№ OG25-1084877 D 14.05.2025

შპს „რენესანს ესთეითი“-ს დირექტორს
რომან ახმედოვს
ელ. ფოსტა: z.mukhuradze@yahoo.com
(საკ. ტელ: 551 180 044)

შპს „ჯორჯიან უოთერ ენდ ფაუერმა“ განიხილა თქვენი განაცხადი დათარიღებული 05.05.2025 წ, დარეგისტრირებული #IN25-1082250; 05.05.2025 წ. რომელიც ეხება დიდუბე-ჩუღურეთის რაიონში, ევგენი მიქელაძის ქ. N11გ-ში (ს/კ 01.13.03.023.095) წყალსადენ-წყალარინების გარე ქსელების გადატანა/გადალაგების პროექტის შეთანხმებას.

კომპანიის შესაბამისი დეპარტამენტების დასკვნების თანახმად გაცნობებთ, რომ თქვენს მიერ წარმოდგენილი პროექტი ტენიკურად მისაღები და შეთანხმებულია.

დანართი: შეთანხმებული პროექტი - 4 (ოთხი) ფურცელი

პატივისცემით

გიორგი კიზივაძე

ახალი მიერთების სამსახურის უფროსი

შემსრ: მ.შოთაძე
ტელ: 2 93 11 11 (1532)
ელ.ფოსტა.mshotadze@gwp.ge

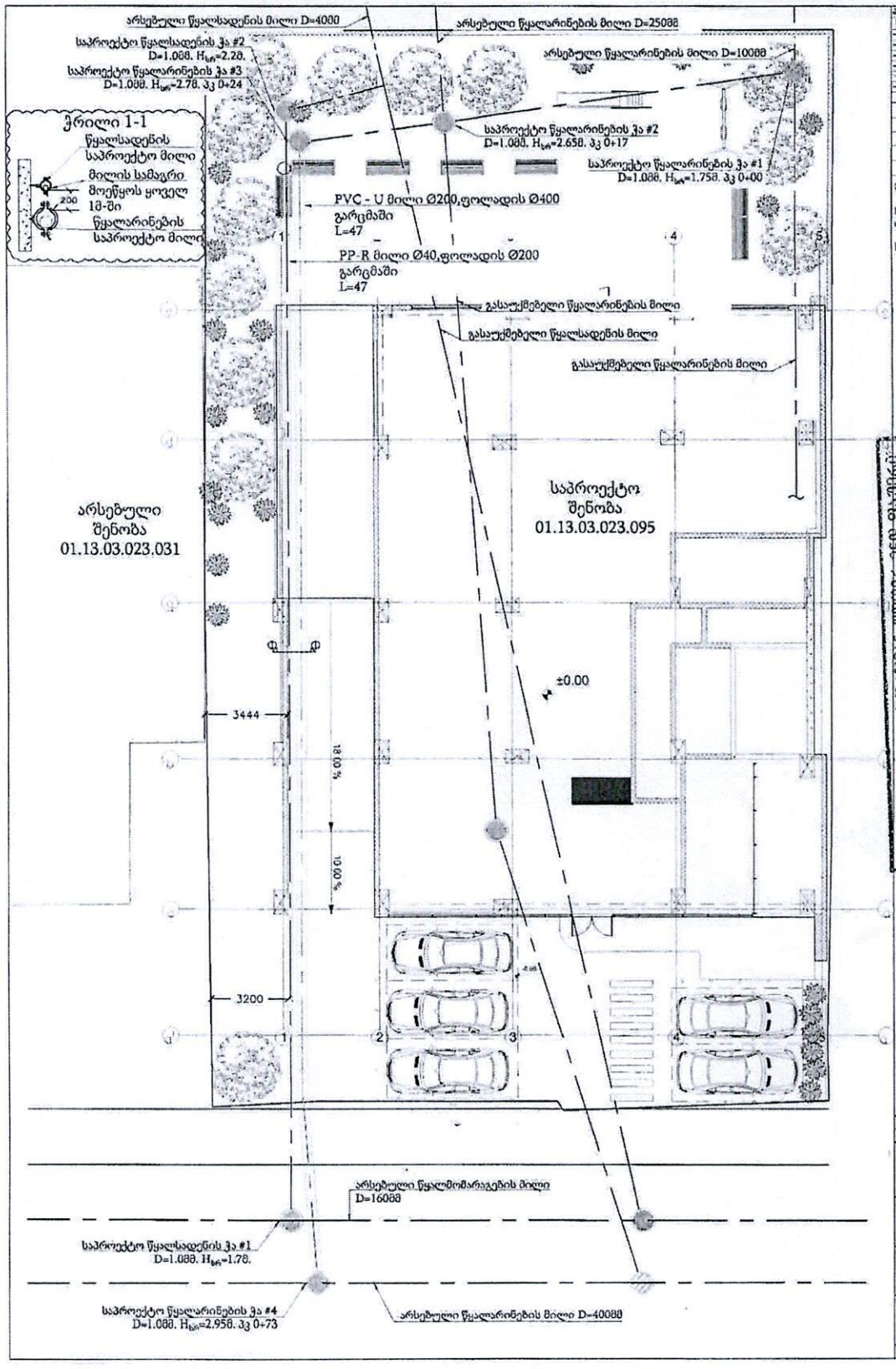

პირობითი აღნიშვნები

სიმბოლო	დასახელება
	წყალსადენის არსებული მილი
	წყალსადენის საპროექტო მილი
	წყალსადენის გასაუქმებელი მილი
	წყალარინების არსებული მილი
	წყალარინების საპროექტო მილი
	წყალარინების გასაუქმებელი მილი
	საპროექტო ცოცხალის გასწვრივი მილი
	წყალსადენის საპროექტო (საინვენტარო) ჭა
	წყალარინების საპროექტო ჭა
	წყალარინების გასაუქმებელი ჭა
	წყალსადენის არსებული ჭა
	წყალარინების არსებული ჭა

შენიშვნა:

საპროექტო ტერიტორიის მისამართი: ქ. თბილისი, ცქნეთი მიქელაძის 11გ.

საპროექტო ტერიტორიის ს/კ: 01.13.03.023.095.

შპს "ჯორჯიან უოთერ ენდ ფაუერი"
საოპერაციო ცენტრი №1
ვალიდაციაზე დაშვებულია
რეგ.№ 22-1088/20 14.05.2025 წ.
სამუშაოების დაწყების წინ გამოძახებულ იქნას GWP-ს წარმომადგენელი
ტელ.: 032 2 93 11 11

0	01.05.2025	დამტკიცებული ვერსია	ა.ა	ლ.ს	ბ.ქ.
რევ	თარიღი	აღწერა	შემსრულ	შემოწმ	დამტკიცა

ობიექტი:
საქართველოს კორპუსის წყალარინება და წყალმომარაგება (პარკ ჭალის)

დასახელება:
შპს „ჩოლოკის“

შემსრულებელი:
შპს „ბაქოს ბიზნეს განვითარება“

დასახელება:
პარკ ჭალის

ნახაზის #	ნახაზის	ლისტების	1 / 2	ზომა	A3	მასშტაბი	1:200

MEP
DESIGN
CONSTRUCTION

ქ.თბილისი დიდუბე-ჩუღურეთის რაიონი ევგენი მიქელაძის 11გ

საკ. კოდი: 01.13.03.023.095

მესაკუთრე: შპს ''რენესანს ესთეითი''

საცხოვრებელი კორპუსის წყალმომარაგებისა და წყალარინების პროექტი

(გარე ქსელი)

ქ.თბილისი 2025წ.

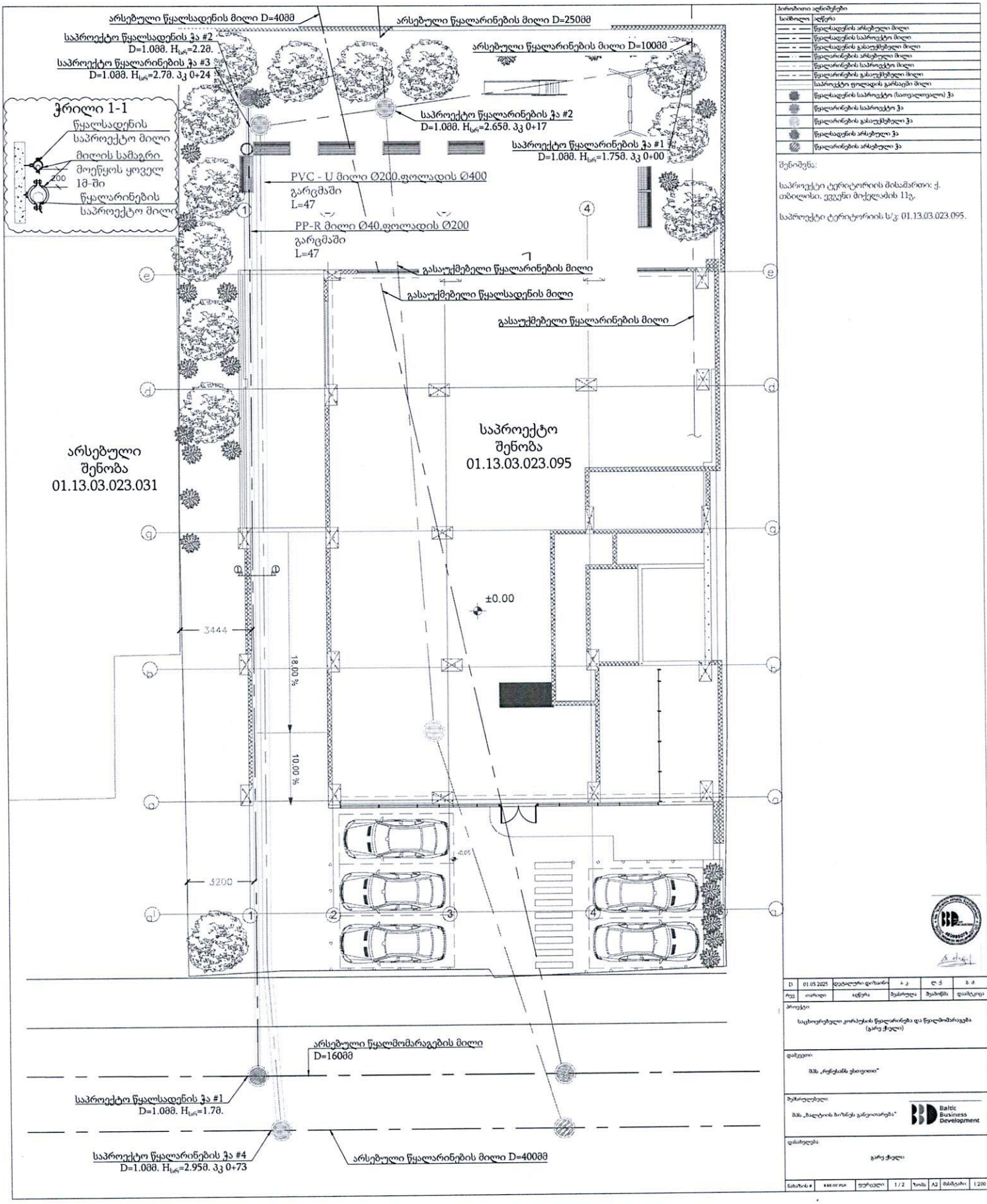

პირობითი აღნიშვნები

სიმბოლო	აღწერა
	წყალსადენის არსებული მილი
	წყალსადენის საპროექტო მილი
	წყალსადენის გასაუქმებელი მილი
	წყალარინების არსებული მილი
	წყალარინების საპროექტო მილი
	წყალარინების გასაუქმებელი მილი
	საპროექტო ფოლადის გარსაცმი მილი
	წყალსადენის საპროექტო (საოვალიანო) ჭა
	წყალარინების საპროექტო ჭა
	წყალარინების გასაუქმებელი ჭა
	წყალსადენის არსებული ჭა
	წყალარინების არსებული ჭა

შენიშვნა:

საპროექტო ტერიტორიის მისამართი: ქ. თბილისი, ვეკუა მიქელაძის 11ე.

საპროექტო ტერიტორიის ს/კ: 01.13.03.023.095.

D	01.05.2025	დეტალური დიზაინი	ა. ე	ლ. ქ	ბ. ძ
რევ	თარიღი	აღწერა	შეასრულა	შეამოწმა	დაამტკიცა

პროექტი:
საცხოვრებელი კორპუსის წყალარინება და წყალმომარაგება (გარე ქსელი)

დამკვეთი:
შპს „რიგესანს ესთეიტიკ"

შემსრულებელი:
შპს „ბალტიის ბიზნეს განვითარება"

Baltic Business Development

დასახელება:
გარე ქსელი

ნახაზის #	[illegible]	ფურცელი	1 / 2	ზომა	A2	მასშტაბი 1:200

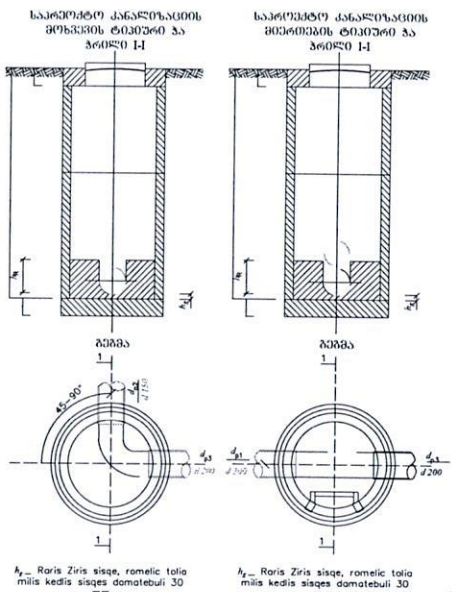

$h_{\text{ქ}}$ — Raris Ziris sisqe, romelic talia milis kedlis sisqes domatebuli 30 mm

$h_{\text{ქ}}$ — Raris Ziris sisqe, romelic talia milis kedlis sisqes domatebuli 30 mm

Wis diametri D	milis diametri			Raris simaRle
	Semyvani	mierTeba	gamyvani	
1	2	3	4	5
1000	150	150	200	300
	200	150	250	350
		200	300	400
	250	150		
		200		
		250	350	450
	300	150		
		200		
		250		
		300	400	500
	350	150		
		200		
		250		
		300	450	550
		350		
	400	150		
		200		
		250	500	600
		300		
		350	600	700
		400		
1500	450	150		
		200	500	600
		250		
		300		
		350		
		400	600	700
		450		
	500	150	500	600
		200		
		250		
		300	600	700
		350		
		400		
		450	700	800
		500		
	600	150	600	700
		200		
		250		
		300	700	800
		350		
		400		
		450	800	
		500		

1. საშენარმოს წარმოებიდან დაცული ზომა შესარჩევად ვიზომა.
2. მასალებზე იხილეთ II-150 ი ნაწილებების შესახებ.
3. მოცემული განზომილებები ბაზალტოვანია გამოსახულების დაზუსტება.

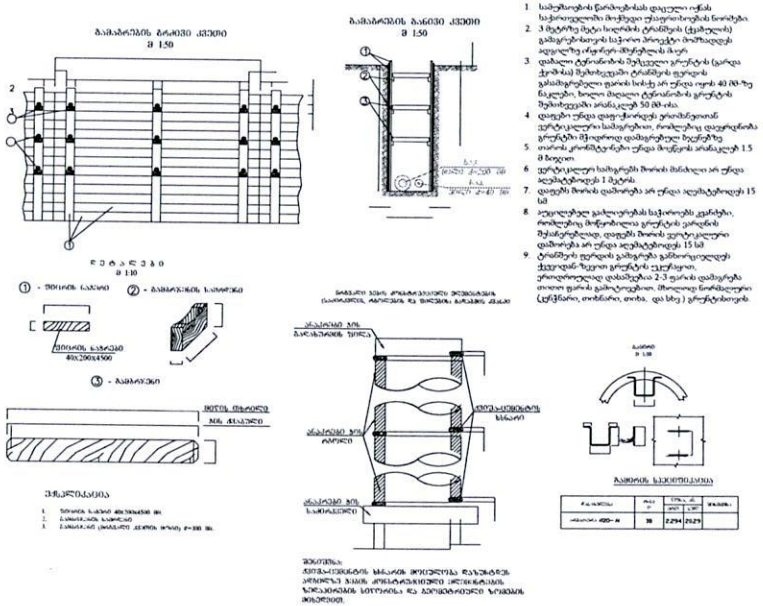

შენიშვნა:

1. ბაზალტის ბაგირის ბეტონის ბლოკებში ჩაყენებამდე ანკერული ნაწილები დაიფარება ანტიკოროზიული საღებავით.
2. ბაზალტის ბაგირის ბეტონის ბლოკებში ჩაყენების შემდეგ ანკერული ნაწილების ბოლოები დაიფარება ანტიკოროზიული საღებავით.
3. ბაზალტის ბაგირის ბეტონის ბლოკებში ჩაყენების შემდეგ ანკერული ნაწილების ბოლოები დაიფარება ანტიკოროზიული საღებავით.

შენიშვნა:

1. საპროექტო ტერიტორიის მისამართი: ქ. თბილისი, ქეგური მიქელაძის 11გ.
2. საპროექტო ტერიტორიის ს/კ: 01.13.03.023.095.

D	01.05.2025	დეტალური დიზაინი	ა. კ.	ლ. ქ.	ბ. ძ.
რევ.	თარიღი	აღწერა	შეასრულა	შეამოწმა	დაამტკიცა

პროექტი:

საცხოვრებელი კორპუსის წყალარინება და წყალმომარაგება (გარე ქსელი)

დამკვეთი:

შპს „რენესანს ცხოვრება"

შემსრულებელი:

შპს „ბალტიის ბიზნეს განვითარება"

Baltic Business Development

დასახელება:

გარე ქსელი

ნახაზის #	R.REOU.PLN	ფურცელი:	2 / 2	ზომა:	A2	მასშტაბი:	1:200