პირობითი აღნიშვნები

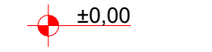

ნიშნული გეგმაზე

საკადასტრო საზღვარი



ჭრილის ხაზი

კედლის ცეცხლმედეგობის ხარისხი 1 საათი

კედლის ცეცხლმედეგობის ხარისხი 2 საათი

გასასვლელამდე სავალი მანძილი

კარის თავისუფალი სიგანე

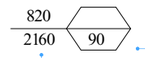

ხანძარმედეგობა

კარის თავისუფალი სიმაღლე

ოთახის დანიშნულება

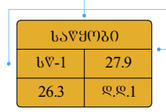

დაკავებულობის ჯგუფი (ქვეჯგუფი)

დაკავებულობის დატვირთვის ფაქტორი

დაკავებულობის დატვირთვა

ფართი შიგა კონტურზე



სახანძრო მილდგარი



ხელის ცეცხლსაქრობი



სახანძრო განგაშის ღილაკი



ჯვამლის ავტომატური აღმომჩენი



ჯვამლზე მორეაგირე მაუწყებელი



ავტოსაშხეფი



საგანგებო ხმოვანი განგაშის საჯარო მაუწყებელი



საევაკუაციო გასავლელის მაჩვენებელი



სახანძრო სიგნალიზაცია



ორმხრივი ჯავშირის სისტემა



სახანძრო-სამაშველო სამსახურის მიერ
გამოსაყენებელი მისაერთებელი - ჰიდრანტი



სახანძრო მანქანის მისაერთებელი



საევაკუაციო განათება

შენობა-ნაგებობის უსაფრთხოების წესებთან შესაბამისობის ანალიზი

გამოყენებული წესები - „შენობა-ნაგებობის უსაფრთხოების წესები“

ჩამოთვალეთ შენობის დაკავებულებები და აღწერეთ თითოეული გამოყენება
მცირე საფრთხის შემცველი სასაწყობე ჯგუფი (სწ-2) დახურული ავტოსადგომი, სათავსები -3.10 ნიშნულზე
დამხმარე სათავსი (დს) ავტოსაშხეფის ტუმბო და ავზი -3.10 ნიშნულზე
სავაჭრო ჯგუფი (სვ) კომერციული-სავაჭრო -3.10 და ±0.00 ნიშნულებზე
საცხოვრებელი ჯგუფი (სც-2) მრავალბინიანი საცხოვრებელი ±0.00, +3.70, +7.00 და +10.40 ნიშნულებზე

კონსტრუქციის ტიპი:	
განსაზღვრეთ კონსტრუქციის არსებული შენობისთვის: მაგალითი: II-A, II-B, V-A, V-B	
განსაზღვრეთ კონსტრუქციის ტიპი ახალი შენობისთვის: მაგალითი: II-A, II-B, V-A, V-B	II-B
შერეული კონსტრუქციის შემთხვევაში მიუთითეთ ტიპები, რომელიც გამოყენებული იქნება, განსაზღვრეთ ტიპები და მათი მდებარეობა:	

სიმაღლის შეზღუდვები ცხრილი 503 -ის მიხედვით		
დაკავებულობები	დასაშვები სართულიანობა	შემოთავაზებული სართულიანობა
სწ-2	4	1
დს	2	1
სვ	4	2
სც-2	4	4
	დასაშვები სიმაღლე	შემოთავაზებული სიმაღლე
შენობის სიმაღლე =	16.8	15.9
მიწის დონის ზემოთ სართულ(ებ)ის რაოდენობა =		4+1 მიწის დონის ქვედა

ფართობის შეზღუდვები ცხრილი 503 -ის მიხედვით		
დაკავებულობები	დასაშვები ფართობი (სართულზე)	შემოთავაზებული ფართობი (სართულზე)
სწ-2 -3.10 ნიშნულზე	2420	822.8
დს -3.10 ნიშნულზე	790	63.8
სვ -3.10 ნიშნულზე	1160	313.6
სვ ±0.00 ნიშნულზე	1160	530.4
სც-2 ±0.00 ნიშნულზე	1490	628.3
სც-2 +3.70 ნიშნულზე	1490	1100.0
სც-2 +7.00 ნიშნულზე	1490	901.9
სც-2 +10.30 ნიშნულზე	1490	901.9
შემოთავაზებული ფართობების ჯამი =	5262.7	
სართულების რაოდენობა =	4 +1 მიწის დონის ქვედა	
შენობის საერთო ფართობი =	6403.0	

გარე კედლის ცეცხლმედეგობისა და ღიობისადმი მოთხოვნები ცხრილების 602-ის და 705.8 -ის მიხედვით									
გარე კედელი	ხანძარსაწინააღმდეგო მანძილი (მეტრი)	ცეცხლმედეგობის ხარისხი (საათი)		კედლის ღიობების ფართობი (კედლის %)					
		მოთხოვნილი	გათვალისწინებული	დასაშვები			გათვალისწინებული		
				დაცული	დაუცველი საშხეფებით	დაუცველი	დაცული	დაუცველი საშხეფებით	დაუცველი
„a-d“	5.1	0	0	75	75	25	0	0	25
„1-11“	6.8	0	0	შეუზღუდავი	შეუზღუდავი	45	0	0	25
„d-a“	3.1	0	0	45	45	15	0	0	5
„11-1“	>9.0	0	0	შეუზღუდავი	შეუზღუდავი	შეუზღუდავი	-	-	-

ხანძრისაგან დაცვის სისტემებისადმი მოთხოვნები							
დაკავებულობები/ სივრცეები/გასასვლელი საშუალებები	ავტოსაშხეფი სისტემა	ალტერნატიული ავტომატური ცეცხლსაქრობი სისტემები	სახანძრო განგაშისა, კვამლაღმომჩენი და ცეცხლაღმომჩენი სისტემები	სახანძრო მილდგარების სისტემები	კვამლის საკონტროლო სისტემები	ხელის ცეცხლმაქრი	საავარიო განგაშის სისტემები
სასაწყობე ჯგუფი სწ-2 (დახურული ავტოსადგომი)	კი	-	კი 1. სახანძრო განგაშის ხელით სამართავი სისტემა - სახანძრო განგაშის კოლოფების სახით, რომლებიც განთავსებულია თითოეული სართულის დონეზე, სართულის მომსახურე გზა-კარების სისახლოვეს); 2. დამკავებელტა შეტყობინების სისტემა - ტექსტური რუპორების სახით - განთავსებულია სც-2 ჯგუფის საერთო სარგებლობის დერეფნებში, ლიფტის ფოიეებში, გზა-კიბეებში, გზა-კიბის ტამბურებში, სავაჭრო ფართებში, ავტოსადგომების დონეზე; 3. მხედველობითი განგაშის	-	კი (კვამლის საკონტროლო სისტემა)	კი (თითოეული სართულის დონეზე და სავაჭრო ფართებში)	-
სავაჭრო ჯგუფი სვ (კომერციული-სავაჭრო)	კი	-		-	-		-
საცხოვრებელი ჯგუფი სც-2 (ბინები)	კი	-		-	-		-
კიბის უჯრედები	-	-		კი	კი დაწნევის სისტემა		-
კიბის ტამბური	-	-		-	კი კვამლსაწინააღმდეგო ვენტილაციით		-

ლიფტი	-	-	მოწყობილობები - განთავებულია სც-2 ჯგუფის საერთო სარგებლობის დერეფნებში, ლიფტის ფოიეებში, გზა-კიბეებში,გზა-კიბის ტამბურებში, სავაჭრო ფართებში, ავტოსადგომების დონეზე; 4. საავარიო განათება - განთავებულია სც-2 ჯგუფის საერთო სარგებლობის დერეფნებში, ლიფტის ფოიეებში, გზა-კიბეებში, გზა-კიბის ტამბურებში, სავაჭრო ფართებში, ავტოსადგომების დონეზე, სახანძრო ტუმბოს ოთახში; 5. კვამლაღმომჩენები - განთავებულია სც-2 ჯგუფის საერთო სარგებლობის დერეფნებში, ლიფტის ფოიეებში, გზა-კიბეებში, გზა-კიბის ტამბურებში, სავაჭრო ფართებში, ავტოსადგომების დონეზე, სახანძრო ტუმბოს ოთახში; 6. კვამლზე მორეაგირე განგაშის მოწყობა - თითოეული ბინის საძინებლებში.	-	კი დაწნევის სისტემა		-
ლიფტის ფოიე (ავტოსადგომზე)	-	-		-	კვამლსაწინააღ მდეგო ვენტილაციით		-
დერეფანი	კი	-		-	კი კვამლსაწინაა ღმდეგო ვენტილაციით		-
სახანძრო-სამაშველო სამსახურის მიერ გამოსაყენებელი მისაერთებლები				კი			
სახანძრო ტუმბო, წყლის რეზერვუარი				კი			

განიავებისადმი მოთხოვნები		
დაკავებულობები/სივრცეები/გასასვლელი საშუალებები	ბუნებრივი განიავება	ხელოვნური განიავება
სასაწყობე ჯგუფი სწ-2 (ავტოსადგომი)	-	კი
სავაჭრო ჯგუფი სვ	კი	კი (სველი წერტილები)
საცხოვრებელი ჯგუფი სც-2 (ბინები)	კი	კი (სველი წერტილები)
კიბის უჯრედები, ტამბური	-	კი
ლიფტი, ტამბური	-	კი
დერეფანი	-	კი

თითოეული სართულიდან გასასვლელი საშუალება									
სართულები	დაკავებულობა და დაკავებულობის დატვირთვის ჯამური მაჩვენებელი	მოთხოვნილი გასასვლელების/გასასვლელთან მისადგომის რაოდენობა	გათვალისწინებული გასასვლელების/ გასასვლელთან მისადგომის რაოდენობა და ტიპი	გასასვლელი საშუალებების სიგანე(მეტრი)					
				გზა-კიბეები		დერაფანი,		გასასვლელის გზაკარი	
				მოთხოვნილი	გათვალისწინებული	მოთხოვნილი	გათვალისწინებული	მოთხოვნილი	გათვალისწინებული
- 1	სწ-2, დს დ.დ. 50	2	2 გზა-კიბე	1.10	1.20	-	-	0.82	0.92
- 1	სვ დ.დ. 112	2	2 გზა-კარი	-	-	-	-	0.82	0.82
1	სვ დ.დ. 25	2	1 გზა-კარი	-	-	-	-	0.82	0.82
1	სვ დ.დ. 165	2	2 გზა-კარი	-	-	-	-	0.82	0.82
1	სც-2 დ.დ. 33	2	2 გზა-კარი	-	-	1.20	1.80	0.82	0.92
2	სც-2 დ.დ. 64	2	2 გზა-კიბე	1.10	1.20	1.20	1.80	0.82	0.92
3	სც-2 დ.დ. 53	2	2 გზა-კიბე	1.10	1.20	1.20	1.80	0.82	0.92
4	სც-2 დ.დ. 53	2	2 გზა-კიბე	1.10	1.20	1.20	1.80	0.82	0.92

წყალსადენი სისტემის ფიქსირებული მოწყობილობების რაოდენობა ცხრილი 1602.1-ის მიხედვით													
სართულები	დაკავებულობა და დაკავებულობის დატვირთვის ჯამური მაჩვენებელი	ფიქსირებული მოწყობილობები(ცალი)											
		უნიტაზი		ტუალეტის ხელსაბანები		აბაზანა/შხაპი		სასმელი წყლის ფანტანი		სამომსახურეო ნიჟარა		სამზარეულოს ნიჟარა	
		ცივი წყლის მიერთება	ცხელი წყლის მიერთება	ცივი წყლის მიერთება	ცხელი წყლის მიერთება	ცივი წყლის მიერთება	ცხელი წყლის მიერთება	ცივი წყლის მიერთება	ცხელი წყლის მიერთება	ცივი წყლის მიერთება	ცხელი წყლის მიერთება	ცივი წყლის მიერთება	ცხელი წყლის მიერთება
-1	სვ დ.დ. 112	2	2	2	2	-	-	2	2	-	-	-	-
1	სვ დ.დ. 25	2	2	2	2	-	-	2	2	-	-	-	-
1	სვ დ.დ. 165	2	2	2	2	-	-	2	2	-	-	-	-

წყალსადენი სისტემის ფიქსირებული მოწყობილობების რაოდენობა-საცხოვრებელი ჯგუფი სც-2 და სც-3 ქვეჯგუფები ცხრილი 1602.1-ის მიხედვით											
სართულები	საცხოვრებელი ერთეულები	ფიქსირებული მოწყობილობები									
		უნიტაზი (ერთ საცხოვრებელ ერთეულზე)		ტუალეტის ხელსაბანები (ერთ საცხოვრებელ ერთეულზე)		აბაზანა/შხაპი (ერთ საცხოვრებელ ერთეულზე)		სამზარეულოს ნიჟარა (ერთ საცხოვრებელ ერთეულზე)		ავტომატური სარეცხი მანქანის მისაერთებელი	
		ცივი წყლის მიერთება	ცხელი წყლის მიერთება	ცივი წყლის მიერთება	ცხელი წყლის მიერთება	ცივი წყლის მიერთება	ცხელი წყლის მიერთება	ცივი წყლის მიერთება	ცხელი წყლის მიერთება	ცივი წყლის მიერთება	ცხელი წყლის მიერთება
1	9 ბინა	მინ 1ც თითოს	მინ 1ც თითოს	მინ 1ც თითოს	მინ 1ც თითოს	მინ 1ც თითოს	მინ 1ც თითოს	მინ 1ც თითოს	მინ 1ც თითოს	1 (20 საცხ. ერთეულზე)	მინ 1ც თითოს
2	11 ბინა	მინ 1ც თითოს	მინ 1ც თითოს	მინ 1ც თითოს	მინ 1ც თითოს	მინ 1ც თითოს	მინ 1ც თითოს	მინ 1ც თითოს	მინ 1ც თითოს	1 (20 საცხ. ერთეულზე)	მინ 1ც თითოს
3	12 ბინა	მინ 1ც თითოს	მინ 1ც თითოს	მინ 1ც თითოს	მინ 1ც თითოს	მინ 1ც თითოს	მინ 1ც თითოს	მინ 1ც თითოს	მინ 1ც თითოს	1 (20 საცხ. ერთეულზე)	მინ 1ც თითოს
4	12 ბინა	მინ 1ც თითოს	მინ 1ც თითოს	მინ 1ც თითოს	მინ 1ც თითოს	მინ 1ც თითოს	მინ 1ც თითოს	მინ 1ც თითოს	მინ 1ც თითოს	1 (20 საცხ. ერთეულზე)	მინ 1ც თითოს

საპროექტო შენობაში გამოყენებული თავისუფალი სივრცეები კართან მანევრირებისთვის მ

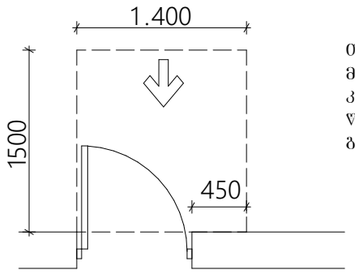

თავისუფალი სივრცე კართან მანევრირებისთვის ანჯამიანი კარი
წინიდან მისაწვდომი გამოწევით გაღება

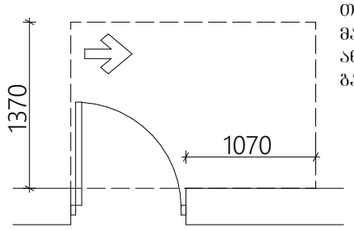

თავისუფალი სივრცე კართან მანევრირებისთვის ანჯამიანი კარი ანჯამის მხრიდან მისაწვდომი გამოწევით გაღება

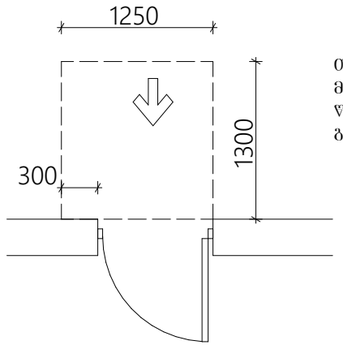

თავისუფალი სივრცე კართან მანევრირებისთვის ანჯამიანი კარი წინიდან მისაწვდომი მიწოლით გაღება

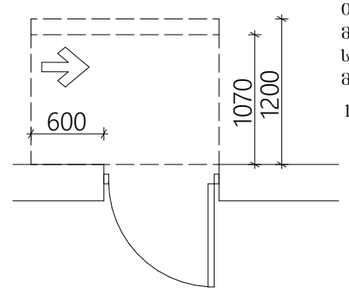

თავისუფალი სივრცე კართან მანევრირებისთვის ანჯამიანი კარი საკეტის მხრიდან მისაწვდომი მიწოლით გაღება

120 მინ თუ მოწყობილია მიმხურავი

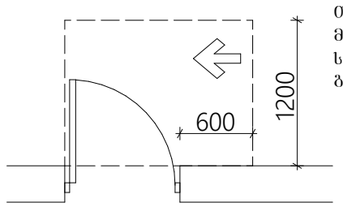

თავისუფალი სივრცე კართან მანევრირებისთვის ანჯამიანი კარი საკეტის მხრიდან მისაწვდომი გამოწევით გაღება

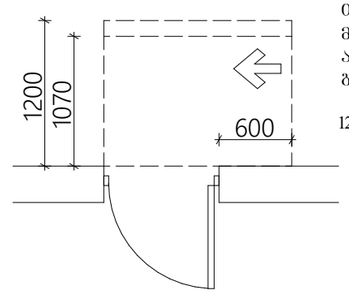

თავისუფალი სივრცე კართან მანევრირებისთვის ანჯამიანი კარი ანჯამის მხრიდან მისაწვდომი მიწოლით გაღება

120 მინ თუ მოწყობილია მიმხურავი

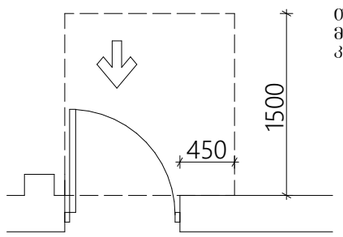

თავისუფალი სივრცე კართან მანევრირებისთვის ნიშებში მოწყობილი კარი და ჭიშკარზე გამოწევით გაღება

თავშესაფრის ფართი

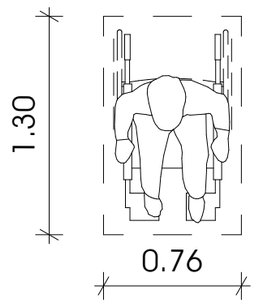

მოსატრიალებელი სივრცეები

ვარიანტი4

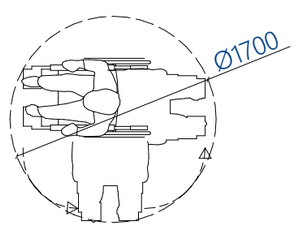

ვარიანტი1

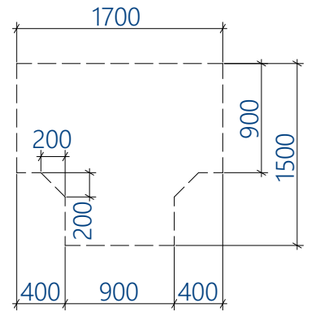

ვარიანტი2

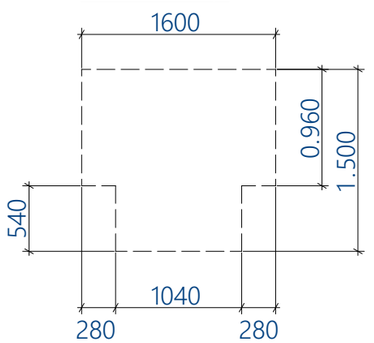

ვარიანტი3

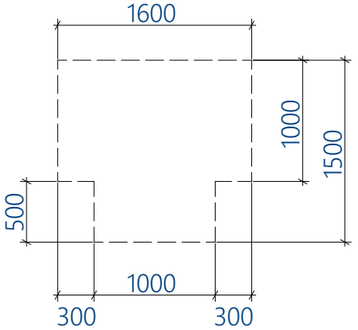

კიბე ტიპიური სართულის დონეზე

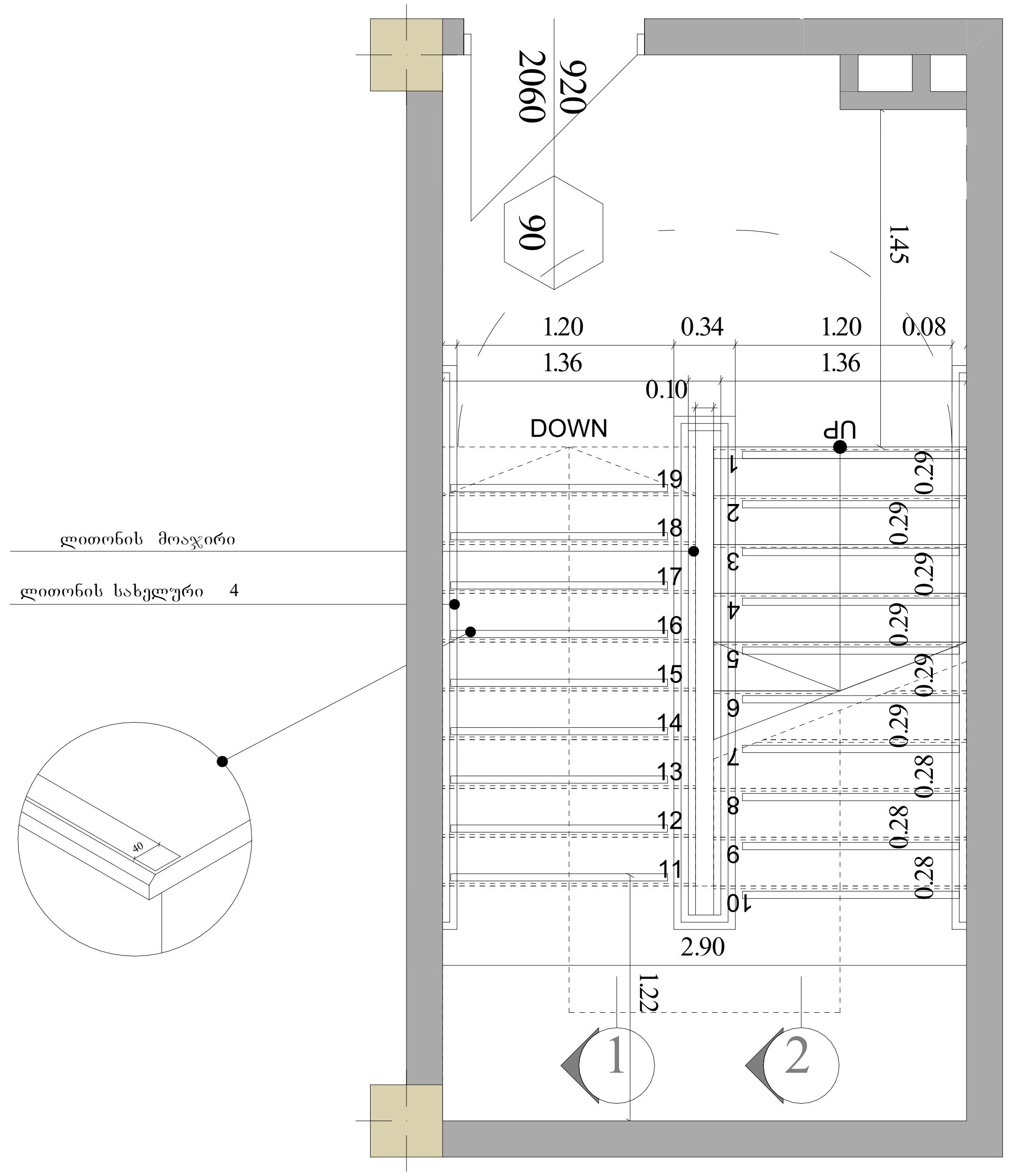

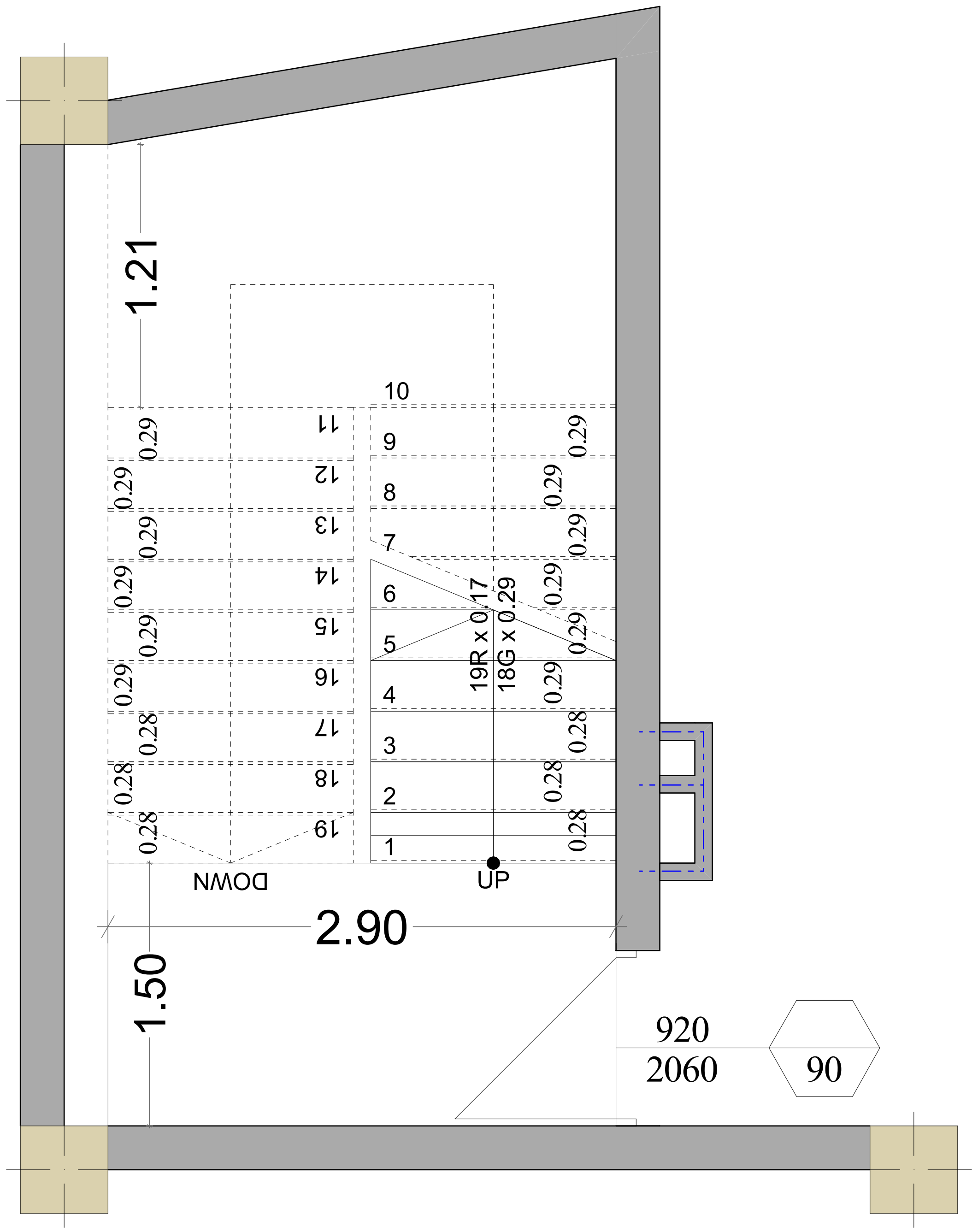

მასშტაბი : 1:20

SeniSvnebi :

1. ყველა კიბეს (მათ შორის გარე კიბეს) ყოველი საფეხურის და საბიჯელის 40 მმ სავალ ნაწილს , რომელიც იზომება საფეხურის ნაშვერიდან თარაზულად , ექნება ერთგვაროვანი ფერის მქონე ზედაპირი , რომელიც საფეხურის დანარჩენი ნაწილისგან მკვეთრად განსხვავებული იქნება (მუქი ღია ფონზე). ხილვადი კონტრასტი გაგრძელდება ყოველი საფეხურის ერთი კიდიდან საფეხურის მეორე კიდემდე .

2. მისაწვდომი გზაკიბის საზღვრებში იატაკის ზედაპირები იქნება მდგრადი , მყარი და არასრიალა .

3. კიბის საფეხურების განსხვავებული მონიშვნა იქნება გამძლე .

4. შენობის გარეთ მდებარე კიბის საფეხურები და ბაქნები ისე დაგეგმარდება , რომ სავალ ზედაპირზე წყალი არ დაგროვდება .

5. გასანათებელი საშუალებები უზრუნველყოფს კიბეების განათებას , რომელიც გაიზომება საბიჯელების ზედაპირების და ბაქნების ზედაპირების ცენტრში გაზომვისას საფეხურის წინაპირიდან 600 მმ-ის საზღვრებში , შემდეგი წესის შესაბამისად :

   არაუმცირეს 11 ლუქსი განათება .

   არაუმცირეს 110 ლუქსი განათება , კიბით სარგებლობის დროს.

   კიბეების გამოყენებისას 11 ლუქსიდან 110 ლუქსზე გადასვლა შესაძლებელი უნდა იყოს განათების სამართავებით უზრუნველყოფილი ავტომატური, მოძრავი სენსორული ტიპის განათების ჩამრთველებით , რომლებიც შეესაბამება ყველა ქვემოთ ჩამოთვლილს :

   განათების სამართავები აღჭურვილი იქნება საიმედო ოპერაციული სისტემით და შეფასებული იქნება ამ მიზნით გამოყენებისთვის .

   მოძრავი სენსორი გააქტიურდება დამკავებლის მოძრაობით საფეხურებზე ან საფეხურების ბაქნებზე .

   განათების გამააქტიურებლები დაყენებული იქნება არაუმცირეს 15 წუთიანი მოქმედების პერიოდით.

   გზა– კიბის განათება ჩაირთვება ავტომატური სენსორული ჩამრთველებით , ასეთის არსებობის შემთხვევაში, ისე, რომ შესასვლელში მდებარე ბაქანზე, შესასვლელში მდებარე ბაქნის მოსაზღვრე თითოეულ კიბის მარშსა და შესასვლელში მდებარე ბაქნის ზემოთ და ქვემოთ მდებარე ბაქნებზე მე–4 პუნქტით დადგენილი განათებულობის დონე საფეხურის გამოყენებამდე იქნება უზრუნველყოფილი.

   კიბის სახელურები და ნებისმიერი კედელი ან მათ მომიჯნავედ მდებარე სხვა ზედაპირი არ იქნება ბასრი ან უხეში ელემენტების შემცველი.

   კიბის სახელურები არ იტრიალებს მათი ბუდეების საზღვრებში .

კვეთი 1

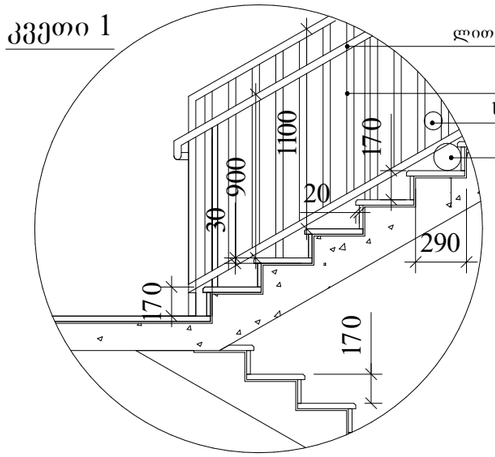

სახელური

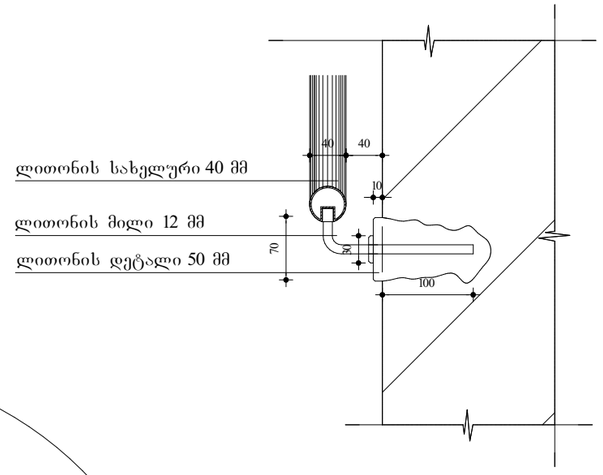

კვეთი 2

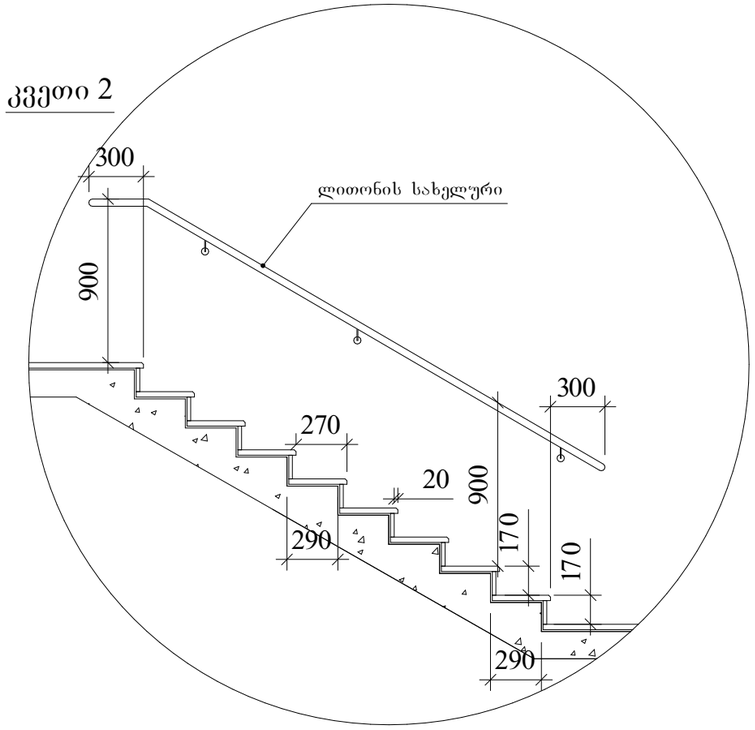

მასშტაბი : 1:20

შენიშვნები

1. ყველა კიბეს (მათ შორის გარე კიბეს) ყოველი საფეხურის და საბოლოოს 40 მმ სავალ ნაწილს , რომელიც იზომება საფეხურის ნაშვრიდან თარაზულად , ექნება ერთგვაროვანი ფერის მქონე ზედაპირი , რომელიც საფეხურის დანარჩენი ნაწილისგან მკვეთრად განსხვავებული იქნება (მუქი ღია ფონზე). ხილვადი კონტრასტი გაგრძელდება ყოველი საფეხურის ერთი კიდიდან საფეხურის მეორე კიდემდე .

2. მისაწვდომი გზაკიბის საზღვრებში იატაკის ზედაპირები იქნება მდგრადი , მყარი და არასრიალა .

3. კიბის საფეხურების განსხვავებული მონიშვნა იქნება გამძლე .

4. შენობის გარეთ მდებარე კიბის საფეხურები და ბაქნები ისე დაგეგმარდება , რომ სავალ ზედაპირზე წყალი არ დაგროვდება .

5. გასანათებელი სამუალებები უზრუნველყოფს კიბეების განათებას , რომელიც გაიზომება საბოლოდების ზედაპირების და ბაქნების ზედაპირების ცენტრში გაზომვისას საფეხურის წინაპირიდან 600 მმ-ის საზღვრებში , შემდეგი წესის შესაბამისად :

   არაუმცირეს 11 ლუქსი განათება .
   არაუმცირეს 110 ლუქსი განათება , კიბით სარგებლობის დროს.
   კიბეების გამოყენებისას 11 ლუქსიდან 110 ლუქსზე გადასვლა შესაძლებელი უნდა იყოს განათების სამართავებით უზრუნველყოფილი ავტომატური, მოძრავი სენსორული ტიპის განათების ჩამრთველებით , რომლებიც შეესაბამება ყველა ქვემოთ ჩამოთვლილს :
   განათების სამართავები აღჭურვილი იქნება საიმედო ოპერაციული სისტემით და შეფასებული იქნება ამ მიზნით გამოყენებისთვის .
   მოძრავი სენსორი გააქტიურდება დამკავებლის მოძრაობით საფეხურებზე ან საფეხურების ბაქნებზე .
   განათების გამააქტიურებლები დაყენებული იქნება არაუმცირეს 15 წუთიანი მოქმედების პერიოდით.
   გზა–კიბის განათება ჩაირთვება ავტომატური სენსორული ჩამრთველებით , ასეთის არსებობის შემთხვევაში , ისე, რომ შესასვლელში მდებარე ბაქანზე, შესასვლელში მდებარე ბაქნის მოსაზღვრე თითოეულ კიბის მარშსა და შესასვლელში მდებარე ბაქნის ზემოთ და ქვემოთ მდებარე ბაქნებზე მე–4 პუნქტით დადგენილი განათებულობის დონე საფეხურის გამოყენებამდე იქნება ჩართულყოფილი.
   კიბის სახელურები და ნებისმიერი კედელი ან მათ მომიჯნავედ მდებარე სხვა ზედაპირი არ იქნება ბასრი ან ხუხში ელემენტების შემცველი.
   კიბის სახელურები არ იტრიალებს მათი ბუდეების საზღვრებში.

კ-1

კარი ზღურბლის
გარეშე მიმხურავით

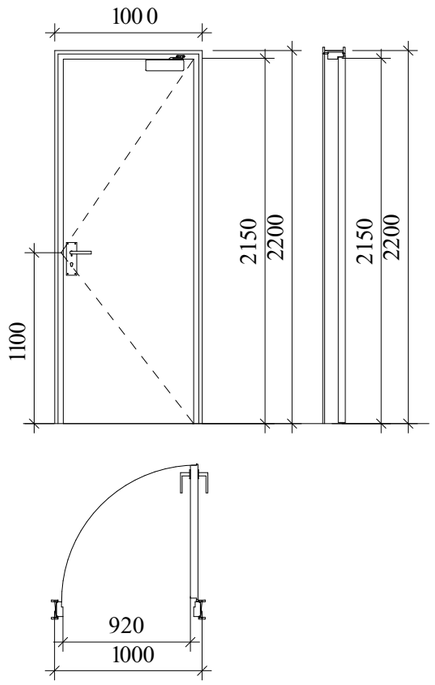

კ-2

კარი ზღურბლით
მიმხურავის გარეშე

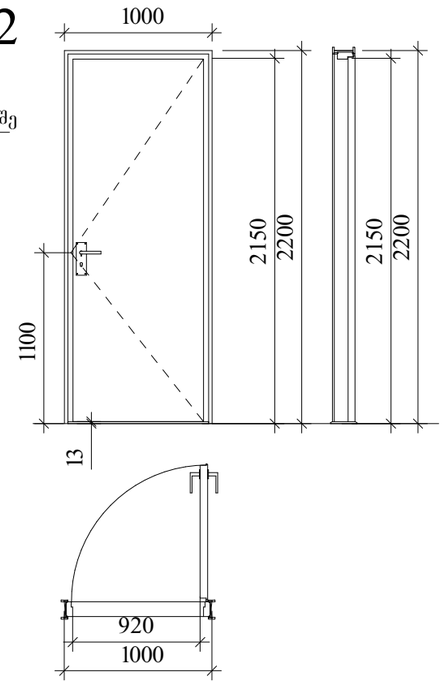

კ-3

კარი ზღურბლის და
მიმხურავის გარეშე

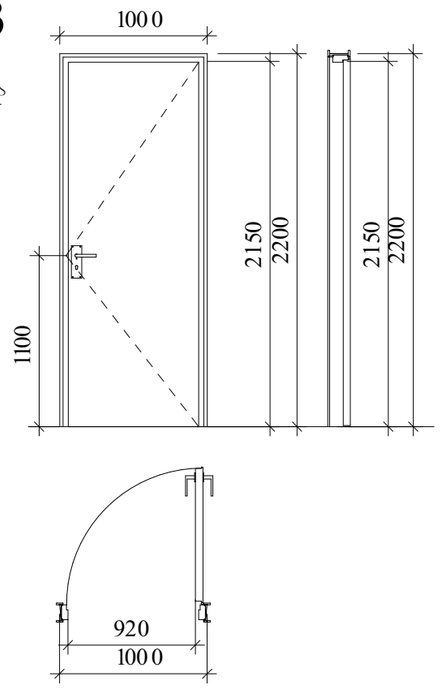

ზღურბლი მ 1:1



მასშტაბი : 1:25

შენიშვნები

კარის ზედაპირი უნდა იყოს გლუვი იატაკიდან მინიმუმ 250 მმ-ის საზღვრებში .

სახელურები , ჩამოსაწევი სახელურები , საკეტები , რაზები და მისაწვდომი კარის სხვა სამართავები ისეთი ფორმის იქნება , რომ ადვილად შეიძლებოდეს ერთი ხელით მოჭიდება და მის ასამუშავებლად საჭირო არ იქნება მაგრად მოჭიდება , წვალება ან მაჯის ტრიალი .

დახურული კარის კავეულის გასაღები ნაწილები და გაღებისათვის განკუთვნილი ძალა შესაბამისობაში იქნება შემდეგთან :

1. წინიდან მისაწვდომობისას , გამოწევით ან მიწოლით გაღებადი , არაუმეტეს 66.7 ნიუტონი.
2. ბრუნვითი მოძრაობით გასაღები , არაუმეტეს 315 ნიუტონი სმ.

გასასვლელის კომპონენტებს (გზა-კიბე და ვესტიბიული) ემსახურება მიმხურავით აღჭურვილი კარებები .

კარის მიმხურავები ისე მოეწყობა , რომ 90 გრადუსით, ღია მდგომარეობიდან 12 გრადუსით გაღებულ მდგომარეობამდე კარის მისახურად საჭირო დრო არაუმცირეს 5 წამი იქნება .

კარის ზამბარიანი ანჯამები ისე მოეწყობა , რომ 70 გრადუსით ღია მდგომარეობიდან დახურულ მდგომარეობამდე კარი არაუმცირეს 1.5 წამში გადავა .

ცეცხლმედეგი კარისგან განსხვავებული კარის მიწოლით ან გამოწევით გაღებისათვის საჭირო ძალა შესაბამისობაში იქნება შემდეგთან :

1. შენობაში განთავსებული ანჯამიანი კარი : არაუმეტეს 22.2 ნიუტონი.

კარებების ცეცხლმედეგობა მითითებულია ხანძარსაწინააღმდეგო გეგმებზე .

კარებების გაღების მიმართულება მითითებულია გეგმებზე.

კერის ზღურბლი მითითბულია გეგმებზე

არცერთი კარის სუფთა სიმაღლე არ იქნება 2,05 მეტრზე ნაკლები .

ნიშანი განთავსდება
გზაკიბის საზღვრებში კარის მომიჯნავედ

ნიშანი განთავსდება
გზაკიბის საზღვრებში კარის მომიჯნავედ

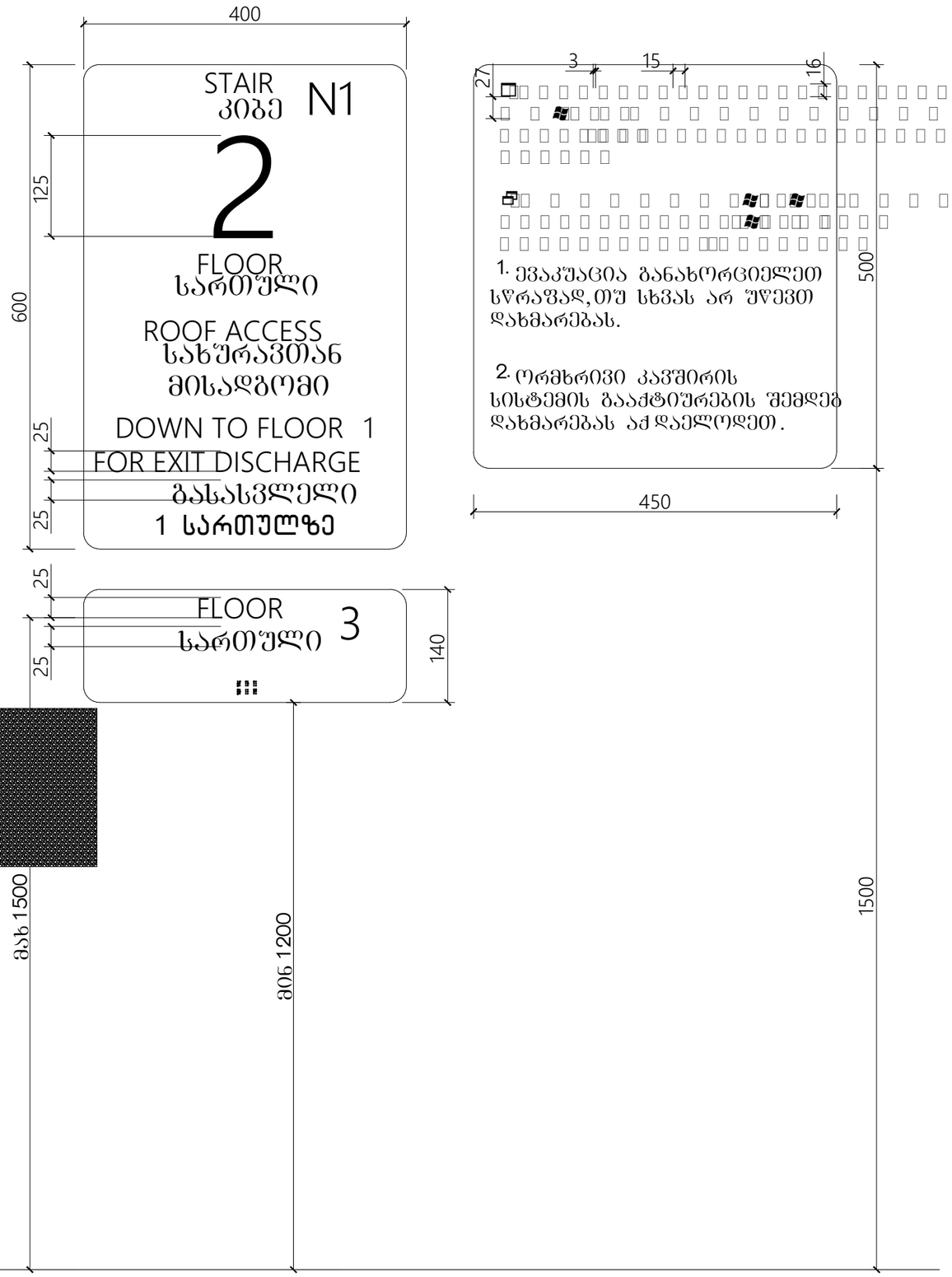

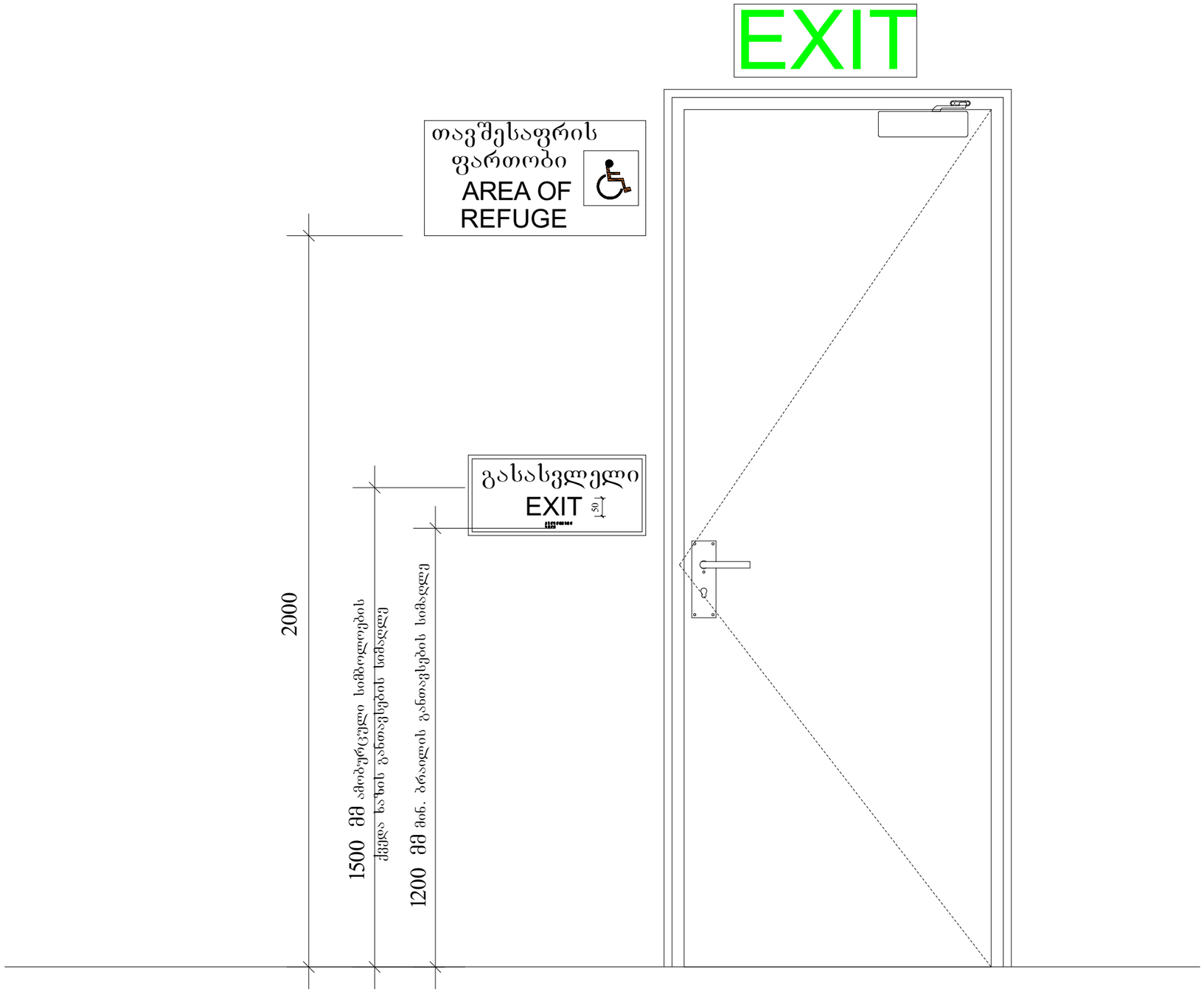

მასშტაბი : 1 : 10

გასასვლელის განათებული ნიშანი

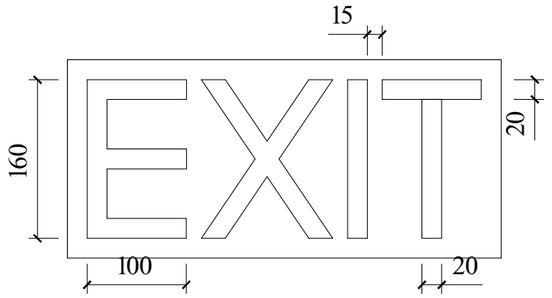

განათებული ნიშანი თავშესაფრის ფართობთან მიმავალ კართან

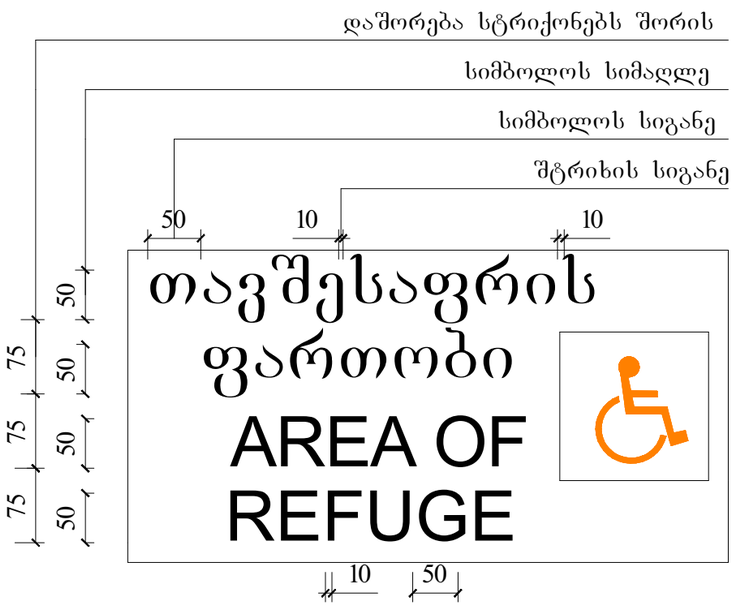

ნიშანი ამობურცული სიმბოლოებით და ბრაილით გზა-კიბის შესასვლელთან და გარეთ გამავალ ყველა კართან

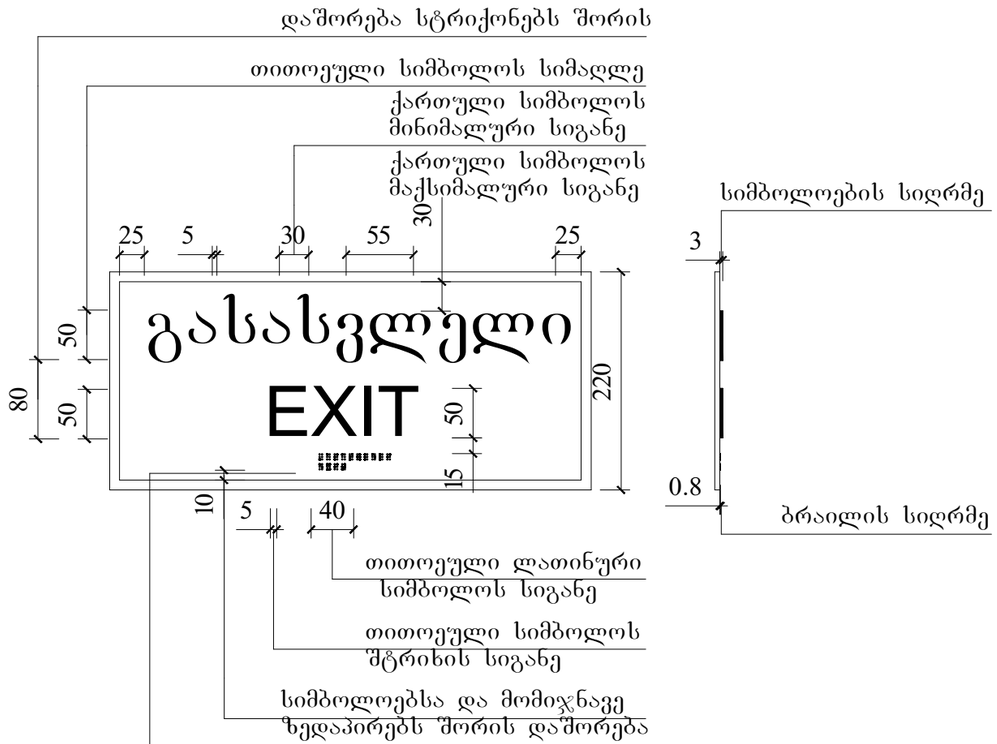

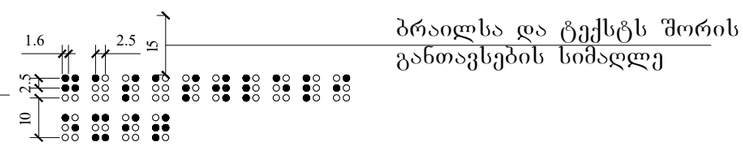

მასშტაბი : 1 : 5

მისაწვდომი ტუალეტი"ა"ტიპის ერთეულში

თავისუფალი სივრცე კართან მანევრირებისთვის
ანჯამიანი კარი
წინიდან მისაწვდომი - მიწოლით გაღება

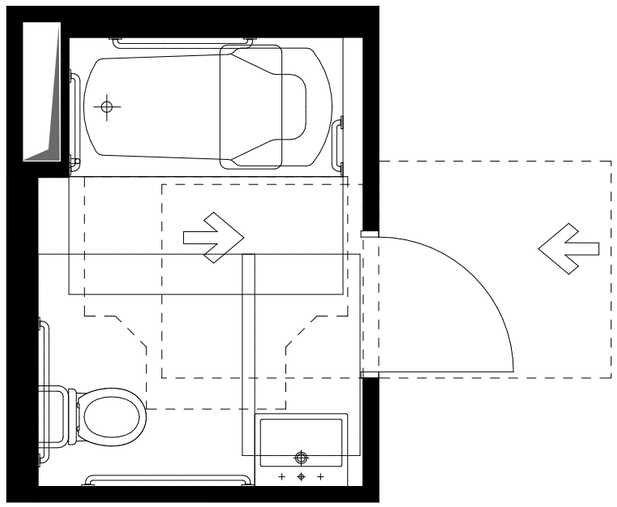

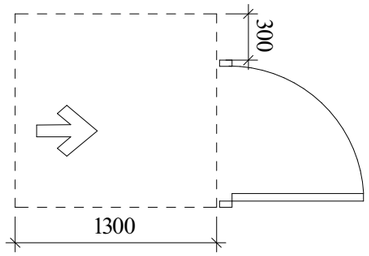

თფორმის მოსატრიალებელი სივრცე
ვარიანტი 1

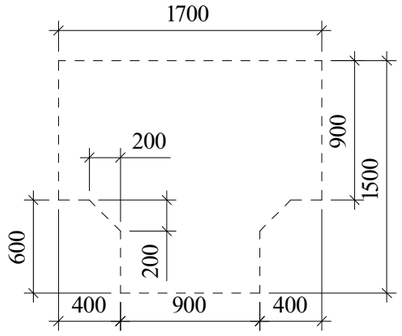

უნიტაზის და ხელმოსაჭიდი ძელების საჭიროების შემთხვევაში მდებარეობა

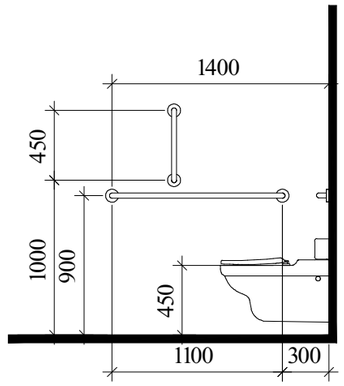

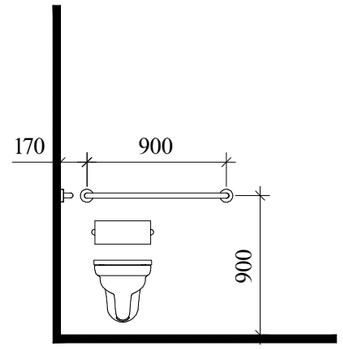

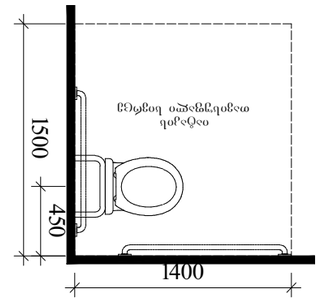

დასაჯდომის მქონე აბაზანა
ხელმოსაჭიდი ძელებით

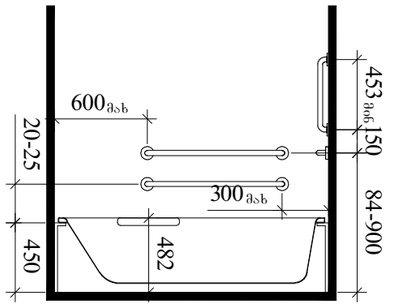

ხელსაბანის მდებარეობა

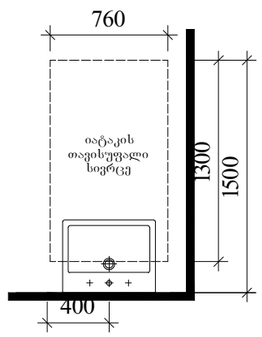

თავისუფალი სივრცე
ფეხის ფალანგისთვის

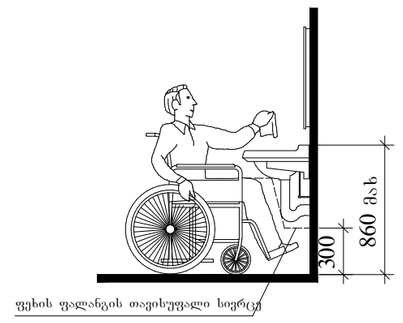

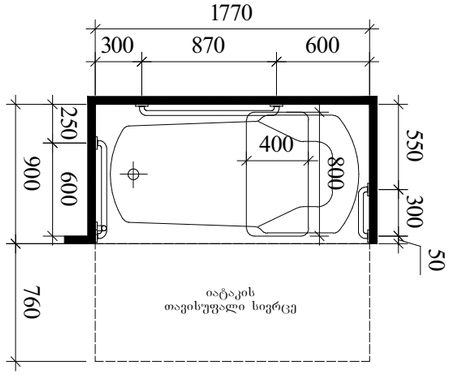

მასშტაბი : 1:20

სასწრაფო სამედიცინო დახმარების საერთაშორისო სიმბოლო
(სიცოცხლის ვარსკვლავი) განთავსდება ლიფტის ჩარჩოს ორივე მხარეს

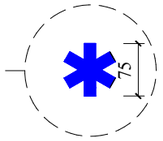

ნიშანი განთავსდება ლიფტის გამოსაძახებელ ღილაკთან



ლიფტის ეგმა

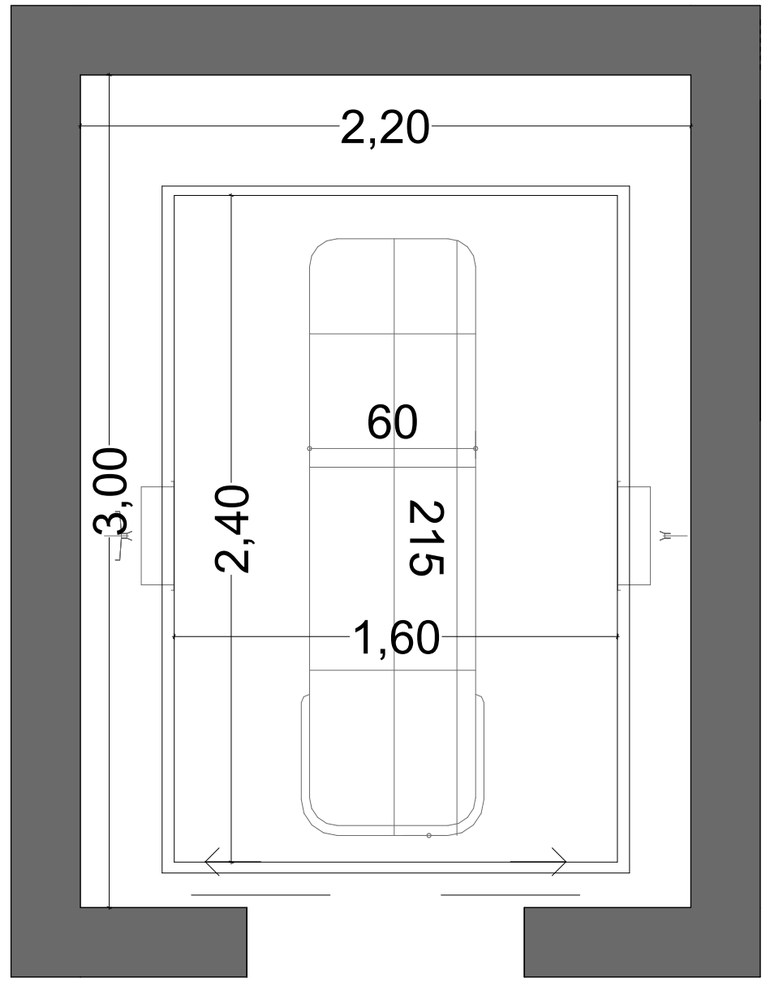

მასშტაბი : 1 : 5

ნიშანი განთავსდება
გზაკიბის საზღვრებში კარის მომიჯნავედ

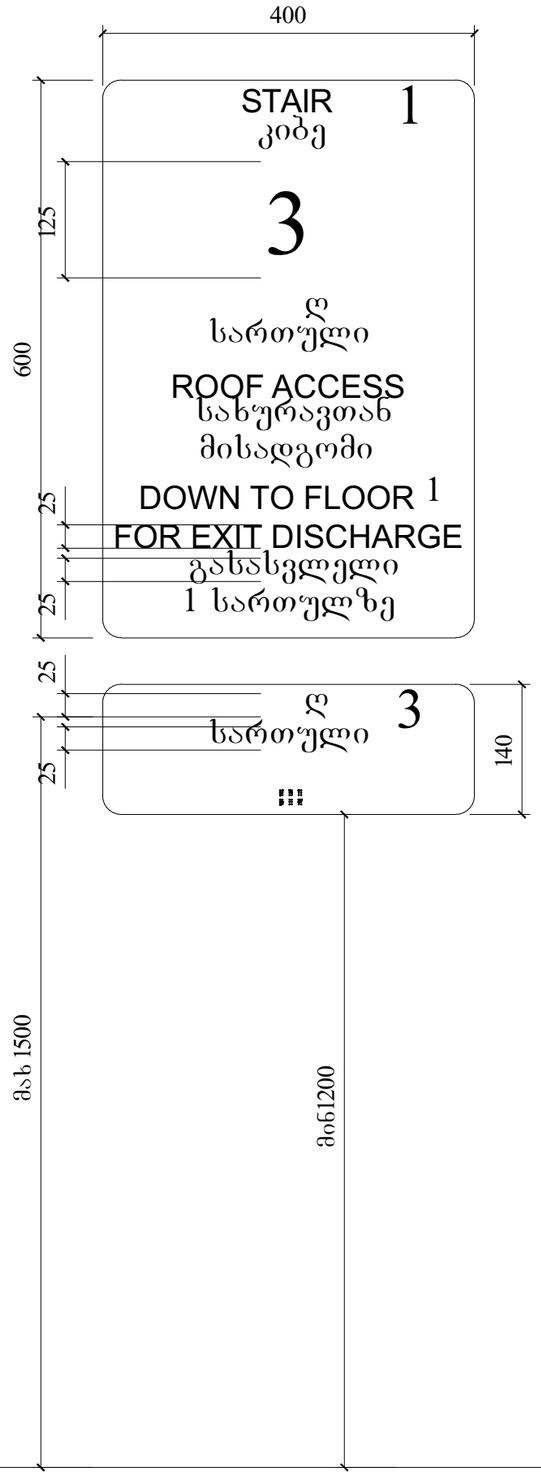

ნიშანი განთავსდება
გზაკიბის საზღვრებში კარის მომიჯნავედ

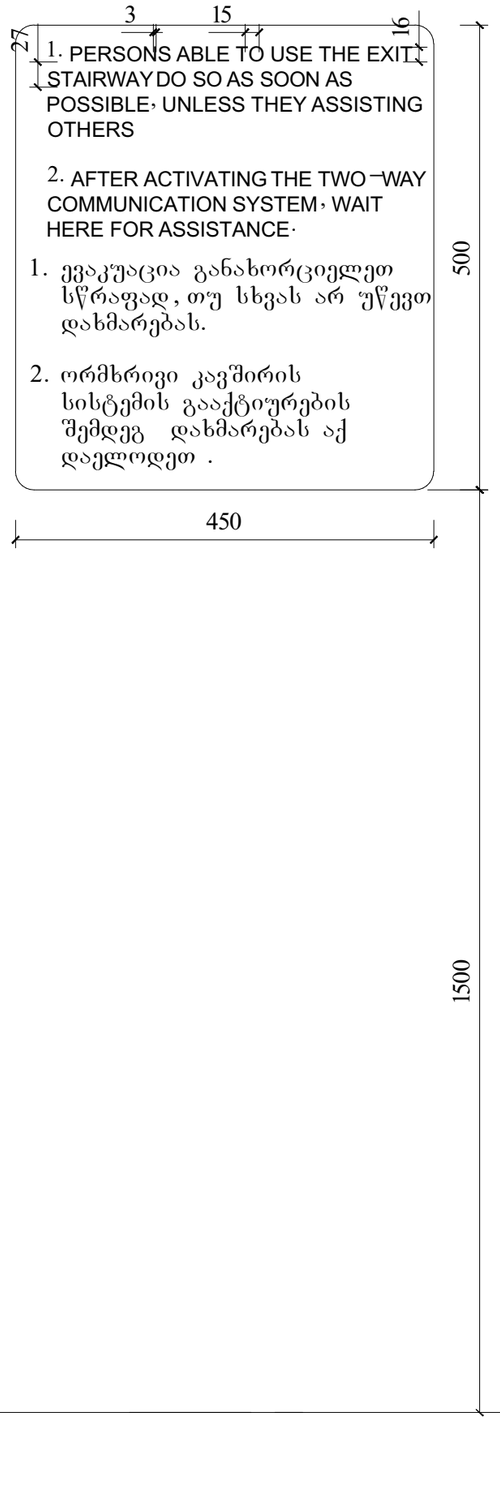

ნიშანი განთავსდება
შიგა მისაწვდომ ავტოსადგომთან

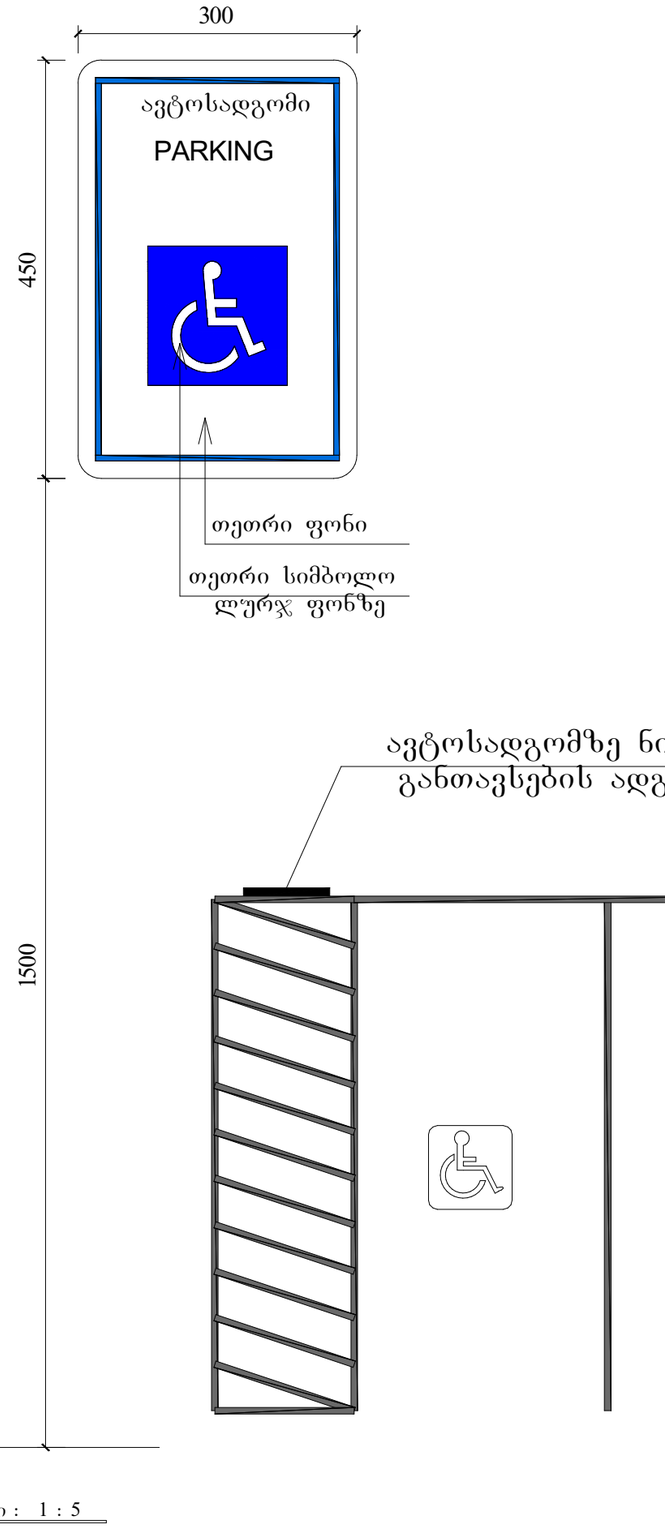

მასშტაბი : 1 : 5

ორმხრივი კავშირის გამოყენების წესები ნიშანი უნდა გაიკრას თავშესაფრის ფართობებთან

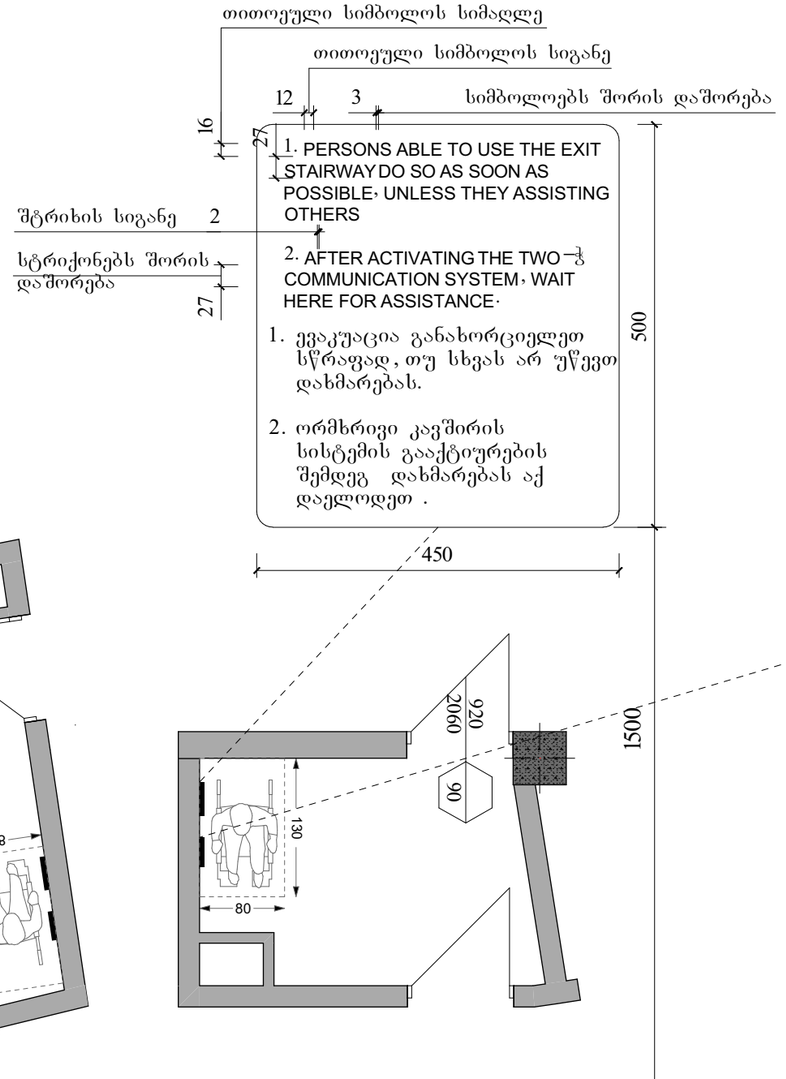

გზაკიბის ამოსაცნობის ნიშანი გზაკიბის საზღვრებში დერეფანში გამავალი კარის საკეტის მომიჯნავედ

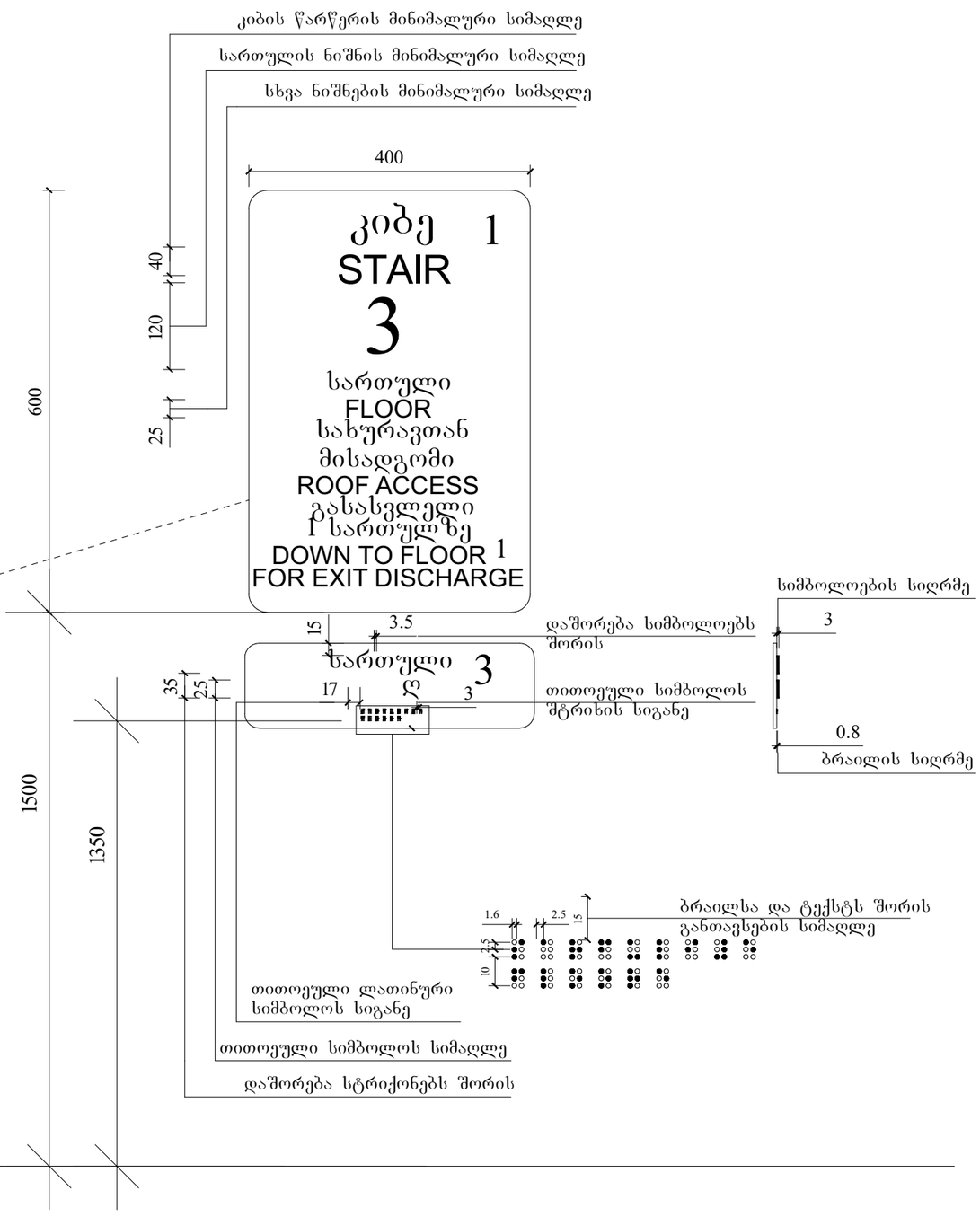

მასშტაბი : 1 : 5

TBILISI

ARCHIUM
ARCHITECTURE & DESIGN

მასშტაბი	1:100
თარიღი	2024
ფურცლის	A1

არქიტექტორი	გიორგი ბერიძე
პროექტის ხელმძღვანელი	ანა ჯანელიძე
კონსტრუქციული ნაწილის ხელმძღვანელი	
ინჟინერი	
ინჟინერი	
ინჟინერ

გეგმა ნიშნულზე 0.00

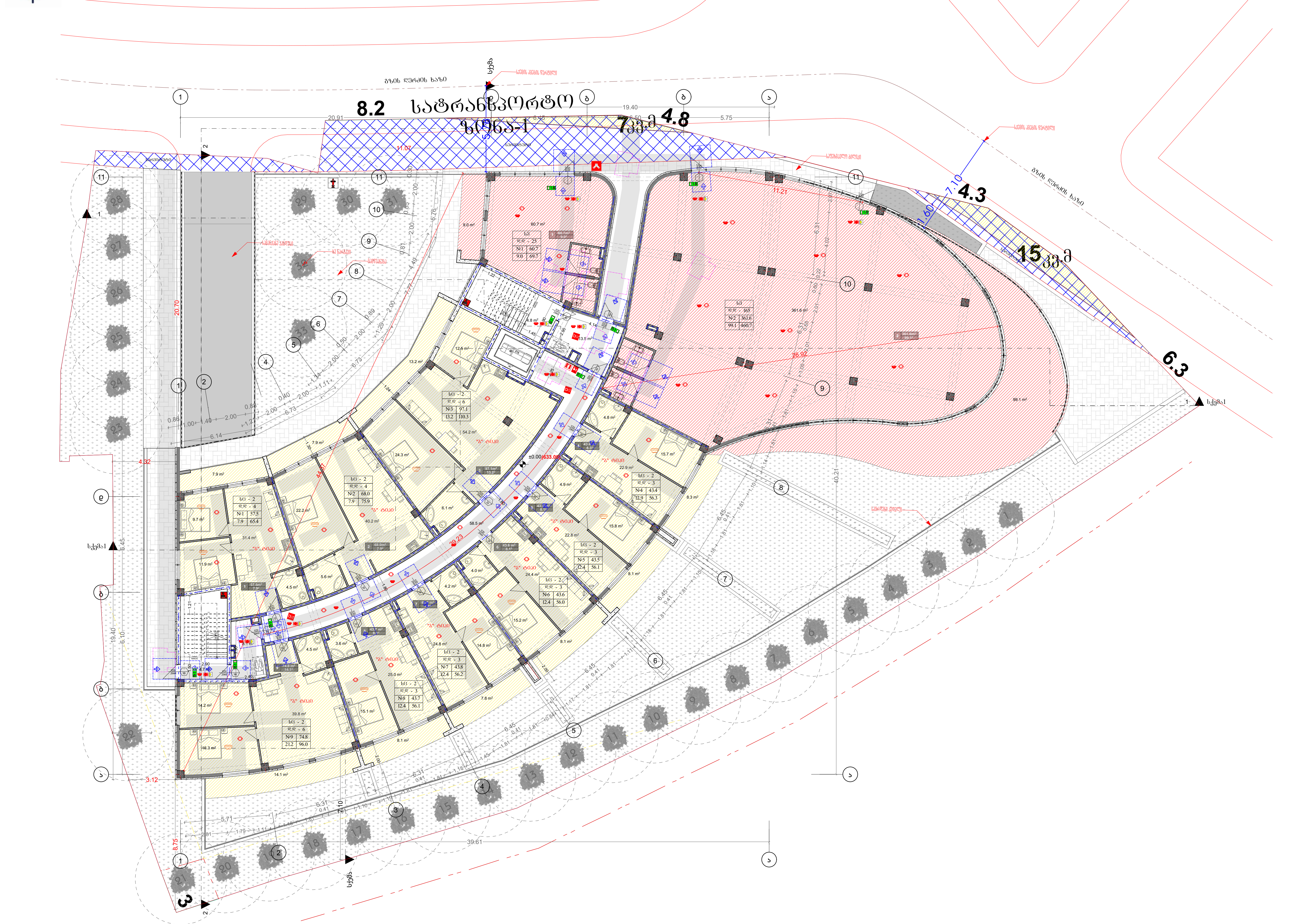

პირობითი აღნიშვნები

კომერციული ფართი	422,3 M²
საცხოვრებელი ფართი	515,4 M²
საზაფხულო ფართი	191,6 M²
კიბის უჯრედისა და სადარბაზოს ფართი	89,6 M²

სიმბოლოს სახელწოდება

	სახანძრო მილდგარი
	ხელის ცეცხლსაქრობი
	სახანძრო განგაშის ღილაკი
	კვამლის ავტომატური აღმომჩენი
	კვამლზე მორეაგირე მაუწყებელი
	ავტოსაშხეფი
	საგანგებო ხმოვანი განგაშის საკომუნიკაციო სისტემა
	საევაკუაციო გასასვლელის მაჩვენებელი
	სახანძრო სიგნალიზაცია
	ორმხრივი კავშირის სისტემა
	სახანძრო-სამაშველო სამსახურის მიერ გამოსაყენებელი მისაერთებელი - ჰიდრანტი
	სახანძრო მანქანის მისაერთებელი
	საევაკუაციო განათება

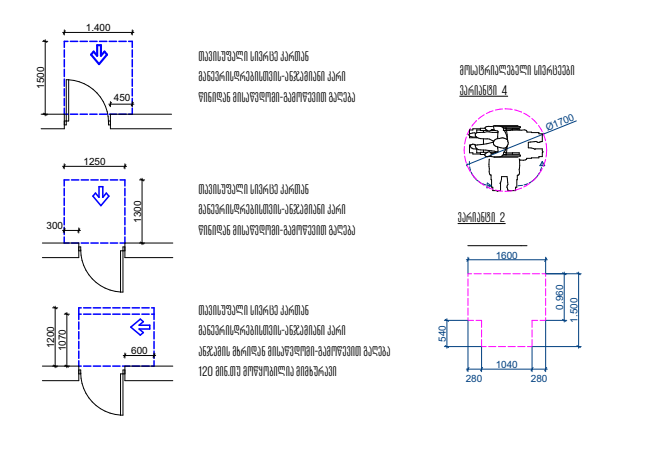

პროექტის სახელწოდება

მრავალბინიანი საცხოვრებელი სახლი

ნახაზი		
დამკვეთი	შ.პ.ს. "მილენიუმ"	
ქ.თბილისი,ივანე გვარამაძის ქუჩა N 18		
დირექტორი	შ.კორძაძე	
მთ.არქიტექტორი	თ.ბიბილაშვილი	
არქიტექტორი	მ.მჭედლიანი შ.თათხაშვილი	
მასშტაბი	1:100	
თარიღი	2024	
ფორმატი	A1	

ARCHIUM

ARCHITECTURE & DESIGN

TBILISI

TBILISI

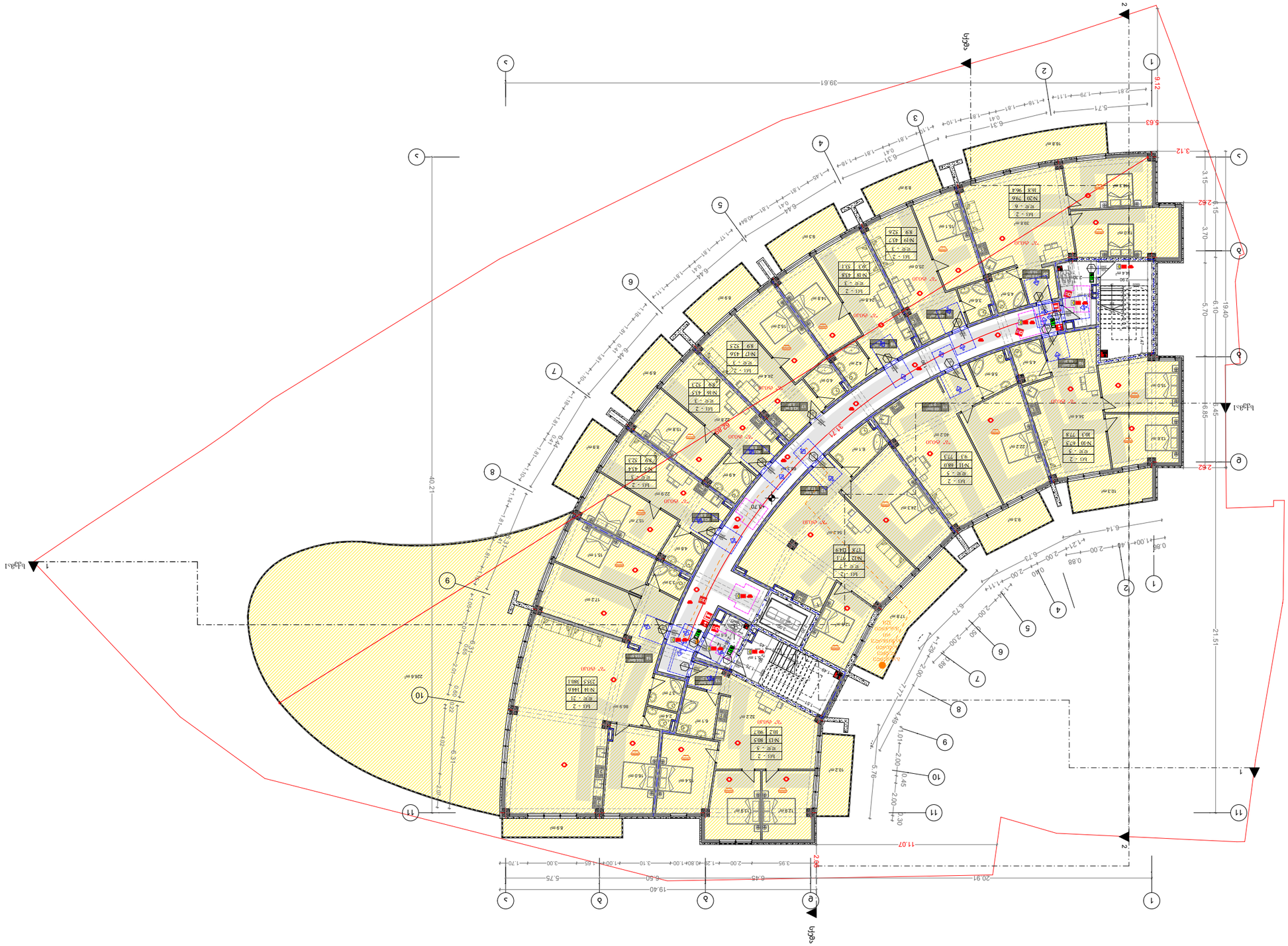

ტერიტორიის მოსაზღვრე

ტერიტორიის საერთო ფართობი	755.3 მ²
მიწის ნაკვეთის ფართობი	344.8 მ²
მიწის ზედაპირის ქვეშ მოწყობილი ფართი	92.7 მ²

ტერიტორიის კეთილმოწყობის ელემენტები

ტროტუარი	
ბორდიური ქვა	
ასფალტის საფარი	
ბეტონის საფარი	
ბეტონის ბორდიური ქვა	
ბეტონის ბორდიური ქვა	
ბეტონის ბორდიური ქვა

TBILISI

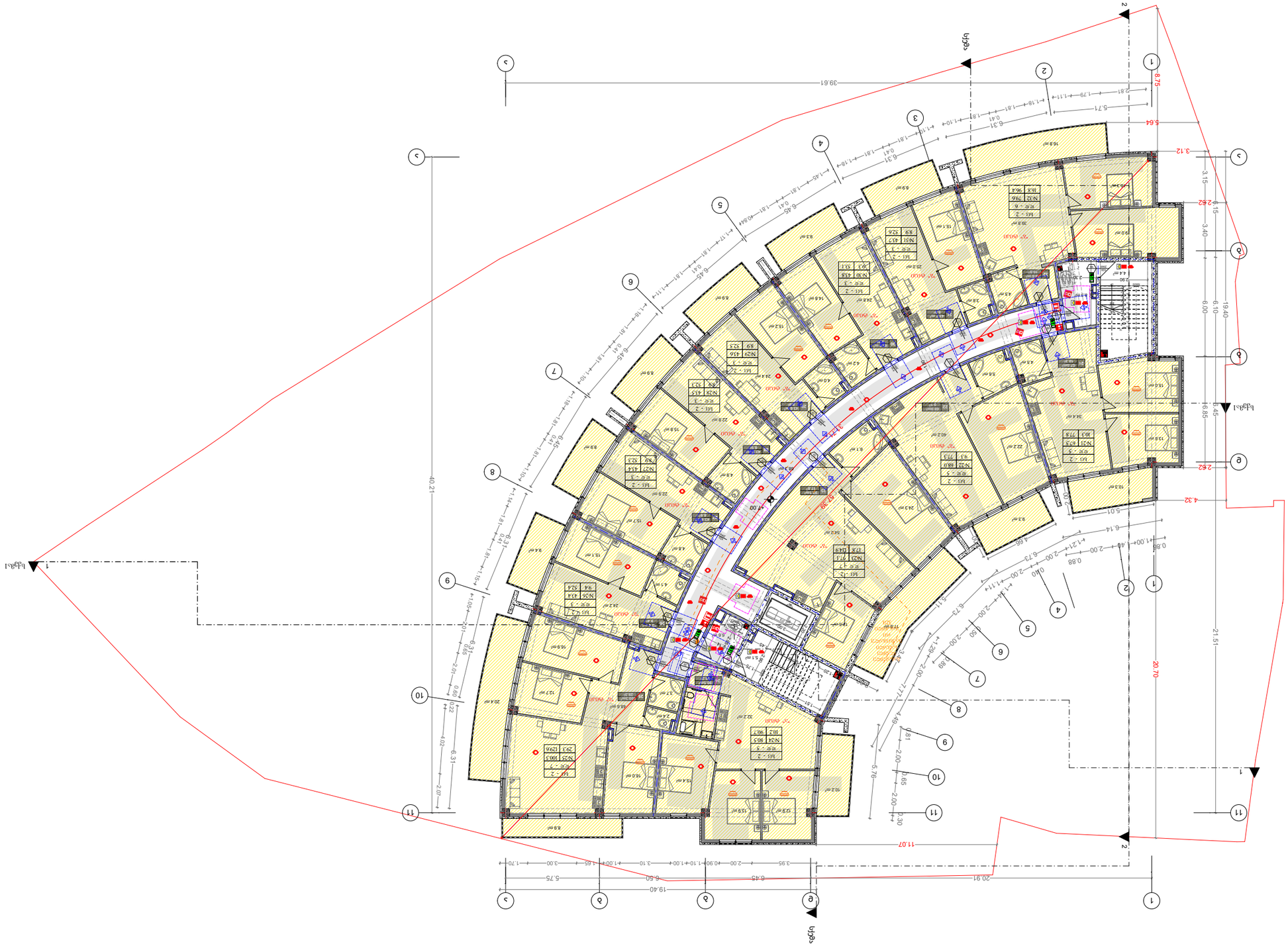

ფასადის ნიშნული +7.00

ARCHIUM
ARCHITECTURE & DESIGN

პროექტის სტადია	ესკიზი
ნახაზის დასახელება	ფასადის ნიშნული +7.00
მასშტაბი	1:100
თარიღი	2024
ფურცლის ზომა	A1

არქიტექტორი	გ.ჯინჭარაძე	
კონსტრუქციული ნაწილი	გ.ბოლქვაძე	
ინჟინერ-ტექნოლოგი	ა.ბაბილოძე	
ელექტრული ნაწილი	ა.ბაბილოძე	
სანტექნიკური ნაწილი	ა.ბაბილოძე	

პროექტის ავტორი

ხანძარსაწინააღმდეგო ღონისძიებების ნაწილი

ობიექტის მისამართი	ქ. თბილისი, "ვარკეთილი 3", ბ.კ. 18 N ნაკვ. ზღვრებში მდებარე ტერიტორიის კომპლექსური განაშენიანების პროექტი
დამკვეთი	შპს "ვარკეთილი 3"
ნახაზის დასახელება	

ხანძარსაწინააღმდეგო ღონისძიებების ნაწილი

ტექნიკური მახასიათებლები

მიწის ნაკვეთის ფართობი	754.4 მ²
მშენებარე ფართობი	1480 მ²
მშენებარე სართულების რაოდენობა და სიმაღლე ნიშნულებში	92.7 მ²

ხანძარსაწინააღმდეგო ღონისძიებების ნაწილის ნახაზების ჩამონათვალი

ხანძარსაწინააღმდეგო ღონისძიებების ნაწილი	
ევაკუაციის გეგმა	
ევაკუაციის სქემა	
ხანძარსაწინააღმდეგო ინვენტარის განლაგების

გეგმა ნიშნულზე +10.30

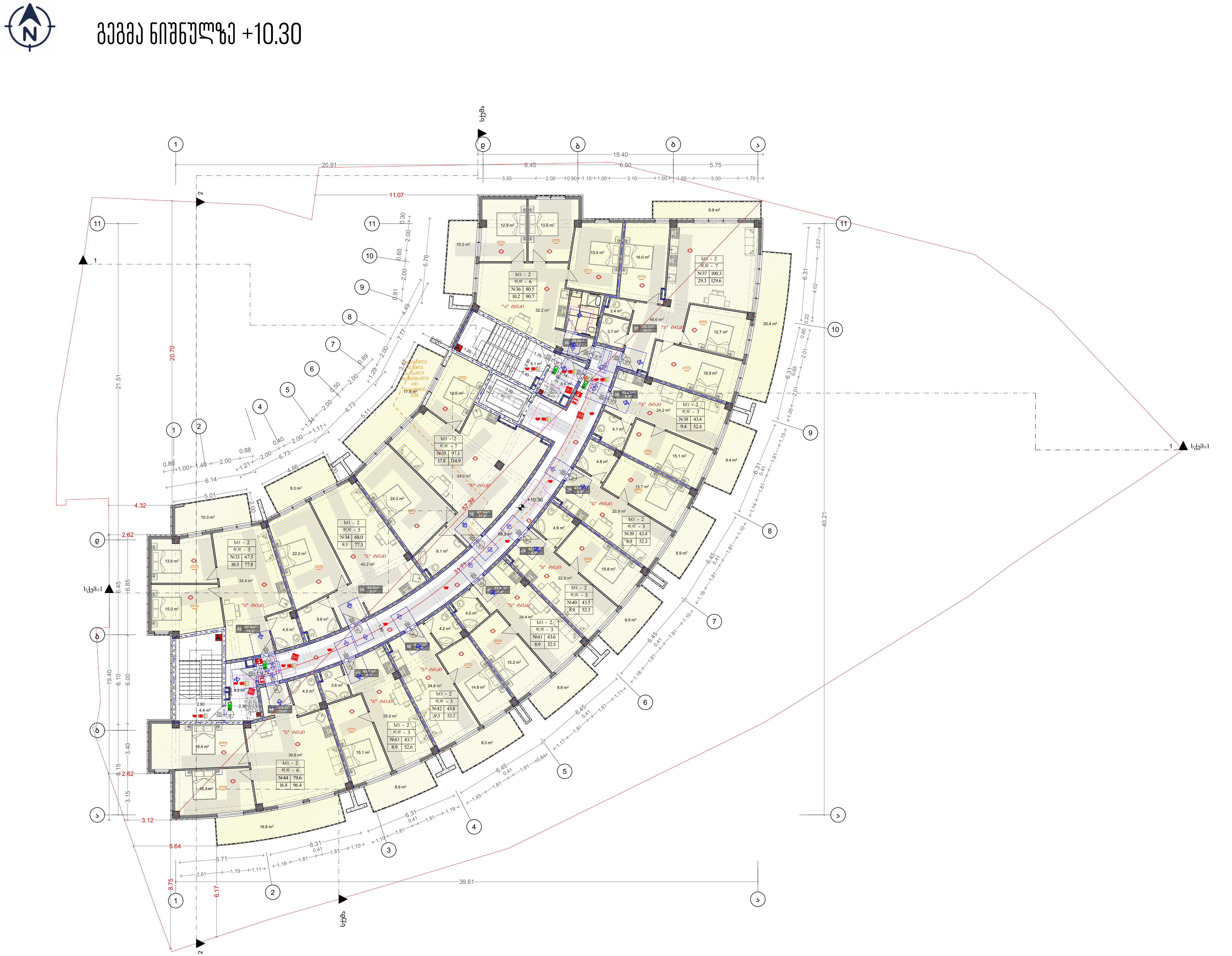

პირობითი აღნიშვნები

საცხოვრებელი ფართი	754,4 M^2
საზაფხულო ფართი	148.0 M^2
კიბის უჯრედისა და სადარბაზოს ფართი	92,7 M^2

სიმბოლოს სახელწოდება

- სახანძრო მილდგარი
- ხელის ცეცხლსაქრობი
- სახანძრო განგაშის ღილაკი
- კვამლის ავტომატური აღმომჩენი
- კვამლზე მორეაგირე მაუწყებელი
- ავტოსაშხეფი
- საგანგებო ხმოვანი განგაშის საკომუნიკაციო სისტემა
- საევაკუაციო გასასვლელის მაჩვენებელი
- სახანძრო სიგნალიზაცია
- ორმხრივი კავშირის სისტემა
- სახანძრო-სამაშველო სამსახურის მიერ გამოსაყენებელი მისაერთებელი - ჰიდრანტი
- სახანძრო მანქანის მისაერთებელი
- საევაკუაციო განათება

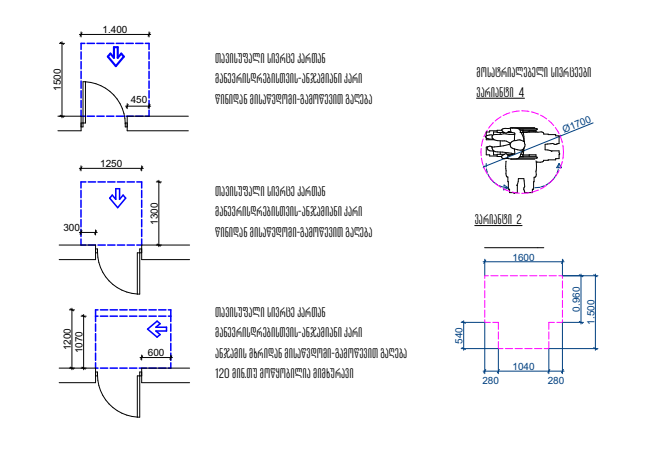

პროექტის სახელწოდება

მრავალბინიანი საცხოვრებელი სახლი

ნახაზი

დამკვეთი შ.პ.ს. "მილენიუმ"

ქ.თბილისი,ივანე გვარამაძის ქუჩა N 18

დირექტორი	შ.კორძაძე	
მთ.არქიტექტორი	თ.ბიბიაშვილი	
არქიტექტორი	მ.მჭედლიანი შ.თათხაშვილი	

მასშტაბი	1:100
თარიღი	2024
ფორმატი	A1

ARCHIUM

ARCHITECTURE & DESIGN

TBILISI

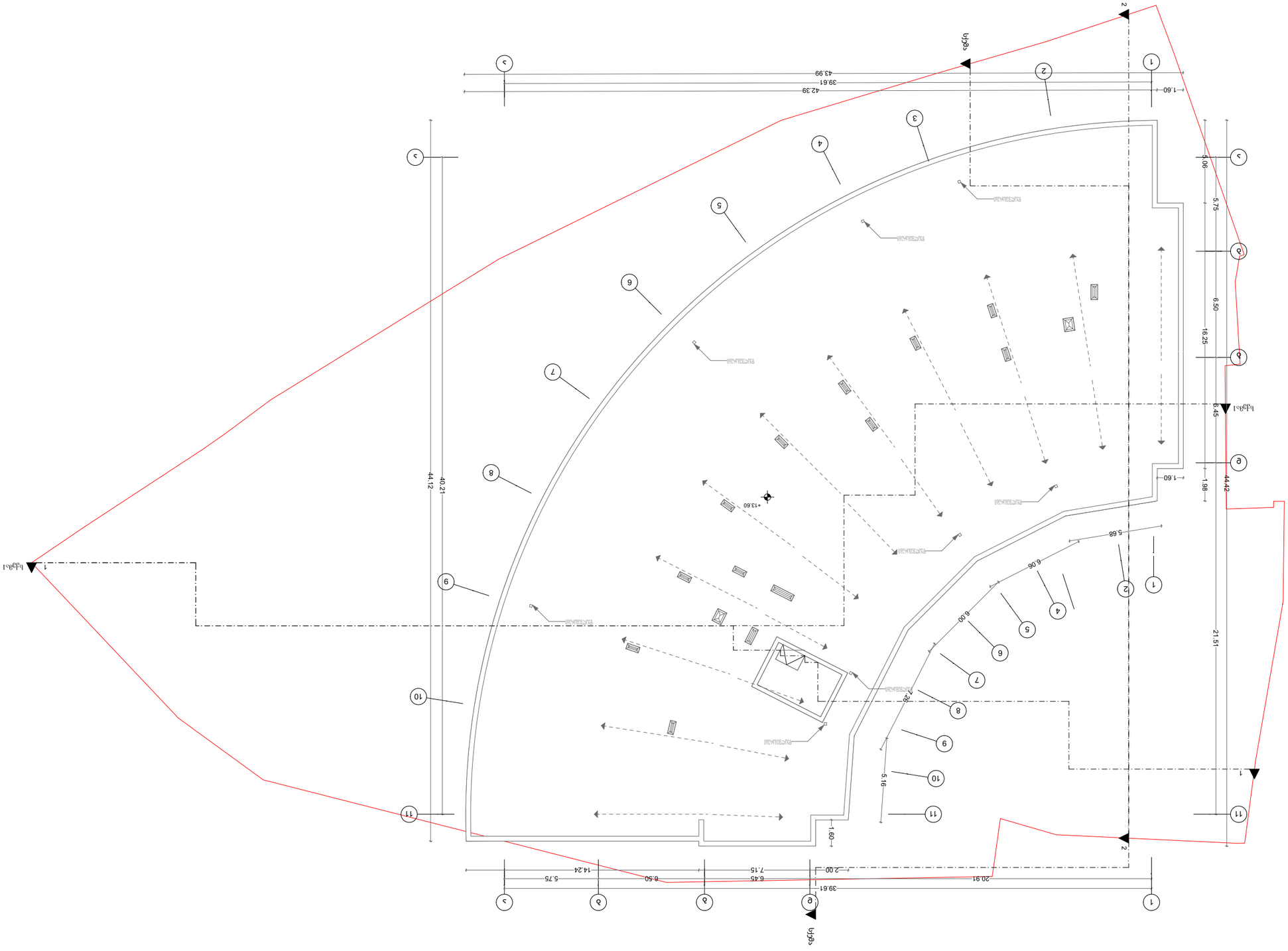

ნაგებობის სიტუაციური გეგმა

ნაგებობის სიტუაციური განლაგების გეგმა

ნაგებობის სიტუაციური განლაგების გეგმა

ქ. თბილისი, "ვარკეთილი 3"

18 N ნაკვ. ზედაპირული ნაგებობის განლაგების გეგმა

არქიტექტორი	ბ. ჯანელიძე	
კონსტრუქტორი	ბ. ჯანელიძე	
ელექტრომექანიკოსი	ბ. ჯანელიძე	
სანტექნიკოსი	ბ. ჯანელიძე	
მთავარი ინჟინერი	ბ. ჯანელიძე	

მასშტაბი 1:100
თარიღი 2024
ფურცელი A1

ARCHIUM
ARCHITECTURE & DESIGN

დოკუმენტი მომზადებულია ელექტრონული ფორმით

ნაგებობის ექსპლიკაცია

ნაგებობის ფართობი	
ნაგებობის ტიპი	
ნაგებობის სიმაღლე	
ნაგებობის ტერიტორიაზე განთავსებული ავტომანქანების რაოდენობა	
ნაგებობის ტერიტორიაზე განთავსებული ველოსიპედების რაოდენობა	
ნაგებობის ტერიტორიაზე განთავსებული მოტოციკლების რაოდენობა	
ნაგებობის ტერიტორიაზე განთავსებული ელექტრომობილების დამტენი სადგურების რაოდენობა	
ნაგებობის ტერიტორიაზე განთავსებული ელექტრომობილების დამტენი სადგურების სიმძლავრე	
ნაგებობის ტერიტორიაზე განთავსებული ავტომანქანების სველი რეცხვის სისტემა	
ნაგებობის ტერიტორიაზე განთავსებული ავტომანქანების ტექნიკური დათვალიერების პუნქტი	
ნაგებობის ტერიტორიაზე განთავსებული ავტომანქანების საწვავით გამართვის პუნქტი	
ნაგებობის ტერიტორიაზე განთავსებული ავტომანქანების ელექტრომობილების დამტენი სადგური	
ნაგებობის ტერიტორიაზე განთავსებული ავტომანქანების ელექტრომობილების დამტენი სადგურის სიმძლავრე	
ნაგებობის ტერიტორიაზე განთავსებული ავტომანქანების ელექტრომობილების დამტენი სადგურის ტიპი	
ნაგებობის ტერიტორიაზე განთავსებული ავტომანქანების ელექტრომობილების დამტენი სადგურის რაოდენობა

საყრდენი კედლების ანგარიში

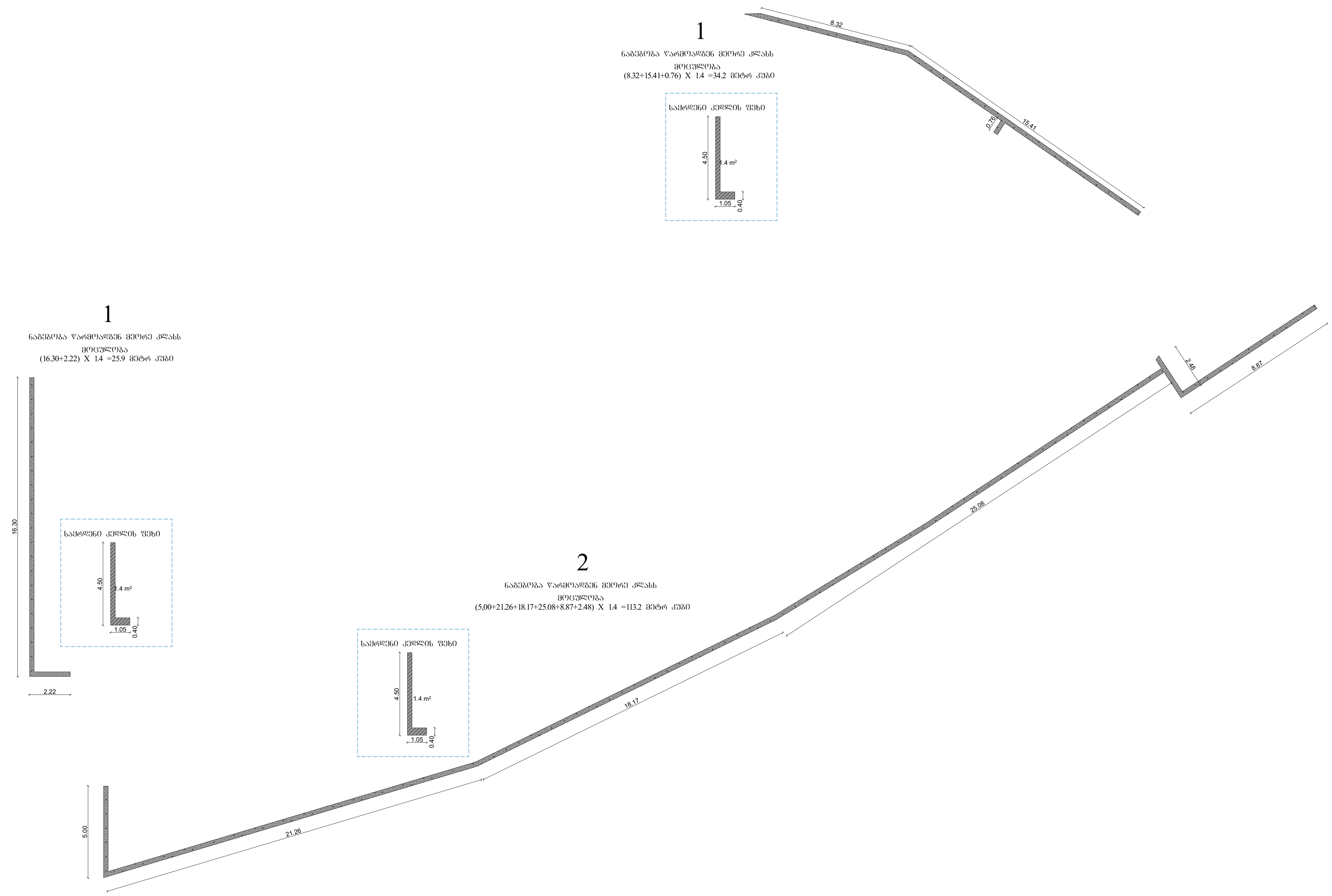

პირობითი აღნიშვნები

სიმბოლოს სახელწოდება
სახანძრო მილდგარი
ხელის ცეცხლსაქრობი
სახანძრო განგაშის ღილაკი
კვამლის ავტომატური აღმომჩენი
კვამლზე მორეაგირე მაუწყებელი
ავტოსაშხეფი
საგანგებო ხმოვანი განგაშის საკომუნიკაციო სისტემა
საევაკუაციო გასავლელის მაჩვენებელი
სახანძრო სიგნალიზაცია
ორმხრივი კავშირის სისტემა
სახანძრო-სამაშველო სამსახურის მიერ გამოსაყენებელი მისაერთებელი - ჰიდრანტი
სახანძრო მანქანის მისაერთებელი
საევაკუაციო განათება

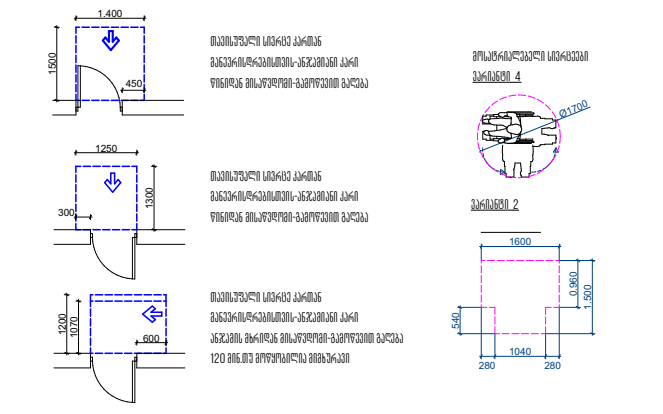

პროექტის სახელწოდება

მრავალბინიანი საცხოვრებელი სახლი

ნახაზი		
დამკვეთი	შ.პ.ს. "მილენიუმ"	
ქ.თბილისი,ივანე გვარამაძის ქუჩა N 18		
დირექტორი	შ.კორძაძე	
მთ.არქიტექტორი	თ.ბიბიაშვილი	
არქიტექტორი	მ.მჭედლიანი შ.თათხაშვილი	
მასშტაბი		1:100
თარიღი		2024
ფორმატი		A1

ARCHIUM

ARCHITECTURE & DESIGN

TBILISI

დანართი 1:

მონაცვლესაფეხურებიანი კიბე

"ტექნიკური რეგლამენტის შენობა-ნაგებობის უსაფრთხოების წესების დამტკიცების თაობაზე" საქართველოს მთავრობის 2016 წლის 28 იანვრის 41 დადგენილებით დამტკიცებული რეგლამენტის, მოთხოვნების შესაბამისად, რაც გულისხმობს შემდეგს – ოთხ ან ოთხზე მეტსართულიან შენობებში ერთი გზა-კიბე უნდა გაგრძელდეს სახურავის ზედაპირამდე, თუ სახურავის ქანობი არ აღემატება 33%-ს (4 შვეული ერთეული 12 თარაზულ ერთეულთან). შენობებში, რომელთა სახურავები დაუკავებელია, ბოლო სართულიდან სახურავზე დასაშვებია ადიოდეს მონაცვლესაფეხურებიანი კიბე. ჩვენს მიერ არის გათვალისწინებული ზემოთ აღნიშნული მოთხოვნა. საპროექტო შენობის +16.50 ნიშნულზე მოეწყობა მონაცვლესაფეხურებიანი კიბე. თარაზულად (ჰორიზონტალიდან) 50-70 გრადუსით დახრილი საფეხურების წყება, რომელშიც საფეხურები, ჩვეულებრივ, მიმაგრებული იქნება ცენტრალურ საყრდენზე ისეთი მონაცვლეობით, რომ მომხმარებელს ორივე ფეხი ერთსა და იმავე დროს ერთ დონეზე არ უდგას.

მაგალითი (ანალოგები):







გათვალისწინებული იქნება ქვეთავი 1009.13.1-ის მოთხოვნები, მონაცვლესაფეხურებიან კიბეს ორივე მხარეს ექნება მოჯირები, რომლებიც შეესაბამება 10125-ე ქვეთავის შემდეგ, მოთხოვნას:

მონაცვლესაფეხურებიანი კიბისა და დახრილი პწკალა კიბის სახელურები დასაშვებია შეწყდეს თავსა და ბოლოში მდებარე შემაღლებებთან/შუბლებთან. არ არის აუცილებელი, მონაცვლესაფეხურებიანი კიბისა და დახრილი პწკალა კიბის სახელურები უწყვეტი იყოს მარშებს შორის ან გრძელდებოდეს თავსა და ბოლოში მდებარე შემაღლებების/შუბლების მიღმა.

ასევე გათვალისწინებული იქნება ქვეთავი 1013.1 ზოგადი. მოაჯირები 1013.2-1013.7-ის შემდეგი მოთხოვნები:

მონაცვლესაფეხურებიანი კიბეებისა და დახრილი პწკალა კიბეების გასწვრივ განთავსებული მოაჯირები, რომელთა ზედა რგოლი (რელსი) ასევე ასრულებს სახელურის ფუნქციას, უნდა მდებარეობდეს არანაკლებ 75სმ. და არაუმეტეს 85სმ. სიმაღლეზე კიბის საფეხურის ნაშვერის წინა კიდიდან.

რაც შეეხება საფეხურებს, გათვალისწინებული იქნება ქვეთავი 1009.13.2-ის მოთხოვნა:

მონაცვლესაფეხურებიანი კიბის საფეხურების თარაზული ზედაპირები (საბიჯელები).

მონაცვლესაფეხურებიანი კიბის თარაზული ზედაპირების (საბიჯელების) სიღრმე უნდა იყოს 13სმ, გამოშვერილი საფეხურების თარაზული ზედაპირების (საბიჯელების) ყველაზე გამოშვერილი ნაწილების შვეულ სიბრტყეებს შორის შემაღლების/შუბლის სიმაღლე და საფეხურის თარაზული ზედაპირის (საბიჯელის) სიღრმე უდა ქმნიდეს თარაზულასთან (ჰორიზონტალთან) მიმართებაში 50°C-დან 70°C-მდე კუთხეს. კიბის საწყისი საფეხური უნდა მდებარეობდეს პლატფორმის, ბაქნის ან იატაკის ზედაპირის სიმაღლეზე.

სახურავის ლუქის ღიობი:



სახურავის ლუქის ღიობის ზომები შეესაბამება 1,50X1,00მ. რაც აკმაყოფილებს თავისუფალ მისადგომობას სახურავზე.

დაცული იქნება ქვეთავი 1009.16.2-ის მოთხოვნა სახურავის ლუქის ღიობის დამცავების შესახებ, რაც გულისხმობს შემდეგს: თუ სახურავის ლუქის ღიობი სახურავის კიდიდან 3.0მ.-ის საზღვრებშია, ასეთი სახურავის მისადგომი ან სახურავის კიდე დაცული უნდა იყოს გისოსებით, რომლებსაც აყენებენ 1013-ე ქვეთავის შესაბამისად.