შპს არქიშმ არქიტექტურა

მშენებლობის ორგანიზაციის პროექტი

ქ. თბილისი, ივანე გვარაძის ქ. №18 მრავალბინიანი საცხოვრებელი სახლის, მშენებლობის ორგანიზების პროექტი

ს/კ: 01.10.18.010.106

ARCHIUM
ARCHITECTURE & DESIGN

ვამტკიცებ:
შ.პ.ს არქიშმ არქიტექტურა-ის
დირექტორი: შ.კორძაძე
შემსრულებელი: თ.მჭედლიანი

ქ.თბილისი 2026 წელი

მშენებლობის ორგანიზაციის პროექტი

შემადგენლობა:

ა) განმარტებითი ბარათი

1. შესავალი
2. სამშენებლო მოედნისა და სამონტაჟო შენობის დახასიათება
3. სამშენებლო მოედნის ორგანიზება და მოსამზადებელი სამუშაოები აღწერა
4. მშენებლობის საინჟინრო მომზადება და მითითებები სამონტაჟო სამუშაოთა წარმართვაზე და ფარული სამუშაოების აქტების ჩამონათვალი;
5. სამშენებლო-სამონტაჟო სამუშაოთა ხანგრძლივობა;
6. სამშენებლო-სამონტაჟო სამუშაოთა რიგითობა და ეტაპები;
7. უსაფრთხოების ტექნიკა;
8. ბუნების დაცვა და ეკოლოგია;
9. რეკომენდირებული მანქანა-მექანიზმების, სპეც.ავტო-ტრანსპორტისა და ხელსაწყოების უწყისი;

ბ) სამშენებლო-სამონტაჟო სამუშაოთა წარმოების კალენდარული გეგმა „მოპ=1"

გ) სამშენბლო მოედანზე სამშენებლო მანქანა-მექანიზმებისა და სპეც.ავტო-ტრანსპორტის გადაადგილების გრაფიკული ნაწილი;

ა) განმარტებითი ბარათი:

1. შესავალი

ქ. თბილისი, ივანე გვარაძის ქ.№ 18 (ს/კ: 01.10.18.010.106),
მრავალბინიანი საცხოვრებელი სახლის, სამშენებლო სამუშაოების ორგანიზაციის პროექტი,
დამუშავებულია შ.პ.ს „არქიუმ არქიტექტურა"-ს სპეციალისტების მიერ.

მშენებლობის ორგანიზაციის პროექტის დამუშავებას, საფუძვლად დაედო თეიმურაზ შუკაკიძის დავალება პროექტირებაზე, მის კუთვნილ მიწის ნაკვეთზე, მრავალბინიანი საცხოვრებელი სახლების სამშენებლო სამონტაჟო სამუშაოების ჩატარებასთან დაკავშირებით. მშენებლობის ორგანიზაციის პროექტის შემუშავებისას გამოყენებულ იქნა პროექტით მიღებული არქიტექტურული და კონსტრუქციული გადაწყვეტები, მშენებლობის რაიონის სიტუაციური გეგმა, ნაკვეთის საინჟინრო-გეოლოგიური კვლევა, ნაკვეთის გეოდეზიური მონაცემები.

წინამდებარე „სამუშაოთა ორგანიზაციის პროექტი" დამუშავებულია ქვეყანაში მოქმედი სამშენებლო ნორმებისა და წესების და ტექნიკურ-ნორმატიული დოკუმენტების საფუძველზე:

1. სნდაწ 3.01.01.-85* - „სამშენებლო წარმოების ორგანიზაცია"
2. სნდაწ 1.04.03.-85 - „მშენებლობის ხანგრძლივობის ნორმები"
3. სნდაწ III-4-80- „უსაფრთხოების ტექნიკა მშენებლობაში"-კრებული სამახსოვრო ქართულ ენაზე-მოქმედი სნ და წ ამონაკრები - საქართველოს ურბანიზაციისა და მშენებლობის სამინისტროს გამოცემა. თბილისი 1987 წ/
4. შ.ბაქანაძე, მ.ლორთქიფანიძე - „ტექნიკური ზედამხედველობა მშენებლობაზე" ქ.თბილისი 2006წ.
5. სნდაწ 3.01.01.-85* „სამშენებლო საქმიანობის წარმოება"
6. სნდაწ 3.01.01.-85* „ტექნიკური უსაფრთხოება მშენებლობაში"
7. №361 27.05. 2014წ „მშენებლობის უსაფრთხოების შესახებ ტექნიკური ზედამხედველობის შესახებ ტექნიკური რეგლამენტი"
8. №477 27.10. 2017წ. „სიმაღლეზე მუშაობის უსაფრთხოების შესახებ ტექნიკური რეგლამენტი
9. საქართველოს მთავრობის დადგენილება №255 2019 წლის 31 მაისი, ქ.თბილისი მშენებლობის ნებართვის გაცემისა და შენობა-ნაგებობის ექსპლუატაციაში მიღების წესისა და პირობების შესახებ.
10. სნდაწ 3.03.01.-87 - „მზიდი და შემომფარგლავი კონსტრუქციები"
11. სნდაწ 3.03.01-74 - ..ბურულები,ჰიდროიზოლაცია,ორთქლიზოლაცია"
12. სნდაწ 3.03.21-74 - ..სამშენებლო კონსტრუქციების მოსაპირკეთებელი სამუშაოები"
13. სნდაწ 3.04.03.-85 - ..კოროზიისაგან სამშენებლო კონსტრუქციებისა და ნაგებობების დაცვა"
ასევე სხვა მეთოდურ-ნორმატიული დამხმარე დოკუმენტაციის საფუძველზე.

სნ და წ 3.01.01-85*-ის „სამშენებლო წარმოების ორგანიზაციია" მოთხოვნის თანახმად, სამონტაჟო სამუშაოების დაწყებამდე, აუცილებლად უნდა დამუშავდეს სამუშაოთა წარმოების პროექტი. აკრძალულია მშენებლობის დაწყება დამტკიცებული სამუშაოთა წარმოების პროექტის გარეშე.
სამონტაჟო სამუშაოების წარმოებაზე დამკვეთმა აუცილებლად უნდა განახორციელოს ტექნიკური ზედამხედველობის შესაბამისი უფლებამოსილებისა და გამოცდილების მქონე სუბიექტის მეშვეობით.

2. სამშენებლო მოედნისა და სამონტაჟო ობიექტის დახასიათება

საპროექტო ტერიტორია განთავსებულია ქ. თბილისი, ივანე გვარაძის ქ. №18 (ს/კ:01.10.18.010.106),
საპროექტო შენობა წარმოადგენს მიწის ნაკვეთზე ასაშენებელ, რაოდენობით 1 მრავალბინიან, საცხოვრებელ სახლს.
მისი მზიდი ელემენტები განხორციელდება შემდეგი კონსტრუქციებისაგან:

საძირკველი - რკინაბეტონის ფილა;
მზიდი კარკასი - რკინაბეტონის სივრცითი კარკასი ხისტი კვანძებით;
კედლების შემავსებელი - სამშენებლო პემზის ბლოკი;
სახურავი - ბრტყელი გადახურვა;
ფასადი- შელესვა ცემენტის ხსნარით; ღებვა მაღალი ხარისხის საღებავით; მოპირკეთება ფასადის კომპოზიტური პანელით.

სამშენებლო მოქდანზე საინჟინრო კომუნიკაციების, ასევე სხვა რაიმე ქსელების არსებობის შემთხვევაში, სამუშაოების დაწყებამდე აუცილებელია მათი ჩაჭრა საექსპლუატაციო ორგანიზაციების მეთვალყურეობის ქვეშ,დადგენილი ნორმატიული და კანონმდებლობითი პირობების გათვალისწინებით, უსაფრთხოების წესების მაქსიმალური დაცვით.

სამუშაოთა მწარმოებელმა განუხრელად უნდა იხელმძღვანელოს დამტკიცებული საპროექტო დოკუმენტაციით, სამონტაჟო ან სხვა საპროექტო გადაწყვეტილებებში, ცვლილების შეტანა ავტორებთან შეთანხმების გარეშე დაუშვებელია, ცვლილება უნდა მოხდეს დადგენილი წესით,შესაბამისი ხელმოწერებით ავტორებისა და დამკვეთის მიერ.

3. სამშენებლო მოედნის ორგანიზება და მოსამზადებელი სამუშაოების აღწერა;

სამშენებლო მოედანი მდებარეობს კერძო საკუთრებაში არსებულ ტერიტორიაზე, მისი რელიეფი მცირედქანობიანია, რის გამოც მიწის სამუშაოები რაიმე განსაკუთრებული პირობებით არ ხასიათდება. სამუშაოების ციკლი ტერიტორიაზე იწყება სამუშაოთა მწარმოებლის ოთახის და მუშა პერსონალის გასახდელის მოწყობით, ტერიტორიაზე საინჟინრო კომუნიკაციების ნაწილი არსებობს, ასე რომ ისინი შეიძლება გამოყენებულ იქნას უშუალოდ მშენებლობის პროცესშიც.
მოედანზე უცხო პირთა და იმ მუშა-პერსონალის დაშვება, რომელიც არ არიან ჩართული სამონტაჟო სამშენებლო სამუშაოებში აკრძალულია. მოედანზე უნდა მოეწყოს სამშენებლო მასალების დასასა-წყობებელი ლოკაცია, რომელიც უნდა შემოიზღუდოს სასიგნალო ლენტების საშუალებით, ღობეზე და ტერიტორიაზე გაიკრას გამაფრთხილებელი საინფორმაციო და ამკრძალავი ბანერები.

4. ობიექტის საინჟინრო მომზადება და მითითებები სამონტაჟო სამუშაოთა წარმართვაზე;

მიიღებს თუ არა დამკვეთისგან დამტკიცებულ საპროექტო დოკუმენტაციას, სამშენებლო ორგანიზა-ცია ობიექტს აწყობს/ამუშავებს სამუშაოთა წარმოების პროექტის მიხედვით,მშენებლობისორგანიზა-ციის პროექტში მიღებული გადაწყვეტილების შესაბამისად. მშენებლობა უნდა განხორციელდეს საავტორო და ტექნიკური ზედამხედველობის ქვეშ.
ფარული სამუშაოების მიღება შესაბამისი უფლებამოსილი პირების კონტროლის ქვეშ, დადგენილი წესით აუცილებელია. სამუშაოთა დაწყება დაიშვება საპროექტო დოკუმენტაციის საფუძველზე.

მოსამზადებელი სამუშაოების ციკლი იწყება - სამშენებლო მოედნის მოწესრიგებით;

1. ტერიტორიაზე შესასვლელში შესაბამისი გამაფრთხილებელი,საინფორმაციო და ამკრძალავი

ბანერების გაკვრა;სამუშაოთა მწარმოებლის დროებითი შენობის მონტაჟი, სამშენებლო მასალის დასაწყობება, ხანძარსაწინააღმდეგო ღონისძიებების გატარება.

2. ნაკვეთზე საინჟინრო ქსელები არსებობს, შესაბამისად სამშენებლოდ გამოსაყენებელი (წყალი, ელ.მომარაგება) უზრუნველყოფილია და მოხდეს მათი გამოყენება.

3. საპროექტო შენობის გეოდეზიური დაკვალვა:

ძირითადი სამშენებლო სამუშაოები ითვალიწინებს შემდგომ მუშა პროცესს. კერძოდ:
1. მიწის სამუშაოები (ქვაბულის მოწყობა)
2. რკ/ბეტონის სამუშაოები - შენობის ფუძე-საძირკვლების და ძირითადი კარკასის მოწყობა;
3. არამზიდი კონსტუქციების აშენება, საინჟინრო კომუნიკაციების მონტაჟი
4. სახურავის მოწყობა,შენობის კედლების შევსება-შეფუთვა შიდა და გარე სარემონტო სამუშაოები;
5. ტერიტორიის კეთილმოწყობა და სამშენებლო ნარჩენების გატანა;
.

5. სამშენებლო-სამონტაჟო სამუშაოთა ხანგრძლივობა;

სამუშაოთა ხანგრძლივობისა და სამშენებლო სამუშაოების წარმართვის თვალსაზრისით ობიექტი - მოცულობითი და კონსტრუქციული გადაწყვეტითი სირთულის მიხედვით საშუალო მარტივი კატეგორიისაა. სამონტაჟო სამუშაოების ხანგრზლივობის ვადებისა და მისი განხორციელების სალკეული პერიოდების დასადგენად ხელმძღვანელობენ სნ. და წ. 1.04.03.-85 - „მშენებლობის განგრძლივობის ნორმები", ასევე დამხმარე „სარეკონსტრუქციო და სამონტაჟო სამუშაოთა ხანგრძლივობის განსაზღვრა" კალენდარული გეგმით გათვალისწინებული ფინანსური უზრუნველყოფისა და შესაძლებლობების საფუძველზე.
სამუშაოების განხორციელების გეგმიური ხანგრძლივობა აღნიშნული ნორმების გათვალისწინებით, ასევე რეალური სიტუაციის შესწავლის საფუძველზე დადგინდა სამუშაოთა წარმოების ხანგრძლივობა T=90 კვირის პერიოდით. მისი დაცვა შესაძლებელია უწყვეტი ფინანსირების პირობებში, რასაც ხელი უნდა შეუწყოს რბილმა და ზომიერმა კლიმატურმა პირობებმა.
კალენდარულ გეგმაზე ობიექტის დემონტაჟის შემოთავაზებული თანმიმდევრობა რეკომენდირებული ხასიათისაა მისი კორექტირება შესაძლებელია სამუშაოთა წარმართვის პროცესში დამკვეთის ინტერესების გათვალისწინებით სამშენებლო პროცესში აღმოჩენილი სხვადასხვა გარემოებებით.

6. სამშენებლო სამუშაოების რიგითობა და ეტაპები;

მოცემული სამშენებლო სამუშაოები იყოფა ორ რიგად-
I რიგის სამუშაოები;
მოსამზადებელი სამუშაოები
მოსამზადებელი სამუშაოების ციკლი იწყება - სამშენებლო მოედნის მოწესრიგებით;
სამშენებლო სამუშაოების პროცესის წარმოების რიგითობის მიხედვით სამონტაჟო ობიექტზე განისაზღვრა შემდეგი სამშენებლო ეტაპები;

"შენიშვნა - ვინაიდან ტერიტორიაზე გრუნტის ზედაპირის ცვლილებას სამუშაოები არ ითვალისწინებს, ამიტომ მოსამზადებელი სამუშაოები წარმოდგენილია ერთ ეტაპად;

ეტაპი №1 - მოსამზადებელი სამუშაოები,რომლებიც დაკავშირებულია სამშენებლო მოედნის მოწესრიგებასთან, მათ შორის, ამორტიზებული ან სხვა არსებული ნაგებობების დაშლასთან და სამშენებლო ნაგვის მოცილებასთან,შესანარჩუნებელი მწვანე ნარგავების დაცვასთან (არსებობის შემთხვევაში) და მიწისქვეშა საინჟინრო კომუნიკაციების გადატანასთან; (4 კვირა)

ეტაპი №2 - შენობა-ნაგებობის გრუნტზე დაკვალვა და ძირითადი ღერძების დაფიქსირება (4 კვირა)

II რიგირს სამუშაოები;

ძირითადი სამშენებლო სამუშაოები;
ძირითადი სამშენებლო სამუშაოები ითვალისწინებს შემდგომ მუშა-პროცესს, კერზოდ სამუშაოებისათვის გამოიყო სამი ეტაპი, რომლებშიც დაჯგუფდა ერთი შინაარსის მქონე სამუშაოები, რომლებიცაა:

ეტაპი №3 - შენობის მიწის სამუშაოები (6 კვირა;)

ეტაპი №4 - შენობის ფუძის მოწყობის სამუშაოები; შენობის საძირკვლების მოწყობის სამუშაოები; საძირკვლის ძირითადი კონსტრუქციული სისტემის მოწყობა შენობის ნულოვანი ნიშნულის ჩათვლით (კვირა 12);

ეტაპი №5 - ძირითადი კარკასის მონტაჯი +7,00 ნიშნულის ჩათვლით (არამზიდი კონსტრუქციების გამოკლებით) (8 კვირა);

ეტაპი №6 - ძირითადი კარკასის მონტაჯი +7,00 ნიშნულიდან +13,60 ნიშნულის ჩათვლით (არამზიდი კონსტრუქციების გამოკლებით) (8 კვირა);
ეტაპი №7 - ძირითადი კარკასის მონტაჯი +13,60 ნიშნულიდან +16,90 ნიშნულის ჩათვლით (არამზიდი კონსტრუქციების გამოკლებით); არამზიდი კონსტრუქციების მოწყობა +0,00 ნიშნულიდან +13,60 ნიშნულის ჩათვლით (8 კვირა);

ეტაპი N8 - შენობის სახურავის მოწყობა (6 კვირა);

ეტაპი №9 - შენობის ლოკალური საერთო საინჟინრო ქსელების მონტაჟი; შიდა და გარე მოსაპირკეთებელი სამუშაოების დასრულება; (20 კვირა).

ეტაპი N10 - ტერიტორიის კეთილმოწყობა, სამშენებლო ნაგვის გატანა (14 კვირა)

II რიგის სამუშაოთა ხანგრძლივობა: 82 კვირა;

სულ დადგინდა 10 ერთეული ეტაპი - ჯამური ხანგრძლივობა - 90 კვირა;

სამუშაოები უნდა წარიმართოს კალენდარული გეგმის მიხედვით იხ. მოპ-1:

*შენიშვნა - ფარული სამუშაოების ჩამონათვალი;

ყველა ქვემოთ ჩამოთვლილი ფარული სამუშაოების დასრულება მოხდეს შესაბამისი აქტის შედგენით, საჭიროების შემთხვევაში მოხდეს ფარული სამუშაოების ფოტოფიქსაცია. აქტებზე ხელმომწერი მხარეები: დამკვეთი,მენარდე,ობიექტზე მიმაგრებული დამოუკიდებელი ზედამხედველი სუბიექტი; მიწის სამუშაოებზე აუცილებელია ინჟინერ-გეოლოგის დასწრება და აქტებზე, მისი ხელმოწერის დაფიქსირება

ა) მოცემულ მშენებლობაზე ფარული სამუშაოების აქტები შედგეს შემდეგ ფარულ სამუშაოებზე;

*მოედნის გეოდეზიურ დაკვალვაზე;

*მიწის სამუშაოების დასრულებისას;

*საძირკვლების ქვაბულების მოშანდაკებაზე;

*საძირკვლების კონსტრუქციების არმირებაზე მათ დაბეტონებამდე;

*საძირკვლების ჰიდროიზოლაციაზე

*ყოველ საპროექტო ნიშნულზე - სვეტების სართულშუა გადახურვის ფილებისა და რიგელების, მათი კვანძების, კონსტრუქციების არმირების დასრულებაზე მათ დაბეტონებამდე;

აქტები იკინძება და ინახება ხელმომწერ მხარეებთან.

ბ) მშენებლობის პროცესში სავალდებულოა ტიპიური ფორმების მიხედვით შედგეს სამუშაოთა წარმოების ჟურნალი, სადაც აისახება ყველა ზემოთ ჩამოთვლილი ეტაპობრივი ქმედება: ასევე უსაფრთხოებისა და ტექნიკური ზედამხედველობის ჟურნალი.

7.უსაფრთხოების ტექნიკა

ობიექტზე გამოყოფილი უნდა იყოს უსაფრთხოების ინჟინერი;

1.უცხო პირთა, აგრეთვე სამონტაჟო ოპერაციებში დაუსაქმებელი მუშა-მომსახურეთა ყოფნა სამშენებლო მოედანზე დაუშვებელია.

2.მუშა-მომსახურე პერსონალს უნდა ჩაუტარდეს ინსტრუქტაჟი მშენებლობაზე უსაფრთხოების ტექნიკის, სიმაღლეზე მუშაობის ტექნიკური რეგლამენტის მიხედვით სამუშაოების ჩატარების უზრუნველყოფის საკითხებზე, პერიოდულად უნდა ჩატარდეს გამოცდაც.

3.სამუშაოთა წარმოების უზრუნველყოფისათვის და ტექნოლოგიების უზრუნველსაყოფად ასევე აუცილებელია მშენებლობის აღჭურვა განმარტებით ბარათში მოცემული ცხრილის მიხედვით, მანქანა - მექანიზმებით, ინსტრუმენტებით და დანადგარებით

4.მომუშავეთა შორის უსაფრთხოების ღონისძიებები უნდა იყოს დაცული სამშენებლო _ სადემონტაჟო სამუშაოთა წარმოების ყველა ეტაპზე, თანახმად სნ და წ III _ 4 _ 80 (უსაფრთხოების ტექნიკა მშენებლობაში) და სხვა ნორმატიულ - საკანონმდებლო დოკუმენტების მითითებების შესაბამისობით. მათგან ყურადღება მახვილდება შემდეგზე:

5.სამუშაო ადგილები მუშაობის პირობებისა და ტექნოლოგიურობის გათვალისწინებით უზრუნველყოფილი უნდა იყოს კოლექტიური დაცვისა და სიგნალიზაციის საშუალებით.

6.ადვილად აალებადი სამღებრო, საიზოლაციო და სხვა მასალების აგრეთვე მომწამლავი ნივთიერებების (ასეთების არსებობის შემთხვევაში) დღიური რაოდენობა სამუშაოთა წარმოების ზონაში არ უნდა აღემატებოდეს იმავე დღიური რაოდენობის მოთხოვნილებების შესაბამისობას.

7.მასალებისა და ნაკეთობების დასაწყობება უნდა მოხდეს მათზე ტექნოლოგიურ პირობათა გათვალისწინებით; ამავე დროს ისინი უნდა დაეწყოს მოსწორებულ ადგილზე, რომ მათი მოცურება არ მოხდეს.

8.ელექტრო უსაფრთხოების წესები ჩამოყალიბებულია სახსტანდარტში 12.1.0.13-88. ელექტრო კარადა უნდა იყოს ჩაკეტილ მდგომარეობაში. ელექტრო კაბელები, ელექტრო სადენები და მოწყობილობები კი იზოლირებული. გაშიშვლებული სადენების გამოყენება აკრძალულია.

9.იკრძალება ვიბრატორის და სხვა ელექტო მოწყობილობების ადგილიდან-ადგილზე გადატანა, მისი ელექტრო ქსელიდან გამორთვის გარეშე. სამუშაოთა შესრულების შემდეგ ხელსაწყოები სუფთავდება და მშრალად იწმინდება.

10.სამშენებლო მოწყობილობათა ჩართვა (საწეველები, მოსახვეწი დანადგარები, ელექტრო შესადუღებელი აპარატები და სხვა) საბინაო ელექტროქსელში აკრძალულია.

11.ელ.მომმარაგებელი კომპანიის ტექნიკური ზედამხედველობის სამსახურთან შეთანხმებით, ნებადართული სატრანსფორმატორო ქვესადგურებიდან უნდა მოხდეს სამწვერიანი ელექტროკაბელის შემოყვანა დახურულ კარადაში, მრიცხველის დაყენებით, საიდანაც ძალოვანი და გასანათებელი სადენები გაიმართება;

12.დაუშვებელია არაქარხნული ხელსაწყოების გამოყენება. ყველა დისკოიანი ელ.ხელსწყო აღჭურვილი უნდა იყოს გარსაცმით;

13. ავარიული სიტუაციისშემთხვევაში უნდა მოხდეს სამუშაოების შეჩერება და ყველა სადემონტაჟო კონსტრუქციის დროებითი გამაგრება. სადემონტაჟო ობიექტი უნდა იყოს განათებული ღამის საათებში.

14.ყველა სადემონტაჟო სამუშაო უნდა შესრულდეს სნდაწ - III-4-80* - ,,უსაფრთხოების ტექნიკა მშენებლობაში‘‘-ის მოთხოვნების მკაცრი დაცვით, ასევე ხანძარსაწინააღმდეგო ღონისძიებების მოთხოვნების მკაცრი დაცვით.

15საჭიროების შემთხვევაში ობიექტზე სამშენებლო პროცესის წარმართვისას გათვალისწინებულ უნდა იქნას N477 27.10. 2017 წ. „სიმაღლეზე მუშაობის უსაფრთხოების შესახებ ტექნიკური რეგლამენტის მოთხოვნები. მშენებარე კარკასი შეიფუთოს არნიშნული რეგლამენტის მიხედვით მოაჯირებით, დამცავი ბადეებით და ა.შ. მუსა -პერსონალს პერიოდულად ჩაუტარდეს ინსტრუქტაჟი.

16.სამონტაჟო ტრანსპორტის გადაადგილებისას მოედანზე აკრძალულია საქმეში ჩაურთველ პირთა ყოფნა სახიფათო ზონებში.

17.ყველა მუშა და ინჟინერ-ტექნიკური პერსონალი სამუშაოთა წარმოებისას აღჭურვილი უნდა იყოს ინდივიდუალური უსაფრთხოების კომპლექტით (უსაფრთხოების ქამრები,რეზინის ფეხსაცმელი; რეზინის ხელთათმანები,ჩაფხუტები და სხვა). აკრძალულია ობიექტზე მუშათა დაშვება დამცავი ჩაფხუტის, უსაფრთხოების ქამრების, რესპირატორებისა და დამცავი სათვალეების გარეშე.

18.აკრძალულია მანქანა-მექანიზმების მუშაობა უშუალოდ მოქმედი ელ.გადამცემი ხაზების ქვეშ. მოქმედი ელ.გადამცემი ხაზების სიახლოვეს მანქანა-მექანიზმების მუშაობა დასაშვებია მხოლოდ დამშვები განწესის საფუძველზე.

19.სადემონტაჟო სამუშაოებზე დასაქმებულებს აუცილებლად უნდა ჩაუტარდეს სისტემური სწავლება უსაფრთხოების ტექნიკის საკითხებში. მხოლოდ ამ სწავლებების შემდეგ არის ნებადართული მათი დაშვება სადემონტაჟო სამუშაოებზე. ყოველი მომუშავე სამუშაოს წარმოებისას უნდა იმყოფებოდეს უშუალოდ თავის სამუშაო ადგილზე,მოერიდოს სახიფათო ზონებში ყოფნას და სიარულს,დაემორჩილოს ამკრძალავ, გამაფრთხილებელ და მიმთითებელ ნიშნებს.

19.სამუშაოები უნდა სწარმოებდეს უშუალოდ სამუშაოთა მწარმოებლის და ობიექტზე დანიშნული უსაფრთხოების ინჟინრის მეთვალყურეობით. ნაგვის გატანა უნდა განხორციელდეს სპეციალური ავტოამწეების გამოყენებით და ავტოთვითმცლელებით; ზედმეტი ნაგვის დატვირთვა უნდა იწარმოოს გვერდითა ან უკანა მხრიდან.

8. ბუნების დაცვა და ეკოლოგია

სადემონტაჟო სამუშაოების დაწყება მოხდება ქ. თბილისის მუნიციპალიტეტის მერიის არქიტექტურის სამსახურის მიერ გაცემული ნებართვის შემდეგ.

1.სამონტაჟო სამუშაოები აუცილებელია განხორციელდეს ბუნების დაცვით და ჰაერის გაბინძურების საწინააღმდეგო ღონისძიებების დაცვით.

2. გარემოს დაცვის სამსახურის ნებართვის გარეშე მშენებლობის სიახლოვეს იკრძალება ხეებისა და ნარგავების მოჭრა ან განადგურება.

3. დაუშვებელია არსებულ საკანალიზაციო ჭებში ბეტონ-შემრევისა და ბეტონ-ტუმბოს მილსადენების ჩარეცხვა ან მათი დანაგვიანება სამშენებლო ნარჩენებით;

4. სადემონტაჟო სამუშაოების დამთავრების პერიოდში შენობიდან სამშენებლო ნაგვის ღიად გადმოყრა დაუშვებელია, სადემონტაჟო სამუშაოთა წარმოებისას მიღებული უნდა იქნას ზოები და შემუშავდეს ღონისძიებები გარემოსა და გარშემომყოფთა დასაცავად, მტვრისგან და ხმაურისგან.

9. რეკომენდირებული მანქანა-მექანიზმების, სპეც.ავტო-ტრანსპორტისა და ხელსაწყოების უწყისი;

სამშენებლო პროცესის უწყვეტი რითმისა და ტექნოლოგიურობის უზრუნველსაყოფად, აუცილებელია მისი აღჭურვა თანამედროვე ტექნიკური საშუალებებით, მათი რეკომენდირებული ჩამონათვალი მოცემულია ქვემოთ ცხრილში;

შ.პ.ს არქიუმ არქიტექტურა-ის
დირექტორი: შ.კორძაძე

შემსრულებელი: თემგიზ მჭედლიანი

ძირითადი სამშენებლო მანქანებისა და სატრანსპორტო საშუალებების მოთხოვნილებათა უწყისი;

№	დასახელება	მარკა	რაოდ.ცალი
1	თვითმცლელი, ძარიანი და სპეცავტოტრანსპორტი სხვადასხვა სამშენებლო მასალის/ნარჩენების შემოსატანად/გასატანად. საშუალო სიმძლავრის ბორბლებიანი ექსკავატორი შაუჩამჩით ავტო-ამწე (10 მეტრიანი) ავტო-ტუმბო, ავტო-მიქსერი		1 1 1 1 1
2	ვიბრატორი		1
3	აირ შესადუღებელი აპარატი ელ.შესადუღებელი აპარატი	კომპლ. კომპლ.	1 1
4	მოძრავი ანევმატური ინსტრუმენტი: საბურღი, ხრახნდამჭერი და სხვა		2
5	სხვადასხვა დანიშნულების ხელის მოწყობილობა ინსტრუმენტები;	კომპლ.	2
მითითებები: რეკომენდირებული მანქანა–დანადგარები და ინსტრუმენტ- მოწყობილობა შესაძლებელია შეიცვალოს ანალოგიური ან უფრო თანამედროვე ტიპის დანადგარებით.			

შ.პ.ს არქიუმ არქიტექტურა-ის
დირექტორი: შ.კორძაძე

შემსრულებელი: თ. მჭედლიანი

ARCHIUM ARCHITECTURE LTD 402148680

სამშენებლო სამონტაჟო სამუშაოების წარმოების კალენდარული გრაფიკი "მოპ-1"

საპროექტო ობიექტი მდებარეობს ქ.თბილისი, ივანე გვარაძის ქ №18 (ს/კ: 01.10.18.010.106)
მშენებლობის ორგანიზაციის პროექტი დამუშავებულია სამშენებლო ნორმებისა და წესების მიხედვით.

საპროექტო შენობა წარმოადგენს მრავალბინიან საცხოვრებელ სახლს. აღნიშნული სამუშაოების შესრულება საჭიროებს 90 კვირის ვადას. წარმოდგენილი გრაფიკი შედგენილია საქართველოს მთავრობის №255 31.05.19 დადგენილების მე-20 მუხლის მე-8 პუნქტის თანახმად. მშენებლობის ორგანიზაციის პროექტში შესაძლებელია მშენებლობის განხორციელების ძირითადი რიგის ეტაპების გაერთიანება,დაყოფა ან/და ამოღება ამ დადგენილებით განსაზღვრული შენობა-ნაგებობის კლასების განსაზღვრა კლასების შესაბამისად. კერძოდ, გრაფიკში გაწერილია ორი რიგის სამუშაოები. პირველი რიგის (მოსამზადებელი სამუშაოები) ორ ეტაპად და მეორე რიგის (ძირითადი სამშენებლო სამუშაოები) 8 ეტაპად. სულ 10 ეტაპი. პირველი რიგის სამუშაოებს მიცემული აქვს 8 კვირის ვადა, მეორე რიგის სამუშაოებს 82 კვირა. ჯამური ხანგრძლივობა: 90 კვირა თითოეული ბლოკისათვის.

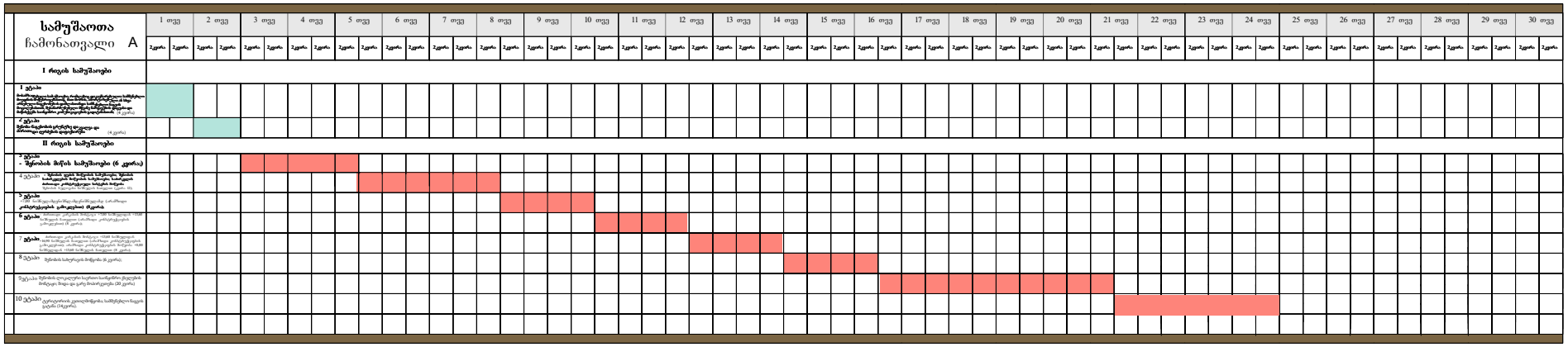





შ.პ.ს არქიუშ არქიტექტურა		პროექტის სახელწოდება	
		მრავალბინიანი საცხოვრებელი სახლი	
დირექტორი	შპორძაძე	მისამართი	ქ.თბილისი ი გვარაძის 18
მთ.არქიტექტორი	თ.ცქიტიშვილი	ნახაზის სახელწოდება	მოპ-1 (სამუშაოთა გრაფიკი)
თანაავტორი	თ.ბებიაშვილი	(ს/კ: 01.10.18.010.106	მასშტაბი 1:100
დამკვეთი	შპს მილენიუმ	პროექტი / სტადია	ფურცელი / ფ - / ფურცლები / ფ - / თარიღი / 2026 წ

1. ასაშენებელი შენობა
2. დახურული საწყობი
3. დაცვის ჯიხური
4. სამშენებლო ღობე (დროებითი)
5. დროებითი ჭიშკარი

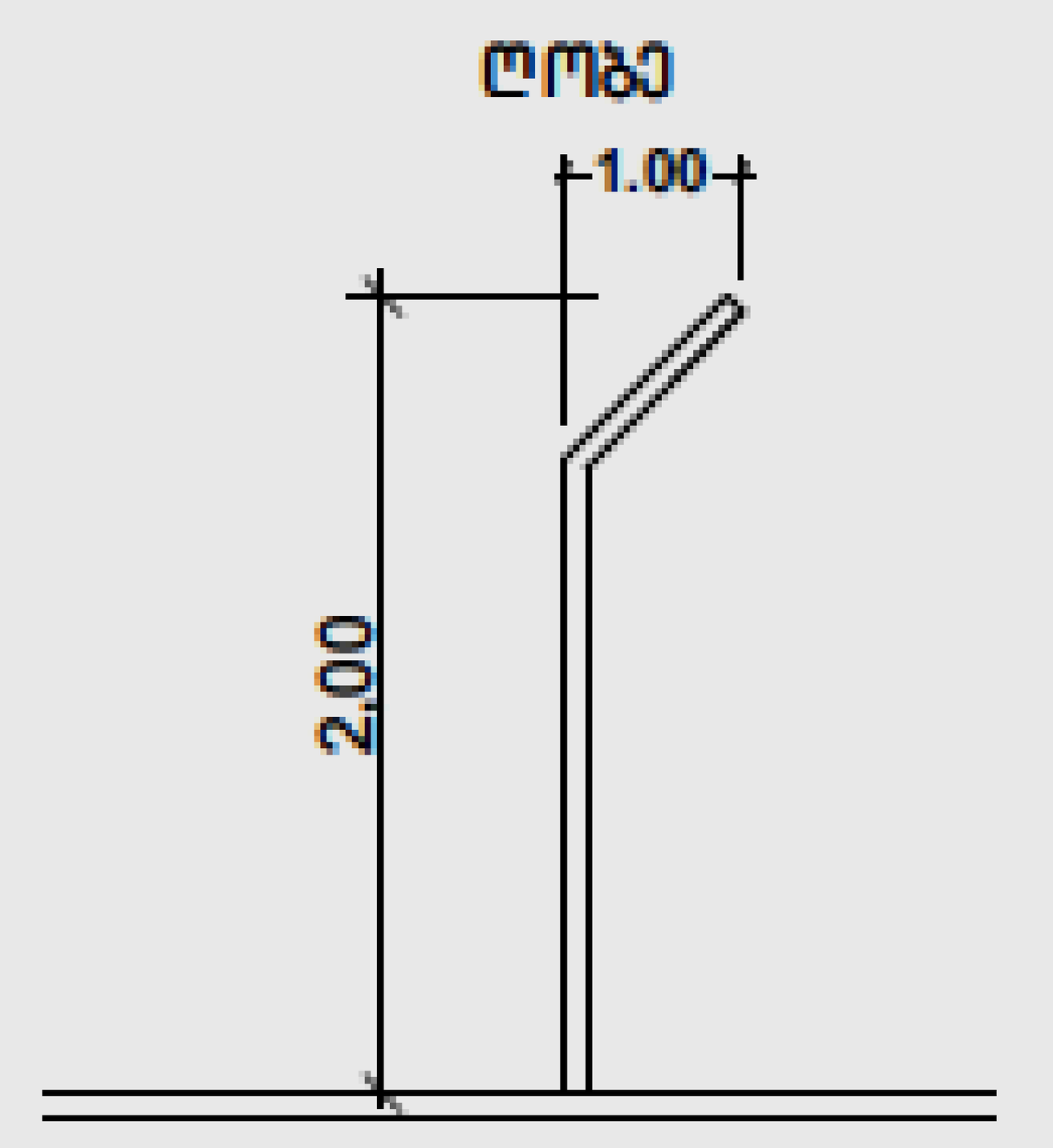

დროებითი ღობის გადახურვა საზ სივრცის მხრიდან

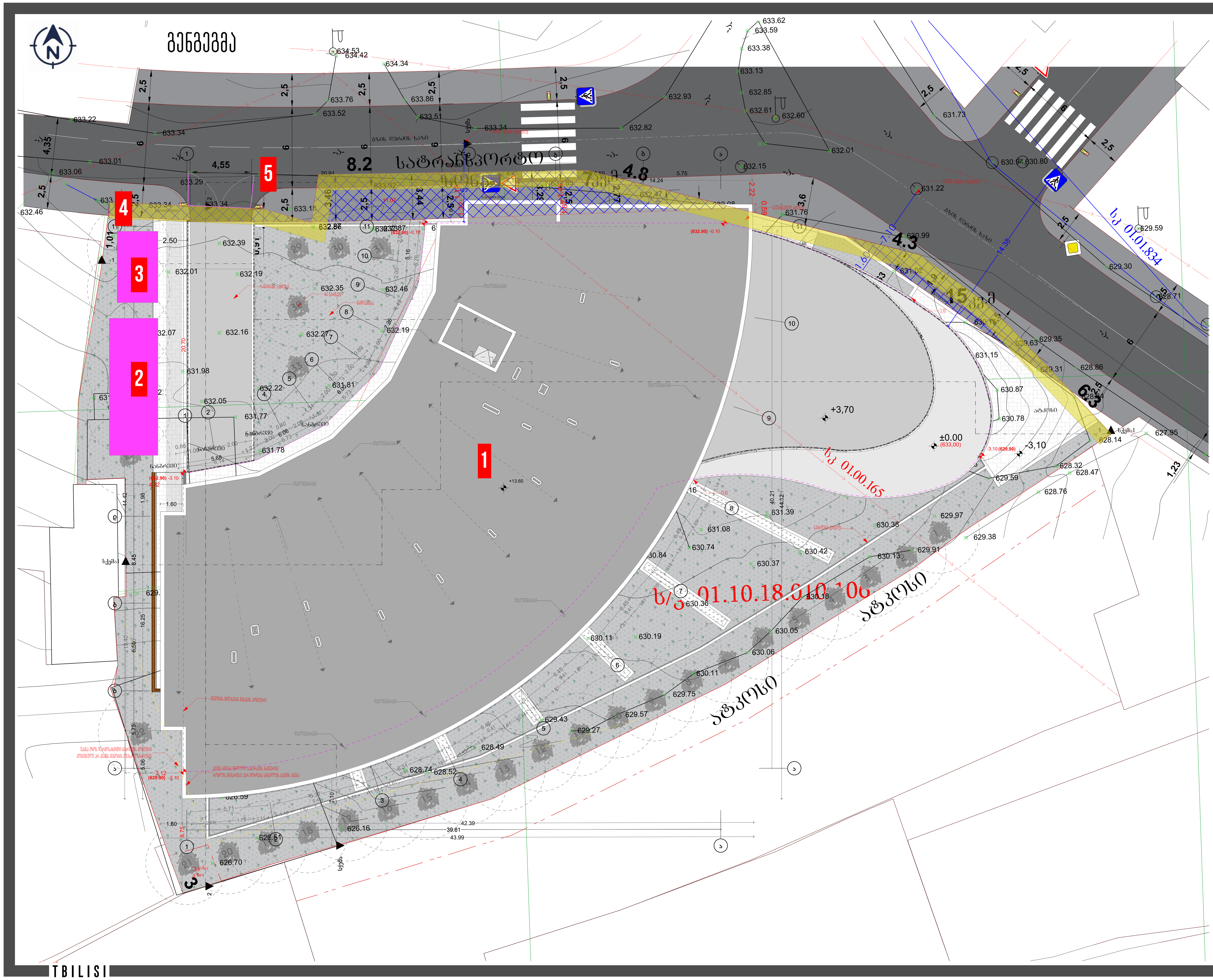

პირობითი აღნიშვნები

პროექტის სახელწოდება

მრავალბინიანი საცხოვრებელი სახლი

ნახაზი

დამკვეთი შ.პ.ს. "მილენიუმ"

ქ.თბილისი,ივანე გვარამაძის ქუჩა N 18

დირექტორი	შ.კორძაძე	
მთ.არქიტექტორი	თ.ბიბიაშვილი	
არქიტექტორი	მ.მჭედლიანი შ.თათხაშვილი	

მასშტაბი 1:100
თარიღი 2024
ფორმატი A1

ARCHIUM
ARCHITECTURE & DESIGN