შპს „მშენ-ექსპერტი +“

A – ტიპის ინსპექტირების ორგანო

მის: ქ. თბილისი, გიორგი მიროტაძის ქუჩა, №6, სართული 3, ბინა №4

ტელ.: (+995) 595-95-25-22

ს/კ 406304896

აკრედიტაციის მოწმობის №:GAC-IB-0350

ინსპექტირების ანგარიშის №: FT-119/02/26-I119/2

გაცემის თარიღი: “19” 03 2026 წელი

ინსპექტირების თარიღი: 10.02÷19.03.2026 წელი

ინსპექტირების ობიექტის იდენტიფიკაცია:

ქ. თბილისი, “თბილისი ცენტრალი”-ს ტერიტორიაზე (ს/კ 01.16.01.005.107) დაბლითა იარუსის კონსოლური გამონაშვერის გაძლიერების პროექტის კონსტრუქციული ნაწილი.

გამტკიცებ,

დირექტორი_____ ა. ჯიპაშვილი

შუალედური ინსპექტირების ანგარიში
(ექსპერტიზის დასკვნა)

დამკვეთის იდენტიფიკაცია:	შპს „ელქრინთი“, ს/კ 405779812 დირექტორი: ნიკოლოზ კაკაურიძე
ანგარიშის შედგენის საფუძველი:	განაცხადი №119/02/26-I119 (10.02.2026 წ) ხელშეკრულება №C-119/02/26-I119 (10.02.2026 წ)
ინსპექტირების სფერო:	პროექტის კონსტრუქციული ნაწილის ინსპექტირება
ინსპექტირების ამოცანა:	ქ. თბილისი, “თბილისი ცენტრალი”-ს ტერიტორიაზე (ს/კ 01.16.01.005.107) დაბლითა იარუსის კონსოლური გამონაშვერის გაძლიერების პროექტის კონსტრუქციული ნაწილის ინსპექტირება.

თბილისი

2026 წელი

შემადგენლობა

1. ინსპექტირების შემსრულებლები 3
2. ინსპექტირებისათვის წარმოდგენილი მასალები 3
3. გამოყენებული ნორმატიული დოკუმენტები 3
4. კვლევითი ნაწილი და შენიშვნები 4
5. დასკვნა 7

გაფრთხილება

ინსპექტირების შემსრულებლები ინსპექტირების ორგანოს ხელმძღვანელის მიერ გაფრთხილებული და პასუხისმგებელნი ვართ ინსპექტირება ვაწარმოოთ მიუკერძოებლობლად, ჯეროვნად ჩავატაროთ კვლევა და დავიცვათ ინსპექტირების ჩატარების დროს მიღებული ან წარმოქმნილი ნებისმიერი სახის ინფორმაციის კონფიდენციალურობა.

წარმოდგენილი მასალები

1. კონსტრუქციული პროექტი. (ელექტრონული ვერსია pdf ფორმატში).
2. არქიტექტურული პროექტი. (ელექტრონული ვერსია pdf ფორმატში);
3. საინჟინრო-გეოლოგიური კვლევის შედგები. (ელექტრონული ვერსია pdf ფორმატში);
4. შენობის მზიდი კონსტრუქციების ანგარიში შედეგები სტატიკურ და დინამიკურ ზემოქმედებაზე (ელექტრონული ვერსია pdf ფორმატში).

გამოყენებული ნორმატიული ლიტერატურა

1. საქართველოს მთავრობის №71 დადგენილება –„საქართველოს ტერიტორიაზე სამშენებლო სფეროს მარეგულირებელი ტექნიკური რეგლამენტები“:
   - ტექნიკური რეგლამენტი – „ბეტონისა და რკინაბეტონის კონსტრუქციები“ (დანართი 1);
   - ტექნიკური რეგლამენტი – „შენობებისა და ნაგებობების ფუძეები“ (დანართი 2);
   - ტექნიკური რეგლამენტი – „სეისმომედეგი მშენებლობა“ (დანართი 3);
   - შენობა-ნაგებობების ფუძეები (დანართი 4)
   - სამშენებლო კლიმატოლოგია (დანართი5);
2. СНиП სამშენებლო ნორმები და წესები, СНиП II-23-81* – ფოლადის კონსტრუქციები;
3. სამშენებლო ნორმები და წესები, СНиП II-28-73 – სამშენებლო კონსტრუქციების დაცვა კოროზიისაგან;
4. MEP-TP-G06.1 – ინსპექტირების მეთოდები და პროცედურები.

კვლევითი ნაწილი

ინსპექტირებაზე წარმოდგენილია: ქ. თბილისი. "თბილისი ცენტრალი"-ს ტერიტორიაზე (ს/კ 01.16.01.005.107) დაბლითა იარუსის კონსოლური გამონაშვერის გაძლიერების პროექტის კონსტრუქციული ნაწილი.

პროექტი შედგენილია: შპს "ელქრითი"-ს მიერ. (დირექტორი: ნ. კაკაურიძე; მთ. კონსტრუქტორი: ლ. ნარდაია; კონსტრუქტორი: ნ. ბიძინაშვილი; ნ. ლორთქიფანიძე; გ. მაჭავარიანი)

არსებული ნაგებობის (ავარიული კონსოლური ზონის) მიმართ, სსიპ "ლევან სამხარაულის სახელობის სასამართლო ექსპერტიზის ბიურო"-ს მიერ, გაცემული იქნა საინჟინრო ექსპერტიზის დასკვნა №006878425, რომლის დასკვნით ნაწილში მითითებულია, რომ კონსოლური და მათ საყრდენ კვანძებს შორის დამონტაჟებული შემკრავი გრძივი რიგელების ტექნიკური მდგომარეობა არადამაკმაყოფილებელია და აუცილებელია აღდგენა-გაძლიერებითი სამუშაოების ჩატარება.

ასევე სსიპ "ლევან სამხარაულის სახელობის სასამართლო ექსპერტიზის ბიურო"-ს მიერ, გაცემული იქნა საინჟინრო ექსპერტიზის დასკვნა №006878425-ის კვლევით ნაწილში "გამოკვლევა" აღწერილია არსებული ნაგებობის (ზონის) გაძლიერების სხვადასხვა ვარიანტები. ციტირება: "განხორციელდეს სვეტების გნივი კვეთის გაზრდა გარსაკრში ჩასმით და სვეტების თავზე (რიგელების ქვეშ) მოეწყოს კაპიტელი, რითაც როგორც კონსოლური რიგელის, ისე გრძივი შემკრავი რიგელის მალი შემცირდება. შესაძლებელია კონსოლური რიგელის ქვეშ მოეწყოს დამატებითი საყრდენები და გაიზარდოს (ქვევიდან) რიგელის სიმაღლე. ასევე შესაძლებელია სვეტებს შორის პანდუსის მთელს სიგანეზე მოეწყოს დამატებითი განივი ჩარჩოვანი სისტემა, რითაც შემცირდება გადახურვის ფილებისა და შემკრავი რიგელების საანგარიშო მალი, და სატვირთო ფართის შემცირებით, შესაბამისად შემცირდება არსებული სვეტების და კონსოლურ რიგელებზე მოსული დატვირთვები, ასევე შემკრავი რიგელების ქვეშ, სვეტებს შორის შესაძლოა მოეწყოს გრძივი ჩარჩოები. ყველა შემთხვევაში აუცილებელია, რომ აღდგენილი და გაძლიერებული იქნას დაზიანებული კვანძები და მოხდეს არსებული ბზარების გამონოლითება დაწნექვით. შესაძლებელია დამპროექტებელთა მხრიდან განხილული იქნეს გაძლიერების სხვა ვარიანტებიც, მათ შორის დაზიანებული მონაკვეთის სრული დემონტაჟის ვარიანტი შემდგომი აღდგენით".

აღნიშნული საინჟინრო ექსპერტიზის დასკვნა №006878425-ის და მის კვლევით ნაწილში "გამოკვლევა" აღნიშნული საკითხებიდან გამომდინარე პროექტში წარმოდგენილია ახალი საპროექტო კონსტრუქციის (ჩარჩო) მოწყობის

კონსტრუქციული ნაწილი, შესაბამისი გეგმა-ჭრილებით, კვანძებით და კონსტრუქციული გადაწყვეტებით.

საპროექტო, ერთმალიანი ნაგებობა ერთსართულიანია, გეგმაში მართკუთხა გეომეტრიული ფორმის. მაქსიმალური ღერძული გაბარიტული ზომებით 207.0მX2.20მ.

შენობა კონსტრუქციული გადაწყვეტით მონოლითური რკინაბეტონის ჩარჩოვანი ტიპისაა, რომლიც მზიდ ელემენტებს წარმოადგენს მონოლითური რკინაბეტონის ვერტიკალური და ჰორიზონტალური ელემენტების ხისტკავშირებიანი სისტემა.

შენობა ძირითად გრუნტზე დაფუძნებულია მონოლითური რკინაბეტონის წერტილოვანი ტიპის საძირკვლით, რომლებიც ერთმანეთთან დაკავშირებულნი არიან მონოლითური რკინაბეტონის საძირკვლის კოჭებით.

შენობის მალის მაქსიმალური სიგრძე არის 9.0მ. სართულის სიმაღლე საძირკვლის დონიდან არის 5.00მ.

საინჟინრო გეოლოგიური კვლევის შედეგების და პროექტის განმარტებითი ბარათის მიხედვით შენობების დაფუძნება განხორციელებულია ძირითად გრუნტზე, (ფენა 2) თიხნარი, მუქი ყავისფერი, მყარი, მარილების ჩანაწიწკლებით და მცირე ზომის ბუდობებით, ძლიერ კარბონატული. გრუნტის პირობითი საანგარიშო წინაღობა არის R_0=2.45კგძ/სმ^2.

სამშენებლო მოედანი განლაგებულია 8 ბალიანი სეისმურობის საშიშროების ზონაში.

საპროექტო შენობის მზიდი კონსტრუქციების სტატიკური და დინამიკური ზემოქმედების გაანგარიშება ჩატარებულია საანგარიშო კომპლექსის “Lira-sapr”-ის გამოყენებით.

<u>პროექტში წარმოდგენილი შენობების მზიდი კონსტრუქციული ელემენტებია:</u>

- წერტილოვანი საძირკვლები – axbxh=3700X2500X500მმ;
- საძირკვლის კოჭი – bxh=400X500მმ;
- სვეტები – axb=500X500მმ;
- რიგელები – bxh=500X600მმ;

პროექტში გამოყენებულია: ბეტონი B25; B25W8 კლასის, არმატურა A500C; A240C კლასის.

ქ. თბილისი, "თბილისი ცენტრალი"-ს ტერიტორიაზე (ს/კ 01.16.01.005.107) დაბლითა იარუსის კონსოლური გამონაშვერის გაძლიერების პროექტის კონსტრუქციული ნაწილის შესრულების ხარისხი დამაკმაყოფილებელია. დოკუმენტაცია შესრულებულია მოქმედი ნორმატიული დოკუმენტების მოთხოვნების დაცვით.

წარმოდგენილი საპროექტო დოკუმენტაციის მიმართ გაიცა შუალედური ინსპექტირების ანგარიში № FT-119/02/26-I119/1 შენიშვნებით, რომელიც გაზიარებული იქნა პროექტის ავტორის მიერ, გაცემული იქნა პასუხები წერილობით, წარმოდგენილი იქნა კორექტირებული პროექტი.

საბოლოოდ წარმოდგენილი გაკორექტირებული პროექტის მიმართ ინსპექტირებას პრეტენზია არ გააჩნია.

კორექტირებული საპროექტო დოკუმენტაცია თან ერთვის მოცემულ დასკვნას ელ. ვერსიით.

დასკვნა

ქ. თბილისი, "თბილისი ცენტრალი"-ს ტერიტორიაზე (ს/კ 01.16.01.005.107) დაბლითა იარუსის კონსოლური გამონაშვერის გაძლიერების პროექტის კორექტირებული კონსტრუქციული ნაწილი, რომელიც დაკორექტირდა ინსპექტორის შენიშვნების მიხედვით, შესაბამისობაშია მოქმედ ნორმატიული დოკუმენტების მოთხოვნებთან და ეძლევა დადებითი შეფასება.

(იხ.კვლევითი ნაწილი)

ინსპექტირების ანგარიში შეადგინა:

ინსპექტორი: /*ი. ფირცხალავა* /

Irakli Pirtskhalava 01013023562 — Digitally signed by Irakli Pirtskhalava Date: 2026.03.19 14:22:25

ინსპექტირების ანგარიში ტექნიკურად გადაამოწმა:

ტექნიკური მენეჯერი: /*მ. წიქარიშვილი* /

Malkhaz Tsikarishvili 01020012181 — Digitally signed by Malkhaz Tsikarishvili Date: 2026.03.19 14:26:05

ინსპექტირების ანგარიში ადმინისტრაციულად გადაამოწმა:

ინსპექტირების ორგანოს ხელმძღვანელი: /*ა. ჭიპაშვილი*/

Aleksandre Chipashvili 01020006249 — Digitally signed by Aleksandre Chipashvili Date: 2026.03.19 14:20:33

თბილისი ცენტრალი



ELCRETE
CREATE ELEMENTS

შემსრულებელი
შ.პ.ს. ელქრითი

საჯარო ცენტრი
თბილისი ცენტრალი

დამკვეთი
ს.ს. თბილისი ცენტრალი

კონსტრუქციული პროექტი

თბილისი 2026

განმარტებითი ბარათი
თბილისი ცენტრალი

საპროექტო ტერიტორია მდებარეობს ქ. თბილისი, "თბილისი ცენტრალის" ტერიტორიაზე ს/კ №01.16.01.005.107. შენობა ნაგებობა წარმოადგენს რკინიგზის ცენტრალურ სადგურს. რკინიგზის ცენტრალური სადგური კონსტრუქციული თვალსაზრისით გადაწყვეტილია ასაწყობი რკინაბეტონის სივრცითი ჩარჩოვანი ნაგებობის სახით.
რკინიგზის ცენტრალური სადგურის მზიდი ელემენტების ნაწილი დაზიანებულია, კონკრეტულად სამანქანო სავალი ნაწილის კონსოლური კოჭები რომლებზეც მოწყობილია ღრუტანიანი ფილები (სავარაუდოდ Типовой проект 501-5 შესაბამისად). ღრუტანიან ფილებზე არ აღინიშნება დაზიანება (ვიზუალური დათვალიერებით), დაზიანებულია კონსოლური კოჭები, კონკრეტულად საქრდენზე ზედა შრეში შეინიშნება ბრძივი მუშა არმატურის კოროზია, რიგ ადგილებში ბრძივი მუშა არმატურა და განივი საკიდები საერთოდ გაწყვეტილია. ასევე შეინიშნება წყლის ნაღვენის კვალი, კონსოლის ბეტონი გამოტუტული და გაბზარულია.
საპროექტო ჯგუფის მიერ შეთავაზებული იქო პრობლემის გადაწყვეტის რამოდენიმე ვარიანტი:

1. დაზიანებული კონსოლური ნაწილის სრულად დემონტაჟი და ახალი მოლონითური რკინაბეტონის ჩარჩოვანი კონსტრუქციის მოწყობა.
2. დაზიანებული კონსოლური გამონაშვერის ქვეშ ახალი სივრცითი ჩარჩოს მოწყობა.
3. დაზიანებული კონსოლური გამონაშვერის გაძლიერება ახალი ჩარჩოთი არსებულ სვეტზე ჩამაბრებით.

ტექნიკური დავალების საფუძველზე საპროექტო ჯგუფს დაევალა კონსოლური გამონაშვერის გაძლიერება, სივრცითი ჩარჩოს მოწყობით კონსოლური გამონაშვერების ქვეშ. დატვირთვა ღრუტანიან ფილებზე შერჩეულ იქნა ნორმატიული დოკუმენტიდან Н-106-53, კერძოდ НГ-60.
სივრცითი ჩარჩოს ნაწილი გაანგარიშებულია როგორც ვერტიკალურ ისე ჰორიზონტალურ დატვირთვებზე (სეისმოსიმრაგა 8 ბალი) ნაგებობის პროექტირებისას გამოყენებულია ღღეისათვის საქართველოში მოქმედი ნორმატიული დოკუმენტაცია „სამშენებლო ნორმები და წესები“. კერძოდ:

1) ან 02.01-08 „შენობებისა და ნაგებობების საძირკვლები“.
2) სნ-წ-2.01.07.-85 „დატვირთვები და ზემოქმედებანი“.
3) ან-01-01-09 „ სეისმომედეგი მშენებლობა“.
4) ან 03.01-09 „ბეტონისა და რკინაბეტონის კონსტრუქციები“
5) სნ-წ-II-28-73* და სნ-წ-2.03.11..85 „სამშენებლო კონსტრუქციების დაცვა კოროზიისაგან.“

საძირკვლები დაგუშნებულია - ს.გ.ე. I (ფენა №2) - თიხნარი მუქი ყავისფერი, მყარი, მარილების ჩანაწინწკლებით და მცირე ზომის ბუდობებით, ძლიერ კარბონატული (dQ_{IV}).
გეოლოგიური პროექტის შესაბამისად აუცილებელი მიწისქვეშა ნაგებობებისთვის გამოყენებული ბეტონი იქოს W8 წყალშეუღწევადობის, რადგან ბრუნტში არის მარილების ჩანაწინწკლები. ასევე მიწისქვეშა ბეტონს უნდა გაუკეთდეს ჰიდროიზოლაციის ორი ფენა და მემბრანული დაცვა.
ქვაბულის გახსნის შემდეგ, საძირკვლის ფუძე გრუნტი აუცილებლად ჩაიბაროს ინჟინერ გეოლოგმა შესაბამის აქტზე ხელმოწერის საფუძველზე.

1. მონოლითური საძირკველი - წერტილოვანი, სისქით: 50-სმ. ბეტონის კლასით B25W8. (საპროექტო სძირკვლები არ უნდა ჩაცდეს არსებულ საძირკვლებს).
2. მონოლითური რანდკოჭები - მართკუთხა მოხაზულობის კვეთით, 40X50 სმ-ზე, ბეტონის კლასით B25W8.
3. მოგრძოლითური სვეტები - მართკუთხა მოხაზულო კვეთით: 50X50 სმ-ზე, ბეტონის კლასი B25W8.
4. მონოლითური კოჭები - მართკუთხა მოხაზულობის კვეთით: 50X60 სმ-ზე, ბეტონის კლასი B25.
5. კონსტრუქციული პროექტი განხილულ იქნას არქიტექტურულ პროექტთიან ერთიად.
6. დატვირთვის სქემების ან ინტენსივობის ცვლილება შეთანხმდეს პროექტის კონსტრუქტორთან.
7. ბალასტის დატკეპნა მოხდეს 10 სანტიმეტრიან ფენებად.
8. 18-19 ღერძებს შორის ეწყობა ანტისეისმური ნაკერი. 18-19 ღერძებს შორის არ მონოლითური ბმა.

შენიშვნა

1. იმის გამო, რომ პროექტირების სტადიისთვის სრულად არ იყო გაშიშვლებული არსებული საძირკლები, შესაძლებელია მოხდეს პროექტირების სტადიაზე (გეოლოგიური ანგარიშის შესაბამისად) მიღებული საძირკვლების ჩაღრმავების კორექტირება. იმ შემთხვევაში თუ საჭირო გახდა საპროექტო საძირკვლების ჩაღრმავების კორექტირება, უნდა მოიხსნას ტექნოგენური ფენა და არსებული სივრცე (ს.გ.ე.1-ის დაწყებიდან არსებული საძირკვლის დაფუძნების ნიშნულამდე) უნდა შეივსოს 20სმ ფენებად დატკეპნილი ბალასტის ფენებით. აუცილებელია საპროექტო საძირკვლის და არსებული საძირკვლის დაფუძნების ნიშნულები იყოს ერთიდაიგივე. იმ შემთხვევაში თუ საჭირო გახდება მსგავსი ღონისძიებების გატარება, არ უნდა მოხდეს არსებული კონსტრუქციული ელემენტების დაზიანება. გასატარებელი სამუშაოები აუცილებლად შეთანხმდეს პროექტის ავტორთან (კონსტრუქტორთან).
2. ტექნიკური დავალების შესაბამისად, კონსოლურ გამონაშვერებს შორის გადებულ ანაკრებ ღრუტანიან ფილებზე არ უნდა იმოძრაოს მძიმე ტექნიკამ. ანაკრებ ღრუტანიან ფილებზე უნდა იმოძრაოს ავტოგუსებმა რომლის მაქსიმალური წონა მგზავრებთან ერთად შეადგენს 28 ტონას.
3. კონსოლურ გამონაშვერზე ასასვლელ პანდუსთან აუცილებლად დამონტაჟდეს მაქსიმალური წონის შემზღუდავი საგზაო ნიშანი!
4. გაძლიერების ანგარიში ჩატარებულია შეუალოდ ახალ მონოლიუ ნაწილზე, რომელიც უნდა შეეწყოს კონსოლურ გამონაშვერს.
5. კონსოლური გამონაშვერების გაძიერების შემდეგ თავის ადგილს უნდა დაუბრუნდეს მოხსნილი ღრუტანიანი ფილები, შესაბამისი შემოწმების შემდეგ.

შ.პ.ს.
ელჭრითი
ELCRETE
CREATE ELEMENTS

ს.ს.
თბილისი ცენტრალი
სავაჭრო ცენტრი
თბილისი ცენტრალი

კონსტრუქციული
ნაწილი

თარიღი: 28.01.2026

მისამართი:
ქ.თბილის "თბილისი ცენტრალი"
(01.16.01.005.107)

შუნქციური დანიშნულება:
სადგური

დირექტორი: ნიკოლოზ კაკაურიძე	
მთავარი კონსტრუქტორი: ლაშა ნარეკაშვილი	
უფროსი კონსტრუქტორი: ზურაბ ლაბაური	
კონსტრუქტორი: ნინა ბიძინაშვილი	
კონსტრუქტორი: ნიკოლოზ ლორთქიფანიძე	
კონსტრუქტორი: გიორგი მაჭავარიანი	

ფორმატის ზომა: A3

მასშტაბი: კორელაციი

ღურტოლოვანი საძირკვლის კონსტრუქციის ტიპი

შეკვეთა: 0000

განმარტებითი ბარათი

ზოგადი მითითებები

1. რკ/ბ.-ის კონსტრუქციების დაბეტონებისას უნდა გაეწიოს კონტროლი ბეტონის მარკას, ვიბრირებას, დაბეტონების ხარისხს და შრობის პროცესის თანახმად ГОСТ 10180-78, ГОСТ 18105.0-80, ГОСТ 18105.1-80, ГОСТ 18105.2-80.
2. რკ/ბ.-ის კონსტრუქციებში გამოყენებულია A-500c და A-240c კლასის არმატურა ГОСТ 5781-82 -ის მიხედვით. შემოწმებულ იქნას არმატურის ხარისხი და შეძენის შესაბამისი აქტი.
3. რკ/ბ.-ის კონსტრუქციებში გრძივი არმატურის დაკავშირება შესრულდეს გადადებით + შედუღებით ГОСТ 19293-73 -ის მიხედვით, ან გადადებით – წინამდებარე პროექტის და სამშენებლო ნორმების და წესების მიხედვით.

უსაფრთხოება:

- მშენებლობის პროცესი წარიმართოს საქართველოს მთავრობის 2007 წლის 28 მარტის №62 დადგენილების მოთხოვნების შესაბამისად და მკაცრად იქნეს დაცული უსაფრთხოების წესები.

მასალები:

- მასალების ანტიკოროზიული და ხანძარსაწინააღმდეგო დაცვა - შესრულდეს СНиП 2.01.02-82* და СНиП 2.03.11-85 მოთხოვნების შესაბამისად.
- ბეტონი - შენობის მზიდი კონსტრუქციების გამოყენებულია ბეტონის კლასით B25 და B25W8, საძირკვლის ქვეშ გამოყენებული ბეტონის მომზადება B15 (ГОСТ 25192-2012).
- არმატურა - შენობის რკინაბეტონის ელემენტებში გამოყენებული არმატურის კლასი A500c და A240c (ДСТУ 3760-98).
- ჰიდროიზოლაცია - შენობის საძირკველზე და სვეტებზე რომლებიც შეხებაში არის გრუნტთან დაიფაროს ჰიდროსაიზოლაციო შრით და მემბრანით. (ჰიდროიზოლაციის და მემბრანის ტიპი შეთანხმდეს დამკვეთთან).

სამშენებლო მასალების ხარისხის კონტროლი:

- სამშენებლო მოედანზე აუცილებელია განხორციელდეს სამშენებლო მასალების სისტემატიური კონტროლი. მშენებლობაზე შემოზიდულ მასალებს თან უნდა ახლდეს მწარმოებლის ხარისხის დამადასტურებელი დოკუმენტი (პასპორტი) რომელშიც მითითებული იქნება ტექნიკური მახასიათებლები მაგალითად: მასალის სიმტკიცის ზღვარი, ყინვამედეგობის მაჩვენებელი და სხვა.
- ბეტონის სამუშაოების წარმოებისას მშრალი და ცხელი კლიმატის პერიოდში 25°C-ზე მეტი ჰაერის ტემპერატურის და 50%-ზე ნაკლები ფარდობითი ტენიანობისას გამოყენებულ იქნას ცემენტები, რომელთა სამარკო სიმტკიცე არანაკლებ 20%-ით ჭარბობს ბეტონის საპროექტო მარკას.
- ახალჩაწყობილი ბეტონი დაცული უნდა იქნას მექანიკური დაზიანებისაგან (ან/და ზემოქმედებისაგან) მზის სხივების პირდაპირი მოხვედრისგან, ყინვისგან და ქარისგან. პროექტში მითითებული სიმტკიცის 75%-ის მიღწევამდე ბეტონის სტრუქტურა ადვილად იმსხვრევა, აქედან გამომდინარე აღნიშნული სიმტკიცის მიღწევამდე აუცილებელია მკაცრად დაცულ იქნეს ტემპერატურის და ტენიანობის რეჟიმი.

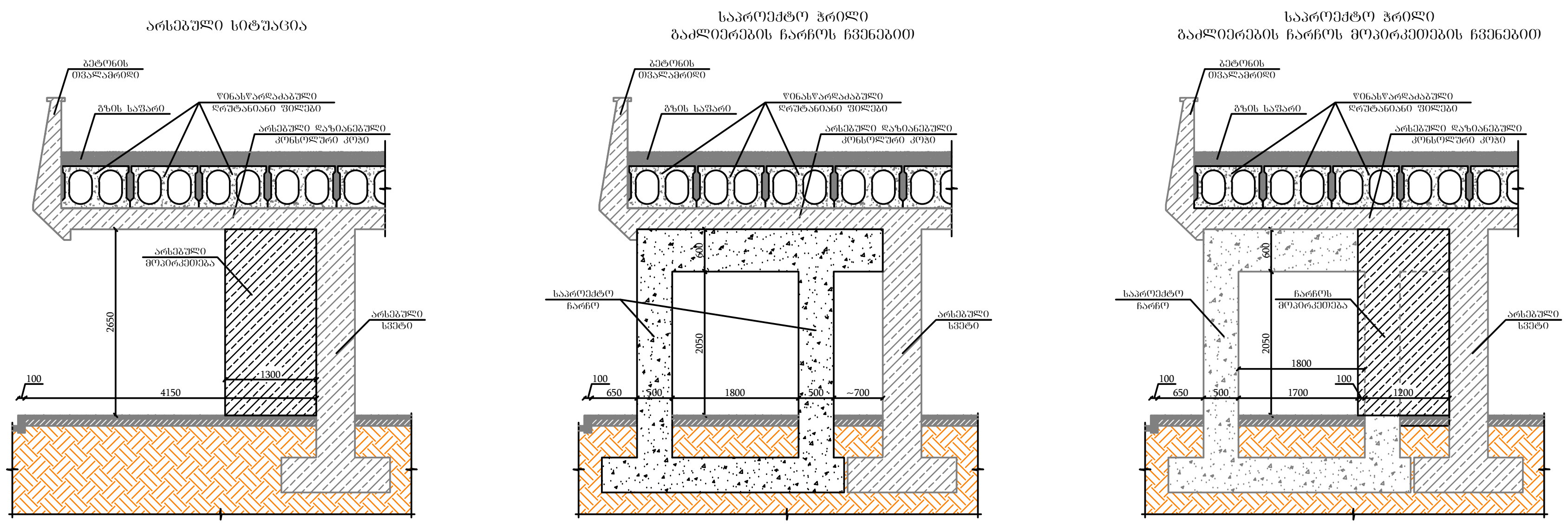

შენიშვნა

1. არსებული კონსოლური გამონაშვერის ქვეშ მოსაწყობი, გაძლიერების ნარჩის ზედა კოჭის ყალიბში ბეტონი უნდა შეივსოს წნევით. ყალიბს უნდა ქონდეს მცირე ნახვრეტი უკიდურე ზედა ნაწილში რათა თანაბრად მოხდეს ბეტონის მასის გადანაწილება.
2. არმირების ნაკეთობები შესრულდეს A500c და A240c კლასის არმატურის ღეროებით ან მსგავსი მახასიათებლების მქონე ლითონის არმირების ღეროებით.

შ.პ.ს. ელქრითი

ELCRETE CREATE ELEMENTS

ს.ს. თბილისი ცენტრალი

კონსტრუქციული ნაწილი

თარიღი: 28.01.2026

მისამართი: ქ.თბილისი "თბილისი ცენტრალი" (01.16.01.005.107)

ფუნქციური დანიშნულება: სადგური

დირექტორი: ნიკოლოზ კაკაურიძე

მთავარი კონსტრუქტორი: ლაშა ნარდაია

უფროსი კონსტრუქტორი: ზურაბ დამბაშიძე

კონსტრუქტორი: ნიკა ბიძინაშვილი

კონსტრუქტორი: ნიკოლოზ ლორთქიფანიძე

კონსტრუქტორი: გიორგი მაჭავარიანი

ფორმატის ზომა: A3

მასშტაბი: პირობითი

წერტილოვანი საძირკვლის არმირების ქემა

ფურცელი: 000

ᲡᲐᲫᲘᲠᲙᲕᲚᲔᲑᲘᲡ ᲡᲐᲧᲐᲚᲘᲑᲔ ᲒᲔᲒᲛᲐ -2.85 ᲜᲘᲨᲜᲣᲚᲖᲔ

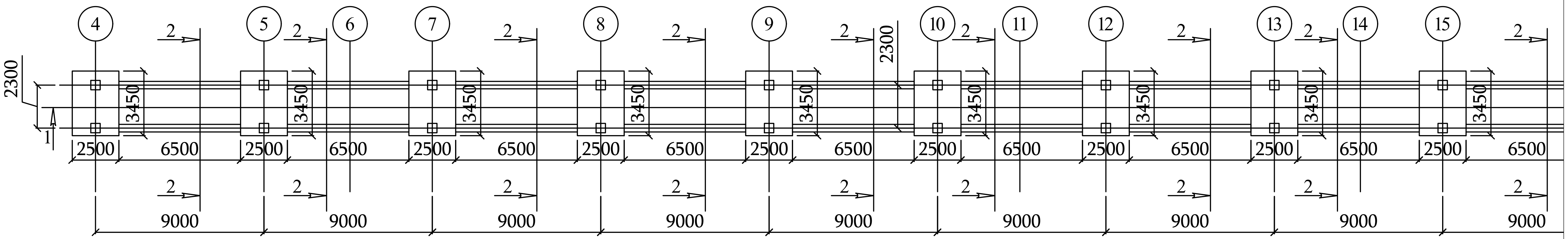

ᲡᲐᲫᲘᲠᲙᲕᲚᲔᲑᲘᲡ ᲡᲐᲧᲐᲚᲘᲑᲔ ᲒᲔᲒᲛᲐ -2.85 ᲜᲘᲨᲜᲣᲚᲖᲔ

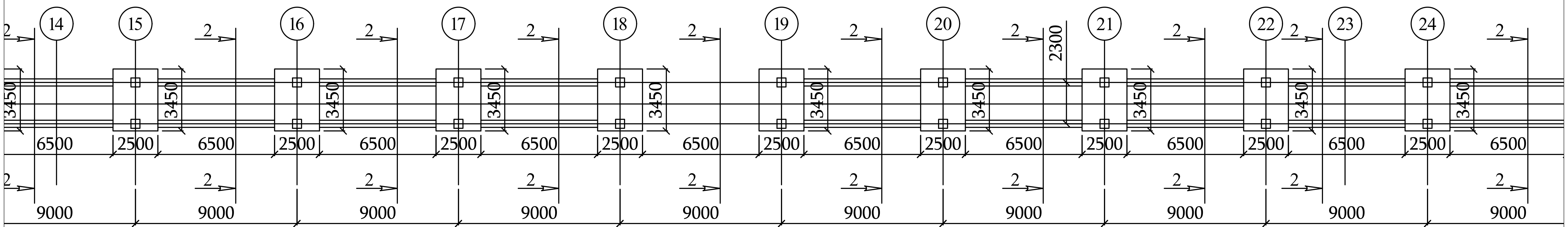

შ.პ.ს.
ელქრითი

ELCRETE
CREATE ELEMENTS

ს.ს.
თბილისი ცენტრალი

კონსტრუქციული
ნაწილი

თარიღი: 28.01.2026

მისამართი:
ქ.თბილის "თბილისი ცენტრალი"
(01.16.01.005.107)

ფუნქციური დანიშნულება:
სადგური

დირექტორი: ნიკოლოზ კაკაურიძე

მთავარი კონსტრუქტორი: ლაშა ნარდაია

უფროსი კონსტრუქტორი: ზურაბ დამბაშიძე

კონსტრუქტორი: ნიკა ბიძინაშვილი

კონსტრუქტორი: ნიკოლოზ ლორთქიფანიძე

კონსტრუქტორი: გიორგი მაჭავარიანი

ფორმატის ზომა: A3

მასშტაბი: პირობითი

საძირკვლების საყალიბე გეგმა -2.85 ნიშნულზე

ფურცელი: 001

საძირკვლების საჭალიბე გეგმა -2.85 ნიშნულზე

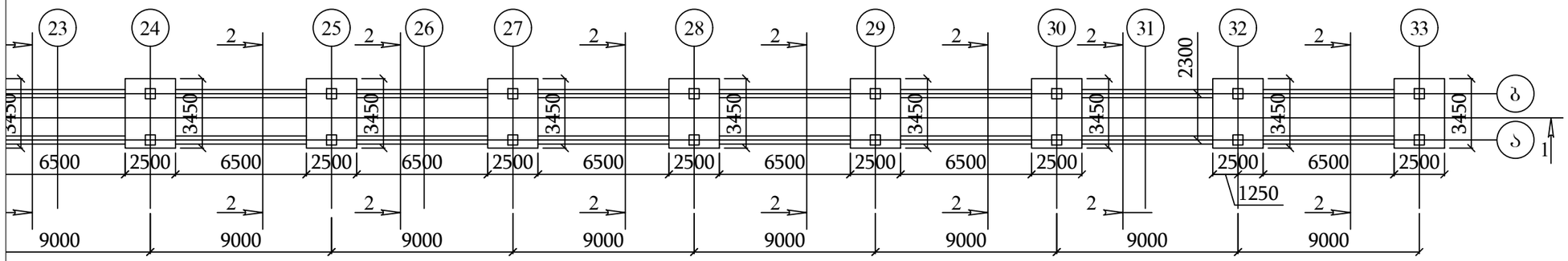

შ.პ.ს.
ელჭრიათი

ELCRETE
CREATE ELEMENTS

ს.ს.
თბილისი ცენტრალი

საკონსტრუქციული
ნაწილი

თარიღი: 28.01.2026

მისამართი:
ქ.თბილისი "თბილისი ცენტრალი"
(01.16.01.005.107)

შესრულებული დანიშნულება:
სადგური

დირექტორი: ნიკოლოზ კაკაშვილი	
მთავარი კონსტრუქტორი: ლაშა ნარღანა	
უფროსი კონსტრუქტორი: ზურაბ ღამბაშიძე	
კონსტრუქტორი: ნინა ბაძინაშვილი	
კონსტრუქტორი: ნიკოლოზ	
კონსტრუქტორი: გიორგი მაჯავარიანი	

ფორმატის ზომა: A3

მასშტაბი: პირობითი

საძირკვლების საჭალიბე გეგმა -2.85 ნიშნულზე

ფურცელი: 002

საძირკვლების დონეზე განლაგებული ელემენტების მარკირების გეგმა -2.85 ნიშნულზე

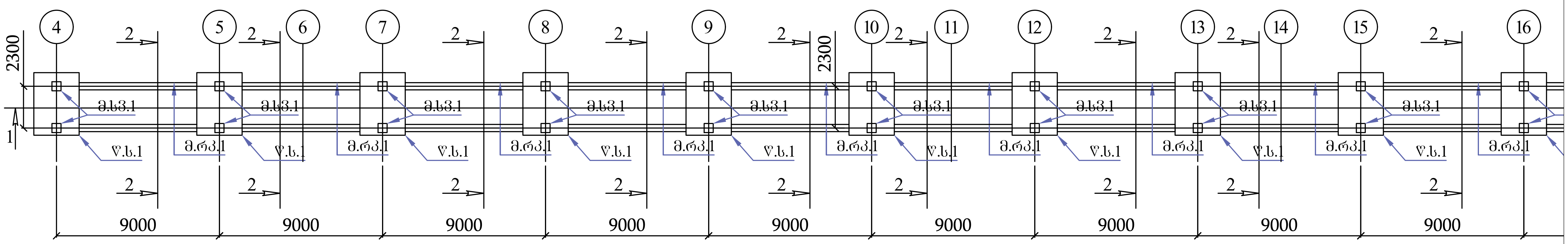

საძირკვლების დონეზე განლაგებული ელემენტების მარკირების გეგმა -2.85 ნიშნულზე

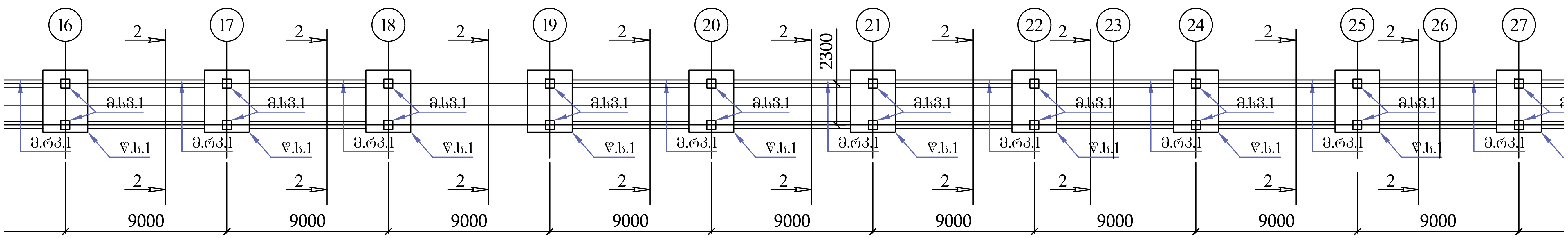

შ.პ.ს. ელქრიტი

ELCRETE
CREATE ELEMENTS

ს.ს. თბილისი ცენტრალი

სავაჭრო ცენტრი
თბილისი ცენტრალი

კონსტრუქციული ნაწილი

თარიღი: 28.01.2026

მისამართი:
ქ.თბილის "თბილისი ცენტრალი"
(01.16.01.005.107)

ფუნქციური დანიშნულება:
სადგური

დირექტორი: ნიკოლოზ კაკაურიძე	
მთავარი კონსტრუქტორი: ლაშა ნარდაია	
უფროსი კონსტრუქტორი: ზურაბ დამბაშიძე	
კონსტრუქტორი: ნიკა ბიძინაშვილი	
კონსტრუქტორი: ნიკოლოზ ლორთქიფანიძე	
კონსტრუქტორი: გიორგი მაჭავარიანი	
ფორმატის ზომა: A3	
მასშტაბი: პირობითი	
საძირკვლების დონეზე განლაგებული ელემენტების მარკირების გეგმა -2.85 ნიშნულზე	
ფურცელი: 003	

საძირკვლების ღონეზე განლაგებული ელემენტების მარკირების გეგმა -2.85 ნიშნულზე

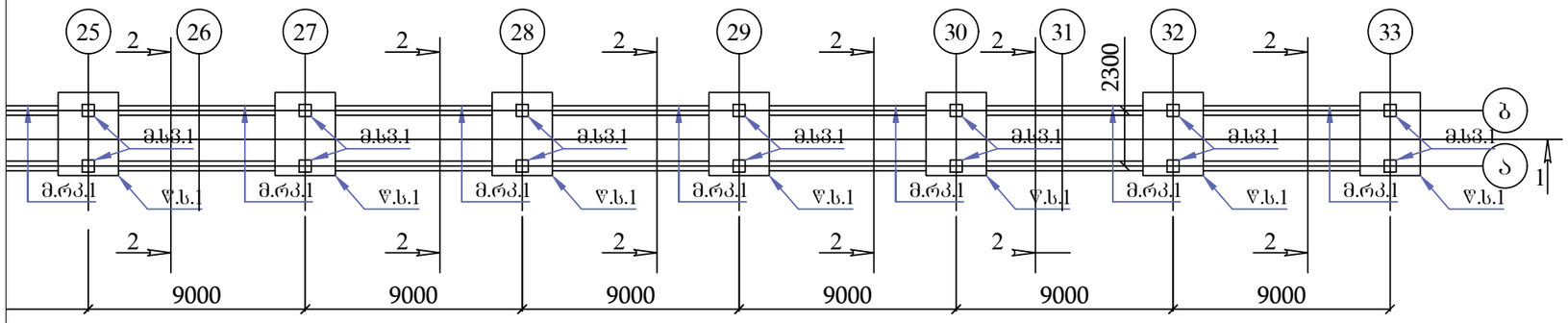

ჭრილი 2-2

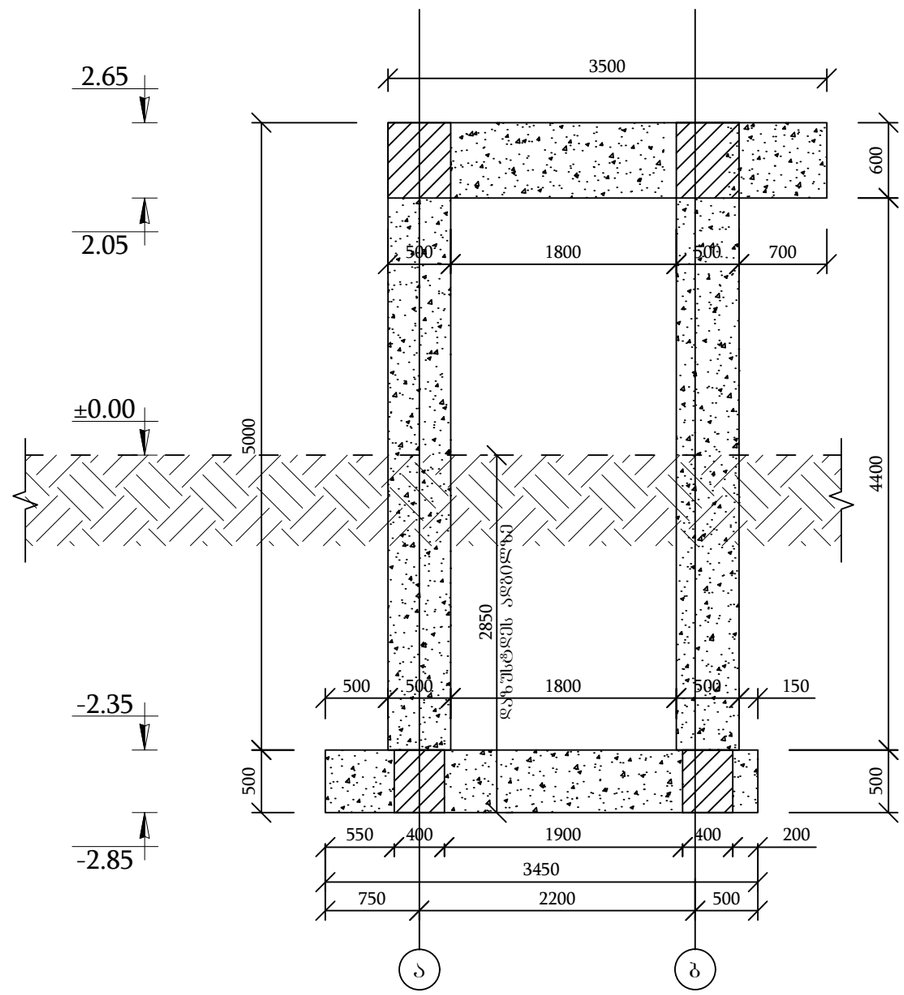

შ.პ.ს.
ელქრიითი

ELCRETE
CREATE ELEMENTS

ს.ს.
თბილისი ცენტრალი

საერთაშორისო ცენტრი
თბილისი ცენტრალი

კონსტრუქციული ნაწილი

თარიღი: 28.01.2026

მისამართი:
ქ.თბილისი "თბილისი ცენტრალი"
(01.16.01.005.107)

შენიშვნა დანიშნულება:
სადგური

დირექტორი: ნიკოლოზ კაკაშვილი	
მთავარი კონსტრუქტორი: ლაშა ნარდაია	
უფროსი კონსტრუქტორი: ზურაბ ჯაშაშვილი	
კონსტრუქტორი: ნინა გამყრელიძე	
კონსტრუქტორი: ნიკოლოზ ლორთქიფანიძე	
კონსტრუქტორი: გიორგი მაკაცარიანი	

ფორმატის ზომა: A3

მასშტაბი: პირობითი

საძირკვლების ღონეზე განლაგებული ელემენტების მარკირების გეგმა -2.85 ნიშნულზე

ფურცელი: 004

ჩვერტილოვანი საძირკვლის
ს.ჩ.1-ის (24 ცალი)
საყალიბე გეგმა

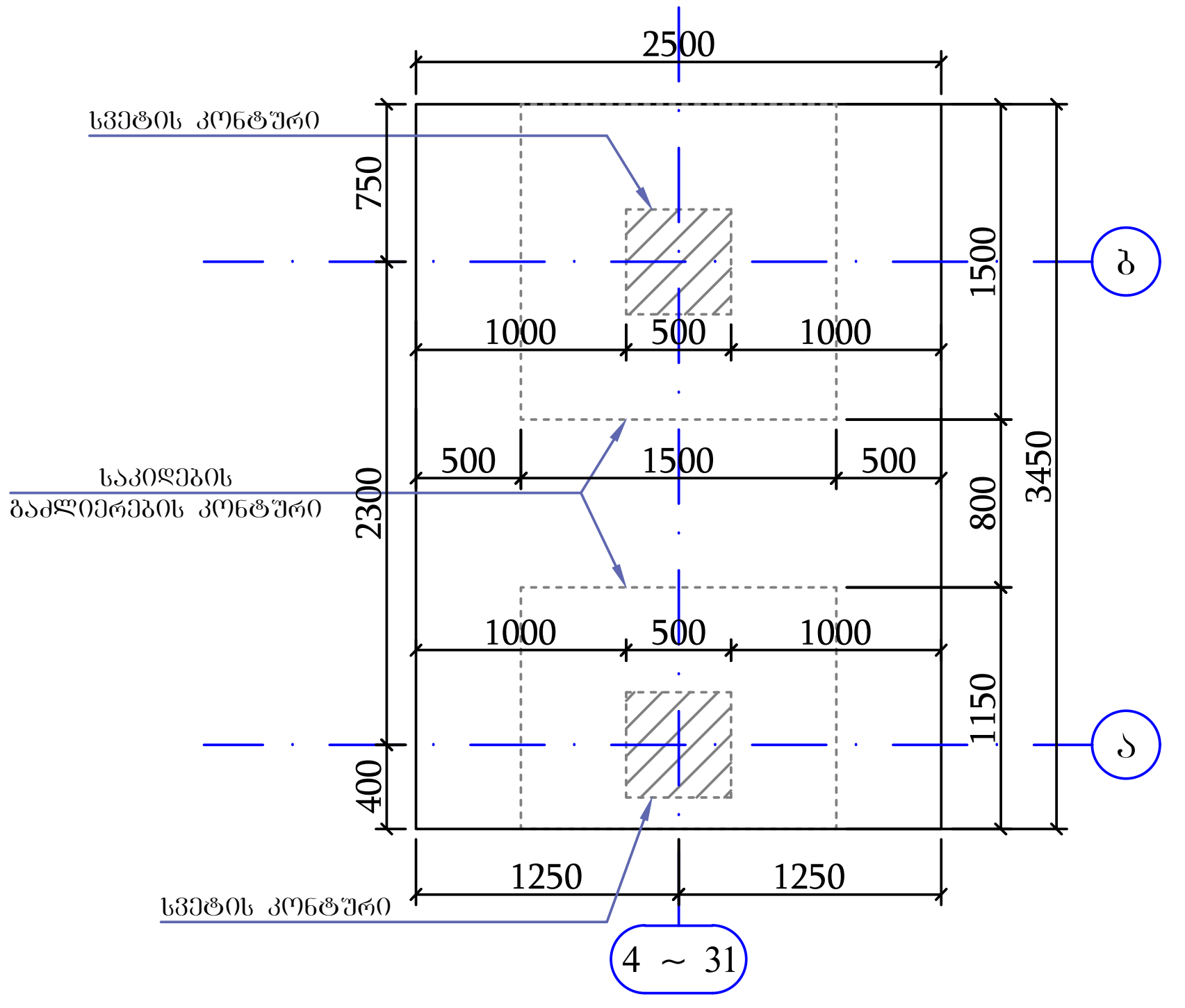

ჩვერტილოვანი საძირკვლის
ს.ჩ.1-ის ქვედა შრის
არმირების გეგმა

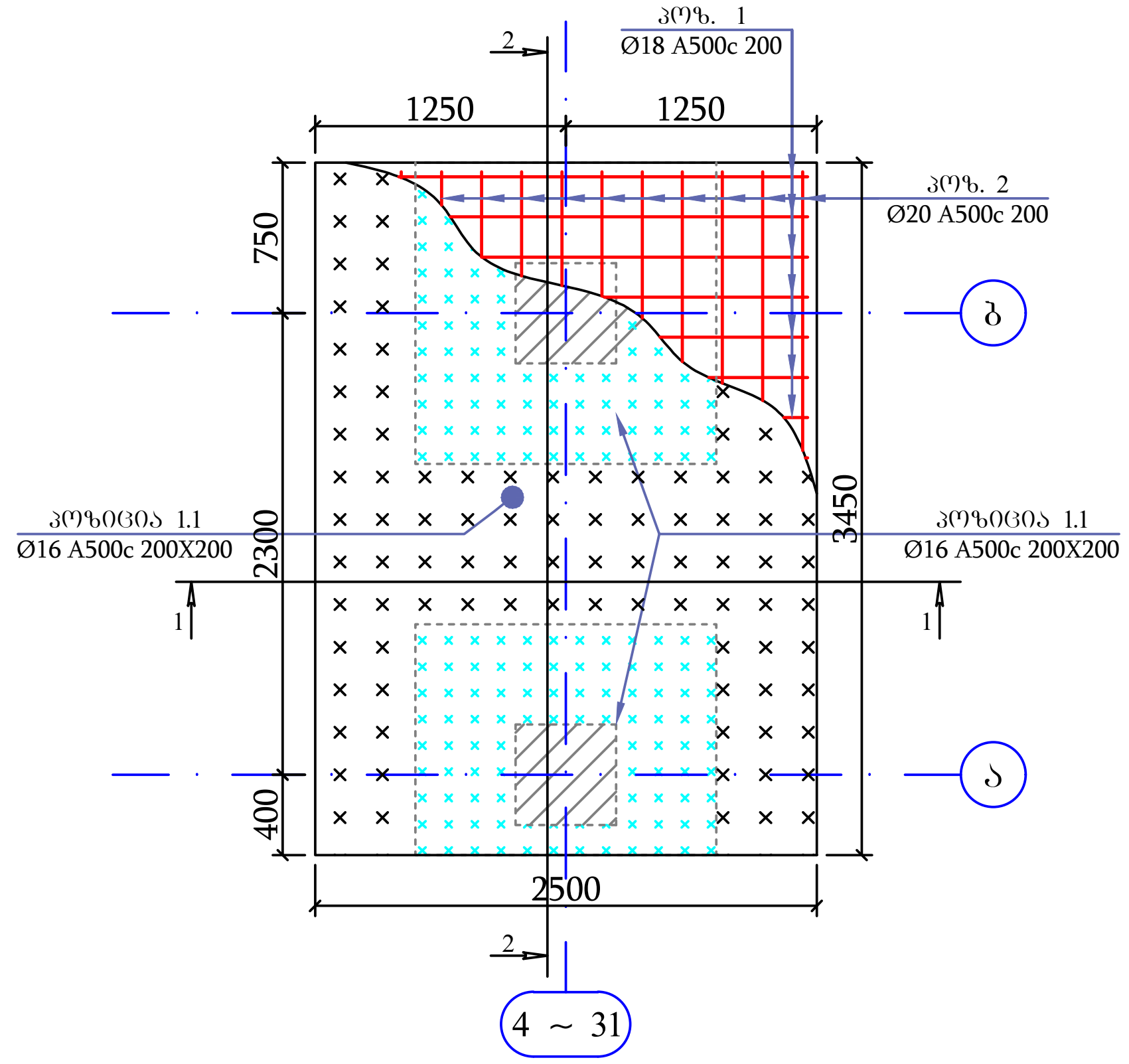

ჩვერტილოვანი საძირკვლის
ს.ჩ.1-ის ზედა შრის
არმირების გეგმა

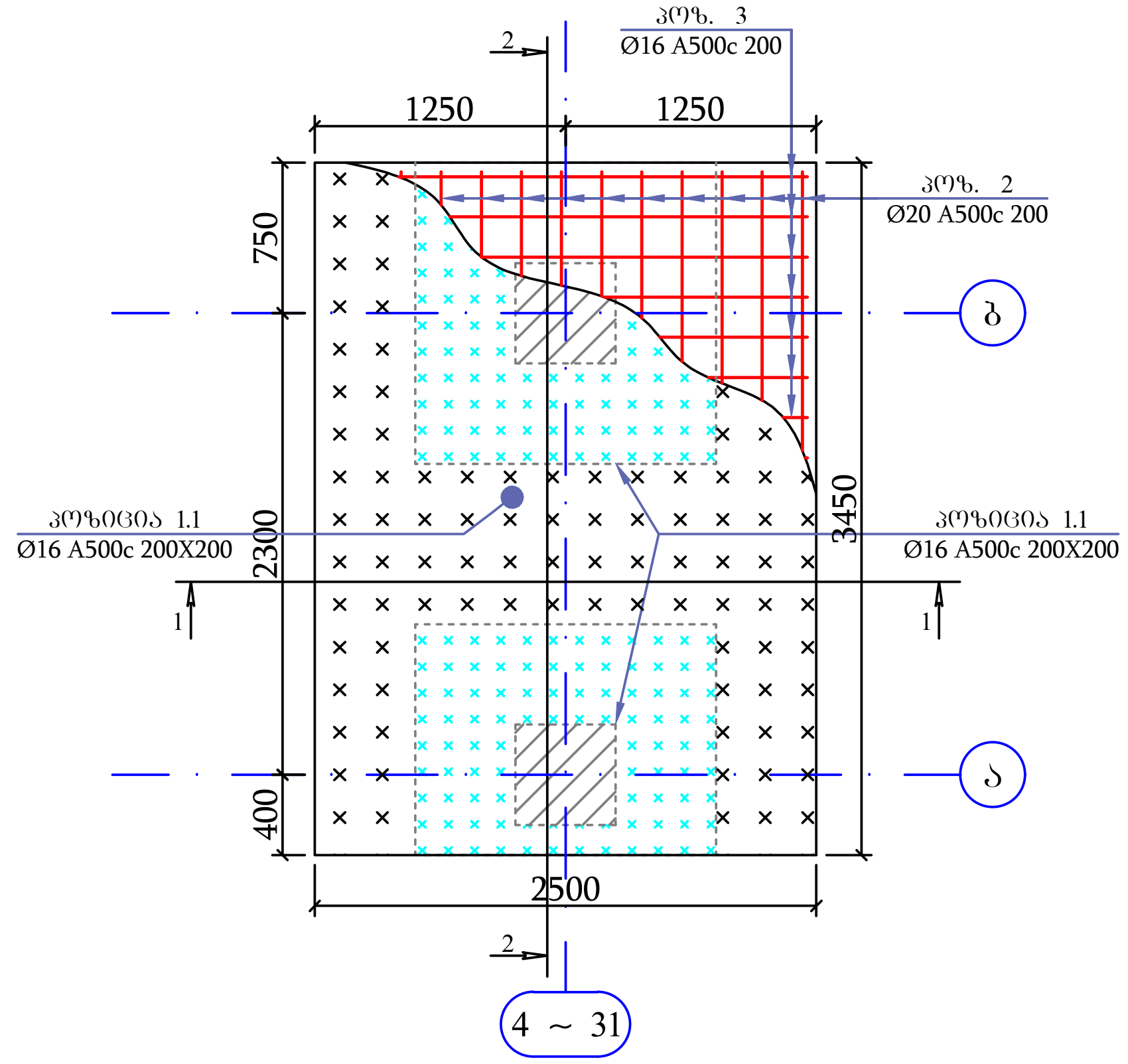

ჭრილი 1-1
საძირკვლის არმირების სქემა

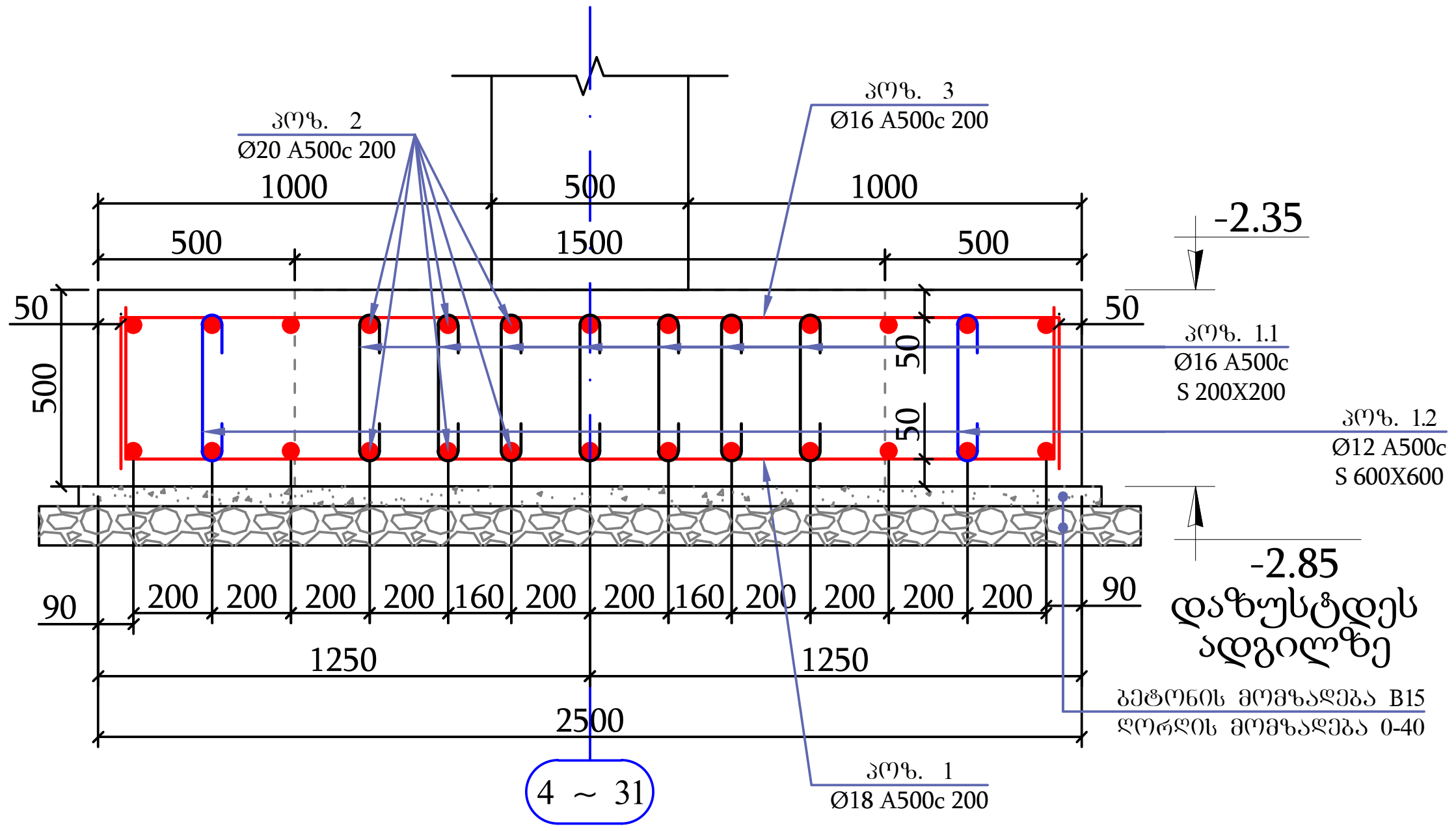

ჭრილი 2-2
საძირკვლის არმირების სქემა

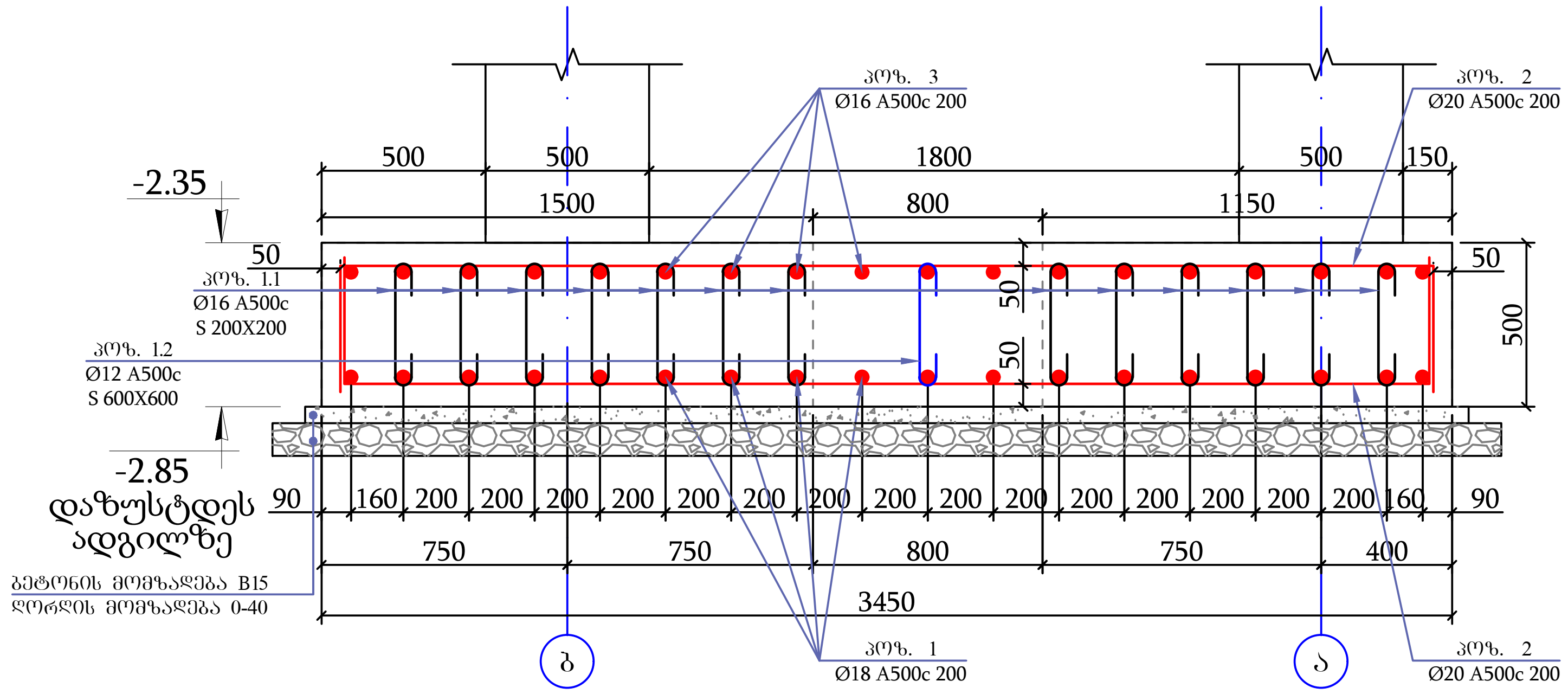

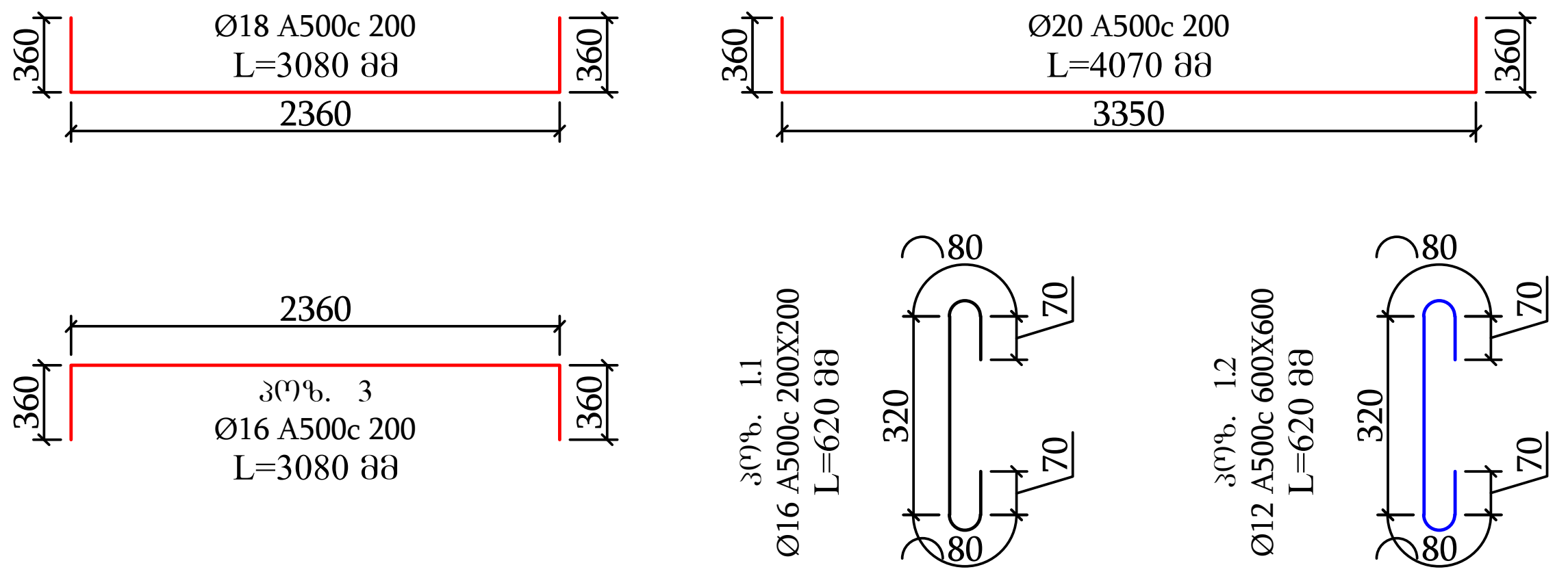

მასალის სპეციფიკაცია							რაოდენობა		24	არმ. ამოკრეფა		
ელემენტი	პოზ. №	ესკიზი მმ.	Ø და კლ.	L მმ.	n ც.	n x L მ.	მასა კგ. ერთი პოზ.	მასა კგ. ყველა პოზ.	სულ	Ø და კლ.	მასა კგ. B400B	მასა კგ. B500B
ჩვერტილოვანი საძირკვლებზე (ჩ.ს.1) გაჩუუღლი მასალის ხარჯი (24 ცალი)	1	იხილე ნახაზზე 3080	18B500B	3080	19	59	6.15	117	2806	20B500B		6263
	2	იხილე ნახაზზე 4070	20B500B	4070	26	106	10.04	261	6263	18B500B		2806
	3	იხილე ნახაზზე 3080	16B500B	3080	19	59	4.86	92	2216	16B500B		4564
	1.1	იხილე ნახაზზე 620	16B500B	620	100	62	0.98	98	2348	12B500B		185
	1.2	იხილე ნახაზზე 620	12B500B	620	14	9	0.55	8	185			
		Σ							13818			13818
	ბეტონი	B 25 W8	V	=	4.31	X	24	=	103.50	კგ/მ^3	134	
	ბეტონი	B 15	V	=	1.05	X	24	=	25.27			
	ღორღი	0-40	V	=	2.67	X	24	=	63.98			

შ.პ.ს.
ელქრითი

ELCRETE
CREATE ELEMENTS

ს.ს.
თბილისი ცენტრალი

საჰაერო ცენტრი
თბილისი ცენტრალი

კონსტრუქციული
ნაწილი

შენიშვნა:
1. საპროექტო საძირკვლის ჩაღრმავება არ უნდა გაცდეს არსებული საძირკვლის ჩაღრმავების ნიშნულს.
2. მშენებლის მხრიდან დაუშვებელია არსებული საძირკვლის ნიშნულის ქვეშ რაიმე ღონისძიების გატარება, პროექტის ავტორთან შეთანხმების გარეშე.

თარიღი: 28.01.2026

მისამართი:
ქ.თბილისი "თბილისი ცენტრალი"
(01.16.01.005.107)

ფუნქციური დანიშნულება:
სადგური

დირექტორი: ნიკოლოზ კაკაურიძე
მთავარი კონსტრუქტორი: ლაშა ნარღაია
უფროსი კონსტრუქტორი: ზურაბ დამბაშიძე
კონსტრუქტორი: ნიკა ბიძინაშვილი
კონსტრუქტორი: ნიკოლოზ ლორთქიფანიძე
კონსტრუქტორი: გიორგი მაჭავარიანი

ფორმატის ზომა: A3
მასშტაბი: პირობითი
ჩვერტილოვანი საძირკვლის არმირების ქემა
ფურცელი: 005

17-Mar-26 17:08:33

ჭრილი 2-2

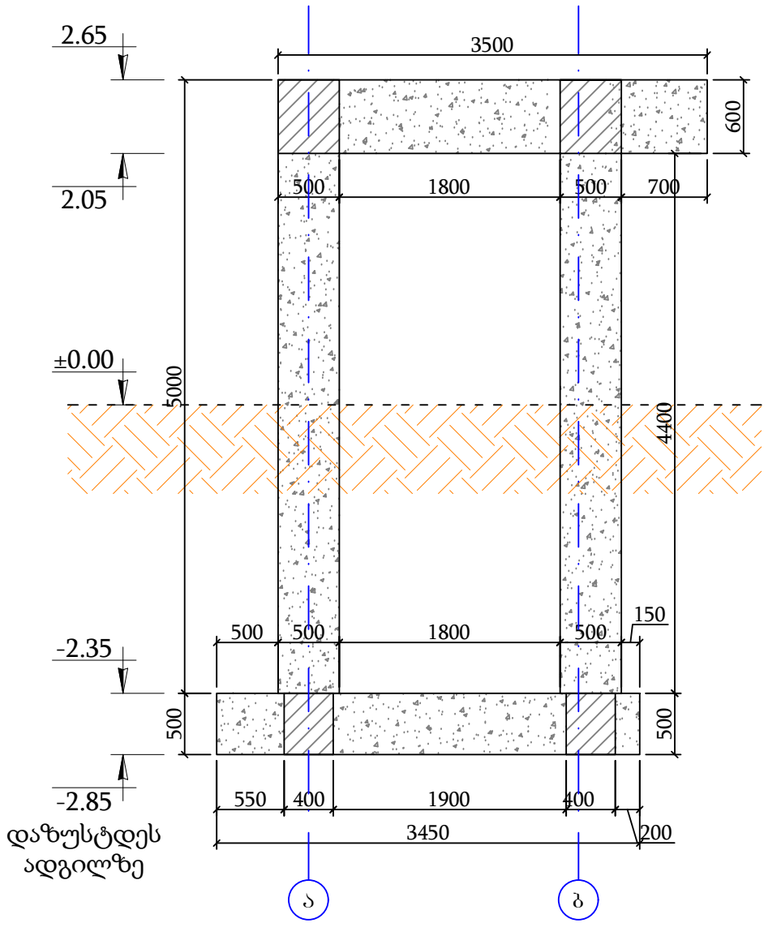

ჭრილი 2-2
არმირების სქემა

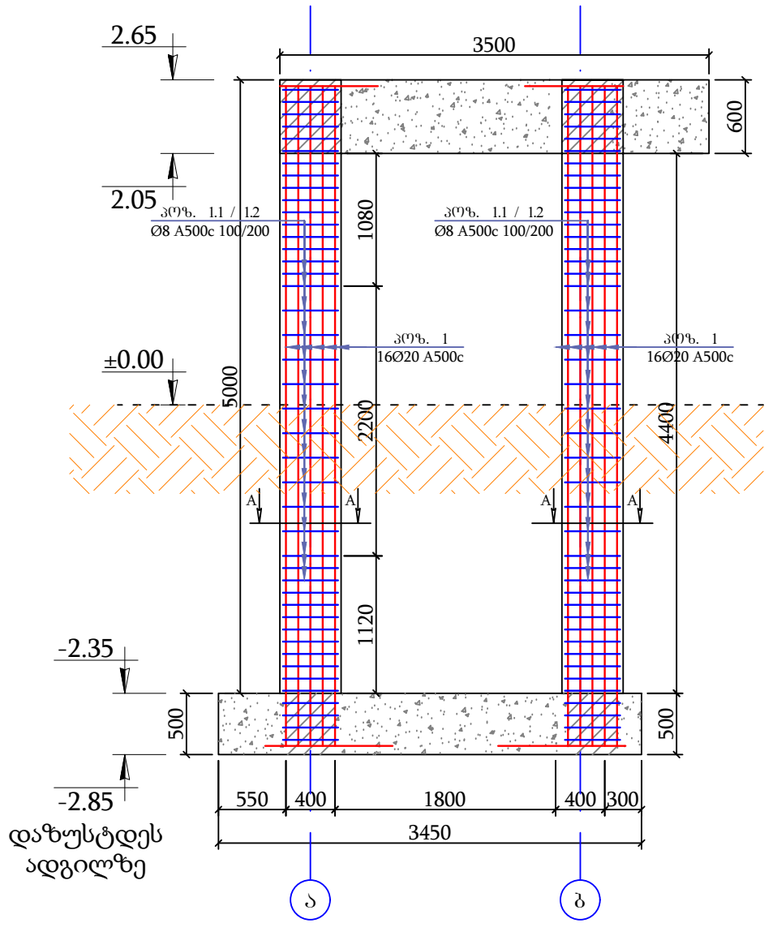

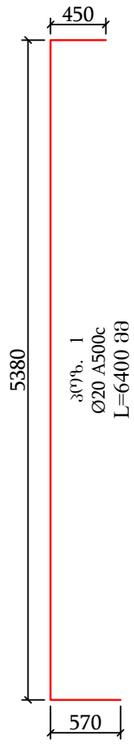

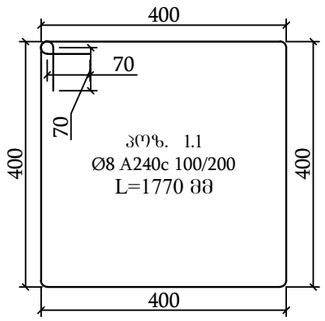

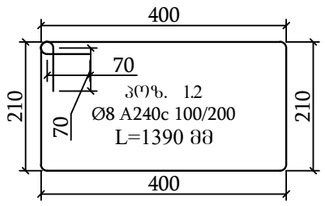

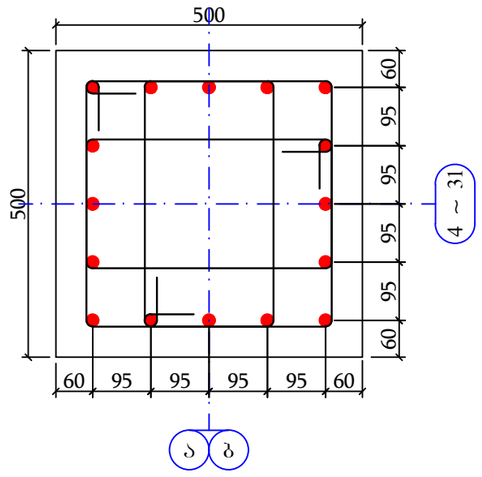

მასალის სპეციფიკაცია								რაოდენობა		48	არმ. ამოკრეფა		
ელემენტი	პოზ. №	ესკიზი მმ.	Ø და კლ.	L მმ.	n ც.	n x L მ.		მასა კგ.			Ø და კლ.	მასა კგ.	
								ერთი პოზ.	ყველა პოზ.	სულ		B400B	B500B
მრავალფენიანი სვეტებზე (მასშ.) ბაღუელი მასალის ზარჯი (48 ცალი)	1	6500 ახალი ნახაზზე	20B500B	6500	16	104		16.03	256	12310	20B500B		12310
	1.1	1770 ახალი ნახაზზე	8B400B	1770	43	76		0.70	30	1443	8B400B	3710	
	1.2	1390 ახალი ნახაზზე	8B400B	1390	86	120		0.55	47	2266			
		Σ								16020		3710	12310
	ბეტონი		B 25 W8	V	=	1.10	X	48	=	52.80	კგ/მ³	303	

შ.პ.ს.
ელჭრიონი

ELCRETE
CREATE ELEMENTS

ს.ს.
თბილისი ცენტრალი

თბილისი ცენტრალი

კონსტრუქციული
ნაწილი

თარიღი: 28.01.2026

მისამართი:
ქ.თბილისის "თბილისი ცენტრალი"
(01.16.01.005.107)

წუნქციური დანიშნულება:
სადგური

დირექტორი:	ნ.ქეცბაია
მთავარი კონსტრუქტორი:	ლ.ხახანაშვილი
უფროსი კონსტრუქტორი:	ზ.ჯაბა
კონსტრუქტორი:	ნ.ბაბიაშვილი
კონსტრუქტორი:	ნ.ჯორჯიაშვილი
კონსტრუქტორი:	ზ.ფხაკაძე

შეთანხმებულია

შრომატევადობა: A3

მასშტაბი: პროექტი

წარმოდგენილი საპროექტო კომპანიის ქვეშ

შეკვეთა: 006

ჭრილი 1-1

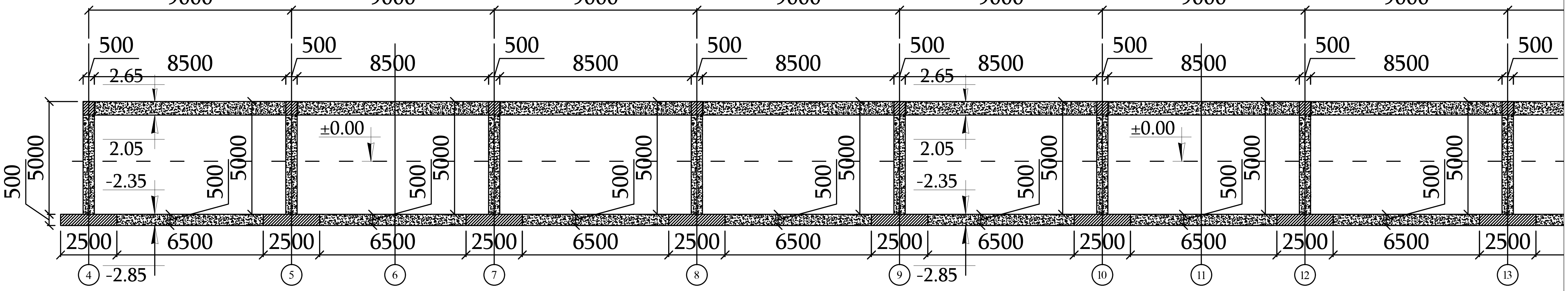

ჭრილი 1-1

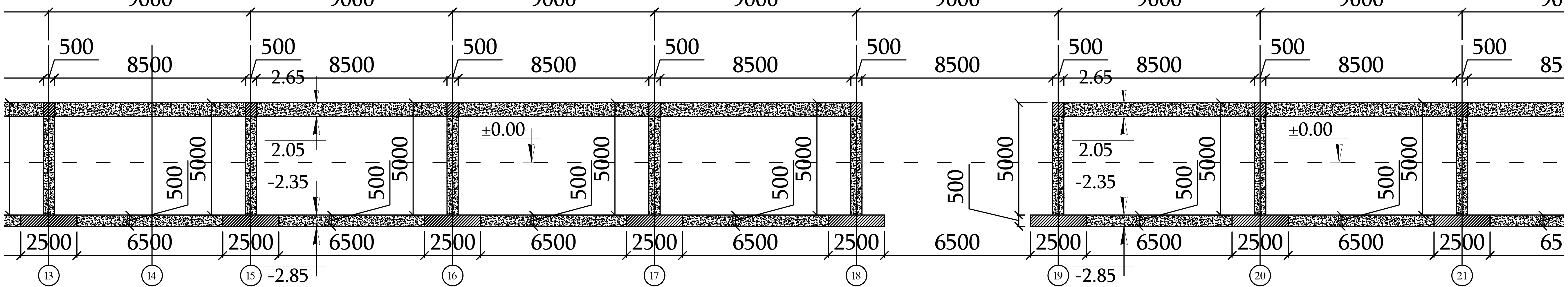

შ.პ.ს.
ელქრითი
ELCRETE
CREATE ELEMENTS

ს.ს.
თბილისი ცენტრალი
საკვანძო ცენტრი
თბილისი ცენტრალი

კონსტრუქციული
ნაწილი

თარიღი: 28.01.2026

მისამართი:
ქ.თბილის "თბილისი ცენტრალი"
(01.16.01.005.107)

ფუნქციური დანიშნულება:
სადგური

დირექტორი: ნიკოლოზ კაკაურიძე
მთავარი კონსტრუქტორი: ლაშა ნარდაია
უფროსი კონსტრუქტორი: ზურაბ ლამბაშიძე
კონსტრუქტორი: ნიკა ბიძინაშვილი
კონსტრუქტორი: ნიკოლოზ ლორთქიფანიძე
კონსტრუქტორი: გიორგი მაჭავარიანი

ფორმატის ზომა: A3
მასშტაბი: პირობითი
ჭრილი 1-1
ფურცელი: 007

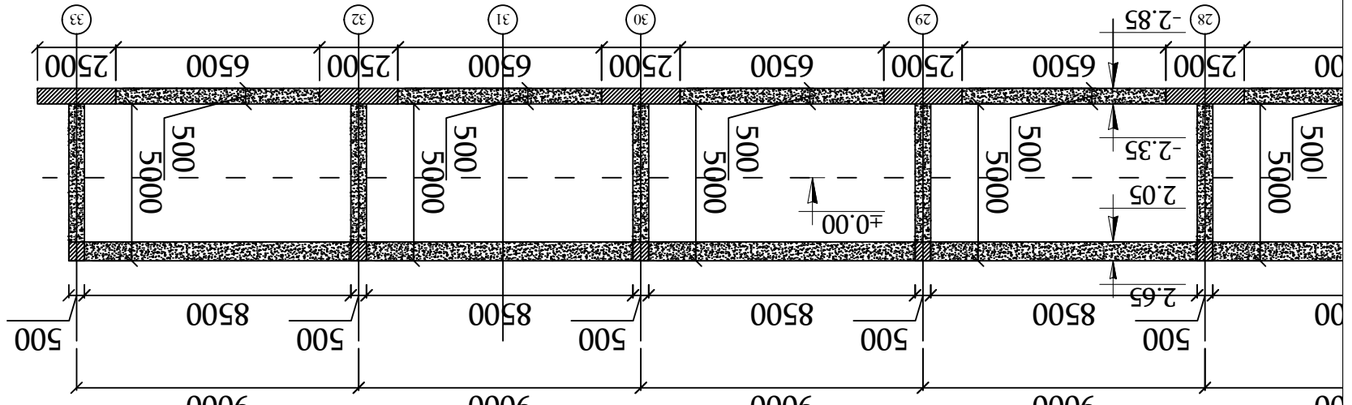

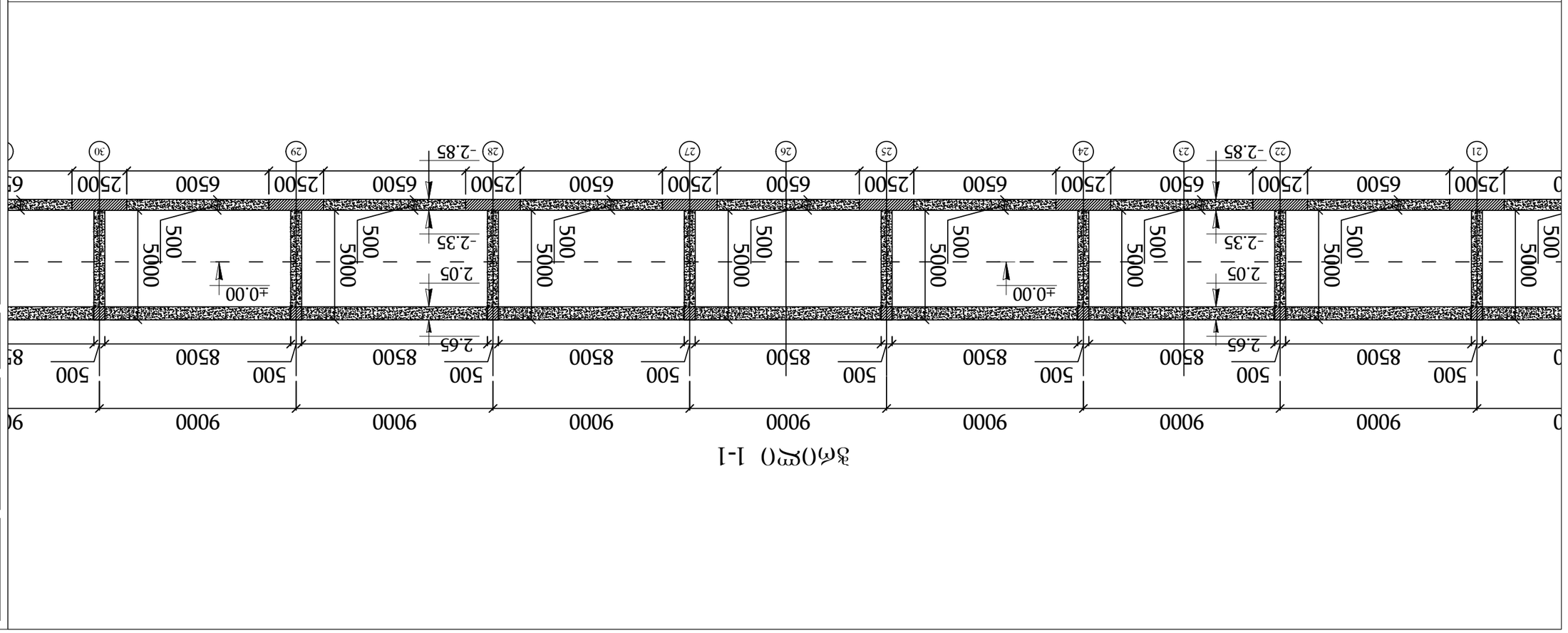

Т.Ш.
Ответственный

ELCRETE
CREATE ELEMENTS

Ш.Ш.
Начальник отдела

Начальник цеха

Разработал

Проверил

Н.контроль

Гл.инженер проекта

Гл.конструктор проекта

Гл.инженер

Гл.архитектор

Гл.технолог

Гл.механик

Гл.энергетик

Гл.сметчик

Гл.экономист

Гл.бухгалтер

Гл.юрисконсульт

Гл.программист

Гл.специалист по ОТ

Гл.специалист по ПБ

Гл.специалист по ООС

Гл.специалист по ОВОС

Гл.специалист по ОВОС

Гл.специалист по ОВО

ჭრილი 2-2

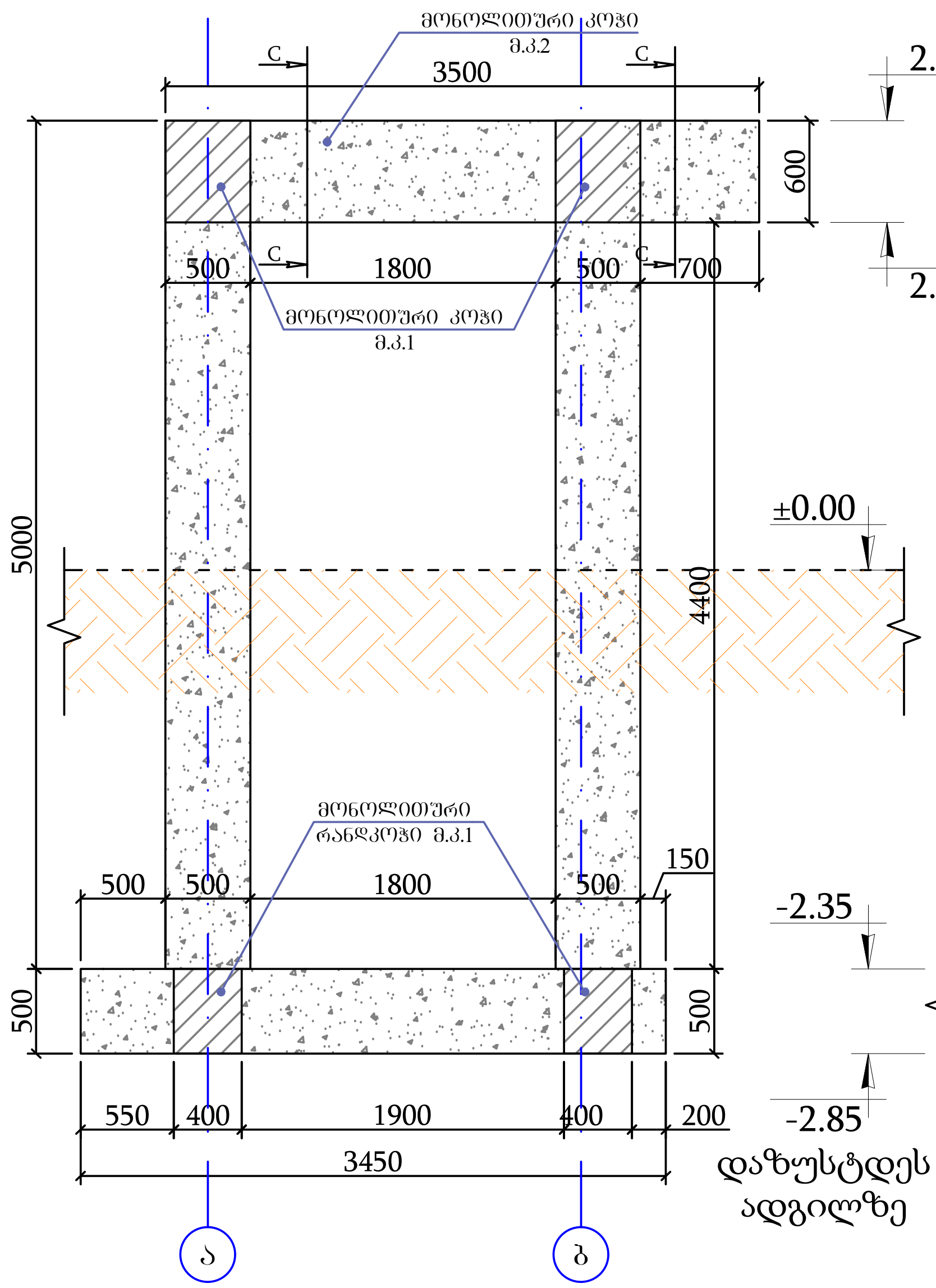

ჭრილი 1-1 ფრაგმენტი

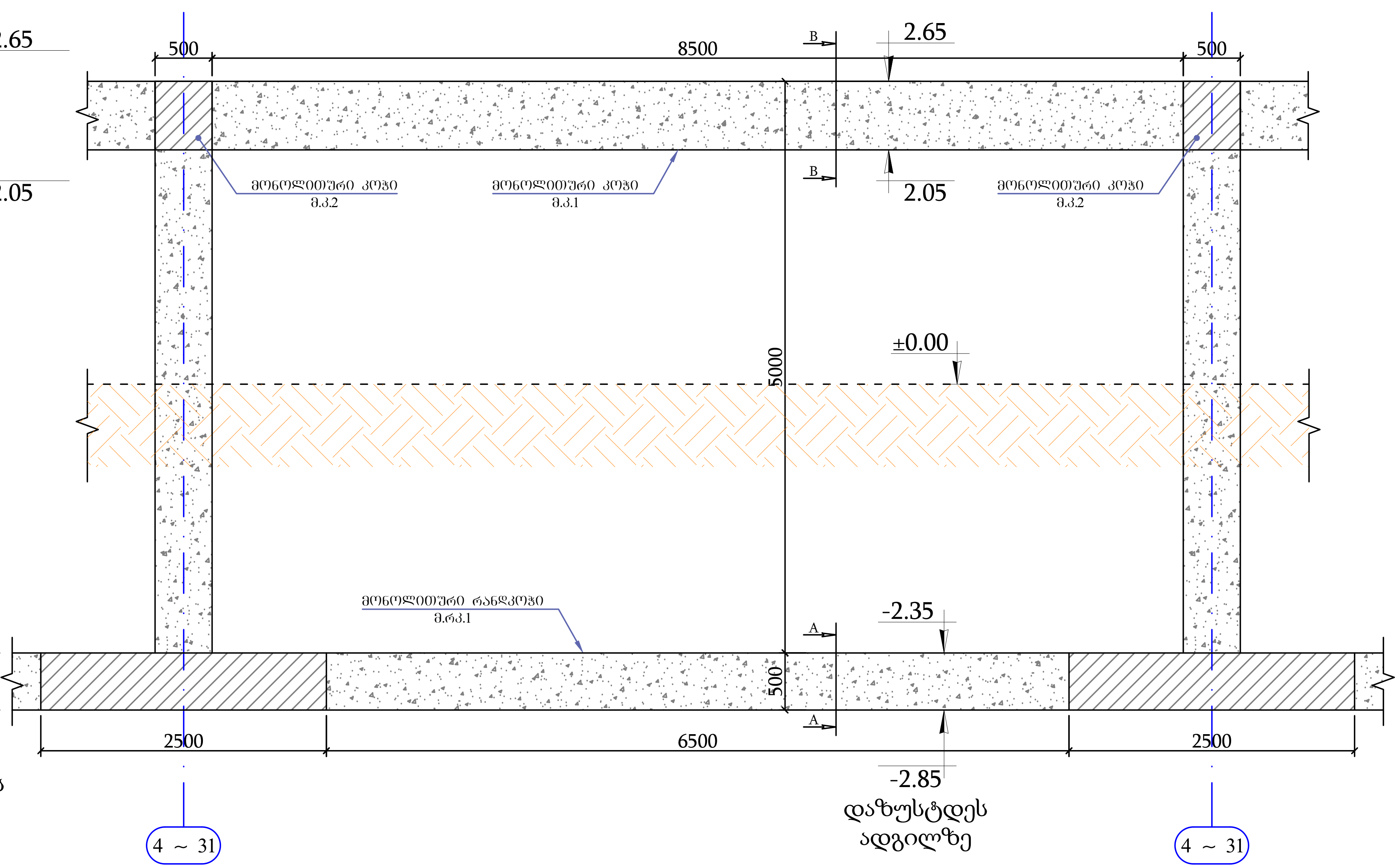

ჭრილი A-A

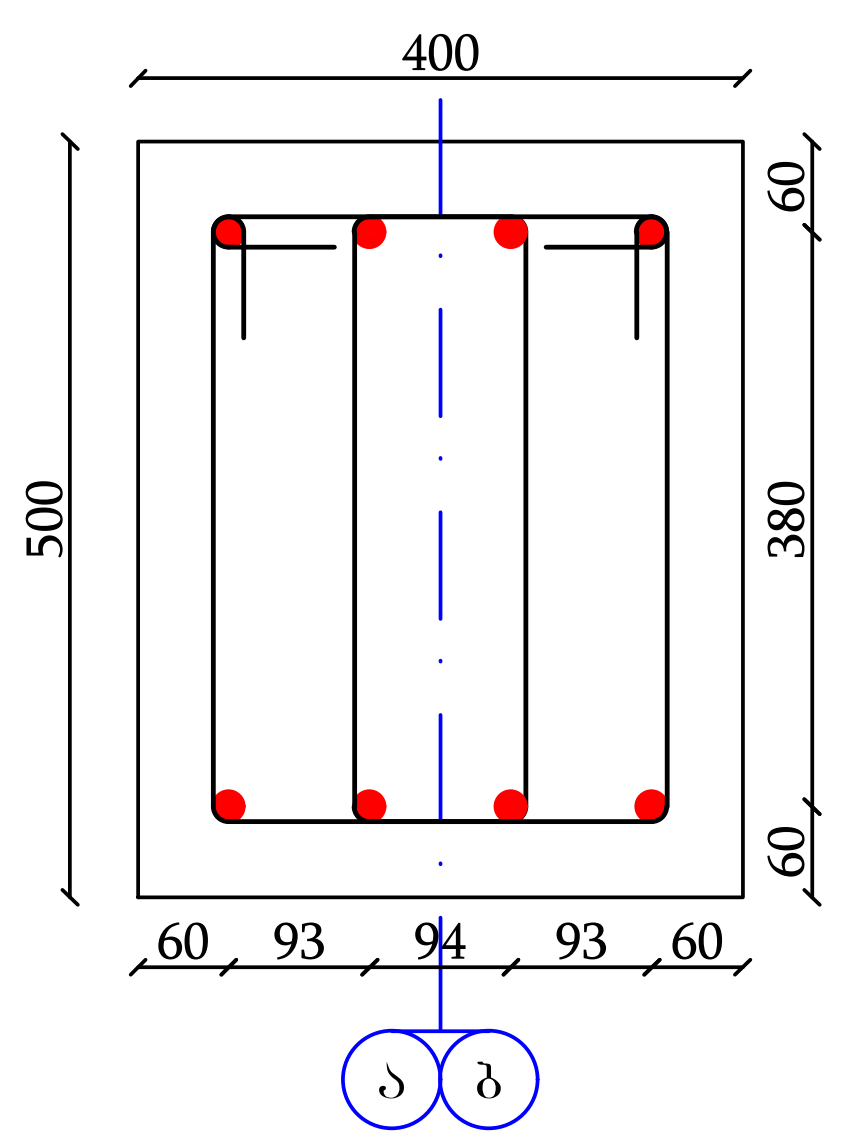

ჭრილი B-B

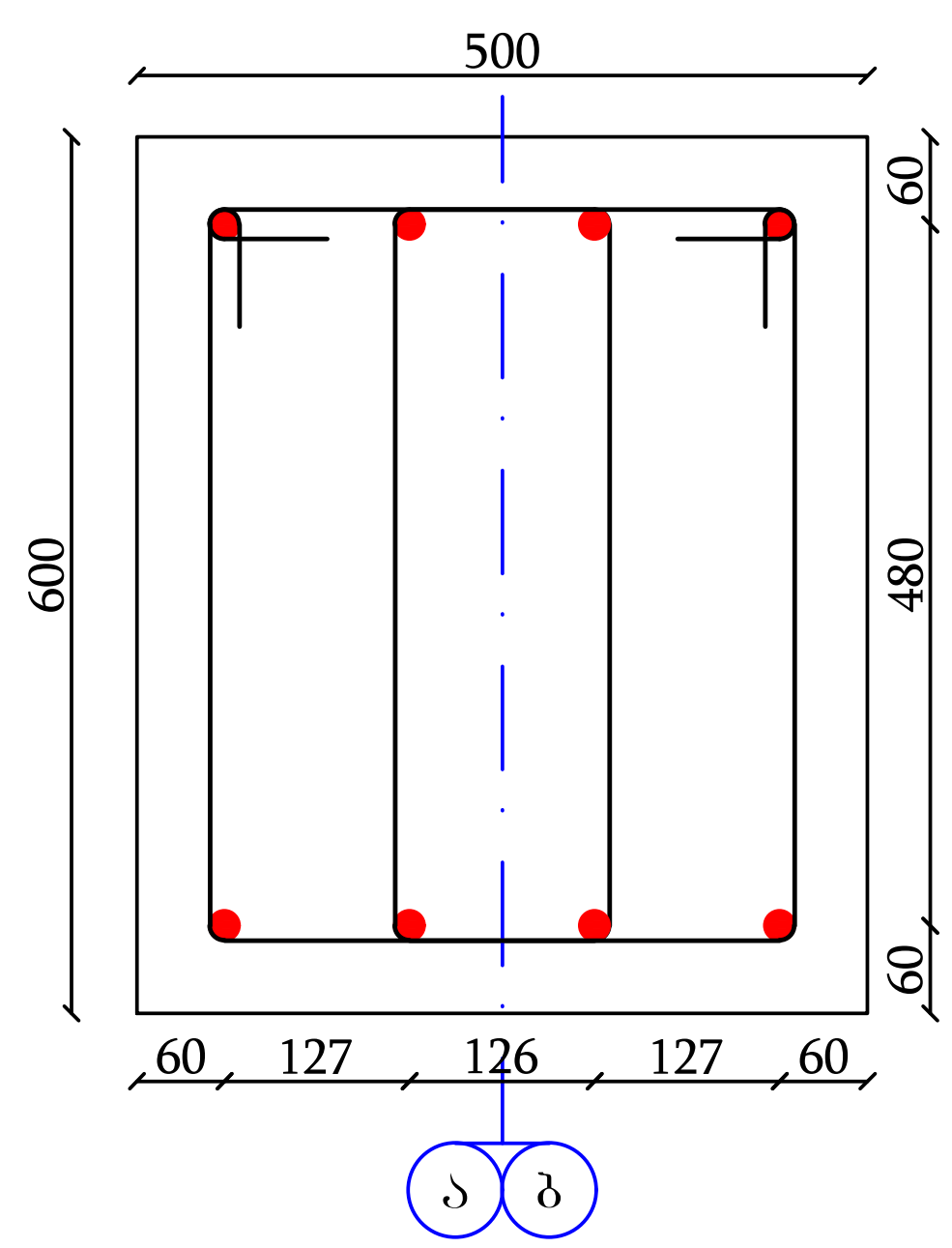

ჭრილი C-C

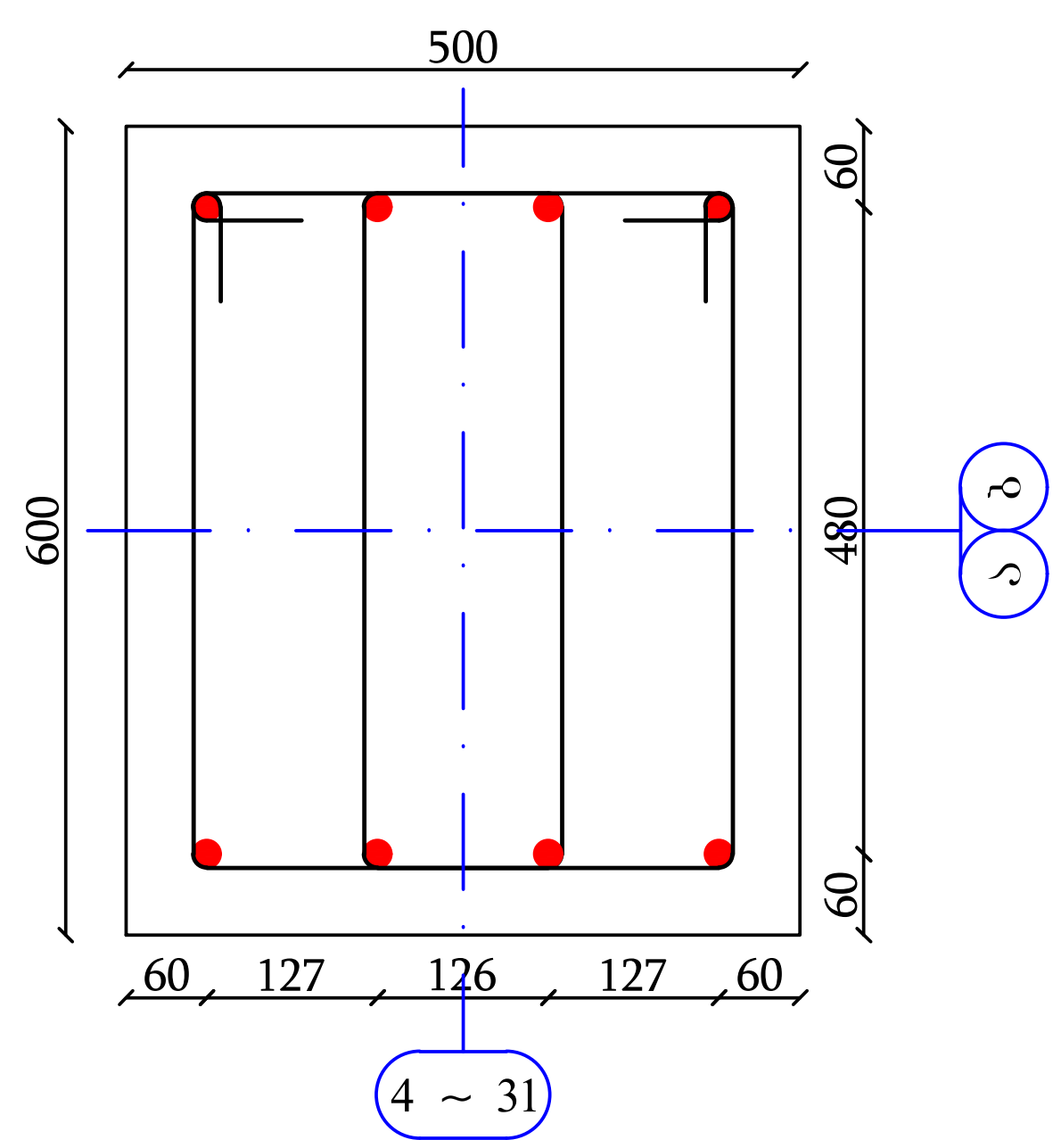

შ.პ.ს. ელქრითი

ELCRETE
CREATE ELEMENTS

ს.ს. თბილისი ცენტრალი

სავაჭრო ცენტრი
თბილისი ცენტრალი

კონსტრუქციული ნაწილი

თარიღი: 28.01.2026

მისამართი:
ქ.თბილისი "თბილისი ცენტრალი" (01.16.01.005.107)

ფუნქციური დანიშნულება:
სადგური

დირექტორი: ნიკოლოზ კაკაურიძე

მთავარი კონსტრუქტორი: ლაშა ნარდაია

უფროსი კონსტრუქტორი: ზურაბ დამბაშიძე

კონსტრუქტორი: ნიკა ბიძინაშვილი

კონსტრუქტორი: ნიკოლოზ ლორთქიფანიძე

კონსტრუქტორი: გიორგი მაჭავარიანი

ფორმატის ზომა: A3

მასშტაბი: პირობითი

მონოლითური რანდკოჭის მ.რკ.1 და კოჭების მ.კ.1 - მ.კ.2 განლაგების სქემა.
ჭრილი A-A , B-B და C-C არმირების სქემა

ფურცელი: 009

ჭრილი 1-1
მონოლითური რანდკოჭის არმირების შრაბმენტი

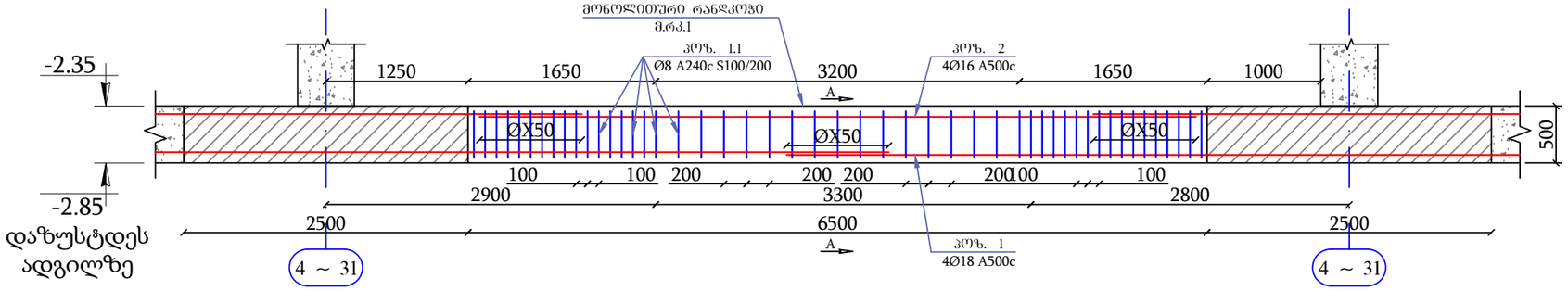

ჭრილი A-A

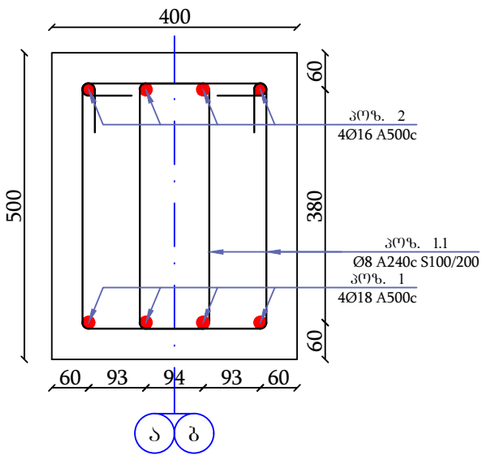

პოზ. 1.1
Ø8 A240c 100/200
L=1460 მმ

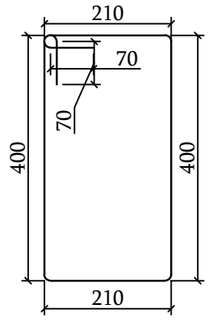

პოზ. 1
Ø18 A500c
L=12000 მმ დაიჭრას ადგილზე

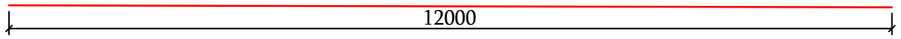

პოზ. 2
Ø16 A500c
L=12000 მმ დაიჭრას ადგილზე

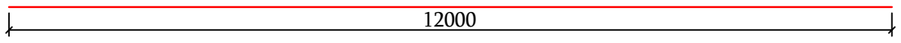

მასალის სპეციფიკაცია								რაოდენობა		1	არმ. ამოკრეფა		
ელემენტი	პოზ. №	ესკიზი მმ.	Ø და კლ.	L მმ.	n ც.	n x L მ.		მასა კგ.			Ø და კლ.	მასა კგ.	
								ერთი პოზ.	ქვედა პოზ.	სულ		B400B	B500B
მონოლითურ რანდკოჭზე არმ.1 გაყოფილი მასალის ხარჯი	1	12000 იხილე ნახაზზე	18B500B	12000	162	1944		23.98	3884	3884	18B500B		3884
	2	12000 იხილე ნახაზზე	16B500B	12000	155	1860		18.94	2935	2935	16B500B		2935
	1.1	1460 იხილე ნახაზზე	8B400B	1460	4704	6868		0.58	2713	2713	8B400B	2713	
		Σ								9532		2713	6819
	ბეტონი		B 25 W8	V	=	1.30	X	48	=	62.40	კგ/მ³	153	

შ.პ.ს.
ელჭრიტი
ELCRETE
CREATE ELEMENTS

ს.ს.
თბილისი ცენტრალი
საინჟინრო ცენტრი
თბილისი ცენტრალი

კონსტრუქციული ნაწილი

თარიღი: 28.01.2026

მისამართი:
ქ.თბილისს "თბილისი ცენტრალი" (01.16.01.005.107)

წუნქციური დანიშნულება:
სადგური

დირექტორი: ნიკოლოზ ქაქაშვილი
მთავარი კონსტრუქტორი: ლაშა ნარდაია
უფროსი კონსტრუქტორი: ზურაბ ლაშაშვილი
კონსტრუქტორი: ნიკა ბაძიაშვილი
კონსტრუქტორი: ნიკოლოზ ლღრიტიანი
კონსტრუქტორი: ბიორგი მაჯავარიანი

შრომატევის ზომა: A3
მასშტაბი: ამორეზიები
მონოლითური რანდკოჭის არმირების შრაბმენტი
შეკვეთა: 010

ჭრილი 1-1
მონოლითური კოჭის არმირების ფრაგმენტი

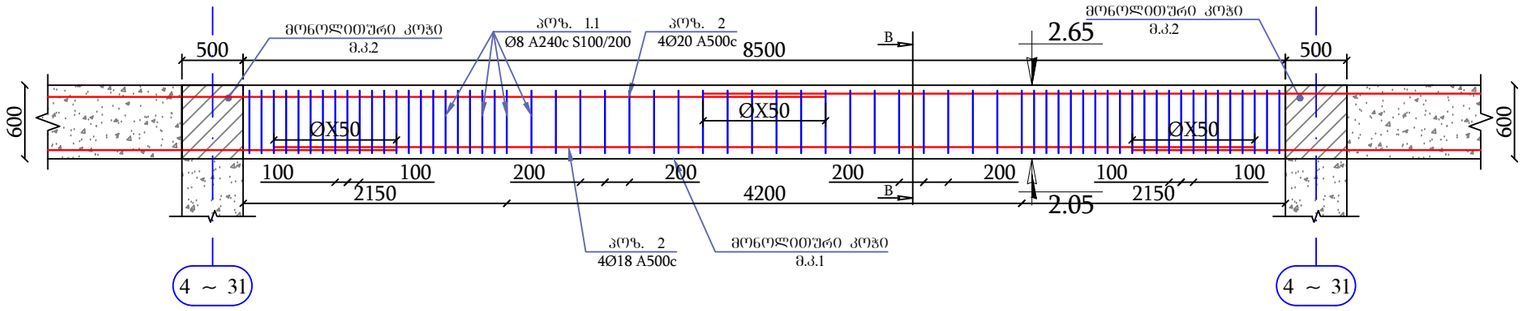

ჭრილი B-B

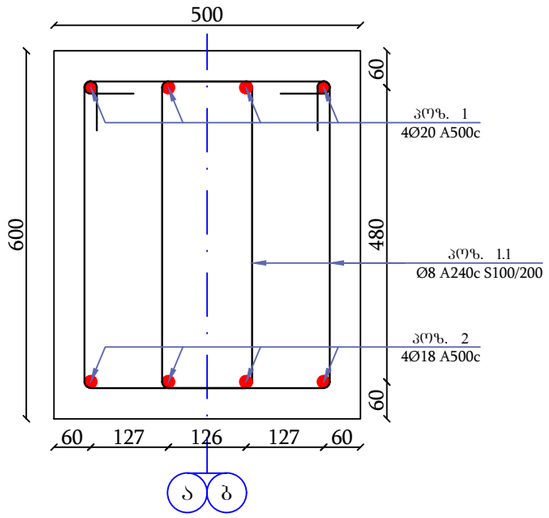

პოზ. 1.1
Ø8 A240c 100/200
L=1790 მმ

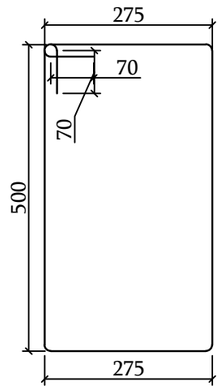

პოზ. 1
Ø20 A500c
L=12000 მმ დაიჭრას ადგილზე

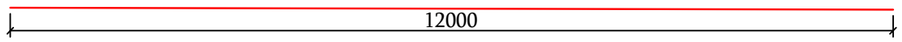

პოზ. 2
Ø18 A500c
L=12000 მმ დაიჭრას ადგილზე

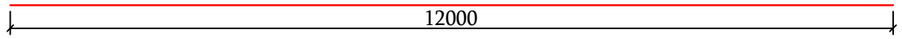

მასალის სპეციფიკაცია								რაოდენობა		1	არმ. ამოკრეფა		
ელემენტი	პოზ. №	ესკიზი მმ.	Ø და კლ.	L მმ.	n ც.	n x L მ.	მასა კგ.			Ø და კლ.	მასა კგ.	
							ერთი პოზ.	ყველა პოზ.	სულ		B400B	B500B
მონოლითური კოჭების მ.კ.1 ბაღვეული მასალის ხარჯი	1	12000 ახილე ნახაზზე	20B500B	12000	165	1980	29.59	4883	4883	20B500B		4883
	2	12000 ახილე ნახაზზე	18B500B	12000	162	1944	23.98	3884	3884	18B500B		3884
	1.1	1790 ახილე ნახაზზე	8B400B	1790	6144	10998	0.71	4344	4344	8B400B	4344	
		Σ							13111		4344	8767
	ბეტონი	B 25	V	=	2.70	X	48	=	129.60	კგ/მ³	101	

შ.პ.ს.
ელჭრიითი
ELCRETE
CREATE ELEMENTS

ს.ს.
თბილისი ცენტრალი
საავჭრო ცენტრი
თბილისი ცენტრალი

კონსტრუქციული ნაწილი

თარიღი: 28.01.2026

მისამართი:
ქ.თბილისს "თბილისი ცენტრალი" (01.16.01.005.107)

წუნქციური დანიშნულება:
საძგური

დირექტორი: ნიკოლოზ ქაქაშვილი

მთავარი კონსტრუქტორი: ლაშა ნარდაია

უფროსი კონსტრუქტორი: ზურაბ ღამბაშიძე

კონსტრუქტორი: ნიკა ბიძინაშვილი

კონსტრუქტორი: ნიკოლოზ ლორთქიფანიძე

კონსტრუქტორი: გიორგი მაჯავარიანი

შეთანხმებული

შეთანხმებული

შეთანხმებული

ჭრილი 2-2

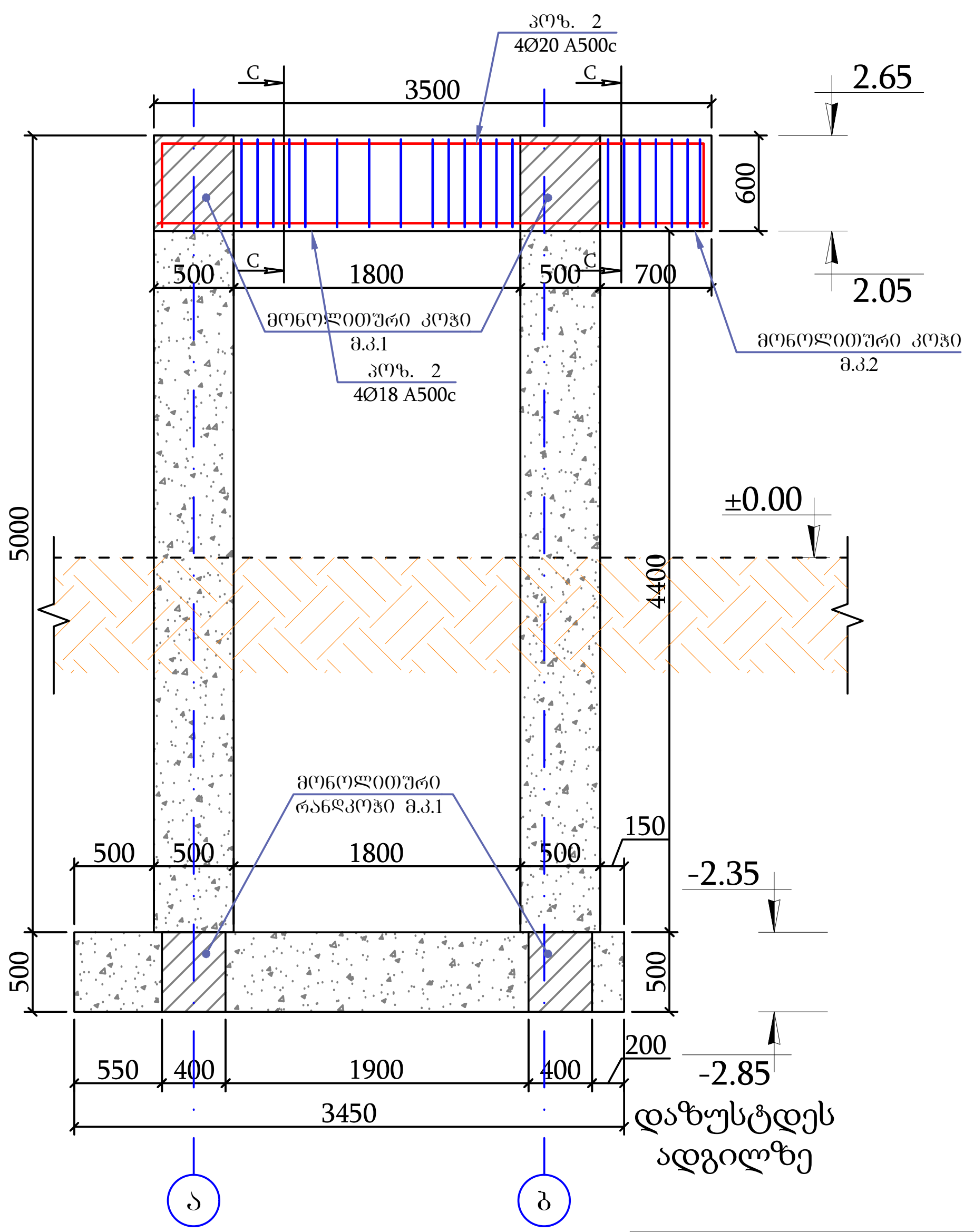

ჭრილი C-C

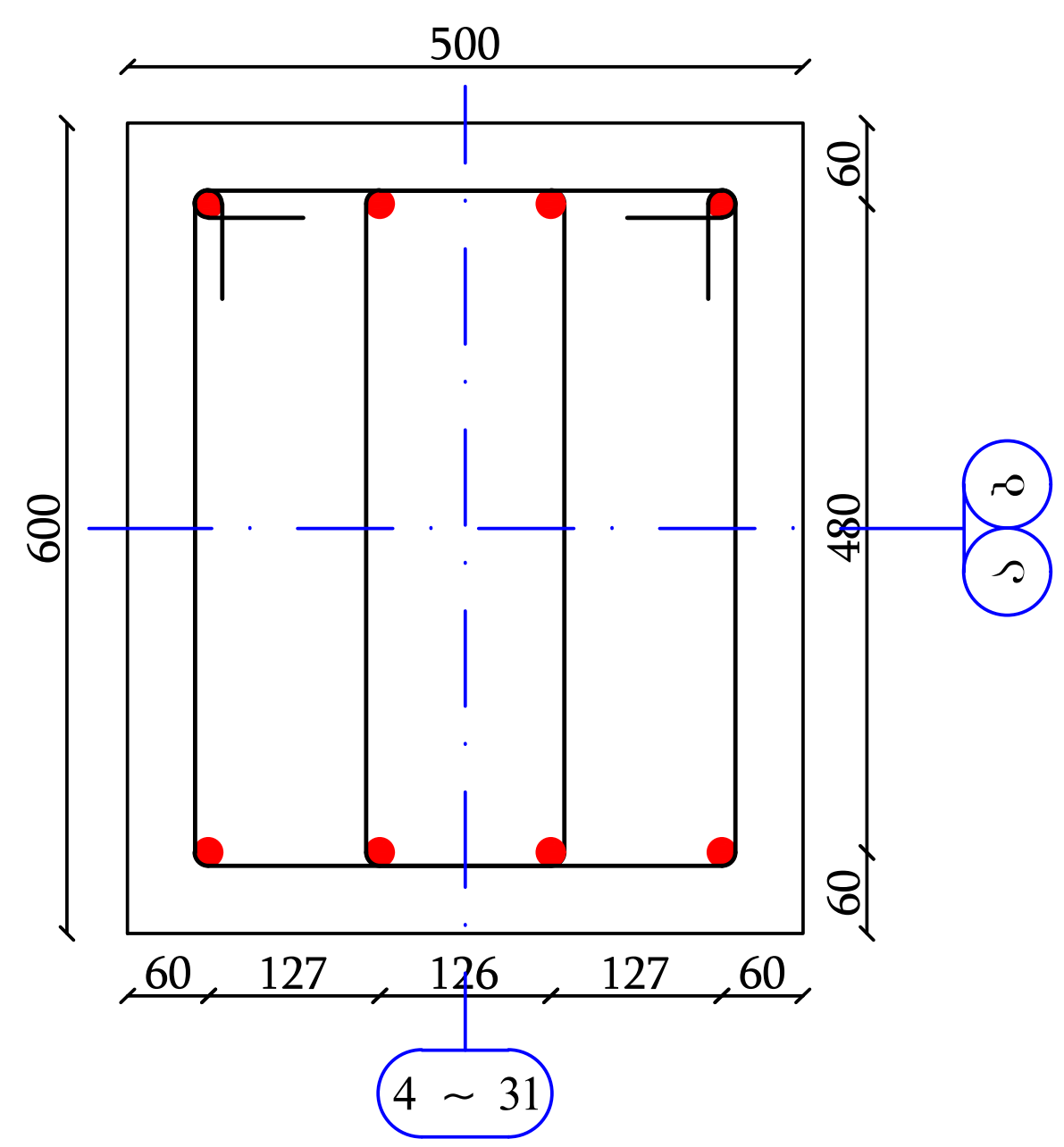

პოზ. 1.1
Ø8 A240c 100/200
L=1790 მმ

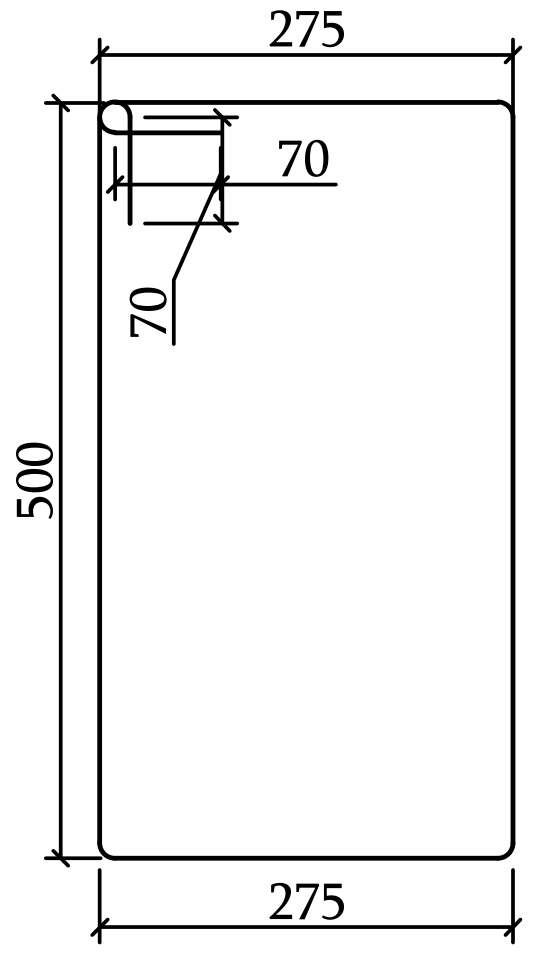

პოზ. 1
Ø20 A500c
L=4650 მმ

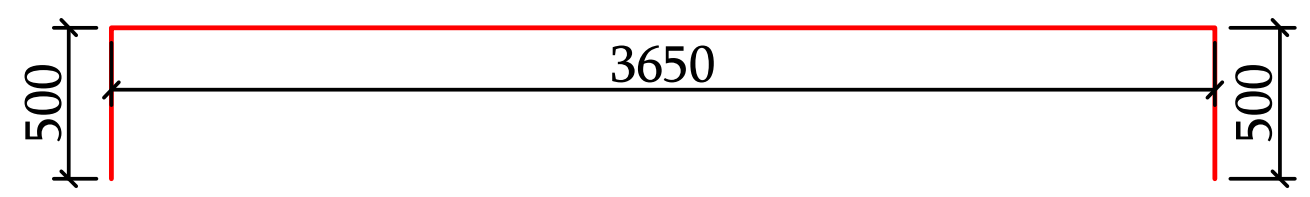

პოზ. 2
Ø18 A500c
L=3700 მმ

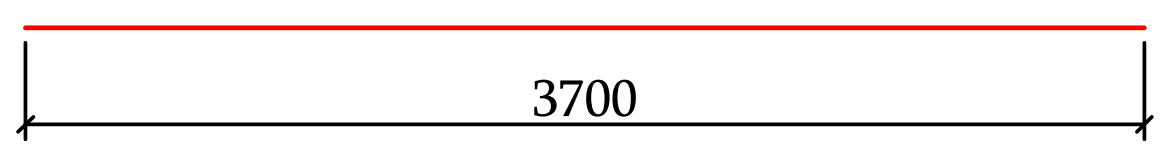

მასალის სპეციფიკაცია							რაოდენობა		24	არმ. ამოკრეფა		
ელემენტი	პოზ. №	ესკიზი მმ.	Ø და კლ.	L მმ.	n ც.	n x L მ.	მასა კგ. ერთი პოზ.	მასა კგ. ყველა პოზ.	მასა კგ. სულ	Ø და კლ.	მასა კგ. B400B	მასა კგ. B500B
მონოლითური კოჭზე მ.კ2 გაწყობილი მასალის ხარჯი	1	4650 იხილე ნახაზზე	20B500B	4650	4	19	11.47	46	1101	20B500B		1101
	2	3700 იხილე ნახაზზე	18B500B	3700	4	15	7.39	30	710	18B500B		710
	1.1	1790 იხილე ნახაზზე	8B400B	1790	42	75	0.71	30	713	8B400B	713	
		Σ							2523		713	1811
	ბეტონი	B 25	V	=	1.05	X	24	=	25.20	კგ/მ³	100	

კონსოლური გამონაშვერის გამაგრება																												
№	ელემენტის მარკა	გაბარიტული ზომები	რაოდენობა	არმატურის ნაკეთობები — არმატურის კლასი — B400B — Ø 6	8	10	12	B400B ჯამი	B500B — Ø 8	10	12	14	16	18	20	22	25	28	32	B500B ჯამი	ხარჯი; კგ	B15.0	B25	B25W8	ღორღი 0-40	B40W8	კგ/მ³
									0.395	0.617	0.888	1.208	1.578	1.998	2.465	2.984	3.853	4.834	6.313								
1	საძირკველი						185.00	185.00					4,564.00	2,806.00	6,263.00					13,633.00	13,818.00	25.27		103.50	63.98		133.51
2	სვეტი				3,710.00			3,710.00							12,310.00					12,310.00	16,020.00			52.80			303.41
3	რანდკოჭი				2,713.00			2,713.00					2,935.00	3,884.00						6,819.00	9,532.00			62.40			152.76
4	კოჭი				5,057.00			5,057.00						4,594.00	5,984.00					10,578.00	15,635.00			154.80			101.00
	ჯამი			-	11,480.00	-	185.00	11,665.00	-	-	-	-	7,499.00	11,284.00	24,557.00	-	-	-	-	43,340.00	55,005.00	25.27	-	373.50	63.98	-	125.73

შ.პ.ს.
ელქრითი

ELCRETE
CREATE ELEMENTS

ს.ს.
თბილისი ცენტრალი

სავაჭრო ცენტრი
თბილისი ცენტრალი

კონსტრუქციული
ნაწილი

თარიღი: 28.01.2026

მისამართი:
ქ.თბილისი "თბილისი ცენტრალი"
(01.16.01.005.107)

ფუნქციური დანიშნულება:
სადგური

დირექტორი: ნიკოლოზ კაკაურიძე
მთავარი კონსტრუქტორი: ლაშა ნარდაია
უფროსი კონსტრუქტორი: ზურაბ ლამბაშიძე
კონსტრუქტორი: ნიკა ბიძინაშვილი
კონსტრუქტორი: ნიკოლოზ ლორთქიფანიძე
კონსტრუქტორი: გიორგი მაჭავარიანი

ფორმატის ზომა: A3

მასშტაბი: პირობითი

მონოლითური კოჭის მ.კ.2-ის არმირების ფრაგმენტი

ფურცელი: 012

ჭრილი 1-1

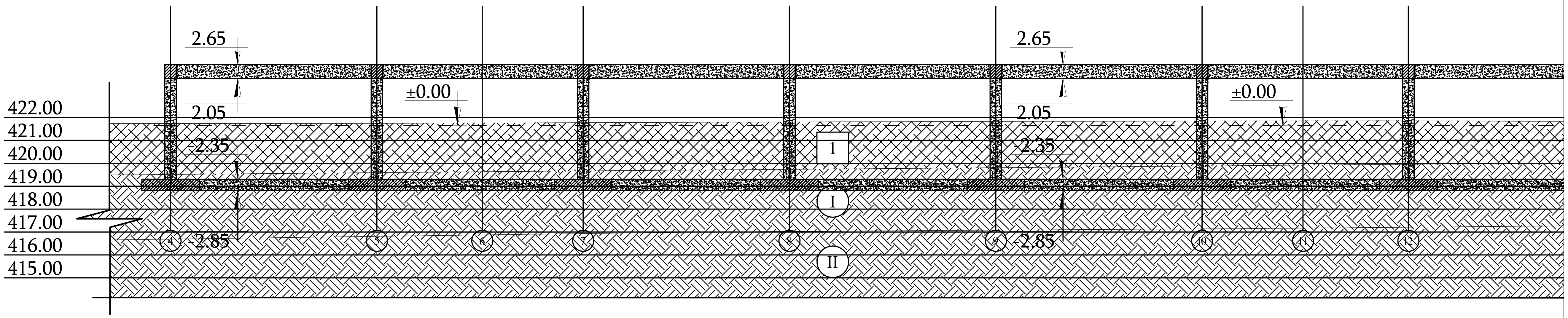

1 ფენა 1 - ტექნოგენური ფენა.

I ს.გ.ე. I - თიხნარი მუქი ყავისფერი, მყარი,ღარილების ჩანაწინწკლებით და მცირე ზომის ბუდობებით, ძლიერ კარბონატული.

II ს.გ.ე. II - თიხნარი ყავისფერი, ძნელპლასტიკური, კენჭის სხვადასხვა ფრაქციის ჩანართებით, ძლიერ კარბონატული.

ჭრილი 1-1

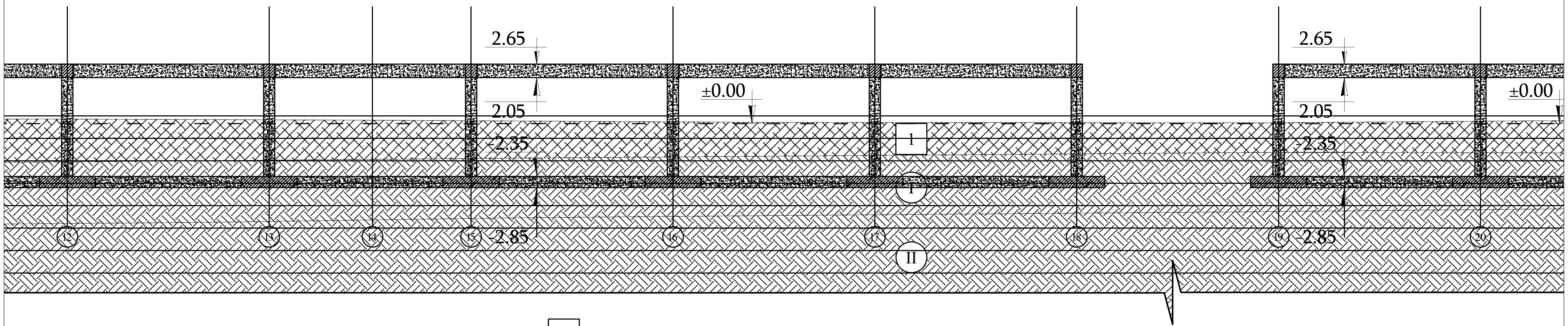

1 ფენა 1 - ტექნოგენური ფენა.

I ს.გ.ე. I - თიხნარი მუქი ყავისფერი, მყარი,ღარილების ჩანაწინწკლებით და მცირე ზომის ბუდობებით, ძლიერ კარბონატული.

II ს.გ.ე. II - თიხნარი ყავისფერი, ძნელპლასტიკური, კენჭის სხვადასხვა ფრაქციის ჩანართებით, ძლიერ კარბონატული.

შ.პ.ს. ელქრითი

ELCRETE CREATE ELEMENTS

ს.ს. თბილისი ცენტრალი

კონსტრუქციული ნაწილი

თარიღი: 28.01.2026

მისამართი: ქ.თბილის "თბილისი ცენტრალი" (01.16.01.005.107)

ფუნქციური დანიშნულება: სადგური

დირექტორი: ნიკოლოზ კაკაურიძე

მთავარი კონსტრუქტორი: ლაშა ნარდაია

უფროსი კონსტრუქტორი: ზურაბ დამბაშიძე

კონსტრუქტორი: ნიკა ბიძინაშვილი

კონსტრუქტორი: ნიკოლოზ ლორთქიფანიძე

კონსტრუქტორი: გიორგი მაჭავარიანი

ფორმატის ზომა: A3

მასშტაბი: პირობითი

ჭრილი 1-1

ფურცელი: 013

ჭრილი 1-1

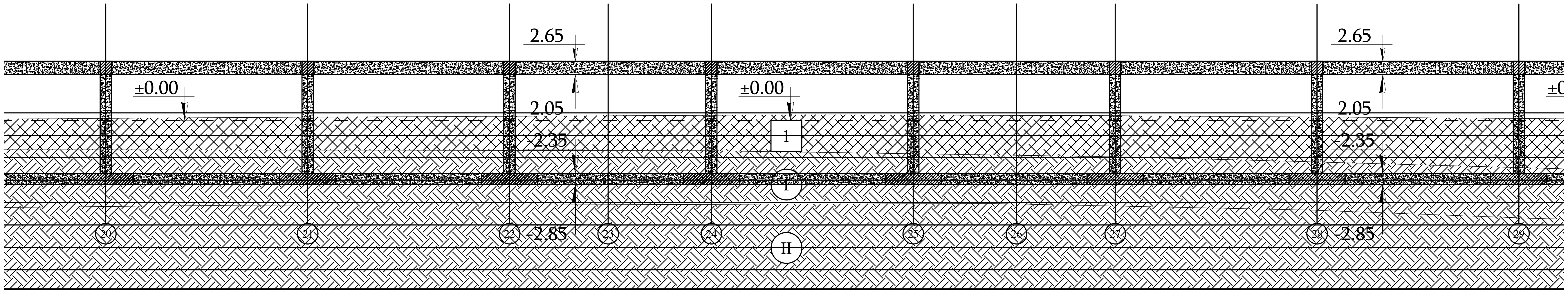

1 ფენა 1 - ტექნოგენური ფენა.

I ს.გ.ე. I - თიხნარი მუქი ყავისფერი, მყარი,მარილების ნანაწინწკლებით და მცირე ზომის ბუდობებით, ძლიერ კარბონატული.

II ს.გ.ე. II - თიხნარი ყავისფერი, ძნელპლასტიკური, კენჭის სხვადასხვა ფრაქციის ნანართებით, ძლიერ კარბონატული.

ჭრილი 1-1

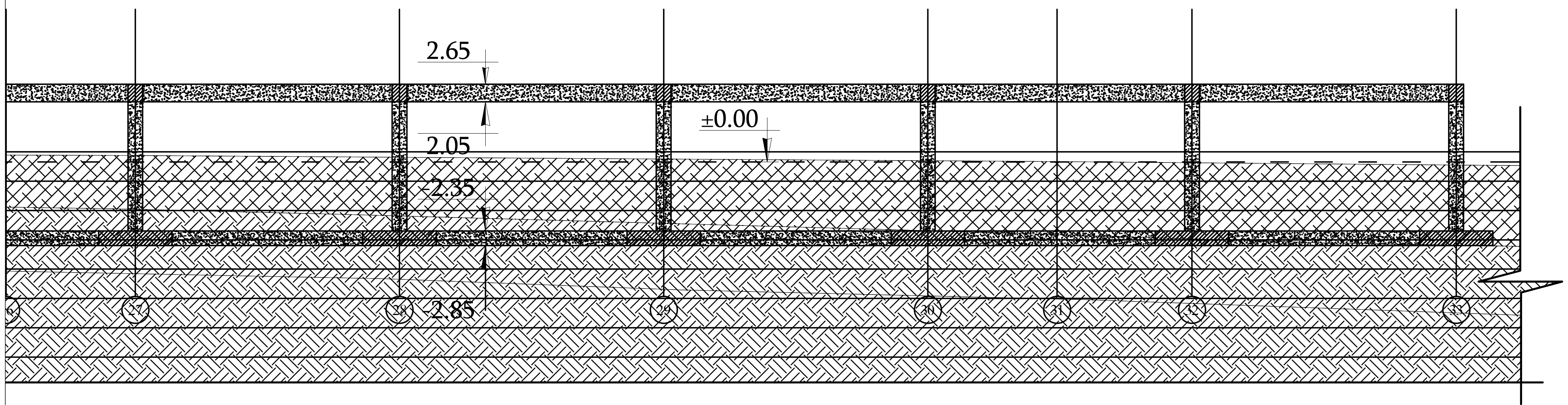

1 ფენა 1 - ტექნოგენური ფენა.

I ს.გ.ე. I - თიხნარი მუქი ყავისფერი, მყარი,მარილების ნანაწინწკლებით და მცირე ზომის ბუდობებით, ძლიერ კარბონატული.

II ს.გ.ე. II - თიხნარი ყავისფერი, ძნელპლასტიკური, კენჭის სხვადასხვა ფრაქციის ნანართებით, ძლიერ კარბონატული.

შ.პ.ს. ელქრითი

ELCRETE
CREATE ELEMENTS

ს.ს. თბილისი ცენტრალი

საკვანძო ცენტრი
თბილისი ცენტრალი

კონსტრუქციული ნაწილი

თარიღი: 28.01.2026

მისამართი:
ქ.თბილისი "თბილისი ცენტრალი"
(01.16.01.005.107)

ფუნქციური დანიშნულება:
სადგური

დირექტორი: ნიკოლოზ კაკაურიძე

მთავარი კონსტრუქტორი: ლაშა ნარდაია

უფროსი კონსტრუქტორი: ზურაბ დამბაშიძე

კონსტრუქტორი: ნიკა ბიძინაშვილი

კონსტრუქტორი: ნიკოლოზ ლორთქიფანიძე

კონსტრუქტორი: გიორგი მაჭავარიანი

ფორმატის ზომა: A3

მასშტაბი: პირობითი

ჭრილი 1-1

ფურცელი: 014

საქართველოს ეროვნული აკრედიტაციის ორგანო – აკრედიტაციის ცენტრი

აკრედიტაციის მოწმობა

GAC-IB-0350

ადასტურებს, რომ

შპს „მშენ-ექსპერტი+“-ს

A-ტიპის ინსპექტირების ორგანო

აკრედიტებულია სსტ ისო/იეკ 17020:2012/2013-ის
მოთხოვნებთან შესაბამისობაზე თანდართულ სფეროში

მის.: ქ. თბილისი, დიღმის მასივი,VI კვარტალი,მე-6 კორპუსის მიმდებარედ

იხ. სფერო და სტატუსი

გაცემულია: 2025 წლის 9 თებერვალი

ძალაშია: 2029 წლის 9 თებერვალი

გენერალური დირექტორი

67ა აკაკი წერეთლის გამზირი
0119 თბილისი, საქართველო
+995 32 2 19 22 23
gac@gac.gov.ge

სსიპ აკრედიტაციის ერთიანი ეროვნული ორგანო - აკრედიტაციის ცენტრი

30 / იანვარი / 2025 წ.

KA990138906209225

№ **GAC-03/57**

შპს „მშენ ექსპერტი +“-ს A ტიპის ინსპექტირების ორგანოს

გიგზავნით, სსიპ „აკრედიტაციის ერთიანი ეროვნული ორგანო - აკრედიტაციის ცენტრი“-ს გენერალური დირექტორის 2025 წლის 28 იანვრის № 06/19 განკარგულებას, აკრედიტაციის სფეროს და აკრედიტაციის მოწმობას.

დანართი: აკრედიტაციის მოწმობა, სფერო და განკარგულება.

გენერალური დირექტორი

ხელმოწერილია/
შტამპდასმულია
ელექტრონულად

ნათია მიქელაძე

სსიპ აკრედიტაციის ერთიანი ეროვნული ორგანო - აკრედიტაციის ცენტრი

28 / იანვარი / 2025 წ.

KA990198667558125

№ **06/19**

განკარგულება
შპს „მშენ ექსპერტი +“-ს A ტიპის ინსპექტირების ორგანოს განმეორებით აკრედიტაციის მინიჭების თაობაზე

საქართველოს კანონის „პროდუქტის უსაფრთხოებისა და თავისუფალი მიმოქცევის კოდექსის“ 99-ე მუხლის მე-3 ნაწილის შესაბამისად და სსიპ აკრედიტაციის ერთიანი ეროვნული ორგანო - აკრედიტაციის ცენტრის გენერალური დირექტორის 2020 წლის 10 აპრილის N01-1 ბრძანებით დამტკიცებული „აკრედიტაციის წესების და პროცედურების" საკ 1.1:2020 - „აკრედიტაციის საერთო წესები და პროცედურები“-ს მე-10 მუხლის მე-5 და მე-6 პუნქტების, 1.7:2020 – „წესები და პროცედურები ინსპექტირების ორგანოების სსტ ისო/იეკ 17020:2012/2013-თან შესაბამისობაზე აკრედიტაციისათვის“ და საკ 1.10:2020 – „აკრედიტაციის ცენტრის მიერ აკრედიტებული შშო-ების რეესტრის წარმოების წესი“-ის მე-3 მუხლის საფუძველზე,

1.შპს „მშენ ექსპერტი +“-ს A-ტიპის ინსპექტირების ორგანო დადებითად შეფასდეს საქართველოს სტანდარტთან ისო/იეკ 17020:2012/2013 შესაბამისობაზე და მიენიჭოს განმეორებით აკრედიტაცია 2025 წლის 9 თებერვლიდან.

2.გაიცეს აკრედიტაციის მოწმობა იმავე უნიკალური ნომრითა და ახალი აკრედიტაციის ვადის მითითებით თანდართულ აკრედიტაციის სფეროსთან ერთად 2025 წლის 9 თებერვლიდან.

3.შესაბამისი ინფორმაცია შეტანილ იქნას აკრედიტებული შშო-ების რეესტრში და გამოქვეყნდეს 2025 წლის 9 თებერვლიდან აკრედიტაციის ცენტრის ვებგვერდზე www.gac.gov.ge.

4.ეს განკარგულება შეიძლება გასაჩივრდეს მისი ოფიციალური გაცნობის დღიდან ერთი თვის ვადაში საქართველოს ეკონომიკისა და მდგრადი განვითარების სამინისტროში (მის. ქ. თბილისი, სანაპიროს ქ. N2) ან თბილისის საქალაქო სასამართლოს ადმინისტრაციულ საქმეთა კოლეგიაში (ქ. თბილისი, დავით აღმაშენებლის ხეივანი, №64) კანონმდებლობით დადგენილი წესით.

საფუძველი:

1.აკრედიტაციის კომიტეტის 2025 წლის 27 იანვრის გადაწყვეტილება.
2.აკრედიტაციის ცენტრის ინსპექტირების ორგანოებისა და ლაბორატორიების აკრედიტაციის სამსახურის უფროსის ნესტან მგელაძის 2025 წლის 28 იანვრის **№58-04/GAC** მოხსენებითი ბარათი.

გენერალური დირექტორი

ხელმოწერილია/ შტამპდასმულია ელექტრონულად

ნათია მიქელაძე

აკრედიტაციის მოწმობის ნომერი **GAC-IB-0350**
განკარგულება №06/19
თარიღი:28.01.2025 წელი

„ვამტკიცებ“
აკრედიტაციი ცენტრის გენერალური დირექტორი
ნათია მიქელაძე



A - ტიპის ინსპექტირების ორგანოს აკრედიტაციის სფერო

შპს „მშენ-ექსპერტი +“

მისამართი: ქ. თბილისი, დიღმის მასივი, VI კვარტალი, მე-6 კორპუსის მიმდებარედ

1	2	3	4
1	ობიექტის ხარჯთაღრიცხვის ინსპექტირება.	ინსპექტირების ამოცანიდან გამომდინარე: ობიექტის ხარჯთაღრიცხვის შესაბამისობის შეფასება დადგენილ მოთხოვნებთან, საშუალო საბაზრო ფასებთან და საჭიროების შემთხვევაში პროექტთან.	1. სამშენებლო ნორმები და წესები (СНиП - ნაწილი IV); 2. ერთიანი ნორმები და ფასდებები -(ЕНиР) 3. (ВНиР)-სამშენებლო სამუშაოების უწყებრივი ნორმები; 4. (ВЗЕР)-სარემონტო-სამშენებლო სამუშაოების ზონალური ერთეული ნორმების კრებული; 5. (ССН)-ისტორიული და კულტურის ძეგლების სარესტავრაციო აღდგენითი სამუშაოების ნორმები და წესები; 6. სამშენებლო რესურსების ფასები (სრფ), გამომცემელი –მშენებლობის შემფასებელთა კავშირი (მშკ); 7. ტექნიკური რეგლამენტი – სამშენებლო სამუშაოების სახელმწიფო შესყიდვისას ზედნადები ხარჯებისა და გეგმიური მოგების განსაზღვრის შესახებ (საქართველოს მთავრობის 2014 წლის 14 იანვრის დადგენილება N55); 8. MEP-TP-G01 - ინსპექტირების მეთოდები და პროცედურები.
2	ობიექტის ხარჯთაღრიცხვის ფასწარმოქმნის ადექვატურობის ინსპექტირება.	ობიექტის ხარჯთაღრიცხვის შესაბამისობის შეფასება: • დადგენილ მოთხოვნებთან, საშუალო საბაზრო ფასებთან და საჭიროების შემთხვევაში პროექტთან; • კონკრეტული მომწოდებლის რესურსებთან და შესაძლებლობებთან.	1. სამშენებლო ნორმები და წესები (СНиП - ნაწილი IV - 82); 2. ერთიანი ნორმები და ფასები - (ЕНиР) 3. (ВНиР)-სამშენებლო სამუშაოების უწყებრივი ნორმები; 4. (ВЗЕР)-სარემონტო-სამშენებლო სამუშაოების ზონალური ერთეული ნორმების კრებული; 5. (ССН)-ისტორიული და კულტურის ძეგლების სარესტავრაციო აღდგენითი სამუშაოების ნორმები და წესები;

			6. სამშენებლო რესურსების ფასები (სრფ), გამომცემელი - მშენებლობის შემფასებელთა კავშირი (მშკ); 7. ტექნიკური რეგლამენტი -„სამშენებლო სამუშაოების ხარჯთაღრიცხვის ფასწარმოქმნის ადეკვატურობის დადგენის მეთოდიკა“ (საქართველოს მთავრობის 2017 წლის 26 სექტემბერი, დადგენილება №439) 8. ტექნიკური რეგლამენტი - სამშენებლო სამუშაოების სახელმწიფო შესყიდვისას ზედნადები ხარჯებისა და გეგმიური მოგების განსაზღვრის შესახებ (საქართველოს მთავრობის 2014 წლის 14 იანვრის დადგენილება N55); 9. MEP-TP-G02 - ინსპექტირების მეთოდები და პროცედურები.
3	ობიექტზე შესრულებული სამუშაოების ინსპექტირება (მათ შორის ფორმა N2-ის მიხედვით)	ინსპექტირების ამოცანიდან გამომდინარე: შესრულებული სამუშაოების შესაბამისობის შეფასება, საპროექტო-სახარჯთაღრიცხვო დოკუმენტაციასთან ან/და დადგენილ მოთხოვნებთან, შესყიდვების დოკუმენტებთან, მშენებლობის დროისათვის არსებულ საშუალო საბაზრო ფასებთან, ფარულ სამუშაოთა აქტებთან, ობიექტის ვიზუალური დათვალიერებისა (ფოტოფიქსირების ჩათვლით), აზომვების შედეგებთან და შესაბამისობის შეფასების დოკუმენტებთან;	1. სამშენებლო ნორმები და წესები (СНиП - ნაწილი IV); 2. ერთიანი ნორმები და ფასდებები -(ЕНиР) 3. (ВНиР)-სამშენებლო სამუშაოების უწყებრივი ნორმები; 4. (ВЗЕР)-სარემონტო-სამშენებლო სამუშაოების ზონალური ერთეული ნორმების კრებული; 5. (ССН)-ისტორიული და კულტურის ძეგლების სარესტავრაციო აღდგენითი სამუშაოების ნორმები და წესები; 6. სამშენებლო რესურსების ფასები (სრფ), გამომცემელი –მშენებლობის შემფასებელთა კავშირი (მშკ); 7. ტექნიკური რეგლამენტი – სამშენებლო სამუშაოების სახელმწიფო შესყიდვისას ზედნადები ხარჯებისა და გეგმიური მოგების განსაზღვრის შესახებ (საქართველოს მთავრობის 2014 წლის 14 იანვრის დადგენილება N55); 8. MEP-TP-G03 - ინსპექტირების მეთოდები და პროცედურები

4	ობიექტის ან მისი ნაწილის ტექნიკური მდგომარეობის (სამრეწველო და სამოქალაქო შენობა-ნაგებობების, ხიდების, გვირაბების, ჰიდროტექნიკური ნაგებობების, საავტომობილო გზების, აეროდრომების) შესრულებული სამშენებლო, სარემონტო, სამონტაჟო, სადემონტაჟო, სარეკონსტრუქციო, სარესტავრაციო სამუშაოების ინსპექტირება	ინსპექტირების ამოცანიდან გამომდინარე: არსებული ობიექტის მდგომარეობის შესაბამისობის შეფასება საპროექტო დოკუმენტაციასთან ან/და დადგენილ მოთხოვნებთან, ფარულ სამუშაოთა აქტებთან, ობიექტის ვიზუალური დათვალიერების (ფოტოფიქსირების ჩათვლით), აზომვებისა და გაზომვების შედეგებთან და შესაბამისობის შეფასების დოკუმენტებთან, მათ შორის ლაბორატორიული, ურღვევი კონტროლის მეთოდებით, გეოლოგიური და გეოფიზიკური კვლევების შედეგებთან.	1. სამშენებლო ნორმები და წესები -(СНиП-ნაწილი 1); 2. სამშენებლო ნორმები და წესები (СНиП - ნაწილი 2); 3. სამშენებლო ნორმები და წესები (СНиП - ნაწილი 3); 4. საქართველოს ტერიტორიაზე სამშენებლო სფეროს მარეგულირებელი ტექნიკური რეგლამენტები (საქართველოს მთავრობის 2014 წლის 15 იანვრის დადგენილება N71); 5. ტექნიკური რეგლამენტი „მისაწვდომობის ეროვნული სტანდარტების დამტკიცების თაობაზე“ (საქართველოს მთავრობის 2020 წლის 20 დეკემბერის დადგენილება N 732). 6. ტექნიკური რეგლამენტი (საქართველოს მთავრობის 2016 წლის 28 იანვარის დადგენილება N41; 7. საქართველოს ეროვნული სტანდარტი სსტ 72:2009 „გზები საავტომობილო და საერთო სარგებლობის, გეომეტრიული და სტრუქტურული მოთხოვნები“; 8. MEP-TP-G04.1 - ინსპექტირების მეთოდები და პროცედურები.
5	ობიექტის ან მისი ნაწილის საინჟინრო ქსელების: • ელექტროქსელების და სისტემების (1000 ვ-მდე და 1000 ვ-ს ზევით); • სუსტი დენების; • გათბობა-ვენტილაცია-გაგრილების ქსელების და სისტემების; • წყალმომარაგება, კანალიზაცია,	ინსპექტირების ამოცანიდან გამომდინარე: არსებული ობიექტის მდგომარეობის შესაბამისობის შეფასება საპროექტო დოკუმენტაციასთან ან/და დადგენილ მოთხოვნებთან, ობიექტის ვიზუალური დათვალიერების (ფოტოფიქსირების ჩათვლით), აზომვებისა და გაზომვების შედეგებთან და შესაბამისობის შეფასების დოკუმენტებთან, მათ შორის ლაბორატორიული, ურღვევი კონტროლის მეთოდებით, გეოლოგიური და გეოფიზიკური კვლევების შედეგებთან.	1. სამშენებლო ნორმები და წესები (СНиП - ნაწილი 2); 2. სამშენებლო ნორმები და წესები (СНиП - ნაწილი 3;) 3. საქართველოს ტერიტორიაზე სამშენებლო სფეროს მარეგულირებელი ტექნიკური რეგლამენტები (საქართველოს მთავრობის 2014 წლის 15 იანვრის დადგენილება N71); 4. ელექტროდანადგართა მოწყობის წესები (ПУЭ) 5. ტექნიკური რეგლამენტი: „ელექტრო-სადგურებისა და ქსელების ტექნიკური ექსპლუატაციის წესების შესახებ) (საქართველოს მთავრობის დადგენილება №434, 2013 წლის 31 დეკემბერი); 6. ტექნიკური რეგლამენტი: „ ელექტრო დანადგარების

	წყალარინების სისტემების; • გაზის ქსელებისა და სისტემების: - საშუალო და დაბალი წნევის, მიწის ზედა და მიწის ქვედა გაზსადენები წნევა - 0 კგ/სმ²-დან - 0,005 კგ/სმ²-ჩათვლით. - საშუალო წნევის, მიწის ზედა და მიწის ქვედა გაზსადენები, წნევით: 0.005 კგ/სმ²-დან - 3 კგ/სმ²-ჩათვლით. - ძეოოე კატეგოოიის მაღალი წნევის მიწის ზედა და მიწის ქვედა გაზსადენები, წნევით: 3 კგ/სმ²-დან - 6 კგ/სმ²-ჩათვლით. - პირველადი კატეგორიის მაღალი წნევის მიწის ზედა და მიწის ქვედა გაზსადენები, წნევით: 6 კგ/სმ²-დან - 12 კგ/სმ²-ჩათვლით)		ექსპლუატაციისას უსაფრთხოების წესების შესახებ“ (საქართველოს მთავრობის დადგენილება №340, 2013 წლის 17 დეკემბერი); 7. ტექნიკური რეგლამენტი „ელექტრული ქსელების ხაზობრივი ნაგებობების დაცვის წესისა და მათი დაცვის ზონების დადგენის შესახებ“ (საქართველოს მთავრობის 2013 წლის 24 დეკემბრის N 366 დადგენილება); 8. ტექნიკური რეგლამენტი: „გაზის სისტემების უსაფრთხოების ზოგადი მოთხოვნები“ (საქართველოს მთავრობის N101 დადგენილება 2014 წლის 22 იანვარი); 9. ტექნიკური რეგლამენტი (საქართველოს მთავრობის 2016 წლის 28 იანვარის დადგენილება N41; 10. საუწყებო სამშენებლო ნორმები (BCH); 11. ისო/იეკ 11801-2017 12. MEP-TP-G04.2 - ინსპექტირების მეთოდები და პროცედურები.

	შესრულებული სამშენებლო, სარემონტო, სამონტაჟო, სადემონტაჟო, სარეკონსტრუქციო, სარესტავრაციო სამუშაოების ინსპექტირება		
6	ობიექტის (სამრეწველო და სამოქალაქო შენობა-ნაგებობების, ხიდების, გვირაბების, ჰიდროტექნიკური ნაგებობების, საავტომობილო გზების, აეროდრომების, ელექტროქსელების და სისტემების (1000 ვ-მდე და 1000 ვ-ს ზევით), სუსტი დენების, გათბობა-ვენტილაცია-გაგრილების ქსელების და სისტემების, წყალმომარაგება, კანალიზაცია, წყალარინების ქსელების და სისტემების.....) სამშენებლო სამუშაოებზე ტექნიკური ზედამხედველობა – ინსპექტირება	ინსპექტირების ამოცანიდან გამომდინარე: ობიექტის სამშენებლო, სარემონტო, სამონტაჟო, სადემონტაჟო, სარეკონსტრუქციო, სარესტავრავიო სამუშაოების პროცესზე დასწრება/დაკვირვება და შესაბამისობის შეფასება საპროექტო-სახარჯთაღრიცხვო დოკუმენტაციასთან ან/და დადგენილ მოთხოვნებთან. შენობების, შენობების ნაწილების ან შენობების ელემენტების ენერგოეფექტურობის პროექტთან შესაბამისობის დადგენა.	1. სამშენებლო ნორმები და წესები (СНиП - ნაწილი 3); 2. სამშენებლო ნორმები და წესები (СНиП - ნაწილი 4); 3. ელექტროდანადგართა მოწყობის წესები (ПУЭ); 4. საქართველოს ტერიტორიაზე სამშენებლო სფეროს მარეგულირებელი ტექნიკური რეგლამენტები (საქართველოს მთავრობის 2014 წლის 15 იანვრის დადგენილება N71); 5. საქართველოს ეროვნული სტანდარტი სსტ 72:2009 „ გზები საავტომობილო და საერთო სარგებლობის. გეომეტრიული და სტრუქტურული მოთხოვნები“; 6. საქართველოს მთავრობის 2014 წლის 15 იანვრის დადგენილებაში N 732. 2020 წლის 20 დეკემბერი. (ტექნიკური რეგლამენტი „მისაწვდომობის ეროვნული სტანდარტების დამტკიცების თაობაზე“) 7. ტექნიკური რეგლამენტი (საქართველოს მთავრობის 2016 წლის 28 იანვარის დადგენილება N41); 8. ტექნიკური რეგლამენტი: „ელექტრო-სადგურებისა და ქსელების ტექნიკური ექსპლუატაციის წესების შესახებ) (საქართველოს

			მთავრობის დადგენილება №434, 2013 წლის 31 დეკემბერი); 9. ტექნიკური რეგლამენტი: „ ელექტრო დანადგარების ექსპლუატაციისას უსაფრთხოების წესების შესახებ“ (საქართველოს მთავრობის დადგენილება №340, 2013 წლის 17 დეკემბერი); 10. ტექნიკური რეგლამენტი „ელექტრული ქსელების ხაზობრივი ნაგებობების დაცვის წესისა და მათი დაცვის ზონების დადგენის შესახებ“ (საქართველოს მთავრობის 2013 წლის 24 დეკემბრის # 366 დადგენილება); 11. საქართველოს მთავრობის 2021 წლის 13 ივლისის დადგენილება N 354 „შენობების, შენობების ნაწილების ან შენობების ელემენტების ენერგოეფექტურობის მინიმალური მოთხოვნების დამტკიცების შესახებ" 12. MEP-TP-G05 - ინსპექტირების მეთოდები და პროცედურები
7	პროექტის საინჟინრო-გეოლოგიური კვლევის/დასკვნის მოქმედ დოკუმენტებთან შესაბამისობის შეფასება/ინსპექტირება	ობიექტის საპროექტო დოკუმენტაციის, ობიექტის პროექტის ნაწილების შესაბამისობის დადგენა ტექნიკურ დავალებასთან ან/და დადგენილ მოთხოვნებთან.	1. სამშენებლო ნორმები და წესები - (СНиП-ნაწილი 1); 2. სამშენებლო ნორმები და წესები - (СНиП-ნაწილი 4); 3. საქართველოს ტერიტორიაზე სამშენებლო სფეროს მარეგულირებელი ტექნიკური რეგლამენტები (საქართველოს მთავრობის 2014 წლის 15 იანვრის დადგენილება N71); 4. MEP-TP-G06.5 - ინსპექტირების მეთოდები და პროცედურები.

8	პროექტის არქიტექტურული ნაწილის მოქმედ დოკუმენტებთან შესაბამისობის შეფასება/ინსპექტირება.	ობიექტის საპროექტო დოკუმენტაციის, ობიექტის პროექტის ნაწილების შესაბამისობის დადგენა ტექნიკურ დავალებასთან ან/და დადგენილ მოთხოვნებთან.	1. სამშენებლო ნორმები და წესები -(СНиП-ნაწილი 2); 2. ტექნიკური რეგლამენტი „მისაწვდომობის ეროვნული სტანდარტების დამტკიცების თაობაზე“ (საქართველოს მთავრობის 2020 წლის 20 დეკემბერის დადგენილება N 732). 3. ტექნიკური რეგლამენტი (საქართველოს მთავრობის 2016 წლის 28 იანვარის დადგენილება N41); 4. საქართველოს ტერიტორიაზე სამშენებლო სფეროს მარეგულირებელი ტექნიკური რეგლამენტები (საქართველოს მთავრობის 2014 წლის 15 იანვრის დადგენილებაში N71) 5. MEP-TP-G06.6 - ინსპექტირების მეთოდები და პროცედურები.
9	პროექტის კონსტრუქციული ნაწილის (სამრეწველო და სამოქალაქო შენობა-ნაგებობების, ხიდების, გვირაბების, ჰიდროტექნიკური ნაგებობების, საავტომობილო გზების, აეროდრომების, ...) მოქმედ დოკუმენტებთან შესაბამისობის შეფასება/ინსპექტირება	ობიექტის საპროექტო დოკუმენტაციის, ობიექტის პროექტის ნაწილების შესაბამისობის დადგენა ტექნიკურ დავალებასთან ან/და დადგენილ მოთხოვნებთან.	1. სამშენებლო ნორმები და წესები -(СНиП-ნაწილი 1); 2. სამშენებლო ნორმები და წესები -(СНиП-ნაწილი 2); 3. სამშენებლო ნორმები და წესები -(СНиП-ნაწილი 3); 4. საქართველოს ტერიტორიაზე სამშენებლო სფეროს მარეგულირებელი ტექნიკური რეგლამენტები (საქართველოს მთავრობის 2014 წლის 15 იანვრის დადგენილებაში N71); 5. საქართველოს ეროვნული სტანდარტი სსტ 72:2009 „ გზები საავტომობილო და საერთო სარგებლობის. გეომეტრიული და სტრუქტურული მოთხოვნები“; 6. MEP-TP-G06.1 - ინსპექტირების მეთოდები და პროცედურები.
10	პროექტის საინჟინრო ქსელების: ელ. მომარაგება 1000 ვ-მდე და 1000 ვ-ს ზევით, და მათი	ობიექტის საპროექტო დოკუმენტაციის, ობიექტის პროექტის ნაწილების შესაბამისობის დადგენა ტექნიკურ	1. სამშენებლო ნორმები და წესები -(СНиП-ნაწილი 2); 2. ტექნიკური რეგლამენტი: „ელექტრო-სადგურებისა და ქსელების ტექნიკური ექსპლუატაციის წესების

	ტექნოლოგიური ნაწილის მოქმედ დოკუმენტებთან შესაბამისობის შეფასება/ინსპექტირება	დავალებასთან ან/და დადგენილ მოთხოვნებთან.	შესახებ) (საქართველოს მთავრობის დადგენილება №434, 2013 წლის 31 დეკემბერი); 3. ტექნიკური რეგლამენტი: „ ელექტრო დანადგარების ექსპლუატაციისას უსაფრთხოების წესების შესახებ“ (საქართველოს მთავრობის დადგენილება №340, 2013 წლის 17 დეკემბერი); 4. ელექტროდანადგართა მოწყობის წესები (ПУЭ); 5. ტექნიკური რეგლამენტი „ელექტრული ქსელების ხაზობრივი ნაგებობების დაცვის წესისა და მათი დაცვის ზონების დადგენის შესახებ“ (საქართველოს მთავრობის 2013 წლის 24 დეკემბრის N366 დადგენილება); 6. MEP-TP-G06.2 - ინსპექტირების მეთოდები და პროცედურები.
11	პროექტის საინჟინრო ქსელების: სუსტი დენების და მათი ტექნოლოგიური ნაწილის მოქმედ დოკუმენტებთან შესაბამისობის შეფასება/ინსპექტირება		1. სამშენებლო ნორმები და წესები - (СНиП-ნაწილი 2); 2. საუწყებო სამშენებლო ნორმები (ВСН); 3. ტექნიკური რეგლამენტი (საქართველოს მთავრობის 2016 წლის 28 იანვარის დადგენილება N41); 4. ელექტროდანადგართა მოწყობის წესები (ПУЭ); 5. MEP-TP-G06.2 - ინსპექტირების მეთოდები და პროცედურები.
12	პროექტის საინჟინრო ქსელების: წყალმომარაგება, კანალიზაცია, წყალარინება და მათი ტექნოლოგიური ნაწილის მოქმედ დოკუმენტებთან	ობიექტის საპროექტო დოკუმენტაციის, ობიექტის პროექტის ნაწილების შესაბამისობის დადგენა ტექნიკურ დავალებასთან ან/და დადგენილ მოთხოვნებთან.	1. სამშენებლო ნორმები და წესები (СНиП - ნაწილი 2); 2. სამშენებლო ნორმები და წესები (СНиП - ნაწილი 3); 3. საქართველოს ტერიტორიაზე სამშენებლო სფეროს მარეგულირებელი ტექნიკური რეგლამენტები (საქართველოს მთავრობის 2014 წლის 15 იანვრის დადგენილებაში N71); 4. ტექნიკური რეგლამენტი (საქართველოს მთავრობის 2016 წლის 28 იანვარის დადგენილება

	შესაბამისობის შეფასება/ინსპექტირება		N41); 5. MEP-TP-G06.4 - ინსპექტირების მეთოდები და პროცედურები.
13	პროექტის საინჟინრო ქსელების: ვენტილაცია, კონდიცირება, გათბობა და მათი ტექნოლოგიური ნაწილის მოქმედ დოკუმენტებთან შესაბამისობის შეფასება/ინსპექტირება	ობიექტის საპროექტო დოკუმენტაციის, ობიექტის პროექტის ნაწილების შესაბამისობის დადგენა ტექნიკურ დავალებასთან ან/და დადგენილ მოთხოვნებთან.	1. სამშენებლო ნორმები და წესები (СНиП - ნაწილი 2); 2. ტექნიკური რეგლამენტი (საქართველოს მთავრობის 2016 წლის 28 იანვარის დადგენილება N41); 3. საქართველოს ტერიტორიაზე სამშენებლო სფეროს მარეგულირებელი ტექნიკური რეგლამენტები (საქართველოს მთავრობის 2014 წლის 15 იანვრის დადგენილებაში N71); 4. MEP-TP-G06.3 - ინსპექტირების მეთოდები და პროცედურები.
14	პროექტის საინჟინრო ქსელების: გაზმომარაგება და მათი ტექნოლოგიური ნაწილის მოქმედ დოკუმენტებთან შესაბამისობის შეფასება/ინსპექტირება	ობიექტის საპროექტო დოკუმენტაციის, ობიექტის პროექტის ნაწილების შესაბამისობის დადგენა ტექნიკურ დავალებასთან ან/და დადგენილ მოთხოვნებთან.	1. სამშენებლო ნორმები და წესები (СНиП - ნაწილი 1); 2. სამშენებლო ნორმები და წესები (СНиП - ნაწილი 2); 3. ტექნიკური რეგლამენტი: „გაზის სისტემების უსაფრთხოების ზოგადი მოთხოვნები“ (საქართველოს მთავრობის N101 დადგენილება 2014 წლის 22 იანვარი); 4. ტექნიკური რეგლამენტი „მაგისტრალური გაზსადენის უსაფრთხო ექსპლუატაციის შესახებ“. საქართველოს მთავრობის დადგენილება №257. 2014 წლის 26 მარტი. 5. MEP-TP-G06 - ინსპექტირების მეთოდები და პროცედურები.

15	პროექტის სახანძრო უსაფრთხოების ნაწილის მოქმედ დოკუმენტებთან შესაბამისობის შეფასება/ინსპექტირება	ობიექტის საპროექტო დოკუმენტაციის, ობიექტის პროექტის ნაწილების შესაბამისობის დადგენა ტექნიკურ დავალებასთან ან/და დადგენილ მოთხოვნებთან.	1. სამშენებლო ნორმები და წესები (СНиП - ნაწილი 2); 2. ტექნიკური რეგლამენტი - „სახანძრო უსაფრთხოების წესების და პირობების შესახებ“ - საქართველოს მთავრობის დადგენილება N370; 3. ელექტროდანადგართა მოწყობის წესები (ПУЭ); 4. ტექნიკური რეგლამენტი (საქართველოს მთავრობის 2016 წლის 28 იანვარის დადგენილება N41); 5. MEP-TP-G06.8 - ინსპექტირების მეთოდები და პროცედურები.
16	პროექტის შრომის უსაფრთხოების ნაწილის მოქმედ დოკუმენტებთან შესაბამისობის შეფასება/ინსპექტირება	ობიექტის საპროექტო დოკუმენტაციის, ობიექტის პროექტის ნაწილების შესაბამისობის დადგენა ტექნიკურ დავალებასთან ან/და დადგენილ მოთხოვნებთან.	1. სამშენებლო ნორმები და წესები -(СНиП-ნაწილი 3); 2. ტექნიკური რეგლამენტი: „მშენებლობის უსაფრთხოების შესახებ“ (საქართველოს მთავრობის 2014 წლის 27 მაისის დადგენილება, N 361); 3. ტექნიკური რეგლამენტი: “ სიმაღლეზე მუშაობის უსაფრთხოების მოთხოვნები“ (საქართველოს მთავრობის 2017 წლის 27 ოქტომბრის დადგენილება N 477) 4. ტექნიკური რეგლამენტი (საქართველოს მთავრობის 2016 წლის 28 იანვარის დადგენილება N41); 5. საქართველოს ტერიტორიაზე სამშენებლო სფეროს მარეგულირებელი ტექნიკური რეგლამენტები (საქართველოს მთავრობის 2014 წლის 15 იანვრის დადგენილებაში N71); 6. MEP-TP-G06.7 - ინსპექტირების მეთოდები და პროცედურები.