

ნახაზის დასახელება:	ფასადი 1-8
	ლიტერების განლაგების სქემა
ნახაზის №:	3
ფორმატი:	A-3
მასშტაბი:	1:160
ფურცელი:	A.63
ფურცლების რაოდენობა:	

1. ნახაზზე მოცემული ზომები მოცემულია მილიმეტრებში
2. ასოციაციის ფილიალ ზონაში მოქმედი სამშენებლო ნორმების მოთხოვნების გათვალისწინებით შესრულებული პროექტის მიხედვით
3. ფასადის ნაკეთობების ზედა ნიშნული (+0.00) შეესაბამება ზღვის დონიდან +436.5 მეტრს

ავტორის ხელმოწერა:

ინფორმაციის ნებისმიერი ფორმით გამოყენება, კოპირება ან გავრცელება დაუშვებელია ავტორის წერილობითი ნებართვის გარეშე

ავტორი: ა. ტაბატაძე, ვ.ჭანტურია, ქ.ფოცხიშვილი, ნ.ბერიძე, ნ.ბერიძე, ნ.ბერიძე

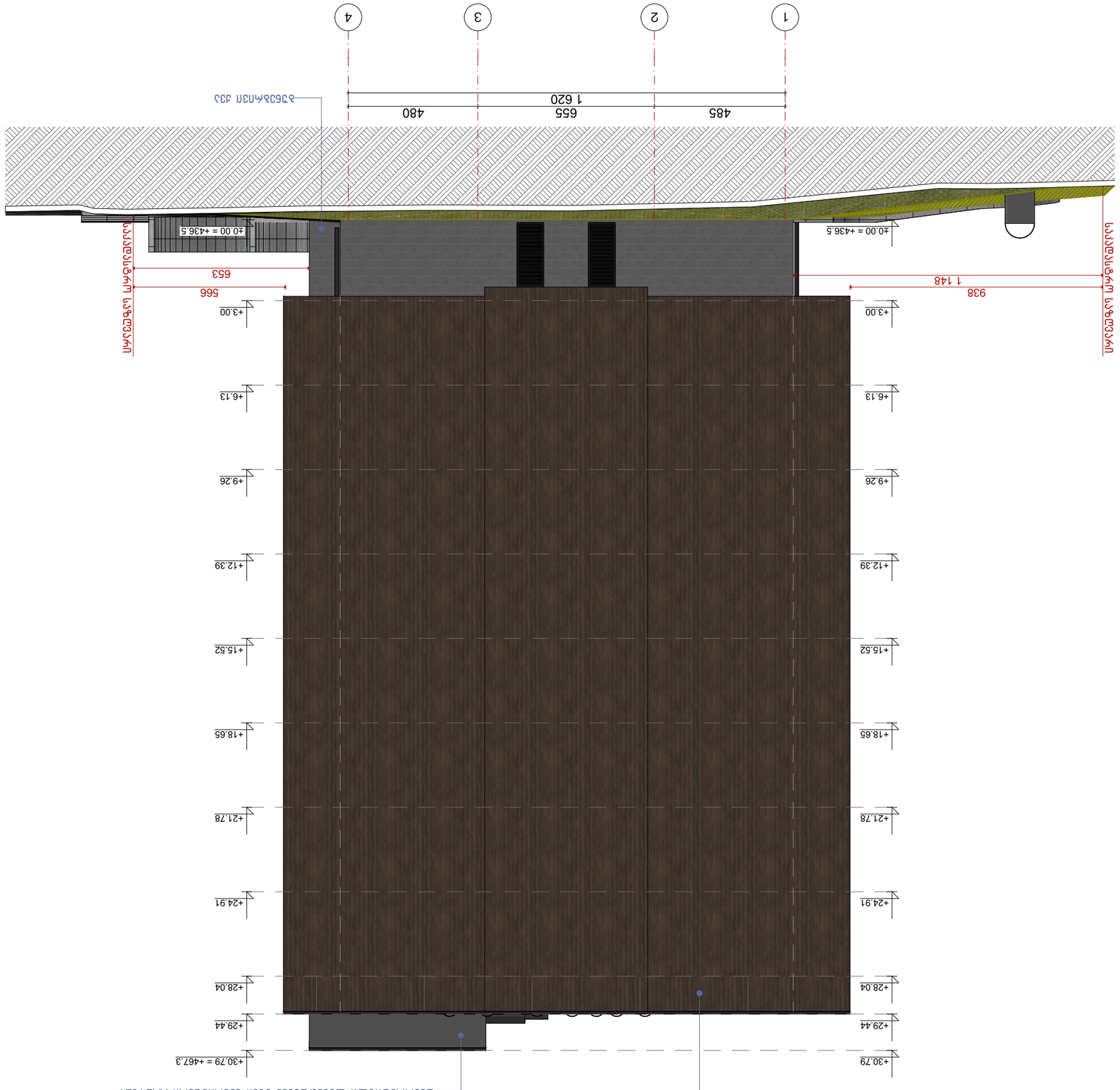

Бланк выдан:	Фасад 1-4 Фасад вдоль ул. Ленина
Заказчик:	
Объект строительства:	
Примечания:	
1. Бланк выдан для использования только в составе комплекта документации. 2. Документация действительна при наличии всех листов комплекта. 3. Все размеры даны в мм, отметки в м (+0.00)	
±0.00 = 436.5	
Условные обозначения:	
±0.00 Уровень чистого пола помещения здания	
Заполнение проемов	
Ограждение кровли	
Облицовка керамогранитом	
Облицовка композитными панелями	
Облицовка металлическими кассетами	
Облицовка фиброцементными плитами	
Облицовка металлическими профилированными листами	
Облицовка штукатурным фасадным составом	
Облицовка декоративным кирпичом	
Облицовка декоративным камнем	
Облицовка плиткой	
Облицовка стеклом	
Облицовка металлическими панелями	
Облицовка металлическими панелями	
Облицовка металлическими панелями


А
Ә
Б
В
Г
Д
Е
Ж
З
635
340
315
615
590
340
655
3 490
+0.10
+3.10
+6.23
+9.36
+12.49
+15.62
+18.75
+21.88
+25.01
+27.88
+29.44
+30.79 = +467.3
±0.00 = +436.5
+1.20
463
305
384
230
+3.52
+4.42
+6.65
+7.55
+9.78
+10.68
+12.91
+13.81
+16.04
+16.94
+19.17
+20.07
+22.30
+23.20
+25.43
+26.33
Ғимараттың ұзындығы бойынша өлшемдер
Ғимараттың биіктігі бойынша өлшемдер
Ғимараттың биіктігі бойынша өлшемдер
Ғимараттың ұзындығы бойынша өлшемдер
Ғимараттың биіктігі бойынша өлшемдер
Ғимараттың биіктігі бойынша өлшемдер
Ғимараттың биіктігі

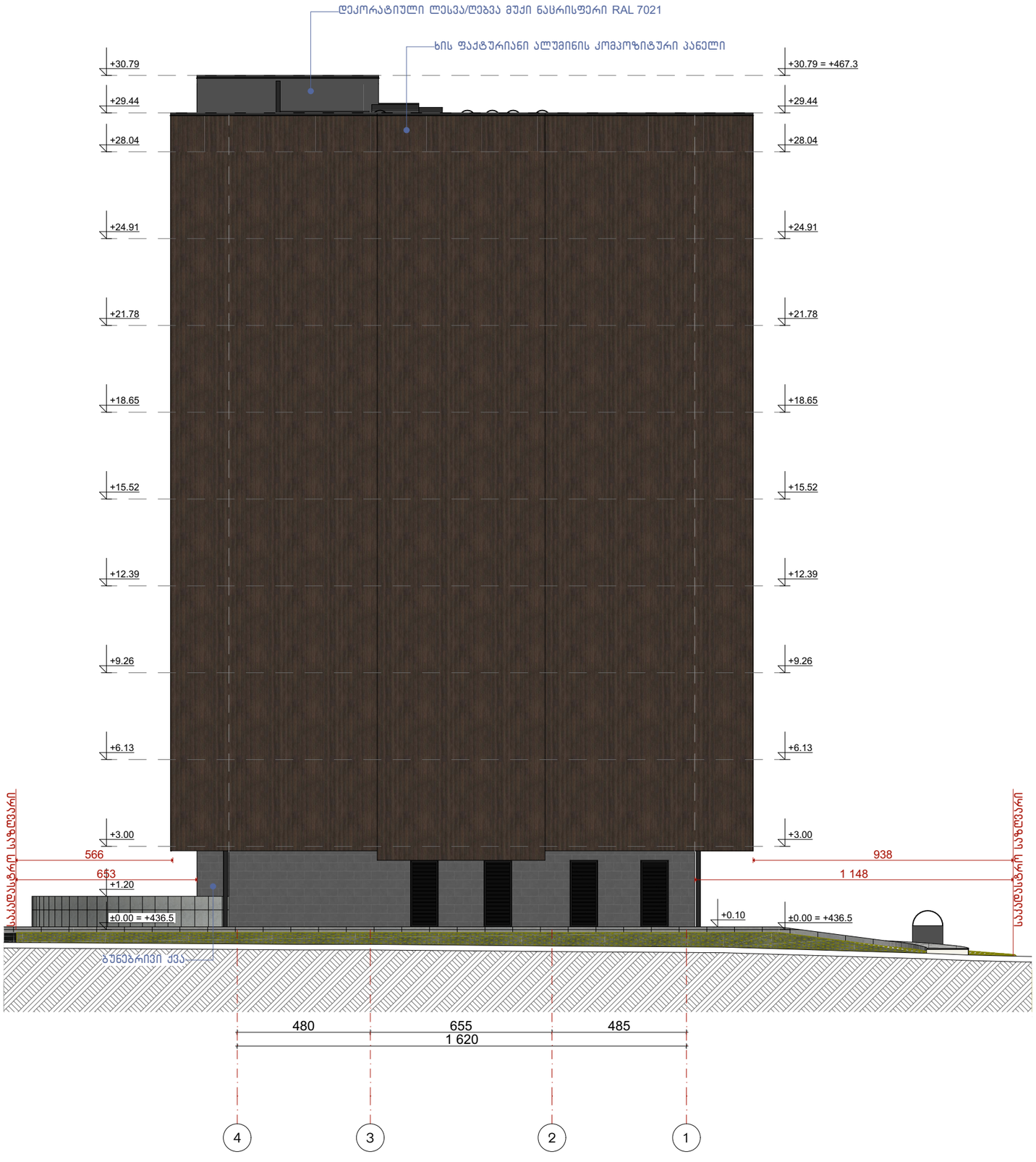

ნახაზის დასახელება:

ფასადი 4-1
ღერძებს შორის

ექსპლიკაცია:

პირობითი ნიშნები:

- ნაკვეთის საზღვარი
- მონოლითი
- იატაკის მოჭიმვა
- შემავსებელი
- ჭრილის ხაზი
- ±0.00 კონსტრუქციული ნიშნული
- ±0.00 არქიტექტურული ნიშნული

შენიშვნები

1. ნახაზში შეტანილი ყველა ცვლილება უნდა შეთანხმდეს პროექტის ავტორთან.
2. პროექტში ყველა ზომა მოცემულია სანტიმეტრებში, ნიშნულები მეტრებში
3. შენობის საპროექტო ნული (+0.00) ტოლია:

±0.00 = 436.5

მისამართი

ქ. თბილისი, ვახტანგ ნინუას ქუჩა, 3-8
საკ. კოდი: 01.12.12.001.221 1953.0 მ²

პროექტის სახელწოდება

მრავალბინიანი საცხოვრებელი სახლის არქიტექტურული პროექტი

სტადია	პროექტი	არ
თანამდებობა	გვარი	ხელმოწერა
დირექტორი	გ. გენდელიანი	
არქიტექტორი	ი. გოგოხია	
არქიტექტორი	გ.თოთიძე	

საპროექტო ლოგო

BIJI ARCHITECTURE
ქ. თბილისი, მ. შავთველის №1ა
TEL: 595 55-35-74; 599 75-28-88

დაკვეთა №		მასშტაბი
სტადია	პროექტი	1:160
ფორმატი	ფურცლები	A.66
A-3		2025 წ.

დასახელება	ვიტ-1	ვიტ-2	ვიტ-3	ვიტ-4
მასალა	შავი ფერის ალუმინის ვიტრაჟი			
რაოდენობა	80	72	16	16
ზომები	1850X2530	1850X2530	1150X1630	1150X1630
კვადრატულობა	368.0 მ²	331.2 მ²	25.2 მ²	25.2 მ²
ერთეულის ჯამი ფართი	4.6 მ²	4.6 მ²	2.1 მ²	2.1 მ²
გეგმა გალებების ჩვენებით მ. 1:100	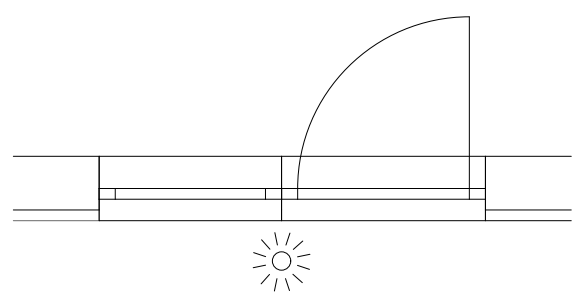	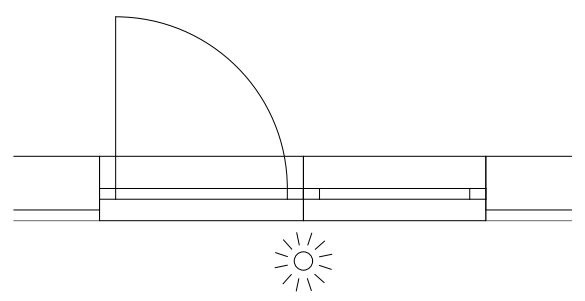	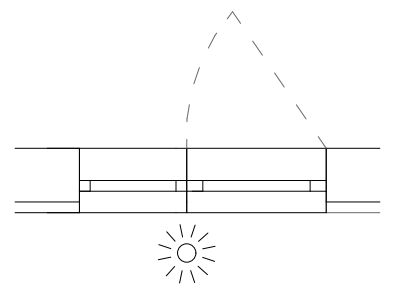	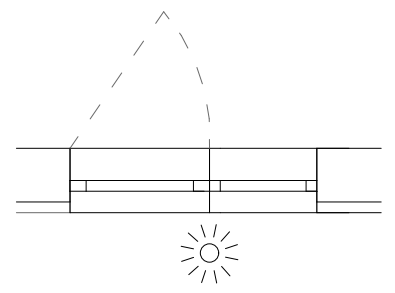
ნახაზი გალებების ჩვენებით მ. 1:100	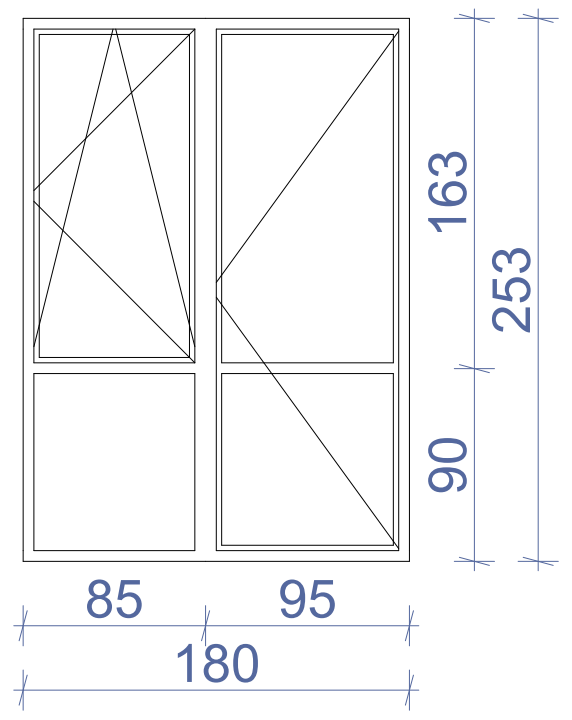	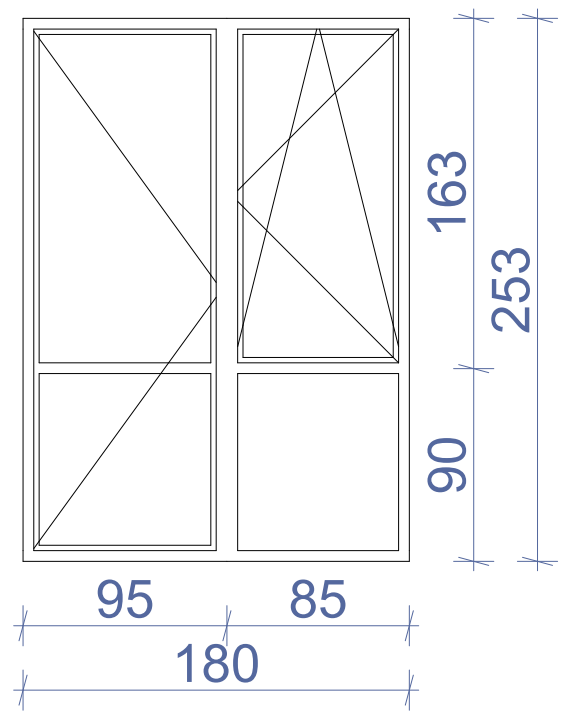	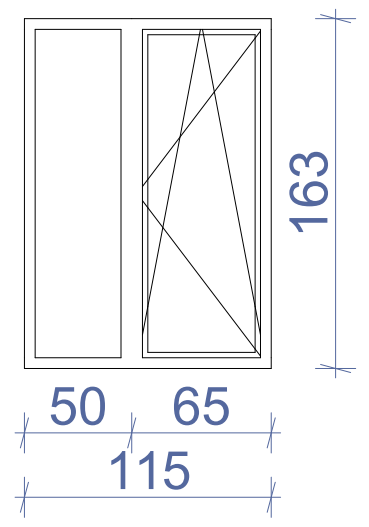	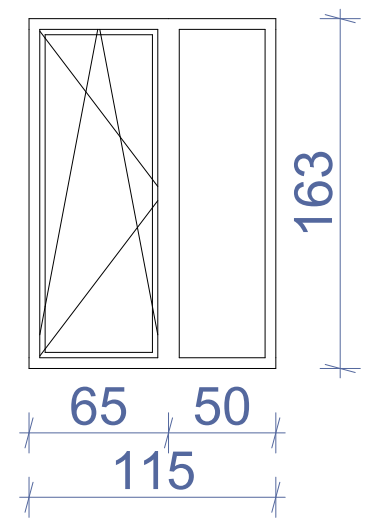
ჯამი				749.6 მ²

დასახელება	ცხ-1	ცხ-2
მასალა	შავი ფერის ლითონის ცხაური	
რაოდენობა	20	2
ზომები	1000X2400	600X400
კვადრატულობა	48.0 მ²	0.48 მ²
ერთეულის ჯამი ფართი	2.4 მ²	0.24 მ²
გეგმა გალებების ჩვენებით მ. 1:100	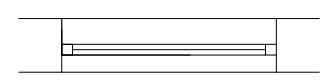	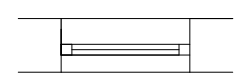
ნახაზი გალებების ჩვენებით მ. 1:100	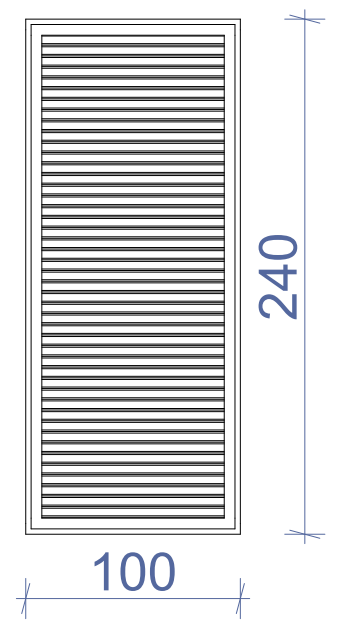	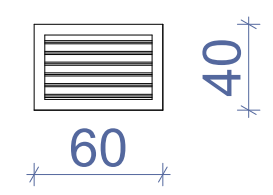
ჯამი		48.48 მ²

დასახელება	ვიტ-5	ვიტ-6	ვიტ-7
მასალა	შავი ფერის ალუმინის ვიტრაჟი		
რაოდენობა	1	1	16
ზომები	2650X2400	2300X2400	2900X900
კვადრატულობა	6.4 მ²	5.5 მ²	41.6 მ²
ერთეულის ჯამი ფართი	6.4 მ²	5.5 მ²	2.6 მ²
გეგმა გალებების ჩვენებით მ. 1:100	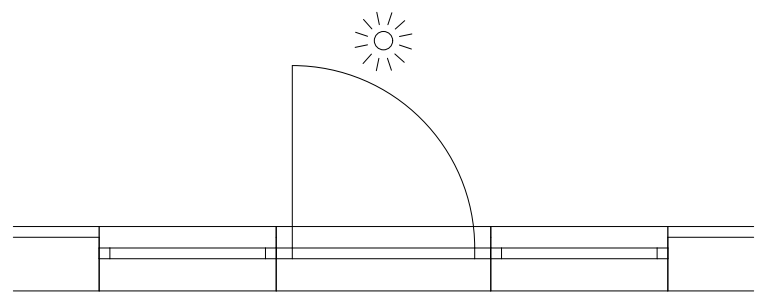	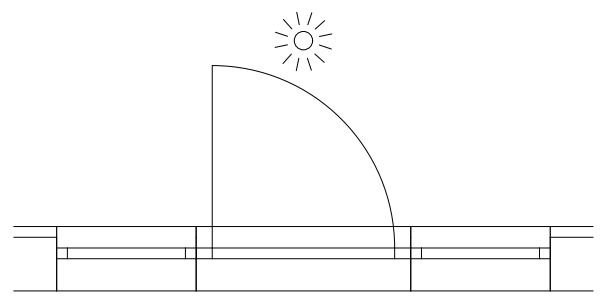	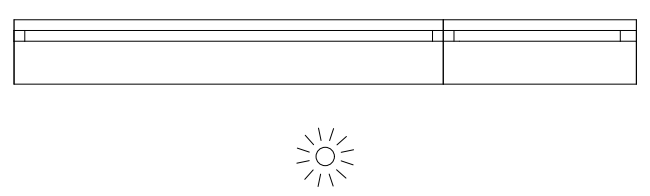
ნახაზი გალებების ჩვენებით მ. 1:100	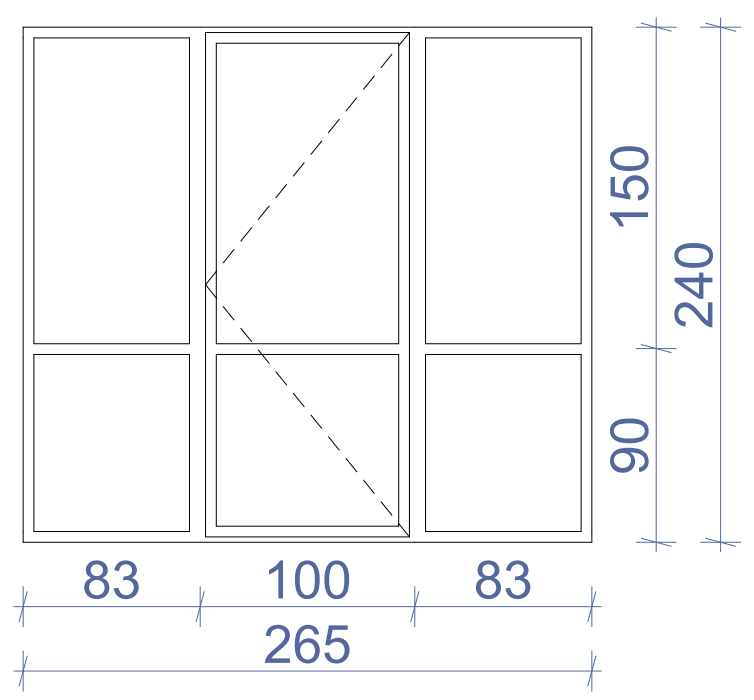	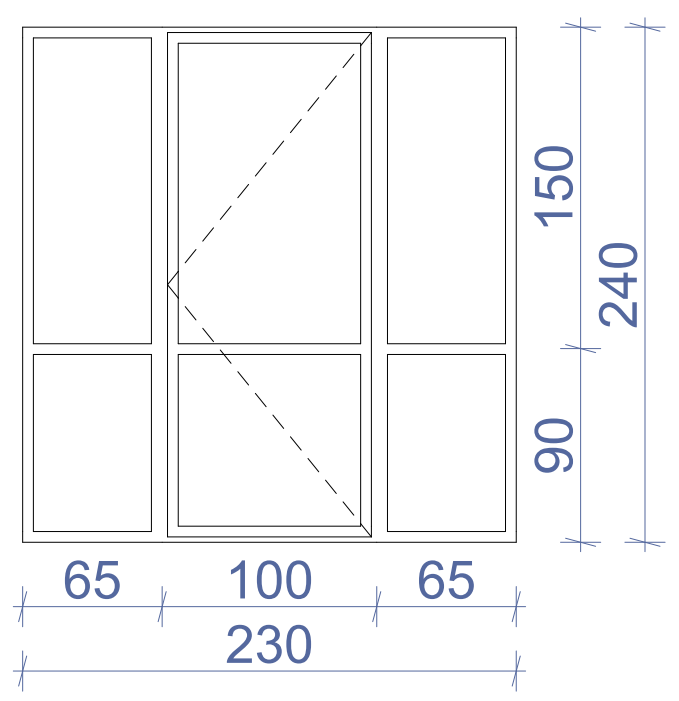	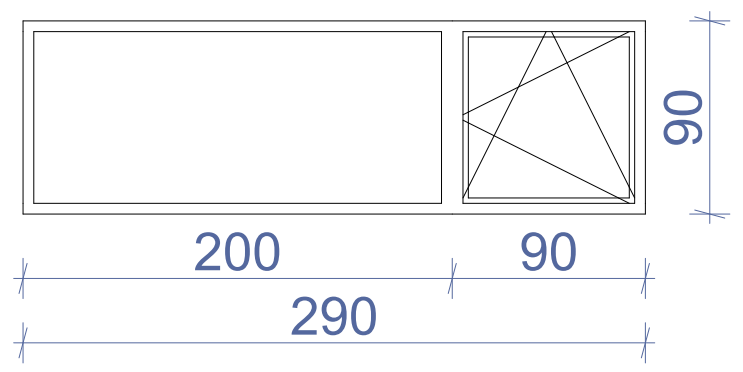
ჯამი			53.5 მ²

შენიშვნა: დეტალური ზომები და გალების მიმართულებები დაზუსტდეს ადგილზე შემსრულებლის მიერ.

ნახაზის დასახელება:

ვიტრაჟების სპეციფიკაცია

ექსპლიკაცია:

პირობითი ნიშნები:

- ნაკვეთის საზღვარი
- მონოლითი
- იატაკის მოჭიმვა
- შემავსებელი
- ჭრილის ხაზი
- ±0.00 კონსტრუქციული ნიშნული
- ±0.00 არქიტექტურული ნიშნული

შენიშვნები

1. ნახაზზე მოტანილი ყველა ცვლილება უნდა შეთანხმდეს პროექტის ავტორთან.
2. პროექტში ყველა ზომა მოცემულია სანტიმეტრებში, ნიშნულები მეტრებში
3. შენობის საპროექტო ნული (+0.00) ტოლია:

±0.00 = 436.5

მისამართი

ქ. თბილისი, ვახტანგ ნინუას ქუჩა, 3-8
საკ. კოდი: 01.12.12.001.221 1953.0 მ²

პროექტის სახელწოდება

მრავალბინიანი საცხოვრებელი სახლის არქიტექტურული პროექტი

სტადია	პროექტი	არ
თანამდებობა	გვარი	ხელმოწერა
დირექტორი	გ. ბენდელიანი	
არქიტექტორი	ი. გოგოხია	
არქიტექტორი	გ.თოიძე	

საპროექტო ლოგო

BIJI ARCHITECTURE
ქ. თბილისი, მ. შავიშვილის №1ა
TEL: 595 55-35-74; 599 75-28-88

დაკვეთა №		მასშტაბი
სტადია	პროექტი	1:70.45
ფორმატი	ფურცლები	A.69
A-3		2025 წ.

დასახელება	კ-1	კ-2	კ-3	კ-4	კ-5	კ-6	კ-7	კ-8
მასალა	შავი ფერის ლითონის კარები		შავი ფერის ლითონის კარები. ცეცხლმედებობა 90 წუთი (მიმხურავით)			შავი ფერის ლითონის ვიტრაჟული კარები	შავი ფერის ლითონის კარები	
რაოდენობა	40	32	18	27	2	8	1	2
ზომები	1000X2200	1000X2200	1000X2200	1000X2200	1000X2200	950X2530	1000X2000	1000X2200
კვადრატულობა	88.0 მ²	70.4 მ²	39.6 მ²	59.4 მ²	4.4 მ²	19.2 მ²	2.0 მ²	2.2 მ²
ერთეულის ჯამი ფართი	2.2 მ²	2.2 მ²	2.2 მ²	2.2 მ²	2.2 მ²	2.4 მ²	2.0 მ²	4.4 მ²
გეგმა გაღებების ჩვენებით მ. 1:100	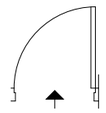	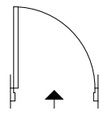	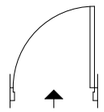	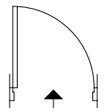	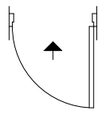	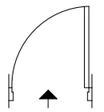	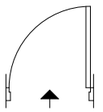	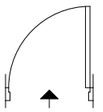
ნახაზი გაღებების ჩვენებით მ. 1:100	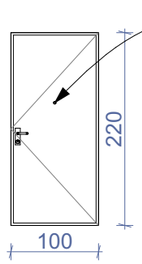	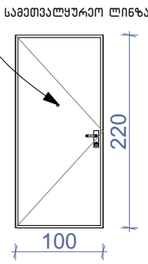	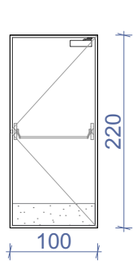	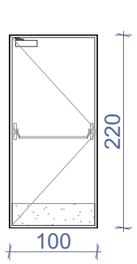	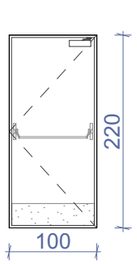	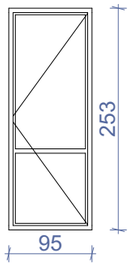	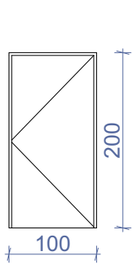	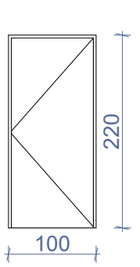
ჯამი								287.4 მ²

დასახელება	კ-9
მასალა	შავი ფერის ლითონის კარები
რაოდენობა	1
ზომები	1000X2400
კვადრატულობა	2.4 მ²
ერთეულის ჯამი ფართი	2.4 მ²
გეგმა გაღებების ჩვენებით მ. 1:100	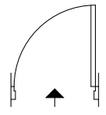
ნახაზი გაღებების ჩვენებით მ. 1:100	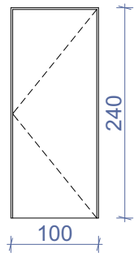
ჯამი	2.4 მ²

შენიშვნა: დეტალური ზომები და გაღების მიმართულებები დაზუსტდეს ადგილზე შემსრულებლის მიერ.

ნახაზის დასახელება:

ვიტრაჟების სქეციფიკაცია

ქმსკლიკაცია:

პირობითი ნიშნები:

- ნაკვეთის საზღვარი
- მონოლითი
- იატაკის მოჭიმვა
- შემავსებელი
- ჭრილის ხაზი
- ±0.00 კონსტრუქციული ნიშნული
- ±0.00 არქიტექტურული ნიშნული

შენიშვნები

1. ნახაზში შეტანილი ყველა ცვლილება უნდა შეთანხმდეს პროექტის ავტორთან.
2. პროექტში ყველა ზომა მოცემულია სანტიმეტრებში, ნიშნულები მეტრებში
3. შენობის საპროექტო ნული (+0.00) ტოლია:

±0.00 = 436.5

მისამართი

ქ. თბილისი, ვახტანგ ნინუას ქუჩა, 3-8
საკ. კოდი: 01.12.12.001.221 1953.0 მ²

პროექტის სახელწოდება

მრავალბინიანი საცხოვრებელი სახლის
არქიტექტურული პროექტი

სტადია	პროექტი	არ
თანამდებობა	გვარი	ხელმოწერა
დირექტორი	გ. ბენდელიანი	
არქიტექტორი	ი. გოგოხია	
არქიტექტორი	მ.თოიძე	

საპროექტო ლოგო

BIJI ARCHITECTURE
ქ. თბილისი, მ. შავიშვილის №1ა
TEL: 595 55-35-74; 599 75-28-88

დაკვეთა №		მასშტაბი
სტადია	პროექტი	1:70
ფორმატი	ფურცლები	A.70
A-3		2025 წ.