შ.პ.ს. "ბლოქსი
თავდადებულზე"
ს/კ 405626997

ქ. თბილისი, დასახლება დიდი დიღომი (ს/კ 01.72.14.002.024), მრავალბინიანი საცხოვრებელი სახლი

კონსტრუქციული ნაწილი

თბილისი 2026 წ.

განმარტებითი ბარათი - საერთო შენიშვნები

1. წარმოდგენილი მუშა პროექტის კონსტრუქციული ნაწილი შესრულებულია არქიტექტურული პროექტის, აგრეთვე, საქართველოში მოქმედი სათანადო ნორმატიული დოკუმენტების საფუძველზე.
2. სამშენებლო უბნისათვის ქარის წნევის ნორმატიული მნიშვნელობა w_0 =0.85 კპა; თოვლის საფარის წონა - 0.50 კპა; საანგარიშო სეისმურობა - 8 ბალი (A=0,17).
3. საპროექტო ობიექტი განიხილება როგორც ორი, კონსტრუქციულად დამოუკიდებელი 23 სართულიანი შენობები თითო მიწისქვეშა დონით (ავტოსადგომი და დამატებითი, ასევე კონსტრუქციულად დამოუკიდებელი დაბალსართულიანი მიშენებებით.
4. შპს "თბილინვესტპროექტი"-ს მიერ 2024 წელს შესრულებული საინჟინრო-გეოლოგიური კვლევის საფუძველზე შენობებისათვის საძირკვლების ფუძედ მიღებულია ძირითადი ქანი - არგილიტი ქვიშაქვის თხელი შუაშრეებით, მონაცისფრო-მოლურჯო, ძლიერ გამოფიტული (ფენა №5): სიმტკიცის ზღვარი ერთღერძა კუმშვაზე (ნორმატიული მნიშვნელობა) წყალგაჯერებულ მდგომარეობაში Rc = 9,3 მპა.
5. ძირითადი შენობების საძირკვლები – 1,5 და 1.2 მეტრის დიამეტრის ბურღვით-ნატენი ხიმინჯები, რომლებიც შეკრულია 1,2 მ სისქის მონოლითური რკინაბეტონის მთლიანი ფილით. ბურღვით-ნატენ ხიმინჯებში გამოყენებულ იქნას სულფატმედეგ ცემენტზე დამზადებული ბეტონი
6. შენობების მზიდ კონსტრუქციულ სისტემას წარმოადგენენ მონოლითური რკინაბეტონის სვეტები, დიაფრაგმა-კედლები, კოჭები და გადახურვის ფილები.
7. რკინაბეტონის კინსტრუქციებში გამოყენებულია AIII და AI კლასის არმატურა (სახსტ.5781-82). ბეტონის კლასი - B30, B25. პროექტში მოცემული არმატურის კლასები შეესაბამება მოქმედი ეროვნული ნორმების მოთხოვნებს. ამავე დროს აღნიშნული არმატურა მშენებლობის მწარმოებელმა ადგილზე უნდა ჩაანაცვლოს B500 კლასის არმატურით, რაც ერთმნიშვნელოვნად მისაღებია.
8. შენობების მზიდი სივრცითი კონსტრუქციული სისტემა და ფუძე-საძირკვლები გაანგარიშებულია "მონომახ-საპრ 2013" პროგრამული კომპლექსის გამოყენებით.
9. მცირე ზომის ტექნოლოგიური ხვრელების განლაგება-მიბმა მიღებულ იქნას არქიტექტურული პროექტის მუშა ნახაზებიდან (დამატებითი არმირებების გარეშე).
10. კარკასის შევსების არამზიდი კედლები და ტიხრები მოეწყოს მსუბუქი ტიპის ბლოკებით (სიმკვრივით არაუმეტეს 1,0 ტ/მ^3). მათი შეერთება კარკასის მზიდ ელემენტებთან განხორციელდეს "სოფლმშენსახპროექტი"-ს მიერ დამუშავებული სტანდარტებით.
11. ბრუნტებთან შეხების მქონე კედლებისათვის გათვალისწინებული იქნას ჰიდროიზოლაცია.

სახლი №1

ნახაზების სია (დასაწყისი)

დასახელება	ნახაზი
თავფურცელი	კ-0
ხიმინჯების სამონტაჟო გეგმა	კ-1
ხიმინჯი ხმ-1	კ-2
ხიმინჯი ხმ-2	კ-3
ხიმინჯი ხმ-3	კ-4
სპეციფიკაცია	კ-5
საძირკვლის ფილა სფ-1, ნიშნულზე -3.00, საყალიბო ნახაზი	კ-6
სფ-1, ქვედა ზონის არმირება	კ-7
სფ-1, ზედა ზონის არმირება	კ-8
სფ-1, არმირების დეტალები	კ-9
არმატურული ნაშვერების გეგმა სფ-1 დან	კ-10
კვანძები კვ-1 ; კვ-2	კ-11
ჭრილები ა–ა ; ბ–ბ, სპეციფიკაცია	კ-12
გადახურვის ფილა გფ-1, ნიშნულზე 0.00, საყალიბო ნახაზი	კ-13
გფ-1, ქვედა ზონის არმირება	კ-14
გფ-1, ზედა ზონის არმირება	კ-15
გადახურვის ფილა გფ-2, ნიშნულზე 3.00, საყალიბო ნახაზი	კ-16
გფ-2, ქვედა ზონის არმირება	კ-17
გფ-2, ზედა ზონის არმირება	კ-18
გადახურვის ფილა გფ-3, ნიშნულზე 6.00, საყალიბო ნახაზი	კ-19
გფ-3, ქვედა ზონის არმირება	კ-20
გფ-3, ზედა ზონის არმირება	კ-21
გადახურვის ფილა გფ-4, ნიშნულებზე 9.30-:-15.90, საყალიბო ნახაზი	კ-22
გფ-4, ქვედა ზონის არმირება	კ-23
გფ-4, ზედა ზონის არმირება	კ-24
გადახურვის ფილა გფ-5, ნიშნულებზე 12.20-:-35.70, საყალიბო ნახაზი	კ-25
გფ-5, ქვედა ზონის არმირება	კ-26
გფ-5, ზედა ზონის არმირება	კ-27
გადახურვის ფილა გფ-6, ნიშნულებზე 35.00-:-68.70, საყალიბო ნახაზი	კ-28
გფ-6, ქვედა ზონის არმირება	კ-29
გფ-6, ზედა ზონის არმირება	კ-30
გადახურვის ფილა გფ-7 , ნიშნულზე 72.00, საყალიბო ნახაზი	კ-31
გფ-7, ქვედა ზონის არმირება	კ-32
გფ-7, ზედა ზონის არმირება	კ-33
გადახურვის ფილა გფ-8, ნიშნულზე 74.50, საყალიბო ნახაზი	კ-34
გფ-8, ზრმირება	კ-35

დასახელება	ნახაზი
გადახურვის ფილების არმირების დეტალები	კ-36
სპეციფიკაცია	კ-37
ტიპიური მონოლითური კოჭი ტმკ-1	კ-38
მონოლითური კოჭი მკ-1	კ-39
კიბის გეგმები, სპეციფიკაცია	კ-40
ჭრილები 1–1 ; 2–2	კ-41
ჭრილები 3–3 ; 4–4	კ-42
ჭრილები 5–5 ; 6–6	კ-43
მონოლითური სვეტების და კედლების გეგმა -3.00 ნიშნულიდან 0.00 ნიშნულამდე	კ-44
მონოლითური სვეტების და კედლების გეგმა 0.00 ნიშნულიდან 3.00 ნიშნულამდე	კ-45
მონოლითური სვეტი მს-1	კ-46
მონოლითური სვეტი მს-2	კ-47
მონოლითური სვეტების და კედლების გეგმა 3.00 ნიშნულიდან 9.30 ნიშნულამდე	კ-48
მონოლითური სვეტი მს-1	კ-49
მონოლითური სვეტი მს-2	კ-50
მონოლითური სვეტების და კედლების გეგმა 9.30 ნიშნულიდან 15.90 ნიშნულამდე	კ-51
მონოლითური სვეტი მს-1	კ-52
მონოლითური სვეტი მს-2	კ-53
მონოლითური სვეტების და კედლების გეგმა 15.90 ნიშნულიდან 22.50 ნიშნულამდე	კ-54
მონოლითური სვეტი მს-1	კ-55
მონოლითური სვეტი მს-2	კ-56
მონოლითური სვეტების და კედლების გეგმა 22.50 ნიშნულიდან 29.10 ნიშნულამდე	კ-57
მონოლითური სვეტი მს-1	კ-58
მონოლითური სვეტი მს-2	კ-59
მონოლითური სვეტების და კედლების გეგმა 29.10 ნიშნულიდან 35.70 ნიშნულამდე	კ-60
მონოლითური სვეტი მს-1	კ-61
მონოლითური სვეტი მს-2	კ-62
მონოლითური სვეტების და კედლების გეგმა 35.70 ნიშნულიდან 42.30 ნიშნულამდე	კ-63
მონოლითური სვეტი მს-1	კ-64
მონოლითური სვეტი მს-2	კ-65
მონოლითური სვეტების და კედლების გეგმა 42.30 ნიშნულიდან 48.90 ნიშნულამდე	კ-66
მონოლითური სვეტი მს-1	კ-67
მონოლითური სვეტი მს-2	კ-68
მონოლითური სვეტების და კედლების გეგმა 48.90 ნიშნულიდან 55.50 ნიშნულამდე	კ-69
მონოლითური სვეტი მს-1	კ-70
მონოლითური სვეტი მს-2	კ-71
მონოლითური სვეტების და კედლების გეგმა 55.50 ნიშნულიდან 62.10 ნიშნულამდე	კ-72

ნახაზების სია (დასასრული)

დასახელება	ნახაზი
მონოლითური სვეტი მს-1	კ-73
მონოლითური სვეტი მს-2	კ-74
მონოლითური სვეტების და კედლების ბეგმა 62.10 ნიშნულიდან 68.70 ნიშნულამდე	კ-75
მონოლითური სვეტი მს-1	კ-76
მონოლითური სვეტი მს-2	კ-77
მონოლითური სვეტების და კედლების ბეგმა 68.70 ნიშნულიდან 72.00 ნიშნულამდე	კ-78
მონოლითური სვეტი მს-1	კ-79
მონოლითური სვეტი მს-2	კ-80
დიაფრაგმების ბეგმა ბეგმა 72.00 ნიშნულიდან 74.50 ნიშნულამდე	კ-81
მონოლითური დიაგრაგმა დფრ-1	კ-82
მონოლითური დიაგრაგმა დფრ-2	კ-83
მონოლითური დიაგრაგმა დფრ-3	კ-84
მონოლითური დიაგრაგმა დფრ-4	კ-85
მონოლითური დიაგრაგმა დფრ-5	კ-86
მონოლითური დიაგრაგმა დფრ-6	კ-87
მონოლითური დიაგრაგმა დფრ-7	კ-88
დიაფრაგმების არმირების დეტალები	კ-89
დიაფრაგმების არმირების დეტალები	კ-90
დიაფრაგმების არმირების დეტალები	კ-91
დიაფრაგმების სპეციფიკაცია	კ-92
მონოლითური კედლების არმირება, ჭრილი თ-თ	კ-93
მასალების ამოკრება (დასაწყისი)	კ-94
მასალების ამოკრება (დასასრული)	კ-95

რკინაბეტონის ხარჯი

ელემენტების ჯგუფი	ბეტონი მ³	არმატურა, ტ სახსტანდარტი 5781-82*								ნაგლი-ნი, ტ	ჯამი
		∅18AIII	∅28AIII	∅25AIII	∅22AIII	∅ 16III	∅12AIII	∅ 8AI	∅ 6AI	c255	ტ
საძირკვლები	3219	24.40	20.40	89.68	56.64	2.49	0.79	16.96	–	10.33	**221.69**
გადახურვის ფილები	5304.7	–	–	–	–	–	635.4	–	–	–	**635.40**
კოჭები	1313.3	–	18.89	198.93	–	–	–	51.89	–	–	**269.71**
კიბე	84	–	–	–	–	–	8.26	–	–	–	**8.26**
სვეტები	1444	–	65.66	48.85	38.06	–	–	63.77	–	0.83	**217.17**
კედლები	793	–	2.12	1.42	5.01	14.18	61.69	–	2.61	–	**87.03**
სულ	12158	24.40	107.07	338.88	99.71	16.67	706.14	132.62	2.61	11.16	1439.3

თანამდებობა	გვარი	ხელმოწერა	ქ. თბილისი, დასახლება დიდი დიღომი, (ს/კ 01.72.14.002.024) მრავალბინიანი საცხოვრებელი სახლი (№1)				შ.პ.ს. "ზლოტმსი თავდაცვაზეზე" ს/კ 405626997
არქიტექტორი	თ.ესიავა		კონსტრუქციული ნაწილი				
			თავფურცელი				
კონსტრუქტ.	ლ.ჯაიანი						
შემოწმა	ა.არჩილია		სტადია მ	ფურც. კ-0	ფ-ბი	დაკვ.№	

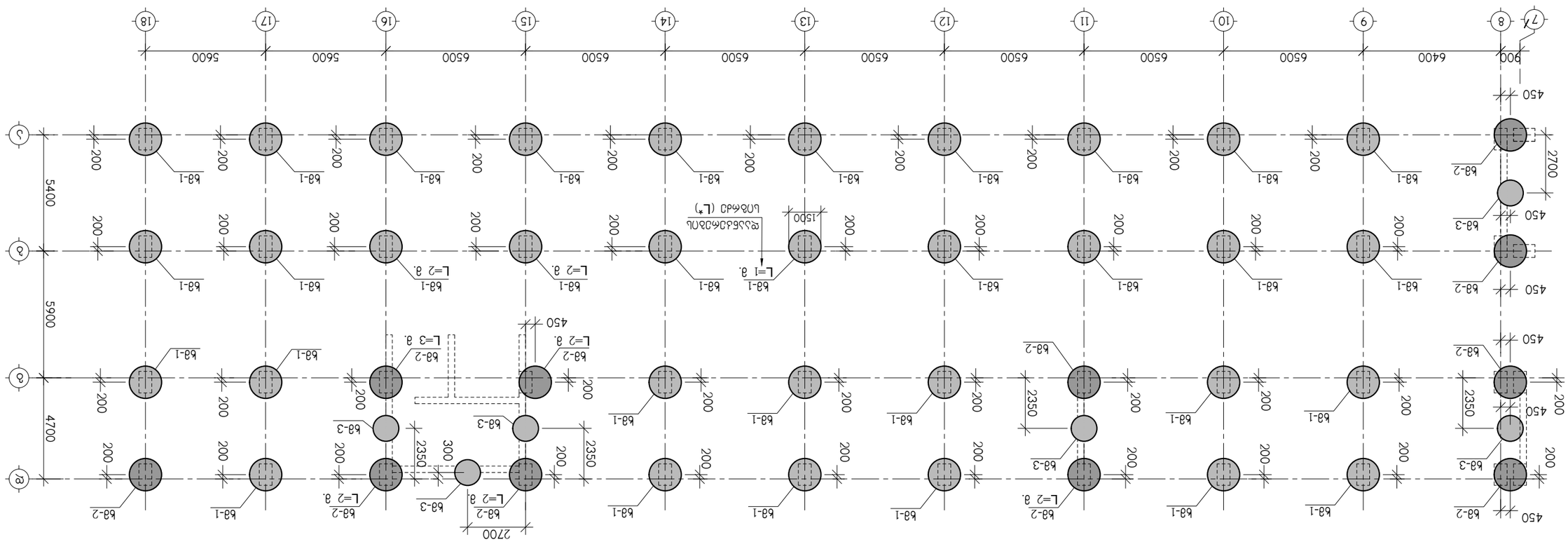

Б2Б8АЭ ЬЛЭЧЛ ЭЬ ЬЬЭЧЭ ЬЛ ЭЬЬ ЭПЛПЛ2ЭЭПЛ
Ø22Б4Д26ЬЛ ЭПЛ8ЬД Д2 ЭЬЬЭЭЭПЛ ЭПЭЧЭЭПЛ 1 8.

Ь0ЭЬЭЭЭЬЛ ЬЭЭЛЭЬЭЛ Б2Б8Э

Л2Б4Э8Ø2Э2ЛЛ2Э	Б3Э4Ь	Ь2ØЭ3ЛЭ7Ь4Э	4. ЛЭЛØЭЧЛЛ, Ø2Э4Э4ЭЭ2Э2Э Ø0ЭØЭ Ø0ЭЧЛЭЛ (Ь.Б. 01.72.14.002.024), ЭЬЭ3Э2ЭЭЛЭЛ2Э Ь4Э4ЛЭ4ЭЬЭЬЭ2Э2ЭЭЭ Ь4Э4ЭЭ **N1**						
Э4ЛЬЛЬЬЭЬЭЛЭЭЭЭЭЭЭ	ЛЭ.ЭЬЛЭЬЭ		ЭЛЬЬЛЬЬЭЬЭЛЭЭЭЭЭЭЭ Б3Ø0ЭЭЭ **N1**						
ЭЬЛЛЛЭЭЭЬЬ.	Л.ЭЬЛЛЛЭЭЭЭ		Ь0ЭЛЭЬЭЭЭЬЭЭЭЭЭЭЭ Ø2Ø8Э						
Э7ЛЬЬЬЬЬЭЭЬЬ.	ЭЭ.ЭЬЛЛЛЭЭЭЭ								
ЭЭ2Э8ЛЭ8Э	ЭЭ.ЭЬЛЛЛЭЭЭЭ								

2–2

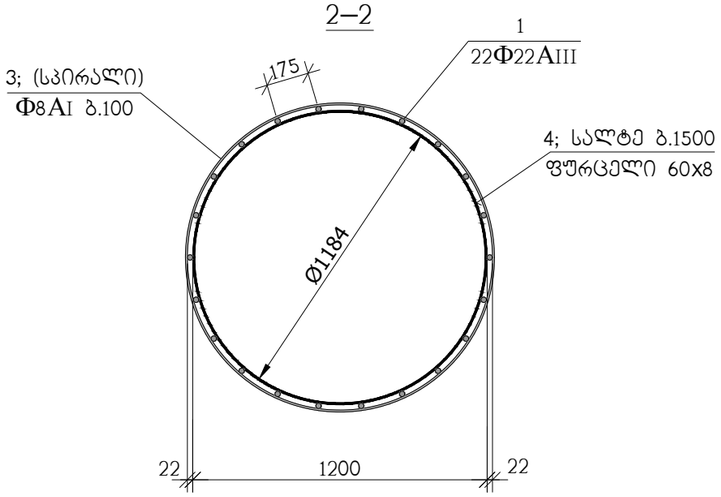

3–3

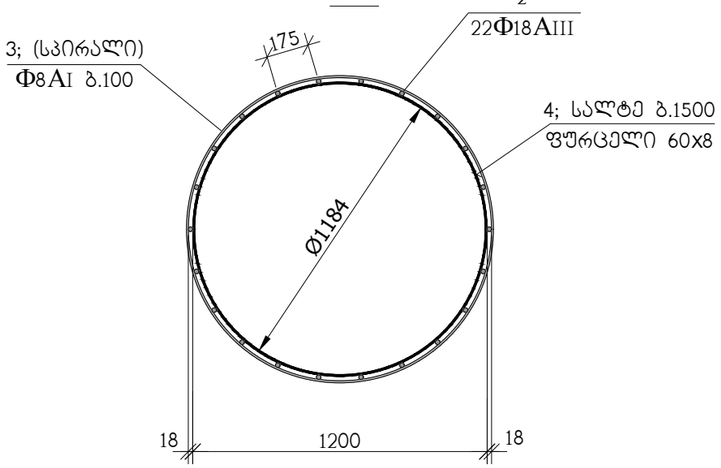

1–1

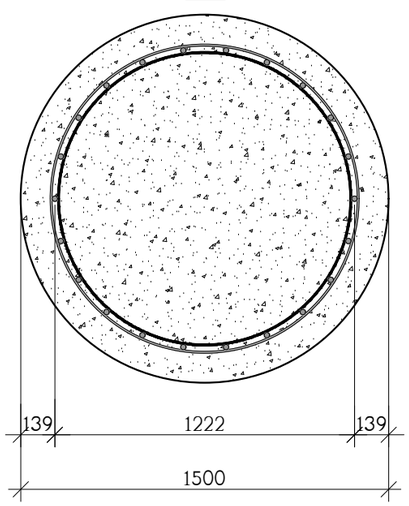

კარკასი კრ-1

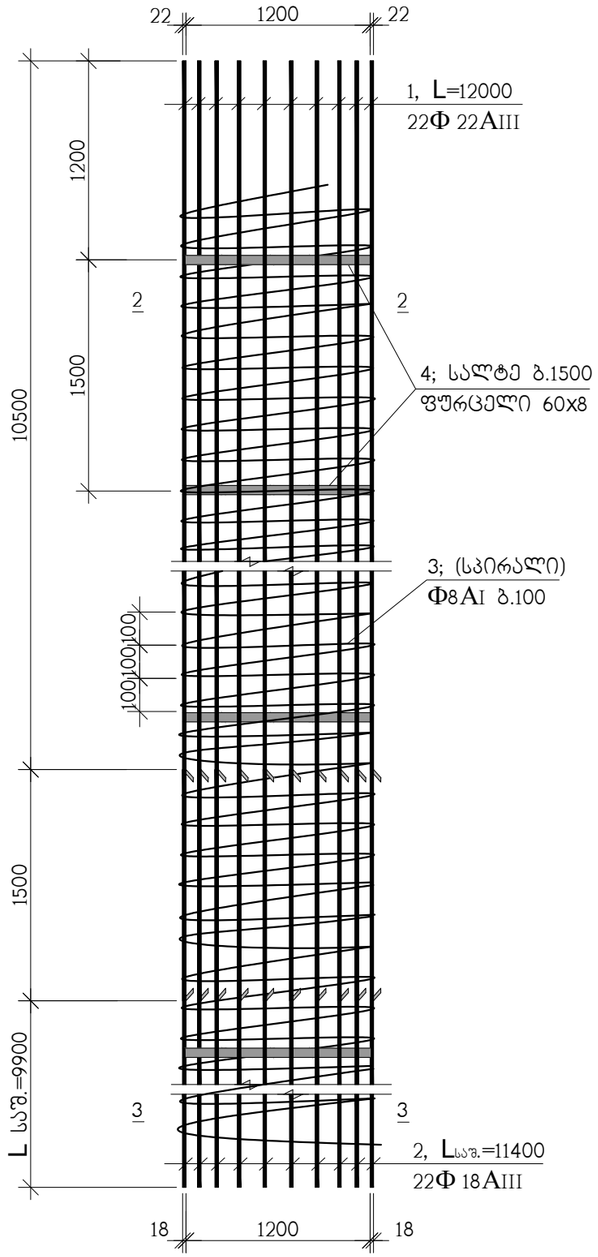

ხიმინჯი ხმ-1

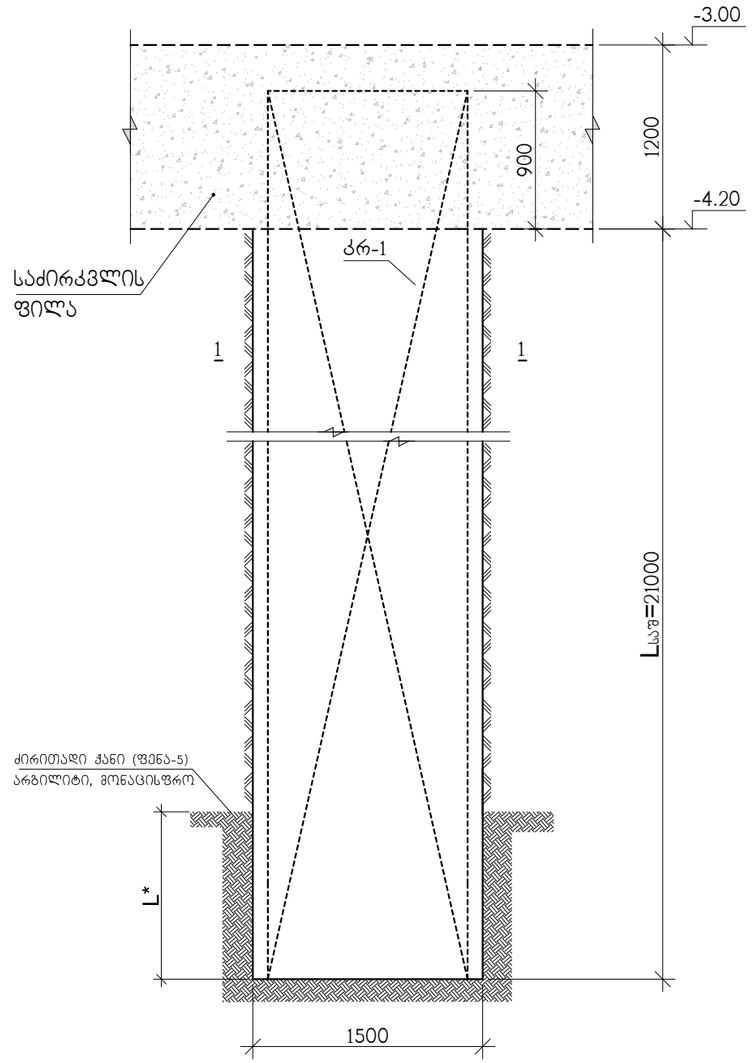

* ხიმინჯის დაანკერების სიგრძე იხილეთ გეგმაზე კ-1 ნახ. გეგმაზე სადაც არ არის მითითებული დაანკერების სიგრძე მიღებულ იქნეს 1 მ.

თანამდებობა	გვარი	ხელმოწერა	ქ. თბილისი, დასახლება დიდი დიღომი (ს.კ. 01.72.14.002.024), მრავალბინიანი საცხოვრებელი სახლი N1				შ.პ.ს. "ზლოჭანი თავდაცვებულზე" ს/კ 405626997
არქიტექტ.	თ.ესიავა		კონსტრუქციული ნაწილი				
კონსტრუქტ.	ა.არჩილია		ხიმინჯი ხმ-1				
შეამოწმა	ლ.ჯაიანი		სტადია მ	ფურც. კ-2	ფ-ბი	დაკვ. №	

2–2

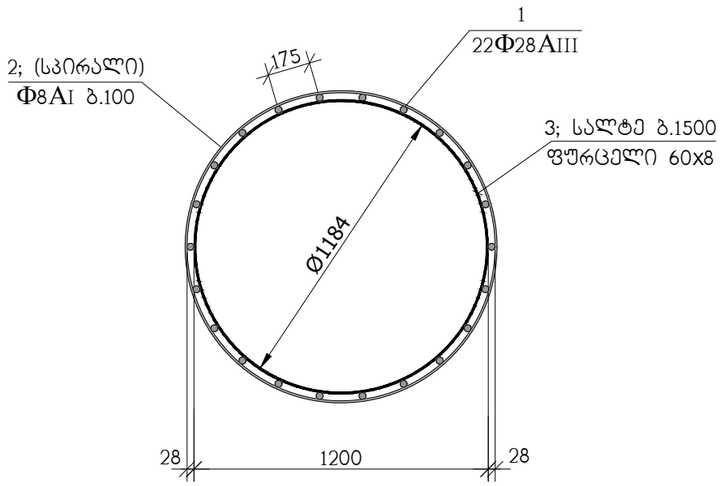

3–3

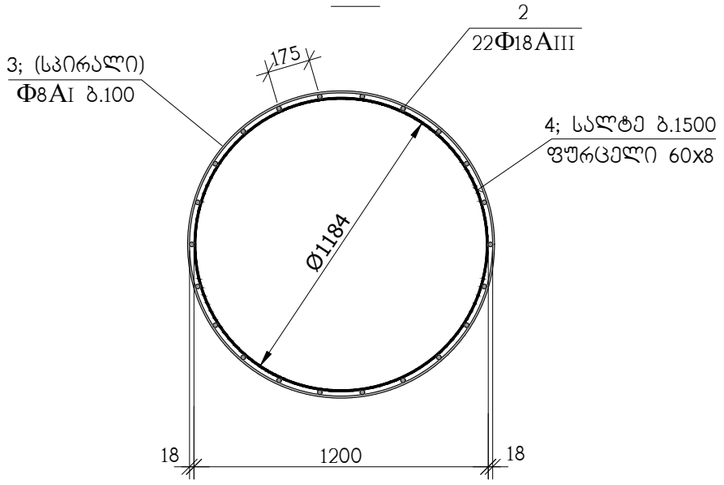

1–1

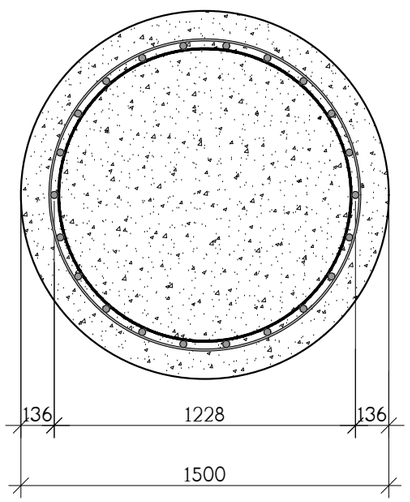

კარკასი კრ-1

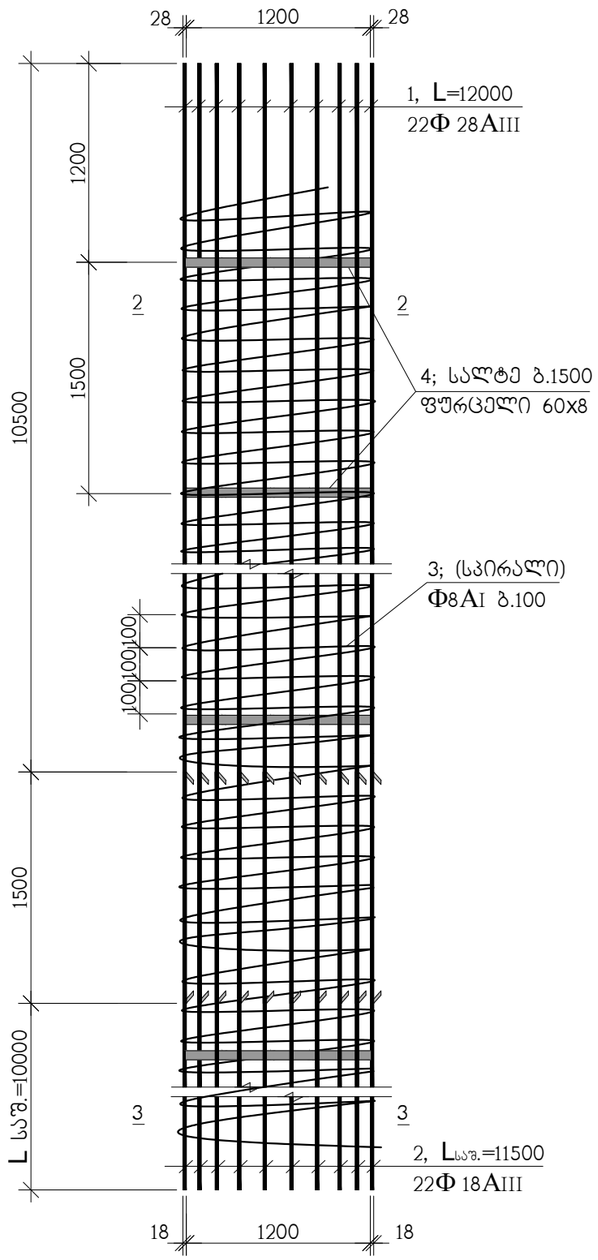

ხიმინჯი ხმ-2

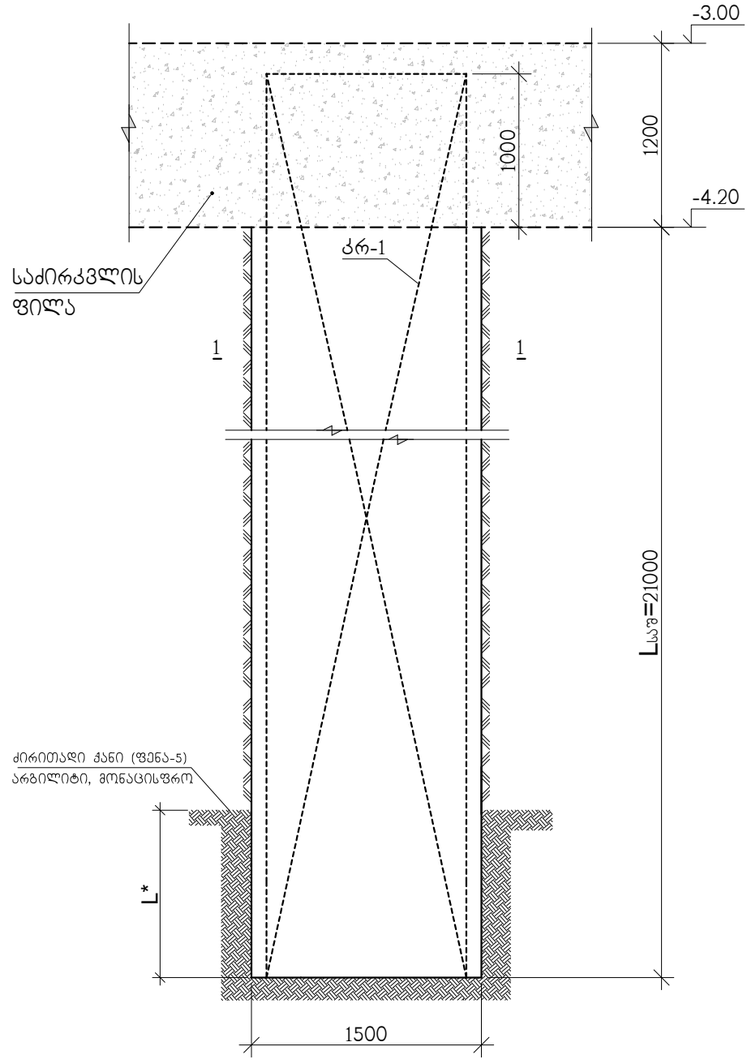

* ხიმინჯის დაანკერების სიგრძე იხილეთ გეგმაზე კ-1 ნახ.
გეგმაზე სადაც არ არის მითითებული
დაანკერების სიგრძე მიღებულ იქნეს 1 მ.

თანამდებობა	გვარი	ხელმოწერა	ქ. თბილისი, დასახლება დიდი დიღომი (ს.კ. 01.72.14.002.024), მრავალბინიანი საცხოვრებელი სახლი N1					შ.პ.ს. "ზლოქსი თავდაცვებული" ს/კ 40562697
არქიტექტ.	თ.ესიავა		კონსტრუქციული ნაწილი					
კონსტრუქტ.	ა.არჩილია		ხიმინჯი ხმ-2					
შეამოწმა	ლ.ჯაიანი		სტადია მ	ფურც. კ-3		ფ-ბი	დაკვ. №	

2–2

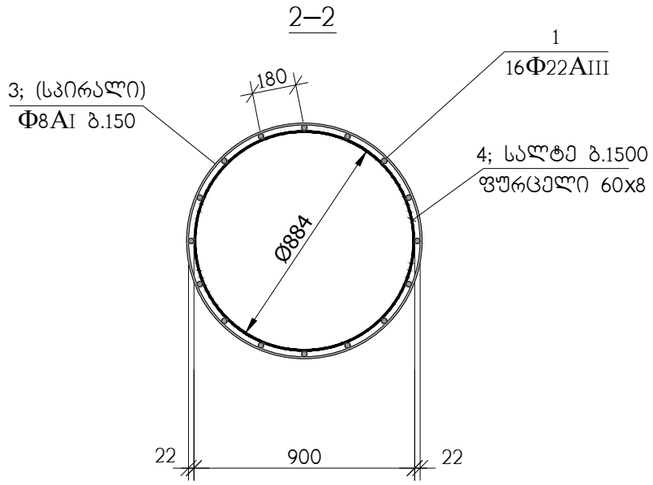

3–3

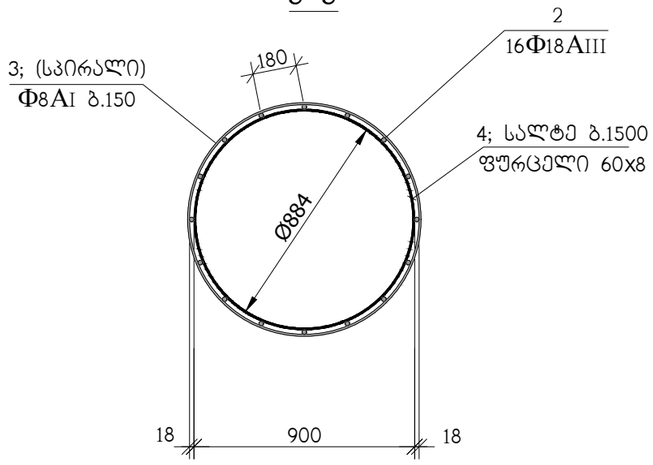

1–1

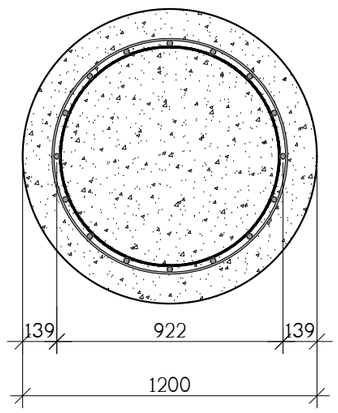

კარკასი კრ-1

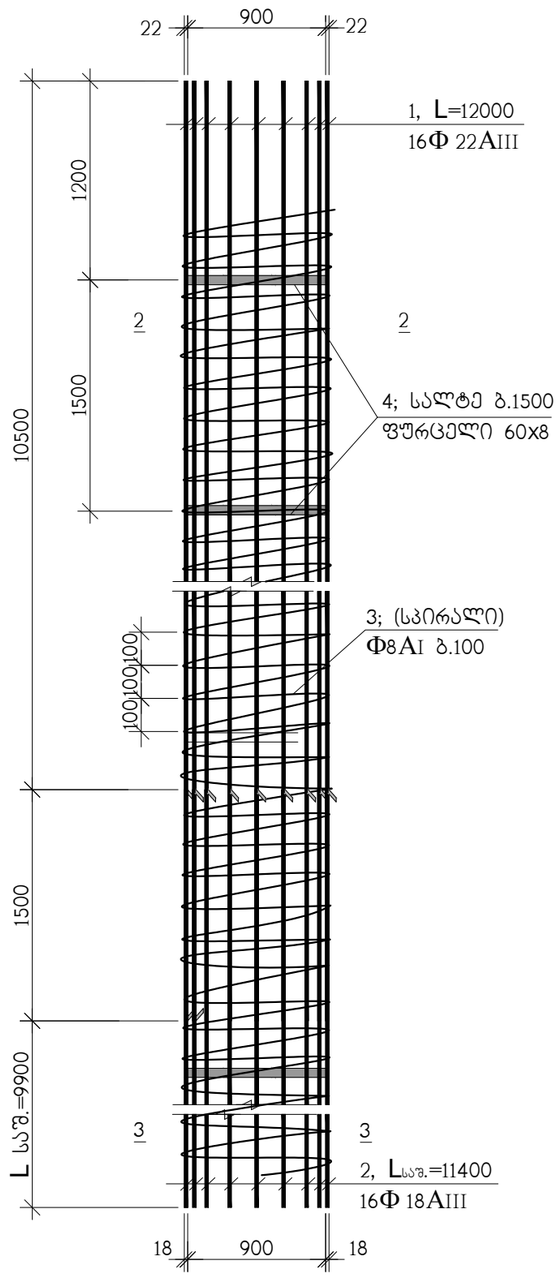

ხიმინჯი ხმ-3

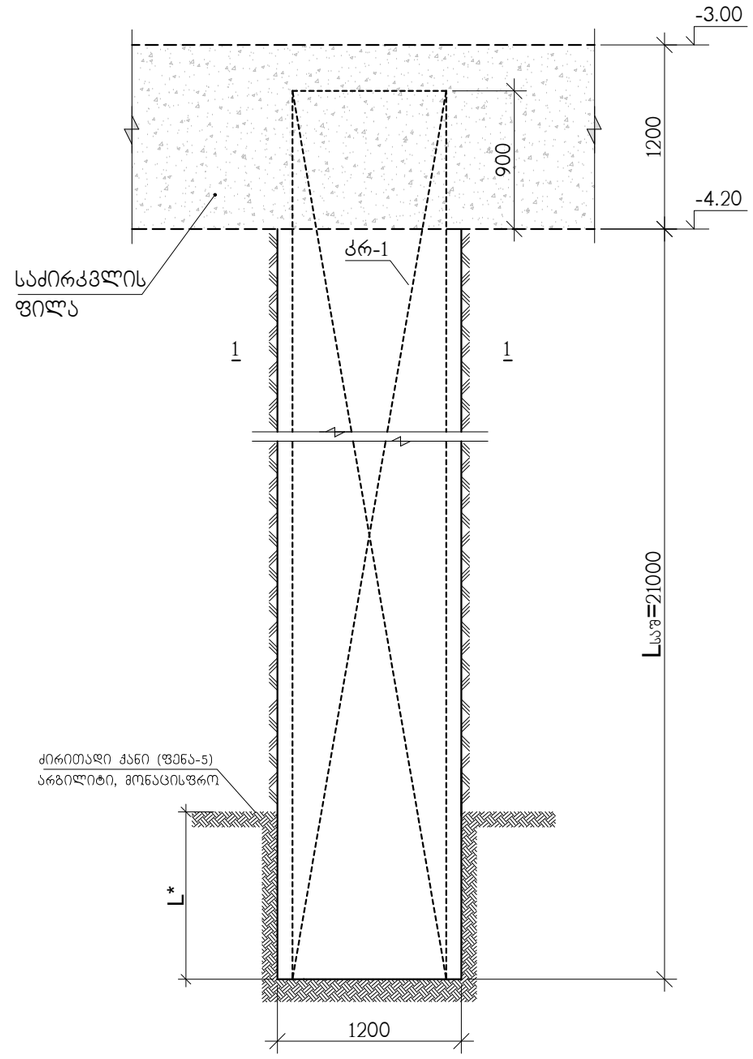

* ხიმინჯის დაანკერების სიგრძე იხილეთ გეგმაზე კ-1 ნახ. გეგმაზე სადაც არ არის მითითებული დაანკერების სიგრძე მიღებულ იქნეს 1 მ.

თანამდებობა	გვარი	ხელმოწერა	ქ. თბილისი, დასახლება დიდი დიღომი (ს.კ. 01.72.14.002.024), მრავალბინიანი საცხოვრებელი სახლი N1					შ.პ.ს. "ზლოქჩი თავდაცვებული" ს/კ 405626997
არქიტექტ.	თ.ესიავა		კონსტრუქციული ნაწილი					
კონსტრუქტ.	ა.არჩილია		ხიმინჯი ხმ-3					
შეამოწმა	ლ.ჯაიანი		სტადია მ	ფურც. კ-4		ფ-ბი	დაკვ. №	

პოზ.	აღნიშვნა	დასახელება	რაოდ. ც.	ერთ-ეული
		ხმ-1	33	
1		Ф22AIII სახსტ. 5781-828* L=12000	22	35.80 კგ.
2		Ф18AIII სახსტ. 5781-828* Lსაშ.=11400	22	22.78 კგ.
3		Ф8AI სახსტ. 5781-828* L=880 გრძ.მ	–	350 კგ.
4		სალტე, ფურც. 60x8 L=3770	15	14.20 კგ.
		B 25 კლასის ბეტონი		37 მ^3

პოზ.	აღნიშვნა	დასახელება	რაოდ. ც.	ერთ-ეული
		ხმ-2	11	
1		Ф28AIII სახსტ. 5781-828* L=12000	22	58.01 კგ.
2		Ф18AIII სახსტ. 5781-828* Lსაშ.=11500	22	22.98 კგ.
3		Ф8AI სახსტ. 5781-828* L=880 გრძ.მ	–	350 კგ.
4		სალტე, ფურც. 60x8 L=3770	15	14.20 კგ.
		B 25 კლასის ბეტონი		37 მ^3

პოზ.	აღნიშვნა	დასახელება	რაოდ. ც.	ერთ-ეული
		ხმ-3	6	
1		Ф22AIII სახსტ. 5781-828* L=12000	16	35.80 კგ.
2		Ф18AIII სახსტ. 5781-828* Lსაშ.=12000	16	23.98 კგ.
3		Ф8AI სახსტ. 5781-828* L=650 გრძ.მ	–	260 კგ.
4		სალტე, ფურც. 60x8 L=2820	15	10.63 კგ.
		B 25 კლასის ბეტონი		24 მ^3

თანამდებობა	გვარი	ხელმოწერა	ქ. თბილისი, დასახლება დიდი დიღომი (ს.კ. 01.72.14.002.024), მრავალბინიანი საცხოვრებელი სახლი N1				შ.პ.ს. "ზლოჭკი თავდაცვებულზე" ს/კ 405626997
არქიტექტ.	თ.ესიავა		კონსტრუქციული ნაწილი				
			სპეციფიკაცია				
კონსტრუქტ.	ა.არჩილია						
შეამოწმა	ლ.ჯაიანი		სტადია მ	ფურც. კ-5	ფ-ბი	დაკვ. №	

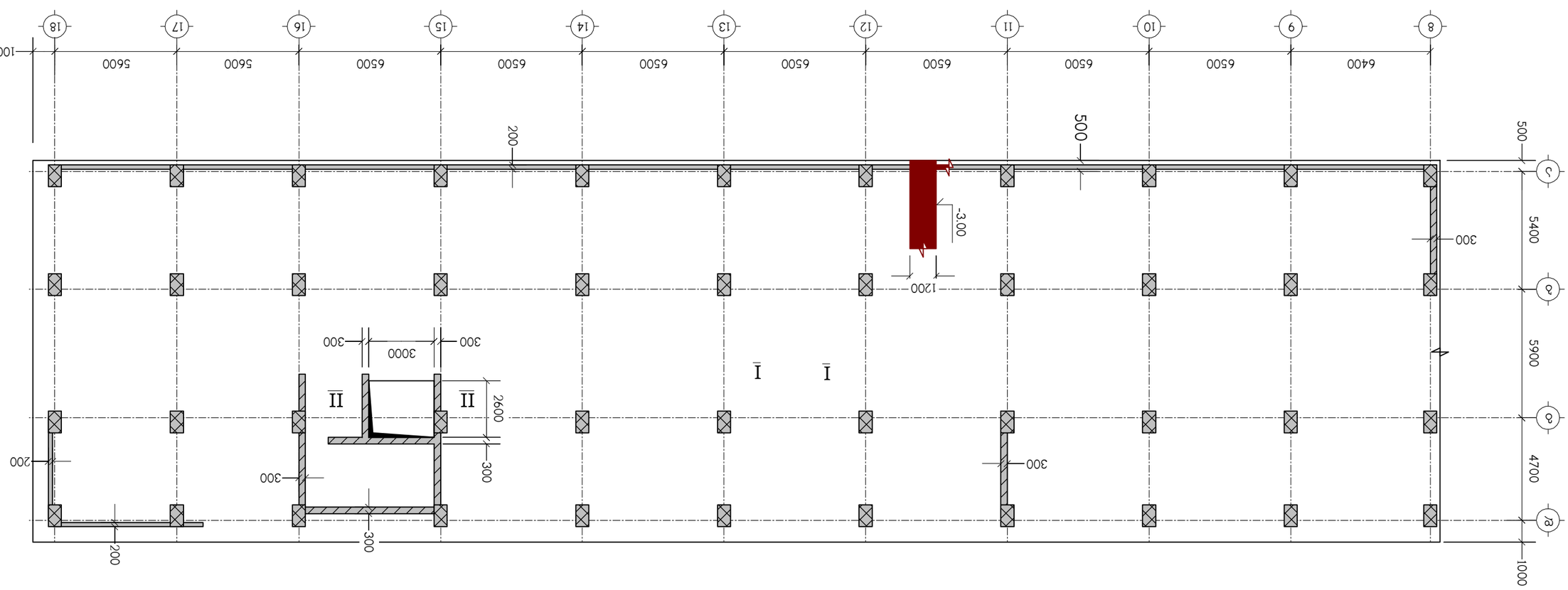

ЕЛЕКТРОСНАБДЯВАНЕ ЗА 4-9 ЕТАЖА ЖИЛИЩНА СГРАДА

Проектирал:	инж.	Николай Стоянов	
Проектирал:	инж.	Петър Петров	
Проектирал:	инж.	Димитър Димитров	
Проектирал:	инж.	Стоян Стоянов	
Проектирал:	инж.	Мария Георгиева	

Възложител:		Ж.К. "Слънчев бряг"	
Обект:		Ж.К. "Слънчев бряг", ул. "Цар Симеон" № 15	
Етап:		Работен проект	
Фаза:		Електрическа част	
Мащаб:	1:100	Дата:	01.02.2024 г.

Главен проектант:		инж. Иван Иванов	
Ръководител:		инж. Георги Георгиев	
Изпълнителен директор:		инж. Васил Василев	
Одобрил:		инж. Христо Христов	
Съгласувал:		инж. Елена Еленова	

Проектът е съгласуван с:			
Проектът е съгласуван с:			
Проектът е съгласуван с:			
Проектът е съгласуван с:			
Проектът е съгласуван с:	

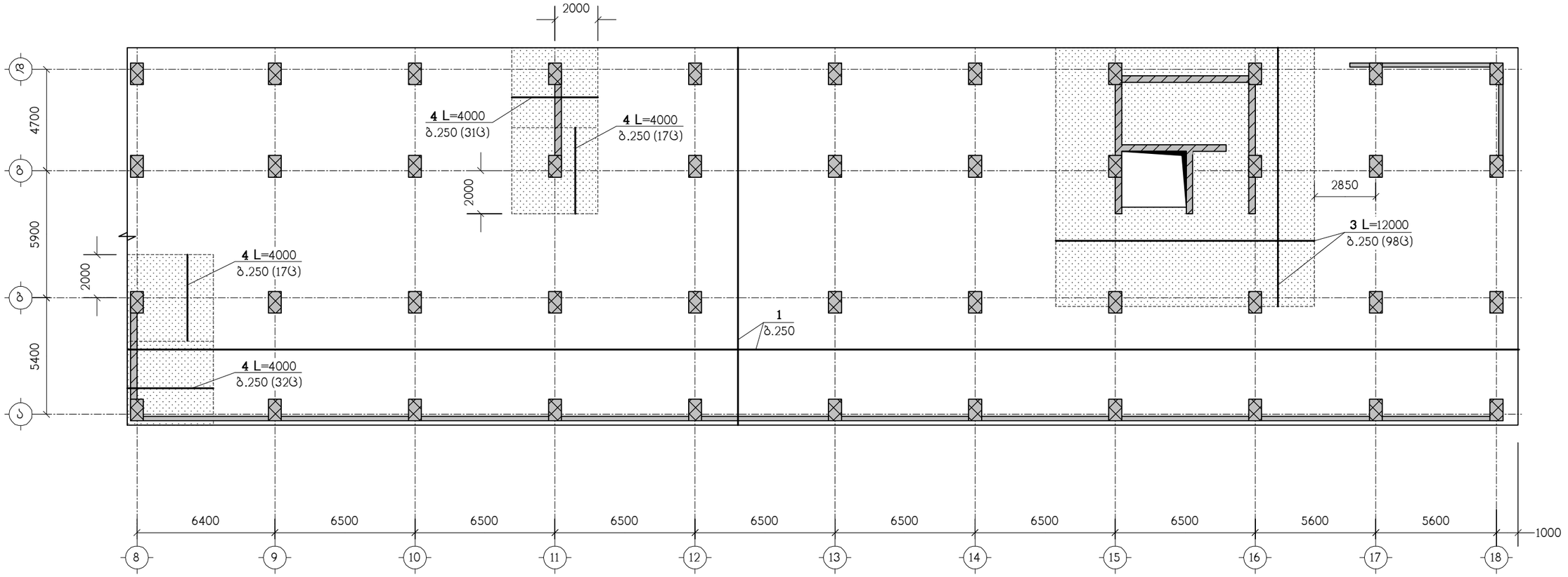

ნახაზი განიხილეთ კ-9 ნახაზთან ერთად
სპეციფიკაცია იხილეთ ნახ. კ-12
– დამატებითი არმირების ზონა

მონიშნულ დამატებითი არმირების ზონებში, აბრეთვე
სვეტების ცენტრიდან 1.5 მეტრის რადიუსში პოზიცია "2"
განივი არმირება მოეწყოს ბიჯით 250/250

თანამდებობა	გვარი	ხელმოწერა	ქ. თბილისი, დასახლება დიდი დიღომი, (ს/კ 01.72.14.002.024) მრავალბინიანი საცხოვრებელი სახლი (№1)				შ.პ.ს. "ზ ლ ო ქ ს ი თ ს ა ქ ვ ე ლ ე ბ უ ლ ო ზ ე" ს/კ 405626997
არქიტექტორი	თ.ესიავა		კონსტრუქციული ნაწილი				
			სფ-1, ქვედა ზონის არმირება				
კონსტრუქტ.	ლ.ჯაიანი						
შემამოწმა	ა.არჩილია		სტადია მ	ფურც. კ-7	ფ-ბი	დაკვ.№	

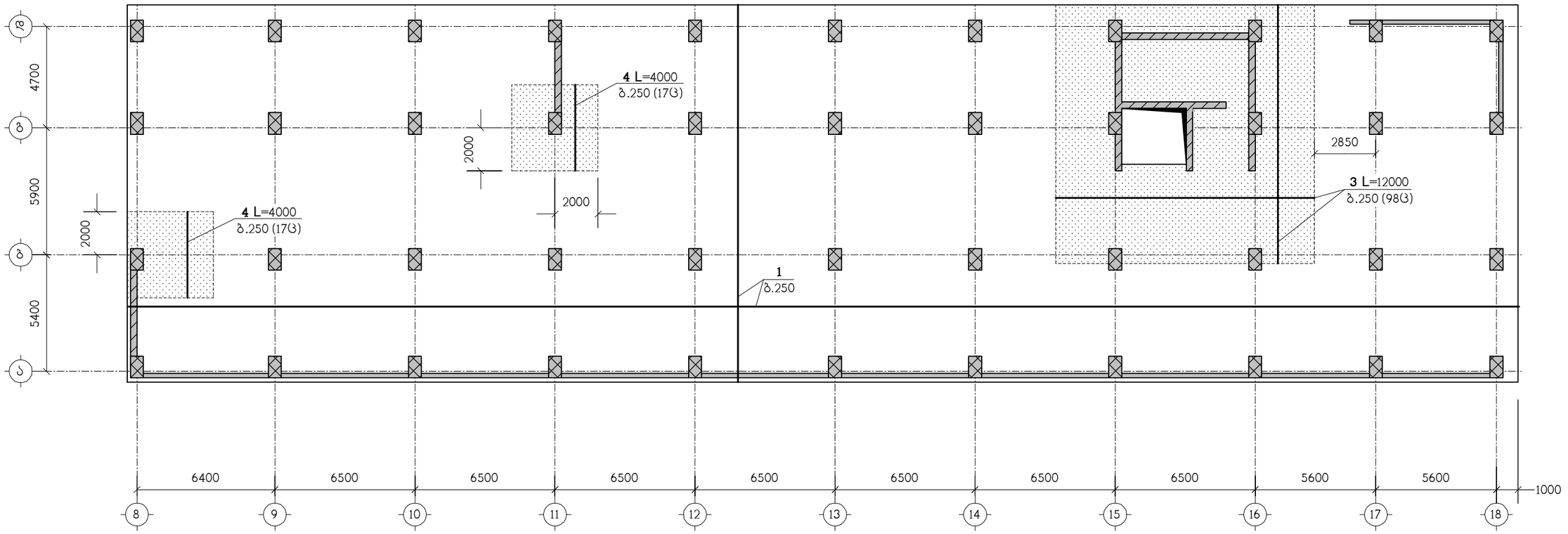

ნახაზი განიხილეთ კ-9 ნახაზთან ერთად
სპეციფიკაცია იხილეთ ნახ. კ-12
– დამატებითი არმირების ზონა

თანამდებობა	გვარი	ხელმოწერა	კ. თბილისი, დასახლება დიდი დიღომი, (ს/კ 01.72.14.002.024) მრავალბინიანი საცხოვრებელი სახლი (№1)				ზ.პ.ს. "ზ ლოტქსი თსვდადებულზე" ს/კ 405626997
არქიტექტორი	თ.ესიავა		კონსტრუქციული ნაწილი				
კონსტრუქტ.	ლ.ჯაიანი		სფ-1, ზედა ზონის არმირება				
შემოწმა	ა.არჩილია		სტადია მ	ფურც. კ-8	ფ-ბი	დაკვ.№	

I – I

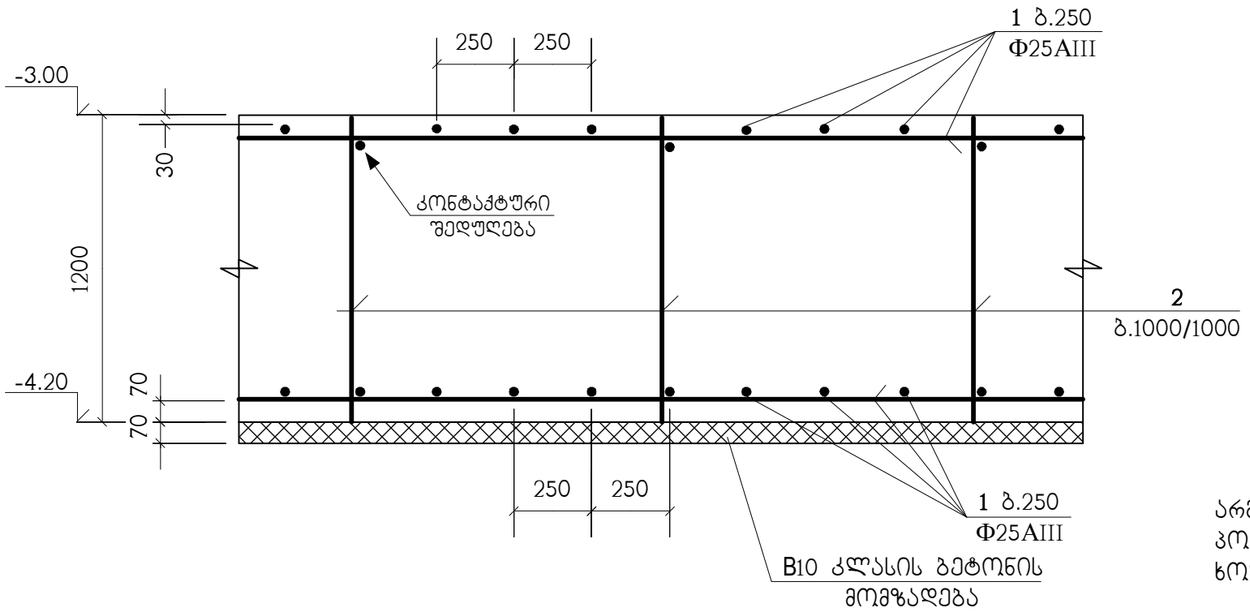

პოზ. "1" ძირითადი არმირების შეპირაპირება

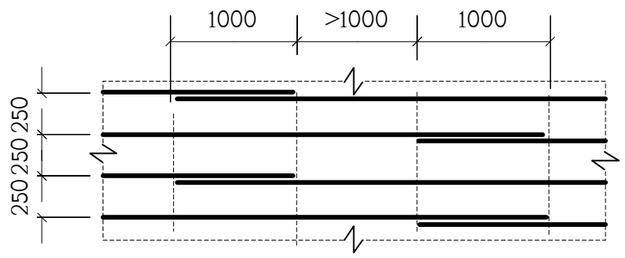

არმატურული პოზიცია "1" წარმოდგენილია როგორც ძირითადი;
პოზიციები "3" და "4" როგორც - დამატებითი.
ხოლო არმატურული პოზიცია "2" როგორც სამონტაჟო და განივი

ნახაზზე ა- მონიშნულ დამატებითი არმირების ზონებში, აბრეთვე სვეტების ცენტრიდან 1.5 მეტრის რადიუსში პოზიცია **"2" განივი** არმირება მოეწყოს ბიჯით 250/250

II – II

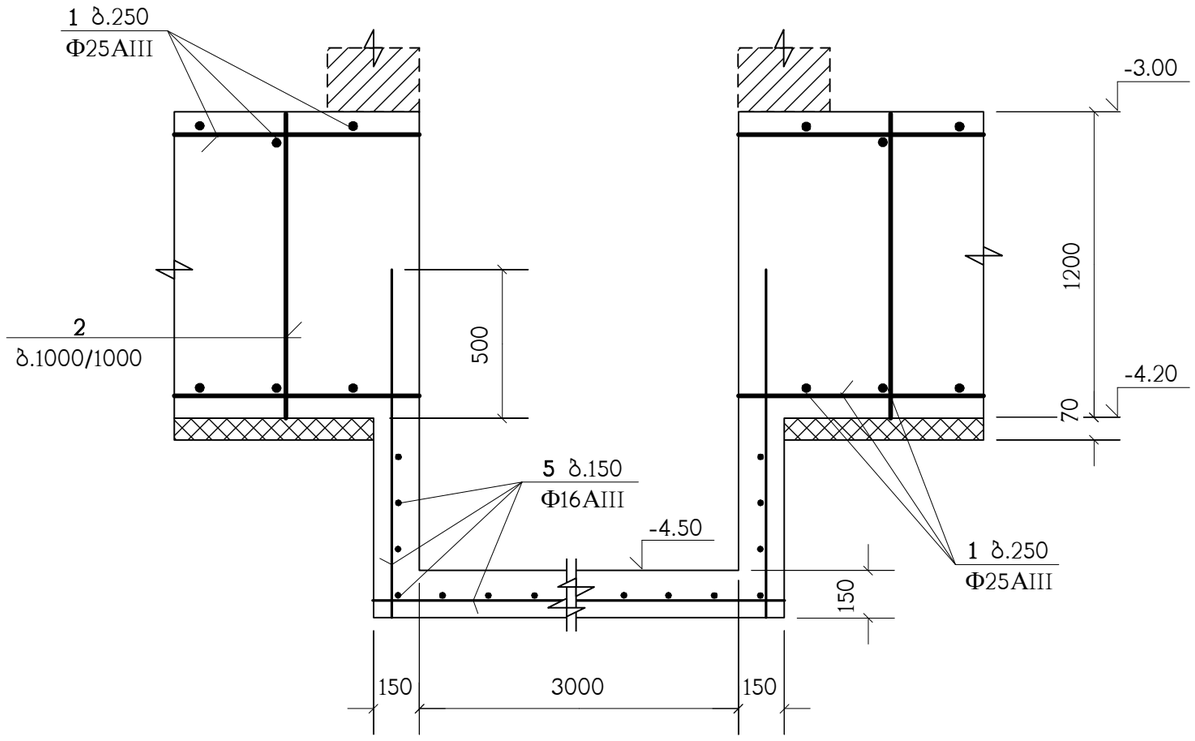

ბ.250 დამატებითი არმირების მოწყობა

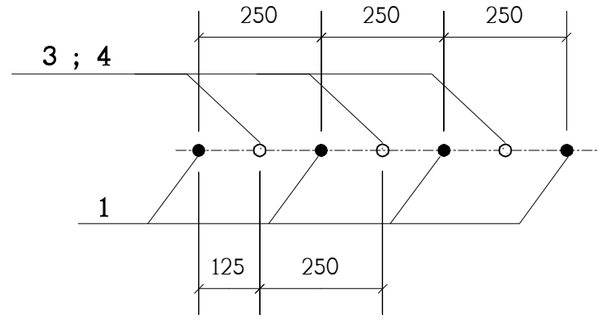

თანამდებობა	გვარი	ხელმოწერა	ქ. თბილისი, დასახლება დიდი დიღომი, (ს/კ 01.72.14.002.024) მრავალბინიანი საცხოვრებელი სახლი (№1)				შ.პ.ს. "ელოჰესი თავდაცვაზე" ს/კ 405626997
არქიტექტორი	თ.ესიავა		კონსტრუქციული ნაწილი				
კონსტრუქტ.	ლ.ჯაიანი		სფ-1, არმირების დეტალები				
შემამოწმა	ა.არჩილია		სტადია მ	ფურც. კ-9	ფ-ბი	დაკვ.№	

ՄԱՏԵՆԱԳՐԱՅԻՆ	ԱՆՎԱՆ	ԱՆՁՆԱԳԻՐ	ԱՄՍԱԹԻՎ
ՆԱԽԱԳԾԱՅԻՆ ՄԱՍ	Մ.ՀԱՅԱՆ		
ՀԱՍՏԱՏԵՑ ԻՆԺ.	ԷԿ.ՀԱՍՏ.		
ՀԱՇՎԱՐԿՉԱՅԻՆ	Հ.ՀԱՖՅԱՆ		

ք. ՄԱՅԱՐԿՈՎ, ԿՈՄԿՈՍՏՅԱՆ ԿՈՉՈ ԿՈՄԿԱՅՆ,
(Ա/Հ 01.72.14.002.024) ՅԱՀՅՅԱՐՏՅՈՒՆԵՈՒ ԱՅՍՏՄՅԱՀԱՅՈՒՐ
ԱՅՏԵՐ (ՅԵւ)

ՀՄՅԱՅՔՈՒՐՔՈՒՐԵՐ ԵՅՐՈՒՐՀԱՅՈՒՆ

ՅՄՅԱՅՔՈՒՐՔՈՒՐԵՐ ԵՅՐՈՒՐՀԱՅՈՒՆ
ՋՈՋԱՅ ԱՊ-1 ԿՀՅԵ

ՊԱՏՎԵՐ	Ա3	ՄԱՍՇՏԱԲ 1:100	Ա-10	ՊԱՏՎԵՐ ՀԱՄԱՐ	8
ՊԱՏՎԵՐ ՀԱՄԱՐ					

ՀՀ ՏԱՐԱԾՔԱՅԻՆ ԿԱՌԱՎԱՐՄԱՆ ԵՎ ՔԱՂԱՔԱՇԻՆՈՒԹՅԱՆ ԿՈՄԻՏԵ
"ՔԱՂՔԱՇԻՆ" ՊԵՏԱԿԱՆ ՀԻՄՆԱՐԿ
ՀՎՀՀ 40562699

ძმ-1
(10 ც.)

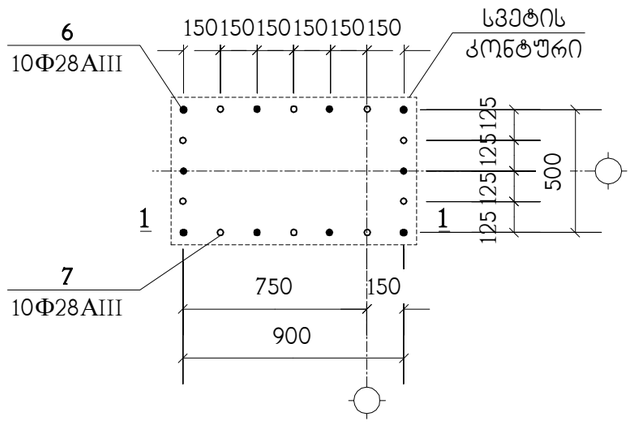

ძმ-2
(34 ც.)

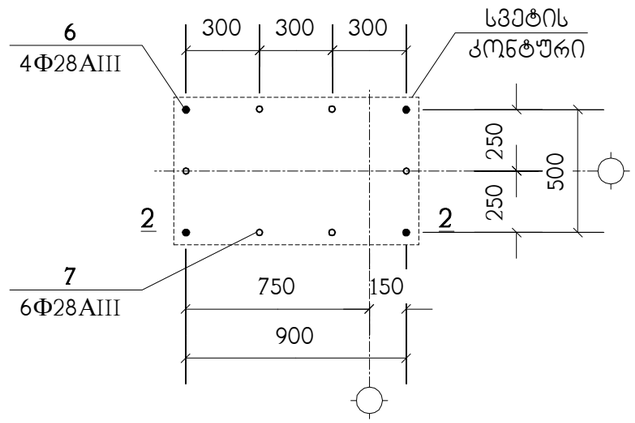

სპეციფიკაცია იხილეთ ნახ. ძ-12

1 – 1

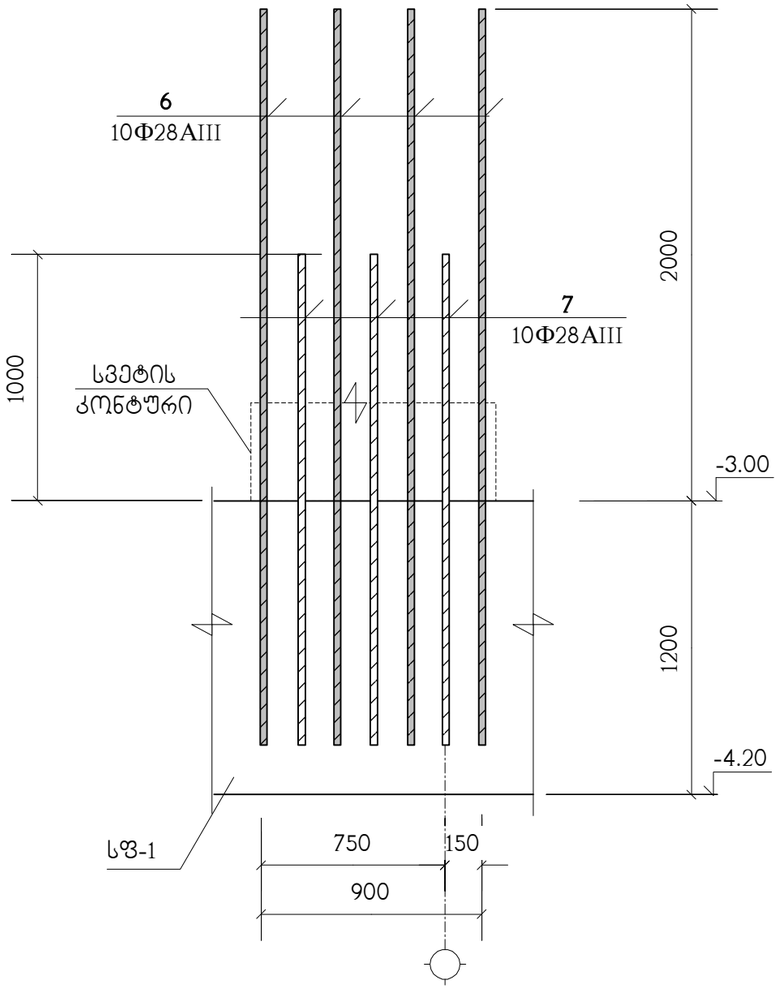

2 – 2

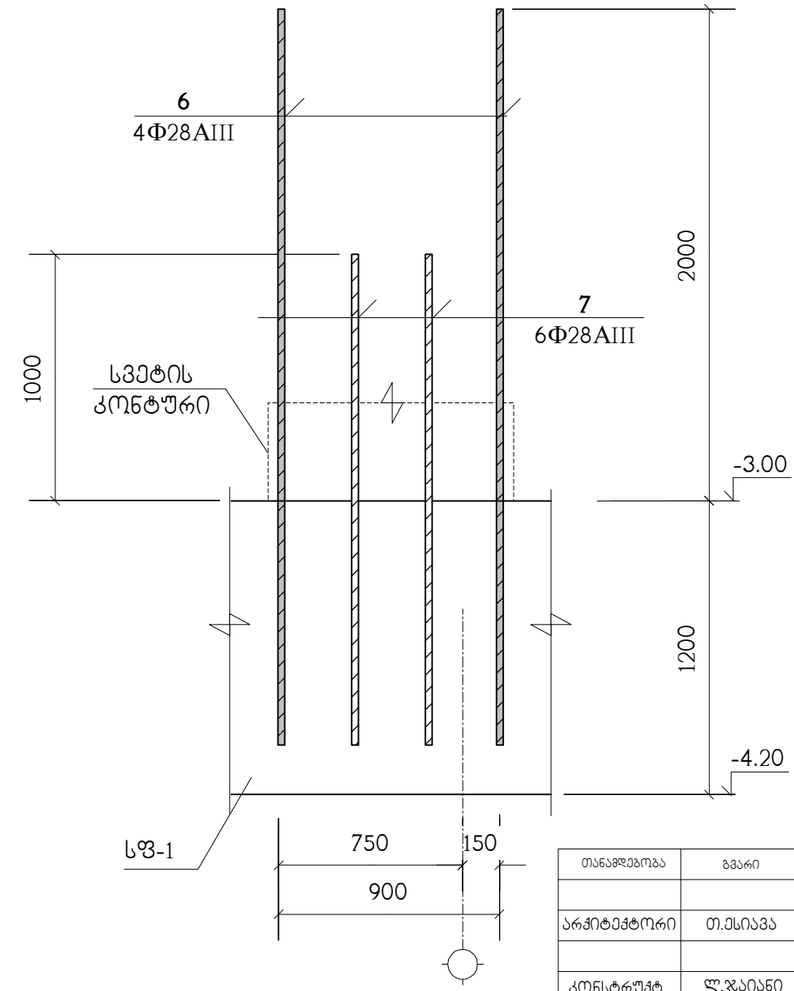

თანამდებობა	გვარი	ხელმოწერა	ქ. თბილისი, დასახლება დიდი დიღომი, (ს/კ 01.72.14.002.024) მრავალბინიანი საცხოვრებელი სახლი (№1)				შ.პ.ს. "წლოვანი თავდადებულზე" ს/კ 405626997
არქიტექტორი	თ.ესიავა		კონსტრუქციული ნაწილი				
კონსტრუქტ.	ლ.ჯაიანი		ძვანძები ძმ-1 ; ძმ-2				
შემამოწმა	ა.არჩილია		სტადია მ	ფურც. ძ-11	ფ-ბი	დაძმ.№	

ა – ა

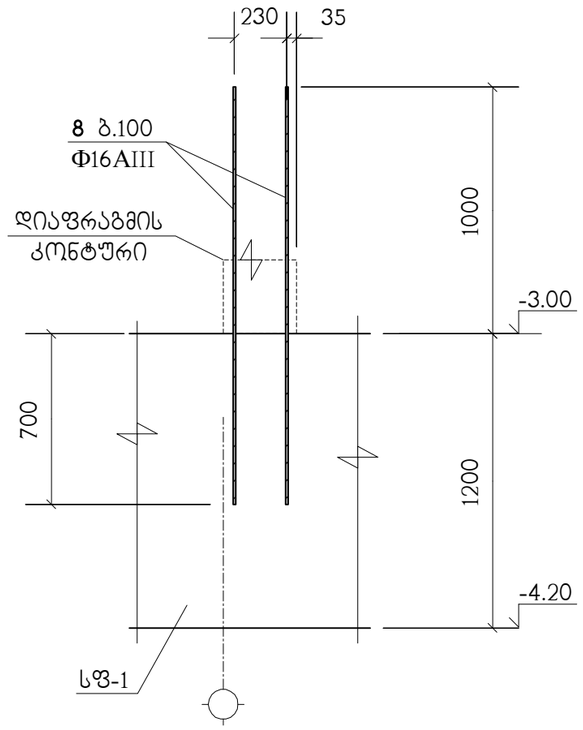

ბ – ბ

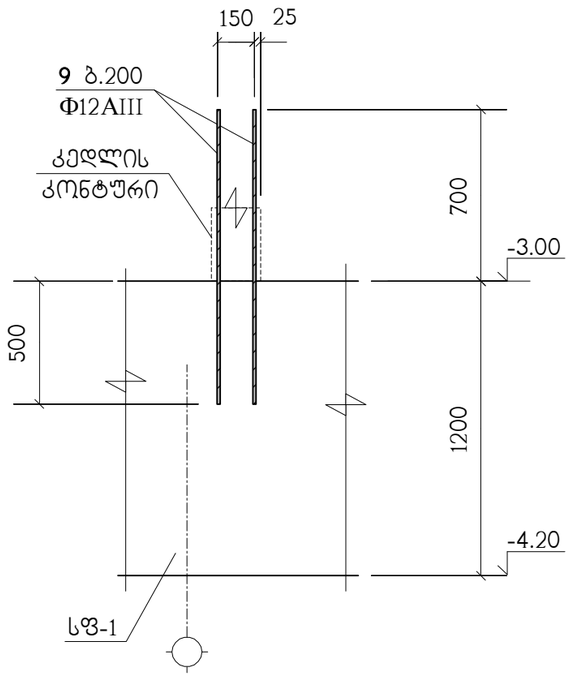

პოზიცია	აღნიშვნა	დასახელება	რაოდ. ც.	შენიშვნა
		სფ-1		
1	დაიჭრას ადგილზე	Φ25AIII სახსტ. 5781-82* L=20.4 კმ.	–	78601 კბ.
2		Φ22AIII სახსტ. 5781-82* L=1200	9130	2.98 კბ.
3		Φ25AIII სახსტ. 5781-82* L=12000	196	46.23 კბ.
4		Φ25AIII სახსტ. 5781-82* L=4000	131	15.41 კბ.
5	დაიჭრას ადგილზე	Φ16AIII სახსტ. 5781-82* L=0.32 კმ.	–	504 კბ.
6		Φ28AIII სახსტ. 5781-82* L=3000	236	14.5 კბ.
7		Φ28AIII სახსტ. 5781-82* L=2000	304	9.67 კბ.
8		Φ16AIII სახსტ. 5781-82* L=1700	740	2.68 კბ.
9		Φ12AIII სახსტ. 5781-82* L=1200	750	1.06 კბ.
		B25 კლასის ბეტონი		1367 მ³
		B10 კლასის ბეტონი		80 მ³

თანამდებობა	გვარი	ხელმოწერა	ქ. თბილისი, დასახლება დიდი დიღომი, (ს/კ 01.72.14.002.024) მრავალბინიანი საცხოვრებელი სახლი (№1)				შპს. "ზღვის თავდადებულზე" ს/კ 405626997
არქიტექტორი	თ.ესიავა		კონსტრუქციული ნაწილი				
კონსტრუქტ.	ლ.ჯაიანი		ჭრილები ა–ა ; ბ–ბ სპეციფიკაცია				
შეამოწმა	ა.არჩილია		სტადია მ	ფურც. კ-12	ფ-ბი	დაკვ.№	

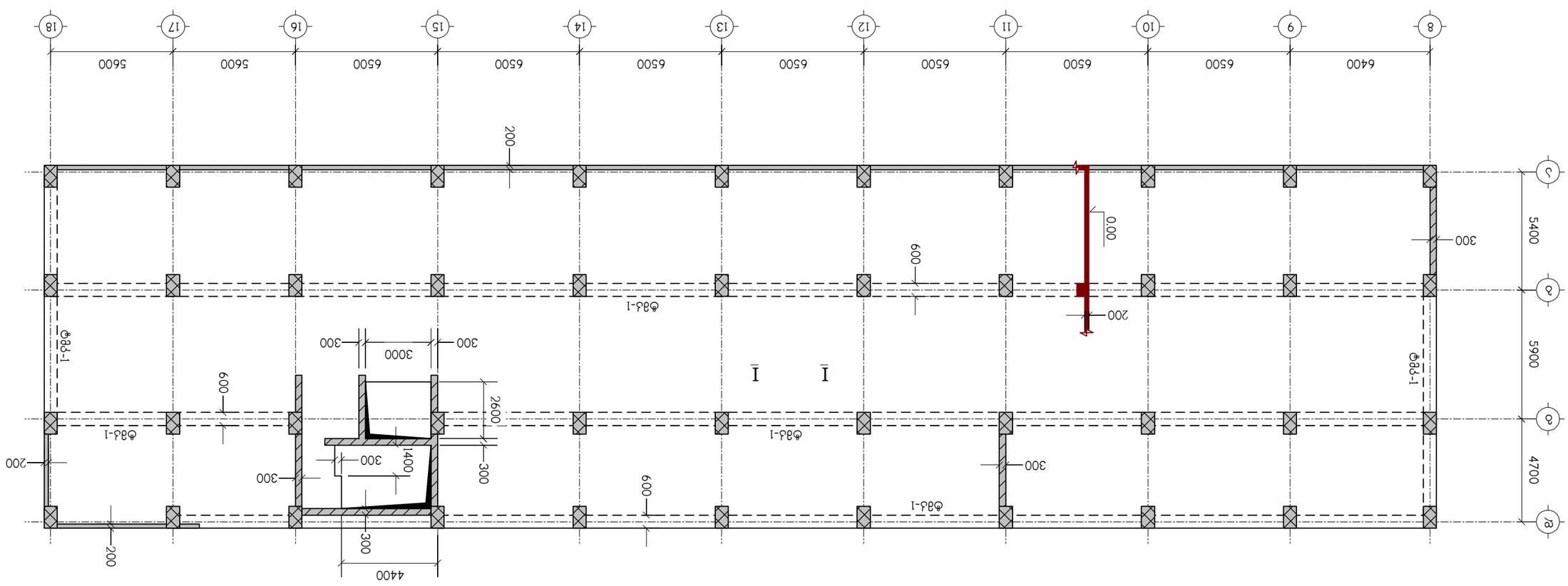
8
9
10
11
12
13
14
15
16
17
18
6400
6500
6500
6500
6500
6500
6500
5600
5600
200
0.00
600
300
200
Ф8д-1
Ф8д-1
Ф8д-1

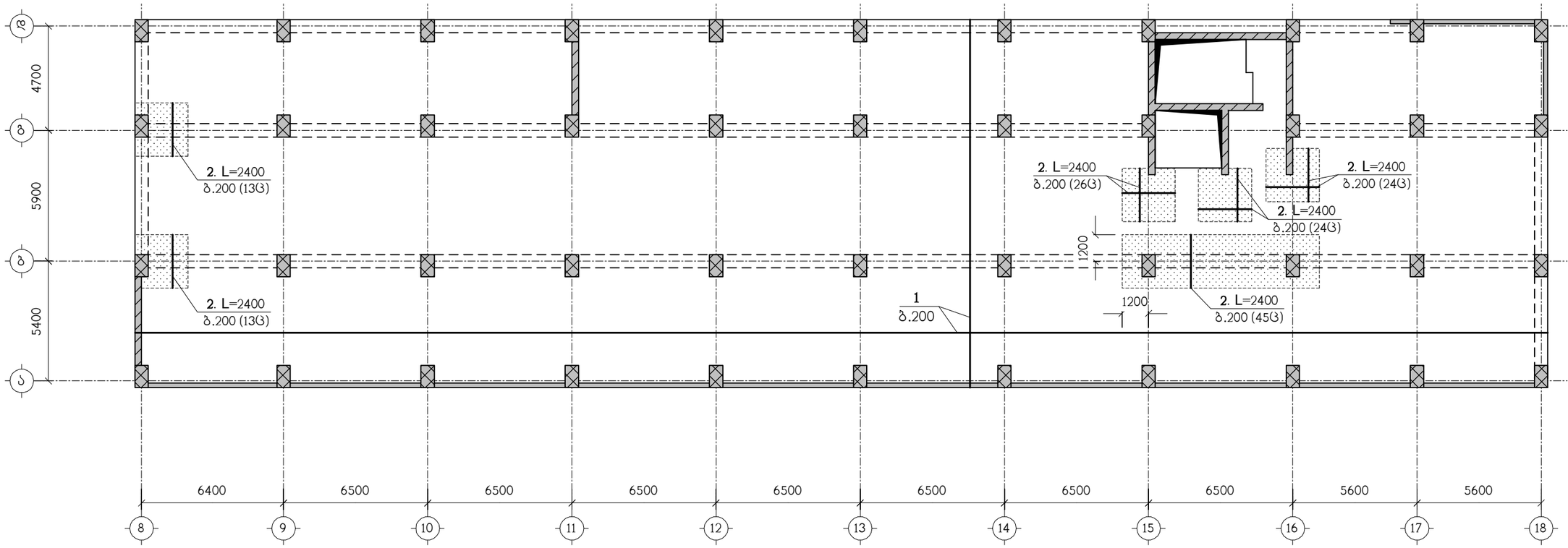

ნახაზი განიხილეთ კ-36 ნახაზთან ერთად
სპეციფიკაცია იხილეთ ნახ. კ-37
– დამატებითი არმირების ზონა

თანამდებობა	გვარი	ხელმოწერა	ქ. თბილისი, დასახლება დიდი დიღომი, (ს/კ 01.72.14.002.024) მრავალბინიანი საცხოვრებელი სახლი (№1)			შ.პ.ს. "ზლოქსი თსვდადებულზე" ს/კ 405626997
არქიტექტორი	თ.ესიავა		კონსტრუქციული ნაწილი			
კონსტრუქტ.	ლ.ჯაიანი		გფ-1, ქვედა ზონის არმირება			
შემამოწმა	ა.არჩილია		სტადია გ	ფურც. კ-14	ფ-ბი	დაკვ.№

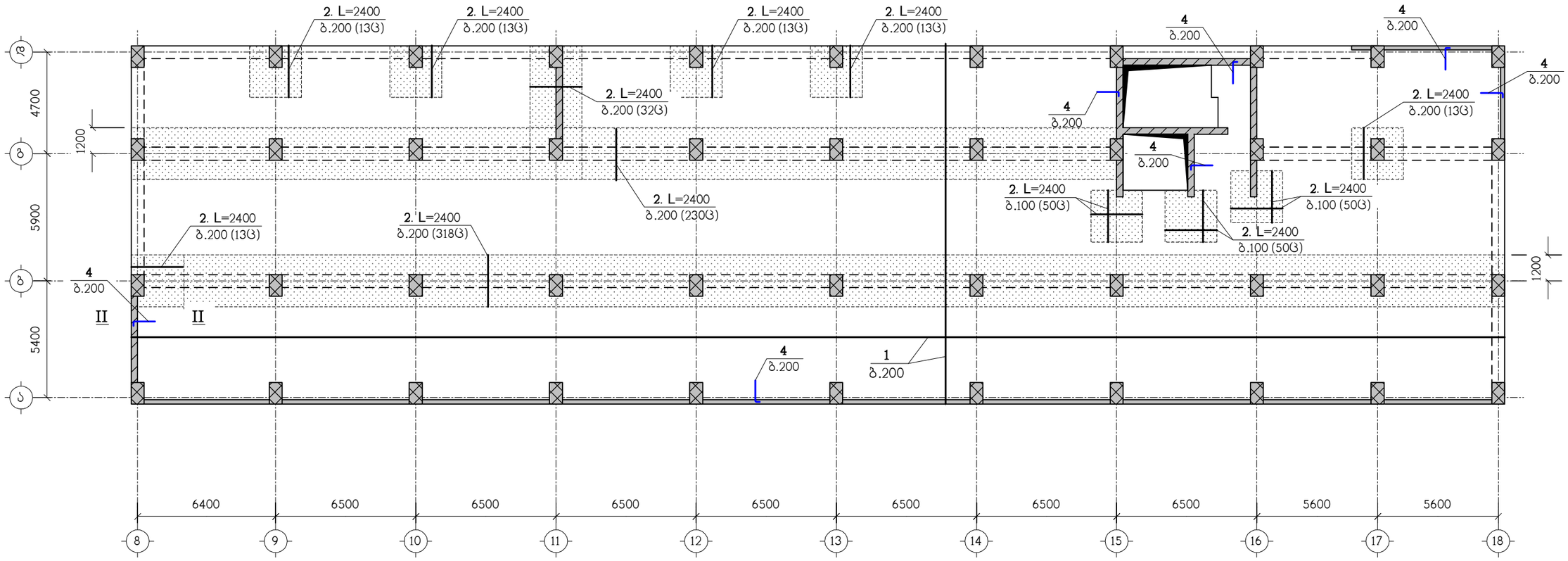

ნახაზი განიხილეთ კ-36 ნახაზთან ერთად
სპეციფიკაცია იხილეთ ნახ. კ-37
– დამატებითი არმირების ზონა

თანამდებობა	გვარი	ხელმოწერა	ქ. თბილისი, დასახლება დიდი დიღომი, (ს/კ 01.72.14.002.024) მრავალბინიანი საცხოვრებელი სახლი (№1)			შ.პ.ს. "ზღვისქვა თავდადებულზე" ს/კ 405626997
არქიტექტორი	თ.ესიავა		კონსტრუქციული ნაწილი			
კონსტრუქტ.	ლ.ჯაიანი		გფ-1, ზედა ზონის არმირება			
შეამოწმა	ა.არჩილია		სტადია მ	ფურც. კ-15	ფ-ბი	დაკვ.№

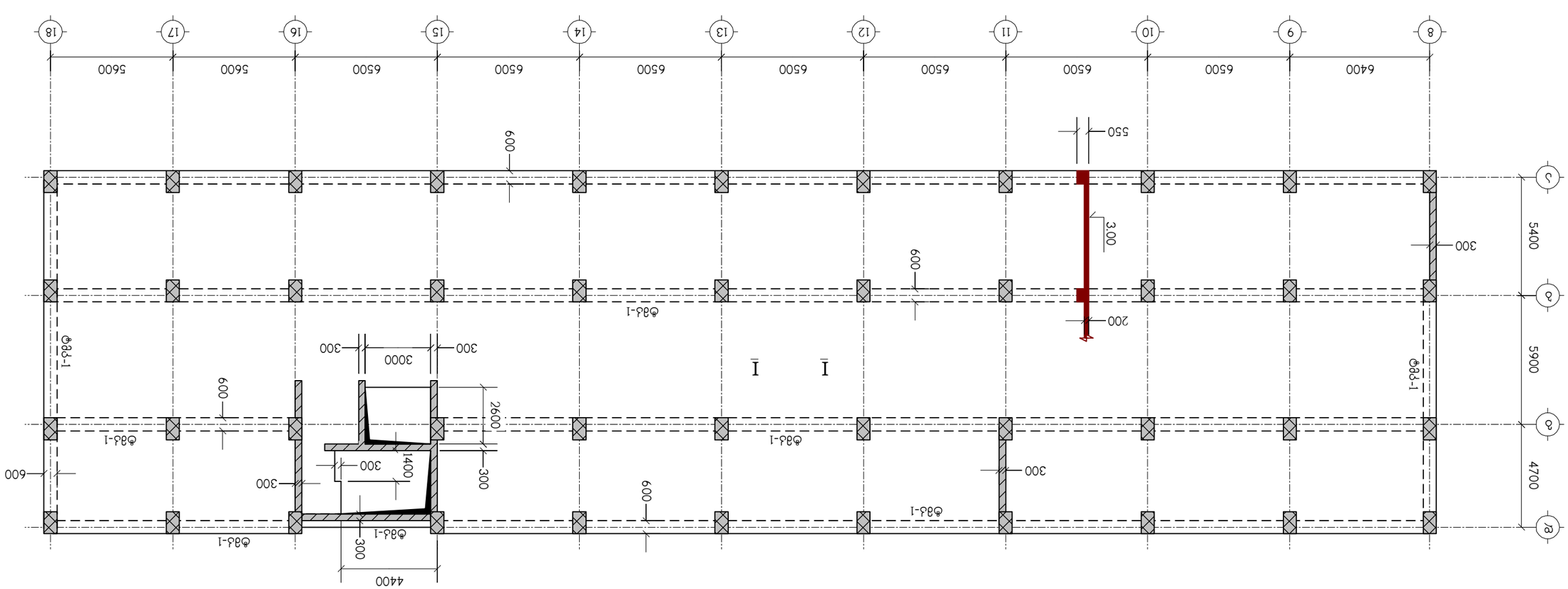
8
9
10
11
12
13
14
15
16
17
18
6400
6500
6500
6500
6500
6500
6500
5600
5600
5600
600
550
3.00
200
300
5400
5900
4700
A
B
C
D
Ф8-I
Ф8-I
Ф8-I

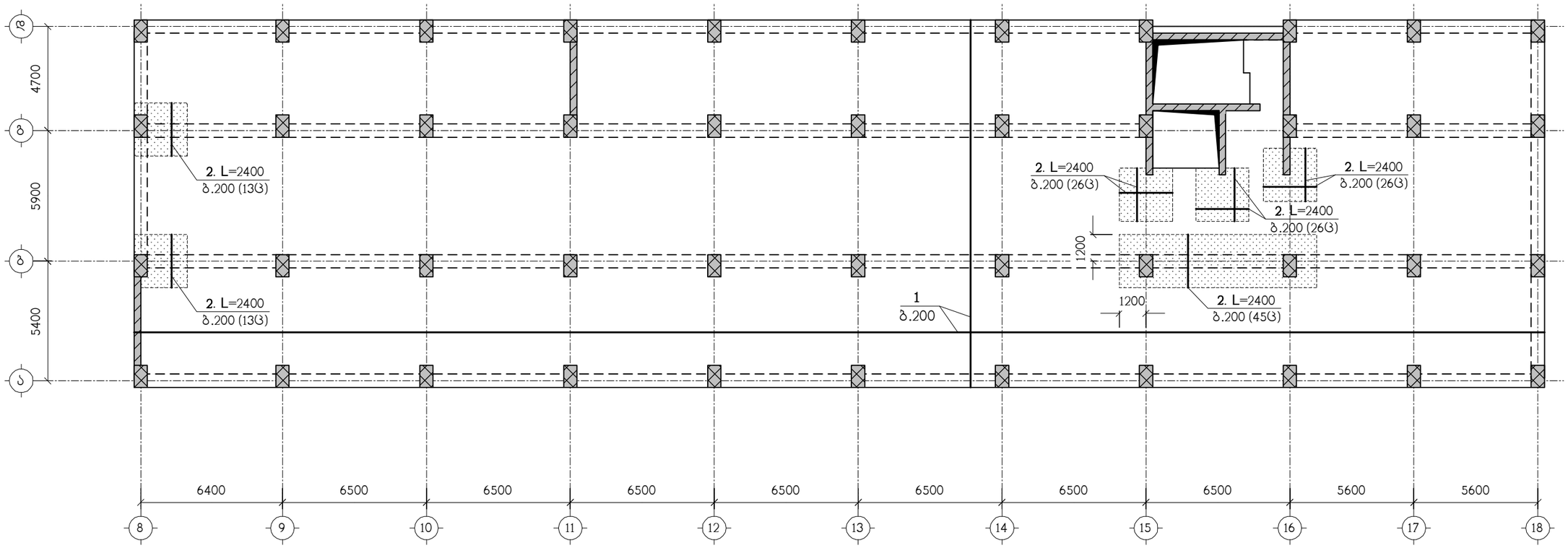

ნახაზი გაინახილეთ კ-35 ნახაზთან ერთად
სპეციფიკაცია იხილეთ ნახ. კ-38
– დამატებითი არმირების ზონა

თანამდებობა	გვარი	ხელმოწერა	ქ. თბილისი, დასახლება დიდი დიღომი, (ს/კ 01.72.14.002.024) მრავალბინიანი საცხოვრებელი სახლი (№1)			შ.პ.ს. "ზ ლ ო ქ ს ი თ ა ვ ზ დ ე ბ უ ლ ზ ე" ს/კ 405626997
არქიტექტორი	თ.ესიავა		კონსტრუქციული ნაწილი			
კონსტრუქტ.	ლ.ჯაიანი		გფ-2, ქვედა ზონის არმირება			
შემამოწმა	ა.არჩილია		სტადია მ	ფურც. კ-17	ფ-ბი	დაკვ.№

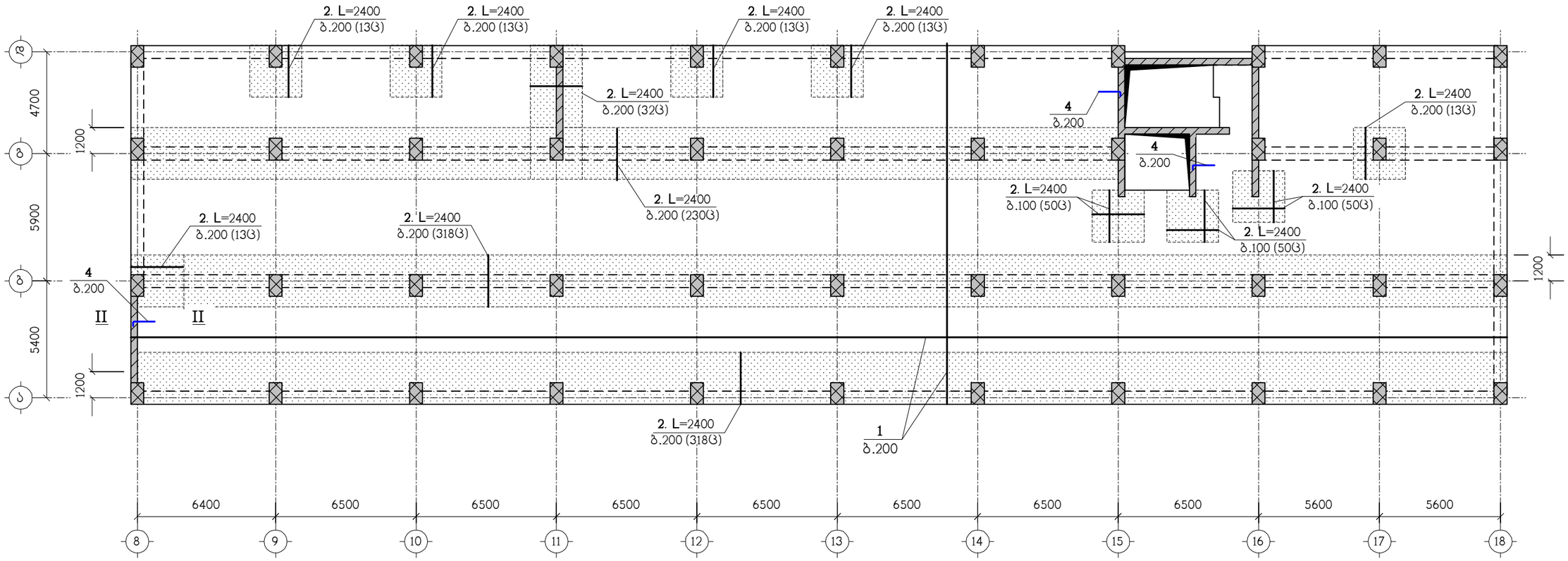

ნახაზი განიხილეთ კ-36 ნახაზთან ერთად
სპეციფიკაცია იხილეთ ნახ. კ-37

▨ – დამატებითი არმირების ზონა

თანამდებობა	გვარი	ხელმოწერა	ქ. თბილისი, დასახლება დიდი დიღომი, (ს/კ 01.72.14.002.024) მრავალბინიანი საცხოვრებელი სახლი (№1)	შ.პ.ს. "ზ ლ ო ტ ა ს ი თ ა ვ ზ ვ ა დ ე ბ უ ლ ზ ე" ს/კ 405626997
არქიტექტორი	თ.ესიავა		კონსტრუქციული ნაწილი	
კონსტრუქტ.	ლ.ჯაიანი		გფ-2, ზედა ზონის არმირება	
შემამოწმა	ა.არჩილია		სტადია მ ფურც. კ-18 ფ-ბი დაკვ.№	

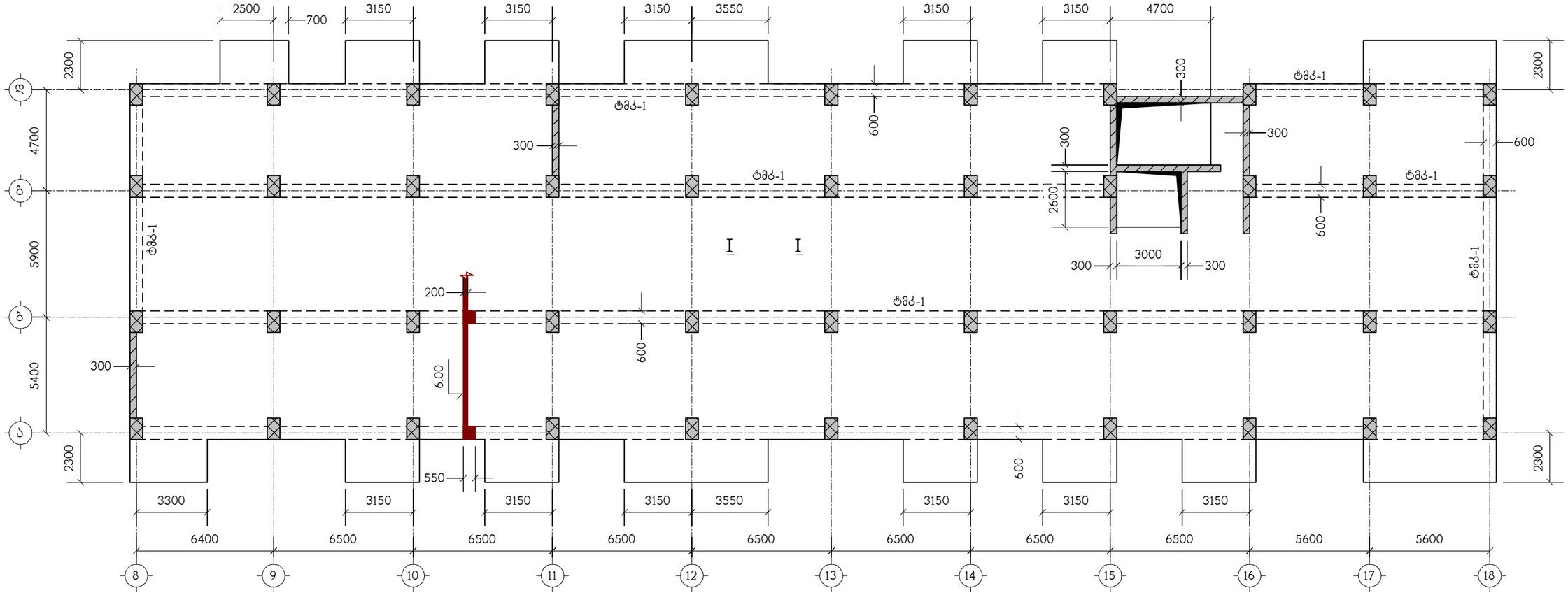

ნახაზი განიხილეთ კ-36 ნახაზთან ერთად

თანამდებობა	გვარი	ხელმოწერა	ქ. თბილისი, დასახლება დიდი დიღომი, (ს/კ 01.72.14.002.024) მრავალბინიანი საცხოვრებელი სახლი (№1)				შ.პ.ს. "ელოჰესი თავდაცვაზე" ს/კ 405626997
არქიტექტორი	თ.ესიავა		კონსტრუქციული ნაწილი				
			გადახურვის ფილა გფ-3, ნიშნულზე 6.00, საყალიბო ნახაზი				
კონსტრუქტ.	ლ.ჯაიანი						
შეამოწმა	ა.არჩილია		სტადია მ	ფურც. კ-19	ფ-ბი	დაკვ.№	

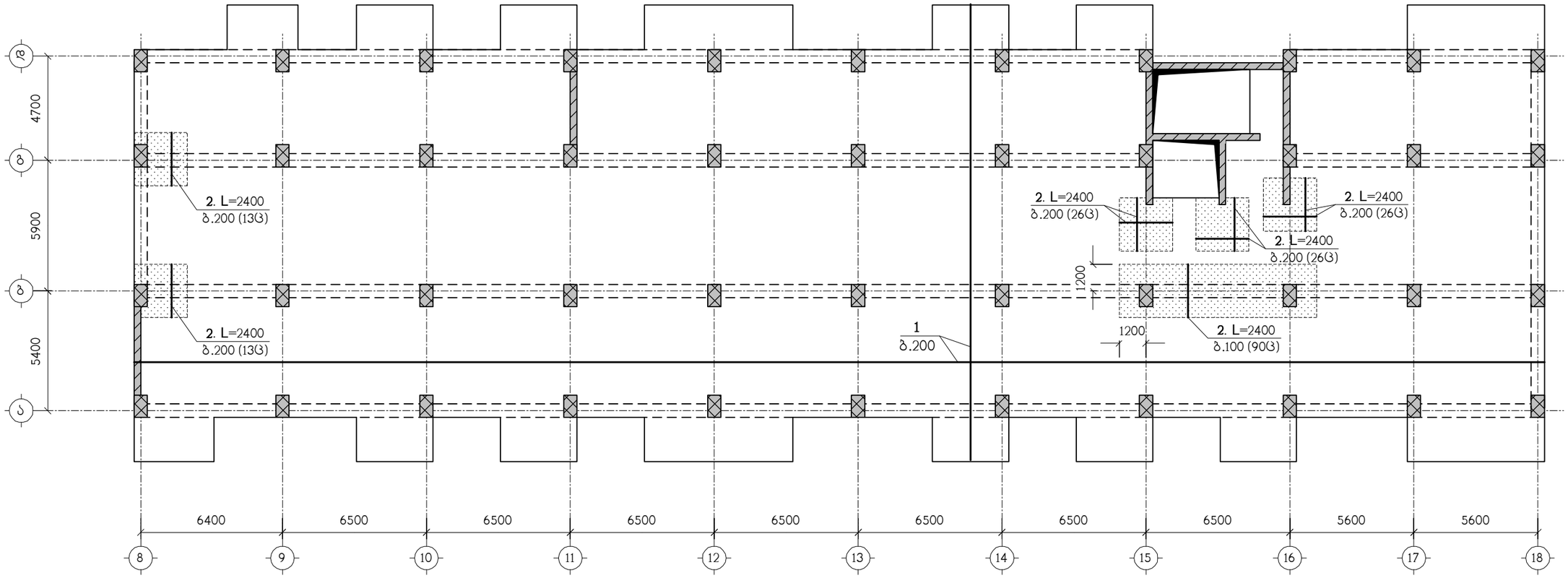

ნახაზი განიხილეთ კ-36 ნახაზთან ერთად
სპეციფიკაცია იხილეთ ნახ. კ-37
– დამატებითი არმირების ზონა

თანამდებობა	გვარი	ხელმოწერა	ქ. თბილისი, დასახლება დიდი დიღომი, (ს/კ 01.72.14.002.024) მრავალბინიანი საცხოვრებელი სახლი (№1)				შ.პ.ს. "ზღვისი თბილისი" ს/კ 405626997
არქიტექტორი	თ.ესიავა		კონსტრუქციული ნაწილი				
კონსტრუქტ.	ლ.ჯაიანი		გფ-3, ქვედა ზონის არმირება				
შემოწმება	ა.არჩილია		სტადია გ	ფურც. კ-20		გფ-ბი	დაკვ.№

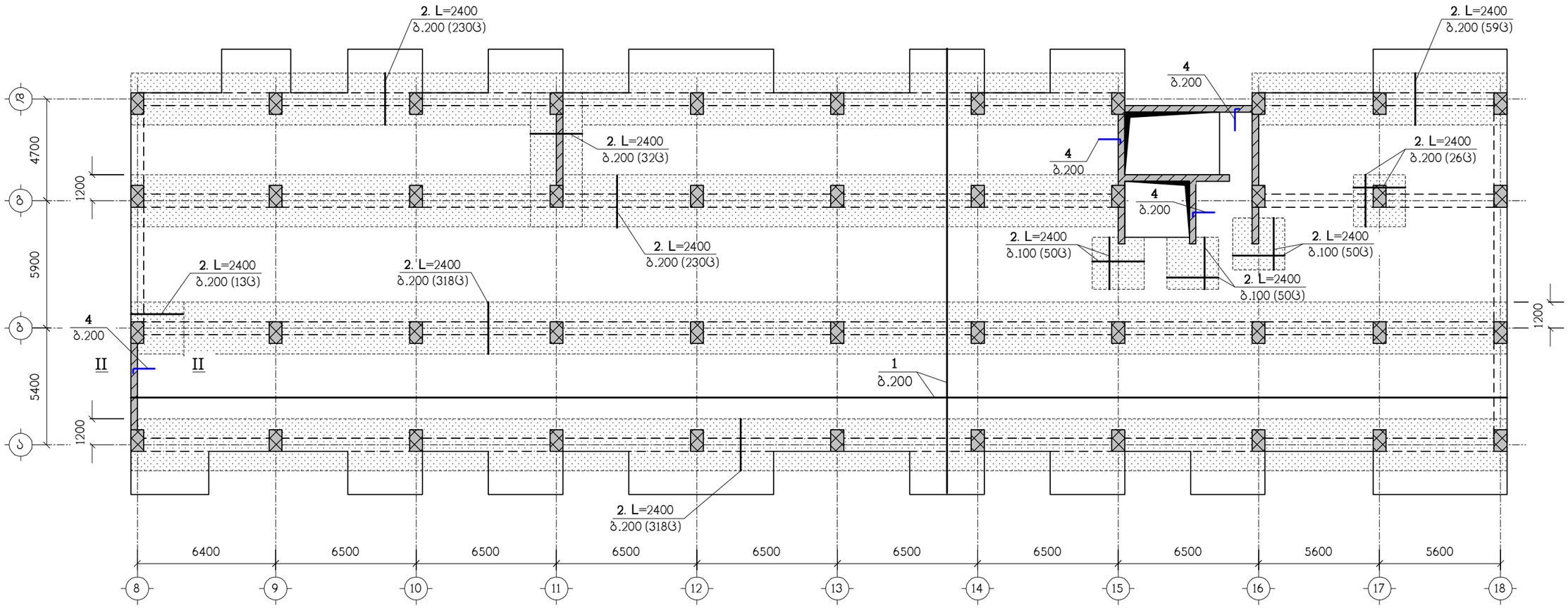

ნახაზი განიხილეთ კ-36 ნახაზთან ერთად
სპეციფიკაცია იხილეთ ნახ. კ-37
– დამატებითი არმირების ზონა

იქ სადაც დამატებითი არმირების ზონა ცდება
ფილის კონტურს დაიჭრას კონტურის შესაბამისად

თანამდებობა	გვარი	ხელმოწერა	ქ. თბილისი, დასახლება დიდი დიღომი, (ს/კ 01.72.14.002.024) მრავალბინიანი საცხოვრებელი სახლი (№1)			შ.პ.ს. "ზლოქსი თსკდადეულოზე" ს/კ 405626997
არქიტექტორი	თ.ესიავა		კონსტრუქციული ნაწილი			
კონსტრუქტ.	ლ.ჯაიანი		გფ-3, ზედა ზონის არმირება			
შემამოწმა	ა.არჩილია		სტადია მ	ფურც. კ-21	ფ-ბი	დაკვ.№

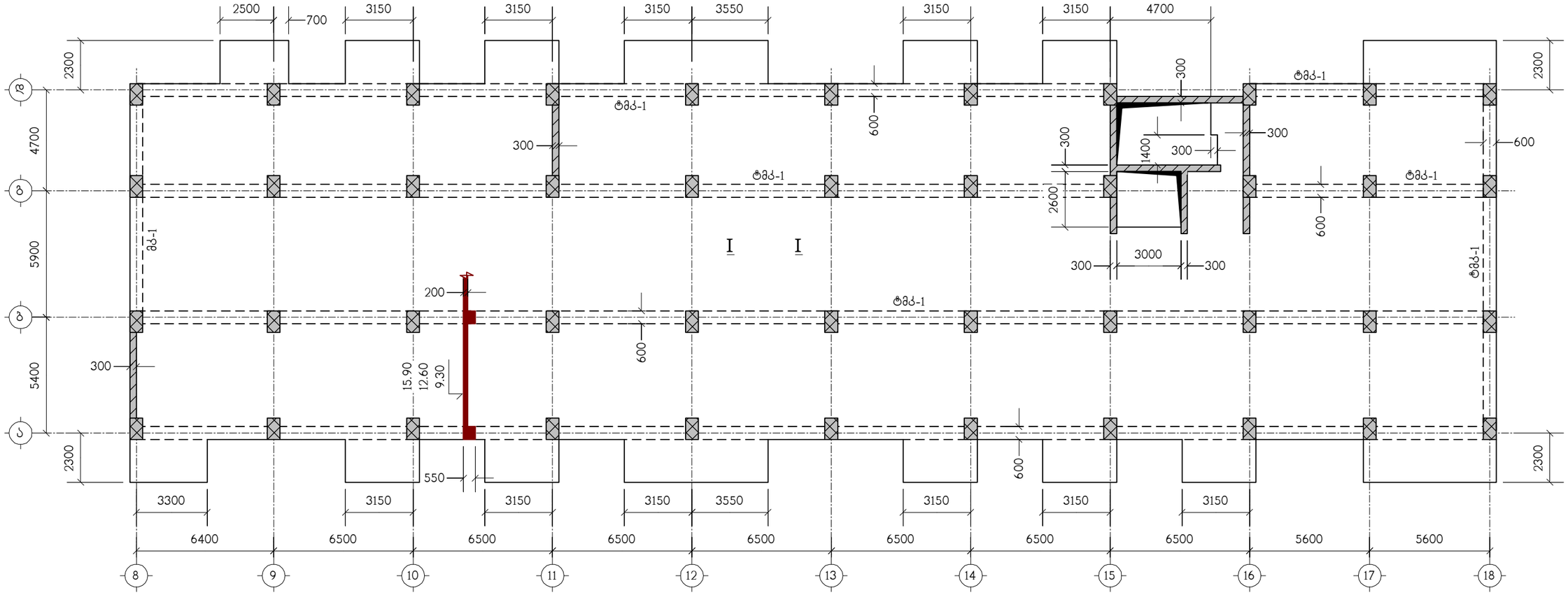

ნახაზი განიხილეთ კ-36 ნახაზთან ერთად

თანამფლობა	გვარი	ხელმოწერა	ქ. თბილისი, დასახლება დიდი დიღომი, (ს/კ 01.72.14.002.024) მრავალბინიანი საცხოვრებელი სახლი (№1)				შ.პ.ს. "ელოჰესი თავდაცვაზე" ს/კ 405626997
არქიტექტორი	თ.ესიავა		კონსტრუქციული ნაწილი				
კონსტრუქტ.	ლ.ჯაიანი		გადახურვის ფილა გფ-4, ნიშნულებზე 9.30-:-15.90, საყალიბო ნახაზი				
შემამოწმა	ა.არჩილია		სტადია მ	ფურც. კ-22	ფ-ბი	დაკვ.№	

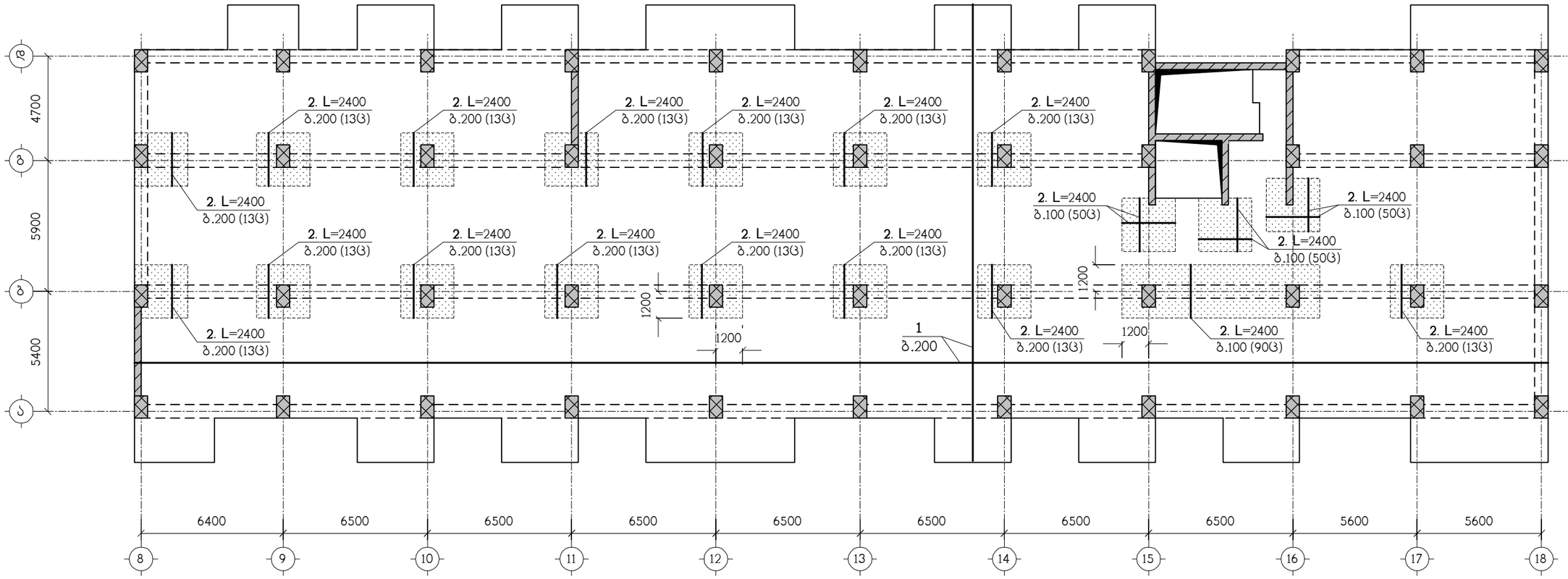

ნახაზი განიხილეთ კ-36 ნახაზთან ერთად
სპეციფიკაცია იხილეთ ნახ. კ-37
– დამატებითი არმირების ზონა

თანამდებობა	გვარი	ხელმოწერა	ქ. თბილისი, დასახლება დიდი დიღომი, (ს/კ 01.72.14.002.024) მრავალბინიანი საცხოვრებელი სახლი (№1)				შ.პ.ს. "ზღვისი თბილისი" ს/კ 405626997
არქიტექტორი	თ.ესიავა		კონსტრუქციული ნაწილი				
კონსტრუქტ.	ლ.ჯაიანი		გფ-4, ქვედა ზონის არმირება				
შემოწმა	ა.არჩილია		სტადია მ	ფურც. კ-23	ფ-ბი	დაკვ.№	

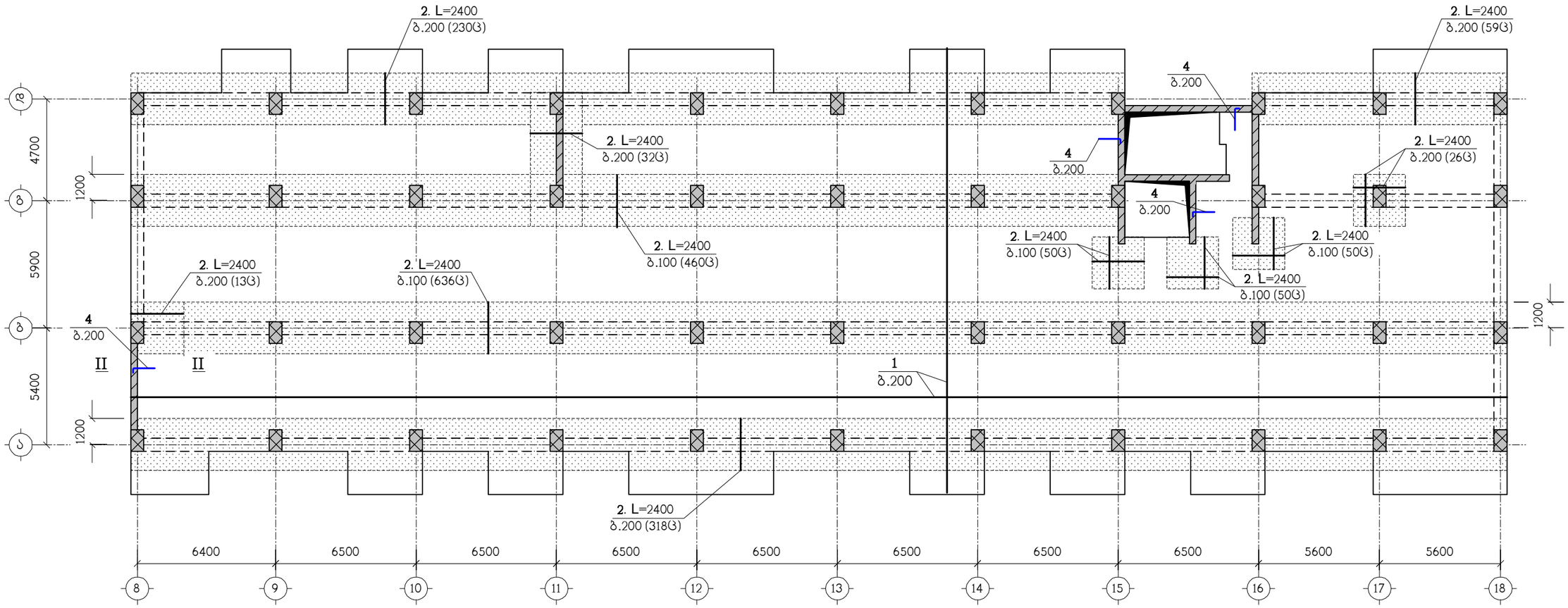

ნახაზი განიხილეთ კ-36 ნახაზთან ერთად
სპეციფიკაცია იხილეთ ნახ. კ-37
– დამატებითი არმირების ზონა

იქ სადაც დამატებითი არმირების ზონა ცდება
ფილის კონტურს დაიჭრას კონტურის შესაბამისად

თანამდებობა	გვარი	ხელმოწერა	ქ. თბილისი, დასახლება დიდი დიღომი, (ს/კ 01.72.14.002.024) მრავალბინიანი საცხოვრებელი სახლი (№1)			შ.პ.ს. "ზლოქსი თსვდადებულზე" ს/კ 405626997
არქიტექტორი	თ.ესიავა		კონსტრუქციული ნაწილი			
კონსტრუქტ.	ლ.ჯაიანი		ბფ-4, ზედა ზონის არმირება			
შემამოწმა	ა.არჩილია		სტადია მ	ფურც. კ-24	ფ-ბი	დაკვ.№

ნახაზი 8.ნაწილობრივ ქ-36 ნახაზთან ერთად

დამკვეთი			
სამშენებლო მოედანი			
ქ. თბილისი, ფონტანის ჩიხი №10ა, ნაკვეთი 8 (ს/კ 01.72.14.002.024) მონოლითური სავენტილაციო შახტის მშენებლობა			
არქიტექტურული ნაწილი			
ფასადის ფრაგმენტი 8-ზე, ნაწილობრივ ფასადის ფრაგმენტი 9-ზე, ნაწილობრივ ფასადის ფრაგმენტი 10-ზე, ნაწილობრივ ფასადის ფრაგმენტი 11-ზე, ნაწილობრივ ფასადის ფრაგმენტი 12-ზე, ნაწილობრივ ფასადის ფრაგმენტი 13-ზე, ნაწილობრივ ფასადის ფრაგმენტი 14-ზე, ნაწილობრივ ფასადის ფრაგმენტი 15-ზე, ნაწილობრივ ფასადის ფრაგმენტი 16-ზე, ნაწილობრივ ფასადის ფრაგმენტი 17-ზე, ნაწილობრივ ფასადის ფრაგმენტი 18-ზე, ნაწილობრივ 12.20-:-35.70, ა-ბ/1-ზ, ა-ბ/ზ-ა, ა-ბ/ა-ბ			

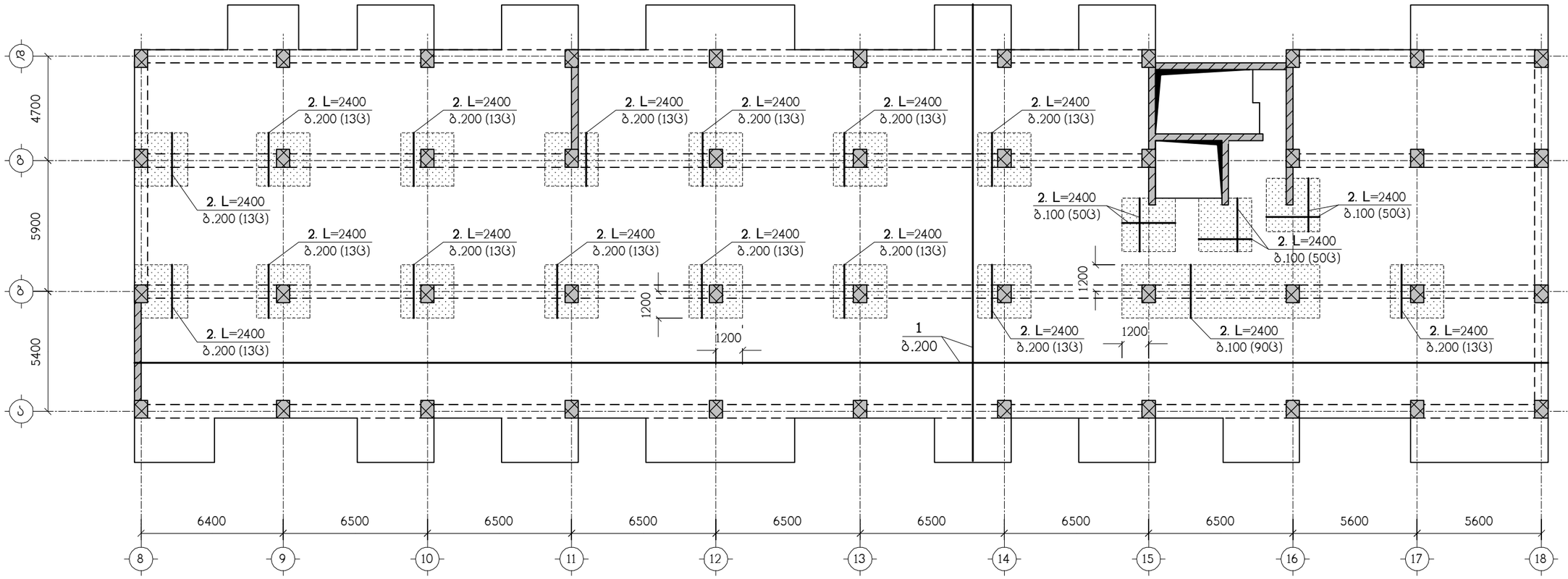

ნახაზი განიხილეთ კ-36 ნახაზთან ერთად
სპეციფიკაცია იხილეთ ნახ. კ-37
– დამატებითი არმირების ზონა

თანამდებობა	გვარი	ხელმოწერა	ქ. თბილისი, დასახლება დიდი დიღომი, (ს/კ 01.72.14.002.024) მრავალბინიანი საცხოვრებელი სახლი (№1)				შ.პ.ს. "ზ ლ ო ქ ს ი თ ს ა ნ დ ე ბ უ ლ ო ზ ე" ს/კ 405626997
არქიტექტორი	თ.ესიავა		კონსტრუქციული ნაწილი				
კონსტრუქტ.	ლ.ჯაიანი		გფ-5, ქვედა ზონის არმირება				
შემოწმება	ა.არჩილია		სტადია მ	ფურც. კ-26	ფ-ბი	დაკვ.№	

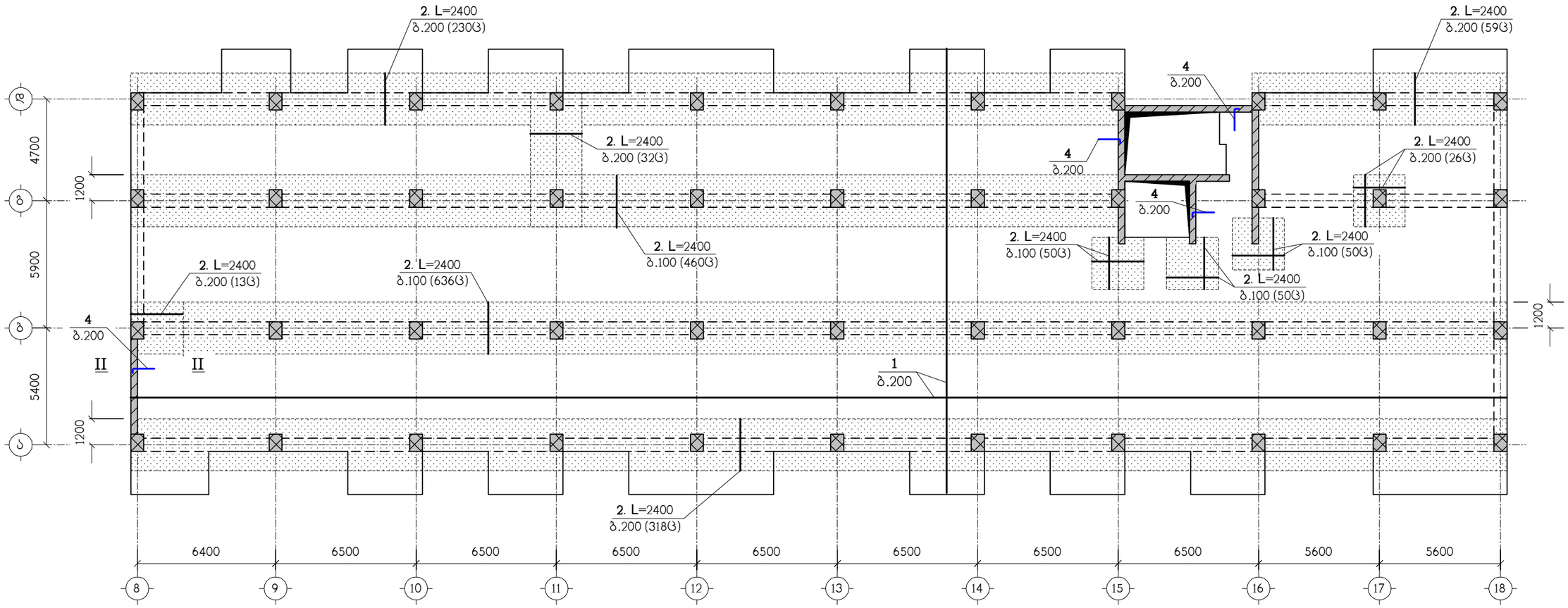

ნახაზი განიხილეთ კ-36 ნახაზთან ერთად
სპეციფიკაცია იხილეთ ნახ. კ-37
– დამატებითი არმირების ზონა

იქ სადაც დამატებითი არმირების ზონა ცდება
ფილის კონტურს დაიჭრას კონტურის შესაბამისად

თანამდებობა	გვარი	ხელმოწერა	ქ. თბილისი, დასახლება დიდი დიღომი, (ს/კ 01.72.14.002.024) მრავალბინიანი საცხოვრებელი სახლი (№1)			შ.პ.ს. "ზლოქსი თბილისი" ს/კ 405626997
არქიტექტორი	თ.ესიავა		კონსტრუქციული ნაწილი			
კონსტრუქტ.	ლ.ჯაიანი		გფ-5, ზედა ზონის არმირება			
შემამოწმა	ა.არჩილია		სტადია მ	ფურც. კ-27	ფ-ბი	დაკვ.№

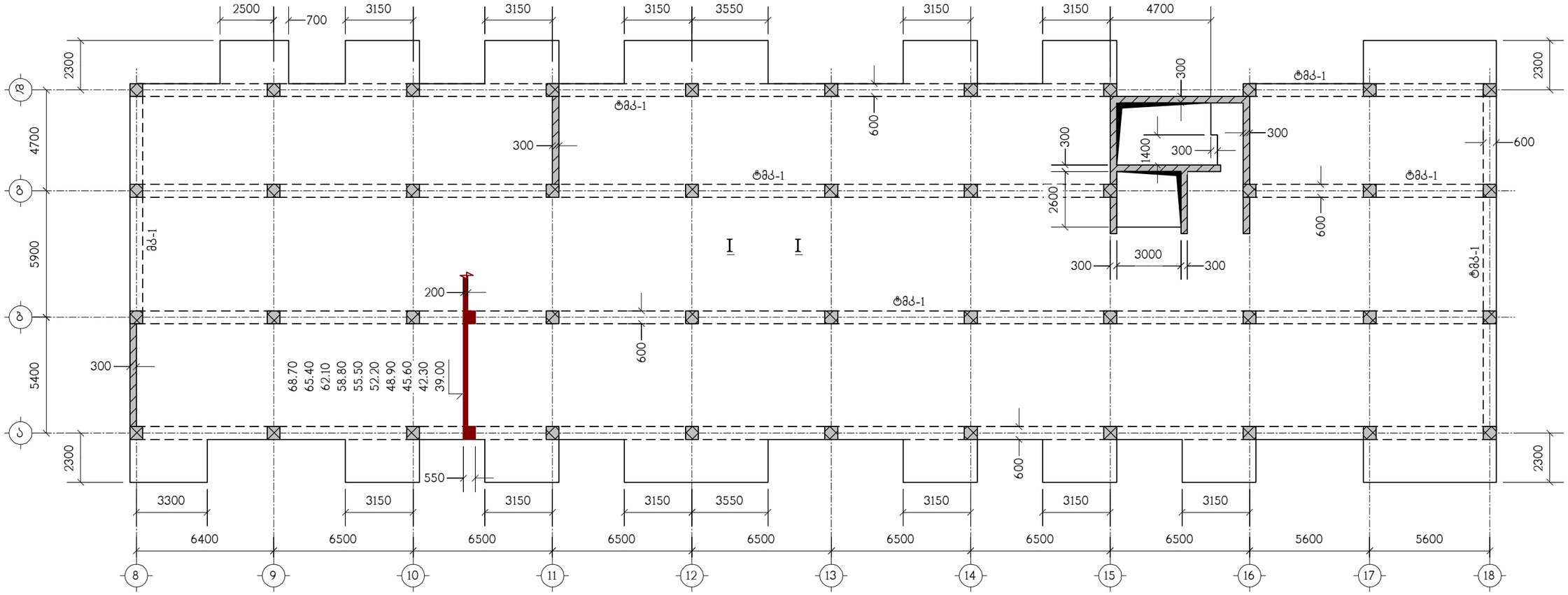

ნახაზი განიხილეთ კ-36 ნახაზთან ერთად

თანამდებობა	გვარი	ხელმოწერა	ქ. თბილისი, დასახლება დიდი დიღომი, (ს/კ 01.72.14.002.024) მრავალბინიანი საცხოვრებელი სახლი (№1)				შ.პ.ს. "ელოჰესი თავდაცვაზე" ს/კ 405626997
არქიტექტორი	თ.ესიავა		კონსტრუქციული ნაწილი				
კონსტრუქტ.	ლ.ჯაიანი		გადახურვის ფილა გფ-6, ნიშნულებზე 39.00-:-68,70, საყალიბო ნახაზი				
შეამოწმა	ა.არჩილია		სტადია მ	ფურც. კ-28	ფ-ბი	დაკვ.№	

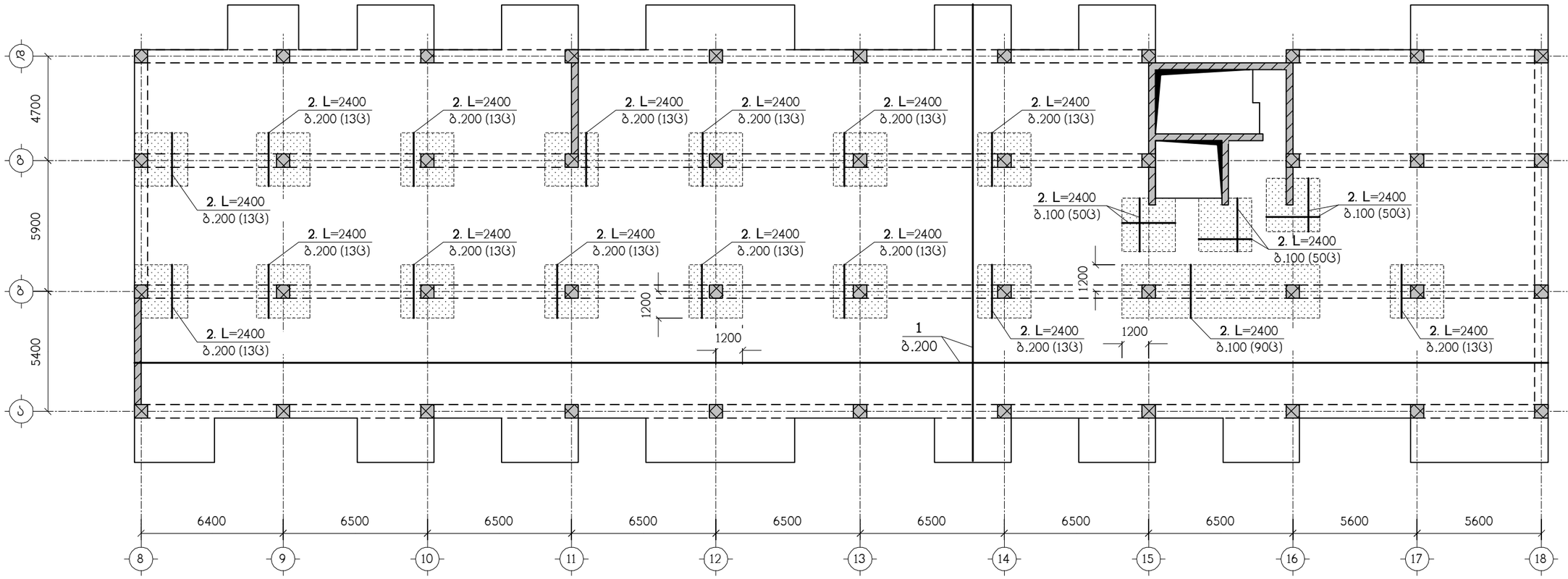

ნახაზი განიხილეთ კ-36 ნახაზთან ერთად
სპეციფიკაცია იხილეთ ნახ. კ-37
– დამატებითი არმირების ზონა

თანამდებობა	გვარი	ხელმოწერა	ქ. თბილისი, დასახლება დიდი დიღომი, (ს/კ 01.72.14.002.024) მრავალბინიანი საცხოვრებელი სახლი (№1)				შ.პ.ს. "ზღვისი თბილისი" ს/კ 405626997
არქიტექტორი	თ.ესიავა		კონსტრუქციული ნაწილი				
კონსტრუქტ.	ლ.ჯაიანი		გფ-6, ქვედა ზონის არმირება				
შემოწმება	ა.არჩილია		სტადია მ	ფურც. კ-29	ფ-ბი	დაკვ.№	

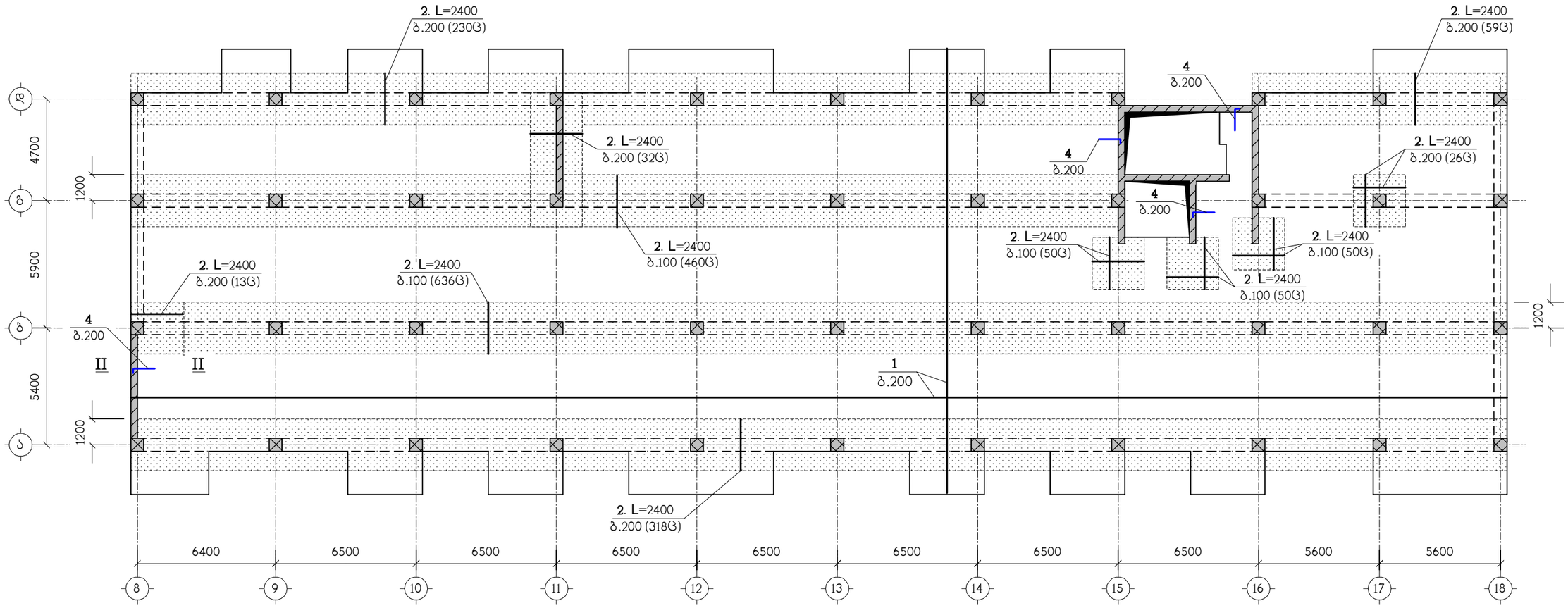

ნახაზი განიხილეთ კ-36 ნახაზთან ერთად
სპეციფიკაცია იხილეთ ნახ. კ-37
▨ – დამატებითი არმირების ზონა

იქ სადაც დამატებითი არმირების ზონა ცდება
ფილის კონტურს დაიჭრას კონტურის შესაბამისად

თანამდებობა	გვარი	ხელმოწერა	ქ. თბილისი, დასახლება დიდი დიღომი, (ს/კ 01.72.14.002.024) მრავალბინიანი საცხოვრებელი სახლი (№1)			შ.პ.ს. "ზლოქსი თბილისი" ს/კ 405626997
არქიტექტორი	თ.ესიავა		კონსტრუქციული ნაწილი			
კონსტრუქტ.	ლ.ჯაიანი		გფ-6, ზედა ზონის არმირება			
შემოწმება	ა.არჩილია		სტადია მ	ფურც. კ-30	ფ-ბი	დაკვ.№

Блъкъ въгънъпсчзм д-36 блъкъчмузе змчузе

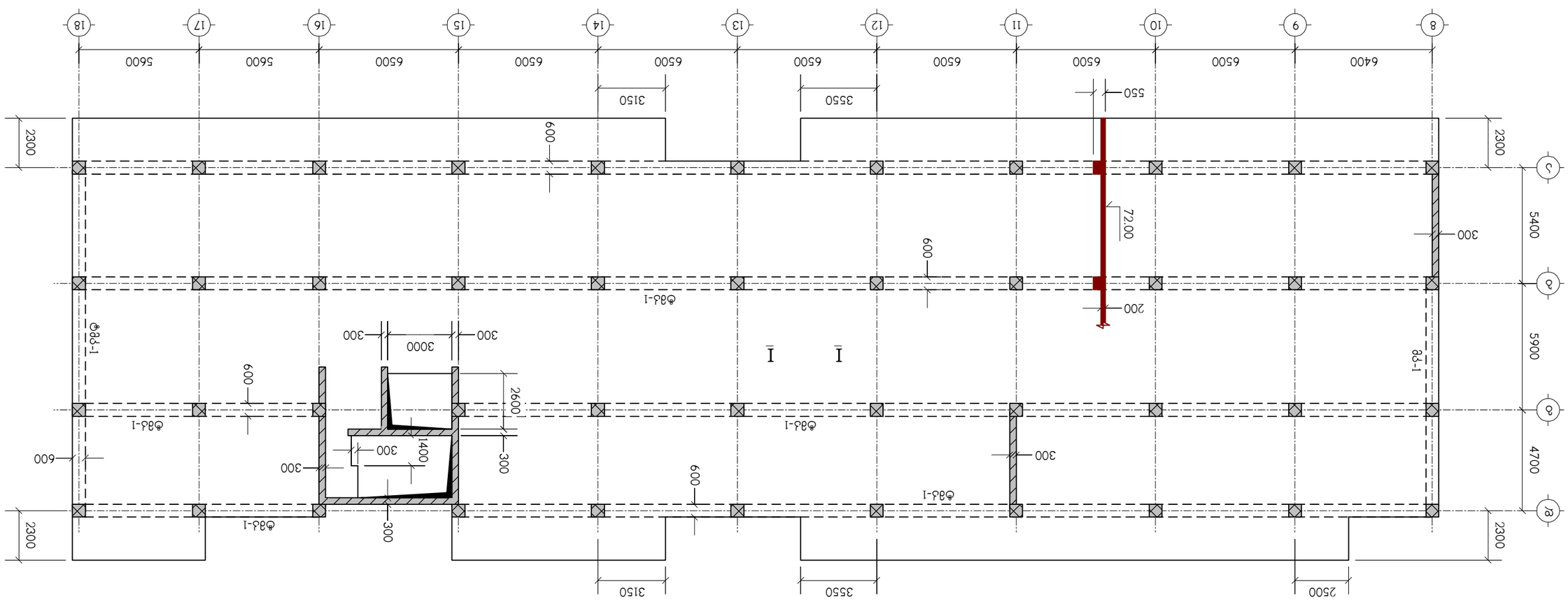

Промяна№2	Заявл.	Подпис	Дата	Име
				Инвеститор
				Проектант
				Ръководител
				Проектирал
				Чертал
				Консултант
Промяна№1	Заявл.	Подпис	Дата	Име
				Инвеститор
				Проектант
				Ръководител
				Проектирал
				Чертал
				Консултант

Д. Пъпчилов, Ръководител екип за изготвяне на работен проект (Б/д 01.72.14.002.024) Заявление за промяна в съществен инвестиционен проект (Уведомление)

Възложител: Общински съвет Бяла Слатина

Обект: Ремонт на ул. "Цар Освободител" №1 в гр. Бяла Слатина

Възложител: Общински съвет Бяла Слатина
72.00, Благоевградска област

Фаза	Стадия	Лист	Листа	Формат	Мащаб
Работен проект		Д-31	36	А1	1:50

Ръководител:

Проектирал:

Чертал:

Консултант:

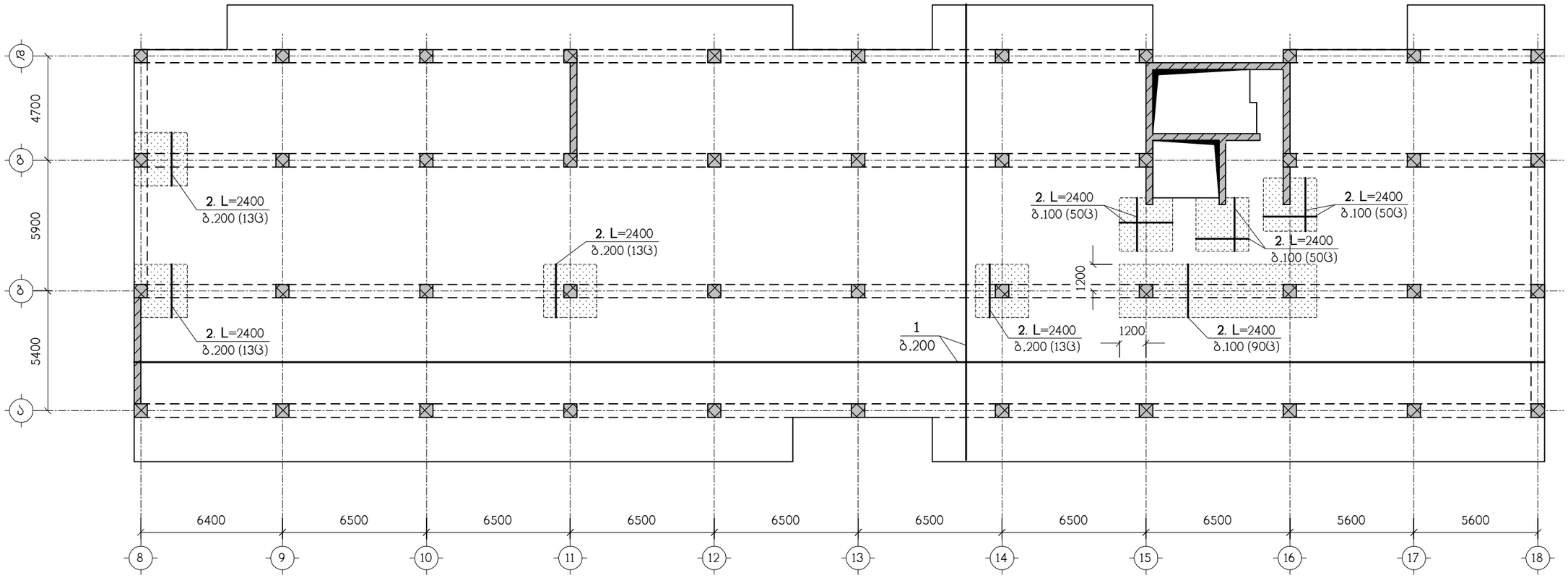

ნახაზი განიხილეთ კ-36 ნახაზთან ერთად
სპეციფიკაცია იხილეთ ნახ. კ-37
▨ – დამატებითი არმირების ზონა

თანამდებობა	გვარი	ხელმოწერა	ქ. თბილისი, დასახლება დიდი დიღომი, (ს/კ 01.72.14.002.024) მრავალბინიანი საცხოვრებელი სახლი (№1)			შ.პ.ს. "ზლოქსი თსვდადებულზე" ს/კ 405626997
არქიტექტორი	თ.ესიავა		კონსტრუქციული ნაწილი			
კონსტრუქტ.	ლ.ჯაიანი		ბფ-7, ქვედა ზონის არმირება			
შემამოწმა	ა.არჩილია		სტადია მ	ფურც. კ-32	ფ-ბი	დაკვ.№

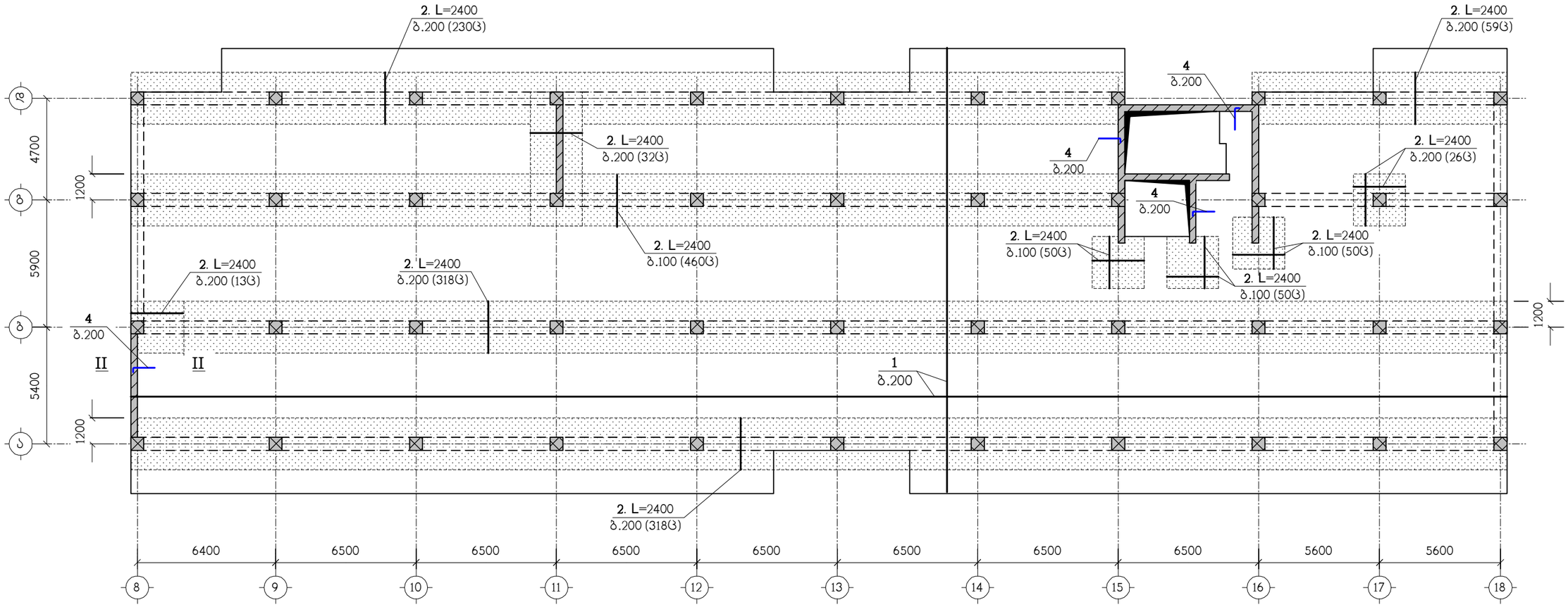

ნახაზი განიხილეთ კ-36 ნახაზთან ერთად
სპეციფიკაცია იხილეთ ნახ. კ-37
[redacted] – დამატებითი არმირების ზონა

იქ სადაც დამატებითი არმირების ზონა ცდება
ფილის კონტურს დაიჭრას კონტურის შესაბამისად

თანამდებობა	გვარი	ხელმოწერა	ქ. თბილისი, დასახლება დიდი დიღომი, (ს/კ 01.72.14.002.024) მრავალბინიანი საცხოვრებელი სახლი (№1)			შ.პ.ს. "ვლოვჰსი თავდაცვაზე" ს/კ 405626997
არქიტექტორი	თ.ესიავა		კონსტრუქციული ნაწილი			
კონსტრუქტ.	ლ.ჯაიანი		გფ-7, ზედა ზონის არმირება			
შემამოწმა	ა.არჩილია		სტადია მ	ფურც. კ-33	ფ-ბი	დაკვ.№

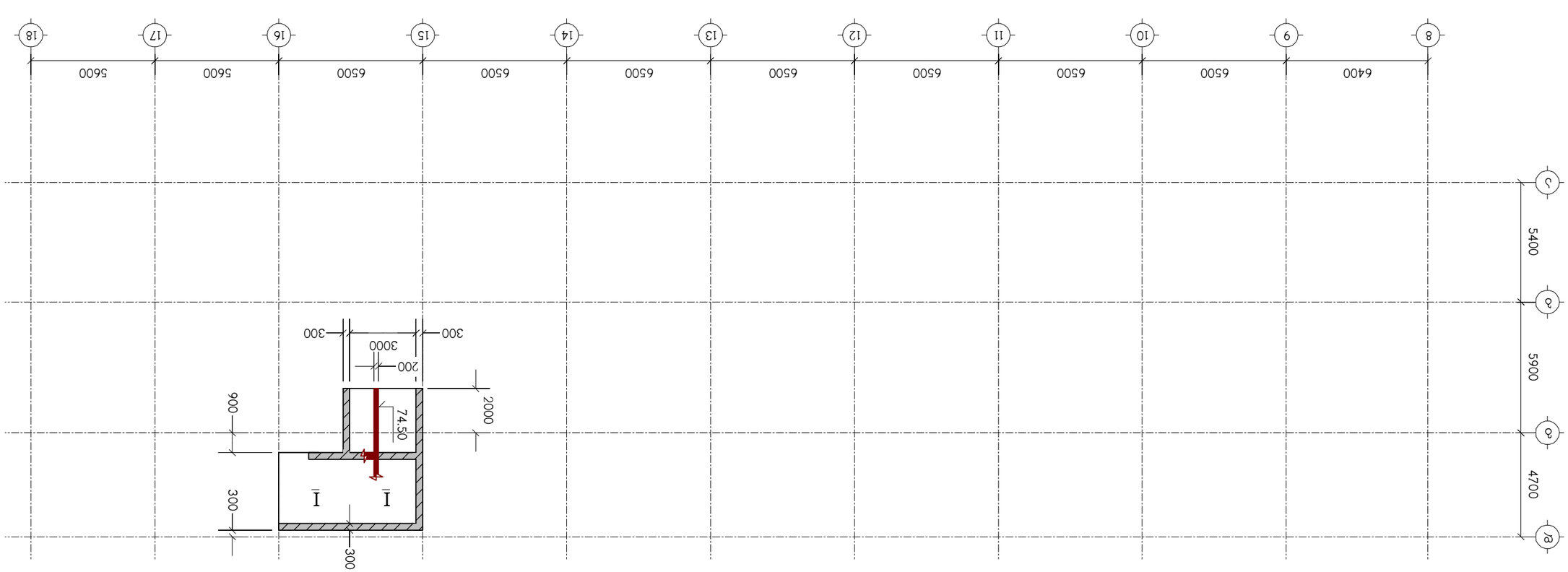

ნახაზი 8.36-ე ნაგებობის ქვედა ნაწილის ჯამური

ტიპიური ელემენტის	ზომა	ბეტონის კლასი	მ. ნაგებობის ნაწილის ნახაზის ნომერი
ნაგებობის ჯამური	მ.ტონა		
ელემენტის დასახელება.	ც.ზომის	ნახაზის ნომერი	
			ტექნიკური ზედამხედველობის სამსახური "ენერგოსისტემების პროექტირების ცენტრი" ს/კ 405626997
ტექნიკური ზედამხედველობის სამსახური "ენერგოსისტემების პროექტირების ცენტრი" ს/კ 405626997	ა. ტრანსჩრდილოეთი, ფასანაურის ხიდი ფილონი ფილონი (ს/კ 01.72.14.002.024) ვანის მუნიციპალიტეტი, სოფ. ნიგოითის მიმდებარედ ნაგებობის ნაწილი (ჯჭ)		
	ნახაზის დასახელება		
	8.36-ე ნაგებობის ქვედა ნაწილის ჯამური ნახაზი N J-36		
	შემსრულებელი	ხელმოწერა	
	მთავარი ინჟინერი		
	ხელმძღვანელი		
	მთავარი ინჟინერი		
	ინჟინერ-კონსტრუქტორი		
	ინჟინერ-კონსტრუქტორი		
	ინჟინერ-კონსტრუქტორ

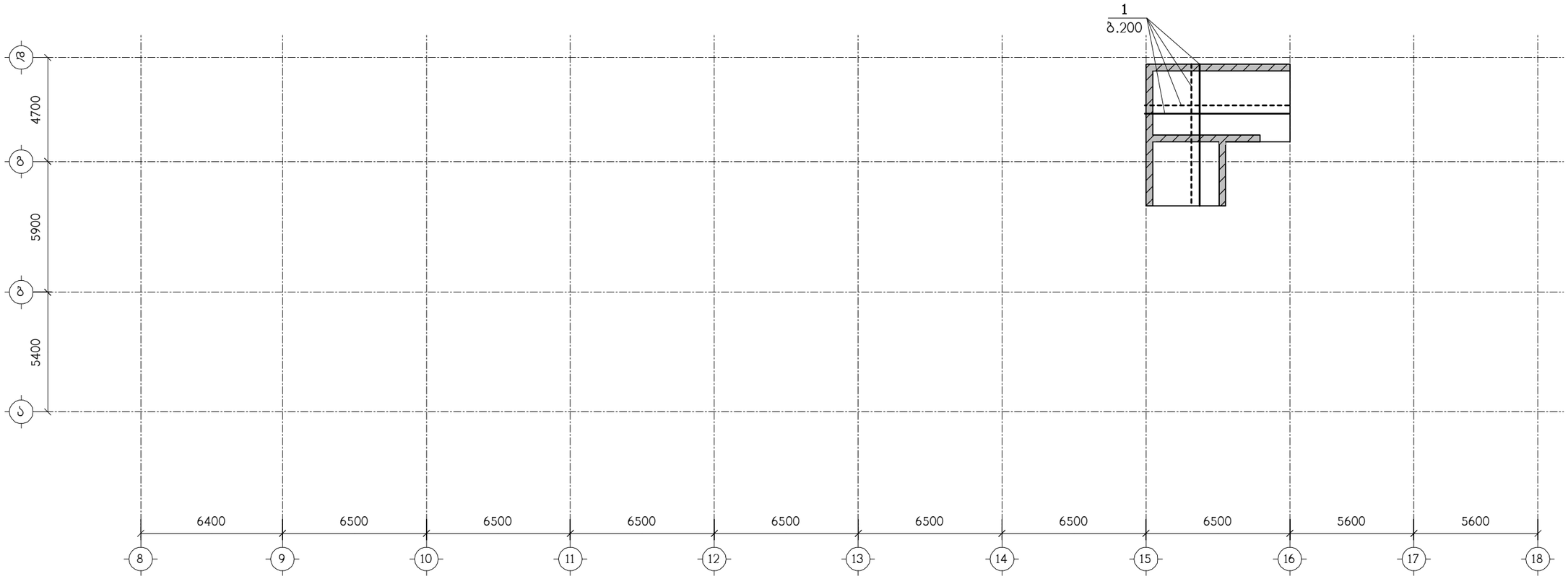

ნახაზი განიხილეთ კ-36 ნახაზთან ერთად
სპეციფიკაცია იხილეთ ნახ. კ-37

თანამდებობა	გვარი	ხელმოწერა	ქ. თბილისი, დასახლება დიდი დიღომი, (ს/კ 01.72.14.002.024) მრავალბინიანი საცხოვრებელი სახლი (№1)	შ.პ.ს. "ზ ლ ო ქ ს ი თ ს ა ვ ზ ი დ ე ბ უ ლ ზ ე" ს/კ 405626997
არქიტექტორი	თ.ესიავა		კონსტრუქციული ნაწილი	
კონსტრუქტ.	ლ.ჯაიანი		გფ-8, არმირება	
შემოწმება	ა.არჩილია		სტადია მ ფურც. კ-35 ფ-ბი დაკვ.№	

I – I

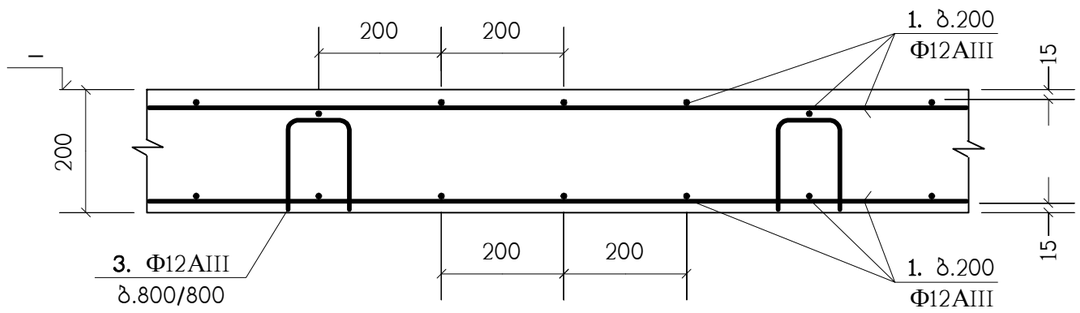

II – II

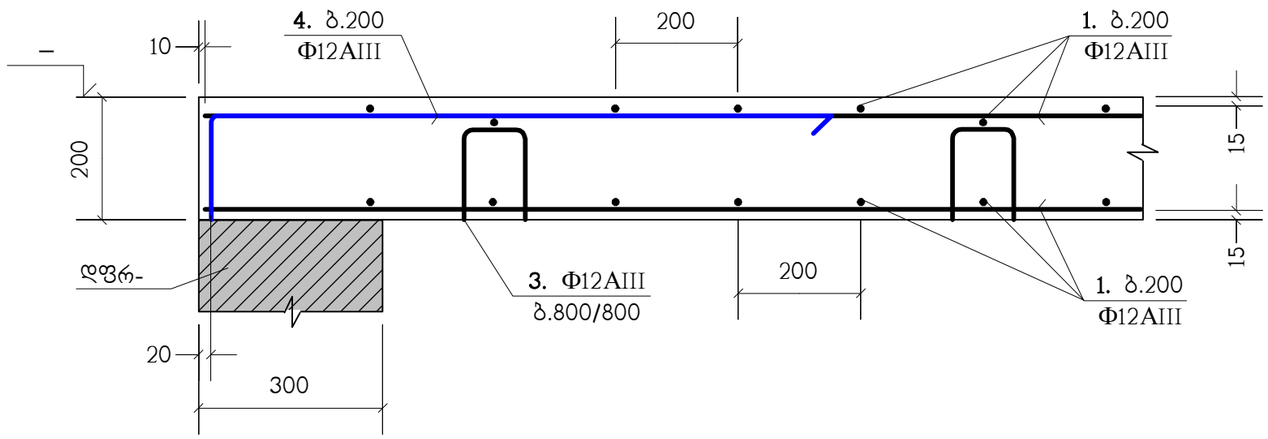

③

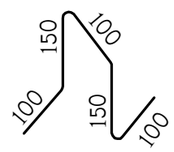

პოზ."1" გრძელი არმატურული ღერების შეპირაპირება

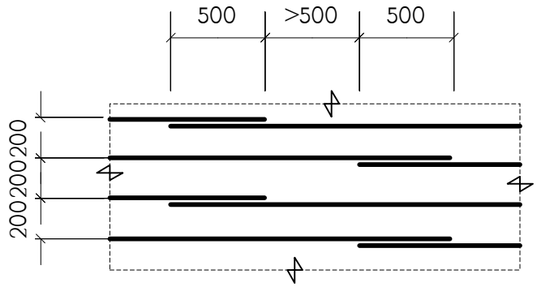

④

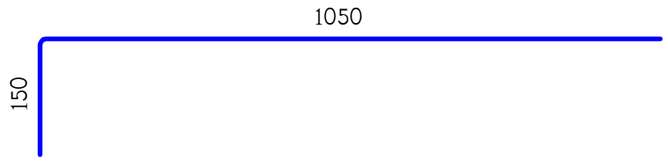

გადახურვის ფილებში არმატურული პოზიცია "1" პირობითად წარმოდგენილია როგორც ძირითადი; არმატურული პოზიცია "3" როგორც სამონტაჟო; ხოლო პოზიცია "2" და "4", როგორც - დამატებითი.

ბ.100 დამატებითი არმირების მოწყობა

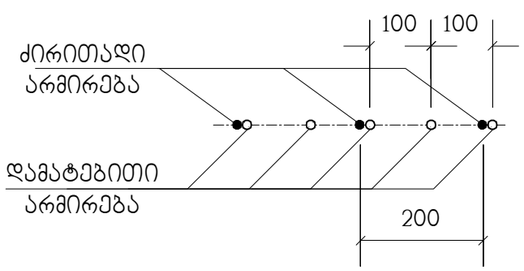

ბ.200 დამატებითი არმირების მოწყობა

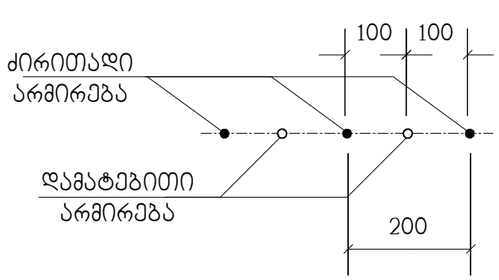

თანამდებობა	გვარი	ხელმოწერა	ქ. თბილისი, დასახლება დიდი დიღომი, (ს/კ 01.72.14.002.024) მრავალბინიანი საცხოვრებელი სახლი (№1)				შ.პ.ს. "ზღვისქვი თავდაცვაზე" ს/კ 405626997
არქიტექტორი	თ.ესიავა		კონსტრუქციული ნაწილი				
			გადახურვის ფილების არმირების დეტალები				
კონსტრუქტ.	ლ.ჯაიანი						
შემოწმა	ა.არჩილია		სტადია მ	ფურც. კ-36	ფ-ბი	დაკვ.№	

პოზიცია	აღნიშვნა	დასახელება	რაოდ. ც.	
		გფ-1	1	
1	დაიჭრას ადგილზე	Ф12AIII სახსტ. 5781-82* L=22 კმ.	–	19536 კგ.
2		Ф12AIII სახსტ. 5781-82* L=2400	957	2.13 კგ.
3		Ф12AIII სახსტ. 5781-82* L=600	1610	0.53 კგ.
4		Ф12AIII სახსტ. 5781-82* L=1200	454	1.06 კგ.
		B25 კლასის ბეტონი		206 მ^3
		გფ-2	1	
1	დაიჭრას ადგილზე	Ф12AIII სახსტ. 5781-82* L=22 კმ.	–	19536 კგ.
2		Ф12AIII სახსტ. 5781-82* L=2400	1275	2.13 კგ.
3		Ф12AIII სახსტ. 5781-82* L=600	1610	0.53 კგ.
4		Ф12AIII სახსტ. 5781-82* L=1200	74	1.06 კგ.
		B25 კლასის ბეტონი		206 მ^3
		გფ-3	1	
1	დაიჭრას ადგილზე	Ф12AIII სახსტ. 5781-82* L=24.8 კმ.	–	22022 კგ.
2		Ф12AIII სახსტ. 5781-82* L=2400	1570	2.13 კგ.
3		Ф12AIII სახსტ. 5781-82* L=600	1810	0.53 კგ.
4		Ф12AIII სახსტ. 5781-82* L=1200	82	1.06 კგ.
		B25 კლასის ბეტონი		232 მ^3
		გფ-4	3	
1	დაიჭრას ადგილზე	Ф12AIII სახსტ. 5781-82* L=24.8 კმ.	–	22022 კგ.
2		Ф12AIII სახსტ. 5781-82* L=2400	2359	2.13 კგ.
3		Ф12AIII სახსტ. 5781-82* L=600	1810	0.53 კგ.
4		Ф12AIII სახსტ. 5781-82* L=1200	82	1.06 კგ.
		B25 კლასის ბეტონი		232 მ^3
		გფ-5	6	
1	დაიჭრას ადგილზე	Ф12AIII სახსტ. 5781-82* L=24.8 კმ.	–	22022 კგ.
2		Ф12AIII სახსტ. 5781-82* L=2400	2359	2.13 კგ.
3		Ф12AIII სახსტ. 5781-82* L=600	1810	0.53 კგ.
4		Ф12AIII სახსტ. 5781-82* L=1200	82	1.06 კგ.
		B25 კლასის ბეტონი		232 მ^3

პოზიცია	აღნიშვნა	დასახელება	რაოდ. ც.	
		გფ-6	10	
1	დაიჭრას ადგილზე	Ф12AIII სახსტ. 5781-82* L=24.8 კმ.	–	22022 კგ.
2		Ф12AIII სახსტ. 5781-82* L=2400	2359	2.13 კგ.
3		Ф12AIII სახსტ. 5781-82* L=600	1810	0.53 კგ.
4		Ф12AIII სახსტ. 5781-82* L=1200	82	1.06 კგ.
		B25 კლასის ბეტონი		232 მ^3
		გფ-7	1	
1		Ф12AIII სახსტ. 5781-82* L=26.3 კმ.	–	23354 კგ.
2		Ф12AIII სახსტ. 5781-82* L=2400	1898	2.13 კგ.
3		Ф12AIII სახსტ. 5781-82* L=600	1920	0.53 კგ.
4		Ф12AIII სახსტ. 5781-82* L=1200	82	1.06 კგ.
		B25 კლასის ბეტონი		246 მ^3
		გფ-7	1	
1		Ф12AIII სახსტ. 5781-82* L=0.7 კმ.	–	621 კგ.
3		Ф12AIII სახსტ. 5781-82* L=600	52	0.53 კგ.
		B25 კლასის ბეტონი		6.7 მ^3

თანამდებობა	გვარი	ხელმოწერა	ქ. თბილისი, დასახლება დიდი დილომი, (ს/კ 01.72.14.002.024) მრავალბინიანი საცხოვრებელი სახლი (№1)				შ.პ.ს. "ზღლოქსი თბილისი" ს/კ 405626997
არქიტექტორი	თ.ესიავა		კონსტრუქციული ნაწილი				
კონსტრუქტ.	ლ.ჯაიანი		სპეციფიკაცია				
შეამოწმა	ა.არჩილია		სტადია მ	ფურც. კ-37	ფ-ბი	დაკვ.№	

ტიპიური მონოლითური კოჭი (ტმკ-1) ; არმირება

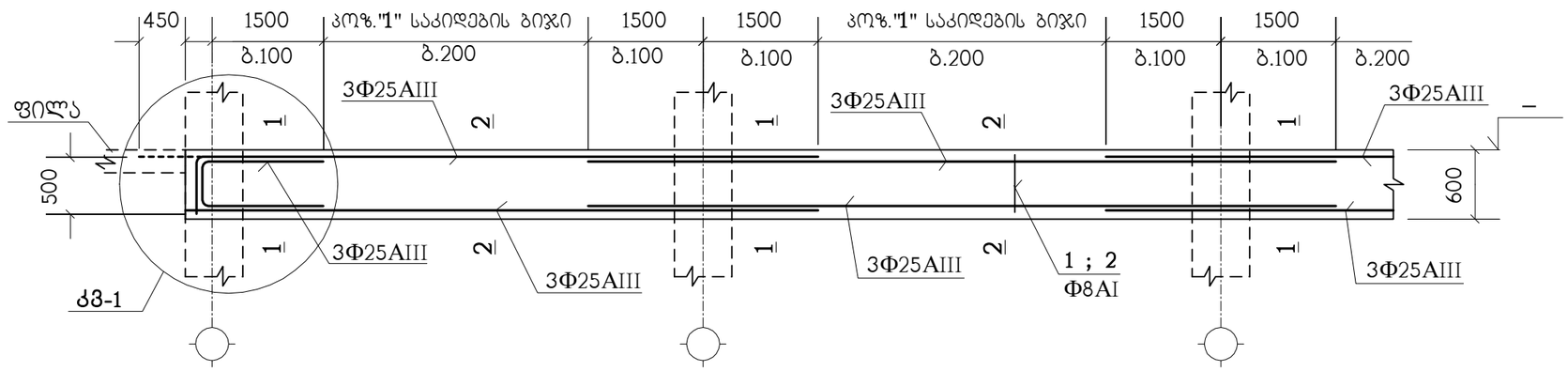

1 – 1

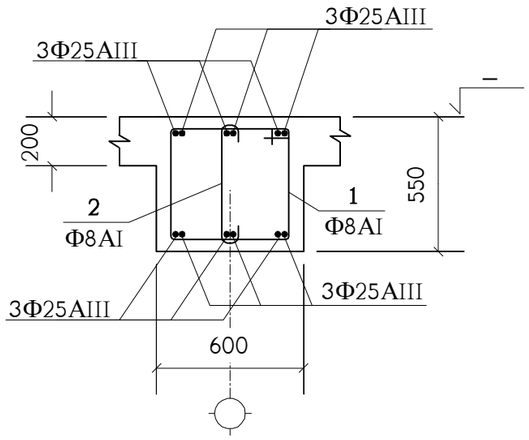

2 – 2

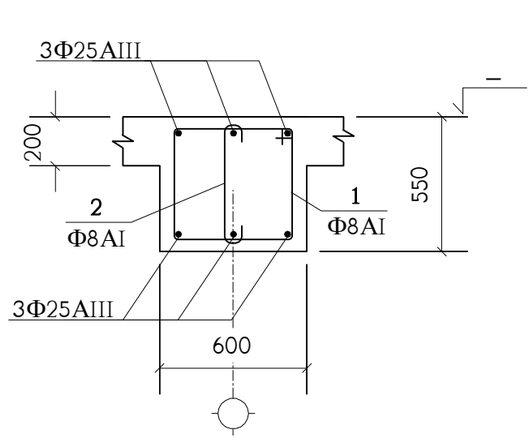

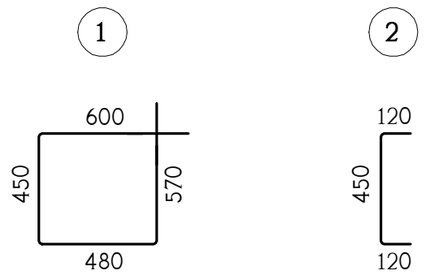

პოზიცია	აღნიშვნა	დასახელება	სულ რაოდ. ც.	შენიშვნა
	ერთ გრძივ მეტრზე	ტმკ-1	5868 მ.	
1		Φ8AI საბსტ. 5781-82* L=2100	7.5	0.83 კგ.
2		Φ8AI საბსტ. 5781-82* L=690	7.5	0.27 კგ.
	დაიჭრას ადგილზე	Φ25AIII საბსტ. 5781-82* L=8.8 გრძ.მ.	–	33.9 კგ.
		B25 კლასის ბეტონი		0.21 მ^3

იქ, სადაც შესაძლებელია, კოჭის ზედა გრძივი არმატურის ღერები გაგრძელდეს მომდევნო კონსტრუქციაში (ალარ გადაილუნოს) - იხ. კმ-1 (წყვეტილი ხაზი).

თანამდებობა	გვარი	ხელმოწერა	ქ. თბილისი, დასახლება დიდი დიღომი, (ს/კ 01.72.14.002.024) მრავალბინიანი საცხოვრებელი სახლი (№1)				შ.პ.ს. "ზლოქმი თავდაცვაზე" ს/კ 405626997
არქიტექტორი	თ.ესიავა		კონსტრუქციული ნაწილი				
კონსტრუქტ.	ლ.ჯაიანი		ტიპიური მონოლითური კოჭი ტმკ-1				
შემოწმა	ა.არჩილია		სტადია მ	ფურც. კ-38	ფ-ბი	დაკვ.№	

მონოლითური კოჭი მკ-1

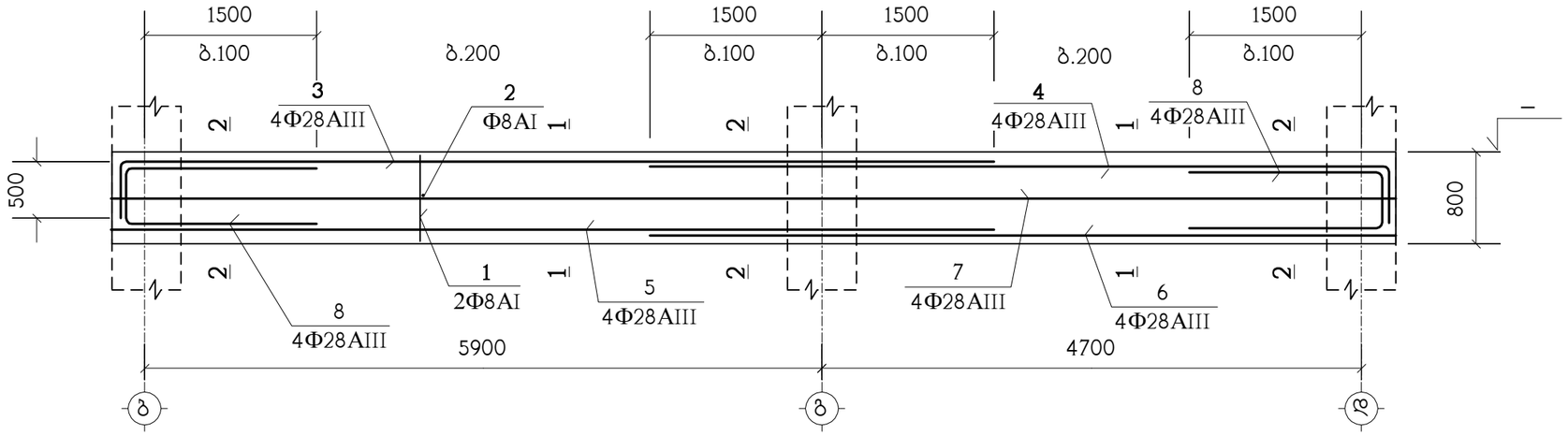

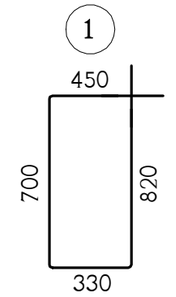

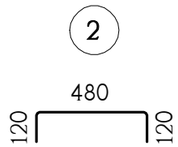

პოზიცია	აღნიშვნა	დასახელება	სულ რაოდ. ც.	შენიშვნა
		მკ-1	20	
1		Φ8AI სახსტ. 5781-82* L=2300	166	0.91 კგ.
2		Φ8AI სახსტ. 5781-82* L=720	83	0.28 კგ.
3		Φ28AIII სახსტ. 5781-82* L=8150	4	39.39 კგ.
4		Φ28AIII სახსტ. 5781-82* L=6950	4	33.59 კგ.
5		Φ28AIII სახსტ. 5781-82* L=7700	4	37.22 კგ.
6		Φ28AIII სახსტ. 5781-82* L=6500	4	31.42 კგ.
7		Φ28AIII სახსტ. 5781-82* L=11200	4	54.14 კგ.
8		Φ28AIII სახსტ. 5781-82* L=4170	8	20.15 კგ.
		B25 კლასის ბეტონი		4.05 მ³

1 – 1

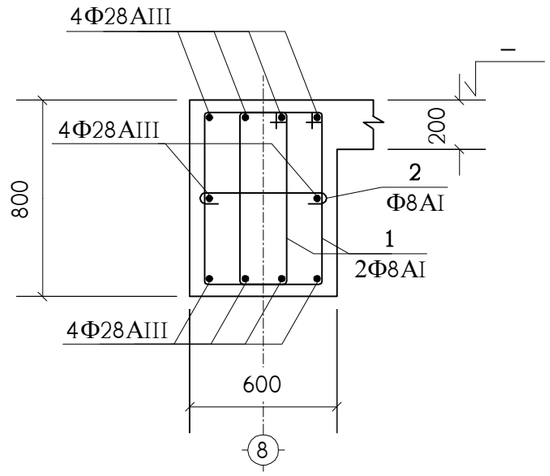

2 – 2

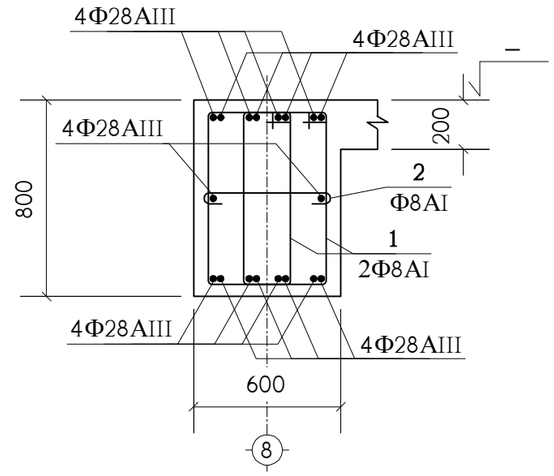

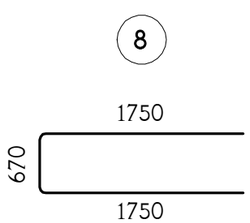

თანამდებობა	გვარი	ხელმოწერა	ქ. თბილისი, დასახლება დიდი დიღომი, (ს/კ 01.72.14.002.024) მრავალბინიანი საცხოვრებელი სახლი (№1)			შ.პ.ს. "ზლოკესი თავდაცვებულზე" ს/კ 405626997
არქიტექტორი	თ.ესიავა		კონსტრუქციული ნაწილი			
კონსტრუქტ.	ლ.ჯაიანი		მონოლითური კოჭი მკ-1			
შეამოწმა	ა.არჩილია		სტადია მ	ფურც. კ-39	ფ-ბი	დაკვ.№

ქიბის გეგმა -3.00 ნიშნულიდან 0.00 ნიშნულამდე

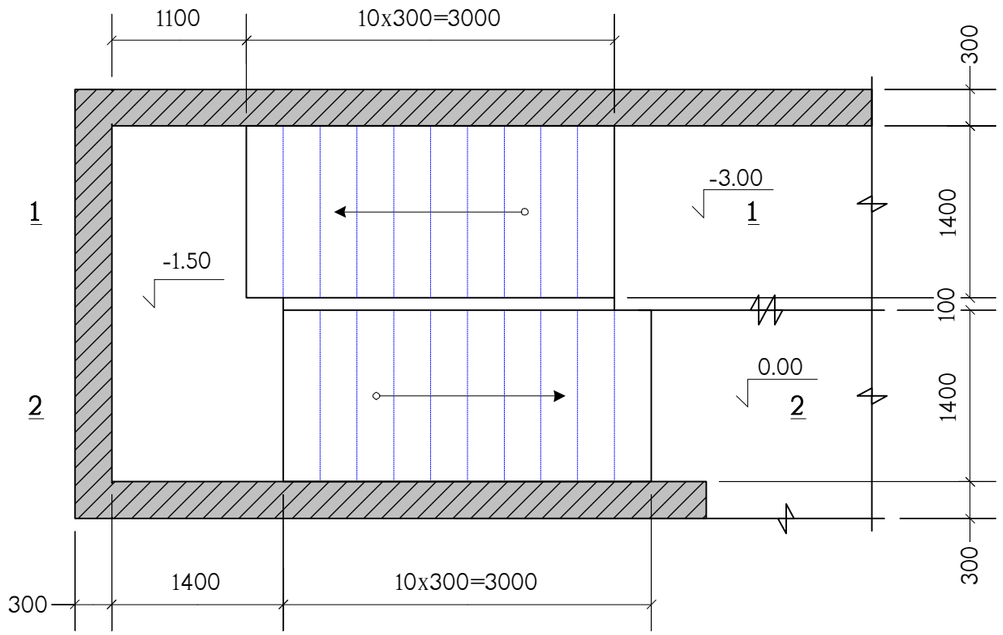

ქიბის გეგმა 0.00 ნიშნულიდან 6.00 ნიშნულამდე

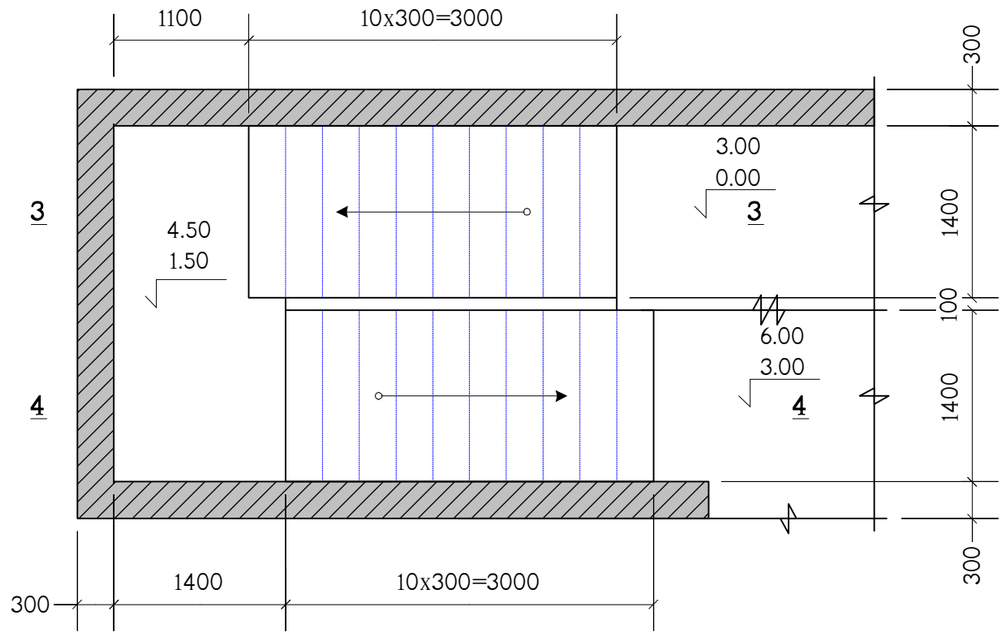

ქიბის ტიპიური მარშის გეგმა

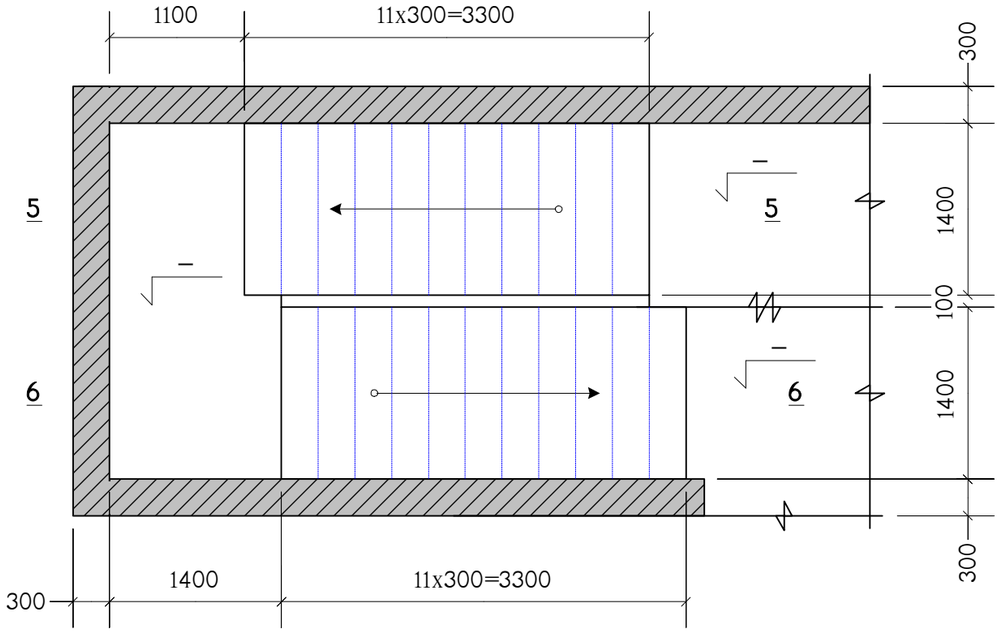

პოზიცია	აღნიშვნა	დასახელება	რაოდ. ც.	შენიშვნა
		ქიბე	1	
	დაიჭრას ადგილზე	Ф12AIII სახსტ. 5781-82* L=9.3 კმ.	–	8258 კგ.
		B25 კლასის ბეტონი		84 მ^3

თანამდებობა	გვარი	ხელმოწერა	ქ. თბილისი, დასახლება დიდი დიღომი, (ს/კ 01.72.14.002.024) მრავალბინიანი საცხოვრებელი სახლი (№1)			შ.პ.ს. "ზლოტმსი თავდაცვაზე" ს/კ 405626997
არქიტექტორი	თ.ესიავა		კონსტრუქციული ნაწილი			
			ქიბის გეგმები, სპეციფიკაცია			
კონსტრუქტ.	ლ.ჯაიანი					
შემამოწმა	ა.არჩილია		სტადია მ	ფურც. კ-40	ფ-ბი	დაკვ.№

1 – 1

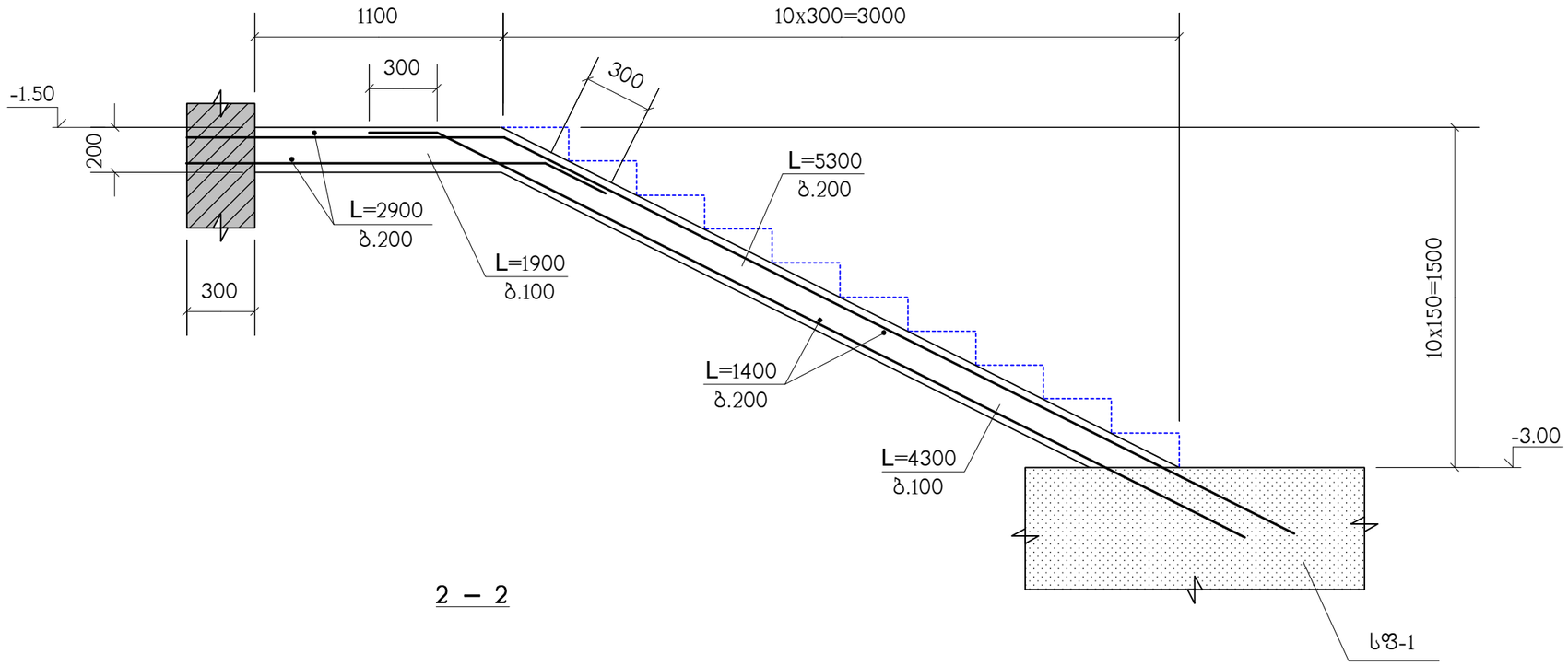

2 – 2

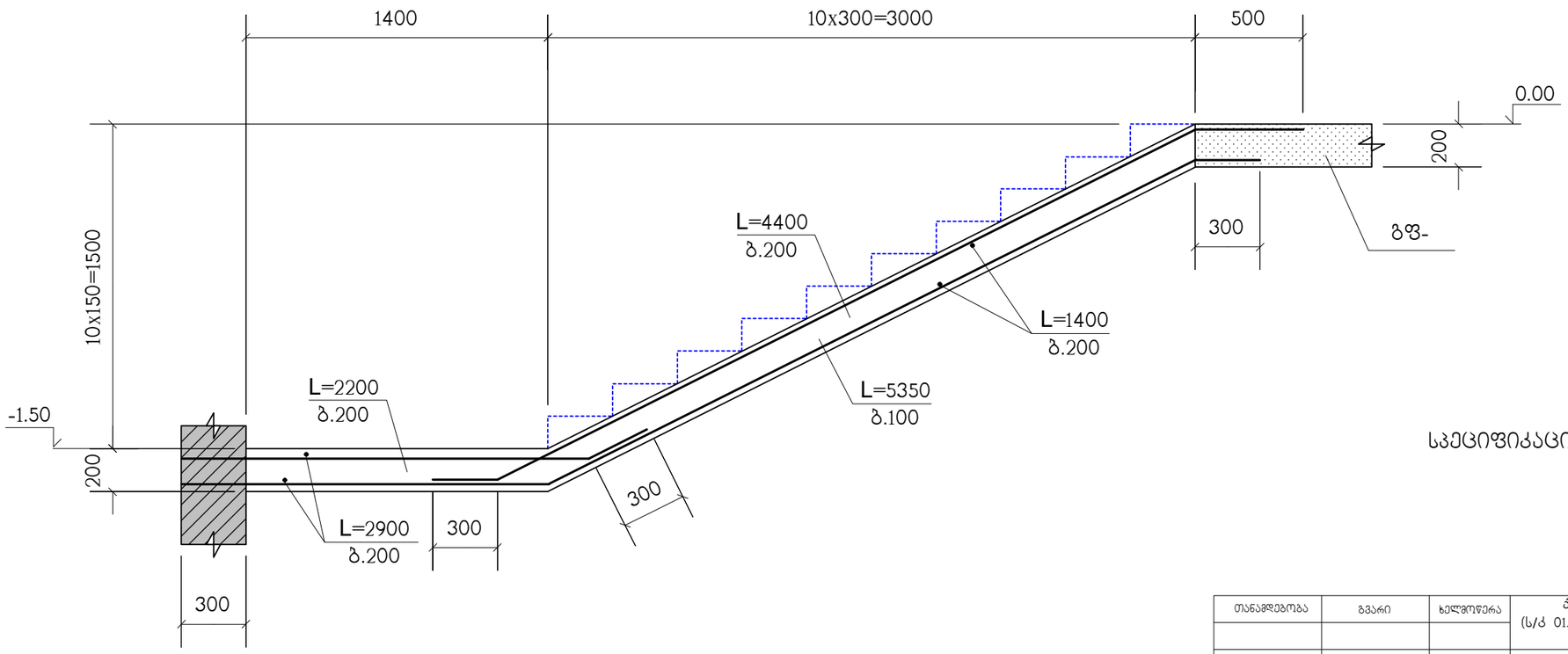

სპეციფიკაცია იხილეთ ნახ. კ-40

თანამდებობა	გვარი	ხელმოწერა	ქ. თბილისი, დასახლება დიდი დიღომი, (ს/კ 01.72.14.002.024) მრავალბინიანი საცხოვრებელი სახლი (№1)				ზ.პ.ს. "ზლოქსი თავდაცვაზე" ს/კ 405626997
			კონსტრუქციული ნაწილი				
არქიტექტორი	თ.ესიავა						
კონსტრუქტ.	ლ.ჯაიანი		ჭრილები 1–1 ; 2–2				
შეამოწმა	ა.არჩილია		სტადია მ	ფურც. კ-41	ფ-ბი	დაკვ.№	

3 – 3

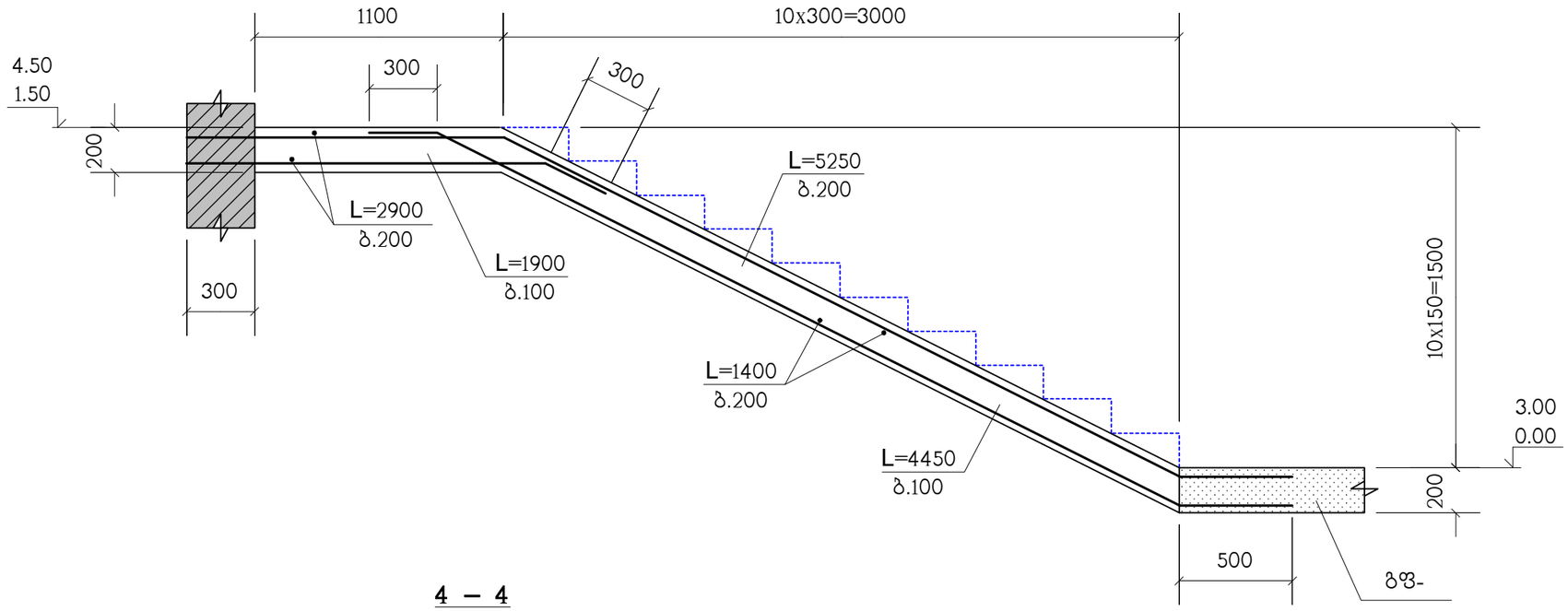

4 – 4

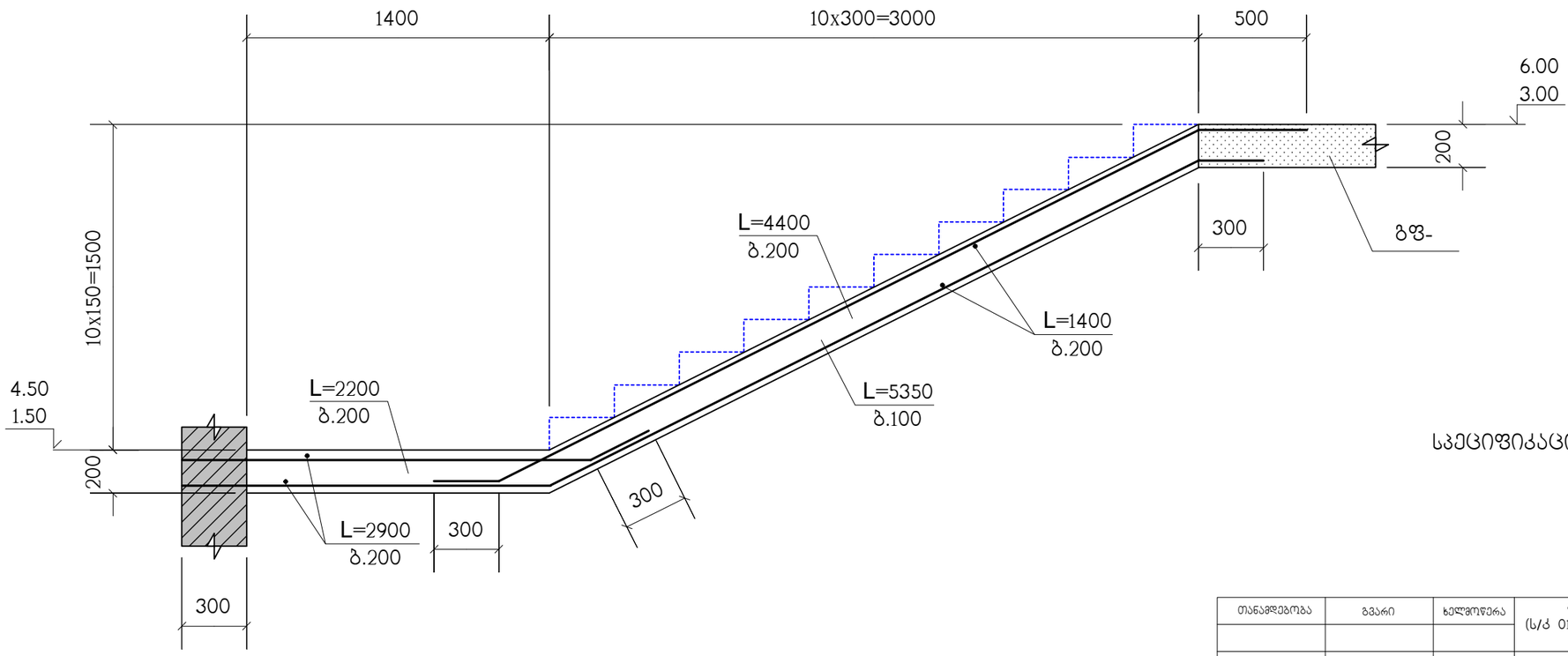

სპეციფიკაცია იხილეთ ნახ. კ-40

თანამდებობა	გვარი	ხელმოწერა	ქ. თბილისი, დასახლება დიდი დიღომი, (ს/კ 01.72.14.002.024) მრავალბინიანი საცხოვრებელი სახლი (№1)				შ.პ.ს. "ზლოქსი თავდაცვაზე" ს/კ 405626997
			კონსტრუქციული ნაწილი				
არქიტექტორი	თ.ესიავა						
კონსტრუქტ.	ლ.ჯაიანი		შრილები 3–3 ; 4–4				
შეამოწმა	ა.არჩილია		სტადია მ	ფურც. კ-42	ფ-ბი	დაკვ.№	

5 – 5

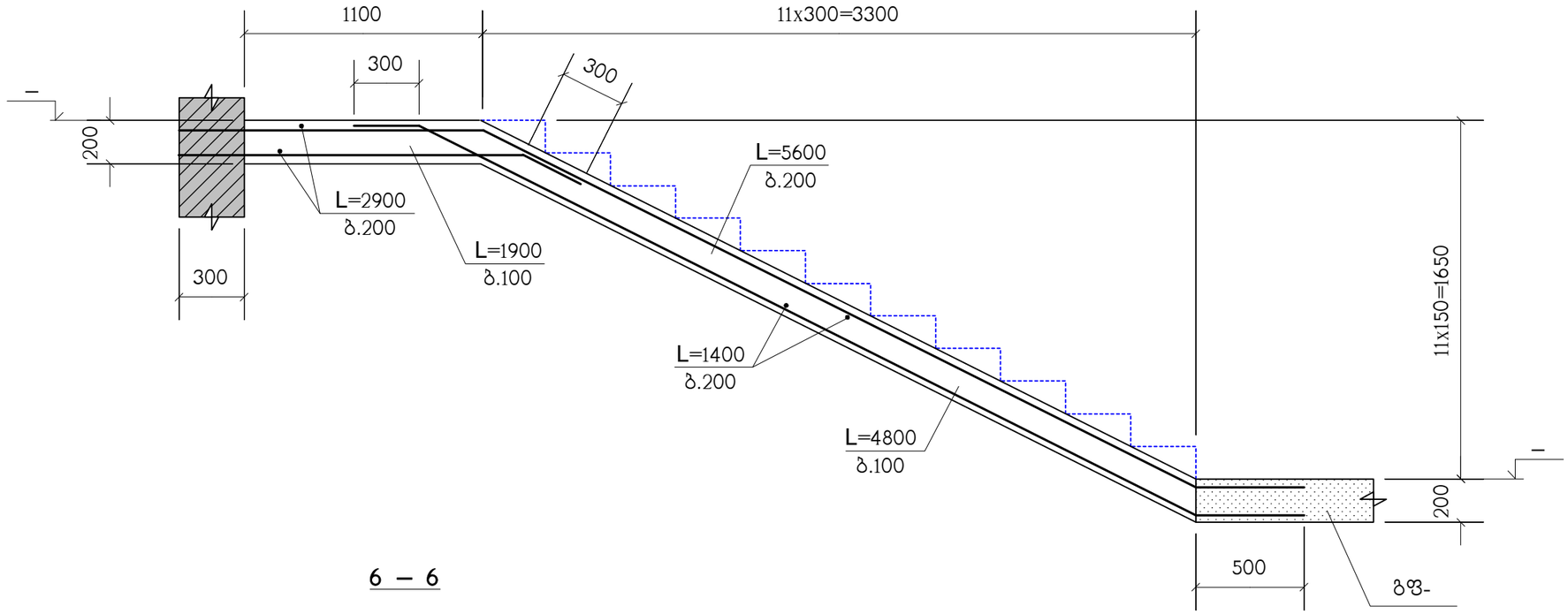

6 – 6

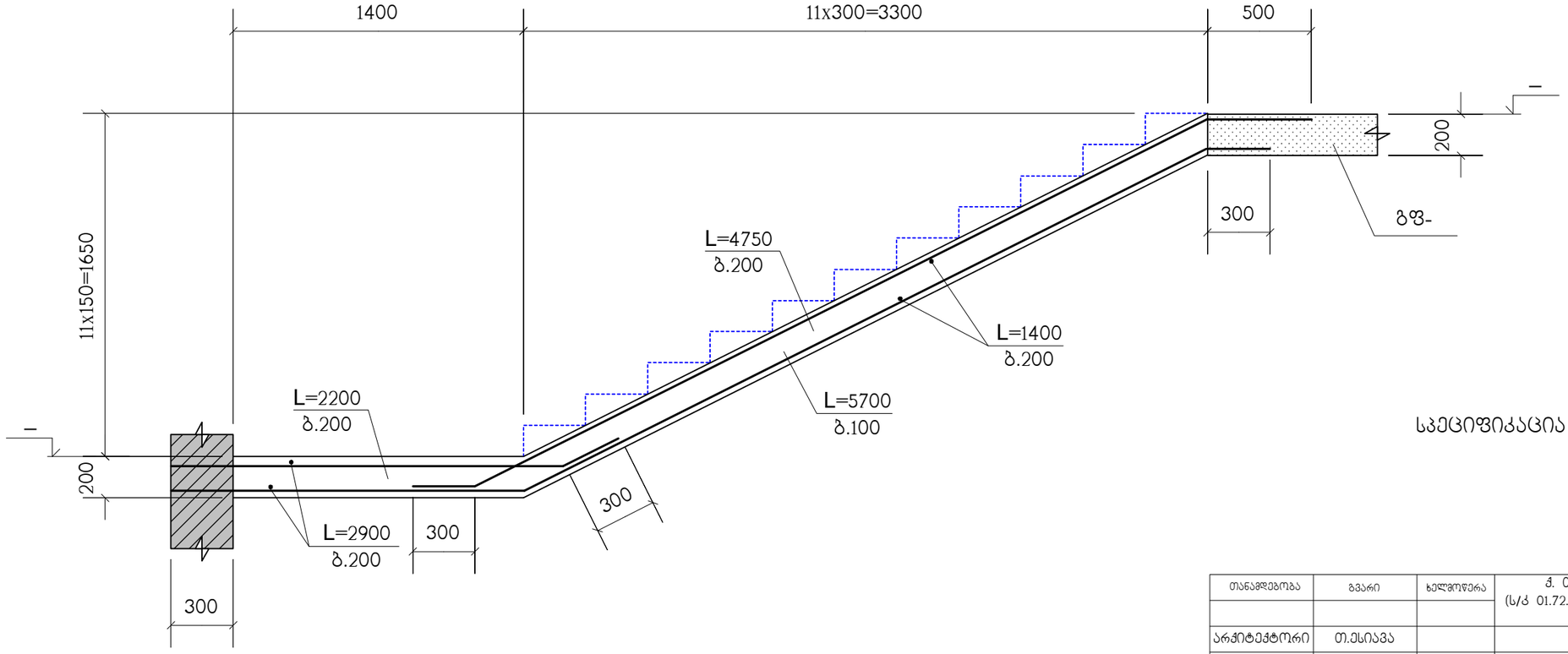

სპეციფიკაცია იხილეთ ნახ. კ-40

თანამდებობა	გვარი	ხელმოწერა	ქ. თბილისი, დასახლება დიდი დიღომი, (ს/კ 01.72.14.002.024) მრავალბინიანი საცხოვრებელი სახლი (№1)				შ.პ.ს. "ზლოტმსი თავდაცვაში" ს/კ 405626997
არქიტექტორი	თ.ესიავა		კონსტრუქციული ნაწილი				
კონსტრუქტ.	ლ.ჯაიანი		ჭრილები 5–5 ; 6–6				
შეამოწმა	ა.არჩილია		სტადია მ	ფურც. კ-43	ფ-ბი	დაკვ.№	

מהנדס השלד	בדיקה	תפקיד	שם

მონოლითური სვეტების და დიაფრაგმების გეგმა 0.00 ნიშნულიდან 3.00 ნიშნულამდე

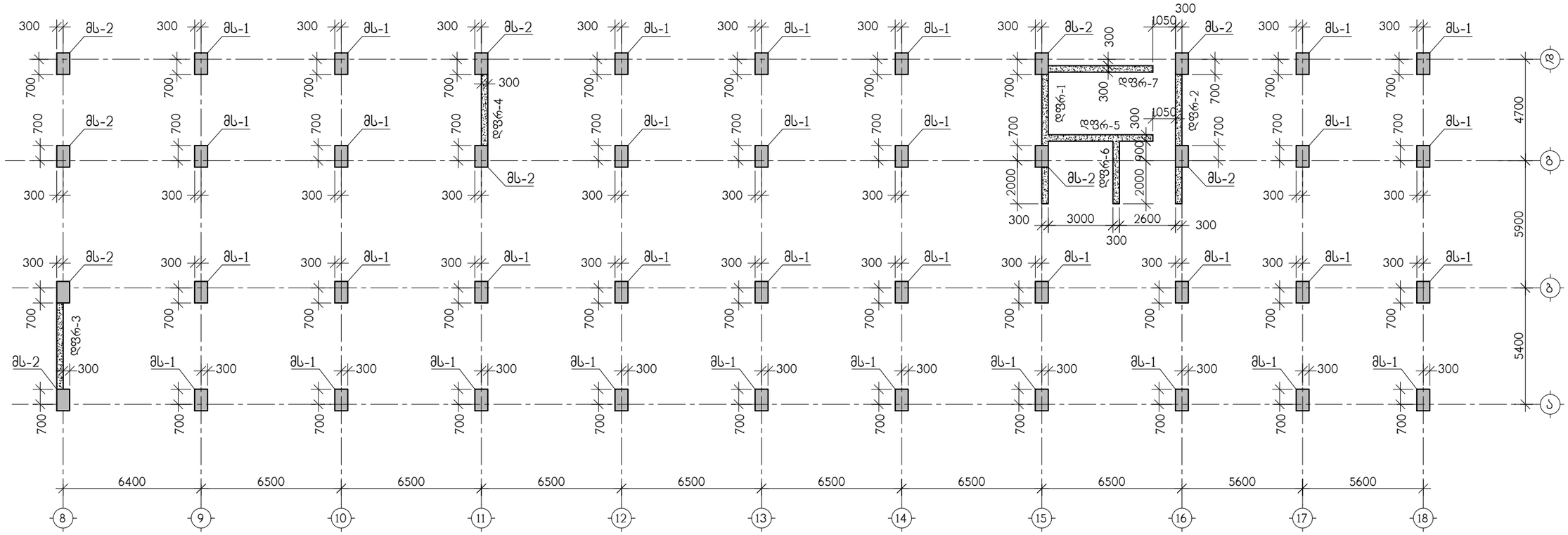

თანამდებობა	გვარი	ხელმოწერა	ქ. თბილისი, დასახლება დიდი დიღომი (ს.კ. 01.72.14.002.024), მრავალბინიანი საცხოვრებელი სახლი N1				შ.პ.ს. "ზლოჭანი თავდაცვაზე" ს/კ 40562697
არქიტექტ.	თ.ესიავა		კონსტრუქციული ნაწილი				
			მონოლითური სვეტების და დიაფრაგმების გეგმა 0.00 ნიშნულიდან 3.00 ნიშნულამდე				
კონსტრუქტ.	ა.არჩილია						
შეამოწმა	ლ.ჯაიანი		სტადია მ	ფურც. კ-45	ფ-ბი	დაკვ. №	

მონოლითური სვეტი მს-1

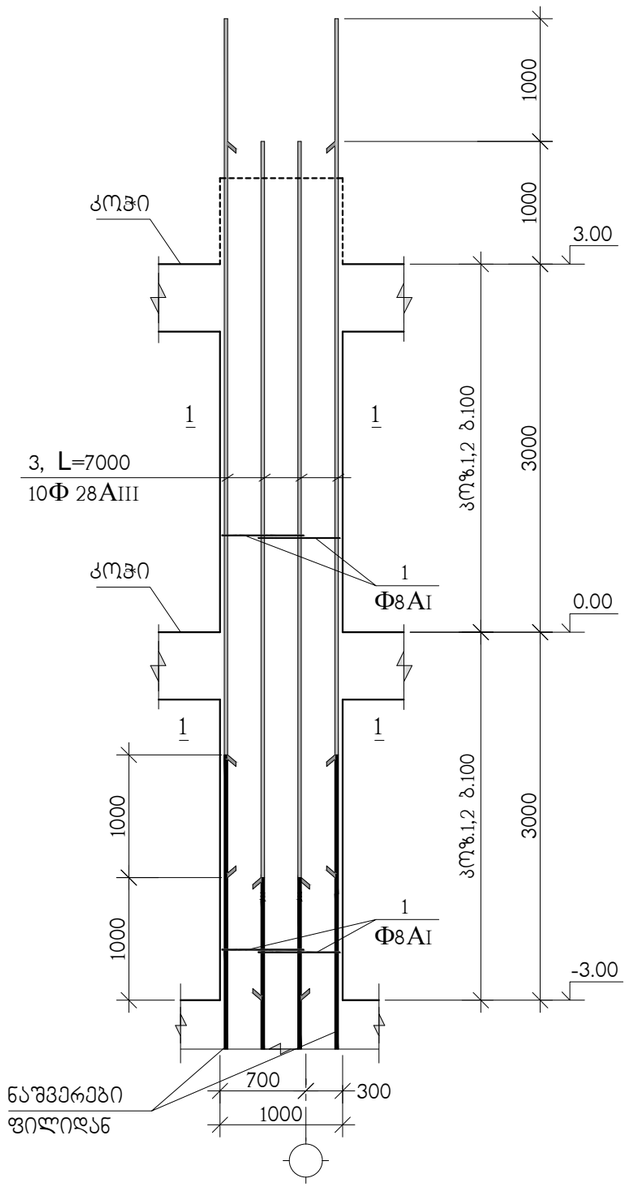

ჭრილი 1-1

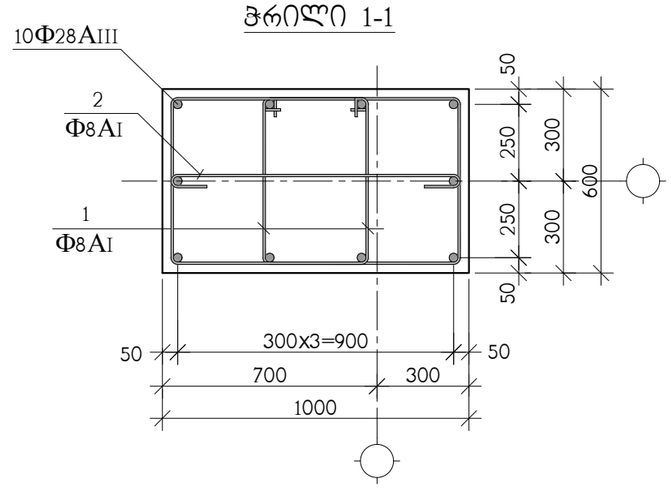

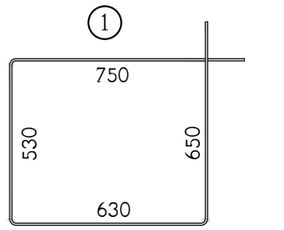

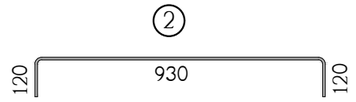

პოზ.	აღნიშვნა	დასახელება	რაოდ. ც.	ერთ-ეული
		მს-1 -3.00 ნიშნულიდან 3.00 ნიშნულამდე	34	
1		Φ8AI სახსტ. 5781-828* L=2560	120	1.01 კგ.
2		Φ8AI სახსტ. 5781-828* L=1170	60	0.46 კგ.
3		Φ28AIII სახსტ. 5781-828* L=7000	10	33.84 კგ.
		B 30 კლასის ბეტონი		3.6 მ^3

თანამდებობა	გვარი	ხელმოწერა	ქ. თბილისი, დასახლება დიდი დიღომი (ს.კ. 01.72.14.002.024), მრავალბინიანი საცხოვრებელი სახლი N1				შ.პ.ს. "ულოჭსი თავდაცვაზე" ს/კ 40562697
არქიტექტ.	თ.ესიავა		კონსტრუქციული ნაწილი				
კონსტრუქტ.	ა.არჩილია		მონოლითური სვეტი მს-1				
შემოწმა	ლ.ჯაიანი		სტადია მ	ფურც. კ-46	ფ-ბი	დაკვ. №	

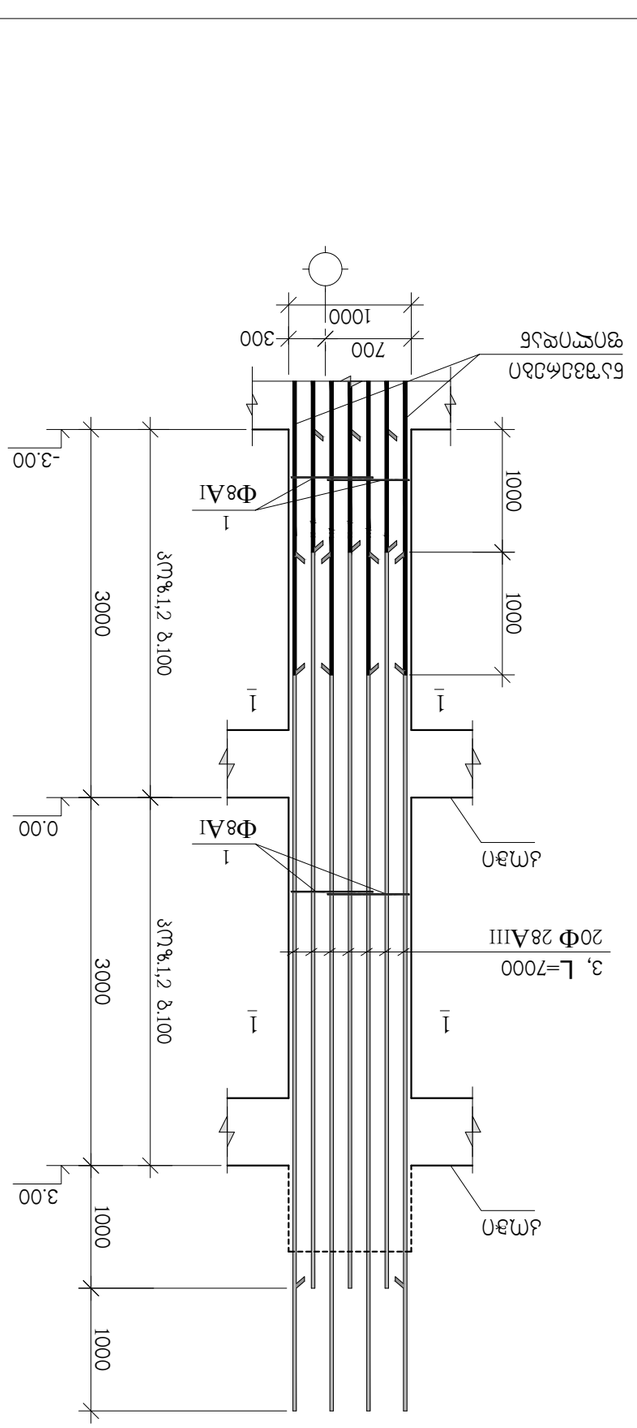

ЗАМЕРЕНИЙ ШАХОВИЙ ПЛАН ВЕ-2

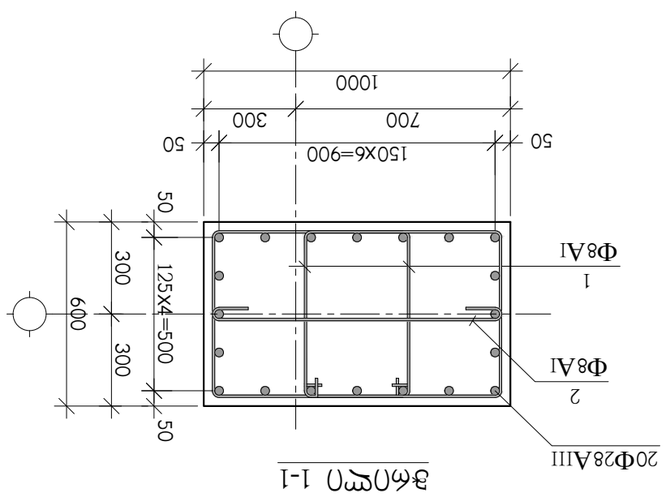

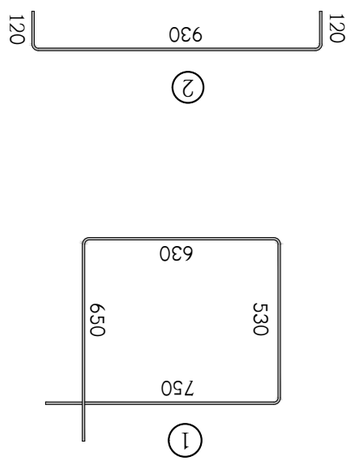

№п/п	Характеристика	Діаметр, мм	Кількість, шт.
	ВЕ-2 -3.00 ПЛИТА ФУНДАМЕНТНА 3.00 ПЛИТА ФУНДАМЕНТНА	10	
1	Ф8АІ ГЛАДКА. 5781-828* L=2560	120	1.01 кг.
2	Ф8АІ ГЛАДКА. 5781-828* L=1170	60	0.46 кг.
3	Ф28АІІІ ГЛАДКА. 5781-828* L=7000	20	33.84 кг.
	В 30 ЗАЛІЗОБЕТОН ВАЖКИЙ		3.6 м³

Змін.	Кількість	№ докум.	Підпис	Дата
Розробив	Шевченко			
Перевірив	Коваленко			
Н. контр.	Бондаренко			
Затвердив	Петренко			

Житловий комплекс "Сонячний" вул. Центральна, 12
Фундаменти. Плита ВЕ-2. Схеми армування
Стадія: Р | Аркушів: 1
ТОВ "ПроектБудСервіс" 40562697

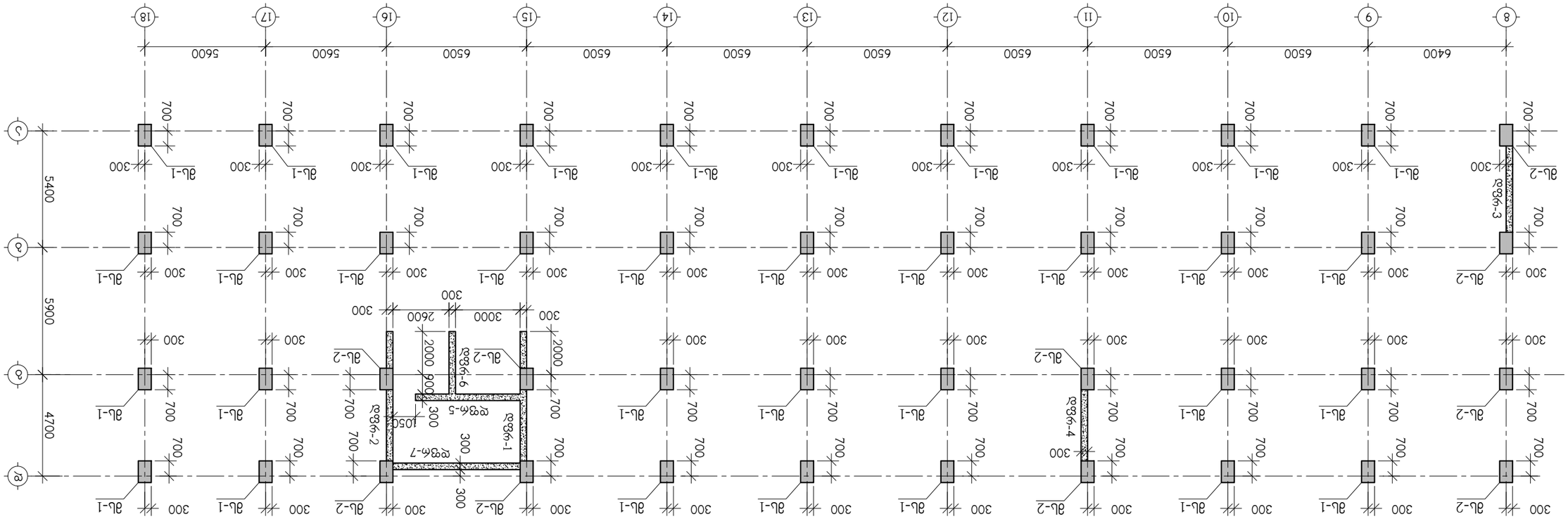

ąmɛɱɛʏɔɲɔɱɕɲ ɭəɔɲɛɲɔəɭɲ ɛą ɛɲɔəɕɱəɔəɭɲ ąɔəąą 3.00 ɛɲɔəɕʏɔʏɔɛɕɔ 9.30 ɛɲɔəɕʏɔʏɔɛɕɔ

ɱɔɭəɭąʏɛɔəąɱąə	ąəąɲɱ	ąɔɛɲɱąʏąə	4. ɱąɲɛʏɔɭɲ, ɛąɭəąɛʏɔəąə ɛɲɛʏɔ ɛɲɛʏɱąɲ (ɭ.ą. 01.72.14.002.024), ąɱəąəʏɛʏɔɲɔɛɲ ɭəɔɲɛɲɔəɭɲ ɭəɛʏɔ **N1**		
ɭɱąɲɔąɔąɕ.	ɔɱ.ɔɭɲɔąə		ąɱɛɭąɛɱʏąɔɕʏɔ ɛəʏɔʏɔɔ		
			ąɱɛɱɔʏɔɔɱʏɱɲ ɭəɔɲɛɲɔəɭɲ ɛəʏɔʏɔɔ		
ąɱɭąɭąɛʏɔąɕ.	ɔ.ąɛɱɔəɔʏɔ		ąɱɛɱɔʏɔɔɱʏɱɲ ɭəɔɲɛɲɔəɭɲ ɭəɛʏɔʏɔɔ **N1**		
ʒąɔąɛʏąɱ	ɛʏ.ąɲɔąɔəʏɔ		ąɱɛɱɔʏɔɔɱʏɱɲ ɭəɔɲɛɲɔəɭɲ ɭəɛʏɔʏɔɔ **N1**		

ɱɔɭəɭąʏɛɔəąɱąə	ąəąɲɱ	ɭəɔʏɱɛʏɔɲɔɛɲ	4. ɱąɲɛʏɔɭɲ, ɛąɭəąɛʏɔəąə ɛɲɛʏɔ ɛɲɛʏɱąɲ (ɭ.ą. 01.72.14.002.024), ąɱəąəʏɛʏɔɲɔɛɲ ɭəɔɲɛɲɔəɭɲ ɭəɛʏɔ **N1**		
ɭɱąɲɔąɔąɕ.	ɔɱ.ɔɭɲɔąə		ąɱɛɭąɛɱʏąɔɕʏɔ ɛəʏɔʏɔɔ		
			ąɱɛɱɔʏɔɔɱʏɱɲ ɭəɔɲɛɲɔəɭɲ ɭəɛ

მონოლითური სვეტი მს-1

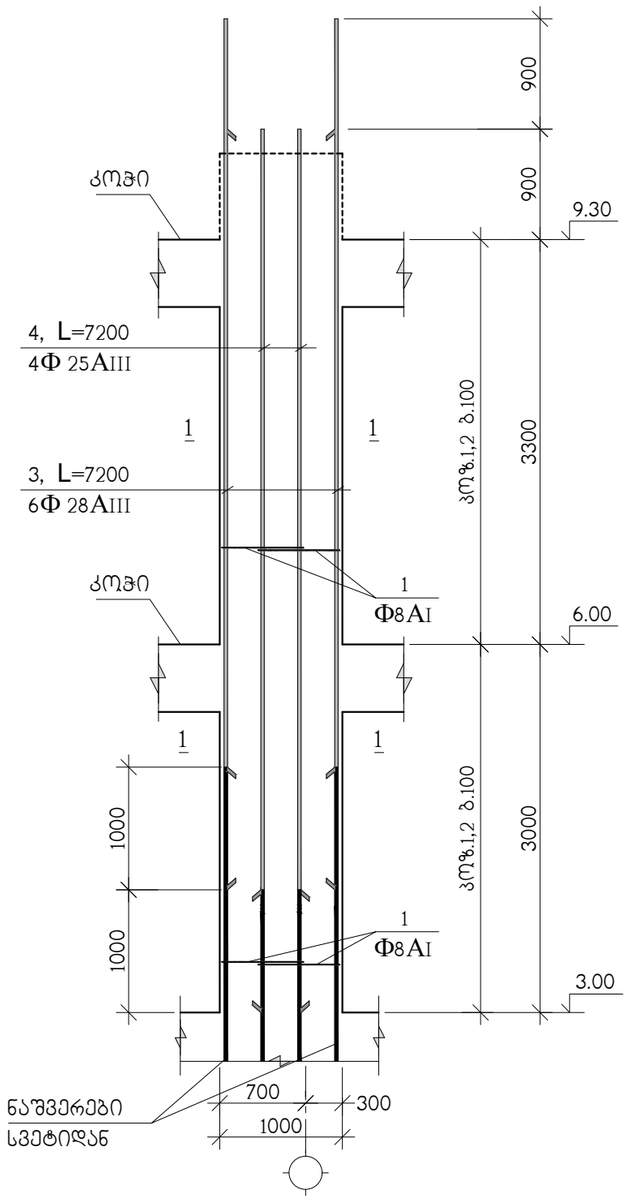

ჭრილი 1-1

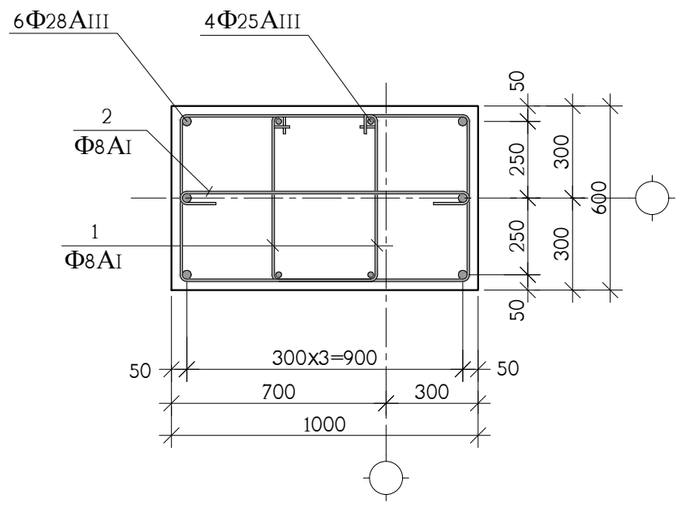

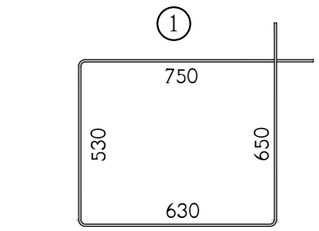

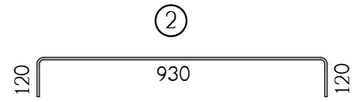

პოზ.	აღნიშვნა	დასახელება	რაოდ. ც.	ერთ-ეული
		მს-1 3.00 ნიშნულიდან 9.30 ნიშნულამდე	34	
1		Ф8AI სახსტ. 5781-828* L=2560	124	1.01 კგ.
2		Ф8AI სახსტ. 5781-828* L=1170	62	0.46 კგ.
3		Ф28AIII სახსტ. 5781-828* L=7200	6	34.80 კგ.
4		Ф25AIII სახსტ. 5781-828* L=7200	4	27.74 კგ.
		B 30 კლასის ბეტონი		3.7 მ^3

თანამდებობა	გვარი	ხელმოწერა	ქ. თბილისი, დასახლება დიდი დიღომი (ს.კ. 01.72.14.002.024), მრავალბინიანი საცხოვრებელი სახლი N1				შ.პ.ს. "ულტრასი თავდაცვაში" ს/კ 40562697
არქიტექტ.	თ.ესიავა		კონსტრუქციული ნაწილი				
კონსტრუქტ.	ა.არჩილია		მონოლითური სვეტი მს-1				
შეამოწმა	ლ.ჯაიანი		სტადია მ	ფურც. კ-49	ფ-ბი	დაკვ. №	

მონოლითური სვეტი მს-2

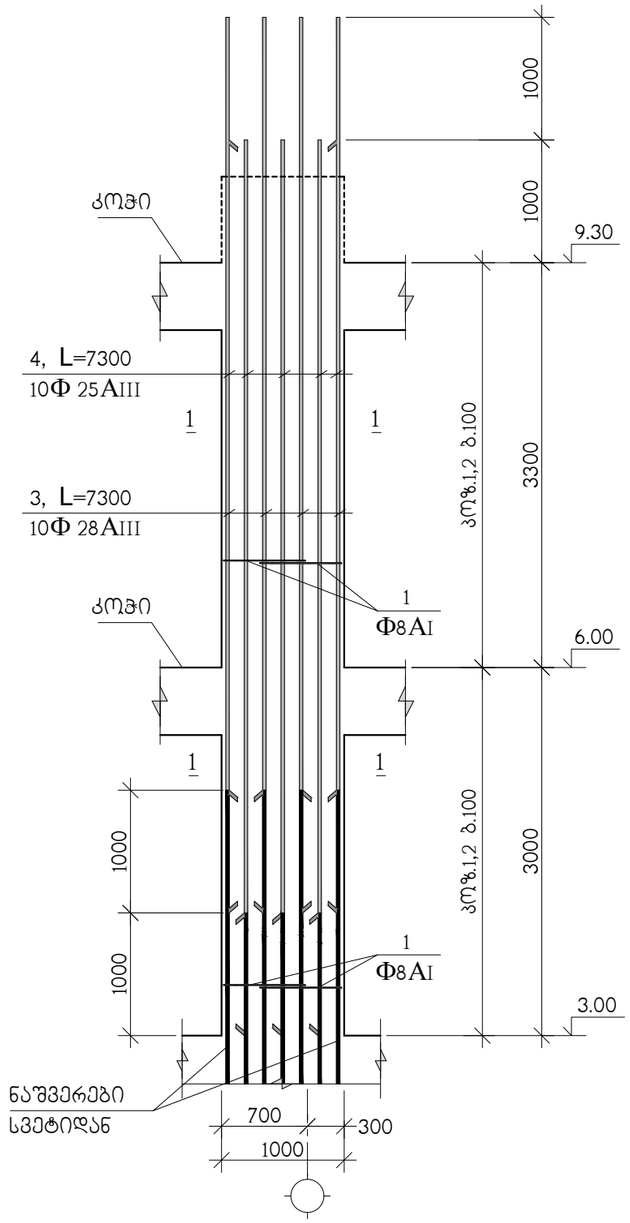

ჭრილი 1-1

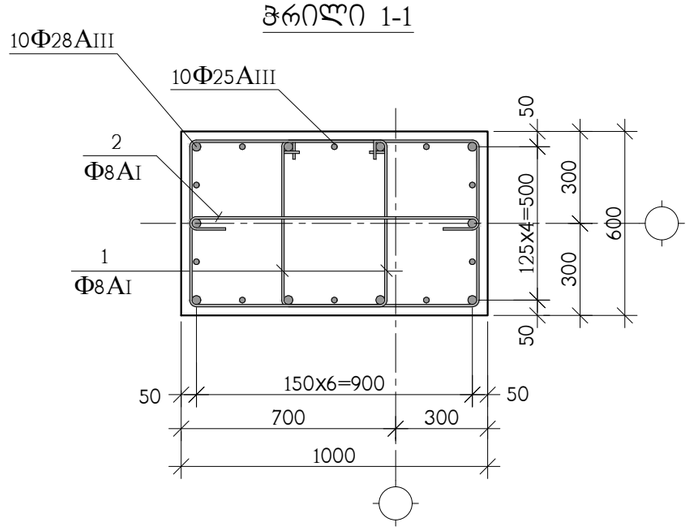

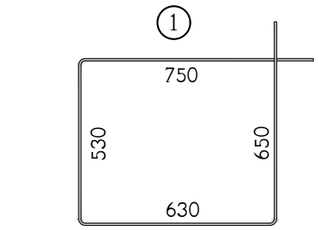

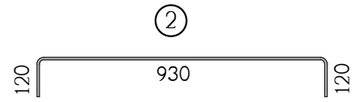

პოზ.	აღნიშვნა	დასახელება	რაოდ. ც.	ერთ-ეული
		მს-2 3.00 ნიშნულიდან 9.30 ნიშნულამდე	10	
1		Φ8AI საბსტ. 5781-828* L=2560	124	1.01 კგ.
2		Φ8AI საბსტ. 5781-828* L=1170	62	0.46 კგ.
3		Φ28AIII საბსტ. 5781-828* L=7300	10	35.29 კგ.
4		Φ25AIII საბსტ. 5781-828* L=7300	10	28.12 კგ.
		B 30 კლასის ბეტონი		3.7 მ^3

თანამდებობა	გვარი	ხელმოწერა	ქ. თბილისი, დასახლება დიდი დიღომი (ს.კ. 01.72.14.002.024), მრავალბინიანი საცხოვრებელი სახლი N1				შ.პ.ს. "ზლოჭსი თავდაცვაზე" ს/კ 40562697
არქიტექტ.	თ.ესიავა		კონსტრუქციული ნაწილი				
კონსტრუქტ.	ა.არჩილია		მონოლითური სვეტი მს-2				
შეამოწმა	ლ.ჯაიანი		სტადია მ	ფურც. კ-50	ფ-ბი	დაკვ. №	

მონოლითური სვეტების და დისფრაგმების ბეჭდვა 9.30 ნიშნულიდან 15.90 ნიშნულამდე

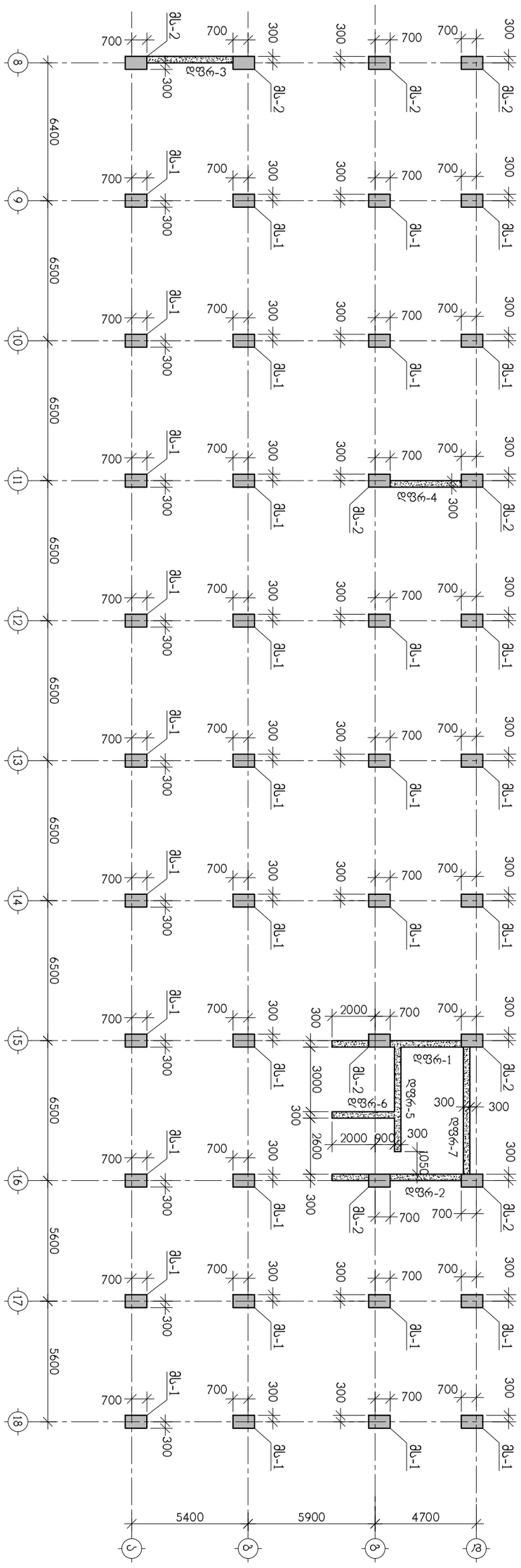

თანამდებობა	ბმპო	ხელმოწერა	ქ. თბილისი, დასაწყობა ფიდი ფილები (ს.კ. 01.72.14.002.024), მრავალფენიანი სამოქალაქო სახლი N1				
სრმპტექ.	თ.ელისაბ						
			მონოლითური სვეტების და დისფრაგმების ბეჭდვა 9.30 ნიშნულიდან 15.90 ნიშნულამდე				
კონსტრუქც.	ა.ანთელავა						
შესრულა	ო.ჯაბიანი			სტადია	ფურც.	ფურც.	დაკვ. №
				მ	კ-51	93	

მ.პ.ს. "გლოქსი თავდაცვა"
ს/კ 405626997

მონოლითური სვეტი მს-1

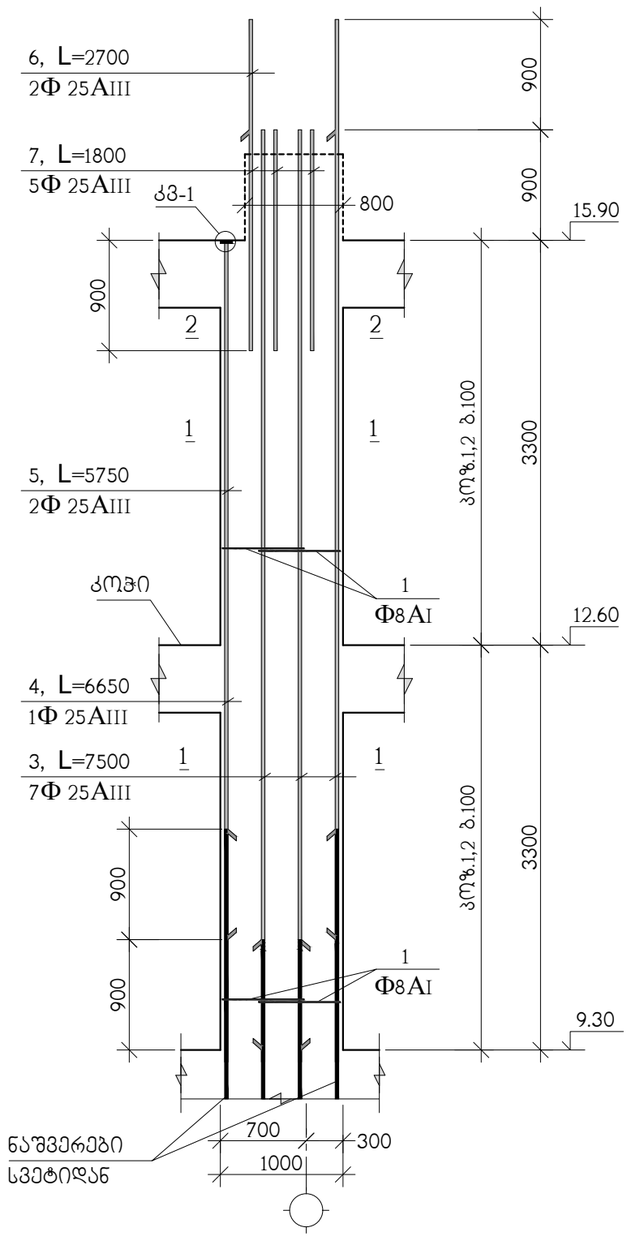

კვანძი კმ-1 იხილეთ კ-79 ნახაზზე

ჭრილი 2-2

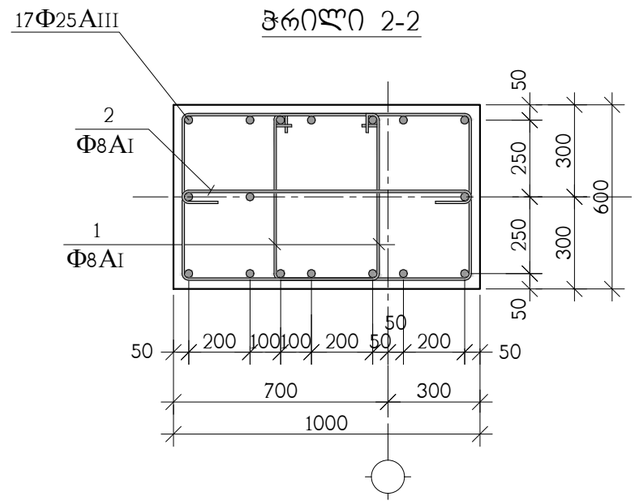

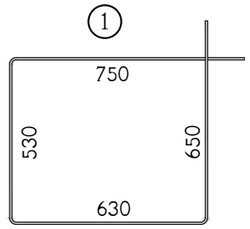

ჭრილი 1-1

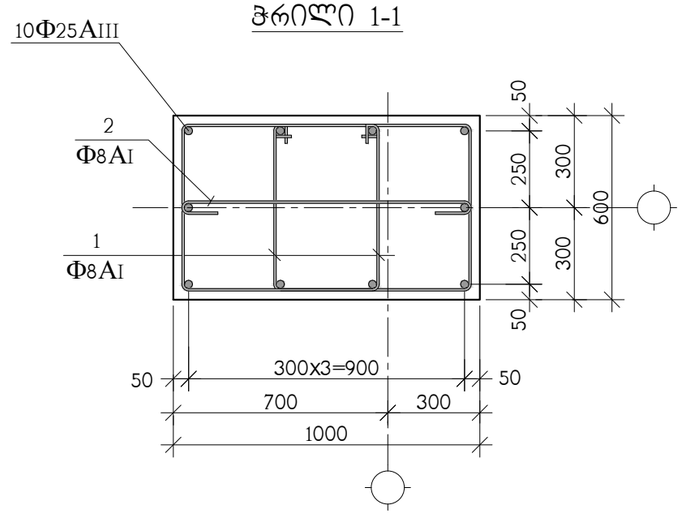

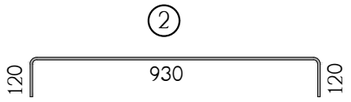

პოზ.	აღნიშვნა	დასახელება	რაოდ. ც.	ერთ-ეული
		მს-1 9.30 ნიშნულიდან 15.90 ნიშნულამდე	34	
1		Φ8AI სახსტ. 5781-828* L=2560	130	1.01 კგ.
2		Φ8AI სახსტ. 5781-828* L=1170	65	0.46 კგ.
3		Φ25AIII სახსტ. 5781-828* L=7500	7	28.89 კგ.
4		Φ25AIII სახსტ. 5781-828* L=6650	1	25.62 კგ.
5		Φ25AIII სახსტ. 5781-828* L=5750	2	22.15 კგ.
6		Φ25AIII სახსტ. 5781-828* L=2700	2	10.40 კგ.
7		Φ25AIII სახსტ. 5781-828* L=1800	5	6.94 კგ.
11		ფურც. –20x90x90 სახსტ. 380-71*	3	1.3 კგ.
		B 30 კლასის ბეტონი		3.9 მ^3

თანამდებობა	გვარი	ხელმოწერა	ქ. თბილისი, დასახლება დიდი დიღომი (ს.კ. 01.72.14.002.024), მრავალბინიანი საცხოვრებელი სახლი N1				შპს. "ზლოჭსი თავდაცვაზე" ს/კ 40562697
არქიტექტ.	თ.ესიავა		კონსტრუქციული ნაწილი				
კონსტრუქტ.	ა.არჩილია		მონოლითური სვეტი მს-1				
შეამოწმა	ლ.ჯაიანი		სტადია მ	ფურც. კ-52	ფ-ბი	დაკვ. №	

მონოლითური სვეტი მს-2

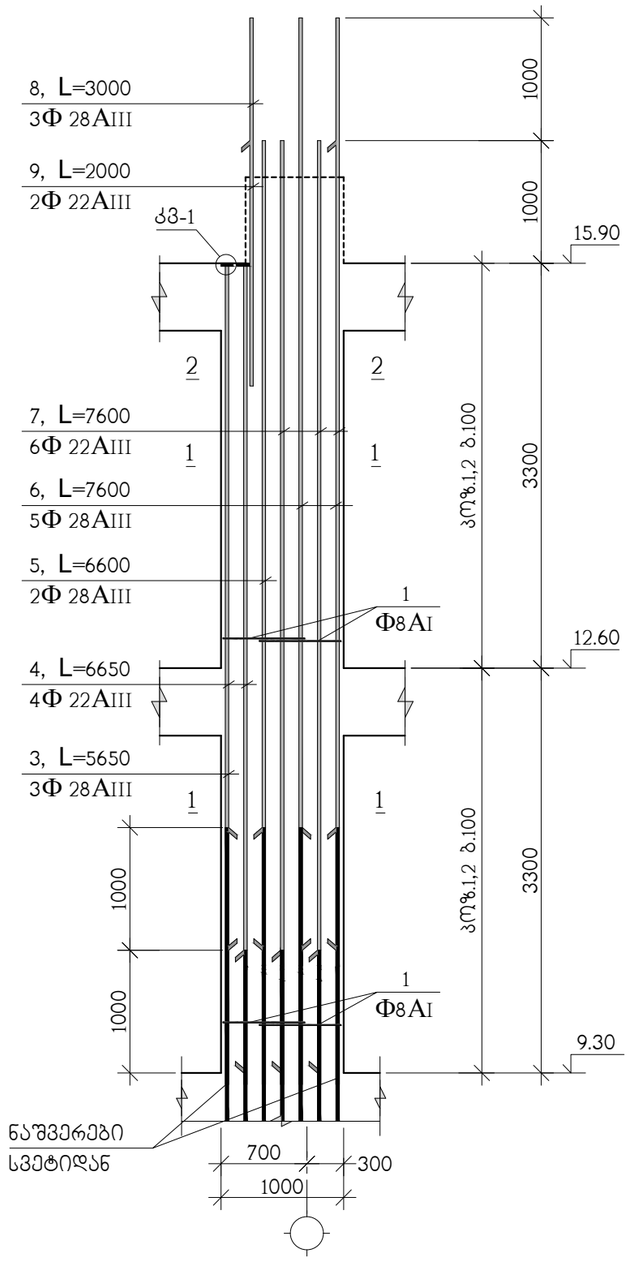

ჭრილი 2-2

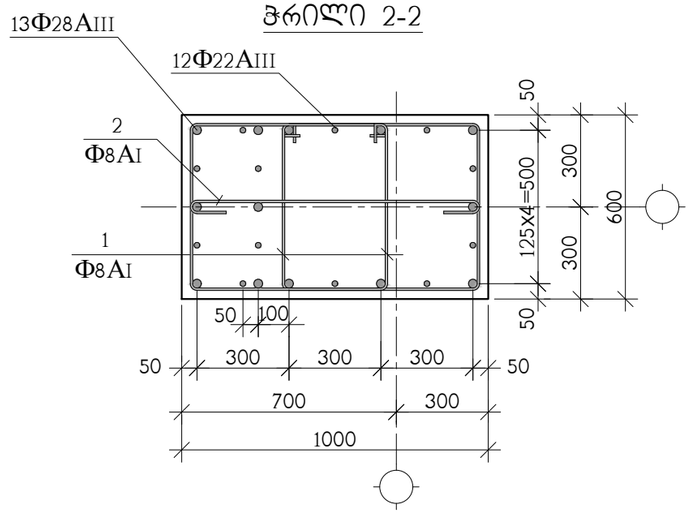

ჭრილი 1-1

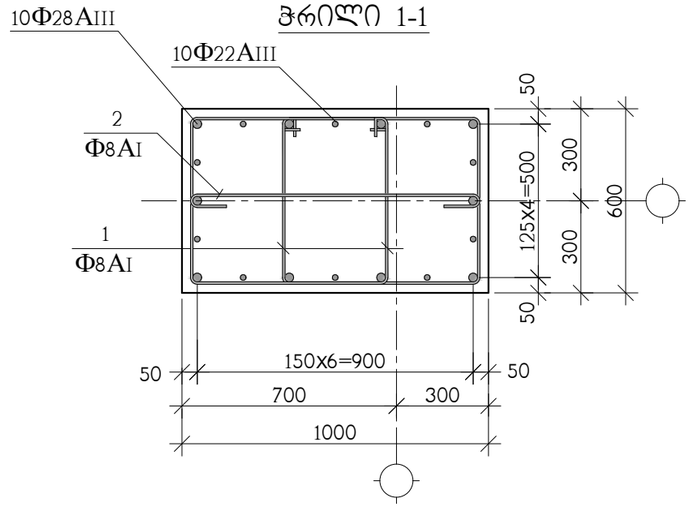

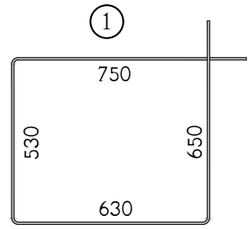

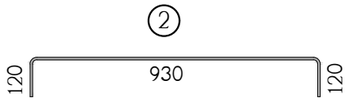

		მს-2 9.30 ნიშნულიდან 15.90 ნიშნულამდე	10	
1		Ф8AI სახსტ. 5781-828* L=2560	130	1.01 კგ.
2		Ф8AI სახსტ. 5781-828* L=1170	65	0.46 კგ.
3		Ф28AIII სახსტ. 5781-828* L=5650	3	27.31 კგ.
4		Ф22AIII სახსტ. 5781-828* L=6650	4	19.84 კგ.
5		Ф28AIII სახსტ. 5781-828* L=6600	2	31.90 კგ.
6		Ф28AIII სახსტ. 5781-828* L=7600	5	36.74 კგ.
7		Ф22AIII სახსტ. 5781-828* L=7600	6	22.68 კგ.
8		Ф28AIII სახსტ. 5781-828* L=3000	3	14.50 კგ.
9		Ф22AIII სახსტ. 5781-828* L=2000	2	5.97 კგ.
11		ფურც. –20x90x90 სახსტ. 380-71*	5	1.3 კგ.
		B 30 კლასის ბეტონი		3.9 მ³

თანამდებობა	გვარი	ხელმოწერა	ქ. თბილისი, დასახლება დიდი დიღომი (ს.კ. 01.72.14.002.024), მრავალბინიანი საცხოვრებელი სახლი N1				შ.პ.ს. "ზლოჭანი თავდაცვებულზე" ს/კ 405626997
არქიტექტ.	თ.ესიავა		კონსტრუქციული ნაწილი				
კონსტრუქტ.	ა.არჩილია		მონოლითური სვეტი მს-2				
შეამოწმა	ლ.ჯაიანი		სტადია მ	ფურც. კ-53	ფ-ბი	დაკვ. №	

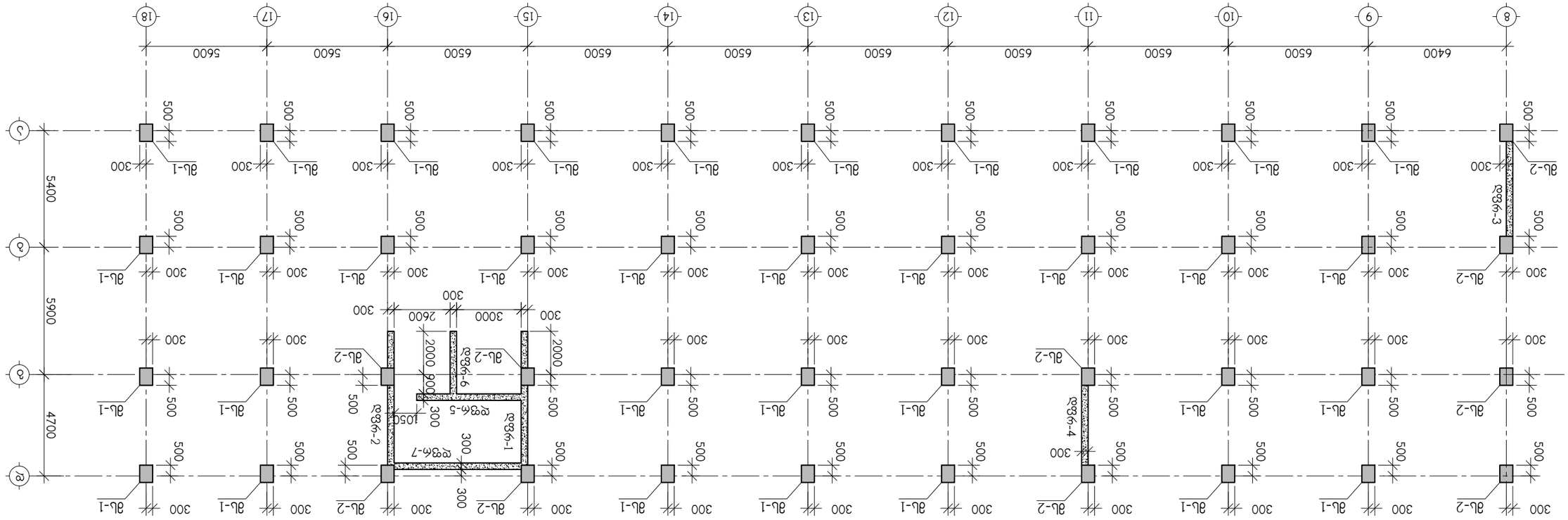

ამწვრილმანი სამშენებლო და ლითონის ნაკეთობების 22.50 ნივთიერების 15.90 ბეტონის ლითონის სამშენებლო ამწვრილმანი

დასახელება და მარკა	ნახაზის	ხელმოწერის ნიმუში		
სანიმუშო ნომერი.	ტიპის ნომერი.			
ამწვრილმანი ნივთიერების ნაკეთობების ნომერი				
ამწვრილმანი სამშენებლო სამშენებლო ლითონის ნივთიერების ნაკეთობების ნომერი N1				
1. ინჟინერი, ფასების ფილიალი (ს.ს. 01.72.14.002.024),	ხელმოწერის ნიმუში	ნახაზის		
"ელექტროგადამცემი ქსელების პროექტირების ინსტიტუტი"				
შპს				
405926997				
2/1				
ს.ნ.ტ.				

მონოლითური სვეტი მს-1

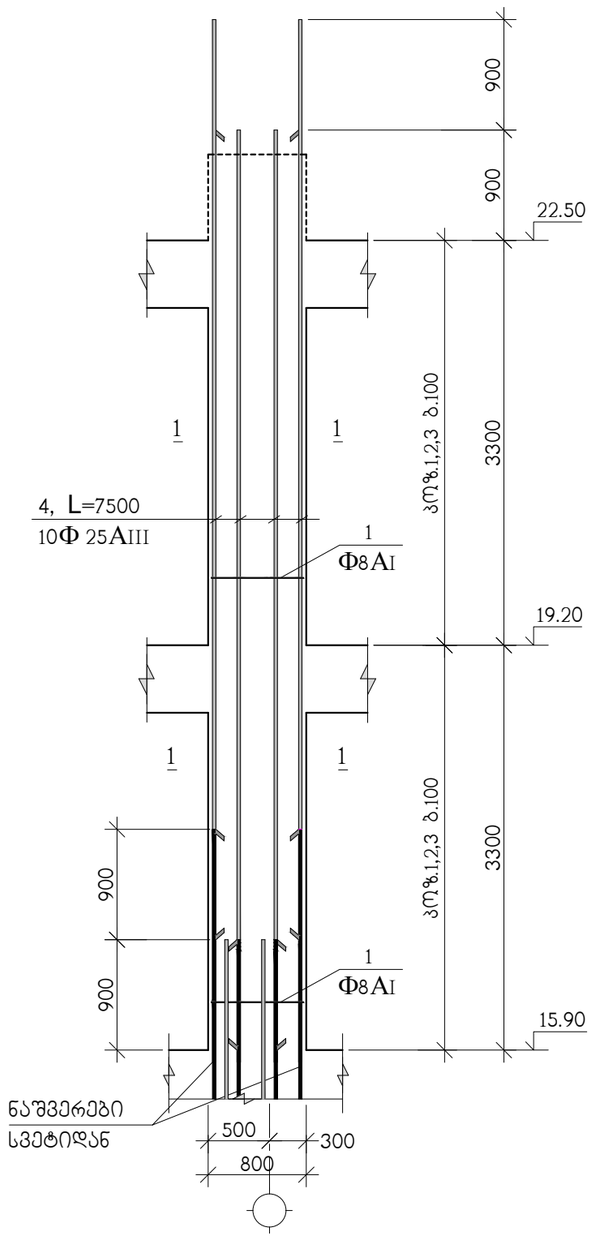

ჭრილი 1-1

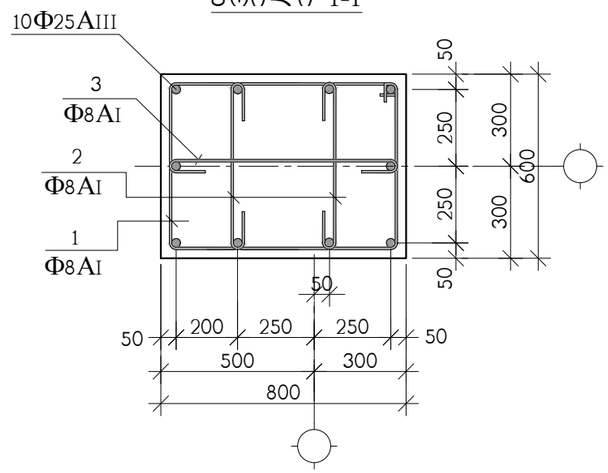

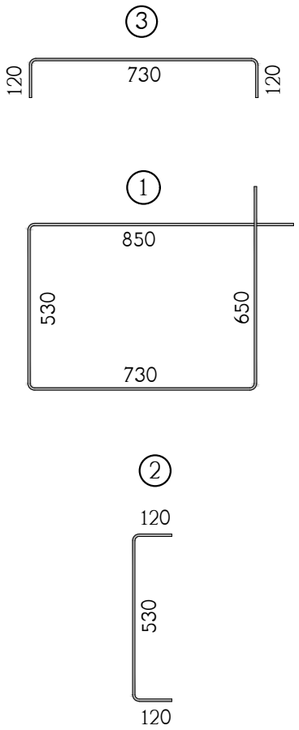

პოზ.	აღნიშვნა	დასახელება	რაოდ. ც.	ერთ-ეული
		მს-1 15.90 ნიშნულიდან 22.50 ნიშნულამდე	34	
1		Φ8AI სახსტ. 5781-828* L=2760	66	1.09 კგ.
2		Φ8AI სახსტ. 5781-828* L=770	130	0.31 კგ.
3		Φ8AI სახსტ. 5781-828* L=970	66	0.38 კგ.
4		Φ25AIII სახსტ. 5781-828* L=7500	10	28.89 კგ.
		B 30 კლასის ბეტონი		3 მ^3

თანამდებობა	გვარი	ხელმოწერა	ქ. თბილისი, დასახლება დიდი დიღომი (ს.კ. 01.72.14.002.024), მრავალბინიანი საცხოვრებელი სახლი N1				შ.პ.ს. "ზლოქსი თავდაცვაზე" ს/კ 40562697
არქიტექტ.	თ.ესიავა		კონსტრუქციული ნაწილი				
			მონოლითური სვეტი მს-1				
კონსტრუქტ.	ა.არჩილია						
შეამოწმა	ლ.ჯაიანი		სტადია მ	ფურც. კ-55	ფ-ბი	დაკვ. №	

მონოლითური სვეტი მს-2

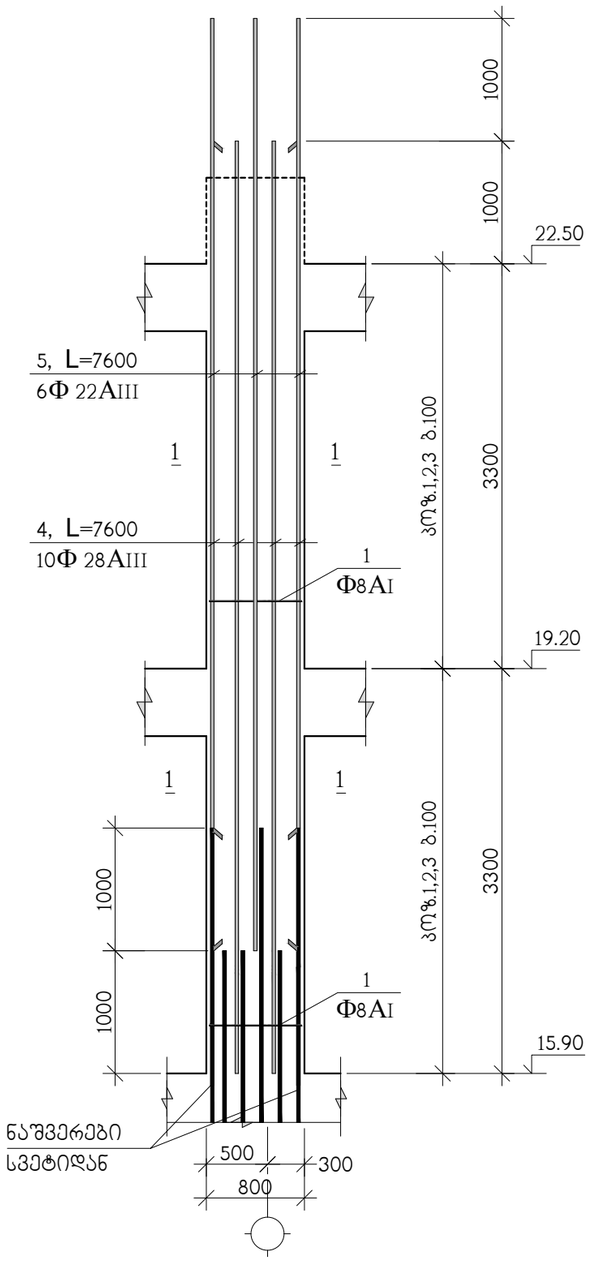

ჭრილი 1-1

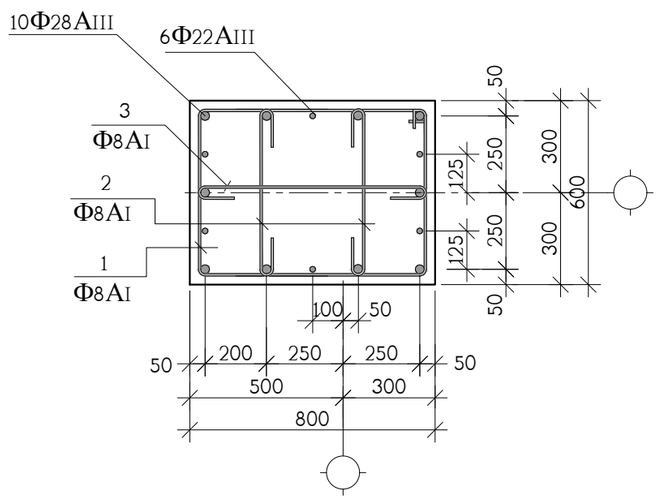

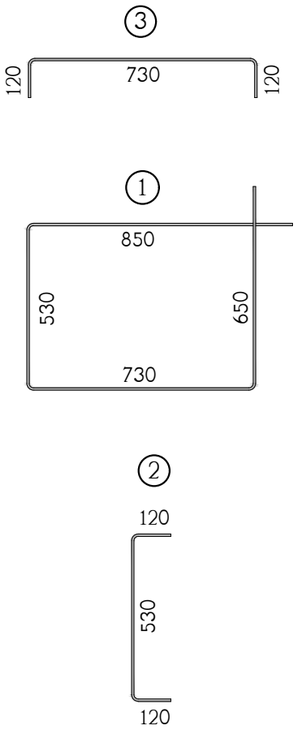

სქ№	აღნიშვნა	დასახელება	რაოდ. ც.	ერთ-ეული
		მს-2 15.90 ნიშნულიდან 22.50 ნიშნულამდე	10	
1		Ф8AI სახსტ. 5781-828* L=2760	66	1.09 კგ.
2		Ф8AI სახსტ. 5781-828* L=770	130	0.31 კგ.
3		Ф8AI სახსტ. 5781-828* L=970	66	0.38 კგ.
4		Ф28AIII სახსტ. 5781-828* L=7600	10	36.74 კგ.
5		Ф22AIII სახსტ. 5781-828* L=7600	10	22.68 კგ.
		B 30 კლასის ბეტონი		3 მ³

თანამდებობა	გვარი	ხელმოწერა	ქ. თბილისი, დასახლება დიდი დიღომი (ს.კ. 01.72.14.002.024), მრავალბინიანი საცხოვრებელი სახლი N1				შ.პ.ს. "ზლოჭსი თავდაცვებულზე" ს/კ 40562697
არქიტექტ.	თ.ქსიავა		კონსტრუქციული ნაწილი				
კონსტრუქტ.	ა.არჩილია		მონოლითური სვეტი მს-2				
შეამოწმა	ლ.ჯაიანი		სტადია მ	ფურც. კ-56	ფ-ბი	დაკვ. №	

მონოლითური სვეტების და დიაფრაგმების გეგმა 22.50 ნიშნულიდან 29.10 ნიშნულამდე

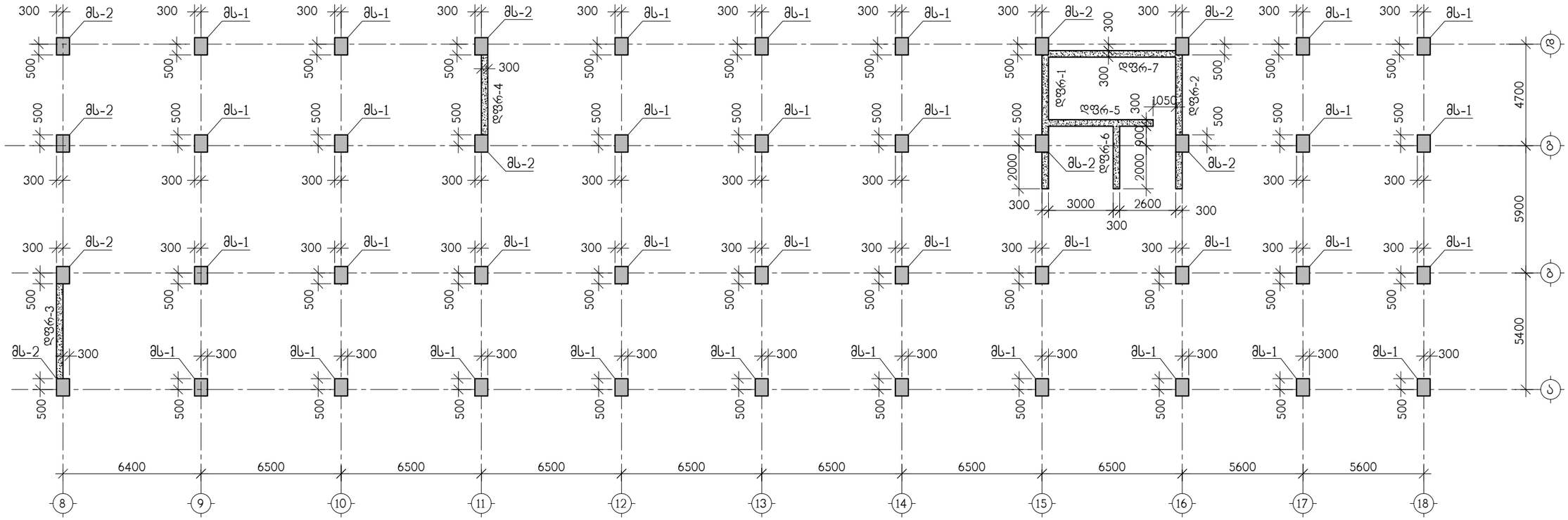

თანამდებობა	გვარი	ხელმოწერა	ქ. თბილისი, დასახლება დიდი დიღომი (ს.კ. 01.72.14.002.024), მრავალბინიანი საცხოვრებელი სახლი N1				შ.პ.ს. "ზლოქსი თავდაცვაზე" ს/კ 405626997
არქიტექტ.	თ.ესიავა		კონსტრუქციული ნაწილი				
კონსტრუქტ.	ა.არჩილია		მონოლითური სვეტების და დიაფრაგმების გეგმა 22.50 ნიშნულიდან 29.10 ნიშნულამდე				
შეამოწმა	ლ.ჯაიანი		სტადია მ	ფურც. კ-57	ფ-ბი	დკვ. №	

მონოლითური სვეტი მს-1

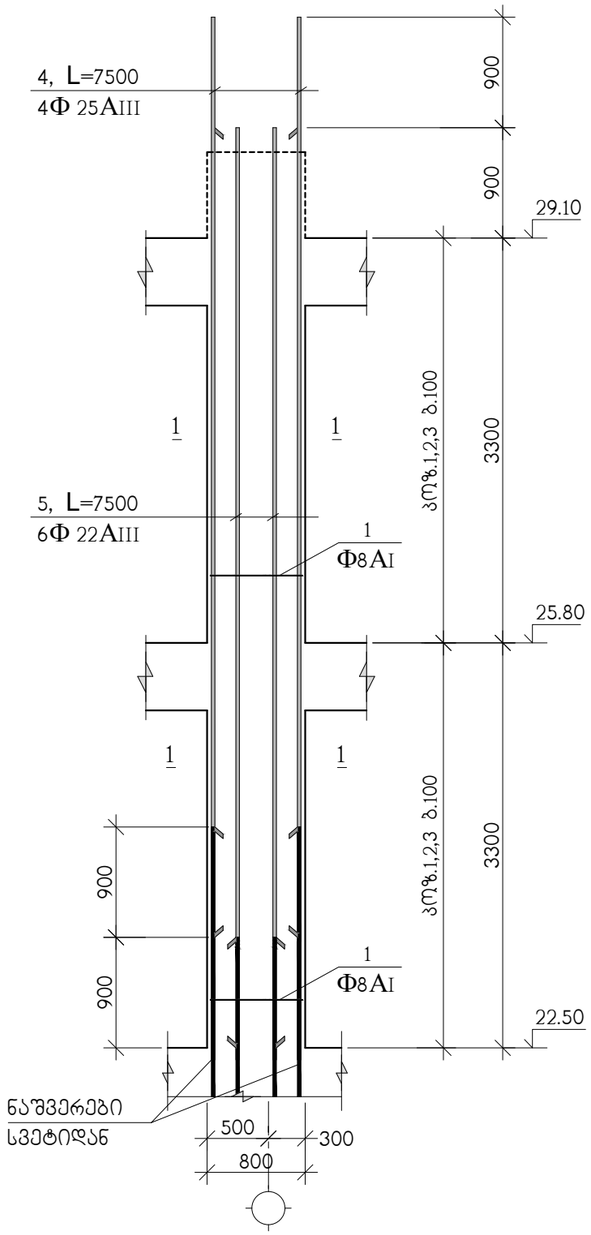

ჭრილი 1-1

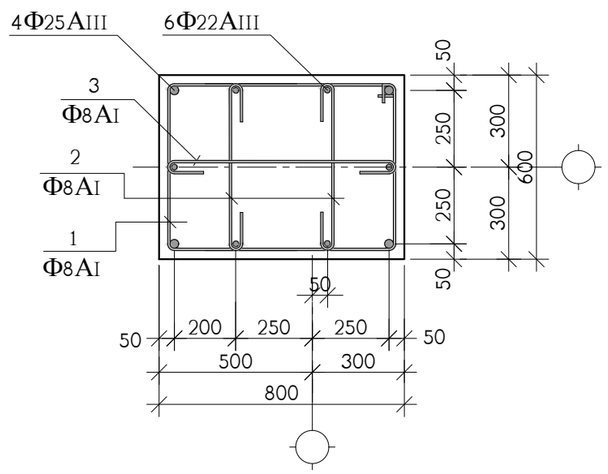

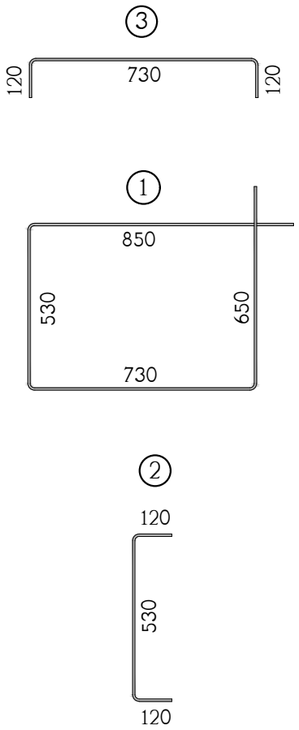

პოზ.	აღნიშვნა	დასახელება	რაოდ. ც.	ერთ-ეული
		მს-1 22.50 ნიშნულიდან 29.10 ნიშნულამდე	34	
1		Φ8AI სახსტ. 5781-828* L=2760	66	1.09 კგ.
2		Φ8AI სახსტ. 5781-828* L=770	130	0.31 კგ.
3		Φ8AI სახსტ. 5781-828* L=970	66	0.38 კგ.
4		Φ25AIII სახსტ. 5781-828* L=7500	4	28.89 კგ.
5		Φ22AIII სახსტ. 5781-828* L=7500	6	22.38 კგ.
		B 30 კლასის ბეტონი		3 მ³

თანამდებობა	გვარი	ხელმოწერა	ქ. თბილისი, დასახლება დიდი დიღომი (ს.კ. 01.72.14.002.024), მრავალბინიანი საცხოვრებელი სახლი N1				შ.პ.ს. "ზლოქმი თავდაცვა" ს/კ 405626997
არქიტექტ.	თ.ესიავა		კონსტრუქციული ნაწილი				
			მონოლითური სვეტი მს-1				
კონსტრუქტ.	ა.არჩილია						
შეამოწმა	ლ.ჯაიანი		სტადია მ	ფურც. კ-58	ფ-ბი	დაკვ. №	

მონოლითური სვეტი მს-2

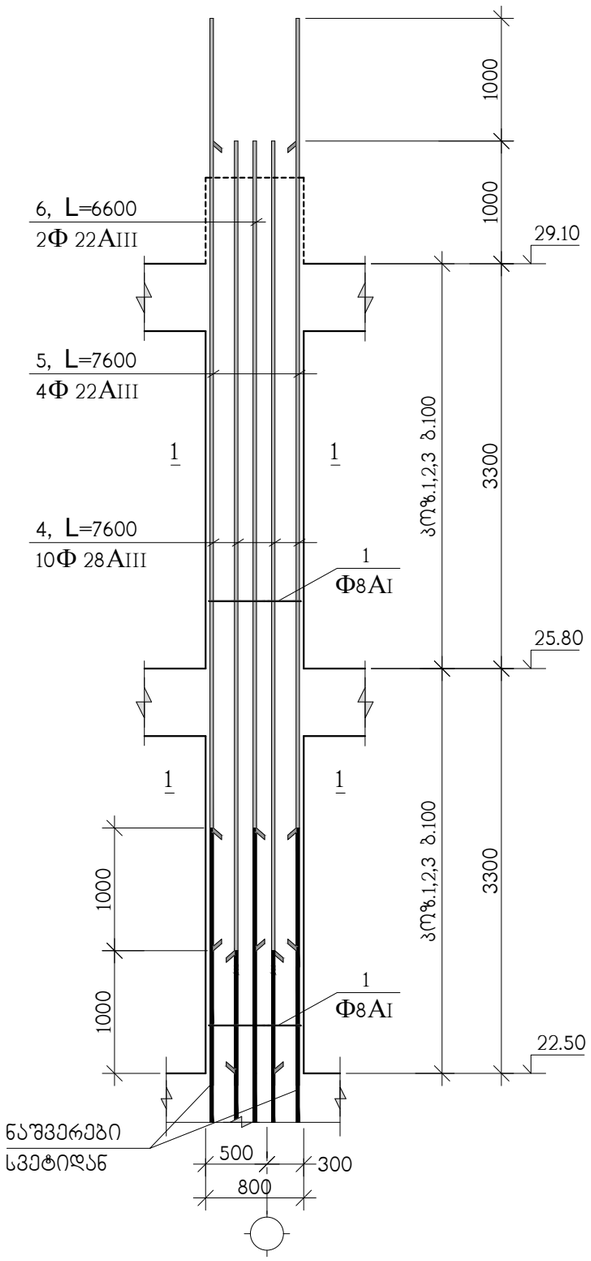

ჭრილი 1-1

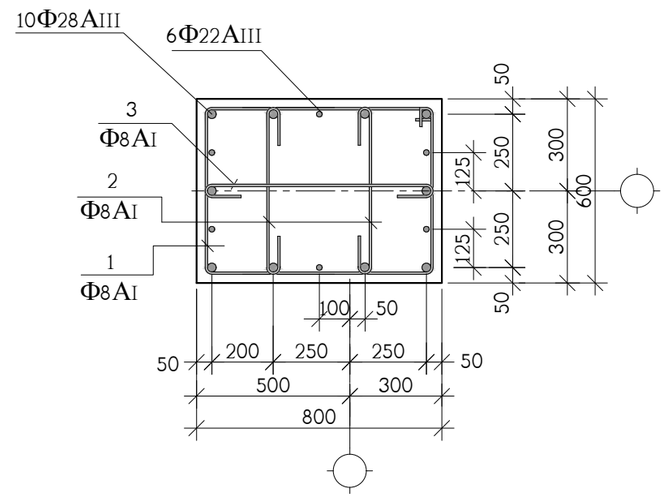

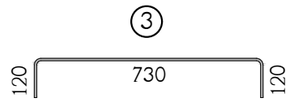

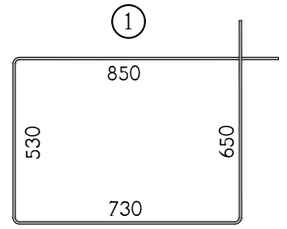



პოზ.	აღნიშვნა	დასახელება	რაოდ. ც.	ერთ-ეული
		მს-2 22.50 ნიშნულიდან 29.10 ნიშნულამდე	10	
1		Φ8AI სახსტ. 5781-828* L=2760	66	1.09 კგ.
2		Φ8AI სახსტ. 5781-828* L=770	130	0.31 კგ.
3		Φ8AI სახსტ. 5781-828* L=970	66	0.38 კგ.
4		Φ28AIII სახსტ. 5781-828* L=7600	10	36.74 კგ.
5		Φ22AIII სახსტ. 5781-828* L=7600	4	22.68 კგ.
6		Φ22AIII სახსტ. 5781-828* L=6600	2	19.69 კგ.
		B 30 კლასის ბეტონი		3 მ³

თანამდებობა	გვარი	ხელმოწერა	ქ. თბილისი, დასახლება დიდი დიღომი (ს.კ. 01.72.14.002.024), მრავალბინიანი საცხოვრებელი სახლი N1				შ.პ.ს. "ზლოქსი თავდაცვაზე" ს/კ 40562697
არქიტექტ.	თ.ესიავა		კონსტრუქციული ნაწილი				
კონსტრუქტ.	ა.არჩილია		მონოლითური სვეტი მს-2				
შემამოწმა	ლ.ჯაიანი		სტადია მ	ფურც. კ-59	ფ-ბი	დაკვ. №	

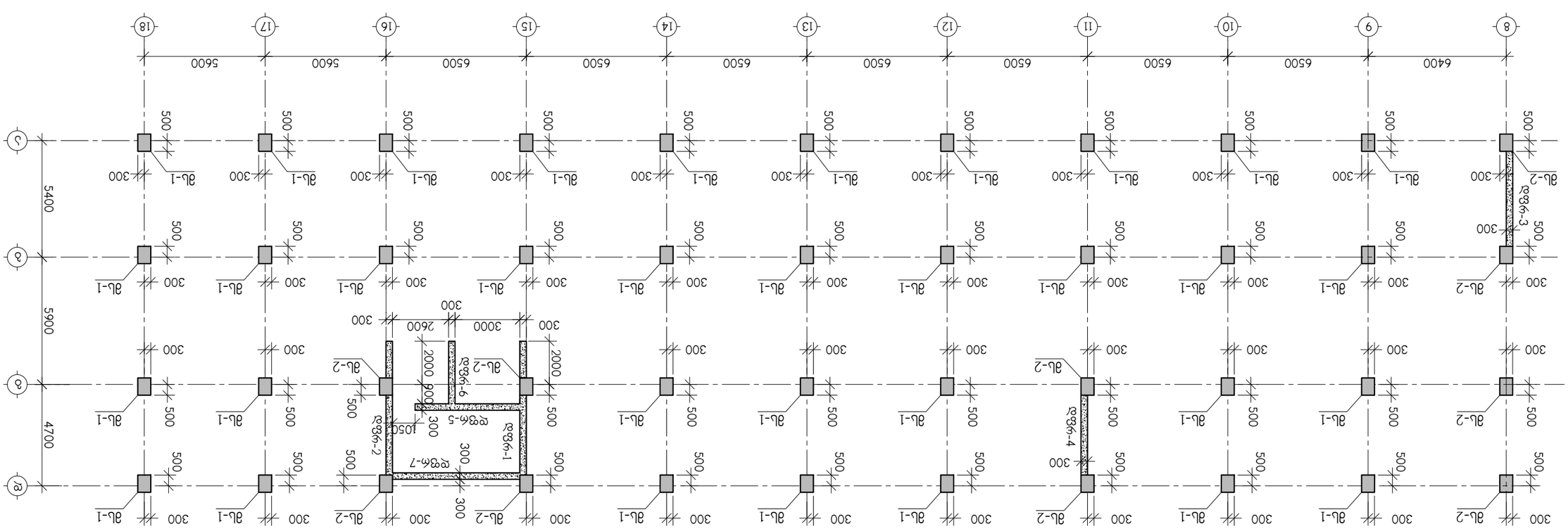

Экспликация фундаментов на отм. 29.10 для зданий 35.70 блок-секций 1-3

Марка фундамента	Эскиз	Количество, шт.	Примечание
ДБ-1		30	
ДБ-2		8	
Р36к-1		1	
Р36к-2		1	
Р36к-3		1	
Р36к-4		1	
Р36к-5		1	
Р36к-6		1	
Р36к-7		1	

Изм.	Кол. уч.	Лист	№ док.	Подп.	Дата
ГИП	Ефимов				
Н. контр.	Сидорова				
Разработал	Петров				

Многоэтажный жилой дом с подземной автостоянкой. Блок-секции 1-3

Стадия: Р | Лист: 3 | Листов: 8

Фундаменты. Схема расположения. Экспликация фундаментов

ООО «ПроектСтройСервис», г. Н-ск

მონოლითური სვეტი მს-1

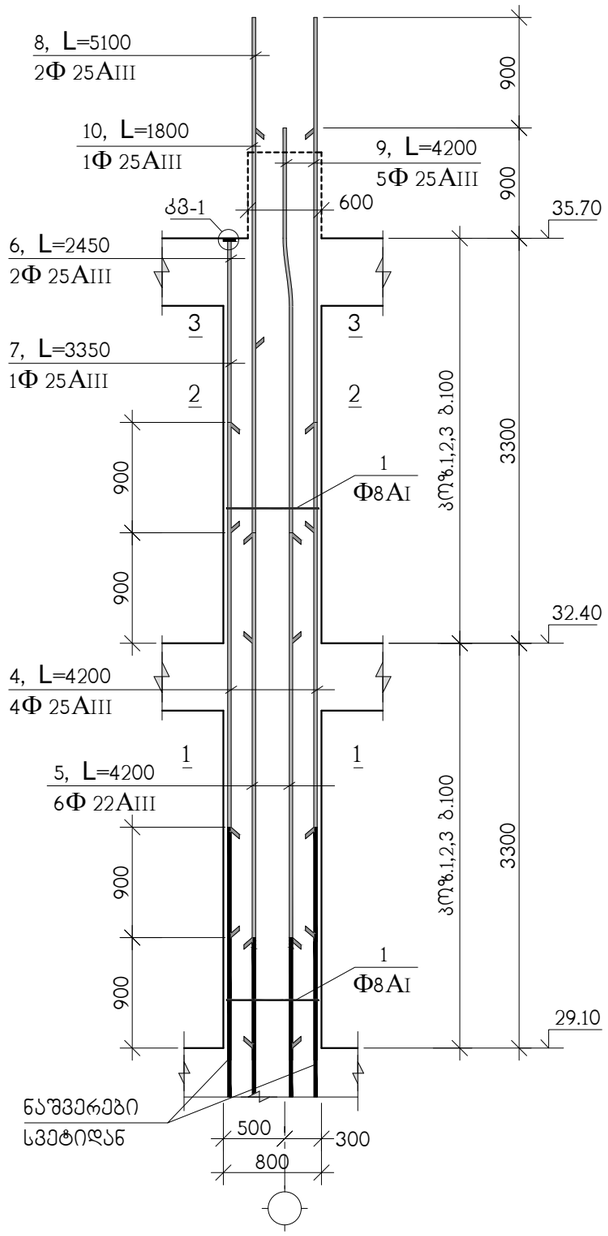

ჭრილი 2-2

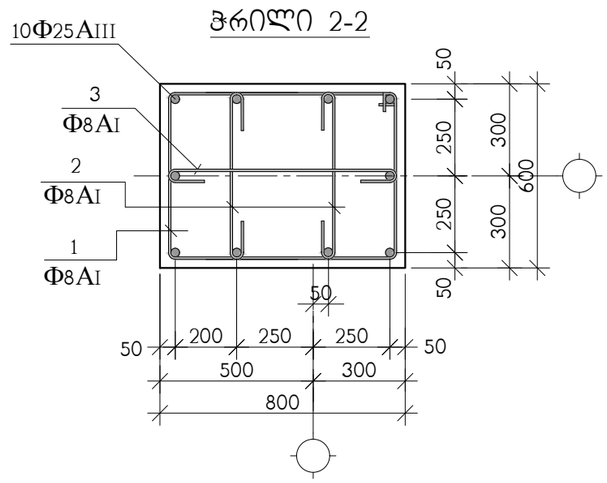

ჭრილი 1-1

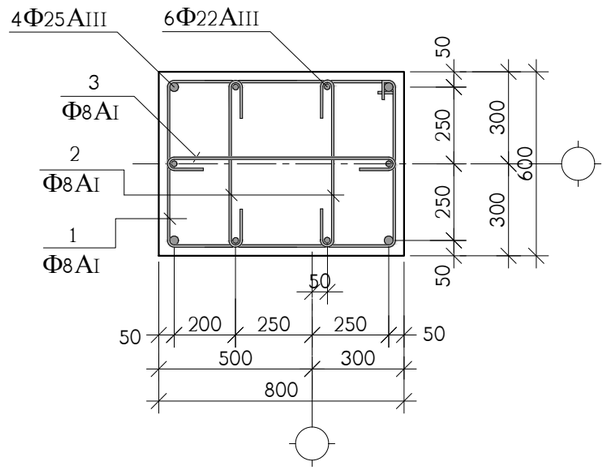

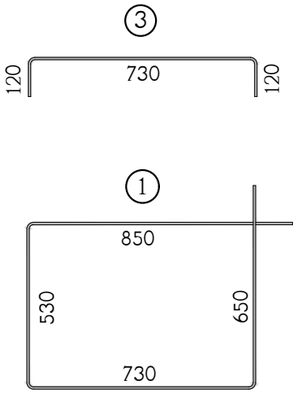

		მს-1 29.10 ნიშნულიდან 35.70 ნიშნულამდე	34	
1		Φ8AI საბსტ. 5781-828* L=2760	66	1.09 კგ.
2		Φ8AI საბსტ. 5781-828* L=770	130	0.31 კგ.
3		Φ8AI საბსტ. 5781-828* L=970	66	0.38 კგ.
4		Φ25AIII საბსტ. 5781-828* L=4200	4	16.18 კგ.
5		Φ22AIII საბსტ. 5781-828* L=4200	6	12.53 კგ.
6		Φ25AIII საბსტ. 5781-828* L=2450	2	9.44 კგ.
7		Φ25AIII საბსტ. 5781-828* L=3350	1	12.91 კგ.
8		Φ25AIII საბსტ. 5781-828* L=5100	2	19.65 კგ.
9		Φ25AIII საბსტ. 5781-828* L=4200	5	16.18 კგ.
10		Φ25AIII საბსტ. 5781-828* L=1800	1	6.94 კგ.
11		ფურც. –20x90x90 საბსტ. 380-71*	3	1.3 კგ.
		B 30 კლასის ბეტონი		3 მ³

თანამდებობა	გვარი	ხელმოწერა	ქ. თბილისი, დასახლება დიდი დიღომი (ს.კ. 01.72.14.002.024), მრავალბინიანი საცხოვრებელი სახლი N1				შ.პ.ს. "ზლოჭკი თავდაცვებულზე" ს/კ 40562697
არქიტექტ.	თ.ესიავა		კონსტრუქციული ნაწილი				
კონსტრუქტ.	ა.არჩილია		მონოლითური სვეტი მს-1				
შეამოწმა	ლ.ჯაიანი		სტადია მ	ფურც. კ-61	ფ-ბი	დაკვ. №	

მონოლითური სვეტი მს-2

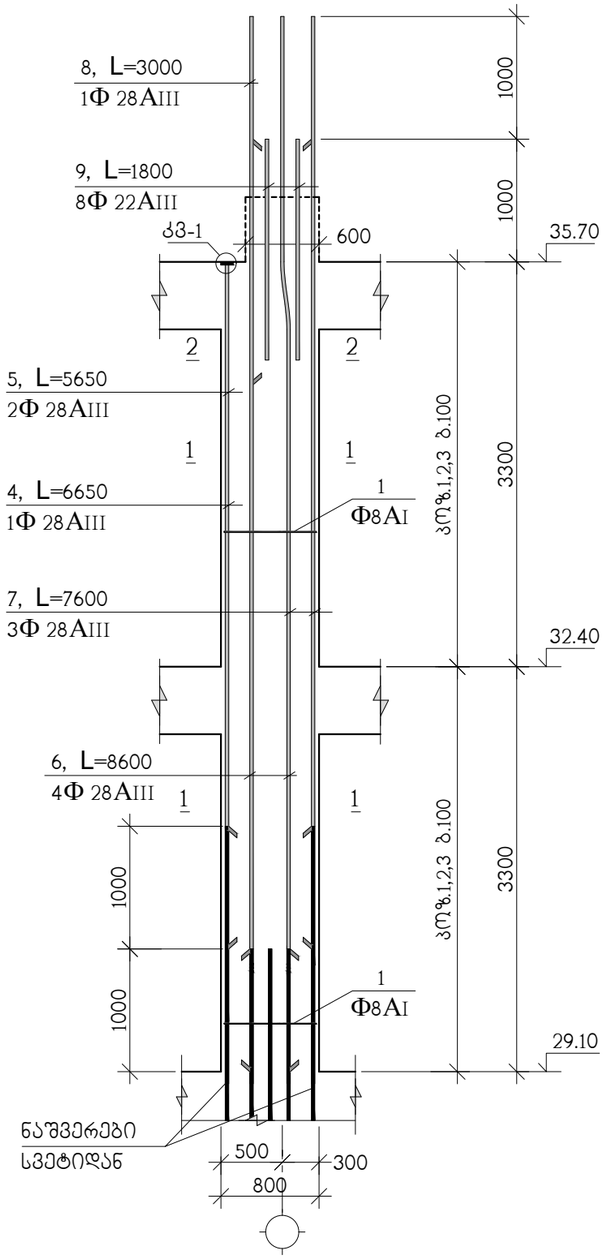

ჭრილი 2-2

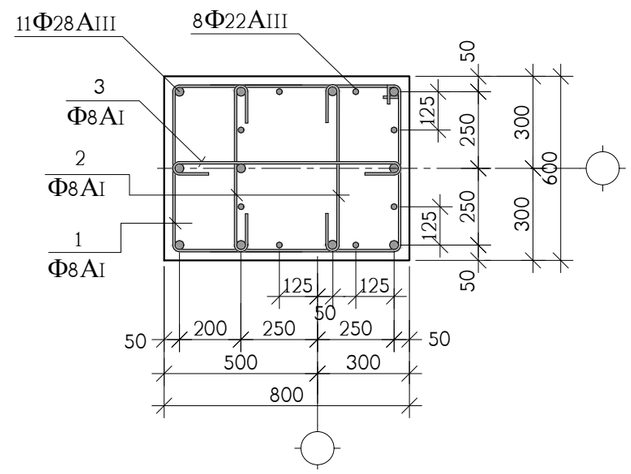

ჭრილი 2-2

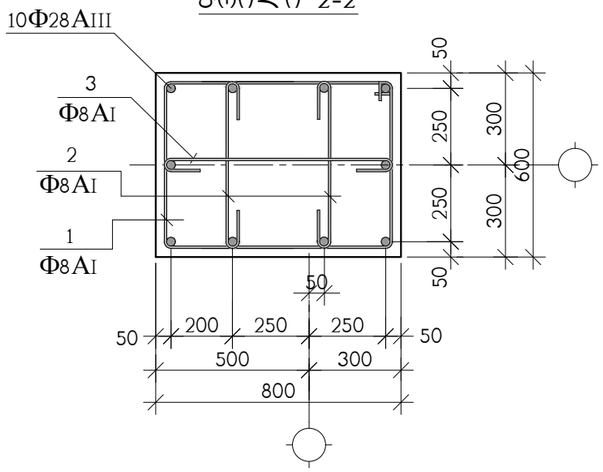

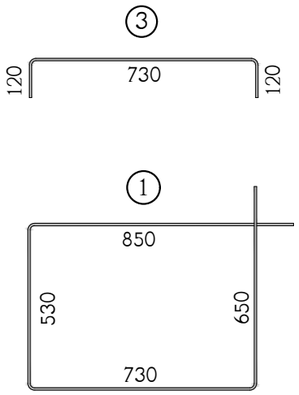

		მს-2 29.10 ნიშნულიდან 35.70 ნიშნულამდე	10	
1		Φ8AI სახსტ. 5781-828* L=2760	66	1.09 კგ.
2		Φ8AI სახსტ. 5781-828* L=770	130	0.31 კგ.
3		Φ8AI სახსტ. 5781-828* L=970	66	0.38 კგ.
4		Φ28AIII სახსტ. 5781-828* L=6650	1	32.15 კგ.
5		Φ28AIII სახსტ. 5781-828* L=5650	2	27.31 კგ.
6		Φ28AIII სახსტ. 5781-828* L=8600	4	41.58 კგ.
7		Φ28AIII სახსტ. 5781-828* L=7600	3	36.74 კგ.
8		Φ28AIII სახსტ. 5781-828* L=3000	1	14.50 კგ.
9		Φ22AIII სახსტ. 5781-828* L=1800	8	5.38 კგ.
11		ფურც. –20x90x90 სახსტ. 380-71*	3	1.3 კგ.
		B 30 კლასის ბეტონი		3 მ³

თანამდებობა	გვარი	ხელმოწერა	ქ. თბილისი, დასახლება დიდი დიღომი (ს.კ. 01.72.14.002.024), მრავალბინიანი საცხოვრებელი სახლი N1				შ.პ.ს. "გლოჭანი თავდაცვის სამსახურზე" ს/კ 405626997
არქიტექტ.	თ.ესიავა		კონსტრუქციული ნაწილი				
კონსტრუქტ.	ა.არჩილია		მონოლითური სვეტი მს-2				
შეამოწმა	ლ.ჯაიანი		სტადია მ	ფურც. კ-62	ფ-ბი	დაკვ. №	

მონოლითური სვეტების და დიაფრაგმების ბეტონი 35.70 ნიშნულიდან 42.30 ნიშნულამდე

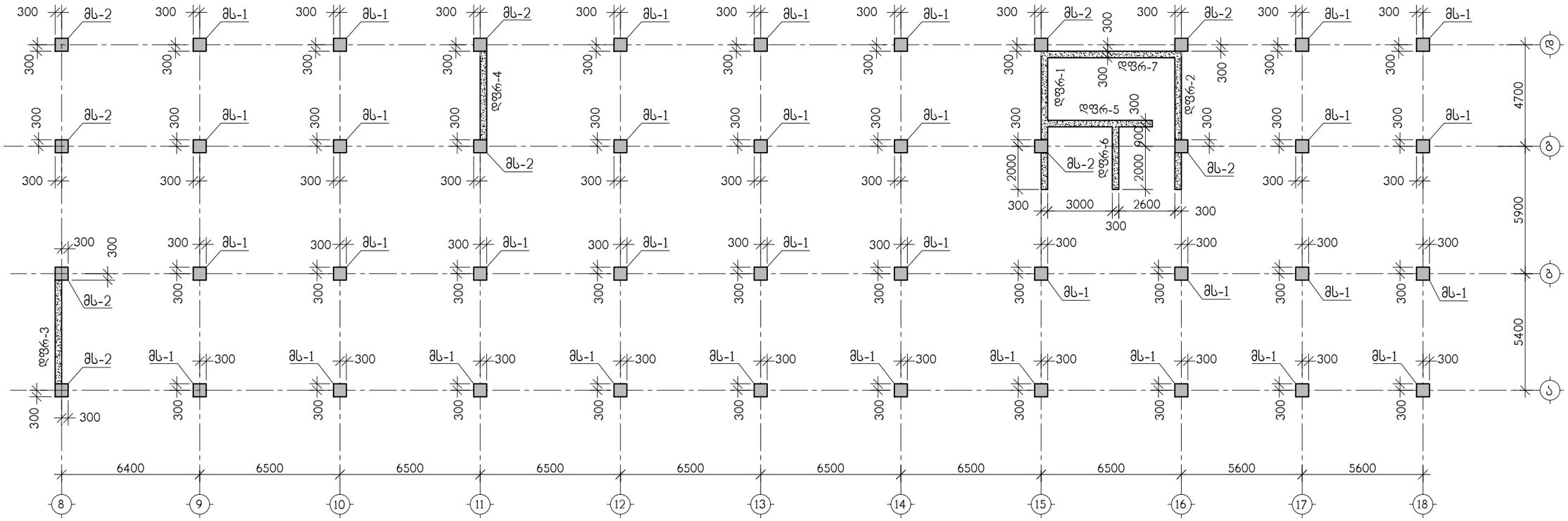

თანამდებობა	გვარი	ხელმოწერა	ქ. თბილისი, დასახლება დიდი დიღომი (ს.კ. 01.72.14.002.024), მრავალბინიანი საცხოვრებელი სახლი N1				შ.პ.ს. "ლლოქსი თავდაცვებულზე" ს/კ 405626997
არქიტექტ.	თ.ესიავა		კონსტრუქციული ნაწილი				
			მონოლითური სვეტების და დიაფრაგმების ბეტონი 35.70 ნიშნულიდან 42.30 ნიშნულამდე				
კონსტრუქტ.	ა.არჩილია						
შეამოწმა	ლ.ჯაიანი		სტადია მ	ფურც. კ-63	ფ-ბი	დაკვ. №	

მონოლითური სვეტი მს-1

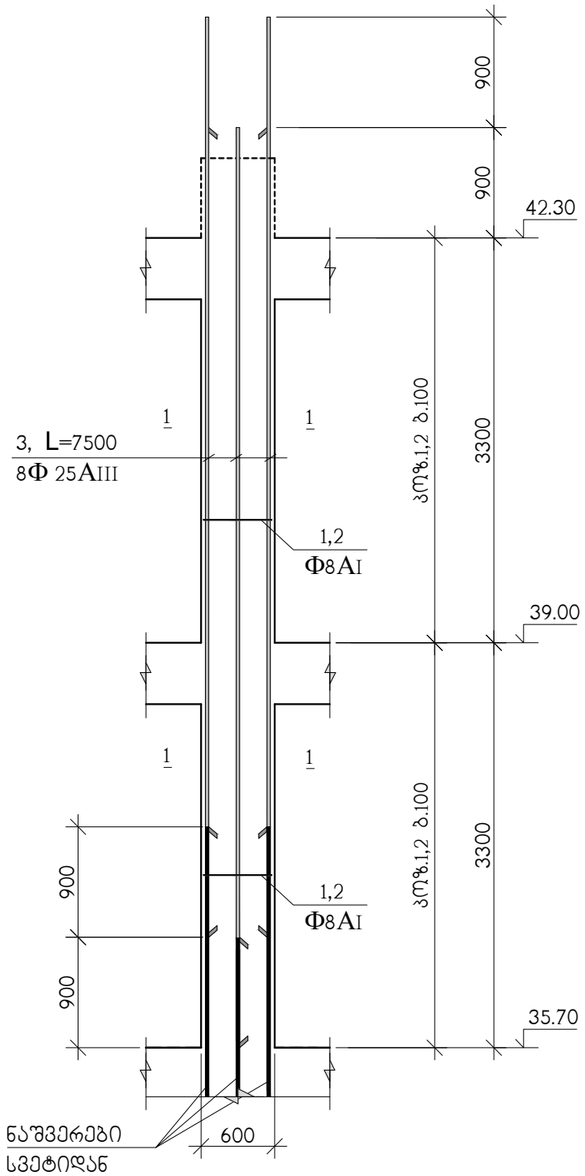

ჭრილი 1-1

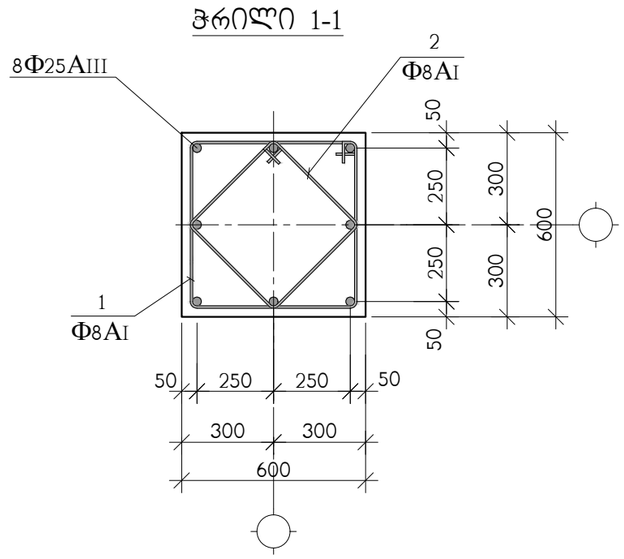

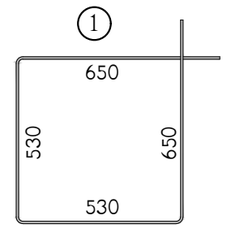

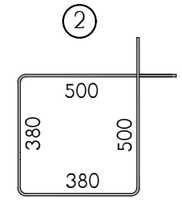

პოზ.	ალნიშვნა	დასახელება	რაოდ. ც.	ერთ-ეული
		მს-1 35.70 ნიშნულიდან 42.30 ნიშნულამდე	34	
1		Φ8AI სახსტ. 5781-828* L=2360	64	0.94 კგ.
2		Φ8AI სახსტ. 5781-828* L=1760	64	0.69 კგ.
3		Φ28AIII სახსტ. 5781-828* L=7500	8	36.26 კგ.
		B 30 კლასის ბეტონი		2.3 მ^3

თანამდებობა	გვარი	ხელმოწერა	ქ. თბილისი, დასახლება დიდი დიღომი (ს.კ. 01.72.14.002.024), მრავალბინიანი საცხოვრებელი სახლი N1				შ.პ.ს. "ზლოჭსი თავდაცვაზე" ს/კ 40562697
არქიტექტ.	თ.ესიავა		კონსტრუქციული ნაწილი				
კონსტრუქტ.	ა.არჩილია		მონოლითური სვეტი მს-1				
შეამოწმა	ლ.ჯაიანი		სტადია მ	ფურც. კ-64	ფ-ბი	დაკვ. №	

მონოლითური სვეტი მს-2

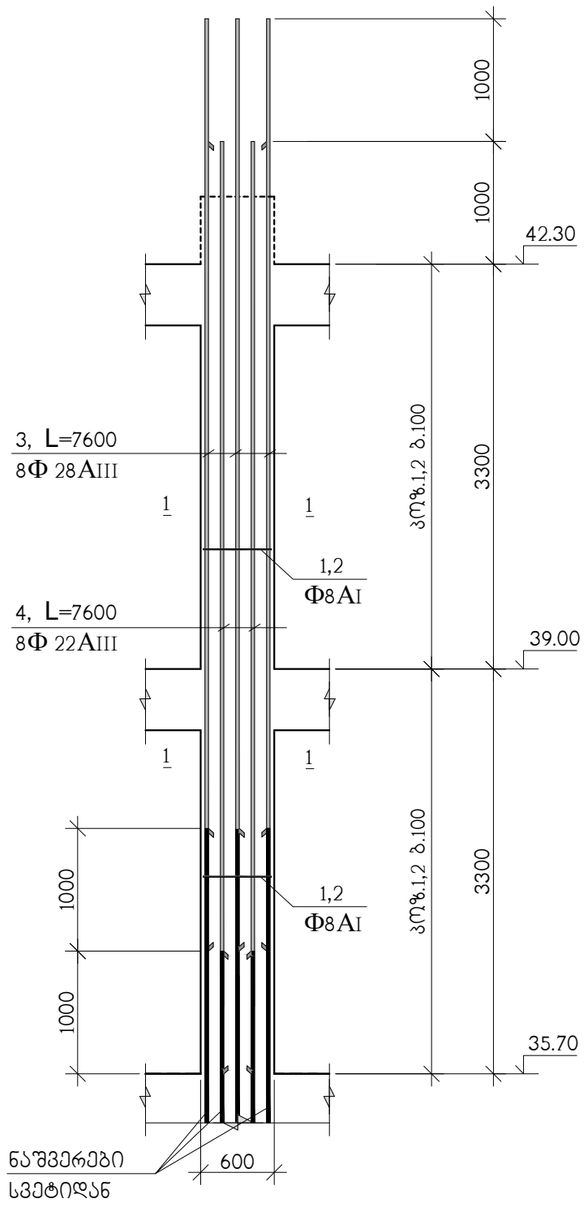

ჭრილი 1-1

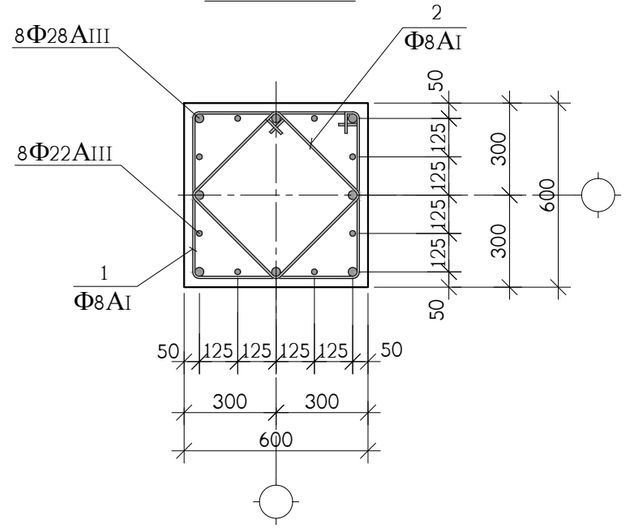

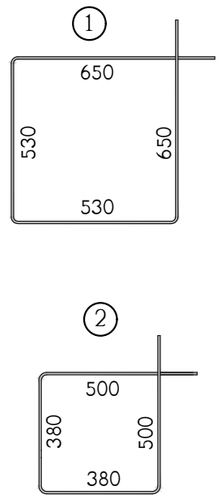

კოჭ.	აღნიშვნა	დასახელება	რაოდ. ც.	ერთ-ეული
		მს-2 35.70 ნიშნულიდან 42.30 ნიშნულამდე	10	
1		Φ8AI საბსტ. 5781-828* L=2360	64	0.94 კგ.
2		Φ8AI საბსტ. 5781-828* L=1760	64	0.69 კგ.
3		Φ28AIII საბსტ. 5781-828* L=7600	8	36.74 კგ.
4		Φ22AIII საბსტ. 5781-828* L=7600	8	22.67 კგ.
		B 30 კლასის ბეტონი		2.3 მ^3

თანამდებობა	გვარი	ხელმოწერა	ქ. თბილისი, დასახლება დიდი დიღომი (ს.კ. 01.72.14.002.024), მრავალბინიანი საცხოვრებელი სახლი N1				შ.პ.ს. "ზლოჭკი თავდაცვის სამსახურზე" ს/კ 405626997
არქიტექტ.	თ.ესიავა		კონსტრუქციული ნაწილი				
			მონოლითური სვეტი მს-2				
კონსტრუქტ.	ა.არჩილია						
შემამოწმა	ლ.ჯაიანი		სტადია მ	ფურც. კ-65	ფ-ბი	დაკვ. №	

მონოლითური სვეტების და დიაფრაგმების გეგმა 42.30 ნიშნულიდან 48.90 ნიშნულამდე

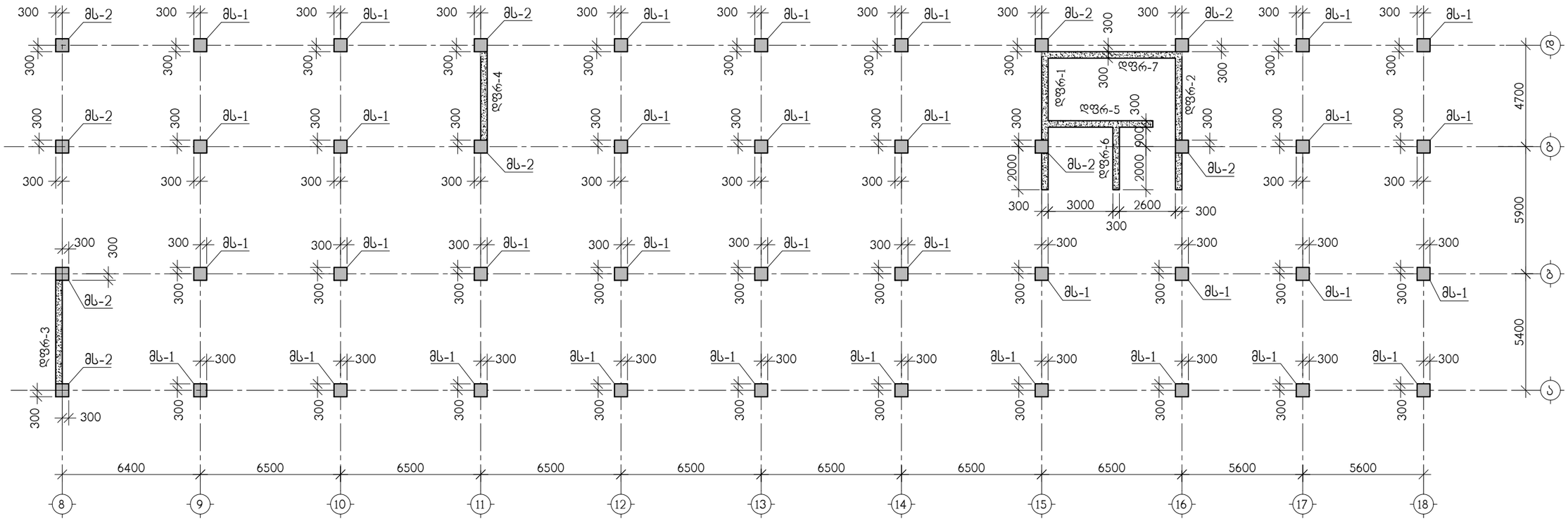

თანამდებობა	გვარი	ხელმოწერა	ქ. თბილისი, დასახლება დიდი დიღომი (ს.კ. 01.72.14.002.024), მრავალბინიანი საცხოვრებელი სახლი N1				შ.პ.ს. "ელოჭანი თავდაცვებულზე" ს/კ 405626997
არქიტექტ.	თ.ქსიავა		კონსტრუქციული ნაწილი				
			მონოლითური სვეტების და დიაფრაგმების გეგმა 42.30 ნიშნულიდან 48.90 ნიშნულამდე				
კონსტრუქტ.	ა.არჩილია						
შემამოწმა	ლ.ჯაიანი		სტადია მ	ფურც. კ-66	ფ-ბი	დაკვ. №	

მონოლითური სვეტი მს-1

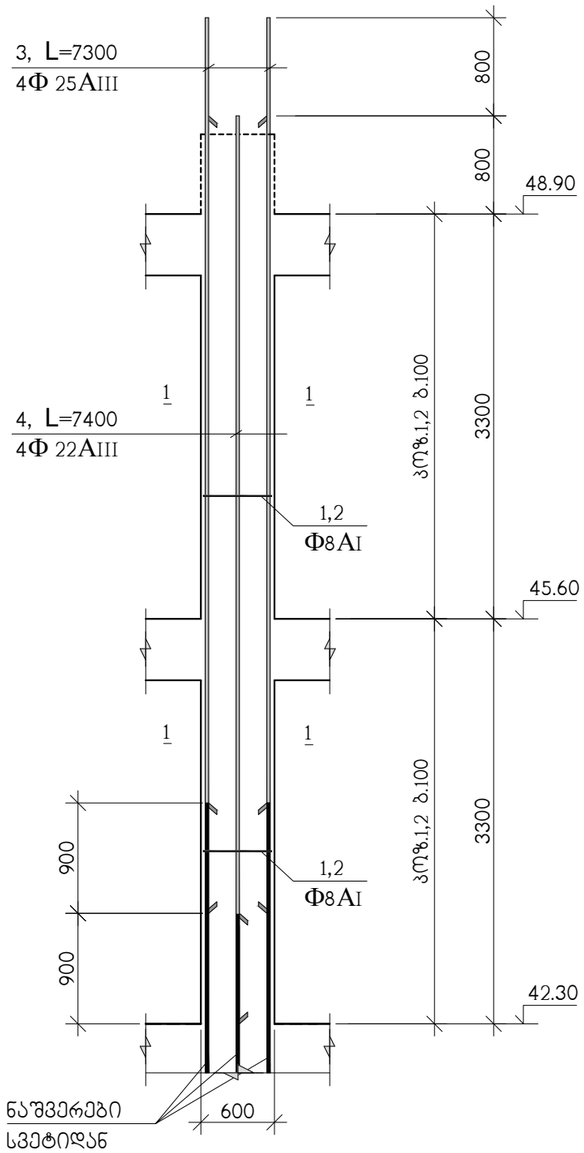

ჭრილი 1-1

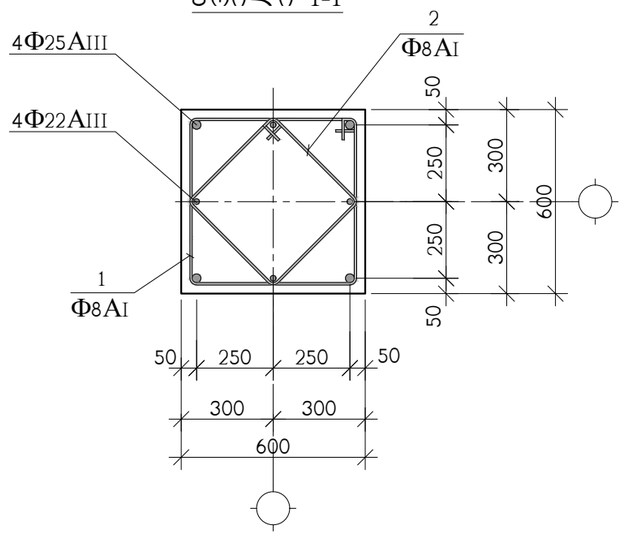

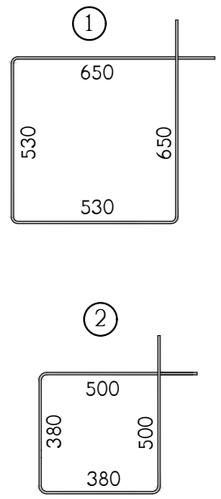

პოზ.	აღნიშვნა	დასახელება	რაოდ. ც.	ერთ-ეული
		მს-1 42.30 ნიშნულიდან 48.90 ნიშნულამდე	34	
1		Φ8AI სახსტ. 5781-828* L=2360	64	0.94 კგ.
2		Φ8AI სახსტ. 5781-828* L=1760	64	0.69 კგ.
3		Φ25AIII სახსტ. 5781-828* L=7300	4	28.13 კგ.
4		Φ22AIII სახსტ. 5781-828* L=7400	4	22.08 კგ.
		B 30 კლასის ბეტონი		2.3 მ^3

თანამდებობა	გვარი	ხელმოწერა	ქ. თბილისი, დასახლება დიდი დიღომი (ს.კ. 01.72.14.002.024), მრავალბინიანი საცხოვრებელი სახლი N1				შ.პ.ს. "ულოჭსი თავდაცვულზე" ს/კ 40562697
არქიტექტ.	თ.ესიავა		კონსტრუქციული ნაწილი				
კონსტრუქტ.	ა.არჩილია		მონოლითური სვეტი მს-1				
შეამოწმა	ლ.ჯაიანი		სტადია მ	ფურც. კ-67	ფ-ბი	დაკვ. №	

მონოლითური სვეტი მს-2

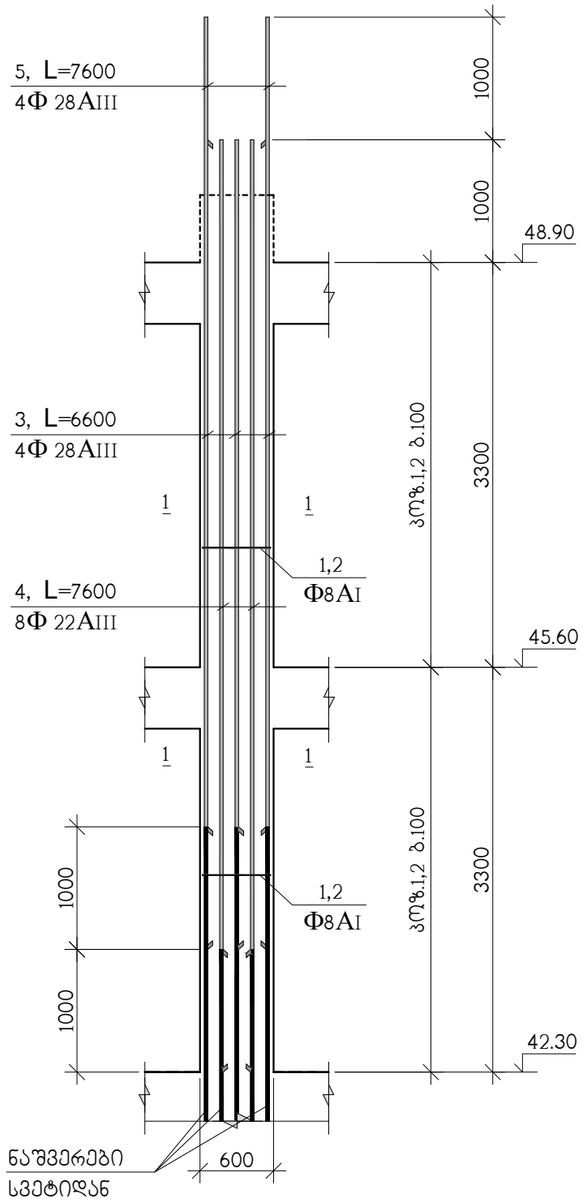

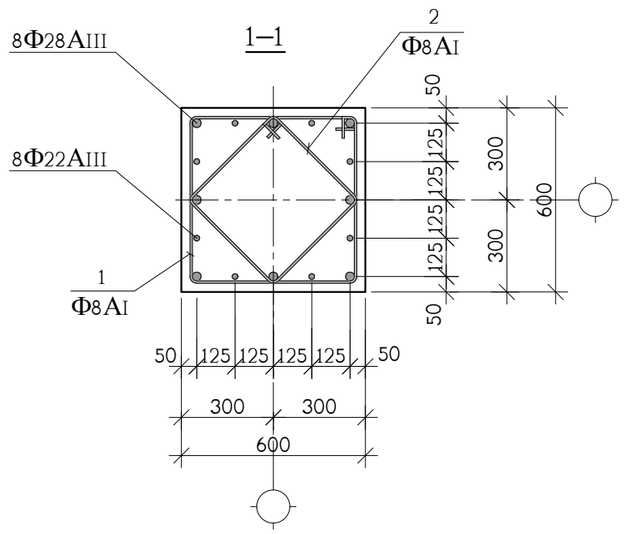

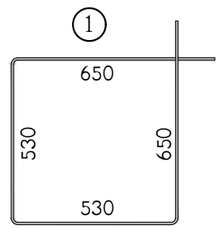

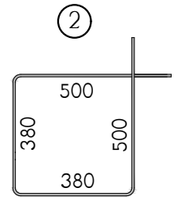

პოზ.	აღნიშვნა	დასახელება	რაოდ. ც.	ერთ-ეული
		მს-2 42.30 ნიშნულიდან 48.90 ნიშნულამდე	10	
1		Ф8AI საბსტ. 5781-828* L=2360	64	0.94 კგ.
2		Ф8AI საბსტ. 5781-828* L=1760	64	0.69 კგ.
3		Ф28AIII საბსტ. 5781-828* L=6600	4	31.90 კგ.
4		Ф22AIII საბსტ. 5781-828* L=7600	8	22.68 კგ.
5		Ф28AIII საბსტ. 5781-828* L=7600	4	36.74 კგ.
		B 30 კლასის ბეტონი		2.3 მ³

თანამდებობა	გვარი	ხელმოწერა	ქ. თბილისი, დასახლება დიდი დიღომი (ს.კ. 01.72.14.002.024), მრავალბინიანი საცხოვრებელი სახლი N1				შ.პ.ს. "ულოჭსი თავდაცვებულზე" ს/კ 40562697
არქიტექტ.	თ.ესიავა		კონსტრუქციული ნაწილი				
კონსტრუქტ.	ა.არჩილია		მონოლითური სვეტი მს-2				
შეამოწმა	ლ.ჯაიანი		სტადია მ	ფურც. კ-68	ფ-ბი	დაკვ. №	

მონოლითური სვეტების და დიაფრაგმების გეგმა 48.90 ნიშნულიდან 55.50 ნიშნულამდე

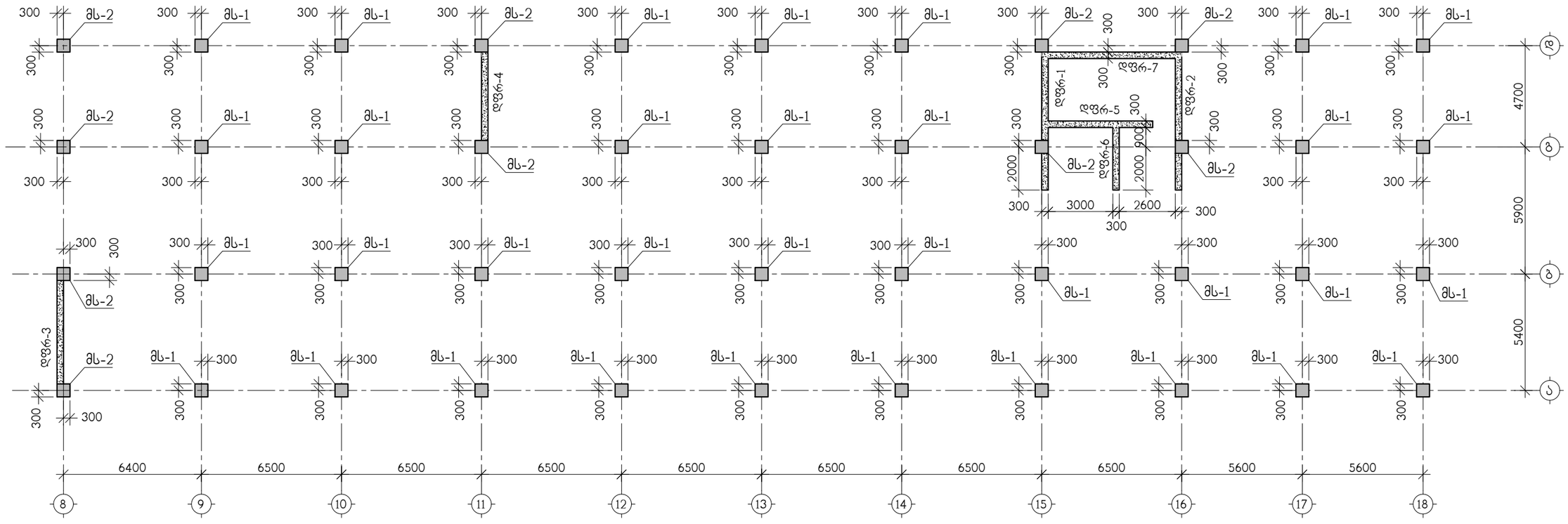

თანამდებობა	გვარი	ხელმოწერა	ქ. თბილისი, დასახლება დიდი დილომი (ს.კ. 01.72.14.002.024), მრავალბინიანი საცხოვრებელი სახლი N1				შ.პ.ს. "ზლოჰმს თანდადებულზე" ს/კ 405626997
არქიტექტ.	თ.ესიავა		კონსტრუქციული ნაწილი				
			მონოლითური სვეტების და დიაფრაგმების გეგმა 48.90 ნიშნულიდან 55.50 ნიშნულამდე				
კონსტრუქტ.	ა.არჩილია						
შემამოწმა	ლ.ჯაიანი		სტადია მ	ფურცლ. ა-69	ფ-ბი	დაკვ. №	

მონოლითური სვეტი მს-1

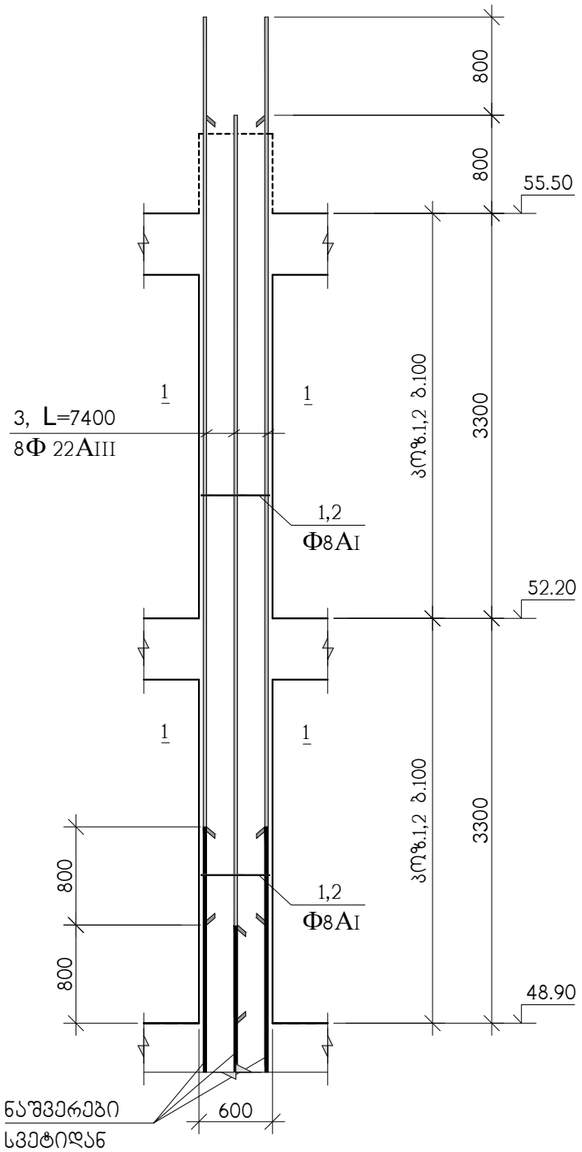

ჭრილი 1-1

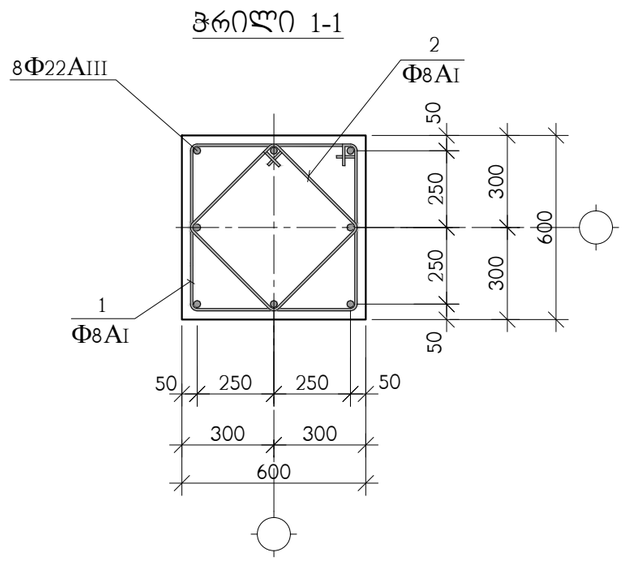

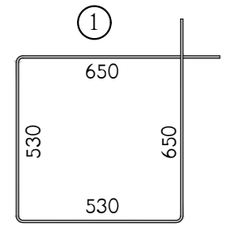

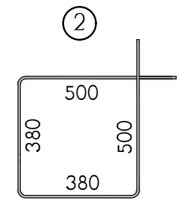

პოზ.	აღნიშვნა	დასახელება	რაოდ. ც.	ერთ-ეული
		მს-1 48.90 ნიშნულიდან 55.50 ნიშნულამდე	34	
1		Φ8AI სახსტ. 5781-828* L=2360	64	0.94 კგ.
2		Φ8AI სახსტ. 5781-828* L=1760	64	0.69 კგ.
3		Φ22AIII სახსტ. 5781-828* L=7400	8	22.08 კგ.
		B 30 კლასის ბეტონი		2.3 მ^3

თანამდებობა	გვარი	ხელმოწერა	ქ. თბილისი, დასახლება დიდი დიღომი (ს.კ. 01.72.14.002.024), მრავალბინიანი საცხოვრებელი სახლი N1				შ.პ.ს. "ზლოჭკი თავდაცვაზე" ს/კ 40562697
არქიტექტ.	თ.ესიავა		კონსტრუქციული ნაწილი				
			მონოლითური სვეტი მს-1				
კონსტრუქტ.	ა.არჩილია						
შეამოწმა	ლ.ჯაიანი		სტადია მ	ფურც. კ-70	ფ-ბი	დაკვ. №	

მონოლითური სვეტი მს-2

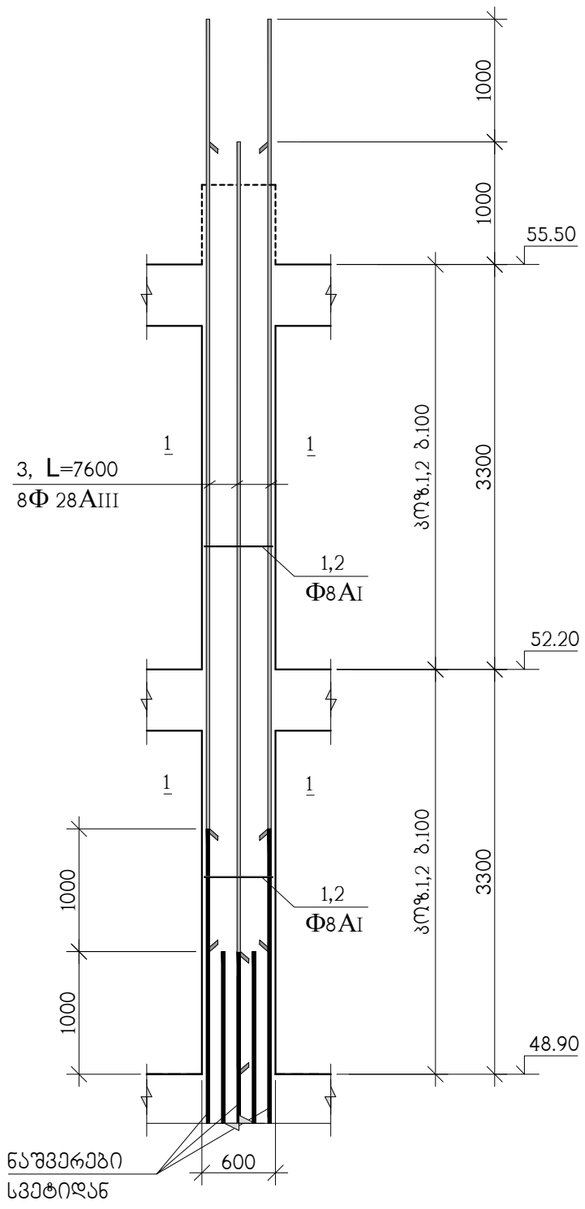

ჭრილი 1-1

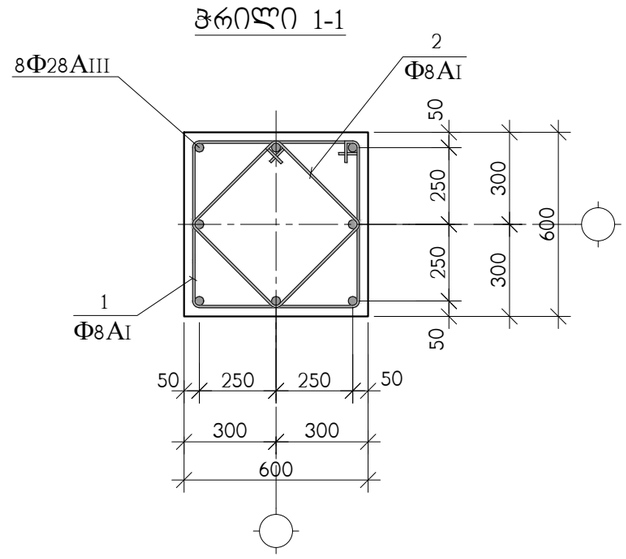

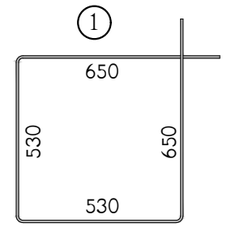

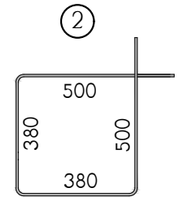

პოზ.	აღნიშვნა	დასახელება	რაოდ. ც.	ერთ-ეული
		მს-2 48.90 ნიშნულიდან 55.50 ნიშნულამდე	10	
1		Φ8AI სახსტ. 5781-828* L=2360	64	0.94 კგ.
2		Φ8AI სახსტ. 5781-828* L=1760	64	0.69 კგ.
3		Φ28AIII სახსტ. 5781-828* L=7600	8	36.74 კგ.
		B 30 კლასის ბეტონი		2.3 მ^3

თანამდებობა	გვარი	ხელმოწერა	ქ. თბილისი, დასახლება დიდი დიღომი (ს.კ. 01.72.14.002.024), მრავალბინიანი საცხოვრებელი სახლი N1				შ.პ.ს. "გლობუსი თბილისი" ს/კ 405626997
არქიტექტ.	თ.ესიავა		კონსტრუქციული ნაწილი				
			მონოლითური სვეტი მს-2				
კონსტრუქტ.	ა.არჩილია						
შეამოწმა	ლ.ჯაიანი		სტადია მ	ფურც. კ-71	ფ-ბი	დკვ. №	

მონოლითური სვეტების და დიაფრაგმების გეგმა 55.50 ნიშნულიდან 62.10 ნიშნულამდე

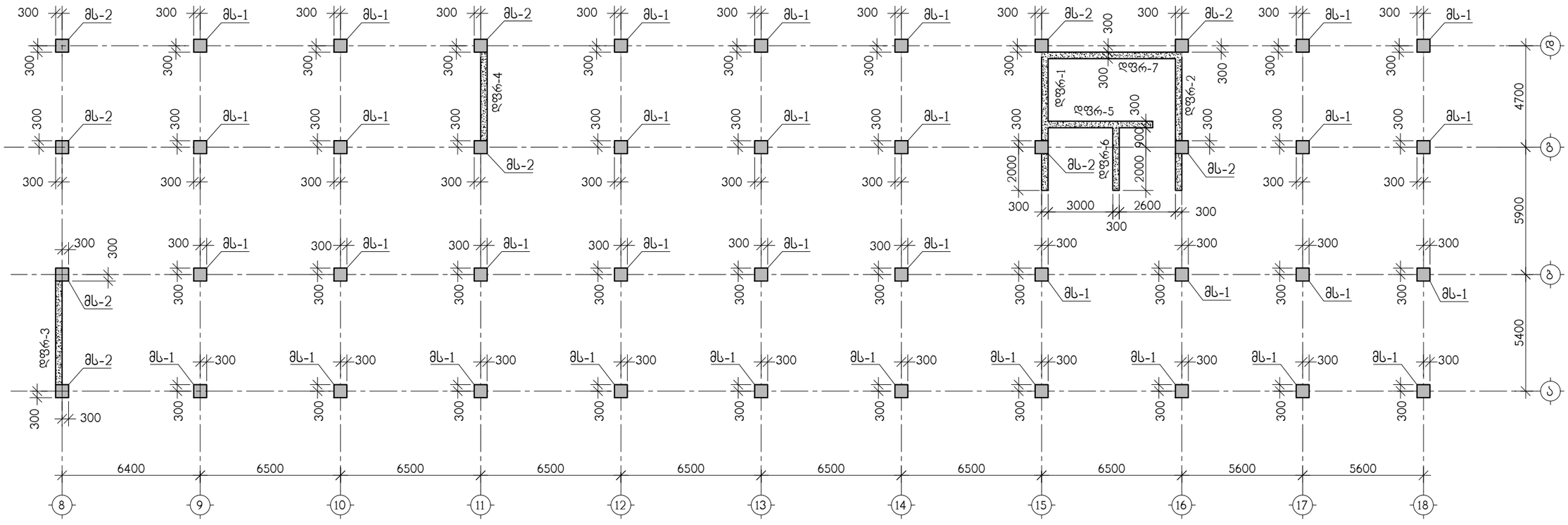

თანამდებობა	გვარი	ხელმოწერა	ქ. თბილისი, დასახლება დიდი დიღომი (ს.კ. 01.72.14.002.024), მრავალბინიანი საცხოვრებელი სახლი N1				შ.პ.ს. "ზლოტმსი თანდადებულზე" ს/კ 405626997
არქიტექტ.	თ.ესიავა		კონსტრუქციული ნაწილი				
			მონოლითური სვეტების და დიაფრაგმების გეგმა 55.50 ნიშნულიდან 62.10 ნიშნულამდე				
კონსტრუქტ.	ა.არჩილია						
შეამოწმა	ლ.ჯაიანი		სტადია მ	ფურცლ. კ-72	ფ-ბი	დაკვ. №	

მონოლითური სვეტი მს-1

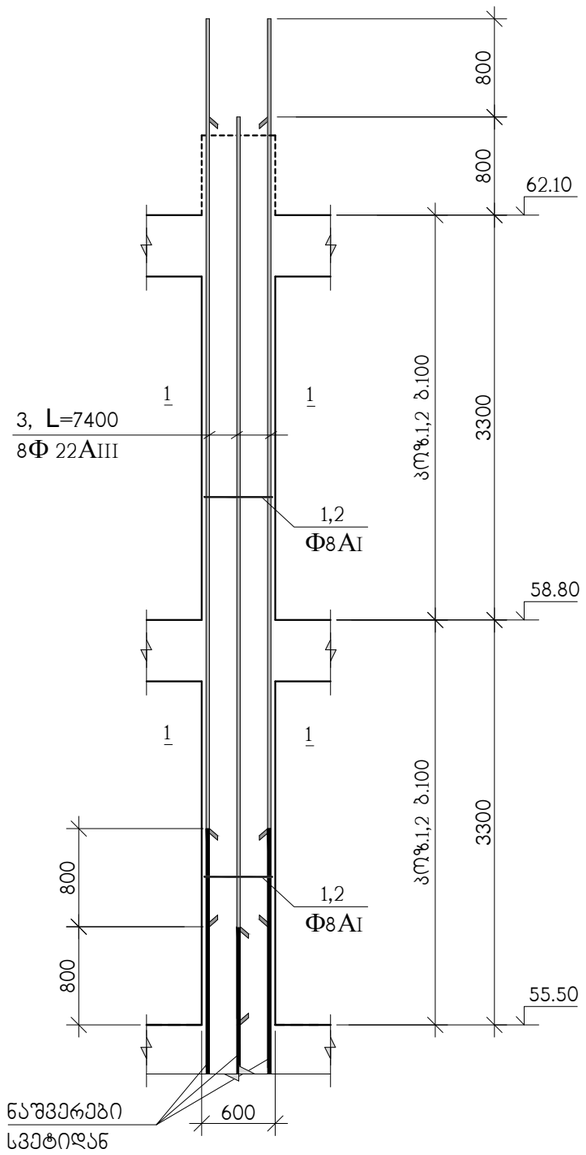

ჭრილი 1-1

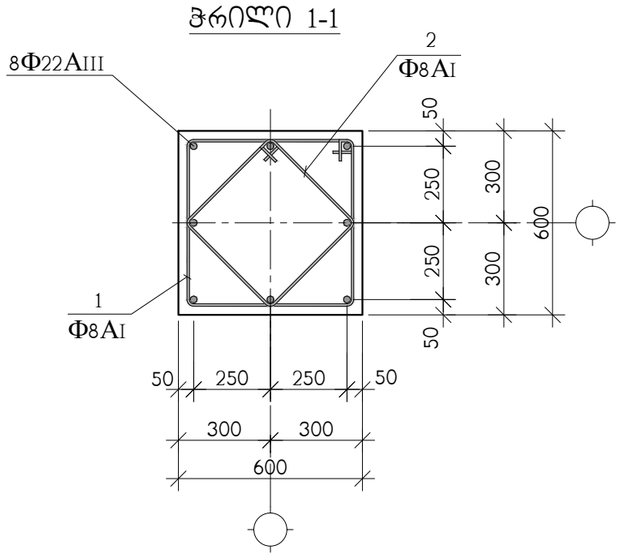

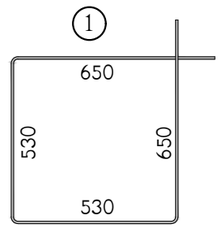

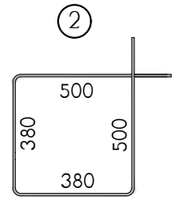

კოდ.	აღნიშვნა	დასახელება	რაოდ. ც.	ერთ-ეული
		მს-1 55.50 ნიშნულიდან 62.10 ნიშნულამდე	34	
1		Φ8AI სახსტ. 5781-828* L=2360	64	0.94 კგ.
2		Φ8AI სახსტ. 5781-828* L=1760	64	0.69 კგ.
3		Φ22AIII სახსტ. 5781-828* L=7400	8	22.08 კგ.
		B 30 კლასის ბეტონი		2.3 მ^3

თანამდებობა	გვარი	ხელმოწერა	ქ. თბილისი, დასახლება დიდი დიღომი (ს.კ. 01.72.14.002.024), მრავალბინიანი საცხოვრებელი სახლი N1				შ.პ.ს. "ზლოქსი თბილისი" ს/კ 405626997
არქიტექტ.	თ.ესიავა		კონსტრუქციული ნაწილი				
			მონოლითური სვეტი მს-1				
კონსტრუქტ.	ა.არჩილია						
შეამოწმა	ლ.ჯაიანი		სტადია მ	ფურც. კ-73	ფ-ბი	დაკვ. №	

მონოლითური სვეტი მს-2

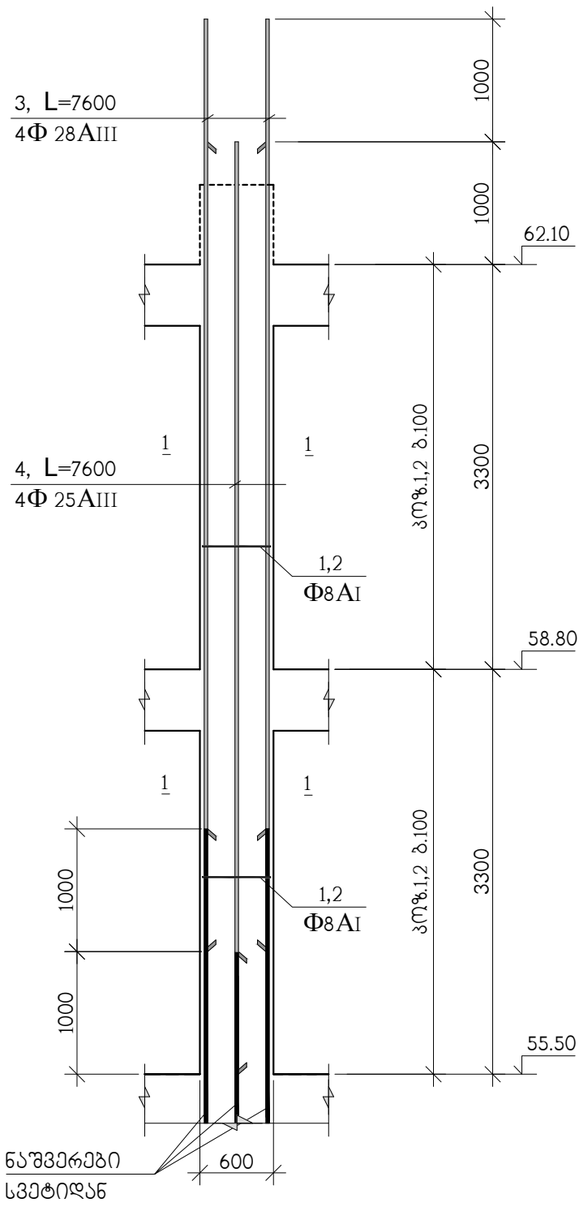

ჭრილი 1-1

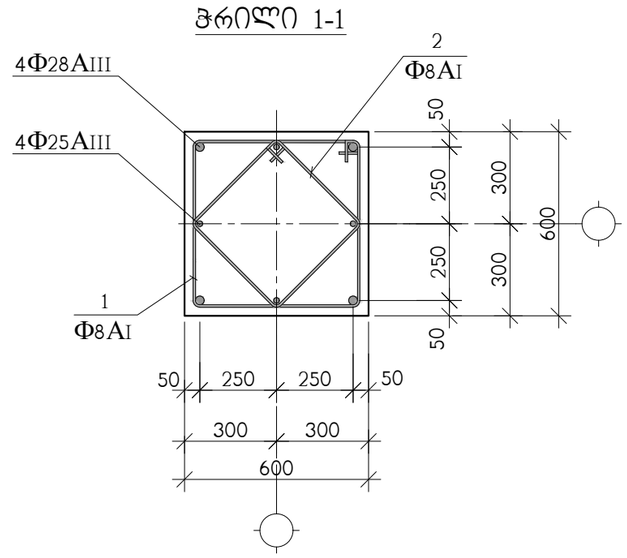

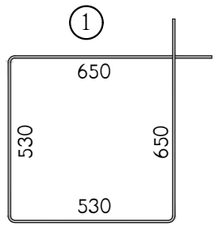

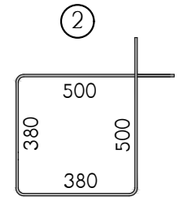

პოზ.	აღნიშვნა	დასახელება	რაოდ. ც.	ერთ-ეული
		მს-2 55.50 ნიშნულიდან 62.10 ნიშნულამდე	10	
1		Φ8AI საბსტ. 5781-828* L=2360	64	0.94 კგ.
2		Φ8AI საბსტ. 5781-828* L=1760	64	0.69 კგ.
3		Φ28AIII საბსტ. 5781-828* L=7600	4	36.74 კგ.
4		Φ25AIII საბსტ. 5781-828* L=7600	4	29.28 კგ.
		B 30 კლასის ბეტონი		2.3 მ^3

თანამდებობა	გვარი	ხელმოწერა	ქ. თბილისი, დასახლება დიდი დიღომი (ს.კ. 01.72.14.002.024), მრავალბინიანი საცხოვრებელი სახლი N1				შ.პ.ს. "ბლოკსი თბილისი" ს/კ 405626997
არქიტექტ.	თ.ესიავა		კონსტრუქციული ნაწილი				
კონსტრუქტ.	ა.არჩილია		მონოლითური სვეტი მს-2				
შეამოწმა	ლ.ჯაიანი		სტადია მ	ფურც. კ-74	ფ-ბი	დაკვ. №	

მონოლითური სვეტების და დესვრისბადების ბეჭდვა 62.10 ნიშნულიდან 68.70 ნიშნულამდე

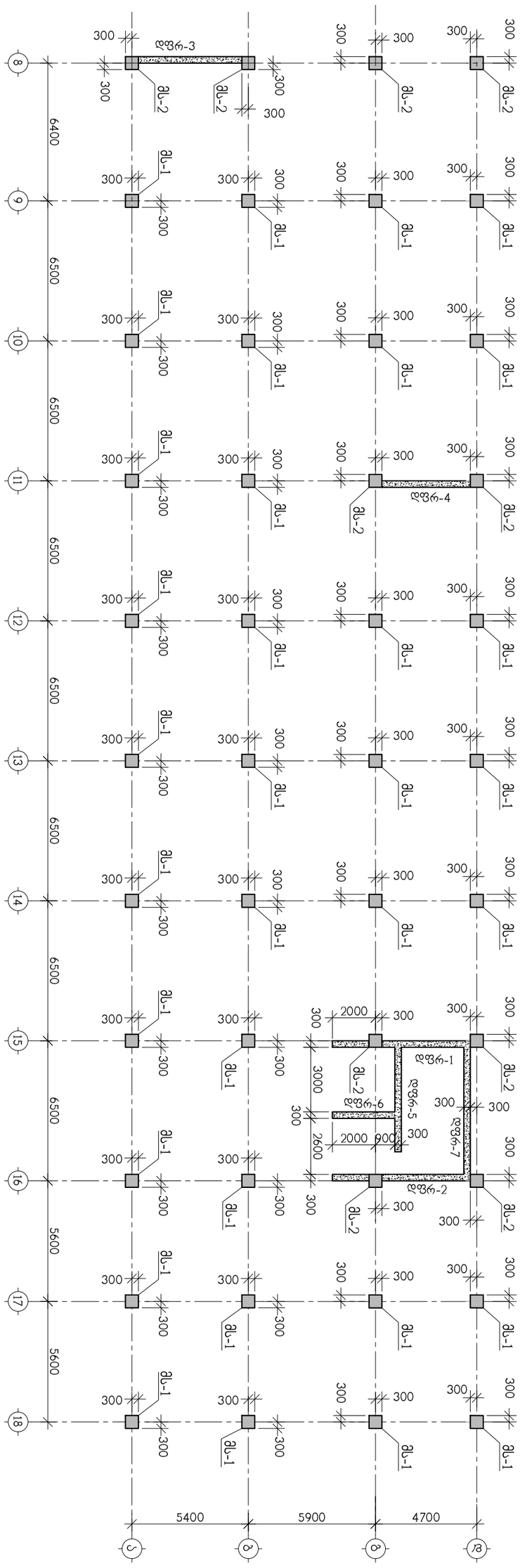

შპს. "ბლოკსი თავდაცებაუწყებაზე" ს/კ 405626997			ქ. თბილისი, დასაწყობა დერეფანი (ს.კ. 01.72.14.002.024). მრავალფუნქციანი საცხოვრებელი სახლი N1			თანხმდებოდა
			ქონსტრუქციული სვეტების და დისვრისბადების ბეჭდვა 62.10 ნიშნულიდან 68.70 ნიშნულამდე			ზომა
						ხელმოწერა
			სართული 8	ფურც. ქ-75	შ-ბი	დაკვ. №
შესრულებ.	ს.ანჩიტოლი					
ხელმძღვან.	თ.ბასიაძე					
კონსტრუქტ.	ს.ანჩიტოლი					
შესრულებ.	ჩ.ჯაფარიძე					

მონოლითური სვეტი მს-1

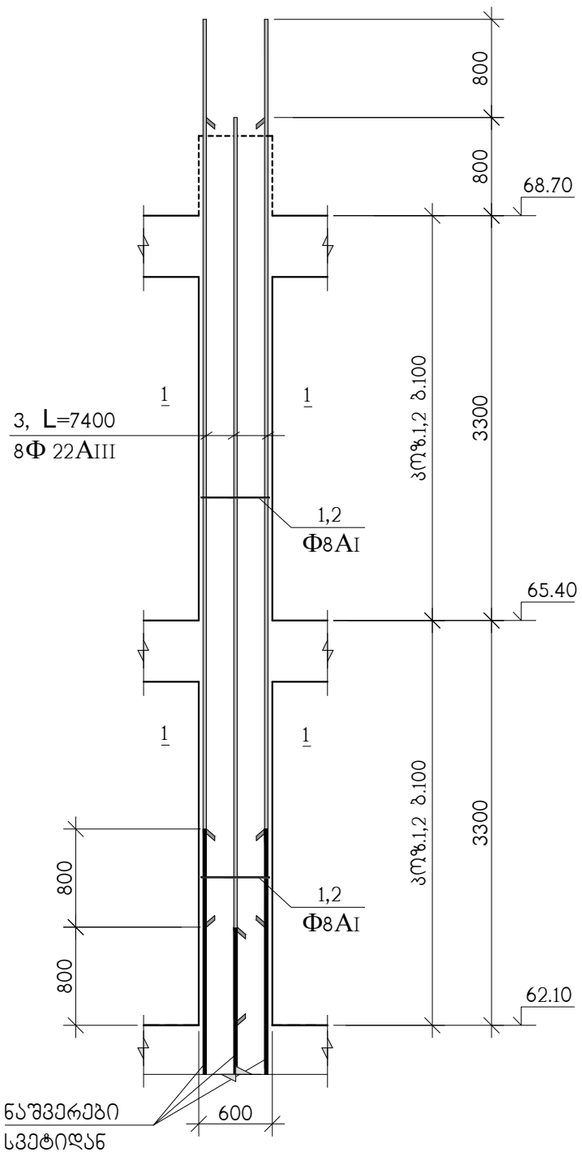

ჭრილი 1-1

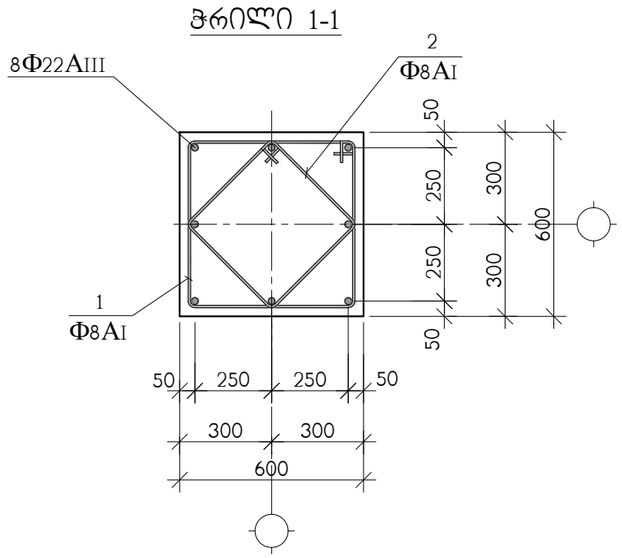

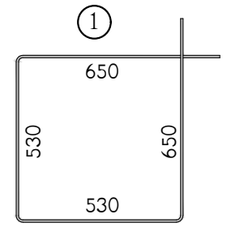

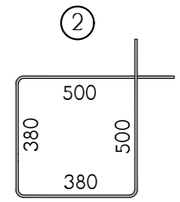

პოზ.	აღნიშვნა	დასახელება	რაოდ. ც.	ერთ-ეული
		მს-1 62.10 ნიშნულიდან 68.70 ნიშნულამდე	34	
1		Φ8AI სახსტ. 5781-828* L=2360	64	0.94 კგ.
2		Φ8AI სახსტ. 5781-828* L=1760	64	0.69 კგ.
3		Φ22AIII სახსტ. 5781-828* L=7400	8	22.08 კგ.
		B 30 კლასის ბეტონი		2.3 მ^3

თანამდებობა	გვარი	ხელმოწერა	ქ. თბილისი, დასახლება დიდი დიღომი (ს.კ. 01.72.14.002.024), მრავალბინიანი საცხოვრებელი სახლი N1				შ.პ.ს. "ზლოჭკი თავდაცვაზე" ს/კ 40562697
არქიტექტ.	თ.ესიავა		კონსტრუქციული ნაწილი				
			მონოლითური სვეტი მს-1				
კონსტრუქტ.	ა.არჩილია						
შეამოწმა	ლ.ჯაიანი		სტადია მ	ფურც. კ-76	ფ-ბი	დაკვ. №	

მონოლითური სვეტი მს-2

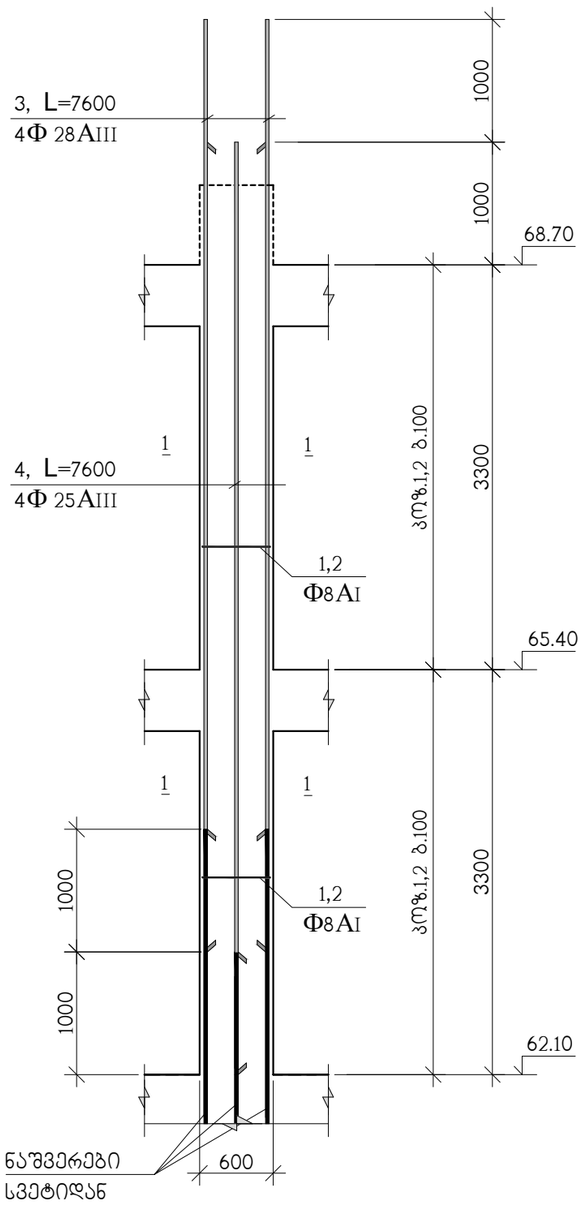

ჭრილი 1-1

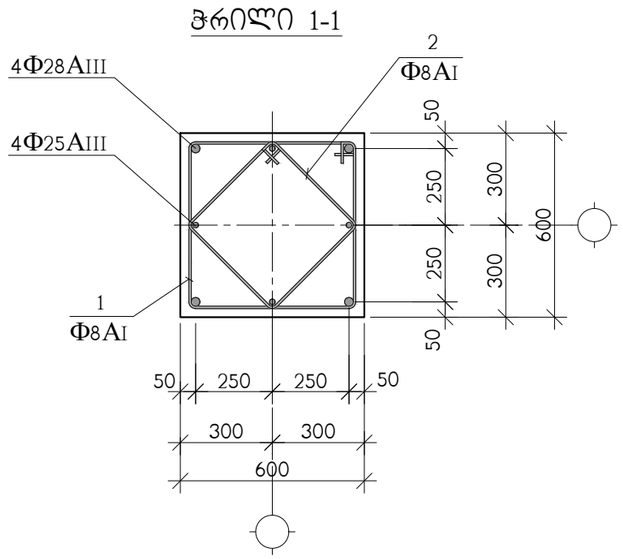

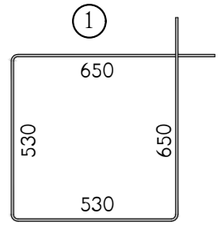

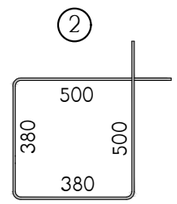

სპ№	აღნიშვნა	დასახელება	რაოდ. ც.	ერთ-ეული
		მს-2 62.10 ნიშნულიდან 68.70 ნიშნულამდე	10	
1		Ф8AI საბსტ. 5781-828* L=2360	64	0.94 კგ.
2		Ф8AI საბსტ. 5781-828* L=1760	64	0.69 კგ.
3		Ф28AIII საბსტ. 5781-828* L=7600	4	36.74 კგ.
4		Ф25AIII საბსტ. 5781-828* L=7600	4	29.28 კგ.
		B 30 კლასის ბეტონი		2.3 მ^3

თანამდებობა	გვარი	ხელმოწერა	ქ. თბილისი, დასახლება დიდი დიღომი (ს.კ. 01.72.14.002.024), მრავალბინიანი საცხოვრებელი სახლი N1				შ.პ.ს. "ზლოჭკი თბილისბეტონზე" ს/კ 405626997
არქიტექტ.	თ.ესიავა		კონსტრუქციული ნაწილი				
			მონოლითური სვეტი მს-2				
კონსტრუქტ.	ა.არჩილია						
შეამოწმა	ლ.ჯაიანი		სტადია მ	ფურც. კ-77	ფ-ბი	დკვ. №	

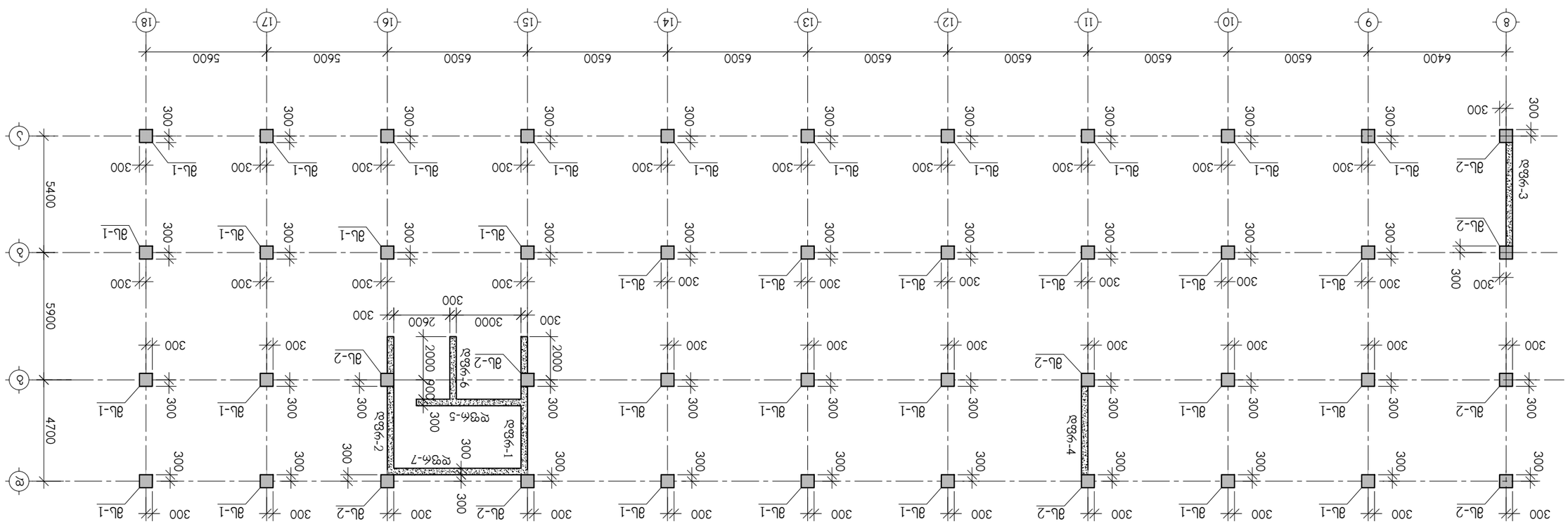

ვიწრო ფანჯრების ღიობების ზომა 68.70 ნებისმიერი 72.00 მმ-ით

ტიპიური სართულის №1					
ცოკოლის ქვედა ნიშნული					

მონოლითური სვეტი მს-1

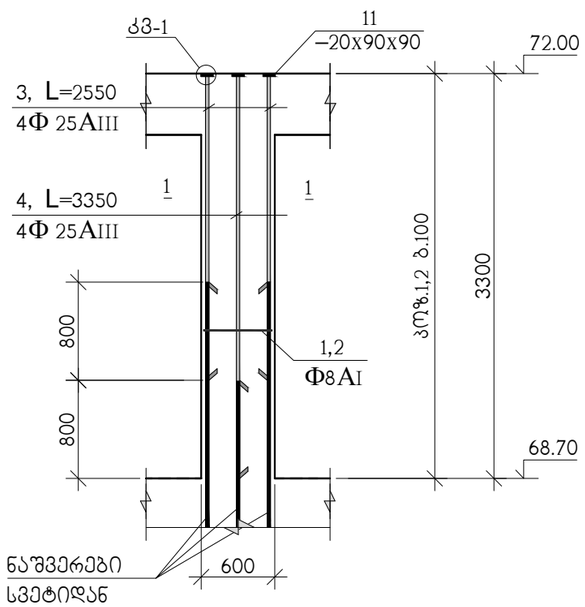

კვანძი; კ3-1

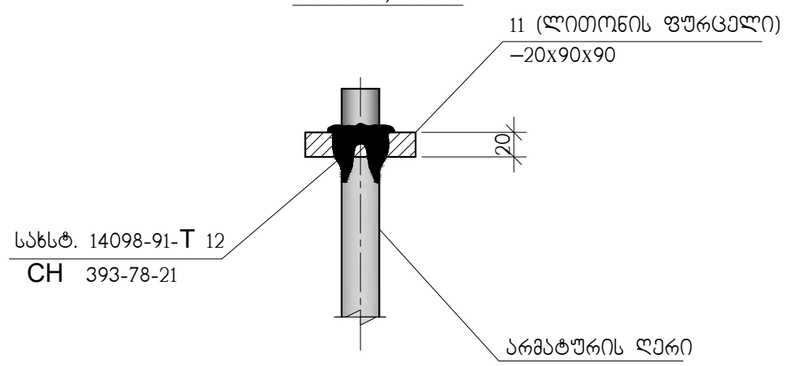

პოზ. 11

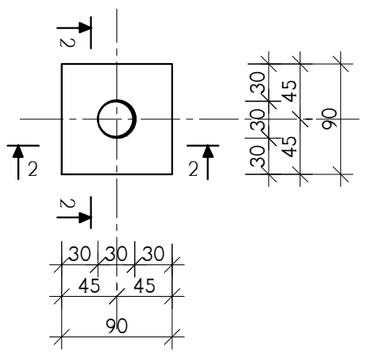

2–2

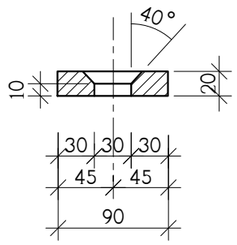

ჭრილი 1-1

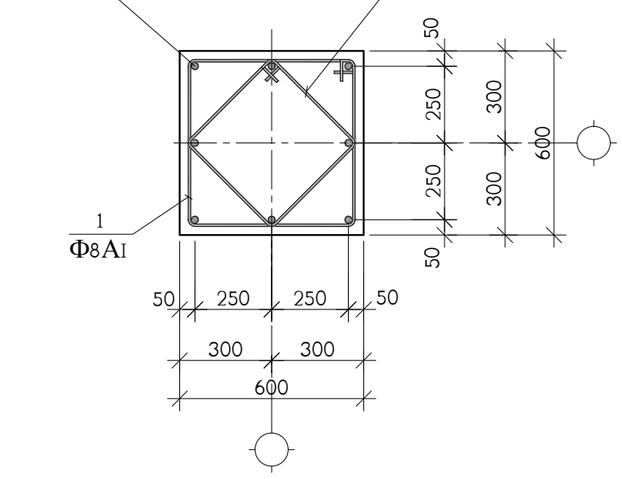

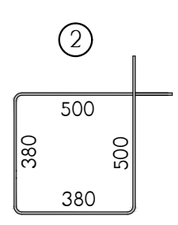

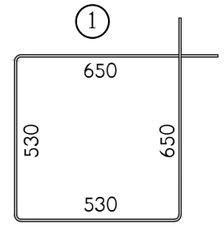

პოზ.	აღნიშვნა	დასახელება	რაოდ. ც.	ერთ-ეული
		მს-1 68.70 ნიშნულიდან 72.00 ნიშნულამდე	34	
1		Ф8AI სახსტ. 5781-828* L=2360	64	0.94 კგ.
2		Ф8AI სახსტ. 5781-828* L=1760	64	0.69 კგ.
3		Ф25AIII სახსტ. 5781-828* L=2550	4	9.83 კგ.
4		Ф25AIII სახსტ. 5781-828* L=3350	4	12.90 კგ.
11		ფურც. –20x90x90 სახსტ. 380-71*	8	1.3 კგ.
		B 30 კლასის ბეტონი		1.1 მ^3

თანამდებობა	გვარი	ხელმოწერა	ქ. თბილისი, დასახლება დიდი დილომი (ს.კ. 01.72.14.002.024), მრავალბინიანი საცხოვრებელი სახლი N1				შ.პ.ს. "ზლოჭსი თბილისდებულზე" ს/კ 405626997
არქიტექტ.	თ.ესიავა		კონსტრუქციული ნაწილი				
			მონოლითური სვეტი მს-1				
კონსტრუქტ.	ა.არჩილია						
შეამოწმა	ლ.ჯაიანი		სტადია მ	ფურც. კ-79	ფ-ბი	დაკვ. №	

მონოლითური სვეტი მს-2

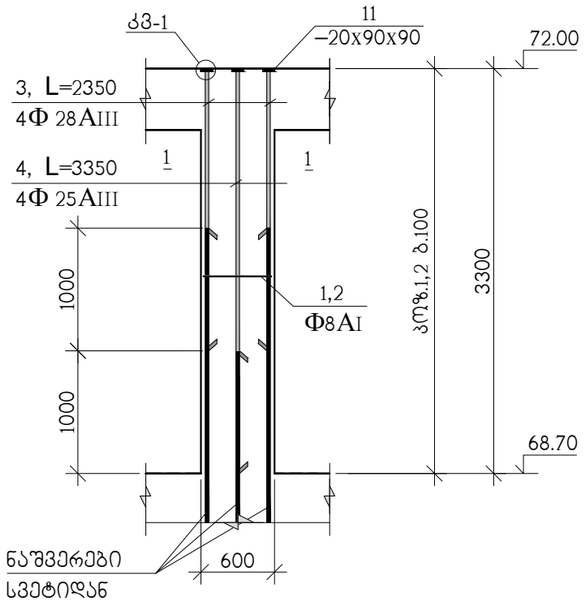

ჭრილი 1-1

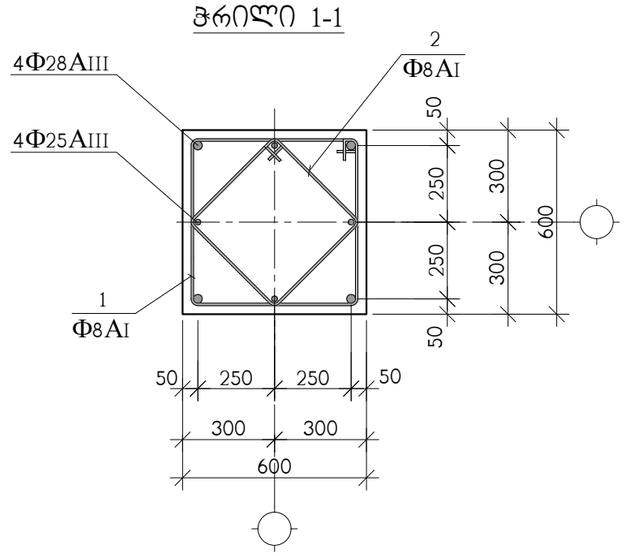

კოზ.	აღნიშვნა	დასახელება	რაოდ. ც.	ერთ-ეული
		მს-2 68.70 ნიშნულიდან 72.00 ნიშნულამდე	10	
1		Φ8AI სახსტ. 5781-828* L=2360	64	0.94 კგ.
2		Φ8AI სახსტ. 5781-828* L=1760	64	0.69 კგ.
3		Φ28AIII სახსტ. 5781-828* L=2350	4	11.36 კგ.
4		Φ25AIII სახსტ. 5781-828* L=3350	4	12.90 კგ.
11		ფურც. –20x90x90 სახსტ. 380-71*	8	1.3 კგ.
		B 30 კლასის ბეტონი		1.1 მ³

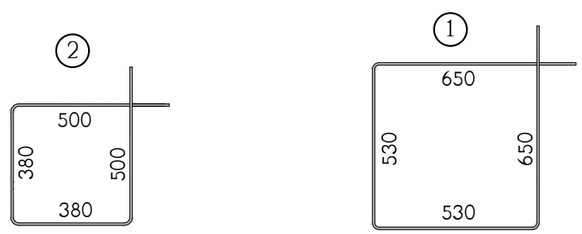

თანამდებობა	გვარი	ხელმოწერა	ქ. თბილისი, დასახლება დიდი დიღომი (ს.კ. 01.72.14.002.024), მრავალბინიანი საცხოვრებელი სახლი N1				შ.პ.ს. "ულტრა თავდაცვაზე" ს/კ 40562697
არქიტექტ.	თ.ესიავა		კონსტრუქციული ნაწილი				
			მონოლითური სვეტი მს-2				
კონსტრუქტ.	ა.არჩილია						
შემოწმა	ლ.ჯაიანი		სტადია მ	ფურც. კ-80	ფ-ბი	დაკვ. №	

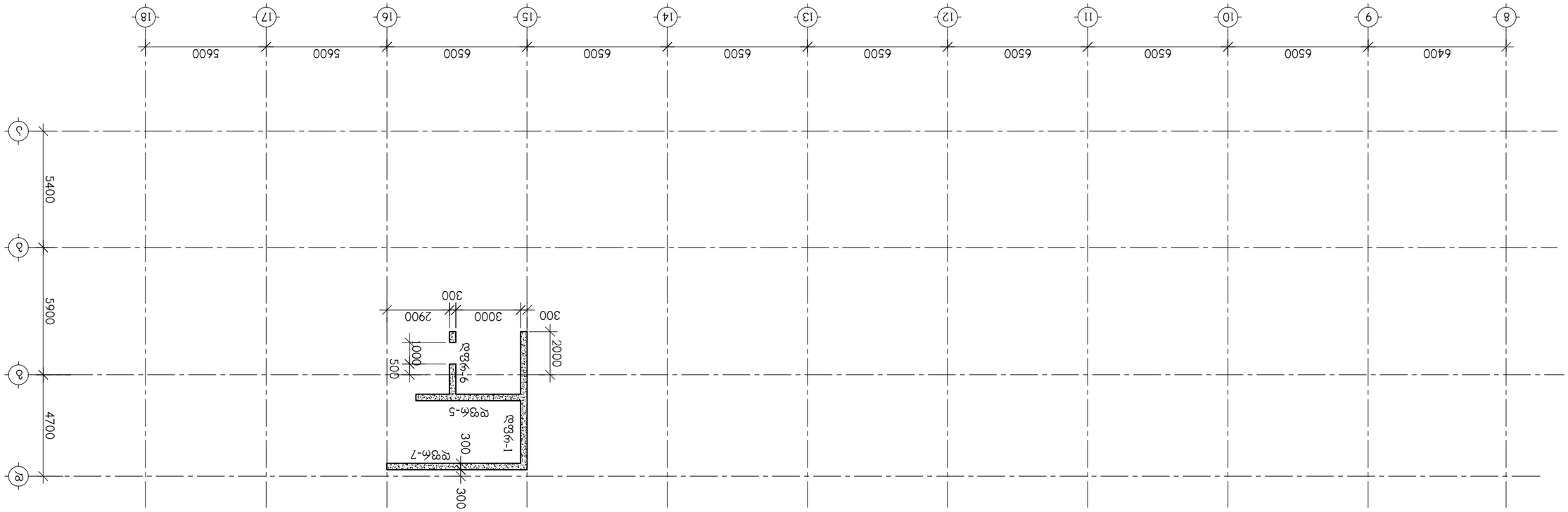

ФОУЗФЖЗЗЗЗЛЦ ЗЗЗЗЗ 72.00 БОЗЕЭЭЭЭЭЭЛБ 74.50 БОЗЕЭЭЭЭЭЭЛБ ФОУЗФЖЗЗЗЗЛЦ ЗЗЗЗЗ 72.00 БОЗЕЭЭЭЭЭЭЛБ 74.50 БОЗЕЭЭЭЭЭЭЛБ

ЭЛЗЛЗФЧЭЗЗЛЭЛ.	ЗЗЗЛФЛ	ЬЭЧЭЭЛЭЧЭЗЛ	4. ЭЗЛОЧЧЛЛ, ФЗЛЗЛЬЧЭЗЛЗ ФОЧЧЭ ФОЧЧЭЛЭЛ ФОЧЧЭЛЭЛ (Ь.Э. 01.7Э.14.ЭЭ2.ЭЭ4), ЭЛЛЗЗЗЧЭЗЛЭЛЗЛ ЬЗЗЬЭЛЭЛЭЗЛЭЗЗЧЭ ЬЗЬЧЭ N1		
ЗЛЛЛЭЛЭЗЗЛЭ.	ЭЛ.ЗЬЛЗЗЗ		ЭЛЛЬЬЭЛЭЭЧЭЭЧЭЧЭ ЬЗЧЭЛЧЭ		
			ЭЛЛЬЬЭЛЭЭЧЭЭЧЭЧЭ ЬЗЧЭЛЧЭ		
ЭЛЛЬЬЭЛЭЭЧЭЭЧЭЧЭ.	ЗЛЛЭЛЭЛЭЧЭЭЛЭ.		ЭЛЛЬЬЭЛЭЭЧЭЭЧЭЧЭ ЬЗЧЭЛЧЭ ЭЛЛЬЬЭЛЭЭЧЭЭЧЭЧЭ ЬЗЧЭЛЧЭ		
ЭЭЗЗЛЧЭЗЛ	ЧЭ.ЗЭЛЗЛЭЛ		ЭЛЛЬЬЭЛЭЭЧЭЭЧЭЧЭ ЬЗЧЭЛЧЭ ЭЛЛЬЬЭЛЭЭЧЭЭЧЭЧЭ ЬЗЧЭЛЧЭ		

ЭЛЛЬЬЭЛЭЭЧЭЭЧЭЧЭ ЬЗЧЭЛЧЭ					

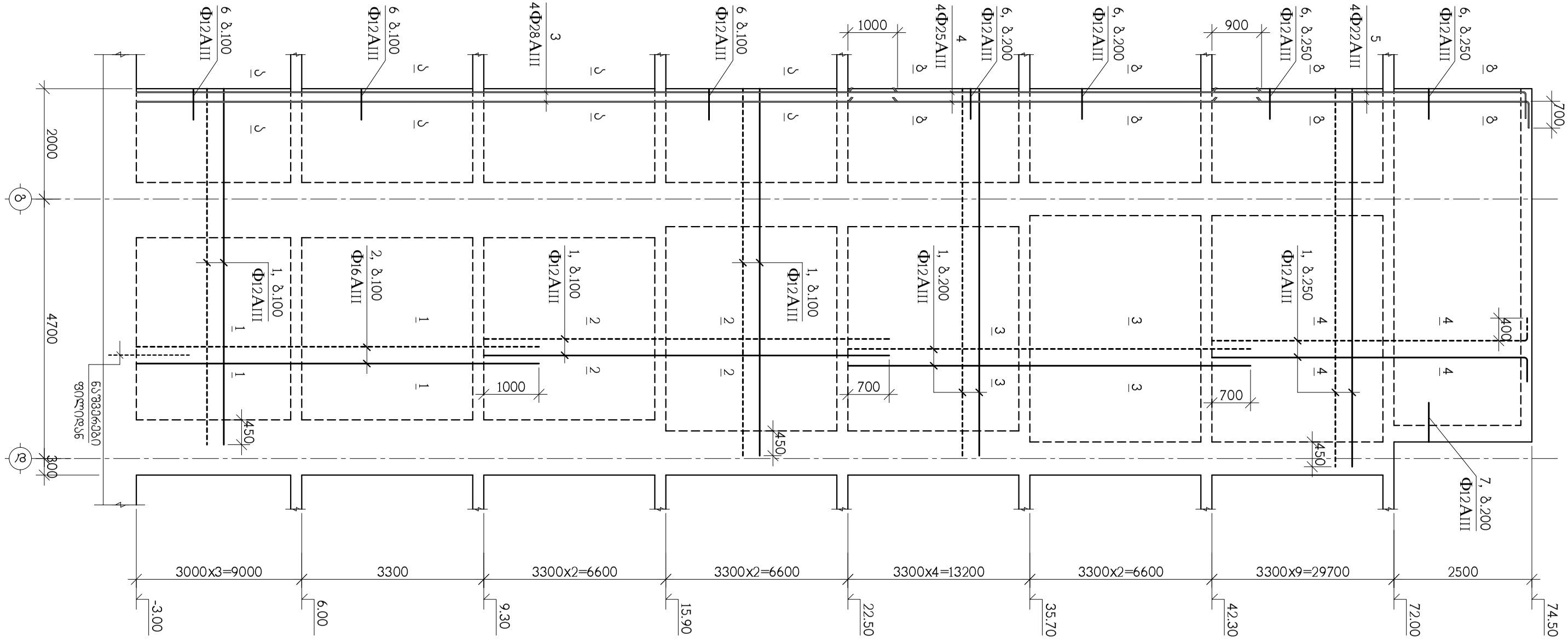
ФУНДАМЕНТНАЯ ПЛИТА Ф-1
700
400
2000
4700
300
450
1000
700
900
700
450
450
450
1000
1000
1000

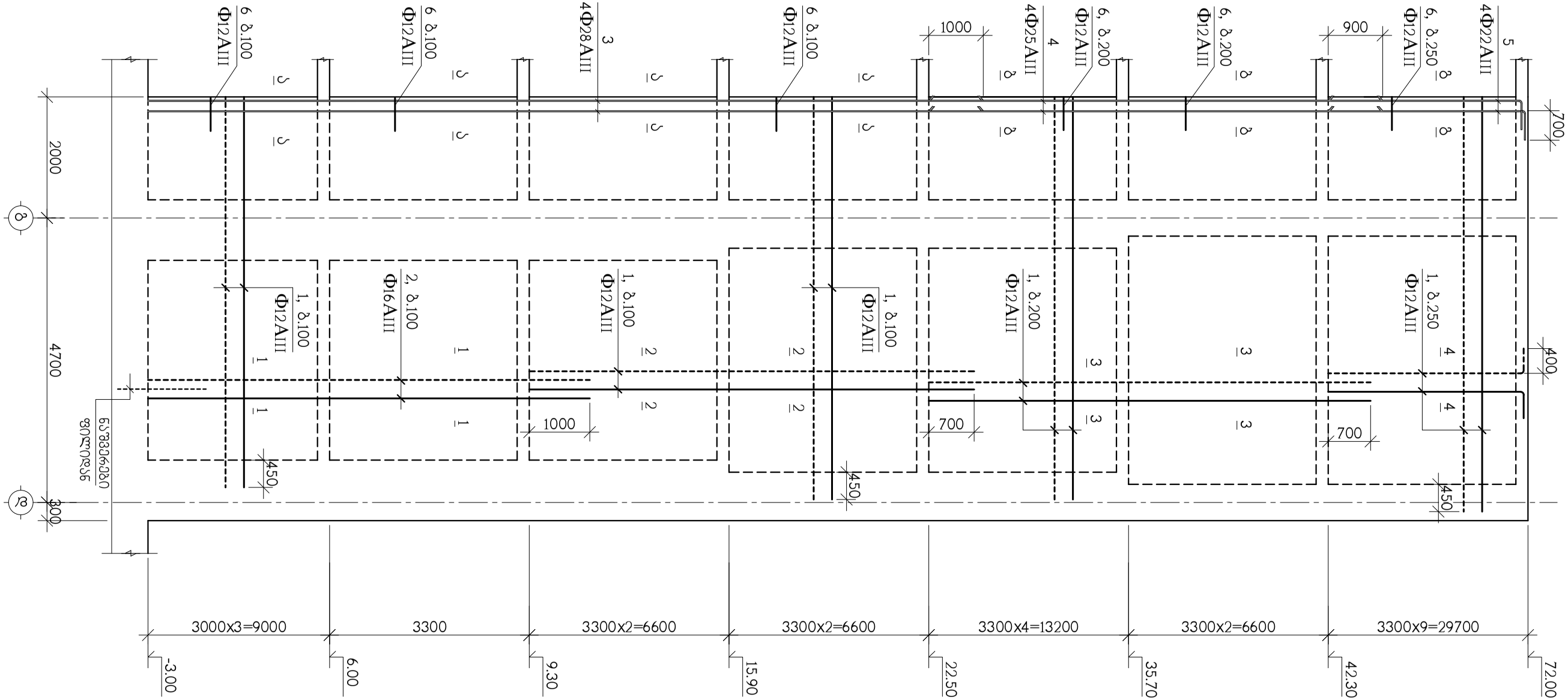
ბეტონის მარკა B25, ფასადის ფილის ფენის სისქე 200მმ
(ს.ა. 01.72.14.002.024),
ბეტონის ნარევის ტრანსპორტირების საშუალებით N1
ამონაწერი ნახაზიდან
ელემენტის დასახელება ფრგმ-2
ცვლილების №
ფრგმ. ა-83
ფურც. 8
ფ-ბი
ხელმოწ.
ა.ა.ა.
ფასადის ფილა
ფრგმ-2
ელემენტის დასახელება და მარკა
ბეტონის კლასი
ბეტონის მოცულობა, მ3
ერთეულის მასა, ტ
ელემენტების რაოდენობა
ჯამური მასა, ტ
შენიშვნა
ფრგმ-2
B25
0.72
1.8
1
1.8
ა-89-ი-91 ნახაზიდან ფასადის ფილის ანკერული ნაწილების ადგილმდებარეობა ა-92 ნახაზზე
ფასადის ფილის ანკერული ნაწილების ადგილმდებარეობა ა-92 ნახაზზე
ბეტონის მარკა B25, ფასადის ფენის სისქე 200მმ
(ს.ა. 01.72.14.002.024),
ბეტონის ნარევის ტრანსპორტირების საშუალებით N1
ამონაწერი ნახაზიდან
ელემენტის დასახელება ფრგმ-2
ცვლილების №
ფრგმ. ა-83
ფურც. 8
ფ-ბი
ხელმოწ.
ა.ა.ა.
ფასადის ფილა
ფრგმ-2
ელემენტის დასახელება და მარკა
ბეტონის კლასი
ბეტონის მოცულობა, მ3
ერთეულის მასა, ტ
ელემენტების რაოდენობა
ჯამური მასა, ტ
შენიშვნა
ფრგმ-2
B25
0.72
1.8
1
1.8
"ტექნიკური ზედამხედველობის სამსახური"
ს.კ. 405626997

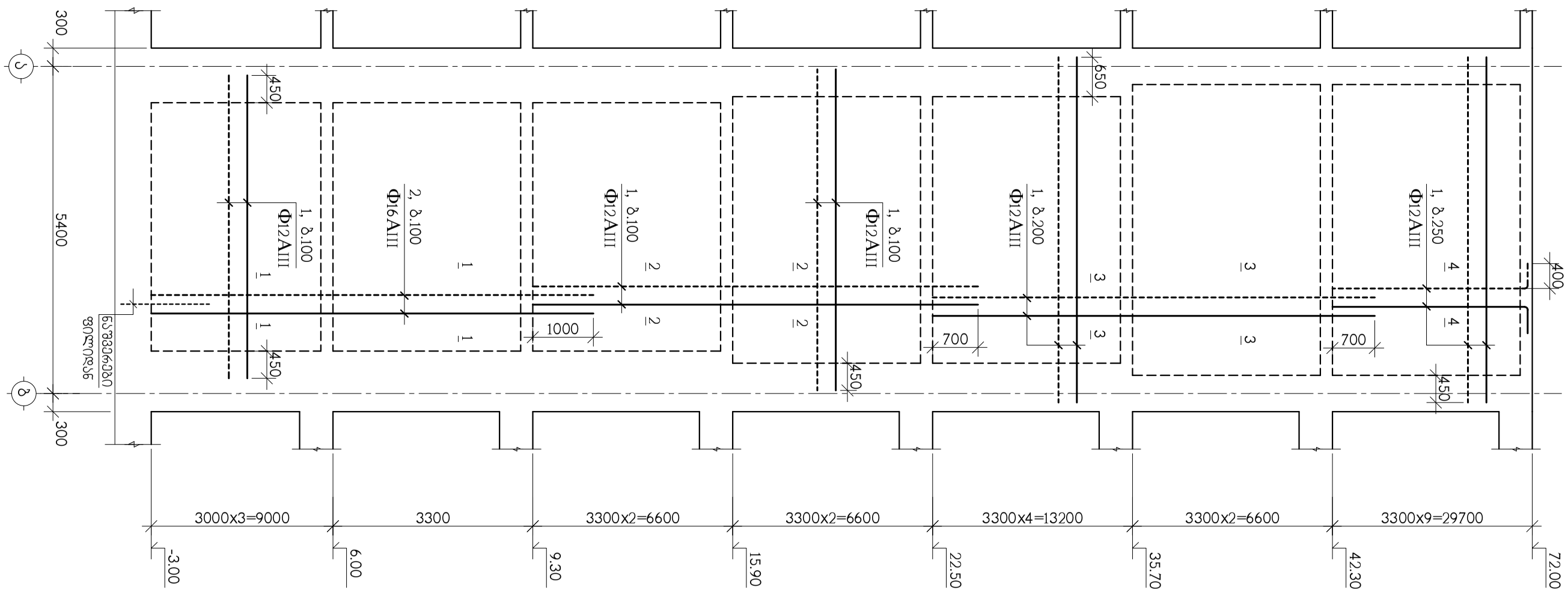

შპს „ტურბოსერვის ცენტრი“ ს/კ 405696997	ა. თბილისი, ზაზიაშვილის ქუჩა ფილიალი ფილიალი (ს.კ. 01.72.14.002.024), ზაზიაშვილის ქუჩაზე ავტოფარეხის სანგრევი N1		
	ამწეული ტიპის ჭიშკრის ფილიალი		
	ამწეული ტიპის ჭიშკრის ფილიალი ფილიალი დგმ-3		

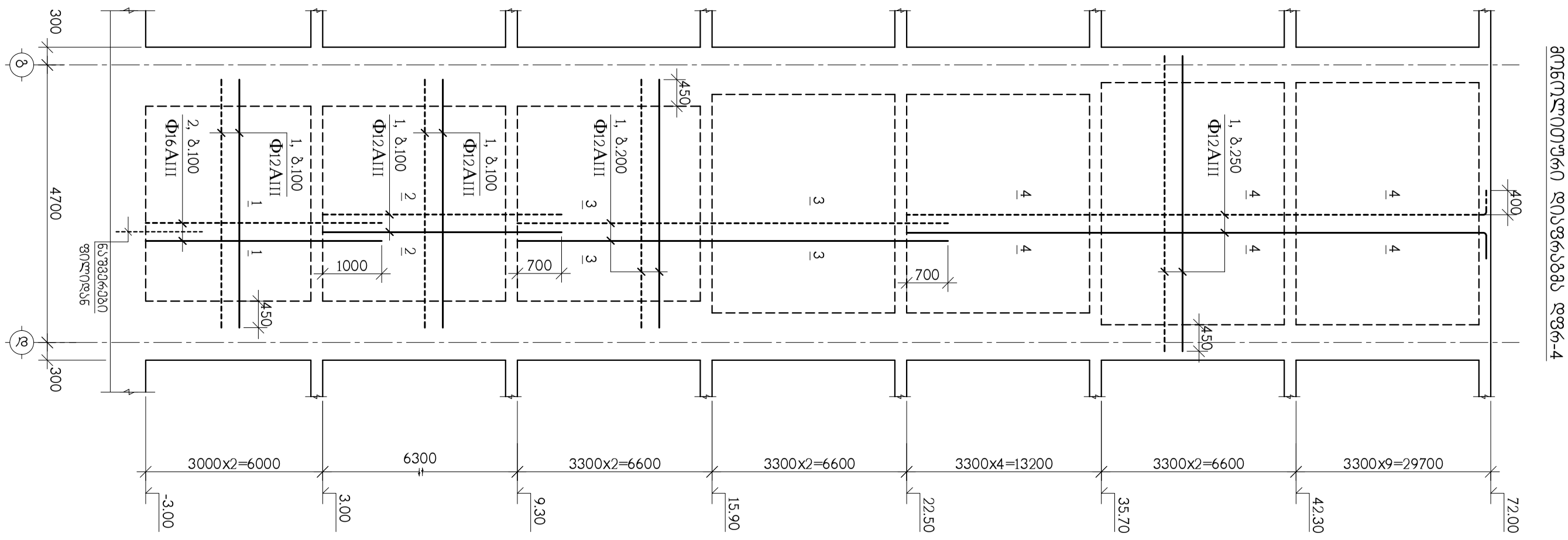

თანამშრომლები	ხელმოწერა	ტექნიკური ნაწილი	
ხარისხის კონტროლის ინჟინერი		ა. ოთარაშვილი, ფასების ფორმირების სპეციალისტი (ს.კ. 01.72.14.002.024), ანაზღაურების სისტემის ანალიტიკოსი N1	
ტექნიკური ზედამხედველი		ამონაწერი ნაკეთობათა ფარდობითი ხარჯების ცხრილიდან	
პროექტის ხელმძღვანელი			
მთავარი ინჟინერი	ხელმოწერა	ამონაწერი ნაკეთობათა ფარდობითი ხარჯების ცხრილიდან ფფმ-4	
მთავარი არქიტექტორი			
ავტორი			

შპს. "ჯორჯიან ტრანსგაზ ენერჯი" ს/კ 405626997					

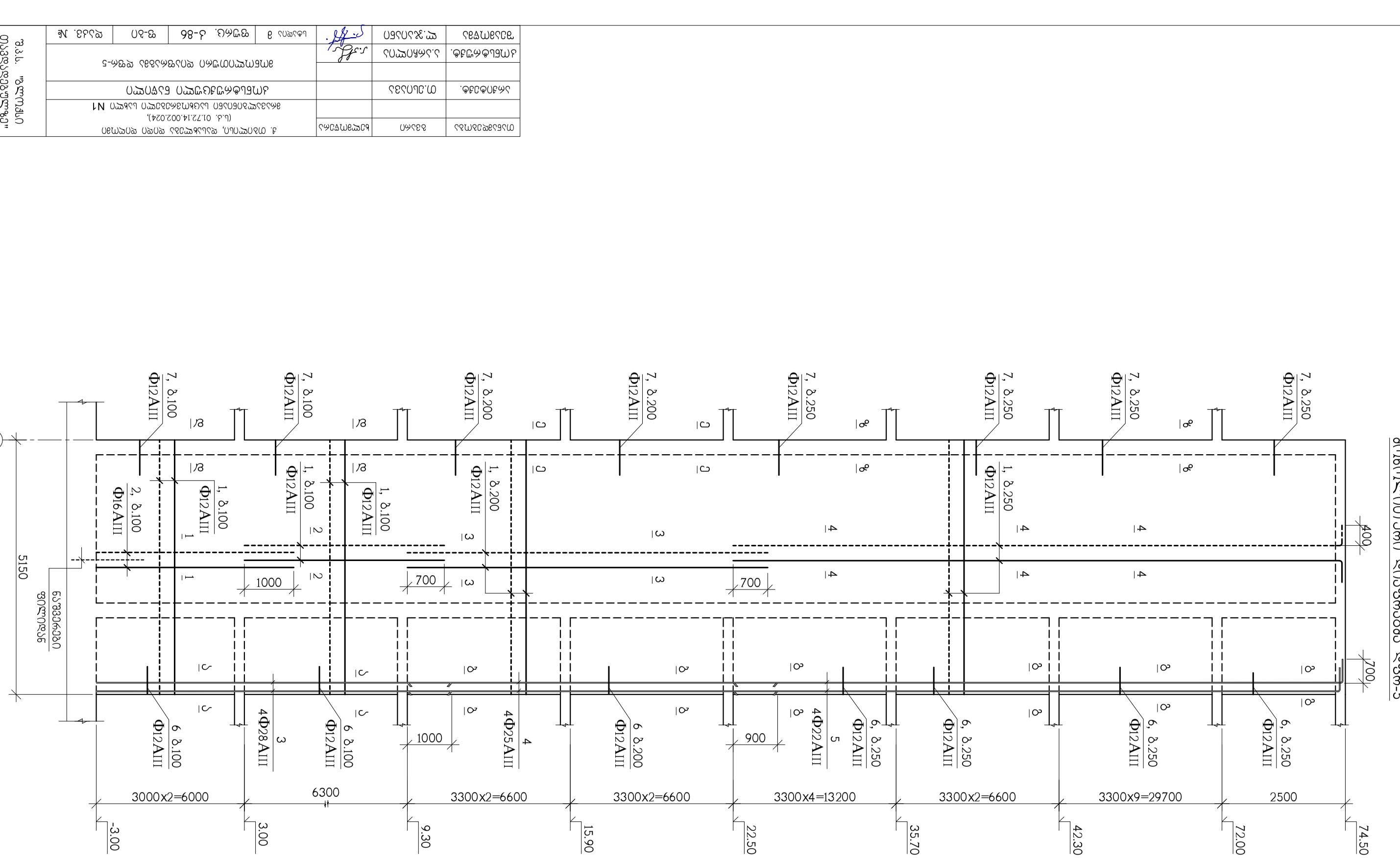

შემსრულებელი			
ხელმძღვანელი			
კონსულტანტი			
ჯგუფის უფროსი			
მთავარი ინჟინერი	ს.ჯანჯღავა		
მთავარი არქიტექტორი	ლ.ჯანჯღავა		
დირექტორი	ლ.ჯანჯღავა		

ა(ა)იპ "ბათუმის ტურისტული ინფორმაციის ცენტრი" ს/კ 405626997	ქ. ბათუმი, ზღვისპირა ხიდის ფილტრის ტერიტორიის საცხოვრებელი სახლის N1 გარე ელექტრომომარაგების ელ.ქსელი (ს.კ. 01.72.14.002.024).				
	ელექტრომომარაგების ნაწილი				
	ელ.ქსელი				
	ფილტრის ტერიტორიის საცხოვრებელი სახლის

მონოლითური დიაფრაგმა დგმ-6

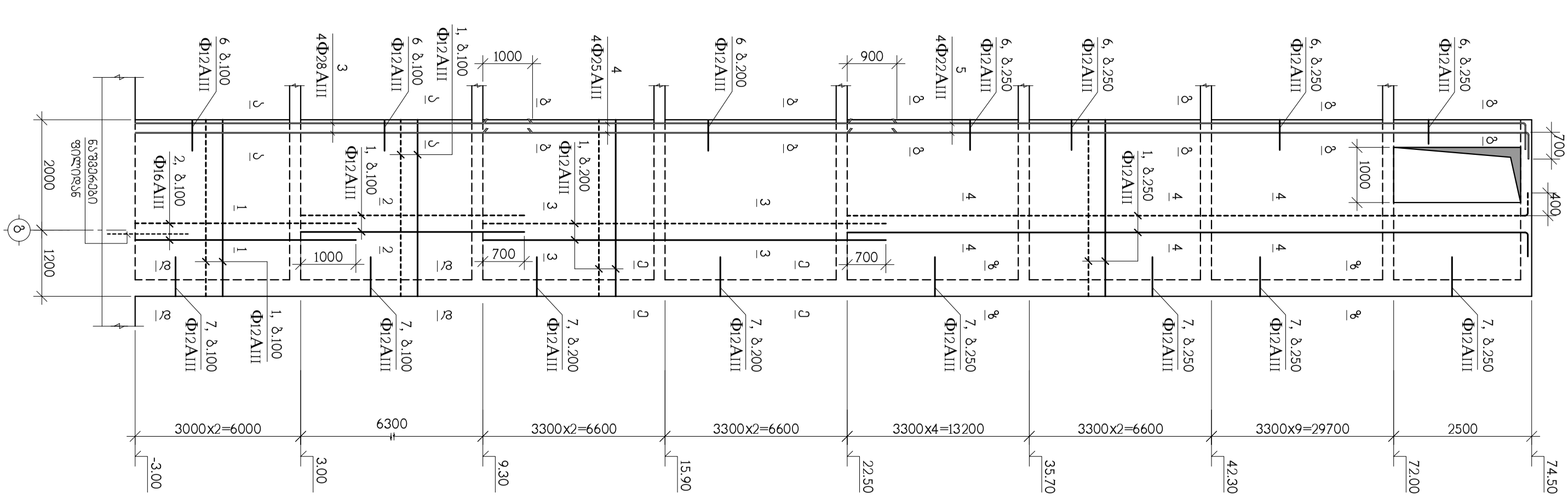

მესაზღვრეების	ბინაში	ხელმოწერა	ფურცლების რაოდენობა
ავტორების	ტ.ბერიძე		
კონტროლიორი	ლ.ჯანიაშვილი		
გიპ	ლ.ჯანიაშვილი		

ა. (ს.კ. 01.72.14.002.024), მონოლითური ფილა N1 ფრაგმა დგმ-6 ფრაგმის ფილის ბეტონის კლასის შეცვლა

ცვლილება 8	ფფგმ.ც.	ა-87	ფ-ბი	ფ.ა.ა. №	

შპს "ჯორჯიან ტრანსგაზ ენერჯი"
405626997

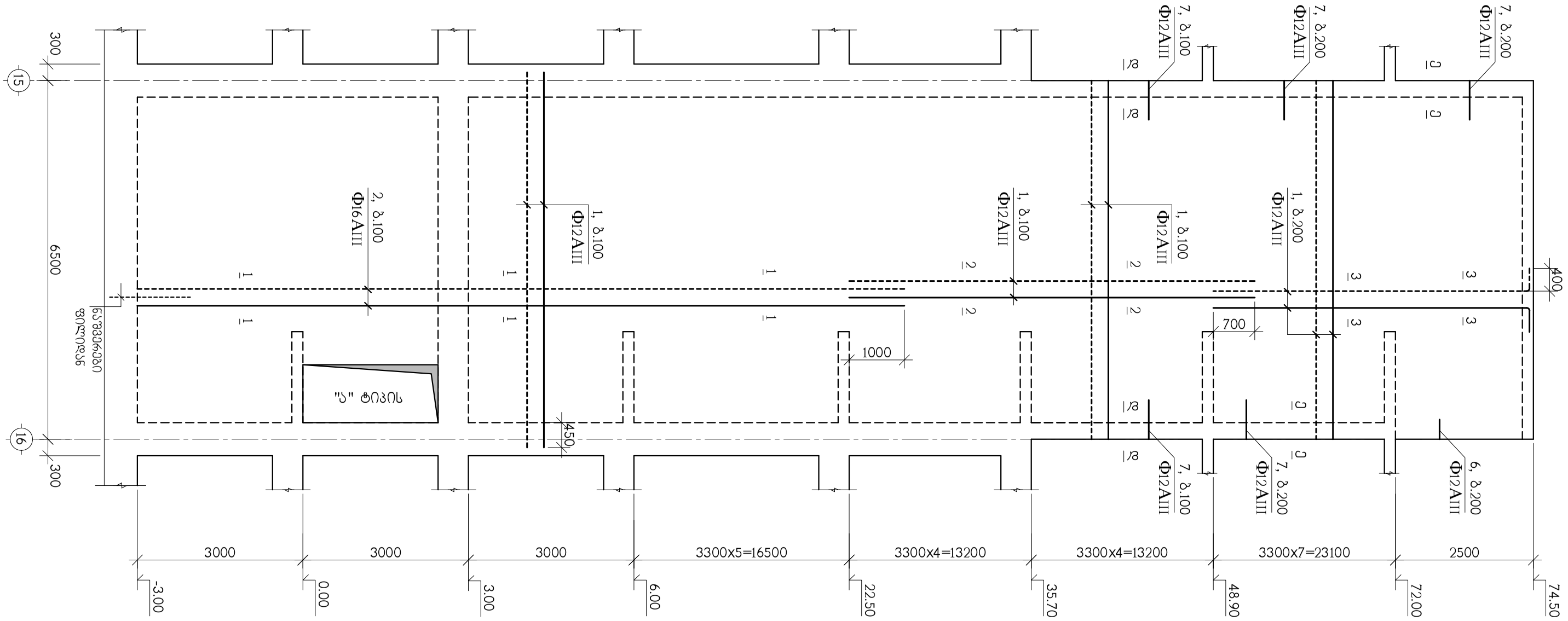

შპს "ჯორჯიან ტრანზიტ ჯი ეს" ს/კ 405626997	ა. თბილისის, ზესტაფონის და ნინოწმინდის ქუჩების რეკონსტრუქცია (ს.კ. 01.72.14.002.024), ზესტაფონის საცხოვრებელი სახლის N1 ეზოში საპარკინგე ჯამური ნაკრძალის მოწყობა		
	ჯამური ნაკრძალის მოწყობა		
	ზესტაფონის მუნიციპალიტეტი, ქ. ზესტაფონი, ზესტაფონის ქუჩა N1		
	ზესტაფონის მუნიციპალიტეტის სოფლების ინფრასტრუქტურის განვითარების პროექტი



6

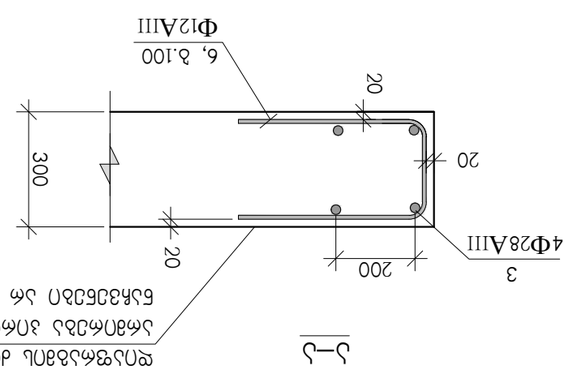

Ĵ–Ĵ

ջՈՒՑՔՑՆՏՈՒՄ ՀՈՒՄՈՒՄՆԵՐ
ՆՑՈՒՄՈՒՄՆԵՐ ՅՈՒՄՈՒՄՆԵՐ
ԵՆՏՈՒՄ ՆՑ ՆՑՈՒ

4–4

9

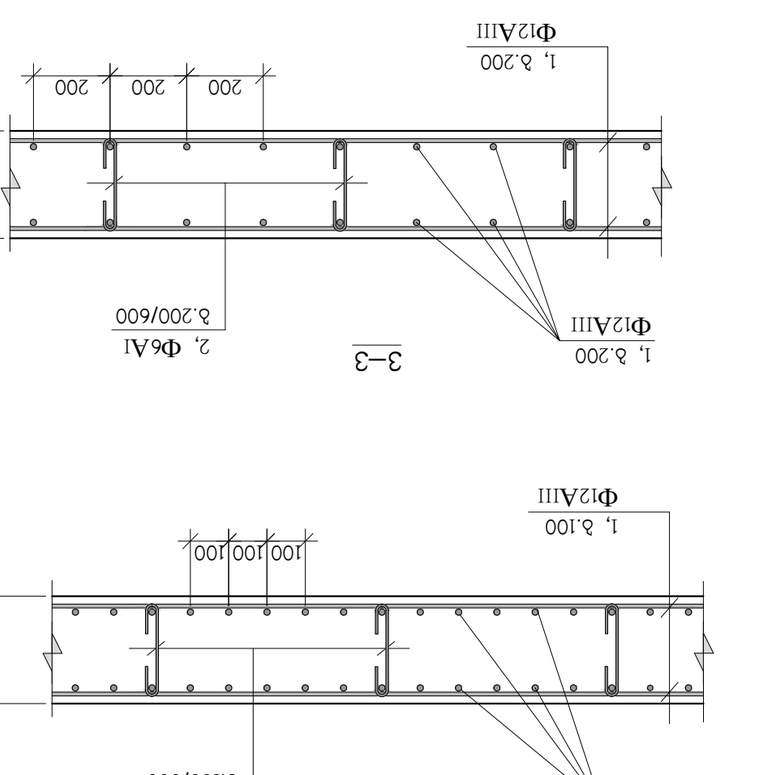

1–1

2–2

3–3

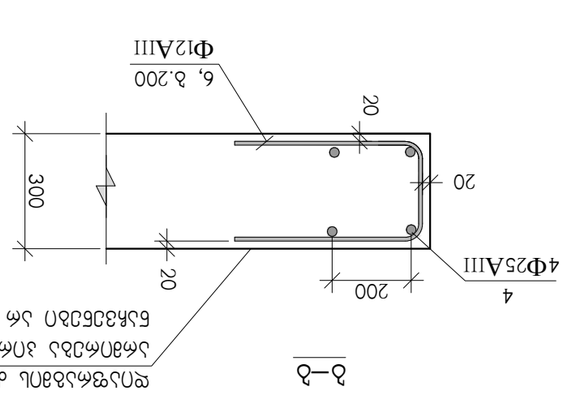

δ–δ

ջՈՒՑՔՑՆՏՈՒՄ ՀՈՒՄՈՒՄՆԵՐ
ՆՑՈՒՄՈՒՄՆԵՐ ՅՈՒՄՈՒՄՆԵՐ
ԵՆՏՈՒՄ ՆՑ ՆՑՈՒ

ՆՑՈՒՄՈՒՄՆԵՐ ՅՈՒՄՈՒՄՆԵՐ ՅՈՒՄՈՒՄՆԵՐ

გ–გ

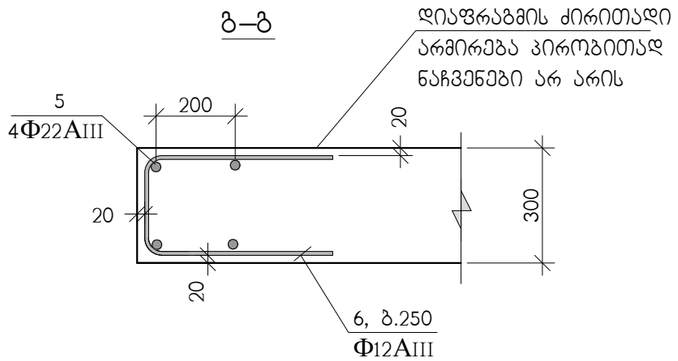

6

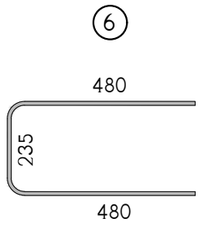

7

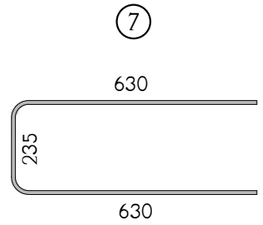

ზ–ზ

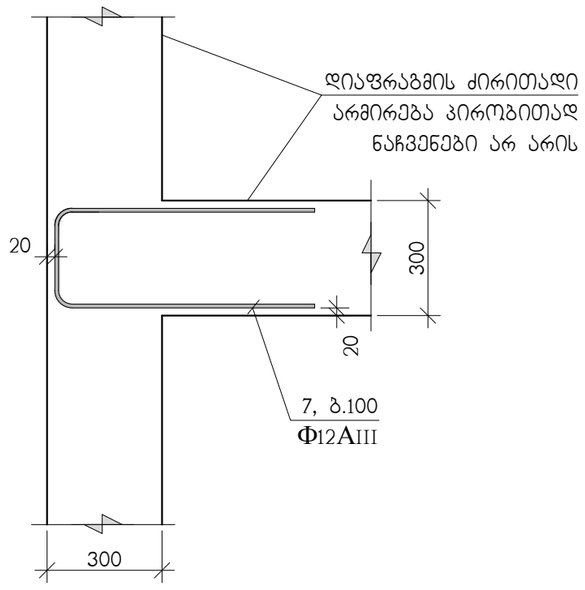

ე–ე

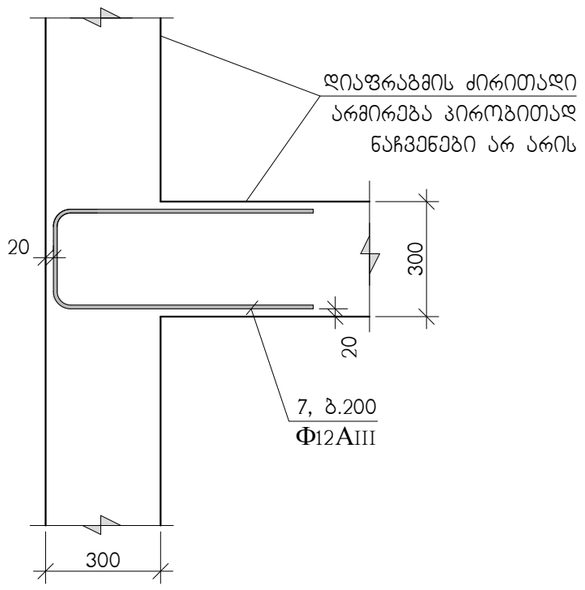

%–%

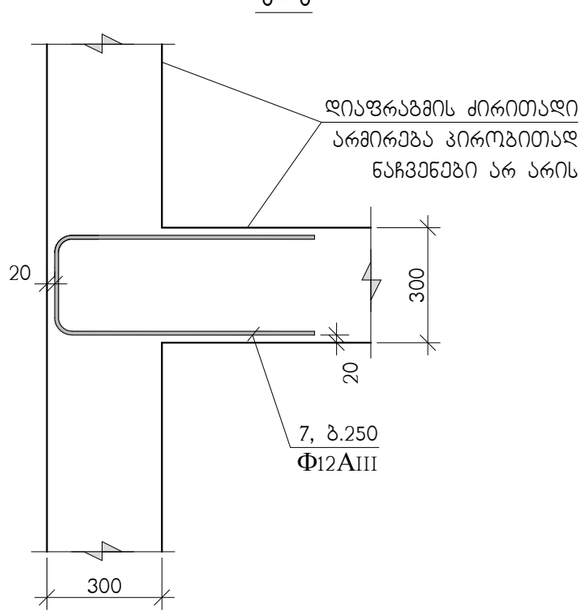

თანამდებობა	გვარი	ხელმოწერა	ქ. თბილისი, დასახლება დიდი დიღომი (ს.კ. 01.72.14.002.024), მრავალბინიანი საცხოვრებელი სახლი N1				შ.პ.ს. "ზ.ლ.ოქსი თავდაცვა" ს/კ 405626997
არქიტექტ.	თ.ესიავა		კონსტრუქციული ნაწილი				
კონსტრუქტ.	ა.არჩილია		დიაფრაგმების არმირების დეტალები				
შეამოწმა	ლ.ჯაიანი		სტადია მ	ფურც. კ-90	ფ-ბი	დაკვ. №	

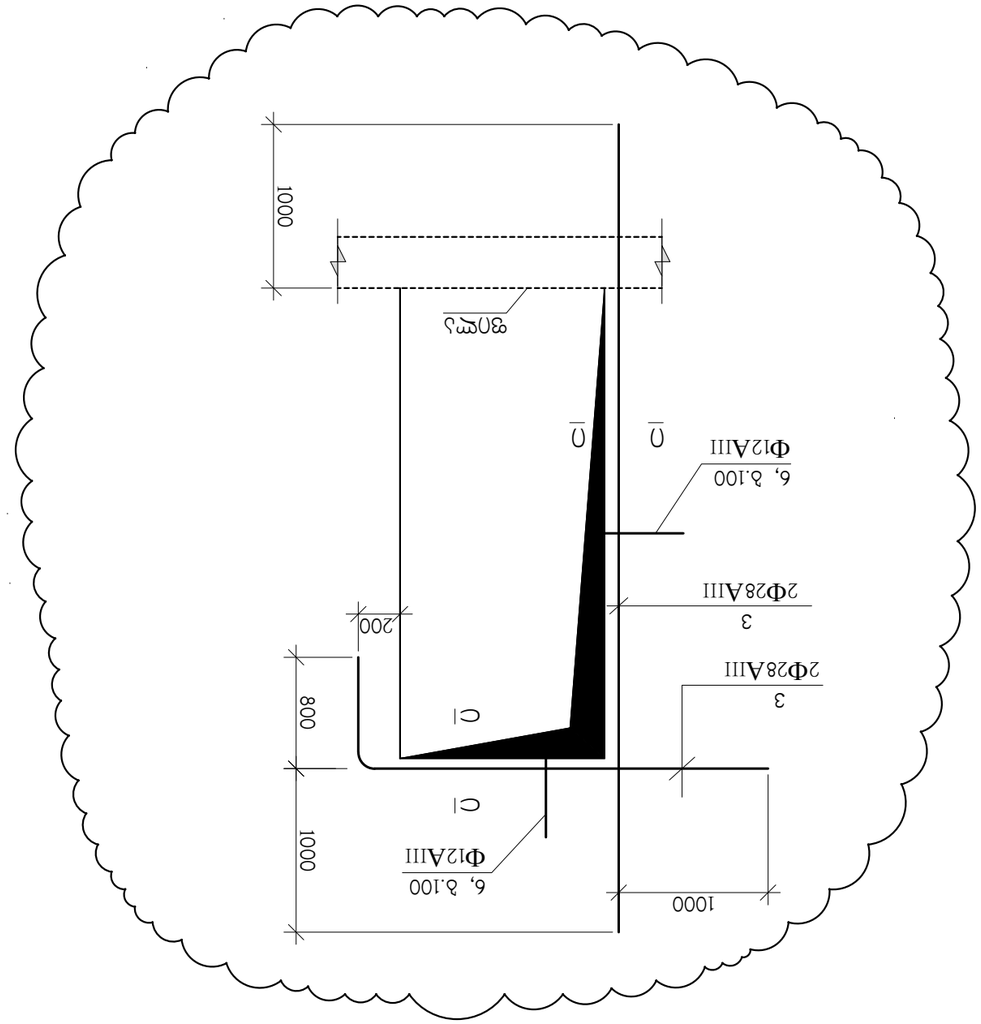

Опоры мостовых сооружений на автомобильной дороге "Обход г. Ростов-на-Дону" км 0+000 – км 4+000

Опора №1 "Ось 5"

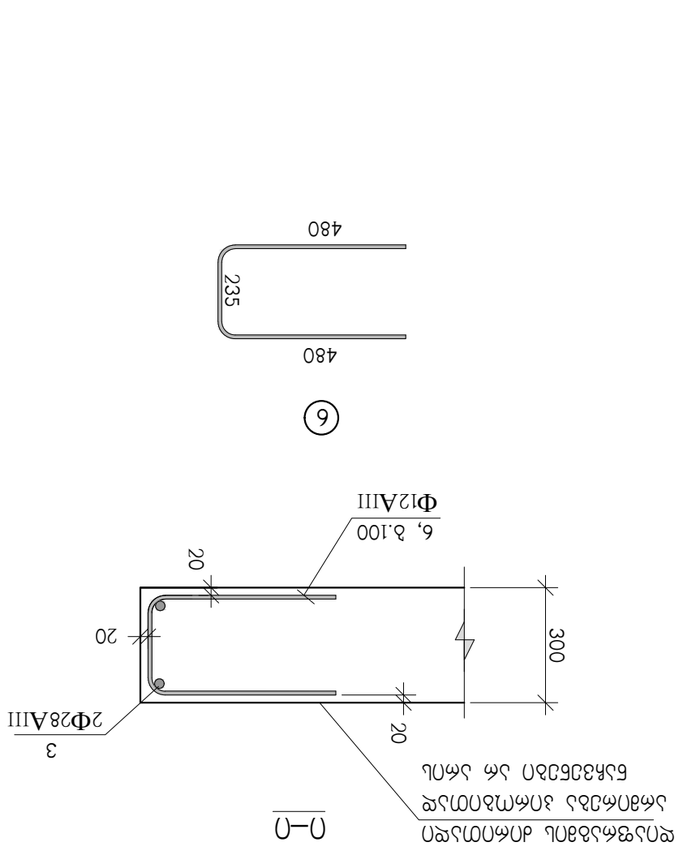
Ф
Ф
Ф

პოზ.	აღნიშვნა	დასახელება	რაოდ. ც.	ერთ-ეული
		დიაფრაგმა დფრ-1	1	
1	დაიჭრას ადგილზე	Ф12AIII სახსტ. 5781-828* L=10540 გრძ.მ	–	9360 კგ.
2	დაიჭრას ადგილზე	Ф16AIII სახსტ. 5781-828* L=1410 გრძ.მ	–	2230 კგ.
3	დაიჭრას ადგილზე	Ф28AIII სახსტ. 5781-828* L=140 გრძ.მ	–	680 კგ.
4	დაიჭრას ადგილზე	Ф25AIII სახსტ. 5781-828* L=110 გრძ.მ	–	420 კგ.
5	დაიჭრას ადგილზე	Ф22AIII სახსტ. 5781-828* L=170 გრძ.მ	–	510 კგ.
6		Ф12AIII სახსტ. 5781-828* L=1200	480	1.07 კგ.
7		Ф12AIII სახსტ. 5781-828* L=1500	10	1.34 კგ.
9		Ф6AI სახსტ. 5781-828* L=460	3820	0.10 კგ.
		B 30 კლასის ბეტონი		127 მ^3

პოზ.	აღნიშვნა	დასახელება	რაოდ. ც.	ერთ-ეული
		დიაფრაგმა დფრ-2	1	
1	დაიჭრას ადგილზე	Ф12AIII სახსტ. 5781-828* L=10100 გრძ.მ	–	8970 კგ.
2	დაიჭრას ადგილზე	Ф16AIII სახსტ. 5781-828* L=1410 გრძ.მ	–	2230 კგ.
3	დაიჭრას ადგილზე	Ф28AIII სახსტ. 5781-828* L=140 გრძ.მ	–	680 კგ.
4	დაიჭრას ადგილზე	Ф25AIII სახსტ. 5781-828* L=110 გრძ.მ	–	420 კგ.
5	დაიჭრას ადგილზე	Ф22AIII სახსტ. 5781-828* L=160 გრძ.მ	–	480 კგ.
6		Ф12AIII სახსტ. 5781-828* L=1200	470	1.07 კგ.
9		Ф6AI სახსტ. 5781-828* L=460	3680	0.10 კგ.
		B 30 კლასის ბეტონი		122 მ^3

პოზ.	აღნიშვნა	დასახელება	რაოდ. ც.	ერთ-ეული
		დიაფრაგმა დფრ-3	1	
1	დაიჭრას ადგილზე	Ф12AIII სახსტ. 5781-828* L=8360 გრძ.მ	–	7420 კგ.
2	დაიჭრას ადგილზე	Ф16AIII სახსტ. 5781-828* L=1160 გრძ.მ	–	1830 კგ.
9		Ф6AI სახსტ. 5781-828* L=460	3250	0.10 კგ.
		B 30 კლასის ბეტონი		101 მ^3

პოზ.	აღნიშვნა	დასახელება	რაოდ. ც.	ერთ-ეული
		დიაფრაგმა დფრ-4	1	
1	დაიჭრას ადგილზე	Ф12AIII სახსტ. 5781-828* L=6155 გრძ.მ	–	5470 კგ.
2	დაიჭრას ადგილზე	Ф16AIII სახსტ. 5781-828* L=560 გრძ.მ	–	880 კგ.
9		Ф6AI სახსტ. 5781-828* L=460	2560	0.10 კგ.
		B 30 კლასის ბეტონი		85 მ^3

პოზ.	აღნიშვნა	დასახელება	რაოდ. ც.	ერთ-ეული
		დიაფრაგმა დფრ-5	1	
1	დაიჭრას ადგილზე	Ф12AIII სახსტ. 5781-828* L=8110 გრძ.მ	–	7200 კგ.
2	დაიჭრას ადგილზე	Ф16AIII სახსტ. 5781-828* L=730 გრძ.მ	–	1150 კგ.
3	დაიჭრას ადგილზე	Ф28AIII სახსტ. 5781-828* L=70 გრძ.მ	–	340 კგ.
4	დაიჭრას ადგილზე	Ф25AIII სახსტ. 5781-828* L=74 გრძ.მ	–	290 კგ.
5	დაიჭრას ადგილზე	Ф22AIII სახსტ. 5781-828* L=674 გრძ.მ	–	2010 კგ.
6		Ф12AIII სახსტ. 5781-828* L=1200	400	1.07 კგ.
7		Ф12AIII სახსტ. 5781-828* L=1500	400	1.34 კგ.
9		Ф6AI სახსტ. 5781-828* L=460	3820	0.10 კგ.
		B 30 კლასის ბეტონი		112 მ^3

პოზ.	აღნიშვნა	დასახელება	რაოდ. ც.	ერთ-ეული
		დიაფრაგმა დფრ-6	1	
1	დაიჭრას ადგილზე	Ф12AIII სახსტ. 5781-828* L=4920 გრძ.მ	–	4370 კგ.
2	დაიჭრას ადგილზე	Ф16AIII სახსტ. 5781-828* L=430 გრძ.მ	–	680 კგ.
3	დაიჭრას ადგილზე	Ф28AIII სახსტ. 5781-828* L=70 გრძ.მ	–	340 კგ.
4	დაიჭრას ადგილზე	Ф25AIII სახსტ. 5781-828* L=74 გრძ.მ	–	290 კგ.
5	დაიჭრას ადგილზე	Ф22AIII სახსტ. 5781-828* L=674 გრძ.მ	–	2010 კგ.
6		Ф12AIII სახსტ. 5781-828* L=1200	400	1.07 კგ.
7		Ф12AIII სახსტ. 5781-828* L=1500	400	1.34 კგ.
9		Ф6AI სახსტ. 5781-828* L=460	2050	0.10 კგ.
		B 30 კლასის ბეტონი		68 მ^3

თანამდებობა	გვარი	ხელმოწერა	ქ. თბილისი, დასახლება დიდი დიღომი (ს.კ. 01.72.14.002.024), მრავალბინიანი საცხოვრებელი სახლი N1				შ.პ.ს. "ულოჭსი თავდაცვებულზე" ს/კ 40562697
არქიტექტ.	თ.ესიავა		კონსტრუქციული ნაწილი				
კონსტრუქტ.	ა.არჩილია		დიაფრაგმების სპეციფიკაცია				
შეამოწმა	ლ.ჯაიანი		სტადია მ	ფურც. კ-92	ფ-ბი	დაკვ. №	

მონოლითური კედლის არმირება

თ–თ

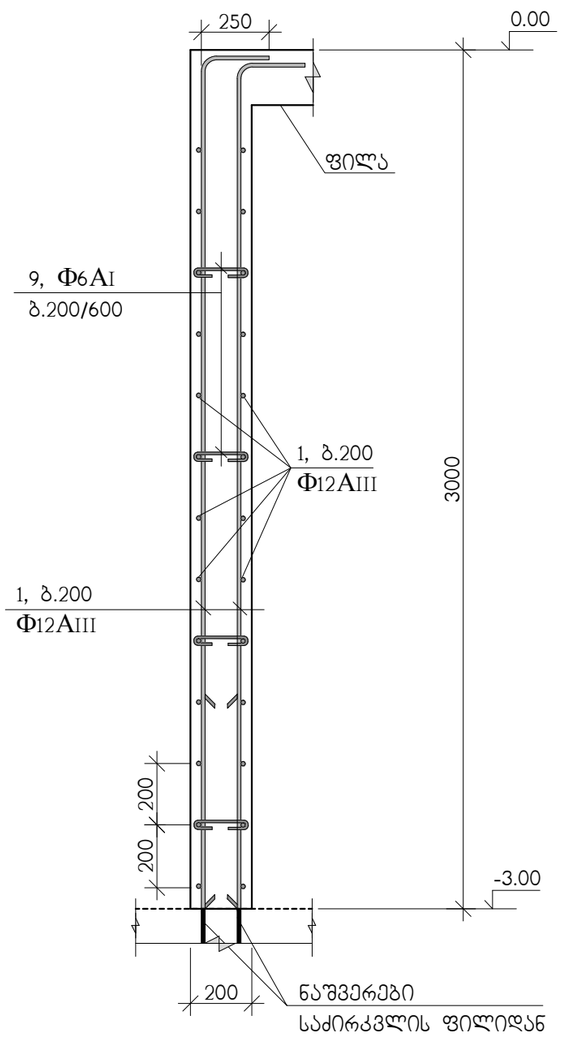

Φ12AIII გრძივი არმირების შეპირაპირება

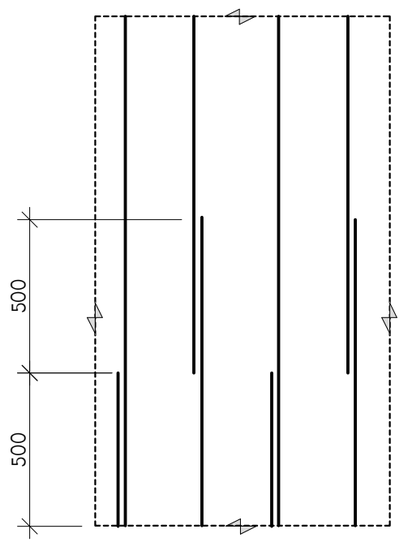

Φ16AIII გრძივი არმირების შეპირაპირება

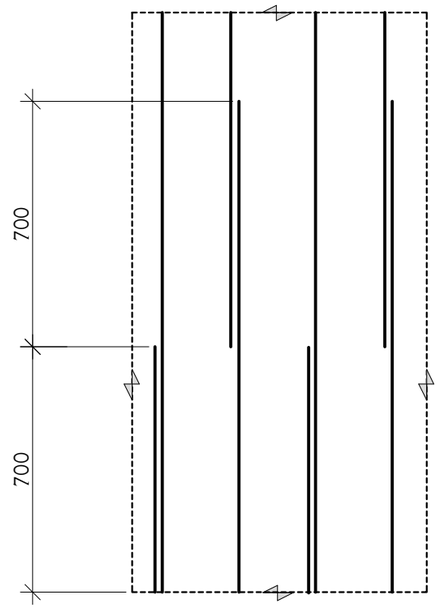

პოზ.	აღნიშვნა	დასახელება	რაოდ. ც.	ერთ-ეული
		მონოლითური კედლები (თ-თ)	–	
1	დაიჭრას ადგილზე	Φ12AIII სახსტ. 5781-828* L=4525 გრძ.მ	–	4020 კგ.
9		Φ6AI სახსტ. 5781-828* L=360	1720	0.08 კგ.
		B 25 კლასის ბეტონი		41 მ^3

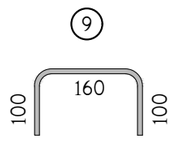

ჭრილი თ-თ ნაჩვენებია კ-44 ნახაზზე

თანამდებობა	გვარი	ხელმოწერა	ქ. თბილისი, დასახლება დიდი დიღომი (ს.კ. 01.72.14.002.024), მრავალბინიანი საცხოვრებელი სახლი N1				შ.პ.ს. "ზლოჭკი თბილისი" ს/კ 405626997
არქიტექტ.	თ.ესიავა		კონსტრუქციული ნაწილი				
			მონოლითური კედლების არმირება, ჭრილი თ-თ				
კონსტრუქტ.	ა.არჩილია						
შეამოწმა	ლ.ჯაიანი		სტადია მ	ფურც. კ-93	ფ-ბი	დკვ. №	

№ პოზ.	ელემენტის დასახელება	რაოდენობა. ც	არმატურის ნაკეთობანი კგ. სახსტ. 5781-82*								ჩასატანებელი ნაკეთობანი		ბეტონი მ^3	ლითონი ტ
			AI		AIII						c255			
			Ф6	Ф8	Ф12	Ф16	Ф22	Ф25	Ф28	Ф18	–	ფურც.		
	საძირკველი													
	ხმ-1	–	–	11550	–	–	25990	–	–	16540	–	7030	1221	61.11
	ხმ-2	–	–	3850	–	–	–	–	14040	5560	–	2340	407	25.79
	ხმ-3	–	–	1560	–	–	3440	–	–	2300	–	960	144	8.26
	სფ-1	–	–	–	790	2490	27210	89680	6360	–	–	–	1367+80	126.53
	სულ			**16960**	**790**	**2490**	**56640**	**89680**	**20400**	**24400**		**10330**	**3219**	**221.69**
	ფილები													
	ბფ-1	1	–	–	22908	–	–	–	–	–	–	–	206	22.91
	ბფ-2	1	–	–	23182	–	–	–	–	–	–	–	206	23.18
	ბფ-3	1	–	–	26412	–	–	–	–	–	–	–	232	26.41
	ბფ-4	3	–	–	84276	–	–	–	–	–	–	–	696	84.28
	ბფ-5	6	–	–	168552	–	–	–	–	–	–	–	1392	168.55
	ბფ-6	10	–	–	280920	–	–	–	–	–	–	–	2320	280.92
	ბფ-7	1	–	–	28500	–	–	–	–	–	–	–	246	28.5
	ბფ-8	1	–	–	648	–	–	–	–	–	–	–	6.7	0.65
	სულ				**635398**								**5304.7**	**635.4**
	კოჭები													
	ტმკ-1	–	–	48411	–	–	–	198925	–	–	–	–	1232.3	247.34
	მკ-1	–	–	3480	–	–	–	–	18885	–	–	–	81	22.37
	სულ			**51891**				**198925**	**18885**				**1313.3**	**269.71**
	კიბე	–	–	–	**8258**	–	–	–	–	–	–	–	**84**	**8.26**

თანამდებობა	გვარი	ხელმოწერა	ქ. თბილისი, დასახლება დიდი დილომი, (ს/კ 01.72.14.002.024) მრავალბინიანი საცხოვრებელი სახლი (№1)				შ.პ.ს. "ელოქსი თბილისი" ს/კ 405626997
			კონსტრუქციული ნაწილი				
არქიტექტორი	თ.ესიავა						
			მასალების ამოკრება (დასაწყისი)				
კონსტრუქტ.	ლ.ჯაიანი						
შემამოწმა	ა.არჩილია		სტადია მ	ფურც. კ-94	ფ-ბი	დაკვ.№	

№ პოზ.	ელემენტის დასახელება	რაოდენობა. ც	არმატურის ნაკეთობანი კგ. სახსტ. 5781-82*							ჩასატანებელი ნაკეთობანი			ბეტონი მ^3	ლითონი ტ
			AI		AIII					C255				
			Ф6	Ф8	Ф12	Ф16	Ф22	Ф25	Ф28	–	–	ფურც.		
	სვეტები													
	-3.00 დან 3.00		–	6550	–	–	–	–	18270	–	–	–	158	24.82
	3.00 დან 9.30		–	6770	–	–	–	6580	10630	–	–	–	163	23.98
	9.30 დან 15.90		–	7090	–	–	2270	11140	3730	–	–	200	172	24.43
	15.90 დან 22.50		–	6040	–	–	2270	9820	3680	–	–	–	132	21.81
	22.50 დან 29.10		–	6040	–	–	5870	3930	3680	–	–	–	132	19.52
	29.10 დან 35.70		–	6040	–	–	2990	7600	3780	–	–	170	132	20.58
	35.70 დან 42.30		–	4590	–	–	1810	–	12800	–	–	–	101	19.20
	42.30 დან 48.90		–	4590	–	–	4820	3830	2750	–	–	–	101	15.99
	48.90 დან 55.50		–	4590	–	–	6010	–	2940	–	–	–	101	13.54
	55.50 დან 62.10		–	4590	–	–	6010	1170	1470	–	–	–	101	13.24
	62.10 დან 68.70		–	4590	–	–	6010	1170	1470	–	–	–	101	13.24
	68.70 დან 72.00		–	2290	–	–	–	3610	460	–	–	460	50	6.82
	სულ			**63770**			**38060**	**48850**	**65660**			**830**	**1444**	**217.17**
	დიაფრაგმები													
	დფრ-1		380	–	9890	2230	510	420	680	–	–	–	127	14.11
	დფრ-2		370	–	9470	2230	480	420	680	–	–	–	122	13.65
	დფრ-3		320	–	7420	1830	–	–	–	–	–	–	101	9.57
	დფრ-4		260	–	5470	880	–	–	–	–	–	–	85	6.61
	დფრ-5		380	–	7630	1150	2010	290	340	–	–	–	112	11.80
	დფრ-6		210	–	4800	680	2010	290	340	–	–	–	68	8.33
	დფრ-7		550	–	12990	5180	–	–	80	–	–	–	137	18.80
	მონ.კდლ		140	–	4020	–	–	–	–	–	–	–	41	4.16
	სულ		**2610**		**61690**	**14180**	**5010**	**1420**	**2120**				**793**	**87.03**

თანამდებობა	გვარი	ხელმოწერა	ქ. თბილისი, დასახლება დიდი დიღომი, (ს/კ 01.72.14.002.024) მრავალბინიანი საცხოვრებელი სახლი (№1)				შპს "ლოტოსი თსვდებულზე" ს/კ 405626997
არქიტექტორი	თ.ესიავა		კონსტრუქციული ნაწილი				
			მასალების ამოკრება (დასასრული)				
კონსტრუქტ.	ლ.ჯაიანი						
შემოწმა	ა.არჩილია		სტადია მ	ფურც. კ-95	ფ-ბი	დაკვ.№	



Изополя перемещений по X, см

ПЕРВОЕ СЕЙСМИЧЕСКОЕ ЗАГРУЖЕНИЕ, Форма N2 (20.7%

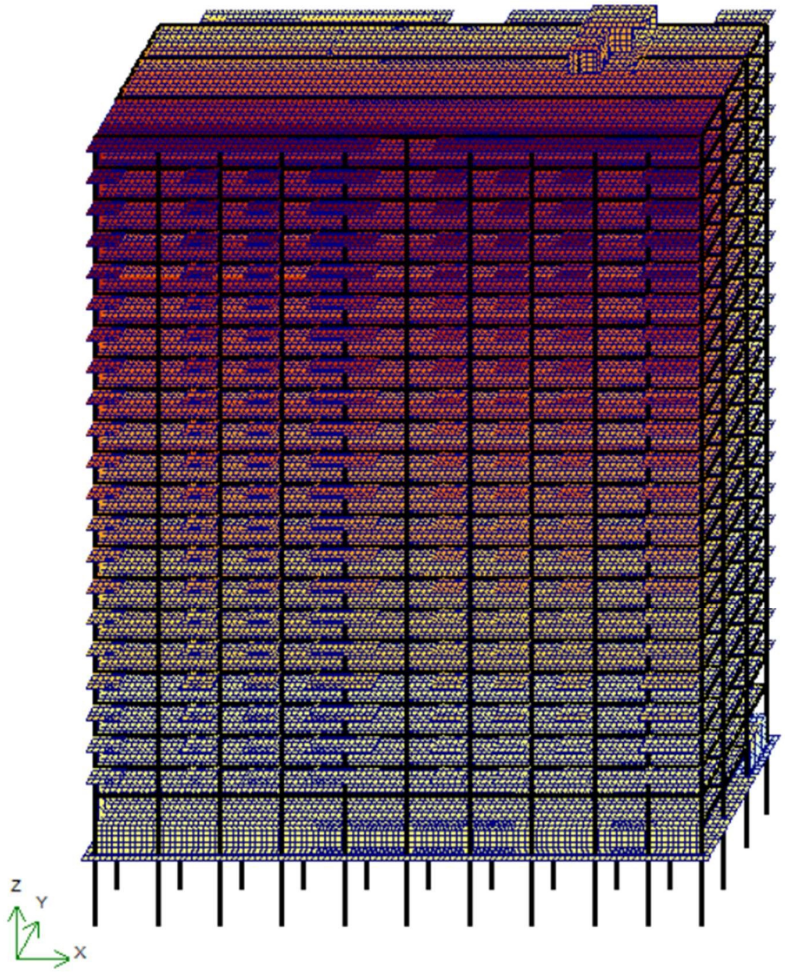



Изополя перемещений по Y, см

ВТОРОЕ СЕЙСМИЧЕСКОЕ ЗАГРУЖЕНИЕ, Форма N1 (62.7%)

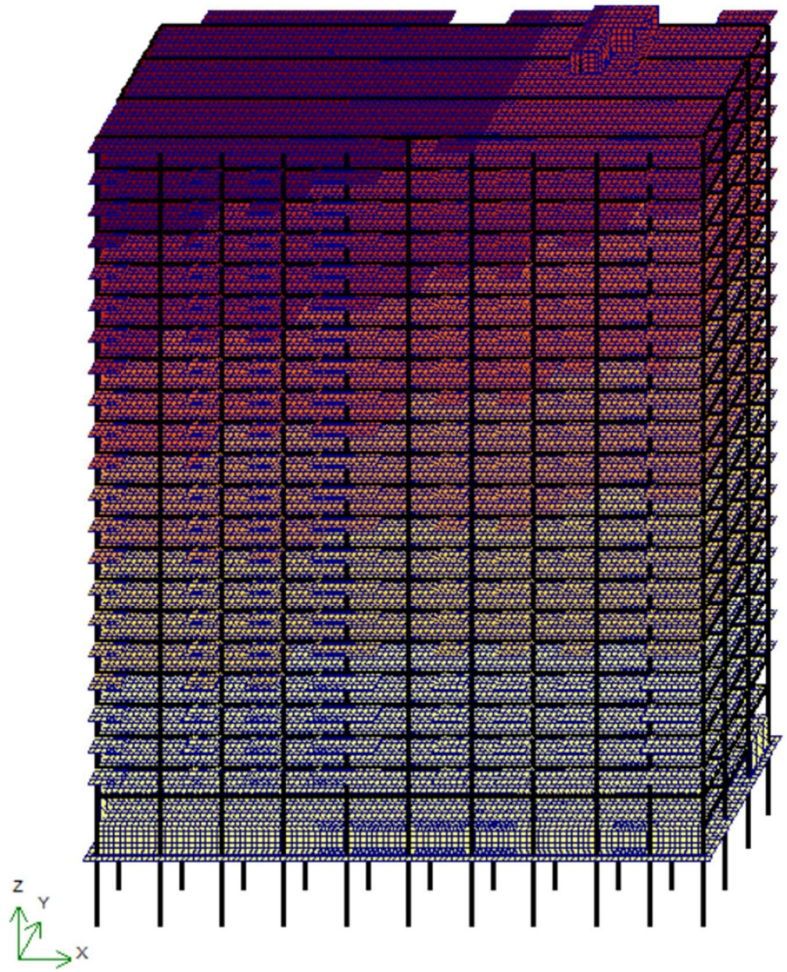

კონსტრუქტორი ლ.ჯაიანი

Суммарные нагрузки на стены и колонны, тс, тс*см

ПОСТОЯННОЕ ЗАГРУЖЕ

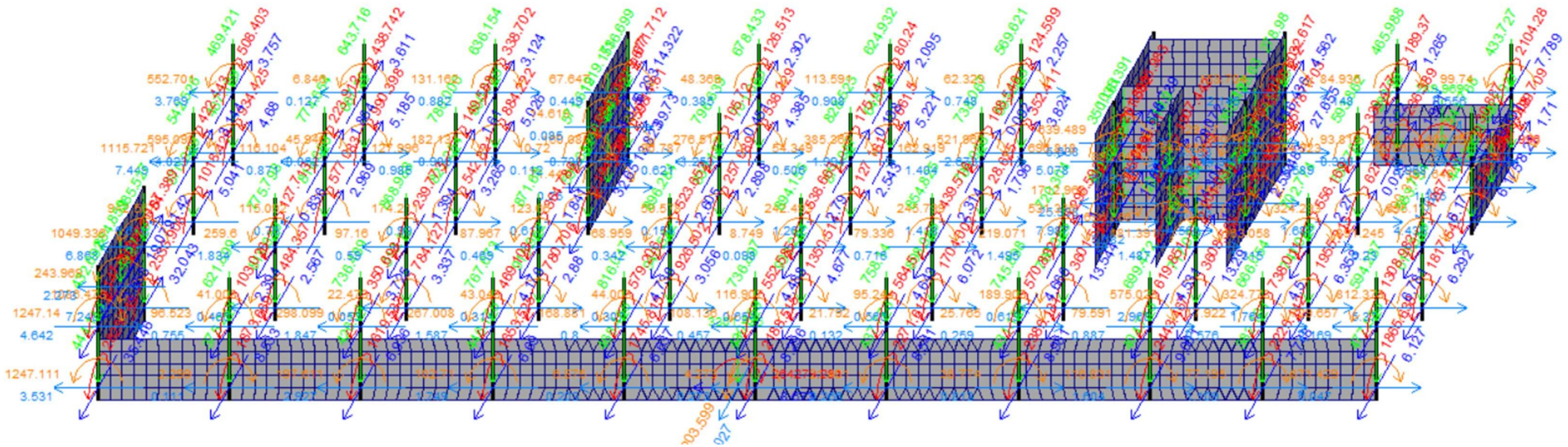

Таблица частот и периодов колебаний

Форма	Частота, Гц	Период, с	Сейсмика 1,ма...	Сейсмика 2,м
1	0.32	3.1236	0.1	62.7
2	0.39	2.5952	20.7	0.6
3	0.45	2.2257	46.5	0.1
4	1.22	0.8229	0.7	14.2
5	1.32	0.7561	6.8	3.4
6	1.57	0.6367	7.8	0.4
7	2.47	0.4043	3.3	2.4
8	2.67	0.3745	2.5	7.3
9	3.15	0.3175	2.8	0.9
10	3.69	0.2710	3.6	0.3
Сумма			94.7	92.2

კონსტრუქტორი ლ.ჯაიანი

სახლი №2

ნახაზების სია (დასაწყისი)

დასახელება	ნახაზი
თავფურცელი	კ-0
ხიმინჯების სამონტაჟო გეგმა	კ-1
ხიმინჯი ხმ-1	კ-2
ხიმინჯი ხმ-2	კ-3
ხიმინჯი ხმ-3	კ-4
სპეციფიკაცია	კ-5
საძირკვლის ფილა სფ-1, ნიშნულზე -3.00, საყალიბო ნახაზი	კ-6
სფ-1, ქვედა ზონის არმირება	კ-7
სფ-1, ზედა ზონის არმირება	კ-8
სფ-1, არმირების დეტალები	კ-9
არმატურული ნაშვერების გეგმა სფ-1 დან	კ-10
კვანძები კვ-1 ; კვ-2	კ-11
ჭრილები ა–ა ; ბ–ბ, სპეციფიკაცია	კ-12
გადახურვის ფილა გფ-1, ნიშნულზე 0.00, საყალიბო ნახაზი	კ-13
გფ-1, ქვედა ზონის არმირება	კ-14
გფ-1, ზედა ზონის არმირება	კ-15
გადახურვის ფილა გფ-2, ნიშნულზე 3.00, საყალიბო ნახაზი	კ-16
გფ-2, ქვედა ზონის არმირება	კ-17
გფ-2, ზედა ზონის არმირება	კ-18
გადახურვის ფილა გფ-3, ნიშნულზე 6.00, საყალიბო ნახაზი	კ-19
გფ-3, ქვედა ზონის არმირება	კ-20
გფ-3, ზედა ზონის არმირება	კ-21
გადახურვის ფილა გფ-4, ნიშნულებზე 9.30-:-15.90, საყალიბო ნახაზი	კ-22
გფ-4, ქვედა ზონის არმირება	კ-23
გფ-4, ზედა ზონის არმირება	კ-24
გადახურვის ფილა გფ-5, ნიშნულებზე 12.20-:-35.70, საყალიბო ნახაზი	კ-25
გფ-5, ქვედა ზონის არმირება	კ-26
გფ-5, ზედა ზონის არმირება	კ-27
გადახურვის ფილა გფ-6, ნიშნულებზე 35.00-:-68.70, საყალიბო ნახაზი	კ-28
გფ-6, ქვედა ზონის არმირება	კ-29
გფ-6, ზედა ზონის არმირება	კ-30
გადახურვის ფილა გფ-7 , ნიშნულზე 72.00, საყალიბო ნახაზი	კ-31
გფ-7, ქვედა ზონის არმირება	კ-32
გფ-7, ზედა ზონის არმირება	კ-33
გადახურვის ფილა გფ-8, ნიშნულზე 74.50, საყალიბო ნახაზი	კ-34
გფ-8, არმირება	კ-35

დასახელება	ნახაზი
გადახურვის ფილების არმირების დეტალები	კ-36
სპეციფიკაცია	კ-37
სპეციფიკაცია	კ-38
ტიპიური მონოლითური კოჭი ტმკ-1	კ-39
კიბის გეგმები, სპეციფიკაცია	კ-40
ჭრილები 1–1 ; 2–2	კ-41
ჭრილები 3–3 ; 4–4	კ-42
ჭრილები 5–5 ; 6–6	კ-43
მონოლითური სვეტების და კედლების გეგმა -3.00 ნიშნულიდან 0.00 ნიშნულამდე	კ-44
მონოლითური სვეტების და კედლების გეგმა 0.00 ნიშნულიდან 3.00 ნიშნულამდე	კ-45
მონოლითური სვეტი მს-1	კ-46
მონოლითური სვეტი მს-2	კ-47
მონოლითური სვეტების და კედლების გეგმა 3.00 ნიშნულიდან 6.60 ნიშნულამდე	კ-48
მონოლითური სვეტების და კედლების გეგმა 6.60 ნიშნულიდან 9.30 ნიშნულამდე	კ-49
მონოლითური სვეტი მს-1	კ-50
მონოლითური სვეტი მს-2	კ-51
მონოლითური სვეტების და კედლების გეგმა 9.30 ნიშნულიდან 15.90 ნიშნულამდე	კ-52
მონოლითური სვეტი მს-1	კ-53
მონოლითური სვეტი მს-2	კ-54
მონოლითური სვეტების და კედლების გეგმა 15.90 ნიშნულიდან 22.50 ნიშნულამდე	კ-55
მონოლითური სვეტი მს-1	კ-56
მონოლითური სვეტი მს-2	კ-57
მონოლითური სვეტების და კედლების გეგმა 22.50 ნიშნულიდან 29.10 ნიშნულამდე	კ-58
მონოლითური სვეტი მს-1	კ-59
მონოლითური სვეტი მს-2	კ-60
მონოლითური სვეტების და კედლების გეგმა 29.10 ნიშნულიდან 35.70 ნიშნულამდე	კ-61
მონოლითური სვეტი მს-1	კ-62
მონოლითური სვეტი მს-2	კ-63
მონოლითური სვეტი მს-3	კ-64
მონოლითური სვეტების და კედლების გეგმა 35.70 ნიშნულიდან 42.30 ნიშნულამდე	კ-65
მონოლითური სვეტი მს-1	კ-66
მონოლითური სვეტი მს-2	კ-67
მონოლითური სვეტების და კედლების გეგმა 42.30 ნიშნულიდან 48.90 ნიშნულამდე	კ-68
მონოლითური სვეტი მს-1	კ-69
მონოლითური სვეტი მს-2	კ-70
მონოლითური სვეტების და კედლების გეგმა 48.90 ნიშნულიდან 55.50 ნიშნულამდე	კ-71
მონოლითური სვეტი მს-1	კ-72

ნახაზების სია (დასასრული)

დასახელება	ნახაზი
მონოლითური სვეტი მს-2	კ-73
მონოლითური სვეტების და კედლების ბეგმა 55.50 ნიშნულიდან 62.10 ნიშნულამდე	კ-74
მონოლითური სვეტი მს-1	კ-75
მონოლითური სვეტი მს-2	კ-76
მონოლითური სვეტების და კედლების ბეგმა 62.10 ნიშნულიდან 68.70 ნიშნულამდე	კ-77
მონოლითური სვეტი მს-1	კ-78
მონოლითური სვეტი მს-2	კ-79
მონოლითური სვეტების და კედლების ბეგმა 68.70 ნიშნულიდან 72.00 ნიშნულამდე	კ-80
მონოლითური სვეტი მს-1	კ-81
მონოლითური სვეტი მს-2	კ-82
დიაფრაგმების ბეგმა ბეგმა 72.00 ნიშნულიდან 74.50 ნიშნულამდე	კ-83
მონოლითური დიაგრაგმა დფრ-1	კ-84
მონოლითური დიაგრაგმა დფრ-2	კ-85
მონოლითური დიაგრაგმა დფრ-3	კ-86
მონოლითური დიაგრაგმა დფრ-4	კ-87
მონოლითური დიაგრაგმა დფრ-5	კ-88
მონოლითური დიაგრაგმა დფრ-6	კ-89
მონოლითური დიაგრაგმა დფრ-7	კ-90
მონოლითური დიაგრაგმა დფრ-8	კ-91
მონოლითური დიაგრაგმა დფრ-9	კ-92
მონოლითური დიაგრაგმა დფრ-10	კ-93
დიაფრაგმების არმირების დეტალები	კ-94
დიაფრაგმების არმირების დეტალები	კ-95
დიაფრაგმების არმირების დეტალები	კ-96
დიაფრაგმების არმირების დეტალები	კ-97
დიაფრაგმების სპეციფიკაცია	კ-98
დიაფრაგმების სპეციფიკაცია	კ-99
მონოლითური კედლების არმირება, ჭრილი ლ-ლ	კ-100
მონოლითური კედლების არმირება, ჭრილი მ-მ, ნ-ნ	კ-101
მასალების ამოკრება (დასაწყისი)	კ-102
მასალების ამოკრება (დასასრული)	კ-103

რკინაბეტონის ხარჯი

ელემენტების ჯგუფი	ბეტონი მ³	არმატურა, ტ სახსტანდარტი 5781-82*								ნაგლი-ნი, ტ	ჯამი
		∅ 18AIII	∅28AIII	∅25AIII	∅22AIII	∅ 16III	∅12AIII	∅ 8AI	∅ 6AI	c255	ტ
საძირკველები	2906	19.00	13.52	89.98	61.14	4.02	1.02	14.68	–	9.14	**212.5**
გადახურვის ფილები	4944.6	–	–	–	–	0.07	542.66	–	–	–	**542.73**
კოჭები	1196	–	–	193.06	–	–	–	46.98	–	–	**240.04**
კიბეები	168	–	–	–	–	–	16.52	–	–	–	**16.52**
სვეტები	1444	–	56.69	51.38	36.81	–	–	63.11	–	0.82	**208.81**
კედლები	1178	–	4.23	3.96	14.00	12.10	97.64	–	3.82	–	**135.75**
სულ	11837	19.00	74.44	338.38	111.95	16.19	657.84	124.77	3.82	9.96	1356.4

თანამდებობა	გვარი	ხელმოწერა	ქ. თბილისი, დასახლება დიდი დიღომი, (ს/კ 01.72.14.002.024) მრავალბინიანი საცხოვრებელი სახლი (№2)				შ.პ.ს. "ზღოლქი თავდაცვაზე" ს/კ 405626997
არქიტექტორი	თ.ესიავა		კონსტრუქციული ნაწილი				
კონსტრუქტ.	ლ.ჯაიანი		თავფურცელი				
შემოწმა	ა.არჩილია		სტადია მ	ფურც. კ-0	ფ-ბი	დაკვ.№	

დამკვეთი	შპს "ალიანსი ჯორჯიან ფოუდ ინდასტრი"		
	ს/კ 405696967		
პროექტის დასახელება	ქ. თბილისი, ფასანაურის ქუჩა #10 და #10ბ-ში მდებარე სასურსათო ბაზრის ტერიტორიაზე მშენებარე სავაჭრო ცენტრის (ს.კ. 01.72.14.002.024), ჭალისა და ფასანაურის ქუჩების ნაკვეთებზე განლაგებული სავაჭრო ცენტრის N2		
სამშენებლო.	მ.პლატა	კონსტრუქციული ნაწილი	
პროექტის ავტორი	ა.ანანიაშვილი		
ხელმძღვანელი	ლ.ჯანელიძე		

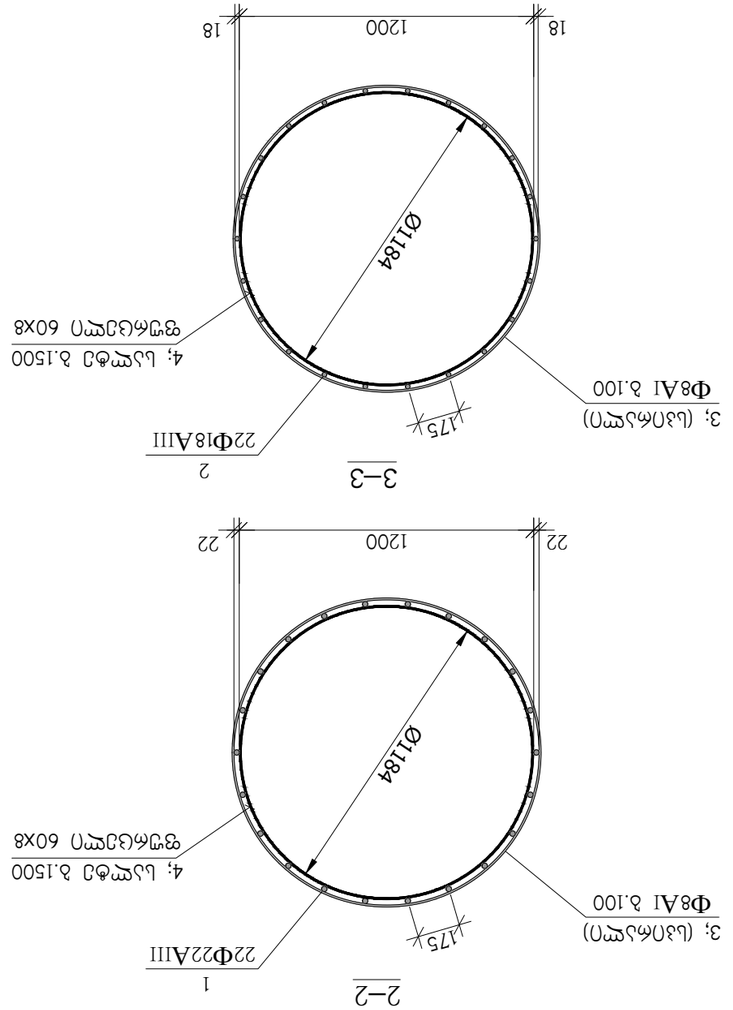

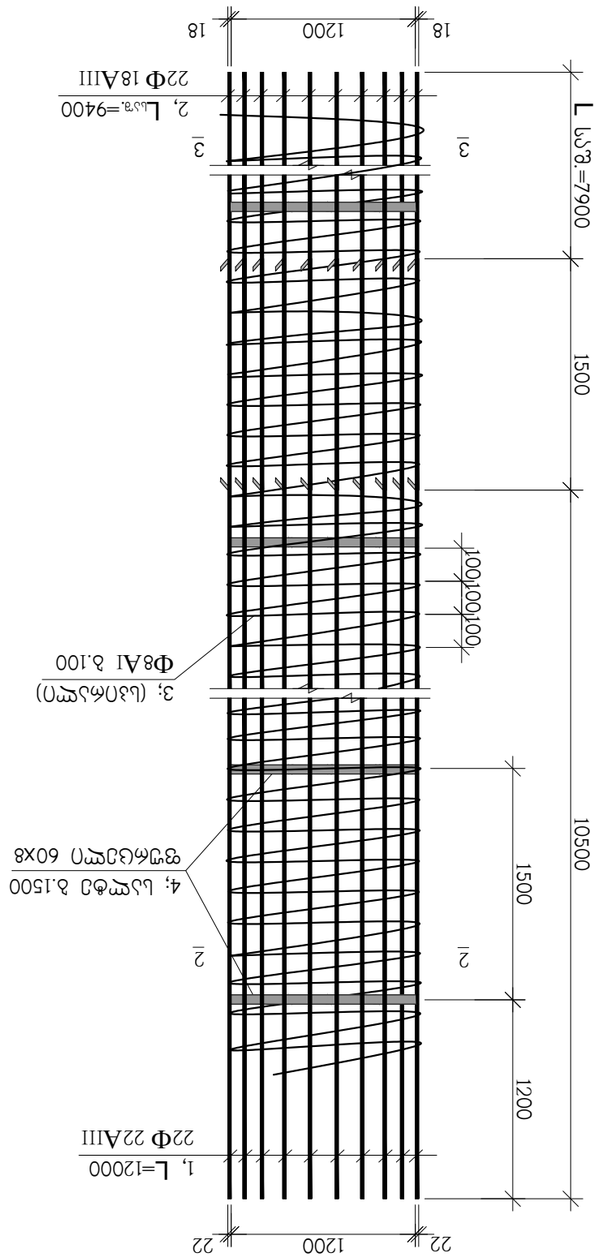

ტექნიკური ზედამხედველი								
ხარისხის კონტროლის ინჟინერი								
ინჟინერ-კონსტრუქტორი	ა.ბერიძე							
ინჟინერ-კონსტრუქტორი	ლ.ბერიძე							
ხელმძღვანელი	ო.ქანთარია							
დამკვეთის წარმომადგენელი								

დამკვეთი: შპს "ბათუმის ნავსადგური"	ა. ობობური, ზღვისპირა ზოლი ზონა ზონირების ტერიტორიის (ს.კ. 01.72.14.002.024), მარჯვენა ნაპირის ნავსადგურის ტერიტორიის საკადასტრო N2					
	ბურღვადი ძელების ნიმუშის ტიპიური ჩარჩო					
	ბურღვადი ძელების ნიმუში ბ3-1					
	ფურცელი 8	ფურც. ა-2	ფ-ბი	ფაილის №ა.ა.		

2–2

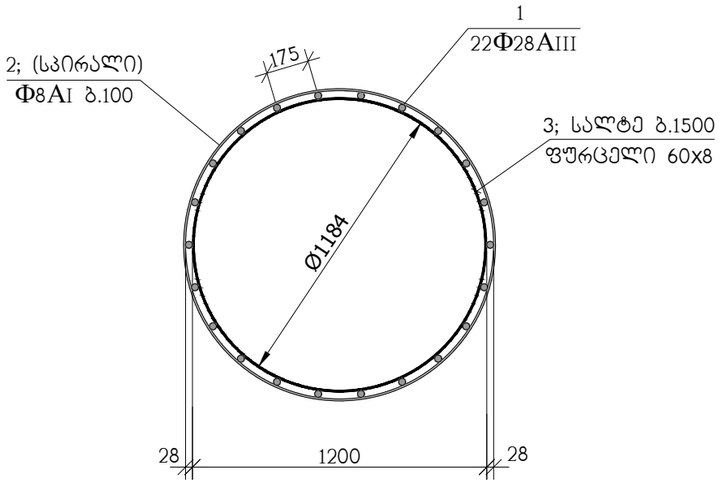

3–3

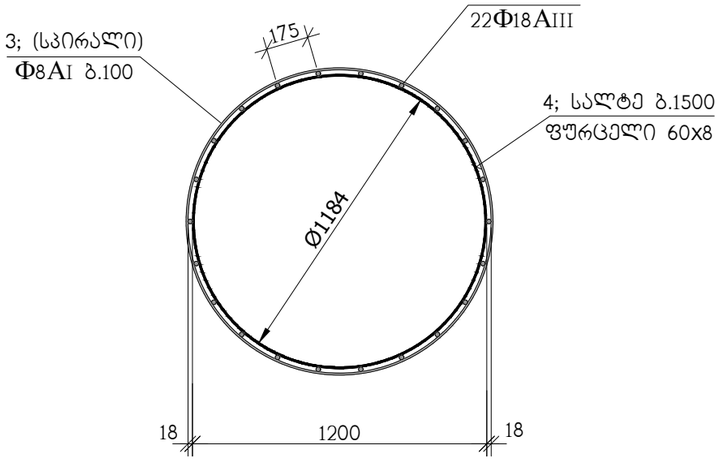

1–1

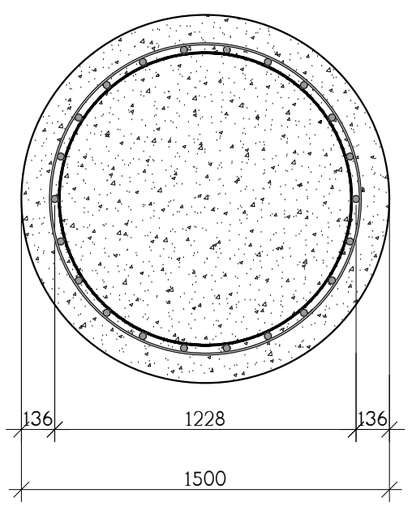

კარკასი კრ-1

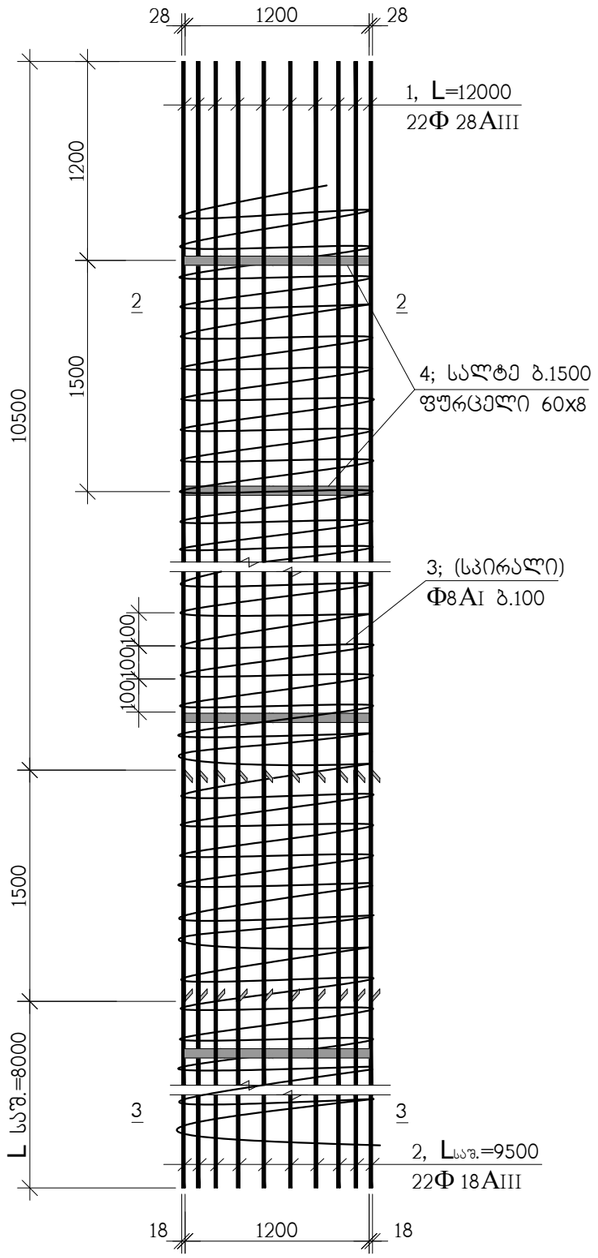

ხიმინჯი ხმ-2

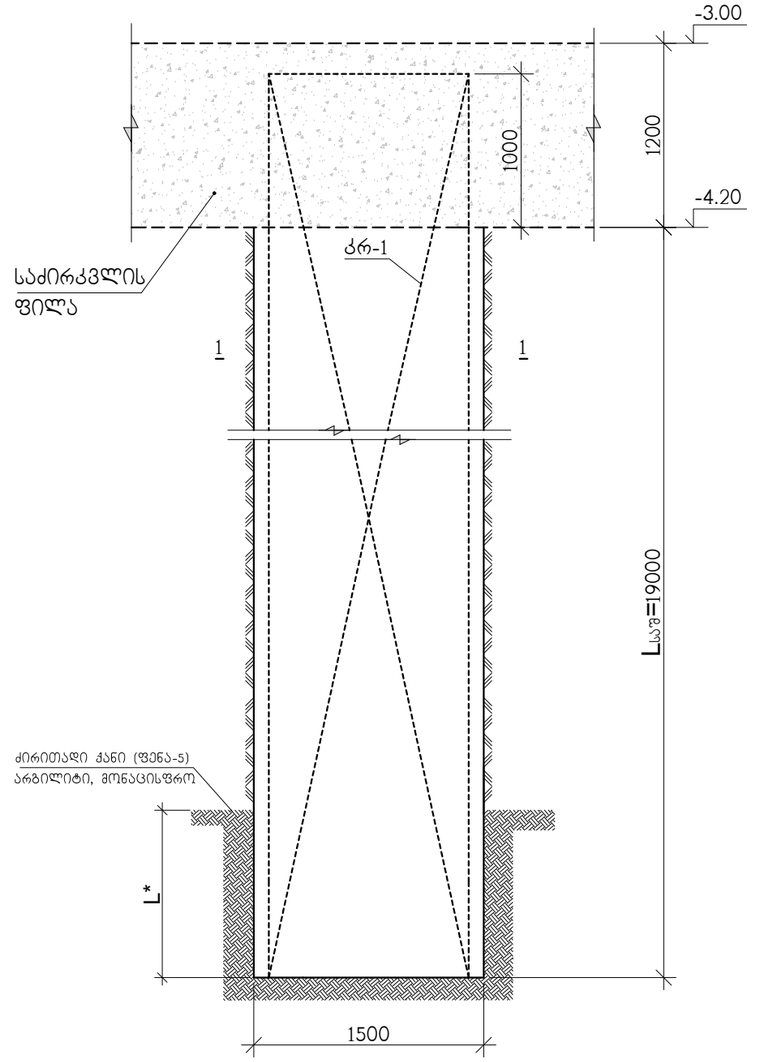

* ხიმინჯის დაანკერების სიგრძე იხილეთ გეგმაზე კ-1 ნახ.
გეგმაზე სადაც არ არის მითითებული
დაანკერების სიგრძე მიღებულ იქნეს 1 მ.

თანამდებობა	გვარი	ხელმოწერა	ქ. თბილისი, დასახლება დიდი დიღომი (ს.კ. 01.72.14.002.024), მრავალბინიანი საცხოვრებელი სახლი N2				შ.პ.ს. "ზლოქსი თბილისის მეტროპოლიტენი" სს 405626997
არქიტექტ.	თ.ესიავა		კონსტრუქციული ნაწილი				
კონსტრუქტ.	ა.არჩილია		ხიმინჯი ხმ-2				
შემამოწმა	ლ.ჯაიანი		სტადია მ	ფურც. კ-3	ფ-ბი	დაკვ. №	

2–2

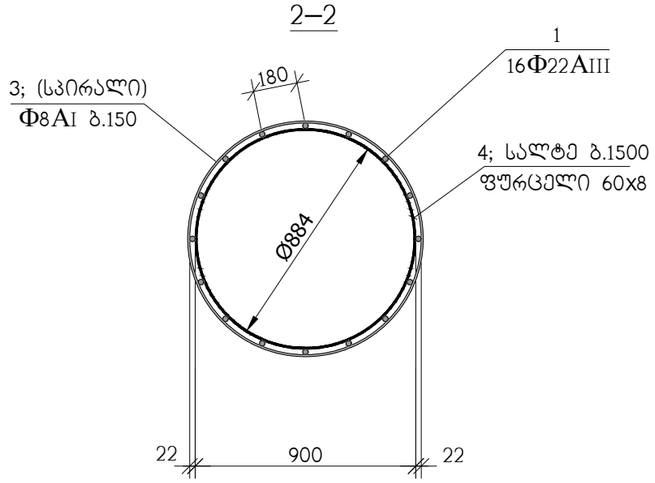

3–3

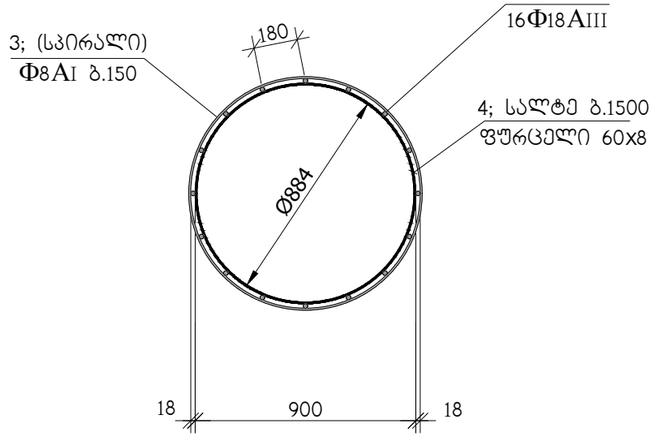

1–1

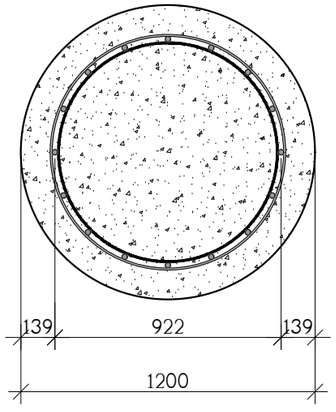

კარკასი კრ-1

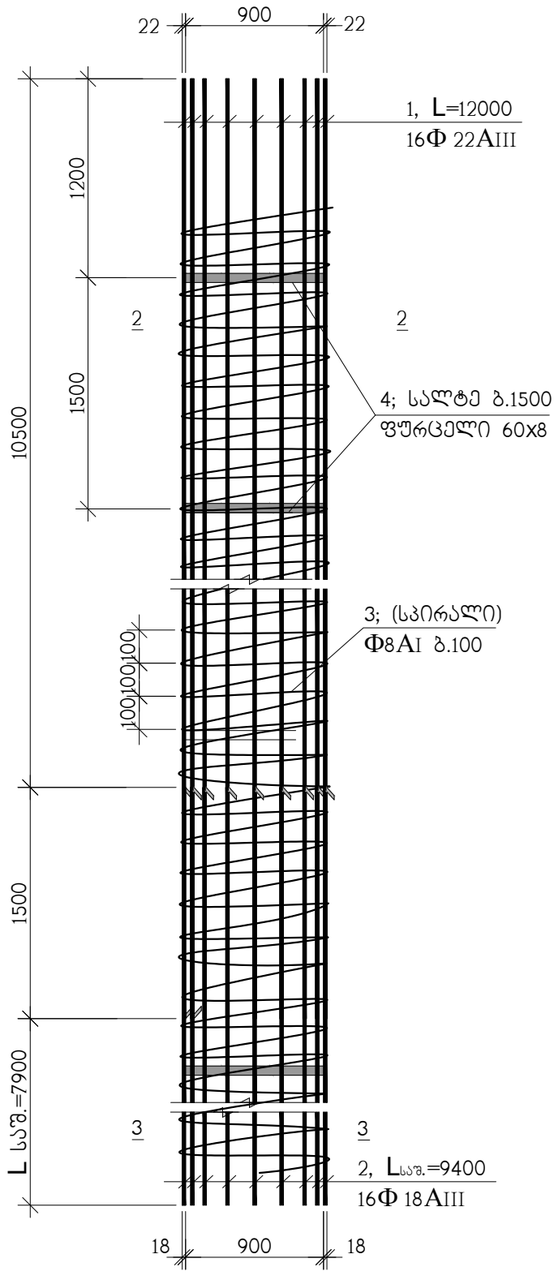

ხიმინჯი ხმ-3

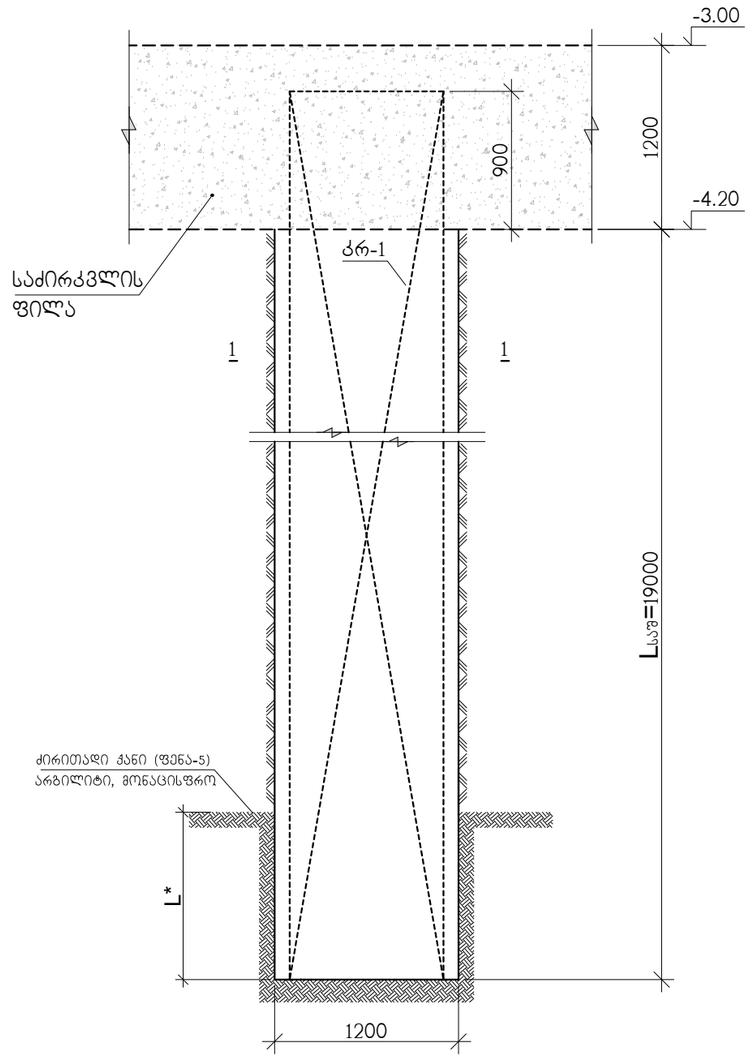

* ხიმინჯის დაანკერების სიგრძე იხილეთ გეგმაზე კ-1 ნახ.
გეგმაზე სადაც არ არის მითითებული
დაანკერების სიგრძე მიღებულ იქნეს 1 მ.

თანამდებობა	გვარი	ხელმოწერა	ქ. თბილისი, დასახლება დიდი დიღომი (ს.კ. 01.72.14.002.024), მრავალბინიანი საცხოვრებელი სახლი N2				შ.პ.ს. "ზლოტნის თავდაცვებულზე" ს/კ 405626997
არქიტექტ.	თ.ესიავა		კონსტრუქციული ნაწილი				
			ხიმინჯი ხმ-3				
კონსტრუქტ.	ა.არჩილია						
შეამოწმა	ლ.ჯაიანი		სტადია მ	ფურც. კ-4	ფ-ბი	დკვ. №	

პოზ.	აღნიშვნა	დასახელება	რაოდ. ც.	ერთ-ეული
		ხმ-1	37	
1		Ф22AIII სახსტ. 5781-828* L=12000	22	35.80 კგ.
2		Ф18AIII სახსტ. 5781-828* Lსაშ.=9400	22	18.78 კგ.
3		Ф8AI სახსტ. 5781-828* L=800 ბრძ.მ	–	320 კგ.
4		სალტე, ფურც. 60x8 L=3770	14	14.20 კგ.
		B 25 კლასის ბეტონი		33.5 მ^3

პოზ.	აღნიშვნა	დასახელება	რაოდ. ც.	ერთ-ეული
		ხმ-2	6	
1		Ф28AIII სახსტ. 5781-828* L=12000	22	58.01 კგ.
2		Ф18AIII სახსტ. 5781-828* Lსაშ.=9500	22	18.98 კგ.
3		Ф8AI სახსტ. 5781-828* L=800 ბრძ.მ	–	320 კგ.
4		სალტე, ფურც. 60x8 L=3770	14	14.20 კგ.
		B 25 კლასის ბეტონი		33.5 მ^3

პოზ.	აღნიშვნა	დასახელება	რაოდ. ც.	ერთ-ეული
		ხმ-3	4	
1		Ф22AIII სახსტ. 5781-828* L=12000	16	35.80 კგ.
2		Ф18AIII სახსტ. 5781-828* Lსაშ.=9400	16	18.78 კგ.
3		Ф8AI სახსტ. 5781-828* L=590 ბრძ.მ	–	230 კგ.
4		სალტე, ფურც. 60x8 L=2820	14	10.63 კგ.
		B 25 კლასის ბეტონი		21.5 მ^3

თანამდებობა	გვარი	ხელმოწერა	ქ. თბილისი, დასახლება დიდი დიღომი (ს.კ. 01.72.14.002.024), მრავალბინიანი საცხოვრებელი სახლი N2				შ.პ.ს. "ზლოქმი თავდაცვა" ს/კ 405626997
არქიტექტ.	თ.ესიავა		კონსტრუქციული ნაწილი				
კონსტრუქტ.	ა.არჩილია		სპეციფიკაცია				
შეამოწმა	ლ.ჯაიანი		სტადია მ	ფურც. კ-5	ფ-ბი	დაკვ. №	

ნახაზი მაღნიშნავი ა-ბ ნახაზისა

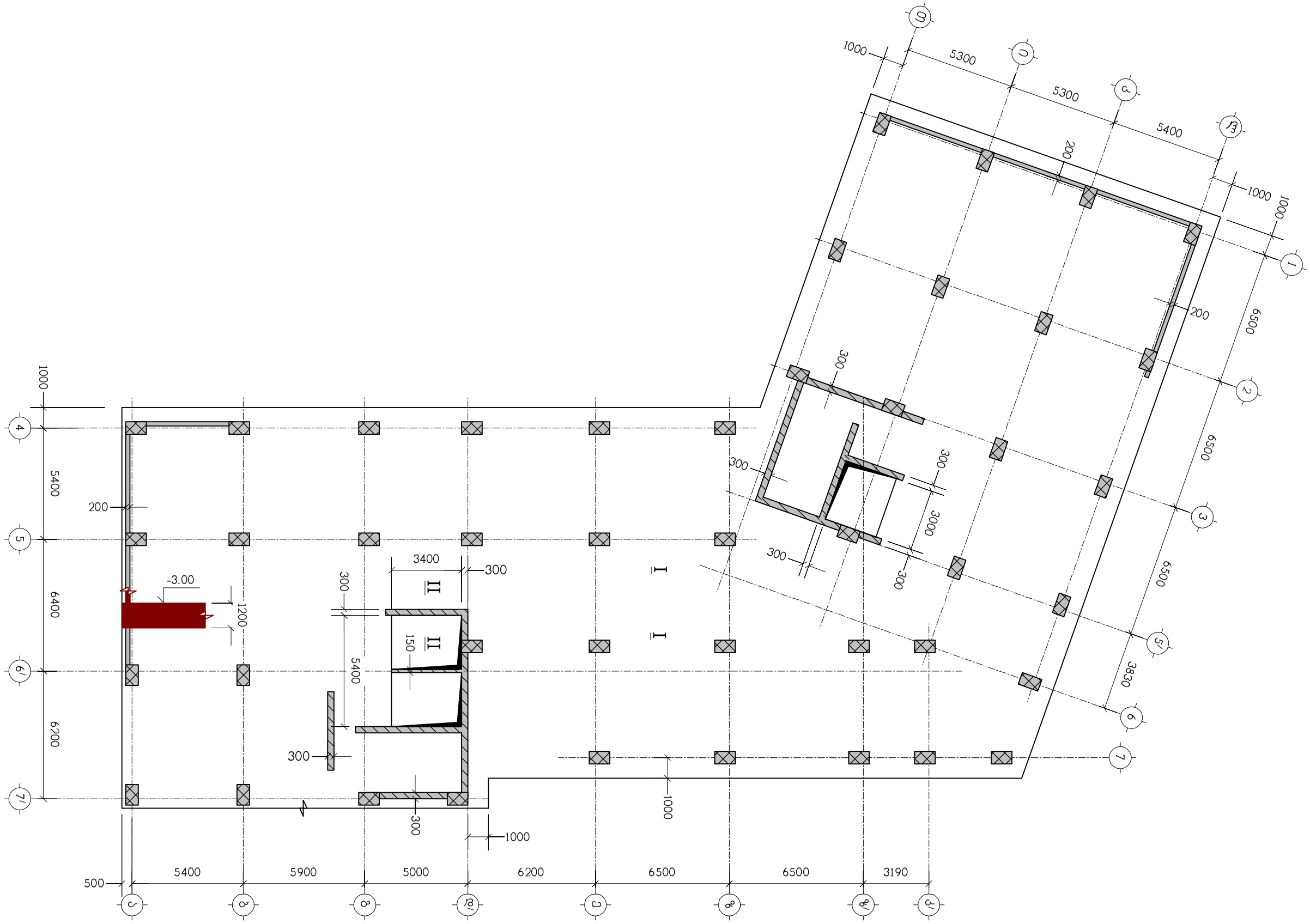

თანამდებობა	გვარი	ხელმოწერა	ქ. თბილისი, დასახლება დიდი დილომი, (ს/კ 01.72.14.002.024) მრავალბინიანი საცხოვრებელი სახლი (№2)				შ.პ.ს. "გლობუსი თბილისი" ს/კ 405626997
არქიტექტორი	თ.ესიავა		კონსტრუქციული ნაწილი				
			საძირკვლის ფილა სფ-1, ნიშნულზე -3.00, საყალიბო ნახაზი				
კონსტრუქტ.	ლ.ჯაიანი						
შემამოწმა	ა.არჩილია		სტადია მ	ფურც. კ-6	ფ-ბი	დაკვ.№	

ნახაზზე განთხრილია ქ-9 ნახაზთან ერთად
სვეტფონძიანი ხიდული ნაწ. ქ-12

▨ – დაბეტონებული არმირების ზონა

მონოლით დაბეტონებული არმირების ზონებში, აგრეთვე სვეტების ცენტრიდან 1.5 მეტრის რადიუსში კოზირის **"2"** განივი არმირება მოეწყოს ბიჯით 250/250

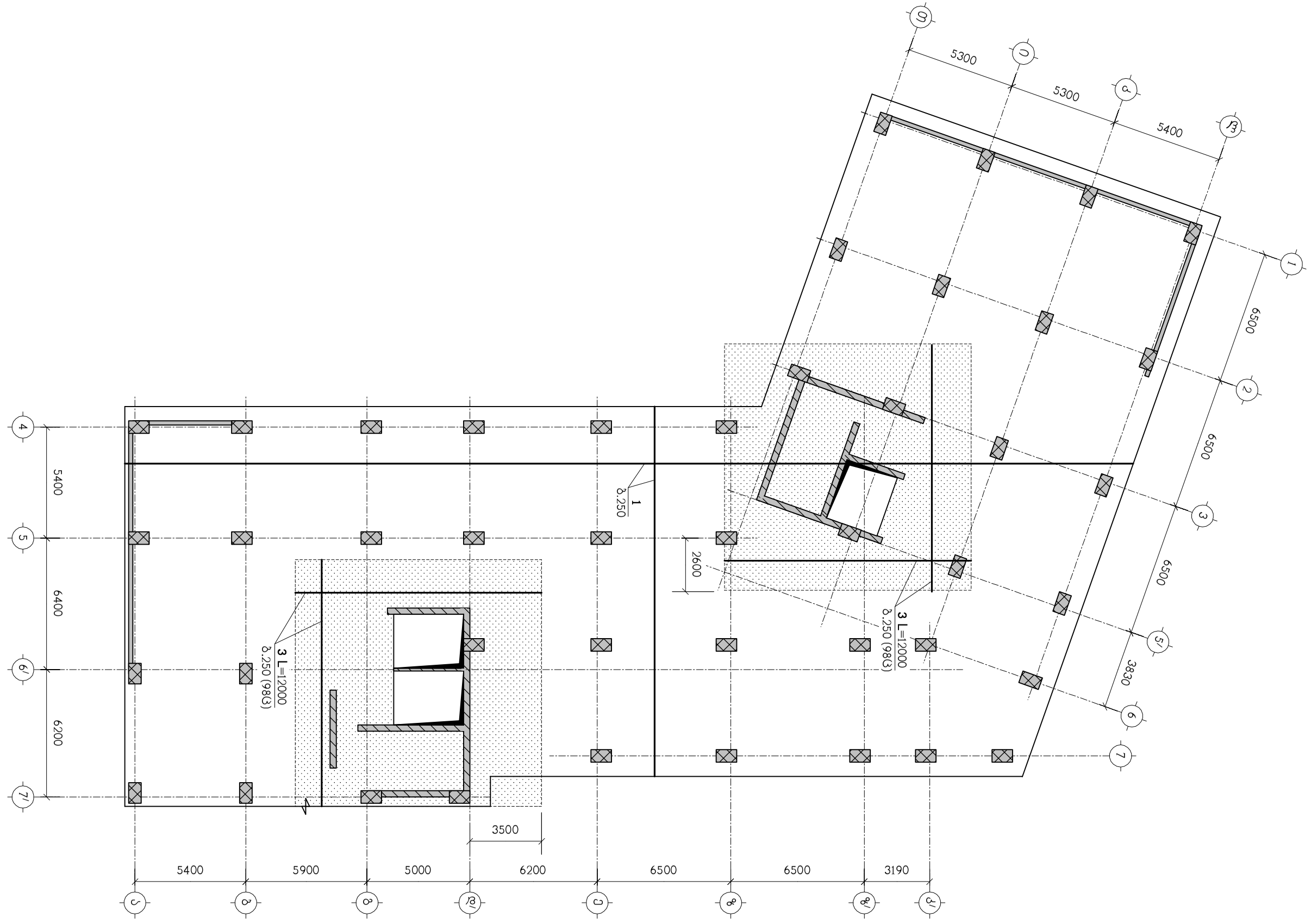

თანამდებობა	გვარი	ხელმოწერა	ქ. თბილისი, დასახლება დიდი დილომი, (ს/კ 01.72.14.002.024) მრავალბინიანი საცხოვრებელი სახლი (№2)			შ.პ.ს. "ზლოჭსი თბილისგეოლოგი" ს/კ 405626997
არქიტექტორი	თ.ესიავა		კონსტრუქციული ნაწილი			
			სფ-1, ქვედა ზონის არმირება			
კონსტრუქტ.	ლ.ჯაიანი					
შეამოწმა	ა.არჩილია		სტადია მ	ფურც. ქ-7	ფ-ბი	დაქვ.№

ნახაზზე მასშტაბში არ არის შესრულებული – ფასადების ასამონტაჟებელი პანელების განლაგების სქემა

ნახაზის მასშტაბი 1:100 ნახ. ა-9 ნახაზთან ერთად
სამუშაო ნახაზები ნახ. ა-12
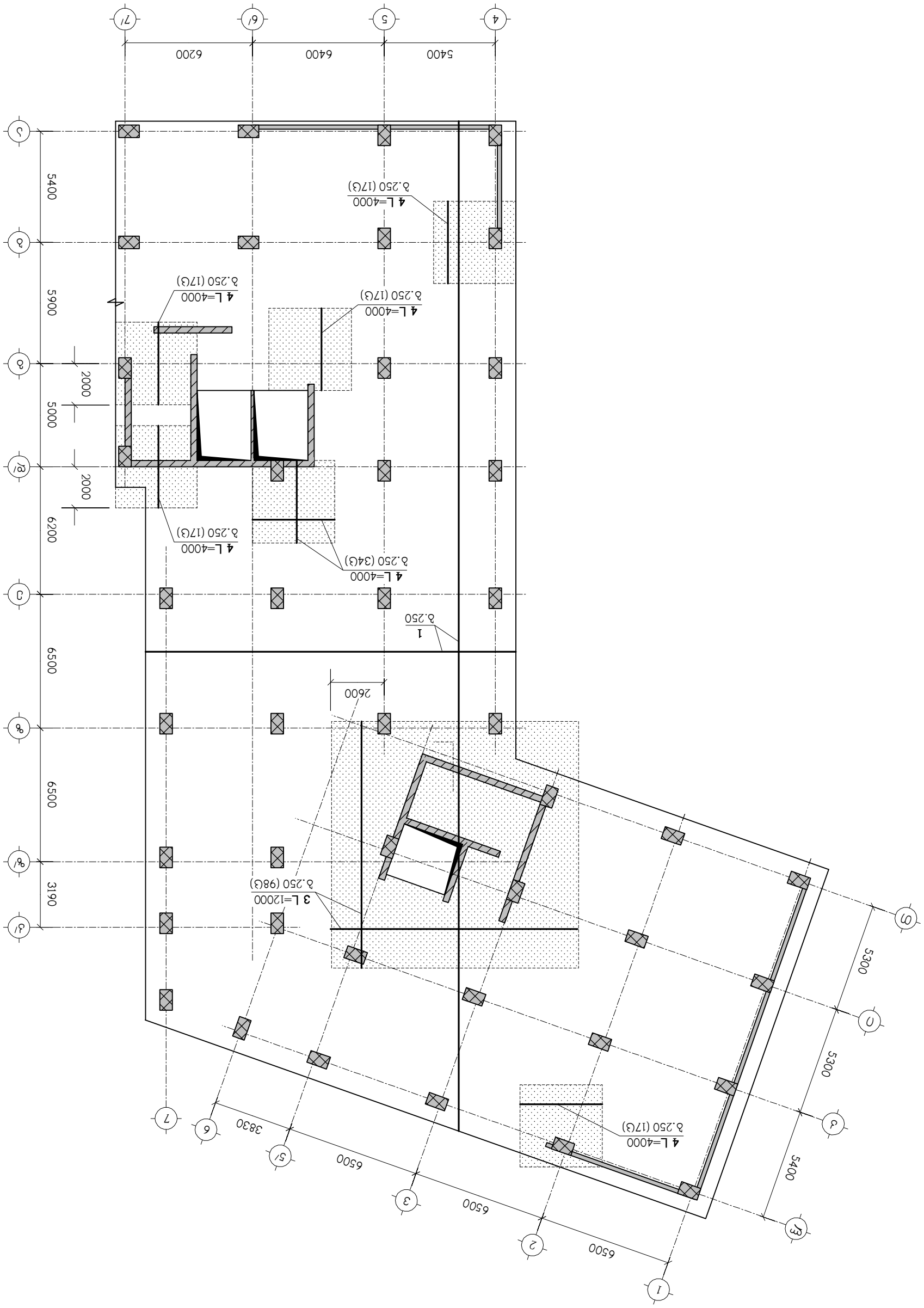

შ.პ.ს. "ბლოკსი თავდადებულზე" ს/კ 405626997			
	ქ. თბილისი, დასახლება დიდი დილომი, (ს/კ 01.72.14.002.024) მრავალბინიანი საცხოვრებელი სახლი (№2)		
	ქონსტრუქციული ნაწილი	სტადია	ბ
სვ-1, ზედა ზონის არმირება		ფურც.	კ-8
		ფ-ბი	
		დაკვ.№	

ხელმოწერა			
ცვლილების №			
შემსრულებელი	თ.ქასუმაშვილი		
კონსტრუქტორი	ლ.გელაშვილი		
გამგე	ა.ანდრიაძე		

I – I

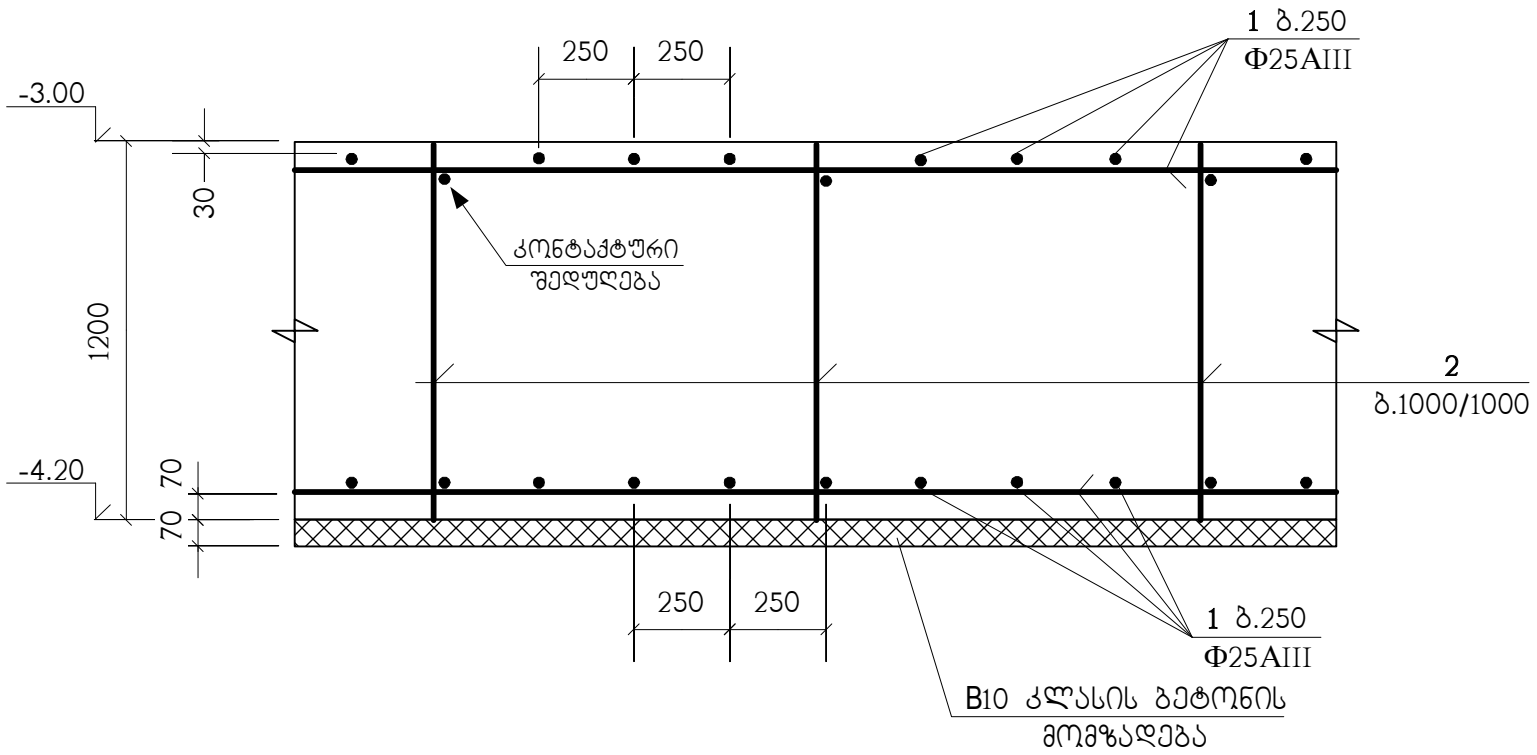

II – II

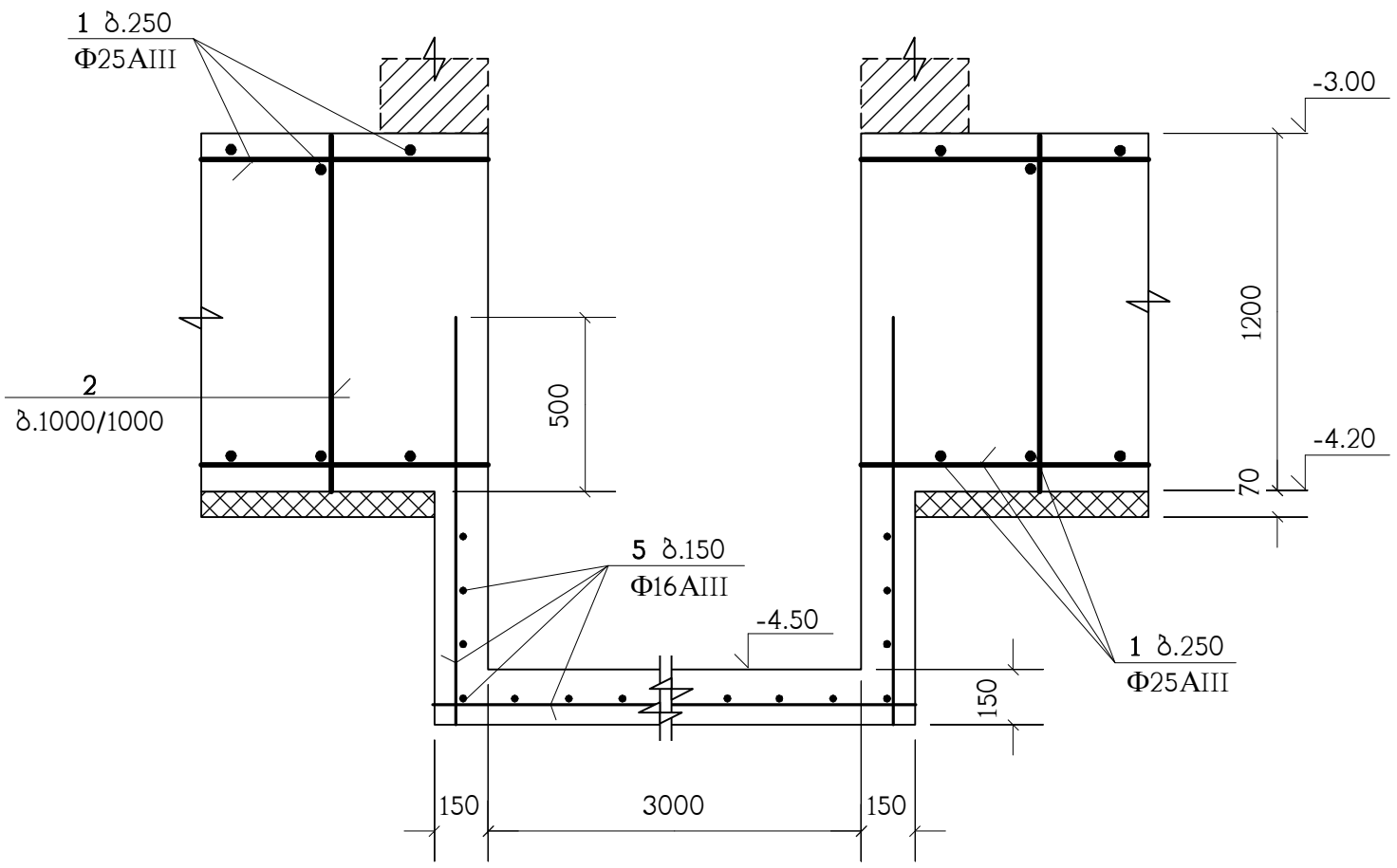

ბ.250 დამატებითი
არმირების მოწყობა

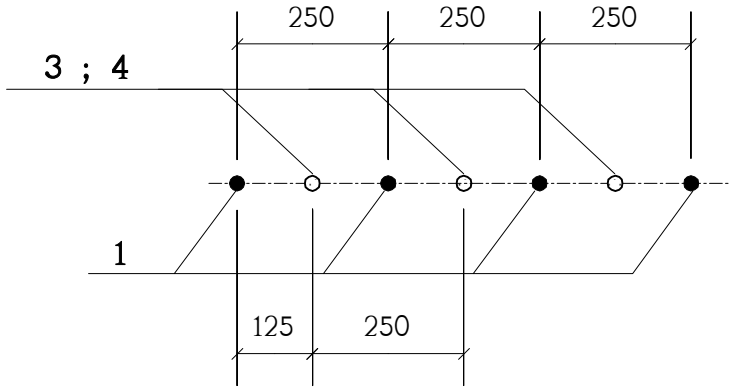

პოზ. "1" ძირითადი
არმირების შეპირაპირება

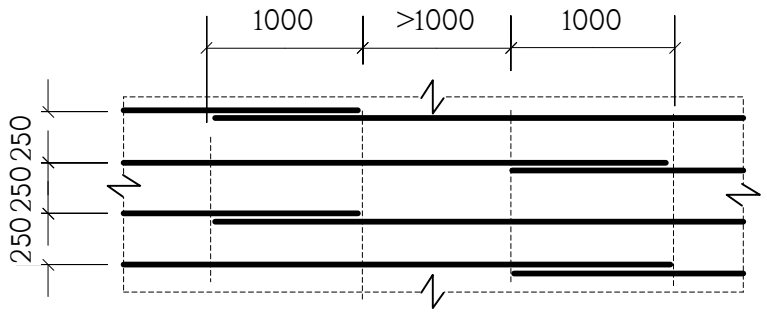

არმატურული პოზიცია "1" წარმოდგენილია როგორც ძირითადი;
პოზიციები "3" და "4" როგორც - დამატებითი.
ხოლო არმატურული პოზიცია "2" როგორც სამონტაჟო და განივი

ნახაზზე კ-7 მონიშნულ დამატებითი არმირების ზონებში, აგრეთვე სვეტების ცენტრიდან 1.5 მეტრის რადიუსში პოზიცია "2" განივი არმირება მოეწყოს ბიჯით 250/250



თანამდებობა	გვარი	ხელმოწერა	ქ. თბილისი, დასახლება დიდი დიღომი, (ს/კ 01.72.14.002.024) მრავალბინიანი საცხოვრებელი სახლი (№2)				წ.პ.ს. "წლოვანი თბილისუფლება" ს/კ 405626997
არქიტექტორი	თ.ესიავა		კონსტრუქციული ნაწილი				
			არმატურული ნაშვერების გეგმა სფ-1 დან				
კონსტრუქტ.	ლ.ჯაიანი		სტადია მ	ფურც. კ-10	ფ-ბი	დაკვ.№	
შეამოწმა	ა.არჩილია						

ქმ-1
(6 ც.)

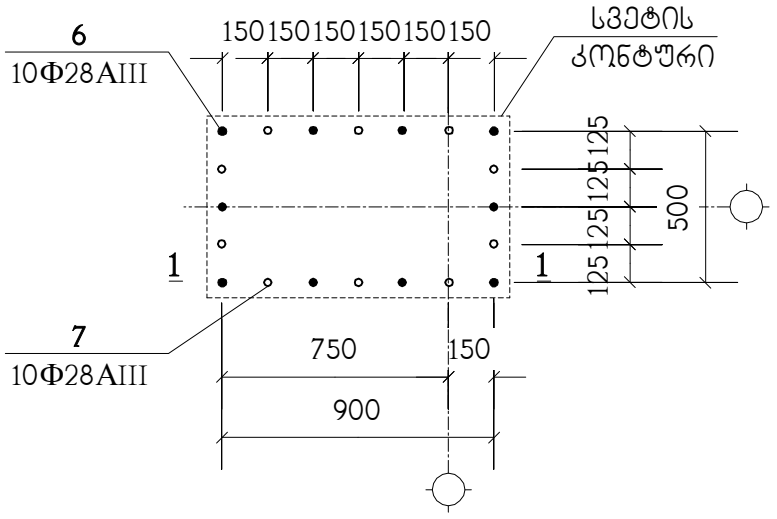

1 – 1

ქმ-2
(38 ც.)

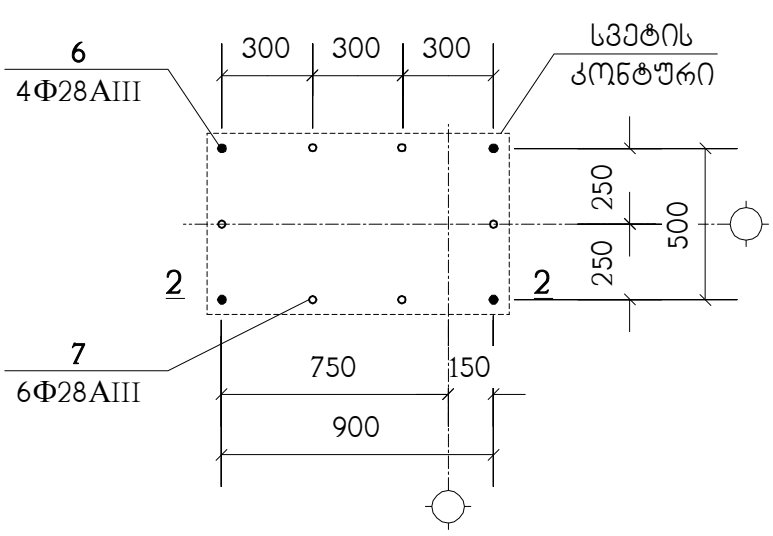

2 – 2

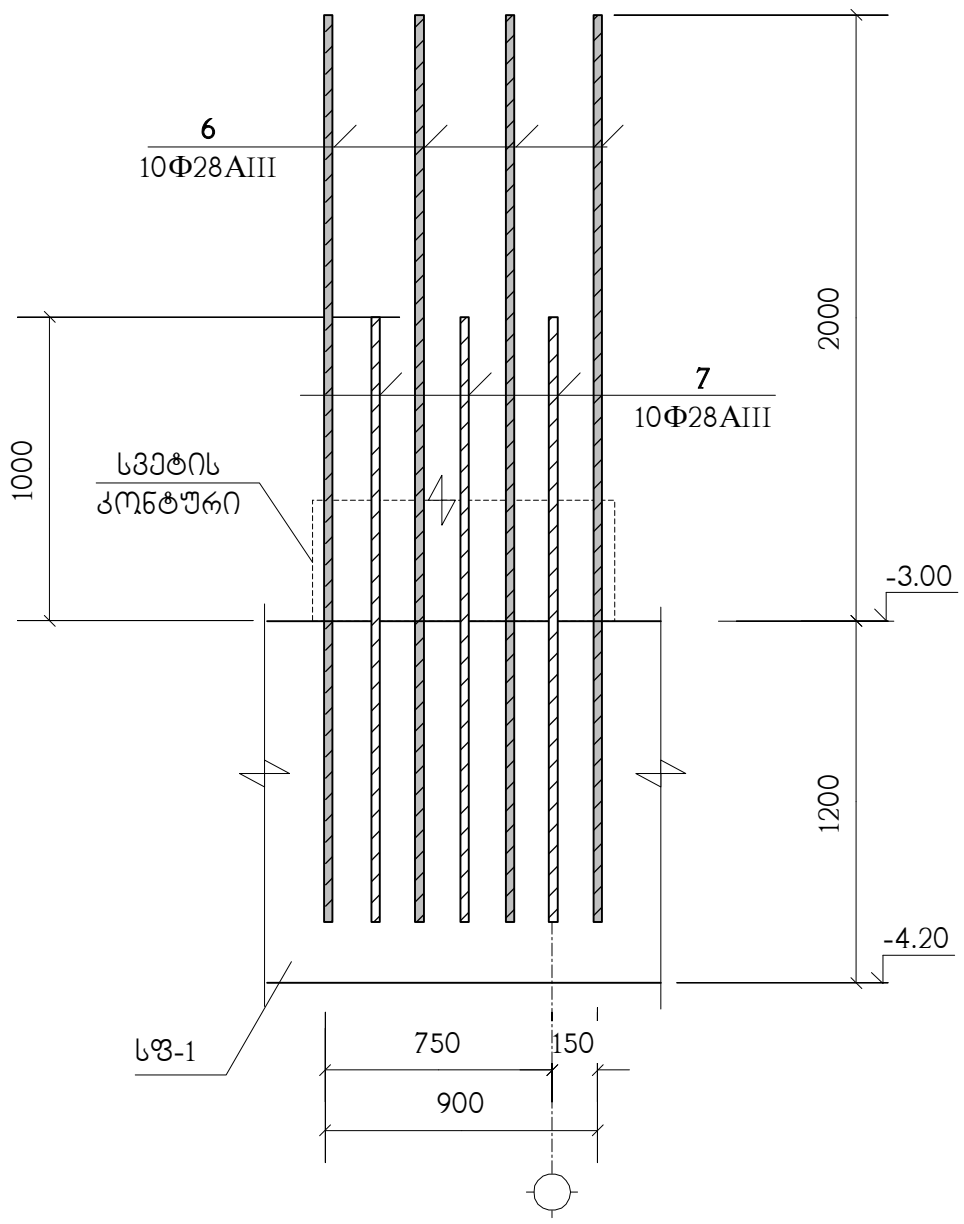

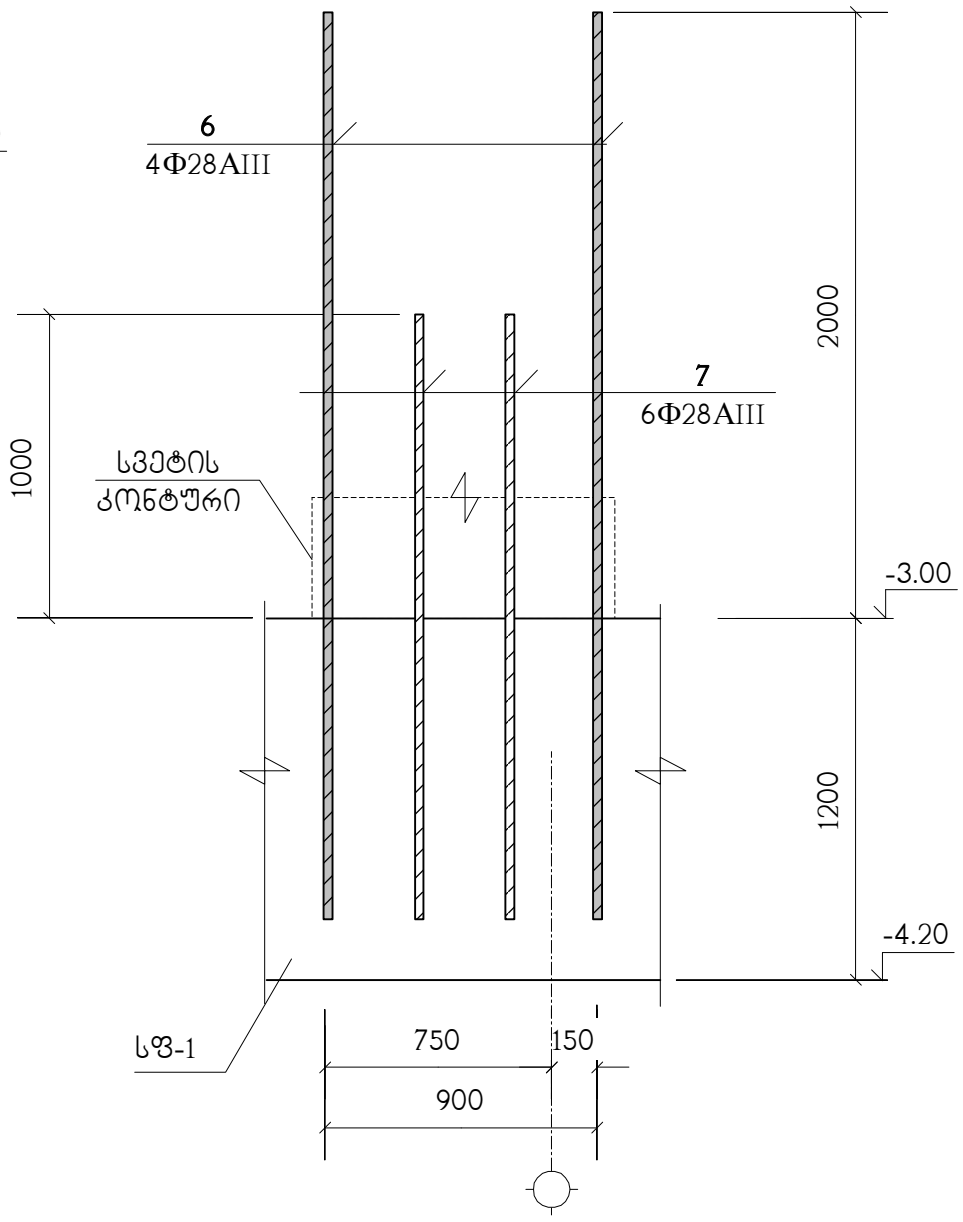

სპეციფიკაცია იხილეთ ნახ. ქ-12

ზ.ა.ა. "ჯეოსტრუქტურა" ს/კ 405626997					
ქ. თბილისი, დასახლება დიდი დილომი, (ს/კ 01.72.14.002.024) მრავალბინიანი საცხოვრებელი სახლი (№2)					
კონსტრუქციული ნაწილი					
ქვანძები ქმ-1 ; ქმ-2					

ა – ა

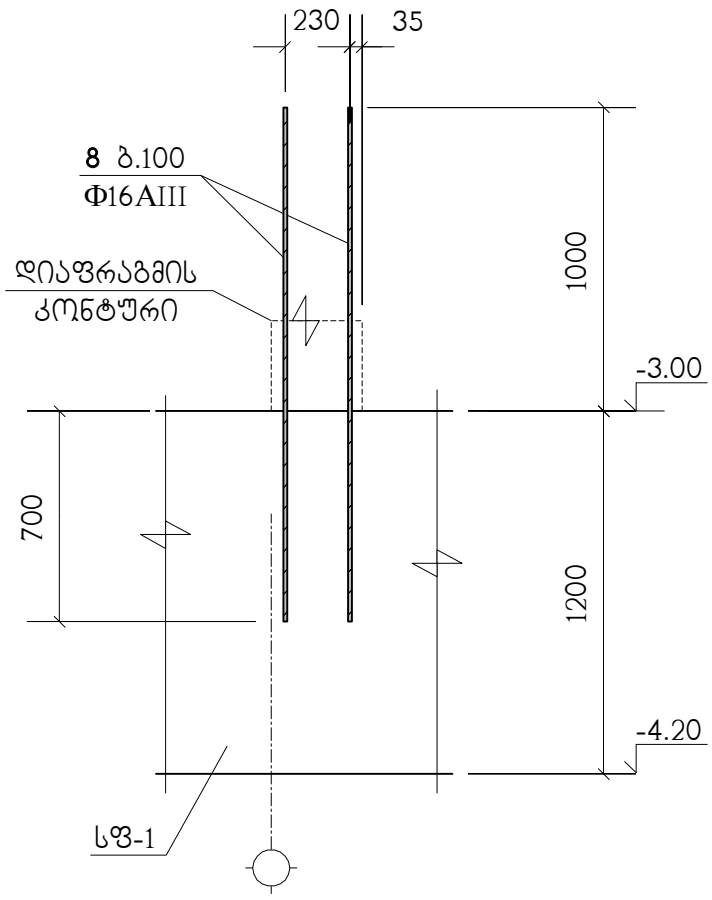

ბ – ბ

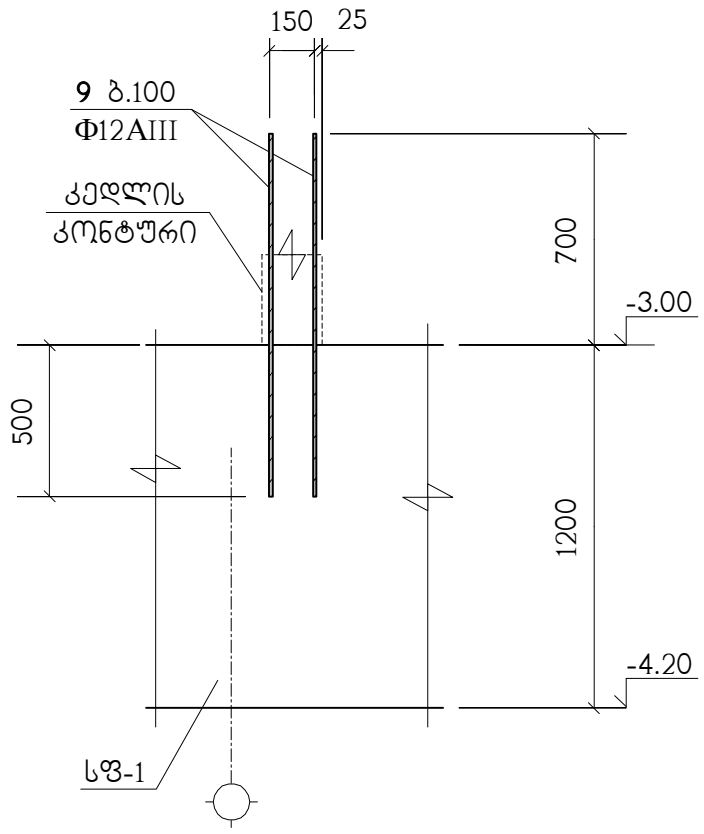

გ – გ

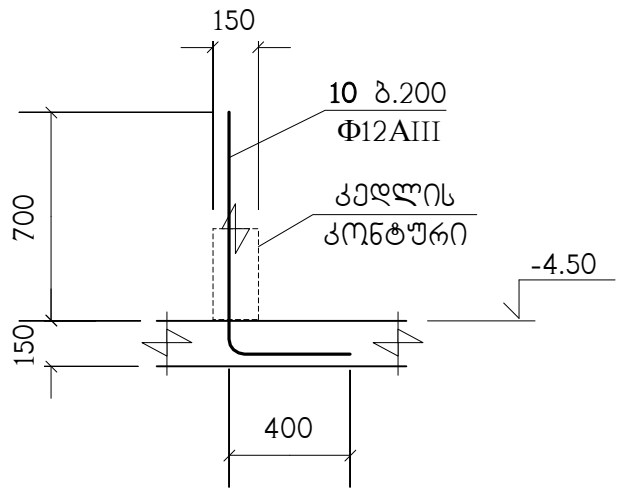

პოზიცია	აღნიშვნა	დასახელება	რაოდ. ც.	შენიშვნა
		სფ-1		
1	დაიჭრას ადგილზე	Φ25AIII სახსტ. 5781-82* L=19.35 კმ.	–	74555 კგ.
2		Φ22AIII სახსტ. 5781-82* L=1200	9970	2.98 კგ.
3		Φ25AIII სახსტ. 5781-82* L=12000	294	46.23 კგ.
4		Φ25AIII სახსტ. 5781-82* L=4000	119	15.41 კგ.
5	დაიჭრას ადგილზე	Φ16AIII სახსტ. 5781-82* L=0.68 კმ.	–	1073 კგ.
6		Φ28AIII სახსტ. 5781-82* L=3000	212	14.5 კგ.
7		Φ28AIII სახსტ. 5781-82* L=2000	288	9.67 კგ.
8		Φ16AIII სახსტ. 5781-82* L=1700	1100	2.68 კგ.
9		Φ12AIII სახსტ. 5781-82* L=1200	960	1.06 კგ.
10		Φ12AIII სახსტ. 5781-82* L=1200	17	1.06 კგ.
		B25 კლასის ბეტონი		1303 მ^3
		B10 კლასის ბეტონი		76 მ^3

მპროექტირებელი	შპს „ჯორჯიან ენერგი ენგინირინგ“ ს/კ 405626997				
მშენებლობის ადგილი	ქ. თბილისი, დასახლება დიდი დილომი, (ს/კ 01.72.14.002.024) მრავალბინიანი საცხოვრებელი სახლი (№2)				
მშენებლობის ეტაპი	კონსტრუქციული ნაწილი				
ნახაზის დასახელება	მრგვალები ა–ა ; ბ–ბ სვეტების არმატურის სქემა				
მთავარი ინჟინერი	ლ.ჯაიანი				
მთავარი არქიტექტორი					
ხელმძღვანელი					
	ხელმოწერა	სტადია	ფურც.	ფურც.	ფაილის №
		მ	კ-12	93-ბი	

ნახაზი გაერთიანებულია კ-36 ნახაზთან ერთად

*) ტმკ-1 პარამეტრები იხილეთ ფილების განლაგების ნახაზზე.

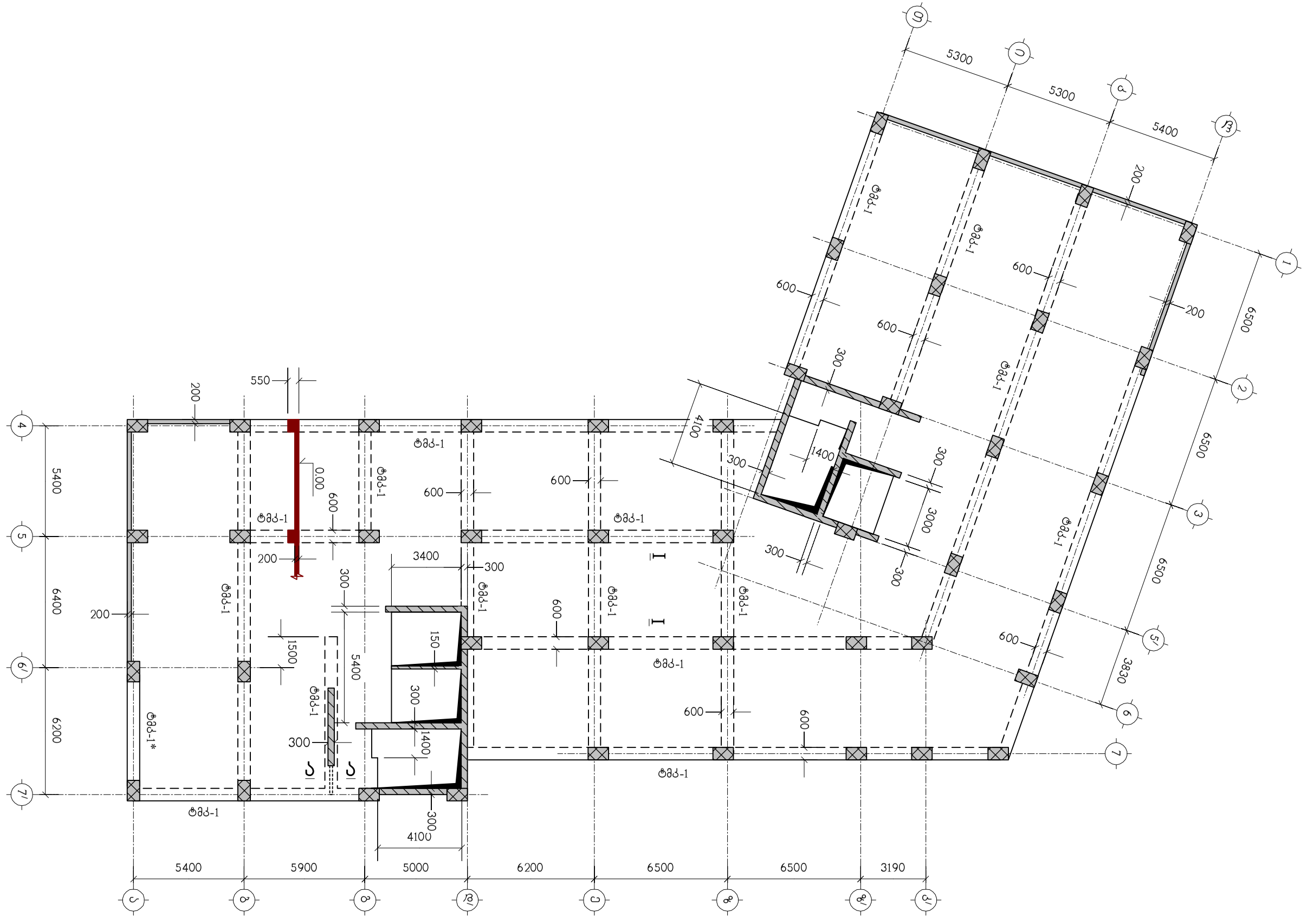

თანამდებობა	გვარი	ხელმოწერა	ქ. თბილისი, დასახლება დიდი დილომი, (ს/კ 01.72.14.002.024) მრავალბინიანი საცხოვრებელი სახლი (№2)				შ.პ.ს. "ზლოჩქა თბილისი" ს/კ 405626997
არქიტექტორი	თ.ესიავა		კონსტრუქციული ნაწილი				
			გადახურვის ფილა ტმკ-1, ნიშნულზე 0.00, საყალიბო ნახაზი				
კონსტრუქტ.	ლ.ჯაიანი						
შეამოწმა	ა.არჩილია		სტადია მ	ფურც. კ-13	ფ-ბი	დაკვ.№	

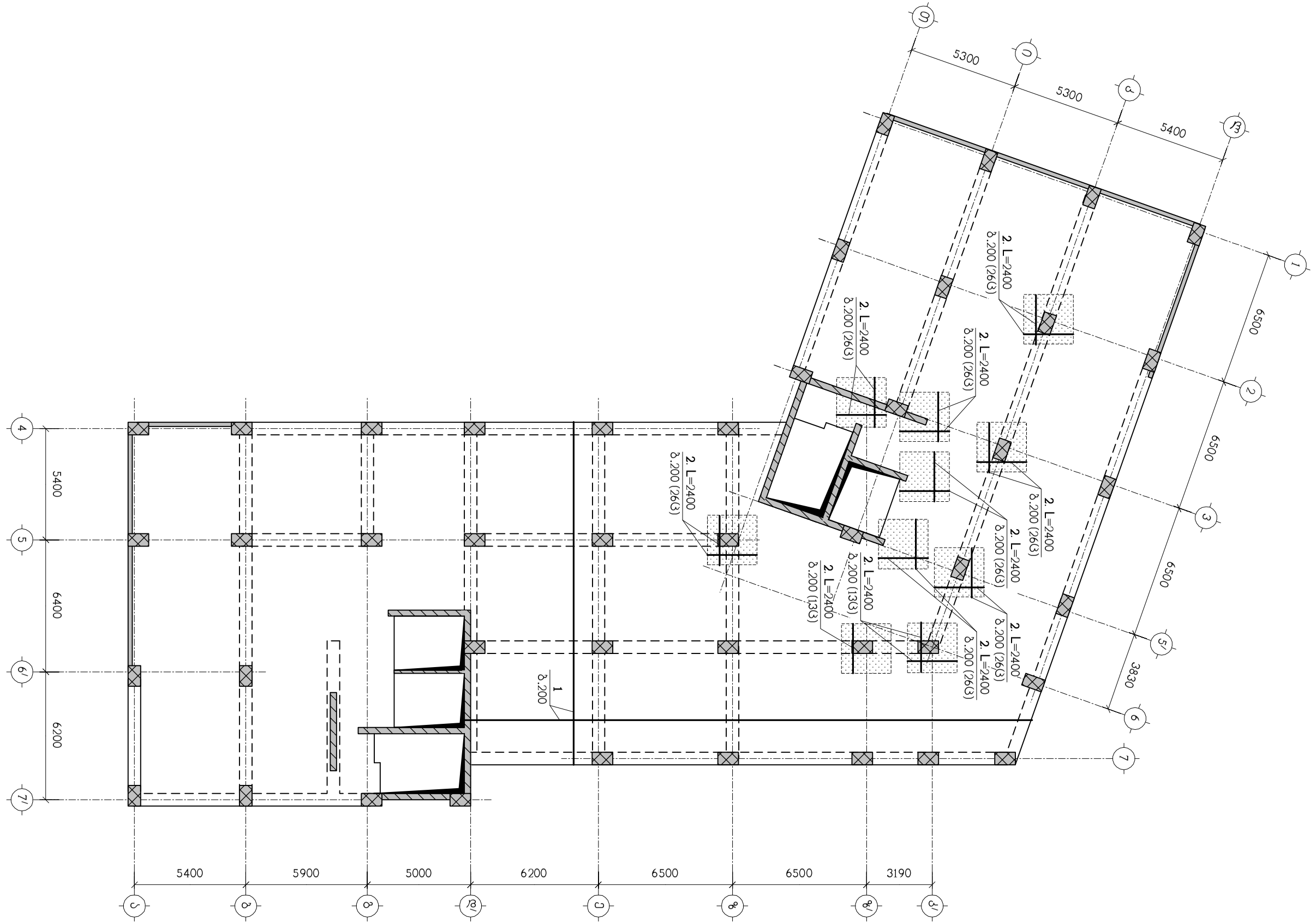

ნახაზი მასშტაბი 1-36 ნახაზთან ერთად
საძირკვლის ოხრჩვეთ ნახ. ქ-37
– დასაფენი ასფალტის სანგრევის ზონა

თანამდებობა	გვარი	ხელმოწერა	ქ. თბილისი, დასახლება დიდი დიღომი, (ს/კ 01.72.14.002.024) მრავალბინიანი საცხოვრებელი სახლი (№2)				შ.პ.ს. "ჭლოჭსი თავდაცვაწულზე" ს/კ 405626997
არქიტექტორი	თ.ესიავა		კონსტრუქციული ნაწილი				
კონსტრუქტ.	ლ.ჯაიანი		გფ-1, ქვედა ზონის არმირება				
შეამოწმა	ა.არჩილია		სტადია გ	ფურც. ქ-14	ფ-ბი	დაკვ.№	

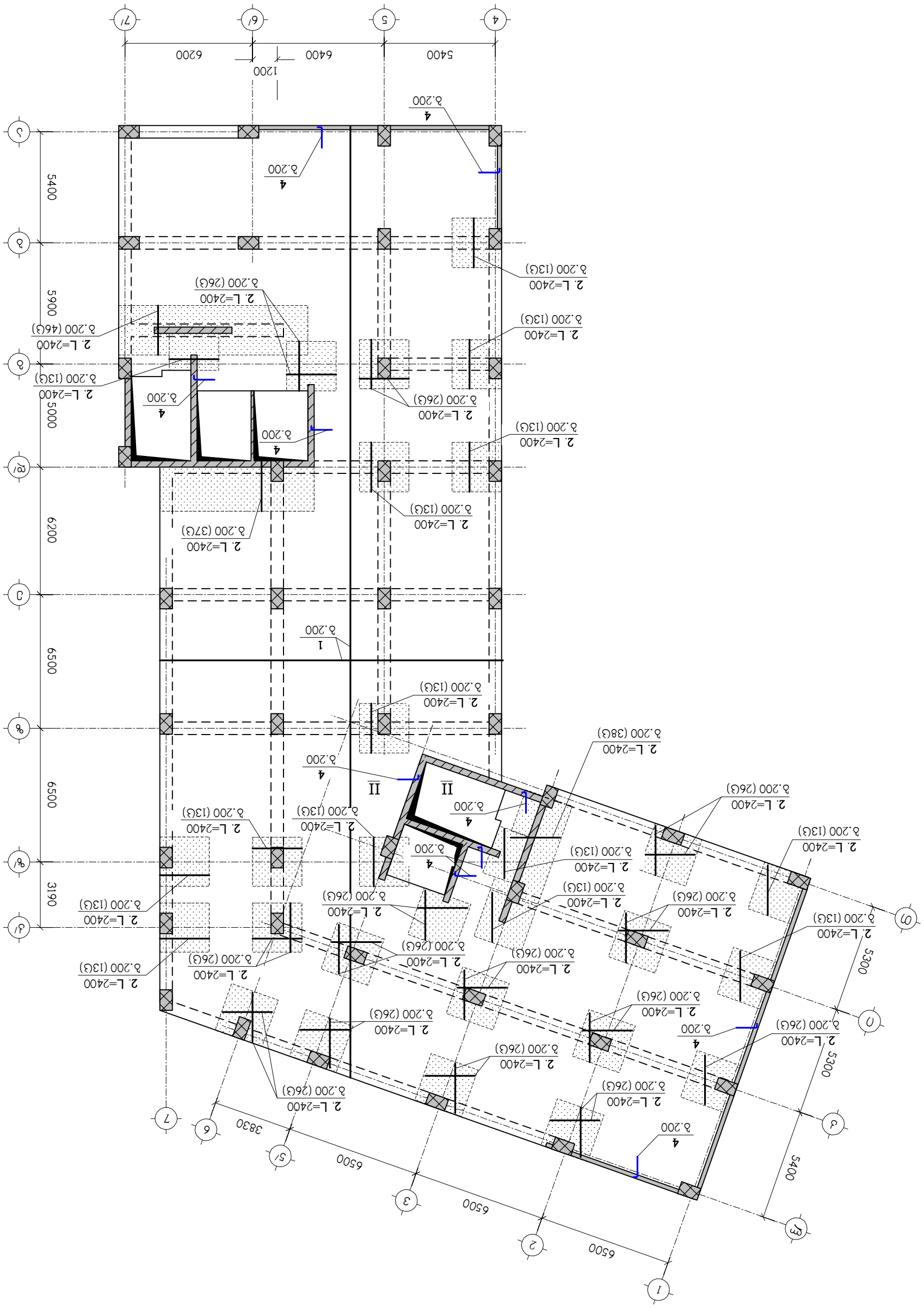

ნახაზი A-36 ნახატის ანალოგიური ტიპის ნახატების ადგილმდებარეობა იხ. ნახ. A-37

– ღია ტერასის ანაბეჭდის ფილა

ნახაზი განლაგებულია ქ-36 ნახაზთან მიმართებაში

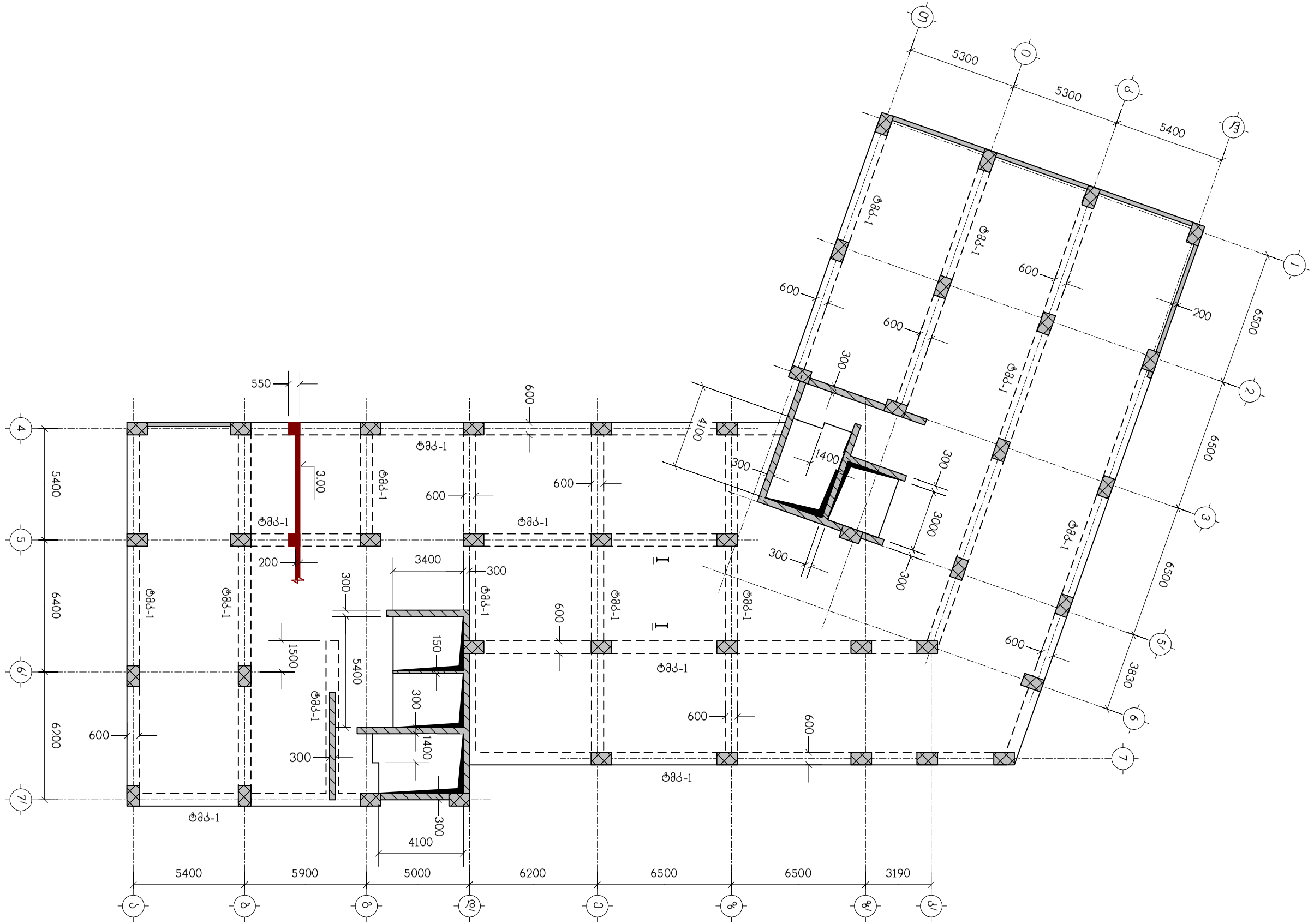

თანამდებობა	გვარი	ხელმოწერა	ქ. თბილისი, დასახლება დიდი დიღომი, (ს/კ 01.72.14.002.024) მრავალბინიანი საცხოვრებელი სახლი (№2)				შ.პ.ს. "ზლუქსი თბილისი" ს/კ 405626997
არქიტექტორი	თ.ესიავა		კონსტრუქციული ნაწილი				
			გადახურვის ფილა ბფ-2, ნიშნული 3.00, საყალიბო ნახაზი				
კონსტრუქტ.	ლ.ჯაიანი						
შემოწმება	ა.არჩილია		სტადია მ	ფურც. ქ-16	ფ-ბი	დაკვ.№	

ნახაზი გაიმეორეთ ა-36 ნახაზისაგან ცალსახად
სვეტისფიქსაციის ტიპიური ნაწ. ა-37

▨ – დასაბეტონი არმირების ზონა

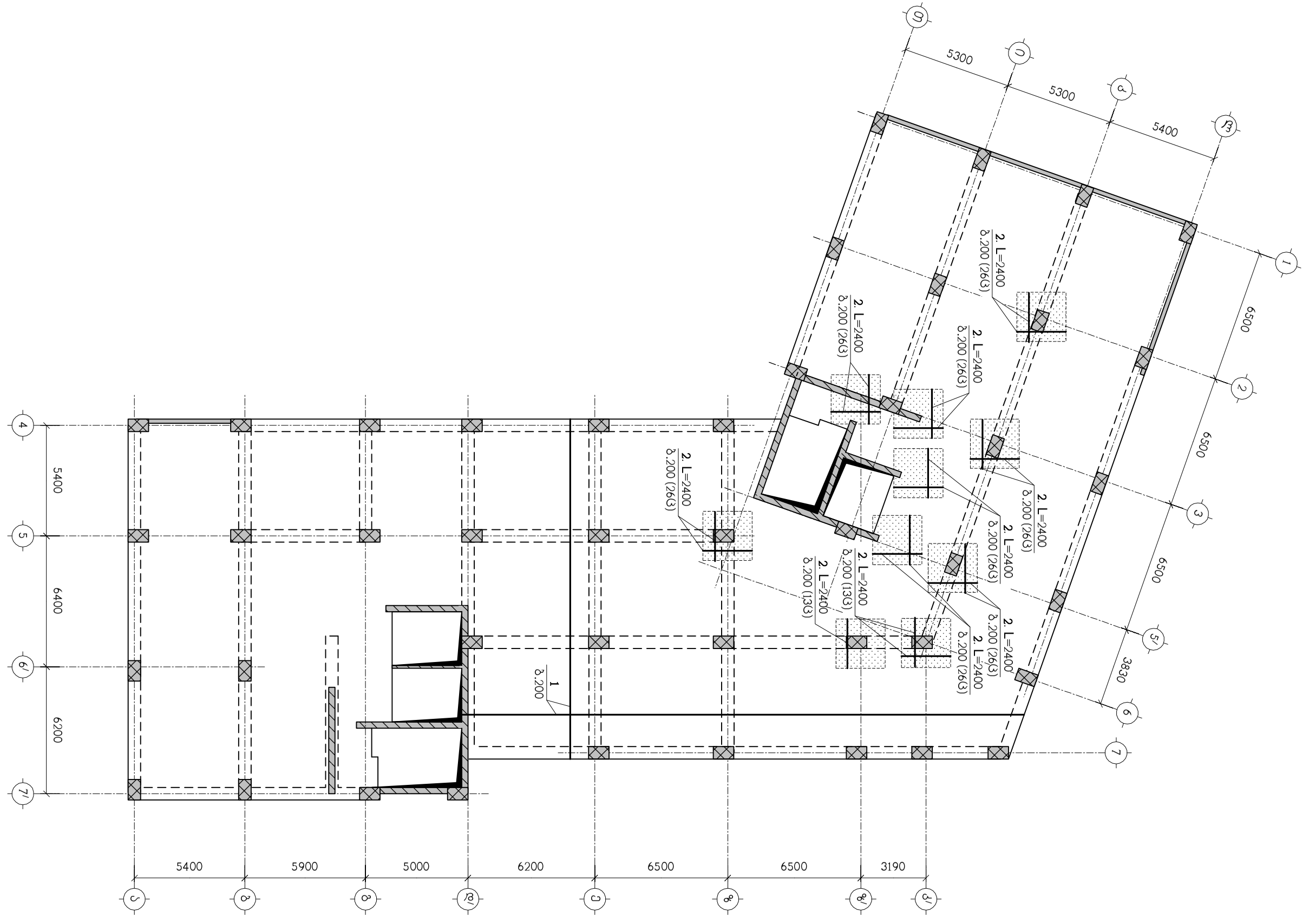

თანამდებობა	გვარი	ხელმოწერა	ქ. თბილისი, დასახლება დიდი დილომი, (ს/კ 01.72.14.002.024) მრავალბინიანი საცხოვრებელი სახლი (№2)				შ.პ.ს. "ზლოჟსი თბილისი" ს/კ 405626997
არქიტექტორი	თ.ესიავა		კონსტრუქციული ნაწილი				
			გფ-2, ქვედა ზონის არმირება				
კონსტრუქტ.	ლ.ჯაიანი						
შეამოწმა	ა.არჩილია		სტადია გ	ფურც. ა-17	ფ-ბი	დაკვ.№	

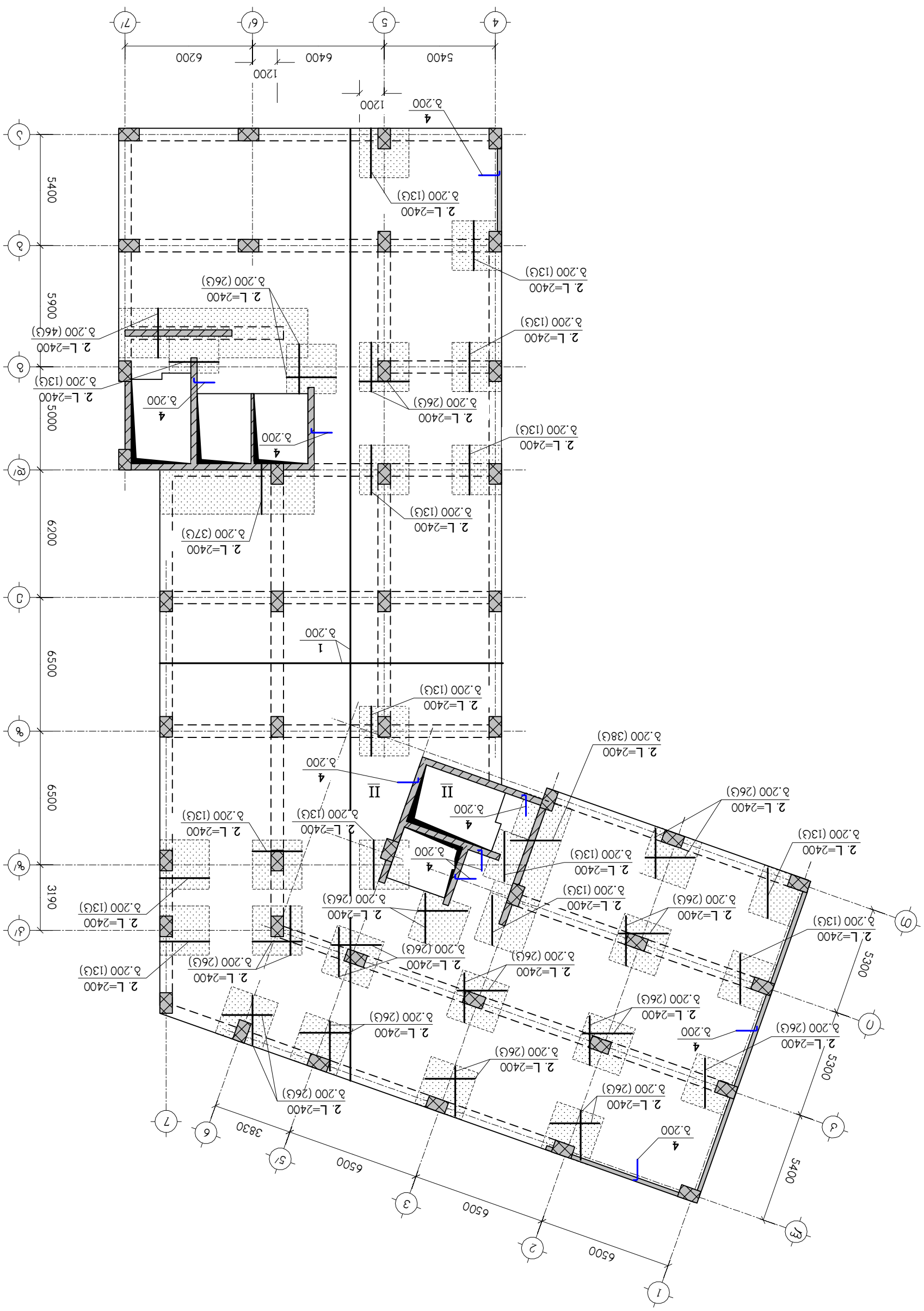

ნახაზი 4-36 ნაკადოვანი პანელის ერთსაფეხურიანი ტრაპეციული ფერდის ბეტონირების სქემა
ნაკადოვანი პანელის ტიპი 4. ნახ. 4-37
– ფერდის ბეტონირების ეტაპის ნომერი

ნახაზი განიხილეთ კ-36 ნახაზთან ერთად

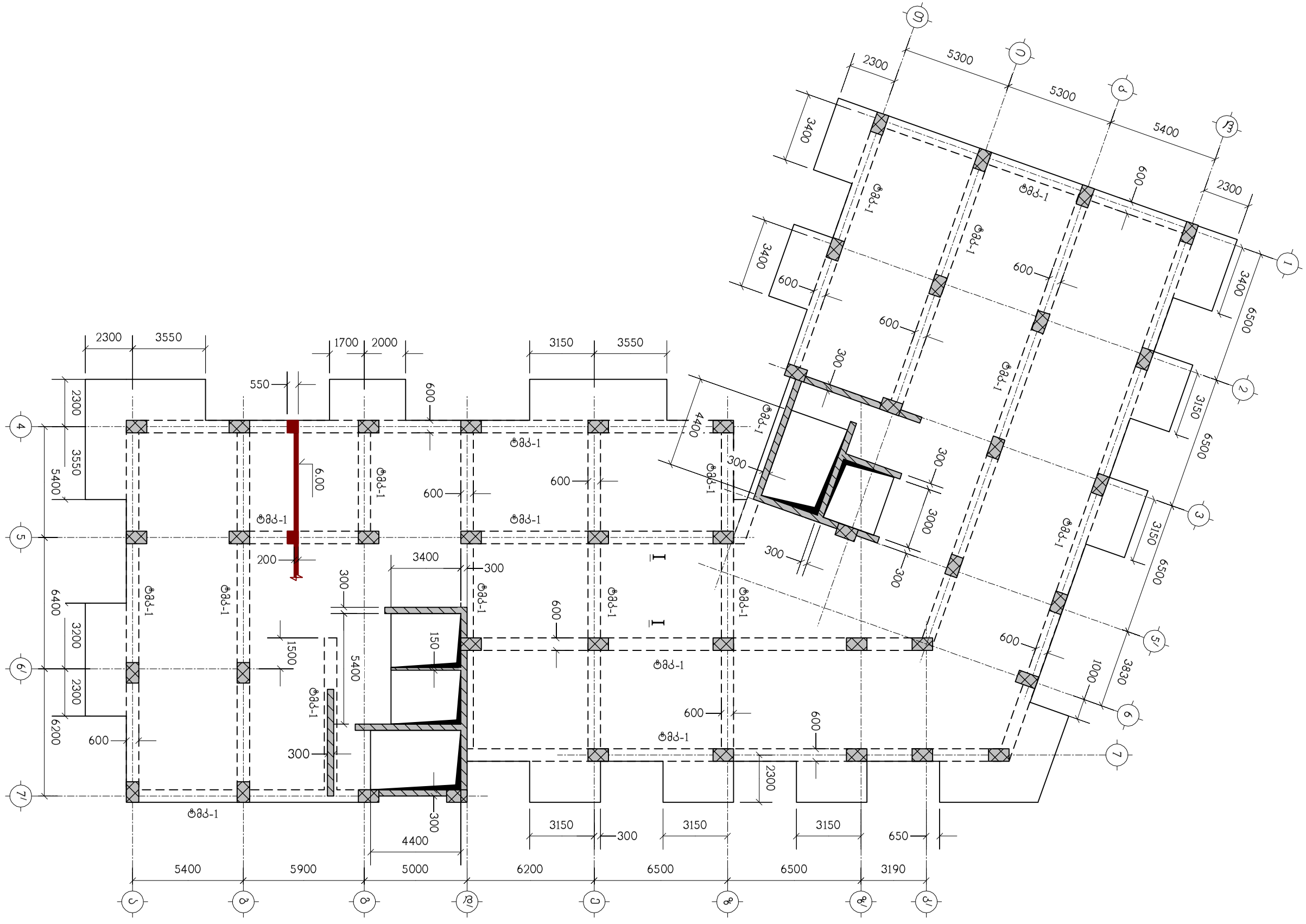

თანამდებობა	გვარი	ხელმოწერა	ქ. თბილისი, დასახლება დიდი დილომი, (ს/კ 01.72.14.002.024) მრავალბინიანი საცხოვრებელი სახლი (№2)				შ.პ.ს. "ულოჭსი თბილისი" ს/კ 405626997
არქიტექტორი	თ.ესიავა		კონსტრუქციული ნაწილი				
			გადახურვის ფილა გფ-3, ნიშნულზე 6.00, საყალიბო ნახაზი				
კონსტრუქტ.	ლ.ჯაიანი						
შემამოწმა	ა.არჩილია		სტადია გ	ფურც. კ-19	ფ-ბი	დაკვ.№	

ნახაზზე ასახულია ქ-36 ნახაზისა და ქ-37 სპეციფიკაციის ცხრილის ნაწ. ქ-37

▨ – დასაბეტონი არმირების ზონა

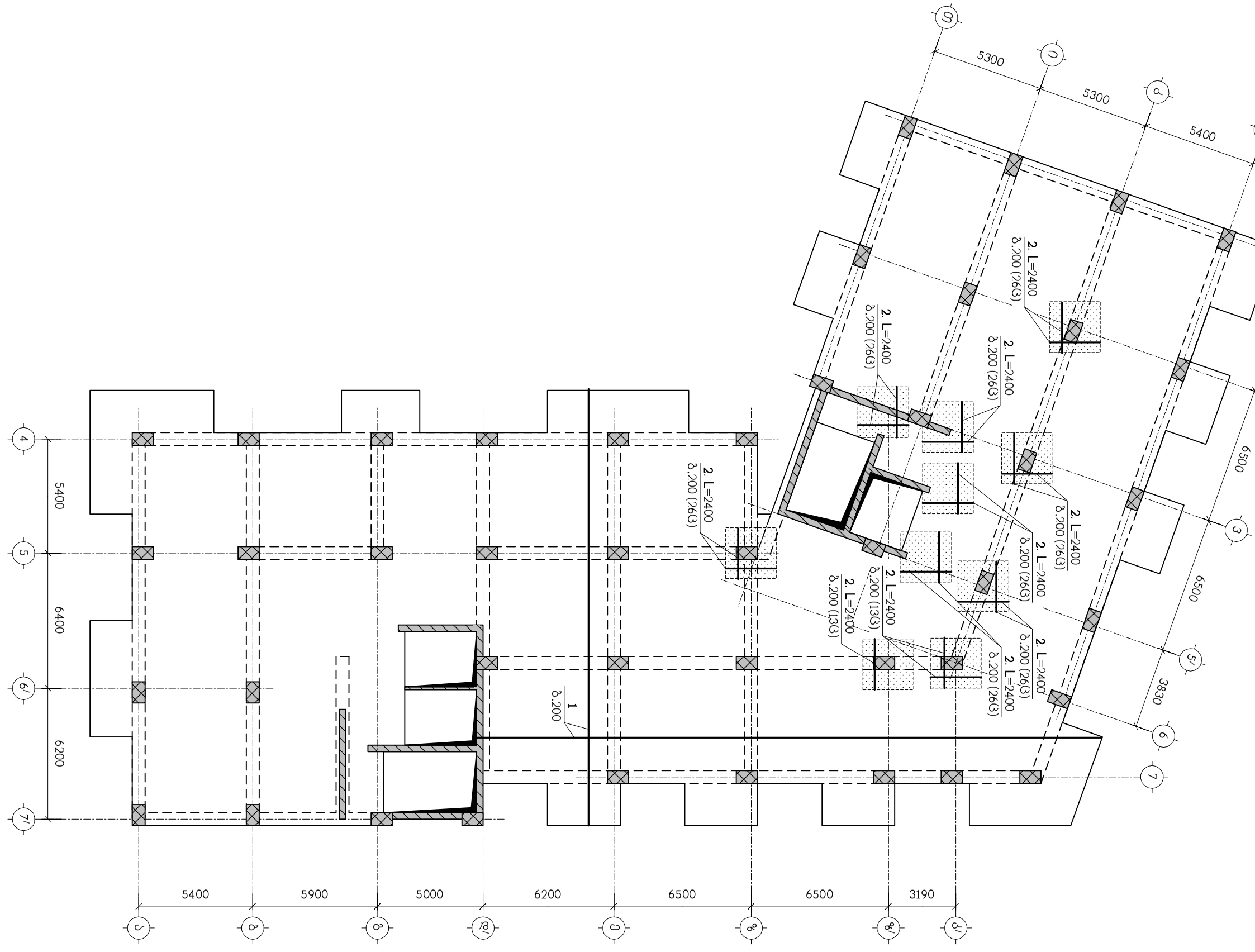

თანამდებობა	გვარი	ხელმოწერა	ქ. თბილისი, დასახლება დიდი დილომი, (ს/კ 01.72.14.002.024) მრავალბინიანი საცხოვრებელი სახლი (№2)				შ.პ.ს. "ზლუქანი თვითმდებულზე" ს/კ 405626997
არქიტექტორი	თ.ესიავა		კონსტრუქციული ნაწილი				
			გფ-3, ქვედა ზონის არმირება				
კონსტრუქტ.	ლ.ჯაიანი						
შეამოწმა	ა.არჩილია		სტადია გ	ფურც. ქ-20	ფ-ბი	დაკვ.№	

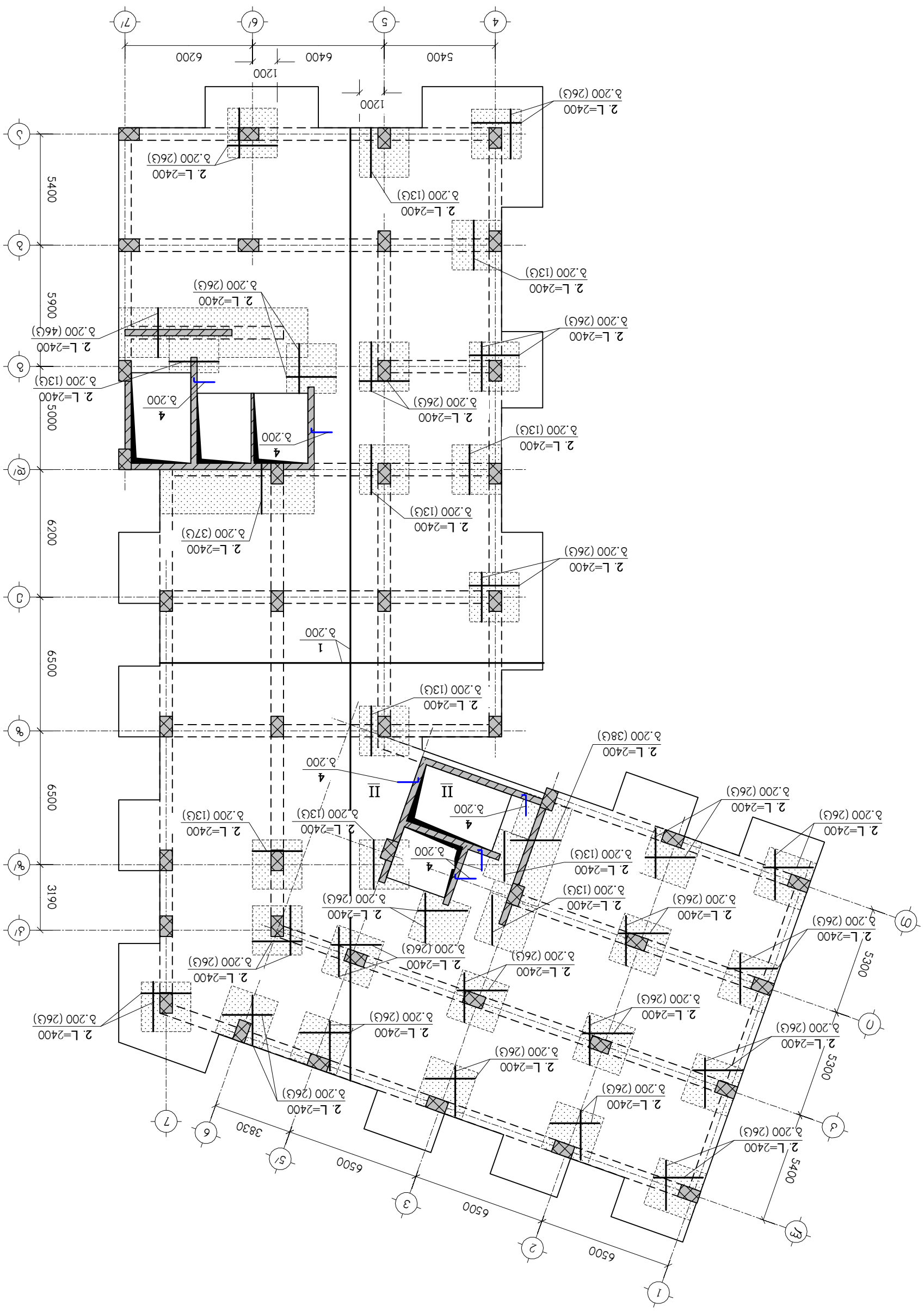

ნახაზი 4-36 ნაკადოვანი პანელის ერთი ველის ფრაგმენტი
სადემონსტრაციო ნახაზი ნახ. 4-37
– ლენტური საძირკვლის ფრაგმენტის ნახაზი

			ქ. თბილისი, დასახლება დიდი დიღომი, (ს/კ 01.72.14.002.024) მრავალბინიანი საცხოვრებელი სახლი (№2)
			კონსტრუქციული ნაწილი
			მ3-3, ზედა ზონის არმირება

ხელმძღვანელი	ქ.ფხაკაძე		
შემსრულებელი	ლ.ჯაფარიძე		

სტადია	ფურც.	ფურც.	ფა-ბი	ფა.ქ.№
დ	21	ქ-		

შ.პ.ს. "ბლოქსი თავდაცვებულზე"
ს/კ 405626997

ნახაზი განიხილეთ კ-36 ნახაზთან ერთად

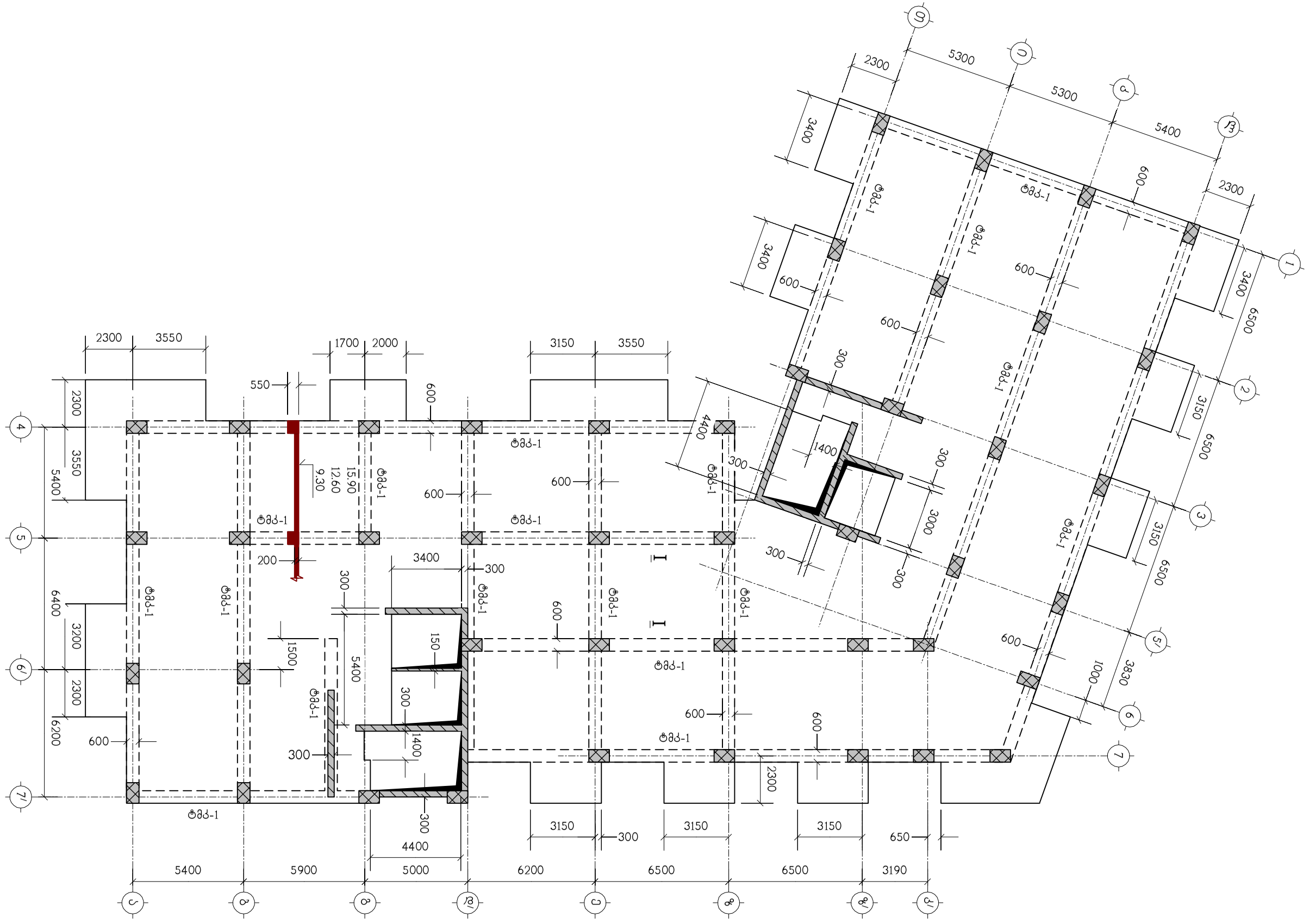

თანამდებობა	გვარი	ხელმოწერა	ქ. თბილისი, დასახლება დიდი დილომი, (ს/კ 01.72.14.002.024) მრავალბინიანი საცხოვრებელი სახლი (№2)	შ.პ.ს. "ზლოჭსი თბილისშეზე" ს/კ 405626997
არქიტექტორი	თ.ესიავა		კონსტრუქციული ნაწილი	
კონსტრუქტ.	ლ.ჯაიანი		გადახურვის ფილა გფ-4, ნიშნულებზე 9.30-:-15.90, საყალიბო ნახაზი	
შემოწმება	ა.არჩილია		სტადია მ ფურც. კ-22 ფ-ბი დაკვ.№	

ნახაზი გაიხსნება ძ-36 ნახაზისა და ძ-37 ნახაზის მიმდებარედ

▨ – დაგეგმილი ნაგებობის ზონა

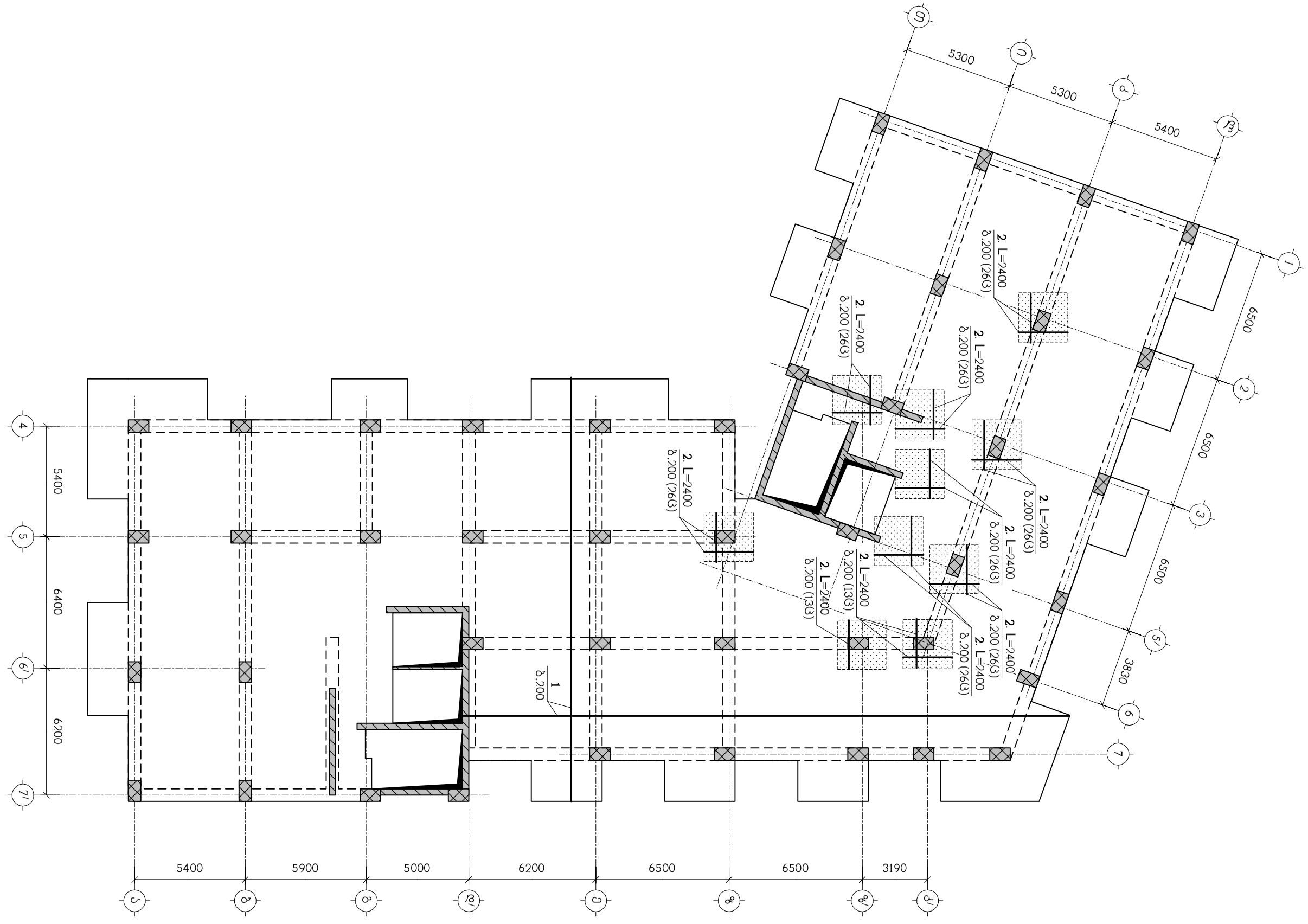

თანამდებობა	გვარი	ხელმოწერა	ქ. თბილისი, დასახლება დიდი დილომი, (ს/კ 01.72.14.002.024) მრავალბინიანი საცხოვრებელი სახლი (№2)				შ.პ.ს. "ზლუქანი თბილისი" ს/კ 405626997
არქიტექტორი	თ.ესიავა		კონსტრუქციული ნაწილი				
კონსტრუქტ.	ლ.ჯაიანი		გფ-4, ქვედა ზონის არმირება				
შეამოწმა	ა.არჩილია		სტადია გ	ფურც. ძ-23	ფ-ბი	დაქვ.№	

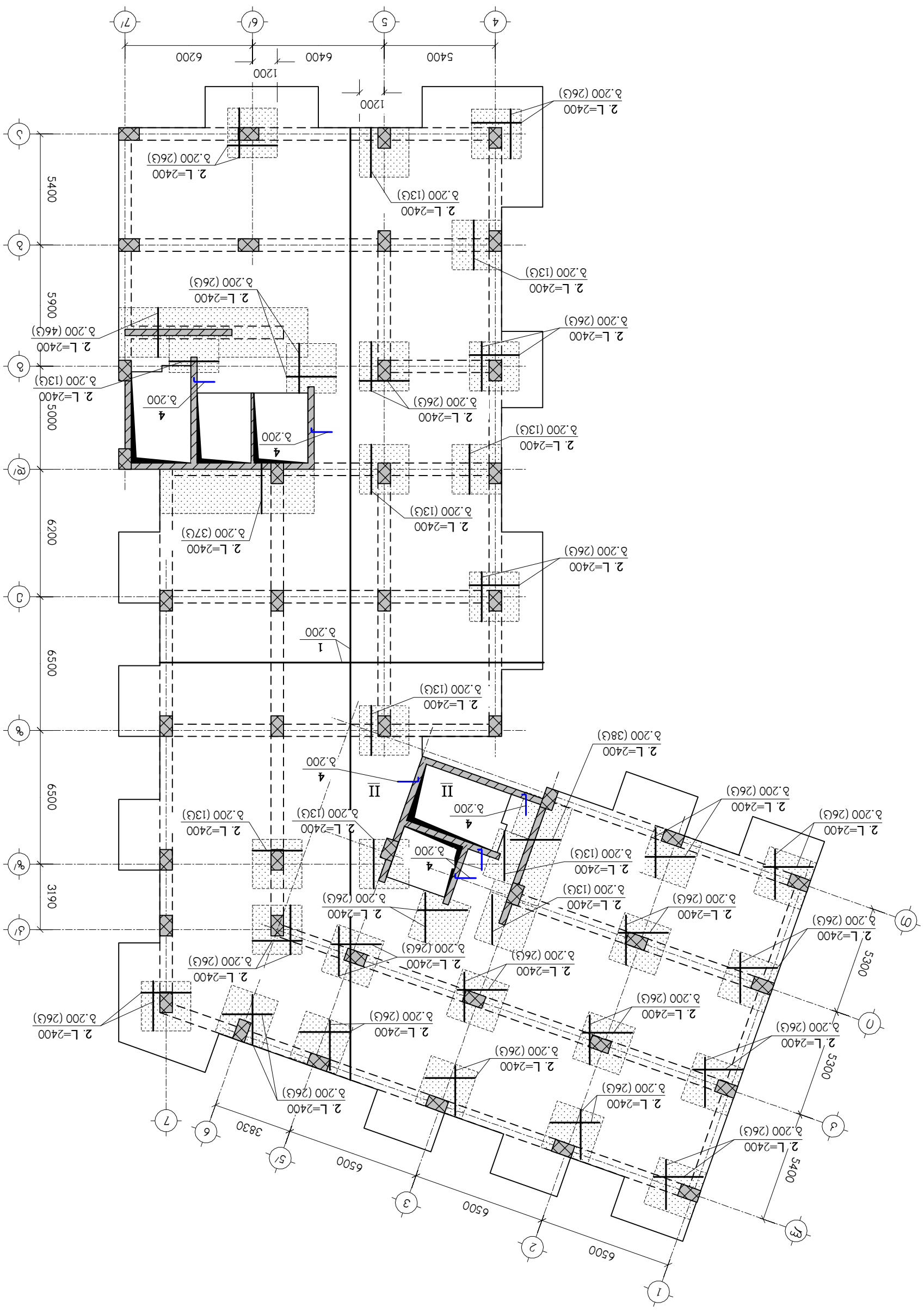

ნახაზი 3.36 ნაკვეთის ინდივიდუალური ტიპის საცხოვრებელი სახლის (№2) მონოლითური რკინაბეტონის კონსტრუქციული ნაწილი. ა-37

– ღეროების ანკერირების სიგრძე

შ.პ.ს. "ბლოქსი თავდაცვებულზე"
ს/კ 405626997

დას.ნომერი	ფურც.	ფურც.	სულ ფურც.
	8	ა-24	8

ქ. თბილისი, დასახლება დიდი დიღომი, (ს/კ 01.72.14.002.024) მრავალბინიანი საცხოვრებლების სხვადა (№2)

კონსტრუქციული ნაწილი

8 ფ3-4, ზედა ზონის არმირება

შემსრულებელი			
პროექტის ხელმძღვანელი			
ვერსიის N			
ჯგუფის ხელმძღვანელი	ფ.ხ.		

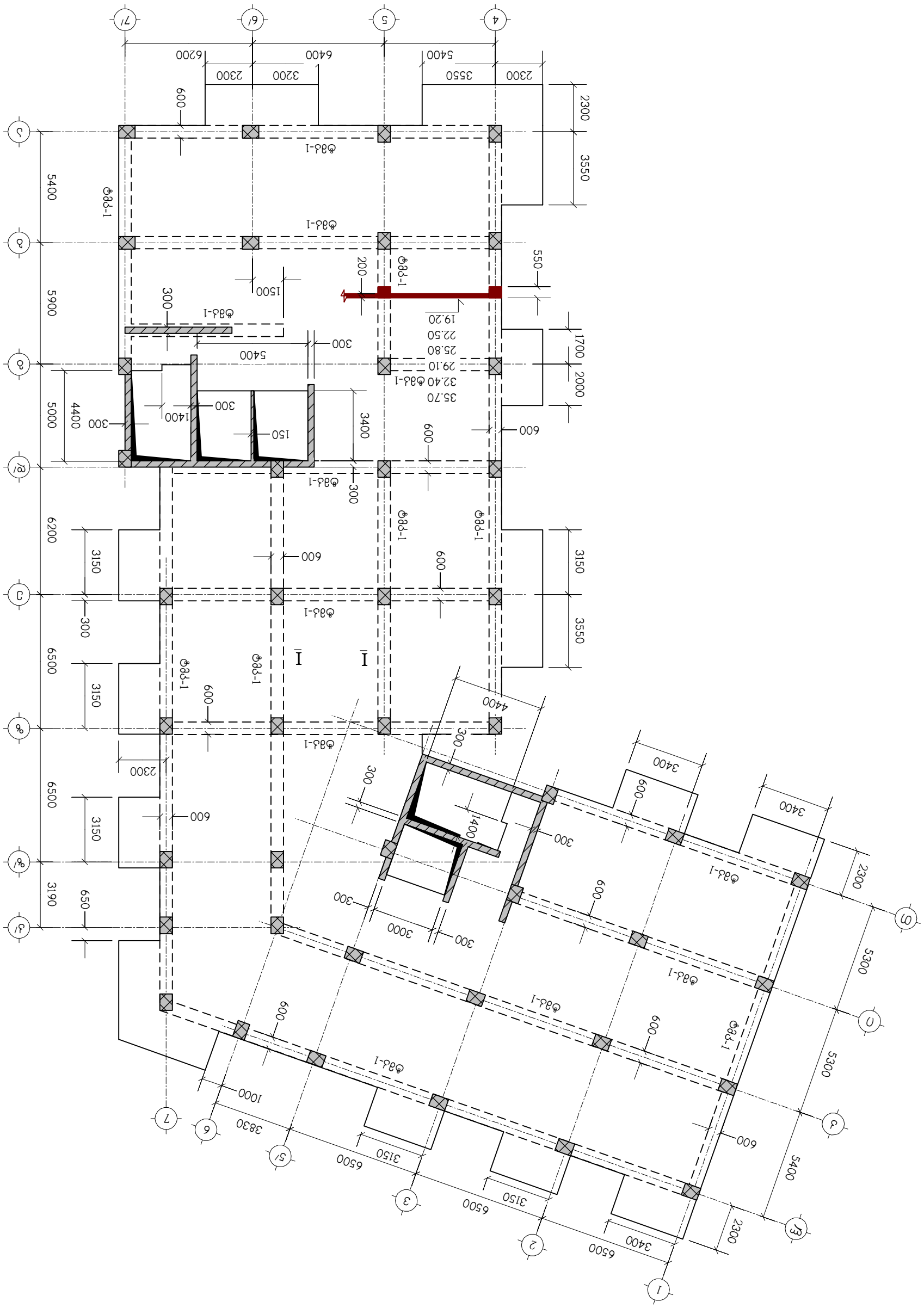

ბეტონის ფილების ჯ-36 ანაწყობის სქემა

ნახაზი გაიმეორეთ ქ-36 ნახაზისა ანალოგიურად
სპეციფიკაციის იხილეთ ნახ. ქ-37

▨ – დაგანტელიანი არმირების ზონა

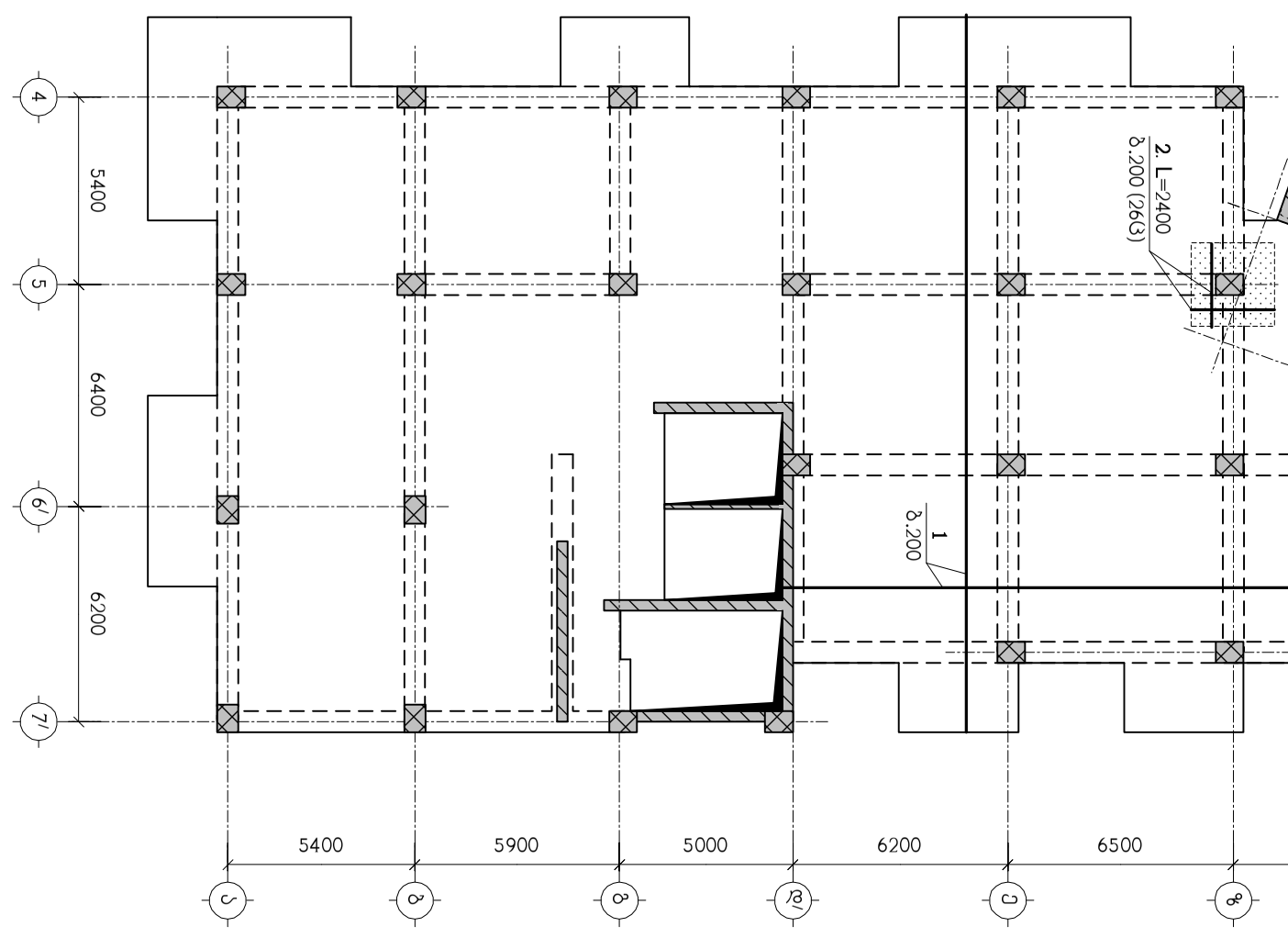

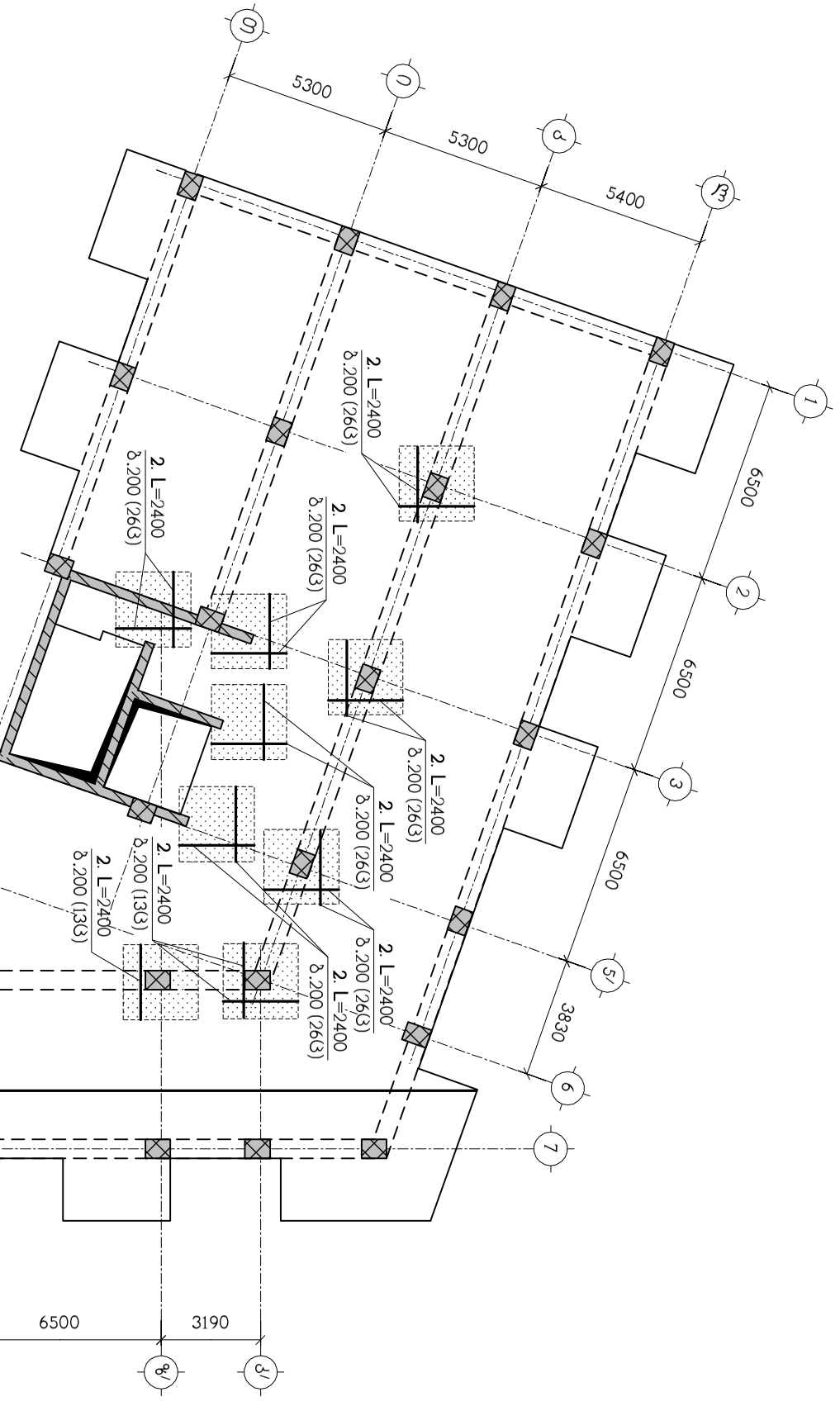

თანამდებობა	გვარი	ხელმოწერა	ქ. თბილისი, დასახლება დიდი დილომი, (ს/კ 01.72.14.002.024) მრავალბინიანი საცხოვრებელი სახლი (№2)				შ.პ.ს. "ზლოჟსი თბილისი" ს/კ 405626997
არქიტექტორი	თ.ესიავა		კონსტრუქციული ნაწილი				
კონსტრუქტ.	ლ.ჯაიანი		გფ-5, ქვედა ზონის არმირება				
შემოწმება	ა.არჩილია		სტადია მ	ფურც. ქ-26	ფ-ბი	დაკვ.№	

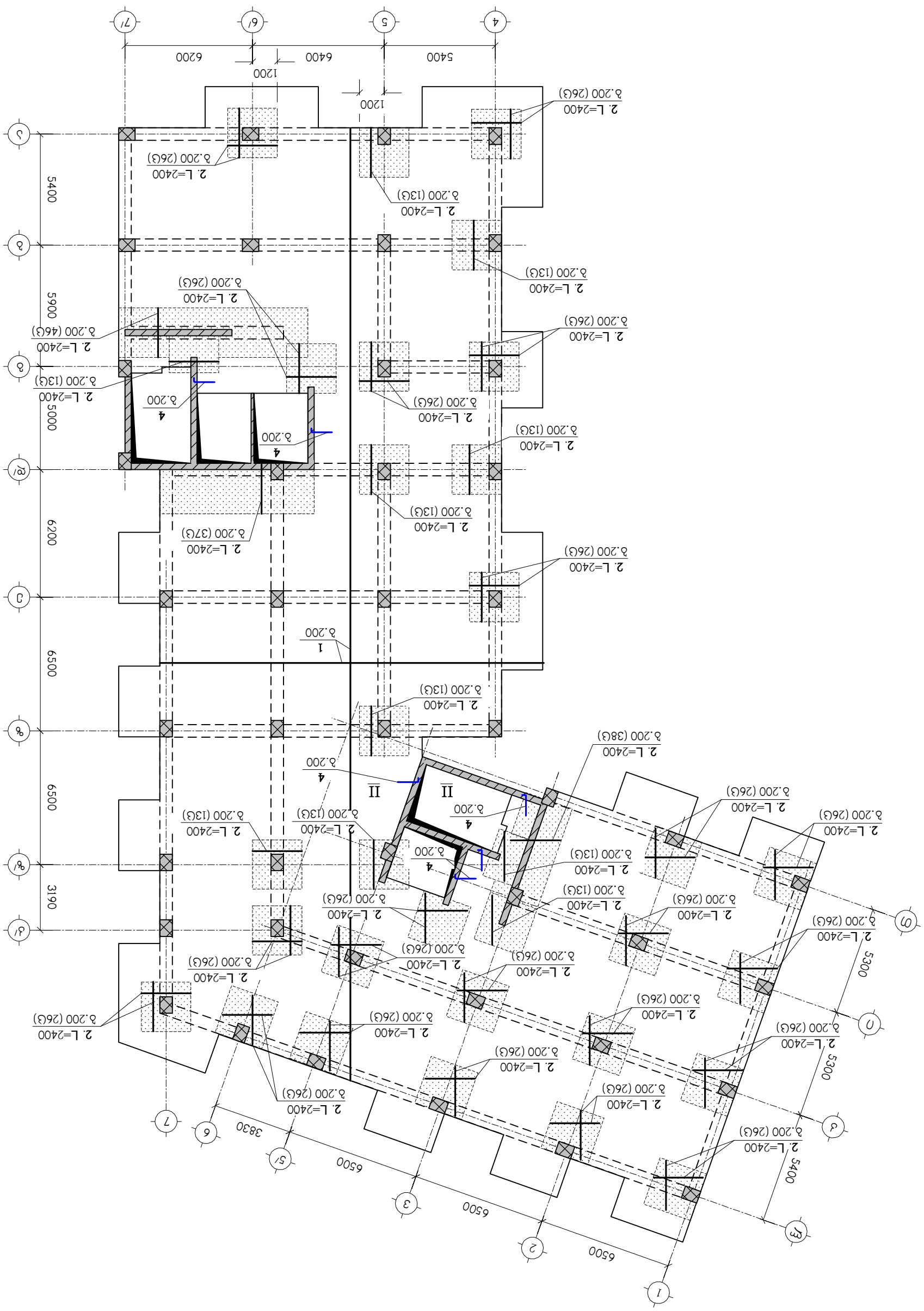

ნახაზი 4-36 ნახაწყობის ჰორიზონტალური ნაჭრები ნიშნული +3.200 და +6.200 ნახ. 4-37
– ლუსკუნჯის ადმინისტრაციული შენობა

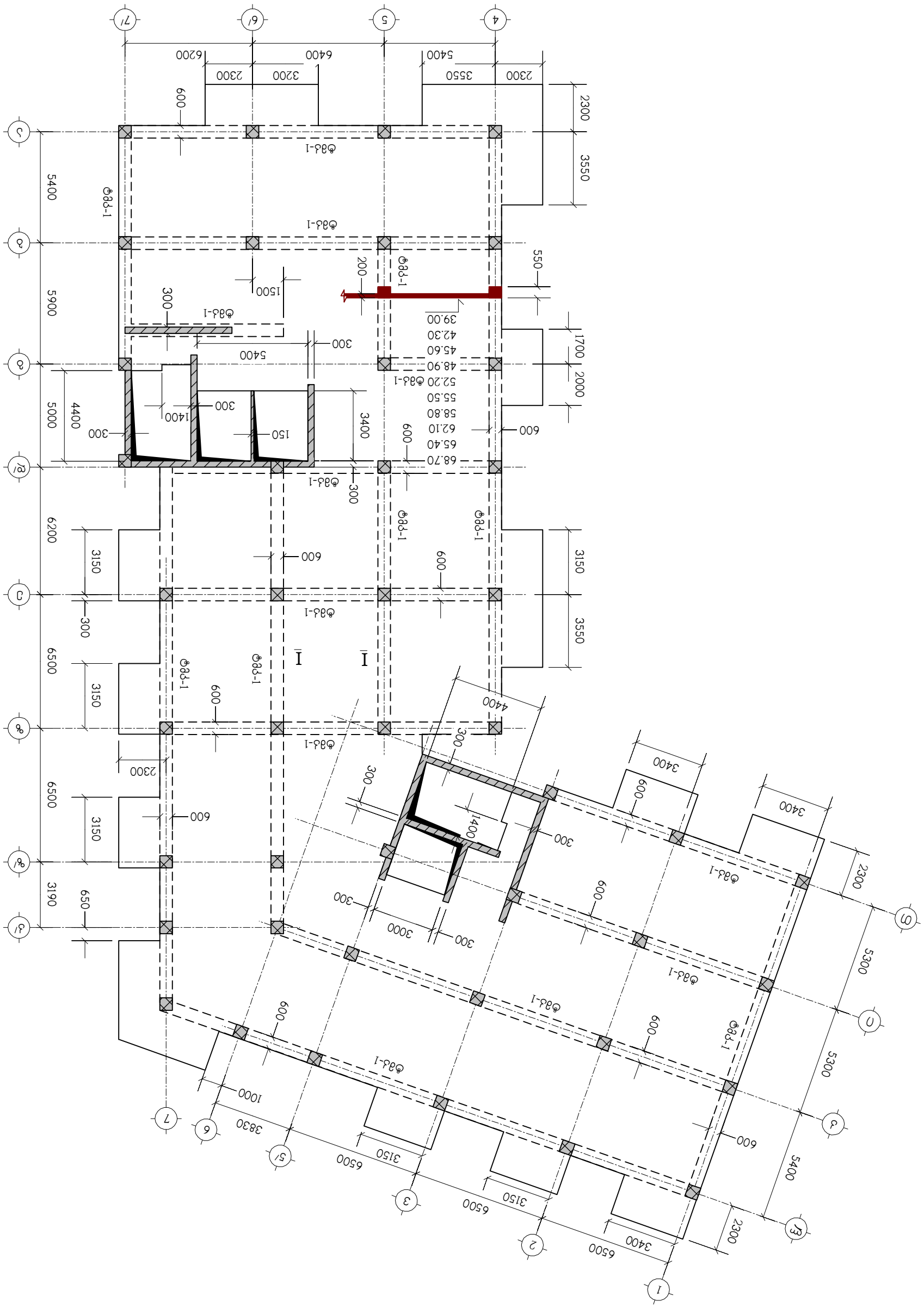

ნახაზი 8.36 ბეტონის ჩასხმის ეტაპები ა-37 ღერძებზე ბ-ვ ღერძებს შორის ფრაგმენტი

ნახაზი გაიმეორეთ ქ-36 ნახაზისა ანალოგიურად
სპეციფიკაციის იხილეთ ნახ. ქ-37

▨ – დაგმანებული არმატურის ზონა

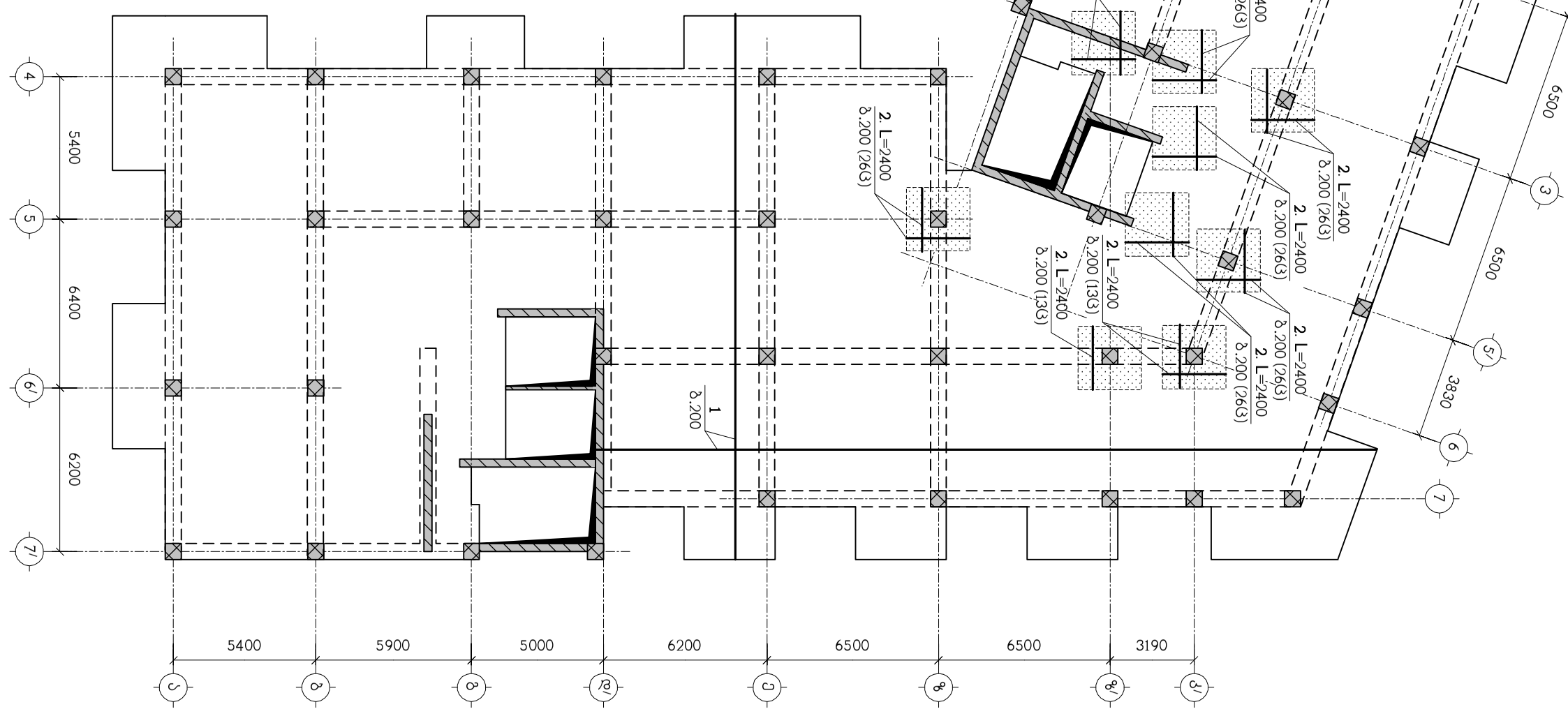

თანამდებობა	გვარი	ხელმოწერა	ქ. თბილისი, დასახლება დიდი დილომი, (ს/კ 01.72.14.002.024) მრავალბინიანი საცხოვრებელი სახლი (№2)			შ.პ.ს. "ზლოჟსი თბილისი" ს/კ 405626997
არქიტექტორი	თ.ესიავა		კონსტრუქციული ნაწილი			
			გფ-6, ქვედა ზონის არმირება			
კონსტრუქტ.	ლ.ჯაიანი					
შეამოწმა	ა.არჩილია		სტადია მ	ფურც. ქ-29	ფ-ბი	დაკვ.№

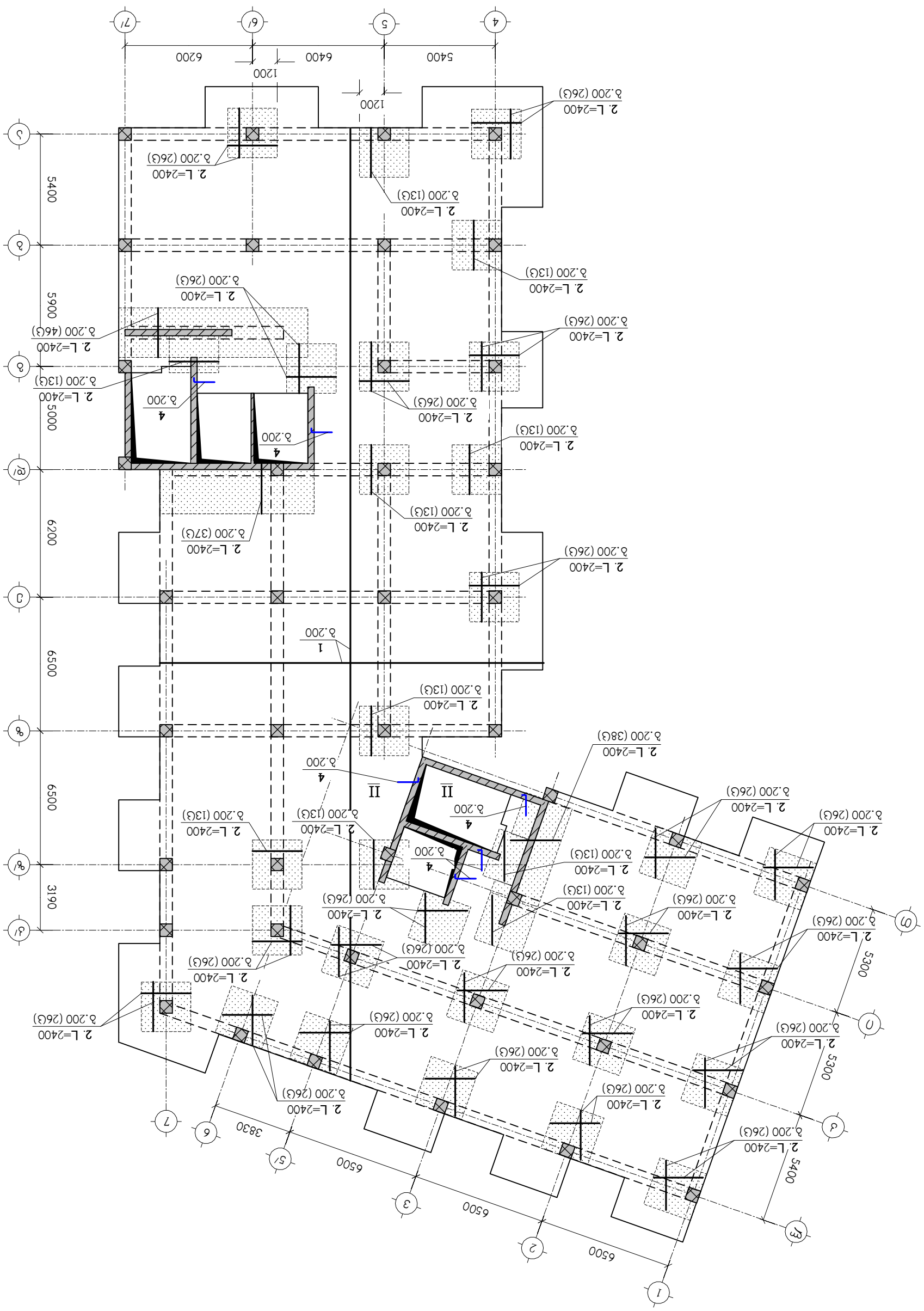

ნახაზზე მოცემული ა-36 ნახაზთან ერთად იხილეთ
სანგრევი ნაგებობის ა-37
– ლითონის კონსტრუქციის ნაწილის დაშლა

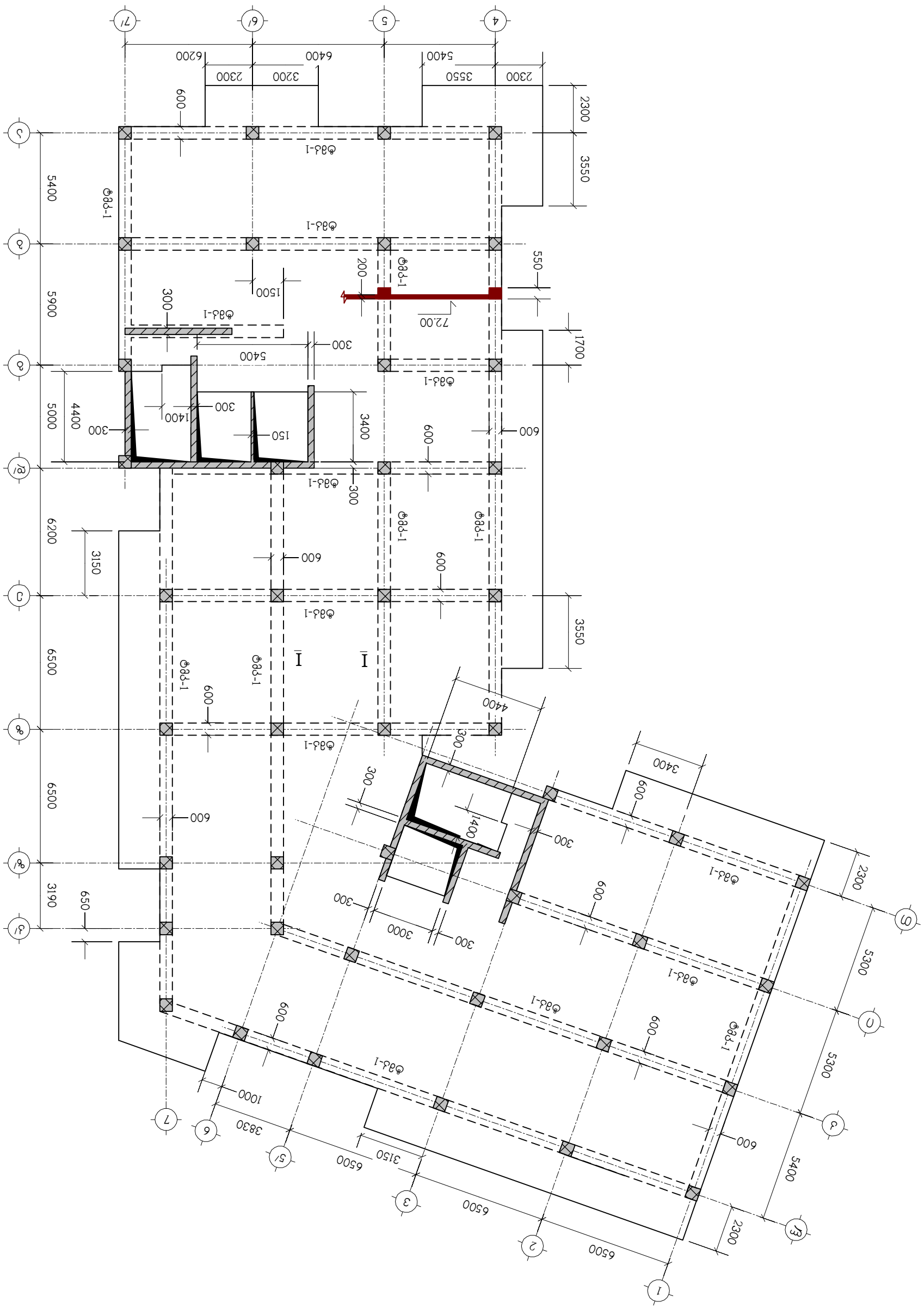
4
5
6/
7/
2300
3550
5400
6400
6200
600
2300
3550
3200
ტბპ-1
1500
300
5900
5400
300
72.00
200
550
1700
5000
4400
300
1400
300
150
3400
600
600
300
6200
3150
600
600
600
6500
600
600
3550
I
I
ტბპ-1
ტბპ-1
ტბპ-1

ნახაზზე გაანზომლებულია ქ-36 ნახაზისა და სვეტების ღერძების ნახ. ქ-38

▨ – დასაფენებელი არმატურის ზონა

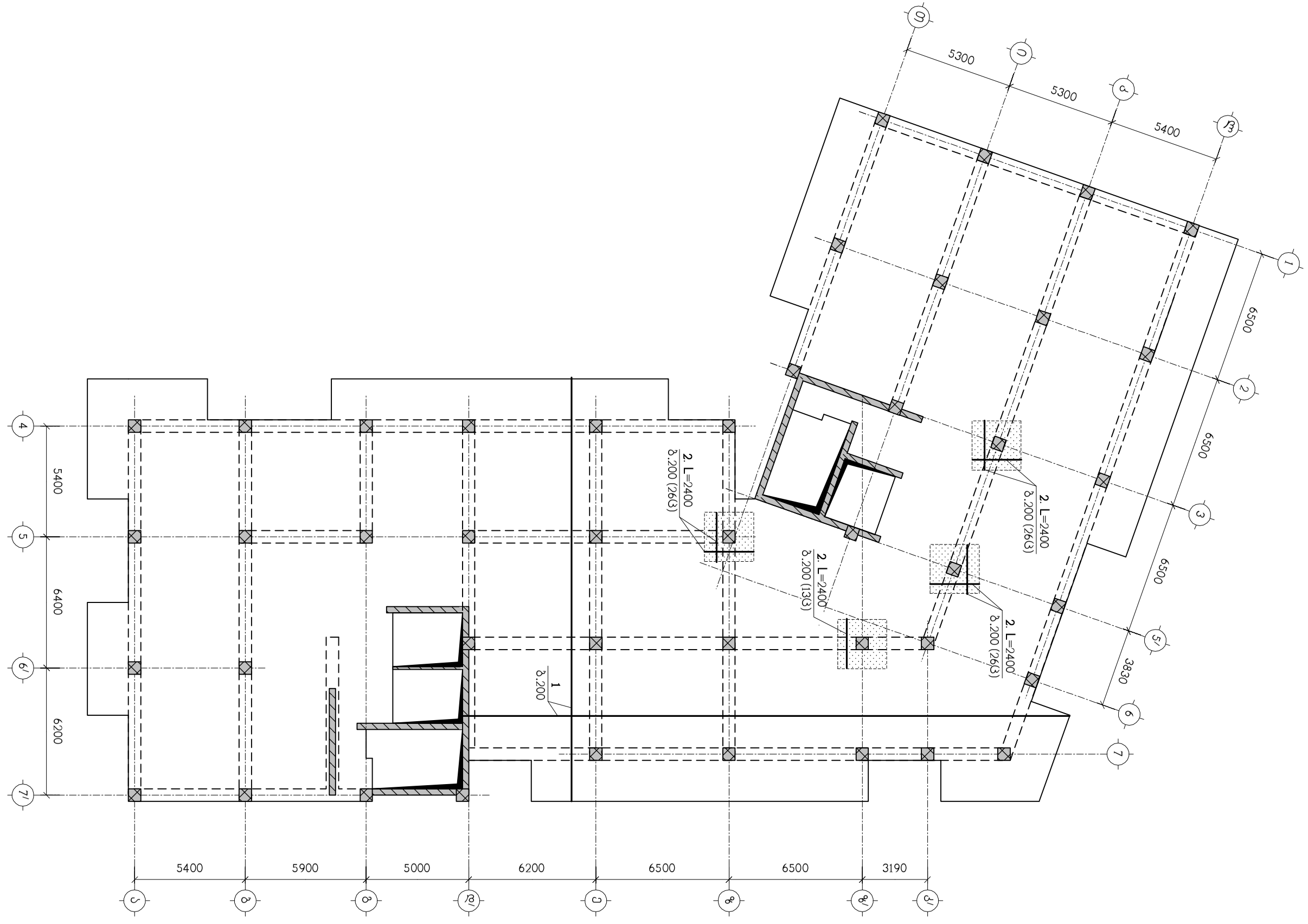

თანამდებობა	გვარი	ხელმოწერა	ქ. თბილისი, დასახლება დიდი დილომი, (ს/კ 01.72.14.002.024) მრავალბინიანი საცხოვრებელი სახლი (№2)				შ.პ.ს. "ზლოჟსი თავდადებულებზე" ს/კ 405626997
არქიტექტორი	თ.ესიავა		კონსტრუქციული ნაწილი				
კონსტრუქტ.	ლ.ჯაიანი		გფ-7, ქვედა ზონის არმირება				
შეამოწმა	ა.არჩილია		სტადია გ	ფურც. ქ-32	ფ-ბი	დაკვ.№	

ნახაზი მანიშნებელი ძ-36 ნახაზთან ერთად სპეციფიკაციის შესადგენად ნახ. ძ-38

▨ – დამაგრებითი არმირების ზონა

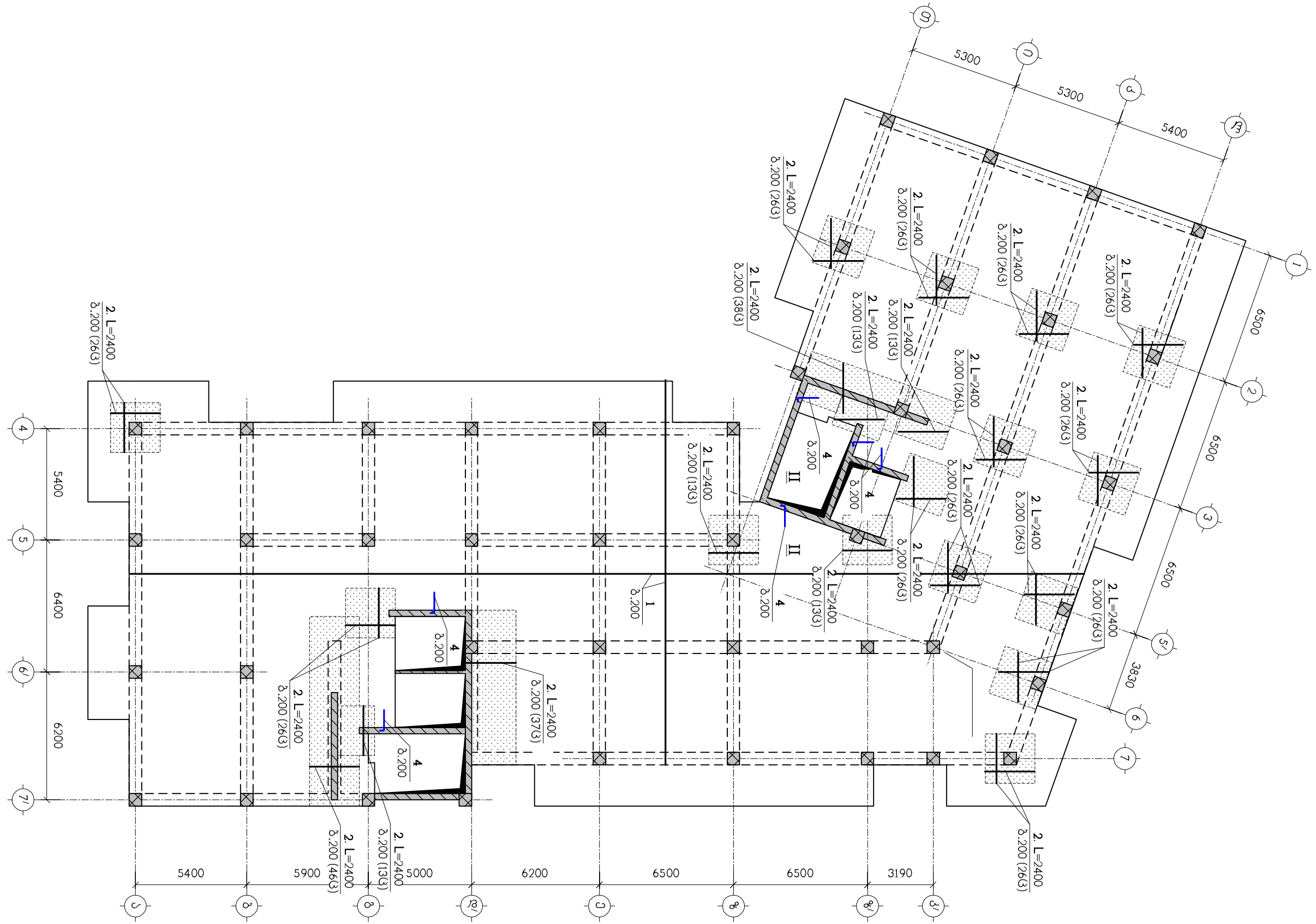

თანამდებობა	გვარი	ხელმოწერა	ქ. თბილისი, დასახლება დიდი დილომი, (ს/კ 01.72.14.002.024) მრავალბინიანი საცხოვრებელი სახლი (№2)				შ.პ.ს. "წლოვანი თბილისტუნელზე" ს/კ 405626997
არქიტექტორი	თ.ესიავა		კონსტრუქციული ნაწილი				
კონსტრუქტ.	ლ.ჯაიანი		გფ-7, ზედა ზონის არმირება				
შემოწმება	ა.არჩილია		სტადია გ	ფურც. ძ-33	ფ-ბი	დაკვ.№	

ნახაზი განთავსებულია ქ-36 ნახაზთან ერთად

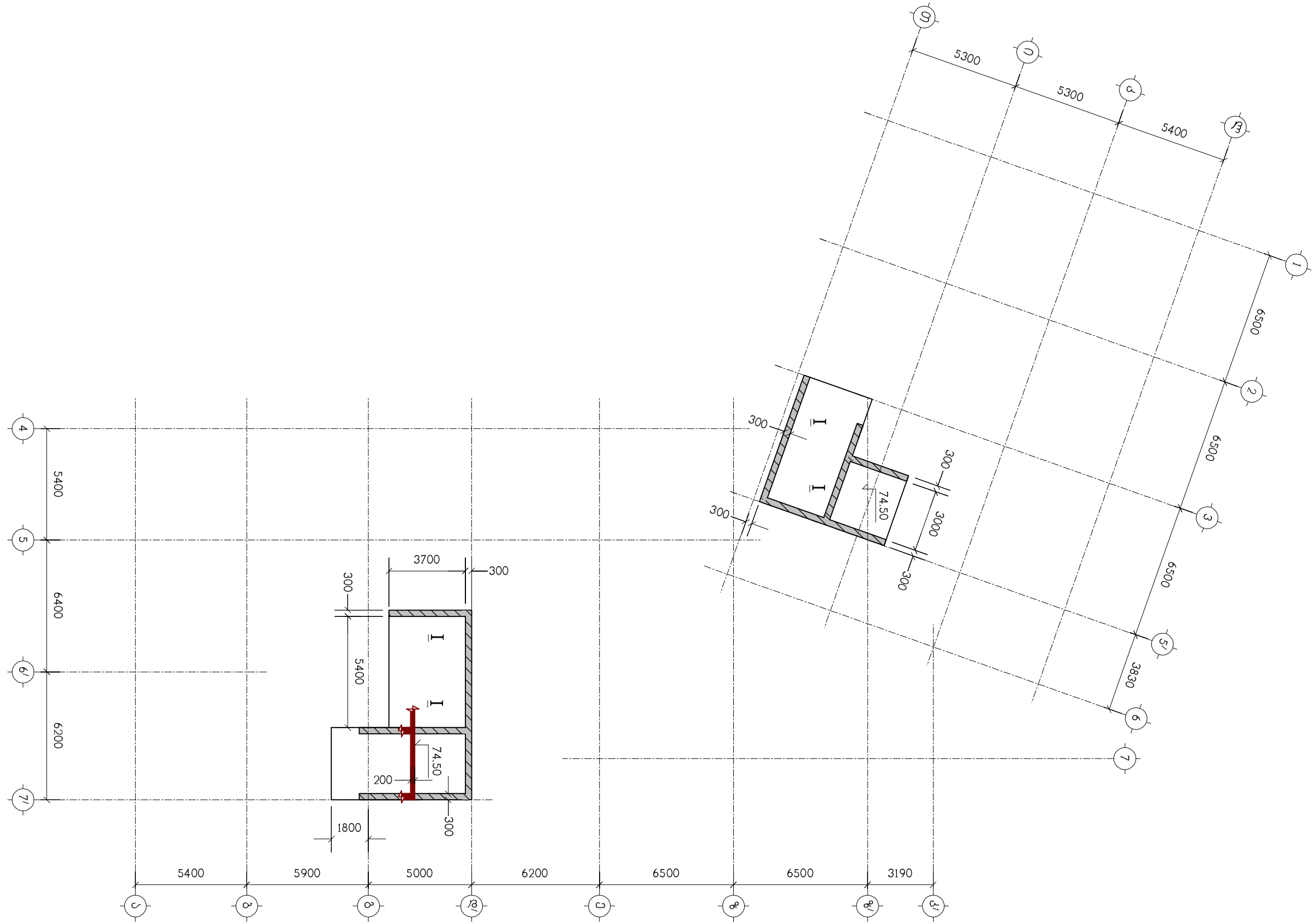

თანამდებობა	გვარი	ხელმოწერა	ქ. თბილისი, დასახლება დიდი დილომი, (ს/კ 01.72.14.002.024) მრავალბინიანი საცხოვრებელი სახლი (№2)				შ.პ.ს. "ზლოქსი თვდდებულზე" ს/კ 405626997
არქიტექტორი	თ.ესიავა		კონსტრუქციული ნაწილი				
			გადახურვის ფილა გფ-8, ნიშნულზე 74.50, საყალიბო ნახაზი				
კონსტრუქტ.	ლ.ჯაიანი						
შემოწმება	ა.არჩილია		სტადია მ	ფურც. ქ-34	ფ-ბი	დაკვ.№	

ნახაზი დანიშნულია ქ-36 ნახაზთან ერთად სამეცნიერებლად იხილეთ ნახ. ქ-38

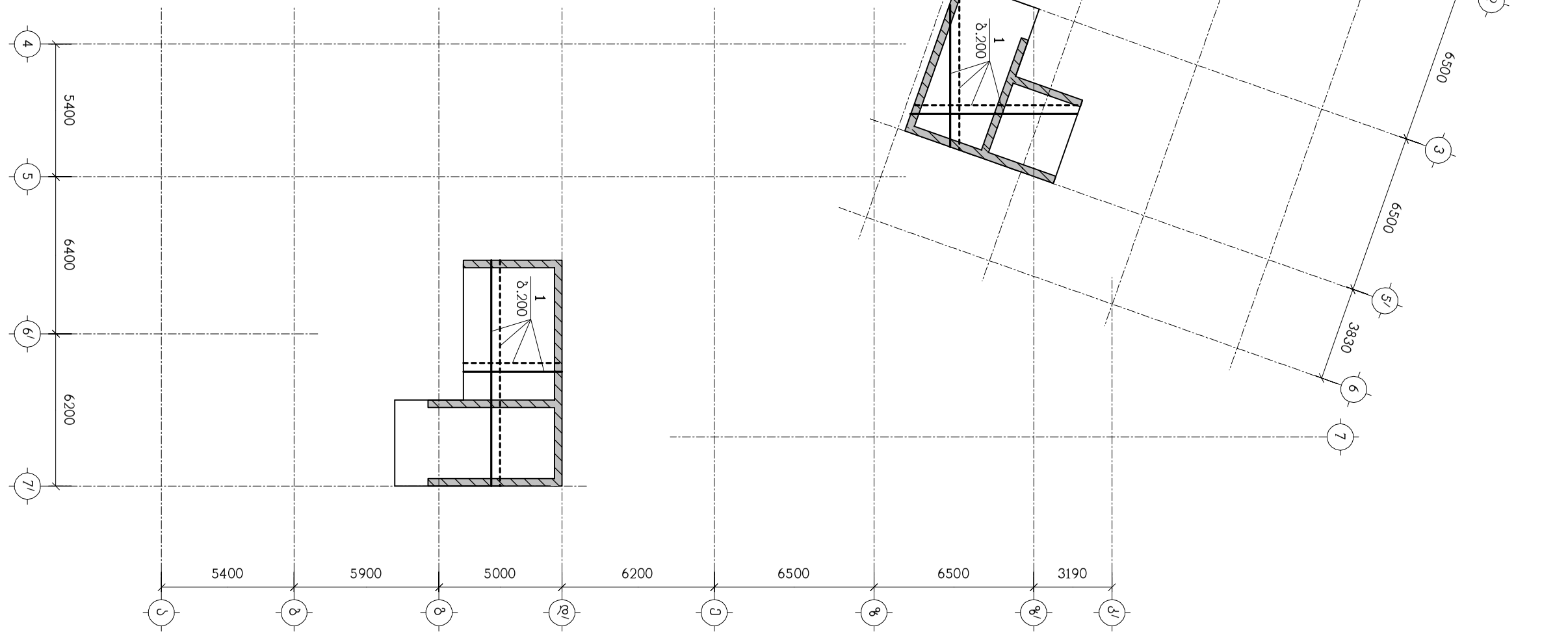

თანამდებობა	გვარი	ხელმოწერა	ქ. თბილისი, დასახლება დიდი დილომი, (ს/კ 01.72.14.002.024) მრავალბინიანი საცხოვრებელი სახლი (№2)				შ.პ.ს. "ზლოქსი თვდდებულზე" ს/კ 405626997
არქიტექტორი	თ.ესიავა		კონსტრუქციული ნაწილი				
			გფ-8, არმირება				
კონსტრუქტ.	ლ.ჯაიანი						
შემოწმება	ა.არჩილია		სტადია მ	ფურც. ქ-35	ფ-ბი	დაკვ.№	

I – I

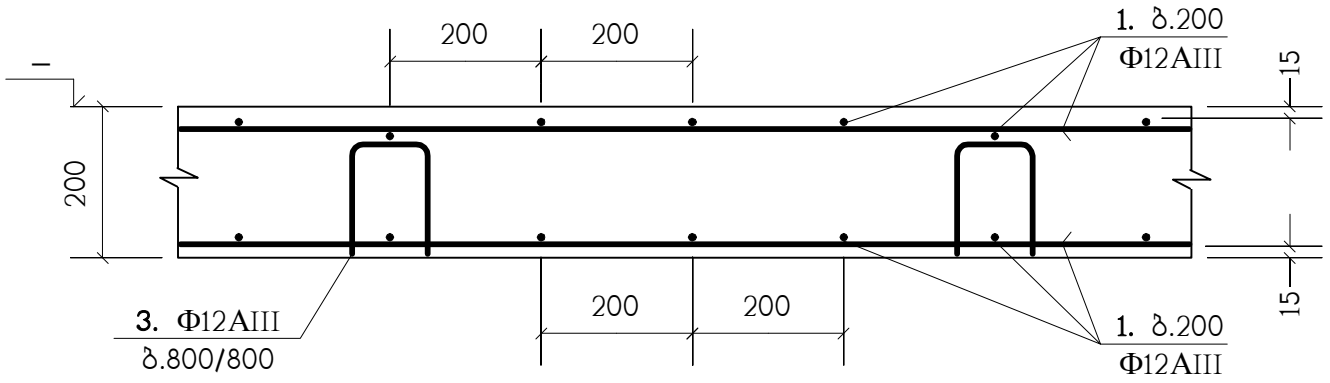

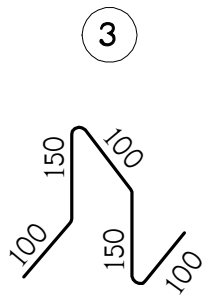

II – II

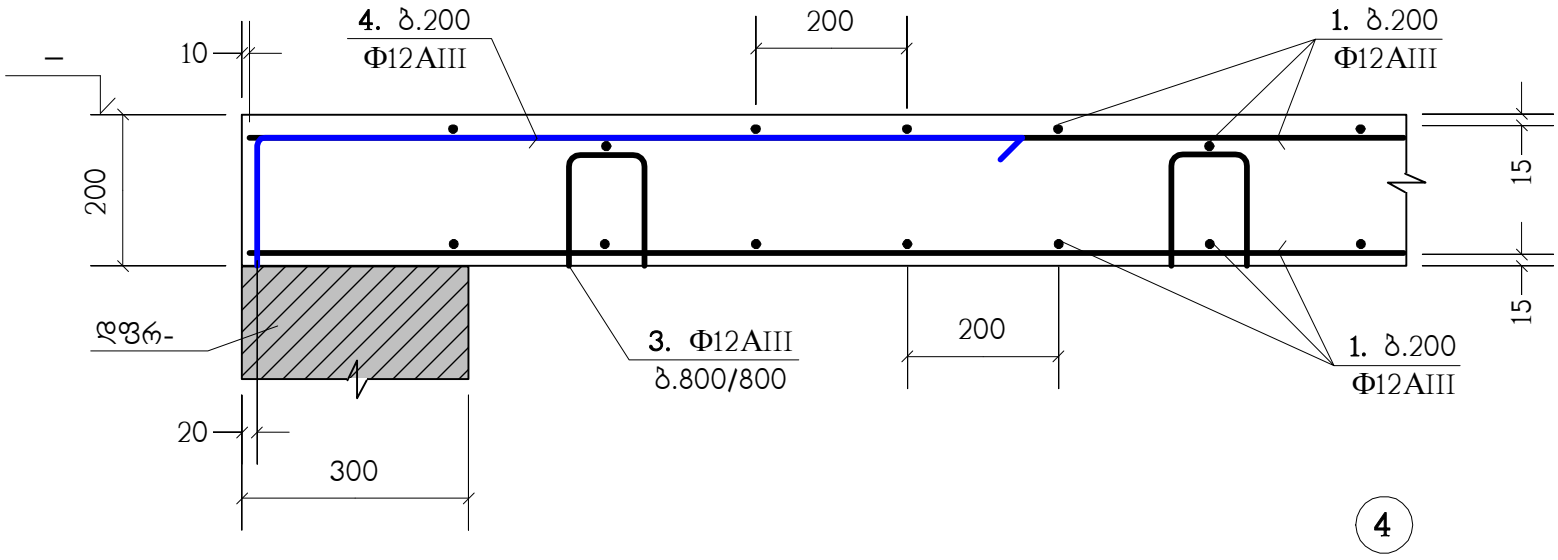

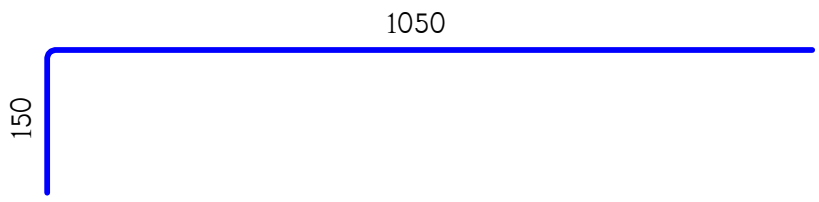

ბ.100 დამატებითი არმირების მოწყობა

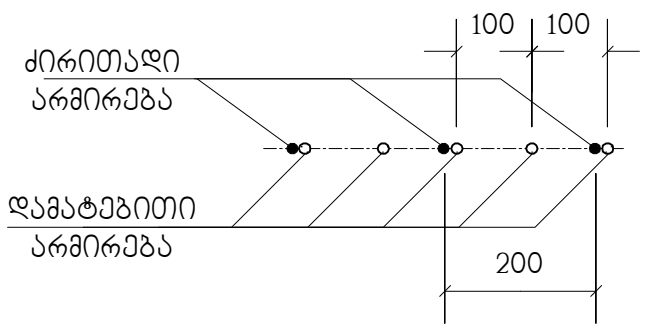

ბ.200 დამატებითი არმირების მოწყობა

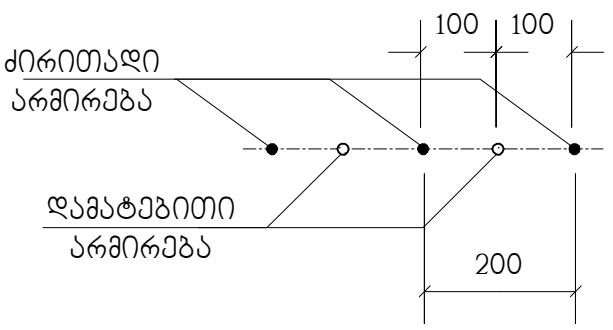

ა – ა

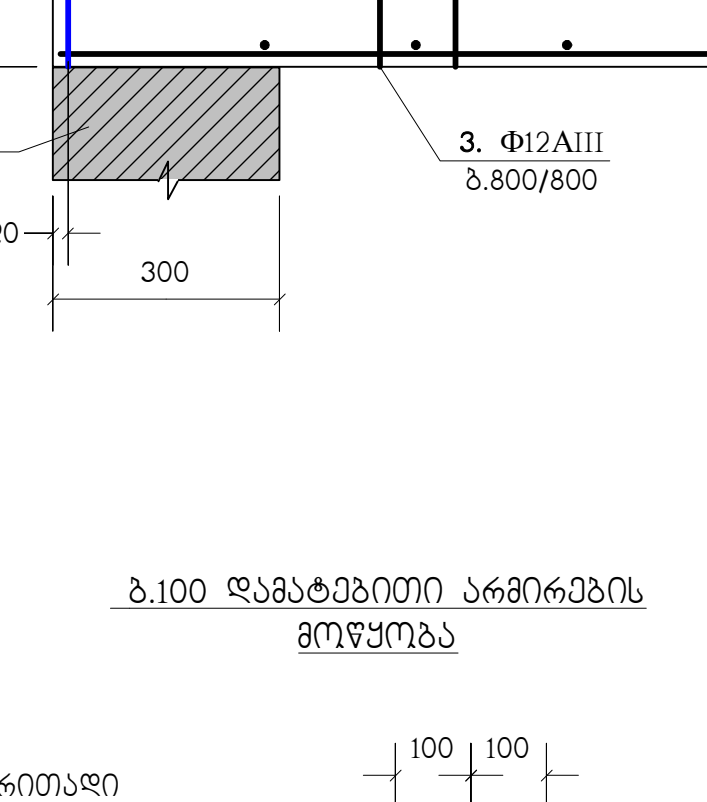

პოზ."1" გრძელი არმატურული ღერების შეპირაპირება

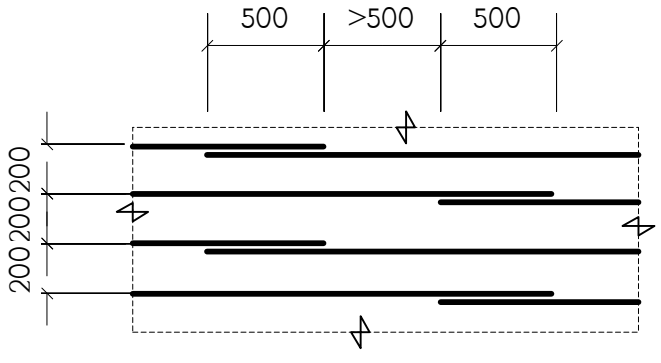

გადახურვის ფილებში არმატურული პოზიცია "1" პირობითად წარმოდგენილია რომორც ძირითადი; არმატურული პოზიცია "3" რომორც სამონტაჟო; ხოლო პოზიცია "2" და "4", რომორც - დამატებითი.

ზ.ინჟინერი				ქონსტრუქც.	შეთანხმება
არქიტექტორი		თ.ესიავა		ლ.ჯაიანი	ა.არჩილია
ხელმძღვანელი		გვარი		ხელმოწერა	თარიღი

ქ. თბილისი, დასახლება დიდი დილომი, (ს/კ 01.72.14.002.024) მრავალბინიანი საცხოვრებელი სახლი (№2)

კონსტრუქციული ნაწილი

გადახურვის ფილების დეტალები არმირების დეტალები

სტად.	დოკ.	ფურც.	ფურც.№
მ	ძ-36		

შ.პ.ს. "ბაზისპროექტი"
ს/კ 405626997

პოზიცია	აღნიშვნა	დასახელება	რაოდ. ც.	
		<u>გფ-1</u>	1	
1	დაიჭრას ადგილზე	Ф12AIII სახსტ. 5781-82* L=21.7 კმ.	–	19269 კგ.
2		Ф12AIII სახსტ. 5781-82* L=2400	901	2.13 კგ.
3		Ф12AIII სახსტ. 5781-82* L=600	1584	0.53 კგ.
4		Ф12AIII სახსტ. 5781-82* L=1200	304	1.06 კგ.
4		Ф16AIII სახსტ. 5781-82* L=1700	28	2.68 კგ.
		B25 კლასის ბეტონი		202.6 მ^3
		<u>გფ-2</u>	1	
1	დაიჭრას ადგილზე	Ф12AIII სახსტ. 5781-82* L=21.7 კმ.	–	19269 კგ.
2		Ф12AIII სახსტ. 5781-82* L=2400	914	2.13 კგ.
3		Ф12AIII სახსტ. 5781-82* L=600	1584	0.53 კგ.
4		Ф12AIII სახსტ. 5781-82* L=1200	244	1.06 კგ.
		B25 კლასის ბეტონი		202.6 მ^3
		<u>გფ-3</u>	1	
1	დაიჭრას ადგილზე	Ф12AIII სახსტ. 5781-82* L=23 კმ.	–	20424 კგ.
2		Ф12AIII სახსტ. 5781-82* L=2400	1044	2.13 კგ.
3		Ф12AIII სახსტ. 5781-82* L=600	1680	0.53 კგ.
4		Ф12AIII სახსტ. 5781-82* L=1200	100	1.06 კგ.
		B25 კლასის ბეტონი		215 მ^3
		<u>გფ-4</u>	3	
1	დაიჭრას ადგილზე	Ф12AIII სახსტ. 5781-82* L=23 კმ.	–	20424 კგ.
2		Ф12AIII სახსტ. 5781-82* L=2400	1044	2.13 კგ.
3		Ф12AIII სახსტ. 5781-82* L=600	1680	0.53 კგ.
4		Ф12AIII სახსტ. 5781-82* L=1200	100	1.06 კგ.
		B25 კლასის ბეტონი		215 მ^3
		<u>გფ-5</u>	6	
1	დაიჭრას ადგილზე	Ф12AIII სახსტ. 5781-82* L=23 კმ.	–	20424 კგ.
2		Ф12AIII სახსტ. 5781-82* L=2400	1044	2.13 კგ.
3		Ф12AIII სახსტ. 5781-82* L=600	1680	0.53 კგ.
4		Ф12AIII სახსტ. 5781-82* L=1200	100	1.06 კგ.
		B25 კლასის ბეტონი		215 მ^3
		<u>გფ-6</u>	10	
1	დაიჭრას ადგილზე	Ф12AIII სახსტ. 5781-82* L=23 კმ.	–	20424 კგ.
2		Ф12AIII სახსტ. 5781-82* L=2400	1044	2.13 კგ.
3		Ф12AIII სახსტ. 5781-82* L=600	1680	0.53 კგ.
4		Ф12AIII სახსტ. 5781-82* L=1200	100	1.06 კგ.
		B25 კლასის ბეტონი		215 მ^3

ქ. თბილისი, დასახლება დიდი დილომი, (ს/კ 01.72.14.002.024) მრავალბინიანი საცხოვრებელი სახლი (№2)

კონსტრუქციული ნაწილი

სპეციფიკაცია

მთავარი	ხელშეწყობა		სტადია	დ
თ.ესიავა			ფურც.	კ-37
ლ.ჯაფიანი			ფ-ბი	
ა.არჩილაშა			დაკვ.№	
თანამდებობა		პირადი ხელმოწერა		
არქიტექტორი				
კონსტრუქც.				
ზედამხედველი				

შპს „ზედაზენის ქვიშა-ხრეშის ქარხანა“
ს/კ 405626997

პოზიცია	დასახელება	ზომის ერთ.	რაოდ.			
	მფ-7					
1	Ф12AIII სახს. 5781-82* L=23.9 კმ.		1			
2	Ф12AIII სახს. 5781-82* L=2400		615	2.13 კმ.	1509 კმ.	
3	Ф12AIII სახს. 5781-82* L=600		1742	0.53 კმ.	0.53 კმ.	
4	Ф12AIII სახს. 5781-82* L=1200		100	1.06 კმ.	16 მ³	
	B25 კლასის ბეტონი			223.4 მ³		
	მფ-8					
1	Ф12AIII სახს. 5781-82* L=1.7 კმ.		1	1509 კმ.		
3	Ф12AIII სახს. 5781-82* L=600		125	0.53 კმ.		
	B25 კლასის ბეტონი			16 მ³		

თანამდებობა	გვარი	ხელმოწერა	ქ. თბილისი, დასახლება დიდი დიღომი, (ს/კ 01.72.14.002.024) მრავალბინიანი საცხოვრებელი სახლი (№2)			
არქიტექტორი	თ.ესიავა		კონსტრუქციული ნაწილი			
კონსტრუქტ.	ლ.ჯაიანი		სპეციფიკაცია			
შეამოწმა	ა.არჩილია		სტადია მ	ფურც. კ-38	ფ-ბი	დაკვ.№

შ.პ.ს. "ზალოქსი"
თავდაცვებშუალედი"
ს/კ 405626997

ტიპიური მონოლითური კოჭი (ტმკ-1) ; არმირება

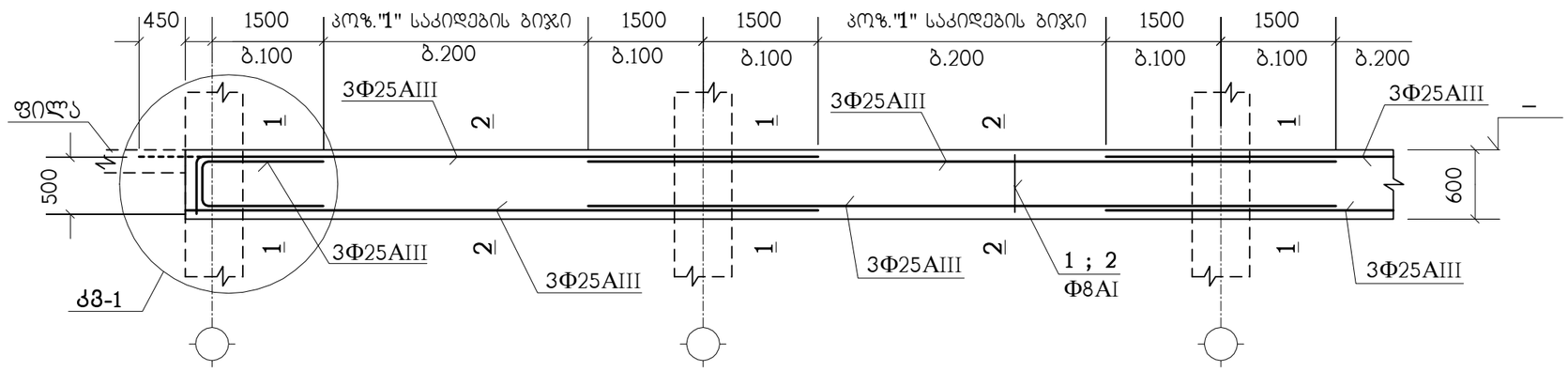

1 – 1

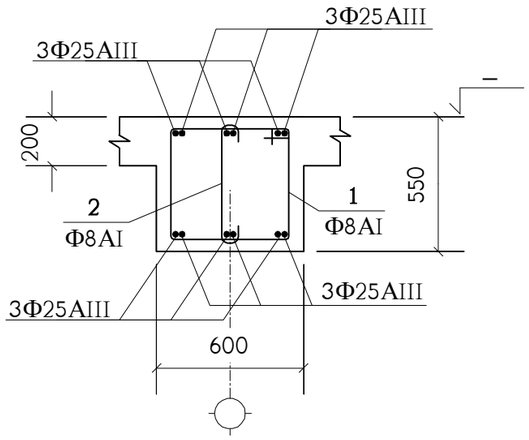

2 – 2

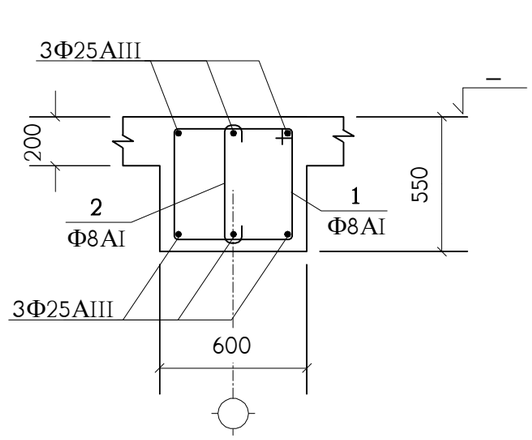

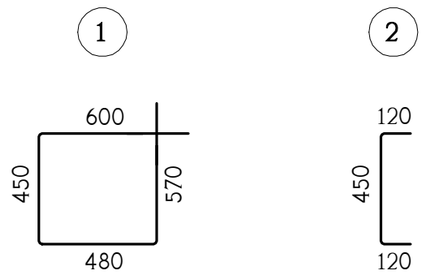

პოზიცია	ალნიშვნა	დასახელება	სულ რაოდ. ც.	შენიშვნა
	ერთ ბრძივ მეტრზე	ტმკ-1	5695 მ.	
1		Φ8AI საბსტ. 5781-82* L=2100	7.5	0.83 კგ.
2		Φ8AI საბსტ. 5781-82* L=690	7.5	0.27 კგ.
	დაიჭრას ადგილზე	Φ25AIII საბსტ. 5781-82* L=8.8 ბრძ.მ.	–	33.9 კგ.
		B25 კლასის ბეტონი		0.21 მ³

იქ, სადაც შესაძლებელია, კოჭის ზედა ბრძივი არმატურის ღერები გაგრძელდეს მომდევნო კონსტრუქციაში (ალარ გადაილუნოს) - იხ. კმ-1 (წყვეტილი ხაზი).

თანამდებობა	გვარი	ხელმოწერა	ქ. თბილისი, დასახლება დიდი დიღომი, (ს/კ 01.72.14.002.024) მრავალბინიანი საცხოვრებელი სახლი (№2)			
არქიტექტორი	თ.ესიავა		კონსტრუქციული ნაწილი			
კონსტრუქტ.	ლ.ჯაიანი		ტიპიური მონოლითური კოჭი ტმკ-1			
შემოწმა	ა.არჩილია		სტადია მ	ფურც. კ-39	ფ-ბი	დაკვ.№

შ.პ.ს. "ზლოტმსი თავდაცვაულზე" ს/კ 40562697

კიბის გეგმა -3.00 ნიშნულიდან 0.00 ნიშნულამდე

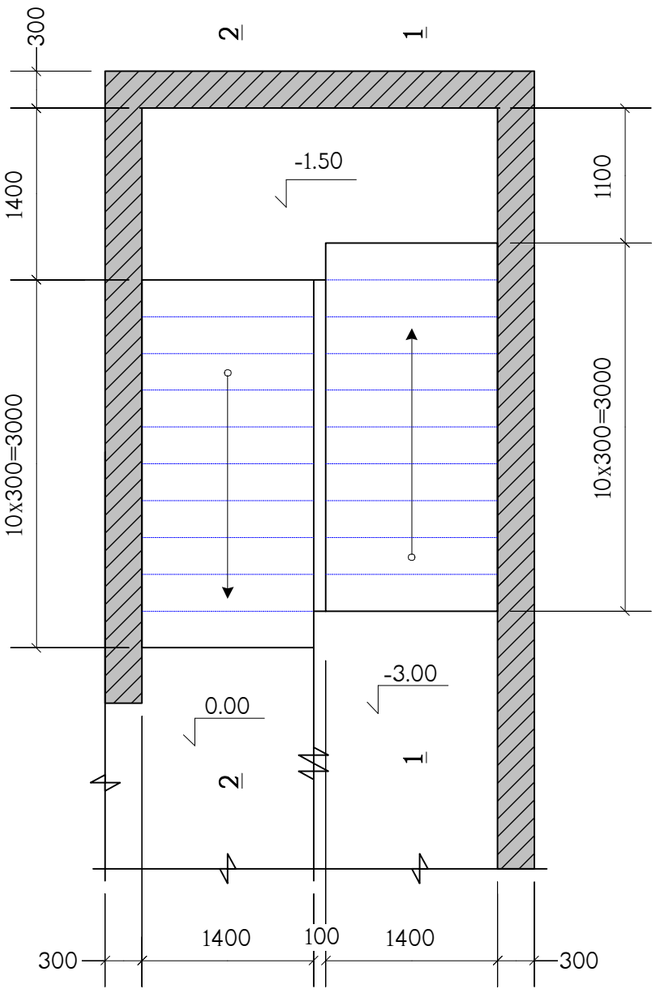

კიბის გეგმა 0.00 ნიშნულიდან 6.00 ნიშნულამდე

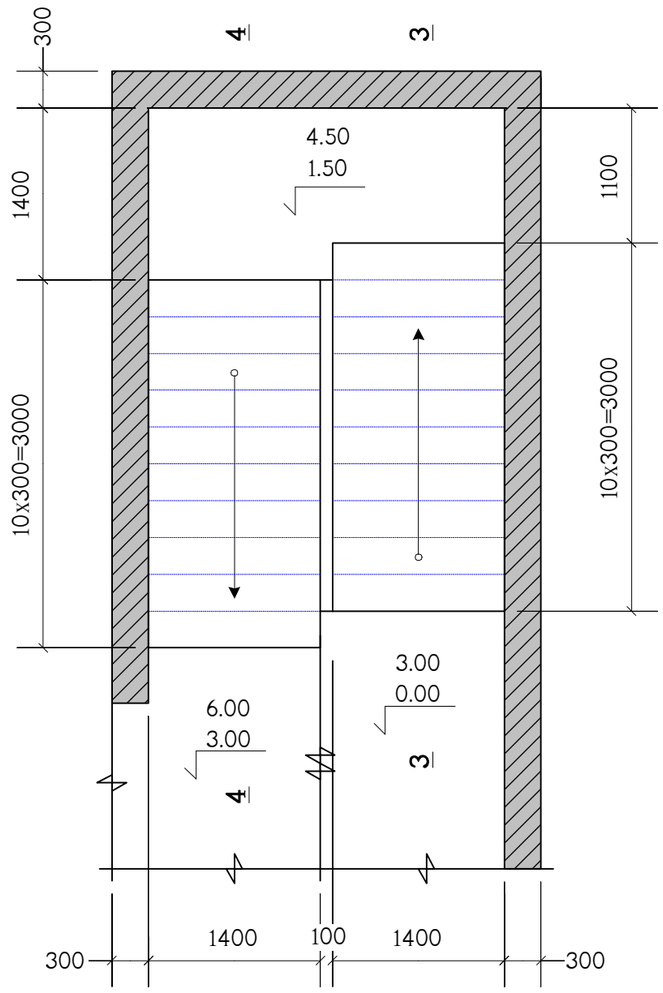

კიბის ტიპიური მარშის გეგმა

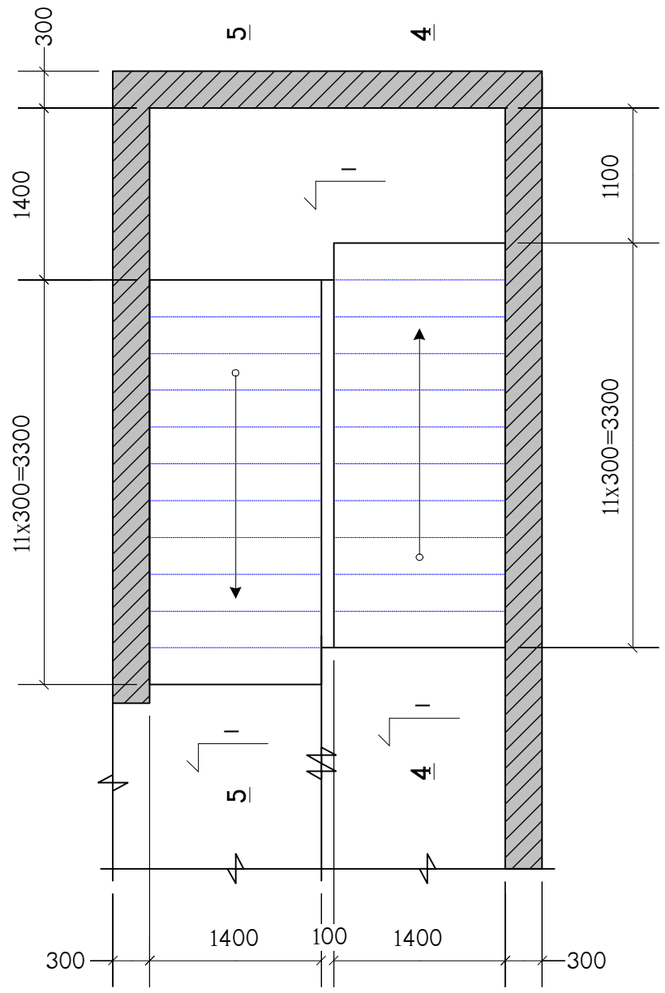

პოზიცია	აღნიშვნა	დასახელება	რაოდ. ც.	შენიშვნა
		კიბე	2	
	დაიჭრას ადგილზე	Ф12AIII სახსტ. 5781-82* L=9.3 კმ.	–	8258 კგ.
		B25 კლასის ბეტონი		84 მ³

თანამდებობა	გვარი	ხელმოწერა	ქ. თბილისი, დასახლება დიდი დიღომი, (ს/კ 01.72.14.002.024) მრავალბინიანი საცხოვრებელი სახლი (№2)			შ.პ.ს. "ზ.ლოლაძის თავდადებულზე" ს/კ 405626997
არქიტექტორი	თ.ესიავა		კონსტრუქციული ნაწილი			
კონსტრუქტ.	ლ.ჯაიანი		კიბის გეგმები, სპეციფიკაცია			
შემოწმება	ა.არჩილია		სტადია მ	ფურც. კ-40	ფ-ბი	დაკვ.№

2 – 2

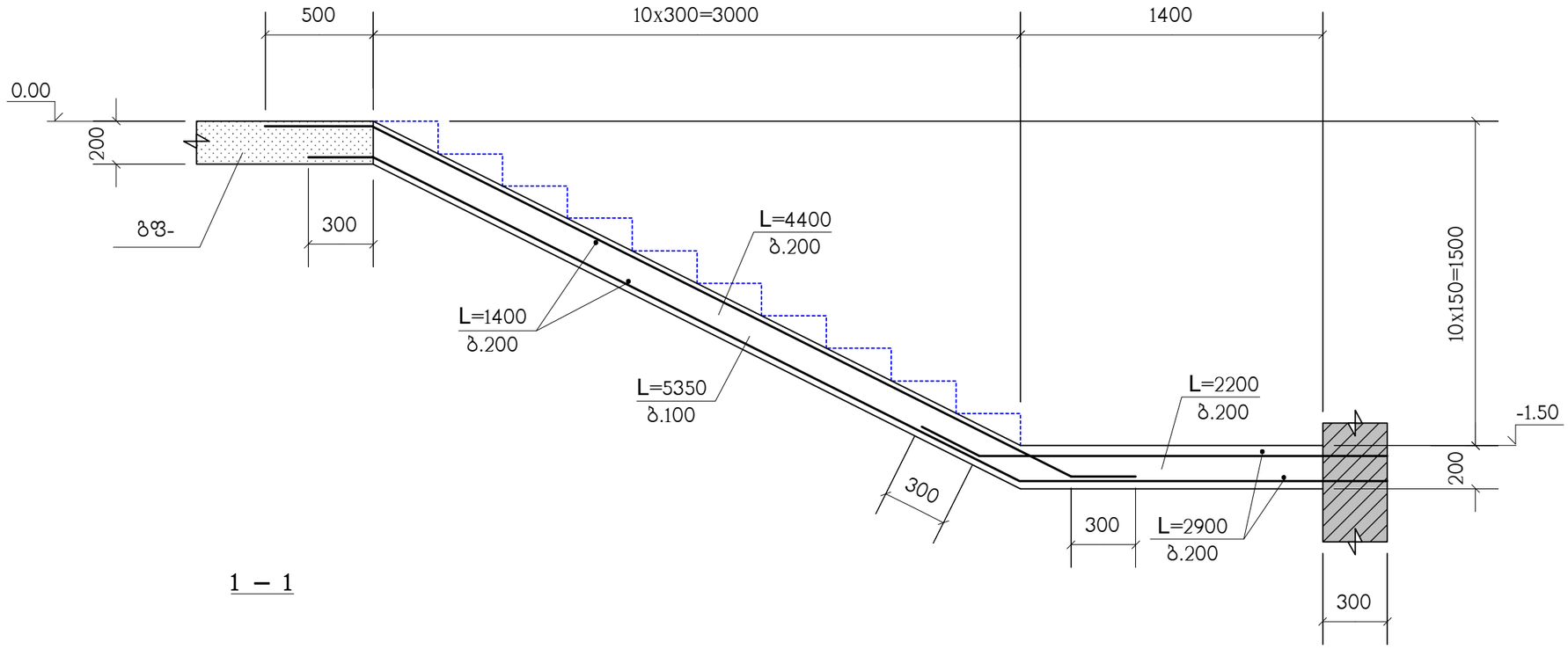

1 – 1

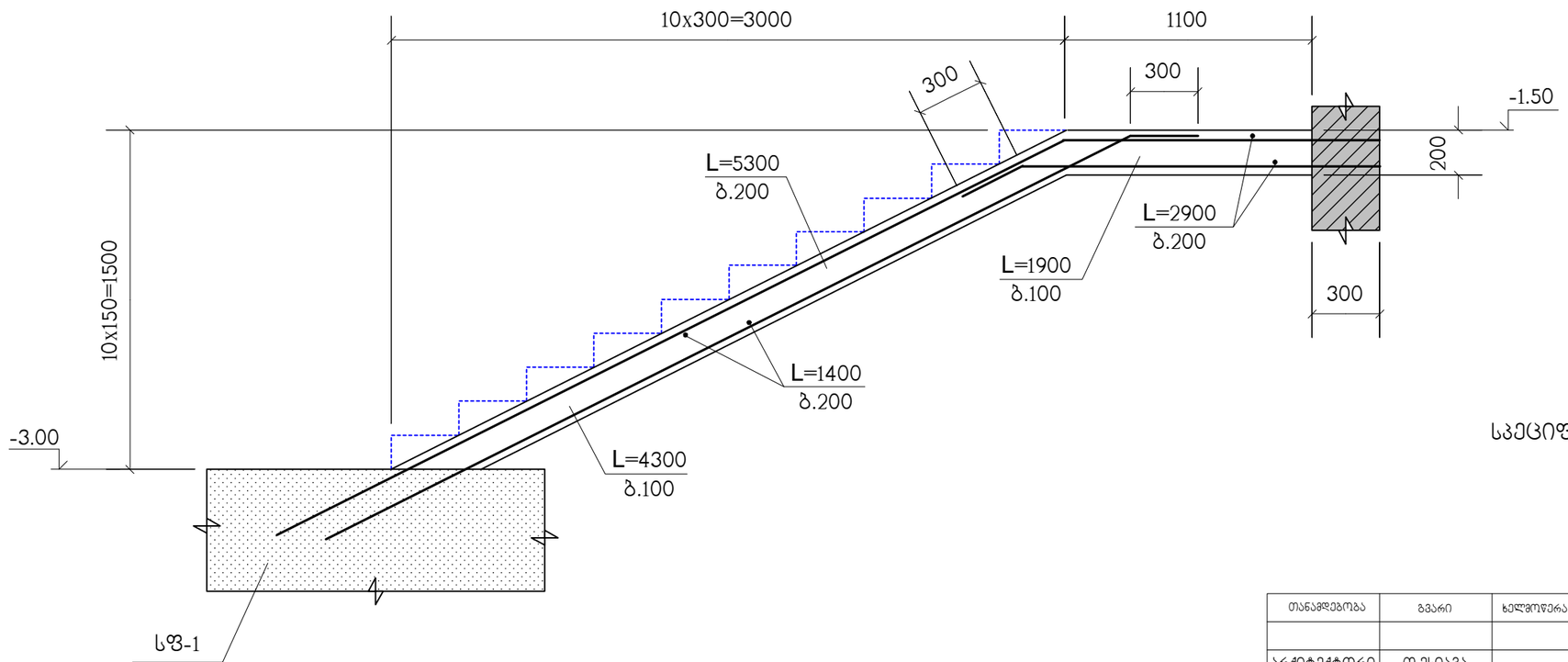

სპეციფიკაცია იხილეთ ნახ. კ-40

თანამდებობა	გვარი	ხელმოწერა	ქ. თბილისი, დასახლება დიდი დიღომი, (ს/კ 01.72.14.002.024) მრავალბინიანი საცხოვრებელი სახლი (№1)			შ.პ.ს. "ლოჯანი თბილისი" ს/კ 405562997
არქიტექტორი	თ.ესიავა		კონსტრუქციული ნაწილი			
კონსტრუქტ.	ლ.ჯაიანი		ჭრილები 1–1 ; 2–2			
შეამოწმა	ა.არჩილია		სტადია მ	ფურც. კ-41	ფ-ბი	დაკვ.№

4 – 4

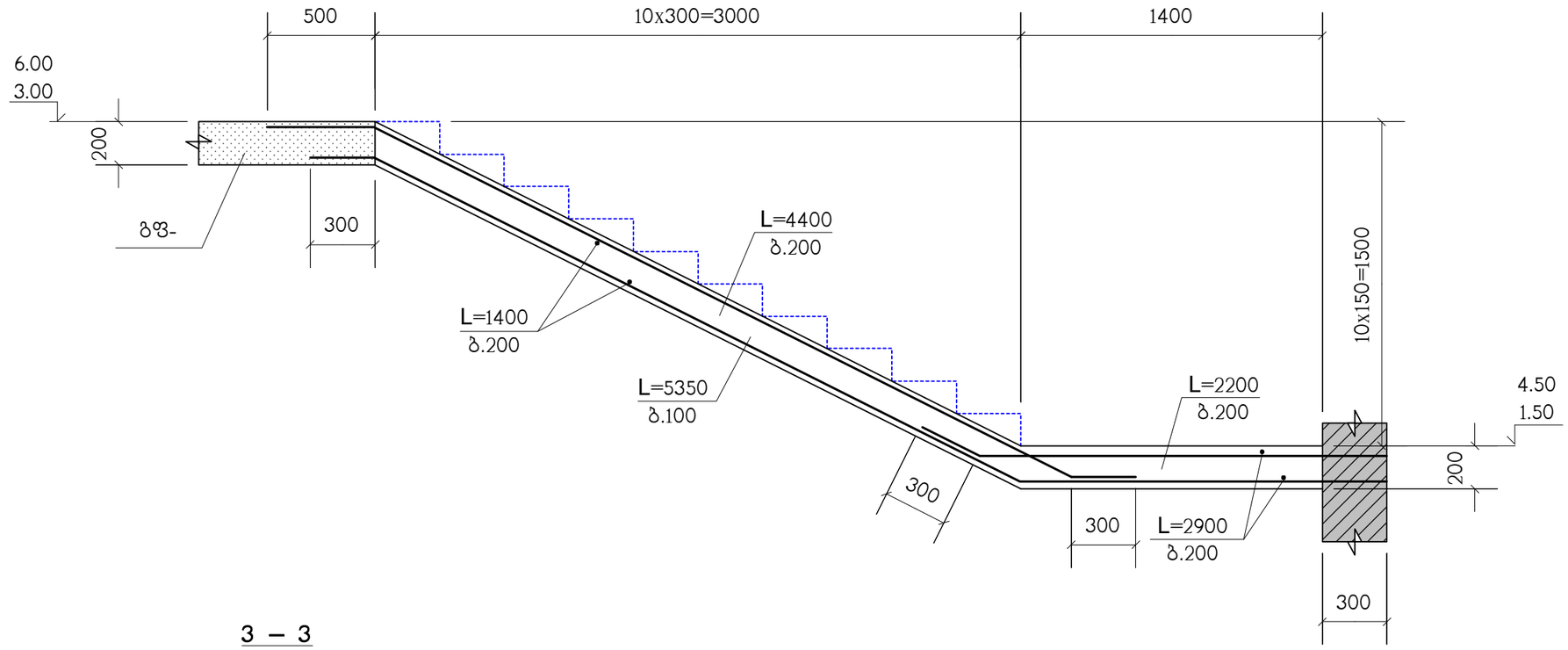

3 – 3

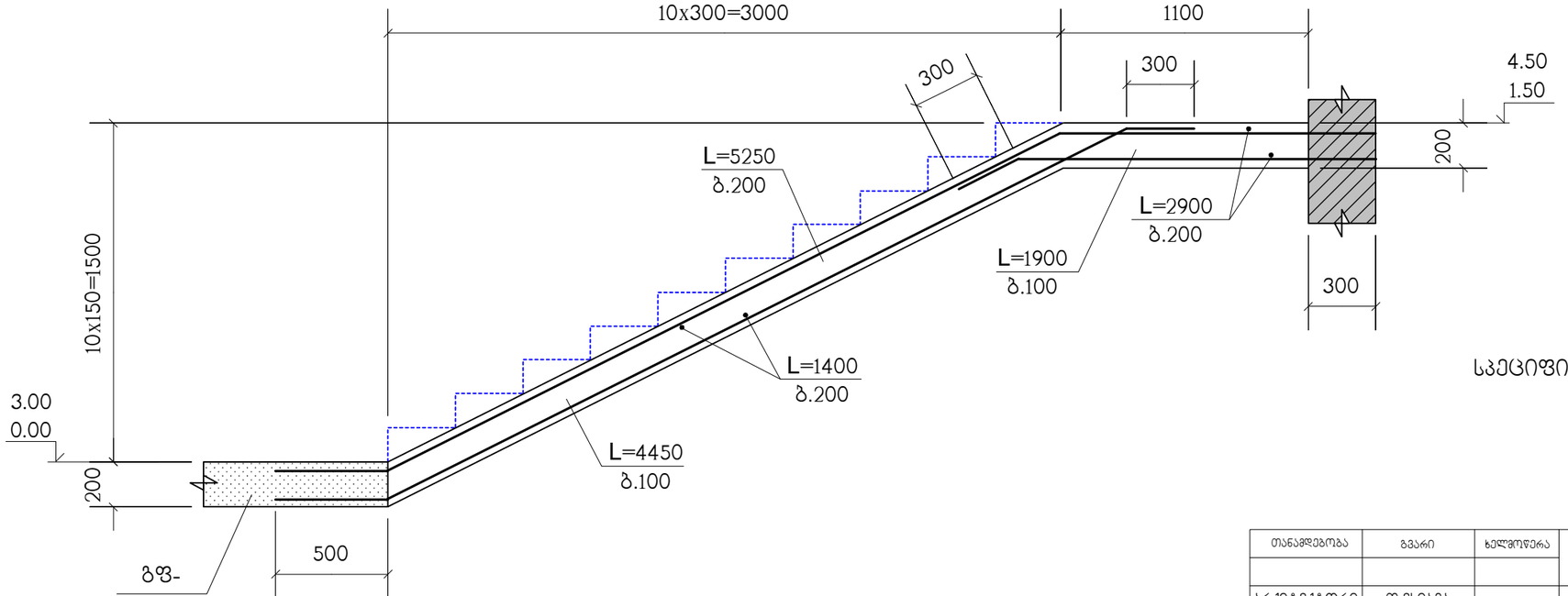

სპეციფიკაცია იხილეთ ნახ. ქ-40

თანამდებობა	გვარი	ხელმოწერა	ქ. თბილისი, დასახლება დიდი დიღომი, (ს/კ 01.72.14.002.024) მრავალბინიანი საცხოვრებელი სახლი (№1)				შ.პ.ს. "ზლოქსი თავდაცვისთვის" ს/კ 405626997
არქიტექტორი	თ.ესიავა		კონსტრუქციული ნაწილი				
კონსტრუქტ.	ლ.ჯაიანი		ჭრილები 3–3 ; 4–4				
შემამოწმა	ა.არჩილია		სტადია მ	ფურც. ქ-42	ფ-ბი	დაქვ.№	

სპეციფიკაცია იხილეთ ნახ. ქ-40

6 – 6

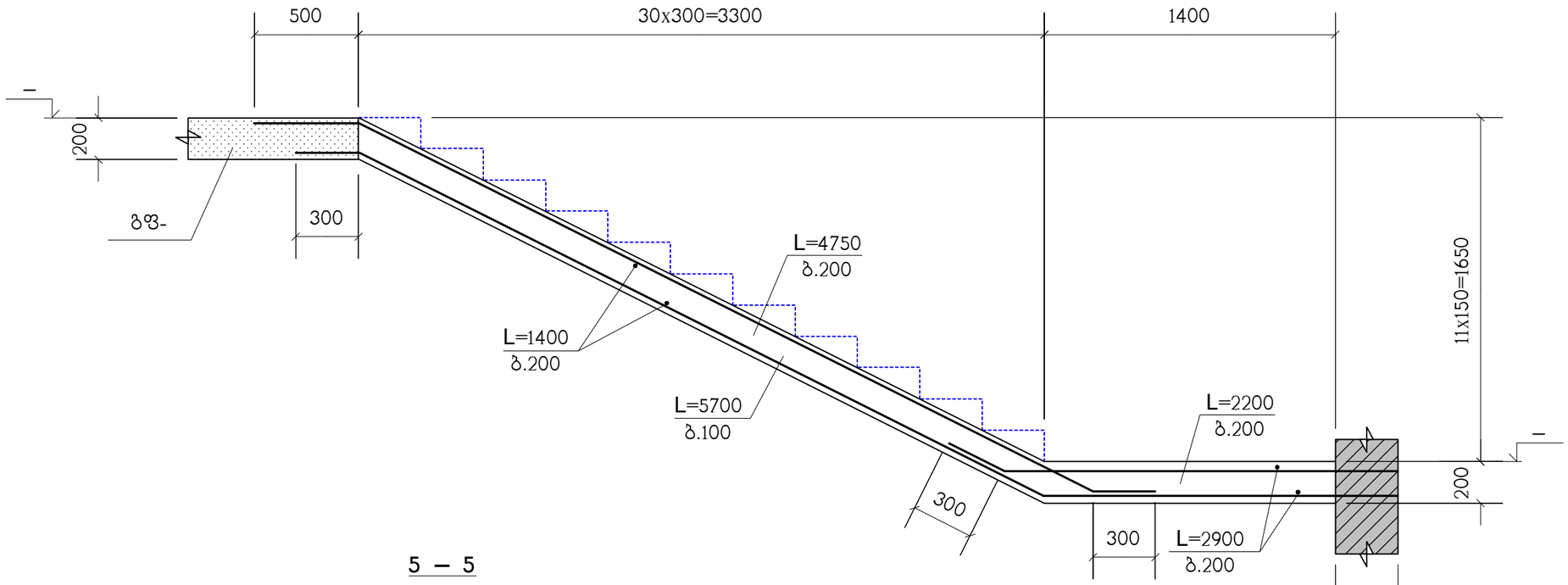

5 – 5

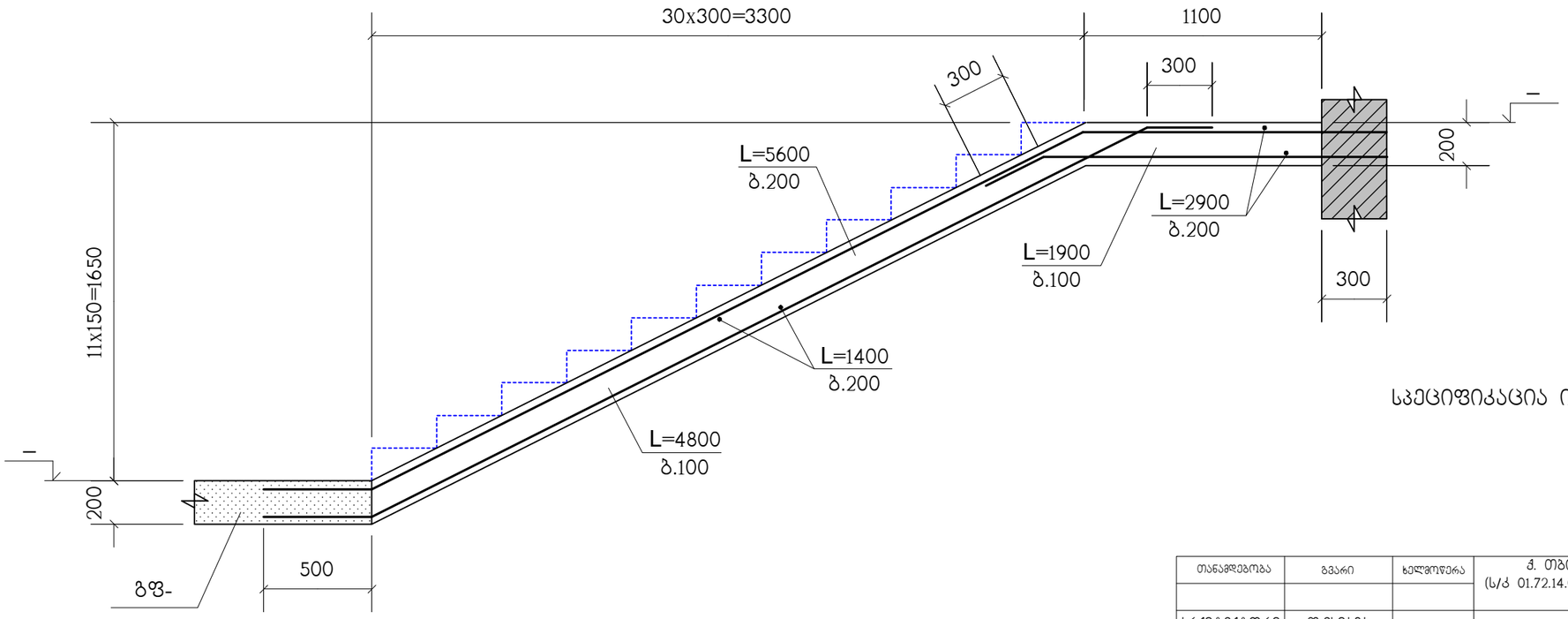

სპეციფიკაცია იხილეთ ნახ. კ-40

თანამდებობა	გვარი	ხელმოწერა	ქ. თბილისი, დასახლება დიდი დიღომი, (ს/კ 01.72.14.002.024) მრავალბინიანი საცხოვრებელი სახლი (№2)				შ.პ.ს. "ზლოტმსი თავდაცვისთვის" ს/კ 405626997
არქიტექტორი	თ.ესიავა		კონსტრუქციული ნაწილი				
კონსტრუქტ.	ლ.ჯაიანი		ჭრილები 5–5 ; 6–6				
შეამოწმა	ა.არჩილია		სტადია მ	ფურც. კ-43	ფ-ბი	დაკვ.№	

მონოლითური სვეტების და დიაფრაგმების გეგმა -3.00 ნიშნულიდან 0.00 ნიშნულამდე

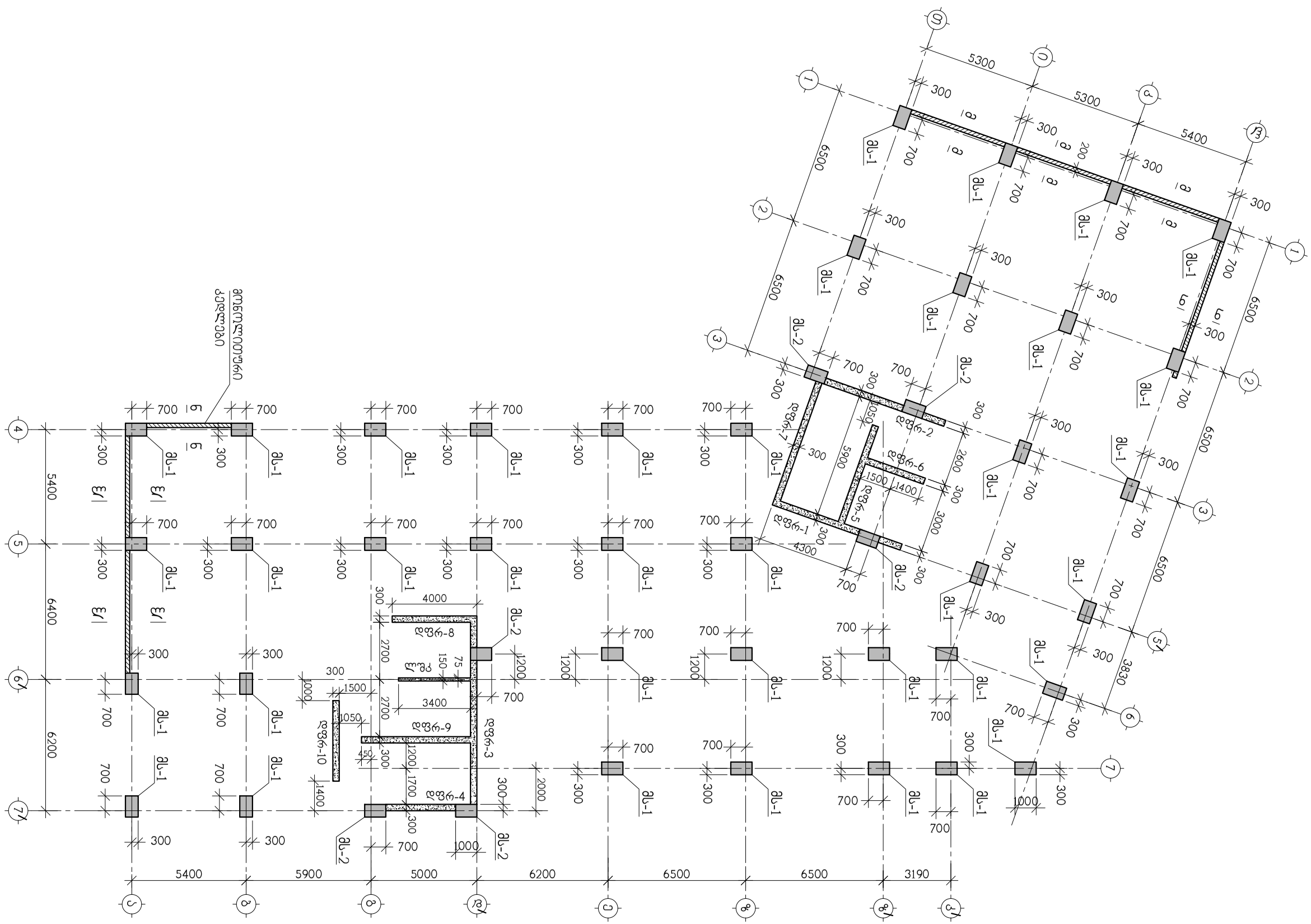

მონოლითური კედლების არმირება იხილეთ კ-100, კ-101 ნახაზებზე

ორივეზის შახტის კედლის (ლიფტ) არმირება იხილეთ კ-100 ნახაზზე

თანამდებობა	გვარი	ხელმოწერა	ქ. თბილისი, დასახლება დიდი დილომი (ს.კ. 01.72.14.002.024), მრავალბინიანი საცხოვრებელი სახლი N2				შპს "ლოტქსი თავდაცვებულზე" ს/კ 405626997
არქიტექტ.	თ.ესიავა		კონსტრუქციული ნაწილი				
			მონოლითური სვეტების და დიაფრაგმების გეგმა -3.00 ნიშნულიდან 0.00 ნიშნულამდე				
კონსტრუქტ.	ა.არჩილია		სტადია მ	ფურცელი კ-44	ფ-ბი	დაკვ. №	
შემოწმა	ლ.ჯაიანი						

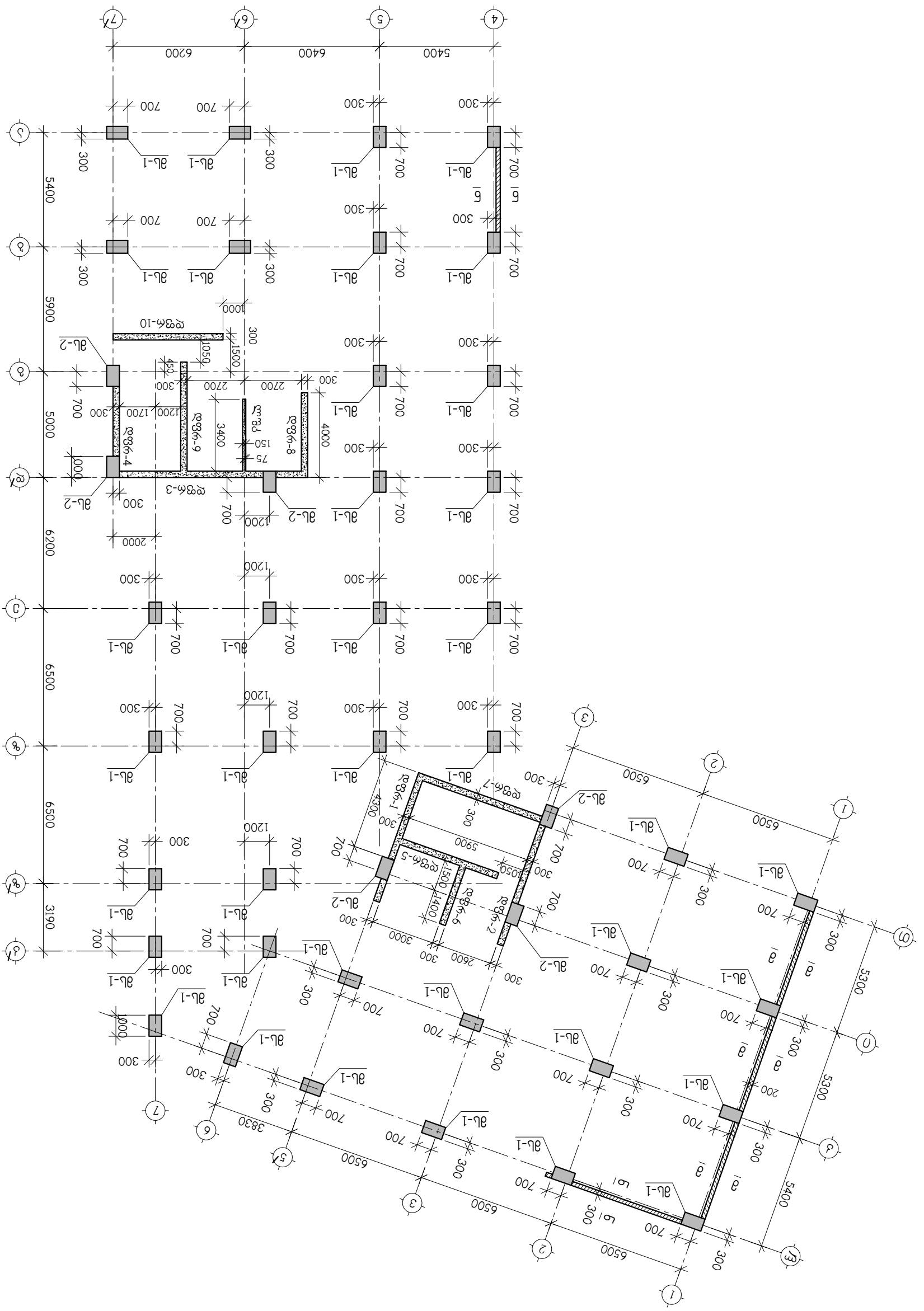

ამწეები სვეტების და დიაფრაგმების 0.00 ნიშნულიდან 3.00 ნიშნულამდე

შ.პ.ს. "ზლოჭსი თავდაცვითი ტექნიკა"
ს/კ 405626997

ცვლილების ნომერი			
ავტორი			
არქიტექტორი			
კონსტრუქციები			
ხელმძღვანელი			

სტადია	ფურც.	ფურც.	ფურც.	დაკვ. №
მ	4-45	98-ბე		

ქ. თბილისი, დასაზუსტებელი დიდი დიღომი
(ს.კ. 01.72.14.002.024),
მრავალფუნქციური სპორტული კომპლექსი, სპორტ. N2

კონსტრუქციული ნაწილი

მ.ტაბატაძე
ა.ალფენიძე
ლ.ჯაიანი

მონოლითური სვეტი მს-1

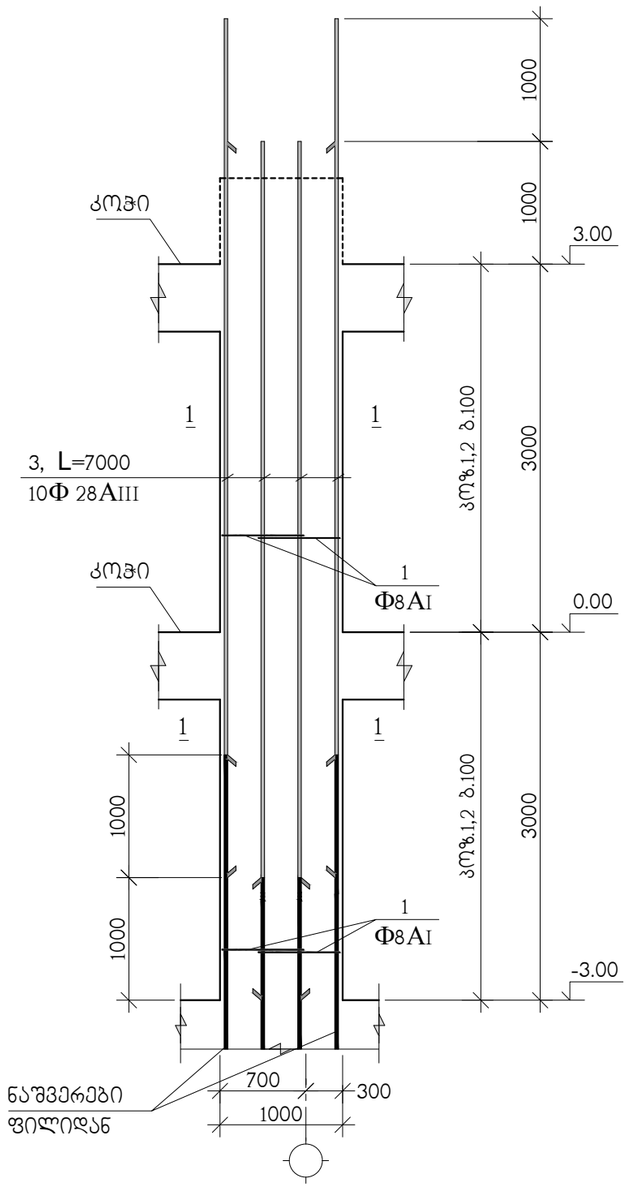

ჭრილი 1-1

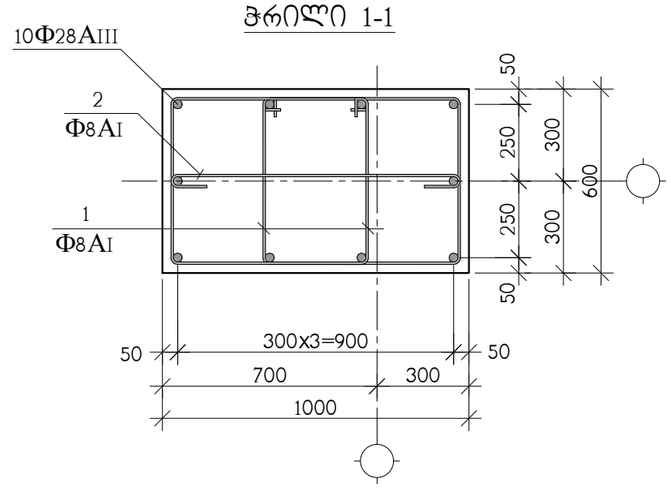

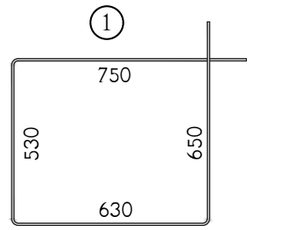

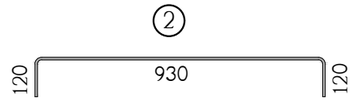

პოზ.	აღნიშვნა	დასახელება	რაოდ. ც.	ერთ-ეული
		მს-1 -3.00 ნიშნულიდან 3.00 ნიშნულამდე	38	
1		Φ8AI სახსტ. 5781-828* L=2560	120	1.01 კგ.
2		Φ8AI სახსტ. 5781-828* L=1170	60	0.46 კგ.
3		Φ28AIII სახსტ. 5781-828* L=7000	10	33.84 კგ.
		B 30 კლასის ბეტონი		3.6 მ^3

თანამდებობა	გვარი	ხელმოწერა	ქ. თბილისი, დასახლება დიდი დიღომი (ს.კ. 01.72.14.002.024), მრავალბინიანი საცხოვრებელი სახლი N2				შ.პ.ს. "ზლოჭსი თავდაცვებულზე" ს/კ 40562697
არქიტექტ.	თ.ესიავა		კონსტრუქციული ნაწილი				
კონსტრუქტ.	ა.არჩილია		მონოლითური სვეტი მს-1				
შემამოწმა	ლ.ჯაიანი		სტადია მ	ფურც. კ-46	ფ-ბი	დაკვ. №	

მონოლითური სვეტი მს-2

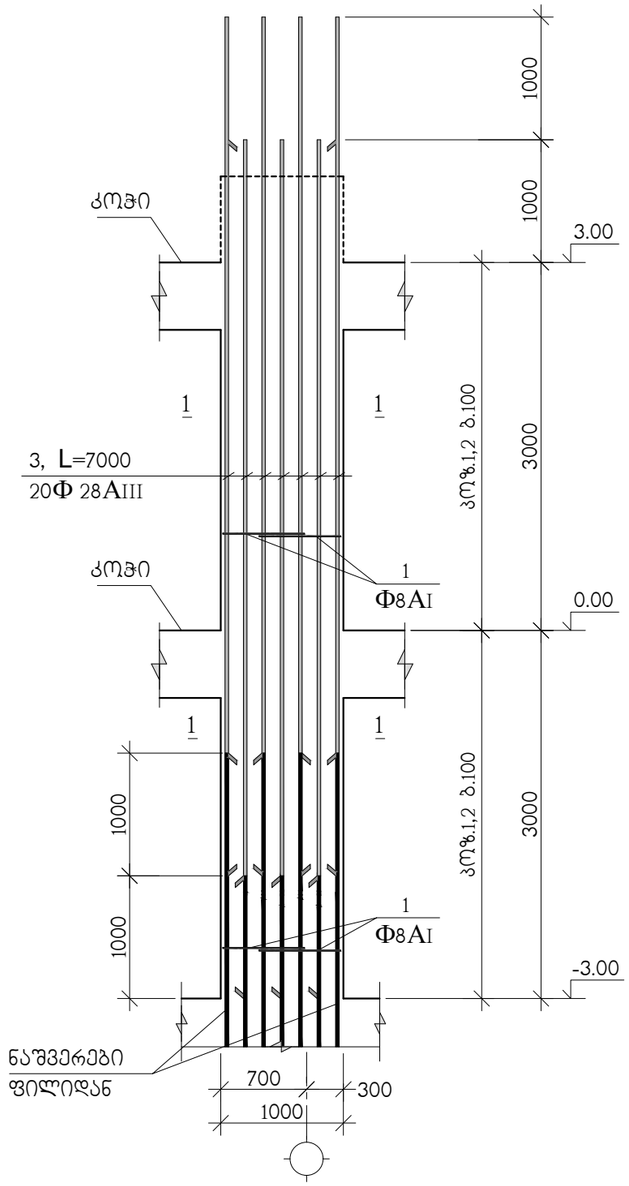

ჭრილი 1-1

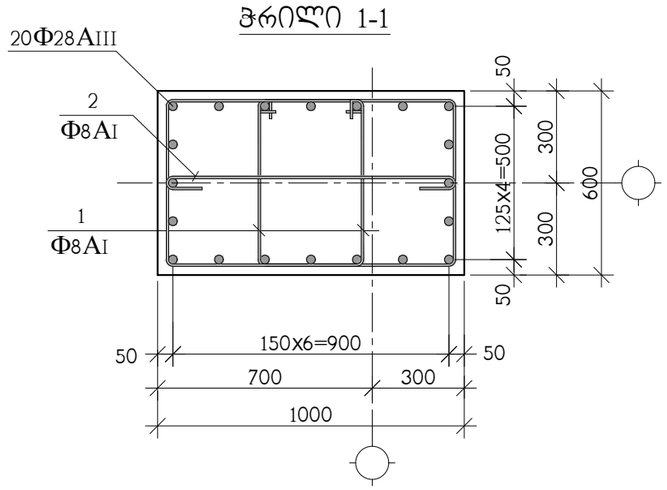

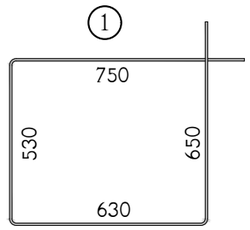

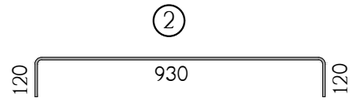

პოზ.	აღნიშვნა	დასახელება	რაოდ. ც.	ერთ-ეული
		მს-2 -3.00 ნიშნულიდან 3.00 ნიშნულამდე	6	
1		Φ8AI საბსტ. 5781-828* L=2560	120	1.01 კგ.
2		Φ8AI საბსტ. 5781-828* L=1170	60	0.46 კგ.
3		Φ28AIII საბსტ. 5781-828* L=7000	20	33.84 კგ.
		B 30 კლასის ბეტონი		3.6 მ^3

თანამდებობა	გვარი	ხელმოწერა	ქ. თბილისი, დასახლება დიდი დიღომი (ს.კ. 01.72.14.002.024), მრავალბინიანი საცხოვრებელი სახლი N2				შ.პ.ს. "ზლოქსი თბილისი" ს/კ 405626997
არქიტექტ.	თ.ესიავა		კონსტრუქციული ნაწილი				
კონსტრუქტ.	ა.არჩილია		მონოლითური სვეტი მს-2				
შემოწმა	ლ.ჯაიანი		სტადია მ	ფურც. კ-47	ფ-ბი	დაკვ. №	

მონოლითური სვეტების და დიაფრაგმების გეგმა 3.00 ნიშნულიდან 6.00 ნიშნულამდე

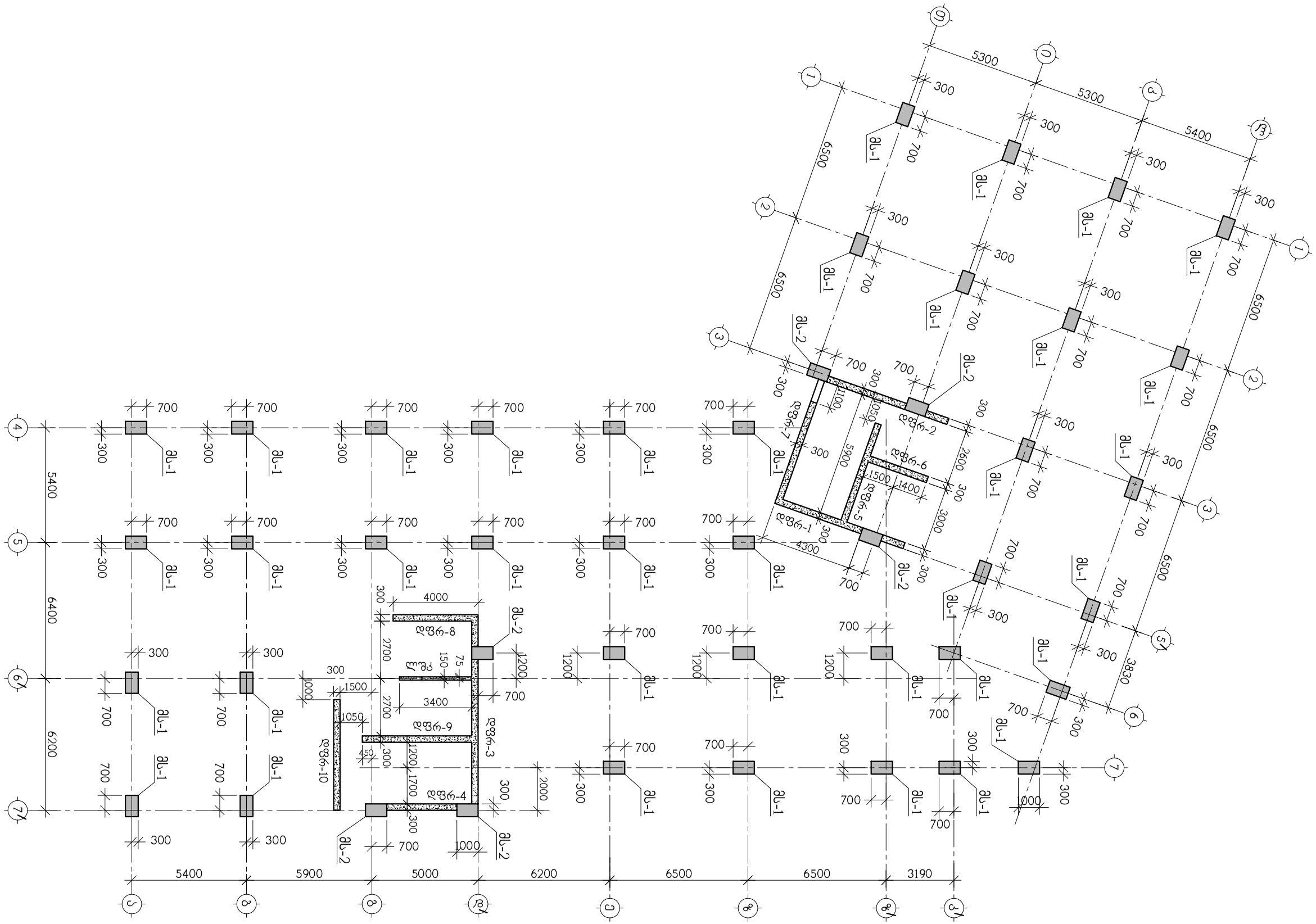

თანამდებობა	გვარი	ხელმოწერა	ქ. თბილისი, დასახლება დიდი დიღომი (ს.კ. 01.72.14.002.024), მრავალბინიანი საცხოვრებელი სახლი N2				შ.პ.ს. "ზლოქსი თბილისი" ს/კ 405626997
არქიტექტ.	თ.ესიავა		კონსტრუქციული ნაწილი				
			მონოლითური სვეტების და დიაფრაგმების გეგმა 3.00 ნიშნულიდან 6.00 ნიშნულამდე				
კონსტრუქტ.	ა.არჩილია						
შემოწმა	ლ.ჯაიანი		სტადია მ	ფურც. კ-48	ფ-ბი	დკვ. №	

ვერტიკალური სვეტების და დიაფრაგმების ბეტონი 6.00 ნიშნულიდან 9.30 ნიშნულამდე

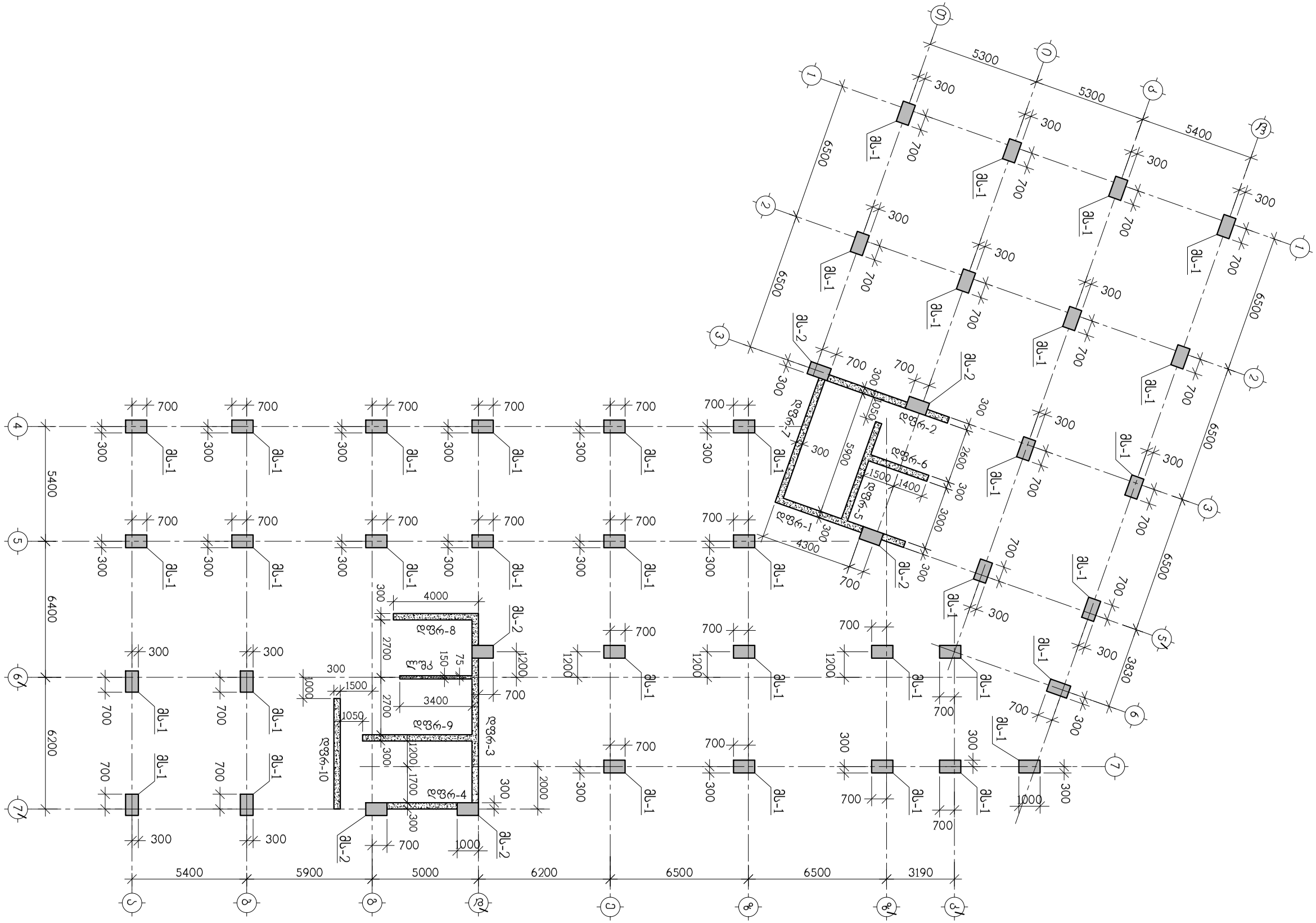

თანამდებობა	გვარი	ხელმოწერა	ქ. თბილისი, დასახლება დიდი დიღომი (ს.კ. 01.72.14.002.024), მრავალბინიანი საცხოვრებელი სახლი N2				შ.პ.ს. "გლოჭანი თბილისდეველოპმენტზე" ს/კ 405626997
არქიტექტ.	თ.ესიავა		კონსტრუქციული ნაწილი				
			ვერტიკალური სვეტების და დიაფრაგმების ბეტონი 6.00 ნიშნულიდან 9.30 ნიშნულამდე				
კონსტრუქტ.	ა.არჩილია						
შემოწმ.	ლ.ჯაიანი		სტადია მ	ფურც. კ-49	ფ-ბი	დაკვ. №	

მონოლითური სვეტი მს-1

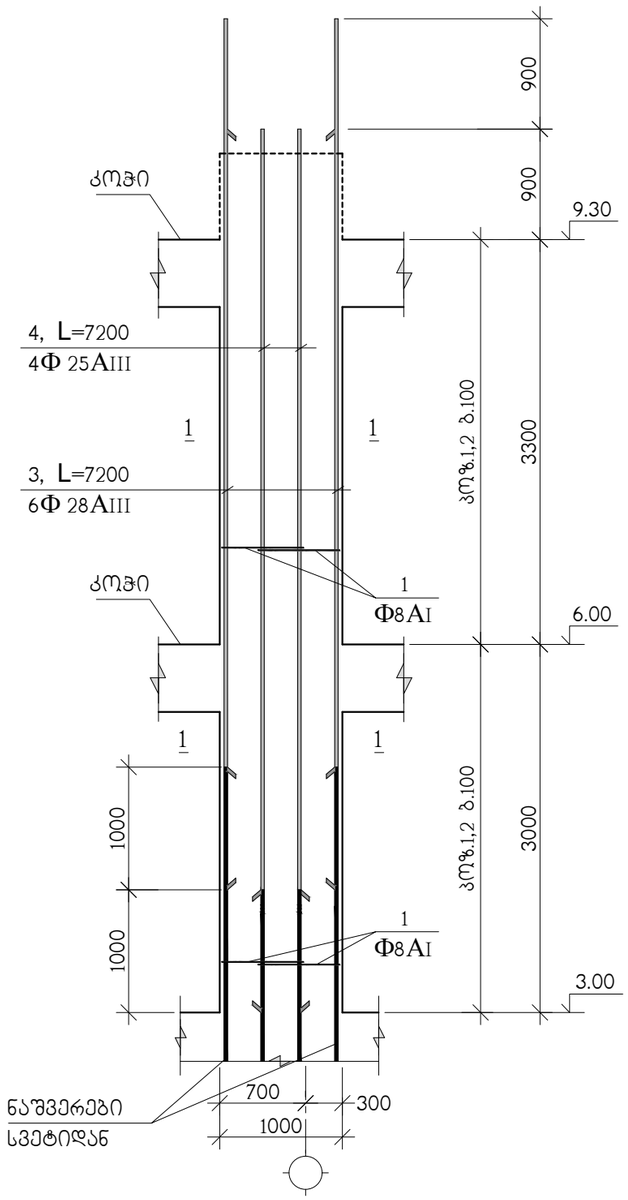

ჭრილი 1-1

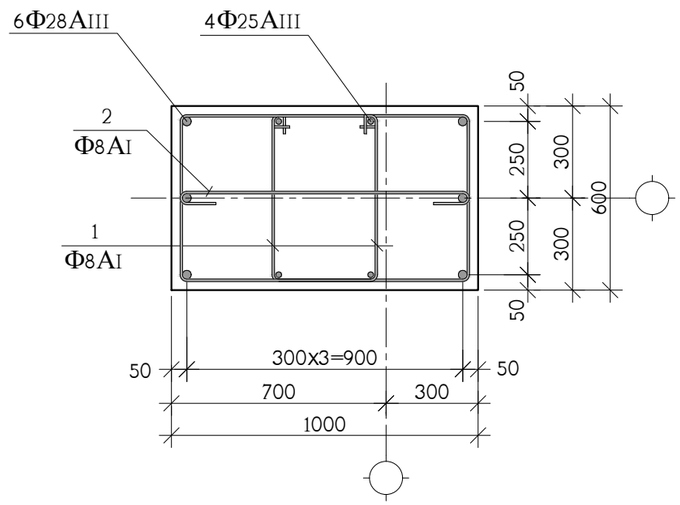

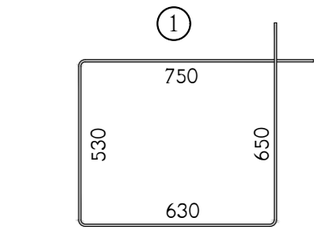

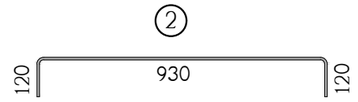

პოზ.	აღნიშვნა	დასახელება	რაოდ. ც.	ერთ-ეული
		მს-1 3.00 ნიშნულიდან 9.30 ნიშნულამდე	38	
1		Ф8AI სახსტ. 5781-828* L=2560	124	1.01 კგ.
2		Ф8AI სახსტ. 5781-828* L=1170	62	0.46 კგ.
3		Ф28AIII სახსტ. 5781-828* L=7200	6	34.80 კგ.
4		Ф25AIII სახსტ. 5781-828* L=7200	4	27.74 კგ.
		B 30 კლასის ბეტონი		3.7 მ^3

თანამდებობა	გვარი	ხელმოწერა	ქ. თბილისი, დასახლება დიდი დიღომი (ს.კ. 01.72.14.002.024), მრავალბინიანი საცხოვრებელი სახლი N2				შ.პ.ს. "ულტრასი თავდაცვაში" ს/კ 40562697
			კონსტრუქციული ნაწილი				
არქიტექტ.	თ.ესიავა						
			მონოლითური სვეტი მს-1				
კონსტრუქტ.	ა.არჩილია						
შეამოწმა	ლ.ჯაიანი		სტადია მ	ფურც. კ-50	ფ-ბი	დაკვ. №	

მონოლითური სვეტი მს-2

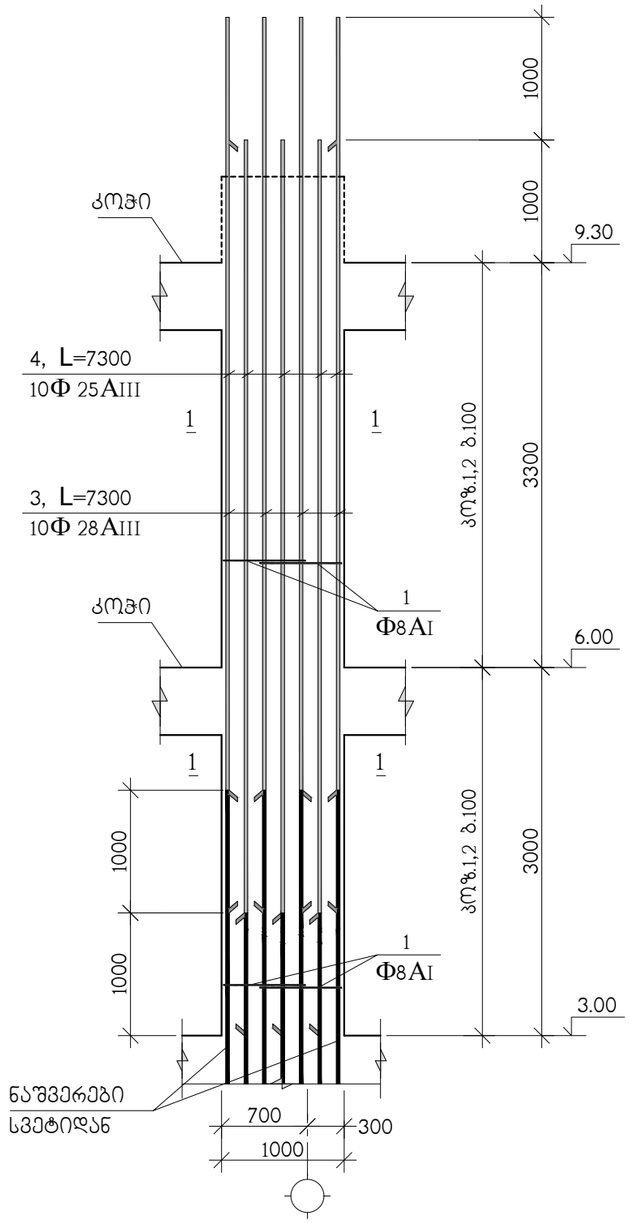

ჭრილი 1-1

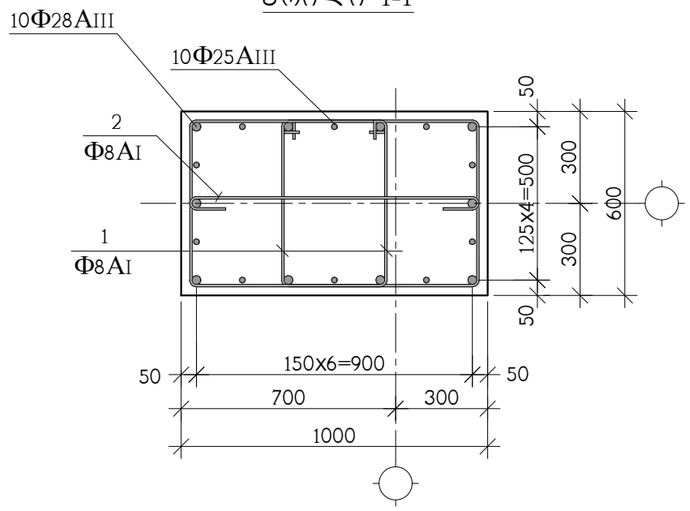

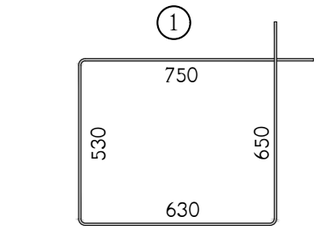

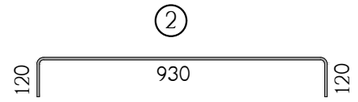

პოზ.	აღნიშვნა	დასახელება	რაოდ. ც.	ერთ-ეული
		მს-2 3.00 ნიშნულიდან 9.30 ნიშნულამდე	6	
1		Φ8AI საბსტ. 5781-828* L=2560	124	1.01 კგ.
2		Φ8AI საბსტ. 5781-828* L=1170	62	0.46 კგ.
3		Φ28AIII საბსტ. 5781-828* L=7300	10	35.29 კგ.
4		Φ25AIII საბსტ. 5781-828* L=7300	10	28.12 კგ.
		B 30 კლასის ბეტონი		3.7 მ^3

თანამდებობა	გვარი	ხელმოწერა	ქ. თბილისი, დასახლება დიდი დიღომი (ს.კ. 01.72.14.002.024), მრავალბინიანი საცხოვრებელი სახლი N2				შ.პ.ს. "ზლოჭსი თავდაცვაზე" ს/კ 40562697
არქიტექტ.	თ.ესიავა		კონსტრუქციული ნაწილი				
			მონოლითური სვეტი მს-2				
კონსტრუქტ.	ა.არჩილია						
შეამოწმა	ლ.ჯაიანი		სტადია მ	ფურც. კ-51	ფ-ბი	დაკვ. №	

ვერტიკალური სვეტების და დიაფრაგმების გეგმა 9.30 ნიშნულიდან 15.90 ნიშნულამდე

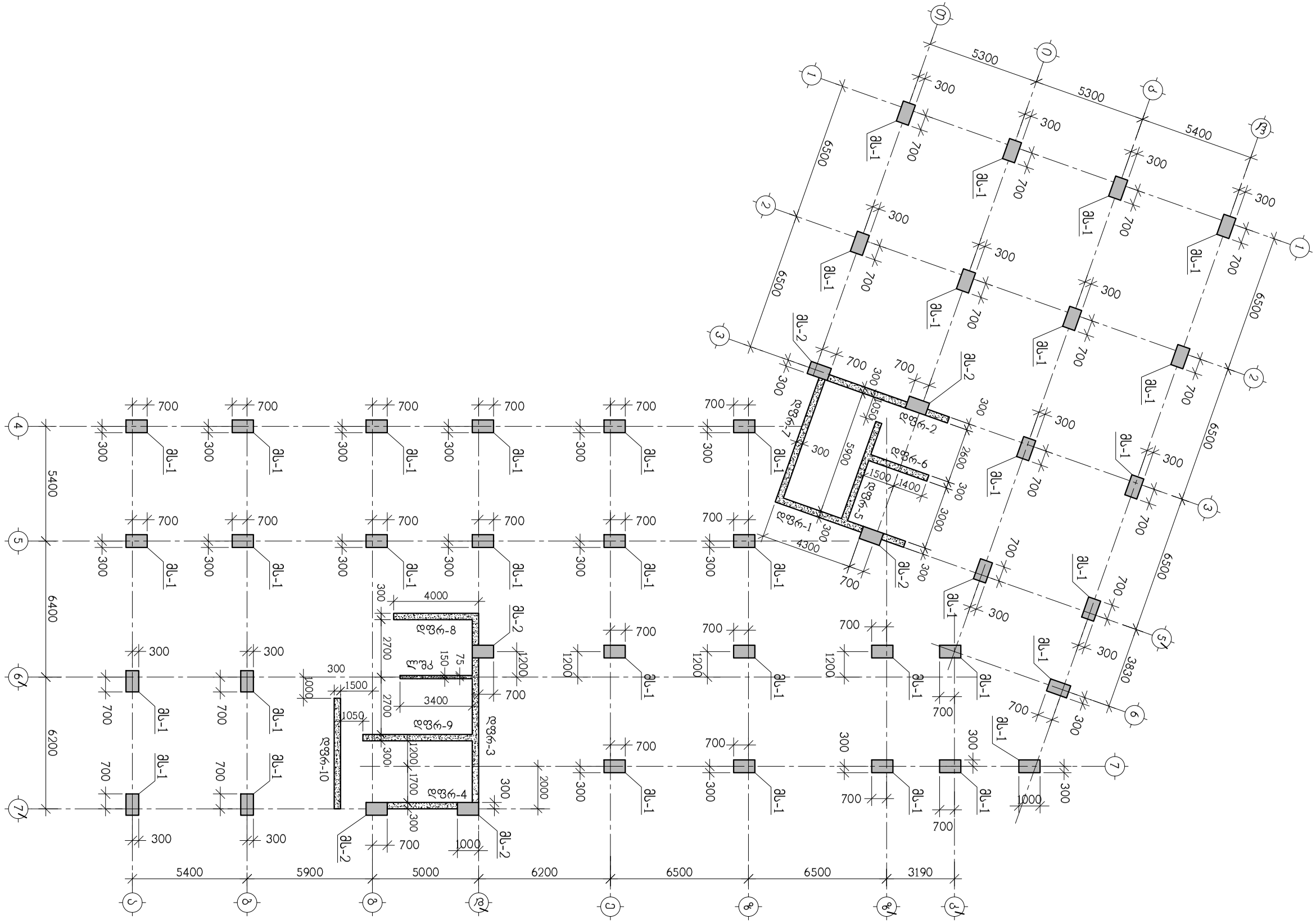

თანამდებობა	გვარი	ხელმოწერა	ქ. თბილისი, დასახლება დიდი დილომი (ს.კ. 01.72.14.002.024), მრავალბინიანი საცხოვრებელი სახლი N2				შპს. "ზლოქმი თვდაზღვეული" ს/კ 405626997
არქიტექტ.	თ.ესიავა		კონსტრუქციული ნაწილი				
კონსტრუქტ.	ა.არჩილია		ვერტიკალური სვეტების და დიაფრაგმების გეგმა 9.30 ნიშნულიდან 15.90 ნიშნულამდე				
შემამოწმა	ლ.ჯაიანი		სტადია მ	ფურც. კ-52	ფ-ბი	დაკვ. №	

მონოლითური სვეტი მს-1

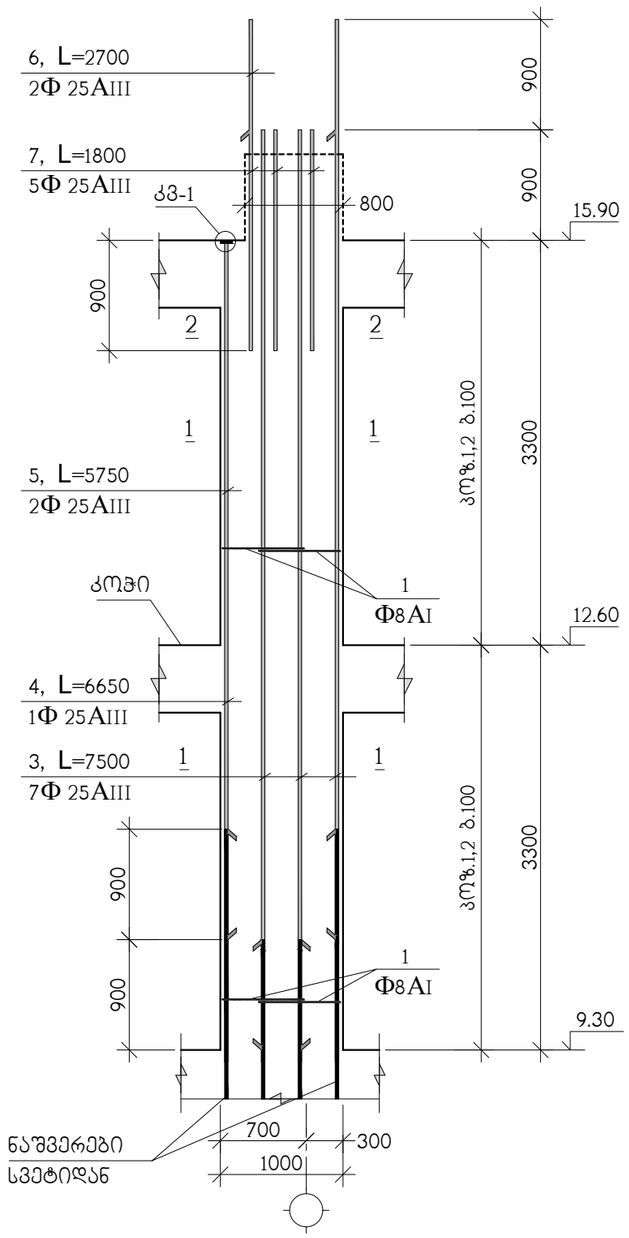

ჭრილი 2-2

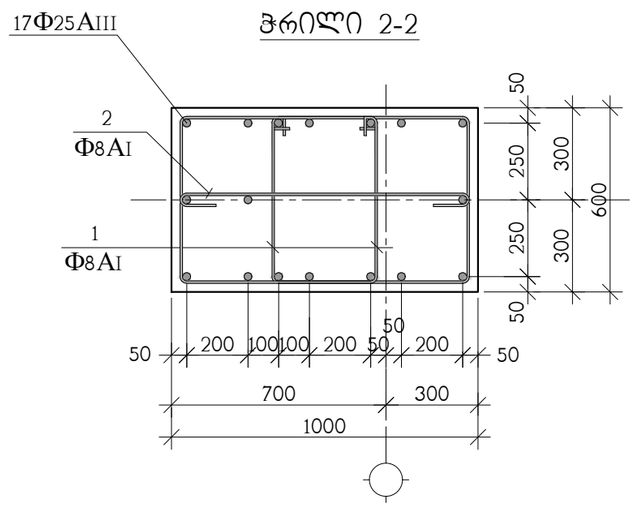

ჭრილი 1-1

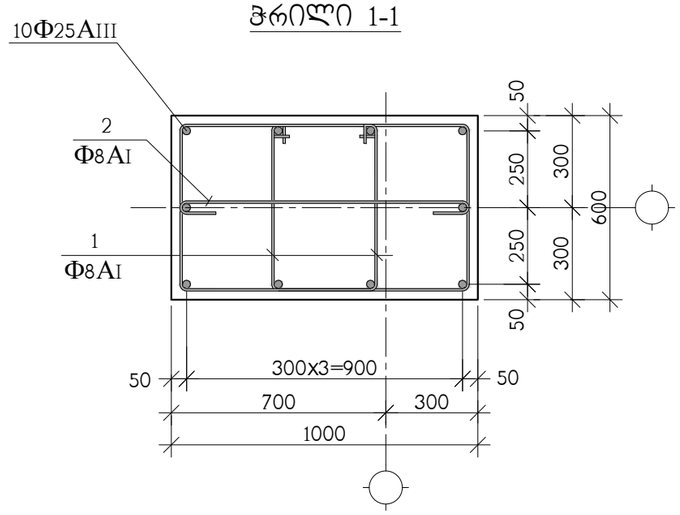

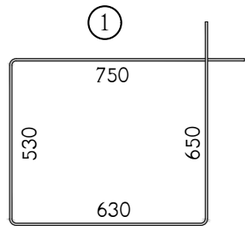

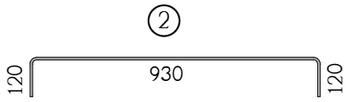

პოზ.	აღნიშვნა	დასახელება	რაოდ. ც.	ერთ-ეული
		მს-1 9.30 ნიშნულიდან 15.90 ნიშნულამდე	38	
1		Φ8AI სახსტ. 5781-828* L=2560	130	1.01 კგ.
2		Φ8AI სახსტ. 5781-828* L=1170	65	0.46 კგ.
3		Φ25AIII სახსტ. 5781-828* L=7500	7	28.89 კგ.
4		Φ25AIII სახსტ. 5781-828* L=6650	1	25.62 კგ.
5		Φ25AIII სახსტ. 5781-828* L=5750	2	22.15 კგ.
6		Φ25AIII სახსტ. 5781-828* L=2700	2	10.40 კგ.
7		Φ25AIII სახსტ. 5781-828* L=1800	5	6.94 კგ.
11		ფურც. –20x90x90 სახსტ. 380-71*	3	1.3 კგ.
		B 30 კლასის ბეტონი		3.9 მ^3

თანამდებობა	გვარი	ხელმოწერა	ქ. თბილისი, დასახლება დიდი დიღომი (ს.კ. 01.72.14.002.024), მრავალბინიანი საცხოვრებელი სახლი N2				შპს "ზლოჭანი თავდაცვაზე" ს/კ 40562697
არქიტექტ.	თ.ესიავა		კონსტრუქციული ნაწილი				
კონსტრუქტ.	ა.არჩილია		მონოლითური სვეტი მს-1				
შეამოწმა	ლ.ჯაიანი		სტადია მ	ფურც. კ-53	ფ-ბი	დაკვ. №	

მონოლითური სვეტი მს-2

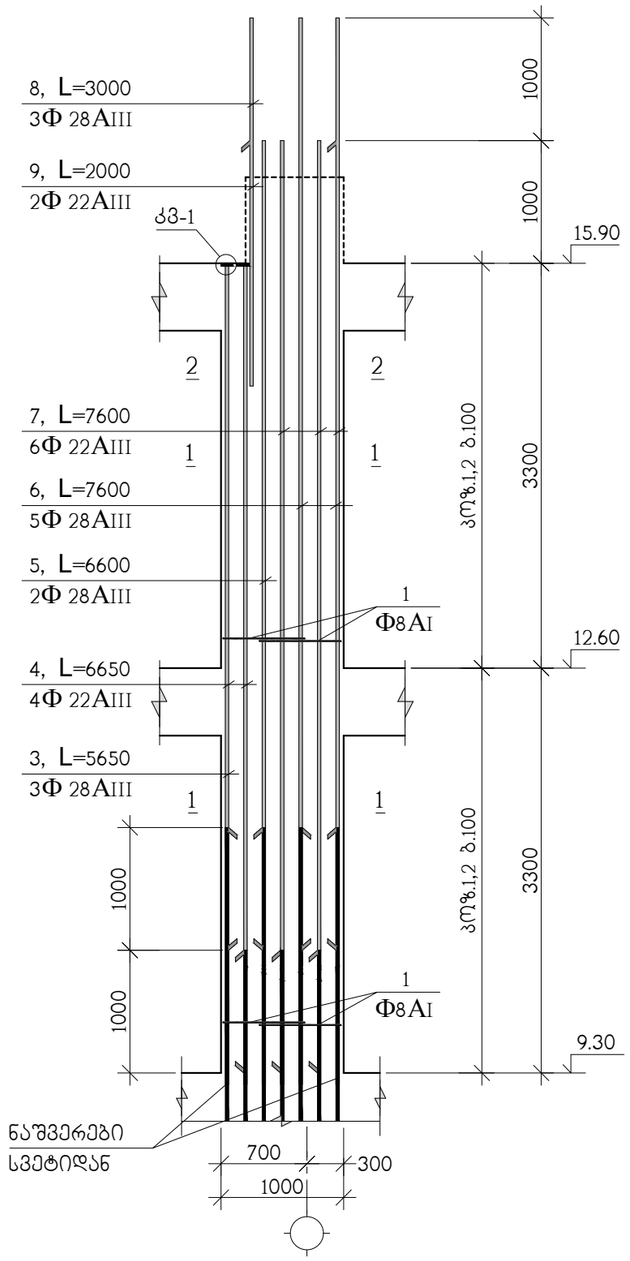

ჭრილი 2-2

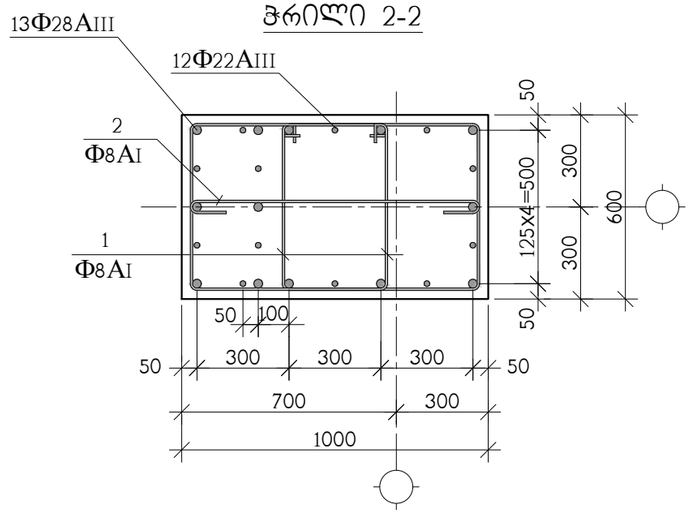

ჭრილი 1-1

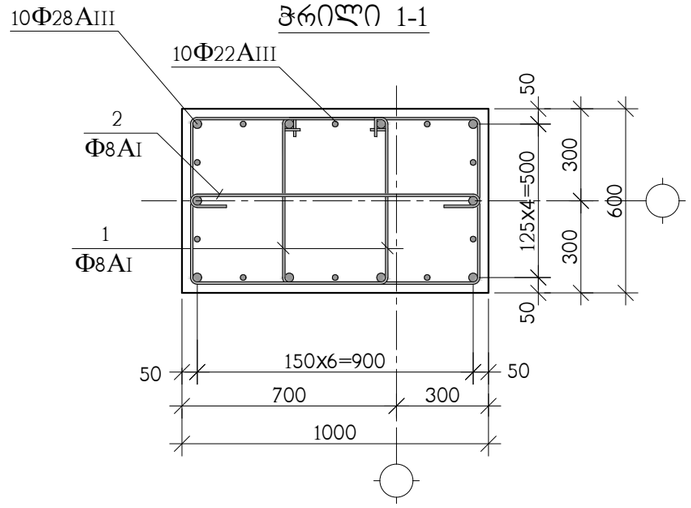

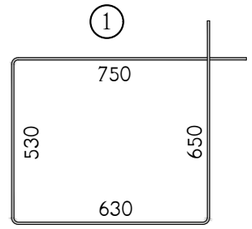

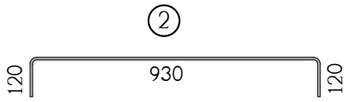

		მს-2 9.30 ნიშნულიდან 15.90 ნიშნულამდე	6	
1		Ф8AI სახსტ. 5781-828* L=2560	130	1.01 კგ.
2		Ф8AI სახსტ. 5781-828* L=1170	65	0.46 კგ.
3		Ф28AIII სახსტ. 5781-828* L=5650	3	27.31 კგ.
4		Ф22AIII სახსტ. 5781-828* L=6650	4	19.84 კგ.
5		Ф28AIII სახსტ. 5781-828* L=6600	2	31.90 კგ.
6		Ф28AIII სახსტ. 5781-828* L=7600	5	36.74 კგ.
7		Ф22AIII სახსტ. 5781-828* L=7600	6	22.68 კგ.
8		Ф28AIII სახსტ. 5781-828* L=3000	3	14.50 კგ.
9		Ф22AIII სახსტ. 5781-828* L=2000	2	5.97 კგ.
11		ფურც. –20x90x90 სახსტ. 380-71*	5	1.3 კგ.
		B 30 კლასის ბეტონი		3.9 მ³

თანამდებობა	გვარი	ხელმოწერა	ქ. თბილისი, დასახლება დიდი დიღომი (ს.კ. 01.72.14.002.024), მრავალბინიანი საცხოვრებელი სახლი N2				შ.პ.ს. "ზლოჭანი თანდადებულზე" ს/კ 405626997
არქიტექტ.	თ.ესიავა		კონსტრუქციული ნაწილი				
კონსტრუქტ.	ა.არჩილია		მონოლითური სვეტი მს-2				
შეამოწმა	ლ.ჯაიანი		სტადია მ	ფურც. კ-54	ფ-ბი	დაკვ. №	

ტიპიური სვეტების და დესვრების 15.90 ნიშნულიდან 22.50 ნიშნულამდე

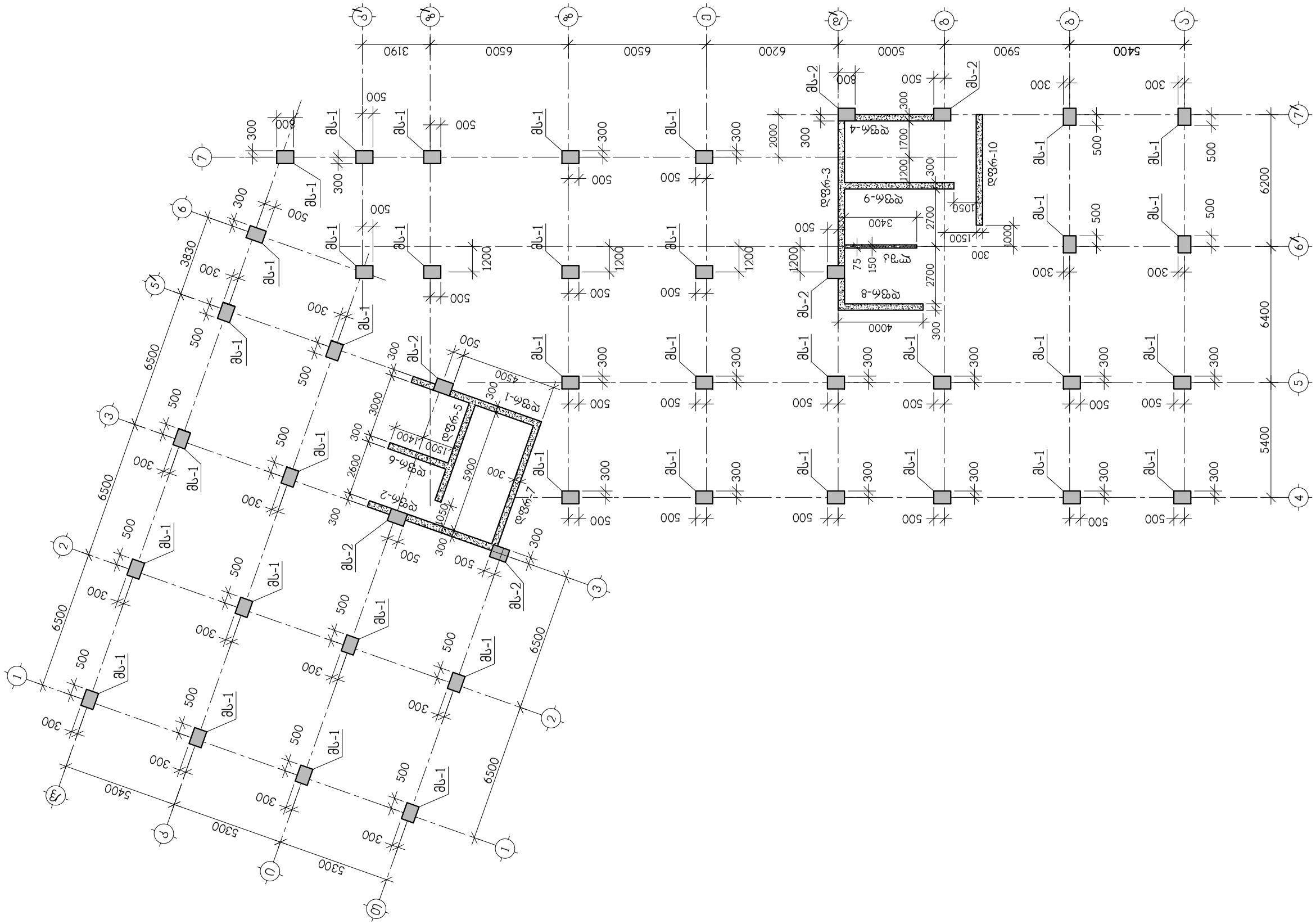

შპს „ტაქსონომია“	ტექნიკური ზედამხედველი	ლ. ჯანიაშვილი	
	ავტორი	ლ. ჯანიაშვილი	
	ტექნიკური კონტროლი	ლ. ჯანიაშვილი	
	დირექტორი	ლ. ჯანიაშვილი	
ობიექტის მისამართი: ქ. თბილისი, ფონტანის ქუჩა №2 (ს.კ. 01.72.14.002.024), მრავალსართულიანი საცხოვრებელი კორპუსის მშენებლობა			
ტექნიკური ზედამხედველობის ჟურნალის №1			
ნახაზის დასახელება			
ტიპიური სვეტების და დესვრების 15.90 ნიშნულიდან 22.50 ნიშნულამდე			
ნახაზის №: 8	ფურცელი: 5-55	ფ-ბი	ფაილის №:

მონოლითური სვეტი მს-1

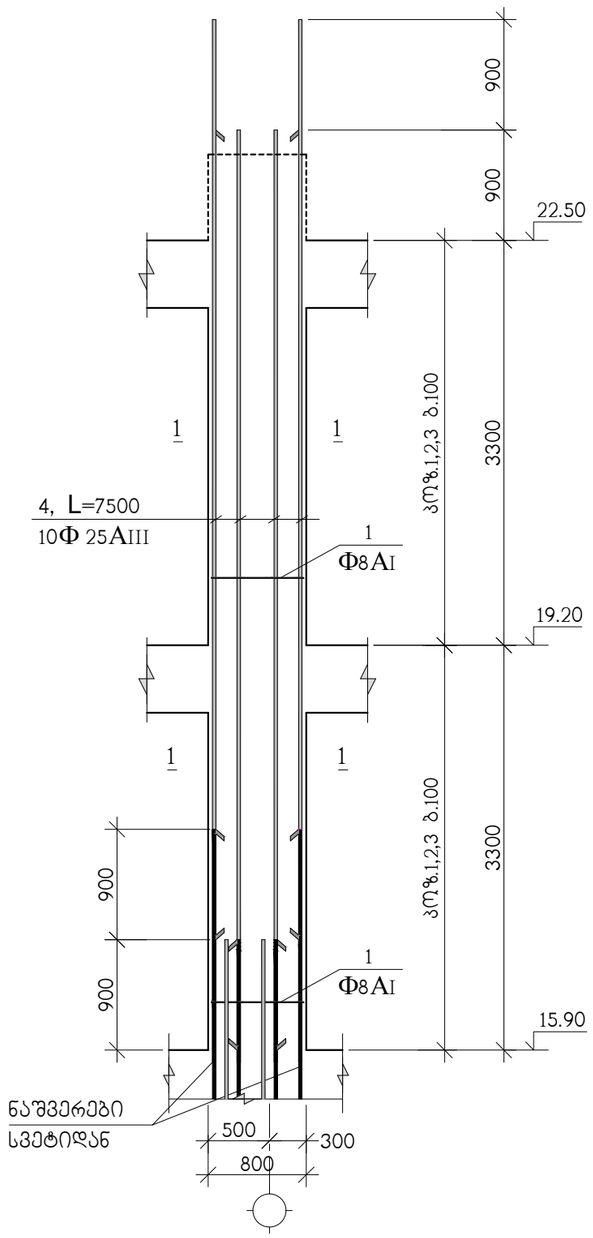

ჭრილი 1-1

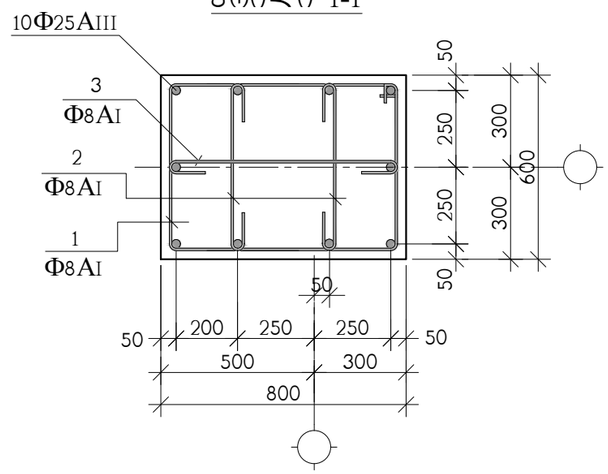

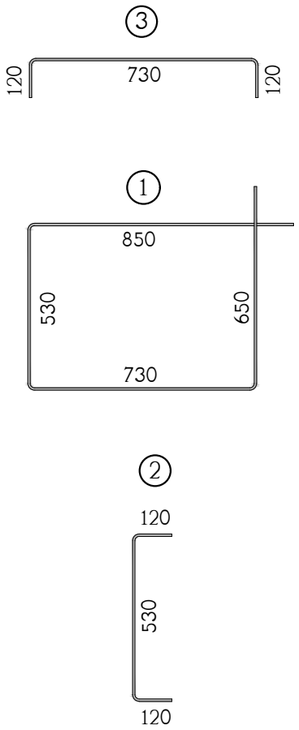

პოზ.	აღნიშვნა	დასახელება	რაოდ. ც.	ერთ-ეული
		მს-1 15.90 ნიშნულიდან 22.50 ნიშნულამდე	38	
1		Φ8AI სახსტ. 5781-828* L=2760	66	1.09 კგ.
2		Φ8AI სახსტ. 5781-828* L=770	130	0.31 კგ.
3		Φ8AI სახსტ. 5781-828* L=970	66	0.38 კგ.
4		Φ25AIII სახსტ. 5781-828* L=7500	10	28.89 კგ.
		B 30 კლასის ბეტონი		3 მ^3

თანამდებობა	გვარი	ხელმოწერა	ქ. თბილისი, დასახლება დიდი დიღომი (ს.კ. 01.72.14.002.024), მრავალბინიანი საცხოვრებელი სახლი N2				შ.პ.ს. "ზლოქსი თავდაცვაზე" ს/კ 40562697
არქიტექტ.	თ.ესიავა		კონსტრუქციული ნაწილი				
კონსტრუქტ.	ა.არჩილია		მონოლითური სვეტი მს-1				
შეამოწმა	ლ.ჯაიანი		სტადია მ	ფურც. კ-56	ფ-ბი	დაკვ. №	

მონოლითური სვეტი მს-2

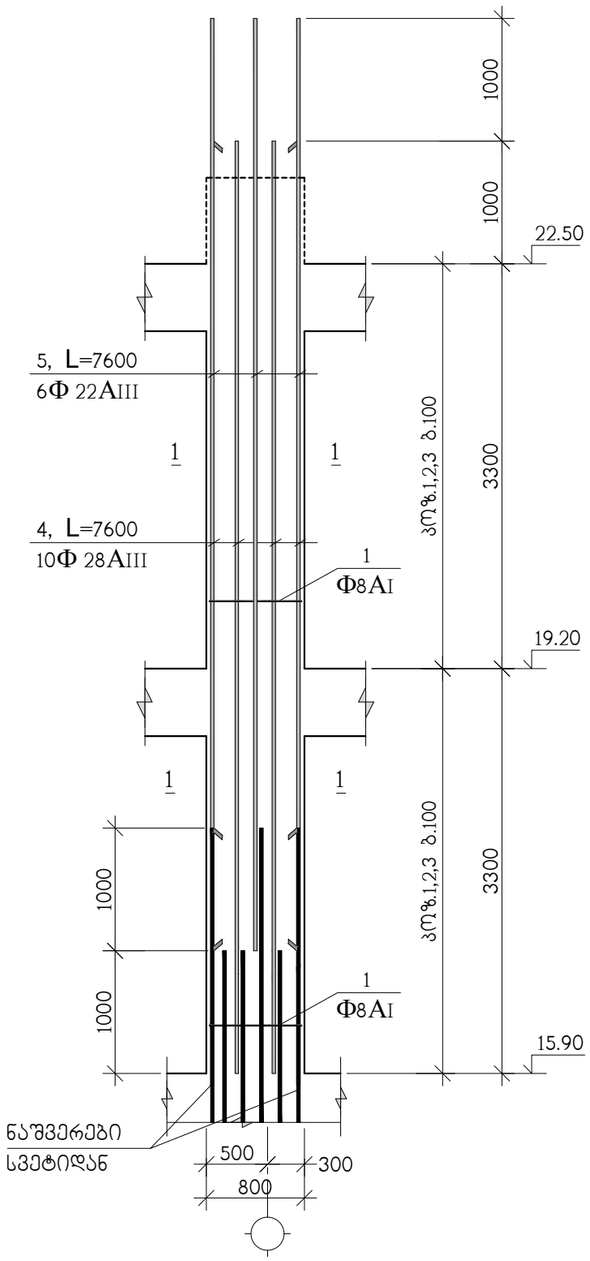

ჭრილი 1-1

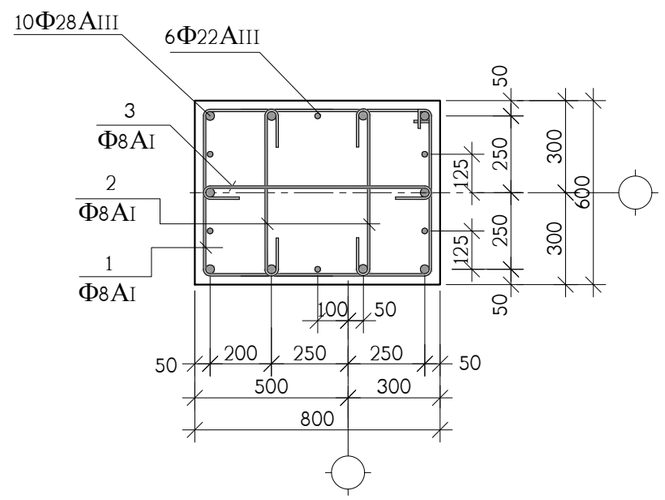

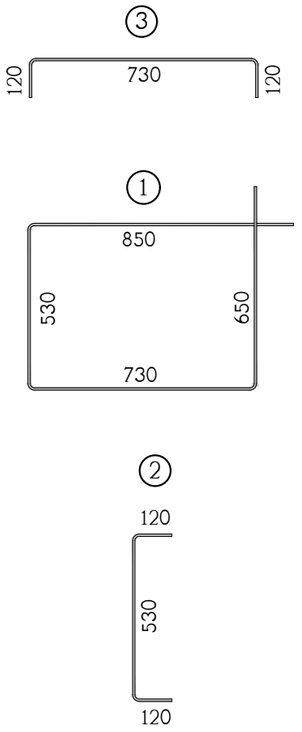

პოზ.	აღნიშვნა	დასახელება	რაოდ. ც.	ერთ-ეული
		მს-2 15.90 ნიშნულიდან 22.50 ნიშნულამდე	6	
1		Ф8AI სახსტ. 5781-828* L=2760	66	1.09 კგ.
2		Ф8AI სახსტ. 5781-828* L=770	130	0.31 კგ.
3		Ф8AI სახსტ. 5781-828* L=970	66	0.38 კგ.
4		Ф28AIII სახსტ. 5781-828* L=7600	10	36.74 კგ.
5		Ф22AIII სახსტ. 5781-828* L=7600	10	22.68 კგ.
		B 30 კლასის ბეტონი		3 მ³

თანამდებობა	გვარი	ხელმოწერა	ქ. თბილისი, დასახლება დიდი დიღომი (ს.კ. 01.72.14.002.024), მრავალბინიანი საცხოვრებელი სახლი N2				შ.პ.ს. "ზლოჭსი თავდაცვებულზე" ს/კ 40562697
არქიტექტ.	თ.ქსიავა		კონსტრუქციული ნაწილი				
კონსტრუქტ.	ა.არჩილია		მონოლითური სვეტი მს-2				
შეამოწმა	ლ.ჯაიანი		სტადია მ	ფურც. კ-57	ფ-ბი	დაკვ. №	

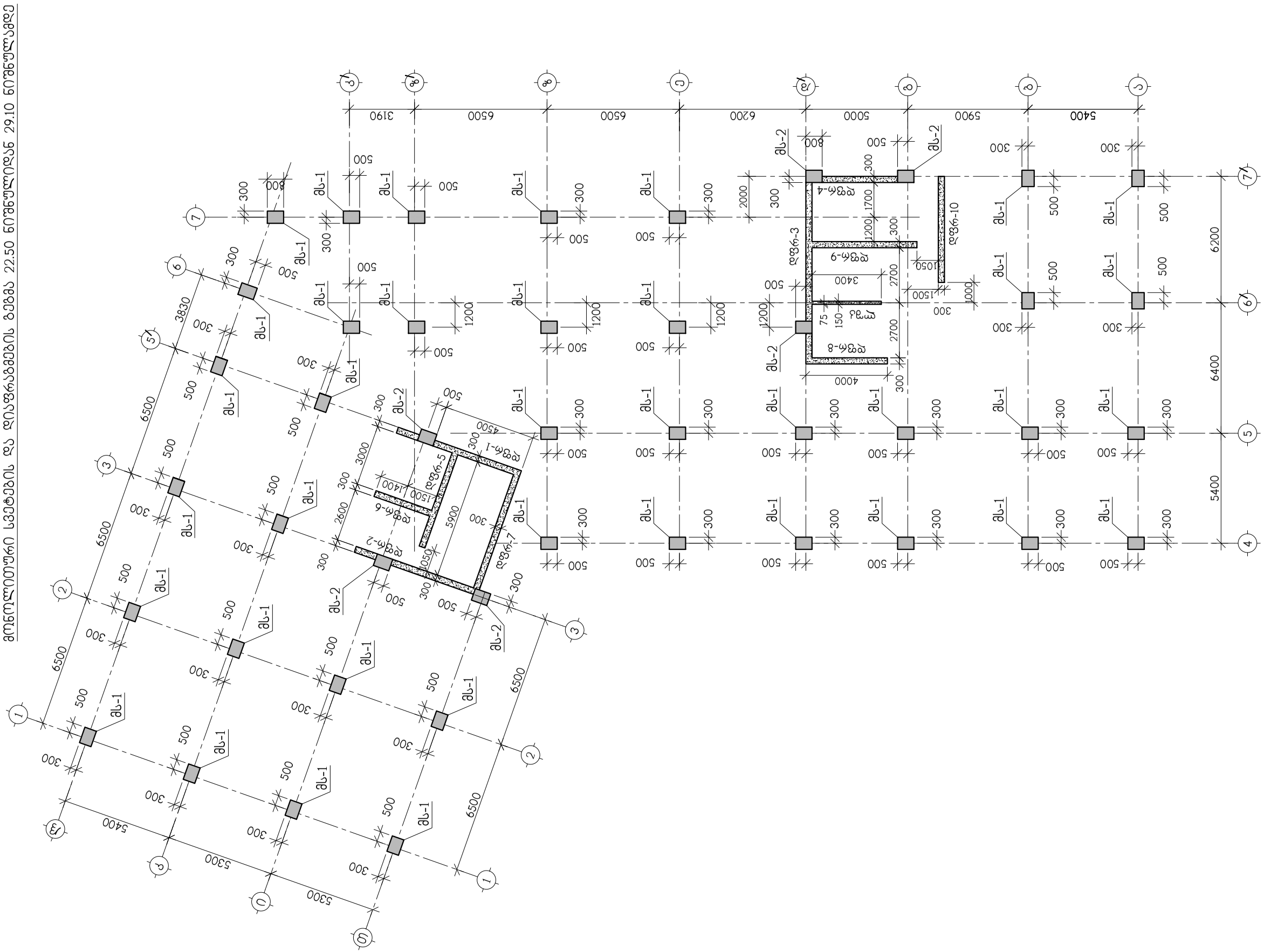

ტექნიკური ზედამხედველი			
სამშენებლო ჯგუფის ხელმძღვანელი	ო.ტაბუცაძე		
ავტორი	ა.ჩანტლაძე		

ტექნიკური ზედამხედველი			ქ. თბილისი, ფასანაურის და ფიროსმანის ქუჩების ფონდის N2 მანქანათშენების საცხოვრებელი კორპუსის (ს.კ. 01.72.14.002.024).		
სამშენებლო ჯგუფის ხელმძღვანელი	ო.ტაბუცაძე				
			ამონაწერი საინჟინრო ნაწილისთვის		
ავტორი	ა.ჩანტლაძე				

შპს "ფლოტმშენი"					
ტექნიკური ზედამხედველობის სამსახური					

მონოლითური სვეტი მს-1

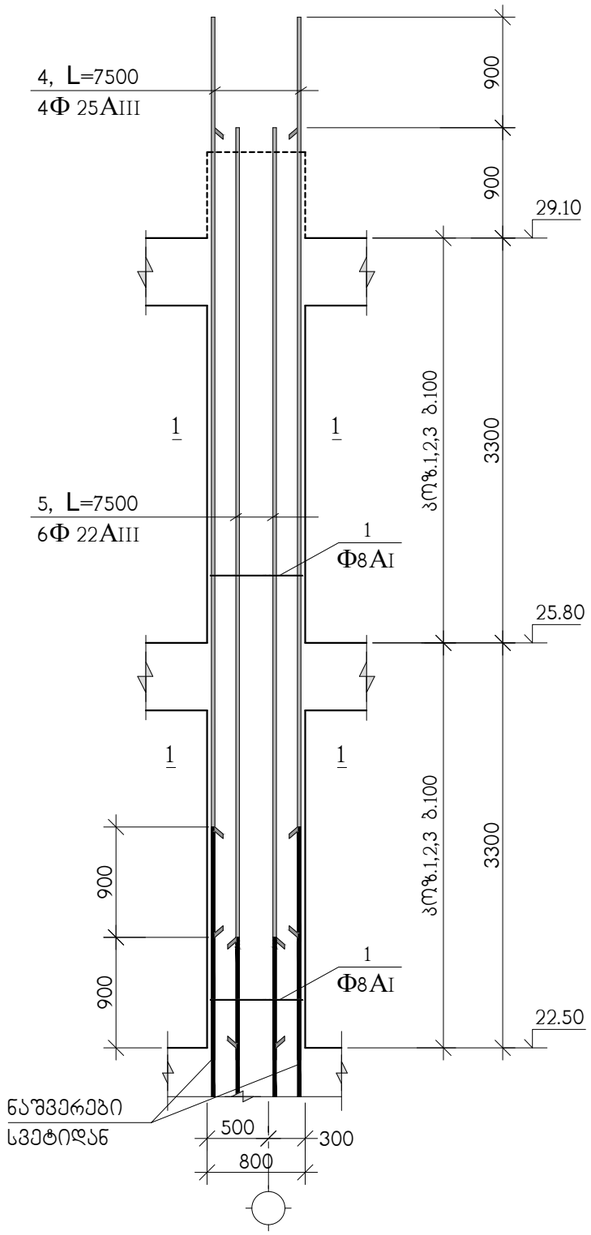

ჭრილი 1-1

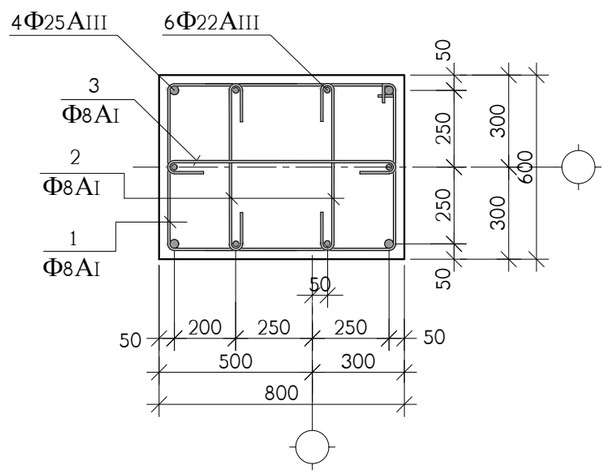

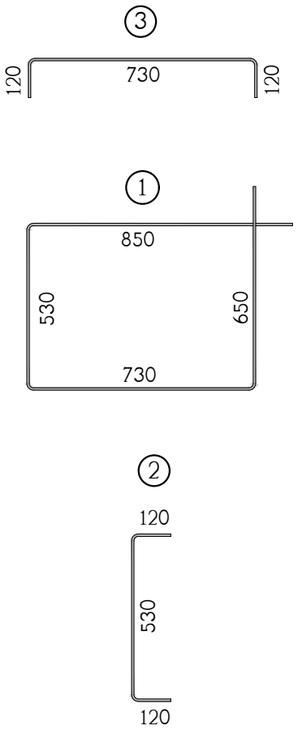

პოზ.	აღნიშვნა	დასახელება	რაოდ. ც.	ერთ-ეული
		მს-1 22.50 ნიშნულიდან 29.10 ნიშნულამდე	38	
1		Φ8AI სახსტ. 5781-828* L=2760	66	1.09 კგ.
2		Φ8AI სახსტ. 5781-828* L=770	130	0.31 კგ.
3		Φ8AI სახსტ. 5781-828* L=970	66	0.38 კგ.
4		Φ25AIII სახსტ. 5781-828* L=7500	4	28.89 კგ.
5		Φ22AIII სახსტ. 5781-828* L=7500	6	22.38 კგ.
		B 30 კლასის ბეტონი		3 მ³

თანამდებობა	გვარი	ხელმოწერა	ქ. თბილისი, დასახლება დიდი დიღომი (ს.კ. 01.72.14.002.024), მრავალბინიანი საცხოვრებელი სახლი N2				შ.პ.ს. "ზლოქმი თავდაცვა" ს/კ 405626997
არქიტექტ.	თ.ესიავა		კონსტრუქციული ნაწილი				
			მონოლითური სვეტი მს-1				
კონსტრუქტ.	ა.არჩილია						
შეამოწმა	ლ.ჯაიანი		სტადია მ	ფურც. კ-59	ფ-ბი	დაკვ. №	

მონოლითური სვეტი მს-2

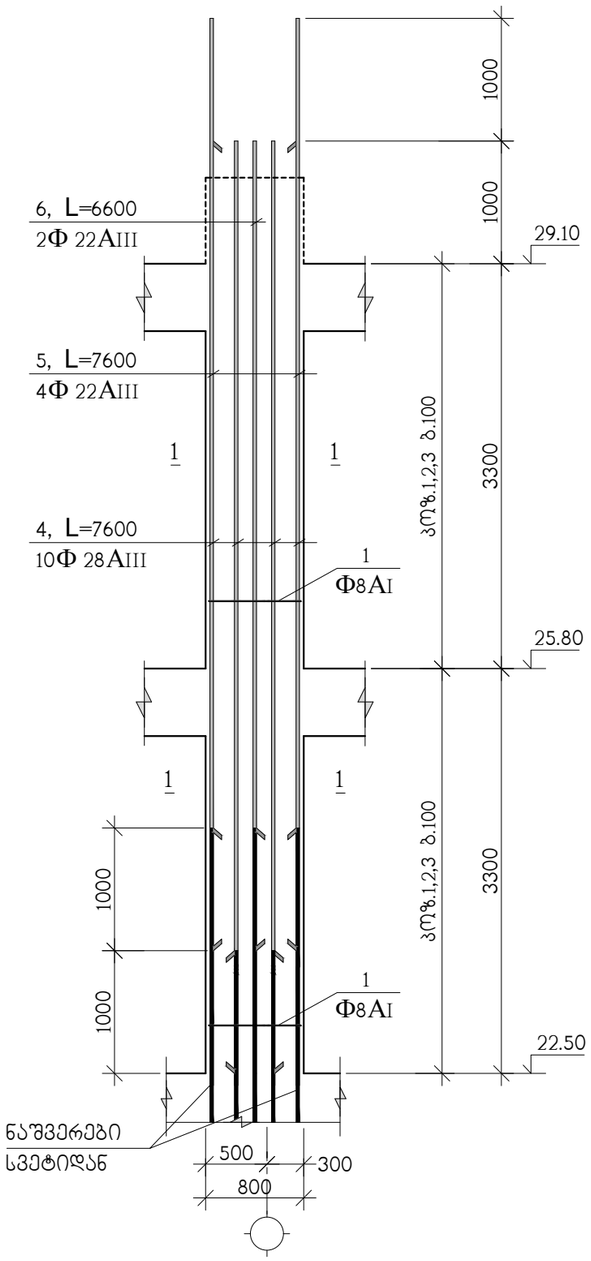

ჭრილი 1-1

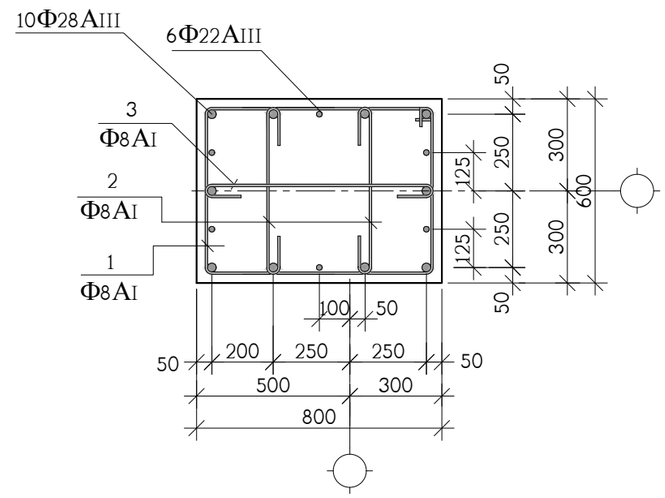

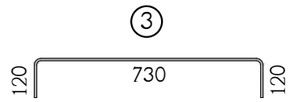

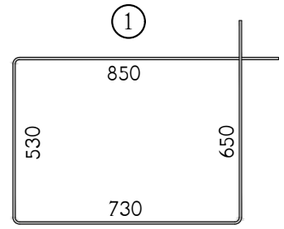



პოზ.	აღნიშვნა	დასახელება	რაოდ. ც.	ერთ-ეული
		მს-2 22.50 ნიშნულიდან 29.10 ნიშნულამდე	6	
1		Φ8AI სახსტ. 5781-828* L=2760	66	1.09 კგ.
2		Φ8AI სახსტ. 5781-828* L=770	130	0.31 კგ.
3		Φ8AI სახსტ. 5781-828* L=970	66	0.38 კგ.
4		Φ28AIII სახსტ. 5781-828* L=7600	10	36.74 კგ.
5		Φ22AIII სახსტ. 5781-828* L=7600	4	22.68 კგ.
6		Φ22AIII სახსტ. 5781-828* L=6600	2	19.69 კგ.
		B 30 კლასის ბეტონი		3 მ³

თანამდებობა	გვარი	ხელმოწერა	ქ. თბილისი, დასახლება დიდი დიღომი (ს.კ. 01.72.14.002.024), მრავალბინიანი საცხოვრებელი სახლი N2				შ.პ.ს. "ზლოჭკი თავდაცვის ზონაში" ს/კ 40562697
არქიტექტ.	თ.ესიავა		კონსტრუქციული ნაწილი				
კონსტრუქტ.	ა.არჩილია		მონოლითური სვეტი მს-2				
შემოწმა	ლ.ჯაიანი		სტადია მ	ფურც. კ-60	ფ-ბი	დაკვ. №	

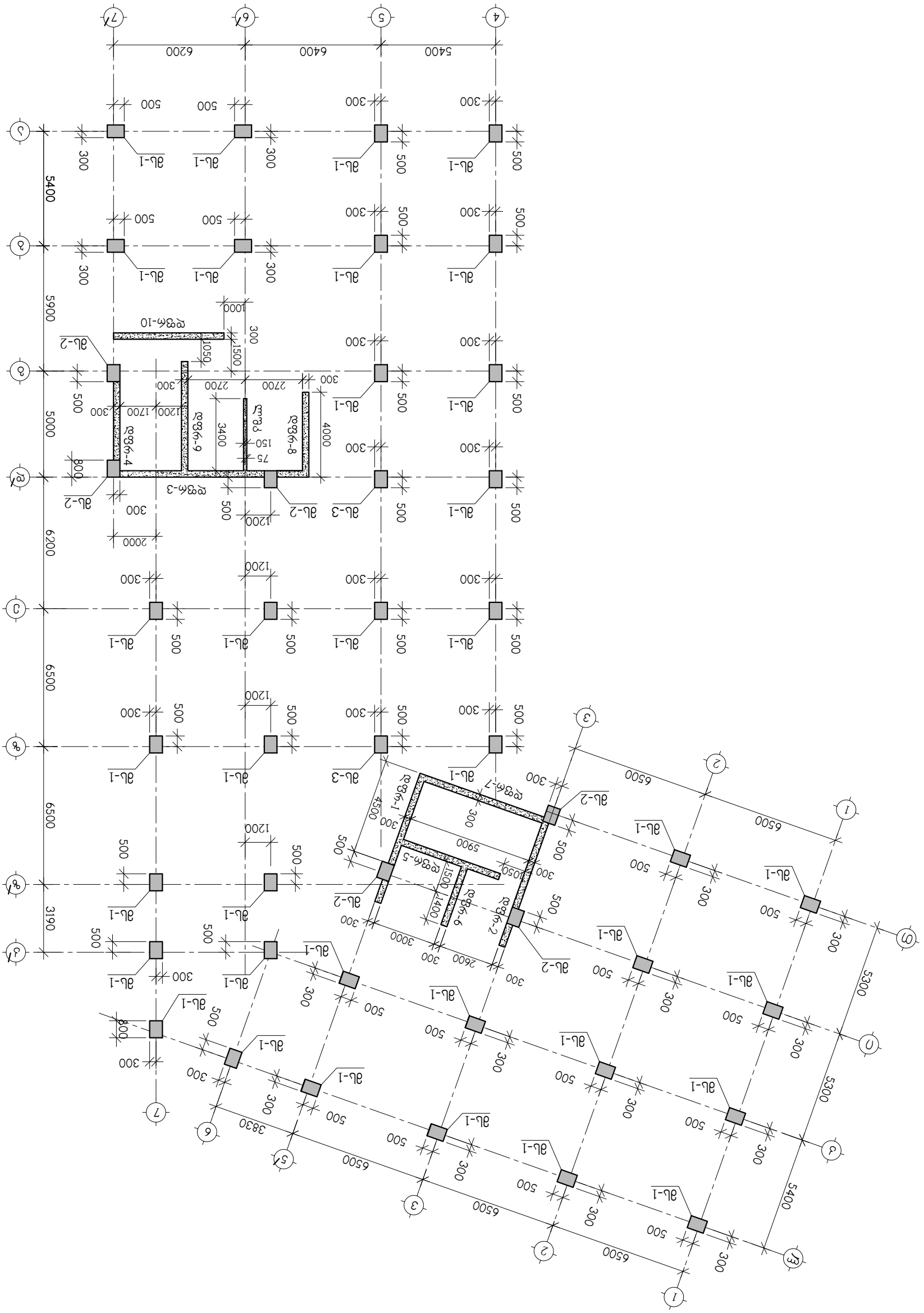
ბლ-1
ბლ-2
ბლ-3
ᲙᲝᲜᲡᲢᲠᲣᲥᲪᲘᲣᲚᲘ ᲜᲐᲬᲘᲚᲘ

მონოლითური სვეტი მს-1

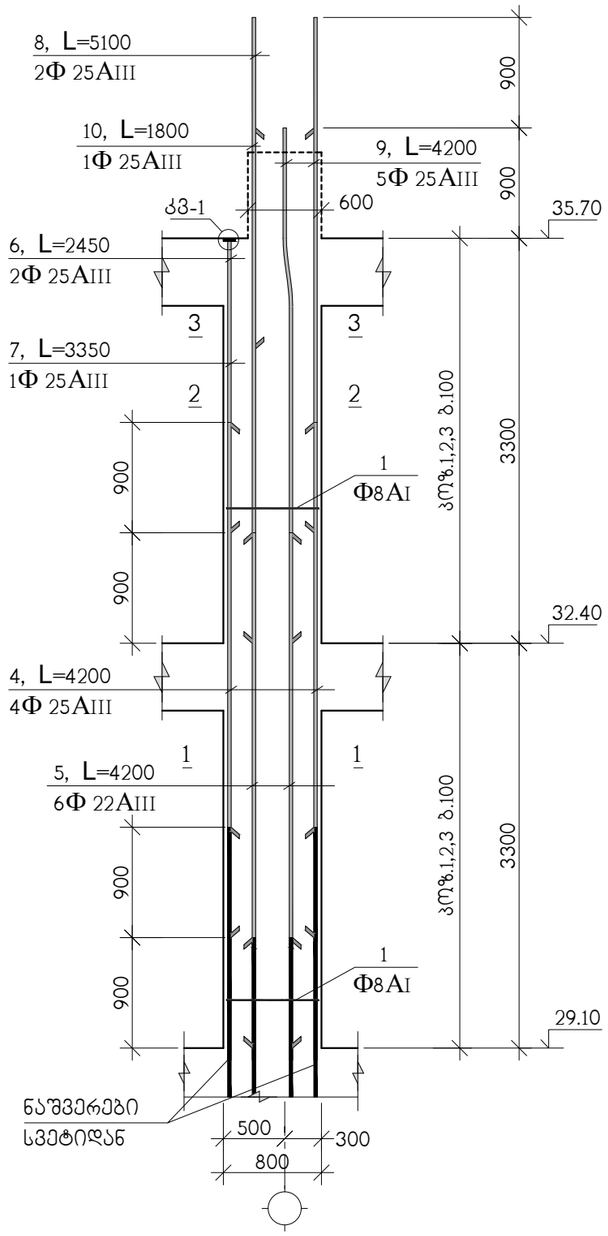

ჭრილი 2-2

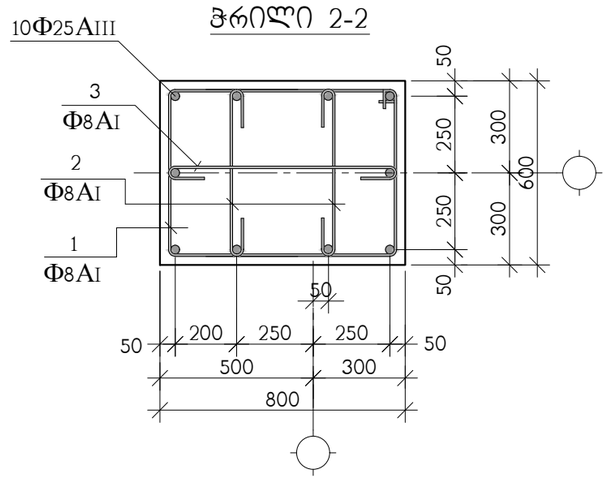

ჭრილი 1-1

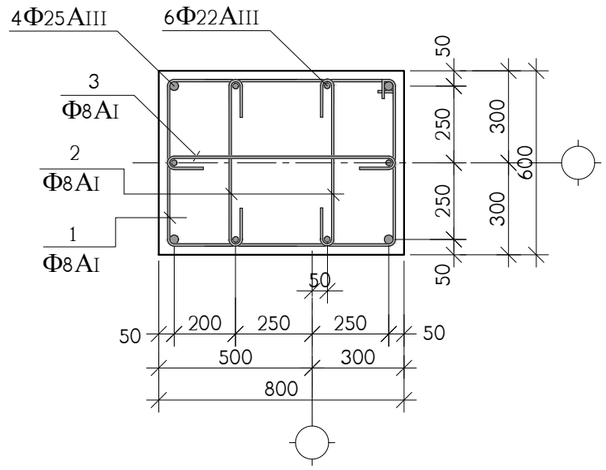

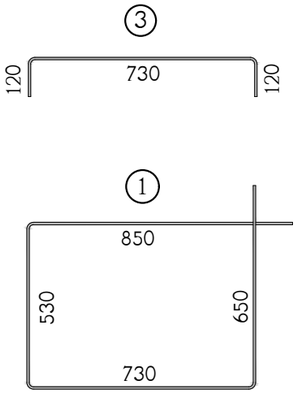

		მს-1 29.10 ნიშნულიდან 35.70 ნიშნულამდე	36	
1		Φ8AI საბსტ. 5781-828* L=2760	66	1.09 კგ.
2		Φ8AI საბსტ. 5781-828* L=770	130	0.31 კგ.
3		Φ8AI საბსტ. 5781-828* L=970	66	0.38 კგ.
4		Φ25AIII საბსტ. 5781-828* L=4200	4	16.18 კგ.
5		Φ22AIII საბსტ. 5781-828* L=4200	6	12.53 კგ.
6		Φ25AIII საბსტ. 5781-828* L=2450	2	9.44 კგ.
7		Φ25AIII საბსტ. 5781-828* L=3350	1	12.91 კგ.
8		Φ25AIII საბსტ. 5781-828* L=5100	2	19.65 კგ.
9		Φ25AIII საბსტ. 5781-828* L=4200	5	16.18 კგ.
10		Φ25AIII საბსტ. 5781-828* L=1800	1	6.94 კგ.
11		ფურც. –20x90x90 საბსტ. 380-71*	3	1.3 კგ.
		B 30 კლასის ბეტონი		3 მ³

თანამდებობა	გვარი	ხელმოწერა	ქ. თბილისი, დასახლება დიდი დიღომი (ს.კ. 01.72.14.002.024), მრავალბინიანი საცხოვრებელი სახლი N2				შ.პ.ს. "ზლოჭკი თავდაცვებულზე" ს/კ 40562697
არქიტექტ.	თ.ესიავა		კონსტრუქციული ნაწილი				
			მონოლითური სვეტი მს-1				
კონსტრუქტ.	ა.არჩილია						
შემამოწმა	ლ.ჯაიანი		სტადია მ	ფურც. კ-62	ფ-ბი	დაკვ. №	

მონოლითური სვეტი მს-2

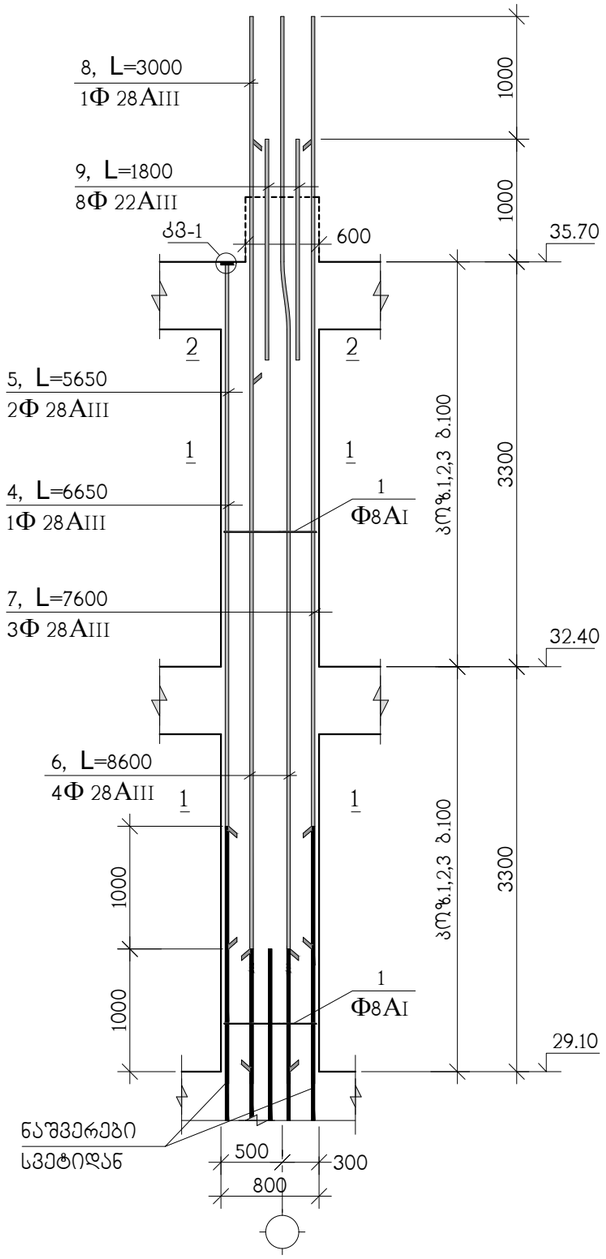

ჭრილი 2-2

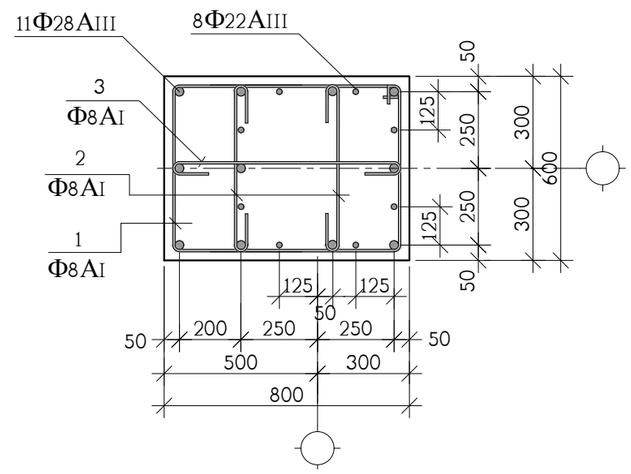

ჭრილი 2-2

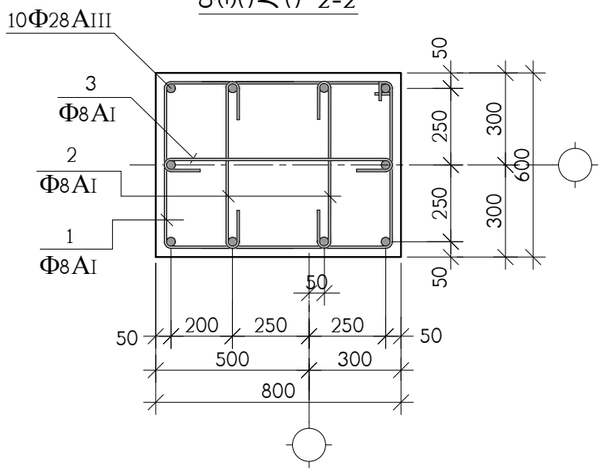

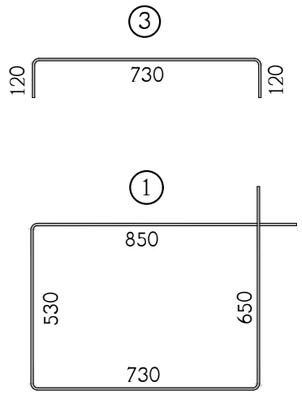

		მს-2 29.10 ნიშნულიდან 35.70 ნიშნულამდე	6	
1		Φ8AI სახსტ. 5781-828* L=2760	66	1.09 კგ.
2		Φ8AI სახსტ. 5781-828* L=770	130	0.31 კგ.
3		Φ8AI სახსტ. 5781-828* L=970	66	0.38 კგ.
4		Φ28AIII სახსტ. 5781-828* L=6650	1	32.15 კგ.
5		Φ28AIII სახსტ. 5781-828* L=5650	2	27.31 კგ.
6		Φ28AIII სახსტ. 5781-828* L=8600	4	41.58 კგ.
7		Φ28AIII სახსტ. 5781-828* L=7600	3	36.74 კგ.
8		Φ28AIII სახსტ. 5781-828* L=3000	1	14.50 კგ.
9		Φ22AIII სახსტ. 5781-828* L=1800	8	5.38 კგ.
11		ფურც. –20x90x90 სახსტ. 380-71*	3	1.3 კგ.
		B 30 კლასის ბეტონი		3 მ³

თანამდებობა	გვარი	ხელმოწერა	ქ. თბილისი, დასახლება დიდი დიღომი (ს.კ. 01.72.14.002.024), მრავალბინიანი საცხოვრებელი სახლი N2				შ.პ.ს. "გლოჭანი თავდაცვის სამსახურზე" ს/კ 405626997
არქიტექტ.	თ.ესიავა		კონსტრუქციული ნაწილი				
			მონოლითური სვეტი მს-2				
კონსტრუქტ.	ა.არჩილია						
შეამოწმა	ლ.ჯაიანი		სტადია მ	ფურც. კ-63	ფ-ბი	დაკვ. №	

მონოლითური სვეტი მს-3

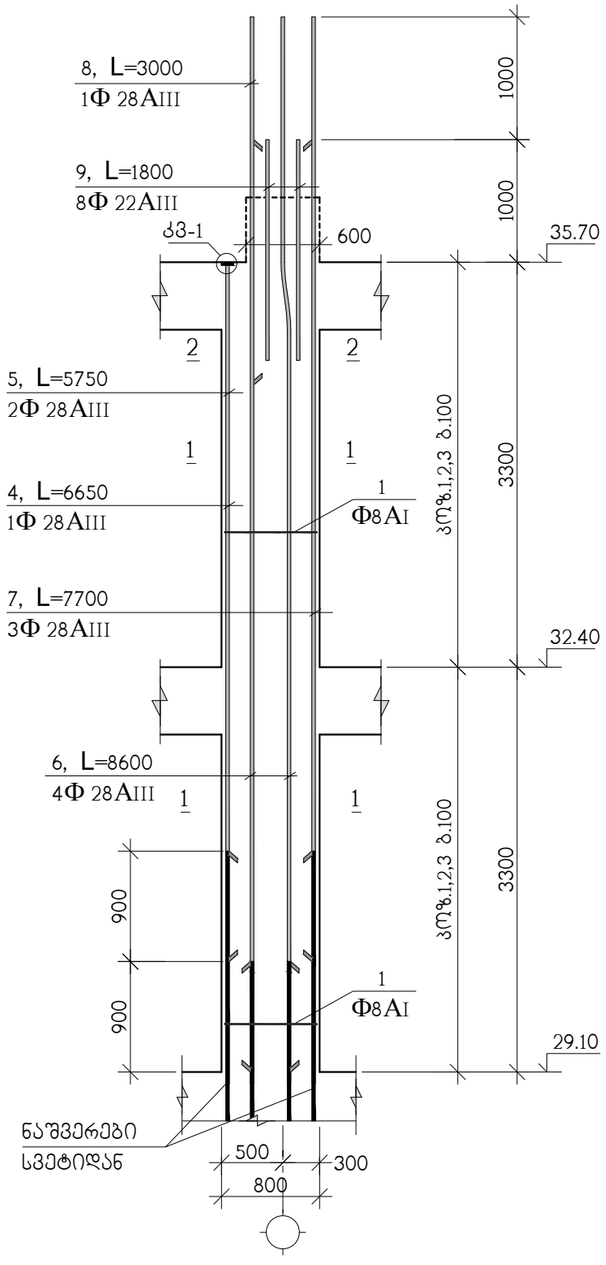

ჭრილი 2-2

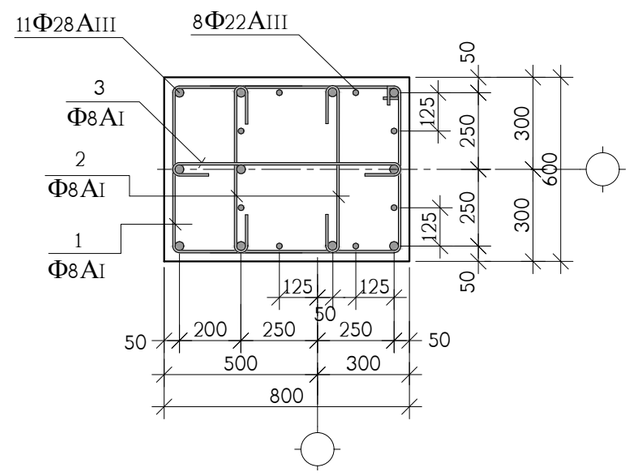

ჭრილი 2-2

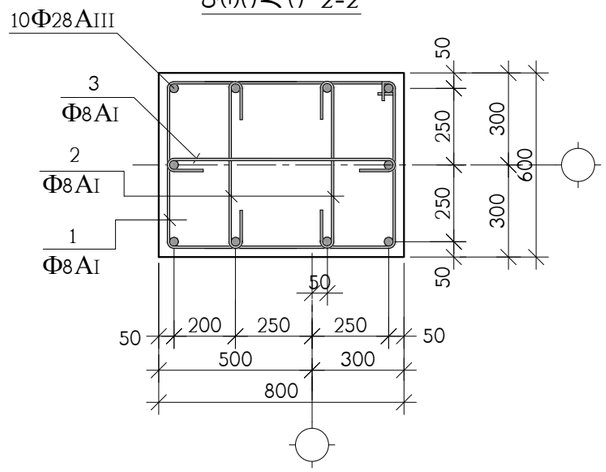

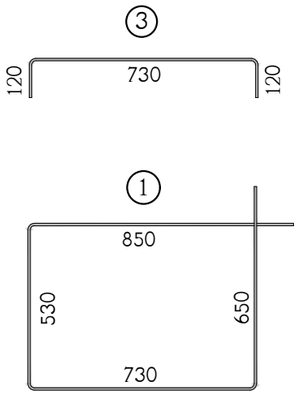

		მს-3 29.10 ნიშნულიდან 35.70 ნიშნულამდე	2	
1		Φ8AI საბსტ. 5781-828* L=2760	66	1.09 კგ.
2		Φ8AI საბსტ. 5781-828* L=770	130	0.31 კგ.
3		Φ8AI საბსტ. 5781-828* L=970	66	0.38 კგ.
4		Φ28AIII საბსტ. 5781-828* L=6650	1	32.15 კგ.
5		Φ28AIII საბსტ. 5781-828* L=5750	2	27.31 კგ.
6		Φ28AIII საბსტ. 5781-828* L=8600	4	41.58 კგ.
7		Φ28AIII საბსტ. 5781-828* L=7700	3	36.74 კგ.
8		Φ28AIII საბსტ. 5781-828* L=3000	1	14.50 კგ.
9		Φ22AIII საბსტ. 5781-828* L=1800	8	5.38 კგ.
11		ფურც. –20x90x90 საბსტ. 380-71*	3	1.3 კგ.
		B 30 კლასის ბეტონი		3 მ^3

თანამდებობა	გვარი	ხელმოწერა	ქ. თბილისი, დასახლება დიდი დიღომი (ს.კ. 01.72.14.002.024), მრავალბინიანი საცხოვრებელი სახლი N2				შ.პ.ს. "ზლოჭკი თავდაცვა" ს/კ 40562697
არქიტექტ.	თ.ესიავა		კონსტრუქციული ნაწილი				
კონსტრუქტ.	ა.არჩილია		მონოლითური სვეტი მს-3				
შეამოწმა	ლ.ჯაიანი		სტადია მ	ფურც. კ-64	ფ-ბი	დაკვ. №	

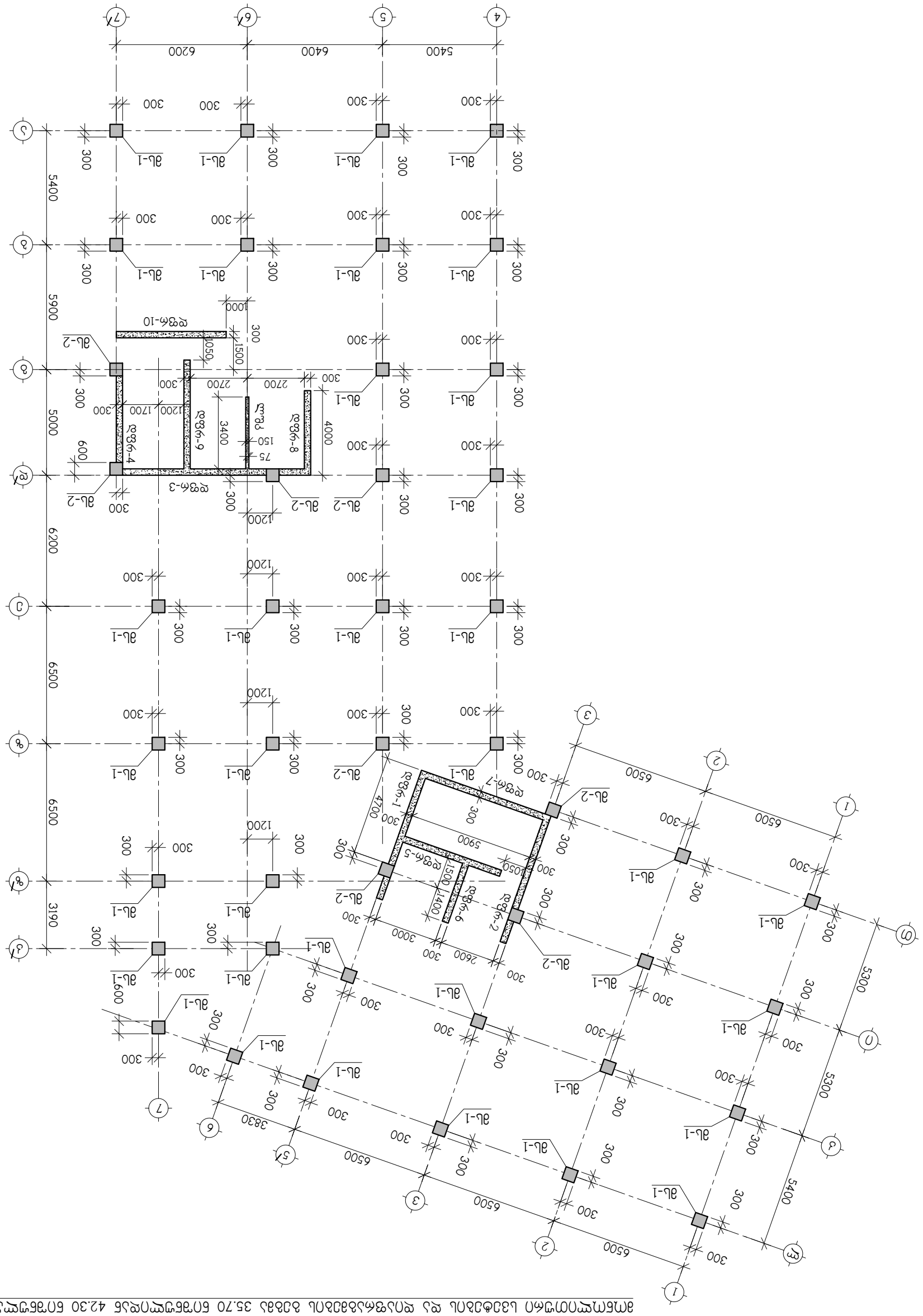

ამგები ორგანიზაციის ხელმძღვანელის და დაკავებული პირის 35.70 ნიშნულიდან 42.30 ნიშნულამდე

შპს "ბლოკი თავდაცვაში" ს/კ 405626997			

მონოლითური სვეტი მს-1

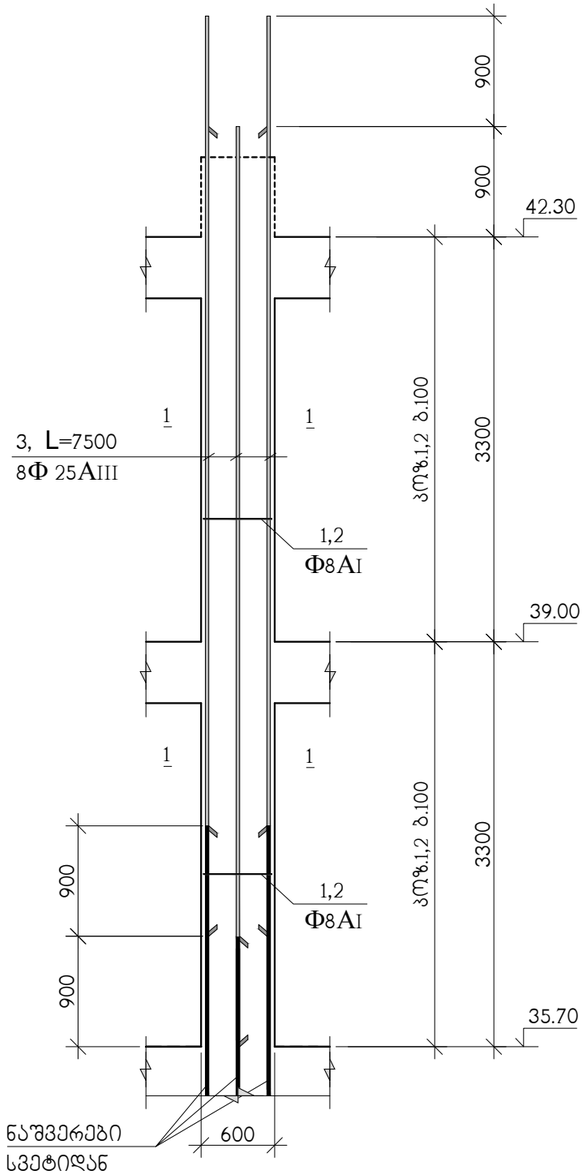

ჭრილი 1-1

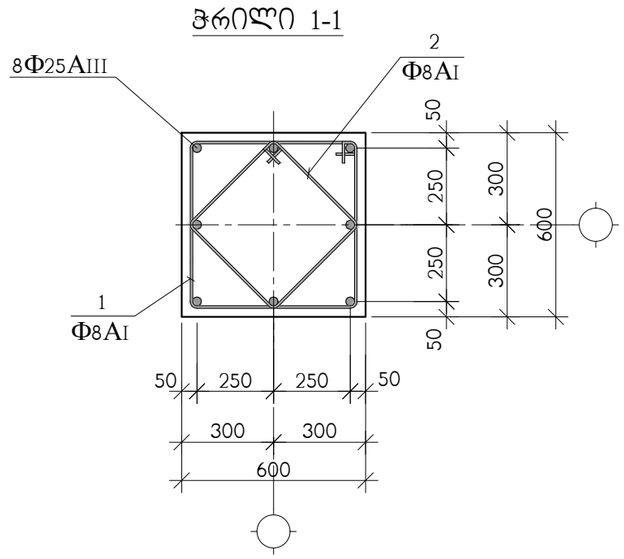

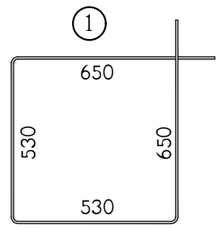

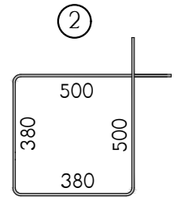

პოზ.	ალნიშვნა	დასახელება	რაოდ. ც.	ერთ-ეული
		მს-1 35.70 ნიშნულიდან 42.30 ნიშნულამდე	36	
1		Φ8AI სახსტ. 5781-828* L=2360	64	0.94 კგ.
2		Φ8AI სახსტ. 5781-828* L=1760	64	0.69 კგ.
3		Φ28AIII სახსტ. 5781-828* L=7500	8	36.26 კგ.
		B 30 კლასის ბეტონი		2.3 მ^3

თანამდებობა	გვარი	ხელმოწერა	ქ. თბილისი, დასახლება დიდი დიღომი (ს.კ. 01.72.14.002.024), მრავალბინიანი საცხოვრებელი სახლი N2				შ.პ.ს. "ელოჭსი თავდაცვაზე" ს/კ 40562697
არქიტექტ.	თ.ესიავა		კონსტრუქციული ნაწილი				
კონსტრუქტ.	ა.არჩილია		მონოლითური სვეტი მს-1				
შეამოწმა	ლ.ჯაიანი		სტადია მ	ფურც. კ-66	ფ-ბი	დაკვ. №	

მონოლითური სვეტი მს-2

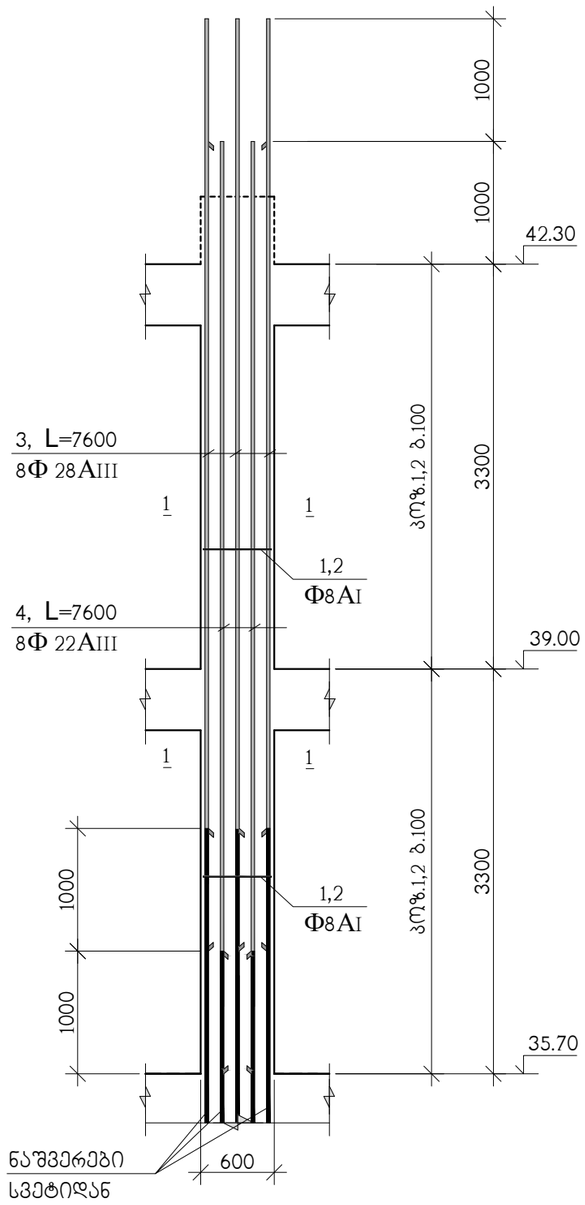

ჭრილი 1-1

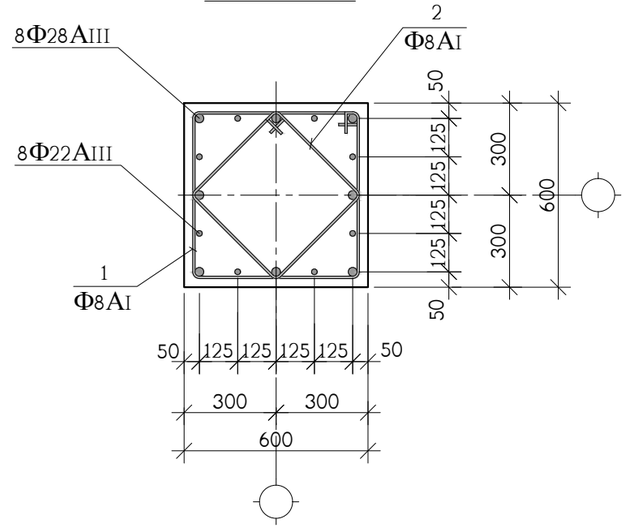

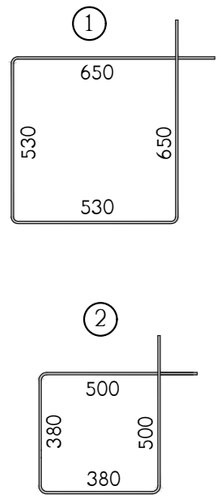

კოჭ.	აღნიშვნა	დასახელება	რაოდ. ც.	ერთ-ეული
		მს-2 35.70 ნიშნულიდან 42.30 ნიშნულამდე	8	
1		Φ8AI საბსტ. 5781-828* L=2360	64	0.94 კგ.
2		Φ8AI საბსტ. 5781-828* L=1760	64	0.69 კგ.
3		Φ28AIII საბსტ. 5781-828* L=7600	8	36.74 კგ.
4		Φ22AIII საბსტ. 5781-828* L=7600	8	22.67 კგ.
		B 30 კლასის ბეტონი		2.3 მ^3

თანამდებობა	გვარი	ხელმოწერა	ქ. თბილისი, დასახლება დიდი დიღომი (ს.კ. 01.72.14.002.024), მრავალბინიანი საცხოვრებელი სახლი N2				შ.პ.ს. "ზლოჭკი თავდაცვა" ს/კ 405626997
არქიტექტ.	თ.ესიავა		კონსტრუქციული ნაწილი				
			მონოლითური სვეტი მს-2				
კონსტრუქტ.	ა.არჩილია						
შეამოწმა	ლ.ჯაიანი		სტადია მ	ფურც. კ-67	ფ-ბი	დაკვ. №	

ვოკოლითური სვეტების და დიაფრაგმების მეზმა 42.30 ნიშნულიდან 48.90 ნიშნულამდე

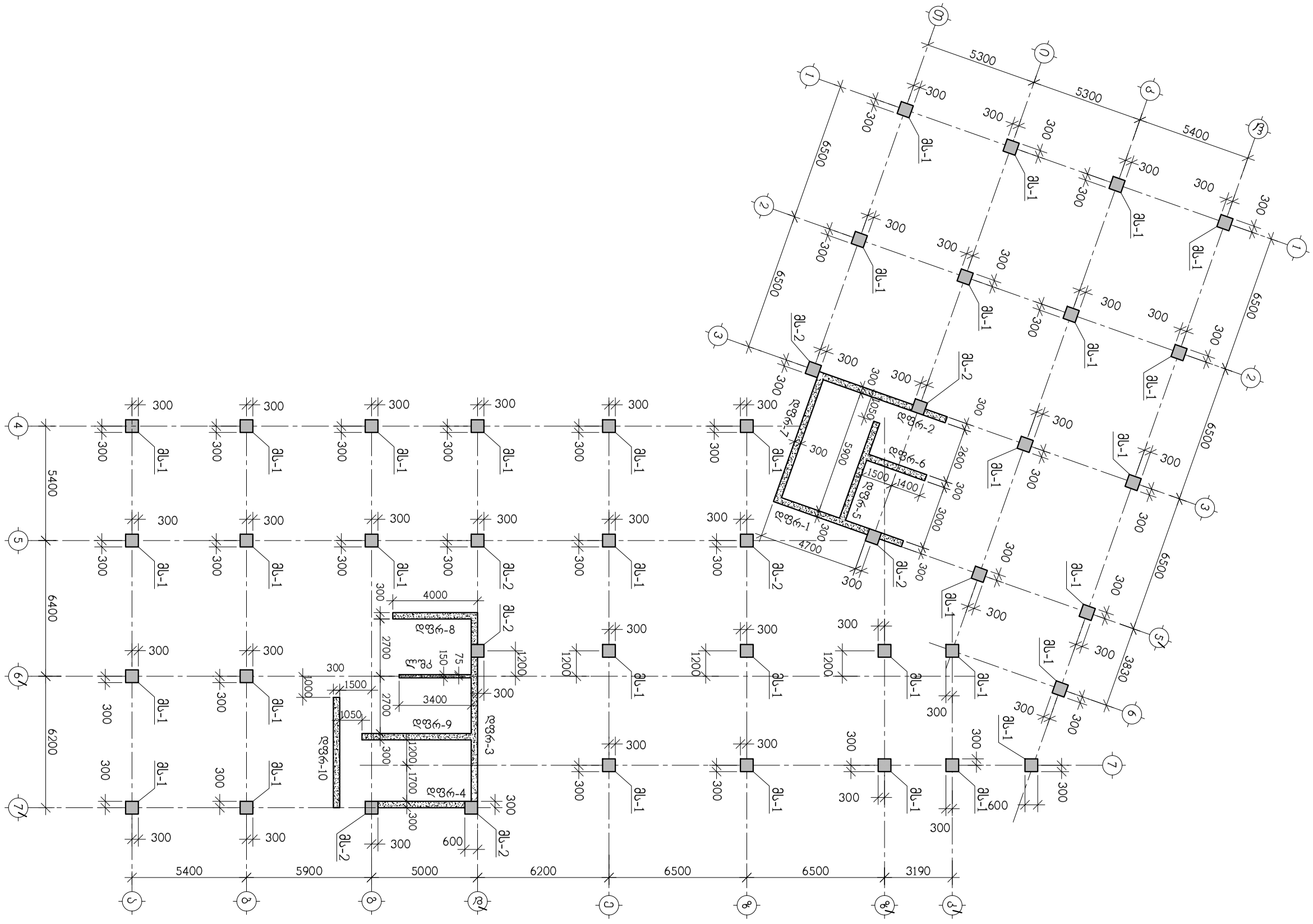

თანამდებობა	გვარი	ხელმოწერა	ქ. თბილისი, დასახლება დიდი დიღომი (ს.კ. 01.72.14.002.024), მრავალბინიანი საცხოვრებელი სახლი N2				
არქიტექტ.	თ.ესიავა		კონსტრუქციული ნაწილი				
კონსტრუქტ.	ა.არჩილია		ვოკოლითური სვეტების და დიაფრაგმების მეზმა 42.30 ნიშნულიდან 48.90 ნიშნულამდე				
შემამოწმა	ლ.ჯაიანი		სტადია მ	ფურც. კ-68	ფ-ბი	დაკვ. №	

შ.პ.ს. "ზლოჭსი თავდაცვაზე"
ს/კ 405626997

მონოლითური სვეტი მს-1

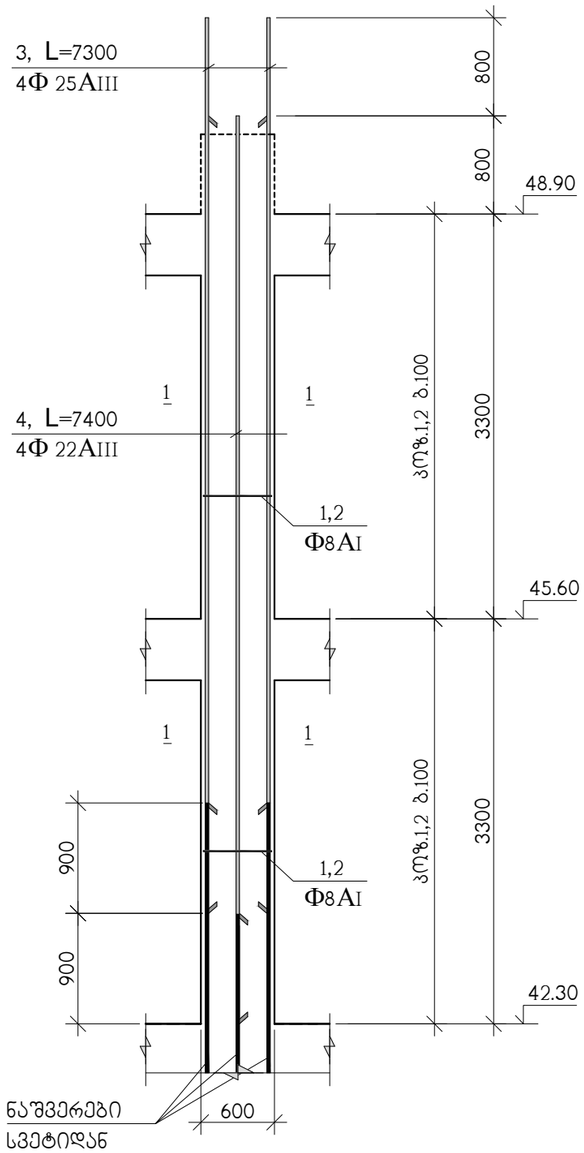

ჭრილი 1-1

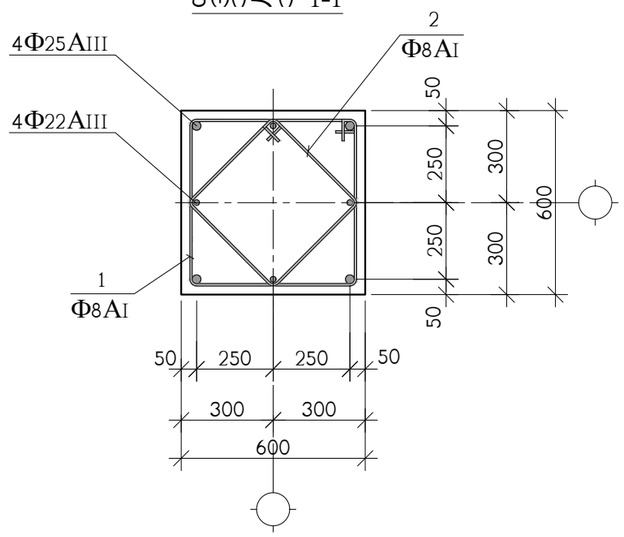

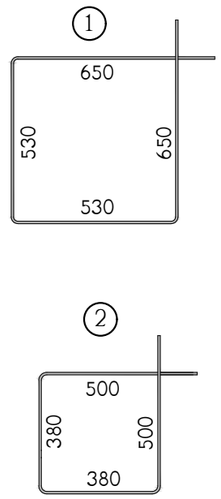

პოზ.	აღნიშვნა	დასახელება	რაოდ. ც.	ერთ-ეული
		მს-1 42.30 ნიშნულიდან 48.90 ნიშნულამდე	36	
1		Φ8AI სახსტ. 5781-828* L=2360	64	0.94 კგ.
2		Φ8AI სახსტ. 5781-828* L=1760	64	0.69 კგ.
3		Φ25AIII სახსტ. 5781-828* L=7300	4	28.13 კგ.
4		Φ22AIII სახსტ. 5781-828* L=7400	4	22.08 კგ.
		B 30 კლასის ბეტონი		2.3 მ^3

თანამდებობა	გვარი	ხელმოწერა	ქ. თბილისი, დასახლება დიდი დიღომი (ს.კ. 01.72.14.002.024), მრავალბინიანი საცხოვრებელი სახლი N2				შ.პ.ს. "ულოჭსი თავდაცვაზე" ს/კ 40562697
			კონსტრუქციული ნაწილი				
არქიტექტ.	თ.ესიავა						
			მონოლითური სვეტი მს-1				
კონსტრუქტ.	ა.არჩილია						
შეამოწმა	ლ.ჯაიანი		სტადია მ	ფურც. კ-69	ფ-ბი	დაკვ. №	

მონოლითური სვეტი მს-2

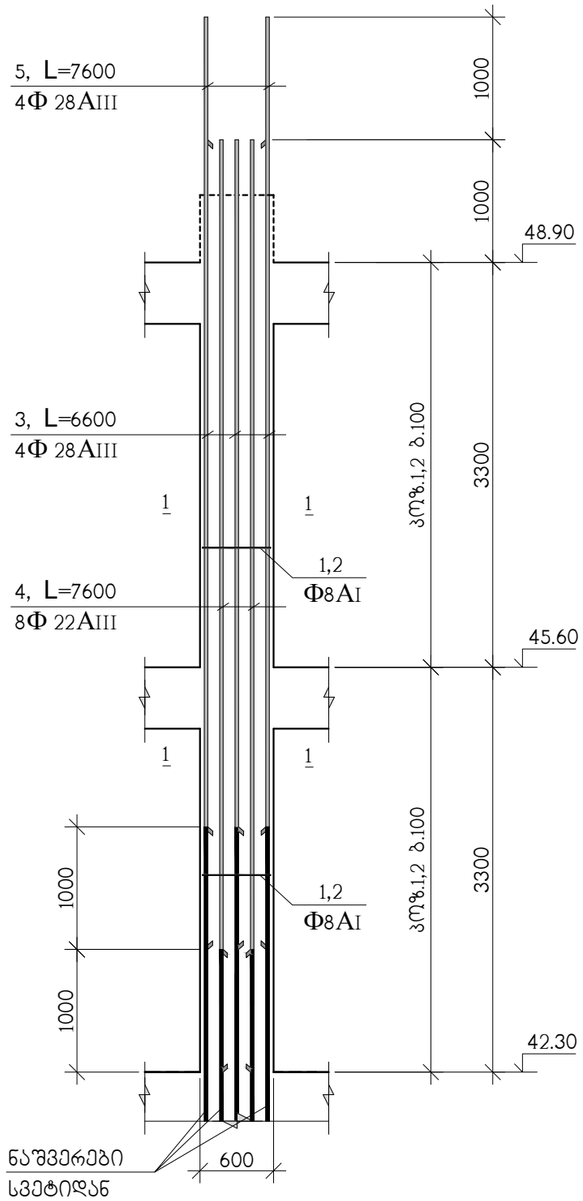

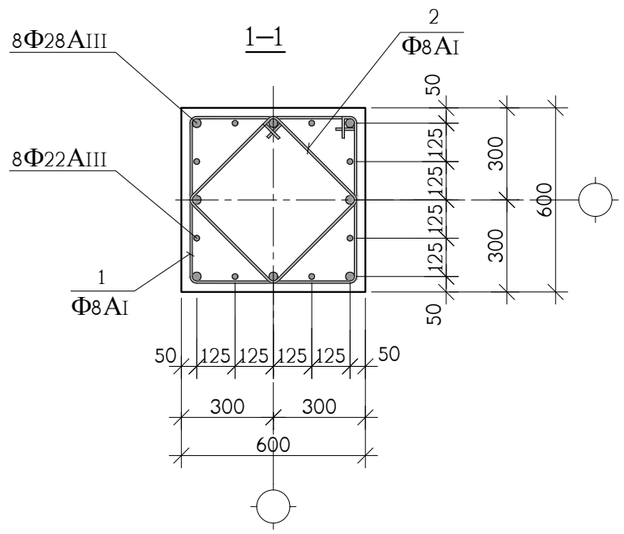

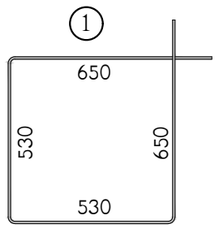

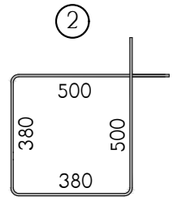

პოზ.	აღნიშვნა	დასახელება	რაოდ. ც.	ერთ-ეული
		მს-2 42.30 ნიშნულიდან 48.90 ნიშნულამდე	8	
1		Ф8AI საბსტ. 5781-828* L=2360	64	0.94 კგ.
2		Ф8AI საბსტ. 5781-828* L=1760	64	0.69 კგ.
3		Ф28AIII საბსტ. 5781-828* L=6600	4	31.90 კგ.
4		Ф22AIII საბსტ. 5781-828* L=7600	8	22.68 კგ.
5		Ф28AIII საბსტ. 5781-828* L=7600	4	36.74 კგ.
		B 30 კლასის ბეტონი		2.3 მ³

თანამდებობა	გვარი	ხელმოწერა	ქ. თბილისი, დასახლება დიდი დიღომი (ს.კ. 01.72.14.002.024), მრავალბინიანი საცხოვრებელი სახლი N2				შ.პ.ს. "ულოჭსი თავდაცვებულზე" ს/კ 40562697
არქიტექტ.	თ.ესიავა		კონსტრუქციული ნაწილი				
კონსტრუქტ.	ა.არჩილია		მონოლითური სვეტი მს-2				
შეამოწმა	ლ.ჯაიანი		სტადია მ	ფურც. კ-70	ფ-ბი	დაკვ. №	

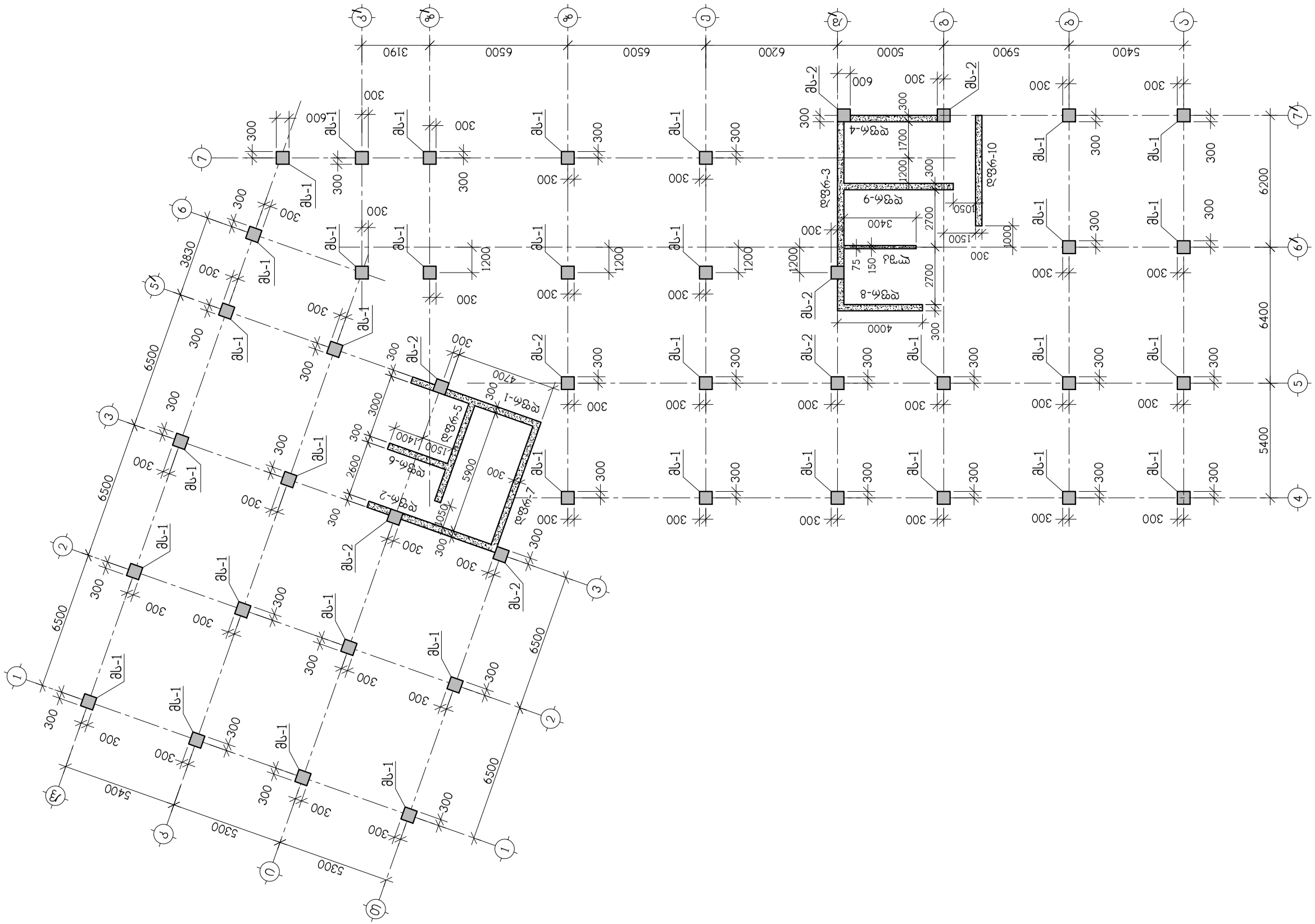

ტიპობრივი პროექტის	მასშტაბი	ნახაზის ნომერი	
პროექტის ხელმძღვანელი	ლ.ჯანიაშვილი		
პროექტის მთავარი ინჟინერი	ლ.ჯანიაშვილი		
პროექტის ავტორი	ლ.ჯანიაშვილი		
ტიპობრივი პროექტის ნახაზების ნუსხა			

ტიპობრივი პროექტის ნახაზების ნუსხა						

მონოლითური სვეტი მს-1

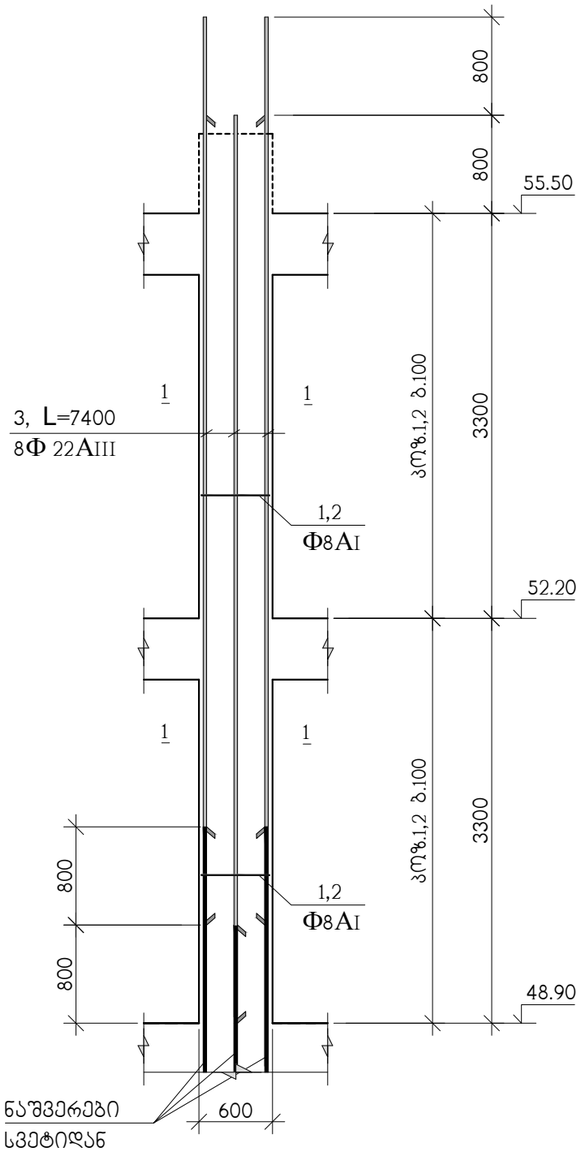

ჭრილი 1-1

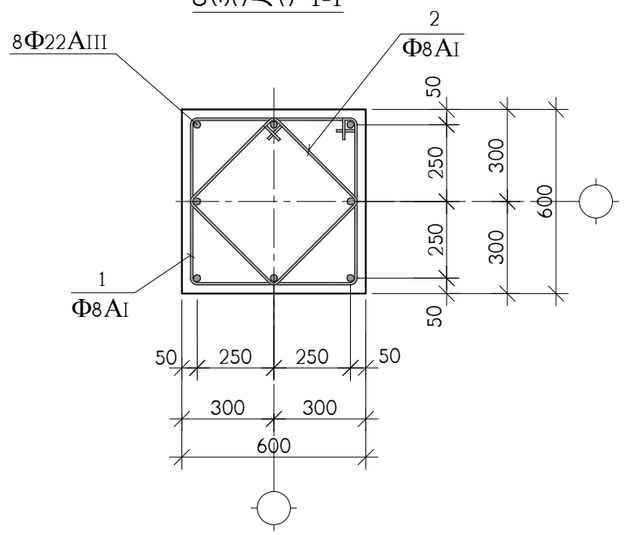

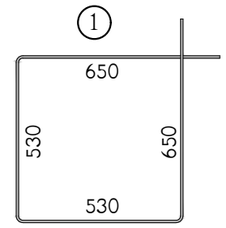

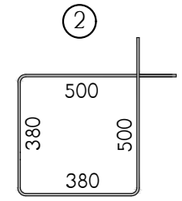

პოზ.	აღნიშვნა	დასახელება	რაოდ. ც.	ერთ-ეული
		მს-1 48.90 ნიშნულიდან 55.50 ნიშნულამდე	36	
1		Φ8AI სახსტ. 5781-828* L=2360	64	0.94 კგ.
2		Φ8AI სახსტ. 5781-828* L=1760	64	0.69 კგ.
3		Φ22AIII სახსტ. 5781-828* L=7400	8	22.08 კგ.
		B 30 კლასის ბეტონი		2.3 მ^3

თანამდებობა	გვარი	ხელმოწერა	ქ. თბილისი, დასახლება დიდი დიღომი (ს.კ. 01.72.14.002.024), მრავალბინიანი საცხოვრებელი სახლი N2				შ.პ.ს. "ზლოჭკი თავდაცვაზე" ს/კ 40562697
არქიტექტ.	თ.ესიავა		კონსტრუქციული ნაწილი				
			მონოლითური სვეტი მს-1				
კონსტრუქტ.	ა.არჩილია						
შეამოწმა	ლ.ჯაიანი		სტადია მ	ფურც. კ-72	ფ-ბი	დაკვ. №	

მონოლითური სვეტი მს-2

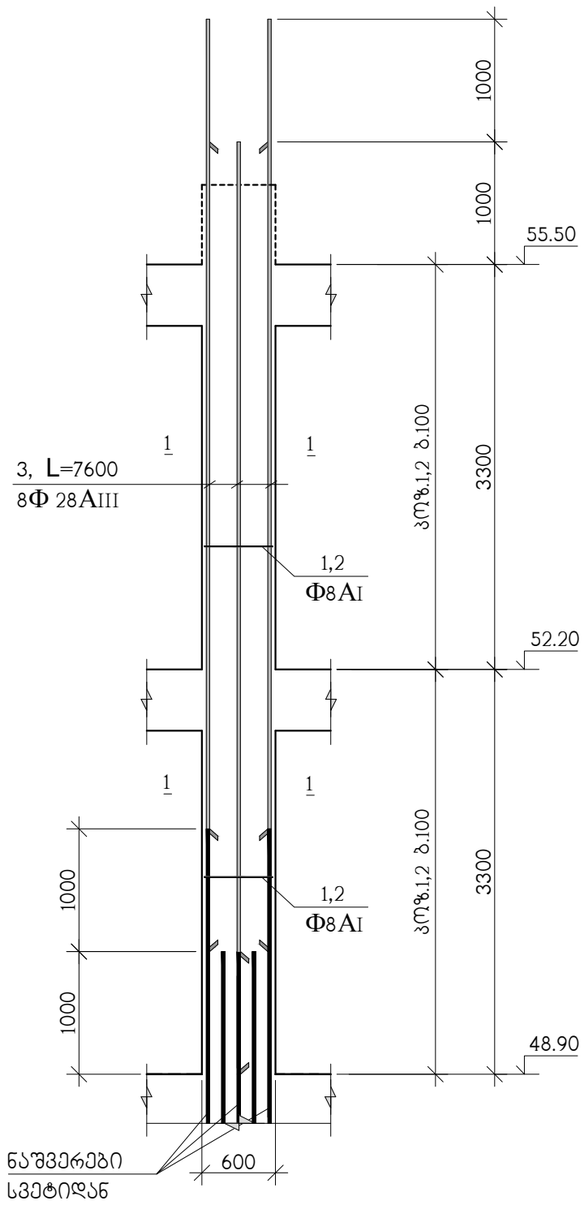

ჭრილი 1-1

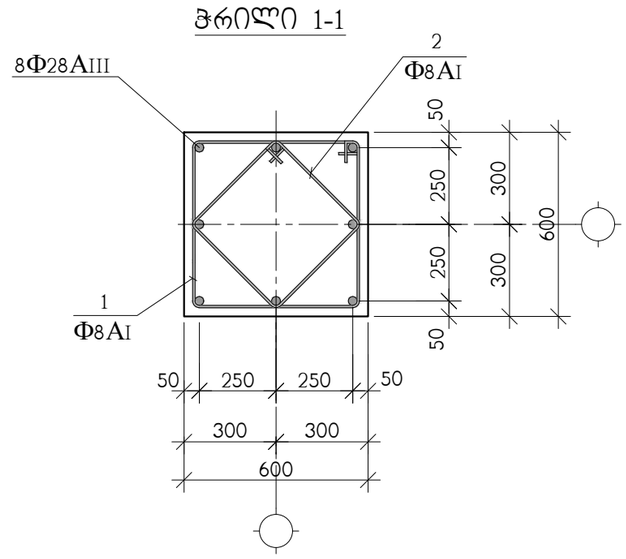

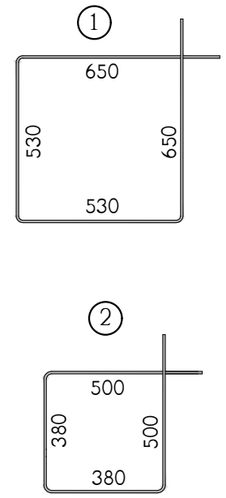

კოზ.	აღნიშვნა	დასახელება	რაოდ. ც.	ერთ-ეული
		მს-2 48.90 ნიშნულიდან 55.50 ნიშნულამდე	8	
1		Φ8AI სახსტ. 5781-828* L=2360	64	0.94 კგ.
2		Φ8AI სახსტ. 5781-828* L=1760	64	0.69 კგ.
3		Φ28AIII სახსტ. 5781-828* L=7600	8	36.74 კგ.
		B 30 კლასის ბეტონი		2.3 მ^3

თანამდებობა	გვარი	ხელმოწერა	ქ. თბილისი, დასახლება დიდი დიღომი (ს.კ. 01.72.14.002.024), მრავალბინიანი საცხოვრებელი სახლი N2				შ.პ.ს. "გლობუსი თბილისი" ს/კ 405626997
არქიტექტ.	თ.ესიავა		კონსტრუქციული ნაწილი				
			მონოლითური სვეტი მს-2				
კონსტრუქტ.	ა.არჩილია						
შეამოწმა	ლ.ჯაიანი		სტადია მ	ფურც. კ-73	ფ-ბი	დკვ. №	

მონოლითური სვეტების და დიაფრაგმების გეგმა 55.50 ნიშნულიდან 62.10 ნიშნულამდე

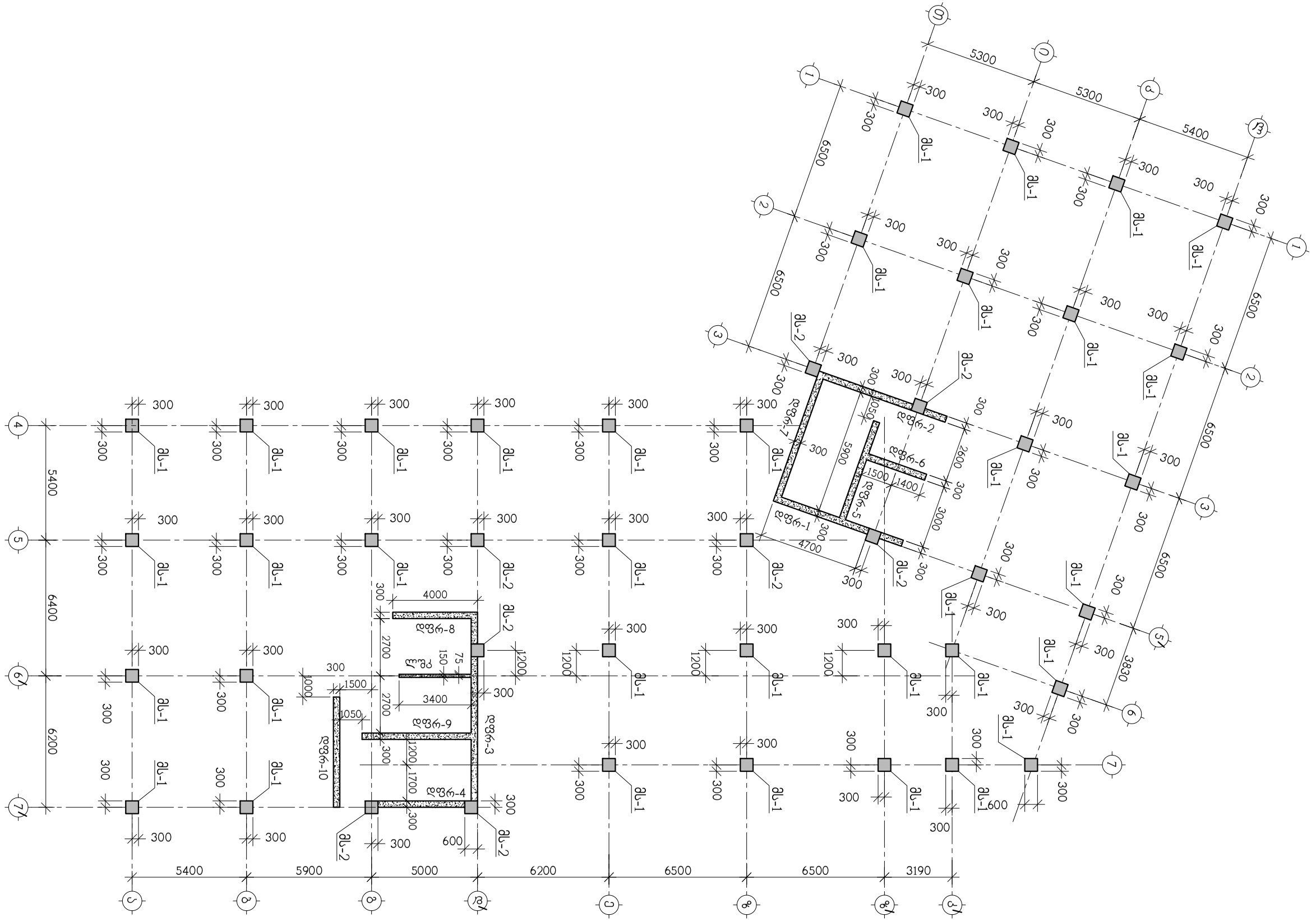

თანამდებობა	გვარი	ხელმოწერა	ქ. თბილისი, დასახლება დიდი დიღომი (ს.კ. 01.72.14.002.024), მრავალბინიანი საცხოვრებელი სახლი N2				შ.პ.ს. "ზლოქსი თბილისებურად" ს/კ 405626997
არქიტექტ.	თ.ესიავა		კონსტრუქციული ნაწილი				
			მონოლითური სვეტების და დიაფრაგმების გეგმა 55.50 ნიშნულიდან 62.10 ნიშნულამდე				
კონსტრუქტ.	ა.არჩილია		სტადია მ	ფურც. კ-74	ფ-ბი	დაკვ. №	
შემამოწმა	ლ.ჯაიანი						

მონოლითური სვეტი მს-1

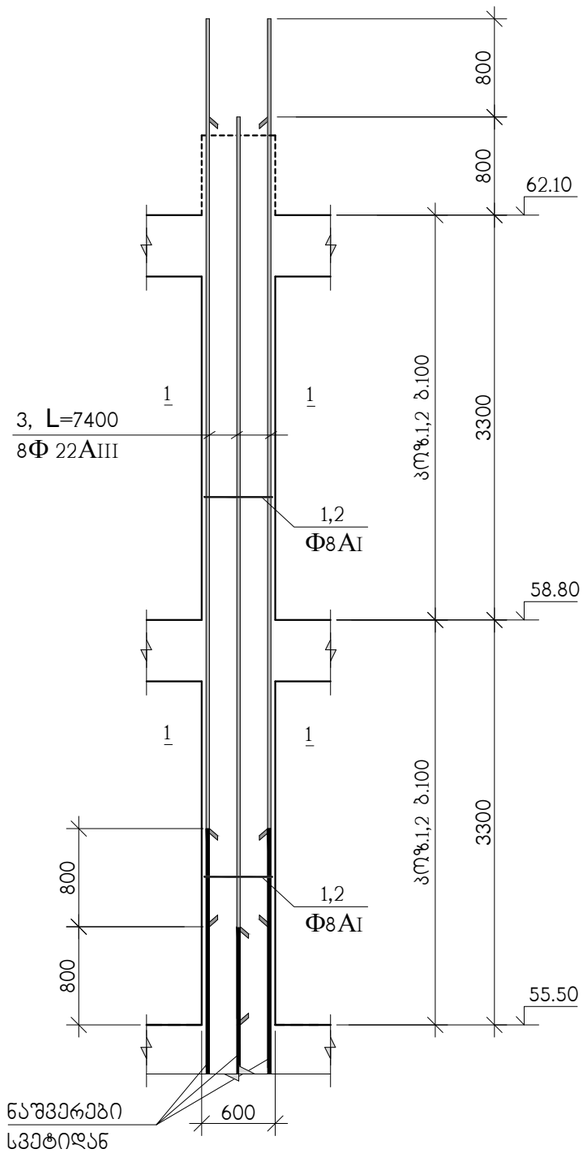

ჭრილი 1-1

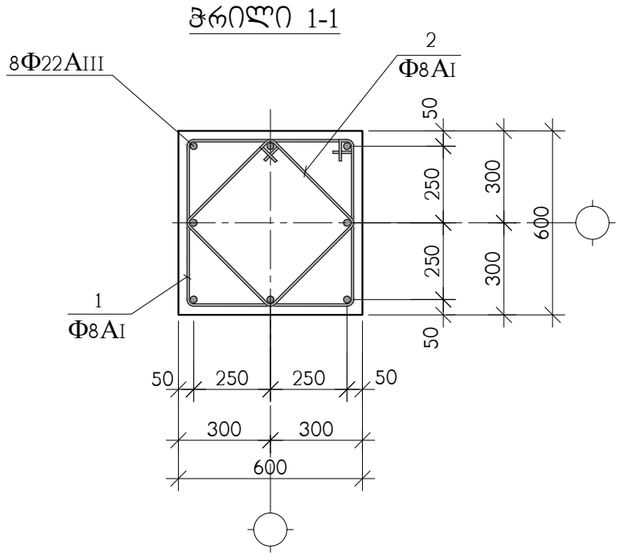

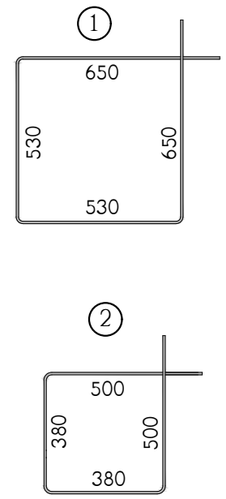

პოზ.	აღნიშვნა	დასახელება	რაოდ. ც.	ერთ-ეული
		მს-1 55.50 ნიშნულიდან 62.10 ნიშნულამდე	36	
1		Φ8AI სახსტ. 5781-828* L=2360	64	0.94 კგ.
2		Φ8AI სახსტ. 5781-828* L=1760	64	0.69 კგ.
3		Φ22AIII სახსტ. 5781-828* L=7400	8	22.08 კგ.
		B 30 კლასის ბეტონი		2.3 მ^3

თანამდებობა	გვარი	ხელმოწერა	ქ. თბილისი, დასახლება დიდი დიღომი (ს.კ. 01.72.14.002.024), მრავალბინიანი საცხოვრებელი სახლი N2				შ.პ.ს. "ზლოქსი თბილისი" ს/კ 405626997
არქიტექტ.	თ.ესიავა		კონსტრუქციული ნაწილი				
			მონოლითური სვეტი მს-1				
კონსტრუქტ.	ა.არჩილია						
შეამოწმა	ლ.ჯაიანი		სტადია მ	ფურც. კ-75	ფ-ბი	დაკვ. №	

მონოლითური სვეტი მს-2

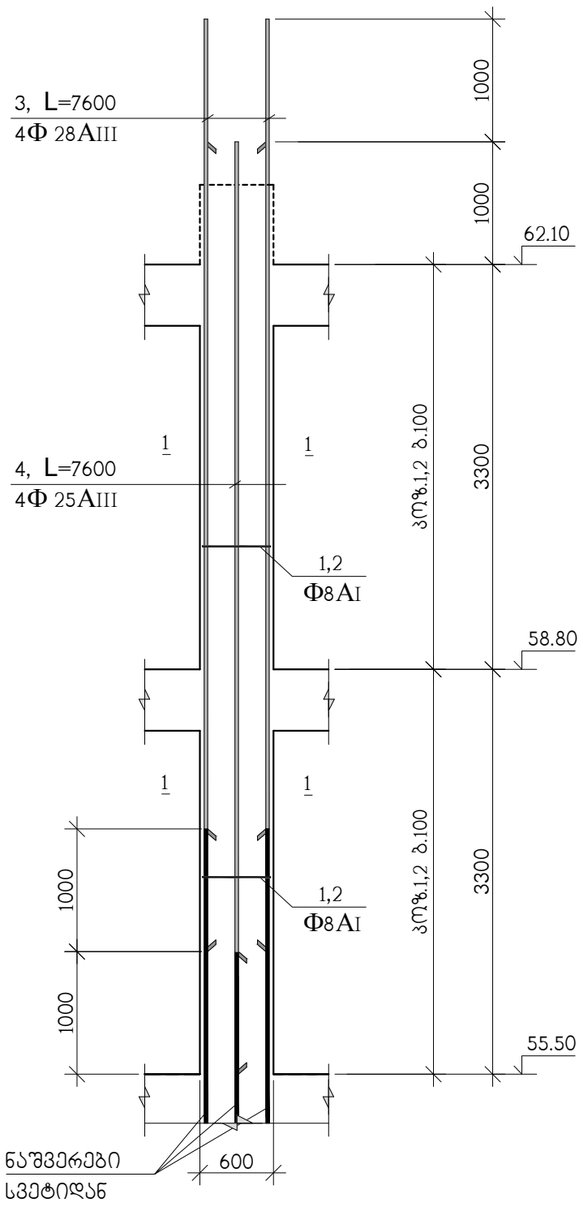

ჭრილი 1-1

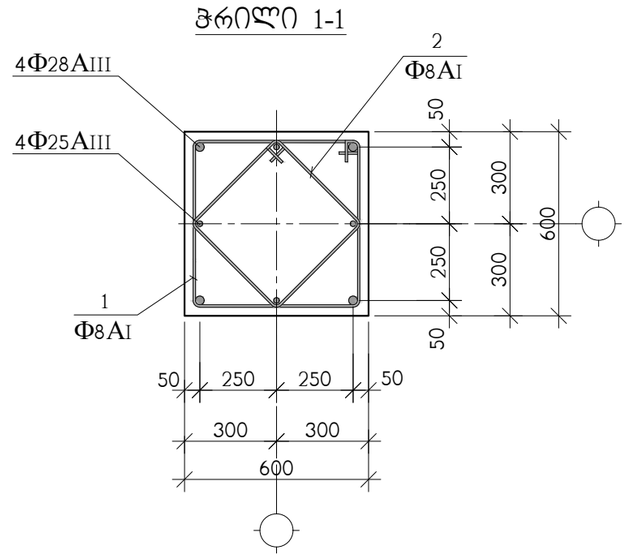

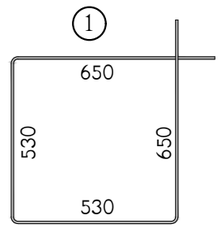

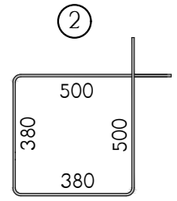

პოზ.	აღნიშვნა	დასახელება	რაოდ. ც.	ერთ-ეული
		მს-2 55.50 ნიშნულიდან 62.10 ნიშნულამდე	8	
1		Φ8AI საბსტ. 5781-828* L=2360	64	0.94 კგ.
2		Φ8AI საბსტ. 5781-828* L=1760	64	0.69 კგ.
3		Φ28AIII საბსტ. 5781-828* L=7600	4	36.74 კგ.
4		Φ25AIII საბსტ. 5781-828* L=7600	4	29.28 კგ.
		B 30 კლასის ბეტონი		2.3 მ^3

თანამდებობა	გვარი	ხელმოწერა	ქ. თბილისი, დასახლება დიდი დიღომი (ს.კ. 01.72.14.002.024), მრავალბინიანი საცხოვრებელი სახლი N2				შ.პ.ს. "ბლოკსი თბილისი" ს/კ 405626997
არქიტექტ.	თ.ესიავა		კონსტრუქციული ნაწილი				
კონსტრუქტ.	ა.არჩილია		მონოლითური სვეტი მს-2				
შეამოწმა	ლ.ჯაიანი		სტადია მ	ფურც. კ-76	ფ-ბი	დაკვ. №	

ამონაწერი სამშენებლო ნაწილის და ღია ავტოსადგომის ბეტონის 62.10 ნიშნული და ფილების 68.70 ნიშნულისათვის

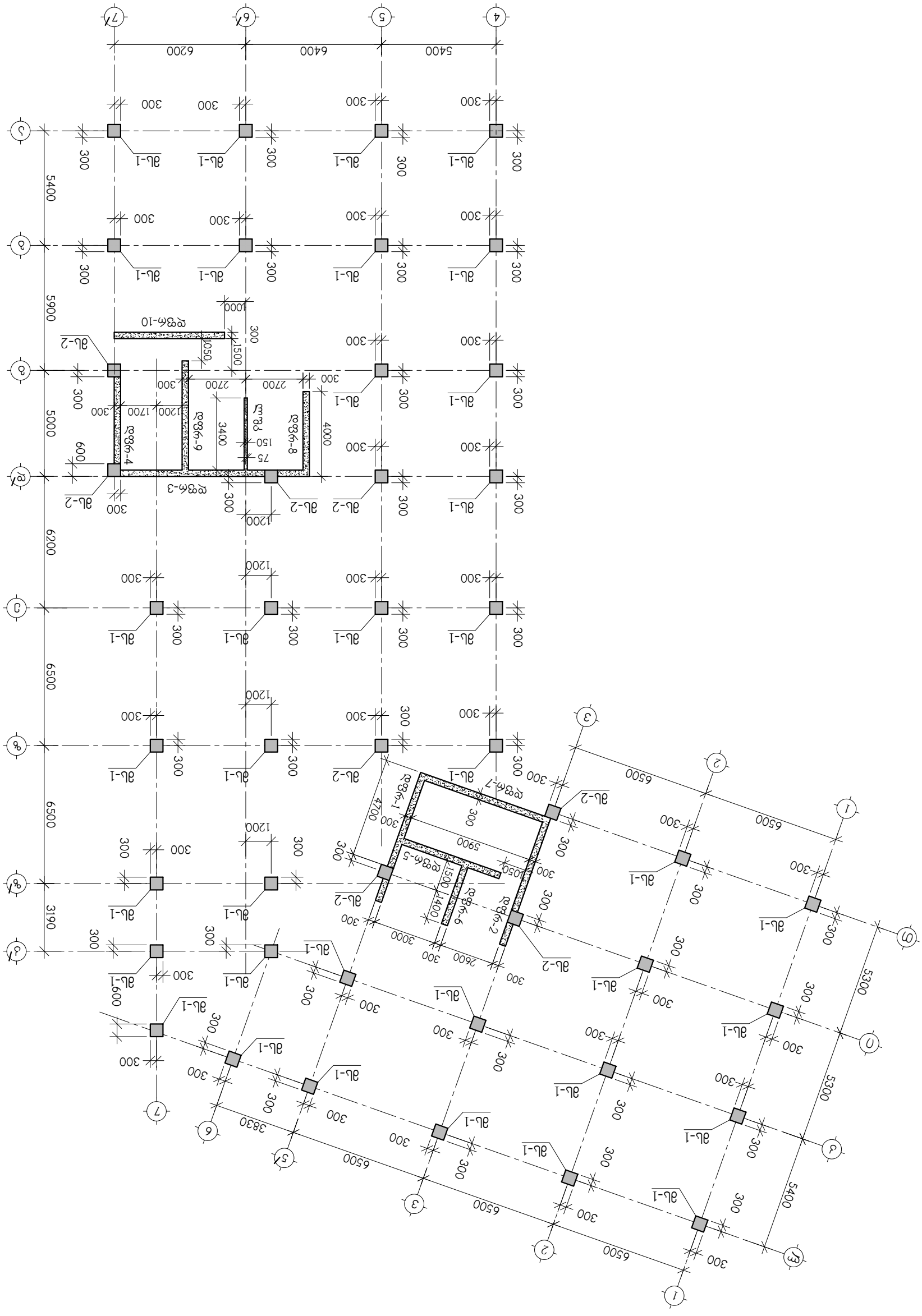

ხელმძღვანელი		თ.ნადირაძე	
მთავარი ინჟინერი		ქ.ბერიძე	
ინჟინერ-კონსტრუქტორი	ს.ანჯაფარიძე	ს/ნ 405626997	შ.პ.ს. "ბლოკში თავდაცვაბეტონზე"
არქიტექტორი	თ.ქისიანა		
ინჟინერ-კონსტრუქტორი	ს.ანჯაფარიძე		

ქ. თბილისი, დასახლება დიდი დიღომი (ს.კ. 01.72.14.002.024), მრავალფენიანი სავაჭრო-საცხოვრებელი სახლი N2				
კონსტრუქციული ნაწილი				
ამონაწერი სამშენებლო და ღია ავტოსადგომის ბეტონის 62.10 ნიშნულისათვის და ფილების 68.70 ნიშნულისათვის				
სტადია	ფურც.	ფ-ბი	ფაქტ.	ფურც. №
მ	77			

მონოლითური სვეტი მს-1

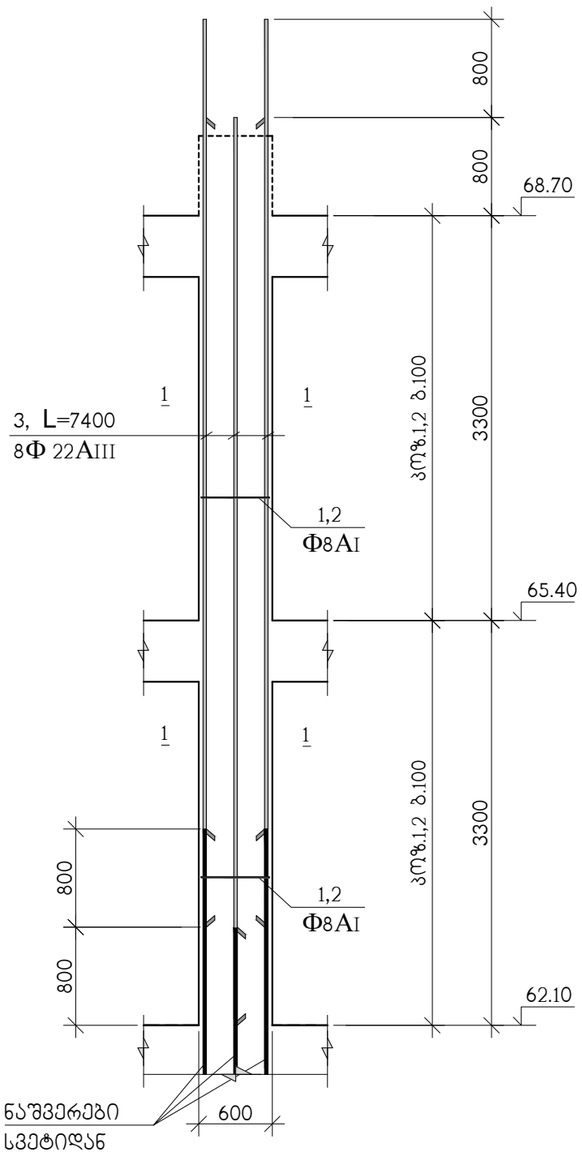

ჭრილი 1-1

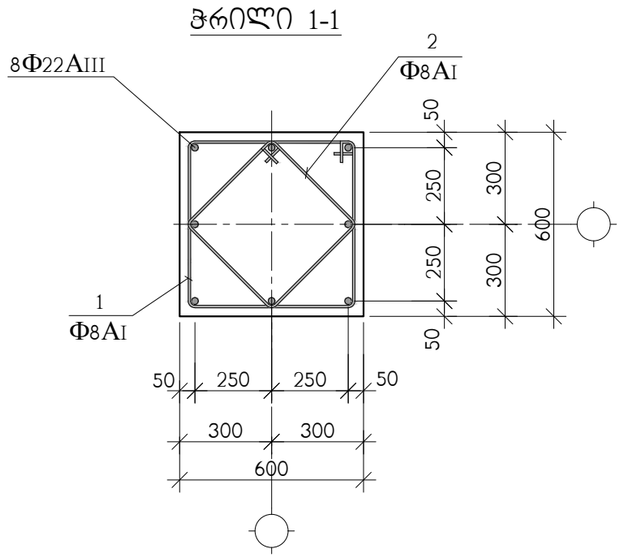

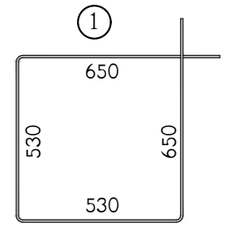

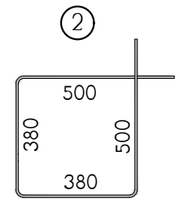

პოზ.	აღნიშვნა	დასახელება	რაოდ. ც.	ერთ-ეული
		მს-1 62.10 ნიშნულიდან 68.70 ნიშნულამდე	36	
1		Φ8AI სახსტ. 5781-828* L=2360	64	0.94 კგ.
2		Φ8AI სახსტ. 5781-828* L=1760	64	0.69 კგ.
3		Φ22AIII სახსტ. 5781-828* L=7400	8	22.08 კგ.
		B 30 კლასის ბეტონი		2.3 მ^3

თანამდებობა	გვარი	ხელმოწერა	ქ. თბილისი, დასახლება დიდი დიღომი (ს.კ. 01.72.14.002.024), მრავალბინიანი საცხოვრებელი სახლი N2				შ.პ.ს. "ზლოჭკი თავდაცვაზე" ს/კ 40562697
არქიტექტ.	თ.ესიავა		კონსტრუქციული ნაწილი				
			მონოლითური სვეტი მს-1				
კონსტრუქტ.	ა.არჩილია						
შეამოწმა	ლ.ჯაიანი		სტადია მ	ფურც. კ-78	ფ-ბი	დაკვ. №	

მონოლითური სვეტი მს-2

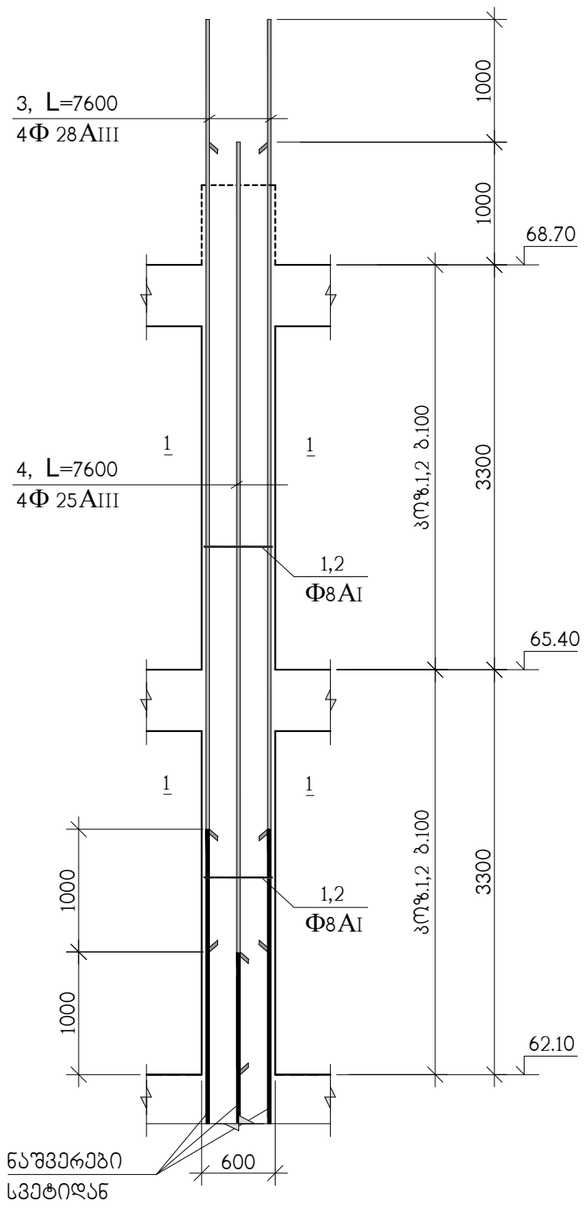

ჭრილი 1-1

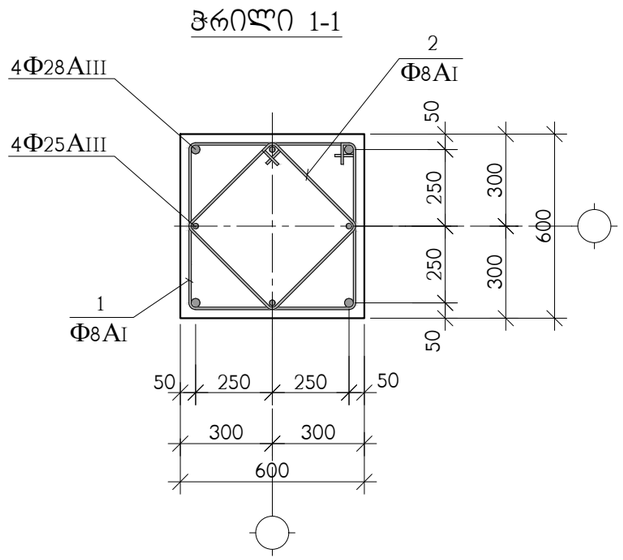

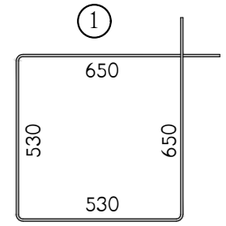

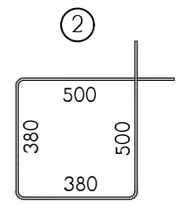

პოზ.	აღნიშვნა	დასახელება	რაოდ. ც.	ერთ-ეული
		მს-2 62.10 ნიშნულიდან 68.70 ნიშნულამდე	8	
1		Ф8AI საბსტ. 5781-828* L=2360	64	0.94 კგ.
2		Ф8AI საბსტ. 5781-828* L=1760	64	0.69 კგ.
3		Ф28AIII საბსტ. 5781-828* L=7600	4	36.74 კგ.
4		Ф25AIII საბსტ. 5781-828* L=7600	4	29.28 კგ.
		B 30 კლასის ბეტონი		2.3 მ^3

თანამდებობა	გვარი	ხელმოწერა	ქ. თბილისი, დასახლება დიდი დიღომი (ს.კ. 01.72.14.002.024), მრავალბინიანი საცხოვრებელი სახლი N2				შ.პ.ს. "ზლოჭკი თბილისდიზაინზე" ს/კ 405626997
არქიტექტ.	თ.ესიავა		კონსტრუქციული ნაწილი				
			მონოლითური სვეტი მს-2				
კონსტრუქტ.	ა.არჩილია						
შეამოწმა	ლ.ჯაიანი		სტადია მ	ფურც. კ-79	ფ-ბი	დკვ. №	

ვერტიკალური სვეტების და დიაფრაგმების გეგმა 68.70 ნიშნულიდან 72.00 ნიშნულამდე

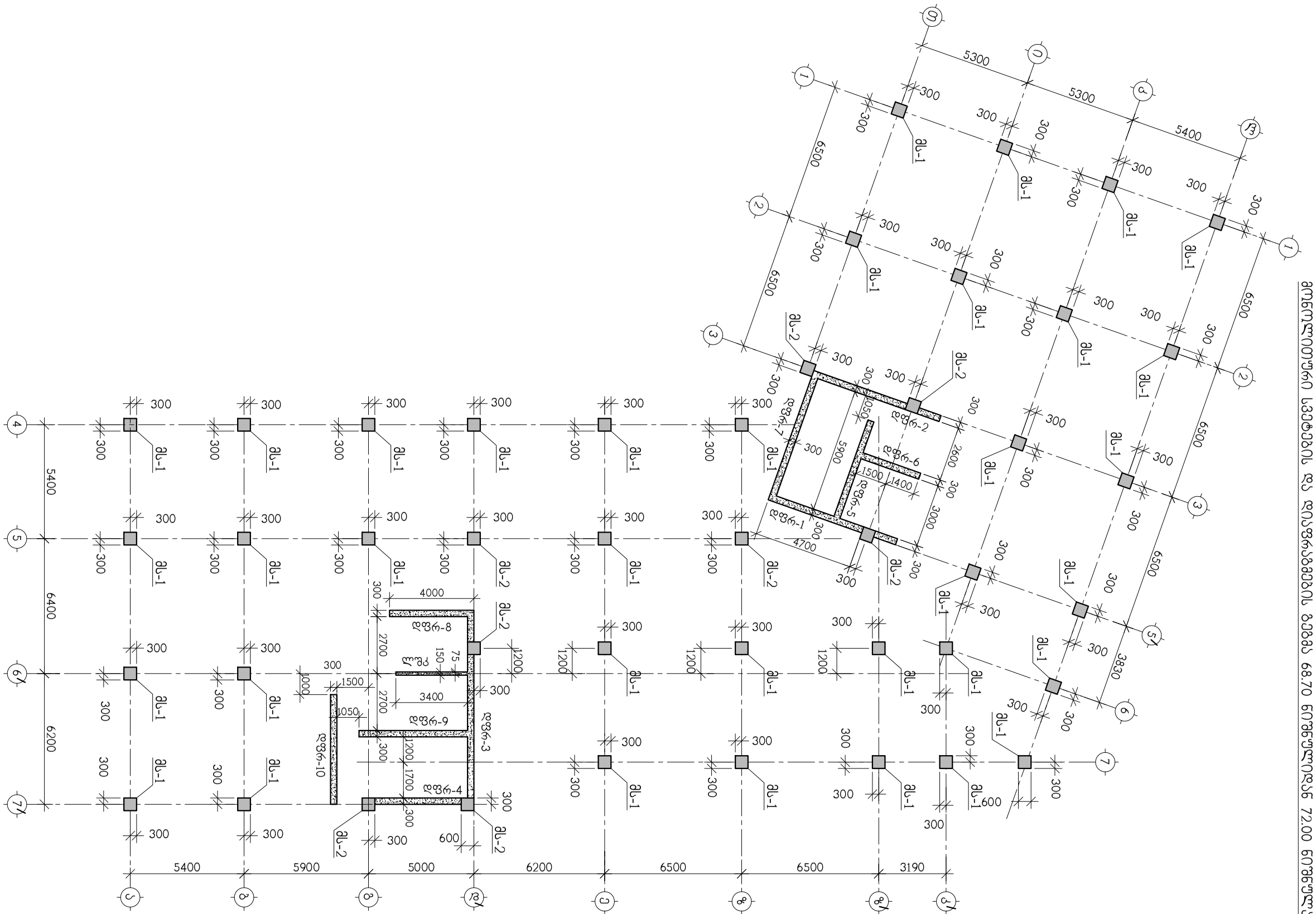

თანამდებობა	გვარი	ხელმოწერა	ქ. თბილისი, დასახლება დიდი დიღომი (ს.კ. 01.72.14.002.024), მრავალბინიანი საცხოვრებელი სახლი N2				შ.პ.ს. "ზლოქსი თავდაცვებულზე" ს/კ 405626997
არქიტექტ.	თ.ესიავა		კონსტრუქციული ნაწილი				
			ვერტიკალური სვეტების და დიაფრაგმების გეგმა 68.70 ნიშნულიდან 72.00 ნიშნულამდე				
კონსტრუქტ.	ა.არჩილია		სტადია მ	ფურც. კ-80	ფ-ბი	დაკვ. №	
შეამოწმა	ლ.ჯაიანი						

მონოლითური სვეტი მს-1

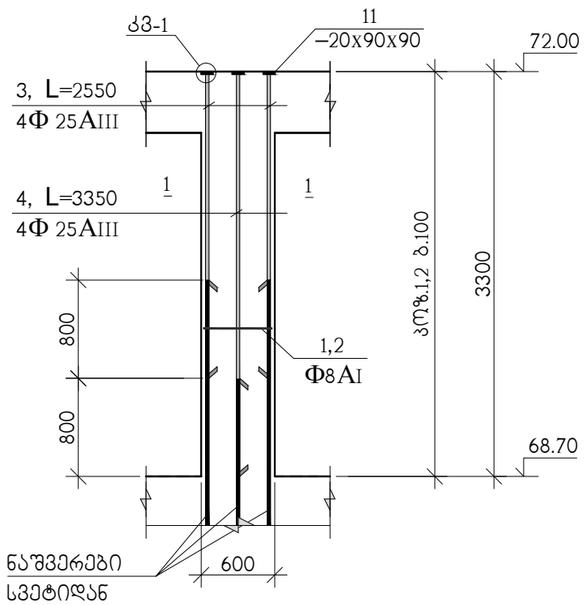

კვანძი; კ3-1

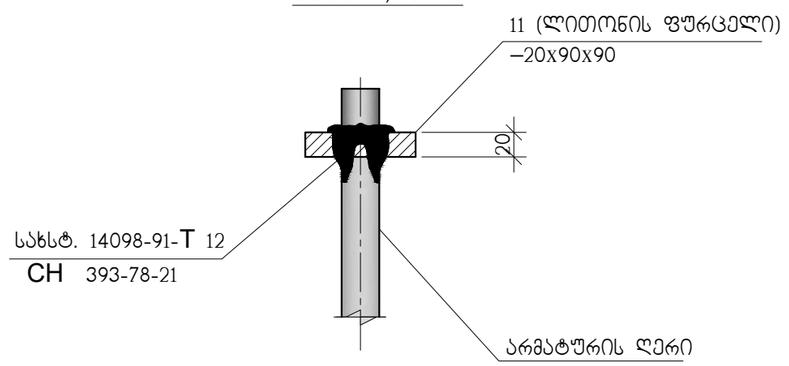

პოზ. 11

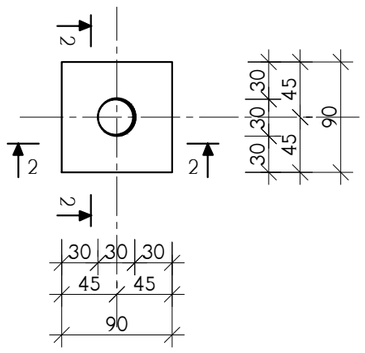

2–2

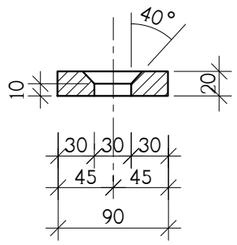

ჭრილი 1-1

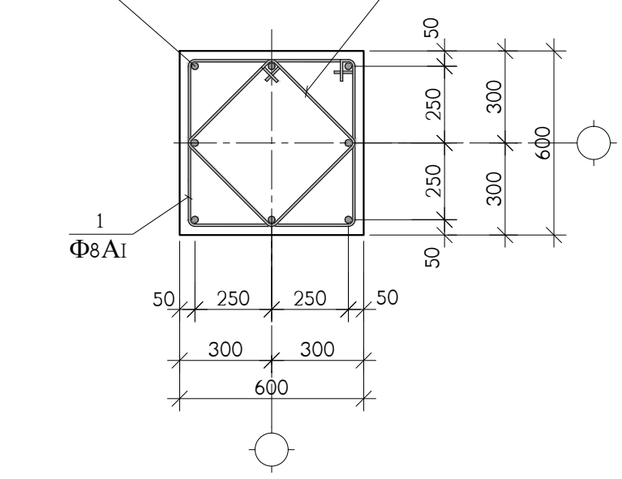

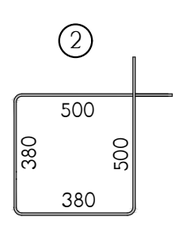

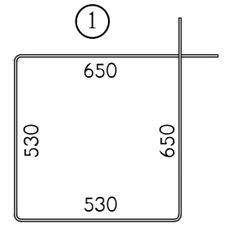

პოზ.	აღნიშვნა	დასახელება	რაოდ. ც.	ერთ-ეული
		მს-1 68.70 ნიშნულიდან 72.00 ნიშნულამდე	36	
1		Ф8AI სახსტ. 5781-828* L=2360	64	0.94 კგ.
2		Ф8AI სახსტ. 5781-828* L=1760	64	0.69 კგ.
3		Ф25AIII სახსტ. 5781-828* L=2550	4	9.83 კგ.
4		Ф25AIII სახსტ. 5781-828* L=3350	4	12.90 კგ.
11		ფურც. –20x90x90 სახსტ. 380-71*	8	1.3 კგ.
		B 30 კლასის ბეტონი		1.1 მ^3

თანამდებობა	გვარი	ხელმოწერა	ქ. თბილისი, დასახლება დიდი დილომი (ს.კ. 01.72.14.002.024), მრავალბინიანი საცხოვრებელი სახლი N2				შ.პ.ს. "ზლოჭსი თანდადებულზე" ს/კ 405626997
არქიტექტ.	თ.ესიავა		კონსტრუქციული ნაწილი				
			მონოლითური სვეტი მს-1				
კონსტრუქტ.	ა.არაჩილია						
შეამოწმა	ლ.ჯაიანი		სტადია მ	ფურც. კ-81	ფ-ბი	დაკვ. №	

მონოლითური სვეტი მს-2

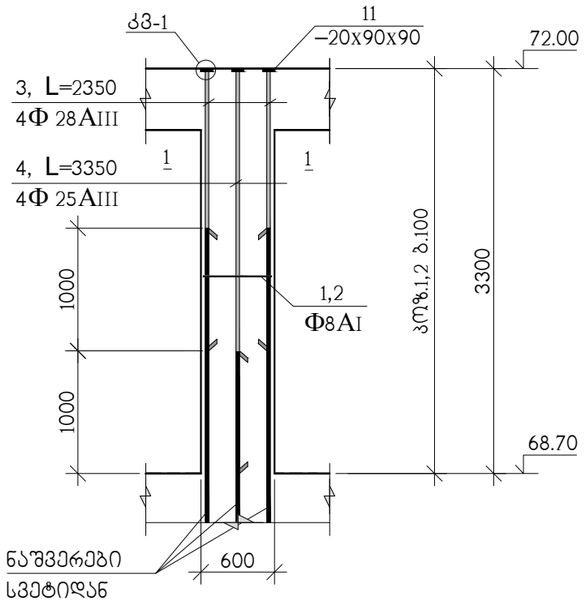

ჭრილი 1-1

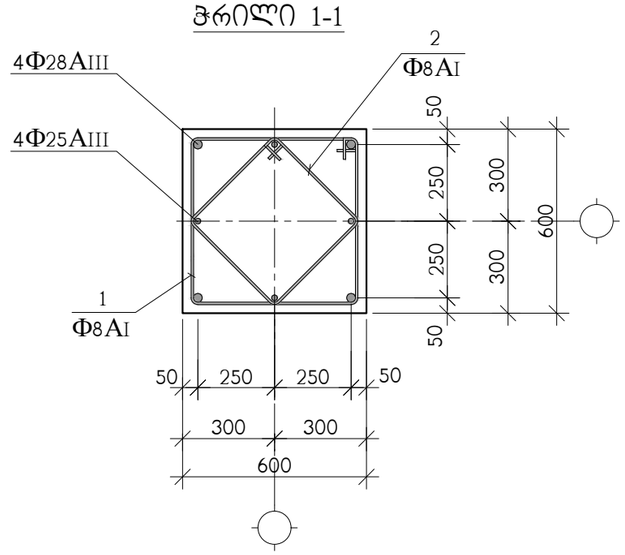

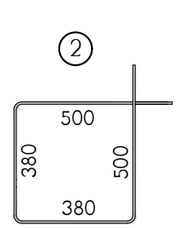

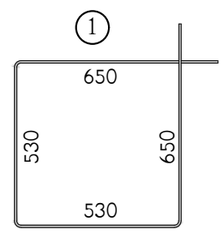

კოზ.	აღნიშვნა	დასახელება	რაოდ. ც.	ერთ-ეული
		მს-2 68.70 ნიშნულიდან 72.00 ნიშნულამდე	8	
1		Φ8AI სახსტ. 5781-828* L=2360	64	0.94 კგ.
2		Φ8AI სახსტ. 5781-828* L=1760	64	0.69 კგ.
3		Φ28AIII სახსტ. 5781-828* L=2350	4	11.36 კგ.
4		Φ25AIII სახსტ. 5781-828* L=3350	4	12.90 კგ.
11		ფურც. –20x90x90 სახსტ. 380-71*	8	1.3 კგ.
		B 30 კლასის ბეტონი		1.1 მ³

თანამდებობა	გვარი	ხელმოწერა	ქ. თბილისი, დასახლება დიდი დიღომი (ს.კ. 01.72.14.002.024), მრავალბინიანი საცხოვრებელი სახლი N2				შ.პ.ს. "ულტრა თავდაცვაზე" ს/კ 40562697
არქიტექტ.	თ.ესიავა		კონსტრუქციული ნაწილი				
			მონოლითური სვეტი მს-2				
კონსტრუქტ.	ა.არჩილია						
შემოწმა	ლ.ჯაიანი		სტადია მ	ფურც. კ-82	ფ-ბი	დაკვ. №	

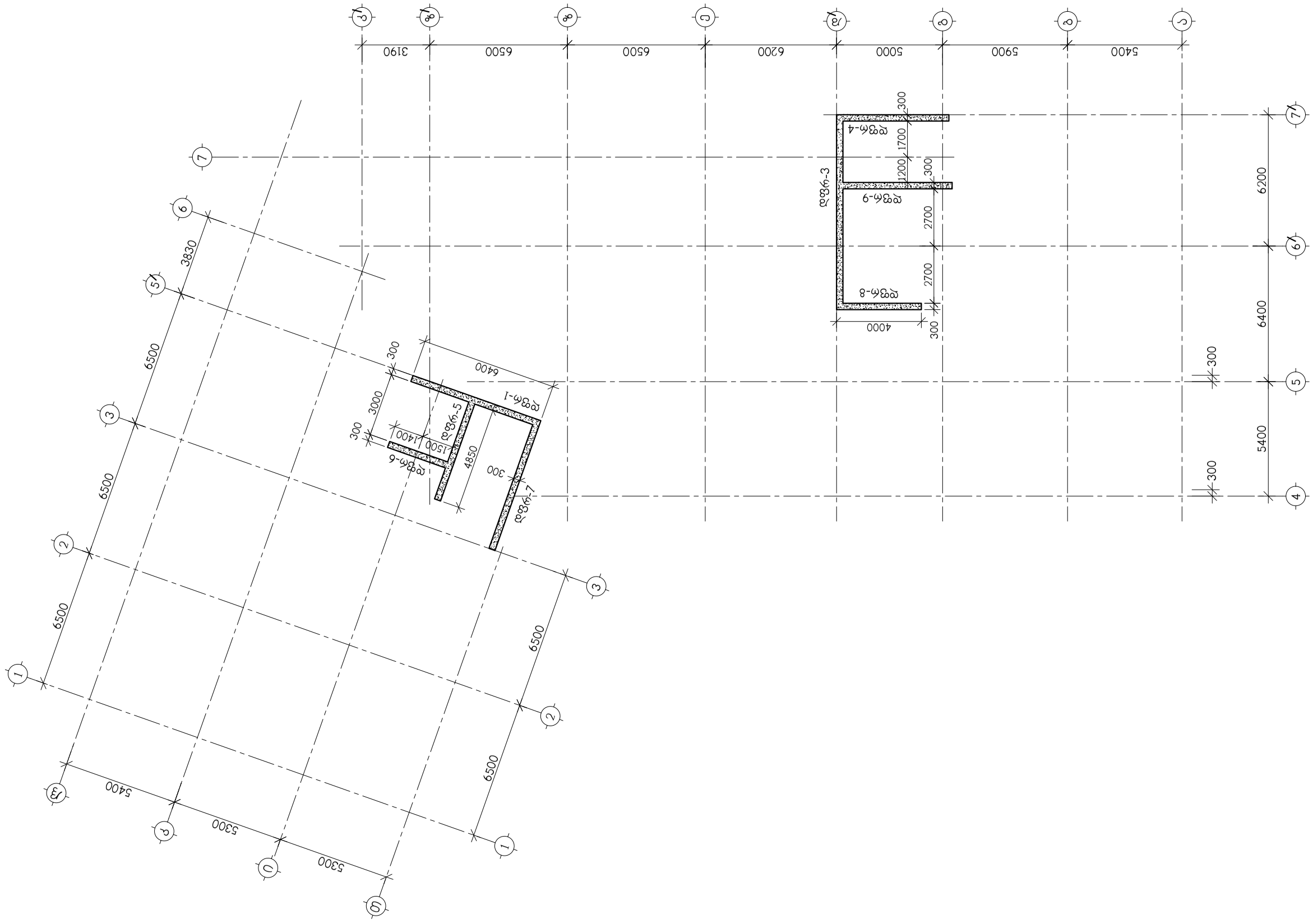

მთავარი არქიტექტორი		ბინაროვი			ქ. თბილისი, ფანასკერტელის ფერდობის ფერდობი N2 (ს.კ. 01.72.14.002.024), მოსახლეობის საცხოვრებელი სახლების კომპლექსის მშენებლობა
სანიტარული ინჟინერი		ლ.ლომსაძე			
კონსტრუქციული		თ.ქადაგიძე			
არქიტექტორი		ნ.ჯანელიძე			
ხელმძღვანელი		ლ.ლომსაძე			
შემსრულებელი		ლ.ლომსაძე			

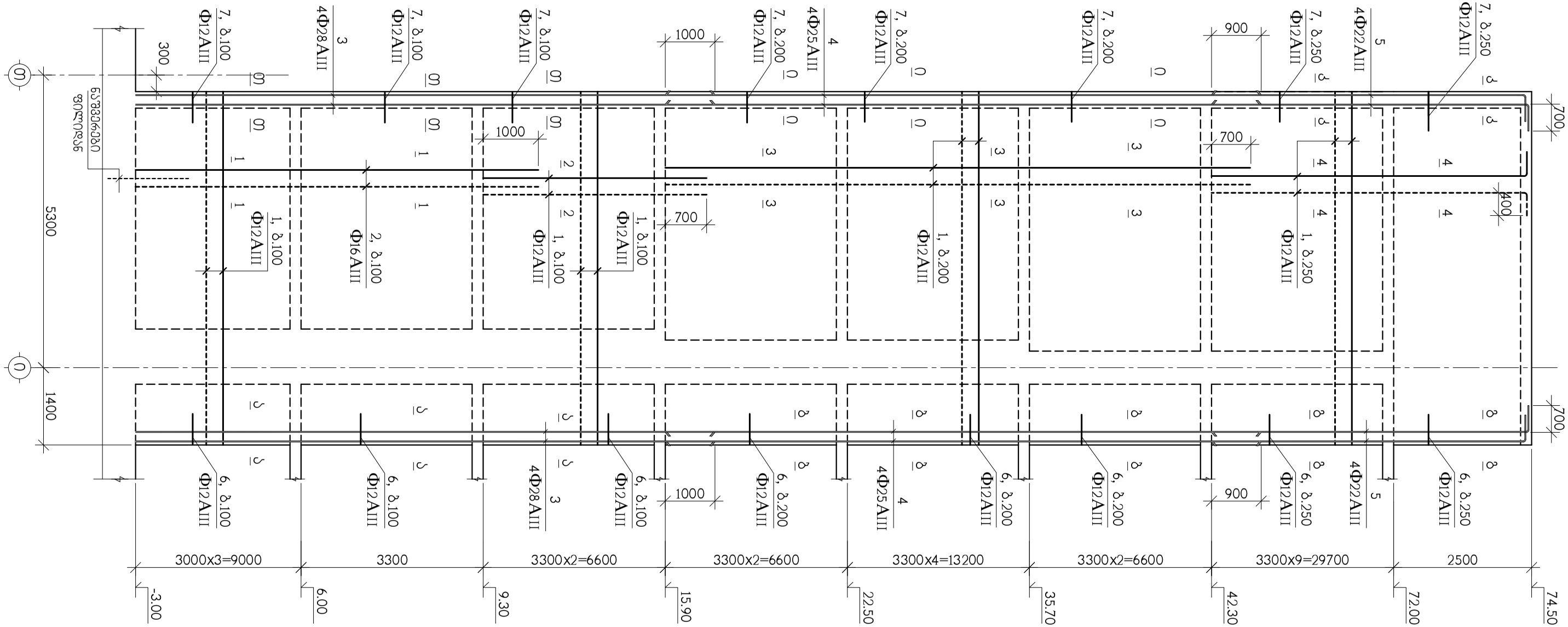

ფილა მონოლითური რკინაბეტონის ფერდაყრილი სანაპირო ნაგებობის ქვაბულის ფერდების გამაგრებისათვის ა-94÷ა-97 ნახაზების ა-98, ა-99 ნახაზზე სანაპირო ნაგებობის ქვაბულის ფერდების გამაგრების ფილების განლაგების სქემა

შემსრულებელი	ხელმოწერა	ხელმოწერის თარიღი	
მთავარი ინჟინერი			ა. თბილელი, ფასანაულების ფილების ფილების ფილების (ს.კ. 01.72.14.002.024), ზანაულების ნაგებობის ქვაბულის ნაწილი **N2**
ინჟინერი			ამწეების ფილების ფილების ფილ

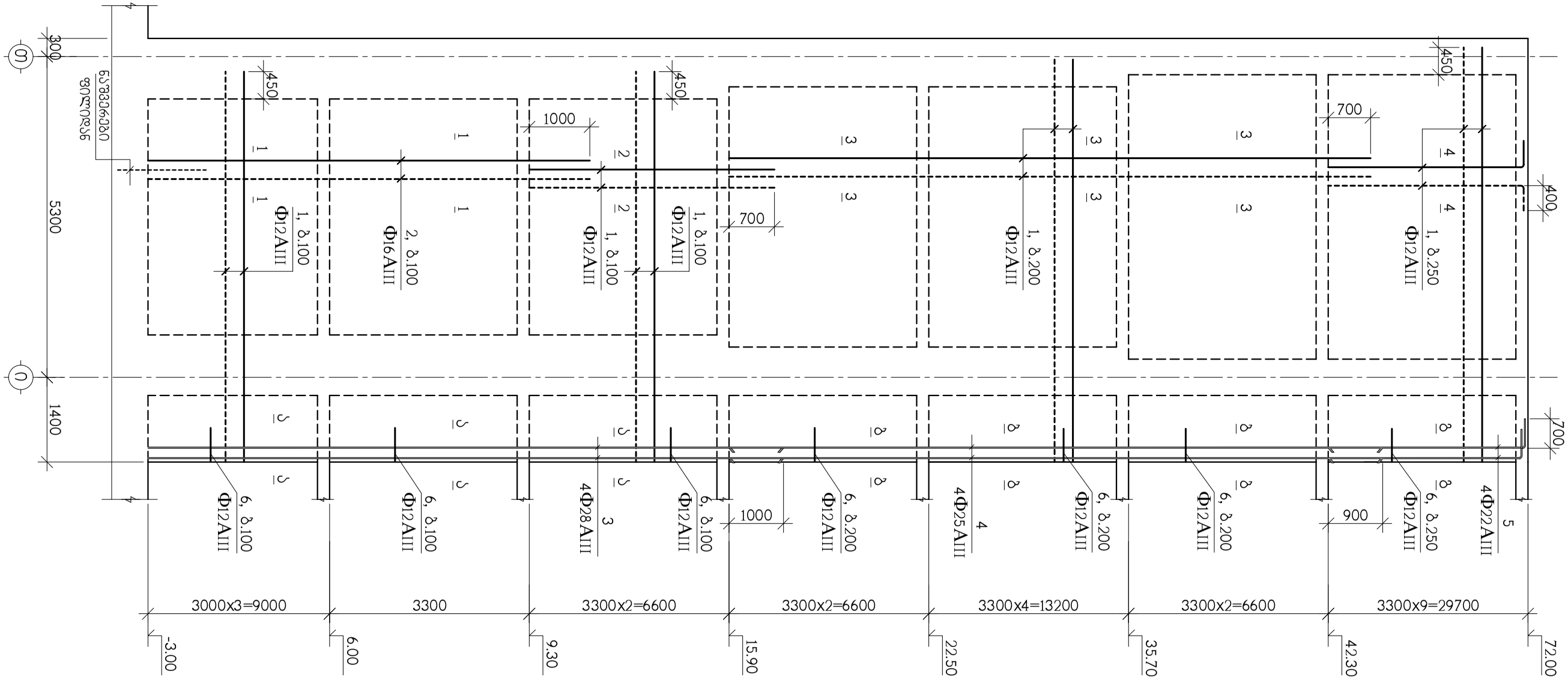

ᲛᲠᲐᲕᲐᲚᲡᲐᲠᲗᲣᲚᲘᲐᲜᲘ ᲛᲝᲜᲝᲚᲘᲗᲣᲠᲘ ᲠᲙᲘᲜᲐᲑᲔᲢᲝᲜᲘᲡ ᲡᲐᲪᲮᲝᲕᲠᲔᲑᲔᲚᲘ ᲙᲝᲠᲞᲣᲡᲘ №2

ᲐᲠᲥᲘᲢᲔᲥᲢᲣᲠᲐ ᲓᲐ ᲛᲨᲔᲜᲔᲑᲚᲝᲑᲐ

ᲐᲠᲥᲘᲢᲔᲥᲢᲣᲠᲣᲚᲘ ᲜᲐᲬᲘᲚᲘ

ᲐᲠᲥᲘᲢᲔᲥᲢᲣᲠᲣᲚᲘ ᲜᲐᲬᲘᲚᲘ ᲛᲐᲡᲨᲢᲐᲑᲘ 1:100

ᲐᲠᲥᲘᲢᲔᲥᲢᲣᲠᲣᲚᲘ ᲜᲐᲬᲘᲚᲘ ᲛᲐᲡᲨᲢᲐᲑᲘ 1:50

ᲓᲐᲛᲙᲕᲔᲗᲘᲚᲘ	ᲒᲐᲒᲐᲪᲘᲔᲚᲘ	ᲮᲔᲚᲛᲝᲬᲔᲠᲘᲡ ᲜᲘᲛᲣᲨᲘ		ᲐᲠᲥᲘᲢᲔᲥᲢᲣᲠᲣᲚᲘ ᲜᲐᲬᲘᲚᲘ	
ᲨᲔᲛᲝᲬᲛ.	ᲓᲐᲜᲘᲔᲚᲐᲫᲔ				
ᲐᲛᲑᲔᲚᲐᲫᲔ	ᲐᲚᲔᲥᲡᲐᲜᲓᲠᲘᲐ				
ᲒᲐᲜᲐᲮᲚᲔᲑᲘᲡ ᲜᲐᲬᲘᲚᲘ	ᲛᲔᲡᲮᲘ Გ.ᲜᲐᲓᲘᲠᲐᲫᲔ				

ᲛᲝᲓᲔᲚᲘᲡ ᲐᲕᲢᲝᲠᲘ	ᲒᲘᲝᲠᲒᲘ ᲛᲔᲡᲮᲘ	ᲮᲔᲚᲛᲝᲬᲔᲠᲘᲡ ᲜᲘᲛᲣᲨᲘ		ᲐᲠᲥᲘᲢᲔᲥᲢᲣᲠᲣᲚᲘ ᲜᲐᲬᲘᲚᲘ	
ᲨᲔᲛᲝᲬᲛ.	ᲓᲐᲜᲘᲔᲚᲐᲫᲔ				
ᲐᲛᲑᲔᲚᲐᲫᲔ	ᲐᲚᲔᲥᲡᲐᲜᲓᲠᲘᲐ				
ᲒᲐᲜᲐᲮᲚᲔᲑᲘᲡ ᲜᲐᲬᲘᲚᲘ	ᲛᲔᲡᲮᲘ Გ.ᲜᲐᲓᲘᲠᲐᲫᲔ				

ᲓᲐᲛᲙᲕᲔᲗᲘᲚᲘ	ᲒᲐᲒᲐᲪᲘᲔᲚᲘ	ᲮᲔᲚᲛᲝᲬᲔᲠᲘᲡ ᲜᲘᲛᲣᲨᲘ		ᲐᲠᲥᲘᲢᲔᲥᲢᲣᲠᲣᲚᲘ ᲜᲐᲬᲘᲚᲘ	
ᲨᲔᲛᲝᲬᲛ.	ᲓᲐᲜᲘᲔᲚᲐᲫᲔ				
ᲐᲛᲑᲔᲚᲐᲫᲔ	ᲐᲚᲔᲥᲡᲐᲜᲓᲠᲘᲐ				
ᲒᲐᲜᲐᲮᲚᲔᲑᲘᲡ ᲜᲐᲬᲘᲚᲘ	ᲛᲔᲡᲮᲘ Გ.ᲜᲐᲓᲘᲠᲐᲫᲔ				

ᲛᲠᲐᲕᲐᲚᲡᲐᲠᲗᲣᲚᲘᲐᲜᲘ ᲛᲝᲜᲝᲚᲘᲗᲣᲠᲘ ᲠᲙᲘᲜᲐᲑᲔᲢᲝᲜᲘᲡ ᲡᲐᲪᲮᲝᲕᲠᲔᲑᲔᲚᲘ ᲙᲝᲠᲞᲣᲡᲘ №2

ᲐᲠᲥᲘᲢᲔᲥᲢᲣᲠᲐ ᲓᲐ ᲛᲨᲔᲜᲔᲑᲚᲝᲑᲐ

ᲐᲠᲥᲘᲢᲔᲥᲢᲣᲠᲣᲚᲘ ᲜᲐᲬᲘᲚᲘ

ᲐᲠᲥᲘᲢᲔᲥᲢᲣᲠᲣᲚᲘ ᲜᲐᲬᲘᲚᲘ ᲛᲐᲡᲨᲢᲐᲑᲘ 1:100

ᲐᲠᲥᲘᲢᲔᲥᲢᲣᲠᲣᲚᲘ ᲜᲐᲬᲘᲚᲘ ᲛᲐᲡᲨᲢᲐᲑᲘ 1:50

ᲓᲐᲛᲙᲕᲔᲗᲘᲚᲘ	ᲒᲐᲒᲐᲪᲘᲔᲚᲘ	ᲮᲔᲚᲛᲝᲬᲔᲠᲘᲡ ᲜᲘᲛᲣᲨᲘ		ᲐᲠᲥᲘᲢᲔᲥᲢᲣᲠᲣᲚᲘ ᲜᲐᲬᲘᲚᲘ	
ᲨᲔᲛᲝᲬᲛ.	ᲓᲐᲜᲘᲔᲚᲐᲫᲔ				
ᲐᲛᲑᲔᲚᲐᲫᲔ	ᲐᲚᲔᲥᲡᲐᲜᲓᲠᲘᲐ				
ᲒᲐᲜᲐᲮᲚᲔᲑᲘᲡ ᲜᲐᲬᲘᲚᲘ	ᲛᲔᲡᲮᲘ Გ.ᲜᲐᲓᲘᲠᲐᲫᲔ				

შპს "ელიტმშენი"	ქ. თბილისი, ფასანაურის ხევი ფილი ფილეში (ს.კ. 01.72.14.002.024), ჭოხონელიძის ქუჩის მე-2 მკრ. №2		

მასშტაბი	1:100		
ნახატის	ტ.ბაბუნაშვილი		
შემოწმებული	ა.ა.ბაბუნაშვილი		
მთავარი ინჟინერი	ლ.ჯანაშია		
მთავარი არქიტექტორი	ლ.ჯანაშია		
დირექტორი	ლ.ჯანაშია		

ცვლილების №-ები	ფურცლების რაოდენობა	ფურცლის №	ფურცლების ჯამური რაოდენობა		
		8	8		

შემსრულებელი			
ხელმძღვანელი	ა.ახმეტელი		
მთავარი ინჟინერი	ლ.ჯაფარიძე		
უფროსი სპეციალისტი	ნ.ბერიძე		

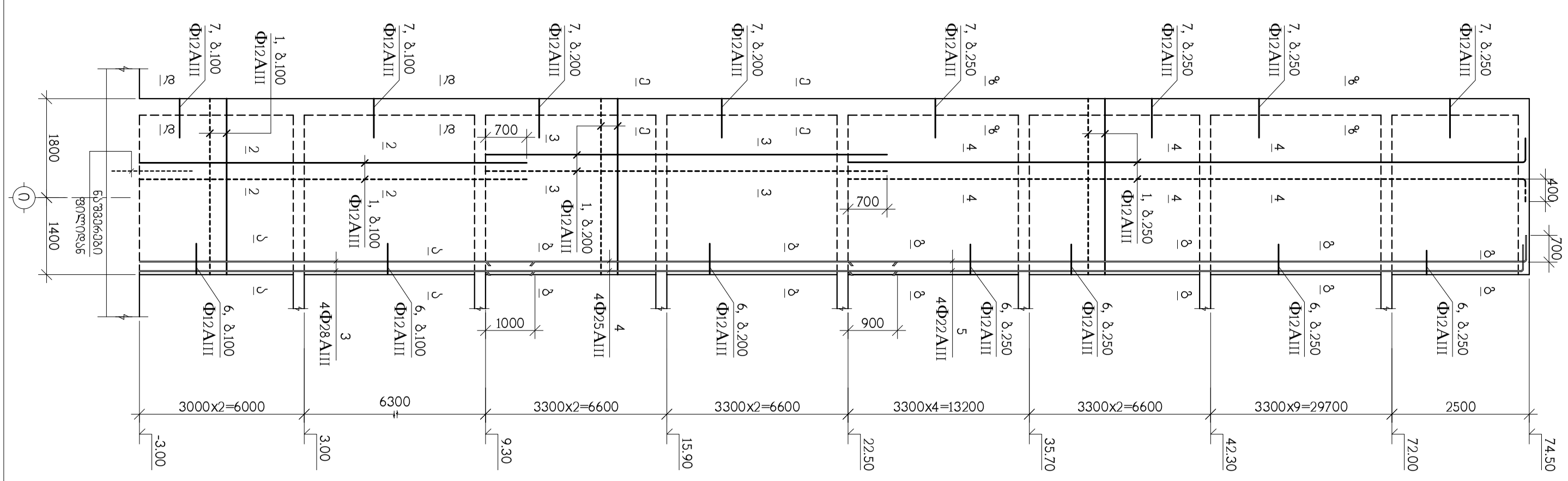

მესაკუთრე	შპს "ბორჯომის ხეობის ტურიზმის ცენტრი" ს/კ 405696997	ა. ონიანის ქუჩაზე, ზესტაფონის მუნიციპალიტეტი, ქ. ზესტაფონი (ს.კ. 01.72.14.002.024), ზემო სვანეთის სახელმწიფო ისტორიულ-ეთნოგრაფიული მუზეუმ-ნაკრძალის N2 კორპუსის რეაბილიტაცია	
მთავარი ინჟინერი	ლ.ჯანჯღავა		
მთავარი არქიტექტორი	ლ.ჯანჯღავა		
ხელმძღვანელი	ლ.ჯანჯღავა		
შემსრულებელი	ლ.ჯანჯღავა	ზემო სვანეთის ისტორიულ-ეთნოგრაფიული მუზეუმ-ნაკრძალის ჯებირის რეაბილიტაცია	
		ეტაპი	ფურც.	ფურცლების რაოდ.
		მ	3	8
		ზემო სვანეთი, ქ. მესტია, ზემო სვანეთის ისტორიულ-ეთნოგრაფიული მუზეუმ-ნაკრძალის ტერიტორია		
		არქიტექტურული ნაწილი		
		ფასადი 6-ზე		

მონოლითური დიაფრაგმა დფრ-7

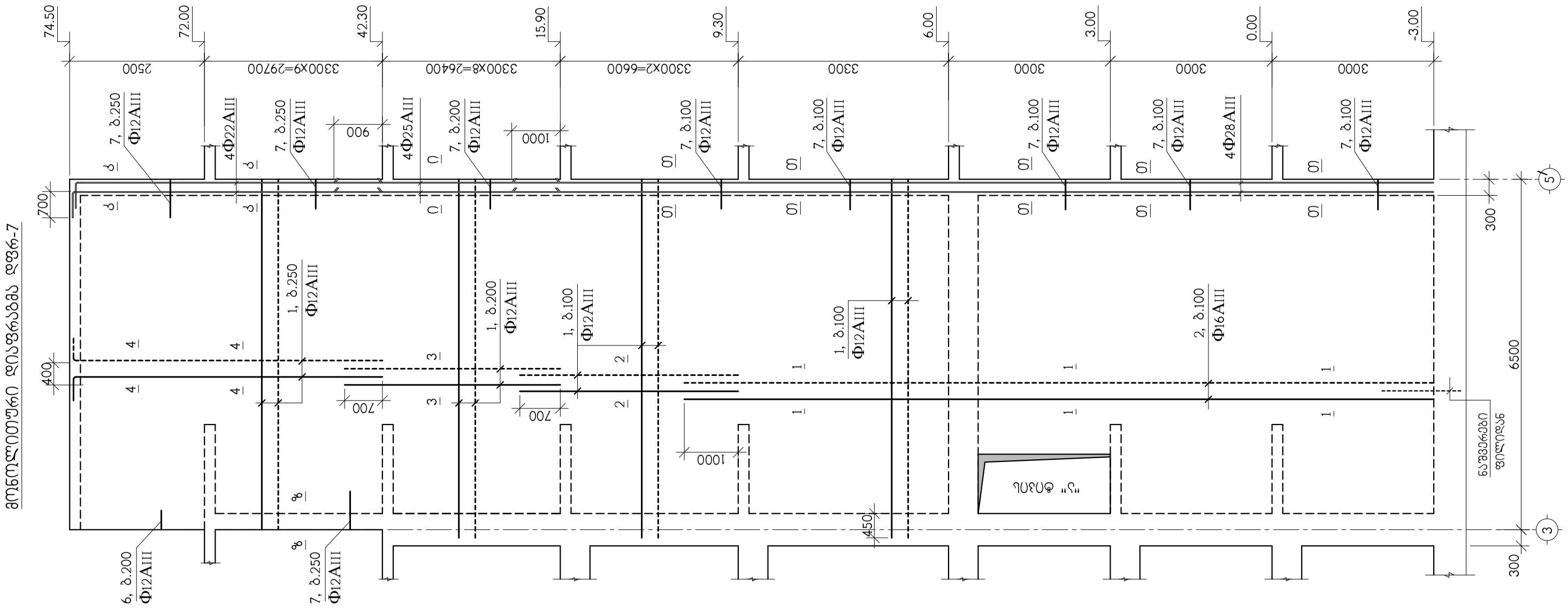

თანამდებობა	გვარი	ხელმოწერა	ქ. თბილისი, დასახლება დიდი დიღომი (ს.კ. 01.72.14.002.024), მრავალბინიანი საცხოვრებელი სახლი N2				შ.პ.ს. "ლოტსი თანდადებულზე" ს/კ 405626997
არქიტექტ.	თ.ესიავა		კონსტრუქციული ნაწილი				
			მონოლითური დიაფრაგმა დფრ-7				
კონსტრუქტ.	ა.არჩილია						
შეამოწმა	ლ.ჯაიანი		სტადია მ	ფურც. კ-90	ფ-ბი	დაკვ. №	

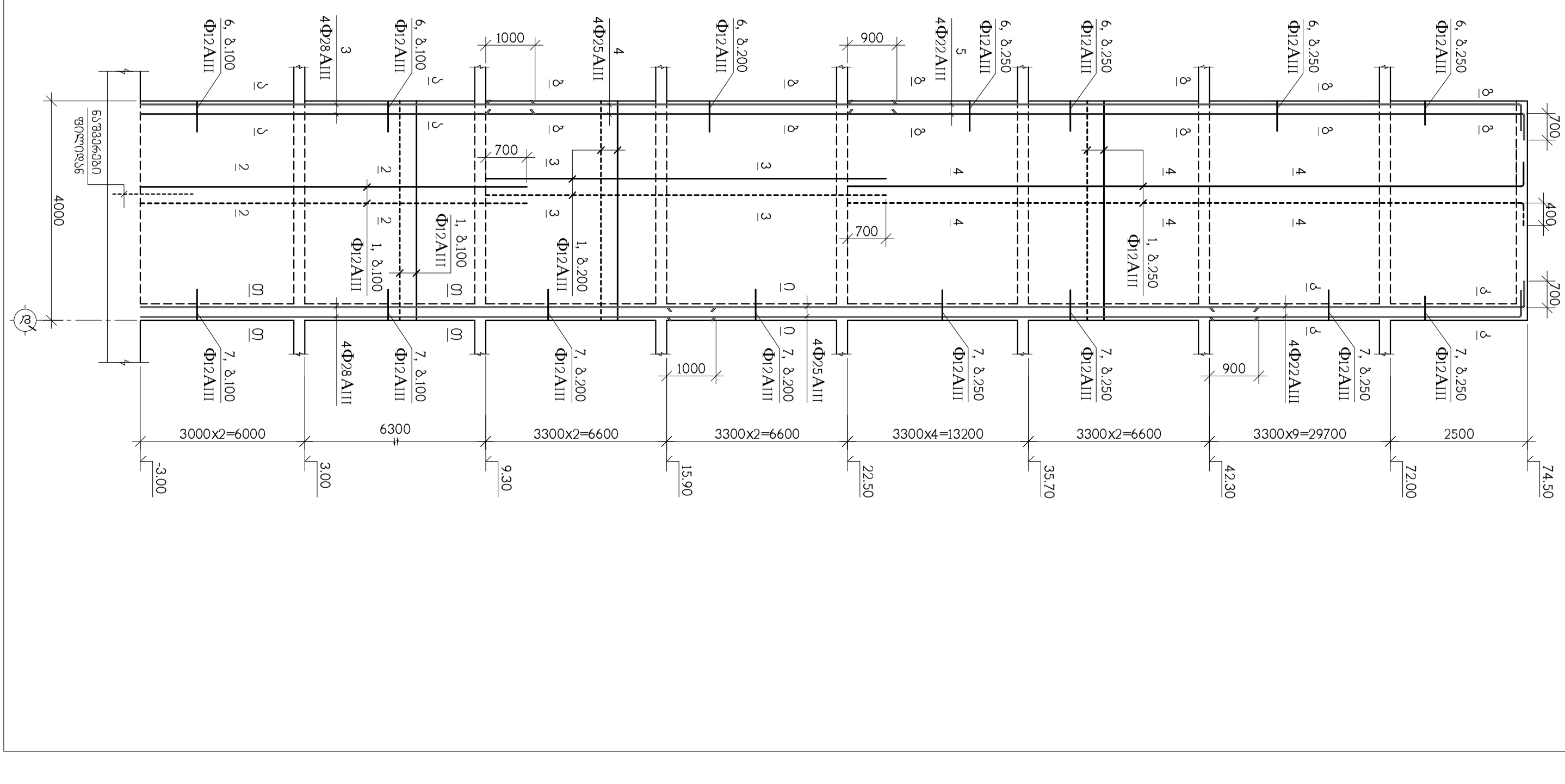

შემსრულებელი			
ხელმძღვანელი	ა.ახალაია		
ნაკადის უფროსი	ო.ბლიაძე		
მთავარი ინჟინერი	ნ.ჯაფარიძე		

მშენებლობის სახელწოდება	ბეტონმოზიდვა	ქ. თბილისი, ზესტაფონის ქუჩა დინამო ფილიალი (ს.კ. 01.72.14.002.024), მანანას ლიანდაგთაშორისი სივრცის ნაწილი **N2**
ობიექტის სახელწოდება		ამწეული თუჯის ჩასხმა
ტექნიკური ზედამხედველობის განმახორციელებელი პირი		შპს "ჯორჯიან ენერგი ინჟინირინგ" 405626997

ნახატის №	8	ფურცლების რაოდენობა	ფურც. 3-91	ფურც. №3-ბრ	ფაქტ. №	

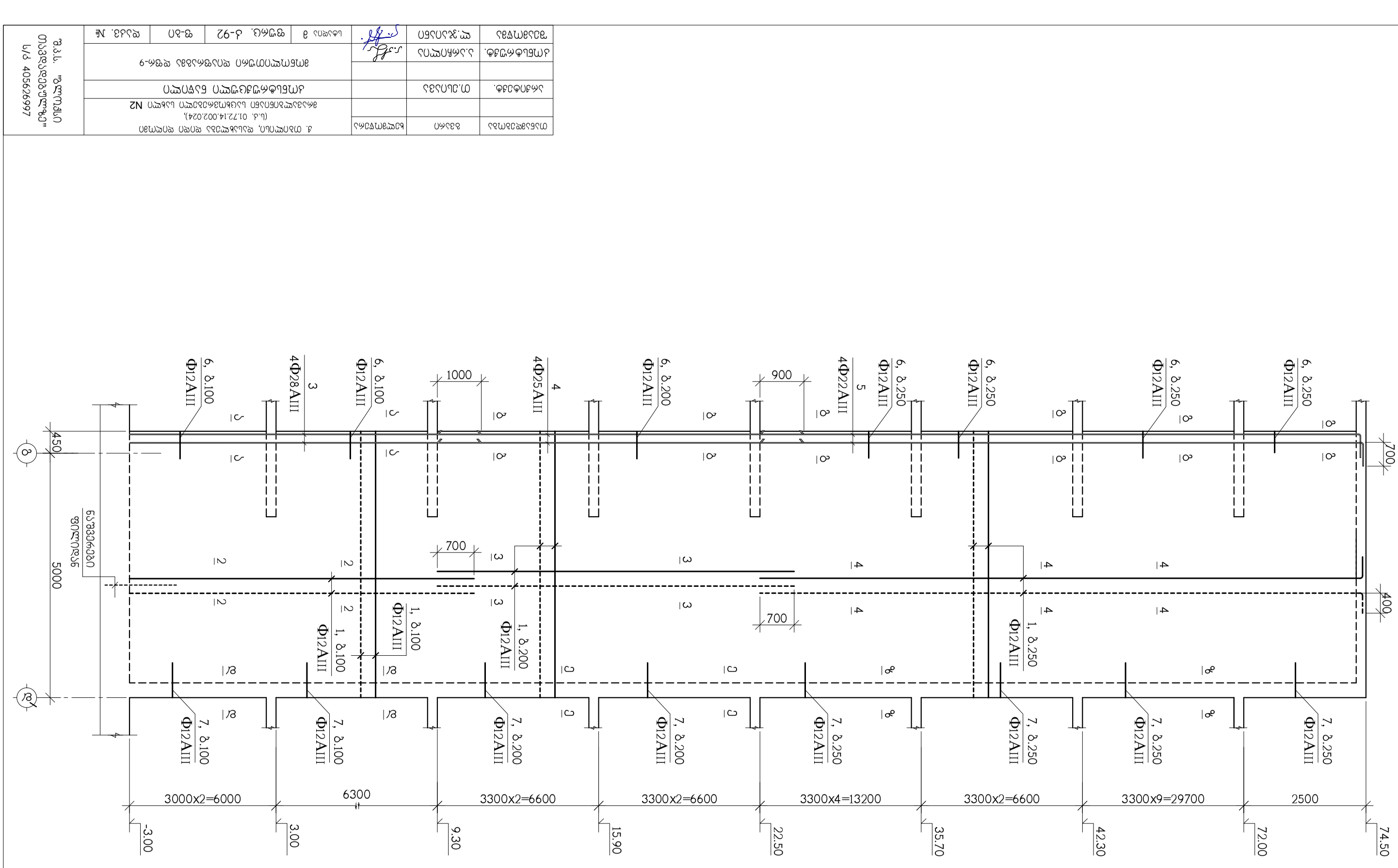

თანხმდება			
სამშენებლო	შპს.„ჯორჯიან ენერჯი ჯგუფი“		
ხელმძღვანელი	ა.ბერიძე		
ტექ.ზედამხედველი	ლ.ჩხეიძე		
ინჟინერი	ნ.ბაქრაძე		

				ა(ა)იპ „ქალაქ ბათუმის ურბანული განვითარების სააგენტო“	
				ს/კ 405626997	
				ქ. ბათუმში, ზღვისპირა ხიდის ფილტრის	
				მოწყობა (ს.კ. 01.72.14.002.024),	
				მანქანათმშენებლობითი ტექნიკური საწყობი №2	
				ტექნიკური ნაწილი	
				ელექტრომოწყობილობების ფილტრის	
				მონტაჟი. ფილტრის მონტაჟის სქემა	
				ფილტრის მონტაჟის სქემა	
				ფილტრის მონტაჟის სქემა	

მონოლითური დიაფრაგმა დფრ-10

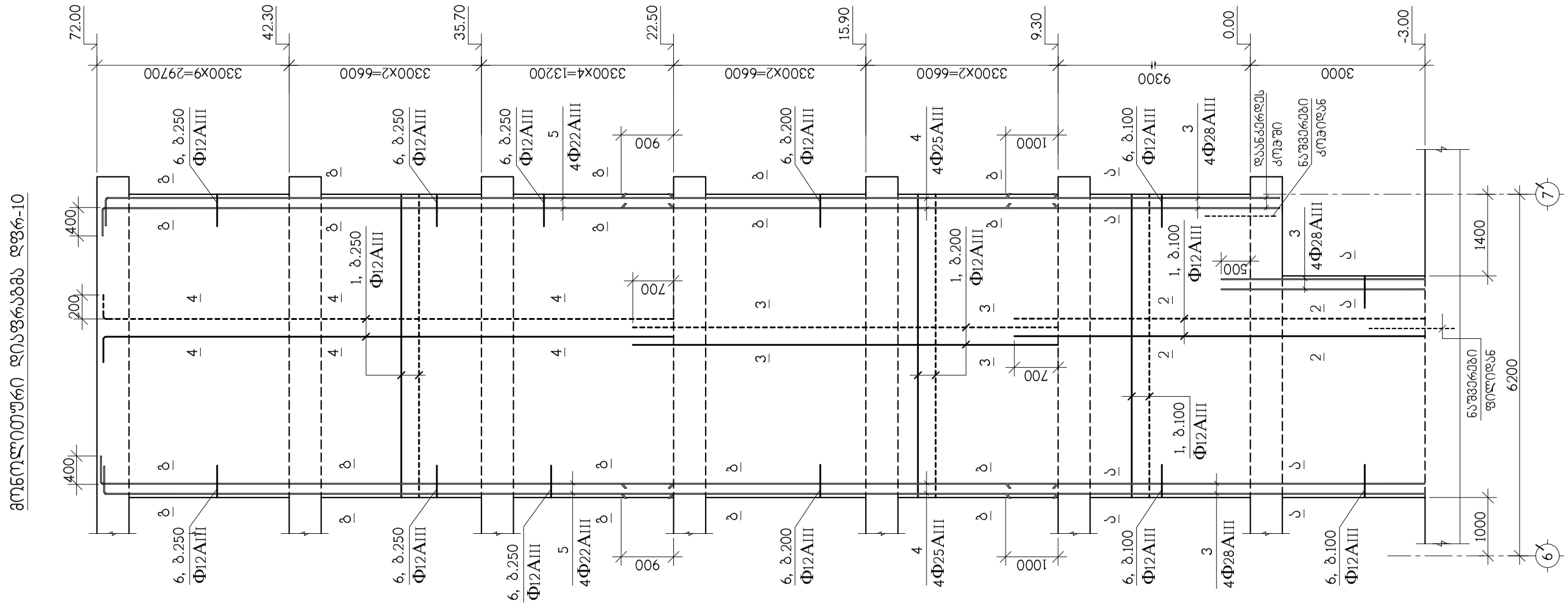

თანამდებობა	გვარი	ხელმოწერა	ქ. თბილისი, დასახლება დიდი დიღომი (ს.კ. 01.72.14.002.024), მრავალბინიანი საცხოვრებელი სახლი N2				შ.პ.ს. "ზლოჭსი თანდადებულზე" ს/კ 405626997
არქიტექტ.	თ.ესიავა		კონსტრუქციული ნაწილი				
კონსტრუქტ.	ა.არჩილია		მონოლითური დიაფრაგმა დფრ-10				
შემამოწმა	ლ.ჯაიანი		სტადია მ	ფურც. კ-93	ფ-ბი	დაკვ. №	

1–1

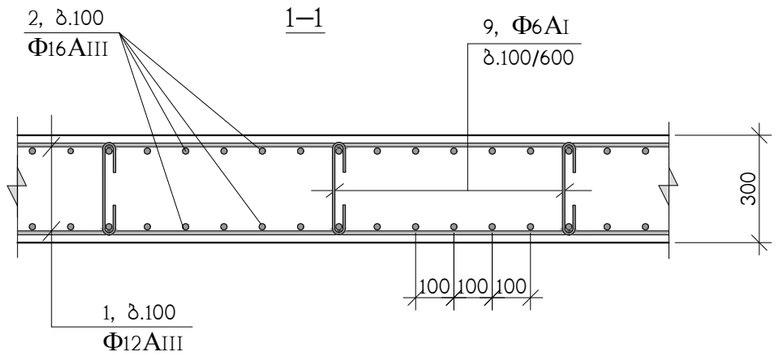

9



4–4

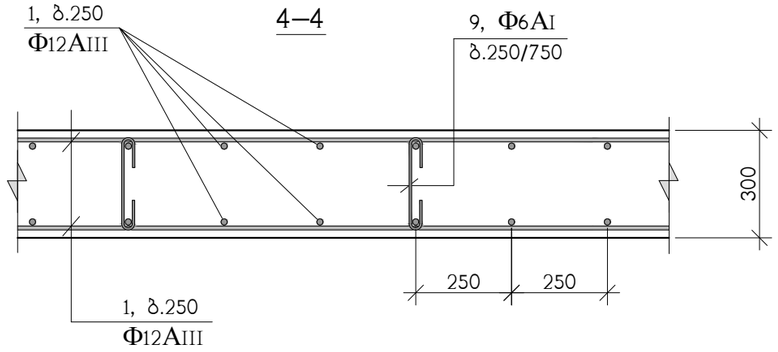

2–2

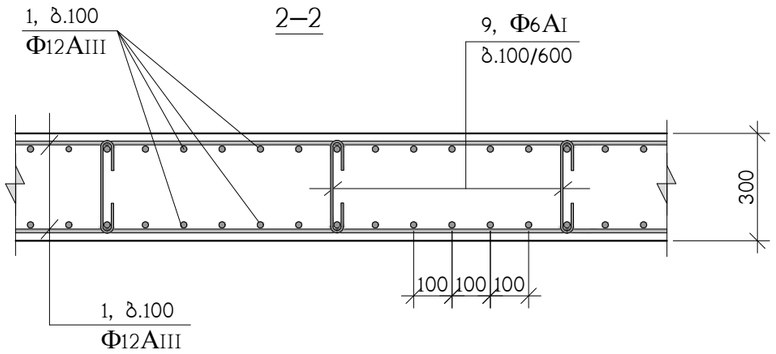

3–3

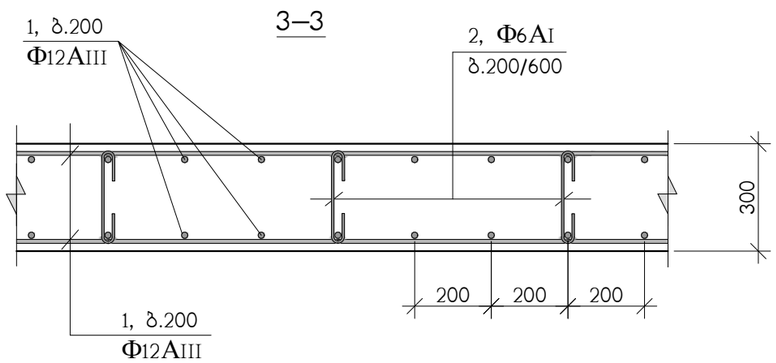

ა–ა

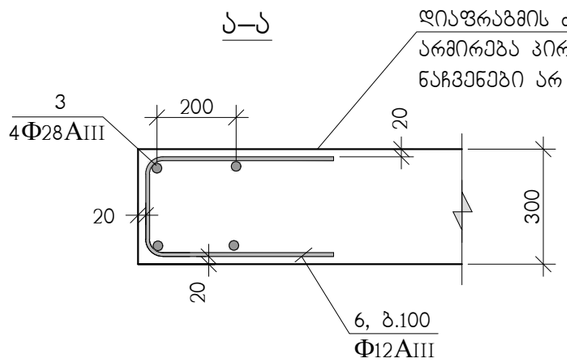

6

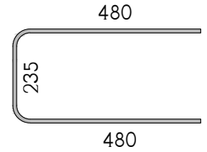

ბ–ბ

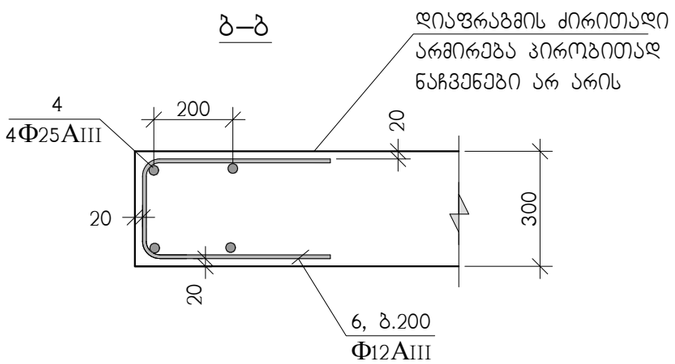

თანამდებობა	გვარი	ხელმოწერა	ქ. თბილისი, დასახლება დიდი დიღომი (ს.კ. 01.72.14.002.024), მრავალბინიანი საცხოვრებელი სახლი N2				შ.პ.ს. "ზლოჭქი თავდაცვებულზე" ს/კ 40562697
არქიტექტ.	თ.ესიავა		კონსტრუქციული ნაწილი				
			დიაფრაგმების არმირების დეტალები				
კონსტრუქტ.	ა.არჩილია						
შემამოწმა	ლ.ჯაიანი		სტადია მ	ფურც. კ-94	ფ-ბი	დაკვ. №	

გ–გ

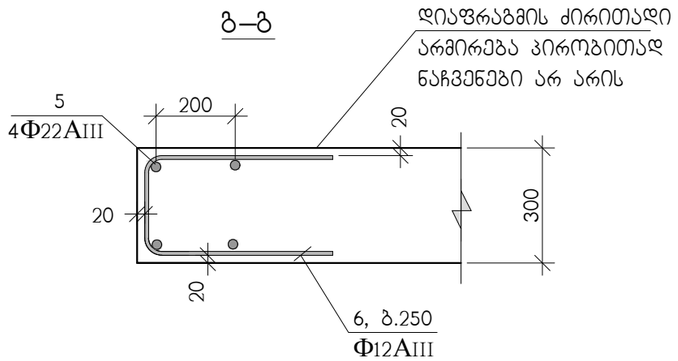

6

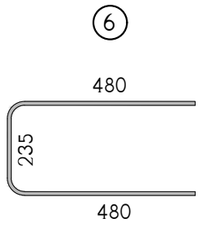

7

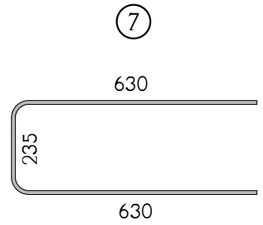

დ–დ

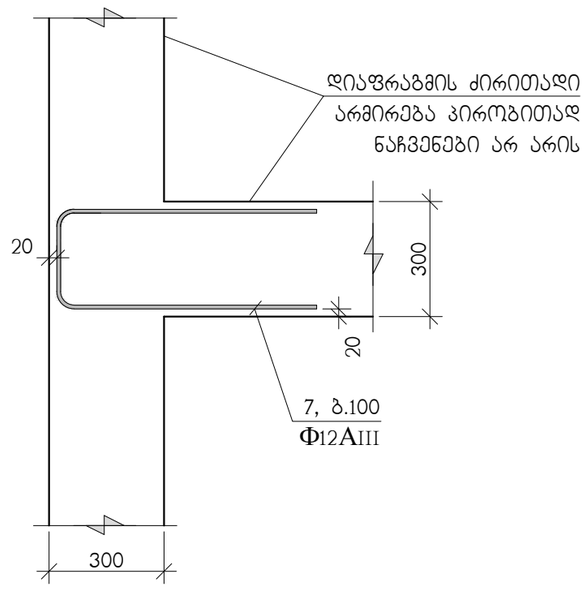

ე–ე

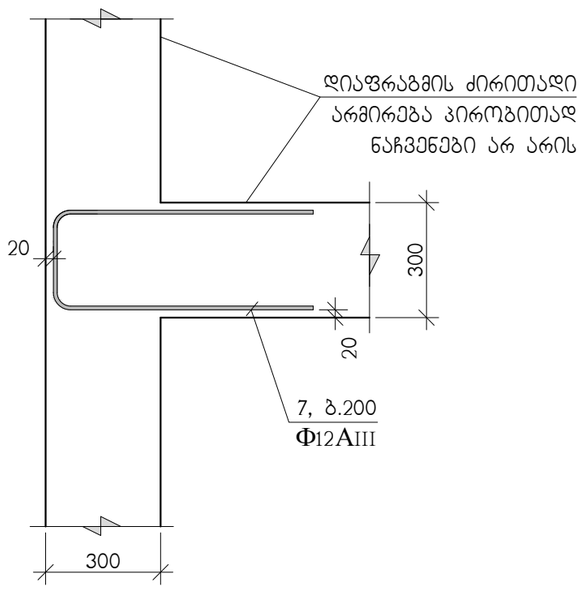

ზ–ზ

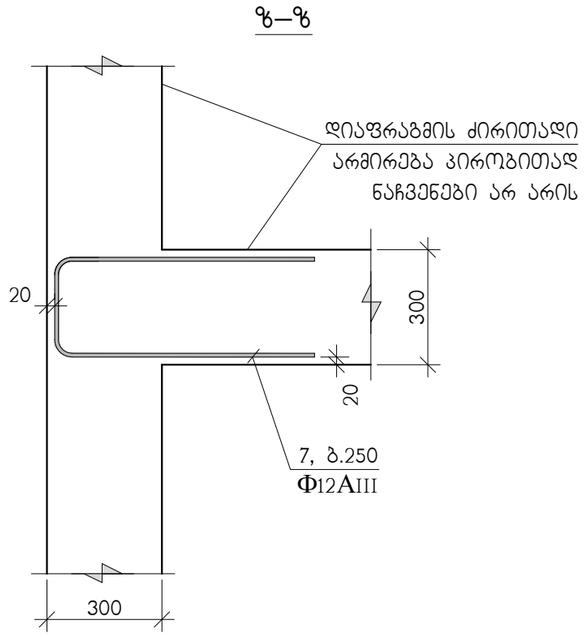

თანამდებობა	გვარი	ხელმოწერა	ქ. თბილისი, დასახლება დიდი დიღომი (ს.კ. 01.72.14.002.024), მრავალბინიანი საცხოვრებელი სახლი N2				შ.პ.ს. "ზღვისპირა თავდაცვითი ნაგებობები" ს/კ 405626997
არქიტექტ.	თ.ესიავა		კონსტრუქციული ნაწილი				
კონსტრუქტ.	ა.არჩილია		დიაფრაგმების არმირების დეტალები				
შეამოწმა	ლ.ჯაიანი		სტადია მ	ფურც. კ-95	ფ-ბი	დაკვ. №	

თ–თ

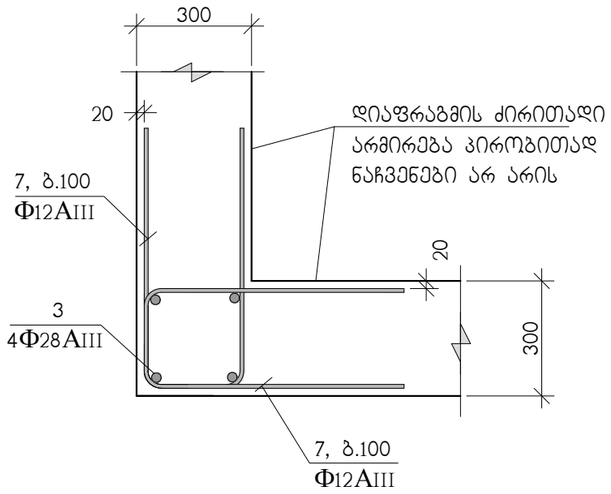

ი′–ი′

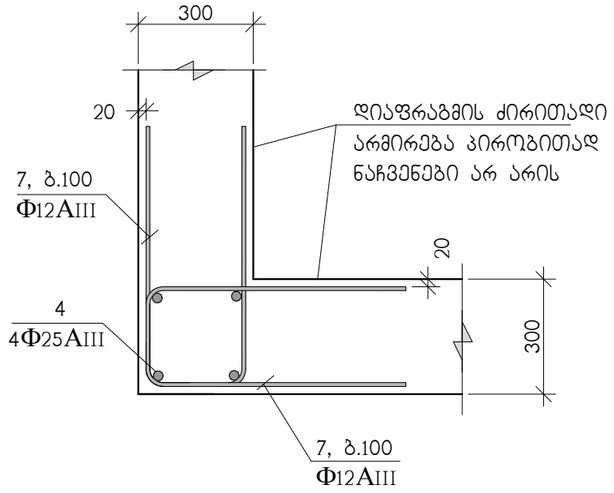

ი–ი

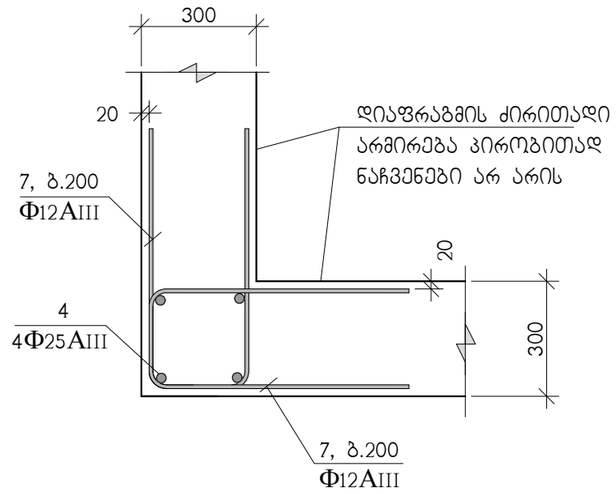

კ–კ

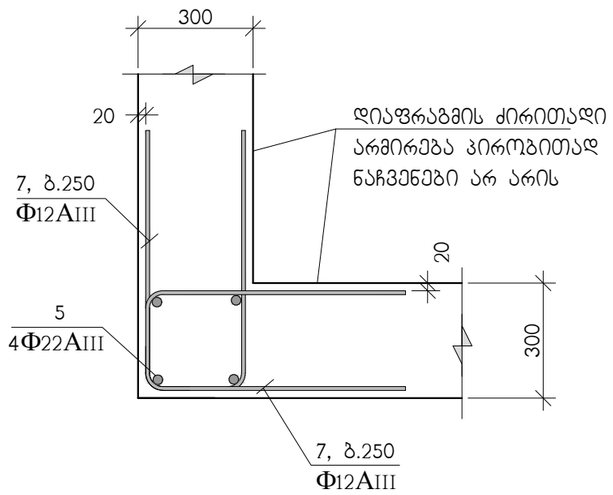

⑦

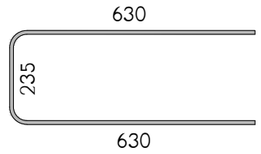

თანამდებობა	გვარი	ხელმოწერა	ქ. თბილისი, დასასხლება დიდი დიღომი (ს.კ. 01.72.14.002.024), მრავალბინიანი საცხოვრებელი სახლი N2					შ.პ.ს. "ზლოქმი თვლადებულზე" ს/კ 40562697
არქიტექტ.	თ.ესიავა		კონსტრუქციული ნაწილი					
კონსტრუქტ.	ა.არჩილია		დიაფრაგმების არმირების დეტალები					
შეამოწმა	ლ.ჯაიანი		სტადია მ	ფურც. კ-96	ფ-ბი	დაკვ. №		

"ა" ტიპის ღიობის არმირების მაგალითი

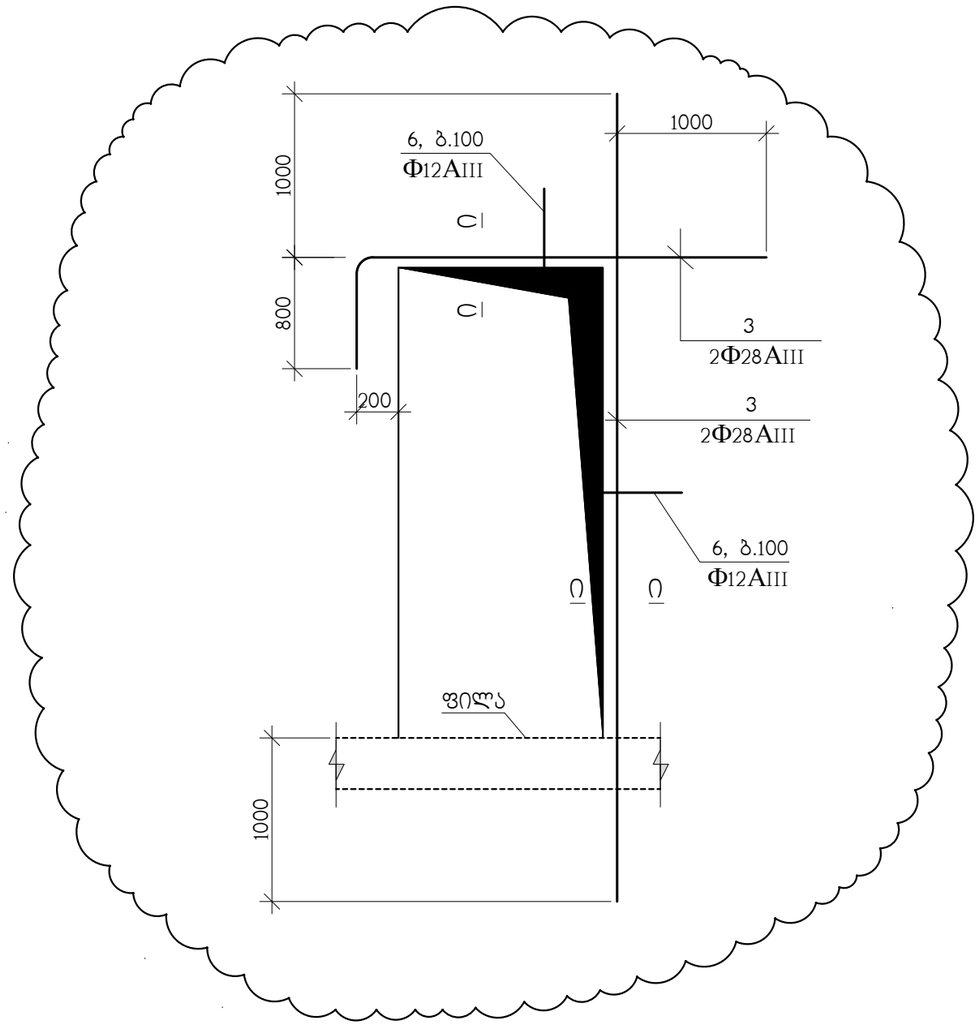

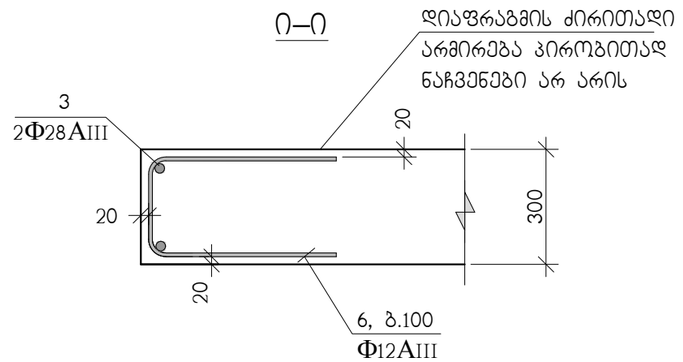

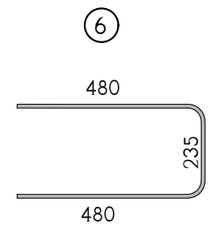

თანამდებობა	გვარი	ხელმოწერა	ქ. თბილისი, დასახლება დიდი დიღომი (ს.კ. 01.72.14.002.024), მრავალბინიანი საცხოვრებელი სახლი N2				შ.პ.ს. "ზლოქსი თავდაცვაზე" ს/კ 405626997
არქიტექტ.	თ.ესიავა		კონსტრუქციული ნაწილი				
კონსტრუქტ.	ა.არჩილია		ღიობის არმირება				
შემამოწმა	ლ.ჯაიანი		სტადია მ	ფურც. კ-97	ფ-ბი	დაკვ. №	

პოზ.	აღნიშვნა	დასახელება	რაოდ. ც.	ერთ-ეული
		დიაფრაგმა დფრ-1	1	
1	დაიჭრას ადგილზე	Ф12AIII სახსტ. 5781-828* L=10395 ბრძ.მ	–	9230 კგ.
2	დაიჭრას ადგილზე	Ф16AIII სახსტ. 5781-828* L=1410 ბრძ.მ	–	2230 კგ.
3	დაიჭრას ადგილზე	Ф28AIII სახსტ. 5781-828* L=216 ბრძ.მ	–	1050 კგ.
4	დაიჭრას ადგილზე	Ф25AIII სახსტ. 5781-828* L=288 ბრძ.მ	–	1110 კგ.
5	დაიჭრას ადგილზე	Ф22AIII სახსტ. 5781-828* L=340 ბრძ.მ	–	1010 კგ.
6		Ф12AIII სახსტ. 5781-828* L=1200	450	1.07 კგ.
7		Ф12AIII სახსტ. 5781-828* L=1500	450	1.34 კგ.
9		Ф6AI სახსტ. 5781-828* L=460	3920	0.10 კგ.
		B 30 კლასის ბეტონი		130 მ³

პოზ.	აღნიშვნა	დასახელება	რაოდ. ც.	ერთ-ეული
		დიაფრაგმა დფრ-2	1	
1	დაიჭრას ადგილზე	Ф12AIII სახსტ. 5781-828* L=9775 ბრძ.მ	–	8680 კგ.
2	დაიჭრას ადგილზე	Ф16AIII სახსტ. 5781-828* L=1410 ბრძ.მ	–	2230 კგ.
3	დაიჭრას ადგილზე	Ф28AIII სახსტ. 5781-828* L=110 ბრძ.მ	–	530 კგ.
4	დაიჭრას ადგილზე	Ф25AIII სახსტ. 5781-828* L=144 ბრძ.მ	–	560 კგ.
5	დაიჭრას ადგილზე	Ф22AIII სახსტ. 5781-828* L=160 ბრძ.მ	–	480 კგ.
6		Ф12AIII სახსტ. 5781-828* L=1200	440	1.07 კგ.
9		Ф6AI სახსტ. 5781-828* L=460	3680	0.10 კგ.
		B 30 კლასის ბეტონი		122 მ³

პოზ.	აღნიშვნა	დასახელება	რაოდ. ც.	ერთ-ეული
		დიაფრაგმა დფრ-3	1	
1	დაიჭრას ადგილზე	Ф12AIII სახსტ. 5781-828* L=17300 ბრძ.მ	–	15360 კგ.
2	დაიჭრას ადგილზე	Ф16AIII სახსტ. 5781-828* L=2330 ბრძ.მ	–	3680 კგ.
3	დაიჭრას ადგილზე	Ф28AIII სახსტ. 5781-828* L=110 ბრძ.მ	–	530 კგ.
4	დაიჭრას ადგილზე	Ф25AIII სახსტ. 5781-828* L=144 ბრძ.მ	–	560 კგ.
5	დაიჭრას ადგილზე	Ф22AIII სახსტ. 5781-828* L=170 ბრძ.მ	–	510 კგ.
7		Ф12AIII სახსტ. 5781-828* L=1500	430	1.34 კგ.
9		Ф6AI სახსტ. 5781-828* L=460	6250	0.10 კგ.
		B 30 კლასის ბეტონი		180 მ³

პოზ.	აღნიშვნა	დასახელება	რაოდ. ც.	ერთ-ეული
		დიაფრაგმა დფრ-4	1	
1	დაიჭრას ადგილზე	Ф12AIII სახსტ. 5781-828* L=7230 ბრძ.მ	–	6420 კგ.
2	დაიჭრას ადგილზე	Ф16AIII სახსტ. 5781-828* L=980 ბრძ.მ	–	1550 კგ.
6		Ф12AIII სახსტ. 5781-828* L=1200	10	1.07 კგ.
7		Ф12AIII სახსტ. 5781-828* L=1500	10	1.34 კგ.
9		Ф6AI სახსტ. 5781-828* L=460	2850	0.10 კგ.
		B 30 კლასის ბეტონი		88 მ³

პოზ.	აღნიშვნა	დასახელება	რაოდ. ც.	ერთ-ეული
		დიაფრაგმა დფრ-5	1	
1	დაიჭრას ადგილზე	Ф12AIII სახსტ. 5781-828* L=8850 ბრძ.მ	–	7860 კგ.
3	დაიჭრას ადგილზე	Ф28AIII სახსტ. 5781-828* L=70 ბრძ.მ	–	340 კგ.
4	დაიჭრას ადგილზე	Ф25AIII სახსტ. 5781-828* L=74 ბრძ.მ	–	290 კგ.
5	დაიჭრას ადგილზე	Ф22AIII სახსტ. 5781-828* L=674 ბრძ.მ	–	2010 კგ.
6		Ф12AIII სახსტ. 5781-828* L=1200	400	1.07 კგ.
7		Ф12AIII სახსტ. 5781-828* L=1500	400	1.34 კგ.
9		Ф6AI სახსტ. 5781-828* L=460	3580	0.10 კგ.
		B 30 კლასის ბეტონი		112 მ³

პოზ.	აღნიშვნა	დასახელება	რაოდ. ც.	ერთ-ეული
		დიაფრაგმა დფრ-6	1	
1	დაიჭრას ადგილზე	Ф12AIII სახსტ. 5781-828* L=5360 ბრძ.მ	–	4760 კგ.
3	დაიჭრას ადგილზე	Ф28AIII სახსტ. 5781-828* L=70 ბრძ.მ	–	340 კგ.
4	დაიჭრას ადგილზე	Ф25AIII სახსტ. 5781-828* L=74 ბრძ.მ	–	290 კგ.
5	დაიჭრას ადგილზე	Ф22AIII სახსტ. 5781-828* L=674 ბრძ.მ	–	2010 კგ.
6		Ф12AIII სახსტ. 5781-828* L=1200	400	1.07 კგ.
7		Ф12AIII სახსტ. 5781-828* L=1500	400	1.34 კგ.
9		Ф6AI სახსტ. 5781-828* L=460	2050	0.10 კგ.
		B 30 კლასის ბეტონი		68 მ³

თანამდებობა	გვარი	ხელმოწერა	ქ. თბილისი, დასახლება დიდი დიღომი (ს.კ. 01.72.14.002.024), მრავალბინიანი საცხოვრებელი სახლი N2				შ.პ.ს. "გლოქსი თაბლადებულზე" ს/კ 405626997
არქიტექტ.	თ.ესიავა		კონსტრუქციული ნაწილი				
კონსტრუქტ.	ა.არჩილია		დიაფრაგმების სპეციფიკაცია				
შემამოწმა	ლ.ჯაიანი		სტადია მ	ფურც. კ-98	ფ-ბი	დკვ. №	

პოზ.	აღნიშვნა	დასახელება	რაოდ. ც.	ერთ-ეული
		დიაფრაგმა დფრ-7	1	
1	დაიჭრას ადგილზე	Ф12AIII სახსტ. 5781-828* L=11025 გრძ.მ	–	9790 კგ.
2	დაიჭრას ადგილზე	Ф16AIII სახსტ. 5781-828* L=1530 გრძ.მ	–	2410 კგ.
3	დაიჭრას ადგილზე	Ф28AIII სახსტ. 5781-828* L=16 გრძ.მ	–	80 კგ.
6		Ф12AIII სახსტ. 5781-828* L=1200	30	1.07 კგ.
7		Ф12AIII სახსტ. 5781-828* L=1500	520	1.34 კგ.
9		Ф6AI სახსტ. 5781-828* L=460	4520	0.10 კგ.
		B 30 კლასის ბეტონი		137 მ^3

პოზ.	აღნიშვნა	დასახელება	რაოდ. ც.	ერთ-ეული
		დიაფრაგმა დფრ-10	1	
1	დაიჭრას ადგილზე	Ф12AIII სახსტ. 5781-828* L=9580 გრძ.მ	–	8510 კგ.
3	დაიჭრას ადგილზე	Ф28AIII სახსტ. 5781-828* L=140 გრძ.მ	–	680 კგ.
4	დაიჭრას ადგილზე	Ф25AIII სახსტ. 5781-828* L=148 გრძ.მ	–	570 კგ.
5	დაიჭრას ადგილზე	Ф22AIII სახსტ. 5781-828* L=1328 გრძ.მ	–	3960 კგ.
6		Ф12AIII სახსტ. 5781-828* L=1200	390	1.07 კგ.
7		Ф12AIII სახსტ. 5781-828* L=1500	390	1.34 კგ.
9		Ф6AI სახსტ. 5781-828* L=460	3180	0.10 კგ.
		B 30 კლასის ბეტონი		100 მ^3

პოზ.	აღნიშვნა	დასახელება	რაოდ. ც.	ერთ-ეული
		დიაფრაგმა დფრ-8	1	
1	დაიჭრას ადგილზე	Ф12AIII სახსტ. 5781-828* L=6780 გრძ.მ	–	6020 კგ.
3	დაიჭრას ადგილზე	Ф28AIII სახსტ. 5781-828* L=70 გრძ.მ	–	340 კგ.
4	დაიჭრას ადგილზე	Ф25AIII სახსტ. 5781-828* L=74 გრძ.მ	–	290 კგ.
5	დაიჭრას ადგილზე	Ф22AIII სახსტ. 5781-828* L=674 გრძ.მ	–	2010 კგ.
6		Ф12AIII სახსტ. 5781-828* L=1200	400	1.07 კგ.
7		Ф12AIII სახსტ. 5781-828* L=1500	400	1.34 კგ.
9		Ф6AI სახსტ. 5781-828* L=460	2750	0.10 კგ.
		B 30 კლასის ბეტონი		86 მ^3

პოზ.	აღნიშვნა	დასახელება	რაოდ. ც.	ერთ-ეული
		დიაფრაგმა დფრ-9	1	
1	დაიჭრას ადგილზე	Ф12AIII სახსტ. 5781-828* L=9490 გრძ.მ	–	8430 კგ.
3	დაიჭრას ადგილზე	Ф28AIII სახსტ. 5781-828* L=70 გრძ.მ	–	340 კგ.
4	დაიჭრას ადგილზე	Ф25AIII სახსტ. 5781-828* L=74 გრძ.მ	–	290 კგ.
5	დაიჭრას ადგილზე	Ф22AIII სახსტ. 5781-828* L=674 გრძ.მ	–	2010 კგ.
6		Ф12AIII სახსტ. 5781-828* L=1200	400	1.07 კგ.
7		Ф12AIII სახსტ. 5781-828* L=1500	400	1.34 კგ.
9		Ф6AI სახსტ. 5781-828* L=460	3850	0.10 კგ.
		B 30 კლასის ბეტონი		120 მ^3

თანამდებობა	გვარი	ხელმოწერა	ქ. თბილისი, დასახლება დიდი დიღომი (ს.კ. 01.72.14.002.024), მრავალბინიანი საცხოვრებელი სახლი N2				შ.პ.ს. "ზლოქმი თავდაცვა" ს/კ 405626997
არქიტექტ.	თ.ესიავა		კონსტრუქციული ნაწილი				
			დიაფრაგმების სპეციფიკაცია				
კონსტრუქტ.	ა.არჩილია						
შეამოწმა	ლ.ჯაიანი		სტადია მ	ფურც. კ-99	ფ-ბი	დაკვ. №	

მოცოლითური კედლის არმირება

ვ–ვ

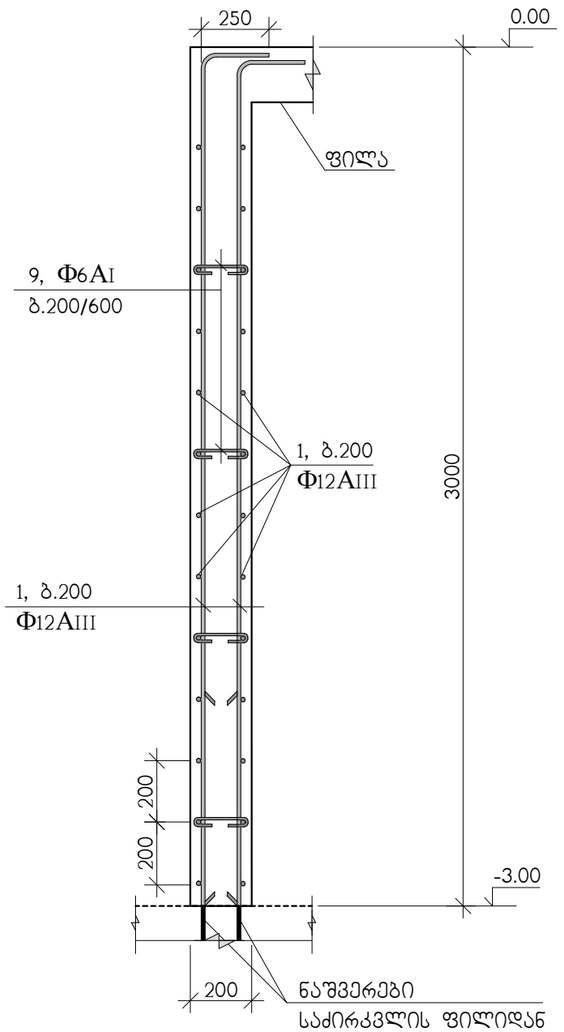

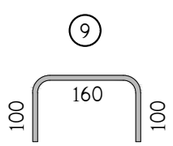

Φ12AIII ბრძივი არმირების შეპირაპირება

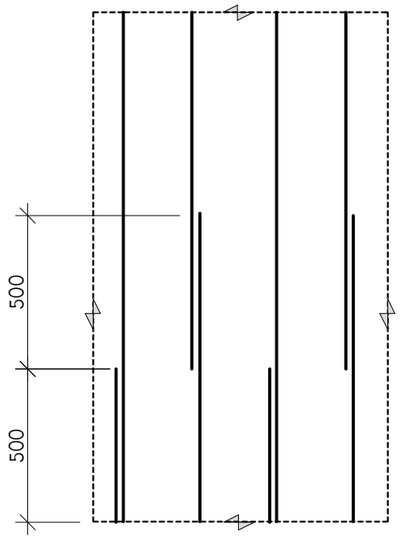

Φ16AIII ბრძივი არმირების შეპირაპირება

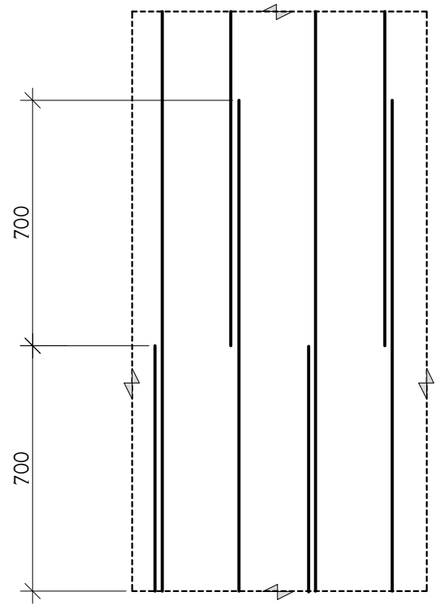

ლიფტის შახტის კედლის არმირება

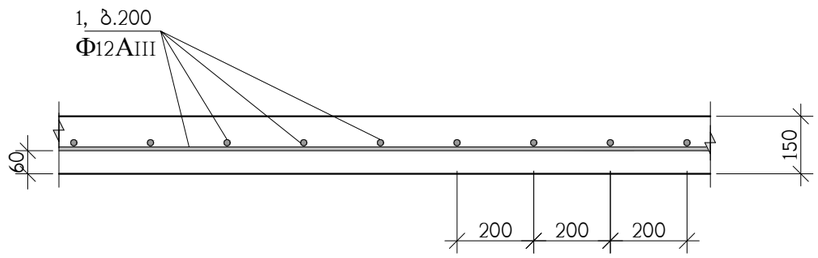

პოზ.	აღნიშვნა	დასახელება	რაოდ. ც.	ერთ-ეული
		ლიფტის შახტის კედელი	–	
1	დაიჭრას აღგილზე	Φ12AIII სახსტ. 5781-828* L=2710 ბრძ.მ	–	2410 კგ.
		B 30 კლასის ბეტონი		39 მ^3

პოზ.	აღნიშვნა	დასახელება	რაოდ. ც.	ერთ-ეული
		მოცოლითური კედლები (ვ-ვ, მ-მ 6-6)	–	
1	დაიჭრას აღგილზე	Φ12AIII სახსტ. 5781-828* L=5540 ბრძ.მ	–	4920 კგ.
9		Φ6AI სახსტ. 5781-828* L=360	1590	0.08 კგ.
		B 30 კლასის ბეტონი		35 მ^3

ჭრილი ვ-ვ ნაჩვენებია კ-44 ნახაზზე

თანამდებობა	გვარი	ხელმოწერა	ქ. თბილისი, დასახლება დიდი დიღომი (ს.კ. 01.72.14.002.024), მრავალბინიანი საცხოვრებელი სახლი N2				შ.პ.ს. "ზლოქსი თბილისი" ს/კ 405626997
არქიტექტ.	თ.ესიავა		კონსტრუქციული ნაწილი				
			მოცოლითური კედლების არმირება, ჭრილი ვ-ვ				
კონსტრუქტ.	ა.არჩილია						
შემამოწმა	ლ.ჯაიანი		სტადია მ	ფურც. კ-100	ფ-ბი	დაკვ. №	

მონოლითური კედლის არმირება

მ–მ

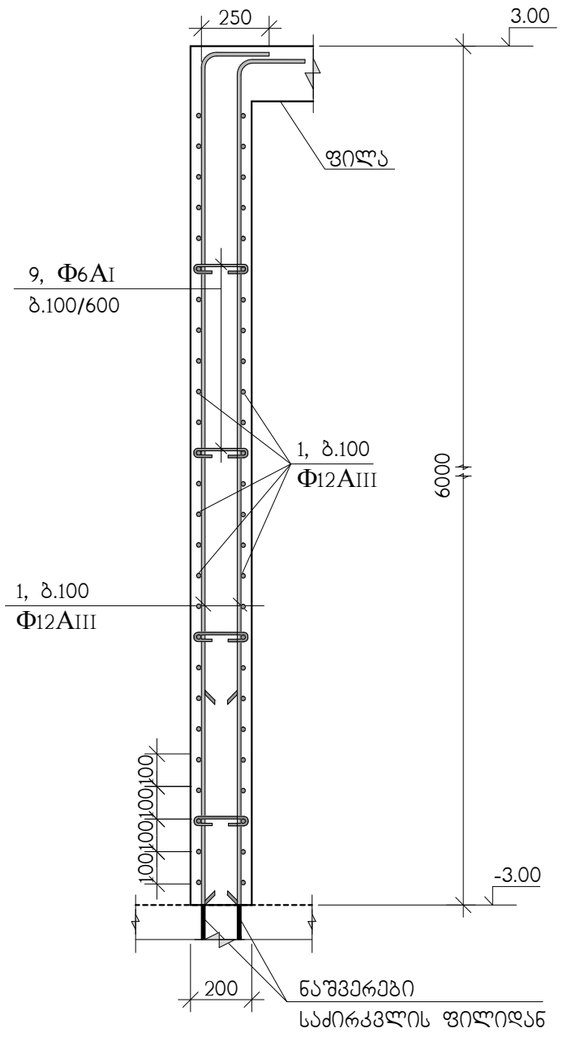

მონოლითური კედლის არმირება

ნ–ნ

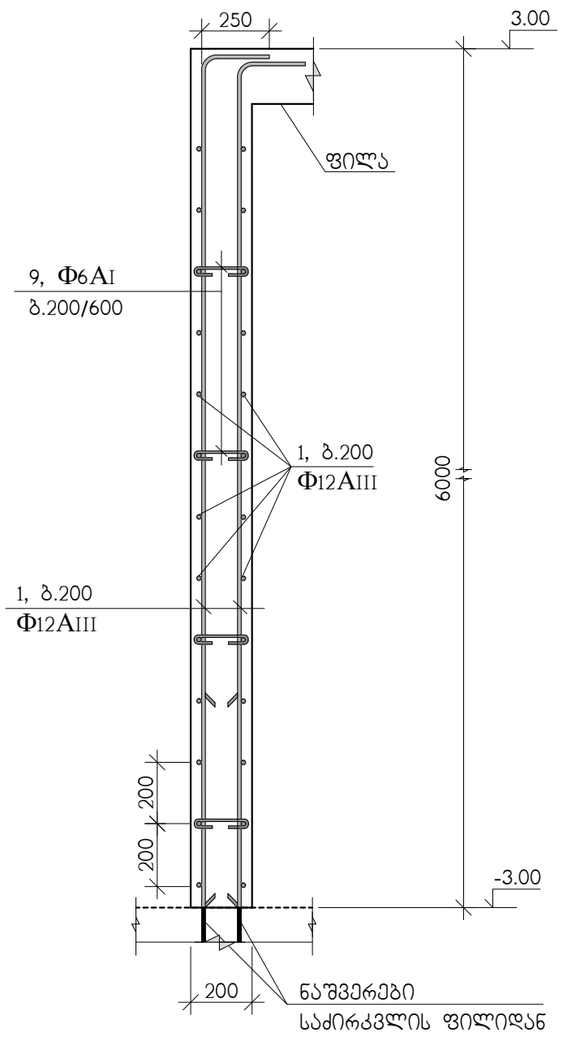

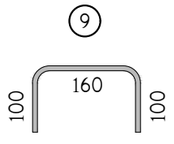

ბრილი მ-მ, ნ-ნ ნაჩვენებია კ-44 ნახაზზე

თანამდებობა	გვარი	ხელმოწერა	ქ. თბილისი, დასახლება დიდი დიღომი (ს.კ. 01.72.14.002.024), მრავალბინიანი საცხოვრებელი სახლი N2				ზ.ს.ს. "ბლოკსი თბილისი" ს/კ 405626997
არქიტექტ.	თ.ესიავა		კონსტრუქციული ნაწილი				
			მონოლითური კედლების არმირება, ბრილი მ-მ, ნ-ნ				
კონსტრუქტ.	ა.არჩილია						
შეამოწმა	ლ.ჯაიანი		სტადია მ	ფურც. კ-101	ფ-ბი	დაკვ. №	

№ პოზ.	ელემენტის დასახელება	რაოდენობა. ც	არმატურის ნაკეთობანი კგ. სახსტ. 5781-82*								ჩასატანებელი ნაკეთობანი		ბეტონი მ^3	ლითონი ტ
			AI		AIII						c255			
			Ф6	Ф8	Ф12	Ф16	Ф22	Ф25	Ф28	Ф18	–	ფურც.		
	საძირკველი													
	ხმ-1	–	–	11840	–	–	29140	–	–	15290	–	7360	1240	63.63
	ხმ-2	–	–	1920	–	–	–	–	7660	2510	–	1190	201	13.28
	ხმ-3	–	–	920	–	–	2290	–	–	1200	–	590	86	5.00
	სფ-1	–	–	–	1020	4020	29710	89980	5860	–	–	–	1303+76	130.59
	სულ			**14680**	**1020**	**4020**	**61140**	**89980**	**13520**	**19000**		**9140**	**2906**	**212.5**
	ფილები													
	გფ-1	1	–	–	22349	75	–	–	–	–	–	–	202.6	22.42
	გფ-2	1	–	–	22313	–	–	–	–	–	–	–	202.6	22.31
	გფ-3	1	–	–	23643	–	–	–	–	–	–	–	215	23.64
	გფ-4	3	–	–	70929	–	–	–	–	–	–	–	645	70.93
	გფ-5	6	–	–	141858	–	–	–	–	–	–	–	1290	141.86
	გფ-6	10	–	–	236430	–	–	–	–	–	–	–	2150	236.43
	გფ-7	1	–	–	23561	–	–	–	–	–	–	–	223.4	23.56
	გფ-8	1	–	–	1575	–	–	–	–	–	–	–	16	1.58
	სულ				**542658**	**75**							**4944.6**	**542.73**
	კოჭები													
	ტმკ-1	–	–	46983	–	–	–	193060	–	–	–	–	1196	240.04
	სულ			**46983**				**193060**					**1196**	**240.04**
	კიბე	2	–	–	16516	–	–	–	–	–	–	–	168	16.52

თანამდებობა	გვარი	ხელმოწერა	ქ. თბილისი, დასახლება დიდი დილომი, (ს/კ 01.72.14.002.024) მრავალბინიანი საცხოვრებელი სახლი (№2)				შ.პ.ს. "ელოქანი თანდადებულზე" ს/კ 405626997
			კონსტრუქციული ნაწილი				
არქიტექტორი	თ.ესიავა						
			მასალების ამოკრება (დასაწყისი)				
კონსტრუქტ.	ლ.ჯაიანი						
შემამოწმა	ა.არჩილია		სტადია მ	ფურც. კ-102	ფ-ბი	დაკვ.№	

№ პოზ.	ელემენტის დასახელება	რაოდენობა. ც	არმატურის ნაკეთობანი კგ. სახსტ. 5781-82*							ჩასატანებელი ნაკეთობანი			ბეტონი მ^3	ლითონი ტ
			AI		AIII					C255				
			Ф6	Ф8	Ф12	Ф16	Ф22	Ф25	Ф28	–	–	ფურც.		
	სვეტები													
	-3.00 დან 3.00		–	6550	–	–	–	–	16920	–	–	–	158	23.47
	3.00 დან 9.30		–	6760	–	–	–	5900	10050	–	–	–	163	22.71
	9.30 დან 15.90		–	6440	–	–	1360	12450	2240	–	–	190	172	22.68
	15.90 დან 22.50		–	6040	–	–	1360	10980	2200	–	–	–	132	20.58
	22.50 დან 29.10		–	6040	–	–	5880	4390	2210	–	–	–	132	18.52
	29.10 დან 35.70		–	6040	–	–	3050	8050	3020	–	–	170	132	20.33
	35.70 დან 42.30		–	4590	–	–	1450	–	12790	–	–	–	101	18.83
	42.30 დან 48.90		–	4590	–	–	4630	4050	2190	–	–	–	101	15.46
	48.90 დან 55.50		–	4590	–	–	6360	–	2350	–	–	–	101	13.30
	55.50 დან 62.10		–	4590	–	–	6360	940	1180	–	–	–	101	13.07
	62.10 დან 68.70		–	4590	–	–	6360	940	1180	–	–	–	101	13.07
	68.70 დან 72.00		–	2290	–	–	–	3680	360	–	–	460	50	6.79
	სულ			**63110**			**36810**	**51380**	**56690**			**820**	**1444**	**208.81**
	დიაფრაგმები													
	დფრ-1		390	–	10310	2230	1010	1110	1050	–	–	–	130	16.10
	დფრ-2		370	–	9150	2230	480	560	530	–	–	–	122	13.32
	დფრ-3		630	–	15940	3680	510	560	530	–	–	–	180	21.85
	დფრ-4		290	–	6440	1550	–	–	–	–	–	–	88	8.28
	დფრ-5		360	–	8820	–	2010	290	340	–	–	–	112	11.82
	დფრ-6		210	–	5720	–	2010	290	340	–	–	–	68	8.57
	დფრ-7		450	–	10520	2410	–	–	80	–	–	–	137	13.46
	დფრ-8		280	–	6980	–	2010	290	340	–	–	–	86	9.90
	დფრ-9		390	–	9390	–	2010	290	340	–	–	–	120	12.42
	დფრ-10		320	–	9450	–	3960	570	680	–	–	–	100	14.98
	მონ.კედ		130	–	4920	–	–	–	–	–	–	–	35	5.05
	სულ		**3820**		**97640**	**12100**	**14000**	**3960**	**4230**				**1178**	**135.75**

თანამდებობა	გვარი	ხელმოწერა	ქ. თბილისი, დასახლება დიდი დილომი, (ს/კ 01.72.14.002.024) მრავალბინიანი საცხოვრებელი სახლი (№2)				შპს "ლოტოსი თსვდებულზე" ს/კ 405626997
არქიტექტორი	თ.ესიავა		კონსტრუქციული ნაწილი				
			მასალების ამოკრება (დასასრული)				
კონსტრუქტ.	ლ.ჯაიანი						
შემამოწმა	ა.არჩილია		სტადია მ	ფურც. კ-103	ფ-ბი	დაკვ.№	

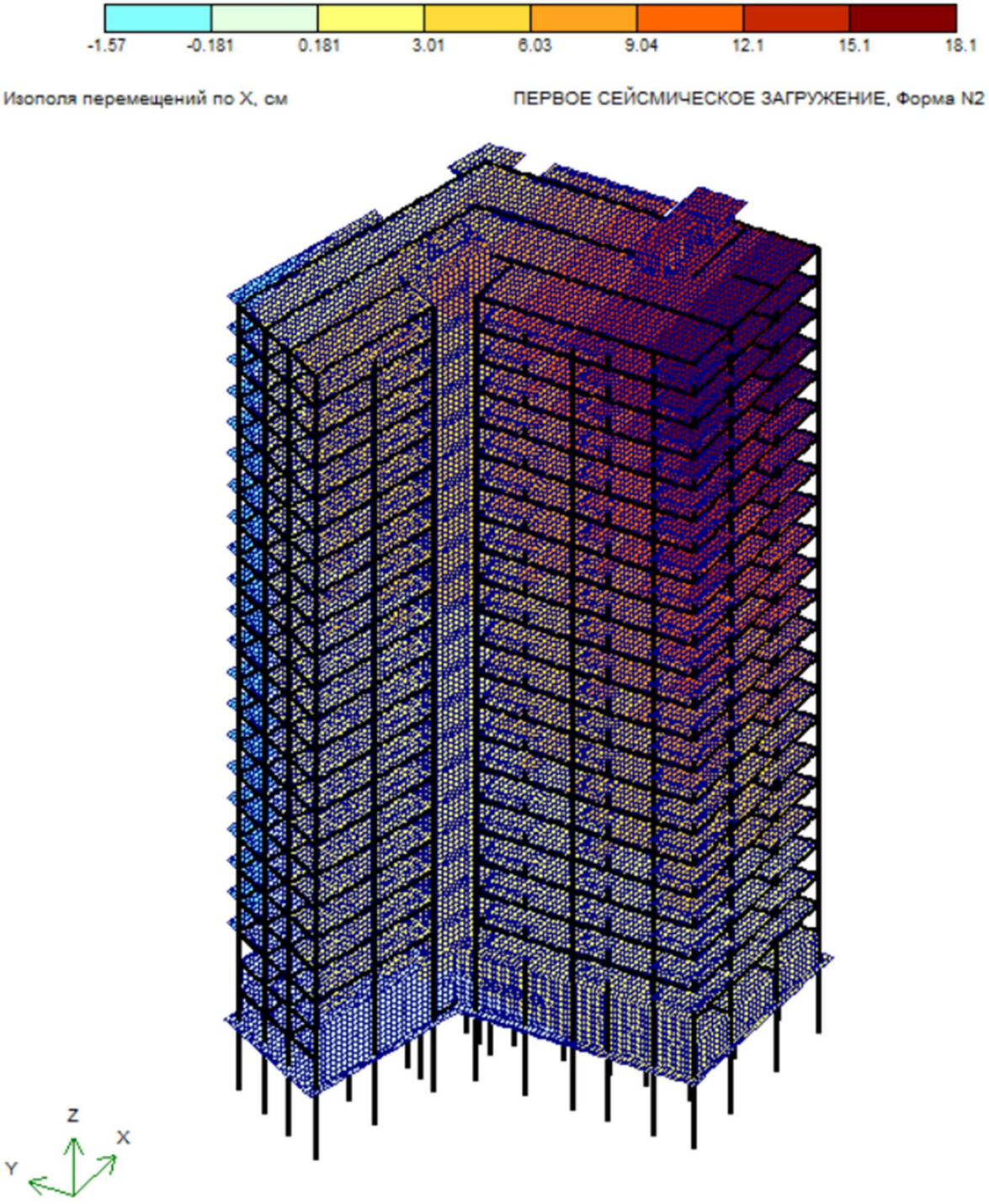

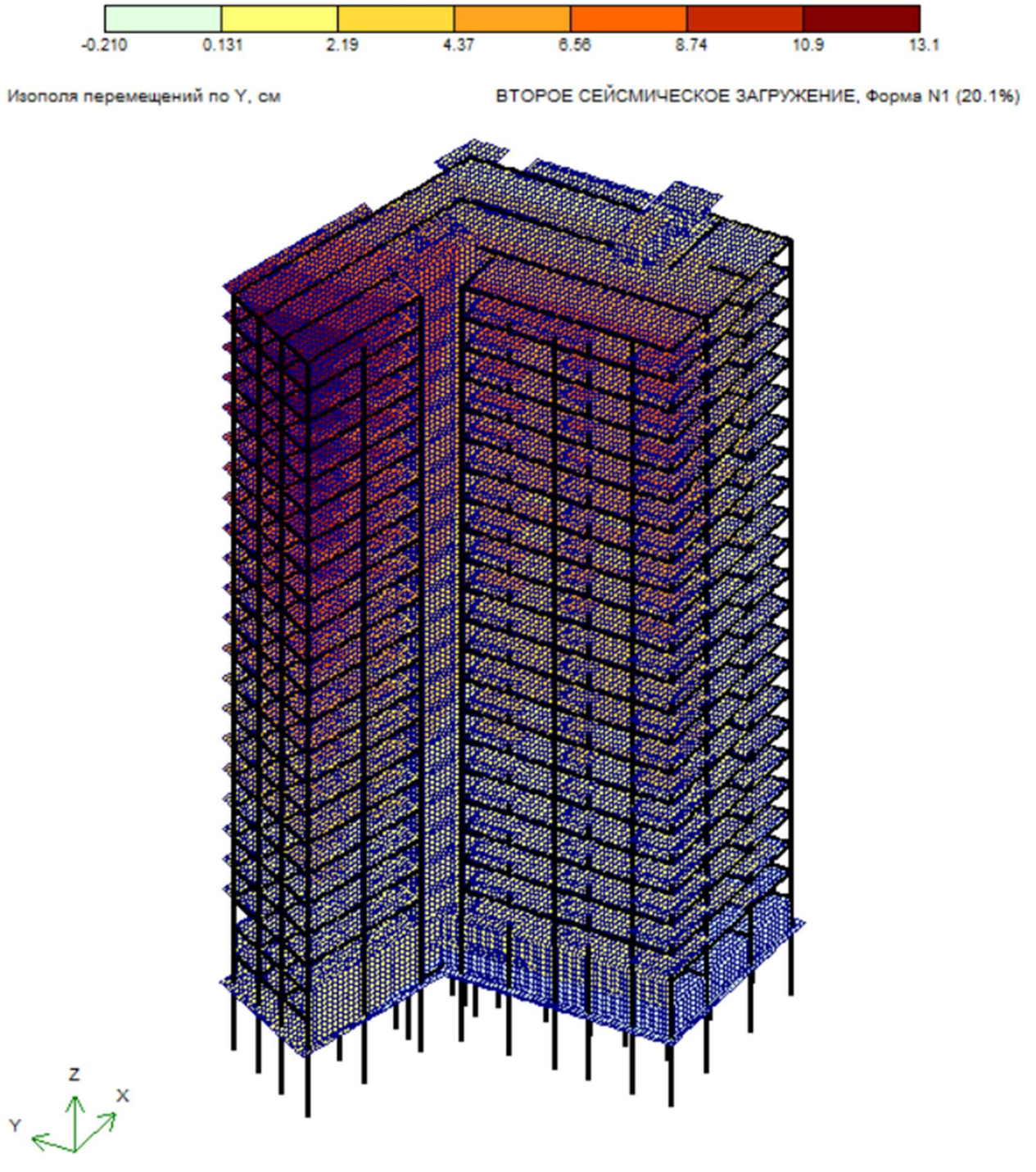

კონსტრუქტორი ლ.ჯაიანი

Суммарные нагрузки на стены и колонны, тс, тс*см

ПОСТОЯННОЕ ЗАГРУЖ

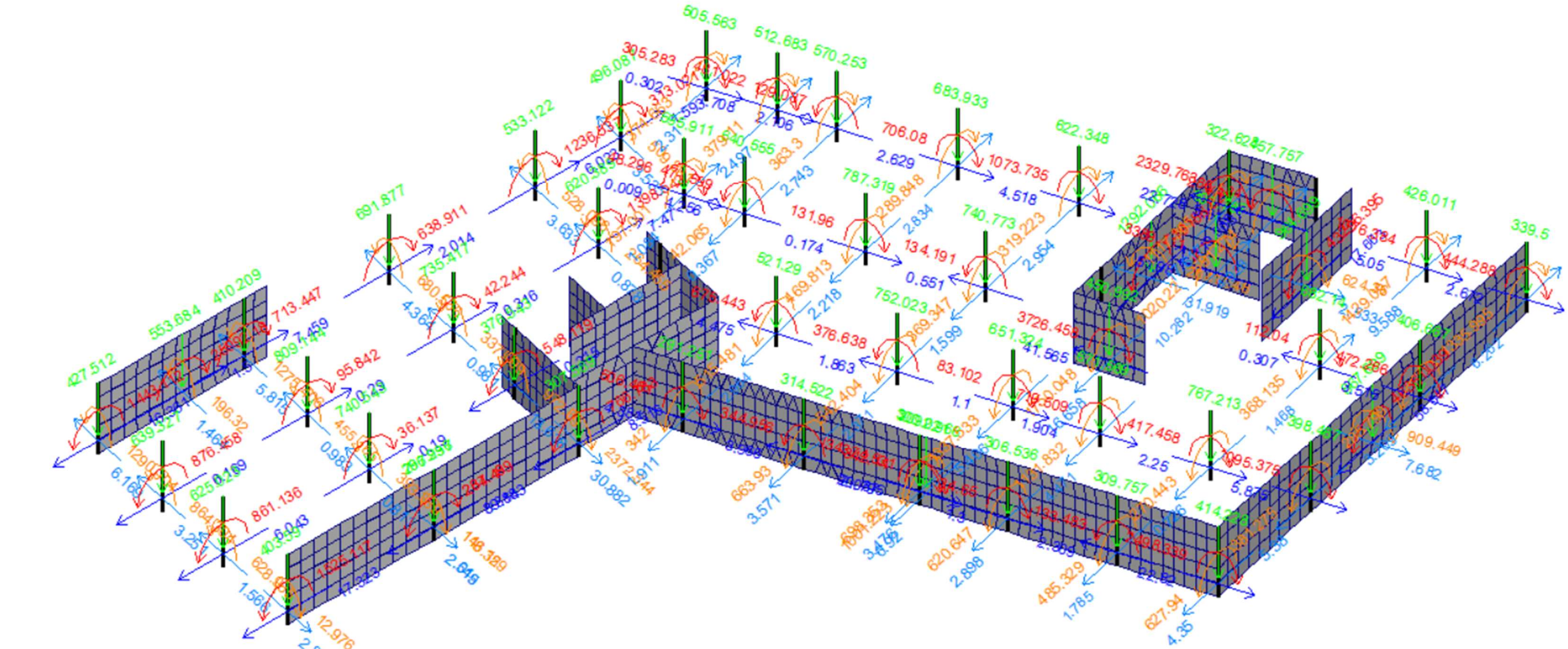

Таблица частот и периодов колебаний

Форма	Частота, Гц	Период, с	Сейсмика 1,ма...	Сейсмика 2,м
1	0.39	2.5327	7.1	20.1
2	0.43	2.3364	34.8	6.3
3	0.49	2.0519	20.3	36.7
4	1.32	0.7553	1.0	2.6
5	1.59	0.6301	2.6	10.2
6	1.75	0.5731	15.1	3.0
7	2.60	0.3852	0.7	0.8
8	3.24	0.3086	0.1	8.5
9	3.47	0.2882	8.3	0.2
10	3.95	0.2531	0.7	0.4
11	4.32	0.2312	0.0	0.1
Сумма			90.6	88.9

კონსტრუქტორი ლ.ჯაიანი

კომერციული

ნახაზების სია

დასახელება	ნახაზი
თავფურცელი	კ-0
საძირკვლის ფილა სფ-1, ნიშნულებზე -2.40, -3.60, -4.80, -5.80, საყალიბო ნახაზი	კ-1
სფ-1, არმირება	კ-2
სფ-1, არმირების დეტალები	კ-3
გადახურვის ფილა გფ-1, ნიშნულებზე 2.10, 0.90, -0.30, -1.30, საყალიბო ნახაზი	კ-4
გფ-1, არმირება	კ-5
გადახურვის ფილა გფ-2, ნიშნულებზე 5.60, 4.40, 3.20, 2.20, საყალიბო ნახაზი	კ-6
გფ-2, არმირება	კ-7
გადახურვის ფილების არმირების დეტალები	კ-8
ტიპიური მონოლითური კოჭი ტმკ-1	კ-9
კიბის გეგმა, სპეციფიკაცია	კ-10
ჭრილები 1–1 ; 2–2	კ-11
ჭრილი 3–3	კ-12
მონოლითური სვეტების და კედლების გეგმა	კ-13
მონოლითური სვეტი მს-1	კ-14
მონოლითური კედლების არმირება, ჭრილი 1-1	კ-15

რკინაბეტონის ხარჯი

ელემენტების ჯგუფი	ბეტონი მ³	არმატურა, ტ სახსტანდარტი 5781-82*					ნაგლი-ნი, ტ	ჯამი
		∅25AIII	∅ 22AIII	∅12AIII	∅ 8AI	∅ 6AI	c255	ტ
საძირკვლები	375+41.5	2.03	–	31.35	–	–	–	**33.38**
გადახურვის ფილები	468	–	–	47.68	–	–	–	**47.68**
კოჭები	114.8	–	15.17	–	4.12	–	–	**19.29**
კიბეები	43.2	–	–	4	–	–	–	**4**
სვეტები	79	8.79	–	–	3.17	–	–	**11.96**
კედლები	86	–	–	8.43	–	0.31	–	**8.74**
სულ	1208	**10.82**	**15.17**	**91.46**	**7.29**	**0.31**	**–**	125.1

თანამდებობა	გვარი	ხელმოწერა	ქ. თბილისი, დასახლება დიდი დიღომი, (ს/კ 01.72.14.002.024) მრავალბინიანი საცხოვრებელი სახლი (კომერციული)				შ.პ.ს. "ზლოქსი თავდაცვაზე" ს/კ 405626997
არქიტექტორი	თ.ესიავა		კონსტრუქციული ნაწილი				
კონსტრუქტ.	ლ.ჯაიანი		თავფურცელი				
შემამოწმა	ა.არჩილია		სტადია მ	ფურც. კ-0	ფ-ბი	დაკვ.№	

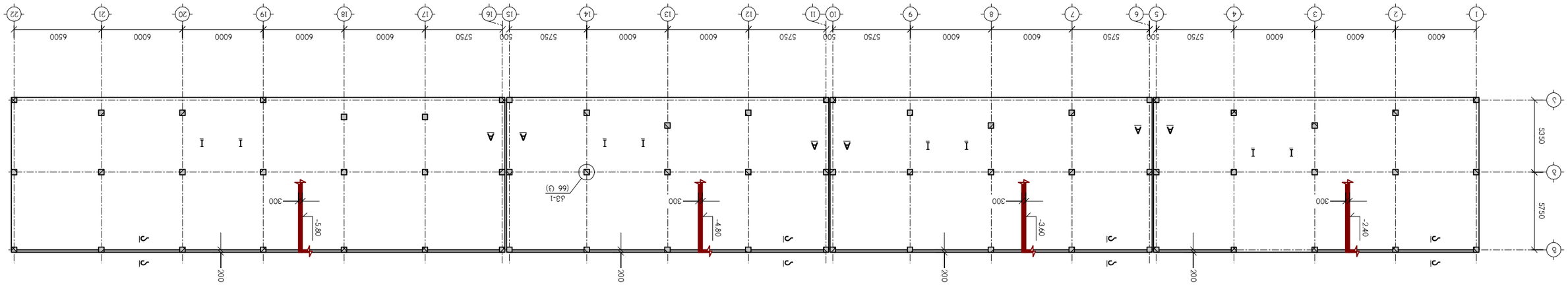

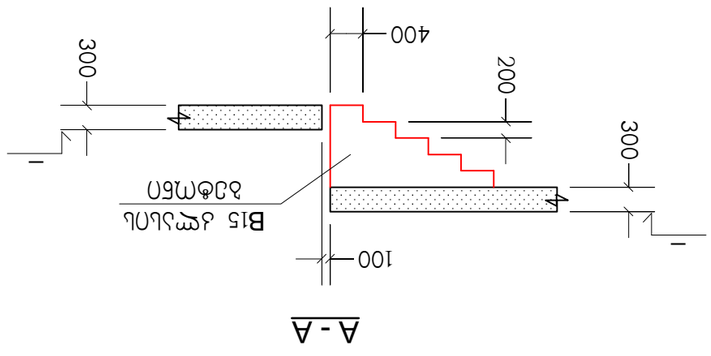

ڊ؛ڊ؛ڊ؛ڊ؛ڍ؛ڊ؛ڊ؛ڊ؛ڍ؛ڊ؛ڊ؛ڊ؛ڍ

ქვედა ზოლის არმირება

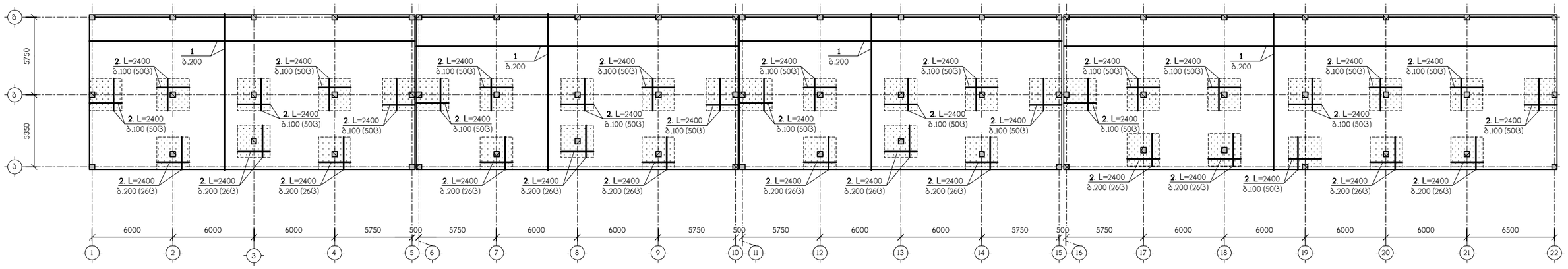

ზედა ზოლის არმირება

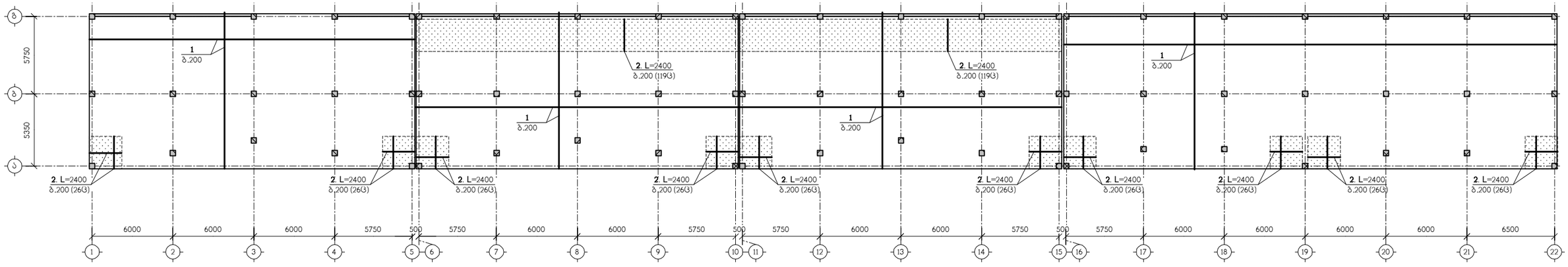

ნახაზი განიხილეთ კ-3 ნახაზთან ერთად

▨ – დამატებითი არმირების ზოლა

თანამდებობა	გვარი	ხელმოწერა	ქ. თბილისი, დასახლება დიდი დილომი, (ს/კ 01.72.14.002.024) მრავალბინიანი საცხოვრებელი სახლი (კომერციული)				შ.პ.ს. "ელოქსი თავდადებულზე" ს/კ 405626997
არქიტექტორი	თ.ესიავა		კონსტრუქციული ნაწილი				
			სფ-1, არმირება				
კონსტრუქტ.	ლ.ჯაიანი						
შემამოწმა	ა.არჩილია		სტადია მ	ფურც. კ-2	ფ-ბი	დაკვ.№	

I – I

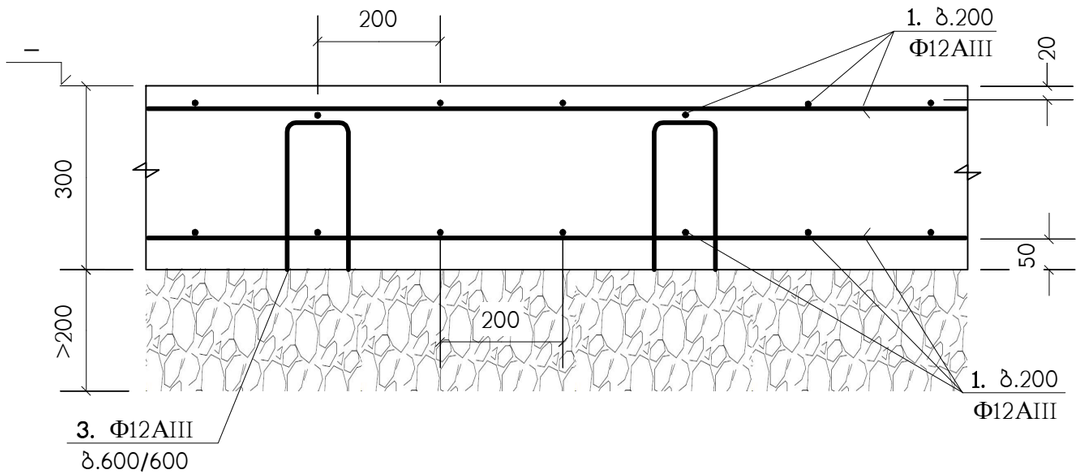

პოზიცია	აღნიშვნა	დასახელება	რაოდ. ც.	შენიშვნა
		სფ-1		
1	დაიჭრას აღგილზე	Φ12AIII სახსტ. 5781-82* L=26.75 კმ.	–	23754 კგ.
2		Φ12AIII სახსტ. 5781-82* L=2400	1986	2.13 კგ.
3		Φ12AIII სახსტ. 5781-82* L=790	3470	0.7 კგ.
4		Φ12AIII სახსტ. 5781-82* L=2020	520	1.79 კგ.
5		Φ25AIII სახსტ. 5781-82* L=2000	264	7.7 კგ.
		B25 კლასის ბეტონი		375 მ³
		B15 კლასის ბეტონი		41.5 მ³

კვ-1 (66 ც)

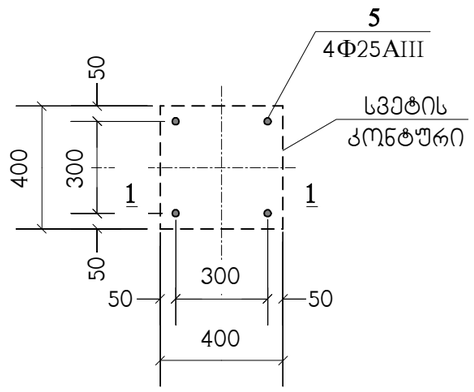

ბ.100 დამატებითი არმირების მოწყობა

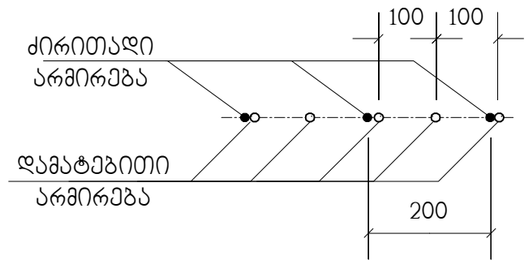

ბ.200 დამატებითი არმირების მოწყობა

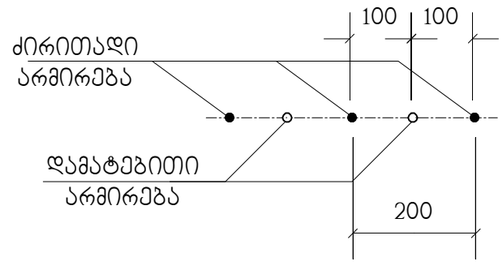

1 – 1

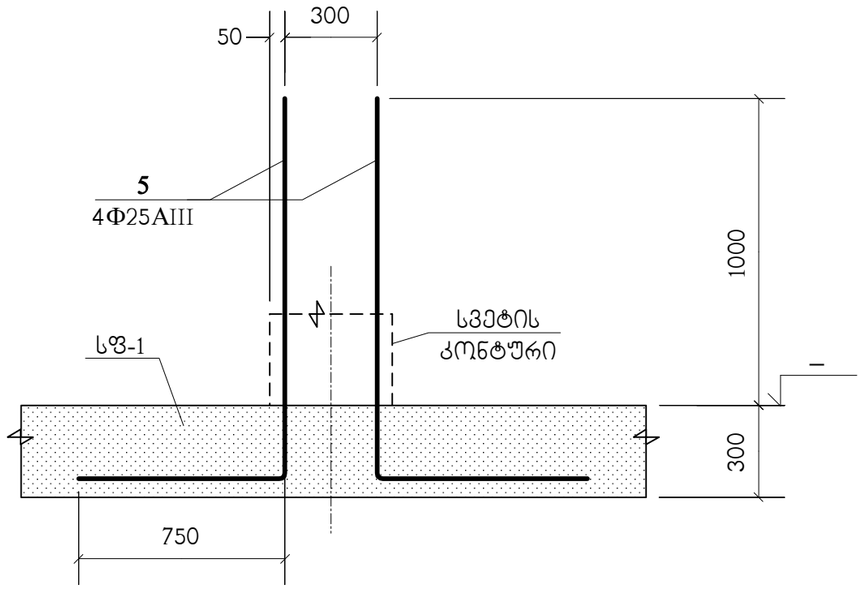

ა – ა

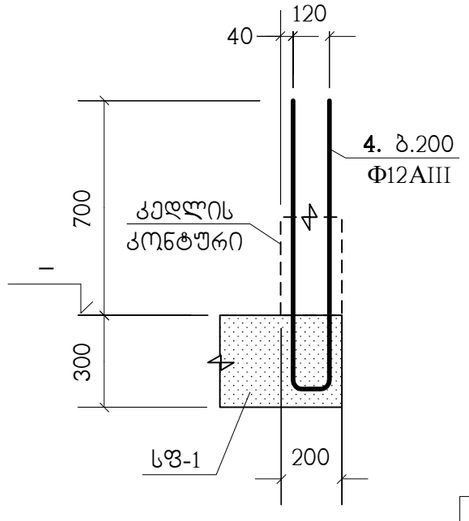

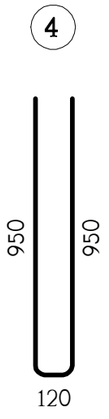

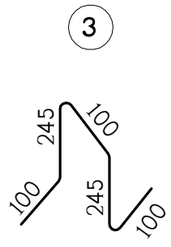

თანამდებობა	გვარი	ხელმოწერა	ქ. თბილისი, დასახლება დიდი დიღომი, (ს/კ 01.72.14.002.024) მრავალბინიანი საცხოვრებელი სახლი (კომერციული)			შ.პ.ს. "ზლოჟსი თავდაცვებულზე" ს/კ 405626997
არქიტექტორი	თ.ესიავა		კონსტრუქციული ნაწილი			
კონსტრუქტ.	ლ.ჯაიანი		სფ-1, არმირების დეტალები			
შეამოწმა	ა.არჩილია		სტადია მ	ფურც. კ-3	ფ-ბი	დაკვ.№

ելևակող ձևերի հատակագիծ և ելևակի առանցքային չափսեր

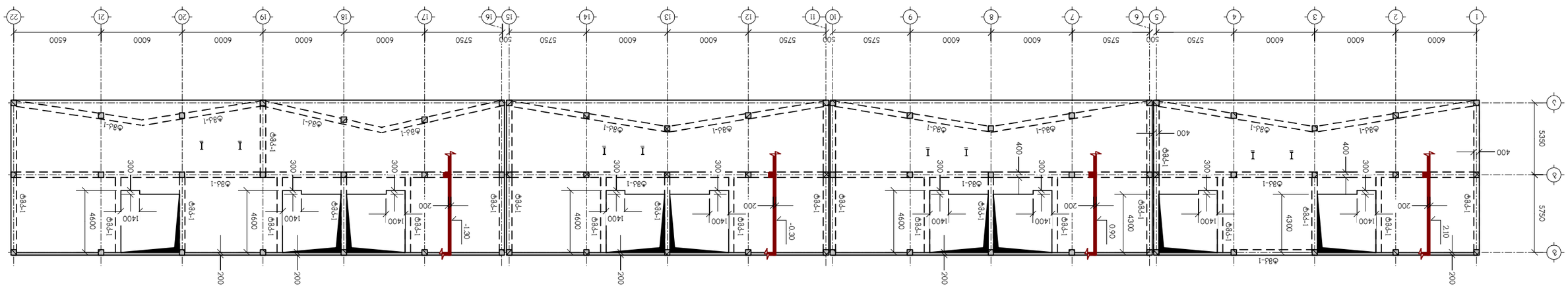
1
2
3
4
5
6
7
8
9
10
11
12
13
14
15
16
17
18
19
20
21
22
6000
6000
6000
6000
6000
6000
6000
6000
6000
6000
6000
6000
6000
6500
500
500
500
5750
5750
5750

ნახაზი მასშტაბით 1-ზე ნახატის ეკვივალენტური

– ფასადების სამშენებლო ნამუშევრების ფოტო

ფასადის ფოტო სამშენებლო

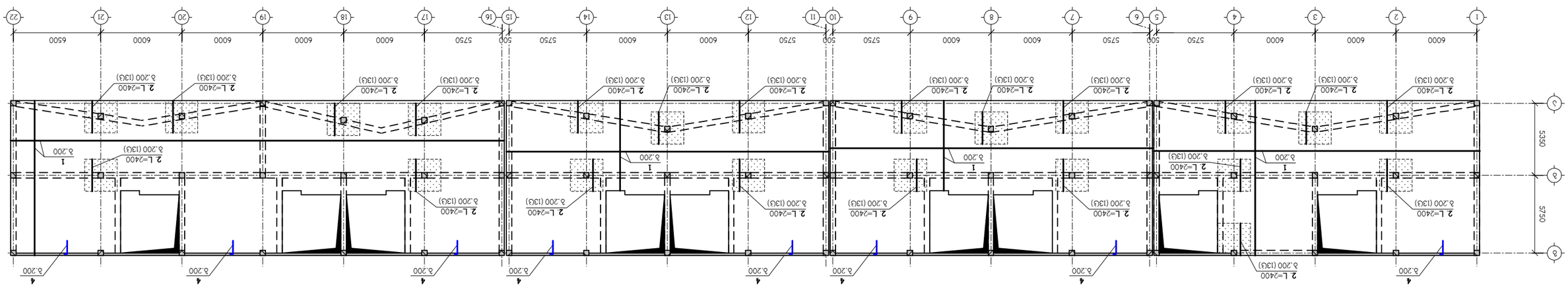

ფასადის ფოტო სამშენებლო

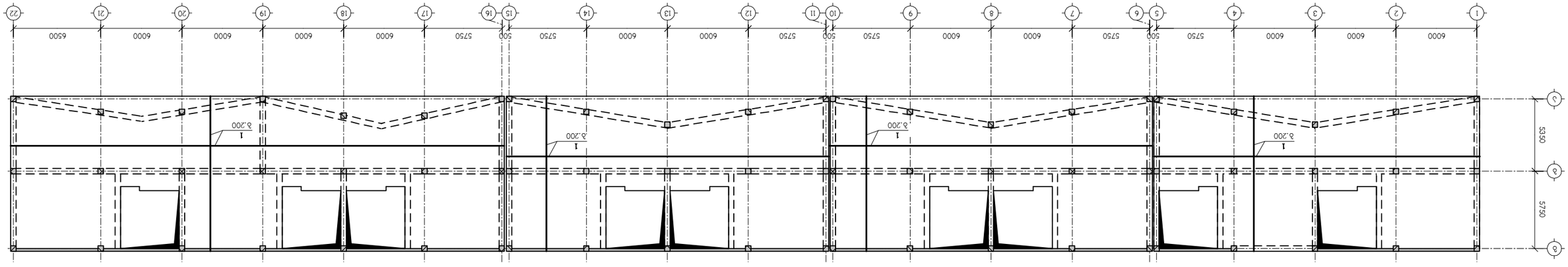

დასახელება	ზომა	სტანდარტის ნომერი			
სამშენებლო ობიექტის მისამართი	ქ. თბილისი, ვაკის რაიონი, ფონტანის ქუჩა (ს/კ 01.72.14.002.024) მრავალსართულიანი საცხოვრებელი სახლის (ეზოში)				
პროექტის ავტორი	ლ. ჯანელიძე				
პროექტის ხელმძღვანელი	ლ. ჯანელიძე				
ნახატის დასახელება	ფასადის ფოტო				
ავტორის ხელმოწერა					
ფურცლის ნომერი	8	ფურცლების რაოდენობა	8		
შპს "ტექნიკური ინსპექტირების ცენტრი" ს/ნ 405626997					

ნახაზი 8.5-8 ნაკადული ტიპის ქვაბულის ფარის

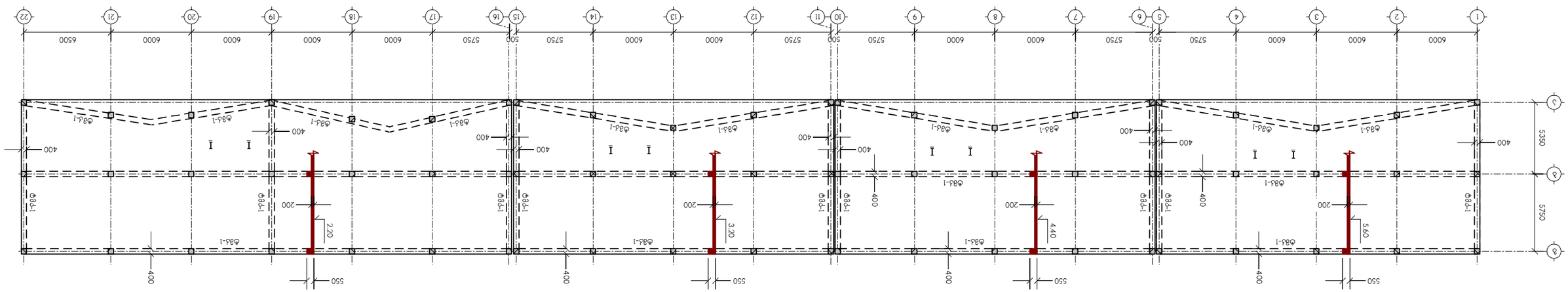

მასშტაბი	ჩანაწერი			
ატვირთვა				

ქვედა ზონის არმირება

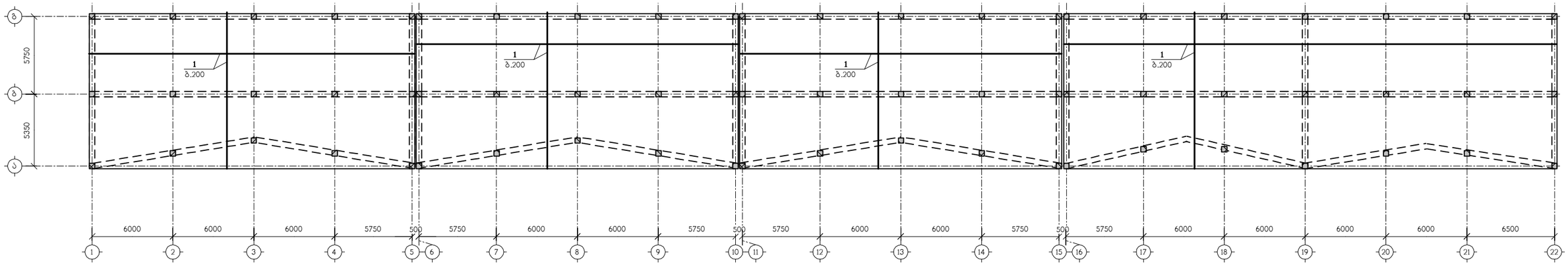

ზედა ზონის არმირება

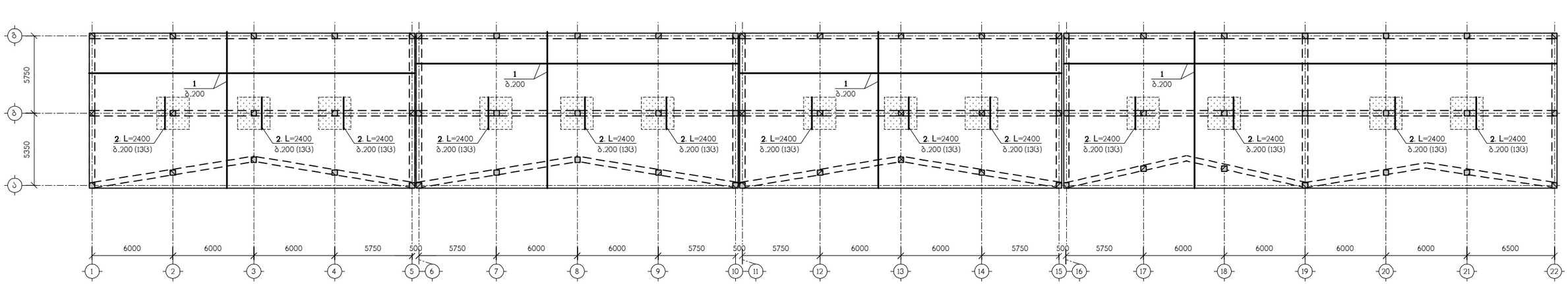

ნახაზი განიხილეთ კ-8 ნახაზთან ერთად

▒▒▒ – დამატებითი არმირების ზონა

თანამდებობა	გვარი	ხელმოწერა	ქ. თბილისი, დასახლება დიდი დილომი, (ს/კ 01.72.14.002.024) მრავალბინიანი საცხოვრებელი სახლი (კომერციული)				შ.პ.ს. "ვლოქსი თვდდებულზე" ს/კ 405626997
			კონსტრუქციული ნაწილი				
არქიტექტორი	თ.ესიავა						
			გფ-2, არმირება				
კონსტრუქტ.	ლ.ჯაიანი						
შეამოწმა	ა.არჩილია		სტადია მ	ფურც. კ-7	ფ-ბი	დაკვ.№	

I – I

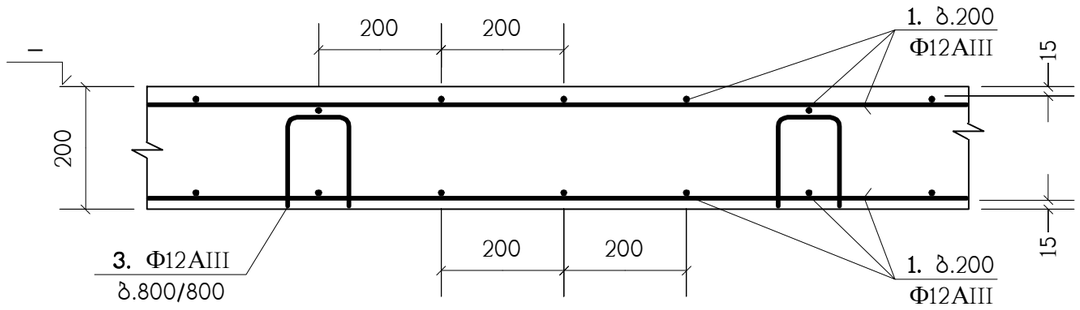

II – II

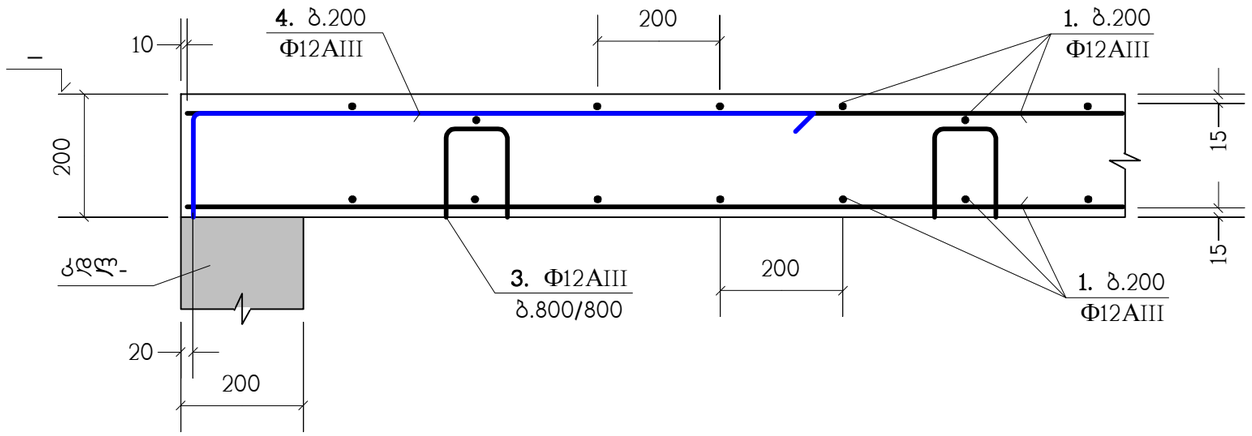

პოზიცია	აღნიშვნა	დასახელება	რაოდ. ც.	შენიშვნა
		გფ-1	1	
1	დაიჭრას ადგილზე	Φ12AIII სახსტ. 5781-82* L=23.3 კმ.	–	20690 კგ.
2		Φ12AIII სახსტ. 5781-82* L=2400	286	2.13 კგ.
3		Φ12AIII სახსტ. 5781-82* L=600	1700	0.53 კგ.
4		Φ12AIII სახსტ. 5781-82* L=1200	310	1.06 კგ.
		B25 კლასის ბეტონი		218 მ³

პოზიცია	აღნიშვნა	დასახელება	რაოდ. ც.	შენიშვნა
		გფ-2	1	
1	დაიჭრას ადგილზე	Φ12AIII სახსტ. 5781-82* L=26.75 კმ.	–	23754 კგ.
2		Φ12AIII სახსტ. 5781-82* L=2400	169	2.13 კგ.
3		Φ12AIII სახსტ. 5781-82* L=600	1952	0.53 კგ.
		B25 კლასის ბეტონი		250 მ³

3

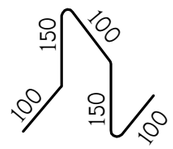

ბ.200 დამატებითი არმირების მოწყობა

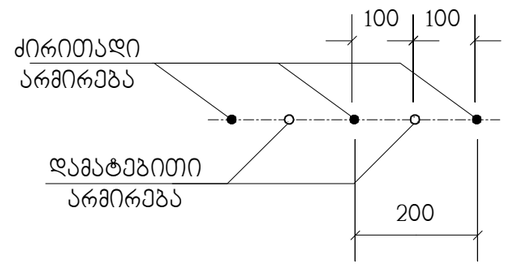

პოზ."1" გრძელი არმატურული ღეროების შეპირაპირება

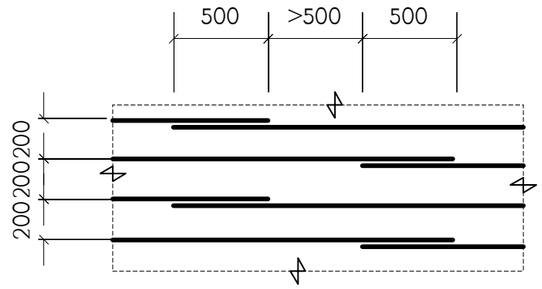

4

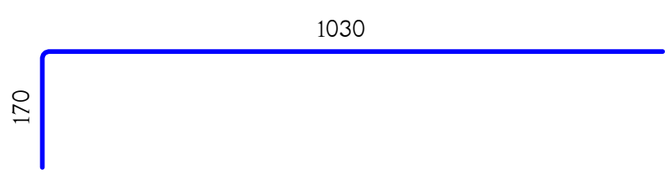

თანამდებობა	გვარი	ხელმოწერა	ქ. თბილისი, დასახლება დიდი დილომი, (ს/კ 01.72.14.002.024) მრავალბინიანი საცხოვრებელი სახლი (კომერციული)			შ.პ.ს. "ზლოჭკი თავდაცვაზე" ს/კ 405626997
არქიტექტორი	თ.ესიავა		კონსტრუქციული ნაწილი			
			გადახურვის ფილების არმირების დეტალები			
კონსტრუქტ.	ლ.ჯაიანი					
შემოწმება	ა.არჩილია		სტადია მ	ფურც. კ-8	ფ-ბი	დაკვ.№

მიშენების ტიპიური მონოლითური კოჭი (ტმკ-1) ; არმირება

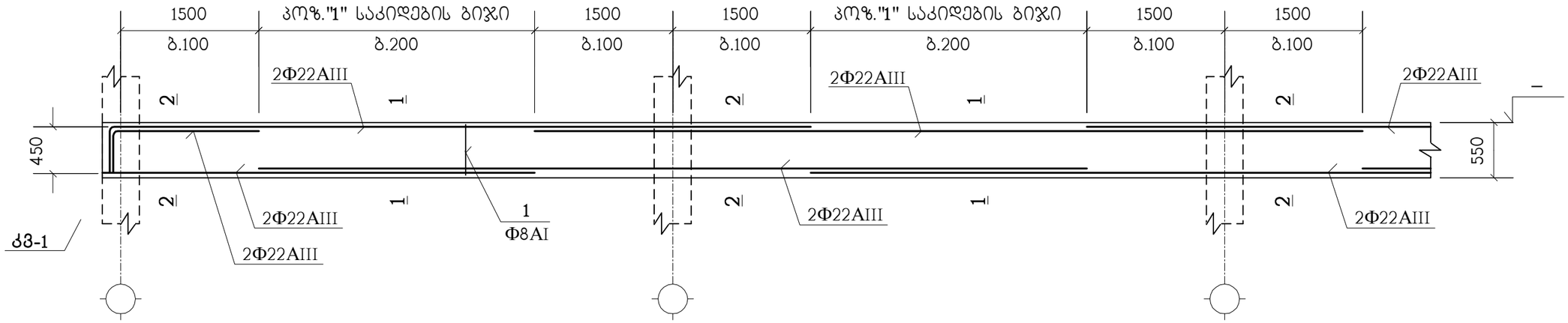

1 – 1

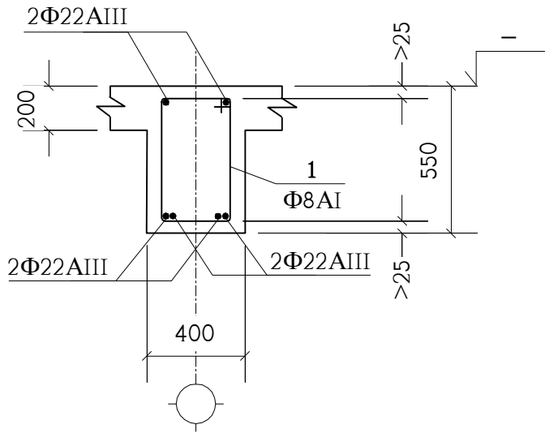

2 – 2

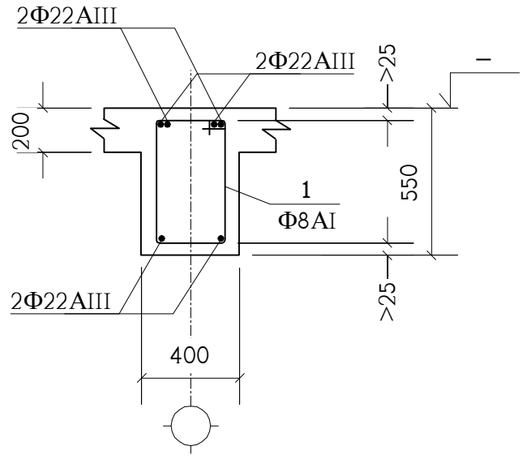

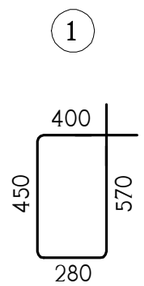

პოზიცია	აღნიშვნა	დასახელება	რაოდ. ც.	შენიშვნა
	ერთ გრძივ მეტრზე	**ტმკ-1**	820 მ.	
1		Φ8AI სახსტ. 5781-82* L=1700	7.5	0.67 კგ.
	დაიჭრას ადგილზე	Φ22AIII სახსტ. 5781-82* L=6.2 გრძ.მ.	–	18.5 კგ.
		B25 კლასის ბეტონი		0.14 მ^3

თანამდებობა	გვარი	ხელმოწერა	ქ. თბილისი, დასახლება დიდი დილომი, (ს/კ 01.72.14.002.024) მრავალბინიანი საცხოვრებელი სახლი (კომერციული)			შ.პ.ს. "ზლოქსი თავდაცვაზე" ს/კ 405626997
არქიტექტორი	თ.ესიავა		კონსტრუქციული ნაწილი			
			ტიპიური მონოლითური კოჭი ტმკ-1			
კონსტრუქტ.	ლ.ჯაიანი					
შეამოწმა	ა.არჩილია		სტადია მ	ფურც. კ-9	ფ-ბი	დაკვ.№

ქიბის გეგმა

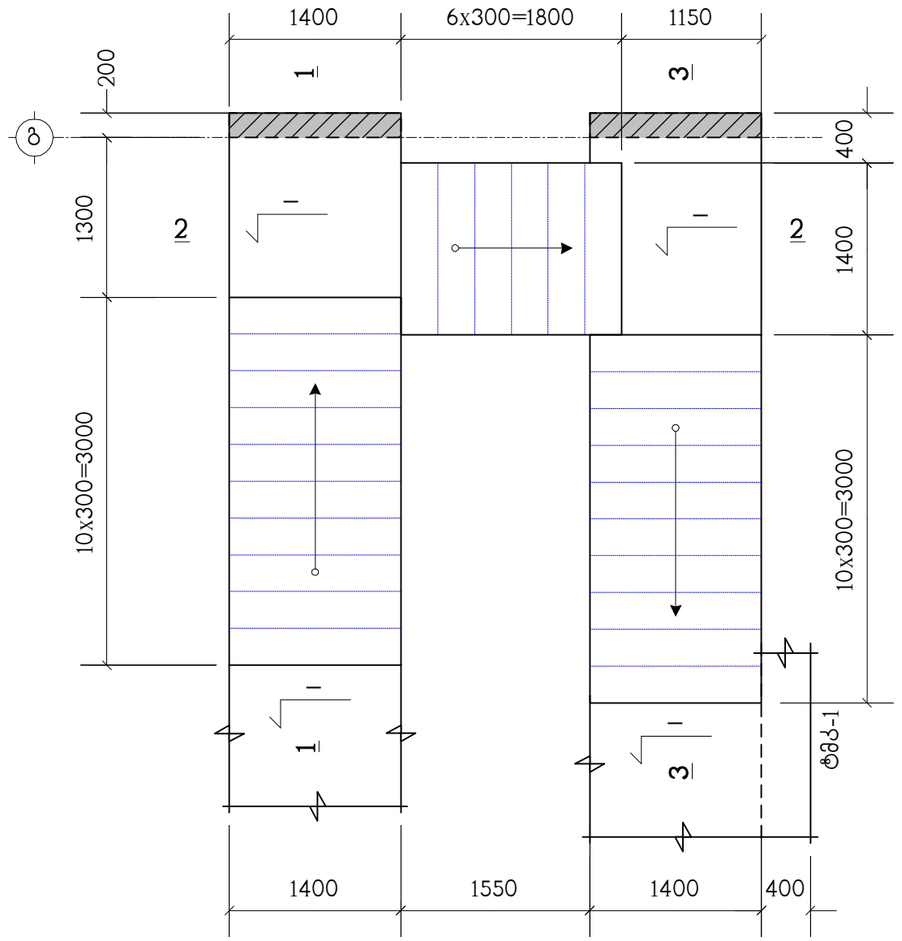

პოზიცია	აღნიშვნა	დასახელება	რაოდ. ც.	შენიშვნა
	დაიჭრას ადგილზე	**ქიბე**	9	
		Ф12AIII სახსტ. 5781-82* L=0.5 კმ.	–	444 კგ.
		B25 კლასის ბეტონი		4.8 მ^3

თანამდებობა	გვარი	ხელმოწერა	ქ. თბილისი, დასახლება დიდი დილომი, (ს/კ 01.72.14.002.024) მრავალბინიანი საცხოვრებელი სახლი (კომერციული)			შ.პ.ს. "ზლოჟსი თავდაცვებულზე" ს/კ 405626997
არქიტექტორი	თ.ესიავა		კონსტრუქციული ნაწილი			
			ქიბის გეგმა, სპეციფიკაცია			
კონსტრუქტ.	ლ.ჯაიანი					
შემამოწმა	ა.არჩილია		სტადია მ	ფურც. კ-10	ფ-ბი	დაკვ.№

2 – 2

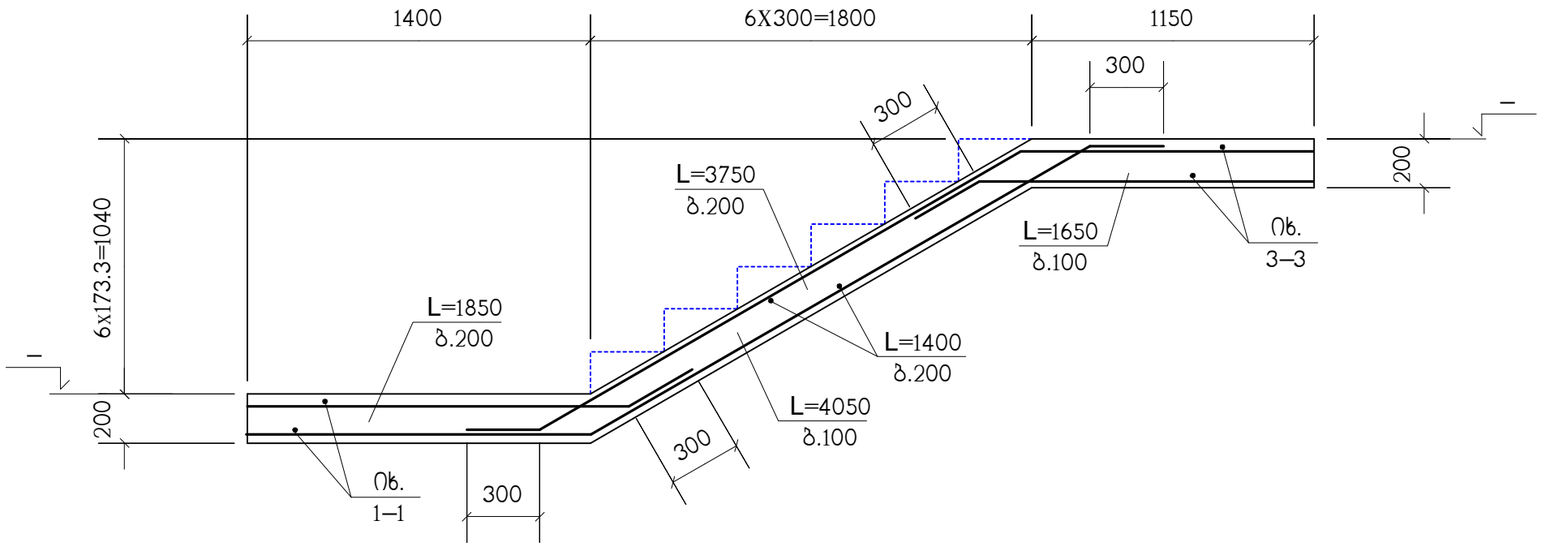

1 – 1

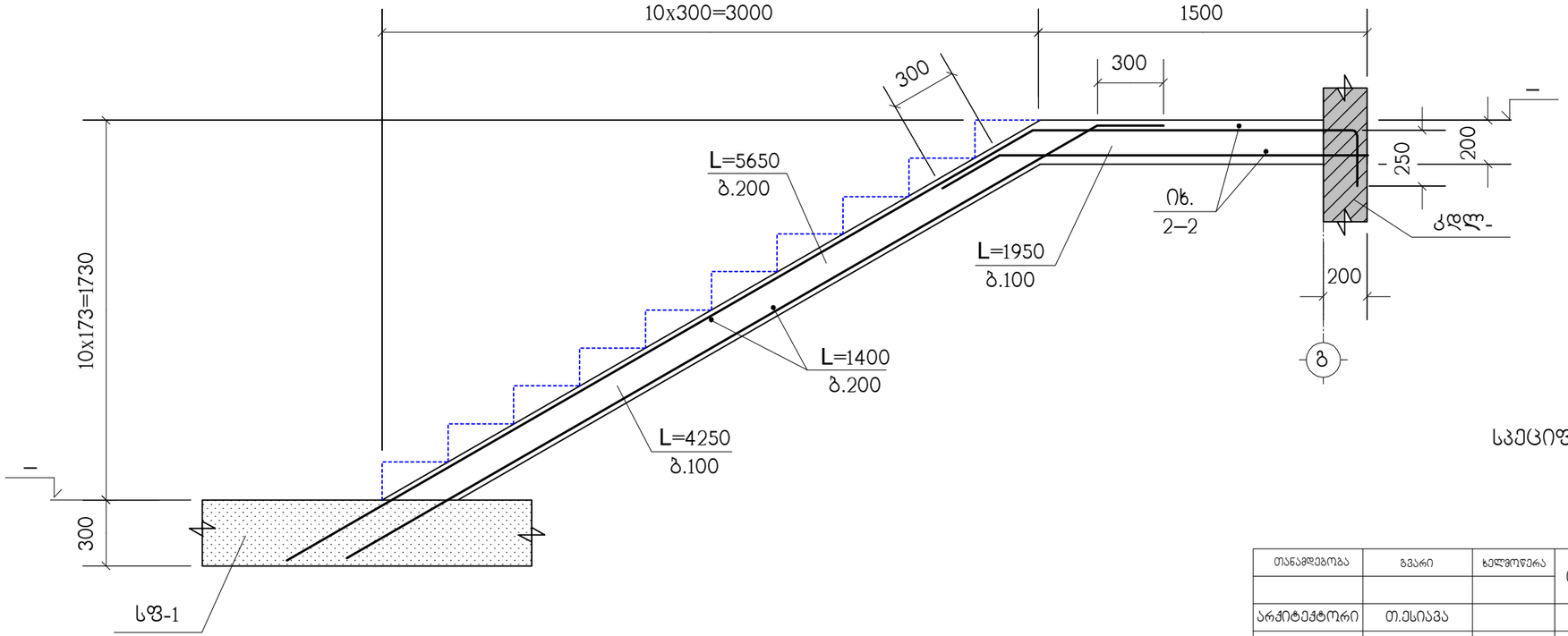

სპეციფიკაცია იხილეთ ნახ. კ-10

თანამდებობა	გვარი	ხელმოწერა	ქ. თბილისი, დასახლება დიდი დიღომი, (ს/კ 01.72.14.002.024) მრავალბინიანი საცხოვრებელი სახლი (კომერციული)				ზ.პ.ს. "ზლოტმსი თავდაცვაზე" ს/კ 405626997
არქიტექტორი	თ.ესიავა		კონსტრუქციული ნაწილი				
კონსტრუქტ.	ლ.ჯაიანი		ჩრილები 1–1 ; 2–2				
შეამოწმა	ა.არჩილია		სტადია მ	ფურც. კ-11	ფ-ბი	დაკვ.№	

3 – 3

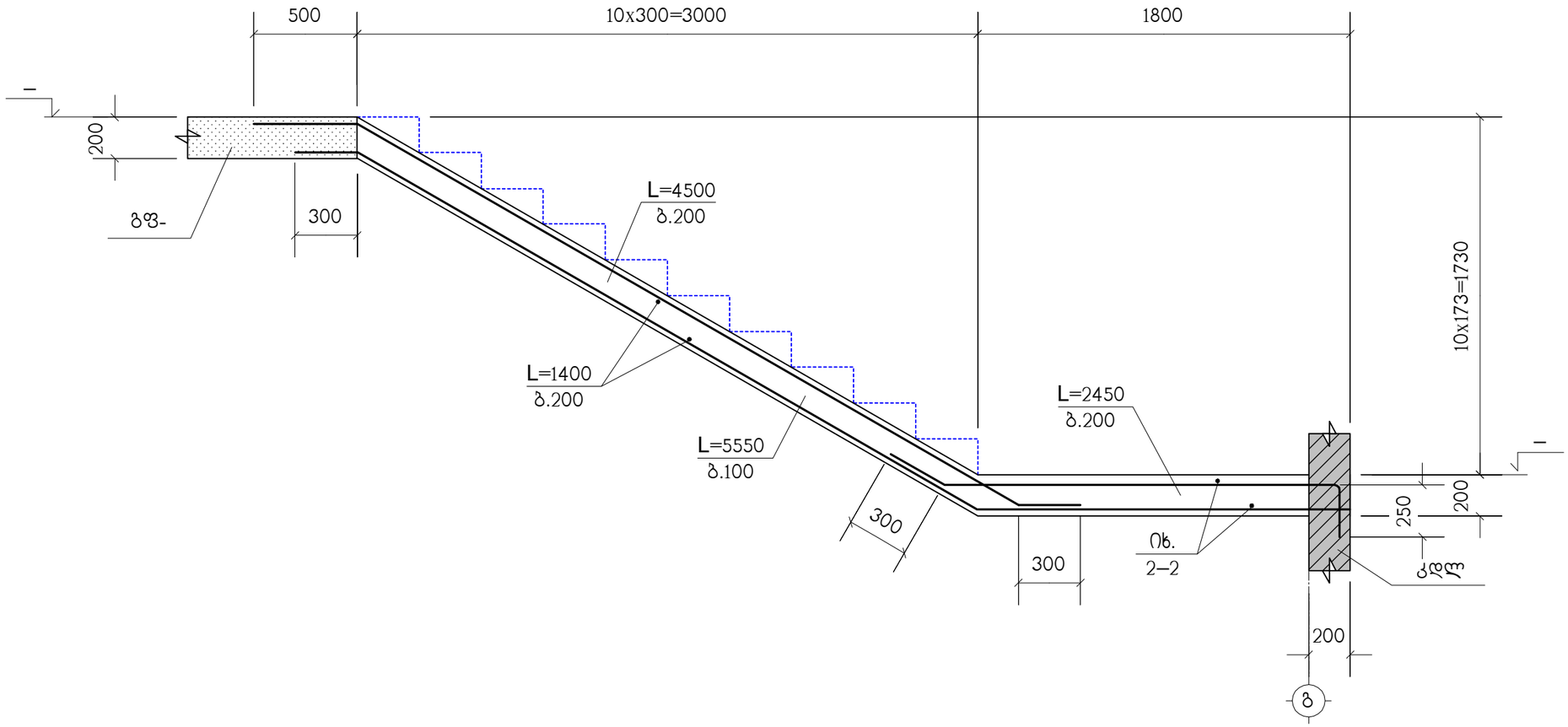

სპეციფიკაცია იხილეთ ნახ. კ-10

თანამდებობა	გვარი	ხელმოწერა	ქ. თბილისი, დასახლება დიდი დიღომი, (ს/კ 01.72.14.002.024) მრავალბინიანი საცხოვრებელი სახლი (კომერციული)				შ.პ.ს. "ელოქანი თავდაცვისწულზე" ს/კ 405626997
არქიტექტორი	თ.ესიავა		კონსტრუქციული ნაწილი				
კონსტრუქტ.	ლ.ჯაიანი		ჭრილი 3–3				
შეამოწმა	ა.არჩილია		სტადია მ	ფურც. კ-12	ფ-ბი	დაკვ.№	

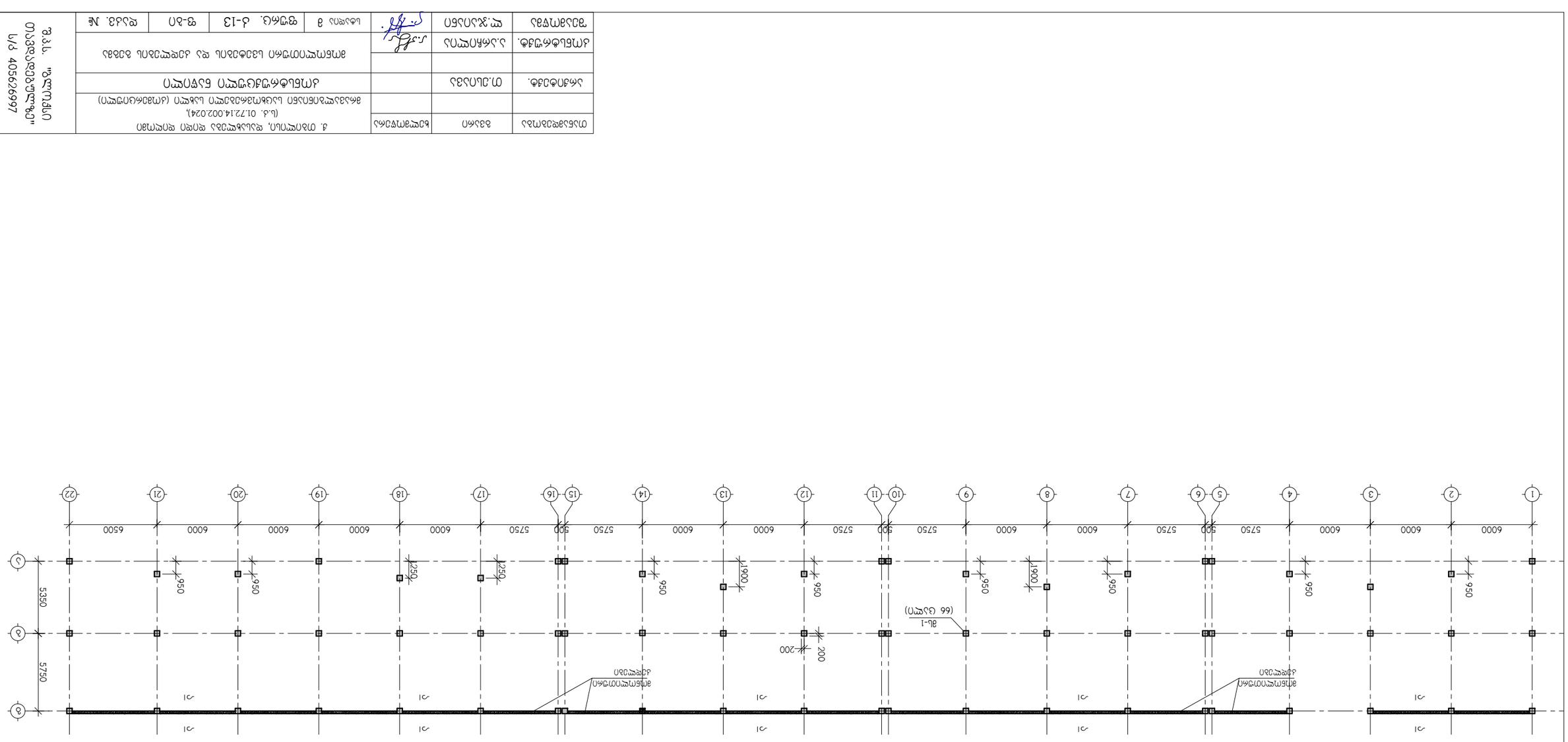

ამწყობი სქემა ფილების და კედლის პანელების

მონოლითური სვეტი მს-1

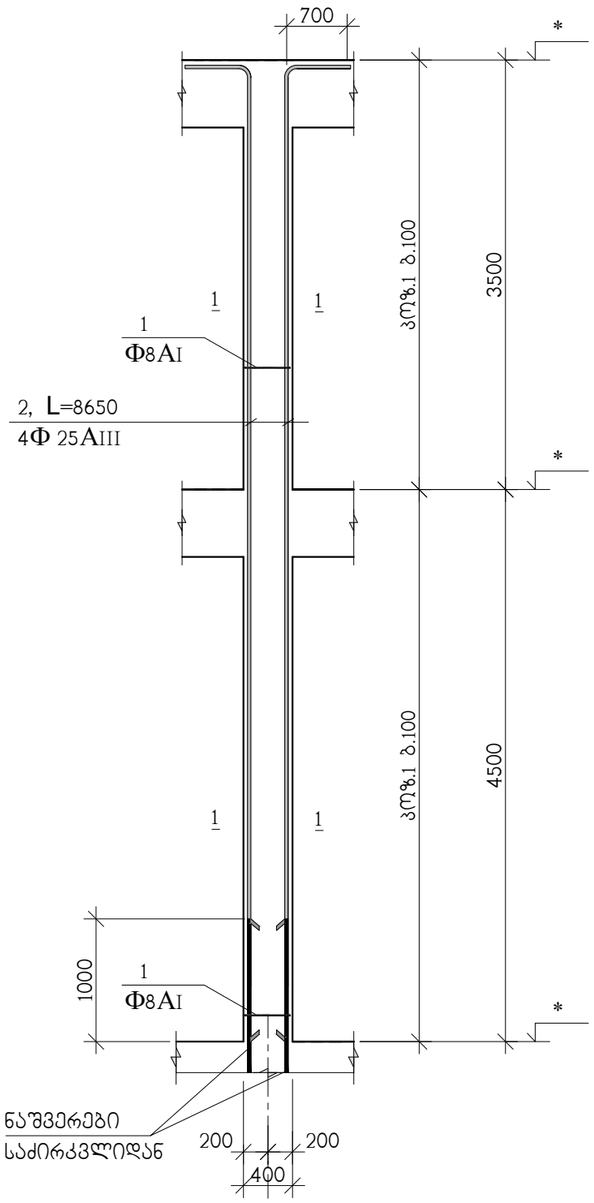

* ნიშნულები იხილეთ ფილის საყალიბო ნახაზებზე

ჭრილი 1-1

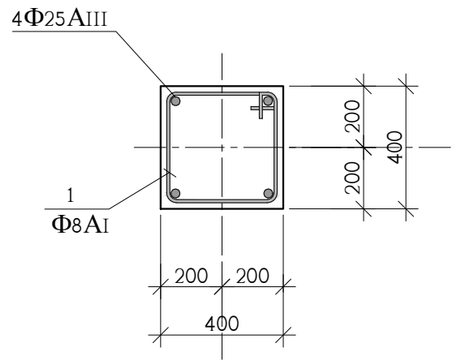

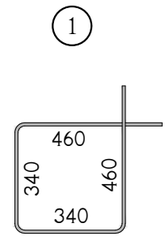

პოზ.	აღნიშვნა	დასახელება	რაოდ. ც.	ერთ-ეული
		მს-1	66	
1		Ф8AI სახსტ. 5781-828* L=1600	75	0.64 კგ.
2		Ф25AIII სახსტ. 5781-828* L=8650	4	33.32 კგ.
		B 25 კლასის ბეტონი		1.2 მ^3

თანამდებობა	გვარი	ხელმოწერა	ქ. თბილისი, დასახლება დიდი დიღომი (ს.კ. 01.72.14.002.024), მრავალბინიანი საცხოვრებელი სახლი (კომპლექსი)				შ.პ.ს. "გლოტქსი თანდასდებულზე" ს/კ 405626997
არქიტექტ.	თ.ესიავა		კონსტრუქციული ნაწილი				
			მონოლითური სვეტი მს-1				
კონსტრუქტ.	ა.არჩილია						
შემამოწმა	ლ.ჯაიანი		სტადია მ	ფურც. კ-14	ფ-ბი	დაკვ. №	

მონოლითური კედლის არმირება

ა–ა

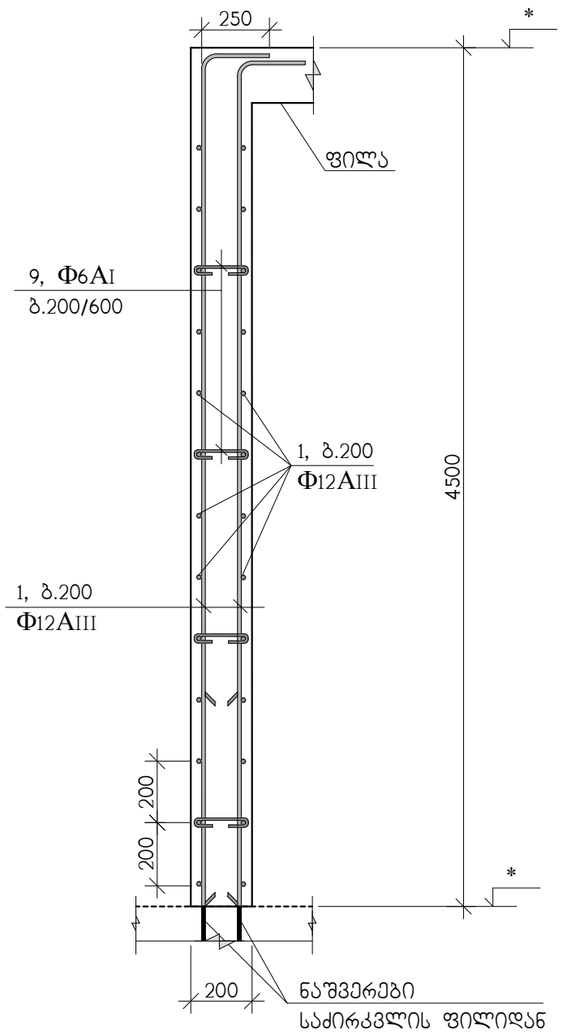

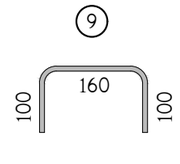

პოზ.	აღნიშვნა	დასახელება	რაოდ. ც.	ერთ-ეული
		მონოლითური კედლები (ა-ა)	–	
1	დაიჭრას ადგილზე	Φ12AIII სახსტ. 5781-828* L=9490 ბრძ.მ	–	8430 კგ.
9		Φ6AI სახსტ. 5781-828* L=360	3820	0.08 კგ.
		B 25 კლასის ბეტონი		86 მ^3

* ნიშნულები იხილეთ ფილის საყალიბო ნახაზებზე

თანამდებობა	გვარი	ხელმოწერა	ქ. თბილისი, დასახლება დიდი დიღომი (ს.კ. 01.72.14.002.024), მრავალბინიანი საცხოვრებელი სახლი (კომპლექსი)				შ.პ.ს. "ზლოქსი თავდაცვებულზე" ს/კ 40562697
არქიტექტ.	თ.ესიავა		კონსტრუქციული ნაწილი				
კონსტრუქტ.	ა.არჩილია		მონოლითური კედლების არმირება				
შეამოწმა	ლ.ჯაიანი		სტადია მ	ფურც. კ-15	ფ-ბი	დაკვ. №	

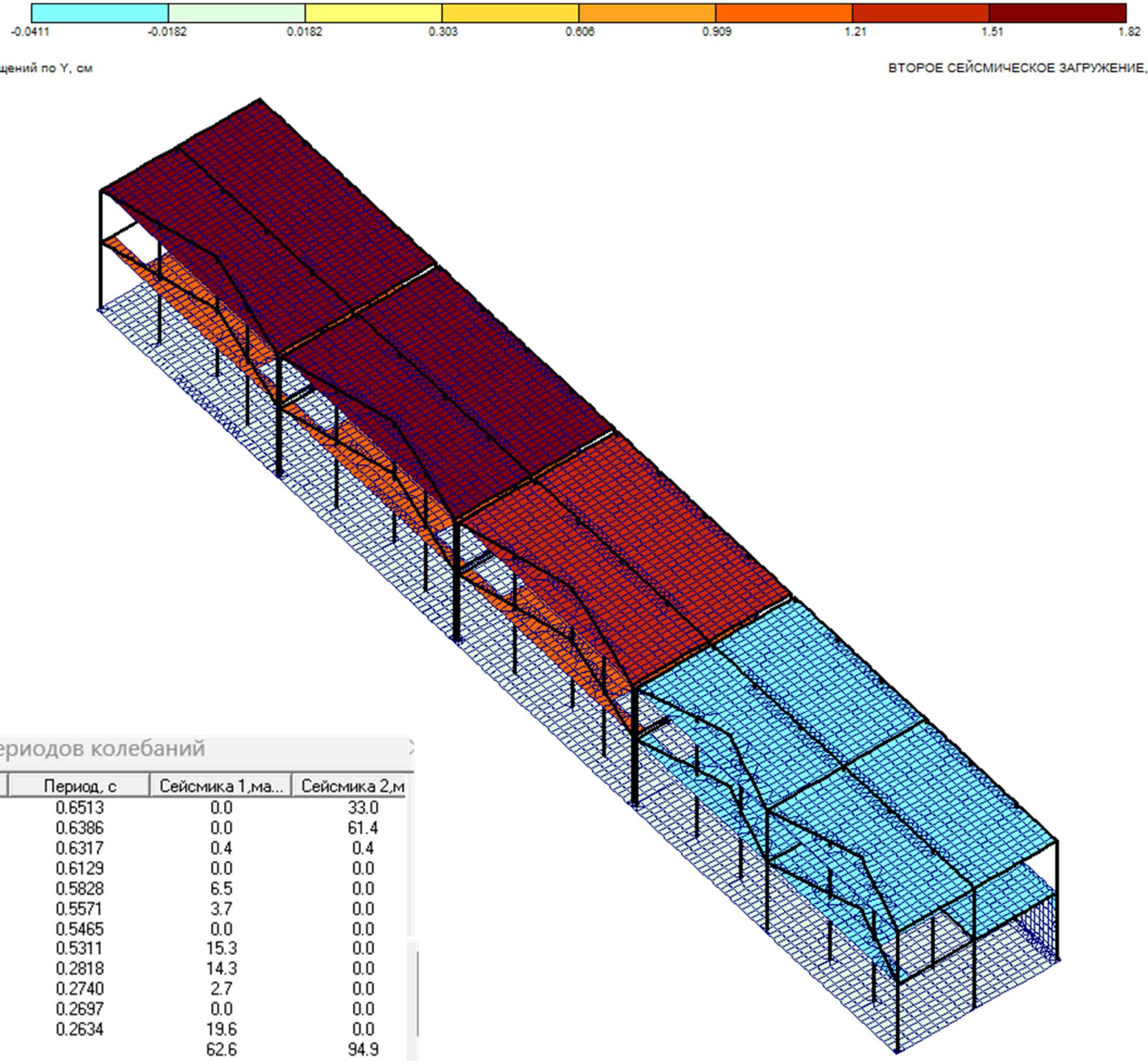

Таблица частот и периодов колебаний

Форма	Частота, Гц	Период, с	Сейсмика 1,ма...	Сейсмика 2,м
1	1.54	0.6513	0.0	33.0
2	1.57	0.6386	0.0	61.4
3	1.58	0.6317	0.4	0.4
4	1.63	0.6129	0.0	0.0
5	1.72	0.5828	6.5	0.0
6	1.79	0.5571	3.7	0.0
7	1.83	0.5465	0.0	0.0
8	1.88	0.5311	15.3	0.0
9	3.55	0.2818	14.3	0.0
10	3.65	0.2740	2.7	0.0
11	3.71	0.2697	0.0	0.0
12	3.80	0.2634	19.6	0.0
Сумма			62.6	94.9

კონსტრუქტორი ლ.ჯაიანი

მიშენება

ნახაზების სია

დასახელება	ნახაზი
თავფურცელი	კ-0
მიშენების საძირკვლის ფილა მსფ-1, ნიშნულზე -3.00, საყალიბო ნახაზი	კ-1
მსფ-1, ქვედა ზონის არმირება	კ-2
მსფ-1, ზედა ზონის არმირება	კ-3
მსფ-1, არმირების დეტალები	კ-4
მიშენების გადახურვის ფილა მგფ-1, ნიშნულზე 0.00	კ-5
მგფ-1, ქვედა ზონის არმირება	კ-6
მგფ-1, ზედა ზონის არმირება	კ-7
მიშენების გადახურვის ფილა მგფ-2, ნიშნულზე 3.00	კ-8
მგფ-2, ქვედა ზონის არმირება	კ-9
მგფ-2, ზედა ზონის არმირება	კ-10
მიშენების გადახურვის ფილების არმირების დეტალები	კ-11
მიშენების ტიპიური მონოლითური კოჭი მტმკ	კ-12
მიშენების მონოლითური სვეტების და კედლების გეგმა -3.00 ნიშნულიდან 0.00 ნიშნულამდე	კ-13
მიშენების მონოლითური სვეტების და კედლების გეგმა 0.00 ნიშნულიდან 3.00 ნიშნულამდე	კ-14
მონოლითური სვეტი მს-1	კ-15
მონოლითური სვეტი მს-2	კ-16
მონოლითური კედლების არმირება	კ-17

რკინაბეტონის ხარჯი

ელემენტების ჯგუფი	ბეტონი მ³	არმატურა, ტ სახსტანდარტი 5781-82*					ნაგლი-ნი, ტ	ჯამი
		∅25AIII	∅ 22AIII	∅12AIII	∅ 8AI	∅ 6AI	c255	ტ
საძირკველები	297	2.34	–	28.56	–	–	–	**30.9**
გადახურვის ფილები	340.3	–	–	34.83	–	–	–	**34.83**
კოჭები	58	–	7.66	–	2.08	–	–	**9.74**
სვეტები	47.5	5.15	–	–	1.82	–	–	**6.97**
კედლები	108	–	–	10.59	–	0.36	–	**10.95**
სულ	851	**7.49**	**7.66**	**73.98**	**3.90**	**0.36**	**–**	**93.4**

თანამდებობა	გვარი	ხელმოწერა	ქ. თბილისი, დასახლება დიდი დიღომი, (ს/კ 01.72.14.002.024) მრავალბინიანი საცხოვრებელი სახლი (მიშენება)				შ.პ.ს. "ზლოქმი თავდაცვაზეზღვა" ს/კ 405626997
არქიტექტორი	თ.ესიავა		კონსტრუქციული ნაწილი				
			თავფურცელი				
კონსტრუქტ.	ლ.ჯაიანი						
შემამოწმა	ა.არჩილია		სტადია მ	ფურც. კ-0	ფ-ბი	დაკვ.№	

ნახაზი "ბ.ნ.ა."

ნაკვეთის გენერალური გეგმა

ნაკვეთის საზღვრების კოორდინატები

წერტილის ნომერი	X	Y
1	4615.00	5000.00
2	4615.00	5100.00
3	4615.00	5200.00
4	4615.00	5300.00
5	4615.00	5400.00
6	4615.00	5500.00
7	4615.00	5600.00
8	4615.00	5700.00
9	4615.00	5800.00
10	4615.00	5900.00
11	4615.00	6000.00
12	4615.00	6100.00
13	4615.00	6200.00
14	4615.00	6300.00
15	4615.00	6400.00
16	4615.00	6500.00
17	4615.00	6600.00
18	4615.00	6700.00

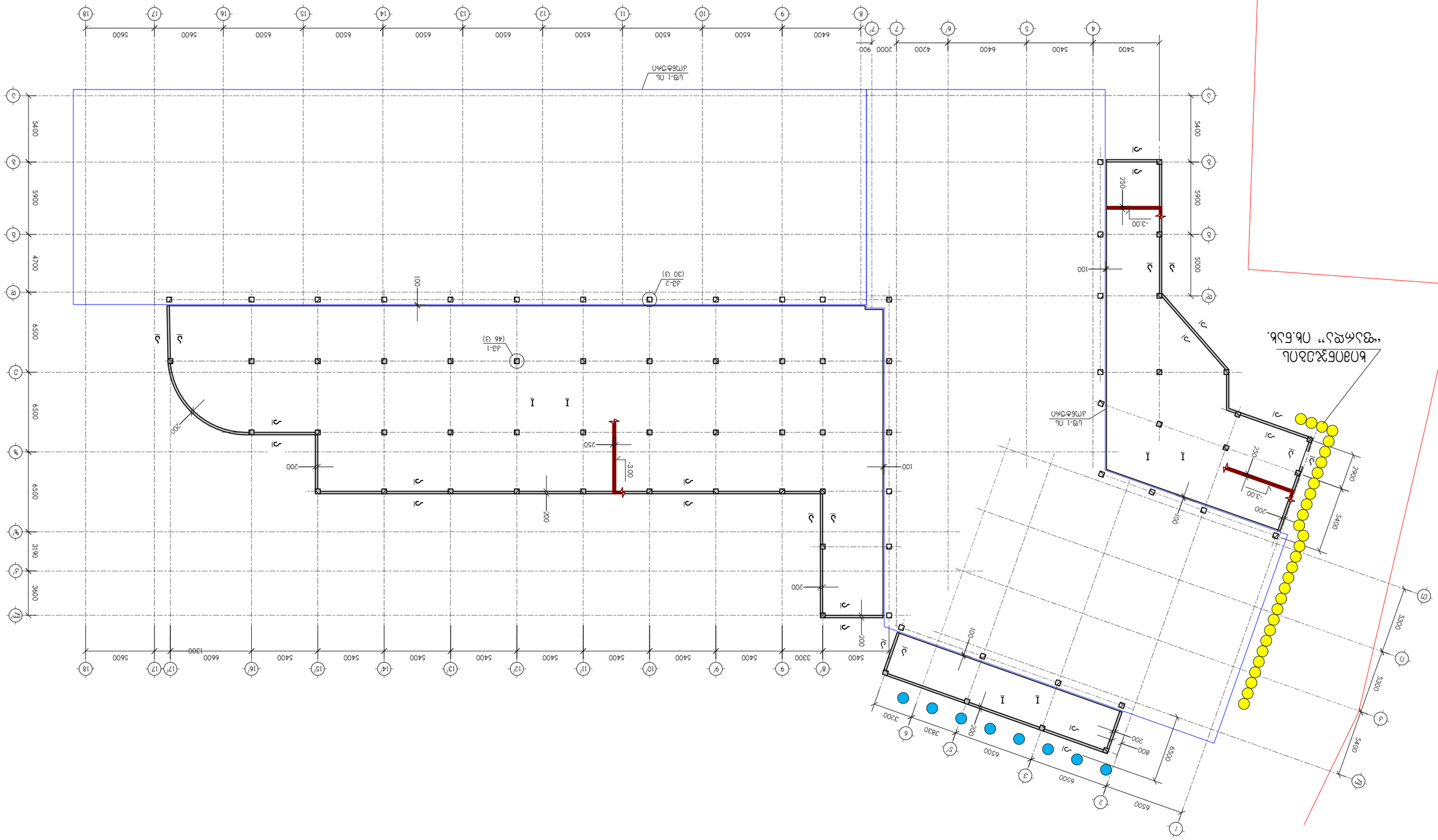

Благоустройство и благоустройство территории

Благоустройство территории – Устройство покрытий из асфальтобетонных смесей

Изм.	Кол.уч.	Лист	№ док.
Разраб.	Шарапов		
Пров.	Ахметов		
Н.контр.	Ахметов		
ГИП	Ахметов		

Благоустройство территории

Стадия: Р | Лист: 1 | Листов: 1

ООО "Стройпроект"

Благоустройство территории. Устройство покрытий из асфальтобетонных смесей (Ш/3 01.72.14.002.024) Технологическая карта (ТК)

Инв. № подл. | Подпись и дата | Взам. инв. №

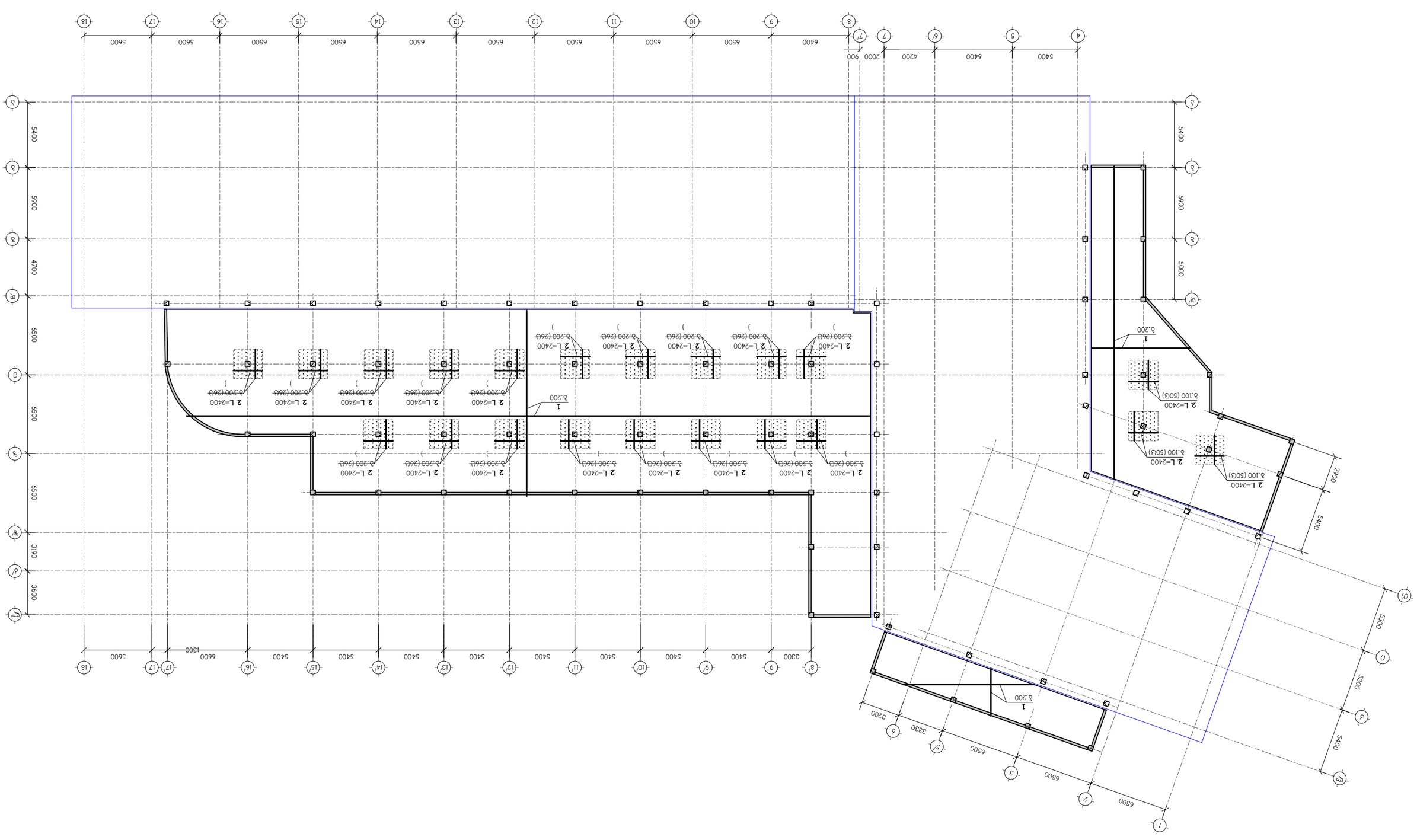

Благоустройство территории. Схема планировочной организации земельного участка

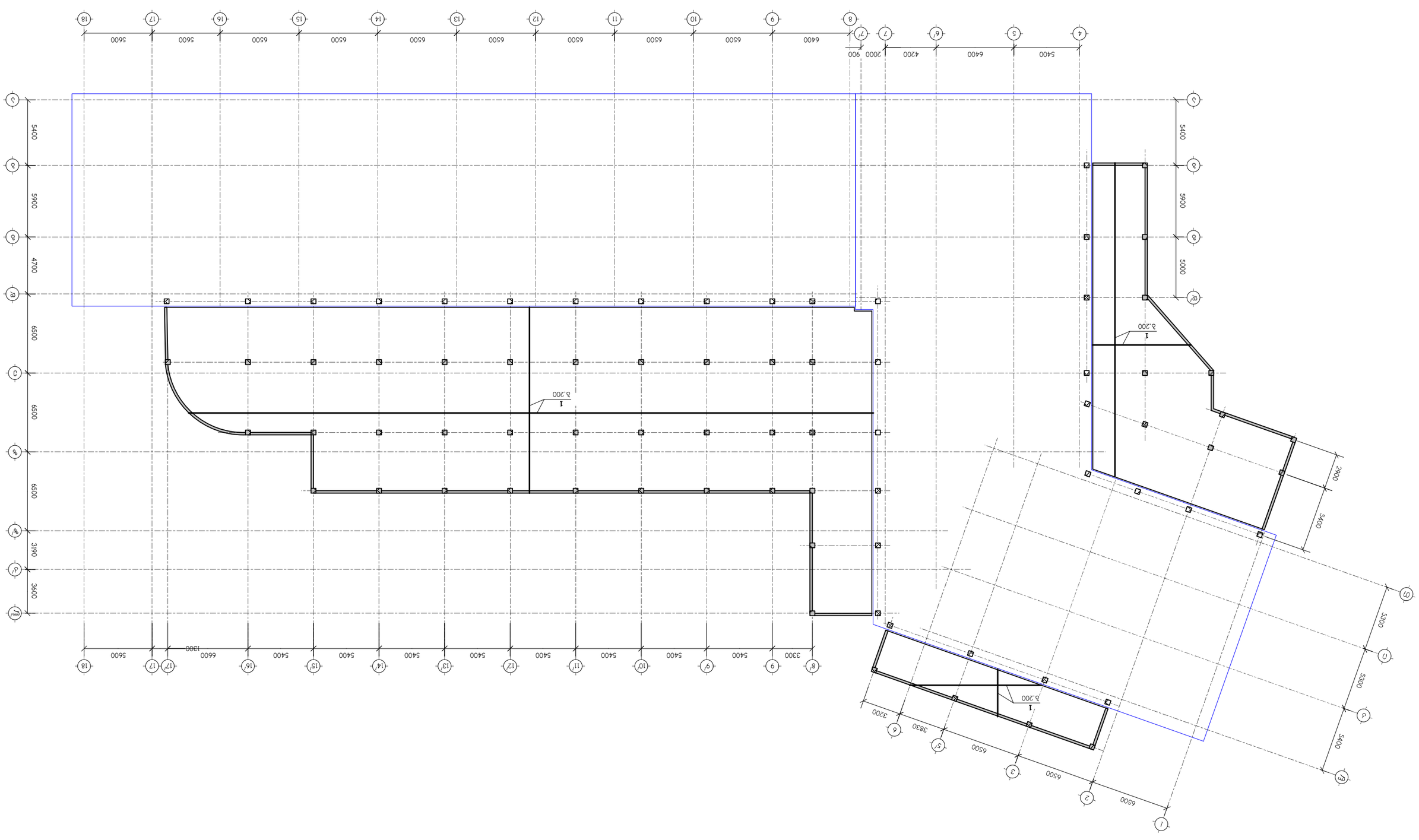

Изм.	Кол.уч.	Лист	№док.	Подп.	Дата
ГИП	Шарапов Р.Ф.			Стадия	Лист	Листов
Н.контр.	Шарапов Р.Ф.			Р	1	1
Разраб.	Шарапов Р.Ф.					

Инв.№ подл.	Подп. и дата
Взам.инв.№	
Инв.№ дубл.	
Подп. и дата	

Заказчик	ООО "Спецстройсервис"
Объект	Многоквартирный жилой дом по ул. Ленина, 1
Стадия	Р
Лист	1
Листов	1
Организация	ООО "Проектстрой"

I – I

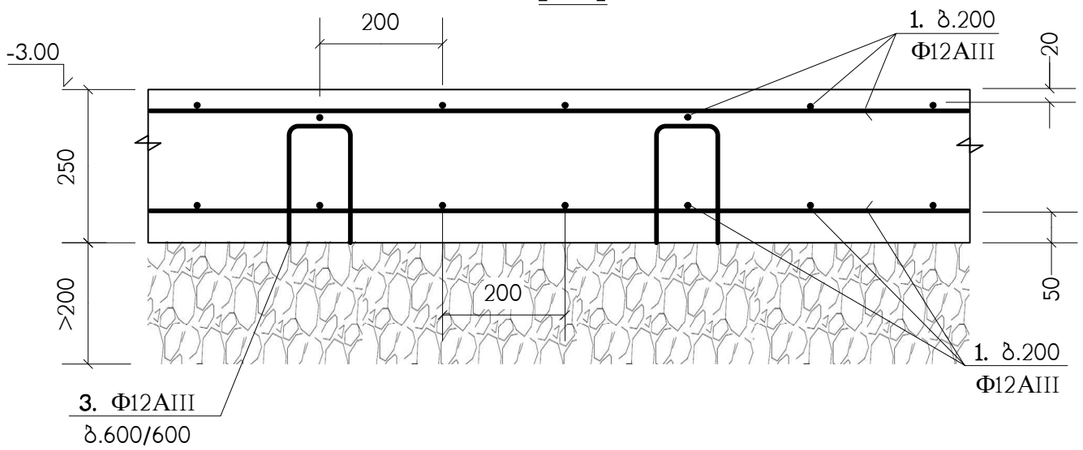

პოზიცია	აღნიშვნა	დასახელება	რაოდ. ც.	შენიშვნა
		მსფ-1		
1	დაიჭრას ადგილზე	Φ12AIII სახსტ. 5781-82* L=25.35 კმ.	–	22510 კგ.
2		Φ12AIII სახსტ. 5781-82* L=2400	618	2.13 კგ.
3		Φ12AIII სახსტ. 5781-82* L=690	3300	0.61 კგ.
4		Φ12AIII სახსტ. 5781-82* L=1920	1600	1.7 კგ.
5		Φ25AIII სახსტ. 5781-82* L=2000	184	7.7 კგ.
6		Φ25AIII სახსტ. 5781-82* L=2000	120	7.7 კგ.
		B25 კლასის ბეტონი		297 მ³

კმ-1 (46 ც)

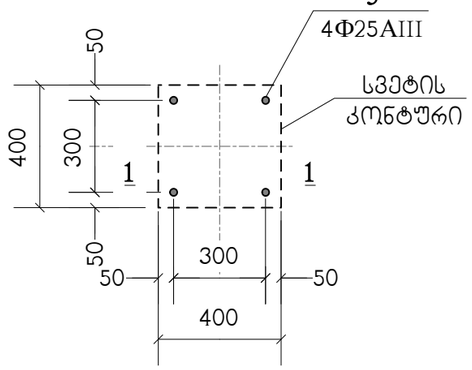

1 – 1

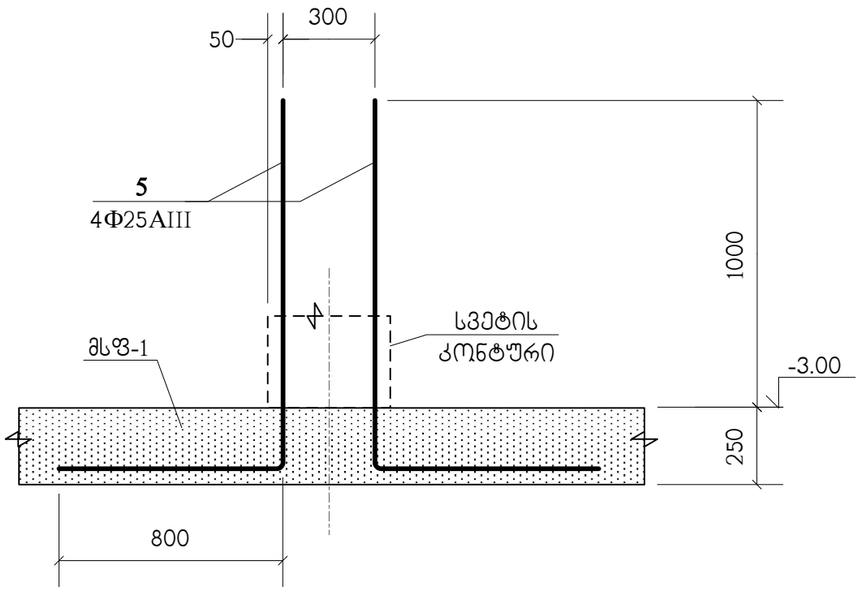

ა – ა

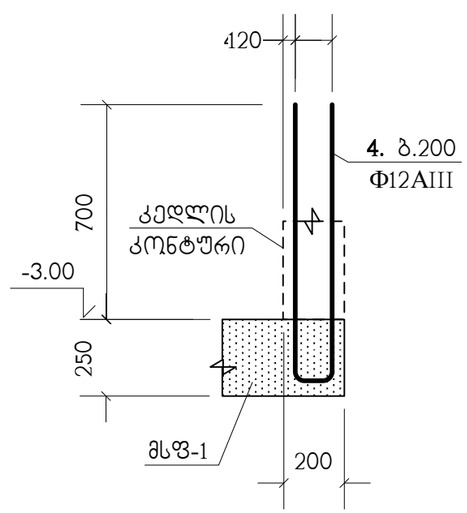

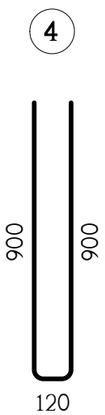

კმ-2 (30 ც)

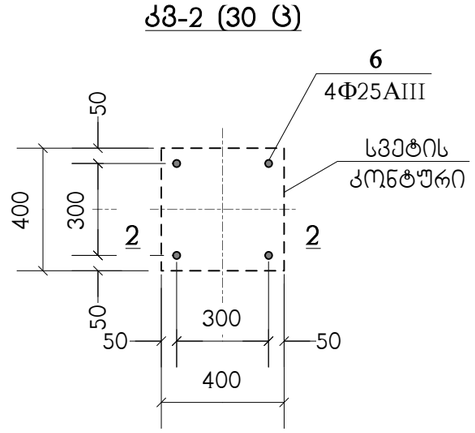

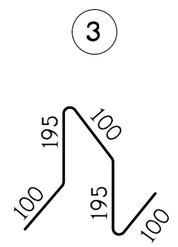

2 – 2

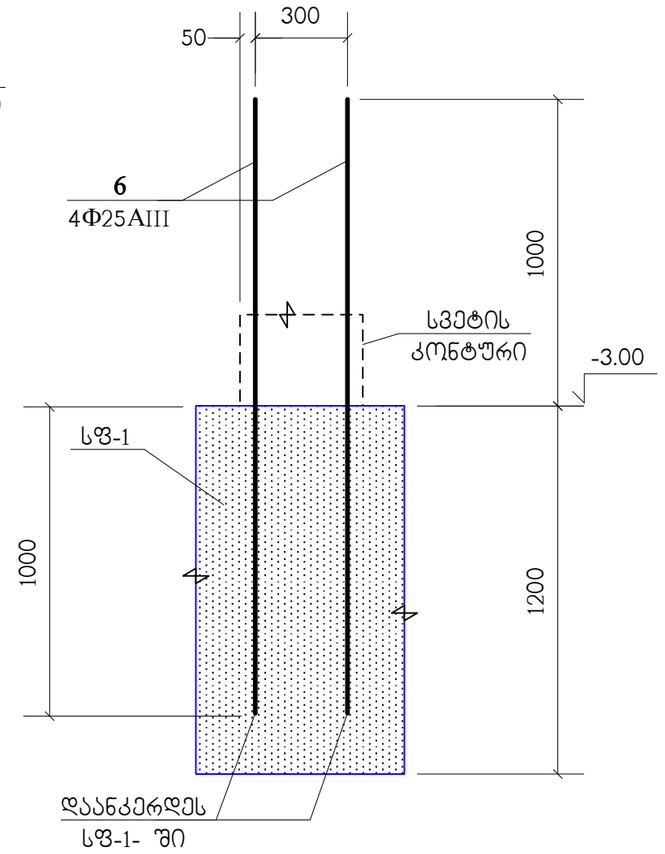

თანამდებობა	გვარი	ხელმოწერა	ქ. თბილისი, დასახლება დიდი დიღომი, (ს/კ 01.72.14.002.024) მრავალბინიანი საცხოვრებელი სახლი (მიშენება)				შპს "ზლოქსი თავდაცვისთვის" ს/კ 405626997
არქიტექტორი	თ.ესიავა		კონსტრუქციული ნაწილი				
კონსტრუქტ.	ლ.ჯაიანი		მსფ-1, არმირების დეტალები				
შემამოწმა	ა.არჩილია		სტადია მ	ფურც. კ-4	ფ-ბი	დაკვ.№	

ნაკვეთზე მისაწვდომი მ-11 ავტომობილის მისასვლელი

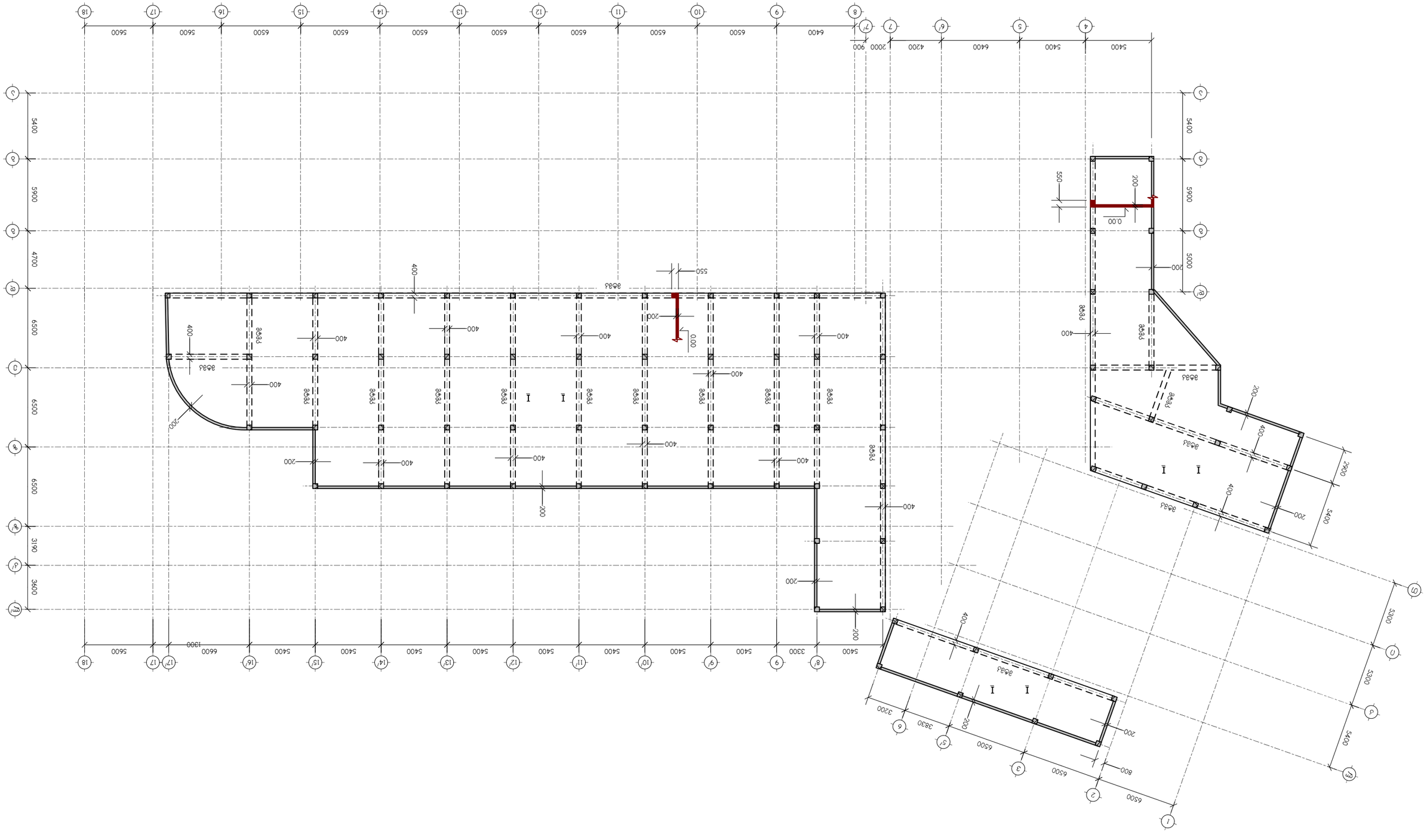

დამკვეთი პირი					
სამშენებლო ორგანიზაცია					
ავტორი	ლ.ჯაჯანიძე				
ნახაზის დასახელება					
ნაკვეთზე მისაწვდომი მ-11 ავტომობილის მისასვლელი					
ნახაზის ნომერი					

Благоустройство территории. Схема планировочной организации земельного участка. Генеральный план

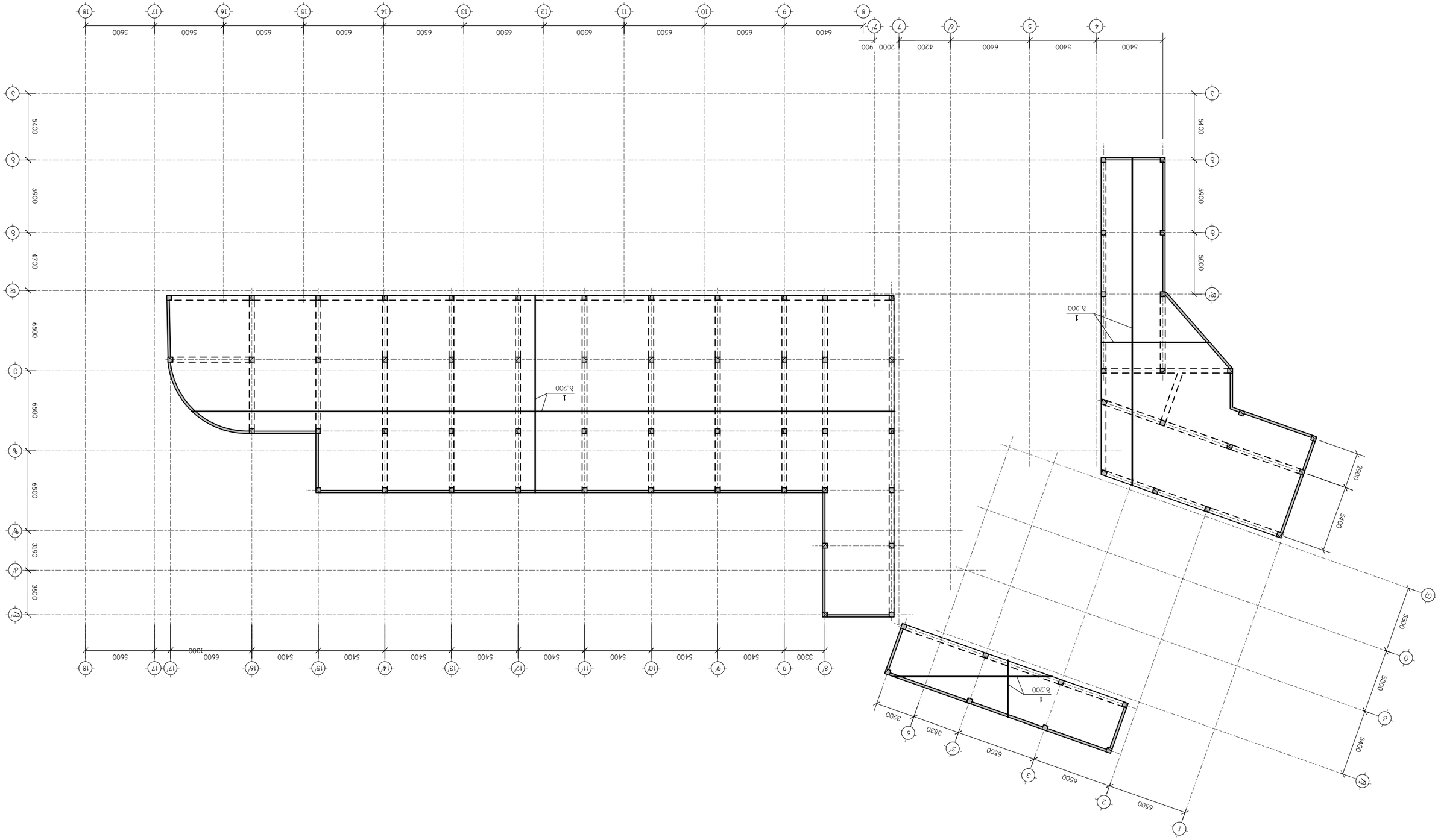

Разработал	Шалыгина				
Проверил	Шалыгина				
Н.контроль	Шалыгина				
ГИП	Шалыгина				

Изм.	Кол.уч.	Лист	№ док.	Подпись	Дата

Б-11 ГЗЛ.ПЗУ.ГП

Благоустройство территории. Схема планировочной организации земельного участка. Генеральный план

Н.контроль		
ГИП		

Разработал	Шалыгина				
Проверил	Шалыгина				
Н.контроль	Шалыгина				
ГИП	Шалыгина				

Изм.	Кол.уч.	Лист	№ док.	Подпись	Дата

Б-11 ГЗЛ.ПЗУ.ГП

Разработал	Шалыгина				
Проверил	Шалыгина				
Н.контроль	Шалыгина				
ГИП	Шалыгина				

Изм.	Кол.уч.	Лист	№ док.	Подпись	Дата

Б-11 ГЗЛ.ПЗУ.ГП

Н.контроль					
ГИП					

ნაკვეთის გეგმა 1:200

Благоустройство. Схема планировочной организации земельного участка. Ситуационный план

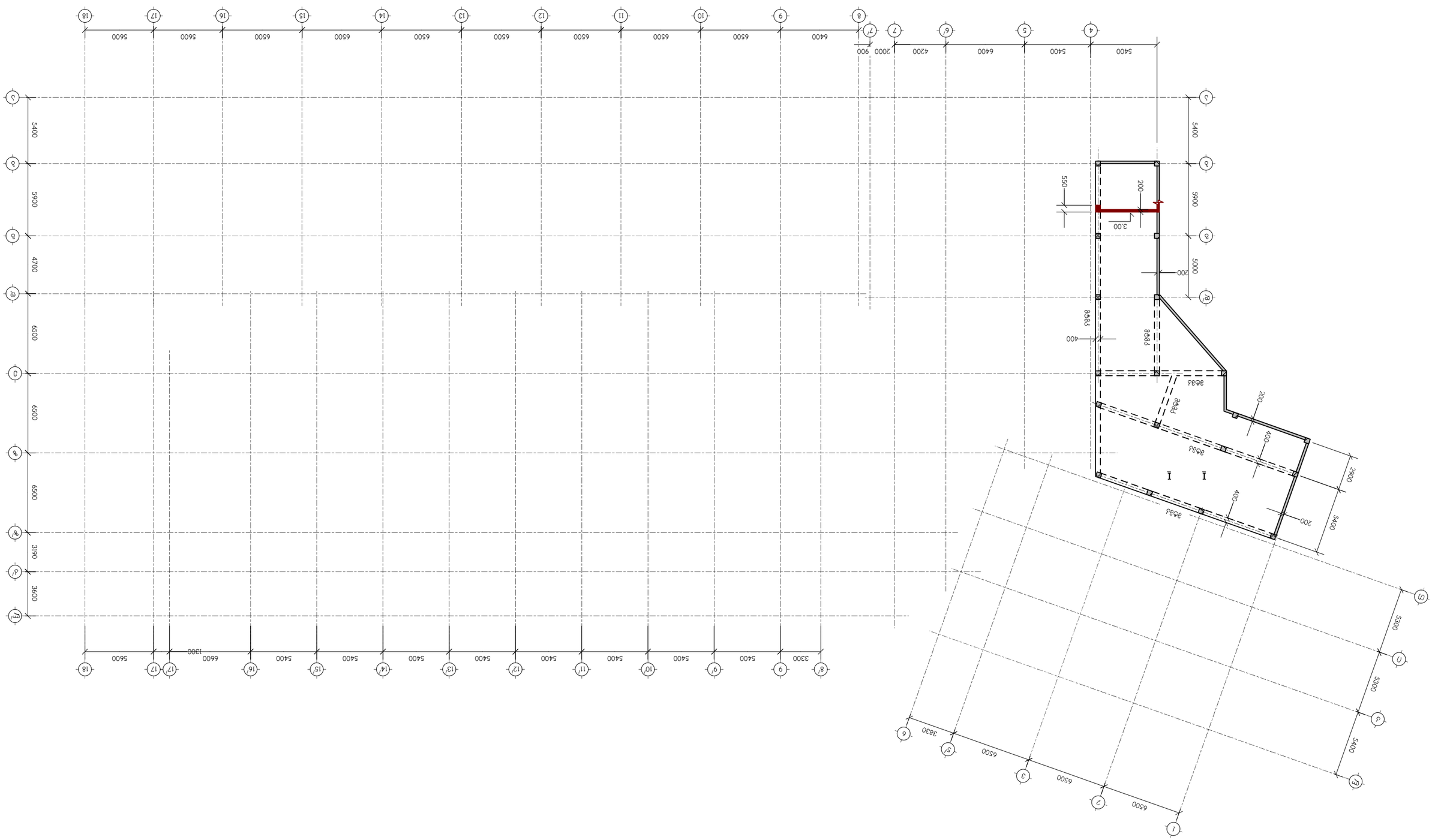

Разраб.	Шарапов			
Нач.отд.	Шарапов			
Гл.инж.проекта	Шарапов			
Н.контр.	Шарапов			
ГИП	Шарапов			

Изм.	Кол.уч.	№ док.

Стадия	Лист	Листов		
Р	1	1		

Благоустройство. Схема планировочной организации земельного участка. Ситуационный план

ООО "Спецстройпроект"

Инв.№ подл. | Подпись и дата | Взам.инв.№

Изм.	Кол.уч.	Лист	№ док.	Подпись

Дата

Разработано в программе Autodesk Revit 2024

Копирование без разрешения запрещено

ბაღების ბაზრობის ქუჩის N-11 ნაკვეთის ათვისების ბაზის გენერალური გეგმა

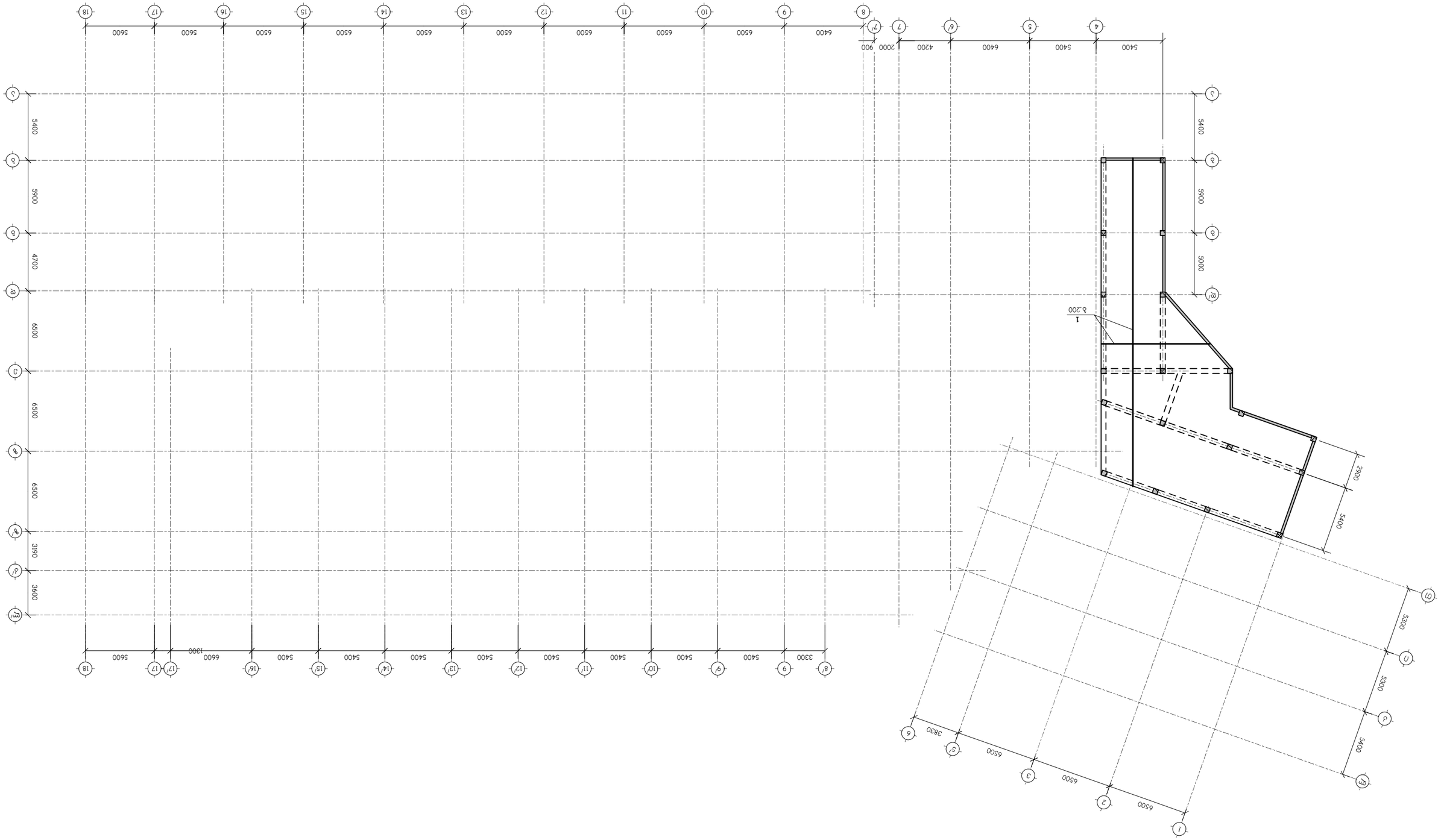

დამკვეთის/მპატრონებელი	გამგეობა	ქ. თბილისის მუნიციპალიტეტის ქონების მართვის სააგენტო	
სამშენებლო/სარეაბილიტაციო ობიექტის დასახელება	ქ. თბილისის, ვაკე-საბურთალოს რაიონის ბაღების ბაზრობის ქუჩის N-11 ნაკვეთის (მ/კ 01.72.14.002.024) მრავალფუნქციური საცხოვრებელი კომპლექსის მშენებლობა (მე-3 ეტაპი)		
სამშენებლო/სარეაბილიტაციო ობიექტის მისამართი	ქ. თბილისი, ბაღების ბაზრობის ქუჩა N-11		
ტექნიკური ზედამხედველი	ლ.ბერიძე		
ავტორი	ნ.ჯანიაშვილი		
გენერალური დირექტორი	ნ.ბერიძე		
შპს "ტექნიპროექტი" ს/ნ 405626997			

Благоустройство территории. Схема планировочной организации земельного участка

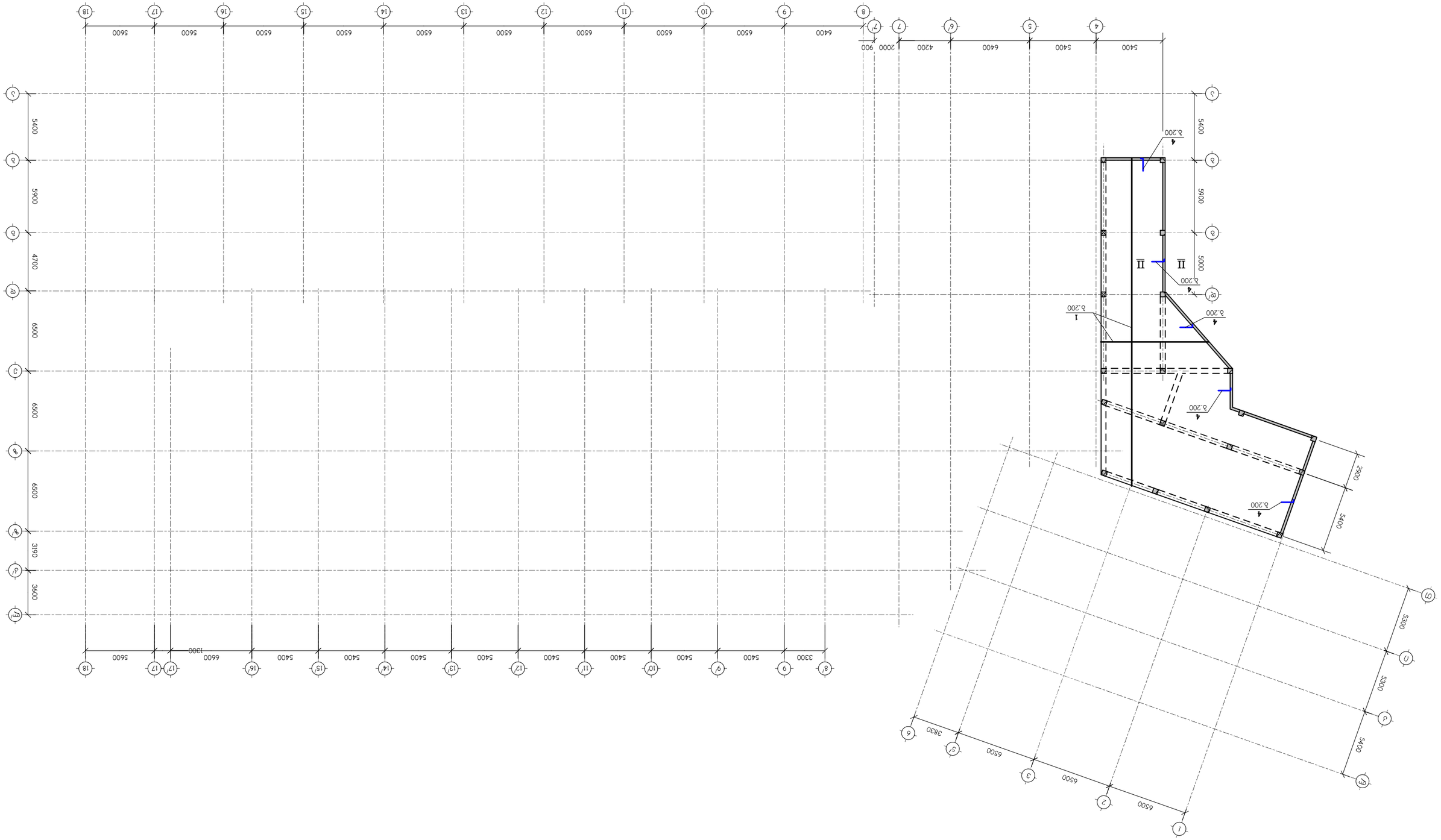
1
2
3
4
5
6
А
Б
В
Г
Д
Е
1
2
3
4
5
6
7
8
9
10
11
12
13
14
15
16
17
18
5400
5400
6400
4200
2000
900
6400
6500
6500
6500
6500
6500
6500
6500
6500
6500
5600
5600
5600
5600
5600
5600
5400
5900
4700
6500
6500
3190
3600
3300
5400
5400
5400
5400
5400
5400
5400
5400
1300
6600
5600
5400
5400
5400
5400
5400
5400
5400
5400

I – I

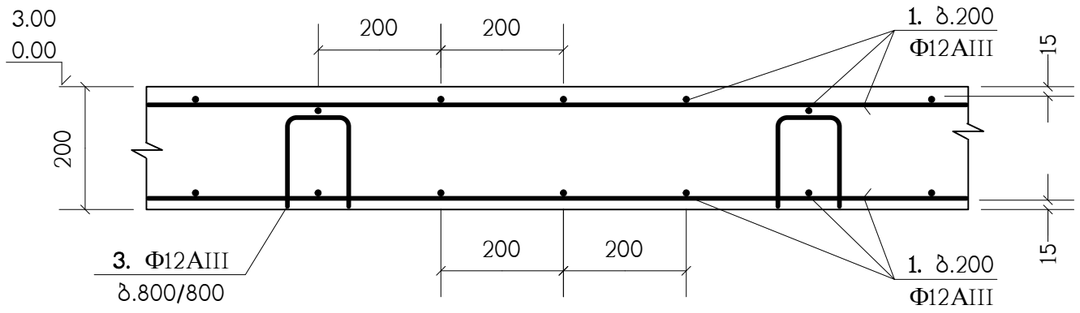

II – II

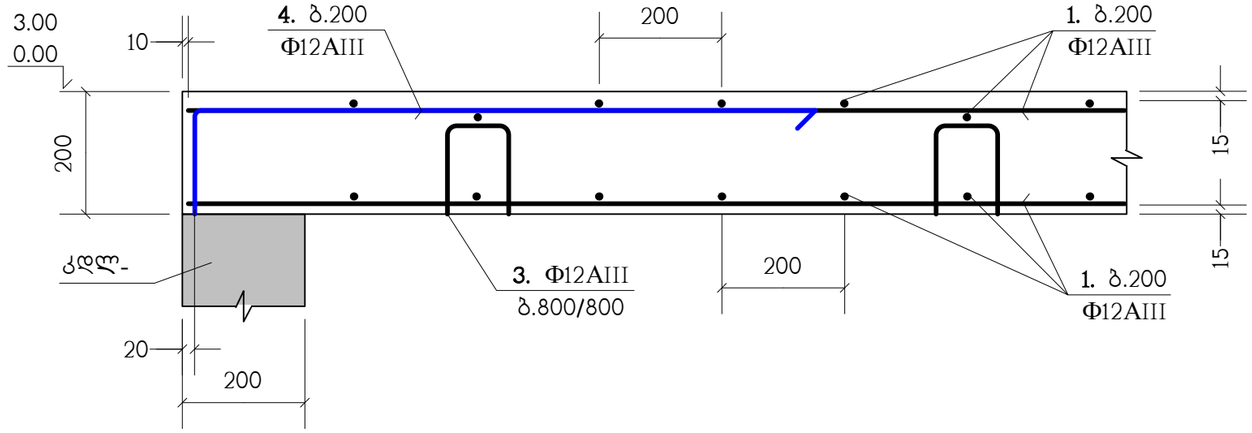

პოზიცია	აღნიშვნა	დასახელება	რაოდ. ც.	შენიშვნა
		მბფ-1	1	
1	დაიჭრას ადგილზე	Φ12AIII სახსტ. 5781-82* L=26.65 კმ.	–	23665 კგ.
2		Φ12AIII სახსტ. 5781-82* L=2400	39	2.13 კგ.
3		Φ12AIII სახსტ. 5781-82* L=600	1950	0.53 კგ.
4		Φ12AIII სახსტ. 5781-82* L=1200	740	1.06 კგ.
		B25 კლასის ბეტონი		249 მ³

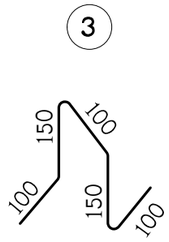

ბ.200 დამატებითი არმირების მოწყობა

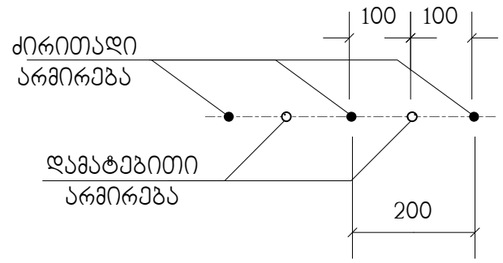

პოზ."1" გრძელი არმატურული ღერების შეპირაპირება

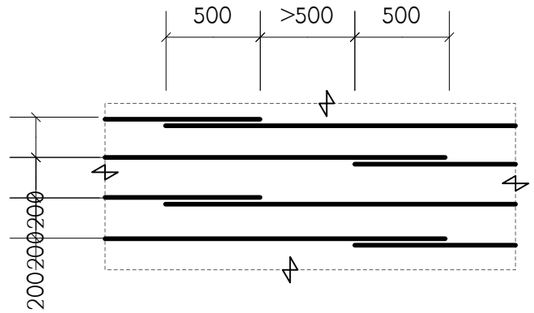

პოზიცია	აღნიშვნა	დასახელება	რაოდ. ც.	შენიშვნა
		მბფ-2	1	
1	დაიჭრას ადგილზე	Φ12AIII სახსტ. 5781-82* L=9.75 კმ.	–	8658 კგ.
3		Φ12AIII სახსტ. 5781-82* L=600	712	0.53 კგ.
4		Φ12AIII სახსტ. 5781-82* L=1200	212	1.06 კგ.
		B25 კლასის ბეტონი		91.3 მ³

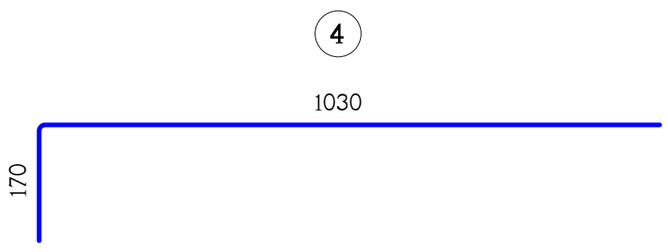

თანამდებობა	გვარი	ხელმოწერა	ქ. თბილისი, დასახლება დიდი დიღომი, (ს/კ 01.72.14.002.024) მრავალბინიანი საცხოვრებელი სახლი (მიშენება)			შ.პ.ს. "ელოქსი თსვდებულზე" ს/კ 405626997
არქიტექტორი	თ.ესიავა		კონსტრუქციული ნაწილი			
კონსტრუქტ.	ლ.ჯაიანი		მიშენების გადახურვის ფილების არმირების დეტალები			
შემამოწმა	ა.არჩილია		სტადია მ	ფურც. კ-11	ფ-ბი	დაკვ.№

მიშენების ტიპიური მონოლითური კოჭი (მტმკ) ; არმირება

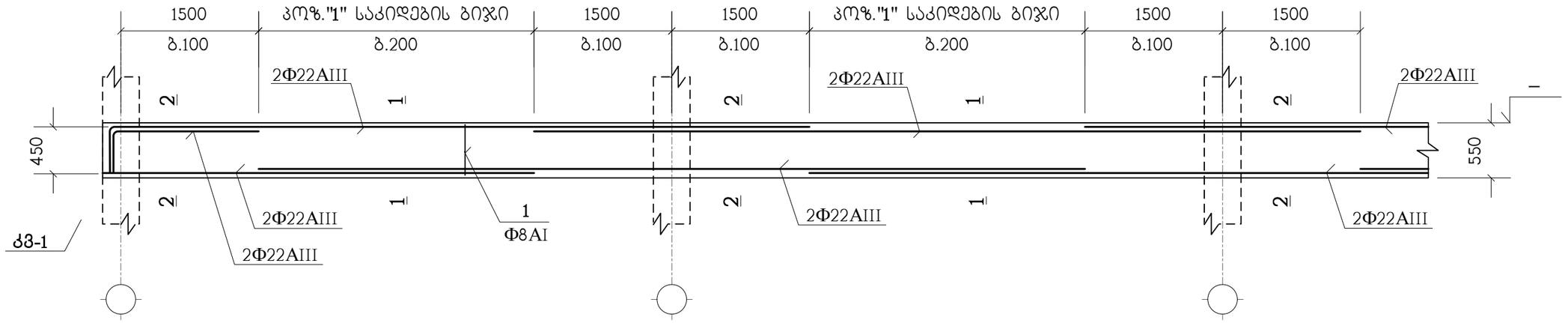

1 – 1

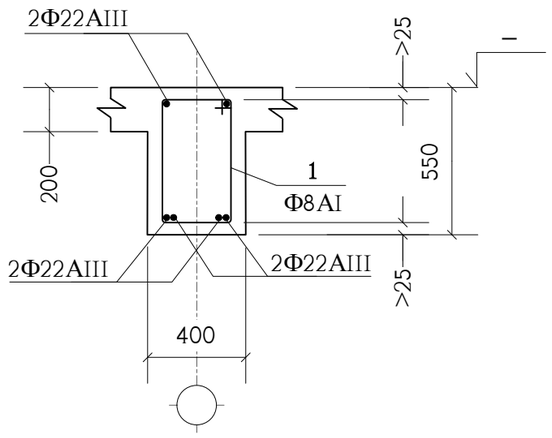

2 – 2

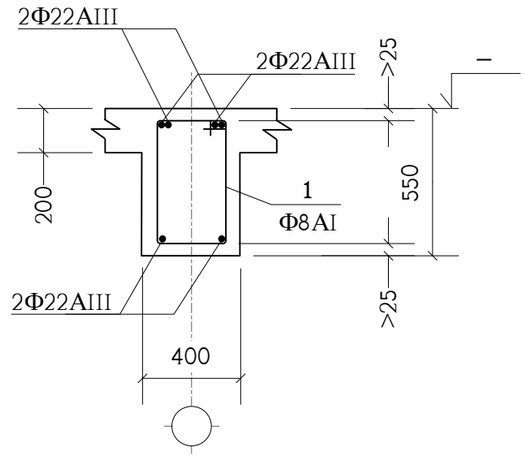

(1)

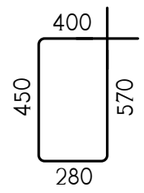

პოზიცია	აღნიშვნა	დასახელება	რაოდ. ც.	შენიშვნა
	ერთ გრძივ მეტრზე	**მტმკ**	414 მ.	
1		Φ8AI სახსტ. 5781-82* L=1700	7.5	0.67 კგ.
	დაიჭრას ადგილზე	Φ22AIII სახსტ. 5781-82* L=6.2 გრძ.მ.	–	18.5 კგ.
		B25 კლასის ბეტონი		0.14 $მ^3$

თანამდებობა	გვარი	ხელმოწერა	ქ. თბილისი, დასახლება დიდი დიღომი, (ს/კ 01.72.14.002.024) მრავალბინიანი საცხოვრებელი სახლი (მიშენება)				შ.პ.ს. "ვლოქსი თავდაცვა" ს/კ 405626997
არქიტექტორი	თ.ესიავა		კონსტრუქციული ნაწილი				
			მიშენების მონოლითური კოჭი მტმკ				
კონსტრუქტ.	ლ.ჯაიანი						
შემამოწმა	ა.არჩილია		სტადია მ	ფურც. კ-12	ფ-ბი	დაკვ.№	

Организация-разработчик	Должность	Подпись	Дата
ООО "Строительное проектирование" г.о. Подольск	Главный инженер проекта		
	Начальник отдела		
	Главный специалист		
	Специалист		

Изм.	Кол.уч.	Лист	№ док.	Подпись	Дата

Многоквартирный дом №2 с подземной автостоянкой и встроенными помещениями общественного назначения (1 этап строительства) по адресу: Московская область, г.о. Подольск, мкр. Кутузовский, ул. Генерала Кульчицкого, д. 8

Стадия: Р | Лист: 1 | Листов: 1

План фундаментной плиты. Отм. -3.00

Масштаб 1:100

ՄԱՀԱՊԵՏԱԿԱՆ	ԱՆՈՒՆ	ՀԱՅԿԱԿԱՆ ԱՆՈՒՆ	Ա. ՄԱՆՈՒԿՅԱՆ ՊՈՒՇԻՆ ՊՈՒՇԻՆ (Ե.Ա. 01.72.14.002024), ՀԱՄԱՅՆՔԱՅԻՆ ԼՍԱԿԱՄԱՏՅԱՆ ԼՍԱԿԱՆ (ՀՈՂԱՀԱՏՎԱԾ)	ՀՀ ԿՈՏԱՅՔԻ ՄԱՐԶԻ ՀԱՄԱՅՆՔԱՊԵՏԱՐԱՆ ՀԱՍԱՐԱԿԱԿԱՆ ՆՇԱՆԱԿՈՒԹՅԱՆ ԳՈՏԻ ՀԱՄԱՅՆՔԱՅԻՆ ՀՈՂԱՄԱՍ ՀՀ, ԿՈՏԱՅՔԻ ՄԱՐԶ, ՀԱՐԱՎԱՆ ՀԱՄԱՅՆՔ, ՀԱՐԱՎԱՆ ՔԱՂԱՔ "ՀԱՐԱՎԱՆ ՔԱՂԱՔԱՊԵՏԱՐԱՆ" ՈՐՈՇՈՒՄ ՀՀ, ք. ՀԱՐԱՎԱՆ
ՀԱՄԱՀՈՂՄԱՆ.	ՀԱՅԿԱԿԱՆ ՄԱՍՆԱԳԻՏԱԿԱՆ ԱՇԽԱՏԱՆՔՆԵՐԻ ԱՐՏԱԴՐԱՆՔԱՅԻՆ ՀՈՂԱՄԱՍ			
ՀԱՄԱՀՈՂՄԱՆ.	ՀԱՅԿԱԿԱՆ ՄԱՍՆԱԳԻՏԱԿԱՆ ԱՇԽԱՏԱՆՔՆԵՐԻ ԱՐՏԱԴՐԱՆՔԱՅԻՆ ՀՈՂԱՄԱՍ			
ՀԱՍԱՐԱԿԱԿԱՆ ՆՇԱՆԱԿՈՒԹՅԱՆ ԳՈՏԻ ՀԱՄԱՅՆՔԱՅԻՆ ՀՈՂԱՄԱՍ

მონოლითური სვეტი მს-1

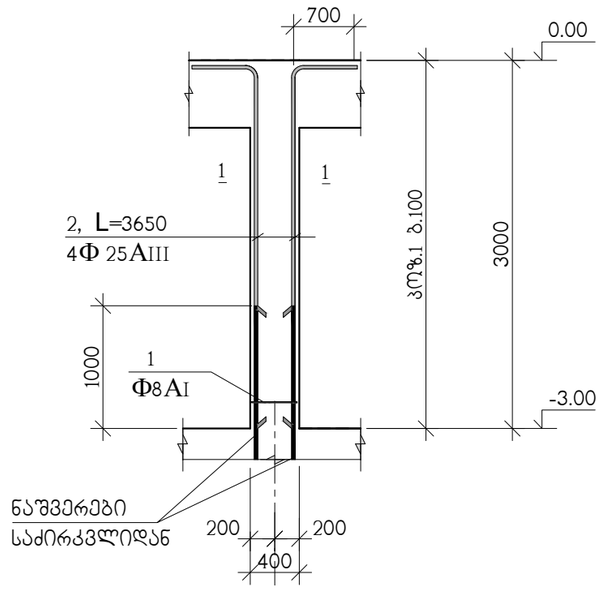

ჭრილი 1-1

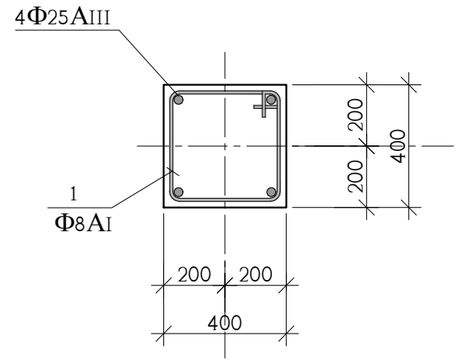

პოზ.	აღნიშვნა	დასახელება	რაოდ. ც.	ერთ-ეული
		მს-1 -3.00 ნიშნულიდან 0.00 ნიშნულამდე	57	
1		Ф8AI სახსტ. 5781-828* L=1600	30	0.64 კგ.
2		Ф25AIII სახსტ. 5781-828* L=3650	4	14.06 კგ.
		B 25 კლასის ბეტონი		0.5 მ^3

თანამდებობა	გვარი	ხელმოწერა	ქ. თბილისი, დასახლება დიდი დიღომი (ს.კ. 01.72.14.002.024), მრავალბინიანი საცხოვრებელი სახლი (მიშვენება)				შ.პ.ს. "ზლოქსი თვდადებულზე" ს/კ 405626997
არქიტექტ.	თ.ესიავა		კონსტრუქციული ნაწილი				
			მონოლითური სვეტი მს-1				
კონსტრუქტ.	ა.არჩილია						
შემამოწმა	ლ.ჯაიანი		სტადია მ	ფურც. კ-15	ფ-ბი	დაკვ. №	

მონოლითური სვეტი მს-2

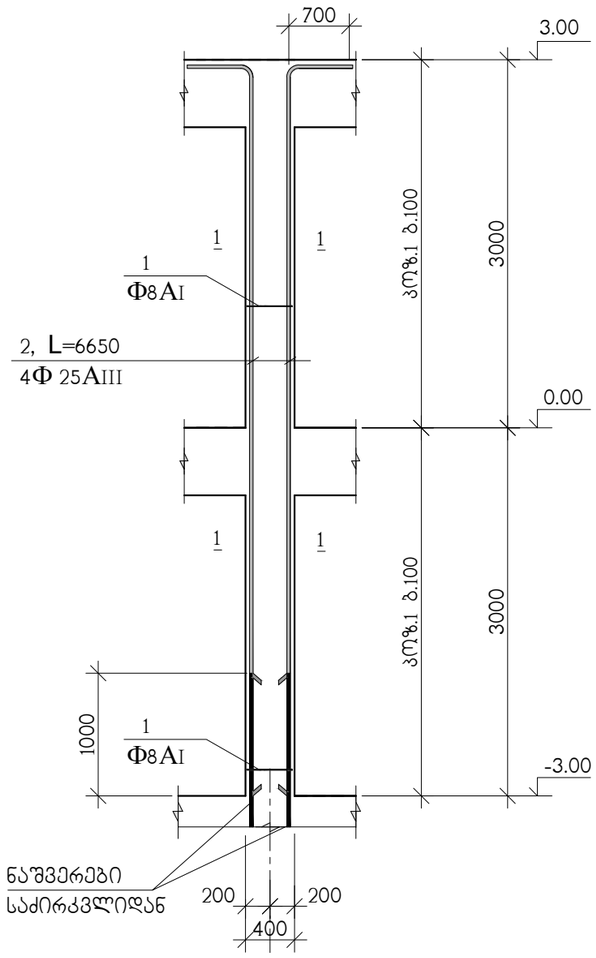

ჭრილი 1-1

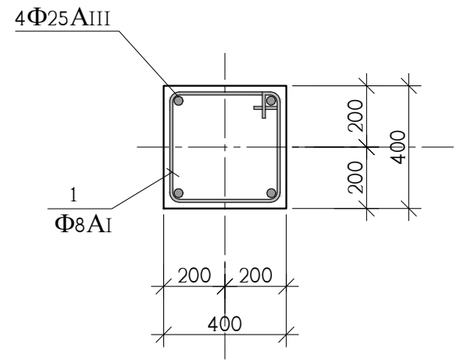

კოჭ.	აღნიშვნა	დასახელება	რაოდ. ც.	ერთ-ეული
		მს-2 -3.00 ნიშნულიდან 3.00 ნიშნულამდე	19	
1		Φ8AI სახსტ. 5781-828* L=1600	60	0.64 კგ.
2		Φ25AIII სახსტ. 5781-828* L=6650	4	25.62 კგ.
		B 25 კლასის ბეტონი		1 მ^3

თანამდებობა	გვარი	ხელმოწერა	ქ. თბილისი, დასახლება დიდი დიღომი (ს.კ. 01.72.14.002.024), მრავალბინიანი საცხოვრებელი სახლი (მიშენება)				შ.პ.ს. "ზლოქსი თავდაცვისთვის" ს/კ 405626997
არქიტექტ.	თ.ესიავა		კონსტრუქციული ნაწილი				
			მონოლითური სვეტი მს-2				
კონსტრუქტ.	ა.არჩილია						
შეამოწმა	ლ.ჯაიანი		სტადია მ	ფურც. კ-16	ფ-ბი	დაკვ. №	

მონოლითური კედლის არმირება

ლ–ლ

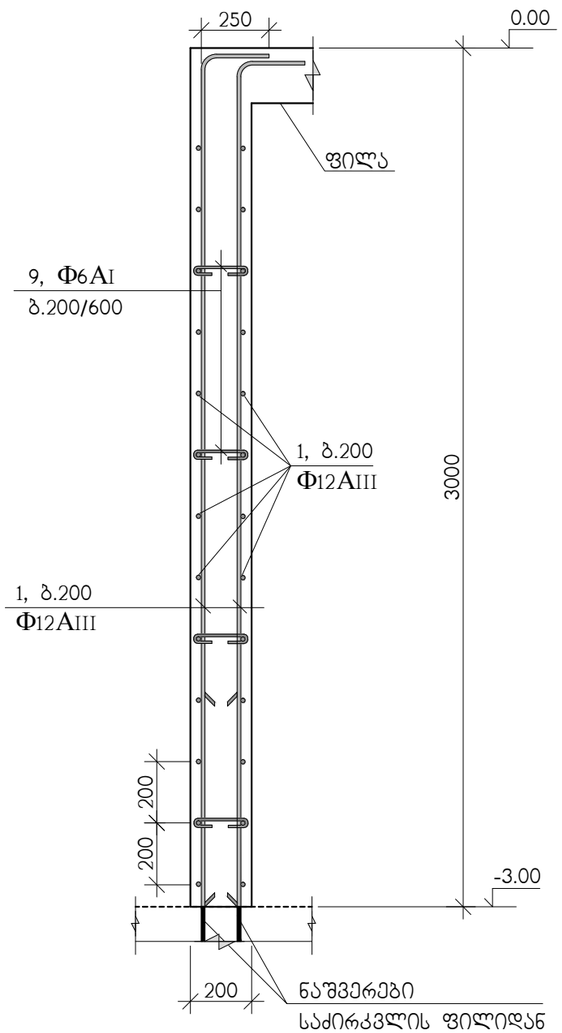

მონოლითური კედლის არმირება

ნ–ნ

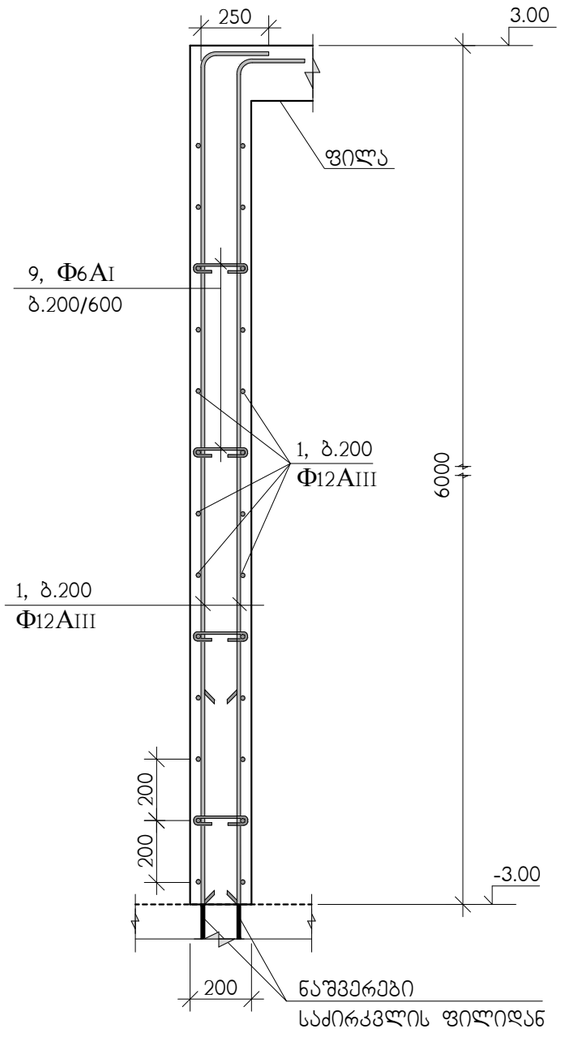

პოზ.	აღნიშვნა	დასახელება	რაოდ. ც.	ერთ-ეული
		მონოლითური კედლები (ლ-ლ, ნ-ნ)	–	
1	დაიჭრას ადგილზე	Φ12AIII სახსტ. 5781-828* L=11925 ბრძ.მ	–	10590 კგ.
9		Φ6AI სახსტ. 5781-828* L=360	4550	0.08 კგ.
		B 25 კლასის ბეტონი		108 მ^3

თანამდებობა	გვარი	ხელმოწერა	ქ. თბილისი, დასახლება დიდი დიღომი (ს.კ. 01.72.14.002.024), მრავალბინიანი საცხოვრებელი სახლი (მიშენება)				შ.პ.ს. "გლოტჰს თბილისგეოლოგიზე" ს/კ 405626997
არქიტექტ.	თ.ქსიავა		კონსტრუქციული ნაწილი				
			მონოლითური კედლების არმირება				
კონსტრუქტ.	ა.არჩილია						
შემამოწმა	ლ.ჯაიანი		სტადია მ	ფურც. კ-17	ფ-ბი	დაკვ. №	



Изополя перемещений по X, см

ПЕРВОЕ СЕЙСМИЧЕСКОЕ ЗАГРУЖЕНИЕ, Форма N1 (23.5%)

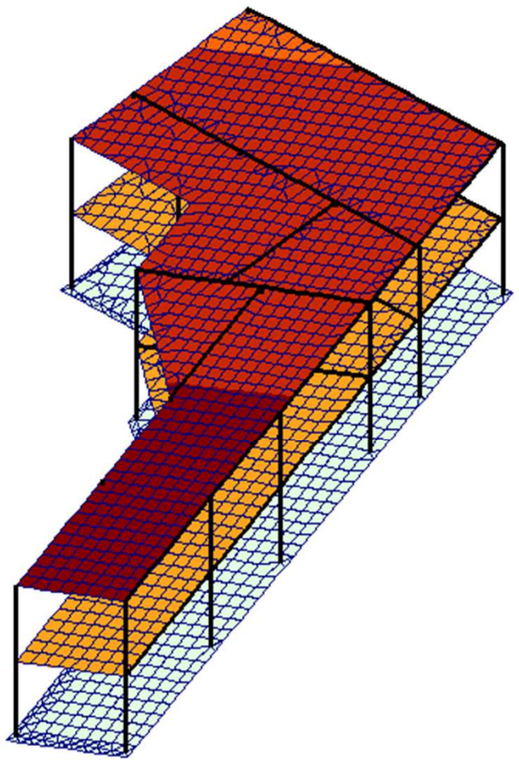

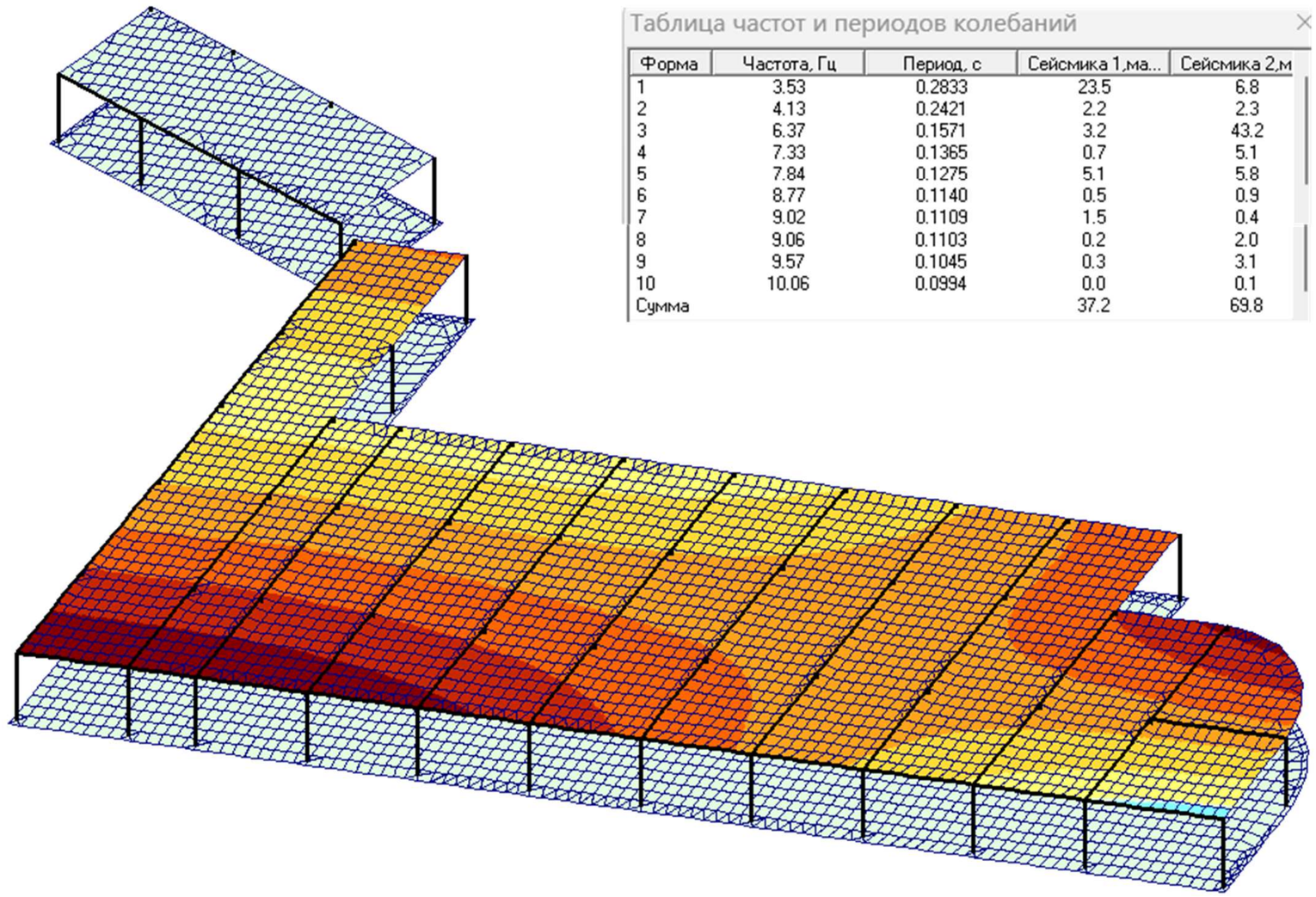

Таблица частот и периодов колебаний

Форма	Частота, Гц	Период, с	Сейсмика 1,ма...	Сейсмика 2,м
1	3.53	0.2833	23.5	6.8
2	4.13	0.2421	2.2	2.3
3	6.37	0.1571	3.2	43.2
4	7.33	0.1365	0.7	5.1
5	7.84	0.1275	5.1	5.8
6	8.77	0.1140	0.5	0.9
7	9.02	0.1109	1.5	0.4
8	9.06	0.1103	0.2	2.0
9	9.57	0.1045	0.3	3.1
10	10.06	0.0994	0.0	0.1
Сумма			37.2	69.8

კონსტრუქტორი ლ.ჯაიანი

N1 ხიმინჯების "ფარდის" გეგმა

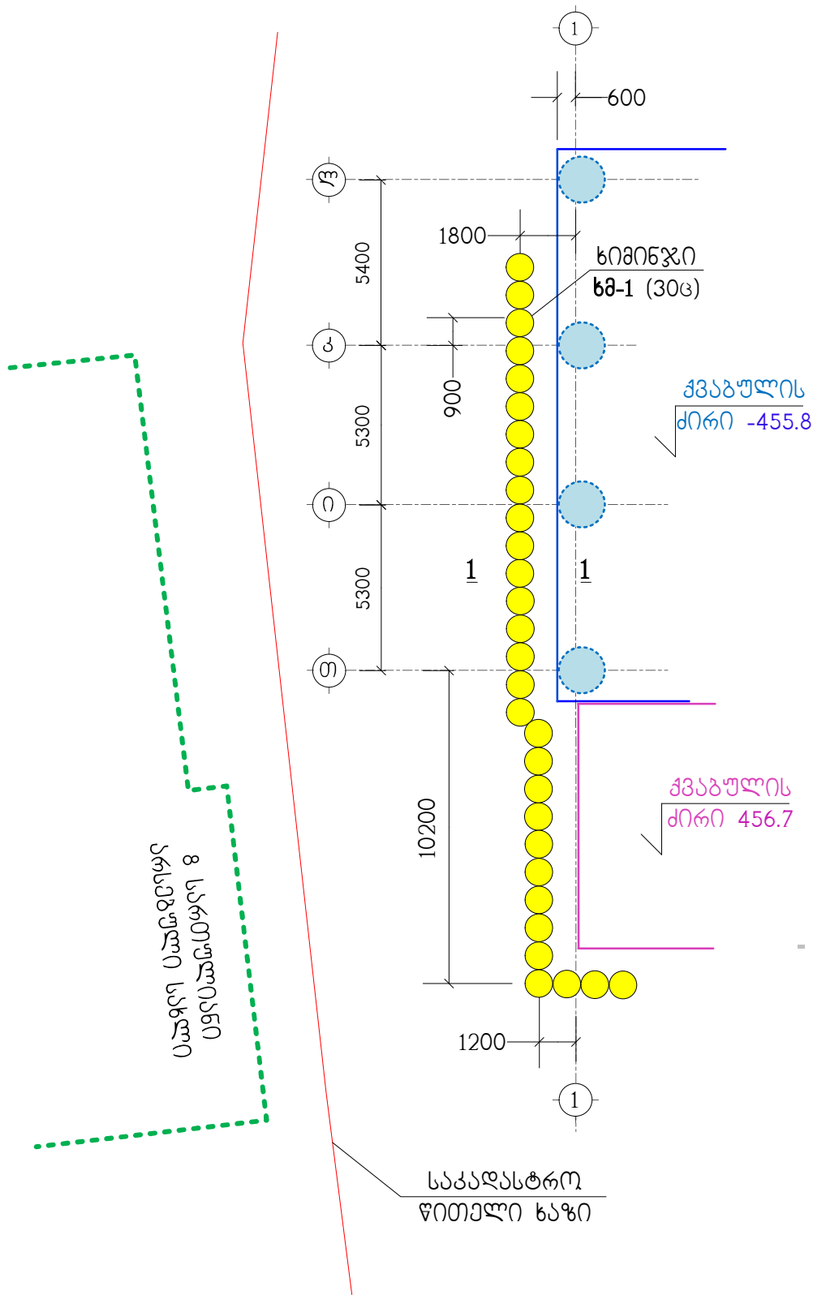

ჭრილი 1 - 1

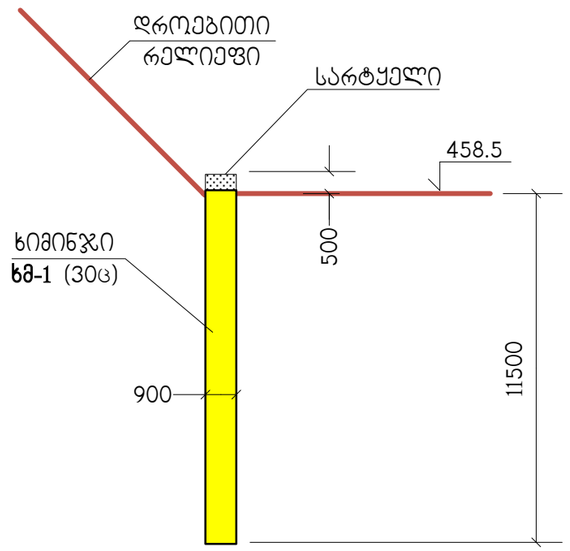

სარტყელი

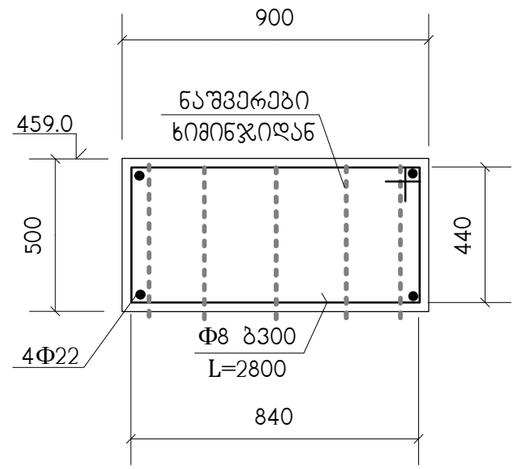

ხიმინჯის არმირება

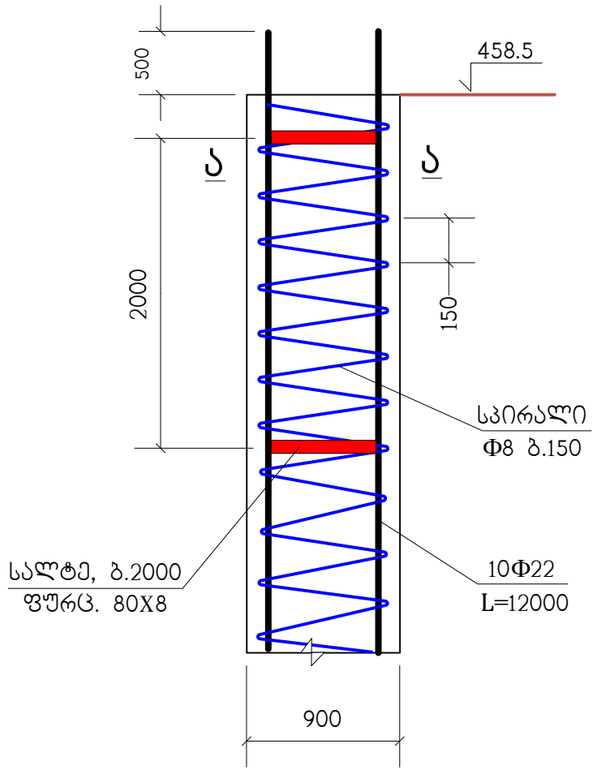

Ⴀ - Ⴀ

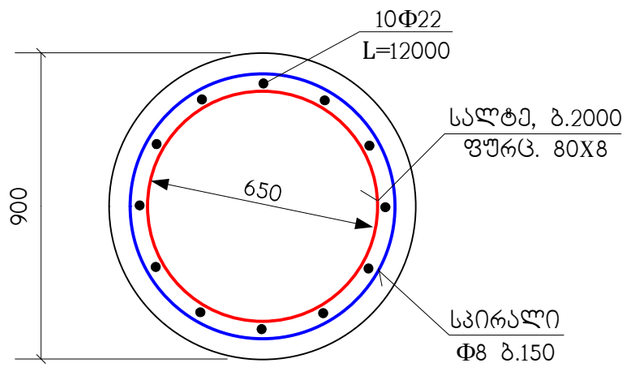

რკინაბეტონის ხარჯი:

არმატურა Φ22B500b - 13.1 ტ
არმატურა Φ8B500b - 2.4 ტ
ფურცელი c275 80X8 - 2.0 ტ
B25 კლასის ბეტონი - 235 მ^3

თანამდებობა	გვარი	ხელმოწერა	ქ. თბილისი, დასახლება დიდი დილომი, (ს/კ 01.72.14.002.024) მრავალბინიანი საცხოვრებელი სახლი (№1)				შპს "ზლოჩქი თავდაცვებულზე" ს/კ 405626997
არქიტექტორი	თ.ესიავა		კონსტრუქციული ნაწილი				
			ხიმინჯების "ფარდა" არსებული შენობასთან				
კონსტრუქტ.	ლ.ჯაიანი						
შემოწმა	ა.არჩილია		სტადია მ	ფურც. ქ-1	ფ-ბი	დაკვ.№	

№2 Ьпзпбїжпь "ЭЗЖЄПЬ" вэбвь

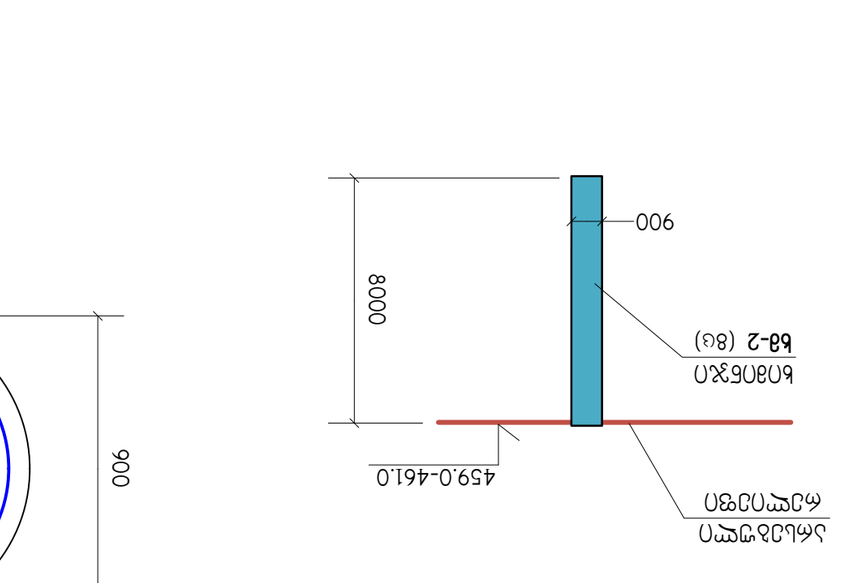

Ьпзпбїжпь ьфзпфєбвь

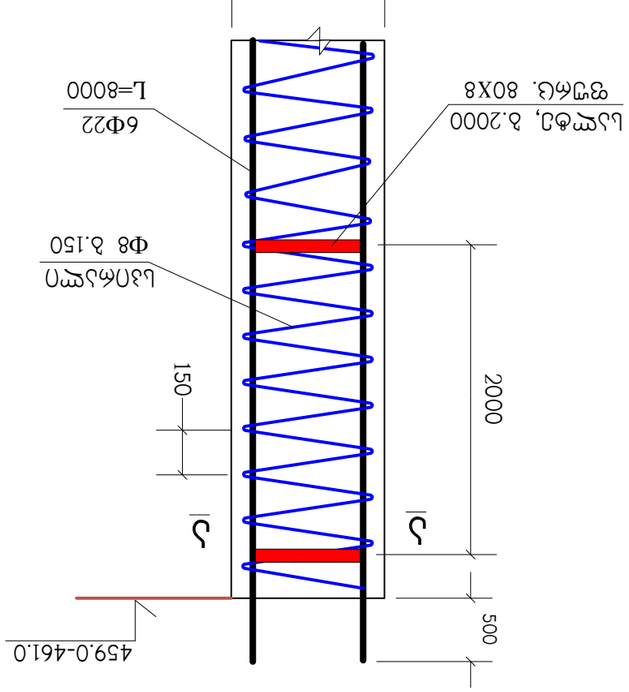

Ґ - Ґ

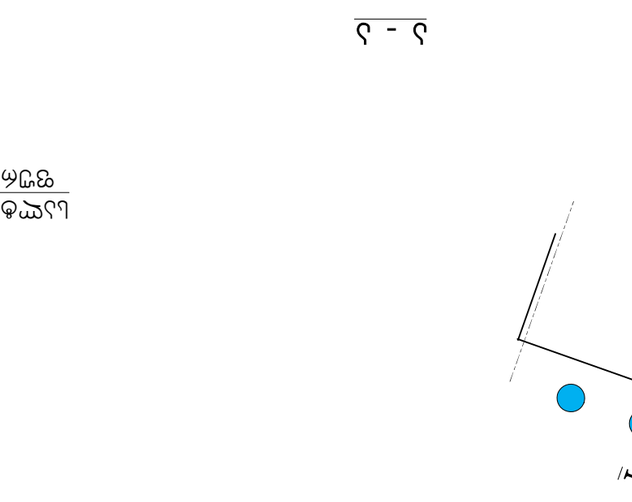

вфпЄП 1 - 1

фъпбъьЗьфмбпь
ьъфжп:

ъфвъьфчфъ Ф22В500b - 1.2 ф
ъфвъьфчфъ Ф8В500b - 0.5 ф
ЭЭЧфЦЗЄПЄ с275 80Х8 - 0.4 ф
В25 ъЄПъьпь ьЗьфмбп - 41 й³

ПЗьъЗЭЄЗЗмвъ	ьЗЄПЭЭЧбъь	3. ПЗьпЄПпп, ЄЭьъьЄЗЄПЗъ ЄПЄЄПмЗпп, (ь/э 01.72.14.002.0.024) вфъЗЗъЄЗЗЄПЗъпЄПъ ьъЦЬфмЗфъЗЗЄПЄ ьъЬЄПЄ (№i)			
ъфвъпЗьЗьфмбпь	ЗЗ.ьЗпъЗъ				
ъфвъпЗьЗьфмбпь	ЗЗ.ьЗпъЗъ	ЗЗмбьфмЭЗЭЧЭЗЄПЭЄП ЄъЭПЄПЄ			
ЗЗмбьфмЭЗЭЧЭЗЄПЭЄП ЄъЭПЄПЄ		ьЭПпЄЗъ "ЭЗЖЄПЬ" вЭъЗЗЗмЗпЄПЄ ЗЗЗъЗЗЗмЗпЄПЄ ьъЦЬфмЗфъЗЗЄПЄ ьЗьЗЗмЗпЄПЄ			
ЗЗмбьфмЭЗЭЧЭЗЄПЭЄП ЄъЭПЄПЄ		ЗЗмбьфмЭЗЭЧЭЗЄПЭЄП ЄъЭПЄПЄ			
ъфвъпЗьЗьфмбпь	ЗЗ.ьЗпъЗъ	ЗЗмбьфмЭЗЭЧЭЗЄПЭЄП ЄъЭП