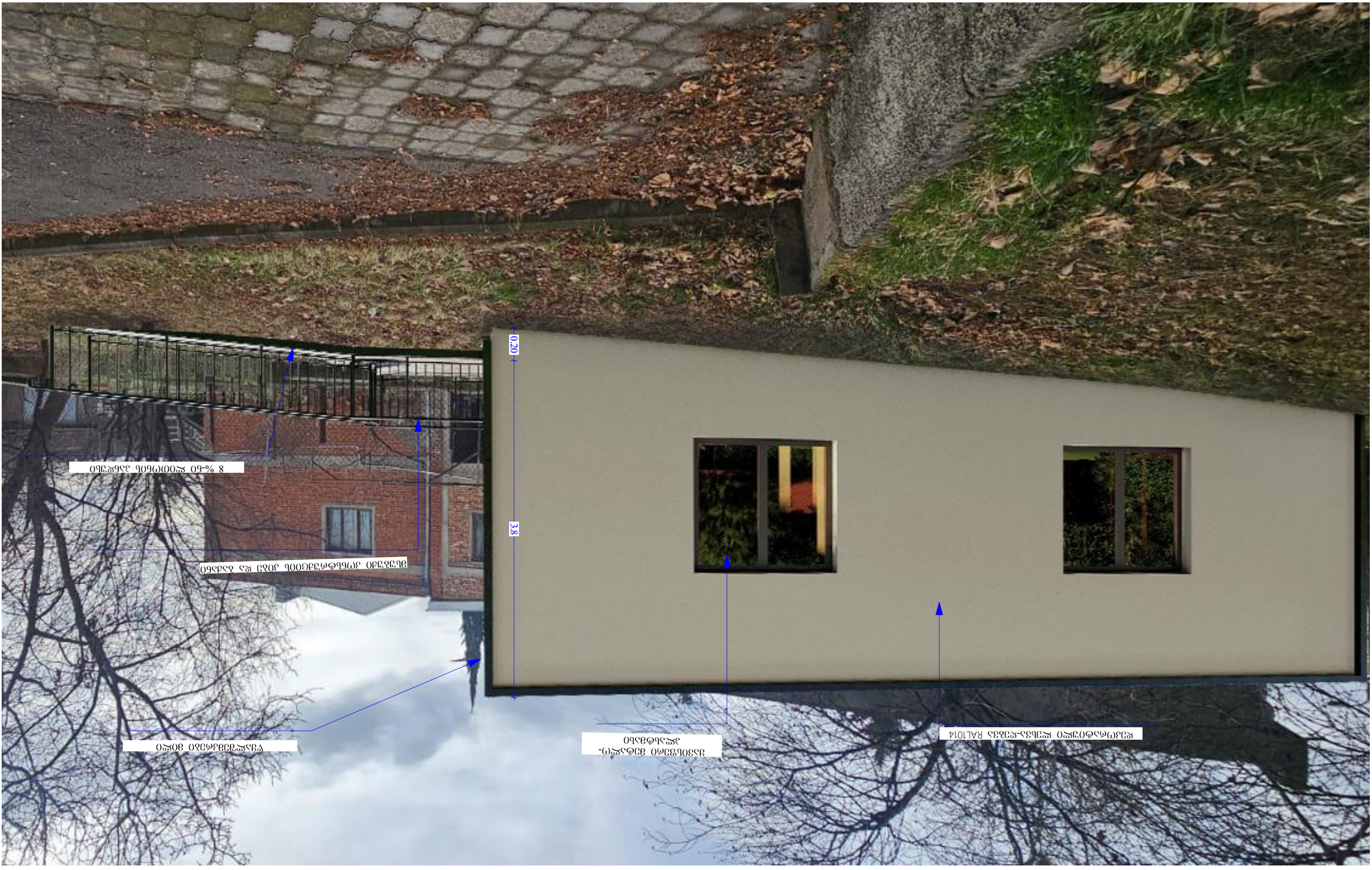
0.20
3.8
Ограждение из металлических решеток
Облицовка стен декоративным кирпичом
Керамогранитная плитка на полу
Уклон 8 %-го асфальтового покрытия

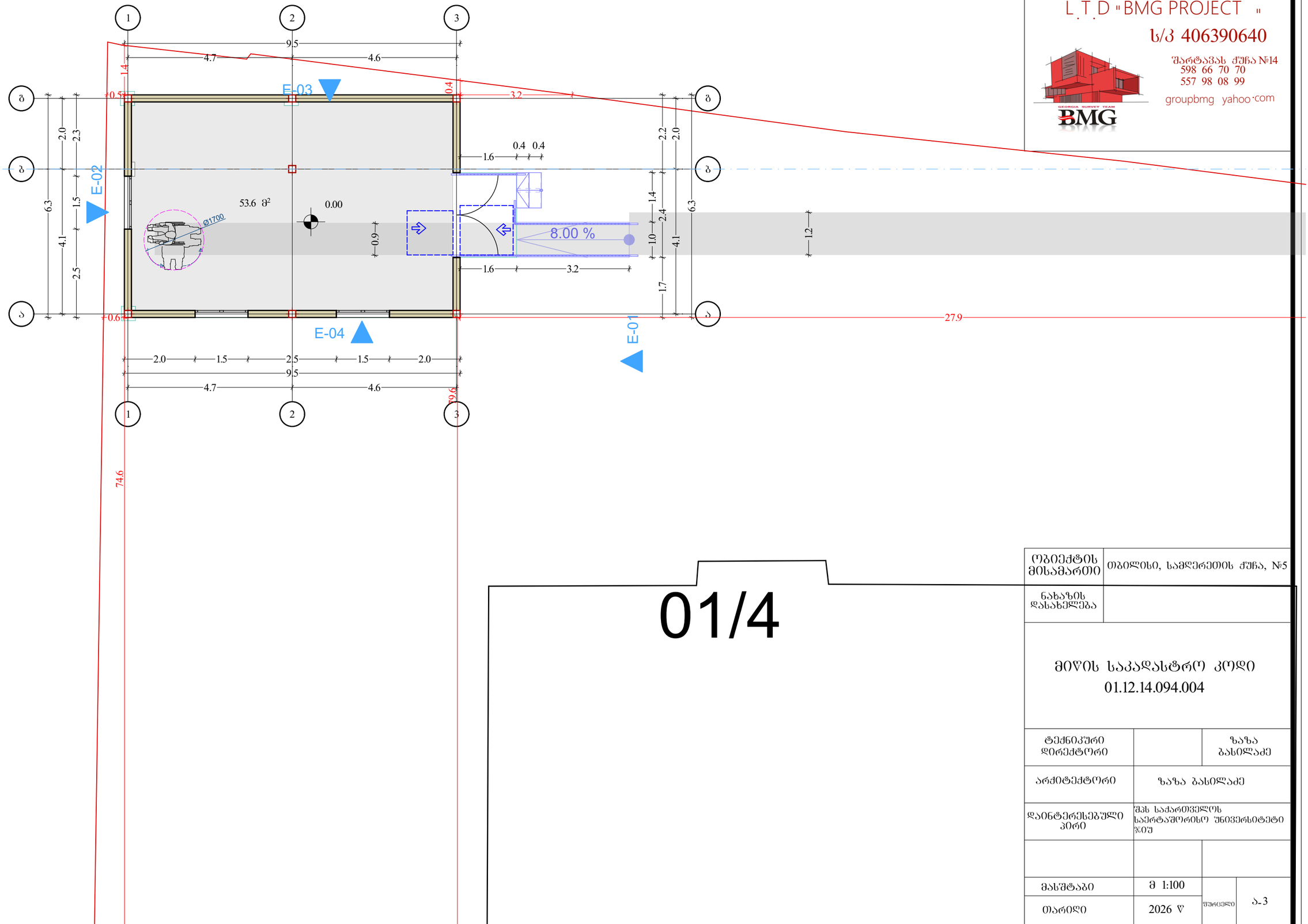

შ.პ.ს. "ბიემჯი პროჯექტ"
L.T.D "BMG PROJECT"
ს/კ 406390640
GEORGIA SURVEY TEAM
BMG
შარფაანას ქუჩა №14
598 66 70 70
557 98 08 99
groupbmg yahoo.com

01/4

ობიექტის მისამართი	თბილისი, სამღერეთის ქუჩა, №5
ნახაზის დასახელება	

მიწის საკადასტრო კოდი
01.12.14.094.004

ტექნიკური დირექტორი		ზაზა ბასილაძე
არქიტექტორი	ზაზა ბასილაძე	
დაინტერესებული პირი	შპს საქართველოს საავტომობილო უნივერსიტეტი ჯიუ	
მასშტაბი	მ 1:100	
თარიღი	2026 წ	ფურცელი ა-3

<u>მისაწვდომობის მოთხოვნებს არეგულირებს “ტექნიკური რეგლამენტის</u>

**<u>მისაწვდომობის
ეროვნული სტანდარტები“-ს საქართველოს მთავრობის 2020 წლის 4 დეკემბრის #732 დადგენილება.</u>**

102.1 ზოგადი. ამ ტექნიკური რეგლამენტის 3-10 თავებსა და 1002, 1003 და 1006 ქვეთავებში წარმოდგენილი ტექნიკური კრიტერიუმები ადგილებს, საშუალებებს, შენობებსა და ელემენტებს იმ ადამიანებისთვის მისაწვდომსა და გამოყენებადს ხდის, რომელთაც ფიზიკური შეზღუდული შესაძლებლობის გამო არ შეუძლიათ გადაადგილება, სიარულისას დამოკიდებულნი არიან დამხმარე საშუალებებზე, არიან უსინათლონი და მცირემხედველნი, ყრუ და სმენადაქვეითებულნი, არ შეუძლიათ კოორდინაცია, არ შეუძლიათ რამესთან მიღწევა და მანიპულაცია/ხელის მტევნისა და თითების მოძრაობა, ნაკლებ ამტანები არიან, უჭირთ გრძნობიერი ინფორმაციის გადმოცემა და მასზე რეაგირება და ახასიათებთ ფიზიკური ზომის უკიდურესობები. ამ ქვეთავების მიზანია, შეზღუდული შესაძლებლობის მქონე პირს შესაძლებლობა მისცეს, დამოუკიდებლად მიუახლოვდეს, შევიდეს და გამოიყენოს ადგილი, საშუალება, შენობა ან ელემენტი.

<u>დ ა ს კ ვ ნ ა</u>

წარმოდგენილი დოკუმენტაციისა და მოწოდებული მასალების საფუძველზე, საპროექტო ტერიტორია მდებარეობს: ქალაქი თბილისი, ქუჩა სამღერათი, N5 (ს/კ 01.12.14.094.004)

შენობის პროექტის არქიტექტურული ნაწილის ექსპერტიზის შედეგად შეიძლება აღინიშნოს, წარმოდგენილი პროექტის არქიტექტურული ნაწილი შესრულებულია საქართველოში მოქმედი “ტექნიკური რეგლამენტის მისაწვდომობის ეროვნული

სტანდარტები“-ს საქართველოს მთავრობის 2020 წლის 4 დეკემბრის #732 დადგენილების მოთხოვნების შესაბამისად, წარმოდგენილი პროექტის არქიტექტურულ ნაწილს ეძლევა დადებითი შეფასება.

ტექნიკური რეგლამენტი „მისაწვდომობის ეროვნული სტანდარტები“ -ის შესაბამისობის ანალიზი მოიცავს შემდეგი პარამეტრების შეფასებას:

<u>მისაწვდომი სვლა გეზი:</u>

*მისაწვდომი სვლა გეზის სავალი ზედაპირები
*თითოეული კარები და კართან მანევრირებისათვის საჭირო სივრცეები

მისაწვდომი სვლაგეზი:

საპროექტო მიწის ნაკვეთსა და საპროექტო შენობაში მისაწვდომი სვლაგეზები შეესაბამება ტექნიკური რეგლამენტი - „მისაწვდომობის ეროვნული სტანდარტები“-ს მე-4 თავის დებულებებს. მისაწვდომი სვლაგეზი მოიცავს არაუმეტეს 1:20 დახრილ სავალ ზედაპირებს, და კარებს, რაც შეესაბამება 402.2 ქვეთავის მოთხოვნებს.

1.მისაწვდომი სვლაგეზის სავალი ზედაპირები შეესაბამება 403 ქვეთავის მოთხოვნებს, კერძოდ:

-იატაკის ზედაპირები არის მდგრადი, მყარი და არასრიალა, რაც შეესაბამება 302 ქვეთავის მოთხოვნას.

-საზოგადოებრივი სივრციდან საპროექტო მიწის ნაკვეთის გავლით მოწყობილი სავალი ზედაპირის დახრილი სვლა არ არის 1:20-ზე მეტად დახრილი, ხოლო სავალი ზედაპირის განივი დახრა არ აღემატება 1:48-ს, თანახმად 403.3 ქვეთავისა.

-იატაკის ზედაპირებზე დონე არ იცვლება, შესაბამისად დაკმაყოფილებულია 303-ე ქვეთავის მოთხოვნა.

-მისაწვდომი სვლაგეზის მინიმალური თავისუფალი სიგანე შენობაში უტოლდება 900 მმ-ს, ხოლო შენობის გარეთ - 1200 მმ-ს, რაც შეესაბამება 403.5.1 ქვეთავის მოთხოვნას.

-სადაც მისაწვდომი სვლაგეზი აკეთებს 180 გრადუსიან ბრუნს, თავისუფალი სიგანე მოსატრიალებელთან მიახლოებისას და მოსატრიალებლიდან მოშორებისას აკმაყოფილებს 403.5.2.1 ქვეთავით განსაზღვრულ ყველა კრიტერიუმს.

-სადაც მისაწვდომი სვლაგეზი აკეთებს 90 გრადუსიან ბრუნს, თავისუფალი სიგანე მოსატრიალებელთან მიახლოებისას და მოსატრიალებლიდან მოშორებისას აკმაყოფილებს 403.5.3.1 ქვეთავით განსაზღვრულ ყველა კრიტერიუმს.

-საპროექტო შენობაში მისაწვდომი სვლაგეზები მოიცავს გვერდასავლელ სივრცეებს, რაც შეესაბამება 403.5.4.1 ქვეთავის მოთხოვნას.

2.კარები და გზა-კარები, რომლებიც მისაწვდომი სვლაგეზის ნაწილია შეესაბამება 404 ქვეთავის მოთხოვნებს, კერძოდ:

-მისაწვდომ სვლაგეზზე არსებული ყველა გზა-კარის თავისუფალი სიგანე არ არის 820 მმ-ზე ნაკლები, რაც შეესაბამება 404.2.2 ქვეთავის მოთხოვნას.

-მისაწვდომ სვლაგეზზე არსებულ ყველა კართან და გზა-კართან უზრუნველყოფილია მანევრირებისათვის თავისუფალი სივრცე 404.2.3.2 ცხრილის შესაბამისად. მანევრირებისთვის აუცილებელ თავისუფალ სივრცეში, იატაკის ზედაპირი შეესაბამება 302-ე ქვეთავს და მათი ზედაპირი არ არის 1:48-ზე მეტად დახრილი. ყოველივე აღნიშნული შეესაბამება 404.2.3 და 404.2.3.1 ქვეთავების მოთხოვნებს.

-გზა-კარების ზღურბლების სიმაღლე არაუმეტეს 13 მმ-ია, რაც შეესაბამება 404.2.4 ქვეთავის მოთხოვნას. რაც შეეხება ამავე ქვეთავით განსაზღვრულ იატაკის დონეებს შორის ცვლილების საკითხს, კარებთან იატაკის დონეები უცვლელია.

-კარის კავეულის სიმაღლე მდებარეობს არაუმცირეს 860 მმ და არაუმეტეს 1200 მმ სიმაღლეზე, რაც შეესაბამება 404.2.6.1 ქვეთავის მოთხოვნას.
-იატაკიდან 250 მმ-ის საზღვრებში, შვეულად გაზომვისას, კარების ზედაპირები გლუვია მიწოლის მხარეს და ასეთი გლუვი ზედაპირები კარის მთელ სიგანეზე გრძელდება. კარის კავეული და ნებისმიერი სხვა შემაფერხებელი ან გამოშვერილი ნაწილი, არ არის მოწყობილი იატაკიდან 250 მმ-ის საზღვრებში. ყოველივე აღნიშნული აკმაყოფილებს 404.2.9 ქვეთავის მოთხოვნებს.

2.პანდუსები, რომლებიც მისაწვდომი სვლაგეზის ნაწილია შეესაბამება 405 ქვეთავის მოთხოვნებს, კერძოდ:
- პანდუსის დახრა არ არის 1/12-ზე მეტი, რაც შეესაბამება 405.2 ქვეთავის მოთხოვნებს;
- პანდუსის თავისუფალი სიგანე სახელურებს შორის უტოლდება 900 მმ-ს, რაც შესაბამისობაშია 405.5 ქვეთავთან;
- პანდუსის სვლის ამაღლება აკმაყოფილებს 405.6 ქვეთავის მოთხოვნებს;
- პანდუსის თავსა და ბოლოში უზრუნველყოფილია ბაქანები, ბაქნები არ არის 1:48-ზე მეტად დახრილი და მათი ზედაპირები შეესაბამება 302-ე ქვეთავს, ბაქნების თავისუფალი სიგანე უტოლდება პანდუსის სიგანეს, ბაქნების თავისუფალი სიგრძე სულ მცირე 1500 მმ-ს შეადგენს. ყოველივე აღნიშნული შეესაბამება 405.7 ქვეთავის მოთხონებს;
- ვინაიდან პანდუსის სიმაღლე ცდება 150 მმ-ს, პანდუსს ემსახურება სახელურები, რაც აკმაყოფილებს 405.8 ქვეთავის მოთხოვნებს. თავის მხრივ სახელურები შეესაბამება 505-ე ქვეთავს;
- პანდუსის კიდეები დაცულია რონით (რელსით) რაც შეესაბამება 405.9.2.2 ქვეტავის მოთხოვნებს.

მისაწვდომობის შეფასება *განხორციელდა დამკვეთის მიერ მოწოდებულ არქიტექტურულ პროექტზე დაყრდნობით და შენობა-ნაგებობის უსაფრთხოების წესების გამოყენებით (საქართველოს მთავრობის 2016 წლის 28 იანვრის №41 დადგენილება ტექნიკურ რეგლამენტის – "შენობა-ნაგებობის უსაფრთხოების წესების" დამტკიცების თაობაზე"). უნდა აღინიშნოს, რომ საპროექტო დოკუმენტაციის ცვლილება ან მშენებლობის დროს განხორციელებული რაიმე სახის ცვლილება, რომელიც იქნება აღნიშნულ არქიტექტურულ პროექტთან შეუსაბამო, ავტომატურად გამოიწვევს წარმოდგენილი საექსპერტო დასკვნის და შეფასებების გაუქმებას, ასევე საჭიროს გახდის არქიტექტურული პროექტის კორექტირებას და ახალი სამშენებლო ნებართვის მიღების აუცილებლობას.*

თარიღი: 18.03.2026წ

ხელმოწერა: გიოგრი ღუდუშაური



CV

1. სახელი, გვარი, მამისსახელი – **გიორგიდუდუშაურითამაზის ძე.**
2. აბადების ადგილი **ქ. თბილისი** თარიღი **23 დეკემბერი 1991წ.**
3. ეროვნება **ქართველი**
4. მისამართი **ქ. თბილისი ყიფშიძის ქ. №6**
5. ტელეფონი **2 23 31 04 (სახ.); მობ: 568 83 88 70**
6. E-mail: **giogudu1991@gmail.com**
7. შამხედრო სავალდებულო სამსახური **მოხდილი**
8. ორადობის მოწმობის მონაცემები № **13ID53836, პირადი № 01008051020**
9. რა განათლება გაქვთ მიღებული, მიუთითეთ ყველა სასწავლებელი სკოლის ჩათვლით

   1997-2009 წ.წ. ქ. თბილისის წმ. გიორგის სახელობის საერო სკოლა

   2009-2014 წ.წ. ილიას სახელმწიფო უნივერსიტეტის საინჟინრო ფაკულტეტი, არქიტექტურის მიმართულება (ბაკალავრი).

   2018-2020 წ.წ. ქ. თბილისის სახელმწიპო სამხატვრო აკადემია, სამოქალაქო არქიტექტურა (მაგისტრი).
10. გაქვთ თუ არა დიპლომი: **კი**
11. სამუშაოგამოცდილება: **„Tria studio“(2013 - 2015)**

    „Tbilisi Architects“ (2015 - 2017)

    „არქიტექტურის ექსპერტიზის ჯგუფი“ (2017 - 2019)

    „ISA“Studio (2019 - დრემდე)
12. მართვის მოწმობა **კი**
13. შეაფასეთ რამდენად კარგად იცით ენები და აღნიშნეთ:

	კარგად	ძალიანკარგად	სუსტად	არ ვიცი
ქართული		+		
რუსული	+			
ინგლისური	+			

14. შეაფასეთ რამდენად კარგად იცით კომპიუტერული პროგრამები:

	კარგად	ძალიანკარგად	სუსტად	არ ვიცი
3Ds Max				+
ArchiCad		+		

AutoCad		+		
Photoshop	+			
Revit			+	
SketchUp		+		
Lumion		+		



საქართველო
Georgia

ილიას სახელმწიფო უნივერსიტეტი
ILIA STATE UNIVERSITY

ბაკალავრის დიპლომი
BACHELOR'S DIPLOMA

ISU № 000416

საინჟინრო ფაკულტეტის
2014 წლის 29 ივლისის №8 გადაწყვეტილებით

By decision №8 of the School of Engineering
on this 29th day of July, 2014

გიორგი ღუდუშაური

დაბადებული 23.12.1991

Giorgi Gudushauri

Born on 23.12.1991

მიენიჭა

არქიტექტურის ბაკალავრის აკადემიური ხარისხი

დამატებითი სპეციალობა – არქეოლოგია

რისაც ვადასტურებთ უნივერსიტეტის ბეჭდით და ჩვენი ხელმოწერებით

was conferred

THE DEGREE OF BACHELOR OF ARCHITECTURE

with a minor in Archaeology

in witness thereof our signatures and the seal of the University are affixed

გიგა ზედანია
Giga Zedania
რექტორი
Rector

ილიას სახელმწიფო უნივერსიტეტი
LEPL ILIA STATE UNIVERSITY
204861970

დავით თარხნიშვილი
David Tarkhnishvili
დეკანი
Dean

სარეგისტრაციო
Registration № 905

თბილისი
Tbilisi

თარიღი
Date 13.10.2014

საქართველო

საჯარო სამართლის იურიდიული პირი
თბილისის აპოლონ ქუთათელაძის
სახელობის სახელმწიფო
სამხატვრო აკადემია

მაგისტრის დიპლომი

TSAA № 000340

ფაკულტეტის არქიტექტურის
2020 წლის 20 აგვისტოს № 8
გადაწყვეტილებით გიორგი ღუდუშაურს მიენიჭა
არქიტექტურის
მაგისტრის აკადემიური ხარისხი.

დეკანი Dean ნოდარ ამაშუკელი / Nodar Amashukeli /

რექტორი Rector გიორგი გუგუშვილი / George Gugushvili /

თბილისი TBILISI 12 (რიცხვი/day) 10 (თვე/month) 2020 (წელი/year)

GEORGIA

Legal Entity of Public Law
APOLLON KUTATELADZE
TBILISI STATE
ACADEMY OF ART

MASTER'S DIPLOMA

TSAA № 000340

By Decision № 8 of 20 August 2020 of the Faculty of
Architecture
Giorgi Gudushauri
was awarded the Degree of Master of
Architecture.

LEGAL ENTITY OF PUBLIC LAW APOLLON KUTATELADZE TBILISI STATE ACADEMY OF ART * 203851545 *

სარეგისტრაციო № 002 600
REGISTRATION

სერტიფიკატი

შპს არქ ტრენინგ ცენტრი, საქართველოს ტექნიკური უნივერსიტეტის
არქიტექტურისა, ურბანისტიკის და დიზაინის ფაკულტეტი
ადასტურებენ, რომ

ტიორტი ღუდუშაურძა

გაიარა ტრენინგი: „შენობა-ნაგებობების უსაფრთხოების
წესების უნარ-ჩვევები“

ივლისი, 2017 წ.

არქ ტრენინგ ცენტრი,
დირექტორი, პროფესორი მარინე მაისურაძე

სტუ-ს არქიტექტურის, ურბანისტიკის და დიზაინის
ფაკულტეტის დეკანი, პროფესორი ნინო იმნაძე

საპროექტო შენობაში გამოყენებული თავისუფალი სივრცეები კართან მანევრირებისთვის მ 1:50

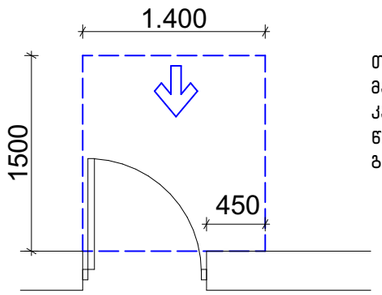

თავისუფალი სივრცე კართან მანევრირებისთვის – ანჯამიანი კარი
წინიდან მისაწვდომი – გამოწევით გაღება

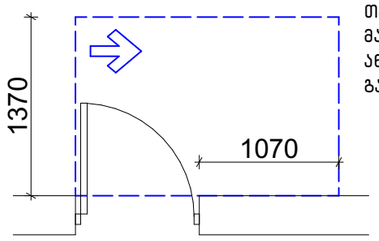

თავისუფალი სივრცე კართან მანევრირებისთვის – ანჯამიანი კარი
ანჯამის მხრიდან მისაწვდომი – გამოწევით გაღება

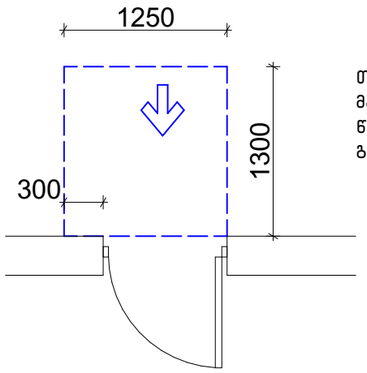

თავისუფალი სივრცე კართან მანევრირებისთვის – ანჯამიანი კარი
წინიდან მისაწვდომი – მიწოლით გაღება

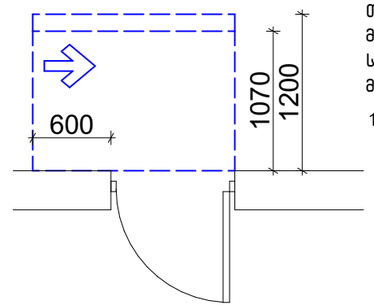

თავისუფალი სივრცე კართან მანევრირებისთვის – ანჯამიანი კარი
საკეტის მხრიდან მისაწვდომი – მიწოლით გაღება

120 მინ. თუ მოწყობილია მიმახურავი

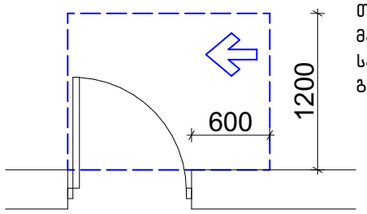

თავისუფალი სივრცე კართან მანევრირებისთვის – ანჯამიანი კარი
საკეტის მხრიდან მისაწვდომი – გამოწევით გაღება

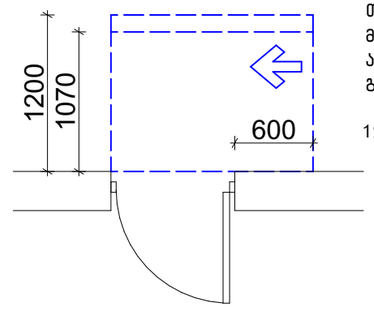

თავისუფალი სივრცე კართან მანევრირებისთვის – ანჯამიანი კარი
ანჯამის მხრიდან მისაწვდომი – მიწოლით გაღება

120 მინ. თუ მოწყობილია მიმახურავი

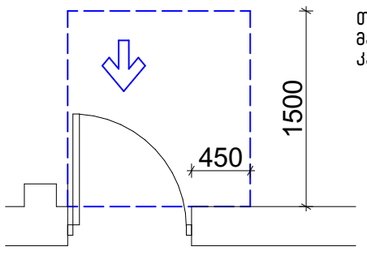

თავისუფალი სივრცე კართან მანევრირებისთვის-ნიშებში მოწყობილი კარი და ჭიშკარი-გამოწევით გაღება

თავშესაფრის ფართი

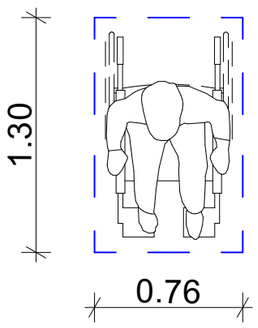

მოსატრიალებელი სივრცეები
ვარიანტი 4

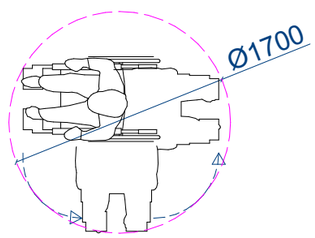

ვარიანტი 1

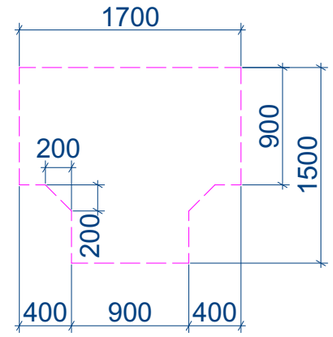

ვარიანტი 2

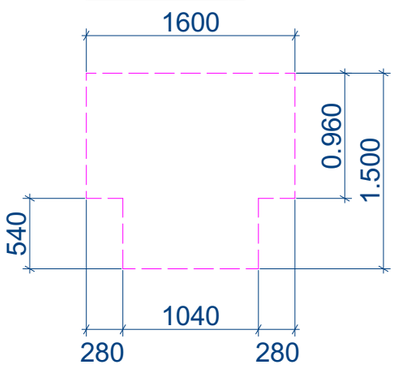

ვარიანტი 3

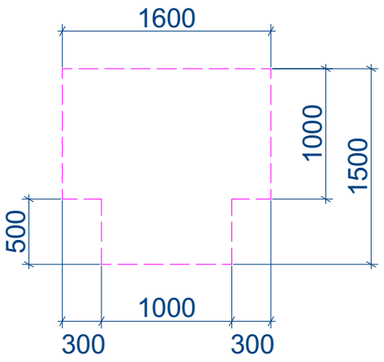

საქართველო

ქ. თბილისი, სამღერეთის ქ. №5
ს/კ 01.12.14.094.004 –7081 კვ.მ.
მესაკუთრე: შპს გურამ თავართქილაძის სახ. სასწავლო უნივერსიტეტი (20455552
ს/კ 01.12.14.094.002 – 37 კვ.მ
მესაკუთრე: ს/ს "თელასი" (202052580)
არასასოფლო-სამეურნეო დანიშნულების მიწის ნაკვეთის

გეგმა

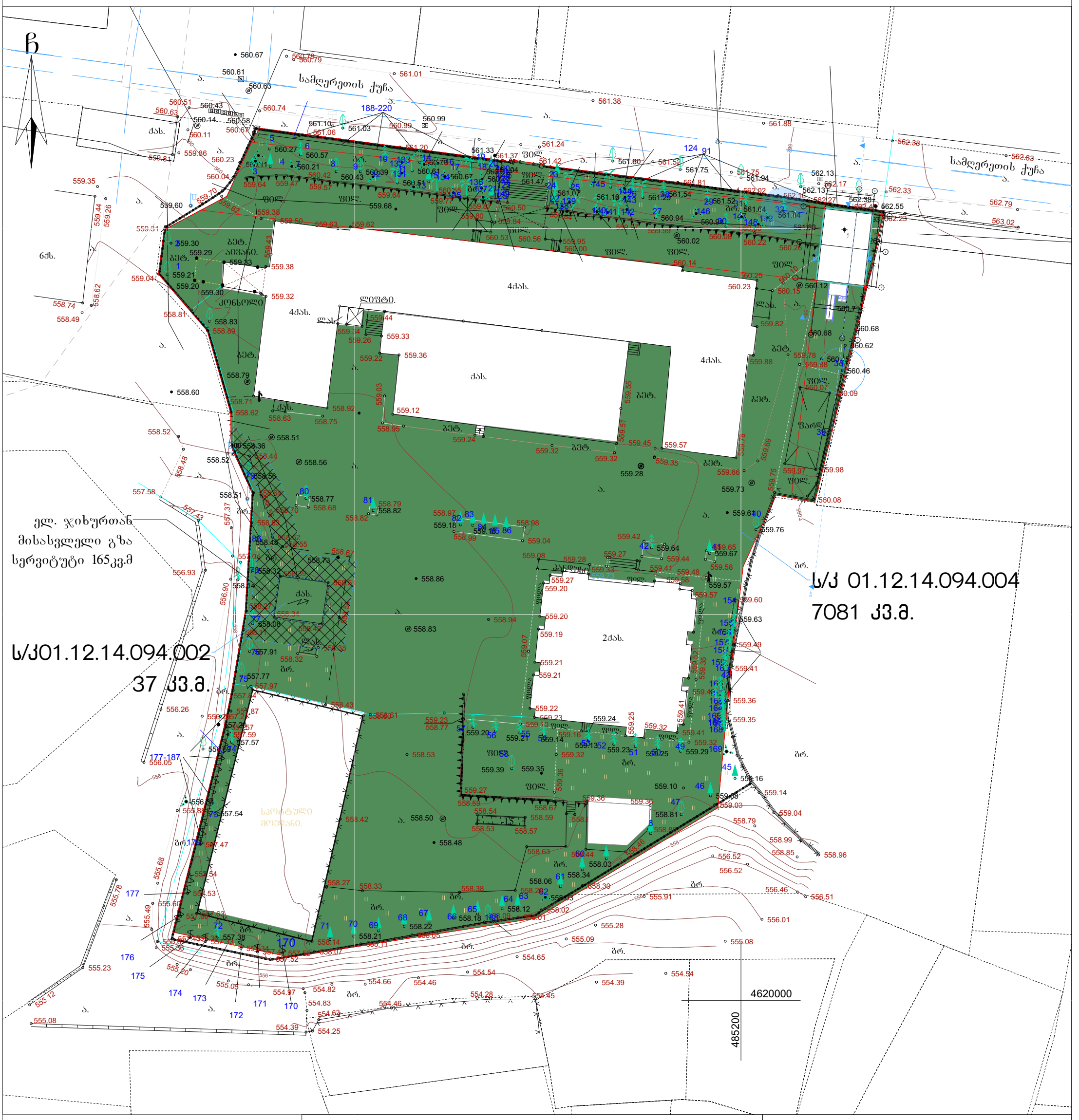

პირობითი აღნიშვნები

WGS 1984-ის კოორდინატთა სისტემისUTM პროექცია

საცხ. შენობა
არასაცხ. შენობა
ფარდული
მშენებარედანგრ. შენობა
აუზი
ხეები
ვაზი
გარე განათება
ჭაობის მცენარეც. ლერწამი
ხის ღობე
სეტკის ღობე
ქვის კედელი
კედელი
ფლატე
რკინიგზა
სამეთვალყურეო ჭები
ონკანი
ანძა, ანტენა
ბოძები
რეზერვუარი
თხრილი
ტრანსფორმატორი, ელ. ქვესადგური
ქვის ღობე
ლითონის ღობე
ქარსაცავი ზოლი
მილი
ელ. გადამცემი ხაზი
წ წყალგაყვანილობა
გ გაზი
კ კანალიზაცია
სან სანიაღვრე
კავშირგაბმულობა
ელ. ქსელები
ელ. ქსელები

შენიშვნა: მიწის სამუშაოების შესრულება უნდა შეთანხმდეს შესაბამის სამსახურებთან

ი/მ "თამარ ალთუნაშვილი"
I/E "Tamar Altunashvili"
ქ. თბილისი, შარტავას ქ. №2ბ
ტელ. 568339963
email_tamriko.alt@mail.ru

დირექტორი:		თ. ალთუნაშვილი
შემსრულებელი		ტ. საანი
დამკვეთი:		
მასშტაბი: 1:500		03.10.2023წ.

შ.პ.ს. "ბიემჯი პროჯექტ"
L.T.D "BMG PROJECT"
ს/კ 406390640
შარტავას ქუჩა №14
598 66 70 70
557 98 08 99
groupbmg yahoo.com

განაშენიანება=59.8მ²

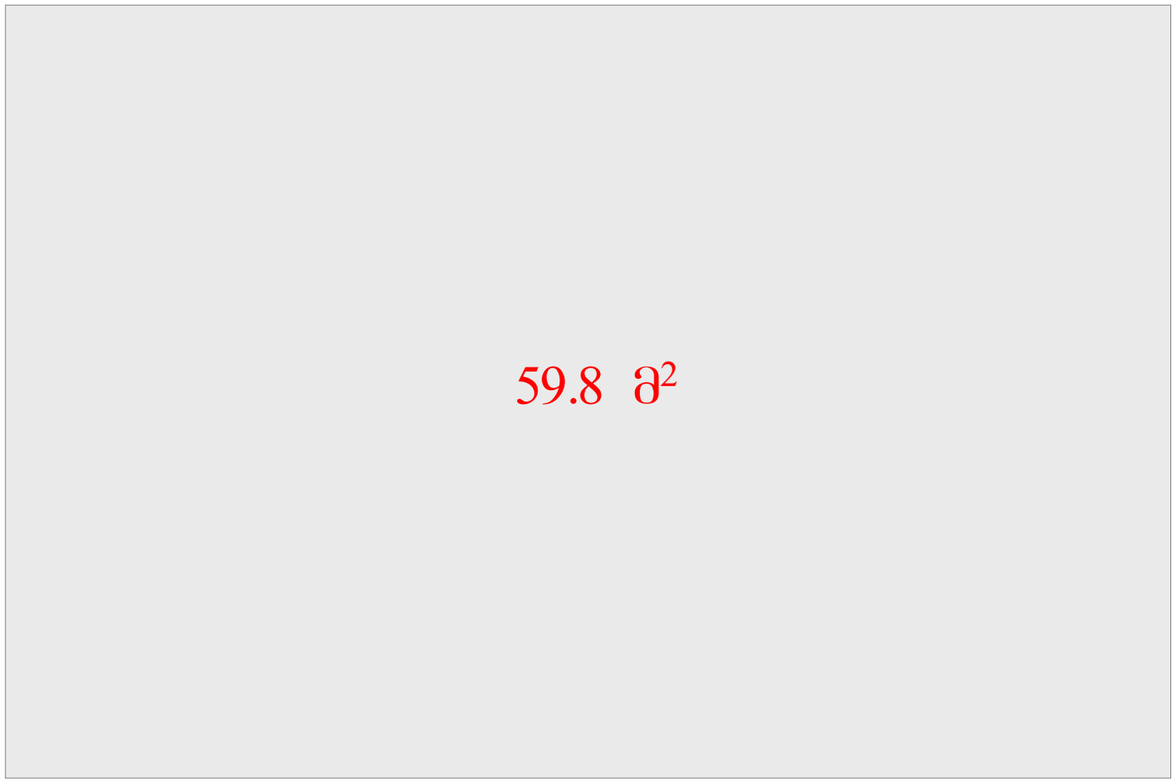

ობიექტის მისამართი	თბილისი, სამღერეთის ქუჩა, №5		
ნახაზის დასახელება			
მიწის საკადასტრო კოდი 01.12.14.094.004			
ტექნიკური დირექტორი		ზაზა ბასილაძე	
არქიტექტორი	ზაზა ბასილაძე		
დაინტერესებული პირი	შპს საქართველოს საერტაშორისო უნივერსიტეტი ჯიუ		
მასშტაბი	მ 1:100	ფურცელი	ა-3
თარიღი	2026 წ		

Ground Floor (1)

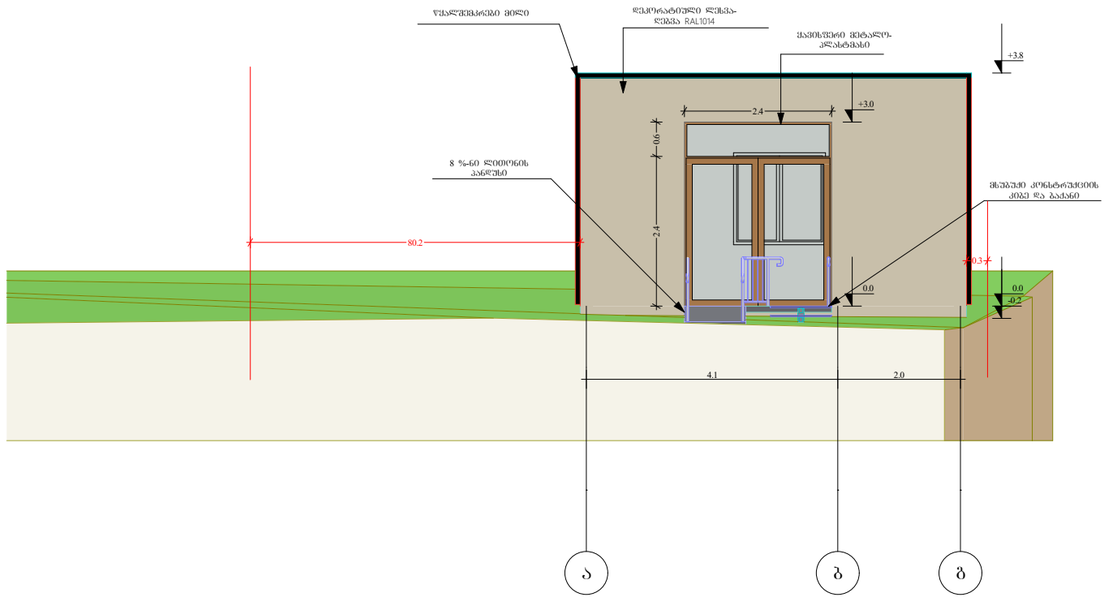

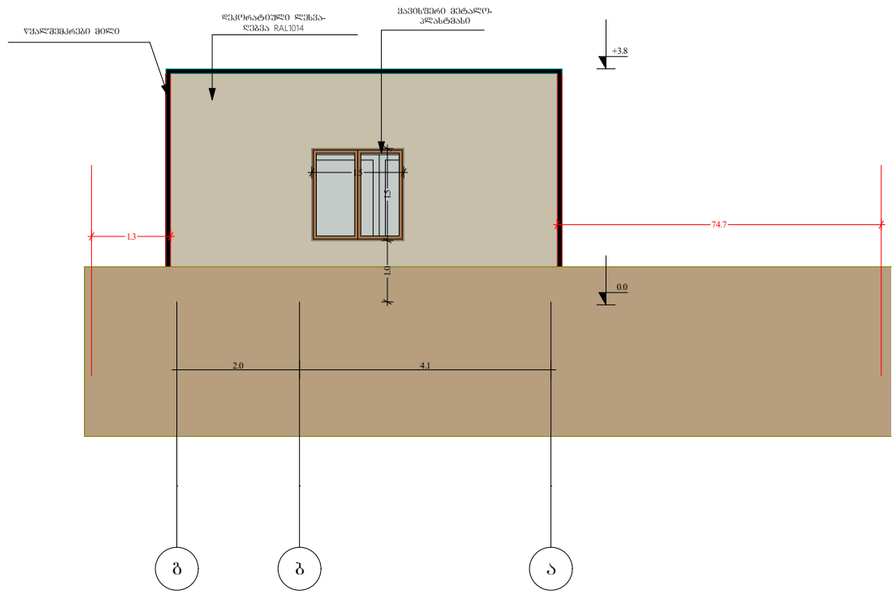

შ.პ.ს. "ბიემჯი პროჯექტ"
L.T.D "BMG PROJECT"
ს/კ 406390640



შარფაანას ქუჩა №14
598 66 70 70
557 98 08 99
groupbmg yahoo.com

ობიექტის მისამართი	თბილისი, სამღერეთის ქუჩა, №5
ნახაზის დასახელება	

მიწის საკადასტრო კოდი
01.12.14.094.004

ტექნიკური დირექტორი		ზაზა ბასილაძე
არქიტექტორი	ზაზა ბასილაძე	
დაინტერესებული პირი	შპს საქართველოს საერთაშორისო უნივერსიტეტი ჯიუ	
მასშტაბი	მ 1:100	ფურცელი ა-3
თარიღი	2026 წ	

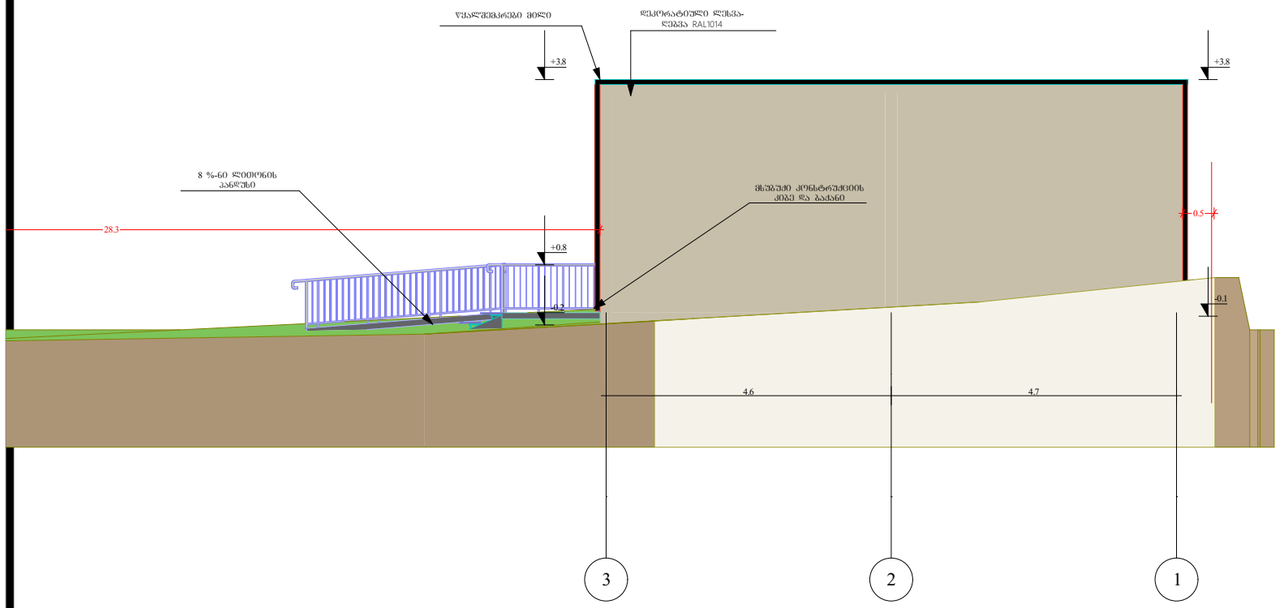

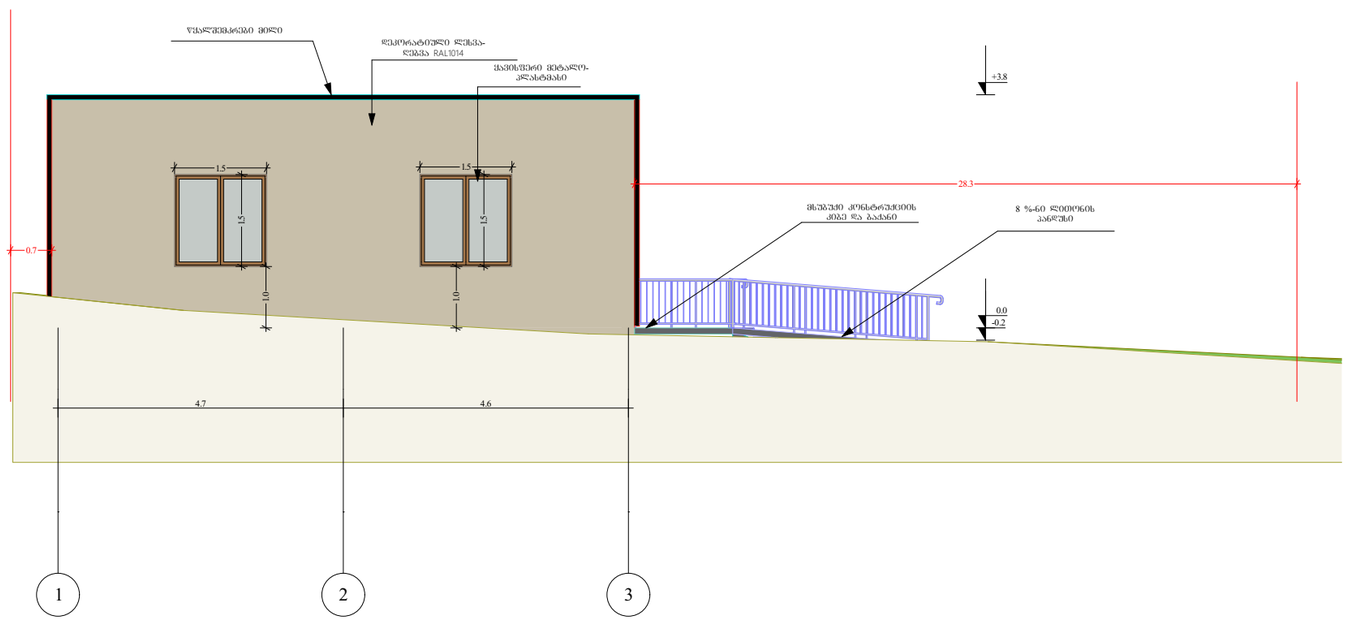

შ.პ.ს. "ბიემჯი პროჯექტ"
L.T.D "BMG PROJECT "
ს/კ 406390640
შარფაანას ქუჩა №14
598 66 70 70
557 98 08 99
groupbmg yahoo.com

ობიექტის მისამართი	თბილისი, სამღერეთის ქუჩა, №5
ნახაზის დასახელება	

მიწის საკადასტრო კოდი
01.12.14.094.004

ტექნიკური დირექტორი		ზაზა ბასილაძე
არქიტექტორი	ზაზა ბასილაძე	
დაინტერესებული პირი	შპს საქართველოს საერტაშორისო უნივერსიტეტი ჯიუ	
მასშტაბი	მ 1:100	
თარიღი	2026 წ	ფურცელი ა-3

შ.პ.ს. "ბიემჯი პროჯექტ"
L.T.D "BMG PROJECT "
ს/კ 406390640
შარფაანას ქუჩა №14
598 66 70 70
557 98 08 99
groupbmg yahoo.com

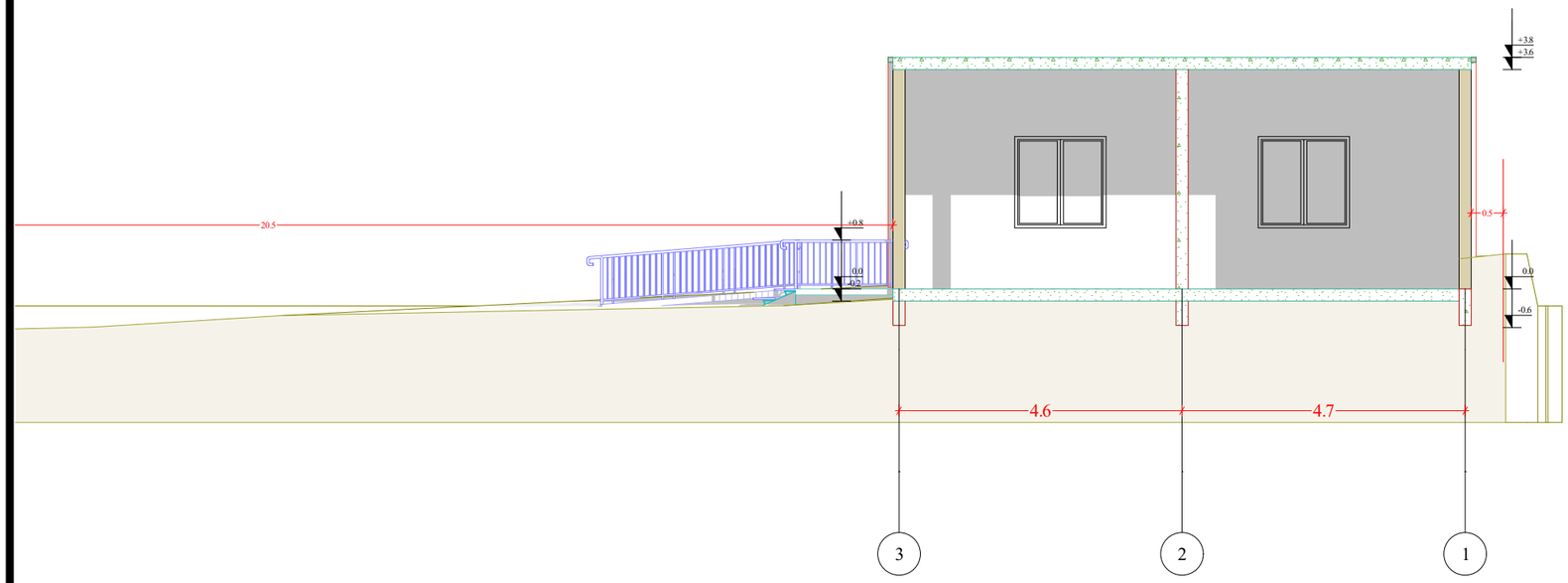

ობიექტის მისამართი	თბილისი, სამღერეთის ქუჩა, №5		
ნახაზის დასახელება			
მიწის საკადასტრო კოდი 01.12.14.094.004			
ტექნიკური დირექტორი		ზაზა ბასილაძე	
არქიტექტორი	ზაზა ბასილაძე		
დაინტერესებული პირი	შპს საქართველოს საერტაშორისო უნივერსიტეტი ჯიუ		
მასშტაბი	მ 1:100	ფურცელი	ა-3
თარიღი	2026 წ		







თბილისი ენერჯი

მიცკევიჩის ქ.№18ა, თბილისი, 0194, საქართველო
ს/კ 205129617; +995 (32) 2404004; info@te.ge; www.te.ge

№ 01-77-70101-26, 02-13-70157-26
26 / 03 / 2026

შპს „საქართველოს საერთაშორისო
უნივერსიტეტი ჯიუ“-ს რექტორს
ელისო ელისაშვილს

ქალბატონო ელისო,

თქვენი მიმდინარე წლის 16 მარტის №01-77-70101-26 და №02-13-70157-26 განცხადებების პასუხად, რომელიც ეხება ქალაქი თბილისი, სამღერეთის ქუჩა №5-ში მდებარე მიწის ნაკვეთებზე (საკ. კოდი:№01.12.14.094.004 №01.12.14.094.002) დაგეგმილ სამშენებლო სამუშაოებთან დაკავშირებით პოზიციას და გენგეგმის დამოწმებას გაცნობებთ, რომ საკადასტრო ერთეულს (საკ. კოდი:№01.12.14.094.004) კვეთს ტერიტორიის გაზმომარაგებისთვის განკუთვნილი D=50 მმ-იანი დაბალი და საშუალო წნევის მკვებავი, ასევე სიახლოვეს ფიქსირდება შპს „თბილისი ენერჯი“-ს კუთვნილი D=50 მმ-იანი, D=100 მმ-იანი დაბალი წნევის მიწისზედა გაზსადენები. ხოლო მიწის ნაკვეთზე (საკ. კოდი:№01.12.14.094.002) და მის სიახლოვეს შპს „თბილისი ენერჯი“-ს კუთვნილი გაზსადენები არ ფიქსირდება.

კომპანია არ არის წინააღმდეგი მოიპოვოთ სამშენებლო სამუშაოების წარმოების ნებართვა შემდეგი მოთხოვნის გათვალისწინებით:

- მიწის ნაკვეთის (საკ. კოდი:№01.12.14.094.004) სიახლოვეს არსებული მიწისზედა =50 მმ-იანი, D=100 მმ-იანი დაბალი წნევის გაზსადენებთან მიმართებაში დაცული უნდა იყოს უსაფრთხოების ნორმები, არ უნდა შეიზღუდოს გაზსადენის ტექნიკური მონიტორინგის პროცესი და საჭიროების შემთხვევაში მისი შესაბამისი მომსახურების შესაძლებლობა.

აქვე გაცნობებთ, რომ მიწის ნაკვეთზე არსებული მკვებავი გაზსადენების დემონტაჟი/დროებით გაუქმება შესაძლებელია დაინტერესებული პირის (აბონენტის) განცხადებით მომართვისა და შესასრულებელი სამუშაოების თანხის ანაზღაურების შემთხვევაში.

მოთხოვნის თანახმად გიგზავნით შპს „თბილისი ენერჯი“-ს ბეჭდით დამოწმებულ გენგეგმას.

დანართი: დამოწმებული გენგეგმა-1 ფურცელი.

პატივისცემით,

გიორგი გოგინაშვილი
დირექტორი ტექნიკურ საკითხებში

საქართველო

1036314 / 01-77-70101-26 / 2026-03-16

შეთანხმებულია
შპს თბილისი ენერჯი
TBILISI ENERGY LTD
ტექნიკური დოკუმენტაცია
სარეგისტრაციო № 01-77-70101-26
23 / მარტი 2026 წ.

ქ. თბილისი, სამღერეთის ქ. №5
ს/კ 01.12.14.094.004 –7081 კვ.მ.
მესაკუთრე: შპს გურამ თავართქილაძის სახ. სასწავლო უნივერსიტეტი (20455552
ს/კ 01.12.14.094.002 – 37 კვ.მ
მესაკუთრე: ს/ს "თელასი" (202052580)
არასასოფლო-სამეურნეო დანიშნულების მიწის ნაკვეთის

გეგმა

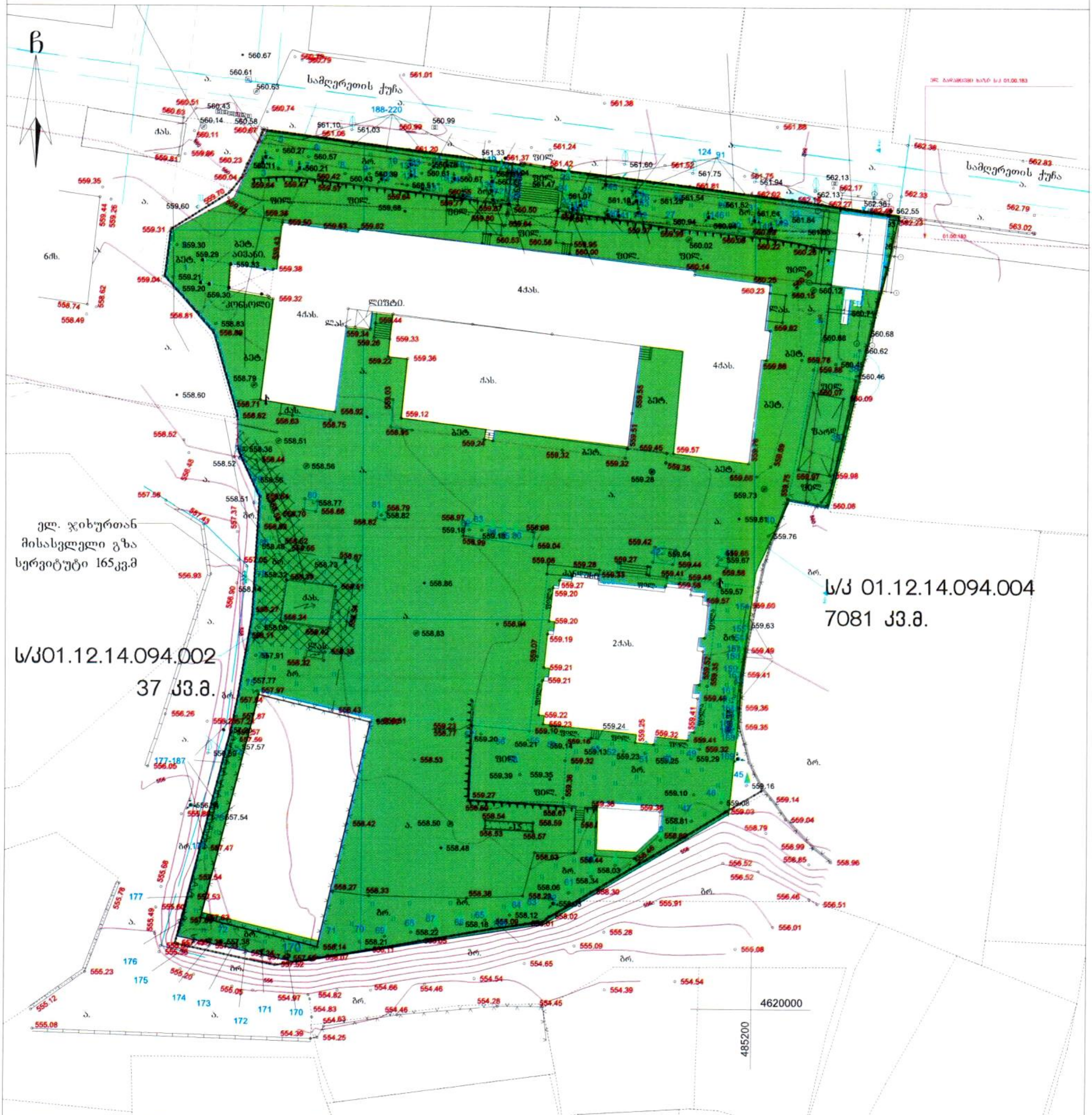

პირობითი აღნიშვნები

WGS 1984-ის კოორდინატთა სისტემისUTM პროექცია

საცხ. შენობა
არასაცხ. შენობა
ფარდული
მშენებარე/დანგრ. შენობა
აუზი
ხეები
ვაზი
გარე განათება
ქარის მცენარე, ლერწამი
ხის ღობე
სეტკის ღობე
ქვის კედელი
კედელი
ფლატე
რკინიგზა
სამეთვალყურეო ჭები
ონკანი
ანძა, ანტენა
ბოძები
რეზერვუარი
თხრილი
ტრანსფორმატორი, ელ. ქვესადგური
ქვის ღობე
ლითონის ღობე
ქარსაცავი ზოლი
მილი
ელ. გადამცემი ხაზი
წყალგაყვანილობა
გაზი
კანალიზაცია
სანიაღვრე
კავშირგაბმულობა
ელ. ქსელები
ელ. ქსელები

შენიშვნა: მიწის სამუშაოების შესრულება უნდა შეთანხმდეს შესაბამის სამსახურებთან

ი/მ "თამარ ალთუნაშვილი"
I/E "Tamar Altunashvili"

ქ. თბილისი, შარტავას ქ. №2ბ
ტელ. 568339963
email_ tamriko.alt@mail.ru

დირექტორი:	თ. ალთუნაშვილი
შემსრულებელი	ტ. საანი
დამკვეთი:	
მასშტაბი: 1:500	03.10.2023წ.

ბაზისბანკი

+995 322 922 922
info@basisbank.ge
www.basisbank.ge

საქართველო, თბილისი,
წმ. ქეთევან დედოფლის გამზ. 1
1, St. Queen Ketevan Ave.,
Tbilisi, Georgia

N18.03/0100 -26

18 მარტი 2026 წელი

ქ. თბილისის მუნიციპალიტეტის
სსიპ ქალაქ თბილისის მუნიციპალიტეტის
არქიტექტურის სამსახურს

მოგახსენებთ, რომ სს „ბაზისბანკის“ სასარგებლოდ, უძრავ ქონებაზე, **მისამართი:** ქალაქი თბილისი , ქუჩა სამღერეთი , N 5, მიწის (უძრავი ქონების) საკადასტრო კოდი **01.12.14.094.004**; **მესაკუთრე:** შპს საქართველოს საერთაშორისო უნივერსიტეტი ჯიუ (ს/ნ: 204555524) რეგისტრირებულია შემდეგი **იპოთეკის უფლება:** იპოთეკის ხელშეკრულება **N04.04/0286-22**, დამოწმების თარიღი: 04/04/2022, საქართველოს იუსტიციის სამინისტროს საჯარო რეესტრის ეროვნული სააგენტო (უფლების რეგისტრაციის ნომერი: **882022226113**; თარიღი: **04/04/2022**)

წინამდებარე წერილით, სს „ბაზისბანკი” აცხადებს თანხმობას, რომ მესაკუთრემ/სათანადოდ უფლებამოსილმა პირმა განახორციელოს ზემოაღნიშნულ უძრავ ქონებაზე სამშენებლო საქმიანობა **(AR11130892)** იმ პირობით, რომ განხორციელებული ქმედების შედეგად არ შემცირდეს არსებული ფართი და დარეგისტრირებულ უძრავი ქონებ(ებ)ის მთლიან ფართ(ებ)ზე სრულად გავრცელდება სს „ბაზისბანკის” იპოთეკის უფლება.

პატივისცემით,

დავით ცაავა
გენერალური დირექტორი

სს ბაზისბანკი . JSC BASISBANK
ბაზისბანკი BASISBANK
203841833

შემსრულებელი: ს.გველესიანი

ქალაქ თბილისის მუნიციპალიტეტის მერია
შპს თბილსერვის ჯგუფი
TBILISI MUNICIPALITY CITY HALL
TBILSERVICE GROUP LTD

წერილის ნომერი: **62-01260771531**
თარიღი: **18/03/2026**

ადრესატი: ზაზა ბასილაძე
პირადი ნომერი: 41001006464
მისამართი: საქართველო, ქალაქი თბილისი, ვარკეთილი-3-ის დასახლება, II მიკრო/რაიონი, კორპუსი 4, ბინა 68

შ.პ.ს "თბილსერვის ჯგუფი"-ში შემოსული თქვენი წერილის (01260752344-62 წ.) პასუხად გაცნობებთ, რომ ქ.თბილისში რიცხულ მიწის ნაკვეთზე (ს/კ:01.12.14.094.004) რეგისტრირებული ხაზობრივი ნაგებობის (№01.00.183) განთავსების მიმართულება გეოსაინფორმაციო რუკაზე დღეის მდგომარეობით რეალობას არ შეესაბამება. გარე განათების ხაზობრივი ნაგებობა რეალური მდგომარეობით განთავსებულია ნაკვეთის საზღვრის გარეთ. აქედან გამომდინარე შ.პ.ს. “თბილსერვის ჯგუფი”-ს გარე განათების სამსახური წინააღმდეგი არ არის აწარმოოთ პროექტით დაგეგმილი სამშენებლო სამუშაოები.
გარე განათების ხაზობრივი ნაგებობის რეალური განთავსების სქემატური ნახაზი

იხ.დანართის სახით.

დანართი: 1 ცალი ფურცელი

ვეფხვია ბაძაღუა

შპს "თბილსერვის ჯგუფი"-დირექტორის მოადგილე
(გარე განათების დარგში)

გამოყენებულია კვალიფიციური
ელექტრონული ხელმოწერა/
ელექტრონული შტამპი