მრავალფუნქციური კომპლექსი

გეგმები:

მისაწვდომობის ეროვნული სტანდარტების შესაბამის დოკუმენტაცია

მისამართი:
ქალაქი თბილისი , ლუსინიანის

ქუჩა №15,19 ,
ლუსინიანის'I შესახვევი №3 ,

იალბუზის შესახვევი №13
ს.კ.: №01.17.01.134.056

შემსრულებელი:

შპს "ა3 არქიტექტს"
(ს/კ 405286444)
დირექტორი: თ. ცაავა



სამზარეულოს მიწვდომა

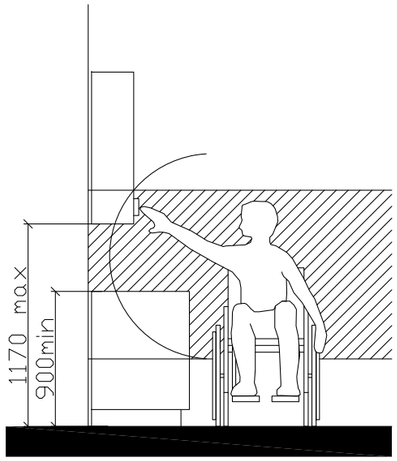

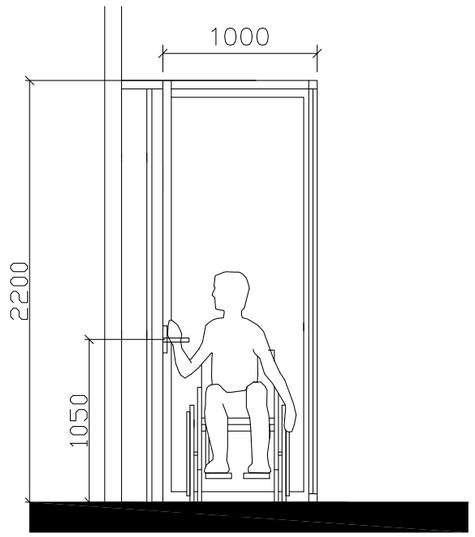

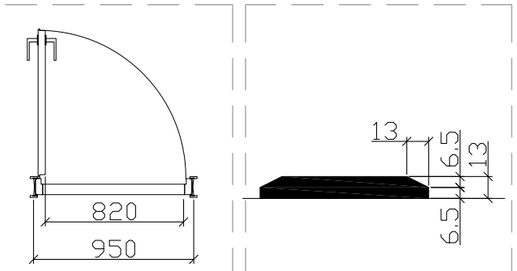

"ა" ტიპის ბინაში ფანჯრის სახელურის სიმაღლე მ. 1:50

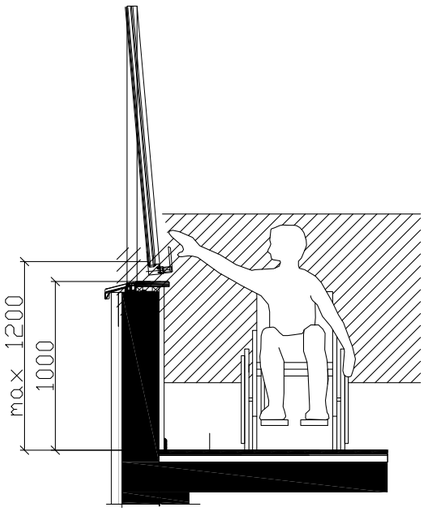

შენიშვნა:

კარის ზედაპირი უნდა იყოს გლუვი მინიმუმ 250 მმ-ის სახელურები, ჩამოსაწევი სახელურები, საკეტები, რაზები და მისაწვდომი კარის სხვა სამართავები ისეთი ფორმის იქნება, რომ ადვილად შეიძლებოდეს ერთი ხელით მოჭიდება და ასამუშავებლად საჭირო არიქნება მაგრად მოჭიდება, წვალება ან მაჯის ტრიალი დახურული კარის კავეულის ნაწილები და გაღებისთვის განკუთვნილი ძალა შესაბამისობაში იქნება შემდეგთან:

1. წინიდან მისაწვდომობისას ან მოწოლით გაღებადი, არაუმეტეს 66.7ნიუტონი
2. ბრუნვითი მოძრაობით გასაღები, არაუმეტეს 315 ნიუტონი სმ.
3. კარის მომხურავები ისე მოეწყობა რომ 90 გრადუსით ღია მფგომარეობიდან 12 გრადუსით გაღებულ მდგომარეობამდე კარის მისახურად საჭირო დრო არაუმცირეს 5 წამი იქნება კარის ზამბარიანი ანჯამები ისე მოეწყობა, რომ 70 გრადუსით ღია მდგომარეობიდან დახურულ მდგომარეობამდე კარი არაუმცირეს 1.5 წამში გადავა.

ცეცხლმედები კარისგან განსხვავებული კარის მოწოლით ან გამოწევით გაღებისთვის საჭირო ძალა შესაბამისობაში იქნება შემდეგთან შენობაში განთავსებული ანჯამიანი კარი: არაუმეტეს 22.2 ნიუტონი

მისამართი:
ა(ა)ი.ა. ფანჯრის ქ. ლუნიანის ქუჩა N15.19
ლუნიანის I შესახვევი N3 , ლუნიანის შესახვევი N13
ს.კ.: #01.17.01.134.056

A3 Architects
Urban planning & Architecture

თანამდებობა	ბჭური	ხელმოწერა
მთ.არქიტექტორი	თ.ცაავა	
მთ.არქიტექტორის	ნ.ბოგაევილი	
არქიტექტორი	ნ.ხარებაშვილი	
არქიტექტორი	ა.ცაავა	

პირობითი აღნიშვნები

	სახანძრო სისტემების ობიექტი		სახანძრო მილსადენი
	ავტომანქანები		სახანძრო ტელეფონით დაკავშირების სისტემა
	ჯიხურში მოხვედრის		მეთვალყურეობის ტელევიზია
	ევაკუაციის		ხელის სახანძრო
	სახანძრო ტანსაცმლის ნაკრები სპეციალურ პირებზე		მილსადენი და სხვადასხვა ტანსაცმლის სისტემა
	ღილაკის სისტემა		ევაკუაციის ტელეფონი

ტექნიკურ-ეკონომიკური მაჩვენებლები

დანიშნულება	ფართობი

ნახაზის სახელწოდება

შშმპ ღეტალები

ნახაზის მონაცემები

მასშტაბი	ფორმატი	თარიღი
1:1,82	A3	02/2023
სტადია	ბეჭდი	ბეჭდები
	1	

თავისუფალი სივრცე კარებთან მანევრირებისთვის განკუთვნილი კარი საკეტის მხრიდან

სულ: 404.2.3.3(ბ)

მოსაწყობი ან მოსაწყობით გალება

იატაკის თავისუფალი სივრცის ზომა ახალი შენობა

ნაგებობისთვის

სულ: 404.3.1.

თ ფორმის მოსატრიალებელი სივრცე

სულ: 304.3.2.1 (გ)

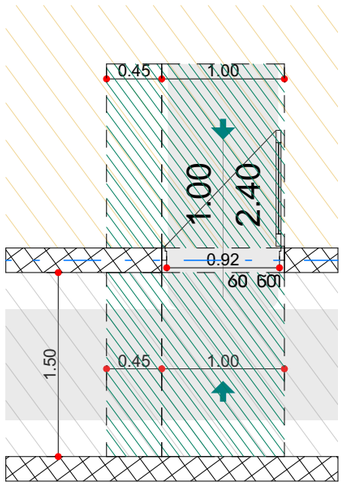

შენიშვნა:
იატაკის ზედაპირი უნდა იყოს მდგრადი, მყარი და არ სრიალა. იატაკის თავისუფალ

სივრცეში დონის ცვლილება დაუშვებელია

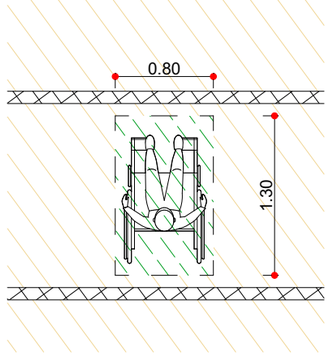

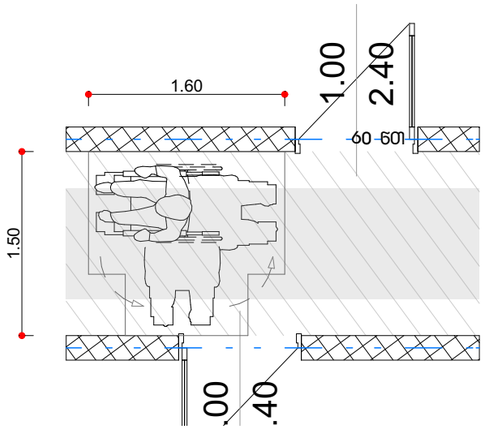

T ფორმის მოსატრიალებელი სივრცე ვარიანტი 1

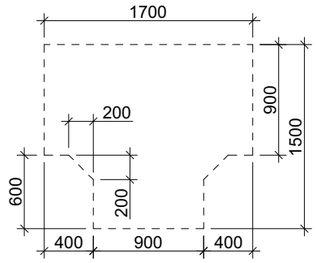

ზომა და გადაფარვა

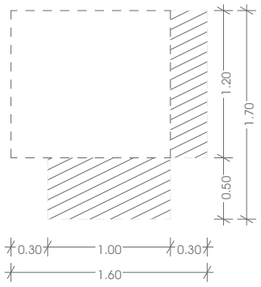

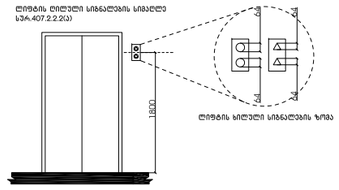

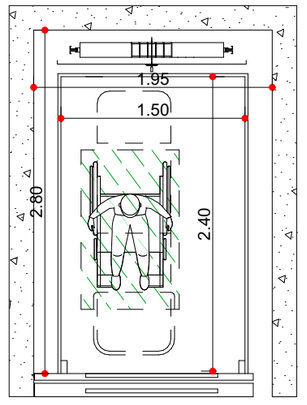

მისაერთებელი პომპეჯესი (სანიტარიები; პომეშისტელი; სასწავლოვიები)

მისამართი:
ალექსი ყაზბეგის ქ. - ლესინიანის ქუჩა N15.19
ლესინიანის I შესასვლელი N3 - ალექსის მშენებელი N13
ს.კ.: #01.17.01.134.056



თანამდებობა	ბეჭედი	ხელმოწერა
მთ.არქიტექტორი	თ.ლაშხი	
მთ.არქიტექტორის მ.	ნ.გოგებაშვილი	
არქიტექტორი	ნ.ხახანაშვილი	
არქიტექტორი	ა.ლაშხი	



პიქტოგრამების ნიმუშები

	სახანძრო სისტემების ოთახი		სახანძრო მილსადენი
	ცეცხლსაქრობი		სახანძრო ბანკეტიზაციის სისტემა
	ჯვარედინი მოძრაობისა		მექანიკური ბანიკვება
EXIT	გასასვლელი		ხელის სუსტემჭიმი
	სახანძრო ბანკეტების ნებისმიერი პირიდან		ელექტრული და სატელეფონო ბანკეტების სისტემა
	ღუნებების სისტემა		ცეცხლის ბანკეტება

ტექნიკურ-ეკონომიკური მაჩვენებლები

დანიშნულება	ფაქტობრივი

ნახაზის სახელწოდება

შშმპ ღეტალები

ნახაზის მონაცემები

მასშტაბი	ფორმატი	თარიღი
1:50 1:3,06	A3	02/2023
სტადია	ბეჭდი	ბეჭდები
	2	

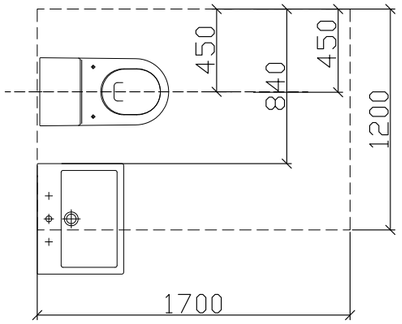

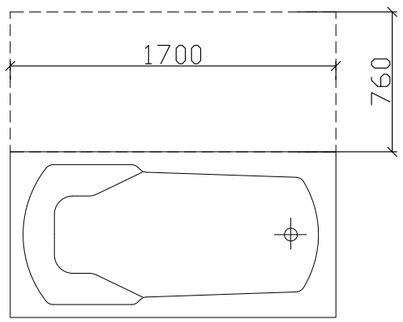

ჭრილი 2

ხელსაბანის მდებარეობა

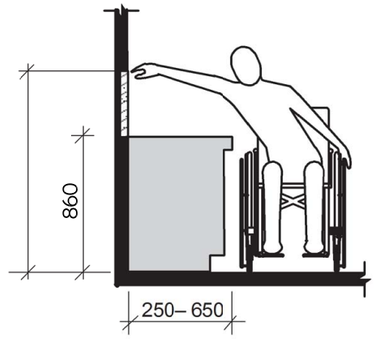

ხელსაბანი ბ ტიპის ერთეულებში
ვარიანტი ბ საბაბაზანოები

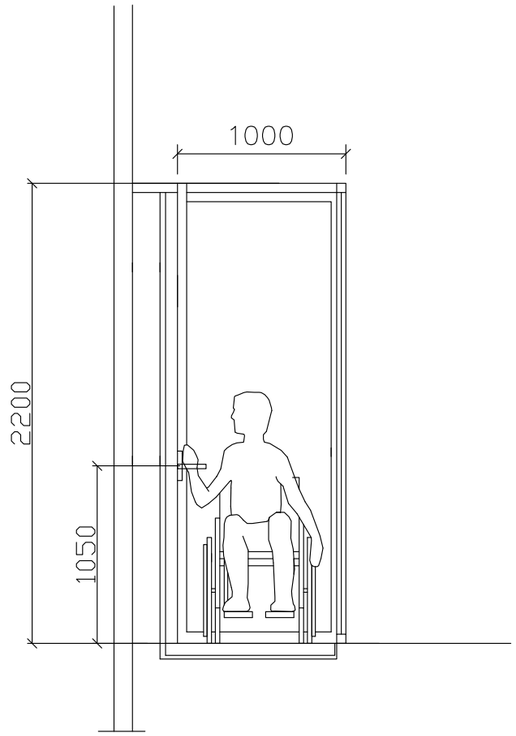

მისავალი ტუალეტი (სანტექნიკა; ავეჯი; სააქსესუარები)

მისამართი:
ალექსი ცაბაძის ქ. ლისინის ქუჩა N15.19
ლისინის I მასივი N3 ტერიტორიის მიწახვევი N13
ს.კ.: #01.17.01.134.056

A3 Architects
Urban planning & Architecture

თანამდებობა	გვარი	ხელმოწერა
მთ.არქიტექტორი	თ.ლაკვა	
მთ.არქიტექტორის	ნ.ბოგველიანი	
არქიტექტორი	ნ.ხარებაშვილი	
არქიტექტორი	ა.ლაკვა	

პიქტოგრამები

	სახანძრო სისტემების ოთახი		სახანძრო მილები
	ავტომობილი		სახანძრო განყოფილებასთან კავშირის სისტემა
	ჯავშანი მოსაცმისა		მეკანიკური ვენტილაცია
	გასასვლელი		ხელის სუსტდამჭერი
	სახანძრო განგაშის ხელით ჩამრთველი ერთეული		მიმღები და სგმოვანი ხანძრის სისტემა
	ღილაკის სისტემა		კვების ბანკომატი

ტექნიკურ-ეკონომიკური მაჩვენებლები

დანიშნულება	ფართობი

ნახაზის სახელწოდება

ბ ტიპის ბინაში მისაწვდომობა

ნახაზის მონაცემები

მასშტაბი	ფორმატი	თარიღი
1:1,67	A3	02/2023
სტადია	ბვეჰდი	ბვეჰდები
	3	

პროექტით შენობაში ეწყობა 1 "ა" ტიპის ბინა 3-4 და დ-ე ღერძებს შორის +17.40, +20.70, +24.00, +27.30, +30.60, +33.90, +37.20, +40.50, +43.80 და +47.10 ნიშნულებზე. აღნიშნული ბინები აკმაყოფილებს 1107.6.2.1.1 ქვეთავის მოთხოვნებს

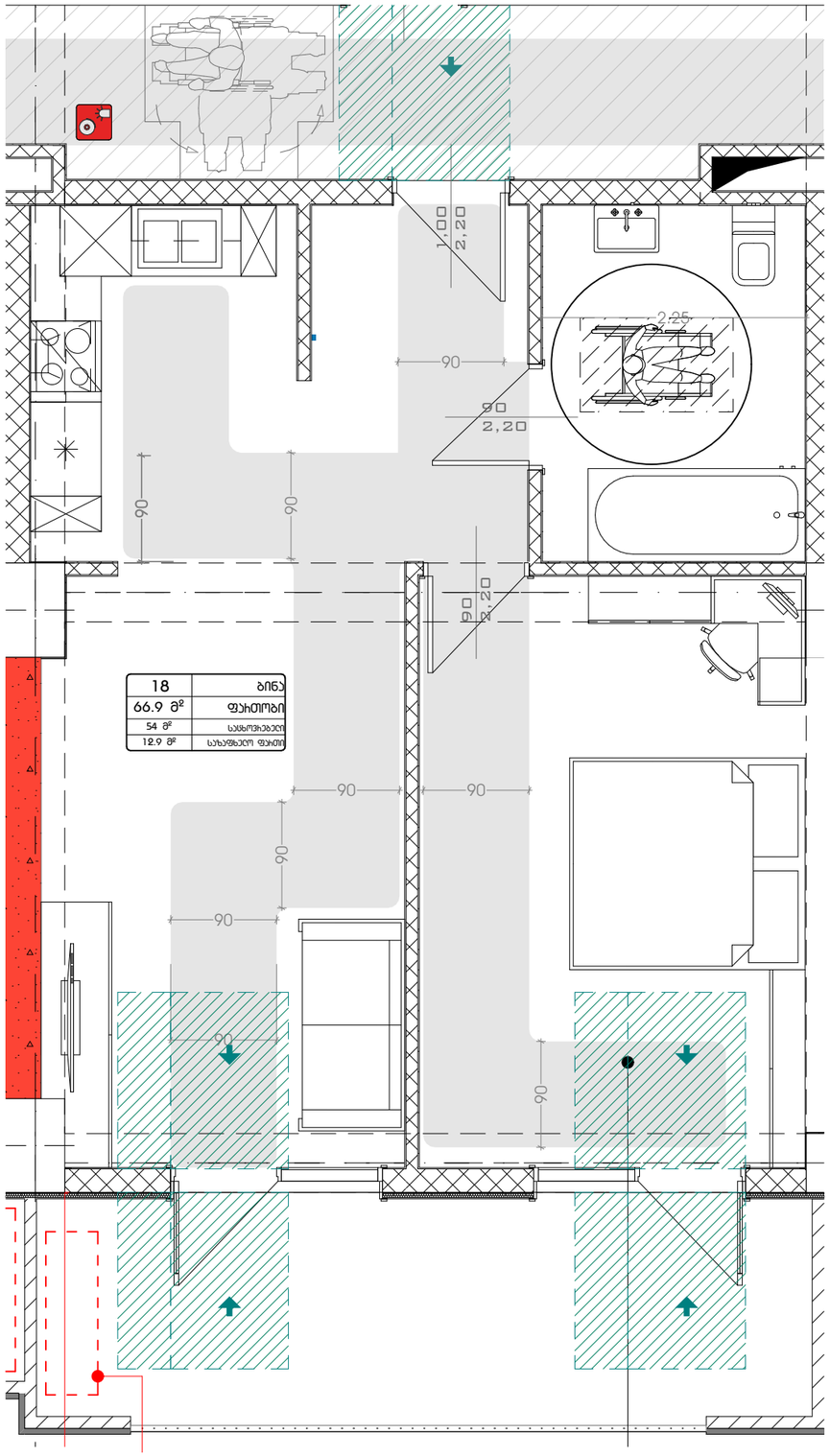

უნიტაზის და ხელმოსაჯიდი ძელების (საჭიროების შემხვევაში) მდებარეობა

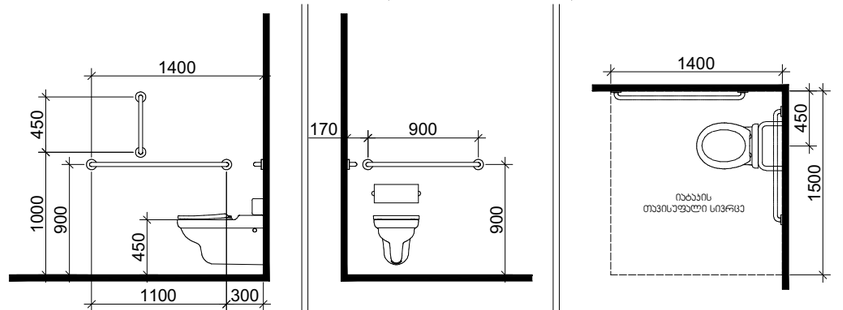

დასაჯდომის მძრონე აბაზანა ხელმოსაჯიდი ძელებით

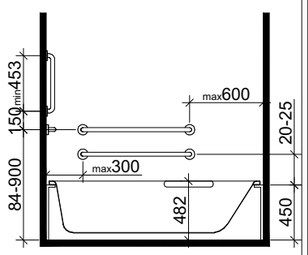

ხელსაბანის მდებარეობა

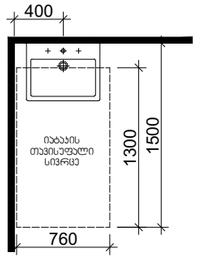

თავისუფალი სივრცე ფეხის ფალანგისთვის

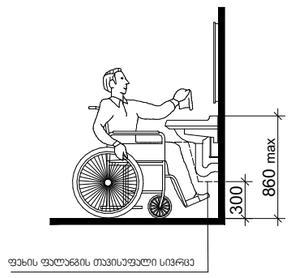

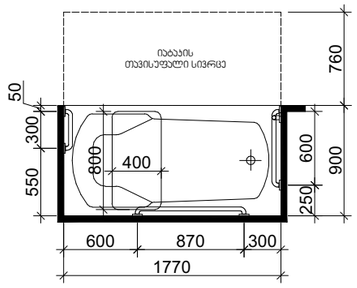

მისაკუთვნებული ობიექტი (სასტუმრო; პომპიტალი; სასზღვრებელი)

მისამართი:
ალექსი ფაღავა - ვაკე-საბურთალოს რაიონი N15.19
ტაბიძის I შესახვევი N3 საბურთალოს მუნიციპალიტეტი N13
ს.კ.: #01.17.01.134.056

A3 Architects
Urban planning & Architecture

თანამდებობა	ფული	ხელმოწერა
მთ.არქიტექტორი	თ.ცაავა	
მთ.არქიტექტორის	ნ.ბოგაევილი	
არქიტექტორი	ნ.ხასიანიშვილი	
არქიტექტორი	ა.ცაავა	

პიქტოგრამები

	სახანძრო სისტემების ოთახი		სახანძრო მილები
	ავტომატები		სახანძრო განყოფილებასთან კავშირის სისტემა
	ჯვარედა მოსაცდელი		მეორეხარისხოვანი განათება
	ბასასვლელი		ხელის სუსტემა
	სახანძრო განგაშის ხელით ჩასართავი ღილაკი		მიხედვით და ხმოვანი განგაშის სისტემა
	ღუნგების სისტემა		კვეთილი განათება

ტექნიკურ-ეკონომიკური მაჩვენებლები

დანიშნულება	ფართობი

ნახაზის სახელწოდება

A ტიპის ბინაში მისაწვდომობა, სანტექნიკის განთავსება

ნახაზის ნომერი

მასშტაბი	ფორმატი	თარიღი
1:50	A3	02/2023
სტადია	ნახაზი	ნახაზები
	4	

მხარეთმცოდნეობითი პომპეიანი (სასტუმრო; პომპეიანები; სასზღვრისპირები)

მისამართი:
ალექსი ფანცულაია - ლესელიძის ქუჩა N15,19
ლესელიძის I შესახვევი N3 - სანაპიროს მე-6 შესახვევი N13
ს.კ.: #01.17.01.134.056



თანამდებობა	სახელი	ხელმოწერა
მთ.არქიტექტორი	თ.ლაშხი	
მთ.არქიტექტორის	ნ.ჭოჭუაშვილი	
არქიტექტორი	ნ.ხარებავილი	
არქიტექტორი	ა.ლაშხი	



პიქტოგრამების ლეგენდა

	სახანძრო სისტემების ოთახი		სახანძრო მილები
	ავტომანქანები		სახანძრო განყოფილებასთან დაკავშირების სისტემა
	ჯვარედინი მოძრაობის		მეკვირეების განცალკევება
	გასასვლელი		ხელის სასხურებელი
	სახანძრო განგაშის ხელით ჩართვის პილონი		მიმღებელი და სხვადასხვა განგაშის სისტემა
	დენების სისტემა		ელექტრული განათება

ტექნიკურ-ეკონომიკური მაჩვენებლები

დანიშნულება	ფართობი

ნახაზის სახელწოდება

ბებმა ნიშნულზე -9.00

ნახაზის მონაცემები

მასშტაბი	ფორმატი	თარიღი
1:200	A3	02/2023
სტადია	ბეჭდი	ბეჭდები
	5	

მხარეთმცოდნეობითი ობიექტი (სასტუმრო; ოფისებით; სასზღვრებით)

მისამართი:
ახალი დაბლოკვა - ლესელიძის ქუჩა N15,19
ლესელიძის I შესახვევი N3 - ლესელიძის მე2 შესახვევი N13
ს.კ.: #01.17.01.134.056



თანამდებობა	ბჭური	ხელმოწერა
მთ.არქიტექტორი	თ.ლაშხი	
მთ.არქიტექტორის	ნ.ბოგოლეპილი	
არქიტექტორი	ნ.ხარებიშვილი	
არქიტექტორი	ა.ლაშხი	



პირობითი აღნიშვნები

	სახანძრო სისტემების ოთახი		სახანძრო მილები
	ავტომატიკა		სახანძრო განყოფილებასთან კავშირის სისტემა
	ჯვარედა მოპირებისა		მეკავშირის განათება
EXIT	გასასვლელი		ხელის სასმენჯრის
	სახანძრო განგაშის ხელით ჩართვის ღილაკი		მილტეხილი და სამოვანი ნაგვანის სისტემა
	ღუნგების სისტემა		ავტომილი განათება

ტექნიკურ-ეკონომიკური მაჩვენებლები

დანიშნულება	ფაქტობი

ნახაზის სახელწოდება

ბებმა ნიშნულზე -6.00

ნახაზის მონაცემები

მასშტაბი	ფორმატი	თარიღი
1:200	A3	02/2023
სტადია	ბვეძი	ბვეძები
	1	

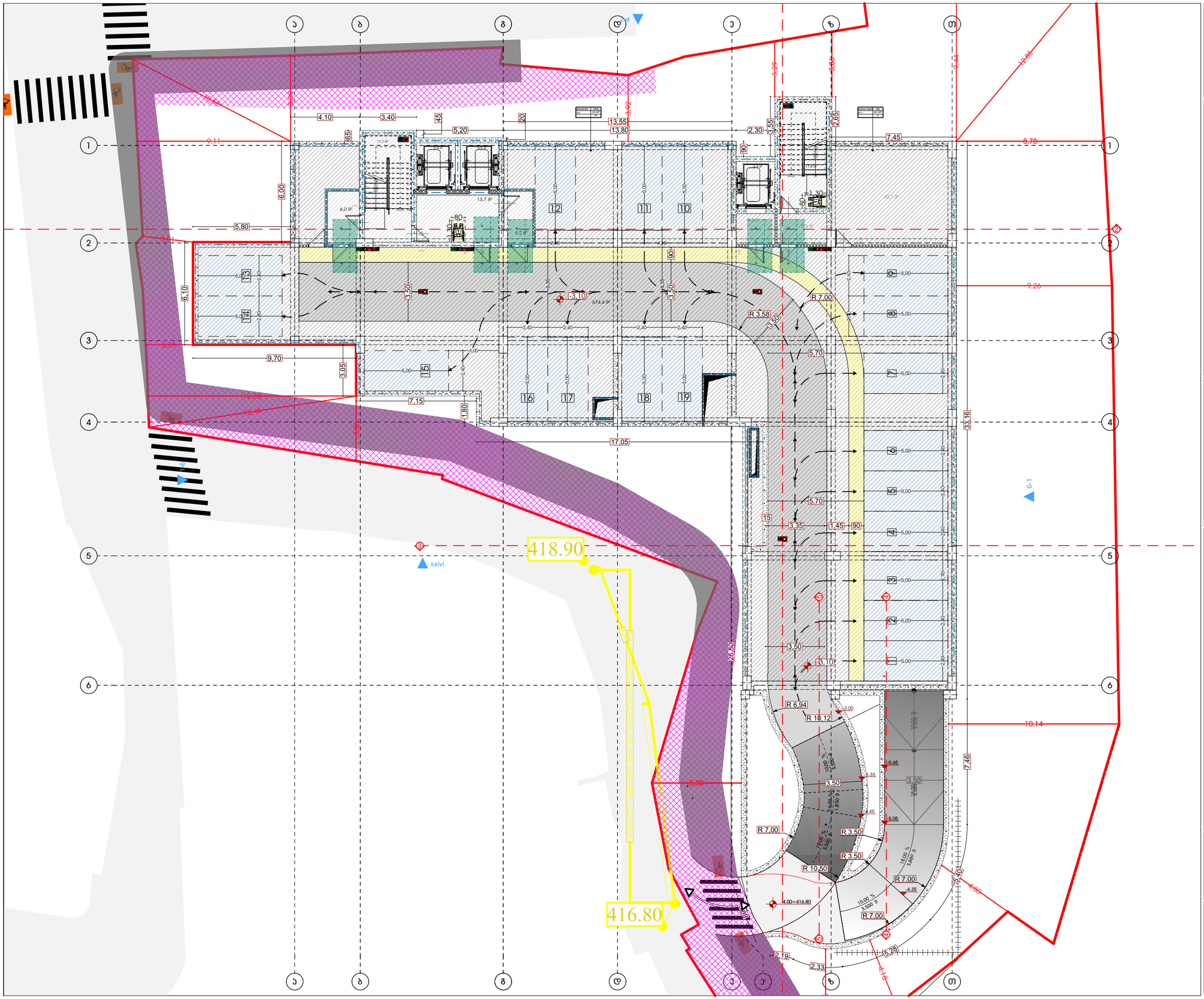
418.90
416.80
sxivi
R 7.00
R 3.58
R 6.94
R 10.12
R 10.50
R 3.50
R 7.00
R 7.00
R 7.00
3,50
3,50
3,50

მსაჯაროფუნქციური კომპლექსი (სასტუმრო; კომერციული; სასზღვრებელი)

მისამართი:
ალექსი ფაღავას ქ. - ვასილიანის ქუჩა N15,19
ტერიტორიის მასშტაბური N3 - ტექნიკური მონახაზის N13
ს.კ.: #01.17.01.134.056



თანამდებობა	ბჭური	ხელმოწერა
მთ.არქიტექტორი	თ.ცაავა	
მთ.არქიტექტორის	ნ.ბოგაევილი	
არქიტექტორი	ნ.ხასიამშვილი	
არქიტექტორი	ა.ცაავა	



პირობითი აღნიშვნები

	სახანძრო სისტემების ოთახი		სახანძრო მილები
	ავტომატიკა		სახანძრო ბანკეტის სისტემა
	ავტომატიკა		მექანიკური ვენტილაცია
EXIT	ასასვლელი		ხელის სატუმბი
	სახანძრო ბანკეტის ნაწილი სპეციალური ტიპის		მიმღები და ხმოვანი ბანკეტის სისტემა
	დენების სისტემა		ავტომატიკა ბანკეტა

ტექნიკურ-ეკონომიკური მაჩვენებლები

დანიშნულება	ფაქტობი

ნახაზის სახელწოდება

ბებმა ნიშნულზე +0.00

ნახაზის მონაცემები

მასშტაბი	ფორმატი	თარიღი
1:200	A3	02/2023
სტადია	ბვეძი	ბვეძები
	8	

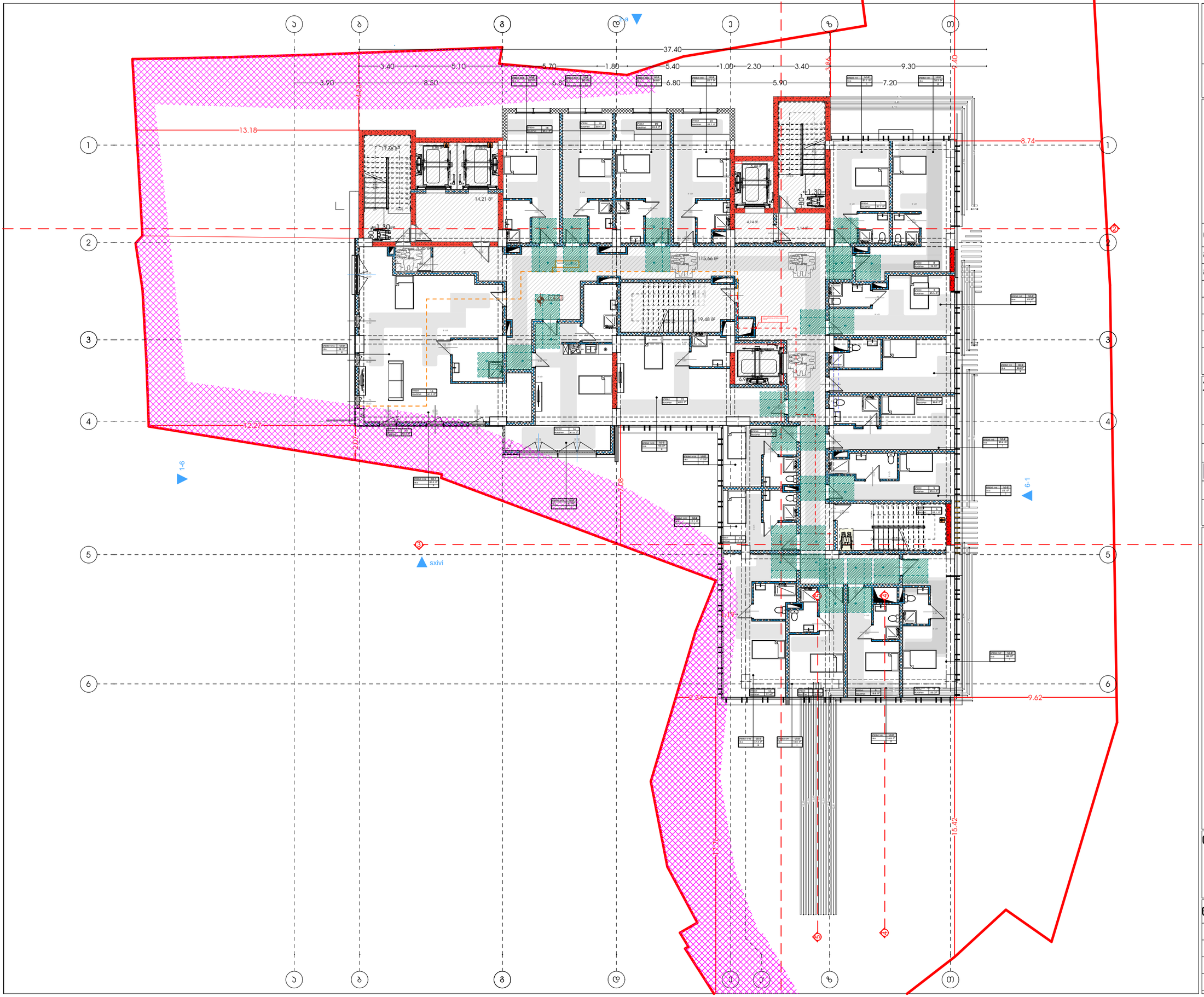

მხარეთმცოდნეობითი პროექტი (სასტუმრო; პოპულარული; სასზღვრებელი)

მისამართი:
ადგილ.დასახლება ; ტყიბულის ქუჩა N15.19
ტყიბული | მაღალქვაში N3 ტყიბულის მუნიციპალიტეტი N13
ს.კ.: #01.17.01.134.056

A3 Architects
Urban planning & Architecture

თანამდებობა	ფული	ხელმოწერა
მთ.არქიტექტორი	თ.ფუფუნა	
მთ.არქიტექტორის	ნ.ბოგველიანი	
არქიტექტორი	ნ.ხახანაშვილი	
არქიტექტორი	ა.ფუფუნა	

პირობითი აღნიშვნები

	სახანძრო სისტემების ოთახი		სახანძრო მილები
	ავტომატიკა		სახანძრო განყოფილებასთან კავშირის სისტემა
	ჯვარედა მოპირებისა		მეხანიკური ვენტილაცია
EXIT	ევაკუაციის		ხელის სველდებელი
	სახანძრო განგაშის ხელით ჩართვის ღილაკი		მიწისქვეშა და ხანძრის განგაშის სისტემა
	დენების სისტემა		კვების ბანკომატი

ტექნიკურ-ეკონომიკური მაჩვენებლები

დანიშნულება	ფასითობი

ნახაზის სახელწოდება

ბებმა ნიშნულზე +4.20

ნახაზის მონაცემები

მასშტაბი	ფორმატი	თარიღი
1:200	A3	02/2023
სტადია	ბევრი	ბევრები
	9	

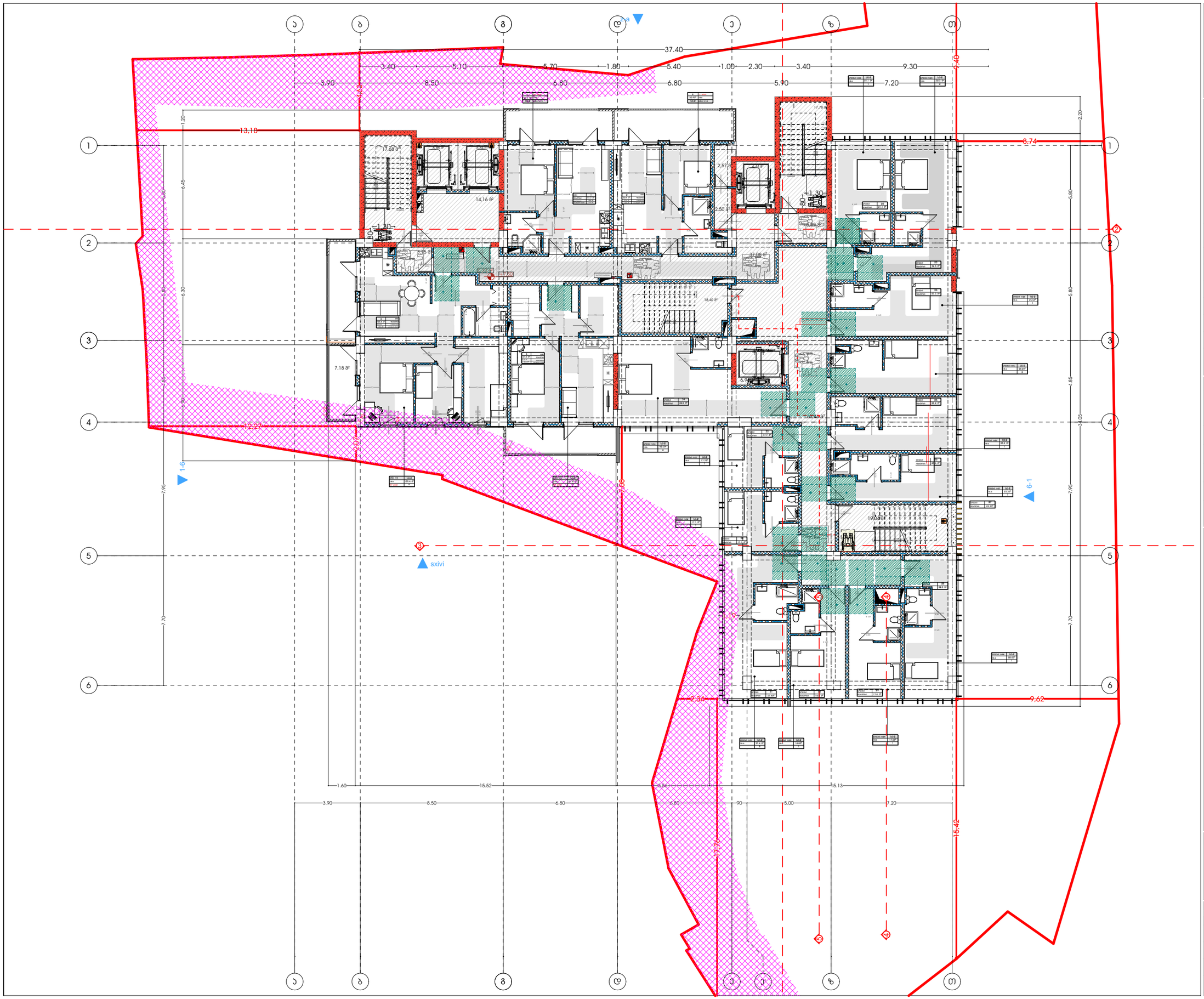

მხარჯირფენჯსიუსჩი პომპიუჯსი (სასუქების; პომეხსიულის; სასზხოვიებელი)

მისამართი:
ალექსი დადიანის ქ. ეზოში ქუჩა N15,19
ს/კოდი ეზოში / მანანა ვეკუა N3 ს/კოდის მიხედვით N13
ს.ბ.: #01.17.01.134.056

A3 Architects
Urban planning & Architecture

თანამდებობა	ფეხი	ხელმოწერა
მთ.არქიტექტორი	თ.ფეფეა	
მთ.არქიტექტორის	ნ.ჭოჭუაშვილი	
არქიტექტორი	ნ.ხახანაშვილი	
არქიტექტორი	ა.ფეფეა	

პიროგითი აღნიშვნები

	სახანძრო სისტემების ოთახი		სახანძრო მილები
	ავტომატიკა		სახანძრო ავტომატიკასთან ავშირის სისტემა
	ავტომატიკა		მეექვსეთი ბანიავება
EXIT	ბასასვლელი		ხელის სუსტემა
	სახანძრო ავტომატის ხელით ჩართვის პილები		მეხეკეთი და ხმოვანი ხანძრის სისტემა
	ღუნების სისტემა		ავტომატი ბანათება

ტექნიკურ-ეკონომიკური მაჩვენებლები

დანიშნულება	ფაიფოები

ნახაზის სახელწოდება

ბებმა ნიშნულზე +7.50

ნახაზის მონასემები

მასშტაბი	ფორმატი	თარიღი
1:200	A3	02/2023
სტადია	ბვეხდი	ბვეხდები
	10	

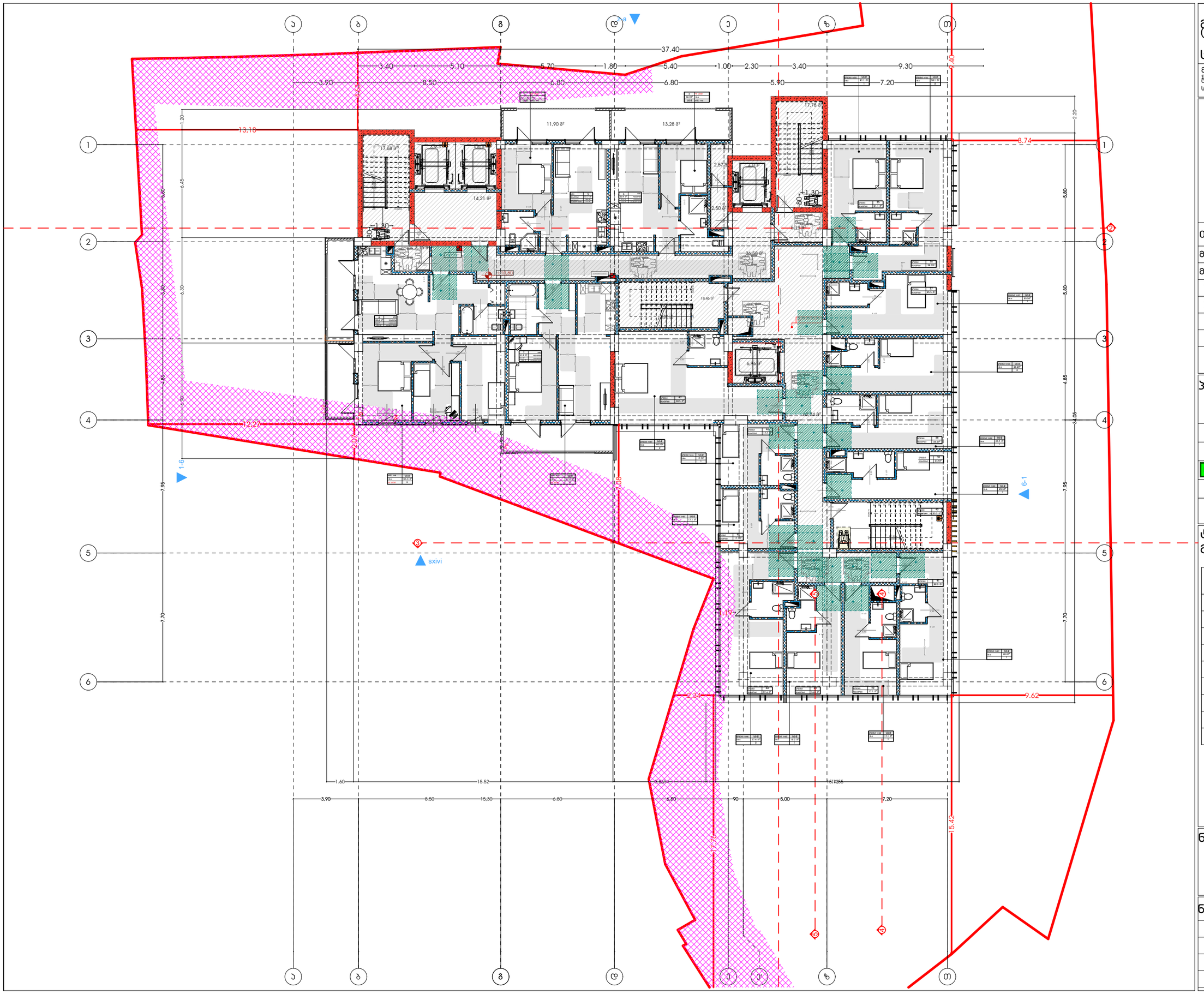

მისაერთებელი ობიექტი (სასტუმრო; პომპეზური; სასზღვრებელი)

მისამართი:
ალექსი დადიანის ქ. ლესელიძის ქუჩა N15,19
ლესელიძის ქ.ბაღაძეების N3 ქუჩების მიმდებარე N13
ს.კ.: #01.17.01.134.056

A3 Architects
Urban planning & Architecture

თანამდებობა	სახელი	ხელმოწერა
მთ.არქიტექტორი	თ.ცაავა	
მთ.არქიტექტორის მ.მოადგილე		
არქიტექტორი	ნ.ხარებავილი	
არქიტექტორი	ა.ცაავა	

პირობითი აღნიშვნები

	სახანძრო სისტემების ოთახი		სახანძრო მილები
	ავტომატიკა		სახანძრო ბენზომილებისთვის სისტემა
	ჯვარედა მოპირებისა		მეორეული ბენზომება
EXIT	ბასასვლელი		ხელის სასანტექნიკო
	სახანძრო ბენზომის ხელით სამართავი პილონი		მიხედვით და სამოვანი ბენზომის სისტემა
	ღენძების სისტემა		ავარიული განათება

ტექნიკურ-ეკონომიკური მაჩვენებლები

დანიშნულება	ფართობი

ნახაზის სახელწოდება

ბებმა ნიშნულზე +10.80

ნახაზის მონაცემები

მასშტაბი	ფორმატი	თარიღი
1:200	A3	02/2023
სტადია	ბვეხდი	ბვეხდები
	11	

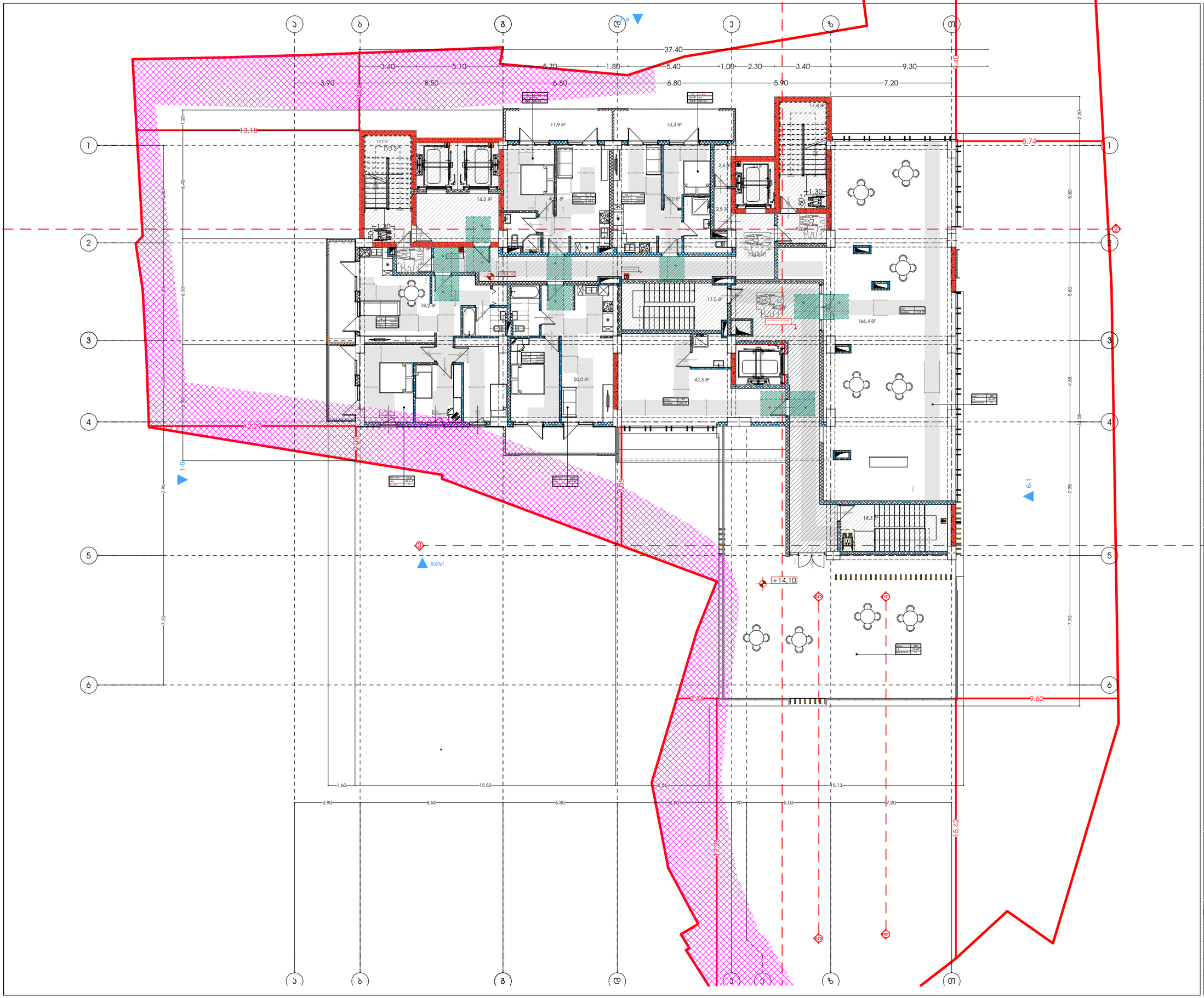

მხარეთმცოდნეობითი პომპეჯაისი (სასტუმრო; პომპისტიული; სასზხოვრებელი)

მისამართი:
ალექსი ფანცულაი - ვასილიანის ქუჩა N15.19
ვასილიანის I შესახვევი N3 - ცისფერის მესახვევი N13
ს.კ.: #01.17.01.134.056

A3 Architects
Urban planning & Architecture

თანამდებობა	სახელი	ხელმოწერა
მთ.არქიტექტორი	თ.ცაავა	
მთ.არქიტექტორის	ნ.ჯოჯუაშვილი	
არქიტექტორი	ნ.ხარებაშვილი	
არქიტექტორი	ა.ცაავა	

პიქოგრამები ევაკუაციისთვის

	სახანძრო სისტემების ოთახი		სახანძრო მილსადენი
	ავტომანქანა		სახანძრო ბენზომელიანებასთან შეშვების სისტემა
	ჯვარედინი მოძრაობის		მეორადული ბანიაობა
	ბასასვლელი		ხელის სველსაშრობი
	სახანძრო ბენზომის ბალონ სამართავი პილიტრი		პირველადი და ხანძრული ბენზომის სისტემა
	დენის სისტემა		ევაკუაციის ბენზომება

ტექნიკურ-ეკონომიკური მაჩვენებლები

დანიშნულება	ფაქტობა

ნახაზის სახელწოდება

ბებმა ნიშნულზე +14.10

ნახაზის მონაცემები

მასშტაბი	ფორმატი	თარიღი
1:200	A3	02/2023
სტადია	ბევრი	ბევრები
	12	

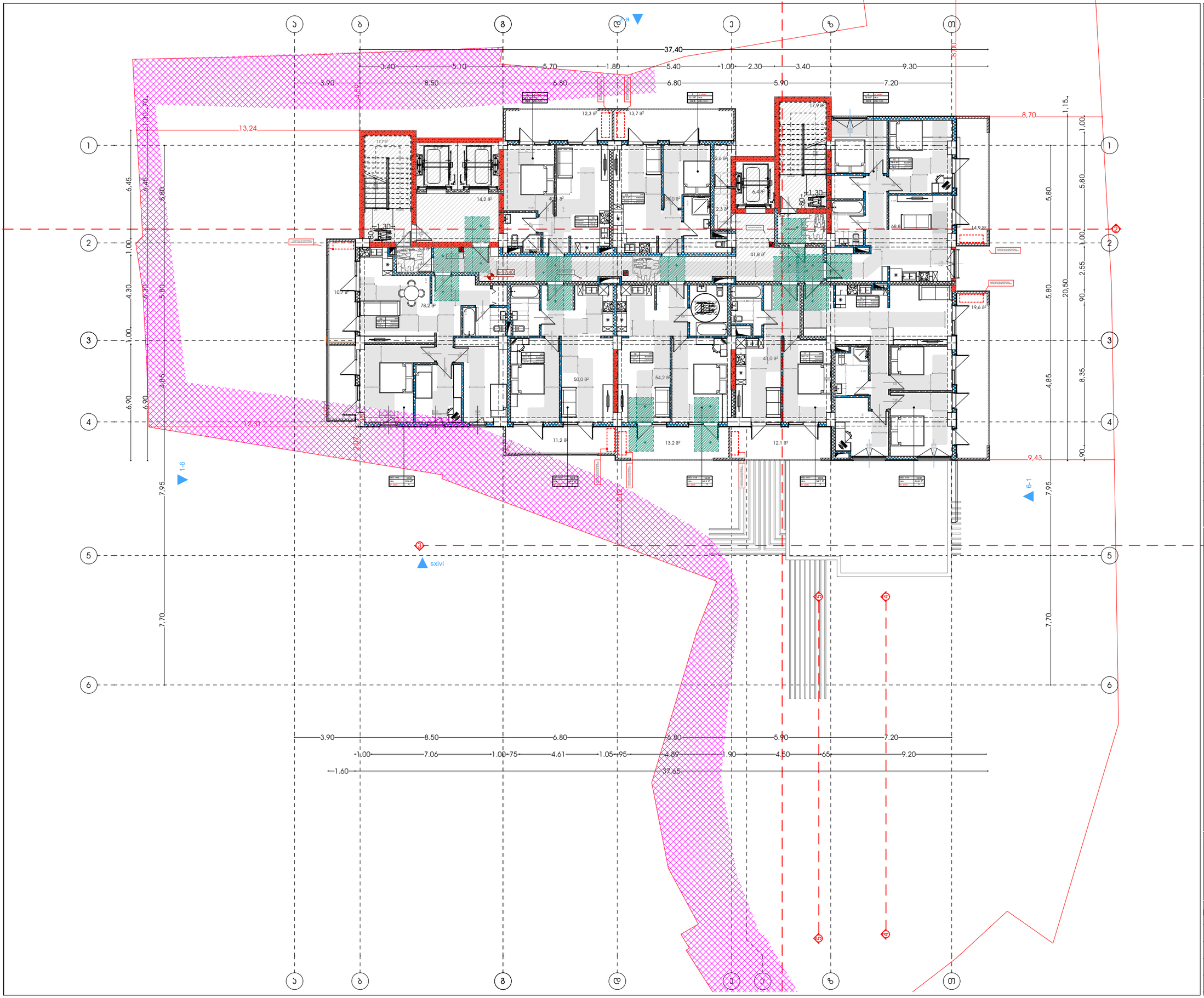

მხარეთმცოდნეობითი პომპლექსი (სასტუმრო; პომერციული; სასზხოვრებელი)

მისამართი:
ალექსი ფანცულაი - ლესელიძის ქუჩა N15,19
ლესელიძის I შესახვევი N3 - ალექსის მანახვევი N13
ს.კ.: #01.17.01.134.056

A3 Architects
Urban planning & Architecture

თანამდებობა	სახელი	ხელმოწერა
მთ.არქიტექტორი	თ.ცაავა	
მთ.არქიტექტორის	ნ.ჯოხაძვილი	
არქიტექტორი	ნ.ხახანაშვილი	
არქიტექტორი	ა.ცაავა	

პირობითი აღნიშვნები

	სახანძრო სისტემების ოთახი		სახანძრო მილები
	ავტომანქანები		სახანძრო ბენზომოტორებისთვის საწვავის სისტემა
	ჯვარედინი მოძრაობის		მთავარი ბენზომავალი
EXIT	ბანაობელი		ხელის საშიშროების
	სახანძრო ბენზავის ხელის სამართავი პილონი		მიხედვით და ხანძრის ბენზავის სისტემა
	ღონისძიების სისტემა		ავარიული ბენზათება

ტექნიკურ-ეკონომიკური მაჩვენებლები

დანიშნულება	ფართობი

ნახაზის სახელწოდება

ბებმა ნიშნულზე +17.40

ნახაზის მონაცემები

მასშტაბი	ფორმატი	თარიღი
1:200	A3	02/2023
სტადია	ბენიდი	ბენიდები
	13	

მრავალფუნქციური კომპლექსი (სასტუმრო; კომერციული; სასზღვრევებელი)

მისამართი:
ალექსი დადიანის ქ. - ლესელიძის ქუჩა N15,19
ლესელიძის ქუჩა N3 - ალექსი დადიანის მე-3 ჩიხი N13
ს.კ.: #01.17.01.134.056

A3 Architects
Urban planning & Architecture

თანამდებობა	სახელი	ხელმოწერა
მთ.არქიტექტორი	თ.ლაშხი	
მთ.არქიტექტორის მ.	ნ.გოგიჩაშვილი	
არქიტექტორი	ნ.ხარებავა	
არქიტექტორი	ა.ლაშხი	

პირობითი აღნიშვნები

	სახანძრო სისტემების ოთახი		სახანძრო მილები
	ავტომანქანები		სახანძრო განკარგილებასთან ავტომისის სისტემა
	ჯვარედინ მოძრაობის		მეთანისები განათება
	ბასასვლელი		ხელის სასანტექჯის
	სახანძრო ავტომის ნაწილ ავტომის პოლიციის		მილაკები და სხვადასხვა ავტომის სისტემა
	დენების სისტემა		ავტომილი განათება

ტექნიკურ-ეკონომიკური მაჩვენებლები

დანიშნულება	ფართობი

ნახაზის სახელწოდება

ბებმა ნიშნულზე +20.70

ნახაზის მონაცემები

მასშტაბი	ფორმატი	თარიღი
1:200	A3	02/2023
სტადია	ბეჭდი	ბეჭდები
	14	

მრავალფუნქციური კომპლექსი (სასტუმრო, კომერციული, სასზღვრისპირი)

მისამართი:
ადრე უცნობია - ლესელიძის ქუჩა N15.19
ლესელიძის I ჩიხი N3 - ლესელიძის მე-3 ჩიხი N13
ს.კ.: #01.17.01.134.056

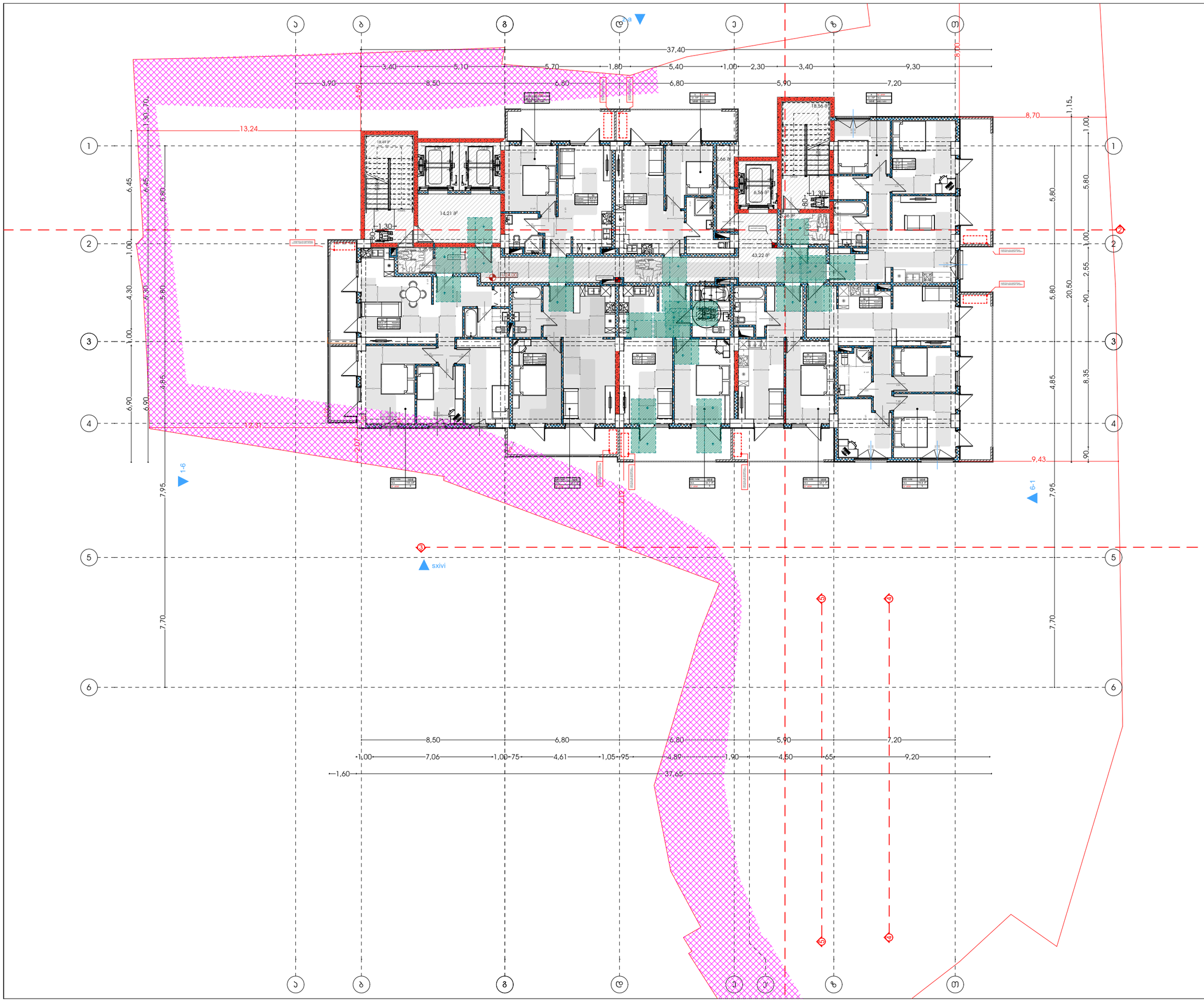

A3 Architects
Urban planning & Architecture

თანამდებობა	ბჭური	ხელმოწერა
მთ.არქიტექტორი	თ.ცაავა	
მთ.არქიტექტორის	ნ.გოგებაშვილი	
არქიტექტორი	ნ.ხახანაშვილი	
არქიტექტორი	ა.ცაავა	

პიქტოგრამების ექსპლიკაცია

	სახანძრო სისტემების ოთახი		სახანძრო მილები
	ავტომანქანები		სახანძრო ბენზომილებასთან ავტომისის სისტემა
	ჯვარედა მოძრაობის		მეორადული ბენზინება
	ბასასვლელი		ხელის სუსტემჭიმი
	სახანძრო ბენზომის ნებით სამოძრაო სისტემა		მეხანძრო და სამოვნი ბენზომის სისტემა
	დენების სისტემა		ავარიული ბენზომება

ტექნიკურ-ეკონომიკური მაჩვენებლები

დანიშნულება	ფართობი

ნახაზის სახელწოდება

ბებმა ნიშნულზე +24.00

ნახაზის მონასემები

მასშტაბი	ფორმატი	თარიღი
1:200	A3	02/2023
სტადია	ბენიდი	ბენიდები
	15	

მხარეთმცოდნეობითი ობიექტი (სასტუმრო; ოფისები; სასზღვრისპირა)

მისამართი:
ალექსი დადიანის ქ. - ლესელიძის ქუჩა N15,19
ლესელიძის ქუჩა N3 - ალექსი დადიანის ქუჩა N13
ს.კ.: #01.17.01.134.056



A3 Architects
Urban planning & Architecture

თანამდებობა	სახელი	ხელმოწერა
მთ.არქიტექტორი	თ.ლაშხი	
მთ.არქიტექტორის მ.	ნ.ბოგაევილი	
არქიტექტორი	ნ.ხახანაშვილი	
არქიტექტორი	ა.ლაშხი	

პირობითი აღნიშვნები

	სახანძრო სისტემების ოთახი		სახანძრო მილები
	ავტომატიკა		სახანძრო ბანკეტის ავტომატის სისტემა
	ჯვარედინი მოძრაობის		მეორადი ბანკეტი
EXIT	ბასასვლელი		ხელის სველდამჭერი
	სახანძრო ბანკეტის ჭიანურ საკეტიანი ონკანი		მეხტეხური და ხანძრის ბანკეტის სისტემა
	ღილაკის სისტემა		ავტომატი ბანკეტი

ტექნიკურ-ეკონომიკური მაჩვენებლები

დასახელება	ფართობი

ნახაზის სახელწოდება

ბებმა ნიშნულზე +27.30

ნახაზის მონაცემები

მასშტაბი	ფორმატი	თარიღი
1:200	A3	02/2023
სტადია	ბეჭდი	ბეჭდები
	16	

მრავალფუნქციური კომპლექსი (სასტუმრო; კომერციული; სასზღვრევებელი)

მისამართი:
ალექსი ცაბაძის ქ. - ლესელიძის ქ. - ქუჩა N15.19
ლესელიძის ქ. მიმდებარედ N3 - ალექსი ცაბაძის მიმდებარედ N13
ს.კ.: #01.17.01.134.056

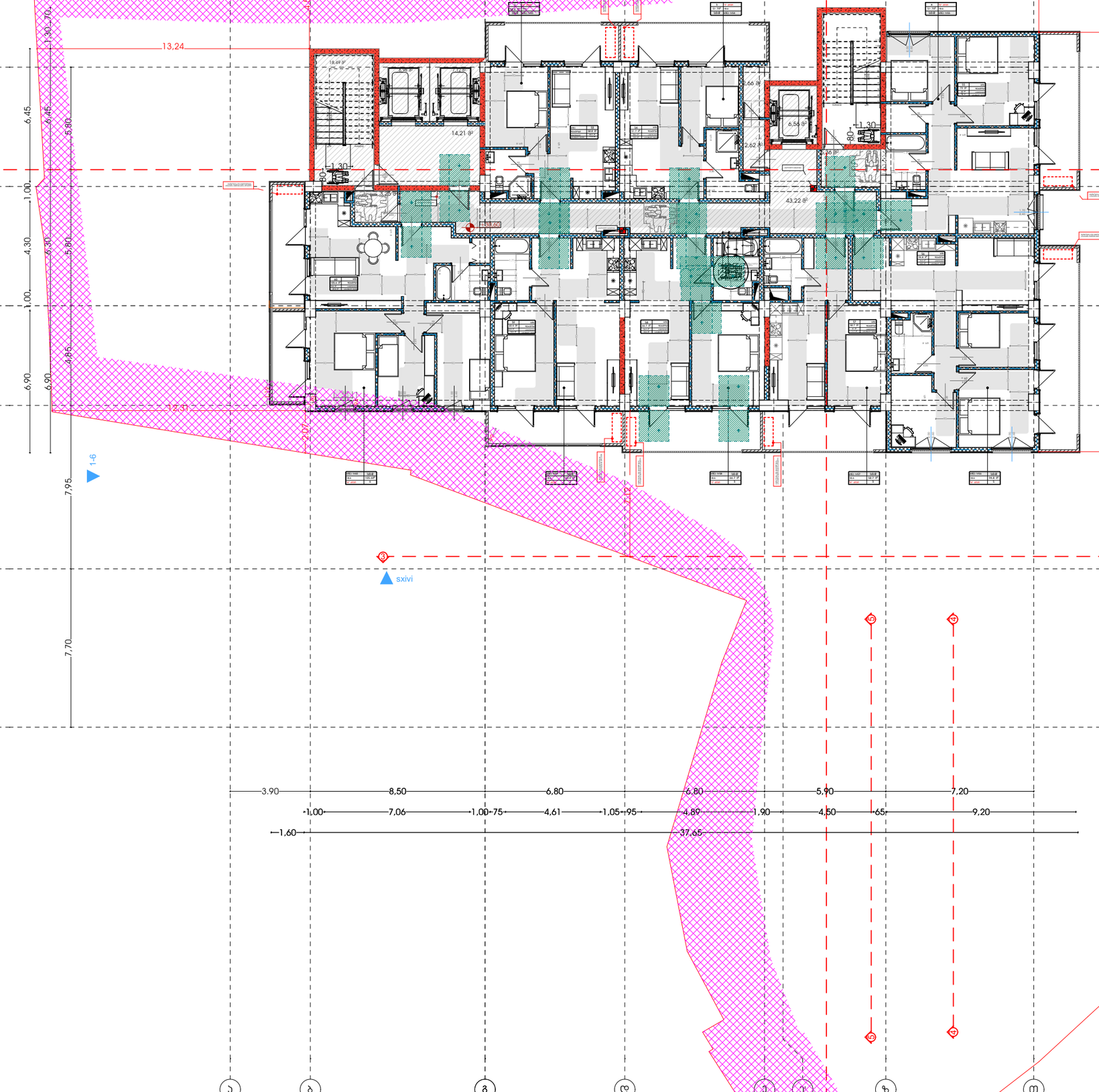

A3 Architects
Urban planning & Architecture

თანამდებობა	ბჭური	ხელმოწერა
მთ.არქიტექტორი	თ.ცაავა	
მთ.არქიტექტორის	ნ.გოგიჩვილი	
არქიტექტორი	ნ.ხარებავილი	
არქიტექტორი	ა.ცაავა	

პირობითი აღნიშვნები

	სახანძრო სისტემების ოთახი		სახანძრო მილები
	ავტომანქანები		სახანძრო ბანკომილებასთან ავტომისის სისტემა
	ჯვარედა მოძრაობის		მეორეხარისხოვანი ბანიკვება
EXIT	ბასასვლელი		ხელის სველმბჯენი
	სახანძრო ბანგამის ხელით ჩამრთველი ბილიკები		მეხეკეთილი და ხმოვანი ბანგამის სისტემა
	დენების სისტემა		ავტომილი ბანათება

ტექნიკურ-ეკონომიკური მაჩვენებლები

დანიშნულება	ფართობი

ნახაზის სახელწოდება

ბებმა ნიშნულზე +30.60

ნახაზის მონაცემები

მასშტაბი	ფორმატი	თარიღი
1:200	A3	02/2023
სტადია	ბენიდი	ბენიდები
	17	

მრავალფუნქციური კომპლექსი (სასტუმრო; კომერციული; სასზღვრისპირები)

მისამართი:
ალექსი ფანცულაის - ლესელიძის ქუჩა N15.19
ლესელიძის I შესახვევი N3 - ალექსის მშენებელი N13
ს.კ.: #01.17.01.134.056

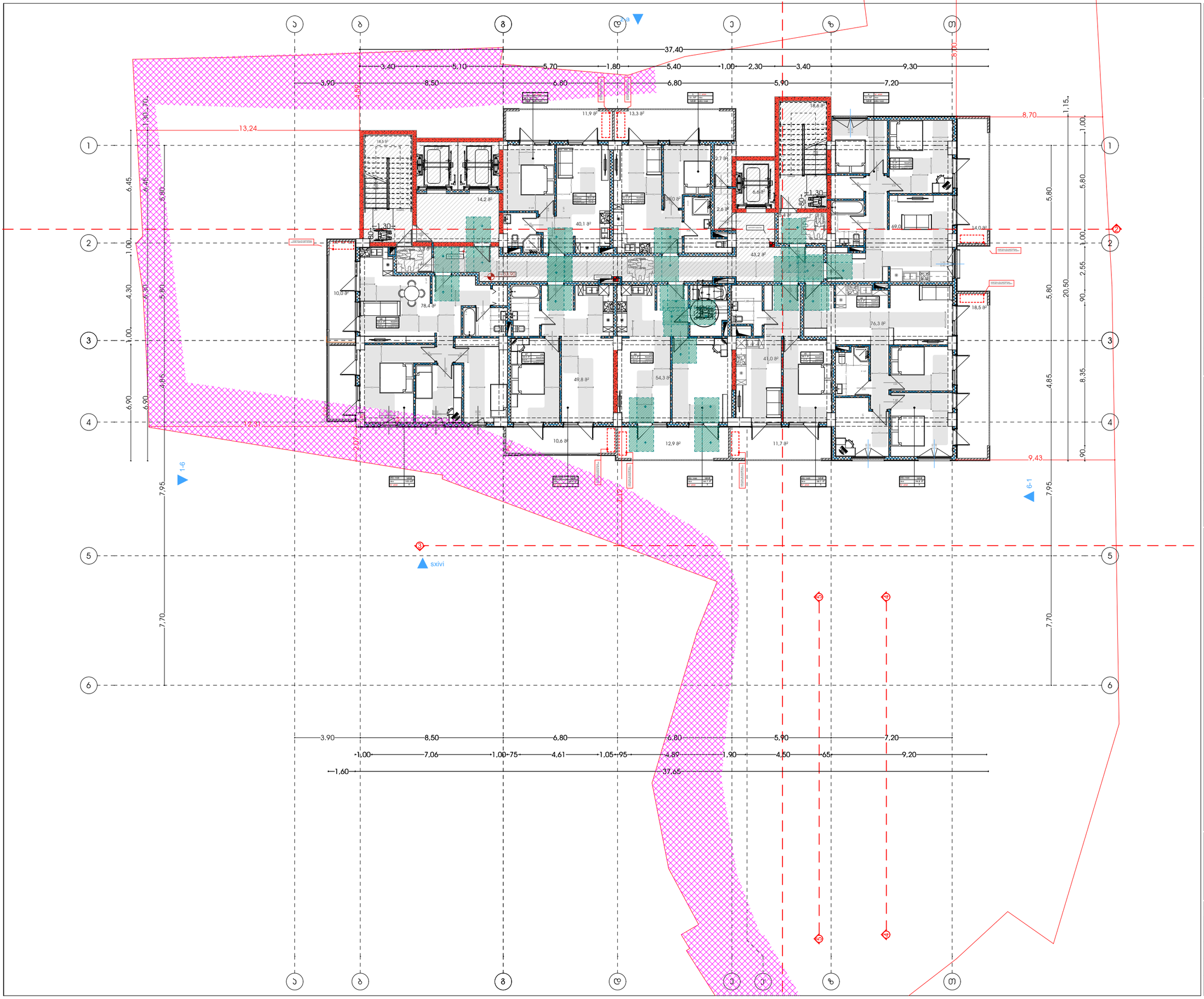

A3 Architects
Urban planning & Architecture

თანამდებობა	ბჭური	ხელმოწერა
მთ.არქიტექტორი	თ.ცაავა	
მთ.არქიტექტორის	ნ.ბოგაევილი	
არქიტექტორი	ნ.ხახანაშვილი	
არქიტექტორი	ა.ცაავა	

პირობითი აღნიშვნები

	სახანძრო სისტემების ოთახი		სახანძრო მილები
	ავტომანქანები		სახანძრო ბანკომენტებასთან ბავშვის სისტემა
	ჯვარედინი მოძრაობის		მეორადი ბინა ავეჯით
EXIT	ბასასვლელი		ხელის სველმბანი
	სახანძრო ბანგამის ხელით ბავშვის ღილაკი		მეხანძრე და ხანძრის ბანგამის სისტემა
	ღენძების სისტემა		ავეჯილი ბანათება

ტექნიკურ-ეკონომიკური მაჩვენებლები

დანიშნულება	ფართობი

ნახაზის სახელწოდება

ბებმა ნიშნულზე +33.90

ნახაზის მონასემები

მასშტაბი	ფორმატი	თარიღი
1:200	A3	02/2023
სტადია	ბვეხდი	ბვეხდები
	18	

მრავალფუნქციური კომპლექსი (სასტუმრო; კომერციული; სასწავლო)

მისამართი:
ალექსი ცაიშვილის - ლუსინიანის ქუჩა N15,19
ლუსინიანის I შესახვევი N3 - ცაიშვილის შესახვევი N13
ს.კ.: #01.17.01.134.056

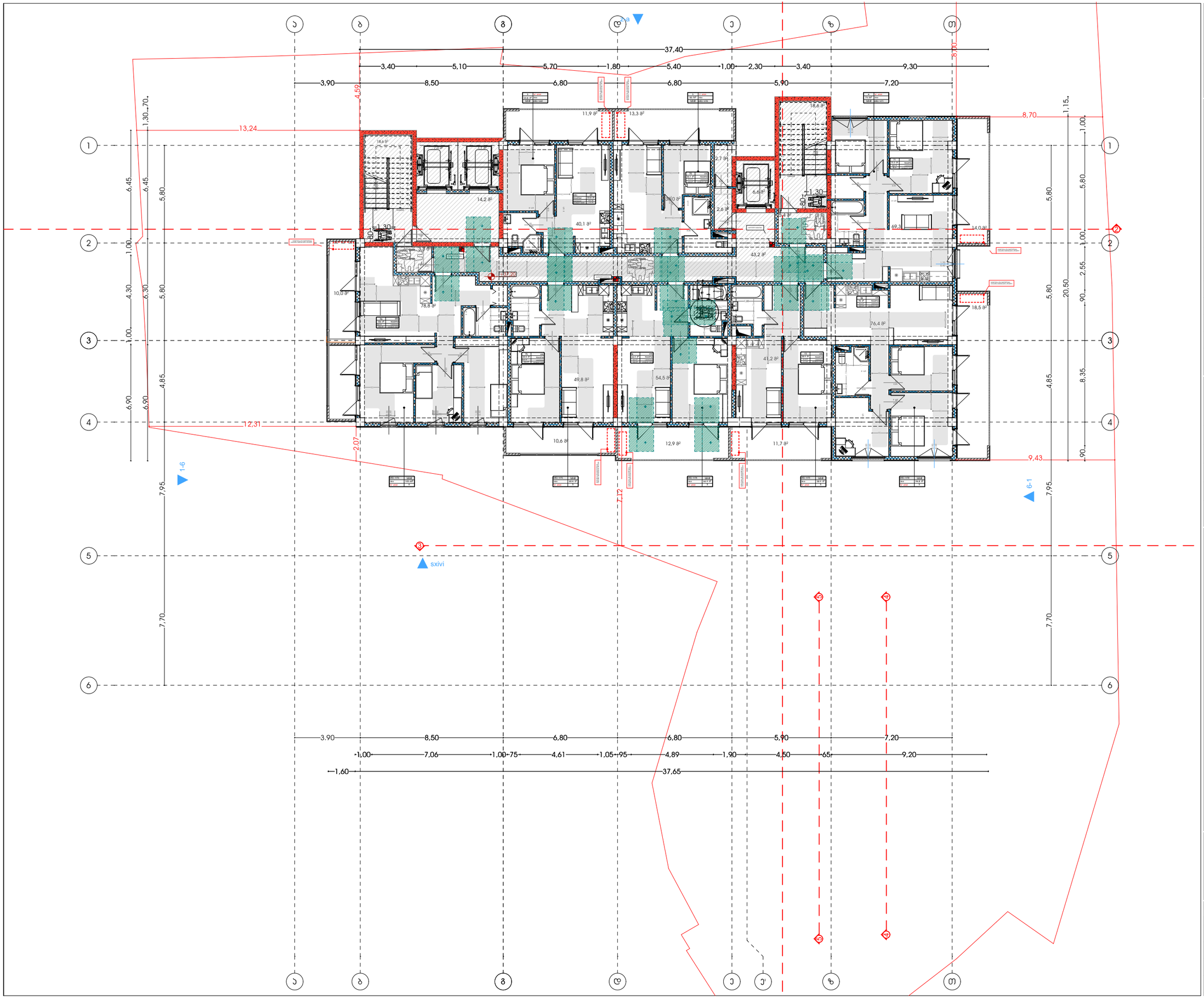

A3 Architects
Urban planning & Architecture

თანამდებობა	ბჭური	ხელმოწერა
მთ.არქიტექტორი	თ.ცაავა	
მთ.არქიტექტორის	ნ.გოგებაშვილი	
არქიტექტორი	ნ.ხარებავილი	
არქიტექტორი	ა.ცაავა	

პიქტოგრამების ექსპლიკაცია

	სახანძრო სისტემების ოთახი		სახანძრო მილები
	ავტომანქანა		სახანძრო განკარგილებასთან ავტომისის სისტემა
	ჯვარედინი მოძრაობის		მეთანიანის ბანიკება
EXIT	ბასასვლელი		ხელის სასხლეტჯარი
	სახანძრო ბანგამის ხელით ჩამრთველი ადილები		მიმართული და ხმოვანი ბანგამის სისტემა
	ღვინების სისტემა		ავტომილი ბანათება

ტექნიკურ-ეკონომიკური მაჩვენებლები

დანიშნულება	ფართობი

ნახაზის სახელწოდება

ბებმა ნიშნულზე +37.20

ნახაზის მონაცემები

მასშტაბი	ფორმატი	თარიღი
1:200	A3	02/2023
სტადია	ბეჭდი	ბეჭდები
	19	

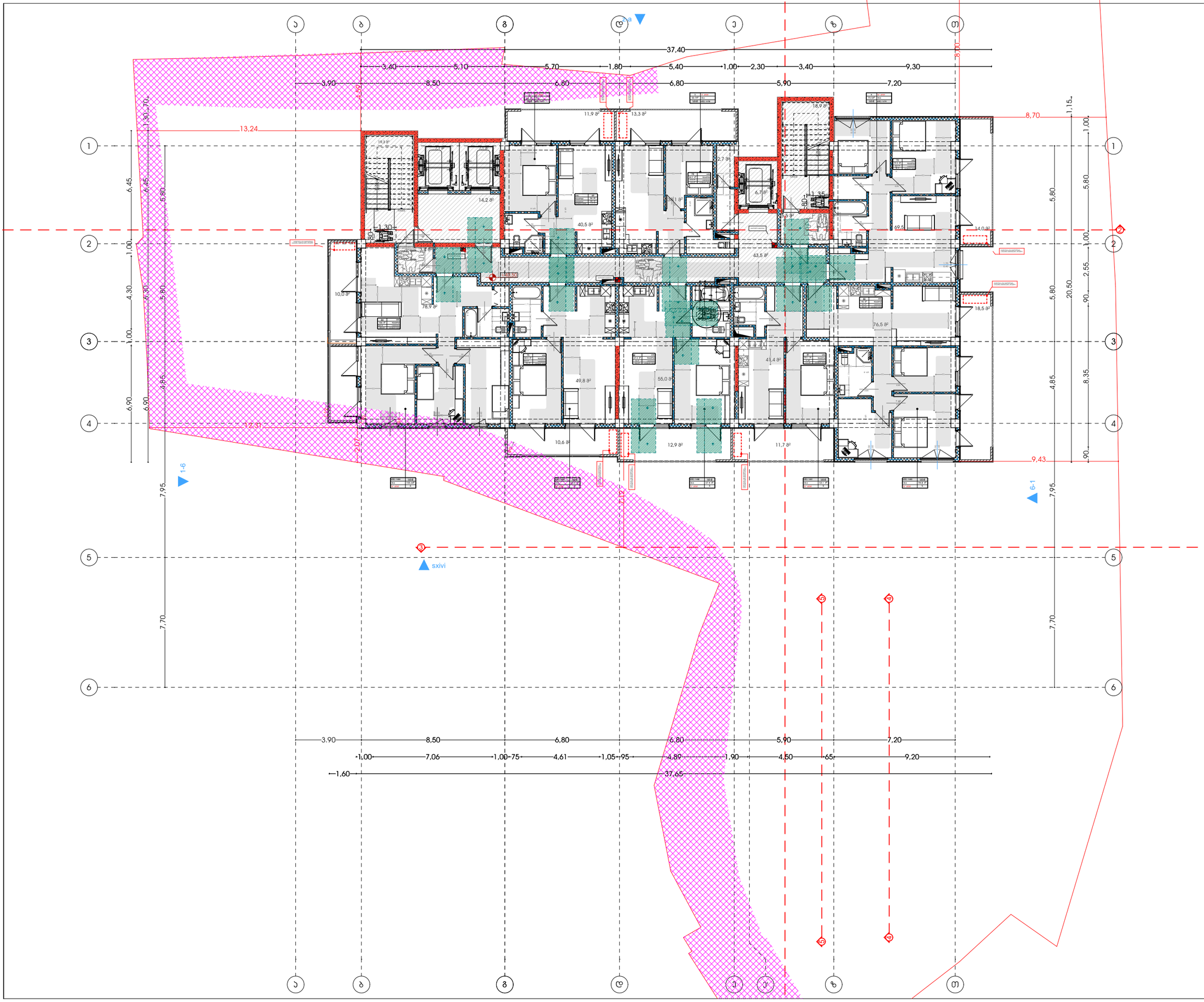

მრავალფუნქციური კომპლექსი (სასტუმრო; კომერციული; სასზღვრებელი)

მისამართი:
ადრე ცნობილად - ლენინგრადის ქუჩა N15,19
ლენინგრადის 2 შესახვევი N3 - ლენინგრადის მე3 შესახვევი N13
ს.კ.: #01.17.01.134.056

A3 Architects
Urban planning & Architecture

თანამდებობა	ბჭური	ხელმოწერა
მთ.არქიტექტორი	თ.ცაავა	
მთ.არქიტექტორის მ.მოადგილე	ნ.ბოგველიანი	
არქიტექტორი	ნ.ხარებავილი	
არქიტექტორი	ა.ცაავა	

ჰიდრომეტეოროლოგიური პირობები

	სახანძრო სისტემების ოთახი		სახანძრო მილები
	ავტომანქანები		სახანძრო ბენზომოტორებისთვის საწვავის სისტემა
	ჯვარედინი მოძრაობის		მთავარი მოძრაობა
EXIT	ბასასვლელი		ხელის სასანტექჯარი
	სახანძრო ბენზომის ხელით გასაშვები ღილაკი		მიმღებარი და სიგნალი ბენზომის სისტემა
	ღვინების სისტემა		ავტომილი ბენზომა

ტექნიკურ-ეკონომიკური მაჩვენებლები

დანიშნულება	ფაქტობი

ნახაზის სახელწოდება

ბებმა ნიშნულზე +40.50

ნახაზის მონაცემები

მასშტაბი	ფორმატი	თარიღი
1:200	A3	02/2023
სტადია	ბეჭდი	ბეჭდები
	20	

მრავალფუნქციური კომპლექსი (სასტუმრო; კომერციული; სასზღვრებელი)

მისამართი:
ალექსი ფანცულაია - ლესელიძის ქუჩა N15,19
ლესელიძის I შესახვევი N3 - ალექსის მესახვევი N13
ს.კ.: #01.17.01.134.056

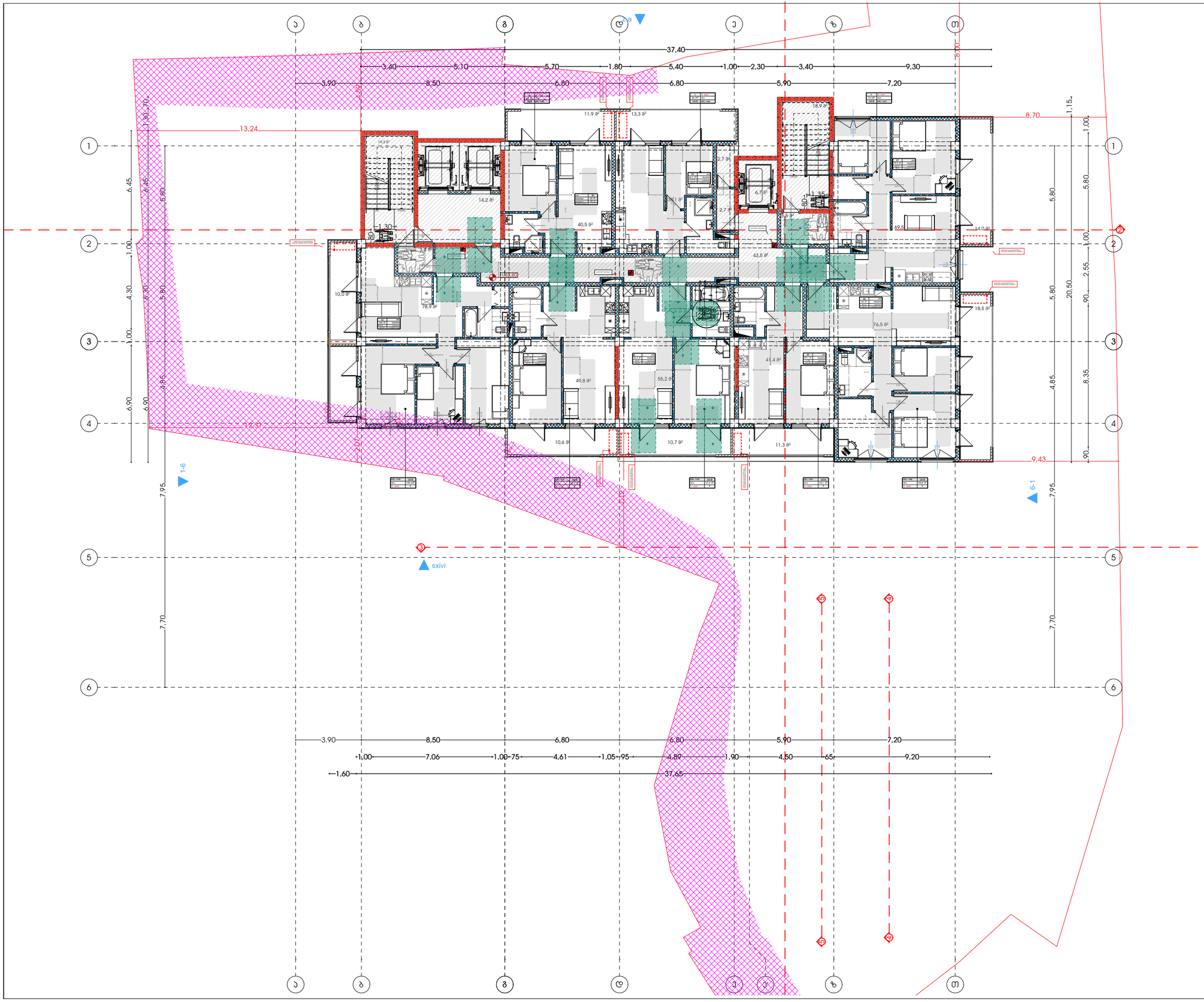

A3 Architects
Urban planning & Architecture

თანამდებობა	ბჭური	ხელმოწერა
მთ.არქიტექტორი	თ.ცაავა	
მთ.არქიტექტორის	ნ.ბოგაევილი	
არქიტექტორი	ნ.ხარებავილი	
არქიტექტორი	ა.ცაავა	

პირობითი აღნიშვნები

	სახანძრო სისტემების ოთახი		სახანძრო მილები
	ავტომანქანები		სახანძრო განკარგილებასთან ავტომისის სისტემა
	ჯვარედინი მოძრაობის		მეთანეთის გაჟონვა
EXIT	გასასვლელი		ხელის სასწრაფოჯარი
	სახანძრო განგაშის ხელით ჩართვის ღილაკი		მილგაყვანი და ხანძრის განგაშის სისტემა
	ღუნების სისტემა		ავტომილი განათება

ტექნიკურ-ეკონომიკური მაჩვენებლები

დანიშნულება	ფართობი

ნახაზის სახელწოდება

ბებმა ნიშნულზე +43.80

ნახაზის მონაცემები

მასშტაბი	ფორმატი	თარიღი
1:200	A3	02/2023
სტადია	ბეჭდი	ბეჭდები
	21	

მრავალფუნქციური კომპლექსი (სასტუმრო; კომერციული; სასზღვრებელი)

მისამართი:
ალექსი ფანცულაია - ლესელიძის ქუჩა N15,19
ლესელიძის ქუჩა N13 - ალექსი მანველიშვილის ქუჩა N13
ს.კ.: #01.17.01.134.056

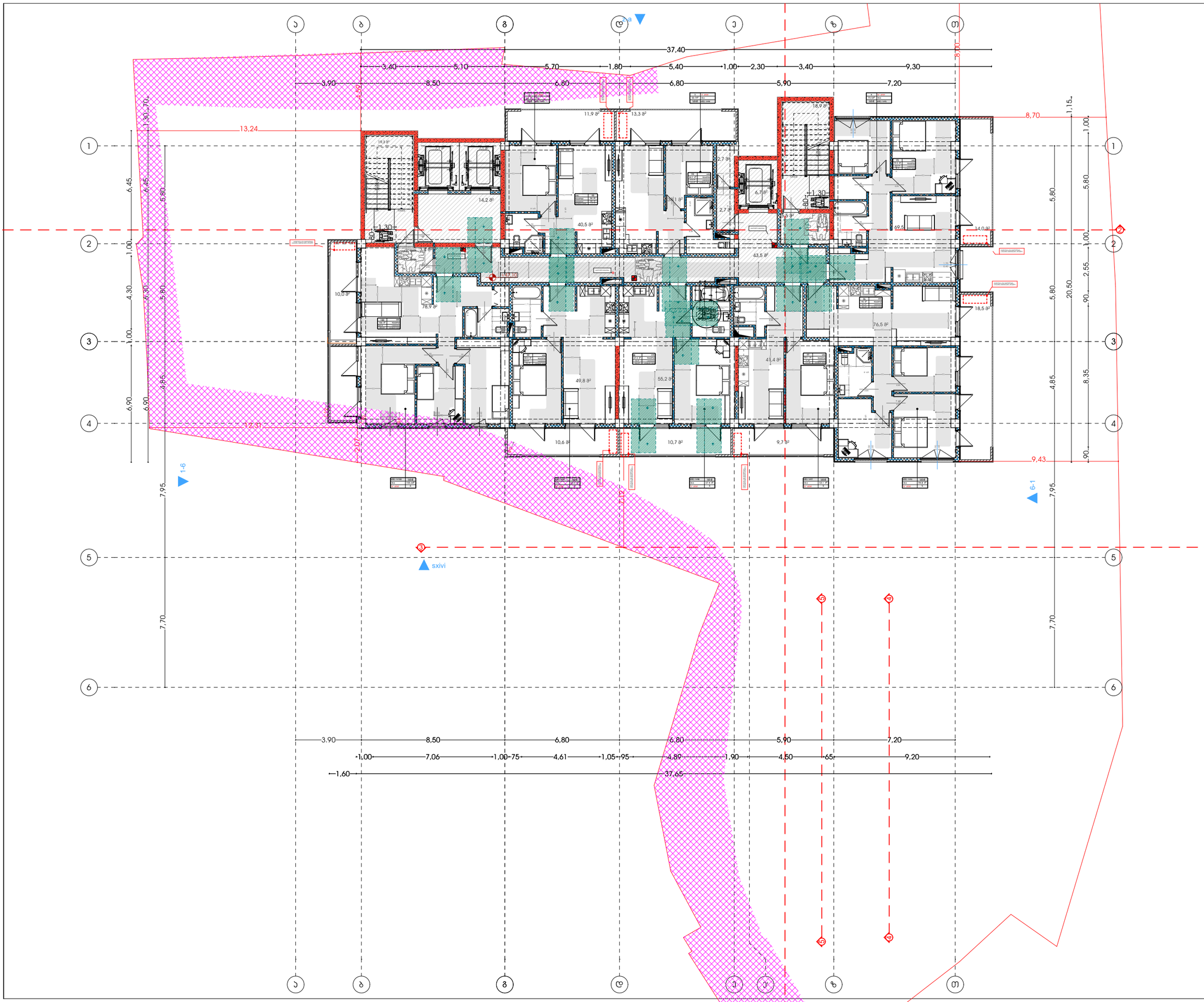

A3 Architects
Urban planning & Architecture

თანამდებობა	ბჭური	ხელმოწერა
მთ.არქიტექტორი	თ.ცაავა	
მთ.არქიტექტორის	ნ.ბოგაევილი	
არქიტექტორი	ნ.ხარებავილი	
არქიტექტორი	ა.ცაავა	

პირობითი აღნიშვნები

	სახანძრო სისტემების ოთახი		სახანძრო მილები
	ავტომანქანები		სახანძრო ბანკომილებასთან შეერთების სისტემა
	ჯვარედა მოძრაობის		მეორადული ბანიავება
EXIT	ბასასვლელი		ხელის სველმბჯენი
	სახანძრო ბანკომის ხელით ჩართვის ღილაკი		მილგანიერი და სამოვანი ბანკომის სისტემა
	ღენთების სისტემა		ელექტრო ბანკეთება

ტექნიკურ-ეკონომიკური მაჩვენებლები

დანიშნულება	ფართობი

ნახაზის სახელწოდება

ბებმა ნიშნულზე +47.10

ნახაზის მონაცემები

მასშტაბი	ფორმატი	თარიღი
1:200	A3	02/2023
სტადია	ბენიდი	ბენიდები
	22	

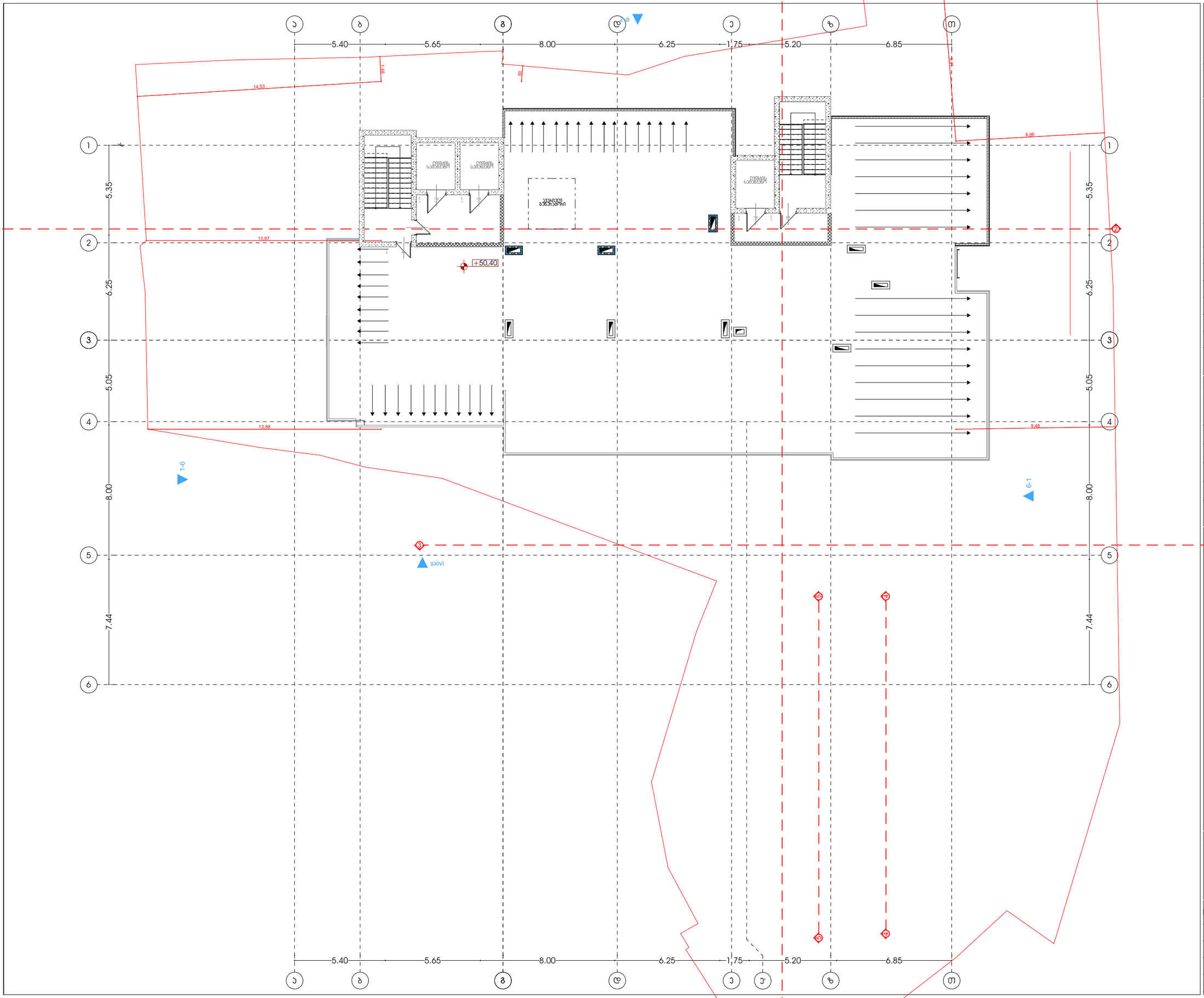

მისაერთებელი ობიექტი (სასტუმრო; პომპიტალი; სასზხოვიებელი)

მისამართი:
ალექ ფაილიგა - ლესინიანის ქუჩა N15,19
ლესინიანის I შესახვევი N3 - ალექ ფაილიგა შესახვევი N13
ს.კ.: #01.17.01.134.056

A3 Architects
Urban planning & Architecture

თანამდებობა	პირი	ხელმოწერა
მთ.არქიტექტორი	თ.ლაშხი	
მთ.არქიტექტორის	ნ.ბოგველიანი	
არქიტექტორი	ნ.ხარებავილი	
არქიტექტორი	ა.ლაშხი	

პიქტოგრამები

	სახანძრო სისტემების ოთახი		სახანძრო მილები
	ავტომატური		სახანძრო ტელეფონი
	ჭერში მოთავსებული		მექანიკური ბანიტვება
	ბასასვლელი		ხელის სუსტემა
	სახანძრო ბანგამის ხელის ღილაკი		მიხელური და ხმოვანი ბანგამის სისტემა
	ღუნგების სისტემა		ავტომატი ბანათება

ტექნიკურ-ეკონომიკური მაჩვენებლები

დანიშნულება	ფართობი

ნახაზის სახელწოდება

ბებმა ნისნულზე +50.40

ნახაზის მონაცემები

მასშტაბი	ფორმატი	თარიღი
1:200	A3	02/2023
სტადია	ბვეხდი	ბვეხდები
	23	

ლიფტის ტექნიკური მახასიათებლები

ლიფტის შახტის გაბარიტები 2800X2300 მმ
ლიფტის ჯაბინის შიგა გაბარიტები 1500X2400
ლიფტის ჯარის სუფთა სიგანე 1150 მმ
ლიფტის ჯარის ცეცხლმედეგობა 90 წთ
ლიფტის ტვირთამწეობა 1275 კგ (17 კაცი)
ლიფტის მოძრაობის სიჩქარე 1.75 მ/წმ

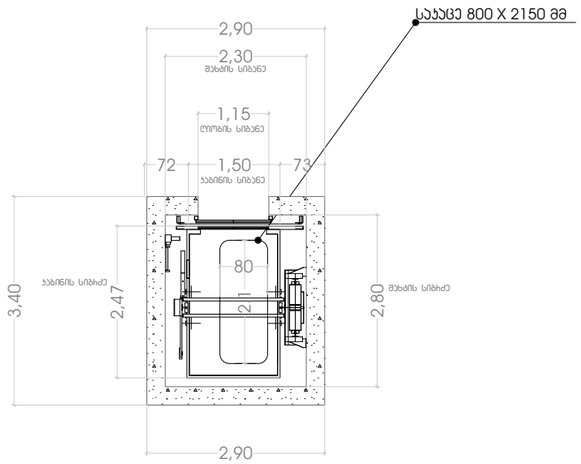

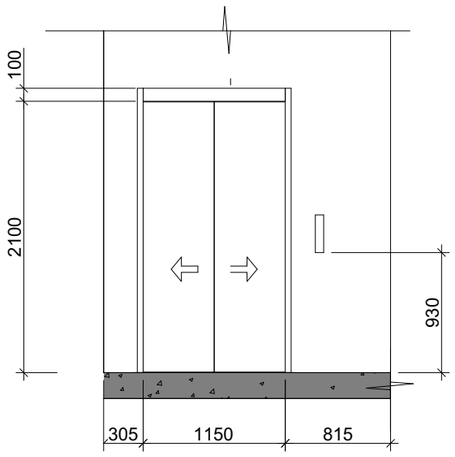

შენიშვნები:

შენობაში გამოყენებულია 408-ე ქვეთავის შესაბამისი შეზღუდული გამოყენების ლიფტი.

- ლიფტი შესაბამისობაში იქნება ASME A17.1/CSA B44 სტანდარტთან.
- ლიფტის გამოსაძახებელი ღილაკები და კლავიშები შესაბამისობაში იქნება 407.2.1 ქვეთავთან.
- ფოიეს სიგნალები შესაბამისობაში იქნება 407.2.2 ქვეთავთან.
- ლიფტის შახტებთან განთავსებული ნიშნები შესაბამისობაში იქნება 407.2.3 ქვეთავთან.
- ლიფტის კაბინის ბალანსირება შესაბამისობაში იქნება 407.4.4–ე ქვეთავთან.
- ლიფტის კაბინის განათება შესაბამისობაში იქნება 407.4.5–ე ქვეთავთან.
- ლიფტის კაბინის სამართავები შესაბამისობაში იქნება 407.4.6–ე ქვეთავთან. მართვის პანელები განთავსდება გვერდითა კედლის ცენტრში.
- კაბინის სამართავების აღნიშვნები და მითითებები შესაბამისობაში იქნება 407.4.7–ე ქვეთავთან.
- კაბინაში მოეწყობა 407.4.10–ე ქვეთავის შესაბამისი საავარიო სიგნალიზაციის მექანიზმები.

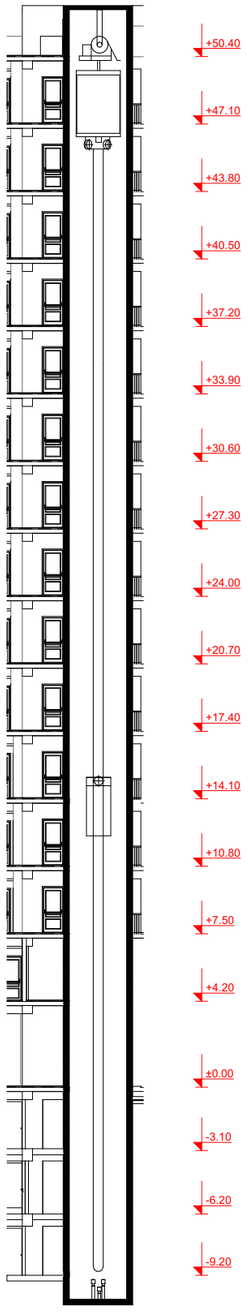

მისაკუთვნებელი ობიექტი (სასტუმრო; პოლისტიელი; სასზხოვრებელი)

მისამართი:
ალექსი ფაღირეიშვილი ქუჩა N15,19
ლისობისა I მასივი N3 ; ალექსის მესახლეები N13
ს.კ.: #01.17.01.134.056

A3 Architects
Urban planning & Architecture

თანამდებობა	ფაქი	ხელმოწერა
მთ.არქიტექტორი	თ.ლაკვა	
მთ.არქიტექტორის	ნ.ბოგველიანი	
არქიტექტორი	ნ.ხასანიშვილი	
არქიტექტორი	ა.ლაკვა	

პირობითი აღნიშვნები

	სახანძრო სისტემების ოთახი		სახანძრო მილები
	ავტომანქანები		სახანძრო ბანკომუნიკაციებისთვის ავტომის სისტემა
	ჯვარზე მოპირებისა		მეორეული ბანიკვება
	ბასასვლელი		ხელის სუსტემა
	სახანძრო ბანკაბის ნებით საკომუნიკაციო პრილები		მოხელეები და ხელოვანი ბანკაბის სისტემა
	ღანგევის სისტემა		ავტომელი ბანათება

ტექნიკურ-ეკონომიკური მაჩვენებლები

დანიშნულება	ფაქტობი

ნახაზის სახელწოდება

ნახაზის მონაცემები

მასშტაბი	ფორმატი	თარიღი
	A3	02/2023
სტადია	ბევრი	ბევრები
	24	

კვანძი 1

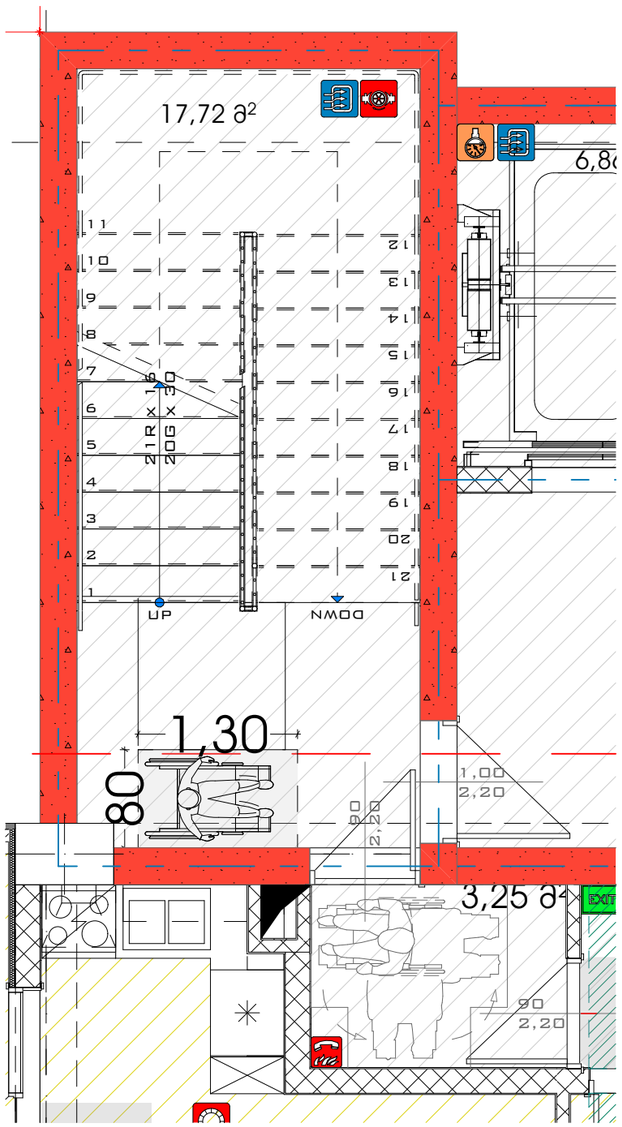

კვანძი 2

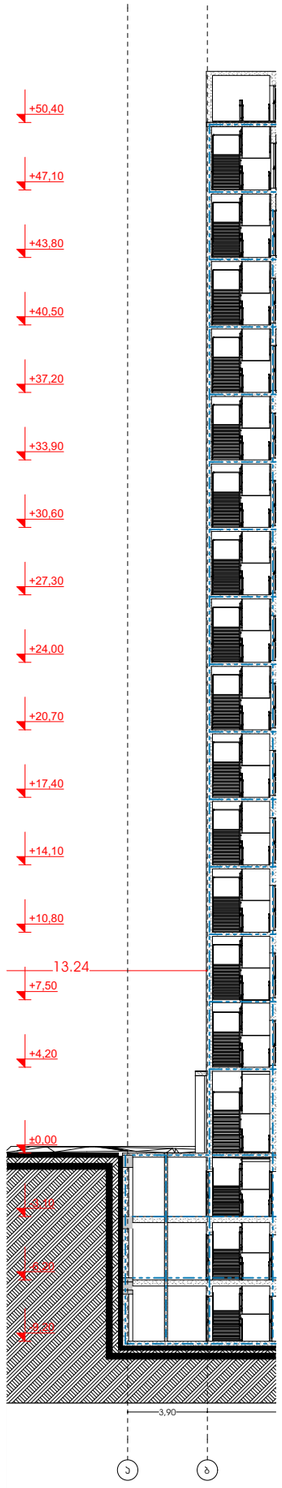

კვანძი 3

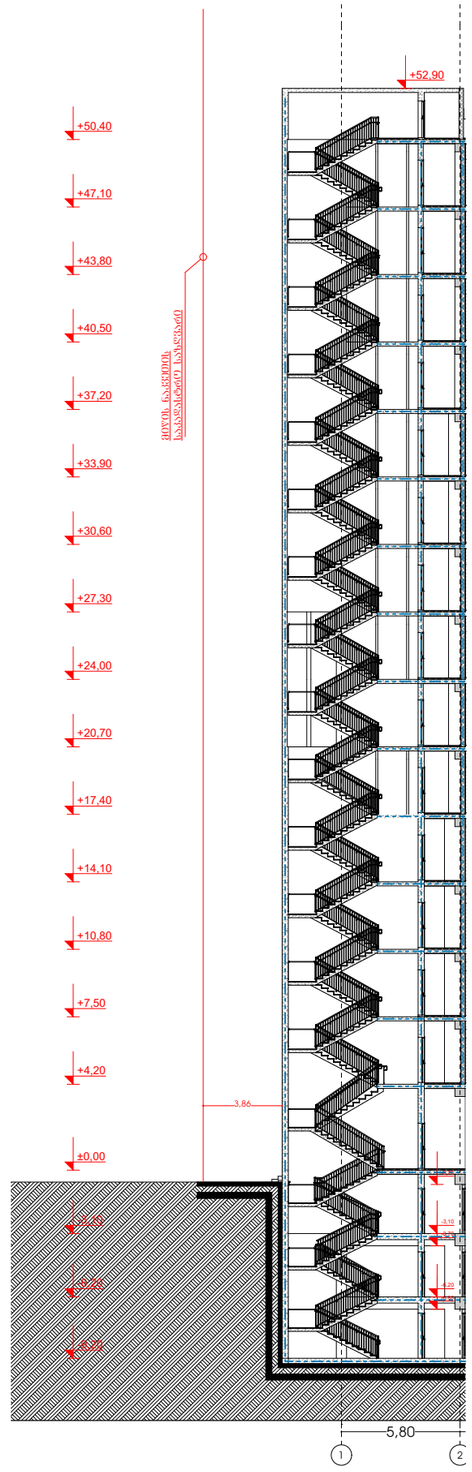

მისაკავშირებელი კომპლექსი (სასტუმრო; კომერციული; სასწავლო)

მისამართი:
ალექსი ფანცულაია - ლესელიძის ქუჩა N15,19
ს/კ ერთეული I კვარტალი N3 - ნაკვეთის მიმდებარე N13
ს.კ.: #01.17.01.134.056

A3 Architects
Urban planning & Architecture

თანამდებობა	ფამილია	ხელმოწერა
მთ.არქიტექტორი	თ.ცაავა	
მთ.არქიტექტორის მოადგილე	ნ.გოგებაშვილი	
არქიტექტორი	ნ.ხარებავილი	
არქიტექტორი	ა.ცაავა	

ვიზირებით ასლის/ელ.ვერსიებში

	სახანძრო სისტემების ოთახი		სახანძრო მილები
	ავტომატიკა		სახანძრო განგაშის ღილაკი
	კვამლზე მოქმედი		მექანიკური ვენტილაცია
EXIT	ევაკუაცია		ხელის სველი
	სახანძრო ავზების ტუმბოების ოთახი		მილები და სპრინკლერის ავზების სისტემა
	ღვინების სისტემა		ევაკუაციის განათება

ტექნიკურ-ეკონომიკური მაჩვენებლები

დანიშნულება	რაოდენობა

ნახაზის სახელწოდება

ჯიბის კვანძი

ნახაზის მონაცემები

მასშტაბი	ფორმატი	თარიღი
1:50 1:300	A3	02/2023
სტადია	ნახაზი	ნახაზები
	25	

ჯვეთი 1

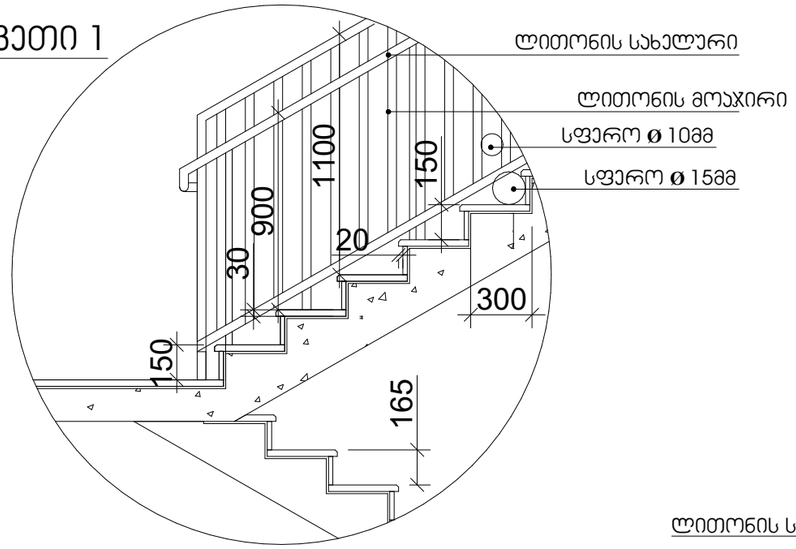

სახელური

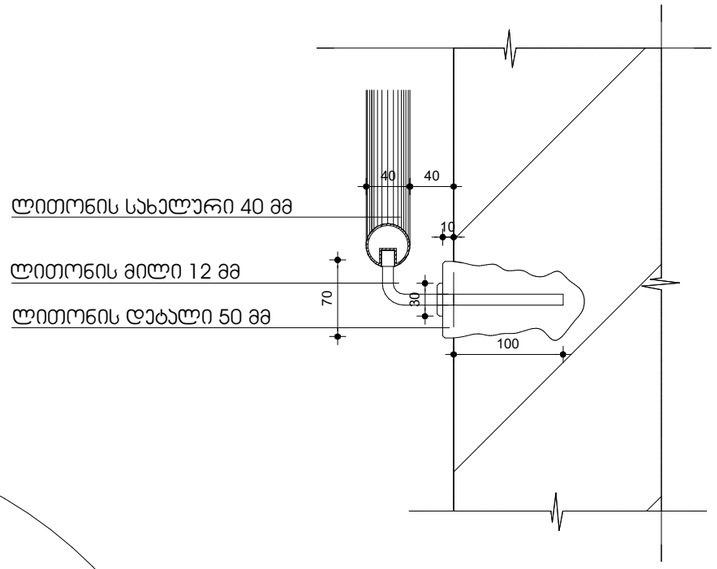

ჯვეთი 2

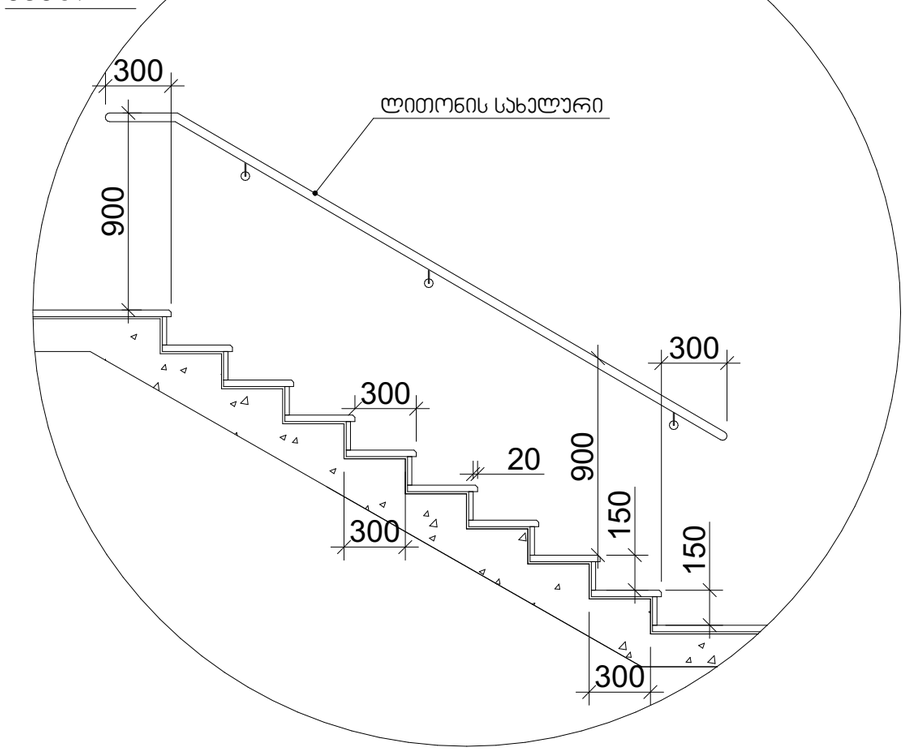

შენიშვნები:

1. ყველა კიბეს (მათ შორის გარე კიბეს) ყოველი საფეხურის და საბიჯეების 40 მმ სავალ ნაწილს, რომელიც იზომება საფეხურის ნაშვერიდან თარაზულად, ექნება ერთგვაროვანი ფერის მქონე ზედაპირი, რომელიც საფეხურის დანარჩენი ნაწილისგან მკვეთრად განსხვავებული იქნება (მუქი ღია ფონზე). ხილვადი კონტრასტი გაგრძელდება ყოველი საფეხურის ერთი კიდიდან საფეხურის მეორე კიდემდე.

2. მისაწვდომი გზაკიბის საზღვრებში იატაკის ზედაპირები იქნება მდგრადი, მყარი და არასრიალა.

3. კიბის საფეხურების განსხვავებული მონიშვნა იქნება გამძლე.

4. შენობის გარეთ მდებარე კიბის საფეხურები და ბაქნები ისე დაგეგმარდება, რომ სავალ ზედაპირზე წყალი არ დაგროვდება.

5. გასანათებელი სამუალებები უზრუნველყოფს კიბეების განათებას, რომელიც გაიზომება საბიჯეების ზედაპირების და ბაქნების ზედაპირების ცენტრში გაზომვისას საფეხურის წინაპირიდან 600 მმ-ის საზღვრებში, შემდეგი წესის შესაბამისად:

- არაუმცირეს 11 ლუქსი განათება.
- არაუმცირეს 110 ლუქსი განათება, კიბით სარგებლობის დროს.
- კიბების გამოყენებისას 11 ლუქსიდან 110 ლუქსზე გადასვლა შესაძლებელი უნდა იყოს განათების სამართავებით უზრუნველყოფილი ავტომატური, მოძრავი სენსორული ტიპის განათების ჩამრთველებით, რომლებიც შეესაბამება ყველა ქვემოთ ჩამოთვლილს:
- განათების სამართავები აღჭურვილი იქნება საიმედო ოპერაციული სისტემით და შეფასებული იქნება ამ მიზნით გამოყენებისთვის.
- მოძრავი სენსორი გააქტიურდება დამკავებლის მოძრაობით საფეხურებზე ან საფეხურების ბაქნებზე.
- განათების გამააქტიურებლები დაყენებული იქნება არაუმცირეს 15 წუთიანი მოქმედების პერიოდით.
- გზა–კიბის განათება ჩაირთვება ავტომატური სენსორული ჩამრთველებით, ასეთის არსებობის შემთხვევაში, ისე, რომ შესასვლელში მდებარე ბაქანზე, შესასვლელში მდებარე ბაქნის მოსაზღვრე თითოეულ კიბის მარშსა და შესასვლელში მდებარე ბაქნის ზემოთ და ქვემოთ მდებარე ბაქნებზე მე–4 პუნქტით დადგენილი განათებულობის დონე საფეხურის გამოყენებამდე იქნება უზრუნველყოფილი.
- კიბის სახელურები და ნებისმიერი კედელი ან მათ მომიჯნავედ მდებარე სხვა ზედაპირი არ იქნება ბასრი ან უხეში ელემენტების შემცველი.
- კიბის სახელურები არ იტრიალებს მათი ბუდეების საზღვრებში.

მრავალფუნქციური კომპლექსი (სასტუმრო; კომერციული; სასზხოვრებელი)

მისამართი:
ალექსი ფაღავას ქ., ლესელიძის ქუჩა N15,19
ლესელიძის I შესახვევი N3 ლესელიძის შესახვევი N13
ს.კ.: #01.17.01.134.056

A3 Architects
Urban planning & Architecture

თანამდებობა	ბჭური	ხელმოწერა
მთ.არქიტექტორი	თ.ცაავა	
მთ.არქიტექტორის	ნ.გოგებაშვილი	
არქიტექტორი	ნ.ხარებაშვილი	
არქიტექტორი	ა.ცაავა	

ჰიდრომიწის ქვემოთ

	სახანძრო სისტემების ოთახი		სახანძრო მილსადენი
	ავტომანქანები		სახანძრო განყოფილებასთან ბავშვების სისტემა
	ჯვარედინი მოძრაობის		მეთანეთანი გაზიანება
	გასასვლელი		ხელის სუსტემჯიხი
	სახანძრო განგაშის ხელით ჩართვის პილონი		მიხედვით და სხვითანი განგაშის სისტემა
	ღუნების სისტემა		ავარიული განათება

ტექნიკურ-ეკონომიკური მაჩვენებლები

დანიშნულება	ფართობი

ნახაზის სახელწოდება

ნახაზის მონაცემები

მასშტაბი	ფორმატი	თარიღი
	A3	02/2023
სტადია	ბვეძი	ბვეძების
	26	

დასკვნა

შენობა-ნაგებობის უსაფრთხოების წესებთან შესაბამისობის ანალიზი

გამოყენებული წესები - **„შენობა-ნაგებობის უსაფრთხოების წესები“**

ჩამოთვალეთ შენობის დაკავებულებები და აღწერეთ თითოეული გამოყენება
სწ-2 -9.00 ნიშნულზე მოწყობილი აგრეგატების სივრცეები (311 ქვეთავი)
სწ-2 -6,00 და -3.00 ნიშნულზე მოწყობილი შემოზღუდული ავტოსადგომი, (311.3 ქვეთავი)
სც-1 +4,20 დან +14,1 ნიშნულზე სასტუმროები მცირე ხნით დამკავებელთათვის
სც-2 +4,20 დან +50,40 ; ნიშნულებზე მოწყობილი საცხოვრებელი ერთეულები. (310.4 ქვეთავი)
სვ 0,00 ნიშნულზე სავაჭრო ფართობი
თვ-2 0,00 ნიშნულზე სასტუმროს ლობი და რესტორანი

კონსტრუქციის ტიპი:	
განსაზღვრეთ კონსტრუქციის ტიპი ახალი შენობისთვის:	**კონსტრუქციის ტიპი - I-A** (შერჩეულია შენობის დაკავებულობის, სიმაღლისა და ფართობის გათვლისწინებით (503 ცხრილის მიხედვით)

განიავებისადმი მოთხოვნები		
დაკავებულობები	მექანიკური	ბუნებრივი
სწ-2	კი	-
სც-1	-	კი
სც-2	-	კი
სვ	კი	-
თვ-2	კი	-
დერეფანი	კი	-
ლიფტი/ტამბური	კი	-

სიმაღლის შეზღუდვები ცხრილი 503 -ის მიხედვით		
დაკავებულობები	დასაშვები სართულიანობა	შემოთავაზებული სართულიანობა
სწ-2	შეუზღუდავი	3
სც-1	შეუზღუდავი	4
სც-2	შეუზღუდავი	13
სვ	შეუზღუდავი	1
თვ-2	შეუზღუდავი	1

ფართობის შეზღუდვები ცხრილი 503 -ის მიხედვით		
დაკავებულობები	დასაშვები ფართობი	შემოთავაზებული ფართობი
სწ-2	შეუზღუდავი	2275
თვ-2	შეუზღუდავი	507
სვ	შეუზღუდავი	205
სც-1	შეუზღუდავი	2135
სც-2	შეუზღუდავი	6215
იატაკის საერთო ფართობი =	11337	
იატაკების რაოდენობა =	18	

გარე კედლის ცეცხლმედეგობისა და ღიობისადმი მოთხოვნები ცხრილების 602-ის და 705.8 -ის მიხედვით									
გარე კედელი	**ხანძარსაწინააღმდეგო მანძილი** (მეტრი)	**ცეცხლმედეგობის ხარისხი**(საათი)		**კედლის ღიობების ფართობი** (კედლის %)					
		მოთხოვნილი	**გათვალისწინებული**	**დასაშვები**			**გათვალისწინებული**		
				დაცული	**დაუცველი საშხეფებით**	**დაუცველი**	**დაცული**	**დაუცველი საშხეფებით**	**დაუცველი**
(ღეძებში) 6-1	9<	0	2	-	-	შეუზღუდავი	-	-	60%
(ღეძებში) 4-1	7,5-9	1	2	-	შეუზღუდავი		-	95%	-
(ღერძებში) 1-6	9<	0	2	-	-	შეუზღუდავი	-	-	95%
(ღერძებში) ა-თ	0	2	2	-	-	შეუზღუდავი	-	-	60%
(ღერძებში) თ-ა	0	2	2	-	-	დაუშვებელია	-	-	60%

ხანძრისაგან დაცვის სისტემებისადმი მოთხოვნები							
დაკავებულობები/სივრცეები/გასასვლელი საშუალებები	ავტოსაშხეფი სისტემა	ალტერნატიული ავტომატური ცეცხლსაქრობი სისტემები	სახანძრო განგაშისა და ცეცხლაღმომჩენი სისტემები	სახანძრო მილდგარების სისტემები	კვამლის საკონტროლო სისტემები	ხელის ცეცხლმაქრები	საავარიო განგაშის სისტემები
სწ-2	არის (903.2.10)	არ საჭიროებს (904.2)	არ საჭიროებს (907.2.1)	-	არის (909)	არის (2009)	არის (908)
თვ-2	არის (903)	არ საჭიროებს (904.2)	არ საჭიროებს (907.2.1)	-	არის (909)	არის (2009)	არის (908)
სც-1	არის (903)	არ საჭიროებს (904.2)	არ საჭიროებს (907.2.1)	-	არის (909)	არის (2009)	არის (908)
სვ	არის (903)	არ საჭიროებს (904.2)	არ საჭიროებს (907.2.1)	-	არის (909)	არის (2009)	არის (908)
სც-2 დერეფნები	არის (903.2.8)	არ საჭიროებს (904.2)	არ საჭიროებს (907.2.9)	-	არის (909)	არის (2009)	არის (908)
სც-2	არ არის (903.2.8)	არ საჭიროებს (904.2)	არ საჭიროებს (907.2.9)	-	არის (909)	არის (2009)	არ საჭიროებს (908)
ლიფტი					დაწნევის სისტემა		
კიბის უჯრედი				არის (905.3.1	ტამბრური კვამლის კონტროლით		

თითოეული სართულიდან გასასვლელი საშუალება(1021)										
სართულები	დაკავებულობა და დაკავებულობის დატვირთვის ჯამური მაჩვენებელი	მოთხოვნილი გასასვლელების/გასასვლელთან მისადგომის რაოდენობა	გათვალისწინებული გასასვლელების/გასასვლელთან მისადგომის რაოდენობა და ტიპი	გასასვლელი საშუალებების სიგანე(მეტრი)					
				გზა-კიბეები		დერეფანი,		გასასვლელის გზა-კარი (თავისუფალი სიგანე)	
				მოთხოვნილი	გათვალისწინებული	მოთხოვნილი	გათვალისწინებული	მოთხოვნილი	გათვალისწინებული
- 9,00 სწ-2	38	2	2	1.10	1.10-1.20	არ არის	არ არის	0.82	0.92
-6,00 სწ-2	38	2	2	1.10	1.10-1.20	არ არის	არ არის	0.82	0.92
- 3,00 სწ-2	38	2	2	1.10	1.10-1.20	არ არის	არ არის	0.82	0.92
0,00 სვ	74	2	2	1.10	1.10-1.20	არ არის	არ არის	0.82	0.92
0,00 თვ-2	362	2	2	1.10	1.10-1.20	არ არის	არ არის	0.82	0.92
სც-2	სართულზე 30	2	2	1.10	1.10-1.20	1.20	1.50	0.82	0.92
სც-1	სართულზე 15	2	2	1.10	1.10-1.20	1.20	1.50	0.82	0.92

წყალსადენი სისტემის ფიქსირებული მოწყობილობების რაოდენობა თვ-2 ცხრილი 1602.1-ის მიხედვით							
სართულები	დაკავებულობა და დაკავებულობის დატვირთვის	ფიქსირებული მოწყობილობები(ცალი)					
		უნიტაზი	ტუალეტის ხელსაბანები	აბაზანა/შხაპი	სასმელი წყლის ფანტანი	სამომსახურეო ნიჟარა	სამზარეულოს ნიჟარა

	ჯამური მაჩვენებელი	მოთხოვნილი წნევის გათვალის	მოთხოვნილი წნევა	გათვალის წნევა	მოთხოვნილი წნევის	გათვალის წნევის	მოთხოვნილი	გათვალის წნევის	მოთხოვნილი წნევა	გათვალის წნევის	მოთხოვნილი წნევის	გათვალის წნევის
	362	**2**	**2**	**2**	**2**	**-**	**-**	**1**	**1**	**1**	**1**	**-**	**-**

წყალსადენი სისტემის ფიქსირებული მოწყობილობების რაოდენობა საცხოვრებელი ჯგუფი სც-2 ცხრილი 1602.1-ის მიხედვით							
სართულები	დაკავებულობა და დაკავებულობის დატვირთვის ჯამური მაჩვენებელი	ფიქსირებული მოწყობილობები					
		უნიტაზი ერთ საძინებელერთეულზე		**ტუალეტის ხელსაბანები** ერთ საძინებელერთეულზე		**აბაზანა/შხაპი** ერთ საძინებელერთეულზე	
		მოთხოვნილი	გათვალის წნევის	მოთხოვნილი	გათვალის წნევის	მოთხოვნილი	გათვალის წნევის
მეორე და ყველა დანარჩენი სართული	ბინაზე 1	1	1	1	1	1	1

წყალსადენი სისტემის ფიქსირებული მოწყობილობების რაოდენობა საცხოვრებელი ჯგუფი სც-1 ცხრილი 1602.1-ის მიხედვით				
სართულები	დაკავებულობა და დაკავებულობის დატვირთვის	ფიქსირებული მოწყობილობები		
		უნიტაზი ერთ საძინებელერთეულზე	**ტუალეტის ხელსაბანები** ერთ საძინებელერთეულზე	**აბაზანა/შხაპი** ერთ საძინებელერთეულზე

	ჯამური მაჩვენებელი	მოთხოვნილი	გათვალის წინასწარი	მოთხოვნილი	გათვალის წინასწარი	მოთხოვნილი	გათვალის წინასწარი
მეორე და ყველა დანარჩენი სართული	ნომერში 1	1	1	1	1	1	1

წყალსადენი სისტემის ფიქსირებული მოწყობილობების რაოდენობა სვ ცხრილი 1602.1-ის მიხედვით													
სართულები	დაკავებულობა და დაკავებულობის დატვირთვის ჯამური მაჩვენებელი	ფიქსირებული მოწყობილობები(ცალი)											
		უნიტაზი		ტუალეტის ხელსაბანები		აბაზანა/შხაპი		სასმელი წყლის ფანტანი		სამომსახურეო ნიჟარა		სამზარეულოს ნიჟარა	
		მოთხოვნილი	გათვალის წინასწარი	მოთხოვნილი	გათვალის წინასწარი	მოთხოვნილი	გათვალის წინასწარი	მოთხოვნილი	გათვალის წინასწარი	მოთხოვნილი	გათვალის წინასწარი	მოთხოვნილი	გათვალის წინასწარი
	74	2	2	2	2	-	-	1	1	1	1	-	-

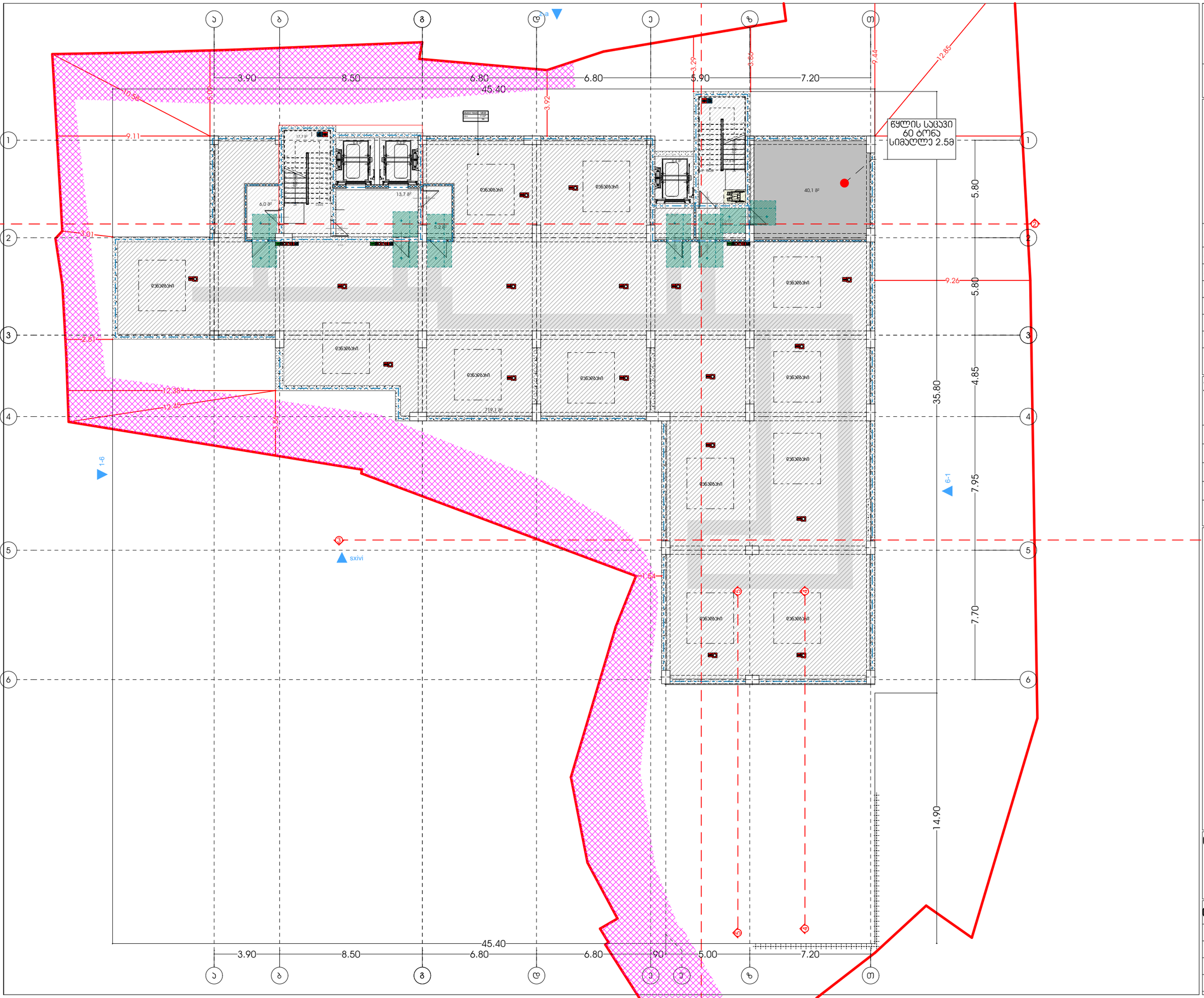

მისაკუთვნებული ობიექტი (სანაპირო; პომპიტალი; სასტუმრო)

მისამართი:
ალექსი ფანცულაი - ლესელიძის ქუჩა N15.19
ლესელიძის I შესახვევი N3 ლესელიძის შესახვევი N13
ს.კ.: #01.17.01.134.056

A3 Architects
Urban planning & Architecture

თანამდებობა	პირი	ხელმოწერა
მთ.არქიტექტორი	თ.ლაშხი	
მთ.არქიტექტორის	ნ.ბოცვაძვილი	
არქიტექტორი	ნ.ხარებაშვილი	
არქიტექტორი	ა.ლაშხი	

ობიექტზე უსაფრთხოების

	სახანძრო სისტემების ოთახი		სახანძრო მილები
	ავტომანქანები		სახანძრო განყოფილებასთან შეერთების სისტემა
	ავტომანქანის მოძრაობის		მეთვალყურეობის კამერა
	გასასვლელი		ხელის სასწრაფო
	სახანძრო განგაშის ხელით ჩართვის ღილაკი		მიწისქვეშა და ხანძრის განგაშის სისტემა
	ღვინების სისტემა		ავტომილი განათება

ტექნიკურ-ეკონომიკური მაჩვენებლები

დანიშნულება	ფართობი

ნახაზის სახელწოდება

ბებმა ნიშნულზე -9.00

ნახაზის მონაცემები

მასშტაბი	ფორმატი	თარიღი
1:200	A3	02/2023
სტადია	ბევრი	ბევრები
	.1	

მხარეთმცოდნეობის მუზეუმი (სასტუმრო; კომპლექსი; სასწავლო ცენტრი)

მისამართი:
ალექსი ფაღავას, ვაკის ნაკვეთის კად. N15.19
ვაკის რაიონის I მიკრორაიონი N3 ქვეკვარტალი მიწის ნაკვეთი N13
ს.კ.: #01.17.01.134.056

A3 Architects
Urban planning & Architecture

თანამდებობა	ფაქი	ხელმოწერა
მთ.არქიტექტორი	თ.ფაქია	
მთ.არქიტექტორის	ნ.გოგებაშვილი	
არქიტექტორი	ნ.ხარებავილი	
არქიტექტორი	ა.ფაქია	

პირობითი აღნიშვნები

	სახანძრო სისტემების ოთახი		სახანძრო მილები
	ჯებირწამგები		სახანძრო გაფრთხილებასთან ბავშვების სისტემა
	ჯვარედინი მოძრაობის		მეთვალყურის გაძლიერება
	გასასვლელი		ხელის სველდებარი
	სახანძრო გაფრთხილების ხელით ჩასართავი ღილაკი		მიმღებელი და ხმოვანი გაფრთხილების სისტემა
	ღვინების სისტემა		ევაკუაციის განათება

ტექნიკურ-ეკონომიკური მაჩვენებლები

დანიშნულება	ფაქტობი

ნახაზის სახელწოდება

ბებმა ნიშნულზე -6.00

ნახაზის მონაცემები

მასშტაბი	ფორმატი	თარიღი
1:200	A3	02/2023
სტადია	ბვეხდი	ბვეხდები
	.2	

მხარეკეთებულების პროექტი
(სასტუმრო; პოპულარული;

სასზღვრებები)

მისამართი:
ალექსი დადიანის ქ. - ლესელიძის ქუჩა N15,19
ლესელიძის ქუჩა N3 - ალექსი დადიანის ქუჩა N13
ს.კ.: #01.17.01.134.056



A3 Architects
Urban planning & Architecture

თანამდებობა	ფული	ხელმოწერა
მთ.არქიტექტორი	თ.ლალა	
მთ.არქიტექტორის	ნ.ბოგველიძე	
არქიტექტორი	ნ.ხარებაშვილი	
არქიტექტორი	ა.ლალა	



პირობითი აღნიშვნები

	სახანძრო სისტემების ოთახი		სახანძრო მილები
	ავტომატები		სახანძრო განყოფილებასთან კავშირის სისტემა
	ჯვარედა მოპირებისა		მეთვალყურეობა განათება
	ბასასვლელი		ხელის სასწრაფო
	სახანძრო განგაშის ხელით ჩართვის ღილაკი		მილაკები და ხანძრის განგაშის სისტემა
	ღუნგების სისტემა		ავტომილი განათება

ტექნიკურ-ეკონომიკური მაჩვენებლები

დანიშნულება	ფაილები

ნახაზის სახელწოდება

ბებმა ნიშნულზე -3.00

ნახაზის მონაცემები

მასშტაბი	ფორმატი	თარიღი
1:200	A3	02/2023
სტადია	ბვეხდი	ბვეხდები
	.3	

მისაკუთრებული ობიექტი (სასტუმრო; პომპიტალი; სასზღვრებელი)

მისამართი:
ალექსი ფაღავას ქ. - ლესელიძის ქუჩა N15,19
ლესელიძის ქ.გალავნის N3 - ალექსი ფაღავას გალავნის N13
ს.კ.: #01.17.01.134.056

A3 Architects
Urban planning & Architecture

თანამდებობა	სახელი	ხელმოწერა
მთ.არქიტექტორი	თ.ლაშხი	
მთ.არქიტექტორის	ნ.ბოცვაძე	
არქიტექტორი	ნ.ხახანაშვილი	
არქიტექტორი	ა.სვანაძე	

პირობითი აღნიშვნები

	სახანძრო სისტემების ოთახი		სახანძრო მილები
	ავტომანქანები		სახანძრო განკარგილებასთან კავშირის სისტემა
	ჯვარედინი მოძრაობის		მეთვალყურეობა
	გასასვლელი		ხელის სასანტექჯიზი
	სახანძრო განკარგის ხელით სამართავი პილონი		მიმღებელი და სამოვანი ხანძრის სისტემა
	დაწნევის სისტემა		ავარიული განათება

ტექნიკურ-ეკონომიკური მაჩვენებლები

დანიშნულება	ფართობი

ნახაზის სახელწოდება

ბებმა ნიშნულზე +0.00

ნახაზის მონაცემები

მასშტაბი	ფორმატი	თარიღი
1:200	A3	02/2023
სტადია	ბევრი	ბევრები
	.4	

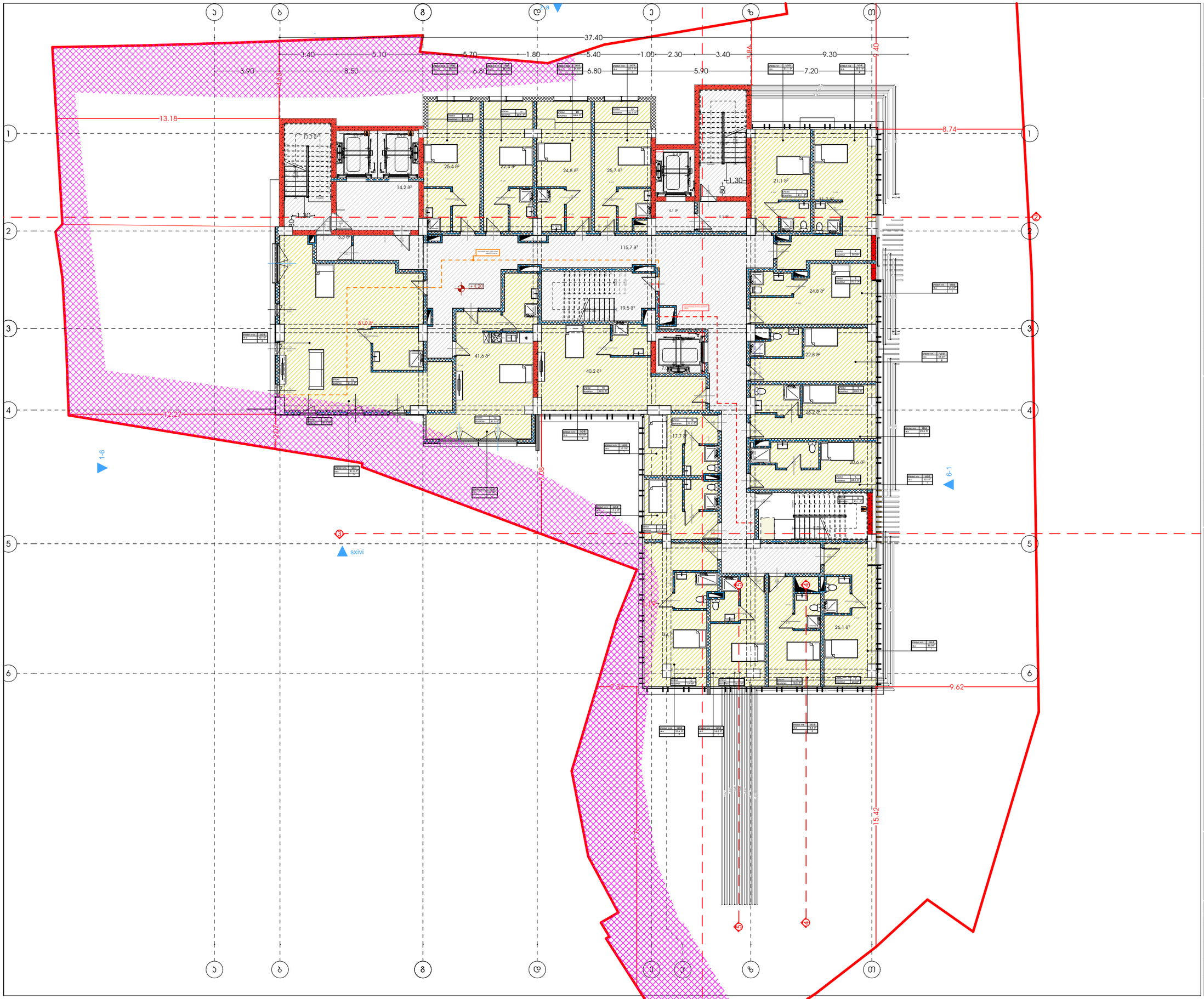

მხარჯირფენჯსიუსი პომპიუსი (სასტუმრო; პომერციული; სასზხოვრებელი)

მისამართი:
ალექსი დადიანის ქუჩა N15,19
ვერიშვილის I შესახვევი N3 საქართველო მცხეთის N13
ს.კ.: #01.17.01.134.056

A3 Architects
Urban planning & Architecture

თანამდებობა	სახელი	ხელმოწერა
მთ.არქიტექტორი	თ.ცაავა	
მთ.არქიტექტორის	ნ.გოგიჩვილი	
არქიტექტორი	ნ.ხარებავილი	
არქიტექტორი	ა.ცაავა	

პირობითი აღნიშვნები

	სახანძრო სისტემების ოთახი		სახანძრო მილები
	ავტომატიკა		სახანძრო ბანყოფილებასთან ავტომატის სისტემა
	ავტომატიკა		მეორადი ბანიკვება
EXIT	ბასასვლელი		ხელის სასანტექნიკა
	სახანძრო ბანგაშის ხელით ავტომატის ამოქმედ		მიხედვით და ხანძარი ბანგაშის სისტემა
	ღუნგების სისტემა		ავტომატი ბანათება

ტექნიკურ-ეკონომიკური მაჩვენებლები

დანიშნულება	ფასითობი

ნახაზის სახელწოდება

ბებმა ნიშნულზე +4.20

ნახაზის მონასემები

მასშტაბი	ფორმატი	თარიღი
1:200	A3	02/2023
სტადია	ბავიჩი	ბავიჩები
	.5	

მხარეთმცოდნეობითი პომპეჯესი (სასტუმრო; პომპიტიელი; სასუზხოვიბებელი)

მისამართი:
ალექსი დადიანის ქ. - ლესელიძის ქუჩა N15,19
ლესელიძის ქუჩა N3 - ალექსის მე2სახვეთი N13
ს.კ.: #01.17.01.134.056

A3 Architects
Urban planning & Architecture

თანამდებობა	ბჭის	ხელმოწერა
მთ.არქიტექტორი	თ.ლაკაბა	
მთ.არქიტექტორის	ნ.ბოლქვაძილი	
არქიტექტორი	ნ.ხარებავილი	
არქიტექტორი	ა.ლაკაბა	

პირობითი აღნიშვნები

	სახანძრო სისტემების ოთახი		სახანძრო მილები
	ავტომანქანები		სახანძრო ბანკომენტებასთან სვეტების სისტემა
	ჯვარედინ მოძრაობის		მეორენიანი ბანიკვება
EXIT	ბანაობელი		ხელის სუსტემების
	სახანძრო ბანკების სისტემის ელემენტი		მეხსიერი და სტრუქტურული ბანკების სისტემა
	დენების სისტემა		ავარიული ბანკების

ტექნიკურ-ეკონომიკური მაჩვენებლები

დანიშნულება	ფართობი

ნახაზის სახელწოდება

ბებმა ნიშნულზე +7.50

ნახაზის მონაცემები

მასშტაბი	ფორმატი	თარიღი
1:200	A3	02/2023
სტადია	ბევრი	ბევრები
	.6	

მრავალფუნქციური კომპლექსი (სასტუმრო; კომერციული; სასზღვრისპირა)

მისამართი:
ალექსი დადიანის - ლესელიძის ქუჩა N15,19
ლესელიძის I შესახვევი N3 - ალექსის შესახვევი N13
ს.კ.: #01.17.01.134.056

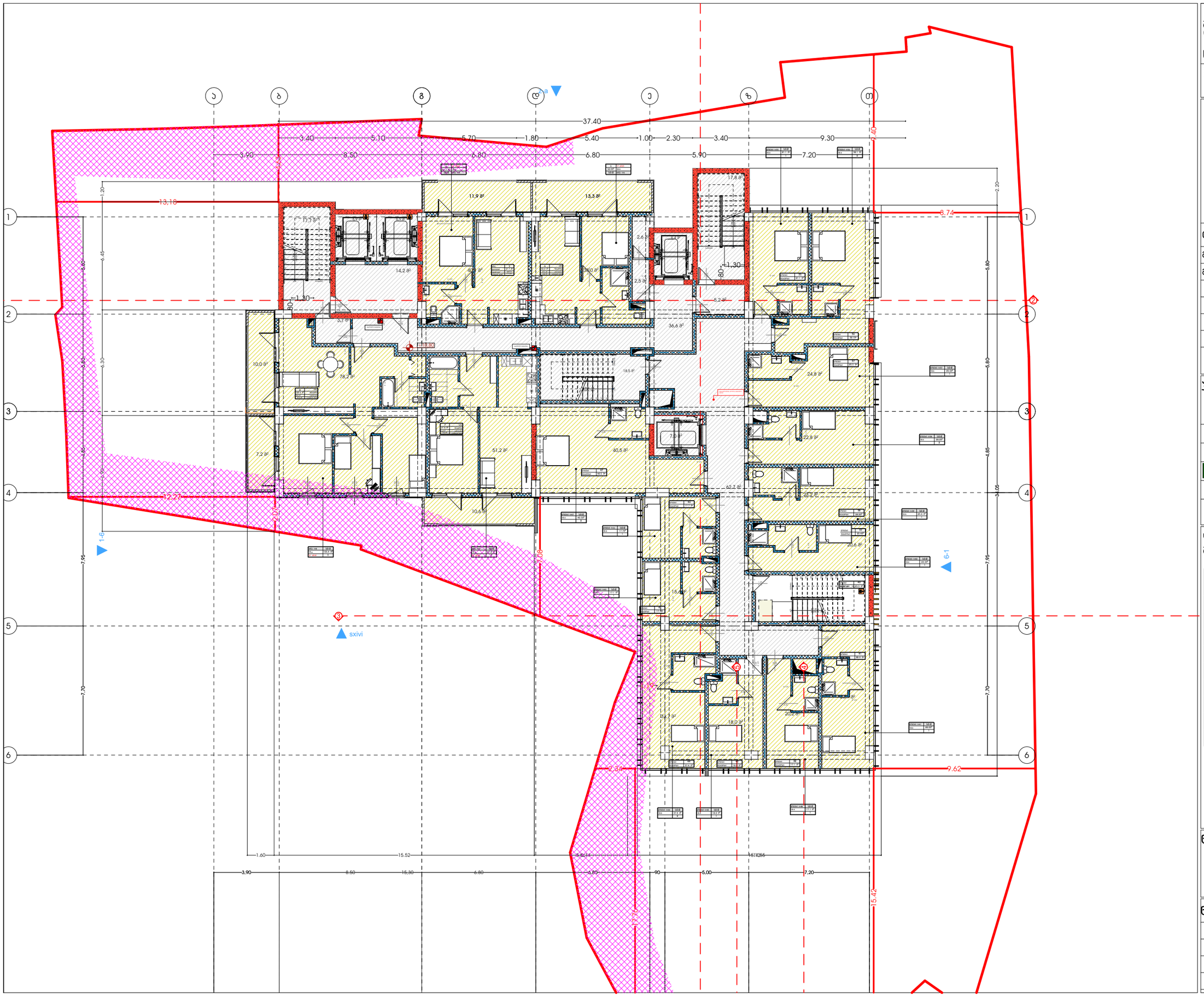

A3 Architects
Urban planning & Architecture

თანამდებობა	ბჭური	ხელმოწერა
მთ.არქიტექტორი	თ.ცაავა	
მთ.არქიტექტორის	ნ.ბოგველიანი	
არქიტექტორი	ნ.ხარებავილი	
არქიტექტორი	ა.ცაავა	

პიქტოგრამების ინტერპრეტაცია

	სახანძრო სისტემების ოთახი		სახანძრო მილები
	ავტომანქანები		სახანძრო ბანკომენტებასთან ავტომისის სისტემა
	ჯვარედინი მოძრაობის		მეკვნიტური ბანიკვება
EXIT	ბანაკვლები		ხელის სუსტემის
	სახანძრო ბანკომის სისტემის პროექტი		მეხეკეთი და სტოკვნი ბანკომის სისტემა
	დენების სისტემა		ავარიული ბანითება

ტექნიკურ-ეკონომიკური მაჩვენებლები

დანიშნულება	ფაქტობი

ნახაზის სახელწოდება

ბებმა ნიშნულზე +10.80

ნახაზის მონაცემები

მასშტაბი	ფორმატი	თარიღი
1:200	A3	02/2023
სტადია	ბვეძი	ბვეძები
	.7	

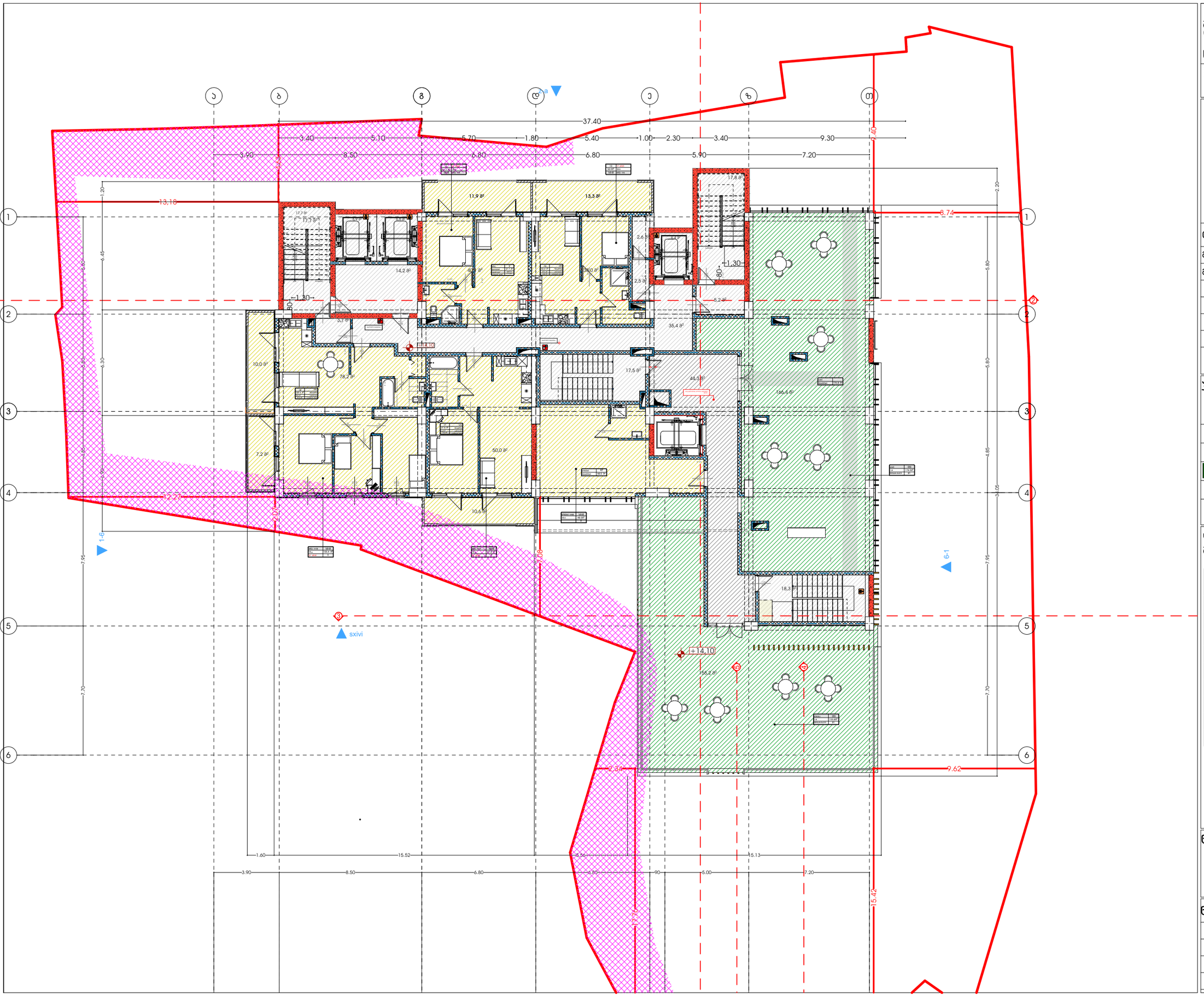

მხარჯირფენესიური პომპიექსი (სასტუმრო; პომერციული; სასზხოვრებელი)

მისამართი:
ალექსი დადიანის - ლესელიძის ქუჩა N15,19
ლისიწყაროს I მასივი N3 - ნაკვეთის მიწახვევი N13
ს.კ.: #01.17.01.134.056

A3 Architects
Urban planning & Architecture

თანამდებობა	ბჭური	ხელმოწერა
მთ.არქიტექტორი	თ.ლაშხი	
მთ.არქიტექტორის მ.მოადგილე	ნ.ჭოხონელიძე	
არქიტექტორი	ნ.ხახანაშვილი	
არქიტექტორი	ა.ლაშხი	

პიროგითი აღნიშვნები

	სახანძრო სისტემების ოთახი		სახანძრო მილები
	ავტომატიკა		სახანძრო განყოფილებასთან კავშირის სისტემა
	ჯვარედა მოპირკეთება		მეექვსეული განათება
	ბანაობელი		ხელის სუსტემა
	სახანძრო განგაშის ხელით ჩართვის პრილი		ელექტრული და სტრუქტურული განგაშის სისტემა
	ღვინების სისტემა		ევაკუაციის განათება

ტექნიკურ-ეკონომიკური მაჩვენებლები

დანიშნულება	ფაქტობი

ნახაზის სახელწოდება

ბეგმა ნიშნულზე +14.10

ნახაზის მონაცემები

მასშტაბი	ფორმატი	თარიღი
1:200	A3	02/2023
სტადია	ბეჭდი	ბეჭდები
	.8	

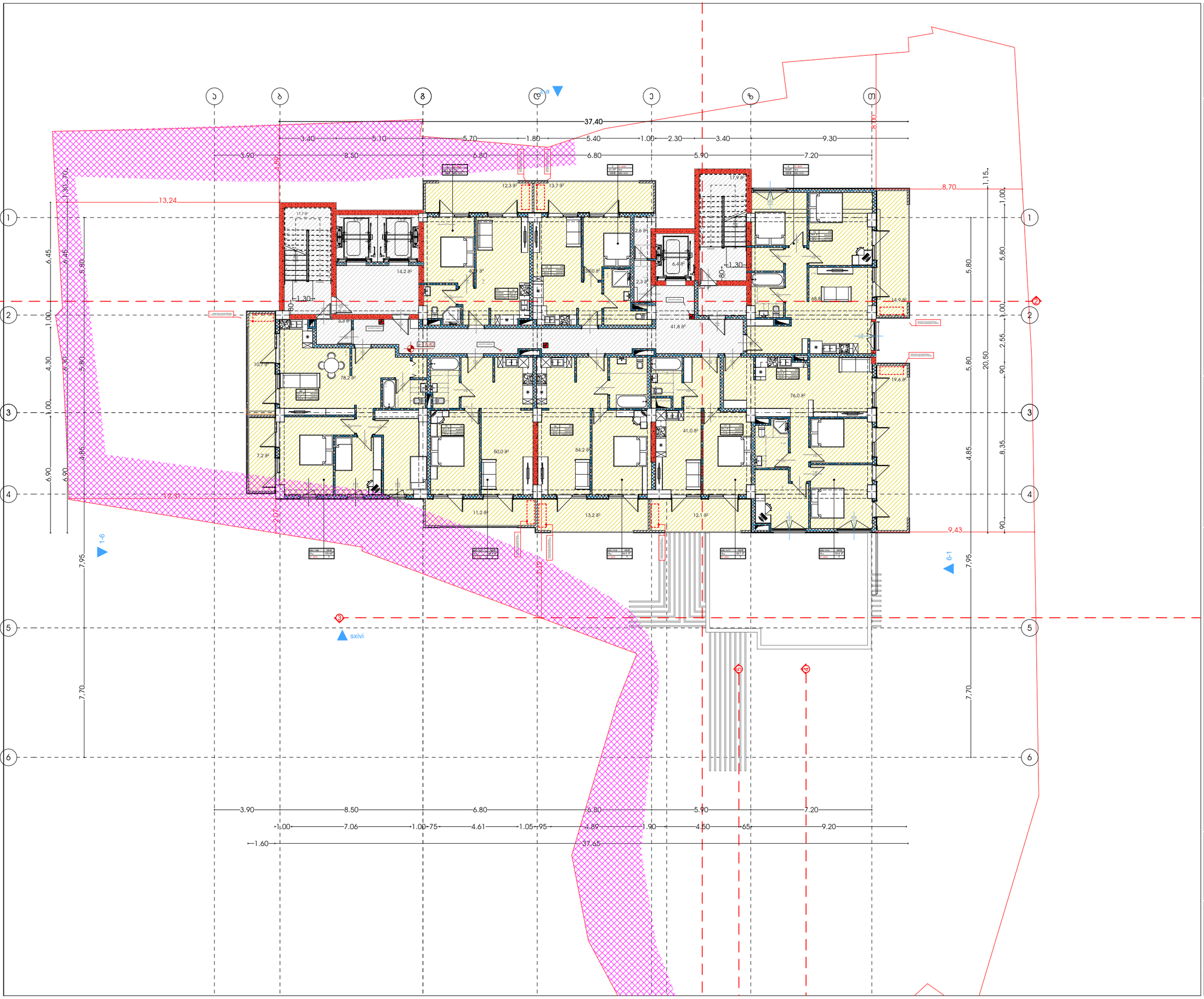

მსაჯაღდნისური კომპლექსი (სასტუმრო; კომერციული; სასზღოვრებელი)

მისამართი:
ალექსი დადიანის ქ. - ლესელიძის ქუჩა N15,19
ლესელიძის I შესახვევი N3 - ალექსის მეზობელი N13
ს.კ.: #01.17.01.134.056

A3 Architects
Urban planning & Architecture

თანამდებობა	ფამილია	ხელმოწერა
მთ.არქიტექტორი	თ.ფაფავა	
მთ.არქიტექტორის	ნ.ჯოჯუაშვილი	
არქიტექტორი	ნ.ხახანაშვილი	
არქიტექტორი	ა.ფაფავა	

პირობითი აღნიშვნები

	სახანძრო სისტემების ოთახი		სახანძრო მილები
	ავტომატიკა		სახანძრო ავტომობილებისთვის შესვლის სისტემა
	ჯვარედა მოპირებისა		მეორადი ბალიშები
	ბასასვლელი		ხელის სასანძრო
	სახანძრო ავტომატის ხელით ჩართვის ადგილი		მიმღები და ხმოვანი ავტომატის სისტემა
	ღილაკის სისტემა		ევაკუაციის განათება

ტექნიკურ-ეკონომიკური მაჩვენებლები

დანიშნულება	ფაქტობი

ნახაზის სახელწოდება

ბებმა ნიშნულზე +17.40

ნახაზის მონაცემები

მასშტაბი	ფორმატი	თარიღი
1:200	A3	02/2023
სტადია	ბვეხდი	ბვეხდები
	.9	

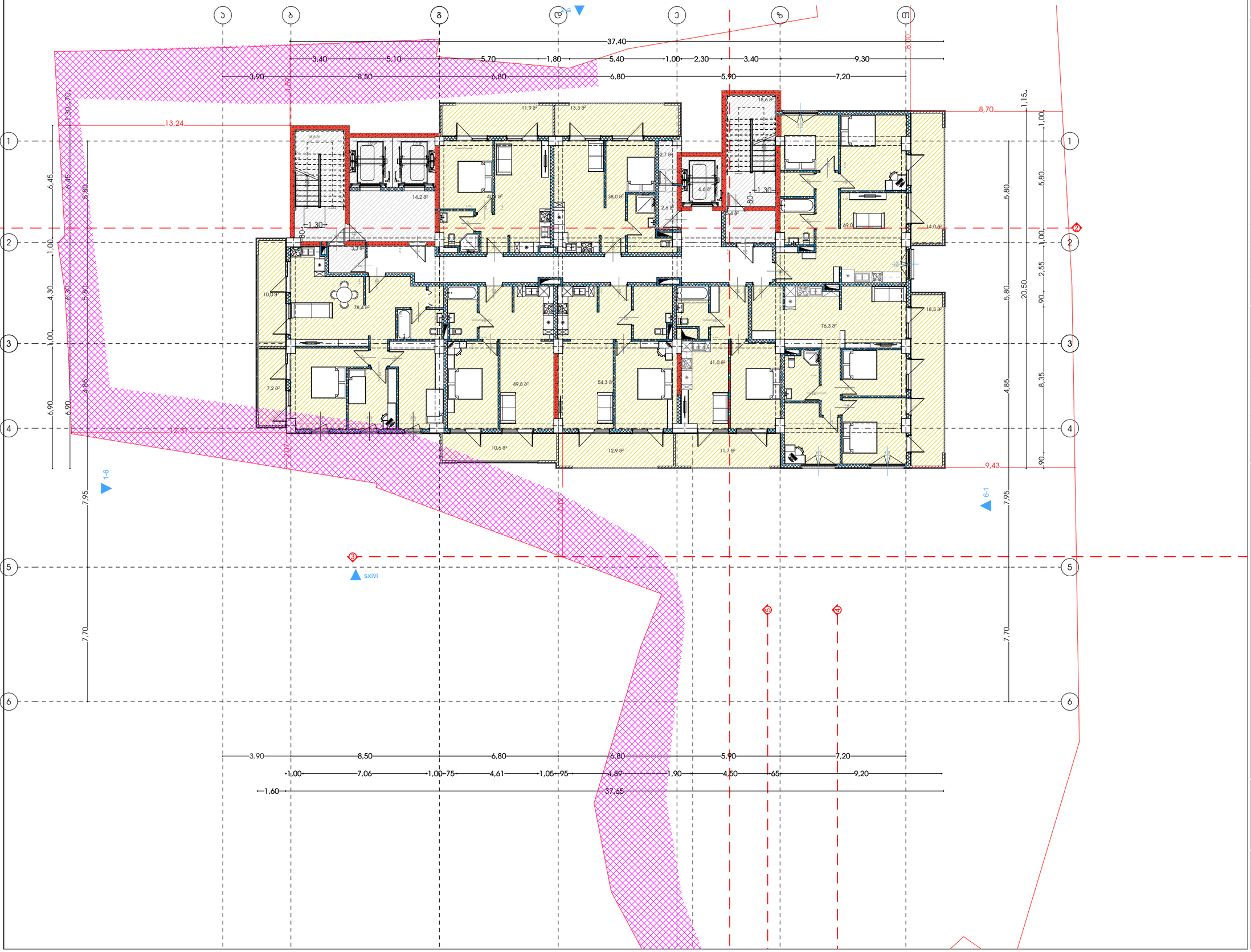

მისაერთებელი ობიექტი (სასტუმრო; პოლისტიული; სასზღოვრებელი)

მისამართი:
ალექსი დადიანის ქ. - ლესელიძის ქუჩა N15,19
ნაკვეთის / მანგალიანი N3 - ალექსის მანგალიანი N13
ს.კ.: #01.17.01.134.056

A3 Architects
Urban planning & Architecture

თანამდებობა	ბჭური	ხელმოწერა
მთ.არქიტექტორი	თ.ლაშხი	
მთ.არქიტექტორის	ნ.ბოლქვაძილი	
არქიტექტორი	ნ.ხარებავილი	
არქიტექტორი	ა.ლაშხი	

პირობითი აღნიშვნები

	სახანძრო სისტემების ოთახი		სახანძრო მილები
	ავტომატიკა		სახანძრო განყოფილებასთან კავშირის სისტემა
	ჯაჭვზე მოსაბმელი		მეკვნიტური ბლოკატორი
	ბასასვლელი		ხელის სახანძრო
	სახანძრო ბანგარის ნაწილ სამართავი პილონი		მიმღებელი და სიგნალი ბანგარის სისტემა
	ღილაკის სისტემა		ავარიული განათება

ტექნიკურ-ეკონომიკური მაჩვენებლები

დანიშნულება	ფართობი

ნახაზის სახელწოდება

ბებმა ნიშნულზე +20.70

ნახაზის მონაცემები

მასშტაბი	ფორმატი	თარიღი
1:200	A3	02/2023
სტადია	ბჭეში	ბჭეშები
	.10	

მრავალფუნქციური კომპლექსი
(სასტუმრო; კომერციული;
სასზღოვრებელი)

მისამართი:
ალექსი დადიანის ქ. - ლესელიძის ქუჩა N15,19
ლესელიძის I შესახვევი N3 - ალექსის შესახვევი N13
ს.კ.: #01.17.01.134.056

A3 Architects
Urban planning & Architecture

თანამდებობა	ბჭური	ხელმოწერა
მთ.არქიტექტორი	თ.ლაშხი	
მთ.არქიტექტორის	ნ.ბოცვაძვილი	
არქიტექტორი	ნ.ხახანაშვილი	
არქიტექტორი	ა.ლაშხი	

ჰიდრავლიკური ანგარიშები

	სახანძრო სისველების ოთახი		სახანძრო მილები
	ავტომატიკა		სახანძრო ავზიდან ტუმბოებამდე სისტემა
	ავზებზე მოხვედრის		მეორეული ბანიკვება
	გასასვლელი		ხელის სასხურებელი
	სახანძრო ბანკების ნაწილ საკონტროლო პილონი		მიმღებელი და ხანძრის ბანკების სისტემა
	დენების სისტემა		ავარიული განათება

ტექნიკურ-ეკონომიკური
მაჩვენებლები

დანიშნულება	ფართობი

ნახაზის სახელწოდება

ბებმა ნიშნულზე +24.00

ნახაზის მონაცემები

მასშტაბი	ფორმატი	თარიღი
1:200	A3	02/2023
სტადია	ბევრი	ბევრები
	.11	

მრავალფუნქციური კომპლექსი (სასტუმრო; კომერციული; სასზღვრევებელი)

მისამართი:
ალექსი დადიანის ქ. - ლესელიძის ქუჩა N15,19
ლესელიძის ქუჩა N13 / ბაგრატიონის მე-3 ჩიხი N13
ს.კ.: #01.17.01.134.056

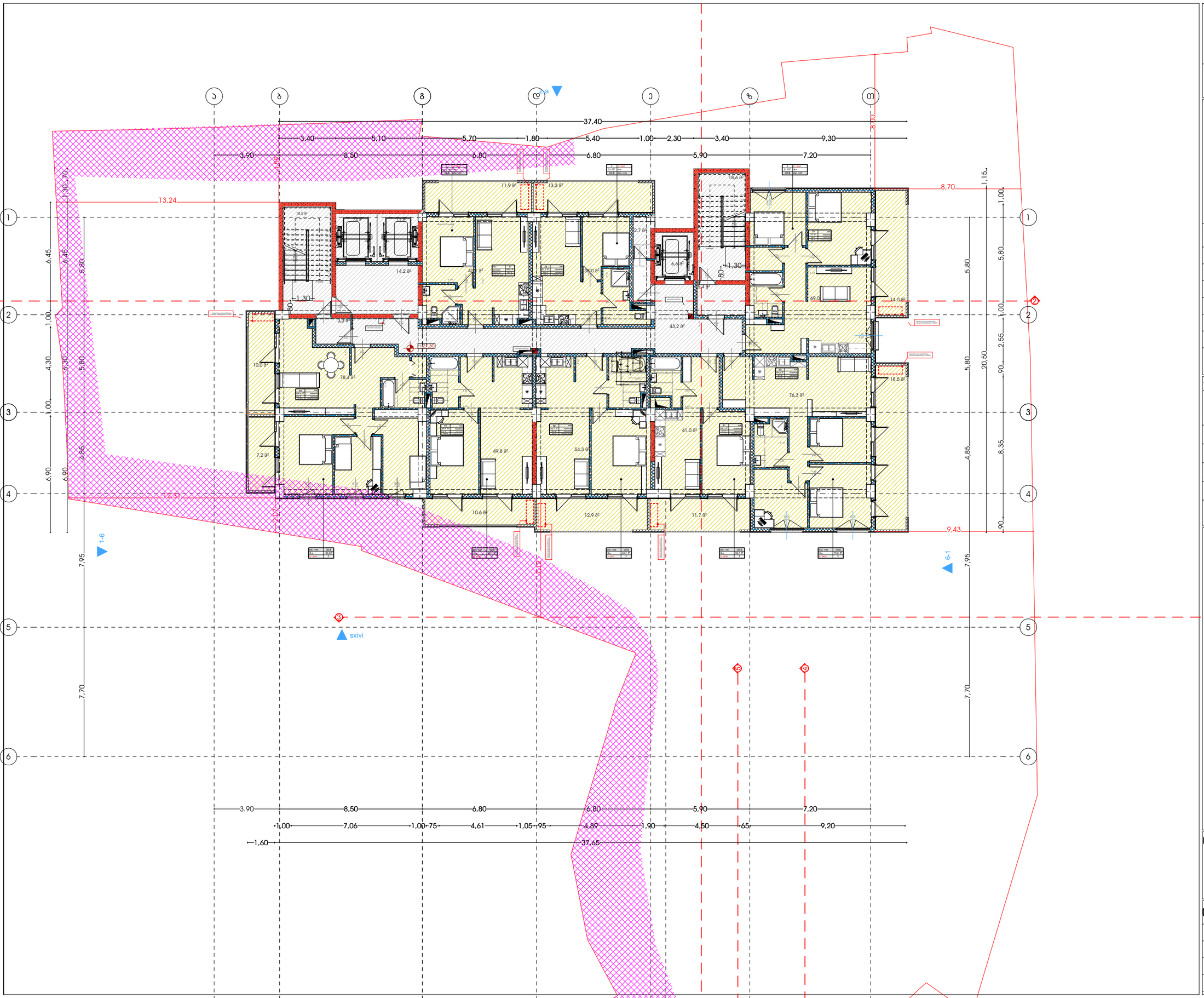

A3 Architects
Urban planning & Architecture

თანამდებობა	ბჭობი	ხელმოწერა
მთ.არქიტექტორი	თ.ცაავა	
მთ.არქიტექტორის მ.მოადგილე	ნ.ბოცვაძე	
არქიტექტორი	ნ.ხარებავა	
არქიტექტორი	ა.ცაავა	

პირობითი აღნიშვნები

	სახანძრო სისტემების ოთახი		სახანძრო მილები
	ავტომატიკა		სახანძრო განყოფილებასთან კავშირის სისტემა
	ჯვარედა მოპირებისა		მეთვალყური განათება
EXIT	ევაკუაციის		ხელის სველმბჭერი
	სახანძრო განგაშის ხელით ჩართვის ღილაკი		მილსადენი და ხანძრის განგაშის სისტემა
	დენით სისტემა		ევაკუაციის განათება

ტექნიკურ-ეკონომიკური მაჩვენებლები

დანიშნულება	ფაქტობი

ნახაზის სახელწოდება

ბებმა ნიშნულზე +27.30

ნახაზის მონაცემები

მასშტაბი	ფორმატი	თარიღი
1:200	A3	02/2023
სტადია	ბვეხდი	ბვეხდები
	.12	

მრავალფუნქციური კომპლექსი (სასტუმრო; კომერციული; სასზღვრევებელი)

მისამართი:
ალექსი დადიანის ქ. - ლესელიძის ქუჩა N15,19
ლისის ტბის მიმდებარე ტერიტორიის მე-13 სახაზავი N13
ს.კ.: #01.17.01.134.056

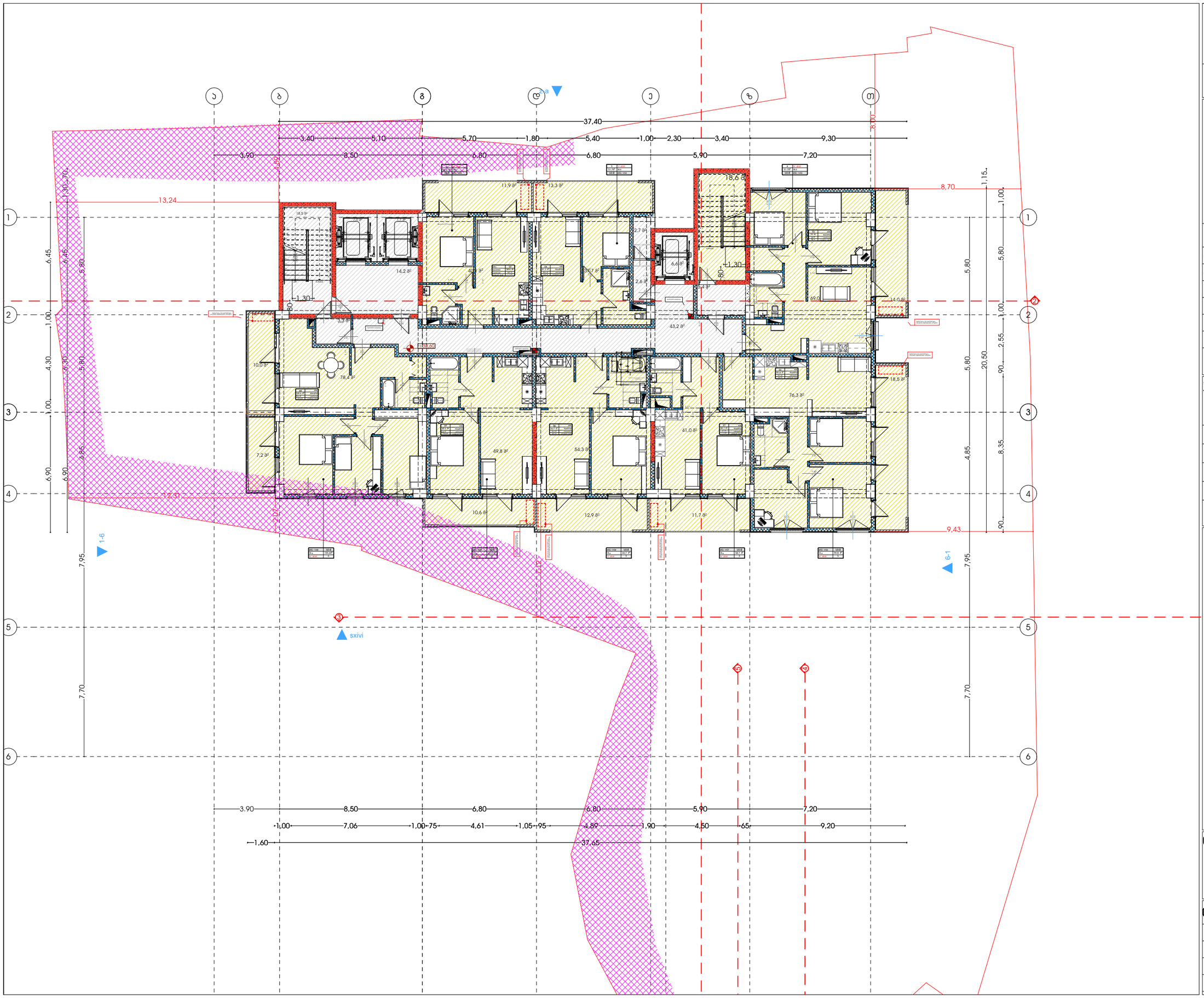

A3 Architects
Urban planning & Architecture

თანამდებობა	ბჭური	ხელმოწერა
მთ.არქიტექტორი	თ.ცაავა	
მთ.არქიტექტორის	ნ.ბოგველიანი	
არქიტექტორი	ნ.ხახანაშვილი	
არქიტექტორი	ა.ცაავა	

პირობითი აღნიშვნები

	სახანძრო სისტემების ოთახი		სახანძრო მილები
	ავტომატიკა		სახანძრო განყოფილებასთან კავშირის სისტემა
	ჯვარედა მოპირებისა		მეორადული ბანიკვება
EXIT	ბასასვლელი		ხელის სველდმჭერი
	სახანძრო ბანგარების ნაკრები სამაროვანი		მილტელები და სამოვანი ბანგარების სისტემა
	დენების სისტემა		ავარიული განათება

ტექნიკურ-ეკონომიკური მაჩვენებლები

დანიშნულება	ფაილები

ნახაზის სახელწოდება

ბებმა ნიშნულზე +30.60

ნახაზის მონასემები

მასშტაბი	ფორმატი	თარიღი
1:200	A3	02/2023
სტადია	ბევრი	ბევრები
	.13	

მისამართი:
ალექსი ფაღავას ქ. - ლესელიძის ქუჩა N15,19
ლესელიძის I შესახვევი N3 - ალექსი ფაღავას შესახვევი N13
ს.კ.: #01.17.01.134.056

A3 Architects
Urban planning & Architecture

თანამდებობა	გვარი	ხელმოწერა
მთ.არქიტექტორი	თ.ლაშხი	
მთ.არქიტექტორის მ.	ნ.ჯოჯუაშვილი	
არქიტექტორი	ნ.ხახანაშვილი	
არქიტექტორი	ა.ლაშხი	

პირობითი აღნიშვნები

	სახანძრო სისტემების ოთახი		სახანძრო მილები
	ავტომატიკა		სახანძრო განყოფილებასთან კავშირის სისტემა
	ჯვარედა მოპირებისა		მეკვნიტური ბლოკატორი
EXIT	ბასასვლელი		ხელის სასხლეტჩაჩი
	სახანძრო განგაშის ხელით ჩართვის ღილაკი		მიმღებელი და ხმოვანი განგაშის სისტემა
	ღენთევის სისტემა		ევაკუაციის განათება

ტექნიკურ-ეკონომიკური მაჩვენებლები

დანიშნულება	ფაქტობი

ნახაზის სახელწოდება

ბებმა ნიშნულზე +33.90

ნახაზის მონაცემები

მასშტაბი	ფორმატი	თარიღი
1:200	A3	02/2023
სტადია	ბვეხდი	ბვეხდები
	.14	

მრავალფუნქციური კომპლექსი
(სასტუმრო; კომერციული;
სასზღოვრებელი)

მისამართი:
ალექსი ფანცულაია - ლესელიძის ქუჩა N15,19
ლისიციხის I მასივი N3 - ტაბახმელის მე2სახვეთი N13
ს.კ.: #01.17.01.134.056

A3 Architects
Urban planning & Architecture

თანამდებობა	პირი	ხელმოწერა
მთ.არქიტექტორი	თ.ლაშხი	
მთ.არქიტექტორის მ.მოადგილე	ნ.ბოცვაძე	
არქიტექტორი	ნ.ხარებავა	
არქიტექტორი	ა.ლაშხი	

ა3 ARCHITECTS LLC 405233080

პირობითი აღნიშვნები

	სახანძრო სისტემების ოთახი		სახანძრო მილები
	ავტომატიკა		სახანძრო განყოფილებასთან კავშირის სისტემა
	ჯვარედა მოპირებისა		მეთანიანი გაზისათვის
	გასასვლელი		ხელის სუსტემა
	სახანძრო გაზგამის ნებით სამუშაოში ამოსვლა		მიმღებელი და სიგნალი გაზგამის სისტემა
	ღუნების სისტემა		ავარიული განათება

ტექნიკურ-ეკონომიკური
მაჩვენებლები

დანიშნულება	ფაქტობი

ნახაზის სახელწოდება

ბებმა ნიშნულზე +37.20

ნახაზის მონასკემები

მასშტაბი	ფორმატი	თარიღი
1:200	A3	02/2023
სტადია	ბევრი	ბევრები
	.15	

მრავალფუნქციური კომპლექსი (სასტუმრო; კომერციული; სასზღვრისპირა)

მისამართი:
ალექსი დადიანის ქ. - ლესელიძის ქუჩა N15,19
ლესელიძის ქუჩა N3 - ალექსი დადიანის ქუჩა N13
ს.კ.: #01.17.01.134.056

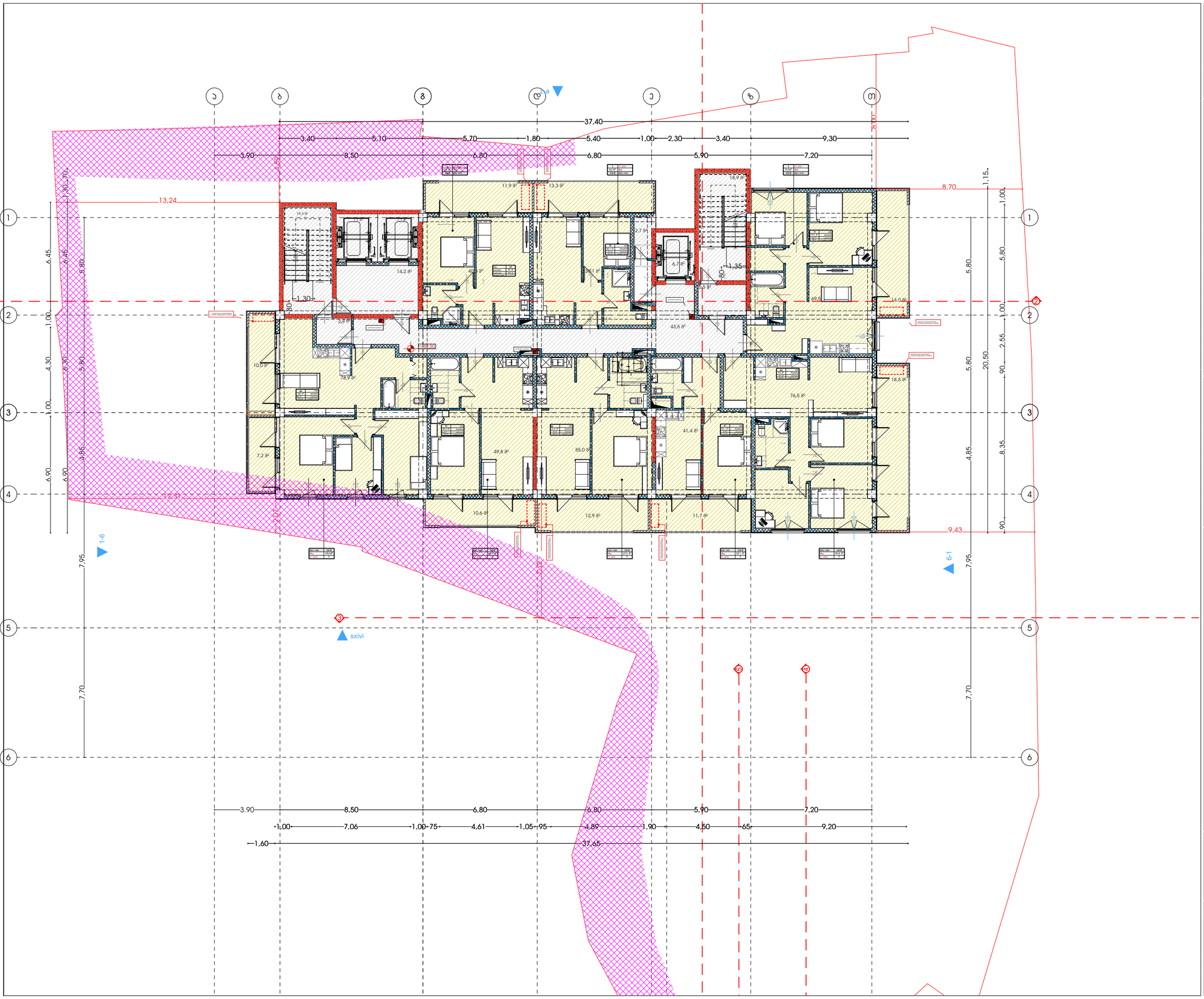

A3 Architects
Urban planning & Architecture

თანამდებობა	ბჭური	ხელმოწერა
მთ.არქიტექტორი	თ.ლაკვა	
მთ.არქიტექტორის	ნ.ბოცვაძვილი	
არქიტექტორი	ნ.ხახანაშვილი	
არქიტექტორი	ა.ლაკვა	

პირობითი აღნიშვნები

	სახანძრო სისტემების ოთახი		სახანძრო მილები
	ავტომატიკა		სახანძრო ბენზომეილებისთვის ავტომატის სისტემა
	ავტომატიკა		მეორნიული ბენზომეილება
EXIT	ბასასვლელი		ხელის სუსტემჭიმი
	სახანძრო ბენზომის ნებით სამუშაო ვილაკი		მილებელი და ხელოვნი ბენზომის სისტემა
	ღენძების სისტემა		ავტომილი ბენზომება

ტექნიკურ-ეკონომიკური მაჩვენებლები

დანიშნულება	ფაილები

ნახაზის სახელწოდება

ბებმა ნიშნულზე +40.50

ნახაზის მონასემები

მასშტაბი	ფორმატი	თარიღი
1:200	A3	02/2023
სტადია	ბვეხდი	ბვეხდები
	.16	

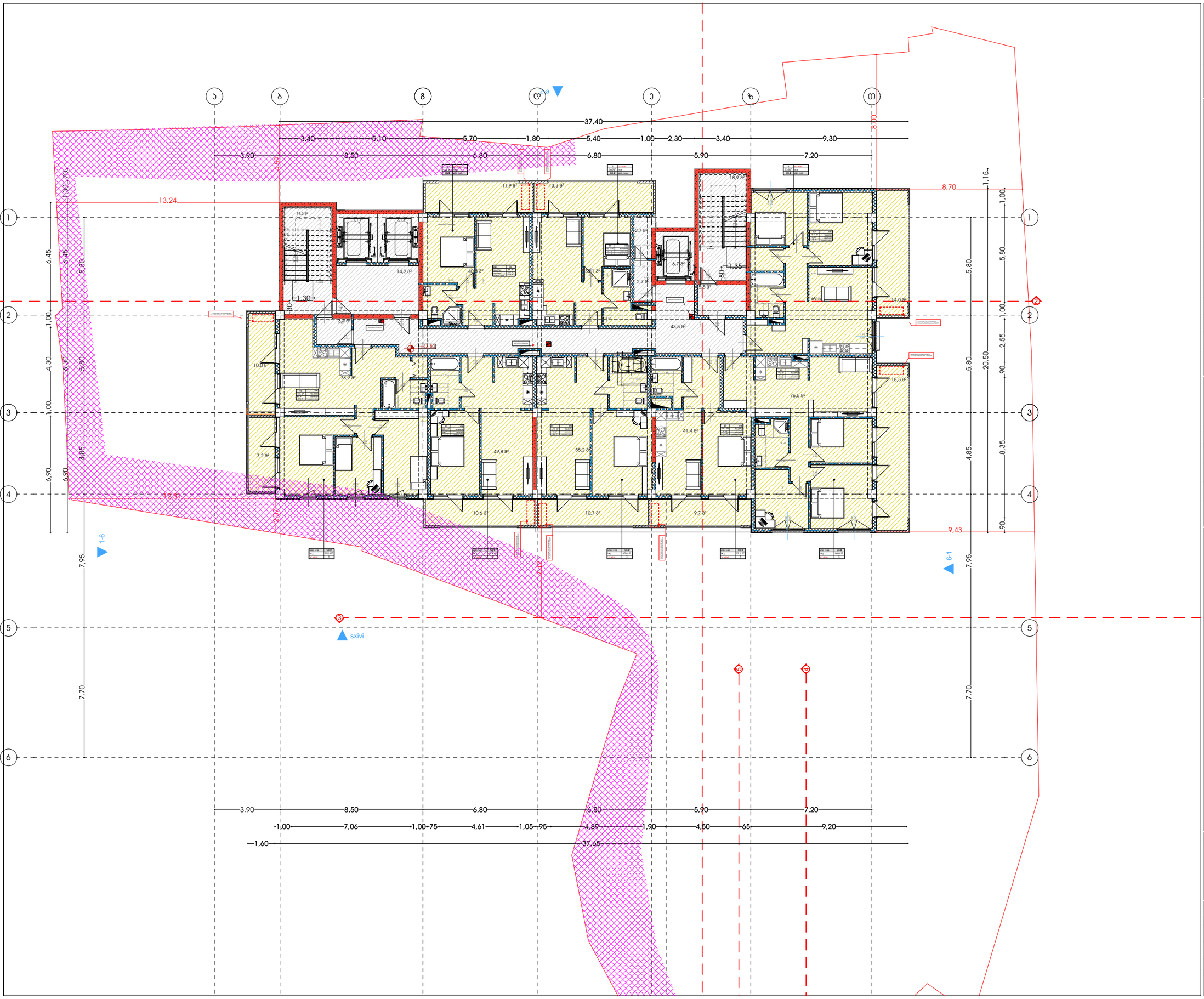

მსაჯაღოდ ხელმისაწვდომი ობიექტი (სასტუმრო; ოფისი; სასწავლო ცენტრი)

მისამართი:
ალექსი დადიანის ქ. - ლესელიძის ქუჩა N15,19
ნაკვეთის (მანგანეზი N3) სანებლის მიმდებარე N13
ს.კ.: #01.17.01.134.056

A3 Architects
Urban planning & Architecture

თანამდებობა	ფამილია	ხელმოწერა
მთ.არქიტექტორი	თ.ფაფავა	
მთ.არქიტექტორის	ნ.ოთხოზორია	
არქიტექტორი	ნ.ხახანაშვილი	
არქიტექტორი	ა.ფაფავა	

ჰიდროიზოლაციის ფენები

	სახანძრო სისტემების ოთახი		სახანძრო მილები
	ავტომატიკა		სახანძრო ბანკომატებისთვის ბეტონის სისქე
	ჯვარედა მოპირებისა		მეორადი ბეტონება
	ბასასვლელი		ხელის სველდმჭერი
	სახანძრო ბანკომის ხელით გაშვების სისტემა		მიმღებელი და ხმოვანი ბანკომის სისტემა
	დენების სისტემა		ევაკიელი ბანკომება

ტექნიკურ-ეკონომიკური მაჩვენებლები

დანიშნულება	ფაქტობი

ნახაზის სახელწოდება

ბებმა ნიშნულზე +43.80

ნახაზის მონასემები

მასშტაბი	ფორმატი	თარიღი
1:200	A3	02/2023
სტადია	ბევრი	ბევრები
	.17	

მრავალფენიანი საცხოვრებელი კომპლექსი (სასტუმრო; კომერციული; სასწავლო-სავარჯიშო)

მისამართი:
ალექსი დადიანის ქ. - ლესელიძის ქუჩა N15,19
ვარკეთილი 1 მასივი N3 - ვარკეთილი მასივი N13
ს.კ.: #01.17.01.134.056

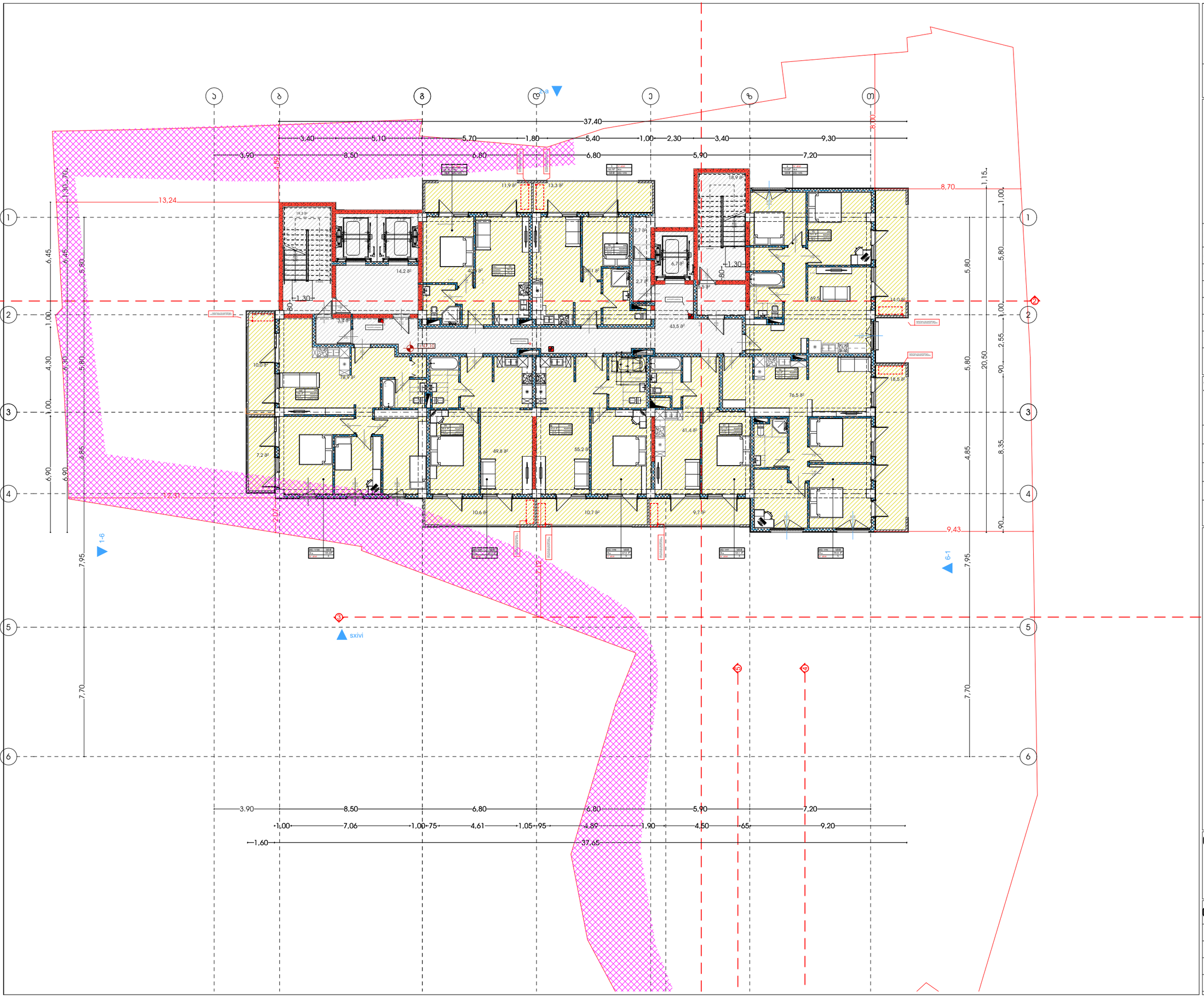

A3 Architects
Urban planning & Architecture

თანამდებობა	ბჭური	ხელმოწერა
მთ.არქიტექტორი	თ.ლაშხი	
მთ.არქიტექტორის მ.მოადგილე	ნ.ბოცვაძე	
არქიტექტორი	ნ.ხარებავილი	
არქიტექტორი	ა.ლაშხი	

პიქტოგრამის აღნიშვნები

	სახანძრო სისტემების ოთახი		სახანძრო მილები
	ავტომატიკა		სახანძრო ბენზომეტებისთვის ავტომატის სისტემა
	ავტომატიკა		მეორადი ბენზომეტება
	გასასვლელი		ხელის სახანძრო
	სახანძრო ბენზომის ხელით ჩართვის ღილაკი		მილები და სველი ბენზომის სისტემა
	ღენთების სისტემა		ავტომატიკა ბენზომეტება

ტექნიკურ-ეკონომიკური მაჩვენებლები

დანიშნულება	ფაქტობი

ნახაზის სახელწოდება

ბებმა ნიშნულზე +47.10

ნახაზის მონაცემები

მასშტაბი	ფორმატი	თარიღი
1:200	A3	02/2023
სტადია	ბვეხდი	ბვეხდები
	.18	

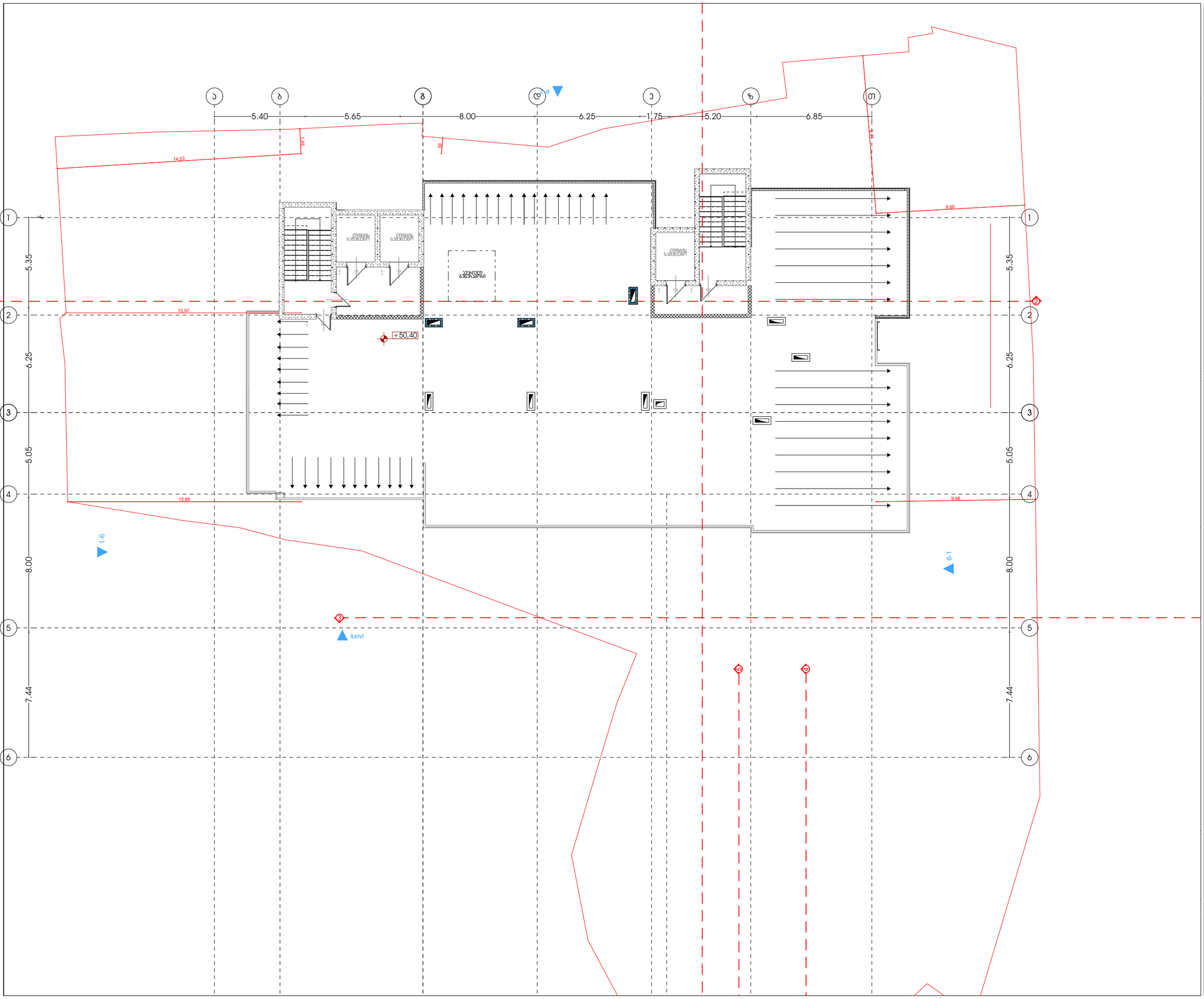

მხარეთმცოდნეობის ობიექტი (სასტუმრო; პოპულარული; სასუზოვიებელი)

მისამართი:
ალექსი ფანცულაია - ლესელიძის ქუჩა N15,19
ლესელიძის I შესახვევი N3 - ალექსის მშენებარე N13
ს.კ.: #01.17.01.134.056

A3 Architects
Urban planning & Architecture

თანამდებობა	ფული	ხელმოწერა
მთ.არქიტექტორი	თ.ფუფუნა	
მთ.არქიტექტორის	ნ.ბოგველიანი	
არქიტექტორი	ნ.ხარებავილი	
არქიტექტორი	ა.ფუფუნა	

პიქტოგრამები

	სახანძრო სისტემების ოთახი		სახანძრო მილები
	ავტომანქანები		სახანძრო ბანკომეტებასთან ავტომის სისტემა
	ავტომზე მოხვებისა		მეცნიერული განიავება
	ბასასვლელი		ხელის სუსტემა
	სახანძრო ბანკომის ნიშნის ავტომის ადილები		მიმტკიცი და სამოვანი ბანკომის სისტემა
	დენების სისტემა		ავტომელი განათება

ტექნიკურ-ეკონომიკური მაჩვენებლები

დანიშნულება	ფაილობი

ნახაზის სახელწოდება

სახურავის გეგმა

ნახაზის მონაცემები

მასშტაბი	ფორმატი	თარიღი
1:200	A3	02/2023
სტადია	გვერდი	გვერდები
	.19	

ნიშანი პიქტოგრამიბით, ამობურცული ნიშნებით და ბრაილით
განთავსდება
მისაწვდომ ტუალეტებთან კარის მომიჯნავედ

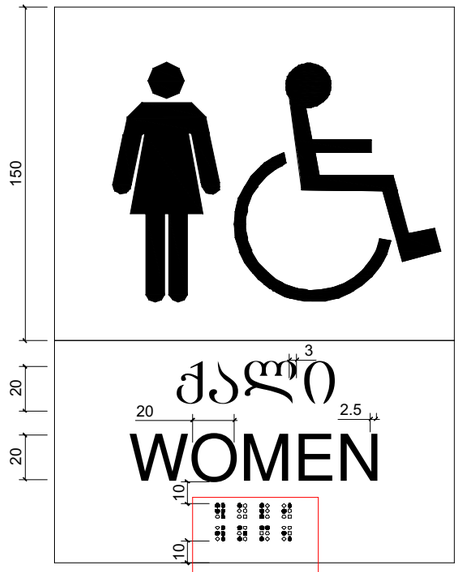

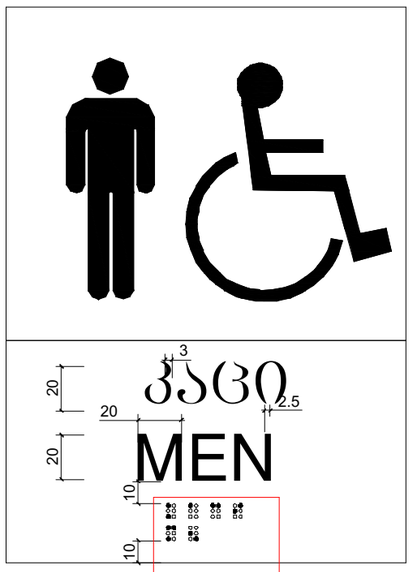

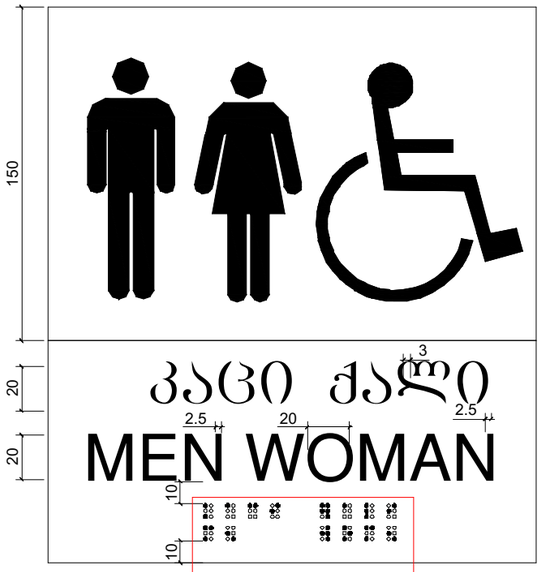

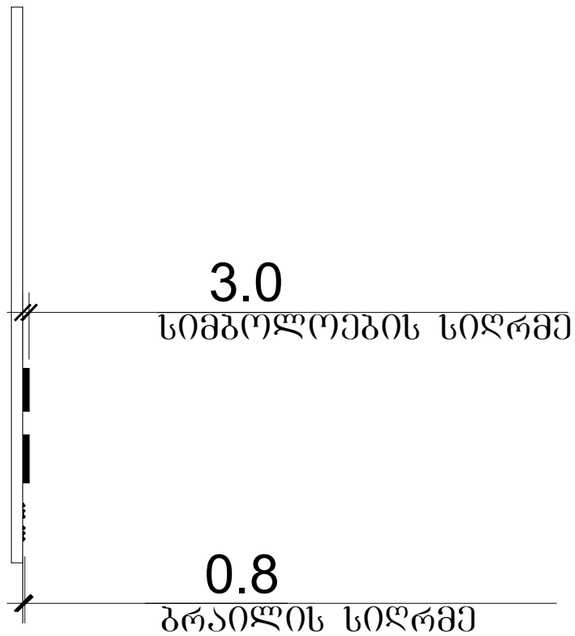

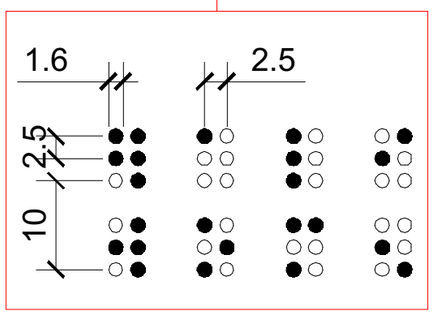

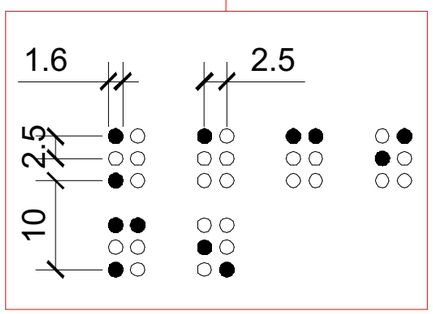

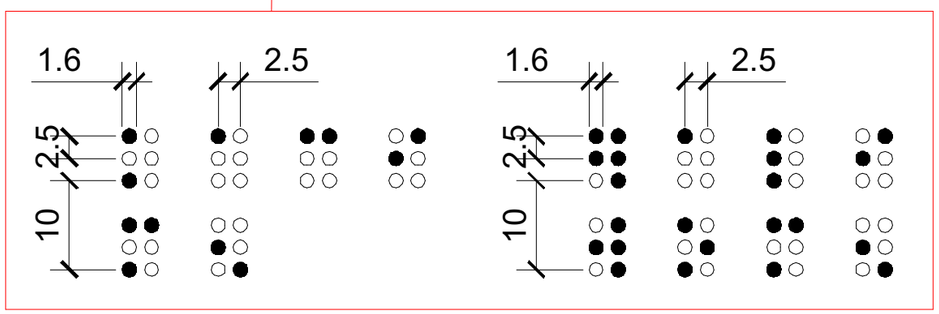

ნიშანი განთავსდება
გზა-კიბის საზღვრებში კარის მომი%ნავედ

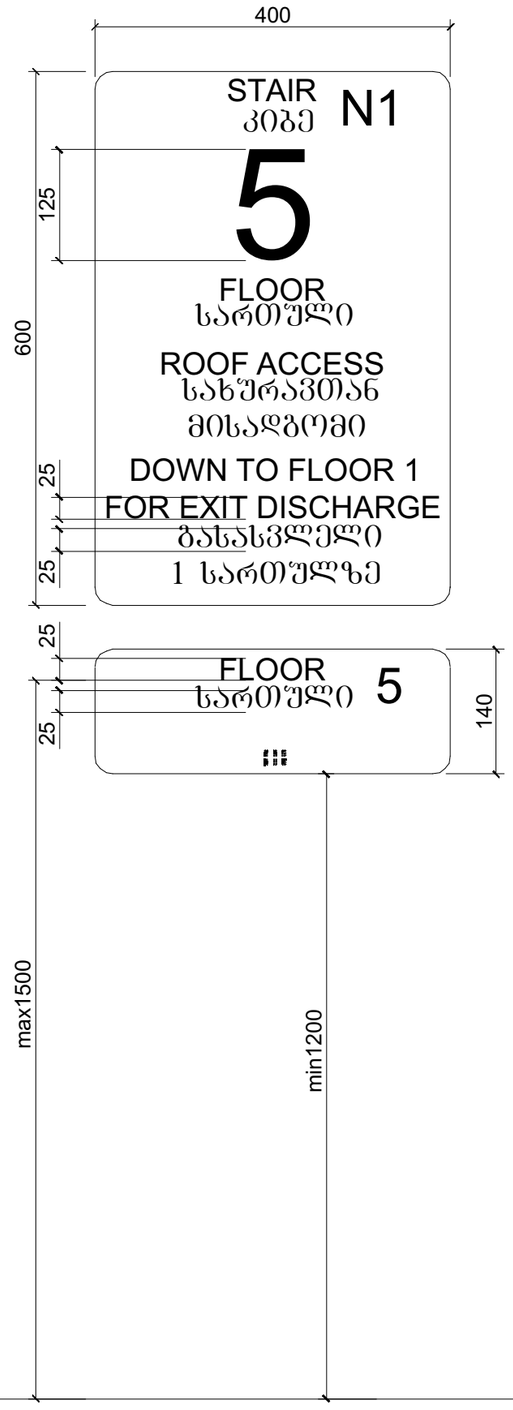

ნიშანი განთავსდება
გზა-კიბის საზღვრებში კარის მომი%ნავედ

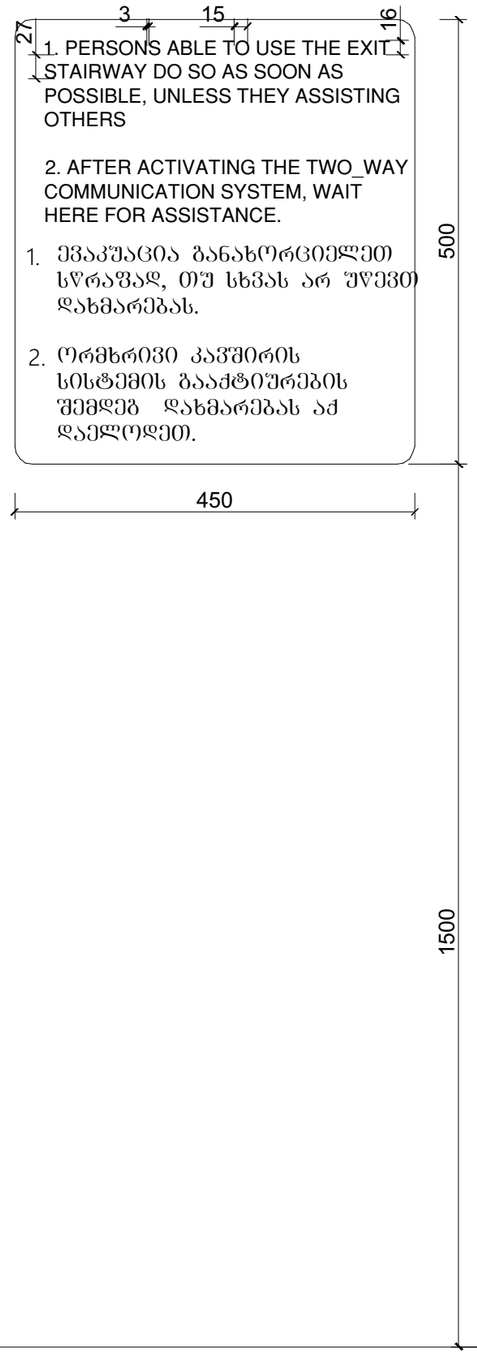

ნიშანი განთავსდება
გარე მისაწვდომ ავტოსადგომთან

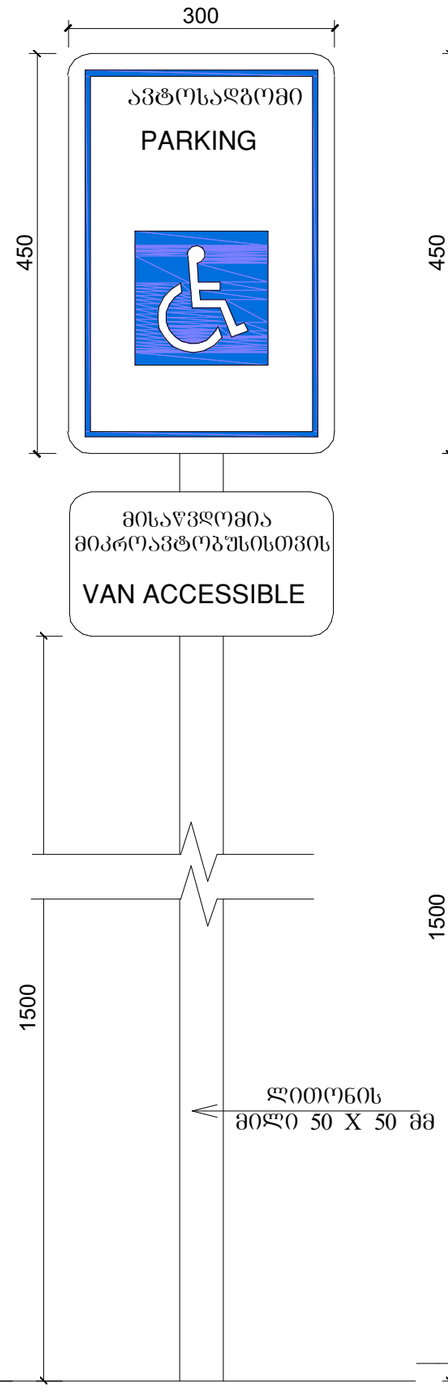

ნიშანი განთავსდება
შიგა მისაწვდომ ავტოსადგომთან

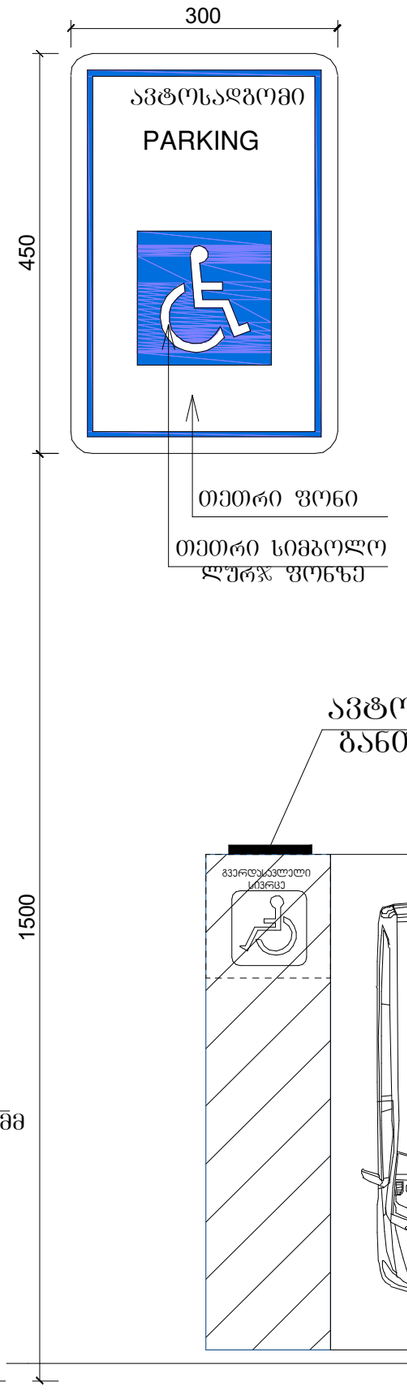

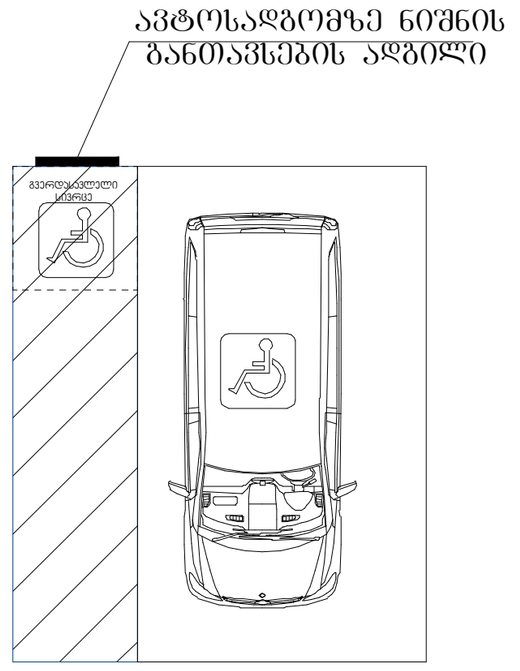

მასშტაბი: 1 : 5

სასწრაფო სამედიცინო დახმარების საერთაშორისო სიმბოლო
(სიცოცხლის ვარსკვლავი) განთავსდება ლიფტის ჩარჩოს ორივე მხარეს

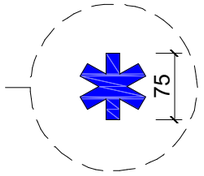

ნიშანი განთავსდება ლიფტის გამოსაძახებელ ღილაკთან



მასშტაბი: 1 : 5

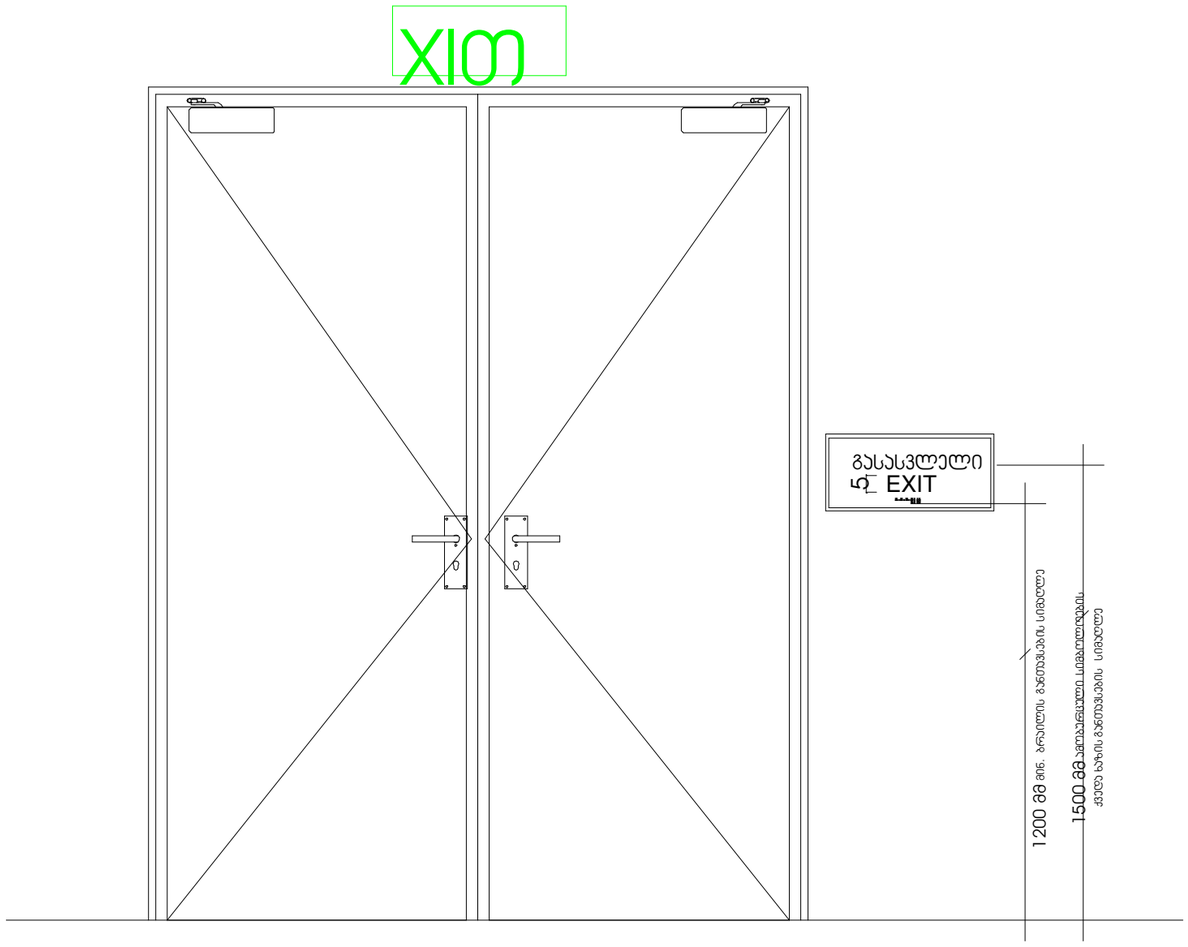

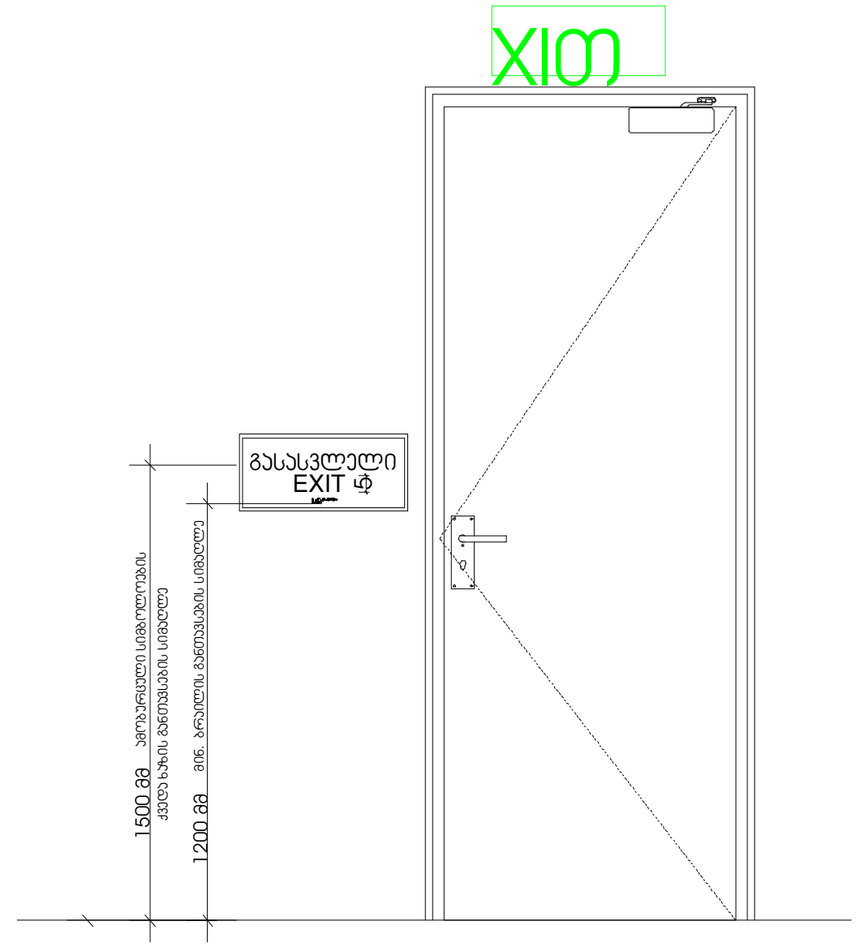

მასშტაბი: 1 : 10

გასასვლელის განათებული ნიშანი

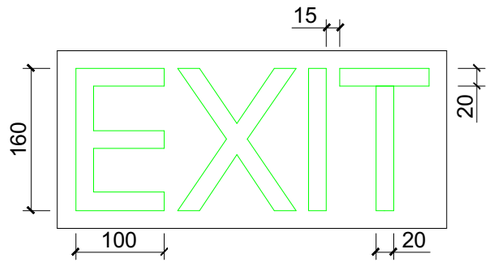

ნიშანი ამობურცული სიმბოლოებით და ბრაილით გზა-კიბის შესასვლელთან და გარეთ გამავალ ცვლა კართან

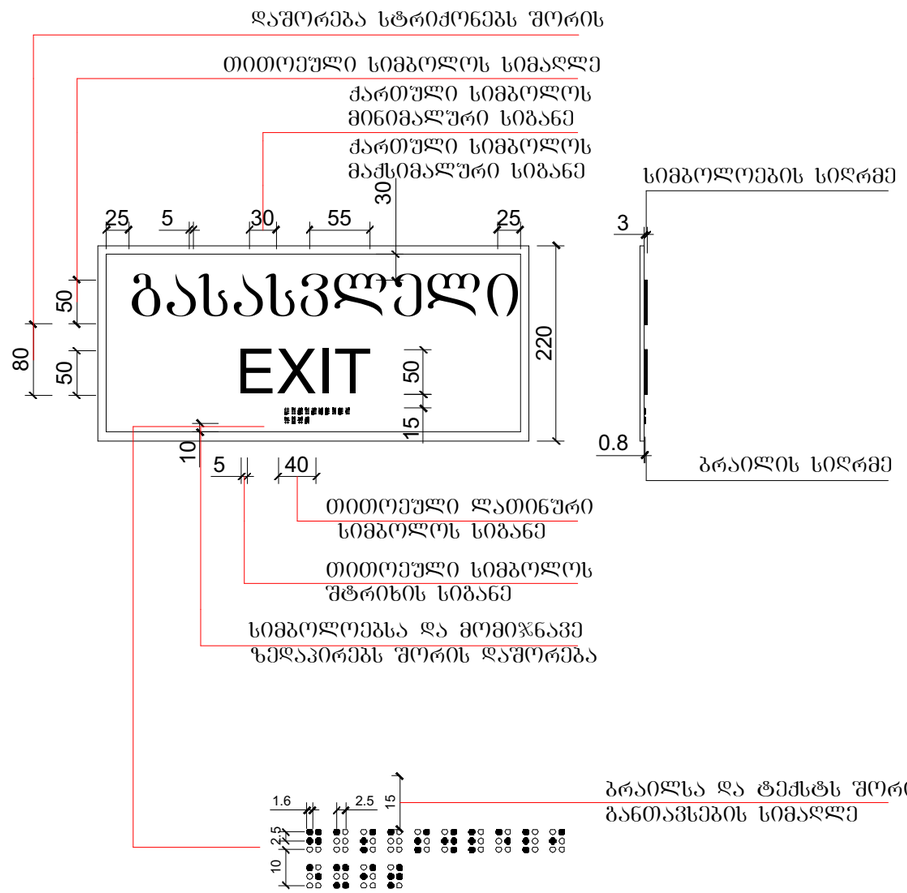

მასშტაბი: 1 : 5

ხანძარმედგეობა

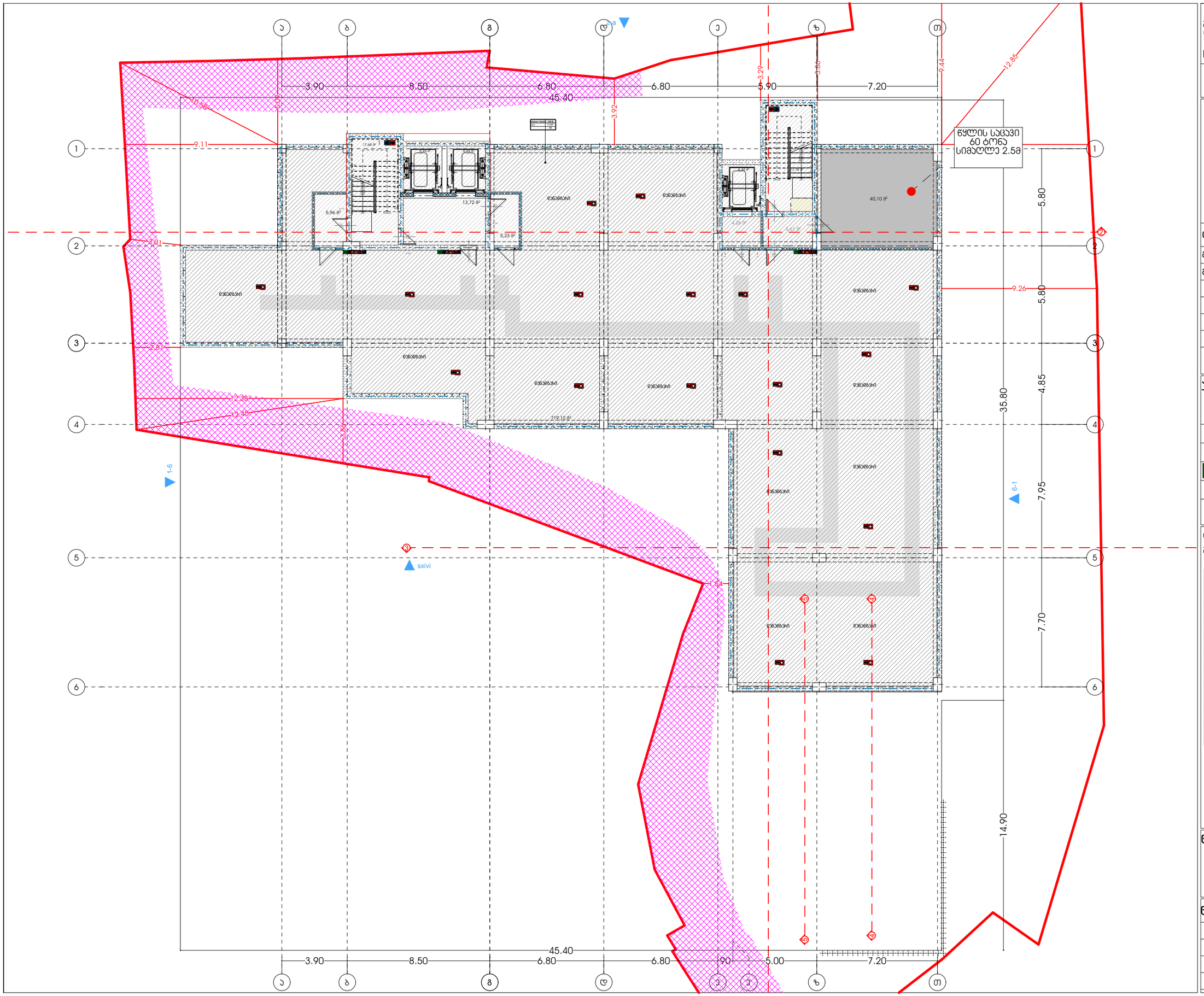

მისაბმელი ფაილები
(სანებართვო; პროექტის;

სასზღვრებელი)

მისამართი:
ალექსი ფანცულაია ქუჩის N15,19
ტერიტორიის I ბლოკის N3 სანებართვო მშენებლობის N13
ს.კ.: #01.17.01.134.056

A3 Architects
Urban planning & Architecture

თანამდებობა	ფაქი	ხელმოწერა
მთ.არქიტექტორი	თ.ცაავა	
მთ.არქიტექტორის	ნ.ბოგაევილი	
არქიტექტორი	ნ.ხასიანიშვილი	
არქიტექტორი	ა.ცაავა	

პირობითი აღნიშვნები

	სახანძრო სისტემების ოთახი		სახანძრო მილები
	ავტომატიკა		სახანძრო ბანკეტებისათვის ავტომატის სისტემა
	ავტომატიკა მოხსნის		მეორეული ბანკეტება
	ბასასვლელი		ხელის სასხლეტჯარი
	სახანძრო ბანკეტის ნაწილი სამოსლის ორიენტი		მიხედვით და ხელოვანი ბანკეტის სისტემა
	ღანგევის სისტემა		ავტომატიკა ბანკეტება

ტექნიკურ-ეკონომიკური მაჩვენებლები

დანიშნულება	ფაქტობი

ნახაზის სახელწოდება

ბებმა -9.00 ნიშნულზე

ნახაზის მონასაზები

მასშტაბი	ფორმატი	თარიღი
1:200	A3	02/2023
სტადია	ბვეხდი	ბვეხდები
	.1	

მისაერთებელი ობიექტი (სასტუმრო; ოფისები; სასზღვრებელი)

მისამართი:
ალექსი ფაღავას ქ. - ლესელიძის ქუჩა N15,19
ლესელიძის ქ. გალაკტიონ N3 - ალექსი ფაღავას N13
ს.კ.: #01.17.01.134.056

A3 Architects
Urban planning & Architecture

თანამდებობა	სახელი	ხელმოწერა
მთ.არქიტექტორი	თ.ლაშხი	
მთ.არქიტექტორის	ნ.ბოცვაძვილი	
არქიტექტორი	ნ.ხარებაშვილი	
არქიტექტორი	ა.ლაშხი	

პირობითი აღნიშვნები

	სახანძრო სისტემების ოთახი		სახანძრო მილები
	ავტომატები		სახანძრო განყოფილებასთან ავტომის სისტემა
	ავტომატიკა		მეთვალყურეობის ტელევიზია
	გასასვლელი		ხელის სუსტლმჭერი
	სახანძრო ბანკომის ნიშნის სახელით ორლოგი		მიმღებელი და სიგნალი ბანკომის სისტემა
	ღილაკის სისტემა		ავტომატი ბანკომა

ტექნიკურ-ეკონომიკური მაჩვენებლები

დანიშნულება	ფაქტობი

ნახაზის სახელწოდება

სახურავის ბებმა ნიშნულზე +53.66

ნახაზის მონაცემები

მასშტაბი	ფორმატი	თარიღი
1:200	A3	02/2023
სტადია	ბევრი	ბევრები
	.2	

მრავალფუნქციური კომპლექსი (სასტუმრო; კომერციული; სასზღვრევებელი)

მისამართი:
ავჭალა დიღომის II კვარტალი, ქუჩა N15.19
ნაკვეთი I განაკვეთი N3 , ტერიტორიის მონახაზი N13
ს.კ.: #01.17.01.134.056

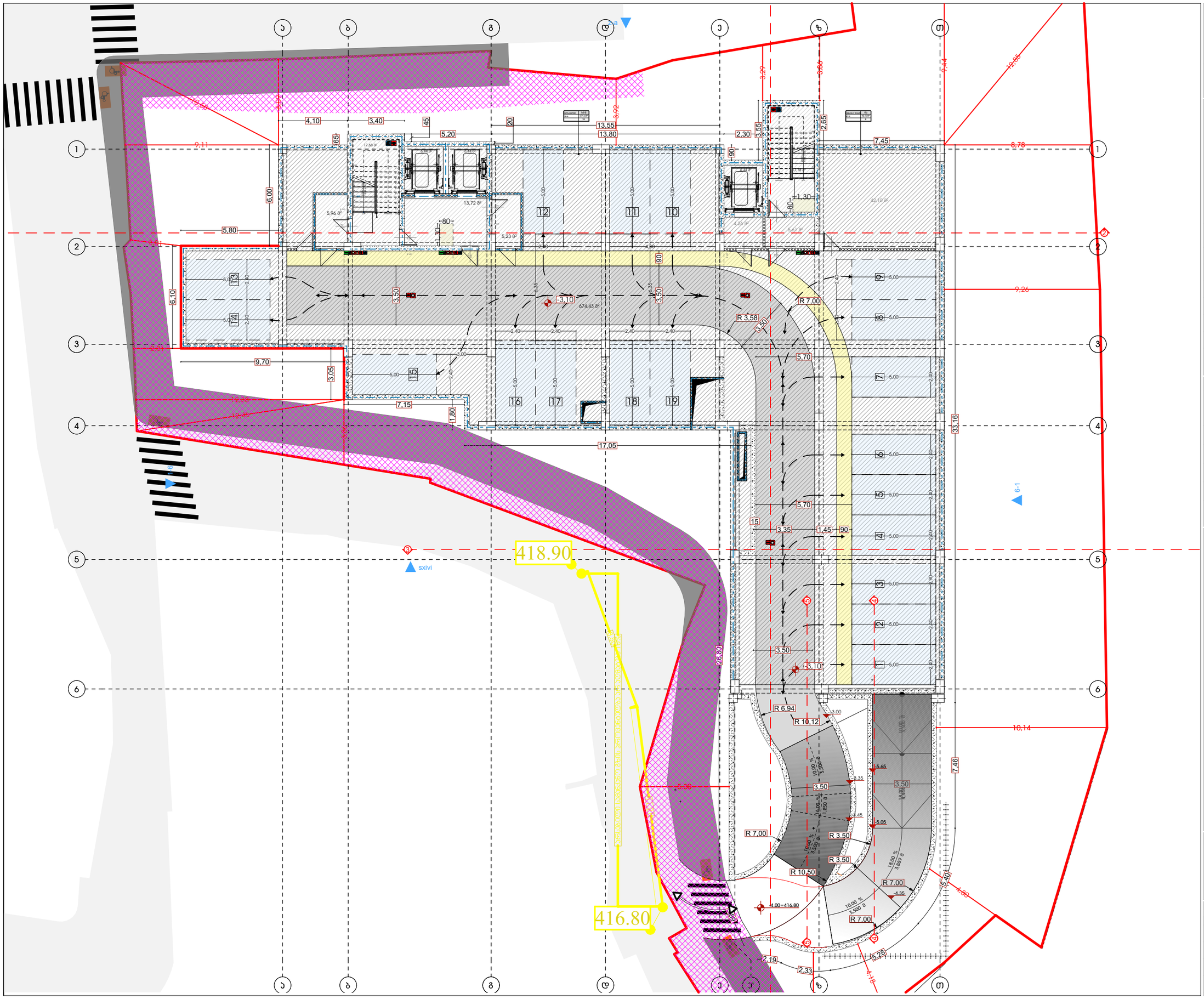

A3 Architects
Urban planning & Architecture

თანამდებობა	ბჭური	ხელმოწერა
მთ.არქიტექტორი	თ.ცაავა	
მთ.არქიტექტორის	ნ.გოგებაშვილი	
არქიტექტორი	ნ.ხახანაშვილი	
არქიტექტორი	ა.ცაავა	

პირობითი აღნიშვნები

	სახანძრო სისტემების ოთახი		სახანძრო მილსადენი
	ავტომანქანა		სახანძრო განყოფილებასთან კავშირის სისტემა
	ჯვარედინი მოძრაობა		მეთვალყურეობის კამერა
EXIT	გასასვლელი		ხელის სახანძრო
	სახანძრო განგაშის ხელით ჩასართავი ღილაკი		მილსადენი და სპრინკლერის განაწილების სისტემა
	ღვინოების სისტემა		ავარიული განათება

ტექნიკურ-ეკონომიკური მაჩვენებლები

დანიშნულება	ფაქტობი

ნახაზის სახელწოდება

ბებმა -3.00 ნიშნულზე

ნახაზის მონაცემები

მასშტაბი	ფორმატი	თარიღი
1:200	A3	02/2023
სტადია	ბევრი	ბევრები
	.3	

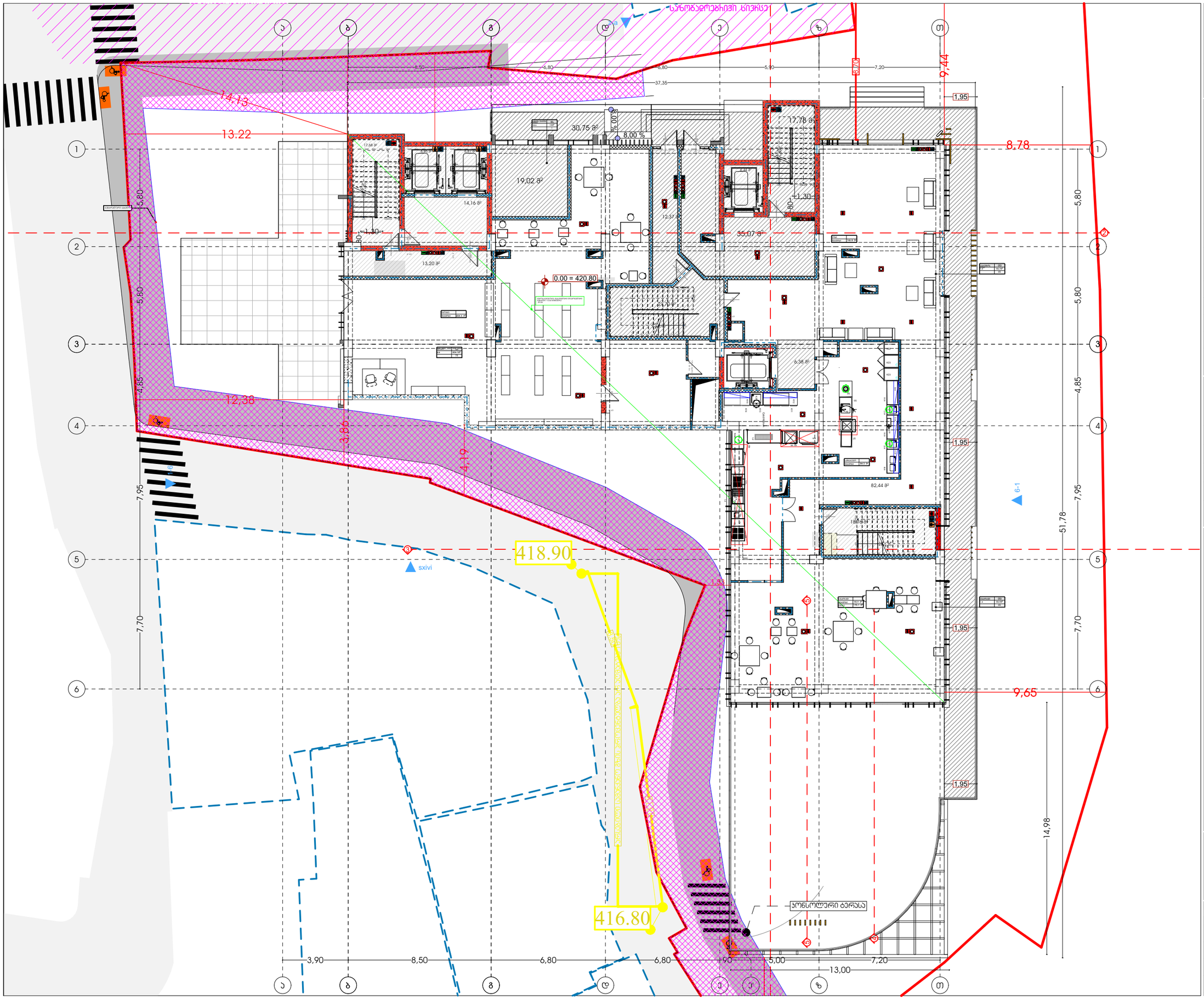

მხარეთმცოდნეობითი კომპლექსი (სასტუმრო; კომერციული; სასზღვრისპირი)

მისამართი:
ადრე ცნობილება - ლესელიძის ქუჩა N15,19
ლესელიძის I შესახვევი N3 სასტუმრო მშენებარე N13
ს.კ.: #01.17.01.134.056

A3 Architects
Urban planning & Architecture

თანამდებობა	სახელი	ხელმოწერა
მთ.არქიტექტორი	თ.ლაშხი	
მთ.არქიტექტორის	ნ.გოგიჩაშვილი	
არქიტექტორი	ნ.ხარებაშვილი	
არქიტექტორი	ა.ლაშხი	

პირობითი აღნიშვნები

	სახანძრო სისტემების ოთახი		სახანძრო მილები
	ავტომატიკა		სახანძრო ბანკომატებისთვის სისტემა
	ჯვარედინა მოძრაობის		მეთანიანის ბანიკვება
EXIT	ბასასვლელი		ხელის სუსტემჭიმი
	სახანძრო ბანკომის ხელით ჩართვის სისტემა		მილებელი და ხანძრის ბანკომის სისტემა
	ღუნების სისტემა		ავარიული ბანათება

ტექნიკურ-ეკონომიკური მაჩვენებლები

დანიშნულება	ფაქტობი

ნახაზის სახელწოდება

ბებმა 0.00 ნიშნულზე

ნახაზის მონასემები

მასშტაბი	ფორმატი	თარიღი
1:200	A3	02/2023
სტადია	ბვეხდი	ბვეხდები
	.4	

მიკავკიდებული ობიექტი
(სასტუმრო; პომპიტალი;
სასზღვრებელი)

მისამართი:
ალექსი ფაღავას ქ. - ლესელიძის ქუჩა N15,19
ლესელიძის ქ. მანანძევის N3 - ალექსი ფაღავას მანანძევის N13
ს.კ.: #01.17.01.134.056

A3 Architects
Urban planning & Architecture

თანამდებობა	სახელი	ხელმოწერა
მთ.არქიტექტორი	თ.ლაშხი	
მთ.არქიტექტორის მ.	გ.ბოგველიანი	
არქიტექტორი	ნ.ხარებავილი	
არქიტექტორი	ა.ლაშხი	

პირობითი აღნიშვნები

	სახანძრო სისტემების ოთახი		სახანძრო მილები
	ავტომატური		სახანძრო განგაშის ხელით ჩართვის სისტემა
	ავტომატიკა		მექანიკური ვენტილაცია
	ასანთვლელი		ხელის სასმენჯიხი
	სახანძრო განგაშის ხელით ჩართვის ღილაკი		მიმღები და ხმოვანი განგაშის სისტემა
	ღილაკის სისტემა		ავარიული განათება

ტექნიკურ-ეკონომიკური მაჩვენებლები

დანიშნულება	ფართობი

ნახაზის სახელწოდება

ბებმა 4.20 ნიშნულზე

ნახაზის მონაცემები

მასშტაბი	ფორმატი	თარიღი
1:200	A3	02/2023
სტადია	ბვეხდი	ბვეხდები
	.5	

მრავალფუნქციური კომპლექსი (სასტუმრო; კომერციული; სასზღვრევებელი)

მისამართი:
ალექსი დადიანის ქ. - ტრიალეთის ქუჩა N15,19
ტერიტორიის / მიწათმფლობელობის საკადასტრო კოდი N13
ს.კ.: #01.17.01.134.056



თანამდებობა	პირი	ხელმოწერა
მთ.არქიტექტორი	თ.ცაავა	
მთ.არქიტექტორის	ნ.გოგიბერიძე	
არქიტექტორი	ნ.ხარებაშვილი	
არქიტექტორი	ა.ცაავა	



პირობითი აღნიშვნები

	სახანძრო სისტემების ოთახი		სახანძრო მილები
	ავტომატიკა		სახანძრო ბანკეტების სისტემა
	ჯვარედა მოპირებისა		მეორადი ბანიკვება
EXIT	ბასასვლელი		ხელის სველმბჭერი
	სახანძრო ბანკეტის ბოქლომით სამიერი		მილებელი და სამოვანი ბანკეტის სისტემა
	დენების სისტემა		ავტომილი ბანკეტება

ტექნიკურ-ეკონომიკური მაჩვენებლები

დანიშნულება	ფართობი

ნახაზის სახელწოდება

ბებმა ნიშნულზე +7.50

ნახაზის მონაცემები

მასშტაბი	ფორმატი	თარიღი
1:200	A3	02/2023
სტადია	ბევრი	ბევრები
	.6	

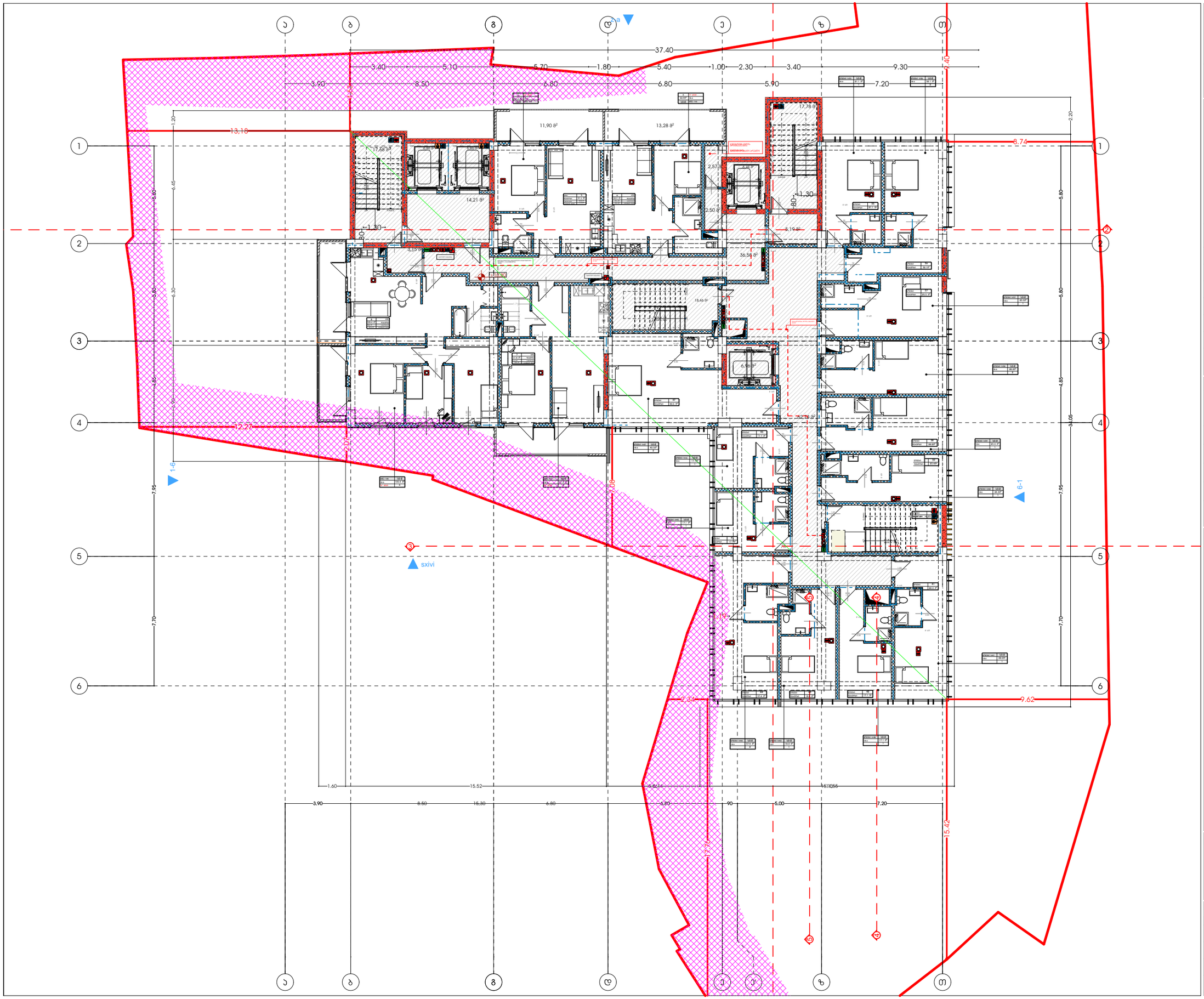

მხარეთმცოდნეობითი ობიექტი (სასტუმრო; ბოძისტიპის; სასზღხოვრებელი)

მისამართი:
ალექსი ცაიშვილის - ლუკიანეს ქუჩა N15,19
ლუკიანეს I შესახვევი N3 - სანაპირო მშენებელი N13
ს.კ.: #01.17.01.134.056

A3 Architects
Urban planning & Architecture

თანამდებობა	ბჭური	ხელმოწერა
მთ.არქიტექტორი	თ.ლაშხი	
მთ.არქიტექტორის	ნ.ბოგაევშვილი	
არქიტექტორი	ნ.ხახანაშვილი	
არქიტექტორი	ა.ასკანდე	

პირობითი აღნიშვნები

	სახანძრო სისტემების ოთახი		სახანძრო მილები
	ავტომატიკა		სახანძრო განკარგილებასთან ავტომატის სისტემა
	ჯვარედა მოპირებისა		მეორეხარისხოვანი ბაილანება
	ბასასვლელი		ხელის სასანძრო
	სახანძრო ბანკომის ხელით ჩართვის ღილაკი		მიმღებელი და ხმოვანი ბანკომის სისტემა
	ღენძების სისტემა		ავტომატი ბანკომა

ტექნიკურ-ეკონომიკური მაჩვენებლები

დანიშნულება	ფართობი

ნახაზის სახელწოდება

ბებმა ნიშნულზე +10.80

ნახაზის მონაცემები

მასშტაბი	ფორმატი	თარიღი
1:200	A3	02/2023
სტადია	ბეჭდი	ბეჭდები
	.7	

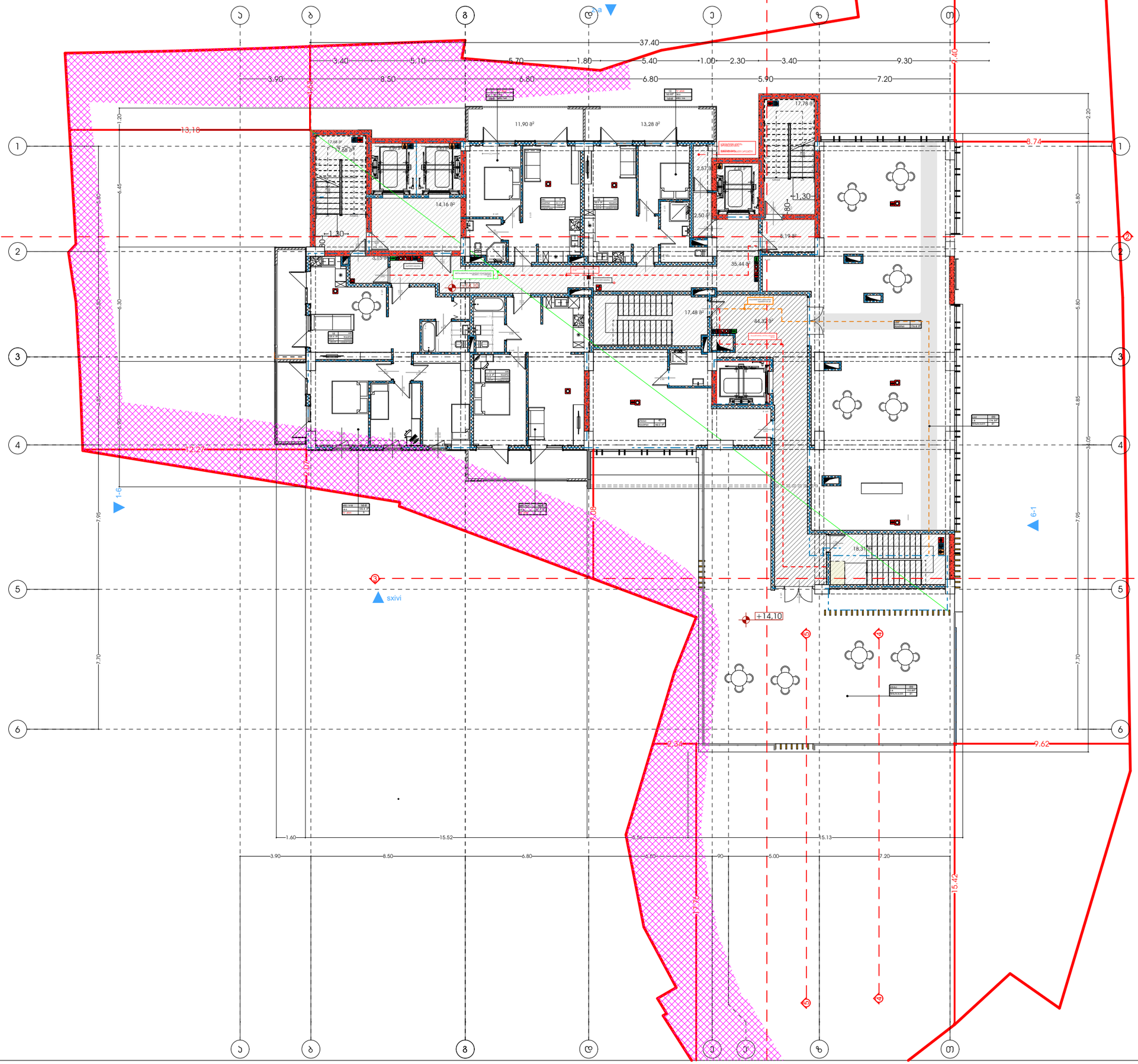

მხარჯირფენქსიური პოტენციალი (სასტუმრო; პოტენციალი; სასზხოვრებელი)

მისამართი:
ალექსი ფანცულაი ქუჩის N15,19
ტერიტორიის ქადასტრის N3 ნაკვეთის მიწახვედი N13
ს.კ.: #01.17.01.134.056

A3 Architects
Urban planning & Architecture

თანამდებობა	პირი	ხელმოწერა
მთ.არქიტექტორი	თ.ტაბაგარი	
მთ.არქიტექტორის მ.მოგალეშვილი		
არქიტექტორი	ნ.ხარებაშვილი	
არქიტექტორი	ა.ტაბაგარი	

პირობითი აღნიშვნები

	სახანძრო სისტემების ოთახი		სახანძრო მილები
	ავტომატიკა		სახანძრო განკარგულებასთან ავტომატის სისტემა
	ჯვარედა მოპირებისა		მეკანიკური ვენტილაცია
EXIT	ბასასვლელი		ხელის სასანძრო
	სახანძრო ბანკების ხელით ამოქმედების ღილაკი		მიმღებელი და ხმოვანი ბანკების სისტემა
	დაწნევის სისტემა		ავტომატიკა ბანკეთება

ტექნიკურ-ეკონომიკური მაჩვენებლები

დანიშნულება	ფართობი

ნახაზის სახელწოდება

ბებმა ნიშნულზე +14.10

ნახაზის მონასკემები

მასშტაბი	ფორმატი	თარიღი
1:200	A3	02/2023
სტადია	ბეჭდი	ბეჭდები
	.8	

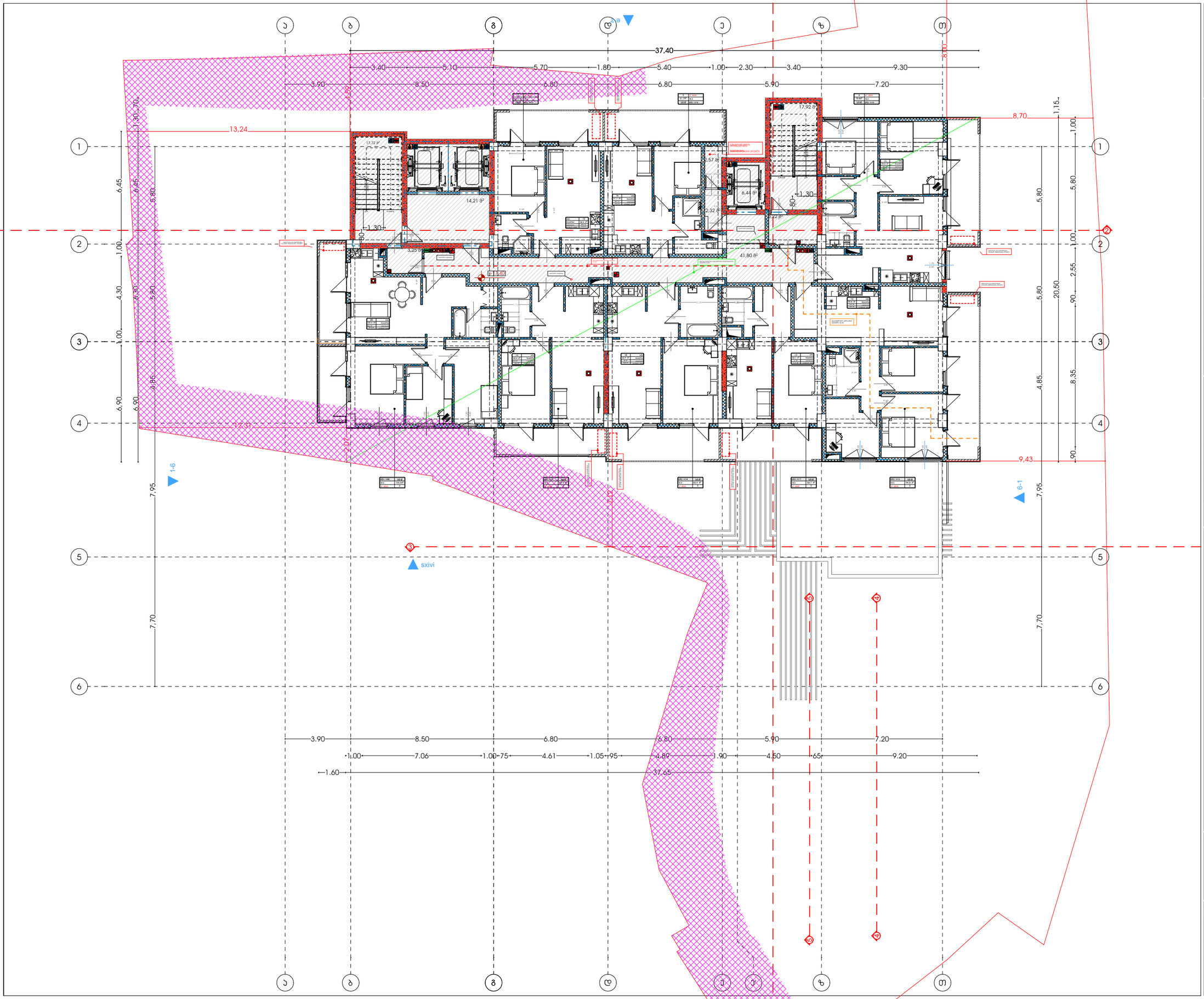

მრავალფენიანი საცხოვრებელი კომპლექსი (სასტუმრო; კომერციული; საცხოვრებელი)

მისამართი:
ალექსი დადიანის ქ. - ლესელიძის ქუჩა N15,19
ლესელიძის I შესახვევი N3 - ალექსი დადიანის II შესახვევი N13
ს.კ.: #01.17.01.134.056

A3 Architects
Urban planning & Architecture

თანამდებობა	სახელი	ხელმოწერა
მთ.არქიტექტორი	თ.ლაშხი	
მთ.არქიტექტორის მ.	ნ.ჯოხაძე	
არქიტექტორი	ნ.ხახანაშვილი	
არქიტექტორი	ა.ლაშხი	

პირობითი აღნიშვნები

	სახანძრო სისტემების ოთახი		სახანძრო მილები
	ავტომობილი		სახანძრო ბენზომოტორებასთან შეშვების სისტემა
	ჯვარედა მოძრაობის		მექანიკური ბენზინება
EXIT	ბასასვლელი		ხელის სასანძრო
	სახანძრო ბენზინის ბალონ სპეციალური პირობები		მილაკები და სამოვანი ბენზინის სისტემა
	დენების სისტემა		ავტომილი ბენზინება

ტექნიკურ-ეკონომიკური მაჩვენებლები

დანიშნულება	ფასითობი

ნახაზის სახელწოდება

ბებმა ნიშნულზე +17.40

ნახაზის მონაცემები

მასშტაბი	ფორმატი	თარიღი
1:200	A3	02/2023
სტადია	ბენიდი	ბენიდები
	.9	

მხარეთმცოდნეობითი პომპეჯესი (სასტუმრო; პომპიტიელი; სასზხოვრებელი)

მისამართი:
ალექსი ფანცულაი - ლესინიანის ქუჩა N15,19
ლესინიანის I შესახვევი N3 - ლესინის მესახვევი N13
ს.კ.: #01.17.01.134.056



თანამდებობა	სახელი	ხელმოწერა
მთ.არქიტექტორი	თ.ლაშხი	
მთ.არქიტექტორის	ნ.გოგიჩვილი	
არქიტექტორი	ნ.ხახანაშვილი	
არქიტექტორი	ა.ლაშხი	



პირობითი აღნიშვნები

	სახანძრო სისტემების ოთახი		სახანძრო მილები
	ავტომატიკა		სახანძრო ბანკეტებისათვის ავტომის სისტემა
	ჯვარედა მოპირებისა		მეხანძრის ბანიკვება
EXIT	ბასასვლელი		ხელის სასხლეტჯარი
	სახანძრო ბანკეტის ნაწილ საკომისო პოლიციის		მიხედვით და სხვა ნაწილის სისტემა
	დენების სისტემა		ავტომილი ბანკეტება

ტექნიკურ-ეკონომიკური მაჩვენებლები

დანიშნულება	ფაქტობა

ნახაზის სახელწოდება

ბებმა ნიშნულზე +20.70

ნახაზის მონასემები

მასშტაბი	ფორმატი	თარიღი
1:200	A3	02/2023
სტადია	ბვეხდი	ბვეხდები
	.10	

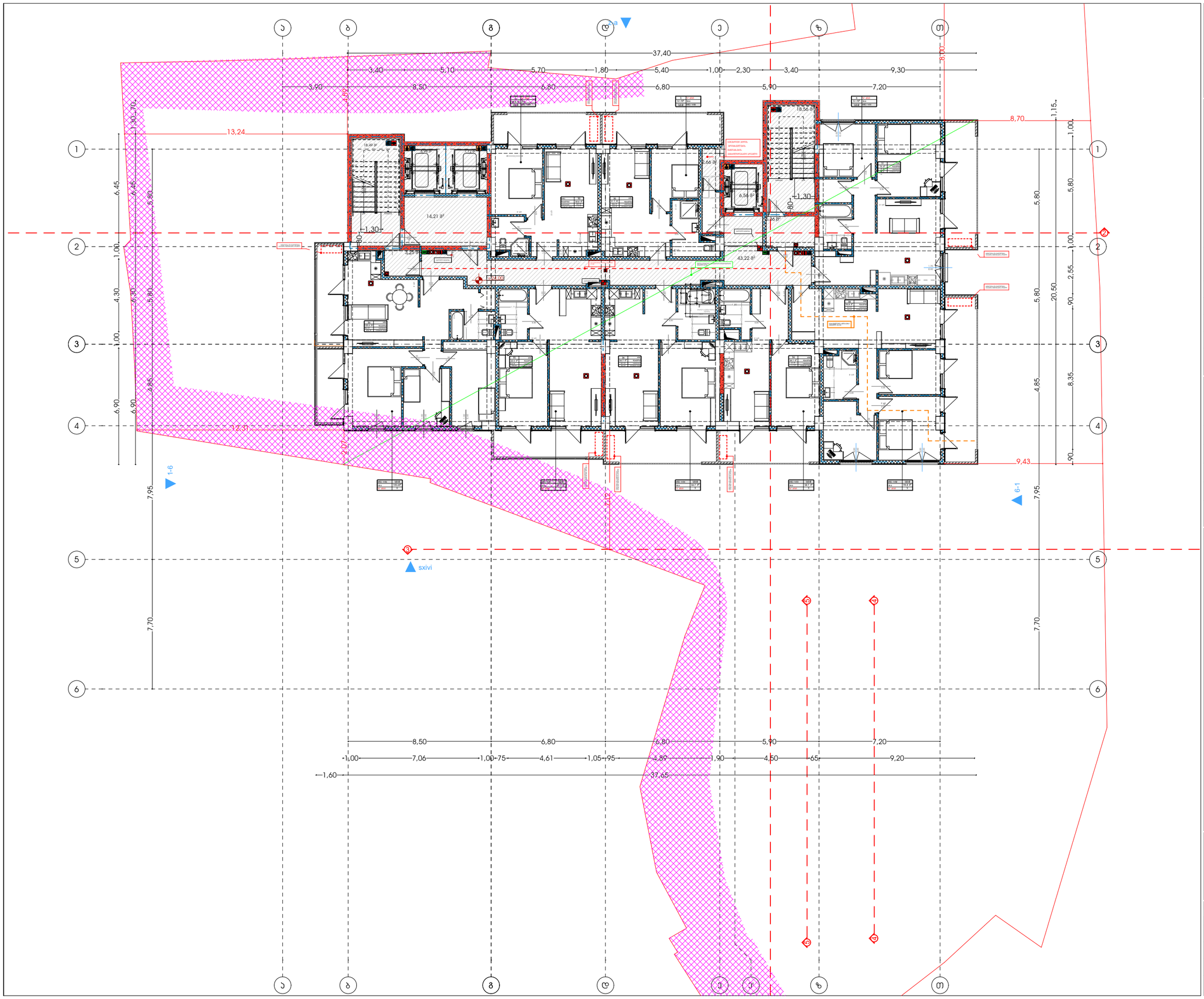

მრავალფუნქციური კომპლექსი (სასტუმრო; კომერციული; სასზღვრევებელი)

მისამართი:
ადრე ცნობილ.ა. ლესელიძის ქუჩა N15,19
ლესელიძის I შესახვევი N3 ლესელიძის მე2 შესახვევი N13
ს.კ.: #01.17.01.134.056

A3 Architects
Urban planning & Architecture

თანამდებობა	სახელი	ხელმოწერა
მთ.არქიტექტორი	თ.ლასვა	
მთ.არქიტექტორის მ	ნ.გოგიჩვილი	
არქიტექტორი	ნ.ხარაძიშვილი	
არქიტექტორი	ა.ლასვა	

პირობითი აღნიშვნები

	სახანძრო სისტემების ოთახი		სახანძრო მილები
	ავტომანქანები		სახანძრო ბანკომენტებასთან შემშრის სისტემა
	ჯვარედინ მოძრაობის		მეორადული ბანიტება
EXIT	ბასასვლელი		ხელის სუსტემჭიმი
	სახანძრო ბანგამის ნაწილ სემოთვის პოლიცია		მიხედული და სამოვანი ბანგამის სისტემა
	დენების სისტემა		ავარიული ბანათება

ტექნიკურ-ეკონომიკური მაჩვენებლები

დანიშნულება	ფაქტობა

ნახაზის სახელწოდება

ბებმა ნიშნულზე +24.00

ნახაზის მონასემები

მასშტაბი	ფორმატი	თარიღი
1:200	A3	02/2023
სტადია	ბვეხდი	ბვეხდები
	.11	

მხარეთმცოდნეობითი ობიექტი (სასტუმრო; ბოთლსაცავი; სასუზხოვიბელი)

მისამართი:
ალექსი ფანცულაია - ლესელიძის ქუჩა N15,19
ლესელიძის I შესახვევი N3 სასტუმროს მშენებელი N13
ს.კ.: #01.17.01.134.056



თანამდებობა	ფერი	ხელმოწერა
მთ.არქიტექტორი	თ.ლეკვეინა	
მთ.არქიტექტორის	ნ.ბოთლეშვილი	
არქიტექტორი	ნ.ხარებაშვილი	
არქიტექტორი	ა.ლეკვეინა	



პირობითი აღნიშვნები

	სახანძრო სისტემების ოთახი		სახანძრო მილები
	ავტომატიკა		სახანძრო ბანკეტებისათვის ავტომის სისტემა
	ჯვარედა მოძრაობის		მექანიკური ვენტილაცია
EXIT	ევაკუაციის		ხელის საშუალება
	სახანძრო ბანკეტის ნებისმიერი ადგილის მიღწევა		მილების და სამუშაო ბანკების სისტემა
	დენების სისტემა		ავტომილი ბანკეტია

ტექნიკურ-ეკონომიკური მაჩვენებლები

დანიშნულება	ფაქტობა

ნახაზის სახელწოდება

ბებმა ნიშნულზე +27.30

ნახაზის მონაცემები

მასშტაბი	ფორმატი	თარიღი
1:200	A3	02/2023
სტადია	ბევრი	ბევრები
	.12	

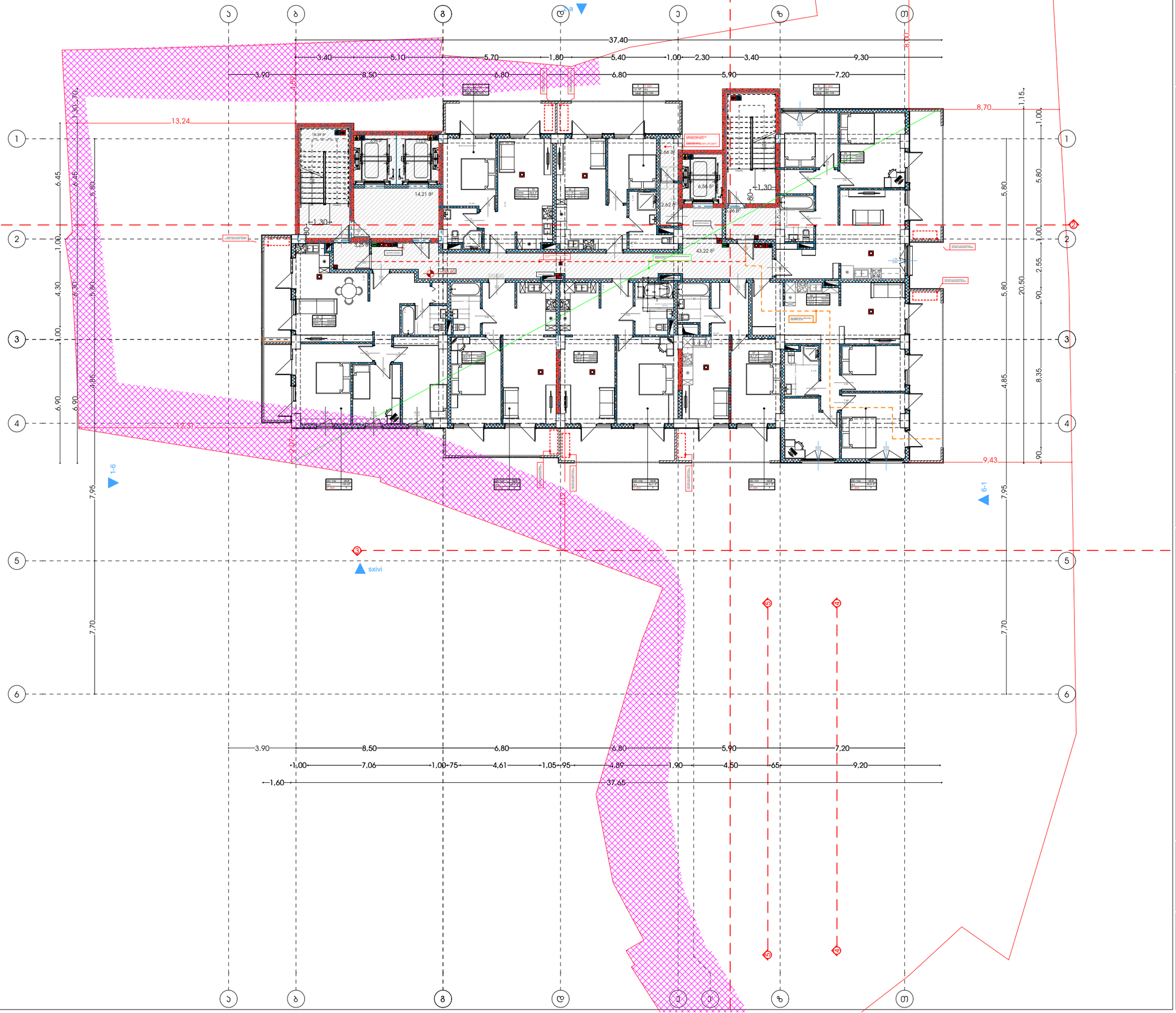

მისაკაედრებელი პომპიტექსი (სასტუმრო; პომერციული; სასზხოვრებელი)

მისამართი:
ალექსი ფანცულაი - ლესინიანის ქუჩა N15,19
ლესინიანის I შესახვევი N3 ალექსის მესახვევი N13
ს.კ.: #01.17.01.134.056

A3 Architects
Urban planning & Architecture

თანამდებობა	სახელი	ხელმოწერა
მთ.არქიტექტორი	თ.ლალაძე	
მთ.არქიტექტორის მ/ა	ნ.ჭოჭუაშვილი	
არქიტექტორი	ნ.ხარებავილი	
არქიტექტორი	ა.ლალაძე	

პირობითი აღნიშვნები

	სახანძრო სისტემების ოთახი		სახანძრო მილები
	ავტომანქანები		სახანძრო ბანყოფილებასთან კავშირის სისტემა
	ჯვარედინ მოძრაობის		მეთვალყურეობის ბანივანება
EXIT	ბანაპარები		ხელის სველდებარე
	სახანძრო ბანგაშის ნიშნის განათების სისტემა		მეხმარეები და ხელოვნი ბანგაშის სისტემა
	ღილანების სისტემა		კვეთილი ბანათება

ტექნიკურ-ეკონომიკური მაჩვენებლები

დანიშნულება	ფაქტობა

ნახაზის სახელწოდება

ბებმა ნიშნულზე +30.60

ნახაზის მონასეგები

მასშტაბი	ფორმატი	თარიღი
1:200	A3	02/2023
სტადია	ბვეძდი	ბვეძდები
	.13	

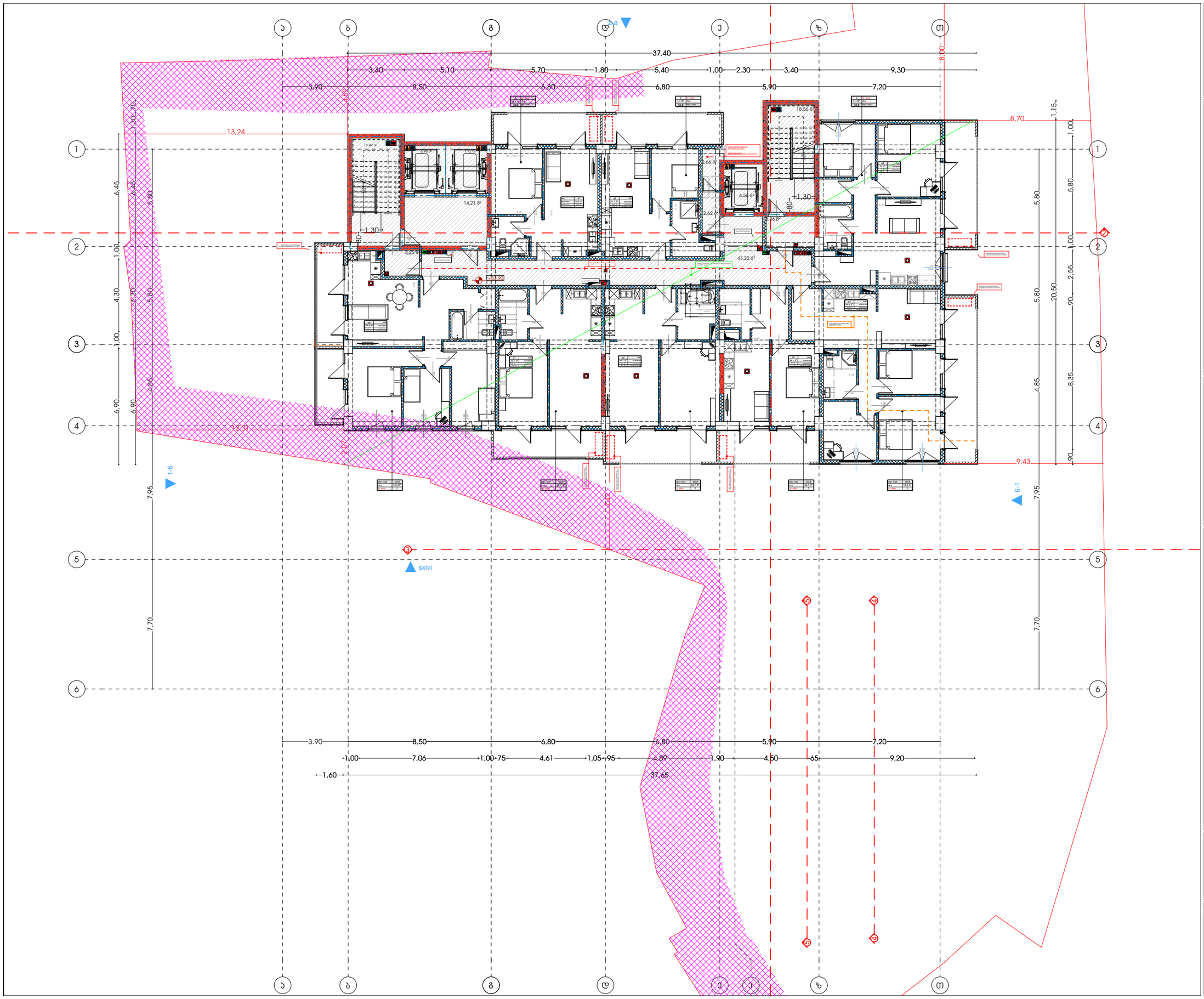

მხარდაჭერისა და პომპეიანის (სასტუმრო, პომპეიანი, სასზღვრევები)

მისამართი:
ალექსი დადიანის ქ. ვანიანის ქუჩა N15,19
ვანიანის ქუჩა N3, ალექსი დადიანის ქუჩა N13
ს.კ.: #01.17.01.134.056

A3 Architects
Urban planning & Architecture

თანამდებობა	სახელი	ხელმოწერა
მთ.არქიტექტორი	თ.ცაავა	
მთ.არქიტექტორის	ნ.გოგებაშვილი	
არქიტექტორი	ნ.ხარაძიშვილი	
არქიტექტორი	ა.ცაავა	

პირობითი აღნიშვნები

	სახანძრო სისტემების ოთახი		სახანძრო მილები
	ავტომანქანები		სახანძრო განყოფილებასთან ავტომისის სისტემა
	ჯვარედინი მოძრაობის		მეთვალყურეობის ვიდეოკამერა
EXIT	გასასვლელი		ხელის სუსტდენის
	სახანძრო ბანგარების ნაკრები ავტომისის სიმილები		მიხედვით და ხანძრის ბანგარების სისტემა
	დენების სისტემა		ავტომილი ბანგარება

ტექნიკურ-ეკონომიკური მაჩვენებლები

დანიშნულება	ფაქტობა

ნახაზის სახელწოდება

ბებმა ნიშნულზე +33.90

ნახაზის მონასეგები

მასშტაბი	ფორმატი	თარიღი
1:200	A3	02/2023
სტადია	ბვეხდი	ბვეხდები
	.14	

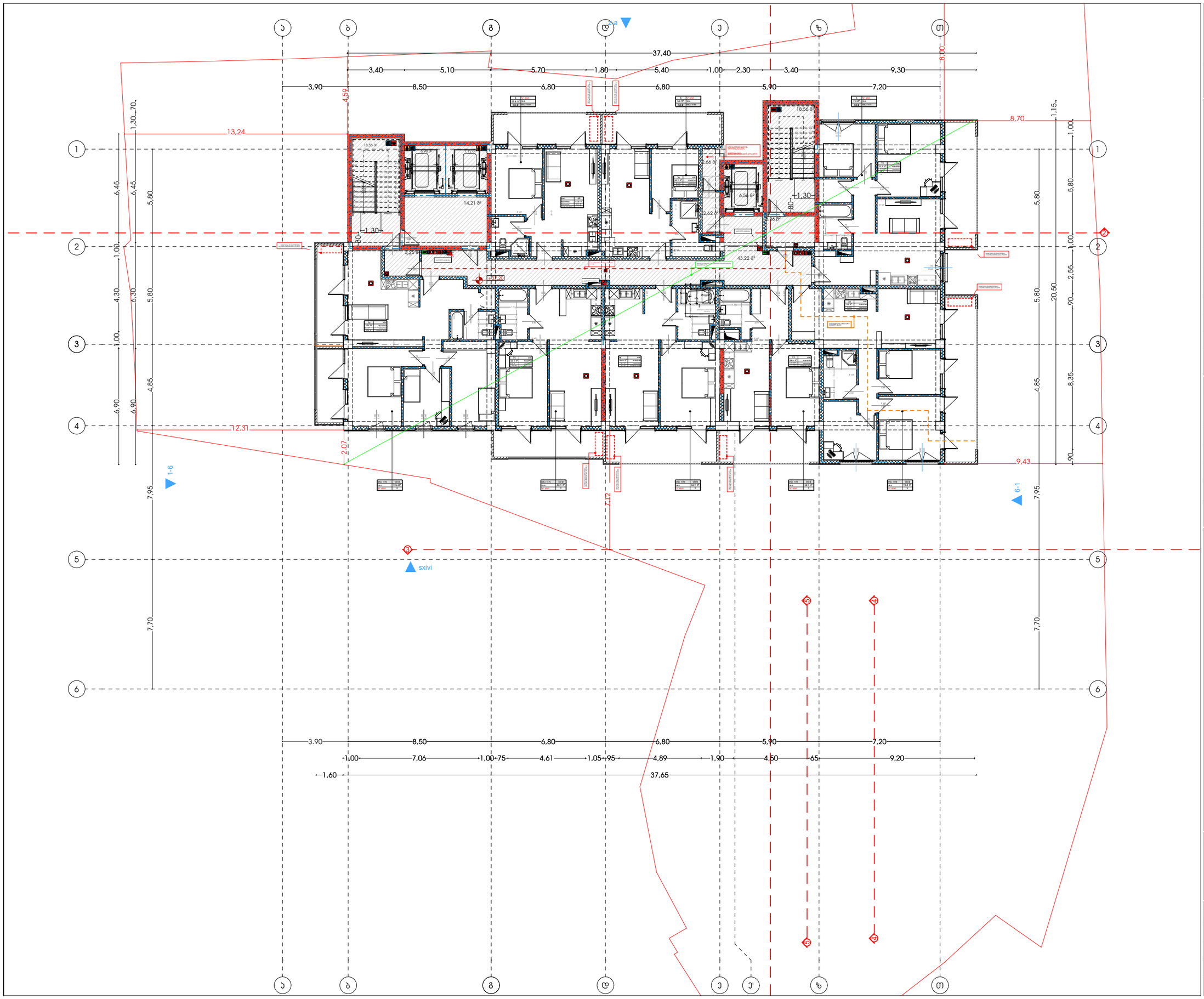

მრავალფუნქციური კომპლექსი (სასტუმრო; კომერციული; სასზღვრევებელი)

მისამართი:
ალექსი ფანცულაია - ლესელიძის ქუჩა N15,19
ლესელიძის I შესახვევი N3 - ალექსის მშენებარე N13
ს.კ.: #01.17.01.134.056

A3 Architects
Urban planning & Architecture

თანამდებობა	ბჭური	ხელმოწერა
მთ.არქიტექტორი	თ.ლაშხი	
მთ.არქიტექტორის	ნ.გოგებაშვილი	
არქიტექტორი	ნ.ხახანაშვილი	
არქიტექტორი	ა.ლაშხი	

პირობითი აღნიშვნები

	სახანძრო სისტემების ოთახი		სახანძრო მილები
	ავტომატიკა		სახანძრო ბანკეტებისთვის სისტემა
	ჯვარედა მოპირებისა		მეორეხარისხა ბანიკვება
EXIT	ბასასვლელი		ხელის სასანტექნიკო
	სახანძრო ბანკეტების ხელით გასაშვები მილები		მილებები და სხვადასხვა ბანკეტის სისტემა
	ღუნების სისტემა		ავარიული განათება

ტექნიკურ-ეკონომიკური მაჩვენებლები

დანიშნულება	ფაქტობი

ნახაზის სახელწოდება

ბებმა ნიშნულზე +37.20

ნახაზის მონაცემები

მასშტაბი	ფორმატი	თარიღი
1:200	A3	02/2023
სტადია	ბვეხდი	ბვეხდები
	.15	

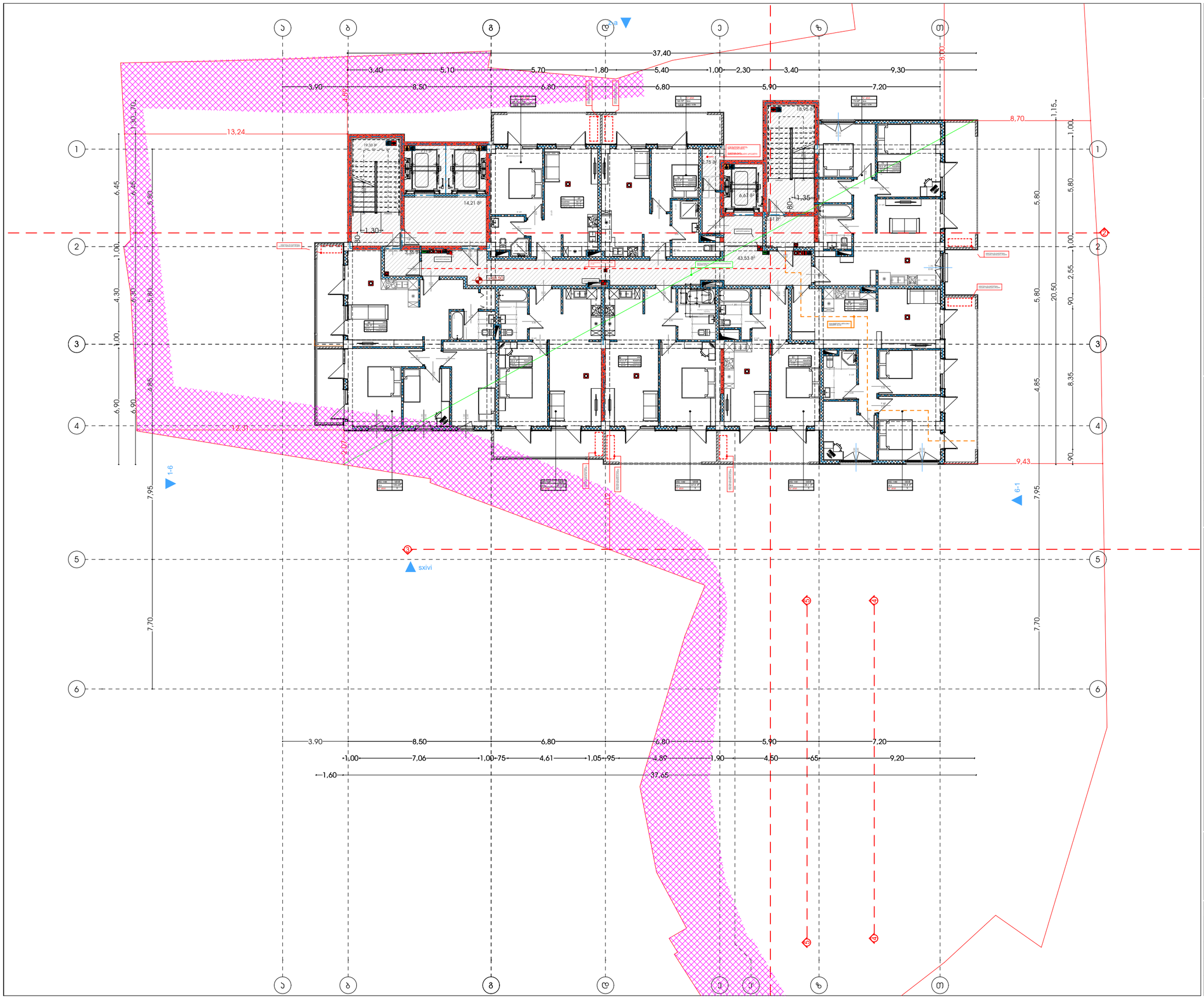

მრავალფუნქციური კომპლექსი (სასტუმრო; კომერციული; სასზღვრევებელი)

მისამართი:
ალექსი ფანცულაია - ლესელიძის ქუჩა N15,19
ლესელიძის I შესახვევი N3 ლესელიძის მე-სახვევი N13
ს.კ.: #01.17.01.134.056

A3 Architects
Urban planning & Architecture

თანამდებობა	ფეხი	ხელმოწერა
მთ.არქიტექტორი	თ.ფეხვა	
მთ.არქიტექტორის	ნ.ჯოხაძვილი	
არქიტექტორი	ნ.ხახანაშვილი	
არქიტექტორი	ა.ფეხვა	

პირობითი აღნიშვნები

	სახანძრო სისტემების ოთახი		სახანძრო მილები
	ჯებოსაშველი		სახანძრო ბანყოფილებასთან ჯებშირის სისტემა
	ჯვარედა მოძრაობის		მეთანიანი ბანიკვება
EXIT	ბასასვლელი		ხელის სუსტემჯიში
	სახანძრო ბანგამის ნაწილ სპეციალურ პოლიგონ		მილებელი და ხმოვანი ბანგამის სისტემა
	ღენნების სისტემა		ჯვარილი ბანათება

ტექნიკურ-ეკონომიკური მაჩვენებლები

დანიშნულება	ფაქტობა

ნახაზის სახელწოდება

ბებმა ნიშნულზე +40.50

ნახაზის მონასემები

მასშტაბი	ფორმატი	თარიღი
1:200	A3	02/2023
სტადია	ბვეხდი	ბვეხდები
	.16	

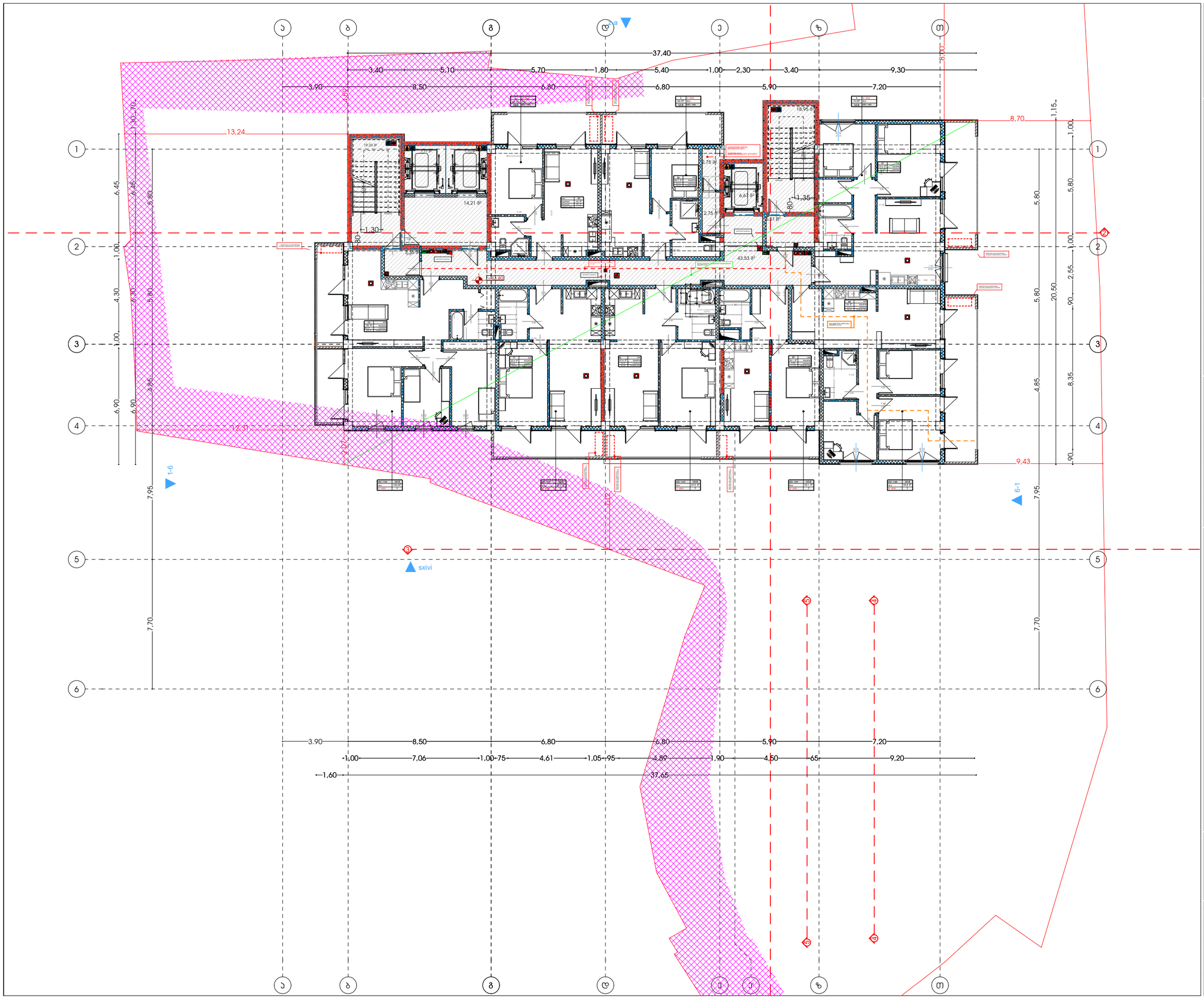

მხატვრული ნაწილი (სანოტარო; პომპიტალი; სასზღვრები)

მისამართი:
ალექსი ფანცულაი - ლესელიძის ქუჩა N15.19
ლესელიძის I შესახვევი N3 - ლესელიძის მე-6 შესახვევი N13
ს.კ.: #01.17.01.134.056

A3 Architects
Urban planning & Architecture

თანამდებობა	სახელი	ხელმოწერა
მთ.არქიტექტორი	თ.ლაშხი	
მთ.არქიტექტორის	ნ.მოსაშვილი	
არქიტექტორი	ნ.ხასანიშვილი	
არქიტექტორი	ა.ლაშხი	

პირობითი აღნიშვნები

	სახანძრო სისტემების ოთახი		სახანძრო მილები
	ავტომატიკა		სახანძრო ბანკომენტებასთან შეერთების სისტემა
	ჯვარედა მოპირებისა		მეორნიული ბანიკვება
EXIT	ბასასვლელი		ხელის სასხლეტჯარი
	სახანძრო ბანკომის ხელით ჩართვის ღილაკი		მიხედვით და ხმოვანი ბანკომის სისტემა
	ღუნების სისტემა		ევაკუაციის ბანათება

ტექნიკურ-ეკონომიკური მაჩვენებლები

დანიშნულება	ფაქტობა

ნახაზის სახელწოდება

ბებმა ნიშნულზე +43.80

ნახაზის მონაცემები

მასშტაბი	ფორმატი	თარიღი
1:200	A3	02/2023
სტადია	ბვეხდი	ბვეხდები
	.17	

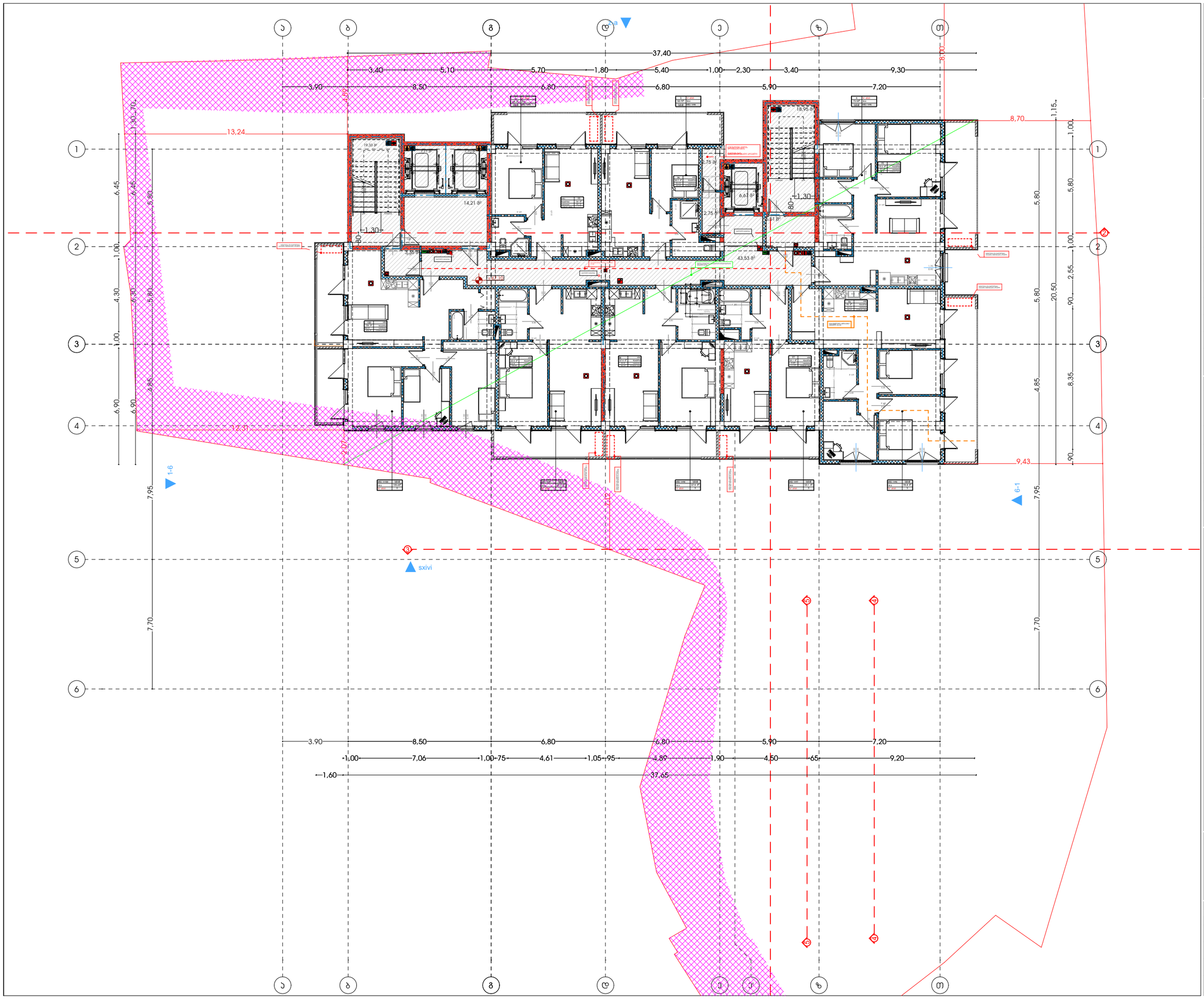

მხარდაჭერისა პომპეიანის (სასტუმრო; პომპეიანის; სასზღვევებელი)

მისამართი:
ალექსი დადიანის ქ. ლესელიძის ქუჩა N15,19
ლესელიძის I შესახვევი N3 ლესელიძის მე-2 შესახვევი N13
ს.კ.: #01.17.01.134.056

A3 Architects
Urban planning & Architecture

თანამდებობა	ფული	ხელმოწერა
მთ.არქიტექტორი	მ.ლაშვა	
მთ.არქიტექტორის	ნ.ჭოჭაშვილი	
არქიტექტორი	ნ.ხარებიშვილი	
არქიტექტორი	ა.ლაშვა	

პირობითი აღნიშვნები

	სახანძრო სისტემების ოთახი		სახანძრო მილები
	ავტომანქანები		სახანძრო ბანკომუნიკაციებისთვის სისტემა
	ჯვარედინი მოძრაობის		მეორადული ბანიტაცია
EXIT	ბასასვლელი		ხელის სასანტექნიკა
	სახანძრო ბანკომის ნებით სანიტარის პოლიციაში		მიხედვით და ხანძრის ბანკომის სისტემა
	დენების სისტემა		ავარიული ბანათება

ტექნიკურ-ეკონომიკური მაჩვენებლები

დანიშნულება	ფასითობა

ნახაზის სახელწოდება

ბებმა ნიშნულზე +47.10

ნახაზის მონასაზები

მასშტაბი	ფორმატი	თარიღი
1:200	A3	02/2023
სტადია	ბვეძები	ბვეძების
	.18	

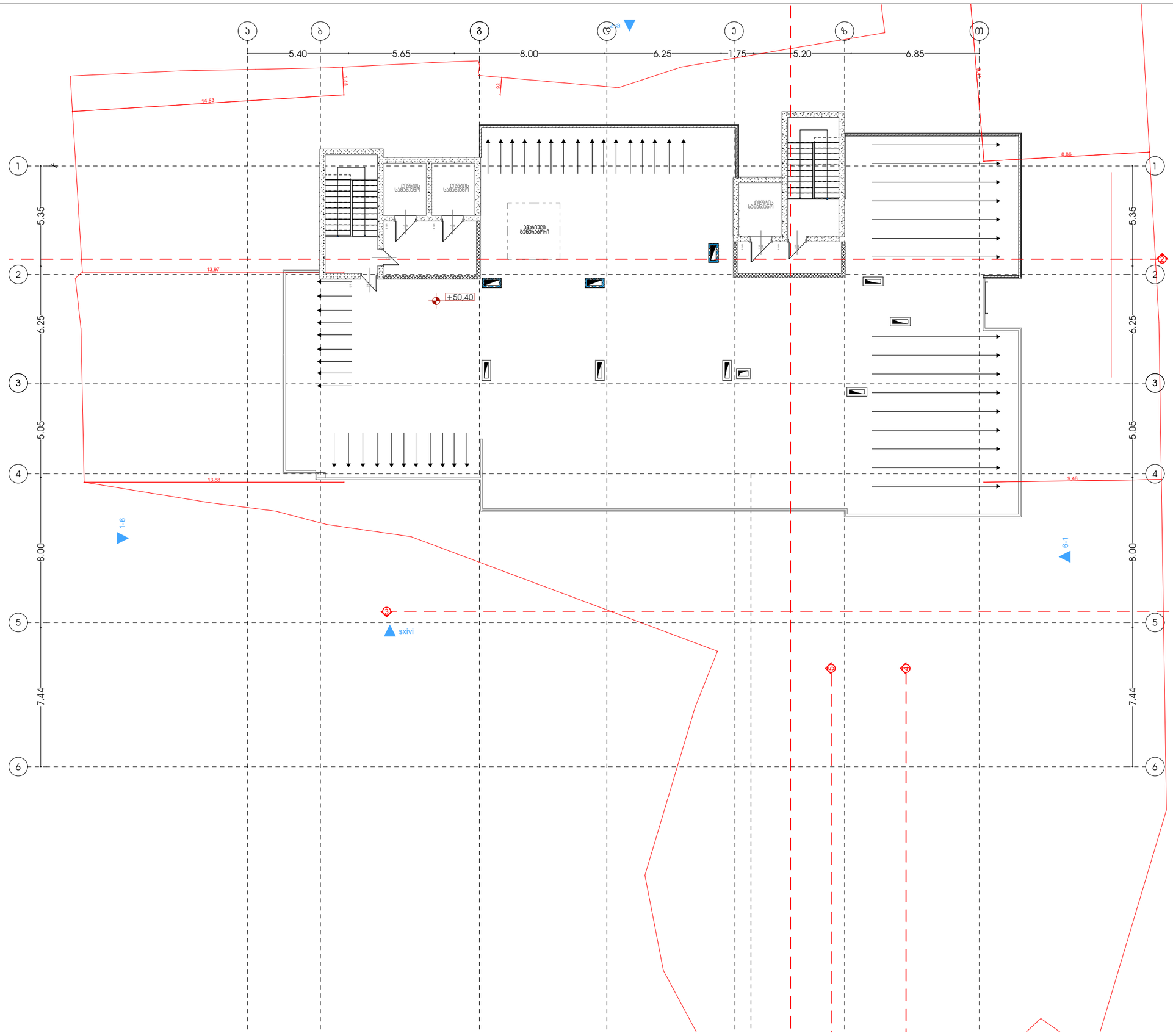

მისამართი:
ალექსი ფანცულაი - ლესელიძის ქუჩა N15.19
ლესელიძის I შესახვევი N3 - ცისკრის მე3ხახვევი N13
ს.კ.: #01.17.01.134.056

A3 Architects
Urban planning & Architecture

თანამდებობა	პირი	ხელმოწერა
მთ.არქიტექტორი	თ.ცაავა	
მთ.არქიტექტორის მოად.	ნ.ჭოგოშვილი	
არქიტექტორი	ნ.ხარაძიშვილი	
არქიტექტორი	ა.ცაავა	

პირობითი აღნიშვნები

	სახანძრო სისტემების ოთახი		სახანძრო მილები
	ჯებირსაშლელი		სახანძრო ბანყოფილებასთან ბავშვირის სისტემა
	ჯვარედა მოძრაობის		მეთანეზირი გაზიანება
	გასასვლელი		ხელის სუსტდამჭირი
	სახანძრო ბანგამის ნაწილ ბავშვირის პილიგი		მილსადენი და სამუშაო ბანგამის სისტემა
	ღუნგების სისტემა		ბავშირი ბანათება

ტექნიკურ-ეკონომიკური მაჩვენებლები

დანიშნულება	ფაქტობი

ნახაზის სახელწოდება

სახურავის გეგმა

ნახაზის მონაცემები

მასშტაბი	ფორმატი	თარიღი
1:200	A3	02/2023
სტადია	ბვეძი	ბვეძები
	.19	

გაძლიერებული ბეტონის სვეტი 50X50 მმ
ცეცხლმედეგობა 2 სთ.

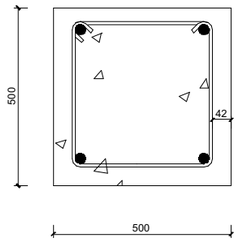

გაძლიერებული ბეტონის კედელი
გზა-კიბის შემომზღუდავები
ცეცხლმედეგობა 2 სთ.

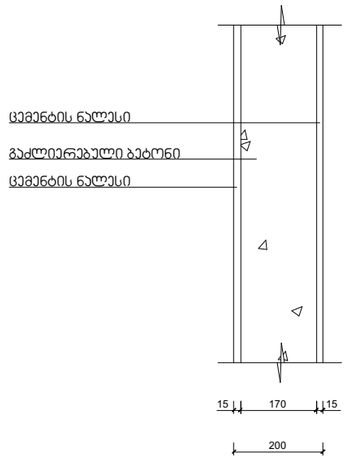

შენიშვნა:

კონსტრუქციული პროექტის დამუშავებისას დაცული იქნას I-B კონსტრუქციის ტიპის მოთხოვნები.

იატაკის და სახურავის ფილა
ცეცხლმედეგობა 2 სთ.

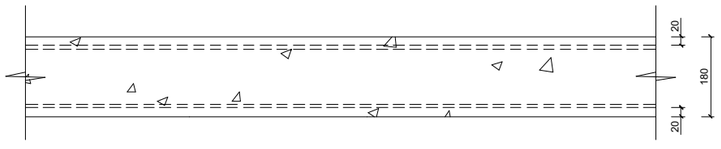

ბლოკის კედელი
ბინებს შორის გამყოფი ტიხარი
ცეცხლმედეგობა 1 სთ.

