დაგეგმარების მიზნის აღწერა

დაგეგმარების საფუძველი და მიზნები:

პროექტი მიზნად ისახავს ორ სართულიანი საწყობისა და მისი უზრუნველსაყოფი ოფისის დაგეგმარებას თანამედროვე გეგმარებითი პრინციპების შესაბამისად დადგენილი „შენობა ნაგებობების უსაფრთხოების წესების მიხედვით“.

მიწის ნაკვეთის მდებარეობა და აღწერა:

მიწის ნაკვეთი (6000.00 კვ.მ.) მდებარეობს ქალაქი თბილისში, ახვლედიანის ქუჩა 8, საკადასტრო კოდი: №01.19.16.001.036 ტერიტორია ხასიათდება მარტივი რელიეფით, დაახლოებით 1-2 %-დახრილობით. საპროექტო ტერიტორიას ესაზღვრება გზა სამხრეთით

პროექტის შინაარსობრივი აღწერა:

საპროექტო შენობა არის 2 სართულიანი საწყობი და მისი უზრუნველსაყოფი ოფისის ნაგებობა, რომელსაც ორი დამოუკიდებელი შესასვლელი აქვს.

პირველ სართულზე განთავსებულია საერთო ჰოლი, საოფისე და სასაწყობე სივრცეები, დაკავებულობა არ აღემატება 20 კაცს.

მეორე სართულზე არის სასაწყობე სივრცე, სართულის დაკავებულობა არ აღემატება 3 კაცს.

პირველი სართულის სიმაღლეა 3,36. მეორე სართულის 2,70. დერეფნებსა და ყველა არსებულ დაკავებულობაში განთავსებულია ხელის ცეცხლმაქრები, გასასვლელ საშუალებებთან დამონტაჟებულია სახანძრო განგაშის ხელით სამართავი სისტემა. სივრცეები მისაწვდომია შშმპ პირებისთვის.
შენობა აღჭურვილია ხანძარსაწინააღმდეგო სისტემებით და დაკმაყოფილებულია ყველა საჭირო მოთხოვნა, უსაფრთხოების წესების შესაბამისად.
კერძოდ: შენობა აღჭურვილია 1 დაცული კიბის უჯრედით, რომელიც შემოზღუდულია ორ საათიანი ხანძარმედეგი კედლებით. კიბის უჯრედთან განთავსებულია სახანძრო მილდგარების სისტემა.

საფასადე სიბრტყეზე გამოყენებულია ვიტრაჟები. მთავარი ფასადის სარეკონსტრუქციო ნაწილი შელესილია და შეღებილი მუქი ფერის საღებავით, ხოლო დანარჩენი ფასადები სენდვიჩ-პანელებითაა მოპირკეთებული. სახურავის მოსაპირკეთებელ მასალად გამოყენებულია პროფილირებული ფენილი ლითონის კონსტრუქციაზე.
პროექტის ძირითადი სტრუქტურული სისტემის აღწერა:

შენობის დაფუძნება ხდება, კომბინირებულ საძირკველზე, მეორე სართული კეთდება ლითონის მსუბუქი კონსტრუქციით, რომელიც შემდგომ შეიმინება.

დაგეგმარებისათვის გამოყენებული კანონმდებლობის აღწერა:

საპროექტო მიწის ნაკვეთის დაგეგმარებისათვის გამოყენებულია, საქართველოს მთავრობის დადგენილება №41, ტექნიკური რეგლამენტი „შენობა ნაგებობის უსაფრთხოების წესები“.

შენობა-ნაგებობის უსაფრთხოების წესებთან შესაბამისობის ანალიზი

გამოყენებული წესები - **„შენობა-ნაგებობის უსაფრთხოების წესები“**

ჩამოთვალეთ შენობის დაკავებულებები და აღწერეთ თითოეული გამოყენება
1. საქმიანი ჯგუფი **სქ** (საოფისე სივრცე 0.00 და + 3,36 ნიშნულზე)
2. სასაწყობე ჯგუფი **სწ-2** (დამლაგებლის ინვენტარის ოთახი და სამზარეულოს საწყობი პირველ სართულზე)

კონსტრუქციის ტიპი:	
განსაზღვრეთ კონსტრუქციის არსებული შენობისთვის: მაგალითი: II-A, II-B, V-A, V-B	
განსაზღვრეთ კონსტრუქციის ტიპი ახალი შენობისთვის: მაგალითი: II-A, II-B, V-A, V-B	**II-B**
შერეული კონსტრუქციის შემთხვევაში მიუთითეთ ტიპები, რომელიც გამოყენებული იქნება, განსაზღვრეთ ტიპები და მათი მდებარეობა:	

სიმაღლის შეზღუდვები ცხრილი 503 -ის მიხედვით		
დაკავებულობები	**დასაშვები სართულიანობა**	**შემოთავაზებული სართულიანობა**
1. საქმიანი ჯგუფი **სქ**	**4**	**2**
2. სასაწყობო ჯგუფი **სწ-2**	**5**	**1**
	დასაშვები სიმაღლე	**შემოთავაზებული სიმაღლე**
შენობის სიმაღლე =	**16.8 მ.**	**7,40 მ** **(მიწის დონის ნიშნული-517.80 მეტრი)**
მიწის დონის ზემოთ სართულ(ებ)ის რაოდენობა =	**2**	

ფართობის შეზღუდვები ცხრილი 503 -ის მიხედვით		
დაკავებულობები	**დასაშვები ფართობი (სართულზე)**	**შემოთავაზებული ფართობი (სართულზე)**
საქმიანი ჯგუფი **სქ**	**2140 კვ.მ**	**±0.00 ნიშნული - 129,3 კვ.მ**
სასაწყობო ჯგუფი **სწ-2**	**3620 კვ.მ.**	**±0.00 ნიშნული - 255,1 კვ.მ.** **+3.36 ნიშნულზე-145,7 კვ.მ**
შემოთავაზებული ფართობების ჯამი =	**526 კვ.მ**	
სართულების რაოდენობა =	**2**	
შენობის საერთო ფართობი =	**526 კვ.მ**	

გარე კედლის ცეცხლმედეგობისა და ღიობისადმი მოთხოვნები ცხრილების 602-ის და 705.8 -ის მიხედვით									
გარე კედელი	**ხანძარსაწინააღმდეგო მანძილი** (მეტრი)	**ცეცხლმედეგობის ხარისხი** (საათი)		**კედლის ღიობების ფართობი** (კედლის %)					
		მოთხოვნილი	**გათვალისწინებული**	**დასაშვები**			**გათვალისწინებული**		
				დაცული	**დაუცველი საშხეფებით**	**დაუცველი საშხეფების ფარეშე**	**დაცული**	**დაუცველი საშხეფებით**	**დაუცველი**
ფასადი 1-6 ღერძებში	73.68	0	0	შეუზღუდავი	შეუზღუდავი	შეუზღუდავი			52.8%
ფასადი ა-ი ღერძებში	18.97	0	0	შეუზღუდავი	შეუზღუდავი	შეუზღუდავი			56.3%
ფასადი 6-1 ღერძებში	0.77	0	0	დაუშვებელი	დაუშვებელი	დაუშვებელი			0%
ფასადი ი-ა ღერძებში	0.33	0	0	დაუშვებელი	დაუშვებელი	დაუშვებელი			0%

ხანძრისაგან დაცვის სისტემებისადმი მოთხოვნები								
დაკავებულობები/ სივრცეები/ გასასვლელი საშუალებები	**ავტოსაშხეფი სისტემა**	**ალტერნატიული ავტომატური ცეცხლსაქრობი სისტემები**	**კვამლაღმომჩენი და ცეცხლაღმომჩენი სისტემები**	**სახანძრო განგაშის სისტემა**	**სახანძრო მილდგარების სისტემები**	**კვამლის საკონტროლო სისტემები**	**ხელის ცეცხლმაქრები**	**საავარიო განგაშის სისტემები**
სასაწყობე ჯგუფი სწ-2	**არა**	**არა**	**კი**	**კი**	**არა**	**კი**	**კი**	**არა**
საქმიანი ჯგუფი სქ	**არა**	**არა**	**კი**	**კი**	**არა**	**კი**	**კი**	**არა**
კიბის უჯრედი	**არა**	**არა**	**კი**	**კი**	**კი**	**კი**	**კი**	**არა**
ლიფტები								
დერეფანი								
სახანძრო-სამაშველო სამსახურის მიერ გამოსაყენებელი მისაერთებლები					**კი**			
სახანძრო ტუმბოები და წყლის რეზერვუარი (განთვსებულია ეზოს ნიშნულზე)					**კი**			

განიავებისადმი მოთხოვნები		
დაკავებულობები/სივრცეები/გასასვლელი საშუალებები	ბუნებრივი განიავება	ხელოვნური განიავება
სასაწყობე ჯგუფი (სწ2)	კი	კი
საქმიანი ჯგუფი (სქ)	კი	კი
კიბის უჯრედი	კი	კი
ლიფტები	-	-
დერეფანი	-	-

თითოეული სართულიდან გასასვლელი საშუალება									
სართულები	დაკავებულობა და დაკავებულობის დატვირთვის ჯამური მაჩვენებელი	მოთხოვნილი გასასვლელების /გასასვლეგმოთხოვნილი/გასასვლთან მისადგომის რაოდენობა	გათვალისწინებული გასასვლელების/ გასასვლელთან მისადგომის რაოდენობა და ტიპი	გასასვლელი საშუალებების სიგანე(მეტრი)					
				გზა-კიბეები		დერეფანი		გასასვლელის გზა-კარი	
				მოთხოვნილი	გათვალისწინებული	მოთხოვნილი	გათვალისწინებული	მოთხოვნილი	გათვალისწინებული
მიწის დონის პირველი სართული +0.00 ნიშნული	სქ სწ-2 დ.დ=17	1	6 შიგა გასასვლელის გზა-კარი	1,1 (თითო)	1.20 (თითო)	მინ. 120 სმ (გასავლელი)	მინ. 120 სმ (გასავლელი)	0,82 (თითო)	0,85 (თითო)
მეორე სართული +3.36 ნიშნული	სქ დ.დ=3	1	1 შიგა გასასვლელის გზა-კიბე	1,1 (თითო)	1,20 (თითო)	მინ. 120 სმ (გასავლელი)	მინ. 120 სმ (გასავლელი)	0,82 (თითო)	-

წყალსადენი სისტემის ფიქსირებული მოწყობილობების რაოდენობა

საქმიანი ჯგუფისათვის

ცხრილი 1602.1-ის მიხედვით

სართულები	დაკავებულობა და დაკავებულობის დატვირთვის ჯამური მაჩვენებელი	ფიქსირებული მოწყობილობები(ცალი)											
		უნიტაზი		ტუალეტის ხელსაბანები		აბაზანა/შხაპი		სასმელი წყლის ფანტანი		სამომსახურეო ნიჟარა		სამზარეულოს ნიჟარა	
		მოთხოვნილი	გათვალისწინებული	მოთხოვნილი	გათვალისწინებული	მოთხოვნილი	გათვალისწინებული	მოთხოვნილი	გათვალისწინებული	მოთხოვნილი	გათვალისწინებული	მოთხოვნილი	გათვალისწინებული
I სართული +0.00 ნიშნული II სართული +3.36 ნიშნული	17 3 დ.დ=23	2	2	2	2	-	-	1	1	1	1	-	-

წყალსადენი სისტემის ფიქსირებული მოწყობილობების რაოდენობა

სასაწყობე ჯგუფისთვის

ცხრილი 1602.1-ის მიხედვით

სართულები	დაკავებულობა და დაკავებულობის დატვირთვის ჯამური მაჩვენებელი	ფიქსირებული მოწყობილობები(ცალი)											
		უნიტაზი		ტუალეტის ხელსაბანები		აბაზანა/შხაპი		სასმელი წყლის ფანტანი		სამომსახურეო ნიჟარა		სამზარეულოს ნიჟარა	
		მოთხოვნილი	გათვალისწინებული	მოთხოვნილი	გათვალისწინებული	მოთხოვნილი	გათვალისწინებული	მოთხოვნილი	გათვალისწინებული	მოთხოვნილი	გათვალისწინებული	მოთხოვნილი	გათვალისწინებული
I სართული +0.00 ნიშნული	6 დ.დ=6	-	-	-	-	-	-	-	-	-	-	-	-

სახურავის მინიმალური ბურულების კლასიფიკაცია კონსტრუქციის ტიპებისთვის

ცხრილი 1505,1-ის მიხედვით

IA	IB	IIA	IIB	IIIA	IIIB	IVA	VA	VB
B	B	B	C	B	C	B	B	C

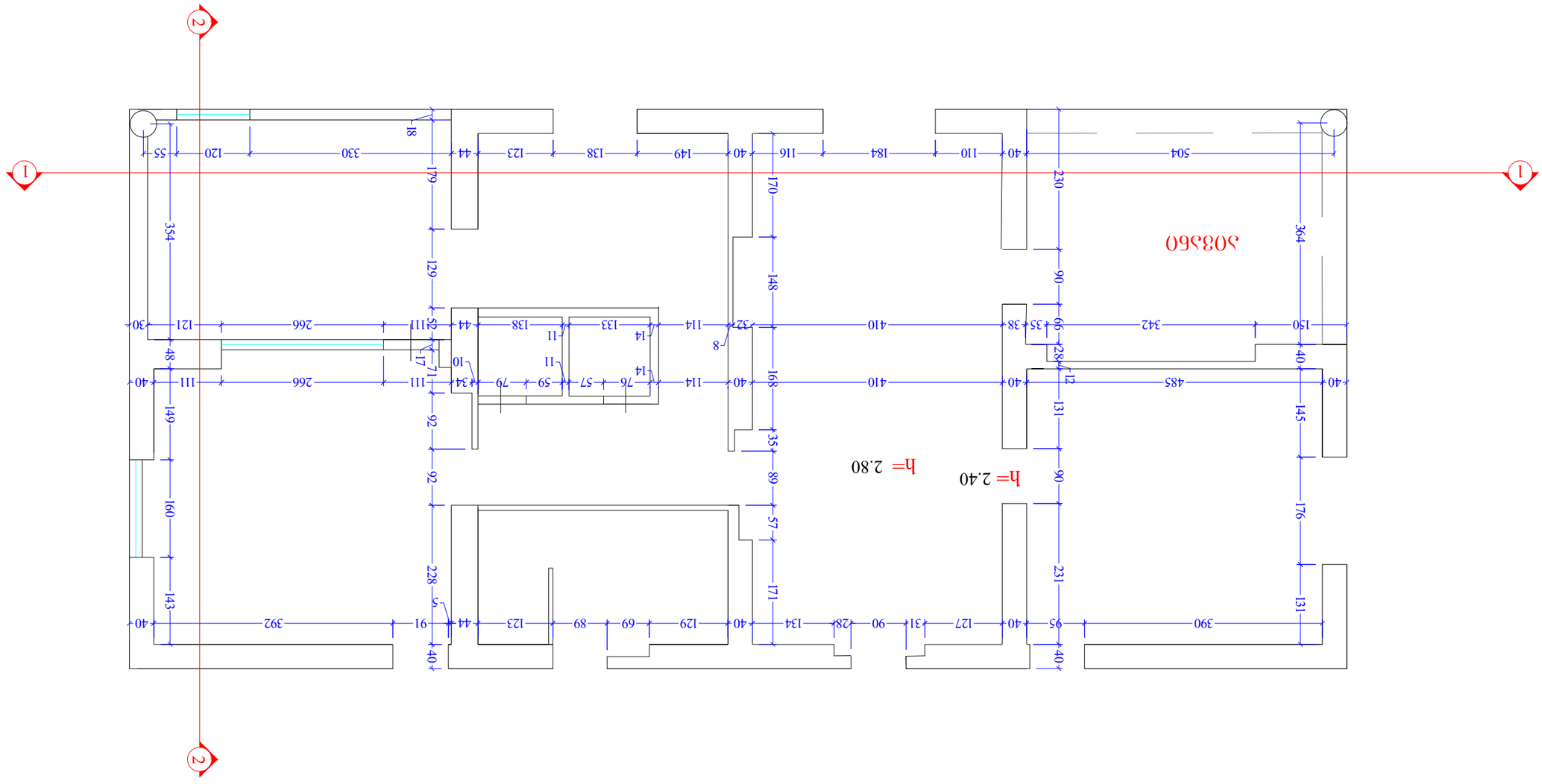

3		
2		
1		
№	ПРИМЕЧАНИЕ	ЗАСТРОЙЩИК

ЗАСТРОЙЩИК:

ПРОЕКТ №:

ОТНОШЕНИЕ:

DATE №:

ЗАКАЗЧИК ЗЕМЛЕУСТРОИТЕЛЬНОГО ПРОЕКТА

ЗАКАЗЧИК: ФИЗИЧЕСКОЕ ЛИЦО

ГЕОДЕЗИЧЕСКАЯ ОРГАНИЗАЦИЯ, ВЫПОЛНИВШАЯ ТОПОСЪЕМКУ

ГЕОДЕЗИЧЕСКАЯ ОСНОВА

ТОПОСЪЕМКА ВЫПОЛНЕНА В МСК-63, 1 ЗОНА

ТОПОСЪЕМКА ВЫПОЛНЕНА В БАЛТИЧЕСКОЙ СИСТЕМЕ ВЫСОТ 1977 ГОДА

ОБЪЕКТ:

ул. Ленина, 3

АДРЕС:

Ул. Ленина, 3, г. Ростов-на-Дону, Ростовская область, 344000

ЗАКАЗЧИК:

ул. Ленина, 3

ЗАКАЗ №:

COPYRIGHT HALL ARCHITECTS: MHD GROUP

ЗАПРЕЩАЕТСЯ ПЕРЕПЕЧАТКА, КОПИРОВАНИЕ И ИСПОЛЬЗОВАНИЕ ЧЕРТЕЖЕЙ ИЛИ ИХ ЧАСТЕЙ БЕЗ ПИСЬМЕННОГО РАЗРЕШЕНИЯ АВТОРА

DRWG:

ГЕНПЛАН

1:75

A3

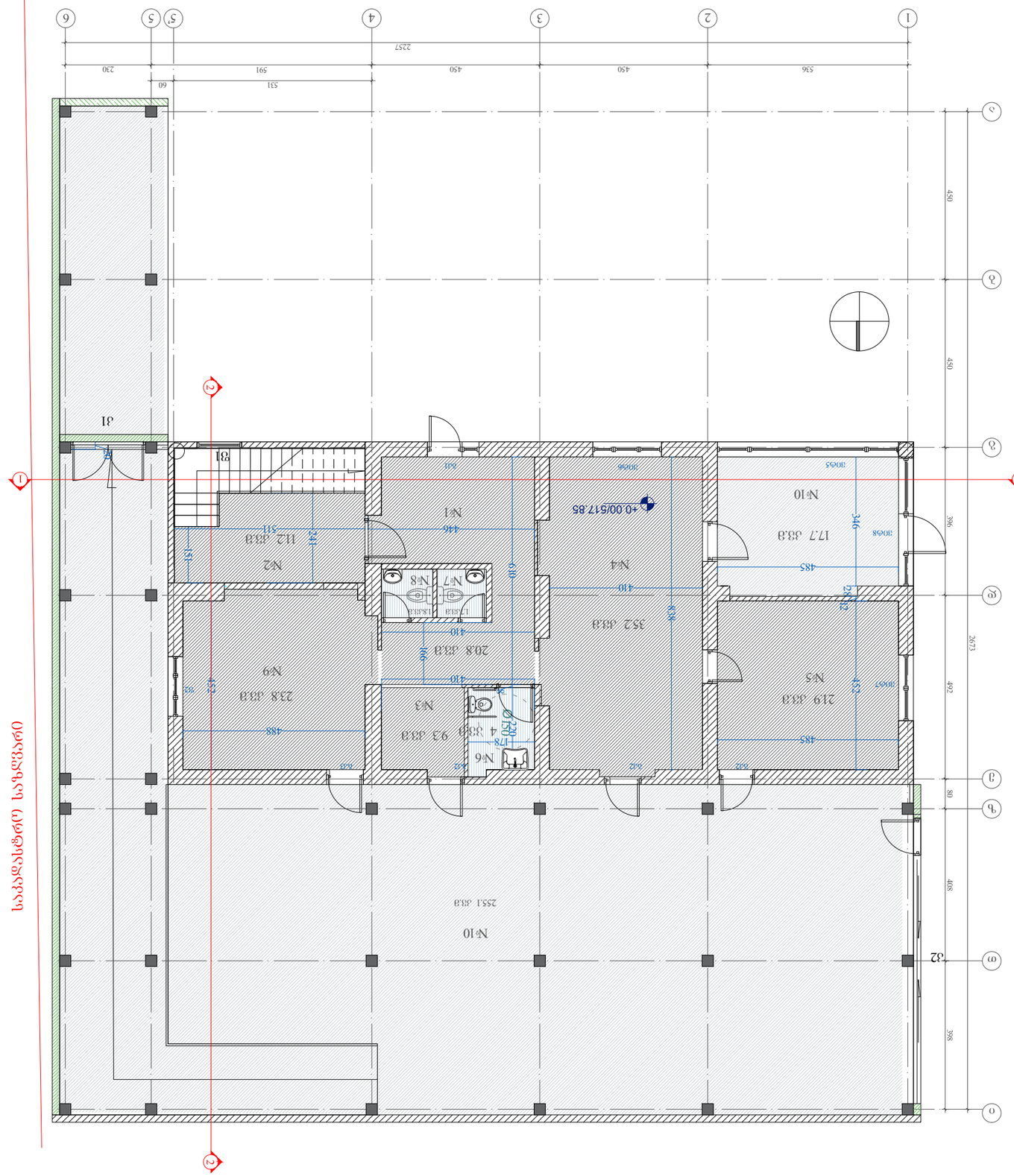
1
2
3
4
5
5'
6
А
Б
В
Г
Д
1
2
3
4
5
6
7
8
9
10
11
12
13
14
15
16
17
18
19
20
21
22
23
24
25
26
27
28
29
30
31
32
№1 20.8 მ.კ.
№2 11.2 მ.კ.
№3 9.3 მ.კ.
№4 35.2 მ.კ.
№5 21.9 მ.კ.
№6 3.3.3. WC 4 მ.კ.
№7 WC 1.7 მ.კ.
№8 WC 1.8 მ.კ.
№9 საბინაო ნაწილის ბინები 23.8 მ.კ.
№10 საერთო ბინების ნაწილის ბინები 272.8 მ.კ.
საერთო ფართი 136.9 მ.კ. - საბინაო ნაწილის ბინების ფართი 272.8 მ.კ.
საერთო ბინების ფართის ჯამური ოდენობის 23.8 %-ზე მეტით აღემატება ბინების ფართის ჯამური ოდენობა
ნომერი დანიშნულება ფართი მ.კ.
+0.00/517.85
+0.00/517.85
ცოცხალი სართული
ტექნიკური სართული
სართული
ფასადი
ფასადი
ფასადი

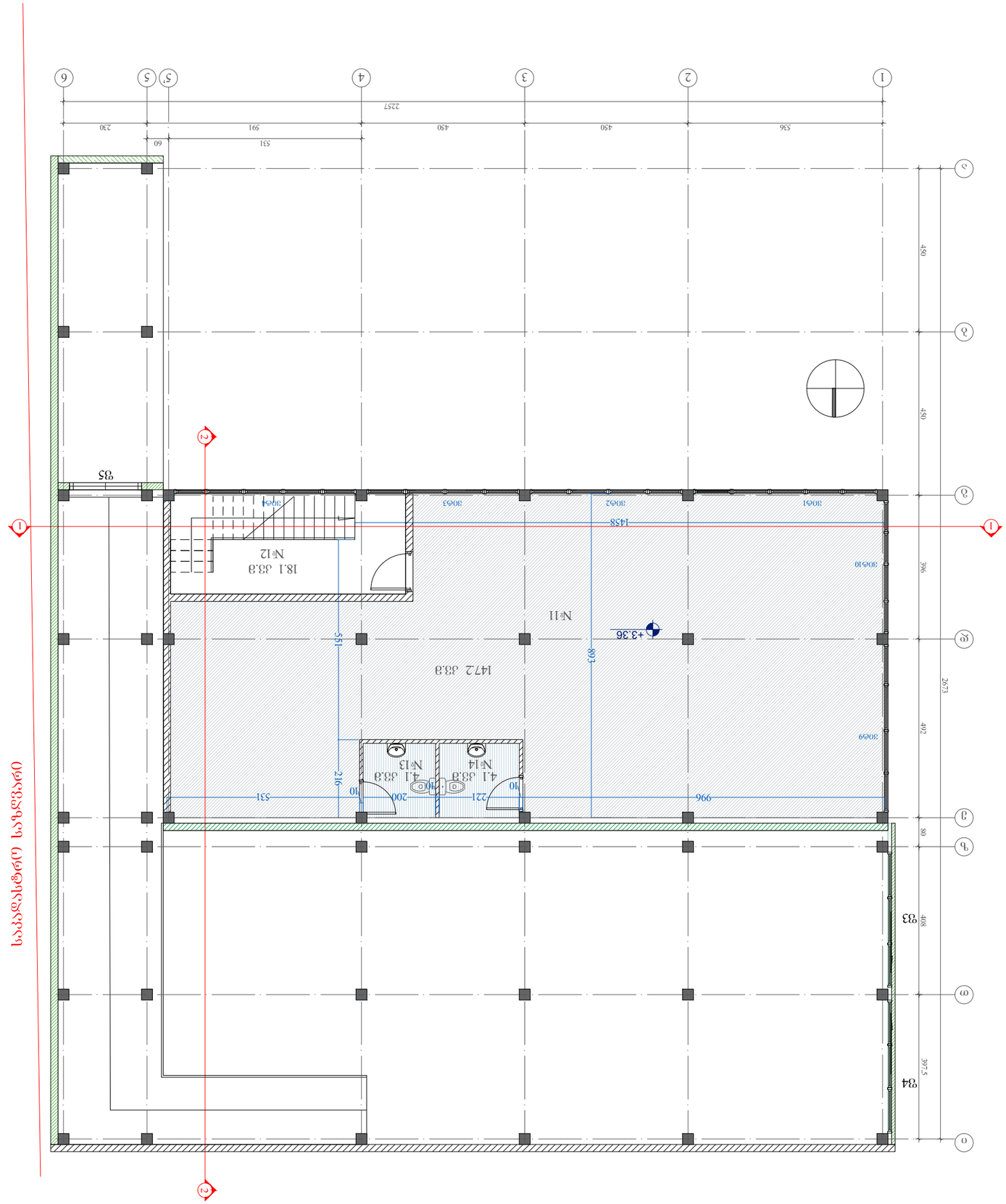

№	დასახელება	ფართი
№11	საწყობი ნაწილობრივ ორსართულიანი	1472 მ.მ
№12	ტიპიური პანდუსი	18.1 მ.მ
№13	WC	4.1 მ.მ
№14	WC	4.5 მ.მ

საწყობი ნაწილობრივ ორსართულიანი
საერთო ფართობი 2338 მ-კ

საწყობი ნაწილობრივ ორსართულიანი ვერტიკალური ცირკულაციის ჩათვლით
საერთო ფართობი 2338 მ-კ

საწყობის ნაწილობრივ ორსართულიანი ფართის
ექსპლიკაცია

ავტორი:	ა.ტოტომიანი, ა.ფოფხაძე, ნ.ჯაფარიძე, ა.ბერიძე
ADRESS	საქართველო, ქ.თბილისი, ვაკის რაიონი, ი.ჭავჭავაძის გამზ.№8
დამკვეთი:	შპს „ფუდ სითი ჯორჯია“
CLIENT	

პროექტის დასახელება:	საწყობი ნაწილობრივ ორსართულიანი ვერტიკალური ცირკულაციის ჩათვლით
	ქ.თბილისი, ი.ჭავჭავაძის გამზ. 617.85 ფართობი ±0.00 ნიშნულზე
	ნაკვეთის საკადასტრო კოდი:
	ნაკვეთის ფართობი:

არქიტექტორი:	ლ.ბერიძე

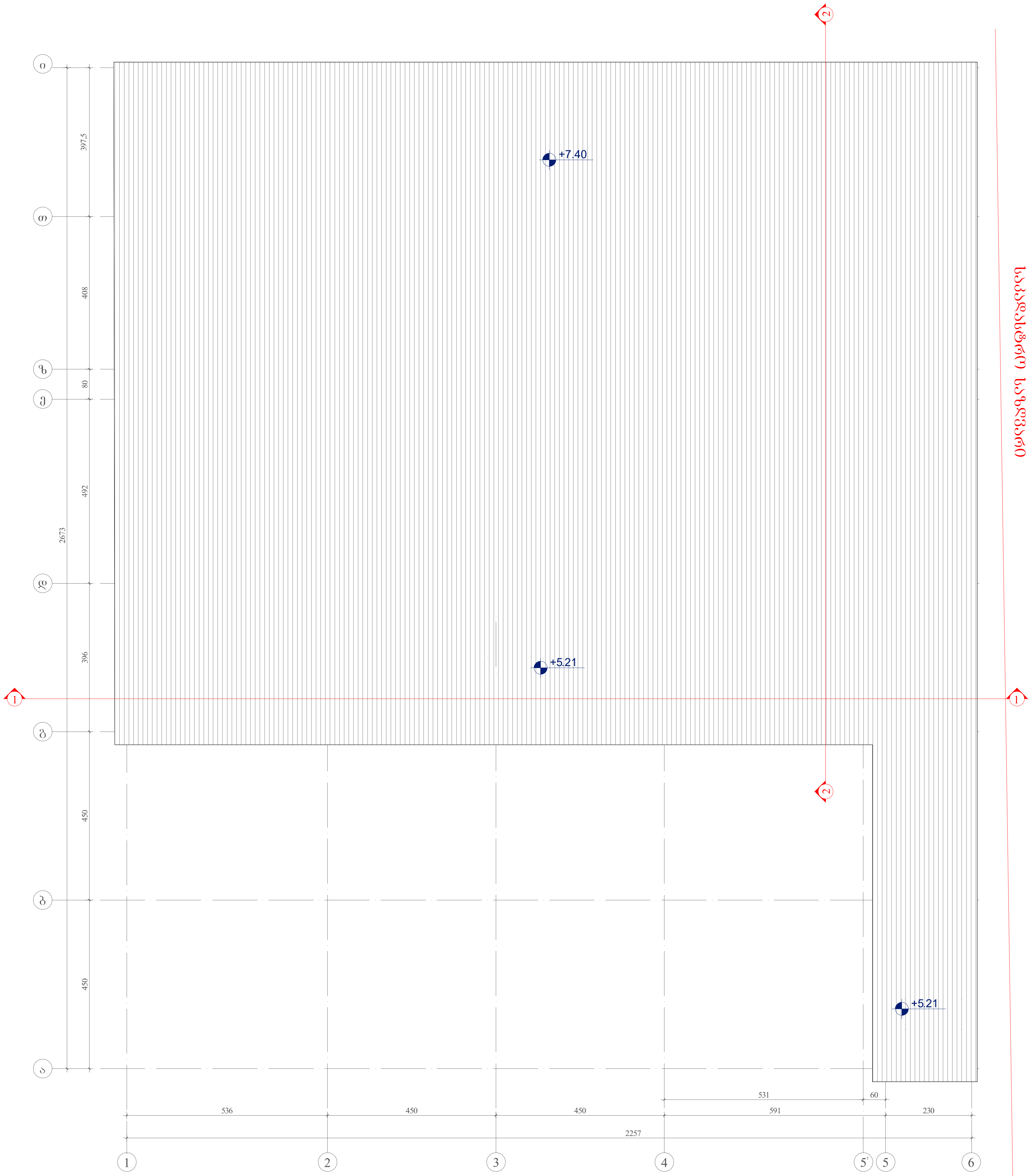

MHD GROUP

საწყობი და მისი უზრუნველსაყოფი ოფისი ახვლედიანის ქუჩაზე

არქიტექტურული პროექტი

დამკვეთი: ,,ფეიდალ ჯორჯია"
CLIENT

მისამართი: ქ.თბილისი, ახვლედიანის ქუჩა №8
ADRESS საკადასტრო კოდი:01.19.16.001.036

შენიშვნები:

შენობის ±0.00 ნიშნილი შეესაბამება 517.85 ნიშნულს.

სიტუაციური სქემა

კორექტირება

№	თარიღი	აღწერა
1		
2		
3		

პროექტის №:
PROJECT N:

თარიღი:
DATE N:

საპროექტო ჯგუფი

არქიტექტორი: ხატია ხვედელიძე
თეიმურაზ კვირკველია

საავტორო უფლებები:
COPYRIGHT HALL ARCHITECTS: MHD GROUP

ნახაზი:
DRWG: გეგმა +7.40 ნიშნულზე

მ 1:100

A3

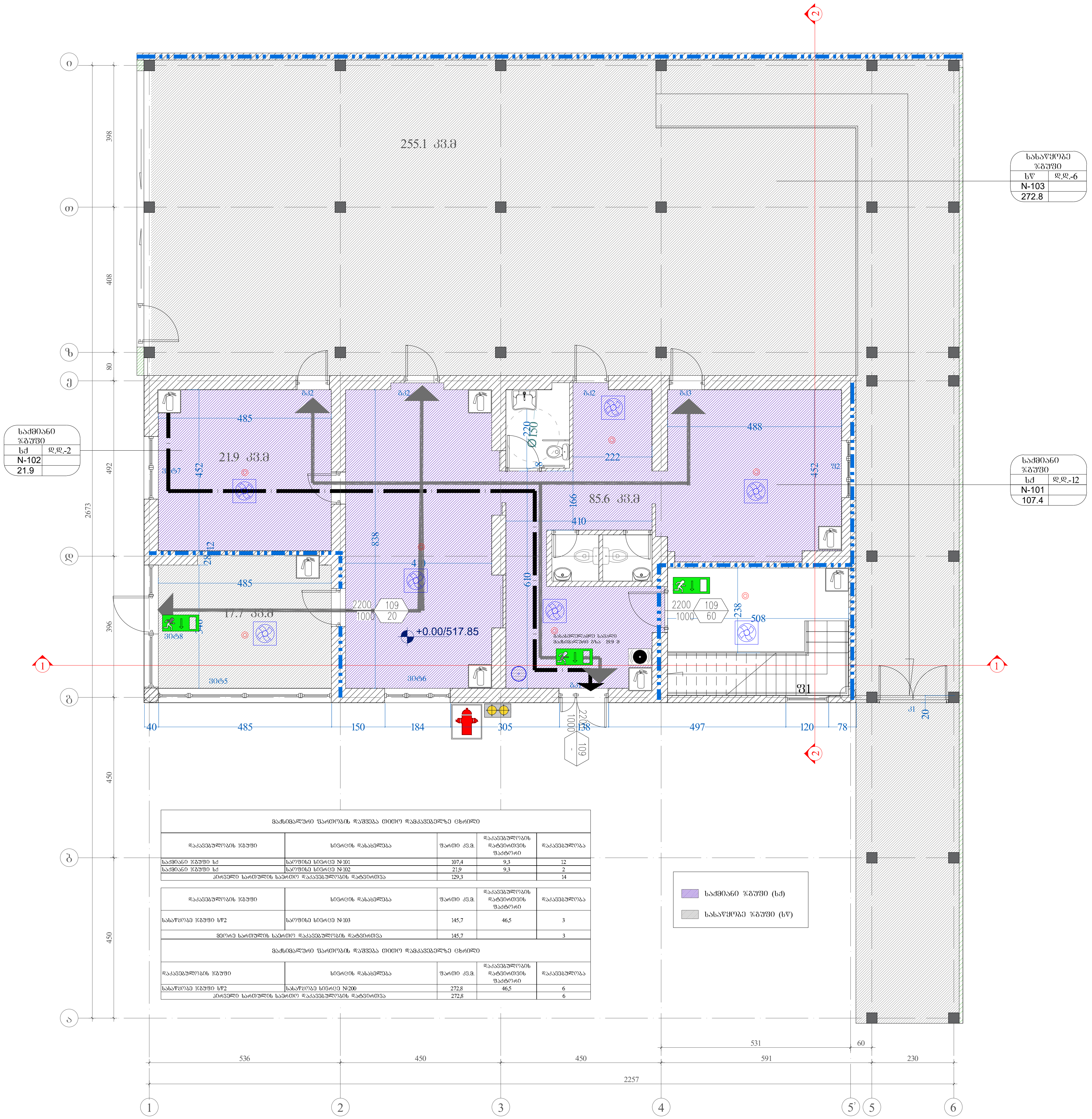

მაქსიმალური ფართობის დაშვება თითო დამკავებელზე ცხრილი				
დაკავებულობის ჯგუფი	სივრცის დასახელება	ფართი კვ.მ.	დაკავებულობის დატვირთვის ფაქტორი	დაკავებულობა
საქმიანი ჯგუფი სქ	საოფისე სივრცე №101	107,4	9,3	12
საქმიანი ჯგუფი სქ	საოფისე სივრცე №102	21,9	9,3	2
პირველი სართულის საერთო დაკავებულობის დატვირთვა		129,3		14

დაკავებულობის ჯგუფი	სივრცის დასახელება	ფართი კვ.მ.	დაკავებულობის დატვირთვის ფაქტორი	დაკავებულობა
სასაწყობე ჯგუფი სწ2	საოფისე სივრცე №103	145,7	46,5	3
მეორე სართულის საერთო დაკავებულობის დატვირთვა		145,7		3

მაქსიმალური ფართობის დაშვება თითო დამკავებელზე ცხრილი				
დაკავებულობის ჯგუფი	სივრცის დასახელება	ფართი კვ.მ.	დაკავებულობის დატვირთვის ფაქტორი	დაკავებულობა
სასაწყობე ჯგუფი სწ2	სასაწყობე სივრცე №200	272,8	46,5	6
პირველი სართულის საერთო დაკავებულობის დატვირთვა		272,8		6

MHD GROUP

საწყობი და მისი უზრუნველსაყოფი ოფისი ახვლედიანის ქუჩაზე

არქიტექტურული პროექტი

დამკვეთი: ,,ფეიდალ ჯორჯია"
CLIENT

მისამართი: ქ.თბილისი, ახვლედიანის ქუჩა №8
ADRESS საკადასტრო კოდი:01.19.16.001.036

შენიშვნები:

შენობის ±0.00 ნიშნილი შეესაბამება 517.85 ნიშნულს.

სიტუაციური სქემა

კორექტირება

№	თარიღი	აღწერა
1		
2		
3		

პროექტის №:
PROJECT N:

თარიღი:
DATE N:

საპროექტო ჯგუფი

არქიტექტორი: ხატია ხვედელიძე
თეიმურაზ კვირკველია

საავტორო უფლებები:
COPYRIGHT HALL ARCHITECTS: MHD GROUP

ნახაზი:
DRWG: ხანძარსაწინააღმდეგო და დაკავებულობის გეგმა ნიშნულზე ±0.00

მ 1:100

A3

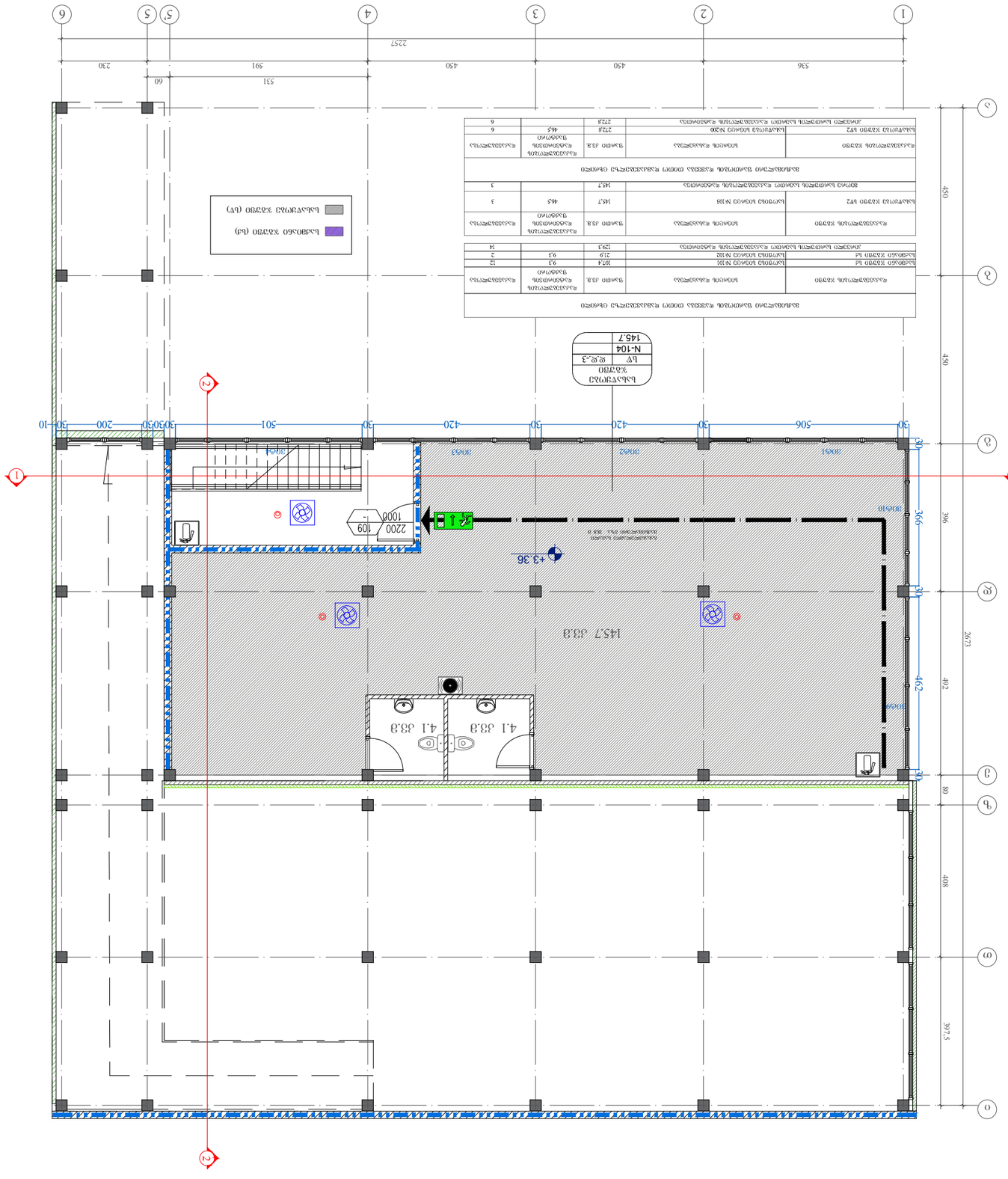
1
2
3
4
5
5'
6
1
2
3
4
5
6
7
8
9
10
2257
536
450
450
230
591
531
60
30
506
30
420
30
420
30
501
30
30
30
200
10
3004
3003
3002
3001
396
30
462
30
80
2673
492
4008
397.5
450
450
2200
109
1000
1457 ,33.3
4.1 33.3
4.1 33.3
+3.36
1457
1457
2728
2728
2719
1293
1457
1457
1457

ფორმატი PAPER SIZE	დაკვეთა № CONTRACT №	პროექტის № PROJECT №	ფაილის სახელი FILE NAME
A-2			gegmebi.dwg

პირობითი აღნიშვნები LEGEND

საპროექტო ნიშნული
±0.000/518.88
არქიტექტურული ნიშნული
ქანობის მიმართულება (წყლის გადაყვანა)
ჭრილის ხაზი
ღერძის ხაზი
წითელი ხაზი
სათავსოს № 5 | t-2 იატაკის ტიპი
12.000 m2 ფართობი

ექსპლიკაცია

ექსპლიკაცია

1. საწყობი-2341.79 მ^2
2. ჰოლი-44.16მ^2
3. შშმპ **wc**-4.51მ^2
4. სასადილო, სამზარეულო-14.86მ^2
5. გასახდელები და საშხაპეები-25.11მ^2
6. **WC**-17.15მ^2
7. გარე კიბე-12.25მ^2
8. ოფისი-21.26მ^2

სულ შიდა და გარე ფართების ჯამი (გარე კიბის ჩათვლით) -2454.09მ^2

შენიშვნები NOTES

1. ნახაზზე ზომები მოცემულია მილიმეტრებში;
2. ნახაზზე ყველა ცვლილება მშენებლობისას შეთანხმებული უნდა იყოს პროექტის ავტორთან;
3. ფურცლის კორექტირებით ავტომატურად უქმდება წინა ვარიანტი;



დამკვეთი CLIENT შ.პ.ს. „ პრემიერ გრუპი" ID 443859460

პროექტი PROJECT შენობა-ნაგებობის ფუნქციური დანიშნულება: „სამშენებლო,სამეურნეო და სარემონტო პროდუქციის შესანახი სასაწყობე დანიშნულების შენობა"

მისამართი ADRESS ქ.თბილისი, თენგიზ ჩანტლაძის ჩიხი №24, საკადასტრო კოდი №01.19.16.001.329

თანამდებობა	გვარი	ხელმოწერა
შეასრულა:	თ. ხვედელიძე	
შეამოწმა:	დ. მორჩილაძე	
დაამტკიცა:	დ. მორჩილაძე	

თბილისი 2026წ

INDUSTRIAL CONSTRUCTION COMPANY

არქიტექტურული ნაწილი ARCHITECTURE

მასშტაბი SCALE	1:200	თარიღი DATE OF ISSUE

ნახაზი DRWG. გეგმა+0.00/518.88 ნიშნულზე

სტადია STAGE	ინდექსი INDEX	ფურ. PAGES
სამშენებლო ნებართვა		

ფორმატი PAPER SIZE	დაკვეთა № CONTRACT №	პროექტის № PROJECT №	ფაილის სახელი FILE NAME
A-2			gegmebi.dwg

პირობითი აღნიშვნები LEGEND

საპროექტო ნიშნული
±0.000/518.88
არქიტექტურული ნიშნული
ქანობის მიმართულება (წყლის გადაყვანა)
ჭრილის ხაზი
ღერძის ხაზი
წითელი ხაზი
სათავსოს № 5 t-2 იატაკის ტიპი
12.000 m2 ფართობი

ექსპლიკაცია

შენიშვნები NOTES

1. ნახაზზე ზომები მოცემულია მილიმეტრებში;
2. ნახაზზე ყველა ცვლილება მშენებლობისას შეთანხმებული უნდა იყოს პროექტის ავტორთან;
3. ფურცლის კორექტირებით ავტომატურად უქმდება წინა ვარიანტი;



დამკვეთი CLIENT: შ.პ.ს. „ პრემიერ გრუპი" ID 443859460

პროექტი PROJECT: შენობა-ნაგებობის ფუნქციური დანიშნულება: „სამშენებლო,სამეურნეო და სარემონტო პროდუქციის შესანახი სასაწყობე დანიშნულების შენობა"

მისამართი ADRESS: ქ.თბილისი, თენგიზ ჩანტლაძის ჩიხი №24, საკადასტრო კოდი №01.19.16.001.329

თანამდებობა	გვარი	ხელმოწერა
შეასრულა:	თ. ხვედელიძე	[signature]
შეამოწმა:	დ. მორჩილაძე	[signature]
დაამტკიცა:	დ. მორჩილაძე	[signature]

თბილისი 2026წ

IC INDUSTRIAL CONSTRUCTION COMPANY

არქიტექტურული ნაწილი ARCHITECTURE

მასშტაბი SCALE	1:200	თარიღი DATE OF ISSUE

ნახაზი DRWG. სახურავის გეგმა

სტადია STAGE	ინდექსი INDEX	ფურ. PAGES
სამშენებლო ნებართვა		

შენობა-ნაგებობის უსაფრთხოების წესებთან შესაბამისობის ანალიზი

გამოყენებული წესები - **„შენობა-ნაგებობის უსაფრთხოების წესები“ (304.1 და 311.3)**

ჩამოთვალეთ შენობის დაკავებულებები და აღწერეთ თითოეული გამოყენება
1. სასაწყობო ჯგუფი - სწ-2 (სასაწყობე ფართები 0.00 ნიშნულზე)
2. საქმიანი ჯგუფი - სქ (საოფისე ფართები 0.00 ნიშნულზე)
3. სასაწყობო ჯგუფი - სწ-2 (სახანრო ტუმბოს ოთახი 0.00 ნიშნულზე)

კონსტრუქციის ტიპი:	
განსაზღვრეთ კონსტრუქციის არსებული შენობისთვის: მაგალითი: II-A, II-B, V-A, V-B	
განსაზღვრეთ კონსტრუქციის ტიპი ახალი შენობისთვის: მაგალითი: II-A, II-B, V-A, V-B	**II-B მიწის ზემოთ 1 სართული**
შერეული კონსტრუქციის შემთხვევაში მიუთითეთ ტიპები, რომელიც გამოყენებული იქნება, განსაზღვრეთ ტიპები და მათი მდებარეობა:	

სიმაღლის შეზღუდვები ცხრილი 503 -ის მიხედვით		
დაკავებულობები	**დასაშვები სართულიანობა**	**შემოთავაზებული სართულიანობა**
1. სასაწყობო ჯგუფი - სწ-2	**4**	**1 სართული**
2. საქმიანი ჯგუფი -სქ	**4**	**1 სართული**
3. სასაწყობო ჯგუფი - სწ-2	**4**	**1 სართული**
	დასაშვები სიმაღლე	**შემოთავაზებული სიმაღლე**
შენობის საერთო სიმაღლე =	**16.08**	**9.95**
მიწის ზემოთ სართულის რაოდენობა =		**1**

ფართობის შეზღუდვები ცხრილი 503 -ის მიხედვით			
დაკავებულობები		**დასაშვები ფართობი კვ.მ.**	**შემოთავაზებული ფართობი კვ.მ.**
1. სასაწყობო ჯგუფი - სწ-2	**±0,00**	**2420,00**	**2341,7**
2. საქმიანი ჯგუფი - სქ	**±0,00**	**2140,00**	**36,1**
1. სასაწყობო ჯგუფი - სწ-2	**±0,00**	**2420,00**	**14.8**
შემოთავაზებული ფართობების ჯამი =		**2392,6=** **2341,7 (0.00 ნიშნ)** **36,1 (0.00 ნიშნ)** **14.8 (0.00 ნიშნ)**	
სართულების რაოდენობა =		**მიწის დონის ზედა 1**	
შენობის საერთო ფართობი =		**2488,79**	

508.4(დაკავებულობის აუცილებელი გამიჯვნა და საათები)
სწ-2 და სქ სივრცეები გაიმიჯნოს ერთსაათიანი ცეცხლმედეგი კედლით. (შენობა აღჭურვილია საშხეფი სისტემით)

გარე კედლის ცეცხლმედეგობისა და ღიობისადმი მოთხოვნები ცხრილების 602-ის და 705.8 -ის მიხედვით									
	ხანძარსაწინააღმდეგო მანძილი (მეტრი)	**ცეცხლმედეგობის ხარისხი** (საათი)		**კედლის ღიობების ფართობი** (კედლის %)					
				დასაშვები			**გათვალისწინებული**		
		მოთხოვნილი	**გათვალისწინებული**	**დაუცველი, საშხეფების გარეშე**	**დაუცველი, საშხეფებით**	**დაცული**	**დაუცველი, საშხეფების გარეშე**	**დაუცველი, საშხეფებით**	**დაცული**
1-12 ღერძებში ±0.00 ნიშნულზე	X ≥ 9	0	0	შეუზღუდავი	შეუზღუდავი	შეუზღუდავი	აკმაყოფილებს	აკმაყოფილებს	აკმაყოფილებს
12-23 ღერძებში ±0.00 ნიშნულზე	X < 1,5	1	1	დაუშვებელია	დაუშვებელია	დაუშვებელია	აკმაყოფილებს	აკმაყოფილებს	აკმაყოფილებს
23-1 ღერძებში ±0.00 ნიშნულზე	3 ≤ X < 9	0	0	25%	75%	75%	აკმაყოფილებს	აკმაყოფილებს	აკმაყოფილებს

ა-ზ ღერძებში ±0.00 ნიშნულზე	X ≥ 9	0	0	შეუზღუდავი	შეუზღუდავი	შეუზღუდავი	აკმაყოფილებს	აკმაყოფილებს	აკმაყოფილებს
ზ-ა ღერძებში ±0.00 ნიშნულზე	X ≥ 9	0	0	შეუზღუდავი	შეუზღუდავი	შეუზღუდავი	აკმაყოფილებს	აკმაყოფილებს	აკმაყოფილებს

ხანძრისაგან დაცვის სისტემებისადმი მოთხოვნები								
დაკავებულობები/სივრცეები/გასასვლელი საშუალებები	**ავტოსაშხეფი სისტემა**	**ალტერნატიული ავტომატური ცეცხლსაქრობი სისტემა**	**სახანძრო განგაშისა და ცეცხლაღმომჩენი სისტემები**	**სახანძრო მილდგარების სისტემები**	**კვამლის საკონტროლო სისტემები**	**ხელის ცეცხლმაქრები**	**საავარიო განგაშის სისტემები**	**ხანძრის მართვის ცენტრი**
სასაწყობო ჯგუფი - სწ-2 **საქმიანი ჯგუფი - სქ**	**კი** **კი**	- -	**საგანგებო ხმოვანი განგაშის სისტემა** **კვამლის ავტომატური აღმომჩენი**	- -	**მექანიკური განიავება** **მექანიკური განიავება**	**კი** **კი**	**კი** **კი**	**არა**
სახანძრო-სამაშველო სამსახურის მიერ გამოსაყენებელი მისაერთებლები				**კი** (ფასადზე)				
სახანძრო ტუმბოები და წყლის რეზერვუარი				**კი**				

თითოეული სართულიდან და სივრციდან გასასვლელი საშუალება									
სართულები	**დაკავებულობა და დაკავებულობის დატვირთვის ჯამური მაჩვენებელი**	**მოთხოვნილი გასასვლელების/გასასვლელთან მისადგომის რაოდენობა**	**გათვალისწინებული გასასვლელების/გასასვლელთან მისადგომის რაოდენობა და ტიპი**	**გასასვლელი საშუალებების სიგანე** (მეტრი)					
				გზა-კიბეები		**დერაფანი,**		**გასასვლელის გზა-კარი**	
				მოთხოვნილი	**გათვალისწინებული**	**მოთხოვნილი**	**გათვალისწინებული**	**მოთხოვნილი**	**გათვალისწინებული** (თავისუფალი)
±0.00 ნიშნულზე	სასაწყობო ჯგუფი - სწ-2 **დ.დ. 50**	**4**	**4**	-	-	**0**	**0**	**0,82**	**1,00 მეტი**
±0,00	საქმიანი	**1**	**1**	-	-	**1,5**	**1,5**	**0,82**	**1,00**

ნიშნულზე	ჯგუფი - სქ **დ.დ. 3**								**მეტი**
±0.00 ნიშნულზე	სასაწყობო ჯგუფი - სწ-2 **დ.დ. 1**	**4**	**4**	**-**	**-**	**0**	**0**	**0,82**	**1,00 მეტი**

განიავების მოთხოვნები		
დაკავებულობები/სივრცეები/გასასვლელი საშუალებები	**ბუნებრივი განიავება**	**ხელოვნური განიავება**
სასწყობე ჯგუფი (სწ-2)	არა	კი
საქმიანი ჯგუფი სქ	არა	კი

წყალსადენი სისტემის ფიქსირებული მოწყობილობების რაოდენობა

ცხრილი 1602.1-ის მიხედვით

სართულები	**დაკავებულობა და დაკავებულობის დატვირთვის ჯამური მაჩვენებელი**	**ფიქსირებული მოწყობილობები** (ცალი)											
		უნიტაზი		**ტუალეტის ხელსაბანები**		**აბაზანა/შხაპი**		**სასმელი წყლის ფანტანი**		**სამომსახურეო ნიჟარა**		**სხვა** სამზარეულოს ნიჟარა სარეცხი მანწანის მისაერთებელი	
		მოთხოვნილი	გათვალის წინებული	მოთხოვნილი	გათვალის წინებული	მოთხოვნილი	გათვალის წინებული	მოთხოვნილი	გათვალის წინებული	მოთხოვნილი	გათვალის წინებული	მოთხოვნილი	გათვალის წინებული
±0,00 ნიშნულზე	სასაწყობო ჯგუფი - სწ-2 **დ.დ.50**	**2**	**4**	**2**	**4**	**-**	**-**	**-**	**1**	**1**	**1**	**-**	**-**
±0,00 ნიშნულზე	საქმიანი ჯგუფი **დ.დ.3**	**1**	**2**	**1**	**2**	**-**	**-**	**-**	**1**	**1**	**1**	**-**	**-**
±0,00 ნიშნულზე	სასაწყობო ჯგუფი - სწ-2 **დ.დ.1**	**2**	**4**	**2**	**4**	**-**	**-**	**-**	**1**	**1**	**1**	**-**	**-**

შენიშვნა : წყალსადენი სისტემის ფიქსირებული მოწყობილობების რაოდენობა გათვალისწინებულია 0,00 ნიშნულზე ყველა დაკავებულობისთვის

ყველა სართულზე სივრცის და დაკავებულობის განსაზღვრა (1004.1.2 ცხრილი)					
№	დაკავებულობა		ფართი მ²	დაკავებულობის დატვირთვის ფაქტორი	დაკავებულობა
პირველი სართული	0.000	სწ-2	2341,7	46,5	50
პირველი სართული	0.000	სქ	36,1	9,3	3
პირველი სართული	0.000	სწ-2	14,8	27,9	1

ფორმატი PAPER SIZE	ხელშეკრ. № CONTRACT №	პროექტის № PROJECT №	ფაილის სახელი FILE NAME
A-2			gegmebi.dwg

ჰორიზონტი ალნიშვნები LEGEND

საპროექტო ნიშნული
±0.000/518.88
არქიტექტურული ნიშნული
ქანობის მიმართულება (წყლის გადვენით)
ჭრილის ხაზი
ღერძის ხაზი
ნითელი ხაზი
სართ.№ 5 t-2 იატაკის ტიპი
12.000 m2 ფართობი

ექსპლიკაცია

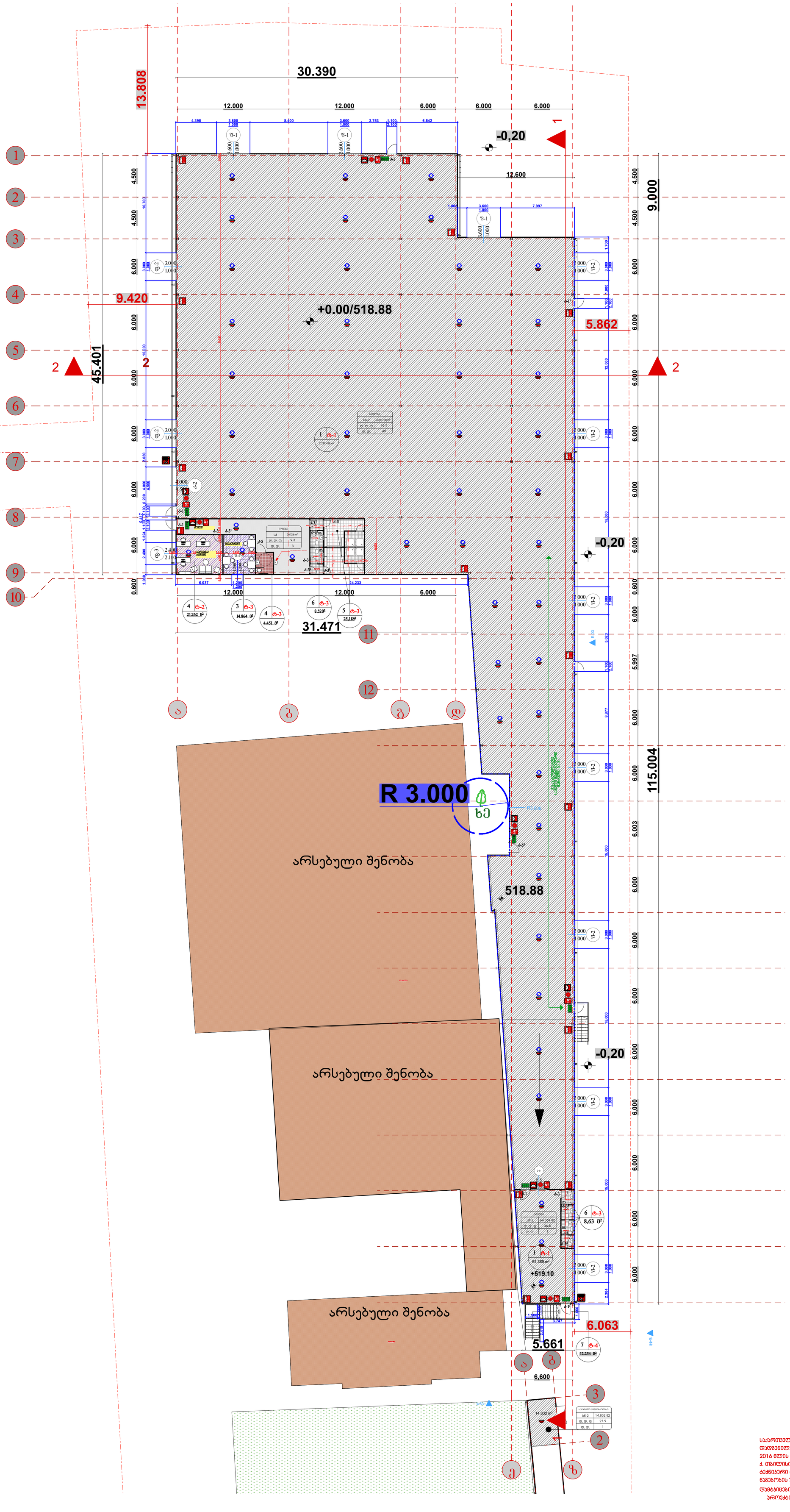
30.390
13.808
12.000
12.000
6.000
6.000
6.000
-0,20
12.600
9.000
4.500
4.500
4.500
4.500
6.000
6.000
6.000

მისაწვდომობის ეროვნული სტანდარტის შესაბამისი დოკუმენტაცია ობიექტი: სამშენებლო, სამეურნეო და სარემონტო პროდუქციის შესანახი სასაწყობე დანიშნულების შენობა. მისამართი:ქ.თბილისი,თენგიზ ჩანტლაძის ჩიხი №24. მიწის (უძრავი ქონების) საკადასტრო კოდი №ს/კ 01.19.16.001.329

"ტექნიკური რეგლამენტის მისაწვდომობის ეროვნული სტანდარტები"-ს საქართველოს მთავრობის 2020 წლის 4 დეკემბრის №732 დადგენილების შესაბამისობის ანალიზი.

თ.ჯინჭარაძე
tatiajincharadze27@gmail.com
მობ:599 730364

02.03.2026წ

მისაწვდომობის მოთხოვნებს არეგულირებს “ტექნიკური რეგლამენტის მისაწვდომობის ეროვნული სტანდარტები“-ს საქართველოს მთავრობის 2020 წლის 4 დეკემბრის #732 დადგენილება.

102.1 ზოგადი. ამ ტექნიკური რეგლამენტის 3-10 თავებსა და 1002, 1003 და 1006 ქვეთავებში წარმოდგენილი ტექნიკური კრიტერიუმები ადგილებს, საშუალებებს, შენობებსა და ელემენტებს იმ ადამიანებისთვის მისაწვდომსა და გამოყენებადს ხდის, რომელთაც ფიზიკური შეზღუდული შესაძლებლობის გამო არ შეუძლიათ გადაადგილება, სიარულისას დამოკიდებულნი არიან დამხმარე საშუალებებზე, არიან უსინათლონი და მცირემხედველნი, ყრუ და სმენადაქვეითებულნი, არ შეუძლიათ კოორდინაცია, არ შეუძლიათ რამესთან მიღწევა და მანიპულაცია/ხელის მტევნისა და თითების მოძრაობა, ნაკლებ ამტანები არიან, უჭირთ გრძნობიერი ინფორმაციის გადმოცემა და მასზე რეაგირება და ახასიათებთ ფიზიკური ზომის უკიდურესობები. ამ ქვეთავების მიზანია, შეზღუდული შესაძლებლობის მქონე პირს შესაძლებლობა მისცეს, დამოუკიდებლად მიუახლოვდეს, შევიდეს და გამოიყენოს ადგილი, საშუალება, შენობა ან ელემენტი.

ობიექტი:	სამშენებლო სამეურნეო და სარემონტო პროდუქციის შესანახი სასაწყობე დანიშნულების შენობა.
მისამართი:	ქ.თბილისი, თენგიზ ჩანტლაძის ჩიხი,#24
საკადასტრო კოდი:	01.19.16.001/329
არქიტექტორ(ებ)ი:	თ. ხვედელიძე
ექსპერტი(ებ)ი:	თ. ჯინჭარაძე

შ ე ნ ი შ ვ ნ ე ბ ი

▪ საპროექტო დასკვნა წარმოადგენს სანებართვო არქიტექტურული პროექტისა საქართველოს მთავრობის 2020 წლის 4 დეკემბერის დადგენილება №732, ტექნიკური რეგლამენტის – „მისაწვდომობის ეროვნული სტანდარტების“ დამტკიცების თაობაზე შესაბამისობის შეფასებას და არ მოიცავს საქართველოს ტერიტორიაზე მოქმედ, სამშენებლო სფეროში გამოყენებულ სხვა რაიმე დადგენილებასთან შესაბამისობის ანალიზს.

▪ საექსპერტო დასკვნისთვის მოწოდებული დოკუმენტაციის სისწორეზე და რეალობასთან შესაბამისობაზე პასუხისმგებელია მომწოდებელი მხარე.

▪ დამკვეთი ვალდებულია შენობა-ნაგებობის მშენებლობა და შემდგომი ექსპლუატაციის პროცესი განახორციელოს წინამდებარე დასკვნის შესაბამისად და დასკვნაში აღნიშნული შენიშვნა-რეკომენდაციების გათვალისწინებით.

▪ პროექტის რაიმე სახის ცვლილებას მშენებლობის დროს ან ექსპლუატაციის მიღების შემდგომ ავტომატურად გამოიწვევს გაცემული საექსპერტო დასკვნის გაუქმებას.

▪ საპროექტო შენობის არქიტექტურული დოკუმენტაციის ისეთი კორექტირება, რომელიც შეუსაბამობაში მოდის წინამდებარე დასკვნის ნაწილებთან, შეთანხმებული უნდა იყოს ექსპერტთან.

▪ ექსპერტი პასუხს აგებს მხოლოდ არქიტექტურული პროექტის რეგლამენტთან შესაბამისობაზე და არა მის განხორციელებაზე მშენებლობის პროცესში.

ობიექტის დასახელება:

,, სამშენებლო სამეურნეო და სარემონტო ჰროდუქციის შესანახი სასაწყობედანიშნულების შენობა"

ობიექტის მისამართი: საქართველო, თბილისი, თენგიზ ჩანტლაძის ჩიხი,№24

(სპ.კოდი 01.19.16.001/329)

ჰროექტი მომზადებულია და შედგენილია საქართველოში მოქმედი სამშენებლო ნორმებისა და წესების მიხედვით.

მიწის ნაკვეთის მდებარეობის აღწერა:

არსებული მიწის ნაკვეთი მდებარეობს ქ. თბილისი, თენგიზ ჩანტლაძის ჩიხი №24

არსებულ მიწის ნაკვეთზე, რომლის საკადასტრო კოდია: 01.19.16.001.329, ფართი:11770.00 კვ.მ.

საჰროექტო ტერიტორიას სამი მხრიდან ესაზღვრება ჯერძო მესაკუთრეების მიწის ნაკვეთები და ერთი მხრიდან მისასვლელი გრუნტის გზა.

ტერიტორიის საერთო ფართი 11770.00 მ

სართულიანობა 1

დაგეგმარების საფუძველი და მიზნის აღწერა:

საჰროექტო ტერიტორიის დაგეგმარების საფუძველს წარმოადგენს ქ. თბილისი მუნიციჰალიტეტის ,არქიტექტურის სამსახურის მიერ გაცემული მიწის ნაკვეთის სამშენებლოდ გამოყენების ჰირობების ბრძანება №7668786 (17/10/2025). ჰროექტის მიზანია ,,სამშენებლო სამეურნეო და სარემონტო ჰროდუქციის შესანახი სასაწყობე დანიშნულების შენობის" დაგეგმარება მოქმედი კანონმდებლობის დაცვით, თანამედროვე გეგმარების ჰრინციჰებისა და შენობა ნაგებობების უსაფრთხოების წესების გამოყენებით. ჰროექტის დამკვეთია შპს "ჰრემიერ გრუჰი"(443859460)

საქართველო, თბილისი, საბურთალოს რაიონი, ადამ მიცკევიჩის ქ№25ბ.

ჰროექტის შინაარსობრივი აღწერა :

საჰროექტო შენობა კარკასული ტიჰისაა IV კლასის ,

გაბარიტებით124.20მ X42.90 მ და ძირითად სამშენებლო მასალას წარმოადგენს ლითონის კონსტრუქცია, გადახურვა ლითონის კოჭებით. საძირკველი წერტილოვანი ტიჰისაა,შენობის სიმაღლე 8.45 მ(დაბალი მხარე) და 11.00 (ყველაზე მაღალი წერტილი). სახურავი ორქანობიანი და სამშენებლოდ გამოყენებულია ჰოლიურეთანის სენდვიჩჰანელი(ღალ9002).სამშენებლო მასალად გამოყენებულია კედლის სენდვიჩ ჰანელი სისქით 50მმ .,,ე-ზ" ღერძებში

გატკალისწინებულია საყრდენი რკინა ბეტონის კედელი 2,ოო მ სიმაღლის რაზეც მონტაჟდება საჰროექტო შენობის კედელი სენდვიჩ ჰანელის მასალის.

შენობის ძირითად ფართს წარმოადგენს სამშენებლო მასალების დასასაწყობებლად გამოყენებული ფართი.

ოფისი განლაგებულია +0.00/158.88 ნიშნულზე 3.00 მსიმაღლით და ფართით 74.59 მ2(სველი წერტილების ჩათვლით). დანარჩენი სივრცე დათმობილია სასაწყობე დანიშნულების ფართზე. რომელიც გამიჯნულია სასაწყობე ფართიდან ბლოკის კედლით.კარ-ფანჯარად გამოყენებულია მეტალოჰლასტმასის მასალა.

პროექტის ძირითადი სტრუქტურული სისტემის აღწერა. შენობაში შესვლა ხდება 2 მხრიდან , მთავარი შესასვლელი მოეწყობა გრუნტის გზის მხრიდან , საიდანაც ვხვდებით შენობაში ოფისთან. ,,ე-ზ" ღერძებში გათვალისწინებულია მეორე საევაკუაციო გასასვლელი , დანარჩენი გასასვლელები გათვალისწინებულია 23-1 და ,,ზ-ა" ღერძებში. ღიობების მასალად ძირითადად გამოყენებულია მეტალოპლასტმასის ერთ-ფანჯარა და ვიტრაჟები, სექციური კარები, შენობის ყველა სივრცეში გათვალისწინებული ხელის ცეცხლმაქრები .. პროექტის განხორციელების დროს ხდება გამწვანება პროექტის და ,,ეკოლოგიისა და გამწვანების სამსახურ"-ის ბრძანები შესაბამისად .

არქიტექტურული, კონსტრუქციული და საინჟინრო პროექტები დამუშავდებულია "მშენებლობის

ნებართვის გაცემის წესისა და სანებართვო პირობების შესახებ" საქართველოს მთავრობის 2019წ. 31 მაისის №255 დადგენილება;ასევე 2019 წლის 3 ივნისის №261.

შენობის დაგეგმარებისას გამოყენებული კანონმდებლობის აღწერა:

საქართველოს მთავრობის 2016წ. 28 იანვრის №41 დადგენილება. ტექნიკური რეგლამენტის "შენობანაგებობების უსაფრთხოებისწესების"დამტკიცებისთაობაზე.

ასევე №732 და №354დადგენილების შესაბამისად.

„მისაწვდომობის ეროვნული სტანდარტები“ -ის შესაბამისობის ანალიზი მოიცავს შემდეგი პარამეტრების შეფასებას:

1. მისაწვდომი სვლაგეზი:
- მისაწვდომი სვლაგეზის სავალი ზედაპირები;
- თითოეული კარი და კართან მანევრირებისთვის საჭირო სივრცეები;
- პანდუსები;

2. ადგილისა და შენობის ზოგადი ელემენტები:
- მისაწვდომი ავტოსადგომი სივრცეები;
- მისაწვდომი გზაკიბეები;
- ფანჯრები;

3. წყალსადენის ელემენტები და მოწყობილობები”
- ტუალეტების ოთახები:
- უნიტაზები;
- ხელსაბანები;

4. საკომუნიკაციო ელემენტები და ფუნქციები:
- ნიშნები;

1. მისაწვდომი სვლა გეზი:

საპროექტო მიწის ნაკვეთსა და საპროექტო შენობაში მისაწვდომი სვლაგეზები შეესაბამება ტექნიკური რეგლამენტი - „მისაწვდომობის ეროვნული სტანდარტები“-ს მე-4 თავის დებულებებს. მისაწვდომი სვლაგეზი მოიცავს არაუმეტეს 1:20 დახრილ სავალ ზედაპირებს, კარებს, პანდუსს და ლიფტს, რაც შეესაბამება 402.2 ქვეთავის მოთხოვნებს.

მისაწვდომი სვლაგეზის სავალი ზედაპირები შეესაბამება 403 ქვეთავის მოთხოვნებს:

▪ იატაკის ზედაპირები არის მდგრადი, მყარი და არასრიალა, რაც შეესაბამება 302 ქვეთავის მოთხოვნას.
▪ საზოგადოებრივი სივრციდან საპროექტო მიწის ნაკვეთის გავლით მოწყობილი სავალი ზედაპირის დახრილი სვლა არ არის 1:20-ზე მეტად დახრილი, ხოლო სავალი ზედაპირის განივი დახრა არ აღემატება 1:48-ს, თანახმად 403.3 ქვეთავისა.
▪ იატაკის ზედაპირებზე დონე არ იცვლება, შესაბამისად დაკმაყოფილებულია 303-ე ქვეთავის მოთხოვნა.
▪ მისაწვდომი სვლაგეზის მინიმალური თავისუფალი სიგანე შენობაში უტოლდება 900 მმ-ს, ხოლო შენობის გარეთ - 1200 მმ-ს, რაც შეესაბამება 403.5.1 ქვეთავის მოთხოვნას.
▪ სადაც მისაწვდომი სვლაგეზი აკეთებს 180 გრადუსიან ბრუნს (სავაჭრო ფართში, თაროებს შორის), თავისუფალი სიგანე მოსატრიალებელთან მიახლოებისას და მოსატრიალებლიდან მოშორებისას აკმაყოფილებს 403.5.2.1 ქვეთავით განსაზღვრულ ყველა კრიტერიუმს.
▪ სადაც მისაწვდომი სვლაგეზი აკეთებს 90 გრადუსიან ბრუნს, თავისუფალი სიგანე მოსატრიალებელთან მიახლოებისას და მოსატრიალებლიდან მოშორებისას აკმაყოფილებს 403.5.3.1 ქვეთავით განსაზღვრულ ყველა კრიტერიუმს.
▪ საპროექტო შენობაში მისაწვდომი სვლაგეზები მოიცავს გვერდასავლელ სივრცეებს, რაც შეესაბამება 403.5.4.1 ქვეთავის მოთხოვნას.

კარები და გზა-კარები, რომლებიც მისაწვდომი სვლაგეზის ნაწილია შეესაბამება 404 ქვეთავის მოთხოვნებს:

▪ მისაწვდომ სვლაგეზზე არსებული ყველა გზა-კარების თავისუფალი სიგანე არ არის 820 მმ-ზე ნაკლები, რაც შეესაბამება 404.2.2 ქვეთავის მოთხოვნას.
▪ მისაწვდომ სვლაგეზზე არსებულ ყველა კართან და გზა-კართან უზრუნველყოფილია მანევრირებისათვის თავისუფალი სივრცე 404.2.3.2 ცხრილის შესაბამისად. მანევრირებისთვის აუცილებელ თავისუფალ სივრცეში, იატაკის ზედაპირი შეესაბამება 302-ე ქვეთავს და მათი ზედაპირი არ არის 1:48-ზე მეტად დახრილი. ყოველივე აღნიშნული შეესაბამება 404.2.3 და 404.2.3.1 ქვეთავების მოთხოვნებს.
▪ გზა-კარების ზღურბლების სიმაღლე არაუმეტეს 13 მმ-ია, რაც შეესაბამება 404.2.4 ქვეთავის მოთხოვნას. რაც შეეხება ამავე ქვეთავით განსაზღვრულ იატაკის დონეებს შორის ცვლილების საკითხს, კარებთან იატაკის დონეები უცვლელია.
ტექნიკური რეგლამენტი „მისაწვდომობის ეროვნული სტანდარტები“
▪ კარების კავეულის სიმაღლე მდებარეობს არაუმცირეს 860 მმ და არაუმეტეს 1200

მმ სიმაღლეზე, რაც შეესაბამება 404.2.6.1 ქვეთავის მოთხოვნას.
▪ იატაკიდან 250 მმ-ის საზღვრებში, შვეულად გაზომვისას, კარების ზედაპირები გლუვია მიწოლის მხარეს და ასეთი გლუვი ზედაპირები კარის მთელ სიგანეზე გრძელდება. კარის კავეული და ნებისმიერი სხვა შემაფერხებელი ან გამოშვერილი ნაწილი, არ არის მოწყობილი იატაკიდან 250 მმ- ის საზღვრებში. ყოველივე აღნიშნული აკმაყოფილებს 404.2.9 ქვეთავის მოთხოვნებს.
მისაწვდომ სვლაგეზზე არსებული ბორდიურის პანდუსი, რომელიც წარმოდგენილი პროექტის მიხედვით მდებარეობს საპროექტო ტერიტორიის ცენტრალური შესასვლელის ნაწილში, საზოგადოებრივ სივრცესთან, შეესაბამება 406 ქვეთავის მოთხოვნებს, კერძოდ:
▪ საფეხმავლო ბილიკის გასწვრივ, ბორდიურის პანდუსის ბაქნის სიგრძე უტოლდება 1500 მმ-ს, ხოლო სიგანე 1200 მმ-ს, რაც შეესაბამება 406.2.1 ქვეთავს.
▪ ბორდიურის პანდუსის დახრა განისაზღვრება 1:20 თანაფარდობით, რაც შეესაბამება 406.2.2 ქვეთავს.
▪ ბორდიურის პანდუსის სიგანე შეადგენს 1200 მმ-ს, რაც შეესაბამება 406.5.1 ქვეთავს.
▪ დონის წყვეტისადმი მოთხოვნები შეესაბამება 406.5.2 ქვეთავს.
▪ ბორდიურის პანდუსის განივი დახრა არის სწორი, რაც აკმაყოფილებს 406.5.3 ქვეთავის მოთხოვნას.
▪ პანდუსის ბოლოში, ავტომობილების სამოძრაო გზის მიღმა, მოწყობილია თავისუფალი სივრცე 1200 მმ X 1200 მმ-ის სახით, თანახმად 406.5.5 ქვეთავისა.
▪ ბორდიურის პანდუსის მდებარეობა შეესაბამება 406.5.7 და 406.5.8 ქვეთავების მოთხოვნას.
▪ 705-ე ქვეთავის შესაბამისი ამოცნობადი გამაფრთხილებლები განთავსებულია ქვეითთა გზაზე გადასასვლელთან არსებულ ბორდიურის პანდუსთან, რაც შეესაბამება 406.6.2 ქვეთავის 1-ლი პუნქტის მოთხოვნას. ამოცნობადი გამაფრთხილებლები მოწყობილია შემდეგი ნორმების დაცვით:
▪ ამოცნობადი გამაფრთხილებლების კონტრასტი სხვა ზედაპირებისაგან შესაბამისობაშია 705.3 ქვეთავთან.
▪ თავწაკვეთილი გუმბათების პარამეტრები შესაბამისობაშია 705.5.1 – 705.5.4 ქვეთავებთან.
▪ ამოცნობადი გამაფრთხილებლების სიღრმე და სიგანე შეესაბამება 705.6 ქვეთავს.
▪ ამოცნობადი გამაფრთხილებლები განთავსებულია ბორდიურის უკან, პანდუსის ზედაპირზე, ქვედა დონის ცვლილების ხაზიდან ერთი გუმბათის ფარგლებში, თანახმად 705.7.1 ქვეთავის მე- 2 პუნქტისა.

2. ადგილის და შენობის ელემენტები:

საპროექტო მიწის ნაკვეთზე მისაწვდომი ავტოსადგომი სივრცეების რაოდენობა და ტიპი დარეგულირებულია საქართველოს მთავრობის 28.01.2016 წლის #41-ე დადგენილების საფუძველზე. ასეთი მისაწვდომი ავტოსადგომებისადმი მოთხოვნები კი შეესაბამება ტექნიკური რეგლამენტი - „მისაწვდომობის ეროვნული სტანდარტები“-ს მე-5 თავის დებულებებს:

▪ მისაწვდომი მსუბუქი ავტომობილის გასაჩერებელი სივრცის სიგანე უტოლდება 2500 მმ-ს, ხოლო მიკროავტობუსის - 3500 მმ-ს, რაც პასუხობს 502.2 ქვეთავის

მოთხოვნას.
▪ მსუბუქი ავტომობილის და მიკროავტობუსის გასაჩერებელი სივრცე დახაზულია, თანახმად 502.3 ქვეთავისა.
▪ -მსუბუქი ავტომობილის და მიკროავტობუსის გასაჩერებელ სივრცეს ესაზღვრება მისაწვდომი გასავლელი. მისაწვდომი გასავლელი ესაზღვრება მისაწვდომ სვლაგეზს. მისაწვდომი გასავლელი არ ფარავს საავტომობილო გზას. მისაწვდომი ავტოსადგომების გასაჩერებელი სივრცის მისაწვდომი გასავლელის სიგანე უტოლდება 1500 მმ-ს, ხოლო მათი სიგრძე გრძელდება იმ ავტოსადგომი სივრცის მთელ სიგრძეზე, რომელსაც ის ემსახურება. მისაწვდომი გასავლელები აღნიშნულია გრაფიკულად, გასავლელებში პარკინგის თავიდან ასაცილებლად. ყოველივე აღნიშნული აკმაყოფილებს 502.4 – 502.4.4 ქვეთავის მოთხოვნებს.
▪ ავტოსადგომი სივრცეები და მისაწვდომი გასავლელები შეესაბამება 302 ქვეთავს და მათი ზედაპირებები არ არის 1:48-ზე მეტად დახრილი. მისაწვდომი გასავლელები იმ ავტოსადგომი სივრცის დონეზე მდებარეობდეს, რომლისთვისაც ის განკუთვნილია, რაც შეესაბამება 502.5 ქვეთავის მოთხოვნას.
▪ მისაწვდომი მსუბუქი ავტომობილის და მიკროავტობუსის ავტოსადგომ სივრცეებს ემსახურება ნიშანი, რომელიც შეიცავს 703.6.3.1 ქვეთავის შესაბამის მისაწვდომობის საერთაშორისო სიმბოლოს და მიკროავტობუსის ავტოსადგომისათვის ასეთი ნიშანი დამატებით შეიცავს წარწერას - ტექნიკური რეგლამენტი „მისაწვდომობის ეროვნული სტანდარტები“
▪ „მისაწვდომია მიკროავტობუსებისთვის“/“VAN ACCESSIBLE”. ასეთი ნიშნების ქვედაპირი მდებარეობს ავტოსადგომი სივრცეებს იატაკიდან არაუმცირეს, 1500 მმ სიმაღლეზე. ყოველივე აღნიშნული შეესაბამება 502.7 ქვეთავის მოთხოვნას.
▪ მისაწვდომი ავტოსადგომებისათვის განკუთვნილი გასაჩერებელი სივრცეები და ამ სივრცეების მომსახურე მისაწვდომი გასასვლელები არ ხერგავს მომიჯნავე მისაწვდომი სვლაგეზებისათვის განკუთვნილ აუცილებელ თავისუფალ სიგანეს, რაც აკმაყოფილებს 502.8 ქვეთავის მოთხოვნას.

3. წყალსადენის ელემენტები და მოწყობილობები:

საპროექტო ფართში განთავსებული ტუალეტები შეესაბამება 603 ქვეთავის მოთხოვნებს:
ტექნიკური რეგლამენტი „მისაწვდომობის ეროვნული სტანდარტები“
▪ ტუალეტის ოთახებში უზრუნველყოფილია საპროექტო შენობებისათვის განკუთვნილი T-ს ფორმის მოსატრიალებელი სივრცე, რაც შეესაბამება 603.2.1 ქვეთავის მოთხოვნას.
▪ ტუალეტის ოთახების კარის გაღებისას, ისინი არ იჭრებიან მოწყობილობებისათვის განკუთვნილ იატაკის თავისუფალ სივრცეებში, რაც შეესაბამება 603.2.2 ქვეთავს.ტუალეტის ოთახებში განთავსებული უნიტაზები შეესაბამება 604 ქვეთავის მოთხოვნებს:
▪ უნიტაზის განთავსებულია კედელთან ახლოს და უნიტაზის ცენტრიდან კედლის ზედაპირამდე მანძილი განსაზღვრულია 450 მმ-ით, რაც შეესაბამება 604.2 ქვეთავის მოთხოვნას.
▪ უნიტაზთან მოწყობილია იატაკის თავისუფალი სივრცე 1400 მმ სიღრმისა და 1500 მმ სიგანის სახით, სადაც არ იჭრება რაიმე სახის დეტალი, რაც აკმაყოფილებს 604.3 ქვეთავის მოთხოვნას.

▪ უნიტაზის დასაჯდომის სიმაღლე განთავსებულია 450 მმ-ზე იატაკის ზედაპირიდან, რაც შეესაბამება 604.4 ქვეთავს.
▪ უნიტაზთან მოწყობილია ხელჩასაჭიდი ძელები 604.5 ქვეთავის მოთხოვნების დაცვით.
▪ უნიტაზთან მოწყობილი ძელები შეესაბამება 609 ქვეთავის მოთხოვნებს.
ტუალეტის ოთახებში განთავსებული ხელსაბანები შეესაბამება 606 ქვეთავის მოთხოვნებს:
▪ ხელსაბანთან მოწყობილია იატაკის თავისუფალი სივრცე, 606.2 ქვეთავის შესაბამისად.
▪ ხელსაბანის განთავსების სიმაღლე შესაბამისობაშია 606.3 ქვეთავის მოთხოვნასთან. ტექნიკური რეგლამენტი „მისაწვდომობის ეროვნული სტანდარტები“

4. საკომუნიკაციო ელემენტები და ფუნქციები:

საპროექტო შენობაში დაკმაყოფილებულია საქართველოს მთავრობის 28.01.2016 წლის #41-ე დადგენილების მოთხოვნები შენობებში მისაწვდომობის ნიშნების მოწყობისა და ადგილმდებარეობის თაობაზე და ყველა ასეთი ნიშანი შეესაბამება ტექნიკური რეგლამენტი -„მისაწვდომობის ეროვნული სტანდარტები“-ს მოთხოვნებს, ნიშნები მოწყობილია ქვემოთ ჩამოთვლილ ადგილებში:
▪ გასასვლელის გზა-კიბეში შესასვლელ ყველა კართან, კიბის უჯრედიდან გარეთ გამავალ კართან და 0.00 ნიშნულზე გარეთ გამავალ ყველა კართან მოწყობილია ნიშანი ამოწეული სიმბოლოებითა და ბრაილის ასოებით, წარწერით - „გასასვლელი/EXIT“ აღნიშნული ნიშანი შეესაბამება 703.3 და 703.4 ქვეთავების მოთხოვნებს, ამობურცულ სიმბოლოებსა და ბრაილთან მიმართებაში.
▪ მისაწვდომობის საერთაშორისო სიმბოლო მოწყობილია საზოგადოებრივ სივრცეებში განთავსებულ ყველა მისაწვდომ ერთადგილიან ტუალეტის ოთახთან. ნიშანი შეესაბამება 703.6.3 და 703.2 ქვეთავებს.
▪ მისაწვდომობის საერთაშორისო სიმბოლო მოწყობილია მისაწვდომი მსუბუქი ავტომობილის და მიკროავტობუსის ავტოსადგომ სივრცეებში. ნიშანი შეესაბამება 703.6.3 და 703.2 ქვეთავებს.
ტექნიკური რეგლამენტი „მისაწვდომობის ეროვნული სტანდარტები“
ზემოაღნიშნულ ნიშნებში გამოყენებული ვიზუალური სიმბოლოები შეესაბამება 703.2 ქვეთავის მოთხოვნებს:
▪ სიმბოლოებს ტრადიციული ფორმა აქვთ. სიმბოლოები არ არის დაწერილი იტალიკით, დახრილად, გაკრული შრიფტით, მეტისმეტად დეკორატიულად ან სხვა უჩვეულო ფორმით.
▪ სიმბოლოების ზომა, სიგანე, შტრიხის სიგანე, სიმბოლოებს და სტრიქონებს შორის დაშორება შეესაბამება 703.2.4 – 703.2.8 ქვეთავების მოთხოვნებს.
▪ ვიზუალური სიმბოლოების იატაკიდან განთავსების სიმაღლე შეესაბამება 703.2.4 ცხრილს.
▪ სიმბოლოებისა და მათი ფონის ზედაპირი არ კაშკაშებს. სიმბოლოები ფონისგან განირჩევა, ანუ სიმბოლო სიმბოლო მუქი ფერისაა, ფონი კი ღია ფერის, რაც შეესაბამება 703.2.10 ქვეთავის მოთხოვნას.
ზემოაღნიშნულ ნიშნებში გამოყენებული ამობურცული სიმბოლოები შეესაბამება 703.3 ქვეთავის მოთხოვნებს:
▪ ამობურცული სიმბოლოები უკანა სიბრტყიდან ამობურცულია 703.3.2 ქვეთავის

შესაბამისად.
▪ ლათინური სიმბოლოები ასახულია დიდი ასობგერებით, თანახმად 703.3.3 ქვეთავისა.
▪ ლათინური სიმბოლოებისთვის გამოყენებულია „SANS SERIF“-ის ტიპის შრიფტი. სიმბოლოები არ არის შესრულებული იტალიკით, დახრილად, ხელნაწერის სახით, მეტისმეტად დეკორატიულად ან სხვა უჩვეულო ფორმით, თანახმად 703.3.4 ქვეთავისა.
▪ შრიფტის ყველა სიმბოლოს დასაშვები სიმაღლე, სიგანე, სიმბოლოებს შორის დაშორება, სტრიქონებს შორის დაშორება განსაზღვრულია 703.3.5 – 703.3.9 ქვეთავების შესაბამისად.
▪ სიმბოლოების იატაკის დონიდან განთავსების სიმაღლე შეესაბამება 703.3.10 ქვეთავის მოთხოვნას.
▪ ამობურცული სიმბოლოების და ბრაილის შემცველი ნიშანების განთავსების არეალები შეესაბამება 703.3.11 ქვეთავის მოთხოვნებს.
▪ სიმბოლოები ფონისგან განირჩევა (მუქი ფერის სიმბოლოებს ღია ფერის ფონი აქვთ), თანახმად 703.3.12 ქვეთავისა.
ზემოაღნიშნულ ნიშნებში გამოყენებული ბრაილი შეესაბამება 703.4 ქვეთავის მოთხოვნებს:
▪ ნიშნებზე გამოყენებულია მე-2 ხარისხის ბრაილი, თანახმად 703.4.1 ქვეთავისა.
▪ ბრაილის წერტილებს აქვს გუმბათისებური ფორმა და ისინი უნდა შეესაბამება 703.4.3 ცხრილს.
▪ ბრაილის განთავსების პოზიცია შეესაბამება 703.4.4 ქვეთავს.
▪ ბრაილის იატაკიდან განთავსების სიმაღლე შეესაბამება 703.4.5 ქვეთავს.
ტექნიკური რეგლამენტი „მისაწვდომობის ეროვნული სტანდარტები“
ზემოაღნიშნულ ნიშნებში გამოყენებული მისაწვდომობის სიმბოლო შეესაბამება 703.6 ქვეთავის მოთხოვნებს:
▪ მისაწვდომობის სიმბოლოები მკვეთრად განირჩევა ფონისგან, ანუ მუქი ფერის სიმბოლო მოწყობილია ღია ფერის ფონზე, თანახმად 703.6.2 ქვეთავისა.
▪ მისაწვდომობის საერთაშორისო სიმბოლო შეესაბამება 703.6.3.1 სურათს.
▪ მისაწვდომობის სიმბოლოები და მათი ფონები არ არის ამრეკლ

დ ა ს კ ვ ნ ა

სამშენებლო სამეურნეო და სარემონტო პროდუქციის შესანახი სასაწყობე დანიშნულების შენობა.
მისამართი: ქ.თბილისი, თენგიზ ჩანტლაძის ჩიხი,#24# 01.19.16.001/329
საპროექტო ტერიტორიის დაზუსტებული ფართი 11770.00 კვ.მ.
დაპროექტებული სასაწყობე შენობა-ნაგებობა სრულად შესაბამისობაშია საქართველოს მთავრობის 2020 წლის 4 დეკემბერის №732 დადგენილებასთან. ტექნიკური რეგლამენტის – „მისაწვდომობის ეროვნული სტანდარტების“ დამტკიცების თაობაზე. ასევე ვადასტურებ დოკუმენტაცია შედგენილია კარგ ტექნიკურ დონეზე და მოიცავს სტანდარტებთან შესაბამისობისთვის ყველა საჭირო ინფორმაციას. საექსპერტო დასკვნის საფუძველზე პროექტს ეძლევა დადებითი შეფასება

ექსპერტი: **თამარ ჯინჭარაძე**

2 მარტი 2026 წელი

გენერალური გეგმა მ 1:700
მისაწვდომი სვლა გეზი

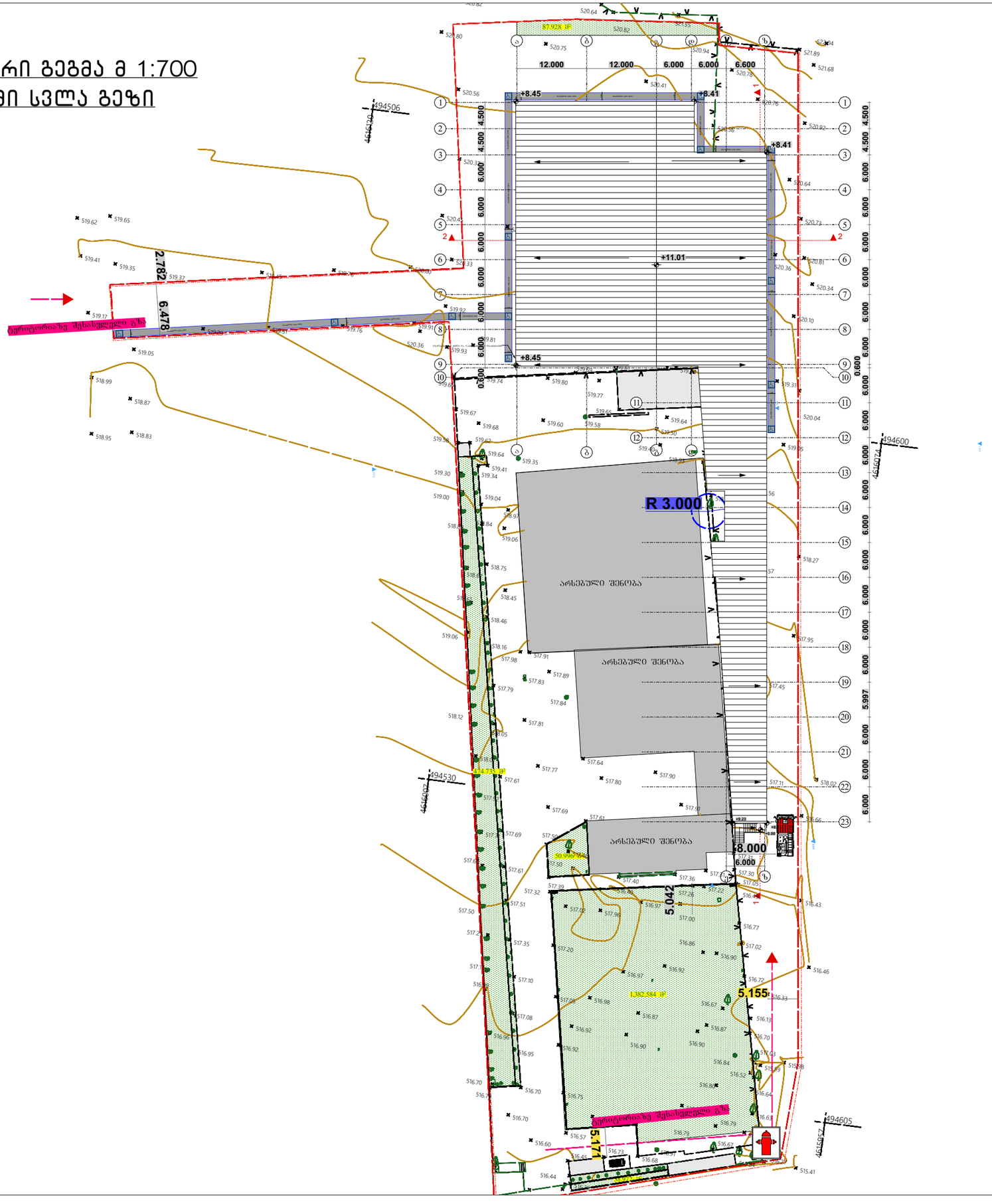

ფორმატი PAPER SIZE	ხელშეკრულების № CONTRACT №	პროექტის № PROJECT №	ფაილის სახელი FILE NAME
A-3			gegmebi.dwg

პირობითი აღნიშვნები LEGEND

საპროექტო ნიშნული
±0.000/518.88
არქიტექტურული ნიშნული
ქანობის მიმართულება (წყლის გადაყვანა)
ჭრილის ხაზი
ღერძის ხაზი
წითელი ხაზი
სართულის № 5 t-2 იატაკის ტიპი
12.000 m2 ფართობი

ექსპლიკაცია

შენიშვნები NOTES

1. ნახაზზე ზომები მოცემულია მილიმეტრებში;
2. ნახაზზე ყველა ცვლილება მშენებლობისას შეთანხმებული უნდა იყოს პროექტის ავტორთან;
3. ფერადლის პორექტირებით ავტომატურად უქმდება წინა ვერსიები;



დამკვეთი CLIENT	შ.პ.ს. „ პრემიერ გრუპი" ID 443859460
პროექტი PROJECT	შენობა-ნაგებობის ფუნქციური დანიშნულება: „სამშენებლო,სამეურნეო და სარემონტო პროდუქციის შესანახი სასაწყობე დანიშნულების შენობა"
მისამართი ADRESS	ქ.თბილისი, თენგიზ ჩანტლაძის ჩიხი №24, საკადასტრო კოდი №01.19.16.001.329

თანამდებობა	გვარი	ხელმოწერა
შემსრულა:	თ. ხვედელიძე	
შემოწმა:	დ. მორჩილაძე	
დამტკიცა:	დ. მორჩილაძე	

თბილისი 2026წ

INDUSTRIAL CONSTRUCTION COMPANY

არქიტექტურული ნაწილი ARCHITECTURE

მასშტაბი SCALE	მ:1.700	თარიღი DATE OF ISSUE

ნახაზი DRWG. გენერალური გეგმა

სტადია STAGE	ინდექსი INDEX	ფურ. PAGES
საშენებლო ნახაზებზე		

ბაზის ბეტონის სვეტის მონტაჟი

ბაზა +0.000 ნიშნულზე მ 1:500

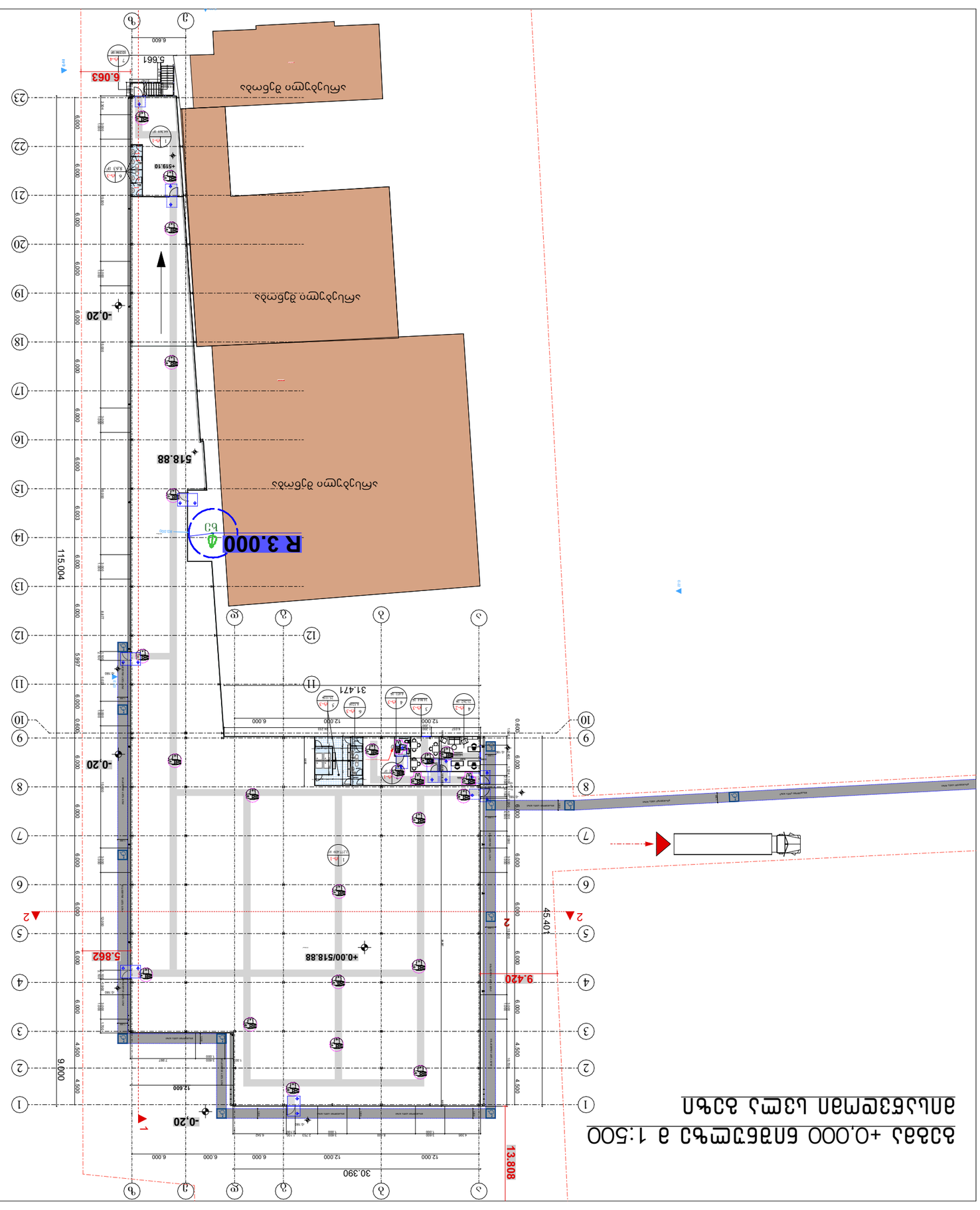

ბაზის ბეტონის სვეტის მონტაჟის სამუშაოების დაწყებამდე აუცილებელია:

1. ბაზის ბეტონის სვეტის მონტაჟის სამუშაოების დაწყებამდე აუცილებელია ბაზის ბეტონის სვეტის ქვეშ ბაზის ბეტონის სვეტის ქვეშ ბაზის ბეტონის სვეტის ქვეშ

სასაწყობე სივრცეების დეტალიზაცია მ. 1:50

მისაწვდომი ტუალეტი

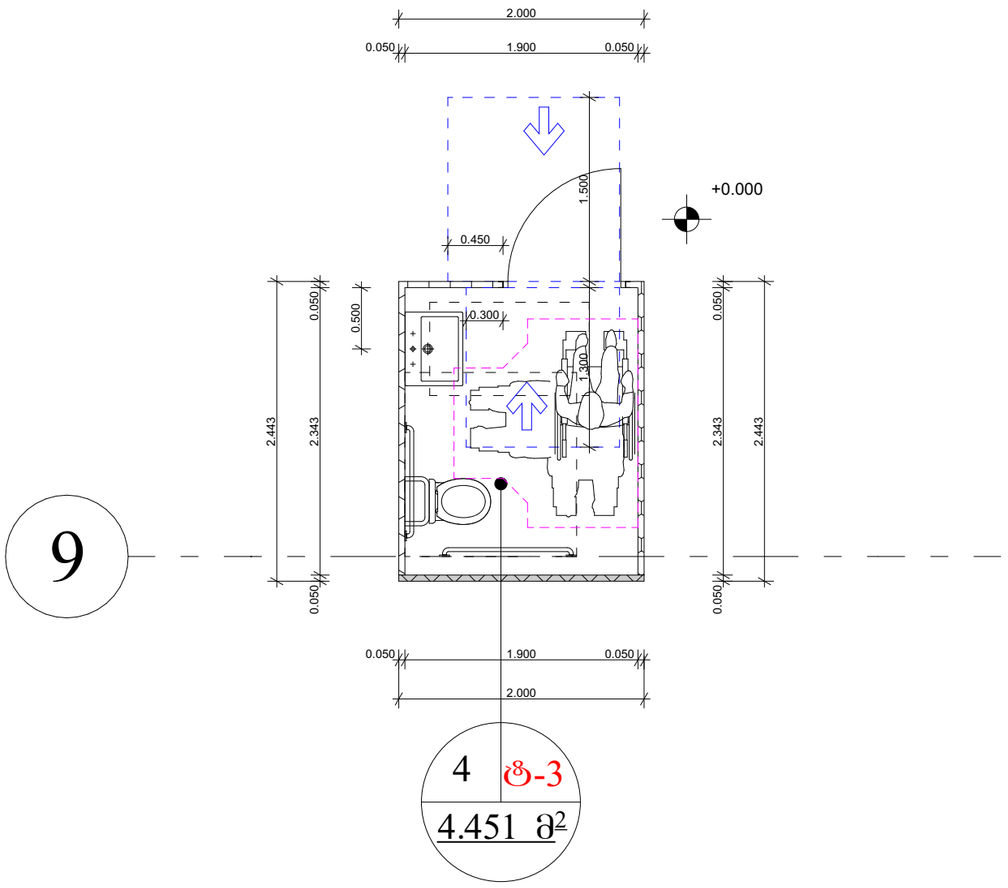

T ფორმის
მოსატრიალებელი სივრცე
304.3.2.1 (ა) ვარიანტი 1

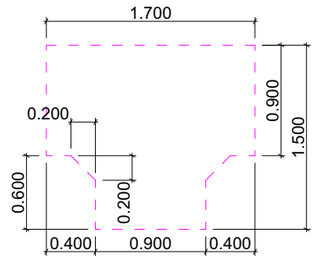

თავისუფალი სივრცე ფეხის
ფალანგისთვის

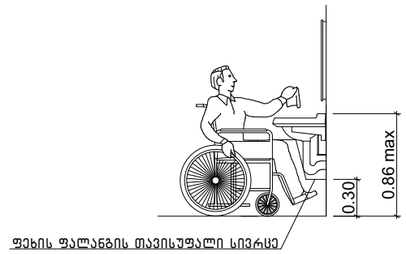

ხელსაბანის მდებარეობა

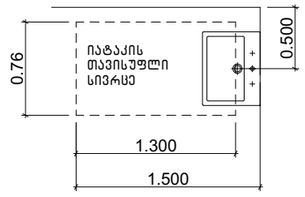

აბაზანის კაბინაზე მიწვდომა

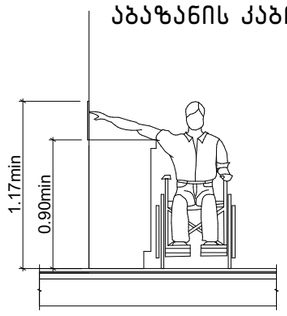

თავისუფალი სივრცე კართან
მანევრირებისთვის – ანჯამიანი კარი
წინიდან მისაწვდომი – გამოწევით
გაღება

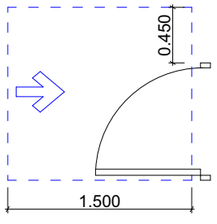

თავისუფალი სივრცე კართან
მანევრირებისთვის
ანჯამიანი კარი
წინიდან მისაწვდომი – მიწოლით გაღება
404.2.3.2 (ბ)

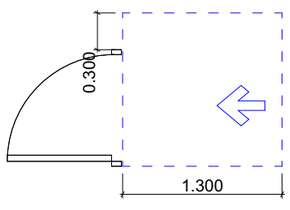

604.7.1 (ა) დისპენსერის მდებარეობა
გამოშვერილი დისპენსერი

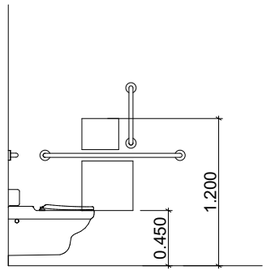

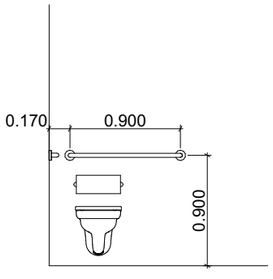

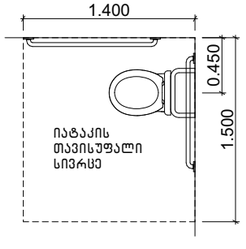

. შენიშვნა
. იატაკის ზედაპირები უნდა იყოს მდგრადი, მყარი, და არასასრიალო და უნდა შეესაბამებოდეს 302-ქვეთავს, იატაკის ზედაპირებზე დონის ცვლილება უნდა შეესაბამებოდეს 303-ე ქვეთავს.
. საპროექტო დოკუმენტაციის ცვლილება ან მშენებლობის დროს განხორციელებული რაიმე სახის ცვლილება, რომელიც იქნება აღნიშნულ არქიტექტურულ პროექტთან შეუსაბამო, ავტომატურად გამოიწვევს წარმოდგენილი შეფასების გაუქმებას, ასევე გახდის არქიტექტურული პროექტის
კორექტირებას და ახალი სამშენებლო ნებართვის მიღების აუცილებლობას.

ფორმატი PAPER SIZE	ხელშეკრულების № CONTRACT №	პროექტის № PROJECT №	ფაილის სახელი FILE NAME
A-3			gegmebi.dwg

პირობითი აღნიშვნები LEGEND

საპროექტო ნიშნული
±0.000/518.88
არქიტექტურული ნიშნული
ქანობის მიმართულება (წყლის გადაყვანა)
ჭრილის ხაზი
ღერძის ხაზი
წითელი ხაზი
სათავსოს № 5 | t-2 | იატაკის ტიპი
12.000 m2 ფართობი

ექსპლიკაცია

შენიშვნები NOTES

1. ნახაზზე ზომები მოცემულია მილიმეტრებში;
2. ნახაზზე ყველა ცვლილება მშენებლობისას შეთანხმებული უნდა იყოს პროექტის ავტორთან;
3. ფურცლის პორექტირებით ავტომატურად უქმდება წინა ვარიანტი;



დამკვეთი CLIENT შ.პ.ს. „ პრემიერ გრუპი" ID 443859460

პროექტი PROJECT შენობა-ნაგებობის ფუნქციური დანიშნულება: „სამშენებლო,სამეურნეო და სარემონტო პროდუქციის შესანახი სასაწყობე დანიშნულების შენობა"

მისამართი ADRESS ქ.თბილისი, თენგიზ ჩანტლაძის ჩიხი №24, საკადასტრო კოდი №01.19.16.001.329

თანამდებობა	გვარი	ხელმოწერა
შემსრულა:	თ. ხვედელიძე	
შეამოწმა:	დ. მორჩილაძე	
დაამტკიცა:	დ. მორჩილაძე	

თბილისი 2026წ

INDUSTRIAL CONSTRUCTION COMPANY

არქიტექტურული ნაწილი ARCHITECTURE

მასშტაბი SCALE	მ:1.50	თარიღი DATE OF ISSUE

ნახაზი DRWG. მისაწვდომი ერთეულების დეტალიზაცია

სტადია STAGE	ინდექსი INDEX	ფურ. PAGES
საპროექტო ნებართვა		

მისაწვდომი ნიშნები მ. 1:50

ნიშანი, ამობურცული ნიშნებით და ბრაილით განთავსდება მისაწვდომ ტუალეტებთან კარის მომიჯნავედ.

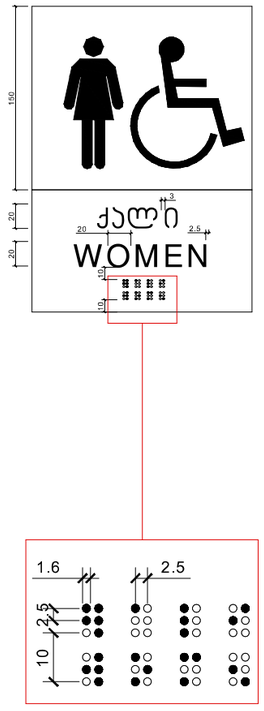

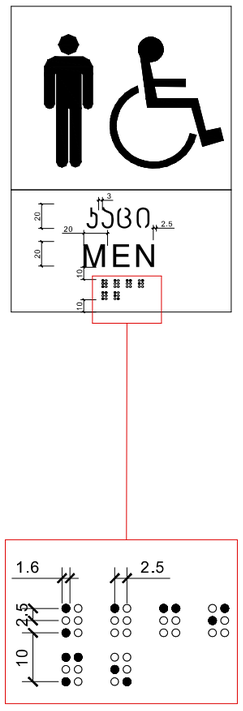

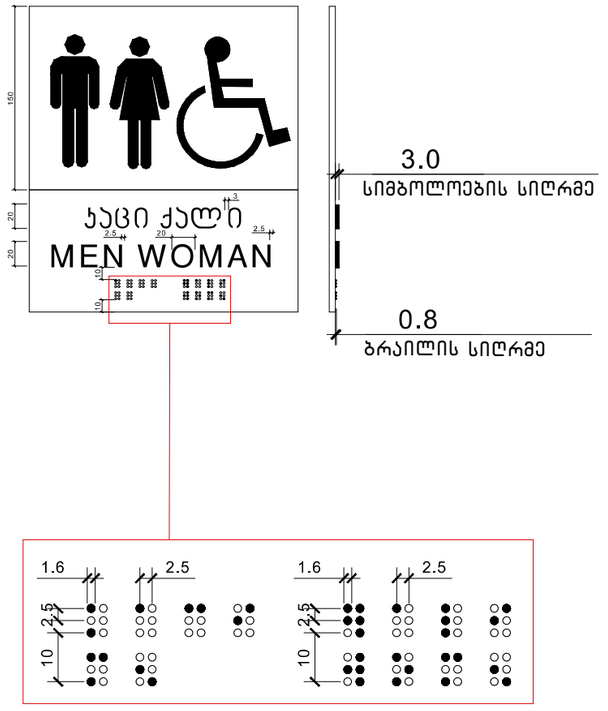

ფორმატი PAPER SIZE	ხელშეკრულების № CONTRACT №	პროექტის № PROJECT №	ფაილის სახელი FILE NAME
A-3			gegmebi.dwg

პირობითი აღნიშვნები LEGEND

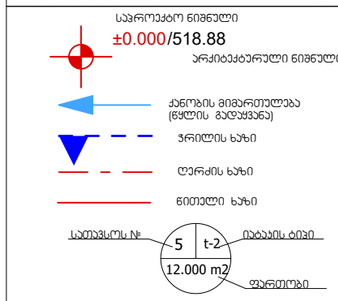

ექსპლიკაცია

შენიშვნები NOTES

1. ნახაზზე ზომები მოცემულია მილიმეტრებში;
2. ნახაზზე ყველა ცვლილება მშენებლობისას შეთანხმებული უნდა იყოს პროექტის ავტორთან;
3. ფერცლის პორექტირებით ავტომატურად ქმდება ნინა ვარიანტი;



დამკვეთი CLIENT	შ.პ.ს. „ პრემიერ გრუპი" ID 443859460
პროექტი PROJECT	შენობა-ნაგებობის ფუნქციური დანიშნულება: „სამშენებლო,სამეურნეო და სარემონტო პროდუქციის შესანახი სასაწყობე დანიშნულების შენობა"
მისამართი ADRESS	ქობულეთი, თენგიზ ჩანტლაძის ჩიხი №24, საკადასტრო კოდი №01.19.16.001.329

თანამდებობა	გვარი	ხელმოწერა
შეასრულა:	თ. ხვედელიძე	
შეამოწმა:	დ. მორჩილაძე	
დაამტკიცა:	დ. მორჩილაძე	

თბილისი 2026წ

INDUSTRIAL CONSTRUCTION COMPANY

არქიტექტურული ნაწილი ARCHITECTURE

მაშტაბი SCALE	1:50	თარიღი DATE OF ISSUE

ნახაზი DRWG. ნიშნები და მათი განთავსების ადგილები

სტადია STAGE	ინდექსი INDEX	ფურ. PAGES
საშენებლო ნახაზები		

საპროექტო შენობაში გამოყენებული თავისუფალი სივრცეები კართან მანევრირებისთვის მ1:50

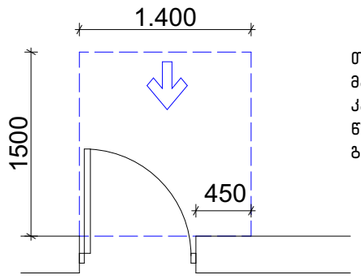

თავისუფალი სივრცე კართან მანევრირებისთვის – ანჯამიანი კარი
წინიდან მისაწვდომი – გამოწევით გაღება

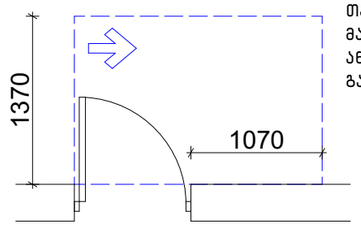

თავისუფალი სივრცე კართან მანევრირებისთვის – ანჯამიანი კარი
ანჯამის მხრიდან მისაწვდომი – გამოწევით გაღება

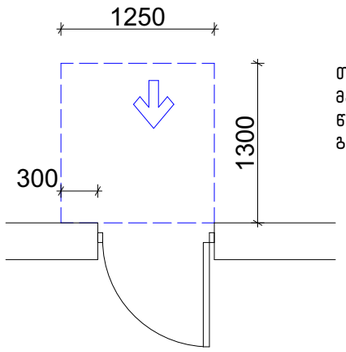

თავისუფალი სივრცე კართან მანევრირებისთვის – ანჯამიანი კარი
წინიდან მისაწვდომი – მიწოლით გაღება

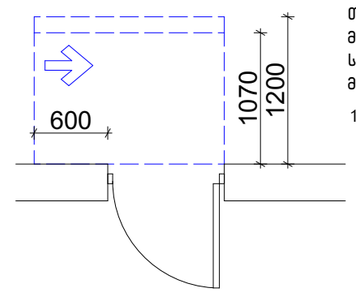

თავისუფალი სივრცე კართან მანევრირებისთვის – ანჯამიანი კარი
საკეტის მხრიდან მისაწვდომი – მიწოლით გაღება

120 მინ. თუ მოწყობილია მიმახურავი

შენობაში გამოყენებული ბლოკები

ვარიანტი 1

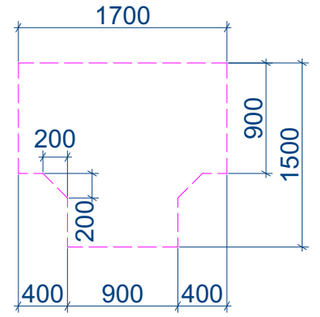

ვარიანტი 2

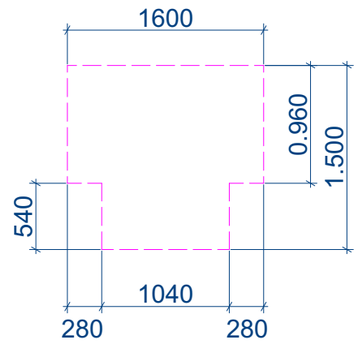

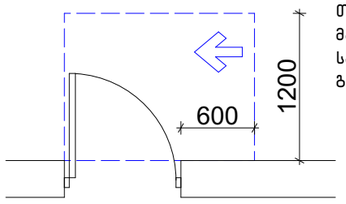

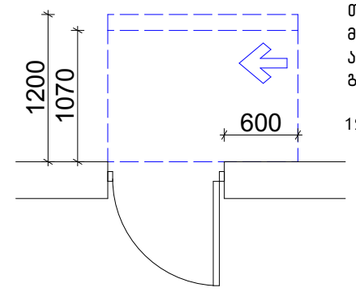

თავისუფალი სივრცე კართან მანევრირებისთვის – ანჯამიანი კარი
ანჯამის მხრიდან მისაწვდომი – მიწოლით გაღება

120 მინ. თუ მოწყობილია მიმახურავი

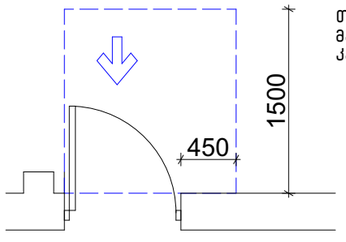

თავისუფალი სივრცე კართან მანევრირებისთვის-ნიშებში მოწყობილი კარი და ჭიშკარი-გამოწევით გაღება

იატაკის თავისუფალი სივრცე

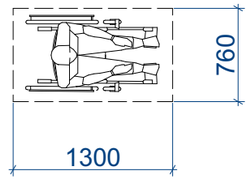

მოსატრიალებელი სივრცეები

ვარიანტი 4

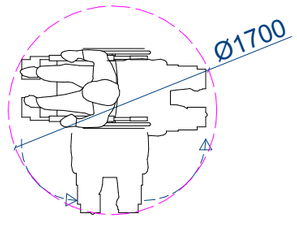

ვარიანტი 3

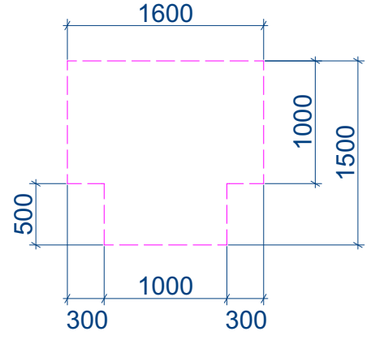

ექსპლიკაცია

შენიშვნები NOTES

1. ნახაზზე ზომები მოცემულია მილიმეტრებში;
2. ნახაზზე ყველა ცვლილება მშენებლობისას შეთანხმებული უნდა იყოს პროექტის ავტორთან;
3. ფურცლის პროექტირებით ავტომატურად უქმდება წინა ვარიანტი;



დამკვეთი CLIENT	შ.პ.ს. „ პრემიერ გრუპი“ ID 443859460
პროექტი PROJECT	შენობა-ნაგებობის ფუნქციური დანიშნულება: „სამშენებლო,სამეურნეო და სარემონტო პროდუქციის შესანახი სასაწყობე დანიშნულების შენობა“
მისამართი ADRESS	ქობოლისი, თენგიზ ჩანტლაძის ჩიხი №24, საკადასტრო კოდი №01.19.16.001.329

თანამდებობა	გვარი	ხელმოწერა
შესრულა:	თ. ხვედელიძე	
შეამოწმა:	დ. მორჩილაძე	
დაამტკიცა:	დ. მორჩილაძე	

თბილისი 2026წ

INDUSTRIAL CONSTRUCTION COMPANY

მასშტაბი SCALE	მ 1:50	თარიღი DATE OF ISSUE

ნახაზი DRWG. თავისუფალი სივრცეები

სტადია STAGE	ინდექსი INDEX	ფურ. PAGES
საბოლოო ვარიანტი		

ფორმატი PAPER SIZE	ხელშეკრულების № CONTRACT №	პროექტის № PROJECT №	ფაილის სახელი FILE NAME
A-3			gegmebi.dwg

პირობითი აღნიშვნები LEGEND

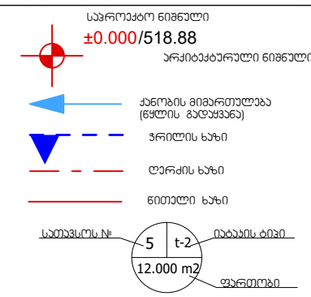

კარების დეტალიზაცია მ. 1:50

კ-1 კარი ზღურბლის გარეშე მიმხურავით

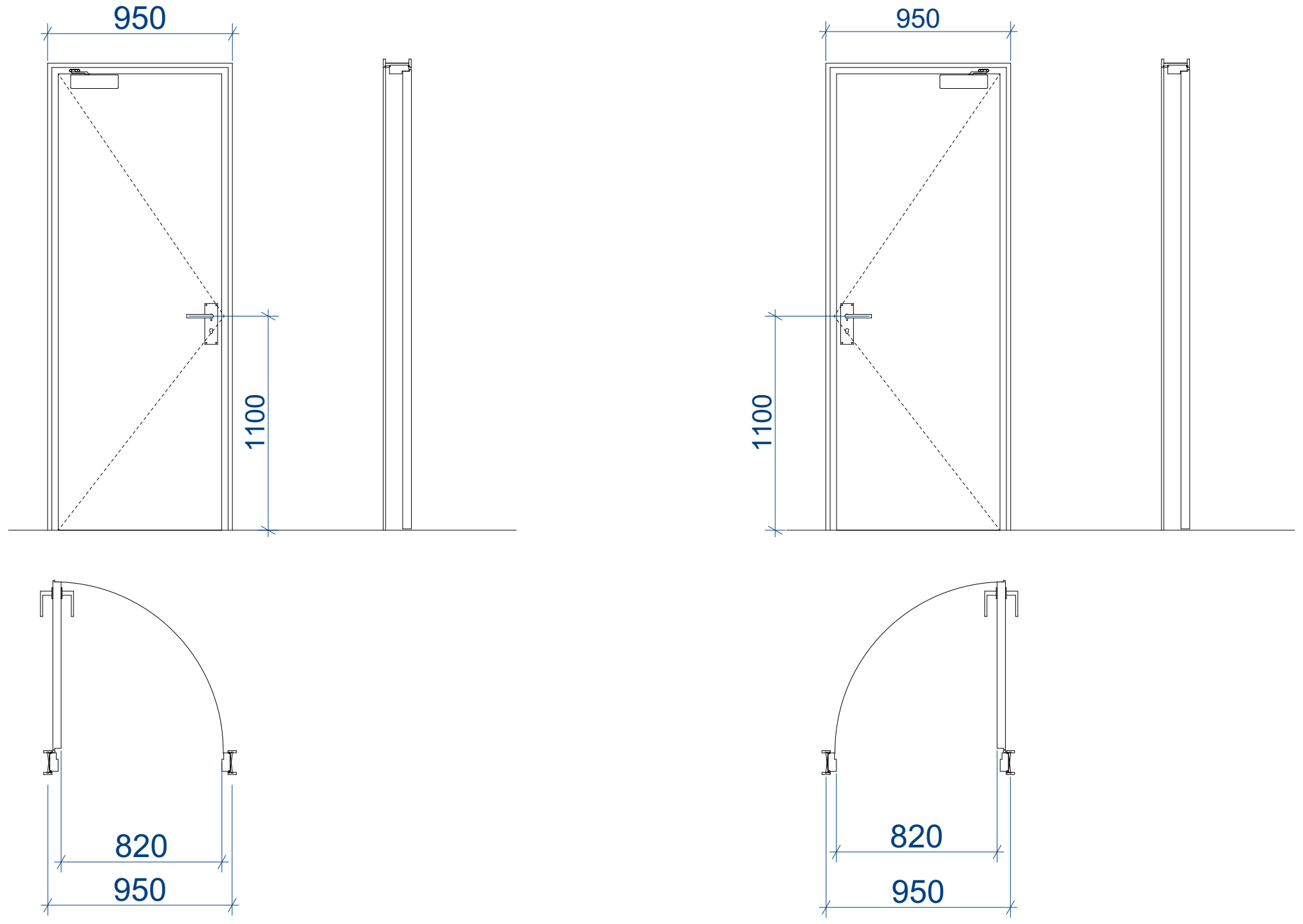

კ-2 კარი ზღურბლით მიმხურავის გარეშე

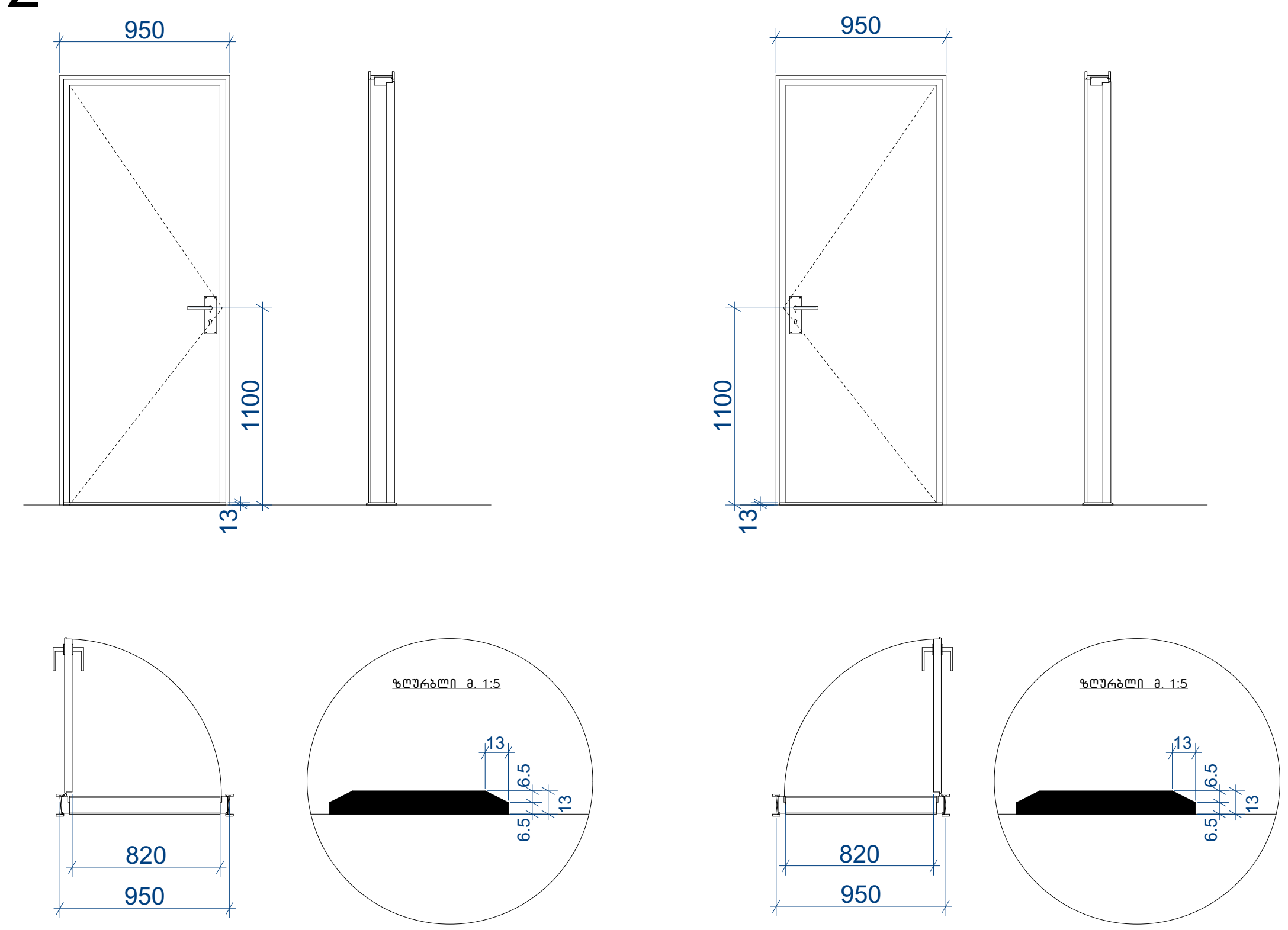

კ-3 კარი ზღურბლის და მიმხურავის გარეშე

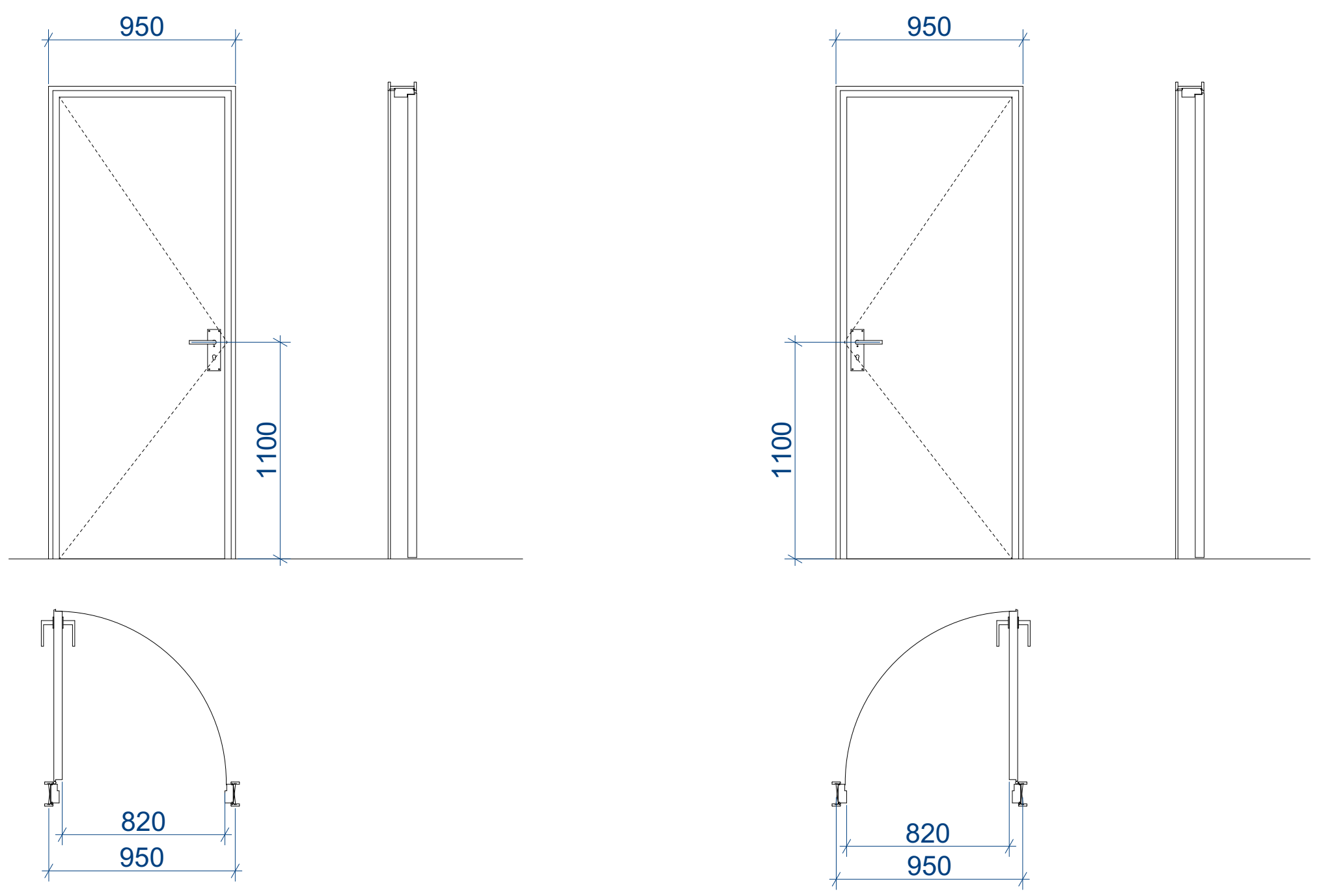

შენიშვნები:

- კარის ზედაპირი უნდა იყოს გლუვი იატაკიდან მინიმუმ 250 მმ-ის საზღვრებში.
- სახელურები, ჩამოსაწევი სახელურები, საკეტები, რაზები და მისაწვდომი კარის სხვა სამართავები ისეთი ფორმის იქნება, რომ ადვილად შეიძლებოდეს ერთი ხელით მოჭიდება და მის ასამუშავებლად საჭირო არ იქნება მაგრად მოჭიდება, წვალება ან მაჯის ტრიალი.
- დახურული კარის კავეულის გასაღები ნაწილები და გაღებისათვის განკუთვნილი ძალა შესაბამისობაში იქნება **შემდეგთან:**

1. წინიდან მისაწვდომობისას, გამოწევით ან მიწოლით გაღებადი, არაუმეტეს 66.7 ნიუტონი.
2. ბრუნვითი მოძრაობით გასაღები, არაუმეტეს 315 ნიუტონი სმ.

- **გასასვლელის კომპონენტებს (გზა-კიბე და ვესტიბიული) ემსახურება მიმხურავით აღჭურვილი კარებები.**
- კარის მიმხურავები ისე მოეწყობა, რომ 90 გრადუსით, ღია მდგომარეობიდან 12 გრადუსით გაღებულ მდგომარეობამდე კარის მისახურად საჭირო დრო არაუმცირეს 5 წამი იქნება.
- კარის ზამბარიანი ანჯამები ისე მოეწყობა, რომ 70 გრადუსით ღია მდგომარეობიდან დახურულ მდგომარეობამდე კარი არაუმცირეს 1.5 წამში გადავა.
- ცეცხლმედეგი კარისგან განსხვავებული კარის მიწოლით ან გამოწევით გაღებისათვის საჭირო ძალა შესაბამისობაში **იქნება შემდეგთან:**

1. შენობაში განთავსებული ანჯამიანი კარი: არაუმეტეს 22.2 ნიუტონი.

- კარებების ცეცხლმედეგობა მითითებულია ხანძარსაწინააღმდეგო გეგმებზე.
- კარებების გაღების მიმართულება მითითებულია გეგმებზე.
- კერის ზღურბლი მითითბულია გეგმებზე
- არცერთი კარის სუფთა სიმაღლე არ იქნება 2,05 მეტრზე

ფორმატი PAPER SIZE	დაკვეთა № CONTRACT №	პროექტის № PROJECT №	ფაილის სახელი FILE NAME
A-3			gegmebi.dwg

პირობითი აღნიშვნები — LEGEND

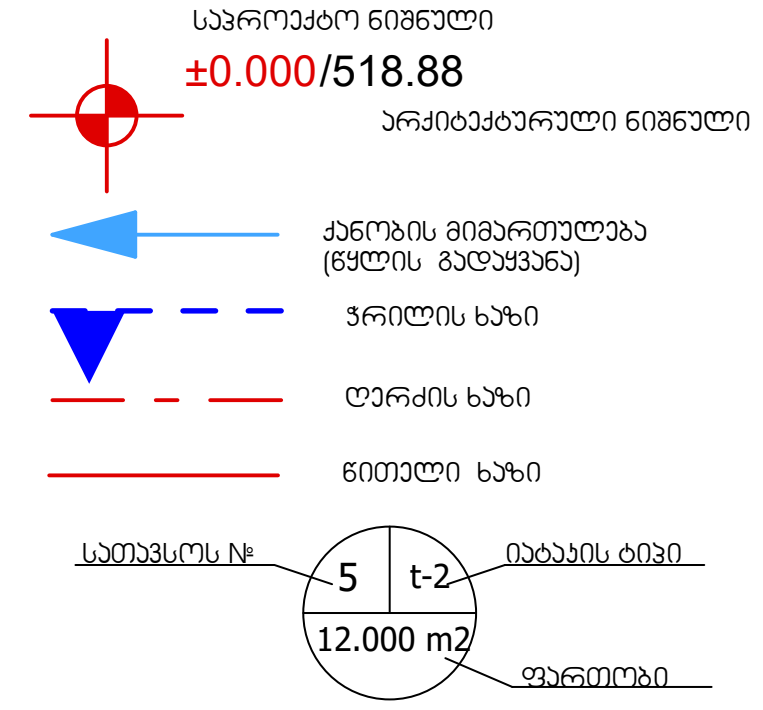

ექსპლიკაცია

შენიშვნები — NOTES

1. ნახაზზე ზომები მოცემულია მილიმეტრებში;
2. ნახაზზე ყველა ცვლილება მშენებლობისას შეთანხმებული უნდა იყოს პროექტის ავტორთან;
3. ფურცლის კორექტირებით ავტომატურად უქმდება წინა ვარიანტი;



დამკვეთი CLIENT: შ.პ.ს. „ პრემიერ გრუპი" ID 443859460

პროექტი PROJECT: შენობა-ნაგებობის ფუნქციური დანიშნულება: „სამშენებლო,სამეურნეო და სარემონტო პროდუქციის შესანახი სასაწყობე დანიშნულების შენობა"

მისამართი ADRESS: ქ.თბილისი, თენგიზ ჩანტლაძის ჩიხი №24, საკადასტრო კოდი №01.19.16.001.329

თანამდებობა	გვარი	ხელმოწერა
შეასრულა:	თ. ხვედელიძე	
შეამოწმა:	დ. მორჩილაძე	
დაამტკიცა:	დ. მორჩილაძე	

თბილისი 2026წ

INDUSTRIAL CONSTRUCTION COMPANY

არქიტექტურული ნაწილი — ARCHITECTURE

მასშტაბი SCALE	მ 1:50	თარიღი DATE OF ISSUE

ნახაზი DRWG. კარების დეტალიზაცია

სტადია STAGE	ინდექსი INDEX	ფურ. PAGES
სამშენებლო ნებართვა		

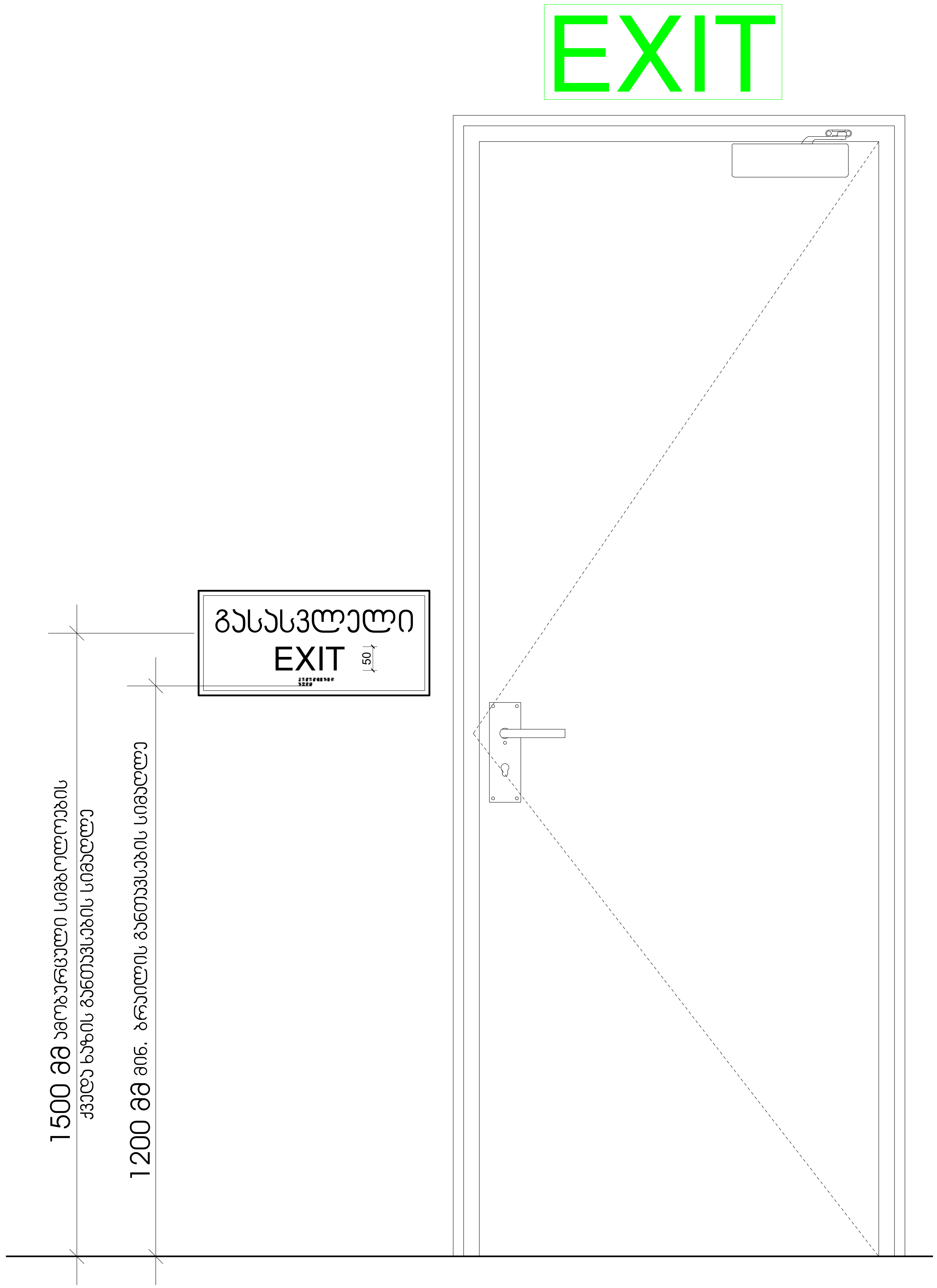

ფორმატი PAPER SIZE	დაკვეთა № CONTRACT №	პროექტის № PROJECT №	ფაილის სახელი FILE NAME
A-3			gegmebi.dwg

პირობითი აღნიშვნები — LEGEND

- საპროექტო ნიშნული ±0.000/518.88 არქიტექტურული ნიშნული
- ქანობის მიმართულება (წყლის გადაყვანა)
- ჭრილის ხაზი
- ღერძის ხაზი
- წითელი ხაზი
- სათავსოს № — 5; იატაკის ტიპი — t-2; ფართობი — 12.000 m2

ექსპლიკაცია

შენიშვნები — NOTES

1. ნახაზზე ზომები მოცემულია მილიმეტრებში;
2. ნახაზზე ყველა ცვლილება მშენებლობისას შეთანხმებული უნდა იყოს პროექტის ავტორთან;
3. ფურცლის კორექტირებით ავტომატურად უქმდება წინა ვარიანტი;



დამკვეთი CLIENT: შ.პ.ს. „ პრემიერ გრუპი" ID 443859460

პროექტი PROJECT: შენობა-ნაგებობის ფუნქციური დანიშნულება: „სამშენებლო,სამეურნეო და სარემონტო პროდუქციის შესანახი სასაწყობე დანიშნულების შენობა"

მისამართი ADRESS: ქ.თბილისი, თენგიზ ჩანტლაძის ჩიხი №24, საკადასტრო კოდი №01.19.16.001.329

თანამდებობა	გვარი	ხელმოწერა
შეასრულა:	თ. ხვედელიძე	[signature]
შეამოწმა:	დ. მორჩილაძე	[signature]
დაამტკიცა:	დ. მორჩილაძე	[signature]

თბილისი 2026წ

INDUSTRIAL CONSTRUCTION COMPANY

არქიტექტურული ნაწილი — ARCHITECTURE

მასშტაბი SCALE	მ:1.10	თარიღი DATE OF ISSUE

ნახაზი DRWG.: ნიშნები და მათი განთავსების ადგილები

სტადია STAGE	ინდექსი INDEX	ფურ. PAGES
სამშენებლო ნებართვა		

ნიშანი ამობურცული სიმბოლოებით და ბრაილით გზა-ჯიბის შესასვლელთან და გარეთ გამავალ ყველა კართან

გასასვლელის განათებული ნიშანი

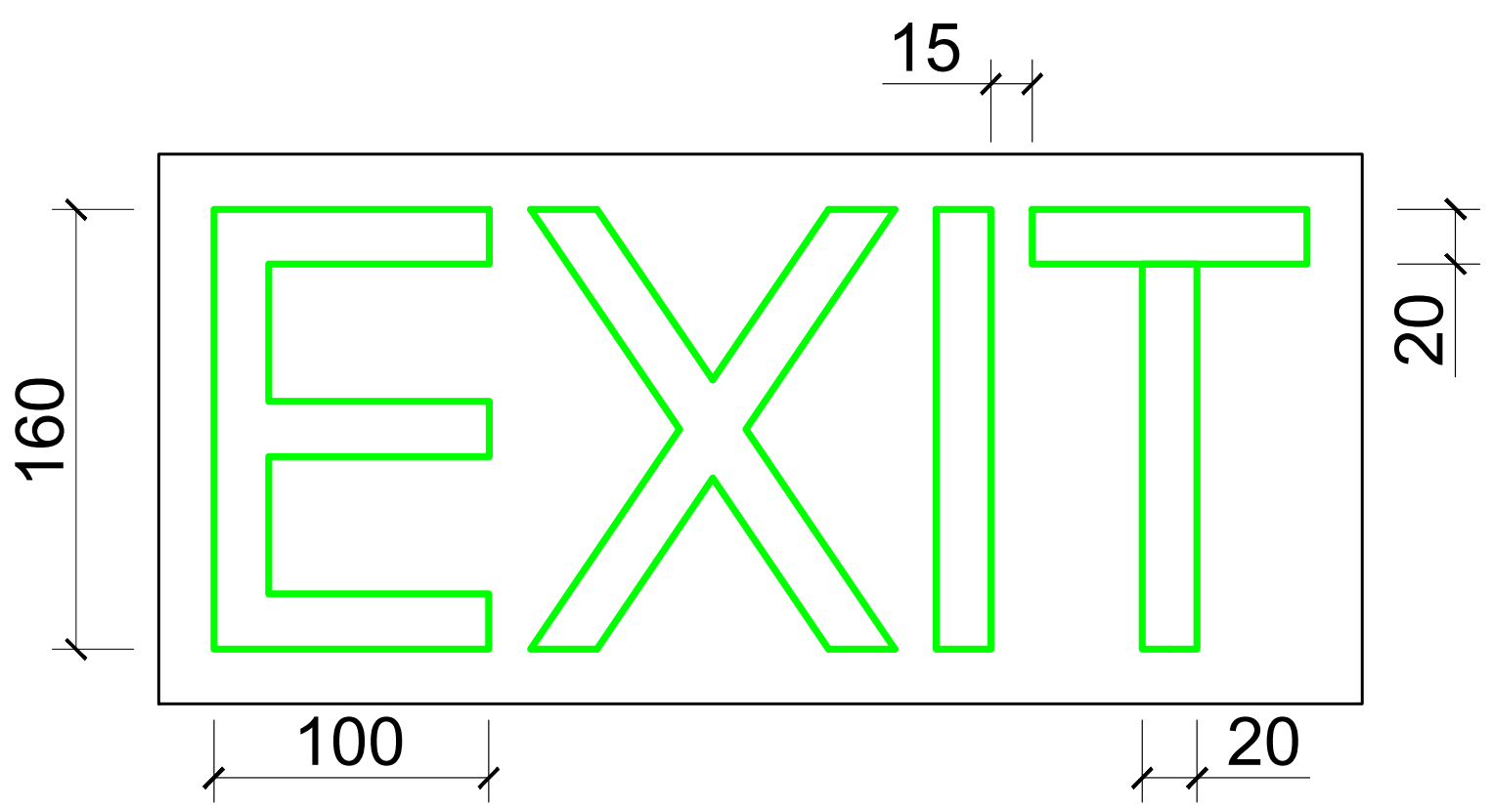

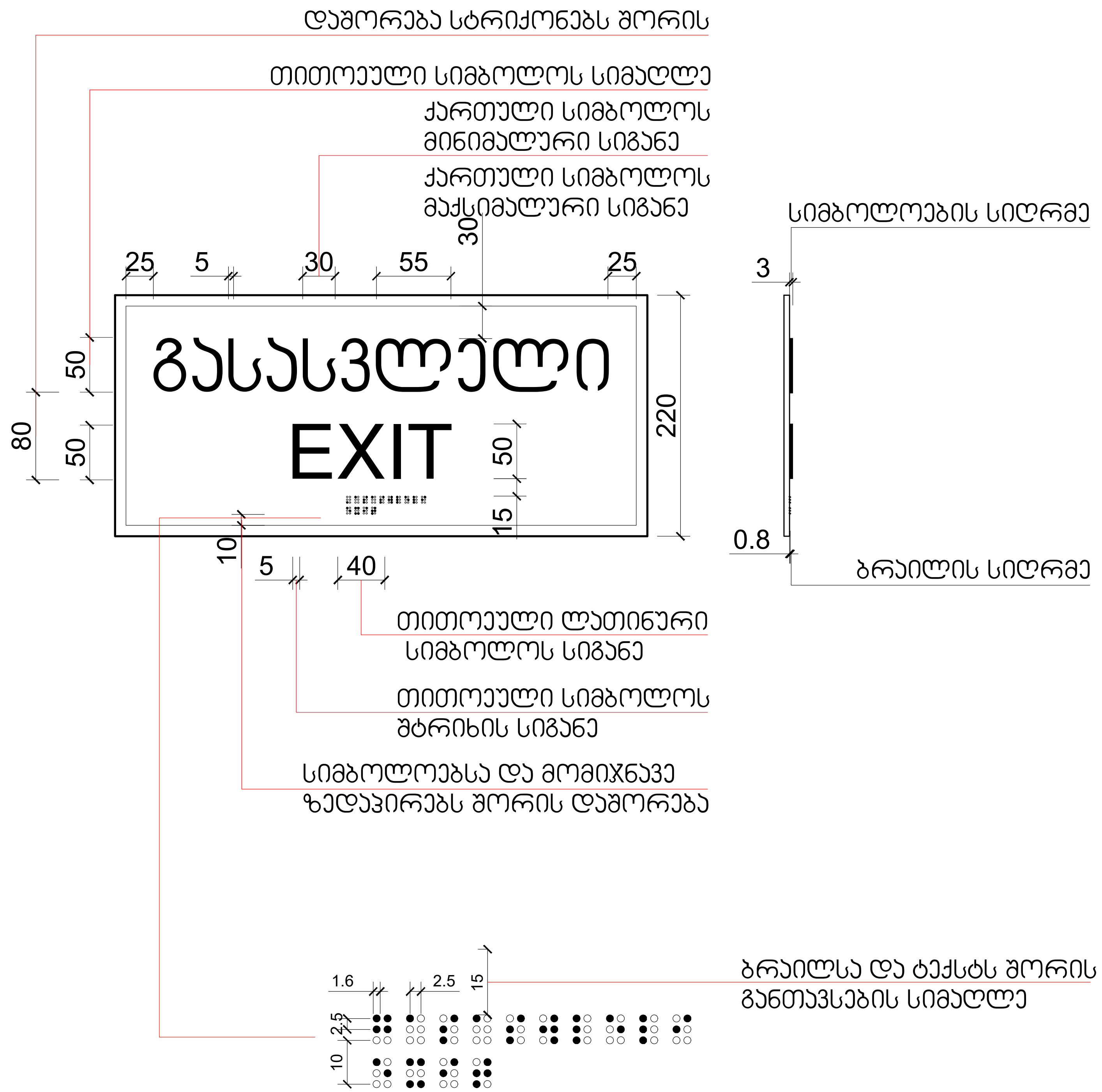

ფორმატი PAPER SIZE	დაკვეთა № CONTRACT №	პროექტის № PROJECT №	ფაილის სახელი FILE NAME
A-3			gegmebi.dwg

პირობითი აღნიშვნები — LEGEND

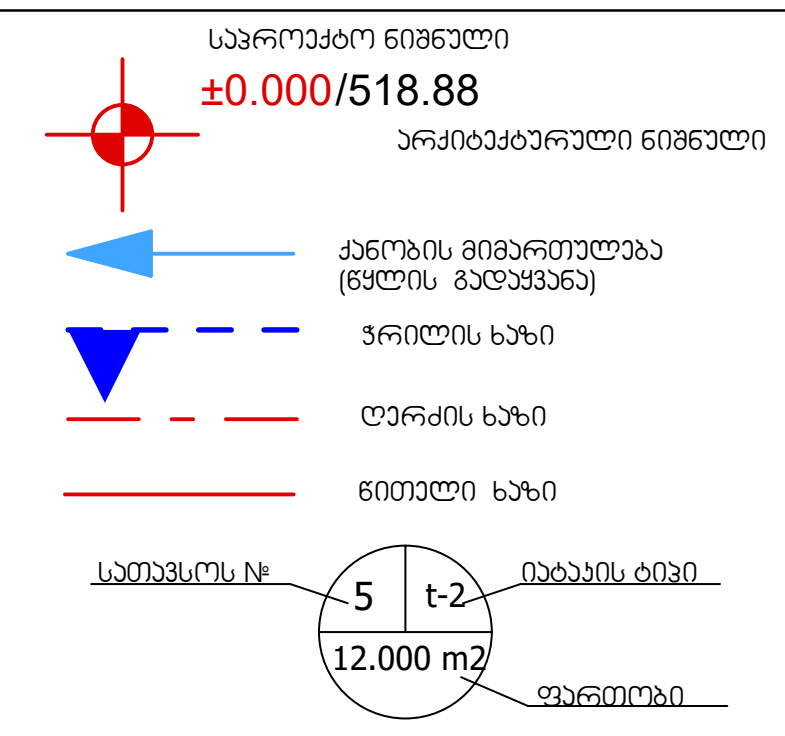

ექსპლიკაცია

შენიშვნები — NOTES

1. ნახაზზე ზომები მოცემულია მილიმეტრებში;
2. ნახაზზე ყველა ცვლილება მშენებლობისას შეთანხმებული უნდა იყოს პროექტის ავტორთან;
3. ფურცლის კორექტირებით ავტომატურად უქმდება წინა ვარიანტი;



დამკვეთი CLIENT: შ.პ.ს. „ პრემიერ გრუპი" ID 443859460

პროექტი PROJECT: შენობა-ნაგებობის ფუნქციური დანიშნულება: „სამშენებლო,სამეურნეო და სარემონტო პროდუქციის შესანახი სასაწყობე დანიშნულების შენობა"

მისამართი ADRESS: ქ.თბილისი, თენგიზ ჩანტლაძის ჩიხი №24, საკადასტრო კოდი №01.19.16.001.329

თანამდებობა	გვარი	ხელმოწერა
შეასრულა:	თ. ხვედელიძე	[signature]
შეამოწმა:	დ. მორჩილაძე	[signature]
დაამტკიცა:	დ. მორჩილაძე	[signature]

თბილისი 2026წ

INDUSTRIAL CONSTRUCTION COMPANY

არქიტექტურული ნაწილი — ARCHITECTURE

მასშტაბი SCALE	მ:1.5	თარიღი DATE OF ISSUE

ნახაზი DRWG.: ნიშნები და მათი განთავსების ადგილები

სტადია STAGE	ინდექსი INDEX	ფურ. PAGES
სამშენებლო ნებართვა		

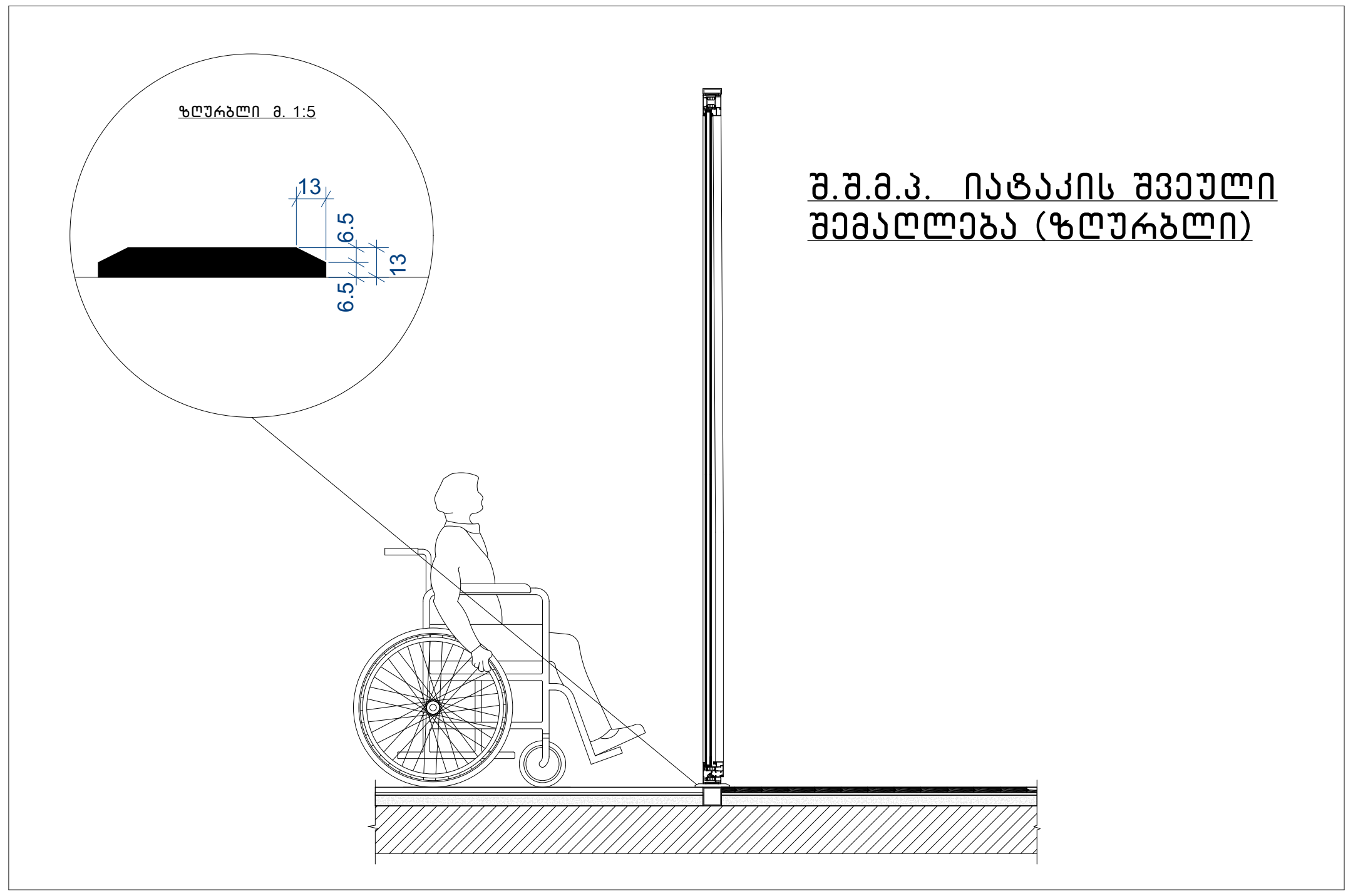

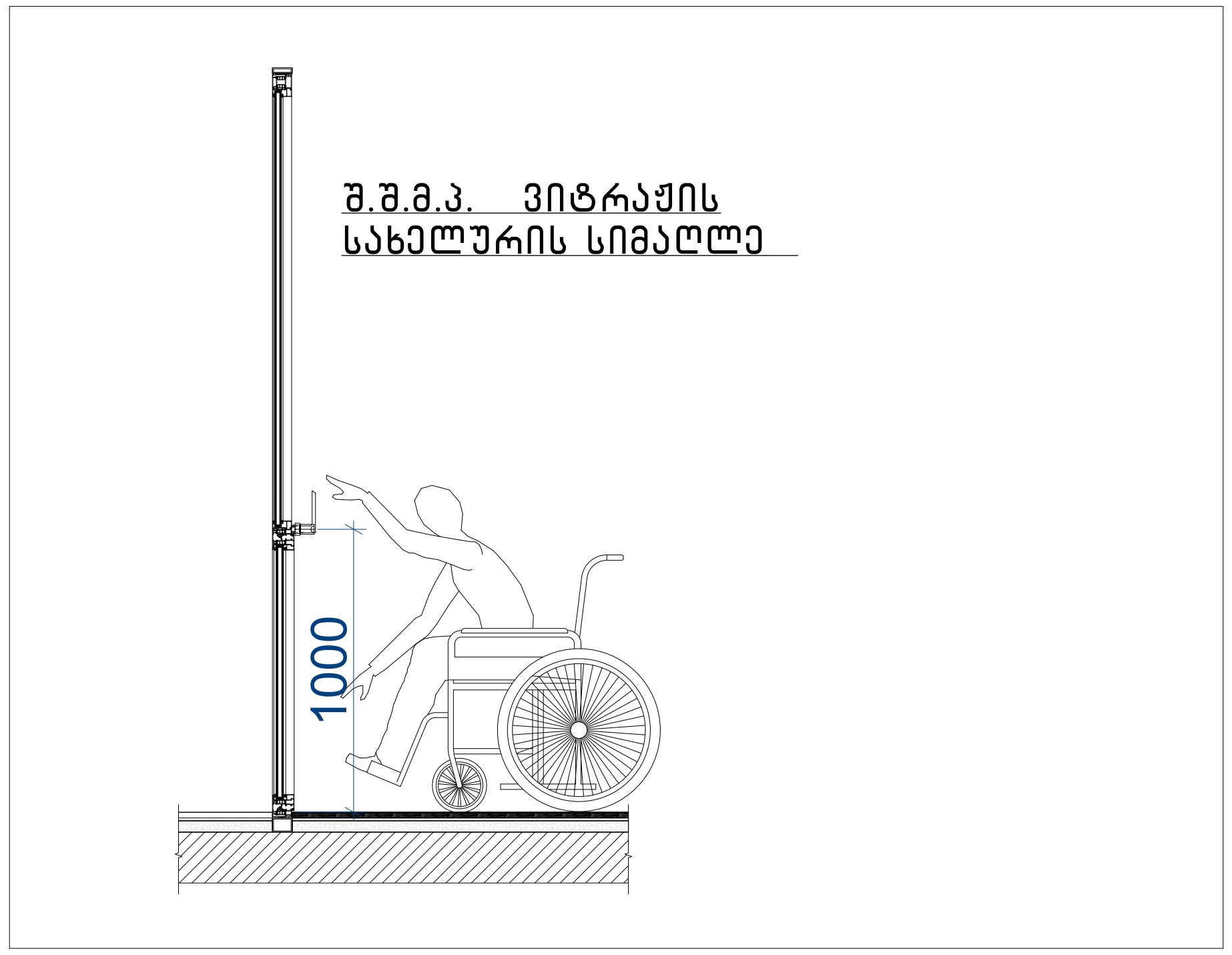

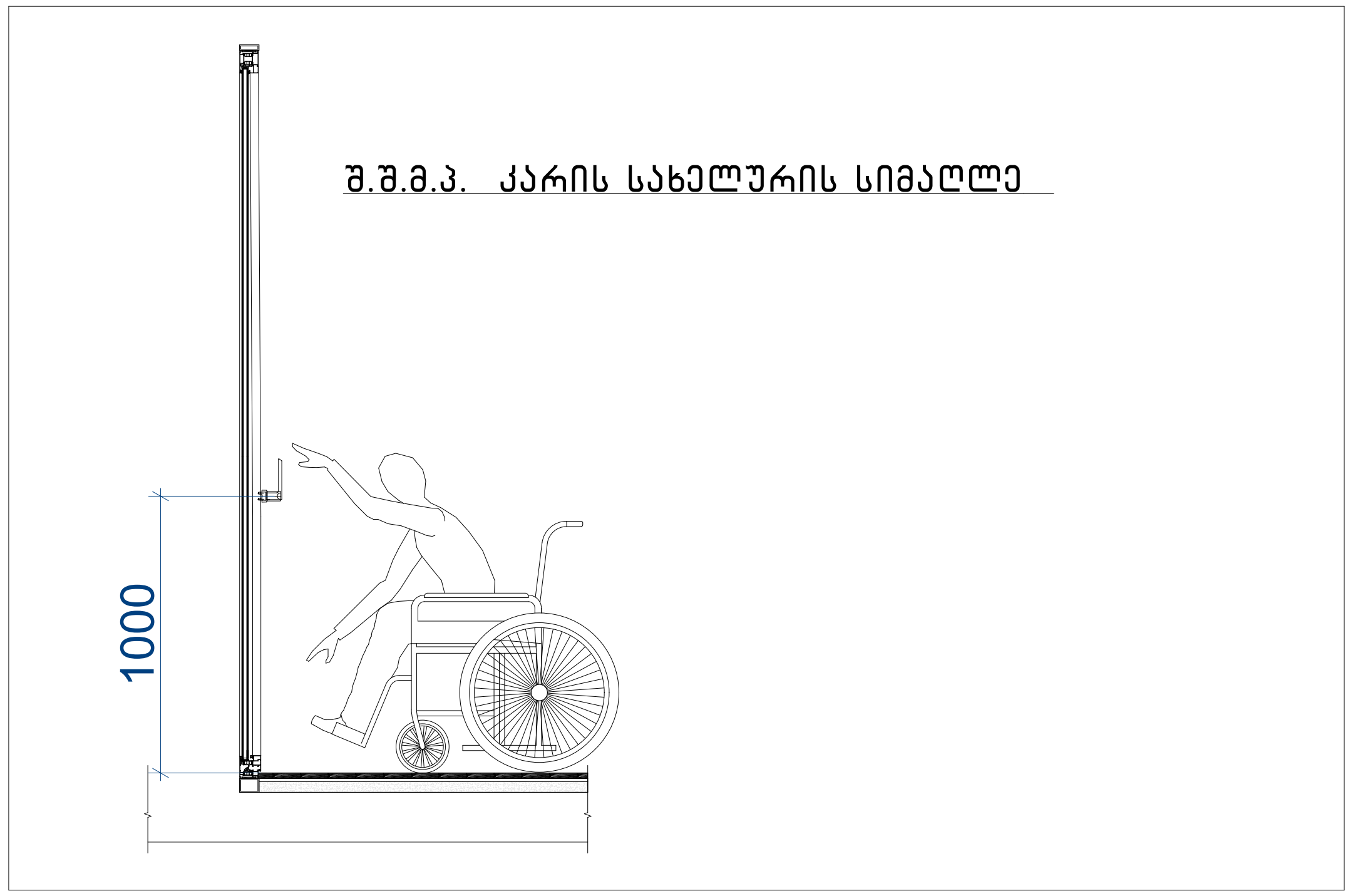

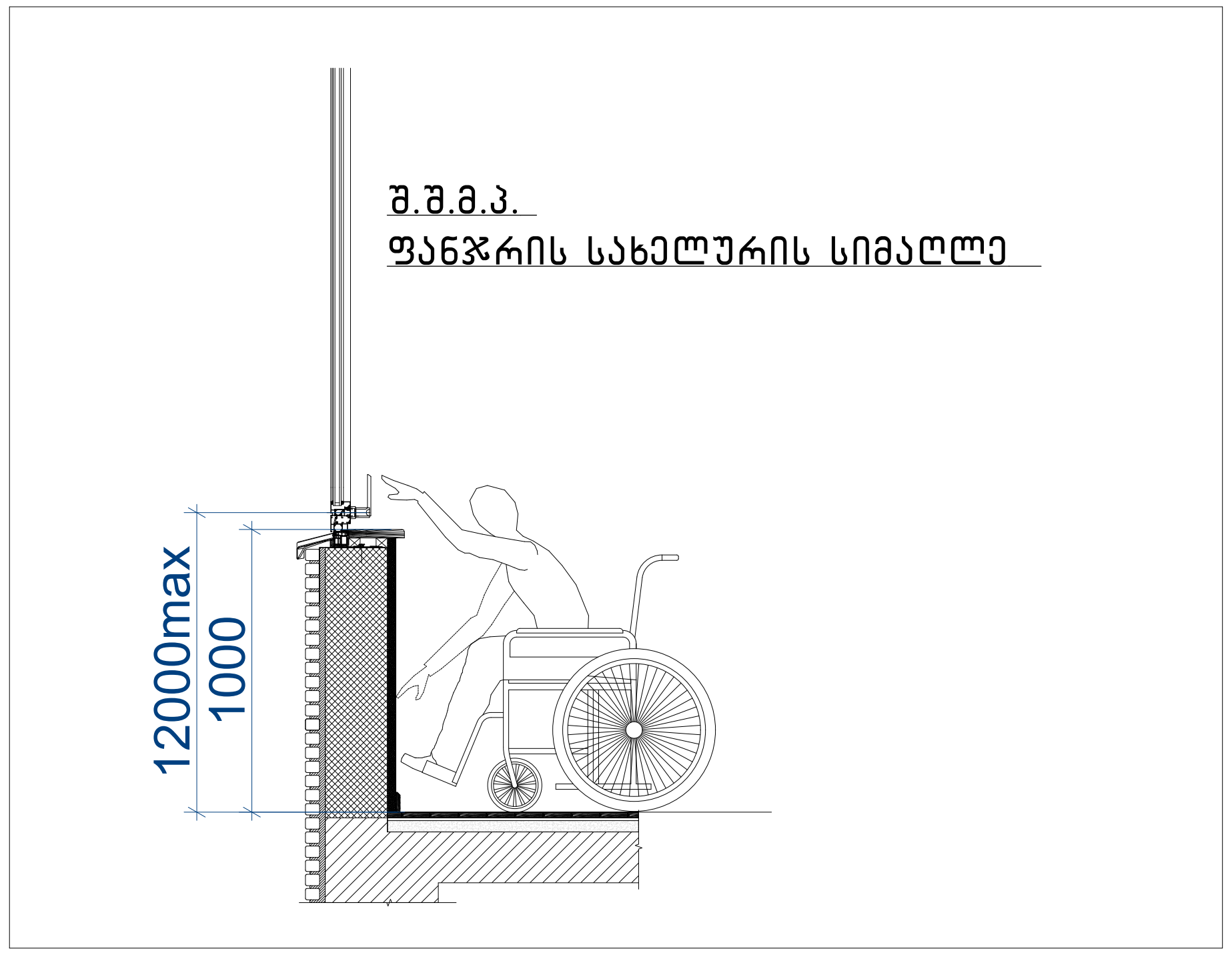

შენიშვნა:

- იტაკის ზედაპირები მოეწყობა ისე, რომ იქნება მდგრადი, მყარი და არასრიალა 302 ქვეთავის შესაბამისად
- იატკის ზედაპიზე დონის შეცვა უნდა მოხდეს 303-ე ქვეთავის შესაბამისად.
- როდესაც ელემენტის ქვემოთ არსებული სივრცე მიჩნეულია ელემენტთან მდებარე იატაკის თავისუფალი სივრცის, ელემენტთან არსებული თავისუფალი სივრცის ან მოსატრიალებელი სივრცის ნაწილად, სივრცე უნდა შეესაბამებოდეს 306-ე ქვეთავს. ელემენტის ქვემოთ დასაშვებია დამატებითი სივრცე მუხლის სიმაღლემდე და ფეხის ფალანგისთვის.
- მიწვდომის დიაპაზონი უნდა შეესაბამებოდეს 308-ე ქვეთავს.

ფორმატი PAPER SIZE	დაკვეთა № CONTRACT №	პროექტის № PROJECT №	ფაილის სახელი FILE NAME
A-3			gegmebi.dwg

პირობითი აღნიშვნები LEGEND

საპროექტო ნიშნული
±0.000/518.88
არქიტექტურული ნიშნული
ქანობის მიმართულება (წყლის გადაყვანა)
ჭრილის ხაზი
ღერძის ხაზი
წითელი ხაზი
სათავსოს №
იატაკის ტიპი
5
t-2
12.000 m2
ფართობი

ექსპლიკაცია

შენიშვნები NOTES

1. ნახაზზე ზომები მოცემულია მილიმეტრებში;
2. ნახაზზე ყველა ცვლილება მშენებლობისას შეთანხმებული უნდა იყოს პროექტის ავტორთან;
3. ფურცლის კორექტირებით ავტომატურად უქმდება წინა ვარიანტი;



დამკვეთი CLIENT: შ.პ.ს. „ პრემიერ გრუპი" ID 443859460

პროექტი PROJECT: შენობა-ნაგებობის ფუნქციური დანიშნულება: „სამშენებლო,სამეურნეო და სარემონტო პროდუქციის შესანახი სასაწყობე დანიშნულების შენობა"

მისამართი ADRESS: ქ.თბილისი, თენგიზ ჩანტლაძის ჩიხი №24, საკადასტრო კოდი №01.19.16.001.329

თანამდებობა	გვარი	ხელმოწერა
შეასრულა:	თ. ხვედელიძე	თ. ხვედელიძე
შეამოწმა:	დ. მორჩილაძე	[signature]
დაამტკიცა:	დ. მორჩილაძე	[signature]

თბილისი 2026წ

INDUSTRIAL CONSTRUCTION COMPANY

არქიტექტურული ნაწილი ARCHITECTURE

მასშტაბი SCALE	მ:1.--	თარიღი DATE OF ISSUE

ნახაზი DRWG. შ.შ.მ.პ სივრცეები

სტადია STAGE	ინდექსი INDEX	ფურ. PAGES
სამშენებლო ნებართვა		

ბორდიურის პანდუსი მ.1:25

გარე ტერიტორიის მოწყობის დროს გათვალისწინებული იქნას ბორდიულის პანდუსების სწორად მოწყობის ნორმები.

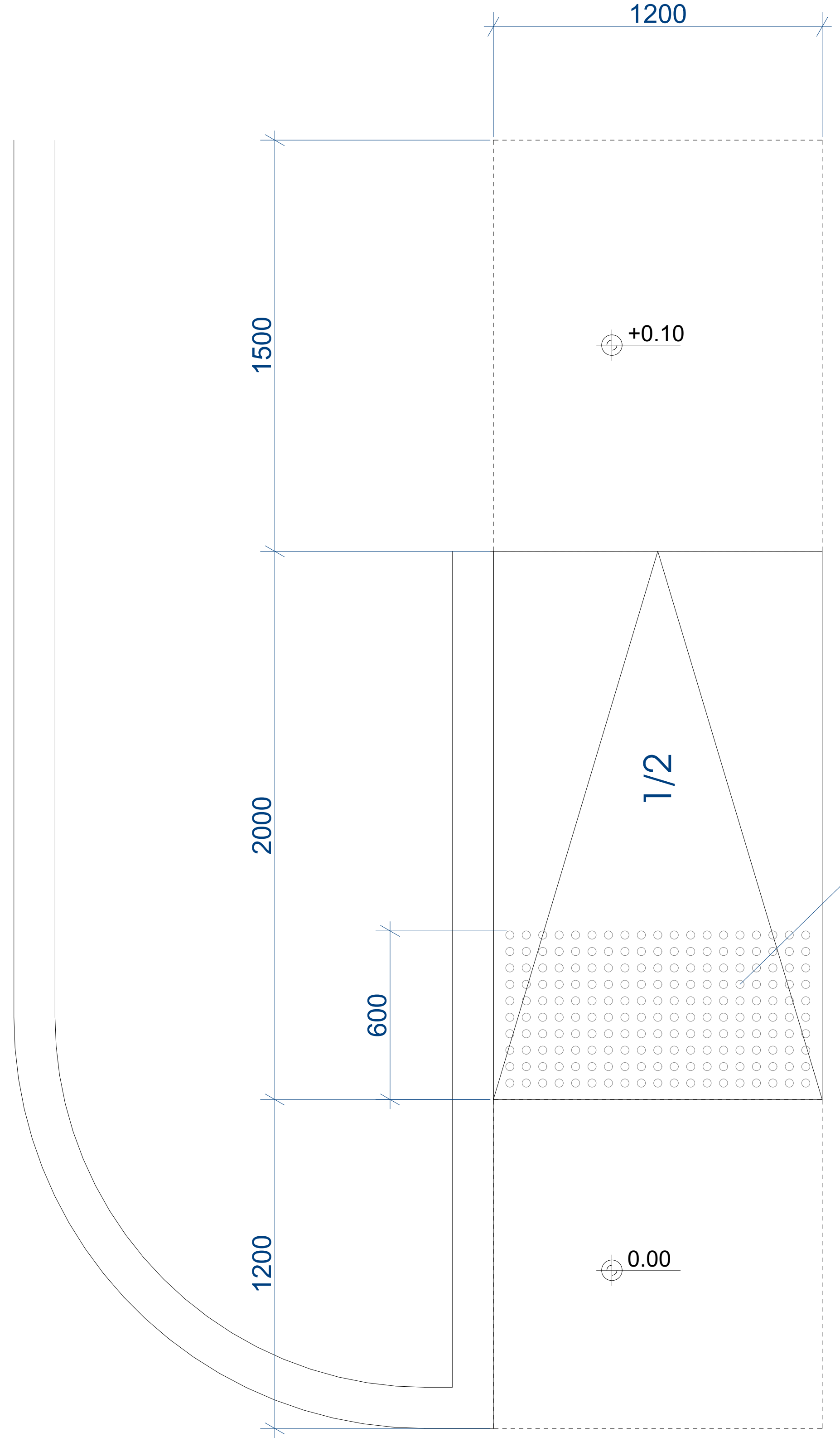

ამოცნობადი გამაფრთხილებლის დეტალიზაცია

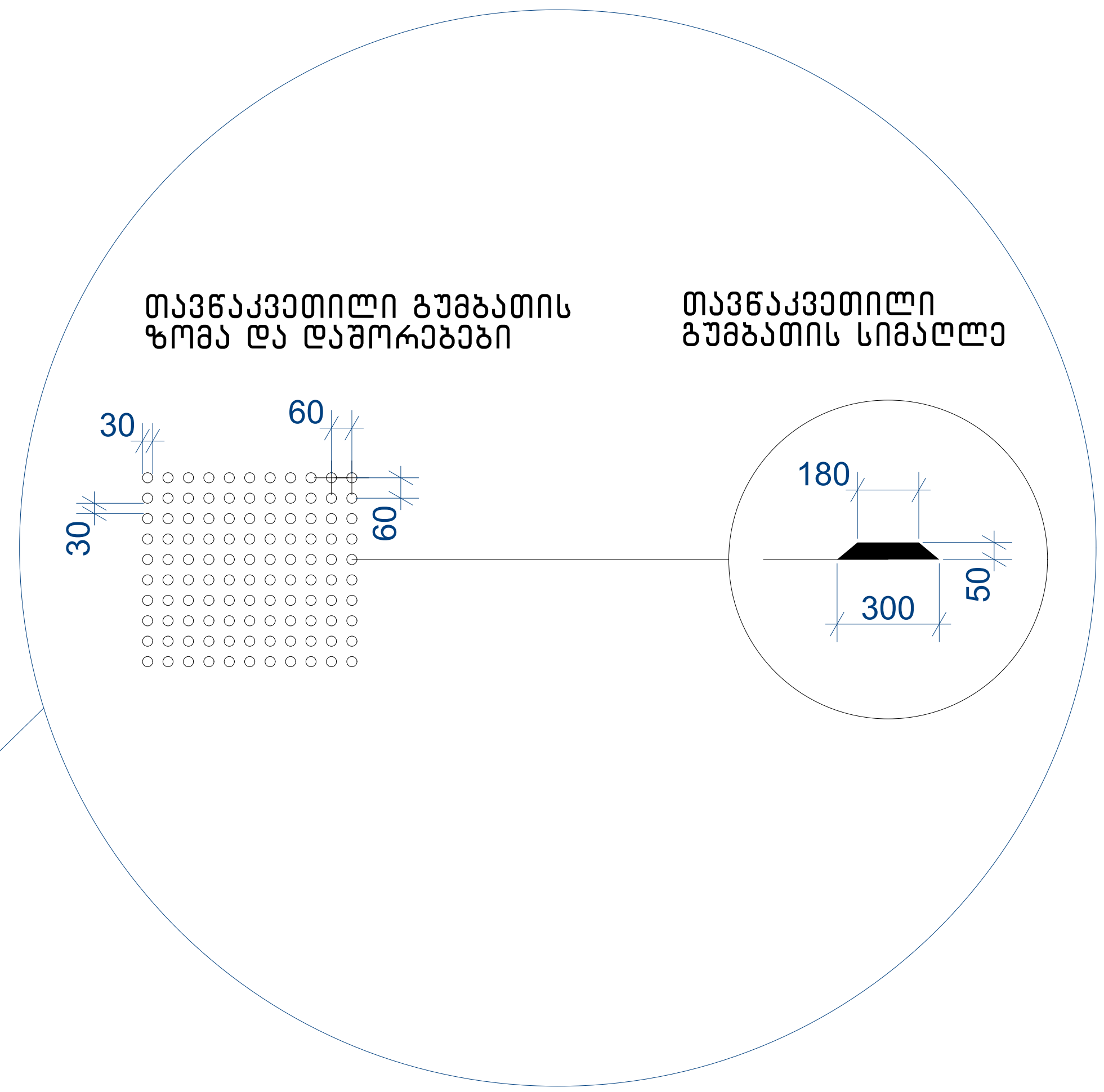

შენიშვნები:

- პანდუსების და ბაქნების ზედაპირი იქნება მდგრადი, მყარი და არასრიალა.
- პანდუსების სახელურები არ იტრიალებს მათი ბუდეების საზღვრებში.
- სახელურები და ნებისმიერი კედელი ან მათ მომიჯნავედ მდებარე სხვა ზედაპირი არ შეიცავს ბასრ ან უხეშ ელემენტებს.
- შენობის გარეთ მდებარე პანდუსები ისე დაგეგმარდება, რომ სავალ ზედაპირზე წყალი არ დაგროვდება.
- პანდუსის და ბაქნების განივი კვეთის დახრა არ აღემატება 1/48-ს. ამოცნობადი გამაფრთხილებლების ზედაპირები ვიზუალურად უნდა განსხვავდებოდეს მომიჯნავე ზედაპირებისგან და უნდა იყოს ღია ფერზე მუქი ან მუქ ფერზე ღია.
- გამაფრთხილებლებს უნდა ჰქონდეს თავწაკვეთილი გუმბათის ფორმა და უნდა შეესაბამებოდეს შემდეგ მოთხოვნებს:
- თავწაკვეთილი გუმბათები კვადრატული ბადის სახით უნდა იყოს დალაგებული.
- თავწაკვეთილი გუმთათების ფუძის დიამეტრი უნდა იყოს,არაუმცირეს 23 მმ და, არაუმეტეს, 36 მმ, ხოლო წვეროს დიამეტრი ფუძი დიამეტრის, არაუმცირეს 50% და,არაუმეტეს, 65%.
- თავწაკვეთილი გუმბათების სიმაღლე უნდა იყოს 5,0 მმ.
- თავწაკვეთილი გუმბათების ცენტრიდან ცენტრამდე დაშორება უნდა იყოს, არაუმცირეს, 40 მმ და, არაუმეტეს, 60 მმ, ხოლო ფუძიდან ფუძემდე დაშორება, არაუმცირეს, 16,5 მმ დაფაზე ყველაზე ახლოს მდებარე გუმბათებს შორის გაზომვისას.
- თავწაკვეთილი გუმბათები კვადრატული ბადის სახით უნდა იყოს დალაგებული.

ფორმატი PAPER SIZE	დაკვეთა № CONTRACT №	პროექტის № PROJECT №	ფაილის სახელი FILE NAME
A-3			gegmebi.dwg

პირობითი აღნიშვნები — LEGEND

- საპროექტო ნიშნული ±0.000/518.88 არქიტექტურული ნიშნული
- ქანობის მიმართულება (წყლის გადაყვანა)
- ჭრილის ხაზი
- ღერძის ხაზი
- წითელი ხაზი
- სათავსოს № 5 — იატაკის ტიპი t-2 — ფართობი 12.000 m2

ექსპლიკაცია

შენიშვნები — NOTES

1. ნახაზზე ზომები მოცემულია მილიმეტრებში;
2. ნახაზზე ყველა ცვლილება მშენებლობისას შეთანხმებული უნდა იყოს პროექტის ავტორთან;
3. ფურცლის კორექტირებით ავტომატურად უქმდება წინა ვარიანტი;



დამკვეთი CLIENT	შ.პ.ს. „ პრემიერ გრუპი" ID 443859460
პროექტი PROJECT	შენობა-ნაგებობის ფუნქციური დანიშნულება: „სამშენებლო,სამეურნეო და სარემონტო პროდუქციის შესანახი სასაწყობე დანიშნულების შენობა"
მისამართი ADRESS	ქ.თბილისი, თენგიზ ჩანტლაძის ჩიხი №24, საკადასტრო კოდი №01.19.16.001.329

თანამდებობა	გვარი	ხელმოწერა
შეასრულა:	თ. ხვედელიძე	
შეამოწმა:	დ. მორჩილაძე	
დაამტკიცა:	დ. მორჩილაძე	

თბილისი 2026წ

INDUSTRIAL CONSTRUCTION COMPANY

არქიტექტურული ნაწილი	ARCHITECTURE		
მაშტაბი SCALE	მ 1:25	თარიღი DATE OF ISSUE	
ნახაზი DRWG.	ეზოს საფარის დეტალიზაცია		
სტადია STAGE	ინდექსი INDEX	ფურ. PAGES	
სამშენებლო ნებართვა			

იატაკის ზედაპირში გამავალი ღიობები
დონის შვეული ცვლილება და მათი დეტალიზაცია

სურ.302.2
დონის შვეული ცვლილება



სურ.303.2
ხალიჩა იატაკის ზედაპირებზე

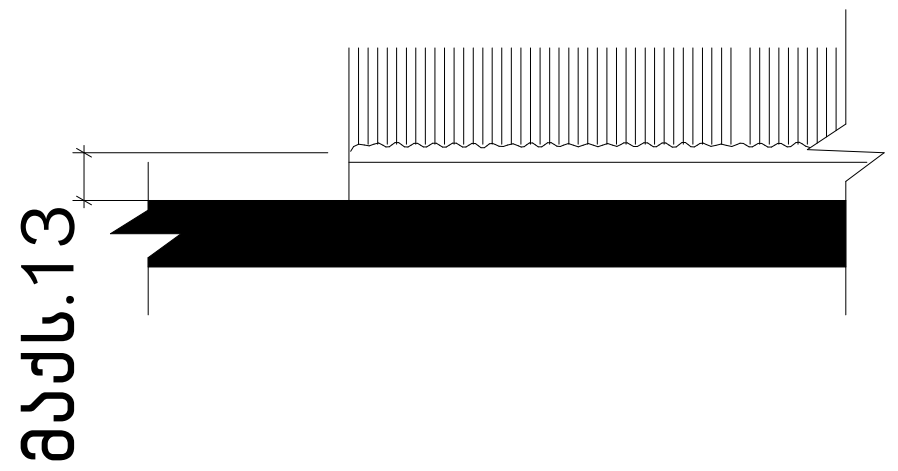

სურ.302.3
იატაკის ზედაპირში გამავალი ღიობები

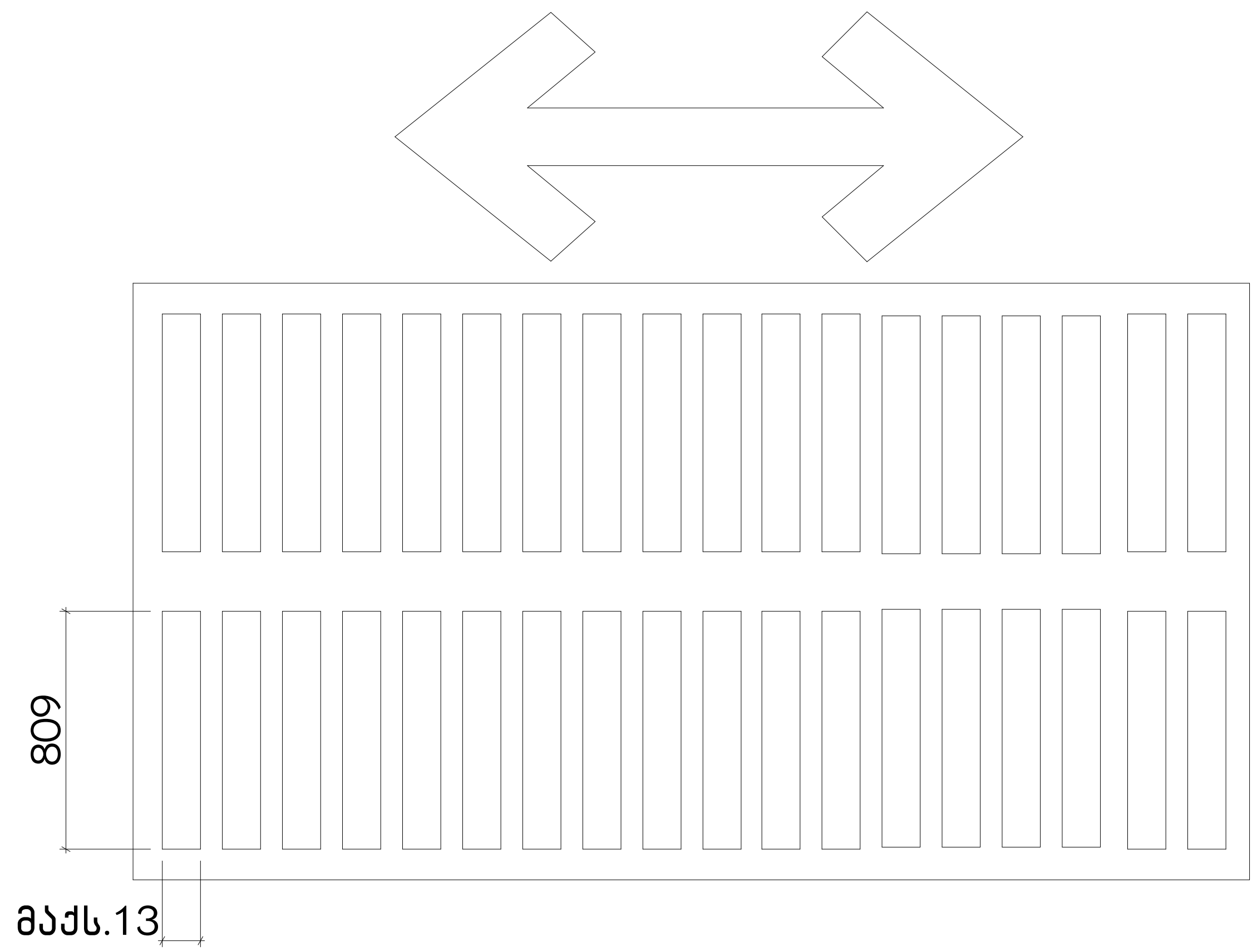

შენიშვნა:

. ხალიჩა იატაკის ზედაპირებზე
302.3 ღიობები. იატაკის ზედაპირებში გამავალი ღიობები ისეთი ზომის უნდა იყოს, რომ მათში არ გაეტიოს 13 მმ დიამეტრის სფერო, გარდა 407.4.3, 408.4.3, 409.4.3, 410.4, და 805.10 ქვეთავებში დაშვებული შემთხვევებისა. წაგრძელებული ღიობები ისე უნდა განთავსდეს, რომ გრძელი მხარე ძირითადი სავალი მიმართულების პერპენდიკულარული იყოს.

ფორმატი PAPER SIZE	დაკვეთა № CONTRACT №	პროექტის № PROJECT №	ფაილის სახელი FILE NAME
A-3			gegmebi.dwg

პირობითი აღნიშვნები — LEGEND

საპროექტო ნიშნული
±0.000/518.88
არქიტექტურული ნიშნული
ქანობის მიმართულება (წყლის გადაყვანა)
ჭრილის ხაზი
ღერძის ხაზი
წითელი ხაზი
სათავსოს № — 5 — t-2 — იატაკის ტიპი
12.000 m2 — ფართობი

ექსპლიკაცია

შენიშვნები — NOTES

1. ნახაზზე ზომები მოცემულია მილიმეტრებში;
2. ნახაზზე ყველა ცვლილება მშენებლობისას შეთანხმებული უნდა იყოს პროექტის ავტორთან;
3. ფურცლის კორექტირებით ავტომატურად უქმდება წინა ვარიანტი;



დამკვეთი CLIENT: შ.პ.ს. ,, პრემიერ გრუპი" ID 443859460

პროექტი PROJECT: შენობა-ნაგებობის ფუნქციური დანიშნულება: ,,სამშენებლო,სამეურნეო და სარემონტო პროდუქციის შესანახი სასაწყობე დანიშნულების შენობა"

მისამართი ADRESS: ქ.თბილისი, თენგიზ ჩანტლაძის ჩიხი №24, საკადასტრო კოდი №01.19.16.001.329

თანამდებობა	გვარი	ხელმოწერა
შეასრულა:	თ. ხვედელიძე	[signature]
შეამოწმა:	დ. მორჩილაძე	[signature]
დაამტკიცა:	დ. მორჩილაძე	[signature]

თბილისი 2026წ

INDUSTRIAL CONSTRUCTION COMPANY

არქიტექტურული ნაწილი — ARCHITECTURE

მასშტაბი SCALE	მ1:--	თარიღი DATE OF ISSUE

ნახაზი DRWG.: ეზოს საფარის დეტალიზაცია

სტადია STAGE	ინდექსი INDEX	ფურ. PAGES
სამშენებლო ნებართვა		

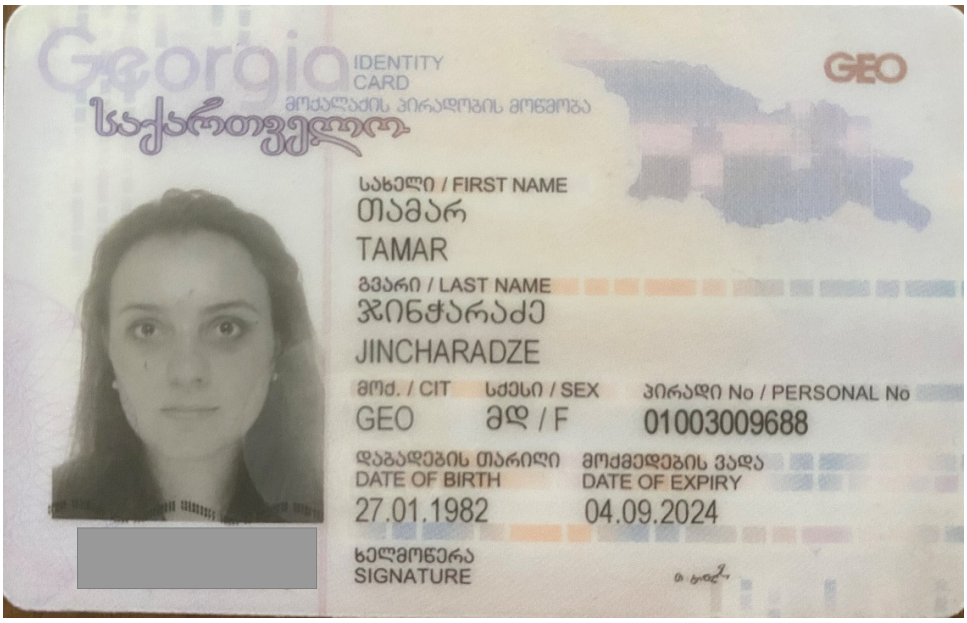
Georgia
IDENTITY CARD
მოქალაქის პირადობის მოწმობა
საქართველო
GEO
სახელი / FIRST NAME
თამარ
TAMAR
გვარი / LAST NAME
ჯინჭარაძე
JINCHARADZE
მოქ. / CIT
GEO
სქესი / SEX
მდ / F
პირადი No / PERSONAL No
01003009688
დაბადების თარიღი
DATE OF BIRTH
27.01.1982
მოქმედების ვადა
DATE OF EXPIRY
04.09.2024
ხელმოწერა
SIGNATURE

GEORGIAN TECHNICAL UNIVERSITY

DIPLOMA

STU № 000511

This is to certify that Mr./Ms. Tamar Jincharadze was enrolled in 2000 and in 2005 completed Georgian Technical University the full study programme of the Faculty of Architecture with a major in Architecture

By the decision of the Qualification Commission 11.30. 2005 (Month, Day, Year) was awarded an Academic Degree of Certified Specialist and the qualification of Architect

Seal

Rector

Dean

City Tbilisi

Registration No 00601

საქართველოს ტექნიკური უნივერსიტეტი

დიპლომი

STU № 000511

ეძლევა თამარ ჯინჭარაძეს

მასზედ, რომ იგი 2000 წელს შევიდა და 2005 წელს დაამთავრა საქართველოს ტექნიკური უნივერსიტეტის არქიტექტურის ფაკულტეტის

დიპლომირებული სპეციალისტის სრული კურსი არქიტექტურის სპეციალობით

საკვალიფიკაციო კომისიის 2005 30. 11 (წელი, რიცხვი, თვე) გადაწყვეტილებით თამარ ჯინჭარაძეს მიენიჭა

დიპლომირებული სპეციალისტის აკადემიური ხარისხი და არქიტექტორის კვალიფიკაცია

ბ.ა.

რექტორი

დეკანი

ქ. თბილისი

სარეგისტრაციო N 00601

თბ. ზ.საკანდელიძის ქ.3
ტ- (99532) 2915257
Email: info@artstudio.ge

არტსტუდიო პროექტი

3. Z.Sakandelidze st, Tbilisi
Tel (99532) 2915257
Email: <info@artstudio.ge>

02.02.2022

ც ნ ო ბ ა

ეძლევა მოქალაქე თამარ ჯინჭარაძეს (პირადი №01003009688) მასზედ, რომ 2005-2009 წლებში ის მუშაობდა შპს "არტსტუდიო-პროექტში" (ს/ნ 204489393) არქიტექტორის თანამდებობაზე.

ცნობა ეძლევა დანიშნულების ადგილზე წარსადგენად.

ირენე სკალვინი

შპს "არტსტუდიო-პროექტი"-ს დირექტორი

Industrial
Construction
Engineering
Solutions

08.02.2022 წ.

ც ნ ო ბ ა

ცნობა ეძლევა ჯინჭარაძე თამარს (პირადი #01003009688), რომ იგი ნამდვილად მუშაობდა შპს "აი-სი-ი-ეს" ICES -ში (ს/ნ 236 094 677) არქიტექტორის თანამდებობაზე 2009 წლის 11 ნოემბრიდან 2017 წლის 1 აპრილამდე.

შპს აი-სი-ი-ეს ICES-ის
დირექტორი: /ლევან მეხრიშვილი/

Phone/Fax (995 32) 240 00 60
E-mail: info@ices.ge
www.ices.ge

03.02.2022

ცნობა

ეძლევა თამარ ჯინჭარაძეს (პ.ნ. 01003009688) მასზედ, რომ იგი 2016-2018 წლებში მუშაობდა შპს ,,ეკოჰაუსში“ (ს.კ.**400154104**) არქიტექტორის თანამდებობაზე.

ცნობა ეძლევა დანიშნულების ადგილზე წარსადგენად.

დირექტორი დავით მორჩილაძე

HUALING GROUP

JSC Hualing International Special Economic Zone
Hualing Tbilisi Sea Plaza, 5th floor, adjacent to Varketili IV m/d, Tbilisi 0190, Georgia

ს.ს Hualing International Special Economic Zone
ჰუალინგი თბილისის ზღვის პლაზა, V სართული, ვარკეთილის IV მ/რ-ის მიმდებარედ, თბილისი 1090 საქართველო

ც ნ ო ბ ა

№ 1

14 თებერვალი, 2022

ეძლევა **თამარ ჯინჭარაძეს** (პ/ნ 01003009688) მასზედ, რომ იგი 2019 წლის 18 მარტიდან 2020 წლის 18 ივნისამდე ნამდვილად მუშაობდა სს „HUALING INTERNATIONAL SPECIAL ECONOMIC ZONE–ში არქიტექტორის თანამდებობაზე .

ცნობა ეძლევა საჭიროებისამებრ წარსადგენად.

ადამიანური რესურსების მენეჯერი

ხათუნა ჩხაიძე