ქალაქ თბილისის
მუნიციპალიტეტის მერია
ცხელი ხაზი - (+995 32) 2722222

ნომერი: 10/01232431649-17
თარიღი: 31.08.2023 14:48
ვადა: 02.10.2023

განმცხადებელი (დაინტერესებული პირი)

შპს კომფორტი 50 საიდენტიფიკაციო კოდი : 211328124
მისამართი: საქართველო, თბილისი, გიორგი სააკაძის II გასახვლელი, N 19
საკონტაქტო ინფორმაცია: 591110088;
განცხადების №: განცხადების თარიღი:
ხელმომწერი: ხაზა გუნცაძე თანამდებობა: დირექტორი

განცხადება/ნომენკლატურა

მუნიციპალური ინსპექცია
შეტყობინება
საინებართვო პირობით განსაზღვრული ქმედებების შესახებ
ეტაპის ოქმის წარმოდგენა

მოთხოვნის ტექსტი

კომპანიის დირექტორმა წარმოადგინა ,,საინჟინრო მონიტორინგის ჯგუფის'' მიერ გადაშოწმებული მეორე ეტაპის ოქმი ს.კ 01.10.13.016.164 არქიტექტურის სამსახურის ბრძანების 6612566 საფუძველზე

დამატებითი ინფორმაცია

- ფურცლების რაოდენობა: 5
- დანართი: თან ახლავს ალბომი
- პასუხის გაცემის ფორმა: ძირადი უშრუნველყოფით ხელზე გატანა

გავეცანი, თანახმა ვარ ჩემი პერსონალური მონაცემები დამუშავებული იქნეს ქალაქ თბილისის მუნიციპალიტეტის მერიის მიერ

ხელმოწერა:

№ 10/01232431649-17
31.08.2023 : 14:48

ქალაქ თბილისის
მუნიციპალიტეტის მერია
ცხელი ხაზი - (+995 32) 2722222

ნომერი: 10/012324316O4-17
თარიღი: 31.08.2023 14:41
ვადა: 02.10.2023

განმცხადებელი (დაინტერესებული პირი)

შპს კომფორტი 50 საიდენტიფიკაციო კოდი : 211328124
მისამართი: საქართველო, თბილისი, გიორგი საკაძის II გასახვლელი, N 19
საკონტაქტო ინფორმაცია: 591110088;
განცხადების N: განცხადების თარიღი:
ხელმომწერი: ზაზა გუნცაძე თანამდებობა: დირექტორი

განცხადება/ნომენკლატურა

მუნიციპალური ინსპექცია
შეტყობინება
სანებართვო პირობით განსაზღვრული ქმედებების შესახებ
ეტაპის ოქმის წარმოდგენა

მოთხოვნის ტექსტი

კომპანიის დირექტორმა წარმოადგინა სამშენებლო მონიტორინგის ჯგუფის მიერ გადამოწმებული პირველი ეტაპის ოქმი ს.კ 01.10.13.016.164 არქიტექტურის სამსახურის ბრძანების 6812566 საფუძველზე

დამატებითი ინფორმაცია

- ფურცლების რაოდენობა: 5
- დანართი: -
- პასუხის გაცემის ფორმა: პირადი უზრუნველყოფით ხელზე გატანა

გავეცანი, თანახმა ვარ ჩემი პერსონალური მონაცემები დამუშავებული იქნეს ქალაქ თბილისის მუნიციპალიტეტის მერიის მიერ

ხელმოწერა:

№ 10/012324316O4-17
31.08.2023 14:41

საინჟინრო მონიტორინგის ჯგუფი
ალ. ყაზბეგის გამზ. # 47
თბილისი, საქართველო
ტელ.: +995 591 59 92 92
ელ. ფოსტა: info@emg.ge

N გ 1973
31/08/2023

1973-01-2-202308311259

შპს "კომფორტი 50"-ის დირექტორს

ზაზა გუნცაძეს

ბატონო ზაზა,

ჩვენი ხელშკრულების № 579/08-23 ფარგლებში გიგზავნით, **ჩასასვლელი გზის მიმდებარედ, ნაკვეთი 16/123, ქალაქი თბილისი, გიორგი სააკაძის II გასასვლელი, N19- ში, კერძო საკუთრებაში არსებულ მიწის ნაკვეთზე (ს/კ: №01.10.13.016.164) ოფისის** სამშენებლო სამუშაოების (I და II ეტაპით) განსაზღვრული სამშენებლო სამუშაოების ინსპექტირების ანგარიშებს **N010550 და N010552.**

მალხაზ ხარებავა

შესაბამისობის შემფასებელი ორგანოს დირექტორი
შპს "საინჟინრო მონიტორინგის ჯგუფი"

საინჟინრო ინსპექტირების ჯგუფი

ალ. ყაზბეგის გამზ #47,
თბილისი, საქართველო
ტელ: +995 591 599 292
ელ-ფოსტა: info@eng.ge

GAC-IB-0320
სსტ ისო/იეკ 17020:2012/2013

N010552

31/08/2023

ობიექტის დასახელება

ქ. თბილისში, მდ.მტკვრის მარჯვენა სანაპირო, ბაქტერიოფაგისაკენ ჩასასვლელი გზის მიმდებარედ, ნაკვეთი 16/123, ქალაქი თბილისი, გიორგი სააკაძის II გასასვლელი, N19- ში, კერძო საკუთრებაში არსებულ მიწის ნაკვეთზე (ს/კ: №01.10.13.016.164) ოფისის მშენებლობა

სამშენებლო ობიექტზე II ეტაპით განსაზღვრული სამშენებლო სამუშაოების ტექნიკური ზედამხედველობის

ინსპექტირების ანგარიში

ალ. ყაზბეგის გამზ. #47,
თბილისი, საქართველო
ტელ: +995 591 500 392
ელ-ფოსტა: info@emg.ge

GAC-IB-0320
სსტ ისო/იეკ 17020:2012/2013

დამკვეთი	
დასახელება:	შპს "კომფორტი 50"
საიდენტიფიკაციო კოდი:	(211328124)
მისამართი:	**ქალაქი თბილისი, გიორგი საკაძის II**
დამკვეთის წარმომადგენელი/თანამდებობა:	დირექტორი : ზაზა გუნცაძე
ინსპექტირების ჩატარების საფუძველი:	ხელშეკრულება № 579/08-23 მომსახურების გაწევაზე.

ინსპექტორების წინაშე დასმული ამოცანა:

	ინსპექტორი	დასმული ამოცანა
1	გიორგი იაშვილი	ქ. თბილისში, მდ.მტკვრის მარჯვენა სანაპირო, **ბაქტერიოფაგისაკენ ჩასასვლელი გზის მიმდებარედ, ნაკვეთი 16/123, ქალაქი თბილისი, გიორგი საკაძის II გასასვლელი, N19- ში, კერძო საკუთრებაში არსებულ მიწის ნაკვეთზე (ს/კ: №01.10.13.016.164) ოფისის** სამუშაოების **ტექნიკური ზედამხედველობა და მშენებლობის საექსპერტო ოქმების [illegible]**

შემსრულებელი ინსპექტორი/ების კვალიფიკაცია:

1	გიორგი იაშვილი	უმაღლესი განათლებით, სპეციალობა-სამრეწველო და სამოქალაქო მშენებლობა, ინჟინერ-მშენებლის კვალიფიკაციით, აქვს სპეციალობით მუშაობის 8 წლის სტაჟი

გაფრთხილება

ხარისხის მართვის მენეჯერის მიერ განმარტა ექსპერტის უფლება-მოვალეობები, რაც გათვალისწინებულია საქართველოს სამოქალაქო საპროცესო კოდექსის 168-2 და საქართველოს სისხლის სამართლის საპროცესო კოდექსის 51-ე და 52-ე მუხლებით. ამასთან ცრუ ჩვენების, ყალბი დასკვნის, ინსპექტირების კვლევის ობიექტის დაუცველობისათვის სისხლის სამართლებრივი პასუხისმგებლობის შესახებ გაფრთხილებული ვარ საქართველოს სისხლის სამართლის კოდექსის 370-ე მუხლის შესაბამისად.

ინსპექტორი: **გიორგი იაშვილი**

ინსპექტირების ანგარიში #010552

ალ. ყაზბეგის გამზ #47,
თბილისი, საქართველო
ტელ: +995 591 500 202
ელ.ფოსტა: info@emg.ge

გამოკვლევა

პროექტის დასახელება:	ქ. თბილისში, მდ.მტკვრის მარჯვენა სანაპირო, ბაქტერიოფაგისაკენ ჩასასვლელი გზის მიმდებარედ, ნაკვეთი 16/123, ქალაქი თბილისი, გიორგი საკაძის II გასასვლელი, N19- ში, კერძო საკუთრებაში არსებულ მიწის ნაკვეთზე (ს/კ: №01.10.13.016.164) ოფისის მშენებლობა
პროექტის იდენტიფიკატორი: (ელექტრონული ტენდერის ნომერი)	ხელშეკრულება 579/08-23 ინსპექტირების გაწევაზე
შემსრულებელი (მსპარტე):	შ.პ.ს. „ბადა ქონსთრაქშენ"
შემსრულებლის საიდენტიფიკაციო კოდი:	400024399
მუნარდის მიერ შესრულებული სამუშაო:	საშენებლო ობიექტზე II ეტაპით განსაზღვრული საშენებლო სამუშაოები

ობიექტის საშენებლო სამუშაოებზე ტექნიკური ზედამხედველობა - ინსპექტირება:

ინსპექტირება განხორციელდა 2023 წლის 24 ივლისის ხელშეკრულების 579/08-23 ფარგლებში **შ.პ.ს. „ბადა ქონსთრაქშენ"-ს (ს/კ-400024399)** მიერ, **შპს "კომფორტი 50" (211328124)** საკუთრებაში არსებული **ქ. თბილისში, მდ.მტკვრის მარჯვენა სანაპირო, ბაქტერიოფაგისაკენ ჩასასვლელი გზის მიმდებარედ, ნაკვეთი 16/123, ქალაქი თბილისი, გიორგი საკაძის II გასასვლელი, N19- ში, კერძო საკუთრებაში არსებულ მიწის ნაკვეთზე (ს/კ: №01.10.13.016.164) ოფისის მშენებლობის II ეტაპით** განსაზღვრულ შესრულებულ საშენებლო სამუშაოებზე.

ინსპექტირება წარმოებდა წარმოდგენილი დოკუმენტაციის და ობიექტის ადგილზე დაკვირვება - შესწავლის შედეგად მიღებული მონაცემების ურთიერთშედარების მეთოდით და ქალაქ თბილისის მუნიციპალიტეტის საჯარო სამართლის იურიდიული პირის ქალაქ თბილისის მუნიციპალიტეტის არქიტექტურის სამსახურის ბრძანებით შეთანხმებულ კონსტრუქციულ სქემასთან და მოთხოვნილი ეტაპებთან (იხ. დანართი).

საშენებლო ობიექტზე ტექნიკური ზედამხედველობა ხორციელდება 24 ივლისიდან, აკრედიტირებული ორგანოს უფლებამოსილი პირის **გიორგი იაშვილის** მიერ.

საინჟინრო მონიტორინგის ჯგუფი

ალ. ყაზბეგის გამზ. #47,
თბილისი, საქართველო
ტელ: +995 591 500 300
ელ-ფოსტა: info@emg.ge

GAC-IB-0320
სსტ ისო/იეკ 17020:2012/2013

მე, ინსპექტირების ორგანოს უფლებამოსილმა ზედამხედველმა ინსპექტორმა, **გიორგი იაშვილმა** ვაწარმოე ზედამხედველობა საქართველოში მოქმედი სამშენებლო ნორმებისა და წესების მოთხოვნით და ვადასტურებ რომ სამშენებლო ობიექტზე განხორციელდა II **ეტაპით** განსაზღვრული შემდეგი სამშენებლო სამუშაოები:

II ეტაპით **ეტაპი:**

- შენობა ნაგებობის გრუნტზე დაკვალვა და ძირითადი ღერძების დაფიქსირება;

ზემოაღნიშნული ეტაპით განსაზღვრული სამუშაოების შესრულება განხორციელდა მშენებლობის კალენდარული გრაფიკით განსაზღვრული სამუშაოების შესრულების ვადების შესაბამისად.

სამშენებლო ობიექტზე, ინსპექტირების პროცესში ჩემ მიერ განხორციელდა ფოტოფიქსაცია (იხ. დანართი).

ხელშეკრულება 579/08-23 -ის ფარგლებში, **შ.პ.ს. „ბადა კონსტრაქშენ"-ს (ს/კ-400024399)** მიერ, **შპს "კომფორტი 50" (211328124)** საკუთრებაში არსებული **ქ. თბილისში, მდ.მტკვრის მარჯვენა სანაპირო, ბაქტერიოფაგისაკენ ჩასასვლელი გზის მიმდებარედ, ნაკვეთი 16/123, ქალაქი თბილისი, გიორგი სააკაძის II გასასვლელი, N19- ში, კერძო საკუთრებაში არსებულ მიწის ნაკვეთზე (ს/კ: №01.10.13.016.164) ოფისის მშენებლობის** I **ეტაპით** განსაზღვრული შესრულებული სამუშაოები შესაბამისობაშია საპროექტო დოკუმენტაციით განსაზღვრულ მოთხოვნებთან.

კვლევაში გამოყენებული დოკუმენტები:

- განაცხადი და ხელშეკრულება # 579/08-23 -ინსპექტირების გაწევაზე.
- საჯარო სამართლის იურიდიული პირის ქალაქ თბილისის მუნიციპალიტეტის არქიტექტურის სამსახურის შეთანხმება **6478204 25/05/2023** ბრძანებით (განცხადების ნომერი **AR1956360**), ცვლილება **6612566 (14/08/2023)** ბრძანებით (განცხადების ნომერი **AR1974353**)
- სამშენებლო ნორმები და წესები (СНИП - ნაწილი 3);
- საქართველოს ტერიტორიაზე სამშენებლო სფეროს მარეგულირებელი ტექნიკური რეგლამენტი: საქართველოს მთავრობის 2014 წლის 15 იანვრის დადგენილება #71;
- სამშენებლო სამუშაოების გეგმა-გრაფიკი;
- **მშენებლობის ეტაპების დასრულების ოქმი (II ეტაპი);**
- **სილქნეტის წერილი;**
- EMG/IB/IMP–7.1-23.A07 ინსპექტირების პროცედურები;

კვლევაში გამოყენებული ხელსაწყოები:

- მობილური ტელეფონი REDMI 7A– ვიზუალური დათვალიერების ფოტოფიქსაცია.

დანართი: - 13 ფურცელი

ინსპექტირების ანგარიში #010332

ალ. ყაზბეგის გამზ #47,
თბილისი, საქართველო
ტელ: +995 591 599 292
ელ-ფოსტა: info@emg.ge

GAC-EB-0320
სსტ ისო/იეკ 17020:2012/2013

ინსპექტირების ანგარიშის დასკვნითი ნაწილი

ობიექტის სამშენებლო სამუშაოებზე ტექნიკური ზედამხედველობა - ინსპექტირება: ხელშეკრულება #579/08-23 -ის ფარგლებში, შპს "კომფორტი 50"-ის (211328124) მიერ ინსპექტირებაზე წარმოდგენილი, საჯარო სამართლის იურიდიული პირის ქალაქ თბილისის მუნიციპალიტეტის არქიტექტურის სამსახურის შეთანხმება 6478204 25/05/2023 ბრძანებით (განცხადების ნომერი AR1956360), ცვლილება 6612566 (14/08/2023) ბრძანებით (განცხადების ნომერი AR1974353) შ.პ.ს. „ბადა ქონსთრაქშენ"-ს (ს/კ-400024399) მიერ, ქ. თბილისში, მდ.მტკვრის მარჯვენა სანაპირო, ბაქტერიოფაგისაკენ ჩასასვლელი გზის მიმდებარედ, ნაკვეთი 16/123, ქალაქი თბილისი, გიორგი საკაძის II განსასვლელი, N19- ში, კერძო საკუთრებაში არსებულ მიწის ნაკვეთზე (ს/კ: №01.10.13.016.164) ოფისის მშენებლობის II ეტაპით განსაზღვრული შენობა ნაგებობის გრუნტზე დაცვალება და ძირითადი ღერძების დაფიქსირების შესრულებული სამუშაოები შესაბამისობაშია საპროექტო დოკუმენტაციასთან და საქართველოში მოქმედ სამშენებლო ნორმებთან და წესებთან.

ინსპექტორი: გიორგი იაშვილი

ტექნიკური მენეჯერი: რევაზ კერესელიძე

ადმინისტრაციული წესით გადაამოწმა
შესაბამისობის შემფასებელი ორგანოს დირექტორი : მალხაზ ხარებავა

მშენებლობის ეტაპის დასრულების

ო ქ მ ი N 2

ქ. თბილისი, გიორგი საკაძის II გამოსასვლელი N19 (შედგენის ადგილი) 18.08.2023 წელი

ჩვენ ქვემო ხელის მოწერებმა:

დამკვეთი / დამკვეთის წარმომადგენელი: შპს „კომფორტი 50" ს/კ 211328124 ; დირექტორი ზაზა გუნცაძე (პ/ნ 01024038615) ;

(სახელი, გვარი, სხვა რეკვიზიტები)

მენარდე / მენარდის წარმომადგენელი: შპს „ბადა ქონსთრაქშენ" ს/კ 400024399 ; დირექტორი მანუჩარ კონცელიძე (პ/ნ 61004008737) ;

(სახელი, გვარი, სხვა რეკვიზიტები)

საშენებლო მოედანზე შევადგინეთ ეს ოქმი მასზედ, რომ მოვახდინეთ მშენებლობის ეტაპის დასრულება:

- შენობა-ნაგებობის ცოკოლზე დაკვალვა და ძირითადი ღერძების დაფიქსირება;

(მშენებლობის ეტაპის დასახელება)

სამშენებლო სამუშაოების დათვალიერება შემდეგ ობიექტზე:

ობიექტის დასახელება: ქ. თბილისი, გიორგი საკაძის II გამოსასვლელი, N19 -ში საოფისე შენობის მშენებლობა. (ს/კ 01.10.13.016.164)

ობიექტის მისამართი: ქ. თბილისი, გიორგი საკაძის II გამოსასვლელი N19;

დამკვეთი: შპს „კომფორტი 50" ს/კ 211328124 ; დირექტორი ზაზა გუნცაძე (პ/ნ 01024038615) ;

(მიღებიის რეკვიზიტები)

მენარდე: შპს „ბადა ქონსთრაქშენ" ს/კ 400024399 ; დირექტორი მანუჩარ კონცელიძე (პ/ნ 61004008737) ;

(მიღებიის რეკვიზიტები)

საპროექტო დოკუმენტაცია დამუშავებულია: არქიტექტორი - ლ. ჩაგანავა; კონსტრუქტორი - დ. თავაძე.

(მიღებიის რეკვიზიტები)

მშენებლობის ეტაპის დასრულების ოქმზე პასუხისმგებელი ექსპერტიზის წარმომადგენელი

(ფიზიკური პირი ან იურიდიული პირი): შპს სამშენებლო მონიტორინგის ჯგუფი, ს/კ 400165405

ქ. თბილისი, ჭავჭავაძის გამზ. #47

(მიღებიის რეკვიზიტები)

დათვალიერების შემდეგად დავადგინეთ, რომ მშენებლობის II ეტაპის სამშენებლო სამუშაოები შესრულებულია სანებართვო პირობებით განსაზღვრული მოთხოვნების შესაბამისად. კერძოდ:

- შენობა-ნაგებობის გრუნტზე დაკვალვა და ძირითადი ღერძების დაფიქსირება;

(შესრულებული სამუშაოების სახეები, მოცულობა და ხარისხი, სხვა აუცილებლად

მისათითებელი პარამეტრები)

ობიექტის შედგენისას წარმოდგენილია:

- დაკვალვის აქტი;

აღნიშნულიდან გამომდინარე ვადასტურებთ მშენებლობის ეტაპს:

- შენობა-ნაგებობის გრუნტზე დაკვალვა და ძირითადი ღერძების დაფიქსირება;

დამკვეთი / დამკვეთის წარმომადგენელი:

შპს „კომფორტი 30" ს/კ 211328124 ;

დირექტორი ზაზა გუნცაძე (პ/ნ 01024038615) ;

შპს „ბადა კონსთრაქშენ" ს/კ 400024399 ;

დირექტორი შანგარ კონცელიძე (პ/ნ 61004008737) ;

მშენებლობის ექსპერტი / ექსპერტიზის წარმომადგენელი:

შპს საინჟინრო მონიტორინგის ცენტრი: გიორგი იაშვილი

თბილისის არქიტექტურა

ქალაქ თბილისის მუნიციპალიტეტის საჯარო სამართლის იურიდიული პირი

ქალაქ თბილისის მუნიციპალიტეტის არქიტექტურის სამსახური

ბრძანება № 6478284

გაცემის თარიღი: 25/05/2023

გაცნობის თარიღი: -

განცხადების ნომერი: AR1956360
შემოსვლის თარიღი: 24/03/2023
შედეგი: **თანხმობა**

მიწის ნაკვეთ(ებ)ი / ობიექტ(ებ)ი:

- საკადასტრო კოდი: 01.10.13.016.164
- მისამართი: ქალაქი თბილისი , მდ. მტკვრის მარჯვენა სანაპირო , ბაქტერიოფაგისაკენ ჩასასვლელი გზის მიმდებარედ, ნაკვეთი 16/123, ქალაქი თბილისი, გიორგი სააკაძის II გასასვლელი, N 19
- ნაკვეთის დანიშნულება: არასასოფლო სამეურნეო
- ფართობი: 2764.0 კვ.მ
- მესაკუთრე(ები): შპს "კომფორტი 50" (211328124)

ნომენკლატურა :

- **ოფისი**
- **IV კლასი**
- **ახალი მშენებლობა**
- სტადიები:
  - **პროექტის შეთანხმება**
  - **მშენებლობის ნებართვა**

დამკვეთი - განმცხადებელი:

- ლუკა ჩაგანავა პ/ნ 01017043074
- მისამართი: სავანელის #18

.მიწის ნაკვეთის გამოყენების პირობების (გაპი) რეკვიზიტები.:

- .დადგენილი გაპის ბრძანების ნომერი.: № 5754159 (№ 6380193 - 24/03/2023). (№ 6402127-07/04/2023)
- .დადგენილი გაპის ბრძანების თარიღი.: 10.01.2022

.სატიტულო ინფორმაცია.:

- .ფუნქციური დანიშნულების სახეობა.: ოფისი
- .მთავარი არქიტექტორის/სპეციალისტი სახელი და გვარი.: ლუკა ჩაგანავა

.დამკვეთის ინფორმაცია.:

- .ორგანიზაცია (არსებობის შემთხვევაში).: შპს „ კომფორტი 50"
- .საიდენტიფიკაციო კოდი.: 211328124
- .დამკვეთ(ებ)ის სახელი და გვარი.: ვახტანგ ფარჯიანი
- .დამკვეთ(ებ)ის პირადი ნომერი.: 30001000898

.ტექნიკურ - ეკონომიკური მაჩვენებლები (მეათედების სიზუსტით).:

- .მიწის ნაკვეთის ფართობი (კვ.მ).: 2764.0
- .განაშენიანების ფართობი (კვ.მ).: 14232.0
- .საერთო ფართობი (კვ.მ).: 13406.58
- .სართობი ფართობი (კვ.მ).: 8307.0
- .საზაფხულო ფართობი (კვ.მ).: 90.02
- .კიბის უჯრედისა და სადარბაზოს ფართობი (კვ.მ).: 1488.43
- .დამხმარე ფართობი (კვ.მ).: 487.5
- .ავტოსადგომის ფართობი (კვ.მ).: 3033.63
- .სამშენებლო მოცულობა (კუბ.მ).: 100282.19
- .0.00 ნიშნულის ზევით (კუბ.მ).: 87548.04
- .0.00 ნიშნულის ქვევით (კუბ.მ).: 12734.15
- .შენობა-ნაგებობის კონსტრუქციული სიმაღლე (მ).: 26.65
- .0.00 ნიშნულის ზევით (მ).: 20.3
- .0.00 ნიშნულის ქვევით (მ).: 6.35
- .კ1 განაშენიანების კოეფიციენტის საანგარიშო ფართობი (კვ.მ და ასახული კოეფიციენტში). : 1858.33/2764=0.7
- .კ2 განაშენიანების ინტენსივობის კოეფიციენტის საანგარიშო ფართობი (კვ.მ და ასახული კოეფიციენტში). : 10876.54/2764=3.9
- .კ3 გამწვანების კოეფიციენტის საანგარიშო ფართობი (კვ.მ და ასახული კოეფიციენტში). : 564.06/2764=0.2

საქართველოს ზოგადი ადმინისტრაციული კოდექსის მე-5, 51-ე, 96-ე, მე-100 მუხლების, VI თავის, საქართველოს სივრცის დაგეგმარების, არქიტექტურული და სამშენებლო საქმიანობის კოდექსის, საქართველოს მთავრობის 2019 წლის 31 მაისის№255 დადგენილებით დამტკიცებული მშენებლობის ნებართვის გაცემისა და შენობა-ნაგებობის ექსპლუატაციაში მიღების წესის და პირობების, ქალაქ თბილისის მუნიციპალიტეტის საკრებულოს 2019 წლის 15 მარტის №39-18დადგენილებით დამტკიცებული დედაქალაქის მიწათსარგებლობის გენერალური გეგმის და ქალაქ თბილისის მუნიციპალიტეტის საკრებულოს 2016 წლის 24 მაისის №14-39 დადგენილებით დამტკიცებული ქ. თბილისის მუნიციპალიტეტის ტერიტორიების გამოყენებისა და განაშენიანების რეგულირების წესების თანახმად.

N19- ში, კერძო საკუთრებაში არსებულ მიწის ნაკვეთზე (ს/კ: №01.10.13.016.164) ოფისის არქიტექტურული პროექტი.

2. გაიცეს მშენებლობის ნებართვა და გაცემულად ჩაითვალოს მშენებლობის სანებართვო მოწმობა.

3. მშენებლობის ვადა განისაზღვროს 2023 წლის 25 მაისიდან 2025 წლის 25 ნოემბრის ჩათვლით, კალენდარული გრაფიკის შესაბამისად.

4. მშენებლობის ეტაპები განისაზღვროს შემდეგნაირად:

1) სამშენებლო მოედნის მოწესრიგება: სილქნეთის ხაზოვანი ნაგებობის გადატანა და არსებული შენობების დემონტაჟი: 02/1, 03/1, 01/1, 04/1, 05/1, ჯიხურა და აუზი;

2) შენობა-ნაგებობის გრუნტზე დაკვალვა და ძირითადი ღერძების დაფიქსირება;

3) შენობა-ნაგებობების მიწის სამუშაოები, ნაწილობრივი გამაგრებით; შენობა-ნაგებობების ფუძის მოწყობის სამუშაოები; შენობა-ნაგებობების საძირკვლის მოწყობის სამუშაოები;ძირითადი კონსტრუქციული სისტემის მოწყობა შენობა-ნაგებობის ნულოვან ნიშნულამდე;

4) ძირითადი კონსრტუქციული სისტემის მოწყობა შენობა-ნაგებობის ნულოვანი ნიშნულიდან: 0.00-6.85მ-მდე; 6.85-13.65მ-მდე; 13.65-21.27მ-მდე; 21.27-23.75,მ-მდე;

5) შენობა-ნაგებობის სახურავისა და გადახურვის მოწყობა;

6)არამზიდი კონსტრუქციების მოწყობა;

7)შენობა-ნაგებობის ლოკალური საერთო სარგებლობის საინჟინრო-ტექნიკური ქსელების მოწყობა;

8)ტექნოლოგიური მოწყობილობების მონტაჟი;

9)შენობა-ნაგებობის გარე მოსაპირკეთებელი სამშაოები;

10)მიწის ნაკვეთის კეთილმოწყობის სამუშაოები;

გაითვალისწინეთ: მშენებლობის ნებართვის მფლობელი (დამკვეთი) ვალდებულია "მშენებლობის ნებართვის გაცემისა და შენობა-ნაგებობის ექსპლუატაციაში მიღების წესისა და პირობების შესახებ" საქართველოს მთავრობის 2019 წლის 31 მაისის №255 დადგენილებით დამტკიცებული წესის შესაბამისად შეადგინოს მშენებლობის (ტექამხედველობის) ეტაპის დასრულების აქტი და სამშენებლო/სანებართვო პირობებით დადგენილი მორიგი ეტაპის დასრულებამდე წერილობითი სახით წარადგინოს ქალაქ თბილისის მუნიციპალიტეტის მერიის მუნიციპალურ ინსპექციაში. აღნიშნული მოთხოვნის შეუსრულებლობა წარმოადგენს სანებართვო პირობების დარღვევას და იწვევს კანონმდებლობით გათვალისწინებულ პასუხისმგებლობას - დაჯარიმებას.

5. განემარტოს დამკვეთს, რომ ვალდებულია სამშენებლო სამუშაოების დაწყებამდე უზრუნველყოს თვალსაჩინო ადგილას საინფორმაციო დაფის განთავსება, საპროექტო შენობის ვიზუალიზაციით და შესაბამისი რეკვიზიტებით.

6. ტერიტორიაზე ხაზობრივი ნაგებობების არსებობის შემთხვევაში საპროექტო ობიექტის მშენებლობის საკითხი წინასწარ იქნას შეთანხმებული ხაზობრივი ნაგებობის მესაკუთრესთან.

7. მშენებლობის წარმოებისას დაცული იქნას ტერიტორიაზე არსებული ხე–ნარგავები, ხის მოჭრის ან გადარგვის საჭიროების შემთხვევაში საკითხი წინასწარ იქნას შეთანხმებული ქ. თბილისის მუნიციპალიტეტის მერიის გარემოს დაცვის საქალაქო სამსახურთან.

8.დაცული იქნას წრმოდგენილი სს „სილქნეტის" 2023 წლის 12 აპრილის N1808/24-8 წერილის პირობები.

- საპროექტო ობიექტი უზრუნველყოფილი იქნეს სათანადო ნაგავშემკრებით (საკანალიზაციო) შიდა და გარე

პირს, სამსახური პასუხისმგებელია მხოლოდ მის მიერ დამოწმებული დოკუმენტების კანონმდებლობასთან შესაბამისობაზე.

- თუ ნებართვაში სამშენებლო სამუშაოები არ შეესაბამება სანებართვო დოკუმენტაციას, არქიტექტურულ-სამშენებლო საქმიანობაზე ზედამხედველობის განმახორციელებელი ადმინისტრაციული ორგანო დამრღვევის მიმართ გაატარებს "საქართველოს სივრცის დაგეგმარების, არქიტექტურული და სამშენებლო საქმიანობის კოდექსი" საქართველოს კანონით განსაზღვრულ ღონისძიებას.
- დამკვეთი ვალდებულია უფლებამოსილი ადმინისტრაციული ორგანოს ან/და თანამდებობის პირის მოთხოვნისთანავე უზრუნველყოს იმ დოკუმენტაციის გაცნობა, რომელიც ამ უკანასკნელმა უნდა იქონიოს სამშენებლო მოედანზე.
- სანებართვო დაფა უნდა არსებობდეს სამშენებლო სამუშაოთა წარმოების მთელ პერიოდში და განახლდეს სამშენებლო დოკუმენტში შეტანილი ცვლილებების შესაბამისად, თუ ეს არსებითად ცვლის დაფაზე განთავსებულ ინფორმაციას.
- დამკვეთი/მშენებლობის ნებართვის მფლობელი ვალდებულია შეასრულოს შემდეგი სანებართვო პირობები:

  -აწარმოოს მშენებლობა მშენებლობის ნებართვით განსაზღვრულ ვადებში;

  -აწარმოოს მშენებლობა მიწის ნაკვეთის სამშენებლოდ გამოყენების პირობების ან/და განაშენიანების რეგულირების გეგმის მოთხოვნების დარღვევის გარეშე;

  -აწარმოოს მშენებლობა სამშენებლო დოკუმენტის დარღვევის გარეშე; აწარმოოს მშენებლობა სამშენებლო რეგლამენტების მოთხოვნათა დაცვით;

  -უზრუნველყოს ძირითადი კონსტრუქციული სისტემის, ინტერიერის საერთო ან/და საზოგადოებრივი სარგებლობის ნაწილების, ლოკალური საერთო სარგებლობის საინჟინრო-კომუნალური ქსელების, ექსტერიერისა და მიწის ნაკვეთის ტერიტორიის მოწყობის სამშენებლო სამუშაოების დასრულება;

- დამკვეთი ვალდებულია ქალაქ თბილისის მუნიციპალიტეტის საკრებულოს 2022 წლის 18 მარტის №8-19 დადგენილების თანახმად, უზრუნველყოს დასუფთავების მოსაკრებლის გადახდა, რომლის გადაუხდელობაც ჩაითვლება სანებართვო პირობის დარღვევად.
- გადაწყვეტილება შეიძლება გასაჩივრდეს ქალაქ თბილისის მუნიციპალიტეტის მერთან (მის: ქ. თბილისი, გ. მარტყოფის ქუჩა N7), საქართველოს კანონმდებლობით დადგენილი წესით, მისი ოფიციალური გაცნობიდან ერთი თვის ვადაში.
- დამატებით გაცნობებთ, რომ გაურკვევლობის შემთხვევაში ინფორმაციის მისაღებად შეგიძლიათ დარეკოთ ცხელ ხაზზე - 2722222, ასევე შეგიძლიათ მოხვიდეთ მარტყოფის ქ. #7, მერიის შენობა, პირველსართული, სივრცე #4.

გამოყენებულია კვალიფიციური
ელექტრონული ხელმოწერა/
ელექტრონული შტამპი

თბილისის არქიტექტურა

ქალაქ თბილისის მუნიციპალიტეტის საჯარო სამართლის იურიდიული პირი

ქალაქ თბილისის მუნიციპალიტეტის არქიტექტურის სამსახური

ბრძანება № 6612566

გაცემის თარიღი: 14/08/2023

გაცნობის თარიღი: -

განცხადების ნომერი: AR1974353
შემოსვლის თარიღი: 27/06/2023
შედეგი: **თანხმობა**

მიწის ნაკვეთ(ებ)ი / ობიექტ(ებ)ი:

- საკადასტრო კოდი: 01.10.13.016.164
- მისამართი: ქალაქი თბილისი , მდ. მტკვრის მარჯვენა სანაპირო , ბაქტერიოფაგისაკენ ჩასასვლელი გზის მიმდებარედ, ნაკვეთი 16/123, ქალაქი თბილისი, გიორგი საკაძის II განასვლელი, N 19
- ნაკვეთის დანიშნულება: არასასოფლო სამეურნეო
- ფართობი: 2764.0 კვ.მ
- მესაკუთრე(ები): შპს "კომფორტი 50" (211328124)

ნომენკლატურა :

- **ოფისი**
- **IV კლასი**
- **შეთანხმებული პროექტის ცვლილება**
- სტადიები:
  - **პროექტის შეთანხმება**
  - **მშენებლობის ნებართვა**

დამკვეთი - განმცხადებელი:

- ლუკა ჩაგანავა პ/ნ 01017043074
- მისამართი: სავანელის #18

.მიწის ნაკვეთის გამოყენების პირობების (გაპი) რეკვიზიტები.:

- .დადგენილი გაპის ბრძანების ნომერი.: № 5754159 (№ 6380193 - 24/03/2023). (№ 6402127-07/04/2023)
- .დადგენილი გაპის ბრძანების თარიღი.: 10.01.2022

.სატიტულო ინფორმაცია.:

- .ფუნქციური დანიშნულების სახეობა.: ოფისი
- .მთავარი არქიტექტორის/სპეციალისტი სახელი და გვარი.: ლუკა ჩაგანავა

.დამკვეთის ინფორმაცია.:

- .ორგანიზაცია (არსებობის შემთხვევაში).: შპს „ კომფორტი 50"
- .საიდენტიფიკაციო კოდი.: 211328124
- .დამკვეთ(ებ)ის სახელი და გვარი.: ზაზა გუნცაძე
- .დამკვეთ(ებ)ის პირადი ნომერი.: 01024038615

.ტექნიკურ - ეკონომიკური მაჩვენებლები (მეათედების სიზუსტით).:

- .მიწის ნაკვეთის ფართობი (კვ.მ).: 2764.0
- .განაშენიანების ფართობი (კვ.მ).: 14232.0
- .საერთო ფართობი (კვ.მ).: 13238.28
- .საოფისე ფართობი (კვ.მ).: 9044.74
- .საზაფხულო ფართობი (კვ.მ).: 90.34
- .კიბის უჯრედისა და სადარბაზოს ფართობი (კვ.მ).: 728.94
- .დამხმარე ფართობი (კვ.მ).: 469.38
- .ავტოსადგომის ფართობი (კვ.მ).: 2904.88
- .სამშენებლო მოცულობა (კუბ.მ).: 100282.19
- .0.00 ნიშნულის ზევით (კუბ.მ).: 87548.04
- .0.00 ნიშნულის ქვევით (კუბ.მ).: 12734.15
- .შენობა-ნაგებობის კონსტრუქციული სიმაღლე (მ).: 26.65
- .0.00 ნიშნულის ზევით (მ).: 20.3
- .0.00 ნიშნულის ქვევით (მ).: 6.35
- .K1 განაშენიანების კოეფიციენტის საანგარიშო ფართობი (კვ.მ და ასახული კოეფიციენტში). : 1858.33/2764=0.7
- .K2 განაშენიანების ინტენსივობის კოეფიციენტის საანგარიშო ფართობი (კვ.მ და ასახული კოეფიციენტში). : 10876.54/2764=3.9
- .K3 გამწვანების კოეფიციენტის საანგარიშო ფართობი (კვ.მ და ასახული კოეფიციენტში). : 564.06/2764=0.2

.შეთანხმებული პროექტის რეკვიზიტები.:

- .შეთანხმებული პროექტის ბრძანების ნომერი.: 6478204
- .შეთანხმებული პროექტის ბრძანების თარიღი.: 25.05.2023

.არსებობის შემთხვევაში მშენებლობის ნებართვის რეკვიზიტები:

- .მშენებლობის ნებართვის ბრძანების ნომერი. : 6478204
- .მშენებლობის ნებართვის ბრძანების თარიღი. : 25.05.2023

საქართველოს მთავრობის 2019 წლის 31 მაისის №255 დადგენილებით დამტკიცებული მშენებლობის ნებართვის გაცემისა და შენობა-ნაგებობის ექსპლუატაციაში მიღების წესის და პირობების, ქალაქ თბილისის მუნიციპალიტეტის საკრებულოს 2019 წლის 15 მარტის №39-18დადგენილებით დამტკიცებული დედაქალაქის მიწათსარგებლობის გენერალური გეგმის და ქალაქ თბილისის მუნიციპალიტეტის საკრებულოს 2016 წლის 24 მაისის №14-39 დადგენილებით დამტკიცებული ქ. თბილისის მუნიციპალიტეტის ტერიტორიების გამოყენებისა და განაშენიანების რეგულირების წესების თანახმად.

ბრძანება

1. შეთანხმდეს ქ. თბილისში, მდ.მტკვრის მარჯვენა სანაპირო, ბაქტერიოფაგისაკენ ჩასასვლელი გზის მიმდებარედ, ნაკვეთი 16/123, ქალაქი თბილისი, გიორგი საკაძის II გასასვლელი, N19- ში, კერძო საკუთრებაში არსებულ მიწის ნაკვეთზე (ს/კ: №01.10.13.016.164) ოფისის არქიტექტურული პროექტი.

2. მშენებლობის ვადა განისაზღვროს 14/08/2023 წლიდან 14/02/2026 წლის ჩათვლით, კალენდარული გრაფიკის შესაბამისად.

3. მშენებლობის ეტაპები განისაზღვროს შემდეგნაირად:

1) სამშენებლო მოედნის მოწესრიგება: სილქნეთის საზოვანი ნაგებობის გადატანა და არსებული შენობების დემონტაჟი: 02/1, 03/1, 01/1, 04/1, 05/1, არსებული ჯიხური და აუზი;

2) შენობა-ნაგებობის გრუნტზე დაკვალვა და ძირითადი ღერძების დაფიქსირება;

3) შენობა-ნაგებობის მიწის სამუშაოები ნაწილობრივი გამაგრებით;

შენობა-ნაგებობის ფუძის მოწყობის სამუშაოები;

შენობა-ნაგებობის საძირკვლის მოწყობის სამუშაოები;

4) ძირითადი კონსტრუქციული სისტემის მოწყობა შენობა-ნაგებობის ნულოვან ნიშნულამდე და ნულოვანი ნიშნულიდან (არამზიდი კონსტრუქციების გამოკლებით);

0.00 - 6.85 მ-მდე;

6.85 - 13.65 მ-მდე;

13.65 - 21.27 მ-მდე;

21.27 - 23.75 მ-მდე

5) შენობა-ნაგებობების სახურავისა და გადახურვის მოწყობა;

6) არამზიდი კონსტრუქციების მოწყობა;

7) შენობა-ნაგებობების ლოკალური საერთო სარგებლობის საინჟინრო ქსელების მოწყობა;

8) ტექნოლოგიური მოწყობილობის მონტაჟი;

9) შენობა-ნაგებობების გარე მოსაპირკეთებელი სამუშაოები;

10) მიწის ნაკვეთის კეთილმოწყობის სამუშაოები.

გაითვალისწინეთ: მშენებლობის ნებართვის მფლობელი (დამკვეთი) ვალდებულია "მშენებლობის ნებართვის გაცემისა და შენობა-ნაგებობის ექსპლუატაციაში მიღების წესისა და პირობების შესახებ" საქართველოს მთავრობის 2019 წლის 31 მაისის №255 დადგენილებით დამტკიცებული წესის

4. განუმარტოს დამკვეთს, რომ ვალდებულია სამშენებლო სამუშაოების დაწყებამდე უზრუნველყოს თვალსაჩინო ადგილას საინფორმაციო დაფის განთავსება, საპროექტო შენობის ვიზუალიზაციით და შესაბამისი რეკვიზიტებით.

5. ტერიტორიაზე მიწის ზედა/მიწისქვეშა ხაზობრივი ნაგებობების არსებობის შემთხვევაში საპროექტო ობიექტის მშენებლობის საკითხი წინასწარ იქნას შეთანხმებული ხაზობრივი ნაგებობის მესაკუთრესთან.

6. მშენებლობის წარმოებისას დაცული იქნას ტერიტორიაზე არსებული ხე-ნარგავები, ხის მოჭრის ან გადარგვის საჭიროების შემთხვევაში საკითხი წინასწარ იქნას შეთანხმებული ქ. თბილისის მუნიციპალიტეტის მერიის გარემოს დაცვის სააქალაქო სამსახურთან.

- საპროექტო ობიექტი უზრუნველყოფილ იქნეს სათანადო წყალარინების (საკანალიზაციო) შიდა და გარე სისტემით.
- მშენებლობა განხორციელდეს წარმოდგენილი კალენდარული გრაფიკის შესაბამისად.
- მშენებლობის დამთავრების შემდეგ ობიექტი მიღებული იქნას ექსპლუატაციაში კანონმდებლობით დადგენილი წესით.
- სამშენებლო დოკუმენტის სისწორეზე პასუხისმგებლობა ეკისრება დამკვეთს და დოკუმენტის შემსრულებელ პირს. სამსახური პასუხისმგებელია მხოლოდ მის მიერ დამოწმებული დოკუმენტების კანონმდებლობასთან შესაბამისობაზე.
- თუ ნაწარმოები სამშენებლო სამუშაოები არ შეესაბამება სანებართვო დოკუმენტაციას, არქიტექტურულ-სამშენებლო საქმიანობაზე ზედამხედველობის განმახორციელებელი ადმინისტრაციული ორგანო დამრღვევს მიმართ გაატარებს "საქართველოს სივრცის დაგეგმარების, არქიტექტურული და სამშენებლო საქმიანობის კოდექსი" საქართველოს კანონით განსაზღვრულ ღონისძიებას.
- დამკვეთი ვალდებულია უფლებამოსილი ადმინისტრაციული ორგანოს ან/და თანამდებობის პირის მოთხოვნისთანავე უზრუნველყოს იმ დოკუმენტაციის გაცნობა, რომელიც ამ უკანასკნელმა უნდა იკითხოს სამშენებლო მოედანზე.
- საინფორმაციო დაფა უნდა არსებობდეს სამშენებლო სამუშაოთა წარმოების მთელ პერიოდში და განახლდეს სამშენებლო დოკუმენტში შეტანილი ცვლილებების შესაბამისად, თუ ეს არსებითად ცვლის დაფაზე განთავსებულ ინფორმაციას.
- დამკვეთი/მშენებლობის ნებართვის მფლობელი ვალდებულია შეასრულოს შემდეგი სანებართვო პირობები:

  -აწარმოოს მშენებლობა მშენებლობის ნებართვით განსაზღვრულ ვადებში;

  -აწარმოოს მშენებლობა მიწის ნაკვეთის სამშენებლოდ გამოყენების პირობების ან/და განაშენიანების რეგულირების გეგმის მოთხოვნების დარღვევის გარეშე;

  -აწარმოოს მშენებლობა სამშენებლო დოკუმენტის დარღვევის გარეშე; - აწარმოოს მშენებლობა სამშენებლო რეგლამენტების მოთხოვნათა დაცვით;

  -უზრუნველყოს ძირითადი კონსტრუქციული სისტემის, ინტეგრირების საერთო ან/და სახიფათოებრივი სარგებლობის ნაწილების, ლოკალური საერთო სარგებლობის საინჟინრო-კომუნალური ქსელების, ექსტერიერისა და მიწის ნაკვეთის ტერიტორიის მოწყობის სამშენებლო სამუშაოების დასრულება;
- დამკვეთი ვალდებულია ქალაქ თბილისის მუნიციპალიტეტის საკრებულოს 2022 წლის 18 მარტის №8-19 დადგენილების თანახმად, უზრუნველყოს დასუფთავების მოსაკრებლის გადახდა, რომლის გადაუხდელობაც ჩაითვლება სანებართვო პირობის დარღვევად.
- გადაწყვეტილება შეიძლება გასაჩივრდეს ქალაქ თბილისის მუნიციპალიტეტის მერთან (მის: ქ. თბილისი, ჭ. შარტავას ქუჩა N7), საქართველოს კანონმდებლობით დადგენილი წესით, მისი ოფიციალური გაცნობიდან ერთი თვის ვადაში.
- დამატებით გაცნობებთ, რომ გაურკვევლობის შემთხვევაში ინფორმაციის მისაღებად შეგიძლიათ დარეკოთ მერიის ცხელ ხაზზე - 2722222, ასევე შეგიძლიათ მობრძანდეთ შარტავას ქ. #7, მერიის შენობა, პირველი სართული, სივრცე #4.

გამოყენებულია კვალიფიციური
ელექტრონული ხელმოწერა/
ელექტრონული შტამპი

საინჟინრო
კონსტრუქციების
ცენტრი

ალ. ყაზბეგის გამზ #47,
თბილისი, საქართველო
ტელ: +995 591 599 292
ელ-ფოსტა: info@cnig.ge

GAC-IB-0320
სსტ ინსპექტირება 17020:2012/2013

N010550

30/08/2023

ობიექტის დასახელება

ქ. თბილისში, მდ.მტკვრის მარჯვენა სანაპირო, ბაქტერიოფაგისაკენ ჩასასვლელი გზის მიმდებარედ, ნაკვეთი 16/123, ქალაქი თბილისი, გიორგი საკაძის II გასასვლელი, N19- მი, კურძო საკუთრებაში არსებულ მიწის ნაკვეთზე (ს/კ: №01.10.13.016.164) ოფისის მშენებლობა

სამშენებლო ობიექტზე I ეტაპით განსაზღვრული სამშენებლო სამუშაოების ტექნიკური ზედამხედველობის

ინსპექტირების ანგარიში

ალ. ყაზბეგის გამ. №7,
თბილისი, საქართველო
ტელ: 995 591 500 202
ელ.ფოსტა: info@emg.ge

დამკვეთი	
დასახელება:	შპს "კომფორტი 50"
საიდენტიფიკაციო კოდი:	(211328124)
მისამართი:	**ქალაქი თბილისი, გიორგი საკაძის II**
დამკვეთის წარმომადგენელი/თანამდებობა:	დირექტორი : ზაზა გუნცაძე
ინსპექტირების ჩატარების საფუძველი:	ხელშეკრულება № 579/08-23 მომსახურების გაწევაზე.

ინსპექტორების წინაშე დასმული ამოცანა:

	ინსპექტორი	დასმული ამოცანა
1	გიორგი იაშვილი	ქ. თბილისში, მდ.მტკვრის მარჯვენა სანაპირო, ბაქტერიოფაგისაკენ ჩასასვლელი გზის მიმდებარედ, ნაკვეთი 16/123, ქალაქი თბილისი, გიორგი საკაძის II გასასვლელი, N19- მი, კერძო საკუთრებაში არსებულ მიწის ნაკვეთზე (ს/კ: №01.10.13.016.164) ობიექტის სამუშაოების ტექნიკური ზედამხედველობა და მშენებლობის სანებართვო პირობების დაცვაზე

შემსრულებელი ინსპექტორი/ების კვალიფიკაცია:

1	გიორგი იაშვილი	უმაღლესი განათლებით, სპეციალობა-სამრეწველო და სამოქალაქო მშენებლობა, ინჟინერ-მშენებლის კვალიფიკაციით, აქვს სპეციალობით მუშაობის 8 წლის სტაჟი

გაფრთხილება

ხარისხის მართვის მუნიციპალური მიერ განხორციელებული ექსპერტის უფლება-მოვალეობები, რაც გათვალისწინებულია საქართველოს სამოქალაქო საპროცესო კოდექსის 168-2 და საქართველოს სისხლის სამართლის საპროცესო კოდექსის 51-ე და 52-ე მუხლებით. ამასთან ერთ ჩვენების, ყალბი დასკვნის, ინსპექტირების ობიექტის დაუფლებისათვის სისხლის სამართლებრივი პასუხისმგებლობის შესახებ გაფრთხილებული ვარ საქართველოს სისხლის სამართლის კოდექსის 370-ე მუხლის შესაბამისად.

ინსპექტორი: გიორგი იაშვილი

ინსპექტირების ანგარიში #010550

საინჟინრო მონიტორინგის ჯგუფი

ალ. ყაზბეგის გამზ #47,
თბილისი, საქართველო
ტელ: +995 591 599 291
ელ-ფოსტა: info@emg.ge

GAC-IB-0320
სსტ ისო/იეკ 17020:2012/2013

გამოკვლევა

პროექტის დასახელება:	**ქ. თბილისში, მდ.მტკვრის მარჯვენა სანაპირო, ბაქტერიოფაგისაკენ ჩასასვლელი გზის მიმდებარედ, ნაკვეთი 16/123, ქალაქი თბილისი, გიორგი სააკაძის II გასასვლელი, N19- ში, კერძო საკუთრებაში არსებულ მიწის ნაკვეთზე (ს/კ: №01.10.13.016.164) ოფისის მშენებლობა**
პროექტის იდენტიფიკატორი: (ელექტრონული ტენდერის ნომერი)	ხელშეკრულება 579/08-23 **ინსპექტირების გაწევაზე**
შემსრულებელი (მენარდე):	**შ.პ.ს. „ზადა კონსტრაქშენ"**
შემსრულებლის საიდენტიფიკაციო კოდი:	**400024399**
მენარდის მიერ შესრულებული სამუშაო:	სამშენებლო ობიექტზე I ეტაპით განსაზღვრული სამშენებლო სამუშაოები

ობიექტის სამშენებლო სამუშაოებზე ტექნიკური ზედამხედველობა - ინსპექტირება:

ინსპექტირება განხორციელდა 2023 წლის 24 ივლისის ხელშეკრულების 579/08-23 ფარგლებში **შ.პ.ს. „ზადა კონსტრაქშენ"-ს (ს/კ-400024399)** მიერ, **შპს "კომფორტი 50" (211328124)** საკუთრებაში არსებული **ქ. თბილისში, მდ.მტკვრის მარჯვენა სანაპირო, ბაქტერიოფაგისაკენ ჩასასვლელი გზის მიმდებარედ, ნაკვეთი 16/123, ქალაქი თბილისი, გიორგი სააკაძის II გასასვლელი, N19- ში, კერძო საკუთრებაში არსებულ მიწის ნაკვეთზე (ს/კ: №01.10.13.016.164)** ოფისის **მშენებლობის I ეტაპით** განსაზღვრულ შესრულებულ სამშენებლო სამუშაოებზე.
ინსპექტირება წარმოებდა წარმოდგენილი დოკუმენტაციის და ობიექტის ადგილზე დათვალიერება - შესწავლის შედეგად მიღებული მონაცემების ურთიერთშედარების მეთოდით და ქალაქ თბილისის მუნიციპალიტეტის საჯარო სამართლის იურიდიული პირის ქალაქ თბილისის მუნიციპალიტეტის არქიტექტურის სამსახურის ბრძანებით შეთანხმებულ კონსტრუქციულ სქემასთან და მოთხოვნილ ეტაპებთან (იხ. დანართი).
სამშენებლო ობიექტზე ტექნიკური ზედამხედველობა ხორციელდება 24 ივლისიდან, აკრედიტირებული ორგანოს უფლებამოსილი პირის **გიორგი იაშვილის** მიერ.

ინსპექტირების ანგარიში #010550

საინჟინრო
მონიტორინგის
ჯგუფი

ალ. ყაზბეგის გამზ. #47,
თბილისი, საქართველო
ტელ: +995 591 599 302
ელ-ფოსტა: info@emg.ge

GAC-IB-0320
სსტ ისო/იეკ 17020:2012/2013

მე, ინსპექტირების ორგანოს უფლებამოსილმა ზედამხედველმა ინსპექტორმა, **გიორგი იაშვილმა** ვაწარმოე ზედამხედველობა საქართველოში მოქმედი სამშენებლო ნორმებისა და წესების მოთხოვნით და ვადასტურებ რომ სამშენებლო ობიექტზე განხორციელდა I **ეტაპით** გათვალისწინებული შემდეგი სამშენებლო სამუშაოები:

I ეტაპით **ეტაპი:**

- სამშენებლო მოედნის მოწყობა, სილქნეტის ხაზოვანი ნაგებობის გადატანა და არსებული შენობების დემონტაჟი:02/1; 03/1, 01/1, 04/1,05/1, არსებული ჯებური და ღობი

ზემოაღნიშნული ეტაპით გათვალისწინებული სამუშაოების შესრულება განხორციელდა მშენებლობის კალენდარული გრაფიკით გათვალისწინებული სამუშაოების შესრულების ვადების შესაბამისად.

სამშენებლო ობიექტზე, ინსპექტირების პროცესში ჩემ მიერ განხორციელდა ფოტოფიქსაცია (იხ. დანართი).

ხელშეკრულება 579/08-23 -ის ფარგლებში, **შ.პ.ს. „ბადა ქონსთრაქშენ"-ს (ს/კ-400024399)** მიერ, **შპს "კომფორტი 50" (211328124) საკუთრებაში არსებული ქ. თბილისში, მდ.მტკვრის მარჯვენა სანაპირო, ბაქტერიოფაგისაკენ ჩასასვლელი გზის მიმდებარედ, ნაკვეთი 16/123, ქალაქი თბილისი, გიორგი საკაძის II გასასვლელი, N19- ში, კერძო საკუთრებაში არსებულ მიწის ნაკვეთზე (ს/კ: №01.10.13.016.164) ოფისის მშენებლობის I ეტაპით** გათვალისწინებული შესრულებული სამუშაოები შესაბამისობაშია საპროექტო დოკუმენტაციით გათვალისწინებულ მოთხოვნებთან.

კვლევაში გამოყენებული დოკუმენტები:

- განაცხადი და ხელშეკრულება # 579/08-23 -ინსპექტირების გაწევაზე.
- საჯარო სამართლის იურიდიული პირის ქალაქ თბილისის მუნიციპალიტეტის არქიტექტურის სამსახურის შეთანხმება **6478204 25/05/2023** ბრძანებით (განცხადების ნომერი **AR1956360**), ცვლილება **6612566 (14/08/2023)** ბრძანებით (განცხადების ნომერი **AR1974353**)
- სამშენებლო ნორმები და წესები (СНИП - ნაწილი 3);
- საქართველოს ტერიტორიაზე სამშენებლო სფეროს მარეგულირებელი ტექნიკური რეგლამენტი: საქართველოს მთავრობის 2014 წლის 15 იანვრის დადგენილება #71,
- სამშენებლო სამუშაოების გეგმა-გრაფიკი;
- **მშენებლობის ეტაპების დასრულების ოქმი (I ეტაპი);**
- **სილქნეტის წერილი;**
- EMG/IB/IMP–7.1-23.A07 ინსპექტირების პროცედურები:

კვლევაში გამოყენებული ხელსაწყოები:

- მობილური ტელეფონი REDMI 7A– ვიზუალური დათვალიერების ფოტოფიქსაცია.

დანართი: - 67 ფურცელი

ინსპექტირების ანგარიში #01/550

ალ. ყაზბეგის გამზ #47,
თბილისი, საქართველო
ტელ: +995 591 599 292
ელ-ფოსტა: info@emg.ge

GAC-AB-0320
ხარ.ისო/იეც 17020:2012/2013

ინსპექტირების ანგარიშის დასკვნითი ნაწილი

ობიექტის სამშენებლო სამუშაოებზე ტექნიკური ზედამხედველობა - ინსპექტირება:
ხელშეკრულება #579/08-23 -ის ფარგლებში, შპს "კომფორტი 50"-ის (211328124) მიერ ინსპექტირებაზე წარმოდგენილი, საჯარო სამართლის იურიდიული პირის ქალაქ თბილისის მუნიციპალიტეტის არქიტექტურის სამსახურის შეთანხმება 6478204 25/05/2023 ბრძანებით (განცხადების ნომერი AR1956360), ცვლილება 6612566 (14/08/2023) ბრძანებით (განცხადების ნომერი AR1974353) შ.პ.ს. „ბადა ქონსთრაქშენ"-ს (ს/კ-400024399) მიერ, ქ. თბილისში, მდ.მტკვრის მარჯვენა სანაპირო, ბაქტერიოფაგისაკენ ჩასასვლელი გზის მიმდებარედ, ნაკვეთი 16/123, ქალაქი თბილისი, გიორგი საკაძის II გასასვლელი, N19- ში, კერძო საკუთრებაში არსებულ მიწის ნაკვეთზე (ს/კ: №01.10.13.016.164) ოფისის მშენებლობის I ეტაპით განსაზღვრული სამშენებლო მოედნის მოწესრიგება, სილქნეტის ხაზოვანი ნაგებობის გადატანა და არსებული მენობების დემონტაჟის (02/1; 03/1, 01/1, 04/1,05/1, არსებული ჯიხური და აუზი) შესრულებული სამუშაოები შესაბამისობაშია საპროექტო დოკუმენტაციასთან და საქართველოში მოქმედ სამშენებლო ნორმებთან და წესებთან.

ინსპექტორი: გიორგი იაშვილი

ტექნიკური მენეჯერი: რევაზ კერესელიძე

ადმინისტრაციული წესით გადაამოწმა
შესაბამისობის შემფასებელი ორგანოს დირექტორი : მალხაზ ხარებავა

მშენებლობის ეტაპის დასრულების

ო ქ მ ი N 1

ქ. თბილისი, გიორგი საკაძის II გამოსასვლელი N19 17.08.2023 წელი
(შედგენის ადგილი)

ჩვენ ქვემო ხელის მომწერებმა:

დამკვეთი / დამკვეთის წარმომადგენელი: შპს „კომფორტი 50" ს/კ 211328124 ; დირექტორი ზაზა გუნცაძე (პ/ნ 01024038615) ;

(სახელი, გვარი, სხვა რეკვიზიტები)

მენარდე / მენარდის წარმომადგენელი: შპს „ბადა ქონსთრაქშენ" ს/კ 400024399 ; დირექტორი მანუჩარ კონცელიძე (პ/ნ 61004008737) ;

(სახელი, გვარი, სხვა რეკვიზიტები)

სამშენებლო მოედანზე შევადგინეთ ეს ოქმი მასზედ, რომ მოვახდინეთ მშენებლობის ეტაპის დასრულება:
-სამშენებლო მოედნის მოწესრიგება; სილქნეთის ხაზოვანი ნაგებობის გადატანა და არსებული

შენობების დემონტაჟი 02/1, 03/1, 01/1, 04/1, 05/1, არსებული ჯიხური და აუზი;

(მშენებლობის ეტაპის დასახელება)

სამშენებლო სამუშაოების დათვალიერება მუშდეგ ობიექტზე

ობიექტის დასახელება: ქ. თბილისი, გიორგი საკაძის II გამოსასვლელი, N19 -ში საოფისე შენობის მშენებლობა. (ს/კ 01.10.13.016.164)

ობიექტის მისამართი: ქ. თბილისი, გიორგი საკაძის II გამოსასვლელი N19;

დამკვეთი: შპს „კომფორტი 50" ს/კ 211328124 ; დირექტორი ზაზა გუნცაძე (პ/ნ 01024038615) ;

(მიეთითოს რეკვიზიტები)

მენარდე: შპს „ბადა ქონსთრაქშენ" ს/კ 400024399 ; დირექტორი მანუჩარ კონცელიძე (პ/ნ 61004008737) ;

(მიეთითოს რეკვიზიტები)

საპროექტო დოკუმენტაცია დამუშავებულია: არქიტექტორი - ლ. ჩაგანავა; კონსტრუქტორი - დ. თავაძე ;

(მიეთითოს რეკვიზიტები)

მშენებლობის ეტაპის დასრულების ოქმზე პასუხისმგებელი ექსპერტიზის წარმომადგენელი

(ფიზიკური პირი ან იურიდიული პირი): შპს საინჟინრო მონიტორინგის ჯგუფი, ს/კ 400165405

ქ. თბილისი, ყაზბეგის გამზ. #47

დათვალიერების შემდეგად დავადგინეთ, რომ მშენებლობის I ეტაპის სამშენებლო სამუშაოები შესრულებულია სანებართვო პირობებით განსაზღვრული მოთხოვნების შესაბამისად, კერძოდ:

- სამშენებლო მოედნის მოწესრიგება: ხილქნეთის ხაზოვანი ნაგებობის გადატანა და არსებული შენობების დემონტაჟი: 02/1, 03/1, 01/1, 04/1, 05/1, არსებული ჯიხური და ღობე;

(შესრულებული სამუშაოების სახეები, მოცულობა და ხარისხი, სხვა აუცილებლად მისათითებელი პარამეტრები)

ოქმის შედგენისას წარმოდგენილია:

- ფოტოფიქსაცია

აღნიშნულიდან გამომდინარე ვადასტურებთ მშენებლობის ეტაპს:

- სამშენებლო მოედნის მოწესრიგება: ხილქნეთის ხაზოვანი ნაგებობის გადატანა და არსებული შენობების დემონტაჟი: 02/1, 03/1, 01/1, 04/1, 05/1, არსებული ჯიხური და ღობე;

დამკვეთი / დამკვეთის წარმომადგენელი:

შპს „კომფორტი 50" ს/კ 211328124 ;

დირექტორი ზაზა გუნცაძე (პ/ნ 01024038615) ;

მენარდე:

შპს „ბადა ქონსთრაქშენ" ს/კ 400024399 ;

დირექტორი მანუჩარ კონცელიძე(პ/ნ 61004008737) ;

მშენებლობის ექსპერტი / ექსპერტიზის წარმომადგენელი:

შპს საინჟინრო მონიტორინგის ჯგუფი: გიორგი იაშვილი

თბილისის არქიტექტურა

ქალაქ თბილისის მუნიციპალიტეტის საჯარო სამართლის იურიდიული პირი

ქალაქ თბილისის მუნიციპალიტეტის არქიტექტურის სამსახური

ბრძანება № 6478204

გაცემის თარიღი: 25/05/2023

გაცნობის თარიღი: -

განცხადების ნომერი: AR1956360
შემოსვლის თარიღი: 24/03/2023
შედეგი: **თანხმობა**

მიწის ნაკვეთ(ებ)ი / ობიექტ(ებ)ი:

- საკადასტრო კოდი: 01.10.13.016.164
- მისამართი: ქალაქი თბილისი , მდ. მტკვრის მარჯვენა სანაპირო , ბაქტერიოფაგისაკენ ჩასასვლელი გზის მიმდებარედ, ნაკვეთი 16/123, ქალაქი თბილისი, გიორგი საკაძის II გასასვლელი, N 19
- ნაკვეთის დანიშნულება: არასასოფლო სამეურნეო
- ფართობი: 2764.0 კვ.მ
- მესაკუთრე(ები): შპს "კომფორტი 50" (211328124)

ნომენკლატურა :

- **ოფისი**
- **IV კლასი**
- **ახალი მშენებლობა**
- სტადიები:
  - **პროექტის შეთანხმება**
  - **მშენებლობის ნებართვა**

დამკვეთი - განმცხადებელი:

- ლუკა ჩაგანავა პ/ნ 01017043074
- მისამართი: სავანელის #18

.მიწის ნაკვეთის გამოყენების პირობების (გაპი) რეკვიზიტები.:

- .დადგენილი გაპის ბრძანების ნომერი.: № 5754159 (№ 6380193 - 24/03/2023). (№ 6402127-07/04/2023)
- .დადგენილი გაპის ბრძანების თარიღი.: 10.01.2022

.სატიტულო ინფორმაცია.:

- .ფუნქციური დანიშნულების სახეობა.: ოფისი
- .მთავარი არქიტექტორის/სპეციალისტი სახელი და გვარი.: ლუკა ჩაგანავა

.დამკვეთის ინფორმაცია.:

- .ორგანიზაცია (არსებობის შემთხვევაში).: შპს „ კომფორტი 50"
- .საიდენტიფიკაციო კოდი.: 211328124
- .დამკვეთ(ებ)ის სახელი და გვარი.: ვახტანგ ფარჯიანი
- .დამკვეთ(ებ)ის პირადი ნომერი.: 30001000898

.ტექნიკურ - ეკონომიკური მაჩვენებლები (მეათედების სიზუსტით).:

- .მიწის ნაკვეთის ფართობი (კვ.მ).: 2764.0
- .განაშენიანების ფართობი (კვ.მ).: 14232.0
- .საერთო ფართობი (კვ.მ).: 13406.58
- .საოფისე ფართობი (კვ.მ).: 8307.0
- .საზაფხულო ფართობი (კვ.მ).: 90.02
- .კიბის უჯრედისა და სადარბაზოს ფართობი (კვ.მ).: 1488.43
- .დამხმარე ფართობი (კვ.მ).: 487.5
- .ავტოსადგომის ფართობი (კვ.მ).: 3033.63
- .სამშენებლო მოცულობა (კუბ.მ).: 100282.19
- .0.00 ნიშნულის ზევით (კუბ.მ).: 87548.04
- .0.00 ნიშნულის ქვევით (კუბ.მ).: 12734.15
- .შენობა-ნაგებობის კონსტრუქციული სიმაღლე (მ).: 26.65
- .0.00 ნიშნულის ზევით (მ).: 20.3
- .0.00 ნიშნულის ქვევით (მ).: 6.35
- .კ1 განაშენიანების კოეფიციენტის საანგარიშო ფართობი (კვ.მ და ასახული კოეფიციენტში). : 1858.33/2764=0.7
- .კ2 განაშენიანების ინტენსივობის კოეფიციენტის საანგარიშო ფართობი (კვ.მ და ასახული კოეფიციენტში). : 10876.54/2764=3.9
- .კ3 გამწვანების კოეფიციენტის საანგარიშო ფართობი (კვ.მ და ასახული კოეფიციენტში). : 564.06/2764=0.2

საქართველოს ზოგადი ადმინისტრაციული კოდექსის მე-5, 51-ე, 96-ე, მე-100 მუხლების, VI თავის, საქართველოს სივრცის დაგეგმარების, არქიტექტურული და სამშენებლო საქმიანობის კოდექსის, საქართველოს მთავრობის 2019 წლის 31 მაისის№255 დადგენილებით დამტკიცებული მშენებლობის ნებართვის გაცემისა და შენობა-ნაგებობის ექსპლუატაციაში მიღების წესის და პირობების, ქალაქ თბილისის მუნიციპალიტეტის საკრებულოს 2019 წლის 15 მარტის №39-18დადგენილებით დამტკიცებული დედაქალაქის მიწათსარგებლობის გენერალური გეგმის და ქალაქ თბილისის მუნიციპალიტეტის საკრებულოს 2016 წლის 24 მაისის №14-39 დადგენილებით დამტკიცებული ქ. თბილისის მუნიციპალიტეტის ტერიტორიების გამოყენებისა და განაშენიანების რეგულირების წესების თანახმად.

გასასვლელი, N19- ში, კერძო საკუთრებაში არსებულ მიწის ნაკვეთზე (ს/კ: №01.10.13.016.164) ოფისის არქიტექტურული პროექტი.

2. გაიცეს მშენებლობის ნებართვა და გაცემულად ჩაითვალოს მშენებლობის სანებართვო მოწმობა.

3. მშენებლობის ვადა განისაზღვროს 2023 წლის 25 მაისიდან 2025 წლის 25 ნოემბრის ჩათვლით, კალენდარული გრაფიკის შესაბამისად.

4. მშენებლობის ეტაპები განისაზღვროს შემდეგნაირად:

1) სამშენებლო მოედნის მოწესრიგება: სილქნეთის ხაზოვანი ნაგებობის გადატანა და არსებული შენობების დემონტაჟი: 02/1, 03/1, 01/1, 04/1, 05/1, ჯიხურა და აუზი;

2) შენობა-ნაგებობის გრუნტზე დაკვალვა და ძირითადი ღერძების დაფიქსირება;

3) შენობა-ნაგებობების მიწის სამუშაოები, ნაწილობრივი გამაგრებით; შენობა-ნაგებობების ფუძის მოწყობის სამუშაოები, შენობა-ნაგებობების საძირკვლის მოწყობის სამუშაოები;ძირითადი კონსტრუქციული სისტემის მოწყობა შენობა-ნაგებობის ნულოვან ნიშნულამდე;

4) ძირითადი კონსრტუქციული სისტემის მოწყობა შენობა-ნაგებობის ნულოვანი ნიშნულიდან: 0.00-6.85მ-მდე; 6.85-13.65მ-მდე; 13.65-21.27მ-მდე; 21.27-23.75,მ-მდე;

5) შენობა-ნაგებობის სახურავისა და გადახურვის მოწყობა;

6)არამზიდი კონსტრუქციების მოწყობა;

7)შენობა-ნაგებობის ლოკალური საერთო სარგებლობის საინჟინრო-ტექნიკური ქსელების მოწყობა;

8)ტექნოლოგიური მოწყობილობების მონტაჟი;

9)შენობა-ნაგებობის გარე მოსაპირკეთებელი სამშაოები;

10)მიწის ნაკვეთის კეთილმოწყობის სამუშაოები;

გაითვალისწინეთ: მშენებლობის ნებართვის მფლობელი (დამკვეთი) ვალდებულია "მშენებლობის ნებართვის გაცემისა და შენობა-ნაგებობის ექსპლუატაციაში მიღების წესისა და პირობების შესახებ" საქართველოს მთავრობის 2019 წლის 31 მაისის №255 დადგენილებით დამტკიცებული წესის შესაბამისად შეადგინოს მშენებლობის (ზედამხედველობის) ეტაპის დასრულების ოქმი და სამშენებლო/სანებართვო პირობებით დადგენილი მორიგი ეტაპის დასრულებამდე წერილობითი სახით წარადგინოს ქალაქ თბილისის მუნიციპალიტეტის მერიის მუნიციპალურ ინსპექციაში. აღნიშნული მოთხოვნის შეუსრულებლობა წარმოადგენს სანებართვო პირობების დარღვევას და იწვევს კანონმდებლობით გათვალისწინებულ პასუხისმგებლობას - დაჯარიმებას.

5. განემარტოს დამკვეთს, რომ ვალდებულია სამშენებლო სამუშაოების დაწყებამდე უზრუნველყოს თვალსაჩინო ადგილას საინფორმაციო დაფის განთავსება, საპროექტო შენობის ვიზუალიზაციით და შესაბამისი რეკვიზიტებით.

6. ტერიტორიაზე ხაზობრივი ნაგებობების არსებობის შემთხვევაში საპროექტო ობიექტის მშენებლობის საკითხი წინასწარ იქნას შეთანხმებული ხაზობრივი ნაგებობის მესაკუთრესთან.

7. მშენებლობის წარმოებისას დაცული იქნას ტერიტორიაზე არსებული ხე–ნარგავები, ხის მოჭრის ან გადარგვის საჭიროების შემთხვევაში საკითხი წინასწარ იქნას შეთანხმებული ქ. თბილისის მუნიციპალიტეტის მერიის გარემოს დაცვის საქალაქო სამსახურთან.

8.დაცული იქნას წარმოდგენილი სს „სილქნეტის" 2023 წლის 12 აპრილის N1808/24-8 წერილის პირობები.

- საპროექტო ობიექტი უზრუნველყოფილი იქნეს სათანადო წყალარინებით (საკანალიზაციო) შიდა და გარე

- [illegible] პირს. სამსახური პასუხისმგებელია მხოლოდ მის მიერ დამოწმებული დოკუმენტების კანონმდებლობასთან შესაბამისობაზე.
- თუ ნაწარმოები სამშენებლო სამუშაოები არ შეესაბამება სანებართვო დოკუმენტაციას, არქიტექტურულ-სამშენებლო საქმიანობაზე ზედამხედველობის განმახორციელებელი ადმინისტრაციული ორგანო დამრღვევის მიმართ გაატარებს "საქართველოს სივრცის დაგეგმარების, არქიტექტურული და სამშენებლო საქმიანობის კოდექსი" საქართველოს კანონით განსაზღვრულ ღონისძიებას.
- დამკვეთი ვალდებულია უფლებამოსილი ადმინისტრაციული ორგანოს ან/და თანამდებობის პირის მოთხოვნისთანავე უზრუნველყოს იმ დოკუმენტაციის გაცნობა, რომელიც ამ უკანასკნელმა უნდა იქონიოს სამშენებლო მოედან/ზე.
- საინფორმაციო დაფა ღიცა არსებობდეს სამშენებლო სამუშაოთა წარმოების მთელ პერიოდში და განახლდეს სამშენებლო დოკუმენტში შეტანილი ცვლილებების შესაბამისად, თუ ეს არსებითად ცვლის დაფაზე განთავსებულ ინფორმაციას.
- დამკვეთი/მშენებლობის ნებართვის მფლობელი ვალდებულია შეასრულოს შემდეგი სანებართვო პირობები:

  -აწარმოოს მშენებლობა მშენებლობის ნებართვით განსაზღვრულ ვადებში;

  -აწარმოოს მშენებლობა მიწის ნაკვეთის სამშენებლოდ გამოყენების პირობების ან/და განაშენიანების რეგულირების გეგმის მოთხოვნების დარღვევის გარეშე;

  -აწარმოოს მშენებლობა სამშენებლო დოკუმენტის დარღვევის გარეშე; - აწარმოოს მშენებლობა სამშენებლო რეგლამენტების მოთხოვნათა დაცვით;

  -უზრუნველყოს ძირითადი კონსტრუქციული სისტემის, ინტერიერის საერთო ან/და საზოგადოებრივი სარგებლობის ნაწილების, ლიფტების საერთო სარგებლობის საინჟინრო-კომუნალური ქსელების, ეშტერიერისა და მიწის ნაკვეთის ტერიტორიის მიწყობის სამშენებლო სამუშაოების დასრულება;

- დამკვეთი ვალდებულია ქალაქ თბილისის მუნიციპალიტეტის საკრებულოს 2022 წლის 18 მარტის №8-19 დადგენილების თანახმად, უზრუნველყოს დასუფთავების მოსაკრებლის გადახდა, რომლის გადაუხდელობაც ჩაითვლება სანებართვო პირობის დარღვევად.
- გადაწყვეტილება შეიძლება გასაჩივრდეს ქალაქ თბილისის მუნიციპალიტეტის მერთან (მის: ქ. თბილისი, გ. მარტყოფის ჭიშკა N7), საქართველოს კანონმდებლობით დადგენილი წესით, მისი ოფიციალური გაცნობიდან ერთი თვის ვადაში.
- დამატებით გაცნობებთ, რომ გაურკვევლობის შემთხვევაში ინფორმაციის მისაღებად შეგიძლიათ დარეკოთ მერიის ცხელ ხაზზე - 2722222, ასევე შეგიძლიათ მოხვიდნენ მარტყოფის ქ. #7, მერიის შენობა, პირველ სართული, სივრცე #4.

გამოყენებულია კვალიფიციური
ელექტრონული ხელმოწერა/
ელექტრონული შტამპი

თბილისის არქიტექტურა

ქალაქ თბილისის მუნიციპალიტეტის საჯარო სამართლის იურიდიული პირი

ქალაქ თბილისის მუნიციპალიტეტის არქიტექტურის სამსახური

ბრძანება № 6612566

გაცემის თარიღი: 14/08/2023

გაცნობის თარიღი: -

განცხადების ნომერი: AR1974353
შემოსვლის თარიღი: 27/06/2023
შედეგი: **თანხმობა**

მიწის ნაკვეთ(ებ)ი / ობიექტ(ებ)ი:

- საგადასტრო კოდი: 01.10.13.016.164
- მისამართი: ქალაქი თბილისი , მდ. მტკვრის მარჯვენა სანაპირო , ბაქტერიოფაგისაკენ ჩასასვლელი გზის მიმდებარედ, ნაკვეთი 16/123, ქალაქი თბილისი, გიორგი საკაძის II გასასვლელი, N 19
- ნაკვეთის დანიშნულება: არასასოფლო სამეურნეო
- ფართობი: 2764.0 კვ.მ
- მესაკუთრე(ები): შპს "კომფორტი 50" (211328124)

ნომენკლატურა :

- **ოფისი**
- **IV კლასი**
- **შეთანხმებული პროექტის ცვლილება**
- სტადიები:
  - **პროექტის შეთანხმება**
  - **მშენებლობის ნებართვა**

დამკვეთი - განმცხადებელი:

- ლუკა ჩაგანავა პ/ნ 01017043074
- მისამართი: სავანელის #18

.მიწის ნაკვეთის გამოყენების პირობების (გაპი) რეკვიზიტები.:

- .დადგენილი გაპის ბრძანების ნომერი.: № 5754159 (№ 6380193 - 24/03/2023). (№ 6402127-07/04/2023)
- .დადგენილი გაპის ბრძანების თარიღი.: 10.01.2022

.სატიტულო ინფორმაცია.:

- .ფუნქციური დანიშნულების სახეობა.: ოფისი
- .მთავარი არქიტექტორის/სპეციალისტი სახელი და გვარი.: ლუკა ჩაგანავა

.დამკვეთის ინფორმაცია.:

- .ორგანიზაცია (არსებობის შემთხვევაში).: შპს „კომფორტი 50"
- .საიდენტიფიკაციო კოდი.: 211328124
- .დამკვეთ(ებ)ის სახელი და გვარი.: ზაზა გუნცაძე
- .დამკვეთ(ებ)ის პირადი ნომერი.: 01024038615

ტექნიკურ - ეკონომიკური მაჩვენებლები (მეათედების სიზუსტით).:

- .მიწის ნაკვეთის ფართობი (კვ.მ).: 2764.0
- .განაშენიანების ფარდობი (კვ.მ).: 14232.0
- .საერთო ფართობი (კვ.მ).: 13238.28
- .საოფისე ფართობი (კვ.მ).: 9044.74
- .საზაფხულო ფართობი (კვ.მ).: 90.34
- .კიბის უჯრედისა და სადარბაზოს ფართობი (კვ.მ).: 728.94
- .დამხმარე ფართობი (კვ.მ).: 469.38
- .ავტოსადგომის ფართობი (კვ.მ).: 2904.88
- .სამშენებლო მოცულობა (კუბ.მ).: 100282.19
- .0.00 ნიშნულის ზევით (კუბ.მ).: 87548.04
- .0.00 ნიშნულის ქვევით (კუბ.მ).: 12734.15
- .შენობა-ნაგებობის კონსტრუქციული სიმაღლე (მ).: 26.65
- .0.00 ნიშნულის ზევით (მ).: 20.3
- .0.00 ნიშნულის ქვევით (მ).: 6.35
- .კ1 განაშენიანების კოეფიციენტის საანგარიშო ფართობი (კვ.მ და ასახული კოეფიციენტში). : 1858.33/2764=0.7
- .კ2 განაშენიანების ინტენსივობის კოეფიციენტის საანგარიშო ფართობი (კვ.მ და ასახული კოეფიციენტში). : 10876.54/2764=3.9
- .კ3 გამწვანების კოეფიციენტის საანგარიშო ფართობი (კვ.მ და ასახული კოეფიციენტში). : 564.06/2764=0.2

.შეთანხმებული პროექტის რეკვიზიტები.:

- .შეთანხმებული პროექტის ბრძანების ნომერი.: 6478204
- .შეთანხმებული პროექტის ბრძანების თარიღი.: 25.05.2023

.არსებობის შემთხვევაში მშენებლობის ნებართვის რეკვიზიტები:

- .მშენებლობის ნებართვის ბრძანების ნომერი. : 6478204
- .მშენებლობის ნებართვის ბრძანების თარიღი. : 25.05.2023

საქართველოს მთავრობის 2019 წლის 31 მაისის№255 დადგენილებით დამტკიცებული მშენებლობის ნებართვის გაცემისა და შენობა-ნაგებობის ექსპლუატაციაში მიღების წესის და პირობების, ქალაქ თბილისის მუნიციპალიტეტის საკრებულოს 2019 წლის 15 მარტის №39-18დადგენილებით დამტკიცებული დედაქალაქის მიწათსარგებლობის გენერალური გეგმის და ქალაქ თბილისის მუნიციპალიტეტის საკრებულოს 2016 წლის 24 მაისის №14-39 დადგენილებით დამტკიცებული ქ. თბილისის მუნიციპალიტეტის ტერიტორიების გამოყენებისა და განაშენიანების რეგულირების წესების თანახმად.

ბრძანება

1. შეთანხმდეს ქ. თბილისში, მდ.მტკვრის მარჯვენა სანაპირო, ბაქტერიოფაგისაკენ ჩასასვლელი გზის მიმდებარედ, ნაკვეთი 16/123, ქალაქი თბილისი, გიორგი საკაძის II გასასვლელი, N19- ში, კერძო საკუთრებაში არსებულ მიწის ნაკვეთზე (ს/კ: №01.10.13.016.164) ოფისის არქიტექტურული პროექტი.

2. მშენებლობის ვადა განისაზღვროს 14/08/2023 წლიდან **14/02/2026 წლის ჩათვლით**, კალენდარული გრაფიკის შესაბამისად.

3. მშენებლობის ეტაპები განისაზღვროს შემდეგნაირად:

1) სამშენებლო მოედნის მოწესრიგება: სილქნეთის ხაზოვანი ნაგებობის გადატანა და არსებული შენობების დემონტაჟი: 02/1, 03/1, 01/1, 04/1, 05/1, არსებული ჯიხური და აუზი;

2) შენობა-ნაგებობის გრუნტზე დაკვალვა და ძირითადი ღერძების დაფიქსირება;

3) შენობა-ნაგებობის მიწის სამუშაოები ნაწილობრივი გამაგრებით;

შენობა-ნაგებობის ფუძის მოწყობის სამუშაოები;

შენობა-ნაგებობის საძირკვლის მოწყობის სამუშაოები;

4) ძირითადი კონსტრუქციული სისტემის მოწყობა შენობა-ნაგებობის ნულოვან ნიშნულამდე და ნულოვანი ნიშნულიდან (არამზიდი კონსტრუქციების გამოკლებით);

0.00 - 6.85 მ-მდე;

6.85 - 13.65 მ-მდე;

13.65 - 21.27 მ-მდე;

21.27 - 23.75 მ-მდე

5) შენობა-ნაგებობების სახურავისა და გადახურვის მოწყობა;

6) არამზიდი კონსტრუქციების მოწყობა;

7) შენობა-ნაგებობების ლოკალური საერთო სარგებლობის საინჟინრო ქსელების მოწყობა;

8) ტექნოლოგიური მოწყობილობის მონტაჟი;

9) შენობა-ნაგებობების გარე მოსაპირკეთებელი სამუშაოები;

10) მიწის ნაკვეთის კეთილმოწყობის სამუშაოები.

გაითვალისწინეთ: მშენებლობის ნებართვის მფლობელი (დამკვეთი) ვალდებულია "მშენებლობის ნებართვის გაცემისა და შენობა-ნაგებობის ექსპლუატაციაში მიღების წესისა და პირობების შესახებ" საქართველოს მთავრობის 2019 წლის 31 მაისის №255 დადგენილებით დამტკიცებული წესის

4. განემარტოს დამკვეთს, რომ ვალდებულია სამშენებლო სამუშაოების დაწყებამდე უზრუნველყოს თვალსაჩინო ადგილას საინფორმაციო დაფის განთავსება, საპროექტო შენობის ვიზუალიზაციით და შესაბამისი რეკვიზიტებით.

5. ტერიტორიაზე მიწისზედა/მიწისქვეშა ხაზობრივი ნაგებობების არსებობის შემთხვევაში საპროექტო ობიექტის მშენებლობის საკითხი წინასწარ იქნას შეთანხმებული ხაზობრივი ნაგებობის მესაკუთრესთან.

6. მშენებლობის წარმოებისას დაცული იქნას ტერიტორიაზე არსებული ხე-ნარგავები, ხის მოჭრის ან გადარგვის საჭიროების შემთხვევაში საკითხი წინასწარ იქნას შეთანხმებული ქ. თბილისის მუნიციპალიტეტის მერიის გარემოს დაცვის საქალაქო სამსახურთან.

- საპროექტო ობიექტი უზრუნველყოფილ იქნეს სათანადო წყალარინების (საკანალიზაციო) შიდა და გარე სისტემით.
- მშენებლობა განხორციელდეს წარმოდგენილი კალენდარული გრაფიკის შესაბამისად.
- მშენებლობის დამთავრების შემდეგ ობიექტი მიღებული იქნას ექსპლუატაციაში კანონმდებლობით დადგენილი წესით.
- სამშენებლო დოკუმენტის სისწორეზე პასუხისმგებლობა ეკისრება დამკვეთს და დოკუმენტის შემსრულებელ პირს. სამსახური პასუხისმგებელია მხოლოდ მის მიერ დამოწმებული დოკუმენტების კანონმდებლობასთან შესაბამისობაზე.
- თუ ნაწარმოები სამშენებლო სამუშაოები არ შეესაბამება სანებართვო დოკუმენტაციას, არქიტექტურული-სამშენებლო საქმიანობაზე ზედამხედველობის განმახორციელებელი ადმინისტრაციული ორგანო დამრღვევის მიმართ გაატარებს "საქართველოს სივრცის დაგეგმარების, არქიტექტურული და სამშენებლო საქმიანობის კოდექსში" საქართველოს კანონით განსაზღვრულ ღონისძიებას.
- დამკვეთი ვალდებულია უფლებამოსილი ადმინისტრაციული ორგანოს ან/და თანამდებობის პირის მოთხოვნისთანავე უზრუნველყოს იმ დოკუმენტაციის გაცნობა, რომელიც ამ უკანასკნელმა უნდა იქონიოს სამშენებლო მოედანზე.
- საინფორმაციო დაფა უნდა არსებობდეს სამშენებლო სამუშაოების წარმოების მთელ პერიოდში და განახლდეს სამშენებლო დოკუმენტში შეტანილი ცვლილებების შესაბამისად, თუ ეს არსებითად ცვლის დაფაზე განთავსებულ ინფორმაციას.
- დამკვეთი/მშენებლობის ნებართვის მფლობელი ვალდებულია შეასრულოს შემდეგი სანებართვო პირობები:

  -აწარმოოს მშენებლობა მშენებლობის ნებართვით განსაზღვრულ ვადებში;

  -აწარმოოს მშენებლობა მიწის ნაკვეთის სამშენებლოდ გამოყენების პირობების ან/და განაშენიანების რეგულირების გეგმის მოთხოვნების დარღვევის გარეშე;

  -აწარმოოს მშენებლობა სამშენებლო დოკუმენტის დარღვევის გარეშე; - აწარმოოს მშენებლობა სამშენებლო რეგლამენტების მოთხოვნათა დაცვით;

  -უზრუნველყოს ძირითადი კონსტრუქციული სისტემის, ინჟინერიის საერთო ან/და საზოგადოებრივი სარგებლობის ნაწილების, ღია ცალური საერთო სარგებლობის საინჟინრო-კომუნალური ქსელების, ექსტერიერისა და მიწის ნაკვეთის ტერიტორიის მოწყობის სამშენებლო სამუშაოების დასრულება;

- დამკვეთი ვალდებულია ქალაქ თბილისის მუნიციპალიტეტის საკრებულოს 2022 წლის 18 მარტის №8-19 დადგენილების თანახმად, უზრუნველყოს დასუფთავების მოსაკრებლის გადახდა, რომლის გადაუხდელობაც ჩაითვლება სანებართვო პირობის დარღვევად.
- გადაწყვეტილება შეიძლება გასაჩივრდეს ქალაქ თბილისის მუნიციპალიტეტის მერთან (მის: ქ. თბილისი, ყ. შარტავას ქუჩა N7), საქართველოს კანონმდებლობით დადგენილი წესით. მისი ოფიციალური გაცნობიდან ერთი თვის ვადაში.
- დამატებით ვაცნობებთ, რომ გაურკვევლობის შემთხვევაში ინფორმაციის მისაღებად შეგიძლიათ დარეკოთ მერიის ცხელ ხაზზე - 2722222, ასევე შეგიძლიათ მოიძიოთ შარტავას ქ. #7, მერიის შენობა, პირველ სართულზე, სივრცე #4.

გამოყენებულია კვალიფიციური
ელექტრონული ხელმოწერა/
ელექტრონული შტამპი

№ 4664/24-8 30 აგვისტო 202

შპს „კომფორტი 50"-ის დირექტორს
ბატონ ზაზა გუნცაძეს
ქ. თბილისი, გ. საკაძის მე-2 განსახლული #19
საკონტაქტო ტელ: 591110088

ბატონო ზაზა,

თქვენგან შემოსული წერილის (#8-7781 - 25/08/2023) პასუხად გაცნობებთ, რომ ქ. თბილისში, გიორგი საკაძის მე-2 განსახლული #19-ში, მიწის ნაკვეთზე ს. კოდით 01.10.13.016.063 სს „სილქნეტი" არ არის წინააღმდეგი აწარმოოთ სამშენებლო სამუშაოები ქვემოთ მოცემული პირობების სრული დაცვით.

იმ შემთხვევაში, თუ აღნიშნულ ნაკვეთზე სამუშაოების წარმოებისას აღმოჩნდება სს „სილქნეტის" კუთვნილი ნებისმიერი სახის კომუნიკაცია, განმცხადებელი (სამუშაოების მწარმოებელი) ვალდებულია:

დაუყოვნებლივ შეაჩეროს სამუშაოები;

აღნიშნული ფაქტი შეატყობინოს სს „სილქნეტი"-ს წარმომადგენელს ელექტრონული ფოსტის (Info.Center@silknet.com) ან ოპერატიული სამსახურის ნომრებზე: 2950029 ან 2932740.

წარმოადგინოს სამუშაოების აშშახელი პროექტი სს „სილქნეტში" შეთანხმების მისაღებად.

პატივისცემით:

ტექნიკური განვითარების და დაგეგმარების
დეპარტამენტის უფროსი

ასტამურ ანწა

www.silknet.com

მიმღები: შპს „ტექნიკა 50"

მისამართი: ქ. თბილისი, ზ. ქავთარაძის ქ. 1

საკონტაქტო ნომერი: 591110088

განცხადება

მოგახსენებთ, რომ ნაშენების სამშენებლო ობიექტის ექსპლუატაციაში მიღების №422708 მოწმობის ორიგინალი დაკარგულია. ამასთან ერთად, ნაშენების სამშენებლო ობიექტის ექსპლუატაციაში მიღების აქტი (ნებართვის №01.10.13.016.063) ასევე დაკარგულია.

ზემოთ აღნიშნული დოკუმენტების დაკარგვის ფაქტის დადასტურების მიზნით, ნაშენების სამშენებლო ობიექტის ექსპლუატაციაში მიღების აქტის დუბლიკატის გაცემის მიზნით, გთხოვთ დაადასტუროთ ზემოთ აღნიშნული ფაქტი.

საკონტაქტო ინფორმაცია: giuntsadze@gmail.com

პატივისცემით,

განმცხადებელი: გიორგი ცინცაძე

თარიღი: 25.08.2023

ს.ს. სილქნეტი
ქ. თბილისი, ზ. ქავთარაძის ქ. 1
ტელ: (+995 32) 10 00 00, ფაქსი: (+995 32) 10 00 01

LLC Silknet
1 Z. Kavtaradze Street, 0112 Tbilisi, Georgia
Tel: (+995 32) 10 00 00 Fax: (+995 32) 10 00 01

Curriculum Vitae

სახელი, გვარი: ილია ცხომელიძე

დაბადების წელი: 3 იანვარი, 1955 წელი.

მისამართი: თბილისი, დრმაღელე, კორპ 25, ბინა 14.
ტელ.: (995-32) 61 77 33
მობ.: 877 75 00 56

ოჯახური მდგომარეობა: მეუღლე და ორი შვილი.

განათლება:

1971 -1977 საქართველოს პოლიტექნიკური ინსტიტუტის სამთო-გეოლოგიური ფაკულტეტი.
პიდროგეოლოგიისა და საინჟინრო-გეოლოგიის კათედრა, სპეციალობა — პიდროგეოლოგია და საინჟინრო გეოლოგია.

1961-1971 ქ. სენაკის 2-ე საშუალო სკოლა.

სამუშაო ადგილი:

2017-დღემდე	Λ ტიპის აკრედიტირებული ინსპექტირების ორგანო შ.პ.ს. „შენ-ექსპერტი“— ტექნიკური მენეჯერი საინჟინრო-გეოლოგიის სფეროში.
2016-დღემდე	სსიპ აკრედიტაციის ერთიანი ეროვნული ორგანო — აკრედიტაციის ცენტრი — ტექნიკური შემფასებელი საინჟინრო-გეოლოგიის სფეროში.
2003-2017	შ.პ.ს „V&R“— დირექტორი.
2002-2003	შ.პ.ს „V&R“— ინჟინერ-გეოლოგი.
1999-2002	შ.პ.ს „ლიბთ +“ — ინჟინერი-საშუალოთა მწარმოებელი.
1990-1999	საპროექტო ინსტიტუტი „საქტრანსპროექტი“—გეოლოგიური განყოფილების წამყვანი გეოლოგი.
1987-1990	სსრკ სატრანსპორტო მშენებლობის სამინისტრო—მიყვანება სარიის არაბთა რესპუბლიკაში. უფროსი ინჟინერ-გეოლოგი, სექტორის ხელმძღვანელი.
1978-1987	საპროექტო ინსტიტუტი „ქავკაზპრომტრანსი“ — გეოლოგიური განყოფილების გეოლოგი. უფროსი გეოლოგი.

ენები: ქართული მშობლიური, რუსული კარგად, ინგლისური საშუალოდ, არაბული სუსტად.

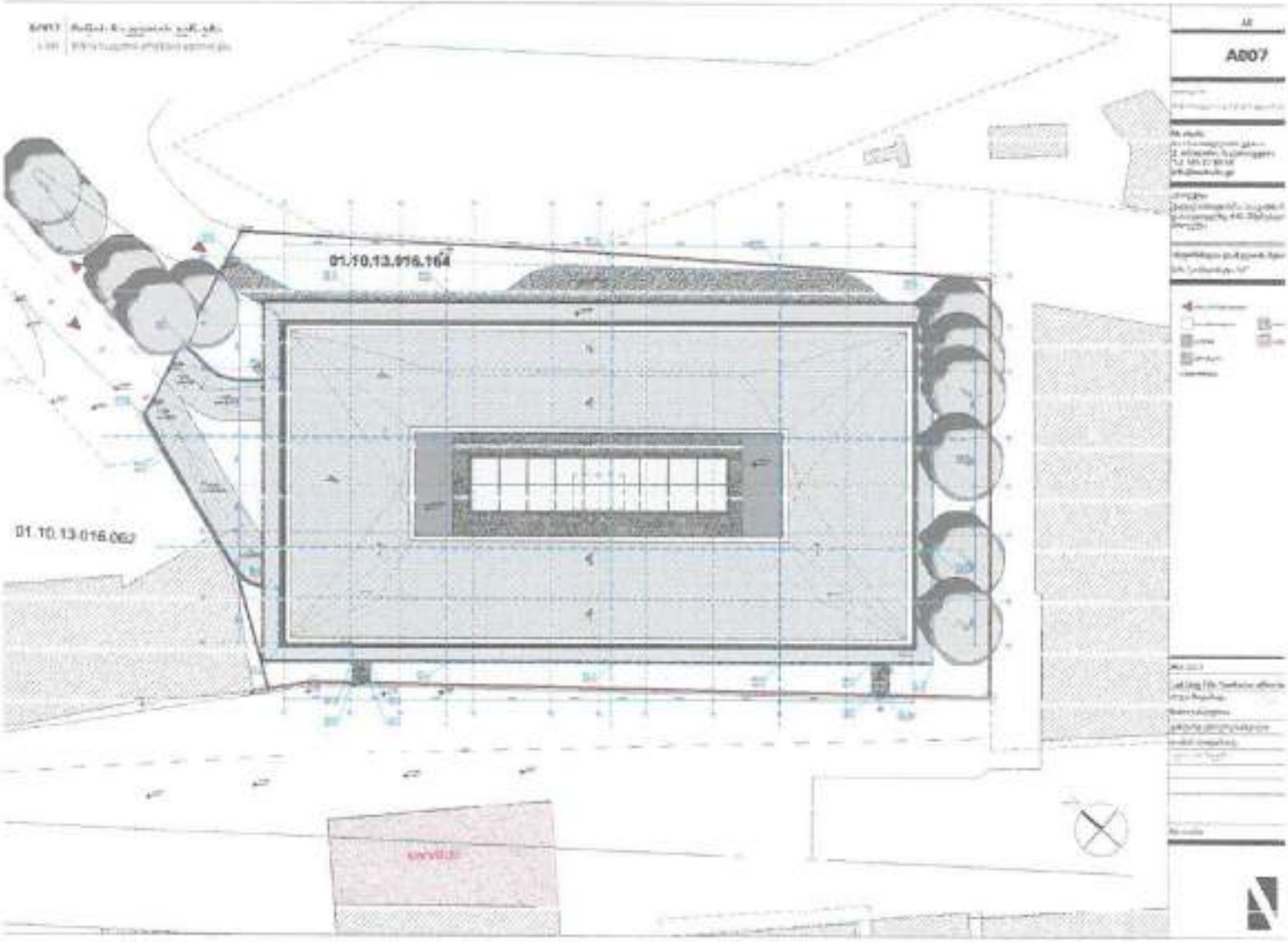
A007
01.10.13.016.164
01.10.13.016.062


A007

A400



A403 | ფასადი #-A ღერძებს შორის

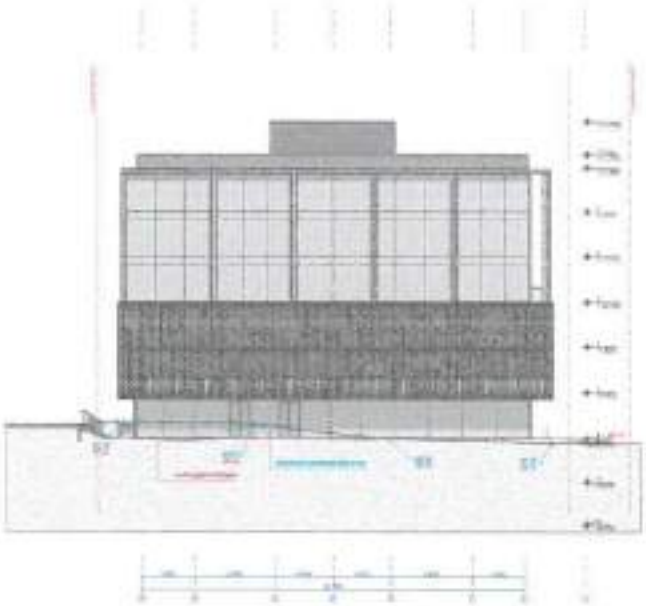

A3

A403

A402

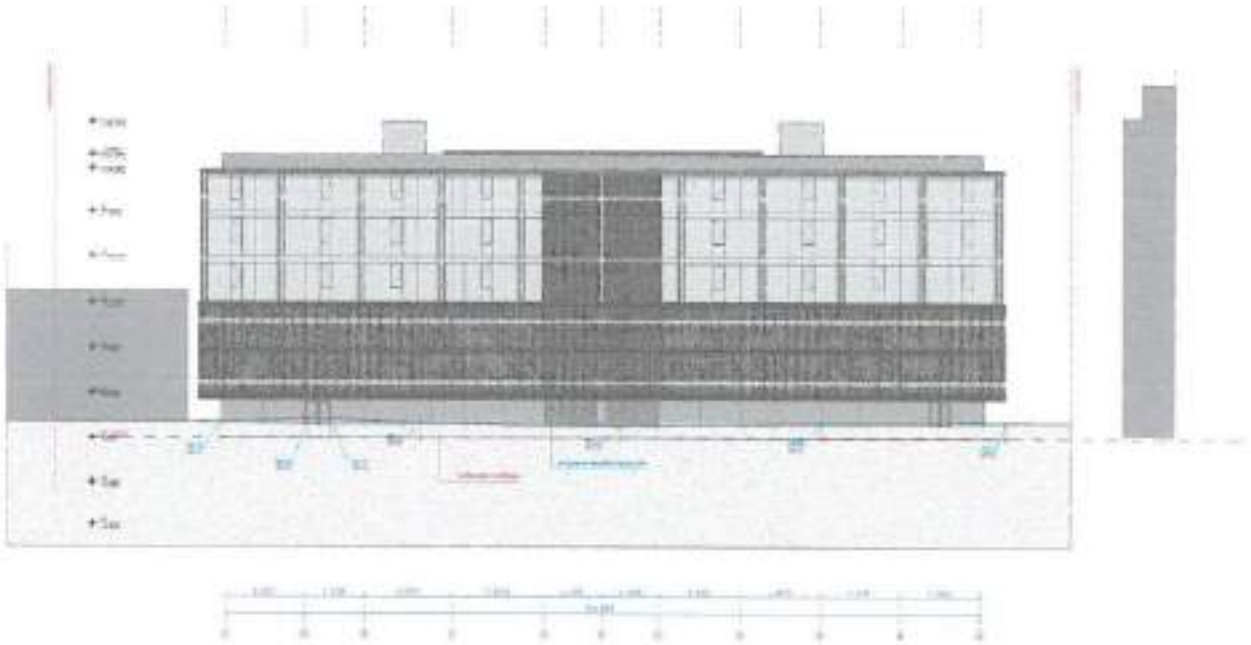

A401 | ფასადი A-M დერეფნის მხრიდან

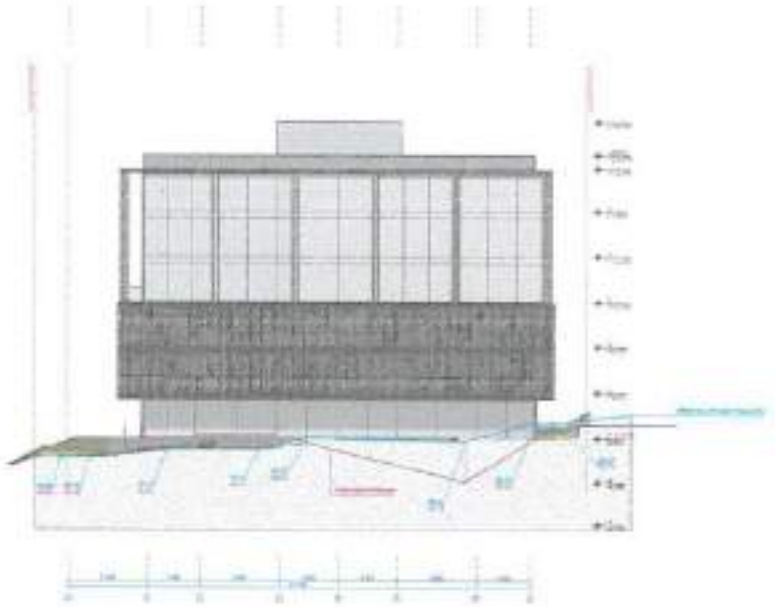

A1

A401

ქ. თბილისი, გიორგი სააკაძის II გასასვლელი, №19

ნაკვ. №01.10.13.016.164-ში საოფისე

შენობის პროექტი

საინჟინრო-გეოლოგიური კვლევების

ტექნიკური ანგარიში

თბილისი

2022

შ. პ. ს. "თბილინვესტპროექტი "

ქ. თბილისი, გიორგი საააკაძის II გასასვლელი, №19

ნაკვ. №01.10.13.016.164-ში საოფისე

შენობის პროექტი

საინჟინრო-გეოლოგიური კვლევების
ტექნიკური ანგარიში

შ.პ.ს.
"თბილინვესტპროექტი"-ს
დირექტორი ი. ხეცურიანი

გეოლოგიის და საინჟინრო-გეოლოგიის
მაგისტრი, ინჟინერ-გეოლოგი გ. სადრაძე

სარჩევი

1. შესავალი ——— 2

2. ფიზიკურ-გეოგრაფიული დახასიათება, გეოლოგიური აგებულება, ჰიდროგეოლოგიური პირობები ——— 3

3. გრუნტების ფიზიკურ-მექანიკური თვისებები ——— 5

4. უბნის საინჟინრო-გეოლოგიური პირობები ——— 7

5. ფერდობის მდგრადობის ანგარიში ——— 8

6. დასკვნები და რეკომენდაციები ——— 10

დანართები

ბურღვითი დავალება ——— 1 ფ.

ჭაბურღილების განლაგების სქემა ——— 1 ფ

საინჟინრო-გეოლოგიური ჭრილი ——— 3 ფ.

ჭაბურღილების გეოლოგიურ-ლითოლოგიური სვეტი ——— 4 ფ

გრუნტის თვისებების ცდითი უწყისი ——— 1 ფ

გრანულომეტრიული შედგენილობის ფაქტიური მასალები 2 ფ

ჭანის ერთღერძა კუმშვაზე გამოცდის შედეგები ——— 5 ფ

წყლის ქიმიური ანალიზი ——— 1 ფ

სტატისტიკური დამუშავების შედეგები ——— 3 ფ

ქ. თბილისი, გიორგი სააკაძის II განსავლელი, №19 ნაკვ. №01.10.13.016.164-ში საოფისე შენობის პროექტი

საინჟინრო-გეოლოგიური კვლევების ტექნიკური ანგარიში

1. შესავალი

დაკვეთის საფუძველზე, შ.პ.ს. "თბილინვესტპროექტი"-ს გეოლოგთა ჯგუფმა ჩაატარა საინჟინრო-გეოლოგიური სამუშაოები ქ. თბილისში, საბურთალოზე. კვლევა-ძიების მიზანს წარმოადგენს დასაპროექტებელი ნაგებობების მშენებლობისთვის გამოყოფილი მოედნის გეოლოგიური აგებულების, ჰიდროგეოლოგიური პირობებისა და გრუნტების ფიზიკურ-მექანიკური თვისებების შესწავლა. დავალების თანახმად, აღნიშნულ მოედანზე უნდა აშენდეს ექვსსართულიანი შენობა, ორი სარდაფის სართულით. საპროექტო შენობები გეგმაში მართკუთხედის ფორმებისაა, ზომებით 60,3 X32,4 მ. შენობების ტიპი კარკასულია, სართულშუა გადახურვა – მონოლითური ფილა, საძირკვლის საყრდენი ტიპი — დადგინდება საინჟინრო-გეოლოგიური სამუშაოების ჩატარების შემდეგ, ნაგებობების კლასი პასუხისმგებლობის მიხედვით – II.

დასაპროექტებელი ნაგებობის დაფუძნების პირობების განსაზღვრისათვის ჩატარებულია შემდეგი სახის და მოცულობის სამუშაოები: ანგარიშში გამოყენებულია გარემოს ეროვნული სააგენტოს გეოლოგიის დეპარტამენტის მიერ 2019 წელს ჩატარებული კვლევები "ქ. თბილისის ტერიტორიის საინჟინრო-გეოდინამიკური პირობები და გეოლოგიური საფრთხეების შეფასება", გ. ჯაფარიძის "თბილისის საინჟინრო გეოლოგია". უბნის საინჟინრო-გეოლოგიური შეფასების მიზნით დათვალიერებულია მიმდებარე ტერიტორია, ლითოლოგიური ჭრილის დასადგენად და ნიმუშების ასაღებად, საპროექტო შენობის კონტურში, გაყვანილია 4 ჭაბურღილი კლდოვანი ქანების გამოუფიტავ ნაწილში 2,0-5,0 მ-მდე ჩაღრმავებით, საერთო სიღრმით 48,0 გრძ/მ. ბურღვა მიმდინარეობდა საბურღი აგრეგატის УРБ 2-А2-ის საშუალებით. გრუნტებიდან აღებულია ნიმუშები, რომლებზეც შესრულდა

ლაბორატორიული კვლევები შპს "თბილინვესტპროექტი"-ს გეოტექნიკურ ლაბორატორიაში. ჭაბურღილების გეომეტრია და სიმაღლითი მიბმა განხორციელდა დამკვეთის მიერ გადმოცემული ტოპო-გეგმაზე. საველე და ლაბორატორიული კვლევების მონაცემების საფუძველზე შედგენილია წინამდებარე დასკვნა, რომელშიც გამოყენებულია ზემოთხსენებული კვლევების მასალები. კვლევები ჩატარებულია და დასკვნა შედგენილია საქართველოში ამჟამად მოქმედი ნორმატიული დოკუმენტების (სამშენებლო წესების და ნორმები) მოთხოვნების შესაბამისად – ს.ნ. და წ. 1.02.07-87 (საინჟინრო გამოკვლევები მშენებლობისათვის), პნ 01.05-08 (სამშენებლო კლიმატოლოგია), პნ 02.01-08 (შენობების და ნაგებობების ფუძეები), ს.ნ. და წ. 2.02.03-85 (ხიმინჯოვანი საძირკვლები), ს.ნ. და წ. IV-5-82 ს.ნ. და წ. 3.02.01-87 (მიწის ნაგებობები, ნაგებობათა ფუძეები და საძირკვლები), პნ 01.01.-09 (სეისმომედეგი მშენებლობა), სახსტანდარტი 25100-82 (გრუნტები, კლასიფიკაცია). საინჟინრო-გეოლოგიური კვლევები ჩატარდა 2022 წლის დეკემბერში.

2. ფიზიკურ-გეოგრაფიული დახასიათება, გეოლოგიური აგებულება და ჰიდროგეოლოგიური პირობები

საკვლევი მოედანი მდებარეობს აღმოსავლეთ საქართველოში, ქ. თბილისში, მდ. მტკვრის მარჯვენა სანაპიროზე, საბურთალოზე, მდინარიდან დაშორებულია 50-60 მ-ით. საქართველოს ტერიტორიის სამშენებლო კლიმატური დარაიონების სქემის მიხედვით განეკუთვნება IIIგ კლიმატურ ქვერაიონს (63). წლის საშუალო ტემპერატურა 12.2°C, წლის აბსოლუტური მინიმუმი –23°C, აბსოლუტური მაქსიმუმი 40°C. ნალექების წლიური რაოდენობა 560 მმ-ს შეადგენს, ხოლო დღეღამური მაქსიმუმი — 147 მმ. თოვლის საფარის წონა 0,50 კპა, თოვლის საფარის დღეთა რიცხვი — 14. ქარის წნევის ნორმატიული მნიშვნელობა 5 წელიწადში ერთხელ — 0.73 კპა, ქარის წნევის ნორმატიული მნიშვნელობა 15 წელიწადში ერთხელ — 0,85 კპა. ქარის უდიდესი სიჩქარე შესაძლებელი 1, 5, 10, 15 და 20 წელიწადში ერთხელ — შესაბამისად 28, 33, 35, 36, და 37 მ/წმ. გრუნტების სეზონური გაყინვის ნორმატიული სიღრმე – 0 სმ.

გეომორფოლოგიური თვალსაზრისით მოედანი წარმოადგენს მდ. მტკვრის ჭალის ზედა I ტერასისა და სანაპირო ფლატის კონტაქტის ადგილს. ტერიტორიის რელიეფი ხელოვნურად მოსწორებული ზედაპირით არის წარმოდგენილი, რომელსაც

აღმოსავლეთის და დასავლეთის მხრიდან საყრდენი კედლები ესაზღვრება, სამხრეთიდან ექვსსართულიანი შენობა, ხოლო ჩრდილოეთიდან სამსართულიანი შენობა. სამშენებლო მოედანი განაშენიანებულია, მოედანზე ამჟამად მდებარეობს ავტოსამრეცხაოები, გაზგასამართი სადგური და სამი ერთსართულიანი ნაგებობა. მოედნის აბსოლუტური ნიშნულები 404,0 – 406,9 მ ფარგლებში მერყეობს.

საქართველოს ტერიტორიის ტექტონიკური დანაწილების მიხედვით (შ. ადამია 2004) ტერიტორია განთავსებულია აჭარა-თრიალეთის ნაოჭა-რღვევითი მთიანი სარტყლის ჩრდილოაღმოსავლურ დაბოლოებაზე, კერძოდ საბურთალოს სინკლინის სამხრეთ ფრთაზე. ტერიტორია აგებულია ოლიგოცენური ასაკის ნალექებით, რომლის ზედა ნაწილი წარმოდგენილია ქვიშაქვების და არგილიტების თხელშრეებრივი მორიგეობით, ხოლო ქვედა ნაწილი — მოხაცრისფრო-მოლურჯო წვრილმარცვლოვანი ქვიშაქვებით, რომლებიც შეიცავენ არგილიტის თხელ შუაშრეებს. ქვიშაქვები მკვრივია, მდგრადი, ხოლო არგილიტები არა მდგრადია და ადვილად იშლებიან. ქვიშაქვები ძირითადად საშუალო და სქელშრეებრივია. ხიღრმის მატებასთან ერთად არგილიტები ხდებიან უფრო მკვრივები, უფრო მდგრადები, ამიტომ, ქვიშაქვებისა და არგილიტების მორიგეობა შეიძლება განვიხილოთ, როგორც ერთი მთლიანი, რადგან მათ შორის კავშირი მტკიცეა. არგილიტები თხელშრეებრივია, შედგება თიხურ-კარბონატული მასისაგან, რომელიც კვარცისა და მინდვრის შპატის წვრილ მარცვლებს შეიცავს. ტექსტურა შრეებრივია. ქვიშაქვები წვრილმარცვლოვანია, მაცემენტირებელი ნივთიერებაა თიხა და კალციუმის კარბონატი. ტექსტურა უწესრიგო. შრეების დაქანების აზიმუტი 350°-355°, დახრის კუთხე 20-25°. ეს ძირითადი ქანები ზემოდან გადაფარულია ნაყარი გრუნტის ფენით.

საქართველოს ტერიტორიის პიდროგეოლოგიური დარაიონების სქემის მიხედვით, ტერიტორია განთავსებულია თბილისის ნაპრალოვანი და ნაპრალოვან-კარსტული წყალწნევიანი სისტემის ფარგლებში. გრუნტის წყლები კლდოვანი ქანების ნაპრალებშია გავრცელებული. მათი მოძრაობა და რეჟიმი, ნაპრალების მიმართულებებზეა დამოკიდებული. წყალი ნაპრალური ხასიათისაა.

3. გრუნტების ფიზიკურ-მექანიკური თვისებები

საინჟინრო-გეოლოგიური პირობების სირთულით ს.ნ. და წ. 1.02.07-87-ის დანართ 10-ის თანახმად, უბანი განეკუთვნება II (საშუალო) სირთულის კატეგორიას. სამშენებლო მოედნის საინჟინრო-გეოლოგიური სურათის მისაღებად აღნიშნულ მოედანზე გაყვანილია ოთხი ჭაბურღილი მაქსიმალური სიღრმით 12.0 მ-მდე, კლდოვან ქანებში 2,0-5,0 მ-მდე ჩაღრმავებით. ჩატარებული საველე სამუშაოების და ლაბორატორიული კვლევების მონაცემების საფუძველზე სამშენებლო მოედანზე გამოყოფილია სამი ფენა. ქვემოთ მოყვანილია ამ ფენების დახასიათება.

ფენა №1 ნაყარი გრუნტის ფენა – tQiv – ფენა ზედაპირზე გადაფარულია 10-20 სმ-ის ასფალტის ფენით. წარმოდგენილია თიხნარის და ქვიშარის მასით, რომელშიც ჩანართების სახით გვხვდება აგურის ნამტვრევების და ღორღის ჩანართები. სამშენებლო მოედნის ფარგლებში გავრცელებულია პირველი ფენის სახით. ფენა შემკვრივებულია. ფენის სიმძლავრე 4,8-6,5 მ-ის ფარგლებში მერყეობს. გრუნტიდან ამღებულია 6 ნიმუში. ნიმუშებზე საცრული მეთოდით შესწავლილია გრუნტების გრანულომეტრული შედგენილობა, შედეგები მოყვანილია ცხრილ 1-ში, ხოლო ლაბორატორიული კვლევების მასალები და შედეგები წარმოდგენილია დანართებში ცხრილების სახით.

ცხრ. 1

ფრაქციის ზომა, მმ	>40.0	40.0-20.0	20.0-10.0	10.0-5.0	5.0-2.0	2.0-1.0	1.0-0.5	0.5-0.25	0.25-0.1	0.1-005	0.05-0.01	0.01-0.005	<0.00
საშუალო % რაოდ.	0.0	1.1	4.0	9.5	10.8	5.1	4.2	4.2	6.4	6.9	9.9	14.1	24.0
ჯამური % რაოდ	0.0	1.1	5.1	14.6	25.3	30.4	34.7	38.8	45.2	52.1	62.0	76.0	100.0

გრანულომეტრიული შედგენილობის საფუძველზე გრუნტის სიმტკიცის და დეფორმაციული თვისებების განსაზღვრისთვის გამოყენებულია "методика оценки прочности и сжимаемости крупнообломочных грунтов. ДальНИИС 1989". პირობითი საანგარიშო მნიშვნელობა მიღებულია სნ 02.01-83-ის დანართი 3-ის ცხრილი №5-ის საფუძველზე. გრუნტის თვისებების ნორმატიული მნიშვნელობები მოცემულია ცხრილ 2-ში.

ცხრ. 2

შემავსებლის ტენიანობა	W	ერთ. ნაწ.	0,276
შემავსებლის პლასტიურობის ზედა ზღვარი	W_L	ერთ. ნაწ.	0,312

შემავსებლის პლასტიურობის ქვედა ზღვარი	Wp	ერთ. ნაწ.	0,243
პლასტიურობის რიცხვი	Ip	ერთ. ნაწ.	6,8
დენადობის მაჩვენებელი	IL	ერთ. ნაწ.	0,49
ტენიანობის ხარისხი	Sr	ერთ. ნაწ.	0,70
ნორმატიული სიმკვრივე	ρ	გ/სმ³	1,67
შიგა ხახუნის კუთხე	φ	გრად	28°
ხვედრითი შეჭიდულობა	C	კპა	10
დეფორმაციის მოდული	E	კგძ/სმ²	100
პუასონის კოეფიციენტი	μ	ერთ. ნაწ.	0,30
პირობითი საანგარიშო წინაღობა	R_0	კგძ/სმ²	1,0

გრუნტი დამუშავების სიძნელის მიხედვით მიეკუთვნება 24-ნ-III კატეგორიას.

ფენა №2 ქვიშაქვების და არგილიტების მორიგეობა – P3 – მონაცრისფრო-მოყავისფრო ძლიერ გამოფიტული, დაშლილი ღორღოვანი გრუნტის მდგომარეობამდე. არგილიტების შრეების სიმძლავრე 2-4 სმ-ს აღწევს. არგილიტები არამდგრადია და ადვილად იშლებიან. ქვიშაქვები მკვრივია, მდგრადი, თიხურ ცემენტზე. ქარები ძლიერ გამოფიტული და ძლიერ ნაპრალიანია. ნაპრალები შევსებულია კალციტით და გამოფიტვის მასალებით. მასივში შრეებრიობა შენარჩუნებულია, თუმცა კერნი ამოდის დაშლილი ღორღოვან გრუნტამდე. გრუნტის ერთლერძა კუმშვაზე გამოცდა ვერ მოხერხდა, რადგან წყალში ჩაღების შემდეგ ნიმუშები დაიშალა. ამიტომ, ფენა განიხილება როგორც ღორღოვანი გრუნტი თიხნარის შემავსებლით. საცრული მეთოდით განისაზღვრა გრუნტის გრანულომეტრიული შედგენილობა, შესწავლილია შემავსებლის ფიზიკური თვისებები: ბუნებრივი ტენიანობა, პლასტიურობის ხვრები, გამოთვლილია დენადობის მაჩვენებელი. გრანულომეტრიული შედგენილობის შედეგები მოცემულია ცხრილ 3-ში, ხოლო ლაბორატორიული კვლევების მასალები და შედეგები წარმოდგენილია დანართებში ცხრილების და გრაფიკების სახით. ცხრ. 3

ფრაქციის ზომა, მმ	>40.0	40.0-20.0	20.0-10.0	10.0-5.0	5.0-2.0	2.0-1.0	1.0-0.5	0.5-0.25	0.25-0.1	0.1-005	0.05-0.01	0.01-0.005	<0.005
საშუალო % რაოდ.	20.4	14.6	23.0	5.2	4.5	4.3	3.0	4.0	4.2	2.9	3.2	5.1	5.7
ჯამური % რაოდ	20.4	35.0	57.9	63.1	67.6	71.9	74.9	78.9	83.0	85.9	89.1	94.3	100.0

ცხრილში მოცემული სიდიდეების მიხედვით 10 მმ-ზე მეტი ზომის ფრაქციები გრუნტის მასაში აღემატება 50%-ს, რაც ან 02.01-08-ის დანართი 1-ის, ცხრილი №2-ის მიხედვით კლასიფიცირდება როგორც ღორღოვანი გრუნტი. შემავსებელი გრუნტის მასაში 30%-ზე მეტია, ამიტომ, შესწავლილია შემავსებლის ფიზიკური თვისებები, ხოლო გრუნტის სიმტკიცის და დეფორმაციის თვისებების განსაზღვრისთვის გამოყენებულია "методика оценки прочности и сжимаемости крупнообломочных грунтов. ДальНИИС 1989". ცხრილ 4-ში მოყვანილია გრუნტის ფიზიკურ-მექანიკური თვისებების ნორმატიული მნიშვნელობები.

ცხრ. 4

შემავსებლის ტენიანობა	W	ერთ. ნაწ.	0,311
შემავსებლის პლასტიურობის ზედა ზღვარი	W_L	ერთ. ნაწ.	0,361
შემავსებლის პლასტიურობის ქვედა ზღვარი	Wp	ერთ. ნაწ.	0,213
პლასტიურობის რიცხვი	Ip	ერთ. ნაწ.	14,8
დენადობის მაჩვენებელი	I_L	ერთ. ნაწ.	0,45
ნორმატიული სიმკვრივე	ρ	გ/სმ³	1,96
შიგა ხახუნის კუთხე	φ	გრად	34°
შეჭიდულობა	C	კპა	11
დეფორმაციის მოდული	E	კგძ/სმ²	360
პუასონის კოეფიციენტი	μ		0,27
საანგარიშო წინაღობა	R_0	კპა	450

გრუნტი დამუშავების სიძნელის მიხედვით მიეკუთვნება 6-ე-IV კატეგორიას.

გრუნტი სეისმური თვისებების მიხედვით მიეკუთვნება II კატეგორიას

ფენა №3 ქვიშაქვების და არგილიტების მორიგეობა – P3 – მონაცრისფრო-მოლურჯო, გამოფიტული, მცირე სიმტკიცის ქვიშაქვები წვრილმარცვლოვანია, საშუალოშრეებრივი, კარბონატულ ცემენტზე. ტექსტურა უწესრიგო. არგილიტები ქვიშაქვის ფენებს შორის თხელი შუაშრეების სახით არის გავრცელებული. ხღრმის მატებასთან ერთად არგილიტები ხდებიან უფრო მკვრივები, უფრო მდგრადები, ამიტომ ფენა შეიძლება განვიხილოთ როგორც ერთი მთლიანი, რადგან მათ შორის კავშირი მტკიცეა. ქვეს ნიშულზე ჩატარდა გამოცდები ერთღერძა კუმშვაზე მშრალ და წყალნაჯერ მდგომარეობაში. გრუნტის თვისებების ნორმატიული მნიშვნელობები

მოყვანილია ცხრილ 5-ში, ხოლო ლაბორატორიული კვლევის შედეგები ჯამურ უწყისში.

ცხრ. 5

№	ფიზიკურ-მექანიკური თვისებების დასახელება	ინდექსი	განზ. ერთ.	ნორმატიული მნიშვნელობა
1	სიმკვრივე	ρ	გ/სმ³	2,32
2	სიმტკიცე ერთღერძა კუმშვაზე წყალნაჯერ მდგომარეობაში	R_c	მპა	14,0
3	დეფორმაციის მოდული	E	მპა	2000
4	პუასონის კოეფიციენტი	μ		0,20

სახსტანდარტი 25100-82-ის მიხედვით გრუნტი მიეკუთვნება დანალექ შეცემენტებულ, დარბილებად, მკირე სიმტკიცის კლდოვან ქანებს.

გრუნტი დამუშავების სიძნელის მიხედვით მიეკუთვნება 28-ა-VI კატეგორიას.

გრუნტი სეისმური თვისებებით მიეკუთვნება II კატეგორიას.

სამშენებლო მოედანზე მიწისქვეშა წყალი დაფიქსირდა 5,0-6,7 მ-ის სიღრმეზე. წყალი საშუალოდ აგრესიულია სახ.სტანდარტის 10178-76 პორტლანდცემენტზე დამზადებული წყალშეუღწევადი W_4 მარკის ბეტონის მიმართ, სუსტად აგრესიულია W_6 და W_8 მარკის ბეტონების მიმართ.

არ არის აგრესიული პორტლანდცემენტის სახ.სტანდარტი 10178-76 კლინკერში ჩანართებით C_3S არაუმეტეს 65%; C_3A არაუმეტეს 7%; C_3A+C_4AF არაუმეტეს 22%; წიდაპორტლანდცემენტზე და აგრეთვე სულფატომედეგი სახ.სტანდარტი 22266-76 ცემენტზე დამზადებული წყალშეუღწევადი W_4, W_6, W_8 მარკის ბეტონების მიმართ.

არ არის აგრესიული არმატურის მიმართ წყალში რკინაბეტონის კონსტრუქციების მუდმივი დაძირვის პირობებში, სუსტად აგრესიულია პერიოდული დასველების დროს.

4. დასკვნები და რეკომენდაციები

1. ქ. თბილისი, გიორგი სააკაძის II გასასვლელი, საოფისე შენობის მშენებლობისათვის გამოყოფილი მიწის ნაკვეთი №01.10.13.016.164 მდებარეობს ხელოვნურად მოსწორებულ რელიეფზე, აბსოლუტური ნიშნულებით 404,0 – 406,9 მ. სსიპ გარემოს ეროვნული სააგენტოს გეოლოგიის დეპარტამენტის

გეოლოგიური საფრთხეების ზონირების მიხედვით, საკვლევი უბანი მიეკუთვნება საშუალო გეოლოგიური საფრთხის ზონას. სამშენებლო მოედნის აღმოსავლეთით და დასავლეთით მოწყობილია საყრდენი კედლები, რომლებიც ფერდობების გამაგრების ღონისძიებას ასრულებენ. (საინჟინრო-დაცვის ღონისძიებები მითითებულია 6-ე მუხლში)

2. საველე და ლაბორატორიული კვლევების ანალიზის საფუძველზე სამშენებლო მოედანზე გამოიყო სამი საინჟინრო-გეოლოგიური ელემენტი. ამ სგე-ების ნორმატიული და საანგარიშო მნიშვნელობები მოცემულია ცხრ. 6-ში.

ცხრ.6

სგე	ნორმატიული და საანგარიშო მნიშვნელობები	სიმკვრივე ρ, გ/სმ³	ხვედრითი შეჭიდულობა C, კგ/სმ²	შიგა ხახუნის კუთხე φ, გრადუსი	დეფორმაციის მოდული E მპა	საანგარიშო წინაღობა R_0, კგ/სმ²	სიმტკიცის ზღვარი ერთღერძა კუმშვაზე R_c	პუასონის კოეფიციენტი μ	გრუნტის დასახელება
I	$A_н$	1.67	0.10	28°	10	1.0		0.30	ნაყარი ქვიშნარი და თიხნარი
	α =0,85	1.66	0.10	28°					
	α =0,95	1.65	0.06	24°					
II	$A_н$	1.96	0.11	34°	36	4.5		0.27	ქვიშაქვა და არგილიტი დაშლილი ღორღოვანი გრუნტის მდგომარეობამდე
	α =0,85	1.95	0.11	34°					
	α =0,95	1.94	0.07	29°					
III	$A_н$	2.32			2000		14.0	0.25	ქვიშაქვა და არგილიტი მცირე სიმტკიცის
	α =0,85	2.30					13.6		
	α =0,95	2.28					13.4		

შენიშვნა: ალბათობის სიმედოობა გრუნტის საანგარიშო მახასიათებლების განსაზღვრისას მიიღება – ფუძის ზიდვის უნარზე გაანგარიშებისას =0.95, დეფორმაციაზე გაანგარიშებისას =0.85.

3. გრუნტების ფიზიკურ-მექანიკური მახასიათებლების გათვალისწინებით ფუძის გრუნტებად რეკომენდებულია II და III საინჟინრო-გეოლოგიური ელემენტი.
4. სამშენებლო მოედანზე გრუნტის წყალი დაფიქსირდა 5,0-6,7 მ-ის სიღრმეზე წყალი საშუალოდ აგრესიულია სახ.სტანდარტის 10178-76 პორტლანდცემენტზე დამზადებული წყალშეუღწევადი W_4 მარკის ბეტონის მიმართ. სუსტად აგრესიულია W_6 და W_8 მარკის ბეტონების მიმართ; შესაბამისად საძირკვლის მოწყობისას რეკომენდებულია გამოყენებულ იქნეს შესაბამისი მარკის ბეტონი.

5. ქვაბულის მოწყობის დროს, სადრენაჟო და წყალქცევითი სამუშაოების ჩატარებისთვის გათვალისწინებულ იქნეს ს.ნ. და წ. 3.02.01-87 თავი 2-ის მოთხოვნები, ხოლო წყლის მოდენა ქვაბულის 1 $მ^2$-ზე მიღებული იქნეს 0.01 ლ/წმ.
6. სამშენებლო მოედანს ჩრდილოეთიდან ესაზღვრება სამსართულიანი ნაგებობა, ხოლო სამხრეთიდან ექვსსართულიანი შენობა, გამომდინარე აქედან სამშენებლო მოედანზე ქვაბულის მოწყობამდე აუცილებელია განხორციელდეს არსებული მომიჯნავე შენობების საინჟინრო-დაცვის ღონისძიებები, (ხიმინჯების ფარდის მოწყობა) რათა აცილებულ იქნეს არსებულ შენობებზე მოსალოდნელი დეფორმაციები.
7. ქვაბულის გახსნის დროს ატმოსფერული ზემოქმედების გამო, გრუნტის თვისებები იცვლება. ხდება გრუნტის დასველება ატმოსფერული ნალექებით, მზის და ქარის ზემოქმედებით ინტენსიურად მიმდინარეობს გამოფიტვის პროცესი, რაც იწვევს ქვაბულის ფერდის ადგილობრივი მდგრადობის დარღვევას. ამ პროცესის თავიდან ასაცილებლად აუცილებელია ქვაბულის ფერდის მიეცეს ქანობი, რომლის დახრაც განისაზღვრება სნ და წ III-4-80-ის თავი 9-ის ცხრილი №4-ის მოთხოვნების საფუძველზე, რომლის მიხედვით, 5 მეტრამდე ქვაბულის ფერდის დახრა ნაყარი გრუნტებისთვის მიიღება 1:1,25 ანუ 38°, ხოლო ქვაბულის ფერდის ვერტიკალური ქანობის შემთხვევაში, როდესაც ქვაბული 5 მეტრზე მეტია, აუცილებელია მისი ფერდების გამაგრება შპუნტების, ხიმინჯების, საყრდენი კედლების ან სხვა მეთოდების გამოყენებით.
8. ქ. თბილისი, "სეისმომედეგი მშენებლობა" პნ 01.01-09–ის სეისმური საშიშროების რუკის დანართის მიხედვით განეკუთვნება 8 ბალიანი სეისმური საშიშროების ზონას. სეისმურობის უგანზომილებო კოეფიციენტი A – 0.17; ხოლო უბნის ამგები გრუნტები სეისმური თვისებებით იმავე კრებულის ცხრ. №1-ის მიხედვით მიეკუთვნებიან II კატეგორიას.

გეოლოგიის და საინჟინრო-გეოლოგიის
მაგისტრი, ინჟინერ-გეოლოგი — გ. სადრაძე

ტექნიკური დავალება

საინჟინრო-გეოლოგიური კვლევის ჩასატარებლად

გაცემულია ______ დამკვეთის მიერ ______
/დამკვეთის ან ორგანიზაციის დასახელება/

I. საერთო ცნობები

1. ობიექტის სრული დასახელება ______ საოფისე შენობა ______

2. ობიექტის მდებარეობა ქ. თბილისი, გიორგი სააკაძის II გასასვლელი, №19 ნაკვ. №01.10.13.016.164
/ადმინისტრაციული კუთვნილება და მისამართი/

3. მშენებლობის მოკლე დახასიათება ______ ახალმშენებლობა ______
/ახალმშენებლობა, რეკონსტრუქცია, გაფართოება/

II. საინჟინრო-გეოლოგიური კვლევა-ძიებისთვის
საჭირო მონაცემები.

4. დაპროექტების სტადია ______ პროექტი ______
/წინასაპროექტო სტადია, პროექტი, მუშა პროექტი/

საპროექტო შენობა-ნაგებობების დახასიათება

5. ნაგებობის კლასი პასუხისმგებლობის მიხედვით ______ II ______

6. შენობის სართულიანობა და ზომები გეგმაში ექვსსართულიანი 60,3x32,4

7. პირველი სართულის იატაკის საპროექტო ნიშნული ______ ±0,00 = 405,50 მ ______

8. სარდაფის იატაკის საპროექტო ნიშნული ______ 399,05 მ ______

9. შენობის ტიპი ______ კარკასულ-მონოლითური ______
/კარკასული, მონოლითური და სხვ./

10. საძირკვლის სავარაუდო ტიპი და ზომები ______ წერტილოვანი ______

11. მოსალოდნელი საპროექტო დატვირთვა საძირკვლის ფუძეზე ______ 2500 კნ

12. სამშენებლო უბნის ტოპოგეგმა ნაგებობის კონტურებით მასშ. 1 : 500 ______ + ______

პროექტის მთავარი კონსტრუქტორი ______


481650
4649400

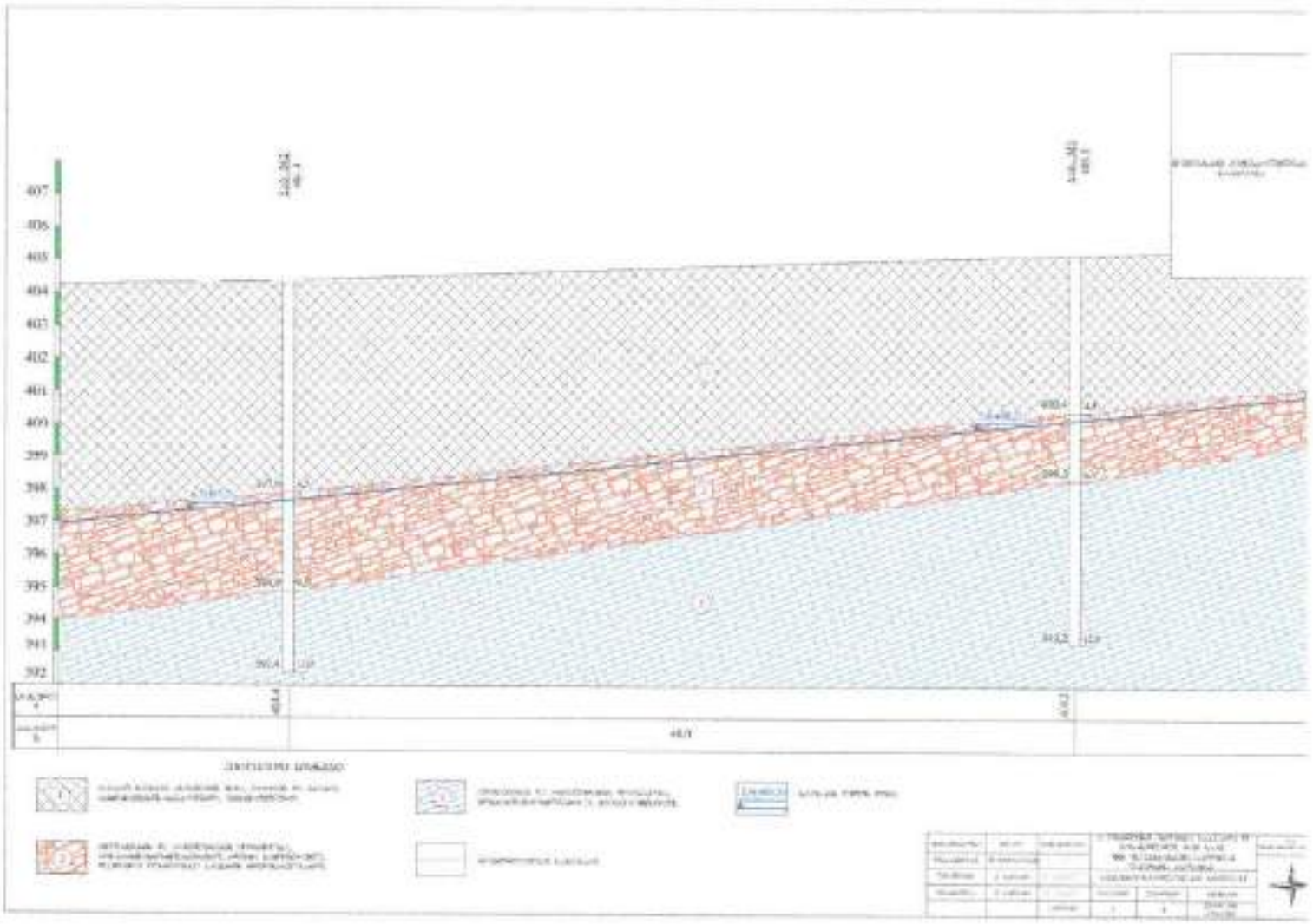

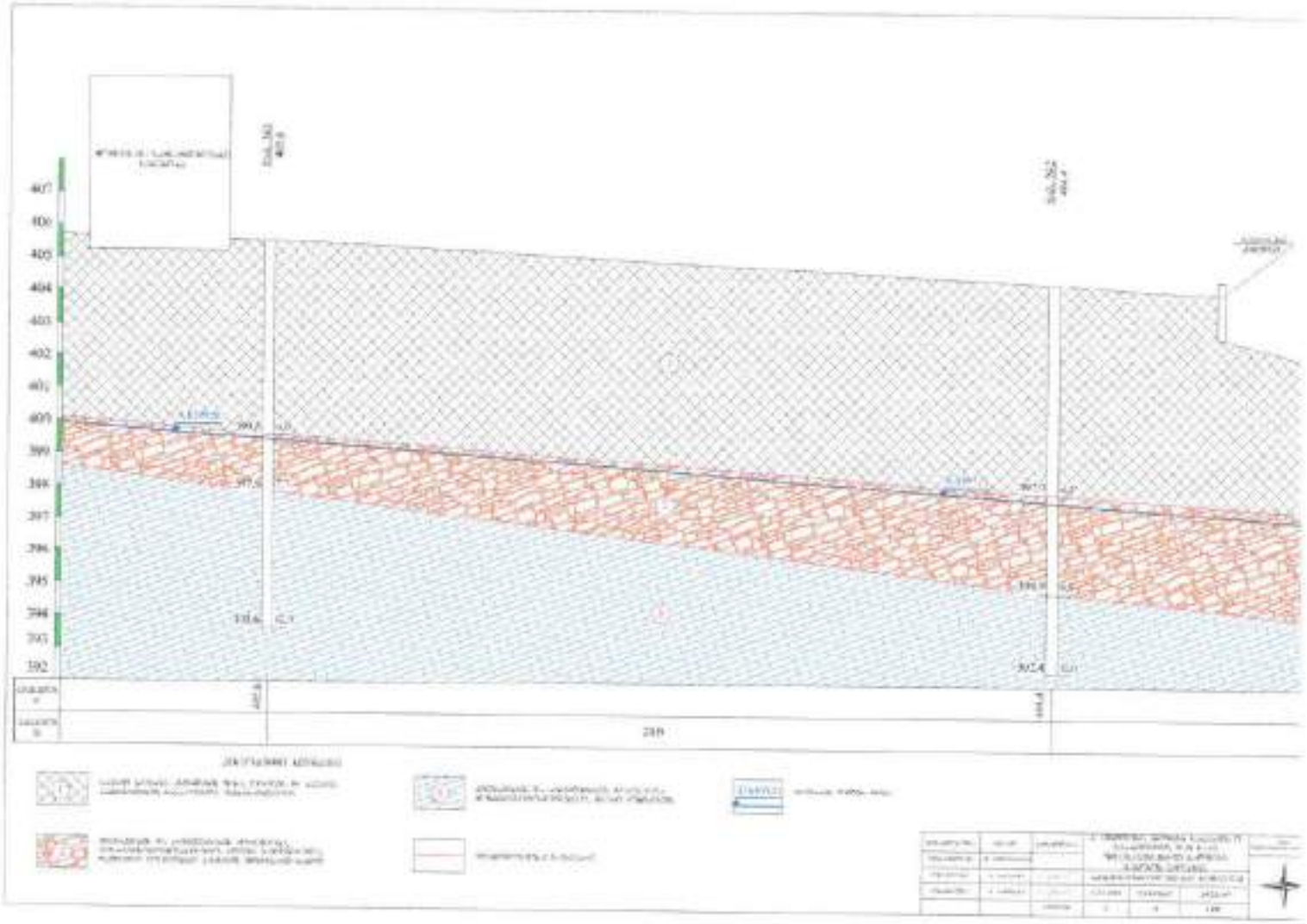

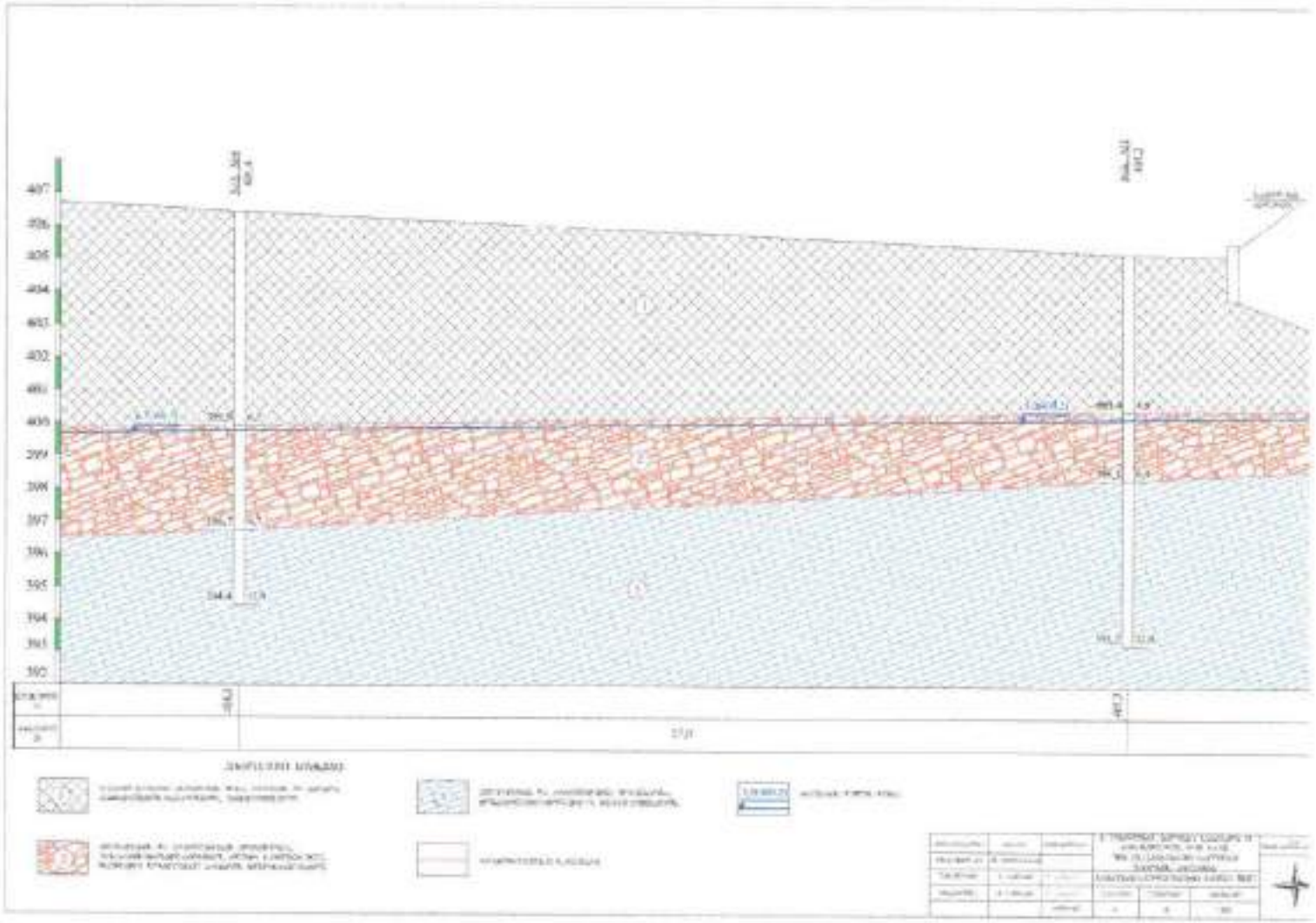

ჭაბურღილის გეოლოგიურ-ლითოლოგიური სვეტი

თარიღი: 22.12.2022

ჭაბ. №1 | მასშ. 1:25 | აბს. ნიშ. 405.2

მეტრი	სტრატიგრაფიული ინდექსი	ლითოლოგიური ჭრილი	ფენის საგების სიღრმე მ	ფენის სიმძლავრე მ	აბს. ნიშნული მ	ქანების აღწერა	წყლის გამოჩენა მ	წყლის დამყარება მ	ნიმუშის აღების სიღრმე მ
1	2	3	4	5	6	7	8	9	10
1	tQIV					ნაყარი გრუნტი: ასფალტის ფენა, ღორღის და აგურის ნამსხვრევების ჩანართებით, შეკვრივებული.			
2									1.8
3									
4			4.8	4.8	400.4				4.0
5	P3				400.2	ქვიშაქვების და არგილიტების მორიგეობა, მოყავისფრო-მონაცრისფრო, ძლიერ გამოფიტული, დამსხვრეული ღორღოვანი გრუნტის მდგომარეობამდე	5.0		
6			6.9	2.1	398.3				5.7
7	P3					ქვიშაქვების და არგილიტების მორიგეობა, მონაცრისფრო-მოლურჯო, მცირე სიმტკიცის			
8									8.0
9									
10									
11									11.0
12			12.0	5.1	393.2				

ჭაბურღილის გეოლოგიურ-ლითოლოგიური სვეტი

თარიღი: 22.12.2022

ჭაბ. №2 | მასშ. 1:25 | აბს. ნიშ. 404.4

სიღრმე	სტრატიგრაფიული ინდექსი	ლითოლოგიური ჭრილი	შრის საგების სიღრმე მ	შრის სიმძლავრე მ	აბს. ნიშნული მ	გრუნტის აღწერა	წყლის [illegible] მ	[illegible] მ	ნიმუშის აღების სიღრმე მ
1	2	3	4	5	6	7	8	9	10
1 2 3 4 5 6	tQIV		6.5	6.5	397.9	ნაყარი გრუნტი: [illegible] და [illegible] ნარჩენების ჩანართებით, შემკვრივებული.			2.0 5.0
7 8 9	P3		9.5	3.0	397.7 394.9	ქვიშაქვების და არგილიტების მორიგეობა, [illegible], ძლიერ გამოფიტული, დაშლილი ღორღოვანი გრუნტის მდგომარეობამდე	6.7		7.0 9.0
10 11 12	P3		12.0	2.5	392.4	ქვიშაქვების და არგილიტების მორიგეობა, [illegible], მცირე სიმტკიცის			11.2

ჭაბურღილის გეოლოგიურ-ლითოლოგიური სვეტი

თარიღი: 22.12.2022

ჭაბ. №3 | მას. 1:25 | აბს. ნიშ. 405.6

მეტრი	სტრატიგრაფიული ინდექსი	ლითოლოგიური ჭრილი	შრის ძირის სიღრმე მ	შრის სიმძლავრე მ	აბს. ნიშნული მ	გრუნტის აღწერა	წყლის გამოჩენა მ	წყლის დადგომა მ	ნიმუშის აღების სიღრმე მ
1	2	3	4	5	6	7	8	9	10
1 2 3 4 5 6	tQIV		6.0	6.0	399.6	[illegible]			3.2
7	P3		7.7	1.7	399.5 397.9	ქვიშაქვების და არგილიტების მორიგეობა, მონაცრისფრო-[illegible], ძლიერ გამოფიტული, [illegible]	6.1		6.8
8 9 10 11 12	P3		12.0	4.3	393.6	ქვიშაქვების და არგილიტების მორიგეობა, მონაცრისფრო-[illegible], [illegible]			9.0 11.2

ჭაბურღილის გეოლოგიურ-ლითოლოგიური სვეტი

თარიღი: 22.12.2022

ჭაბ. №4

მას. 1:25

აბს. ნიშნ. 406.4

შრე №	სტრატიგრაფიული ინდექსი	ლითოლოგიური ჭრილი	შრის ფუძის სიღრმე, მ	შრის სიმძლავრე, მ	აბს. ნიშნული, მ	ქანების აღწერა	წყლის გამოჩენა, მ	წყლის დამყარება, მ	ნიმუშის აღების სიღრმე, მ
1	2	3	4	5	6	7	8	9	10
1 2 3 4 5 6	tQIV		6.5	6.5	399.9	ნაყარი გრუნტი ასფალტის ფენა, ღორღის და აგურის ნატეხებების ჩანართებით. შემკვრივებული.			3.8
7 8 9	P3		9.7	3.2	399.7 396.7	ქვიშაქვების და არგილიტების მორიგეობა, მოყავისფრო-მონაცრისფრო, ძლიერ გამოფიტული და ძლიერ ღორღოვანი, გრუნტის მდგომარეობაში	6.7		7.2 8.5
10 11 12	P3		12.0	2.3	394.4	ქვიშაქვების და არგილიტების მორიგეობა, მოყავისფრო-მონაცრისფრო, [illegible] [illegible] [illegible]			10.8

პროექტის დასახელება: ჭ. ოზურგეთი, გიორგი სააკაძის II განაშენიანება, N19 ნაკ. N61.18.13.016.164

გრუნტების ზედაპირული და ფიზიკურ-მექანიკური თვისებების ცდების ელექტრო ტექნიკი

ჭაბურღილის N	ნიმუშის ამოღების სიღრმე, m	გრანულომეტრული შემადგენლობა, %														ტენიანობა W%		პლასტიკურობა			ფარდობითი ბუნებრივი დაწნევა, σ_{zg}	ერთგვარობის კოეფიციენტი			ფილტრაციის კოეფიციენტი	ფილტრაციის ხარისხი, K_f	ნიადაგის დასახელება
		10-5	5-2	2-1	1-0.5	0.5-0.25	0.25-0.1	0.1-0.075	0.075-0.05	0.05-0.01	0.01-0.005	0.005-0.002	0.002-0.001	0.001-0.0005	<0.0005	ბუნებრივი	სრული	ზღვარი სითხის W_L%	ზღვარი ცვალებადობის W_p%	პლასტიკურობის მაჩვენებელი I_p		C_u	C_c	E_0			
1	1	1.8	0	1.0	4.2	5.6	5.2	7.0	6.8	5.9	7.5	6.1	8.8	12.7	23.2		29.2	31.2	26.4	4.8	0.08	2.73	1.62				ყავისფერი თიხნარი
2	1	4.8	0	0.7	2.2	6.0	5.2	6.1	4.3	4.0	9.1	9.7	10.0	13.7	25.0		27.7	31.3	24.2	7.1	0.49	2.68	1.66				ოხრახუში ქვიშიანი
3	2	2.8	0	0.0	0.9	7.5	12.2	5.6	5.1	2.5	4.5	5.4	11.5	19.1	28.6		28.1	30.5	27.1	3.4	0.41	2.68	1.64				ყავისფერი ხვინჭიანი
4	2	5.8	0	5.5	2.0	11.3	13.5	4.9	3.8	4.0	5.7	5.4	12.1	13.7	24.0		29.3	30.7	23.4	7.3	0.47	2.69	1.72				ოხრახუში ქვიშიანი
5	3	3.2	0	0.0	0.5	0.4	0.1	2.8	1.9	3.1	8.6	8.7	8.2	15.0	38.6		28.4	31.1	25.3	5.8	0.53	2.71	1.67				ყავისფერი ხვინჭიანი
6	4	3.8	0	4.8	14.3	15.7	20.8	3.8	2.2	3.9	5.8	2.8	8.2	7.2	13.4		28.2	31.2	23.5	7.8	0.49	2.70	1.66				ოხრახუში ქვიშიანი
7	1	5.7	19.0	11.3	22.1	0.8	7.0	4.9	1.0	4.3	4.2	1.8	4.3	6.8	5.4		23.4	37.2	22.1	15.1	0.03	2.71	1.60				ღორღი თიხა-ხვინჭა
8	2	7.0	25.0	16.8	25.3	3.4	6.1	2.5	1.5	3.4	3.6	2.9	4.6	7.1	4.7		22.8	34.1	21.5	12.6	0.11	2.71	1.50				ღორღი თიხნარით
9	3	8.0	25.0	17.9	26.9	3.3	3.4	4.9	1.9	3.1	5.2	3.6	2.3	4.0	1.9		23.2	37.8	24.4	13.4	0.38	2.70	1.60				ღორღი თიხნარით
10	3	9.6	23.1	18.9	25.5	5.2	5.4	4.5	2.3	3.2	4.3	3.4	1.6	5.4	3.6		23.6	34.3	21.9	12.4	0.57	2.70	1.60				ღორღი თიხნარით
11	4	7.2	18.4	15.6	23.0	9.1	4.8	3.4	4.1	3.5	3.2	3.3	4.3	3.8	3.5		21.4	33.8	21.9	11.9	0.01	2.71	1.59				ღორღი თიხნარით
12	4	9.0	13.8	13.8	26.1	4.3	3.3	5.2	4.4	3.4	3.3	2.4	4.1	4.8	5.4		24.6	36.2	23.1	13.1	0.23	2.70	1.60				ღორღი თიხნარით

შპს "ინჟინერგეოლოგიური ცენტრის"
დირექტორი: ზ.ფხაკაძე

ზ. ჩაგანავა

თარიღი: 26.12.2022

№															
1	2	3	4	5	6	7	8	9	10	11	12	13	14	15	16
1	1		0	20	84	112	104	140	160	139	149	192	192	204	462
	4.8	%	0.0	1.9	4.2	5.6	5.2	7.0	8.0	6.9	7.5	9.6	9.6	10.2	23.1
2	1		0	14	44	180	104	122	96	80	102	194	260	314	586
	4.0	%	0.0	0.7	2.2	9.0	5.2	6.1	4.8	4.0	5.1	9.7	13.0	15.7	29.3
3	2		0	0	18	150	244	132	110	56	86	108	230	382	492
	2.0	%	0.0	0.0	0.9	7.5	12.2	6.6	5.5	2.8	4.3	5.4	11.5	19.1	24.6
4	3		0	0	58	228	260	88	72	90	74	108	242	334	486
	5.0	%	0.0	0.0	2.9	11.3	12.9	4.3	3.6	4.5	3.7	5.4	12.1	16.7	24.0
5	3		0	0	6	168	182	66	38	62	186	174	154	266	672
	3.2	%	0.0	0.0	0.3	9.4	9.1	3.8	1.9	3.1	9.3	8.7	7.7	13.3	33.6
6	4		0	38	266	304	406	78	44	78	78	56	160	144	268
	3.8	%	0.0	4.8	14.0	15.2	20.3	3.9	2.2	3.9	3.9	2.8	8.0	7.2	13.4
		%	6.0	1.1	4.0	8.5	10.8	5.1	4.2	4.2	6.4	6.9	9.6	14.1	24.0
		%	6.0	1.1	5.1	14.6	25.3	30.4	34.7	38.8	45.2	52.1	62.0	76.0	100.0

[illegible] ობიექტი [illegible] II [illegible], №№ [illegible]

ქანის ერთღერძა კუმშვაზე გამოცდის შედეგები ხელსაწყო ПСИ-0.12.10

გამოყენებული სტანდარტები

гост 5180-84 გრუნტების ფიზიკური მახასიათებლების განსაზღვრის ლაბორატორიული მეთოდები

гост 21153.2-84 ქანების ერთღერძა კუმშვაზე სიმტკიცის ზღვრის განსაზღვრის ლაბორატორიული მეთოდები

гост 25100-82 გრუნტების კლასიფიკაცია

სინჯის N	ჭაბურღილის N	სიღრმე მ	ქანის დასახელება	სიმტკიცე ერთღერძა კუმშვაზე Rc მპა	სიმტკიცე [illegible] Rc? მპა	დარბილების კოეფიციენტი K	ტენიანობა W %	სიმკვრივე ρ გ/სმ³
1	1	8.0	ქვიშაქვა	21.5	14.5	0.68	7.56	2.29
2	1	11.0	ქვიშაქვა	22.5	12.5	0.57	7.30	2.29
3	2	11.2	ქვიშაქვა	20.5	14.9	0.57	7.78	2.36
4	3	8.0	ქვიშაქვა	21.5	14.2	0.66	7.33	2.29
5	3	11.2	ქვიშაქვა	21.0	14.2	0.67	7.15	2.29
6	4	10.8	ქვიშაქვა	19.5	14.1	0.72	7.91	2.43
საშუალო				21.2	14.0	0.64	7.5	2.32

შ.პ.ს. "[illegible]"-ს გეოტექნიკური ლაბორატორიის ხელმძღვანელი
თარიღი: 26.12.2022

ბ. [illegible]

ცხრილი 1. სიმკვრივე

[illegible] №	[illegible] №	[illegible]	[illegible]	[illegible]	[illegible]	[illegible]	[illegible]
1	4	5	[illegible]	[illegible]	8	9	10
1	1.1	43.29	49.05	28.2	5.78	4.05	2.30
	1.2	44.2	49.33	28.5	5.13	3.36	2.27
							2.29
2	2.1	38.76	45.02	24.20	6.26	3.87	2.29
	2.2	40.90	44.84	22.98	3.14	3.17	2.29
							2.29
3	3.1	38.20	41.23	22.00	3.03	3.13	2.37
	3.2	37.16	41.08	21.20	3.92	4.01	2.34
							2.36
4	4.1	39.45	43.44	23	3.99	3.15	2.26
	4.2	38.27	42.16	22.8	3.89	2.74	2.30
							2.28
5	5.1	40.18	44.46	23.20	4.28	3.76	2.30
	5.2	41.72	43.70	22.76	1.98	2.04	2.28
							2.29
6	6.1	40.78	44.98	24.30	4.19	4.20	2.48
	6.2	42.10	47.20	26.10	5.1	3,40	2.38
							2.43

ცხრილი 2. ტენიანობა

[illegible] №	[illegible] №	[illegible] №	[illegible]	[illegible]	[illegible]		[illegible] W %
1	4	5	6	7	8		9
1	1.1	120	21.03	36.31	35.31	0	7,00
	1.2	24	23.74	42.64	41.22	0	8.12
							7.56
2	2.1	218	24.80	40.76	39.70	0	7.11
	2.2	80	20.89	38.82	38.50	0	7.50
							7.30
3	3.1	81	26.09	64.80	61.92	0	8.04
	3.2	72	24.74	63.81	61.09	0	7.51
							7.78
4	4.1	203	23.50	56.42	54.13	0	7.48
	4.2	103	24.83	57.83	55.42	0	7.18
							7.33
5	5.1	125	24.77	47.28	45.70	0	7.45
	5.2	126	26.18	48.92	47.40	0	7.16
							7.31
6	6.1	68	35.97	62.10	60.07	0	8.42
	6.2	94	41.67	59.54	58.23	0	7.91
							8.17

ცხრილი 3. გამოცდის შედეგების კრებსი

სერიის №	გამოცდილი ნიმუშის								
	№	სიგრძე სმ	სიგანე სმ	სიმაღლე სმ	ფართობი სმ²	მასშტაბური კოეფიციენტი	მრღვევი ძალა, კგძ	სიმტკიცე, მპა	ნიმუშების მდგომარეობა
1	1	4.62	4.58	4.32	21.16	0.90	5000	21.3	მშრალი
	2	4.52	4.75	4.44	21.47	0.90	5200	21.8	
	3	4.82	4.56	4.32	21.98	0.90	5100	20.9	
	4	4.76	4.81	4.63	22.90	0.90	5900	22.0	
	5	4.80	4.93	4.82	23.66	0.90	5300	20.2	
	6	4.56	4.42	4.65	20.16	0.90	5100	22.8	
								21.5	
	7	4.18	4.53	4.82	18.94	0.90	3000	14.3	წყალნაჯერი
	8	4.46	4.37	4.28	19.49	0.90	3300	15.2	
	9	4.52	4.38	4.62	19.84	0.90	3200	14.5	
	10	4.46	4.48	4.71	19.98	0.90	3150	14.2	
	11	4.62	4.54	4.82	20.97	0.90	3200	13.7	
	12	4.60	4.52	4.89	20.79	0.90	3500	15.2	
								14.5	
2	1	4.92	4.37	4.45	21.50	0.90	5200	21.8	მშრალი
	2	4.86	4.38	4.30	21.29	0.90	5100	21.6	
	3	4.47	4.33	4.21	19.36	0.90	4900	22.8	
	4	4.55	4.44	4.62	20.20	0.90	5300	23.6	
	5	4.73	4.39	4.30	20.76	0.90	5000	21.7	
	6	4.81	4.55	4.46	21.89	0.90	4960	20.5	
								22.0	
	7	4.34	4.43	4.71	19.23	0.90	3000	14.0	წყალნაჯერი
	8	4.54	4.48	4.63	20.34	0.90	2800	12.4	
	9	4.63	4.37	4.24	20.23	0.90	2900	12.9	
	10	4.28	4.42	4.82	18.92	0.90	2000	9.5	
	11	4.30	4.51	4.63	19.39	0.90	2850	13.3	
	12	4.37	4.53	4.82	19.80	0.90	2800	12.7	
								12.5	

ცხრილი 3-ის გაგრძელება

სერიის №	გამოცდილი ნიმუში								
	№	სიგრძე სმ	სიგანე სმ	სიმაღლე სმ	ფართობი სმ²	მასშტაბური კოეფიციენტი	დამრღვევი ძალა კგძ	სიმტკიცე მპა	[illegible]
3	1	4.53	4.62	4.63	20.93	0.90	6000	25.8	მშრალი
	2	4.50	4.49	4.47	20.21	0.90	5700	25.4	
	3	4.69	4.34	4.23	20.35	0.90	5800	25.6	
	4	4.55	4.48	4.72	20.38	0.90	5900	26.0	
	5	4.50	4.36	4.82	19.62	0.90	5600	25.7	
	6	4.33	4.52	4.46	19.57	0.90	5500	25.3	
								25.6	
	7	4.20	4.29	4.72	18.02	0.90	3000	15.0	წყალნაჯერი
	8	4.48	4.36	4.28	19.53	0.90	3000	13.8	
	9	4.22	4.21	4.32	17.77	0.90	2650	13.4	
	10	4.19	4.33	4.19	18.14	0.90	3100	15.4	
	11	4.22	4.56	4.09	19.24	0.90	3200	15.0	
	12	4.54	4.39	4.62	19.93	0.90	3300	14.9	
								14.6	
4	1	4.45	4.49	4.92	19.98	0.90	4800	21.6	მშრალი
	2	4.73	4.92	4.82	23.27	0.90	5200	20.1	
	3	4.30	4.56	4.16	19.61	0.90	5100	23.4	
	4	4.55	4.82	4.92	21.93	0.90	5300	21.8	
	5	4.72	4.79	4.36	22.61	0.90	5450	21.7	
	6	4.80	4.98	4.32	23.90	0.90	5400	20.3	
								21.5	
	7	4.75	4.91	4.93	23.32	0.90	3500	13.5	წყალნაჯერი
	8	4.88	4.68	4.26	22.89	0.90	3800	14.9	
	9	4.79	4.57	4.21	21.89	0.90	3350	13.8	
	10	4.74	4.87	4.05	23.08	0.90	3700	14.4	
	11	4.62	4.82	4.77	22.27	0.90	3650	14.8	
	12	4.52	4.91	4.28	22.19	0.90	3450	14.0	
								14.2	

ცხრილი 3-ის გაგრძელება

სერიის №	გამოცდილი ნიმუშის								
	№	სიგრძე სმ	სიგანე სმ	სიმაღლე სმ	ფართობი სმ²	მასშტაბური კოეფიციენტი	მრღვევი ძალა კგძ	სიმტკიცე მპა	ნიმუშების მდგომარეობა
5	1	4.63	4.74	4.93	21.95	0.90	5100	20.9	მშრალი
	2	4.81	4.63	4.81	22.27	0.90	4800	19.4	
	3	4.48	4.68	4.25	20.97	0.90	4900	21.0	
	4	4.63	4.52	4.16	20.93	0.90	5000	21.5	
	5	4.69	4.61	4.63	21.62	0.90	4800	20.0	
	6	4.74	4.42	4.92	20.95	0.90	5400	23.2	
								21.0	
	7	4.76	4.82	4.88	22.94	0.90	3700	14.5	წყალნაჯერი
	8	4.55	4.39	4.72	19.97	0.90	3200	14.4	
	9	4.92	4.96	4.65	24.40	0.90	3800	14.0	
	10	4.76	5.02	4.80	23.90	0.90	3850	13.7	
	11	4.70	4.93	4.90	23.17	0.90	3500	13.6	
	12	4.75	4.81	5.06	22.85	0.90	3750	14.8	
								14.2	
6	1	4.24	4.42	4.12	18.74	0.90	4200	20.2	მშრალი
	2	4.56	4.32	4.62	19.70	0.90	4500	20.6	
	3	4.31	4.62	4.82	19.91	0.90	4100	18.5	
	4	4.52	4.39	4.10	19.84	0.90	3950	17.9	
	5	4.28	4.19	4.70	17.93	0.90	4280	21.5	
	6	4.56	4.21	4.02	19.20	0.90	4100	19.2	
								19.6	
	7	4.72	4.73	5.03	22.33	0.90	3500	14.1	წყალნაჯერი
	8	4.85	4.92	4.77	23.86	0.90	3550	13.4	
	9	4.71	4.87	4.05	22.94	0.90	3800	14.9	
	10	4.88	4.96	4.96	24.20	0.90	3650	13.6	
	11	4.93	4.93	4.88	24.30	0.90	3700	13.7	
	12	4.75	4.89	4.32	23.23	0.90	3800	14.7	
								14.1	

"Методика оценки прочности и сжимаемости крупнообломочных грунтов..." ДальНИИС, 1986г

$\varphi_n = K_1 K\varphi * 46(0.3)^{\mu_T}$ (5)

$C_n = K_2 K_p * 78 * \mu_T^{0.12} / (1+IL)^{3.42}$ (8)

Ф-лы (5), (8) - [illegible]

$\varphi_n = K_1 K\varphi * 37(0.234)^{\mu_T}$ (10)

$C_n = K_2 * K_p * 87 * \mu_T^{0.51} / (1+IL)^{3.65}$ (12)

Ф-лы (10), (12) - [illegible]

$E_n = K_E * K_\varphi * K_L * 1.03(0.088 * \mu_n - 0.15\mu_n * I_p + 0.017)$ (14)

$\mu_T = p_1/p_2 * I_p(1+I_L)$ - [illegible]

p_1 - [illegible] <2.89 p_2 - [illegible] >2.89

K_1, K_2 - [illegible] =1.0; [illegible] =0.9

$K\varphi$ - [illegible] 5 K_P - [illegible] 8

K_E - [illegible] 0.8

K_L - [illegible] 0.9

[illegible]

K_1	K_2	K_φ	K_p	K_E	K_L	ρ_1	ρ_2	I_p	I_L	μ_T	$\varphi_{1,TP}$	$\varphi_{II,TP}$	$\varphi_{I,TP}$
1.00		0.83				74.7	25.3	0.068	0.49	0.300	**35.6**	**26.8**	**23.1**
											C_1, кПа	C_{II}, кПа	C_I, кПа
	1.00		0.80			74.7	25.3	0.068	0.49	0.300	**19.3**	**10.3**	**6.8**

[illegible]

K_1	K_2	K_φ	K_p	K_E	K_L	ρ_1	ρ_2	I_p	I_L	μ_T	$\varphi_{1,TP}$	$\varphi_{II,TP}$	$\varphi_{I,TP}$
1.00		0.83				74.7	25.3	0.068	0.49	0.300	**19.9**	**19.9**	**17.3**
											C_1, кПа	C_{II}, кПа	C_I, кПа
	1.00		0.80			74.7	25.3	0.068	0.49	0.300	**8.2**	**8.2**	**6.5**
		[illegible]											
K_1	K_2	K_φ	K_p	K_E	K_L	ρ_1	ρ_2	I_p	I_L		E_I, МПа	E_{II}, МПа	
			0.80	0.75	0.65	74.7	25.3	0.068	0.49	0.300	**8.7**	**8.7**	

"Методика оценки прочности и сжимаемости крупнообломочных грунтов..." ДальНИИС, 1989г

$\varphi_n = K_1 K\varphi * 46 (0.3)^{\mu n}$ (5)

$c_в = K_3 K\rho * 78 * \mu r^{0.32} / (1+I_L)^{1.42}$ (8)

Ф-лы (5), (8) - [illegible]

$\varphi_n = K_1 K\varphi * 37 (0.234)^{\mu n}$ (10)

$c_n = K_2 * K\rho * 87 * \mu r^{0.01} / (1+I_L)^{3.65}$ (12)

Ф-лы (10), (12) - [illegible]

$E_н = K\varepsilon * K_\beta * K_L * 1,0 / (0.086 * \mu n - 0.15 \mu r * I\rho + 0.017)$ (14)

$\mu r = \rho_1 / \rho_2 * I_\rho (1+I_L)$ - [illegible]

ρ_1 - % [illegible] <2 мм

ρ_2 - % [illegible] >2 мм

K_1, K_3 - [illegible] =1,6

$K\varphi$ - [illegible]

$K\rho$ - [illegible]

$K\varepsilon$ - [illegible]

K_L - [illegible]

[illegible]

K_1	K_2	K_φ	K_ρ	K_ε	K_L	ρ_1	ρ_2	I_ρ	I_L	μ_r	$\varphi_{1-2\rho}$	$\varphi_{n1\rho}$	$\varphi_{n2\rho}$
0,80		0,91				32,4	67,6	0,148	0,34	0,095	**32,6**	**32,6**	**29,2**
											c_{1-2}, кПа	$c_{в1}$, кПа	c_{n2}, кПа
	0,90		0,90			32,4	67,6	0,148	0,34	0,095	**16,5**	**16,5**	**7,0**

[illegible]

K_1	K_2	K_φ	K_ρ	K_ε	K_L	ρ_1	ρ_2	I_ρ	I_L	μ_r	$\varphi_{1-2\rho}$	$\varphi_{n1\rho}$	$\varphi_{n2\rho}$
0,80		0,91				32,4	67,6	0,148	0,34	0,095	**26,4**	**26,4**	**23,9**
											c_{1-2}, кПа	$c_{в1}$, кПа	c_{n2}, кПа
0,90	0,80		0,90			32,4	67,6	0,148	0,34	0,095	**6,5**	**6,5**	**4,6**

[illegible]

K_1	K_2	K_φ	K_ρ	K_ε	K_L	ρ_1	ρ_2	I_ρ	I_L		$E_{н1}$, МПа	$E_{н2}$, МПа	
			0,90	0,80	0,91	32,4	67,6	0,148	0,34	0,095	**35,7**	**35,7**	

III ს.გ.ე. ფიზიკურ-მექანიკური მახასიათებლების საანგარიშო მნიშვნელობები

№№	ფიზიკურ-მექანიკური მახასიათებელი	ერთეული	რაოდენობა		[illegible] σ	[illegible] σ m	ვარიაციის კოეფიციენტი v	ნორმატიული მნიშვნელობა An	საანგარიშო მნიშვნელობა	
			საწყისი	საბოლოო					α=0,85	α=0,95
1	სიმტკიცე წყალნაჯერი Rc	მპა	8	8	0.776	0.709	0.055	14.0	13.6	13.4
2	სიმკვრივე ρ	გ/სმ³	8	8	0.058	0.053	0.025	2.32	2.30	2.28

წყლის ქიმიური და სანიტარული ანალიზი

ობიექტი ქ. თბილისი, გიორგი სააკაძის II შესახვევი, №19 საკ. №01.10.13.016.164

აღების ადგილი ჭაბ. №1 5,2 მ

$K_g>0.1$

ანიონები	შემცველობა 1 ლიტრში		
	მგ.	მგ.ეკვ.	მგ.ეკვ.%
Cl'	33	0.93	2.7
SO_4''	1392	29.0	84.0
HCO_3'	281	4.6	13.3
CO_3''	-	-	-
NO_2'	0.1	-	-
NO_3'	კვ.	-	-
ჯამი	1706	34.53	100
კათიონები	**შემცველობა 1 ლიტრში**		
	მგ.	მგ.ეკვ.	მგ.ეკვ.%
$Na^{+}+k^{+}$	35	1.53	4.4
Ca^{++}	561	28.0	81.1
Mg^{++}	61	5.0	14.5
NH_4^{+}	-	-	-
ჯამი	657	34.53	100
საერთო მინერალიზაცია, მგ/ლ	2223		
მშრალი ნაშთი გამომშრალი	2258		
ქიმიური შედგენილობა კურლოვის ფორმულის მიხედვით: $M_2\frac{SO_4''84HCO_3'13}{Ca^{+2}81Mg^{++}15}$			

სიხისტე

გრადუსებში – მგ.ეკვ/ლ

საერთო 33.0

კარბონატული 4.6

არაკარბონატული – 28.4

PH ———————— 7.0

სანიტარული ანალიზი

გამჭვირვალობა —გამჭვირვალე

ფერი —უფერო—

სუნი ბალებში -უსუნო—

ნალექი არის—

NH_4^{+} — არა

NO_2' —— 0.1 მგ/ლ

NO_3' - კვ.

ჟანგბადობა O_2——

CO_2 მგ/ლ - 26.4 მგ/ლ

CO_2 აგრესიული —არა-

დასკვნა: წყალი საშუალოდ აგრესიულია სახ.სტანდარტის 10178-76 პორტლანდცემენტზე დამზადებული წყალშეუღწევადი W_4 მარკის ბეტონის მიმართ, სუსტად აგრესიულია W_6 და W_8 მარკის ბეტონების მიმართ.

არ არის აგრესიული პორტლანდცემენტის სახ.სტანდარტი 10178-76 კლინკერში ნაერთებით C_3S არაუმეტეს 65%; C_3A არაუმეტეს 7%; $C_3A+ C_4AF$ არაუმეტეს 22%; წიდაპორტლანდცემენტზე და აგრეთვე სულფატომედეგი სახ.სტანდარტი 22266-76 ცემენტზე დამზადებული წყალშეუღწევადი W_4, W_6, W_8 მარკის ბეტონების მიმართ.

არ არის აგრესიული არმატურის მიმართ წყალში რკინა-ბეტონის კონსტრუქციების მუდმივი დაძირვის პირობებში, სუსტად აგრესიულია პერიოდული დასველების დროს.

ს.ნ. და წ. 2.03.11.85 სამშენებლო ნაგებობათა
დაცვა კოროზიისაგან (ცხრილი №№5,6,7)

ექსპერტიზის დასკვნა

წარმოდგენილი მასალები

1. საინჟინრო-გეოლოგიური დასკვნა: ქ. თბილისი, გიორგი საკაძის II განაშენიანება, №19 ნაკვ. №01.10.13.016.164-ში საოფისე შენობის პროექტი

კვლევითი ნაწილი

ინსპექტირებაზე წარმოდგენილია ქ. თბილისი, გიორგი საკაძის II განაშენიანება, №19 ნაკვ. №01.10.13.016.164-ში საოფისე შენობის პროექტისათვის ჩატარებული საინჟინრო-გეოლოგიური კვლევის ანგარიში. ექსპერტიზის მიზანია წარმოდგენილი დოკუმენტაციის შესაბამისობის დადგენა საინჟინრო-გეოლოგიური კვლევების წარმოებისათვის საქართველოში ამჟამად მოქმედი სტანდარტებისა და ნორმატიული დოკუმენტების მოთხოვნებთან.

აღნიშნულ ობიექტზე კვლევები ჩატარდა შპს "თბილინვესტპროექტი"-ს მიერ 2022 წლის დეკემბერში, პროექტის კონსტრუქტორის მიერ გაცემული ტექნიკური დავალების საფუძველზე. საინჟინრო-გეოლოგიური კვლევების ამსახველი დოკუმენტაცია წარმოდგენილია ელ-ვერსიით ერთ ალბომად და შედგება: თავფურცელი – 1 გვ. სატიტულო გვერდი დირექტორის და ინჟინერ-გეოლოგის ხელმოწერით – 1 გვ. სარჩევი – 1 გვ. შესავალი – 1,5 გვ. ფიზიკურ-გეოგრაფიული დახასიათება, გეოლოგიური აგებულება და ჰიდროგეოლოგიური პირობები – 1,5 გვ. გრუნტების ფიზიკურ-მექანიკური თვისებები – 3,5 გვ. დასკვნები და რეკომენდაციები – 2 გვ.

გრაფიკული დანართები წარმოდგენილია ტოპოგეგმა ჭაბურღილების და ჭრილის ხაზების განლაგებით – 1 გვ. საინჟინრო-გეოლოგიური ჭრილი პირობითი აღნიშვნებით – 3 გვ. ჭაბურღილების გეოლოგიურ-ლითოლოგიური სვეტები – 4 გვ.

ტექსტური დანართები წარმოდგენილია: ტექნიკური დავალება – 1 გვ. გრუნტების ფიზიკურ-მექანიკური თვისებების ჯამური უწყისი – 1 გვ. გრუნტების გრანულომეტრიული შედგენილობის ფაქტური მასალები – 2 გვ. ქანის ერთღერძა კუმშვაზე გამოცდის შედეგები – 5 გვ. სტატისტიკური დამუშავების შედეგები – 3 გვ. წყლის სინჯის ქიმიური ანალიზი 1 გვ.

შესავალში აღნიშნულია, რომ საინჟინრო-გეოლოგიური კვლევების მიზანს წარმოადგენს: ქ. თბილისში, გიორგი საკაძის II განაშენიანება, №19-ში საოფისე

შენობის პროექტი დაფუძნების პირობების დადგენა, გრუნტების ფიზიკურ-მექანიკური თვისებების შესწავლა, მიედნის გეოლოგიური და ჰიდროგეოლოგიური პირობების შეფასება. ტექნიკური დავალების მოთხოვნებით, აღნიშნულ ნაკვეთზე უნდა აშენდეს ექვსსართულიანი შენობა ორი სარდაფის სართულით. დასახულია კვლევის მიზანი და მოცვანილია სამუშაოს შესასრულებლად განხორციელებული სამუშაოების მეთოდები და მოცულობები: სამშენებლო მიედანზე გაყვანილია 4 ჭაბურღილი, საერთო სიღრმით 48.0 გრძ.მ. გრუნტებიდან აღებულია ნიმუშები, რომლებზეც ლაბორატორიული კვლევები შესრულდა შპს. "თბილინვესტპროექტი"-ს გეოტექნიკურ ლაბორატორიაში. მოცვანილია იმ ნორმატიული დოკუმენტების ჩამონათვალი, რომლის მოთხოვნათა შესაბამისად არის შესრულებული აღნიშნული ანგარიში.

ტექსტური ნაწილის მეორე თავში განხილულია ტერიტორიის ადგილმდებარეობა, კლიმატი, სეისმიკა, გეომორფოლოგია, ჰიდროგრაფია. მოცვანილია ტერიტორიის კლიმატური მახასიათებლები ᲡᲜ 01.05-08-ს საფუძველზე. აღნიშნულია, რომ გეომორფოლოგიური თვალსაზრისით მიედანი წარმოადგენს მდ. მტკვრის ჭალისზედა I ტერასისა და სანაპირო ფლატის კონტაქტის ადგილს. ტერიტორიის რელიეფი ხელოვნურად მოსწორებული ზედაპირით არის წარმოდგენილი. მოცემულია სამშენებლო მიედნის საზღვრები და რელიეფის აბსოლუტური ნიშნულები. მესამე თავში მითითებულია ტერიტორიის ტექტონიკური კუთვნილება და აღწერილია გეოლოგიური აგებულება. ტერიტორია განთავსებულია აჭარა-თრიალეთის ნაოჭა-რღვევითი მთიანი სარტყლის ჩრდილო-აღმოსავლურ დაბოლოებაზე, კერძოდ საბურთალოს სინკლინის სამხრეთ ფრთაზე. ტერიტორია აგებულია ოლიგოცენური ასაკის ნალექებით, რომლის ზედა ნაწილი წარმოდგენილია ქვიშაქვების და არგილიტების თხელშრეებრივი მორიგეობით, ხოლო ქვედა ნაწილი — მონაცრისფრო-მოლურჯო წვრილმარცვლოვანი ქვიშაქვებით, რომლებიც შეიცავენ არგილიტის თხელ შუაშრეებს. ქვიშაქვები მკვრივია, მდგრადი, ხოლო არგილიტები არა მდგრადია და ადვილად იშლებიან. ქვიშაქვები ძირითადად საშუალო და სქელშრეებრივია. სიღრმის მატებასთან ერთად არგილიტები ხდებიან უფრო მკვრივები, უფრო მდგრადები, ამიტომ, ქვიშაქვებისა და არგილიტების მორიგეობა შეიძლება განვიხილოთ, როგორც ერთი მთლიანი, რადგან მათ შორის კავშირი მტკიცეა. არგილიტები თხელშრეებრივია, შედგება თიხურ-კარბონატული მასისაგან, რომელიც კვარცისა და მინდვრის შპატის წვრილ მარცვლებს შეიცავს. ტექსტურა შრეებრივია. ქვიშაქვები წვრილმარცვლოვანია, მაცემენტირებელი ნივთიერებაა თიხა და კალციტის კარბონატი. ტექსტურა უწესრიგო. შრეების დაქანების აზიმუტი 350 -355, დახრის კუთხე 20-25 . ეს ძირითადი ჭაბები ზემოდან გადაფარულია ნაყარი გრუნტის

ფენით. მოყვანილია ტერიტორიის ჰიდროგეოლოგიური დარაიონება და გრუნტის წყლების გავრცელების არეალი.

გრუნტების ფიზიკურ-მექანიკურ თვისებებში მითითებულია, რომ ტერიტორია სნ და წ. 1.02.07-87 დანართი 10-ის თანახმად განეკუთვნება II (საშუალო) სირთულის კატეგორიას. მითითებულია რომ, სამშენებლო მოედანზე გაყვანილია ოთხი ჭაბურღილი, მაქსიმალური სიღრმე 12,0 მ, კლდოვან ქანში 2,0-5,0 მ-ის ჩაღრმავებით რაც შესაბამისობაშია სნ და წ 1.02.07-87-ის ცხრ. 37-ის მოთხოვნასთან. საველე და ლაბორატორიული კვლევების ანალიზის საფუძველზე გამოყოფილია ხუთი ფენა. მოყვანილია გრუნტების დახასიათება და ფიზიკურ-მექანიკური თვისებები ფენების მიხედვით. **ფენა №1** — ნაყარი გრუნტის ფენა – ფენა ზედაპირზე გადაფარულია 10-20 სმ-ის ასფალტის ფენით. წარმოდგენილია თიხნარის და ქვიშარის მასით, რომელშიც ჩანართების სახით გვხვდება ავტურის ნამტვრევების და ღორღის ჩანართები. სამშენებლო მოედნის ფარგლებში გავრცელებულია პირველი ფენის სახით. ფენა შემკრივებულია. ფენის სიმძლავრე 4,8-6,5 მ-ის ფარგლებში მერყეობს. გრუნტიდან აღებულია 6 ნიმუში, რომლებზეც ჩატარებულია ლაბორატორიული კვლევები. მინიჭებულია გრუნტის დამუშავების სიძნელის კატეგორია.

ფენა №2 – ქვიშაქვების და არგილიტების მორიგეობა – მონაცრისფრო-მოყავისფრო ძლიერ გამოფიტული, დაშლილი ღორღოვანი გრუნტის მდგომარეობამდე. არგილიტების შრეების სიმძლავრე 2-4 სმ-ს აღწევს. არგილიტები არამდგრადია და ადვილად იშლებიან. ქვიშაქვები მკვრივია, მდგრადი, თიხურ ცემენტზე. ქანები ძლიერ გამოფიტული და ძლიერ ნაპრალიანია. ნაპრალები შევსებულია კალციტით და გამოფიტვის მასალებით. მასივში შრეებრიობა შენარჩუნებულია, თუმცა კვრხი ამოდის დაშლილი ღორღოვან გრუნტამდე. გრუნტის ერთღერძა კუმშვაზე გამოცდა ვერ მოხერხდა, რადგან წყალში ჩადების შემდეგ ნიმუშები დაიშალა. ამიტომ, ფენა განიხილება როგორც ღორღოვანი გრუნტი თიხნარის შემავსებლით. საკრული მეთოდით განისაზღვრა გრუნტის გრანულომეტრიული შედგენილობა. შესწავლილია შემავსებლის ფიზიკური თვისებები: ბუნებრივი ტენიანობა, პლასტიურობის ზღვრები, გამოითვლილია ღუნადობის მახვენებელი. გრუნტის ფიზიკურ-მექანიკური თვისებების ნორმატიული მახვენებლები მოყვანილია ცხრილის სახით. გრუნტს მინიჭებული აქვს დამუშავების სიძნელის და სეისმური თვისებების კატეგორიები. **ფენა №3** ქვიშაქვების და არგილიტების მორიგეობა – მონაცრისფრო-მოლურჯო, გამოფიტული, მკვრივ სიმტკიცის. ქვიშაქვები წვრილმარცვლოვანია, საშუალოშრეებრივი, კარბონატულ ცემენტზე. ტექსტურა უწესრიგო. არგილიტები ქვიშაქვის ფენებს შორის თხელი შუაშრეების სახით არის გავრცელებული. სიღრმის მატებასთან ერთად არგილიტები ხდებიან უფრო მკვრივები, უფრო მდგრადები. ამიტომ ფენა შეიძლება განვიხილოთ

როგორც ერთი მთლიანი, რადგან მათ შორის კავშირი მტკიცეა. აქვს ნიმუშზე ნატარდა გამოცდები ერთლერძა კუმშვაზე, მშრალ და წყალნაჯერ მდგომარეობაში. გრუნტის თვისებების ნორმატიული მაჩვენებლები მოყვანილია ცხრილების სახით. გრუნტს მინიჭებული აქვს დამუშავების სიძნელის და სეისმური თვისებების კატეგორიები. აღნიშნულია, რომ სამშენებლო მოედანზე მიწისქვეშა წყალი დაფიქსირდა 5,0-6,7 მ-ის სიღრმეზე. წყალი ხშეალიდ აგრესიულია სახ.სტანდარტის 10178-76 პორტლანდცემენტზე დამზადებული წყალშეუღწევადი W4 მარკის ბეტონის მიმართ, სუსტად აგრესიულია W6 და W8 მარკის ბეტონების მიმართ.

არ არის აგრესიული პორტლანდცემენტის სახ.სტანდარტი 10178-76 კლინკერში ნანართებით C3S არაუმეტეს 65%; C3A არაუმეტეს 7%; C3A+ C4AF არაუმეტეს 22%; წიდაპორტლანდცემენტზე და აგრეთვე სულფატმედეგი სახ.სტანდარტი 22266-76 ცემენტზე დამზადებული წყალშეუღწევადი W4, W6, W8 მარკის ბეტონების მიმართ.
არ არის აგრესიული არმატურის მიმართ წყალში რკინა-ბეტონის კონსტრუქციების მუდმივი დაძირვის პირობებში, სუსტად აგრესიულია პერიოდული დასველების დროს.

ანგარიშის ბოლო თავს წარმოადგენს დასკვნები და რეკომენდაციები, რომელიც რეა პუნქტს შეიცავს. მითითებულია, რომ ხსიპ გარემოს ეროვნული სააგენტოს მიერ ნატარებული კვლევების "ქ. თბილისის გეოლოგიური საფრთხეების შეფასების ანგარიში"-ს გეოლოგიური საფრთხეების ზონირების მიხედვით, საკვლევი მოედანი მიეკუთვნება საშეალო გეოლოგიური საფრთხის ზონას, სამშენებლო მოედნის აღმოსავლეთით და დასავლეთით მოწყობილია ხაფრდენი კედლები, რომლებიც ფერდობების გამაგრების ღონისძიებას ახრულებენ. აღნიშნულია, რომ საველე და ლაბორატორიული კვლევების ანალიზის საფუძველზე გამოყოფილია ხამი სგე. ცხრილის სახით მოცემულია გამოყოფილი სგე-ების მახასიათებლების ნორმატიული და საანგარიშო მნიშვნელობები, მოცემულია რეკომენდაცია ნაგებობის დაფუძნებისთვის მისადები სიღრმეების ტიპის და ფუძის გრუნტების შესახებ, აღნიშნულია გრუნტის წყლის ღონე და ხასიათი. განხილულია ქვაბულის მოწყობის დროს, სადრენაჟო და წყალქცევითი სამუშაოების ნატარებისთვის გასათვალისწინებელი სამშენებლო ნორმები და წესები, მითითებულია გასატარებელი სანიენრო-დაცვის ღონისძიებების აუცილებლობა, განხილულია ქვაბულის ფერდის მაქსიმალური დასაშვები დახრისთვის გასათვალისწინებელი სამშენებლო ნორმები და წესები. ან 0101-09 (სეისმომედეგი შენებლობა) მიხედვით მოცემულია ტერიტორიის სეისმურობის ზონა და გრუნტების სეისმურობის კატეგორია, ახეე სეისმურობის უგანზომილებო კოეფიციენტი. ანგარიშს ხელს აწერს გეოლოგიის და საინჟინრო-გეოლოგიის მაგისტრი, ინჟინერ-გეოლოგი გ. სალრაძე.

გრაფიკულ დანართებში მოცემულია ტოპოგეგმა ჭაბურღილების და ჭრილის ხაზის განლაგებით, რელიეფის ნიშნულებით. საინჟინრო-გეოლოგიური ჭრილი ჭაბურღილების სიღრმეების და ლითოლოგიური სახლვრების წყვნებით. ჭაბურღილების გეოლოგიურ-ლითოლოგიური სვეტები აბსოლუტური ნიშნულების, სიღრმეების, ნიმუშების აღების სიღრმის და ფენის სიმძლავრის მითითებით.

ტექსტურ დანართებში მოცემულია ტექნიკური დავალება, გრუნტების ფიზიკურ-მექანიკური თვისებების ჯამური უწყისი, გრუნტების გრანულომეტრიული შედგენილობის ფაქტიური მასალები, ჭაბის ერთღერძა კუმშვაზე გამოცდის შედეგები, სტატისტიკური დამუშავების შედეგები და წყლის სინჯის ქიმიური ანალიზი. ლაბორატორიული კვლევების ჯამურ უწყისს ხელს აწერს ლაბორატორიის ხელმძღვანელი მ. ბეკურაშვილი.

საინჟინრო-გეოლოგიური ანგარიშის სტრუქტურა და ჩატარებული კვლევის მეთოდები შესაბამისობაშია სნ და წ 1.02.07-87-ის §1.3-1.15 და დანართი 9-ის მოთხოვნებთან. შურფების რაოდენობა, განლაგება და სიღრმეები შესაბამისობაშია სნ და წ 1.02.07-87-ის §3.37-3.41-ის მოთხოვნებთან. გრუნტების დასახელება და კლასიფიკაცია შესაბამისობაშია ჰნ 02.01-08-ს დანართი I-ის და სნ და წ 2.02.01-83-ის §1.4-1.9-ს მოთხოვნებთან. გრაფიკული ნაწილის და ლაბორატორიული კვლევების მასალები შესაბამისობაშია ტექსტურ ნაწილში მოყვანილ მონაცემებთან.

ქ. თბილისი, გიორგი საკაძის II განახლება, №19 ნაკვ. №01.10.13.016.164-ში საოფისე შენობის პროექტისთვის ჩატარებული საინჟინრო-გეოლოგიური კვლევების ანგარიშის მიმართ ექსპერტიზას პრეტენზია არ გააჩნია და ეძლევა დადებითი შეფასება

დასკვნა

ქ. თბილისი, გიორგი საკაძის II განახლება, №19 ნაკვ. №01.10.13.016.164-ში საოფისე შენობის პროექტისთვის ჩატარებული საინჟინრო-გეოლოგიური კვლევების ანგარიში პასუხობს მოქმედი ნორმატიული დოკუმენტების მოთხოვნებს. საინჟინრო-გეოლოგიურ დასკვნას ეძლევა დადებითი შეფასება და რეკომენდაცია განხორციელებისათვის.

გამოყენებული ნორმატიული ლიტერატურა

1. საქართველოს ტერიტორიაზე სამშენებლო სფეროს მარეგულირებელი ტექნიკური რეგლამენტები (საქართველოს მთავრობის 2014 წლის 15 იანვრის დადგენილებაში №71):
   - ტექნიკური რეგლამენტი - „შენობების და ნაგებობების ფუძეები" (დანართი №2);
   - ტექნიკური რეგლამენტი - „სამშენებლო კლიმატოლოგია" (დანართი №5);
2. СНиП 1.02.07-87 „საინჟინრო-საძიებო სამუშაოების მშენებლობისათვის";
3. პნ 01.01-09 სეისმომედეგი მშენებლობა;
4. სნ და წ. IV-5-82 მიწის სამუშაოები;
5. სნ და წ. 2.02.02-85 ჰიდროტექნიკური ნაგებობების ფუძეები;
6. სნ და წ. 2.02.03-85 ხიმინჯოვანი საძირკვლები;
7. პნ 02.01-08 შენობების და ნაგებობების ფუძეები
8. სნ და წ. 2.02.01-83 საინჟინრო გამოკვლევები მშენებლობებისათვის
9. B-E – TP-G05/16 ინსპექტირების მეთოდები და პროცედურები.
10. საქართველოს მთავრობის დადგენილება №257

ექსპერტიზის დასკვნა შეადგინა:
ექსპერტი საინჟინრო-გეოლოგიის სფეროში: /ი. ცხომელიძე/

თბილისი 2023 წელი

სხვადასხვა ორგანიზაციებისთვის შესრულებული სამუშაოები:

2016-2020 A ტიპის აკრედიტირებული ინსპექტირების ორგანოების: შ.პ.ს. „რეალექსპერტი“-ს, შ.პ.ს. „ოპტიმალ გრუპ +“-ს, შ.პ.ს. „ქრიზოლითი“-ს, შ.პ.ს. „საინჟინრო მონიტორინგის ჯგუფი“-ს, შ.პ.ს. „პონტიკა“-ს, შ.პ.ს. „გარანტი ჯგუფი“-ს, შ.პ.ს. „თი ბი ეი ჯი აუდიტესკორტი“-ს ყოველწლიური აკრედიტაციის სამუშაოები — სამშენებლო ობიექტის პროექტის საინჟინრო-გეოლოგიური ნაწილის ექსპერტიზების ინსპექტირება

სსიპ აკრედიტაციის ერთიანი ეროვნული ორგანო — ტექნიკური შემფასებელი

2017-2020 ანაკლიის ღრმაწყლოვან პორტთან დამაკავშირებელი საავტომობილო გზის და რკინიგზის მშენებლობის პროექტის საინჟინრო-გეოლოგიური ნაწილის საექსპერტო შეფასება, ფოთის ნავმისადგომი №1-ის რეკონსტრუქციის პროექტის გეოტექნიკური ინტერპრეტაციის ანგარიშის საექსპერტო შეფასება, ლენტეხის მუნიციპალიტეტის სოფ. ცანას ტერიტორიაზე დარიშხანის შემცველი ნარჩენების სარკოფაგების მოწყობისთვის ჩატარებული გეოტექნიკური ანგარიშის საექსპერტო შეფასება, ქ. ბათუმში, საზღვაო ნავსადგურის ტერიტორიაზე მრავალფუნქციური შენობის მშენებლობის პროექტის საინჟინრო-გეოლოგიური ნაწილის საექსპერტო შეფასება, ქ. რუსთავი, მეტალურგიული ქარხანა „დვანი 900„-ის რეკონსტრუქციის პროექტის საინჟინრო-გეოლოგიური ნაწილის საექსპერტო შეფასება, შუახევი-ხულოს გაზსადენის ტრასის მშენებლობის პროექტის საინჟინრო-გეოლოგიური ნაწილის საექსპერტო შეფასება, ბაკურიანში, დიდველის D2, D4 და D5 საბაგიროების მშენებლობის პროექტის საინჟინრო-გეოლოგიური ნაწილის საექსპერტო შეფასება, ხონის მუნიციპალიტეტის სოფ. ახალშენის წყალსადენის რეაბილიტაციის პროექტის საინჟინრო-გეოლოგიური ნაწილის საექსპერტო შეფასება.

შ.პ.ს „მშენ-ექსპერტი„-ს ინსპექტორი, ტექნიკური მენეჯერი

2015-2018 ქ. რუსთავში, ტექსტილის ქარხნის, წალკაში, დაშბაშის კანიონზე საფეხმავლო გადასახედი ხიდის და ბილიკის, ქ. თბილისში, ერისთავის ქ. №3, გ. ბუდაპეშტის ქ. №36-38, წერეთლის ქ. №117ა მრავალბინიანი საცხოვრებელი სახლები. ახალქალაქში, ახმეტაში, ზესტაფონში სამტრედიაში, თერჯოლაში და ონში იუსტიციის სახლები, დაბა ბაკურიანში სასტუმროს და სახანძროს შენობები, ამბროლაურში ვაჟა-ფშაველას ქუჩაზე, გარემოს დაცვის შენობა, მარტვილის მუნიციპალიტეტის, სოფ. გაჭედილის მიმდებარედ, ხონის მუნიციპალიტეტში ოკაცეს კანიონზე, თბილისი, ქიზიყის ქ. №17-ში, „კნაუფ გიპს ტბილისი„-ს ტერიტორიაზე ღუმელების, კასპის და რუსთავის ცემენტის ქარხნებში წისქვილების სეპარატორები, გარდაბანი, სათბურების მშენებლობისთვის გამოყოფილი ტერიტორია.

ინჟინერ-გეოლოგი

2008-2015 ქ. თბილისში, ვაჟა-ფშაველას გამზირზე, „ავერსის კლინიკა„-ს შენობის რეკონსტრუქცია. თბილისში, საქაერონავიგაციის ადმინისტრაციული შენობის რეკონსტრუქცია, ფოთი, სამეგრელოს ქუჩა №8-ში „დიუთი ფრი ალიანსის„ სასწყობე შენობის, თბილისის ზღვა, „იახტკლუბი აფრა„-ს ტერიტორიის, გუდაურში ოთხსართულიანი სასტუმროს, ბორჯომის №1 ჩამომსხმელი ქარხნის ტერიტორიაზე სასაწყობე შენობის, მცხეთის სამხარეო ადმინისტრაციის შენობის, ქ. ახალციხეში საგანმანათლებლო ცენტრის, ქ. თბილისში, ლუბლიანას ქუჩაზე, ბავშვთა სპორტული აკადემიის ტერიტორიის, „ბილაინის“ ანძები სოფ. კარდენახში, მაწიმში, სუჯუნაში, ბორჯომში. ქ. ოზურგეთში და ქ. კასპში სადაზღვევო კომპანია „ალფას“ ოთხსართულიანი საავადმყოფოების შენობებისთვის საინჟინრო-გეოლოგიური კვლევები.

ინჟინერ-გეოლოგი.

2004-2008 თბილისში, აეროპორტის გზის მიმდებარედ შავი ზღვის უნივერსიტეტის კომპლექსი, თბილისში, ლისიძის ქ. №6-ში მრავალფუნქციური საცხოვრებელი სახლი, დაბა ბაკურიანში, სასტუმრო „სნოუ პლაზა“, ყვარელში, მარნეულში, ლაგოდეხში, მარტვილში, ფასანაურში აეროსის აფთიაქის შენობები, თელავში და ლაგოდეხში აკვაპარკი — საინჟინრო გეოლოგიური კვლევები.

ინჟინერ-გეოლოგი.

2003-2004 დიღომში ორსართულიანი საცხოვრებელი სახლის დაფუძნებისთვის საინჟინრო-გეოლოგიური კვლევები, კრწანისის ქუჩა №17-ში ოთხი ოთხმეტსართულიანი საცხოვრებელი სახლის დაფუძნებისთვის საინჟინრო-გეოლოგიური კვლევები, მუხიანში ორსართულიანი საცხოვრებელი სახლების დაფუძნებისთვის საინჟინრო-გეოლოგიური კვლევები.

ინჟინერ-გეოლოგი.

2000-2003 თბილისში გარკვეთილის I მკრ. 25 კორპუსის საძირკვლების გამაგრება, მარტყოფის ქ. №5-ში 95-ე საჯარო სკოლის ზუთხართულიანი შენობის მშენებლობა, ვაკეში ჩეხეთის საელჩოს მშენებლობის მეორე ეტაპი.

შ.პ.ს „ლიბო“ ინჟინერი-სამუშაოთა მწარმოებელი.

1991-1999 „სენაკი-ფოთის, შორაპანი-ზესტაფონის, ხაშური-ხარაგაულის რკინიგზის მეორე ხაზის საინჟინრო-გეოლოგიური კვლევები“.

წამყვანი ინჟინერ-გეოლოგი.

1987-1990 ხარიის არაბთა რესპუბლიკა. საინჟინრო-გეოლოგიური კვლევები: „დამასკო-დერაას რკინიგზის ახალი ხაზის პროექტი, მდ. ევფრატზე გადახვალული რკინიგზის ხიდის რეაბილიტაციის პროექტი ქ. დერ-ეზ-ზორთან. ლატაკია-ბანიასის მონაკვეთზე ხარკინიგზის ხაზის რეკონსტრუქციის პროექტი.“

უფროსი ინჟინერ-გეოლოგი, სექტორის ხელმძღვანელი.

1986-1987 „თბილისი-ორჯონიკიძის რკინიგზა — მთავარი კავკასიონის არხოტი-ტარგიმის მონაკვეთზე გვირაბის პროექტი“

უფროსი ინჟინერ-გეოლოგი.

1985 რუსეთის სფსრ. „სკოვოროდნო-მოგოჩას რკინიგზის მონაკვეთის ელექტროფიკაციის პროექტი“.

უფროსი ინჟინერ-გეოლოგი.

1982-1984 აზერბაიჯანის სსრ. „ყულახ-ბელაქანის რკინიგზის პროექტი“.

უფროსი ინჟინერ-გეოლოგი.

1980-1982 „ქ. გაგრის შეშოვლით საავტომობილო გზაზე გვირაბების განთავსების ტერიტორიის საინჟინრო-გეოლოგიური კვლევა“. პირველი და მეორე ეტაპი.

უფროსი ინჟინერ-გეოლოგი.

1979 აზერბაიჯანის სსრ. „შინჯევან-ზანგელანის რკინიგზის მონაკვეთის გადატანის პროექტი“.

ინჟინერ-გეოლოგი.

1978 ყაზახეთის სსრ. „კანდაგან-უშბას რკინიგზის მონაკვეთის ელექტროფიკაციის პროექტი“.

ინჟინერ-გეოლოგი.



დიპლომი

Г-I № 196655

ДИПЛОМ

Г-I № 196655

Настоящий диплом выдан Цхомелидзе Илье Карловичу

в том, что он в 1971 году поступил в Грузинский политехнический институт им. В.И.Ленина

и в 1977 году окончил полный курс названного института

по специальности гидрогеология и инженерная геология

Решением Государственной экзаменационной комиссии от 29 июня 1977 г.

присвоена квалификация горного инженера-гидрогеолога

М. П.

Тбилиси 29 июня 1977 г.

Регистрационный № ГГ660


GEO
GEO
03.01.1955
30.09.2024
13IR19096

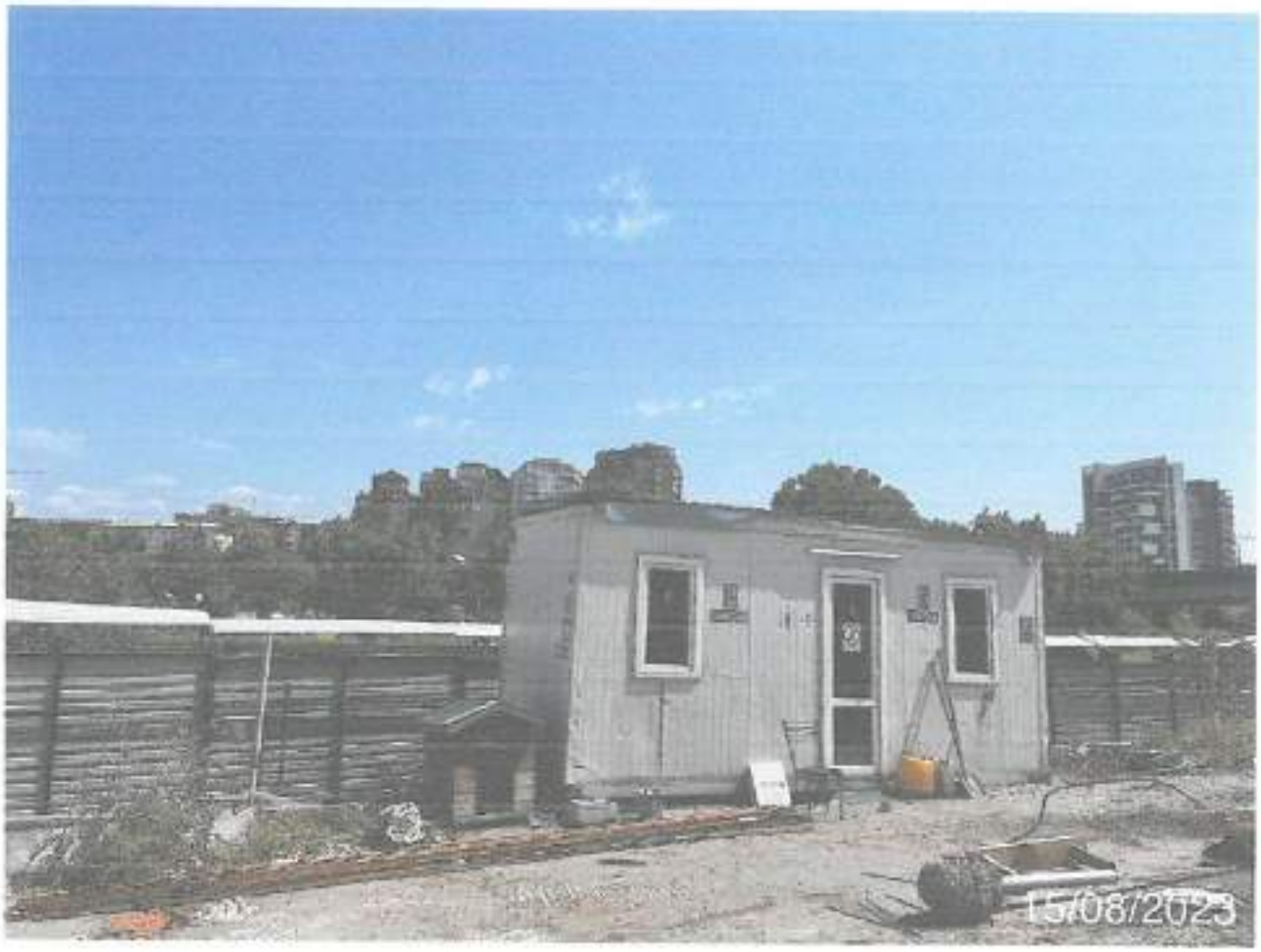
15/08/2023


15/08/2023


15/08/2023


16/08/2023

14/08/2023

სსიპ „აკრედიტაციის ერთიანი ეროვნული ორგანო – აკრედიტაციის ცენტრი“

აკრედიტაციის მოწმობა

EA BLA-ის ხელმომწერი

GAC-IB-0320

ადასტურებს, რომ

შპს „საინჟინრო მონიტორინგის ჯგუფი“

A-ტიპის ინსპექტირების ორგანო

მდებარე: ქ. თბილისი, [illegible] გამზირი N47, მე-4 სართული,

შეფასდა და აკმაყოფილებს საქართველოს სტანდარტის

სსტ ისო/იეკ 17020:2012/2013-ის მოთხოვნებს

აკრედიტაციის სფერო მოცემულია აკრედიტაციის მოწმობის დანართში, რომელიც წარმოადგენს მის განუყოფელ ნაწილს.

აკრედიტაციის ცენტრის
გენერალური დირექტორი

რეგისტრაციის თარიღი
15 ივლისი 2020 წ.

ძალაშია
15 ივლისი 2024 წ.

0186 თბილისი, ალ. ყაზბეგის გამზ. №42ა

საპროექტო შენობის ძირითადი ღერძების დაკვალვის აქტი

481650 481700 481750 481800

4619400 4619350 4619300



Point	Easting	Northing
1	481711.8078	4619334.1691
2	481698.1691	4619317.1301
3	481671.8063	4619336.9995
4	481670.2285	4619369.2677
5	481685.1451	4619389.9698
6	481710.8870	4619356.9632
7	481726.3264	4619336.7982
8	481731.2808	4619343.8615
9	481671.9989	4619369.1769
10	481678.1693	4619370.9196
11	481680.5207	4619374.2219
12	481690.8951	4619377.6133
13	481687.0859	4619380.3542
14	481697.5619	4619386.7734
15	481684.1722	4619395.2013
16	481686.8366	4619380.9962
17	481685.2998	4619368.7787
18	481691.9662	4619379.1980
19	481687.8733	4619374.9852
20	481684.4633	4619370.7335
21	481680.5091	4619366.5189
22	481677.1765	4619362.7142
23	481680.4286	4619381.2257
24	481683.2950	4619384.9730
25	481687.0568	4619389.1960
26	481690.8896	4619393.0134
27	481694.1798	4619372.7566
28	481686.8136	4619378.7148
29	481703.5662	4619398.0219
30	481705.8891	4619396.5260
31	481702.0267	4619392.1115
32	481688.4733	4619381.0295
33	481685.1606	4619385.1562
34	481683.4750	4619382.9181
35	481687.0516	4619378.8849
36	481684.3004	4619376.1838
37	481681.1788	4619372.9131
38	481682.2127	4619371.8865
39	481686.6599	4619376.1643
40	481679.9321	4619369.9775
41	481681.7088	4619382.1371
42	481711.8146	4619366.7692
43	481711.8892	4619363.2240

Point	Easting	Northing
44	481713.4263	4619366.2263
45	481716.4761	4619363.3366
46	481718.1288	4619363.1238
47	481732.8680	4619358.5214
48	481689.1794	4619351.7716
49	481695.1219	4619353.0702
50	481692.8721	4619351.1753
51	481688.2309	4619362.8230
52	481698.0656	4619342.1490
53	481702.4753	4619350.0789
54	481705.6870	4619352.4308
55	481708.9966	4619366.9615
56	481713.3741	4619360.1829
57	481715.0634	4619363.0810
58	481705.0688	4619369.0868
59	481719.3042	4619385.4064
60	481712.5366	4619353.0884
61	481716.1671	4619369.0749
62	481708.4758	4619366.0622
63	481702.0198	4619362.2744
64	481695.6470	4619359.4911
65	481703.0670	4619336.8994
66	481708.0288	4619359.0888
67	481710.4458	4619364.5002
68	481712.7132	4619364.0197
69	481718.2642	4619374.1209
70	481732.1385	4619381.6102
71	481691.1397	4619364.1397
72	481708.3886	4619359.9763
73	481724.4286	4619366.0954
74	481689.9369	4619364.0783
75	481717.9674	4619364.0864
76	481696.5720	4619357.7508
77	481702.3562	4619364.7288
78	481703.1488	4619359.4709
79	481698.8038	4619359.3995
80	481696.1764	4619359.0198
81	481698.5302	4619382.8900
82	481727.7418	4619359.0888
83	481716.3971	4619380.0174
84	481729.4469	4619362.2288
85	481732.1478	4619382.1988

ი.მ. ნიკოლოზიშვილი (54001050234)		
საკადასტრო კოდი: 01.10.13.018.164		
დამკვეთი		შპს "კოშტორია 50" (ს.კ. 211328124)
შემსრულებელი		შპს "ზედა ქოშტორიწყარო" (ს.კ. 400024399)
კვლევისა		ზედა ბიბიაშვილი
მიხაბართან		ქ. თბილისი, ვაკე-საბურთალოს რაიონი, გორგი საკანძის II განივეული, #19
მ. 1:500	WGS 1984 / UTM zone 38N	18.08.2023

სსიპ GAC

სსიპ „აკრედიტაციის ერთიანი ეროვნული ორგანო – აკრედიტაციის ცენტრი“

აკრედიტაციის მოწმობა

EA BLA-ის ხელმომწერი

GAC-IB-0320

ადასტურებს, რომ

შპს „საინჟინრო მონიტორინგის ჯგუფი“

A-ტიპის ინსპექტირების ორგანო

მდებარე: ქ. თბილისი, [illegible] №47, მე-4 სართული

შეესაბამება და აკმაყოფილებს საქართველოს სტანდარტის

სსტ ისო/იეკ 17020:2012/2013-ის მოთხოვნებს

აკრედიტაციის სფერო მოცემულია აკრედიტაციის მიწმობის დანართში, რომელიც წარმოადგენს მის განუყოფელ ნაწილს.

აკრედიტაციის ცენტრის
გენერალური დირექტორი

ბ.ა.

რეგისტრაციის თარიღი
15 ივლისი 2020 წ.

ძალაშია
15 ივლისი 2024 წ.

Ns studio
0179 ბაზალეთის ქუჩა 3
ქ. თბილისი, საქართველო.
Tel: 593 27 88 58
info@nsstudio.ge

საოფისე შენობა
ქალაქ თბილისში, სააკაძის 2 გასასვლელზე #19,

მშენებლობის ორგანიზაციის პროექტი

დამკვეთი: შ.პ.ს. "კომფორტი--50"

ლუკა ჩაგანავა
ნინო ჭანტურია
ვახტანგ ცხოვრებაშვილი
თამარ ლაცაბიძე
ილია ძიძიგური
ბელა გოგოლაური

ქ. თბილისი 2026წ

შინაარსი

ა/ განმარტებითი ბარათი /A-4/;

ბ/ კალენდარული გეგმა /A-2/;

გ/ გრაფიკული ნაწილი /A-3/:

ნახაზი მო-1----------საპროექტო სამუშაოები-------სამშენებლო გენგეგმა;
ნახაზი მო-2----------საპროექტო სამუშაოები-------სამონტაჟო სქემა.

ა/ განმარტებითი ბარათი

1 მშენებლობის ორგანიზაციის პროექტი დამუშავებულია СниП 3.01.01-85 თანახმად და "საქართველოს მთავრობის დადგენილება №255, მუხლი №№18, 20"-ის თანახმად.

საპროექტო ტერიტორია მდებარეობს ქ. თბილისში, გიორგი სააკაძის მეორე გასასვლელში №19, ს/კ 01.10.13.016.176. საპროექტო ობიექტი არის საოფისე შენობა თავისი ატრიუმით, 7 მიწისზედა სართულით და 2 მიწისქვეშა სართულით. შენობის აბსოლუტური 0.00 შეესაბამება 405.50მ-ს. შენობა კონსტრუქციული თვალსაზრისით გადაწყვეტილია როგორც ჩარჩოკავშირებიანი მონოლითური რკინაბეტონის სისტემა მონოლითური გადახურვებით. საძირკველი იქნება გაძლიერებული რკინაბეტონის ფილა. სახურავი იქნება ბრტყელი.

ტექნო-ეკონომიკური მაჩვენებლები:

--ნაკვეთის ფართი----------3026.00მ^2;
--საოფისე ფართი----------17834.9მ^2;
--ავტოსადგომის ფართი----------345.31მ^2

გეოლოგიური დასკვნის საფუძველზე ტერიტორიაზე გავრცელებულია შემდეგი ფენები:
--ფენა №1----------ნაყარი გრუნტი;
--ფენა №2---------ქვიშაქვების და არგელიტების მორიგეობა, ძლიერ გამოფიტული;
--ფენა №3---------ქვიშაქვების და არგელიტების მორიგეობა, გამოფიტული.

გრუნტის წყალი დაფიქსირდა 5.0-დან 6.7-მდე მიწის ზედაპირიდან.

ტერიტორია მიეკუთვნება 8 ბალიან ზონას.

2 საპროექტო ობიექტის მშენებლობის ხანგრძლივობის განისაზღვრება. СниП 1.04.03-85, ანალოგი გვ 487, პ 1 T=21.00თვე. გვ 2 პ 11-ის თანახმად T=21.00+5.00თვე=26.00 თვე. გვ 4 პ17-ის მიხედვით **T=26.00x1.15=30.00თვე,** სადაც 6.00 თვე—მოსამზადებელი პერიოდის ხანგრძლივობა.

<u>მოსამზადებელ პერიოდში უნდა მოხდეს</u>:
--ხეების გადანერგვა და ნაწილის მოჭრა;

--ტერიტორიის შემოღობვა დროებითი ღობით არსებული ღობის ადგილმდებარეობის გათვალისწინებით;
--დროებითი “შენობა-ნაგებობის” განლაგება თავისუფალ, უსაფრთხო ტერიტორიაზე;
--ხაზოვანი ნაგებობის გადატანა და არსებული შენობების დემონტაჟი /იხ. ადრე გამოშვებული პროექტი/;
--სამშენებლო ნაგვის გატანა;
--საპროექტო ქსელების გაყვანა;
--სამშენებლო მოედნის უზრუნველყოფა დროებითი წყლით და ენერგიით საპროექტო ქსელებიდან;
--სამშენებლო მასალების შემოტანა სამშენებლო მოედანზე;
--ხანძრისგან დაცვის სისტემის გათვალისწინება.

3. გრუნტის დამუშავება მოხდეს უკუჩამჩიანი ექსკავატორით და ხელით მთლიანი მოცულობის დატვირთვით და გატანით. “H” და “A” /პანდუსის ფარგლებში/ ქვაბულის დამუშავება მოხდეს კედლების გამაგრებით. არსებულ ქსელებთან გრუნტის დამუშავება მოხდეს მარტო ხელით. გრუნტის და ბალასტის უკუჩაყრა მოხდეს ხელით და ბულდოზერით. საჭირო მოცულობა უნდა იქნას შემოტანილი ადგილზე. ქვაბულის დამუშავებისას გათვალისწინდეს წყალქცევითი სამუშაოები.

გრუნტის დამუშავება მოხდეს СНиП-III-4-80, ცხრ№4-ის თანახმად.
დამუშავების სიღრმე **1.5მ-მდე**, გრუნტი დამუშავდეს:
--ნაყარი 1:0.67
დამუშავების სიღრმე **3.0მ-მდე**, გრუნტი დამუშავდეს:
--ნაყარი 1:1
დამუშავების სიღრმე **5.0მ-მდე**, გრუნტი დამუშავდეს:
--ნაყარი 1:1.25
ფენა №№2,3-ის დამუშავება მოხდეს წინასწარი გაფხვიერებით.

4 სამშენებლო სამუშაოების განხორციელება ითვალისწინებს კოშკური ამწე **SAEZ 45TL**-ის /იხილე გრაფიკული ნაწილი, ნახ. მო-1 და მო-2/ და სტაციონალური ბეტონის ტუმბოს გამოყენაბას.
კოშკური ამწის მუშაობისას **უნდა მოხდეს**:
--მექანიზმის დაყენება “7-8” და “E” ღერძებს შორის, ქვაბულის ძირზე მოჩარჩოებულ მონაკვეთში;

--ურიკის მოძრაობის შეზღუდვა;
--უკანა ნაწილის ზომის გათვალისწინება საშიში ზონის განსაზღვრის დროს;
--საშიში ზონის ზომები /იხილე СНиП III-4-80, გვ 12. ცხრილი 1/:
R=30.00+10.00=40.00მ;
--მარეგულირებელი მემონტაჟის დაყენება;
--ლიფტიანი სამშენებლო საწეველა SC1432-ის დაყენება /მუშების გადაადგილებისათვის/;
--ურიკის შეზღუდული მოძრაობის გამო, თითოეული სართულზე სამშენებლო მასალების ნაწილობრივი განაწილება ხელით;
--მოჩარჩოებული მონაკვეთის გადახურვების აღდგენა ამწის დემონტაჟის შემდეგ.

პირველი რიგი--------მოსამზადებელი პერიოდის სამუშაოები:
--პირველი ეტაპი-----მოედნის მოწესრიგება: ხაზოვანი ნაგებობის /სილქნეთის ქსელი/ გადატანა, არსებული ნაგებობების დემონტაჟი----------**180 დღე;**
--მეორე ეტაპი------შენობა-ნაგებობის გრუნტზე დაკვალვა და ძირითადი ღერძების დაფიქსირება-------**30 დღე;**
მეორე რიგი--------ძირითადი პერიოდის სამუშაოები:
--მესამე ეტაპი-------შენობა-ნაგებობის მიწის სამუშაოები ნაწილობრივი გამაგრებით, ფუძის და საძირკვლის მოწყობა, ძირითადი კონსტრუქციული სისტემის მოწყობა ნულოვან ნიშნულამდე----------**120 დღე;**
--მეოთხე ეტაპი-----ძირითადი კონსტრუქციული სისტემის მოწყობა ნულოვანი ნიშნულიდან----------**360 დღე;**
--მეხუთე ეტაპი----სახურავის და გადახურვის მოწყობა----------**60 დღე;**
--მეექვსე ეტაპი-----არამზიდი კონსტრუქციების მოწყობა----------**150 დღე;**
--მეშვიდე ეტაპი----ლოკალური საერთო სარგებლობის საინჟინრო ქსელების მოწყობა----------**90 დღე;**
--მერვე ეტაპი-------ტექნოლოგიური მოწყობილობების მონტაჟი----------**90 დღე;**
--მეცხრე ეტაპი--------შენობა-ნაგებობის გარე მოსაპირკეთებელი სამუშაოები----------**150 დღე;**
--მეათე ეტაპი---------მიწის ნაკვეთის კეთილმოწყობის სამუშაოები----------**30 დღე.**

5. უსაფრთხოების ტექნიკა

გრუნტის დატვირთვა ავტოთვითმცვლელებზე უნდა მოხდეს ან მანქანის გვერდიდან ან მანქანის უკანა ნაწილის მხრიდან.

სამუშაო ადგილები მუშაობის პირობებისა და ტექნოლოგიურობის გათვალისწინებით უზრუნველყოფილ უნდა იყოს კოლექტიური დაცვისა და სიგნალიზაციის საშუალებით.
საჰიდროიზოლაციო სამუშაოთა შესრულებისას და ზოგიერთ სხვა სამუშაოზე მუშები უნდა იყენებდნენ სპეცტანსაცმელს, რესპირატორებს და თავსაბურებს.
მასალებისა და ნაკეთობების დასაწყობება უნდა მოხდეს მათზე ტექნოლოგიური პირობათა გათვალისწინებით; ამავე დროს ისინი უნდა დაეწყოს მოსწორებულ ადგილზე, რომ მათი მოცურება არ მოხდეს.
გაშიშველი სადენების გამოყენება აკრძალულია. იკრძალება ვიბრატორის სხვა ადგილას გადატანა მისი ელექტროქსელიდან გამორთვის გარეშე.
სამონტაჟო მექანიზმის მუშაობის პერიოდში მის ქვეშ ან სიახლოვეს უცხო და სამშენებლო ოპერაციებში დაუსაქმებელ პირთა ყოფნა აკრძალულია.

6. გარემოს დაცვის ღონისძიებები

გარემოს დაცვის ღონისძიებები ქმნის პირობებს დამახასიათებელი ეკოსისტემებისა, მცენარეთა და ცხოველთა სახეობების, ბუნებრივი წარმონაქმნებისა და კულტურული არეალების დასაცავად და აღსადგენად.
პროექტირების დროს და შემდგომ მშენებლობაში გამოყენებული იყოს ნაკლებად ტოქსიკური სამშენებლო მასალები.
წინამდებარე პროექტში აღნიშნულია მშენებლობის მოქმედების არეალი /სამშენებლო მოედანი /აუცილებლად უნდა იქნას შემოღობილი დროებითი ღობით.
გარემოზე ზემოქმედების შეფასების ანგარიში იხილავს პირდაპირი და არაპირდაპირი ზემოქმედების ფაქტორებს გარემოს სხვადასხვა კომპონენტებზე:

-ადამიანის ჯანმრთელობის და უსაფრთხოება;
-მცენარეთა საფარი, ბიოლოგიური ექოსისტემა;
-ატმოსფერული ჰაერის მოსალოდნელი დაბინძურების დონეები;
-ხმაურის მოსალოდნელი დონეები და მისი ზემოქმედება ადამიანის საცხოვრებელ გარემოზე.

არსებობს შემდეგი კანონები:
კანონი “გარემოს დაცვის შესახებ” 1996წ განსაზღვრას იმ ზოგად მოთხოვნებას , რომელიც უკავშირდება ჰაერის დაბინძურებას, წყლის აღებას და ჩაშვებას, ნარჩენებს, ხმაურს და სხვა საკითხებს.
კანონი “წყლის შესახებ” 1997წ შეეხება ზედაპირულ წყლებს, მიწისქვეშა წყლებს, მიმდებარე სანაპირო წყლებსა და ტერიტორიულ ზღვარს და განსაძვრავს წყლის აღებისა და ჩაშვების ლიცენზირებასთან დაკავშირებულ წესებს.

კანონი “ატმოსფერული ჰაერის შესახებ” 1997წ ითვალისწინებს ჰაერის კონტროლის და დაბინძურების შეზღუდვის დროებითი მეთოდოლოგიას, ჰაერის ხარისხის შედარება სტანდარტებთან, რომელიც სახსტანდარტს ეფუძნება.
კანონი “ მავნე ქიმიური ელემენტების შესახებ” 1998წ მოიცავს მავნე ნივთიერების კლასიფიკაციას და უსაფრთხო მოხმარებას.
გარემოს დაცვის სამსახურის ნებართვის გარეშე მშენებლობის სიახლოვეს იკრძალება მრავალწლიანი ხეებისა და ნარგავების მოჭრა-განადგურება.
ბეტონის შემოტანა უნდა მოხდეს სასაქონლო წესით ---ბეტონის მიქსერის საშუალებით.
საბათქაშო და მოსახვითი სამუშაოების შესრულებისას ფასადებს უნდა ჩამოეფაროს ფარად, რათა არ მოხდეს მტვრის გაბნევა.
მშენებლობის დამთავრების პერიოდში შენობიდან სამშენებლო ნაგვის ჩამოყრა ღიად დაუშვებელია, რათა ამ შემთხვევაშიც არ მოხდეს მტვრის გაბნევა. შენობა საჭიროა აღჭურვოს კონუსური ტიპის ნაგავგამტარით, ნაგვის ჩამოცვლა კი მოხდეს უშუალოდ ავტოთვითმცლელი ავტომანქანების ძარაში.

7. წინამდებარე განმარტებითი ბარათი იხილე ნახ მო-1, მო-2 ერთად.

SC1432---ის ტექნიკური დახასიათება

1	ტვირთამწეობა----------	1400.00კგ
2	აწევის სიმაღლე----------	200.00მ

SAEZ 45TL-ის ტექნიკური დახასიათება

1	ისრის მაქსიმალური შვერა----------	45.00მ
2	მაქსიმალური აწევის სიმაღლე----------	41.30მ
3	ტვირთამწეობა:	
	-მინიმალური----------	1.00ტნ
	-მაქსიმალური----------	2.50ტნ
4	საყრდენი ბაზა----------	3.80მx3.80მ

სტაციონალური ბეტონის ტუმბო **Putzmeister P-715-ის** ტექნიკური დახასიათება

1	დანადგარის ზომები----------	3.00x1.39x1.39მ
2	მექანიზმის წონა----------	1700.00კგ
3	წვდომა:	
	-ვერიკალურად----------	60.00მ
	-ჰორიზონტალურად----------	200.00მ

შენიშვნა: მექანიზმის მარკა შეიძლება მოხდეს ანალოგიურ მარკაზე სამშენებლო ორგანიზაციის სურვილის თანახმად!

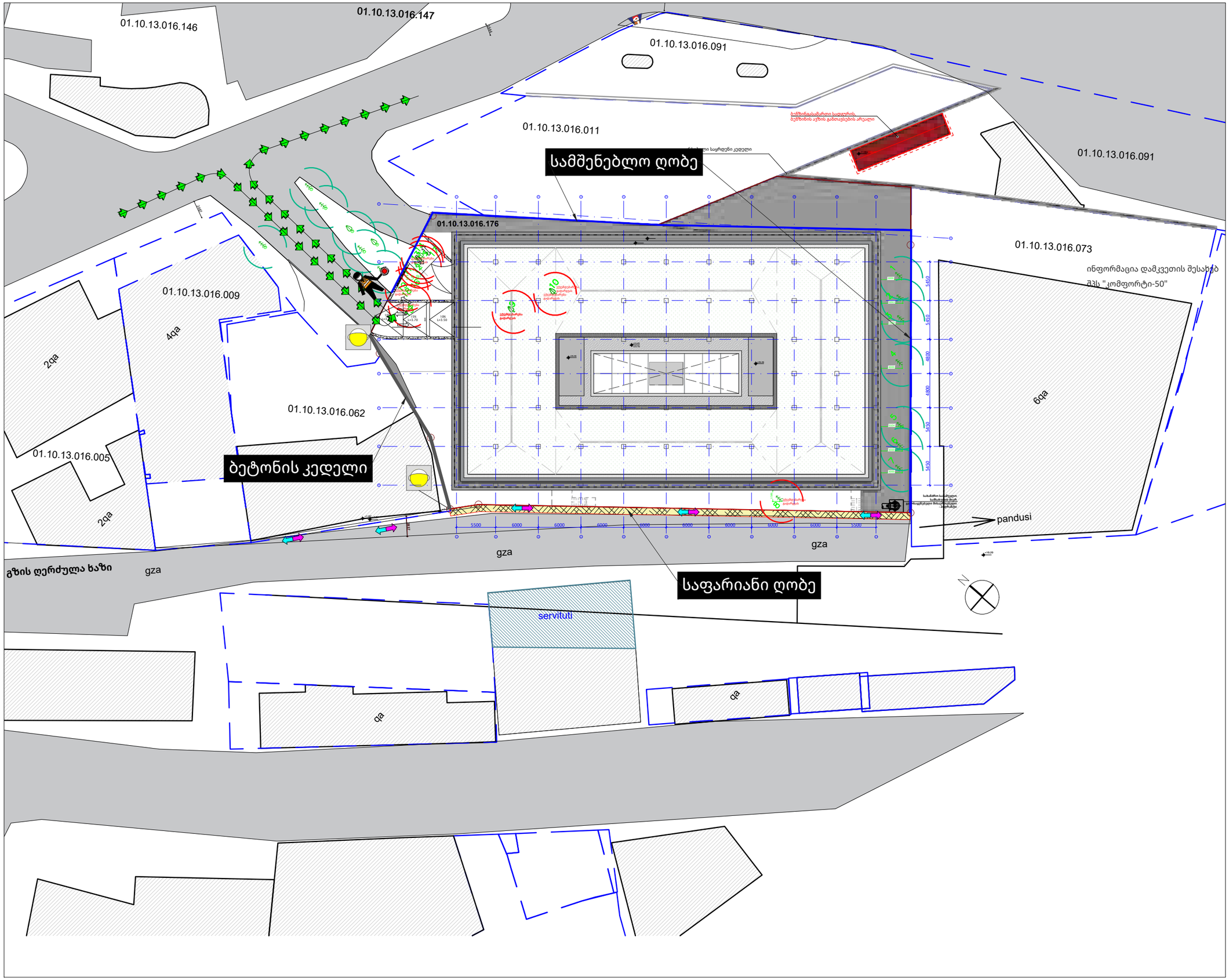

A3

mo–2

სათაური

სამშენებლო გენგეგმა-
-საპროექტო სამუშაოები

Ns studio
0179 ბაზალეთის ქუჩა 3
ქ. თბილისი, საქართველო.
Tel: 593 27 88 58
info@nsstudio.ge

ქალაქ თბილისში, საკაძის 2
გასასვლელზე #19,
მშენებლობის ორგანიზაციის
პროექტი

ინფორმაცია დამკვეთის შესახებ

შ.პ.ს. "კომფორტი--50"

15.12.2025

Cad Dwg File: Saakadze office building

ლუკა ჩაგანავა

ნინო ჭანტურია

ვახტანგ ცხოვრებამვილი

თამარ ლაცაბიძე

ილია ძიძიგური

ბელა გოგოლაური

Ns studio

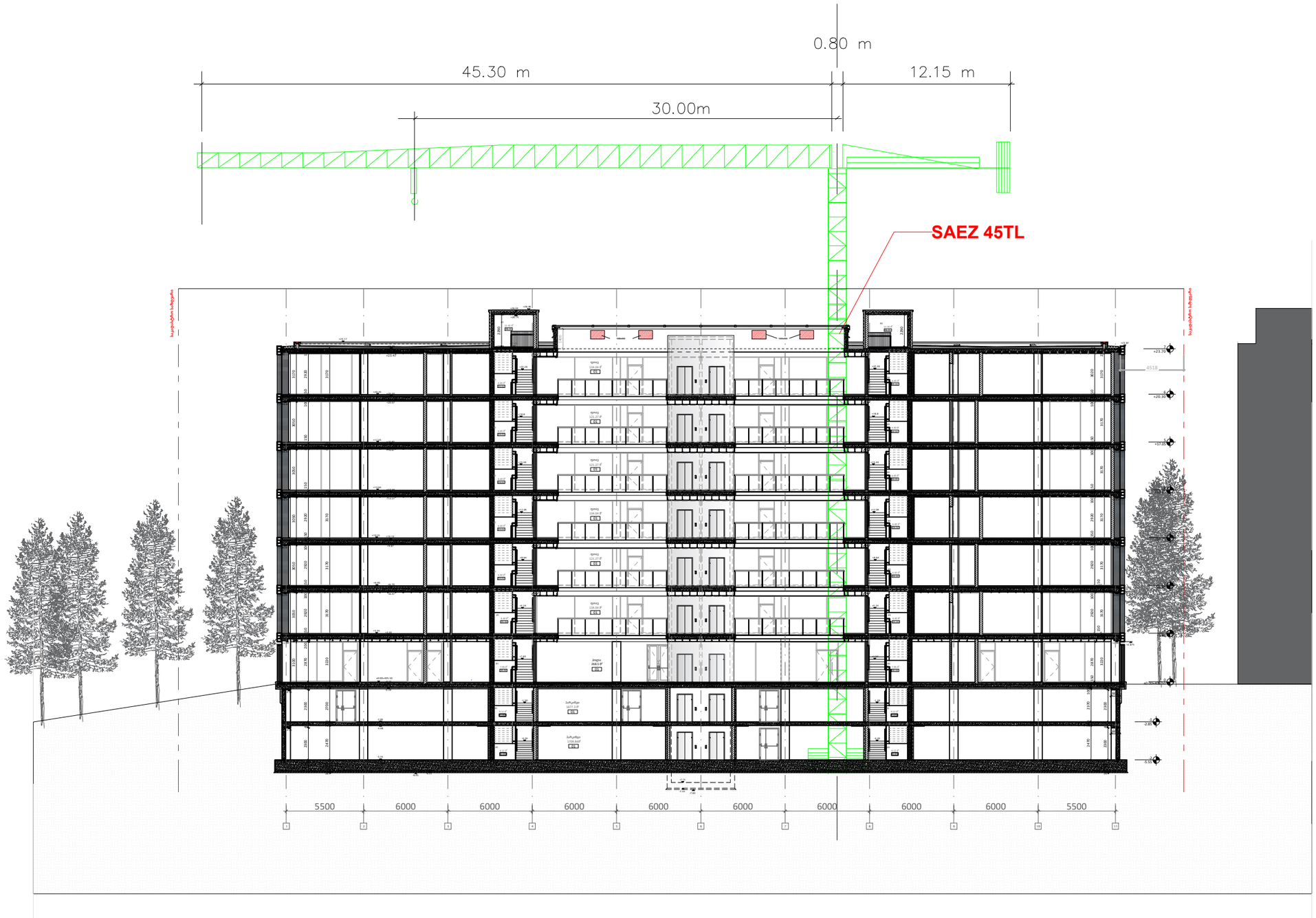

A3

mo–3

სათაური

სამონტაჟო სქემა-
-საპროექტო სამუშაოები

Ns studio
0179 გაზალეთის ქუჩა 3
ქ. თბილისი, საქართველო.
Tel: 593 27 88 58
info@nsstudio.ge

ქალაქ თბილისში, საკაძის 2
გასასვლელზე #19,
მშენებლობის ორგანიზაციის
პროექტი

ინფორმაცია დამკვეთის შესახებ

შ.პ.ს. "კომფორტი--50"

24.12.2024

Cad Dwg File: Saakadze office building

ლუკა ჩაგანავა

ნინო ჭანტურია

ვახტანგ ცხოვრებაშვილი

თამარ ლაცაბიძე

ილია ძიძიგური

ბელა გოგოლაური

Ns studio

ბ/ კალენდარული გეგმა 30.00 თვე

# et	მშენებლობის განხორციელების პროცესის რიგები და ეტაპები	დღე	თვეები
	მშენებლობის პირველი რიგი		
	მშენებლობის განხორციელების მოსამზადებელი სამუშაოები		
I	~~სამშენებლო მოედნის მოწესრიგება: სილქნეთის ხაზოვანი ნაგებობის გადატანა და არსებული შენობების დემონტაჟი: 02/1, 03/1, 01/1, 04/1, 05/1, ჯიხურა და აუზი~~	180	
II	~~შენობა-ნაგებობის გრუნტზე დაკვალვა და ძირითადი ღერძების დაფიქსირება~~	30	
	მშენებლობის მეორე რიგი		
III	შენობა-ნაგებობის მიწის სამუშაოები, ნაწილობრივი გამაგრებით შენობა-ნაგებობის ფუძის მოწყობის სამუშაოები შენობა-ნაგებობის საძირკვლის მოწყობის სამუშაოები ძირითადი კონსტრუქციული სისტემის მოწყობა შენობა-ნაგებობის ნულოვან ნიშნულამდე	120	
IY	ძირითადი კონსტრუქციული სისტემის მოწყობა შენობა-ნაგებობის ნულოვანი ნიშნულიდან:		
	0.00--6.85მ-მდე	90	
	6.85--13.65მ-მდე	90	
	13.65--20.30მ-მდე	90	
	20.30--23.70მ-მდე	60	
Y	შენობა-ნაგებობის სახურავისა და გადახურვის მოწყობა	60	
YI	არამზიდი კონსტრუქციების მოწყობა	150	
YII	შენობა-ნაგებობის ლოკალური საერთო სარგებლობის საინჟინრო0--ტექნიკური ქსელების მოწყობა	90	
YIII	ტექნოლოგიური მოწყობილობების მონტაჟი	90	
IX	შენობა-ნაგებობის გარე მოსაპირკეთებელი სამუშაოები	150	
X	მიწის ნაკვეთის კეთილმოწყობის სამუშაოები	30	

შენიშვნები: **1. მშენებლობის განსაზღვრული ვადის ათვლა განხორციელდება მშენებლობის ნებართვის აღების შემდგ.**

2. ნებართვის მფლობელი ვალდებულია შეატყობინოს საჯარო ზედამხედველობის ორგანოს მშენებლობის ეტაპის დასრულების შესახებ 10 დღით ადრე.

დაამუშავა: / **ბ. გოგოლაური** /

Ns studio
0179 ბაზალეთის ქუჩა 3
ქ. თბილისი, საქართველო.
Tel: 593 27 88 58
info@nsstudio.ge

დემონტაჟი არსებული შენობების
ქ. თბილისი, სააკაძის მეორე გასასვლელი #19.

მშენებლობის ორგანიზაციის პროექტი

დამკვეთი: შ.პ.ს. "კომფორტი--50"

ლუკა ჩაგანავა
ნინო ჭანტურია
ვახტანგ ცხოვრებაშვილი
თამარ ლაცაბიძე
ილია ძიძიგური
ბელა გოგოლაური

ქ. თბილისი 2023წ

შინაარსი

ა/ განმარტებითი ბარათი /A-4/;

ბ/ კალენდარული გეგმა /A-4/;

გ/ გრაფიკული ნაწილი /A-3/:

ნახაზი მო-1----------სადემონტაჟო სამუშაოები-------სამშენებლო გენგეგმა;

დ/ დანართი-------წერილი "შ.პ.ს კომფორტი 50"-ის.

ა/ განმარტებითი ბარათი

1 მშენებლობის ორგანიზაციის პროექტი დამუშავებულია СниП 3.01.01-85 თანახმად.

საპროექტო ტერიტორია მდებარეობს ქ. თბილისში, გიორგი სააკაძის მეორე გასასვლელში №19, ს/კ 01.10.13.016.176. ტერიტორიის არსებობს საქმიანი ეზო. პროექტით გათვალისწინებულია შენობა-ნაგებობების დემონტაჟი. ნაწილი შენობების აგებულია მონოლითური რკინაბეტონის კონსტრუქციებში, ნაწილს აქვს ანაკრები ფილებით გადახურვა /იხილე ნახაზი მო-1/.

გეოლოგიური დასკვნის საფუძველზე ტერიტორიაზე გავრცელებულია შემდეგი ფენები:
--ფენა №1----------ნაყარი გრუნტი;
--ფენა №2---------ქვიშაქვების და არგელიტების მორიგეობა, ძლიერ გამოფიტული;
--ფენა №3---------ქვიშაქვების და არგელიტების მორიგეობა, გამოფიტული.

გრუნტის წყალი დაფიქსირდა 5.0-დან 6.7-მდე მიწის ზედაპირიდან.

ტერიტორია მიეკუთვნება 8 ბალიან ზონას.

2 საპროექტო ობიექტის მშენებლობის ხანგრძლივობის არ განისაზღვრება. СниП 1.04.03-85 და პირობითად მიღებულია **6.00 თვე** სამუშაოთა მოცულობიდან გამომდინარე.

<u>მოსამზადებელ პერიოდში უნდა მოხდეს</u>:
--ტერიტორიის შემოღობვა დროებითი ღობით არსებული ღობის ადგილმდებარეობის გათვალისწინებით;
--უცხო ხალხის გაყვანა ტერიტორიიდან;
--დროებითი "შენობა-ნაგებობის" განლაგება თავისუფალ, უსაფრთხო ტერიტორიაზე;
--სამშენებლო ნაგვის გატანა შიდა სივრციდან და ტერიტორიიდან;
--არსებული შიდა ქსელების გამორთვა;
--სამშენებლო მოედნის უზრუნველყოფა დროებითი წყლით და ენერგიით ქალაქის არსებული ქსელებიდან;
--ხანძრისგან დაცვის სისტემის გათვალისწინება.

კონსტრუქციულად დროებითი ღობე უნდა იყოს გამზადებული ГОСТ 23407-78 თანახმად.
ღობე შეიძლება იყოს:

-პანელოვანი;
-პანელოვანი დგარებით;
-მარტო დგარებით /ბაგირით ან ლენტით/
შემოღობვის პანელი უნდა იყოს 1.2-1.6-2.0 მ-იანი სიგრძით. პანელის სიმაღლე
შეიძლება იყოს 2.0მ-მდე ან 1.6მ-მდე. სამშენებლო უბნის შემოღობვისათვის ღობე შეიძლება იყოს 1.2მ-მდე.

3 სადემონტაჟო სამუშაოების განხორციელება უნდა მოხდეს ზემოდან ქვევით სათანადო კომისიის დასწრებით.
უსაფრთხოების მენეჯერი/სპეციალისტის მიერ სადემონტაჟო სამუშაოების დაწყებამდე მოხდეს საფრთხეების იდენტიფიცირება, რისკების შეფასება და პრევენციული ზომების შემუშავება!

აკრძალულია: სადემონტაჟო სამუშაოების განხორციელება <u>ორი-სამი კონსტრუქციების ერთად</u>!
სამუშოების დროს უნდა იყოს გათვალისწინებული:
კონსტრუქციის დროებითი გამაგრება /საჭიროების შემთხვევაში/, მუშების სათანადო ინსტრუქტაჟი და უზრუნველყოფა: სპეციალური ქამრებით, რესპირატორებით, დამცავი სათვალეებით, ხმაურდამხშობი საყურისებით, ხელთათმანებით და სპეც. ტანსაცმლით, დემონტირებული კონსტრუქციების დროებითი დასალაგებელი ადგილი, აქტის შედგენა ძირითადი პერიოდის სამუშაოების შესახებ. ავარიული სიტუაციის შემთხვევაში უნდა მოხდეს სამუშაოების <u>შეჩერება</u> და ყველა სადემონტაჟო კონსტრუქციის <u>გამაგრება.</u> ყველა საშიში ადგილი უნდა იყოს შემოღობილი სათანადო განათებით ღამის საათებში. სამშენებლო ნაგავი დროულად უნდა იქნას გატანილი.

გაზის აუზის დემონტაჟის დროს უნდა მოხდეს:
--აუზის გასუფთავება;
--აუზის გარე ქსელების დემონტაჟი;
--აუზის მიმაგრების ადგილების გახსნა;
--აუზის ლითონის ზედაპირის დაცვა ხახუნისაგან;
--სამუშაოს განხორციელება მარტო დღის გამვალობაში

სახურავის და სახურავის კონსტრუქციების მოხსნის პირობები და თანმიმდევრობა:
---ფენილის მოხსნა;
---შეფიცვრის დაშლა ზედა წერტილიდან კარნიზამდე;
---ხის კონსტრუქციების კვანძების გახსნა დროებითი გამაგრების გათვალისწინებით და შემდეგ დემონტაჟი;
---სამუშაო ადგილების პერიოდული დასველება
შენიშვნა: სამუშაოების განხორციელებაში მუშების ასაკი არ უნდა იყოს 18წლის ნაკლები.

აგურის ან ბლოკის წყობის დაშლის პირობები და თანმიმდევრობა:
---პირველ რიგში ხდება ზედა რიგის დაშლა;
---ინსტრუმენტის გამოყენება /ძალაყინი/ ხდება ჰორიზონტალური ნაკერების მიმართულებით;
---შიდა ხარაჩოების დაყენება;
---თითოეული მთელი აგურისან ბლოკის შენახვა;
---გასუფთავება ხსნარისაგან;
---სამუშაო ადგილების პერიოდული დასველება
შენიშვნა: შიდა ხარაჩოები უნდა იყოს ქარხნული ინვენტარული ტიპის. სიმაღლე---900მმ-1800მმ, სიგრძე—5500მმ, სიგანე – 2400მმ, მასა 234კგ.

ანაკრები კონსტრუქციების დემონტაჟი და გადმოტვირთვა მოხდეს საავტომობილო ამწე KC-65717-34 /IVECO Trakker/-ს საშუალებით. ამწის შერჩევა განპირობებულია ანაკრები კონსტრუქციების წონით. ამწის შერჩევა და მარკის შეცვლა შეიძლება მოხდეს სამშენებლო ორგანიზაციის სურვილის თანახმად ანალოგიურ მარკაზე.

სამუშაოების თანმიმდევრობა:

პირველ რიგის დროს სახურავის, სახურავის კონსტრუქციების, კარ-ფანჯრების ამოღება, იატაკების აყრა და ტიხრების დემონტაჟი. სამუშაოების განხორციელება მოხდეს ხელით.

მეორე რიგის დროს მოხდეს ერთი სართულის ფარგლებში გადახურვის ფილების და შემდეგ კედლების დემონტაჟი. შემდეგ მოხდება მეორე სართულის გადახურვის ფილების და კედლების დემონტაჟი და ასე შემდეგ. სამუშაოების განხორციელება მოხდეს საავტომობილო ამწის დახმარებით.

მესამე რიგის დროს მოხდეს გრუნტის დამუშავება ხელით და საძირკვლის ამოღება.

სამუშაოების დროს აუცილებლად გათვალისწინდეს:

-სამონტაჟო ლითონის კიბეების დაყენება მუშებისათვის / კონსტრუქციების მიმაგრების ადგილებთან /;
-ანაკრები კონსტრუქციების შორის ნაკერების და კვანძების გახსნა დროებითი გამაგრების გათვალისწინებით;
-ანაკრები კონსტრუქციების სამონტაჟო ყულფების შემოწმება და საჭიროების შემთხვევაში ახლის მოწყობა;
-დემონტირებული კონსტრუქციების გადმოტანა და დალაგება სპეციალურ მოედანზე;
-ტრავერსების გამოყენება და მათი პარამეტრების გათვალისწინება ამწის შერჩევის დროს.

მუშა-პერსონალის მუშაობის უსაფრთხოების პირობები:
--მოეწყოს სამუშაო მოედანზე გამაფრთხილებელი და აკრძალავი ნიშნები;
--მემანქანის მუშაობა უნდა განხორციელდეს შესაბამისი სიგნალის შემდეგ;
--ამწის მუშაობისას მუშა არ უნდა იყოს ამწის კაკვის ან ისრის ქვეშ და აგრეთვე ამწის მოსაბრუნებელი ნაწილის ქვეშ;
--მუშების ადგილმდებარეობა სადემონტაჟო ზონაში უნდა იყოს 1.0---1.5მ დაშორებით აწეული ელემენტისაგან;
--აკრძალულია ტვირთის დატოვება ჩამოკიდებულ მდგომარეობაში შესვენების ან სამუშაო დღის დამთავრების შემდეგ.

4. ყველა სამუშაოს განხორციელება მოხდეს საქართველოს მთავრობის მოთხოვნათა გათვალისწინებით:
-- 2007წ 28 მარტის №62 დადგენილება –**“მშენებლობის უსაფრთხოების წესები”;**
-- 2017წ 27 ოქტომბრის №477 დადგენილება—**“სიმაღლეზე მუშაობის უსაფრთხოების მოთხოვნები”;**
-- 2014წ 1 იანვრის №429 ტექნიკური რეგლამენტი---**“ამწე მოწყობილობების მოწყობისა და უსაფრთხო ექსპლატაციის შესახებ ტექნიკური რეგლამენტის დამტკიცების თაობაზე;**
--2014წ 27 მაისის ტექნიკური რეგლამენტი-----**“მშენებლობის უსაფრთხოების შესახებ”**
--საქართველოს ორგანული კანონი **“შრომის უსაფრთხოების შესახებ”**

მანქანა-მექანიზმების უწყისი

N	დ ა ს ა ხ ე ლ ე ბ ა	ერთ გან.	რ-ბა
1	სამშენებლო ლითონის კიბე ბაქნით	ც	4
2	საკომპრესორო დანადგარი	ც	2
3	სანგრევი ჩაქუჩები	ც	4
4	ნიჩაბი	ც	4
5	ელექტროსახერხი	ც	2
6	სპეცტრანსპორტი	ც	4
7	შემდუღებელი აპარატი	ც	2
8	საავტომობილო ამწე	ც	1
9	ექსკავატორი /.ნაგვის დატვირთვა/	ც	1

შენიშვნა: სანგრევი ჩაქუჩების, ელექტროხელსაწყოების და საშემდუღებლო აპარატის გამოყენება განხორციელდეს შესაბამისი ინსტრუქციის მიხედვით!

თვითმცვლელების ტვირთამწეობა

N	დახასიათება	ГАЗ-335	ЗИЛ-ММЗ-4502	МАЗ-5549	КАМАЗ-5510	КрАЗ-256Б1
1	ტვირთამწეობა, ტნ	3.50	5.80	8.00	12.00	10.00
2	მოცულობა, მ³	2.50	3.90	5.10	6.00	7.20

შენიშვნა: თვითმცვლელის მარკა შერჩეული იქნას სამშენებლო ორგანიზაციის სურვილის თანახმად დატვირთული კონსტრუქციების რაოდენობის მიხედვით /საბაზო მონაცემით ჩაითვალოს ერთი ანაკრები ღრუტანიანი ფილის წონა—2.5ტნ/

ექსკავატრის ჩამჩის მოცულობის რაოდენობა, რომელიც ეტევა თვითმცვლელში

N	ჩამჩის მოცულობა მ³	ГАЗ-335	ЗИЛ-ММЗ-4502	МАЗ-5549	КАМАЗ-5510	КрАЗ-256Б1
1	0.40	6.00	8.00	12.00	15.00	20.00
2	0.50	5.00	6.00	10.00	12.00	16.00
3	0.65	4.00	5.00	7.00	9.00	12.00
4	2.00	3.00	5.00	6.00	6.00	8.00
5	1.25	-	3.00	4.00	5.00	6.00

შენიშვნა: ექსკავატორის ჩამჩის მოცულობა და თვითმცვლელის მარკა შერჩეული იქნას სამშენებლო ორგანიზაციის სურვილის თანახმად დატვირთული გრუნტის და სამშენებლო ნაგვის მოცულობიდან გამომდინარე ადგილზე.

ბ) კალენდარული გეგმა T=6.0 თვე

N	სამუშაოს დასახელება	დღე	1 თვე						2 თვე						3 თვე					
			5	10	15	20	25	30	5	10	15	20	25	30	5	10	15	20	25	30
	მოსამზადებელი პერიოდის სამუშაოები																			
1	მოსამზადებელი სამუშაოების ჩატარება /იხ. განმარტებითი ბარათი/	15																		
	ძირითადი პერიოდის სადემონტაჟო სამუშაოები																			
	02/1, 03/1 და საყარაული ჯიხურა																			
1	სახურავის, სახურავის კონსტრუქციების, კარ-ფანჯრების ამოღება, იატაკების აყრა და ტიხრების დემონტაჟი.	30																		
2	კედლების დემონტაჟი.	30																		
3	გრუნტის დამუშავება ხელით და საძირკვლის ამოღება.	15																		
	01/1, 04/1, 05/1 და გაზის აუზი																			
1	სახურავის, სახურავის კონსტრუქციების, კარ-ფანჯრების ამოღება, იატაკების აყრა და ტიხრების დემონტაჟი.	30																		
2	გადახურვის ფილების, კიბის და კედლების დემონტაჟი.	120																		
3	გრუნტის დამუშავება ხელით და საძირკვლის ამოღება.	15																		
	საერთო სამუშაოები																			
1	სამშენებლო ნაგვის გატანა	-																		
2	სხვადასხვა სამუშაოები	-																		

N	სამუშაოს დასახელება	დღე	4 თვე						5 თვე						6 თვე					
			5	10	15	20	25	30	5	10	15	20	25	30	5	10	15	20	25	30
	მოსამზადებელი პერიოდის სამუშაოები																			
1	მოსამზადებელი სამუშაოების ჩატარება /იხ. განმარტებითი ბარათი/	15																		
	ძირითადი პერიოდის სადემონტაჟო სამუშაოები																			
	02/1, 03/1 და საყარაული ჯიხურა																			
1	სახურავის, სახურავის კონსტრუქციების, კარ-ფანჯრების ამოღება, იატაკების აყრა და ტიხრების დემონტაჟი.	30																		
2	კედლების დემონტაჟი.	30																		
3	გრუნტის დამუშავება ხელით და საძირკვლის ამოღება.	15																		
	01/1, 04/1, 05/1 და გაზის აუზი																			
1	სახურავის, სახურავის კონსტრუქციების, კარ-ფანჯრების ამოღება, იატაკების აყრა და ტიხრების დემონტაჟი.	30																		
2	გადახურვის ფილების, კიბის და კედლების დემონტაჟი.	120																		
3	გრუნტის დამუშავება ხელით და საძირკვლის ამოღება.	15																		
	საერთო სამუშაოები																			
1	სამშენებლო ნაგვის გატანა	-																		
2	სხვადასხვა სამუშაოები	-																		

შპს „კომფორტი 50"-ის

დირექტორს ვახტანგ ფარჯიანს

ვადასტურებთ, რომ შპს „კომფორტი 50"-ის საკუთრებაში არსებულ მიწის ნაკვეთზე ს/კ 01.10.13.016.164 მოწყობილი თბილისი გაზის სადენის ტერიტორიაზე არანაირი ხაზობრივი მიწისქვეშა ინფრასტრუქტურა არ არსებობს.

შპს „დელტა"-ს ს/ნ 400257960

დირექტორი ლელა მეგაველია

პ/ნ61900100557

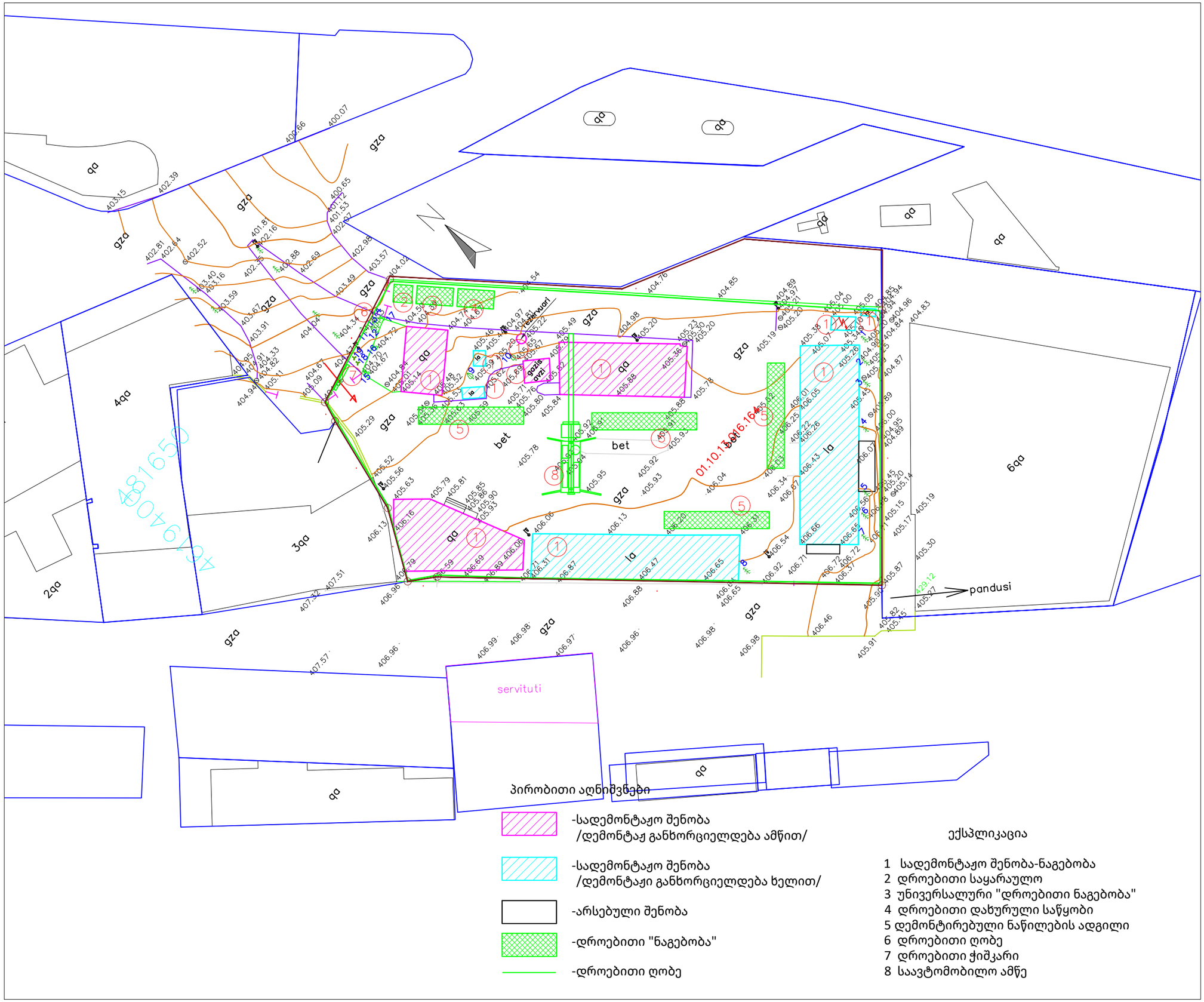

A3

mo–1

სათაური

სამშენებლო გენგეგმა-
-სადემონტაჟო სამუშაოები

Ns studio
0179 ბახალეთის ქუჩა 3
ქ. თბილისი, საქართველო.
Tel: 593 27 88 58
info@nsstudio.ge

ქალაქ თბილისში, საკადის 2
გასასვლელზე #19,
მშენებლობის ორგანიზაციის
პროექტი

ინფორმაცია დამკვეთის შესახებ

შ.პ.ს. "კომფორტი--50"

სქემატური ჭრილი

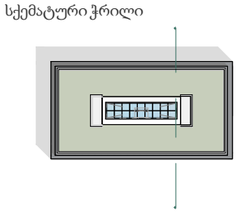

24.12.2024

Cad Dwg File: Saakadze office building

ლუკა ჩაგანავა

ნინო ჭანტურია

ვახტანგ ცხოვრებაშვილი

თამარ ლაცაბიძე

ილია ძიძიგური

ზელა გოგოლაური

Ns studio

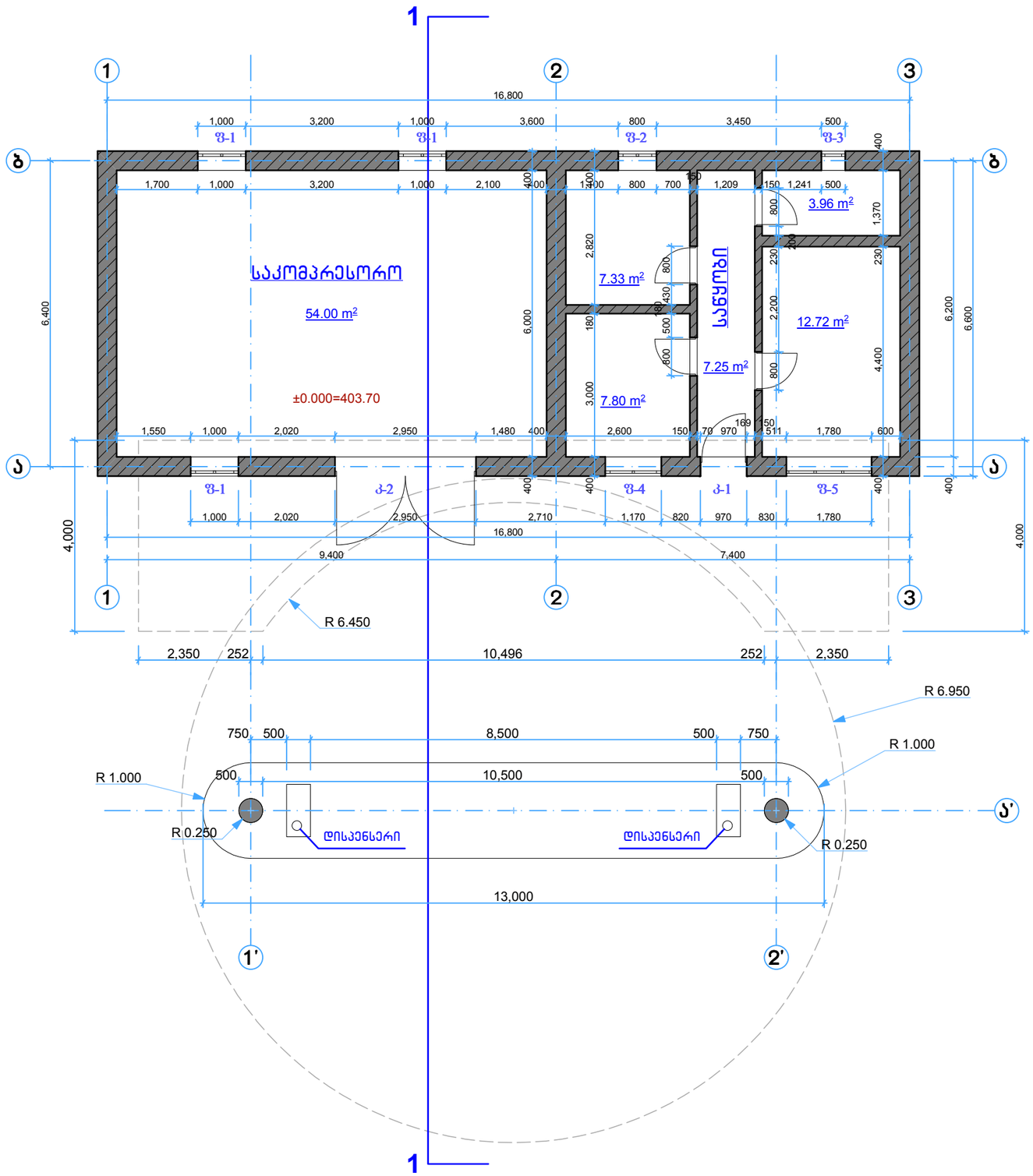
1
1
2
3
ბ
ა
16,800
1,000
3,200
1,000
3,600
800
3,450
500
ფ-1
ფ-1
ფ-2
ფ-3
1,700
1,000
3,200
1,000
2,100
400
1,400
800
700
150
1,209
150
1,241
500
400
საკომპრესორო
54.00 m²
±0.000=403.70
6,400
6,000
2,820
7.33 m²
180
430
180
500
600
7.25 m²
3,000
7.80 m²
სანყობი
3.96 m²
800
1,370
200
230
230
2,200
12.72 m²
4,400
800
6,200
6,600
1,550
1,000
2,020
2,950
1,480
400
2,600
150
70
970
169
150
511
1,780
600
ფ-1
ა-2
ფ-4
ა-1
ფ-5
400
400
400
400
400
1,000
2,020
2,950
2,710
1,170
820
970
830
1,780
16,800
9,400
7,400
4,000
4,000
R 6.450
2,350
252
10,496
252
2,350
R 6.950
750
500
8,500
500
750
R 1.000
R 1.000
500
10,500
500
R 0.250
დისპენსერი
დისპენსერი
R 0.250
13,000
1'
2'
3'

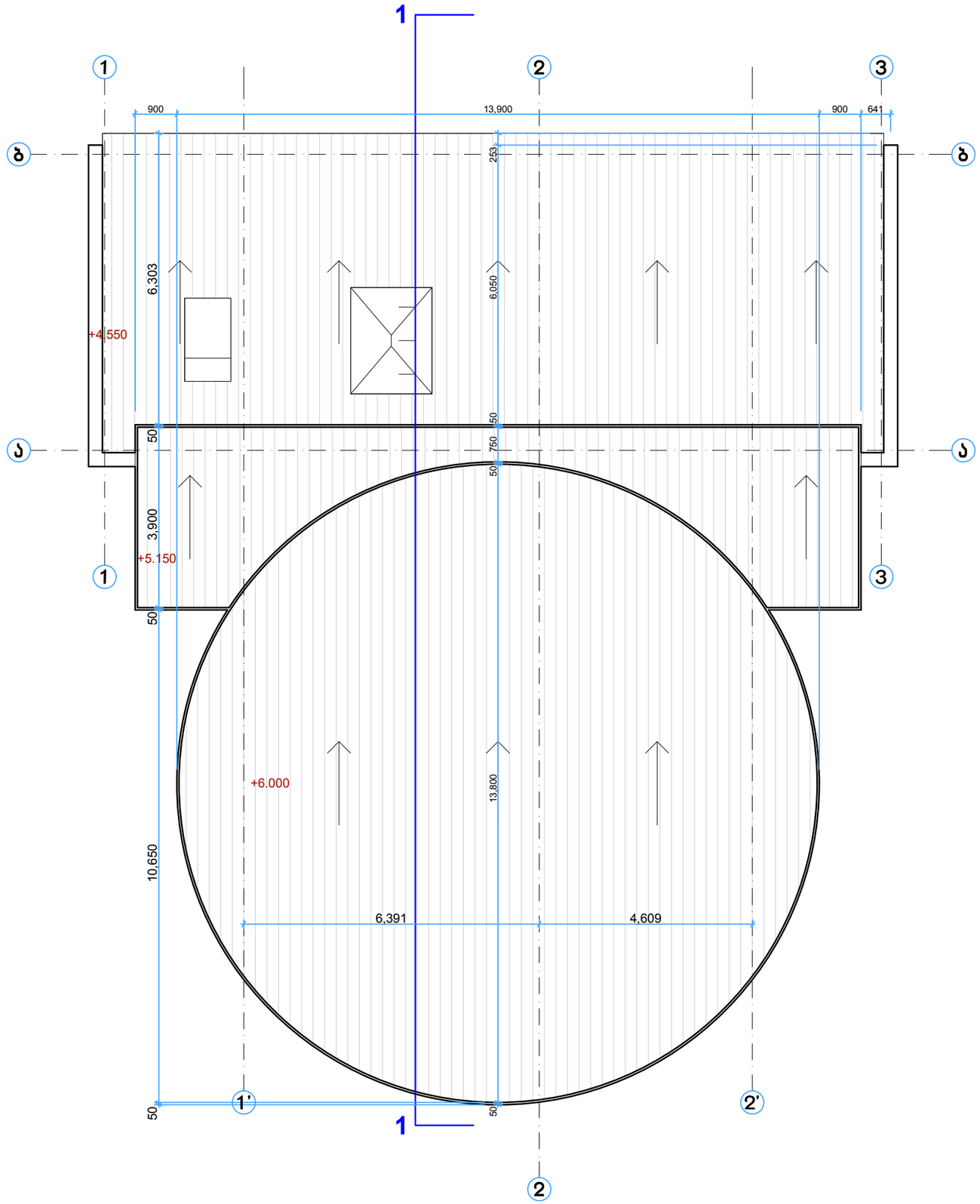
1
1
2
3
ბ
ბ
ჯ
ჯ
1
3
1'
2'
2
900
13,900
900
641
253
6,303
6,050
+4.550
50
750
50
3,900
+5.150
50
50
10,650
+6.000
13,800
6,391
4,609
50
50

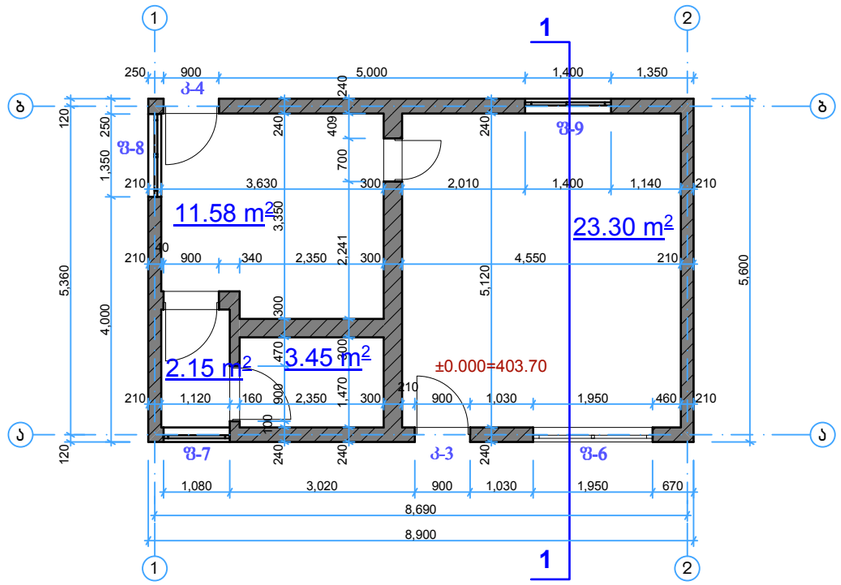
1
2
1
250
900
5,000
1,400
1,350
J-4
J-9
J-8
120
250
240
409
240
1,350
700
210
3,630
300
2,010
1,400
1,140
210
11.58 m²
23.30 m²
3,350
210
900
340
2,350
2,241
300
4,550
210
5,360
4,000
5,120
5,600
300
470
300
2.15 m²
3.45 m²
±0.000=403.70
210
1,120
160
900
2,350
1,470
300
210
900
1,030
1,950
460
210
100
120
240
240
240
J-7
J-3
J-6
1,080
3,020
900
1,030
1,950
670
8,690
8,900
1
1
2

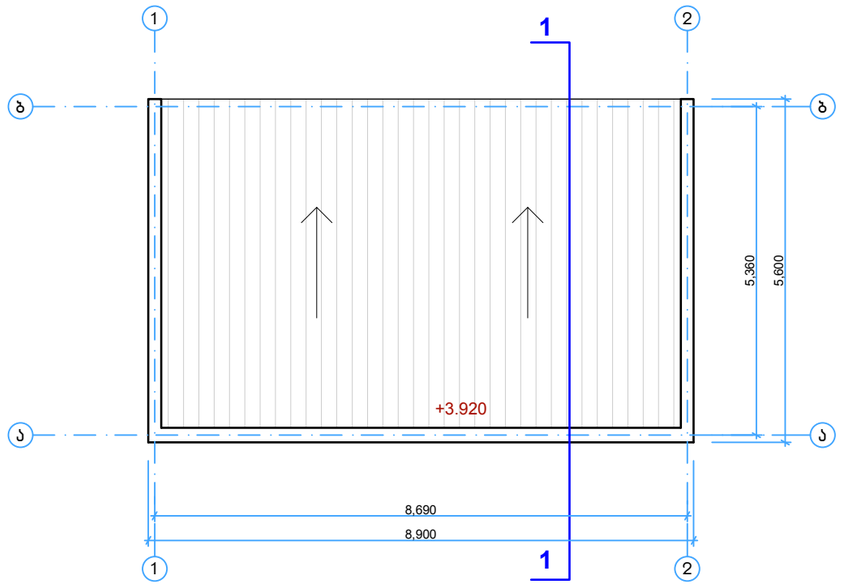
1
2
1
5,360
5,600
+3.920
8,690
8,900
1
1
2

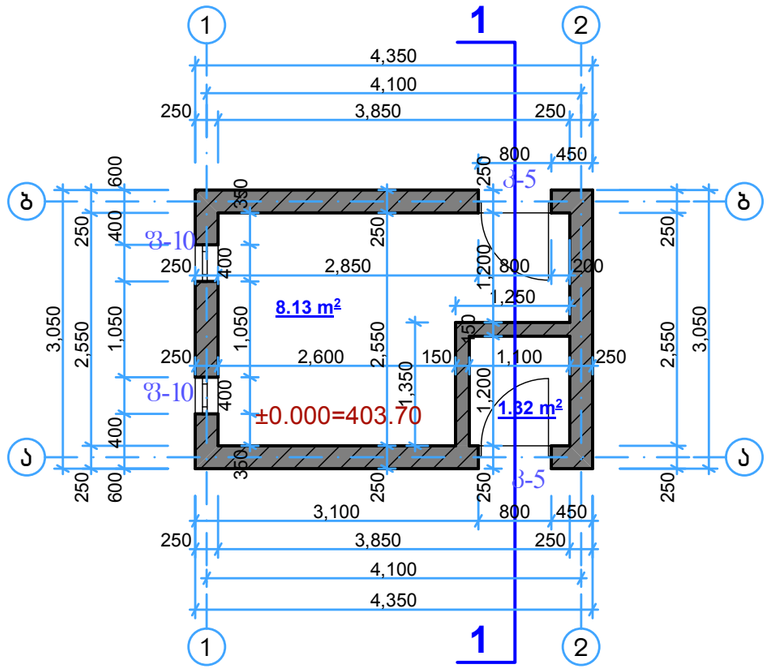
1
2
1
4,350
4,100
3,850
250
250
800
450
250
600
330
250
400
250
2,850
1200
800
200
1,250
8.13 m²
3,050
2,550
1,050
1,050
2,550
150
150
1,100
250
250
2,600
1,350
1,200
400
400
±0.000=403.70
1.32 m²
400
600
360
250
250
250
250
3,100
800
450
250
3,850
250
4,100
4,350
1
2

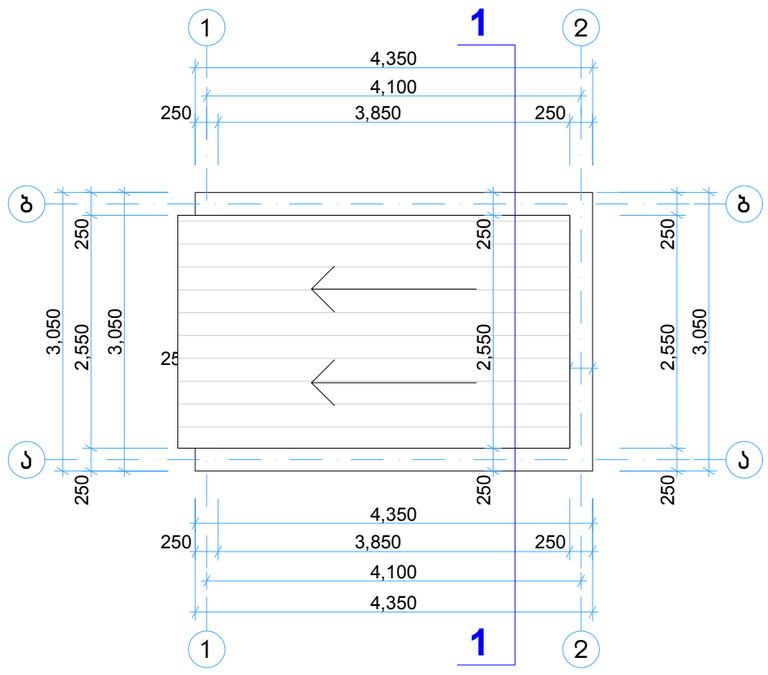
1
1
2
4,350
4,100
3,850
250
250
250
250
250
250
250
250
3,050
2,550
3,050
2,550
3,050
2,550
250
250
250
250
4,350
4,100
3,850
250
250
4,350
1
1
2

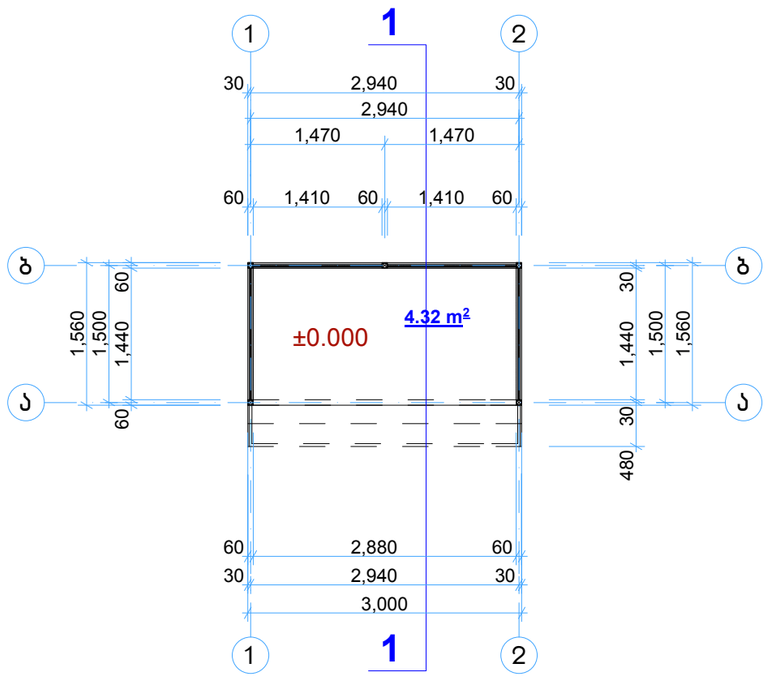
1
1
2
30
2,940
30
2,940
1,470
1,470
60
1,410
60
1,410
60
4.32 m²
±0.000
1,560
1,500
1,440
60
30
1,440
1,500
1,560
30
480
60
2,880
60
30
2,940
30
3,000
1
1
2

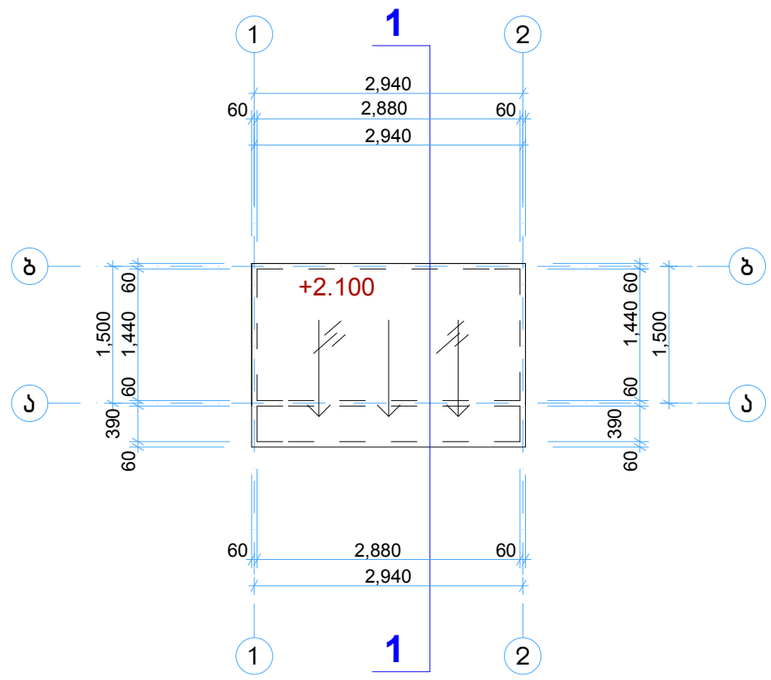
1
2
2,940
60
2,880
60
2,940
ر
+2.100
1,500
60
1,440
60
390
60
1,440
60
1,500
60
390
60
ر
60
2,880
60
2,940
1
2
1

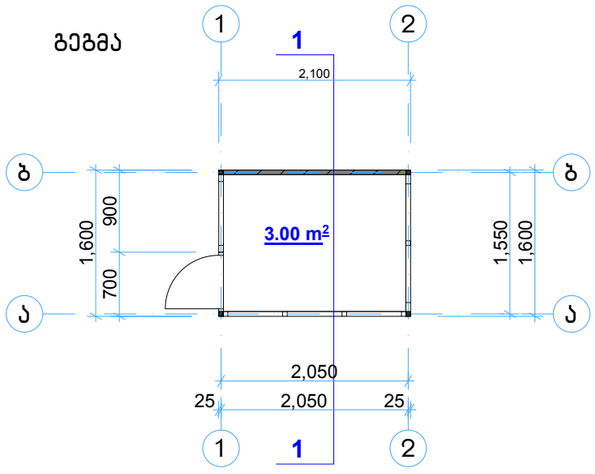
სველი წერტილი
1
2
1
2,100
ბ
ბ
3.00 m²
1,600
900
700
1,550
1,600
ა
ა
2,050
25
2,050
25
1
1
2

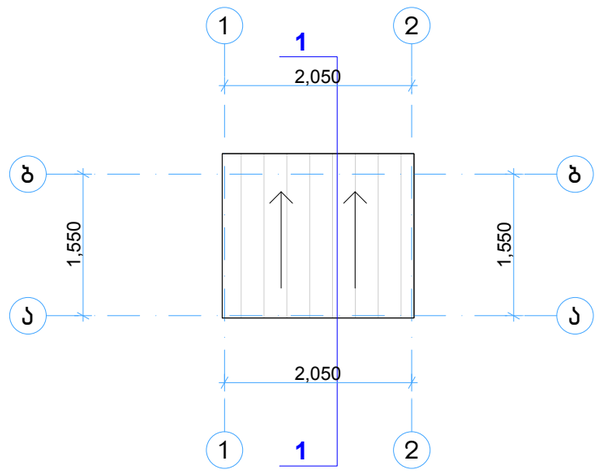
1
1
2
2,050
ბ
ა
1,550
1,550
ბ
ა
2,050
1
1
2

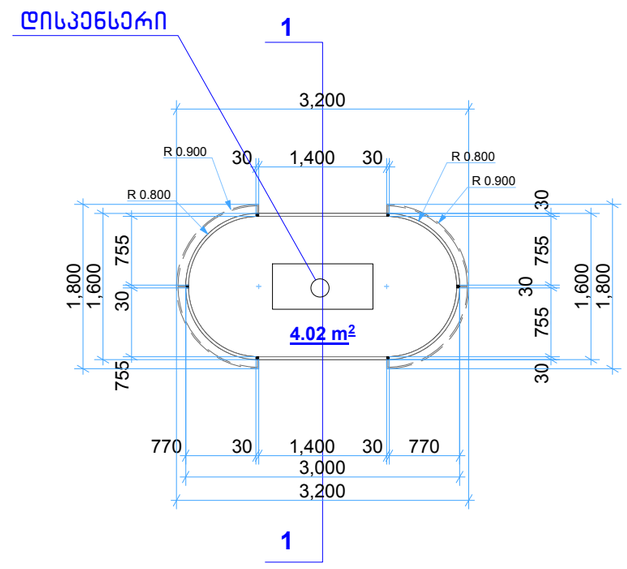
დისპენსერი
1
3,200
R 0.900
30
1,400
30
R 0.800
R 0.800
R 0.900
30
755
1,800
1,600
30
4.02 m²
30
755
1,600
1,800
755
30
770
30
1,400
30
770
3,000
3,200
1

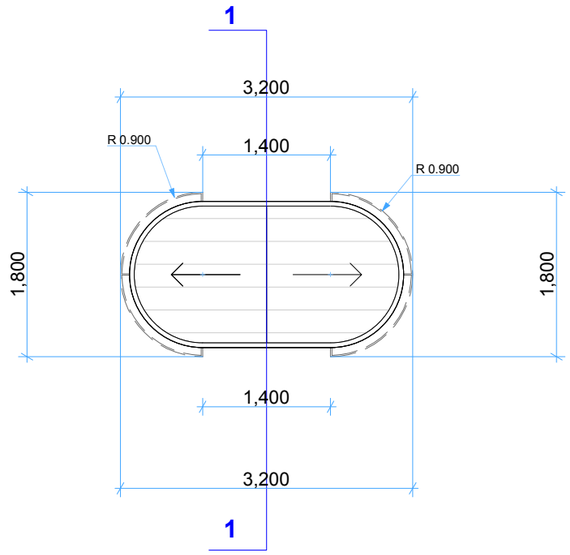
1
3,200
R 0.900
1,400
R 0.900
1,800
1,800
1,400
3,200
1

ჭრილი - 1-1

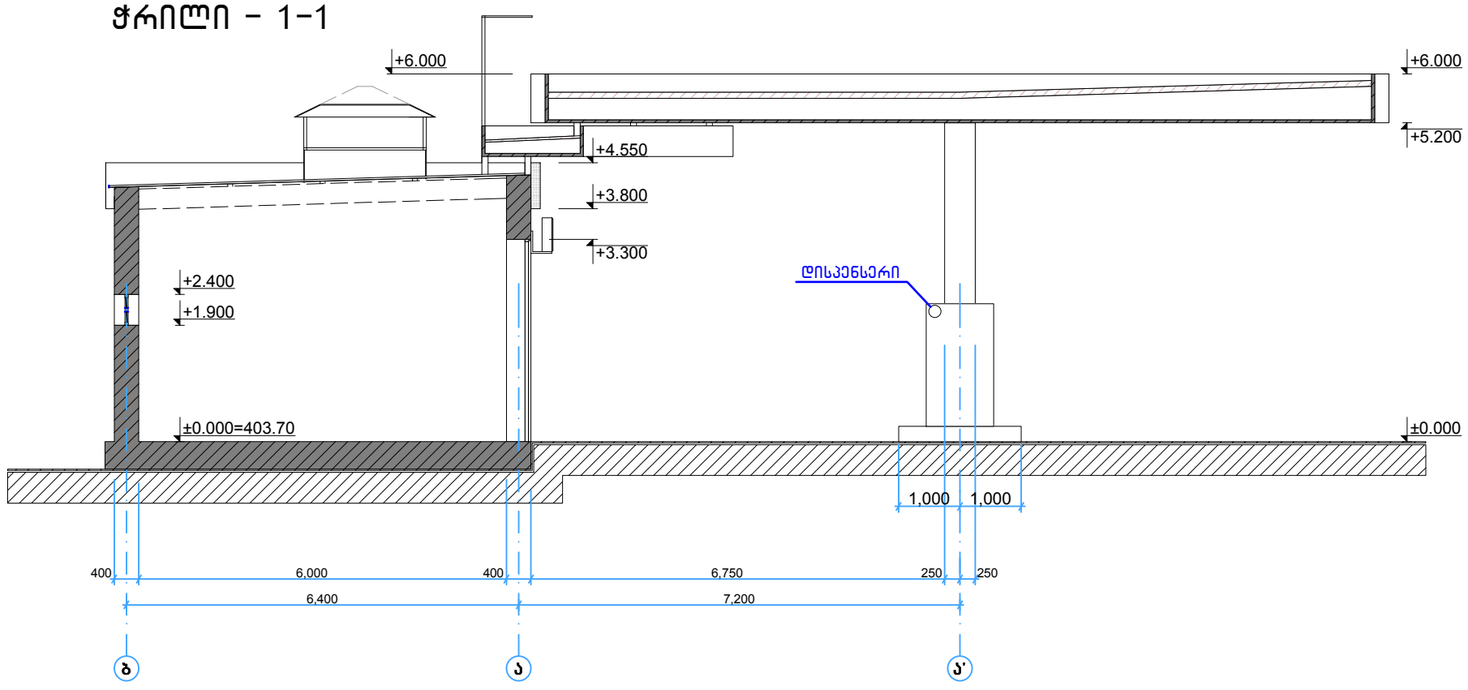
+6.000
+6.000
+5.200
+4.550
+3.800
+3.300
+2.400
+1.900
დისპენსერი
±0.000=403.70
±0.000
1,000
1,000
400
6,000
400
6,750
250
250
6,400
7,200
ბ
ა
ა'

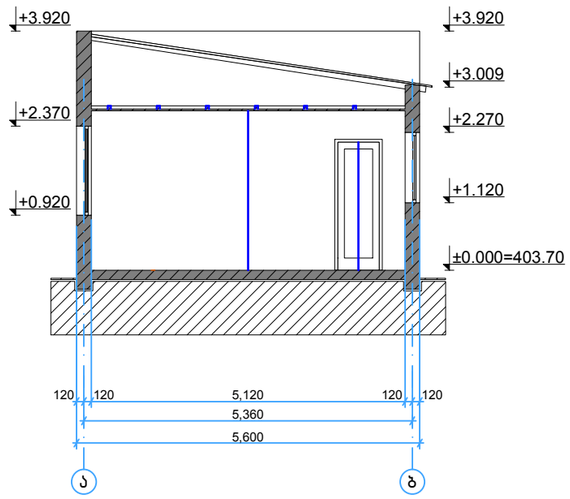
+3.920
+3.920
+3.009
+2.370
+2.270
+0.920
+1.120
±0.000=403.70
120
120
5,120
120
120
5,360
5,600
١
٥

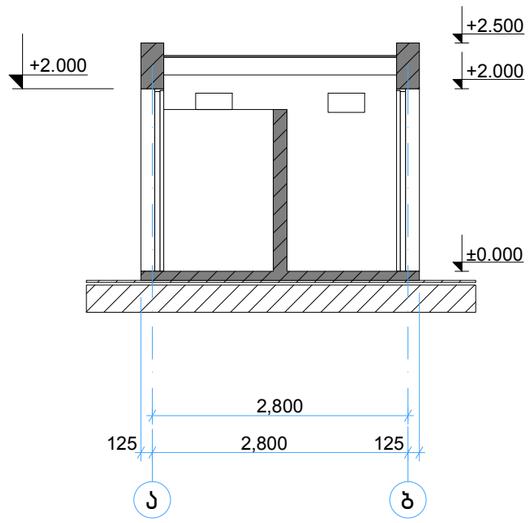
+2.500
+2.000
+2.000
±0.000
2,800
125
2,800
125
ა
ბ

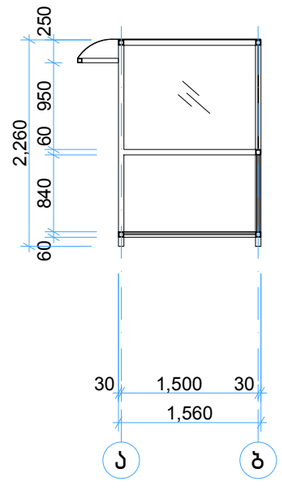
250
950
60
2,260
840
60
30
1,500
30
1,560
ง
ง

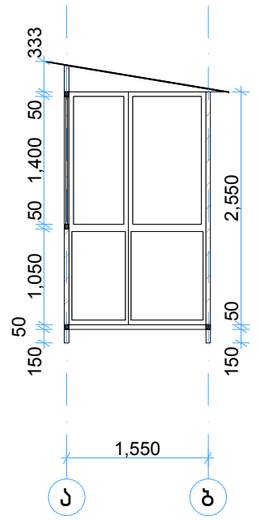
333
50
1,400
50
1,050
50
150
2,550
50
150
1,550

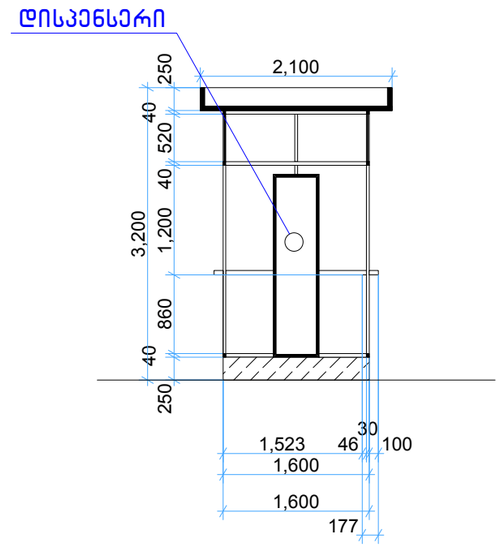
დისპენსერი
2,100
250
40
520
40
3,200
1,200
860
40
250
1,523
46
30
100
1,600
1,600
177

გეგმა მ 1:100

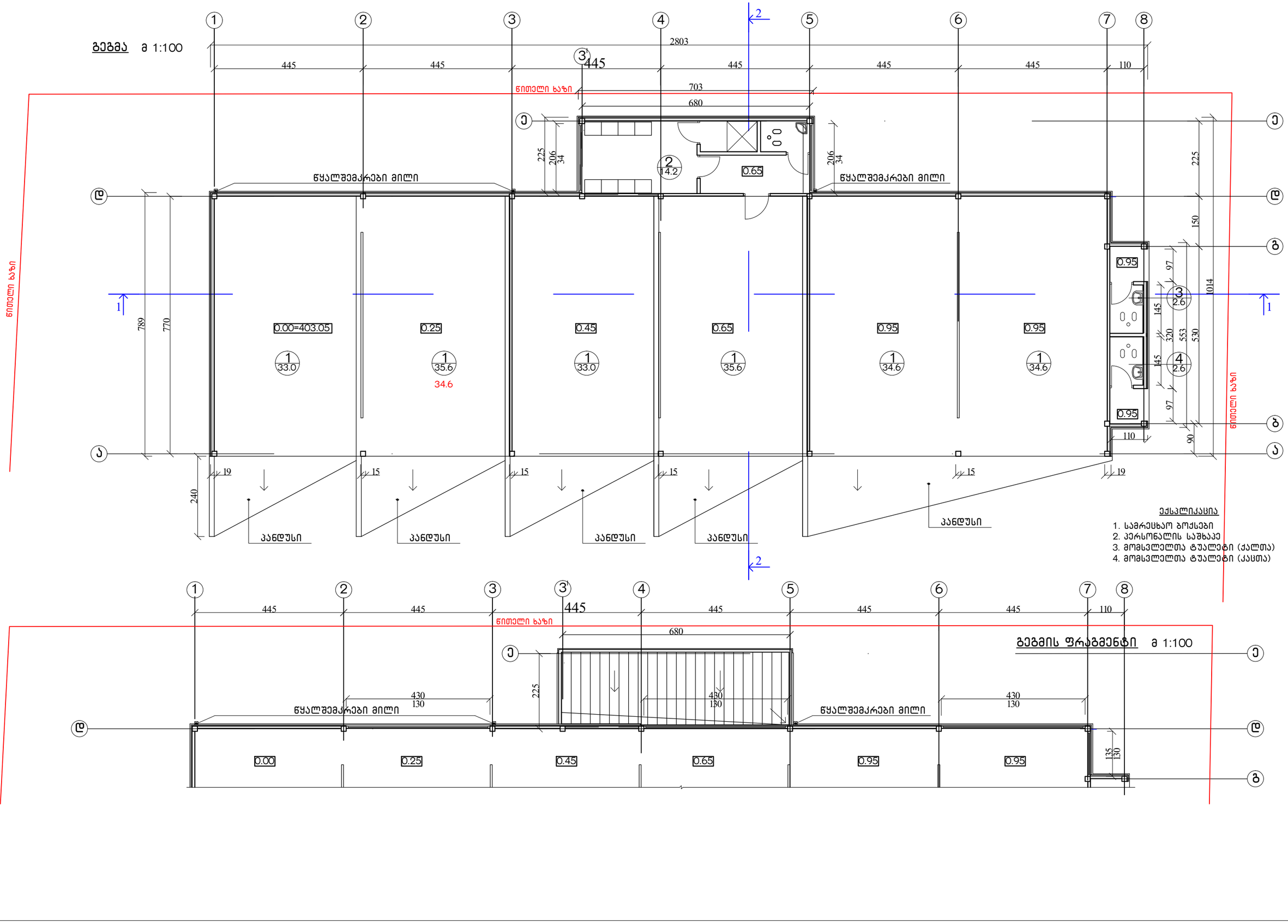

ექსპლიკაცია

1. სამრეცხაო ბოქსები
2. პერსონალის საშხაპე
3. მომსვლელთა ტუალეტი (ქალთა)
4. მომსვლელთა ტუალეტი (კაცთა)

გეგმის ფრაგმენტი მ 1:100

სახურავის გეგმა მ 1:100

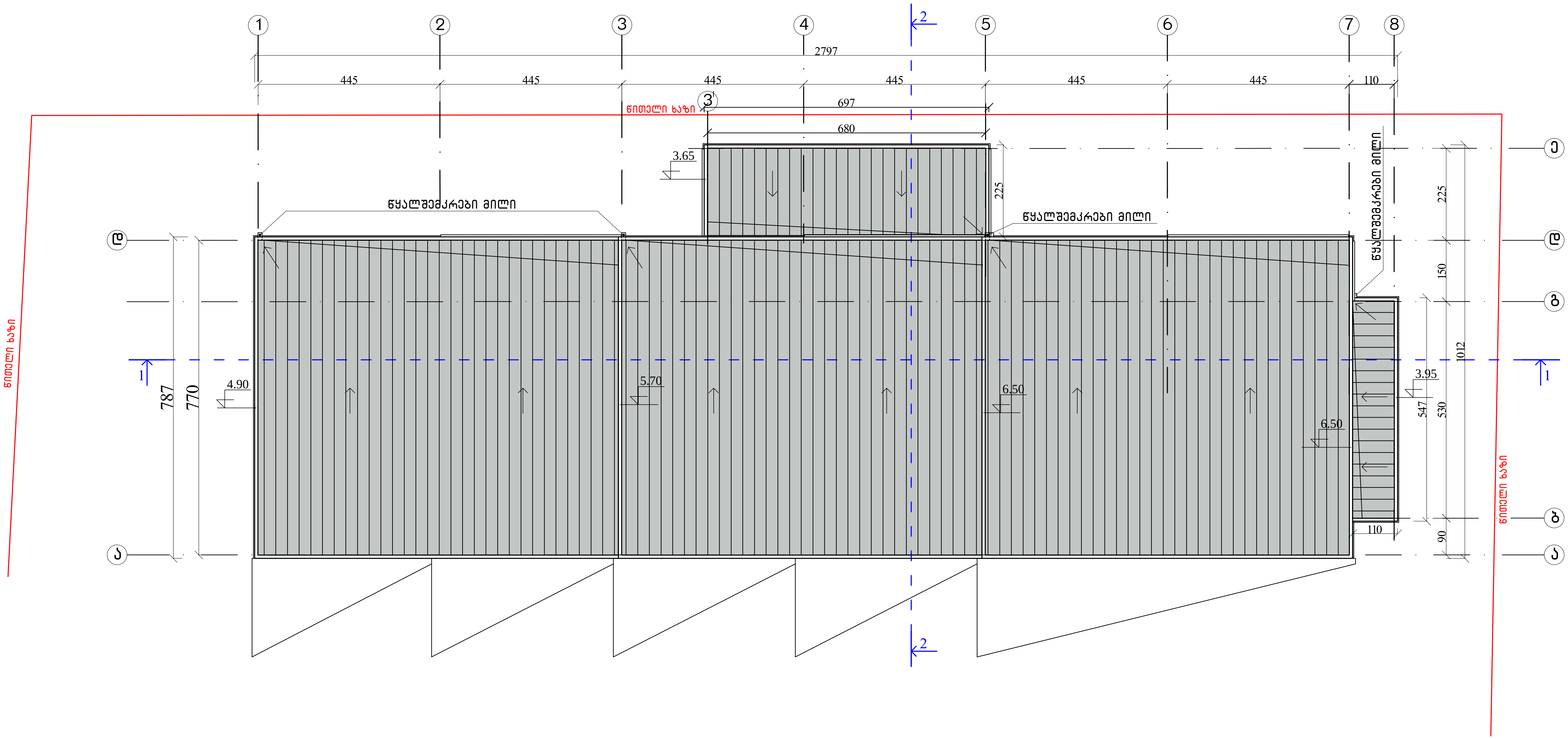

გეგმა მ 1:100

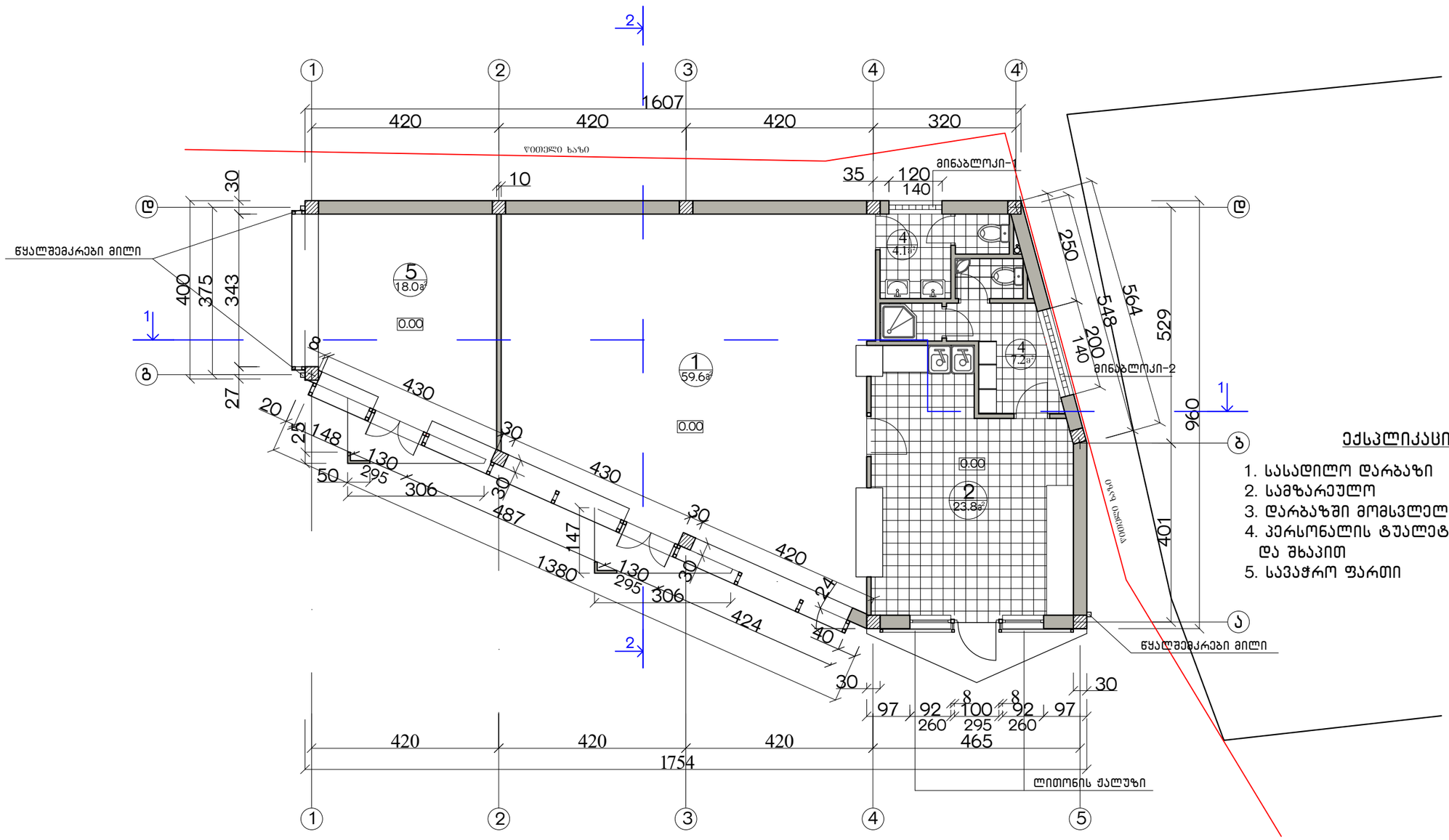

ექსპლიკაცია

1. სასადილო დარბაზი
2. სამზარეულო
3. დარბაზში მომსვლელთა სანკვანძი
4. პერსონალის ტუალეტი გასახდელით და შხაპით
5. სავაჭრო ფართი

შენიშვნები

1. ნახაზზე საპროექტო შენობის ნული შეესაბამება აბსოლუტურ ნიშნულს – 403.50 მ.
2. ნახაზზე ზომები მოცემულია სმ, ნიშნულები მ.

სახურავის გეგმა

მ 1:100

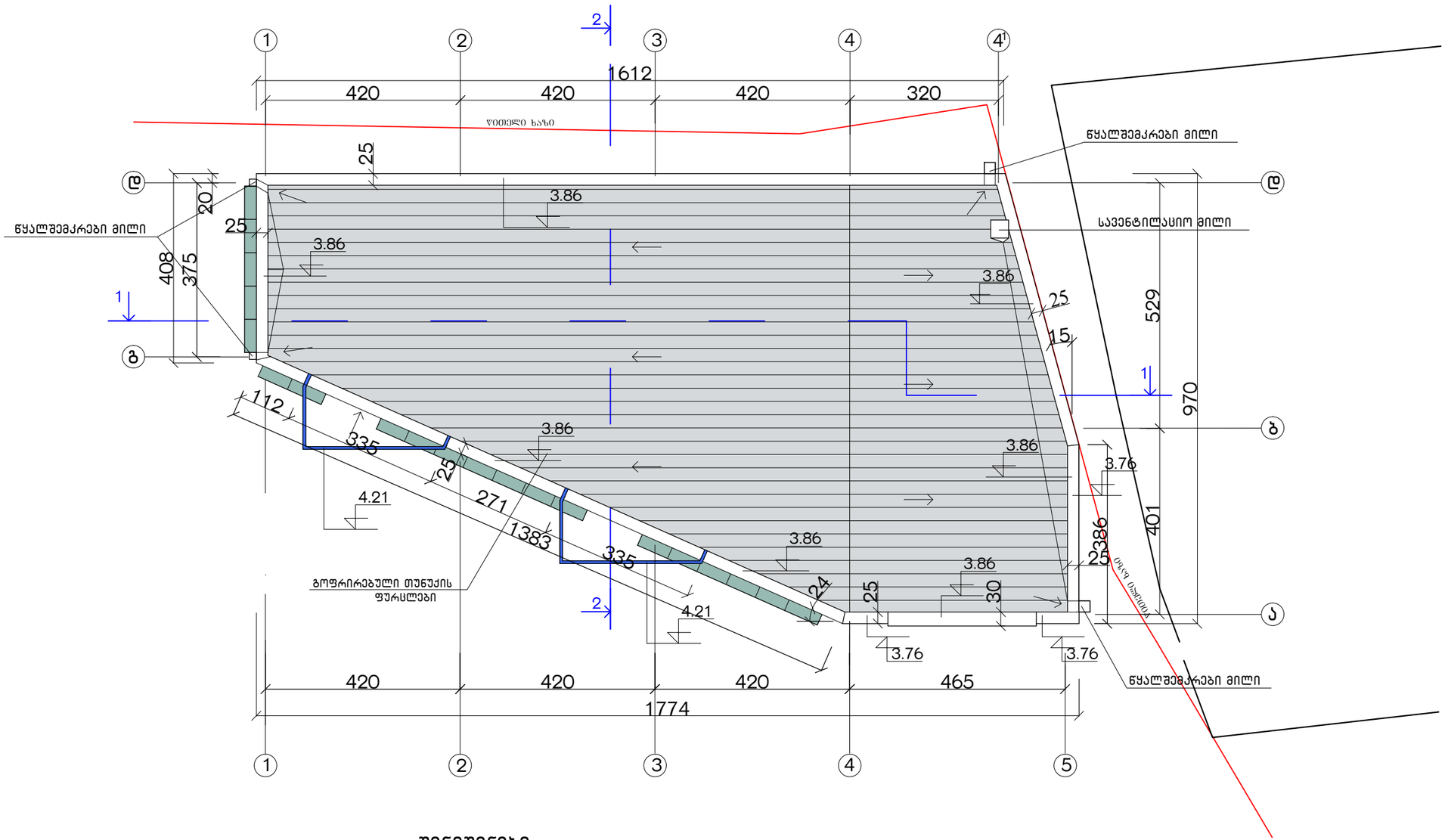

შენიშვნები

1. ნახაზზე საპროექტო შენობის ნული შეესაბამება აბსოლუტურ ნიშნულს – 403.50 მ.
2. სახურავის მასალად გათვალისწინებულია ბოფრირებული ფურცლოვანი ნაკეთობით გადახურვა.
2. ნახაზზე ზომები მოცემულია სმ.

ჭრილი 1-1 მ 1:100

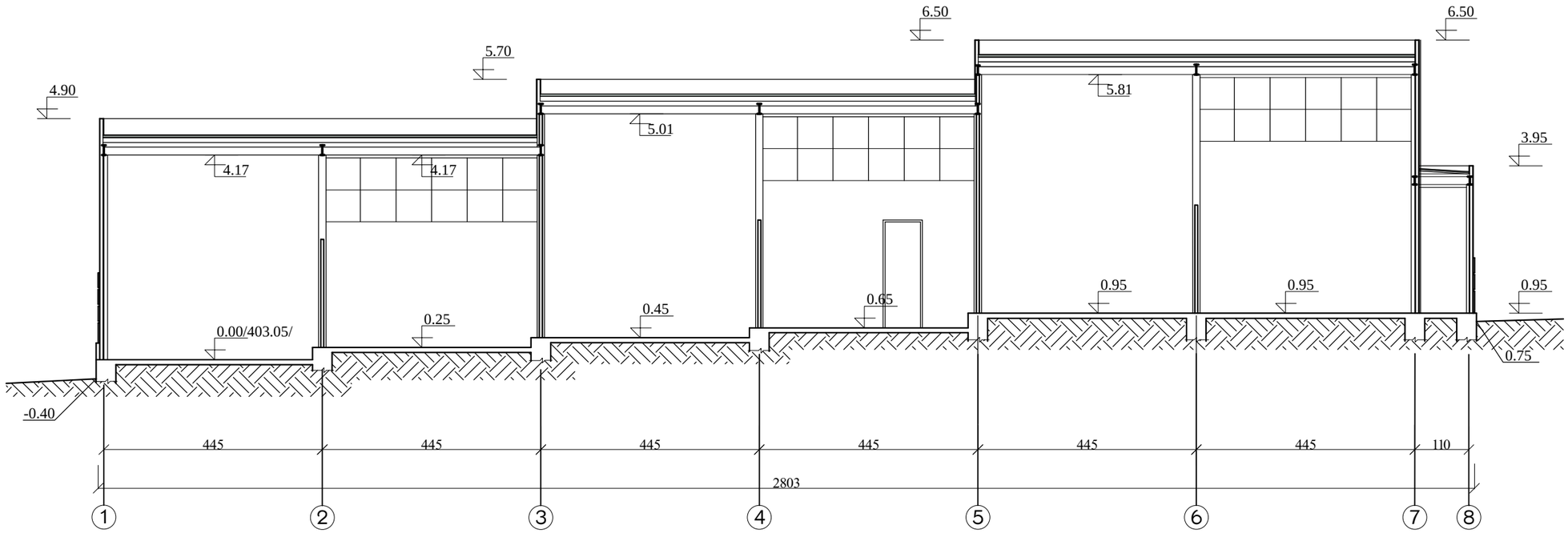

ჭრილი 2-2 მ 1:100

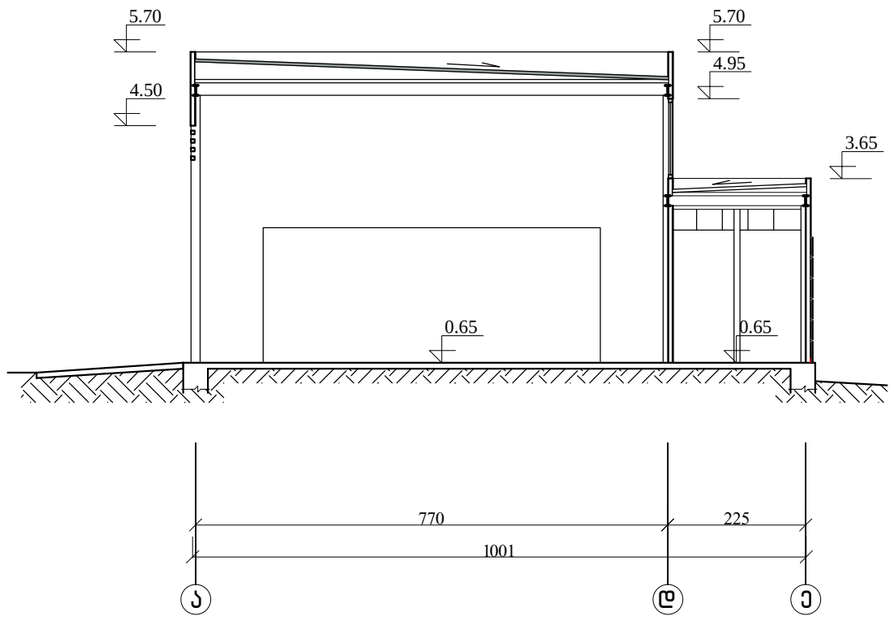

ჭრილი 1-1

მ 1:100

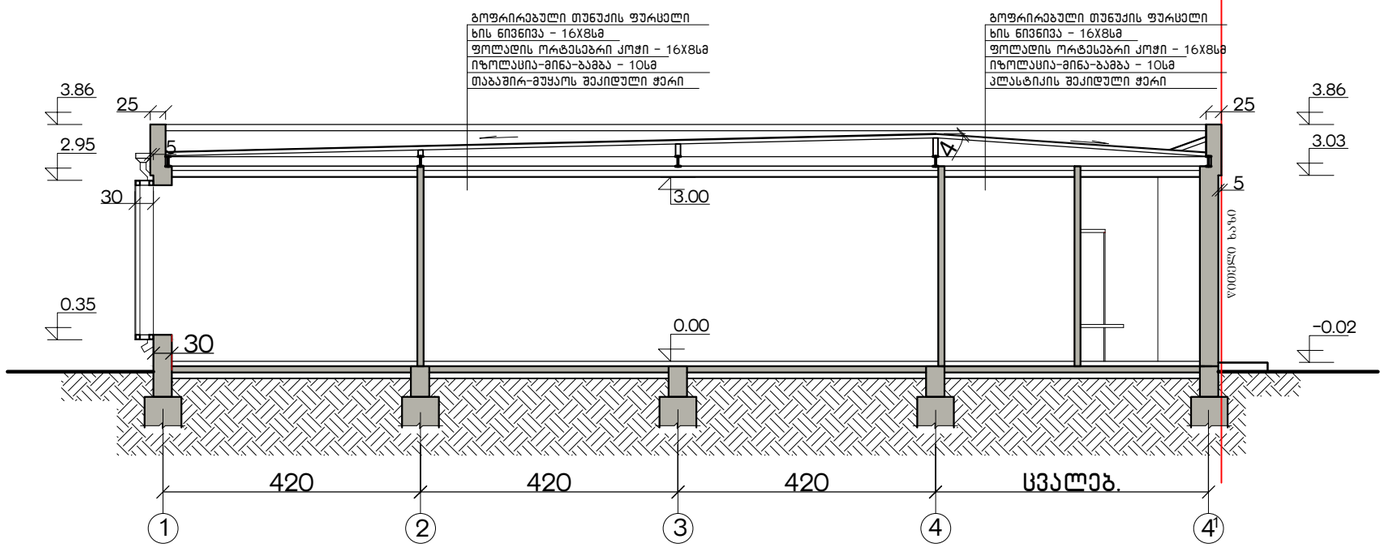

ჭრილი 2-2

მ 1:100

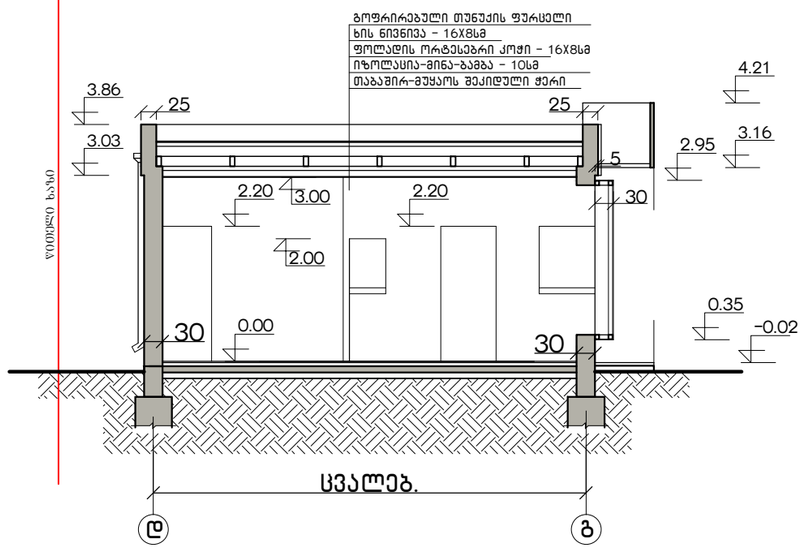

შენიშვნები

1. ნახაზზე საპროექტო შენობის ნული შეესაბამება აბსოლუტურ ნიშნულს – 403.50 მ.
2. ნახაზზე ზომები მოცემულია სმ, ნიშნულები მ.

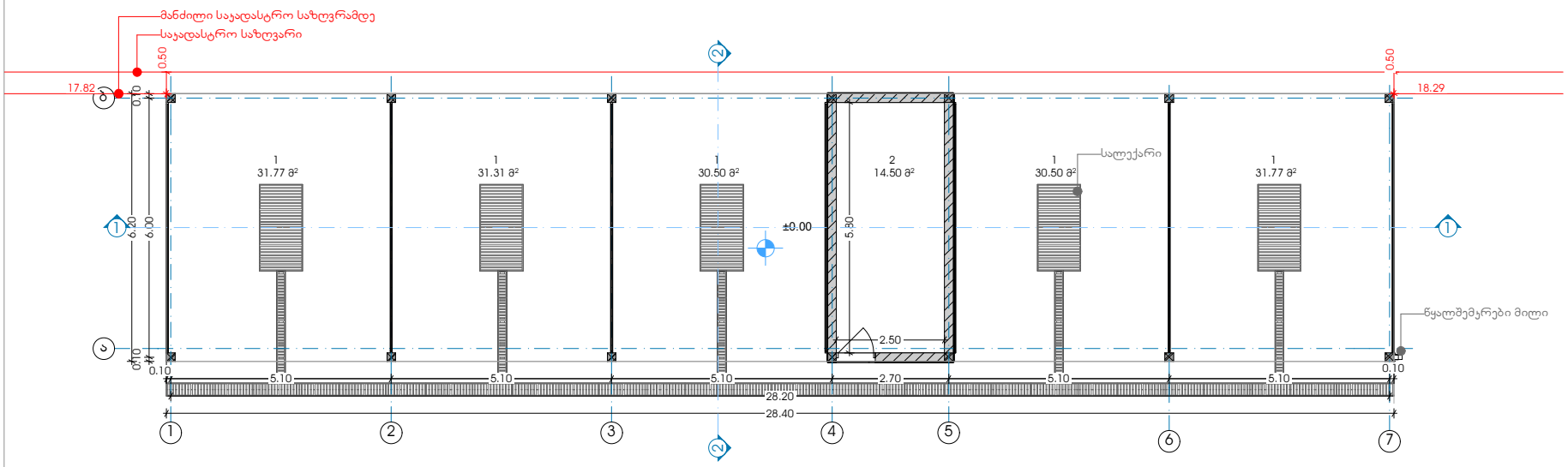
მანძილი საყადასტრო საზღვრამდე
საყადასტრო საზღვარი
0.50
17.82
0.50
18.29
ბ
ა
0.10
0.10
6.20
6.00
1
31.77 მ²
1
31.31 მ²
1
30.50 მ²
±0.00
2
14.50 მ²
5.80
2.50
1
30.50 მ²
სალექარი
1
31.77 მ²
წყალშემკრები მილი
0.10
0.10
5.10
5.10
5.10
2.70
5.10
5.10
28.20
28.40
1
2
3
4
5
6
7

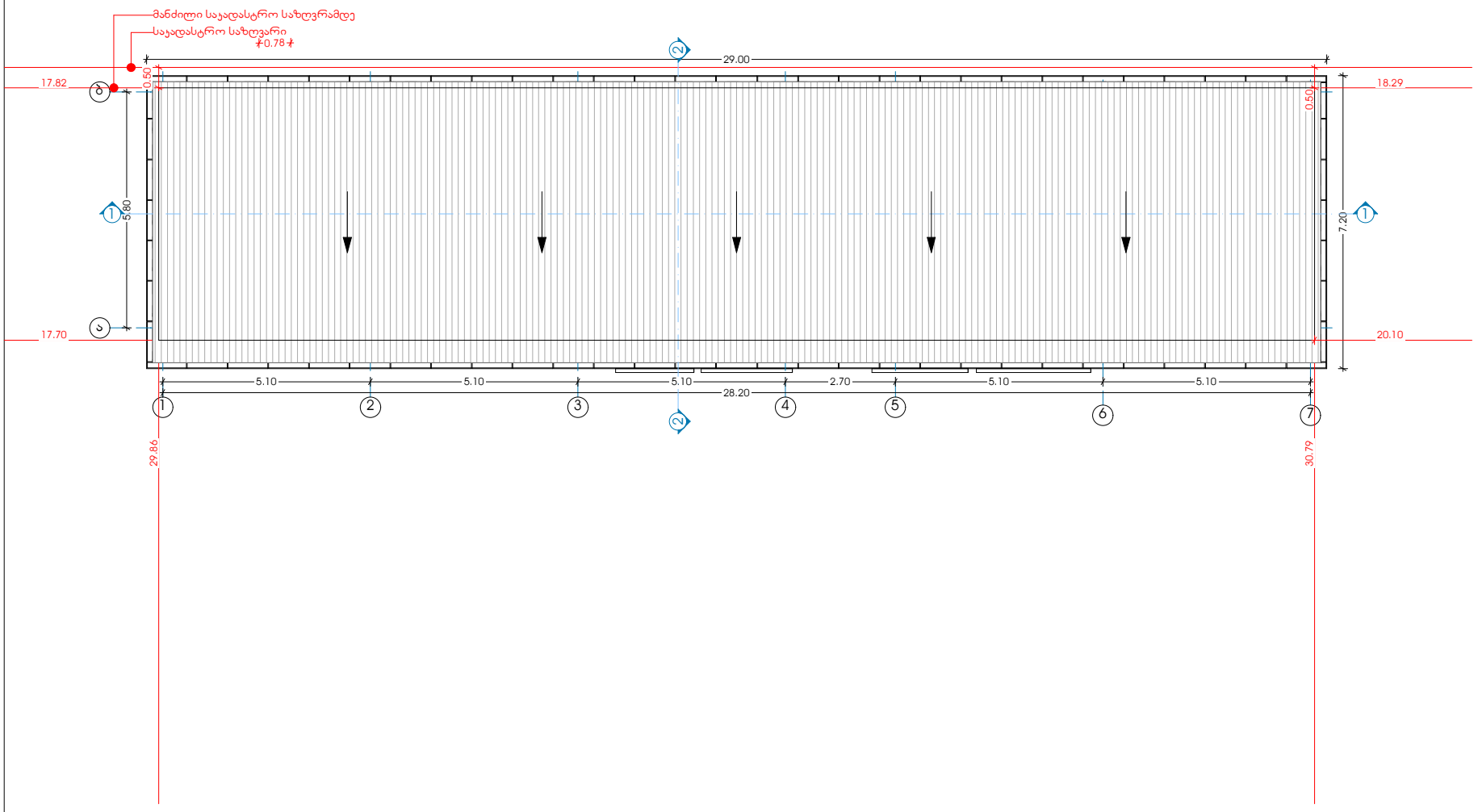
მანძილი საყადასტრო საზღვრამდე
საყადასტრო საზღვარი
0.78
29.00
17.82
18.29
0.50
0.50
5.80
7.20
17.70
20.10
5.10
5.10
5.10
2.70
5.10
5.10
28.20
1
2
3
4
5
6
7
29.86
30.79

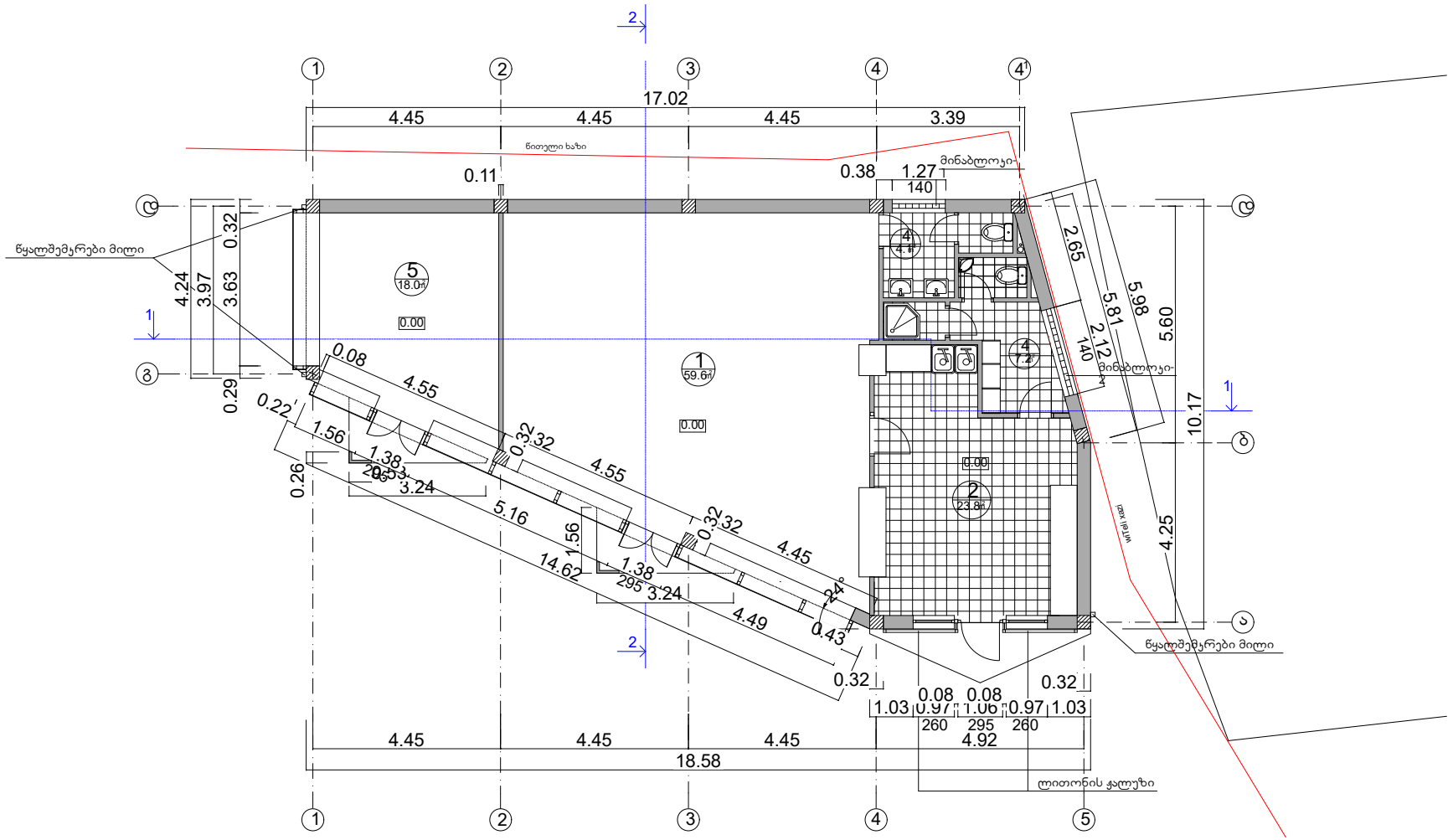
17.02
4.45
4.45
4.45
3.39
წითელი ხაზი
მინაბლოკი
0.11
0.38
1.27
140
წყალშემკრები მილი
4.24
3.97
3.63
0.32
0.29
0.22
0.26
0.08
4.55
1.56
1.38
295
3.24
5.16
14.62
0.32
4.49
0.43
2.65
5.81
5.98
2.12
140
5.60
10.17
4.25
0.08
0.08
1.03
0.97
1.06
0.97
1.03
260
295
260
4.92
4.45
4.45
4.45
18.58
ლითონის ჭალუზი
5
18.0მ²
1
59.6მ²
2
23.8მ²
4
4.4მ²
4
7.2მ²
0.00

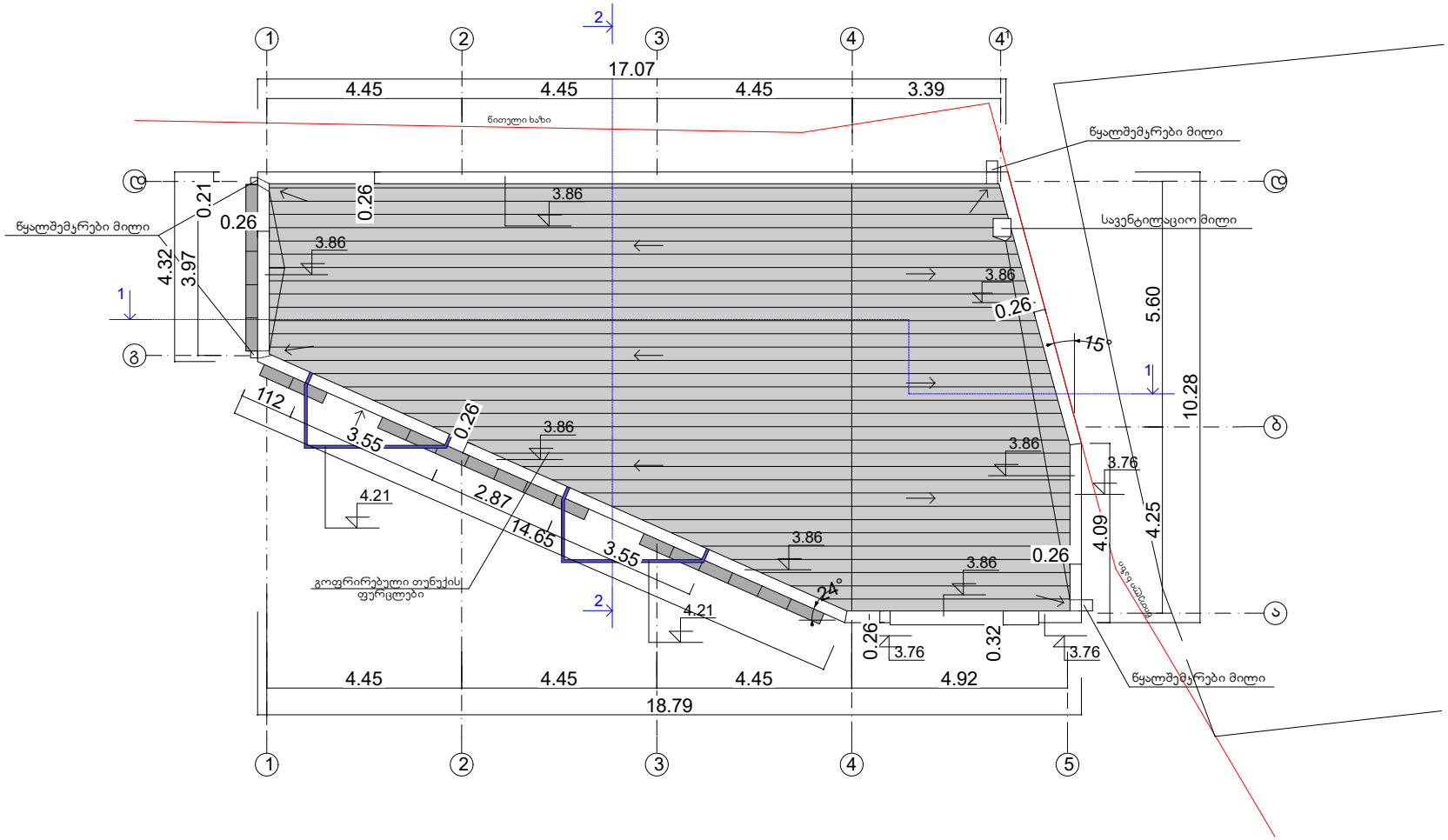
17.07
4.45
4.45
4.45
3.39
წითელი ხაზი
წყალშემკრები მილი
სავენტილაციო მილი
0.21
0.26
4.32
3.97
3.86
5.60
10.28
15°
112
3.55
2.87
14.65
4.21
გოფრირებული თუნუქის ფურცლები
24°
4.09
4.25
3.76
0.32
4.92
18.79

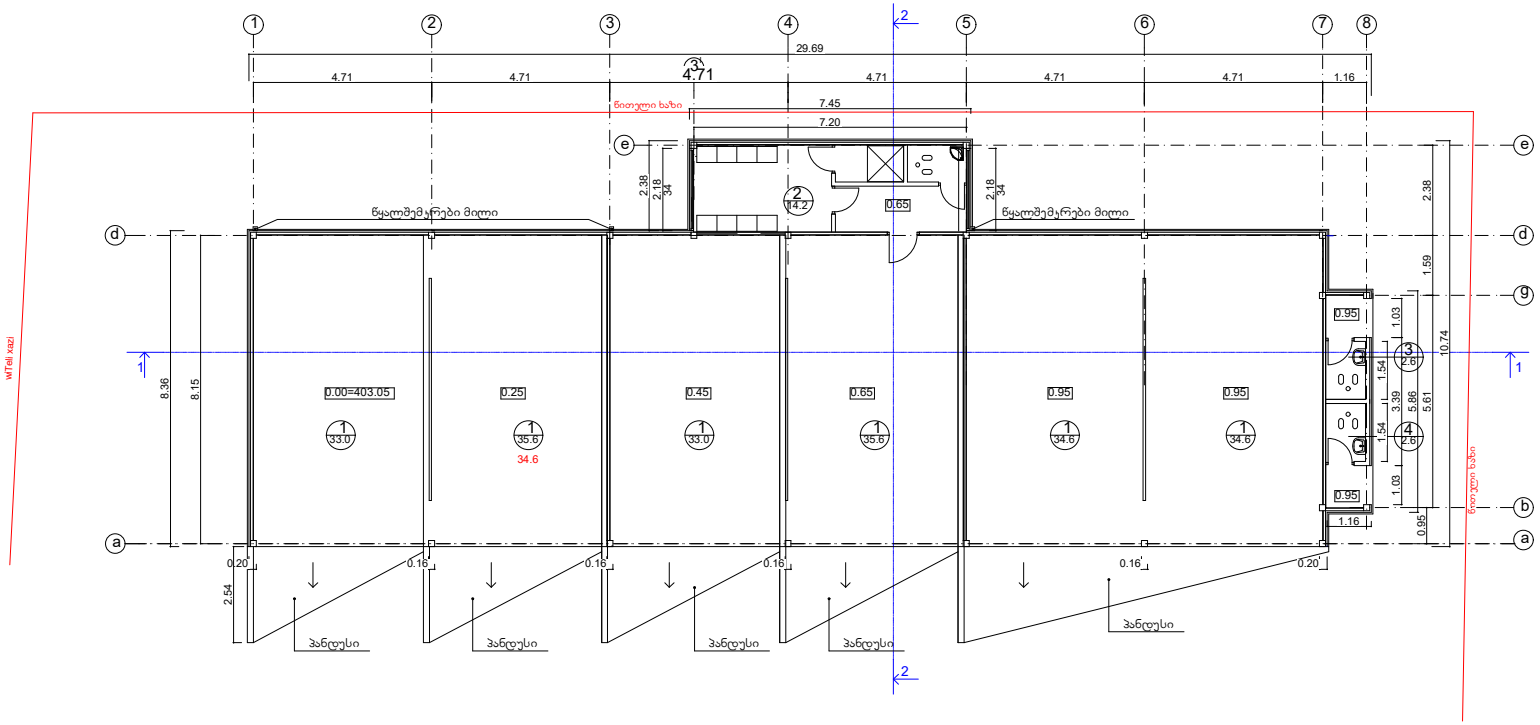
1
2
3
4
5
6
7
8
29.69
4.71
4.71
4.71
4.71
4.71
4.71
1.16
7.45
7.20
წითელი ხაზი
წყალშემკრები მილი
წყალშემკრები მილი
0.65
0.00=403.05
0.25
0.45
0.65
0.95
0.95
34.6
8.36
8.15
2.38
2.18
34
2.18
34
2.38
1.59
10.74
1.03
1.54
3.39
5.86
5.61
1.54
1.03
0.95
0.95
1.16
0.95
0.20
0.16
0.16
0.16
0.16
0.20
2.54
პანდუსი
პანდუსი
პანდუსი
პანდუსი
პანდუსი
wTel xazi
წითელი ხაზი

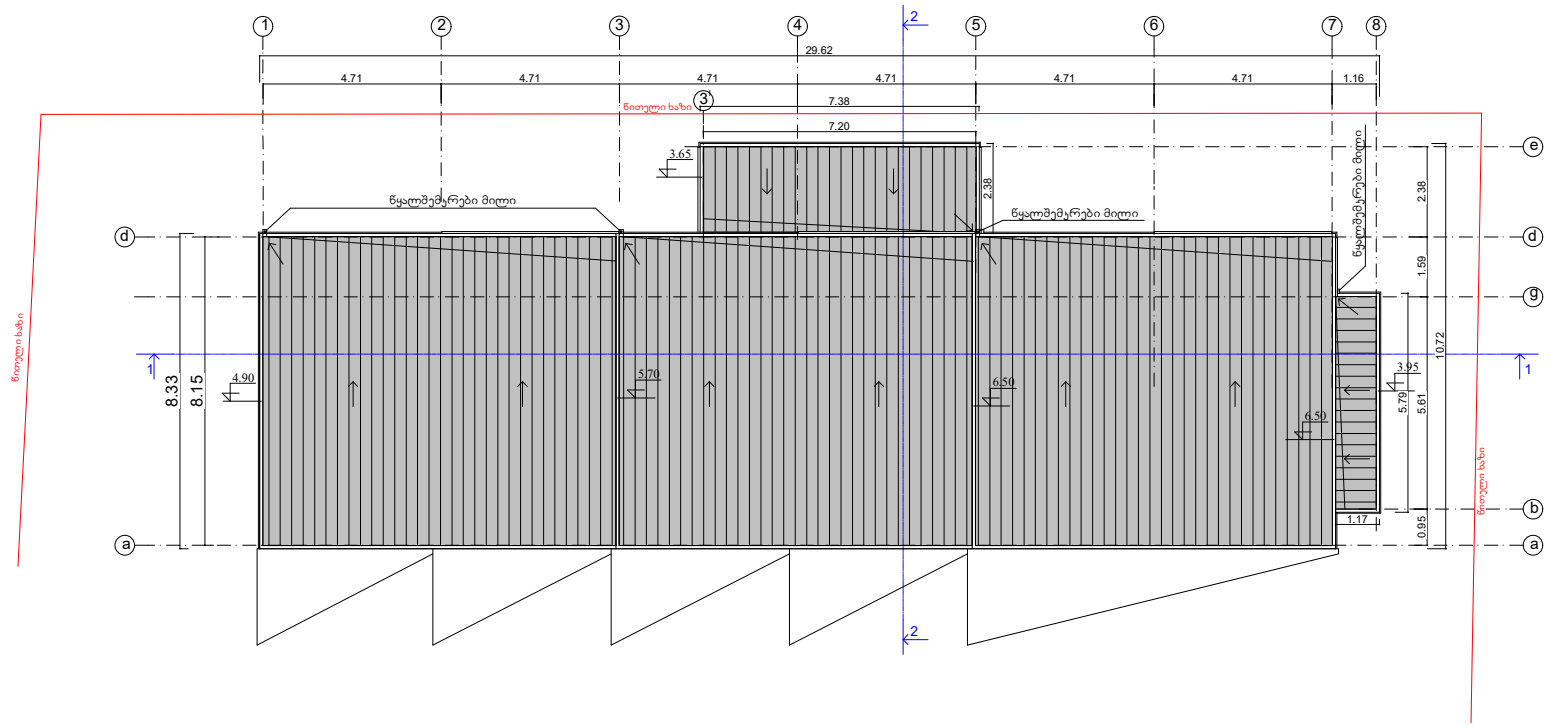
1
2
3
4
5
6
7
8
29.62
4.71
4.71
4.71
4.71
4.71
4.71
1.16
7.38
7.20
3.65
2.38
წითელი ხაზი
წყალშემკრები მილი
წყალშემკრები მილი
წყალშემკრები მილი
წითელი ხაზი
წითელი ხაზი
e
d
g
b
a
1
2
8.33
8.15
4.90
5.70
6.50
6.50
2.38
1.59
10.72
3.95
5.79
5.61
1.17
0.95

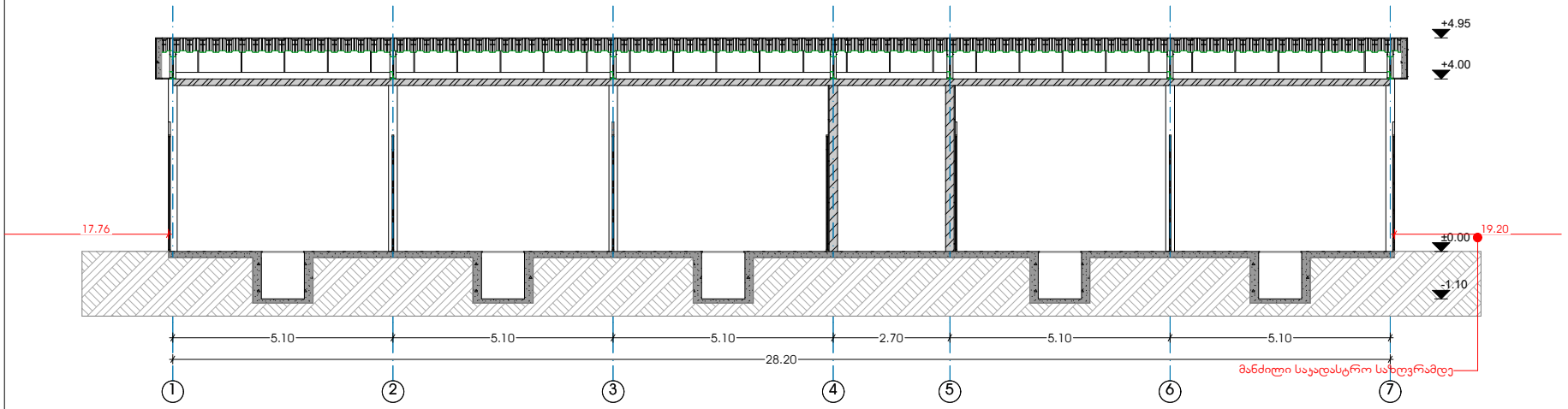
+4.95
+4.00
17.76
19.20
±0.00
-1.10
5.10
5.10
5.10
2.70
5.10
5.10
28.20
მანძილი საავადსტრო სახლვრამდე
1
2
3
4
5
6
7

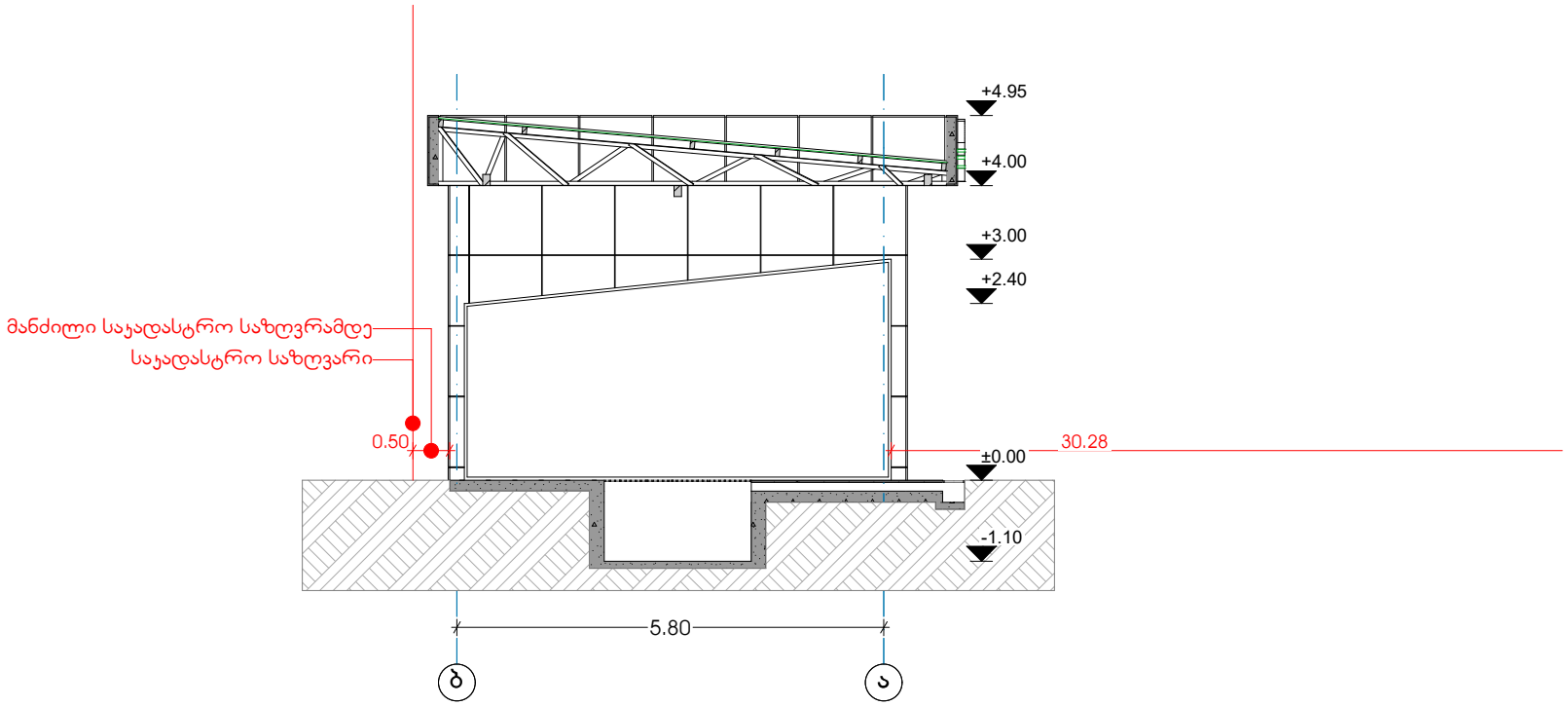
+4.95
+4.00
+3.00
+2.40
მანძილი საჯადასტრო საზღვრამდე
საჯადასტრო საზღვარი
0.50
±0.00
30.28
-1.10
5.80
ბ
ა

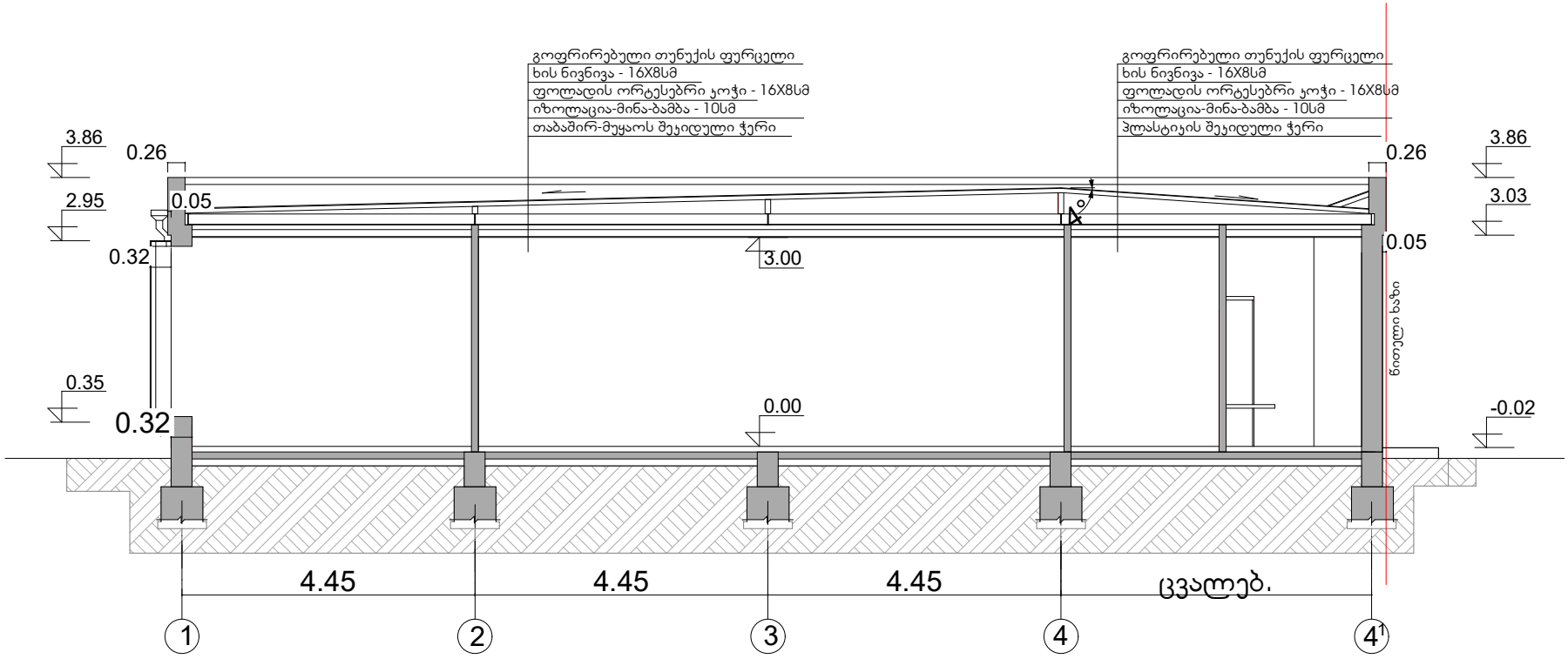
გოფრირებული თუნუქის ფურცელი
ხის ნივნივა - 16X8სმ
ფოლადის ორტესებრი ჯოჯი - 16X8სმ
იზოლაცია-მინა-ბამბა - 10სმ
თაბაშირ-მუყაოს შეკიდული ჭერი
გოფრირებული თუნუქის ფურცელი
ხის ნივნივა - 16X8სმ
ფოლადის ორტესებრი ჯოჯი - 16X8სმ
იზოლაცია-მინა-ბამბა - 10სმ
პლასტიკის შეკიდული ჭერი
3.86
2.95
0.32
0.35
0.32
0.26
0.05
3.00
0.00
0.26
3.86
3.03
0.05
-0.02
წითელი ხაზი
4.45
4.45
4.45
ცვალებ.
1
2
3
4
4¹

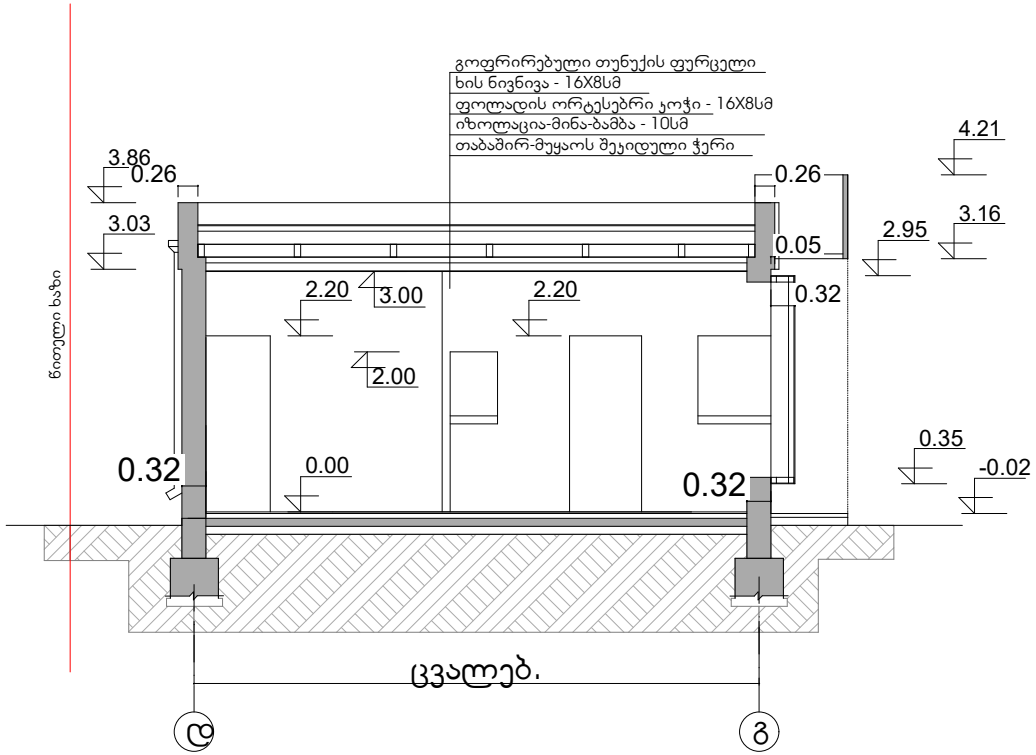
გოფრირებული თუნუქის ფურცელი
ხის ნივნივა - 16X8სმ
ფოლადის ორტესებრი ჯოჯი - 16X8სმ
იზოლაცია-მინა-ბამბა - 10სმ
თაბაშირ-მუყაოს შეკიდული ჭერი
3.86
0.26
3.03
2.20
3.00
2.00
2.20
0.32
0.00
0.32
0.26
0.05
0.32
4.21
3.16
2.95
0.35
-0.02
წითელი ხაზი
ცვალებ.
ტ
ვ

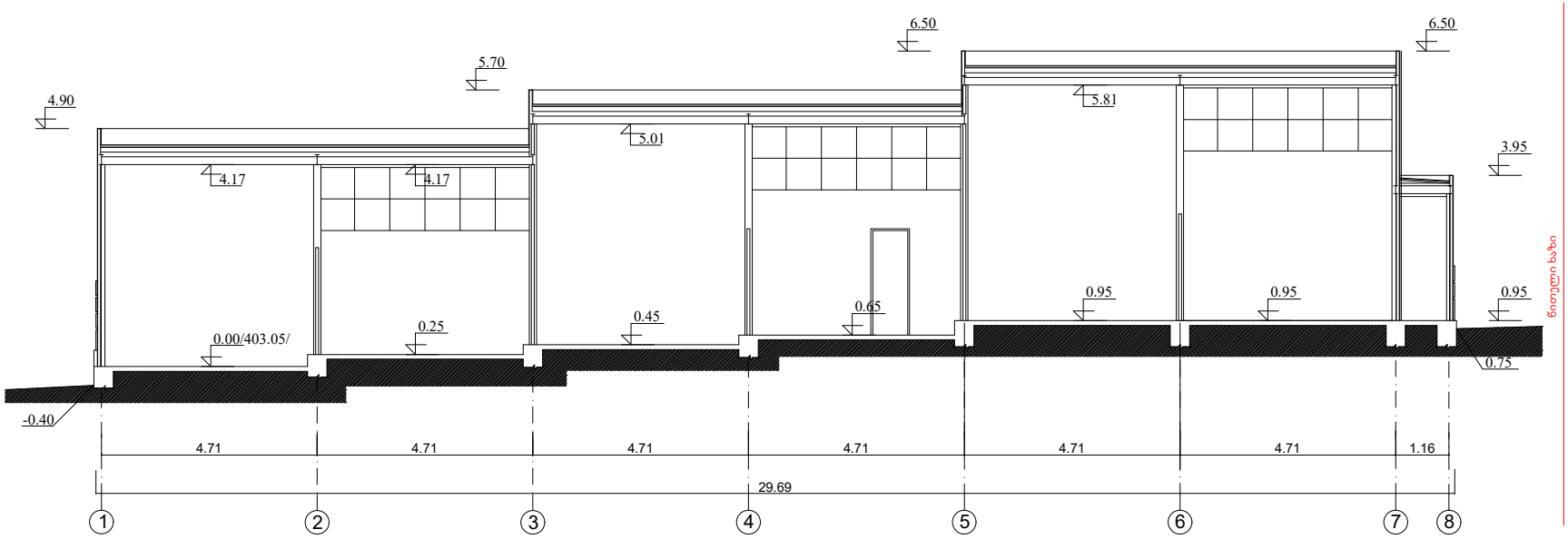
6.50
6.50
5.70
4.90
5.81
5.01
3.95
4.17
4.17
0.95
0.95
0.95
0.65
0.45
0.25
0.00/403.05/
0.75
-0.40
4.71
4.71
4.71
4.71
4.71
4.71
1.16
29.69
1
2
3
4
5
6
7
8

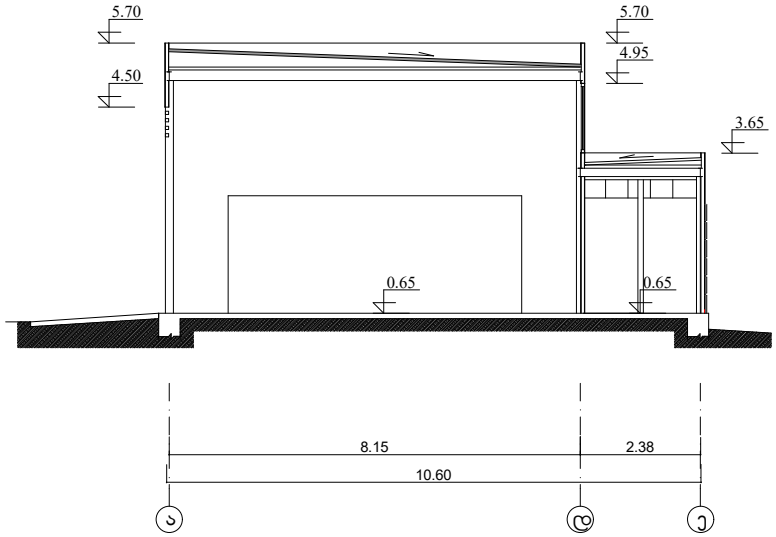
5.70
5.70
4.95
4.50
3.65
0.65
0.65
8.15
2.38
10.60
ა
ბ
გ




DEWALT







საექსპერტო დასკვნა

ქალაქ თბილისში, გიორგი სააკაძის II გასასვლელი №19-ში არსებული შენობა-ნაგებობების დემონტაჟის ორგანიზაციის პროექტზე

ქ. თბილისი 2023 წლის 29 აპრილი

საექსპერტოდ წარმოდგენილია ქალაქ თბილისში, მდ. მტკვრის მარჯვენა სანაპირო, ბაქტერიოფაგისაკენ მიმავალი გზის მიმდებარედ, ნაკვეთი 16/123, ქალაქი თბილისი, გიორგი სააკაძის II გასასვლელი №19-ში მდებარე, შპს „კომფორტი 50“-ის (ID ნომერი: 211328124) საკუთრებაში არსებულ ტერიტორიაზე [მიწის (უძრავი ქონების) საკადასტრო კოდი № 01.10.13.016.164] განთავსებული შენობების (შენობები 01/1; 02/1; 03/1; 04/1 და 05/1 საკადასტრო გეგმის მიხედვით) დემონტაჟის ორგანიზაციის პროექტი.

დემონტაჟის ორგანიზაციის პროექტი დამუშავებულია ინჟინერ-ეკონომისტ ბ. გოგოლაურის მიერ.

საექსპერტოდ წარმოდგენილი დემონტაჟის ორგანიზაციის პროექტი (სატიტული ფურცელზე დაფიქსირებული როგორც მშენებლობის ორგანიზაციის პროექტი) შედგება შემდეგი ნაწილებისგან: ა/ განმარტებითი ბარათი, რომელშიც დაფიქსირებულია – გეოლოგიური მონაცემები; მოსამზადებელ პერიოდში შესასრულებელი სამუშაოები; სადემონტაჟო სამუშაოების შესრულების მიმდევრობა; გაზის ავზის დემონტაჟის მიმდევრობა; სახურავის და სახურავის კონსტრუქციების მოხსნის პირობები და თანმიმდევრობა, ასევე ანაკრები კონსტრუქციების დემონტაჟის მიმდევრობა; მუშა პერსონალის მუშაობის უსაფრთხოების პირობები; მანქანა-მექანიზმების უწყისი და მათი ტექნიკური პირობები. ბ/ კალენდარული გეგმა და გ/ გრაფიკული ნაწილი „სადემონტაჟო სამუშაოების გენგეგმა“.

ექსპერტიზაზე წარმოდგენილი პროექტის მიხედვით უნდა განხორციელდეს ტერიტორიაზე არსებული № 01/1; 02/1; 03/1; 04/1 და 05/1 (საკადასტრო გეგმის მიხედვით) შენობების სრული დემონტაჟი. სადემონტაჟო შენობები განთავსებულია ქალაქ თბილისში, მტკვრის მარჯვენა სანაპიროზე, ვახუშტის ხიდის მიმდებარედ (საჯარო რეესტრიდან ამონაწერის მიხედვით – ზონა თბილისი, სექტორი საბურთალო) და წარმოადგენდა გაზგასამართი სადგურის სამეურნეო ეზოს შენობა-ნაგებობებს. დამკვეთმა წარმოადგინა შპს „დელტა“-ს დირექტორის წერილი, რომლითაც დადასტურებულია, რომ „თხევადი გაზის სადგურის ტერიტორიაზე არავიოთარი ხაზობრივი მიწისქვეშა ინფრასტრუქტურა არ არსებობს“.

საექსპერტოდ წარმოდგენილი პროექტის შესწავლის მიზანია პროექტის შესაბამისობის დადგენა საქართველოში მოქმედ სამშენებლო ნორმებსა და წესებთან. წარმოდგენილ პროექტში გათვალისწინებულია საქართველოს მთავრობის 2019 წლის 31 მაისის №255-ე დადგენილების: „მშენებლობის

ნებართვის გაცემისა და შენობა-ნაგებობების ექსპლუატაციაში მიღების წესისა და პირობების შესახებ“, V თავი-ს მე-18 მუხლის – „მშენებლობის ორგანიზაციის პროექტი“-ს (ჩვენს შემთხვევაში „დემონტაჟის ორგანიზების პროექტი“) მოთხოვნები. ამავე დადგენილების მე-10 თავის მიხედვით სადემონტაჟო ობიექტი შეგვიძლია მივაკუთვნოთ IV-კლასს [იხილეთ „ქალაქ თბილისის მუნიციპალიტეტის სსიპ ქალაქ თბილისის მუნიციპალიტეტის არქიტექტურის სამსახური“-ს გადაწყვეტილება № 6428711 (შუალედური პასუხი. ანცხადების ნომერი: AR1908773)], აქედან გამომდინარე 255-ე დადგენილების V თავი-ს მე-18 მუხლის პირველი პუნქტის დ) ქვეპუნქტის მოთხოვნით მშენებლობის (ჩვენს შემთხვევაში „დემონტაჟის“) ორგანიზების პროექტი უნდა მოიცავდეს: „მშენებლობის განხორციელების კალენდარულ გრაფიკს, მშენებლობის რიგითობის, ეტაპების და მათი ხანგრძლივობის მიხედვით“ და ეტაპების რაოდენობა უნდა იყოს: ... დ.გ) „IV კლასის მშენებლობისას – მინიმუმ 10 ეტაპი“, მაგრამ სადემონტაჟო სამუშაოების ერთგვაროვნებიდან და სპეციფიკიდან გამომდინარე, დემონტაჟის პროექტის ეტაპები შეიძლება შეირჩეს პირობითად. წინამდებარე პროექტშიც შემსრულებელმა სამუშაოები პირობითად განახორციელა 4 (ოთხ) ეტაპად: I-ეტაპი: „მოსამზადებელი პერიოდის სამუშაოები“. II-ეტაპი: „ძირითადი პერიოდის სადემონტაჟო სამუშაოები“ – შენობა-ნაგებობები 02/1, 03/1 და საყარაულო ჯიხური; III-ეტაპი: „ძირითადი პერიოდის სადემონტაჟო სამუშაოები“ – შენობა-ნაგებობები 01/1, 04/1, 05/1 და გაზის ავზი; და IV-ეტაპი: „საერთო სამუშაოები“ – სამშენებლო ნაგვის გატანა და სხვადასხვა სანუშაოები. პროექტში დამუშავებულია „ სამუშაოების გენგეგმა–სადემონტაჟო სამუშაოები“, რომელზეც გამოყოფილია: სადემონტაჟო შენობა-ნაგებობები; დროებითი საყარაულო; უნივერსალური დროებითი „ნაგებობა“; დროებითი დახურული საწყობი; დემონტირებული ნაწილების ადგილი; დროებითი ღობე; დროებითი ჭიშკარი და საავტომობილო ამწე. პროექტში განმარტებულია: სამუშაოთა წარმოების წესები და მეთოდები; შრომისა და უსაფრთხოების უზრუნველყოფის მეთოდები და ეკოლოგიისა და ბუნების დაცვის საკითხები (მითითებულია ნორმატიული დოკუმენტაცია).

სადემონტაჟო სამუშაოების ორგანიზაციის პროექტის ანალიზური შესწავლის საფუძველზე შეიძლება დავასკვნათ, რომ პროექტი დამუშავებულია საქართველოში მოქმედი სამშენებლო ნორმებისა და წესების მოთხოვნათა გათვალისწინებით, მაგრამ მიუხედავად ამისა ექსპერტს მის მიმართ გააჩნია შემდეგი სახის შენიშვნები:

– პროექტში უნდა იყვეს დაფიქსირებული, რომ: **„დემონტაჟის პროცესში, სადემონტაჟო დროებითი სატრანსპორტო მოძრაობა უნდა განხორციელდეს საპატრულო პოლიციის დეპარტამენტთან შეთანხმებული სატრანსპორტო სქემის, მათი მითითებებისა და ნორმების მიხედვით. მშენებლობის დასრულების შემდეგ უნდა განხორციელდეს აღნიშნული დროებითი**

სატრანსპორტო სქემის მოხსნა და მოეწყოს ახალი შეთანხმებული სატრანსპორტო მოძრაობის მანიშნებლები“.

– განმარტებით ბარათში (მე-4 გვერდზე) დავაფიქსირეთ უზუსტობა, მეორე აბზაცში დაფიქსირებულია სათაური: „ხის სართულშუა გადახურვის ...“, მაგრამ ყველა სადემონტაჟო შენობა-ნაგებობა ერთსართულიანია და სართულშუა გადახურვები არ გვაქვს. ასეთივე სახის უზუსტობა დავაფიქსირეთ ამავე გვერდის მე-3 აბზაცში, სადაც მითიტებულია, რომ: „მეორე რიგის დროს მოხდეს ერთი სართულის ფარგლებში გადახურვის ფილების და შემდეგ კედლების დემონტაჟი. შემდეგ მოხდება მეორე სართულის ... “. საჭიროა უზუსტობების აღმოფხვრა.

– უზუსტობა დავაფიქსირეთ კალენდარული გეგმის ცხრილშიც: ძირითადი პერიოდის სამუშაოების მე-2 ეტაპის მე-2 პოზიციაში დაფიქსირებულია მუხლი: „კედლების და ხის სართულშუა გადახურვის დემონტაჟი“. როგორც ზემოთ ავღნიშნეთ სართულშუა გადახურვები არაგვაქვს. ასევე მე-3 ეტაპის მე-2 პოზიციაში დაფიქსირებულია მუხლი: „გადახურვის ფილების, კიბის და კედლების დემონტაჟი“ - კიბეები წარმოდგენილ აზომვით ნახაზებზა არ არსებობს.

– „სადემონტაჟო სამუშაოების გენგეგმა“-ზე დაფიქსირებულია შემოღობილი ტერიტორიის შესასვლელი დროებითი ჭიშკარი (პოზიცია 7), საიდანაც ხორციელდება სამშენებლო ნაგვის გატანა. შესასვლელ ჭიშკართან უნდა განთავსდეს საყარაულო ჯიხურიც (რათა გამოირიცხოს უცხო პირის შემთხვევითი მოხვედრა ტერიტორიაზე). შესასვლელთან უნდა განთავსდეს ასევე საინფორმაციო ბანერი.

ექსპერტის მიერ დაფიქსირებული შენიშვნების გათვალისწინების ან დასაბუთებულად უარყოფის შემთხვევაში ექსპერტს შესაძლებლად მიაჩნია, რომ სადემონტაჟო სამუშაოების ორგანიზაციის პროექტს მიეცეს დადებითი შეფასება სამუშაოების დაწყების ნებართვის მისაღებად.

შპს „ბალავერი“-ს დირექტორი მ. გეგია

ექსპერტი, ინჟინერ-კონსტრუქტორი რ. აფხაძე
საკ. ტელ: 5.77 757 028; 5.98 922 254

გავეცანი „სადემონტაჟო სამუშაოების ორგანიზაციის პროექტი“-ს ავტორის პასუხებს ექსპერტის შენიშვნებზე. პასუხები დამაკმაყოფილებელია. ექსპერტიზაზე წარმოდგენილი, ქალაქ თბილისში, მდ. მტკვრის მარჯვენა

სანაპირო, ბაქტერიოფაგისაკენ მიმავალი გზის მიმდებარედ, ნაკვეთი 16/123, ქალაქი თბილისი, გიორგი სააკაძის II გასასვლელი №19-ში მდებარე, შპს „კომფორტი 50“-ის საკუთრებაში არსებულ ტერიტორიაზე [მიწის (უძრავი ქონების) საკადასტრო კოდი № 01.10.13.016.164] განთავსებული შენობების (შენობები 01/1; 02/1; 03/1; 04/1 და 05/1 საკადასტრო გეგმის მიხედვით) დემონტაჟის ორგანიზაციის პროექტს ეძლევა დადებითი შეფასება სამუშაოების დაწყების ნებართვის მისაღებად.

შპს „ბალავერი“-ს დირექტორი მ. გეგია

ექსპერტი, ინჟინერ-კონსტრუქტორი რ. აფხაძე
საკ. ტელ: 5.77 757 028; 5.98 922 254 02.05.2023 წ.

CV

რამაზ აფხაძე



ეროვნება: ქართველი
სქესი: მამრობითი
დაბადების თარიღი: 16.07.1949 წ.
ოჯახური მდგომარეობა: დაოჯახებული
კონტაქტი: ტელ: 2 63 22 52
მობ: 577 757 028; 571 490 107
5.98 922 254
E-mail: shuxuteli@yahoo.com
shuxuteli@gmail.com

სამუშაო გამოცდილება

შ.პ.ს. "ტანდემი"	- დირექტორი 2011 წლიდან.
შ.პ.ს. "ედრი+"	- მთავარი ინჟინერი 2009 წლიდან.
სხვადასხვა შეზღუდული პასუხისმგებლობის საზოგადოებები:	- საცხოვრებელი; სამრეწველო და საზოგადოებრივი დანიშნულების შენობა-ნაგებობათა პროექტირება 1993 წლიდან. - მშენებლობის საავტორო ზედამხედველობა 1998 წლიდან. - პროექტების ექსპერტიზა და შენობა-ნაგებობათა მდგომარეობის გამოკვლევის საექსპერტო შეფასება 2000 წლიდან. - სამშენებლო-სამონტაჟო სამუშაოები 2006 წლიდან
სსრკ ელექტროტექნიკური მრეწველობის საპროექტო -საკონსტრუქტორო ბიურო, "რემმშენპროექტი"	- წამყვანი კონსტრუქტორიდან განყოფილების უფროსის თანამდებობამდე. 1976-1993.
ქ. თბილისის საპროექტო ინსტიტუტი „თბილზნიეპი"	- კონსტრუქტორი. 1973-1976.

გარდა ზემოაღნიშნულისა 2006 წლიდან დარეგისტრირებული ვარ საქართველოს ეკონომიკური და მდგრადი განვითარების სამინისტროში განსაკუთრებული მნიშვნელობის ობიექტების ექსპერტად პროექტების კონსტრუქციულ ნაწილში - 2006 წლიდან და შენობათა მდგომარეობის გამოკვლევა – 2009 წლიდან.

2016 წელს მომანიჭეს საქართველოს დამსახურებული მშენებლის წოდება (ბრძანება №1-1/663 07.12.2016). 2019 წელს ამირჩიეს საქართველოს საინჟინრო აკადემიაში მრჩევლად (წიგნაკი №5-171 25.03.2019).

განათლება: 1967-1974. საქართველოს პოლიტექნიკური ინსტიტუტი. სპეციალობა-სამრეწველო და სამოქალაქო მშენებლობა.

ენები: ქართული – მშობლიური; რუსული – სრულყოფილად.

კომპიუტერული ცოდნა: Windows Ms; Word; Excel; AutoCAD; Internet Explorer.

სხვადასხვა: ა/მანქანის მართვის „B" კატეგორია.

ავტობიოგრაფია

მე, რამაზ აფხაძე დავიბადე 1949 წლის 16 ივლისს ლანჩხუთის რაიონის სოფელ შუხუთში, მოსამსახურეების ოჯახში. მშობლები ამჟამად გარდაცვლილია.

1966 – დავამთავრე ქობულეთის რაიონის სოფელ ციხისძირის საშუალო სკოლა.

1974 – დავამთავრე საქართველოს პოლიტექნიკური ინსტიტუტის სამშენებლო ფაკულტეტი სამრეწველო და სამოქალაქო მშენებლობის სპეციალობით და მომანიჭეს ინჟინერ-მშენებლის კვალიფიკაცია.

1973-76 – განაწილებით ვმუშაობდი ინჟინერ-კონსტრუქტორად საპროექტო ინსტიტუტ „თბილზნიეპი“-ს მე-2 არქიტექტურულ სახელოსნოში.

1976-93 – ვმუშაობდი სსრკ ელექტროტექნიკური მრეწველობის სამინისტროს საპროექტო-საკონსტრუქტორო ბიურო „რემმშენპროექტი“-ში წამყვანი კონსტრუქტორიდან განყოფილების უფროსის თანამდებობამდე.

1993 წლიდან სხვადასხვა შეზღუდული პასუხისმგებლობის საზოგადოებებში ვეწეოდი საპროექტო სამუშაოებს. შევასრულე **პროექტების კონსტრუქციული ნაწილები:** სასტუმრო „ტფილისი“ აბანოთუბანში (შ.პ.ს. „კარიბჭე“); ქ. თბილისის კულტურის სახელმწიფო ინსტიტუტის რეკონსტრუქცია; ხაშურის რაიონის გომის სპირტის ქარხნის საჩამომსხმელო საამქრო; „რენო“-სა და „ოპელი“-ს ავტოსალონები ქ. თბილისში; „მეღვინეობა ხარება“-ს ღვინის ქარხანა სოფ. სიქთარვაში (თერჯოლის რ-ნი); ბორჯომის №1 საჩამომსხმელო ქარხნის საწყობი (შ.პ.ს. „სიმაღლე“); „მაგთივინი“-სა და შ.პ.ს. “ფუძე”-ს საცხოვრებელი სახლები ქ. თბილისში (შ.პ.ს. „კულტმშენი“); ჰიპერმარკეტი „გუდვილი“; კინოთეატრი ბორჯომპარკში; რკინიგზელთა კულტურის სახლი ქ. ფოთში; (შ.პ.ს. „გოდაკო+“); შ.პ.ს. „თეგეტა-მოტორსი“-ს ავტოსერვისცენტრები ქ. თბილისში (შ.პ.ს. „სტუდია-ბეტა“) და ფოთში (შ.პ.ს. „მიშელი“); ქ. თბილისის მე-9 საშ. სკოლა (შ.პ.ს. „არქიტრიო“); ქ. თბილისის შ. რუსთაველის სახელობის აკადემიური თეატრისა და საქართველოს პარლამენტის ეროვნული ბიბლიოთეკის კორპუსების რეკონსტრუქციის სამუშაოები (შ.პ.ს. „ინტერსერვისი“); სავაჭრო ცენტრი ორთაჭალაში, ქ. თბილისში და ბაზალეთის ტურისტული კომპლექსი (შ.პ.ს. „ცენტრი“); ქ. თბილისის №187-ე და №48-ე სკოლების გაძლიერება; სასაწყობე მეურნეობა და სავაჭრო ცენტრი ქ. თბილისში, მექანიზაციის ქუჩაზე; საგარეჯოს რაიონის სოფელ მანავში შ.პ.ს. „შატო მანავი“-ს ღვინის ქარხნის მიმღები და საცავი საამქროები“ (შ.პ.ს. „აგრომრეწვსერვისი“); თბილისის სპორტის სასახლისა და სასტუმრო „აჭარა“-ს რეკონსტრუქცია; საოფისე საგამოფენო ცენტრი შარდენზე (შ.პ.ს. „აჭარა+“); მრავალსართულიანი საცხოვრებელი სახლი აღმაშენებლის ხეივანსა და მიქელაძის ქუჩის მიმდებარედ და წყალტუბოს ქუჩაზე „G“ ბლოკი ქ. თბილისში (შ.პ.ს. „ვატო“); შ.პ.ს. „მერიდიანი“-ს საწარმოო კორპუსი ქიზიყის ქუჩაზე ქ. თბილისში; სავაჭრო ცენტრი „მარშე“ თ. ერისთავის ქუჩაზე ქ. თბილისში; სავაჭრო ცენტრი “პანორამა“ დიდ დიღომში, ქ. თბილისში და ღვინის ქარხანა ყვარლის რაიონის სოფელ შილდაში (შ.პ.ს. „ედრი+“); მრავალსართულიანი საცხოვრებელი სახლი წყალტუბოს ქუჩაზე „A“ ბლოკი ქ. თბილისში; შ.პ.ს. „კახური ტრადიციული მეღვინეობა“-ს ღვინის ქარხნები: საგარეჯოს რაიონის სოფელ პატარძეულთან, გურჯაანის რაიონის სოველ ველისციხეში და აჭარის არ-ის დაბა ქედაში; შუშის წრთობის საამქრო ავჭალაში, დ. სარაჯიშვილის ქ. №14ა-ში, ქ. თბილისი (შ.პ.ს. „ტანდემი“); სავაჭრო ცენტრი ქ. ქობულეთში და შ.პ.ს. „მათე-მოტორსი“-ს ავტოსალონი აღმაშენებლის ხეივანზე ქ. თბილისში (შ.პ.ს. „არტდიზაინ+“); ლენტეხის მუნიციპალიტეტის სოფელ ჩუკულში მთავარანგელოზის სახელობის ეკლესიისა და სოფელ ჩიხარიშის „ოქონის“ წმინდა გიორგის სახელობის ეკლესიის რეაბილიტაციის პროექტები; ქობულეთის მუნიციპალიტეტის სოფელ ციხისძირში არსებული „პეტრს ციხე“-ს პირველი ეტაპის რეაბილიტაციის პროექტი (შ.პ.ს. „რესტავრატორები და კომპანია“); თეთნულდის სათხილამურო ტრასებისა და მთის ინფრასტრუქტურის განვითარების საპროექტო ობიექტების წყალმომარაგებისა და კანალიზაციის ნაგებობები (შ.პ.ს. „ხუროთმოძღვარი“); ოზურგეთის

მუნიციპალიტეტის სოფელ ასკანაში შ.პ.ს. „კახური ტრადიციული მეღვინეობა“-ს „შატო“-დ წოდებული შენობა; მცხეთის მუნიციპალიტეტის სოფელ საგურამოში „თადეოზ გურამიშვილის საგვარეულო მარანი“-ს რეაბილიტაცია და ღვინის სახლის პროექტი (შ.პ.ს. „უნი ჯგუფი“); საკონსერვო ქარხნების პროექტები ქ. ჩოხატაურსა და დაბა ქედაში (შ.პ.ს. „ვაკო“). მოცვის გადამამუშავებელი საამქრო მარტვილის მუნიციპალიტეტის სოფელ ნაგვაზაოში და ხილის გადამამუშავებელი საამქრო ქარელის მუნიციპალიტეტის სოფელ აგარაში (შ.პ.ს. „ბალავერი“).

პროექტების ექსპერტიზა: „ხორბლის გადამამუშავებელი წისქვილი და მაკარონის მწარმოებელი ქარხანა“ ქ. თბილისში ჭირნახულის ქ. №4-ში; ქ. თბილისში „მრავალფუნქციური საცხოვრებელი კომპლექსები“ ა. მირცხულავას ქ. №11-ში და გორგასლის ქ. №10-ში, აგრეთვე შატბერაშვილისა და კეკელიძის ქუჩების მიმდებარედ საცხოვრებელი ჯგუფი „ფიჭვები“ (შ.პ.ს. „თბილსათბობმშენი“); „კლიჩის ხეობის 500 კვ. ეგხ. №212 და №214 ანძების მუშა პროექტი“ და „ეგხ. 500 კვ. ენგურჰესი-ცენტრალური (კავკასიონი) №27ა საყრდენის მუშა პროექტი“ (შ.პ.ს. „ვნვ და კომპანია“); „მრავალფუნქციური კომპლექსის საცხოვრებელი ზონა“ გორგასლის ქ. №40-ში; შ.პ.ს. „რედ-კო“-ს საცხოვრებელი კომპლექსები გუდაურში და სხვ. (შ.პ.ს. „ედრი+“); ადიგენის მუნიციპალიტეტის დაბა აბასთუმანში „სასტუმრო აბასთუმანში“ (შ.პ.ს. „ბალავერი“)

შენობა-ნაგებობათა ტექნიკური მდგომარეობის გამოკვლევა: გერმანიის საელჩოს შენობა დ. აღმაშენებლის გამზირზე („თბილზნიეპი“); სპორტის სასახლე ქ. თბილისში (შ.პ.ს. „აჭარა+“); სასტუმრო „აჭარა“; ქ. ბორჯომში „კომპოზიტორთა სახლი“; „საქართველოს ეროვნული მუსიკალური ცენტრი“ ქ. თბილისში; შ.პ.ს. „თეგეტა მოტორსი“-ს ცენტრალური ოფისისა და უნივერსიტეტის ქუჩაზე მდებარე სერვისცენტრის შენობები; გეოლოგიური სამმართველოს შენობა ფალიაშვილის ქუჩაზე ქ. თბილისში; კურორტ საირმეს დასასვენებელი კორპუსები; საცხოვრებელი სახლი ქ. თბილისში დ. არაყიშვილის ქ. №2-ში; (შ.პ.ს. „ტანდემი“); ქ. თბილისში, ლეონიძის ქ. №3÷5-ში მდებარე ეროვნული ბანკის ყოფილი შენობა (შ.პ.ს. „ბალავერი“)

მყავს მეუღლე მზია აფხაძე, პროფესიით პედაგოგი. ამჟამად პენსიონერი.

ვაჟი ნოდარი, დაოჯახებული. ეწევა პედაგოგიურ საქმიანობას შპს ბარაკონში (პროფესიული კოლეჯი) და კრეატიული განათლების სკოლაში.

ქალიშვილი თეა, ეწევა პედაგოგიურ საქმიანობას ა. ქუთათელაძის სახ. ქ. თბილისის სამხატვრო აკადემიაში.

მისამართი: ქ. თბილისი, ქ. თბილისი, მუხიანის დასახლება, I მ/რ, კორპ. 13, ბინა 146.

ტელ: 263 22 52 მობ: 877 757 028; 5.98 922 254; 5.71 490 107

2022 წლის 22 თებერვალი.

დიპლომი

Я № 182258

ეს დიპლომი მიეცა ავხაძე
ხამაზი ნოდარის-ძეს
მასზე, რომ იგი 1968 წელს შევიდა
საქართველოს პოლიტექნიკური ინსტიტუტში
და 1974 წელს დაამთავრა
აღნიშნული ინსტიტუტის
სრული კურსი სპეციალობით
სამრეწველო და სამოქალაქო
მშენებლობა
სახელმწიფო საგამოცდო კომისიის 1974 წ.
„29" აპრილის გადაწყვეტილებით
ხ.ნ.ავხაძეს მიენიჭა
ინჟინერ-მშენებლის კვალიფიკაცია.

სახელმწიფო საგამოცდო კომისიის თავმჯდომარე

რექტორი

ქალაქი თბილისი „5" ივნისი 1974 წ.

რეგისტრაციის № სტ-3552

Грузинский яз.

ДИПЛОМ

Я № 182258

Настоящий диплом выдан Ахаадзе
Ромазу Надарович
в том, что он в 1968 году поступил
в Грузинский политехнический
ин-т им. В.И. Ленина
и в 1974 году окончил полный курс
названного института
по специальности
Промышленное и гражданское
строительство
Решением Государственной экзаменационной
комиссии от „29" апреля 1974 г.
Ахаадзе Р.Н.
присвоена квалификация
инженера-строителя

Председатель Государственной экзаменационной комиссии

Ректор

Секретарь

Город Тбилиси „5" VI 1974 г.

Регистрационный № СТ. 3552

Московская типография Госзнака. 1972.




IDGEO191C69958901003019723<<<<
49D7163M3011168GEO<<<<<<<<<<<0
APKHADZE<<NAMAZI<<<<<<<<<<<<<

დაჯილდოების

სიგელი

ბატონ რამაზ აფხაძეს

საქართველოს მშენებლობის განვითარების საქმეში შეტანილი განსაკუთრებული

წვლილის, მაღალი პროფესიონალიზმისა და ნაყოფიერი მოღვაწეობისათვის

საქართველოს ეკონომიკისა და მდგრადი განვითარების მინისტრის

2016 წლის 7 დეკემბრის №1-1/663 ბრძანებით მიენიჭა

საქართველოს დამსახურებული მშენებლის წოდება

საქართველოს ეკონომიკისა და მდგრადი განვითარების მინისტრი — გიორგი გახარია

საქართველოს საინჟინრო აკადემიის
მრჩეველი

ბ-ნი რამაზ ნოდარის ძე
აფხაძე
(არჩეულია 2019 წლის 25 მარტს)



პირადი ხელის მოწერა
აკადემიის პრეზიდენტი
[illegible]

Советник
ИНЖЕНЕРНОЙ АКАДЕМИИ ГРУЗИИ

г-н *Апхадзе*
Рамаз Нодарович
(избран 25 Марта 2019 года)

№ 5- 171

Counsellor of
The ENGINEERING ACADEMY of
GEORGIA

Mr. ***Ramaz N. Apkhadze***
(elected on March 25, 2019)