

| ფუნქციური დანიშნულება | ობიექტის მისამართი | შემსრულებელი ორგანიზაცია | დირექტორი | | ფასადი 1 - 16 ღერძებში | | A- 3 | |
|---|---|---|---|---|---|---|---|---|
| მრავალბინიანი საცხოვრებელი სახლი | ს.კ. 01 10.06.022.011<br>შენობა #6<br>ქ.თბილისი,<br>პეტრე იბერის ქუჩის შესახვევი N13 | შპს სტუდიო ალფა სახლი<br>ს.კ. 404664573 | მ.პაპუკაშვილი | | | | მასშტაბი | 1:400 |
| | | | არქიტექტორი | | | | თარიღი | 26/03/2026 |
| | | | მ.პაპუკაშვილი | | | | ფურცელი | ა-167 |

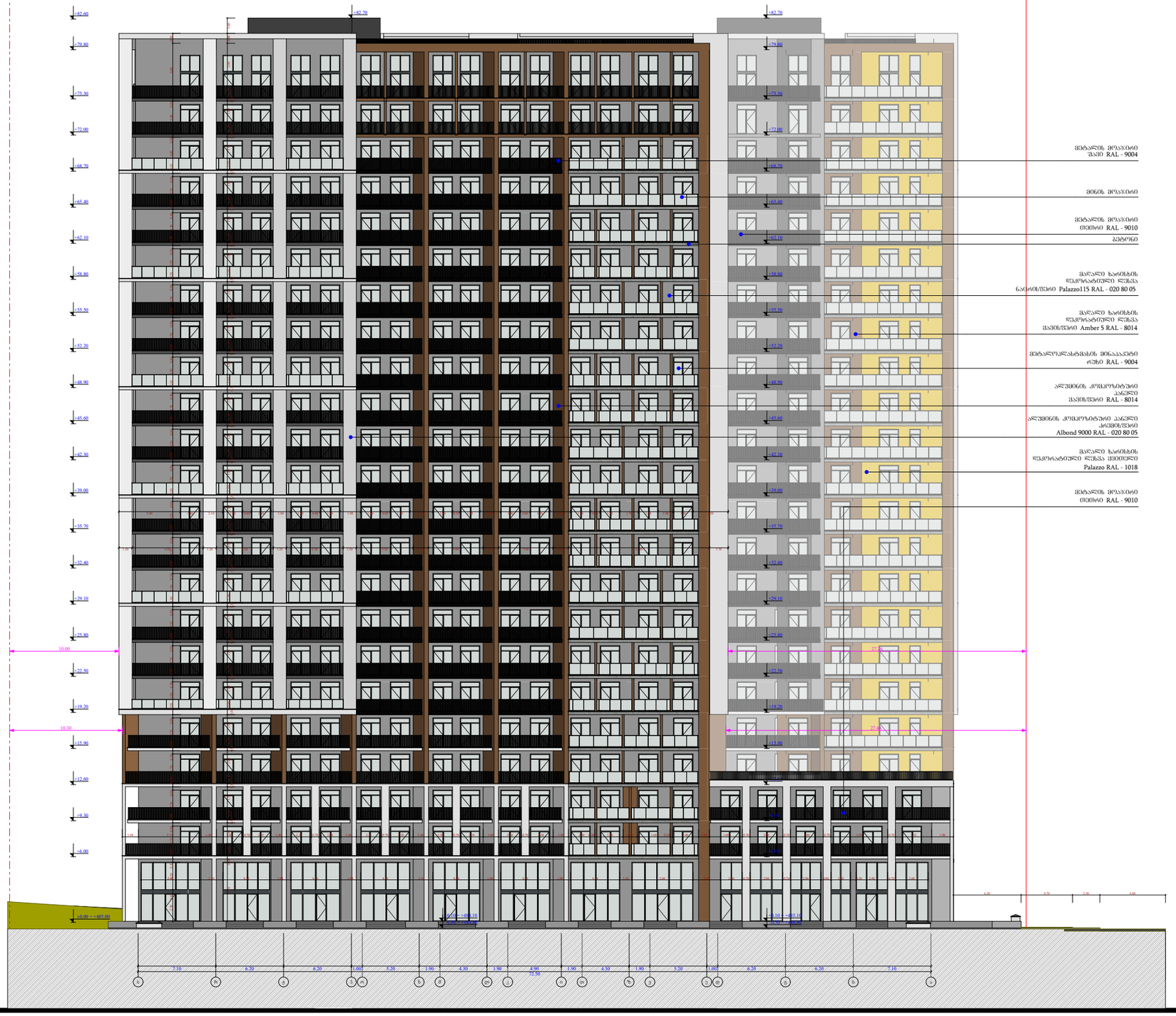


| | | | | | | |
|---|---|---|---|---|---|---|
| ფუნქციური დანიშნულება | ობიექტის მისამართი | შემსრულებელი ორგანიზაცია | დირექტორი | | ფასადი ს - ა ღერძებში | A- 3 |
| მრავალბინიანი საცხოვრებელი სახლი | **ს.კ. 01 10.06.022.011 შენობა #6** ქ.თბილისი, პეტრე იბერის ქუჩის შესახვევი N13 | **შპს სტუდიო ალფა სახლი** ს.კ. 404664573 | მ.პაპუკაშვილი | | | მასშტაბი 1:400 |
| | | | არქიტექტორი | | | თარიღი 26/03/2026 |
| | | | მ.პაპუკაშვილი | | | ფურცელი ა-168 |

საპროექტო ხაზი

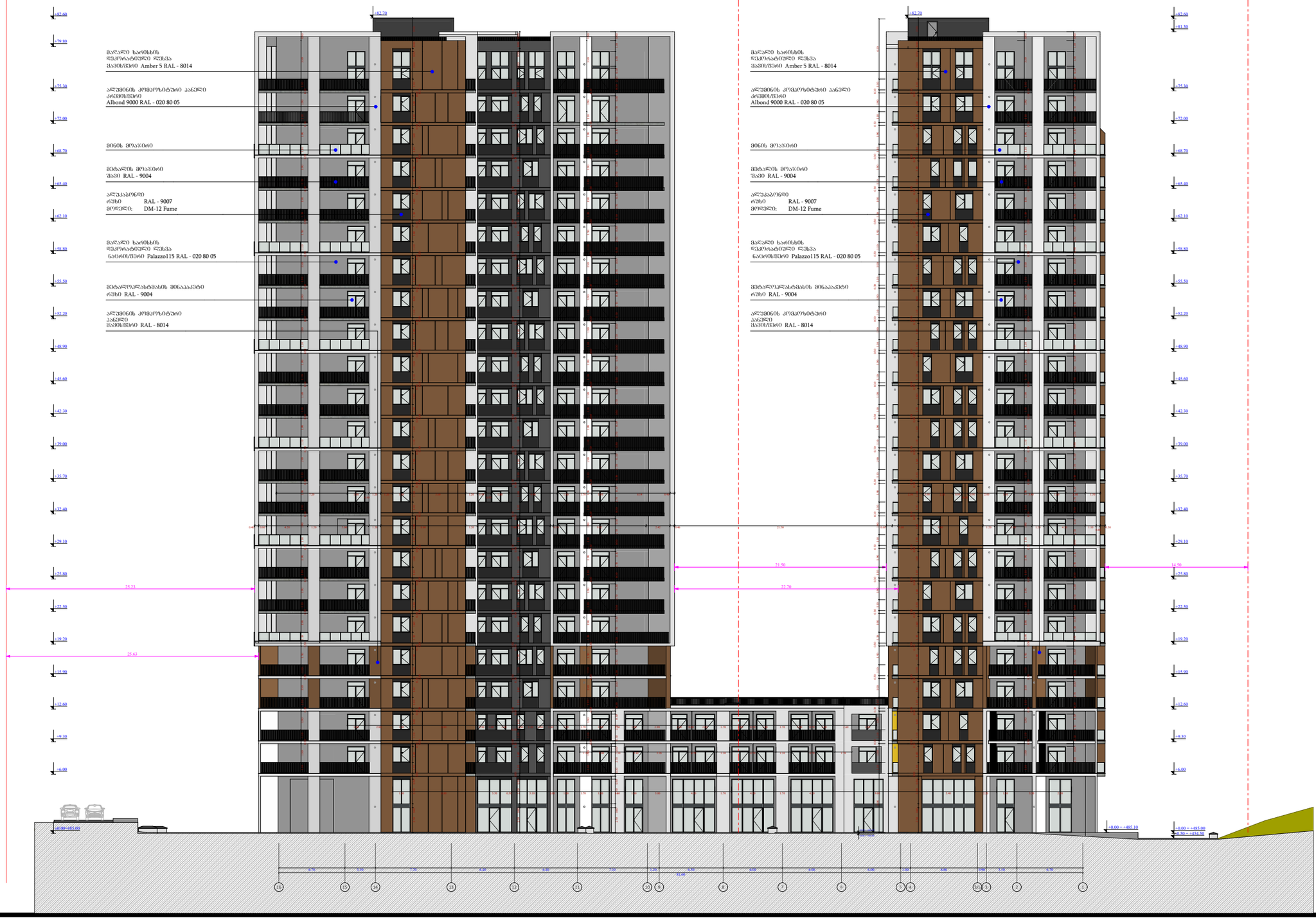





საპროექტო ხაზი

საპროექტო ხაზი

| | | | | | | |
|---|---|---|---|---|---|---|
| ფუნქციური დანიშნულება | ობიექტის მისამართი | შემსრულებელი ორგანიზაცია | დირექტორი | | ფასადი 16 - 1 ღერძებში | A- 3 |
| **მრავალბინიანი საცხოვრებელი სახლი** | **ს.კ. 01 10.06.022.011 შენობა #6** ქ.თბილისი, პეტრე იბერის ქუჩის შესახვევი N13 | **შპს სტუდიო ალფა სახლი** ს.კ. 404664573 | მ.პაპუკაშვილი | | | მასშტაბი 1:400 |
| | | | არქიტექტორი | | | თარიღი 16/03/2026 |
| | | | მ.პაპუკაშვილი | | | ფურცელი ა-169 |

საპროექტო ნიშნული ±0.00

ორმხრივსრიალა ღუმელი ნაპრ

ორმხრივსრიალა ღუმელი ნაპრ

+82.60
+79.80
+75.30
+72.00
+68.70
+65.40
+62.10
+58.80
+55.50
+52.20
+48.90
+45.60
+42.30
+39.00
+35.70
+32.40
+29.10
+25.80
+22.50
+19.20
+15.90
+12.60
+9.30
+6.00

+82.60
+79.80
+75.30
+72.00
+68.70
+65.40
+62.10
+58.80
+55.50
+52.20
+48.90
+45.60
+42.30
+39.00
+35.70
+32.40
+29.10
+25.80
+22.50
+19.20
+15.90
+12.60
+9.30
+6.00

6.37
6.77
10.00
10.30

-0.60 ~ +484.80
-0.05 ~ +484.95
-0.00 ~ +485.00

ფასადის ხარისხის დეკორატიული ლესვა ყვითელი Palazzo RAL - 1018

ბინის მოპირკეთება

შტახლის მოპირკეთება თეთრი RAL - 9010

შტახლის მოპირკეთება შავი RAL - 9004

ფასადის ხარისხის დეკორატიული ლესვა ნაცრისფერი Palazzo 15 RAL - 020 80 05

ფასადის ხარისხის დეკორატიული ლესვა ორხი RAL - 9023

ალუმინის კომპოზიტური პანელი ანოდირებული Albond 9000 RAL - 020 80 05

დეკორატიული ღარმასიანური ხის ტრელიაჟი შავისფერი RAL 8007 მოწყვრი: YT-275W21

ბეტონი

ფასადის ხარისხის დეკორატიული ლესვა შავისფერი Amber 5 RAL - 8014

შტახლიანასტანის მინაპაკეტი ორხი RAL - 9004

ალუმინის კომპოზიტური პანელი შავისფერი RAL - 8014

ფასადის ხარისხის დეკორატიული ლესვა ნაცრისფერი Palazzo 15 RAL - 7005

| | | | | | |
|---|---|---|---|---|---|
| ფუნქციური დანიშნულება | ობიექტის მისამართი | შემსრულებელი ორგანიზაცია | დირექტორი | | ფასადი ა - ს ღერძებში |
| **მრავალბინიანი საცხოვრებელი სახლი** | **ს.კ. 01 10.06.022.011 შენობა #6**<br>ქ.თბილისი,<br>პეტრე იბერის ქუჩის შესახვევი N13 | **შპს სტუდიო ალფა სახლი**<br>ს.კ. 404664573 | მ.პაპუკაშვილი | | |
| | | | არქიტექტორი | | |
| | | | მ.პაპუკაშვილი | | |

| | |
|---|---|
| A- 3 | |
| მასშტაბი | 1:400 |
| თარიღი | 16/03/2026 |
| ფურცელი | ა-170 |

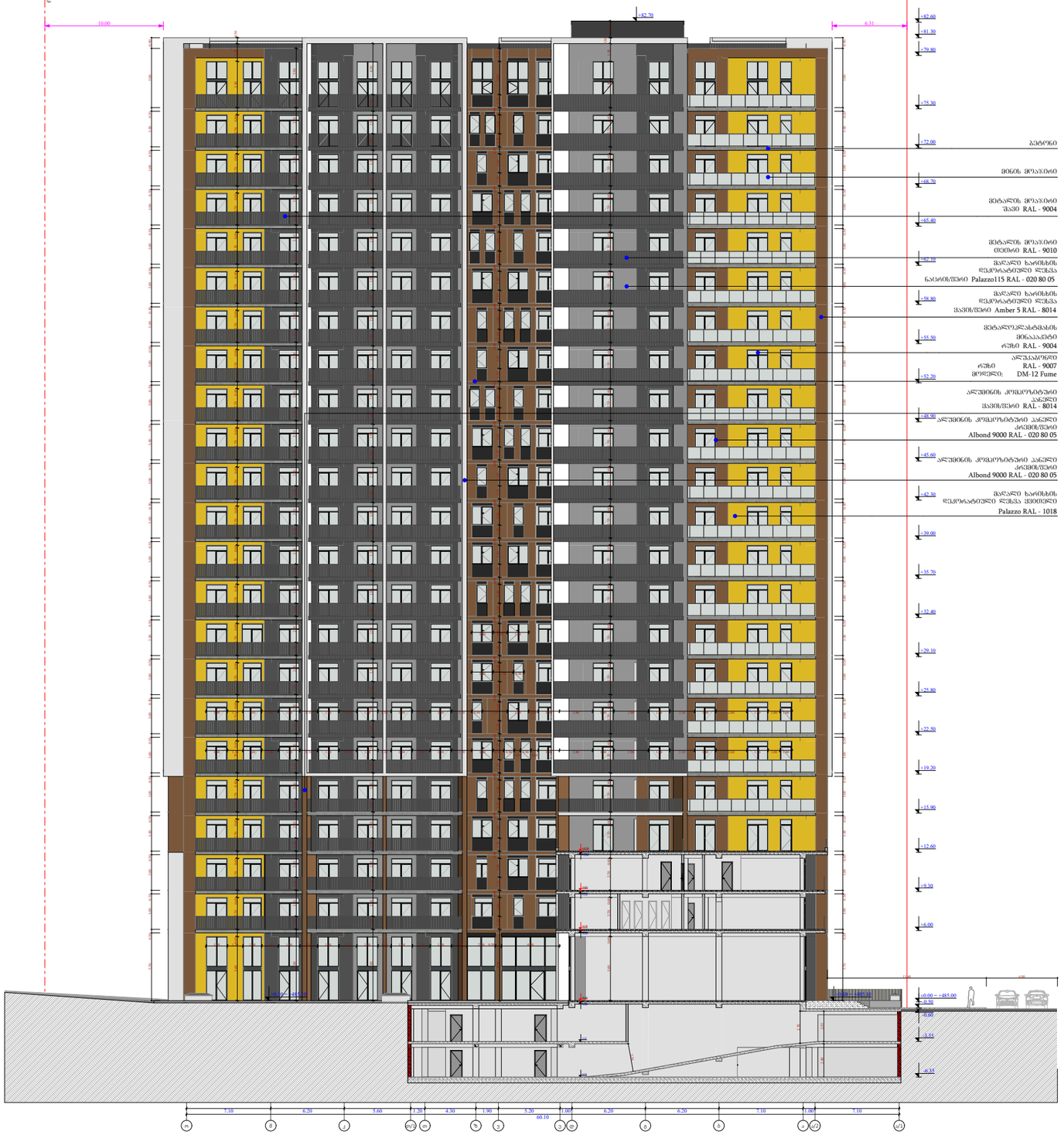


| | | | | | | |
|---|---|---|---|---|---|---|
| ფუნქციური დანიშნულება | ობიექტის მისამართი | შემსრულებელი ორგანიზაცია | დირექტორი | | ფასადი ო - ა/1 ღერძებში | A- 3 |
| **მრავალბინიანი საცხოვრებელი სახლი** | **ს.კ. 01 10.06.022.011**<br>**შენობა #6**<br>ქ.თბილისი,<br>პეტრე იბერის ქუჩის შესახვევი N13 | **შპს სტუდიო ალფა სახლი**<br>ს.კ. 404664573 | მ.პაპუკაშვილი | | | მასშტაბი 1:400 |
| | | | არქიტექტორი | | | თარიღი 16/03/2026 |
| | | | მ.პაპუკაშვილი | | | ფურცელი ა-171 |

საპროექტო ნიშნული

+82.60
+81.30
+79.80
+75.30
+72.00
+68.70
+65.40
+62.10
+58.80
+55.50
+52.20
+48.90
+45.60
+42.30
+39.00
+35.70
+32.40
+29.10
+25.80
+22.50
+19.20
+15.90
+12.60
+9.30
+6.00
±0.00 = +485.00
-0.50 = +484.50
-3.35
-6.35

ნიშნულების ათვლის 0.00 დონე

+82.70
+81.30
+82.60
+79.80
+75.30
+72.00
+68.70
+65.40
+62.10
+58.80
+55.50
+52.20
+48.90
+45.60
+42.30
+39.00
+35.70
+32.40
+29.10
+25.80
+22.50
+19.20
+15.90
+12.60
+9.30
+6.00
+0.10 = +485.10
±0.00 = +485.00

8.10 | 7.10 | 6.20 | 6.20 | 7.00 | 7.10 | 5.50 | 0.30 | 6.80 | 6.20 | 6.20 | 6.20 | 6.20 | 7.10
80.00

მიწის მოპირკეთება

მცხეთის მოპირკეთება
შავი RAL - 9004

ბეტონი

მაღალი ხარისხის
დეკორატიული ფერადი ნაცრისფერი
Palazzo115 RAL - 020 80 05

მაღალი ხარისხის
დეკორატიული ფერადი ქვითქვა
Palazzo RAL - 1018

მცხეთელმწარმოებლის
მინანაცრები
ოქრო RAL - 9004

მაღალი ხარისხის
დეკორატიული ფერადი ნაცრისფერი
Granit 15 RAL - 7005

ალუმინის კომპოზიტური პანელი
ანოდირებული
Albond 9000 RAL - 020 80 05

ალუმინის კომპოზიტური
პანელი
შავისფერი RAL - 8014

| | | | | | |
|---|---|---|---|---|---|
| ფუნქციური დანიშნულება | ობიექტის მისამართი | შემსრულებელი ორგანიზაცია | დირექტორი | | ფასადი ა/1 - ს ღერძებში |
| **მრავალბინიანი საცხოვრებელი სახლი** | **ს.კ. 01 10.06.022.011 შენობა #6** ქ.თბილისი, პეტრე იბერის ქუჩის შესახვევი N13 | **შპს სტუდიო ალფა სახლი** ს.კ. 404664573 | მ.პაპუკაშვილი | | |
| | | | არქიტექტორი | | |
| | | | მ.პაპუკაშვილი | | |

A- 3

| | |
|---|---|
| მასშტაბი | 1:400 |
| თარიღი | 16/03/2026 |
| ფურცელი | ა-172 |

## შახტის ჭრილი

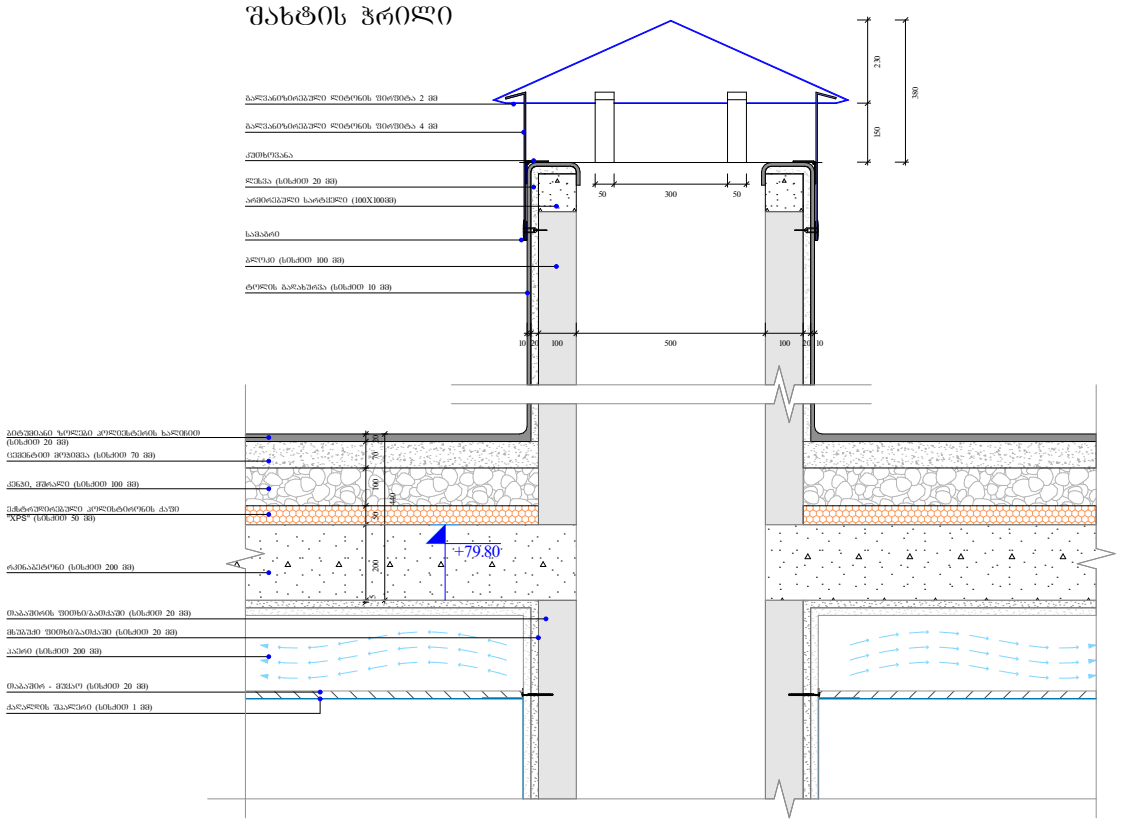


## გადახურვის და პარაპეტის მოწყობა

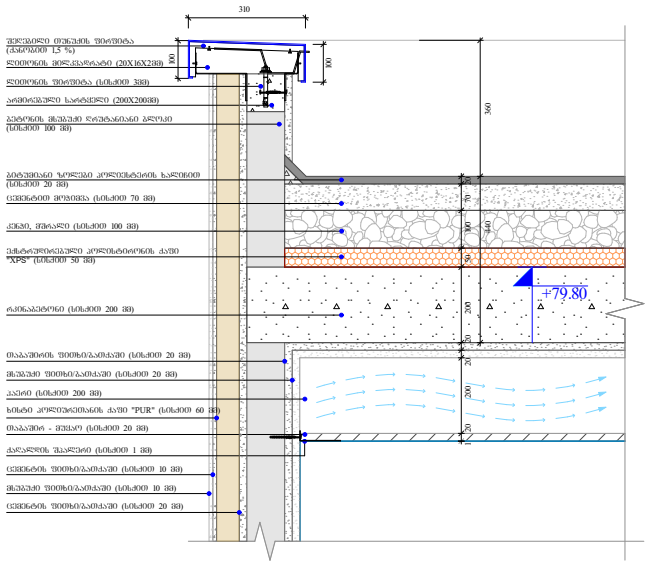


## წყლის შემკრები მილი

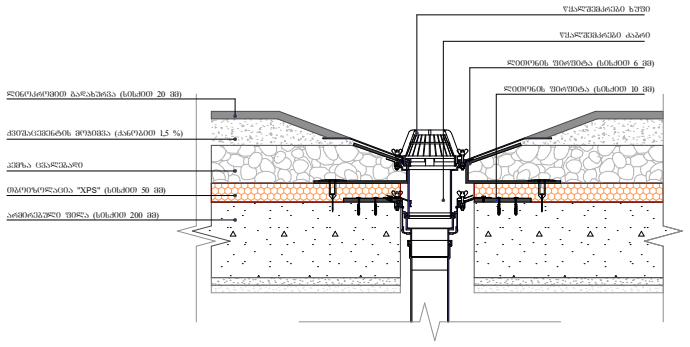


## გადახურვის და პარაპეტის მოწყობა

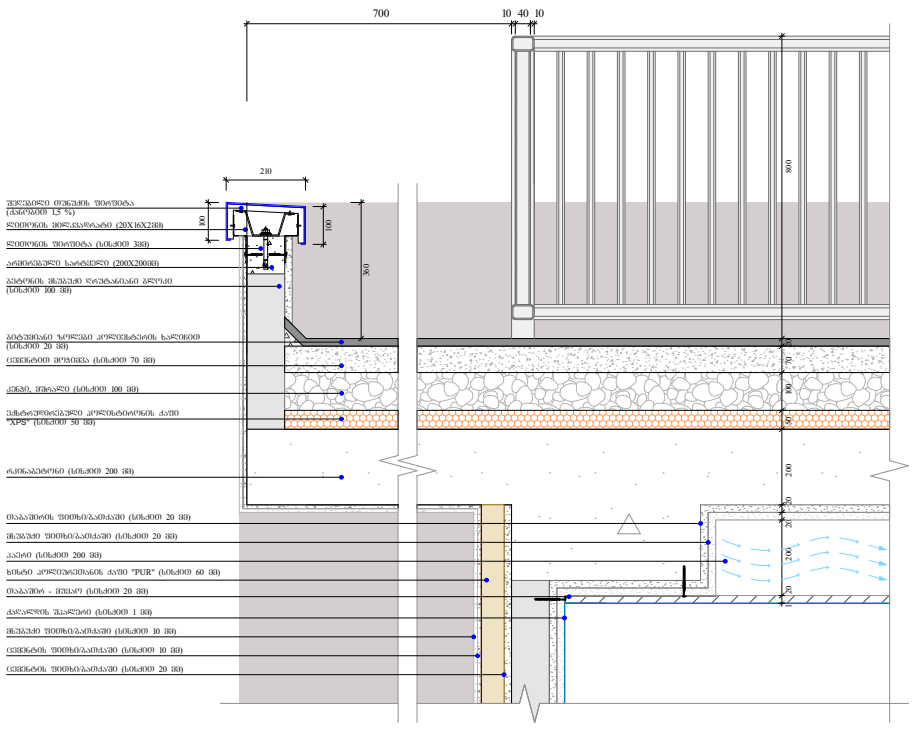


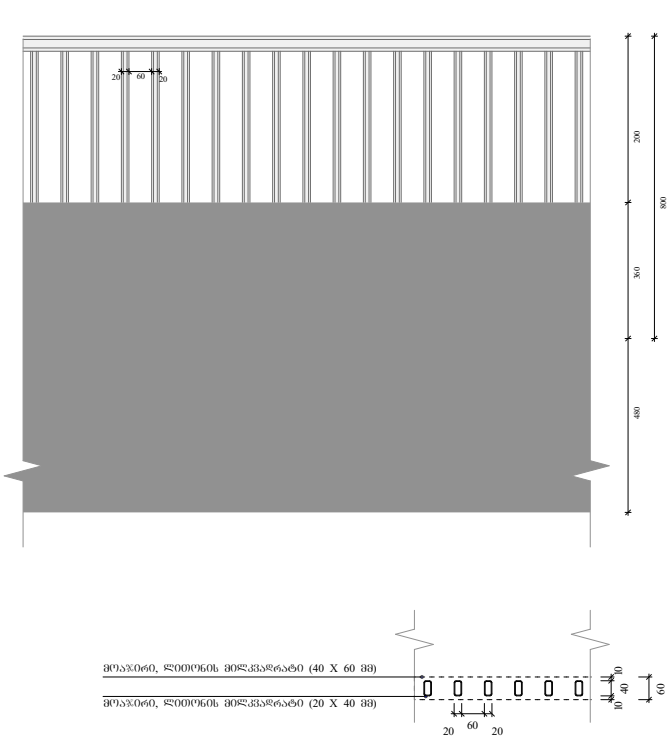


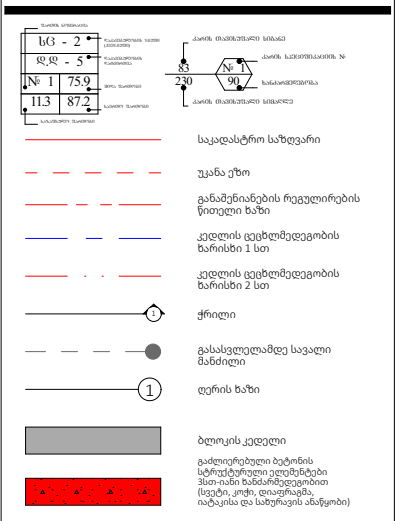


| | |
|---|---|
| A- 3 | |
| მასშტაბი | 1:20 |
| თარიღი | 16/03/2026 |
| ფურცელი | ა-173 |

## ობიექტის მისამართი

ს.კ. 01 10.06.022.011
შენობა #6
ქ.თბილისი,
პეტრე იბერის ქუჩის
შესახვევი N13

## ფუნქციური დანიშნულება

მრავალბინიანი საცხოვრებელი სახლი



შემსრულებელი ორგანიზაცია

**შპს სტუდიო ალფა სახლი**

ს.კ. 404664573

დირექტორი
მ.პაპუკაშვილი

არქიტექტორი
მ.პაპუკაშვილი

"ა" ბლოკი

საფასადე სიბრტყისა და სართულშუა გადახურვის კვეთი 1

მიწისპირა სართულის საფასადე სიბრტყის კვეთი.
შაქტურული ლესვა და ხანმელები სალებავით ღებვა

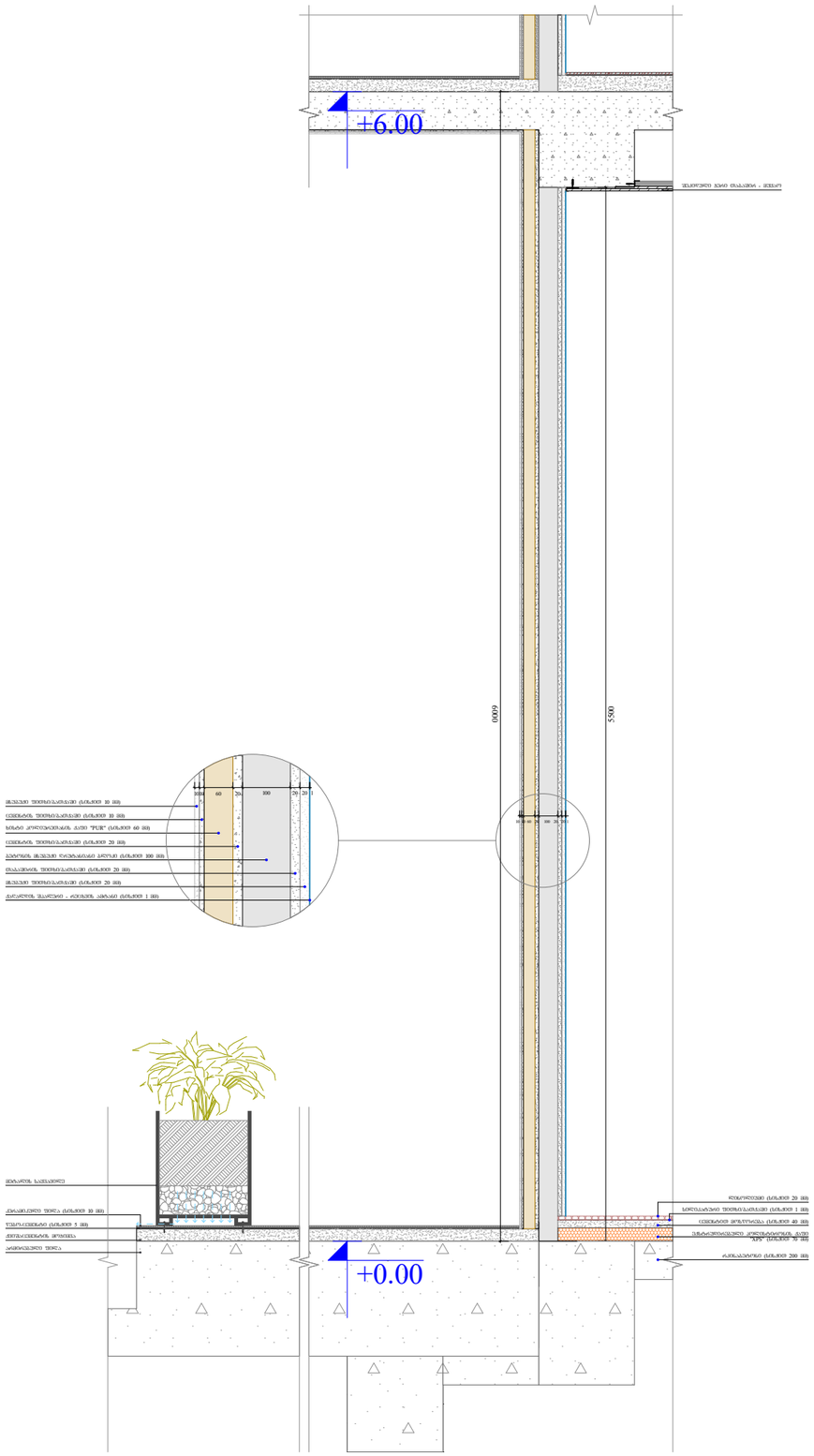


საფასადე სიბრტყის კვეთი.
შაქტურული ლესვა და ხანმელები სალებავით ღებვა

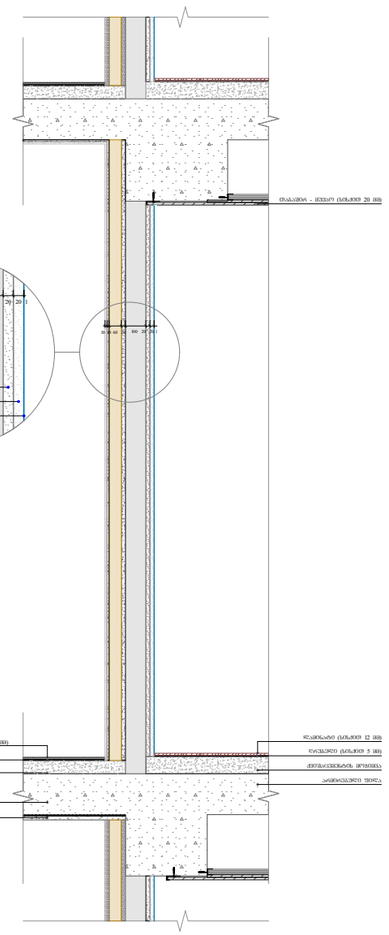

საფასადე სიბრტყის კვეთი. ალუმინის
კომპოზიტური პანელით მოპირკეთება

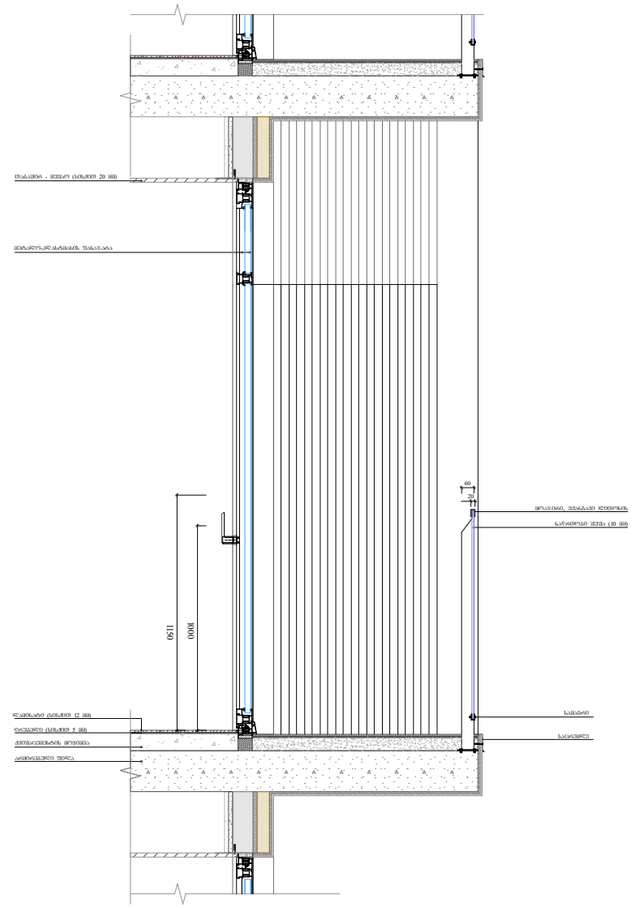


| | | | | | |
|---|---|---|---|---|---|
| ფუნქციური დანიშნულება | ობიექტის მისამართი | შემსრულებელი ორგანიზაცია | დირექტორი | | საფასადე სიბრტყისა და სართულშუა გადახურვის კვეთი 2 |
| **მრავალბინიანი საცხოვრებელი სახლი** | **ს.კ. 01 10.06.022.011 შენობა #6**<br>ქ.თბილისი,<br>პეტრე იბერის ქუჩის შესახვევი N13 | **შპს სტუდიო ალფა სახლი**<br>ს.კ. 404664573 | მ.პაპუკაშვილი | | |
| | | | არქიტექტორი | | |
| | | | მ.პაპუკაშვილი | | |

| | |
|---|---|
| A- 3 | |
| მასშტაბი | 1:30 |
| თარიღი | 16/03/2026 |
| ფურცელი | ა-174 |

# საფასადე სიბრტყის კვეთი. ალუმინის კომპოზიტური პანელით მოპირკეთება

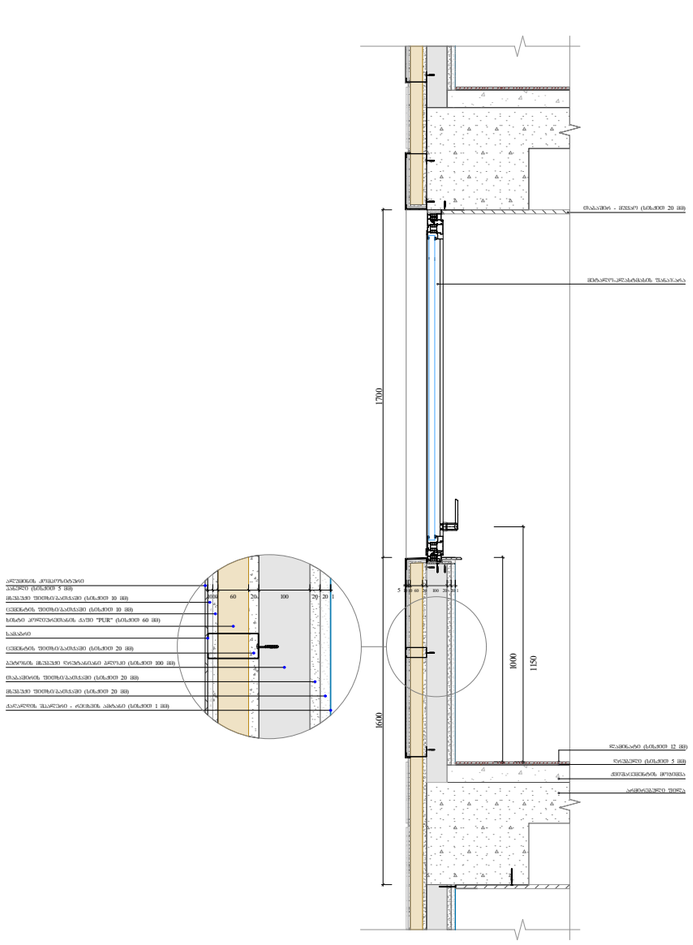


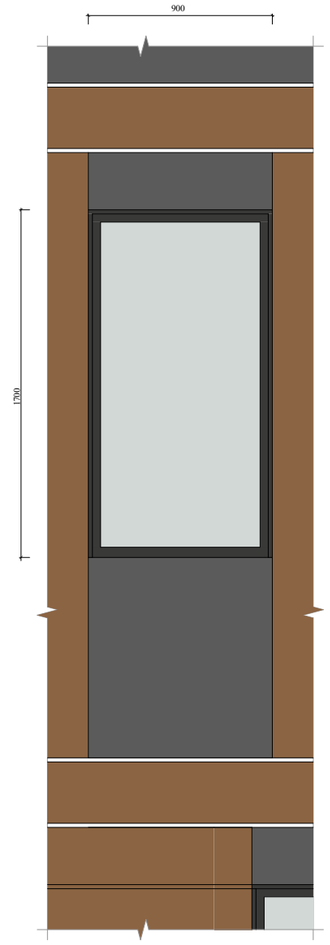


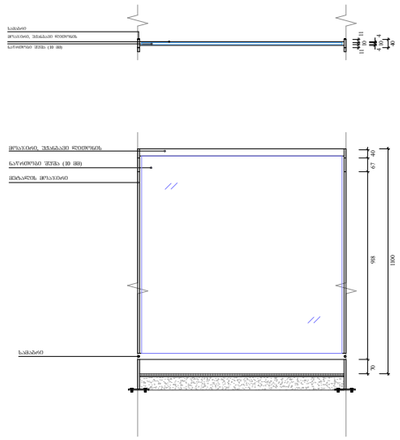


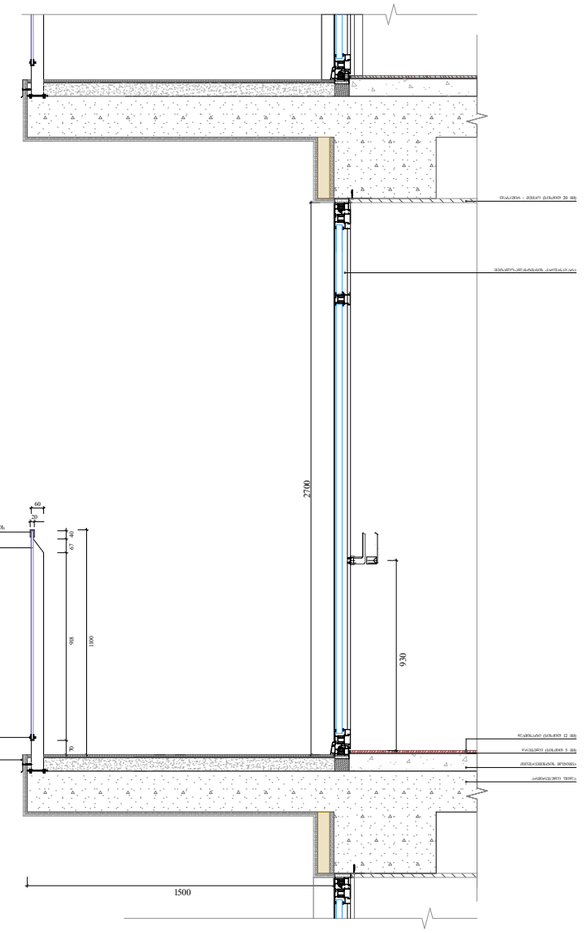


| | | | | | |
|---|---|---|---|---|---|
| ფუნქციური დანიშნულება | ობიექტის მისამართი | შემსრულებელი ორგანიზაცია | დირექტორი | | საფასადე სიბრტყისა და სართულშუა გადახურვის კვეთი 3 |
| **მრავალბინიანი საცხოვრებელი სახლი** | **ს.კ. 01 10.06.022.011**<br>**შენობა #6**<br>ქ.თბილისი,<br>პეტრე იბერის ქუჩის შესახვევი N13 | **შპს სტუდიო ალფა სახლი**<br>ს.კ. 404664573 | მ.პაპუკაშვილი | | |
| | | | არქიტექტორი | | |
| | | | მ.პაპუკაშვილი | | |

| | |
|---|---|
| A- 3 | |
| მასშტაბი | 1:30 |
| თარიღი | 16/03/2026 |
| ფურცელი | ა-175 |

# საფასადე სიბრტყის კვეთი. ალუმინის კომპოზიტური პანელით მოპირკეთება

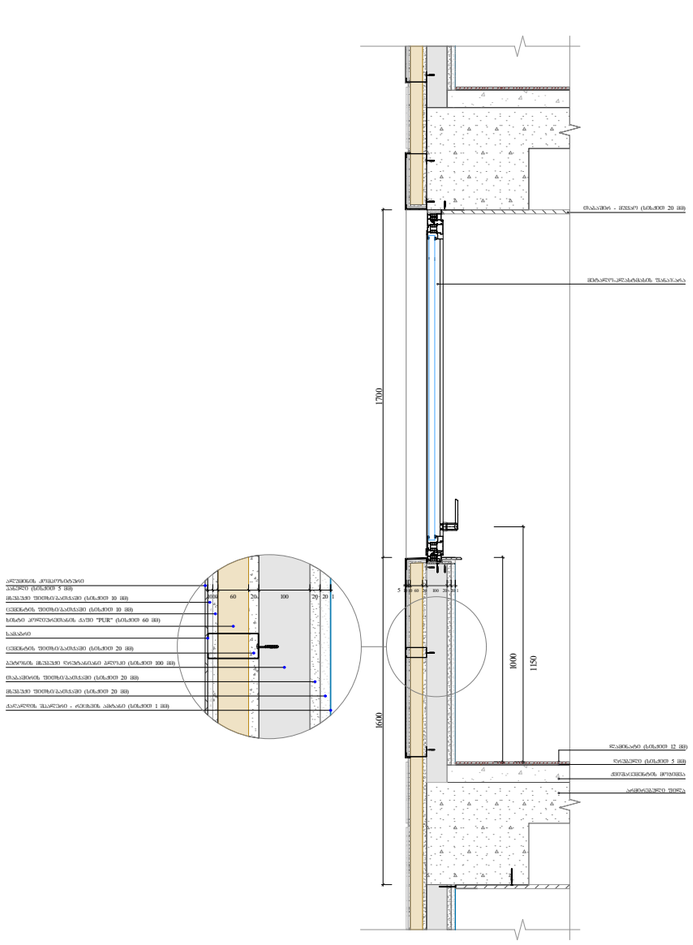


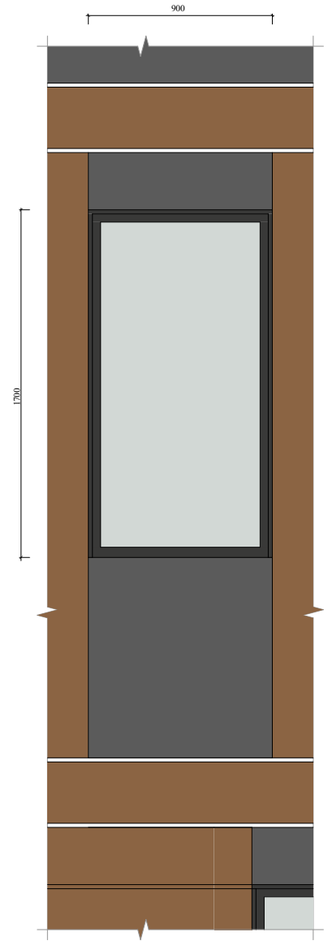


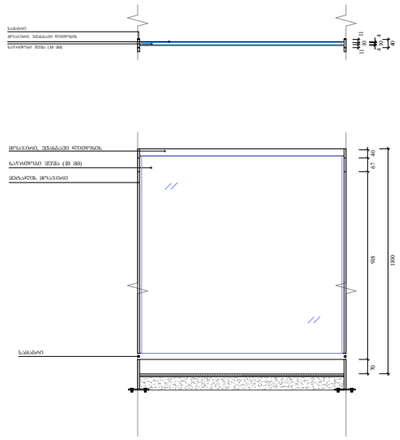


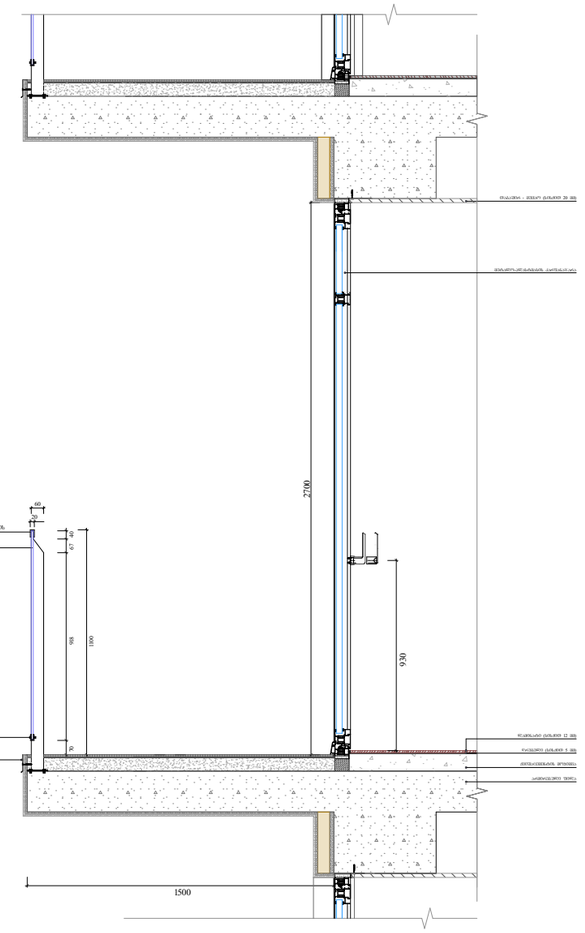


| | | | | | |
|---|---|---|---|---|---|
| ფუნქციური დანიშნულება | ობიექტის მისამართი | შემსრულებელი ორგანიზაცია | დირექტორი | | საფასადე სიბრტყისა და სართულშუა გადახურვის კვეთი 3 |
| **მრავალბინიანი საცხოვრებელი სახლი** | **ს.კ. 01 10.06.022.011**<br>**შენობა #6**<br>ქ.თბილისი,<br>პეტრე იბერის ქუჩის შესახვევი N13 | **შპს სტუდიო ალფა სახლი**<br>ს.კ. 404664573 | მ.პაპუკაშვილი | | |
| | | | არქიტექტორი | | |
| | | | მ.პაპუკაშვილი | | |

| | |
|---|---|
| A- 3 | |
| მასშტაბი | 1:30 |
| თარიღი | 16/03/2026 |
| ფურცელი | ა-175 |

# ფასადზე ხის დეკორატიული დეტალის მოწყობა

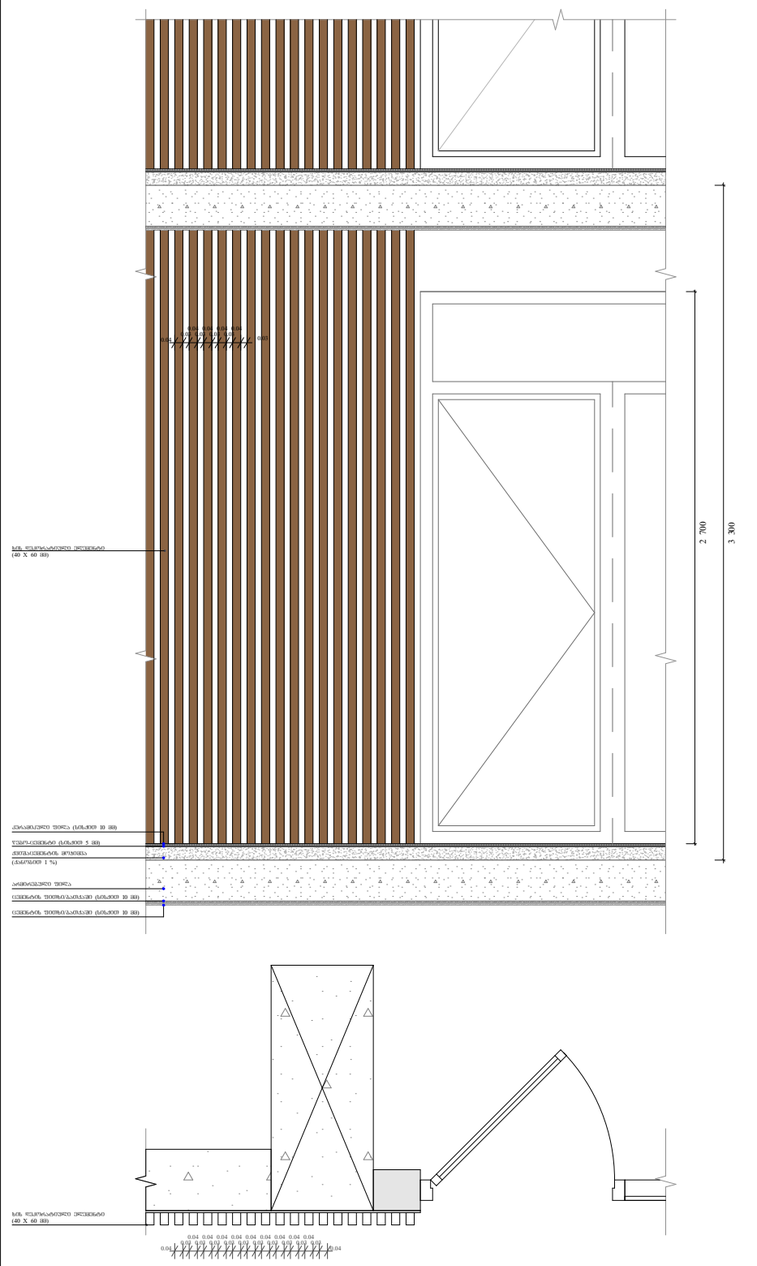


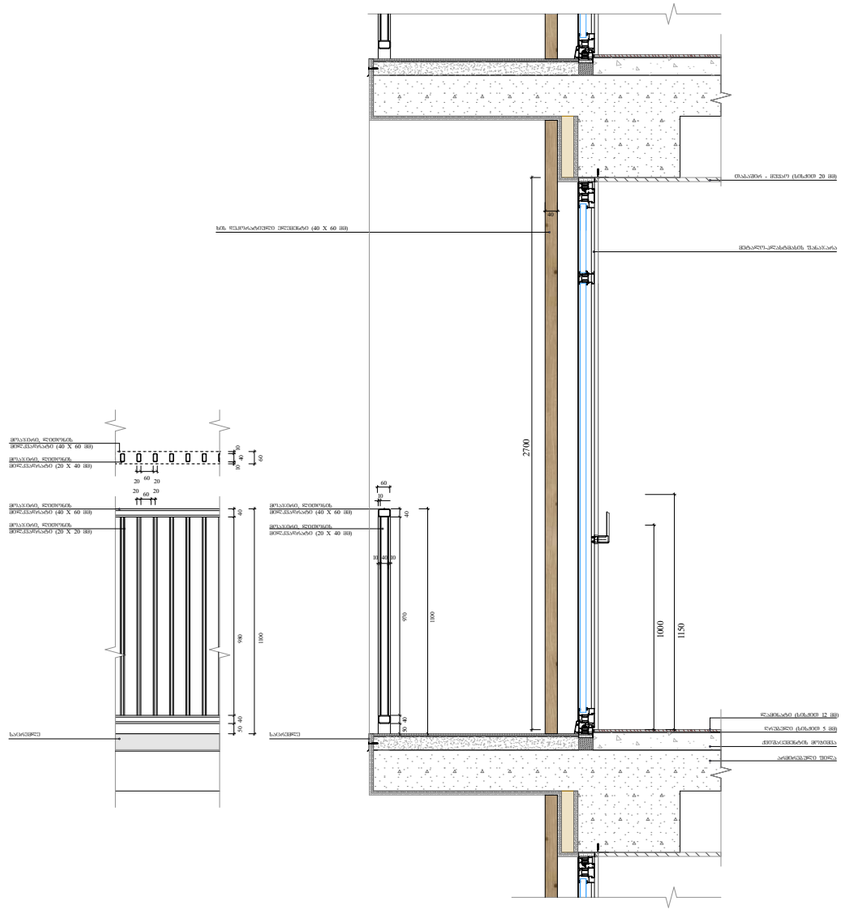


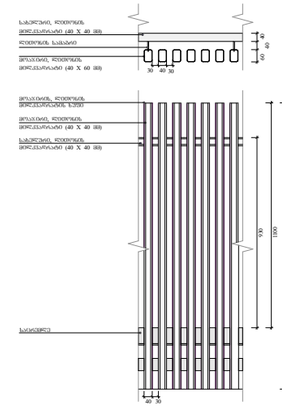


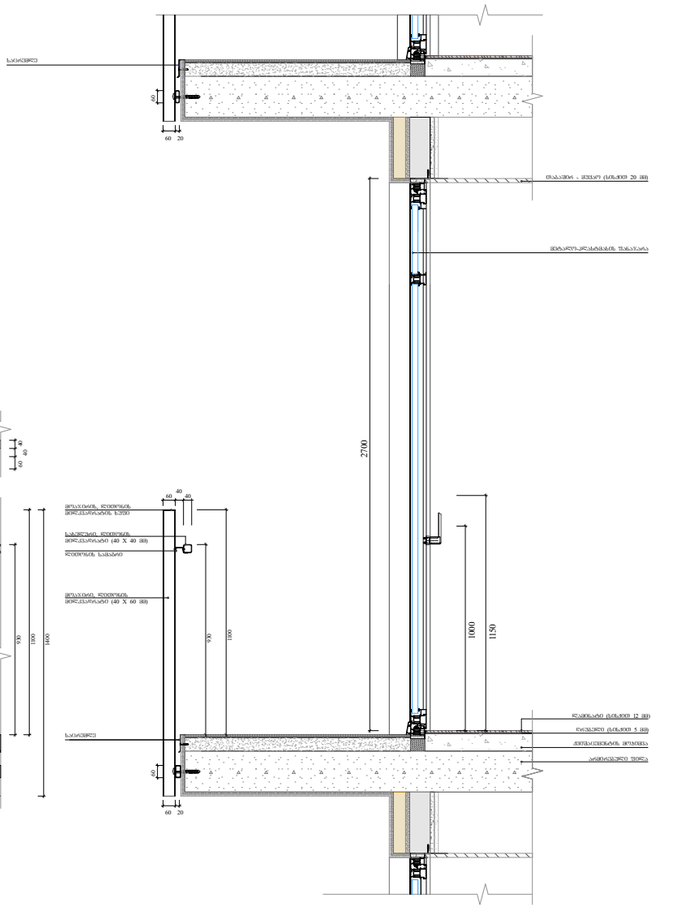


| ფუნქციური დანიშნულება | ობიექტის მისამართი | შემსრულებელი ორგანიზაცია | დირექტორი | | საფასადე სიბრტყისა და სართულშუა გადახურვის კვეთი 4 | A- 3 | |
|---|---|---|---|---|---|---|---|
| **მრავალბინიანი საცხოვრებელი სახლი** | **ს.კ. 01 10.06.022.011 შენობა #6** ქ.თბილისი, პეტრე იბერის ქუჩის შესახვევი N13 | **შპს სტუდიო ალფა სახლი** ს.კ. 404664573 | მ.პაპუკაშვილი | | | მასშტაბი | 1:30 |
| | | | არქიტექტორი | | | თარიღი | 16/03/2026 |
| | | | მ.პაპუკაშვილი | | | ფურცელი | ა-176 |

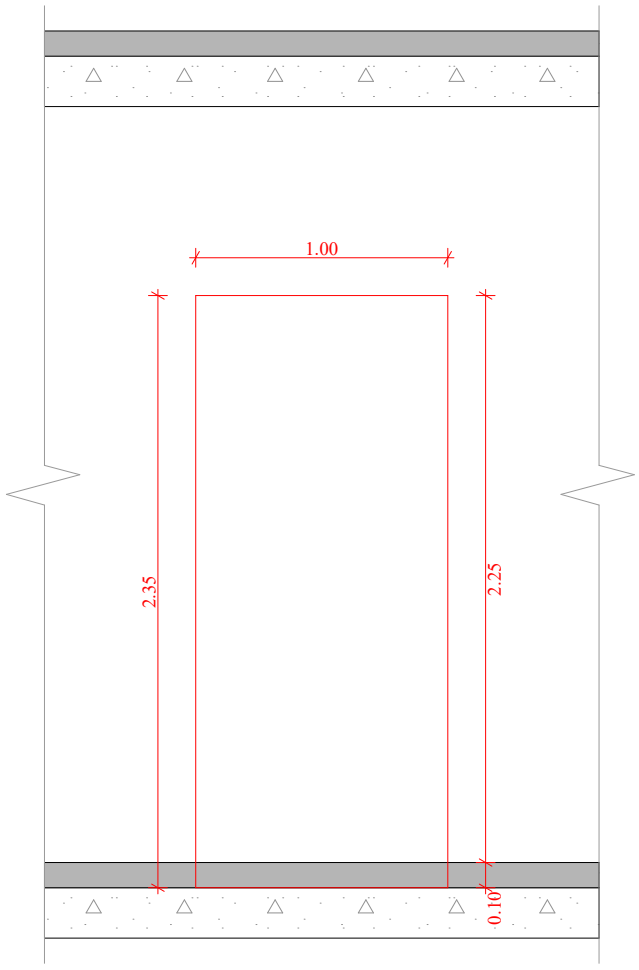


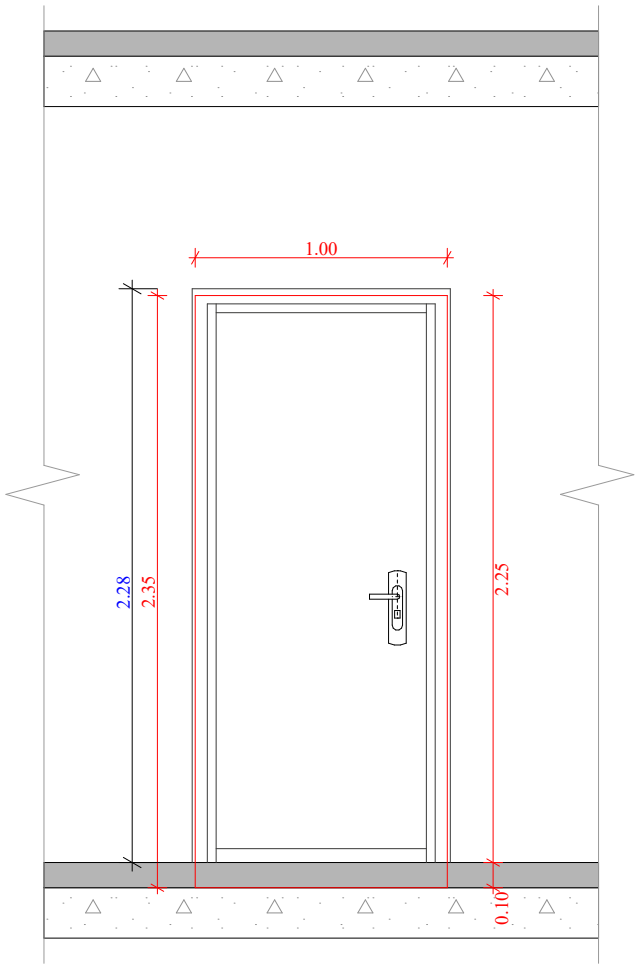


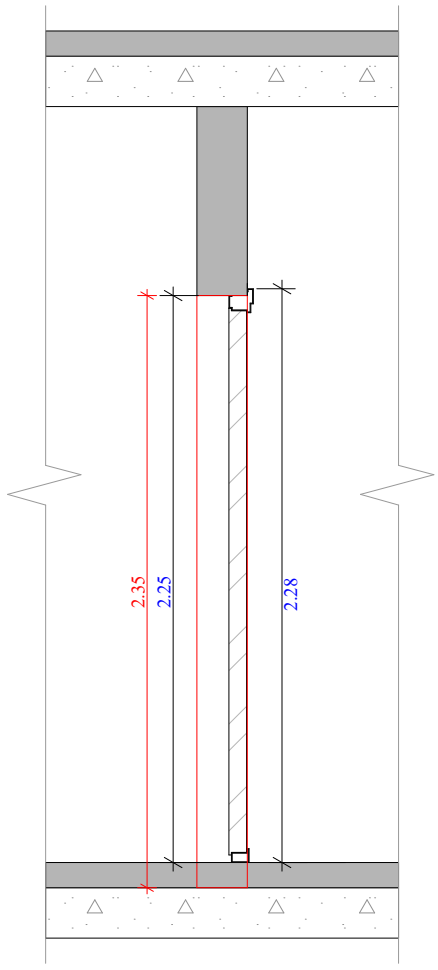


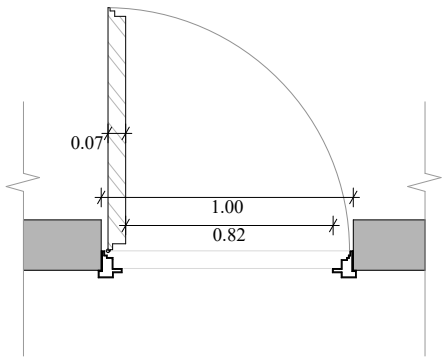


## ბინებში შესასვლელი კარი

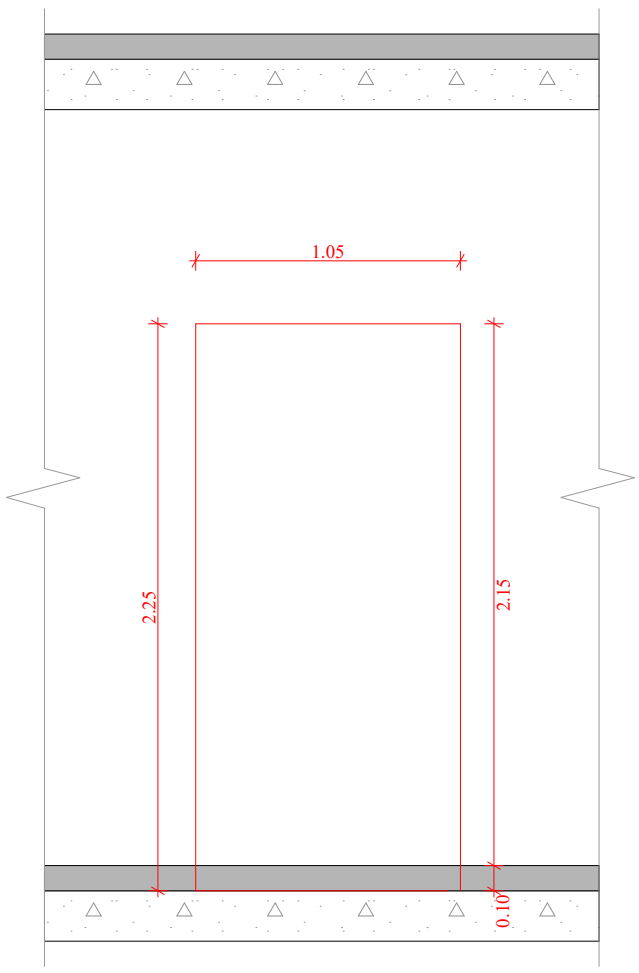


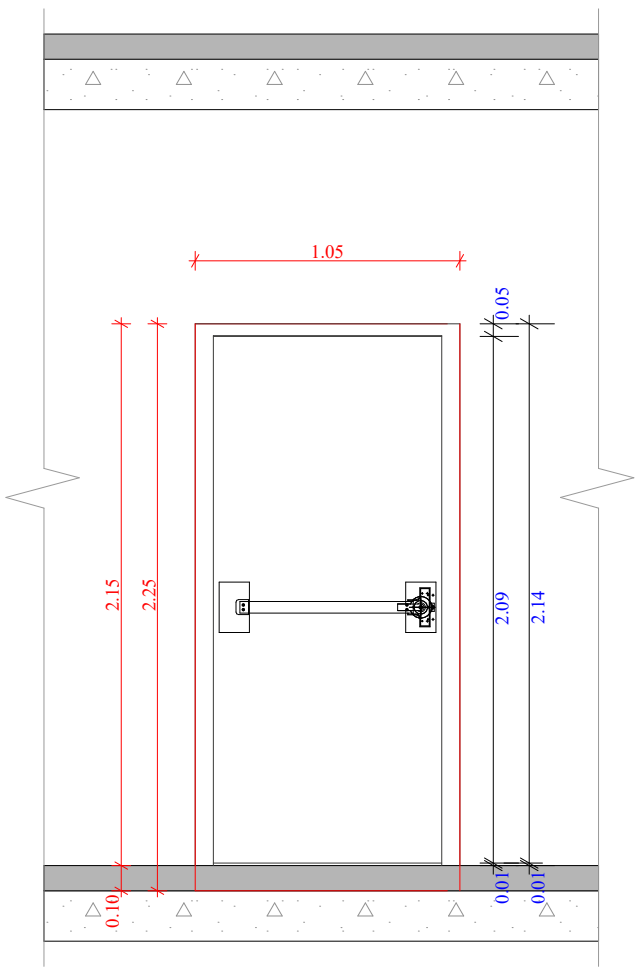


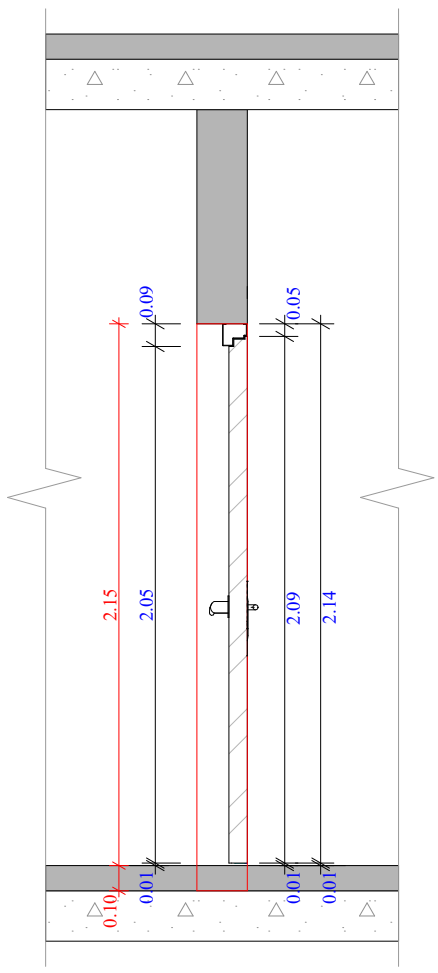


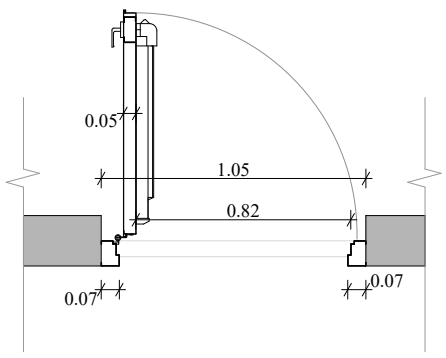


## კიბის უჯრედში შესასვლელი კარი

| | | | | | | |
|---|---|---|---|---|---|---|
| ფუნქციური დანიშნულება | ობიექტის მისამართი | შემსრულებელი ორგანიზაცია | დირექტორი | | ბინებსა და კიბის უჯრედებში შესასვლელი კარების დეტალური ნახაზი | A- 3 |
| **მრავალბინიანი საცხოვრებელი სახლი** | **ს.კ. 01 10.06.022.011** შენობა #6 ქ.თბილისი, პეტრე იბერის ქუჩის შესახვევი N13 | **შპს სტუდიო ალფა სახლი** ს.კ. 404664573 | მ.პაპუკაშვილი | | | მასშტაბი 1:30 |
| | | | არქიტექტორი | | | თარიღი 16/03/2026 |
| | | | მ.პაპუკაშვილი | | | ფურცელი ა-177 |

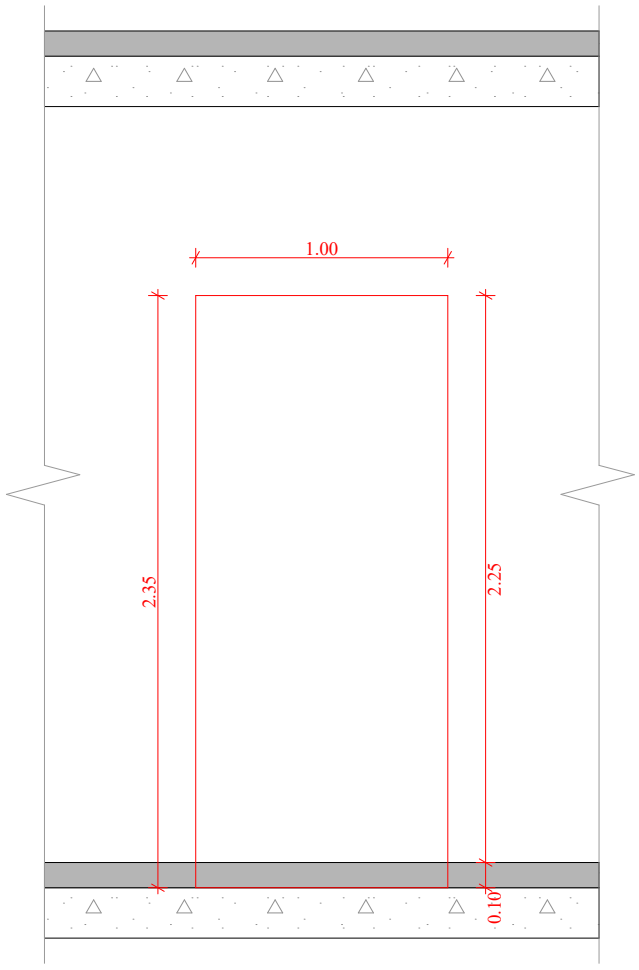


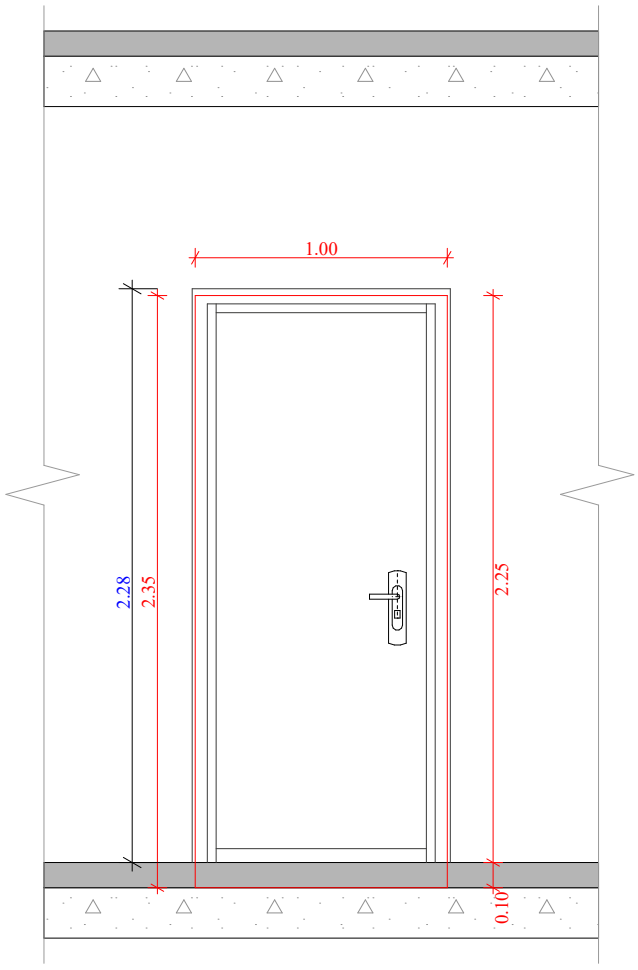


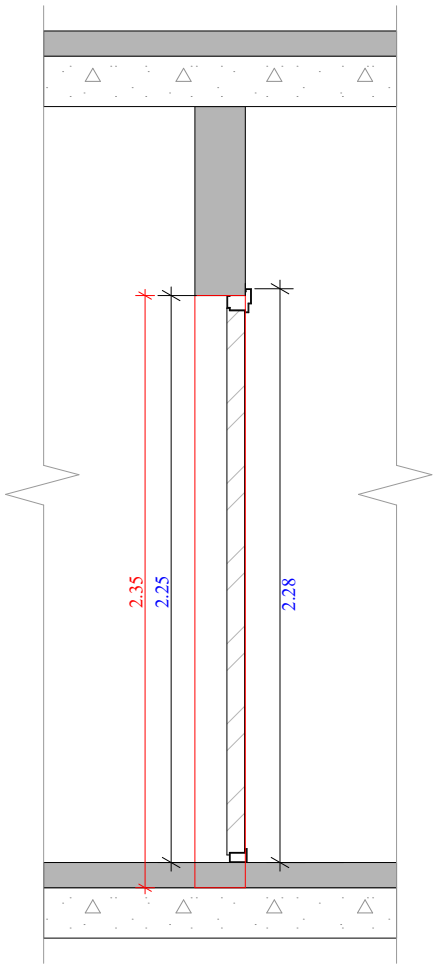


## ბინებში შესასვლელი კარი

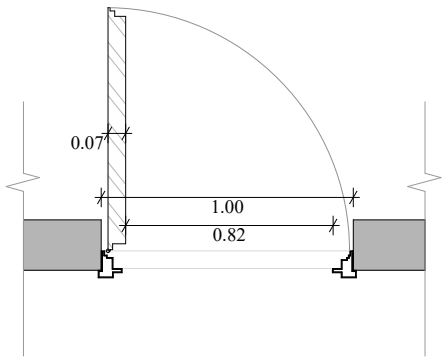


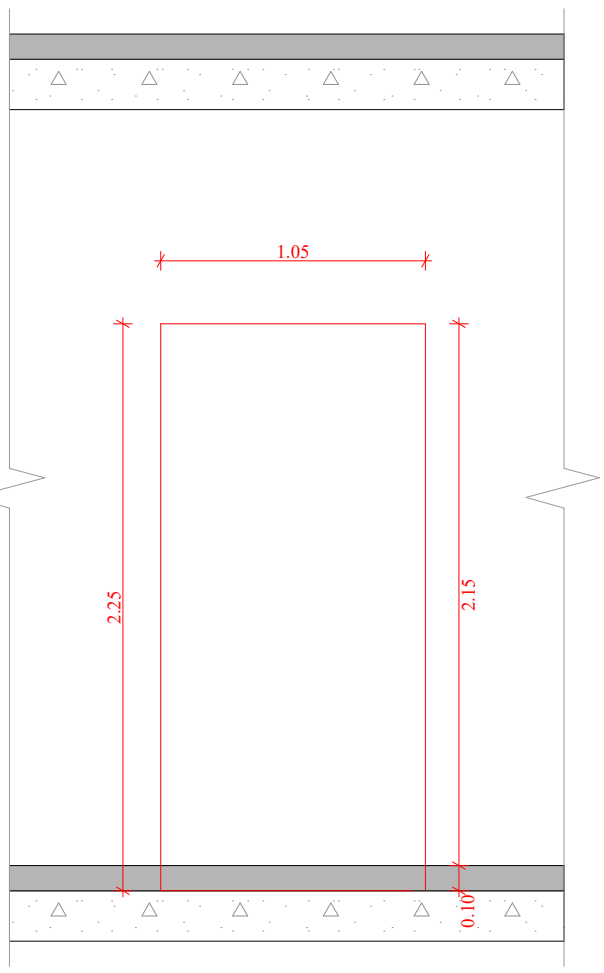


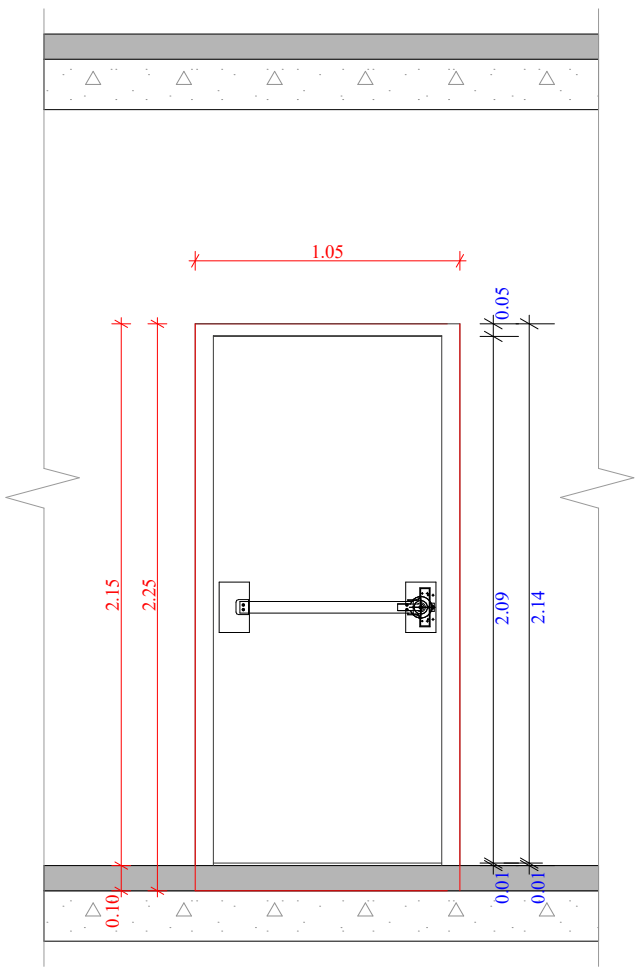


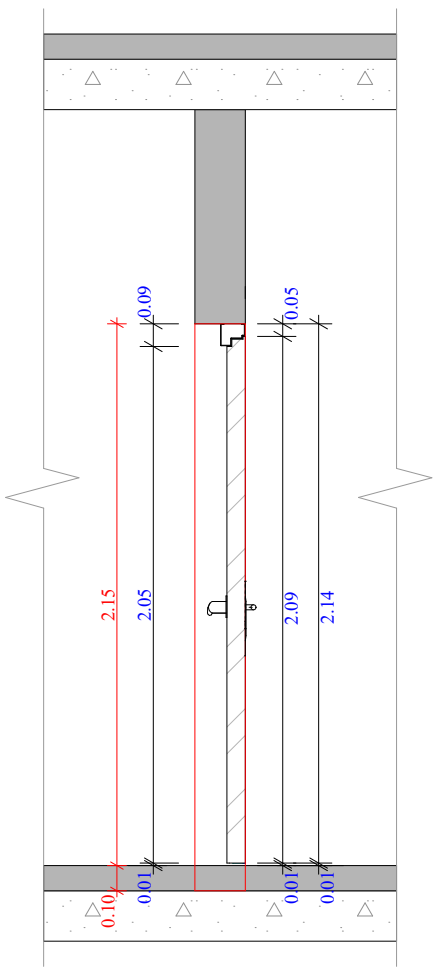


## კიბის უჯრედში შესასვლელი კარი

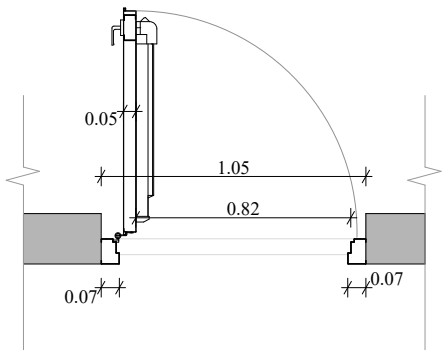


| | | | | | | | |
|---|---|---|---|---|---|---|---|
| ფუნქციური დანიშნულება | ობიექტის მისამართი | შემსრულებელი ორგანიზაცია | დირექტორი | | ბინებსა და კიბის უჯრედებში შესასვლელი კარების დეტალური ნახაზი | A- 3 | |
| **მრავალბინიანი საცხოვრებელი სახლი** | **ს.კ. 01 10.06.022.011** შენობა #6 ქ.თბილისი, პეტრე იბერის ქუჩის შესახვევი N13 | **შპს სტუდიო ალფა სახლი** ს.კ. 404664573 | მ.პაპუკაშვილი | | | მასშტაბი | 1:30 |
| | | | არქიტექტორი | | | თარიღი | 16/03/2026 |
| | | | მ.პაპუკაშვილი | | | ფურცელი | ა-177 |

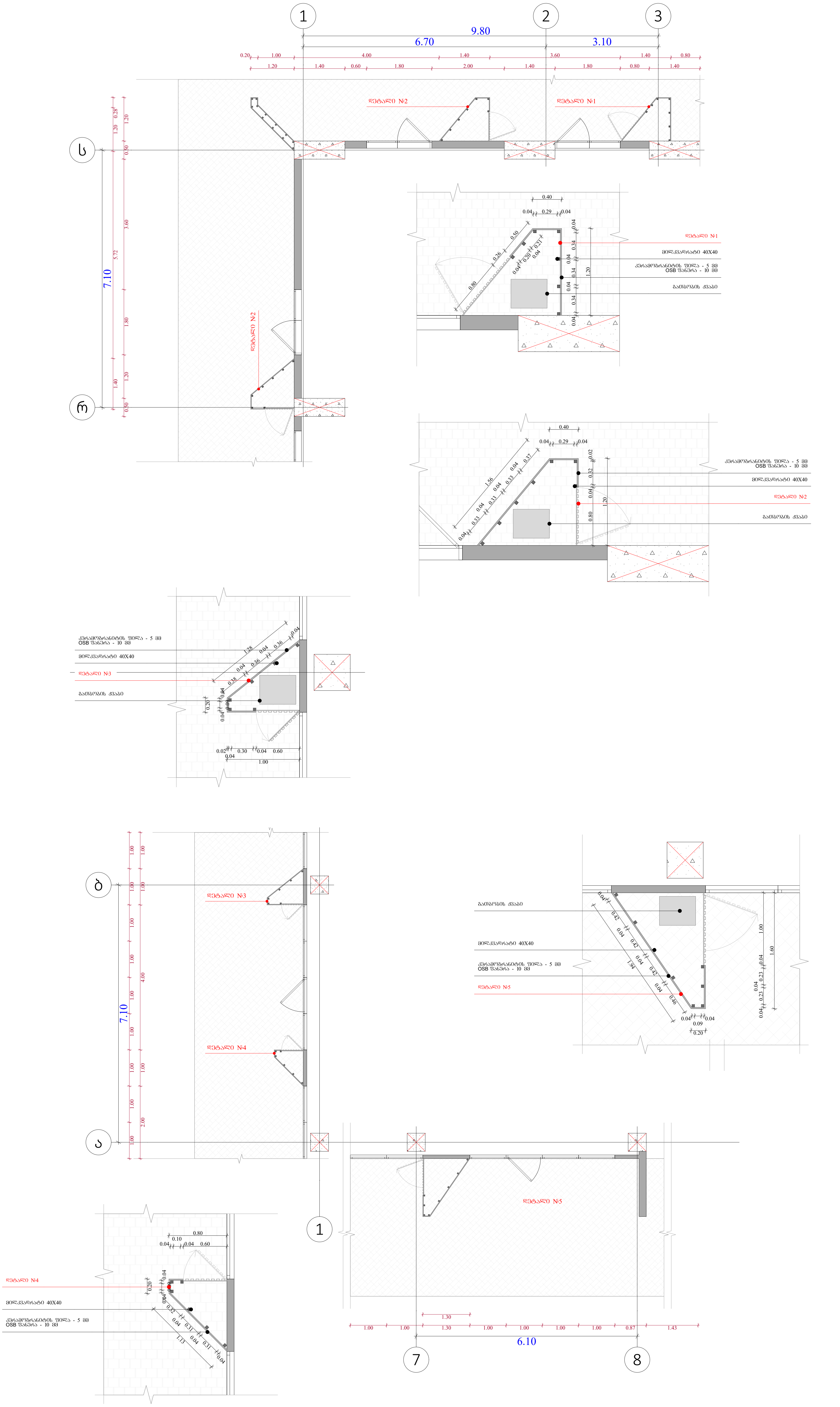


## ობიექტის მისამართი

ს.კ. 01 10.06.022.011
შენობა #6
ქ.თბილისი,
პეტრე იბერის ქუჩის
შესახვევი N13

## ფუნქციური დანიშნულება

მრავალბინიანი საცხოვრებელი სახლი



## შემსრულებელი ორგანიზაცია

**შპს სტუდიო ალფა სახლი**

ს.კ. 404664573

დირექტორი
მ.პაპუკაშვილი

არქიტექტორი
მ.პაპუკაშვილი

"ა" ბლოკი

გათბობა-გაგრილების აგრეგატის გნთავსების ადგილი

- აივნის ჯამური ფართობი
- კ-2 კროკი (ლოჯიის 1/3)
- ლოჯიის ჯამური ფართობი
- კ-2 განაშენიანების ინტენსივობის ფართობი
- კ-1 განაშენიანების ფართობი
- კ-3 გამწვანების ფართობი
- მოშენების ფართობი
- კომერციული ფართობი
- საცხოვრებელი ფართობი

| A- 3 | |
|---|---|
| მასშტაბი | 1:100, 1:50 |
| თარიღი | 16/03/2026 |
| ფურცელი | ა-178 |

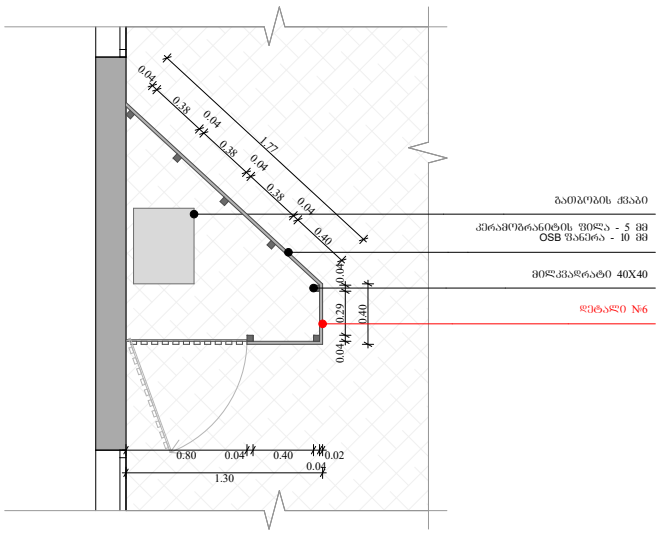


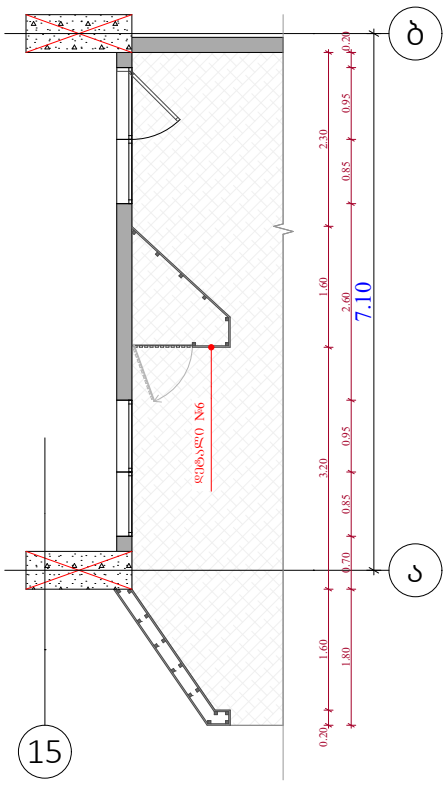


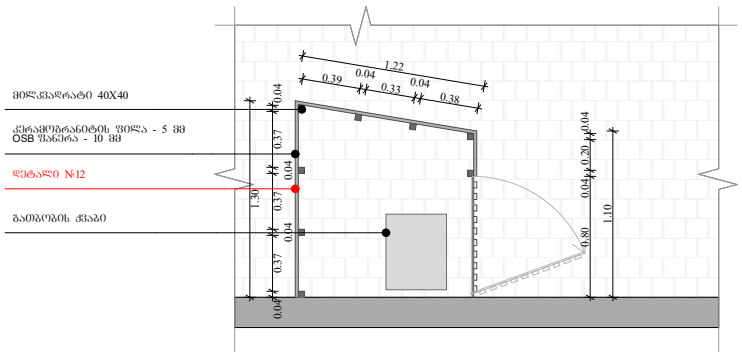


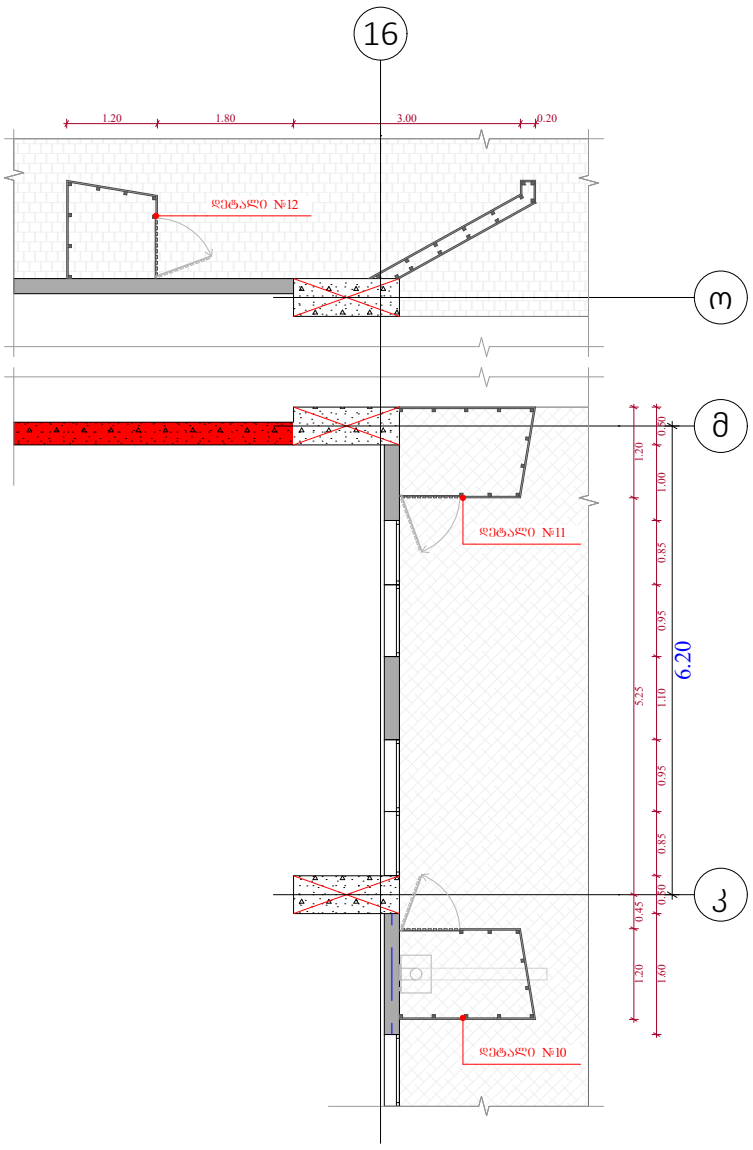


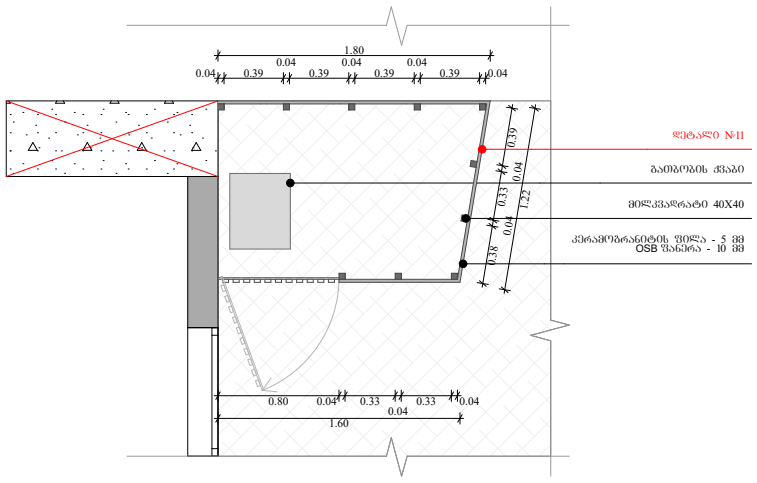


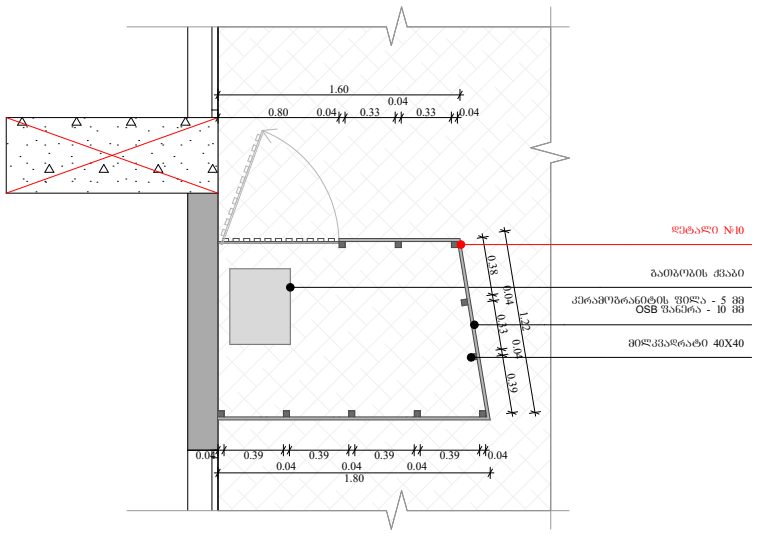


## ობიექტის მისამართი

ს.კ. 01 10.06.022.011
შენობა #6
ქ.თბილისი,
პეტრე იბერის ქუჩის
შესახვევი N13

## ფუნქციური დანიშნულება

მრავალბინიანი საცხოვრებელი სახლი



შემსრულებელი ორგანიზაცია

**შპს სტუდიო ალფა სახლი**

ს.კ. 404664573

დირექტორი
მ.პაპუკაშვილი

არქიტექტორი
მ.პაპუკაშვილი

"ა" ბლოკი

გათბობა-გაგრილების აგრაგატის განთავსების ადგილი

- აივნის ჯამური ფართობი
- ა-2 კროკი (ლოჯიის 1/3)
- ლოჯიის ჯამური ფართობი
- ა-2 განაშენიანების ინტენსივობის ფართობი
- ა-1 განაშენიანების ფართობი
- ა-3 გამწვანების ფართობი
- მოშენების ფართობი
- კომერციული ფართობი
- საცხოვრებელი ფართობი

| A- 3 | |
|---|---|
| მასშტაბი | 1:100, 1:50 |
| თარიღი | 16/03/2026 |
| ფურცელი | ა-179 |

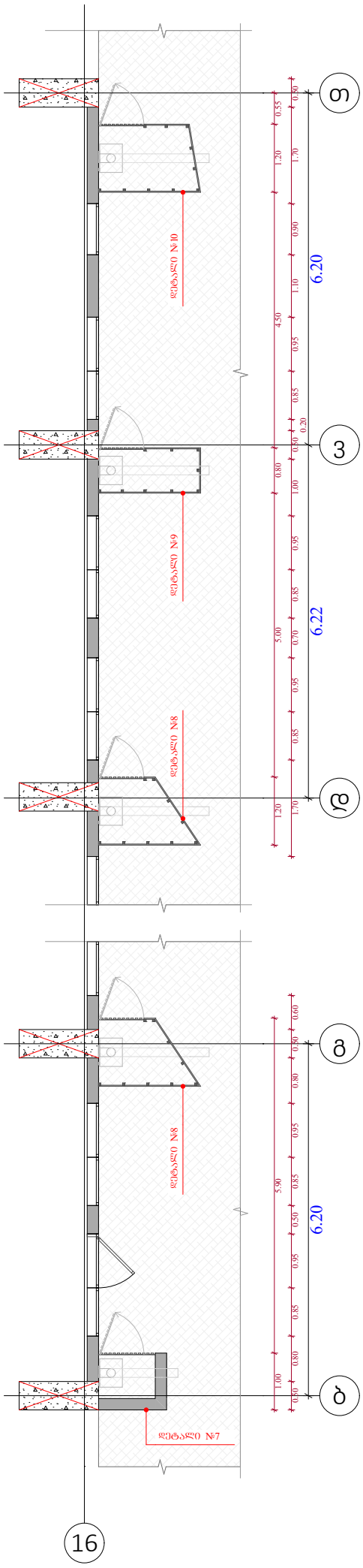


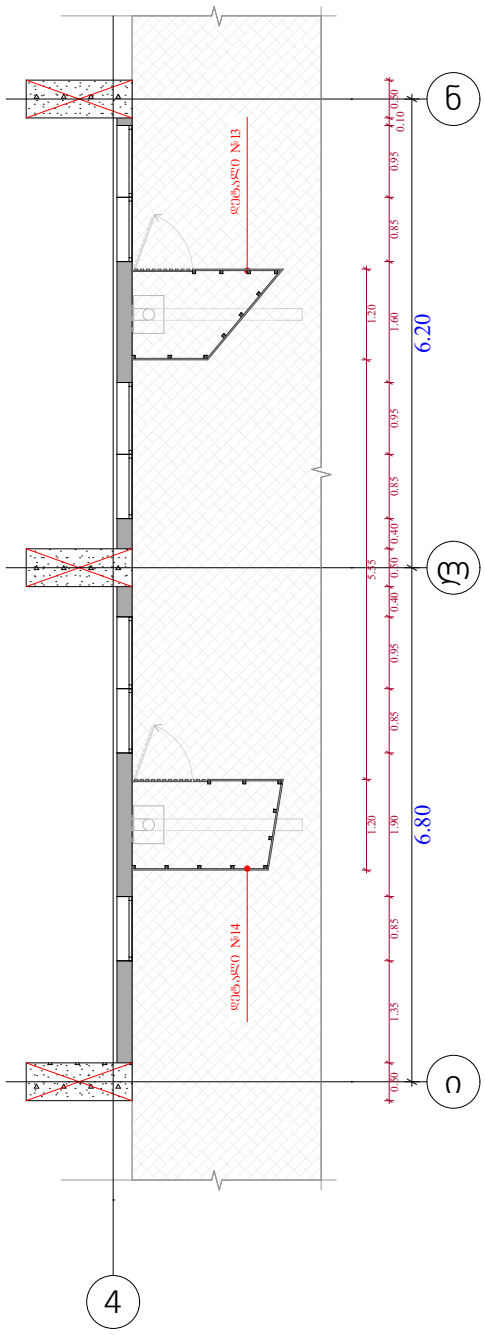


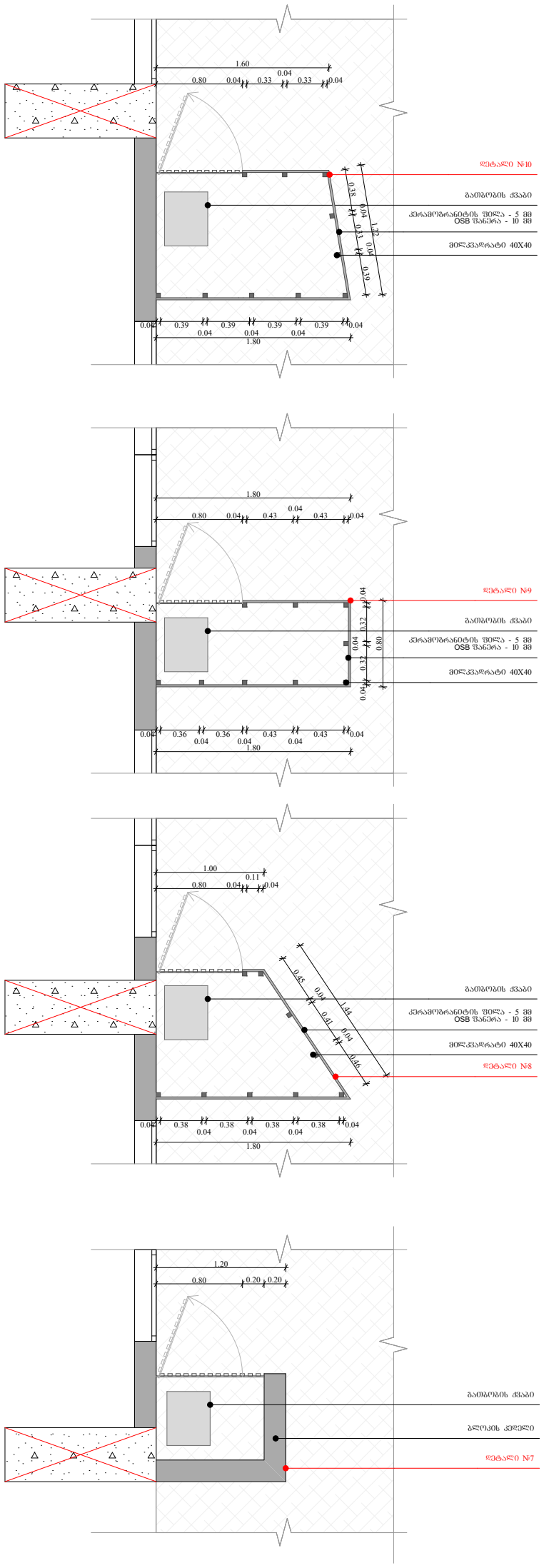


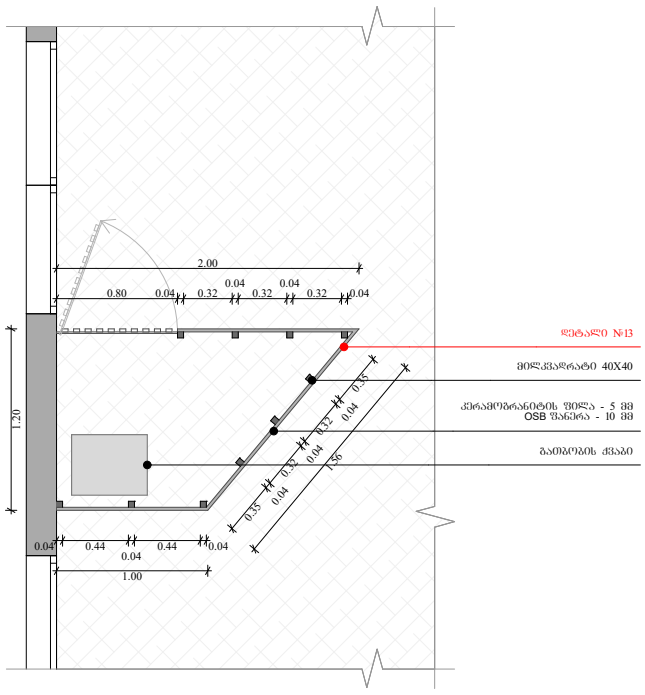


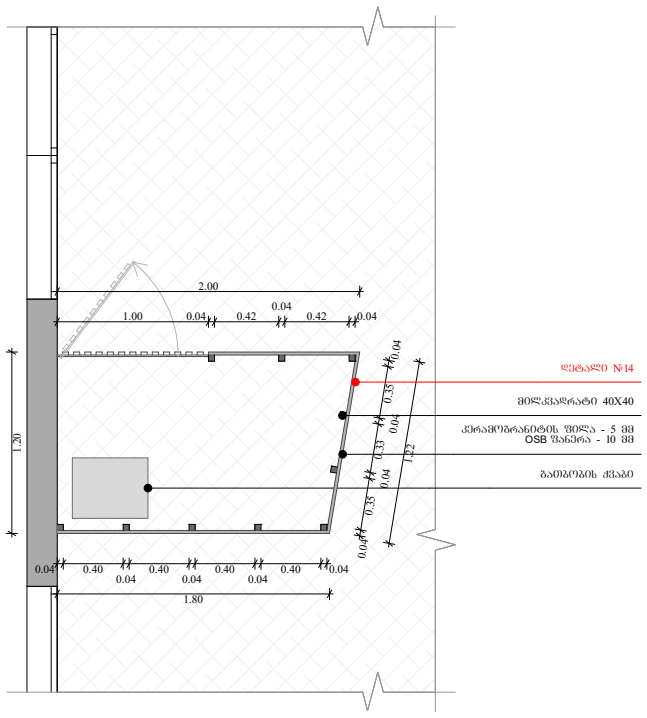


ობიექტის მისამართი

ს.კ. 01 10.06.022.011
შენობა #6
ქ.თბილისი,
პეტრე იბერის ქუჩის
შესახვევი N13

ფუნქციური დანიშნულება

მრავალბინიანი საცხოვრებელი სახლი



შემსრულებელი ორგანიზაცია

**შპს სტუდიო ალფა სახლი**

ს.კ. 404664573

დირექტორი
მ.პაპუკაშვილი

არქიტექტორი
მ.პაპუკაშვილი

"ა" ბლოკი

გათბობა-გაგრილების აგრაგატის განთავსების ადგილი

აივნის ჯამური ფართობი
ა-2 კროკი (ლოჯიის 1/3)
ლოჯიის ჯამური ფართობი
ა-2 განაშენიანების ინტენსივობის ფართობი
ა-1 განაშენიანების ფართობი
ა-3 გამწვანების ფართობი
მოშენების ფართობი
კომერციული ფართობი
საცხოვრებელი ფართობი

| A- 3 | |
|---|---|
| მასშტაბი | 1:50, 1:100 |
| თარიღი | 16/03/2026 |
| ფურცელი | ა-180 |

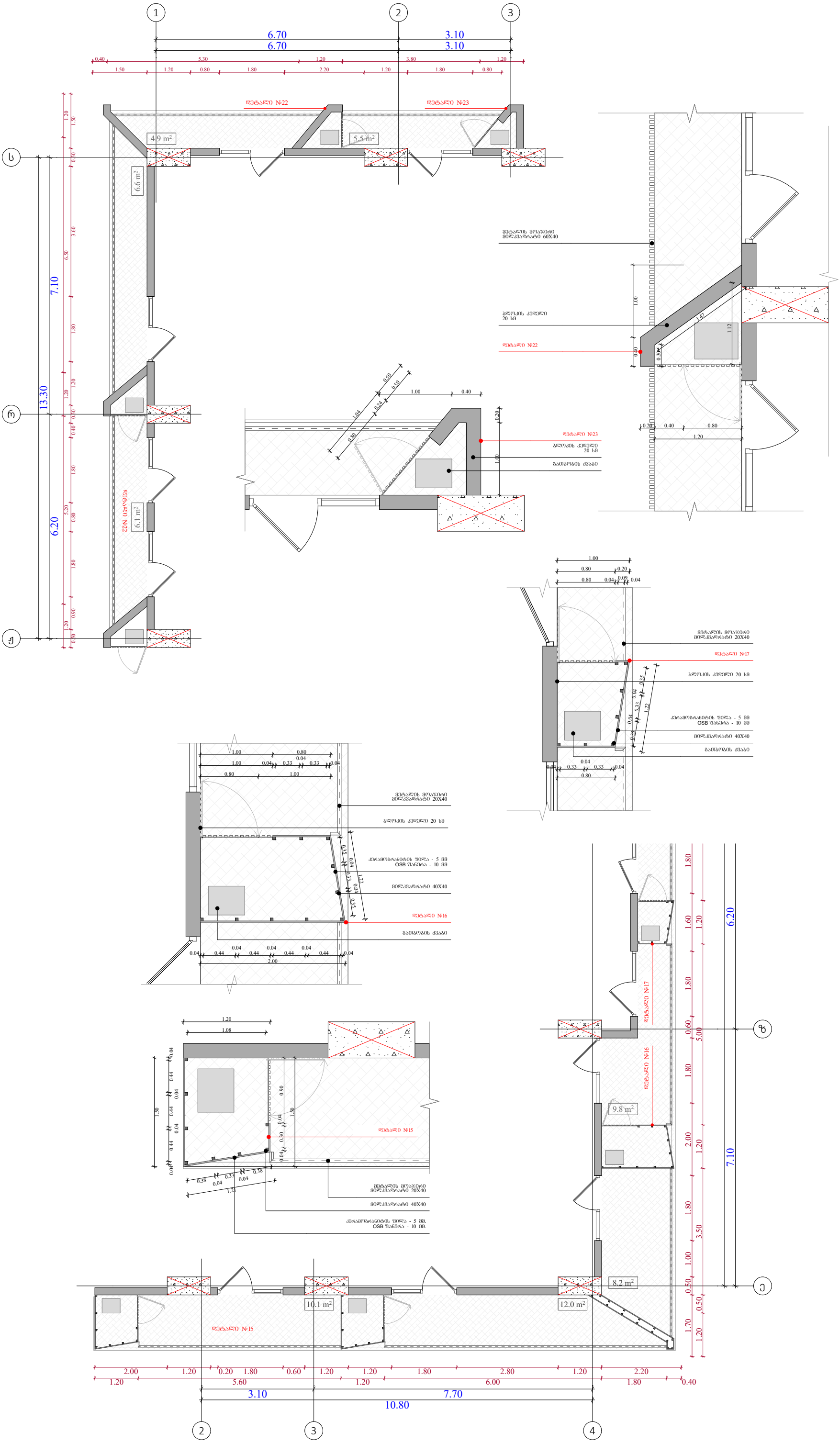


ობიექტის მისამართი

ს.კ. 01 10.06.022.011
შენობა #6
ქ.თბილისი,
პეტრე იბერის ქუჩის
შესახვევი N13

ფუნქციური დანიშნულება

მრავალბინიანი საცხოვრებელი სახლი



შემსრულებელი ორგანიზაცია

**შპს სტუდიო ალფა სახლი**

ს.კ. 404664573

დირექტორი
მ.პაპუკაშვილი

არქიტექტორი
მ.პაპუკაშვილი

"ა" ბლოკი

გათბობა-გაგრილების აგრაგატის განთავსების ადგილი

- აივნის ჯამური ფართობი
- კ-2 კროკი (ლოჯიის 1/3)
- ლოჯიის ჯამური ფართობი
- კ-2 განაშენიანების ინტენსივობის ფართობი
- კ-1 განაშენიანების ფართობი
- კ-3 გამწვანების ფართობი
- მოშენების ფართობი
- კომერციული ფართობი
- საცხოვრებელი ფართობი

| A- 3 | |
|---|---|
| მასშტაბი | 1:100, 1:50 |
| თარიღი | 16/03/2026 |
| ფურცელი | ა-181 |

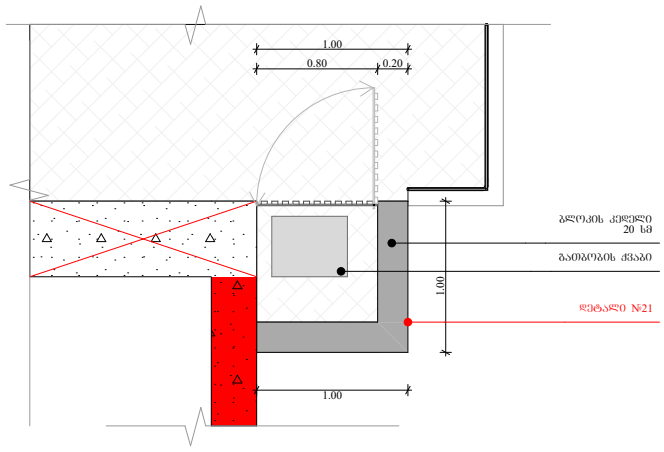


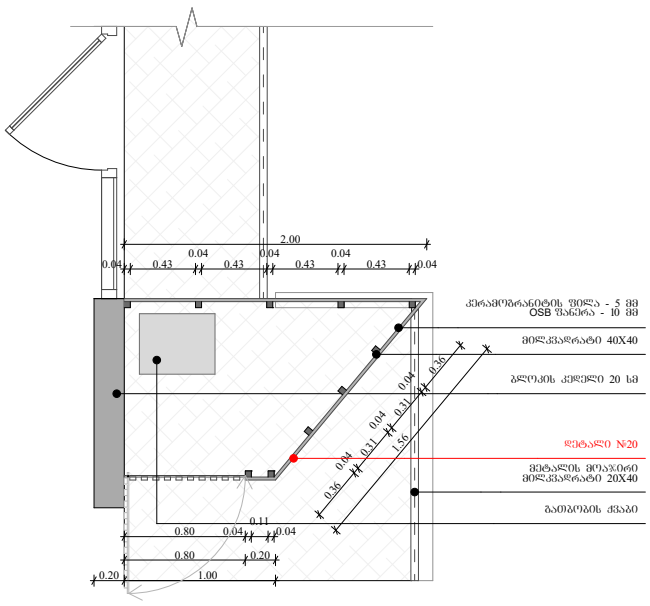


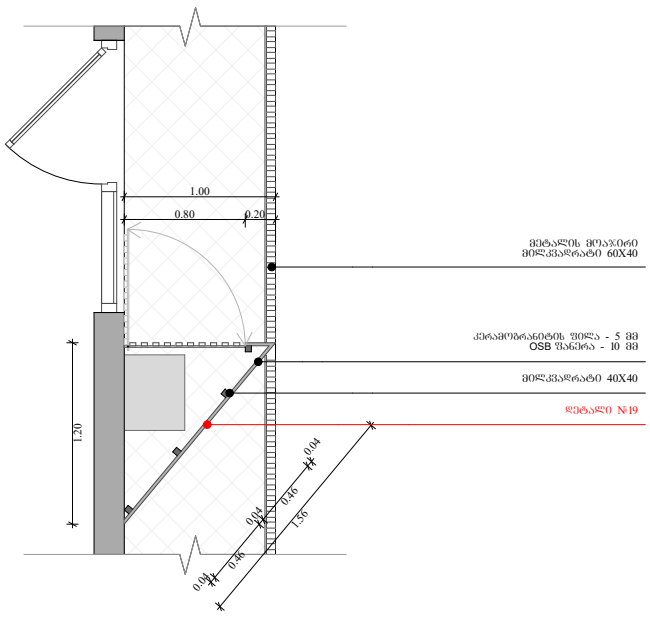


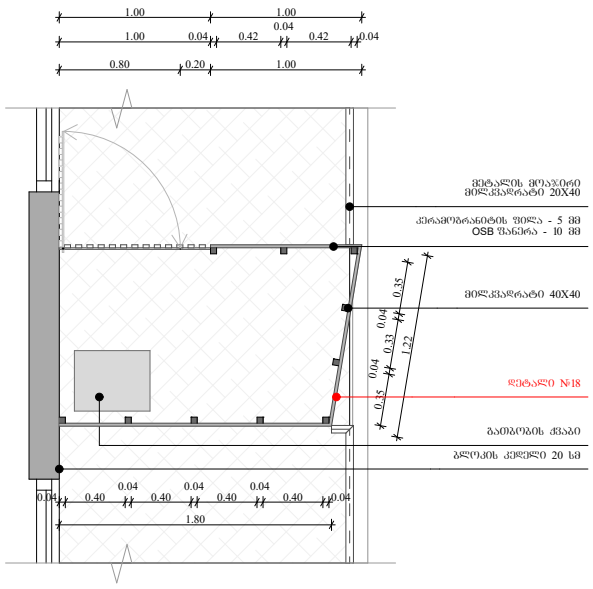


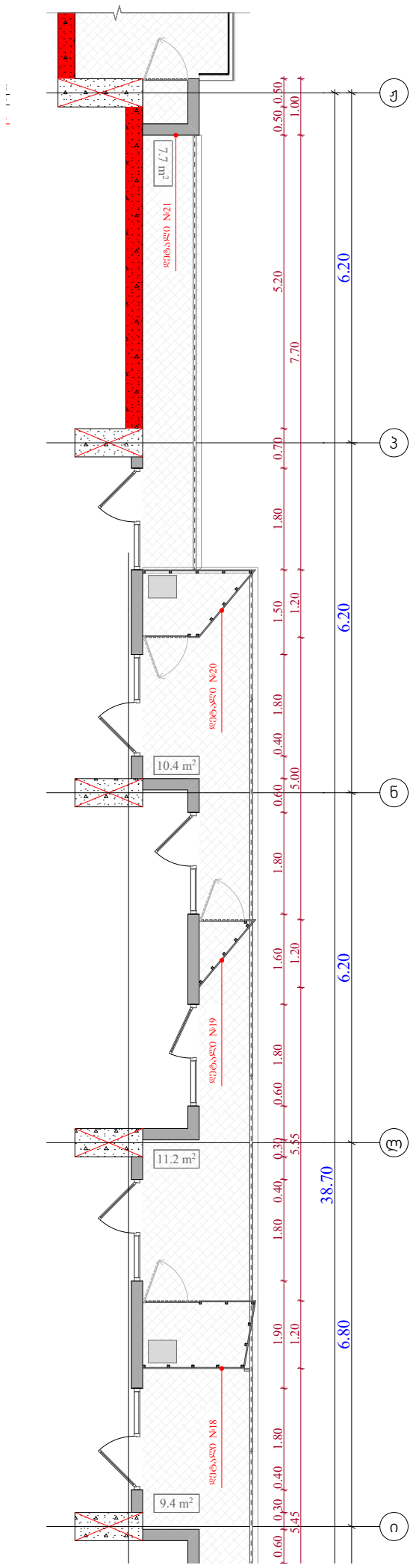


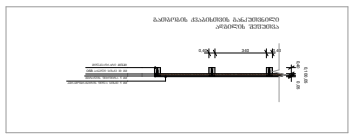

ობიექტის მისამართი

ს.კ. 01 10.06.022.011
შენობა #6
ქ.თბილისი,
პეტრე იბერის ქუჩის
შესახვევი N13

ფუნქციური დანიშნულება

მრავალბინიანი საცხოვრებელი სახლი



შემსრულებელი ორგანიზაცია

**შპს სტუდიო ალფა სახლი**

ს.კ. 404664573

დირექტორი
მ.პაპუკაშვილი

არქიტექტორი
მ.პაპუკაშვილი

გათბობა-გაგრილების აგრაგატის განთავსების ადგილის დეტალური ნახაზი +15.90 ნიშნულზე

- აივნის ჯამური ფართობი
- კ-2 კროკი (ლოჯიის 1/3)
- ლოჯიის ჯამური ფართობი
- კ-2 განაშენიანების ინტენსივობის ფართობი
- კ-1 განაშენიანების ფართობი
- კ-3 გამწვანების ფართობი
- მოშენების ფართობი
- კომერციული ფართობი
- საცხოვრებელი ფართობი

| A- 3 | |
|---|---|
| მასშტაბი | 1:50, 1:100 |
| თარიღი | 16/03/2026 |
| ფურცელი | ა-182 |

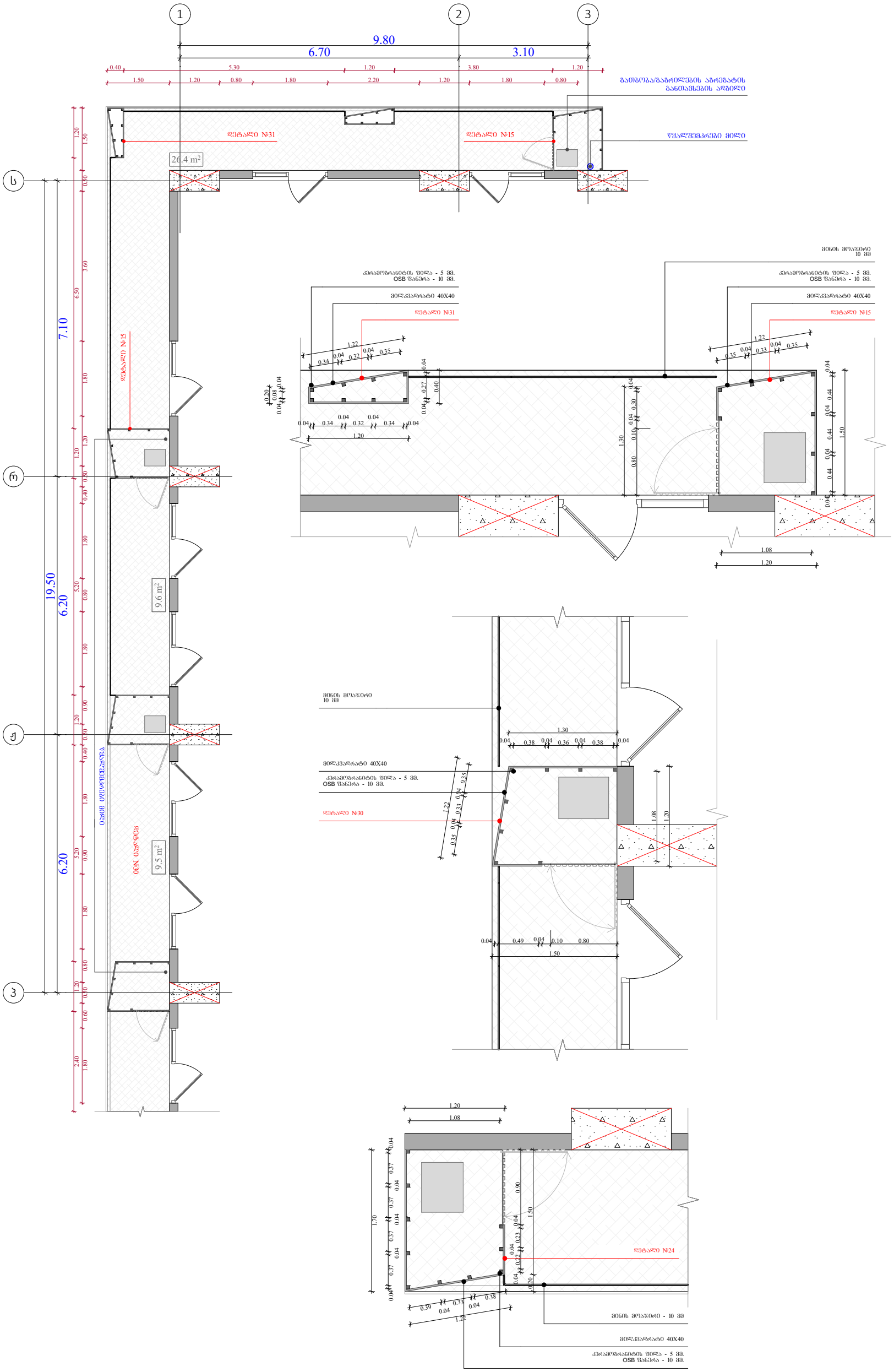


## ობიექტის მისამართი

ს.კ. 01 10.06.022.011
შენობა #6
ქ.თბილისი,
პეტრე იბერის ქუჩის
შესახვევი N13

## ფუნქციური დანიშნულება

მრავალბინიანი საცხოვრებელი სახლი



## შემსრულებელი ორგანიზაცია

**შპს სტუდიო ალფა სახლი**

ს.კ. 404664573

დირექტორი
მ.პაპუკაშვილი

არქიტექტორი
მ.პაპუკაშვილი

გათბობა-გაგრილების აგრაგატის განთავსების ადგილის დეტალური ნახაზი +19.20 ნიშნულზე

- აივნის ჯამური ფართობი
- ა-2 კროკი (ლოჯიის 1/3)
- ლოჯიის ჯამური ფართობი
- ა-2 განაშენიანების ინტენსივობის ფართობი
- ა-1 განაშენიანების ფართობი
- ა-3 გამწვანების ფართობი
- მოშენების ფართობი
- კომერციული ფართობი
- საცხოვრებელი ფართობი

| A- 3 | |
|---|---|
| მასშტაბი | 1:100, 1:50 |
| თარიღი | 16/03/2026 |
| ფურცელი | ა-183 |

ობიექტის მისამართი

ს.კ. 01 10.06.022.011
მენობა #6
ქ.თბილისი,
ვეზრე იბერიის ქუჩის
მესაზღვრე N13

დოკუმენტის დასახელება

მრავალბინიანი საცხოვრებელი სახლი



მენსრულებელი ორგანიზაცია

**შპს სტუდიო ალფა სახლი**

ს.კ. 404664573

| | |
|---|---|
| დირექტორი | |
| მ.პაპუკაშვილი | |
| არქიტექტორი | |
| მ.პაპუკაშვილი | |

გამომშა-გაგრილების აგრეგატის მწიაესების ადგილის დეტალური ნახაზი +19.20 ნიშნულზე

- - - - -

ყავისფერი ზოლიანი ფასადის ფილა

ქ-2 ალუმინის (ლითონის) ფანჯრის ბლოკი

ლითონის ზოლიანი ფანჯრის ბლოკი

ქ-2 ბანაკშენის ნაგებობის ფანჯრის ბლოკი

ქ-1 ბანაკშენის ნაგებობის ფანჯრის ბლოკი

ქ-3 ბანაკშენის ნაგებობის ფანჯრის ბლოკი

ალუმინის ფანჯრის ბლოკი

კომბინირებული ფანჯრის ბლოკი

სპილენძისფერი ფანჯრის ბლოკი

A- 3

| | |
|---|---|
| მასშტაბი | 1:100, 1:50 |
| თარიღი | 16/03/2026 |
| დოკუმენტი | ა-184 |

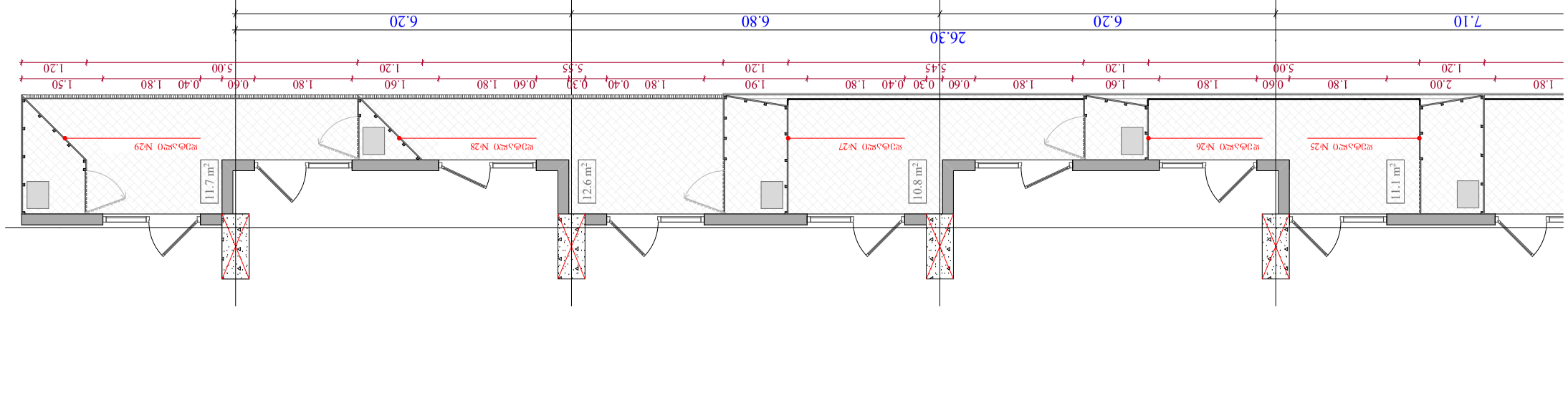


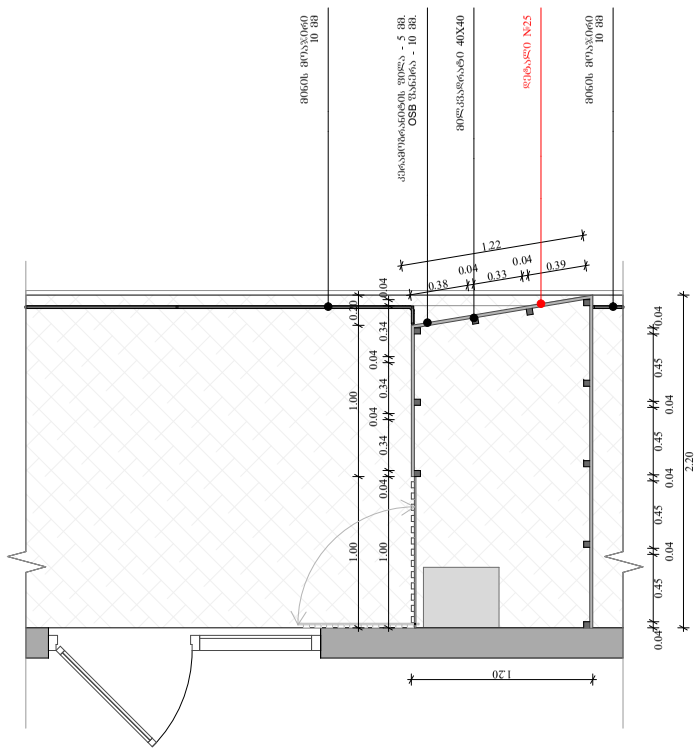


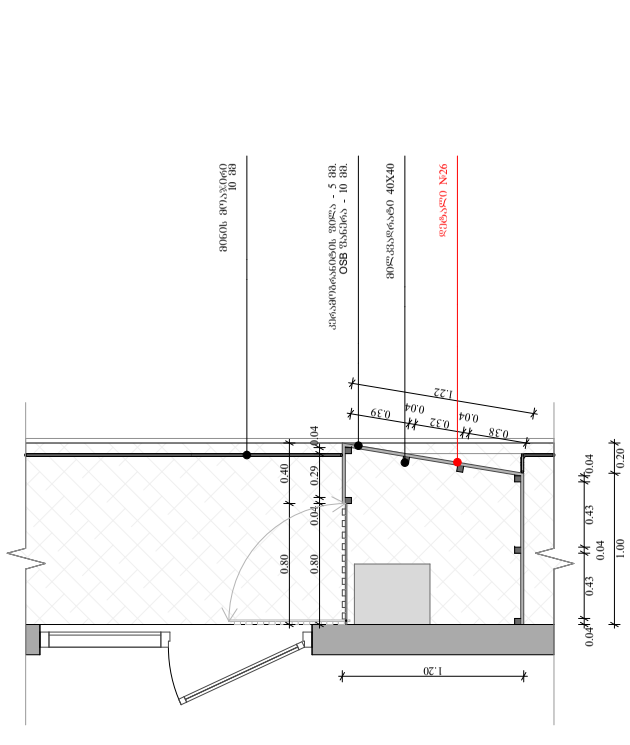


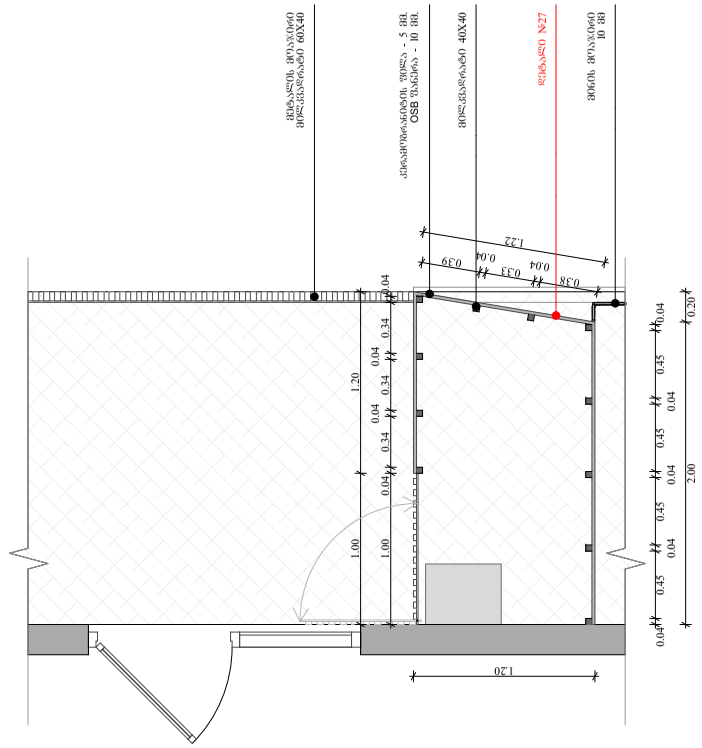


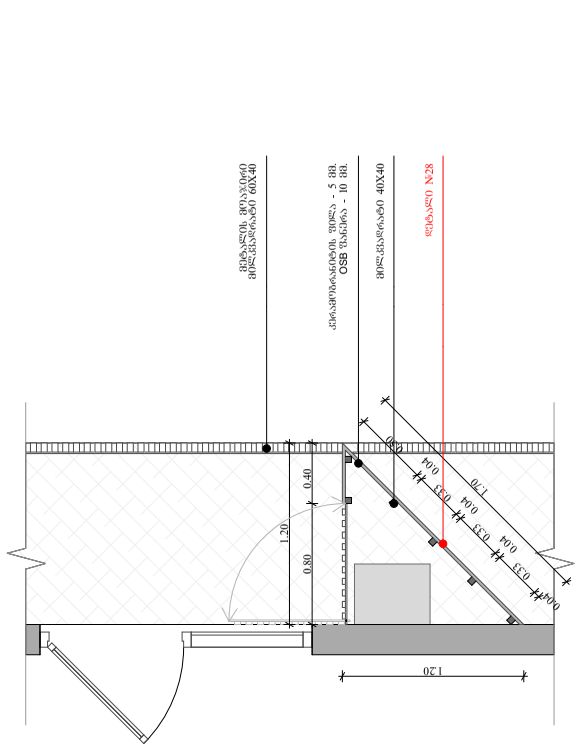


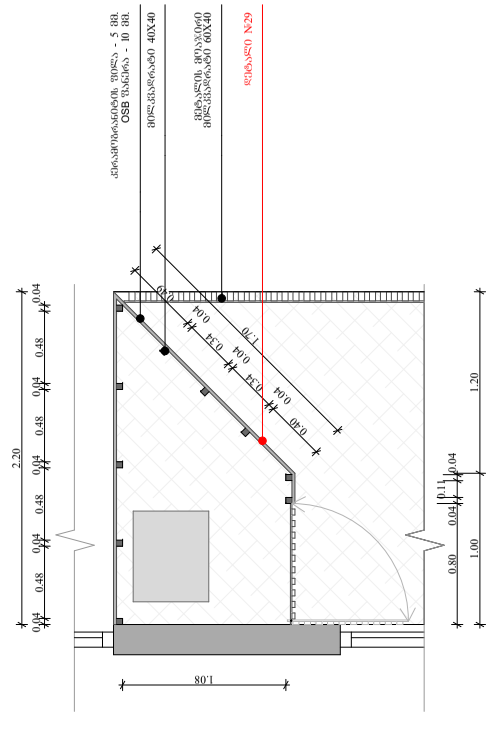

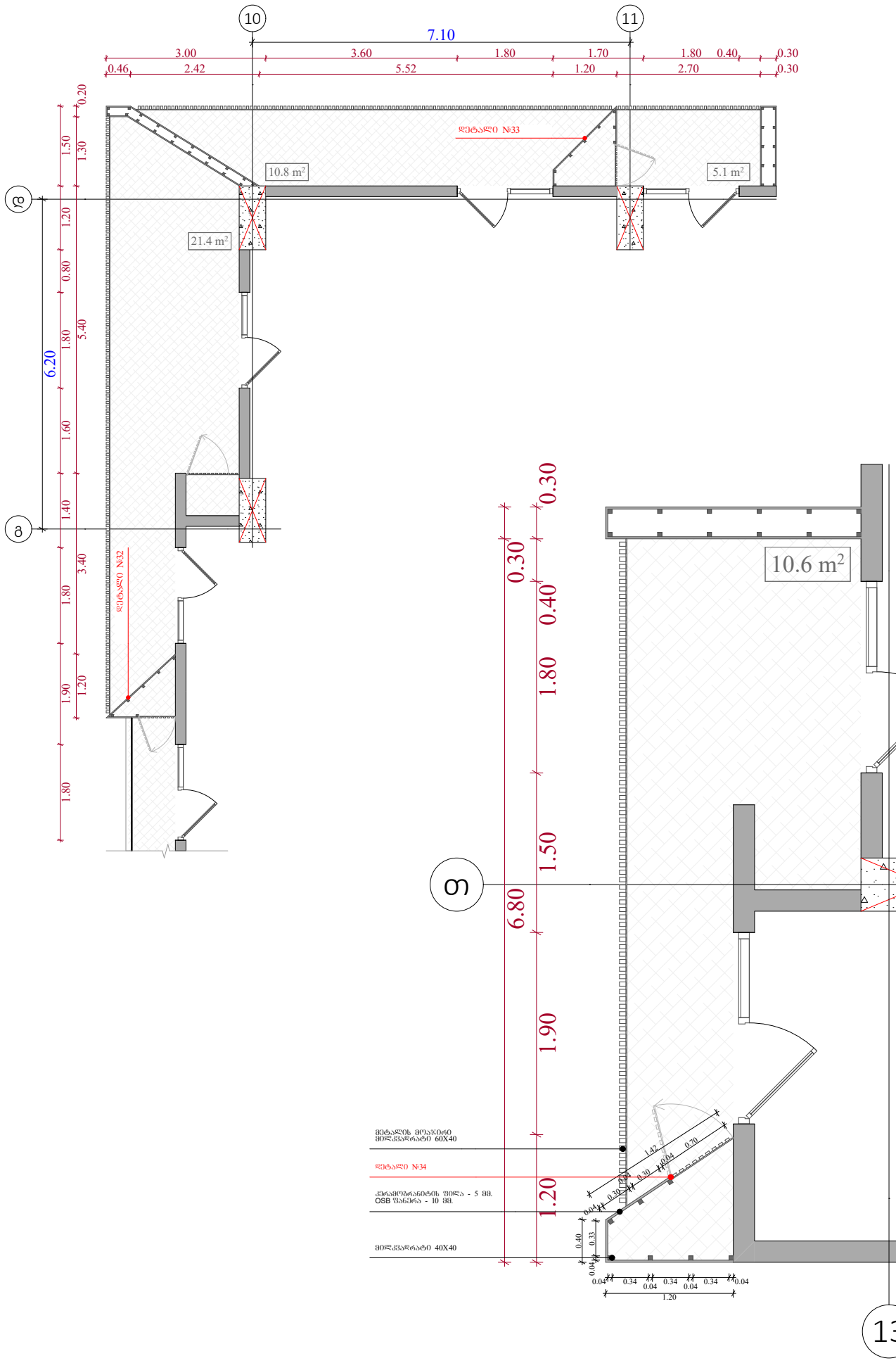


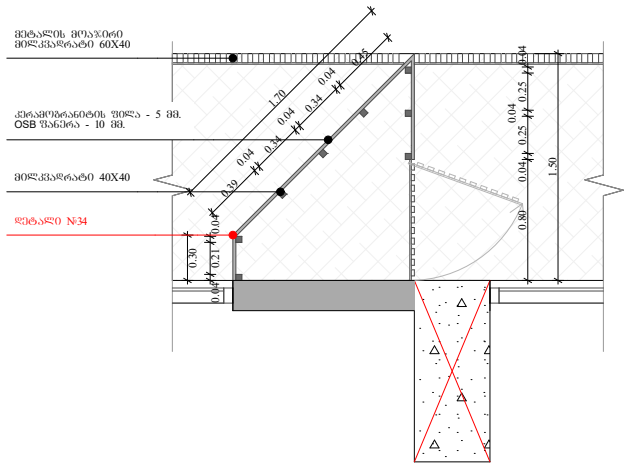


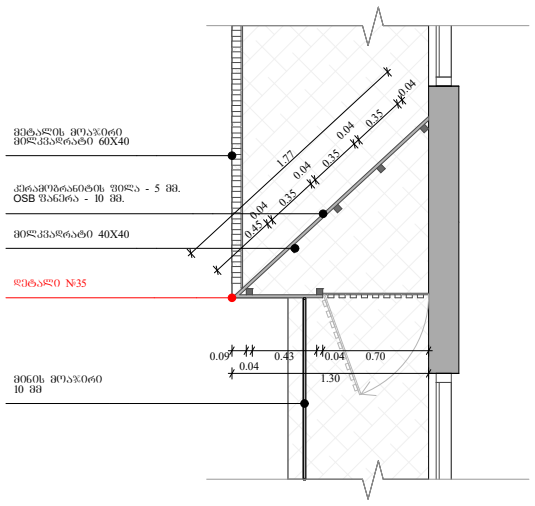


## ობიექტის მისამართი

ს.კ. 01 10.06.022.011
შენობა #6
ქ.თბილისი,
პეტრე იბერის ქუჩის
შესახვევი N13

## ფუნქციური დანიშნულება

მრავალბინიანი საცხოვრებელი სახლი



შემსრულებელი ორგანიზაცია

**შპს სტუდიო ალფა სახლი**

ს.კ. 404664573

დირექტორი
მ.პაპუკაშვილი

არქიტექტორი
მ.პაპუკაშვილი

გათბობა-გაგრილების აგრაგატის განთავსების ადგილის დეტალური ნახაზი +19.20 ნიშნულზე

- აივნის ჯამური ფართობი
- კ-2 კროკი (ლოჯიის 1/3)
- ლოჯიის ჯამური ფართობი
- კ-2 განაშენიანების ინტენსივობის ფართობი
- კ-1 განაშენიანების ფართობი
- კ-3 გამწვანების ფართობი
- მოშენების ფართობი
- კომერციული ფართობი
- საცხოვრებელი ფართობი

| A- 3 | |
|---|---|
| მასშტაბი | 1:50, 1:100 |
| თარიღი | 16/03/2026 |
| ფურცელი | ა-185 |

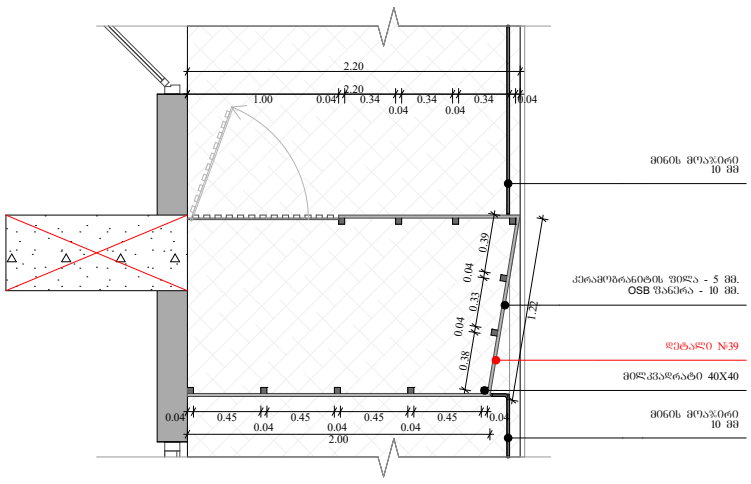


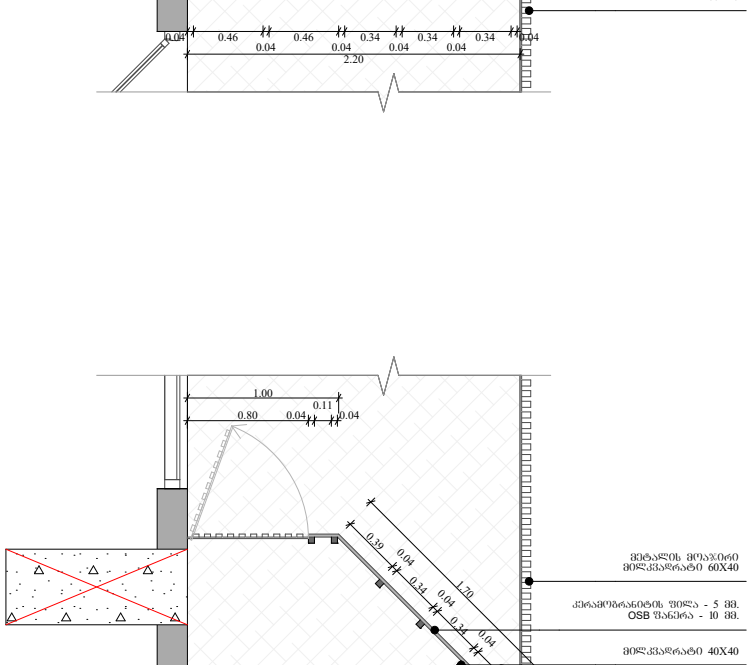


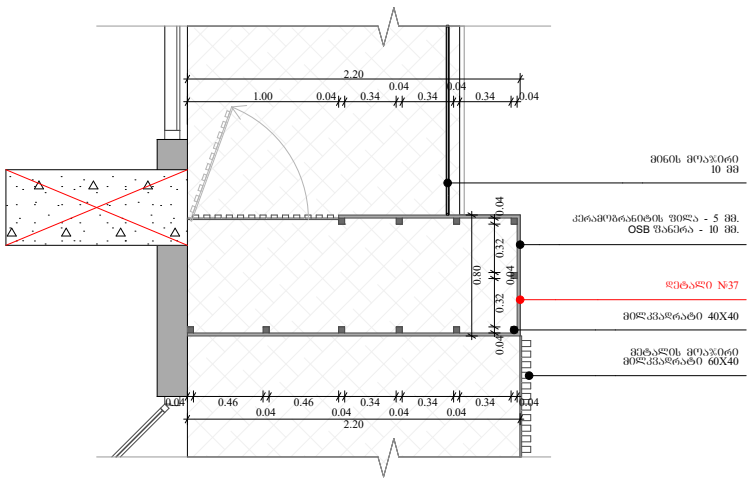





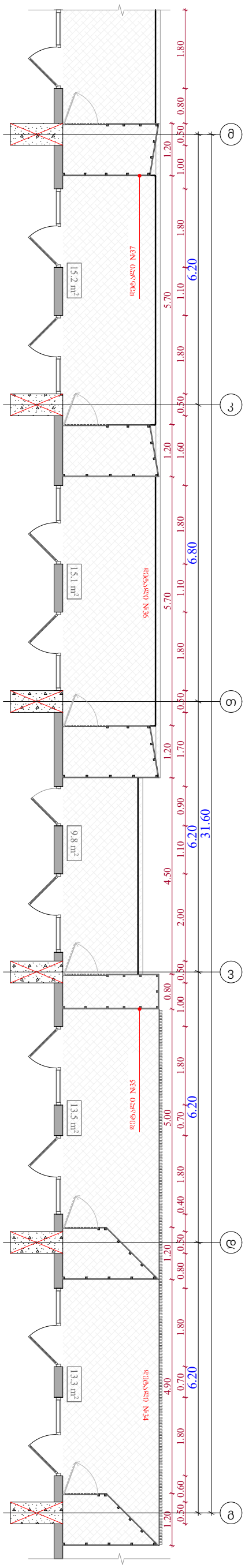


## ობიექტის მისამართი

ს.კ. 01 10.06.022.011
შენობა #6
ქ.თბილისი,
პეტრე იბერის ქუჩის
შესახვევი N13

## ფუნქციური დანიშნულება

მრავალბინიანი საცხოვრებელი სახლი



## შემსრულებელი ორგანიზაცია

**შპს სტუდიო ალფა სახლი**

ს.კ. 404664573

დირექტორი
მ.პაპუკაშვილი

არქიტექტორი
მ.პაპუკაშვილი

გათბობა-გაგრილების აგრეგატის განთავსების ადგილის დეტალური ნახაზი +19.20 ნიშნულზე

- აივნის ჯამური ფართობი
- კ-2 კროკი (ლოჯიის 1/3)
- ლოჯიის ჯამური ფართობი
- კ-2 განაშენიანების ინტენსივობის ფართობი
- კ-1 განაშენიანების ფართობი
- კ-3 გამწვანების ფართობი
- მოშენების ფართობი
- კომერციული ფართობი
- საცხოვრებელი ფართობი

| A- 3 | |
|---|---|
| მასშტაბი | 1:50, 1:100 |
| თარიღი | 16/03/2026 |
| ფურცელი | ა-186 |

| № | 1 | 2 | 3 | 4 | 5 | 6 | 7 | 8 | 9 |
|---|---|---|---|---|---|---|---|---|---|
| | ალუმინის ვიტრაჟი ზომებით 1800 X 2700 (გეგმის ფრაგმენტი) | ალუმინის ვიტრაჟი ზომებით 1800 X 2700 (გეგმის ფრაგმენტი) | ალუმინის კარი ზომებით 1000 X 2700 (გეგმის ფრაგმენტი) | ალუმინის ფანჯარა ზომებით 900 X 1700 (გეგმის ფრაგმენტი) | ალუმინის ფანჯარა ზომებით 900 X 1700 (გეგმის ფრაგმენტი) | ალუმინის ფანჯარა ზომებით 1800 X 1700 (გეგმის ფრაგმენტი) | ალუმინის ფანჯარა ზომებით 1800 X 1700 (გეგმის ფრაგმენტი) | ალუმინის ვიტრაჟი ზომებით 1800 X 3900 (გეგმის ფრაგმენტი) | |

გეგმა / ფასადი

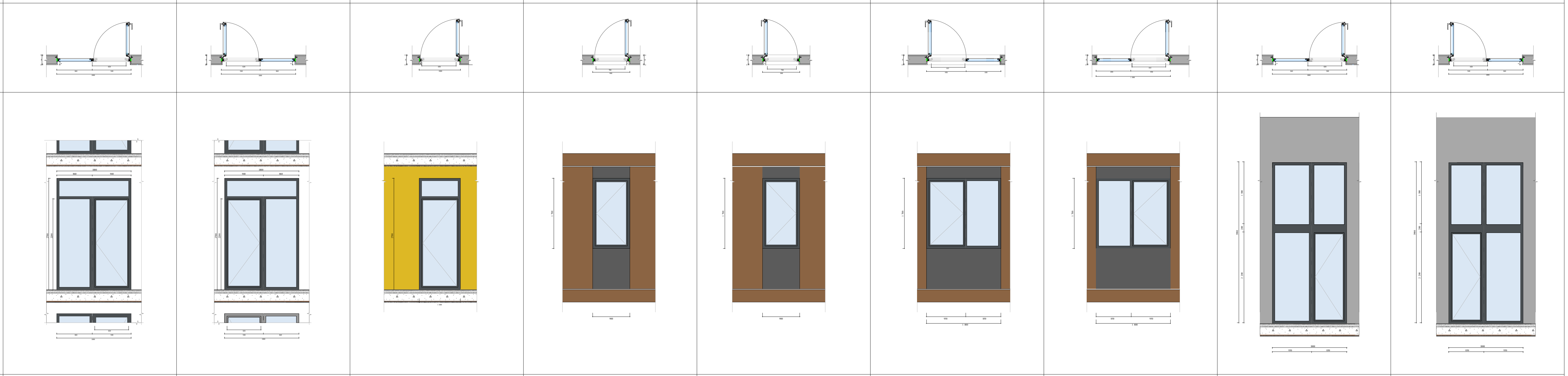

| რაოდენობა | 294 | 357 | 21 | 17 | 41 | 9 | 77 | 15 | 14 |
|---|---|---|---|---|---|---|---|---|---|

| № | 10 | 11 | 12 | 13 | 14 | 15 | 16 | 17 | 18 |
|---|---|---|---|---|---|---|---|---|---|

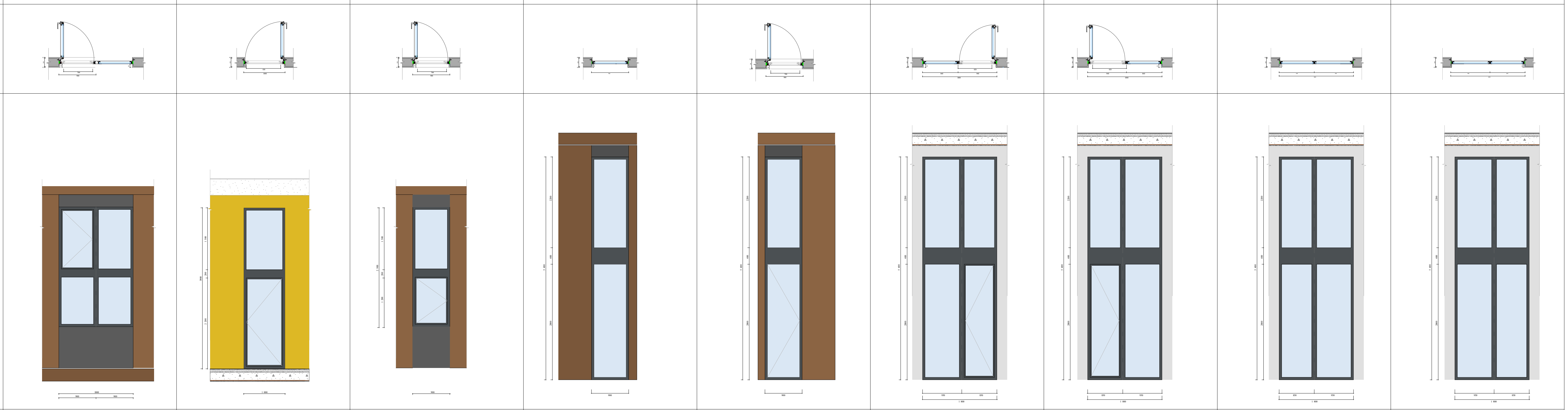

| რაოდენობა | | | | 3 | 1 | 0.93 10 | 11 | 3 | 3 |
|---|---|---|---|---|---|---|---|---|---|
| | 2 | 1 | 1 | | | | | | |

| ფუნქციური დანიშნულება | ობიექტის მისამართი | შემსრულებელი ორგანიზაცია | |
|---|---|---|---|
| მრავალბინიანი საცხოვრებელი სახლი | ს.კ. 01 10.06.022.011<br>შენობა #6<br>ქ.თბილისი,<br>პეტრე იბერის ქუჩის შესახვევი N13 | შპს სტუდიო ალფა სახლი<br>ს.კ. 404664573 | დირექტორი: მ.პაპუკაშვილი<br>არქიტექტორი: მ.პაპუკაშვილი |

ვიტრაჟების სპეციფიკაცია

- საცხოვრებლის ვიტრაჟების სექცია
- 23 სართულის ვიტრაჟების სექცია
- კომერციულის ვიტრაჟების სექცია

| A- 3 | |
|---|---|
| მასშტაბი | 1:100, 1:75.16 |
| თარიღი | 16/03/2026 |
| ფურცელი | ა-187 |

გაძლიერებული ბეტონის სვეტები 0.50X0.50; 0.50X0.80;
0.50X1.00; 0.50X1.20 0.50X1.40 0.50X1.50 ცვლილებულია 2 ს0.

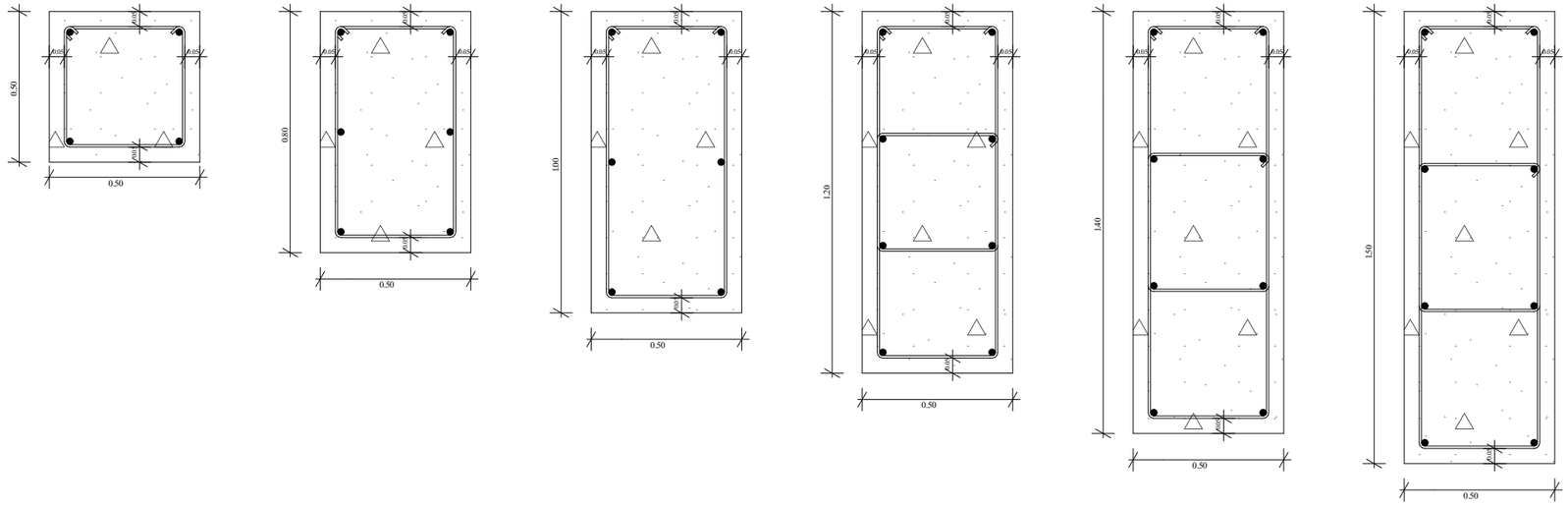


გაძლიერებული ბეტონის კედელი გზა-კიბის შემომზღუდავები
ცვლილებულია 2ს0.

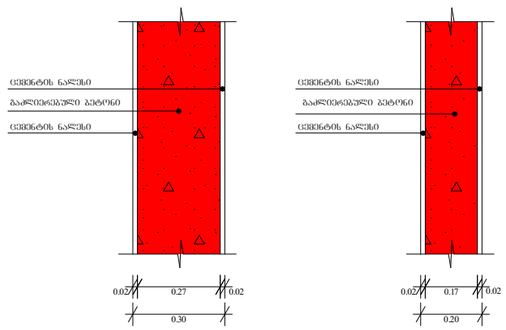


ბლოკის კედელი ოთახებს შორის გამყოფი
ტიხრები ცვლილებულია 1 ს0.

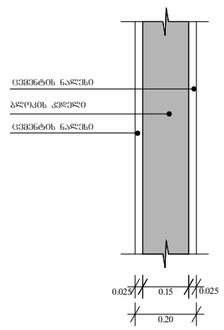


გაძლიერებული ბეტონის კოჭი იატაკის და სახურავის ფილა 0.20

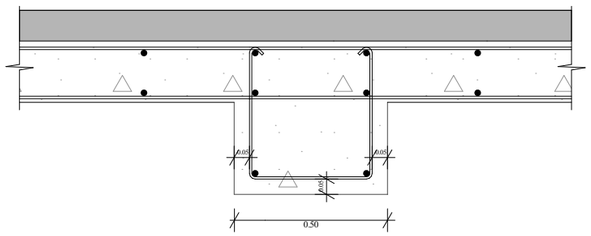


| ფუნქციური დანიშნულება | ობიექტის მისამართი | შემსრულებელი ორგანიზაცია | დირექტორი | | გაძლიერებული ბეტონის კედლის სვეტის კოჭისა და ბლოკის კედლის სპეციფიკაცია | A- 3 | |
|---|---|---|---|---|---|---|---|
| **ძრავალბინიანი საცხოვრებელი სახლი** | **ს.კ. 01 10.06.022.011 შენობა #6** ქ.თბილისი, პეტრე იბერის ქუჩის შესახვევი N13 | **შპს სტუდიო ალფა სახლი** ს.კ. 404664573 | მ.პაპუკაშვილი | | | მასშტაბი | 1:20 |
| | | | არქიტექტორი | | | თარიღი | 16/03/2026 |
| | | | მ.პაპუკაშვილი | | | ფურცელი | ა-188 |