CUBICON©

DESIGN & BUILDING ENGINEERING

2026

WWW.CUBICON.GE

მრავალბინიანი საცხოვრებელი სახლი

ქ. თბილისში, ვიქტორ კუპრაძის ქუჩა, N2ე ს./კ.-01.19.36.016.774

სტრუქტურული დიზაინი

სამშენებლო დოკუმენტაცია - (CD)

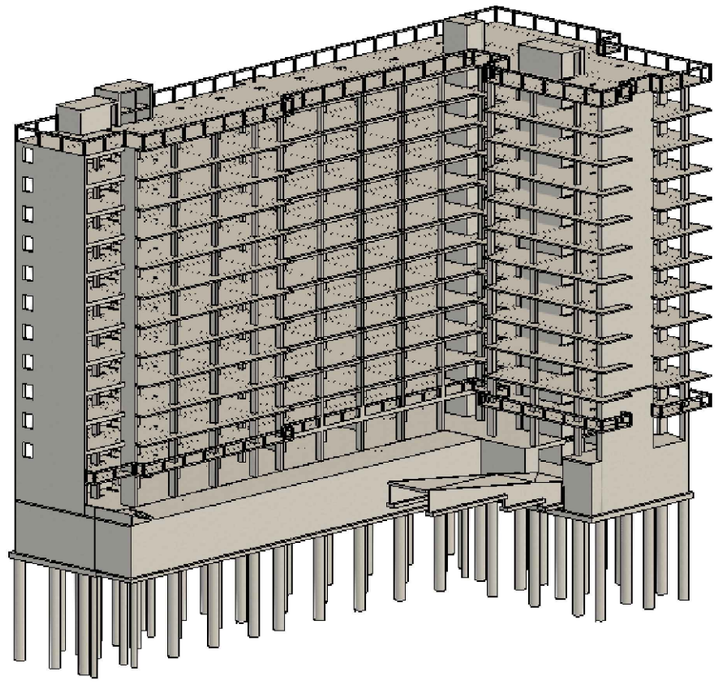

3D მოდელი საილუსტრაციოდ

საკონტაქტო:

+995 591 116 444

INFO@CUBICON.GE

ბელიაშვილის ქუჩა 142
0159, თბილისი, საქართველო,

სოციალური ქსელები:

www.facebook.com/cubicon.ge

www.linkedin.com/in/cubicon/

ორგანიზაციის მთ. ინჟინერი:	ს. პაპაშვილი
საპროექტო ჯგ._ის ხელმძღვანელი:	საჯაია
პრ._ის წამყვანი ინჟ-კონსტრუქტორი:	მ.საჯაია
ანალიტიკური მოდ. ინჟ.-კონსტრუქტორი:	მ.საჯაია
ინჟ.-კონსტრუქტორი:	ნ.ხუციშვილი
უმცროსი ინჟ.-კონსტრუქტორი:	კ.ჯღამაძე
უმცროსი ინჟ.-კონსტრუქტორი:	ს.ბოლქვაძე

2026

ნახაზების ჩამონათვალი

ნახაზების დასახელება	კოდი	R	E V	I S	I O	N
ჩამონათვალი	ST-0001	--	--	--	--	--
ჩამონათვალი	ST-0002	--	--	--	--	--
განმარტებითი ბარათი	ST-0003	--	--	--	--	--
პირობითი აღნიშვნები	ST-0004	--	--	--	--	--
მასალის ამოკრეფა	ST-0005	--	--	--	--	--
მოდელის ხედები საილუსტრაციოდ	ST-0006	--	--	--	--	--
დატვირთვები სეისმიკა მასალები	ST-0011	--	--	--	--	--
დატვირთვების თანწყობა	ST-0012	--	--	--	--	--
გადაადგილებები	ST-0013	--	--	--	--	--
გრძივი ძალა N	ST-0014	--	--	--	--	--
რიგელების და სვეტების არმირება	ST-0015	--	--	--	--	--
საძირკვლის ფილის არმირება (ქვედა შრე)	ST-0016	--	--	--	--	--
საძირკვლის ფილის არმირება (ზედა შრე)	ST-0017	--	--	--	--	--
ტიპიური ფილის არმირება (ქვედა შრე)	ST-0018	--	--	--	--	--
ტიპიური ფილის არმირება (ზედა შრე)	ST-0019	--	--	--	--	--
პერიოდები	ST-0020	--	--	--	--	--
ქვაბულის გეგმა	ST-1001	--	--	--	--	--
ჭრილი A	ST-1002	--	--	--	--	--
ჭრილი B	ST-1003	--	--	--	--	--
ჭრილი C	ST-1004	--	--	--	--	--
P.-1	ST-1005	--	--	--	--	--
R.C.P.-1; კვეთი a; G.B.-1; ესკიზი	ST-1006	--	--	--	--	--
ქვაბულის გამაგრების სპეციფიკაცია	ST-1007	--	--	--	--	--
ხიმინჯების გეგმა	ST-1101	--	--	--	--	--
ხიმინჯი P.R.C.-1 P.R.C.-2	ST-1102	--	--	--	--	--
კვეთი a; b; c; d	ST-1103	--	--	--	--	--
ესკიზები; ხიმინჯის სპეციფიკაცია	ST-1104	--	--	--	--	--
საძ. ფილის არმირების გეგმა -6.00 ნიშნულზე (ქვედა შრე X მიმართ)	ST-1112	--	--	--	--	--
საძირკვლის ფილის საყალიბე გეგმა -6.00 ნიშნულზე	ST-1111	--	--	--	--	--
საძ. ფილის არმირების გეგმა -6.00 ნიშნულზე (ქვედა შრე Y მიმართ)	ST-1113	--	--	--	--	--
საძ. ფილის არმირების გეგმა -6.00 ნიშნულზე (ზედა შრე X მიმართ)	ST-1114	--	--	--	--	--
საძ. ფილის არმირების გეგმა -6.00 ნიშნულზე (ზედა შრე Y მიმართ)	ST-1115	--	--	--	--	--
საძირკვლის ფილაში -6.00 ნ.-ზე განივი არმირების განლაგების გეგმა	ST-1116	--	--	--	--	--
სვეტების; მონ. კედლების და დიაფრაგმების ნაშ. კვანძების გეგმა	ST-1117	--	--	--	--	--
a; b; c; d; e; h კვეთი	ST-1121	--	--	--	--	--
f კვეთი	ST-1122	--	--	--	--	--
g კვეთი	ST-1123	--	--	--	--	--
j კვეთი	ST-1124	--	--	--	--	--
ფრაგმენტი - 1	ST-1125	--	--	--	--	--
კვეთი k; m; aa; ab; ac; ad	ST-1125 '	--	--	--	--	--
კვანძი I; II; III; IV	ST-1126	--	--	--	--	--
კვანძი V; VI; VII; VIII	ST-1127	--	--	--	--	--
კვანძი IX; X; XI	ST-1128	--	--	--	--	--
კვანძი XII; ესკიზი	ST-1129	--	--	--	--	--
საძირკვლის სპეციფიკაცია	ST-1130	--	--	--	--	--
მონოლითური კედლების მარკირების გეგმა -6.00 ნიშ.-ზე	ST - 1201	--	--	--	--	--
მონოლითური კედლების მარკირების გეგმა -3.10 ნიშ.-ზე	ST - 1202	--	--	--	--	--
განშლა 1; 2; 3	ST - 1203	--	--	--	--	--
კვეთი a; b; c; d; e	ST - 1204	--	--	--	--	--
კვეთი f; g; h; j	ST - 1205	--	--	--	--	--
კვანძი - I; II; III; IV	ST - 1206	--	--	--	--	--
კვეთი k; eskizi; მონ. კედლების სპეციფიკაცია	ST - 1207	--	--	--	--	--
გადახურვის ფილის საყალიბე გეგმა -3.10 ნიშნულზე	ST-2001	--	--	--	--	--
გად. ფილის არმირების გეგმა -3.10 ნიშნულზე (ქვედა შრე X მიმართ)	ST-2002	--	--	--	--	--
გად. ფილის არმირების გეგმა -3.10 ნიშნულზე (ქვედა შრე Y მიმართ)	ST-2003	--	--	--	--	--
გად. ფილის არმირების გეგმა -3.10 ნიშნულზე (ზედა შრე X მიმართ)	ST-2004	--	--	--	--	--
გად. ფილის არმირების გეგმა -3.10 ნიშნულზე (ზედა შრე Y მიმართ)	ST-2005	--	--	--	--	--
გადახურვის ფილის საყალიბე გეგმა -0.10 ნიშნულზე	ST-2007	--	--	--	--	--
გად. ფილის არმირების გეგმა -0.10 ნიშნულზე (ქვედა შრე X მიმართ)	ST-2008	--	--	--	--	--
გად. ფილის არმირების გეგმა -0.10 ნიშნულზე (ქვედა შრე Y მიმართ)	ST-2009	--	--	--	--	--
გად. ფილის არმირების გეგმა -0.10 ნიშნულზე (ზედა შრე X მიმართ)	ST-2010	--	--	--	--	--
გად. ფილის არმირების გეგმა -0.10 ნიშნულზე (ზედა შრე Y მიმართ)	ST-2011	--	--	--	--	--
გადახურვის ფილის საყალიბე გეგმა +3.70 ნიშნულზე	ST-2013	--	--	--	--	--
გად. ფილის არმირების გეგმა +3.70 ნიშნულზე (ქვედა შრე X მიმართ)	ST-2014	--	--	--	--	--
გად. ფილის არმირების გეგმა +3.70 ნიშნულზე (ქვედა შრე Y მიმართ)	ST-2015	--	--	--	--	--
გად. ფილის არმირების გეგმა +3.70 ნიშნულზე (ზედა შრე X მიმართ)	ST-2016	--	--	--	--	--
გად. ფილის არმირების გეგმა +3.70 ნიშნულზე (ზედა შრე Y მიმართ)	ST-2017	--	--	--	--	--
გადახურვის ფილის საყალიბე გეგმა +7.00 ნიშნულზე	ST-2019	--	--	--	--	--
გად. ფილის არმ. გეგმა +7.00 - +40.00 ნ.-მდე(ქვედა შრე X მიმ.)	ST-2020	--	--	--	--	--
გად. ფილის არმ. გეგმა +7.00 - +40.00 ნ.-მდე(ქვედა შრე Y მიმ.)	ST-2021	--	--	--	--	--
გად. ფილის არმ. გეგმა +7.00 - +40.00 ნ.-მდე(ზედა შრე X მიმ.)	ST-2021	--	--	--	--	--
გად. ფილის არმ. გეგმა +7.00 - +40.00 ნ.-მდე(ზედა შრე Y მიმ.)	ST-2022	--	--	--	--	--
გადახურვის ფილის საყალიბე გეგმა +10.30 ნიშნულზე	ST-2024	--	--	--	--	--
გადახურვის ფილის საყალიბე გეგმა +13.60 ნიშნულზე	ST-2025	--	--	--	--	--
გადახურვის ფილის საყალიბე გეგმა +16.90 ნიშნულზე	ST-2026	--	--	--	--	--
გადახურვის ფილის საყალიბე გეგმა +20.20 ნიშნულზე	ST-2027	--	--	--	--	--
გადახურვის ფილის საყალიბე გეგმა +23.50 ნიშნულზე	ST-2028	--	--	--	--	--
გადახურვის ფილის საყალიბე გეგმა +26.80 ნიშნულზე	ST-2029	--	--	--	--	--
გადახურვის ფილის საყალიბე გეგმა +30.10 ნიშნულზე	ST-2030	--	--	--	--	--
გადახურვის ფილის საყალიბე გეგმა +33.40 ნიშნულზე	ST-2031	--	--	--	--	--
გადახურვის ფილის საყალიბე გეგმა +36.70 ნიშნულზე	ST-2032	--	--	--	--	--
გადახურვის ფილის საყალიბე გეგმა +40.00 და 41.40 ნიშნულზე	ST-2033	--	--	--	--	--
გად. ფილის არმ. გეგმა +41.40 ნ.-ზე(ქვედა X და Y მიმ.)	ST-2034	--	--	--	--	--
გად. ფილის არმ. გეგმა +41.40 ნ.-ზე(ზედა X და Y მიმ.)	ST-2035	--	--	--	--	--
გადახურვის ფილის საყალიბე გეგმა +42.89 და +43.70 ნიშნულზე	ST-2036	--	--	--	--	--
გად. ფილის არმ. გეგმა +42.89 და +43.70 ნ.-ზე(ქვედა X და Y მიმ.)	ST-2037	--	--	--	--	--
გად. ფილის არმ. გეგმა +42.89 და +43.70 ნ.-ზე(ზედა X და Y მიმ.)	ST-2038	--	--	--	--	--
a; b; c; d; e კვეთი	ST-2101	--	--	--	--	--
f; g; h ; j; k; m კვეთი	ST-2102	--	--	--	--	--
ესკიზი; გად. ფილის სპეციფიკაცია	ST-2201	--	--	--	--	--
გად. ფილის სპეციფიკაცია	ST-2202	--	--	--	--	--

შენიშვნა:
NOTE:

----	----	----	----
----	----	----	----
----	----	----	----
----	----	----	----
----	----	----	----
No	Date	Revision	Issued by

სიტუაციური სქემა
KEY PLAN

პროექტი
PROJECT
მრავალბინიანი საცხოვრებელი სახლი

მისამართი
ADDRESS
ქ. თბილისში, ვიქტორ კუპრაძის ქუჩა, N2ე
ს./კ.-01.19.36.016.774

ნახაზის დასახელება
DRWG. NAME
ჩამონათვალი

CUBICON DESIGN & BUILDING ENGINEERING
შპს "კუბიკონი", თბილისი, ბელიაშვილის ქუჩა 142
ტელ: (+995 591) 116444 www.cubicon.ge

მთავარი კონსტრუქტორი: LEAD STRUCTURAL ENGINEER: მ.საბაძია	შეასრულა: ISSUED BY: KJ	შეამოწმა APPROVED BY: MS
	ფორმატი PAPER SIZE A3	პროექტის №: PROJECT No 146A24
ფურცლის ნომერი SHEET. No ST-0001	სტადია STATUS CD	მასშტაბი SCALE ----

30.03.2026

ნახაზების ჩამონათვალი

ნახაზების დასახელება	კოდი	R	E V	I S	I O	N
პანდუსის გეგმა	ST-2401	--	--	--	--	--
კვეთი a	ST-2402	--	--	--	--	--
კვეთი b	ST-2403	--	--	--	--	--
ესკიზი; პანდუსის სპეციფიკაცია	ST-2404	--	--	--	--	--
C.-1;2;3	ST-3001	--	--	--	--	--
C.-4; 5	ST-3002	--	--	--	--	--
C.-6; C.-7	ST-3003	--	--	--	--	--
კვეთი a; b; c; d; e	ST-3004	--	--	--	--	--
კვეთი f; g; h; j; o; q;	ST-3005	--	--	--	--	--
კვეთი t; u; k; m; n; p	ST-3006	--	--	--	--	--
კვეთი r; s	ST-3007	--	--	--	--	--
მონ. სვეტების სპეციფიკაცია -6.00 და -3.10 ნიშ.-ზე	ST-3008	--	--	--	--	--
მონ. სვეტების სპეციფიკაცია -0.10 ნიშ.-ზე	ST-3009	--	--	--	--	--
მონ. სვეტების სპეციფიკაცია 7.00 ნიშ.-ზე	ST-3010	--	--	--	--	--
მონ. სვეტების სპეციფიკაცია 13.60 ნიშ.-ზე	ST-3011	--	--	--	--	--
მონ. სვეტების სპეციფიკაცია 20.20 ნიშ.-ზე	ST-3012	--	--	--	--	--
მონ. სვეტების სპეციფიკაცია 26.80 ნიშ.-ზე	ST-3013	--	--	--	--	--
მონ. სვეტების სპეციფიკაცია 33.40 ნიშ.-ზე	ST-3014	--	--	--	--	--
SH.W.-1; 2; 3; 4; 5	ST-3101	--	--	--	--	--
SH.W.-6; 7; 8; 9; 10	ST-3102	--	--	--	--	--
SH.W.-11; 12; 13; 14; 15; 16	ST-3103	--	--	--	--	--
SH.W.-17; 18; 19; 20; 21	ST-3104	--	--	--	--	--
კვეთი a; b; c	ST-3105	--	--	--	--	--
კვეთი d; e; k	ST-3106	--	--	--	--	--
კვეთი m; n; o	ST-3107	--	--	--	--	--
კვეთი p; q; g; h	ST-3108	--	--	--	--	--
კვეთი f; j; r	ST-3109	--	--	--	--	--
კვეთი s; t; u	ST-3110	--	--	--	--	--
კვეთი v; y ;w	ST-3111	--	--	--	--	--
კვეთი x; z	ST-3112	--	--	--	--	--
კვეთი ac; ad;ae; af	ST-3114	--	--	--	--	--
ესკიზები	ST-3115	--	--	--	--	--
დიაფრაგმების სპეციფიკაცია -6.00 ნიშ.-ზე	ST-3116	--	--	--	--	--
დიაფრაგმების სპეციფიკაცია -3.10 ნიშ.-ზე	ST-3117	--	--	--	--	--
დიაფრაგმების სპეციფიკაცია -0.10 ნიშ.-ზე	ST-3118	--	--	--	--	--
დიაფრაგმების სპეციფიკაცია 3.70 ნიშ.-ზე	ST-3119	--	--	--	--	--
დიაფრაგმების სპეციფიკაცია 7.00 ნიშ.-ზე	ST-3120	--	--	--	--	--
დიაფრაგმების სპეციფიკაცია 13.60 ნიშ.-ზე	ST-3121	--	--	--	--	--
დიაფრაგმების სპეციფიკაცია 20.20 ნიშ.-ზე	ST-3122	--	--	--	--	--
დიაფრაგმების სპეციფიკაცია 40.00 ნიშ.-ზე	ST-3123	--	--	--	--	--
რიგელებში დამატებითი ღეროების გეგმა -3.10 ნ.-ზე ქვედა შრე	ST-4001	--	--	--	--	--
რიგელებში დამატებითი ღეროების გეგმა -3.10 ნ.-ზე ზედა შრე	ST-4002	--	--	--	--	--
რიგელებში დამატებითი ღეროების გეგმა -0.10 ნ.-ზე ქვედა შრე	ST-4003	--	--	--	--	--
რიგელებში დამატებითი ღეროების გეგმა -0.10 ნ.-ზე ზედა შრე	ST-4004	--	--	--	--	--
რიგელებში დამატებითი ღეროების გეგმა 3.70 ნ.-ზე ქვედა შრე	ST-4005	--	--	--	--	--
რიგელებში დამატებითი ღეროების გეგმა 3.70 ნ.-ზე ზედა შრე	ST-4006	--	--	--	--	--
რიგელებში დამ. ღეროების გეგმა 7.00-40.00 ნ.-ებზე ქვედა შრე	ST-4007	--	--	--	--	--
რიგელებში დამ. ღეროების გეგმა 7.00-40.00 ნ.-ებზე ზედა შრე	ST-4008	--	--	--	--	--
B.M.-1; 2; 3; რიგელის ტიპიური განშლა; კვანძი	ST-4101	--	--	--	--	--
კვეთი a; b; c; d	ST-4102	--	--	--	--	--
ესკიზი; რიგელების სპეციფიკაცია	ST-4103	--	--	--	--	--
რიგელების სპეციფიკაცია	ST-4104	--	--	--	--	--
კიბე N1 საყალიბე გეგმა	ST-5001	--	--	--	--	--
ჭრილი A	ST-5002	--	--	--	--	--
კიბე N2 საყალიბე გეგმა -6.00 და -0.10 ნიშნ. შორის	ST-5003	--	--	--	--	--
კიბე N2 საყალიბე გეგმა -0.10 და 40.00 ნიშნ. შორის	ST-5004	--	--	--	--	--
ჭრილი B	ST-5005	--	--	--	--	--
კვანძი I; II; III; IV	ST-5101	--	--	--	--	--
კვანძი V; VI	ST-5102	--	--	--	--	--
კვეთი a	ST-5103	--	--	--	--	--
ესკიზი; სპეციფიკაცია	ST-5201	--	--	--	--	--
გარე კიბე N1-ის საყალიბე გეგმა; ჭრილი A	ST-8001	--	--	--	--	--
გარე კიბე N2-ის საყალიბე გეგმა -3.10-დან -0.10 ნიშნულამდე	ST-8002	--	--	--	--	--
ჭრილი B	ST-8003	--	--	--	--	--
კვანძი I; II; III; IV	ST-8004	--	--	--	--	--
კვანძი V; კვეთი a; b	ST-8005	--	--	--	--	--
ესკიზი; გარე კიბის სპეციფიკაცია	ST-8006	--	--	--	--	--
პარაპეტის გეგმა +3.70 ნიშნულზე	ST-9001	--	--	--	--	--
პარაპეტის გეგმა +40.00 ნიშნულზე	ST-9002	--	--	--	--	--
კვეთი სარტყელზე და გულარზე	ST-9003	--	--	--	--	--
მონ.რკ.ბ. სვ.-ის და გარე შემომგზღუდავი კედლების მიერთების სქემა	ST-9004					
ტიხრების დამაგრების და ზღუდარების მოწყობის ტიპ. სქემები	ST-9005					

შენიშვნა:
NOTE:

----	----	----	----
----	----	----	----
----	----	----	----
----	----	----	----
----	----	----	----
No	Date	Revision	Issued by

სიტუაციური სქემა
KEY PLAN

პროექტი
PROJECT
მრავალბინიანი საცხოვრებელი სახლი

მისამართი
ADDRESS
ქ. თბილისში, ვიქტორ კუპრაძის ქუჩა, N2ე
ს./კ.-01.19.36.016.774

ნახაზის დასახელება
DRWG. NAME
ჩამონათვალი

CUBICON DESIGN & BUILDING ENGINEERING
შპს "კუბიკონი", თბილისი, ბელიაშვილის ქუჩა 142
ტელ: (+995 591) 116444 www.cubicon.ge

მთავარი კონსტრუქტორი: LEAD STRUCTURAL ENGINEER:	შესრულა: ISSUED BY:	შეამოწმა APPROVED BY:
მ.საჯაია	----	----
	ფორმატი PAPER SIZE: A3	პროექტის №: PROJECT No: 146A24
ფურცლის ნომერი SHEET. No: ST-0002	სტატუსი STATUS: CD	მასშტაბი SCALE: ----

30.03.2026

1 შესავალი

1.1 ობიექტის აღწერა და ფარგლები, პირადი ქსელის კონფიგურაცია (ვერსია 2)

1.2 სისტემის მოთხოვნები - 01.19.36.016.7774

1.3 ლიცენზიის პირობები - ძველი პროგრამული უზრუნველყოფის ინსტალაცია

1.4 ინსტრუქციის ნაწილი - ძველი ტექნიკის ამოღება

1.5 სისტემის ტესტირება - ძველი "ინტერნეტ-ბანკინგის" ფუნქციონირების შემოწმება

1.6 შენობა-ნაგებობების კლასიფიკაცია (#255_31/05/2019) - IV

2 ლიცენზიის პირობები, ექსპლუატაცია

2.1 სისტემის ინსტალაცია ძველი ოპერაციული სისტემის ამოღება

სისტემის ინსტალაცია ძველი პროგრამული უზრუნველყოფის ამოღება და ახალი პროგრამული უზრუნველყოფის ინსტალაცია. ძველი პროგრამული უზრუნველყოფის ამოღების შემდეგ, 20 წუთის და დასპეციფიცირებული პარამეტრების დაწესება. ინსტალაციის პროცედურის დასრულების შემდეგ, ძველი პროგრამული უზრუნველყოფის ამოღება.

4.8 სისტემის ტესტირება და ამოღების პირობები:

- პროგრამული უზრუნველყოფის წინასწარი შემოწმება R_0 =3.0 კნმ/სმ²;
- ტესტირების ხანგრძლივობა φ=30.5°;
- დატვირთვის მოდული E=400 კნმ/სმ²;
- ხახუნის კოეფიციენტი C=0.02 კნმ/სმ²;

4.8. სისტემის სრული ტესტირების შემდეგ დაწესებული პარამეტრების შემოწმება და ცვლილების შეტანა საჭიროების შემთხვევაში.

2.2 ექსპლუატაცია

3 სისტემის ინსტალაციის შემდგომი ტესტირების დაწყებამდე ფიზიკური სისტემის ინსტალაციის სრული დასრულების შემოწმება

4 ტესტირების პროცედურა

4.1 ტესტირების ობიექტის და ტესტირების ხანგრძლივობის განსაზღვრა

ტესტირების ზოგადი პირობები

ტესტირების ობიექტი წარმოადგენს ინსტრუმენტული საზომი სისტემის პროგრამულ უზრუნველყოფას, რომელიც ინსტალირებულია ინდივიდუალურ კომპიუტერზე. ტესტირების ობიექტის ფუნქციონირების ალგორითმი ემყარება ინფორმაციის დამუშავებას ანალოგური სიგნალების ციფრულ კოდებად გარდაქმნის შემდეგ. ტესტირების ობიექტის ფუნქციონირების ალგორითმი ემყარება ინფორმაციის დამუშავებას ანალოგური სიგნალების ციფრულ კოდებად გარდაქმნის შემდეგ. ტესტირების ობიექტის ფუნქციონირების ალგორითმი ემყარება ინფორმაციის დამუშავებას ანალოგური სიგნალების ციფრულ კოდებად გარდაქმნის შემდეგ.

4.8. ტესტირების ობიექტის ინსტალაციის პირობები:

- ტესტირების ობიექტის ინსტალაციის ადგილი - ტესტირების ობიექტის ინსტალაციის ადგილი ტესტირების ობიექტის ინსტალაციის ადგილი ტესტირების ობიექტის ინსტალაციის ადგილი

პირობითი აღნიშვნები:
General Legend:

- არსებული კონსტრუქცია
- Existing Wall

- სადემონტაჟო კონსტრუქცია
- Demolition Wall

- კვეთი ბეტონის ელემენტზე
- Section on concrete element

- კვეთი რკ.ბ. ელემენტზე
- Section on r.c. element

- მონოლითური რკ.ბეტონის ელემენტი (კონსტრუქცია)
- Monolitic r.c. element (Structural)

- ბლოკის წყობა
- Block Masonry

- აგურის წყობა
- Brick Masonry

- ბეტონის მომზადება
- Concrete Preparation

- ქვიშა
- SAND

- ხვინჭა
- Ballast

- ღორღი
- Gravel

- ქვიშა-ღორღის ნარევი
- Gravel and sand mix

- გრუნტი
- Soil

- ჰიდროიზოლაცია
- Waterproofing

- პოლიეთილენის ფენა
- Polyethylene layer

- ქვაბულის ფერდი
- Trench side

- დაბეტონების დონე
- Pouring Level

- შავი ლაქა.(ფილაზე დატანილი კვეთის აღნიშვნა)
- Black spot (marking cut on the slab)

- "ქარხნული" შედუღება
- "Factory" Welding

- ადგილობრივი შედუღება
- Local Welding

6.6.415.60 / შ.6.422.25
- წითელი (საპროექტო) ნიშნული
- Red (Design) Level
- შავი (არსებული)ნიშნული
- Black (Existing) Level

30(50)
- კვეთში ეს აღნიშვნა მუთითებს, რომ ურთიერთგადამკვეთ რიგელებს აქვთ სხვადასხვა სისქის (ბეტონის) დაამცავი ზონა
- This legend in section mentions that beams have diffenrent concrete coat thickness

A / S-0000
- ჭრილი ან კვეთის დასახელება
- Section Name
- ფურცლის ნომერი
- Sheet Number

T/O 3.30 m
beam 400 x 500 mm
- რიგელის თავის კონსტრ. ნიშნული
- Beam Struqtural Top Level
- რიგელის კვეთი (b X h mm)
- Beam Section (b X h mm)

T/O SSL = 3.30
h = 250 mm;
- ფილის კონსტრუქციული ნიშნული
- Structural Level
- ფილი სისქე
- Slab thickness

- ფილაში და მონ. კედელში ღიობი
- Opening in the slab and wall

W = 1200
- ღიობის სიგანე
- Opening width

H = 2700
- ღიობის სიმაღლე
- Opening height

O = 900
- მანძილი ფილიდან ღიობამდე
- Distance from the slab to the opening

I / S-0000
- კვანძი (დეტალი)
- Detail

I / S-0000
- ფრაგმენტი
- Fragment

- რევიზია (R00)
- REVISION (R00)

არმატურის აღნიშვნა:
Rebar Marking:

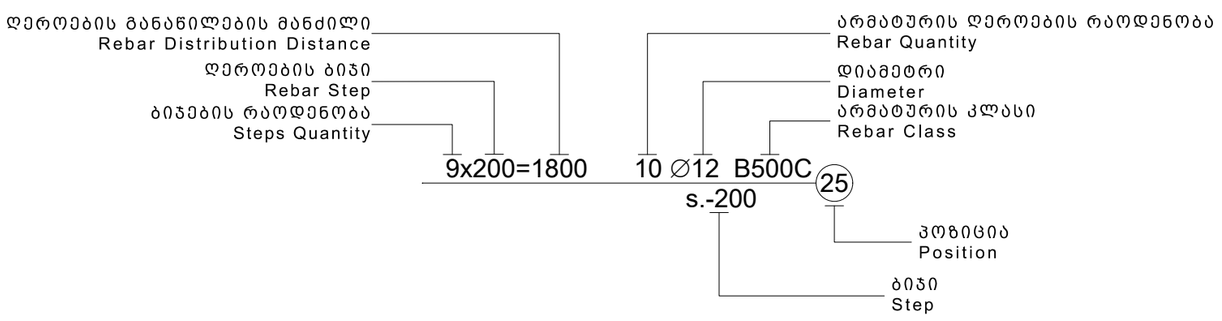

აბრივიატურა
List of Abbreviations

დ.ა. C.O.S.	- დაიჭრას ადგილზე - Cut on Site
დაზ.ა. V.S.	- დაზუსტდეს ადგილზე - Verify on Site
C.	- მონოლითური სვეტი - Column
BM.	- მონოლითური რიგელი - Reinforced Concrete Beam
SH.W.	- სიხისტის დიაფრაგმა - Shear wall
R.C.W.	- მონოლითური კედელი - Reinforced Concrete wall
G.B.	- რანდკოჭი (ან როსტვერკის კოჭი) - Ground Beam
P.	- ხიმინჯი - Pile
S.F.	- წერტილოვანი საძირკველი - Spread Footing
C.F.	- ლენტური საძირკველი - Continuous Footing
B.S.C.	- არმატურის მოც. კარკასი - Bar Space Cage
P.R.C.	- ხიმინჯის კარკასი - Pile Reinforcement Cage
C.R.	- კარკასი (სიბრტყითი) - Cage of Reinforcement
MESH	- არმატურის ბადე - Rebar Mesh
P.W.	- პარაპეტი - Parapet
ST.C.	- ლითონის სვეტი - Steel Column
ST.G.	- ლითონის მთავარი კოჭი - Steel Girder
ST.B.	- ლითონის კოჭი - Steel Beam
ST.T.	- ლითონის წამწე - Steel Truss
ST.V.B.	- ლითონის ვერტიკალური კავშირი - Steel Vertical Bracing
ST.H.B.	- ლითონის ჰორიზონტალური კავშირი - Steel Horizontal Bracing
C.B.	- შედგენილი კოჭი - Composite Beam
E.P.	- ჩასატანებელი დეტალი - Embedded Part

სამშენებლო ფაზების აბრივიატურა
Construction phases abbreviations

სქემატური დიზაინი - (S.D.)
Schematic Design

დიზაინის განვითარების ს. - (D.D.)
Design Development

სატენდერო დოკუმენტაცია - (T.D.)
Tender Documentation

სამშენებლო დოკუმენტაცია - (C.D.)
Construction Documents

მშენებლობის ფაზა (ზედამხედველობა) - (C.P.)
Construction Phase

შენიშვნა:
NOTE:

No	Date	Revision	Issued by
----	----	----	----
----	----	----	----
----	----	----	----
----	----	----	----
----	----	----	----

სიტუაციური სქემა
KEY PLAN

პროექტი
PROJECT
მრავალბინიანი საცხოვრებელი სახლი

მისამართი
ADDRESS
ქ. თბილისში, ვიქტორ კუპრაძის ქუჩა, N20
ს./კ.-01.19.36.016.774

ნახაზის დასახელება
DRWG. NAME
პირობითი აღნიშვნები

CUBICON
DESIGN & BUILDING ENGINEERING
შპს "კუბიკონი", თბილისი, ბელიაშვილის ქუჩა 142
ტელ: (+995 591) 116444 www.cubicon.ge

მთავარი კონსტრუქტორი: LEAD STRUCTURAL ENGINEER: მ.საბაია	შესრულა: ISSUED BY: ----	შეამოწმა APPROVED BY: ----
	ფორმატი PAPER SIZE A3	პროექტის №: PROJECT No 146A24
ფურცლის ნომერი SHEET. No ST-0004	სტადია STATUS CD	მასშტაბი SCALE ----

30.03.2026

| | | |

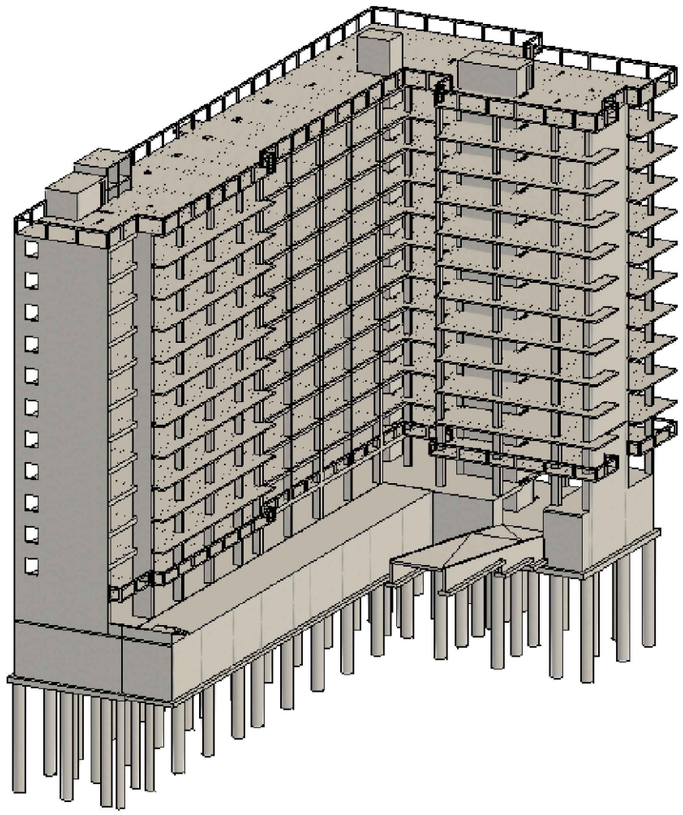

3D მოდელის ხედები საილუსტრაციოდ

3D მოდელის ხედები საილუსტრაციოდ

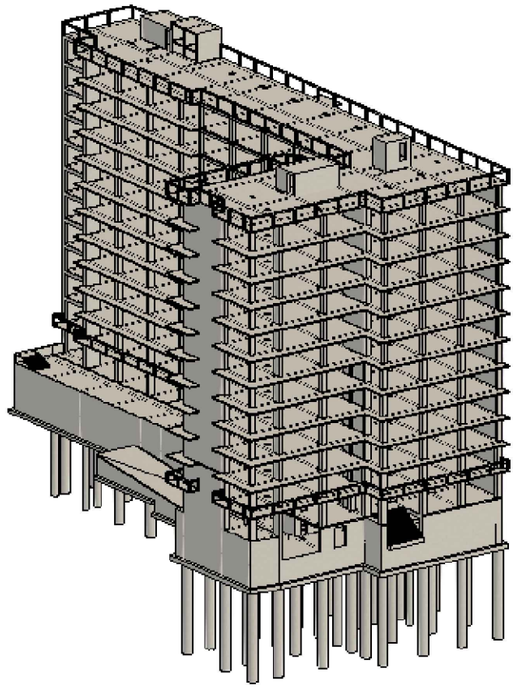

3D მოდელის ხედები საილუსტრაციოდ

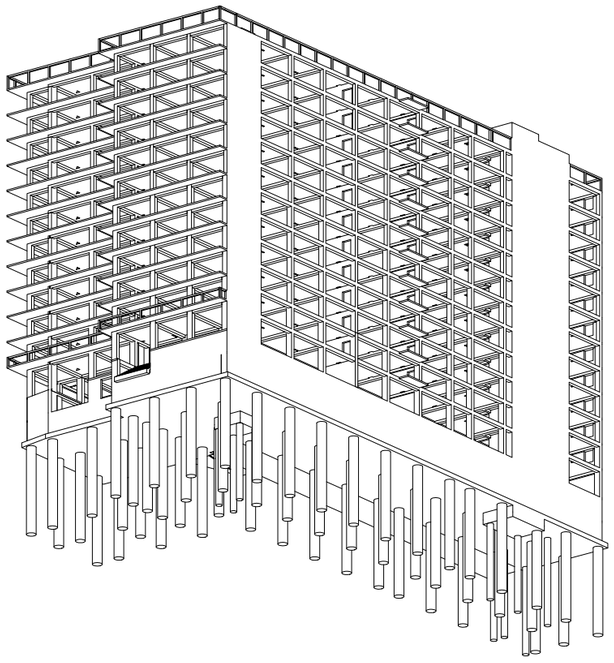

3D მოდელის ხედები საილუსტრაციოდ

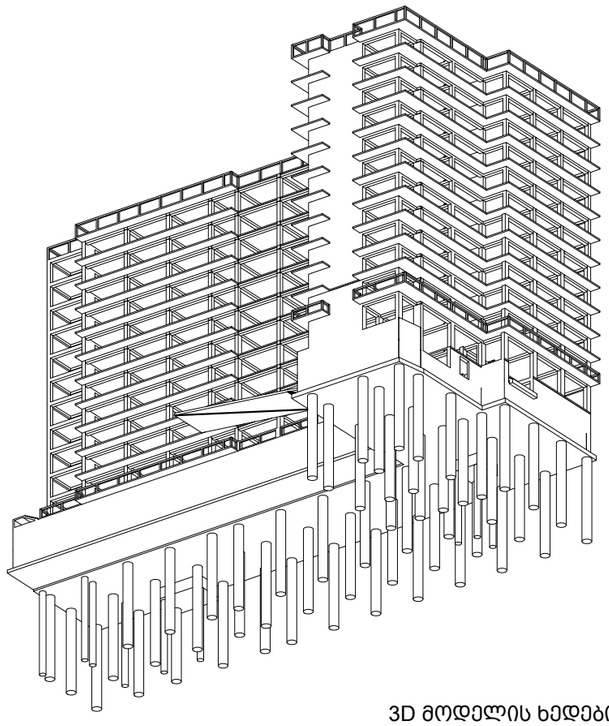

3D მოდელის ხედები საილუსტრაციოდ

შენიშვნა:
NOTE:

No	Date	Revision	Issued by
----	----	----	----
----	----	----	----
----	----	----	----
----	----	----	----
----	----	----	----

სიტუაციური სქემა
KEY PLAN

პროექტი
PROJECT
მრავალბინიანი საცხოვრებელი სახლი

მისამართი
ADDRESS
ქ. თბილისში, ვიქტორ კუპრაძის ქუჩა, N2ე
ს./კ.-01.19.36.016.774

ნახაზის დასახელება
DRWG. NAME
მოდელის ხედები საილუსტრაციოდ

CUBICON DESIGN & BUILDING ENGINEERING
შპს "კუბიკონი", თბილისი, ბელიაშვილის ქუჩა 142
ტელ: (+995 591) 116444 www.cubicon.ge

მთავარი კონსტრუქტორი: LEAD STRUCTURAL ENGINEER: მ.საჯაია	შესრულა: ISSUED BY: KJ	შეამოწმა APPROVED BY: MS
	ფორმატი PAPER SIZE A3	პროექტის №: PROJECT No 146A24
ფურცლის ნომერი SHEET. No ST-0006	სტადია STATUS CD	მასშტაბი SCALE ----

30.03.2026

- სტატიკური მუდმივი;
- სტატიკური დროებითი ხანგრძლივი;
- სტატიკური დროებითი ხანმოკლე;
- სეისმური X მიმართულება;
- სეისმური Y მიმართულება;
- გათვალისწინებულია საკუთარი რხევების 21 ფორმა.
- სეისმური ზემოქმედების ანგარიშისას მასების მონაწილეობის ფაქტორი შეადგენს 97.3%;
- შენობის საკუთარი რხევის პერიოდები: T1=1.40 წმ. T2=1.19 წმ. T3=1.12 წმ.;
- ხიმინჯებზე მაქსიმალური გრძივი ძალა საანგარიშო დატვირთვათა ძირითადი შეხამებისას შეადგენს - 13.4 ტ/მ²;

მუდმივი:

საკუთარი წონა	---	კგ/მ²
საძირკველი	250	კგ/მ²
გადახურვის ფილები	250	კგ/მ²
კიბის ბაქანი	200	კგ/მ²
კიბის მარში	350	კგ/მ²
პერიმეტრის ტიხრები	1250	კგ/მ

დროებითი ხანმოკლე:

ავტოსადგომი	420	კგ/მ²
გადახურვის ფილები	200	კგ/მ²
აივანი	200	კგ/მ²
სახურავი	200	კგ/მ²
ტერასა	200	კგ/მ²
კიბის ბაქანი	200	კგ/მ²
კიბის მარში	360	კგ/მ²

შენიშვნა: ჩამონათვალში მოცემულია ძირითადი საანგარიშო დატვირთვები.

დატვირთვები

- სეისმურობა - საქართველოს ტერიტორიის სეისმური საშიშროების რუქის მიხედვით იმყოფება 8 ბ. სეისმურ ზონაში (სკალა MSK64), ჰორიზონტალური აჩქარება - 0.17 (სეისმურობის კოეფიციენტი);

Soil category: II

Relative acceleration of soil A in proportion of acceleration of gravity g): 0.17

Values of design coefficients according to PN 01.01.-09

Coef. of nonlinear deformation of soil K0 (table 4.1)	1.0
Coef. for account of allowed damages K1 (table 3)	0.35
Structural design coefficient K2 (table 4)	1.50
Coefficient of responsibility of the structure K3 (table 5)	1.0
Coefficient for energy dissipation Kpsi (table 6)	1.0

Direction cosines of earthquake load resultant in global system

სეისმიკა - სეისმიკის ცხრილი შევსებულია (PN 01.01.-09)-(53) ის საფუძველზე.

Property table

Stif.type	Name	Parameters (sections-(cm) finite rigidity-(t,m) distr.weight-(t,m))	Stif.type	Name	Parameters (sections-(cm) finite rigidity-(t,m) distr.weight-(t,m))
1	Rect. bar 50 X 50 (Beam)	Ro=2.75,E=3.05e+006,GF=0	17	Numerical for FE 56 (2)	Rx=1000,Ry=1000,Rz=0
		B=50,H=50			Rux=0,Ruy=0,Ruz=0
2	Rect. bar 50 X 50 (Beam Xis	Ro=0.01,E=3.75e+006,GF=0	18	Numerical for FE 56 (3)	Rx=1500,Ry=1500,Rz=0
		B=50,H=50			Rux=0,Ruy=0,Ruz=0
3	Rect. bar 30 X 50 (Beam)	Ro=2.75,E=3.05e+006,GF=0	19	Numerical for FE 56 (4)	Rx=2000,Ry=2000,Rz=0
		B=30,H=50			Rux=0,Ruy=0,Ruz=0
4	Plate H 18 (Slab)	E=3.05e+006,V=0.2,H=18,Ro=2.75	20	Numerical for FE 56 (5)	Rx=2500,Ry=2500,Rz=0
5	Rect. bar 50 X 50 (Colmn)	Ro=2.75,E=3.05e+006,GF=0			Rux=0,Ruy=0,Ruz=0
		B=50,H=50	21	Numerical for FE 56 (6)	Rx=4500,Ry=4500,Rz=0
6	Rect. bar 1 X 1 (Axis)	Ro=0.001,E=1111,GF=0			Rux=0,Ruy=0,Ruz=0
		B=1,H=1	22	Numerical for FE 56 (7)	Rx=6000,Ry=6000,Rz=0
7	Plate H 60 (Found Slab)	E=3.05e+006,V=0.2,H=60,Ro=2.75			Rux=0,Ruy=0,Ruz=0
8	Plate H 25 (Wall)	E=3.05e+006,V=0.2,H=25,Ro=2.75	23	Numerical for FE 56 (8)	Rx=9000,Ry=9000,Rz=0
9	Plate H 30 (Shear Wall)	E=3.05e+006,V=0.2,H=30,Ro=2.75			Rux=0,Ruy=0,Ruz=0
10	Plate H 50 (Wall Plion)	E=3.05e+006,V=0.2,H=50,Ro=2.75	24	Numerical for FE 56 (9)	Rx=12000,Ry=12000,Rz=0
11	Rect. bar 50 X 50 (Colmn)	Ro=2.75,E=3.05e+006,GF=0			Rux=0,Ruy=0,Ruz=0
		B=50,H=50	25	Numerical for FE 56 (10)	Rx=15000,Ry=15000,Rz=0
12	Rect. bar 70 X 50 (Colmn)	Ro=2.75,E=3.05e+006,GF=0			Rux=0,Ruy=0,Ruz=0
		B=70,H=50	26	Rect. bar 60 X 60 (rost Xist	Ro=0.01,E=3.85e+006,GF=0
13	Rect. bar 80 X 50 (Colmn)	Ro=2.75,E=3.05e+006,GF=0			B=60,H=60
		B=80,H=50	27	Plate H 50 (Wall Shaxta)	E=3.05e+006,V=0.2,H=50,Ro=2.75
14	Rect. bar 90 X 50 (Colmn)	Ro=2.75,E=3.05e+006,GF=0	28	Ring 80 X 0 (Ximinji)	Ro=2.75,E=3.05e+006,GF=0
		B=90,H=50			D=80,d=0
15	Ring 120 X 0 (Ximinji)	Ro=2.75,E=3.05e+006,GF=0	29	Plate H 25 (Shear Wall)	E=3.05e+006,V=0.2,H=25,Ro=2.75
		D=120,d=0			
16	Numerical for FE 56 (1)	Rx=500,Ry=500,Rz=0			
		Rux=0,Ruy=0,Ruz=0			

მასალები

შენიშვნა: მახასიათებელი მოცემულია კუბური სიმტკიცისთვის.

Class/ კლასი		B500B
Characteristic yield strength (MPa) დენადობის მახასიათებელი სიმტკიცე (მპა)	f_{yk} or $f_{0,2k}$	500
The minimum value of the ratio of tensile strength and yield stress გაჭიმვაზე სიმტკიცისა და დენადობის ძაბვის თანაფარდობის მინიმალური მნიშვნელობა	$k = (f_t/f_y)_k$	≥1,08
Characteristic strain at maximum force, დეფორმაციის მახასიათებელი მაქსიმალურ ძალასთან	ε_{uk} (%)	≥5,0

არმატურა

შენიშვნა:
NOTE:

No	Date	Revision	Issued by
----	----	----	----
----	----	----	----
----	----	----	----
----	----	----	----
----	----	----	----

სიტუაციური სქემა
KEY PLAN

პროექტი
PROJECT
მრავალბინიანი საცხოვრებელი სახლი

მისამართი
ADDRESS
ქ. თბილისში, ვიქტორ კუპრაძის ქუჩა, N2ე
ს./კ.-01.19.36.016.774

ნახაზის დასახელება
DRWG. NAME
დატვირთვები სეისმიკა მასალები

CUBICON DESIGN & BUILDING ENGINEERING
შპს "კუბიკონი", თბილისი, ბელიაშვილის ქუჩა 142
ტელ: (+995 591) 116444 www.cubicon.ge

მთავარი კონსტრუქტორი: LEAD STRUCTURAL ENGINEER:	შეასრულა: ISSUED BY:	შეამოწმა APPROVED BY:
მ.საბაიი	KJ	MS
ფორმატი PAPER SIZE: A3	პროექტის №: PROJECT No 146A24	
ფურცლის ნომერი SHEET. No: ST-0011	სტადია STATUS: CD	მასშტაბი SCALE

30.03.2026

Load case No.	Name	Type	Sign variable	Mutually exclusive	Yfm / Yfe	P q / P ch	1.ÐÑÍ1	2.ÐÑÍ2	3.ÐÑÍ3	4.ÐÑÍ4	5.ÐÑÍ5
1	Çàãðóæåíèå 1	Dead(D)	+		1.1	1.0	1.	0.9	0.9	0.9	0.9
2	Çàãðóæåíèå 2	Live (L)	+		1.2	1.0	0.95	0.8	0.8	0.8	0.8
3	Çàãðóæåíèå 3	Short-term (Sh)	+		1.0	0.35	0.9	0.5	0.5	0.5	0.5
4	Çàãðóæåíèå 4	Earthquake(E)	+/-	1	1.0	0.0	0.	1.	0.	-1.	0.
5	Çàãðóæåíèå 5	Earthquake(E)	+/-	1	1.0	0.0	0.	0.	1.	0.	-1.

დატვირთვების თანწყობა

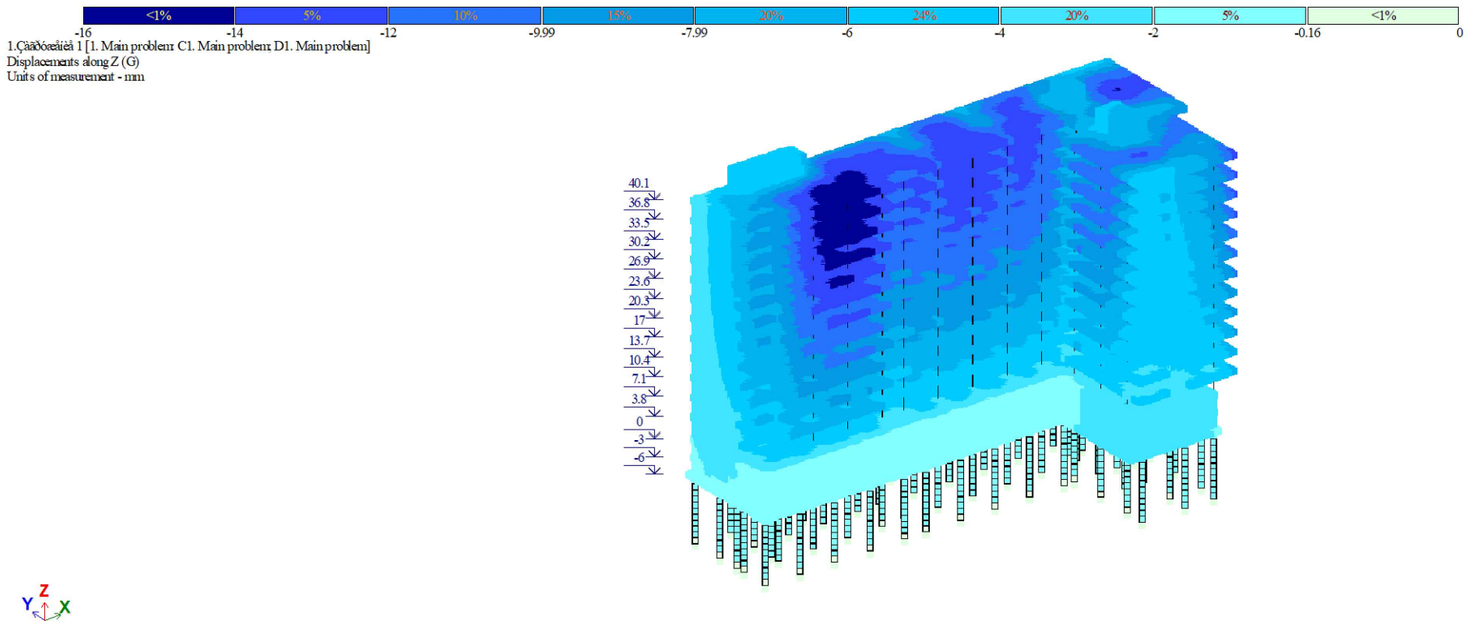

გადაადგილება Z ღერძის მიმართ

შენიშვნა:
NOTE:

----	----	----	----
----	----	----	----
----	----	----	----
----	----	----	----
----	----	----	----
No	Date	Revision	Issued by

სიტუაციური სქემა
KEY PLAN

პროექტი
PROJECT
მრავალბინიანი საცხოვრებელი სახლი

მისამართი
ADDRESS
ქ. თბილისში, ვიქტორ კუპრაძის ქუჩა, N20
ს./კ.-01.19.36.016.774

ნახაზის დასახელება
DRWG. NAME
დატვირთვების თანწყობა

CUBICON DESIGN & BUILDING ENGINEERING
შპს "კუბიკონი", თბილისი, ბელიაშვილის ქუჩა 142
ტელ: (+995 591) 116444 www.cubicon.ge

მთავარი კონსტრუქტორი: LEAD STRUCTURAL ENGINEER:	შეასრულა: ISSUED BY:	შეამოწმა APPROVED BY:
მ.საჯაია	KJ	MS
ფურცლის ნომერი SHEET. No	ფორმატი PAPER SIZE	პროექტის №: PROJECT No
ST-0012	A3	146A24
	სტადია STATUS	მასშტაბი SCALE
	CD	

30.03.2026

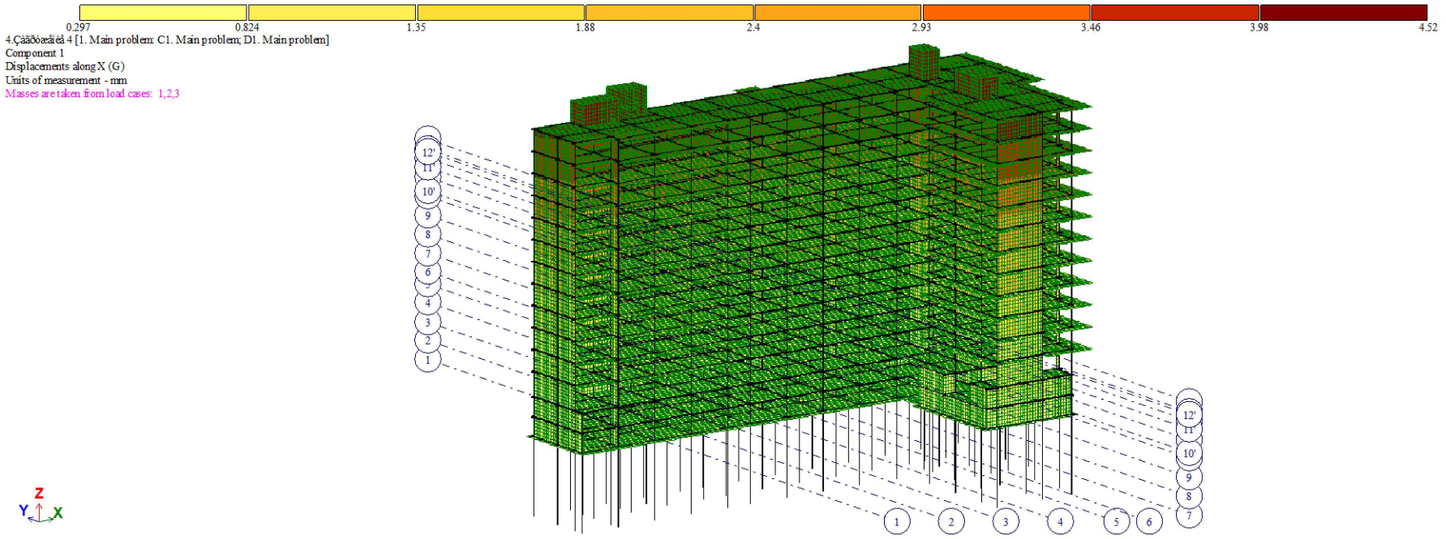

გადაადგილება X ღერძის მიმართ

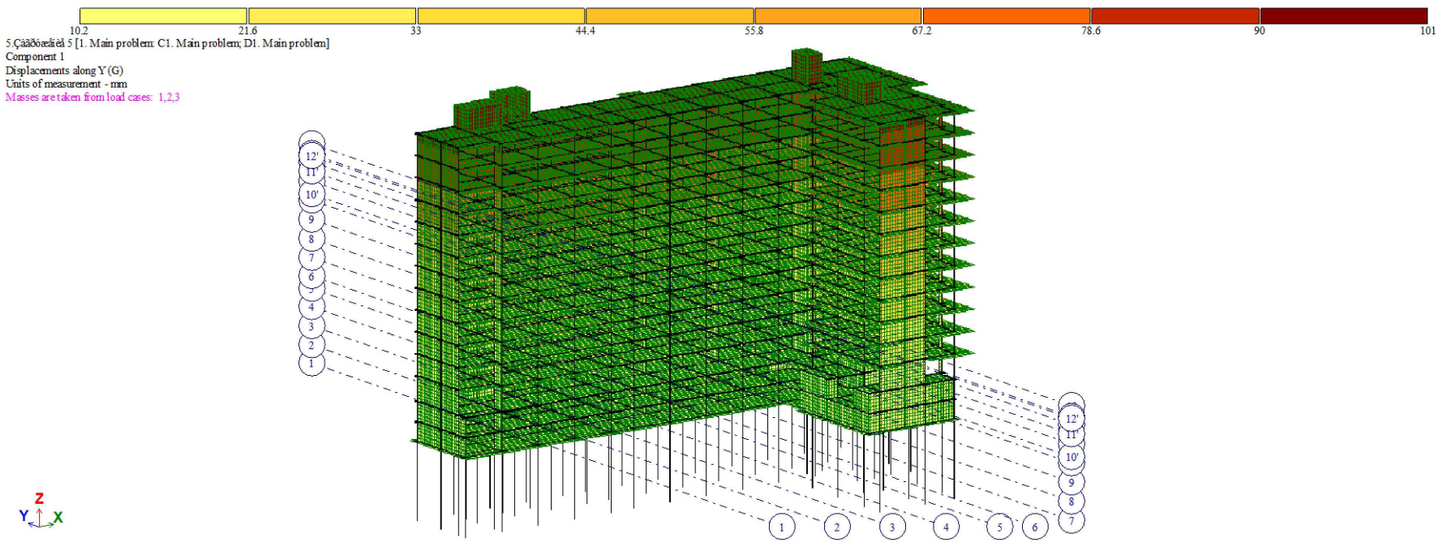

გადაადგილება Y ღერძის მიმართ

შენიშვნა:
NOTE:

No	Date	Revision	Issued by
----	----	----	----
----	----	----	----
----	----	----	----
----	----	----	----
----	----	----	----

სიტუაციური სქემა
KEY PLAN

პროექტი
PROJECT
მრავალბინიანი საცხოვრებელი სახლი

მისამართი
ADDRESS
ქ. თბილისში, ვიქტორ კუპრაძის ქუჩა, N2ე
ს./კ.-01.19.36.016.774

ნახაზის დასახელება
DRWG. NAME
გადაადგილებები

CUBICON DESIGN & BUILDING ENGINEERING
შპს "კუბიკონი", თბილისი, ბელიაშვილის ქუჩა 142
ტელ: (+995 591) 116444 www.cubicon.ge

მთავარი კონსტრუქტორი: LEAD STRUCTURAL ENGINEER:	შეასრულა: ISSUED BY:	შეამოწმა APPROVED BY:
მ.საჯაია	KJ	MS
ფორმატი PAPER SIZE: A3	პროექტის №: PROJECT No 146A24	
ფურცლის ნომერი SHEET. No ST-0013	სტადია STATUS CD	მასშტაბი SCALE

30.03.2026

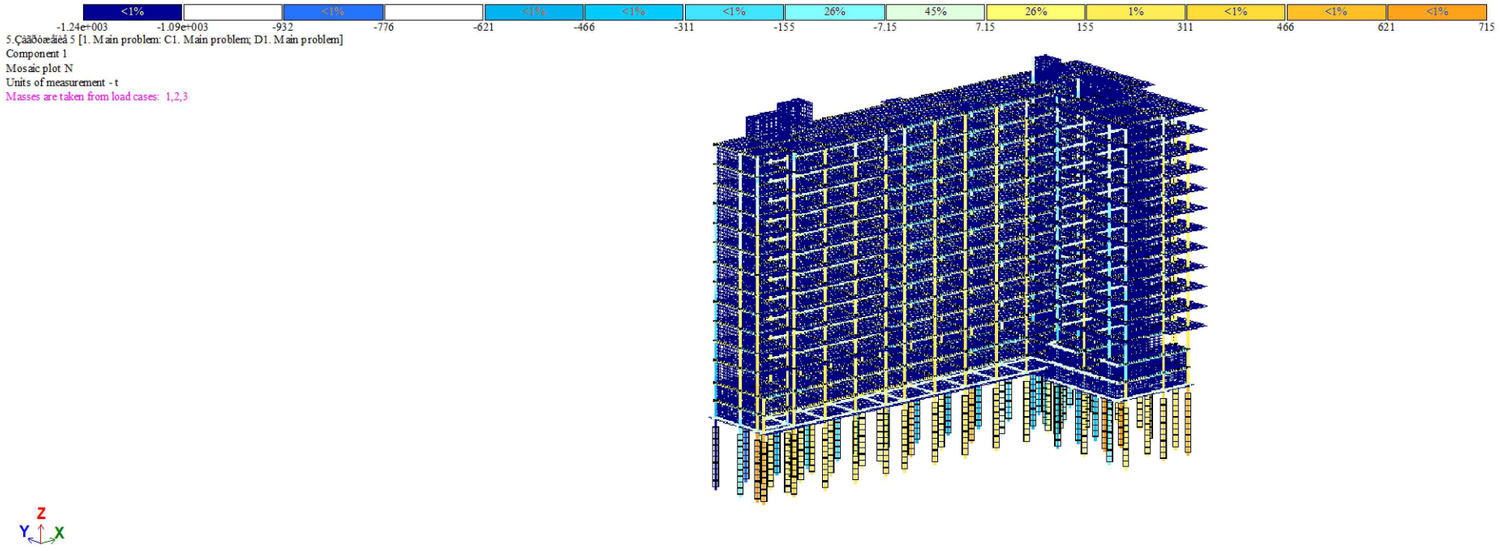

გრძივი ძალა N

შენიშვნა:
NOTE:

----	----	----	----
----	----	----	----
----	----	----	----
----	----	----	----
----	----	----	----
No	Date	Revision	Issued by

სიტუაციური სქემა
KEY PLAN

სტრუქტურული დიზაინი

CUBICON DESIGN & BUILDING ENGINEERING
შპს "კუბიკონი", თბილისი, ბელიაშვილის ქუჩა 142
ტელ: (+995 591) 116444 www.cubicon.ge

პროექტი
PROJECT
მრავალბინიანი საცხოვრებელი სახლი

მისამართი
ADDRESS
</>
ს.კ.</>

ნახაზის დასახელება
DRWG. NAME
გრძივი ძალა N

მთავარი კონსტრუქტორი:
LEAD STRUCTURAL ENGINEER:
მ. საჯაია

მასშტაბი: SCALE:	სტადია STATUS	შეასრულა: ISSUED BY:	შეამოწმა APPROVED BY:
###	CD	###	###

ფურცლის No SHEET. No	რევიზია: REVISION:	პროექტის №: PROJECT No
ST-0014	00	146A24

30.03.2026

სვეტების არმირება

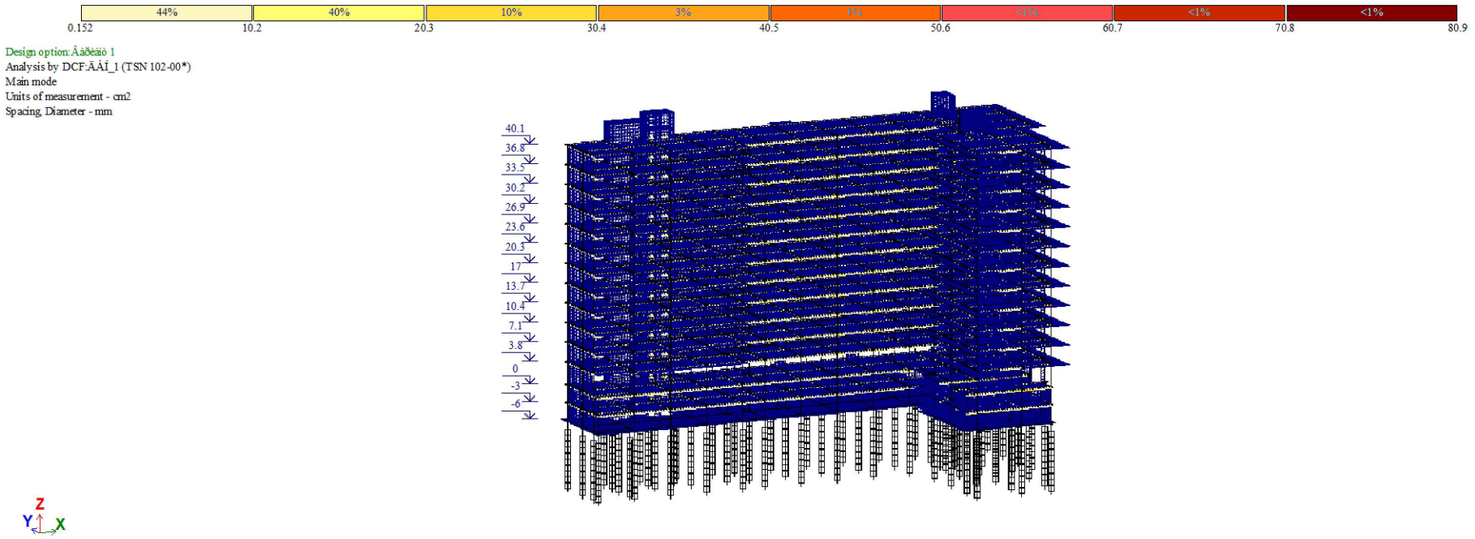

რიგელების არმირება

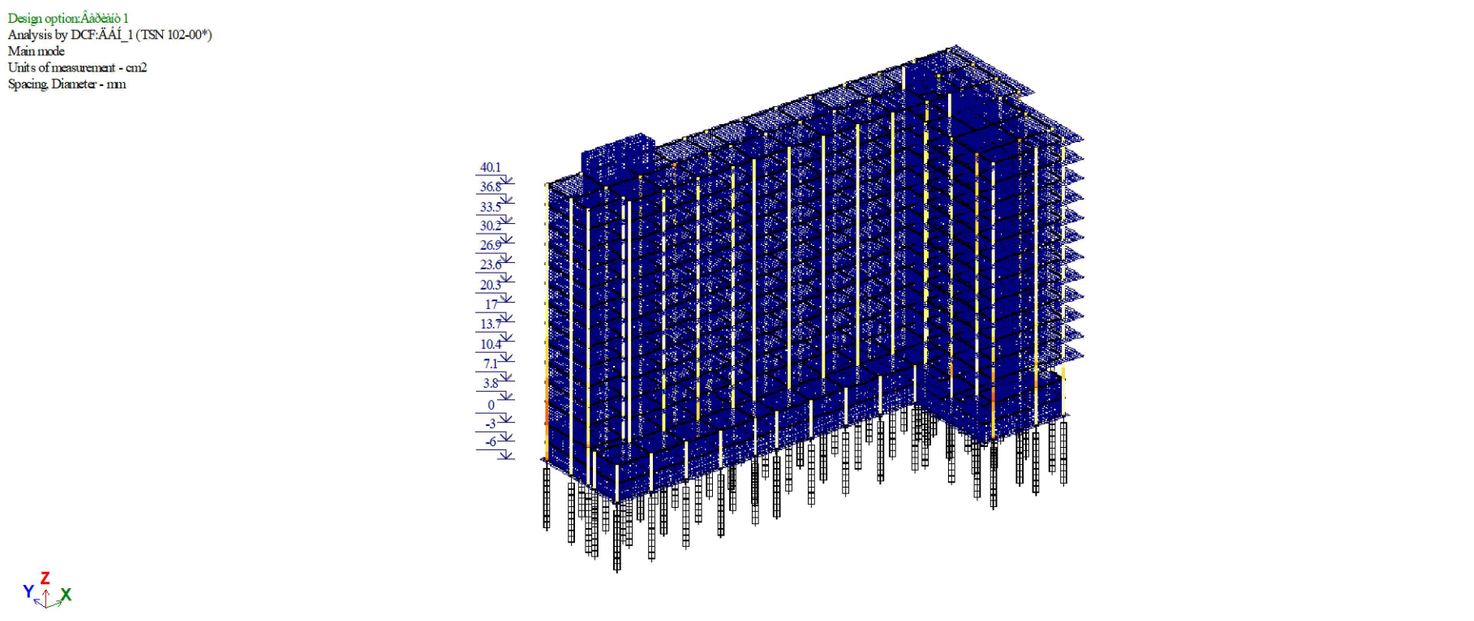

შენიშვნა:
NOTE:

----	----	----	----
----	----	----	----
----	----	----	----
----	----	----	----
----	----	----	----
No	Date	Revision	Issued by

სიტუაციური სქემა
KEY PLAN

პროექტი
PROJECT
მრავალბინიანი საცხოვრებელი სახლი

მისამართი
ADDRESS
ქ. თბილისში, ვიქტორ კუპრაძის ქუჩა, N2ე
ს./კ.-01.19.36.016.774

ნახაზის დასახელება
DRWG. NAME
რიგელების და სვეტების არმირება

CUBICON
DESIGN & BUILDING ENGINEERING
შპს "კუბიკონი", თბილისი, ბელიაშვილის ქუჩა 142
ტელ: (+995 591) 116444 www.cubicon.ge

მთავარი კონსტრუქტორი: LEAD STRUCTURAL ENGINEER: მ.საბაიია	შეასრულა: ISSUED BY: KJ	შეამოწმა APPROVED BY: MS
	ფორმატი PAPER SIZE A3	პროექტის №: PROJECT No 146A24
ფურცლის ნომერი SHEET. No ST-0015	სტადია STATUS CD	მასშტაბი SCALE

30.03.2026

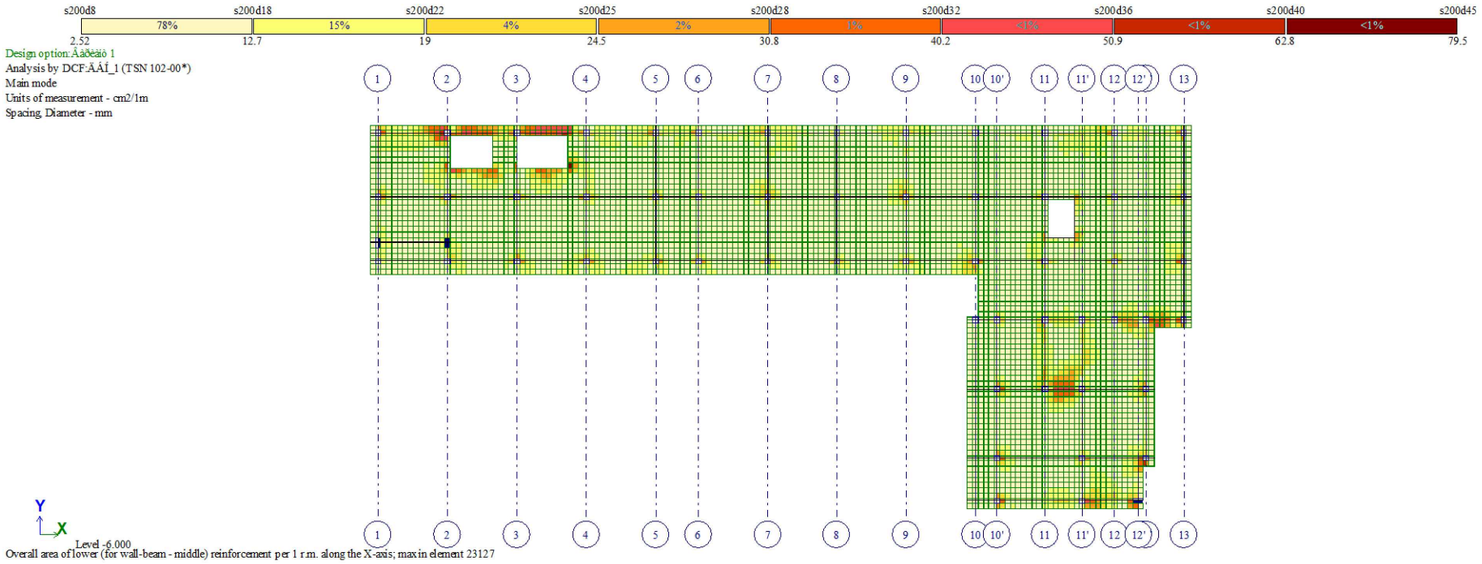

საძირკვლის ფილის არმირება (ქვედა შრე X მიმართ.)

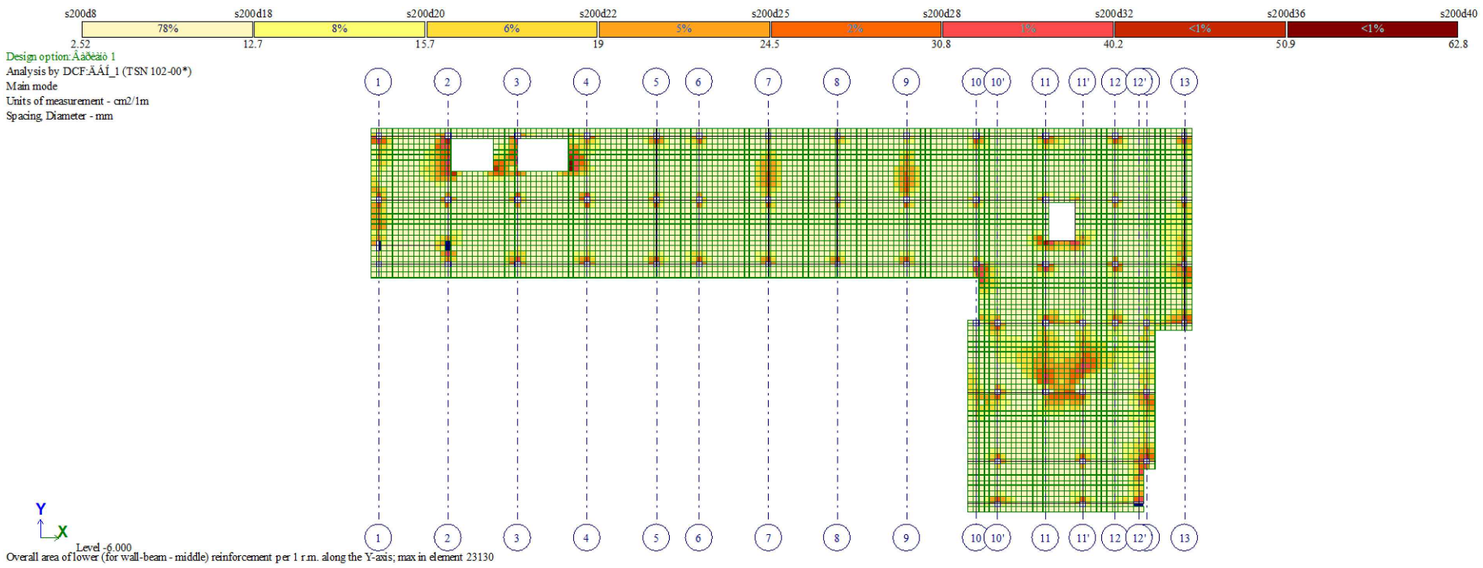

საძირკვლის ფილის არმირება (ქვედა შრე Y მიმართ.)

შენიშვნა:
NOTE:

----	----	----	----
----	----	----	----
----	----	----	----
----	----	----	----
----	----	----	----
No	Date	Revision	Issued by

სიტუაციური სქემა
KEY PLAN

პროექტი
PROJECT
მრავალბინიანი საცხოვრებელი სახლი

მისამართი
ADDRESS
ქ. თბილისში, ვიქტორ კუპრაძის ქუჩა, N20
ს./კ.-01.19.36.016.774

ნახაზის დასახელება
DRWG. NAME
საძირკვლის ფილის არმირება (ქვედა შრე)

CUBICON
DESIGN & BUILDING ENGINEERING
შპს "კუბიკონი", თბილისი, ბელიაშვილის ქუჩა 142
ტელ: (+995 591) 116444 www.cubicon.ge

მთავარი კონსტრუქტორი: LEAD STRUCTURAL ENGINEER: მ.საბაია	შესრულა: ISSUED BY: KJ	შეამოწმა APPROVED BY: MS
	ფორმატი PAPER SIZE A3	პროექტის №: PROJECT No 146A24
ფურცლის ნომერი SHEET. No ST-0016	სტადია STATUS CD	მასშტაბი SCALE

30.03.2026

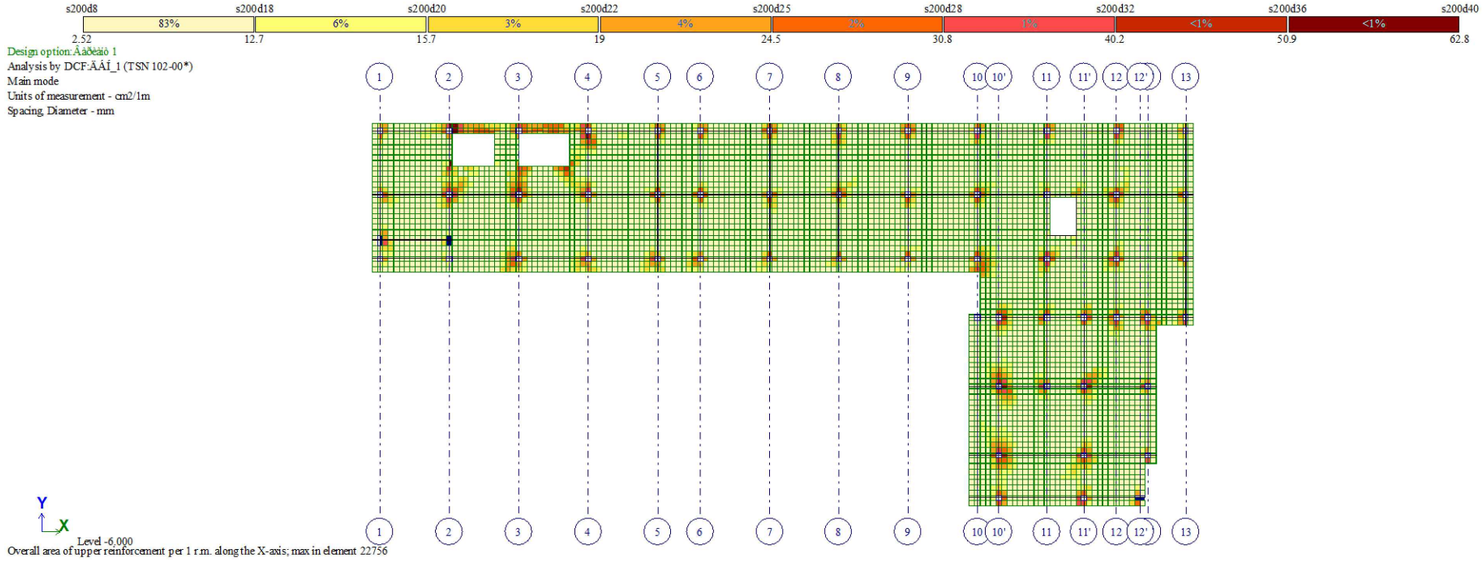

საძირკვლის ფილის არმირება (ზედა შრე X მიმართ.)

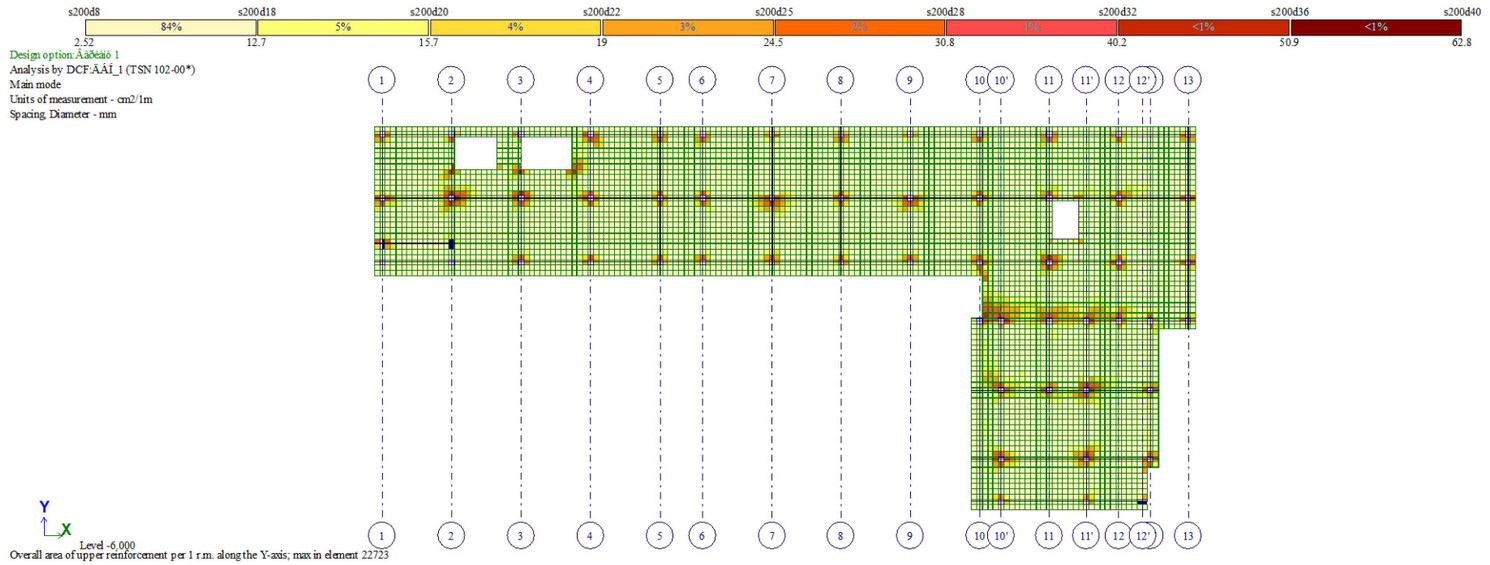

საძირკვლის ფილის არმირება (ზედა შრე Y მიმართ.)

შენიშვნა:
NOTE:

----	----	----	----
----	----	----	----
----	----	----	----
----	----	----	----
----	----	----	----
No	Date	Revision	Issued by

სიტუაციური სქემა
KEY PLAN

პროექტი
PROJECT
მრავალბინიანი საცხოვრებელი სახლი

მისამართი
ADDRESS
ქ. თბილისში, ვიქტორ კუპრაძის ქუჩა, N20
ს./კ.-01.19.36.016.774

ნახაზის დასახელება
DRWG. NAME
საძირკვლის ფილის არმირება (ზედა შრე)

CUBICON
DESIGN & BUILDING ENGINEERING
შპს "კუბიკონი", თბილისი, ბელიაშვილის ქუჩა 142
ტელ: (+995 591) 116444 www.cubicon.ge

მთავარი კონსტრუქტორი: LEAD STRUCTURAL ENGINEER: მ.საბაია	შეასრულა: ISSUED BY: KJ	შეამოწმა APPROVED BY: MS
	ფორმატი PAPER SIZE A3	პროექტის №: PROJECT No 146A24
ფურცლის ნომერი SHEET. No ST-0017	სტადია STATUS CD	მასშტაბი SCALE

30.03.2026

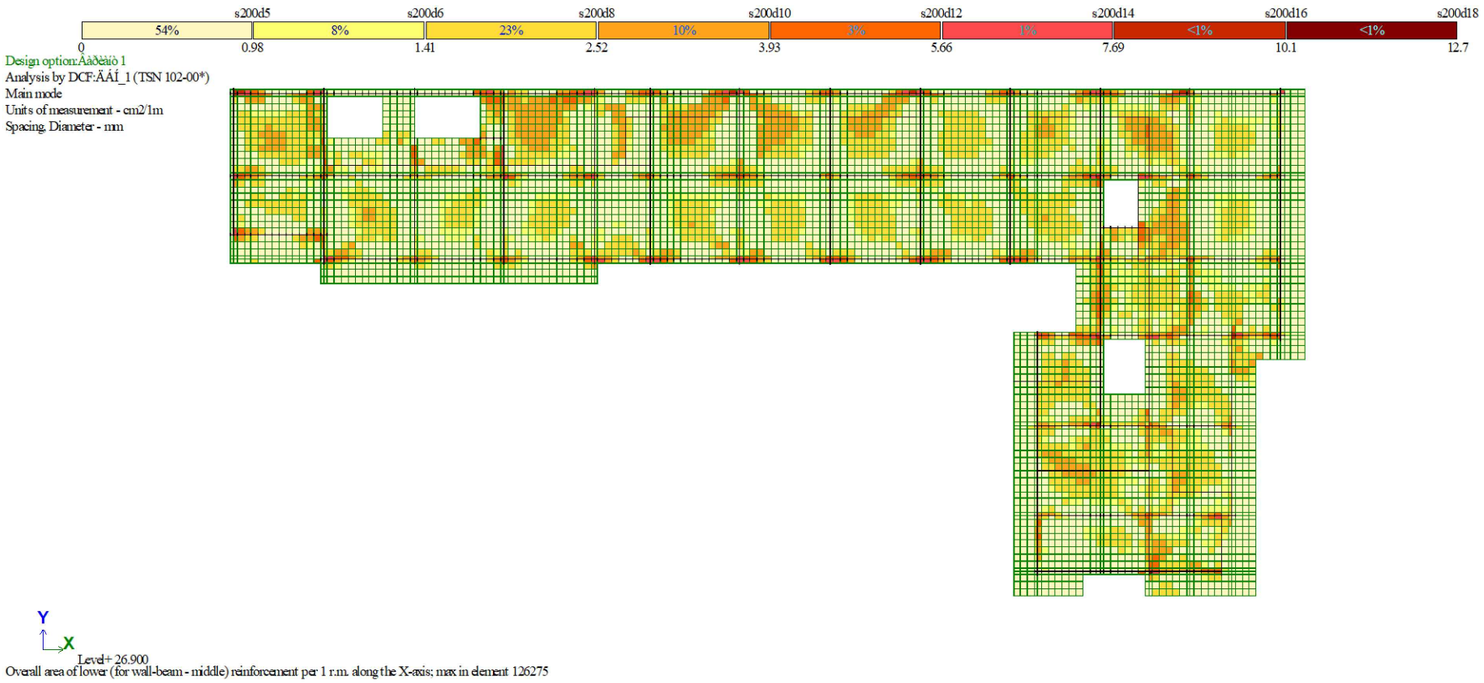

ტიპიური ფილის არმირება (ქვედა შრე X მიმართ.)

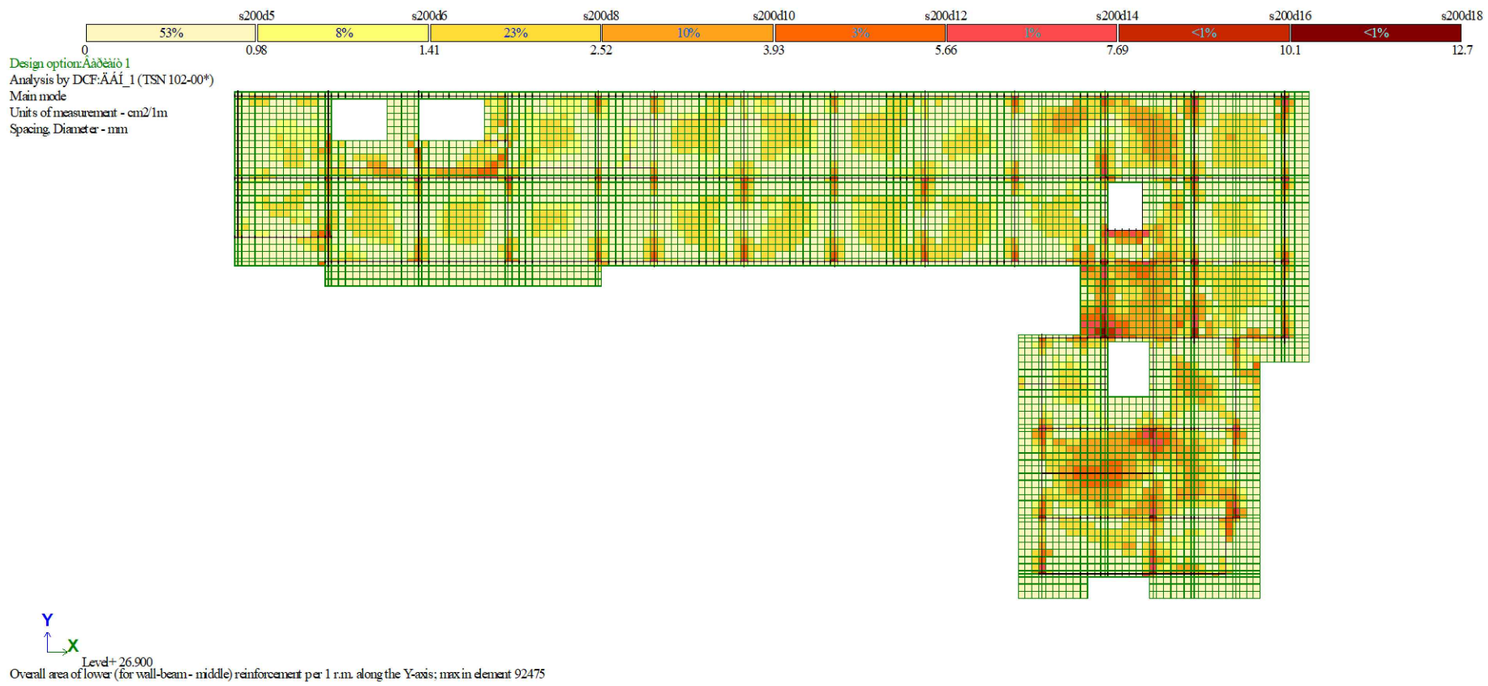

ტიპიური ფილის არმირება (ქვედა შრე Y მიმართ.)

შენიშვნა:
NOTE:

----	----	----	----
----	----	----	----
----	----	----	----
----	----	----	----
----	----	----	----
No	Date	Revision	Issued by

სიტუაციური სქემა
KEY PLAN

პროექტი
PROJECT
მრავალბინიანი საცხოვრებელი სახლი

მისამართი
ADDRESS
ქ. თბილისში, ვიქტორ კუპრაძის ქუჩა, N20
ს./კ.-01.19.36.016.774

ნახაზის დასახელება
DRWG. NAME
ტიპიური ფილის არმირება (ქვედა შრე)

CUBICON
DESIGN & BUILDING ENGINEERING
შპს "კუბიკონი", თბილისი, ბელიაშვილის ქუჩა 142
ტელ: (+995 591) 116444 www.cubicon.ge

მთავარი კონსტრუქტორი: LEAD STRUCTURAL ENGINEER: მ.საბაია	შეასრულა: ISSUED BY: KJ	შეამოწმა APPROVED BY: MS
	ფორმატი PAPER SIZE A3	პროექტის №: PROJECT No 146A24
ფურცლის ნომერი SHEET. No ST-0018	სტადია STATUS CD	მასშტაბი SCALE

30.03.2026

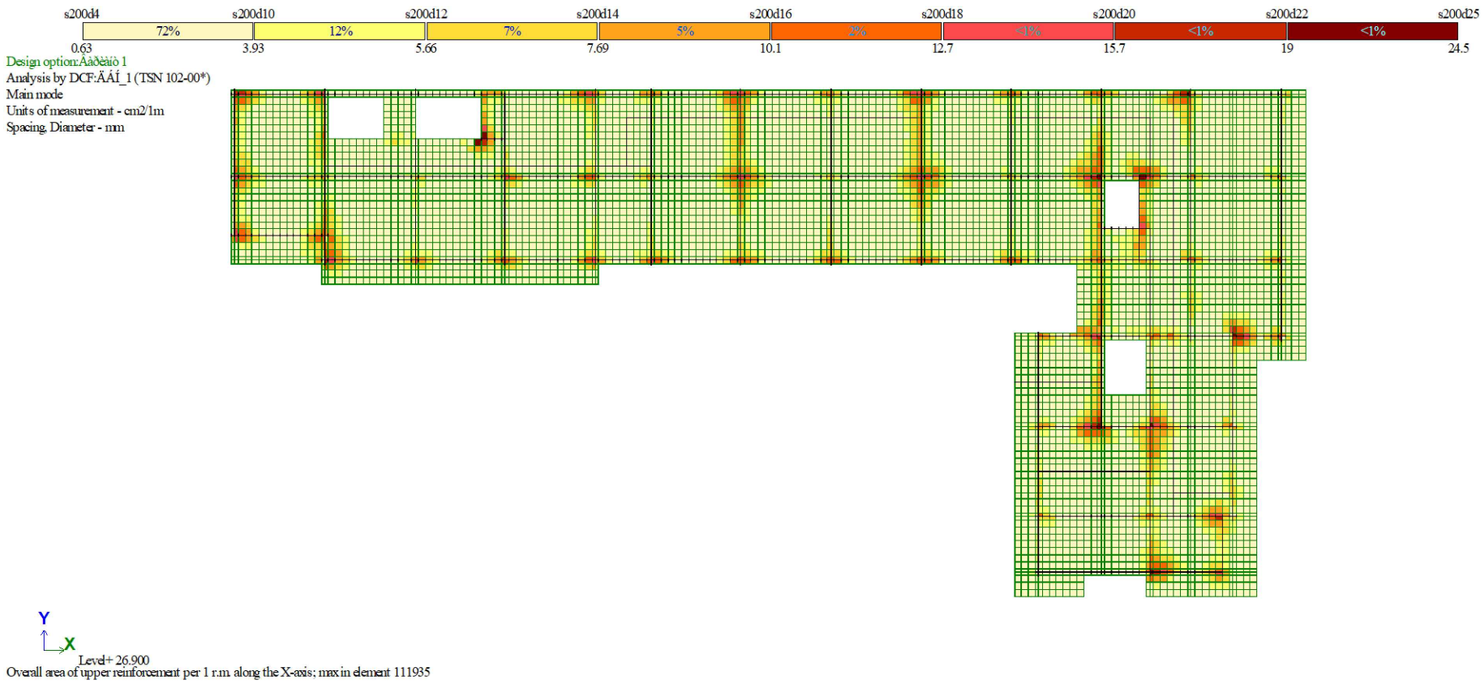

ტიპიური ფილის არმირება (ზედა შრე X მიმართ.)

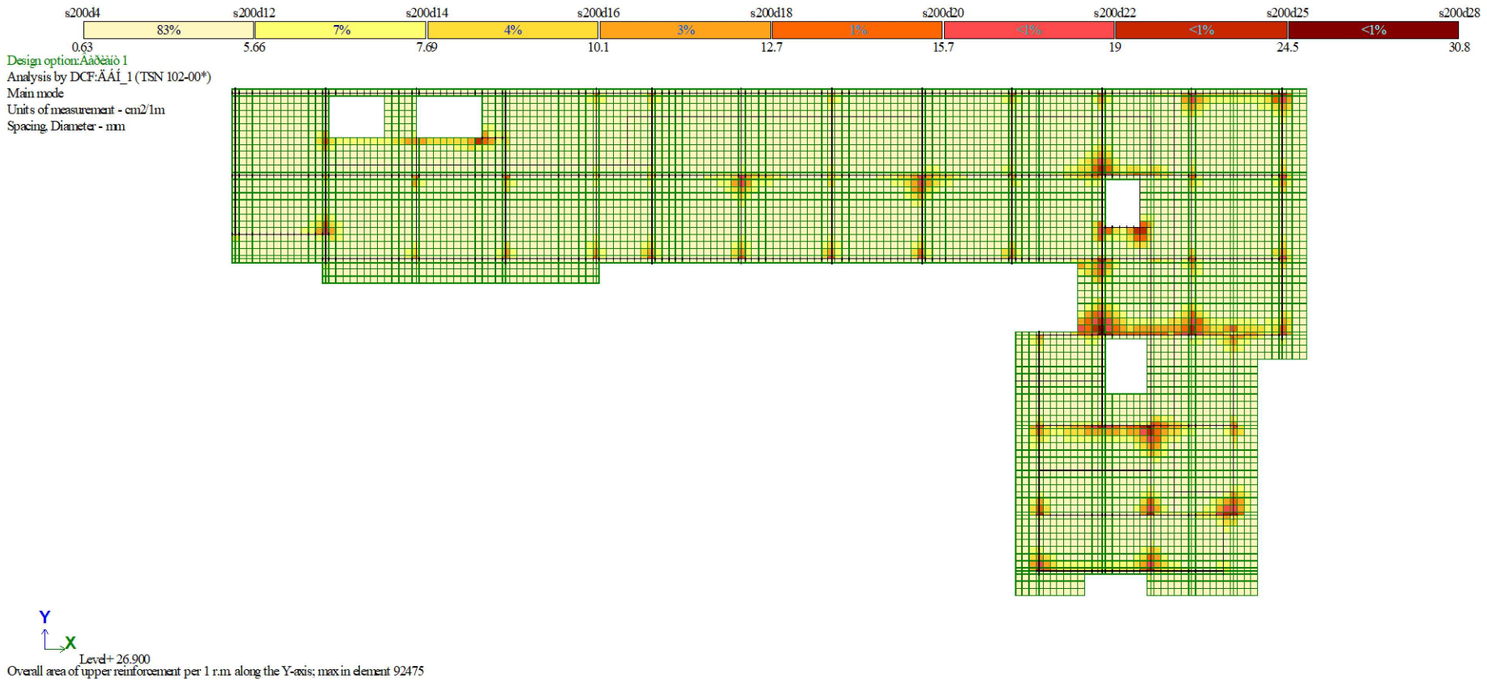

ტიპიური ფილის არმირება (ზედა შრე Y მიმართ.)

შენიშვნა:
NOTE:

----	----	----	----
----	----	----	----
----	----	----	----
----	----	----	----
----	----	----	----
No	Date	Revision	Issued by

სიტუაციური სქემა
KEY PLAN

პროექტი
PROJECT
მრავალბინიანი საცხოვრებელი სახლი

მისამართი
ADDRESS
ქ. თბილისში, ვიქტორ კუპრაძის ქუჩა, N20
ს./კ.-01.19.36.016.774

ნახაზის დასახელება
DRWG. NAME
ტიპიური ფილის არმირება (ზედა შრე)

CUBICON DESIGN & BUILDING ENGINEERING
შპს "კუბიკონი", თბილისი, ბელიაშვილის ქუჩა 142
ტელ: (+995 591) 116444 www.cubicon.ge

მთავარი კონსტრუქტორი: LEAD STRUCTURAL ENGINEER: მ.საბაიია	შესრულა: ISSUED BY: KJ	შეამოწმა APPROVED BY: MS
	ფორმატი PAPER SIZE A3	პროექტის №: PROJECT No 146A24
ფურცლის ნომერი SHEET. No ST-0019	სტადია STATUS CD	მასშტაბი SCALE

30.03.2026

EIGENVALUES, FREQUENCIES, PERIODS OF VIBRATIONS, LOAD CASES 4 (mod. 53)

No.	EIGEN VALUES	FREQUENCIES rad/s	FREQUENCIES Hz	PERIODS s	DISTRIBUTION COEFFICIENT	MODAL MASS %	
1	19.936243	4.47	0.71	1.4065	-0.253392	1.5	1.5
2	27.791679	5.27	0.84	1.1912	1.754971	65.0	66.5
3	31.109608	5.58	0.89	1.1259	-0.867324	7.6	74.2
4	187.881761	13.71	2.18	0.4582	0.120981	0.4	74.6
5	217.745671	14.76	2.35	0.4256	-0.810663	20.9	95.5
6	237.657940	15.42	2.45	0.4074	-0.225754	0.9	96.4
7	314.962906	17.75	2.83	0.3539	-0.048035	0.0	96.4
8	745.672052	27.31	4.35	0.2300	-0.056846	0.1	96.5
9	812.124371	28.50	4.54	0.2204	0.070541	0.1	96.6
10	959.623203	30.98	4.93	0.2027	-0.143780	0.5	97.1
11	1000.978543	31.64	5.04	0.1985	0.149541	0.1	97.2
12	1079.644226	32.86	5.23	0.1911	0.065876	0.0	97.2
13	1131.631998	33.64	5.36	0.1867	-0.121619	0.2	97.5
14	1199.300350	34.63	5.51	0.1813	0.114383	0.0	97.5
15	1281.861699	35.80	5.70	0.1754	-0.000605	0.0	97.5
16	1338.237592	36.58	5.83	0.1717	-0.017363	0.0	97.5
17	1386.513109	37.24	5.93	0.1687	0.026840	0.0	97.5
18	1441.981537	37.97	6.05	0.1654	-0.004393	0.0	97.5
19	1732.771802	41.63	6.63	0.1509	0.006880	0.0	97.5
20	1774.909712	42.13	6.71	0.1491	0.022586	0.0	97.5
21	1804.644929	42.48	6.76	0.1478	0.009113	0.0	97.5
22	1959.475819	44.27	7.05	0.1419	-0.092969	0.0	97.5

EIGENVALUES, FREQUENCIES, PERIODS OF VIBRATIONS, LOAD CASES 5 (mod. 53)

No.	EIGEN VALUES	FREQUENCIES rad/s	FREQUENCIES Hz	PERIODS s	DISTRIBUTION COEFFICIENT	MODAL MASS %	
1	19.936243	4.47	0.71	1.4065	1.700775	68.3	68.3
2	27.791679	5.27	0.84	1.1912	0.185004	0.7	69.0
3	31.109608	5.58	0.89	1.1259	-0.486289	2.4	71.4
4	187.881761	13.71	2.18	0.4582	-0.875819	23.3	94.7
5	217.745671	14.76	2.35	0.4256	-0.087652	0.2	95.0
6	237.657940	15.42	2.45	0.4074	0.010063	0.0	95.0
7	314.962906	17.75	2.83	0.3539	0.003240	0.0	95.0
8	745.672052	27.31	4.35	0.2300	-0.292245	1.7	96.7
9	812.124371	28.50	4.54	0.2204	-0.209978	0.6	97.3
10	959.623203	30.98	4.93	0.2027	0.008269	0.0	97.3
11	1000.978543	31.64	5.04	0.1985	-0.011020	0.0	97.3
12	1079.644226	32.86	5.23	0.1911	-0.000613	0.0	97.3
13	1131.631998	33.64	5.36	0.1867	0.036474	0.0	97.3
14	1199.300350	34.63	5.51	0.1813	-0.023773	0.0	97.3
15	1281.861699	35.80	5.70	0.1754	0.004574	0.0	97.3
16	1338.237592	36.58	5.83	0.1717	-0.039112	0.0	97.4
17	1386.513109	37.24	5.93	0.1687	-0.005076	0.0	97.4
18	1441.981537	37.97	6.05	0.1654	0.010691	0.0	97.4
19	1732.771802	41.63	6.63	0.1509	-0.019485	0.0	97.4
20	1774.909712	42.13	6.71	0.1491	0.103298	0.0	97.4
21	1804.644929	42.48	6.76	0.1478	0.029430	0.0	97.4
22	1959.475819	44.27	7.05	0.1419	-0.100771	0.0	97.4

შენიშვნა:
NOTE:

No	Date	Revision	Issued by
----	----	----	----
----	----	----	----
----	----	----	----
----	----	----	----
----	----	----	----

სიტუაციური სქემა
KEY PLAN

პროექტი
PROJECT
მრავალბინიანი საცხოვრებელი სახლი

მისამართი
ADDRESS
ქ. თბილისში, ვიქტორ კუპრაძის ქუჩა, N2ე
ს./კ.-01.19.36.016.774

ნახაზის დასახელება
DRWG. NAME
პერიოდები

CUBICON DESIGN & BUILDING ENGINEERING
შპს "კუბიკონი", თბილისი, ბელიაშვილის ქუჩა 142
ტელ: (+995 591) 116444 www.cubicon.ge

მთავარი კონსტრუქტორი: LEAD STRUCTURAL ENGINEER: მ.საბაძია	შეასრულა: ISSUED BY: ----	შეამოწმა APPROVED BY: ----
ფურცლის ნომერი SHEET. No ST-0020	ფორმატი PAPER SIZE A3	პროექტის №: PROJECT No 146A24
	სტადია STATUS CD	მასშტაბი SCALE

30.03.2026

ალაგოზა

მშენებარე

მშენებარე

519.83

519.07

B ST-1003

C ST-1004

A ST-1002

ნ. 6086. 512.00
მ. 6086. 519.87

ნ. 6086. 512.00
მ. 6086. 512.81

ნ. 6086. 512.00
მ. 6086. 520.00

ნ. 6086. 512.00
მ. 6086. 513.37

ნ. 6086. 512.00
მ. 6086. 521.48

ნ. 6086. 512.00
მ. 6086. 514.42

ქვაბულის გამმაგრების ხიმინჯების ფარდა
P.-1

საძირკვლის ფილის კონტური

TO SS: = -6.00
h = 600

P.300

800

1 6400 2 6400 3 6400 4 6400 5 4040 6 6400 7 74540 8 6400 9 6400 10 6400 11 6350 12 6550 13 6400

250 250 6150 6400 6150 250 250 6150 3790 250 250 5900 250 250 5900 250 250 5900 250 250 5900 250 250 5850 250 250 6050 250 250 5850 300 200

1 6400 2 6400 3 6400 4 6400 5 4040 6 6400 7 6400 8 6400 9

250 250 5900 250 250 5900 250 250 5900 250 250 5900 250 250 3540 250 250 5900 250 250 5900 250 250 5900 250 250 5650

48840

A 4460 B 4150 C 300 D 250

1 5900 2 5900 3 5900 4 5900 5 3540 6 5900 7 5900 8 5900 9 5650

A 900 B 9950 C 4400 D 650 E 250 F 3700 G 850 H 1000 I 300 J 950 K 950 L 300 M 4460 N 4150 O 300 P 250

A 900 B 9950 C 4400 D 1000 E 250 F 4800 G 9950 H 500 I 500 J 4150 K 4460 L 3000 M 500 N 6000 O 2000 P 6550 Q 250 R 2250 S 3800 T 300 U 250

10 1690 11 7200 12 5000 13 850

250 250 7700 250 250 5500 250 600

13800

2510 300 600 200

600 250 200

250

250

250

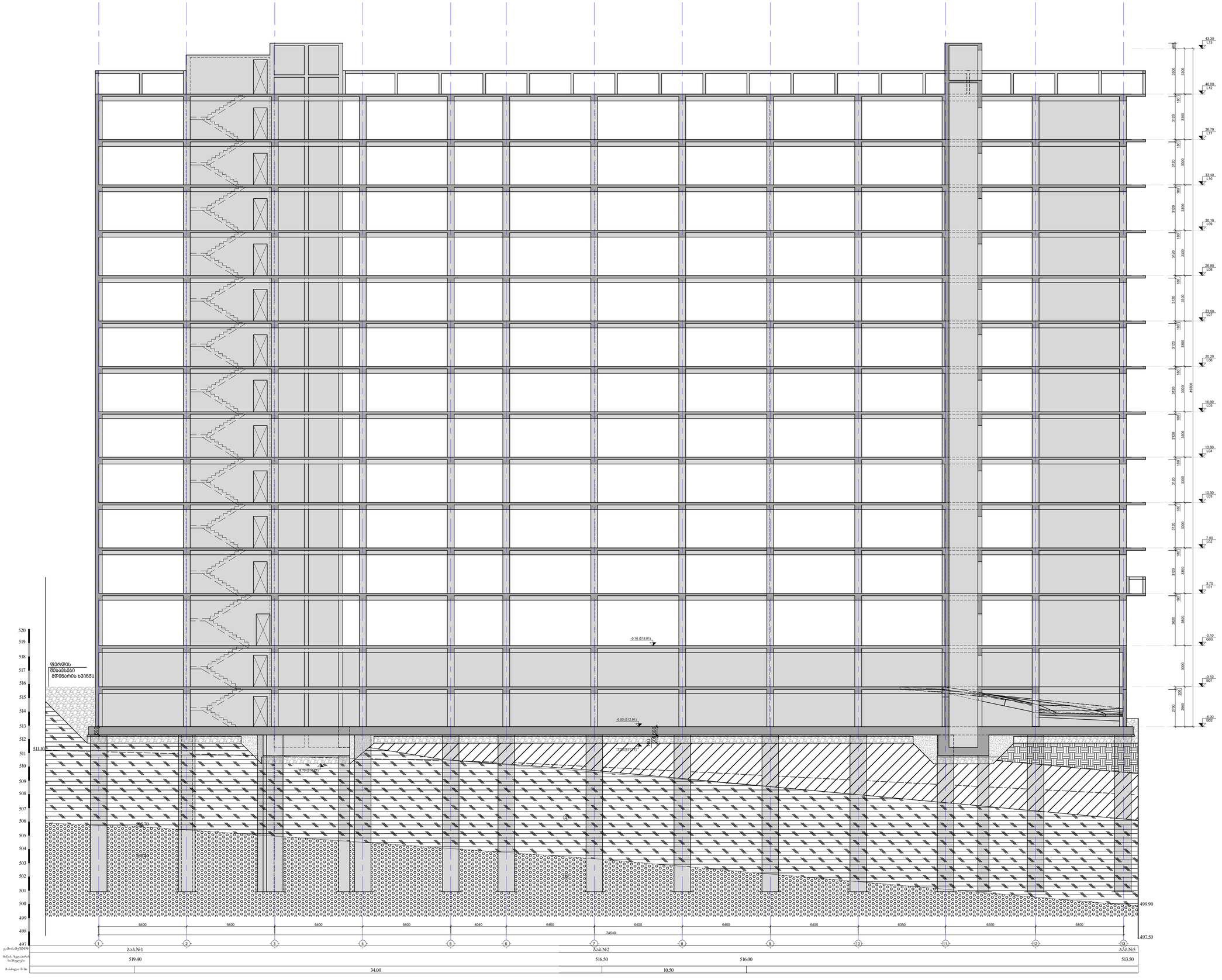

A ფრონტი
Scale: 1:130

შენიშვნა:
NOTE:

1. შენობის ფერფლების მოკაპალება ანმოძრავებლობას არაუზრუნველყოფილი ნახაზების შესაბამისად.
2. შენობის 0.00 არის პირველი სართულის იატაკის ნიშნული, რომელიც შეესაბამება აბსოლუტურ ნიშნულს ტერიტორიაზე 518.91 (იატაკმონოლითდან არქიტექტორის მიხედვით).

No	Date	Revision	Issued by
----	----	----	----
----	----	----	----
----	----	----	----
----	----	----	----
----	----	----	----

საზედამხედრო სამუშაო
KEY PLAN

პროექტის
PROJECT
მრავალბინიანი საცხოვრებელი სახლი

მისამართი
ADDRESS
ქ. თბილისში, მიქელიძის კაპრალის ქუჩა, N20
ს/კ:-01.19.36.016.774

ნახაზის დასახელება
DRWG. NAME
ფრონტი A

CUBICON
DESIGN & BUILDING ENGINEERING
შპს "კუბიკონი", თბილისი, გიორგიწმიდის ქუჩა 142
ტელ: (+995 591) 116444 www.cubicon.ge

LEAD STRUCTURAL ENGINEER:	ISSUED BY:	APPROVED BY:
გ.სავაძე	KJ	MS
PAPER SIZE	PROJECT No	
	A1	146A24
SHEET. No	STATUS	SCALE
ST-1002	CD	----

2025.02.05

შენიშვნა:
NOTE:

1. შენობის ფერმძების მოკაპალება განხორციელდება არქიტექტურული ნახაზების შესაბამისად.
2. შენობის 0.00 არის პირველი სართულის იატაკის ნიშნული, რომელიც შეესაბამება აბსოლუტურ ნიშნულს ტენიანობაზე 518.91 (ტოპოგრაფიული არქიტექტორის მიხედვით).

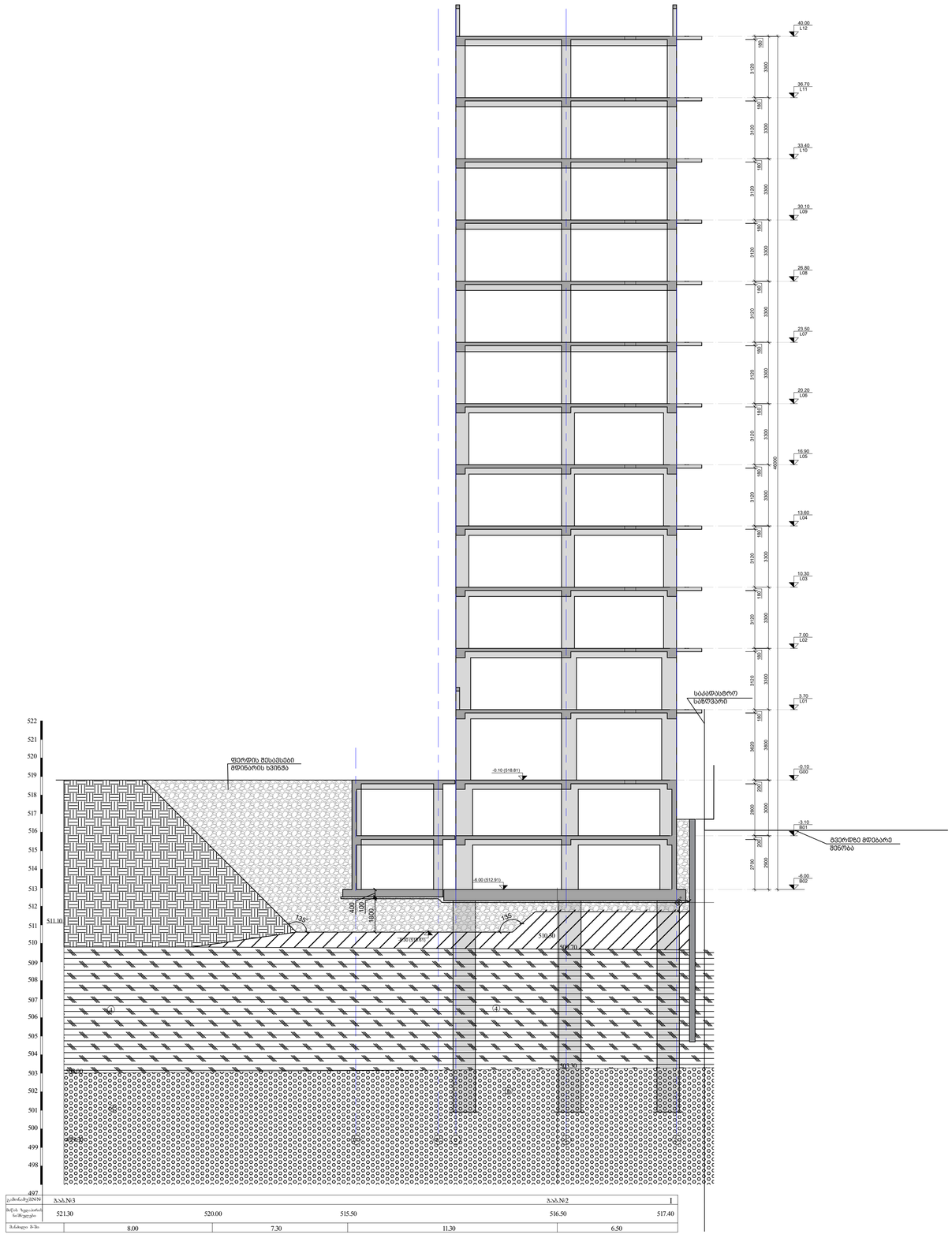

B ჭრილი
Scale: 1:130

No	Date	Revision	Issued by
----	----	----	----
----	----	----	----
----	----	----	----
----	----	----	----
----	----	----	----

სიტუაციური სქემა
KEY PLAN

პროექტი
PROJECT
მრავალბინიანი საცხოვრებელი სახლი

მისამართი
ADDRESS
ქ. თბილისში, ვიქტორ კუპრაძის ქუჩა, N20
ს/კ.-01.19.36.016.774

ნახაზის დასახელება
DRWG. NAME
ჭრილი B

CUBICON
DESIGN & BUILDING ENGINEERING
მის: "ვაზიანი", ცაგერის, ლეჩხუმის რაიონი 142
ტელ: (+995 591) 116444 www.cubicon.ge

მშენებლობის პროექტირების ხელმძღვანელი LEAD STRUCTURAL ENGINEER:	მასშტაბი ISSUED BY:	მასშტაბი APPROVED BY:
მ.საყაია	KJ	MS
ფორმატი PAPER SIZE	პროექტის №: PROJECT No	
A1	146A24	
ფურცლის ნომერი SHEET No	სტატუსი STATUS	მასშტაბი SCALE
ST-1003	CD	----

30.12.2025

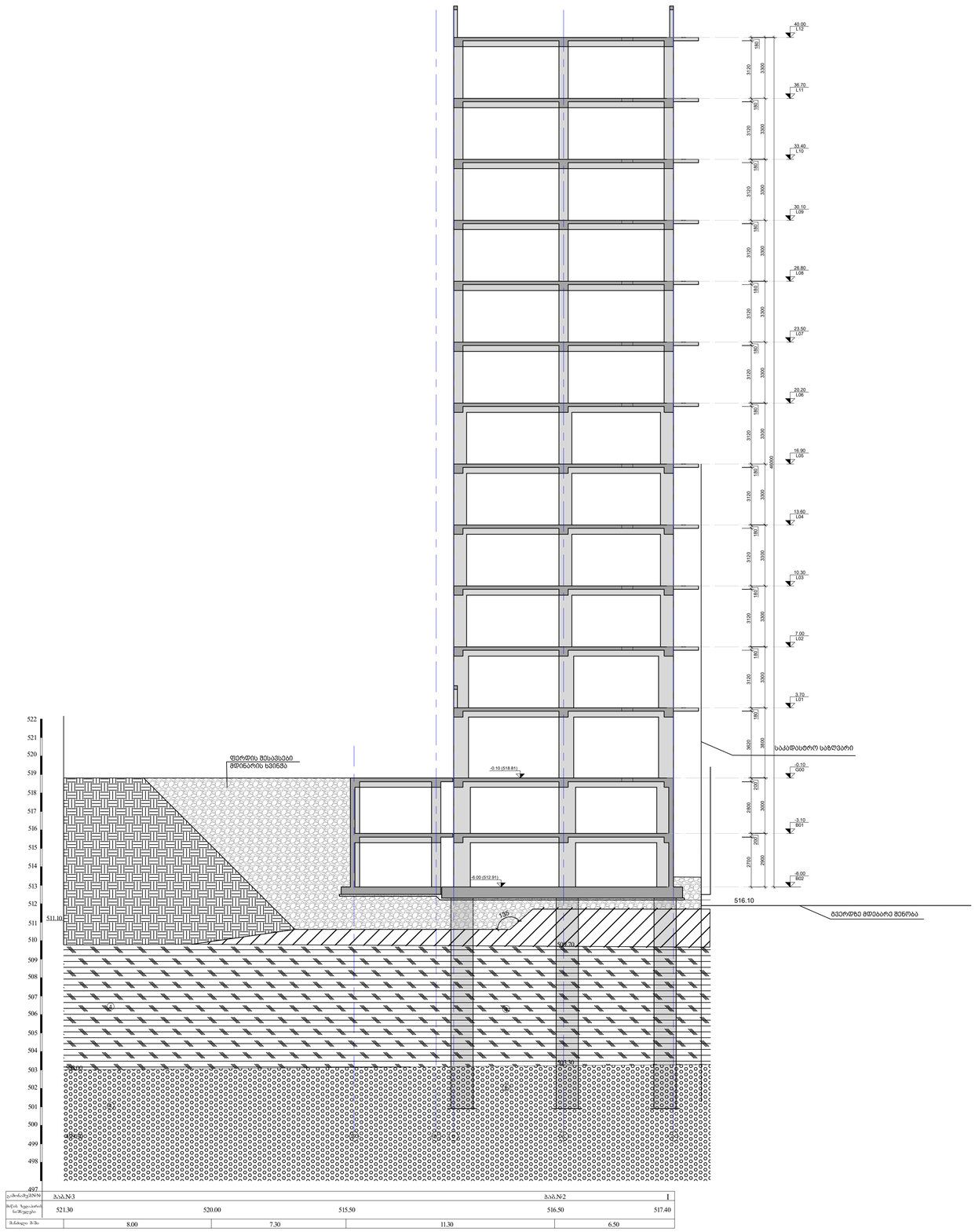

ბლოკების N	ბაბ.N3		ბაბ.N2	I
მიწის ზედაპირის ნიშნულები	521.30	520.00	515.50	516.50	517.40
მანძილები შორის	8.00	7.30	11.30	6.50	

შენიშვნა:
NOTE:

1. შენობის ფერმძების მოკავშირება ანანტრაცელთან არქიტექტორული ნახაზების შესაბამისად.
2. შენობის 0.00 არის პირველი სართულის იატაკის ნიშნული, რომელიც შეესაბამება აბსოლუტურ ნიშნულს ტენიანობაზე 518.91 (ტოპოგრაფიული არქიტექტორის მიხედვით).

----	----	----	----
----	----	----	----
----	----	----	----
----	----	----	----
----	----	----	----
No	Date	Revision	Issued by

საორიენტაციო სქემა
KEY PLAN

პროექტი
PROJECT
მრავალბინიანი საცხოვრებელი სახლი

მისამართი
ADDRESS
ქ. თბილისში, ვეძისტყაოსნის ქუჩა, N20
ს.კ.-01.19.36.016.774

ნახაზის დასახელება
DRWG. NAME
ჭრილი C

CUBICON
DESIGN & BUILDING ENGINEERING
ქალ. თბილისი, მცხეთის, დიდუბეშორის ქუჩა 142
ტელ: (+995 591) 116444 www.cubicon.ge

მთავარი კონსტრუქტორი: LEAD STRUCTURAL ENGINEER:	შემსრულებელი: ISSUED BY:	შემოწმებულ: APPROVED BY:
მ.საბაძე	KJ	MS
ფორმატი: PAPER SIZE	პროექტის №: PROJECT No	
	A1	146A24
ფურცლის ნომერი SHEET No	სტატუსი STATUS	მასშტაბი SCALE
ST-1004	CD	----

30.10.2025

Ⓒ ჭრილი
Scale: 1:130

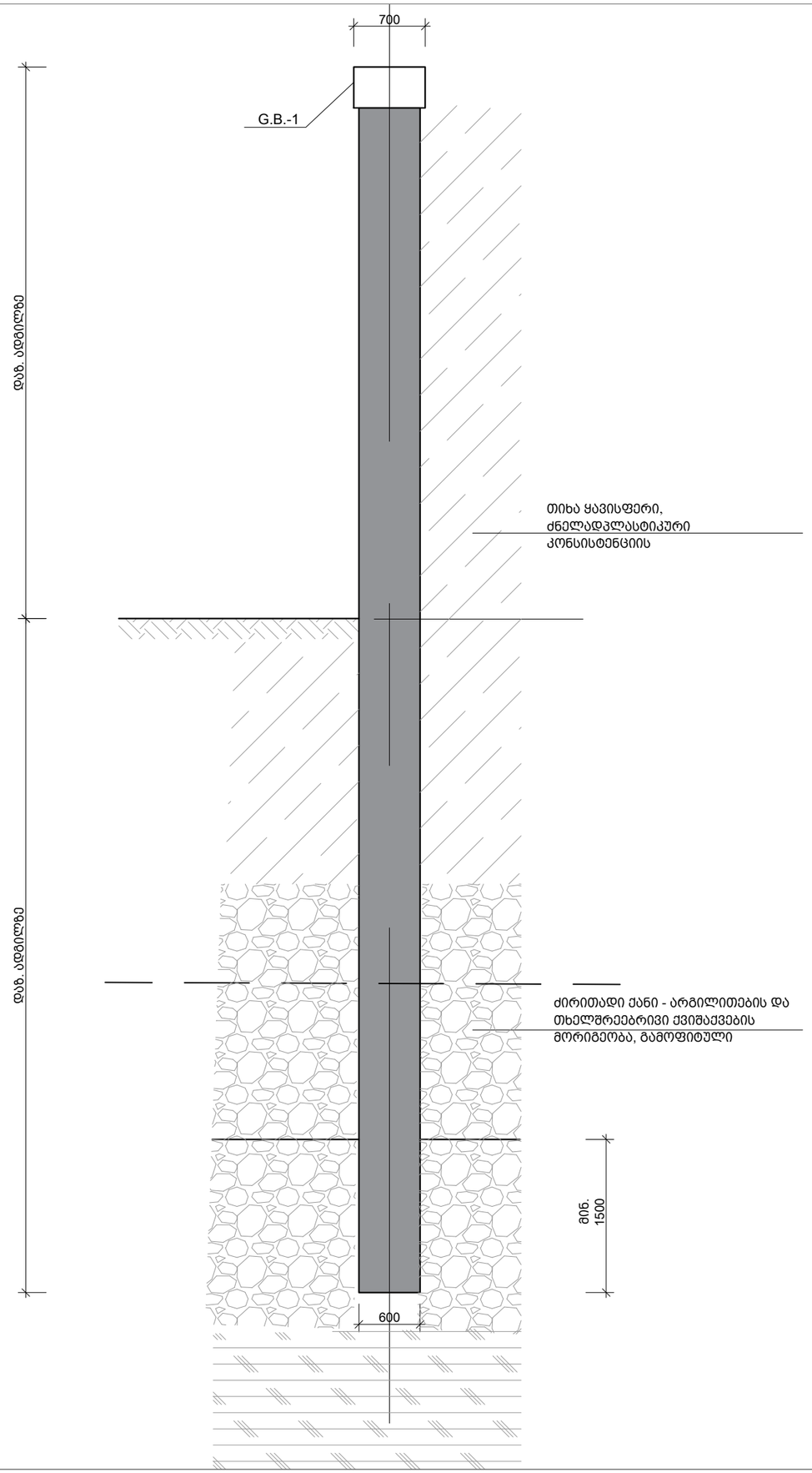

შენიშვნა:
NOTE:

----	----	----	----
----	----	----	----
----	----	----	----
----	----	----	----
----	----	----	----
No	Date	Revision	Issued by

სიტუაციური სქემა
KEY PLAN

პროექტი
PROJECT
მრავალბინიანი საცხოვრებელი სახლი

მისამართი
ADDRESS
ქ. თბილისში, ვიქტორ კუპრაძის ქუჩა, N2ე
ს./კ.-01.19.36.016.774

ნახაზის დასახელება
DRWG. NAME
P.-1

CUBICON DESIGN & BUILDING ENGINEERING
შპს "კუბიკონი", თბილისი, ბელიაშვილის ქუჩა 142
ტელ: (+995 591) 116444 www.cubicon.ge

მთავარი კონსტრუქტორი: LEAD STRUCTURAL ENGINEER: მ.საბაია	შეასრულა: ISSUED BY: KJ	შეამოწმა APPROVED BY: MS
	ფორმატი PAPER SIZE A3	პროექტის №: PROJECT No 146A24
ფურცლის ნომერი SHEET. No ST-1005	სტადია STATUS CD	მასშტაბი SCALE ----

30.03.2026

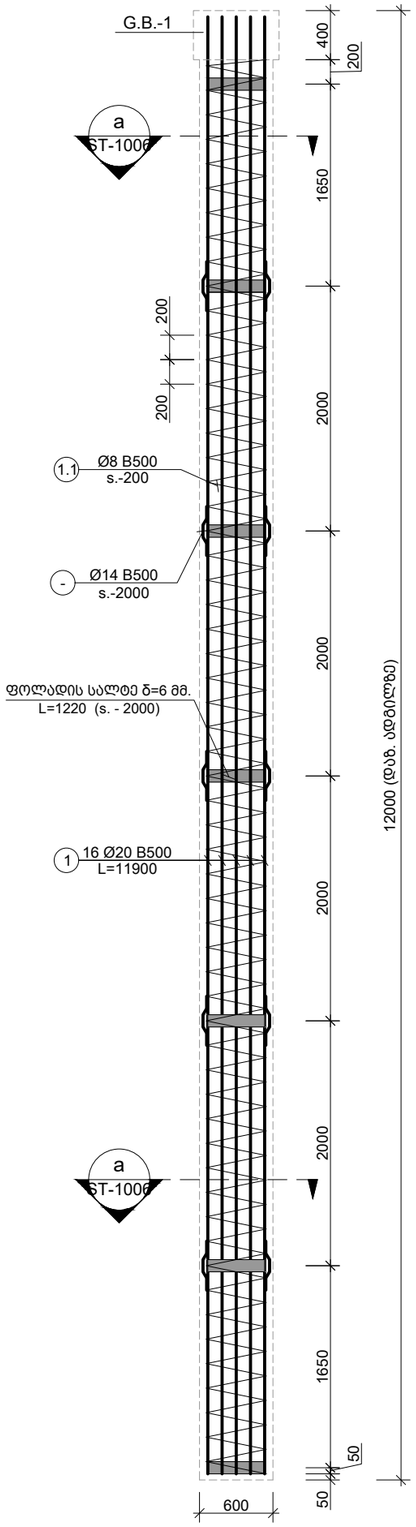

ყველა ხიმინჯის სიგრძე დაზუსტდეს
სამშენებლო მოედანზე და
შეთანხმდეს პროექტის ავტორთან

1 P.R.C.
Scale: 1:50

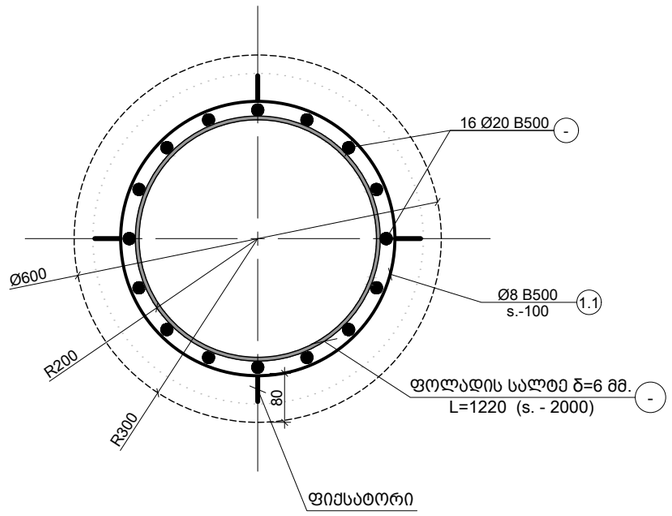

a კვეთი
Scale: 1:10

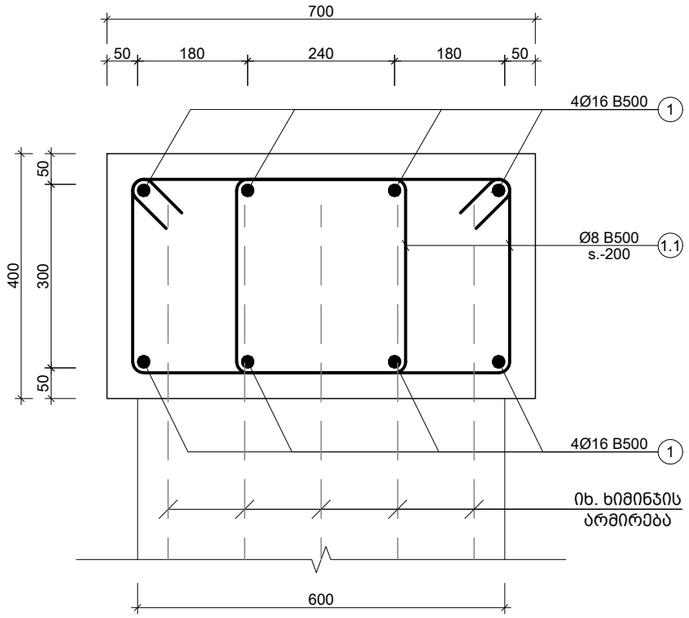

1 G.B.
Scale: 1:10

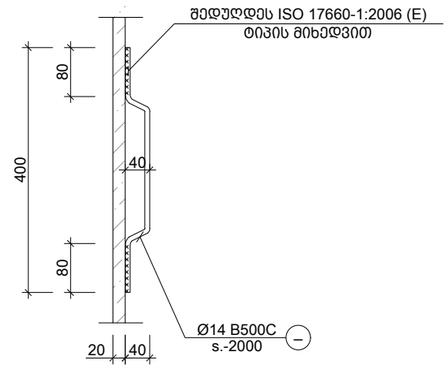

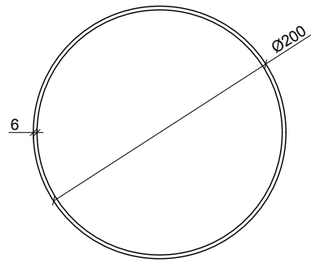

პოზ. №	ესკიზი	L მმ
1.1	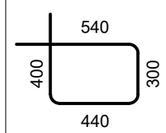	1680

შენიშვნა:
NOTE:

----	----	----	----
----	----	----	----
----	----	----	----
----	----	----	----
----	----	----	----
No	Date	Revision	Issued by

სიტუაციური სქემა
KEY PLAN

პროექტი
PROJECT
მრავალბინიანი საცხოვრებელი სახლი

მისამართი
ADDRESS
ქ. თბილისში, ვიქტორ კუპრაძის ქუჩა, N20
ს./კ.-01.19.36.016.774

ნახაზის დასახელება
DRWG. NAME
R.C.P.-1; კვეთი a; G.B.-1; ესკიზი

CUBICON
DESIGN & BUILDING ENGINEERING
შპს "კუბიკონი", თბილისი, ბელიაშვილის ქუჩა 142
ტელ: (+995 591) 116444 www.cubicon.ge

მთავარი კონსტრუქტორი: LEAD STRUCTURAL ENGINEER: მ.საჯაია	შესრულა: ISSUED BY: KJ	შეამოწმა APPROVED BY: MS	
	ფორმატი PAPER SIZE A3	პროექტის №: PROJECT No 146A24	
ფურცლის ნომერი SHEET. No ST-1006	სტადია STATUS CD	მასშტაბი SCALE ----	

30.03.2026

კონსტრ. დასახ.	ელემენტის დასახ. და რაოდენობა	პოზ. №	დიამეტრი ან კვეთი (მმ)	ერთეულის სიგრძე (მმ.)	რაოდენობა (ც.)	საერთო სიგრძე (მ.)	საერთო წონა (კგ.)
ქვაბულის გამაგრების ხიმინჯი	P.1 (59ც.)	1	Ø 20 B500B	11900	16 X 59	11234	27690
		1.1	Ø 8 B500B	დ.ა	-	5074	2001
		მძიმე ბეტონი C25/30 V = 3.4 X 59 = 200.60 მ³					
	G.B.-1	1	Ø 16 B500B	დ.ა	-	453	715
		1.1	Ø 8 B500B	1680	236 X 2	793	313
		მძიმე ბეტონი C25/30 V = 13.3 X 1 = 13.30 მ³					

ფოლადის მასალის ამოკრეფა

კონსტრუქციის დასახელება	ელემენტის მარკირება	რაოდენობა (ც.)	პოზ. N	პროფილი	სტანდარტი	სიგრძე (მმ)	ერთ ელემენტზე			მთლიანად			ფოლადის მარკა
							რაოდენობა (ც.)	სიგრძე (მ.)	წონა (კგ.)	რაოდენობა (ც.)	სიგრძე (მ.)	წონა (კგ.)	
ქვაბულის გამაგრების ხიმინჯი	P.1	59 (ც)	2.1	— 100 X 6	ГОСТ 19903-74	1220	7	8.54	40.22	413.00	503.86	2373.18	C235 S235

No	Date	Revision	Issued by
----	----	----	----
----	----	----	----
----	----	----	----
----	----	----	----
----	----	----	----

შენიშვნა:
NOTE:

სიტუაციური სქემა
KEY PLAN

პროექტი
PROJECT
მრავალბინიანი საცხოვრებელი სახლი

მისამართი
ADDRESS
ქ. თბილისში, ვიქტორ კუპრაძის ქუჩა, N2ე
ს./კ.-01.19.36.016.774

ნახაზის დასახელება
DRWG. NAME
ქვაბულის გამაგრების სპეციფიკაცია

CUBICON DESIGN & BUILDING ENGINEERING
შპს "კუბიკონი", თბილისი, ბელიაშვილის ქუჩა 142
ტელ: (+995 591) 116444 www.cubicon.ge

მთავარი კონსტრუქტორი: LEAD STRUCTURAL ENGINEER:	შეასრულა: ISSUED BY:	შეამოწმა APPROVED BY:
მ.საბაია	KJ	MS
ფორმატი PAPER SIZE: A3		პროექტის №: PROJECT No 146A24
ფურცლის ნომერი SHEET. No: ST-1007	სტადია STATUS: CD	მასშტაბი SCALE: ----

30.03.2026

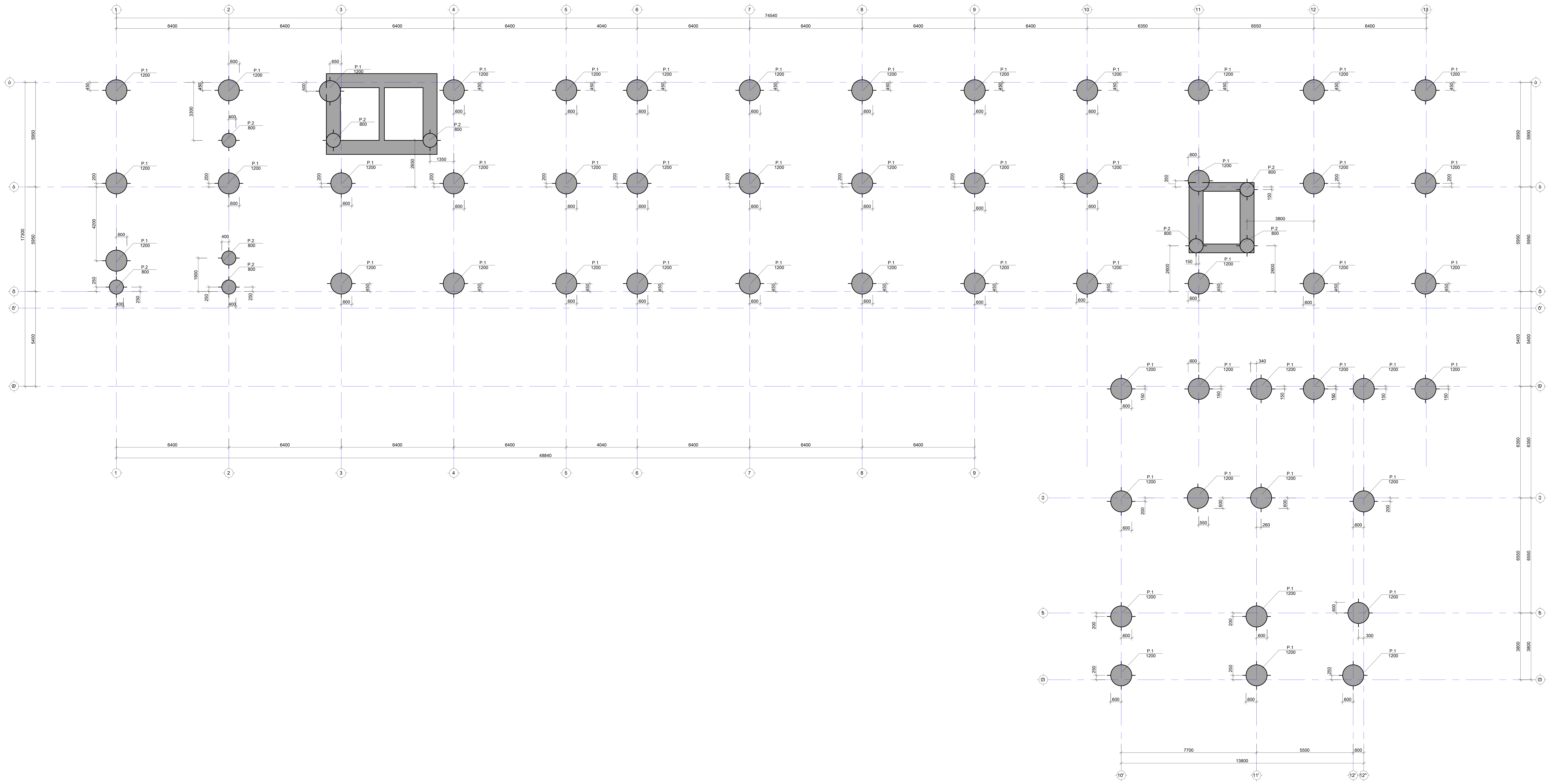

შენიშვნა:
NOTE:

No	Date	Revision	Issued by
----	----	----	----
----	----	----	----
----	----	----	----
----	----	----	----
----	----	----	----

სიტუაციური სქემა
KEY PLAN

პროექტი
PROJECT
მრავალბინიანი საცხოვრებელი სახლი

მისამართი
ADDRESS
ქ. თბილისში, ვიქტორ კუპრაძის ქუჩა, N2ე
ს./კ.-01.19.36.016.774

ნახაზის დასახელება
DRWG. NAME
ხიმინჯების გეგმა

CUBICON
DESIGN & BUILDING ENGINEERING
შპს "კუბიკონი", თბილისი, ბელიაშვილის ქუჩა 142
ტელ: (+995 591) 116444 www.cubicon.ge

მთავარი კონსტრუქტორი: LEAD STRUCTURAL ENGINEER:	შეასრულა: ISSUED BY:	შეამოწმა APPROVED BY:
მ.საჯაია	KJ	MS
	ფორმატი PAPER SIZE A1	პროექტის №: PROJECT No 146A24
ფურცლის ნომერი SHEET. No ST-1101	სტადია STATUS CD	მასშტაბი SCALE ----

30.03.2026

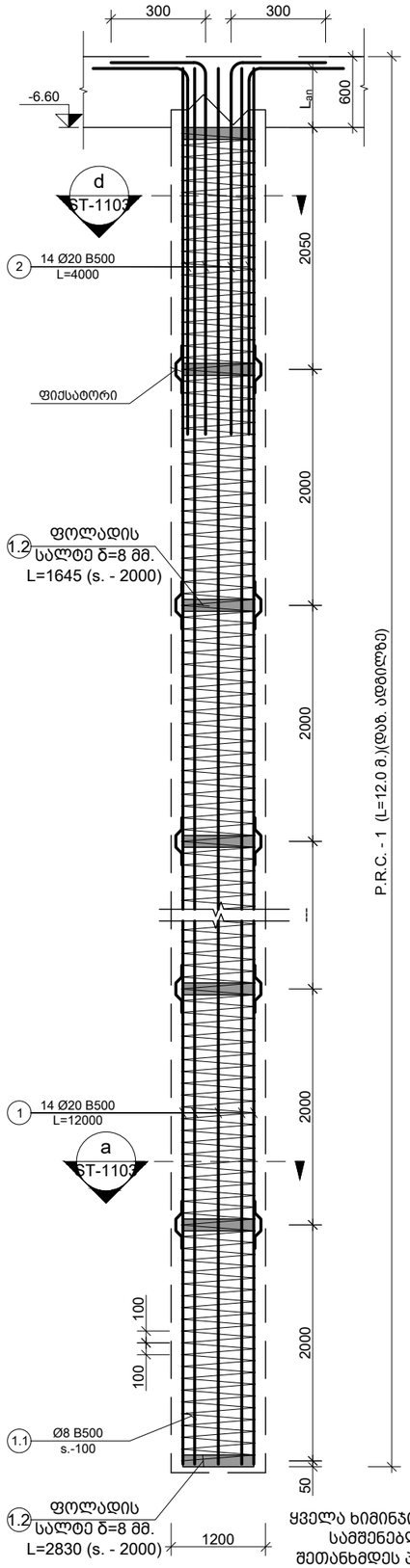

ყველა ხიმინჯის სიგრძე დაზუსტდეს სამშენებლო მოედანზე და შეთანხმდეს პროექტის ავტორთან

1 P.R.C
Scale: 1:50

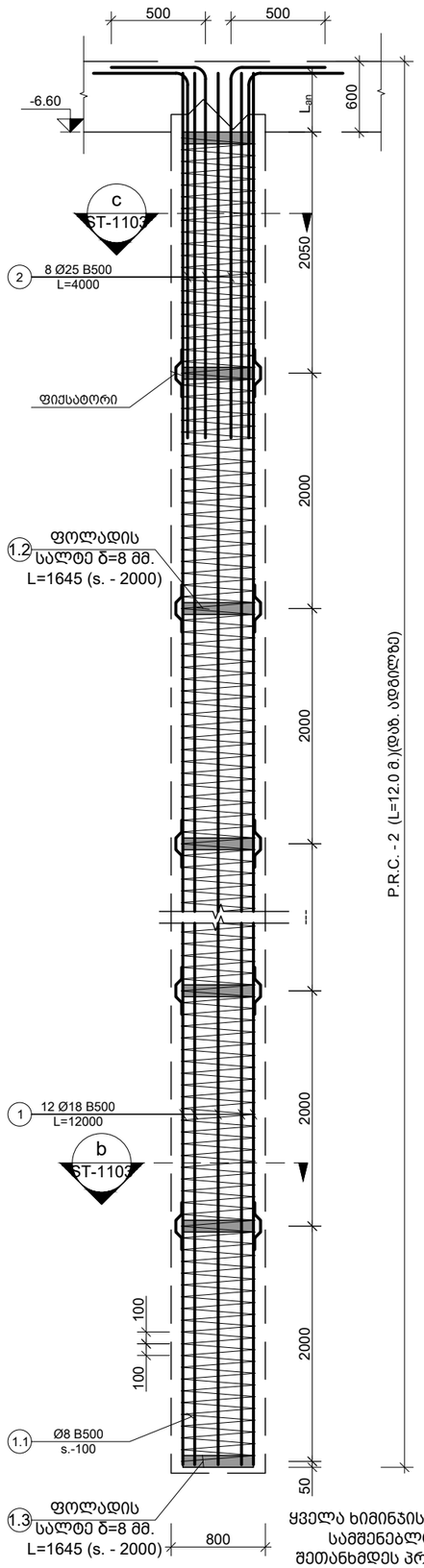

ყველა ხიმინჯის სიგრძე დაზუსტდეს სამშენებლო მოედანზე და შეთანხმდეს პროექტის ავტორთან

2 P.R.C
Scale: 1:50

შენიშვნა:
NOTE:

----	----	----	----
----	----	----	----
----	----	----	----
----	----	----	----
----	----	----	----
No	Date	Revision	Issued by

სიტუაციური სქემა
KEY PLAN

პროექტი
PROJECT
მრავალბინიანი საცხოვრებელი სახლი

მისამართი
ADDRESS
ქ. თბილისში, ვიქტორ კუპრაძის ქუჩა, N20
ს./კ.-01.19.36.016.774

ნახაზის დასახელება
DRWG. NAME
ხიმინჯი P.R.C.-1 P.R.C.-2

CUBICON
DESIGN & BUILDING ENGINEERING
შპს "კუბიკონი", თბილისი, ბელიაშვილის ქუჩა 142
ტელ: (+995 591) 116444 www.cubicon.ge

მთავარი კონსტრუქტორი: LEAD STRUCTURAL ENGINEER:	შესრულა: ISSUED BY:	შეამოწმა APPROVED BY:
მ.საჯაია	KJ	MS
	ფორმატი PAPER SIZE: A3	პროექტის №: PROJECT No 146A24
ფურცლის ნომერი SHEET. No ST-1102	სტადია STATUS CD	მასშტაბი SCALE 1:50

30.03.2026

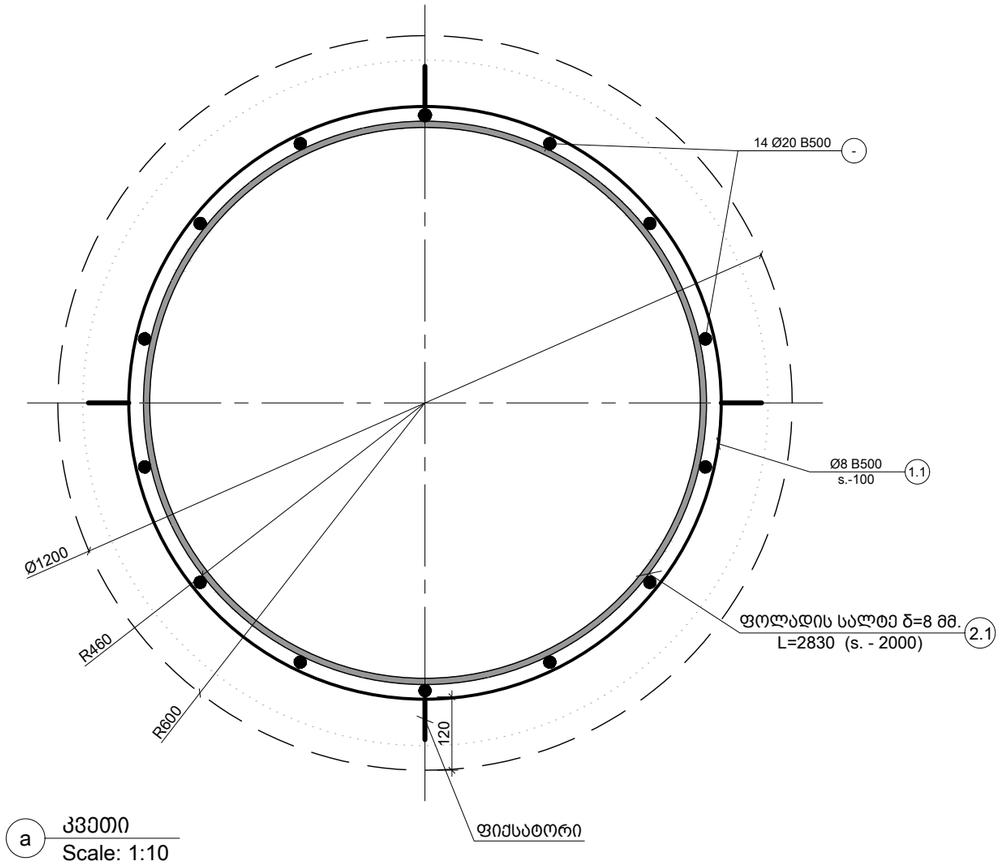

a კვეთი
Scale: 1:10

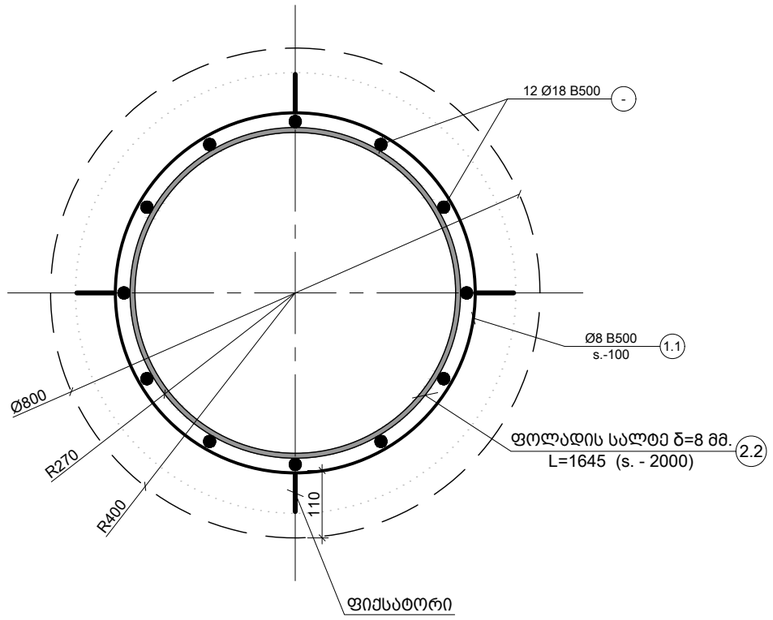

b კვეთი
Scale: 1:10

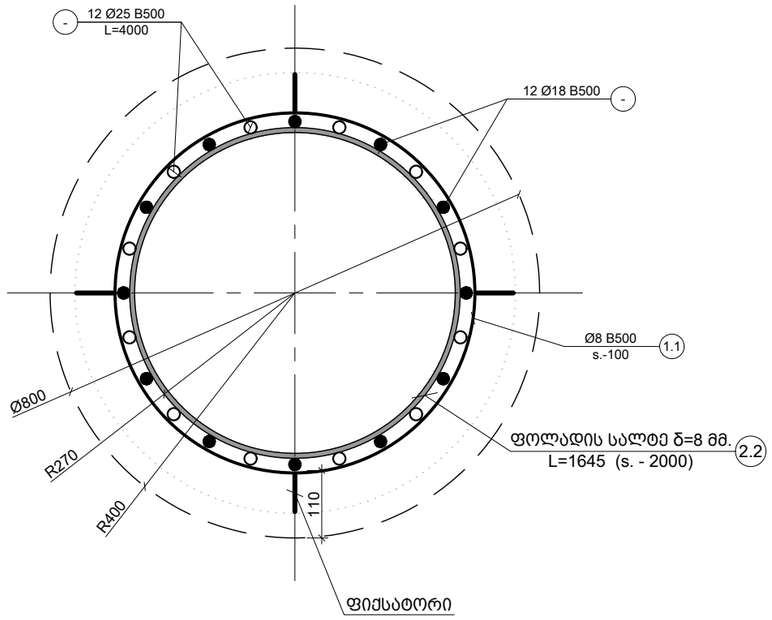

c კვეთი
Scale: 1:10

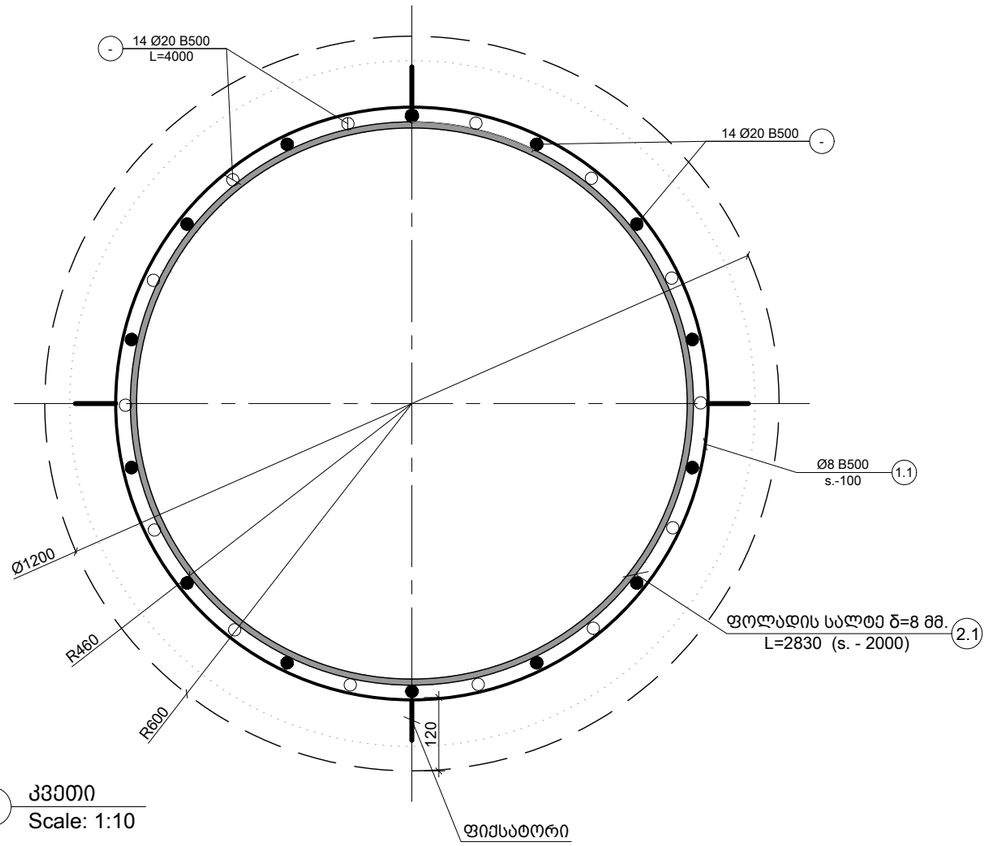

d კვეთი
Scale: 1:10

შენიშვნა:
NOTE:

No	Date	Revision	Issued by
----	----	----	----
----	----	----	----
----	----	----	----
----	----	----	----
----	----	----	----

სიტუაციური სქემა
KEY PLAN

პროექტი
PROJECT
მრავალბინიანი საცხოვრებელი სახლი

მისამართი
ADDRESS
ქ. თბილისში, ვიქტორ კუპრაძის ქუჩა, N2ე
ს./კ.-01.19.36.016.774

ნახაზის დასახელება
DRWG. NAME
კვეთი a; b; c; d

CUBICON DESIGN & BUILDING ENGINEERING
შპს "კუბიკონი", თბილისი, ბელიაშვილის ქუჩა 142
ტელ: (+995 591) 116444 www.cubicon.ge

მთავარი კონსტრუქტორი: LEAD STRUCTURAL ENGINEER:	შეასრულა: ISSUED BY:	შეამოწმა APPROVED BY:
მ.საბაია	KJ	MS
	ფორმატი PAPER SIZE: A3	პროექტის №: PROJECT No 146A24
ფურცლის ნომერი SHEET. No ST-1103	სტადია STATUS CD	მასშტაბი SCALE 1:100

30.03.2026

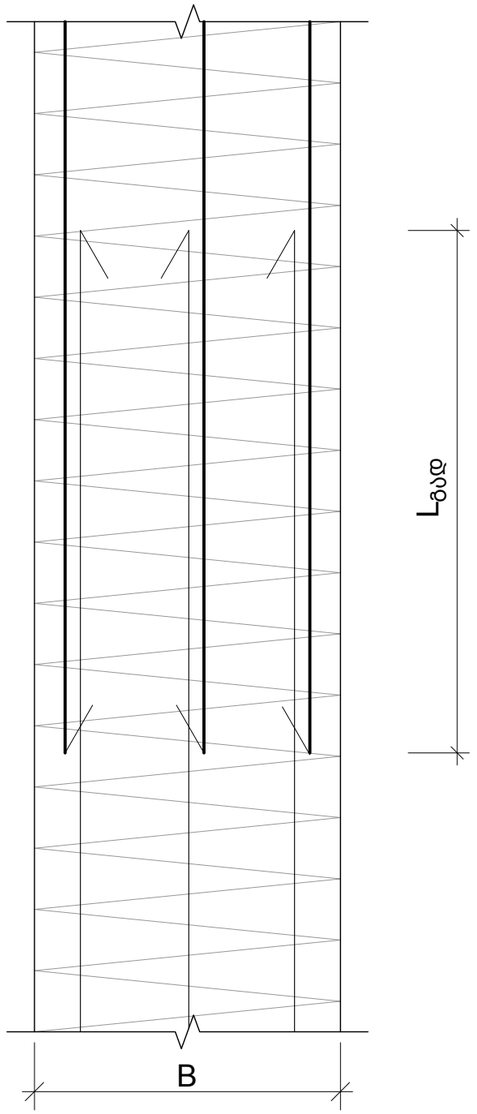

ხიმინჯის არმატურის გადაბმის კვანძი(2)
Scale: 1:10

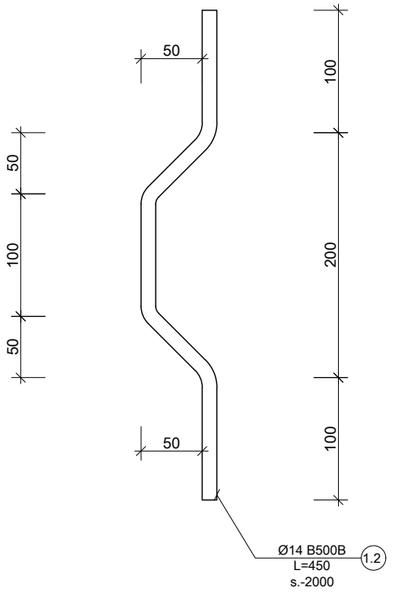

ფიქსატორის ესკიზი
Scale: 1:5

კონსტრ. დასახ.	ელემენტის დასახ. და რაოდენობა	პოზ. №	დიამეტრი ან კვეთი (მმ)	ერთეულის სიგრძე (მმ.)	რაოდენობა (ც.)	საერთო სიგრძე (მ.)	საერთო წონა (კგ.)
რკ.ბ. ხიმინჯი	P.1 (54ც.)	1	Ø 20 B500B	12000	14 X 54	9072	22362
		2	Ø 20 B500B	4000	14 X 54	3024	7454
		1.1	Ø 8 B500B	დ.ა	-	16470	6496
		მძიმე ბეტონი C25/30		V =	12.9 X 54	= 695.5 მ³	
	P.2 (9ც.)	1	Ø 18 B500B	12000	12 X 9	1296	2588
		2	Ø 25 B500B	4000	12 X 9	432	1664
		1.1	Ø 8 B500B	დ.ა	-	1674	660
		მძიმე ბეტონი C25/30		V =	5.7 X 9	= 51.3 მ³	

ფოლადის მასალის ამოკრეფა

კონსტრუქციის დასახელება	ელემენტის მარკირება	რაოდენობა (ც.)	პოზ. N	პროფილი	სტანდარტი	სიგრძე (მმ)	ერთ ელემენტზე: რაოდენობა (ც.)	ერთ ელემენტზე: სიგრძე (მ.)	ერთ ელემენტზე: წონა (კგ.)	მთლიანად: რაოდენობა (ც.)	მთლიანად: სიგრძე (მ.)	მთლიანად: წონა (კგ.)	ფოლადის მარკა
ხიმინჯი	P.1	54 (ც)	2.1	— 100 X 8	ГОСТ 19903-74	2830	7	19.8	124.4	378.0	1069.7	6718.0	C235 S235
	P.2	9 (ც)	2.2	— 100 X 8	ГОСТ 19903-74	1645	7	11.5	72.3	63.0	103.6	650.8	

შენიშვნა:
NOTE:

No	Date	Revision	Issued by
----	----	----	----
----	----	----	----
----	----	----	----
----	----	----	----
----	----	----	----

სიტუაციური სქემა
KEY PLAN

პროექტი
PROJECT
მრავალბინიანი საცხოვრებელი სახლი

მისამართი
ADDRESS
ქ. თბილისში, ვიქტორ კუპრაძის ქუჩა, N20
ს./კ.-01.19.36.016.774

ნახაზის დასახელება
DRWG. NAME
ესკიზები; ხიმინჯის სპეციფიკაცია

CUBICON DESIGN & BUILDING ENGINEERING
შპს "კუბიკონი", თბილისი, ბელიაშვილის ქუჩა 142
ტელ: (+995 591) 116444 www.cubicon.ge

მთავარი კონსტრუქტორი: LEAD STRUCTURAL ENGINEER:	შეასრულა: ISSUED BY:	შეამოწმა APPROVED BY:
მ.საჯაია	KJ	MS
ფორმატი PAPER SIZE: A3	პროექტის №: PROJECT No: 146A24	
ფურცლის ნომერი SHEET. No: ST-1104	სტადია STATUS: CD	მასშტაბი SCALE: ----

30.03.2026

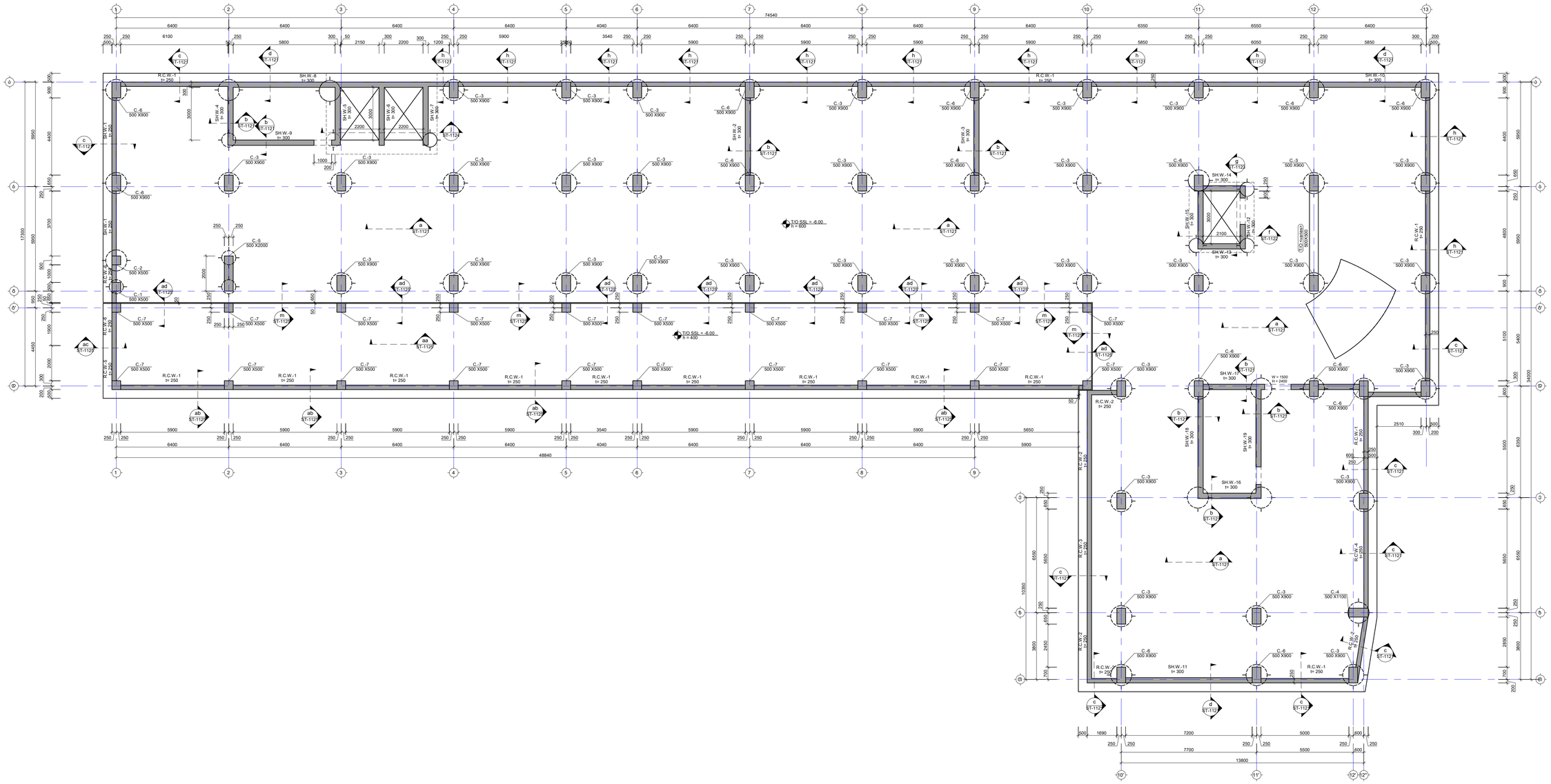

შენიშვნა:
NOTE:

1. ნახაზი დამუშავებულია 17.03.2026 თარიღზე მიღებული არქიტექტურის სამუშაოებზე.
2. სხვისების მოპყრობების მარკირება იხ. ფურც.ST-1111 ; ST-2001
3. მრნ. კედლების მარკირება იხ. ფურც.ST-1111 ;ST-2001
4. სვეტების მარკირება იხ. ფურც.ST-1111
5. რიგელების მარკირება იხ. ფურც.ST-2001 - ST-2033
6. მრნ. სვეტების არმირება იხ. ფურც. ST-3001 - ST-3007.
7. მრნ. კედლების არმირება იხ. ფურც. ST - 1204 - ST - 1205
8. მრნ. რიგელების არმირება იხ. ფურც. ST-4101 -ST-4102

No	Date	Revision	Issued by
-----	----	----	-----
-----	----	----	-----
-----	----	----	-----
-----	----	----	-----
-----	----	----	-----

საძიებლის სქემა
KEY PLAN

პროექტი
PROJECT
მრავალბინიანი საცხოვრებელი სახლი

მისამართი
ADDRESS
ქ. თბილისში, პეტრე კაპრაძის ქუჩა, N23
ს./კ.-01.19.36.016.774

ნახაზის დასახელება
DRWG. NAME
სამარკვლის ფილის საყალიბე გეგმა -6.00 ნიშნულზე

CUBICON
DESIGN & BUILDING ENGINEERING
შპს "კუბიკონი", თბილისი, პეტრეწინდის ქუჩა 142
(+995 591) 116444 www.cubicon.ge

მთავარი პროექტირების LEAD STRUCTURAL ENGINEER:	შეასრულა ISSUED BY:	შეამოწმა APPROVED BY:
მ.სავაია	KJ	MS
ფურცლის ზომა PAPER SIZE	პროექტის № PROJECT No	
A1	146A24	
ფურცლის ნომერი SHEET No	სტატუსი STATUS	მასშტაბი SCALE
ST-1111	CD	1:100

30/03/2026

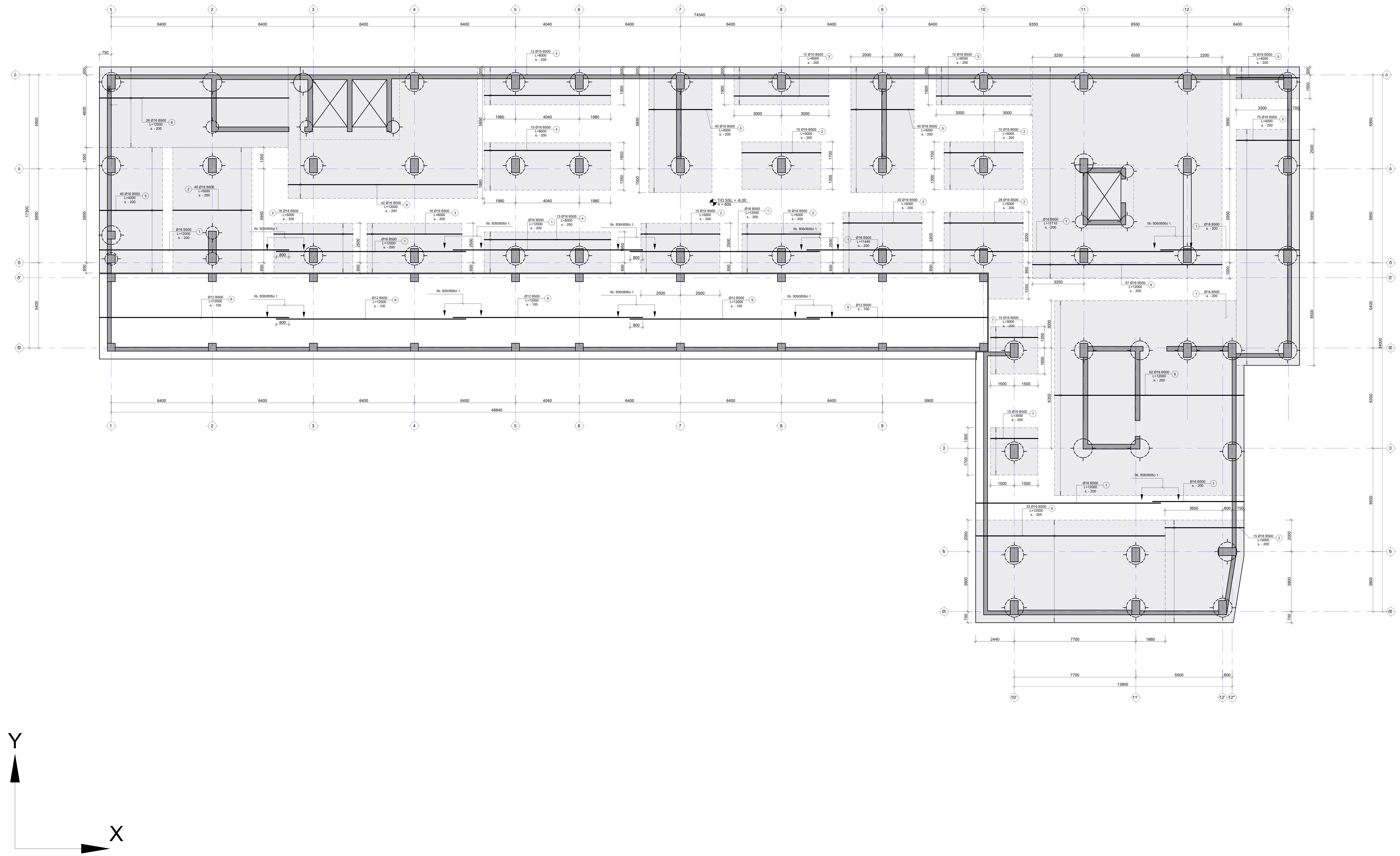

შენიშვნა:
NOTE:

1. არმატურის გადაბმა მოხდეს ჭადრაკულად (აცდენილად) მითითებული პირობის დაცვით. EN 1992-1-1 8.7.2

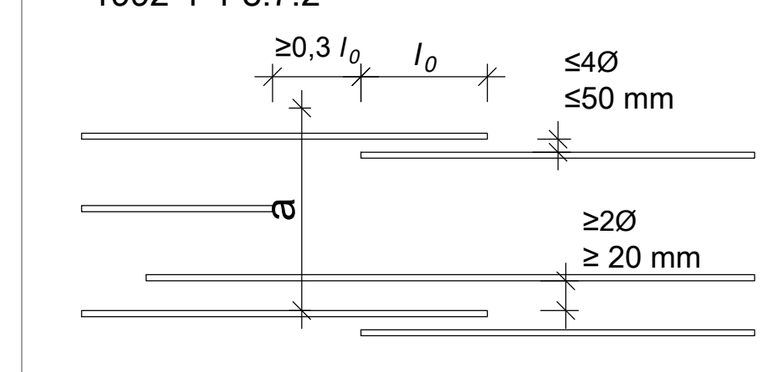

2. კვეთების მარკირება იხილეთ საყალიბე გეგმაზე.

3. საინჟინრო ღიობების ზომები და ადგილმდებარეობა განიხილეთ არქიტექტურულ და საინჟინრო ნახაზებთან ერთად. (MEP)

- დამატებითი ბადის კონტური

No	Date	Revision	Issued by

საკვანძო გეგმა
KEY PLAN

პროექტი
PROJECT
მრავალბინიანი საცხოვრებელი სახლი

მისამართი
ADDRESS
ქ. თბილისში, ვიქტორ კუპრაძის ქუჩა, N2ე
ს./კ.-01.19.36.016.774

ნახაზის დასახელება
DRWG. NAME
საძ. ფილის არმირების გეგმა -6.00 ნიშნულზე (ქვედა შრე X მიმართ)

CUBICON©
DESIGN & BUILDING ENGINEERING
შპს "კუბიკონი", თბილისი, ბელიაშვილის ქუჩა 142
ტელ: (+995 591) 116444 www.cubicon.ge

მთავარი კონსტრუქტორი: LEAD STRUCTURAL ENGINEER:	შეასრულა: ISSUED BY:	შეამოწმა APPROVED BY:
მ.საჯაია	KJ	MS
	ფორმატი PAPER SIZE: A1	პროექტის №: PROJECT No: 146A24
ფურცლის ნომერი SHEET. No: ST-1112	სტადია STATUS: CD	მასშტაბი SCALE: 1:100

30.03.2026

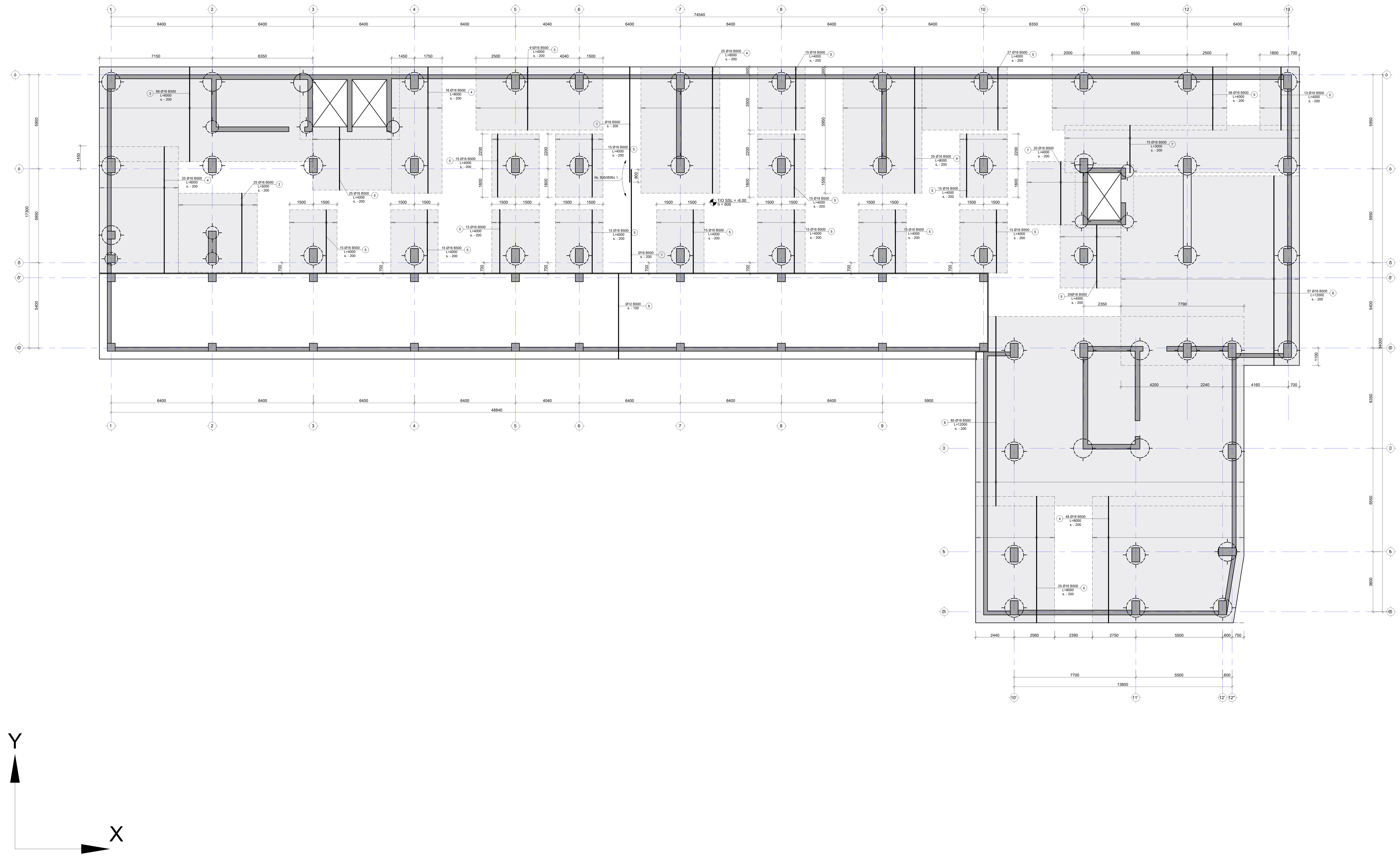

შენიშვნა:
NOTE:

1. არმატურის გადაბმა მოხდეს ჭადრაკულად (აცდენილად) მითითებული პირობის დაცვით. EN 1992-1-1 8.7.2

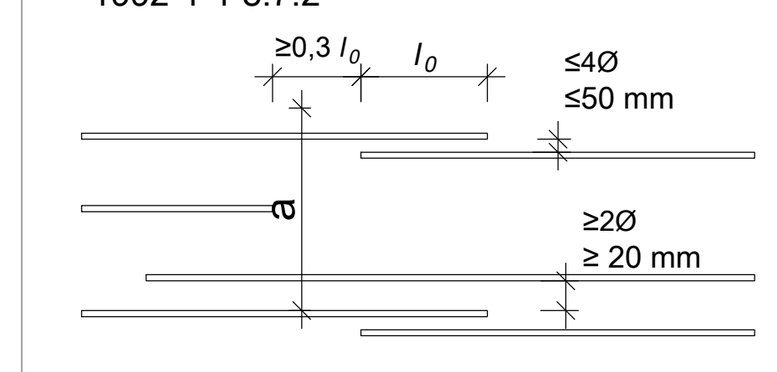

2. კვეთების მარკირება იხილეთ საყალიბე გეგმაზე.

3. საინჟინრო ღიობების ზომები და ადგილმდებარეობა განიხილეთ არქიტექტურულ და საინჟინრო ნახაზებთან ერთად. (MEP)

- დამატებითი ბადის კონტური

No	Date	Revision	Issued by

საკვანძო გეგმა
KEY PLAN

პროექტი
PROJECT
მრავალბინიანი საცხოვრებელი სახლი

მისამართი
ADDRESS
ქ. თბილისში, ვიქტორ კუპრაძის ქუჩა, N2ე
ს./კ.-01.19.36.016.774

ნახაზის დასახელება
DRWG. NAME
საძ. ფილის არმირების გეგმა -6.00 ნიშნულზე (ქვედა შრე Y მიმართ)

CUBICON®
DESIGN & BUILDING ENGINEERING
შპს "კუბიკონი", თბილისი, ბელიაშვილის ქუჩა 142
ტელ: (+995 591) 116444 www.cubicon.ge

მთავარი კონსტრუქტორი: LEAD STRUCTURAL ENGINEER:	შეასრულა: ISSUED BY:	შეამოწმა APPROVED BY:
მ.საჯაია	KJ	MS
	ფორმატი PAPER SIZE: A1	პროექტის №: PROJECT No: 146A24
ფურცლის ნომერი SHEET. No: ST-1113	სტადია STATUS: CD	მასშტაბი SCALE: 1:100

30.03.2026

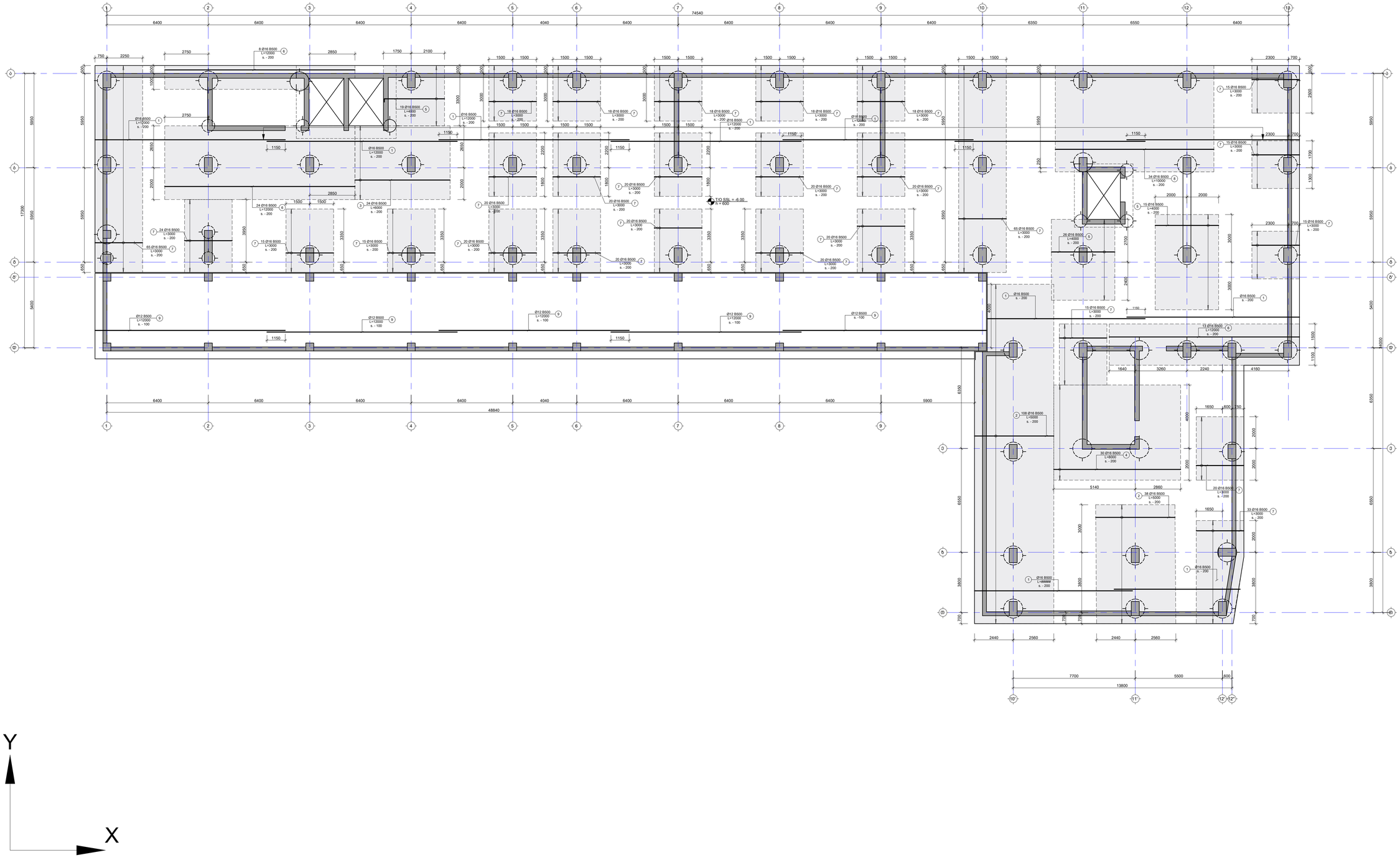

შენიშვნა:
NOTE:

1. არმატურის გადაბმა მოხდეს გადრატკეცით (აცდენილად) მიღებისებული პირობის დაცვით. EN 1992-1-1 8.7.2

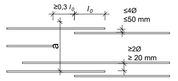

2. ქვითების მარკირება იხილეთ სახაზილიან ბეტმაზე.

3. სანიენირო ტიპიგების ზომები და ადგილმდებარეობა მანნიშნულთ არქიტექტურულ და სანიენირო ნახაზებთან ერთად. (MEP)

- დაგმტებითი ბადის ქონდური

No	Date	Revision	Issued by
-----	----	----	-----
-----	----	----	-----
-----	----	----	-----
-----	----	----	-----
-----	----	----	-----
-----	----	----	-----

საზებადებრი სქემა
KEY PLAN

პროექტი
PROJECT
მრავალბინიანი საცხოვრებელი სახლი

მისამართი
ADDRESS
ქ. თბილისში, პეტრე კაპრალის ქუჩა, N23
ს/კ-01.19.36.016.774

ნახაზის დასახელება
DRWG. NAME
სად. ფილის არმირების ბეტმა -6.00 ნიშნულზე (ბეტა მრე X მიმართ)

CUBICON
DESIGN & BUILDING ENGINEERING
ზეს "კუბიკონი", ცხინვალი, პეტრეწყაროს ქუჩა 142
ტელ: (+995 591) 116444 www.cubicon.ge

მთავარი პროექტირების LEAD STRUCTURAL ENGINEER: მ.სავაია	გადაცემულია ISSUED BY: KJ	შეამოწმა APPROVED BY: MS
ფურცლის ზომა PAPER SIZE: A1	პროექტის № PROJECT No: 146A24	
ფურცლის ნომერი SHEET. No: ST-1114	სტატუსი STATUS: CD	მასშტაბი SCALE: 1:100

2025.3.28

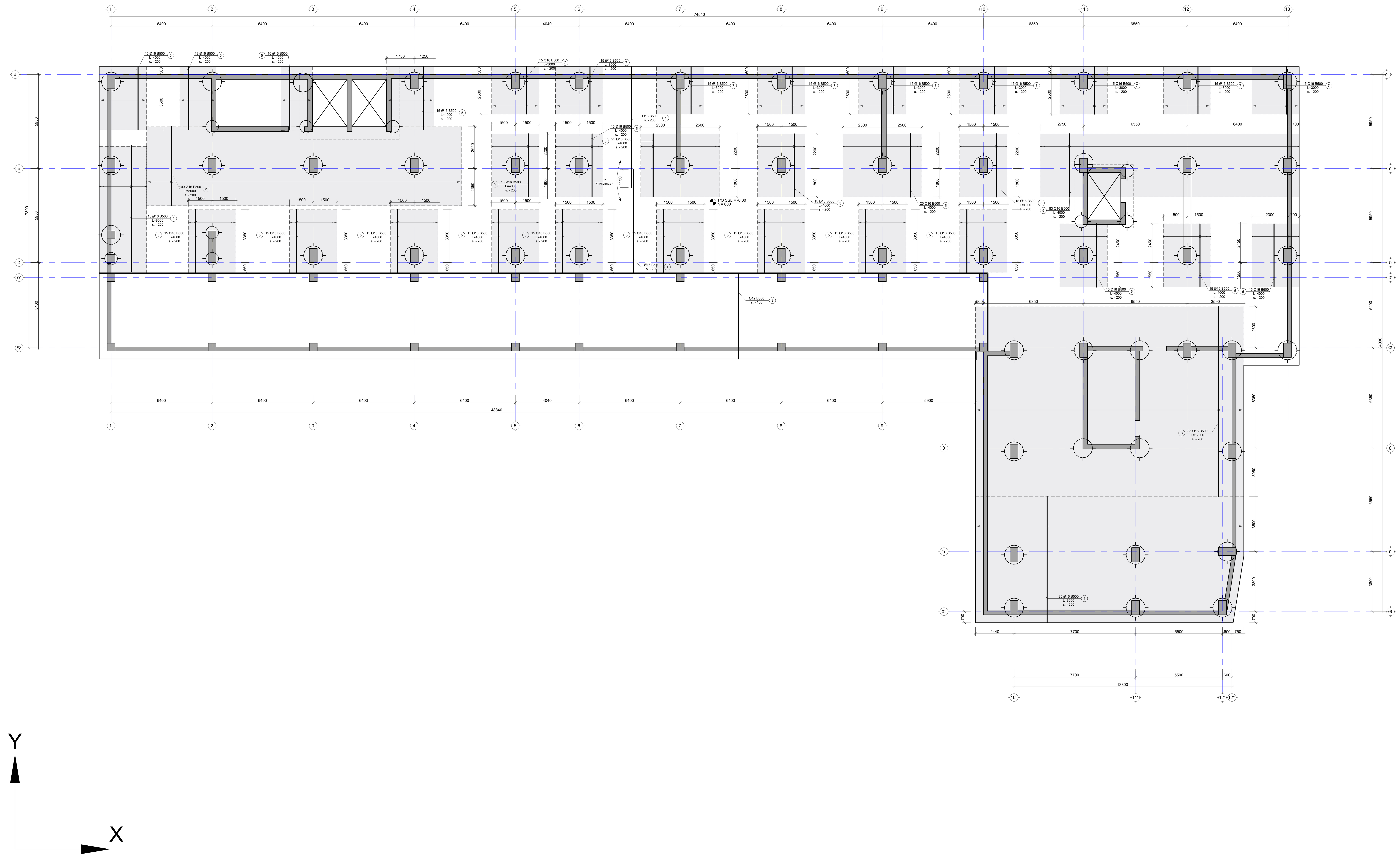

შენიშვნა:
NOTE:

1. არმატურის გადაბმა მოხდეს ჭადრაკულად (აცდენილად) მითითებული პირობის დაცვით. EN 1992-1-1 8.7.2

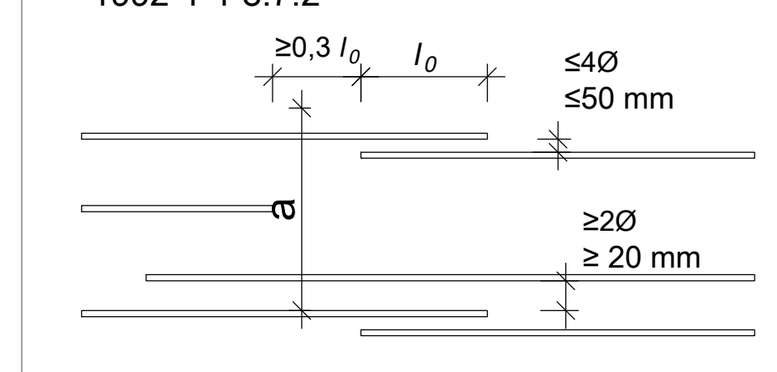

2. კვეთების მარკირება იხილეთ საყალიბე გეგმაზე.

3. საინჟინრო ღიობების ზომები და ადგილმდებარეობა განიხილეთ არქიტექტურულ და საინჟინრო ნახაზებთან ერთად. (MEP)

- დამატებითი ბადის კონტური

No	Date	Revision	Issued by
----	----	----	----
----	----	----	----
----	----	----	----
----	----	----	----
----	----	----	----

სიტუაციური სქემა
KEY PLAN

პროექტი
PROJECT
მრავალბინიანი საცხოვრებელი სახლი

მისამართი
ADDRESS
ქ. თბილისში, ვიქტორ კუპრაძის ქუჩა, N2ე
ს./კ.-01.19.36.016.774

ნახაზის დასახელება
DRWG. NAME
საძ. ფილის არმირების გეგმა -6.00 ნიშნულზე (ზედა შრე Y მიმართ)

CUBICON© DESIGN & BUILDING ENGINEERING
შპს "კუბიკონი", თბილისი, ბელიაშვილის ქუჩა 142
ტელ: (+995 591) 116444 www.cubicon.ge

მთავარი კონსტრუქტორი: LEAD STRUCTURAL ENGINEER:	შეასრულა: ISSUED BY:	შეამოწმა APPROVED BY:
მ.საჯაია	KJ	MS
	ფორმატი PAPER SIZE: A1	პროექტის №: PROJECT No: 146A24
ფურცლის ნომერი SHEET. No: ST-1115	სტადია STATUS: CD	მასშტაბი SCALE: 1:100

30.03.2026

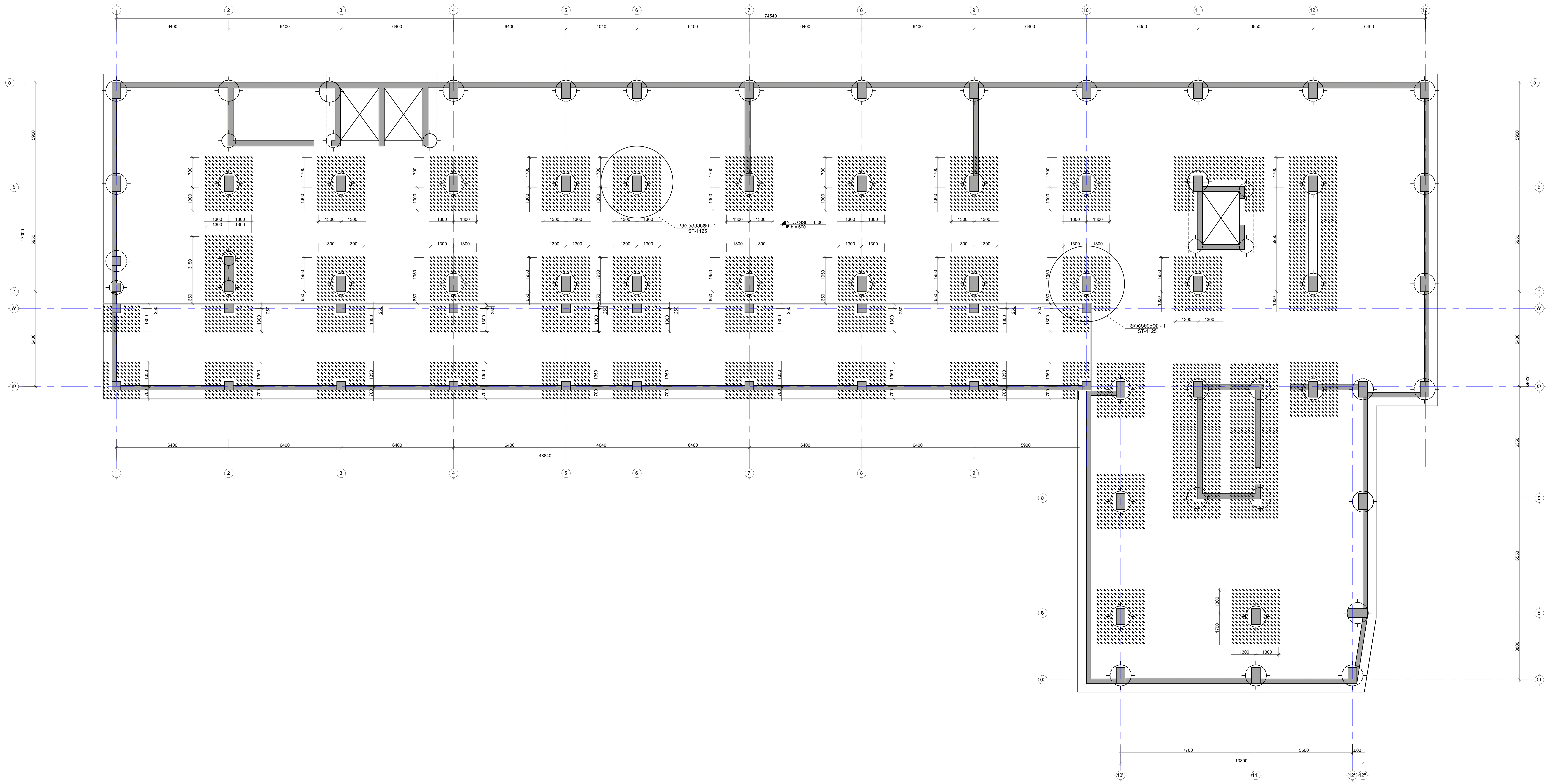

შენიშვნა:
NOTE:

1. არმატურის გადაბმა მოხდეს ჭადრაკულად (აცდენილად) მითითებული პირობის დაცვით. EN 1992-1-1 8.7.2

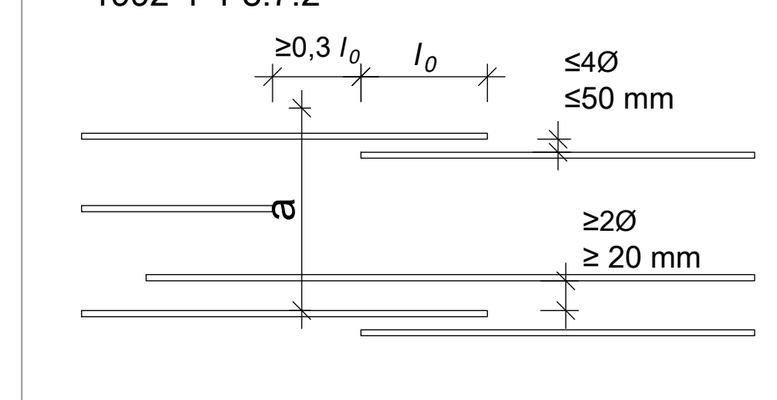

2. კვეთების მარკირება იხილეთ საყალიბე გეგმაზე.

3. საინჟინრო ღიობების ზომები და ადგილმდებარეობა განიხილეთ არქიტექტურულ და საინჟინრო ნახაზებთან ერთად. (MEP)

No	Date	Revision	Issued by

საკვანძო გეგმა
KEY PLAN

პროექტი
PROJECT
მრავალბინიანი საცხოვრებელი სახლი

მისამართი
ADDRESS
ქ. თბილისში, ვიქტორ კუპრაძის ქუჩა, N2ე
ს./კ.-01.19.36.016.774

ნახაზის დასახელება
DRWG. NAME
საძირკვლის ფილაში -6.00 ნ.-ზე განივი არმირების განლაგების გეგმა

CUBICON DESIGN & BUILDING ENGINEERING

შპს "კუბიკონი", თბილისი, ბელიაშვილის ქუჩა 142
ტელ: (+995 591) 116444 www.cubicon.ge

მთავარი კონსტრუქტორი: LEAD STRUCTURAL ENGINEER:	შეასრულა: ISSUED BY:	შეამოწმა APPROVED BY:
მ.საჯაია	KJ	MS
	ფორმატი PAPER SIZE: A1	პროექტის №: PROJECT No: 146A24
ფურცლის ნომერი SHEET. No: ST-1116	სტადია STATUS: CD	მასშტაბი SCALE: 1:100

30.03.2026

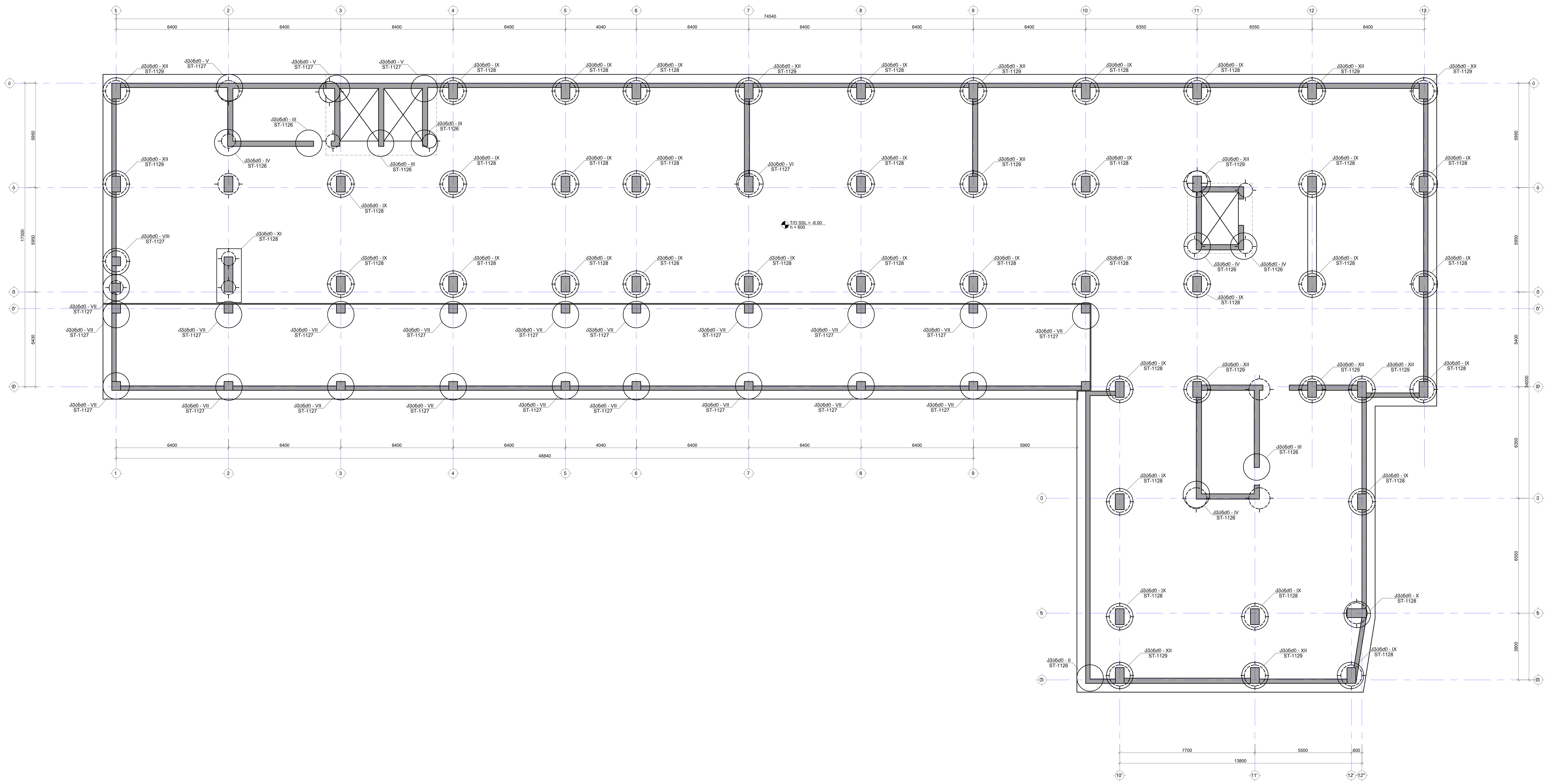

შენიშვნა:
NOTE:

1. არმატურის გადაბმა მოხდეს ჭადრაკულად (აცდენილად) მითითებული პირობის დაცვით. EN 1992-1-1 8.7.2

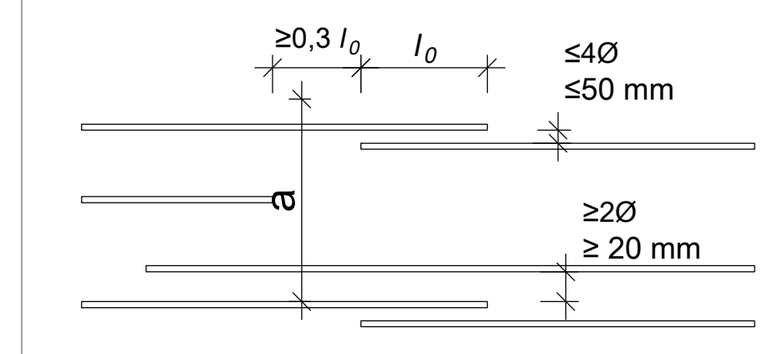

2. კვეთების მარკირება იხილეთ საყალიბე გეგმაზე.

3. საინჟინრო ღიობების ზომები და ადგილმდებარეობა განიხილეთ არქიტექტურულ და საინჟინრო ნახაზებთან ერთად. (MEP)

No	Date	Revision	Issued by

საგეგმარებო სქემა
KEY PLAN

პროექტი
PROJECT
მრავალბინიანი საცხოვრებელი სახლი

მისამართი
ADDRESS
ქ. თბილისში, ვიქტორ კუპრაძის ქუჩა, N2ე
ს./კ.-01.19.36.016.774

ნახაზის დასახელება
DRWG. NAME
სვეტების; მონ. კედლების და დიაფრაგმების ნაშ. კვანძების გეგმა

CUBICON © DESIGN & BUILDING ENGINEERING
შპს "კუბიკონი", თბილისი, ბელიაშვილის ქუჩა 142
ტელ: (+995 591) 116444 www.cubicon.ge

მთავარი კონსტრუქტორი: LEAD STRUCTURAL ENGINEER:	შეასრულა: ISSUED BY:	შეამოწმა APPROVED BY:
მ.საჯაია	KJ	MS
	ფორმატი PAPER SIZE: A1	პროექტის №: PROJECT No: 146A24
ფურცლის ნომერი SHEET. No: ST-1117	სტადია STATUS: CD	მასშტაბი SCALE: 1:100

30.03.2026

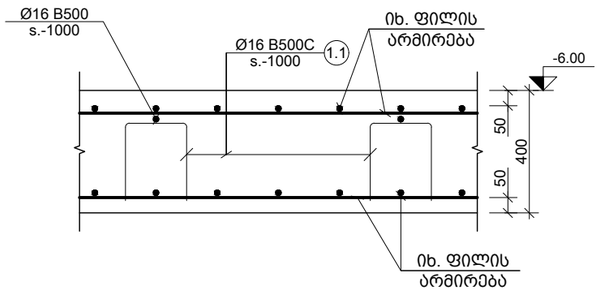

a კვეთი
Scale: 1:20

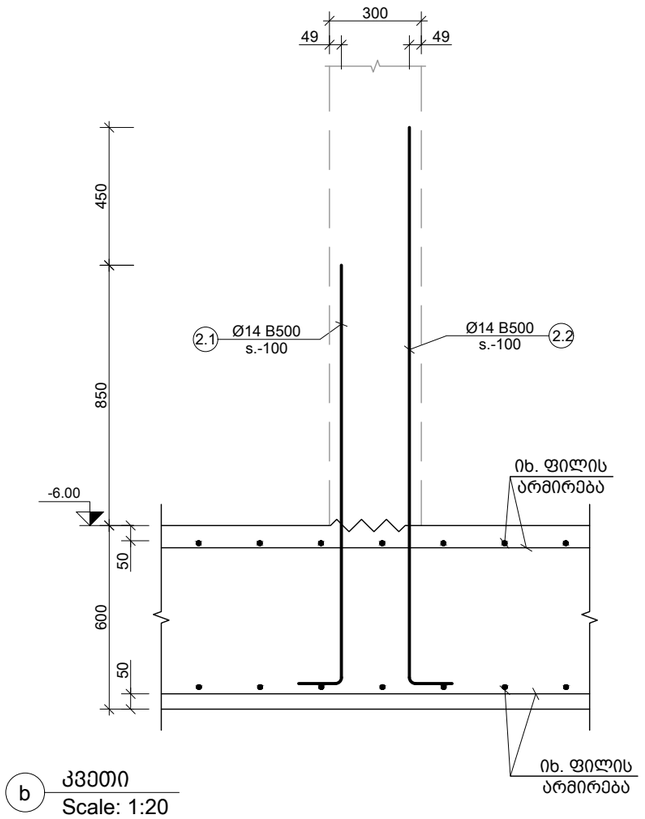

b კვეთი
Scale: 1:20

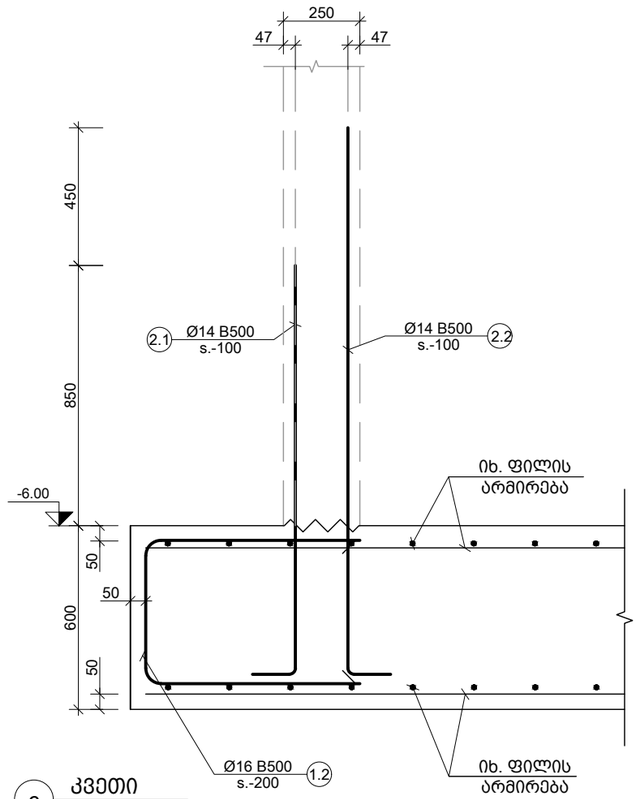

c კვეთი
Scale: 1:20

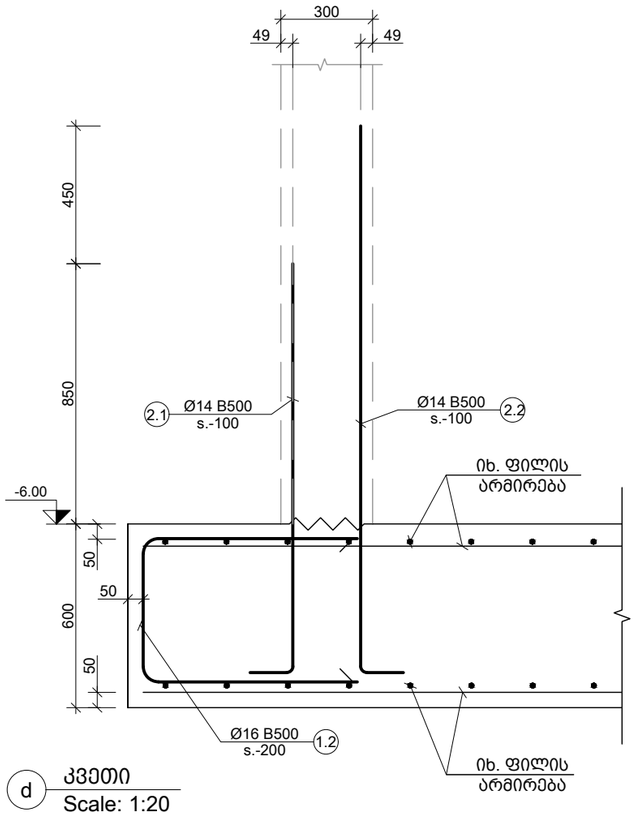

d კვეთი
Scale: 1:20

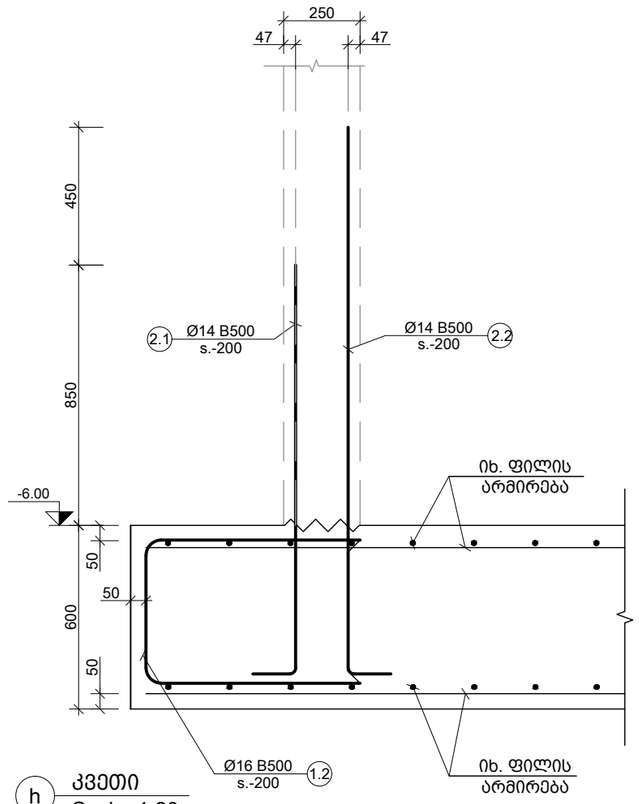

h კვეთი
Scale: 1:20

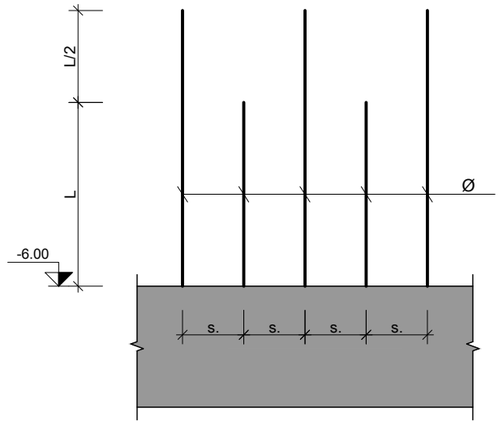

e კვეთი
Scale: 1:20

კედლის და დიაფრაგმის ნაშვერები (მმ)

ელ. მარკა	Ø	L	s.
R.C.W.-1	14	850	100/200
SH.W.-1	14	850	100

შენიშვნა:
NOTE:

No	Date	Revision	Issued by
----	----	----	----
----	----	----	----
----	----	----	----
----	----	----	----
----	----	----	----

სიტუაციური სქემა
KEY PLAN

პროექტი
PROJECT
მრავალბინიანი საცხოვრებელი სახლი

მისამართი
ADDRESS
ქ. თბილისში, ვიქტორ კუპრაძის ქუჩა, N20
ს./კ.-01.19.36.016.774

ნახაზის დასახელება
DRWG. NAME
a; b; c; d; e; h კვეთი

CUBICON DESIGN & BUILDING ENGINEERING
შპს "კუბიკონი", თბილისი, ბელიაშვილის ქუჩა 142
ტელ: (+995 591) 116444 www.cubicon.ge

მთავარი კონსტრუქტორი: LEAD STRUCTURAL ENGINEER:	შესრულა: ISSUED BY:	შეამოწმა APPROVED BY:
მ.საჯაია	KJ	MS
ფორმატი PAPER SIZE: A3	პროექტის №: PROJECT No 146A24	
ფურცლის ნომერი SHEET. No: ST-1121	სტადია STATUS: CD	მასშტაბი SCALE: ----

30.03.2026

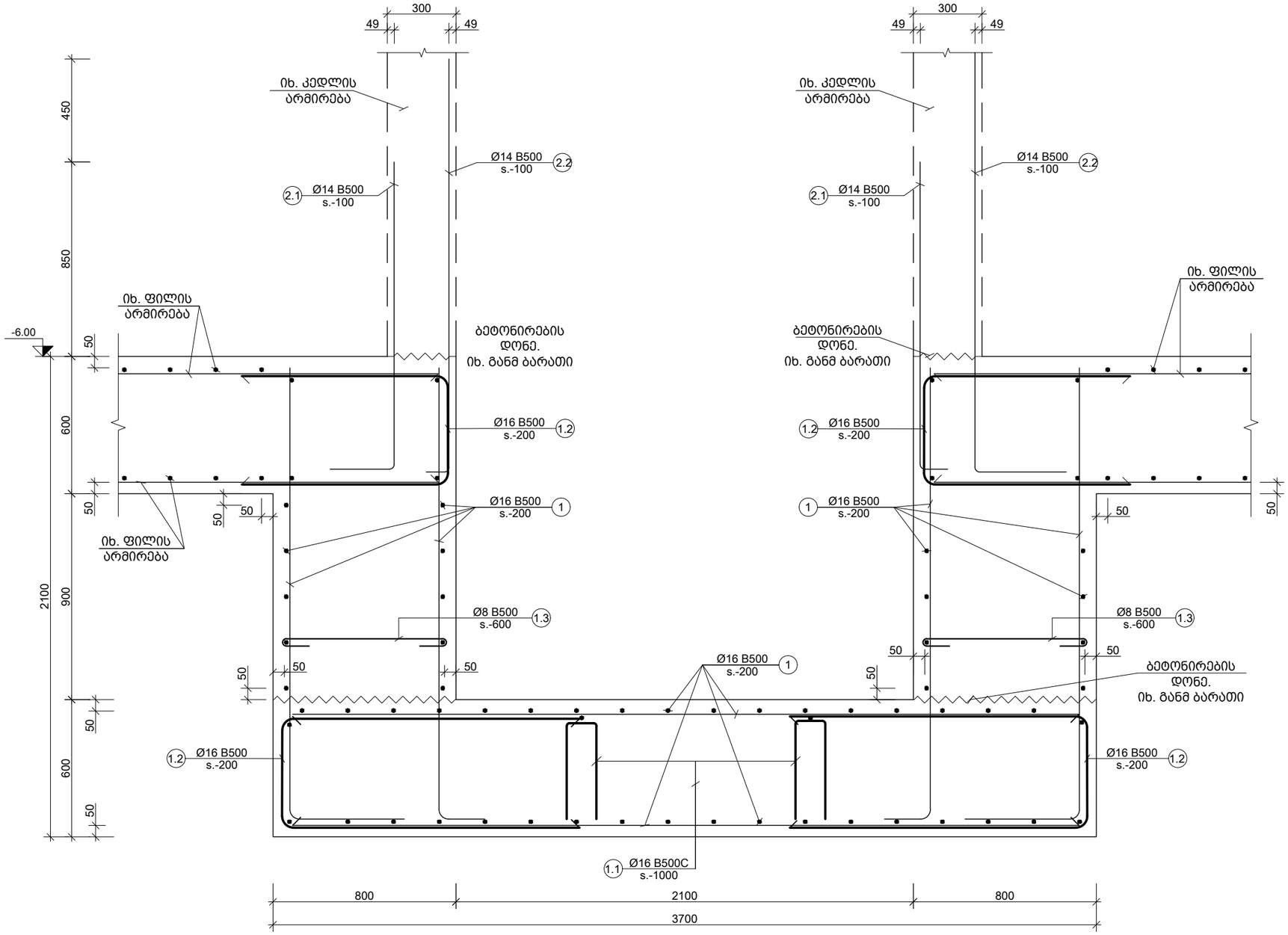

f კვეთი
Scale: 1:20

შენიშვნა:
NOTE:

No	Date	Revision	Issued by
----	----	----	----
----	----	----	----
----	----	----	----
----	----	----	----
----	----	----	----

სიტუაციური სქემა
KEY PLAN

პროექტი
PROJECT
მრავალბინიანი საცხოვრებელი სახლი

მისამართი
ADDRESS
ქ. თბილისში, ვიქტორ კუპრაძის ქუჩა, N20
ს./კ.-01.19.36.016.774

ნახაზის დასახელება
DRWG. NAME
f კვეთი

CUBICON DESIGN & BUILDING ENGINEERING
შპს "კუბიკონი", თბილისი, ბელიაშვილის ქუჩა 142
ტელ: (+995 591) 116444 www.cubicon.ge

მთავარი კონსტრუქტორი: LEAD STRUCTURAL ENGINEER:	შეასრულა: ISSUED BY:	შეამოწმა APPROVED BY:
მ.საბაია	KJ	MS
	ფორმატი PAPER SIZE: A3	პროექტის №: PROJECT No: 146A24
ფურცლის ნომერი SHEET. No: ST-1122	სტადია STATUS: CD	მასშტაბი SCALE: ----

30.03.2026

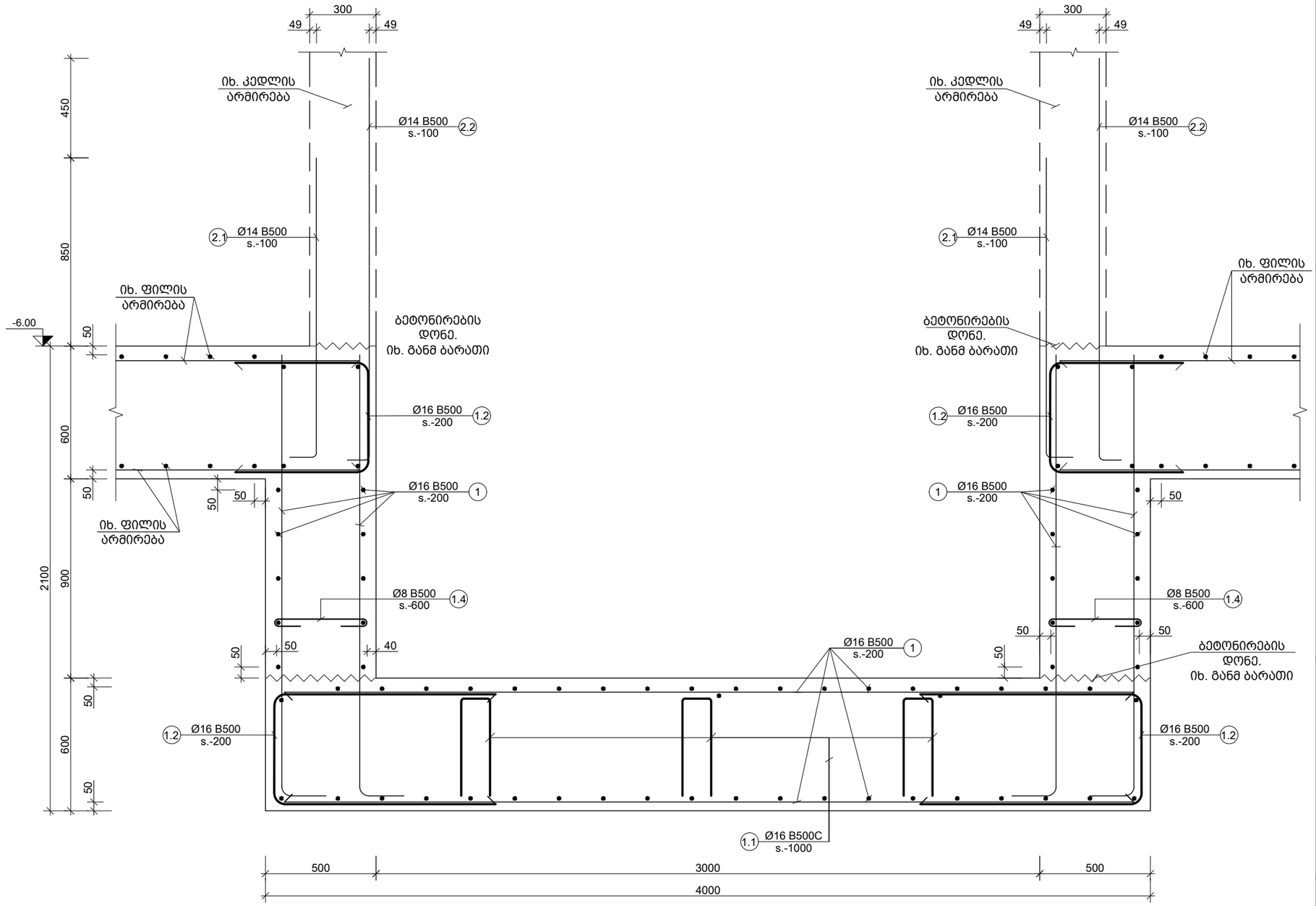

g კვეთი
Scale: 1:20

შენიშვნა:
NOTE:

No	Date	Revision	Issued by
----	----	----	----
----	----	----	----
----	----	----	----
----	----	----	----
----	----	----	----

სიტუაციური სქემა
KEY PLAN

პროექტი
PROJECT
მრავალბინიანი საცხოვრებელი სახლი

მისამართი
ADDRESS
ქ. თბილისში, ვიქტორ კუპრაძის ქუჩა, N20
ს./კ.-01.19.36.016.774

ნახაზის დასახელება
DRWG. NAME
g კვეთი

CUBICON DESIGN & BUILDING ENGINEERING
შპს "კუბიკონი", თბილისი, ბელიაშვილის ქუჩა 142
ტელ: (+995 591) 116444 www.cubicon.ge

მთავარი კონსტრუქტორი: LEAD STRUCTURAL ENGINEER:	შეასრულა: ISSUED BY:	შეამოწმა APPROVED BY:
მ.საჯაია	KJ	MS
ფურცლის ნომერი SHEET. No	ფორმატი PAPER SIZE	პროექტის №: PROJECT No
ST-1123	A3	146A24
	სტადია STATUS	მასშტაბი SCALE
	CD	----

30.03.2026

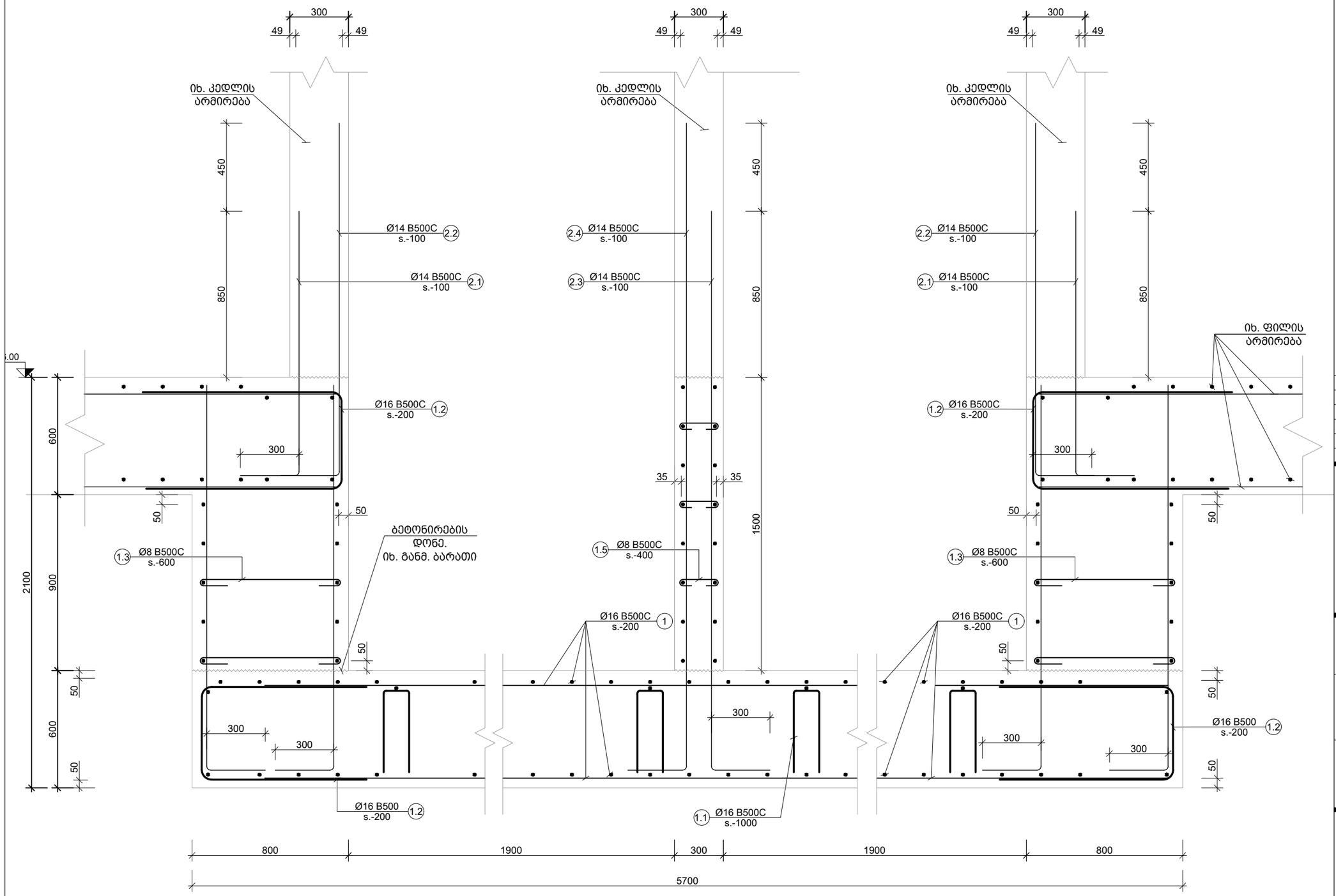

j კვეთი
Scale: 1:20

შენიშვნა:
NOTE:

----	----	----	----
----	----	----	----
----	----	----	----
----	----	----	----
----	----	----	----
No	Date	Revision	Issued by

სიტუაციური სქემა
KEY PLAN

პროექტი
PROJECT
მრავალბინიანი საცხოვრებელი სახლი

მისამართი
ADDRESS
ქ. თბილისში, ვიქტორ კუპრაძის ქუჩა, N20
ს./კ.-01.19.36.016.774

ნახაზის დასახელება
DRWG. NAME
j კვეთი

CUBICON DESIGN & BUILDING ENGINEERING
შპს "კუბიკონი", თბილისი, ბელიაშვილის ქუჩა 142
ტელ: (+995 591) 116444 www.cubicon.ge

მთავარი კონსტრუქტორი: LEAD STRUCTURAL ENGINEER: მ.საჯაია	შესრულა: ISSUED BY: KJ	შეამოწმა APPROVED BY: MS
	ფორმატი PAPER SIZE A3	პროექტის №: PROJECT No 146A24
ფურცლის ნომერი SHEET. No ST-1124	სტადია STATUS CD	მასშტაბი SCALE ----

30.03.2026

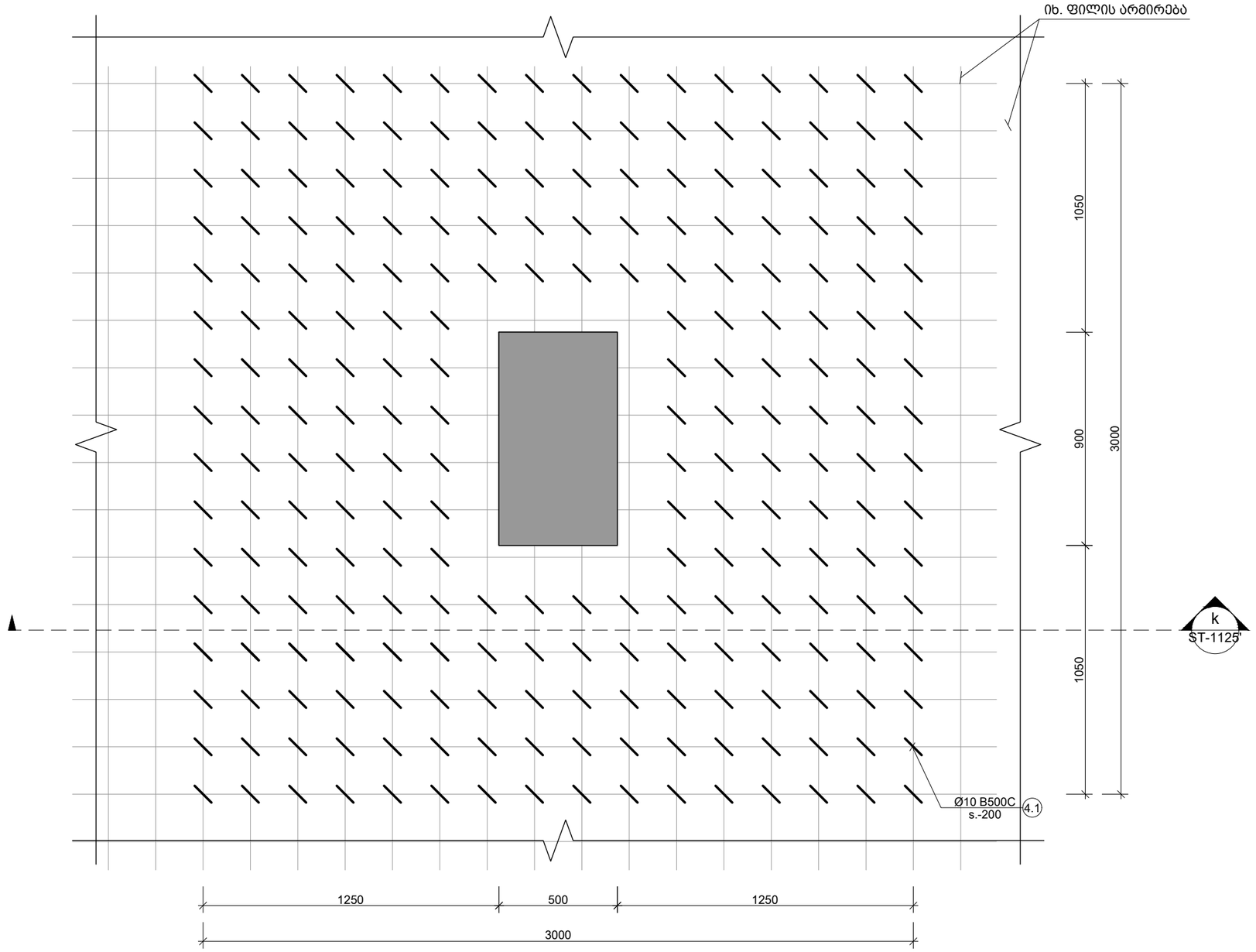

1 ფრაგმენტი
Scale: 1:20

შენიშვნა:
NOTE:

----	----	----	----
----	----	----	----
----	----	----	----
----	----	----	----
----	----	----	----
No	Date	Revision	Issued by

სიტუაციური სქემა
KEY PLAN

პროექტი
PROJECT
მრავალბინიანი საცხოვრებელი სახლი

მისამართი
ADDRESS
ქ. თბილისში, ვიქტორ კუპრაძის ქუჩა, N20
ს./კ.-01.19.36.016.774

ნახაზის დასახელება
DRWG. NAME
ფრაგმენტი - 1

CUBICON DESIGN & BUILDING ENGINEERING
შპს "კუბიკონი", თბილისი, ბელიაშვილის ქუჩა 142
ტელ: (+995 591) 116444 www.cubicon.ge

მთავარი კონსტრუქტორი: LEAD STRUCTURAL ENGINEER: მ.საჯაია	შესრულა: ISSUED BY: KJ	შეამოწმა APPROVED BY: MS
	ფორმატი PAPER SIZE A3	პროექტის №: PROJECT No 146A24
ფურცლის ნომერი SHEET. No ST-1125	სტადია STATUS CD	მასშტაბი SCALE 1:20

30.03.2026

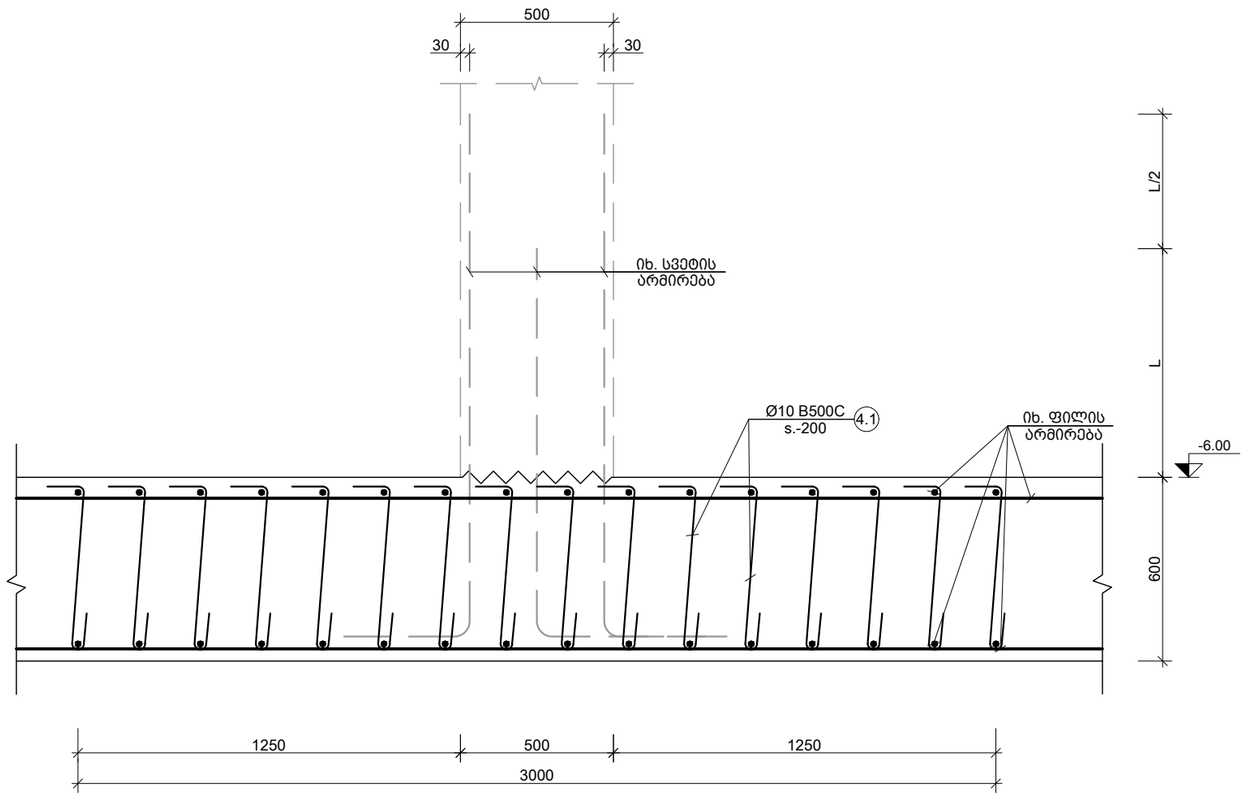

k კვეთი
Scale: 1:20

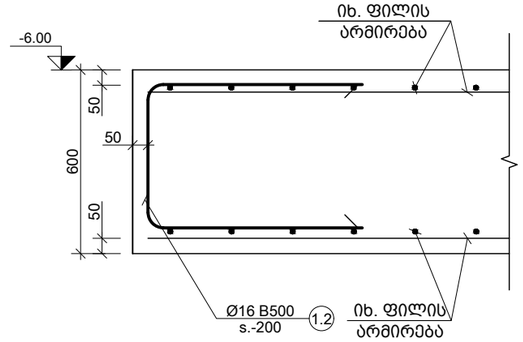

m კვეთი
Scale: 1:20

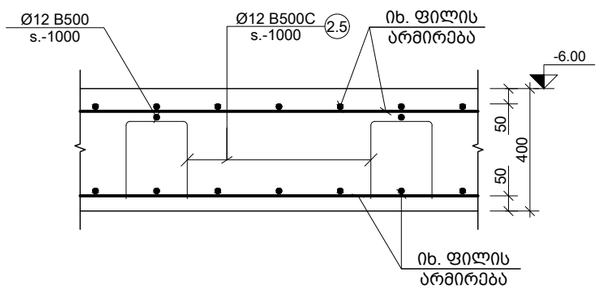

aa კვეთი
Scale: 1:20

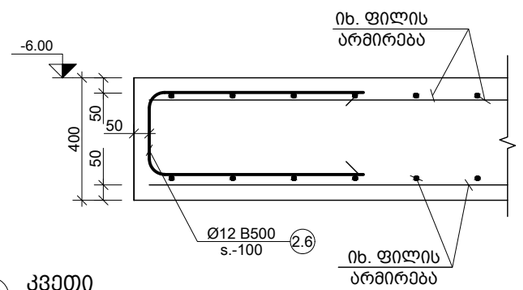

ad კვეთი
Scale: 1:20

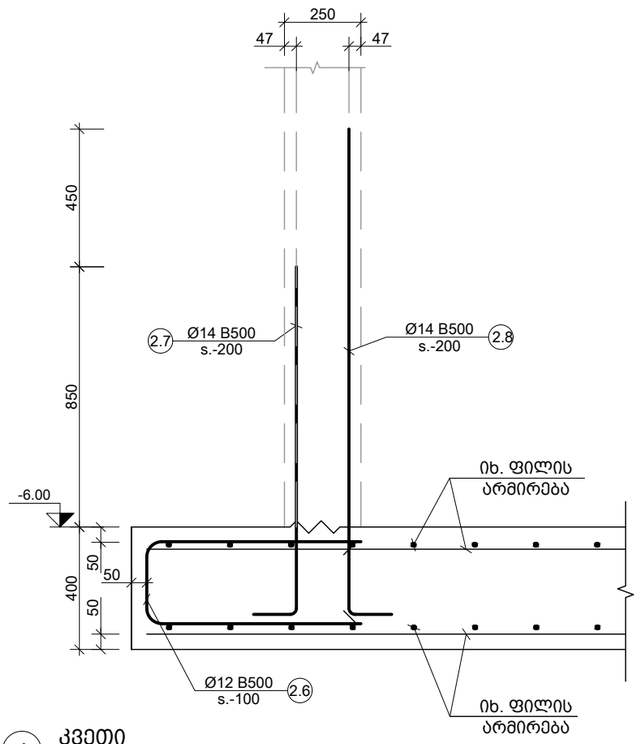

ab კვეთი
Scale: 1:20

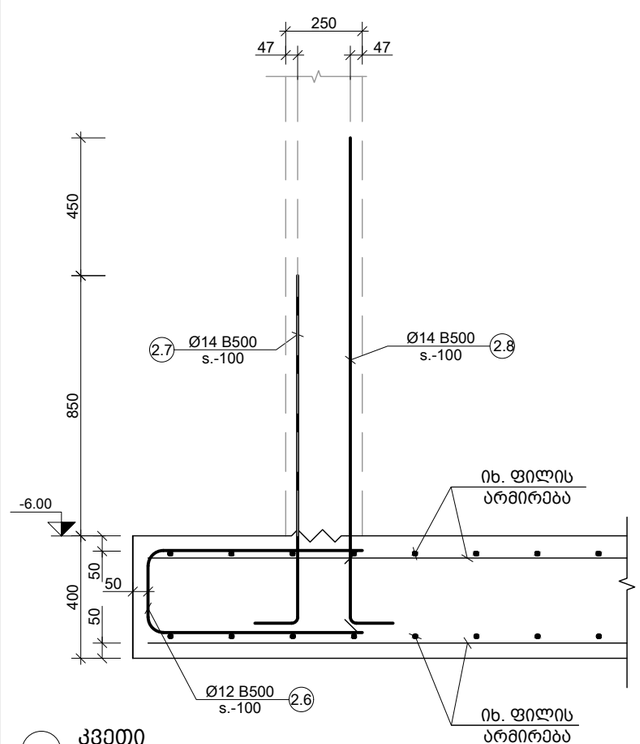

ac კვეთი
Scale: 1:20

შენიშვნა:
NOTE:

No	Date	Revision	Issued by
----	----	----	----
----	----	----	----
----	----	----	----
----	----	----	----
----	----	----	----

სიტუაციური სქემა
KEY PLAN

პროექტი
PROJECT
მრავალბინიანი საცხოვრებელი სახლი

მისამართი
ADDRESS
ქ. თბილისში, ვიქტორ კუპრაძის ქუჩა, N20
ს./კ.-01.19.36.016.774

ნახაზის დასახელება
DRWG. NAME
კვეთი k; m; aa; ab; ac; ad

CUBICON DESIGN & BUILDING ENGINEERING
შპს "კუბიკონი", თბილისი, ბელიაშვილის ქუჩა 142
ტელ: (+995 591) 116444 www.cubicon.ge

მთავარი კონსტრუქტორი: LEAD STRUCTURAL ENGINEER:	შესრულა: ISSUED BY:	შეამოწმა APPROVED BY:
მ.საჯაია	KJ	MS
ფურცლის ნომერი SHEET. No	ფორმატი PAPER SIZE	პროექტის №: PROJECT No
ST-1125'	A3	146A24
	სტადია STATUS	მასშტაბი SCALE
	CD	----

30.03.2026

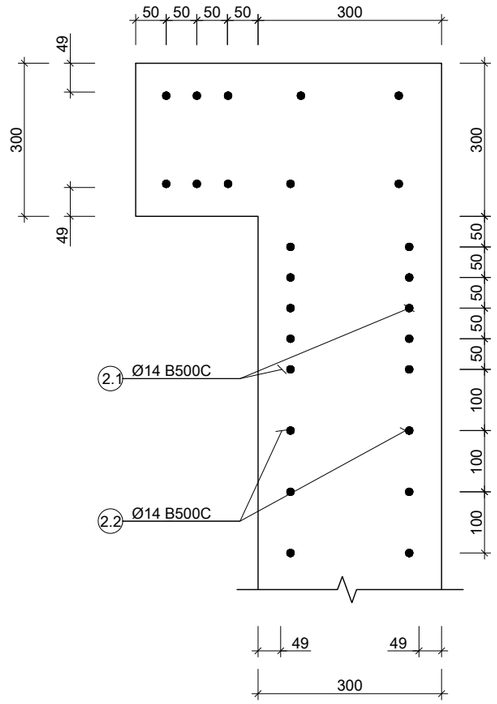

I კვანძი
Scale: 1:10

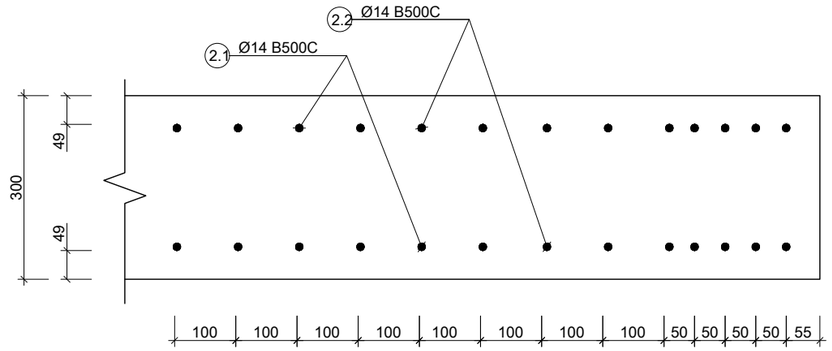

III კვანძი
Scale: 1:10

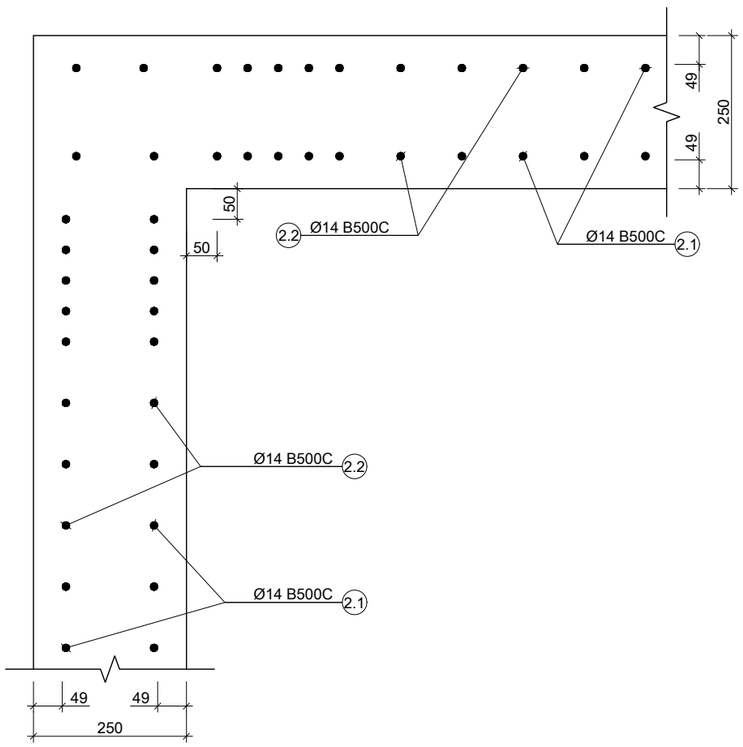

II კვანძი
Scale: 1:10

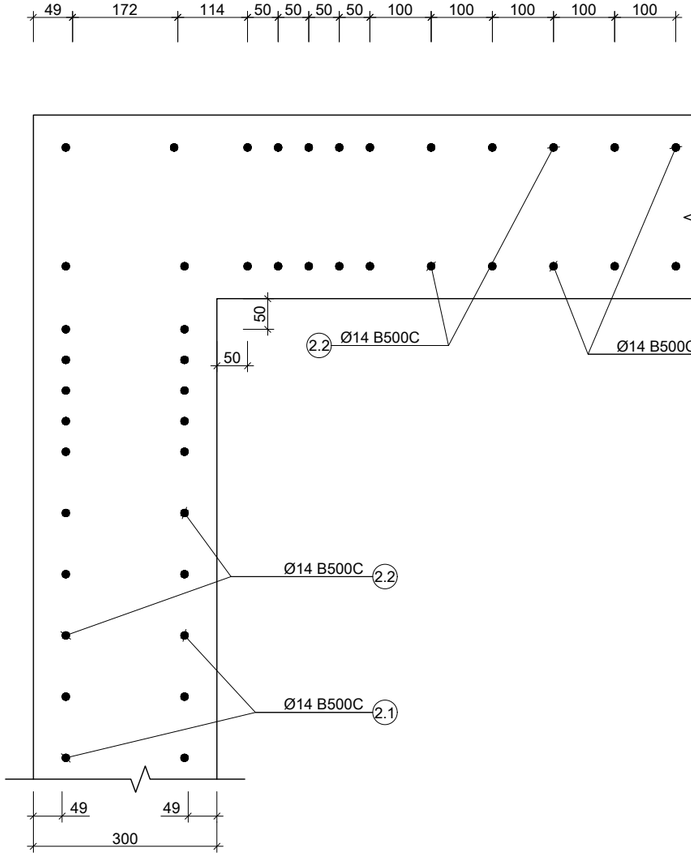

IV კვანძი
Scale: 1:10

შენიშვნა:
NOTE:

----	----	----	----
----	----	----	----
----	----	----	----
----	----	----	----
----	----	----	----
No	Date	Revision	Issued by

სიტუაციური სქემა
KEY PLAN

პროექტი
PROJECT
მრავალბინიანი საცხოვრებელი სახლი

მისამართი
ADDRESS
ქ. თბილისში, ვიქტორ კუპრაძის ქუჩა, N2ე
ს./კ.-01.19.36.016.774

ნახაზის დასახელება
DRWG. NAME
კვანძი I; II; III; IV

CUBICON DESIGN & BUILDING ENGINEERING
შპს "კუბიკონი", თბილისი, ბელიაშვილის ქუჩა 142
ტელ: (+995 591) 116444 www.cubicon.ge

მთავარი კონსტრუქტორი: LEAD STRUCTURAL ENGINEER: მ.საბაიია	შესრულა: ISSUED BY: KJ	შეამოწმა APPROVED BY: MS
	ფორმატი PAPER SIZE A3	პროექტის №: PROJECT No 146A24
ფურცლის ნომერი SHEET. No ST-1126	სტადია STATUS CD	მასშტაბი SCALE ----

30.03.2026

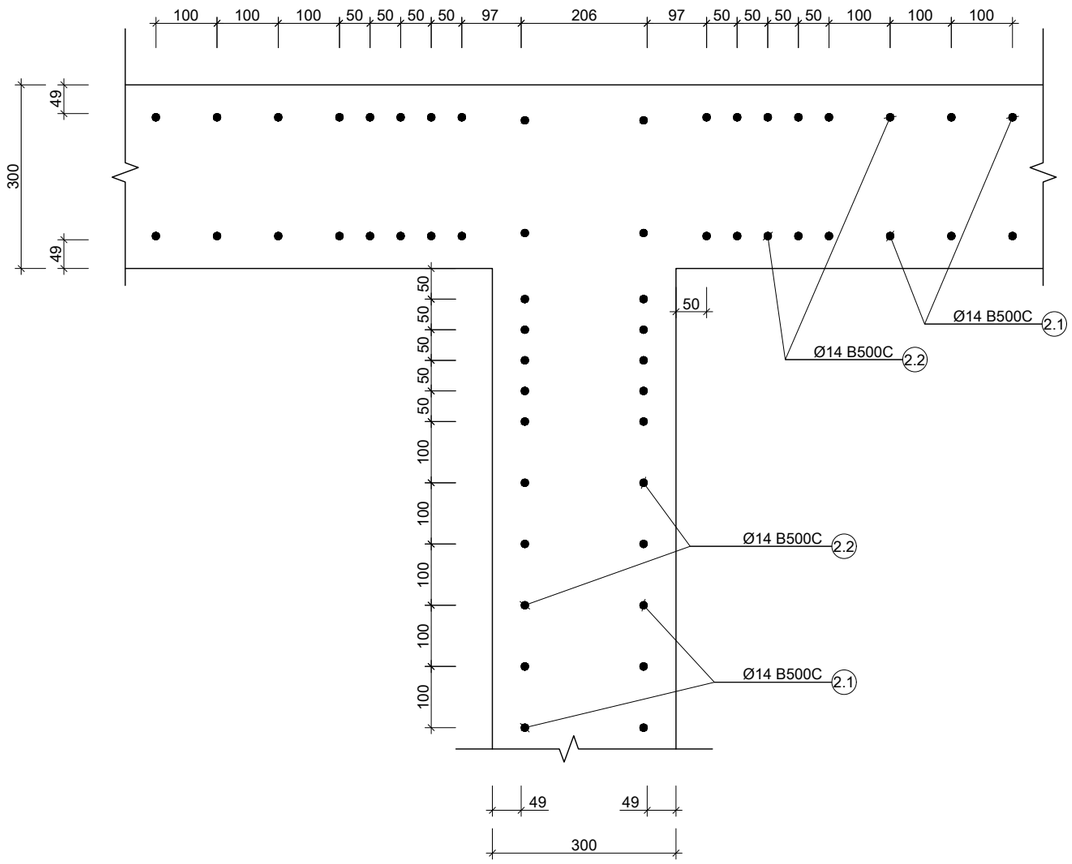

V კვანძი
Scale: 1:10

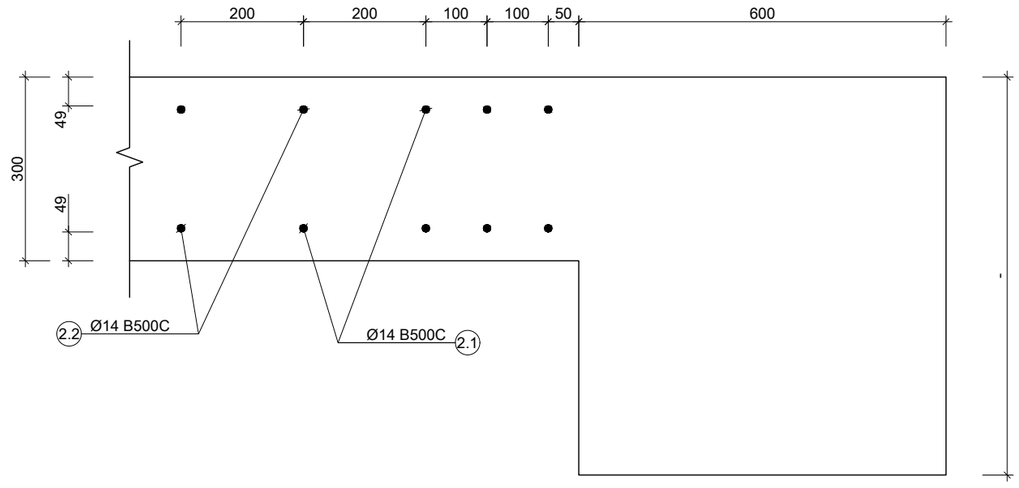

VI კვანძი
Scale: 1:10

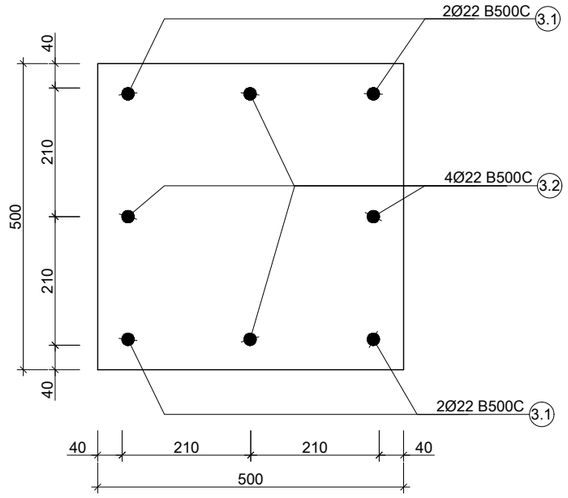

VII კვანძი
Scale: 1:10

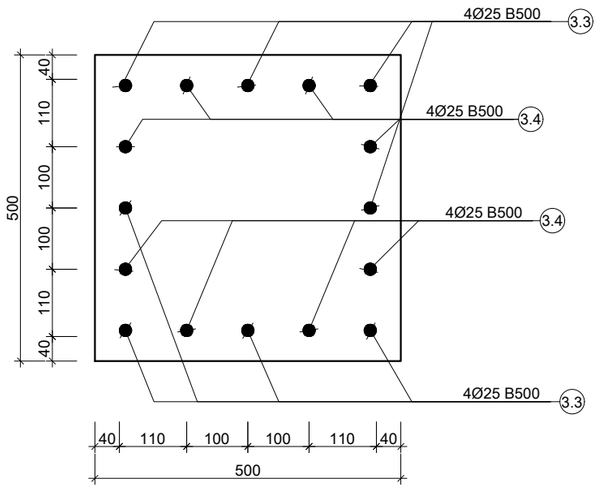

VIII კვანძი
Scale: 1:10

შენიშვნა:
NOTE:

----	----	----	----
----	----	----	----
----	----	----	----
----	----	----	----
----	----	----	----
No	Date	Revision	Issued by

სიტუაციური სქემა
KEY PLAN

პროექტი
PROJECT
მრავალბინიანი საცხოვრებელი სახლი

მისამართი
ADDRESS
ქ. თბილისში, ვიქტორ კუპრაძის ქუჩა, N2ე
ს./კ.-01.19.36.016.774

ნახაზის დასახელება
DRWG. NAME
კვანძი V; VI; VII; VIII

CUBICON DESIGN & BUILDING ENGINEERING
შპს "კუბიკონი", თბილისი, ბელიაშვილის ქუჩა 142
ტელ: (+995 591) 116444 www.cubicon.ge

მთავარი კონსტრუქტორი: LEAD STRUCTURAL ENGINEER: მ.საბაძია	შეასრულა: ISSUED BY: KJ	შეამოწმა APPROVED BY: MS
	ფორმატი PAPER SIZE A3	პროექტის №: PROJECT No 146A24
ფურცლის ნომერი SHEET. No ST-1127	სტადია STATUS CD	მასშტაბი SCALE ----

30.03.2026

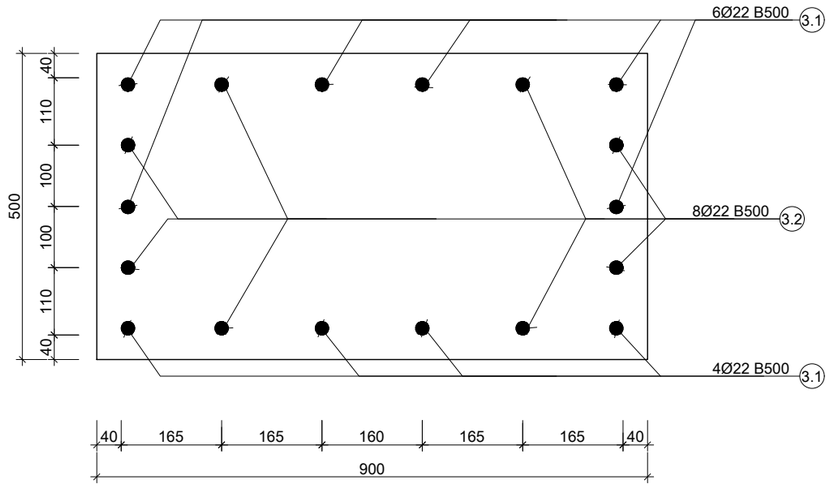

IX კვანძი
Scale: 1:10

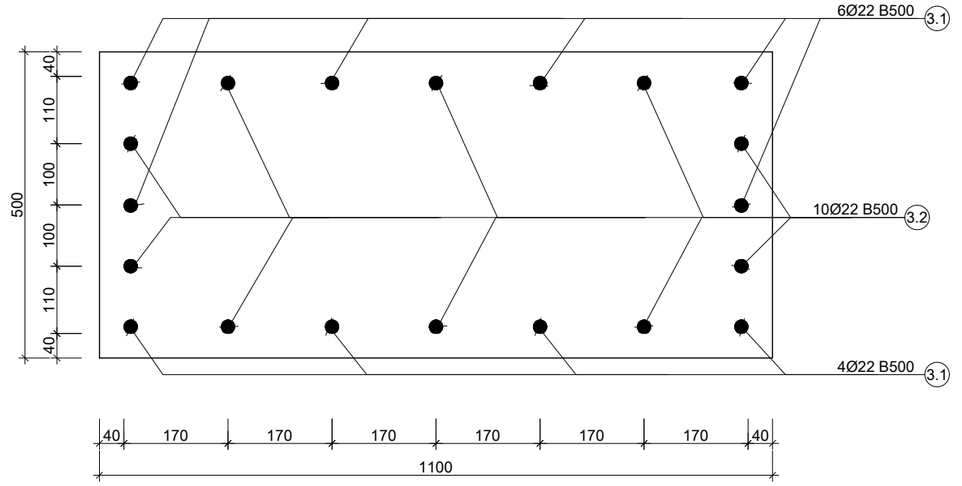

X კვანძი
Scale: 1:10

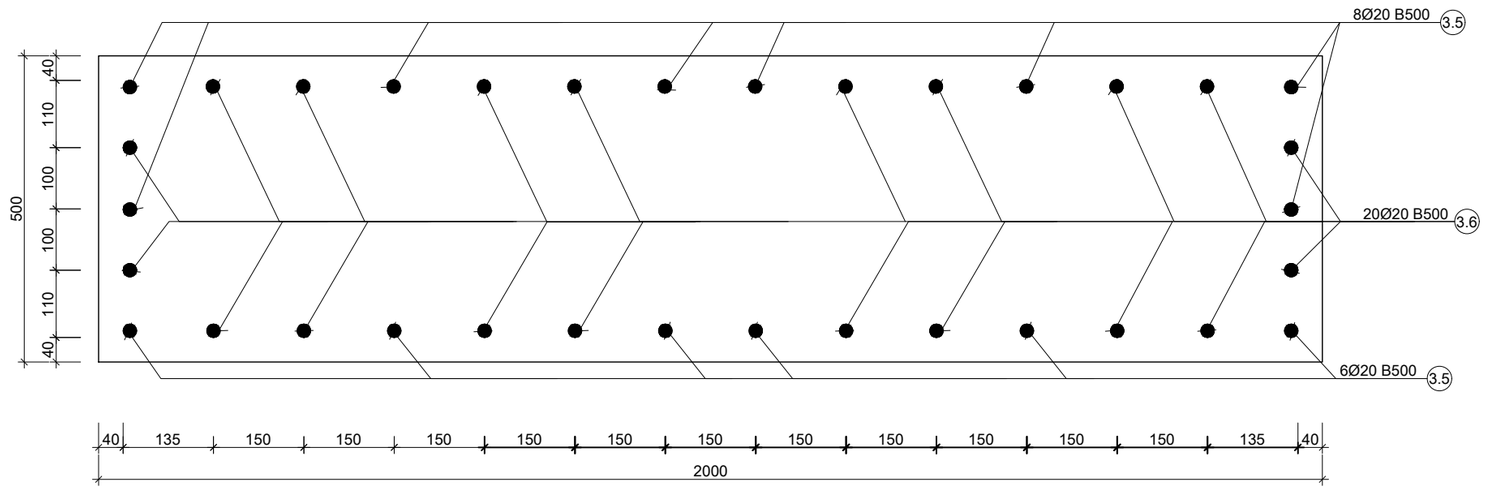

XI კვანძი
Scale: 1:10

შენიშვნა:
NOTE:

No	Date	Revision	Issued by
----	----	----	----
----	----	----	----
----	----	----	----
----	----	----	----
----	----	----	----

სიტუაციური სქემა
KEY PLAN

პროექტი
PROJECT
მრავალბინიანი საცხოვრებელი სახლი

მისამართი
ADDRESS
ქ. თბილისში, ვიქტორ კუპრაძის ქუჩა, N20
ს./კ.-01.19.36.016.774

ნახაზის დასახელება
DRWG. NAME
კვანძი IX; X; XI

CUBICON DESIGN & BUILDING ENGINEERING
შპს "კუბიკონი", თბილისი, ბელიაშვილის ქუჩა 142
ტელ: (+995 591) 116444 www.cubicon.ge

მთავარი კონსტრუქტორი: LEAD STRUCTURAL ENGINEER:	შესრულა: ISSUED BY:	შეამოწმა APPROVED BY:
მ.საბაძია	KJ	MS
ფურცლის ნომერი SHEET. No	ფორმატი PAPER SIZE	პროექტის №: PROJECT No
ST-1128	A3	146A24
	სტადია STATUS	მასშტაბი SCALE
	CD	----

30.03.2026

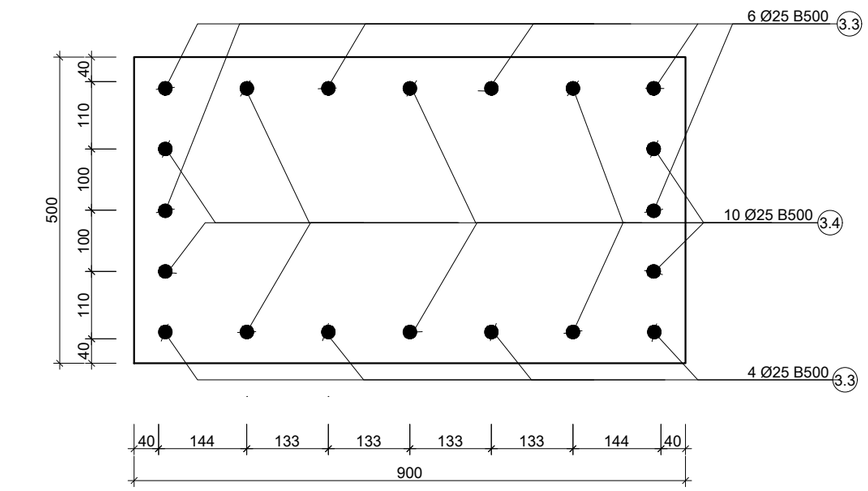

XII კვანძი
Scale: 1:10

პოზ. №	ესკიზი	L მმ
1.1	200, 420, 420, 350, 350	1740
1.2	700, 500, 700	1900
1.3	700, 100, 100	900
1.4	400, 100, 100	600
1.5	230, 100, 100	430
2.1	R=2d, 1400, 300	1700
2.2	R=2d, 1850, 300	2150
2.3	R=2d, 2900, 300	3200
2.4	R=2d, 3350, 300	3650
2.5	200, 250, 250, 350, 350	1400
2.6	700, 300, 700	1700
2.7	R=2d, 1200, 300	1500
2.8	R=2d, 1650, 300	1950
3.1	R=3.5d, 2550, 400	2950
3.2	R=3.5d, 1900, 400	2300
3.3	R=3.5d, 2800, 450	3250
3.4	R=3.5d, 2050, 450	2500
3.5	R=3.5d, 2400, 400	2800
3.6	R=3.5d, 1800, 400	2200
3.7	R=3.5d, 2050, 400	2450
3.8	R=3.5d, 1550, 400	1950
4.1	100, 500, 100	700
4.2	100, 300, 100	500

შენიშვნა:
NOTE:

----	----	----	----
----	----	----	----
----	----	----	----
----	----	----	----
----	----	----	----
No	Date	Revision	Issued by

სიტუაციური სქემა
KEY PLAN

პროექტი
PROJECT
მრავალბინიანი საცხოვრებელი სახლი

მისამართი
ADDRESS
ქ. თბილისში, ვიქტორ კუპრაძის ქუჩა, N20
ს./კ.-01.19.36.016.774

ნახაზის დასახელება
DRWG. NAME
კვანძი XII; ესკიზი

CUBICON DESIGN & BUILDING ENGINEERING
შპს "კუბიკონი", თბილისი, ბელიაშვილის ქუჩა 142
ტელ: (+995 591) 116444 www.cubicon.ge

მთავარი კონსტრუქტორი: LEAD STRUCTURAL ENGINEER:	შეასრულა: ISSUED BY:	შეამოწმა APPROVED BY:
მ.საჯაია	KJ	MS
	ფორმატი PAPER SIZE: A3	პროექტის №: PROJECT No 146A24
ფურცლის ნომერი SHEET. No: ST-1129	სტადია STATUS: CD	მასშტაბი SCALE: ----

30.03.2026

კონსტრ. დასახ.	ელემენტის დასახ. და რაოდენობა	პოზ. №	დიამეტრი ან კვეთი (მმ)	ერთეულის სიგრძე (მმ.)	რაოდენობა (ც.)	საერთო სიგრძე (მ.)	საერთო წონა (კგ.)
საძირკვლის ფილა (600მმ); თანმონო ლითონის მოთავსების		1	Ø 16 B500B	დ.ა.	–	36288	57246
		2	Ø 16 B500B	5000	450 X 1	2250	3549
		3	Ø 16 B500B	6000	132 X 1	792	1249
		4	Ø 16 B500B	8000	334 X 1	2672	4215
		5	Ø 16 B500B	4000	1087 X 1	4348	6859
		6	Ø 16 B500B	12000	502 X 1	6024	9503
		7	Ø 16 B500B	3000	827 X 1	2481	3914
		8	Ø 16 B500B	10000	34 X 1	340	536
		1.1	Ø 16 B500B	1740	1410 X 1	2453	3870
		1.2	Ø 16 B500B	1900	1505 X 1	2860	4511
		1.3	Ø 8 B500B	900	56 X 1	50	20
		1.4	Ø 8 B500B	600	31 X 1	18	7
		1.5	Ø 8 B500B	430	31 X 1	13	5
		2.1	Ø 14 B500B	1700	1816 X 1	3087	3729
		2.2	Ø 14 B500B	2150	1816 X 1	3904	4716
		2.3	Ø 14 B500B	3200	35 X 1	112	135
		2.4	Ø 14 B500B	3650	35 X 1	128	154
		3.1	Ø 22 B500B	2950	344 X 1	1015	3027
		3.2	Ø 22 B500B	2300	278 X 1	639	1907
		3.3	Ø 25 B500B	3250	148 X 1	481	1853
		3.4	Ø 25 B500B	2500	148 X 1	370	1425
		3.5	Ø 20 B500B	2750	14 X 1	39	95
		3.6	Ø 20 B500B	2200	20 X 1	44	108
		4.1	Ø 10 B500B	700	6540 X 1	4578	2821
		მძიმე ბეტონი C25/30 V = 866.0 X 1 = 866.00 მ³					
		ბეტონის მომზადება C12/15 V = 141.0 X 1 = 141.00 მ³					

კონსტრ. დასახ.	ელემენტის დასახ. და რაოდენობა	პოზ. №	დიამეტრი ან კვეთი (მმ)	ერთეულის სიგრძე (მმ.)	რაოდენობა (ც.)	საერთო სიგრძე (მ.)	საერთო წონა (კგ.)
	საძირკვლის ფილა (400 მმ)	9	Ø 12 B500B	დ.ა.	–	13756	12206
		2.5	Ø 12 B500B	1400	305 X 1	427	379
		2.6	Ø 12 B500B	1700	1250 X 1	2125	1886
		2.7	Ø 14 B500B	1500	380 X 1	570	688
		2.8	Ø 14 B500B	1950	380 X 1	741	895
		3.7	Ø 16 B500B	2450	80 X 1	196	309
		3.8	Ø 16 B500B	1950	80 X 1	156	246
		4.2	Ø 10 B500B	500	2190 X 1	1095	675
		მძიმე ბეტონი C25/30 V = 122.0 X 1 = 122.00 მ³					
		ბეტონის მომზადება C12/15 V = 30.5 X 1 = 30.50 მ³					

შენიშვნა:
NOTE:

----	----	----	----
----	----	----	----
----	----	----	----
----	----	----	----
----	----	----	----
No	Date	Revision	Issued by

სიტუაციური სქემა
KEY PLAN

პროექტი
PROJECT
მრავალბინიანი საცხოვრებელი სახლი

მისამართი
ADDRESS
ქ. თბილისში, ვიქტორ კუპრაძის ქუჩა, N2ე
ს./კ.-01.19.36.016.774

ნახაზის დასახელება
DRWG. NAME
საძირკვლის სპეციფიკაცია

CUBICON DESIGN & BUILDING ENGINEERING
შპს "კუბიკონი", თბილისი, ბელიაშვილის ქუჩა 142
ტელ: (+995 591) 116444 www.cubicon.ge

მთავარი კონსტრუქტორი: LEAD STRUCTURAL ENGINEER: მ.საჯაია	შეასრულა: ISSUED BY: KJ	შეამოწმა APPROVED BY: MS
	ფორმატი PAPER SIZE A3	პროექტის №: PROJECT No 146A24
ფურცლის ნომერი SHEET. No ST-1130	სტადია STATUS CD	მასშტაბი SCALE ----

30.03.2026

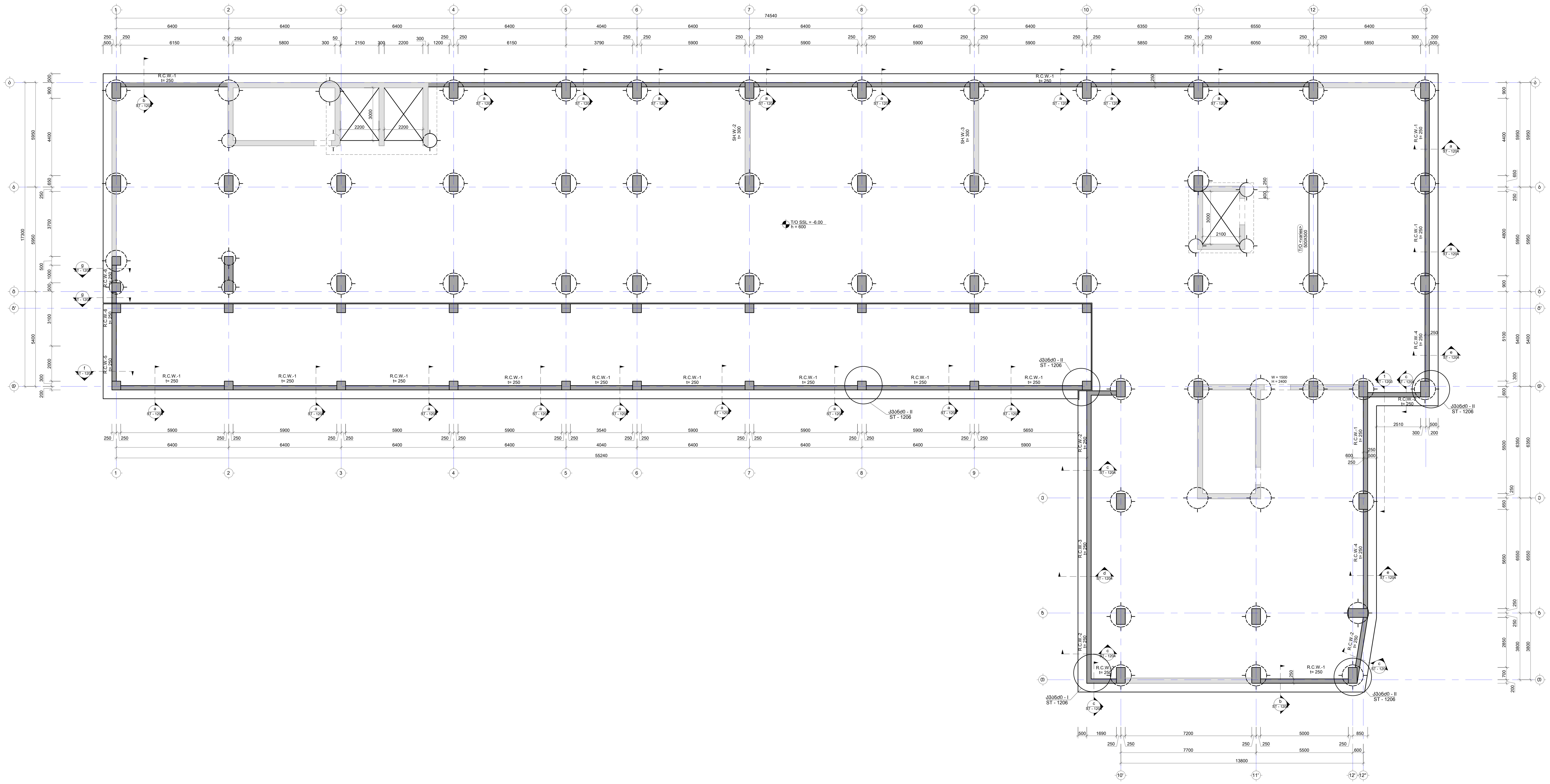

შენიშვნა:
NOTE:

No	Date	Revision	Issued by

საკვანძო გეგმა
KEY PLAN

პროექტი
PROJECT
მრავალბინიანი საცხოვრებელი სახლი

მისამართი
ADDRESS
ქ. თბილისში, ვიქტორ კუპრაძის ქუჩა, N2ე
ს./კ.-01.19.36.016.774

ნახაზის დასახელება
DRWG. NAME
მონოლითური კედლების მარკირების გეგმა -6.00 ნიშ.-ზე

CUBICON DESIGN & BUILDING ENGINEERING
შპს "კუბიკონი", თბილისი, ბელიაშვილის ქუჩა 142
ტელ: (+995 591) 116444 www.cubicon.ge

მთავარი კონსტრუქტორი: LEAD STRUCTURAL ENGINEER:	შეასრულა: ISSUED BY:	შეამოწმა APPROVED BY:
მ.საჯაია	KJ	MS
	ფორმატი PAPER SIZE: A1	პროექტის №: PROJECT No: 146A24
ფურცლის ნომერი SHEET. No: ST - 1201	სტადია STATUS: CD	მასშტაბი SCALE: ----

30.03.2026

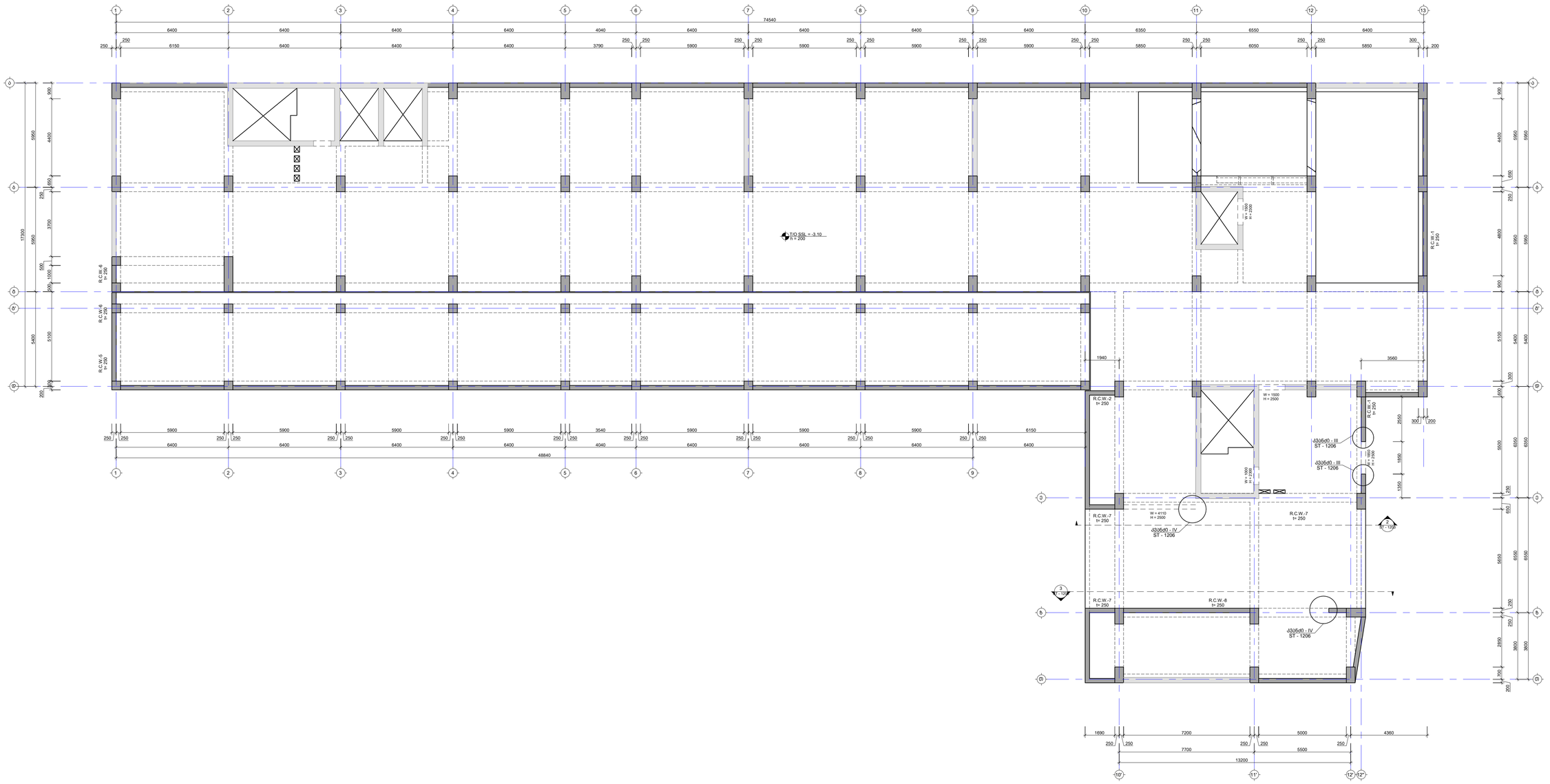
1 2 3 4 5 6 7 8 9 10 11 12 13
74540
6400 6400 6400 6400 4040 6400 6400 6400 6400 6350 6550 6400
250 250 6150 6400 6400 6400 3790 250 250 5900 250 250 5900 250 250 5900 250 250 5900 250 250 5850 250 250 6050 250 250 5850 300 200
17300
5950 900
4400
650
250
5950 3700
500
1000
500
5400
5100
200
300
R.C.W.-6 h= 250
R.C.W.-6 h= 250
R.C.W.-5 h= 250
TO SSL = -3.10
h= 200
W = 1000
H = 2200
R.C.W.-1
h= 250
1940
3560
R.C.W.-2
h= 250
W = 1500
H = 2500
R.C.W.-3
h= 250
2550
300
200
d305d0 - III
ST - 1206
d305d0 - III
ST - 1206
W = 1800
H = 2300
1850
1350
W = 1000
H = 2300
R.C.W.-7
h= 250
W = 4110
H = 2500
d305d0 - IV
ST - 1206
R.C.W.-7
h= 250
2
ST - 1207
3
ST - 1207
R.C.W.-7
h= 250
R.C.W.-8
h= 250
d305d0 - IV
ST - 1206
5900 5900 5900 5900 3540 5900 5900 5900 6150
6400 6400 6400 6400 4040 6400 6400 6400 6400
48840
1690 7200 5000 4360
7700 5500
13200
10 11 12 12'
5950 5950 5950

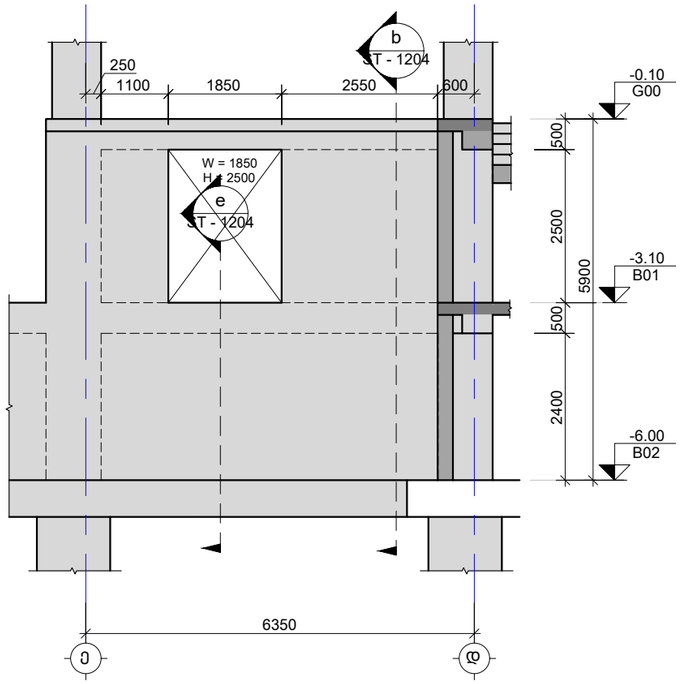

1 განშლა
Scale: 1:100

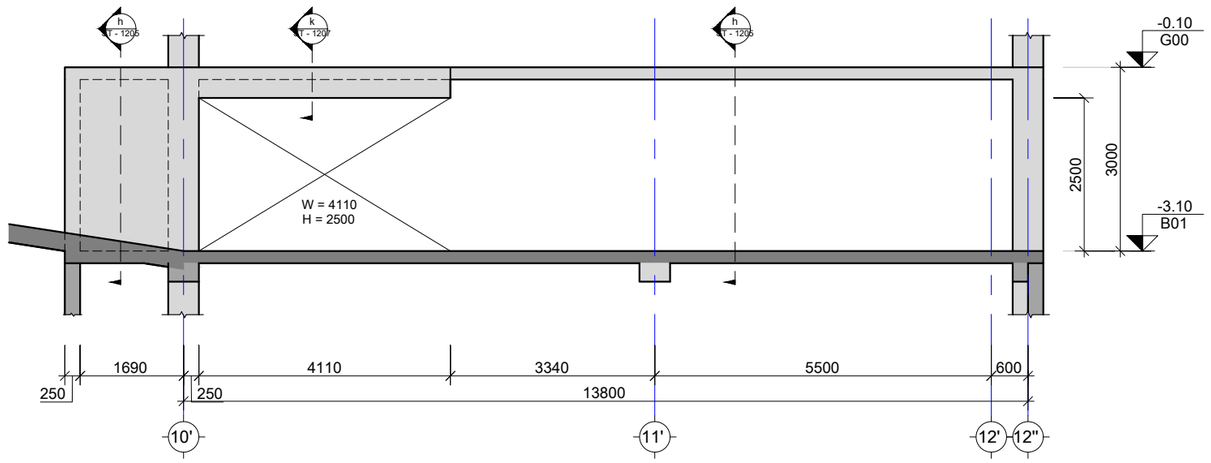

2 განშლა
Scale: 1:100

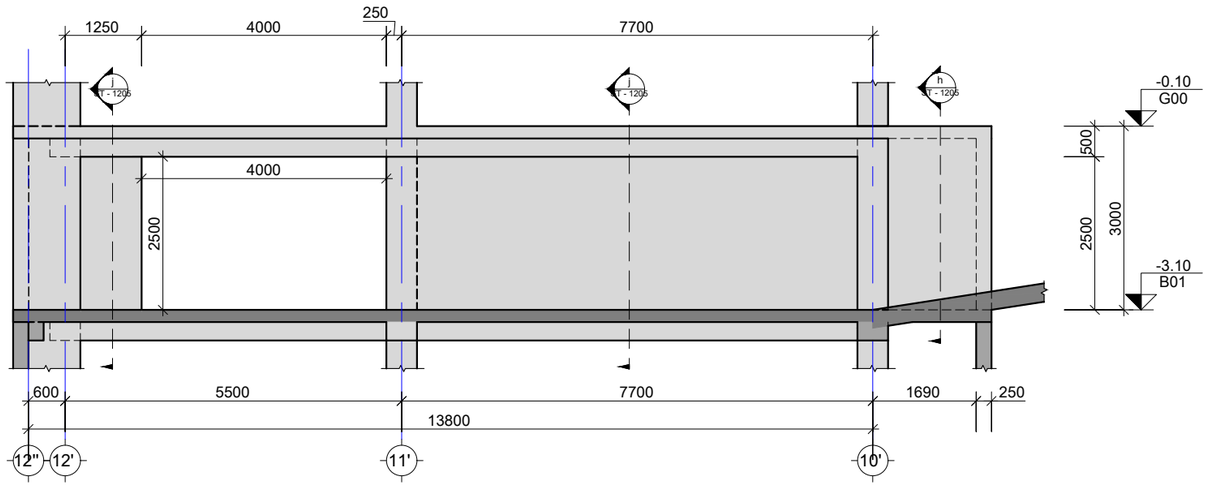

3 განშლა
Scale: 1:100

შენიშვნა:
NOTE:

----	----	----	----
----	----	----	----
----	----	----	----
----	----	----	----
----	----	----	----
No	Date	Revision	Issued by

სიტუაციური სქემა
KEY PLAN

პროექტი
PROJECT
მრავალბინიანი საცხოვრებელი სახლი

მისამართი
ADDRESS
ქ. თბილისში, ვიქტორ კუპრაძის ქუჩა, N2ე
ს./კ.-01.19.36.016.774

ნახაზის დასახელება
DRWG. NAME
განშლა 1; 2; 3

CUBICON
DESIGN & BUILDING ENGINEERING
შპს "კუბიკონი", თბილისი, ბელიაშვილის ქუჩა 142
ტელ: (+995 591) 116444 www.cubicon.ge

მთავარი კონსტრუქტორი: LEAD STRUCTURAL ENGINEER: მ.საბაიია	შესრულა: ISSUED BY: KJ	შეამოწმა APPROVED BY: MS
	ფორმატი PAPER SIZE A3	პროექტის №: PROJECT No 146A24
ფურცლის ნომერი SHEET. No ST - 1203	სტადია STATUS CD	მასშტაბი SCALE ----

30.03.2026

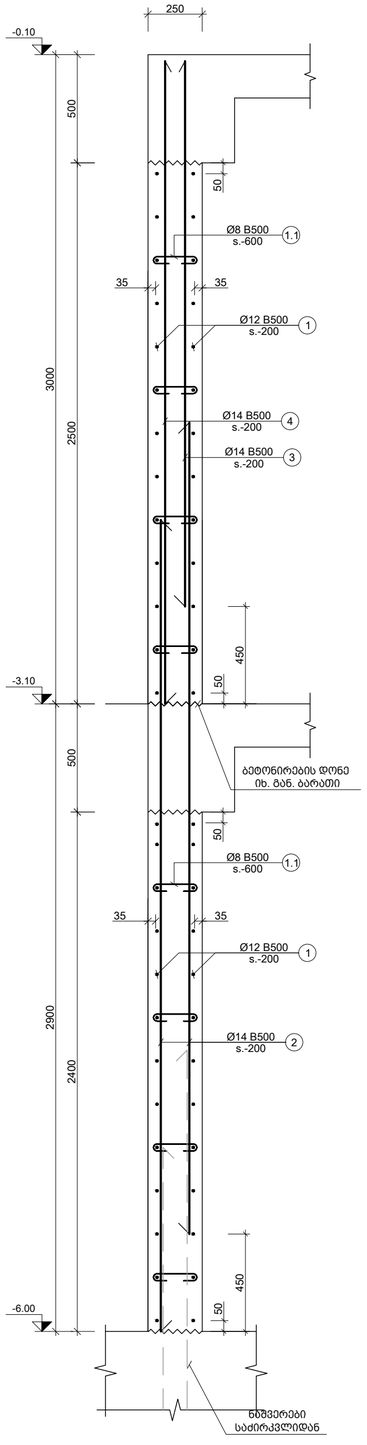

a კვეთი
Scale: 1:20

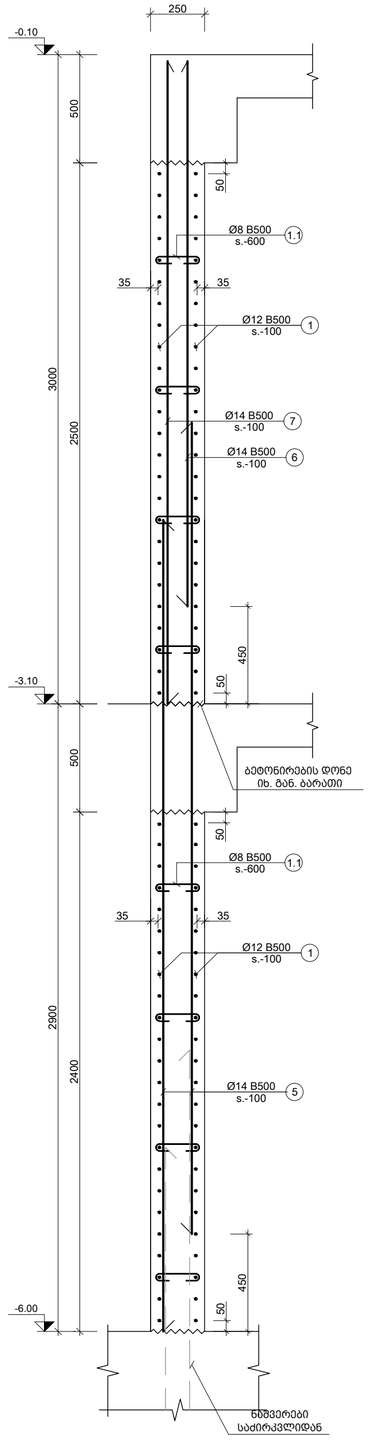

b კვეთი
Scale: 1:20

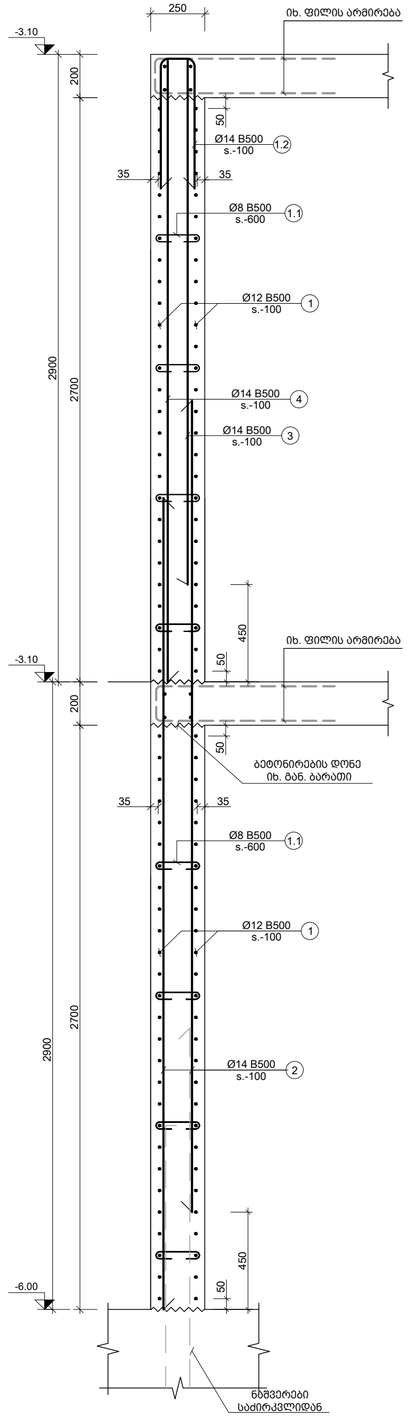

c კვეთი
Scale: 1:20

d კვეთი
Scale: 1:20

e კვეთი
Scale: 1:20

შენიშვნა:
NOTE:

No	Date	Revision	Issued by
----	----	----	----
----	----	----	----
----	----	----	----
----	----	----	----
----	----	----	----

სიტუაციური სქემა
KEY PLAN

პროექტი
PROJECT
მრავალბინიანი საცხოვრებელი სახლი

მისამართი
ADDRESS
ქ. თბილისში, ვიქტორ კუპრაძის ქუჩა, N20
ს/კ.-01.19.36.016.774

ნახაზის დასახელება
DRWG. NAME
კვეთი a; b; c; d; e

CUBICON DESIGN & BUILDING ENGINEERING
შპს "ქუბიკონი", თბილისი, გლდანიძის ქუჩა 142
ტელ: (+995 591) 116444 www.cubicon.ge

მთავარი კონსტრუქტორი: LEAD STRUCTURAL ENGINEER:	მასშტაბი: ISSUED BY:	მოწონებულ: APPROVED BY:
მ.სააბაძე	KJ	MS
	ფორმატი PAPER SIZE: A2	პროექტის №: PROJECT No: 146A24
ფურცლის ნომერი SHEET. No: ST - 1204	სტატუსი STATUS: CD	მასშტაბი SCALE: ----

30.03.2026

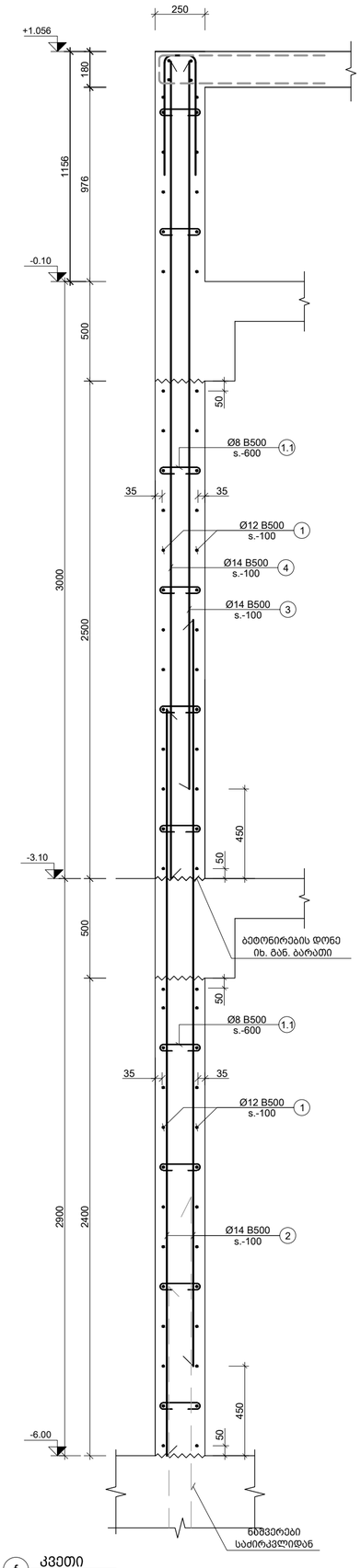

f კვეთი
Scale: 1:20

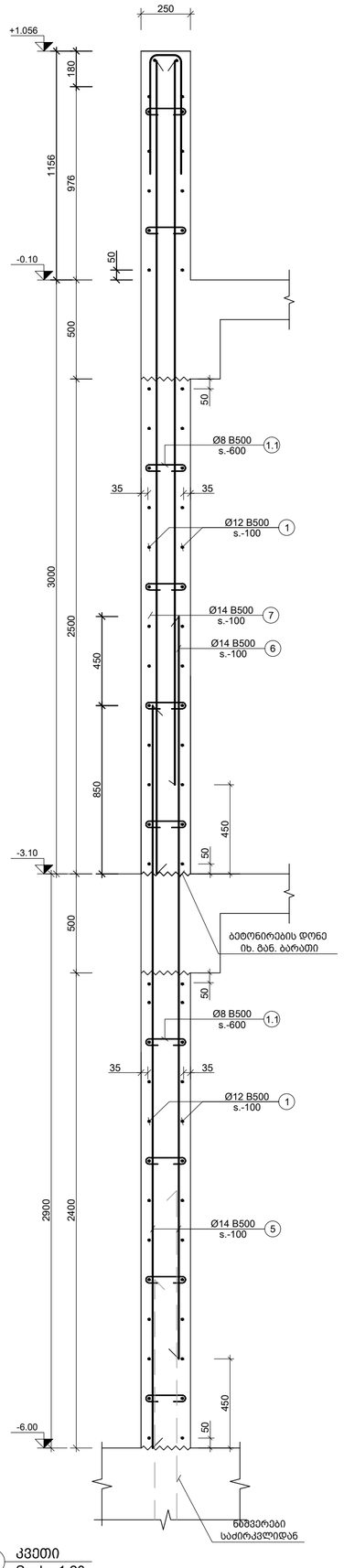

g კვეთი
Scale: 1:20

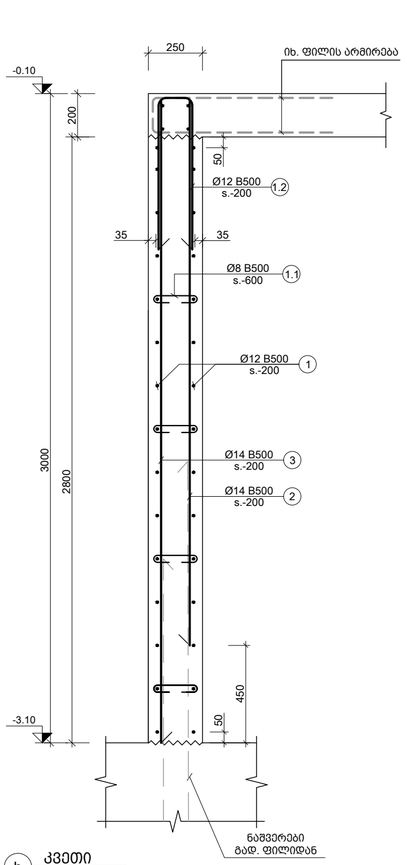

h კვეთი
Scale: 1:20

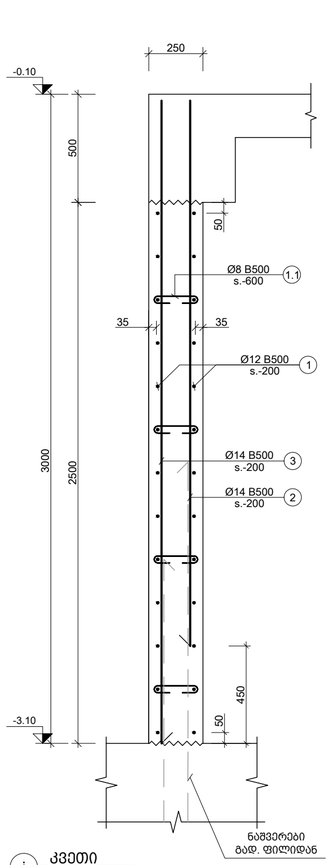

j კვეთი
Scale: 1:20

შენიშვნა:
NOTE:

No	Date	Revision	Issued by
----	----	----	----
----	----	----	----
----	----	----	----
----	----	----	----
----	----	----	----
----	----	----	----

სიტუაციური სქემა
KEY PLAN

პროექტი
PROJECT
მრავალბინიანი საცხოვრებელი სახლი

მისამართი
ADDRESS
ქ. თბილისში, ვიქტორ კუპრაძის ქუჩა, N20
ს.კ.-01.19.36.016.774

ნახაზის დასახელება
DRWG. NAME
კვეთი f; g; h; j

CUBICON DESIGN & BUILDING ENGINEERING
მას "კუბიკონი", თბილისი, ბელიაშვილის ქუჩა 142
ტელ: (+995 591) 116444 www.cubicon.ge

მთავარი კონსტრუქტორი: LEAD STRUCTURAL ENGINEER:	გამოშვების: ISSUED BY:	დამოწმება APPROVED BY:
მ.საბაძე	KJ	MS
	ფორმატი PAPER SIZE: A2	პროექტის №: PROJECT No: 146A24
ფურცლის ნომერი SHEET. No: ST - 1205	სტატუსი STATUS: CD	მასშტაბი SCALE: ----

30.03.2026

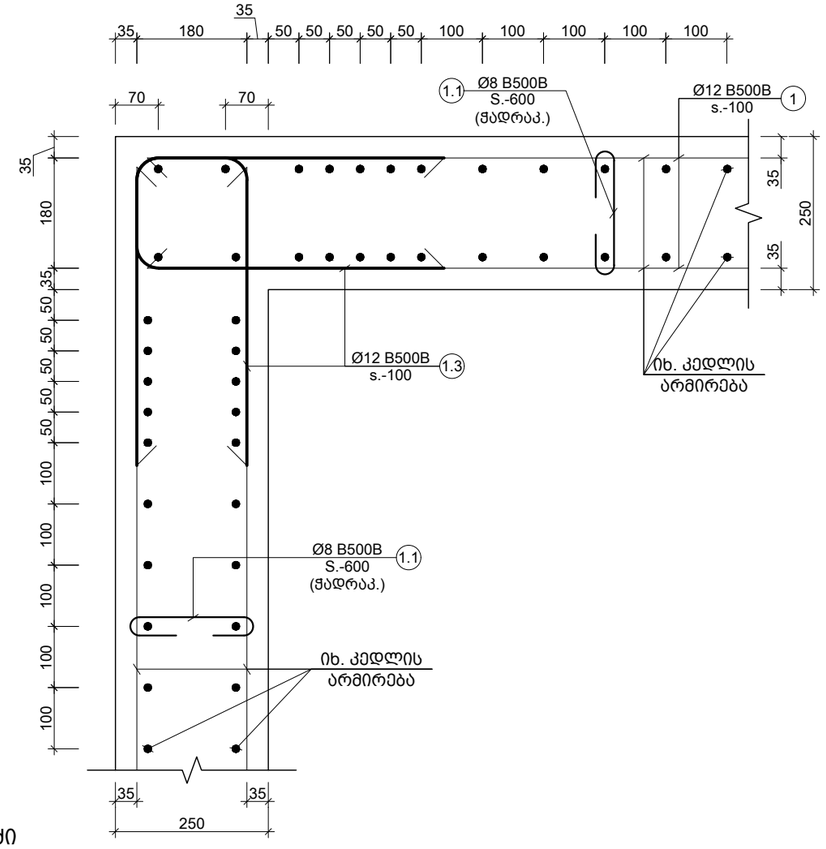

I კვანძი
Scale: 1:10

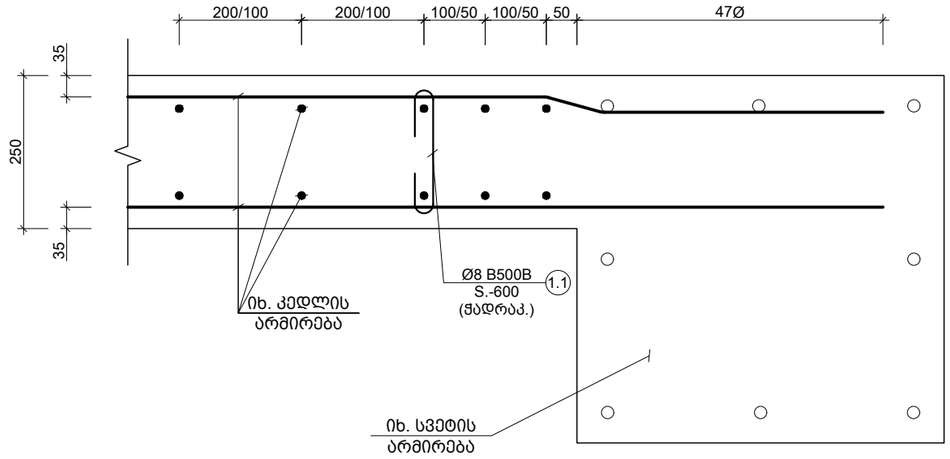

II კვანძი
Scale: 1:10

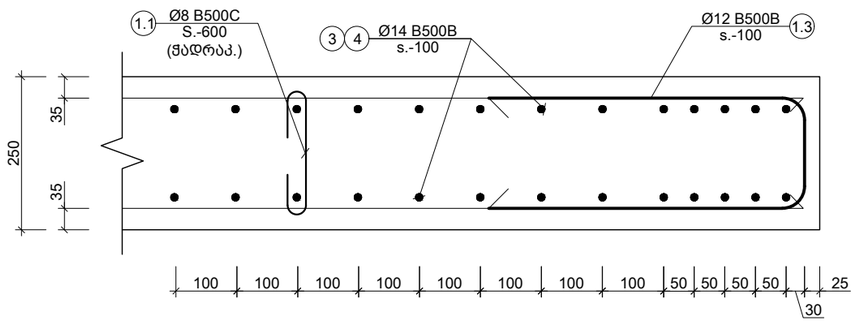

III კვანძი
Scale: 1:10

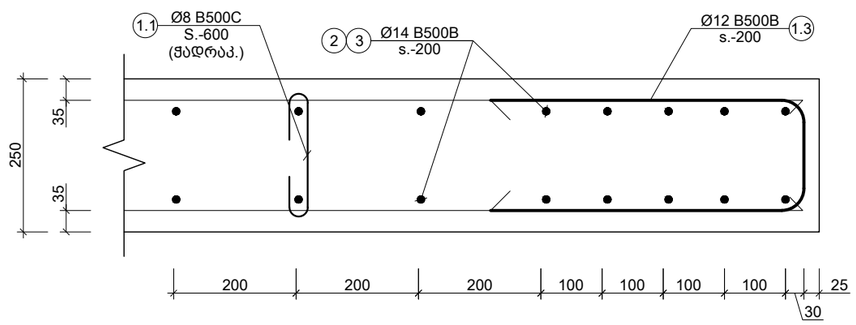

IV კვანძი
Scale: 1:10

შენიშვნა:
NOTE:

No	Date	Revision	Issued by
----	----	----	----
----	----	----	----
----	----	----	----
----	----	----	----
----	----	----	----

სიტუაციური სქემა
KEY PLAN

პროექტი
PROJECT
მრავალბინიანი საცხოვრებელი სახლი

მისამართი
ADDRESS
ქ. თბილისში, ვიქტორ კუპრაძის ქუჩა, N2ე
ს./კ.-01.19.36.016.774

ნახაზის დასახელება
DRWG. NAME
კვანძი - I; II; III; IV

CUBICON DESIGN & BUILDING ENGINEERING
შპს "კუბიკონი", თბილისი, ბალიაშვილის ქუჩა 142
ტელ: (+995 591) 116444 www.cubicon.ge

მთავარი კონსტრუქტორი: LEAD STRUCTURAL ENGINEER:	შესრულა: ISSUED BY:	შეამოწმა APPROVED BY:
მ.საჯაია	KJ	MS
ფურცლის ნომერი SHEET. No	ფორმატი PAPER SIZE	პროექტის №: PROJECT No
ST - 1206	A3	146A24
	სტადია STATUS	მასშტაბი SCALE
	CD	1:10

30.03.2026

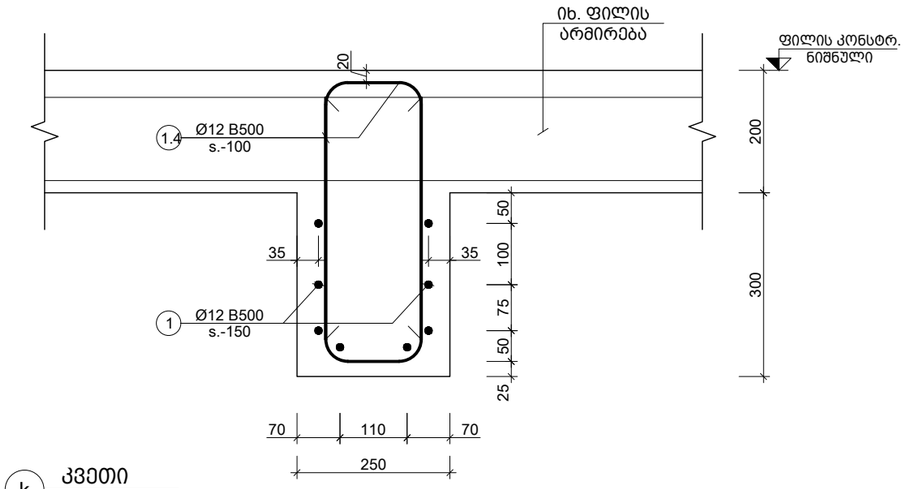

k კვეთი
Scale: 1:10

პოზ. №	ესკიზი	L მმ
1.1	180; 75; 75	330
1.2	500; 160; 500	1160
1.3	700; 180; 700	1580
1.4	460; 160; 460	1080

კონსტრ. დასახ. და სართული	ელემენტის დასახ. და რაოდენობა	პოზ. №	დიამეტრი ან კვეთი (მმ)	ერთეულის სიგრძე (მმ.)	ხარჯი ერთ სართულზე			ხარჯი მთლიანად	
					რაოდენობა (ც.)	სიგრძე (მ.)	წონა (კგ.)	საერთო სიგრძე (მ.)	საერთო წონა (კგ.)
მონ. კედლების სპეციფიკაცია -6.00 ნიშნულზე (1 სართულზე)	R.C.W.-1	1	Ø 12 B500B	დ.ა.	–	7174	6366	7174.09	6366
		2	Ø 14 B500B	3750	1209 X 1	4533.75	5476	4533.75	5476
		3	Ø 14 B500B	2550	605 X 1	1541.48	1862	1541.48	1862
		4	Ø 14 B500B	3000	605 X 1	1813.50	2190	1813.50	2190
		5	Ø 14 B500B	3750	122 X 1	457.50	553	457.50	553
		6	Ø 14 B500B	2550	61 X 1	155.55	188	155.55	188
		7	Ø 14 B500B	3000	61 X 1	183.00	221	183.00	221
		1.1	Ø 8 B500B	330	842 X 1	277.75	110	277.75	110
		მძიმე ბეტონი C25/30 V = 73.7 X 1 = 73.70 მ³						73.70 მ³	
	R.C.W.-2	1	Ø 12 B500B	დ.ა.	–	3234	2870	3234.00	2870
		2	Ø 14 B500B	3750	400 X 1	1500.00	1812	1500.00	1812
		3	Ø 14 B500B	2450	200 X 1	490.00	592	490.00	592
		4	Ø 14 B500B	2900	200 X 1	580.00	701	580.00	701
		1.1	Ø 8 B500B	330	158 X 1	52.25	21	52.25	21
		1.2	Ø 14 B500B	1160	100 X 1	116.00	140	116.00	140
		მძიმე ბეტონი C25/30 V = 12.6 X 1 = 12.60 მ³						12.60 მ³	
	R.C.W.-3	1	Ø 12 B500B	დ.ა.	–	259	230	258.72	230
		2	Ø 14 B500B	2450	16 X 1	39.20	47	39.20	47
		3	Ø 14 B500B	2900	16 X 1	46.40	56	46.40	56
		1.1	Ø 8 B500B	330	44 X 1	14.67	6	14.67	6
		1.2	Ø 14 B500B	1160	8 X 1	9.28	11	9.28	11
		მძიმე ბეტონი C25/30 V = 3.9 X 1 = 3.90 მ³						3.90 მ³	
	R.C.W.-4	1	Ø 12 B500B	დ.ა.	–	1957	1736	1956.57	1736
		2	Ø 14 B500B	2450	121 X 1	296.45	358	296.45	358
		3	Ø 14 B500B	2900	121 X 1	350.90	424	350.90	424
		1.1	Ø 8 B500B	330	72 X 1	23.83	9	23.83	9
		მძიმე ბეტონი C25/30 V = 6.5 X 1 = 6.50 მ³						6.50 მ³	
	R.C.W.-5	1	Ø 12 B500B	დ.ა.	–	1180	1047	1180.41	1047
		2	Ø 14 B500B	3750	73 X 1	273.75	331	273.75	331
		3	Ø 14 B500B	4150	73 X 1	302.95	366	302.95	366
		3	Ø 14 B500B	3700	14 X 1	51.39	62	51.39	62
		1.1	Ø 8 B500B	330	14 X 1	4.58	2	4.58	2
		1.2	Ø 14 B500B	1160	73 X 1	84.68	102	84.68	102
		მძიმე ბეტონი C25/30 V = 1.2 X 1 = 1.20 მ³						1.20 მ³	
	R.C.W.-6	1	Ø 12 B500B	დ.ა.	–	1180	1047	1180.41	1047
		2	Ø 14 B500B	3750	73 X 1	273.75	331	273.75	331
		3	Ø 14 B500B	4150	73 X 1	302.95	366	302.95	366
		3	Ø 14 B500B	3700	14 X 1	51.39	62	51.39	62
		1.1	Ø 8 B500B	330	14 X 1	4.58	2	4.58	2
		1.2	Ø 14 B500B	1160	73 X 1	84.68	102	84.68	102
		მძიმე ბეტონი C25/30 V = 1.2 X 1 = 1.20 მ³						1.20 მ³	

შენიშვნა:
NOTE:

----	----	----	----
----	----	----	----
----	----	----	----
----	----	----	----
----	----	----	----
No	Date	Revision	Issued by

სიტუაციური სქემა
KEY PLAN

პროექტი
PROJECT
მრავალბინიანი საცხოვრებელი სახლი

მისამართი
ADDRESS
ქ. თბილისში, ვიქტორ კუპრაძის ქუჩა, N2ე
ს./კ.-01.19.36.016.774

ნახაზის დასახელება
DRWG. NAME
კვეთი k; eskizi; მონ. კედლების სპეციფიკაცია

CUBICON DESIGN & BUILDING ENGINEERING
შპს "კუბიკონი", თბილისი, ბელიაშვილის ქუჩა 142
ტელ: (+995 591) 116444 www.cubicon.ge

მთავარი კონსტრუქტორი: LEAD STRUCTURAL ENGINEER: მ.საჯაია	შესრულა: ISSUED BY: KJ	შეამოწმა APPROVED BY: MS
	ფორმატი PAPER SIZE A3	პროექტის №: PROJECT No 146A24
ფურცლის ნომერი SHEET. No ST - 1207	სტადია STATUS CD	მასშტაბი SCALE ----

30.03.2026

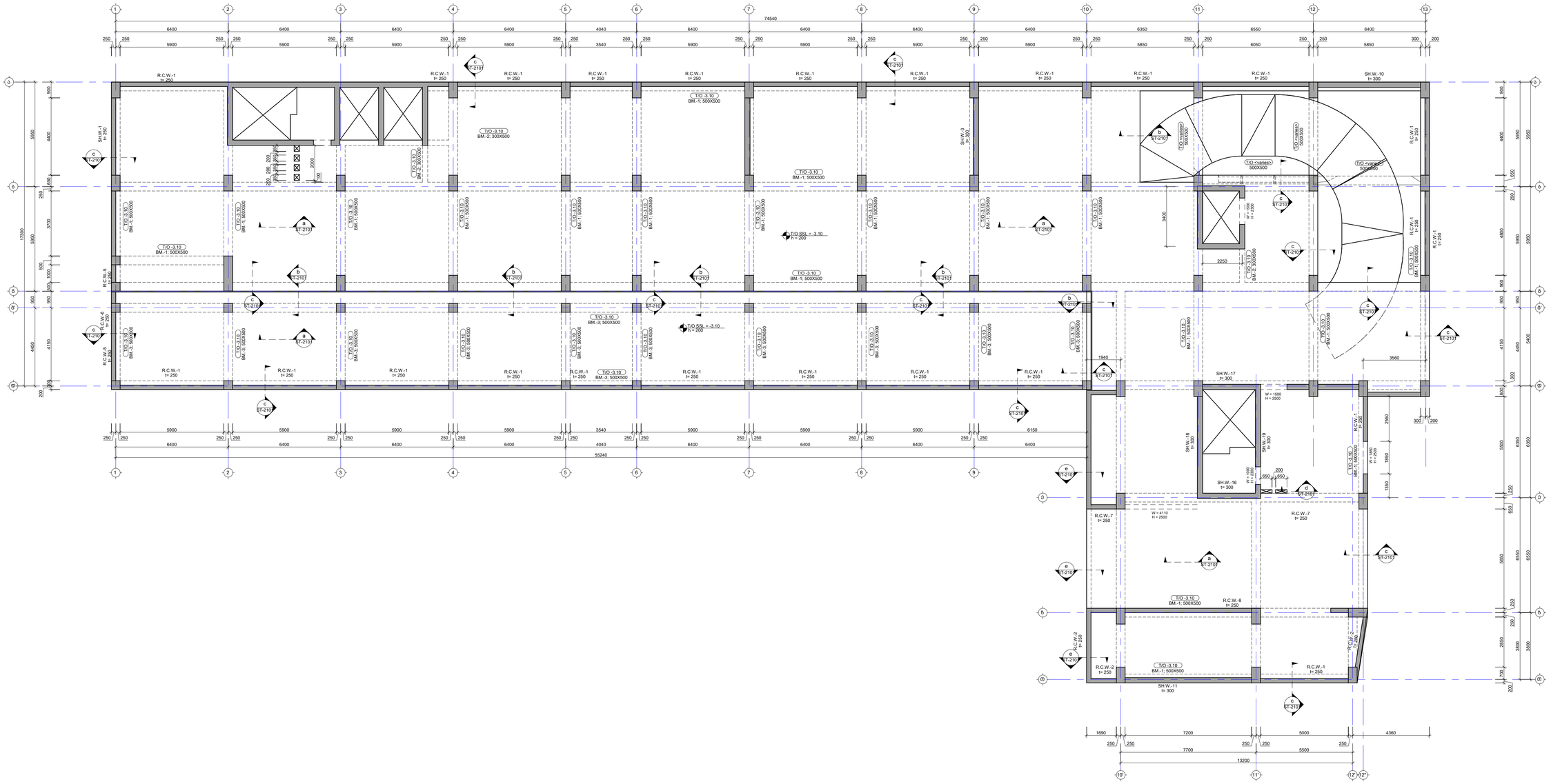

შენიშვნა:
NOTE:

1. ნახაზი დამუშავებულია 17.03.2026 მარილიფი მიღებული არქიტექტურის საფუძველზე.
2. სხვისების მოპყრობების მარკირება იხ. ფშრ.ST-1111 ; ST-2001
3. მრწ. კედლების მარკირება იხ. ფშრ.ST-1111 ; ST-2001
4. სვეტების მარკირება იხ. ფშრ.ST-1111
5. რიგელების მარკირება იხ. ფშრ.ST-2001 - ST-2033
6. მრწ. სვეტების არმირება იხ. ფშრ. ----
7. მრწ. კედლების არმირება იხ. ფშრ. ----
8. მრწ. რიგელების არმირება იხ. ფშრ. ST-4101 - ST-4103

No	Date	Revision	Issued by
----	----	----	-----
----	----	----	-----
----	----	----	-----
----	----	----	-----
----	----	----	-----

საძებნოების სქემა
KEY PLAN

ობიექტი
PROJECT
მრავალბინიანი საცხოვრებელი სახლი

მისამართი
ADDRESS
ქ. თბილისში, პეტრე კუპრაძის ქუჩა, N20
ს/კ:-01.19.36.016.774

ნახაზის დასახელება
DRWG. NAME
ბადახაზური წილის საყრდენი ბეტონ -3.10 ნიშნულზე

CUBICON
DESIGN & BUILDING ENGINEERING
შპს "კუბიკონი", ცენტრი, ბერულავების ქუჩა 162
ტელ: (+995 591) 116444 www.cubicon.ge

მთავარი კონსტრუქტორი LEAD STRUCTURAL ENGINEER:	შეასრულა ISSUED BY:	შეამოწმა APPROVED BY:
მ.სავაია	KJ	MS
	ფორმატი PAPER SIZE	პროექტის № PROJECT No
	A1	146A24
ფურცლის ნომერი SHEET No	სტატუსი STATUS	მასშტაბი SCALE
ST-2001	CD	1:100

30/03/2026

შენიშვნა:
NOTE:

1. არმატურის გადაბმა მოხდეს ჭადრაკულად (აცდენილად) მითითებული პირობის დაცვით. EN 1992-1-1 8.7.2

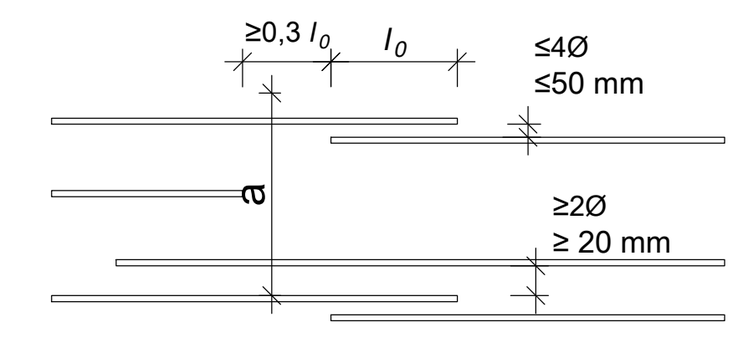

2. კვეთების მარკირება იხილეთ საყალიბე გეგმაზე.

3. საინჟინრო ღიობების ზომები და ადგილმდებარეობა განიხილეთ არქიტექტურულ და საინჟინრო ნახაზებთან ერთად. (MEP)

- დამატებითი ბადის კონტური

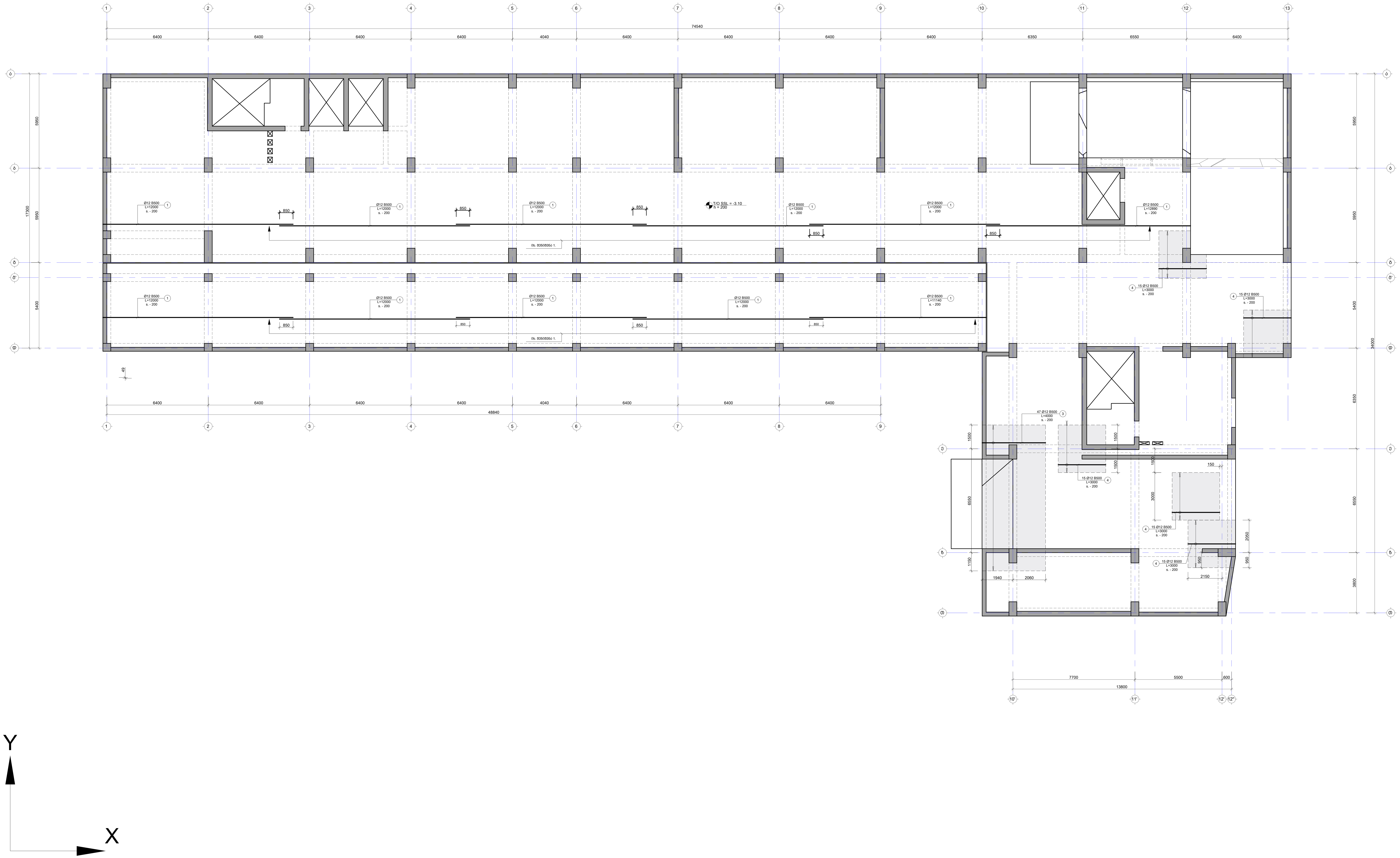

No	Date	Revision	Issued by
----	----	----	----
----	----	----	----
----	----	----	----
----	----	----	----
----	----	----	----

სიტუაციური სქემა
KEY PLAN

პროექტი
PROJECT
მრავალბინიანი საცხოვრებელი სახლი

მისამართი
ADDRESS
ქ. თბილისში, ვიქტორ კუპრაძის ქუჩა, N2ე
ს./კ.-01.19.36.016.774

ნახაზის დასახელება
DRWG. NAME
გად. ფილის არმირების გეგმა -3.10 ნიშნულზე (ქვედა შრე X მიმართ)

CUBICON©
DESIGN & BUILDING ENGINEERING

შპს "კუბიკონი", თბილისი, ბელიაშვილის ქუჩა 142
ტელ: (+995 591) 116444 www.cubicon.ge

მთავარი კონსტრუქტორი: LEAD STRUCTURAL ENGINEER:	შეასრულა: ISSUED BY:	შეამოწმა APPROVED BY:
მ.საჯაია	KJ	MS
	ფორმატი PAPER SIZE: A1	პროექტის №: PROJECT No: 146A24
ფურცლის ნომერი SHEET. No: ST-2002	სტადია STATUS: CD	მასშტაბი SCALE: 1:100

30.03.2026

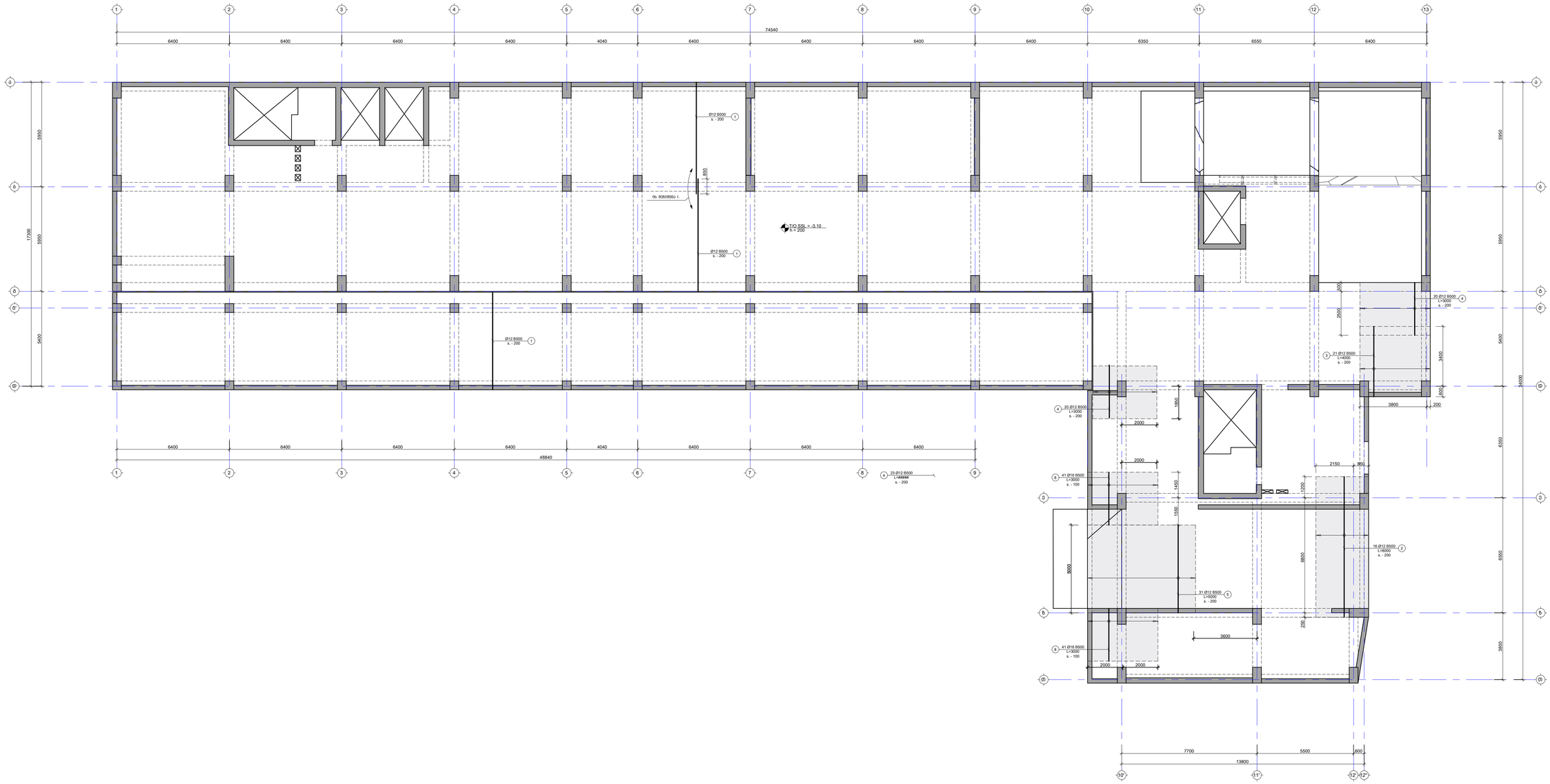

შენიშვნა:
NOTE:

1. არმატურის გადაბმა მოხდეს მაქსიმალურად (აცდენილად) მიმდებარედ პირობის დაცვით. EN 1992-1-1 8.7.2

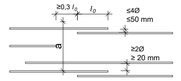

2. ქვითების მარკირება იხილეთ სახალხიდ გეგმაზე.

3. სამშენებლო ტიროვების ზომები და ადგილმდებარეობა მანიშნებლად არქიტექტურულ და სამშენებლო ნახაზებთან ერთად. (MEP)

- დამატებითი ბადის ქონდური

No	Date	Revision	Issued by
----	----	----	----
----	----	----	----
----	----	----	----
----	----	----	----
----	----	----	----

საზედაპირო სქემა
KEY PLAN

პროექტი
PROJECT
მრავალბინიანი საცხოვრებელი სახლი

მისამართი
ADDRESS
ქ. თბილისში, მიქეთრ კპარაძის ქუჩა, N20 ს.კ.-01.19.36.016.774

ნახაზის დასახელება
DRWG. NAME
ბად. ფილის არმირების ბემა -3.10 ნიშნულზე (ქვედა ბრე Y მიმართ)

CUBICON
DESIGN & BUILDING ENGINEERING
ქალ. "ქუბიკონი", თბილისი, გეორგიევის ქუჩა 142
ტელ: (+995 591) 116444 www.cubicon.ge

პასუხისმგებელი კონსტრუქციაზე LEAD STRUCTURAL ENGINEER:	გამცემი ISSUED BY:	დამტკიცა APPROVED BY:
მ.სავაია	KJ	MS
ფურცლის ზომა PAPER SIZE	პროექტის № PROJECT №	
A1	146A24	
ფურცლის ნომერი SHEET. No	სტატუსი STATUS	მასშტაბი SCALE
ST-2003	CD	1:100

30.05.2025

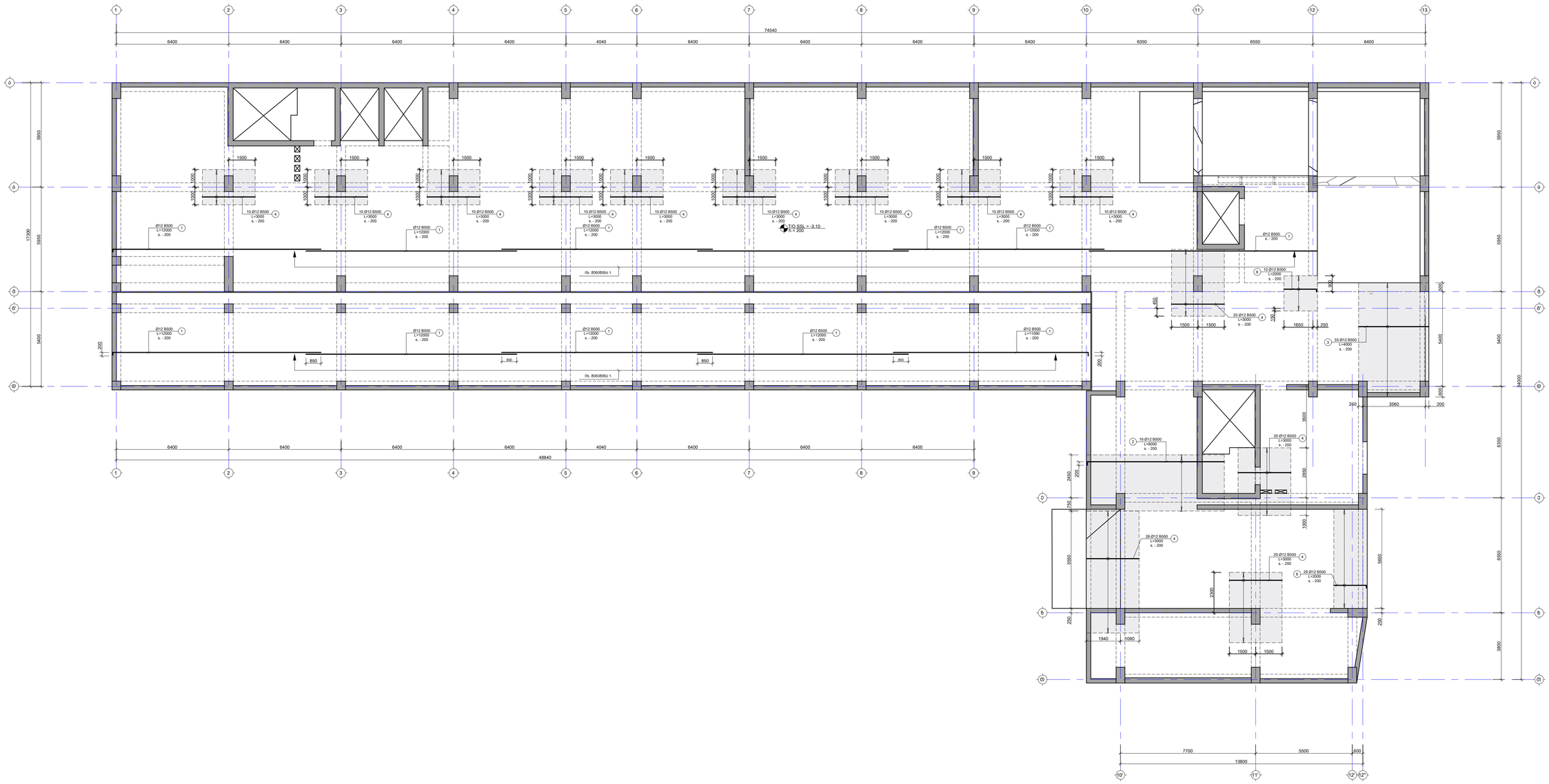

შენიშვნა:
NOTE:

1. არმატურის გადაბმა მოხდეს მაქსიმალურად (ანკერებით) მიმდებარე პიროტის დაცვით. EN 1992-1-1 8.7.2

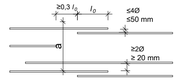

2. ქვითების მარკირება იხილეთ სახალხიდ ბეტონზე.

3. სანიენირო ტიპიზების ზომები და ადგილმდებარეობა მანიხილეთ არქიტექტურულ და სანიენირო ნახაზებთან ერთად. (MEP)

- დამატებითი ბადის კონტური

----	----	----	----
----	----	----	----
----	----	----	----
----	----	----	----
----	----	----	----
No	Date	Revision	Issued by

სიტუაციური სქემა
KEY PLAN

პროექტი
PROJECT
ბრაუნფილდინიან საცხოვრებელი სახლი

მისამართი
ADDRESS
ქ. თბილისში, ვეიფორ კუპრაძის ქუჩა, N20
ს/კ-01.19.36.016.774

ნახაზის დასახელება
DRWG. NAME
ბად. ფილის არმირების ბეტონი -3.10 ნიშნულზე (ხედი ზემო X მიმართ)

CUBICON
DESIGN & BUILDING ENGINEERING
შპს "კუბიკონი", თბილისი, ვეიფორ კუპრაძის ქუჩა 142
ტელ: (+995 591) 116444 www.cubicon.ge

მშენებლობის კონსტრუქციული ნაწილის მთავარი ინჟინერი LEAD STRUCTURAL ENGINEER: მ.სამუშია	გამოშვების თარიღი ISSUED BY: KJ	დამტკიცება APPROVED BY: MS
	ფორმატი PAPER SIZE A1	პროექტის № PROJECT No 146A24
ფურცლის ნომერი SHEET No ST-2004	სტატუსი STATUS CD	მასშტაბი SCALE 1:100

30.03.2026

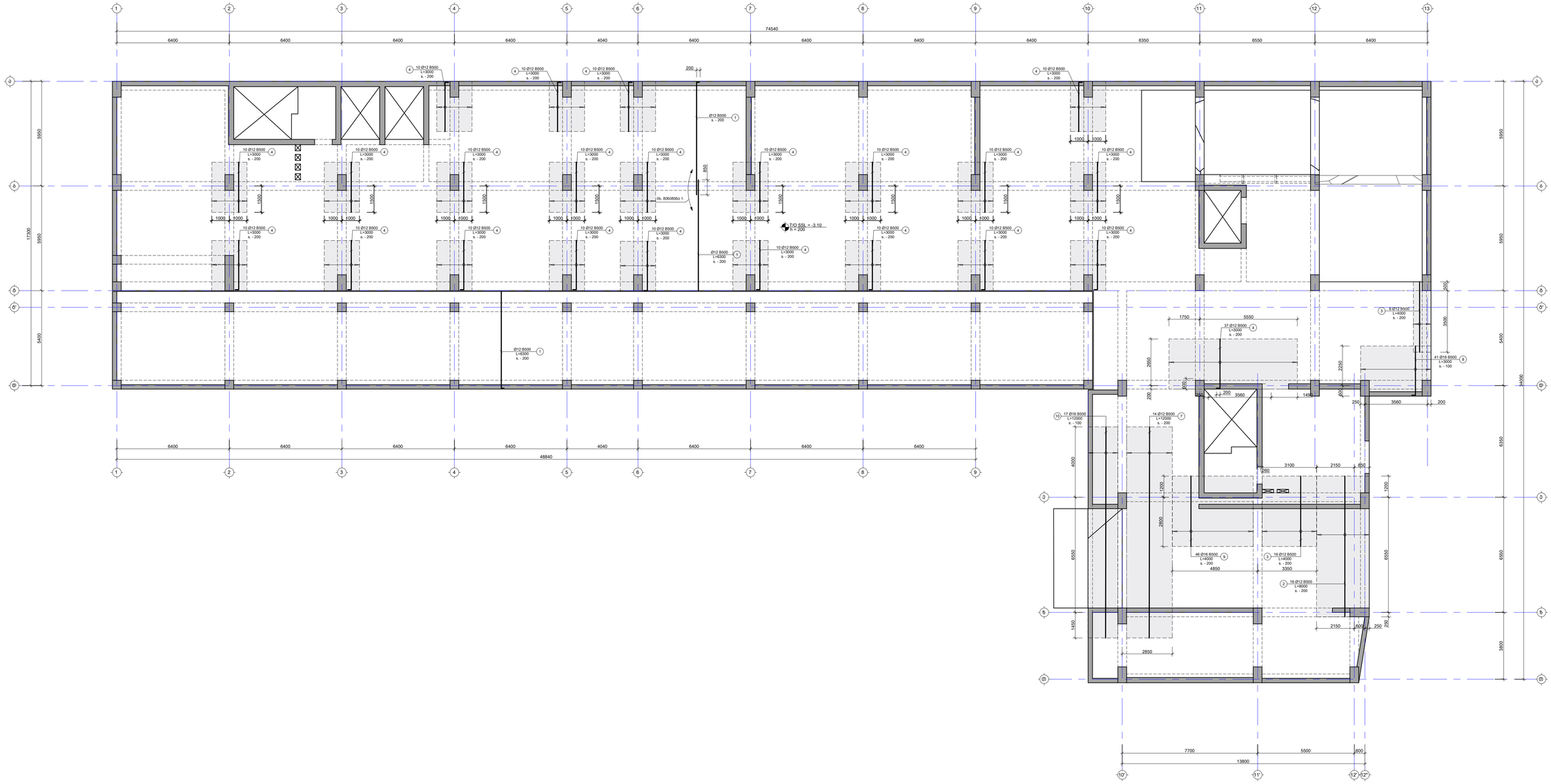

შენიშვნა:
NOTE:

1. არმატურის გადაბმა მოხდეს გადრატყლუად (აცდენილად) მიღებისებული პირობის დაცვით. EN 1992-1-1 8.7.2

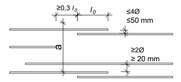

2. ქვითების მარკირება იხილეთ სახალხიდა ბეტონზე.

3. სანიენირო ღიობების ზომები და ადგილმდებარეობა განსხილულ არქიტექტურულ და სანიენირო ნახაზებთან ერთად. (MEP)

- დაგანტებითი ბადის კონტური

No.	Date	Revision	Issued by
----	----	----	----
----	----	----	----
----	----	----	----
----	----	----	----
----	----	----	----
----	----	----	----

ხედვების ჯამი
KEY PLAN

პროექტი
PROJECT
მრავალბინიანი საცხოვრებელი სახლი

მისამართი
ADDRESS
ქ. თბილისში, ვეტერ კპარაძის ქუჩა, N20
ს/კ.-01.19.36.016.774

ნახაზის დასახელება
DRWG. NAME
ბან. ფილის არმირების გეგმა -3.10 ნიშნულზე (ხედი მრე Y მიმართ)

CUBICON DESIGN & BUILDING ENGINEERING
მის.:"ავლაბარი", ფილტრის, ბეტონმავლის ქუჩა 142
ტელ.: (+995 591) 116444 www.cubicon.ge

მშენებლობის ხელმძღვანელი LEAD STRUCTURAL ENGINEER:	შეასრულა ISSUED BY:	შეამოწმა APPROVED BY:
მ.სავაია	KJ	MS
	ფორმატი PAPER SIZE	პროექტის № PROJECT No
	A1	146A24
ფურცლის ნომერი SHEET No	სტატუსი STATUS	მასშტაბი SCALE
ST-2005	CD	1:100

30.12.2025

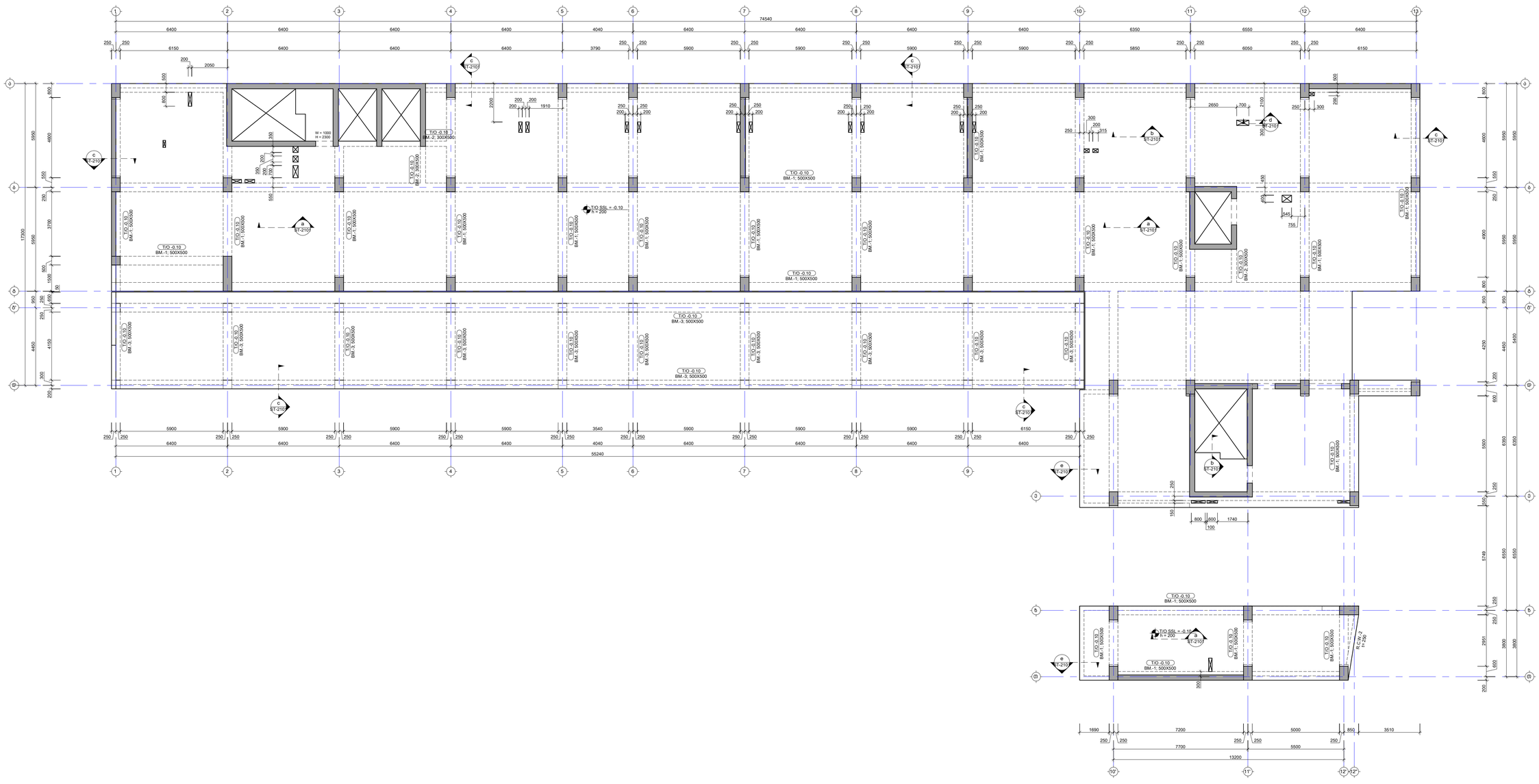

ᲨᲔᲜᲘᲨᲕᲜᲐ:
NOTE:

1. ნახაზი დამუშავებულია 17.03.2026 მარილიფი მიღებული არქიტექტურის საფუძველზე.
2. სხვისების მოპყრობების მარკირება იხ. ფურც.ST-1111 ; ST-2001
3. მენ. კედლების მარკირება იხ. ფურც.ST-1111 ; ST-2001
4. სვეტების მარკირება იხ. ფურც.ST-1111
5. რიგელების მარკირება იხ. ფურც.ST-2001 - ST-2033
6. მენ. სვეტების არმირება იხ. ფურც. ----
7. მენ. კედლების არმირება იხ. ფურც. ----
8. მენ. რიგელების არმირება იხ. ფურც. ST-4101 - ST-4103

No	Date	Revision	Issued by
----	----	----	----
----	----	----	----
----	----	----	----
----	----	----	----
----	----	----	----

ხედვების სქემა
KEY PLAN

პროექტი
PROJECT
მრავალბინიანი საცხოვრებელი სახლი

მისამართი
ADDRESS
ქ. თბილისში, პეტრე კუპრაძის ქუჩა, N20
ს/კ:-01.19.36.016.774

ნახაზის დასახელება
DRWG. NAME
ბადახარჯის ფილის საყრდენი ბეტონი -0.10 ნიშნულზე

CUBICON
DESIGN & BUILDING ENGINEERING
შპს "კუბიკონი", ფილიალი, ბეთანიაშვილის ქუჩა 162
0197, (+995 591) 116444 www.cubicon.ge

პასუხისმგებელი კონსტრუქციებზე LEAD STRUCTURAL ENGINEER:	შეასრულა ISSUED BY:	შეამოწმა APPROVED BY:
მ.სავაია	KJ	MS
	ფორმატი PAPER SIZE: A1	პროექტის N PROJECT No: 146A24
ფურცლის ნომერი SHEET No: ST-2007	სტატუსი STATUS: CD	მასშტაბი SCALE: 1:100

30/03/2026

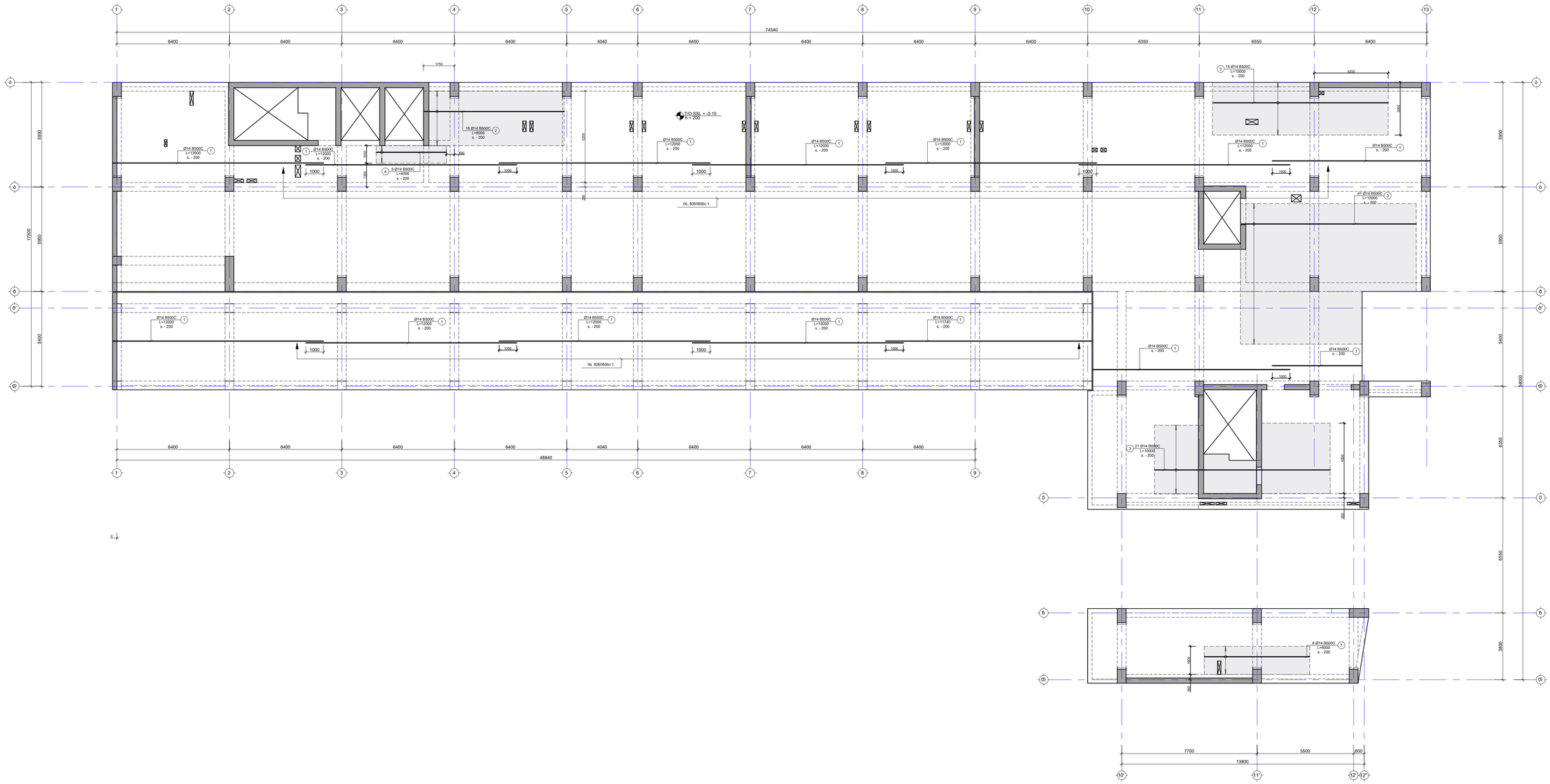
74540
6400
6400
6400
6400
4040
6400
6400
6400
6400
6350
6550
6400
48840
17900
5950
5950
5400
4000
6350
6550
3800
1750
4200
300
500
300
300
300
300
300
1000
1000
1000

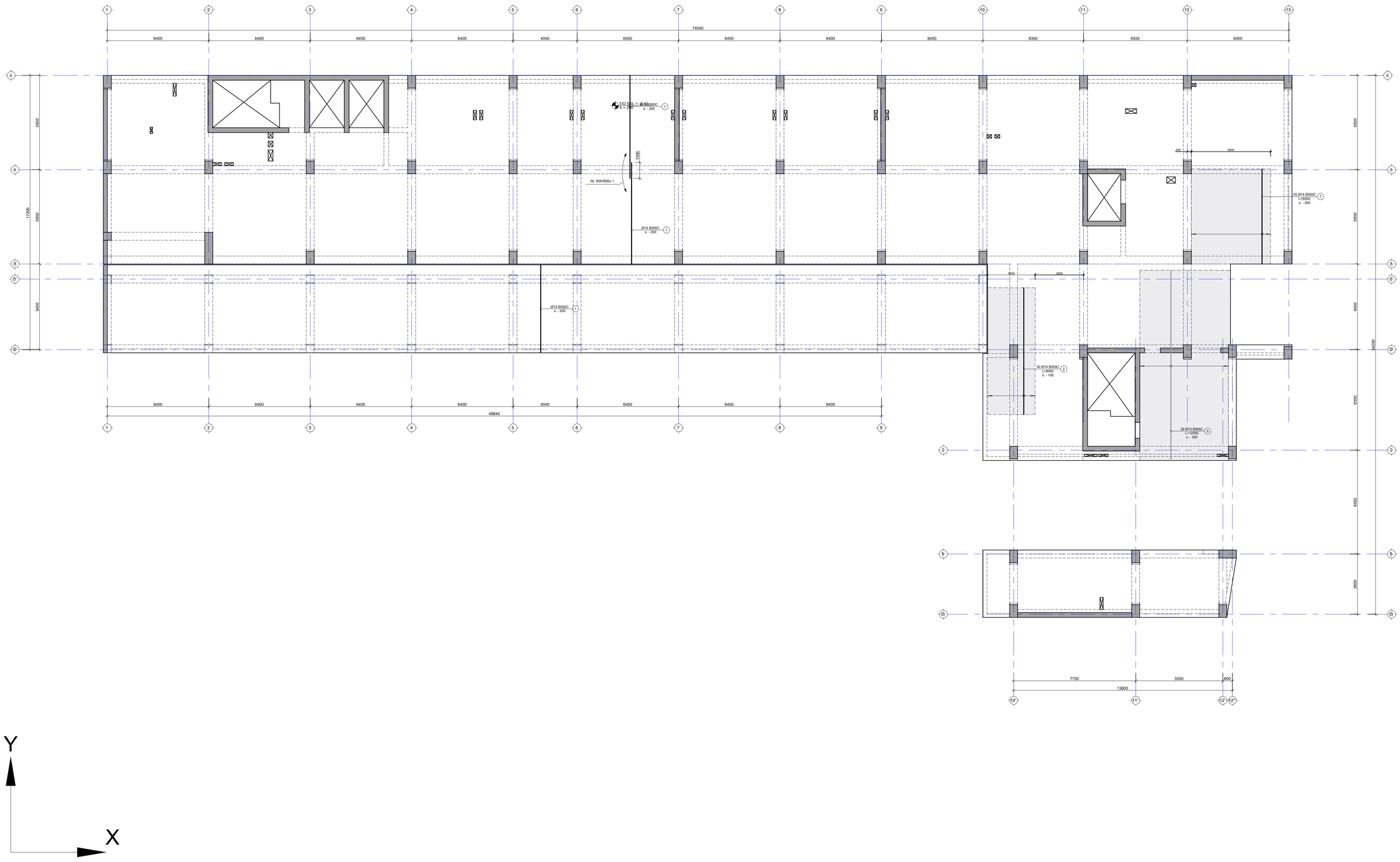

შენიშვნა:
NOTE:

1. არმატურის გადაბმა მოხდეს მაქსიმალურად (აკმაყოფილოს) მითითებული პირობის დაცვით. EN 1992-1-1 8.7.2

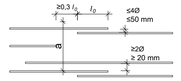

2. ქვითების მარკირება იხილეთ სახსრებზე გეგმაზე.

3. საინჟინრო ტიპიზაციის ზომები და აღდგენითმდგარობა მანიშნებლებ არქიტექტურულ და საინჟინრო ნახაზებთან ერთად. (MEP)

- დამცავი ბადის ქონდური

No	Date	Revision	Issued by
----	----	----	----
----	----	----	----
----	----	----	----
----	----	----	----
----	----	----	----

საორიენტაციო სქემა
KEY PLAN

პროექტი
PROJECT
მრავალბინიანი საცხოვრებელი სახლი

მისამართი
ADDRESS
ქ. თბილისში, ვაჟა-ფშაველას ქუჩა, N20
ს.კ.-01.19.36.016.774

ნახაზის დასახელება
DRWG. NAME
ბლოკ. წილის არმირების გეგმა -0.10 ნიშნულზე (ქვედა ზონა Y მიმართულ)

CUBICON
DESIGN & BUILDING ENGINEERING
შპს "კუბიკონი", თბილისი, ვაშინგტონის ქუჩა 142
ტელ: (+995 591) 116444 www.cubicon.ge

მშენებლობის პროექტირების ხელმძღვანელი LEAD STRUCTURAL ENGINEER:	გამცემი ISSUED BY:	მოწმების APPROVED BY:
გ.სამადაშვილი	KJ	MS
	ფორმატი PAPER SIZE: A1	პროექტის N PROJECT No: 146A24
ფურცლის ნომერი SHEET No: ST-2009	სტატუსი STATUS: CD	მასშტაბი SCALE: 1:100

30.03.2026

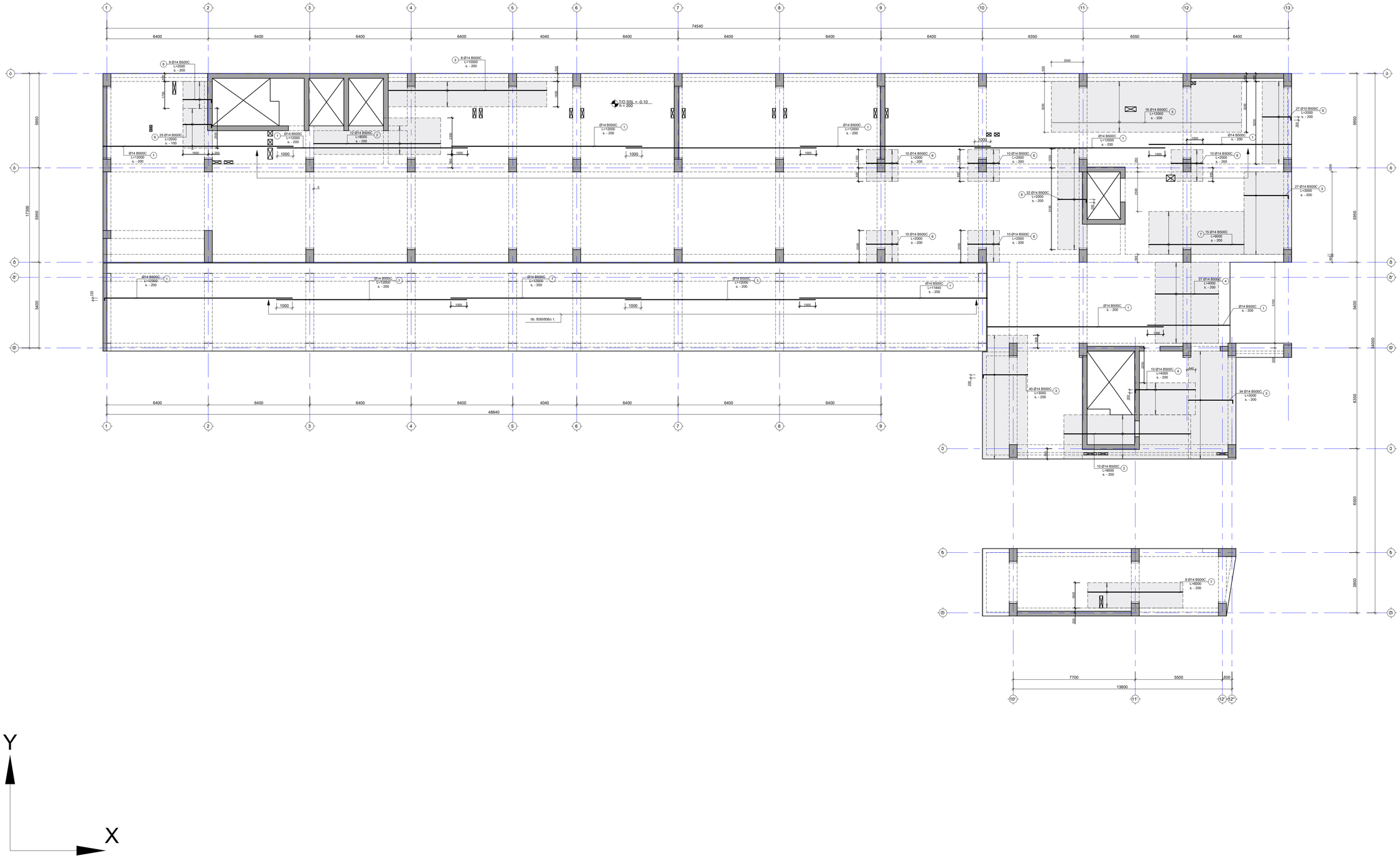

შენიშვნა:
NOTE:

1. არმატურის გადაბმა მოხდეს მაქსიმალურად (აცილებლად) მიმდებარე პირობის დაცვით. EN 1992-1-1 8.7.2

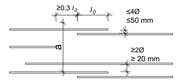

2. ქვითების მარკირება იხილეთ სახელობის ბეტონის.

3. საინჟინრო ქსელების ზომები და ადგილმდებარეობა მანიჭილეთ არქიტექტურულ და საინჟინრო ნახაზებთან ერთად. (MEP)

- დამცავი ბეტონის ბადის კონტური

No.	Date	Revision	Issued by
----	----	----	----
----	----	----	----
----	----	----	----
----	----	----	----
----	----	----	----
----	----	----	----

ხედვების ჯამი
KEY PLAN

პროექტი
PROJECT
მრავალბინიანი საცხოვრებელი სახლი

მისამართი
ADDRESS
ქ. თბილისში, ვეტერან კაპრაძის ქუჩა, N20
ს/კ:-01.19.36.016.774

ნახაზის დასახელება
DRWG. NAME
ტან. ფილის არმირების გეგმა -0.10 ნიშნულზე (ხედი მრე X მიმართ)

CUBICON DESIGN & BUILDING ENGINEERING
მის: ა.ფაღავის, ვეტერანთა, ეკლესიასთან ქუჩა 142
ტელ: (+995 591) 116444 www.cubicon.ge

პასუხისმგებელი LEAD STRUCTURAL ENGINEER:	შესრულებულია ISSUED BY:	შემოწმებულია APPROVED BY:
გ.სააკაძე	KJ	MS
ფორმატი PAPER SIZE	პროექტის No PROJECT No	
A1	146A24	
ფურცლის ნომერი SHEET No	სტატუსი STATUS	მასშტაბი SCALE
ST-2010	CD	1:100

30.12.2025

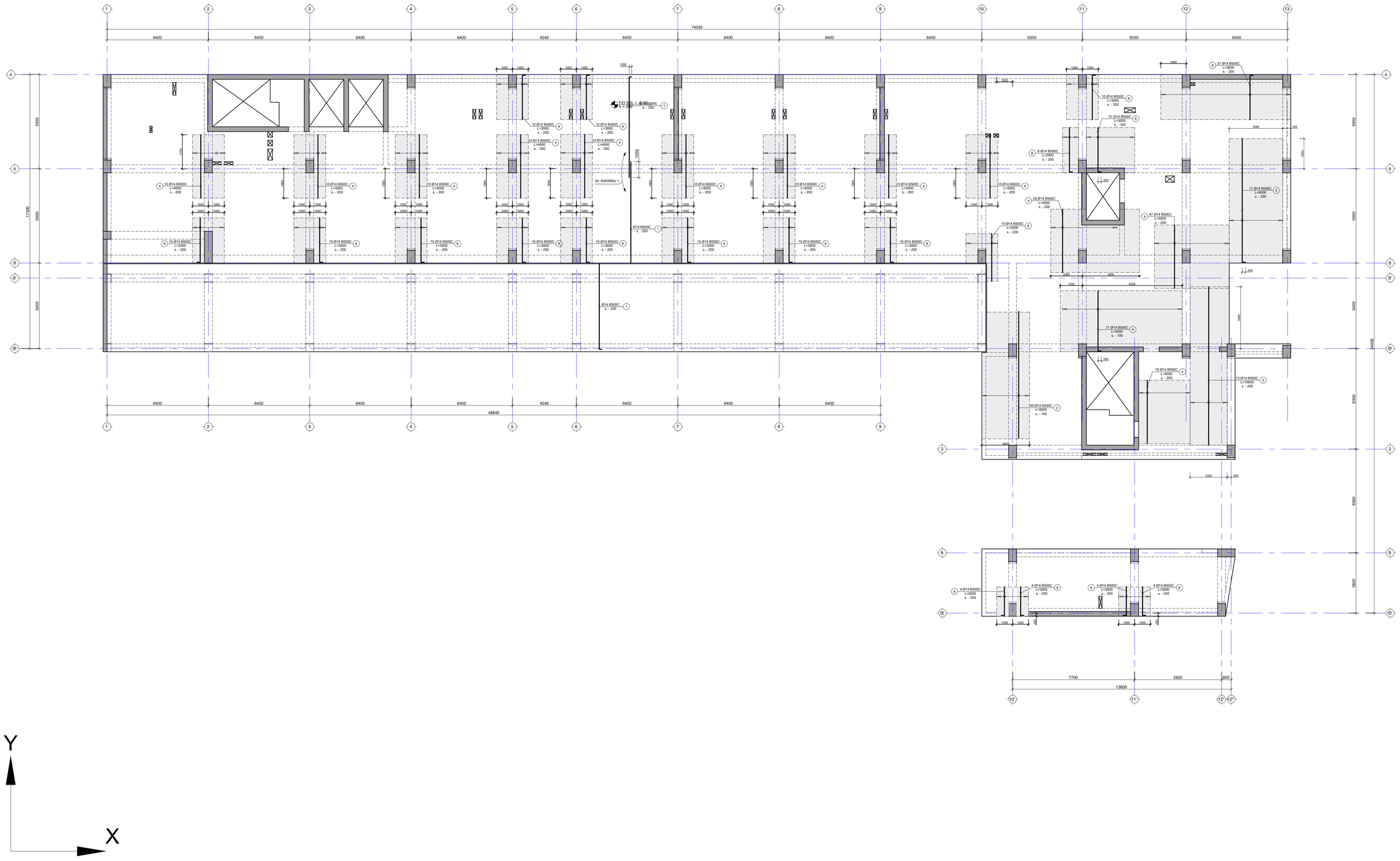

NOTE:

1. არმატურის გადაბმა მოხდეს მაქსიმალურად (აცდენილად) მიმდებარეში პირობის დაცვით. EN 1992-1-1 8.7.2

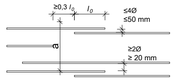

2. ქვითების მარკირება იხილეთ სახურავის გეგმაზე.

3. სანიტარიის ტიპიური ბოლები და ამდინარეობებია მანიხილეთ არქიტექტურულ და სანიტარიის ნახაზებთან ერთად. (MEP)

- დამატებითი ბადის ქონდური

No	Date	Revision	Issued by
-----	----	----	-----
-----	----	----	-----
-----	----	----	-----
-----	----	----	-----
-----	----	----	-----

KEY PLAN

PROJECT
მრავალბინიანი საცხოვრებელი სახლი

ADDRESS
ქ. თბილისში, პეტრე კუპრაძის ქუჩა, N20
ს/კ -01.19.36.016.774

DRWG. NAME
ბად. ფილის არმირების გეგმა -0.10
ნიშნულზე (ხედი ზრე Y მიმართ)

CUBICON DESIGN & BUILDING ENGINEERING
ზას "კუბიკონი", ქ.თბილისი, გეორგიევის ქუჩა 142
ტელ: (+995 591) 116444 www.cubicon.ge

LEAD STRUCTURAL ENGINEER:	ISSUED BY:	APPROVED BY:
მ.საჯაია	KJ	MS
PAPER SIZE	PROJECT No	
A1	146A24	
SHEET. No	STATUS	SCALE
ST-2011	CD	1:100

80608360

შენიშვნა:
NOTE:

1. ნახაზი დამუშავებულია 17.03.2026 თარიღში მიღებული არქიტექტურის საფუძველზე.
2. სიხისტის დიაფრაგმების მარკირება იხ. ფურც.ST-1111 ; ST-2001
3. მონ. კედლების მარკირება იხ. ფურც.ST-1111 ; ST-2001
4. სვეტების მარკირება იხ. ფურც.ST-1111
5. რიგელების მარკირება იხ. ფურც.ST-2001 - ST-2033
6. მონ. სვეტების არმირება იხ. ფურც. ----
7. მონ. კედლების არმირება იხ. ფურც. ----
8. მონ. რიგელების არმირება იხ. ფურც. ST-4101 - ST-4103

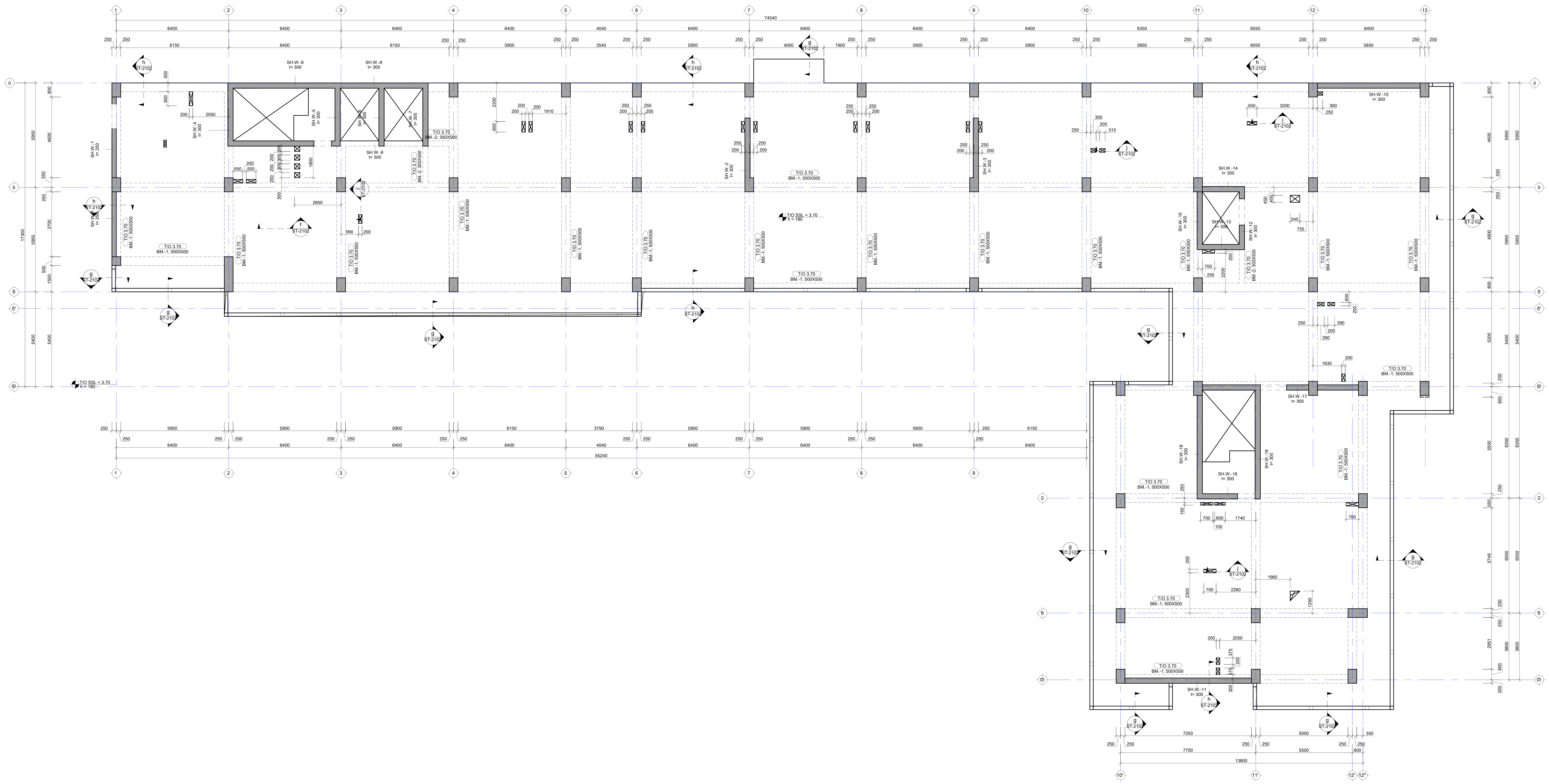

No	Date	Revision	Issued by

საკვანძო სქემა
KEY PLAN

პროექტი
PROJECT
მრავალბინიანი საცხოვრებელი სახლი

მისამართი
ADDRESS
ქ. თბილისში, ვიქტორ კუპრაძის ქუჩა, N2ე
ს./კ.-01.19.36.016.774

ნახაზის დასახელება
DRWG. NAME
გადახურვის ფილის საყალიბე გეგმა +3.70 ნიშნულზე

CUBICON©
DESIGN & BUILDING ENGINEERING
შპს "კუბიკონი", თბილისი, ბელიაშვილის ქუჩა 142
ტელ: (+995 591) 116444 www.cubicon.ge

მთავარი კონსტრუქტორი: LEAD STRUCTURAL ENGINEER:	შეასრულა: ISSUED BY:	შეამოწმა APPROVED BY:
მ.საჯაია	KJ	MS
	ფორმატი PAPER SIZE A1	პროექტის №: PROJECT No 146A24
ფურცლის ნომერი SHEET. No ST-2013	სტადია STATUS CD	მასშტაბი SCALE 1:100

30.03.2026

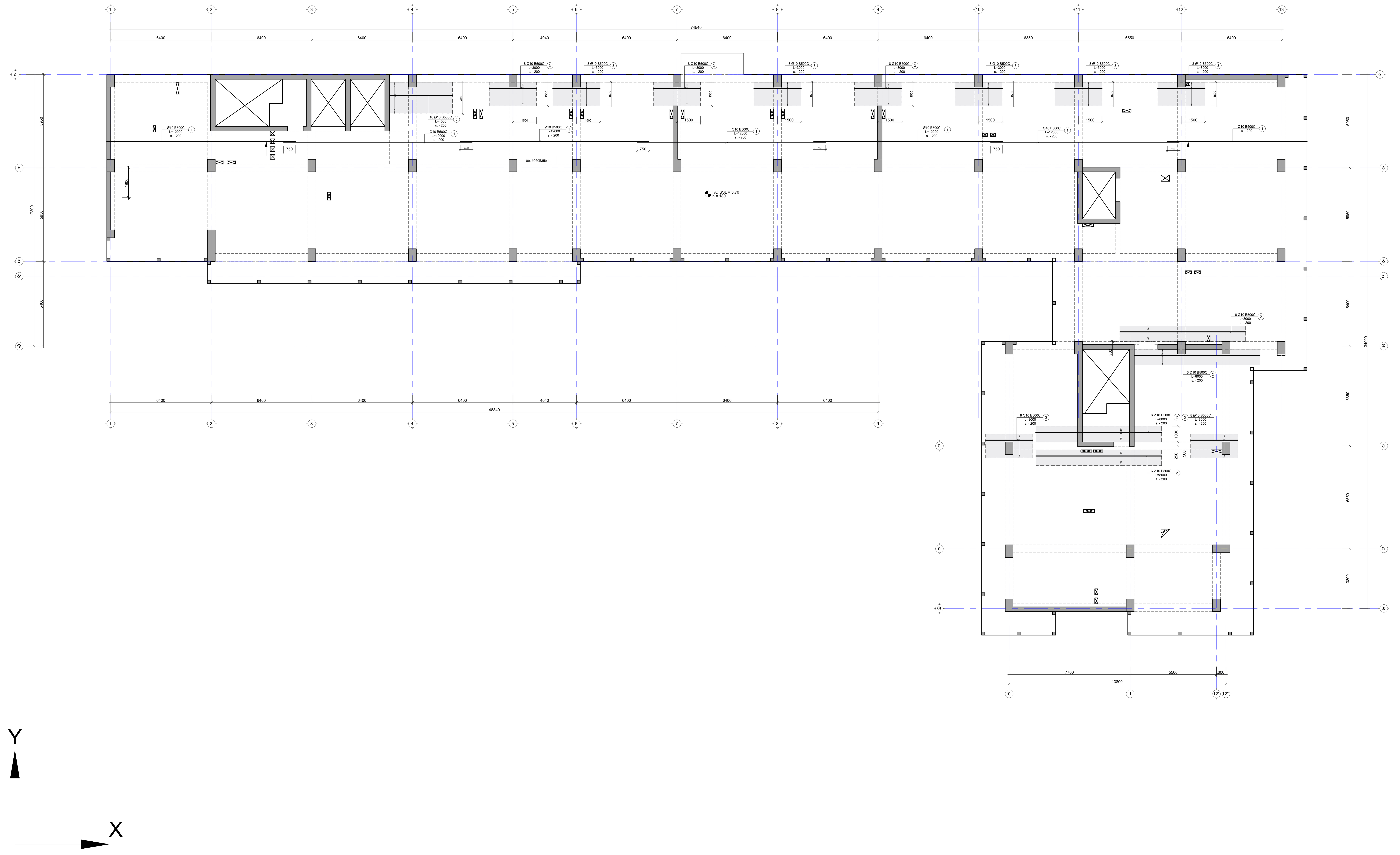

შენიშვნა:
NOTE:

1. არმატურის გადაბმა მოხდეს ჭადრაკულად (აცდენილად) მითითებული პირობის დაცვით. EN 1992-1-1 8.7.2

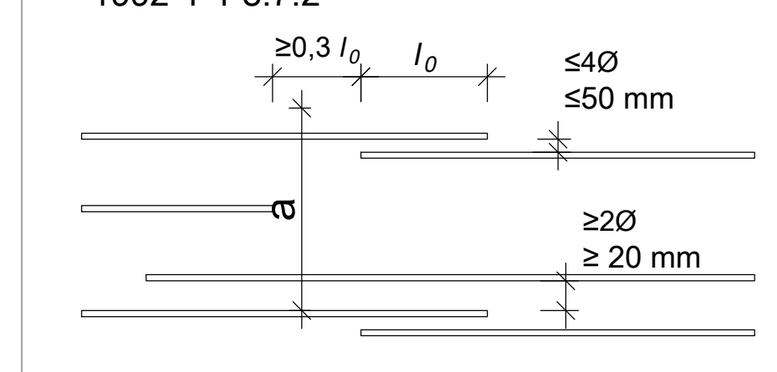

2. კვეთების მარკირება იხილეთ საყალიბე გეგმაზე.

3. საინჟინრო ღიობების ზომები და ადგილმდებარეობა განიხილეთ არქიტექტურულ და საინჟინრო ნახაზებთან ერთად. (MEP)

- დამატებითი ბადის კონტური

No	Date	Revision	Issued by
----	----	----	----
----	----	----	----
----	----	----	----
----	----	----	----
----	----	----	----

სიტუაციური სქემა
KEY PLAN

პროექტი
PROJECT
მრავალბინიანი საცხოვრებელი სახლი

მისამართი
ADDRESS
ქ. თბილისში, ვიქტორ კუპრაძის ქუჩა, N2ე
ს./კ.-01.19.36.016.774

ნახაზის დასახელება
DRWG. NAME
გად. ფილის არმირების გეგმა +3.70 ნიშნულზე (ქვედა შრე X მიმართ)

CUBICON DESIGN & BUILDING ENGINEERING
შპს "კუბიკონი", თბილისი, ბელიაშვილის ქუჩა 142
ტელ: (+995 591) 116444 www.cubicon.ge

მთავარი კონსტრუქტორი: LEAD STRUCTURAL ENGINEER: მ.საჯაია	შეასრულა: ISSUED BY: KJ	შეამოწმა APPROVED BY: MS
	ფორმატი PAPER SIZE A1	პროექტის №: PROJECT No 146A24
ფურცლის ნომერი SHEET. No ST-2014	სტადია STATUS CD	მასშტაბი SCALE 1:100

30.03.2026

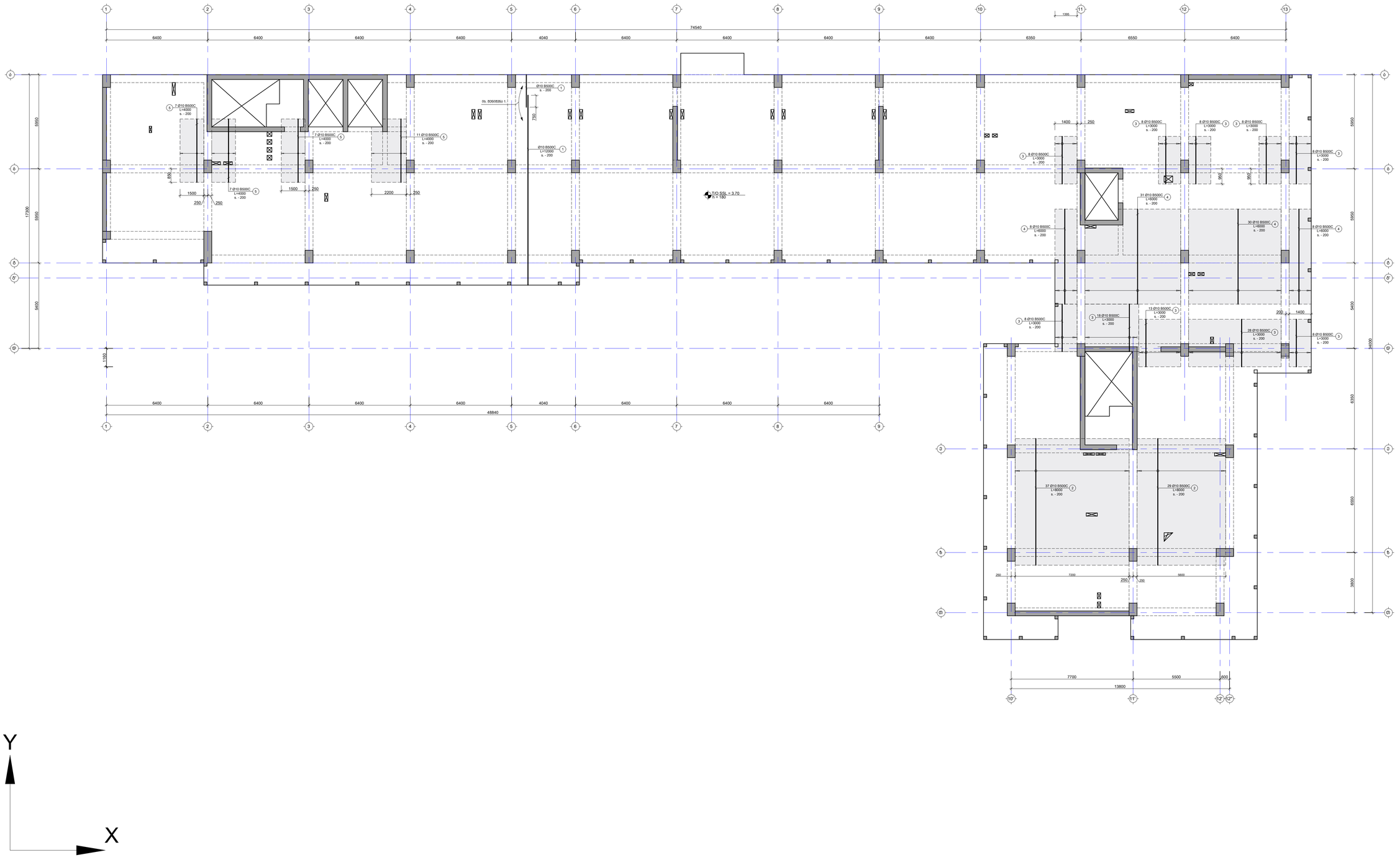

შენიშვნა:
NOTE:

1. არმატურის გადაბმა მოხდეს მაქსიმალურად (ავტომატურად) მიღებისებული პირობის დაცვით. EN 1992-1-1 8.7.2

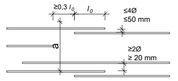

2. ქვითების მარკირება იხილეთ სახალიციე დეტალზე.

3. სანიენირო ღიობების ზომები და ადგილმდებარეობა მანიჰილტემ არქიტექტურულ და სანიენირო ნახაზებთან ერთად. (MEP)

- დამგებებითი ბადის კონფიგური

No	Date	Revision	Issued by
----	----	----	----
----	----	----	----
----	----	----	----
----	----	----	----
----	----	----	----

საკვანძო სქემა
KEY PLAN

პროექტი
PROJECT
მრავალბინიანი საცხოვრებელი სახლი

მისამართი
ADDRESS
ქ. თბილისში, ვაჟა-ფშაველას ქუჩა, N20
ს.კ.-01.19.36.016.774

ნახაზის დასახელება
DRWG. NAME
ბად. წილის არმირების გეგმა +3.70 ნიშნულზე (ქვედა ზონა Y მიმართ)

CUBICON DESIGN & BUILDING ENGINEERING
მის: "ვაზისუბანი", მცხეთის, ბეთლემისის ქმნა 142
ტელ: (+995 591) 116444 www.cubicon.ge

მპასუხისმგებლობით: LEAD STRUCTURAL ENGINEER:	შესრულება: ISSUED BY:	შემოწმება APPROVED BY:
მ.სებაძე	KJ	MS
	ფორმატი PAPER SIZE	პროექტის №: PROJECT No
	A1	146A24
ფურცლის ნომერი SHEET No	სტატუსი STATUS	მასშტაბი SCALE
ST-2015	CD	----

30.12.2025

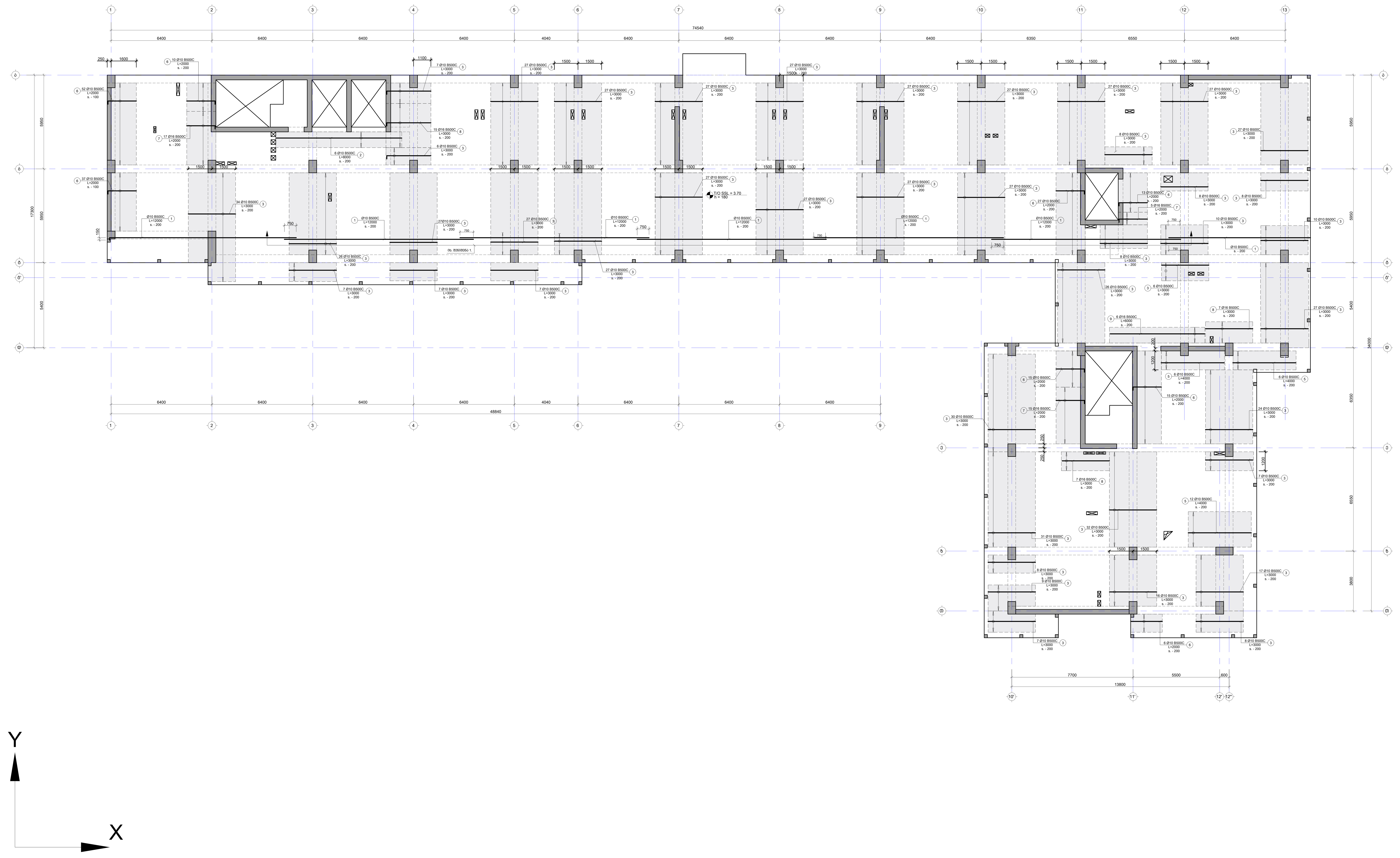

შენიშვნა:
NOTE:

1. არმატურის გადაბმა მოხდეს ჭადრაკულად (აცდენილად) მითითებული პირობის დაცვით. EN 1992-1-1 8.7.2

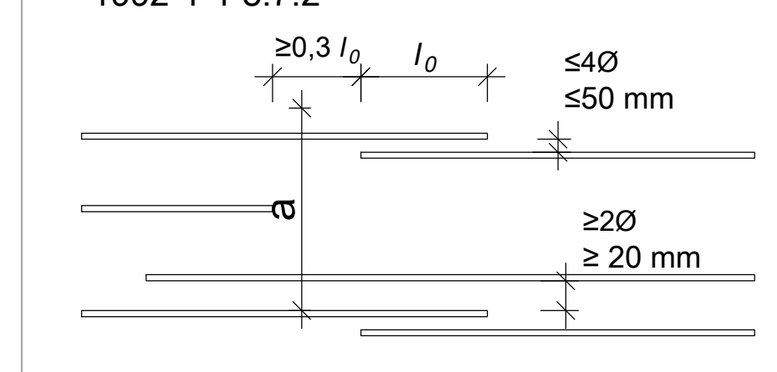

2. კვეთების მარკირება იხილეთ საყალიბე გეგმაზე.

3. საინჟინრო ღიობების ზომები და ადგილმდებარეობა განიხილეთ არქიტექტურულ და საინჟინრო ნახაზებთან ერთად. (MEP)

- დამატებითი ბადის კონტური

No	Date	Revision	Issued by

საორიენტაციო გეგმა
KEY PLAN

პროექტი
PROJECT
მრავალბინიანი საცხოვრებელი სახლი

მისამართი
ADDRESS
ქ. თბილისში, ვიქტორ კუპრაძის ქუჩა, N2ე
ს./კ.-01.19.36.016.774

ნახაზის დასახელება
DRWG. NAME
გად. ფილის არმირების გეგმა +3.70 ნიშნულზე (ზედა შრე X მიმართ)

CUBICON©
DESIGN & BUILDING ENGINEERING
შპს "კუბიკონი", თბილისი, ბელიაშვილის ქუჩა 142
ტელ: (+995 591) 116444 www.cubicon.ge

მთავარი კონსტრუქტორი: LEAD STRUCTURAL ENGINEER:	შეასრულა: ISSUED BY:	შეამოწმა APPROVED BY:
მ.საჯაია	KJ	MS
	ფორმატი PAPER SIZE: A1	პროექტის №: PROJECT No: 146A24
ფურცლის ნომერი SHEET. No: ST-2016	სტადია STATUS: CD	მასშტაბი SCALE: 1:100

30.03.2026

შენიშვნა:
NOTE:

1. არმატურის გადაბმა მოხდეს მაქრატაქულად (გადფენილად) მიღებისებული პირობის დაცვით. EN 1992-1-1 8.7.2

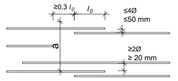

2. ქვითების მარკირება იხილეთ სახალხებე გეგმაზე.

3. სანიენირო ტიპიზაციის ზომები და აღდგილმდებარეობა განისაზღვრება არქიტექტურულ და სანიენირო ნახაზებთან ერთად. (MEP)

- დამატებითი ბადის ქონდარი

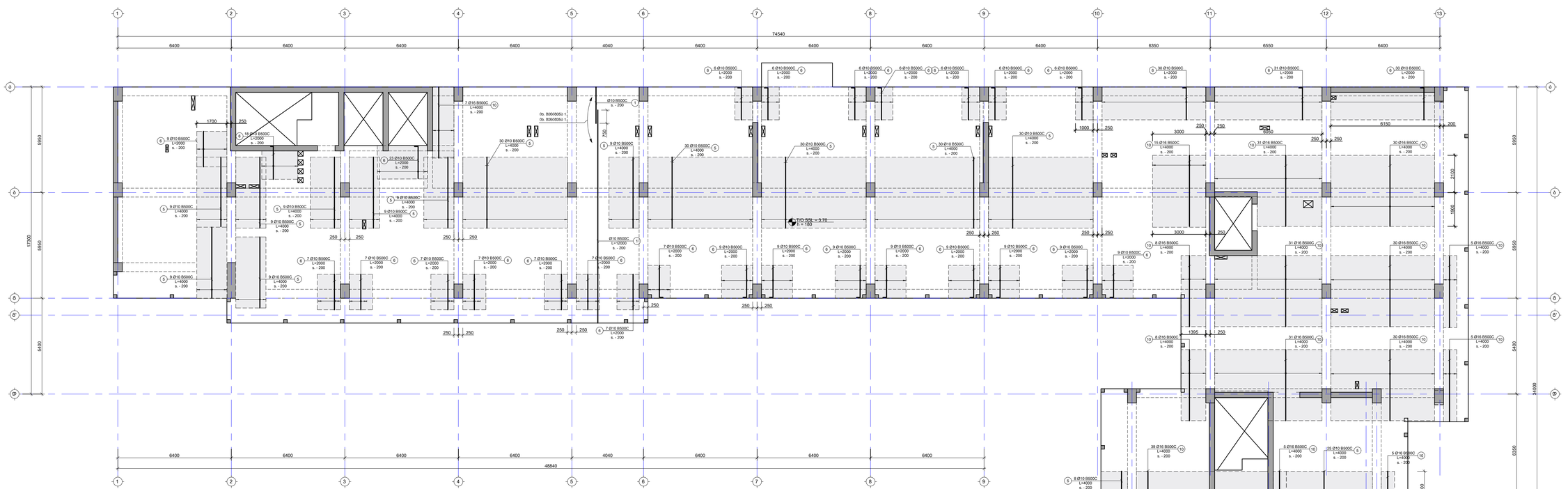

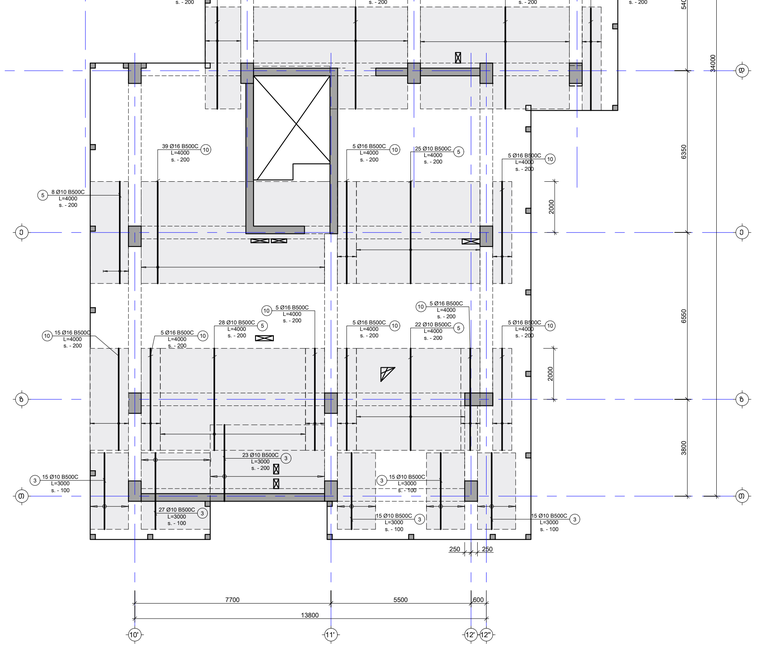

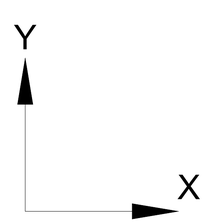

No	Date	Revision	Issued by
-----	----	----	-----
-----	----	----	-----
-----	----	----	-----
-----	----	----	-----
-----	----	----	-----

საკვანძო სქემა
KEY PLAN

პროექტი
PROJECT
მრავალბინიანი საცხოვრებელი სახლი

მისამართი
ADDRESS
ქ. თბილისში, პეტრე კაპანაძის ქუჩა, N20
ს.კ.-01.19.36.016.774

ნახაზის დასახელება
DRWG. NAME
ბად. წელის არმირების ბეტმა +3.70 ნიშნულზე (ტიპა მრე Y მიმართ)

შპს "კუბიკონი", მცხეთის, ატენისთვის ქუჩა 142
ტელ: (+995 591) 116444 www.cubicon.ge

მშენებლობის კონსტრუქციების ინჟინერი LEAD STRUCTURAL ENGINEER:	შემსრულებელი ISSUED BY:	შემოწმებული APPROVED BY:
გ.სააკაძე	KJ	MS
ფურცლის ზომა PAPER SIZE	პროექტის N PROJECT No	
A1	146A24	
ფურცლის ნომერი SHEET. No	სტატუსი STATUS	მასშტაბი SCALE
ST-2017	CD	1:100

30.03.2026

შენიშვნა:
NOTE:

1. ნახაზი დამუშავებულია 17.03.2026 თარიღში მიღებული არქიტექტურის საფუძველზე.
2. სიხისტის დიაფრაგმების მარკირება იხ. ფურც.ST-1111 ; ST-2001
3. მონ. კედლების მარკირება იხ. ფურც.ST-1111 ; ST-2001
4. სვეტების მარკირება იხ. ფურც.ST-1111
5. რიგელების მარკირება იხ. ფურც.ST-2001 - ST-2033
6. მონ. სვეტების არმირება იხ. ფურც. ----
7. მონ. კედლების არმირება იხ. ფურც. ----
8. მონ. რიგელების არმირება იხ. ფურც. ST-4101 - ST-4103

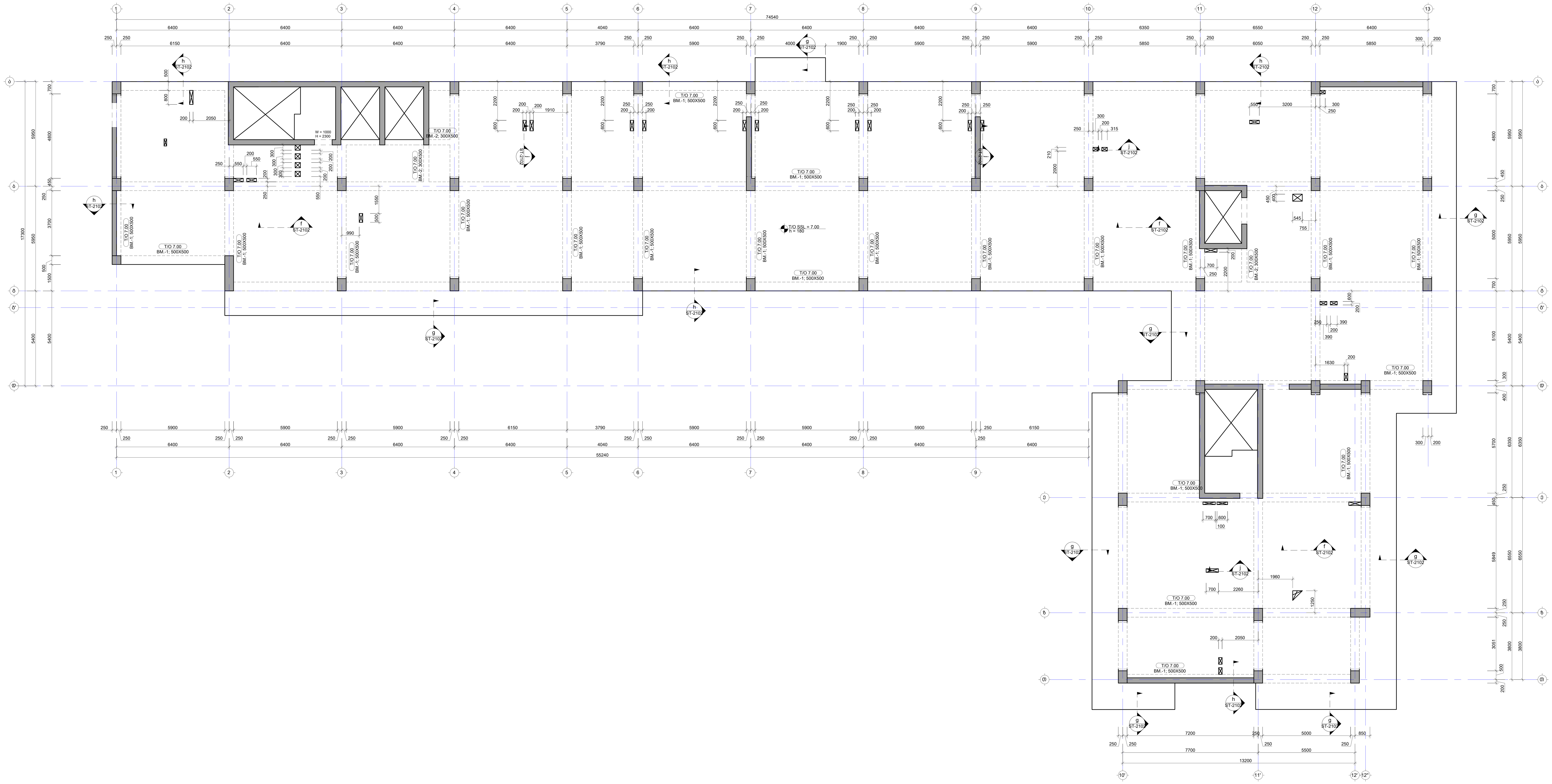

----	----	----	----
----	----	----	----
----	----	----	----
----	----	----	----
----	----	----	----
No	Date	Revision	Issued by

სიტუაციური სქემა
KEY PLAN

პროექტი
PROJECT

მრავალბინიანი საცხოვრებელი სახლი

მისამართი
ADDRESS

ქ. თბილისში, ვიქტორ კუპრაძის ქუჩა, N2ე
ს./კ.-01.19.36.016.774

ნახაზის დასახელება
DRWG. NAME

გადახურვის ფილის საყალიბე გეგმა +7.00 ნიშნულზე

CUBICON DESIGN & BUILDING ENGINEERING
შპს "კუბიკონი", თბილისი, ბელიაშვილის ქუჩა 142
ტელ: (+995 591) 116444 www.cubicon.ge

მთავარი კონსტრუქტორი: LEAD STRUCTURAL ENGINEER:	შეასრულა: ISSUED BY:	შეამოწმა APPROVED BY:
მ.საჯაია	KJ	MS
	ფორმატი PAPER SIZE: A1	პროექტის №: PROJECT No: 146A24
ფურცლის ნომერი SHEET. No: ST-2019	სტადია STATUS: CD	მასშტაბი SCALE: 1:100

30.03.2026

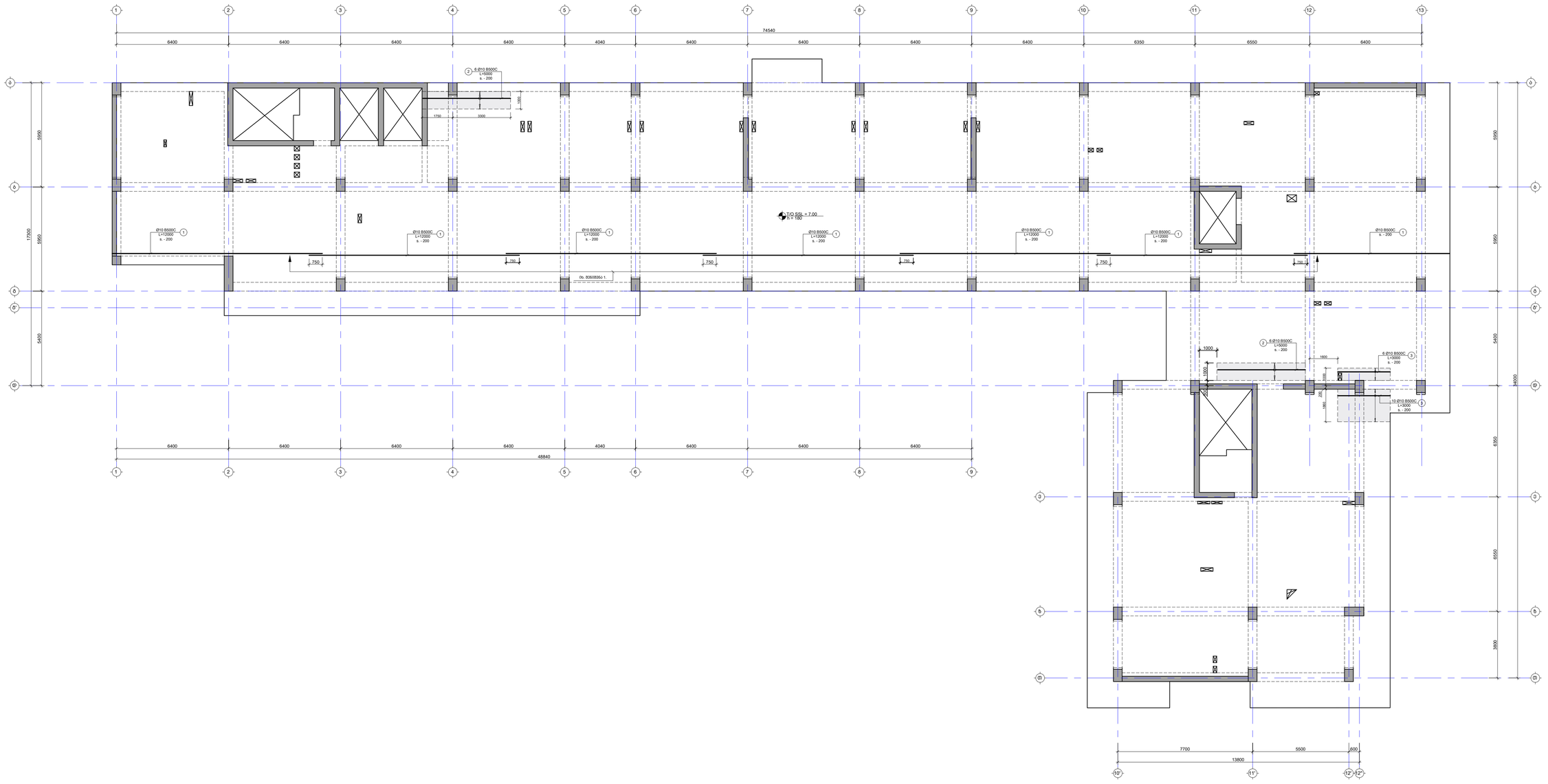

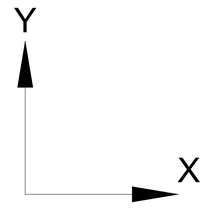

შენიშვნა:
NOTE:

1. არმატურის გადაბმა მოხდეს მარტოკაქლად (აცდენილად) მითითებული პირობის დაცვით. EN 1992-1-1 8.7.2

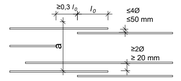

2. ქვითების მარკირება იხილეთ სახაზელიან გეგმაზე.

3. სანიენირო ღიობების ზომები და ადგილმდებარეობა განსხილულ არქიტექტურულ და სანიენირო ნახაზებთან ერთად. (MEP)

- დაბეტონებითი ბადის კონტური

No	Date	Revision	Issued by
----	----	----	----
----	----	----	----
----	----	----	----
----	----	----	----
----	----	----	----

საკვანძო სქემა
KEY PLAN

პროექტი
PROJECT
მრავალბინიანი საცხოვრებელი სახლი

მისამართი
ADDRESS
ქ. თბილისში, პეტრო კასრაძის ქუჩა, N20
ს.კ.-01.19.36.016.774

ნახაზის დასახელება
DRWG. NAME
ბად. ფილის არმ. ბეტონი +7.00 - +40.00
ნ.-მშრ(ავთრა მრივ X მიმ.)

CUBICON DESIGN & BUILDING ENGINEERING
მის. ა.წერეთლის, მალიტოს, ბეტონსამშენის კომპ 142
ტელ: (+995 591) 116444 www.cubicon.ge

მთავარი კონსტრუქტორი LEAD STRUCTURAL ENGINEER:	გამცემი ISSUED BY:	მოწონება APPROVED BY:
გ.საბაიძე	KJ	MS
ფორმატი PAPER SIZE	პროექტის №№ PROJECT No	
A1	146A24	
ფურცლის ნომერი SHEET. No	სტატუსი STATUS	მასშტაბი SCALE
ST-2020	CD	1:100

30.03.2020

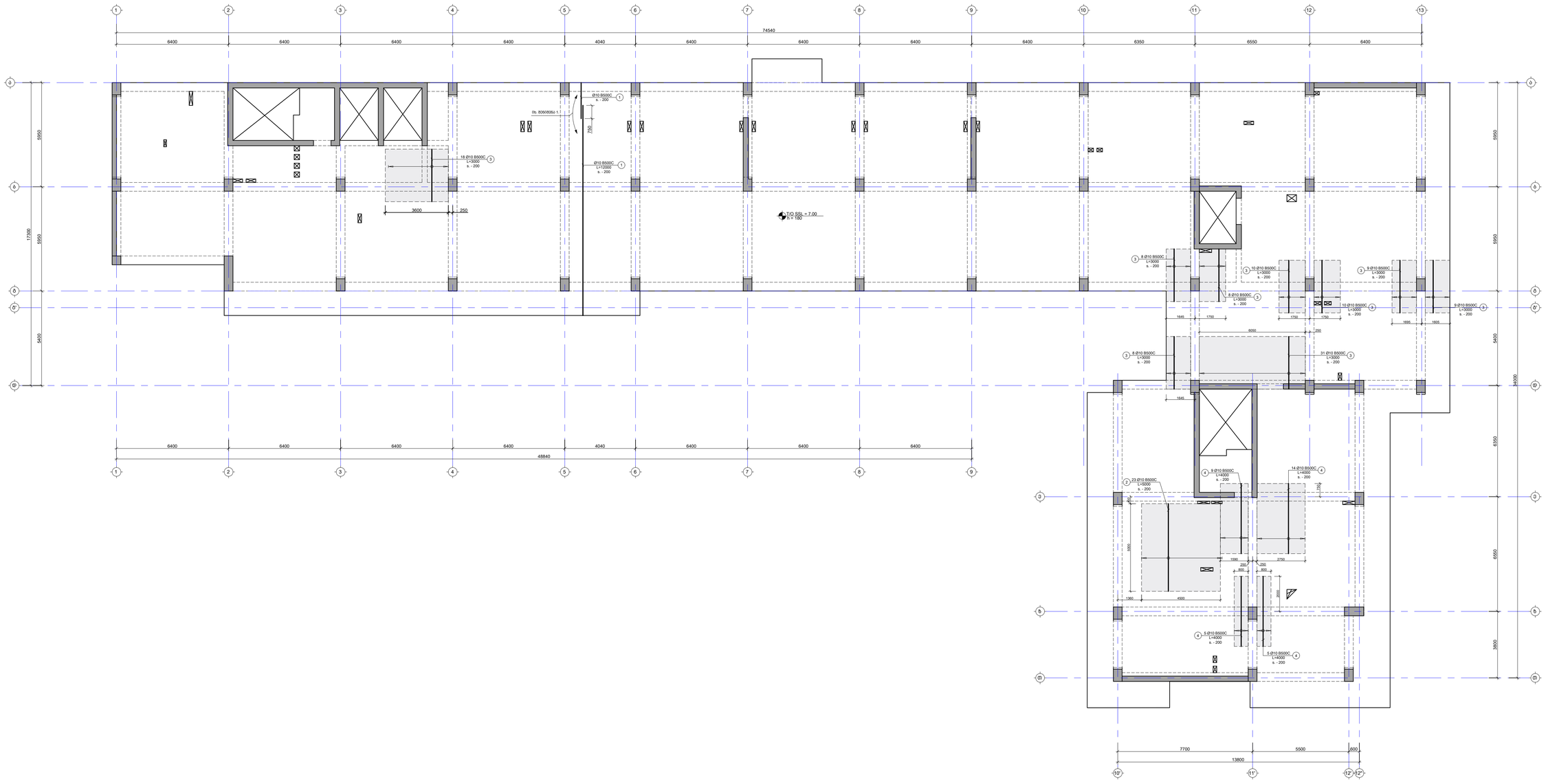

შენიშვნა:
NOTE:

1. არმატურის გადაბმა მოხდეს მაქსიმალურად (ავტომატურად) მიღებისებული პირობის დაცვით. EN 1992-1-1 8.7.2

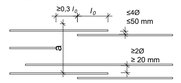

2. ქვითების მარკირება იხილეთ სახსრებზე გეგმაზე.

3. სანტექნიკო ღიობების ზომები და ადგილმდებარეობა მანიშნებლად არქიტექტურულ და სანტექნიკო ნახაზებთან ერთად. (MEP)

- დამატებითი ბადის ქონდური

No	Date	Revision	Issued by
----	----	----	----
----	----	----	----
----	----	----	----
----	----	----	----
----	----	----	----

საკვანძო სქემა
KEY PLAN

პროექტი
PROJECT
მრავალბინიანი საცხოვრებელი სახლი

მისამართი
ADDRESS
ქ. თბილისში, ვეფხვი კუპრაძის ქუჩა, N20
ს./კ.-01.19.36.016.774

ნახაზის დასახელება
DRWG. NAME
ბად. ფილის არმ. გეგმა +7.00 - +40.00
ნ.-მდე(ჩვენმა მრე Y მიმ.)

CUBICON
DESIGN & BUILDING ENGINEERING
მის: "ავლაბარი", მცხეთის, ბეთანიების ქ№ 142
ტელ: (+995 591) 116444 www.cubicon.ge

მპასუხისმგებლიანი LEAD STRUCTURAL ENGINEER:	შესრულებ. ISSUED BY:	შემოწმებ. APPROVED BY:
მ.სამაია	KJ	MS
ფორმატი PAPER SIZE	პროექტის N: PROJECT No	
	A1	146A24
ფურცლის ნომერი SHEET No	სტატუსი STATUS	მასშტაბი SCALE
ST-2021	CD	1:100

30.12.2020

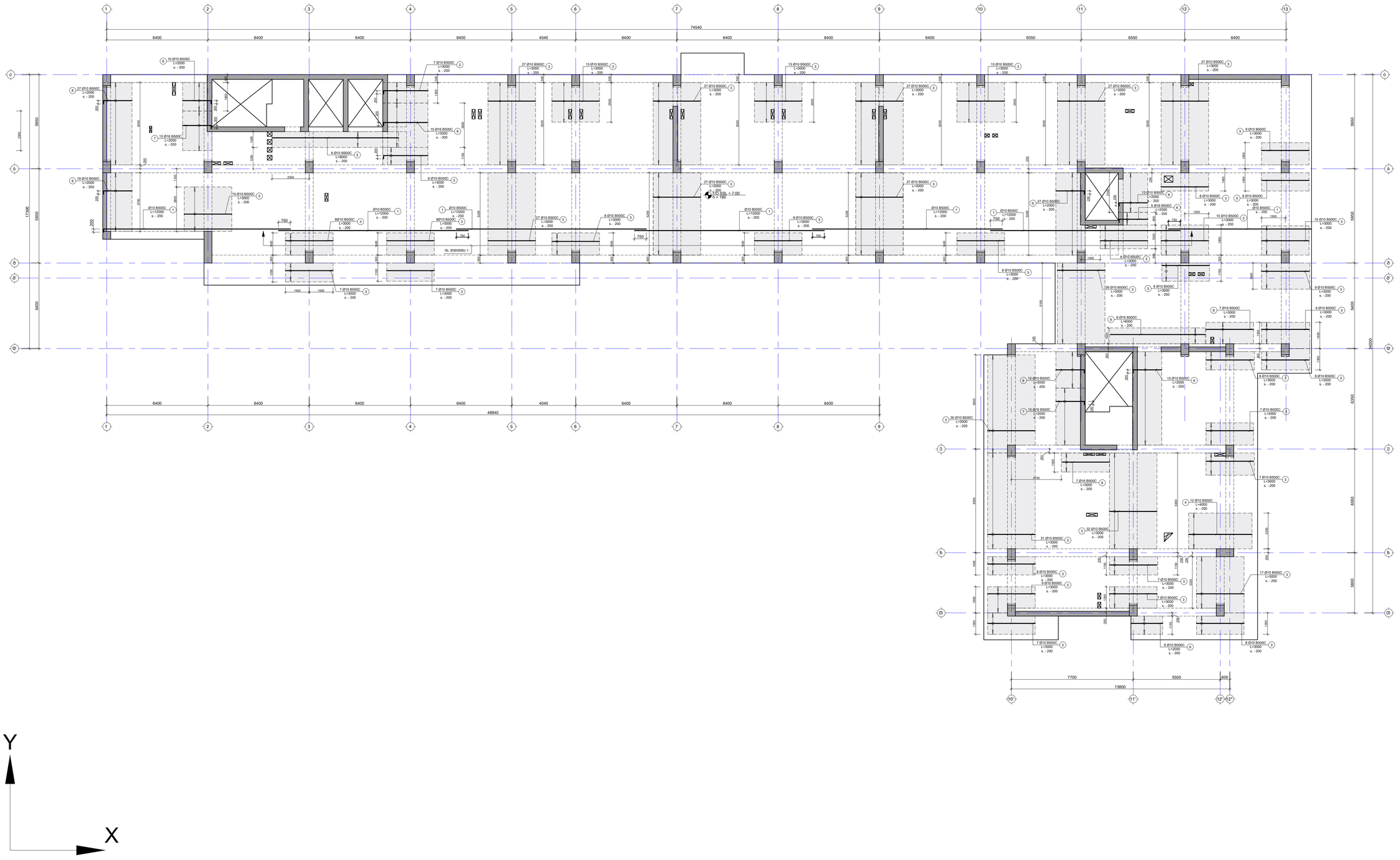

შენიშვნა:
NOTE:

1. არმატურის გადაბმა მოხდეს მაქსიმალურად (ავტომატურად) მიღებისებული პირობის დაცვით. EN 1992-1-1 8.7.2

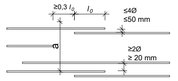

2. ქვითების მარკირება იხილეთ სახალლიკე ბეტონზე.

3. სანიენირო ღიობების ზომები და ადგილმდებარეობა მანქანიზებულ არქიტექტურულ და სანიენირო ნახაზებთან ერთად. (MEP)

- დამატებითი ბადის ქონდარი

No	Date	Revision	Issued by
-----	-----	-----	-----
-----	-----	-----	-----
-----	-----	-----	-----
-----	-----	-----	-----
-----	-----	-----	-----

საორიენტაციო სქემა
KEY PLAN

პროექტის
PROJECT
მრავალბინიანი საცხოვრებელი სახლი

მისამართი
ADDRESS
ქ. თბილისში, მიქეთო კპარაძის ქუჩა, N20
ს.კ.-01.19.36.016.774

ნახაზის დასახელება
DRWG. NAME
ბად. ფილის არმ. გეგმა +7.00 - +40.00
ნ.-დრე(ზემა მრე X მიმ.)

CUBICON DESIGN & BUILDING ENGINEERING
მის: ა.პაიჭაძის, მიქეთის, ელ.ფოსტის ქუჩა 142
ტელ: (+995 591) 116444 www.cubicon.ge

პასუხისმგებელი LEAD STRUCTURAL ENGINEER:	შემოწმდა ISSUED BY:	დამტკიცა APPROVED BY:
მ.სამაია	KJ	MS
ფორმატი PAPER SIZE	პროექტის №/ PROJECT No	
A1	146A24	
ფურცლის ნომერი SHEET. No	სტატუსი STATUS	მასშტაბი SCALE
ST-2021	CD	1:100

30.03.2026

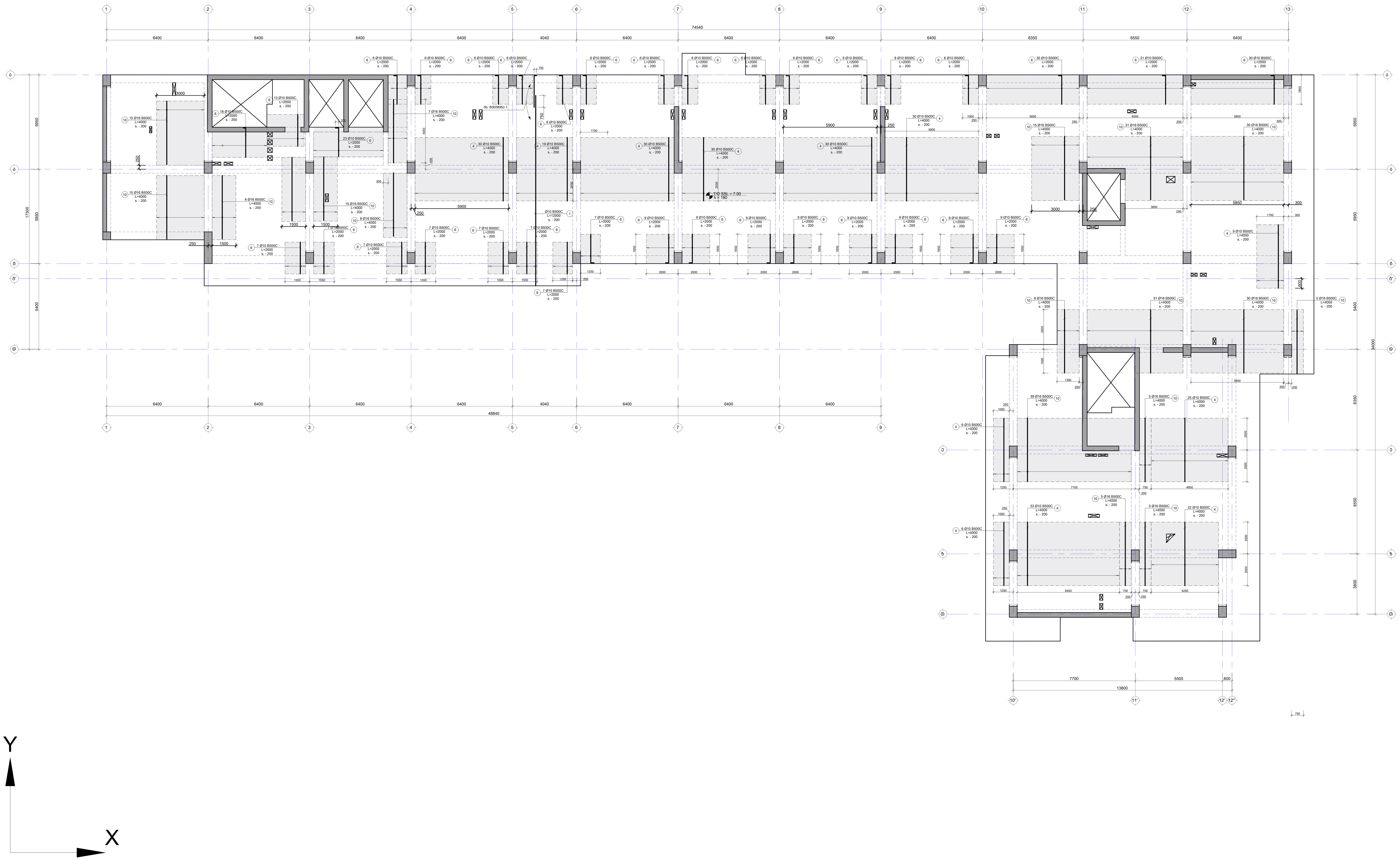

შენიშვნა:
NOTE:

1. არმატურის გადაბმა მოხდეს ჭადრაკულად (აცდენილად) მითითებული პირობის დაცვით. EN 1992-1-1 8.7.2

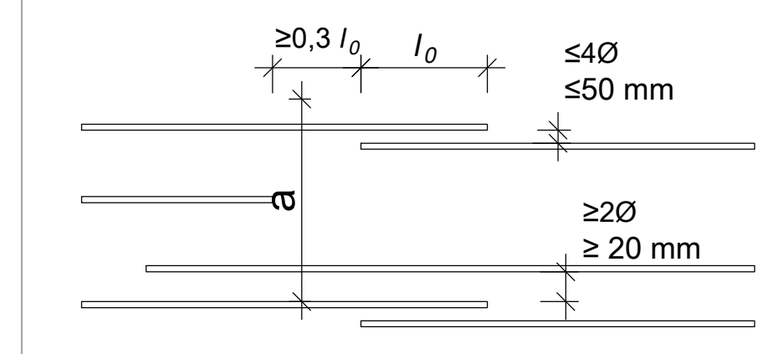

2. კვეთების მარკირება იხილეთ საყალიბე გეგმაზე.

3. საინჟინრო ღიობების ზომები და ადგილმდებარეობა განიხილეთ არქიტექტურულ და საინჟინრო ნახაზებთან ერთად. (MEP)

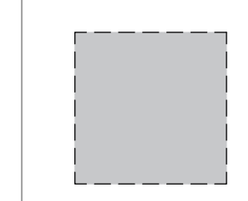
- დამატებითი ბადის კონტური

No	Date	Revision	Issued by

საორიენტაციო გეგმა
KEY PLAN

პროექტი
PROJECT
მრავალბინიანი საცხოვრებელი სახლი

მისამართი
ADDRESS
ქ. თბილისში, ვიქტორ კუპრაძის ქუჩა, N2ე
ს./კ.-01.19.36.016.774

ნახაზის დასახელება
DRWG. NAME
გად. ფილის არმ. გეგმა +7.00 - +40.00
ნ.-მდე(ზედა შრე Y მიმ.)

CUBICON©
DESIGN & BUILDING ENGINEERING
შპს "კუბიკონი", თბილისი, ბელიაშვილის ქუჩა 142
ტელ: (+995 591) 116444 www.cubicon.ge

მთავარი კონსტრუქტორი: LEAD STRUCTURAL ENGINEER:	შეასრულა: ISSUED BY:	შეამოწმა APPROVED BY:
მ.საჯაია	KJ	MS
	ფორმატი PAPER SIZE A1	პროექტის №: PROJECT No 146A24
ფურცლის ნომერი SHEET. No ST-2022	სტადია STATUS CD	მასშტაბი SCALE 1:100

30.03.2026

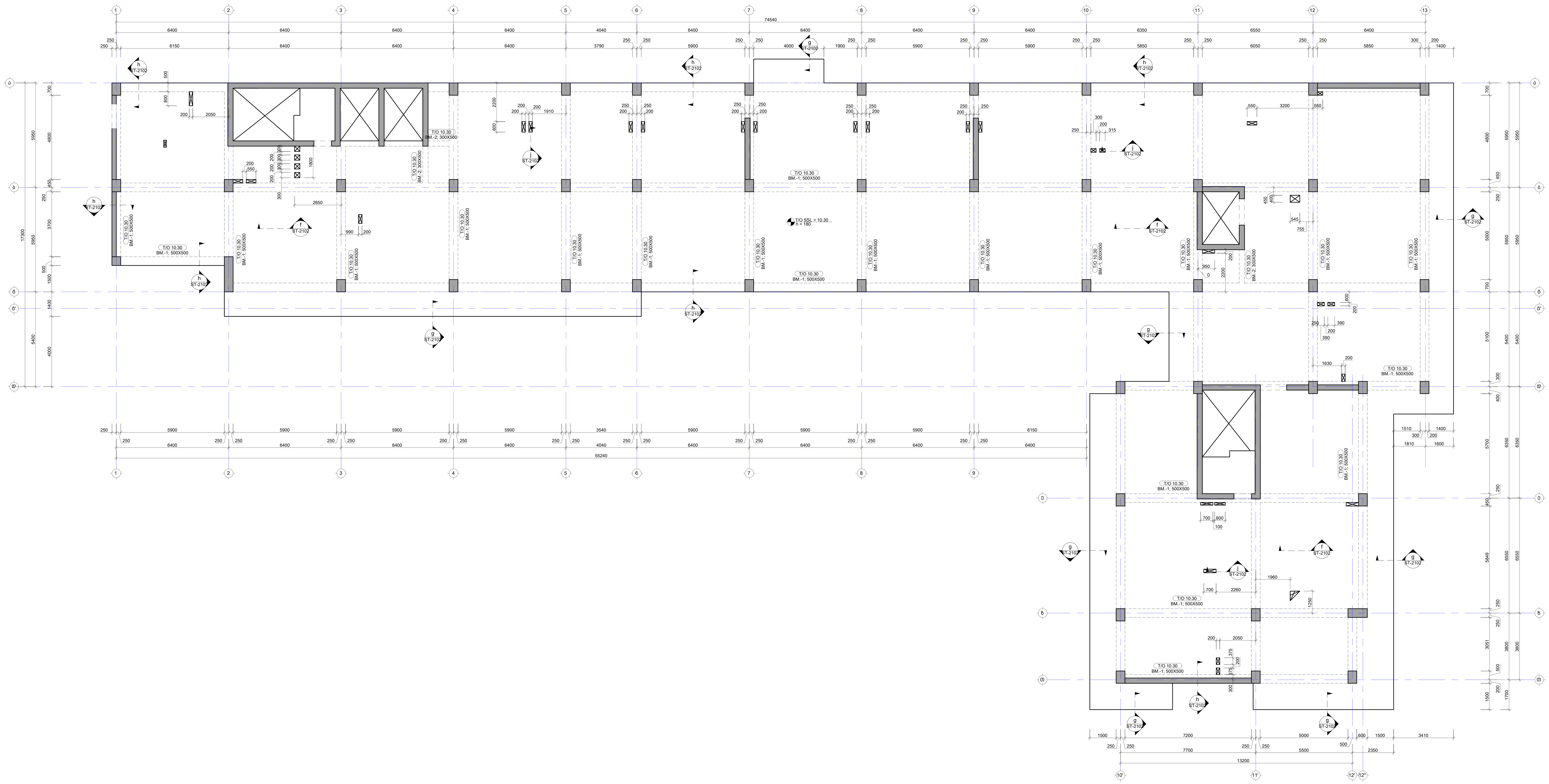

შენიშვნა:
NOTE:

1. ნახაზი დამუშავებულია 17.03.2026 თარიღში მიღებული არქიტექტურის საფუძველზე.
2. სიხისტის დიაფრაგმების მარკირება იხ. ფურც.ST-1111 ; ST-2001
3. მონ. კედლების მარკირება იხ. ფურც.ST-1111 ; ST-2001
4. სვეტების მარკირება იხ. ფურც.ST-1111
5. რიგელების მარკირება იხ. ფურც.ST-2001 - ST-2033
6. მონ. სვეტების არმირება იხ. ფურც. ----
7. მონ. კედლების არმირება იხ. ფურც. ----
8. მონ. რიგელების არმირება იხ. ფურც. ST-4101 - ST-4103

No	Date	Revision	Issued by
----	----	----	----
----	----	----	----
----	----	----	----
----	----	----	----
----	----	----	----

სიტუაციური სქემა
KEY PLAN

პროექტი
PROJECT
მრავალბინიანი საცხოვრებელი სახლი

მისამართი
ADDRESS
ქ. თბილისში, ვიქტორ კუპრაძის ქუჩა, N2ე
ს./კ.-01.19.36.016.774

ნახაზის დასახელება
DRWG. NAME
გადახურვის ფილის საყალიბე გეგმა +10.30 ნიშნულზე

CUBICON©
DESIGN & BUILDING ENGINEERING
შპს "კუბიკონი", თბილისი, ბელიაშვილის ქუჩა 142
ტელ: (+995 591) 116444 www.cubicon.ge

მთავარი კონსტრუქტორი: LEAD STRUCTURAL ENGINEER:	შეასრულა: ISSUED BY:	შეამოწმა APPROVED BY:
მ.საჯაია	KJ	MS
	ფორმატი PAPER SIZE: A1	პროექტის №: PROJECT No: 146A24
ფურცლის ნომერი SHEET. No: ST-2024	სტადია STATUS: CD	მასშტაბი SCALE: 1:100

30.03.2026

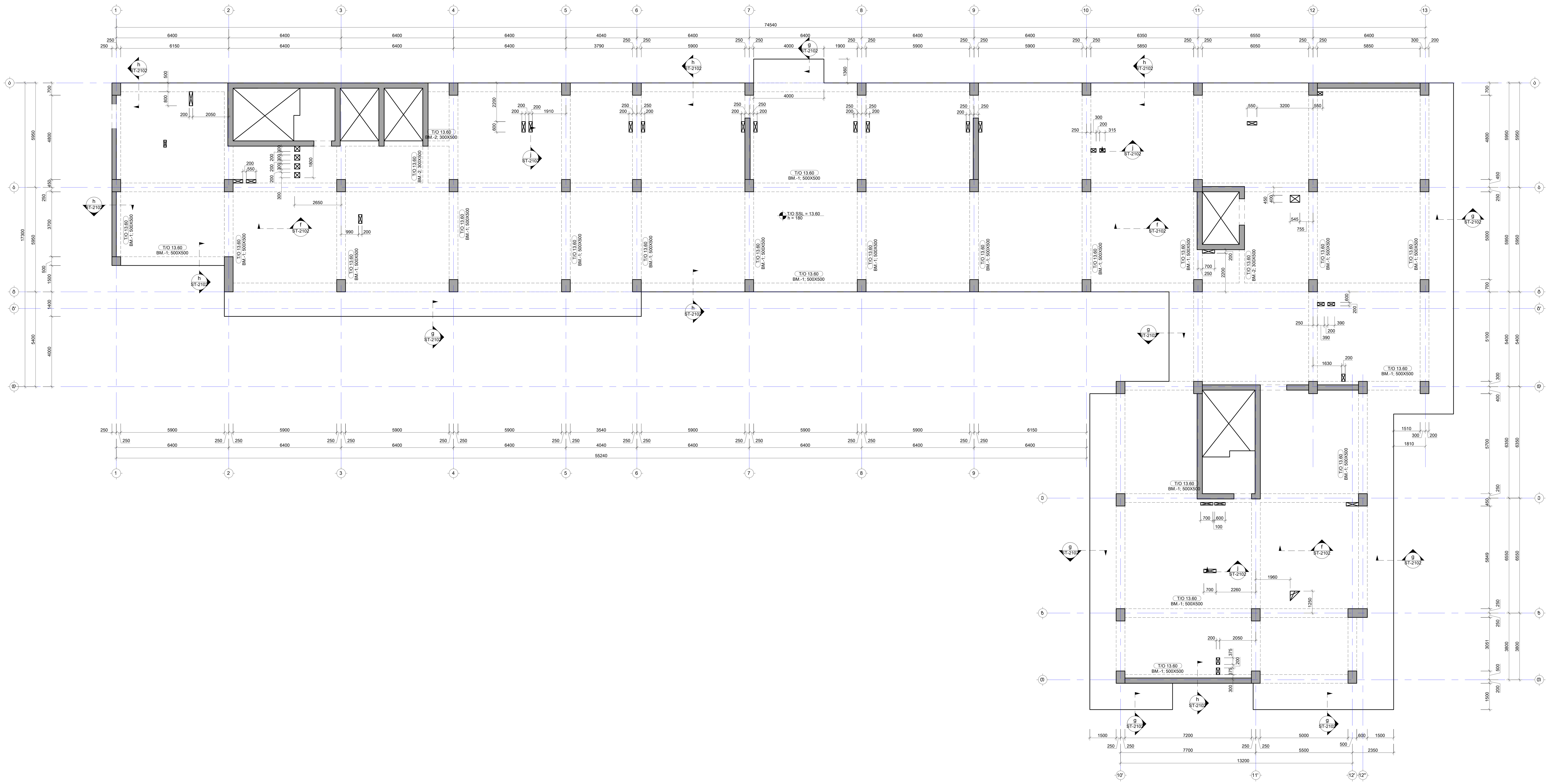

შენიშვნა:
NOTE:

1. ნახაზი დამუშავებულია 17.03.2026 თარიღში მიღებული არქიტექტურის საფუძველზე.
2. სიხისტის დიაფრაგმების მარკირება იხ. ფურც.ST-1111 ; ST-2001
3. მონ. კედლების მარკირება იხ. ფურც.ST-1111 ; ST-2001
4. სვეტების მარკირება იხ. ფურც.ST-1111
5. რიგელების მარკირება იხ. ფურც.ST-2001 - ST-2033
6. მონ. სვეტების არმირება იხ. ფურც. ----
7. მონ. კედლების არმირება იხ. ფურც. ----
8. მონ. რიგელების არმირება იხ. ფურც. ST-4101 - ST-4103

No	Date	Revision	Issued by
----	----	----	----
----	----	----	----
----	----	----	----
----	----	----	----
----	----	----	----

სიტუაციური სქემა
KEY PLAN

პროექტი
PROJECT

მრავალბინიანი საცხოვრებელი სახლი

მისამართი
ADDRESS

ქ. თბილისში, ვიქტორ კუპრაძის ქუჩა, N2ე
ს./კ.-01.19.36.016.774

ნახაზის დასახელება
DRWG. NAME

გადახურვის ფილის საყალიბე გეგმა +13.60 ნიშნულზე

CUBICON
DESIGN & BUILDING ENGINEERING
შპს "კუბიკონი", თბილისი, ბელიაშვილის ქუჩა 142
ტელ: (+995 591) 116444 www.cubicon.ge

მთავარი კონსტრუქტორი: LEAD STRUCTURAL ENGINEER:	შეასრულა: ISSUED BY:	შეამოწმა APPROVED BY:
მ.საჯაია	KJ	MS
	ფორმატი PAPER SIZE: A1	პროექტის №: PROJECT No: 146A24
ფურცლის ნომერი SHEET. No: ST-2025	სტადია STATUS: CD	მასშტაბი SCALE: 1:100

30.03.2026

შენიშვნა:
NOTE:

1. ნახაზი დამუშავებულია 17.03.2026 თარიღში მიღებული არქიტექტურის საფუძველზე.
2. სიხისტის დიაფრაგმების მარკირება იხ. ფურც.ST-1111 ; ST-2001
3. მონ. კედლების მარკირება იხ. ფურც.ST-1111 ; ST-2001
4. სვეტების მარკირება იხ. ფურც.ST-1111
5. რიგელების მარკირება იხ. ფურც.ST-2001 - ST-2033
6. მონ. სვეტების არმირება იხ. ფურც. ----
7. მონ. კედლების არმირება იხ. ფურც. ----
8. მონ. რიგელების არმირება იხ. ფურც. ST-4101 - ST-4103

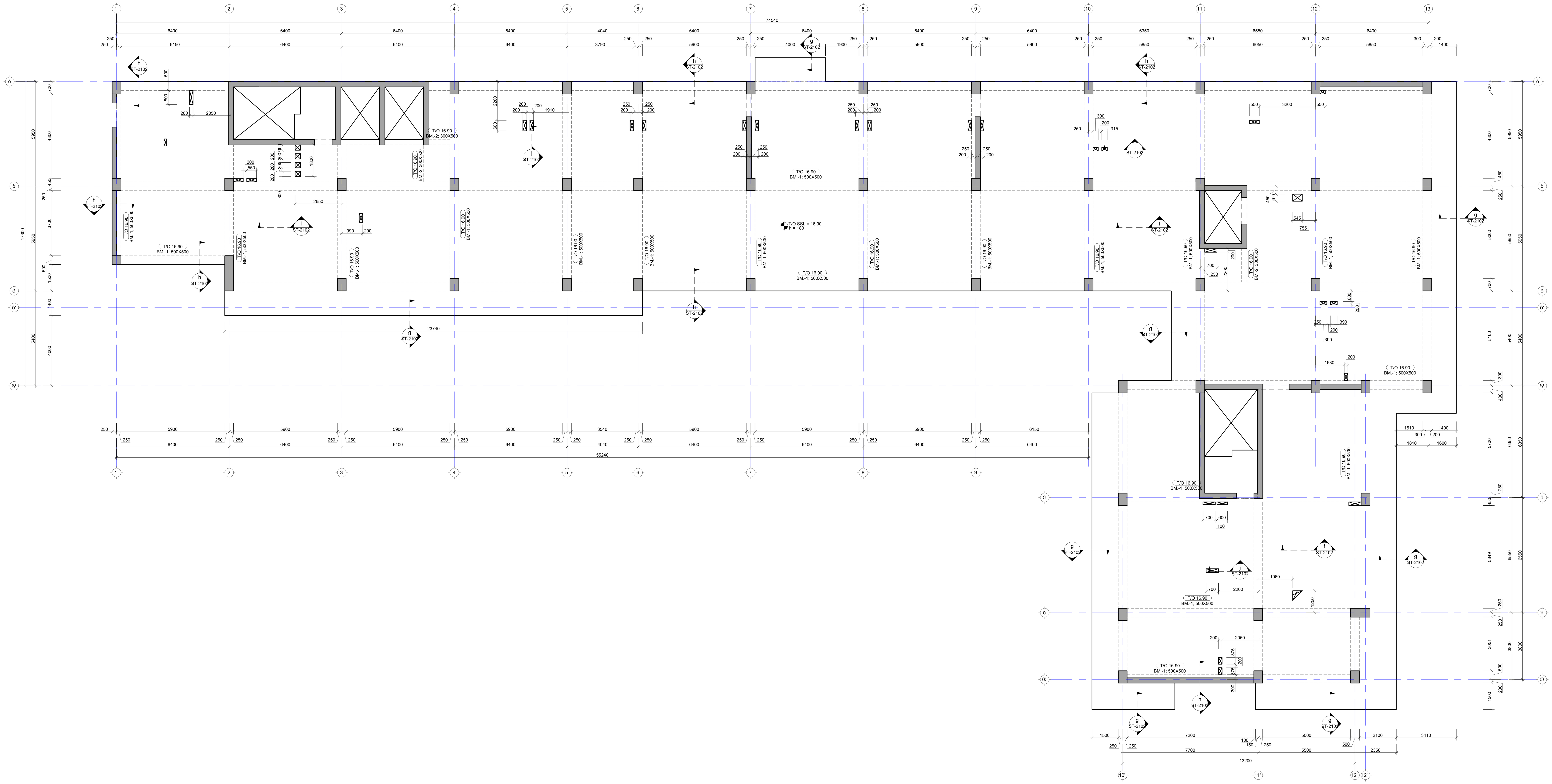

No	Date	Revision	Issued by

საკვანძო გეგმა
KEY PLAN

პროექტი
PROJECT
მრავალბინიანი საცხოვრებელი სახლი

მისამართი
ADDRESS
ქ. თბილისში, ვიქტორ კუპრაძის ქუჩა, N2ე
ს./კ.-01.19.36.016.774

ნახაზის დასახელება
DRWG. NAME
გადახურვის ფილის საყალიბე გეგმა +16.90 ნიშნულზე

CUBICON©
DESIGN & BUILDING ENGINEERING
შპს "კუბიკონი", თბილისი, ბელიაშვილის ქუჩა 142
ტელ: (+995 591) 116444 www.cubicon.ge

მთავარი კონსტრუქტორი: LEAD STRUCTURAL ENGINEER:	შეასრულა: ISSUED BY:	შეამოწმა APPROVED BY:
მ.საჯაია	KJ	MS
	ფორმატი PAPER SIZE: A1	პროექტის №: PROJECT No: 146A24
ფურცლის ნომერი SHEET. No: ST-2026	სტადია STATUS: CD	მასშტაბი SCALE: 1:100

30.03.2026

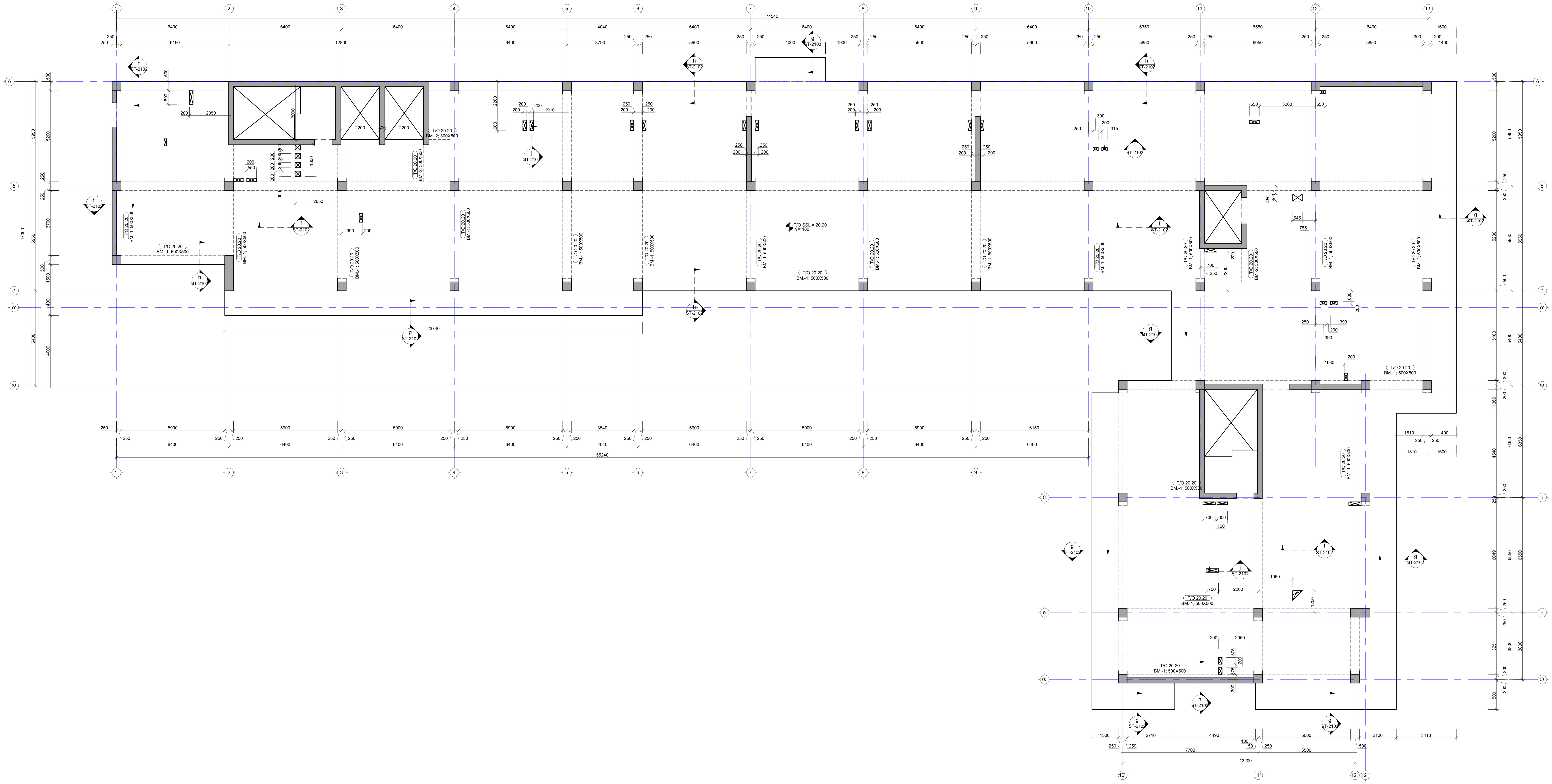

შენიშვნა:
NOTE:

1. ნახაზი დამუშავებულია 17.03.2026 თარიღში მიღებული არქიტექტურის საფუძველზე.
2. სიხისტის დიაფრაგმების მარკირება იხ. ფურც.ST-1111 ; ST-2001
3. მონ. კედლების მარკირება იხ. ფურც.ST-1111 ; ST-2001
4. სვეტების მარკირება იხ. ფურც.ST-1111
5. რიგელების მარკირება იხ. ფურც.ST-2001 -ST-2033
6. მონ. სვეტების არმირება იხ. ფურც. ----
7. მონ. კედლების არმირება იხ. ფურც. ----
8. მონ. რიგელების არმირება იხ. ფურც. ST-4101 - ST-4103

No	Date	Revision	Issued by
----	----	----	----
----	----	----	----
----	----	----	----
----	----	----	----
----	----	----	----

სიტუაციური სქემა
KEY PLAN

პროექტი
PROJECT
მრავალბინიანი საცხოვრებელი სახლი

მისამართი
ADDRESS
ქ. თბილისში, ვიქტორ კუპრაძის ქუჩა, N2ე
ს./კ.-01.19.36.016.774

ნახაზის დასახელება
DRWG. NAME
გადახურვის ფილის საყალიბე გეგმა +20.20 ნიშნულზე

CUBICON
DESIGN & BUILDING ENGINEERING
შპს "კუბიკონი", თბილისი, ბელიაშვილის ქუჩა 142
ტელ: (+995 591) 116444 www.cubicon.ge

მთავარი კონსტრუქტორი: LEAD STRUCTURAL ENGINEER:	შეასრულა: ISSUED BY:	შეამოწმა APPROVED BY:
მ.საჯაია	KJ	MS
	ფორმატი PAPER SIZE: A1	პროექტის №: PROJECT No: 146A24
ფურცლის ნომერი SHEET. No: ST-2027	სტადია STATUS: CD	მასშტაბი SCALE: 1:100

30.03.2026

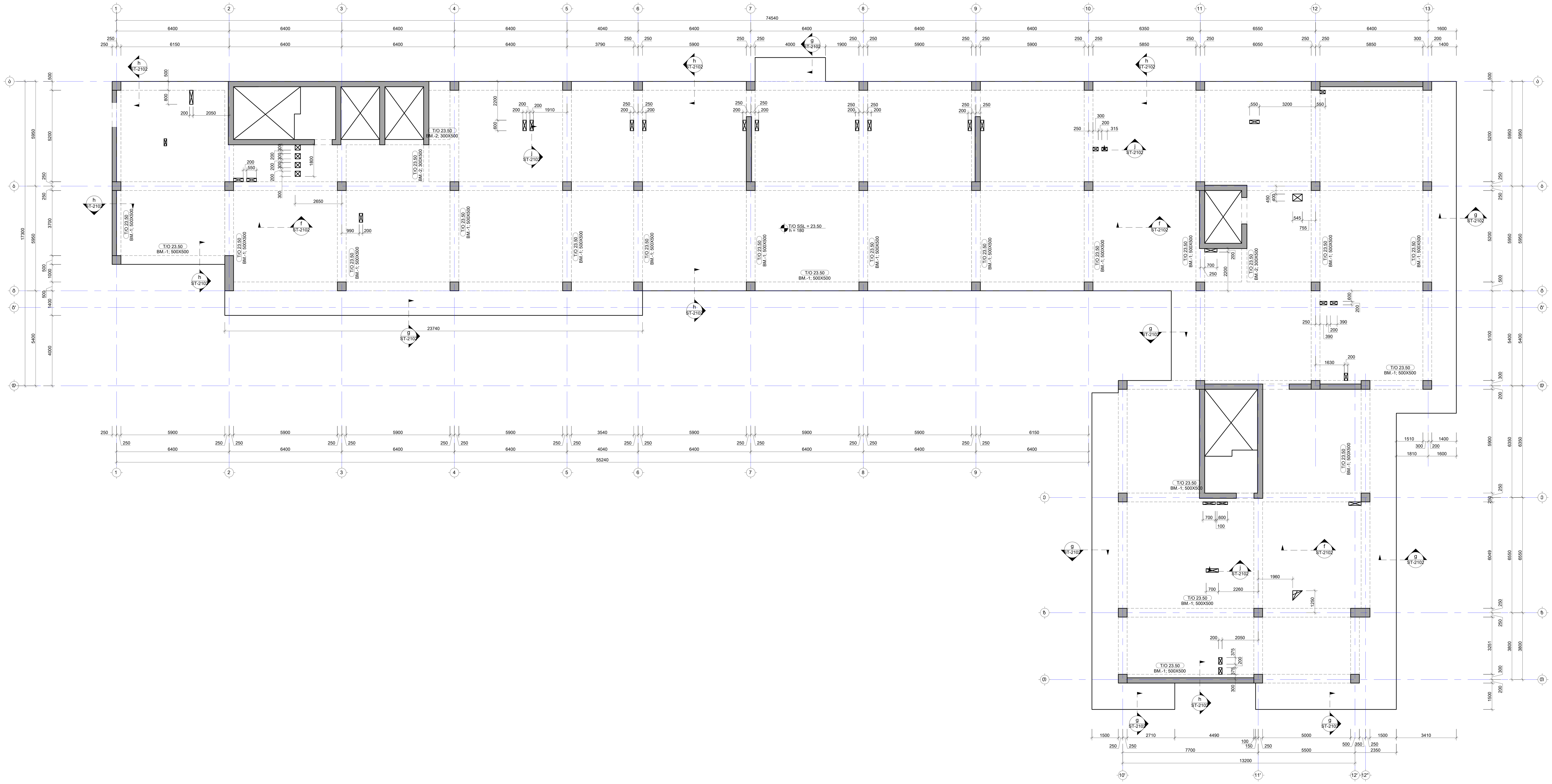

შენიშვნა:
NOTE:

1. ნახაზი დამუშავებულია 17.03.2026 თარიღში მიღებული არქიტექტურის საფუძველზე.
2. სიხისტის დიაფრაგმების მარკირება იხ. ფურც.ST-1111 ; ST-2001
3. მონ. კედლების მარკირება იხ. ფურც.ST-1111 ; ST-2001
4. სვეტების მარკირება იხ. ფურც.ST-1111
5. რიგელების მარკირება იხ. ფურც.ST-2001 - ST-2033
6. მონ. სვეტების არმირება იხ. ფურც. ----
7. მონ. კედლების არმირება იხ. ფურც. ----
8. მონ. რიგელების არმირება იხ. ფურც. ST-4101 - ST-4103

No	Date	Revision	Issued by

საკვანძო გეგმა
KEY PLAN

პროექტი
PROJECT

მრავალბინიანი საცხოვრებელი სახლი

მისამართი
ADDRESS

ქ. თბილისში, ვიქტორ კუპრაძის ქუჩა, N2ე
ს./კ.-01.19.36.016.774

ნახაზის დასახელება
DRWG. NAME

გადახურვის ფილის საყალიბე გეგმა +23.50 ნიშნულზე

CUBICON
DESIGN & BUILDING ENGINEERING
შპს "კუბიკონი", თბილისი, ბელიაშვილის ქუჩა 142
ტელ: (+995 591) 116444 www.cubicon.ge

მთავარი კონსტრუქტორი: LEAD STRUCTURAL ENGINEER:	შეასრულა: ISSUED BY:	შეამოწმა APPROVED BY:
მ.საჯაია	KJ	MS
	ფორმატი PAPER SIZE: A1	პროექტის №: PROJECT No: 146A24
ფურცლის ნომერი SHEET. No: ST-2028	სტადია STATUS: CD	მასშტაბი SCALE: 1:100

30.03.2026

შენიშვნა:
NOTE:

1. ნახაზი შემუშავებულია 17.03.2026 თარიღზე მიღებული არქიტექტურის სამუშაოებზე.
2. სრისტვის მოპყრობების მარკირება იხ. ფშრ.ST-1111 ; ST-2001
3. მრწ. კედლების მარკირება იხ. ფშრ.ST-1111 ; ST-2001
4. სვეტების მარკირება იხ. ფშრ.ST-1111
5. რიგელების მარკირება იხ. ფშრ.ST-2001 - ST-2033
6. მრწ. სვეტების არმირება იხ. ფშრ. ----
7. მრწ. კედლების არმირება იხ. ფშრ. ----
8. მრწ. რიგელების არმირება იხ. ფშრ. ST-4101 -ST-4103

No	Date	Revision	Issued by
----	----	----	----
----	----	----	----
----	----	----	----
----	----	----	----
----	----	----	----

საორიენტაციო სქემა
KEY PLAN

პროექტი
PROJECT
მრავალბინიანი საცხოვრებელი სახლი

მისამართი
ADDRESS
ქ. თბილისში, მიქეთრო კაპარიძის ქუჩა, N20 ს/კ-01.19.36.016.774

ნახაზის დასახელება
DRWG. NAME
ბალახურების ფილის საბაზისიო გეგმა +26.80 ნიშნულზე

CUBICON
DESIGN & BUILDING ENGINEERING
შპს "კუბიკონი", თბილისი, გალაქტიონის ქუჩა 142
ტელ: (+995 591) 116444 www.cubicon.ge

მშენებლობის კონსტრუქციული LEAD STRUCTURAL ENGINEER:	მასალები ISSUED BY:	მასალები APPROVED BY:
მ.სამუშია	KJ	MS
ფორმატი PAPER SIZE	პროექტის №: PROJECT No	
A1	146A24	
ფურცლის ნომერი SHEET. No	სტატუსი STATUS	მასშტაბი SCALE
ST-2029	CD	1:100

30/03/2026

შენიშვნა:
NOTE:

1. ნახაზი დამუშავებულია 17.03.2026 თარიღში მიღებული არქიტექტურის საფუძველზე.
2. სიხისტის დიაფრაგმების მარკირება იხ. ფურც.ST-1111 ; ST-2001
3. მონ. კედლების მარკირება იხ. ფურც.ST-1111 ; ST-2001
4. სვეტების მარკირება იხ. ფურც.ST-1111
5. რიგელების მარკირება იხ. ფურც.ST-2001 - ST-2033
6. მონ. სვეტების არმირება იხ. ფურც. ----
7. მონ. კედლების არმირება იხ. ფურც. ----
8. მონ. რიგელების არმირება იხ. ფურც. ST-4101 - ST-4103

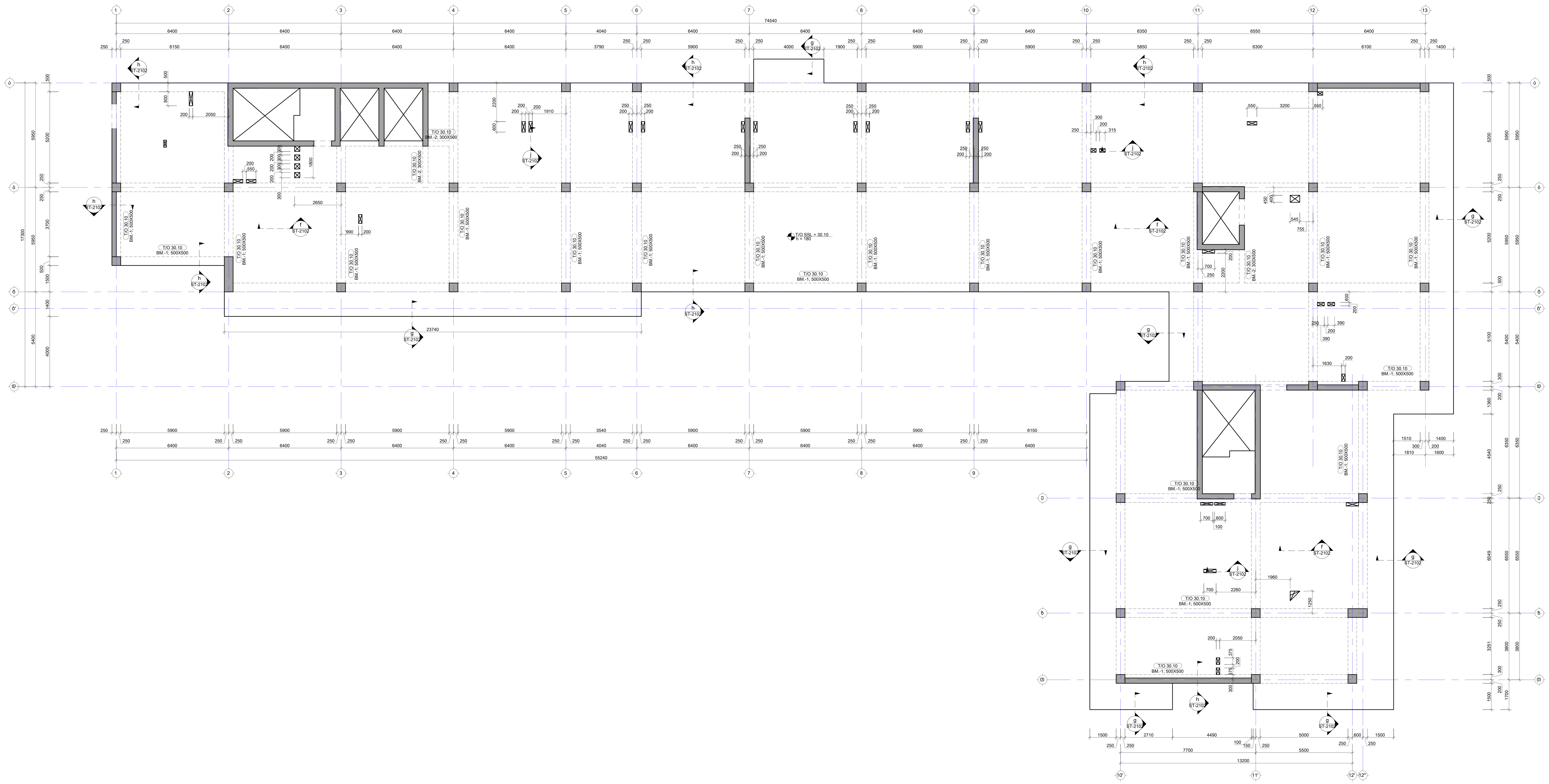

No	Date	Revision	Issued by

საკვანძო გეგმა
KEY PLAN

პროექტი
PROJECT
მრავალბინიანი საცხოვრებელი სახლი

მისამართი
ADDRESS
ქ. თბილისში, ვიქტორ კუპრაძის ქუჩა, N2ე
ს./კ.-01.19.36.016.774

ნახაზის დასახელება
DRWG. NAME
გადახურვის ფილის საყალიბე გეგმა +30.10 ნიშნულზე

CUBICON DESIGN & BUILDING ENGINEERING
შპს "კუბიკონი", თბილისი, ბელიაშვილის ქუჩა 142
ტელ: (+995 591) 116444 www.cubicon.ge

მთავარი კონსტრუქტორი: LEAD STRUCTURAL ENGINEER:	შეასრულა: ISSUED BY:	შეამოწმა APPROVED BY:
მ.საჯაია	KJ	MS
	ფორმატი PAPER SIZE: A1	პროექტის №: PROJECT No: 146A24
ფურცლის ნომერი SHEET. No: ST-2030	სტადია STATUS: CD	მასშტაბი SCALE: 1:100

30.03.2026

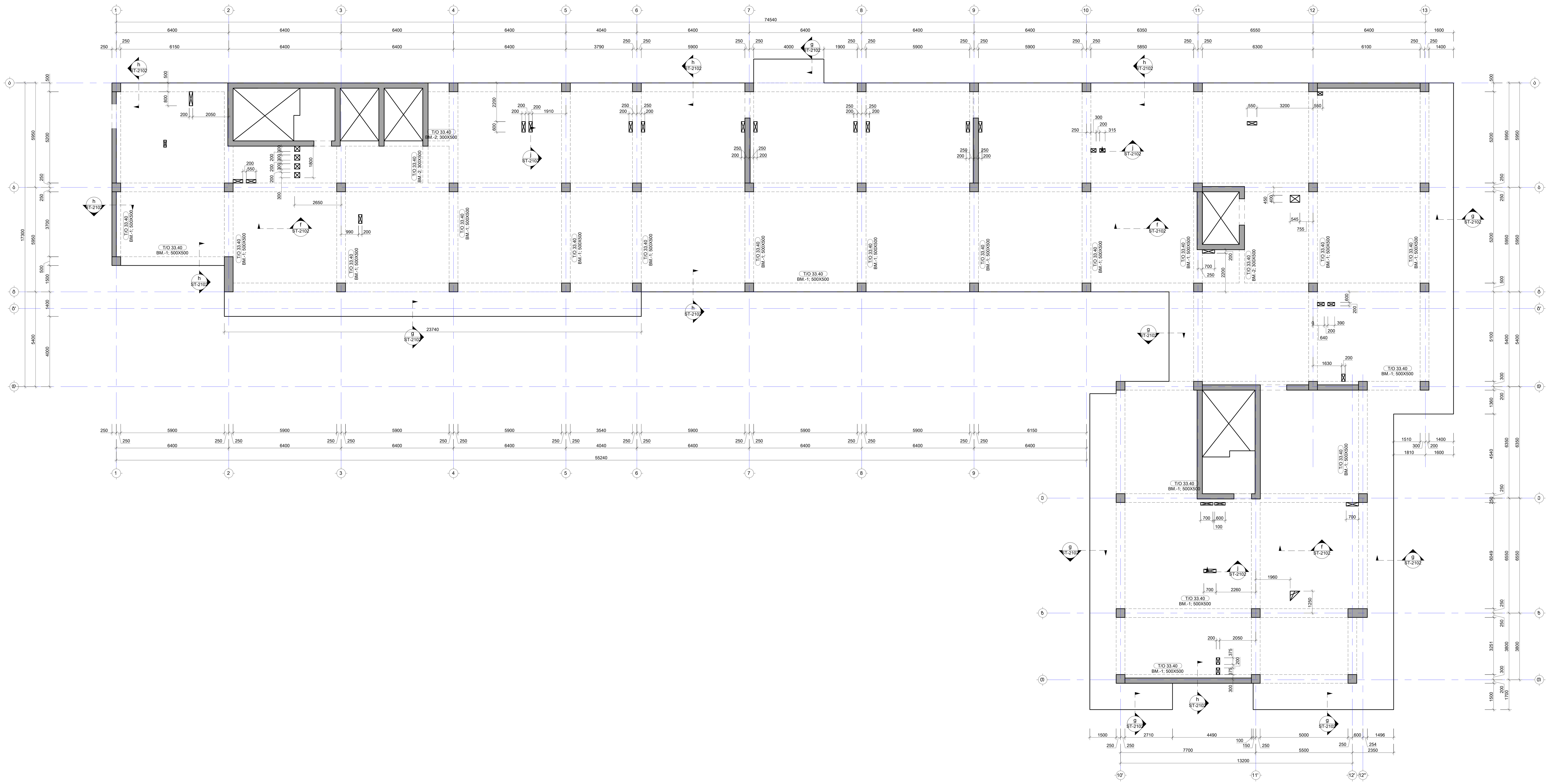

შენიშვნა:
NOTE:

1. ნახაზი დამუშავებულია 17.03.2026 თარიღში მიღებული არქიტექტურის საფუძველზე.
2. სიხისტის დიაფრაგმების მარკირება იხ. ფურც.ST-1111 ; ST-2001
3. მონ. კედლების მარკირება იხ. ფურც.ST-1111 ; ST-2001
4. სვეტების მარკირება იხ. ფურც.ST-1111
5. რიგელების მარკირება იხ. ფურც.ST-2001 - ST-2033
6. მონ. სვეტების არმირება იხ. ფურც. ----
7. მონ. კედლების არმირება იხ. ფურც. ----
8. მონ. რიგელების არმირება იხ. ფურც. ST-4101 - ST-4103

No	Date	Revision	Issued by
----	----	----	----
----	----	----	----
----	----	----	----
----	----	----	----
----	----	----	----

სიტუაციური სქემა
KEY PLAN

პროექტი
PROJECT
მრავალბინიანი საცხოვრებელი სახლი

მისამართი
ADDRESS
ქ. თბილისში, ვიქტორ კუპრაძის ქუჩა, N2ე
ს./კ.-01.19.36.016.774

ნახაზის დასახელება
DRWG. NAME
გადახურვის ფილის საყალიბე გეგმა +33.40 ნიშნულზე

CUBICON©
DESIGN & BUILDING ENGINEERING

შპს "კუბიკონი", თბილისი, ბელიაშვილის ქუჩა 142
ტელ: (+995 591) 116444 www.cubicon.ge

მთავარი კონსტრუქტორი: LEAD STRUCTURAL ENGINEER:	შეასრულა: ISSUED BY:	შეამოწმა APPROVED BY:
მ.საჯაია	KJ	MS
	ფორმატი PAPER SIZE: A1	პროექტის №: PROJECT No: 146A24
ფურცლის ნომერი SHEET. No: ST-2031	სტადია STATUS: CD	მასშტაბი SCALE: 1:100

30.03.2026

შენიშვნა:
NOTE:

1. ნახაზი შემუშავებულია 17.03.2026 მარილიფს მიღებული არქიტექტურის საფუძველზე.
2. სიმსუბუქის მოპირკეთების მარკირება იხ. ფურც.ST-1111 ; ST-2001
3. მწკ. კედლების მარკირება იხ. ფურც.ST-1111 ; ST-2001
4. სვეტების მარკირება იხ. ფურც.ST-1111
5. რიგელების მარკირება იხ. ფურც.ST-2001 - ST-2033
6. მწკ. სვეტების არმირება იხ. ფურც. ----
7. მწკ. კედლების არმირება იხ. ფურც. ----
8. მწკ. რიგელების არმირება იხ. ფურც. ST-4101 - ST-4103

No	Date	Revision	Issued by
----	----	----	----
----	----	----	----
----	----	----	----
----	----	----	----
----	----	----	----

საორიენტაციო სქემა
KEY PLAN

პროექტი
PROJECT
მრავალბინიანი საცხოვრებელი სახლი

მისამართი
ADDRESS
ქ. მცხეთაში, მიქეთრო კაპარიძის ქუჩა, N20 ს/კ-01.19.36.016.774

ნახაზის დასახელება
DRWG. NAME
ბალახურების ფილის საბარლიან ტერმა +36.70 ნიშნულზე

CUBICON
DESIGN & BUILDING ENGINEERING
შპს "კუბიკონი", მცხეთის, ქ.ლეონიძის ქ.№2 142
ტელ: (+995 591) 116444 www.cubicon.ge

მშენებლობის კონსტრუქციული ნაწილის მთავარი ინჟინერი LEAD STRUCTURAL ENGINEER: გ.სამუშია	მასალები ISSUED BY: KJ	მასალების APPROVED BY: MS
	ფორმატი PAPER SIZE A1	პროექტის №: PROJECT No 146A24
ფურცლების ნუმერაცია SHEET No ST-2032	სტატუსი STATUS CD	მასშტაბი SCALE 1:100

30.03.2026

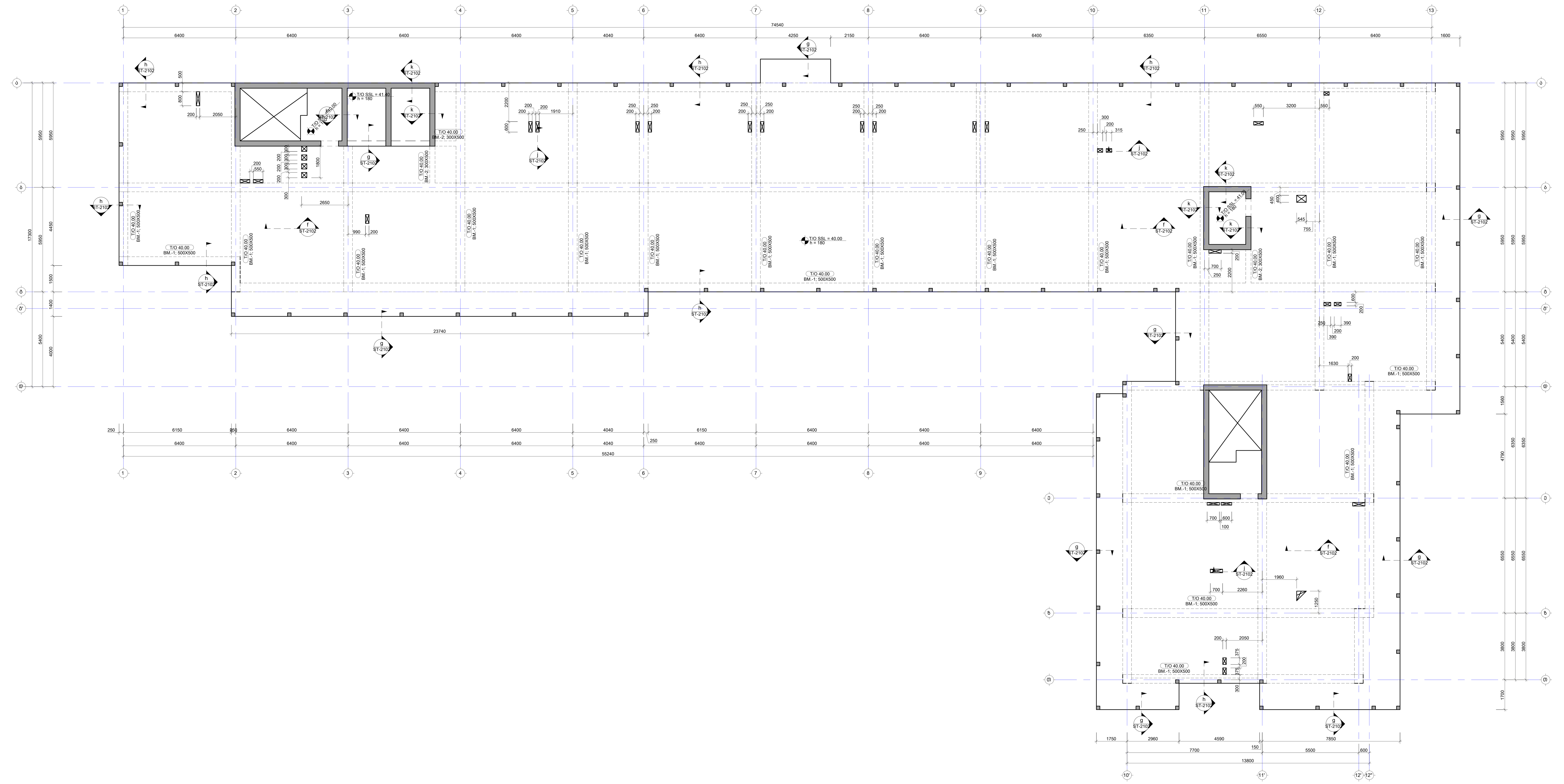

შენიშვნა:
NOTE:

1. ნახაზი დამუშავებულია 17.03.2026 თარიღში მიღებული არქიტექტურის საფუძველზე.
2. სიხისტის დიაფრაგმების მარკირება იხ. ფურც.ST-1111 ; ST-2001
3. მონ. კედლების მარკირება იხ. ფურც.ST-1111 ; ST-2001
4. სვეტების მარკირება იხ. ფურც.ST-1111
5. რიგელების მარკირება იხ. ფურც.ST-2001 - ST-2033
6. მონ. სვეტების არმირება იხ. ფურც. ----
7. მონ. კედლების არმირება იხ. ფურც. ----
8. მონ. რიგელების არმირება იხ. ფურც. ST-4101 - ST-4103

No	Date	Revision	Issued by

სიტუაციური სქემა
KEY PLAN

პროექტი
PROJECT

მრავალბინიანი საცხოვრებელი სახლი

მისამართი
ADDRESS

ქ. თბილისში, ვიქტორ კუპრაძის ქუჩა, N2ე
ს./კ.-01.19.36.016.774

ნახაზის დასახელება
DRWG. NAME

გადახურვის ფილის საყალიბე გეგმა +40.00 და 41.40 ნიშნულზე

CUBICON DESIGN & BUILDING ENGINEERING

შპს "კუბიკონი", თბილისი, ბელიაშვილის ქუჩა 142
ტელ: (+995 591) 116444 www.cubicon.ge

მთავარი კონსტრუქტორი: LEAD STRUCTURAL ENGINEER:	შეასრულა: ISSUED BY:	შეამოწმა APPROVED BY:
მ.საჯაია	KJ	MS
	ფორმატი PAPER SIZE: A1	პროექტის №: PROJECT No: 146A24
ფურცლის ნომერი SHEET. No: ST-2033	სტადია STATUS: CD	მასშტაბი SCALE: 1:100

30.03.2026

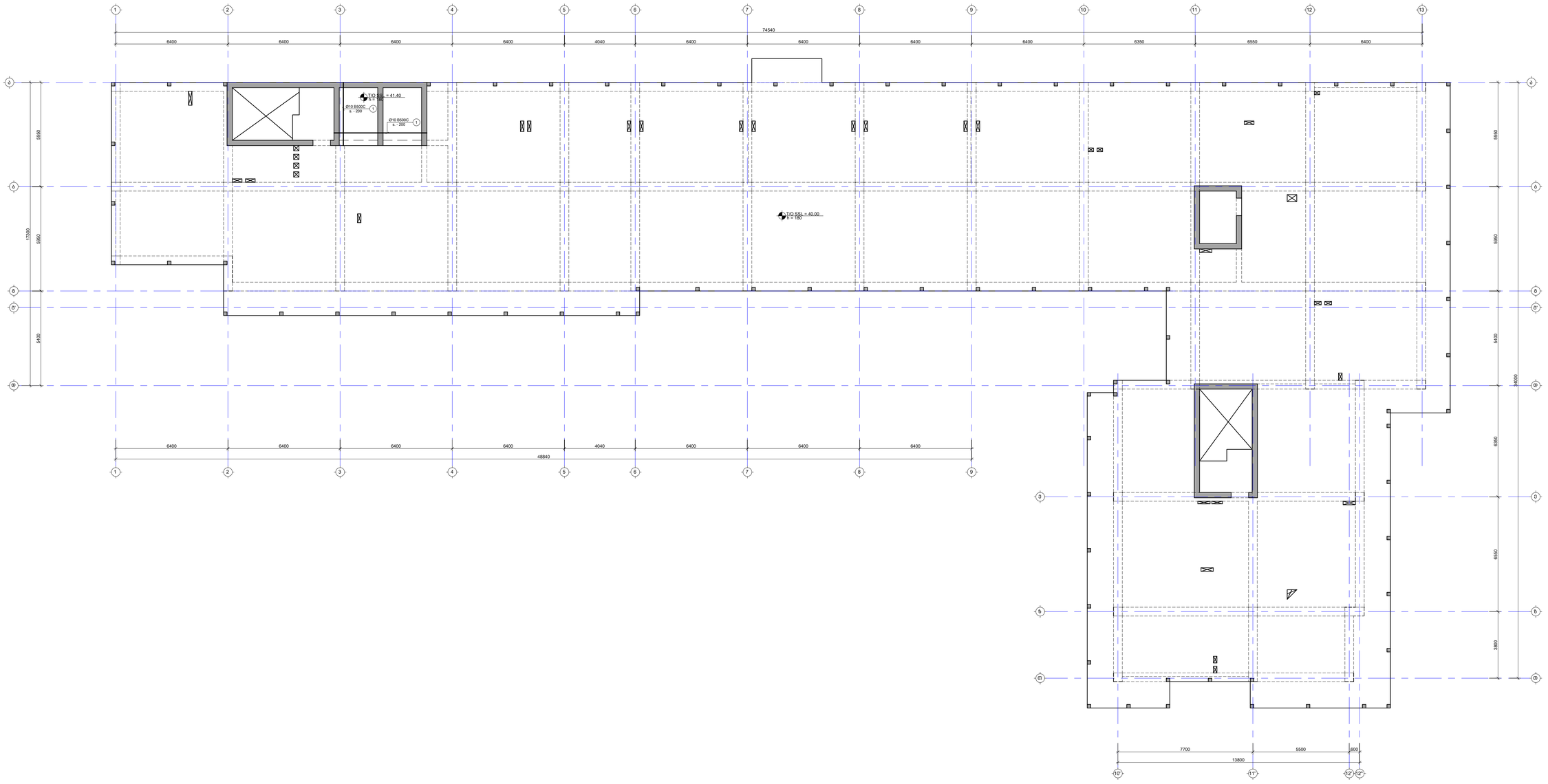

შენიშვნა:
NOTE:

1. არმატურის გადაბმა მოხდეს მაქსიმალურად (აკმაყოფილდეს მიმდინარე პირობის დაცვით. EN 1992-1-1 8.7.2

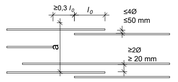

2. ქვითების მარკირება იხილეთ სახაზილიგე გეგმაზე.

3. სამშენებლო ტიროვების ზომები და ადგილმდებარეობა განსაზღვრეთ არქიტექტურულ და სამშენებლო ნახაზებთან ერთად. (MEP)

- დაგანტებითი ბადის ქონდარი

No	Date	Revision	Issued by
----	----	----	----
----	----	----	----
----	----	----	----
----	----	----	----
----	----	----	----

საორიენტაციო სქემა
KEY PLAN

პროექტი
PROJECT
მრავალბინიანი საცხოვრებელი სახლი

მისამართი
ADDRESS
ქ. თბილისში, მიქეთო კპარიძის ქუჩა, N20
ს.კ.-01.19.36.016.774

ნახაზის დასახელება
DRWG. NAME
ბად. წერტილის არმ. ბეგმი +41.40 ნ.-ზე(ვეფხვ X და Y მიმ.)

UBICON
DESIGN & BUILDING ENGINEERING
შპს "უბიკონი", თბილისი, გიორგიშვილის ქუჩა 142
ტელ: (+995 591) 116444 www.ubicon.ge

მშენებლობის პროექტირების LEAD STRUCTURAL ENGINEER:	მასშტაბი ISSUED BY:	მასშტაბი APPROVED BY:
მ.სამაია	KJ	MS
	ფორმატი PAPER SIZE	პროექტის N PROJECT No
	A1	146A24
ფურცლის ნომერი SHEET. No	სტატუსი STATUS	მასშტაბი SCALE
ST-2034	CD	----

2025.10.08

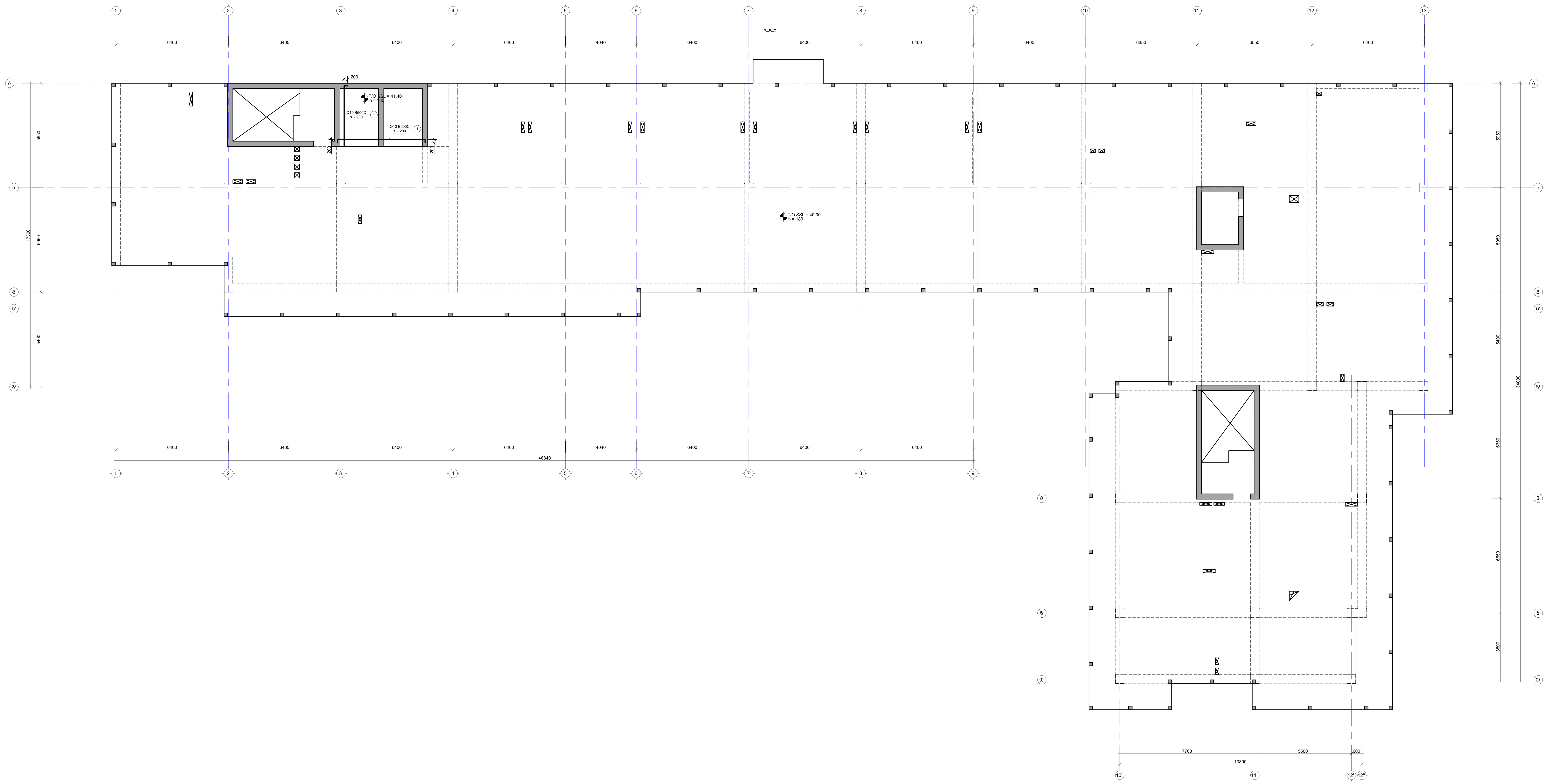

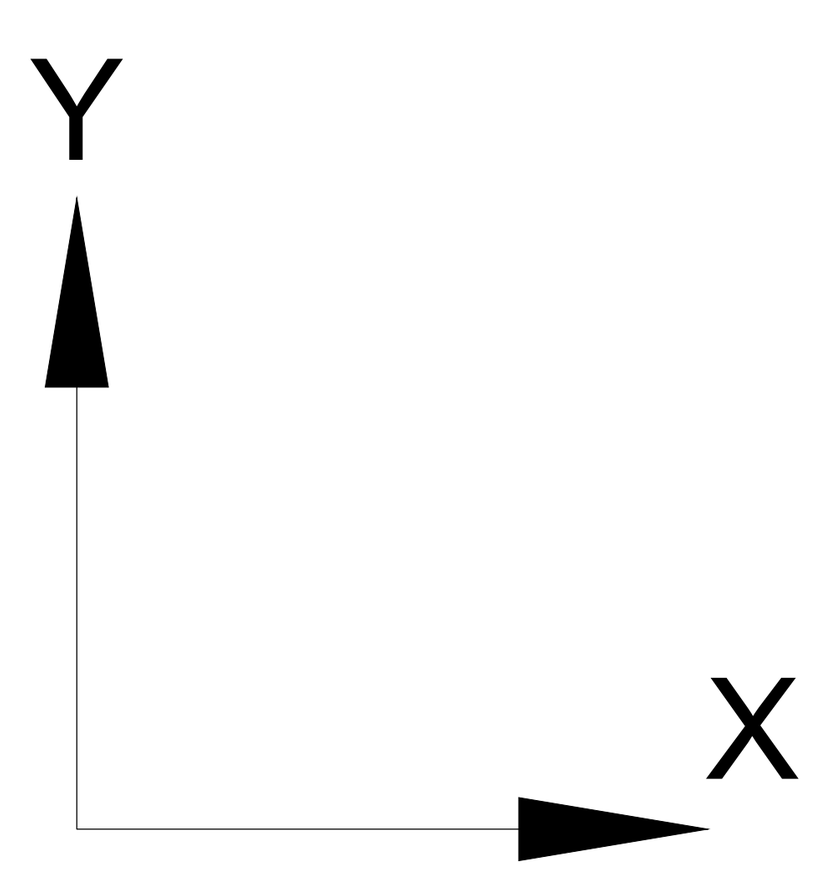

შენიშვნა:
NOTE:

1. არმატურის გადაბმა მოხდეს ჭადრაკულად (აცდენილად) მითითებული პირობის დაცვით. EN 1992-1-1 8.7.2

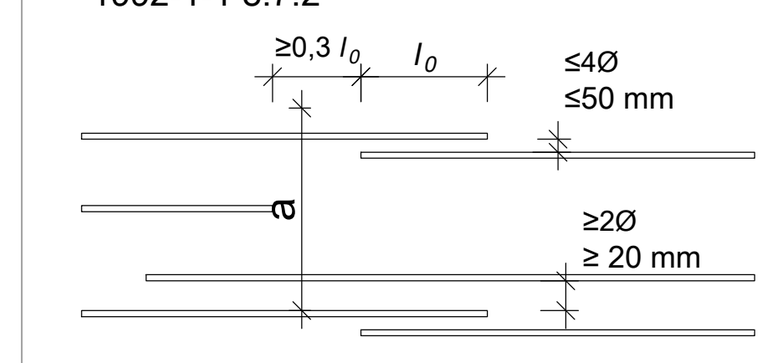

2. კვეთების მარკირება იხილეთ საყალიბე გეგმაზე.

3. საინჟინრო ღიობების ზომები და ადგილმდებარეობა განიხილეთ არქიტექტურულ და საინჟინრო ნახაზებთან ერთად. (MEP)

- დამატებითი ბადის კონტური

No	Date	Revision	Issued by

საკვანძო გეგმა
KEY PLAN

პროექტი
PROJECT
მრავალბინიანი საცხოვრებელი სახლი

მისამართი
ADDRESS
ქ. თბილისში, ვიქტორ კუპრაძის ქუჩა, N2ე
ს./კ.-01.19.36.016.774

ნახაზის დასახელება
DRWG. NAME
გად. ფილის არმ. გეგმა +41.40 ნ.-ზე(ზედა X და Y მიმ.)

CUBICON DESIGN & BUILDING ENGINEERING
შპს "კუბიკონი", თბილისი, ბელიაშვილის ქუჩა 142
ტელ: (+995 591) 116444 www.cubicon.ge

მთავარი კონსტრუქტორი: LEAD STRUCTURAL ENGINEER:	შეასრულა: ISSUED BY:	შეამოწმა APPROVED BY:
მ.საჯაია	KJ	MS
	ფორმატი PAPER SIZE: A1	პროექტის №: PROJECT No: 146A24
ფურცლის ნომერი SHEET. No: ST-2035	სტადია STATUS: CD	მასშტაბი SCALE: ----

30.03.2026

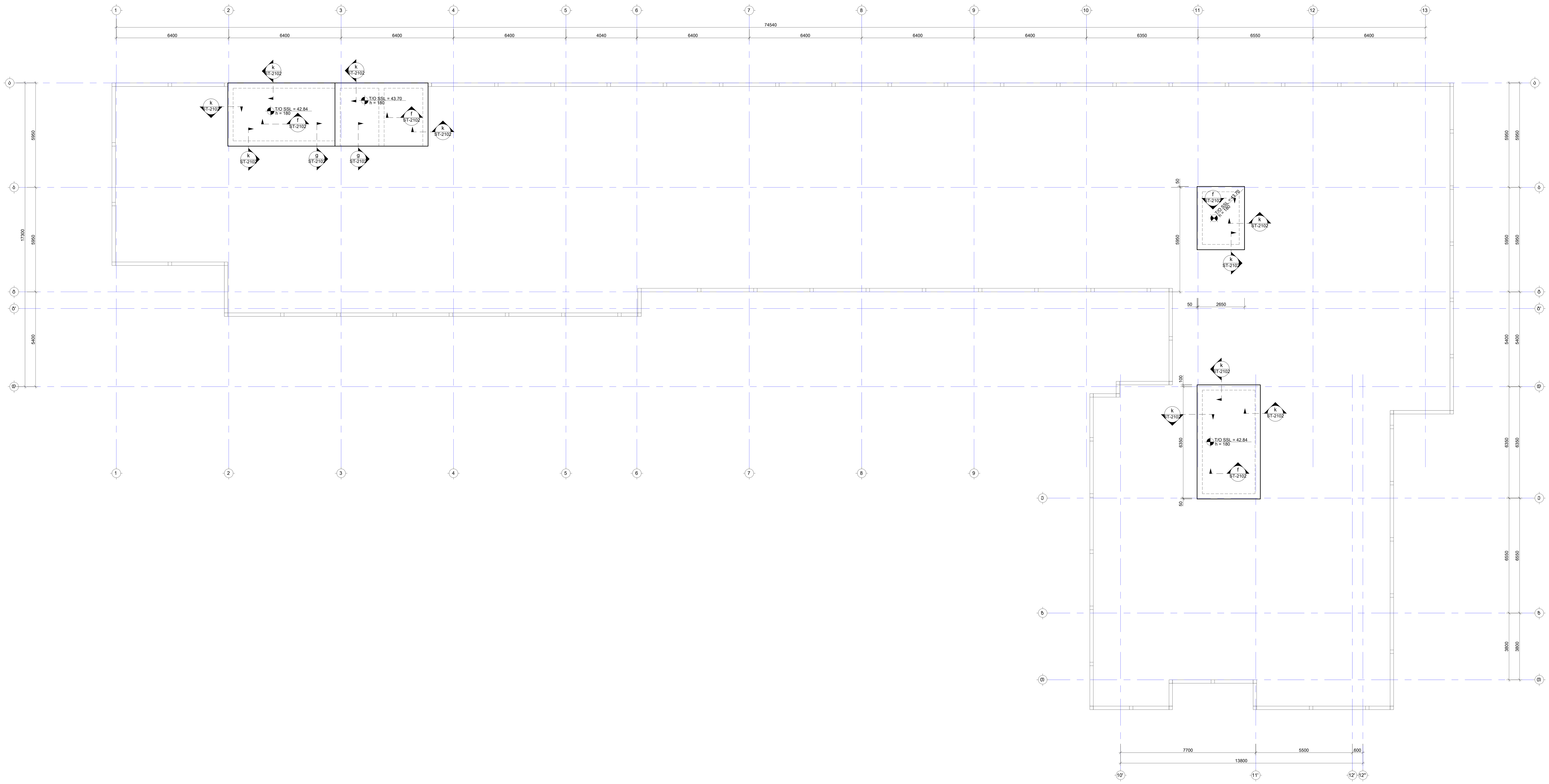

შენიშვნა:
NOTE:

1. ნახაზი დამუშავებულია 17.03.2026 თარიღში მიღებული არქიტექტურის საფუძველზე.
2. სიხისტის დიაფრაგმების მარკირება იხ. ფურც.ST-1111 ; ST-2001
3. მონ. კედლების მარკირება იხ. ფურც.ST-1111 ; ST-2001
4. სვეტების მარკირება იხ. ფურც.ST-1111
5. რიგელების მარკირება იხ. ფურც.ST-2001 - ST-2033
6. მონ. სვეტების არმირება იხ. ფურც. ----
7. მონ. კედლების არმირება იხ. ფურც. ----
8. მონ. რიგელების არმირება იხ. ფურც. ST-4101 - ST-4103

No	Date	Revision	Issued by
----	----	----	----
----	----	----	----
----	----	----	----
----	----	----	----
----	----	----	----

საკვანძო გეგმა
KEY PLAN

პროექტი
PROJECT
მრავალბინიანი საცხოვრებელი სახლი

მისამართი
ADDRESS
ქ. თბილისში, ვიქტორ კუპრაძის ქუჩა, N2ე
ს./კ.-01.19.36.016.774

ნახაზის დასახელება
DRWG. NAME
გადახურვის ფილის საყალიბე გეგმა +42.89 და +43.70 ნიშნულზე

CUBICON©
DESIGN & BUILDING ENGINEERING
შპს "კუბიკონი", თბილისი, ბელიაშვილის ქუჩა 142
ტელ: (+995 591) 116444 www.cubicon.ge

მთავარი კონსტრუქტორი: LEAD STRUCTURAL ENGINEER:	შეასრულა: ISSUED BY:	შეამოწმა APPROVED BY:
მ.საჯაია	KJ	MS
	ფორმატი PAPER SIZE: A1	პროექტის №: PROJECT No: 146A24
ფურცლის ნომერი SHEET. No: ST-2036	სტადია STATUS: CD	მასშტაბი SCALE: 1:100

30.03.2026

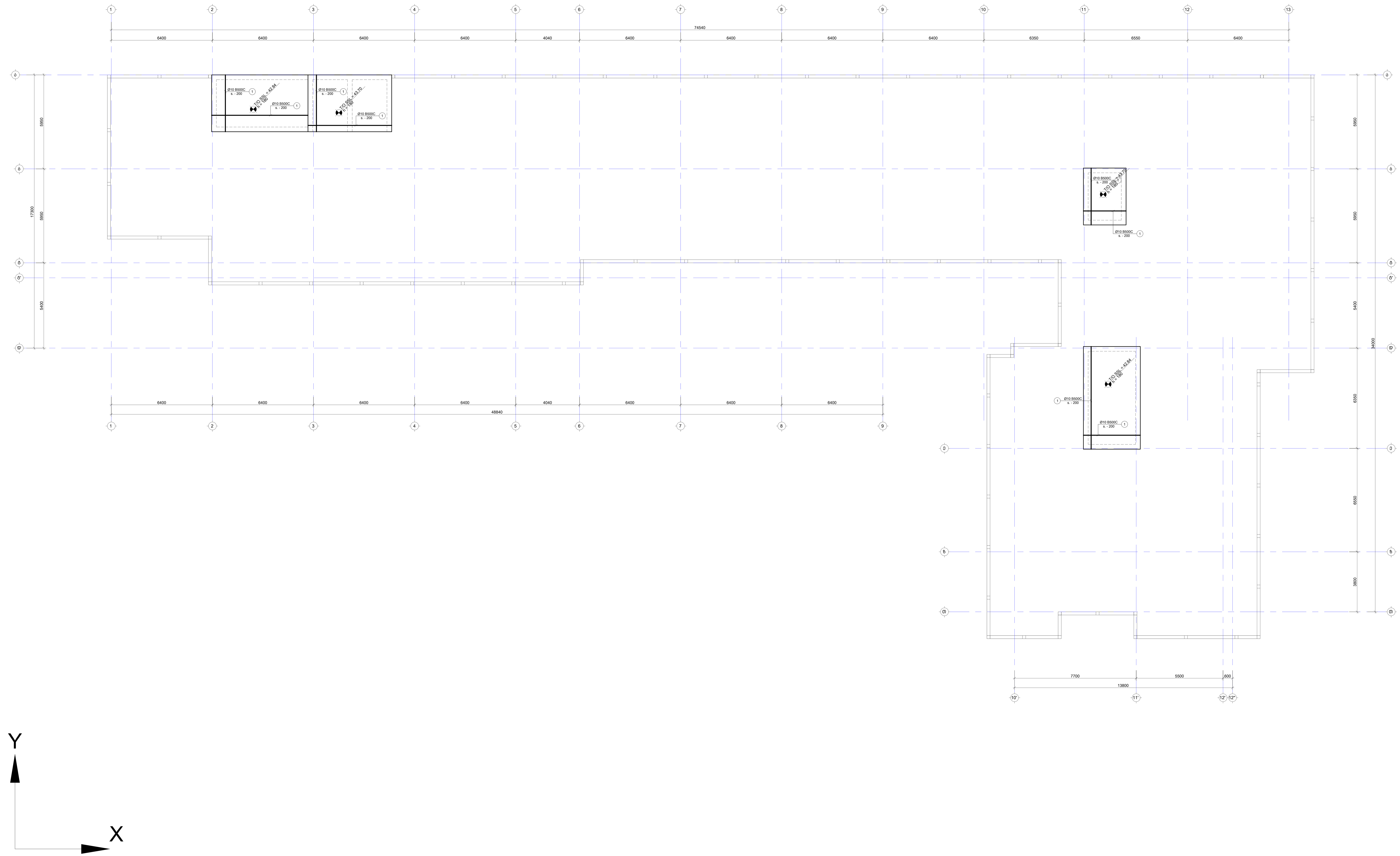

შენიშვნა:
NOTE:

1. არმატურის გადაბმა მოხდეს ჭადრაკულად (აცდენილად) მითითებული პირობის დაცვით. EN 1992-1-1 8.7.2

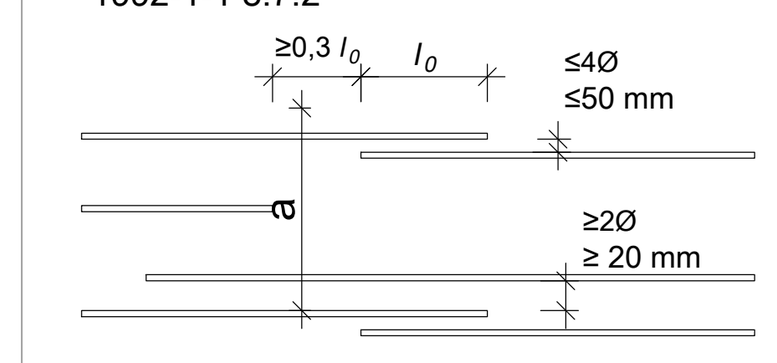

2. კვეთების მარკირება იხილეთ საყალიბე გეგმაზე.

3. საინჟინრო ღიობების ზომები და ადგილმდებარეობა განიხილეთ არქიტექტურულ და საინჟინრო ნახაზებთან ერთად. (MEP)

- დამატებითი ბადის კონტური

No	Date	Revision	Issued by

KEY PLAN

პროექტი
PROJECT
მრავალბინიანი საცხოვრებელი სახლი

მისამართი
ADDRESS
ქ. თბილისში, ვიქტორ კუპრაძის ქუჩა, N2ე
ს./კ.-01.19.36.016.774

ნახაზის დასახელება
DRWG. NAME
გად. ფილის არმ. გეგმა +42.89 და +43.70 ნ.-ზე(ქვედა X და Y მიმ.)

CUBICON DESIGN & BUILDING ENGINEERING
შპს "კუბიკონი", თბილისი, ბელიაშვილის ქუჩა 142
ტელ: (+995 591) 116444 www.cubicon.ge

მთავარი კონსტრუქტორი: LEAD STRUCTURAL ENGINEER:	შეასრულა: ISSUED BY:	შეამოწმა APPROVED BY:
მ.საჯაია	KJ	MS
	ფორმატი PAPER SIZE: A1	პროექტის №: PROJECT No: 146A24
ფურცლის ნომერი SHEET. No: ST-2037	სტადია STATUS: CD	მასშტაბი SCALE: ----

30.03.2026

1
2
3
4
5
6
7
8
9
10
11
12
13
74540
6400
6400
6400
6400
4040
6400
6400
6400
6400
6350
6550
6400
A
B
C
D
E
17300
5950
5400
14000
6350
6550
3800
7700
5500
600
13800
200
Ø10 B500C
s. - 200
Ø10 B500C
s. - 200
Ø10 B500C
s. -

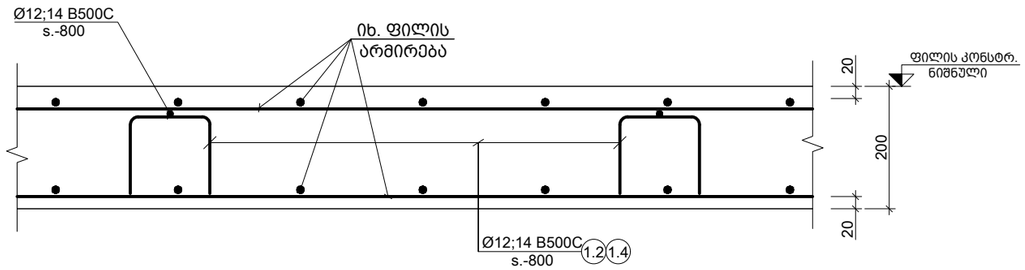

a კვეთი
Scale: 1:10

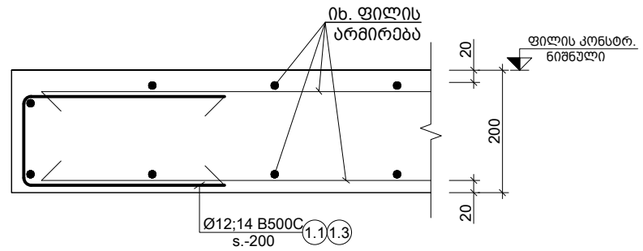

b კვეთი
Scale: 1:10

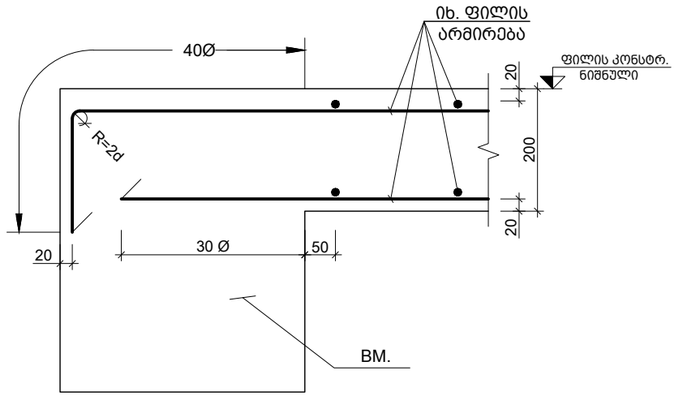

c კვეთი
Scale: 1:10

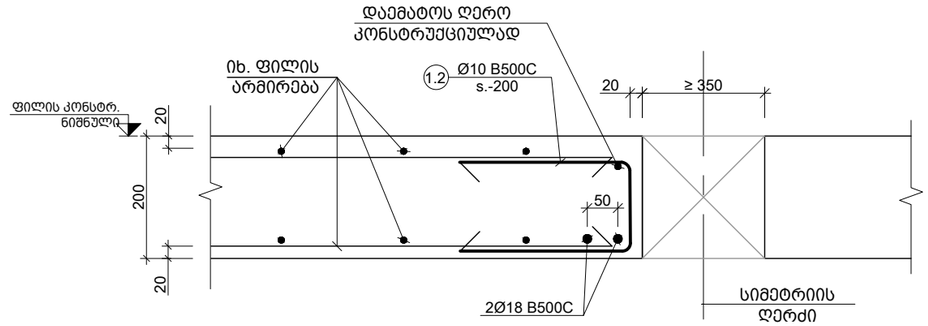

d კვეთი
Scale: 1:10

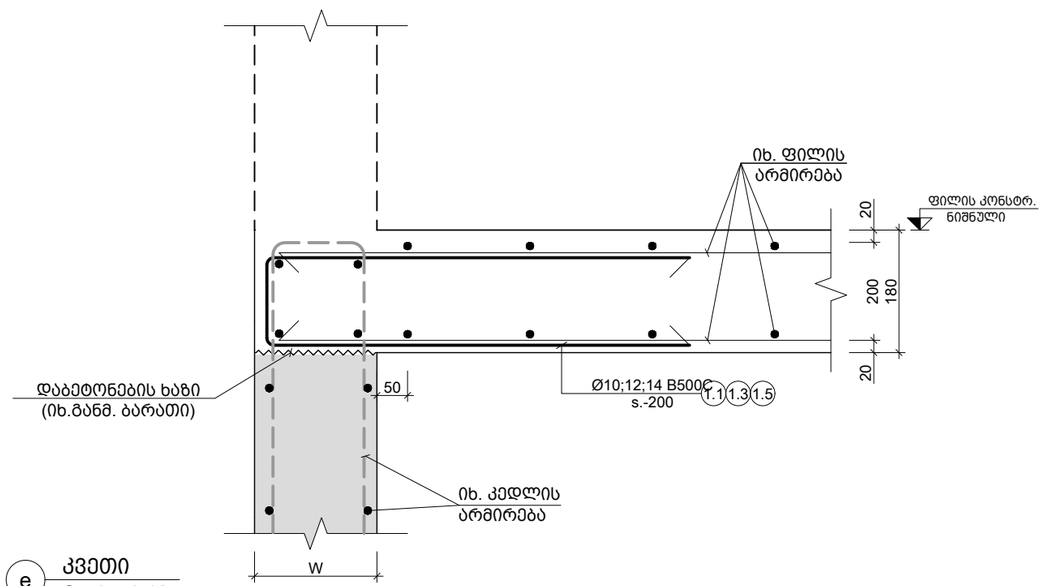

e კვეთი
Scale: 1:10

შენიშვნა:
NOTE:

----	----	----	----
----	----	----	----
----	----	----	----
----	----	----	----
----	----	----	----
No	Date	Revision	Issued by

სიტუაციური სქემა
KEY PLAN

პროექტი
PROJECT
მრავალბინიანი საცხოვრებელი სახლი

მისამართი
ADDRESS
ქ. თბილისში, ვიქტორ კუპრაძის ქუჩა, N20
ს./კ.-01.19.36.016.774

ნახაზის დასახელება
DRWG. NAME
a; b; c; d; e კვეთი

CUBICON DESIGN & BUILDING ENGINEERING
შპს "კუბიკონი", თბილისი, ბელიაშვილის ქუჩა 142
ტელ: (+995 591) 116444 www.cubicon.ge

მთავარი კონსტრუქტორი: LEAD STRUCTURAL ENGINEER:	შეასრულა: ISSUED BY:	შეამოწმა APPROVED BY:
მ.საჯაია	KJ	MS
	ფორმატი PAPER SIZE: A3	პროექტის №: PROJECT No 146A24
ფურცლის ნომერი SHEET. No: ST-2101	სტადია STATUS: CD	მასშტაბი SCALE: ----

30.03.2026

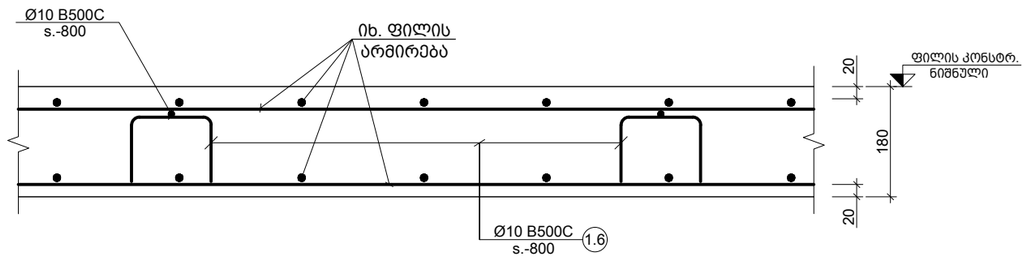

f კვეთი
Scale: 1:10

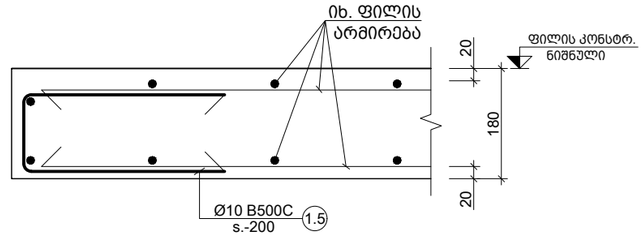

g კვეთი
Scale: 1:10

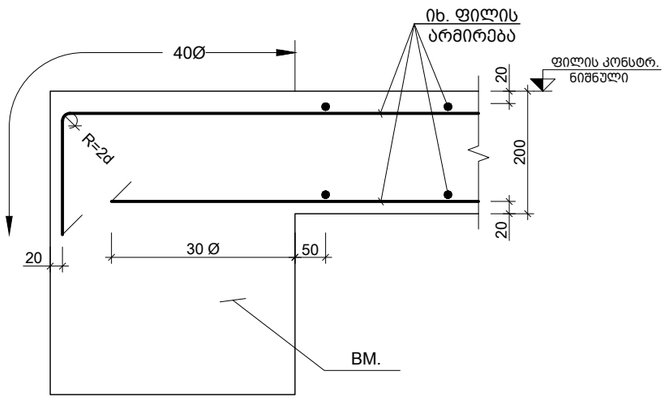

h კვეთი
Scale: 1:10

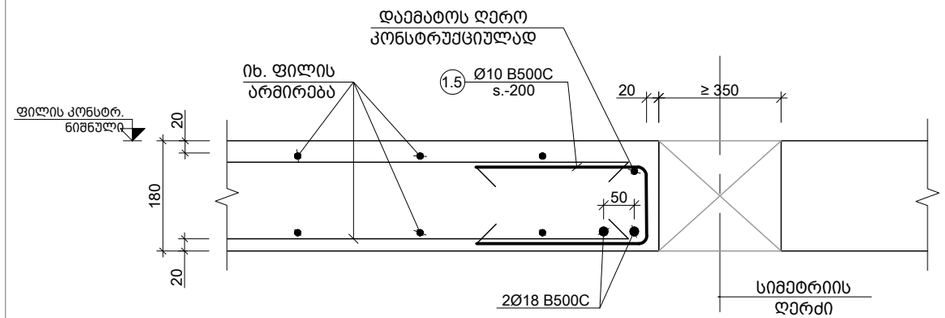

j კვეთი
Scale: 1:10

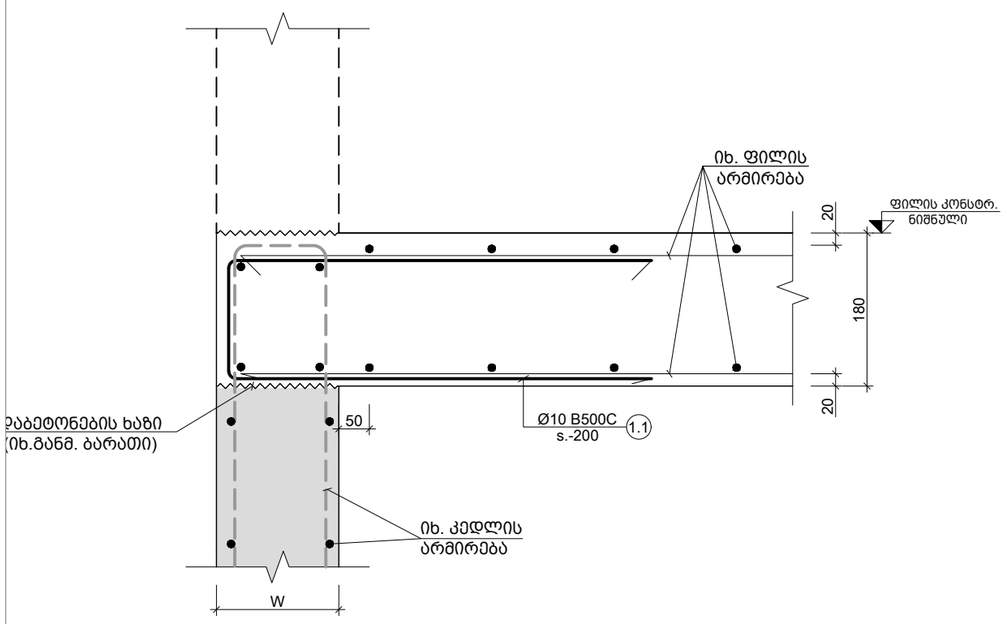

k კვეთი
Scale: 1:10

შენიშვნა:
NOTE:

----	----	----	----
----	----	----	----
----	----	----	----
----	----	----	----
----	----	----	----
No	Date	Revision	Issued by

სიტუაციური სქემა
KEY PLAN

პროექტი
PROJECT
მრავალბინიანი საცხოვრებელი სახლი

მისამართი
ADDRESS
ქ. თბილისში, ვიქტორ კუპრაძის ქუჩა, N20
ს./კ.-01.19.36.016.774

ნახაზის დასახელება
DRWG. NAME
f; g; h ; j; k; m კვეთი

CUBICON DESIGN & BUILDING ENGINEERING
შპს "კუბიკონი", თბილისი, ბელიაშვილის ქუჩა 142
ტელ: (+995 591) 116444 www.cubicon.ge

მთავარი კონსტრუქტორი: LEAD STRUCTURAL ENGINEER: მ.საჯაია	შესრულა: ISSUED BY: KJ	შეამოწმა APPROVED BY: MS
	ფორმატი PAPER SIZE A3	პროექტის №: PROJECT No 146A24
ფურცლის ნომერი SHEET. No ST-2102	სტადია STATUS CD	მასშტაბი SCALE ----

30.03.2026

პოზ. №	ესკიზი	L მმ
1.1	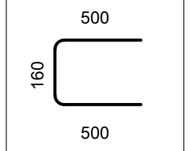	1160
1.2	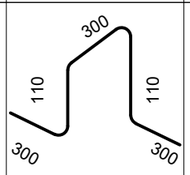	1120
1.3	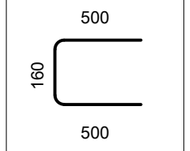	1160
1.4	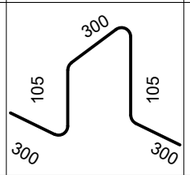	1110
1.5	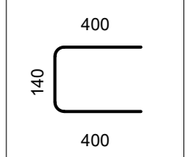	940
1.6	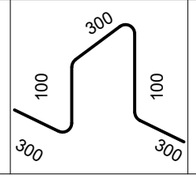	1100

კონსტრ. დასახ. და სართული	ელემენტის დასახ. და რაოდენობა	პოზ. №	დიამეტრი ან კვეთი (მმ)	ერთეულის სიგრძე (მმ.)	ხარჯი ერთ სართულზე			ხარჯი მთლიანად	
					რაოდენობა (ც.)	სიგრძე (მ.)	წონა (კმ.)	საერთო სიგრძე (მ.)	საერთო წონა (კმ.)
ბად. ფილის სპეციფიკაცია -3.10 ნიშნულზე (1 სართულზე)	ძირითადი მენობა	1	Ø 12 B500B	დ.ბ.	–	25757	22855	25756.50	22855
		2	Ø 12 B500B	8000	48 X 1	384.00	341	384.00	341
		3	Ø 12 B500B	4000	163 X 1	652.00	579	652.00	579
		4	Ø 12 B500B	3000	508 X 1	1524.00	1352	1524.00	1352
		5	Ø 12 B500B	5000	31 X 1	155.00	138	155.00	138
		6	Ø 12 B500B	2000	39 X 1	78.00	69	78.00	69
		7	Ø 12 B500B	12000	14 X 1	168.00	149	168.00	149
		8	Ø 16 B500B	3000	123 X 1	369.00	582	369.00	582
		9	Ø 16 B500B	4000	46 X 1	184.00	290	184.00	290
		10	Ø 16 B500B	12000	17 X 1	204.00	322	204.00	322
		1.1	Ø 12 B500B	1160	194 X 1	225.04	200	225.04	200
		1.2	Ø 12 B500B	1120	1742 X 1	1951.25	1731	1951.25	1731
		მძიმე ბეტონი C25/30			V = 223.0 X 1	= 223.00 მ³		223.00 მ³	
სპეციფიკაცია -3.10 (1 სართულზე)	ჭაბარა მენობა	1	Ø 12 B500B	დ.ბ.	–	7161	6354	7161.00	6354
		1.1	Ø 12 B500B	1160	285 X 1	330.60	293	330.60	293
		1.2	Ø 12 B500B	1100	484 X 1	532.81	473	532.81	473
		მძიმე ბეტონი C25/30			V = 62.0 X 1	= 62.00 მ³		62.00 მ³	
ბად. ფილის სპეციფიკაცია -0.10 ნიშნულზე (1 სართულზე)	ძირითადი მენობა	1	Ø 14 B500B	დ.ბ.	–	25757	31109	25756.50	31109
		2	Ø 14 B500B	8000	115 X 1	920.00	1111	920.00	1111
		3	Ø 14 B500B	10000	98 X 1	980.00	1184	980.00	1184
		4	Ø 14 B500B	4000	229 X 1	916.00	1106	916.00	1106
		5	Ø 14 B500B	12000	45 X 1	540.00	652	540.00	652
		6	Ø 14 B500B	2000	143 X 1	286.00	345	286.00	345
		7	Ø 14 B500B	6000	56 X 1	336.00	406	336.00	406
		8	Ø 14 B500B	3000	285 X 1	855.00	1033	855.00	1033
		1.3	Ø 14 B500B	1160	262 X 1	303.92	367	303.92	367
		1.4	Ø 14 B500B	1110	1742 X 1	1933.83	2336	1933.83	2336
		მძიმე ბეტონი C25/30			V = 223.0 X 1	= 223.00 მ³		223.00 მ³	
სპეციფიკაცია -0.10 ნიშნულზე (1 სართულზე)	ჭაბარა მენობა	1	Ø 12 B500B	დ.ბ.	–	25757	22855	25756.50	22855
		1.1	Ø 12 B500B	1160	285 X 1	330.60	293	330.60	293
		1.2	Ø 12 B500B	1100	1742 X 1	1916.41	1701	1916.41	1701
		მძიმე ბეტონი C25/30			V = 223.0 X 1	= 223.00 მ³		223.00 მ³	
ბად. ფილის სპეციფიკაცია +3.70 ნიშნულზე (1 სართულზე)		1	Ø 10 B500B	დ.ბ.	–	30261	18648	30261.00	18648
		2	Ø 10 B500B	8000	96 X 1	768.00	473	768.00	473
		3	Ø 10 B500B	3000	1131 X 1	3393.00	2091	3393.00	2091
		4	Ø 10 B500B	6000	78 X 1	468.00	288	468.00	288
		5	Ø 10 B500B	4000	371 X 1	1484.00	914	1484.00	914
		6	Ø 10 B500B	2000	486 X 1	972.00	599	972.00	599
		7	Ø 16 B500B	2000	37 X 1	74.00	117	74.00	117
		8	Ø 16 B500B	3000	22 X 1	66.00	104	66.00	104
		9	Ø 16 B500B	6000	6 X 1	36.00	57	36.00	57
		10	Ø 16 B500B	4000	320 X 1	1280.00	2019	1280.00	2019
		1.5	Ø 10 B500B	940	630 X 1	592.20	365	592.20	365
		1.6	Ø 10 B500B	1100	2047 X 1	2251.56	1387	2251.56	1387
		მძიმე ბეტონი C25/30			V = 235.8 X 1	= 235.80 მ³		235.80 მ³	

შენიშვნა:
NOTE:

----	----	----	----
----	----	----	----
----	----	----	----
----	----	----	----
----	----	----	----
No	Date	Revision	Issued by

სიტუაციური სქემა
KEY PLAN

პროექტი
PROJECT
მრავალბინიანი საცხოვრებელი სახლი

მისამართი
ADDRESS
ქ. თბილისში, ვიქტორ კუპრაძის ქუჩა, N2ე
ს./კ.-01.19.36.016.774

ნახაზის დასახელება
DRWG. NAME
ესკიზი; გად. ფილის სპეციფიკაცია

CUBICON DESIGN & BUILDING ENGINEERING
შპს "კუბიკონი", თბილისი, ბელიაშვილის ქუჩა 142
ტელ: (+995 591) 116444 www.cubicon.ge

მთავარი კონსტრუქტორი: LEAD STRUCTURAL ENGINEER: მ.საჯაია	შეასრულა: ISSUED BY: KJ	შეამოწმა APPROVED BY: MS
	ფორმატი PAPER SIZE A3	პროექტის №: PROJECT No 146A24
ფურცლის ნომერი SHEET. No ST-2201	სტადია STATUS CD	მასშტაბი SCALE ----

30.03.2026

ბეტონის კლასი და სართული		ელემენტის სიმბოლო	ჩასხმის ადგილი და ფრაგმენტის აღწერა	№	ზომა (მმ)	ერთეულის მოცულობა (მ³)	ჩასხმული ბეტონის რაოდენობა		ბეტონის მთლიანი მოცულობა (მ³)
							ცალი	ერთ. (მ³)	
00.00 + 40.00 სართული (11 სართულიანი მონოლითური რკინაბეტონის ჯებირი)				1	Ø 10 B500B	300.30	1	300.30	300.30
				2	Ø 10 B500B	145.00	29 X 1	5000	5000
				3	Ø 10 B500B	2163.00	721 X 1	3000	3000
				4	Ø 10 B500B	812.00	203 X 1	4000	4000
				5	Ø 10 B500B	48.00	6 X 1	8000	8000
				6	Ø 10 B500B	804.00	402 X 1	2000	2000
				7	Ø 16 B500B	66.00	33 X 1	2000	2000
				8	Ø 16 B500B	87.00	29 X 1	3000	3000
				9	Ø 16 B500B	36.00	6 X 1	6000	6000
				10	Ø 16 B500B	816.00	204 X 1	4000	4000
				1.5	Ø 10 B500B	549.90	585 X 1	940	940
				1.6	Ø 10 B500B	2234.38	2031 X 1	1100	1377
		ბეტონის ბეტონი C25/30	V = 234.0 X 1 = 234.00 მ³						257.4.00 მ³

ბეტონის მთლიანი მოცულობა (მ³)		ფრაგმენტების რაოდენობა (ც.)	ერთეულის სიმძიმე (კგ.)	ჯამური სიმძიმე (კგ.)	ზომა. №	ფრაგმენტის ნახაზი და აღწერა	ბეტონის კლასი და სართული
ერთ. (მ³)	ჯამური						
693.00	427	427	693	–	Ø 10 B500B	1	(9მ.სართ. ფასადის ჯებირი) 00.00 +41.00 სართულებისთვის
142.88	88	88	142.88	152 X 1	Ø 10 B500B	1.5	
51.56	32	32	51.56	47 X 1	Ø 10 B500B	1.6	
5.40 მ³		ბეტონის ბეტონი C25/30 V = 5.4 X 1 = 5.40 მ³					
1090	1769.46	1090	1769	–	Ø 10 B500B	1	(9მ.სართ. ფასადის ჯებირი) +42.89 და +43.70 სართულებისთვის
202	328.06	202	328.06	349 X 1	Ø 10 B500B	1.5	
81	131.66	81	131.66	120 X 1	Ø 10 B500B	1.6	
13.79 მ³		ბეტონის ბეტონი C25/30 V = 13.8 X 1 = 13.79 მ³					

შპს "ჯეოპროექტი", მთაწმინა, ბოლოყვარის ქუჩა 142
ტელ: (+995 591) 116444 www.cubicon.ge

CUBICON®
DESIGN & BUILDING ENGINEERING

მთავარი ტექნიკოსი/პროექტის ხელმძღვანელი:	შესრულებულია:	შემოწმებულია:
ბ.ხაჯიშვილი	ნ.ბერიძე	ნ.ბერიძე
LEAD STRUCTURAL ENGINEER:	ISSUED BY:	APPROVED BY:
ბ.ხაჯიშვილი	KJ	MS

პროექტის №:	146A24
PROJECT No	
ფორმატი:	A3
PAPER SIZE	
სტატუსი:	CD
STATUS	
მასშტაბი:	----
SCALE	

ნახაზის №:	ST-2202
SHEET. No	

30.03.2026

შპს "ჯეოპროექტი", მთაწმინა, ბოლოყვარის ქუჩა 142
ტელ: (+995 591) 116444 www.cubicon.ge

პროექტის №:	146A24
PROJECT No	
ნახაზის №:	ST-2202
SHEET. No	

ბეტონის ჯებირის ფასადის ნაწილის არმატურის ნახაზი

ობიექტის მისამართი:	
ADDRESS	
ქ. თბილისი, ვაკის რაიონი, ბოლოყვარის ქუჩა, N23	
ს/კ-01.19.36.016.774	
ნახაზის დასახელება:	
DRWG. NAME	
ბეტონის ჯებირის არმატურის ნახაზი	

No	Date	Revision	Issued by	
----	----	----	----	
----	----	----	----	
----	----	----	----	
----	----	----	----	
----	----	----	----	
----	----	----	----	

ნახატის ნომერი:
KEY PLAN

შენიშვნა:
NOTE:

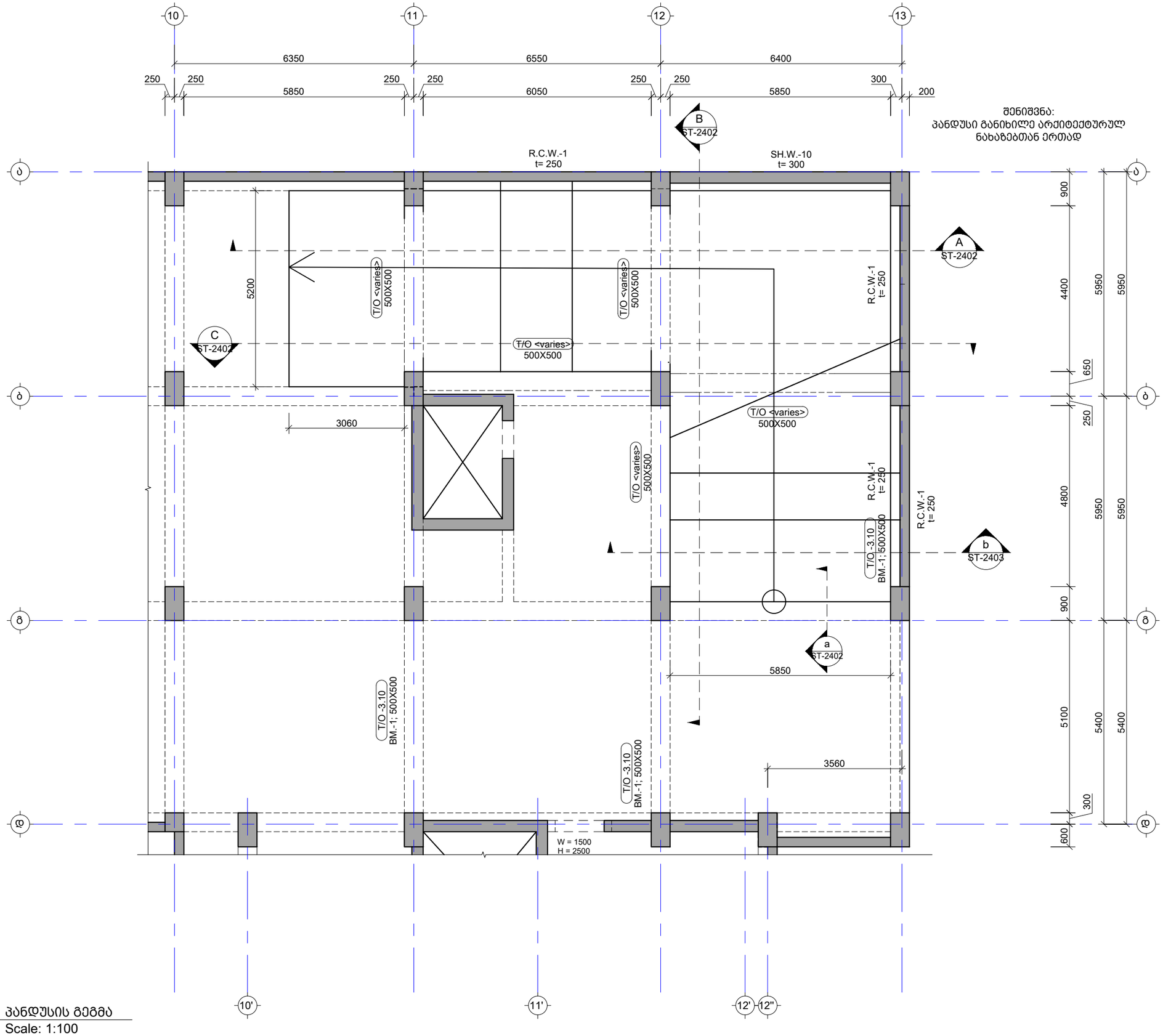

შენიშვნა:
პანდუსი განიხილე არქიტექტურულ ნახაზებთან ერთად

---- პანდუსის გეგმა
Scale: 1:100

შენიშვნა:
NOTE:

1. ნახაზი დამუშავებულია 17.03.2026 თარიღში მიღებული არქიტექტურის საფუძველზე.

----	----	----	----
----	----	----	----
----	----	----	----
----	----	----	----
----	----	----	----
No	Date	Revision	Issued by

სიტუაციური სქემა
KEY PLAN

პროექტი
PROJECT
მრავალბინიანი საცხოვრებელი სახლი

მისამართი
ADDRESS
ქ. თბილისში, ვიქტორ კუპრაძის ქუჩა, N2ე
ს./კ.-01.19.36.016.774

ნახაზის დასახელება
DRWG. NAME
პანდუსის გეგმა

CUBICON
DESIGN & BUILDING ENGINEERING
შპს "კუბიკონი", თბილისი, ბელიაშვილის ქუჩა 142
ტელ: (+995 591) 116444 www.cubicon.ge

მთავარი კონსტრუქტორი: LEAD STRUCTURAL ENGINEER: მ.საჯაია	შესრულა: ISSUED BY: NKH	შეამოწმა APPROVED BY: MS
	ფორმატი PAPER SIZE A3	პროექტის №: PROJECT No 146A24
ფურცლის ნომერი SHEET. No ST-2401	სტატუსი STATUS CD	მასშტაბი SCALE 1:100

30.03.2026

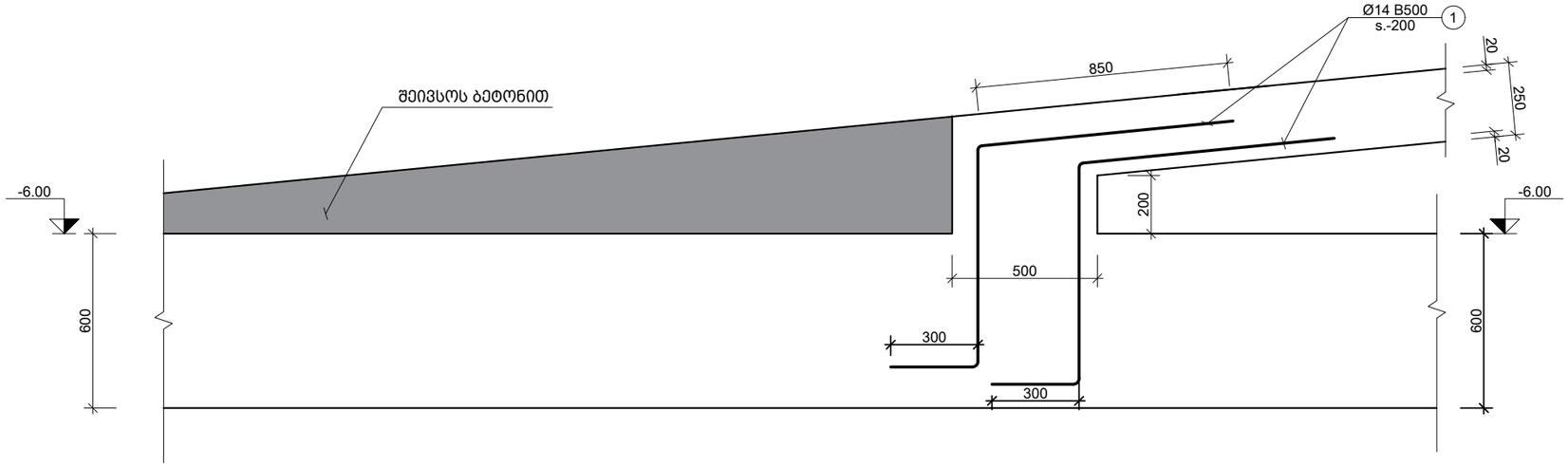

a კვეთი
Scale: 1:20

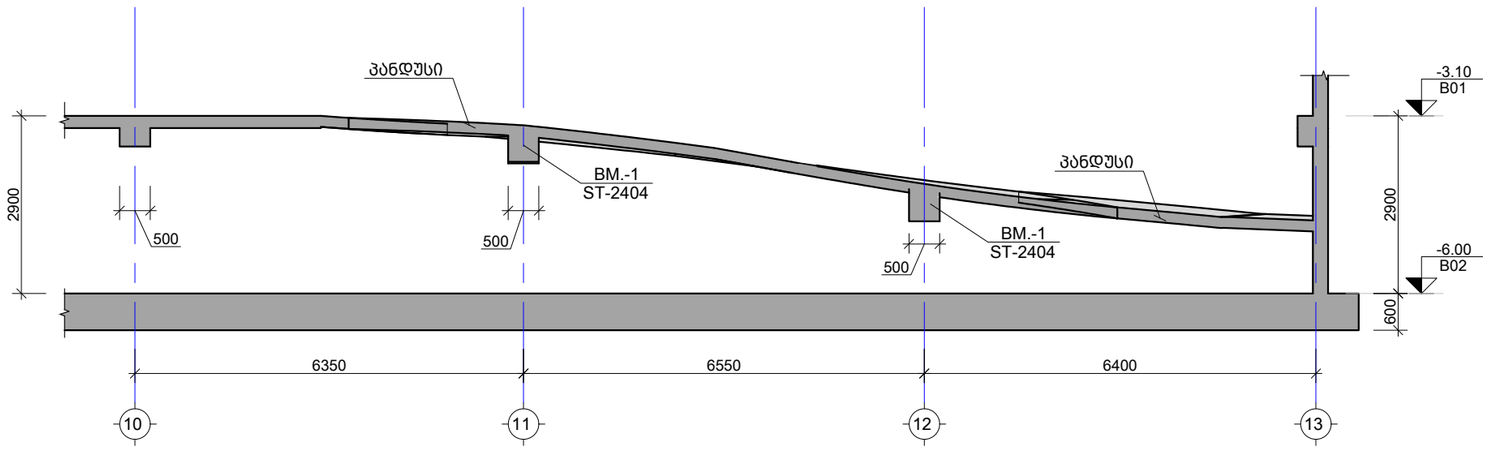

A ჭრილი
Scale: 1:100

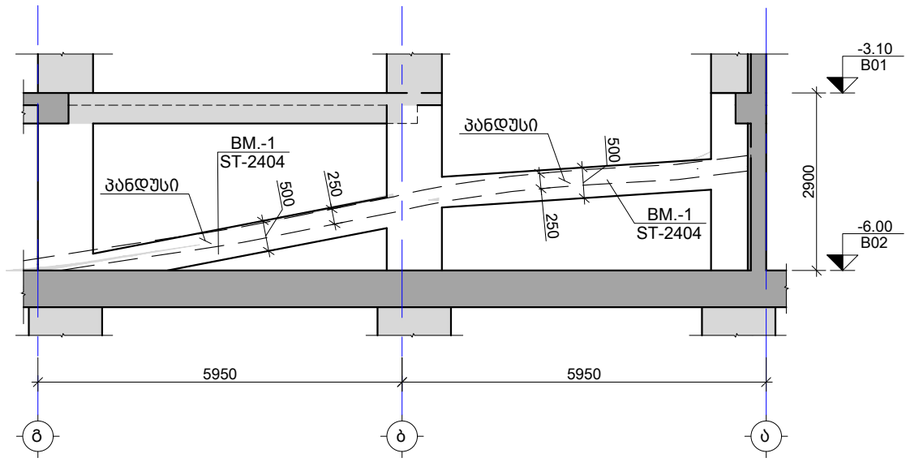

B ხედი
Scale: 1:100

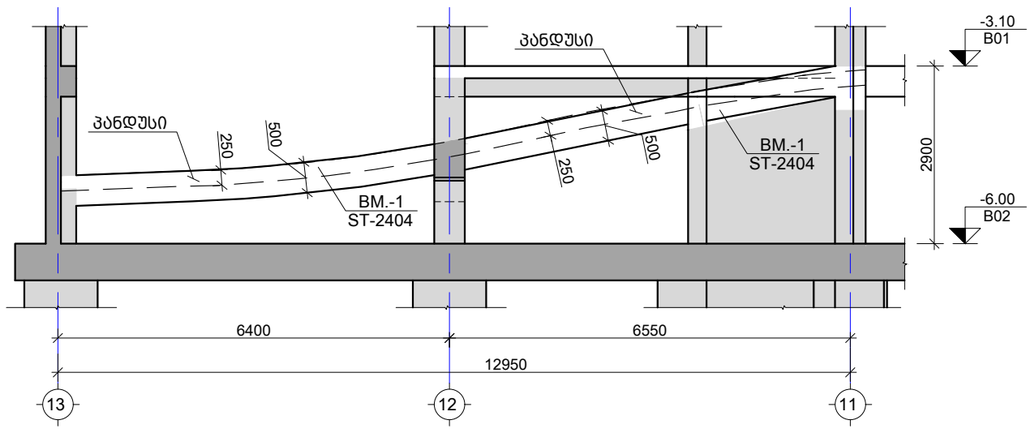

C ხედი
Scale: 1:100

შენიშვნა:
NOTE:

----	----	----	----
----	----	----	----
----	----	----	----
----	----	----	----
----	----	----	----
No	Date	Revision	Issued by

სიტუაციური სქემა
KEY PLAN

პროექტი
PROJECT
მრავალბინიანი საცხოვრებელი სახლი

მისამართი
ADDRESS
ქ. თბილისში, ვიქტორ კუპრაძის ქუჩა, N2ე
ს./კ.-01.19.36.016.774

ნახაზის დასახელება
DRWG. NAME
კვეთი a

CUBICON DESIGN & BUILDING ENGINEERING
შპს "კუბიკონი", თბილისი, ბელიაშვილის ქუჩა 142
ტელ: (+995 591) 116444 www.cubicon.ge

მთავარი კონსტრუქტორი: LEAD STRUCTURAL ENGINEER: მ.საჯაია	შეასრულა: ISSUED BY: NKH	შეამოწმა APPROVED BY: MS
	ფორმატი PAPER SIZE A3	პროექტის №: PROJECT No 146A24
ფურცლის ნომერი SHEET. No ST-2402	სტადია STATUS CD	მასშტაბი SCALE 1:20

30.03.2026

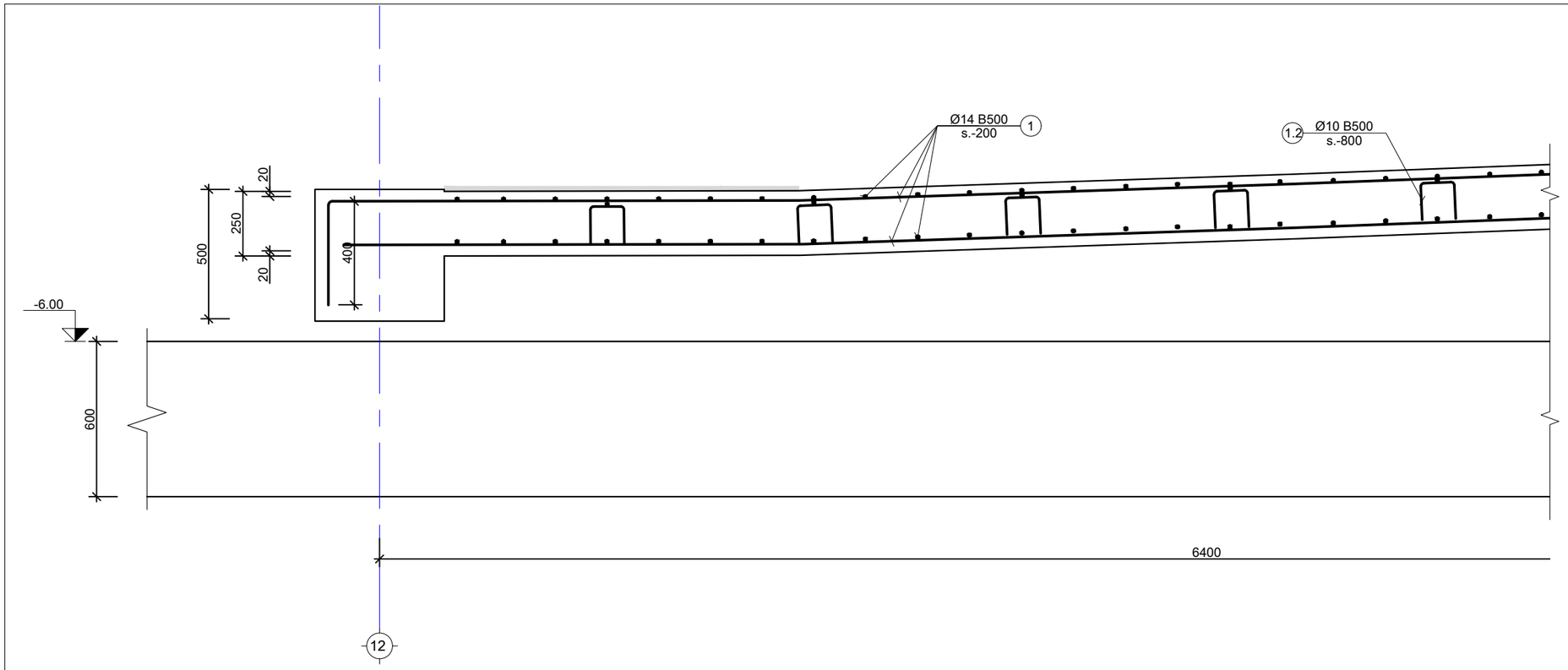

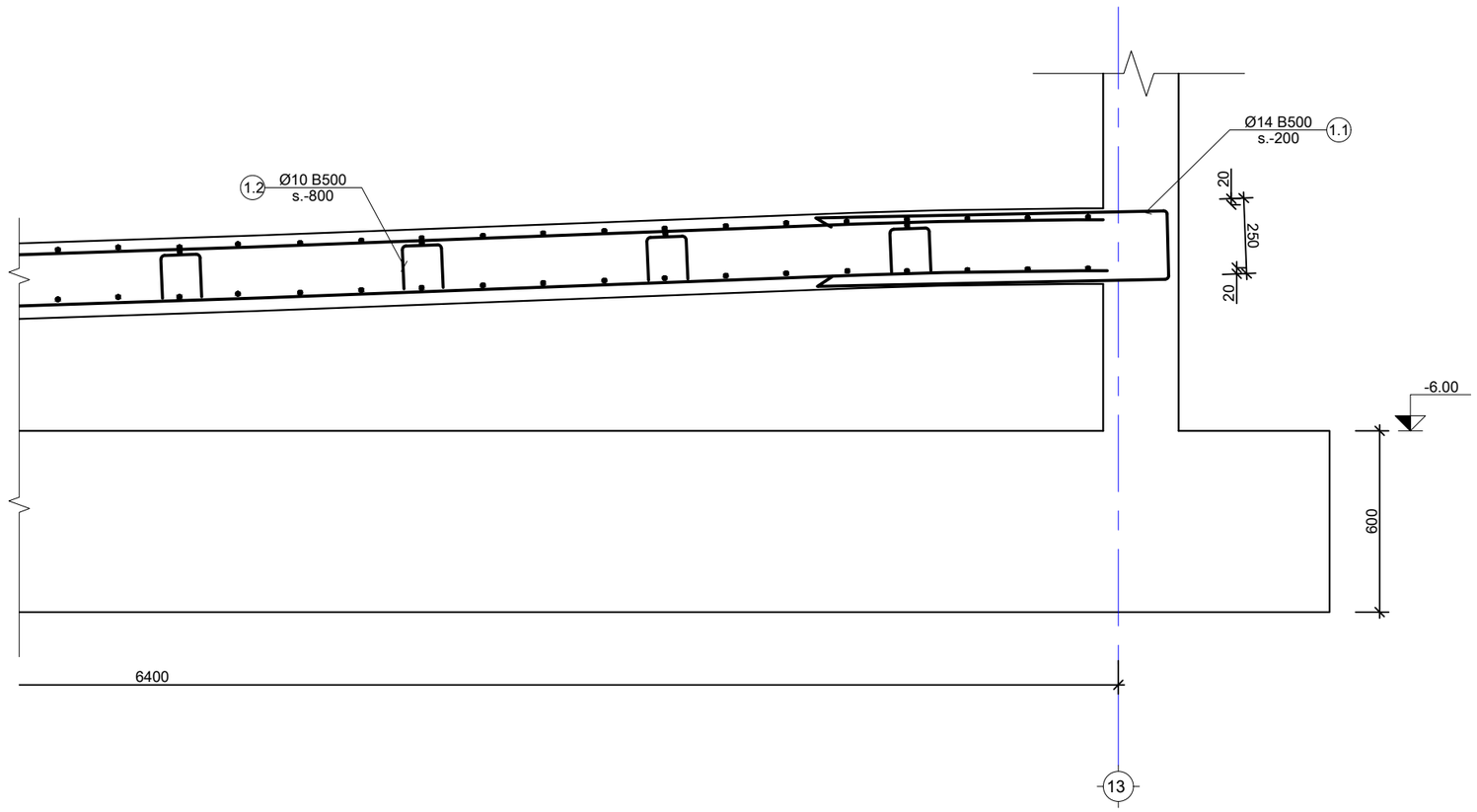

b კვეთი
Scale: 1:20

შენიშვნა:
NOTE:

No	Date	Revision	Issued by
----	----	----	----
----	----	----	----
----	----	----	----
----	----	----	----
----	----	----	----

სიტუაციური სქემა
KEY PLAN

პროექტი
PROJECT
მრავალბინიანი საცხოვრებელი სახლი

მისამართი
ADDRESS
ქ. თბილისში, ვიქტორ კუპრაძის ქუჩა, N20
ს./კ.-01.19.36.016.774

ნახაზის დასახელება
DRWG. NAME
კვეთი b

CUBICON DESIGN & BUILDING ENGINEERING
შპს "კუბიკონი", თბილისი, ბელიაშვილის ქუჩა 142
ტელ: (+995 591) 116444 www.cubicon.ge

მთავარი კონსტრუქტორი: LEAD STRUCTURAL ENGINEER:	შესრულა: ISSUED BY:	შეამოწმა APPROVED BY:
მ.საბაიია	NKH	MS
ფურცლის ნომერი SHEET. No	ფორმატი PAPER SIZE	პროექტის №: PROJECT No
ST-2403	A3	146A24
	სტადია STATUS	მასშტაბი SCALE
	CD	1:20

30.03.2026

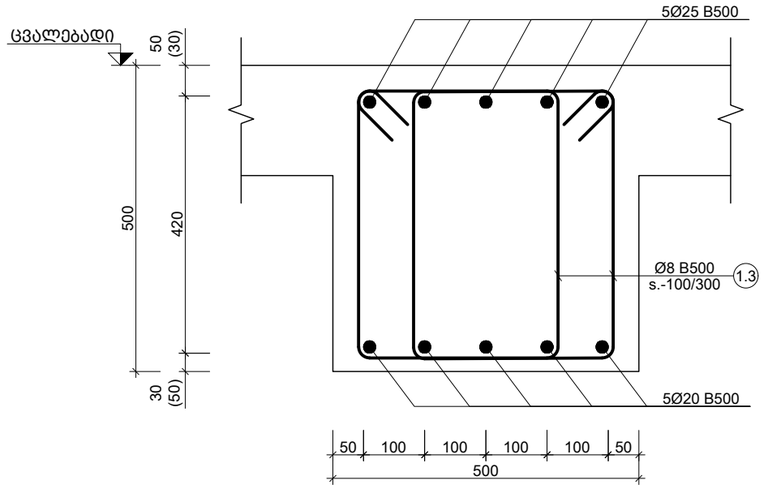

1 კვეთი BM.
Scale: 1:10

პოზ. №	ესკიზი	L მმ
1.1	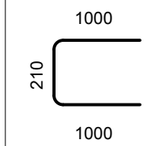	2210
1.2	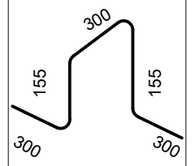	1210
1.3	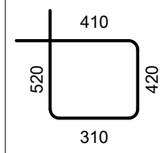	1660

კონსტრ. დასახ.	ელემენტის დასახ. და რაოდენობა	პოზ. №	დიამეტრი ან კვეთი (მმ)	ერთეულის სიმძლე (მმ.)	რაოდენობა (ც.)	საერთო სიმძლე (მ.)	საერთო წონა (კმ.)
პანდუსი0		1	Ø 14 B500B	დ.ა.	–	3456	4174
		1.1	Ø 14 B500B	2210	140 X 1	309	374
		1.2	Ø 10 B500B	1210	231 X 1	280	172
	BM.-1	2	Ø 25 B500B	დ.ა.	–	171	657
		3	Ø 20 B500B	დ.ა.	–	171	420
		1.3	Ø 8 B500B	1660	413 X 1	686	271
		მძიმე ბეტონი C25/30 V = 44.7 X 1 = 44.7 მ³					

შენიშვნა:
NOTE:

----	----	----	----
----	----	----	----
----	----	----	----
----	----	----	----
----	----	----	----
No	Date	Revision	Issued by

სიტუაციური სქემა
KEY PLAN

პროექტი
PROJECT
მრავალბინიანი საცხოვრებელი სახლი

მისამართი
ADDRESS
ქ. თბილისში, ვიქტორ კუპრაძის ქუჩა, N20
ს./კ.-01.19.36.016.774

ნახაზის დასახელება
DRWG. NAME
ესკიზი; პანდუსის სპეციფიკაცია

CUBICON DESIGN & BUILDING ENGINEERING
შპს "კუბიკონი", თბილისი, ბელიაშვილის ქუჩა 142
ტელ: (+995 591) 116444 www.cubicon.ge

მთავარი კონსტრუქტორი: LEAD STRUCTURAL ENGINEER:	შეასრულა: ISSUED BY:	შეამოწმა APPROVED BY:
მ.საჯაია	NKH	MS
ფორმატი PAPER SIZE: A3	პროექტის №: PROJECT No 146A24	
ფურცლის ნომერი SHEET. No ST-2404	სტადია STATUS CD	მასშტაბი SCALE 1:10

30.03.2026

შენიშვნა:
NOTE:

1. სვეტების მარკირება იხ. ფურც.ST-1111

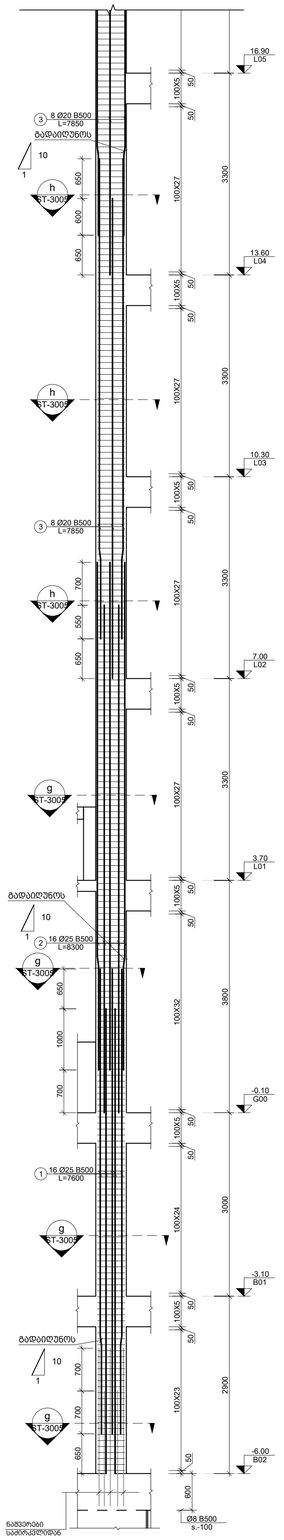

1 C.
Scale: 1:50

2 C.
Scale: 1:50

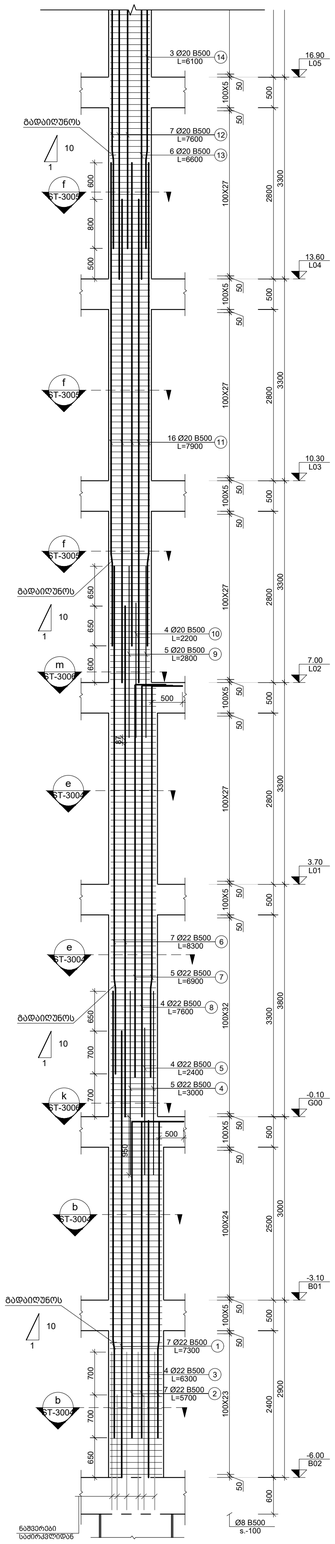

3 C.
Scale: 1:50

----	----	----	----
----	----	----	----
----	----	----	----
----	----	----	----
----	----	----	----
No	Data	Revision	Issued by

საძირკვლის სქემა
KEY PLAN

პროექტი
PROJECT
მრავალბინიანი საცხოვრებელი სახლი

მისამართი
ADDRESS
ქ. თბილისში, ვაქტანგ კეკელიძის ქუჩა, N20
ს/კ.-01.19.36.016.774

ნახაზის დასახელება
DRWG. NAME
C.-1;2;3

CUBICON
DESIGN & BUILDING ENGINEERING
ქვა "ცხრაწყარო", ცხრაწყარო ქუჩა 142
ტელ: (+995 591) 116444 www.cubicon.ge

მშენებლობის კონსტრუქციული ინჟინერი LEAD STRUCTURAL ENGINEER:	შესრულებულია ISSUED BY:	შემოწმებულია APPROVED BY:
გ.საბაძე	NKH	MS
	ფურცლის ზომა PAPER SIZE	პროექტის N PROJECT No
	A1	146A24
ფურცლის ნომერი SHEET No	სტატუსი STATUS	მასშტაბი SCALE
ST-3001	CD	1:50

30.03.2026

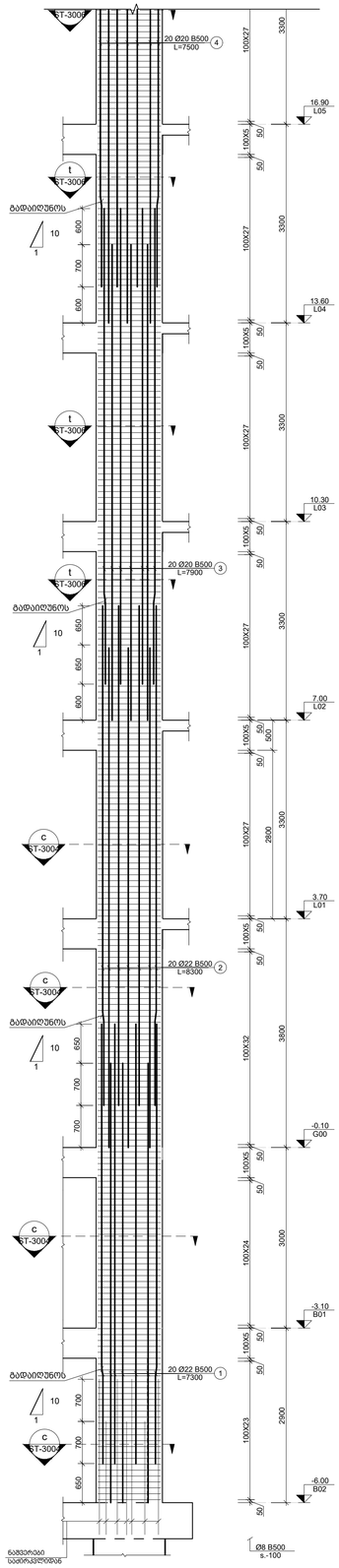

4 C.
Scale: 1:50

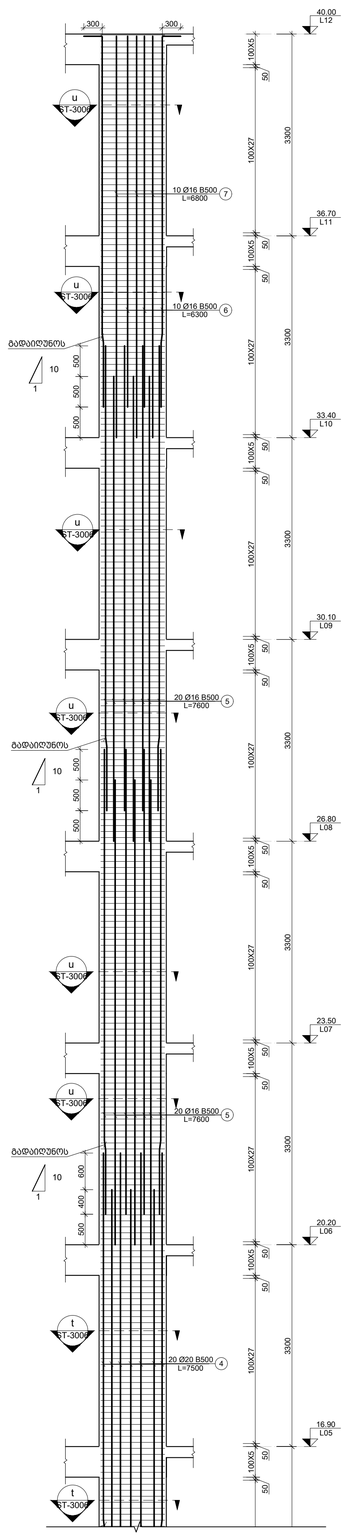

5 C.
Scale: 1:50

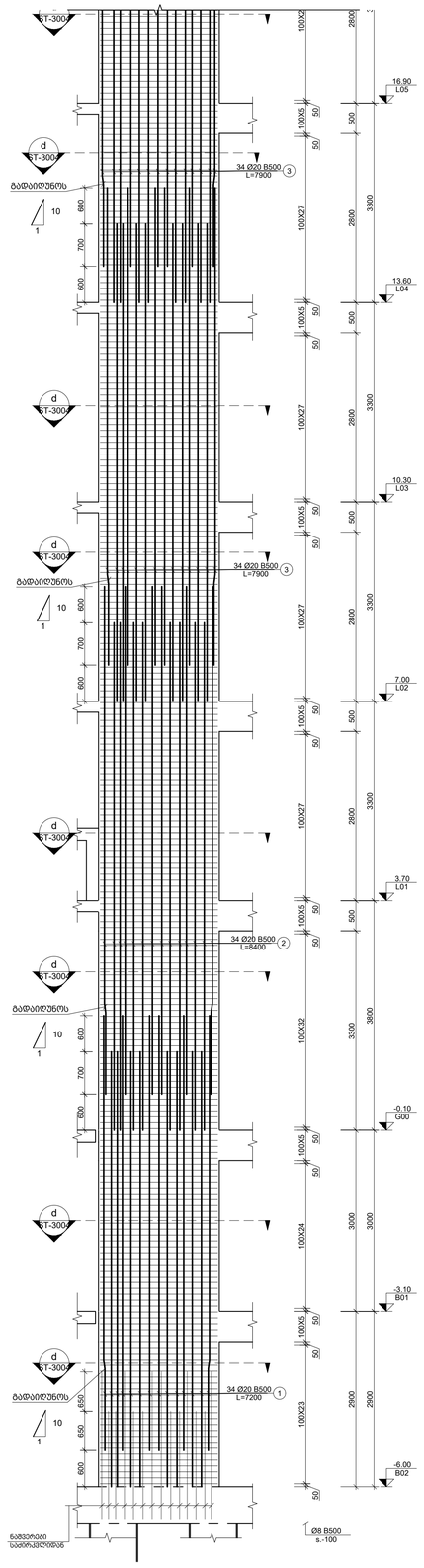

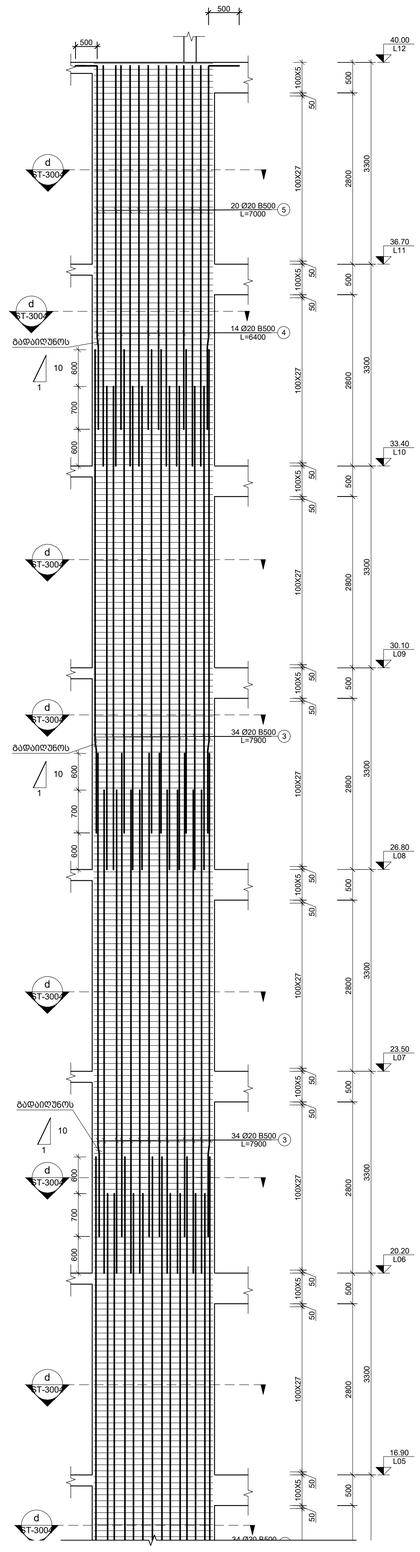

შენიშვნა:
NOTE:

1. სვეტების მარკირება იხ. ფურც.ST-1111

No	Date	Revision	Issued by
----	----	----	----
----	----	----	----
----	----	----	----
----	----	----	----
----	----	----	----

ნახაზების სქემა
KEY PLAN

პროექტი
PROJECT
მრავალბინიანი საცხოვრებელი სახლი

მისამართი
ADDRESS
ქ. თბილისში, ვეფხვი კუპრაძის ქუჩა, N20 ს/კ-01.19.36.016.774

ნახაზის დასახელება
DRWG. NAME
C.-4; 5

CUBICON
DESIGN & BUILDING ENGINEERING
ქ.თბ "ვაჟა-ფშაველა", მანუჩარიანის ქუჩა 142
ტელ: (+995 591) 116444 www.cubicon.ge

მშენებლობის კონსტრუქციების მთავარი ინჟინერი: LEAD STRUCTURAL ENGINEER: ბ.ხახუბია	გამოშვება ISSUED BY: NKH	შეამოწმა APPROVED BY: MS
	ფორმატი PAPER SIZE A1	პროექტის № PROJECT No 146A24
ფურცლის ნომერი SHEET No ST-3002	სტატუსი STATUS CD	მასშტაბი SCALE 1:50

30.01.2026

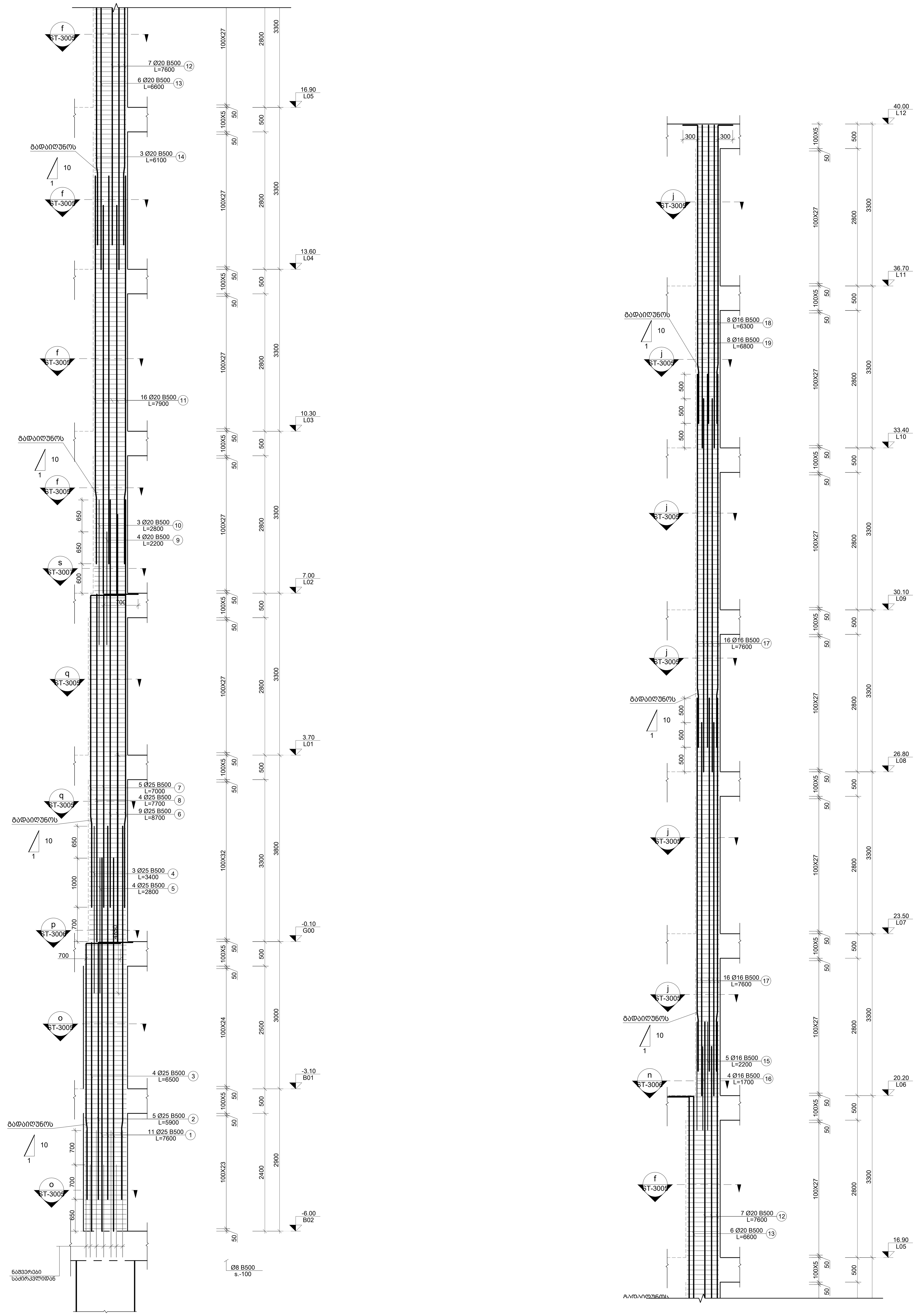

6 C.
Scale: 1:50

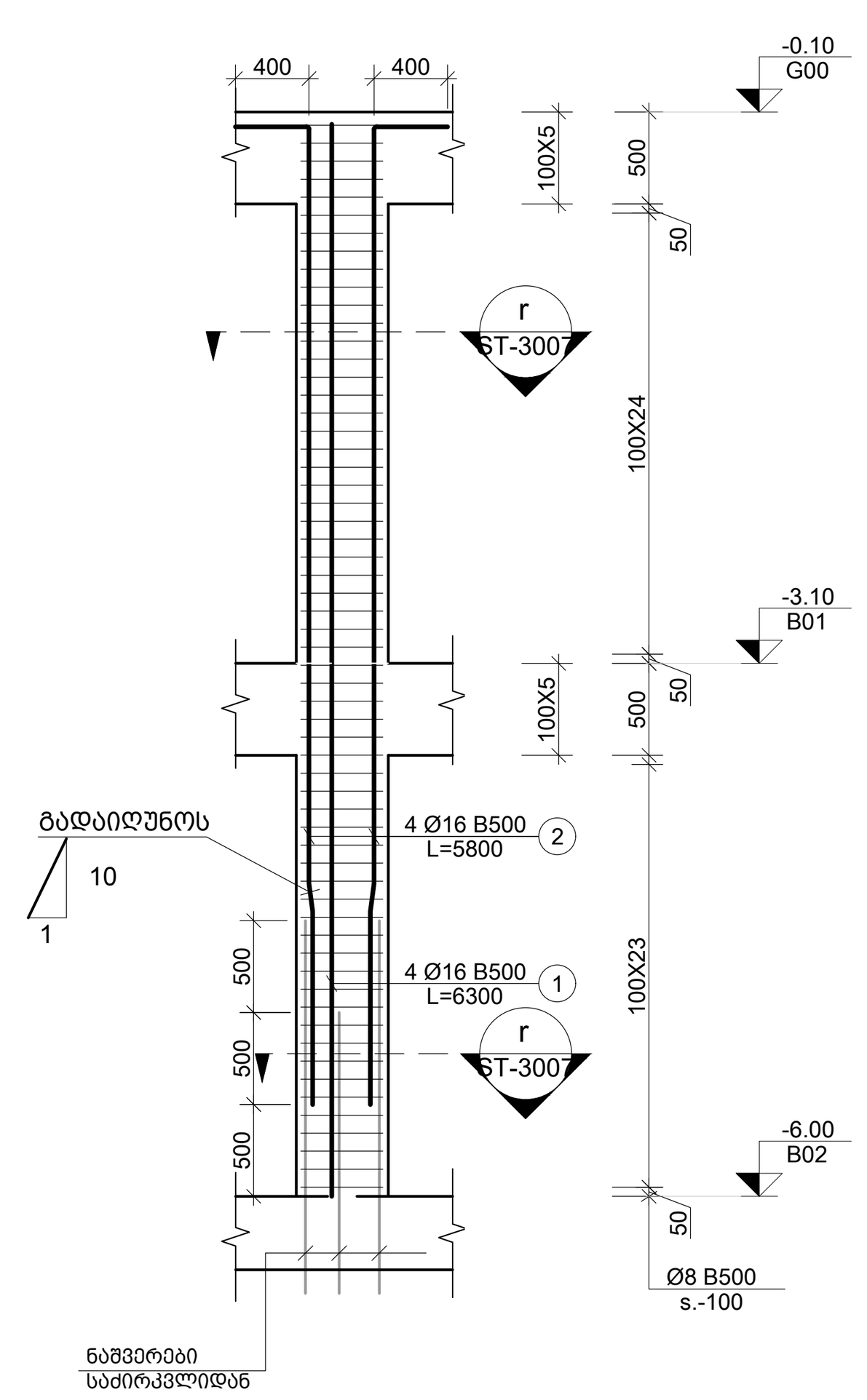

7 C.
Scale: 1:50

შენიშვნა:
NOTE:

1. სვეტების მარკირება იხ. ფურც.ST-1111

No	Date	Revision	Issued by

საკვანძო გეგმა
KEY PLAN

პროექტი
PROJECT
მრავალბინიანი საცხოვრებელი სახლი

მისამართი
ADDRESS
ქ. თბილისში, ვიქტორ კუპრაძის ქუჩა, N2ე
ს./კ.-01.19.36.016.774

ნახაზის დასახელება
DRWG. NAME
C.-6; C.-7

CUBICON©
DESIGN & BUILDING ENGINEERING
შპს "კუბიკონი", თბილისი, ბელიაშვილის ქუჩა 142
ტელ: (+995 591) 116444 www.cubicon.ge

მთავარი კონსტრუქტორი: LEAD STRUCTURAL ENGINEER:	შეასრულა: ISSUED BY:	შეამოწმა APPROVED BY:
მ.საჯაია	NKH	MS
	ფორმატი PAPER SIZE: A1	პროექტის №: PROJECT No: 146A24
ფურცლის ნომერი SHEET. No: ST-3003	სტადია STATUS: CD	მასშტაბი SCALE: ----

30.03.2026

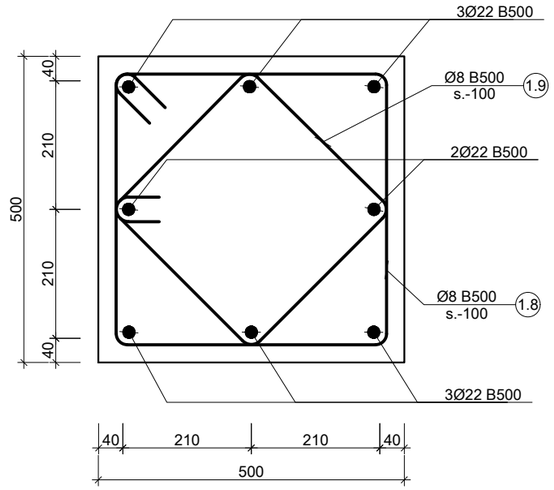

a ჯვეთი
Scale: 1:10

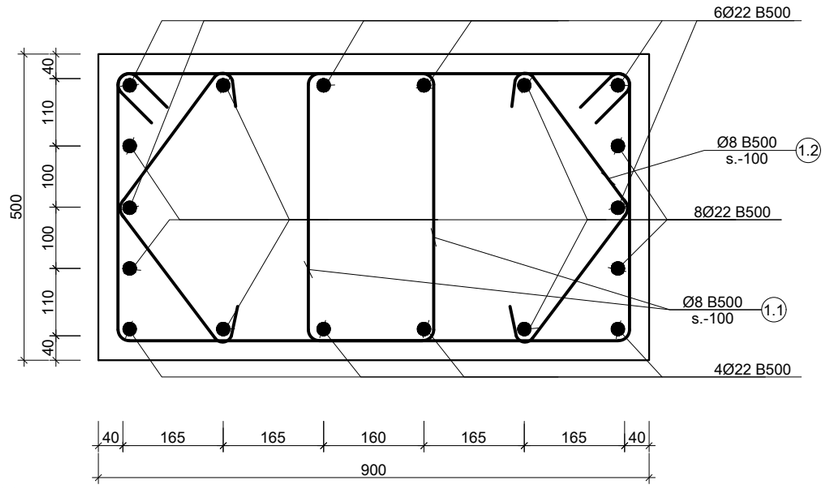

b ჯვეთი
Scale: 1:10

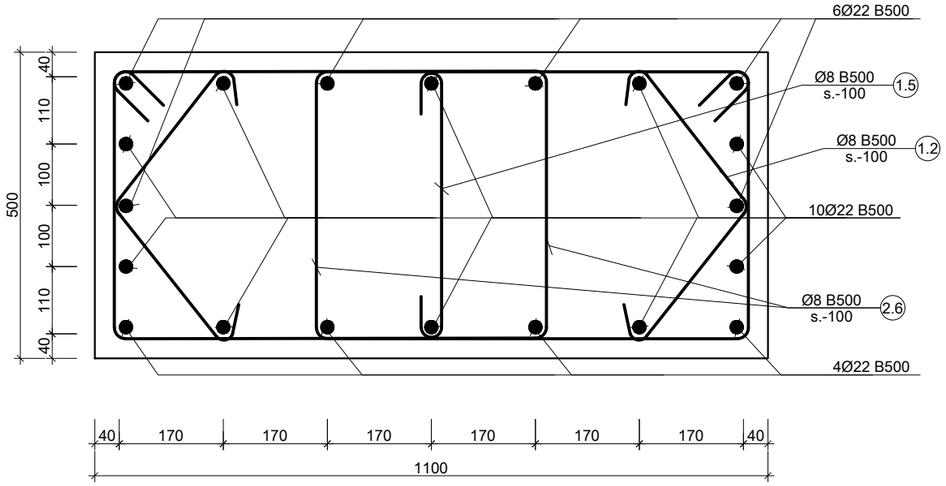

c კვეთი
Scale: 1:10

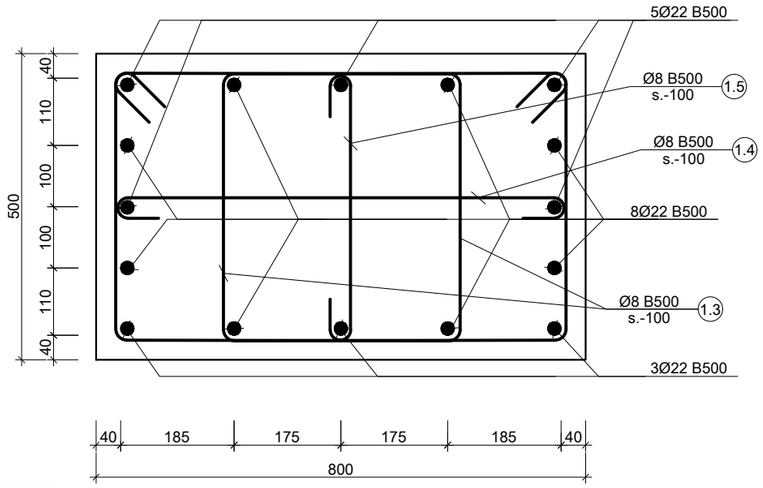

e კვეთი
Scale: 1:10

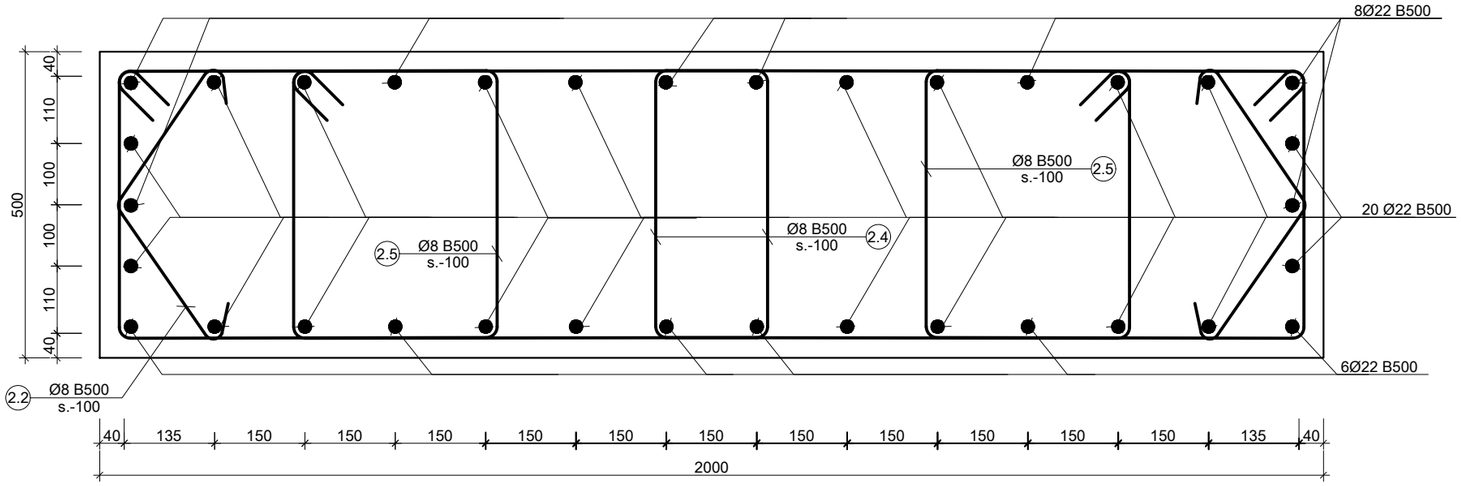

d კვეთი
Scale: 1:10

შენიშვნა:
NOTE:

----	----	----	----
----	----	----	----
----	----	----	----
----	----	----	----
----	----	----	----
No	Date	Revision	Issued by

სიტუაციური სქემა
KEY PLAN

პროექტი
PROJECT
მრავალბინიანი საცხოვრებელი სახლი

მისამართი
ADDRESS
ქ. თბილისში, ვიქტორ კუპრაძის ქუჩა, N2ე
ს./კ.-01.19.36.016.774

ნახაზის დასახელება
DRWG. NAME
კვეთი a; b; c; d; e

CUBICON
DESIGN & BUILDING ENGINEERING
შპს "კუბიკონი", თბილისი, ბელიაშვილის ქუჩა 142
ტელ: (+995 591) 116444 www.cubicon.ge

მთავარი კონსტრუქტორი: LEAD STRUCTURAL ENGINEER: მ.საჯაია	შესრულა: ISSUED BY: NKH	შეამოწმა APPROVED BY: MS
	ფორმატი PAPER SIZE A3	პროექტის №: PROJECT No 146A24
ფურცლის ნომერი SHEET. No ST-3004	სტატუსი STATUS CD	მასშტაბი SCALE 1:10

30.03.2026

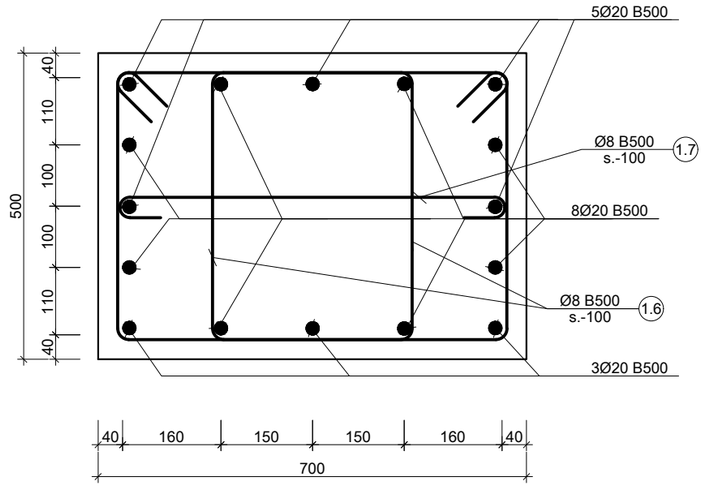

f კვეთი
Scale: 1:10

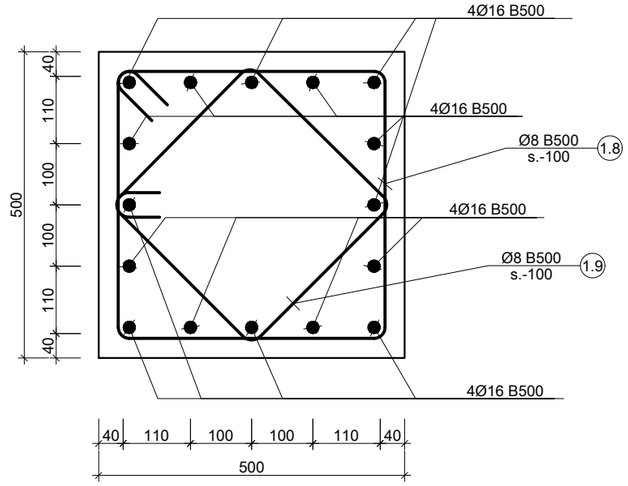

j კვეთი
Scale: 1:10

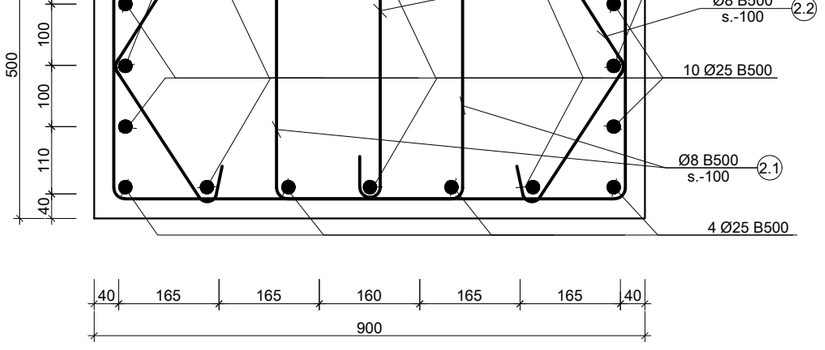

o კვეთი
Scale: 1:10

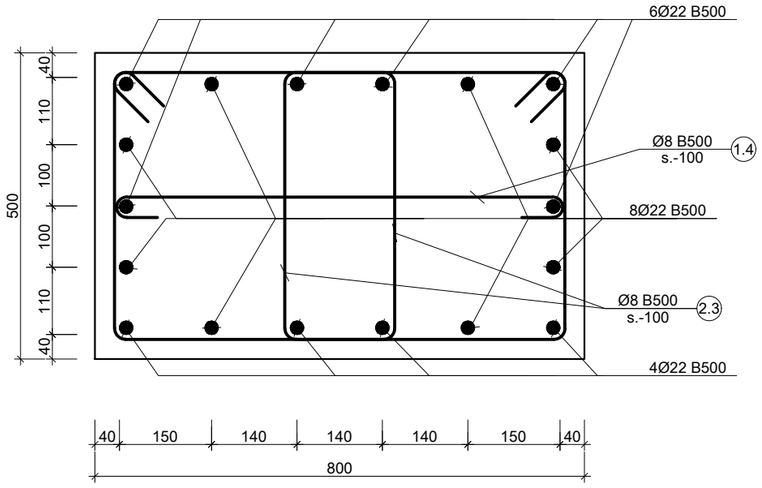

q კვეთი
Scale: 1:10

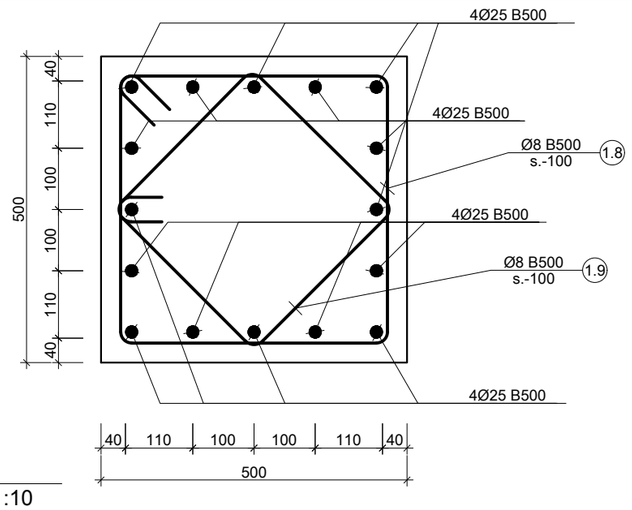

g კვეთი
Scale: 1:10

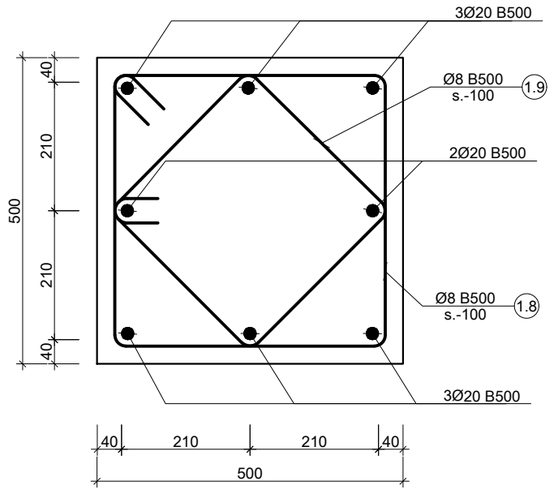

h კვეთი
Scale: 1:10

შენიშვნა:
NOTE:

No	Date	Revision	Issued by
----	----	----	----
----	----	----	----
----	----	----	----
----	----	----	----
----	----	----	----
----	----	----	----

სიტუაციური სქემა
KEY PLAN

პროექტი
PROJECT
მრავალბინიანი საცხოვრებელი სახლი

მისამართი
ADDRESS
ქ. თბილისში, ვიქტორ კუპრაძის ქუჩა, N2ე
ს./კ.-01.19.36.016.774

ნახაზის დასახელება
DRWG. NAME
კვეთი f; g; h; j; o; q;

CUBICON DESIGN & BUILDING ENGINEERING
შპს "კუბიკონი", თბილისი, ბალიაშვილის ქუჩა 142
ტელ: (+995 591) 116444 www.cubicon.ge

მთავარი კონსტრუქტორი: LEAD STRUCTURAL ENGINEER:	შესრულა: ISSUED BY:	შეამოწმა APPROVED BY:
მ.საჯაია	NKH	MS
	ფორმატი PAPER SIZE: A3	პროექტის №: PROJECT No 146A24
ფურცლის ნომერი SHEET. No: ST-3005	სტატია STATUS: CD	მასშტაბი SCALE: 1:10

30.03.2026

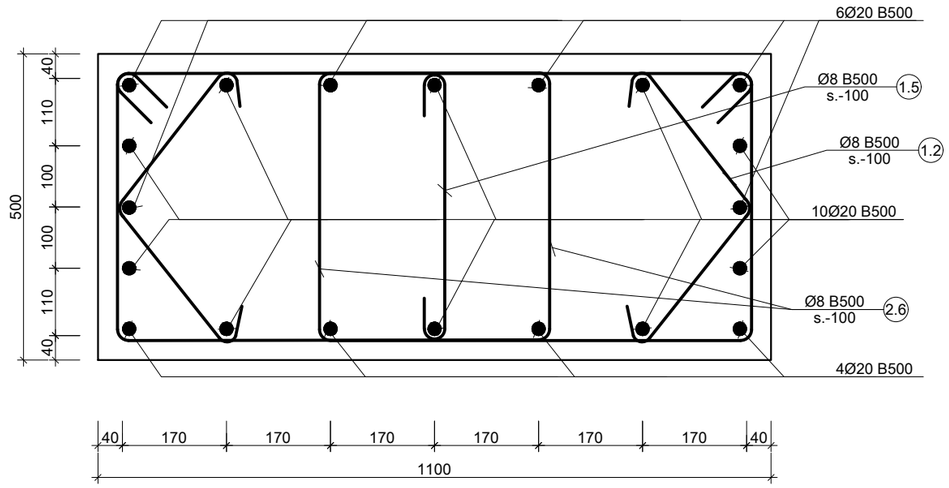

t კვეთი
Scale: 1:10

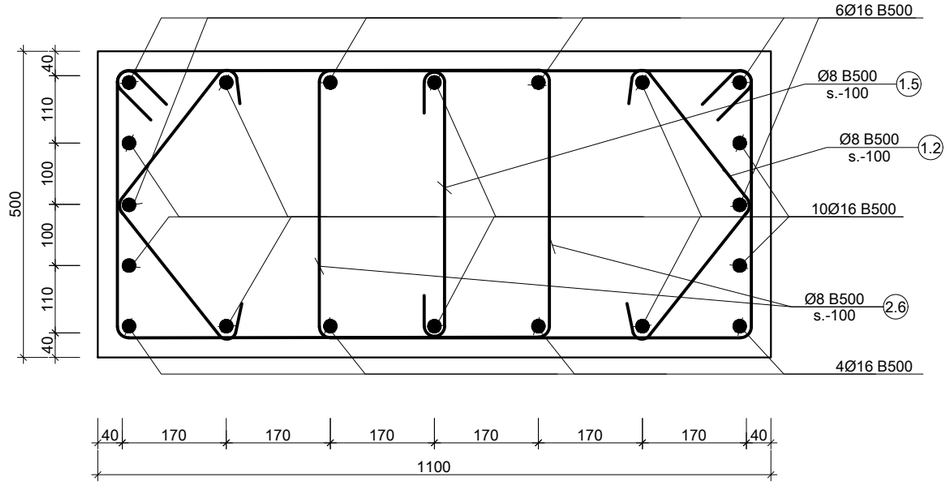

u კვეთი
Scale: 1:10

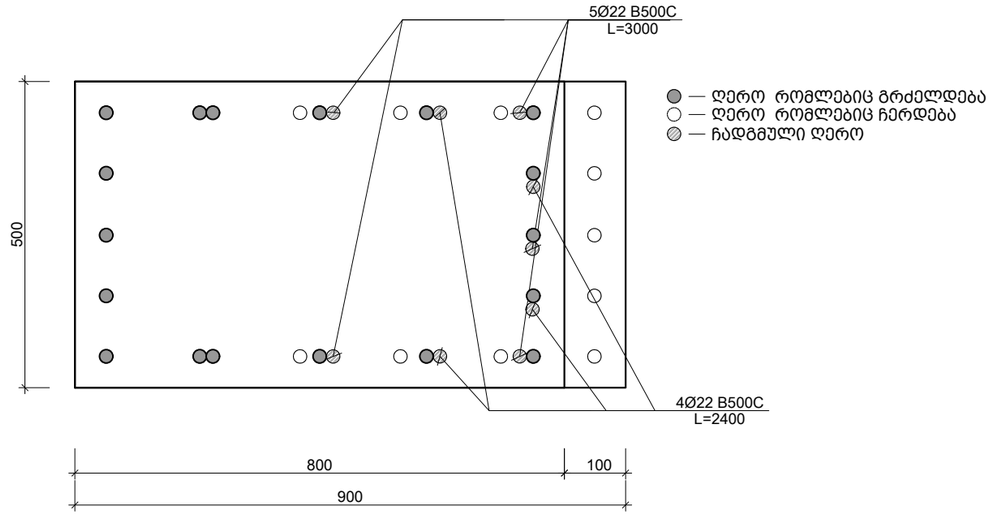

k კვეთი
Scale: 1:10

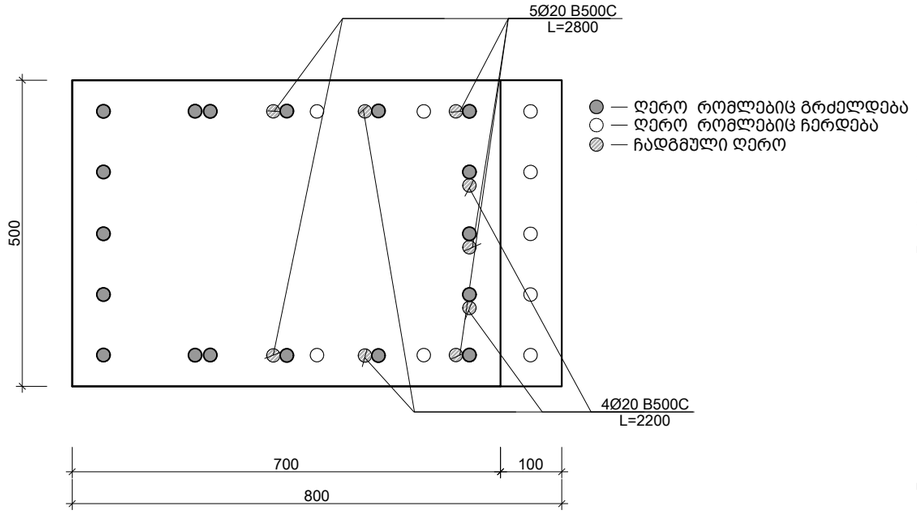

m კვეთი
Scale: 1:10

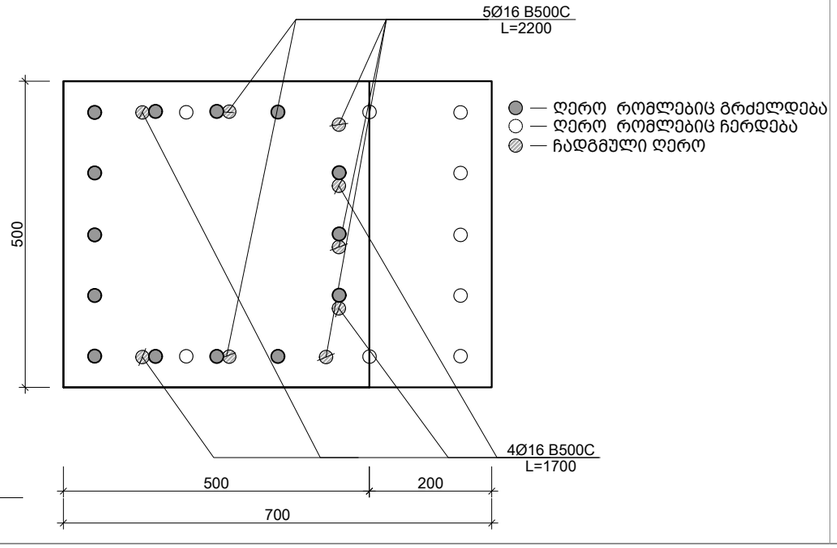

n კვეთი
Scale: 1:10

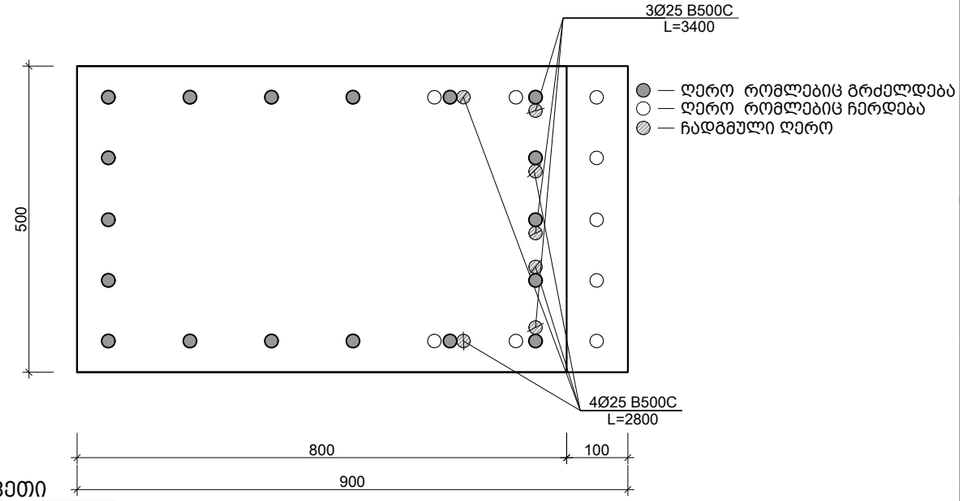

p კვეთი
Scale: 1:10

შენიშვნა:
NOTE:

No	Date	Revision	Issued by
----	----	----	----
----	----	----	----
----	----	----	----
----	----	----	----
----	----	----	----

სიტუაციური სქემა
KEY PLAN

პროექტი
PROJECT
მრავალბინიანი საცხოვრებელი სახლი

მისამართი
ADDRESS
ქ. თბილისში, ვიქტორ კუპრაძის ქუჩა, N20
ს./კ.-01.19.36.016.774

ნახაზის დასახელება
DRWG. NAME
კვეთი t; u; k; m; n; p

CUBICON DESIGN & BUILDING ENGINEERING
შპს "კუბიკონი", თბილისი, ბელიაშვილის ქუჩა 142
ტელ: (+995 591) 116444 www.cubicon.ge

მთავარი კონსტრუქტორი: LEAD STRUCTURAL ENGINEER:	შესრულა: ISSUED BY:	შეამოწმა APPROVED BY:
მ.საბაია	NKH	MS
	ფორმატი PAPER SIZE: A3	პროექტის №: PROJECT No 146A24
ფურცლის ნომერი SHEET. No: ST-3006	სტადია STATUS: CD	მასშტაბი SCALE: ----

30.03.2026

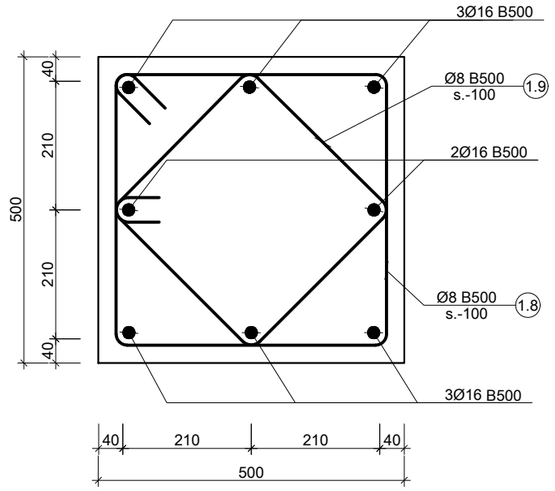

r კვეთი
Scale: 1:10

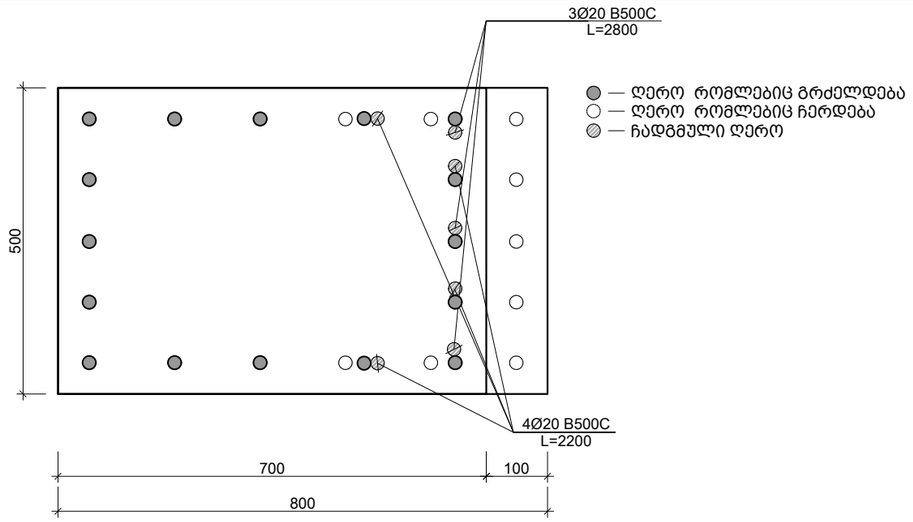

s კვეთი
Scale: 1:10

პოზ. №	ესკიზი Sketch	L mm
1.1	610; 520; 420; 510	2060
1.2	280; 100; 280; 100	760
1.3	650; 520; 420; 550	2140
1.4	720; 100; 100	920
1.5	420; 100; 100	620
1.6	570; 520; 420; 470	1980
1.7	620; 100; 100	820
1.8	520; 520; 420; 420	1880

პოზ. №	ესკიზი Sketch	L mm
1.9	425; 425; 325; 325	1500
2.1	660; 520; 420; 560	2160
2.2	270; 100; 210; 100	740
2.3	550; 520; 420; 450	1940
2.4	870; 520; 420; 770	2580
2.5	710; 520; 420; 610	2260
2.6	800; 520; 420; 700	2440

შენიშვნა:
NOTE:

----	----	----	----
----	----	----	----
----	----	----	----
----	----	----	----
----	----	----	----
No	Date	Revision	Issued by

სიტუაციური სქემა
KEY PLAN

პროექტი
PROJECT
მრავალბინიანი საცხოვრებელი სახლი

მისამართი
ADDRESS
ქ. თბილისში, ვიქტორ კუპრაძის ქუჩა, N20
ს./კ.-01.19.36.016.774

ნახაზის დასახელება
DRWG. NAME
კვეთი r; s

CUBICON DESIGN & BUILDING ENGINEERING
შპს "კუბიკონი", თბილისი, ბელიაშვილის ქუჩა 142
ტელ: (+995 591) 116444 www.cubicon.ge

მთავარი კონსტრუქტორი: LEAD STRUCTURAL ENGINEER: მ.საჯაია	შეასრულა: ISSUED BY: NKH	შეამოწმა APPROVED BY: MS
	ფორმატი PAPER SIZE A3	პროექტის №: PROJECT No 146A24
ფურცლის ნომერი SHEET. No ST-3007	სტადია STATUS CD	მასშტაბი SCALE ----

30.03.2026

სვეტების ანალიზური ნახაზი 6.00 ნიშნულზე
(1 სართულზე)

სვეტის ნომერი და სართულის ნიშნული		ბარძაყის ძირითადი არმატურა						ბარძაყის განივი არმატურა			
		№	ჯამური სიგრძე (მ)	ერთეულის წონა (კგ)	ცალების რაოდენობა (ც.)	ჯამური წონა (კგ)	ერთეულის სიგრძე (მ)	ერთეულის წონა (კგ)	ჯამური წონა (კგ)	ერთეულის სიგრძე (მ)	ჯამური წონა (კგ)
C. - 1 1 (ც.)	⌀22 B500B	1	7200	34 X 1	244.80	603	244.80	603	4 X 1	25.20	75
	⌀22 B500B	2	5600	4 X 1	22.40	67	22.40	67	4 X 1	25.20	75
	⌀8 B500B	1.8	1880	28 X 1	52.64	21	52.64	21	4 X 1	25.20	75
	⌀8 B500B	1.9	1500	28 X 1	42.00	17	42.00	17	4 X 1	25.20	75
	ბარძაყის ბეტონი C25/30		V = 0.6 X 1 = 0.60 მ³						0.60 მ³		
C. - 2 1 (ც.)	⌀25 B500B	1	7600	16 X 1	121.60	468	121.60	468	16 X 1	121.60	468
	⌀8 B500B	1.8	1880	28 X 1	52.64	21	52.64	21	28 X 1	52.64	21
	⌀8 B500B	1.9	1500	28 X 1	42.00	17	42.00	17	28 X 1	42.00	17
	ბარძაყის ბეტონი C25/30		V = 0.6 X 1 = 0.60 მ³						0.60 მ³		
C. - 3 34 (ც.)	⌀22 B500B	1	7300	7 X 34	1737.40	5182	1737.40	5182	7 X 34	1737.40	5182
	⌀22 B500B	2	5700	7 X 34	1356.60	4046	1356.60	4046	7 X 34	1356.60	4046
	⌀22 B500B	3	6300	4 X 34	856.80	2555	856.80	2555	4 X 34	856.80	2555
	⌀8 B500B	1.1	2060	56 X 34	3922.24	1547	3922.24	1547	56 X 34	3922.24	1547
	⌀8 B500B	1.2	760	56 X 34	1447.04	571	1447.04	571	56 X 34	1447.04	571
	ბარძაყის ბეტონი C25/30		V = 1.1 X 34 = 36.72 მ³						36.72 მ³		
C. - 4 1 (ც.)	⌀22 B500B	1	7300	20 X 1	146.00	435	146.00	435	20 X 1	146.00	435
	⌀8 B500B	1.2	760	56 X 1	42.56	17	42.56	17	56 X 1	42.56	17
	⌀8 B500B	1.5	620	28 X 1	17.36	7	17.36	7	28 X 1	17.36	7
	⌀8 B500B	2.6	2440	56 X 1	136.64	54	136.64	54	56 X 1	136.64	54
	ბარძაყის ბეტონი C25/30		V = 1.3 X 1 = 1.32 მ³						1.32 მ³		
C. - 5 1 (ც.)	⌀20 B500B	1	7200	34 X 1	244.80	603	244.80	603	34 X 1	244.80	603
	⌀8 B500B	2.2	740	56 X 1	41.44	16	41.44	16	56 X 1	41.44	16
	⌀8 B500B	2.4	2580	56 X 1	144.48	57	144.48	57	56 X 1	144.48	57
	⌀8 B500B	2.5	2260	56 X 1	126.56	50	126.56	50	56 X 1	126.56	50
	ბარძაყის ბეტონი C25/30		V = 2.4 X 1 = 2.40 მ³						2.40 მ³		
C. - 6 14 (ც.)	⌀25 B500B	1	7600	11 X 14	1170.40	4508	1170.40	4508	11 X 14	1170.40	4508
	⌀25 B500B	2	5900	5 X 14	413.00	1591	413.00	1591	5 X 14	413.00	1591
	⌀25 B500B	3	6500	4 X 14	364.00	1402	364.00	1402	4 X 14	364.00	1402
	⌀8 B500B	2.1	2160	56 X 14	1693.44	668	1693.44	668	56 X 14	1693.44	668
	⌀8 B500B	2.2	740	56 X 14	580.16	229	580.16	229	56 X 14	580.16	229
	⌀8 B500B	1.5	620	28 X 14	243.04	96	243.04	96	28 X 14	243.04	96
	ბარძაყის ბეტონი C25/30		V = 1.1 X 14 = 15.12 მ³						15.12 მ³		
C. - 7 20 (ც.)	⌀16 B500B	1	6300	4 X 20	504.00	795	504.00	795	4 X 20	504.00	795
	⌀16 B500B	2	5800	4 X 20	464.00	732	464.00	732	4 X 20	464.00	732
	⌀8 B500B	1.8	1880	29 X 20	1090.40	430	1090.40	430	29 X 20	1090.40	430
	⌀8 B500B	1.9	1500	29 X 20	870.00	343	870.00	343	29 X 20	870.00	343
	ბარძაყის ბეტონი C25/30		V = 0.6 X 20 = 12.00 მ³						12.00 მ³		

სვეტების ანალიზური ნახაზი -3.10 ნიშნულზე
(1 სართულზე)

სვეტის ნომერი და სართულის ნიშნული		ბარძაყის ძირითადი არმატურა						ბარძაყის განივი არმატურა			
		№	ჯამური სიგრძე (მ)	ერთეულის წონა (კგ)	ცალების რაოდენობა (ც.)	ჯამური წონა (კგ)	ერთეულის სიგრძე (მ)	ერთეულის წონა (კგ)	ჯამური წონა (კგ)	ერთეულის სიგრძე (მ)	ჯამური წონა (კგ)
C. - 1 1 (ც.)	⌀8 B500B	1.8	1880	29 X 1	54.52	22	54.52	22	29 X 1	54.52	22
	⌀8 B500B	1.9	1500	29 X 1	43.50	17	43.50	17	29 X 1	43.50	17
	ბარძაყის ბეტონი C25/30		V = 0.6 X 1 = 0.63 მ³						0.63 მ³		
C. - 2 1 (ც.)	⌀8 B500B	1.8	1880	29 X 1	54.52	22	54.52	22	29 X 1	54.52	22
	⌀8 B500B	1.9	1500	29 X 1	43.50	17	43.50	17	29 X 1	43.50	17
	ბარძაყის ბეტონი C25/30		V = 0.6 X 1 = 0.63 მ³						0.63 მ³		
C. - 3 34 (ც.)	⌀8 B500B	1.1	2060	58 X 34	4062.32	1602	4062.32	1602	58 X 34	4062.32	1602
	⌀8 B500B	1.2	760	58 X 34	1498.72	591	1498.72	591	58 X 34	1498.72	591
	ბარძაყის ბეტონი C25/30		V = 1.1 X 34 = 38.25 მ³						38.25 მ³		
C. - 4 1 (ც.)	⌀8 B500B	1.2	760	58 X 1	44.08	17	44.08	17	58 X 1	44.08	17
	⌀8 B500B	1.5	620	29 X 1	17.98	7	17.98	7	29 X 1	17.98	7
	⌀8 B500B	2.6	2440	58 X 1	141.52	56	141.52	56	58 X 1	141.52	56
	ბარძაყის ბეტონი C25/30		V = 1.4 X 1 = 1.38 მ³						1.38 მ³		
C. - 5 1 (ც.)	⌀8 B500B	2.2	740	58 X 1	42.92	17	42.92	17	58 X 1	42.92	17
	⌀8 B500B	2.4	2580	58 X 1	149.64	59	149.64	59	58 X 1	149.64	59
	⌀8 B500B	2.5	2260	58 X 1	131.08	52	131.08	52	58 X 1	131.08	52
	ბარძაყის ბეტონი C25/30		V = 2.5 X 1 = 2.50 მ³						2.50 მ³		
C. - 6 14 (ც.)	⌀8 B500B	2.1	2160	58 X 14	1753.92	692	1753.92	692	58 X 14	1753.92	692
	⌀8 B500B	2.2	740	58 X 14	600.88	237	600.88	237	58 X 14	600.88	237
	⌀8 B500B	1.5	620	29 X 14	251.72	99	251.72	99	29 X 14	251.72	99
	ბარძაყის ბეტონი C25/30		V = 1.1 X 14 = 15.75 მ³						15.75 მ³		
C. - 7 20 (ც.)	⌀8 B500B	1.8	1880	30 X 20	1128.00	445	1128.00	445	30 X 20	1128.00	445
	⌀8 B500B	1.9	1500	30 X 20	900.00	355	900.00	355	30 X 20	900.00	355
	ბარძაყის ბეტონი C25/30		V = 0.6 X 20 = 12.50 მ³						12.50 მ³		

⅁UBICON®
DESIGN & BUILDING ENGINEERING

ქალაქი თბილისი, მთაწმინის რაიონი, გიორგი ახვლედიანის ქუჩა 142
ტელ: (+995 591) 116444 www.cubicon.ge

პროექტის ავტორი:	შესრულების თარიღი:	პროექტის სტადია:
LEAD STRUCTURAL ENGINEER:	ISSUED BY:	APPROVED BY:
გ.ხარებავა	NKH	MS
დოკუმენტის №:	PAPER SIZE	PROJECT No
	A3	146A24
დოკუმენტის დასახელება	STATUS	SCALE
SHEET. No	CD	----
ST-3008		

30.03.2026

ბინის ნომრის ცვლილება

ბინის ნომერი	ბინის ნომერი	ბინის ნომერი
(ძველი)	(ახალი)	(ახალი)
1	1	1
2	2	2
3	3	3
4	4	4
5	5	5
6	6	6
7	7	7
8	8	8
9	9	9
10	10	10
11	11	11
12	12	12
13	13	13
14	14	14
15	15	15
16	16	16
17	17	17
18	18	18
19	19	19
20	20	20
21	21	21
22	22	22
23	23	23
24	24	24
25	25	25
26	26	26
27	27	27
28	28	28
29	29	29
30	30	30
31	31	31
32	32	32
33	33	33
34	34	34

პროექტის დასახელება

ბინათმშენებლობითი კომპლექსის მშენებლობა ვაკის რაიონში, ნ21 ს.კ.-01-19.36.016.774 ქ. თბილისი, ვაჟა-ფშაველას ავენიუ

ობიექტის მისამართი

ADDRESS
ვაჟა-ფშაველას ავენიუ, ვაჟა-ფშაველას ავენიუ №21 ქ. თბილისი

ნახაზის დასახელება

PROJECT
ბინათმშენებლობითი კომპლექსის სვეტების ანალიზური ნახაზები

ნახაზის ნომერი

DRWG. NAME
ST-3008

შენიშვნა:

NOTE:

საორიენტაციო სქემა

KEY PLAN

No	Date	Revision	Issued by
----	----	----	----
----	----	----	----
----	----	----	----
----	----	----	----
----	----	----	----

ქვაწყობ. დასახ. და სამუშაოები

ცალმხრივი ფასადის ქვაწყობა (1 სართულზე)

№	ელემენტის სიმაღლე (მმ)	ჭრილის აღწერა და ქვაწყობის ტიპი	ზომა (მ.)				ბადის ერთ უჯრედზე საშუალო წონა (კგ.)	ერთ ფენაში ქვების საშუალო რაოდენობა (ც.)	ერთ ფენაში ქვების საშუალო წონა (კგ.)	ბადის ერთ უჯრედზე საშუალო წონა (კგ.)
			სიგრძე	სიმაღლე	სიგანე	რაოდენობა (ც.)				
C. - 2 1 (ც.)		ბაძგის ბაძგოვნა C25/30 V = 1.8 X 1 = 1.82 მ³					1.82 მ³			
	1500	Ø 8 B500B	2	1.8	1	3.6	511	132.80	27	2
	1880	Ø 8 B500B	1.8	1.9	1	3.42	27	69.56	22	1
	1500	Ø 8 B500B	1.9	1.8	1	3.42	22	55.50	704	16
		ბაძგის ბაძგოვნა C25/30 V = 0.8 X 1 = 0.83 მ³					0.83 მ³			
C. - 3 34 (ც.)	3000	Ø 22 B500B	4	5	1	20	1521	510.00	973	5
	2400	Ø 22 B500B	5	4	1	20	973	326.40	5892	6
	8300	Ø 22 B500B	4	7	1	20	5892	1975.40	3499	7
	6900	Ø 22 B500B	7	5	1	20	3499	1173.00	3083	8
	7600	Ø 22 B500B	5	4	1	20	3083	1033.60	308	1.5
	620	Ø 8 B500B	4	37	1	3.42	308	779.96	456	1.4
	920	Ø 8 B500B	37	34	1	3.42	456	1157.36	2123	1.3
	2140	Ø 8 B500B	34	74	1	3.42	2123	5384.24		
		ბაძგის ბაძგოვნა C25/30 V = 1.3 X 34 = 44.88 მ³					44.88 მ³			
C. - 4 1 (ც.)	8300	Ø 22 B500B	1	20	1	20	495	166.00	22	2
	760	Ø 8 B500B	1	74	1	3.42	22	56.24	9	1.2
	620	Ø 8 B500B	1	37	1	3.42	9	22.94	71	1.5
	2440	Ø 8 B500B	1	74	1	3.42	71	180.56		2.6
		ბაძგის ბაძგოვნა C25/30 V = 1.8 X 1 = 1.82 მ³					1.82 მ³			
C. - 5 1 (ც.)	740	Ø 8 B500B	1	74	1	3.42	704	285.60	704	2
	2580	Ø 8 B500B	1	74	1	3.42	704	285.60	75	2.4
	2260	Ø 8 B500B	1	74	1	3.42	75	190.92	66	2.5
		ბაძგის ბაძგოვნა C25/30 V = 3.3 X 1 = 3.30 მ³					3.30 მ³			
C. - 6 14 (ც.)	3400	Ø 25 B500B	3	4	1	14	550	142.80	550	4
	2800	Ø 25 B500B	4	4	1	14	604	156.80	604	5
	8700	Ø 25 B500B	9	4	1	14	4222	1096.20	4222	6
	7000	Ø 25 B500B	5	4	1	14	1661	431.20	1887	7
	920	Ø 25 B500B	4	37	1	14	1887	490.00	188	8
	1940	Ø 8 B500B	74	37	1	14	188	476.56	793	1.4
	793	Ø 8 B500B	74	4	1	14	793	2009.84		2.3
		ბაძგის ბაძგოვნა C25/30 V = 1.3 X 14 = 18.48 მ³					18.48 მ³			

ქვაწყობ. დასახ. და სამუშაოები

ცალმხრივი ფასადის ქვაწყობა (1 სართულზე)

№	ელემენტის სიმაღლე (მმ)	ჭრილის აღწერა და ქვაწყობის ტიპი	ზომა (მ.)				ბადის ერთ უჯრედზე საშუალო წონა (კგ.)	ერთ ფენაში ქვების საშუალო რაოდენობა (ც.)	ერთ ფენაში ქვების საშუალო წონა (კგ.)	ბადის ერთ უჯრედზე საშუალო წონა (კგ.)
			სიგრძე	სიმაღლე	სიგანე	რაოდენობა (ც.)				
C. - 2 1 (ც.)		ბაძგის ბაძგოვნა C25/30 V = 0.8 X 1 = 0.83 მ³					0.83 მ³			
	1500	Ø 8 B500B	1.9	1.8	1	3.42	22	55.50	22	1
	1880	Ø 8 B500B	1.8	1.9	1	3.42	27	69.56	27	2
	1500	Ø 8 B500B	1.9	1.8	1	3.42	24	60.16	24	1
		ბაძგის ბაძგოვნა C25/30 V = 0.7 X 1 = 0.70 მ³					0.70 მ³			
C. - 3 34 (ც.)	620	Ø 8 B500B	1.5	32	34	1	266	674.56	266	1.5
	920	Ø 8 B500B	1.4	32	34	1	395	1000.96	395	1.4
	2140	Ø 8 B500B	1.3	64	34	1	1837	4656.64	1837	1.3
		ბაძგის ბაძგოვნა C25/30 V = 1.1 X 34 = 38.08 მ³					38.08 მ³			
C. - 4 1 (ც.)	760	Ø 8 B500B	1.2	64	1	1	19	48.64	19	1.2
	620	Ø 8 B500B	1.5	32	1	1	8	19.84	8	1.5
	2440	Ø 8 B500B	2.6	64	1	1	62	156.16	62	2.6
		ბაძგის ბაძგოვნა C25/30 V = 1.5 X 1 = 1.54 მ³					1.54 მ³			
C. - 5 1 (ც.)	740	Ø 8 B500B	2.2	64	1	1	19	47.36	19	2.2
	2580	Ø 8 B500B	2.4	64	1	1	65	165.12	65	2.4
	2260	Ø 8 B500B	2.5	64	1	1	57	144.64	57	2.5
		ბაძგის ბაძგოვნა C25/30 V = 2.8 X 1 = 2.80 მ³					2.80 მ³			
C. - 6 14 (ც.)	920	Ø 8 B500B	1.4	32	14	1	163	412.16	163	1.4
	1940	Ø 8 B500B	2.3	64	14	1	686	1738.24	686	2.3
		ბაძგის ბაძგოვნა C25/30 V = 1.1 X 14 = 15.68 მ³					15.68 მ³			

ქვაწყობ. დასახ. და სამუშაოები

ცალმხრივი ფასადის ქვაწყობა 3.70 ნიშნულამდე

(1 სართულზე)

C. - 2 1 (ც.)		ბაძგის ბაძგოვნა C25/30 V = 1.8 X 1 = 1.82 მ³					1.82 მ³			
	1500	Ø 8 B500B	2	1.8	1	3.6	511	132.80	27	2
	1880	Ø 8 B500B	1.8	1.9	1	3.42	27	69.56	22	1
	1500	Ø 8 B500B	1.9	1.8	1	3.42	22	55.50	704	16
		ბაძგის ბაძგოვნა C25/30 V = 0.8 X 1 = 0.83 მ³					0.83 მ³			
C. - 3 34 (ც.)	3000	Ø 22 B500B	4	5	1	20	1521	510.00	973	5
	2400	Ø 22 B500B	5	4	1	20	973	326.40	5892	6
	8300	Ø 22 B500B	4	7	1	20	5892	1975.40	3499	7
	6900	Ø 22 B500B	7	5	1	20	3499	1173.00	3083	8
	7600	Ø 22 B500B	5	4	1	20	3083	1033.60	308	1.5
	620	Ø 8 B500B	4	37	1	3.42	308	779.96	456	1.4
	920	Ø 8 B500B	37	34	1	3.42	456	1157.36	2123	1.3
	2140	Ø 8 B500B	34	74	1	3.42	2123	5384.24		
		ბაძგის ბაძგოვნა C25/30 V = 1.3 X 34 = 44.88 მ³					44.88 მ³			
C. - 4 1 (ც.)	8300	Ø 22 B500B	1	20	1	20	495	166.00	22	2
	760	Ø 8 B500B	1	74	1	3.42	22	56.24	9	1.2
	620	Ø 8 B500B	1	37	1	3.42	9	22.94	71	1.5
	2440	Ø 8 B500B	1	74	1	3.42	71	180.56		2.6
		ბაძგის ბაძგოვნა C25/30 V = 1.8 X 1 = 1.82 მ³					1.82 მ³			
C. - 5 1 (ც.)	740	Ø 8 B500B	1	74	1	3.42	704	285.60	704	2
	2580	Ø 8 B500B	1	74	1	3.42	704	285.60	75	2.4
	2260	Ø 8 B500B	1	74	1	3.42	75	190.92	66	2.5
		ბაძგის ბაძგოვნა C25/30 V = 3.3 X 1 = 3.30 მ³					3.30 მ³			
C. - 6 14 (ც.)	3400	Ø 25 B500B	3	4	1	14	550	142.80	550	4
	2800	Ø 25 B500B	4	4	1	14	604	156.80	604	5
	8700	Ø 25 B500B	9	4	1	14	4222	1096.20	4222	6
	7000	Ø 25 B500B	5	4	1	14	1661	431.20	1887	7
	920	Ø 25 B500B	4	37	1	14	1887	490.00	188	8
	1940	Ø 8 B500B	74	37	1	14	188	476.56	793	1.4
	793	Ø 8 B500B	74	4	1	14	793	2009.84		2.3
		ბაძგის ბაძგოვნა C25/30 V = 1.3 X 14 = 18.48 მ³					18.48 მ³			

შპს "კუბიკონი", მცხეთის ა/პ 142
ტელ: (+995 591) 116444 www.cubicon.ge

DESIGN & BUILDING ENGINEERING
CUBICON

ბრძანების ავტორი:
LEAD STRUCTURAL ENGINEER:
ბ.ხაბაძე

შემსრულებელი:
ISSUED BY:
NKH

შემოწმებული:
APPROVED BY:
MS

პროექტის No PROJECT No	146A24
ფორმატი PAPER SIZE	A3
სტატუსი STATUS	CD
ნახაზის No SHEET. No	ST-3009
მასშტაბი SCALE	----

30.03.2026

ობიექტის მისამართი
ADDRESS
ვაკე-საბურთალოს რაიონი, ვაჟა-ფშაველას ავენიუ N23

პროექტის დასახელება
ქ. თბილისი, ვაჟა-ფშაველას ავენიუ N23
ს/კ-01.19.36.016.774

ნახაზის დასახელება
DRWG. NAME
ფრაგმენტი ს/ბეტონის ქვაწყობის -0.10 ნიშნულამდე

შენიშვნა:
NOTE:

ნახაზის მდებარეობის სქემა
KEY PLAN

No	Date	Revision	Issued by
----	----	----	----
----	----	----	----
----	----	----	----
----	----	----	----
----	----	----	----

კონსტრ. დასახ. და სართული	ელემენტის დასახ. და რაოდენობა	პოზ. №	დიამეტრი ან კვეთი (მმ)	ერთეულის სიმრძე (მმ.)	ხარჯი ერთ სართულზე			ხარჯი მთლიანად	
					რაოდენობა (ც.)	სიმრძე (მ.)	წონა (კგ.)	საერთო სიმრძე (მ.)	საერთო წონა (კგ.)
სვეტების სპეციფიკაცია 7.00 ნიშნულზე (1 სართულზე)	C. - 2 1 (ც.)	3	Ø 20 B500B	7850	8 X 1	62.80	155	62.80	155
		1.8	Ø 8 B500B	1880	32 X 1	60.16	24	60.16	24
		1.9	Ø 8 B500B	1500	32 X 1	48.00	19	48.00	19
		მძიმე ბეტონი C25/30		V =	0.7 X 1 =	0.70 მ³		0.70 მ³	
	C. - 3 34 (ც.)	9	Ø 20 B500B	2800	5 X 34	476.00	1173	476.00	1173
		10	Ø 20 B500B	2200	4 X 34	299.20	737	299.20	737
		11	Ø 20 B500B	7900	16 X 34	4297.60	10593	4297.60	10593
		1.6	Ø 8 B500B	620	64 X 34	1349.12	532	1349.12	532
		1.7	Ø 8 B500B	920	32 X 34	1000.96	395	1000.96	395
		მძიმე ბეტონი C25/30		V =	1.0 X 34 =	33.32 მ³		33.32 მ³	
	C. - 4 1 (ც.)	3	Ø 20 B500B	7900	20 X 1	158.00	389	158.00	389
		1.2	Ø 8 B500B	760	64 X 1	48.64	19	48.64	19
		1.5	Ø 8 B500B	620	32 X 1	19.84	8	19.84	8
		2.6	Ø 8 B500B	2440	64 X 1	156.16	62	156.16	62
		მძიმე ბეტონი C25/30		V =	1.5 X 1 =	1.54 მ³		1.54 მ³	
	C. - 5 1 (ც.)	3	Ø 20 B500B	7900	34 X 1	268.60	662	268.60	662
		2.2	Ø 8 B500B	740	64 X 1	47.36	19	47.36	19
		2.4	Ø 8 B500B	2580	64 X 1	165.12	65	165.12	65
		2.5	Ø 8 B500B	2260	64 X 1	144.64	57	144.64	57
		მძიმე ბეტონი C25/30		V =	2.8 X 1 =	2.80 მ³		2.80 მ³	
	C. - 6 14 (ც.)	9	Ø 20 B500B	2200	4 X 14	123.20	304	123.20	304
		10	Ø 20 B500B	2800	3 X 14	117.60	290	117.60	290
		11	Ø 20 B500B	7900	16 X 14	1769.60	4362	1769.60	4362
		1.6	Ø 8 B500B	620	64 X 14	555.52	219	555.52	219
		1.7	Ø 8 B500B	920	32 X 14	412.16	163	412.16	163
		მძიმე ბეტონი C25/30		V =	1.0 X 14 =	13.72 მ³		13.72 მ³	

კონსტრ. დასახ. და სართული	ელემენტის დასახ. და რაოდენობა	პოზ. №	დიამეტრი ან კვეთი (მმ)	ერთეულის სიმრძე (მმ.)	ხარჯი ერთ სართულზე			ხარჯი მთლიანად	
					რაოდენობა (ც.)	სიმრძე (მ.)	წონა (კგ.)	საერთო სიმრძე (მ.)	საერთო წონა (კგ.)
სვეტების სპეციფიკაცია 10.30 ნიშნულზე (1 სართულზე)	C. - 2 1 (ც.)	1.8	Ø 8 B500B	1880	32 X 1	60.16	24	60.16	24
		1.9	Ø 8 B500B	1500	32 X 1	48.00	19	48.00	19
		მძიმე ბეტონი C25/30		V =	0.7 X 1 =	0.70 მ³		0.70 მ³	
	C. - 3 34 (ც.)	1.6	Ø 8 B500B	620	64 X 34	1349.12	532	1349.12	532
		1.7	Ø 8 B500B	920	32 X 34	1000.96	395	1000.96	395
		მძიმე ბეტონი C25/30		V =	1.0 X 34 =	33.32 მ³		33.32 მ³	
	C. - 4 1 (ც.)	1.2	Ø 8 B500B	760	64 X 1	48.64	19	48.64	19
		1.5	Ø 8 B500B	620	32 X 1	19.84	8	19.84	8
		2.6	Ø 8 B500B	2440	64 X 1	156.16	62	156.16	62
		მძიმე ბეტონი C25/30		V =	1.5 X 1 =	1.54 მ³		1.54 მ³	
	C. - 5 1 (ც.)	2.2	Ø 8 B500B	740	64 X 1	47.36	19	47.36	19
		2.4	Ø 8 B500B	2580	64 X 1	165.12	65	165.12	65
		2.5	Ø 8 B500B	2260	64 X 1	144.64	57	144.64	57
		მძიმე ბეტონი C25/30		V =	2.8 X 1 =	2.80 მ³		2.80 მ³	
	C. - 6 14 (ც.)	1.6	Ø 8 B500B	620	64 X 14	555.52	219	555.52	219
		1.7	Ø 8 B500B	920	32 X 14	412.16	163	412.16	163
		მძიმე ბეტონი C25/30		V =	1.0 X 14 =	13.72 მ³		13.72 მ³	

შენიშვნა:
NOTE:

----	----	----	----
----	----	----	----
----	----	----	----
----	----	----	----
----	----	----	----
No	Date	Revision	Issued by

სიტუაციური სქემა
KEY PLAN

პროექტი
PROJECT
მრავალბინიანი საცხოვრებელი სახლი

მისამართი
ADDRESS
ქ. თბილისში, ვიქტორ კუპრაძის ქუჩა, N2ე
ს./კ.-01.19.36.016.774

ნახაზის დასახელება
DRWG. NAME
მონ. სვეტების სპეციფიკაცია 7.00 ნიშ.-ზე

CUBICON DESIGN & BUILDING ENGINEERING
შპს "კუბიკონი", თბილისი, ბელიაშვილის ქუჩა 142
ტელ: (+995 591) 116444 www.cubicon.ge

მთავარი კონსტრუქტორი: LEAD STRUCTURAL ENGINEER: მ.საჯაია	შეასრულა: ISSUED BY: NKH	შეამოწმა APPROVED BY: MS
	ფორმატი PAPER SIZE A3	პროექტის №: PROJECT No 146A24
ფურცლის ნომერი SHEET. No ST-3010	სტადია STATUS CD	მასშტაბი SCALE ----

30.03.2026

კონსტრ. დასახ. და სართული	ელემენტის დასახ. და რაოდენობა	პოზ. №	დიამეტრი ან კვეთი (მმ)	ერთეულის სიმრუდე (მმ.)	ხარჯი ერთ სართულზე			ხარჯი მთლიანად	
					რაოდენობა (ც.)	სიგრძე (მ.)	წონა (კგ.)	საერთო სიგრძე (მ.)	საერთო წონა (კგ.)
სვეტების სპეციფიკაცია 13.60 ნიშნულზე (1 სართულზე)	C. - 2 1 (ც.)	3	Ø 20 B500B	7850	8 X 1	62.80	155	62.80	155
		1.8	Ø 8 B500B	1880	32 X 1	60.16	24	60.16	24
		1.9	Ø 8 B500B	1500	32 X 1	48.00	19	48.00	19
		მძიმე ბეტონი C25/30 V = 0.7 X 1 = 0.70 მ³						0.70 მ³	
	C. - 3 34 (ც.)	12	Ø 20 B500B	7600	7 X 34	1808.80	4459	1808.80	4459
		13	Ø 20 B500B	6600	6 X 34	1346.40	3319	1346.40	3319
		14	Ø 20 B500B	6100	3 X 34	622.20	1534	622.20	1534
		1.6	Ø 8 B500B	620	64 X 34	1349.12	532	1349.12	532
		1.7	Ø 8 B500B	920	32 X 34	1000.96	395	1000.96	395
		მძიმე ბეტონი C25/30 V = 1.0 X 34 = 33.32 მ³						33.32 მ³	
	C. - 4 1 (ც.)	4	Ø 20 B500B	7500	20 X 1	150.00	370	150.00	370
		1.2	Ø 8 B500B	760	64 X 1	48.64	19	48.64	19
		1.5	Ø 8 B500B	620	32 X 1	19.84	8	19.84	8
		2.6	Ø 8 B500B	2440	64 X 1	156.16	62	156.16	62
		მძიმე ბეტონი C25/30 V = 1.5 X 1 = 1.54 მ³						1.54 მ³	
	C. - 5 1 (ც.)	3	Ø 20 B500B	7900	34 X 1	268.60	662	268.60	662
		2.2	Ø 8 B500B	740	64 X 1	47.36	19	47.36	19
		2.4	Ø 8 B500B	2580	64 X 1	165.12	65	165.12	65
		2.5	Ø 8 B500B	2260	64 X 1	144.64	57	144.64	57
		მძიმე ბეტონი C25/30 V = 2.8 X 1 = 2.80 მ³						2.80 მ³	
	C. - 6 14 (ც.)	12	Ø 20 B500B	7600	7 X 14	744.80	1836	744.80	1836
		13	Ø 20 B500B	6600	6 X 14	554.40	1367	554.40	1367
		14	Ø 20 B500B	6100	3 X 14	256.20	632	256.20	632
		1.6	Ø 8 B500B	620	64 X 14	555.52	219	555.52	219
		1.7	Ø 8 B500B	920	32 X 14	412.16	163	412.16	163
		მძიმე ბეტონი C25/30 V = 1.0 X 14 = 13.72 მ³						13.72 მ³	

კონსტრ. დასახ. და სართული	ელემენტის დასახ. და რაოდენობა	პოზ. №	დიამეტრი ან კვეთი (მმ)	ერთეულის სიმრუდე (მმ.)	ხარჯი ერთ სართულზე			ხარჯი მთლიანად	
					რაოდენობა (ც.)	სიგრძე (მ.)	წონა (კგ.)	საერთო სიგრძე (მ.)	საერთო წონა (კგ.)
სვეტების სპეციფიკაცია 16.90 ნიშნულზე (1 სართულზე)	C. - 2 1 (ც.)	1.8	Ø 8 B500B	1880	32 X 1	60.16	24	60.16	24
		1.9	Ø 8 B500B	1500	32 X 1	48.00	19	48.00	19
		მძიმე ბეტონი C25/30 V = 0.7 X 1 = 0.70 მ³						0.70 მ³	
	C. - 3 34 (ც.)	1.6	Ø 8 B500B	620	64 X 34	1349.12	532	1349.12	532
		1.7	Ø 8 B500B	920	32 X 34	1000.96	395	1000.96	395
		მძიმე ბეტონი C25/30 V = 1.0 X 34 = 33.32 მ³						33.32 მ³	
	C. - 4 1 (ც.)	1.2	Ø 8 B500B	760	64 X 1	48.64	19	48.64	19
		1.5	Ø 8 B500B	620	32 X 1	19.84	8	19.84	8
		2.6	Ø 8 B500B	2440	64 X 1	156.16	62	156.16	62
		მძიმე ბეტონი C25/30 V = 1.5 X 1 = 1.54 მ³						1.54 მ³	
	C. - 5 1 (ც.)	2.2	Ø 8 B500B	740	64 X 1	47.36	19	47.36	19
		2.4	Ø 8 B500B	2580	64 X 1	165.12	65	165.12	65
		2.5	Ø 8 B500B	2260	64 X 1	144.64	57	144.64	57
		მძიმე ბეტონი C25/30 V = 2.8 X 1 = 2.80 მ³						2.80 მ³	
	C. - 6 14 (ც.)	1.6	Ø 8 B500B	620	64 X 14	555.52	219	555.52	219
		1.7	Ø 8 B500B	920	32 X 14	412.16	163	412.16	163
		მძიმე ბეტონი C25/30 V = 1.0 X 14 = 13.72 მ³						13.72 მ³	

შენიშვნა:
NOTE:

----	----	----	----
----	----	----	----
----	----	----	----
----	----	----	----
----	----	----	----
No	Date	Revision	Issued by

სიტუაციური სქემა
KEY PLAN

პროექტი
PROJECT
მრავალბინიანი საცხოვრებელი სახლი

მისამართი
ADDRESS
ქ. თბილისში, ვიქტორ კუპრაძის ქუჩა, N2ე
ს./კ.-01.19.36.016.774

ნახაზის დასახელება
DRWG. NAME
მონ. სვეტების სპეციფიკაცია 13.60 ნიშ.-ზე

CUBICON DESIGN & BUILDING ENGINEERING
შპს "კუბიკონი", თბილისი, ბელიაშვილის ქუჩა 142
ტელ: (+995 591) 116444 www.cubicon.ge

მთავარი კონსტრუქტორი: LEAD STRUCTURAL ENGINEER: მ.საჯაია	შესრულა: ISSUED BY: NKH	შეამოწმა APPROVED BY: MS
	ფორმატი PAPER SIZE A3	პროექტის №: PROJECT No 146A24
ფურცლის ნომერი SHEET. No ST-3011	სტადია STATUS CD	მასშტაბი SCALE ----

30.03.2026

ჯამ. №	დასახელება და სართულები	ელემენტის დასახ. და რაოდენობა	ბეტონის კლასი და მოცულობა (მ³)	არმატურა			
				№	ტიპი (ø/მ)	ერთ. წონა (კგ.)	საერთო წონა (კგ.)
1	ქვედა სართული	C. - 1 (ც.)	ბეტონის კლასი C25/30 V = 2.8 X 1 = 2.80 მ³	3	Ø 20 B500B	7850	8 X 1	62.80	155	62.80	155
				1.8	Ø 8 B500B	1880	32 X 1	60.16	24	60.16	24
				1.9	Ø 8 B500B	1500	32 X 1	48.00	19	48.00	19
				ბეტონის კლასი C25/30 V = 0.7 X 1 = 0.70 მ³						0.70 მ³	
		C. - 2 (ც.)		15	Ø 16 B500B	2200	5 X 34	374.00	590	374.00	590
				16	Ø 16 B500B	1700	4 X 34	231.20	365	231.20	365
				17	Ø 16 B500B	7600	16 X 34	4134.40	6522	4134.40	6522
				1.8	Ø 8 B500B	1880	32 X 34	2045.44	807	2045.44	807
				1.9	Ø 8 B500B	1500	32 X 34	1632.00	644	1632.00	644
				ბეტონის კლასი C25/30 V = 0.7 X 34 = 23.80 მ³						23.80 მ³	
		C. - 3 (ც.)		5	Ø 16 B500B	7600	20 X 1	152.00	240	152.00	240
				1.2	Ø 8 B500B	760	64 X 1	48.64	19	48.64	19
				1.5	Ø 8 B500B	620	32 X 1	19.84	8	19.84	8
				2.6	Ø 8 B500B	2440	64 X 1	156.16	62	156.16	62
				ბეტონის კლასი C25/30 V = 1.5 X 1 = 1.54 მ³						1.54 მ³	
		C. - 4 (ც.)		3	Ø 20 B500B	7900	34 X 1	268.60	662	268.60	662
				2.2	Ø 8 B500B	740	64 X 1	47.36	19	47.36	19
				2.4	Ø 8 B500B	2580	64 X 1	165.12	65	165.12	65
				2.5	Ø 8 B500B	2260	64 X 1	144.64	57	144.64	57
				ბეტონის კლასი C25/30 V = 2.8 X 1 = 2.80 მ³						2.80 მ³	
		C. - 5 (ც.)		1.8	Ø 8 B500B	1880	32 X 14	842.24	332	842.24	332
				1.9	Ø 8 B500B	1500	32 X 14	672.00	265	672.00	265
				ბეტონის კლასი C25/30 V = 0.7 X 14 = 9.80 მ³						9.80 მ³	
		C. - 6 (ც.)		1.8	Ø 8 B500B	1880	32 X 14	842.24	332	842.24	332
				1.9	Ø 8 B500B	1500	32 X 14	672.00	265	672.00	265
				ბეტონის კლასი C25/30 V = 0.7 X 14 = 9.80 მ³						9.80 მ³	

სვეტების ღერძული განლაგების 23.50 ნახაზი

(1 სართულზე)

ჯამ. №	დასახელება და სართულები	ელემენტის დასახ. და რაოდენობა	ბეტონის კლასი და მოცულობა (მ³)	არმატურა			
				№	ტიპი (ø/მ)	ერთ. წონა (კგ.)	საერთო წონა (კგ.)
1	ქვედა სართული	C. - 1 (ც.)	ბეტონის კლასი C25/30 V = 2.8 X 1 = 2.80 მ³	3	Ø 20 B500B	7850	8 X 1	62.80	155	62.80	155
				1.8	Ø 8 B500B	1880	32 X 1	60.16	24	60.16	24
				1.9	Ø 8 B500B	1500	32 X 1	48.00	19	48.00	19
				ბეტონის კლასი C25/30 V = 0.7 X 1 = 0.70 მ³						0.70 მ³	
		C. - 2 (ც.)		15	Ø 16 B500B	2200	5 X 34	374.00	590	374.00	590
				16	Ø 16 B500B	1700	4 X 34	231.20	365	231.20	365
				17	Ø 16 B500B	7600	16 X 34	4134.40	6522	4134.40	6522
				1.8	Ø 8 B500B	1880	32 X 34	2045.44	807	2045.44	807
				1.9	Ø 8 B500B	1500	32 X 34	1632.00	644	1632.00	644
				ბეტონის კლასი C25/30 V = 0.7 X 34 = 23.80 მ³						23.80 მ³	
		C. - 3 (ც.)		1.2	Ø 8 B500B	760	64 X 1	48.64	19	48.64	19
				1.5	Ø 8 B500B	620	32 X 1	19.84	8	19.84	8
				2.6	Ø 8 B500B	2440	64 X 1	156.16	62	156.16	62
				ბეტონის კლასი C25/30 V = 1.5 X 1 = 1.54 მ³						1.54 მ³	
		C. - 4 (ც.)		2.2	Ø 8 B500B	740	64 X 1	47.36	19	47.36	19
				2.4	Ø 8 B500B	2580	64 X 1	165.12	65	165.12	65
				2.5	Ø 8 B500B	2260	64 X 1	144.64	57	144.64	57
				ბეტონის კლასი C25/30 V = 2.8 X 1 = 2.80 მ³						2.80 მ³	
		C. - 5 (ც.)		1.8	Ø 8 B500B	1880	32 X 14	842.24	332	842.24	332
				1.9	Ø 8 B500B	1500	32 X 14	672.00	265	672.00	265
				ბეტონის კლასი C25/30 V = 0.7 X 14 = 9.80 მ³						9.80 მ³	
		C. - 6 (ც.)									

სვეტების ღერძული განლაგების 20.20 ნახაზი

(1 სართულზე)

პროექტის დასახელება PROJECT	ბინა №3 ორნიანი საცხოვრებელი სახლის მშენებლობა
მისამართი ADDRESS	ქ. თბილისი, ვაკის რაიონი, ი.ჭავჭავაძის გამზ. N23 ს/კ-01.19.36.016.774
ნახაზის დასახელება DRWG. NAME	არმატურების საშუალო სიგრძეების ცხრილი

შპს "უბიკონი", თბილისი, ალ.ყაზბეგის გამზ. 142
ტელ: (+995 591) 116444 www.ubicon.ge

მთავარი ინჟინერი: LEAD STRUCTURAL ENGINEER:	შეასრულა: ISSUED BY:	შეამოწმა: APPROVED BY:
გ.სულავა	NKH	MS
	ფორმატი: PAPER SIZE	პროექტის №: PROJECT No
	A3	146A24
ნახაზის № SHEET. No	სტატუსი STATUS	მასშტაბი SCALE
ST-3012	CD	----

30.03.2026

№	Date	Revision	Issued by
----	----	----	----
----	----	----	----
----	----	----	----
----	----	----	----
----	----	----	----

შენიშვნა:
NOTE:

სქემის ნახაზი
KEY PLAN

| ჯამი | | |

| ჯამური მოთხოვნილება სამშენებლო მასალებზე | | |

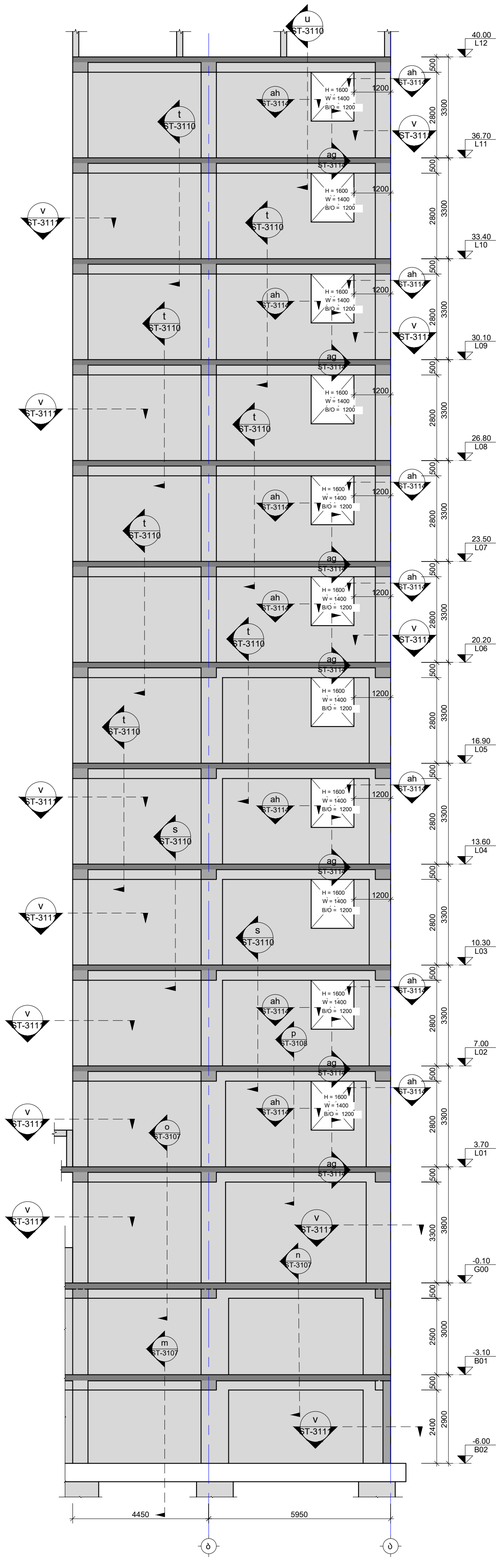

1 SH.W.
Scale: 1:100

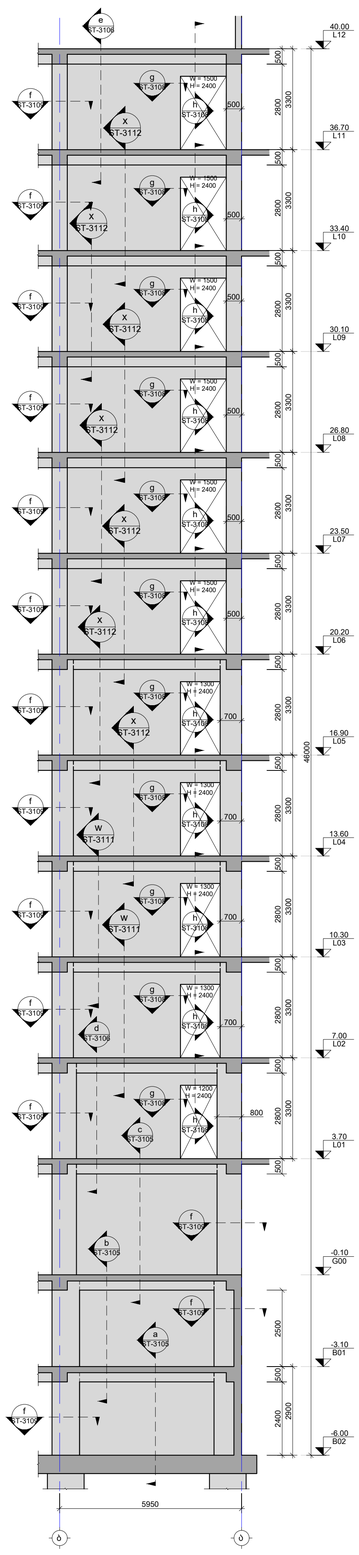

2 SH.W.
Scale: 1:100

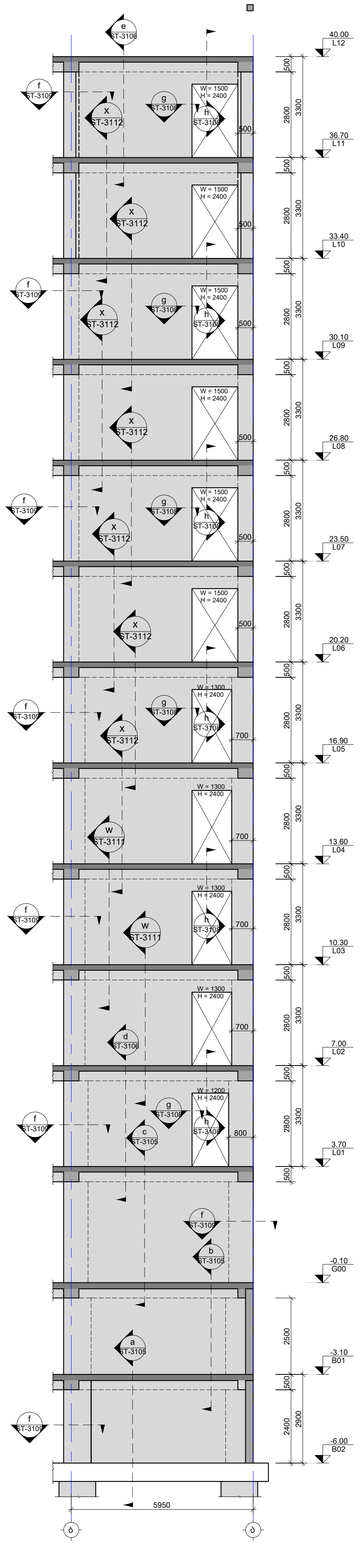

3 SH.W.
Scale: 1:100

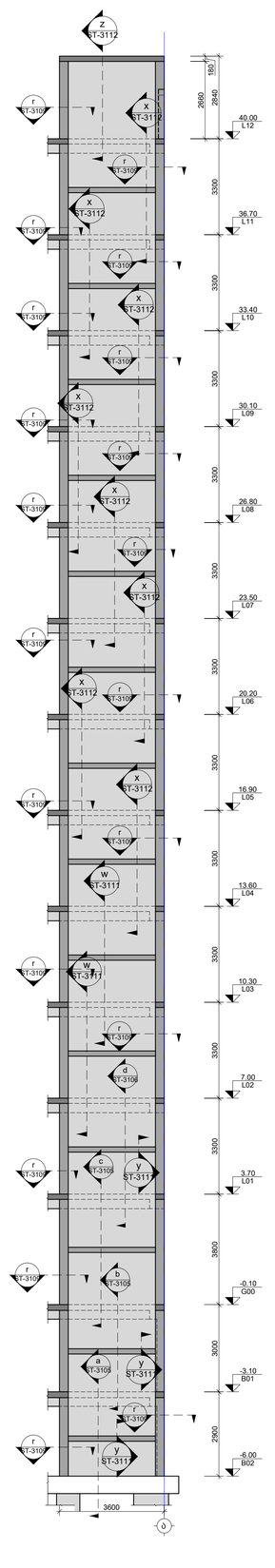

4 SH.W.
Scale: 1:100

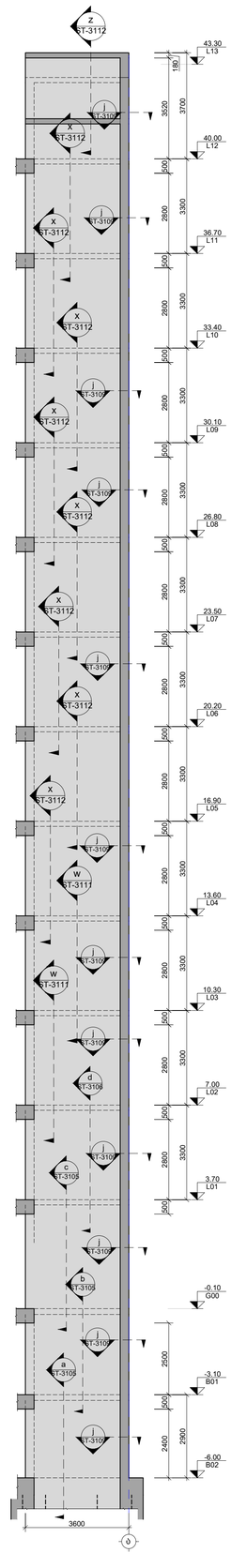

5 SH.W.
Scale: 1:100

შენიშვნა:
NOTE:

1. ნახაზი დამუშავებულია 17.03.2026 თარიღით მიღებული არქიტექტურის სამუშაოებზე
2. სიმსისქის დიაფრაგმების მარკირება იხ. ფურც.ST-1111 ; ST-2001

No	Date	Revision	Issued by
-----	-----	-----	-----
-----	-----	-----	-----
-----	-----	-----	-----
-----	-----	-----	-----
-----	-----	-----	-----

საზედამხედველო ნაგები
KEY PLAN

პროექტი
PROJECT
მრავალბინიანი საცხოვრებელი სახლი

მისამართი
ADDRESS
ქ. თბილისში, ვიქტორ კუპრაძის ქუჩა, N20
ს/კ-01.19.36.016.774

ნახაზის მისამართი
DRWG. NAME
SH.W.-1; 2; 3; 4; 5

CUBICON
DESIGN & BUILDING ENGINEERING
მის: ქ.თბილისი, ცხინვალის გზატკეცილი 32ბა 142
ტელ: (+995 591) 116444 www.cubicon.ge

მთავარი პროექტირების ინჟინერი LEAD STRUCTURAL ENGINEER:	შეასრულა ISSUED BY:	შეამოწმა APPROVED BY:
მ.სამაია	NKH	MS
ფურცლის ზომა PAPER SIZE	პროექტის N PROJECT No	
A1	146A24	
ფურცლის ნომერი SHEET. No	სტატუსი STATUS	მასშტაბი SCALE
ST-3101	CD	1:100

30.03.2026

შენიშვნა:
NOTE:

1. ნახაზი დამუშავებულია 17.03.2026 თარიღში მიღებული არქიტექტურის საფუძველზე.
2. სიხისტის დიაფრაგმების მარკირება იხ. ფურც.ST-1111 ; ST-2001

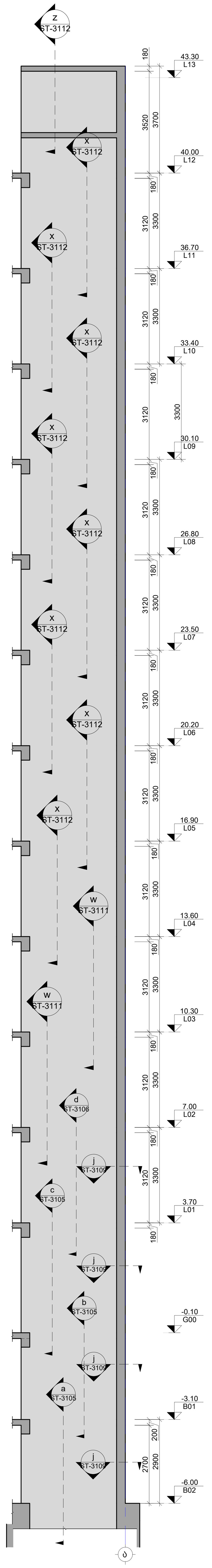

6 SH.W.
Scale: 1:100

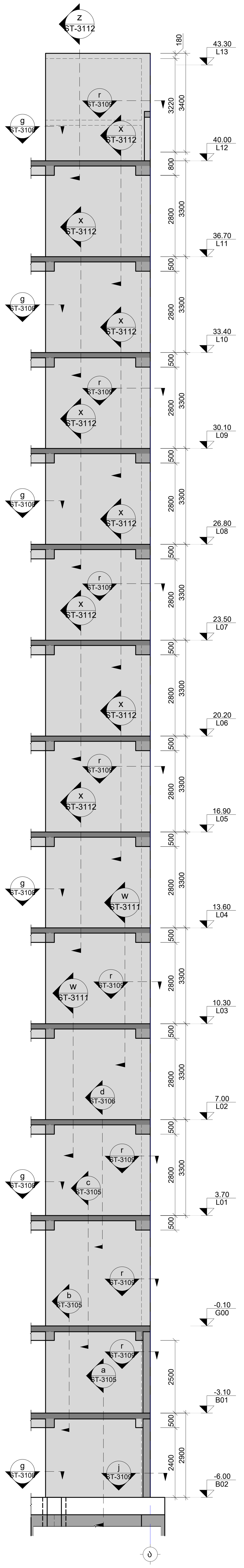

7 SH.W.
Scale: 1:100

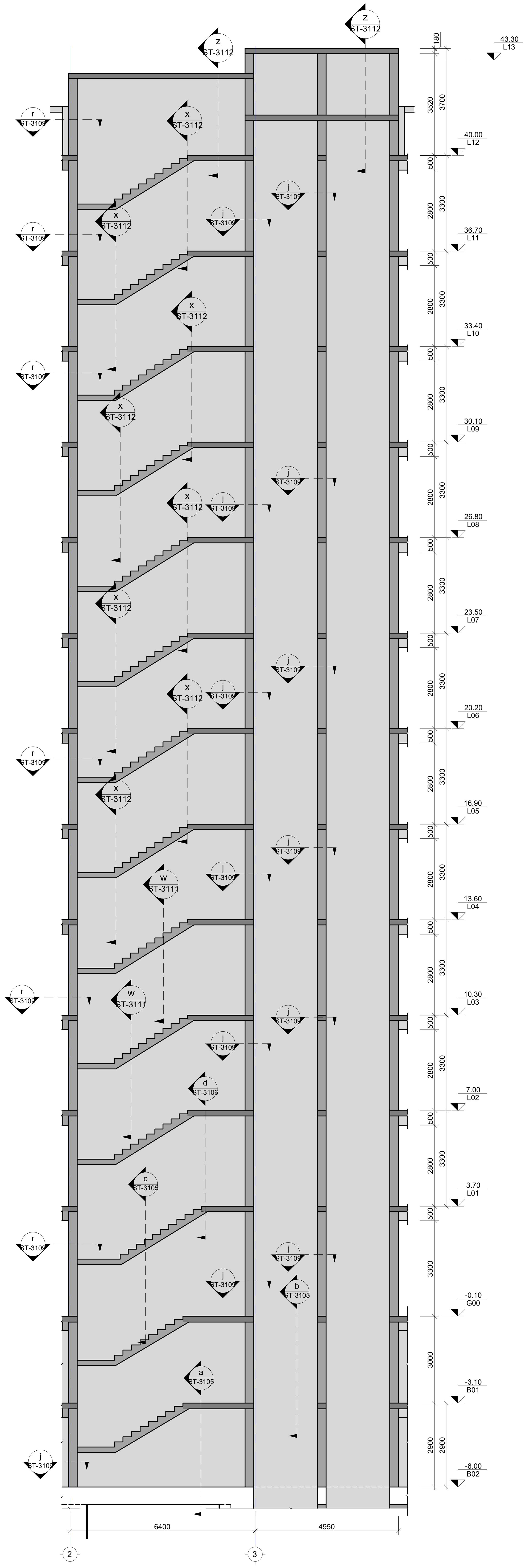

8 SH.W.
Scale: 1:100

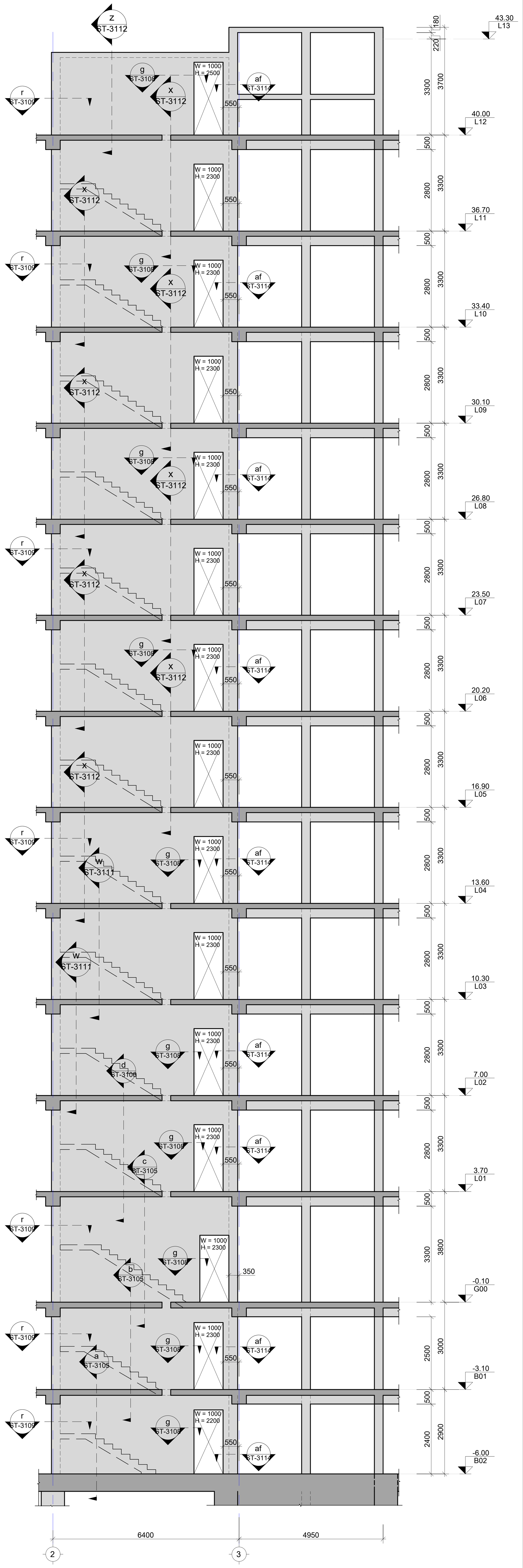

9 SH.W.
Scale: 1:100

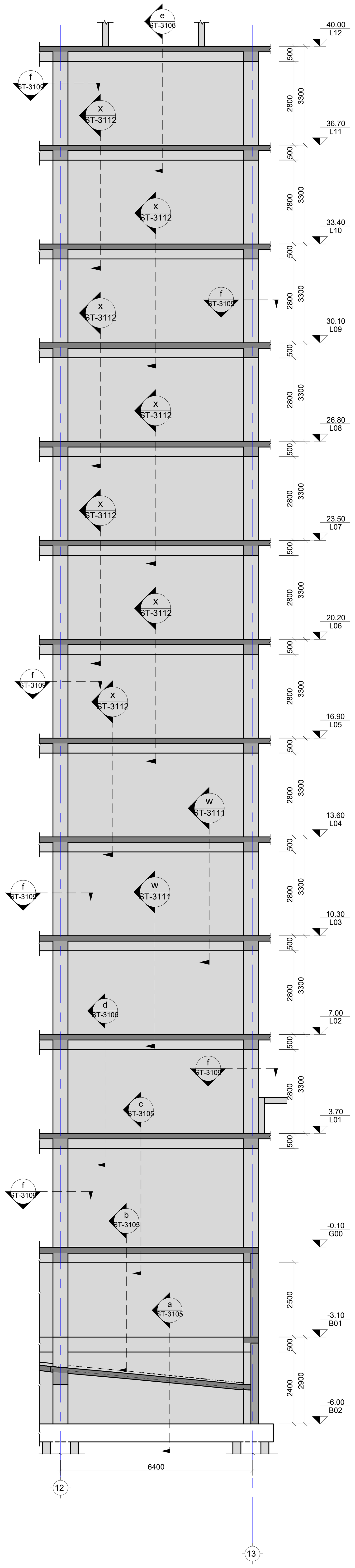

10 SH.W.
Scale: 1:100

No	Date	Revision	Issued by
----	----	----	----
----	----	----	----
----	----	----	----
----	----	----	----
----	----	----	----

სიტუაციური სქემა
KEY PLAN

პროექტი
PROJECT
მრავალბინიანი საცხოვრებელი სახლი

მისამართი
ADDRESS
ქ. თბილისში, ვიქტორ კუპრაძის ქუჩა, N2ე
ს./კ.-01.19.36.016.774

ნახაზის დასახელება
DRWG. NAME
SH.W.-6; 7; 8; 9; 10

CUBICON
DESIGN & BUILDING ENGINEERING
შპს "კუბიკონი", თბილისი, ბელიაშვილის ქუჩა 142
ტელ: (+995 591) 116444 www.cubicon.ge

მთავარი კონსტრუქტორი: LEAD STRUCTURAL ENGINEER: მ.საჯაია	შეასრულა: ISSUED BY: NKH	შეამოწმა APPROVED BY: MS
	ფორმატი PAPER SIZE A1	პროექტის №: PROJECT No 146A24
ფურცლის ნომერი SHEET. No ST-3102	სტადია STATUS CD	მასშტაბი SCALE 1:100

30.03.2026

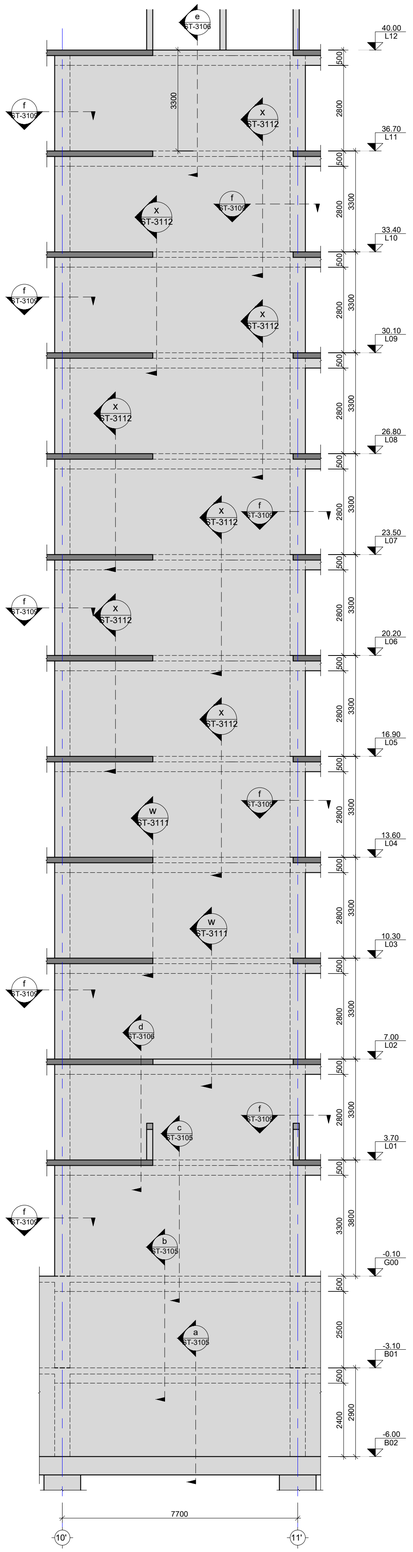

11 SH.W.
Scale: 1:100

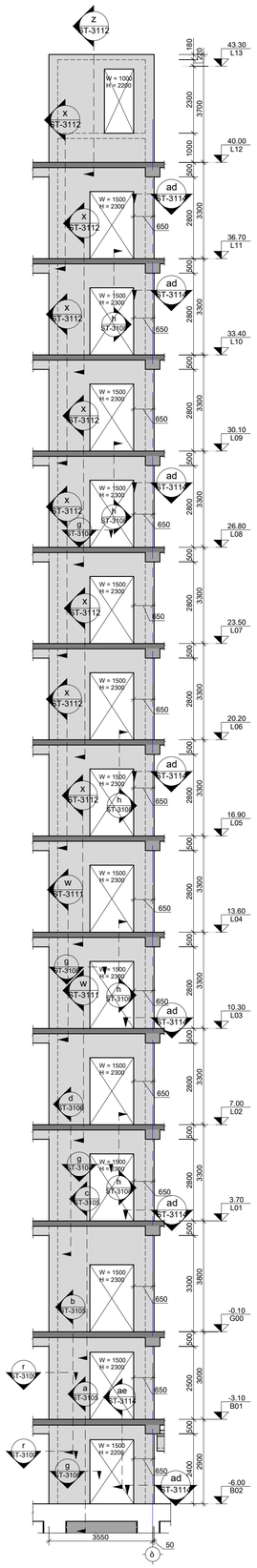

12 SH.W.
Scale: 1:100

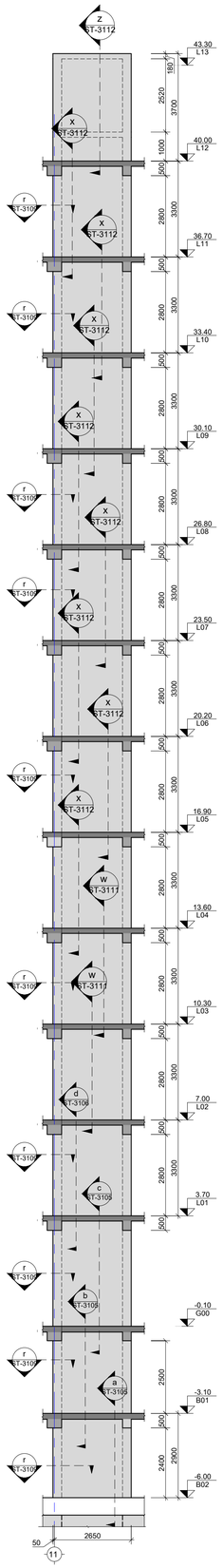

13 SH.W.
Scale: 1:100

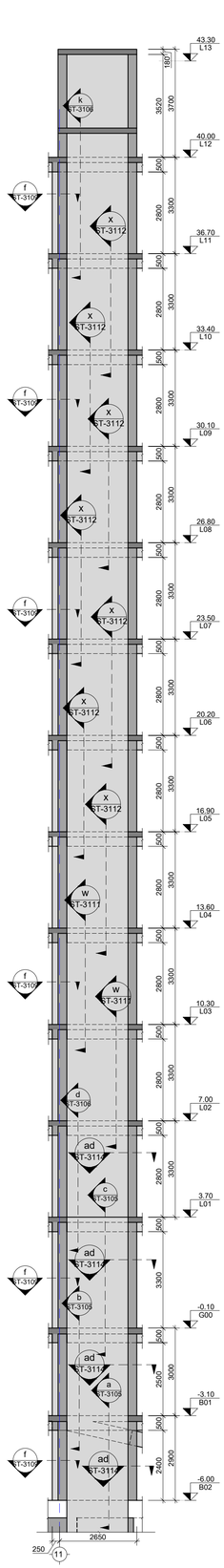

14 SH.W.
Scale: 1:100

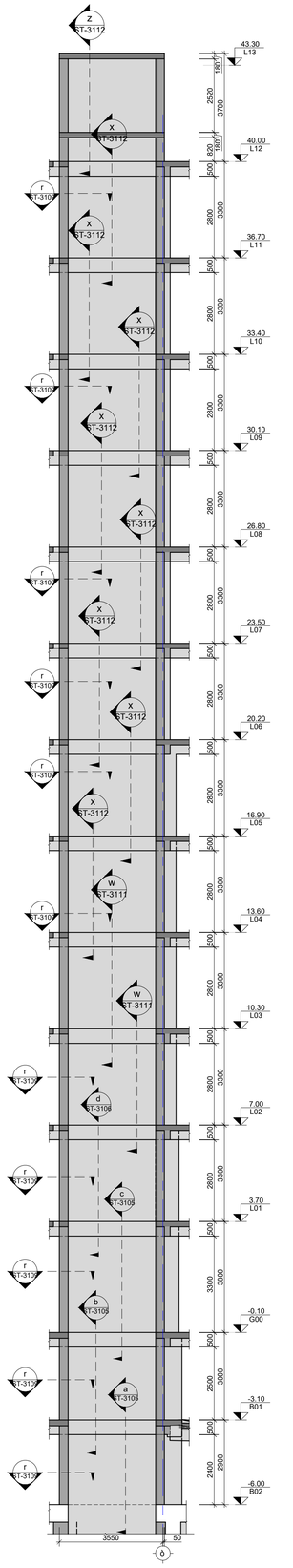

15 SH.W.
Scale: 1:100

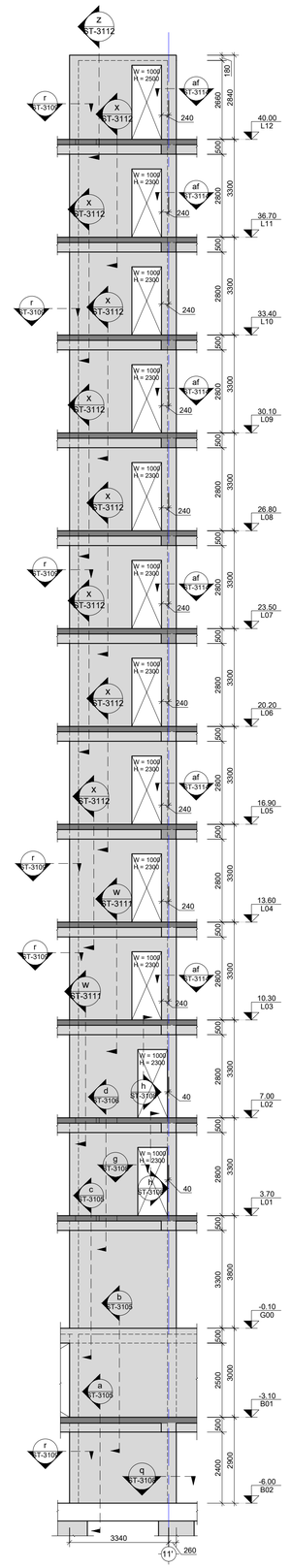

16 SH.W.
Scale: 1:100

ᲨᲔᲜᲘᲨᲕᲜᲐ:
NOTE:

1. ნახაზი დამუშავებულია 17.03.2026 მატერიდან მიღებული არქიტექტურის სამუშაოებზე
2. სიმსივნის წინააღმდეგობის მარკირება იხ. ფურც.ST-1111 ; ST-2001

No.	Date	Revision	Issued by
-----	-----	-----	-----
-----	-----	-----	-----
-----	-----	-----	-----
-----	-----	-----	-----
-----	-----	-----	-----
-----	-----	-----	-----

სამშენებლო უბანი
KEY PLAN

პროექტი
PROJECT
მრავალბინიანი საცხოვრებელი სახლი

მისამართი
ADDRESS
ქ. თბილისში, ვეძისტყაოს კუთხის ქუჩა, N20
ს./კ.-01.19.36.016.774

ნახაზის დასახელება
DRWG. NAME
SH.W.-11; 12; 13; 14; 15; 16

CUBICON
DESIGN & BUILDING ENGINEERING
ქალ. თბილისი, ვაზისუბანი ქუჩა 142
ტელ: (+995 591) 116444 www.cubicon.ge

მშენებლობის კონსტრუქციების LEAD STRUCTURAL ENGINEER:	შეასრულა ISSUED BY:	შეამოწმა APPROVED BY:
მ.სავაძე	NKH	MS
ფურცლის ზომა PAPER SIZE	პროექტის № PROJECT No	
A1	146A24	
ფურცლის ნომერი SHEET No	სტატუსი STATUS	მასშტაბი SCALE
ST-3103	CD	1:100

30.03.2026

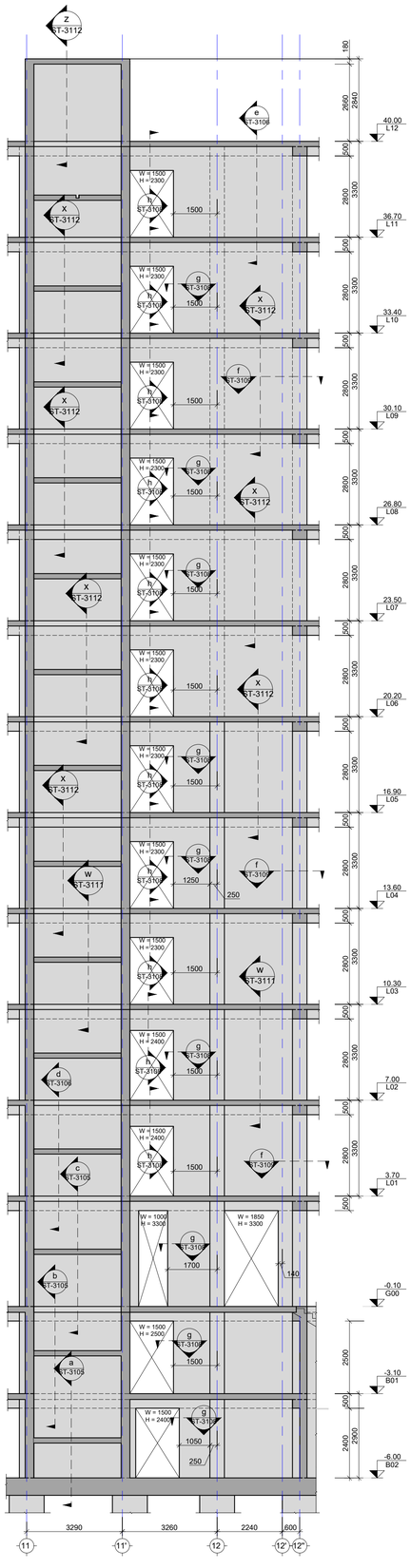

17 SH.W.
Scale: 1:100

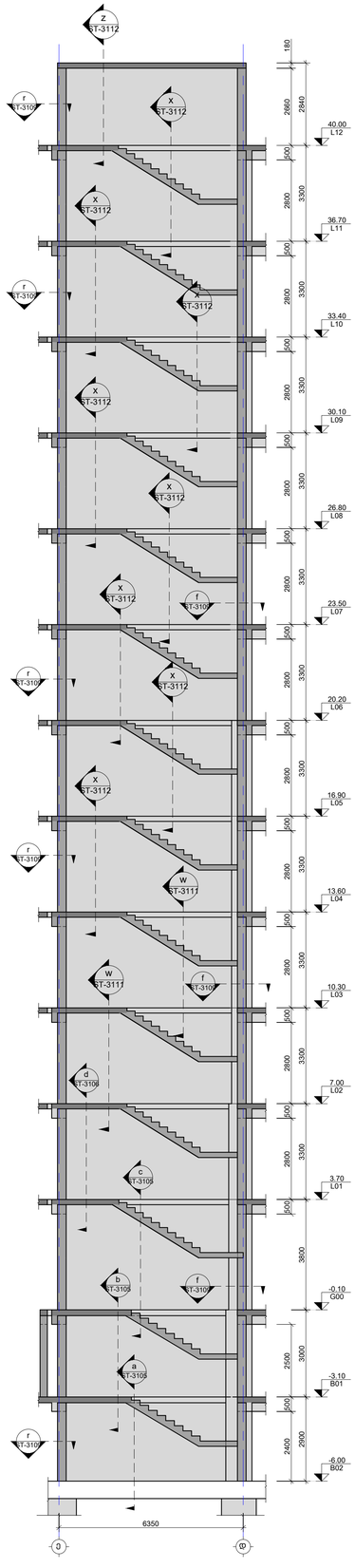

18 SH.W.
Scale: 1:100

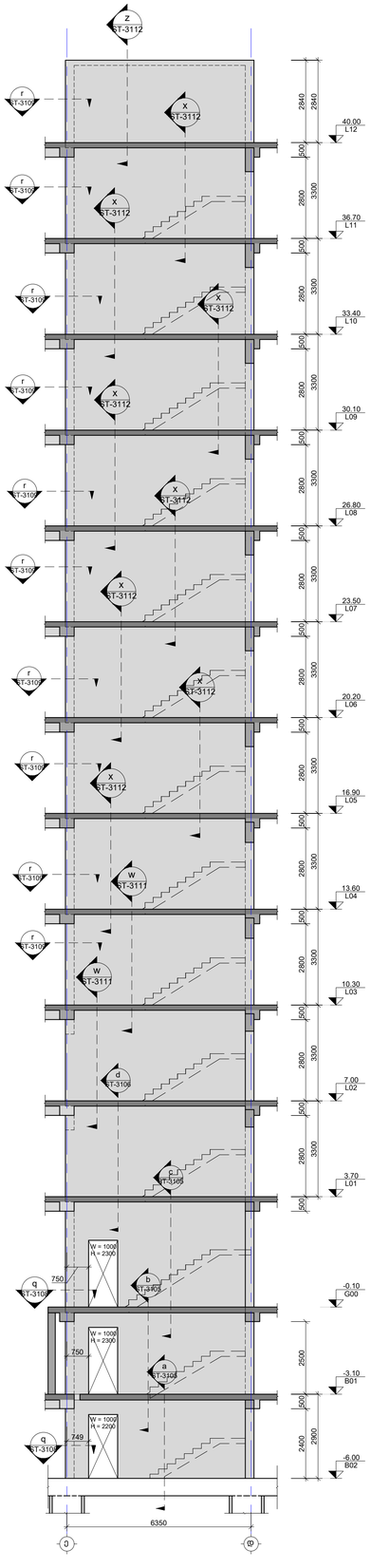

19 SH.W.
Scale: 1:100

შენიშვნა:
NOTE:

1. ნახაზი დამუშავებულია 17.03.2026 მატარებელ მილეგებული არქიტექტურის სამუშაოებზე
2. სიმისების დიაფრაგმების მარკირება იხ. ფურც.ST-1111 ; ST-2001

No	Date	Revision	Issued by
-----	-----	-----	-----
-----	-----	-----	-----
-----	-----	-----	-----
-----	-----	-----	-----
-----	-----	-----	-----

საზღვრების ეგმები
KEY PLAN

პროექტი
PROJECT
მრავალბინიანი საცხოვრებელი სახლი

მისამართი
ADDRESS
ქ. თბილისში, ვეძებორ კპარიძის ქუჩა, N20 ს/კ-01.19.36.016.774

ნახაზის დასახელება
DRWG. NAME
SH.W.-17; 18; 19; 20; 21

CUBICON
DESIGN & BUILDING ENGINEERING
ზაზა "აზნაურის", მცხეთის, კელესაძირის ქუჩა 142
ტელ: (+995 591) 116444 www.cubicon.ge

მთავარი კონსტრუქტორი LEAD STRUCTURAL ENGINEER:	მასშტაბი ISSUED BY:	მასშტაბი APPROVED BY:
გ.სამუშია	NKH	MS
ფურცლის ზომა PAPER SIZE	პროექტის № PROJECT No	
A1	146A24	
ფურცლის ნომერი SHEET No	სტატუსი STATUS	მასშტაბი SCALE
ST-3104	CD	1:100

30.03.2026

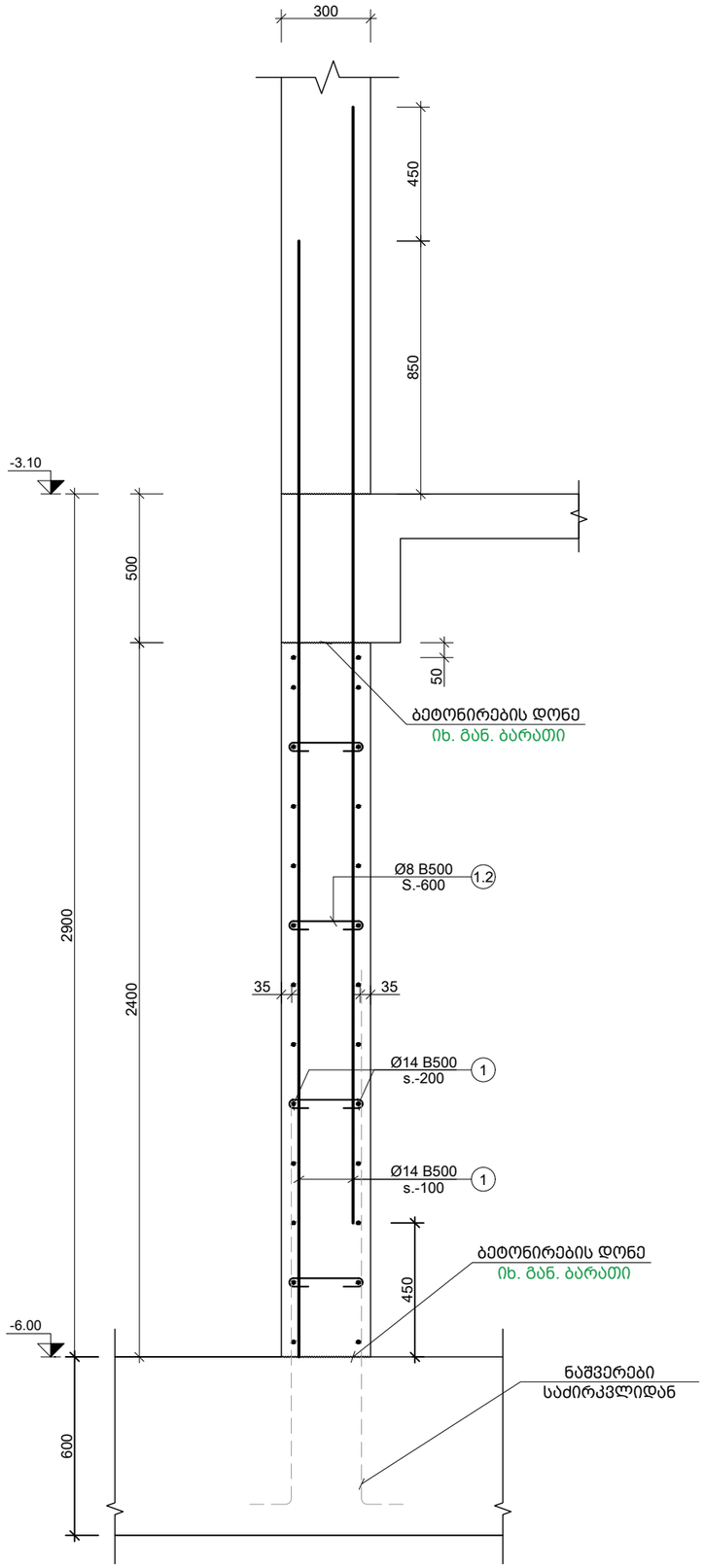

a კვეთი
Scale: 1:20

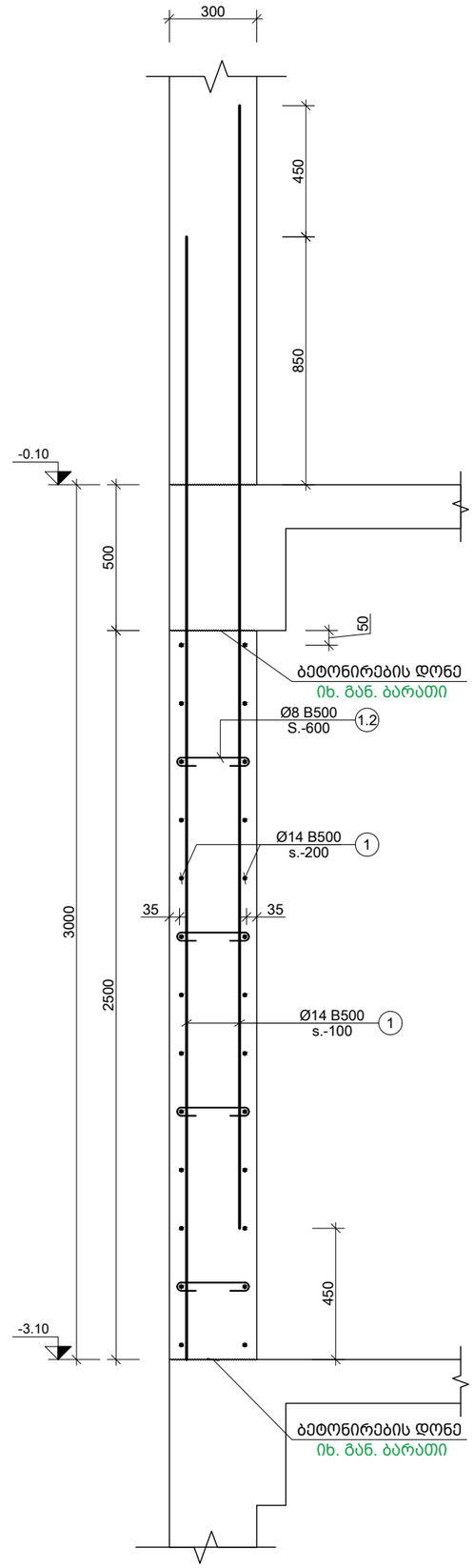

b კვეთი
Scale: 1:20

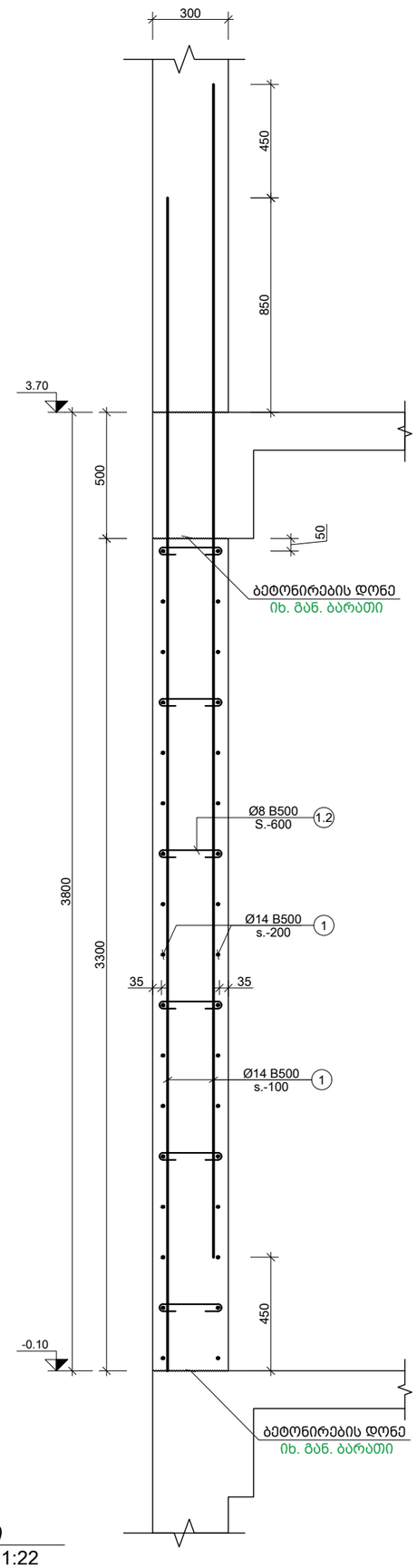

c კვეთი
Scale: 1:22

შენიშვნა:
NOTE:

----	----	----	----
----	----	----	----
----	----	----	----
----	----	----	----
----	----	----	----
No	Date	Revision	Issued by

სიტუაციური სქემა
KEY PLAN

პროექტი
PROJECT
მრავალბინიანი საცხოვრებელი სახლი

მისამართი
ADDRESS
ქ. თბილისში, ვიქტორ კუპრაძის ქუჩა, N2ე
ს./კ.-01.19.36.016.774

ნახაზის დასახელება
DRWG. NAME
კვეთი a; b; c

CUBICON
DESIGN & BUILDING ENGINEERING
შპს "კუბიკონი", თბილისი, ბელიაშვილის ქუჩა 142
ტელ: (+995 591) 116444 www.cubicon.ge

მთავარი კონსტრუქტორი: LEAD STRUCTURAL ENGINEER: მ.საჯაია	შესრულა: ISSUED BY: NKH	შეამოწმა APPROVED BY: MS
	ფორმატი PAPER SIZE A3	პროექტის №: PROJECT No 146A24
ფურცლის ნომერი SHEET. No ST-3105	სტადია STATUS CD	მასშტაბი SCALE 1:20

30.03.2026

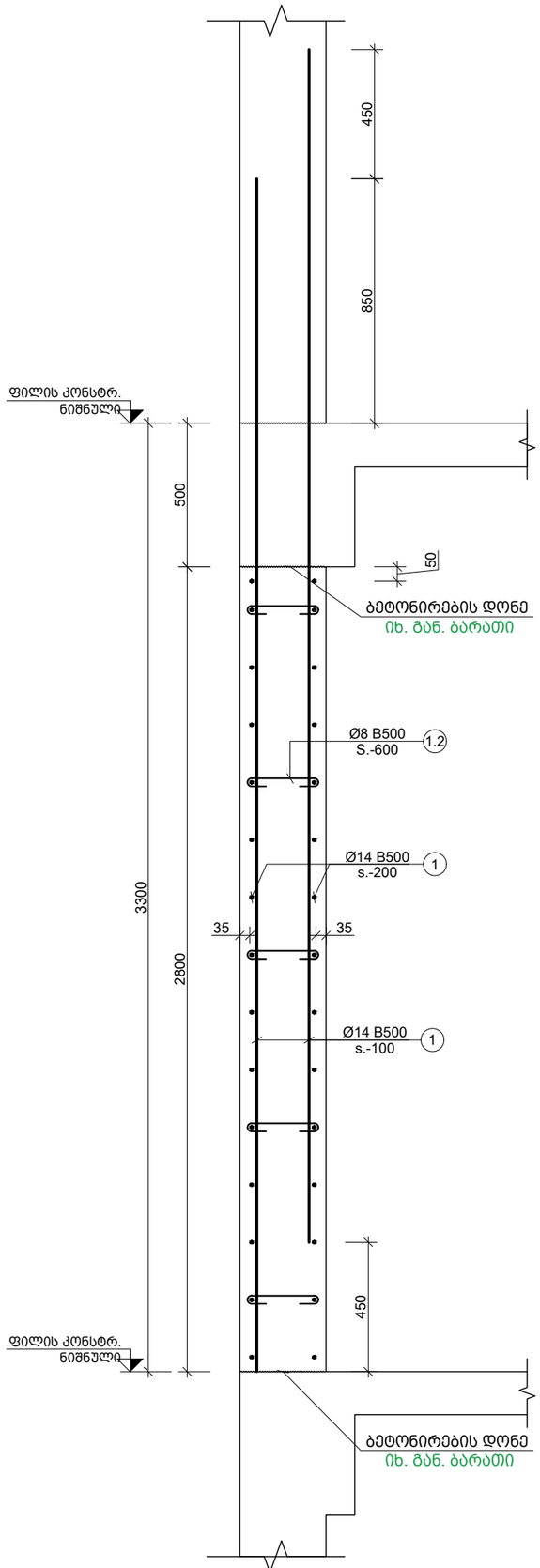

d კვეთი
Scale: 1:20

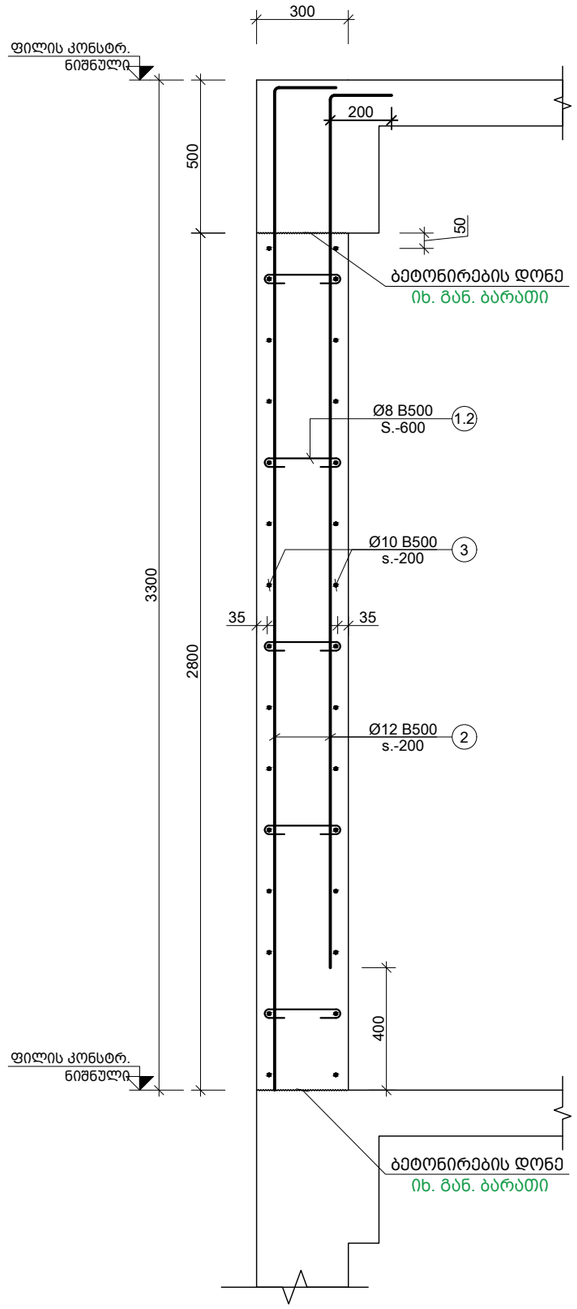

e კვეთი
Scale: 1:20

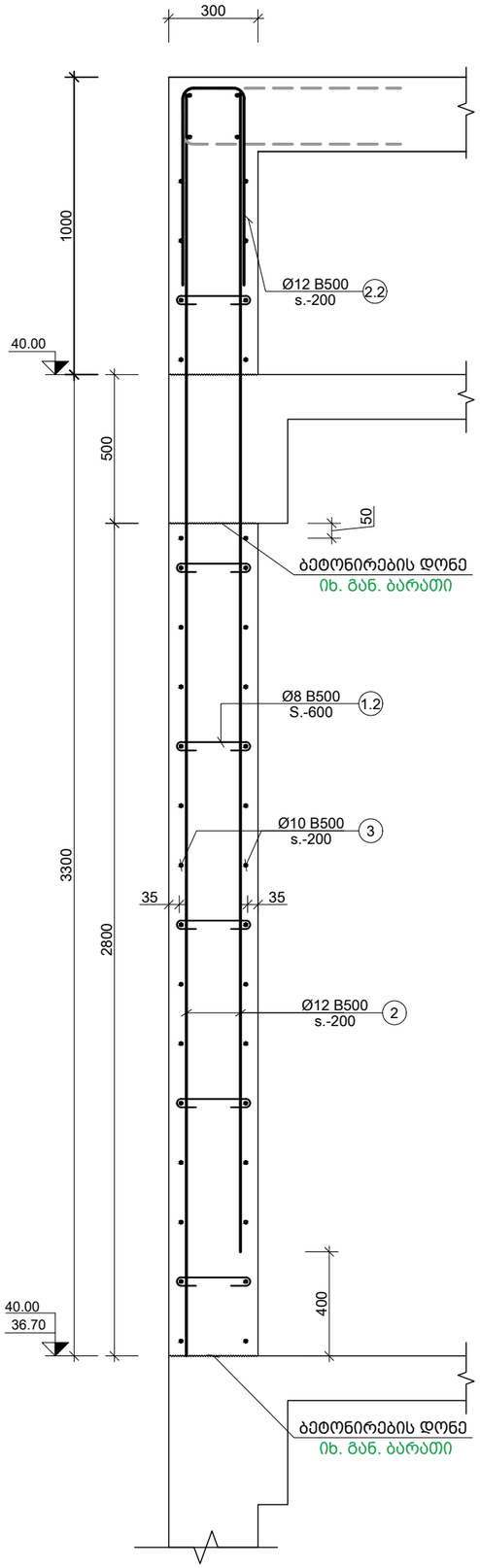

k კვეთი
Scale: 1:20

შენიშვნა:
NOTE:

----	----	----	----
----	----	----	----
----	----	----	----
----	----	----	----
----	----	----	----
No	Date	Revision	Issued by

სიტუაციური სქემა
KEY PLAN

პროექტი
PROJECT
მრავალბინიანი საცხოვრებელი სახლი

მისამართი
ADDRESS
ქ. თბილისში, ვიქტორ კუპრაძის ქუჩა, N20
ს./კ.-01.19.36.016.774

ნახაზის დასახელება
DRWG. NAME
კვეთი d; e; k

CUBICON DESIGN & BUILDING ENGINEERING
შპს "კუბიკონი", თბილისი, ბელიაშვილის ქუჩა 142
ტელ: (+995 591) 116444 www.cubicon.ge

მთავარი კონსტრუქტორი: LEAD STRUCTURAL ENGINEER: მ.საჯაია	შესრულა: ISSUED BY: NKH	შეამოწმა APPROVED BY: MS
	ფორმატი PAPER SIZE A3	პროექტის №: PROJECT No 146A24
ფურცლის ნომერი SHEET. No ST-3106	სტადია STATUS CD	მასშტაბი SCALE 1:20

30.03.2026

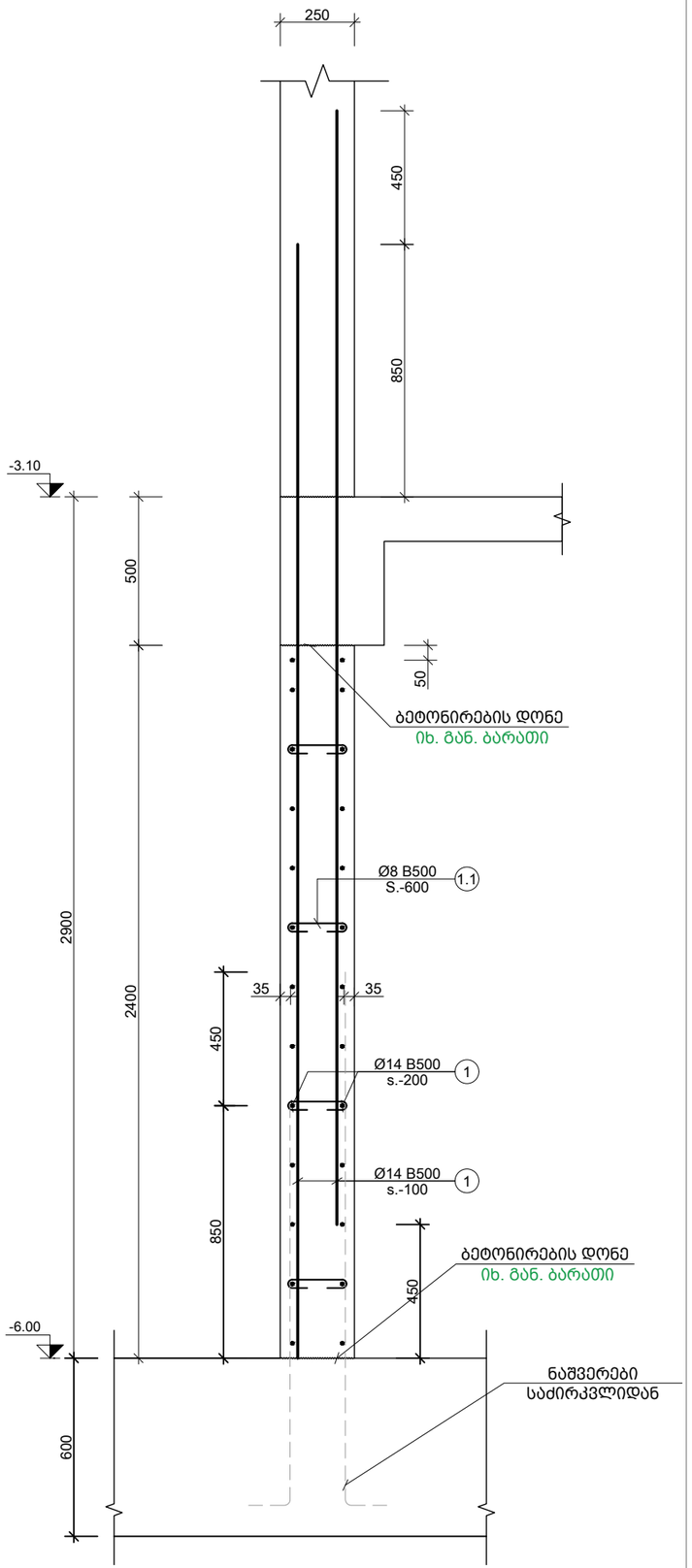

m კვეთი
Scale: 1:20

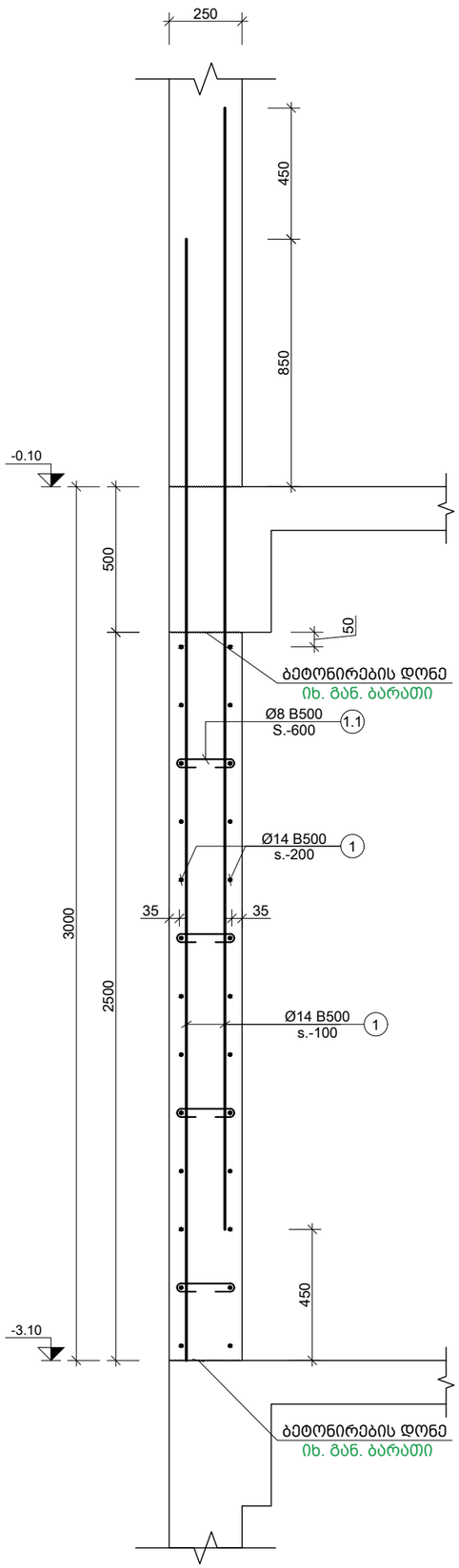

n კვეთი
Scale: 1:20

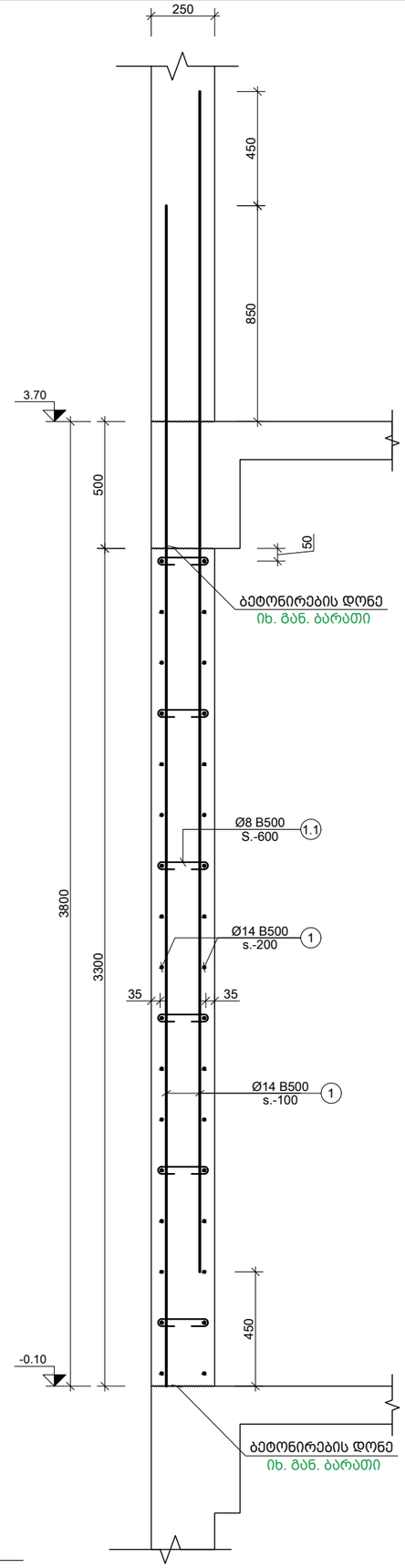

o კვეთი
Scale: 1:22

შენიშვნა:
NOTE:

----	----	----	----
----	----	----	----
----	----	----	----
----	----	----	----
----	----	----	----
No	Date	Revision	Issued by

სიტუაციური სქემა
KEY PLAN

პროექტი
PROJECT
მრავალბინიანი საცხოვრებელი სახლი

მისამართი
ADDRESS
ქ. თბილისში, ვიქტორ კუპრაძის ქუჩა, N20
ს./კ.-01.19.36.016.774

ნახაზის დასახელება
DRWG. NAME
კვეთი m; n; o

CUBICON DESIGN & BUILDING ENGINEERING
შპს "კუბიკონი", თბილისი, ბელიაშვილის ქუჩა 142
ტელ: (+995 591) 116444 www.cubicon.ge

მთავარი კონსტრუქტორი: LEAD STRUCTURAL ENGINEER: მ.საჯაია	შეასრულა: ISSUED BY: NKH	შეამოწმა APPROVED BY: MS
	ფორმატი PAPER SIZE A3	პროექტის №: PROJECT No 146A24
ფურცლის ნომერი SHEET. No ST-3107	სტადია STATUS CD	მასშტაბი SCALE 1:20

30.03.2026

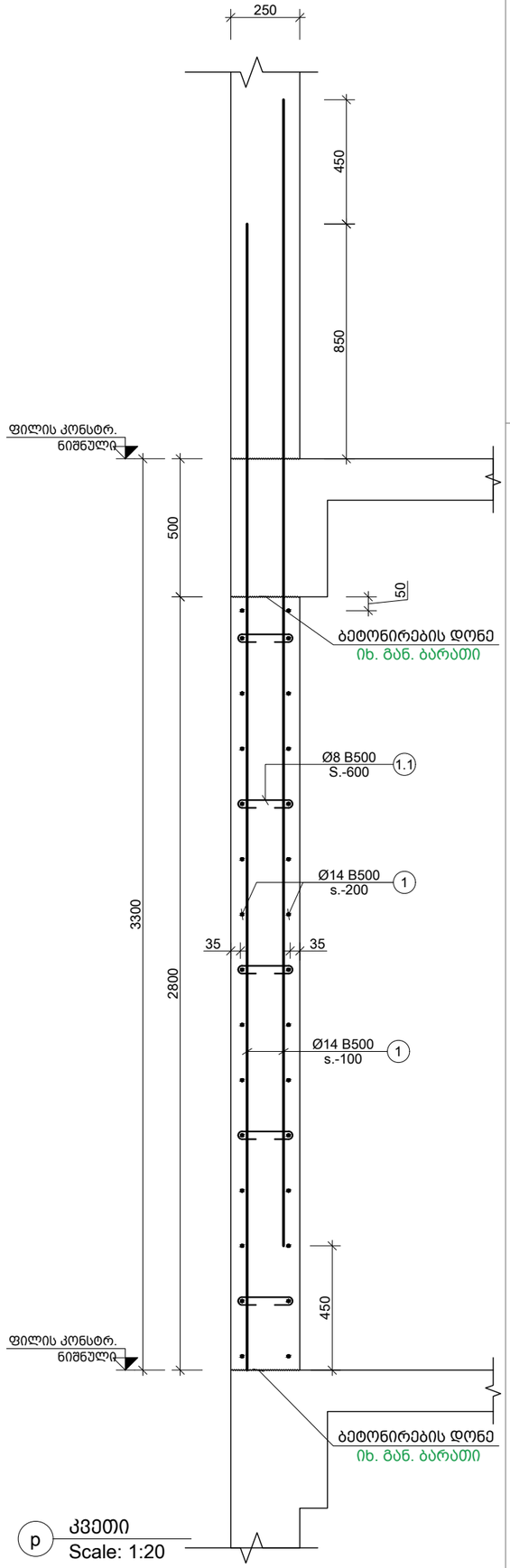

p კვეთი
Scale: 1:20

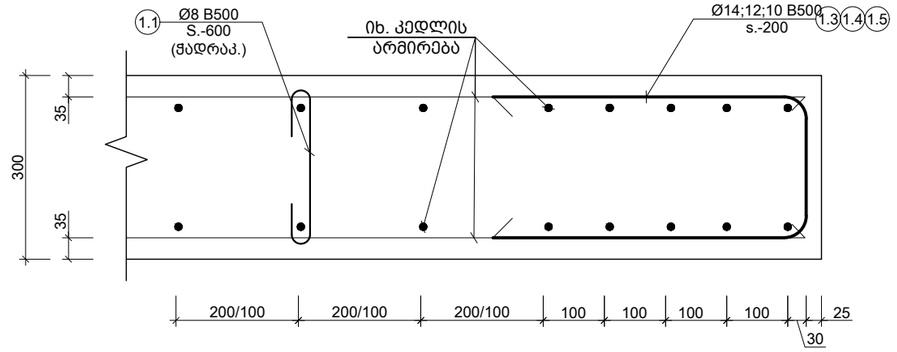

g კვეთი
Scale: 1:10

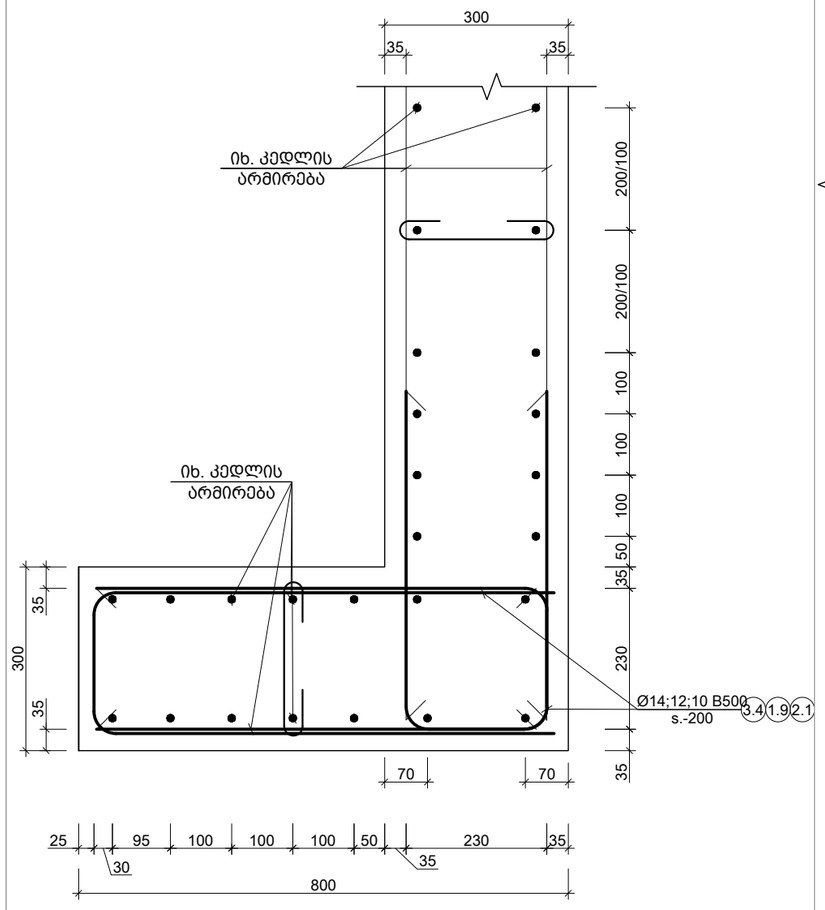

q კვეთი
Scale: 1:10

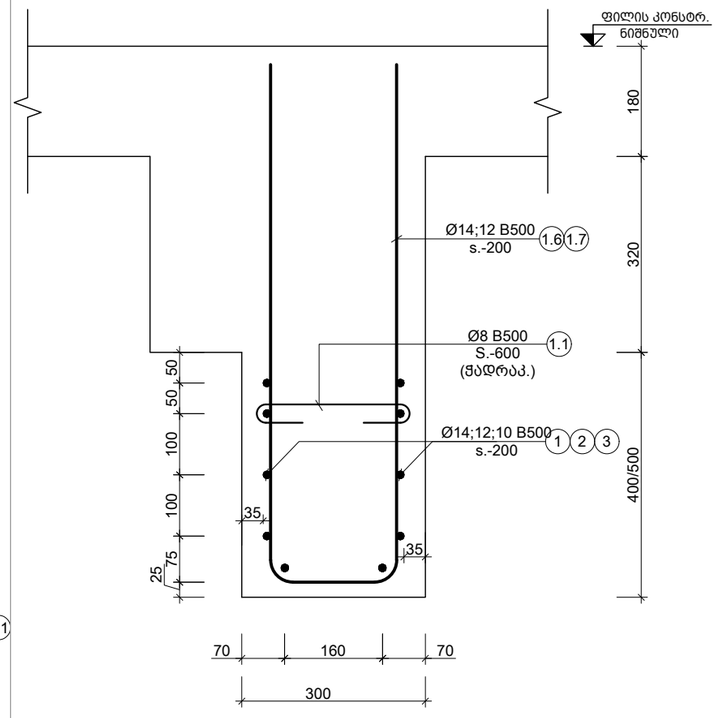

h კვეთი
Scale: 1:10

----	----	----	----
----	----	----	----
----	----	----	----
----	----	----	----
----	----	----	----
No	Date	Revision	Issued by

სიტუაციური სქემა
KEY PLAN

პროექტი
PROJECT
მრავალბინიანი საცხოვრებელი სახლი

მისამართი
ADDRESS
ქ. თბილისში, ვიქტორ კუპრაძის ქუჩა, N2ე
ს./კ.-01.19.36.016.774

ნახაზის დასახელება
DRWG. NAME
კვეთი p; q; g; h

CUBICON
DESIGN & BUILDING ENGINEERING
შპს "კუბიკონი", თბილისი, ბელიაშვილის ქუჩა 142
ტელ: (+995 591) 116444 www.cubicon.ge

მთავარი კონსტრუქტორი: LEAD STRUCTURAL ENGINEER: მ.საჯაია	შეასრულა: ISSUED BY: NKH	შეამოწმა APPROVED BY: MS
	ფორმატი PAPER SIZE A3	პროექტის №: PROJECT No 146A24
ფურცლის ნომერი SHEET. No ST-3108	სტადია STATUS CD	მასშტაბი SCALE 1:20

30.03.2026

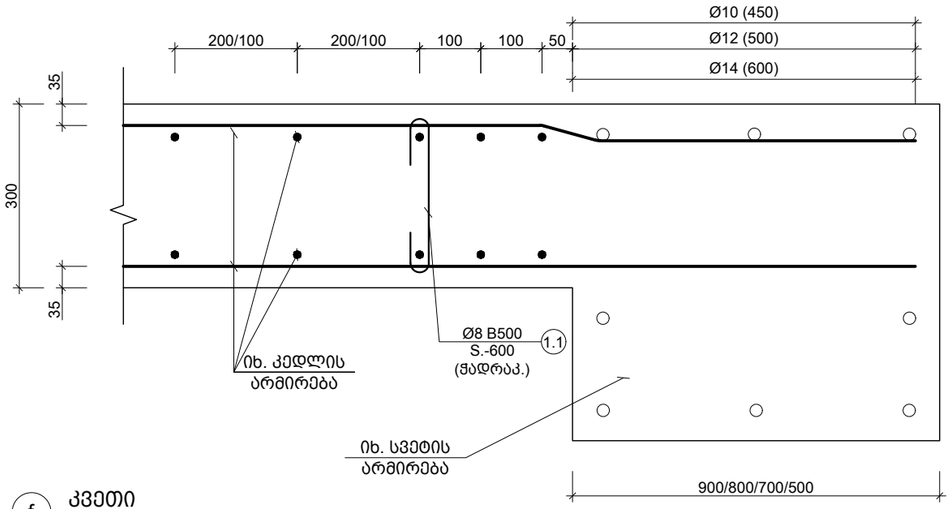

f კვეთი
Scale: 1:10

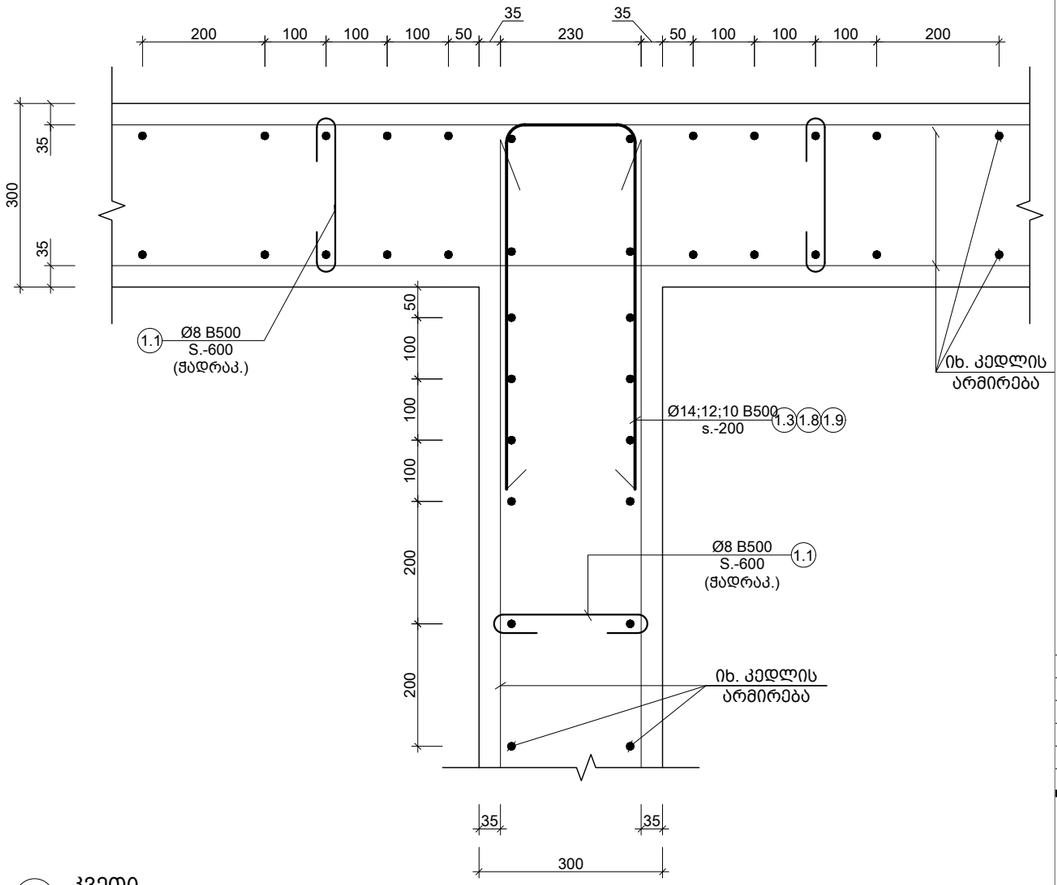

j კვეთი
Scale: 1:10

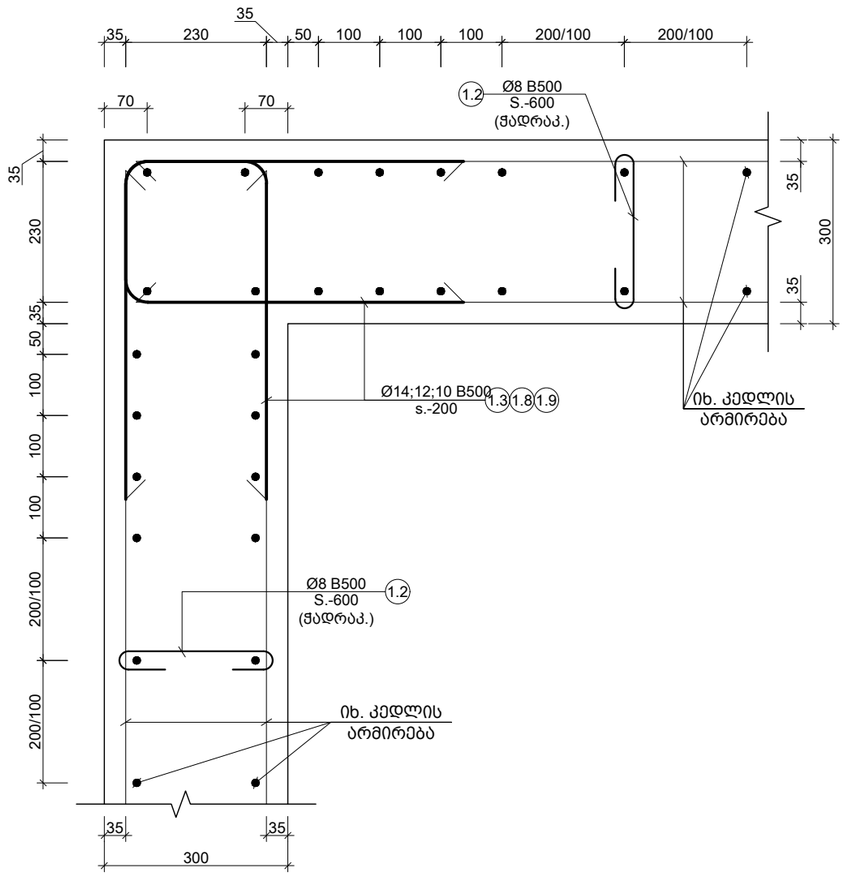

r კვეთი
Scale: 1:10

შენიშვნა:
NOTE:

----	----	----	----
----	----	----	----
----	----	----	----
----	----	----	----
----	----	----	----
No	Date	Revision	Issued by

სიტუაციური სქემა
KEY PLAN

პროექტი
PROJECT
მრავალბინიანი საცხოვრებელი სახლი

მისამართი
ADDRESS
ქ. თბილისში, ვიქტორ კუპრაძის ქუჩა, N2ე
ს./კ.-01.19.36.016.774

ნახაზის დასახელება
DRWG. NAME
კვეთი f; j; r

CUBICON
DESIGN & BUILDING ENGINEERING
შპს "კუბიკონი", თბილისი, ბელიაშვილის ქუჩა 142
ტელ: (+995 591) 116444 www.cubicon.ge

მთავარი კონსტრუქტორი: LEAD STRUCTURAL ENGINEER: მ.საჯაია	შეასრულა: ISSUED BY: NKH	შეამოწმა APPROVED BY: MS	
	ფორმატი PAPER SIZE A3	პროექტის №: PROJECT No 146A24	
ფურცლის ნომერი SHEET. No ST-3109	სტადია STATUS CD	მასშტაბი SCALE 1:10	

30.03.2026

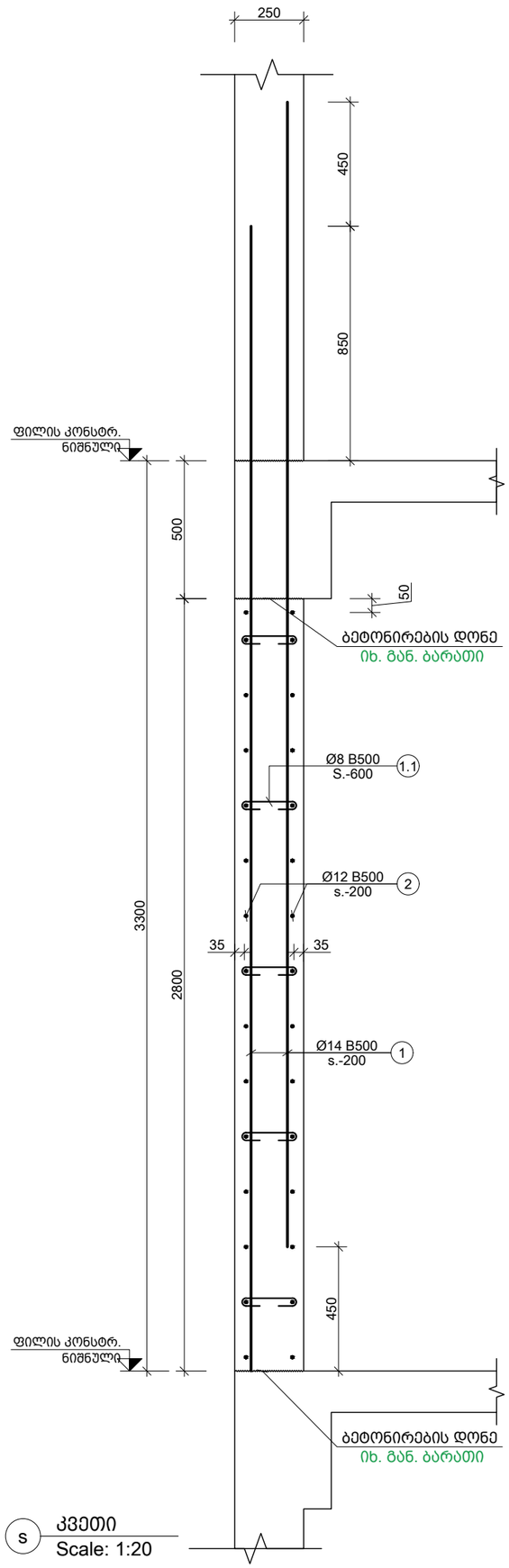

s კვეთი
Scale: 1:20

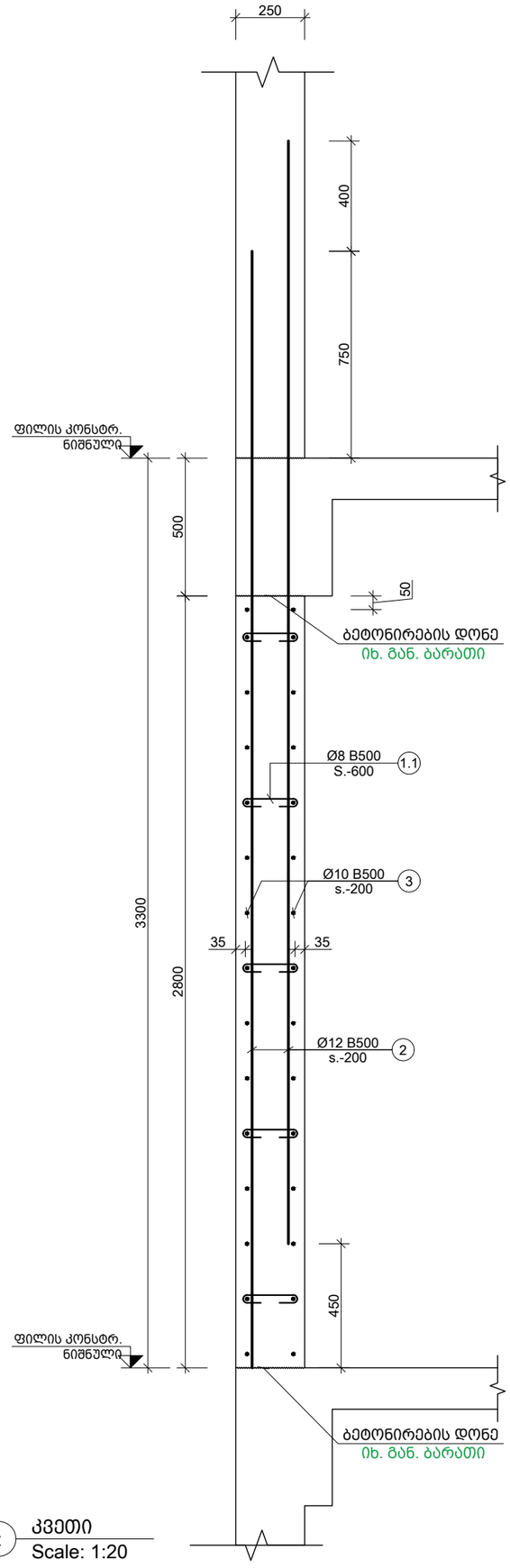

t კვეთი
Scale: 1:20

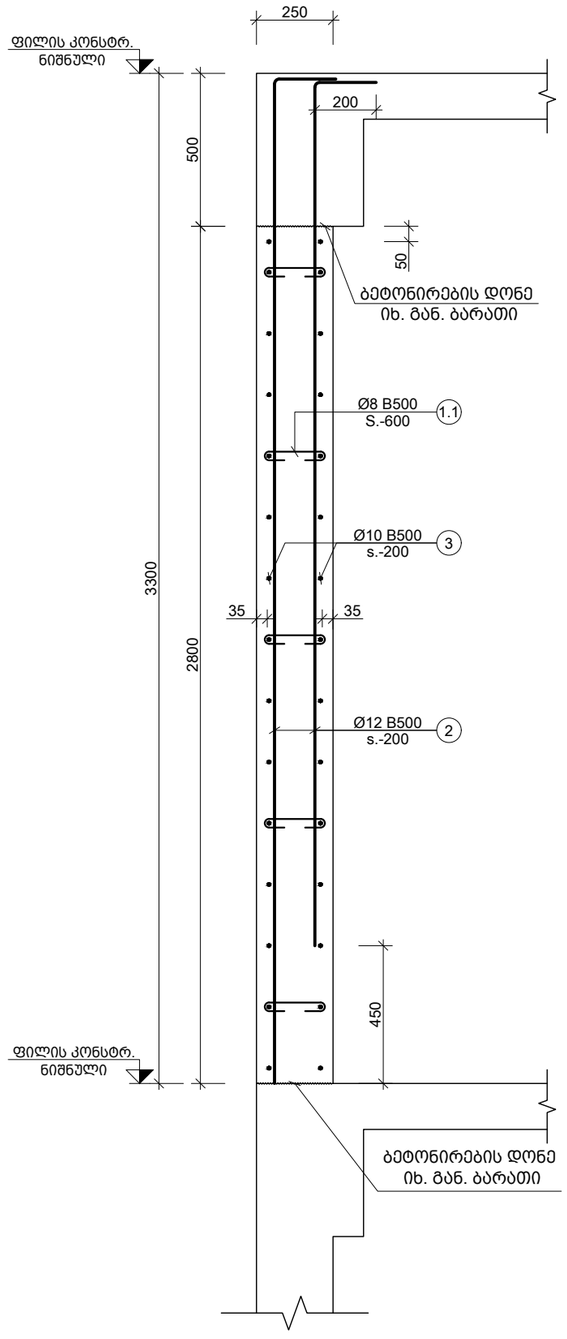

u კვეთი
Scale: 1:20

შენიშვნა:
NOTE:

----	----	----	----
----	----	----	----
----	----	----	----
----	----	----	----
----	----	----	----
No	Date	Revision	Issued by

სიტუაციური სქემა
KEY PLAN

პროექტი
PROJECT
მრავალბინიანი საცხოვრებელი სახლი

მისამართი
ADDRESS
ქ. თბილისში, ვიქტორ კუპრაძის ქუჩა, N2ე
ს./კ.-01.19.36.016.774

ნახაზის დასახელება
DRWG. NAME
კვეთი s; t; u

CUBICON DESIGN & BUILDING ENGINEERING
შპს "კუბიკონი", თბილისი, ბელიაშვილის ქუჩა 142
ტელ: (+995 591) 116444 www.cubicon.ge

მთავარი კონსტრუქტორი: LEAD STRUCTURAL ENGINEER: მ.საჯაია	შესრულა: ISSUED BY: NKH	შეამოწმა APPROVED BY: MS
	ფორმატი PAPER SIZE A3	პროექტის №: PROJECT No 146A24
ფურცლის ნომერი SHEET. No ST-3110	სტადია STATUS CD	მასშტაბი SCALE 1:20

30.03.2026

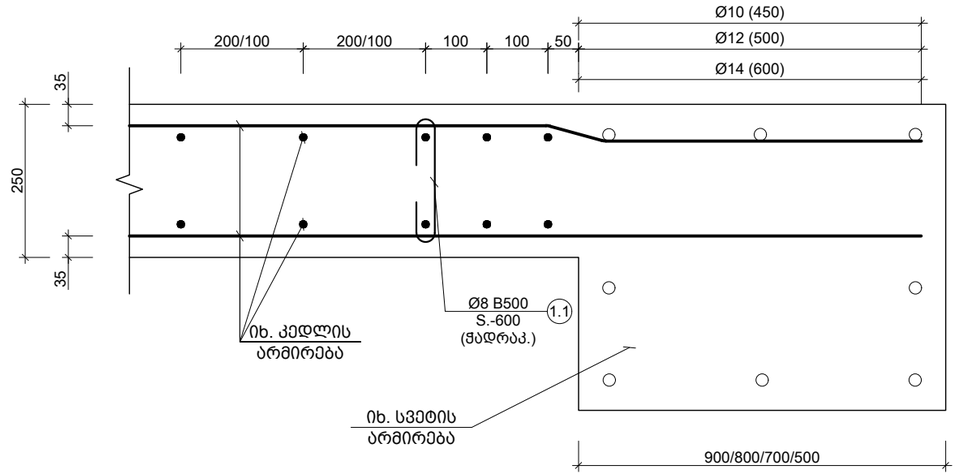

v კვეთი
Scale: 1:10

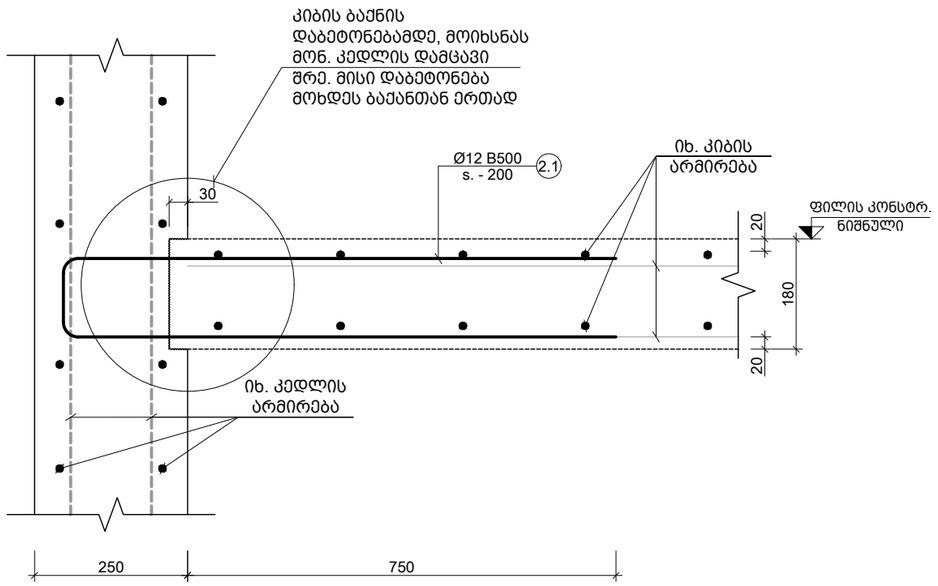

y კვეთი
Scale: 1:10

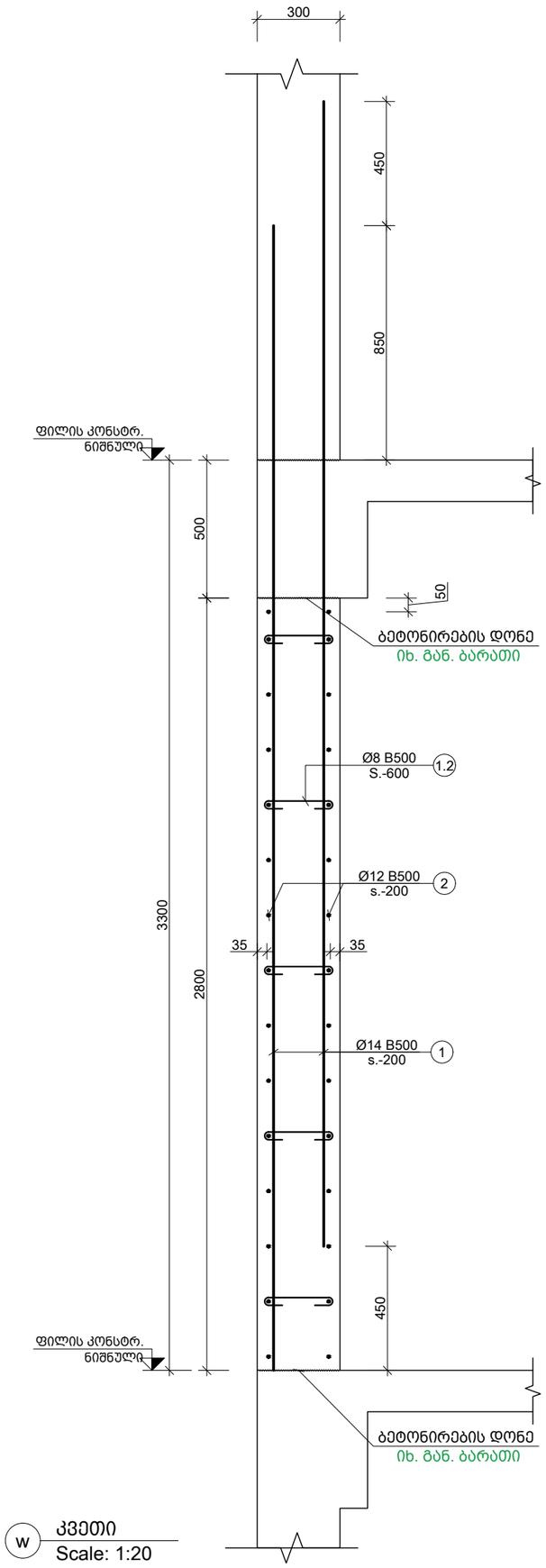

w კვეთი
Scale: 1:20

შენიშვნა:
NOTE:

----	----	----	----
----	----	----	----
----	----	----	----
----	----	----	----
----	----	----	----
No	Date	Revision	Issued by

სიტუაციური სქემა
KEY PLAN

პროექტი
PROJECT
მრავალბინიანი საცხოვრებელი სახლი

მისამართი
ADDRESS
ქ. თბილისში, ვიქტორ კუპრაძის ქუჩა, N2ე
ს./კ.-01.19.36.016.774

ნახაზის დასახელება
DRWG. NAME
კვეთი v; y ;w

CUBICON DESIGN & BUILDING ENGINEERING
შპს "კუბიკონი", თბილისი, ბელიაშვილის ქუჩა 142
ტელ: (+995 591) 116444 www.cubicon.ge

მთავარი კონსტრუქტორი: LEAD STRUCTURAL ENGINEER: მ.საჯაია	შეასრულა: ISSUED BY: NKH	შეამოწმა APPROVED BY: MS
	ფორმატი PAPER SIZE A3	პროექტის №: PROJECT No 146A24
ფურცლის ნომერი SHEET. No ST-3111	სტადია STATUS CD	მასშტაბი SCALE 1:10

30.03.2026

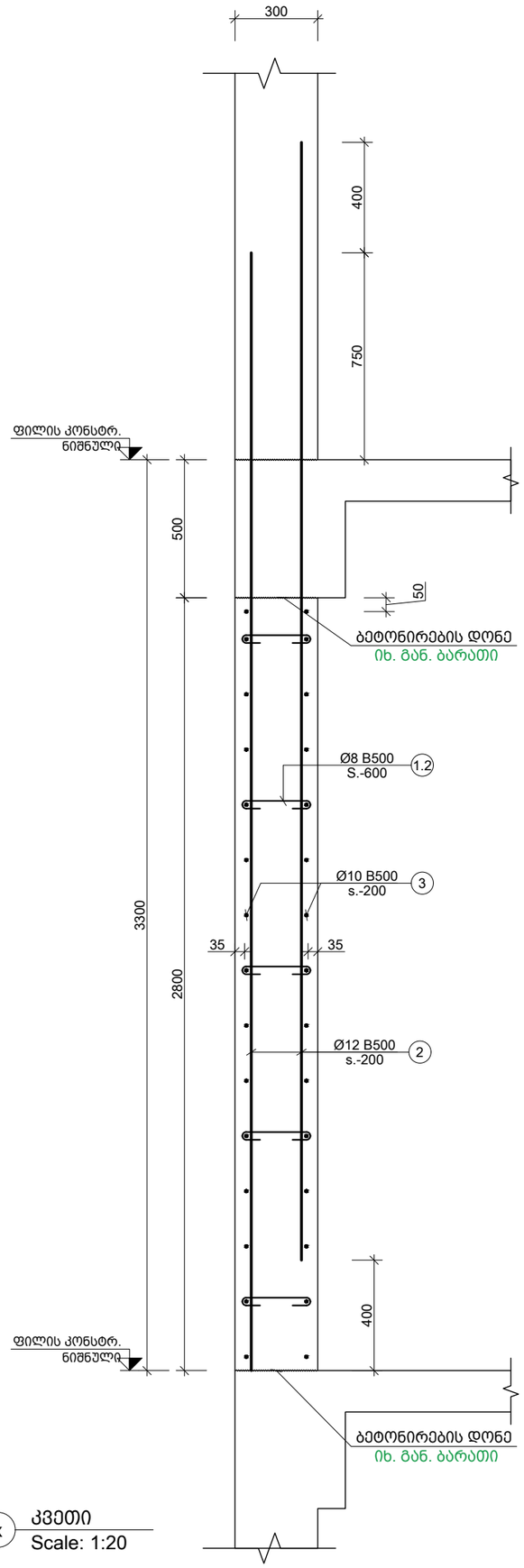

x კვეთი
Scale: 1:20

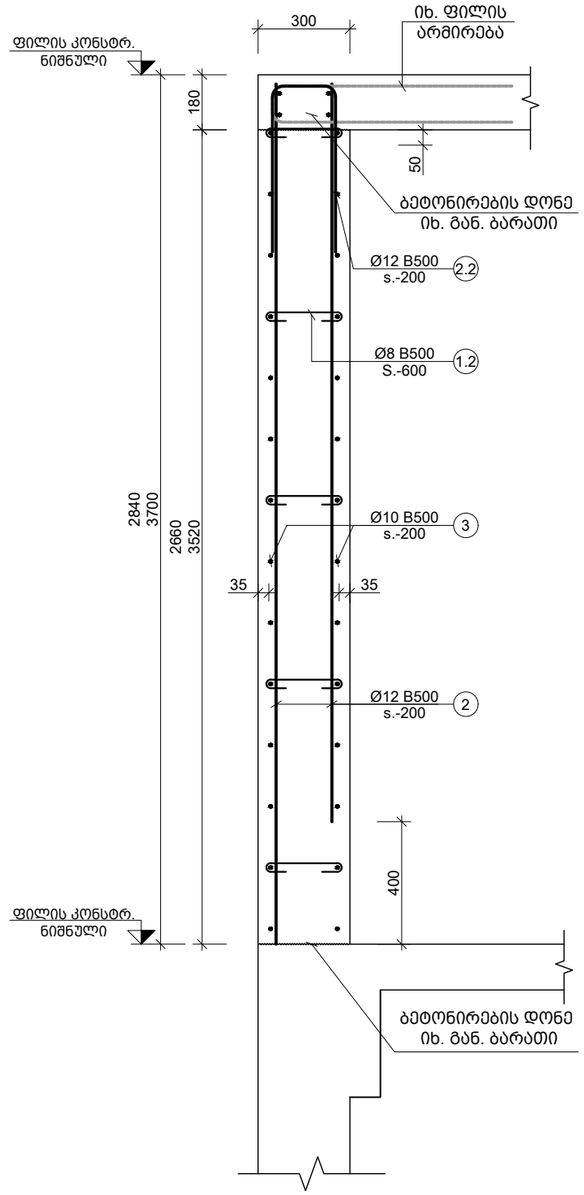

z კვეთი
Scale: 1:20

შენიშვნა:
NOTE:

----	----	----	----
----	----	----	----
----	----	----	----
----	----	----	----
----	----	----	----
No	Date	Revision	Issued by

სიტუაციური სქემა
KEY PLAN

პროექტი
PROJECT
მრავალბინიანი საცხოვრებელი სახლი

მისამართი
ADDRESS
ქ. თბილისში, ვიქტორ კუპრაძის ქუჩა, N2ე
ს./კ.-01.19.36.016.774

ნახაზის დასახელება
DRWG. NAME
კვეთი x; z

CUBICON DESIGN & BUILDING ENGINEERING
შპს "კუბიკონი", თბილისი, ბელიაშვილის ქუჩა 142
ტელ: (+995 591) 116444 www.cubicon.ge

მთავარი კონსტრუქტორი: LEAD STRUCTURAL ENGINEER: მ.საჯაია	შეასრულა: ISSUED BY: NKH	შეამოწმა APPROVED BY: MS
	ფორმატი PAPER SIZE A3	პროექტის №: PROJECT No 146A24
ფურცლის ნომერი SHEET. No ST-3112	სტადია STATUS CD	მასშტაბი SCALE 1:20

30.03.2026

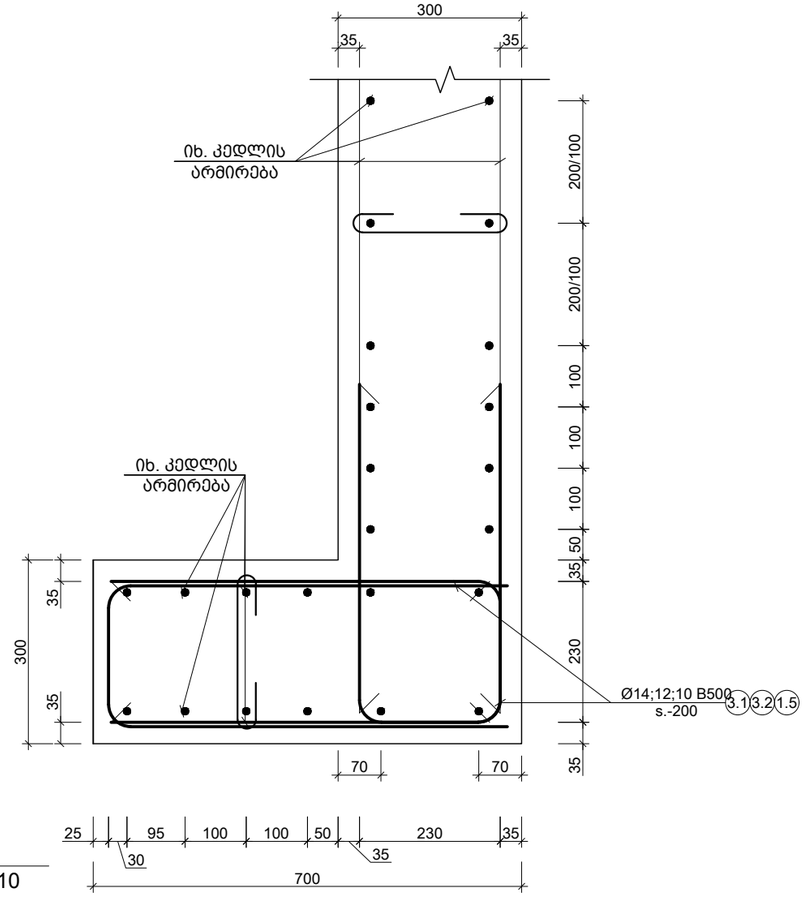

ad კვეთი
Scale: 1:10

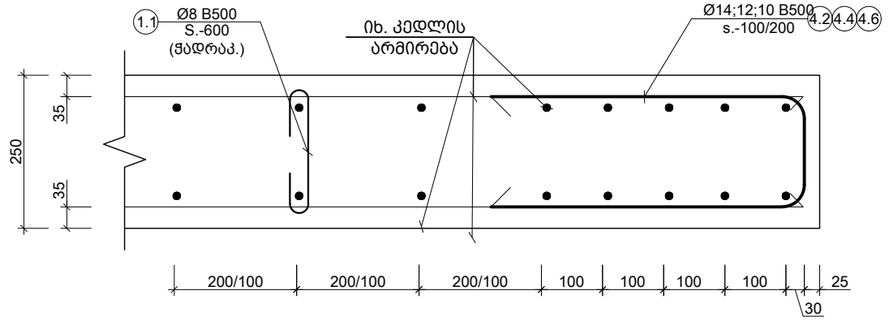

ah კვეთი
Scale: 1:10

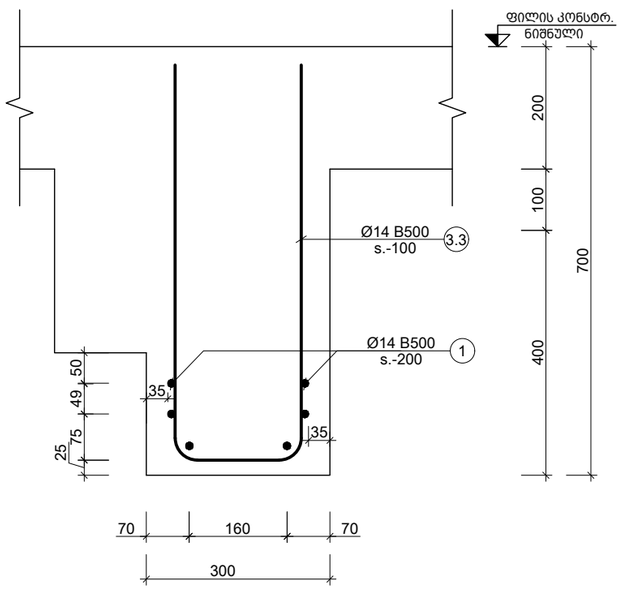

ae კვეთი
Scale: 1:10

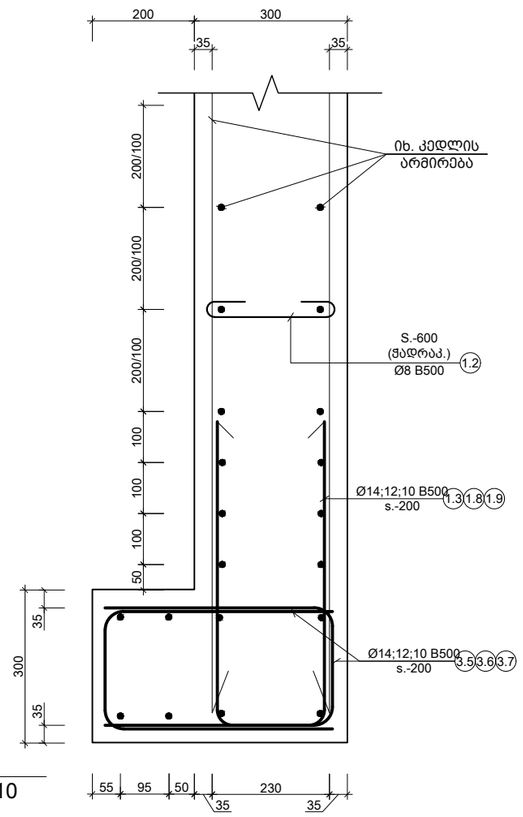

af კვეთი
Scale: 1:10

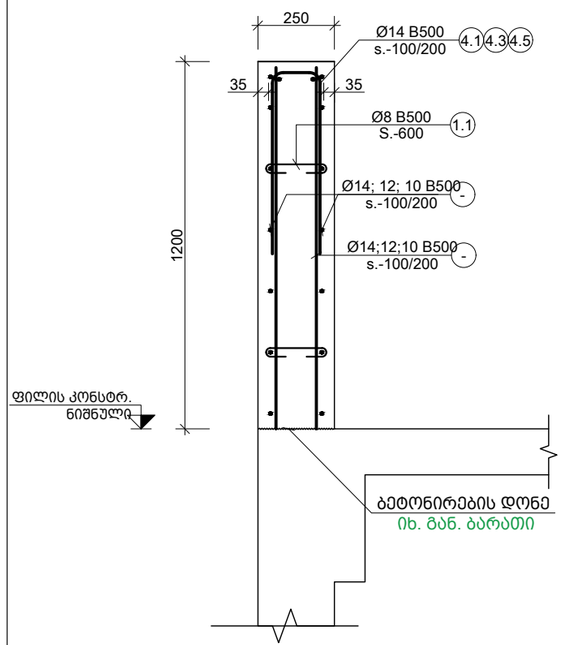

ag კვეთი
Scale: 1:20

შენიშვნა:
NOTE:

----	----	----	----
----	----	----	----
----	----	----	----
----	----	----	----
----	----	----	----
No	Date	Revision	Issued by

სიტუაციური სქემა
KEY PLAN

პროექტი
PROJECT
მრავალბინიანი საცხოვრებელი სახლი

მისამართი
ADDRESS
ქ. თბილისში, ვიქტორ კუპრაძის ქუჩა, N20
ს./კ.-01.19.36.016.774

ნახაზის დასახელება
DRWG. NAME
კვეთი ac; ad;ae; af

CUBICON
DESIGN & BUILDING ENGINEERING
შპს "კუბიკონი", თბილისი, ბელიაშვილის ქუჩა 142
ტელ: (+995 591) 116444 www.cubicon.ge

მთავარი კონსტრუქტორი: LEAD STRUCTURAL ENGINEER:	შესრულა: ISSUED BY:	შემოწმდა APPROVED BY:
მ.საბაძია	NKH	MS
ფორმატი PAPER SIZE	პროექტის №: PROJECT No	
A3	146A24	
ფურცლის ნომერი SHEET. No	სტადია STATUS	მასშტაბი SCALE
ST-3114	CD	1:10

30.03.2026

პოზ. №	ესკიზი sketch	L მმ
1.1	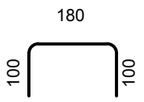	380
1.2	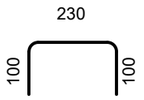	430
1.3	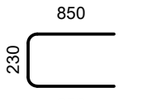	1930
1.4	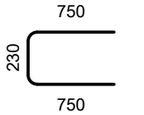	1730
1.5	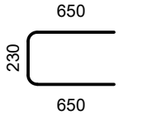	1530
1.6	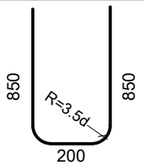	1900
1.7	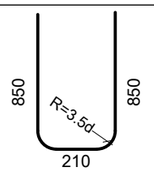	1910
1.8	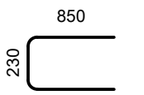	1930
1.9	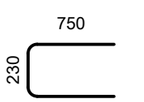	1730
2.1	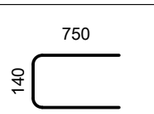	1640

პოზ. №	ესკიზი sketch	L მმ
2.2	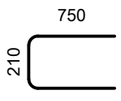	1710
2.3	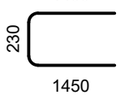	3130
2.4	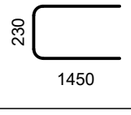	3130
2.5	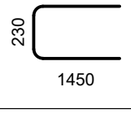	3130
2.6	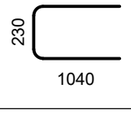	2310
2.7	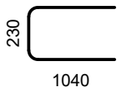	2310
2.8	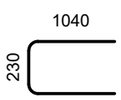	2310
2.9	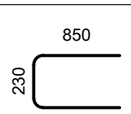	1930
3.1	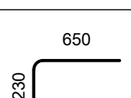	1530
3.2	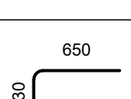	1530

პოზ. №	ესკიზი sketch	L მმ
3.3	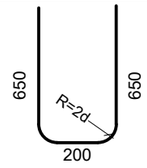	1500
3.4	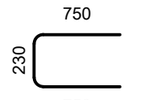	1730
3.5	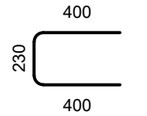	1030
3.6	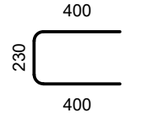	1030
3.7	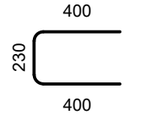	1030

პოზ. №	ესკიზი sketch	L მმ
4.1	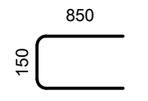	1850
4.2	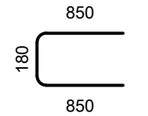	1880
4.3	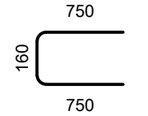	1660
4.4	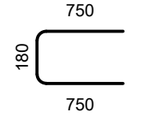	1680
4.5	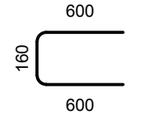	1360
4.6	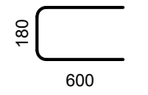	1380

შენიშვნა:
NOTE:

----	----	----	----
----	----	----	----
----	----	----	----
----	----	----	----
----	----	----	----
No	Date	Revision	Issued by

სიტუაციური სქემა
KEY PLAN

პროექტი
PROJECT
მრავალბინიანი საცხოვრებელი სახლი

მისამართი
ADDRESS
ქ. თბილისში, ვიქტორ კუპრაძის ქუჩა, N2ე
ს./კ.-01.19.36.016.774

ნახაზის დასახელება
DRWG. NAME
ესკიზები

CUBICON
DESIGN & BUILDING ENGINEERING
მპს "კუბიკონი", თბილისი, ბელიაშვილის ქუჩა 142
ტელ: (+995 591) 116444 www.cubicon.ge

მთავარი კონსტრუქტორი: LEAD STRUCTURAL ENGINEER:	შეასრულა: ISSUED BY:	შეამოწმა APPROVED BY:
მ.საჯაია	NKH	MS
	ფორმატი PAPER SIZE: A3	პროექტის №: PROJECT No 146A24
ფურცლის ნომერი SHEET. No ST-3115	სტადია STATUS CD	მასშტაბი SCALE 1:10

30.03.2026

ცხრილი 6.00 ტიპიური სვეტების არმატურის ჩამონათვალი

(1 სართულისთვის)

სვეტის დასახელება და სართულები	ეტაჟის სიმაღლე (მმ)	№	ჯამური ჭრილის ფართობი (მმ)	ბეტონის მოცულობა				არმატურის მოცულობა	
				ფორმულა	სიგრძე (მ.)	ერთეულის წონა (კგ.)	საერთო წონა (კგ.)	ფორმულა	საერთო წონა (კგ.)
SH.W. - 1 1 (ც.)		1	Ø 14 B500B	ტ.ა.	–	785	948		784.80	948
		1.1	Ø 8 B500B	380	48 X 1	18.41	7		18.41	7
		ბეტონის მოცულობა C25/30		V = 4.36 X 1 = 4.36 მ³					4.36 მ³	
SH.W. - 2 1 (ც.)		1	Ø 14 B500B	ტ.ა.	–	475	574		475.16	574
		1.2	Ø 8 B500B	430	29 X 1	12.61	5		12.61	5
		ბეტონის მოცულობა C25/30		V = 3.17 X 1 = 3.17 მ³					3.17 მ³	
SH.W. - 3 1 (ც.)		1	Ø 14 B500B	ტ.ა.	–	535	646		534.56	646
		1.2	Ø 8 B500B	430	33 X 1	14.19	6		14.19	6
		ბეტონის მოცულობა C25/30		V = 3.56 X 1 = 3.56 მ³					3.56 მ³	
SH.W. - 4 1 (ც.)		1	Ø 14 B500B	ტ.ა.	–	356	430		356.40	430
		1.2	Ø 8 B500B	430	22 X 1	9.46	4		9.46	4
		2.1	Ø 12 B500B	1640	15 X 1	24.60	22		24.60	22
		1.3	Ø 14 B500B	1930	24 X 1	46.32	56		46.32	56
		ბეტონის მოცულობა C25/30		V = 2.38 X 1 = 2.38 მ³					2.38 მ³	
SH.W. - 5 1 (ც.)		1	Ø 14 B500B	ტ.ა.	–	365	440		364.50	440
		1.2	Ø 8 B500B	430	23 X 1	9.68	4		9.68	4
		1.3	Ø 14 B500B	1930	27 X 1	52.11	63		52.11	63
		ბეტონის მოცულობა C25/30		V = 2.43 X 1 = 2.43 მ³					2.43 მ³	
SH.W. - 6 1 (ც.)		1	Ø 14 B500B	ტ.ა.	–	365	440		364.50	440
		1.2	Ø 8 B500B	430	23 X 1	9.68	4		9.68	4
		1.3	Ø 14 B500B	1930	27 X 1	52.11	63		52.11	63
		ბეტონის მოცულობა C25/30		V = 2.43 X 1 = 2.43 მ³					2.43 მ³	
SH.W. - 7 1 (ც.)		1	Ø 14 B500B	ტ.ა.	–	365	440		364.50	440
		1.2	Ø 8 B500B	430	23 X 1	9.68	4		9.68	4
		1.3	Ø 14 B500B	1930	27 X 1	52.11	63		52.11	63
		ბეტონის მოცულობა C25/30		V = 2.43 X 1 = 2.43 მ³					2.43 მ³	
SH.W. - 8 1 (ც.)		1	Ø 14 B500B	ტ.ა.	–	1345	1624		1344.60	1624
		1.2	Ø 8 B500B	430	83 X 1	35.69	14		35.69	14
		1.3	Ø 14 B500B	1930	27 X 1	52.11	63		52.11	63
		ბეტონის მოცულობა C25/30		V = 8.96 X 1 = 8.96 მ³					8.96 მ³	
SH.W. - 9 1 (ც.)		1	Ø 14 B500B	ტ.ა.	–	675	815		675.00	815
		1.2	Ø 8 B500B	430	42 X 1	17.92	7		17.92	7
		3.5	Ø 14 B500B	1030	27 X 1	27.81	34		27.81	34
		1.3	Ø 14 B500B	1930	25 X 1	47.29	57		47.29	57
		ბეტონის მოცულობა C25/30		V = 4.50 X 1 = 4.50 მ³					4.50 მ³	
SH.W. - 10 1 (ც.)		1	Ø 14 B500B	ტ.ა.	–	632	763		631.80	763
		1.2	Ø 8 B500B	430	39 X 1	16.77	7		16.77	7
		ბეტონის მოცულობა C25/30		V = 4.21 X 1 = 4.21 მ³					4.21 მ³	

ცხრილი 6.00 ტიპიური სვეტების არმატურის ჩამონათვალი

(1 სართულისთვის)

სვეტის დასახელება და სართულები	ეტაჟის სიმაღლე (მმ)	№	ჯამური ჭრილის ფართობი (მმ)	ბეტონის მოცულობა				არმატურის მოცულობა	
				ფორმულა	სიგრძე (მ.)	ერთეულის წონა (კგ.)	საერთო წონა (კგ.)	ფორმულა	საერთო წონა (კგ.)
SH.W. - 11 1 (ც.)		1	Ø 14 B500B	ტ.ა.	–	778	939		777.60	939
		1.2	Ø 8 B500B	430	48 X 1	20.64	8		20.64	8
		ბეტონის მოცულობა C25/30		V = 5.18 X 1 = 5.18 მ³					5.18 მ³	
SH.W. - 12 1 (ც.)		1	Ø 14 B500B	ტ.ა.	–	216	261		216.00	261
		1.3	Ø 14 B500B	1930	44 X 1	84.92	103		84.92	103
		3.3	Ø 14 B500B	1500	10 X 1	15.00	18		15.00	18
		1.2	Ø 8 B500B	430	13 X 1	5.73	2		5.73	2
		ბეტონის მოცულობა C25/30		V = 1.44 X 1 = 1.44 მ³					1.44 მ³	
SH.W. - 13 1 (ც.)		1	Ø 14 B500B	ტ.ა.	–	288	347		287.55	347
		1.3	Ø 14 B500B	1930	24 X 1	46.32	56		46.32	56
		1.2	Ø 8 B500B	430	18 X 1	7.63	3		7.63	3
		ბეტონის მოცულობა C25/30		V = 1.92 X 1 = 1.92 მ³					1.92 მ³	
SH.W. - 14 1 (ც.)		1	Ø 14 B500B	ტ.ა.	–	259	313		259.20	313
		1.3	Ø 14 B500B	1930	12 X 1	23.16	28		23.16	28
		1.2	Ø 8 B500B	430	16 X 1	6.88	3		6.88	3
		ბეტონის მოცულობა C25/30		V = 1.73 X 1 = 1.73 მ³					1.73 მ³	
SH.W. - 15 1 (ც.)		1	Ø 14 B500B	ტ.ა.	–	356	430		356.40	430
		1.3	Ø 14 B500B	1930	12 X 1	23.16	28		23.16	28
		1.2	Ø 8 B500B	430	22 X 1	9.46	4		9.46	4
		ბეტონის მოცულობა C25/30		V = 2.38 X 1 = 2.38 მ³					2.38 მ³	
SH.W. - 16 1 (ც.)		1	Ø 14 B500B	ტ.ა.	–	744	899		744.08	899
		1.3	Ø 14 B500B	1930	24 X 1	46.32	56		46.32	56
		1.2	Ø 8 B500B	430	46 X 1	19.75	8		19.75	8
		ბეტონის მოცულობა C25/30		V = 4.96 X 1 = 4.96 მ³					4.96 მ³	
SH.W. - 17 1 (ც.)		1	Ø 14 B500B	ტ.ა.	–	668	807		668.25	807
		1.3	Ø 14 B500B	1930	12 X 1	23.16	28		23.16	28
		1.2	Ø 8 B500B	430	41 X 1	17.74	7		17.74	7
		ბეტონის მოცულობა C25/30		V = 4.46 X 1 = 4.46 მ³					4.46 მ³	
SH.W. - 18 1 (ც.)		1	Ø 14 B500B	ტ.ა.	–	650	785		650.25	785
		1.3	Ø 14 B500B	1930	14 X 1	26.06	31		26.06	31
		3.4	Ø 14 B500B	1730	22 X 1	38.06	46		38.06	46
		3.3	Ø 14 B500B	1500	10 X 1	15.00	18		15.00	18
		1.2	Ø 8 B500B	430	40 X 1	17.26	7		17.26	7
		ბეტონის მოცულობა C25/30		V = 4.34 X 1 = 4.34 მ³					4.34 მ³	

ბეტონის კუბიკონი
DESIGN & BUILDING ENGINEERING
ბათ. "ვაჟიანი", მთაწმინა, გორგასლის ქუჩა 142
ტელ: (+995 591) 116444 www.cubicon.ge

LEAD STRUCTURAL ENGINEER: ბ.ხაზისა
ISSUED BY: NKH
APPROVED BY: MS

პროექტის დასახელება: ბინათმშენებლობა
PROJECT: ბინათმშენებლობა

ობიექტის მისამართი: ქ. თბილისი, ვაჟიანი ფშაველას გამზირი N23
ADDRESS: ქ. თბილისი, ვაჟიანი ფშაველას გამზირი N23

ნახაზის დასახელება: ქვედა სართულების სვეტების არმატურის ჩამონათვალი
DRWG. NAME: ქვედა სართულების სვეტების არმატურის -6.00 ნიშ.-ზე

ნახაზის №:	ST-3116
STATUS:	CD
SCALE:	----

No	Date	Revision	Issued by
----	----	----	----
----	----	----	----
----	----	----	----
----	----	----	----
----	----	----	----

შენიშვნა:
NOTE:

KEY PLAN: სქემა

30.03.2026

დიაფრაგმების სპეციფიკაცია -3.10 ნიშნულზე

(1 სართულზე)

კონსტრ. დასახ. და სართული	ელემენტის დასახ. და რაოდენობა	პოზ. №	დიამეტრი ან კვეთი (მმ)		ერთეულის სიმძიმე (მმ.)	ხარჯი ერთ სართულზე			ხარჯი მთლიანად	
						რაოდენობა (ც.)	სიგრძე (მ.)	წონა (კგ.)	საერთო სიგრძე (მ.)	საერთო წონა (კგ.)
	SH.W. - 11 1 (ც.)	1	Ø 14 B500B		დ.ა.	–	810	978	810.00	978
		1.2	Ø 8 B500B		430	50 X 1	21.50	8	21.50	8
		მძიმე ბეტონი C25/30		V =	5.40 X 1 = 5.40 მ³				5.40 მ³	
	SH.W. - 12 1 (ც.)	1	Ø 14 B500B		დ.ა.	–	225	272	225.00	272
		1.3	Ø 14 B500B		1930	44 X 1	84.92	103	84.92	103
		3.3	Ø 14 B500B		1500	10 X 1	15.00	18	15.00	18
		1.2	Ø 8 B500B		430	14 X 1	5.97	2	5.97	2
		მძიმე ბეტონი C25/30		V =	1.50 X 1 = 1.50 მ³				1.50 მ³	
	SH.W. - 13 1 (ც.)	1	Ø 14 B500B		დ.ა.	–	298	360	298.35	360
		1.3	Ø 14 B500B		1930	24 X 1	46.32	56	46.32	56
		1.2	Ø 8 B500B		430	18 X 1	7.92	3	7.92	3
		მძიმე ბეტონი C25/30		V =	1.99 X 1 = 1.99 მ³				1.99 მ³	
	SH.W. - 14 1 (ც.)	1	Ø 14 B500B		დ.ა.	–	270	326	270.00	326
		1.3	Ø 14 B500B		1930	12 X 1	23.16	28	23.16	28
		1.2	Ø 8 B500B		430	17 X 1	7.17	3	7.17	3
		მძიმე ბეტონი C25/30		V =	1.80 X 1 = 1.80 მ³				1.80 მ³	
	SH.W. - 15 1 (ც.)	1	Ø 14 B500B		დ.ა.	–	371	448	371.25	448
		1.3	Ø 14 B500B		1930	12 X 1	23.16	28	23.16	28
		1.2	Ø 8 B500B		430	23 X 1	9.85	4	9.85	4
		მძიმე ბეტონი C25/30		V =	2.48 X 1 = 2.48 მ³				2.48 მ³	
	SH.W. - 16 1 (ც.)	1	Ø 14 B500B		დ.ა.	–	371	448	371.25	448
		1.3	Ø 14 B500B		1930	24 X 1	46.32	56	46.32	56
		1.2	Ø 8 B500B		430	23 X 1	9.85	4	9.85	4
		მძიმე ბეტონი C25/30		V =	2.48 X 1 = 2.48 მ³				2.48 მ³	
	SH.W. - 17 1 (ც.)	1	Ø 14 B500B		დ.ა.	–	775	936	775.08	936
		1.3	Ø 14 B500B		1930	24 X 1	46.32	56	46.32	56
		1.2	Ø 8 B500B		430	48 X 1	20.57	8	20.57	8
		მძიმე ბეტონი C25/30		V =	5.17 X 1 = 5.17 მ³				5.17 მ³	
	SH.W. - 18 1 (ც.)	1	Ø 14 B500B		დ.ა.	–	693	837	693.00	837
		1.3	Ø 14 B500B		1930	12 X 1	23.16	28	23.16	28
		1.2	Ø 8 B500B		430	43 X 1	18.39	7	18.39	7
		მძიმე ბეტონი C25/30		V =	4.62 X 1 = 4.62 მ³				4.62 მ³	
	SH.W. - 19 1 (ც.)	1	Ø 14 B500B		დ.ა.	–	727	878	726.75	878
		1.3	Ø 14 B500B		1930	14 X 1	26.06	31	26.06	31
		3.4	Ø 14 B500B		1730	22 X 1	38.06	46	38.06	46
		3.3	Ø 14 B500B		1500	10 X 1	15.00	18	15.00	18
		1.2	Ø 8 B500B		430	45 X 1	19.29	8	19.29	8
		მძიმე ბეტონი C25/30		V =	4.85 X 1 = 4.85 მ³				4.85 მ³	

დიაფრაგმების სპეციფიკაცია -3.10 ნიშნულზე

(1 სართულზე)

კონსტრ. დასახ. და სართული	ელემენტის დასახ. და რაოდენობა	პოზ. №	დიამეტრი ან კვეთი (მმ)		ერთეულის სიმძიმე (მმ.)	ხარჯი ერთ სართულზე			ხარჯი მთლიანად	
						რაოდენობა (ც.)	სიგრძე (მ.)	წონა (კგ.)	საერთო სიგრძე (მ.)	საერთო წონა (კგ.)
	SH.W. - 1 1 (ც.)	1	Ø 14 B500B		დ.ა.	–	911	1101	911.25	1101
		1.1	Ø 8 B500B		380	56 X 1	21.38	8	21.38	8
		მძიმე ბეტონი C25/30		V =	5.06 X 1 = 5.06 მ³				5.06 მ³	
	SH.W. - 2 1 (ც.)	1	Ø 14 B500B		დ.ა.	–	461	557	461.25	557
		1.2	Ø 8 B500B		430	28 X 1	12.24	5	12.24	5
		მძიმე ბეტონი C25/30		V =	3.08 X 1 = 3.08 მ³				3.08 მ³	
	SH.W. - 3 1 (ც.)	1	Ø 14 B500B		დ.ა.	–	554	670	554.40	670
		1.2	Ø 8 B500B		430	34 X 1	14.72	6	14.72	6
		მძიმე ბეტონი C25/30		V =	3.70 X 1 = 3.70 მ³				3.70 მ³	
	SH.W. - 4 1 (ც.)	1	Ø 14 B500B		დ.ა.	–	360	435	360.00	435
		1.2	Ø 8 B500B		430	22 X 1	9.56	4	9.56	4
		2.1	Ø 12 B500B		1640	15 X 1	24.60	22	24.60	22
		1.3	Ø 14 B500B		1930	24 X 1	46.32	56	46.32	56
		მძიმე ბეტონი C25/30		V =	2.40 X 1 = 2.40 მ³				2.40 მ³	
	SH.W. - 5 1 (ც.)	1	Ø 14 B500B		დ.ა.	–	378	457	378.00	457
		1.2	Ø 8 B500B		430	23 X 1	10.03	4	10.03	4
		1.3	Ø 14 B500B		1930	27 X 1	52.11	63	52.11	63
		მძიმე ბეტონი C25/30		V =	2.52 X 1 = 2.52 მ³				2.52 მ³	
	SH.W. - 6 1 (ც.)	1	Ø 14 B500B		დ.ა.	–	378	457	378.00	457
		1.2	Ø 8 B500B		430	23 X 1	10.03	4	10.03	4
		1.3	Ø 14 B500B		1930	27 X 1	52.11	63	52.11	63
		მძიმე ბეტონი C25/30		V =	2.52 X 1 = 2.52 მ³				2.52 მ³	
	SH.W. - 7 1 (ც.)	1	Ø 14 B500B		დ.ა.	–	378	457	378.00	457
		1.2	Ø 8 B500B		430	23 X 1	10.03	4	10.03	4
		1.3	Ø 14 B500B		1930	27 X 1	52.11	63	52.11	63
		მძიმე ბეტონი C25/30		V =	2.52 X 1 = 2.52 მ³				2.52 მ³	
	SH.W. - 8 1 (ც.)	1	Ø 14 B500B		დ.ა.	–	1350	1631	1350.00	1631
		1.2	Ø 8 B500B		430	83 X 1	35.83	14	35.83	14
		1.3	Ø 14 B500B		1930	27 X 1	52.11	63	52.11	63
		მძიმე ბეტონი C25/30		V =	9.00 X 1 = 9.00 მ³				9.00 მ³	
	SH.W. - 9 1 (ც.)	1	Ø 14 B500B		დ.ა.	–	675	815	675.00	815
		1.2	Ø 8 B500B		430	42 X 1	17.92	7	17.92	7
		3.5	Ø 14 B500B		1030	28 X 1	28.84	35	28.84	35
		1.3	Ø 14 B500B		1930	26 X 1	49.22	59	49.22	59
		მძიმე ბეტონი C25/30		V =	4.50 X 1 = 4.50 მ³				4.50 მ³	
	SH.W. - 10 1 (ც.)	1	Ø 14 B500B		დ.ა.	–	658	795	658.13	795
		1.2	Ø 8 B500B		430	41 X 1	17.47	7	17.47	7
		მძიმე ბეტონი C25/30		V =	4.39 X 1 = 4.39 მ³				4.39 მ³	

შენიშვნა:
NOTE:

No	Date	Revision	Issued by
----	----	----	----
----	----	----	----
----	----	----	----
----	----	----	----
----	----	----	----

სიტუაციური სქემა
KEY PLAN

პროექტი
PROJECT
მრავალბინიანი საცხოვრებელი სახლი

მისამართი
ADDRESS
ქ. თბილისში, ვიქტორ კუპრაძის ქუჩა, N20
ს./კ.-01.19.36.016.774

ნახაზის დასახელება
DRWG. NAME
დიაფრაგმების სპეციფიკაცია -3.10 ნიშ.-ზე

CUBICON DESIGN & BUILDING ENGINEERING
მპს "კუბიკონი", თბილისი, ბელიაშვილის ქუჩა 142
ტელ: (+995 591) 116444 www.cubicon.ge

მთავარი კონსტრუქტორი: LEAD STRUCTURAL ENGINEER:	შესრულა: ISSUED BY:	შეამოწმა APPROVED BY:
მ.საჯაია	NKH	MS
ფორმატი PAPER SIZE: A3	პროექტის №: PROJECT No 146A24	
ფურცლის ნომერი SHEET. No ST-3117	სტადია STATUS CD	მასშტაბი SCALE ----

30.03.2026

კონსტრ. დასახ. და სართული	ელემენტის დასახ. და რაოდენობა	პოზ. №	დიამეტრი ან კვეთი (მმ)		ერთეულის სიმძიმე (მმ.)	ხარჯი ერთ სართულზე			ხარჯი მთლიანად	
						რაოდენობა (ც.)	სიგრძე (მ.)	წონა (კგ.)	საერთო სიგრძე (მ.)	საერთო წონა (კგ.)
დიაფრაგმების სპეციფიკაცია -0.10 ნიშნულზე (1 სართულზე)	SH.W. - 1 1 (ც.)	1	Ø 14 B500B		დ.ა.	–	1233	1489	1232.51	1489
		1.1	Ø 8 B500B		380	76 X 1	28.91	11	28.91	11
		მძიმე ბეტონი C25/30		V = 6.85 X 1 = 6.85 მ³					6.85 მ³	
	SH.W. - 2 1 (ც.)	1	Ø 14 B500B		დ.ა.	–	683	825	683.06	825
		1.2	Ø 8 B500B		430	42 X 1	18.13	7	18.13	7
		მძიმე ბეტონი C25/30		V = 4.55 X 1 = 4.55 მ³					4.55 მ³	
	SH.W. - 3 1 (ც.)	1	Ø 14 B500B		დ.ა.	–	749	905	749.30	905
		1.2	Ø 8 B500B		430	46 X 1	19.89	8	19.89	8
		მძიმე ბეტონი C25/30		V = 5.00 X 1 = 5.00 მ³					5.00 მ³	
	SH.W. - 4 1 (ც.)	1	Ø 14 B500B		დ.ა.	–	490	592	490.05	592
		1.2	Ø 8 B500B		430	30 X 1	13.01	5	13.01	5
		2.1	Ø 12 B500B		1640	15 X 1	24.60	22	24.60	22
		1.3	Ø 14 B500B		1930	24 X 1	46.32	56	46.32	56
		მძიმე ბეტონი C25/30		V = 3.27 X 1 = 3.27 მ³					3.27 მ³	
	SH.W. - 5 1 (ც.)	1	Ø 14 B500B		დ.ა.	–	489	590	488.70	590
		1.2	Ø 8 B500B		430	30 X 1	12.97	5	12.97	5
		1.3	Ø 14 B500B		1930	27 X 1	52.11	63	52.11	63
		მძიმე ბეტონი C25/30		V = 3.26 X 1 = 3.26 მ³					3.26 მ³	
	SH.W. - 6 1 (ც.)	1	Ø 14 B500B		დ.ა.	–	489	590	488.70	590
		1.2	Ø 8 B500B		430	30 X 1	12.97	5	12.97	5
		1.3	Ø 14 B500B		1930	27 X 1	52.11	63	52.11	63
		მძიმე ბეტონი C25/30		V = 3.26 X 1 = 3.26 მ³					3.26 მ³	
	SH.W. - 7 1 (ც.)	1	Ø 14 B500B		დ.ა.	–	535	646	534.60	646
		1.2	Ø 8 B500B		430	33 X 1	14.19	6	14.19	6
		1.3	Ø 14 B500B		1930	27 X 1	52.11	63	52.11	63
		მძიმე ბეტონი C25/30		V = 3.56 X 1 = 3.56 მ³					3.56 მ³	
	SH.W. - 8 1 (ც.)	1	Ø 14 B500B		დ.ა.	–	1804	2179	1803.87	2179
		1.2	Ø 8 B500B		430	111 X 1	47.88	19	47.88	19
		1.3	Ø 14 B500B		1930	27 X 1	52.11	63	52.11	63
		მძიმე ბეტონი C25/30		V = 12.03 X 1 = 12.03 მ³					12.03 მ³	
	SH.W. - 9 1 (ც.)	1	Ø 14 B500B		დ.ა.	–	900	1087	900.00	1087
		1.2	Ø 8 B500B		430	56 X 1	23.89	9	23.89	9
		1.3	Ø 14 B500B		1930	12 X 1	22.20	27	22.20	27
		მძიმე ბეტონი C25/30		V = 6.00 X 1 = 6.00 მ³					6.00 მ³	
	SH.W. - 10 1 (ც.)	1	Ø 14 B500B		დ.ა.	–	869	1049	868.68	1049
		1.2	Ø 8 B500B		430	54 X 1	23.06	9	23.06	9
		მძიმე ბეტონი C25/30		V = 5.79 X 1 = 5.79 მ³					5.79 მ³	

კონსტრ. დასახ. და სართული	ელემენტის დასახ. და რაოდენობა	პოზ. №	დიამეტრი ან კვეთი (მმ)		ერთეულის სიმძიმე (მმ.)	ხარჯი ერთ სართულზე			ხარჯი მთლიანად	
						რაოდენობა (ც.)	სიგრძე (მ.)	წონა (კგ.)	საერთო სიგრძე (მ.)	საერთო წონა (კგ.)
დიაფრაგმების სპეციფიკაცია -0.10 ნიშნულზე (1 სართულზე)	SH.W. - 11 1 (ც.)	1	Ø 14 B500B		დ.ა.	–	1069	1291	1069.25	1291
		1.2	Ø 8 B500B		430	66 X 1	28.38	11	28.38	11
		მძიმე ბეტონი C25/30		V = 7.13 X 1 = 7.13 მ³					7.13 მ³	
	SH.W. - 12 1 (ც.)	1	Ø 14 B500B		დ.ა.	–	342	413	342.00	413
		1.3	Ø 14 B500B		1930	44 X 1	84.92	103	84.92	103
		3.3	Ø 14 B500B		1500	10 X 1	15.00	18	15.00	18
		1.2	Ø 8 B500B		430	21 X 1	9.08	4	9.08	4
		მძიმე ბეტონი C25/30		V = 2.28 X 1 = 2.28 მ³					2.28 მ³	
	SH.W. - 13 1 (ც.)	1	Ø 14 B500B		დ.ა.	–	387	467	386.64	467
		1.3	Ø 14 B500B		1930	24 X 1	46.32	56	46.32	56
		1.2	Ø 8 B500B		430	24 X 1	10.26	4	10.26	4
		მძიმე ბეტონი C25/30		V = 2.58 X 1 = 2.58 მ³					2.58 მ³	
	SH.W. - 14 1 (ც.)	1	Ø 14 B500B		დ.ა.	–	356	430	356.40	430
		1.3	Ø 14 B500B		1930	12 X 1	23.16	28	23.16	28
		1.2	Ø 8 B500B		430	22 X 1	9.46	4	9.46	4
		მძიმე ბეტონი C25/30		V = 2.38 X 1 = 2.38 მ³					2.38 მ³	
	SH.W. - 15 1 (ც.)	1	Ø 14 B500B		დ.ა.	–	490	592	490.01	592
		1.3	Ø 14 B500B		1930	12 X 1	23.16	28	23.16	28
		1.2	Ø 8 B500B		430	30 X 1	13.01	5	13.01	5
		მძიმე ბეტონი C25/30		V = 3.27 X 1 = 3.27 მ³					3.27 მ³	
	SH.W. - 16 1 (ც.)	1	Ø 14 B500B		დ.ა.	–	490	592	490.05	592
		1.3	Ø 14 B500B		1930	24 X 1	46.32	56	46.32	56
		1.2	Ø 8 B500B		430	30 X 1	13.01	5	13.01	5
		მძიმე ბეტონი C25/30		V = 3.27 X 1 = 3.27 მ³					3.27 მ³	
	SH.W. - 17 1 (ც.)	1	Ø 14 B500B		დ.ა.	–	823	994	822.65	994
		1.3	Ø 14 B500B		1930	24 X 1	46.32	56	46.32	56
		1.2	Ø 8 B500B		430	51 X 1	21.84	9	21.84	9
		მძიმე ბეტონი C25/30		V = 5.48 X 1 = 5.48 მ³					5.48 მ³	
	SH.W. - 18 1 (ც.)	1	Ø 14 B500B		დ.ა.	–	912	1102	912.24	1102
		1.3	Ø 14 B500B		1930	12 X 1	23.16	28	23.16	28
		1.2	Ø 8 B500B		430	56 X 1	24.21	10	24.21	10
		მძიმე ბეტონი C25/30		V = 6.08 X 1 = 6.08 მ³					6.08 მ³	
	SH.W. - 19 1 (ც.)	1	Ø 14 B500B		დ.ა.	–	950	1147	949.95	1147
		1.3	Ø 14 B500B		1930	14 X 1	26.06	31	26.06	31
		3.4	Ø 14 B500B		1730	22 X 1	38.06	46	38.06	46
		3.3	Ø 14 B500B		1500	10 X 1	15.00	18	15.00	18
		1.2	Ø 8 B500B		430	59 X 1	25.21	10	25.21	10
		მძიმე ბეტონი C25/30		V = 6.33 X 1 = 6.33 მ³					6.33 მ³	

შენიშვნა:
NOTE:

----	----	----	----
----	----	----	----
----	----	----	----
----	----	----	----
----	----	----	----
No	Date	Revision	Issued by

სიტუაციური სქემა
KEY PLAN

პროექტი
PROJECT
მრავალბინიანი საცხოვრებელი სახლი

მისამართი
ADDRESS
ქ. თბილისში, ვიქტორ კუპრაძის ქუჩა, N2ე
ს./კ.-01.19.36.016.774

ნახაზის დასახელება
DRWG. NAME
დიაფრაგმების სპეციფიკაცია -0.10 ნიშ.-ზე

CUBICON DESIGN & BUILDING ENGINEERING
შპს "კუბიკონი", თბილისი, ბელიაშვილის ქუჩა 142
ტელ: (+995 591) 116444 www.cubicon.ge

მთავარი კონსტრუქტორი: LEAD STRUCTURAL ENGINEER: მ.საჯაია	შეასრულა: ISSUED BY: NKH	შეამოწმა APPROVED BY: MS
	ფორმატი PAPER SIZE A3	პროექტის №: PROJECT No 146A24
ფურცლის ნომერი SHEET. No ST-3118	სტატუსი STATUS CD	მასშტაბი SCALE ----

30.03.2026

ქანების დ. დასხ. და სარეზერვო ფიზიკო-მექანიკური თვისებების ანგარიშის 3.70 ნიშნულისთვის (1 სარეზერვო)

№	ჭრილის ნაწილის აღწერა (მე)	ქანების დასხ. და რაოდენობის ანგარიშის ფორმულა	ნაწილის ზომა (მ.)				ქანების დ. დასხ. და სარეზერვო მოცულობა (კუბ.მ.)
			სიგრძე (მ.)	სიგანე (მ.)	სიმაღლე (მ.)	რაოდენობა (ც.)	
SH.W. - 1 (ჭ.) 1	ძაბრის ბეტონი C25/30	V = 2.77 X 1 = 2.77 მ³					2.77 მ³
	1.3 Ø 14 B500B	ც.ბ.	28 X 1	54.04	65	1930	65
	4.1 Ø 14 B500B	ც.ბ.	–	421	509	1046	509
SH.W. - 5 (ჭ.) 1	1.2 Ø 8 B500B	430	26 X 1	11.18	4	11.18	4
	1.3 Ø 14 B500B	1930	31 X 1	60.22	73	60.22	73
	ძაბრის ბეტონი C25/30	V = 2.81 X 1 = 2.81 მ³					2.81 მ³
SH.W. - 6 (ჭ.) 1	1 Ø 14 B500B	ც.ბ.	–	421	509	1046	509
	1.2 Ø 8 B500B	430	26 X 1	11.18	4	11.18	4
	1.3 Ø 14 B500B	1930	31 X 1	60.22	73	60.22	73
	ძაბრის ბეტონი C25/30	V = 2.81 X 1 = 2.81 მ³					2.81 მ³
SH.W. - 7 (ჭ.) 1	1 Ø 14 B500B	ც.ბ.	–	454	548	1131	548
	1.2 Ø 8 B500B	430	28 X 1	12.04	5	12.04	5
	1.3 Ø 14 B500B	1930	31 X 1	60.22	73	60.22	73
	ძაბრის ბეტონი C25/30	V = 3.02 X 1 = 3.02 მ³					3.02 მ³
SH.W. - 8 (ჭ.) 1	1 Ø 14 B500B	ც.ბ.	–	1554	1877	3885	1877
	1.2 Ø 8 B500B	430	96 X 1	41.25	16	41.25	16
	1.3 Ø 14 B500B	1930	28 X 1	54.04	65	54.04	65
	ძაბრის ბეტონი C25/30	V = 10.36 X 1 = 10.36 მ³					10.36 მ³
SH.W. - 9 (ჭ.) 1	1 Ø 14 B500B	ც.ბ.	–	765	924	1912	924
	1.2 Ø 8 B500B	430	47 X 1	20.31	8	20.31	8
	3.5 Ø 14 B500B	1030	30 X 1	30.90	37	30.90	37
	1.3 Ø 14 B500B	1930	27 X 1	51.15	62	51.15	62
	ძაბრის ბეტონი C25/30	V = 5.10 X 1 = 5.10 მ³					5.10 მ³
SH.W. - 10 (ჭ.) 1	1 Ø 14 B500B	ც.ბ.	–	737	890	1837	890
	1.2 Ø 8 B500B	430	45 X 1	19.56	8	19.56	8
	ძაბრის ბეტონი C25/30	V = 4.91 X 1 = 4.91 მ³					4.91 მ³

ქანების დ. დასხ. და სარეზერვო ფიზიკო-მექანიკური თვისებების ანგარიშის 3.70 ნიშნულისთვის (1 სარეზერვო)

№	ჭრილის ნაწილის აღწერა (მე)	ქანების დასხ. და რაოდენობის ანგარიშის ფორმულა	ნაწილის ზომა (მ.)				ქანების დ. დასხ. და სარეზერვო მოცულობა (კუბ.მ.)
			სიგრძე (მ.)	სიგანე (მ.)	სიმაღლე (მ.)	რაოდენობა (ც.)	
SH.W. - 1 (ჭ.) 1	1 Ø 14 B500B	ც.ბ.	–	1046	1263	1045.76	1263
	1.1 Ø 8 B500B	380	65 X 1	24.53	10	24.53	10
	4.1 Ø 14 B500B	1850	12 X 1	22.20	27	22.20	27
	4.2 Ø 14 B500B	1880	16 X 1	30.08	36	30.08	36
	ძაბრის ბეტონი C25/30	V = 5.81 X 1 = 5.81 მ³					5.81 მ³
SH.W. - 2 (ჭ.) 1	1 Ø 14 B500B	ც.ბ.	–	450	543	449.96	543
	1.3 Ø 14 B500B	1930	12 X 1	23.16	28	23.16	28
	1.6 Ø 14 B500B	1900	12 X 1	22.80	28	22.80	28
	1.2 Ø 8 B500B	430	28 X 1	11.94	5	11.94	5
	ძაბრის ბეტონი C25/30	V = 3.00 X 1 = 3.00 მ³					3.00 მ³
SH.W. - 3 (ჭ.) 1	1 Ø 14 B500B	ც.ბ.	–	516	623	516.20	623
	1.3 Ø 14 B500B	1930	12 X 1	23.16	28	23.16	28
	1.6 Ø 14 B500B	1900	12 X 1	22.80	28	22.80	28
	1.2 Ø 8 B500B	430	32 X 1	13.70	5	13.70	5
	ძაბრის ბეტონი C25/30	V = 3.44 X 1 = 3.44 მ³					3.44 მ³
SH.W. - 4 (ჭ.) 1	1 Ø 14 B500B	ც.ბ.	–	416	502	415.80	502
	1.2 Ø 8 B500B	430	26 X 1	11.04	4	11.04	4
	2.1 Ø 12 B500B	1640	15 X 1	24.60	22	24.60	22
	1.3 Ø 14 B500B	1930	28 X 1	54.04	65	54.04	65
	ძაბრის ბეტონი C25/30	V = 2.77 X 1 = 2.77 მ³					2.77 მ³
SH.W. - 11 (ჭ.) 1	1 Ø 14 B500B	ც.ბ.	–	907	1096	907.20	1096
	1.2 Ø 8 B500B	430	56 X 1	24.08	9	24.08	9
	ძაბრის ბეტონი C25/30	V = 6.05 X 1 = 6.05 მ³					6.05 მ³
SH.W. - 12 (ჭ.) 1	1 Ø 14 B500B	ც.ბ.	–	266	321	265.50	321
	1.3 Ø 14 B500B	1930	37 X 1	71.41	86	71.41	86
	3.3 Ø 14 B500B	1500	10 X 1	15.00	18	15.00	18
	1.2 Ø 8 B500B	430	16 X 1	7.05	3	7.05	3
	ძაბრის ბეტონი C25/30	V = 1.77 X 1 = 1.77 მ³					1.77 მ³
SH.W. - 13 (ჭ.) 1	1 Ø 14 B500B	ც.ბ.	–	333	402	332.64	402
	1.3 Ø 14 B500B	1930	28 X 1	54.04	65	54.04	65
	1.2 Ø 8 B500B	430	21 X 1	8.83	3	8.83	3
	ძაბრის ბეტონი C25/30	V = 2.22 X 1 = 2.22 მ³					2.22 მ³
SH.W. - 14 (ჭ.) 1	1 Ø 14 B500B	ც.ბ.	–	302	365	302.40	365
	1.3 Ø 14 B500B	1930	14 X 1	27.02	33	27.02	33
	1.2 Ø 8 B500B	430	19 X 1	8.03	3	8.03	3
	ძაბრის ბეტონი C25/30	V = 2.02 X 1 = 2.02 მ³					2.02 მ³
SH.W. - 15 (ჭ.) 1	1 Ø 14 B500B	ც.ბ.	–	416	502	415.80	502
	1.3 Ø 14 B500B	1930	14 X 1	27.02	33	27.02	33
	1.2 Ø 8 B500B	430	26 X 1	11.04	4	11.04	4
	ძაბრის ბეტონი C25/30	V = 2.77 X 1 = 2.77 მ³					2.77 მ³
SH.W. - 16 (ჭ.) 1	1 Ø 14 B500B	ც.ბ.	–	312	377	312.30	377
	1.3 Ø 14 B500B	1930	14 X 1	27.02	33	27.02	33
	3.5 Ø 14 B500B	1030	23 X 1	23.69	29	23.69	29
	1.6 Ø 14 B500B	1900	10 X 1	19.00	23	19.00	23
	1.2 Ø 8 B500B	430	19 X 1	8.29	3	8.29	3
	ძაბრის ბეტონი C25/30	V = 2.08 X 1 = 2.08 მ³					2.08 მ³
SH.W. - 17 (ჭ.) 1	1 Ø 14 B500B	ც.ბ.	–	895	1081	895.10	1081
	1.3 Ø 14 B500B	1930	28 X 1	54.04	65	54.04	65
	1.2 Ø 8 B500B	430	55 X 1	23.76	9	23.76	9
	ძაბრის ბეტონი C25/30	V = 5.97 X 1 = 5.97 მ³					5.97 მ³
SH.W. - 18 (ჭ.) 1	1 Ø 14 B500B	ც.ბ.	–	786	950	786.24	950
	1.3 Ø 14 B500B	1930	14 X 1	27.02	33	27.02	33
	1.2 Ø 8 B500B	430	49 X 1	20.87	8	20.87	8
	ძაბრის ბეტონი C25/30	V = 5.24 X 1 = 5.24 მ³					5.24 მ³
SH.W. - 19 (ჭ.) 1	1 Ø 14 B500B	ც.ბ.	–	914	1104	913.95	1104
	1.3 Ø 14 B500B	1930	28 X 1	54.04	65	54.04	65
	1.2 Ø 8 B500B	430	56 X 1	24.26	10	24.26	10
	ძაბრის ბეტონი C25/30	V = 6.09 X 1 = 6.09 მ³					6.09 მ³

ფენიანობის ელემენტების ანალიზი და ფენების ანალიზი

CUBICON

DESIGN & BUILDING ENGINEERING

ქალაქი თბილისი, ბაღლეთის ქუჩა 142
ტელ: (+995 591) 116444 www.cubicon.ge

მთავარი ინჟინერი/პროექტის ხელმძღვანელი:	შემსრულებელი:	შემოწმებულია:
ბ.ხაბულიანი	NKH	MS
LEAD STRUCTURAL ENGINEER:	ISSUED BY:	APPROVED BY:
დოკუმენტის ტიპი:	ფორმატი:	პროექტის №:
ნახაზი	A3	146A24
SHEET. No	STATUS	SCALE
ST-3119	CD	----

დამკვეთის ხელმოწერა

პროექტის დასახელება
PROJECT

ბინა N21 ქალაქის ცენტრში, ვაჟა-ფშაველას გამზირი, კორპუსი 3, ბ/კ-01-19-36-016-774

ნახაზის დასახელება
DRWG. NAME

ქანების დ. დასხ. და სარეზერვო ფიზიკო-მექანიკური თვისებების ანგარიშის 3.70 ნიშნულისთვის (1 სარეზერვო)

No	Date	Revision	Issued by
----	----	----	----
----	----	----	----
----	----	----	----
----	----	----	----
----	----	----	----

ნახაზის ტიპი
KEY PLAN

ზომა:
NOTE:

30.03.2026

ქანობის დასაბეტონებელი ფილების ფასთაცარი
(ბეტონის კლასი C25/30, ფილის სისქე 7.00 სმ-დან 10.30 სმ-მდე)

ზომ. №	ფილების რაოდენობა და ფასის დასაბეტონებელი ფართობი (მ²)	ერთეული	ბეტონის ხარჯი		ფასი (ლარი)	ბეტონის ხარჯის ღირებულება	
			რაოდენობა (მ³)	ერთეულის ფასი (ლარი)		ერთეულის ფასი (ლარი)	საერთო ფასი (ლარი)
SH.W. - 1 1 (ც.)							
1	Ø 14 B500B	ც.ბ.	–	392	474	784.76	948
2	Ø 12 B500B	ც.ბ.	–	305	271	610.37	542
1.1	Ø 8 B500B	380	61 X 1	23.01	9	46.02	18
4.1	Ø 14 B500B	1850	6 X 1	11.10	13	22.20	27
4.4	Ø 14 B500B	1680	16 X 1	26.88	32	53.76	65
ბეტონის ხარჯი:		ბეტონი C25/30	V = 5.45 X 1	= 5.45	მ³	10.90 მ³	
SH.W. - 2 1 (ც.)							
1	Ø 14 B500B	ც.ბ.	–	186	224	372.48	449
2	Ø 12 B500B	ც.ბ.	–	144	128	288.93	256
14	Ø 12 B500B	1730	12 X 1	20.76	18	41.52	37
1.7	Ø 12 B500B	1910	7 X 1	12.42	11	24.83	22
12	Ø 8 B500B	430	29 X 1	12.33	5	24.65	10
ბეტონის ხარჯი:		ბეტონი C25/30	V = 3.10 X 1	= 3.10	მ³	6.19 მ³	
SH.W. - 3 1 (ც.)							
1	Ø 14 B500B	ც.ბ.	–	213	258	426.78	515
2	Ø 12 B500B	ც.ბ.	–	166	147	331.94	295
14	Ø 12 B500B	1730	12 X 1	20.76	18	41.52	37
1.7	Ø 12 B500B	1910	12 X 1	22.92	20	45.84	41
12	Ø 8 B500B	430	33 X 1	14.16	6	28.32	11
ბეტონის ხარჯი:		ბეტონი C25/30	V = 3.56 X 1	= 3.56	მ³	7.11 მ³	
SH.W. - 4 1 (ც.)							
1	Ø 14 B500B	ც.ბ.	–	166	201	332.64	402
2	Ø 12 B500B	ც.ბ.	–	129	115	258.72	230
12	Ø 8 B500B	430	26 X 1	11.04	4	22.07	9
2.1	Ø 12 B500B	1640	15 X 1	24.60	22	49.20	44
14	Ø 12 B500B	1730	28 X 1	48.44	43	96.88	86
ბეტონის ხარჯი:		ბეტონი C25/30	V = 2.77 X 1	= 2.77	მ³	5.54 მ³	
1	Ø 14 B500B	ც.ბ.	–	168	203	336.96	407
2	Ø 12 B500B	ც.ბ.	–	131	116	262.08	233
12	Ø 8 B500B	430	26 X 1	11.18	4	22.36	9
14	Ø 12 B500B	1730	31 X 1	53.98	48	107.95	96
ბეტონის ხარჯი:		ბეტონი C25/30	V = 2.81 X 1	= 2.81	მ³	5.62 მ³	
SH.W. - 5 1 (ც.)							
1	Ø 14 B500B	ც.ბ.	–	168	203	336.96	407
2	Ø 12 B500B	ც.ბ.	–	131	116	262.08	233
12	Ø 8 B500B	430	26 X 1	11.18	4	22.36	9
14	Ø 12 B500B	1730	31 X 1	53.98	48	107.95	96
ბეტონის ხარჯი:		ბეტონი C25/30	V = 2.81 X 1	= 2.81	მ³	5.62 მ³	
SH.W. - 6 1 (ც.)							
1	Ø 14 B500B	ც.ბ.	–	181	219	362.88	438
2	Ø 12 B500B	ც.ბ.	–	141	125	282.24	250
12	Ø 8 B500B	430	28 X 1	12.04	5	24.08	9
14	Ø 12 B500B	1730	31 X 1	53.98	48	107.95	96
ბეტონის ხარჯი:		ბეტონი C25/30	V = 3.02 X 1	= 3.02	მ³	6.05 მ³	
SH.W. - 7 1 (ც.)							
1	Ø 14 B500B	ც.ბ.	–	622	751	1243.30	1502
2	Ø 12 B500B	ც.ბ.	–	484	429	967.01	858
14	Ø 12 B500B	1730	28 X 1	48.44	43	96.88	86
ბეტონის ხარჯი:		ბეტონი C25/30	V = 10.36 X 1	= 10.36	მ³	20.72 მ³	
SH.W. - 8 1 (ც.)							
1	Ø 14 B500B	ც.ბ.	–	323	390	646.00	780
2	Ø 12 B500B	ც.ბ.	–	238	211	476.00	422
12	Ø 8 B500B	430	47 X 1	20.31	8	40.61	16
3.6	Ø 12 B500B	1030	28 X 1	28.84	26	57.68	51
1.8	Ø 12 B500B	1930	26 X 1	49.22	44	98.43	87
ბეტონის ხარჯი:		ბეტონი C25/30	V = 5.10 X 1	= 5.10	მ³	10.20 მ³	
SH.W. - 9 1 (ც.)							
1	Ø 14 B500B	ც.ბ.	–	295	356	589.64	712
2	Ø 12 B500B	ც.ბ.	–	229	203	458.61	407
12	Ø 8 B500B	430	45 X 1	19.56	8	39.13	15
ბეტონის ხარჯი:		ბეტონი C25/30	V = 4.91 X 1	= 4.91	მ³	9.83 მ³	
SH.W. - 10 1 (ც.)							

ქანობის დასაბეტონებელი ფილების ფასთაცარი
(ბეტონის კლასი C25/30, ფილის სისქე 7.00 სმ-დან 10.30 სმ-მდე)

ზომ. №	ფილების რაოდენობა და ფასის დასაბეტონებელი ფართობი (მ²)	ერთეული	ბეტონის ხარჯი		ფასი (ლარი)	ბეტონის ხარჯის ღირებულება	
			რაოდენობა (მ³)	ერთეულის ფასი (ლარი)		ერთეულის ფასი (ლარი)	საერთო ფასი (ლარი)
SH.W. - 11 1 (ც.)							
1	Ø 14 B500B	ც.ბ.	–	363	438	725.76	877
2	Ø 12 B500B	ც.ბ.	–	282	250	564.48	501
1.2	Ø 8 B500B	430	56 X 1	24.08	9	48.16	19
ბეტონის ხარჯი:		ბეტონი C25/30	V = 6.05 X 1	= 6.05	მ³	12.10 მ³	
SH.W. - 12 1 (ც.)							
1	Ø 14 B500B	ც.ბ.	–	112	135	224.20	271
2	Ø 12 B500B	ც.ბ.	–	83	73	165.20	147
1.4	Ø 12 B500B	1730	37 X 1	64.01	57	128.02	114
1.7	Ø 12 B500B	1910	5 X 1	9.55	8	19.10	17
1.2	Ø 8 B500B	430	16 X 1	7.05	3	14.09	6
ბეტონის ხარჯი:		ბეტონი C25/30	V = 1.77 X 1	= 1.77	მ³	3.54 მ³	
SH.W. - 13 1 (ც.)							
1	Ø 14 B500B	ც.ბ.	–	133	161	266.11	321
2	Ø 12 B500B	ც.ბ.	–	103	92	206.98	184
1.4	Ø 12 B500B	1730	28 X 1	48.44	43	96.88	86
1.2	Ø 8 B500B	430	21 X 1	8.83	3	17.66	7
ბეტონის ხარჯი:		ბეტონი C25/30	V = 2.22 X 1	= 2.22	მ³	4.44 მ³	
SH.W. - 14 1 (ც.)							
1	Ø 14 B500B	ც.ბ.	–	121	146	241.92	292
2	Ø 12 B500B	ც.ბ.	–	94	83	188.16	167
1.4	Ø 12 B500B	1730	14 X 1	24.22	21	48.44	43
1.2	Ø 8 B500B	430	19 X 1	8.03	3	16.05	6
ბეტონის ხარჯი:		ბეტონი C25/30	V = 2.02 X 1	= 2.02	მ³	4.03 მ³	
SH.W. - 15 1 (ც.)							
1	Ø 14 B500B	ც.ბ.	–	166	201	332.64	402
2	Ø 12 B500B	ც.ბ.	–	129	115	258.72	230
1.4	Ø 12 B500B	1730	14 X 1	24.22	21	48.44	43
1.2	Ø 8 B500B	430	26 X 1	11.04	4	22.07	9
ბეტონის ხარჯი:		ბეტონი C25/30	V = 2.77 X 1	= 2.77	მ³	5.54 მ³	
SH.W. - 16 1 (ც.)							
1	Ø 14 B500B	ც.ბ.	–	132	159	263.72	319
2	Ø 12 B500B	ც.ბ.	–	97	86	194.32	172
1.4	Ø 12 B500B	1730	14 X 1	24.22	21	48.44	43
3.6	Ø 12 B500B	1030	23 X 1	23.69	21	47.38	42
1.7	Ø 12 B500B	1910	5 X 1	9.55	8	19.10	17
1.2	Ø 8 B500B	430	19 X 1	8.29	3	16.58	7
ბეტონის ხარჯი:		ბეტონი C25/30	V = 2.08 X 1	= 2.08	მ³	4.16 მ³	
SH.W. - 17 1 (ც.)							
1	Ø 14 B500B	ც.ბ.	–	378	456	755.86	913
2	Ø 12 B500B	ც.ბ.	–	278	247	556.95	494
1.4	Ø 12 B500B	1730	28 X 1	48.44	43	96.88	86
1.2	Ø 8 B500B	430	55 X 1	23.76	9	47.52	19
ბეტონის ხარჯი:		ბეტონი C25/30	V = 5.97 X 1	= 5.97	მ³	11.93 მ³	
SH.W. - 18 1 (ც.)							
1	Ø 14 B500B	ც.ბ.	–	357	432	714.78	863
2	Ø 12 B500B	ც.ბ.	–	263	234	526.68	467
1.4	Ø 12 B500B	1730	14 X 1	24.22	21	48.44	43
1.2	Ø 8 B500B	430	52 X 1	22.47	9	44.94	18
ბეტონის ხარჯი:		ბეტონი C25/30	V = 5.64 X 1	= 5.64	მ³	11.29 მ³	
SH.W. - 19 1 (ც.)							
1	Ø 14 B500B	ც.ბ.	–	366	442	731.16	883
2	Ø 12 B500B	ც.ბ.	–	284	252	568.68	505
1.4	Ø 12 B500B	1730	28 X 1	48.44	43	96.88	86
1.2	Ø 8 B500B	430	56 X 1	24.26	10	48.52	19
ბეტონის ხარჯი:		ბეტონი C25/30	V = 6.09 X 1	= 6.09	მ³	12.19 მ³	

ქალაქი თბილისი, ვაკის რაიონი, ი. ჭავჭავაძის გამზირი №25, 0179
ტელ: (+995 591) 116444 www.cubicon.ge

CUBICON®
DESIGN & BUILDING ENGINEERING

პროექტის ავტორი/ები: LEAD STRUCTURAL ENGINEER:	შეიმუშავა: ISSUED BY:	შეათანხმა: APPROVED BY:
გ.ხაზარაძე	NKH	MS
	ფორმატი: PAPER SIZE	პროექტის №: PROJECT No
	A3	146A24
დამატებითი ინფორმაცია: SHEET. No	სტატუსი: STATUS	მასშტაბი: SCALE
ST-3120	CD	----

30.03.2026

პროექტის დასახელება:
PROJECT

ბინა №1-ის ავეჯის ნახაზები

ობიექტის მისამართი:
ADDRESS

ქ. თბილისი, ვაკის რაიონი, ი. ჭავჭავაძის გამზირი №25, ბ.კ.-01.19.36.016.774

ნახაზის დასახელება:
DRWG. NAME

ქანობის ბეტონის ფილების 7.00 სმ-დან 10.30 სმ-მდე

No	Date	Revision	Issued by
----	----	----	----
----	----	----	----
----	----	----	----
----	----	----	----
----	----	----	----
----	----	----	----

KEY PLAN

NOTE:

ქანაფი დასახ. და სარეზერვო რაოდენობის დადგენის ცხრილი (2 სართულიანი 13.60 და 16.90 ნიშნულებზე)

ქანაფი დასახ. და სარეზერვო რაოდენობის დადგენის ადგილი	ჯამ. №	ღეროების ან ჯგუფების (ცალი)	ბაზაში ერთ ღეროში ქანაფების რაოდენობა				ბაზაში ერთ ღეროში ქანაფების საერთო რაოდენობა	ქანაფის დასახ. და სარეზერვო რაოდენობის დადგენის ადგილი	ჯამ. №	ღეროების ან ჯგუფების (ცალი)	ბაზაში ერთ ღეროში ქანაფების რაოდენობა				ბაზაში ერთ ღეროში ქანაფების საერთო რაოდენობა
			ნახაზის მიხედვით	დამატებით	სულ	სარეზერვო					ნახაზის მიხედვით	დამატებით	სულ	სარეზერვო	
SH.W. - 1 1 (ც.)	2	Ø 12 B500B	371	–	371	329	741.17	658							
	3	Ø 10 B500B	283	–	283	175	566.77	349							
	1.1	Ø 8 B500B	61 X 1	23.01	9	9	46.02	18							
	4.3	Ø 12 B500B	6 X 1	9.96	9	9	19.92	18							
	4.6	Ø 10 B500B	16 X 1	22.08	14	14	44.16	27							
	ბეტონის კლასი C25/30		V = 5.45 X 1 = 5.45 მ³				10.90 მ³								
SH.W. - 2 1 (ც.)	2	Ø 12 B500B	Ც.ტ.	–	186	165	371.48	330							
	3	Ø 10 B500B	Ც.ტ.	–	134	83	268.29	165							
	1.5	Ø 10 B500B	12 X 1	18.36	11	11	36.72	23							
	1.7	Ø 12 B500B	7 X 1	12.42	11	11	24.83	22							
	1.2	Ø 8 B500B	29 X 1	12.33	5	5	24.65	10							
	ბეტონის კლასი C25/30		V = 3.10 X 1 = 3.10 მ³				6.19 მ³								
SH.W. - 3 1 (ც.)	2	Ø 12 B500B	Ც.ტ.	–	213	189	426.78	379							
	3	Ø 10 B500B	Ც.ტ.	–	154	95	308.23	190							
	1.5	Ø 10 B500B	12 X 1	18.36	11	11	36.72	23							
	1.7	Ø 12 B500B	12 X 1	22.92	20	20	45.84	41							
	1.2	Ø 8 B500B	33 X 1	14.16	6	6	28.32	11							
	ბეტონის კლასი C25/30		V = 3.56 X 1 = 3.56 მ³				7.11 მ³								
SH.W. - 4 1 (ც.)	2	Ø 12 B500B	Ც.ტ.	–	157	139	314.16	279							
	3	Ø 10 B500B	Ც.ტ.	–	120	74	240.24	148							
	1.2	Ø 8 B500B	26 X 1	11.04	4	4	22.07	9							
	2.1	Ø 12 B500B	16 X 1	24.60	22	22	49.20	44							
	1.5	Ø 10 B500B	28 X 1	42.84	26	26	85.68	53							
	ბეტონის კლასი C25/30		V = 2.77 X 1 = 2.77 მ³				5.54 მ³								
SH.W. - 5 1 (ც.)	2	Ø 12 B500B	Ც.ტ.	–	159	141	318.24	282							
	3	Ø 10 B500B	Ც.ტ.	–	122	75	243.36	150							
	1.2	Ø 8 B500B	26 X 1	11.18	4	4	22.36	9							
	1.5	Ø 10 B500B	31 X 1	47.74	29	29	95.47	59							
	ბეტონის კლასი C25/30		V = 2.81 X 1 = 2.81 მ³				5.62 მ³								
SH.W. - 6 1 (ც.)	2	Ø 12 B500B	Ც.ტ.	–	159	141	318.24	282							
	3	Ø 10 B500B	Ც.ტ.	–	122	75	243.36	150							
	1.2	Ø 8 B500B	26 X 1	11.18	4	4	22.36	9							
	1.5	Ø 10 B500B	31 X 1	47.74	29	29	95.47	59							
	ბეტონის კლასი C25/30		V = 2.81 X 1 = 2.81 მ³				5.62 მ³								
SH.W. - 7 1 (ც.)	2	Ø 12 B500B	Ც.ტ.	–	171	152	342.72	304							
	3	Ø 10 B500B	Ც.ტ.	–	131	81	262.08	162							
	1.2	Ø 8 B500B	28 X 1	12.04	5	5	24.08	9							
	1.5	Ø 10 B500B	31 X 1	47.74	29	29	95.47	59							
	ბეტონის კლასი C25/30		V = 3.02 X 1 = 3.02 მ³				6.05 მ³								
SH.W. - 8 1 (ც.)	2	Ø 12 B500B	Ც.ტ.	–	587	521	1174.22	1042							
	3	Ø 10 B500B	Ც.ტ.	–	449	277	897.94	553							
	1.2	Ø 8 B500B	96 X 1	41.25	16	16	82.50	33							
	1.5	Ø 10 B500B	1530	42.84	26	26	85.68	53							
	ბეტონის კლასი C25/30		V = 10.36 X 1 = 10.36 მ³				20.72 მ³								
SH.W. - 9 1 (ც.)	2	Ø 12 B500B	Ც.ტ.	–	306	272	612.00	543							
	3	Ø 10 B500B	Ც.ტ.	–	221	136	442.00	272							
	1.2	Ø 8 B500B	47 X 1	20.31	8	8	40.61	16							
	3.7	Ø 10 B500B	1030	28 X 1	28.84	18	57.68	36							
	1.9	Ø 10 B500B	1730	26 X 1	44.12	27	88.23	54							
	ბეტონის კლასი C25/30		V = 5.10 X 1 = 5.10 მ³				10.20 მ³								
SH.W. - 10 1 (ც.)	2	Ø 12 B500B	Ც.ტ.	–	278	247	556.89	494							
	3	Ø 10 B500B	Ც.ტ.	–	213	131	425.85	262							
	1.2	Ø 8 B500B	45 X 1	19.56	8	8	39.13	15							
	ბეტონის კლასი C25/30		V = 4.91 X 1 = 4.91 მ³				9.83 მ³								

ქანაფის დასახ. და სარეზერვო რაოდენობის დადგენის ადგილი (2 სართულიანი 13.60 და 16.90 ნიშნულებზე)

ქანაფის დასახ. და სარეზერვო რაოდენობის დადგენის ადგილი	ჯამ. №	ღეროების ან ჯგუფების (ცალი)	ბაზაში ერთ ღეროში ქანაფების რაოდენობა				ბაზაში ერთ ღეროში ქანაფების საერთო რაოდენობა
			ნახაზის მიხედვით	დამატებით	სულ	სარეზერვო	
SH.W. - 11 1 (ც.)	2	Ø 12 B500B	Ც.ტ.	–	343	304	685.44	608
	3	Ø 10 B500B	Ც.ტ.	–	262	162	524.16	323
	1.2	Ø 8 B500B	56 X 1	24.08	9	9	48.16	19
	ბეტონის კლასი C25/30		V = 6.05 X 1 = 6.05 მ³				12.10 მ³	
SH.W. - 12 1 (ც.)	2	Ø 12 B500B	Ც.ტ.	–	106	94	212.40	188
	3	Ø 10 B500B	Ც.ტ.	–	77	47	153.40	95
	1.5	Ø 10 B500B	1530	37 X 1	56.61	35	113.22	70
	1.7	Ø 12 B500B	1910	5 X 1	9.55	8	19.10	17
	1.2	Ø 8 B500B	430	16 X 1	7.05	3	14.09	6
	ბეტონის კლასი C25/30		V = 1.77 X 1 = 1.77 მ³				3.54 მ³	
SH.W. - 13 1 (ც.)	2	Ø 12 B500B	Ც.ტ.	–	126	112	251.33	223
	3	Ø 10 B500B	Ც.ტ.	–	96	59	192.19	118
	1.5	Ø 10 B500B	1530	28 X 1	42.84	26	85.68	53
	1.2	Ø 8 B500B	430	21 X 1	8.83	3	17.66	7
	ბეტონის კლასი C25/30		V = 2.22 X 1 = 2.22 მ³				4.44 მ³	
SH.W. - 14 1 (ც.)	2	Ø 12 B500B	Ც.ტ.	–	114	101	228.48	203
	3	Ø 10 B500B	Ც.ტ.	–	87	54	174.72	108
	1.5	Ø 10 B500B	1530	14 X 1	21.42	13	42.84	26
	1.2	Ø 8 B500B	430	19 X 1	8.03	3	16.05	6
	ბეტონის კლასი C25/30		V = 2.02 X 1 = 2.02 მ³				4.03 მ³	
SH.W. - 15 1 (ც.)	2	Ø 12 B500B	Ც.ტ.	–	157	139	314.16	279
	3	Ø 10 B500B	Ც.ტ.	–	120	74	240.24	148
	1.5	Ø 10 B500B	1530	14 X 1	21.42	13	42.84	26
	1.2	Ø 8 B500B	430	26 X 1	11.04	4	22.07	9
	ბეტონის კლასი C25/30		V = 2.77 X 1 = 2.77 მ³				5.54 მ³	
SH.W. - 16 1 (ც.)	2	Ø 12 B500B	Ც.ტ.	–	125	111	249.84	222
	3	Ø 10 B500B	Ც.ტ.	–	90	56	180.44	111
	1.5	Ø 10 B500B	1530	14 X 1	21.42	13	42.84	26
	3.7	Ø 10 B500B	1030	23 X 1	23.69	15	47.38	29
	1.7	Ø 12 B500B	1910	5 X 1	9.55	8	19.10	17
	1.2	Ø 8 B500B	430	19 X 1	8.29	3	16.58	7
	ბეტონის კლასი C25/30		V = 2.08 X 1 = 2.08 მ³				4.16 მ³	
SH.W. - 17 1 (ც.)	2	Ø 12 B500B	Ც.ტ.	–	358	318	716.08	635
	3	Ø 10 B500B	Ც.ტ.	–	259	159	517.17	319
	1.5	Ø 10 B500B	1530	28 X 1	42.84	26	85.68	53
	1.2	Ø 8 B500B	430	55 X 1	23.76	9	47.52	19
	ბეტონის კლასი C25/30		V = 5.97 X 1 = 5.97 მ³				11.93 მ³	
SH.W. - 18 1 (ც.)	2	Ø 12 B500B	Ც.ტ.	–	339	300	677.16	601
	3	Ø 10 B500B	Ც.ტ.	–	245	151	489.06	301
	1.5	Ø 10 B500B	1530	14 X 1	21.42	13	42.84	26
	1.2	Ø 8 B500B	430	52 X 1	22.47	9	44.94	18
	ბეტონის კლასი C25/30		V = 5.64 X 1 = 5.64 მ³				11.29 მ³	
SH.W. - 19 1 (ც.)	2	Ø 12 B500B	Ც.ტ.	–	366	324	731.16	649
	2	Ø 10 B500B	Ც.ტ.	–	264	163	528.06	325
	1.5	Ø 10 B500B	1730	28 X 1	48.44	30	96.88	60
	1.2	Ø 8 B500B	430	56 X 1	24.26	10	48.52	19
	ბეტონის კლასი C25/30		V = 6.09 X 1 = 6.09 მ³				12.19 მ³	

შპს "ჯუბიკონი", მთაწმინა, გორგილაძის ქუჩა 142
ტელ: (+995 591) 116444 www.cubicon.ge

LEAD STRUCTURAL ENGINEER: გიორგი ბაქრაძე
ISSUED BY: NKH
APPROVED BY: MS
PAPER SIZE A3
PROJECT No 146A24
STATUS CD
SCALE ----
SHEET. No ST-3121

30.03.2026

DESIGN & BUILDING ENGINEERING

ბინის ნახაზი
KEY PLAN

No	Date	Revision	Issued by
----	----	----	----
----	----	----	----
----	----	----	----
----	----	----	----
----	----	----	----
----	----	----	----

შენიშვნა:
NOTE:

ობიექტი
PROJECT

ქალაქ თბილისი, ვაკე-საბურთალოს რაიონი, ი.ჭავჭავაძის გამზირი, N23
ს/კ 01.19.36.016.774

ნახაზის დასახელება
DRWG. NAME

ქანაფების განლაგების სქემა 13.60 მნშ. -ზე

კონსტრ. დასახ. და სართული	ელემენტის დასახ. და რაოდენობა	პოზ. №	დიამეტრი ან კვეთი (მმ)	ერთეულის სიგრძე (მმ.)	ხარჯი ერთ სართულზე			ხარჯი მთლიანად	
					რაოდენობა (ც.)	სიგრძე (მ.)	წონა (კგ.)	საერთო სიგრძე (მ.)	საერთო წონა (კგ.)
დიაფრაგმების სპეციფიკაცია 20.20 დან 40.00 ნიშნულებამდე (6 სართულზე)	SH.W. - 1 1 (ც.)	2	Ø 12 B500B	დ.ბ.	–	390	346	2337.74	2074
		3	Ø 10 B500B	დ.ბ.	–	298	184	1787.68	1102
		1.1	Ø 8 B500B	380	64 X 1	24.19	10	145.15	57
		4.3	Ø 12 B500B	1660	6 X 1	9.96	9	59.76	53
		4.6	Ø 10 B500B	1380	16 X 1	22.08	14	132.48	82
		მძიმე ბეტონი C25/30 V = 5.73 X 1 = 5.73 მ³						34.38 მ³	
	SH.W. - 2 1 (ც.)	2	Ø 12 B500B	დ.ბ.	–	197	175	1183.57	1050
		3	Ø 10 B500B	დ.ბ.	–	142	88	854.80	527
		1.5	Ø 10 B500B	1530	12 X 1	18.36	11	110.16	68
		1.7	Ø 12 B500B	1910	7 X 1	12.42	11	74.49	66
		1.2	Ø 8 B500B	430	30 X 1	13.09	5	78.54	31
		მძიმე ბეტონი C25/30 V = 3.29 X 1 = 3.29 მ³						19.73 მ³	
	SH.W. - 3 1 (ც.)	2	Ø 12 B500B	დ.ბ.	–	227	202	1363.28	1210
		3	Ø 10 B500B	დ.ბ.	–	164	101	984.59	607
		1.5	Ø 10 B500B	1530	12 X 1	18.36	11	110.16	68
		1.7	Ø 12 B500B	1910	12 X 1	22.92	20	137.52	122
		1.2	Ø 8 B500B	430	35 X 1	15.08	6	90.46	36
		მძიმე ბეტონი C25/30 V = 3.79 X 1 = 3.79 მ³						22.72 მ³	
	SH.W. - 4 1 (ც.)	2	Ø 12 B500B	დ.ბ.	–	157	139	942.48	836
		3	Ø 10 B500B	დ.ბ.	–	120	74	720.72	444
		1.2	Ø 8 B500B	430	26 X 1	11.04	4	66.22	26
		2.1	Ø 12 B500B	1640	15 X 1	24.60	22	147.60	131
		1.5	Ø 10 B500B	1530	28 X 1	42.84	26	257.04	158
		მძიმე ბეტონი C25/30 V = 2.77 X 1 = 2.77 მ³						16.63 მ³	
	SH.W. - 5 1 (ც.)	2	Ø 12 B500B	დ.ბ.	–	159	141	954.72	847
		3	Ø 10 B500B	დ.ბ.	–	122	75	730.08	450
		1.2	Ø 8 B500B	430	26 X 1	11.18	4	67.08	26
		1.5	Ø 10 B500B	1530	31 X 1	47.74	29	286.42	176
		მძიმე ბეტონი C25/30 V = 2.81 X 1 = 2.81 მ³						16.85 მ³	
	SH.W. - 6 1 (ც.)	2	Ø 12 B500B	დ.ბ.	–	159	141	954.72	847
		3	Ø 10 B500B	დ.ბ.	–	122	75	730.08	450
		1.2	Ø 8 B500B	430	26 X 1	11.18	4	67.08	26
		1.5	Ø 10 B500B	1530	31 X 1	47.74	29	286.42	176
		მძიმე ბეტონი C25/30 V = 2.81 X 1 = 2.81 მ³						16.85 მ³	
	SH.W. - 7 1 (ც.)	2	Ø 12 B500B	დ.ბ.	–	171	152	1028.16	912
		3	Ø 10 B500B	დ.ბ.	–	131	81	786.24	485
		1.2	Ø 8 B500B	430	28 X 1	12.04	5	72.24	28
		1.5	Ø 10 B500B	1530	31 X 1	47.74	29	286.42	176
		მძიმე ბეტონი C25/30 V = 3.02 X 1 = 3.02 მ³						18.14 მ³	
	SH.W. - 8 1 (ც.)	2	Ø 12 B500B	დ.ბ.	–	587	521	3522.67	3126
		3	Ø 10 B500B	დ.ბ.	–	449	277	2693.81	1660
		1.2	Ø 8 B500B	430	96 X 1	41.25	16	247.51	98
		1.5	Ø 10 B500B	1530	28 X 1	42.84	26	257.04	158
		მძიმე ბეტონი C25/30 V = 10.36 X 1 = 10.36 მ³						62.16 მ³	
	SH.W. - 9 1 (ც.)	2	Ø 12 B500B	დ.ბ.	–	306	272	1836.00	1629
		3	Ø 10 B500B	დ.ბ.	–	221	136	1326.00	817
		1.2	Ø 8 B500B	430	47 X 1	20.31	8	121.83	48
		3.7	Ø 10 B500B	1030	28 X 1	28.84	18	173.04	107
		1.9	Ø 10 B500B	1730	26 X 1	44.98	28	269.88	166
		მძიმე ბეტონი C25/30 V = 5.10 X 1 = 5.10 მ³						30.60 მ³	
	SH.W. - 10 1 (ც.)	2	Ø 12 B500B	დ.ბ.	–	278	247	1670.66	1482
		3	Ø 10 B500B	დ.ბ.	–	213	131	1277.56	787
		1.2	Ø 8 B500B	430	45 X 1	19.56	8	117.38	46
		მძიმე ბეტონი C25/30 V = 4.91 X 1 = 4.91 მ³						29.48 მ³	

კონსტრ. დასახ. და სართული	ელემენტის დასახ. და რაოდენობა	პოზ. №	დიამეტრი ან კვეთი (მმ)	ერთეულის სიგრძე (მმ.)	ხარჯი ერთ სართულზე			ხარჯი მთლიანად	
					რაოდენობა (ც.)	სიგრძე (მ.)	წონა (კგ.)	საერთო სიგრძე (მ.)	საერთო წონა (კგ.)
დიაფრაგმების სპეციფიკაცია 20.20 დან 40.00 ნიშნულებამდე (6 სართულზე)	SH.W. - 11 1 (ც.)	2	Ø 12 B500B	დ.ბ.	–	343	304	2056.32	1825
		3	Ø 10 B500B	დ.ბ.	–	262	162	1572.48	969
		1.2	Ø 8 B500B	430	56 X 1	24.08	9	144.48	57
		მძიმე ბეტონი C25/30 V = 6.05 X 1 = 6.05 მ³						36.29 მ³	
	SH.W. - 12 1 (ც.)	2	Ø 12 B500B	დ.ბ.	–	122	109	734.40	652
		3	Ø 10 B500B	დ.ბ.	–	88	54	530.40	327
		1.5	Ø 10 B500B	1530	37 X 1	56.61	35	339.66	209
		1.7	Ø 12 B500B	1910	5 X 1	9.55	8	57.30	51
		1.2	Ø 8 B500B	430	19 X 1	8.12	3	48.73	19
		მძიმე ბეტონი C25/30 V = 2.04 X 1 = 2.04 მ³						12.24 მ³	
	SH.W. - 13 1 (ც.)	2	Ø 12 B500B	დ.ბ.	–	111	99	668.30	593
		3	Ø 10 B500B	დ.ბ.	–	85	52	511.06	315
		1.5	Ø 10 B500B	1530	28 X 1	42.84	26	257.04	158
		1.2	Ø 8 B500B	430	18 X 1	7.83	3	46.96	19
		მძიმე ბეტონი C25/30 V = 1.97 X 1 = 1.97 მ³						11.79 მ³	
	SH.W. - 14 1 (ც.)	2	Ø 12 B500B	დ.ბ.	–	114	101	685.44	608
		3	Ø 10 B500B	დ.ბ.	–	87	54	524.16	323
		1.5	Ø 10 B500B	1530	14 X 1	21.42	13	128.52	79
		1.2	Ø 8 B500B	430	19 X 1	8.03	3	48.16	19
		მძიმე ბეტონი C25/30 V = 2.02 X 1 = 2.02 მ³						12.10 მ³	
	SH.W. - 15 1 (ც.)	2	Ø 12 B500B	დ.ბ.	–	157	139	942.48	836
		3	Ø 10 B500B	დ.ბ.	–	120	74	720.72	444
		1.5	Ø 10 B500B	1530	14 X 1	21.42	13	128.52	79
		1.2	Ø 8 B500B	430	26 X 1	11.04	4	66.22	26
		მძიმე ბეტონი C25/30 V = 2.77 X 1 = 2.77 მ³						16.63 მ³	
	SH.W. - 16 1 (ც.)	2	Ø 12 B500B	დ.ბ.	–	125	111	749.52	665
		3	Ø 10 B500B	დ.ბ.	–	90	56	541.32	334
		1.5	Ø 10 B500B	1530	14 X 1	21.42	13	128.52	79
		3.7	Ø 10 B500B	1030	23 X 1	23.69	15	142.14	88
		1.7	Ø 12 B500B	1910	5 X 1	9.55	8	57.30	51
		1.2	Ø 8 B500B	430	19 X 1	8.29	3	49.74	20
		მძიმე ბეტონი C25/30 V = 2.08 X 1 = 2.08 მ³						12.49 მ³	
	SH.W. - 17 1 (ც.)	2	Ø 12 B500B	დ.ბ.	–	361	320	2164.43	1921
		3	Ø 10 B500B	დ.ბ.	–	261	161	1563.20	963
		1.5	Ø 10 B500B	1530	28 X 1	42.84	26	257.04	158
		1.2	Ø 8 B500B	430	56 X 1	23.94	9	143.63	57
		მძიმე ბეტონი C25/30 V = 6.01 X 1 = 6.01 მ³						36.07 მ³	
	SH.W. - 18 1 (ც.)	2	Ø 12 B500B	დ.ბ.	–	350	311	2102.76	1866
		3	Ø 10 B500B	დ.ბ.	–	253	156	1518.66	936
		1.5	Ø 10 B500B	1530	14 X 1	21.42	13	128.52	79
		1.2	Ø 8 B500B	430	54 X 1	23.26	9	139.54	55
		მძიმე ბეტონი C25/30 V = 5.84 X 1 = 5.84 მ³						35.05 მ³	
	SH.W. - 19 1 (ც.)	2	Ø 12 B500B	დ.ბ.	–	366	324	2193.48	1946
		2	Ø 10 B500B	დ.ბ.	–	264	163	1584.18	976
		1.5	Ø 10 B500B	1730	28 X 1	48.44	30	290.64	179
		1.2	Ø 8 B500B	430	56 X 1	24.26	10	145.56	57
		მძიმე ბეტონი C25/30 V = 6.09 X 1 = 6.09 მ³						36.56 მ³	

შენიშვნა:
NOTE:

----	----	----	----
----	----	----	----
----	----	----	----
----	----	----	----
----	----	----	----
No	Date	Revision	Issued by

სიტუაციური სქემა
KEY PLAN

პროექტი
PROJECT
მრავალბინიანი საცხოვრებელი სახლი

მისამართი
ADDRESS
ქ. თბილისში, ვიქტორ კუპრაძის ქუჩა, N20
ს./კ.-01.19.36.016.774

ნახაზის დასახელება
DRWG. NAME
დიაფრაგმების სპეციფიკაცია 20.20 ნიშ.-ზე

CUBICON DESIGN & BUILDING ENGINEERING
მას "კუბიკონი", თბილისი, ბელიაშვილის ქუჩა 142
ტელ: (+995 591) 116444 www.cubicon.ge

მთავარი კონსტრუქტორი: LEAD STRUCTURAL ENGINEER:	შეასრულა: ISSUED BY:	შეამოწმა APPROVED BY:
მ.საბაია	NKH	MS
	ფორმატი PAPER SIZE: A3	პროექტის №: PROJECT No: 146A24
ფურცლის ნომერი SHEET. No: ST-3122	სტადია STATUS: CD	მასშტაბი SCALE: ----

30.03.2026

ფასთა დიფერენციაციის ცხრილი 40.00 ნიმუში

(ფასთა ცხრილი 1)

ელემენტის დასახელება და სარეინფორსაციო ჩარჩოს ნომერი		ზომა №№	ბეტონის ტიპი და ბეტონირების ადგილი		ერთეულის ფასი (ლარი)	ბეტონის ტიპის მიხედვით ელემენტების რაოდენობა (ც.)		ფასი (ლარი)		ბეტონის ტიპის მიხედვით ელემენტების ღირებულება (ლარი)	
						ბეტონის ტიპი		ბეტონის ტიპი		ბეტონის ტიპი	

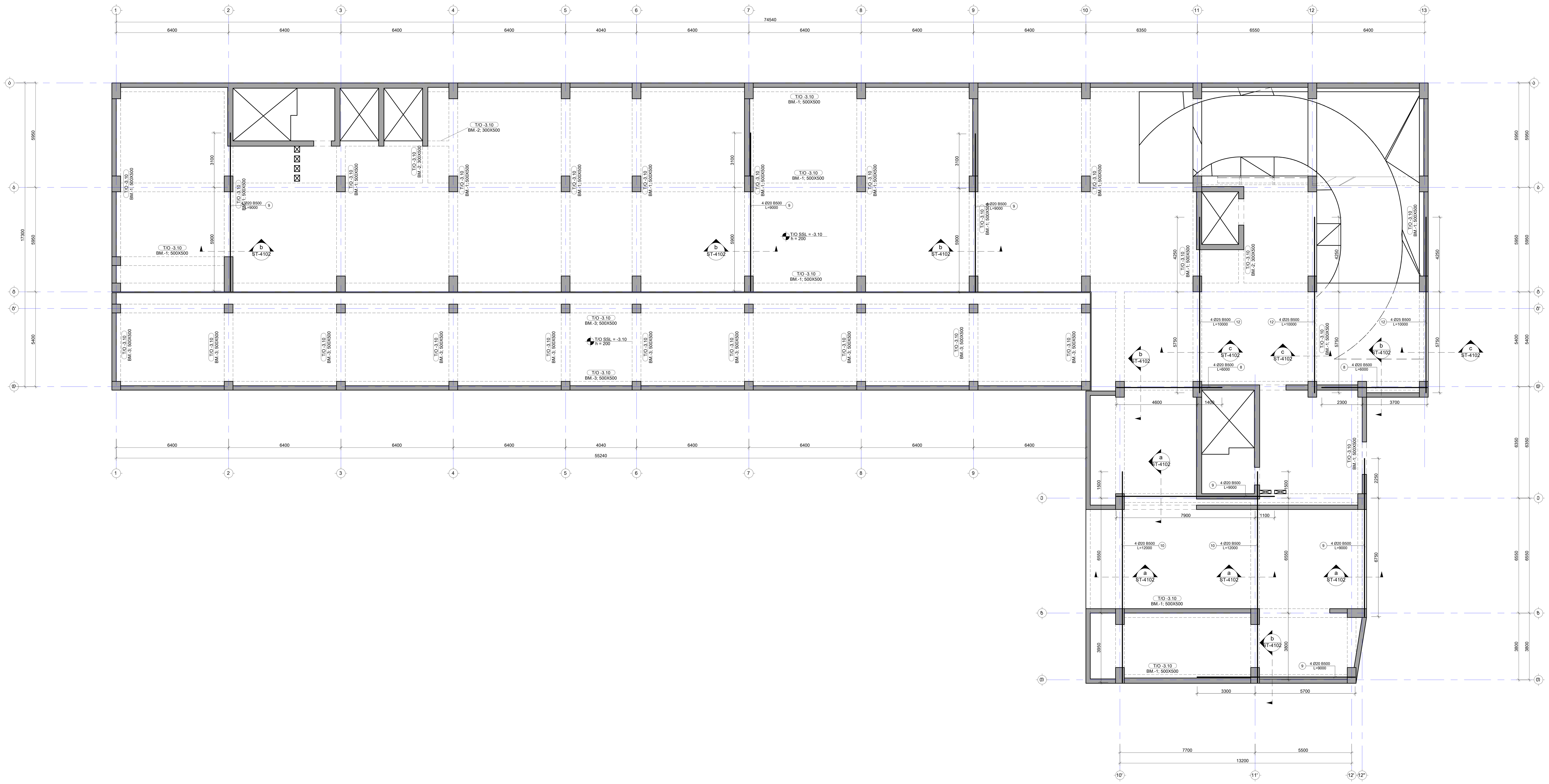

შენიშვნა:
NOTE:

No	Date	Revision	Issued by
----	----	----	----
----	----	----	----
----	----	----	----
----	----	----	----
----	----	----	----

სიტუაციური სქემა
KEY PLAN

პროექტი
PROJECT
მრავალბინიანი საცხოვრებელი სახლი

მისამართი
ADDRESS
ქ. თბილისში, ვიქტორ კუპრაძის ქუჩა, N2ე
ს./კ.-01.19.36.016.774

ნახაზის დასახელება
DRWG. NAME
რიგელებში დამატებითი ღეროების გეგმა
-3.10 ნ.-ზე ქვედა შრე

CUBICON©
DESIGN & BUILDING ENGINEERING
შპს "კუბიკონი", თბილისი, ბელიაშვილის ქუჩა 142
ტელ: (+995 591) 116444 www.cubicon.ge

მთავარი კონსტრუქტორი: LEAD STRUCTURAL ENGINEER:	შეასრულა: ISSUED BY:	შეამოწმა APPROVED BY:
მ.საჯაია	SB	MS
	ფორმატი PAPER SIZE: A1	პროექტის №: PROJECT No: 146A24
ფურცლის ნომერი SHEET. No: ST-4001	სტადია STATUS: CD	მასშტაბი SCALE: 1:100

30.03.2026

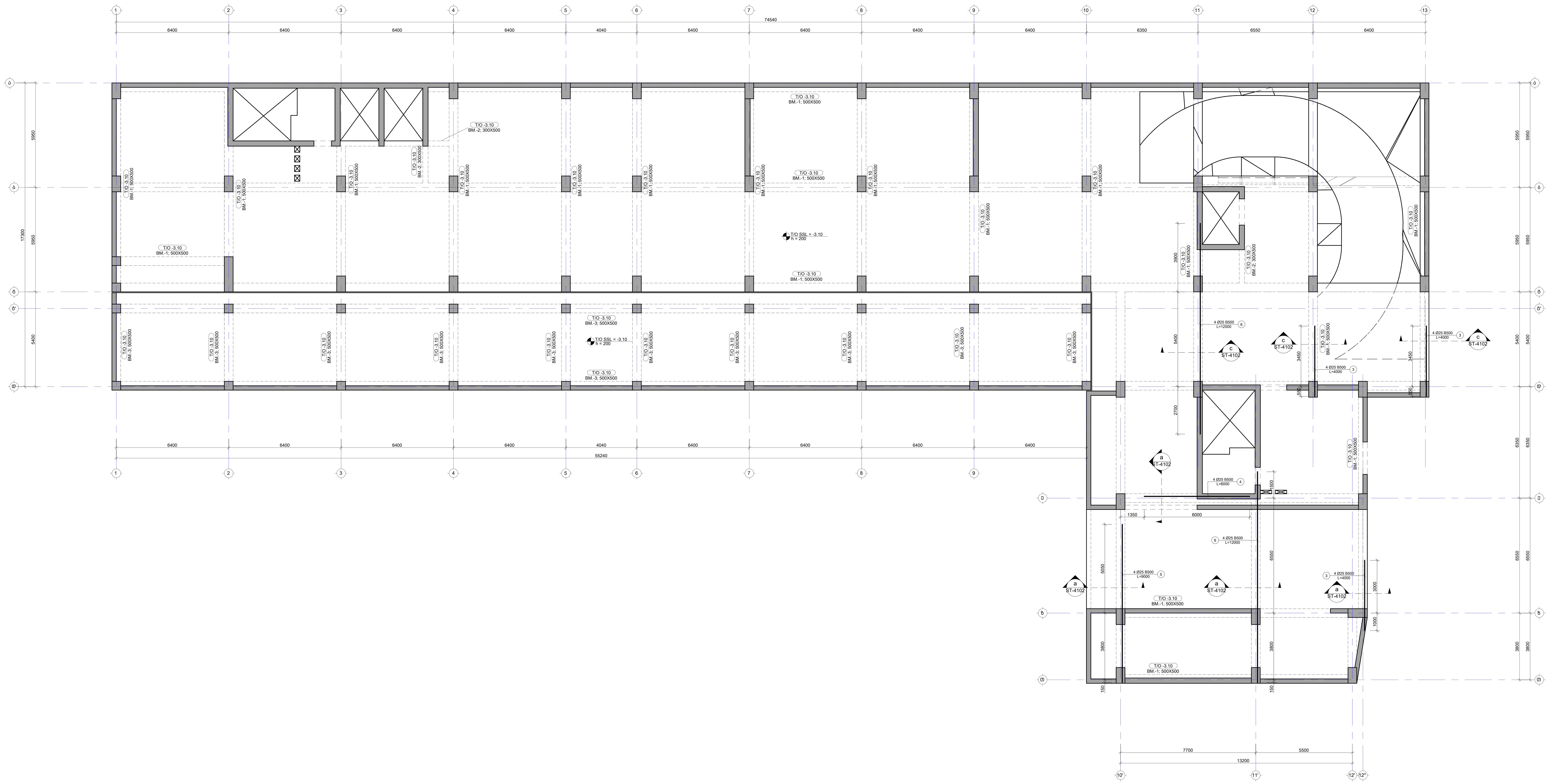

შენიშვნა:
NOTE:

No	Date	Revision	Issued by
----	----	----	----
----	----	----	----
----	----	----	----
----	----	----	----
----	----	----	----

სიტუაციური სქემა
KEY PLAN

პროექტი
PROJECT
მრავალბინიანი საცხოვრებელი სახლი

მისამართი
ADDRESS
ქ. თბილისში, ვიქტორ კუპრაძის ქუჩა, N2ე
ს./კ.-01.19.36.016.774

ნახაზის დასახელება
DRWG. NAME
რიგელებში დამატებითი ღეროების გეგმა
-3.10 ნ.-ზე ზედა შრე

CUBICON©
DESIGN & BUILDING ENGINEERING
შპს "კუბიკონი", თბილისი, ბელიაშვილის ქუჩა 142
ტელ: (+995 591) 116444 www.cubicon.ge

მთავარი კონსტრუქტორი: LEAD STRUCTURAL ENGINEER:	შეასრულა: ISSUED BY:	შეამოწმა APPROVED BY:
მ.საჯაია	SB	MS
	ფორმატი PAPER SIZE: A1	პროექტის №: PROJECT No: 146A24
ფურცლის ნომერი SHEET. No: ST-4002	სტადია STATUS: CD	მასშტაბი SCALE: 1:100

30.03.2026

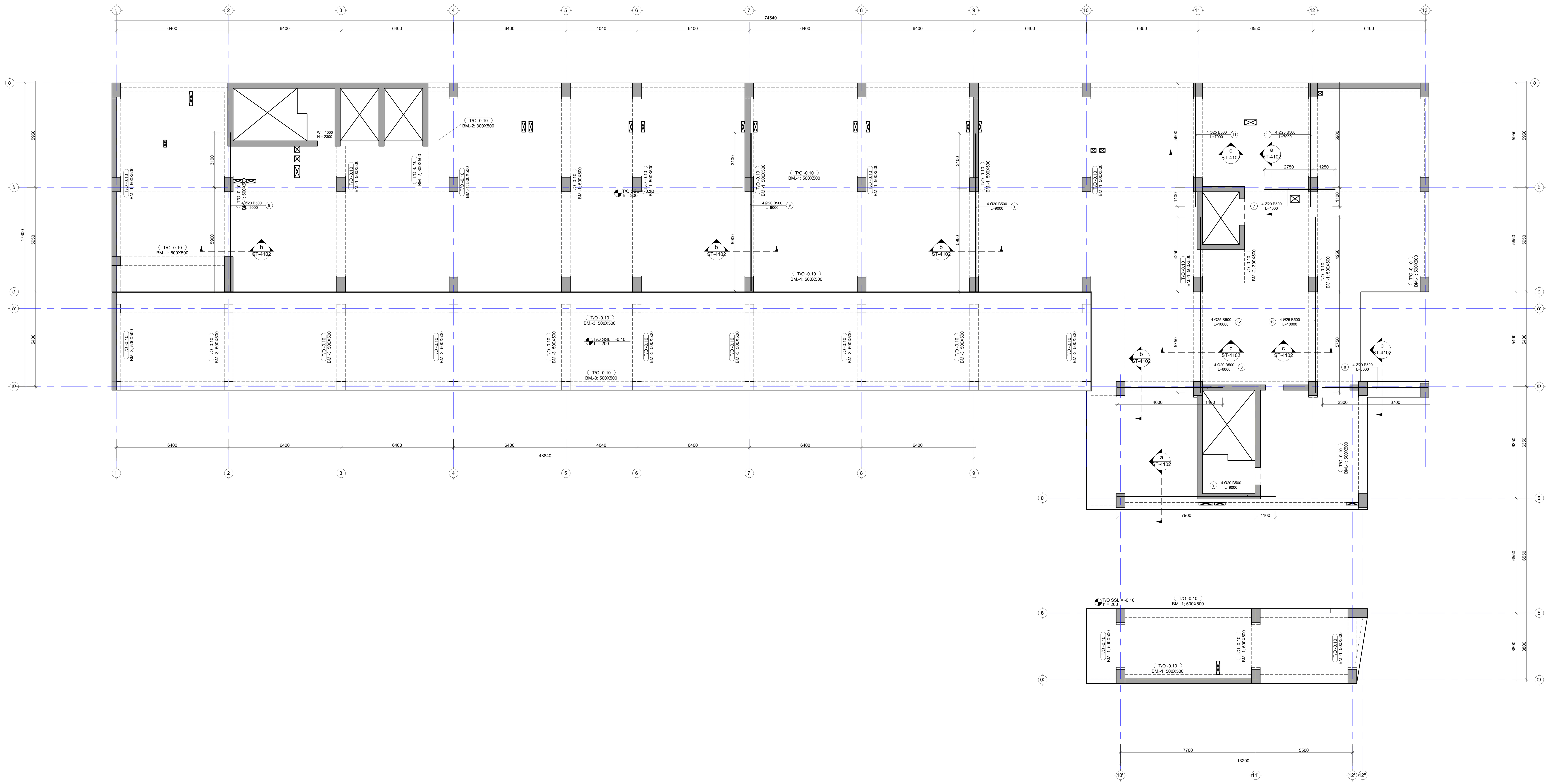

შენიშვნა:
NOTE:

No	Date	Revision	Issued by

საკვანძო გეგმა
KEY PLAN

პროექტი
PROJECT

მრავალბინიანი საცხოვრებელი სახლი

მისამართი
ADDRESS

ქ. თბილისში, ვიქტორ კუპრაძის ქუჩა, N2ე
ს./კ.-01.19.36.016.774

ნახაზის დასახელება
DRWG. NAME

რიგელებში დამატებითი ღეროების გეგმა
-0.10 ნ.-ზე ქვედა შრე

შპს "კუბიკონი", თბილისი, ბელიაშვილის ქუჩა 142
ტელ: (+995 591) 116444 www.cubicon.ge

მთავარი კონსტრუქტორი: LEAD STRUCTURAL ENGINEER:	შეასრულა: ISSUED BY:	შეამოწმა APPROVED BY:
მ.საჯაია	SB	MS
	ფორმატი PAPER SIZE A1	პროექტის №: PROJECT No 146A24
ფურცლის ნომერი SHEET. No ST-4003	სტადია STATUS CD	მასშტაბი SCALE 1:100

30.03.2026

შენიშვნა:
NOTE:

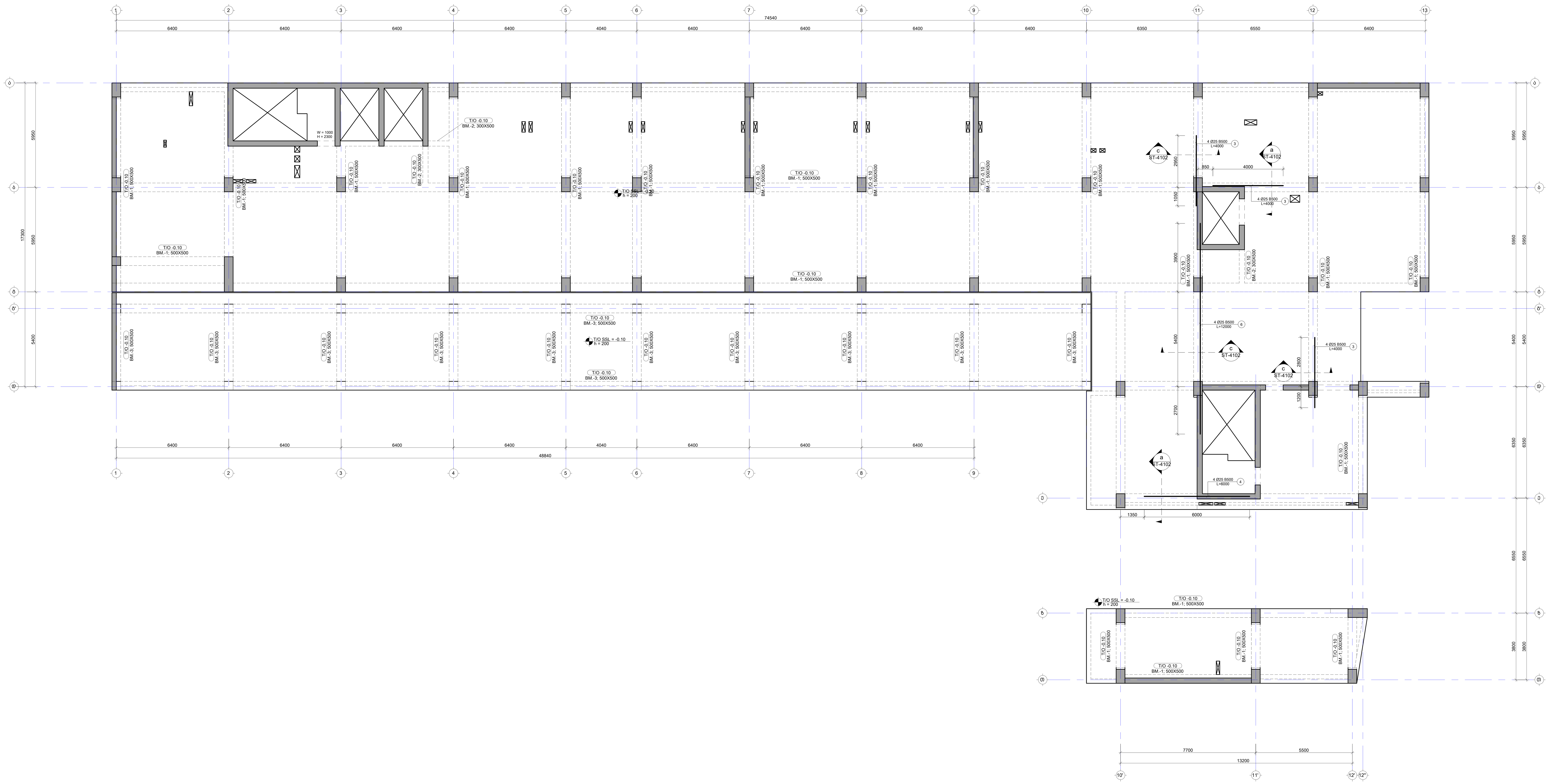

No	Date	Revision	Issued by

საკვანძო გეგმა
KEY PLAN

პროექტი
PROJECT
მრავალბინიანი საცხოვრებელი სახლი

მისამართი
ADDRESS
ქ. თბილისში, ვიქტორ კუპრაძის ქუჩა, N2Ე
ს./კ.-01.19.36.016.774

ნახაზის დასახელება
DRWG. NAME
რიგელებში დამატებითი ღეროების გეგმა
-0.10 ნ.-ზე ზედა შრე

CUBICON©
DESIGN & BUILDING ENGINEERING
შპს "კუბიკონი", თბილისი, ბელიაშვილის ქუჩა 142
ტელ: (+995 591) 116444 www.cubicon.ge

მთავარი კონსტრუქტორი: LEAD STRUCTURAL ENGINEER:	შეასრულა: ISSUED BY:	შეამოწმა APPROVED BY:
მ.საჯაია	SB	MS
	ფორმატი PAPER SIZE: A1	პროექტის №: PROJECT No: 146A24
ფურცლის ნომერი SHEET. No: ST-4004	სტადია STATUS: CD	მასშტაბი SCALE: 1:100

30.03.2026

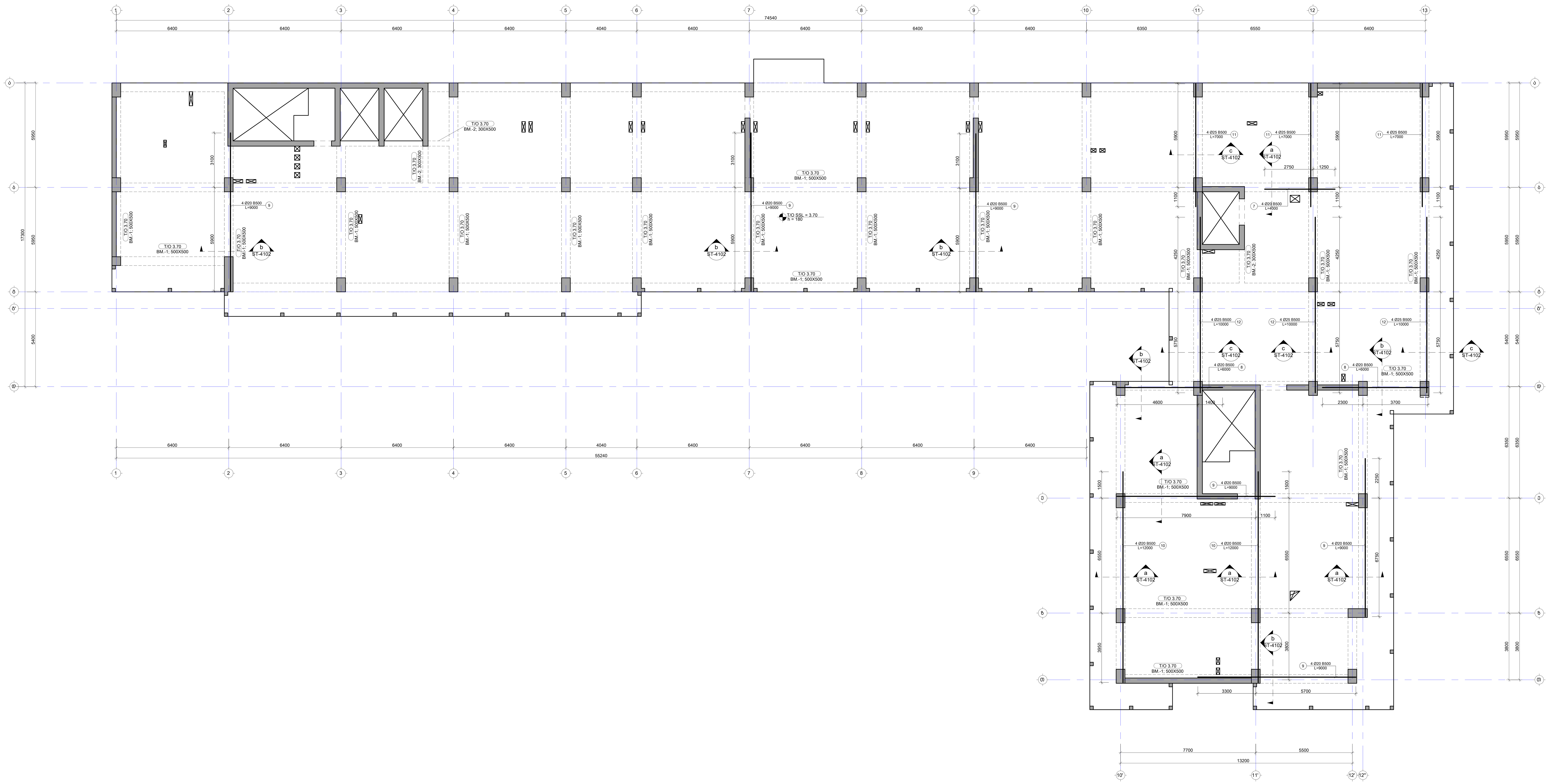

შენიშვნა:
NOTE:

No	Date	Revision	Issued by

საკვანძო გეგმა
KEY PLAN

პროექტი
PROJECT
მრავალბინიანი საცხოვრებელი სახლი

მისამართი
ADDRESS
ქ. თბილისში, ვიქტორ კუპრაძის ქუჩა, N2ე
ს./კ.-01.19.36.016.774

ნახაზის დასახელება
DRWG. NAME
რიგელებში დამატებითი ღეროების გეგმა
3.70 ნ.-ზე ქვედა შრე

CUBICON DESIGN & BUILDING ENGINEERING
შპს "კუბიკონი", თბილისი, ბელიაშვილის ქუჩა 142
ტელ: (+995 591) 116444 www.cubicon.ge

მთავარი კონსტრუქტორი: LEAD STRUCTURAL ENGINEER:	შეასრულა: ISSUED BY:	შეამოწმა APPROVED BY:
მ.საჯაია	SB	MS
	ფორმატი PAPER SIZE: A1	პროექტის №: PROJECT No: 146A24
ფურცლის ნომერი SHEET. No: ST-4005	სტადია STATUS: CD	მასშტაბი SCALE: 1:100

30.03.2026

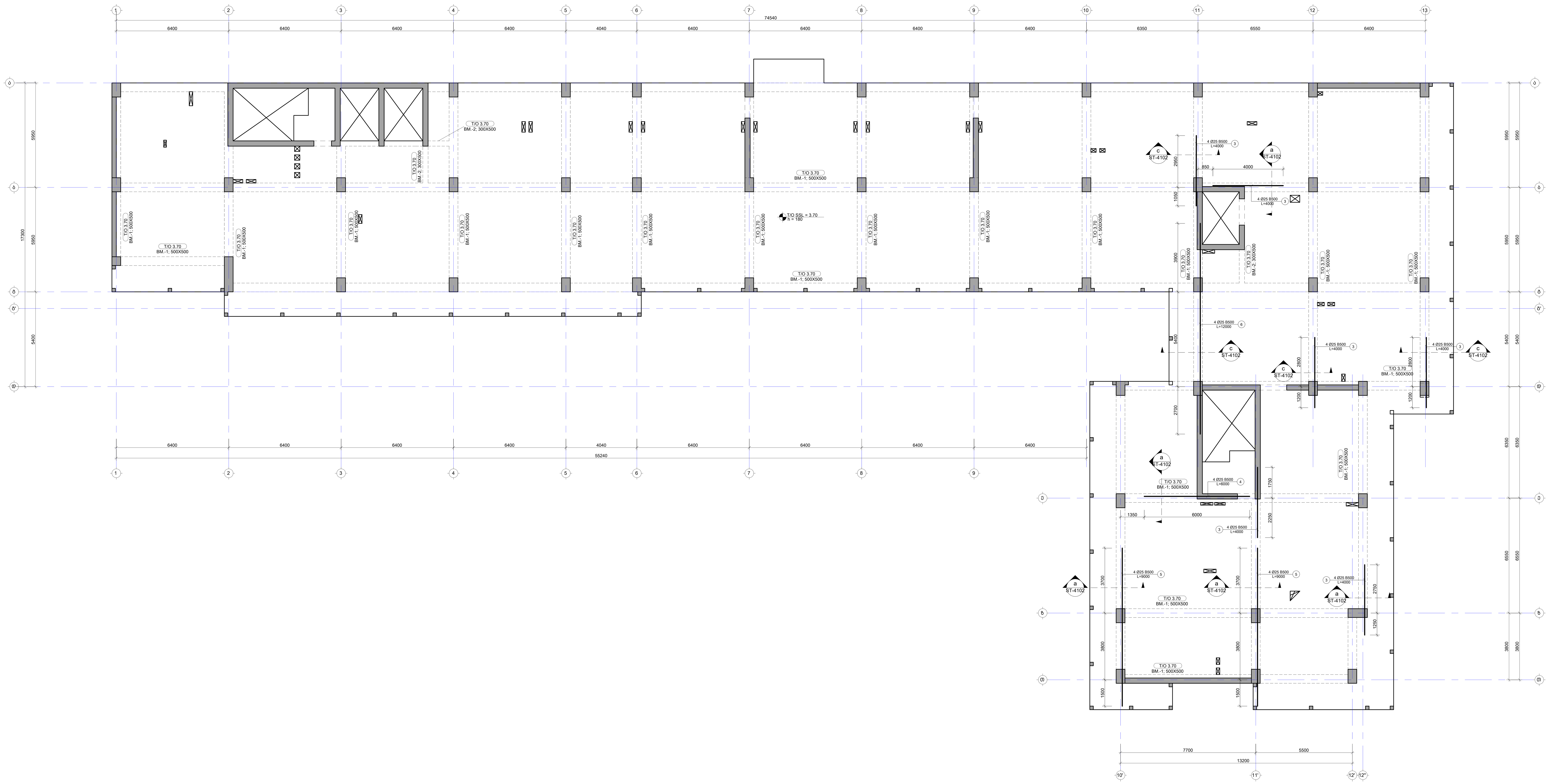

შენიშვნა:
NOTE:

No	Date	Revision	Issued by

საორიენტაციო გეგმა
KEY PLAN

პროექტი
PROJECT
მრავალბინიანი საცხოვრებელი სახლი

მისამართი
ADDRESS
ქ. თბილისში, ვიქტორ კუპრაძის ქუჩა, N2ე
ს./კ.-01.19.36.016.774

ნახაზის დასახელება
DRWG. NAME
რიგელებში დამატებითი ღეროების გეგმა
3.70 ნ.-ზე ზედა შრე

CUBICON DESIGN & BUILDING ENGINEERING
შპს "კუბიკონი", თბილისი, ბელიაშვილის ქუჩა 142
ტელ: (+995 591) 116444 www.cubicon.ge

მთავარი კონსტრუქტორი: LEAD STRUCTURAL ENGINEER:	შეასრულა: ISSUED BY:	შეამოწმა APPROVED BY:
მ.საჯაია	SB	MS
	ფორმატი PAPER SIZE: A1	პროექტის №: PROJECT No: 146A24
ფურცლის ნომერი SHEET. No: ST-4006	სტადია STATUS: CD	მასშტაბი SCALE: 1:100

30.03.2026

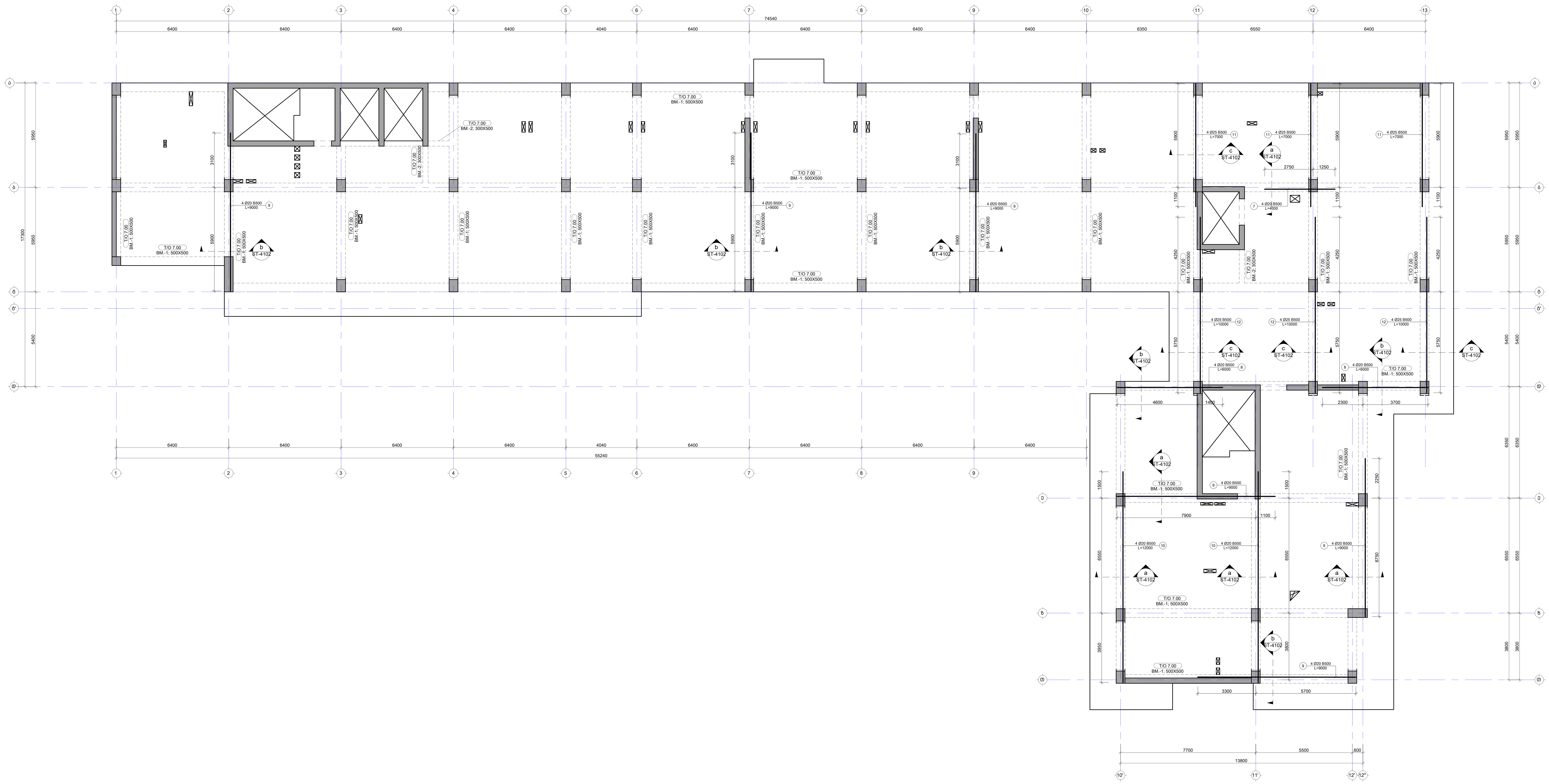

შენიშვნა:
NOTE:

No	Date	Revision	Issued by

საკვანძო გეგმა
KEY PLAN

პროექტი
PROJECT
მრავალბინიანი საცხოვრებელი სახლი

მისამართი
ADDRESS
ქ. თბილისში, ვიქტორ კუპრაძის ქუჩა, N2ე
ს./კ.-01.19.36.016.774

ნახაზის დასახელება
DRWG. NAME
რიგელებში დამ. ღეროების გეგმა 7.00-40.00 ნ.-ებზე ქვედა შრე

CUBICON DESIGN & BUILDING ENGINEERING
შპს "კუბიკონი", თბილისი, ბელიაშვილის ქუჩა 142
ტელ: (+995 591) 116444 www.cubicon.ge

მთავარი კონსტრუქტორი: LEAD STRUCTURAL ENGINEER:	შეასრულა: ISSUED BY:	შეამოწმა APPROVED BY:
მ.საჯაია	SB	MS
	ფორმატი PAPER SIZE: A1	პროექტის №: PROJECT No: 146A24
ფურცლის ნომერი SHEET. No: ST-4007	სტადია STATUS: CD	მასშტაბი SCALE: 1:100

30.03.2026

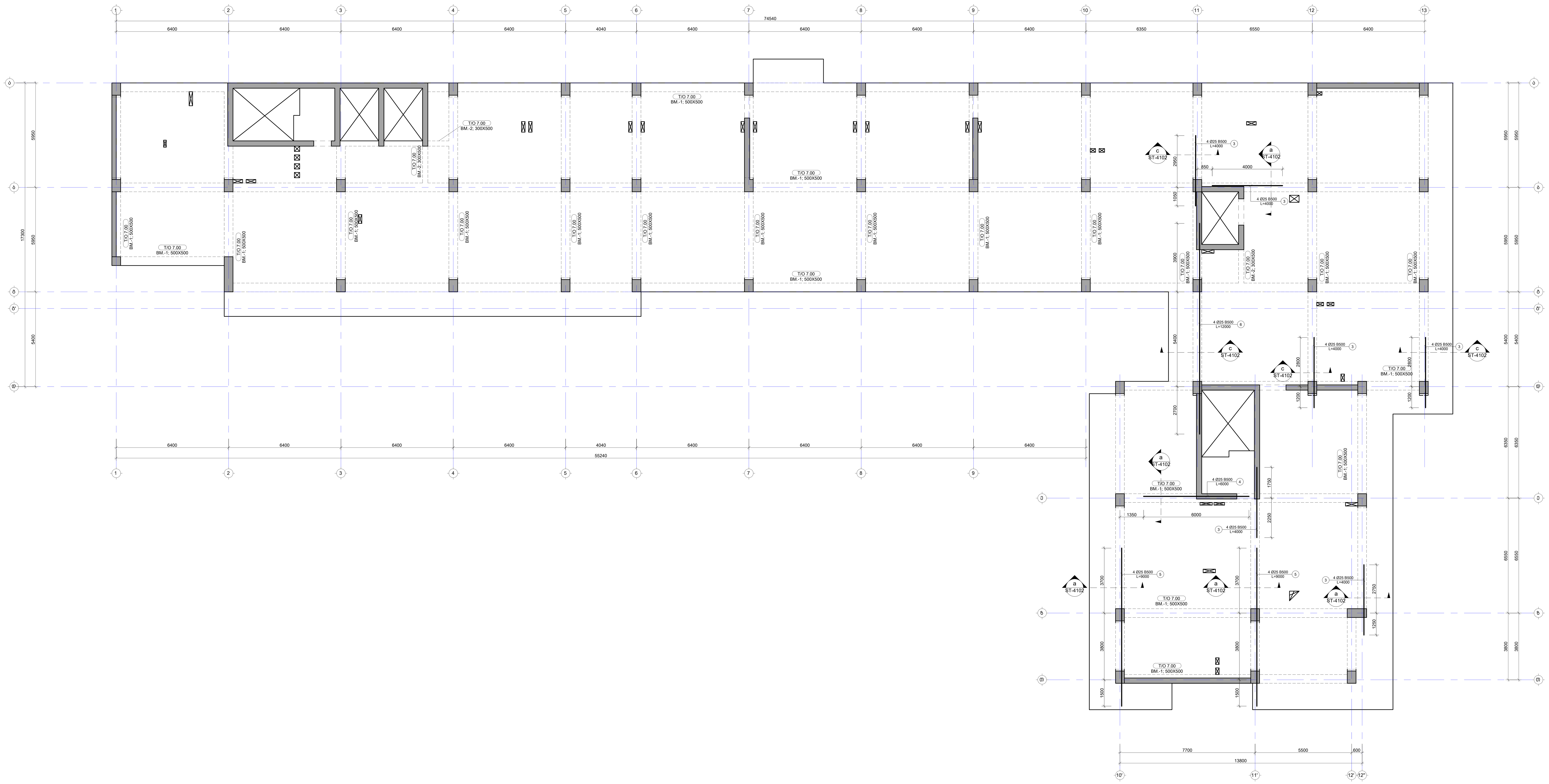

შენიშვნა:
NOTE:

No	Date	Revision	Issued by

საკვანძო გეგმა
KEY PLAN

პროექტი
PROJECT
მრავალბინიანი საცხოვრებელი სახლი

მისამართი
ADDRESS
ქ. თბილისში, ვიქტორ კუპრაძის ქუჩა, N2ე
ს./კ.-01.19.36.016.774

ნახაზის დასახელება
DRWG. NAME
რიგელებში დამ. ღეროების გეგმა 7.00-40.00 ნ.-ებზე ზედა შრე

CUBICON©
DESIGN & BUILDING ENGINEERING
შპს "კუბიკონი", თბილისი, ბელიაშვილის ქუჩა 142
ტელ: (+995 591) 116444 www.cubicon.ge

მთავარი კონსტრუქტორი: LEAD STRUCTURAL ENGINEER:	შეასრულა: ISSUED BY:	შეამოწმა APPROVED BY:
მ.საჯაია	SB	MS
	ფორმატი PAPER SIZE: A1	პროექტის №: PROJECT No: 146A24
ფურცლის ნომერი SHEET. No: ST-4008	სტადია STATUS: CD	მასშტაბი SCALE: 1:100

30.03.2026

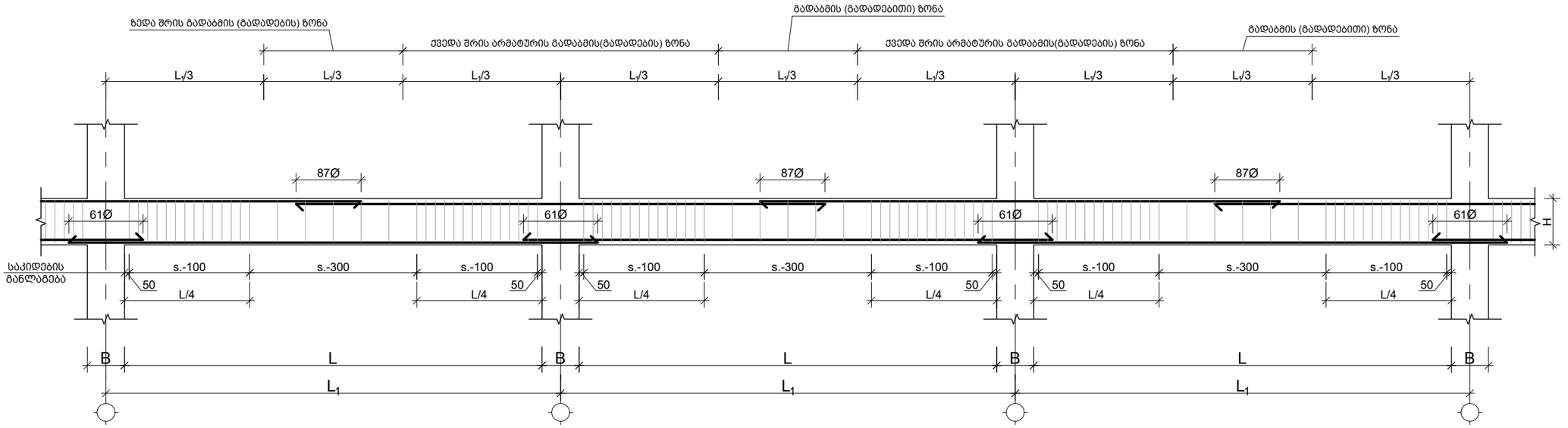

---- რიგელის ტიპიური განშლა
Scale: 1:50

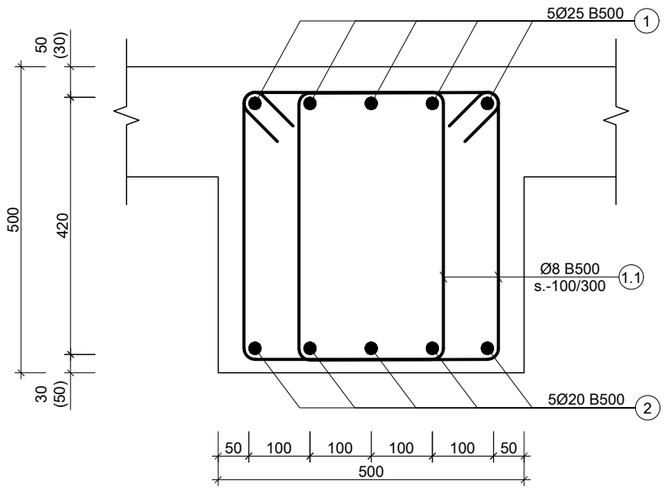

1 B.M.
Scale: 1:10

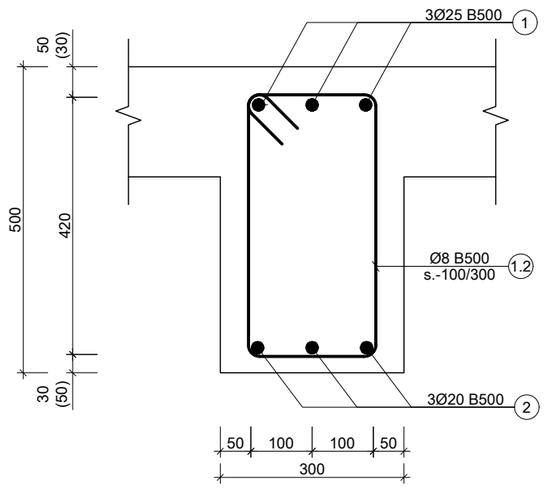

2 B.M.
Scale: 1:10

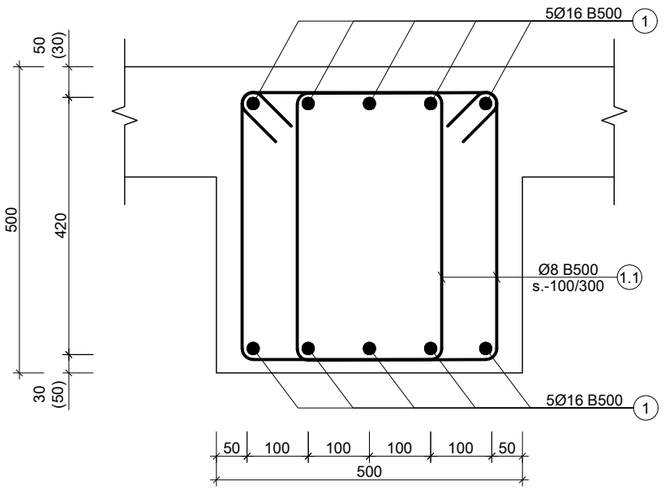

3 B.M.
Scale: 1:10

შენიშვნა:
NOTE:

1. რიგელების მარკირება იხ. გადახურვის ფილების საყალიბე გეგმებზე.

----	----	----	----
----	----	----	----
----	----	----	----
----	----	----	----
----	----	----	----
No	Date	Revision	Issued by

სიტუაციური სქემა
KEY PLAN

პროექტი
PROJECT
მრავალბინიანი საცხოვრებელი სახლი

მისამართი
ADDRESS
ქ. თბილისში, ვიქტორ კუპრაძის ქუჩა, N20
ს./კ.-01.19.36.016.774

ნახაზის დასახელება
DRWG. NAME
B.M.-1; 2; 3; რიგელის ტიპიური განშლა; კვანძი

CUBICON DESIGN & BUILDING ENGINEERING
შპს "კუბიკონი", თბილისი, ბელიაშვილის ქუჩა 142
ტელ: (+995 591) 116444 www.cubicon.ge

მთავარი კონსტრუქტორი: LEAD STRUCTURAL ENGINEER: მ.საბაია	შეასრულა: ISSUED BY: SB	შეამოწმა APPROVED BY: MS
	ფორმატი PAPER SIZE A3	პროექტის №: PROJECT No 146A24
ფურცლის ნომერი SHEET. No ST-4101	სტადია STATUS CD	მასშტაბი SCALE 1:50;1:10

30.03.2026

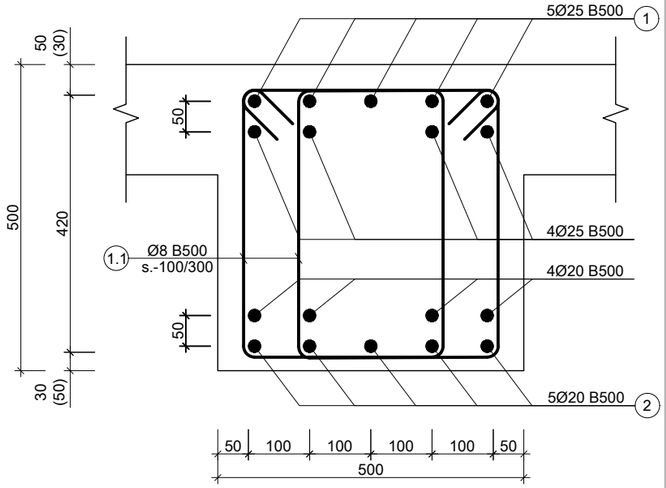

a კვეთი
Scale: 1:10

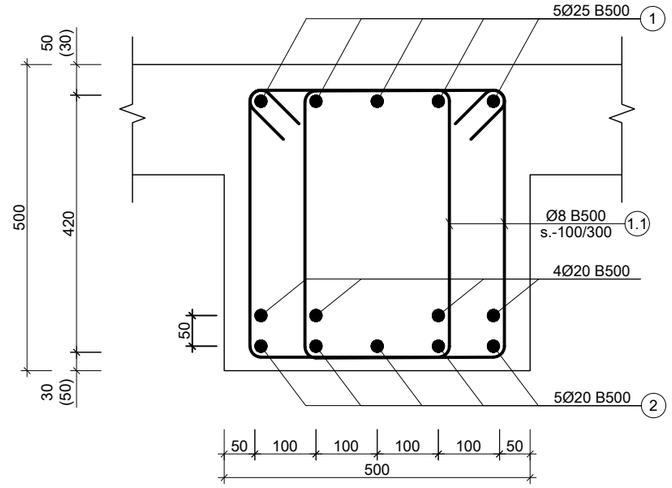

b კვეთი
Scale: 1:10

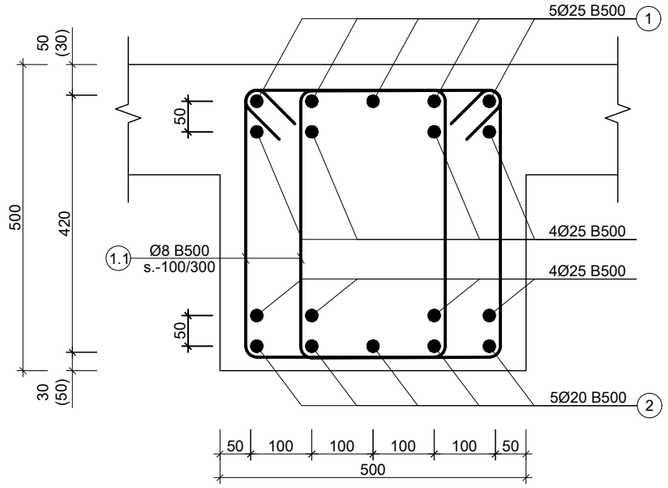

c კვეთი
Scale: 1:10

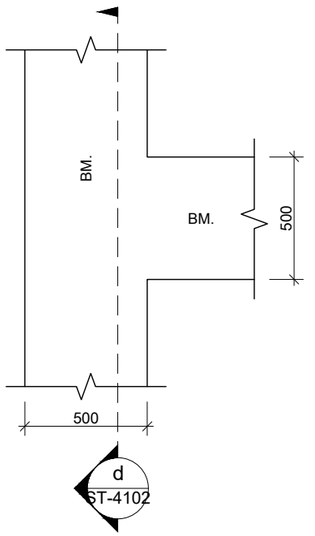

---- რიგელის რიგელთან შეერთების ტიპიური კვანძი
Scale: 1:20

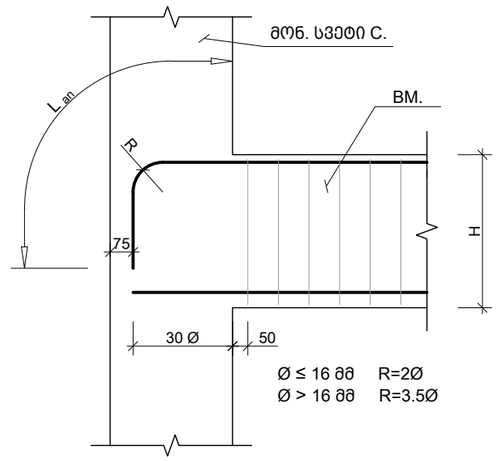

- რიგელის სვეტთან შეერთების ტიპიური კვანძი
Scale: 1:10

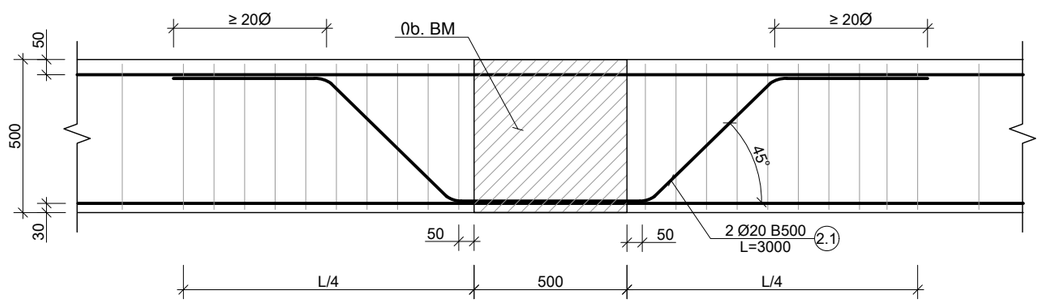

d კვეთი
Scale: 1:20

შენიშვნა:
NOTE:

----	----	----	----
----	----	----	----
----	----	----	----
----	----	----	----
----	----	----	----
No	Date	Revision	Issued by

სიტუაციური სქემა
KEY PLAN

პროექტი
PROJECT
მრავალბინიანი საცხოვრებელი სახლი

მისამართი
ADDRESS
ქ. თბილისში, ვიქტორ კუპრაძის ქუჩა, N2ე
ს./კ.-01.19.36.016.774

ნახაზის დასახელება
DRWG. NAME
კვეთი a; b; c; d

CUBICON DESIGN & BUILDING ENGINEERING
შპს "კუბიკონი", თბილისი, ბელიაშვილის ქუჩა 142
ტელ: (+995 591) 116444 www.cubicon.ge

მთავარი კონსტრუქტორი: LEAD STRUCTURAL ENGINEER: მ.საჯაია	შეასრულა: ISSUED BY: SB	შეამოწმა APPROVED BY: MS
	ფორმატი PAPER SIZE A3	პროექტის №: PROJECT No 146A24
ფურცლის ნომერი SHEET. No ST-4102	სტადია STATUS CD	მასშტაბი SCALE 1:10;1:20

30.03.2026

პოზ. №	ესკიზი	L მმ	პოზ. №	ესკიზი	L მმ	პოზ. №	ესკიზი Sketch	L mm
1.1	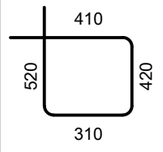	1660	1.2	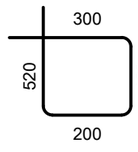	1440	2.1	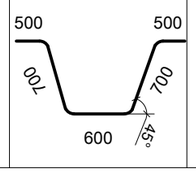	3000

კონსტრ. დასახ. და სართული	ელემენტის დასახ. და რაოდენობა	პოზ. №	დიამეტრი ან კვეთი (მმ)	ერთეულის სიმძიმე (მმ.)	ხარჯი ერთ სართულზე			ხარჯი მთლიანად	
					რაოდენობა (ც.)	სიმძიმე (მ.)	წონა (კმ.)	საერთო სიმძიმე (მ.)	საერთო წონა (კმ.)
რიგელების სპეციფიკაცია -3.10 ნიშნულზე (1 სართულზე)	Beam - 1 1 (ც.)	1	Ø 25 B500B	დ.ა.	–	3220	12402	3220.00	12402
		2	Ø 20 B500B	დ.ა.	–	2760	6803	2760.00	6803
		3	Ø 25 B500B	4000	12 X 1	48	185	48.00	185
		4	Ø 25 B500B	6000	4 X 1	24	92	24.00	92
		5	Ø 25 B500B	9000	4 X 1	36	139	36.00	139
		6	Ø 25 B500B	12000	8 X 1	96	370	96.00	370
		8	Ø 20 B500B	6000	8 X 1	48	118	48.00	118
		9	Ø 20 B500B	9000	24 X 1	216	532	216.00	532
		10	Ø 20 B500B	12000	8 X 1	96	237	96.00	237
		12	Ø 25 B500B	10000	12 X 1	120	462	120.00	462
		1.1	Ø 8 B500B	1660	6133 X 1	10181	4015	10181.33	4015
		2.1	Ø 20 B500B	3000	2 X 1	6	15	6.00	15
		მძიმე ბეტონი C25/30 V = 69.0 X 1 = 69.00 მ³						69.00 მ³	
	Beam - 2 1 (ც.)	1	Ø 25 B500B	დ.ა.	–	109	421	109.20	421
		2	Ø 20 B500B	დ.ა.	–	94	231	93.60	231
		1.2	Ø 8 B500B	1440	173 X 1	250	98	249.60	98
		მძიმე ბეტონი C25/30 V = 2.0 X 1 = 2.00 მ³						2.00 მ³	
-3.10 ნიშნულზე (პასუხი შეწნის) (1 სართულზე)	Beam - 3 1 (ც.)	1	Ø 16 B500B	დ.ა.	–	2100	3313	2100.00	3313
		1.1	Ø 8 B500B	1660	2000 X 1	3320	1309	3320.00	1309
		მძიმე ბეტონი C25/30 V = 22.5 X 1 = 22.50 მ³						22.50 მ³	

კონსტრ. დასახ. და სართული	ელემენტის დასახ. და რაოდენობა	პოზ. №	დიამეტრი ან კვეთი (მმ)	ერთეულის სიმძიმე (მმ.)	ხარჯი ერთ სართულზე			ხარჯი მთლიანად	
					რაოდენობა (ც.)	სიმძიმე (მ.)	წონა (კმ.)	საერთო სიმძიმე (მ.)	საერთო წონა (კმ.)
რიგელების სპეციფიკაცია -0.10 ნიშნულზე (1 სართულზე)	Beam - 1 1 (ც.)	1	Ø 25 B500B	დ.ა.	–	3108	11970	3108.00	11970
		2	Ø 20 B500B	დ.ა.	–	2664	6566	2664.00	6566
		3	Ø 25 B500B	4000	12 X 1	48	185	48.00	185
		4	Ø 25 B500B	6000	4 X 1	24	92	24.00	92
		6	Ø 25 B500B	12000	4 X 1	48	185	48.00	185
		7	Ø 20 B500B	4000	4 X 1	16	39	16.00	39
		8	Ø 20 B500B	6000	8 X 1	48	118	48.00	118
		9	Ø 20 B500B	9000	16 X 1	144	355	144.00	355
		11	Ø 25 B500B	7000	8 X 1	56	216	56.00	216
		12	Ø 25 B500B	10000	8 X 1	80	308	80.00	308
		1.1	Ø 8 B500B	1660	5920 X 1	9827	3876	9827.20	3876
		მძიმე ბეტონი C25/30 V = 66.6 X 1 = 66.60 მ³						66.60 მ³	
	Beam - 2 1 (ც.)	1	Ø 25 B500B	დ.ა.	–	109	421	109.20	421
		2	Ø 20 B500B	დ.ა.	–	94	231	93.60	231
		1.2	Ø 8 B500B	1440	173 X 1	250	98	249.60	98
		მძიმე ბეტონი C25/30 V = 2.0 X 1 = 2.00 მ³						2.00 მ³	
-0.10 ნიშნულზე (პასუხი შეწნის) (1 სართულზე)	Beam - 3 1 (ც.)	1	Ø 16 B500B	დ.ა.	–	2100	3313	2100.00	3313
		1.1	Ø 8 B500B	1660	2000 X 1	3320	1309	3320.00	1309
		მძიმე ბეტონი C25/30 V = 22.5 X 1 = 22.50 მ³						22.50 მ³	

შენიშვნა:
NOTE:

No	Date	Revision	Issued by
----	----	----	----
----	----	----	----
----	----	----	----
----	----	----	----
----	----	----	----

სიტუაციური სქემა
KEY PLAN

პროექტი
PROJECT
მრავალბინიანი საცხოვრებელი სახლი

მისამართი
ADDRESS
ქ. თბილისში, ვიქტორ კუპრაძის ქუჩა, N2ე
ს./კ.-01.19.36.016.774

ნახაზის დასახელება
DRWG. NAME
ესკიზი; რიგელების სპეციფიკაცია

CUBICON DESIGN & BUILDING ENGINEERING
შპს "კუბიკონი", თბილისი, ბელიაშვილის ქუჩა 142
ტელ: (+995 591) 116444 www.cubicon.ge

მთავარი კონსტრუქტორი: LEAD STRUCTURAL ENGINEER:	შესრულა: ISSUED BY:	შეამოწმა APPROVED BY:
მ.საჯაია	SB	MS
ფორმატი PAPER SIZE: A3	პროექტის №: PROJECT No: 146A24	
ფურცლის ნომერი SHEET. No: ST-4103	სტატუსი STATUS: CD	მასშტაბი SCALE: ----

30.03.2026

კონსტრ. დასახ. და სართული	ელემენტის დასახ. და რაოდენობა	პოზ. №	დიამეტრი ან კვეთი (მმ)	ერთეულის სიგრძე (მმ.)	ხარჯი ერთ სართულზე			ხარჯი მთლიანად	
					რაოდენობა (ც.)	სიგრძე (მ.)	წონა (კგ.)	სულ სიგრძე (მ.)	სულ წონა (კგ.)
რიგელების სპეციფიკაცია 3.70 ნიშნულზე (1 სართულზე)	Beam - 1 1 (ც.)	1	Ø 25 B500B	დ.ბ.	–	3409	13129	3409.00	13129
		2	Ø 20 B500B	დ.ბ.	–	2922	7202	2922.00	7202
		3	Ø 25 B500B	4000	24 X 1	96	370	96.00	370
		4	Ø 25 B500B	6000	4 X 1	24	92	24.00	92
		5	Ø 25 B500B	9000	8 X 1	72	277	72.00	277
		6	Ø 25 B500B	12000	4 X 1	48	185	48.00	185
		7	Ø 20 B500B	4000	4 X 1	16	39	16.00	39
		8	Ø 20 B500B	6000	8 X 1	48	118	48.00	118
		9	Ø 20 B500B	9000	24 X 1	216	532	216.00	532
		10	Ø 20 B500B	12000	8 X 1	96	237	96.00	237
		11	Ø 25 B500B	7000	12 X 1	84	324	84.00	324
		12	Ø 25 B500B	10000	12 X 1	120	462	120.00	462
		1.1	Ø 8 B500B	1660	6493 X 1	10779	4251	10778.93	4251
		2.1	Ø 20 B500B	3000	2 X 1	6	15	6.00	15
		მძიმე ბეტონი C25/30 V = 77.9 X 1 = 77.92 მ³						77.92 მ³	
	Beam - 2 1 (ც.)	1	Ø 25 B500B	დ.ბ.	–	109	421	109.20	421
		2	Ø 20 B500B	დ.ბ.	–	94	231	93.60	231
		1.2	Ø 8 B500B	1440	173 X 1	250	98	249.60	98
		მძიმე ბეტონი C25/30 V = 2.1 X 1 = 2.10 მ³						2.10 მ³	
რიგელების სპეციფიკაცია 7.00დან 40.00 ნიშნულის ჩათვლით (11 სართულზე)	Beam - 1 1 (ც.)	1	Ø 25 B500B	დ.ბ.	–	3409	13129	37499.00	144424
		2	Ø 20 B500B	დ.ბ.	–	2922	7202	32142.00	79227
		3	Ø 25 B500B	4000	24 X 1	96	370	1056.00	4067
		4	Ø 25 B500B	6000	4 X 1	24	92	264.00	1017
		5	Ø 25 B500B	9000	8 X 1	72	277	792.00	3050
		6	Ø 25 B500B	12000	4 X 1	48	185	528.00	2034
		7	Ø 20 B500B	4000	4 X 1	16	39	176.00	434
		8	Ø 20 B500B	6000	8 X 1	48	118	528.00	1301
		9	Ø 20 B500B	9000	24 X 1	216	532	2376.00	5857
		10	Ø 20 B500B	12000	8 X 1	96	237	1056.00	2603
		11	Ø 25 B500B	7000	12 X 1	84	324	924.00	3559
		12	Ø 25 B500B	10000	12 X 1	120	462	1320.00	5084
		1.1	Ø 8 B500B	1660	6493 X 1	10779	4251	118568.27	46761
		2.1	Ø 20 B500B	3000	2 X 1	6	15	66.00	163
		მძიმე ბეტონი C25/30 V = 77.9 X 1 = 77.92 მ³						857.12 მ³	
	Beam - 2 1 (ც.)	1	Ø 25 B500B	დ.ბ.	–	109	421	1201.20	4626
		2	Ø 20 B500B	დ.ბ.	–	94	231	1029.60	2538
		1.2	Ø 8 B500B	1440	173 X 1	250	98	2745.60	1083
		მძიმე ბეტონი C25/30 V = 2.1 X 1 = 2.10 მ³						23.10 მ³	

შენიშვნა:
NOTE:

No	Date	Revision	Issued by
----	----	----	----
----	----	----	----
----	----	----	----
----	----	----	----
----	----	----	----

სიტუაციური სქემა
KEY PLAN

პროექტი
PROJECT
მრავალბინიანი საცხოვრებელი სახლი

მისამართი
ADDRESS
ქ. თბილისში, ვიქტორ კუპრაძის ქუჩა, N2ე
ს./კ.-01.19.36.016.774

ნახაზის დასახელება
DRWG. NAME
რიგელების სპეციფიკაცია

CUBICON DESIGN & BUILDING ENGINEERING
შპს "კუბიკონი", თბილისი, ბელიაშვილის ქუჩა 142
ტელ: (+995 591) 116444 www.cubicon.ge

მთავარი კონსტრუქტორი: LEAD STRUCTURAL ENGINEER:	შეასრულა: ISSUED BY:	შეამოწმა APPROVED BY:
მ.საჯაია	KJ	MS
ფორმატი PAPER SIZE: A3	პროექტის №: PROJECT No 146A24	
ფურცლის ნომერი SHEET. No ST-4104	სტადია STATUS CD	მასშტაბი SCALE ----

30.03.2026

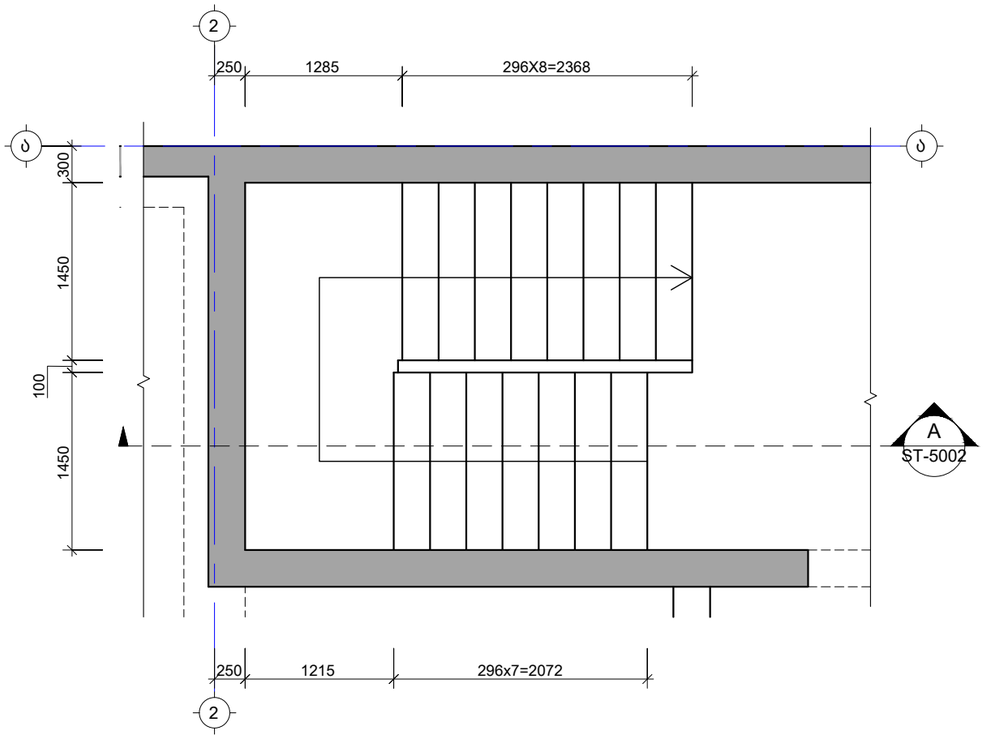

---- კიბე N1 საყალიბე გეგმა -6.00 დან -3.10 ნიშ. -მდე
Scale: 1:50

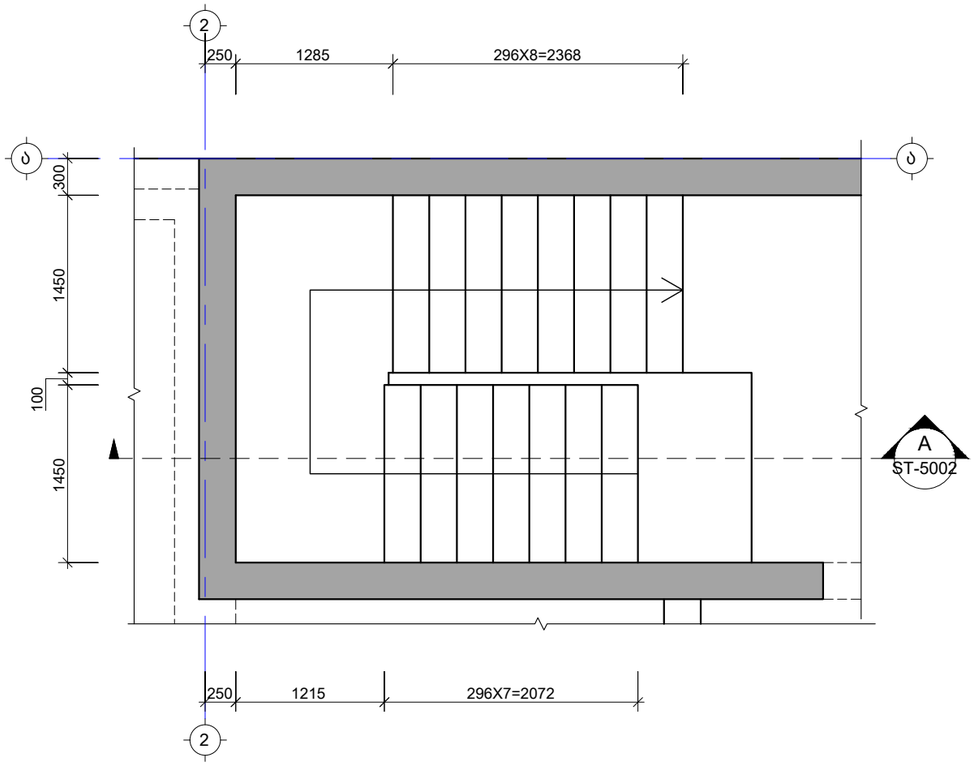

---- კიბე N1 საყალიბე გეგმა -3.10 დან -0.10 ნიშ. -მდე
Scale: 1:50

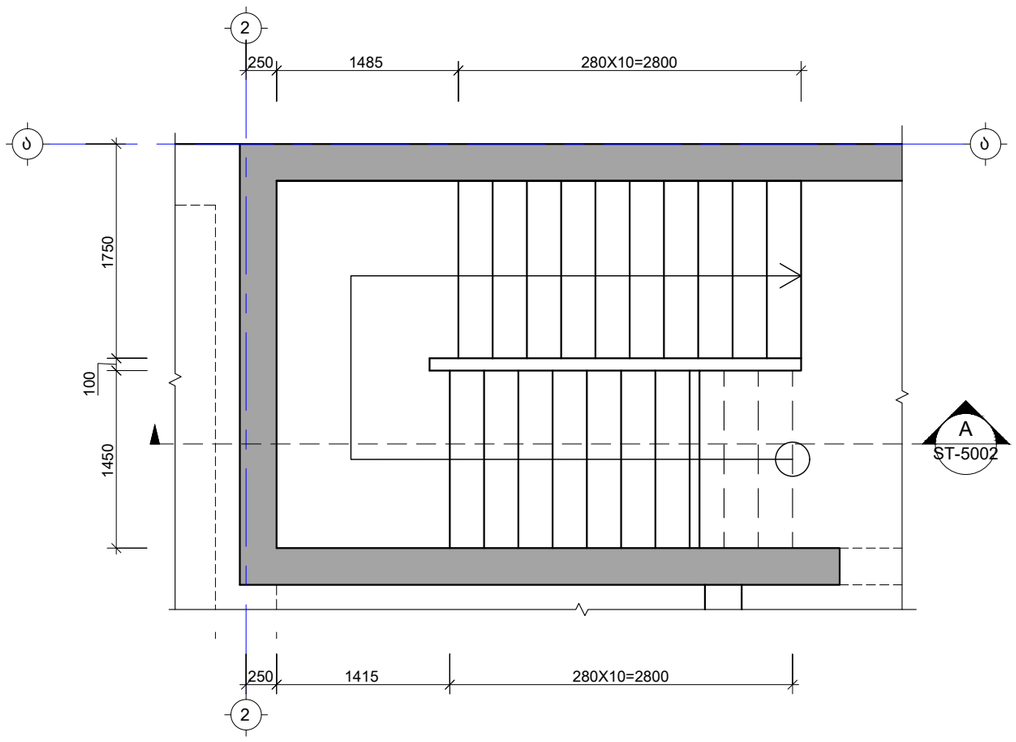

---- კიბე N1 საყალიბე გეგმა -0.10 დან +3.70 ნიშ. -მდე
Scale: 1:50

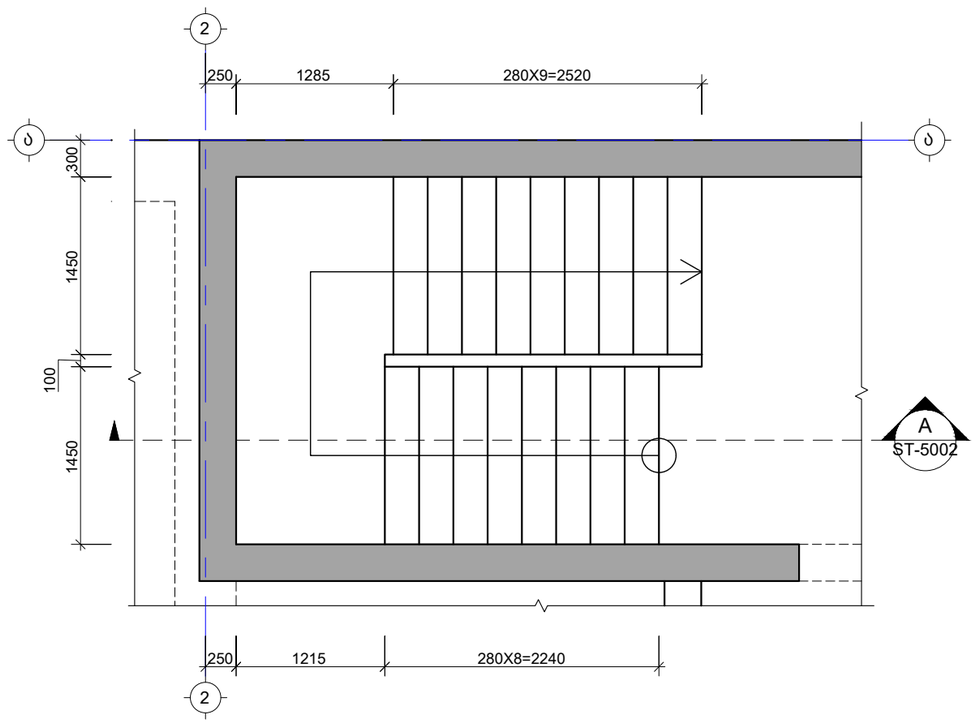

---- კიბე N1 საყალიბე გეგმა +3.70 დან +40.00 ნიშ. -მდე
Scale: 1:50

შენიშვნა:
NOTE:

No	Date	Revision	Issued by
----	----	----	----
----	----	----	----
----	----	----	----
----	----	----	----
----	----	----	----
----	----	----	----

სიტუაციური სქემა
KEY PLAN

პროექტი
PROJECT
მრავალბინიანი საცხოვრებელი სახლი

მისამართი
ADDRESS
ქ. თბილისში, ვიქტორ კუპრაძის ქუჩა, N2ე
ს./კ.-01.19.36.016.774

ნახაზის დასახელება
DRWG. NAME
კიბე N1 საყალიბე გეგმა

CUBICON DESIGN & BUILDING ENGINEERING
შპს "კუბიკონი", თბილისი, ბელიაშვილის ქუჩა 142
ტელ: (+995 591) 116444 www.cubicon.ge

მთავარი კონსტრუქტორი: LEAD STRUCTURAL ENGINEER:	შესრულა: ISSUED BY:	შეამოწმა APPROVED BY:
მ.საჯაია	KJ	MS
	ფორმატი PAPER SIZE: A3	პროექტის №: PROJECT No 146A24
ფურცლის ნომერი SHEET. No: ST-5001	სტატუსი STATUS: CD	მასშტაბი SCALE: 1:50

30.03.2026

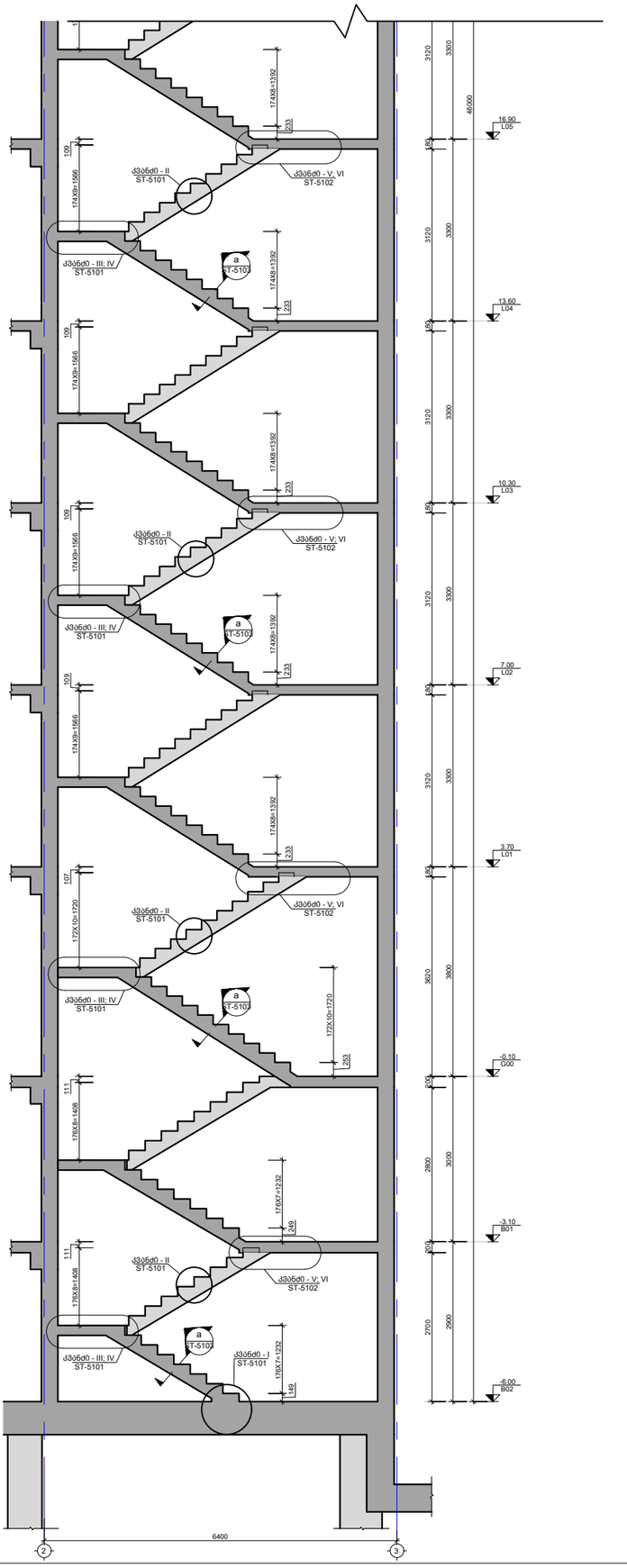

A ქრილი
Scale: 1:100

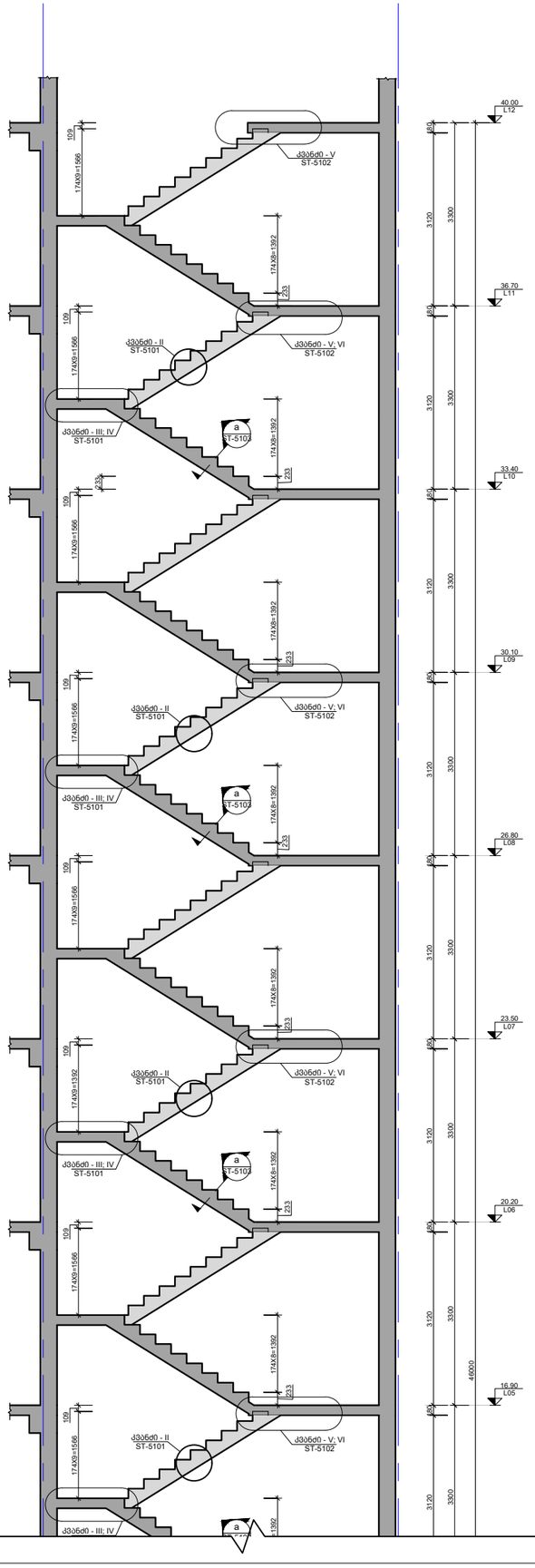

შენიშვნა:
NOTE:

----	----	----	----
----	----	----	----
----	----	----	----
----	----	----	----
----	----	----	----
No	Date	Revision	Issued by

სიტუაციური სქემა
KEY PLAN

პროექტი
PROJECT
მრავალბინიანი საცხოვრებელი სახლი

მისამართი
ADDRESS
ქ. თბილისში, ვიქტორ კუპრაძის ქუჩა, N20
ს./კ.-01.19.36.016.774

ნახაზის დასახელება
DRWG. NAME
ქრილი A

CUBICON
DESIGN & BUILDING ENGINEERING
მპს "კუბიკონი", თბილისი, ბელიაშვილის ქუჩა 142
ტელ: (+995 591) 116444 www.cubicon.ge

მთავარი კონსტრუქტორი: LEAD STRUCTURAL ENGINEER: მ.საჯაია	შეასრულა: ISSUED BY: KJ	შეამოწმა APPROVED BY: MS
	ფორმატი PAPER SIZE A3	პროექტის №: PROJECT No 146A24
ფურცლის ნომერი SHEET. No ST-5002	სტადია STATUS CD	მასშტაბი SCALE 1:100

30.03.2026

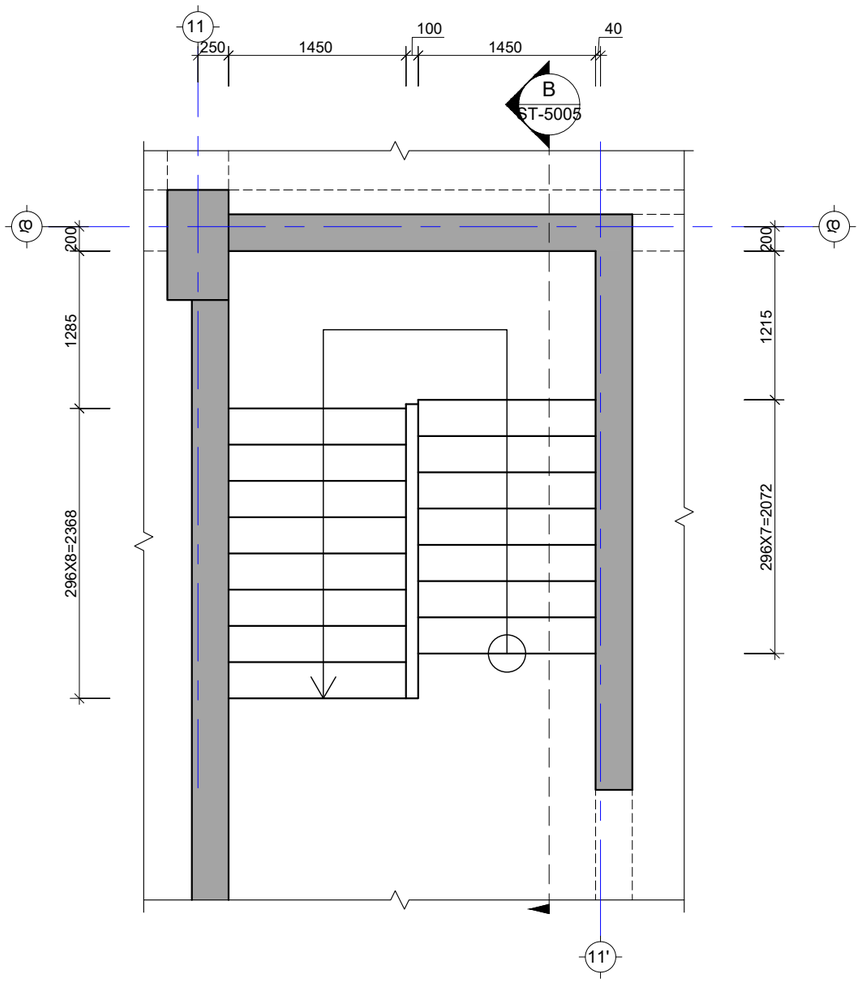

---- კიბე N2 საყალიბე გეგმა -6.00 დან -3.10 ნიშ. -მდე
Scale: 1:50

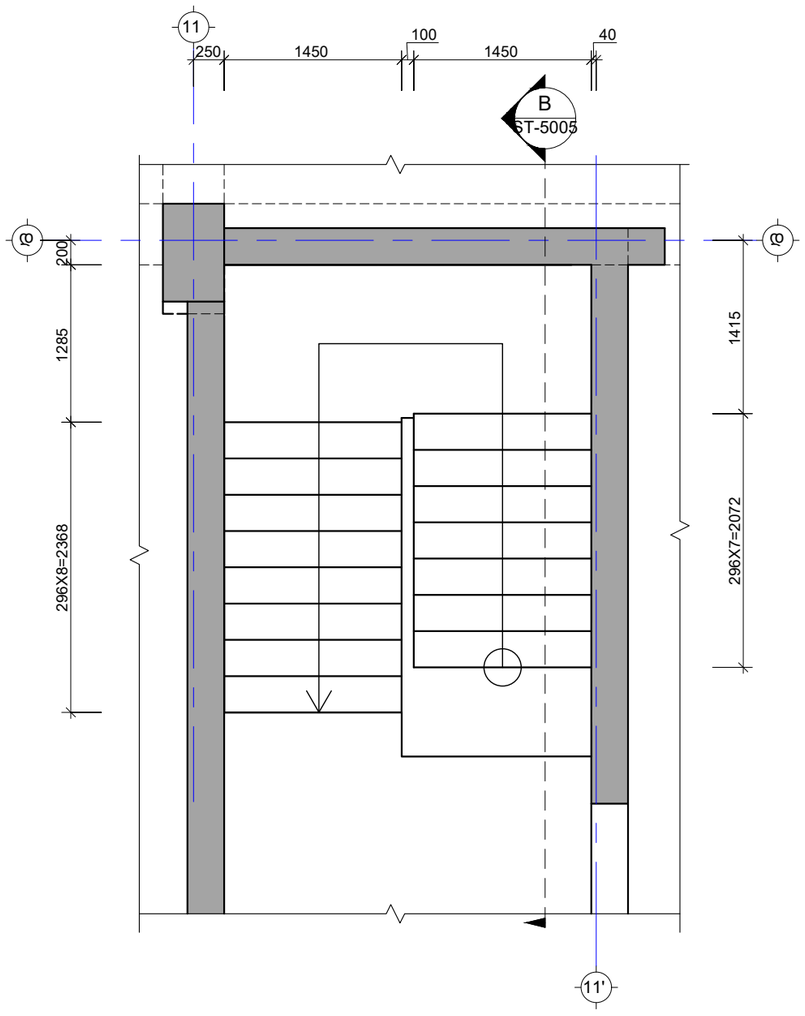

---- კიბე N2 საყალიბე გეგმა -3.10 დან -0.10 ნიშ. -მდე
Scale: 1:50

შენიშვნა:
NOTE:

No	Date	Revision	Issued by
----	----	----	----
----	----	----	----
----	----	----	----
----	----	----	----
----	----	----	----
----	----	----	----

სიტუაციური სქემა
KEY PLAN

პროექტი
PROJECT
მრავალბინიანი საცხოვრებელი სახლი

მისამართი
ADDRESS
ქ. თბილისში, ვიქტორ კუპრაძის ქუჩა, N2ე
ს./კ.-01.19.36.016.774

ნახაზის დასახელება
DRWG. NAME
კიბე N2 საყალიბე გეგმა -6.00 და -0.10 ნიშნ. შორის

CUBICON
DESIGN & BUILDING ENGINEERING
შპს "კუბიკონი", თბილისი, ბელიაშვილის ქუჩა 142
ტელ: (+995 591) 116444 www.cubicon.ge

მთავარი კონსტრუქტორი: LEAD STRUCTURAL ENGINEER:	გასრულა: ISSUED BY:	შეამოწმა APPROVED BY:
მ.საჯაია	KJ	MS
	ფორმატი PAPER SIZE: A3	პროექტის №: PROJECT No 146A24
ფურცლის ნომერი SHEET. No: ST-5003	სტატუსი STATUS: CD	მასშტაბი SCALE: ----

30.03.2026

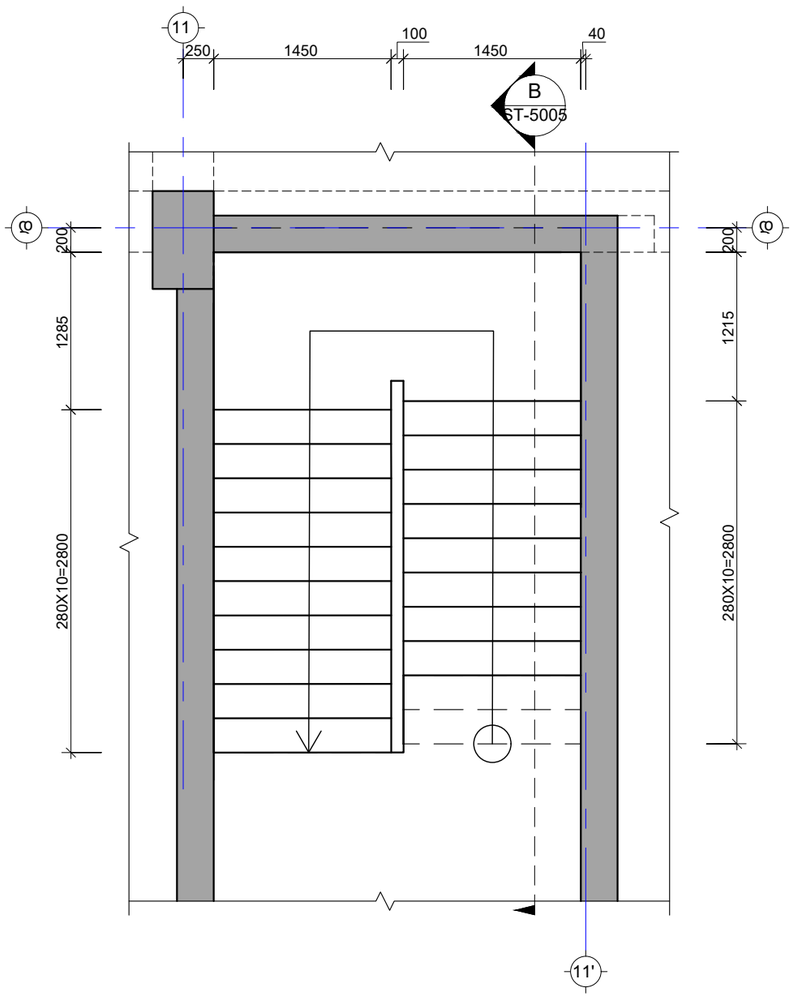

---- კიბე N2 საყალიბე გეგმა -0.10 დან +3.70 ნიშ. -მდე
Scale: 1:50

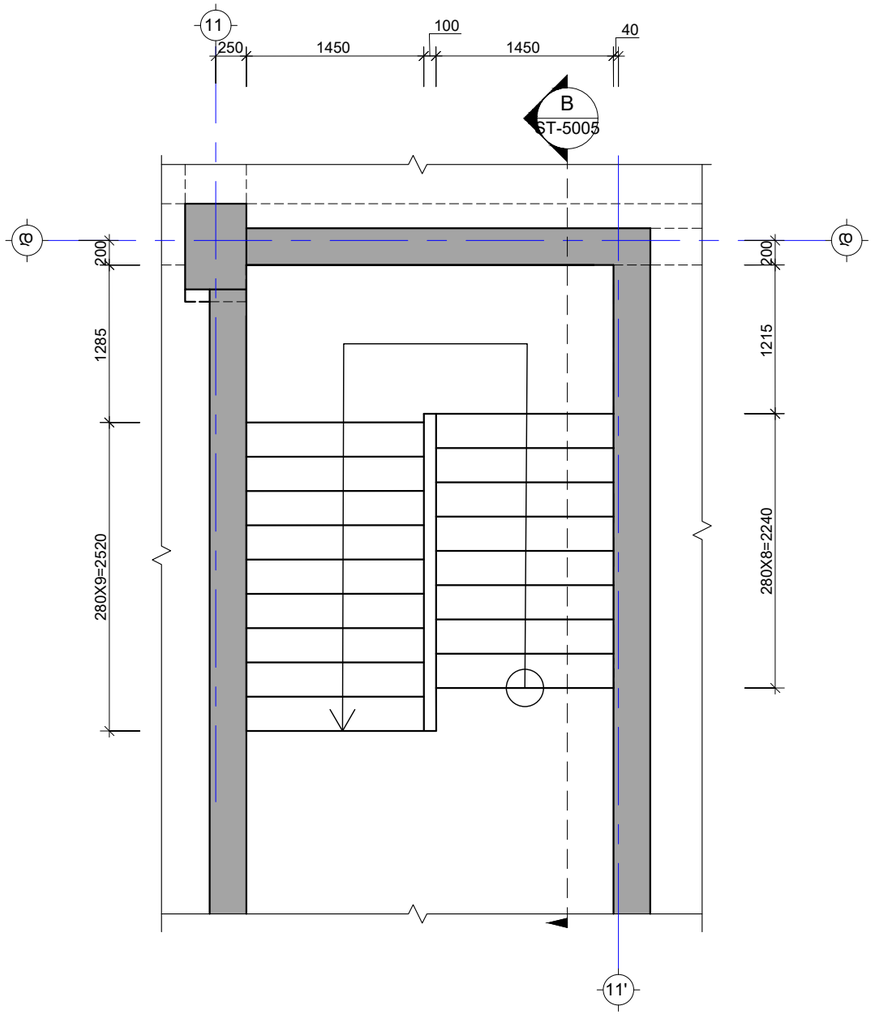

---- კიბე N2 საყალიბე გეგმა +3.70 დან +40.00 ნიშ. -მდე
Scale: 1:50

შენიშვნა:
NOTE:

----	----	----	----
----	----	----	----
----	----	----	----
----	----	----	----
----	----	----	----
----	----	----	----
No	Date	Revision	Issued by

სიტუაციური სქემა
KEY PLAN

პროექტი
PROJECT
მრავალბინიანი საცხოვრებელი სახლი

მისამართი
ADDRESS
ქ. თბილისში, ვიქტორ კუპრაძის ქუჩა, N2ე
ს./კ.-01.19.36.016.774

ნახაზის დასახელება
DRWG. NAME
კიბე N2 საყალიბე გეგმა -0.10 და 40.00 ნიშნ. შორის

CUBICON DESIGN & BUILDING ENGINEERING
შპს "კუბიკონი", თბილისი, ბელიაშვილის ქუჩა 142
ტელ: (+995 591) 116444 www.cubicon.ge

მთავარი კონსტრუქტორი: LEAD STRUCTURAL ENGINEER: მ.საჯაია	შეასრულა: ISSUED BY: KJ	შეამოწმა APPROVED BY: MS
	ფორმატი PAPER SIZE A3	პროექტის №: PROJECT No 146A24
ფურცლის ნომერი SHEET. No ST-5004	სტადია STATUS CD	მასშტაბი SCALE ----

30.03.2026

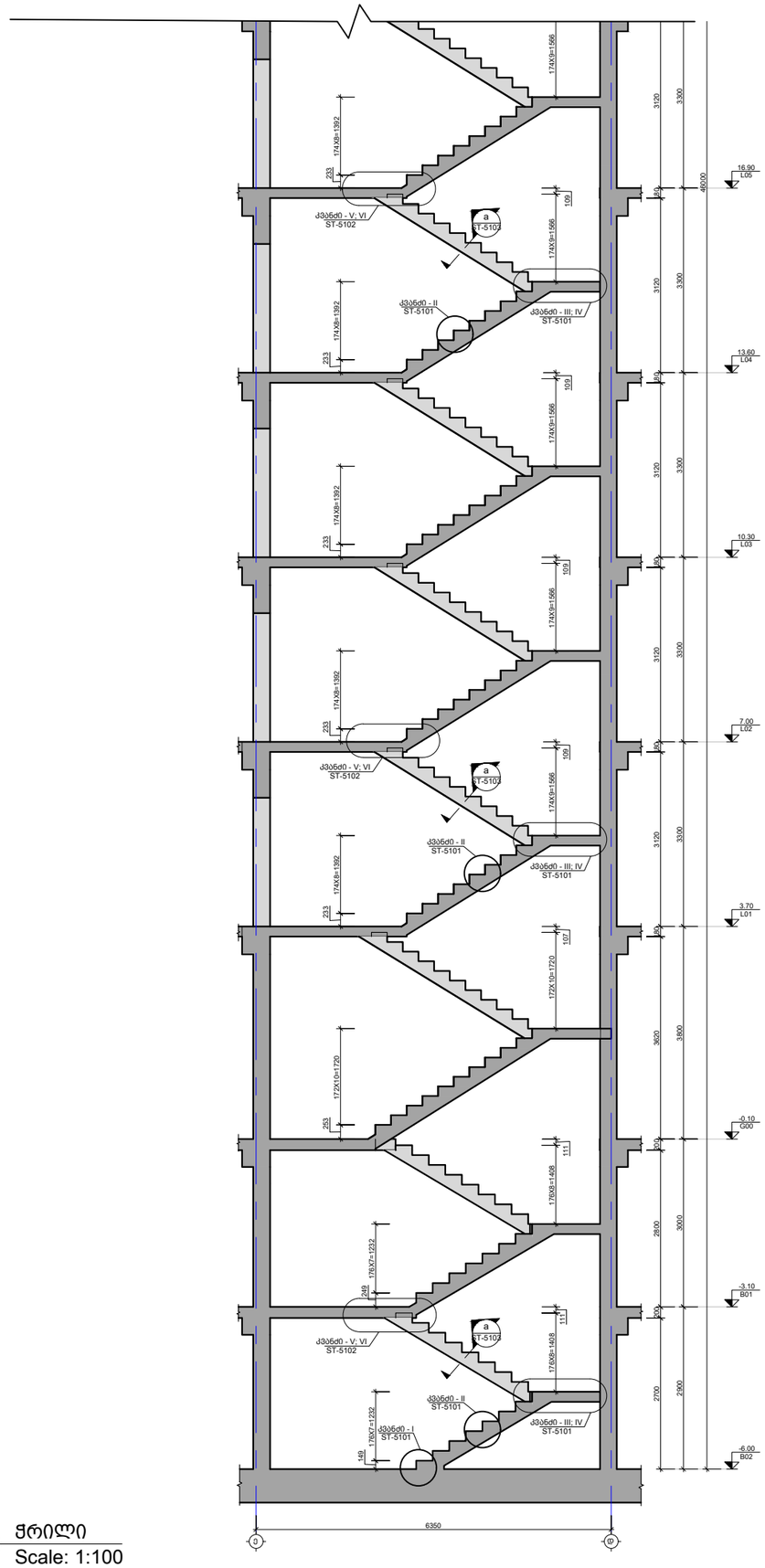

B ქვილი
Scale: 1:100

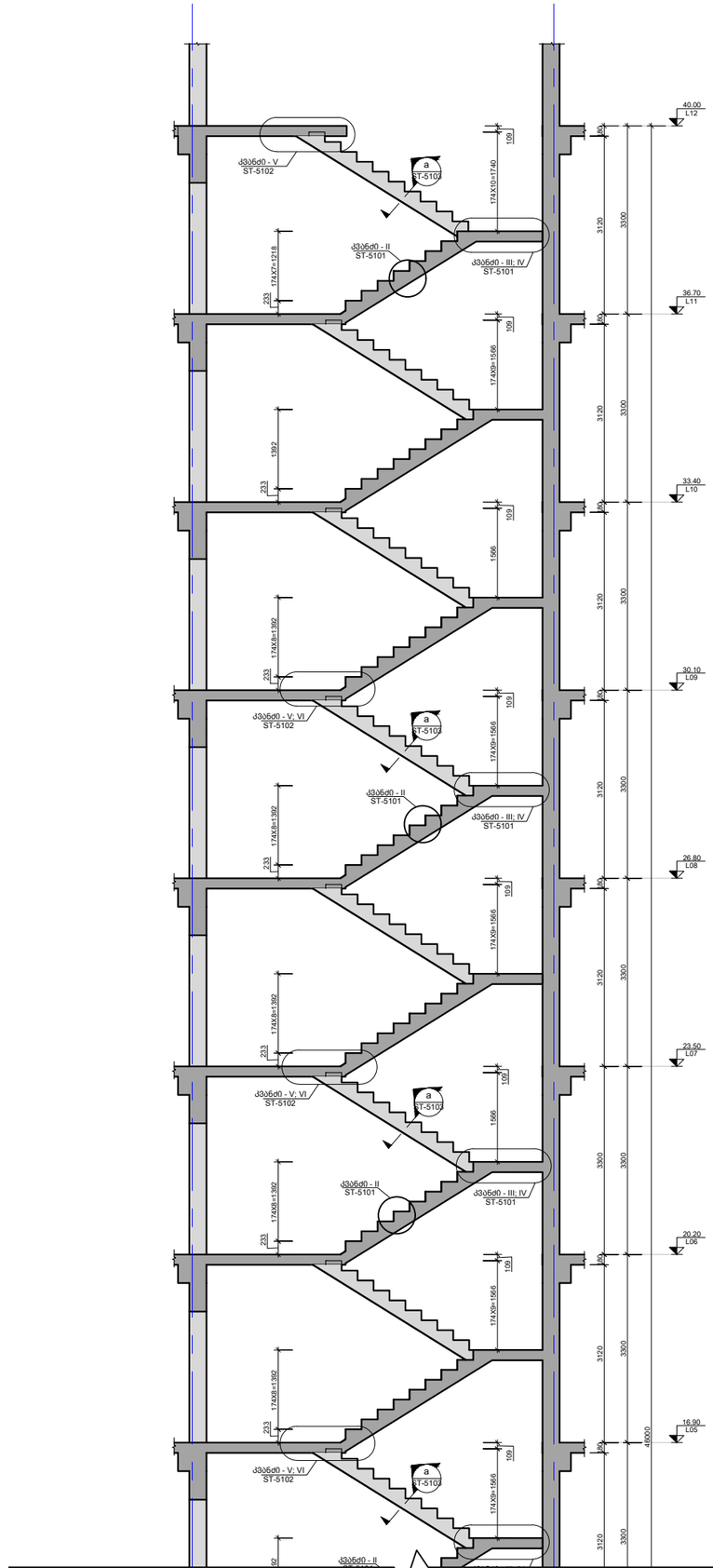

შენიშვნა:
NOTE:

----	----	----	----
----	----	----	----
----	----	----	----
----	----	----	----
----	----	----	----
No	Date	Revision	Issued by

სიტუაციური სქემა
KEY PLAN

პროექტი
PROJECT
მრავალბინიანი საცხოვრებელი სახლი

მისამართი
ADDRESS
ქ. თბილისში, ვიქტორ კუპრაძის ქუჩა, N20
ს./კ.-01.19.36.016.774

ნახაზის დასახელება
DRWG. NAME
ქრილი B

CUBICON DESIGN & BUILDING ENGINEERING
შპს "კუბიკონი", თბილისი, ბელიაშვილის ქუჩა 142
ტელ: (+995 591) 116444 www.cubicon.ge

მთავარი კონსტრუქტორი: LEAD STRUCTURAL ENGINEER: მ.საბაია	შეასრულა: ISSUED BY: KJ	შეამოწმა APPROVED BY: MS
	ფორმატი PAPER SIZE A3	პროექტის №: PROJECT No 146A24
ფურცლის ნომერი SHEET. No ST-5005	სტადია STATUS CD	მასშტაბი SCALE 1:100

30.03.2026

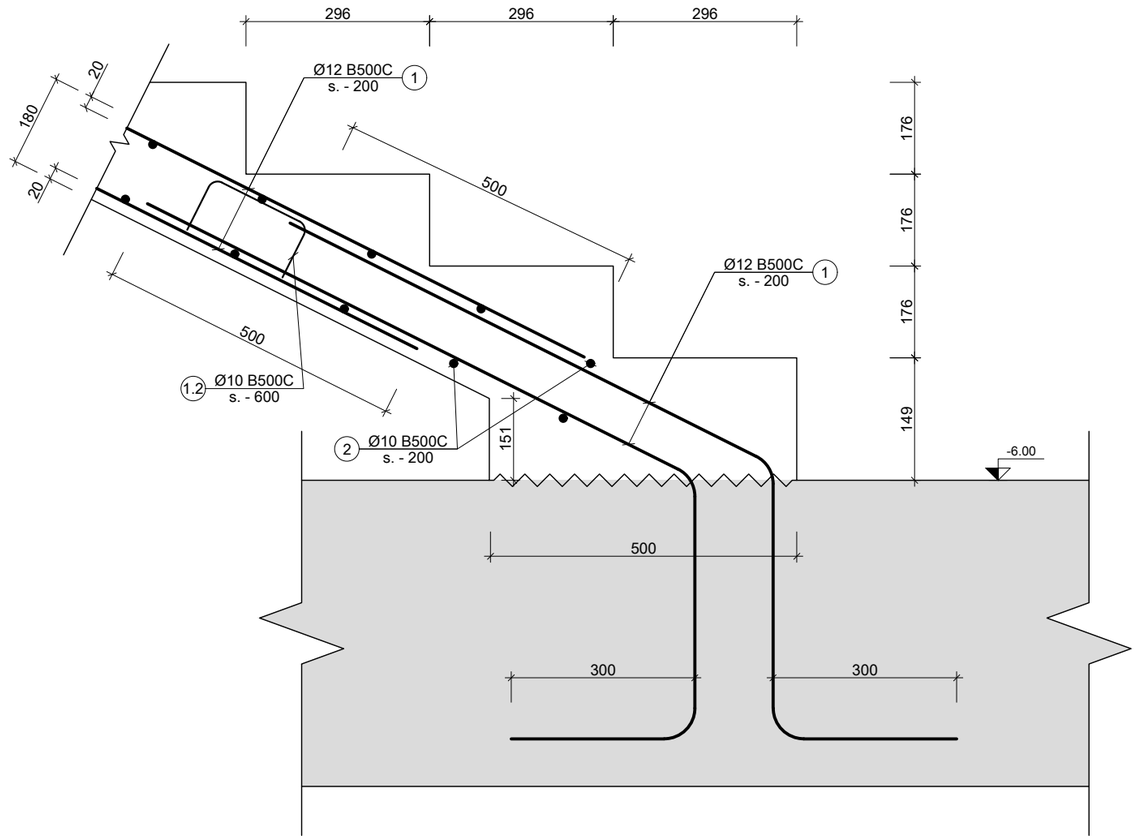

I კვანძი
Scale: 1:10

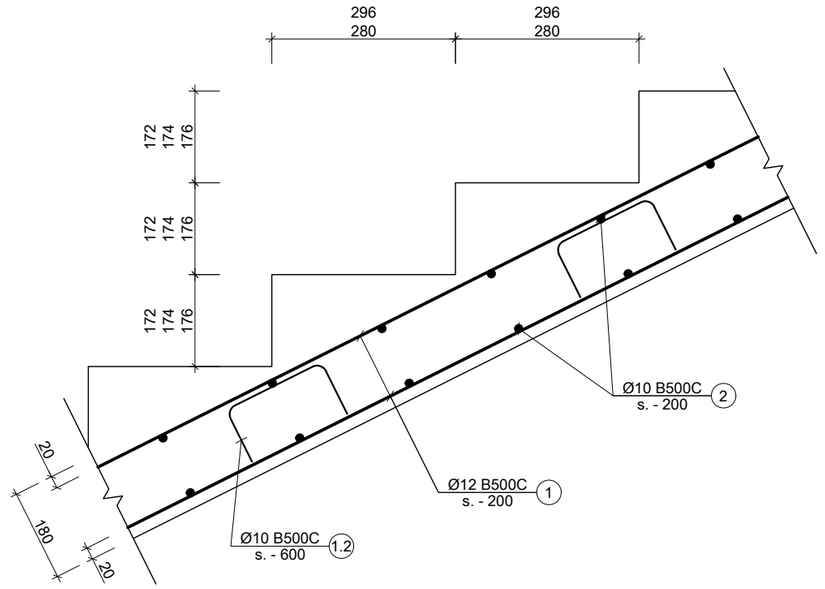

II კვანძი
Scale: 1:10

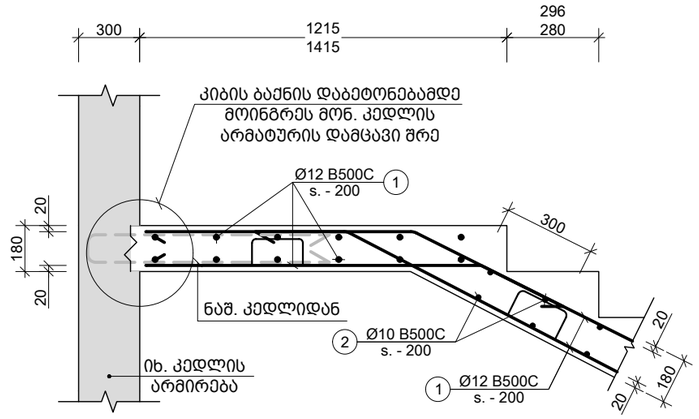

III კვანძი
Scale: 1:20

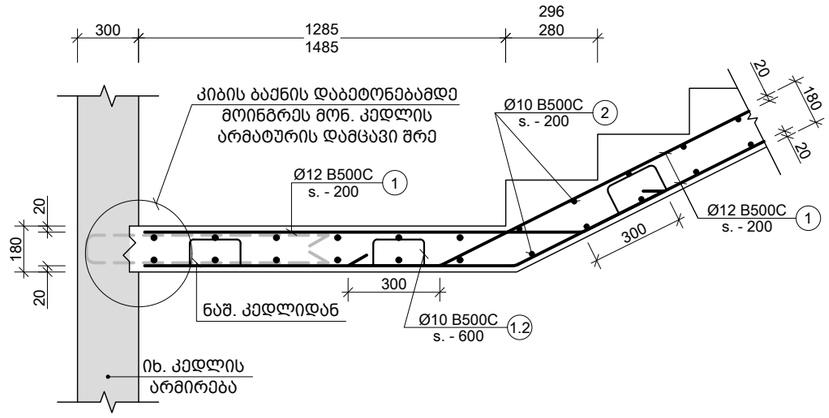

IV კვანძი
Scale: 1:20

შენიშვნა:
NOTE:

----	----	----	----
----	----	----	----
----	----	----	----
----	----	----	----
----	----	----	----
No	Date	Revision	Issued by

სიტუაციური სქემა
KEY PLAN

პროექტი
PROJECT
მრავალბინიანი საცხოვრებელი სახლი

მისამართი
ADDRESS
ქ. თბილისში, ვიქტორ კუპრაძის ქუჩა, N2ე
ს./კ.-01.19.36.016.774

ნახაზის დასახელება
DRWG. NAME
კვანძი I; II; III; IV

CUBICON
DESIGN & BUILDING ENGINEERING
შპს "კუბიკონი", თბილისი, ბელიაშვილის ქუჩა 142
ტელ: (+995 591) 116444 www.cubicon.ge

მთავარი კონსტრუქტორი: LEAD STRUCTURAL ENGINEER: მ.საჯაია	შესრულა: ISSUED BY: KJ	შეამოწმა APPROVED BY: MS
	ფორმატი PAPER SIZE A3	პროექტის №: PROJECT No 146A24
ფურცლის ნომერი SHEET. No ST-5101	სტატუსი STATUS CD	მასშტაბი SCALE 1:10; 1:20

30.03.2026

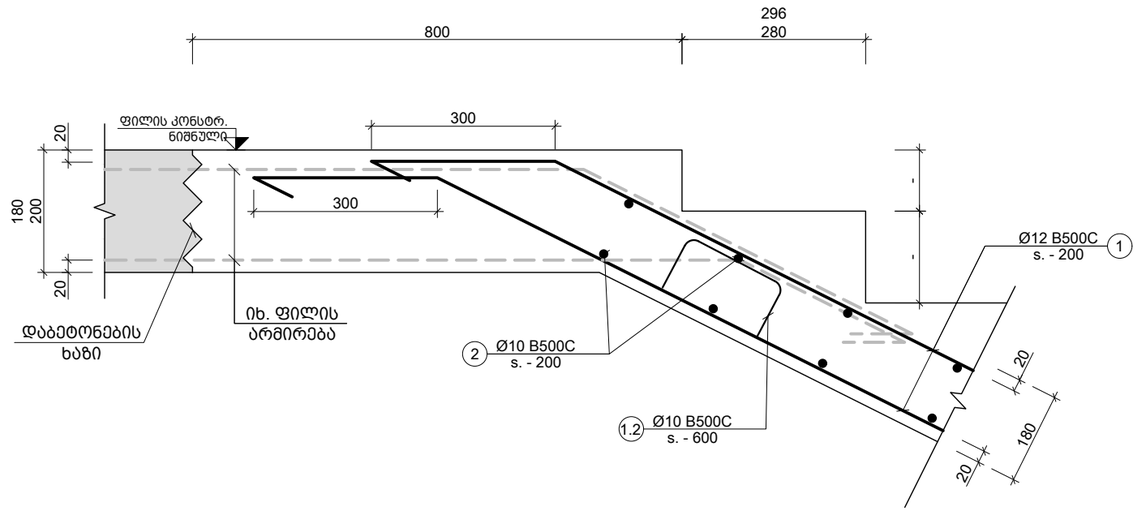

V კვანძი
Scale: 1:10

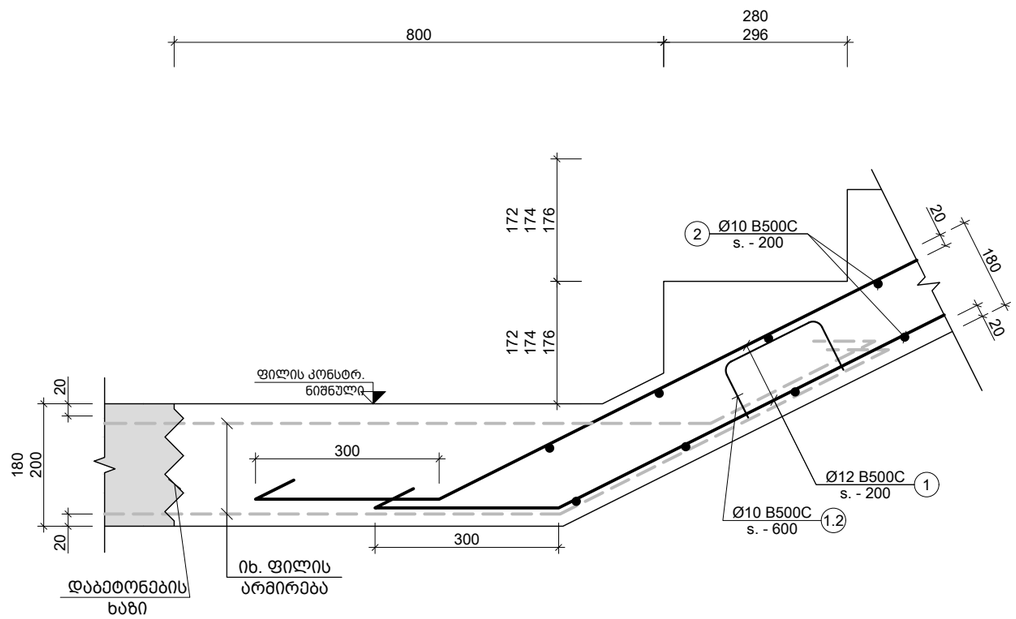

VI კვანძი
Scale: 1:10

შენიშვნა:
NOTE:

No	Date	Revision	Issued by
----	----	----	----
----	----	----	----
----	----	----	----
----	----	----	----
----	----	----	----

სიტუაციური სქემა
KEY PLAN

პროექტი
PROJECT
მრავალბინიანი საცხოვრებელი სახლი

მისამართი
ADDRESS
ქ. თბილისში, ვიქტორ კუპრაძის ქუჩა, N2ე
ს./კ.-01.19.36.016.774

ნახაზის დასახელება
DRWG. NAME
კვანძი V; VI

CUBICON DESIGN & BUILDING ENGINEERING
შპს "კუბიკონი", თბილისი, ბელიაშვილის ქუჩა 142
ტელ: (+995 591) 116444 www.cubicon.ge

მთავარი კონსტრუქტორი: LEAD STRUCTURAL ENGINEER:	შეასრულა: ISSUED BY:	შეამოწმა APPROVED BY:
მ.საჯაია	KJ	MS
ფორმატი PAPER SIZE: A3	პროექტის №: PROJECT No: 146A24	
ფურცლის ნომერი SHEET. No: ST-5102	სტადია STATUS: CD	მასშტაბი SCALE: 1:10

30.03.2026

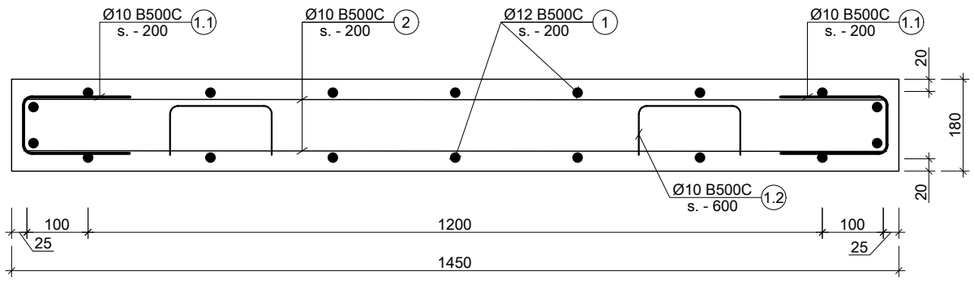

a კვეთი
Scale: 1:10

შენიშვნა:
NOTE:

----	----	----	----
----	----	----	----
----	----	----	----
----	----	----	----
----	----	----	----
No	Date	Revision	Issued by

სიტუაციური სქემა
KEY PLAN

პროექტი
PROJECT
მრავალბინიანი საცხოვრებელი სახლი

მისამართი
ADDRESS
ქ. თბილისში, ვიქტორ კუპრაძის ქუჩა, N20
ს./კ.-01.19.36.016.774

ნახაზის დასახელება
DRWG. NAME
კვეთი a

CUBICON DESIGN & BUILDING ENGINEERING
შპს "კუბიკონი", თბილისი, ბელიაშვილის ქუჩა 142
ტელ: (+995 591) 116444 www.cubicon.ge

მთავარი კონსტრუქტორი: LEAD STRUCTURAL ENGINEER: მ.საჯაია	შეასრულა: ISSUED BY: KJ	შეამოწმა APPROVED BY: MS
	ფორმატი PAPER SIZE A3	პროექტის №: PROJECT No 146A24
ფურცლის ნომერი SHEET. No ST-5103	სტადია STATUS CD	მასშტაბი SCALE 1:10

30.03.2026

პოზ. №	ესკიზი	L მმ
1.1	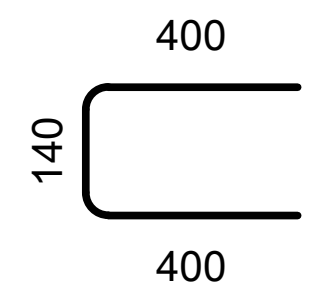	940
1.2	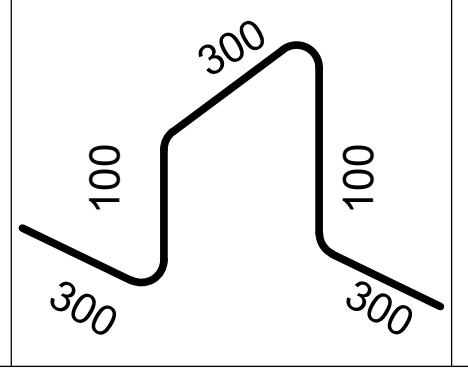	1100

კონსტრ. დასახ. და სართული	ელემენტის დასახ. და რაოდენობა	პოზ. №	დიამეტრი ან კვეთი (მმ)	ერთეულის სიგრძე (მმ.)	ხარჯი ერთ სართულზე			ხარჯი მთლიანად	
					რაოდენობა (ც.)	სიგრძე (მ.)	წონა (კგ.)	საერთო სიგრძე (მ.)	საერთო წონა (კგ.)
კიბეების სპეციფიკაცია -6.00 და -3.10 ნიშნულს შორის (1 სართულზე)	კიბე - 1 1 (ც.)	1	Ø 12 B500B	დ.ა.	–	188	167	188.10	167
		2	Ø 10 B500B	1400	60 X 1	84.00	52	84.00	52
		1.1	Ø 10 B500B	940	60 X 1	56.40	35	56.40	35
		1.2	Ø 10 B500B	1100	32 X 1	34.83	21	34.83	21
		მძიმე ბეტონი	C25/30	V =	2.6 X 1	= 2.60	მ³	2.60 მ³	
	კიბე - 2 1 (ც.)	1	Ø 12 B500B	დ.ა.	–	188	167	188.10	167
		2	Ø 10 B500B	1400	60 X 1	84.00	52	84.00	52
		1.1	Ø 10 B500B	940	60 X 1	56.40	35	56.40	35
		1.2	Ø 10 B500B	1100	32 X 1	34.83	21	34.83	21
		მძიმე ბეტონი	C25/30	V =	2.6 X 1	= 2.60	მ³	2.60 მ³	
კიბეების სპეციფიკაცია --3.10 და -0.10 ნიშნულს შორის (1 სართულზე)	კიბე - 1 1 (ც.)	1	Ø 12 B500B	დ.ა.	–	208	184	207.90	184
		2	Ø 10 B500B	1400	60 X 1	84.00	52	84.00	52
		1.1	Ø 10 B500B	940	60 X 1	56.40	35	56.40	35
		1.2	Ø 10 B500B	1100	35 X 1	38.50	24	38.50	24
		მძიმე ბეტონი	C25/30	V =	2.8 X 1	= 2.80	მ³	2.80 მ³	
	კიბე - 2 1 (ც.)	1	Ø 12 B500B	დ.ა.	–	208	184	207.90	184
		2	Ø 10 B500B	1400	60 X 1	84.00	52	84.00	52
		1.1	Ø 10 B500B	940	60 X 1	56.40	35	56.40	35
		1.2	Ø 10 B500B	1100	35 X 1	38.50	24	38.50	24
		მძიმე ბეტონი	C25/30	V =	2.8 X 1	= 2.80	მ³	2.80 მ³	
კიბეების სპეციფიკაცია --0.10 და +3.70 ნიშნულს შორის (1 სართულზე)	კიბე - 1 1 (ც.)	1	Ø 12 B500B	დ.ა.	–	238	211	237.60	211
		2	Ø 10 B500B	1400	70 X 1	98.00	60	98.00	60
		1.1	Ø 10 B500B	940	70 X 1	65.80	41	65.80	41
		1.2	Ø 10 B500B	1100	40 X 1	44.00	27	44.00	27
		მძიმე ბეტონი	C25/30	V =	3.4 X 1	= 3.40	მ³	3.40 მ³	
	კიბე - 2 1 (ც.)	1	Ø 12 B500B	დ.ა.	–	238	211	237.60	211
		2	Ø 10 B500B	1400	70 X 1	98.00	60	98.00	60
		1.1	Ø 10 B500B	940	70 X 1	65.80	41	65.80	41
		1.2	Ø 10 B500B	1100	40 X 1	44.00	27	44.00	27
		მძიმე ბეტონი	C25/30	V =	3.4 X 1	= 3.40	მ³	3.40 მ³	
კიბეების სპეციფიკაცია +3.70 და +40.00 ნიშნულს შორის (11 სართულზე)	კიბე - 1 1 (ც.)	1	Ø 12 B500B	დ.ა.	–	180	160	1980.00	1757
		2	Ø 10 B500B	1400	60 X 1	84.00	52	924.00	569
		1.1	Ø 10 B500B	940	60 X 1	56.40	35	620.40	382
		1.2	Ø 10 B500B	1100	33 X 1	36.67	23	403.33	249
		მძიმე ბეტონი	C25/30	V =	2.9 X 1	= 2.90	მ³	31.90 მ³	
	კიბე - 2 1 (ც.)	1	Ø 12 B500B	დ.ა.	–	180	160	1980.00	1757
		2	Ø 10 B500B	1400	60 X 1	84.00	52	924.00	569
		1.1	Ø 10 B500B	940	60 X 1	56.40	35	620.40	382
		1.2	Ø 10 B500B	1100	33 X 1	36.67	23	403.33	249
		მძიმე ბეტონი	C25/30	V =	2.9 X 1	= 2.90	მ³	31.90 მ³	

შენიშვნა:
NOTE:

No	Date	Revision	Issued by
----	----	----	----
----	----	----	----
----	----	----	----
----	----	----	----
----	----	----	----

სიტუაციური სქემა
KEY PLAN

პროექტი
PROJECT
მრავალბინიანი საცხოვრებელი სახლი

მისამართი
ADDRESS
ქ. თბილისში, ვიქტორ კუპრაძის ქუჩა, N2ე
ს./კ.-01.19.36.016.774

ნახაზის დასახელება
DRWG. NAME
ესკიზი; სპეციფიკაცია

CUBICON©
DESIGN & BUILDING ENGINEERING
შპს "კუბიკონი", თბილისი, გელოვანის ქუჩა 142
ტელ: (+995 591) 116444 www.cubicon.ge

მთავარი კონსტრუქტორი: LEAD STRUCTURAL ENGINEER:	შეასრულა: ISSUED BY:	შეამოწმა: APPROVED BY:
მ.საჯაია	KJ	MS
	ფორმატი PAPER SIZE: A3	პროექტის №: PROJECT No: 146A24
ფურცლის ნომერი SHEET. No: ST-5201	სტადია STATUS: CD	მასშტაბი SCALE: 1:10

30.03.2026

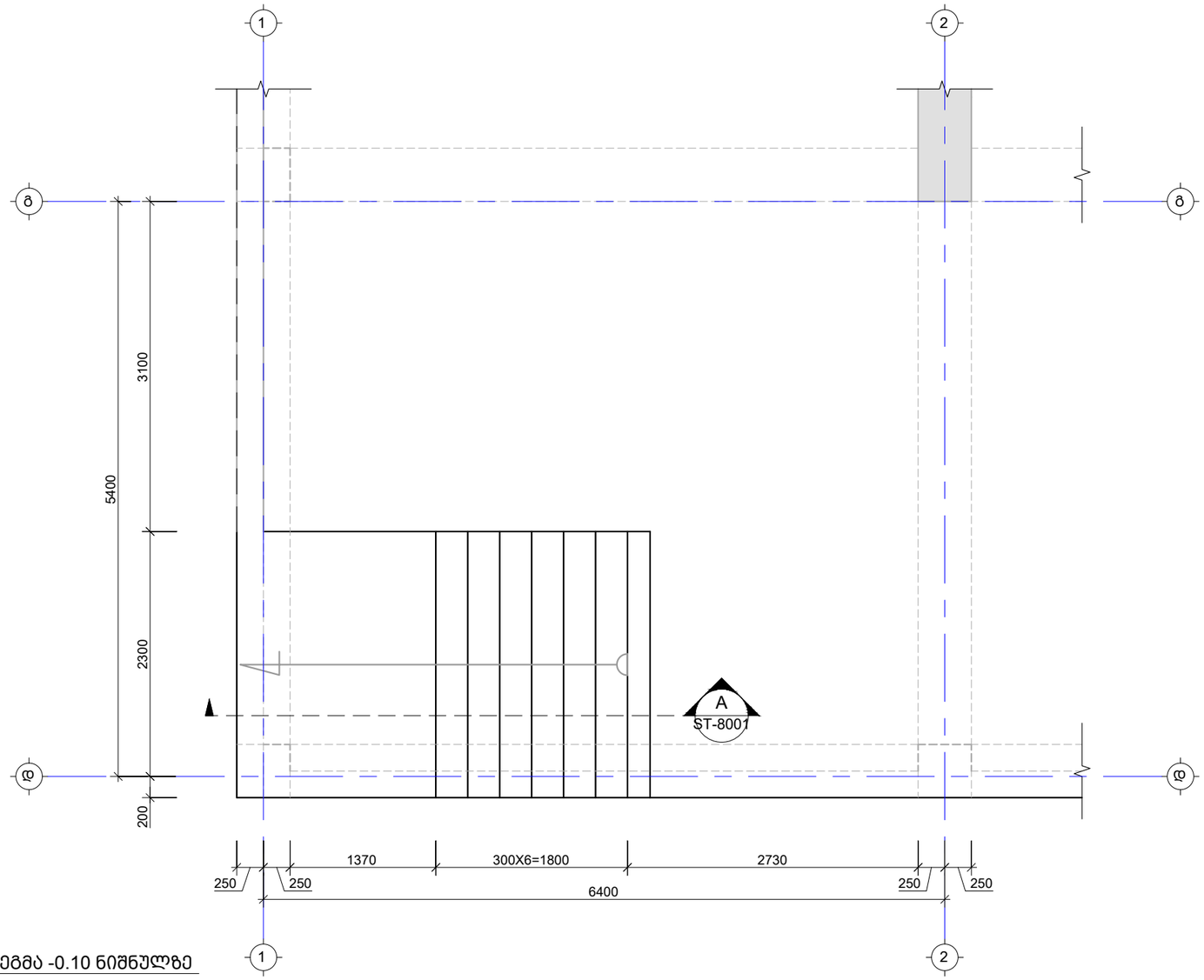

---- გარე კიბე N1-ის საყალიბე გეგმა -0.10 ნიშნულზე
Scale: 1:50

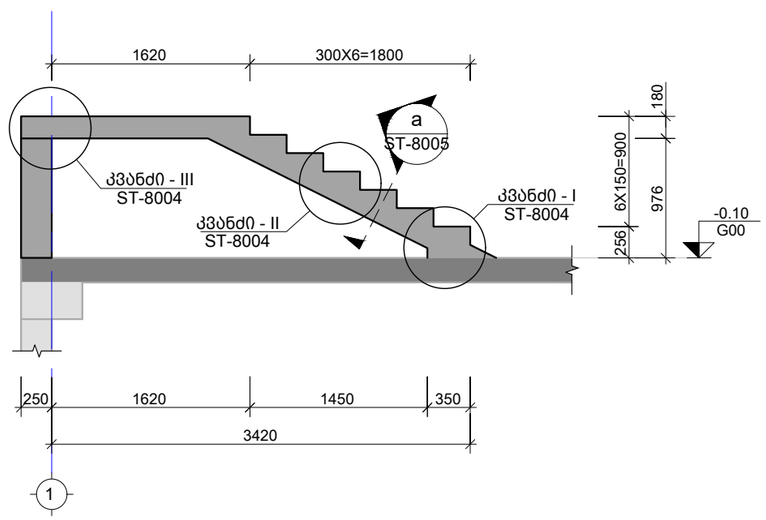

A ჭრილი
Scale: 1:50

შენიშვნა:
NOTE:

----	----	----	----
----	----	----	----
----	----	----	----
----	----	----	----
----	----	----	----
No	Date	Revision	Issued by

სიტუაციური სქემა
KEY PLAN

პროექტი
PROJECT
მრავალბინიანი საცხოვრებელი სახლი

მისამართი
ADDRESS
ქ. თბილისში, ვიქტორ კუპრაძის ქუჩა, N2ე
ს./კ.-01.19.36.016.774

ნახაზის დასახელება
DRWG. NAME
გარე კიბე N1-ის საყალიბე გეგმა; ჭრილი A

CUBICON
DESIGN & BUILDING ENGINEERING
შპს "კუბიკონი", თბილისი, ბელიაშვილის ქუჩა 142
ტელ: (+995 591) 116444 www.cubicon.ge

მთავარი კონსტრუქტორი: LEAD STRUCTURAL ENGINEER:	შეასრულა: ISSUED BY:	შემოწმება APPROVED BY:
მ.საჯაია	SM	MS
ფორმატი PAPER SIZE: A3	პროექტის №: PROJECT No 146A24	
ფურცლის ნომერი SHEET. No ST-8001	სტადია STATUS CD	მასშტაბი SCALE 1:50

30.03.2026

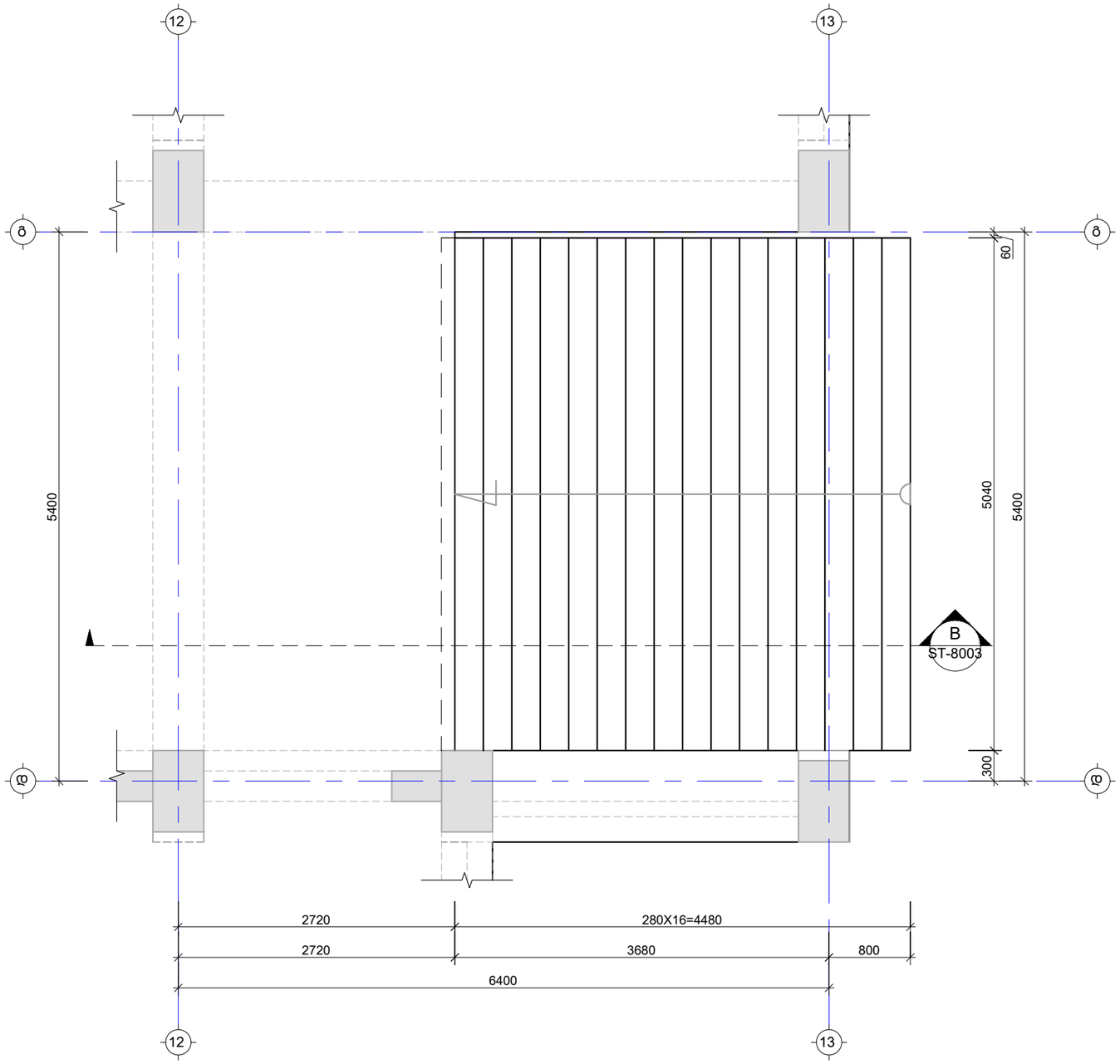

შენიშვნა:
NOTE:

----	----	----	----
----	----	----	----
----	----	----	----
----	----	----	----
----	----	----	----
No	Date	Revision	Issued by

სიტუაციური სქემა
KEY PLAN

პროექტი
PROJECT
მრავალბინიანი საცხოვრებელი სახლი

მისამართი
ADDRESS
ქ. თბილისში, ვიქტორ კუპრაძის ქუჩა, N2ე
ს./კ.-01.19.36.016.774

ნახაზის დასახელება
DRWG. NAME
გარე კიბე N2-ის საყალიბე გეგმა -3.10-დან -0.10 ნიშნულამდე

CUBICON DESIGN & BUILDING ENGINEERING
შპს "კუბიკონი", თბილისი, ბალიაშვილის ქუჩა 142
ტელ: (+995 591) 116444 www.cubicon.ge

მთავარი კონსტრუქტორი: LEAD STRUCTURAL ENGINEER: მ.საჯაია	შესრულა: ISSUED BY: SM	შეამოწმა APPROVED BY: MS
	ფორმატი PAPER SIZE A3	პროექტის №: PROJECT No 146A24
ფურცლის ნომერი SHEET. No ST-8002	სტადია STATUS CD	მასშტაბი SCALE 1:50

30.03.2026

---- გარე კიბე N2-ის საყალიბე გეგმა -3.10-დან -0.10 ნიშნულამდე
Scale: 1:50

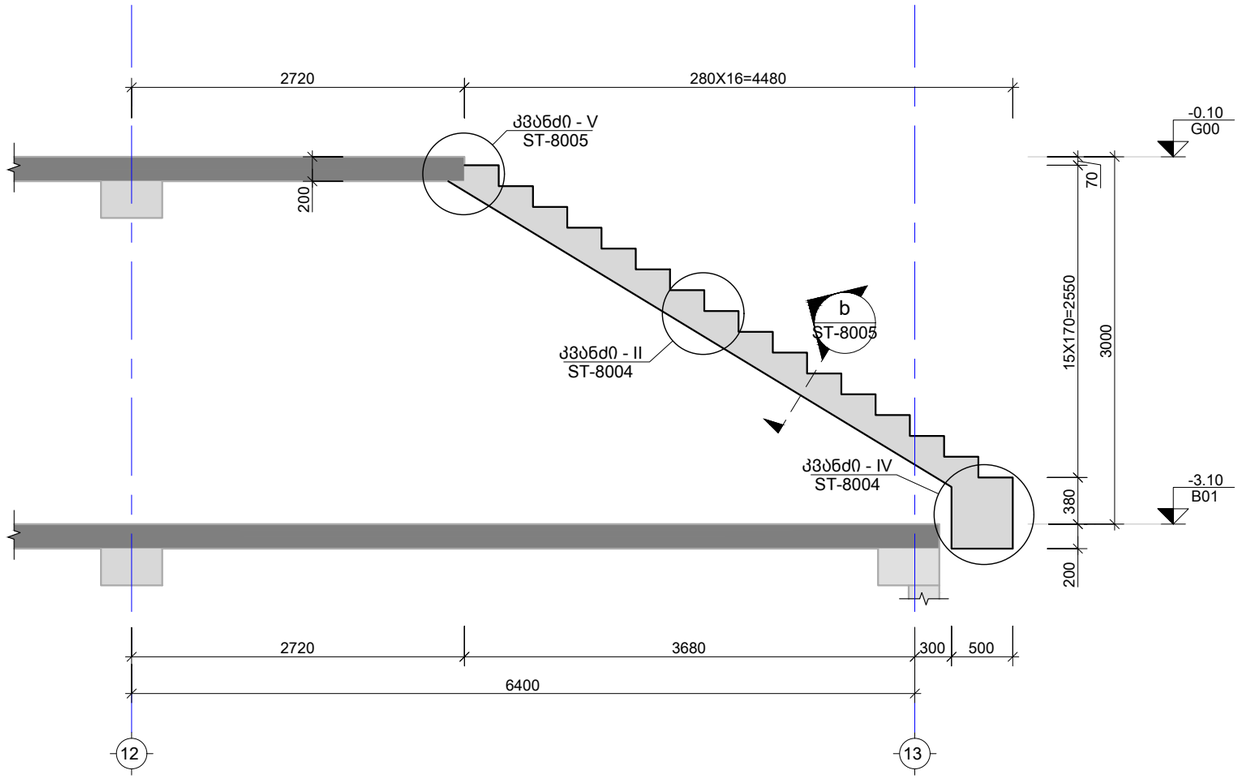

B ჭრილი
Scale: 1:50

შენიშვნა:
NOTE:

----	----	----	----
----	----	----	----
----	----	----	----
----	----	----	----
----	----	----	----
No	Date	Revision	Issued by

სიტუაციური სქემა
KEY PLAN

პროექტი
PROJECT
მრავალბინიანი საცხოვრებელი სახლი

მისამართი
ADDRESS
ქ. თბილისში, ვიქტორ კუპრაძის ქუჩა, N2ე
ს./კ.-01.19.36.016.774

ნახაზის დასახელება
DRWG. NAME
ჭრილი B

CUBICON DESIGN & BUILDING ENGINEERING
შპს "კუბიკონი", თბილისი, ბელიაშვილის ქუჩა 142
ტელ: (+995 591) 116444 www.cubicon.ge

მთავარი კონსტრუქტორი: LEAD STRUCTURAL ENGINEER: მ.საჯაია	შეასრულა: ISSUED BY: SM	შეამოწმა APPROVED BY: MS
	ფორმატი PAPER SIZE A3	პროექტის №: PROJECT No 146A24
ფურცლის ნომერი SHEET. No ST-8003	სტადია STATUS CD	მასშტაბი SCALE 1:50

30.03.2026

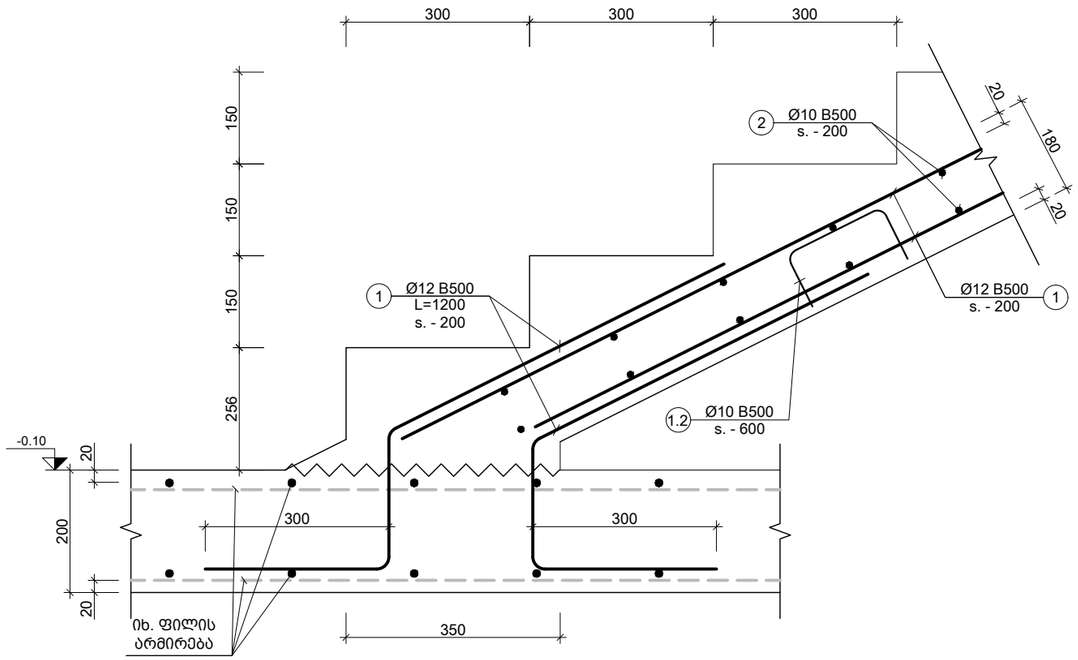

I კვანძი
Scale: 1:10

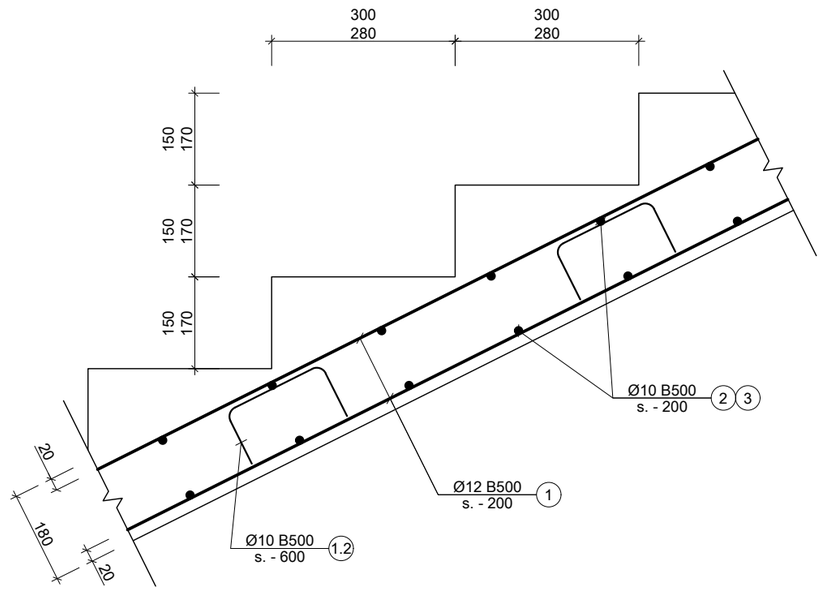

II კვანძი
Scale: 1:10

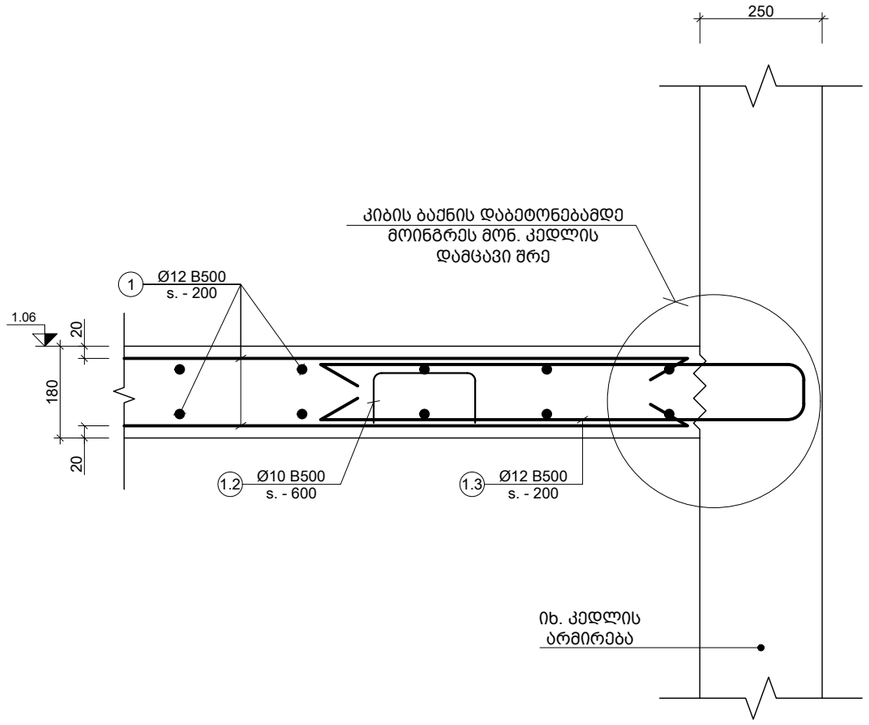

III კვანძი
Scale: 1:10

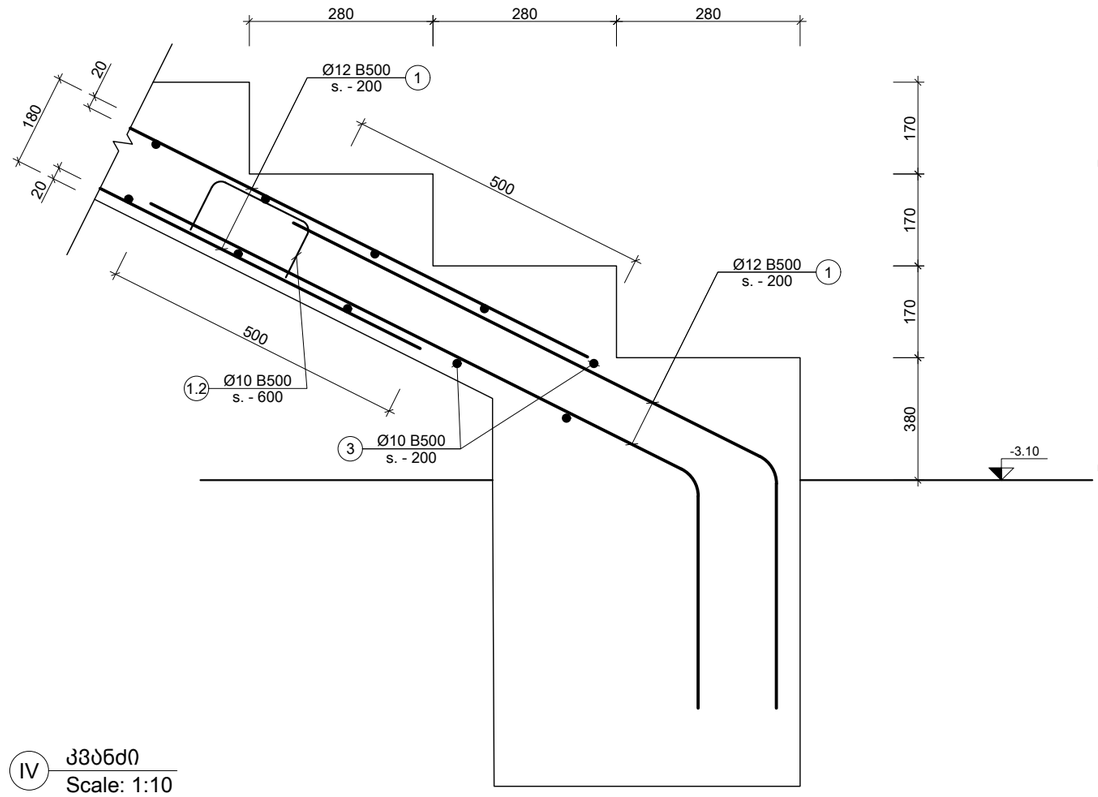

IV კვანძი
Scale: 1:10

შენიშვნა:
NOTE:

No	Date	Revision	Issued by
----	----	----	----
----	----	----	----
----	----	----	----
----	----	----	----
----	----	----	----

სიტუაციური სქემა
KEY PLAN

პროექტი
PROJECT
მრავალბინიანი საცხოვრებელი სახლი

მისამართი
ADDRESS
ქ. თბილისში, ვიქტორ კუპრაძის ქუჩა, N2ე
ს./კ.-01.19.36.016.774

ნახაზის დასახელება
DRWG. NAME
კვანძი I; II; III; IV

CUBICON DESIGN & BUILDING ENGINEERING
შპს "კუბიკონი", თბილისი, ბელიაშვილის ქუჩა 142
ტელ: (+995 591) 116444 www.cubicon.ge

მთავარი კონსტრუქტორი: LEAD STRUCTURAL ENGINEER:	შეასრულა: ISSUED BY:	შეამოწმა APPROVED BY:
მ.საჯაია	SM	MS
	ფორმატი PAPER SIZE: A3	პროექტის №: PROJECT No: 146A24
ფურცლის ნომერი SHEET. No: ST-8004	სტადია STATUS: CD	მასშტაბი SCALE: 1:10

30.03.2026

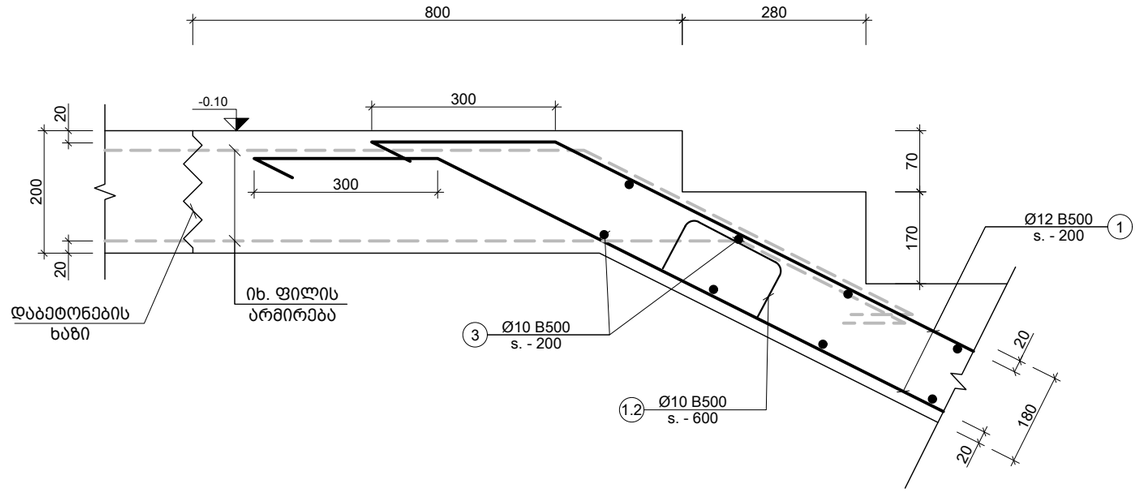

V კვანძი
Scale: 1:10

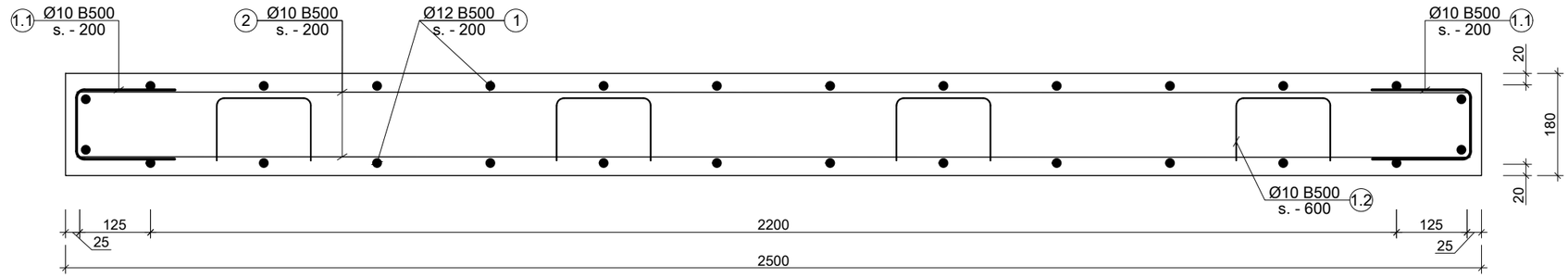

a კვეთი
Scale: 1:10

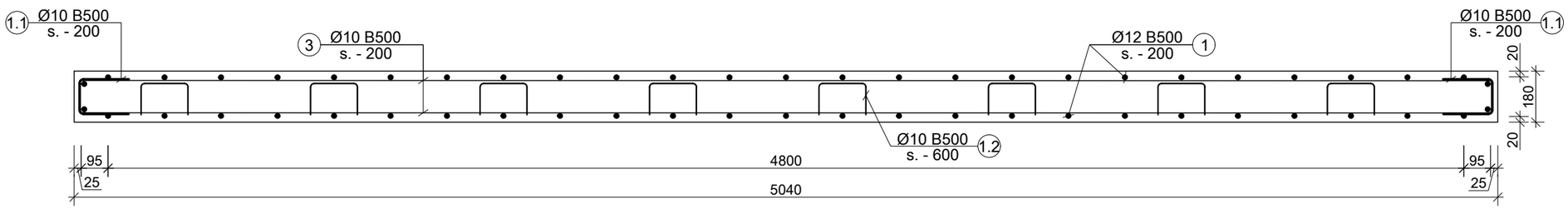

b კვეთი
Scale: 1:20

შენიშვნა:
NOTE:

----	----	----	----
----	----	----	----
----	----	----	----
----	----	----	----
----	----	----	----
----	----	----	----
No	Date	Revision	Issued by

სიტუაციური სქემა
KEY PLAN

პროექტი
PROJECT
მრავალბინიანი საცხოვრებელი სახლი

მისამართი
ADDRESS
ქ. თბილისში, ვიქტორ კუპრაძის ქუჩა, N20
ს./კ.-01.19.36.016.774

ნახაზის დასახელება
DRWG. NAME
კვანძი V; კვეთი a; b

CUBICON DESIGN & BUILDING ENGINEERING
შპს "კუბიკონი", თბილისი, ბელიაშვილის ქუჩა 142
ტელ: (+995 591) 116444 www.cubicon.ge

მთავარი კონსტრუქტორი: LEAD STRUCTURAL ENGINEER:	შეასრულა: ISSUED BY:	შეამოწმა APPROVED BY:
მ.საჯაია	SM	MS
ფურცლის ნომერი SHEET. No	ფორმატი PAPER SIZE	პროექტის №: PROJECT No
ST-8005	A3	146A24
	სტადია STATUS	მასშტაბი SCALE
	CD	1:10; 1:20

30.03.2026

პოზ. №	ესკიზი sketch	L მმ
1.1	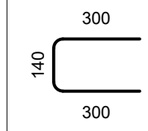	740
1.2	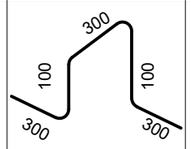	1100
1.3	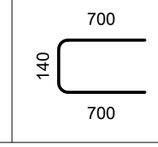	1540

კონსტრ. დასახ.	ელემენტის დასახ. და რაოდენობა	პოზ. №	დიამეტრი ან კვეთი (მმ)	ერთეულის სიგრძე (მმ.)	რაოდენობა (ც.)	საერთო სიგრძე (მ.)	საერთო წონა (კგ.)
ბარე კიბეების სპეციფიკაცია	ბარე კიბე N1	1	Ø 12 B500B	დ.ა.	–	154	137
		2	Ø 10 B500B	2460	32 X 1	79	49
		1.1	Ø 10 B500B	740	32 X 1	24	15
		1.2	Ø 10 B500B	1100	28 X 1	31	19
		1.3	Ø 12 B500B	1540	31 X 1	48	42
		მძიმე ბეტონი C25/30		V =	2.2 X 1 =	2.20 მ³	
	ბარე კიბე N2	1	Ø 12 B500B	დ.ა.	–	374	332
		3	Ø 10 B500B	5000	63 X 1	315	194
		1.1	Ø 10 B500B	740	63 X 1	47	29
		1.2	Ø 10 B500B	1100	84 X 1	92	57
		მძიმე ბეტონი C25/30		V =	7.6 X 1 =	7.61 მ³	

შენიშვნა:
NOTE:

----	----	----	----
----	----	----	----
----	----	----	----
----	----	----	----
----	----	----	----
No	Date	Revision	Issued by

სიტუაციური სქემა
KEY PLAN

პროექტი
PROJECT
მრავალბინიანი საცხოვრებელი სახლი

მისამართი
ADDRESS
ქ. თბილისში, ვიქტორ კუპრაძის ქუჩა, N20
ს./კ.-01.19.36.016.774

ნახაზის დასახელება
DRWG. NAME
ესკიზი; ბარე კიბის სპეციფიკაცია

CUBICON
DESIGN & BUILDING ENGINEERING
შპს "კუბიკონი", თბილისი, ბელიაშვილის ქუჩა 142
ტელ: (+995 591) 116444 www.cubicon.ge

მთავარი კონსტრუქტორი: LEAD STRUCTURAL ENGINEER:	შეასრულა: ISSUED BY:	შეამოწმა APPROVED BY:
მ.საჯაია	SM	MS
	ფორმატი PAPER SIZE: A3	პროექტის №: PROJECT No 146A24
ფურცლის ნომერი SHEET. No ST-8006	სტადია STATUS CD	მასშტაბი SCALE ----

30.03.2026

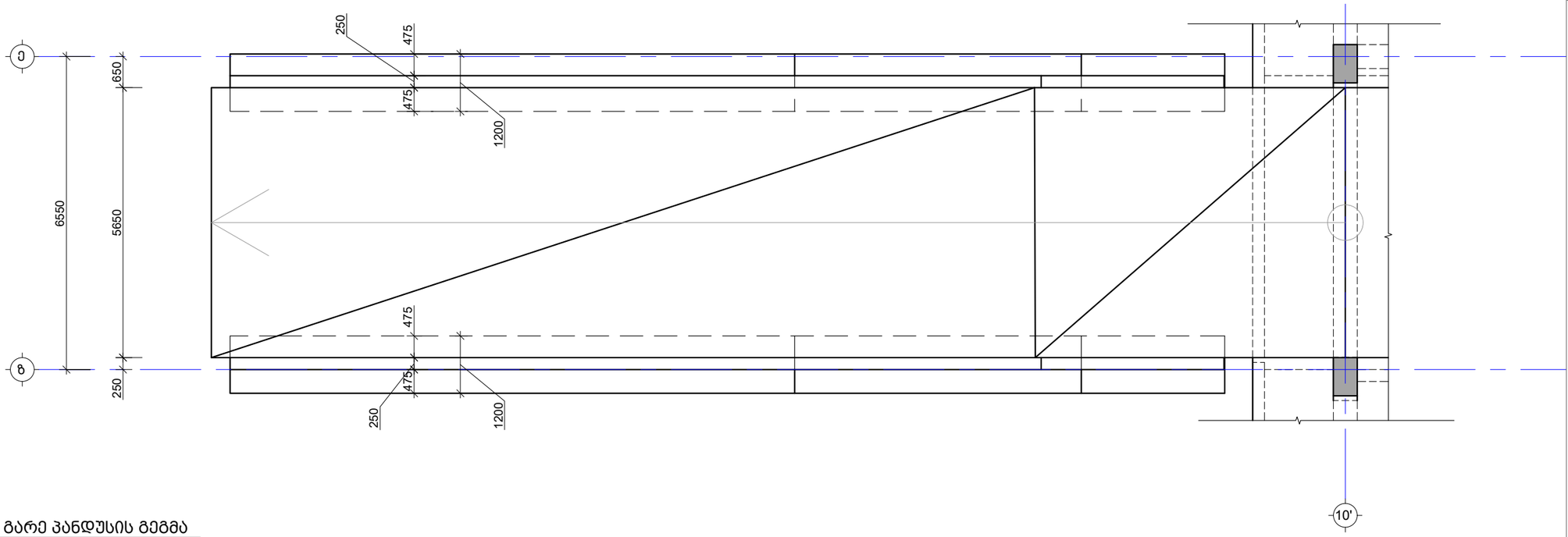

გარე პანდუსის გეგმა
Scale: 1:100

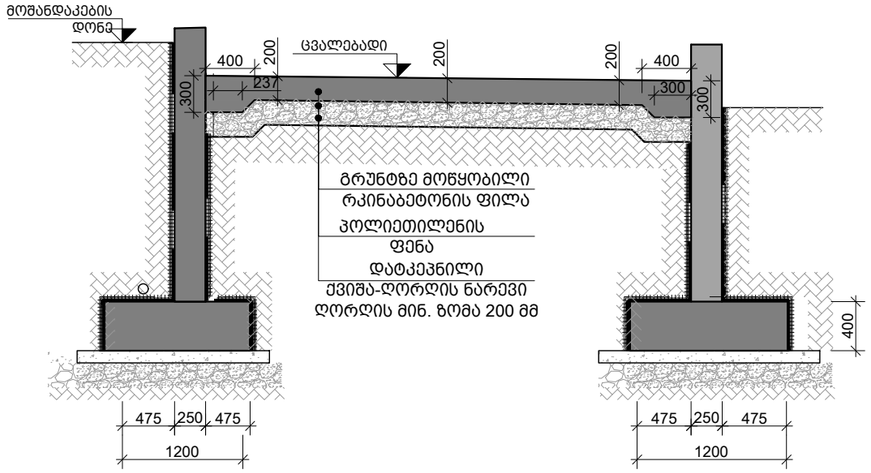

კვეთი a(2)
Scale: 1:50

შენიშვნა:
NOTE:

----	----	----	----
----	----	----	----
----	----	----	----
----	----	----	----
----	----	----	----
No	Date	Revision	Issued by

სიტუაციური სქემა
KEY PLAN

პროექტი
PROJECT
მრავალბინიანი საცხოვრებელი სახლი

მისამართი
ADDRESS
ქ. თბილისში, ვიქტორ კუპრაძის ქუჩა, N2ე
ს./კ.-01.19.36.016.774

ნახაზის დასახელება
DRWG. NAME
პანდუსის გეგმა

CUBICON DESIGN & BUILDING ENGINEERING
შპს "კუბიკონი", თბილისი, ბელიაშვილის ქუჩა 142
ტელ: (+995 591) 116444 www.cubicon.ge

მთავარი კონსტრუქტორი: LEAD STRUCTURAL ENGINEER: მ.საჯაია	შესრულა: ISSUED BY: KJ	შეამოწმა APPROVED BY: MS
	ფორმატი PAPER SIZE A3	პროექტის №: PROJECT No 146A24
ფურცლის ნომერი SHEET. No ST-8007	სტადია STATUS CD	მასშტაბი SCALE 1:100

30.03.2026

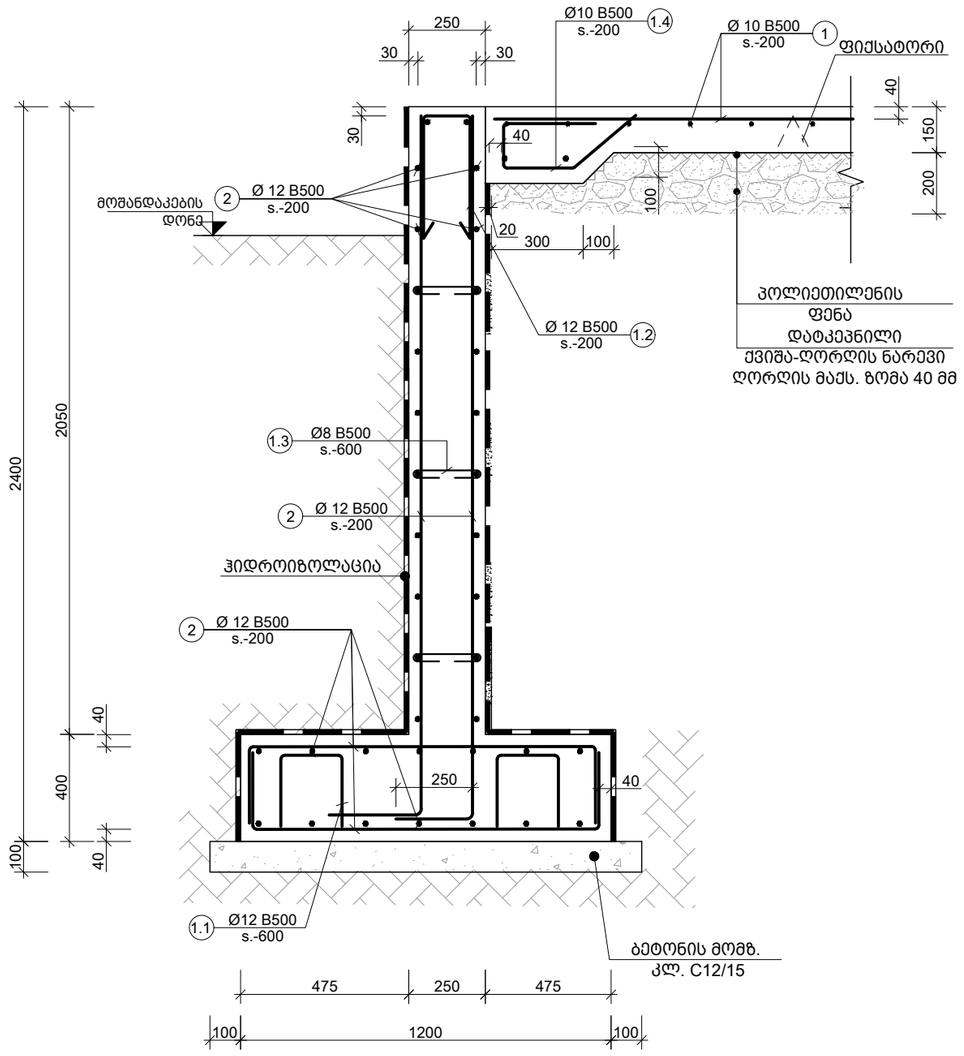

კვეთი b(2)
Scale: 1:20

პოზ. №	ესკიზი	L მმ
1.1	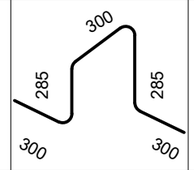	1470
1.2	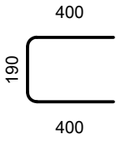	990
1.3	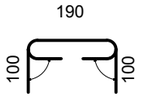	390
1.4	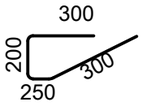	1050

კონსტრ. დასახ.	ელემენტის დასახ. და რაოდენობა	პოზ. №	დიამეტრი ან კვეთი (მმ)	ერთეულის სიგრძე (მმ.)	რაოდენობა (ც.)	საერთო სიგრძე (მ.)	საერთო წონა (კგ.)
ბარე პანდუსი		2	Ø 12 B500B	დ.ა.	–	1431	1270
		1	Ø 10 B500B	დ.ა.	–	1488	917
		1.1	Ø 12 B500B	1470	70 X 1	103	91
		1.2	Ø 12 B500B	990	210 X 1	208	184
		1.3	Ø 8 B500B	390	111 X 1	43	17
		1.4	Ø 10 B500B	1050	210 X 1	221	136
		მძიმე ბეტონი C25/30 V = 40.33 X 1 = 40.33 მ³					

შენიშვნა:
NOTE:

----	----	----	----
----	----	----	----
----	----	----	----
----	----	----	----
----	----	----	----
No	Date	Revision	Issued by

სიტუაციური სქემა
KEY PLAN

პროექტი
PROJECT
მრავალბინიანი საცხოვრებელი სახლი

მისამართი
ADDRESS
ქ. თბილისში, ვიქტორ კუპრაძის ქუჩა, N2ე
ს./კ.-01.19.36.016.774

ნახაზის დასახელება
DRWG. NAME
პანდუსის სპეციფიკაცია

CUBICON DESIGN & BUILDING ENGINEERING
შპს "კუბიკონი", თბილისი, ბელიაშვილის ქუჩა 142
ტელ: (+995 591) 116444 www.cubicon.ge

მთავარი კონსტრუქტორი: LEAD STRUCTURAL ENGINEER:	შესრულა: ISSUED BY:	შეამოწმა APPROVED BY:
მ.საჯაია	KJ	MS
ფურცლის ნომერი SHEET. No	ფორმატი PAPER SIZE	პროექტის №: PROJECT No
ST-8008	A3	146A24
	სტადია STATUS	მასშტაბი SCALE
	CD	1:20

30.03.2026

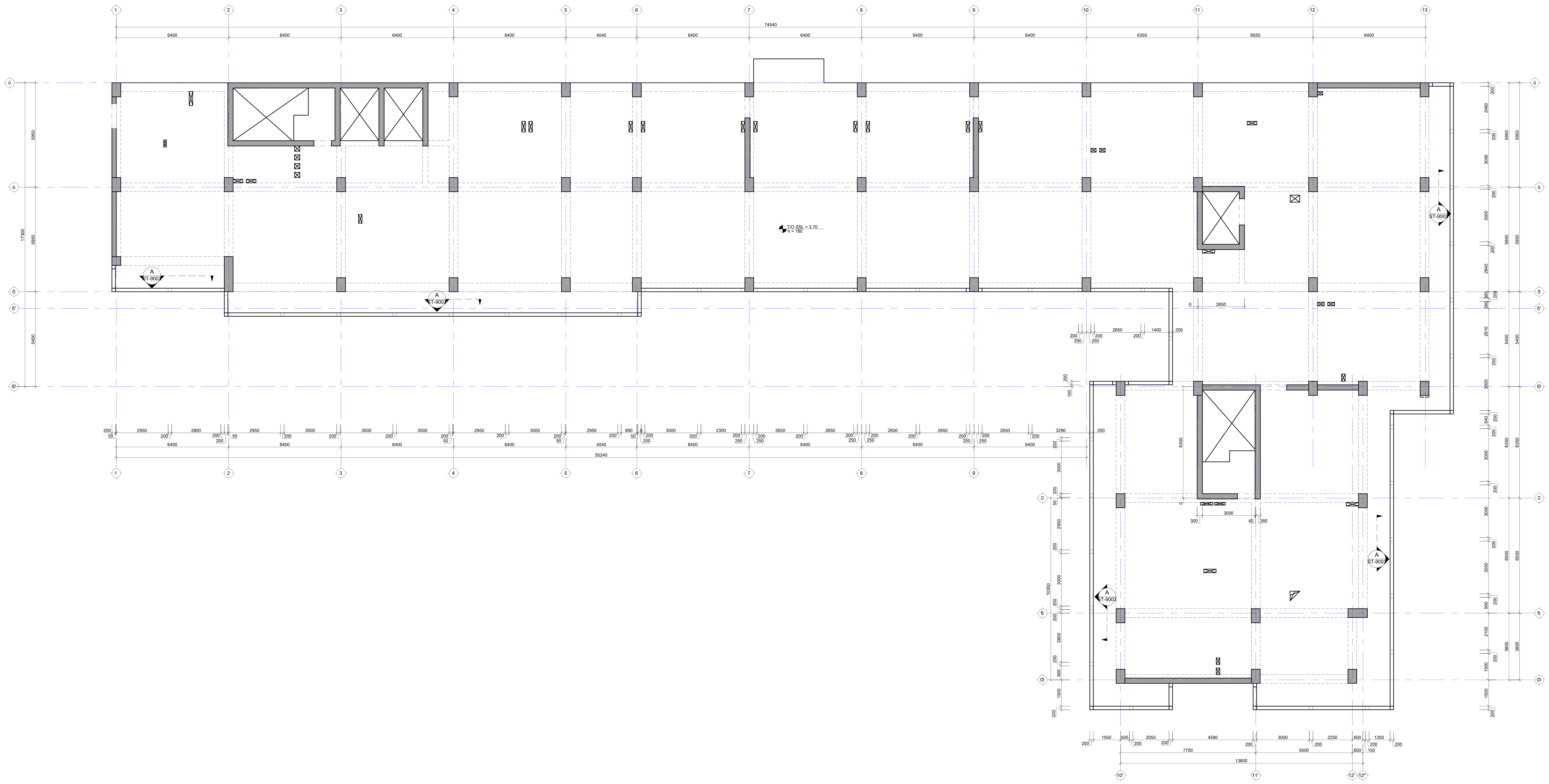

შენიშვნა:
NOTE:

No	Date	Revision	Issued by
----	----	----	----
----	----	----	----
----	----	----	----
----	----	----	----
----	----	----	----

სიტუაციური სქემა
KEY PLAN

პროექტი
PROJECT
მრავალბინიანი საცხოვრებელი სახლი

მისამართი
ADDRESS
ქ. თბილისში, ვიქტორ კუპრაძის ქუჩა, N2ე
ს./კ.-01.19.36.016.774

ნახაზის დასახელება
DRWG. NAME
პარაპეტის გეგმა +3.70 ნიშნულზე

CUBICON DESIGN & BUILDING ENGINEERING

შპს "კუბიკონი", თბილისი, ბელიაშვილის ქუჩა 142
ტელ: (+995 591) 116444 www.cubicon.ge

მთავარი კონსტრუქტორი: LEAD STRUCTURAL ENGINEER:	შეასრულა: ISSUED BY:	შეამოწმა APPROVED BY:
მ.საჯაია	KJ	MS
	ფორმატი PAPER SIZE: A3	პროექტის №: PROJECT No: 146A24
ფურცლის ნომერი SHEET. No: ST-9001	სტადია STATUS: CD	მასშტაბი SCALE: ----

30.03.2026

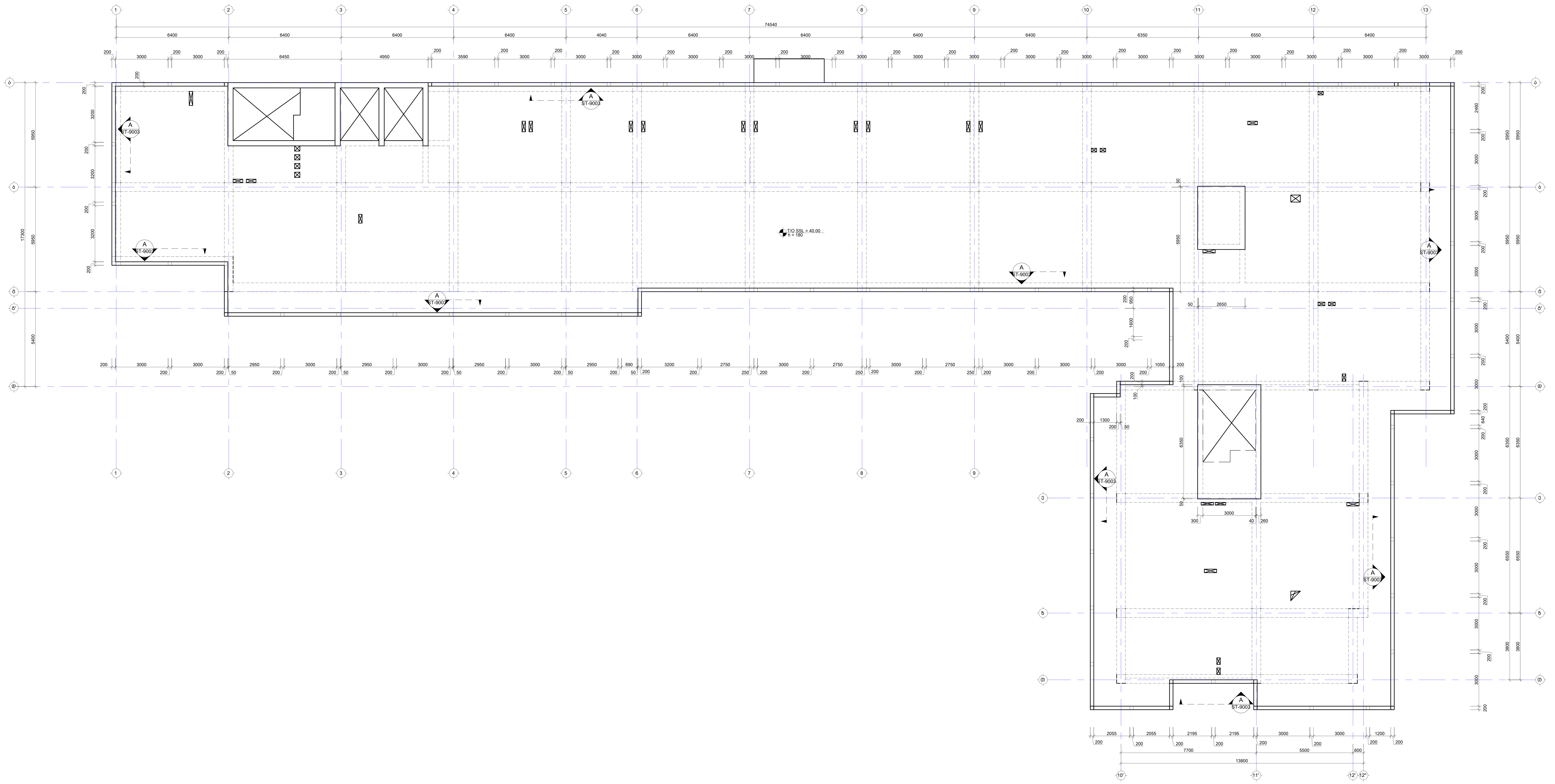

შენიშვნა:
NOTE:

No	Date	Revision	Issued by

KEY PLAN

პროექტი
PROJECT

მრავალბინიანი საცხოვრებელი სახლი

მისამართი
ADDRESS

ქ. თბილისში, ვიქტორ კუპრაძის ქუჩა, N2ე
ს./კ.-01.19.36.016.774

ნახაზის დასახელება
DRWG. NAME

პარაპეტის გეგმა +40.00 ნიშნულზე

CUBICON©
DESIGN & BUILDING ENGINEERING

შპს "კუბიკონი", თბილისი, ბელიაშვილის ქუჩა 142
ტელ: (+995 591) 116444 www.cubicon.ge

მთავარი კონსტრუქტორი: LEAD STRUCTURAL ENGINEER:	შეასრულა: ISSUED BY:	შეამოწმა APPROVED BY:
მ.საჯაია	KJ	MS
	ფორმატი PAPER SIZE: A3	პროექტის №: PROJECT No: 146A24
ფურცლის ნომერი SHEET. No: ST-9002	სტადია STATUS: CD	მასშტაბი SCALE: 1:100

30.03.2026

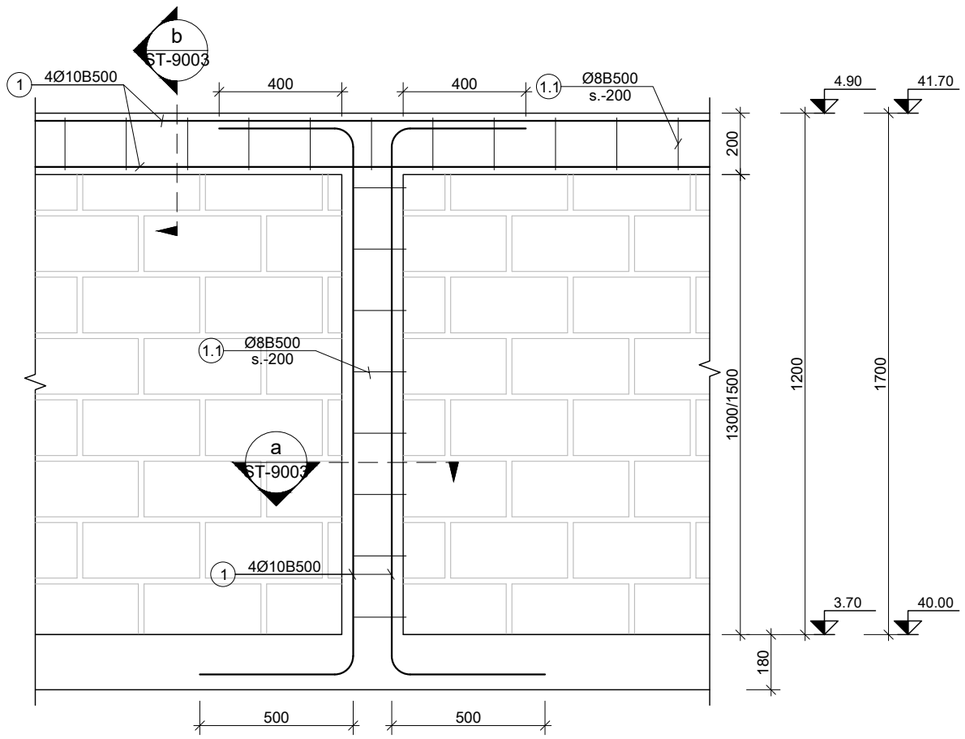

A ხედი (განშლა პარაპეტზე)
Scale: 1:20

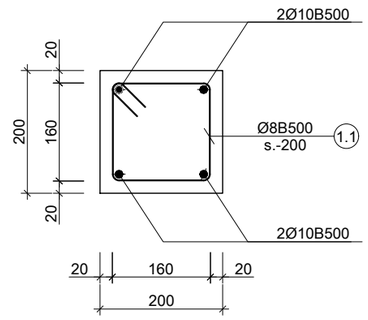

a კვეთი გულარი -1-ზე
Scale: 1:10

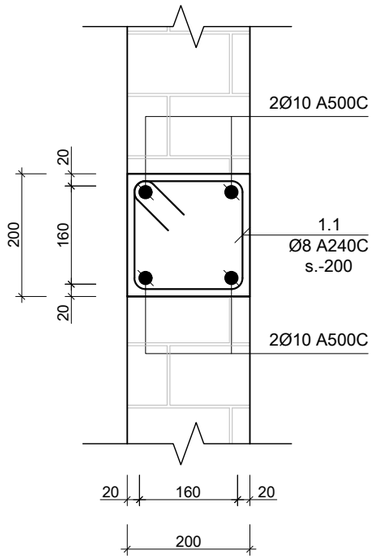

b კვეთი სარტყელი-1-ზე
Scale: 1:10

კონსტრ. დასახ.	ელემენტის დასახ. და რაოდენობა	პოზ. №	დიამეტრი ან კვეთი (მმ)	ერთეულის სიგრძე (მმ.)	რაოდენობა (ც.)	საერთო სიგრძე (მ.)	საერთო წონა (კგ.)
პარაპეტი 3.70 ნიშნულზე	გულარი -1 (63 ც.)	1	Ø 10 B500B	დ.ა.	–	554	342
		1.1	Ø 8 B500B	840	6 X 63	318	125
		მძიმე ბეტონი C25/30			V = 0.05 X 63 = 3.02 მ³		
	სარტყელი 0 -1	1	Ø 10 B500B	დ.ა.	–	678	418
		1.1	Ø 8 B500B	840	770 X 1	647	255
		მძიმე ბეტონი C25/30			V = 5.7 X 1 = 5.7 მ³		
პარაპეტი 40.00 ნიშნულზე	გულარი -1 (79 ც.)	1	Ø 10 B500B	დ.ა.	–	853	526
		1.1	Ø 8 B500B	840	8 X 79	498	196
		მძიმე ბეტონი C25/30			V = 0.1 X 79 = 4.74 მ³		
	სარტყელი 0 -1	1	Ø 10 B500B	დ.ა.	–	1003	618
		1.1	Ø 8 B500B	840	1140 X 1	958	378
		მძიმე ბეტონი C25/30			V = 8.5 X 1 = 8.5 მ³		

შენიშვნა:
NOTE:

----	----	----	----
----	----	----	----
----	----	----	----
----	----	----	----
----	----	----	----
No	Date	Revision	Issued by

სიტუაციური სქემა
KEY PLAN

პროექტი
PROJECT
მრავალბინიანი საცხოვრებელი სახლი

მისამართი
ADDRESS
ქ. თბილისში, ვიქტორ კუპრაძის ქუჩა, N20
ს./კ.-01.19.36.016.774

ნახაზის დასახელება
DRWG. NAME
კვეთი სარტყელზე და გულარზე

CUBICON DESIGN & BUILDING ENGINEERING
შპს "კუბიკონი", თბილისი, ბელიაშვილის ქუჩა 142
ტელ: (+995 591) 116444 www.cubicon.ge

მთავარი კონსტრუქტორი: LEAD STRUCTURAL ENGINEER:	შეასრულა: ISSUED BY:	შეამოწმა APPROVED BY:
მ.საბაია	KJ	MS
ფორმატი PAPER SIZE: A3	პროექტის №: PROJECT No: 146A24	
ფურცლის ნომერი SHEET. No: ST-9003	სტადია STATUS: CD	მასშტაბი SCALE: 1:10

30.03.2026

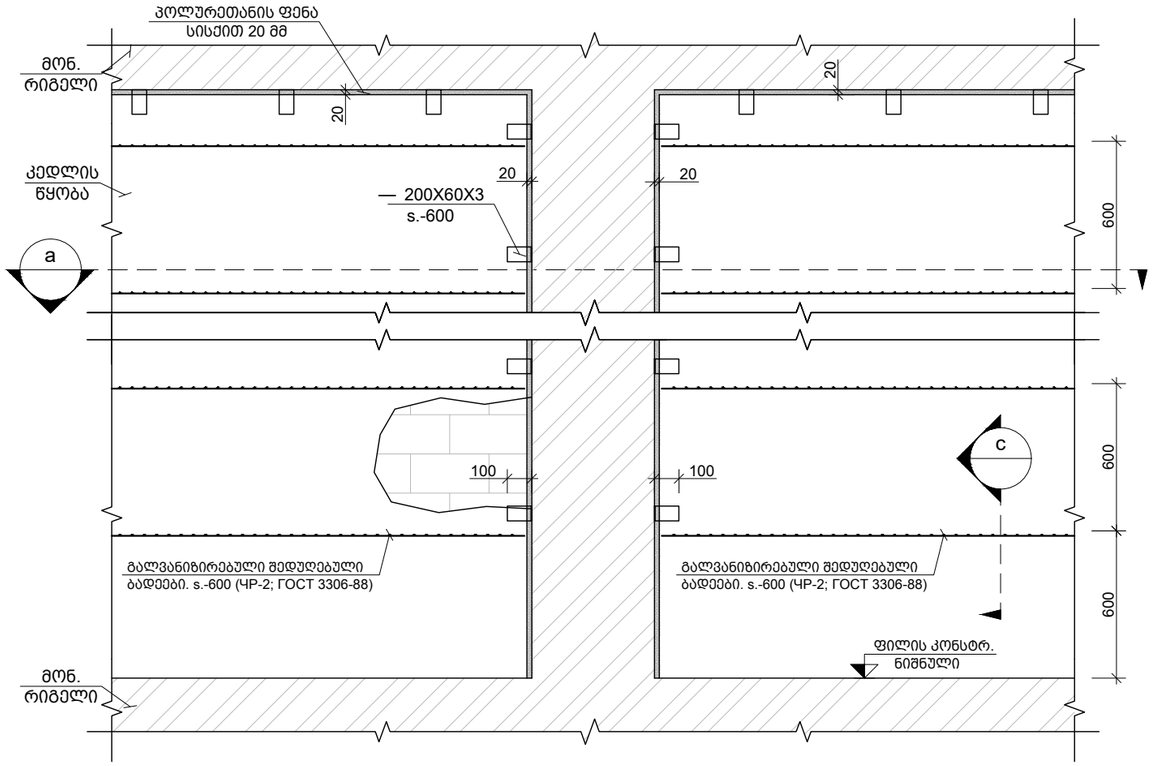

მონ. რ.ბ.-ის სვეტების და გარე შემომგხღუდავი კედლების მიერთების სქემა
Scale: 1:25

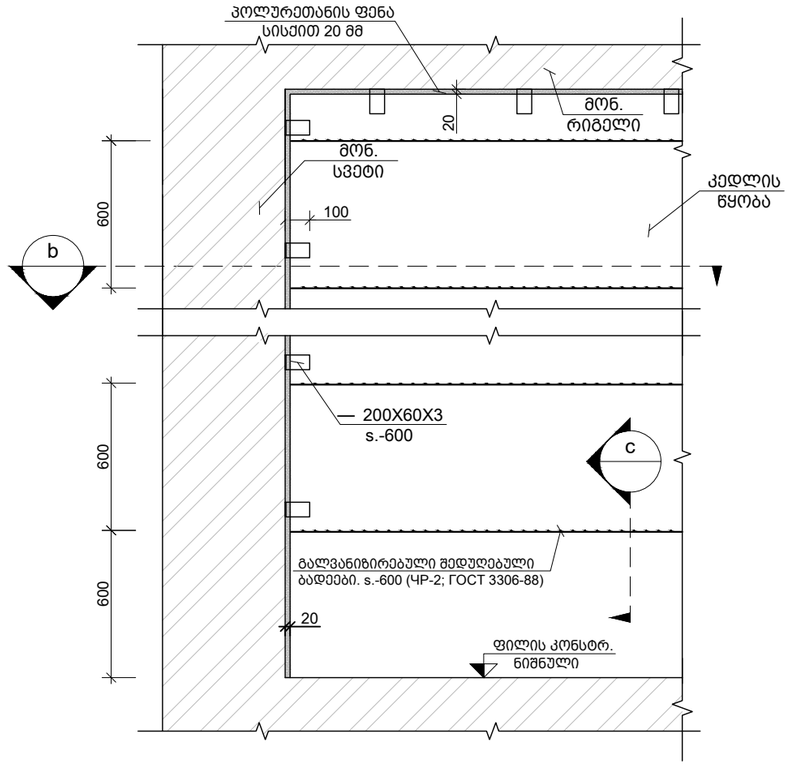

კუთხის სვეტებთან კედლების მიერთების კვანძი
Scale: 1:25

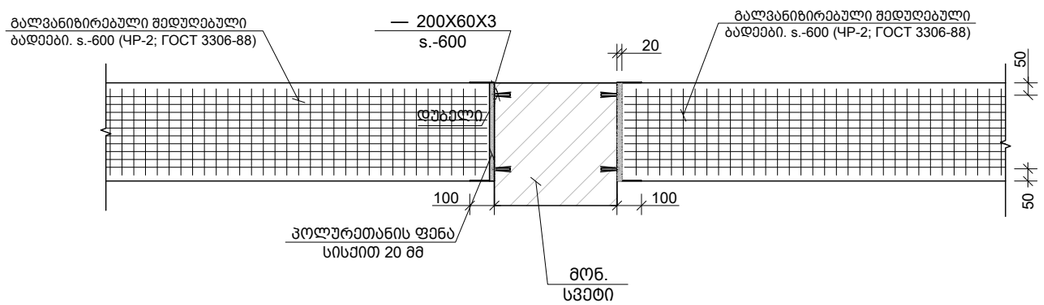

a კვეთი
Scale: 1:25

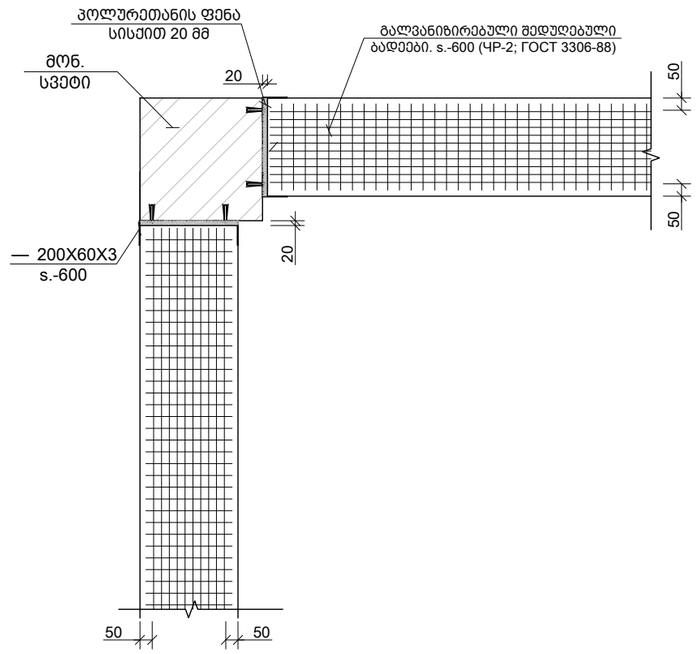

b კვეთი
Scale: 1:25

შენიშვნა:
NOTE:

1. განიხილეთ არქიტექტურულ ნაწილთან ერთად
2. იმ შემთხვევაში, თუ ხდება ბლოკის კედლების მასალის ცვლილება გადაწყვეტილება უნდა შეთანხმდეს საპროექტოსთან.
3. როდესაც AAC (გაზო სილიკატის) ბლოკით ხდება კედლის შევსება, იხელმძღვანელეთ მწარმოებლის კატალოგით (მაგ. იტონგის).
4. გათვალისწინებული უნდა იყოს ბლოკის კედლების მოწყობა სეისმური რეგიონებისთვის.

No	Date	Revision	Issued by

სიტუაციური სქემა
KEY PLAN

პროექტი
PROJECT
მრავალბინიანი საცხოვრებელი სახლი

მისამართი
ADDRESS
ქ. თბილისში, ვიქტორ კუპრაძის ქუჩა, N20
ს./კ.-01.19.36.016.774

ნახაზის დასახელება
DRWG. NAME
მონ.რკ.ბ. სვ.-ის და გარე შემომგხღუდავი კედლების მიერთების სქემა

CUBICON DESIGN & BUILDING ENGINEERING
შპს "კუბიკონი", თბილისი, ბელიაშვილის ქუჩა 142
ტელ: (+995 591) 116444 www.cubicon.ge

მთავარი კონსტრუქტორი: LEAD STRUCTURAL ENGINEER:	შეასრულა: ISSUED BY:	შეამოწმა APPROVED BY:
მ.საბაძია	KJ	MS
	ფორმატი PAPER SIZE: A3	პროექტის №: PROJECT No: 146A24
ფურცლის ნომერი SHEET. No: ST-9004	სტადია STATUS: CD	მასშტაბი SCALE: 1:25

30.03.2026

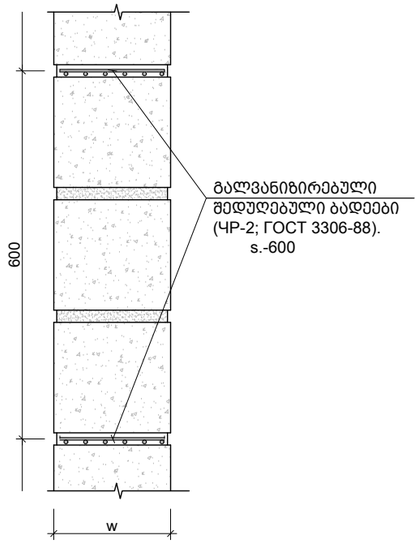

c კვეთი
Scale: 1:10

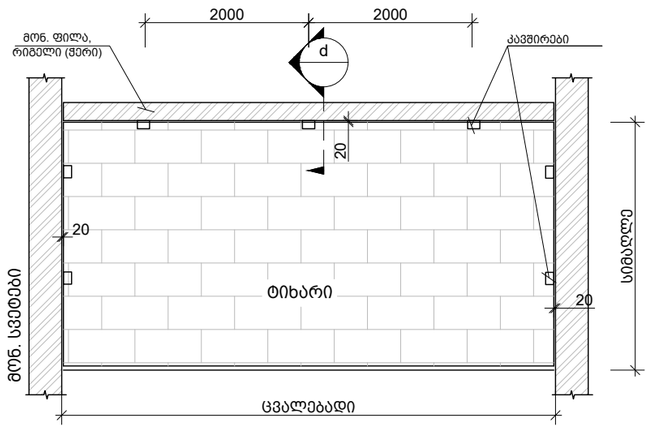

ტიხრების დამაგრების და არმირების ზოგადი სქემა
Scale: 1:100

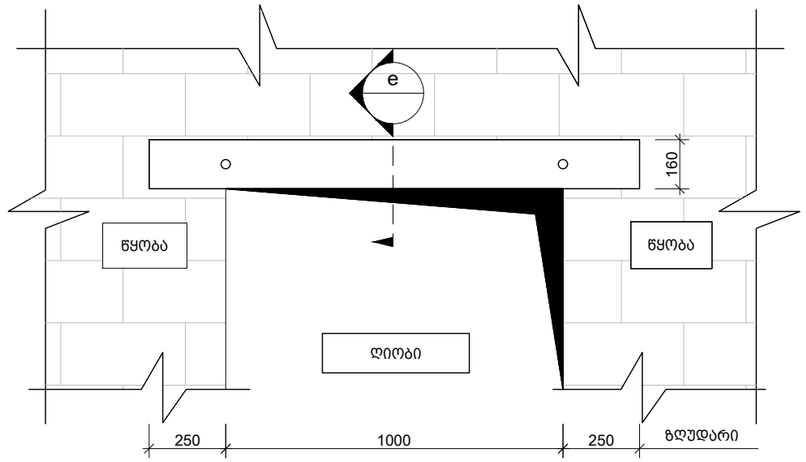

ზღუდარის მოწყობის ტიპიური სქემა
Scale: 1:20

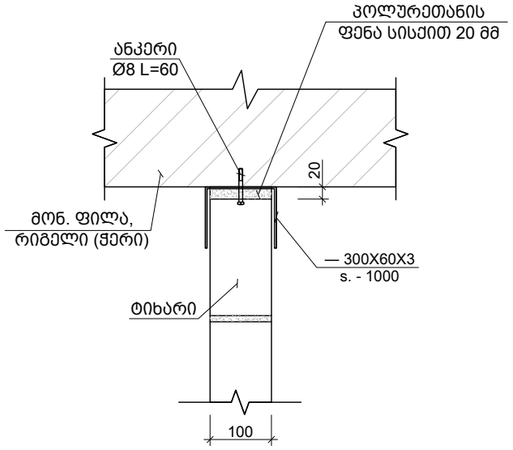

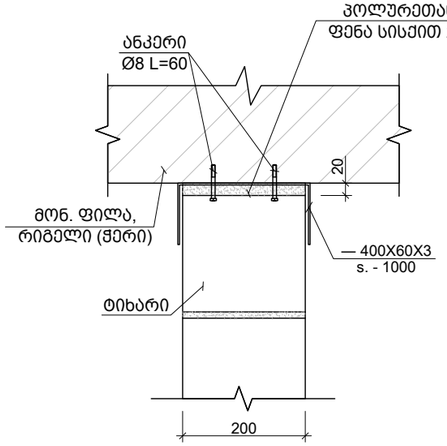

d 100 მმ -იანი და 200 მმ -იანი ტიხრის გადახურვის ფილასთან და რიგელთან შეპირაპირების კვანძი
Scale: 1:10

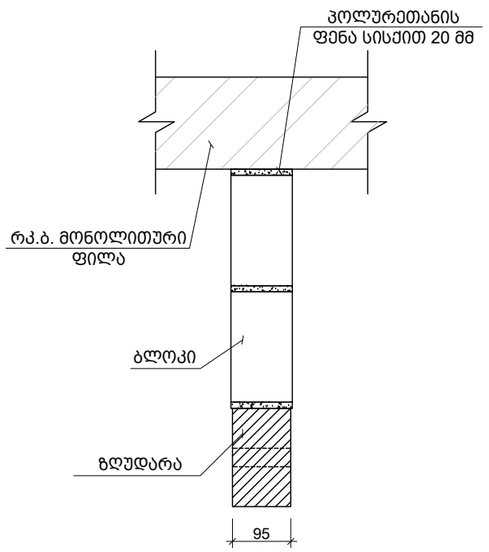

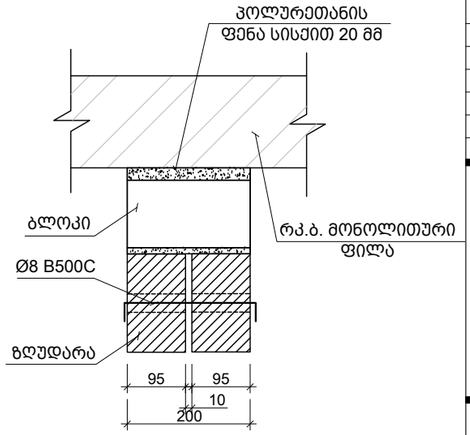

e 95 მმ-იანი და 200 მმ-იანი ზღუდარის მოწყობის კვანძი
Scale: 1:10

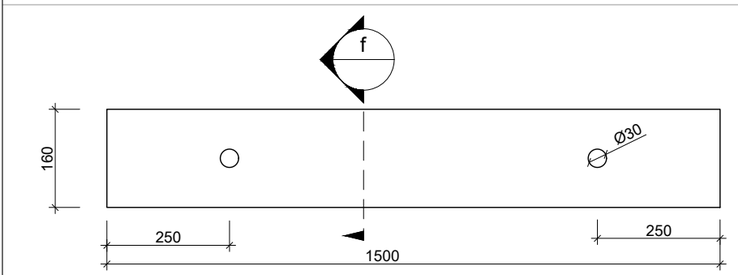

ზღუდარი
Scale: 1:10

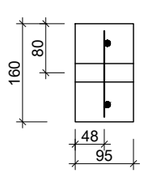

f კვეთი
Scale: 1:10

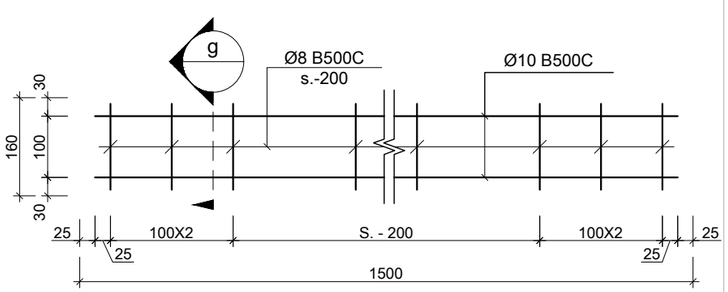

ზღუდარის კარკასი
Scale: 1:10

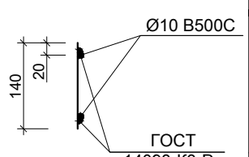

g კვეთი
Scale: 1:10

შენიშვნა:
NOTE:

1. განიხილეთ არქიტექტურულ ნაწილთან ერთად
2. იმ შემთხვევაში, თუ ხდება ბლოკის კედლების მასალის ცვლილება გადაწყვეტილება უნდა შეთანხმდეს საპროექტოსთან.
3. როდესაც AAC (გაზო სილიკატის) ბლოკით ხდება კედლის შევსება, იხელმძღვანელეთ მწარმოებლის კატალოგით (მაგ. იტონგის).
4. გათვალისწინებული უნდა იყოს ბლოკის კედლების მოწყობა სეისმური რეგიონებისთვის.
5. ტიხრების დაარმირება და დამაგრება გადახურვებთან ხდება 2.0 მეტრზე მეტი სიგრძის შემთხვევაში.

No	Date	Revision	Issued by

სიტუაციური სქემა
KEY PLAN

პროექტი
PROJECT
მრავალბინიანი საცხოვრებელი სახლი

მისამართი
ADDRESS
ქ. თბილისში, ვიქტორ კუპრაძის ქუჩა, N20
ს./კ.-01.19.36.016.774

ნახაზის დასახელება
DRWG. NAME
ტიხრების დამაგრების და ზღუდარების მოწყობის ტიპ. სქემები

CUBICON DESIGN & BUILDING ENGINEERING
შპს "კუბიკონი", თბილისი, ბელიაშვილის ქუჩა 142
ტელ: (+995 591) 116444 www.cubicon.ge

მთავარი კონსტრუქტორი: LEAD STRUCTURAL ENGINEER:	შეასრულა: ISSUED BY:	შეამოწმა APPROVED BY:
მ.საბაძია	KJ	MS
	ფორმატი PAPER SIZE: A3	პროექტის №: PROJECT No 146A24
ფურცლის ნომერი SHEET. No: ST-9005	სტადია STATUS: CD	მასშტაბი SCALE: 1:10

30.03.2026

შპს „გეოინჟკომპლექსი“ "GEOENGCOMPLEX" LTD



ქ. თბილისში, ვიქტორ კუპრაძის ქ. №2ე (ს/კ 01.19.36.016.774), მრავალბინიანი საცხოვრებელი სახლის მშენებლობისთვის გამოყოფილ შბანზე ჩატარებული საინჟინრო გეოლოგიური კვლევის შედეგები

თბილისი 2024 TBILISI

დაკვეთა №71/2024

ქ. თბილისში, ვიქტორ კუპრაძის ქ. №2ე (ს/კ 01.19.36.016.774), მრავალბინიანი საცხოვრებელი სახლის მშენებლობისთვის გამოყოფილ უბანზე ჩატარებული საინჟინრო გეოლოგიური კვლევის შედეგები

დირექტორი ზ. კვაჭანტირაძე

თბილისი 2024 წ.

შპს „გეოინჟკომპლექსი"
ჟიული შარტავას ქ. №43დ
თბილისი, 0160, საქართველო

"GEOENGCOMPLEX" LTD
43d Zhiuli Shartava Str., 0160
Tbilisi, Georgia

Tel. (995 32) 37 62 55 E-mail: geo.logi@yahoo.com

ს ა რ ჩ ე ვ ი

I ტექსტური ნაწილი

1. ტექნიკური დავალება ---------- 1
2. მიწერილობა ---------- 2
3. საინჟინრო გეოლოგიური დასკვნა ---------- 3 – 11

II ტექსტური ნაწილის დანართები

ლაბორატორიული კვლევები

4. გრუნტების ლაბორატორიული გამოკვლევის შედეგები..... 12 – 13
5. გრუნტის წყლის ქიმიური ანალიზის შედეგები და დასკვნა ---------- 14 – 17

II გრაფიკული მასალა

6. უბნის ტოპოგეგმა 1:1000 მასშტაბში, ჭაბურღილების და ჭრილის ხაზების დატანით ---------- ფ. 1
7. უბნის გენგეგმა 1:500 მასშტაბში, ჭაბურღილების და ჭრილის ხაზების დატანით ---------- ფ. 2
8. ჭაბურღილების გეოლოგიური ჭრილები ---------- ფ. 3 – 4
9. უბნის გეოლოგიური ჭრილები---------- ფ. 5 – 9
10. პირობითი აღნიშვნები ---------- ფ. 10
11. ფოტომასალა – 1 ფურცელი

ტექნიკური დავალება

საინჟინრო გეოლოგიური კვლევის ჩასატარებლად

ობიექტის დასახელება – მრავალბინიანი საცხოვრებელი სახლი.
დამკვეთი – შპს „სამშენებლო კომპანია ალფა დეველოპმენტი".
ობიექტის მდებარეობა – ქ. თბილისი, ვიქტორ კუპრაძის ქ.№2ე
(ს/კ 01.19.36.016.774).
დაპროექტების სტადია – სამუშაო დოკუმენტაცია.
შენობის კლასი პასუხისმგებლობის მიხედვით – მეორე.

პროექტით გათვალისწინებულია 12 სართულიანი შენობის მშენებლობა, მიწისქვეშა 2 სართულით.

საძირკვლების ტიპი და ჩაღრმავება დამოკიდებული იქნება უბნის საინჟინრო-გეოლოგიურ პირობებზე.

მაქსიმალური დატვირთვები საძირკველზე – 7000-8000 კნ (700-800 ტძ) საყრდენზე.

ჩატარებული კვლევის ტექნიკური დოკუმენტაცია წარმოდგენილი იქნეს აკინძული 2 ეგზემპლარად და ელექტრონულ ვერსიაში.

დანართი: უბნის ტოპოგეგმა.

დავალება გასცა ნ. ნემსაძე

მიწერილობა

ქ. თბილისში, ვიქტორ კუპრაძის ქ. №2ე (ს/კ 01.19.36.014.180), მრავალბინიანი საცხოვრებელი სახლის მშენებლობისთვის გამოყოფილ უბანზე საინჟინრო გეოლოგიური კვლევის ჩასატარებლად

წინამდებარე მიწერილობა შედგენილია სნ და წ 1.02.07-87 (საინჟინრო კვლევები მშენებლობებისთვის) პ 1.19-ის მე-2 შენიშვნის და პ 1.22, პნ 02.01-08 (შენობების და ნაგებობების ფუძეები) აგრეთვე 2.02.03-85 (ხიმინჯოვანი საძირკვლები) მოთხოვნათა საფუძველზე.

ჩასატარებელი კვლევის მიზანი:

– საკვლევი უბნის საინჟინრო გეოლოგიური პირობების შესწავლა;

– დასაპროექტებელი შენობის დაფუძნების პირობების დადგენა.

მშენებლობისთვის გამოყოფილი უბანი მდებარეობს ქ. თბილისში, ვარკეთილი 2-სა და ვაზისუბნის საცხოვრებელ რაიონს შორის (ნაკვეთი №014/080, ს/კ 01.19.36.014.180). დასაპროექტებელი შენობის ტექნიკური დახასიათება მოცემულია ტექნიკურ დავალებაში.

უშუალოდ უბანზე, წინა წლებში ჩატარებული კვლევის შესახებ ცნობილი არ არის. მოცემულ რაიონში და მის მიმდებარედ შპს „გეოინჟკომპლექსის“ მიერ, სხვადასხვა ობიექტებზე, წინა წლებში ჩატარებულია საინჟინრო გეოლოგიური კვლევები, რომელთა მასალები დაცულია შპს „გეოინჟკომპლექსის“ არქივში და გამოყენებული იქნეს დასკვნის შედგენისას (საჭიროებისას).

აღნიშნული მიზნების გადასაწყვეტად, ტექნიკური დავალების და მოქმედი ნორმატიული დოკუმენტების (სნ და წ 1.02.07-87, პნ 02.01-08) მოთხოვნების თანახმად, ასევე დამკვეთთან შეთანხმებით, უბანზე გაიბურღოს 5 ჭაბურღილი – ძირითადი ქანის ეროზიული ზედაპირის დაფიქსირებით, სიღრმით სავარაუდოდ 15,0 მ-ის ფარგლებში.

ბურღვა ჩატარდეს მექანიკურ-სვეტური მეთოდით, საბურღი დაზგით „უგბ-1ვს“, 160 მმ-მდე დიამეტრით, მშრალი წესით, კერნის უწყვეტი ამოღებით.

უბანზე გავრცელებული გრუნტებიდან, ლაბორატორიული კვლევისთვის აღებული იქნეს გრუნტების ნიმუშები, სნ და წ 1.02.07-87-ის 3.75 პუნქტში რეგლამენტირებული რაოდენობით.

მიწისქვეშა წყლის გამოვლინების შემთხვევაში, აღებული იქნეს მისი სინჯები (არანაკლები სამისა) ლაბორატორიული ანალიზებისთვის.

ჩატარებული კვლევების საფუძველზე შედგეს საინჟინრო გეოლოგიური კვლევის ტექნიკური ანგარიში (დასკვნა), სნ და წ 1.02.07-87-ის მე-9 დანართის რეკომენდაციების შესაბამისად და აიკინძოს 2 ეგზემპლარად. შესრულდეს კვლევის მასალის ელექტრონული ვერსია.

შპს „გეოინჟკომპლექსის“
მთავარი გეოლოგი ა. პასიკაშვილი

ქ. თბილისში, ვიქტორ კუპრაძის ქ. №2ე (ს/კ 01.19.36.016.774), მრავალბინიანი საცხოვრებელი სახლის მშენებლობისთვის გამოყოფილ უბანზე ჩატარებული საინჟინრო გეოლოგიური კვლევის შედეგები

თავი I – შესავალი

შპს „სამშენებლო კომპანია ალფა დეველოპმენტი"-ს დირექტორის ნინო ნემსაძის დაკვეთით (ხელშ. №71/2024), შპს „გეოინჟკომპლექსმა" 2024 წლის აგვისტოში, ქ. თბილისში, ვარკეთილი 2-სა და ვაზისუბნის საცხოვრებელ რაიონს შორის (ს/კ 01.19.36.016.774) მრავალბინიანი საცხოვრებელი სახლის მშენებლობისთვის გამოყოფილ უბანზე, ჩაატარა საინჟინრო გეოლოგიური კვლევა.

კვლევის მიზანს წარმოადგენდა მშენებლობისთვის გამოყოფილი უბნის საინჟინრო გეოლოგიური პირობების შესწავლა და დასაპროექტებელი შენობის დაფუძნების პირობების დადგენა.

დასაპროექტებელი შენობის ტექნიკური მახასიათებლები, მოცემულია დართულ ტექნიკურ დავალებაში.

უშუალოდ უბანზე, წინა წლებში ჩატარებული კვლევის შესახებ ცნობილი არ არის. მოცემულ რაიონში და მის მიმდებარედ შპს „გეოინჟკომპლექსის" მიერ, სხვადასხვა ობიექტებზე, წინა წლებში ჩატარებულია საინჟინრო გეოლოგიური კვლევები, რომელთა მასალები დაცულია შპს „გეოინჟკომპლექსის" არქივში და გამოყენებულია დასკვნის შედგენისას.

აღნიშნული მიზნების გადასაწყვეტად, მოქმედი ნორმატიული დოკუმენტების (სნ და წ 1.02.07-87, პნ 02.01-08) მოთხოვნების გათვალისწინებით შედგენილი მიწერილობის თანახმად, სამშენებლო უბნის ფარგლებში, გაყვანილია 5 ჭაბურღილი (№№1÷5), სიღრმით 16 მ-დან 22 მ-მდე, მთლიანი მოცულობით 86,0 გრძ. მეტრი. ჭაბურღილების სიღრმეები განაპირობა ძირითადი ქანების გავრცელების სიღრმემ.

ბურღვა ჩატარდა მექანიკური სვეტური მეთოდით, საბურღი დაზგით„უგბ-1ვს", 160 მმ-მდე დიამეტრით, მშრალი წესით, შემოკლებული რეისებით, კერნის უწყვეტი ამოღებით.

უბანზე გავრცელებული გრუნტებიდან, ლაბორატორიული შესწავლის მიზნით, აღებულია დაურღვეველი სტრუქტურის 12 ნიმუში, ნიმუშების აღების კონკრეტული სიღრმეები მოცემულია ჭაბურღილების გეოლოგიურ–ლითოლოგიურ სვეტებზე.

გრუნტის წყლის ქიმიური ანალიზებისთვის და რკინაბეტონის კონსტრუქციების მიმართ აგრესიული თვისებების დასადგენად, აღებულია გრუნტის წყლის სამი სინჯი.

გრუნტების ნიმუშების გამოკვლევა და გრუნტის წყლის ქიმიური ანალიზი, ჩატარდა შპს „გეოინჟკომპლექსის“ გეოტექნიკურ ლაბორატორიაში, დ. ახობაძის ხელმძღვანელობით.

ტოპოსაფუძვლად გამოყენებულია დამკვეთის მიერ გადმოცემული ტოპოგეგმა, რომელზედაც დატანილია ჭაბურღილების განლაგება და შესრულდა მათი გეგმურ-სიმაღლითი მიბმა.

საველე სამუშაოები ჩატარდა წამყვანი ინჟინერ გეოლოგის მ. ყიფშიძის ხელმძღვანელობით.

თავი II – საკვლევი უბნის ზოგადი დახასიათება (მდებარეობა, კლიმატი, გეომორფოლოგიური, ზოგადი გეოლოგიური და ჰიდროგეოლოგიური პირობები)

მშენებლობისთვის გამოყოფილი უბანი მდებარეობს ქ. თბილისში, ვარკეთილი 2-სა და ვაზისუბნის საცხოვრებელ რაიონს შორის (ნაკვეთი №014/080, ს/კ 01.19.36.016.774), რომელსაც სამი მხრიდან ესაზღვრება მშენებარე მრავალსართულიანი სახლები, ხოლო სამხრეთიდან გრუნტის გზა.
საქართველოს სამშენებლო–კლიმატური დარაიონების სქემის მიხედვით ქ. თბილისი მდებარეობს III გ რაიონში.

პნ 01.05-08-ის („სამშენებლო კლიმატოლოგია“) თანახმად, რაიონის ძირითადი კლიმატური მახასიათებლები შემდეგია:

- წლის საშუალო ტემპერატურა +11,5°C;
- ტემპერატურის აბსოლუტური მინიმუმი –24,0°C;
- ტემპერატურის აბსოლუტური მაქსიმუმი +40°C;
- ნალექების რაოდენობა წელიწადში – 550 მმ;
- ქარის უდიდესი სიჩქარე 20 წელიწადში ერთხელ – 37 მ/წმ;
- ქარის გაბატონებული მიმართულება – ჩრდილოეთის და ჩრდილო-დასავლეთის;
- ქარის წნევის ნორმატიული მნიშვნელობა 5 წელიწადში ერთხელ – W_0=0,73 კპა, 15 წელიწადში ერთხელ – W_0=0,85 კპა;
- თოვლის საფარის წონა – 0,50კპა;

– გრუნტების სეზონური გაყინვის ნორმატიული სიღრმე თიხოვანი გრუნტებისთვის – 23 სმ, მსხვილნატეხოვანისთვის – 34 სმ.

გეომორფოლოგიურად უბანი წარმოადგენს მდ. მტკვრის მარცხენა ნაპირის ძველი ჭალისზედა ვარკეთილის ტერასის ნაწილს, სამხრეთისკენ დახრილი რელიეფით.

რაიონის გეოლოგიურ აგებულებაში ძირითადად მონაწილეობს ზედამეოთხეული დელუვიური, ალუვიური და ზედა ეოცენის ძირითადი ქანის ნალექები. ჰიდროგეოლოგიური პირობების მხრივ რაიონი ხასიათდება მეოთხეული ნალექების წყლების ჰორიზონტით.

თავი III – ჩატარებული საინჟინრო გეოლოგიური კვლევის შედეგები

III_1 – უბნის გეოლოგიური აგებულება

ჩატარებული საინჟინრო გეოლოგიური კვლევის მონაცემების საფუძველზე, შედგენილია ჭაბურღილების სვეტების და უბნის გეოლოგიურ-ლითოლოგიური ჭრილები.

როგორც წარმოდგენილი ჭრილებიდან ჩანს, უბანზე მიწის ზედაპირიდან 2,0–11,5 მ-ის სიღრმემდე, გავრცელებულია ტექნოგენური გრუნტი (tQ_{IV}) – ნაყარი, წარმოდგენილი მოშავო-ყავისფერი თიხის, ხვინჭის, კენჭების, ღორღის, აგურის და ბეტონის ნატეხების ნარევით (ფენა 1).

ნაყარი გრუნტის ქვეშ, 2,0–4,0 მ-ის სიღრმიდან, 5,2–7,4 მ-ის სიღრმემდე, №3 ჭაბურღილის უბნის გარდა გავრცელებულია დელუვიური (dQ_{IV}) გენეზისის თიხოვანი გრუნტი, წარმოდგენილი უმეტესად ძნელპლასტიკური კონსისტენციის ყავისფერი, თიხით (ფენა 2).

№1 ჭაბურღილში თიხოვანი გრუნტის ქვეშ 5,2 მ-დან 7,3 მ-ის სიღრმემდე გავრცელებულია ალუვიური (aQ_{IV}) გენეზისის მსხვილნატეხოვანი გრუნტი, წარმოდგენილი, თიხნარ-ქვიშნარის 30%-მდე შემავსებლიანი კენჭნაროვანი გრუნტით (ფენა 3).

მსხვილნატეხოვანი და თიხოვანი გრუნტის ქვეშ, ხოლო №3 ჭაბურღილში ნაყარი გრუნტის ქვეშ 6,8–11,5 მ სიღრმიდან, გამოკვლეულ სიღრმემდე (16–22 მ), გავრცელებულია ზედა ეოცენის (P_2^3) ძირითადი ქანები, წარმოდგენილი არგილითების და თხელშრეებრივი ქვიშაქვების მორიგეობით. ფენაში ჭარბობს არგილითის შრეები პროცენტული შემცველობით 70–30%. ეროზიული ზედაპირიდან 5,7–6,8 მ-ის სიმძლავრის ფარგლებში, ძირითადი ქანები ძლიერ

გამოფიტულია – დანაპრალიანებულ-დაშლილია და ზოგან გათიხებულია (ფენა 4). სიღრმეში ქანების გამოფიტულობა თანდათან მცირდება, შედარებით საღია და შეიძლება დახასიათდეს როგორც გამოფიტული (ფენა 5).

III$_2$ – უბნის ჰიდროგეოლოგიური პირობები

ჰიდროგეოლოგიური პირობების მხრივ უბანი ხასიათდება გრუნტის წყლის გავრცელებით, რომელიც ჭაბურღილებში გამოვლინდა 5,0–10,5 მ-ის სიღრმის ფარგლებში. დღის განმავლობაში წყლის დონეებმა ამოიწია და დამყარდა 4,7–10,2 მ-ის სიღრმის ფარგლებში.

გენეტიკურად გრუნტის წყალი წარმოადგენს ატმოსფერული ნალექების ინფილტრაციის შედეგს, არ გამოირიცხება კვების დამატებითი ტექნოგენური ფაქტორი (მიწისქვეშა კომუნიკაციებიდან განაჟონი წყლები).

მიწისქვეშა წყლის დონეების მერყეობაზე რეჟიმული დაკვირვებები არ არსებობს. სავარაუდოდ, მაქსიმალურ დონეებად შეიძლება მიღებული იქნეს +0,5 მ, დამყარებულ დონეებთან შედარებით.

თავი IV – გრუნტების ლაბორატორიული შესწავლის შედეგები

IV$_1$ – გრუნტების ფიზიკურ-მექანიკური თვისებები

როგორც დასკვნის შესავალში აღინიშნა, ჭაბურღილებიდან აღებული იყო უბანზე გავრცელებული გრუნტების დაურღვეველი სტრუქტურის 12 ნიმუში, აქედან: 6 ნიმუში აღებული იყო ფენა 4-ის ძლიერ გამოფიტული ძირითადი ქანიდან მხოლოდ არგილითებიდან, ხოლო 6 ნიმუში ფენა 5-ის ძირითადი ქანებიდან, 3 ნიმუში არგილითებიდან და 3 ნიმუში ქვიშაქვებიდან. ლაბორატორიაში ძირითად ქანებზე განისაზღვრა სიმკვრივე და სიმტკიცის ზღვარი ერთღერძა კუმშვაზე წყალნაჯერ მდგომარეობაში.

ლაბორატორიული კვლევის შედეგები ასახულია კრებსით ცხრილში და ერთვის დასკვნას.

ქვემოთ, ცხრილ 1-ში, მოცემულია ძირითადი ქანების (ფენები 4 და 5) ლაბორატორიული გამოკვლევების შედეგები.

ცხრილი 1

ბრუნტის დასახელება	ჭაბურღილის №№	ალების სიღრმე h მ	სიმკვრივე ρ გ/სმ³	სიმტკიცის ზღვარი ერთღერძა კუმშვაზე Rc მპა წყალგაჯერებულ მდგომარეობაში
ფენა 4				
არგილითი	ჭაბ.№1	8,0	2,08	3,1
		12,0	2,10	3,5
	ჭაბ.№3	13,0	2,09	3,3
		17,0	2,12	3,5
	ჭაბ.№4	9,0	2,09	2,9
		11,0	2,12	3,4
საშუალო მნიშვნელობები			2,10	3,3
ფენა 5				
არგილითი	ჭაბ.№2	14,0	2,19	4,0
	ჭაბ.№4	15,0	2,24	4,5
	ჭაბ.№5	14,0	2,20	4,2
საშუალო მნიშვნელობები			2,21	4,2
ქვიშაქვა	ჭაბ.№1	15,0	2,39	8,8
	ჭაბ.№3	20,0	2,44	9,1
	ჭაბ.№4	13,0	2,36	8,2
საშუალო მნიშვნელობები			2,40	8,7

როგორც ცხრილიდან ჩანს, ერთღერძა კუმშვაზე წყალნაჯერ მდგომარეობაში სიმტკიცის ზღვრის მნიშვნელობების მიხედვით ძირითადი ქანების მდგენელი ფენები, პნ 02.01-08-ის დანართი 1, საკლასიფიკაციო ცხრილი 1-ის თანახმად მიეკუთვნებიან:

– არგილითი (ფენა 4) – ნახევრადკლდოვან გრუნტს;

– ქვიშაქვა (ფენა 5) – მცირე სიმტკიცის კლდოვან გრუნტს;

– არგილითი (ფენა 5) – ნახევრადკლდოვან გრუნტს.

ძირითადი ქანების მდგენელი ფენები – არგილითები და ქვიშაქვები სიმტკიცის ზღვრების მნიშვნელობების მიხედვით განსხვავდებიან. ფუძის ანგარი-შებისთვის კი საჭიროა ქანების არა ცალკეული ფენების მახასიათებლები, არამედ მთლიანად ძირითადი ქანების მასივის მახასიათებლები.

ფენა 5-ის ძირითადი ქანების ანგარიშებისთვის სიმტკიცის ზღვრის მნიშვნელობად რეკომენდებულია მიღებული იქნეს მდგენელი ფენების სიმტკიცის ზღვრების გაერთიანებული მნიშვნელობა მასივში მათი პროცენტული შემცველობის (70–30%) მიხედვით.

$R_c = R_{c\text{ქვ.}} \times 0{,}30 + R_{c\text{არგ}} \times 0{,}70 = 8{,}7 \times 0{,}3 + 4{,}2 \times 0{,}7 = 2{,}61 + 2{,}94 = 5{,}55$ მპა (55,5 კგძ/სმ²).

თავი V – ბრუნტის წყლის ლაბორატორიული კვლევის შედეგები

უბანზე გავრცელებული მიწისქვეშა წყლები დახასიათებულია 3 სინჯის ქიმიური ანალიზებით (აღებულია ჭაბ. №№1, 3 და 5).

წყლის სინჯების ქიმიური ანალიზები მოცემულია წყლის სტანდარტული ანალიზების ბლანკებზე და ერთვის დასკვნას.

როგორც გრუნტის წყლის ქიმიური ანალიზის შედეგებიდან ჩანს, გამოკვლეული წყალი-გარემო ბეტონების მიმართ სულფატების და ჰიდროკარბონატების შემცველობის მიხედვით ხასიათდება შემდეგი აგრესიული ხარისხით:

პორტლანდცემენტის (სტანდარტი 10178, სტანდარტი 31108) გამოყენებისას:

ა) ძლიერ აგრესიულია W4 წყალშეუღწევადობის მარკის ბეტონის მიმართ;

ბ) სუსტად აგრესიულია W6 - W8 წყალშეუღწევადობის მარკის ბეტონების მიმართ.

პორტლანდცემენტის (სტანდარტი 10178, სტანდარტი 31108) კლინკერში ჩანართებით C_3S–65%, C_3A–7%, C_3A+C_4AF–22%, წიდაპორტლანდცემენტის და აგრეთვე სულფატმდგრადი (22266-76 სტანდარტი) ცემენტების გამოყენებისას – არააგრესიულია W4–W6–W8 წყალშეუღწევადობის მიხედვით მარკის ბეტონების მიმართ.

არმატურის მიმართ:

ა) არააგრესიულია წყლის გარემოში მუდმივად ყოფნის დროს;

ბ) საშუალოდ აგრესიულია წყლის გარემოში პერიოდულად ყოფნის დროს.

თავი VI – დასკვნა და რეკომენდაციები

ყოველივე ზემოაღნიშნულიდან გამომდინარე, შეიძლება გაკეთდეს შემდეგი დასკვნები:

1. საინჟინრო გეოლოგიური თვალსაზრისით, მშენებლობისთვის გამოყოფილი უბანი დამაკმაყოფილებელ პირობებშია, ვინაიდან ისეთი არახელსაყრელი ფიზიკურ-გეოლოგიური მოვლენები როგორიცაა (მეწყერი, კარსტი, ჩაქცევები და სხვა) აქ არ აღინიშნება. უბანზე გავრცელებული ნაყარი გრუნტის სიმძლავრე, სეისმურად III კატეგორიის არახელსაყრელი ფაქტორია.

   საინჟინრო გეოლოგიური პირობების სირთულის მიხედვით, სნ და წ 1.02.07-87-ის მე-10 დანართის თანახმად, უბანი მიეკუთვნება – III კატეგორიას (რთული).

2. სამშენებლო უბნის ამგები გრუნტების ფენები ფენა 3-ის კენჭნარის გარდა (მხოლოდ ცალკეულ უბანზე გავრცელების გამო), წარმოადგენენ დამოუკიდებელ საინჟინრო გეოლოგიურ ელემენტებს (**სბე**):

   I სბე – ნაყარი გრუნტი (ფენა 1);

   II სბე – ძნელპლასტიკური კონსისტენციის თიხა (ფენა 2);

   III სბე – ძლიერ გამოფიტული ძირითადი ქანი (ფენა 4);

   IV სბე – გამოფიტული ძირითადი ქანი (ფენა 5).

3. უბნის გეოლოგიური აგებულებიდან და დასაპროექტებელი შენობის ტექნიკური მახასიათებლებიდან გამომდინარე, შენობის დაფუძნება შეიძლება განხორციელდეს **V სბე**-ის გრუნტზე (ფენა 5), ბურღვით–ნატენი დგარი ხიმინჯების მეშვეობით.

4. ფუძის ანგარიშებისთვის, ქვემოთ ცხრილ 2-ში მოცემულია ოთხივე **სბე**-ის გრუნტის ფიზიკურ-მექანიკური მახასიათებლების მნიშვნელობები, მიღებული ლაბორატორიული გამოკვლევების, საარქივო მასალების, ნორმატიული დოკუმენტების და საცნობარო ლიტერატურის გამოყენების საფუძველზე.

ცხრილი 2

№ №	გრუნტების მახასიათებლები	საანგარიშო მნიშვნელობები			
		I სბე (ფენა 1)	**II სბე (ფენა 2)**	**III სბე (ფენა 4)**	**IV სბე (ფენა 5)**
1	სიმკვრივე, ρ გ/სმ^3	1,8	1,89	2,21	2,30
2	ხვედრითი შეჭიდულობა, c კპა (კგძ/სმ^2)	–	20(0,20)	–	–
3	შინაგანი ხახუნის კუთხე, φ°	–	20	–	–
4	დეფორმაციის მოდული, E მპა (კგძ/სმ^2)	9(90)	12(120)	35(350)	–
5	პირობითი საანგარიშო წინაღობა, R_0 კპა (კგძ/სმ^2)	100(1,0)	200(2,0)	–	–
6	სიმტკიცის ზღვრის მნიშვნელობა ერთ-ღერძა კუმშვაზე წყალგაჯერებულ მდგომარეობაში R_c კპა (კგძ/სმ^2)	–	–	3300 (33)	5550 (55,5)
7	საგების კოეფიციენტი k კგ/სმ^3	1,5	3,0	6,0	70
8	პუასონის კოეფიციენტი, μ	0,35	0,42	0,27	0,20
9	ფილტრაციის კოეფიციენტი $k_ფ$ მ/დღ.ღ	>0,01	<0,01	>0,01	<0,01

შენიშვნა: 1. ხიმინჯოვანი საძირკვლების გამოყენებისას, ხიმინჯის ტანის შემომფენავი გრუნტების საგების კოეფიციენტის საანგარიშო

მნიშვნელობა აიღება სნ და წ 2.02.03-85-ის დანართი 1-ის რეკომენდაციების მიხედვით.

5. დასაპროექტებელი შენობის მიწისქვეშა სართულების გრუნტის წყლებისგან დასაცავად, საჭიროა პროექტში გათვალისწინდეს რგოლური დრენაჟის მოწყობა (ან ისეთი ჰიდროიზოლაციის მოწყობა, რომელიც გამორიცხავს წყლის შეღწევას მიწისქვეშა სართულში), შენობის ყველაზე დაბალი მიწისქვეშა სართულის იატაკის დონიდან 1 მ-მდე ჩაღრმავებით და წყლის გადაყვანით სამშენებლო მოედნის გარეთ.

საანგარიშო წყლის მოდენი დრენაჟის გრძივ მეტრზე მიღებული იქნეს 0,02 ლ/წმ.

6. საძირკვლის მოსაწყობად ღრმა ქვაბულის დამუშავებისას საჭირო იქნება წყალქცევითი (ამოტუმბვა) სამუშაოს ჩატარება. წყლის მოდენი ქვაბულის ყოველი $მ^2$-დან მიღებული იქნეს 0,02 ლ/წმ.

7. მიწისქვეშა წყლების ბეტონის კონსტრუქციების მიმართ სულფატური აგრესიულობის გამო, მიწისქვეშა კონსტრუქციები დამზადდეს გრუნტის წყლის ანალიზების დასკვნაში მითითებული ცემენტების ბეტონით (სულფატომედეგი).

8. პნ 01.01-09 („სეისმომედეგი მშენებლობა“) თანახმად, ქ. თბილისი მდებარეობს 8 ბალიანი სეისმურობის ზონაში.

ამავე ნორმატიული დოკუმენტის ცხრილი 1-ის თანახმად, უბანზე გავრცელებული გრუნტები, სეისმური თვისებების მიხედვით, მიეკუთვნებიან:

ა) ნაყარი გრუნტი (ფენა 1) – III კატეგორიას;

ბ) დანარჩენი გრუნტები (ფენები 2–5) – II კატეგორიას.

უბნის საანგარიშო სეისმურობად განისაზღვროს 8 ბალი.

სისმურობის უგანზომილებო კოეფიციენტი – A=0,17

ვინაიდან უბნის სამხრეთ-დასავლეთ ნაწილში სეისმურად არახელსაყრელი გრუნტის სიმძლავრე მიწის ზედაპირიდან აღემატება 5 მეტრს, სამშენებლო უბნის საანგარიშო სეისმურობა განისაზღვროს გრუნტული პირობების მიხედვით.

9. ქვაბულის ფერდოების მაქსიმალური დასაშვები დახრა მეოთხეული საფარი გრუნტებისთვის მიღებული იქნეს სნ და წ 3.02.01-87-ის, პპ 3.11, 3.12, 3.15 და სნ და წ III-4-80-ის მე-9 თავის მოთხოვნათა გათვალის-წინებით.

ძირითადი ქანებისთვის – 75°.

10. დამუშავების სიძნელის მიხედვით, უბანზე გავრცელებული გრუნტები სნ და წ IV–2–82 I–I ცხრილის თანახმად, მიეკუთვნებიან:
   ა) ნაყარი გრუნტი (ფენა 1) – სამივე სახეობით (ერთციცხვიანი ექსკავატორით, ბულდოზერით და ხელით) დამუშავებისას – II ჯგუფს, საშუალო სიმკვრივით 1800 კგ/მ^3 (რიგ. №24^ა);
   ბ) თიხა ძნელპლასტიკური (ფენა 2) – სამივე სახეობით დამუშავებისას – II ჯგუფს, სიმკვრივით 1890 კგ/მ^3 (რიგ. №8^ბ);
   გ) კენჭნარი (ფენა 3) – ერთციცხვიანი ექსკავატორით დამუშავებისას – II ჯგუფს, ბულდოზერით და ხელით – III ჯგუფს, საშუალო სიმკვრივით 1950 კგ/მ^3 (რიგ. №6^ბ);
   დ) ძლიერ გამოფიტული ძირითადი ქანი (ფენა 4) – ერთციცხვიანი ექსკავატორით დამუშავებისას – V ჯგუფს, ხელით – Vр ჯგუფს, საშუალო სიმკვრივით 2100 კგ/მ^3 (რიგ. №3^ა);
   ე) გამოფიტული ძირითადი ქანი (ფენა 5) – ხელით დამუშავებისას – VI ჯგუფს, სიმკვრივით 2300 კგ/მ^3 (რიგ. №3^ბ).

11. ხიმინჯების მოსაწყობი ჭაბურღილებისთვის გრუნტების კლასიფიკაცია ჯგუფების მიხედვით, ბურღვის მეთოდის და სიძნელის, აგრეთვე გრუნტების მდგრადობიდან გამომდინარე, აიღება სნ და წ IV-2-82-ის მე-4 კრებულის („ჭაბურღილები“) 4–5 და 4–6 ცხრილებიდან.

ინჟინერ გეოლოგი მ. ყიფშიძე

საინჟინრო გეოლოგიური კვლევების
განყოფილების მთავარი გეოლოგი ა. პასიკაშვილი

შპს „გეოინჟკომპლექსი“ გეოტექნიკური ლაბორატორია თბილისი. შარტავას ქ. №43დ	კლდოვანი ქანების ლაბორატორიული გამოკვლევის შედეგები
ობიექტის დასახელება	ქ. თბილისი. ვიქტორ კუპრაძის ქ.№2ე (ს.კ. 01.19.36.016.774) მრავალბინიანი საცხოვრებელი სახლი

№№	გამონამუშევარი	აღების სიღრმე	გამოცდის ტიპი	ლაბ. №	სიგანე	დიამეტრი	ფართობი	ექვივალენტური დიამეტრი		მრღვევი ძალა	სიმტკიცის ინდექსი	კორექტირების კოეფ-ტი	კორექტირებული სიმტკიცის ინდექსი	კოეფ-ტი	სიმტკიცის ზღვარი ერთღერძა კუმშვაზე (წყალგაჯ.)	სიმკვრივე	გრუნტის დასახელება
		h			W	D	A	D_e^2	D_e	P	I_s	F	$I_{s(50)}$	C	Rc (δ_{uc})	ρ	
		მ			მმ	მმ	მმ²	მმ²	მმ	კნ	მპა	-	მპა	-	მპა	გ/სმ³	
1	2	3	4	5	6	7	8	9	10	11	12	13	14	15	16	17	18
1	ჭაბ. №1	8,0	d -არასწორი ფორმის	600	70,0	35,5	2485,0	3164,0	56,25	0,387	0,12	1,05	0,13	24,0	3,1	2,08	არგილითი
2		12,0	d -არასწორი ფორმის	601	68,9	39,7	2735,3	3482,7	59,01	0,460	0,13	1,08	0,14	24,5	3,5	2,10	არგილითი
3		15,0	d -არასწორი ფორმის	602	77,8	40,5	3150,9	4011,9	63,34	1,298	0,32	1,11	0,36	24,5	8,8	2,39	ქვიშაქვა
4	ჭაბ. №2	14,0	d -არასწორი ფორმის	603	70,1	38,7	2712,9	3454,1	58,77	0,523	0,15	1,08	0,16	24,5	4,0	2,19	არგილითი
5	ჭაბ. №3	13,0	d -არასწორი ფორმის	604	62,7	35,7	2238,4	2850,0	53,39	0,381	0,13	1,03	0,14	24,0	3,3	2,09	არგილითი
6		17,0	d -არასწორი ფორმის	605	69,4	36,8	2553,9	3251,8	57,02	0,435	0,13	1,06	0,14	24,5	3,5	2,12	არგილითი
7		20,0	d -არასწორი ფორმის	606	82,6	42,9	3543,5	4511,8	67,17	1,468	0,33	1,14	0,37	24,5	9,1	2,44	ქვიშაქვა

ფ.2

1	2	3	4	5	6	7	8	9	10	11	12	13	14	15	16	17	18
8	ჭაბ. №4	9,0	d -არასწორი ფორმის	607	72,1	37,0	2667,7	3396,6	58,28	0,378	0,11	1,07	0,12	24,5	2,9	2,09	არგილითი
9		11,0	d -არასწორი ფორმის	608	60,3	29,9	1803,0	2295,6	47,91	0,351	0,15	0,98	0,15	23,0	3,4	2,12	არგილითი
10		13,0	d -არასწორი ფორმის	609	79,3	45,5	3608,2	4594,0	67,78	1,335	0,29	1,15	0,33	24,5	8,2	2,36	ქვიშაქვა
11		15,0	d -არასწორი ფორმის	610	75,3	39,8	2996,9	3815,8	61,77	0,636	0,17	1,10	0,18	24,5	4,5	2,24	არგილითი
12	ჭაბ. №5	14,0	d -არასწორი ფორმის	611	65,0	41,2	2678,0	3409,7	58,39	0,539	0,16	1,07	0,17	24,5	4,2	2,20	არგილითი

გამოკვლევის დაწყება 30.07.2024

გამოკვლევის დამთავრება 12.08.2024

ინჟინერი მ. ჭარბაძე

ლაბორატორიის ხელმძღვანელი დ. ახობაძე

შპს „გეოინჟკომპლექსი“ გეოტექნიკური ლაბორატორია თბილისი. შარტავას ქ. №43დ	წყლის ქიმიური ანალიზის შ ე დ ე ბ ე ბ ი	გეოკო

ო ბ ი ე ქ ტ ი ს დ ა ს ა ხ ე ლ ე ბ ა

ქ. თბილისი. ვიქტორ კუპრაძის ქ.№2ე (ს.კ. 01.19.36.016.774) მრავალბინიანი საცხოვრებელი სახლი

წყალკუნქტის დასახელება ჭაბ № 1	სინჯის აღების თარიღი: 30. 07. 2024
სინჯის აღების სიღრმე **h** = 8.6 მ	

ლაბ. № 138

სიხისტე

დასახელება	გერმანული გრადუსი	მგ/ექვ
საერთო	33,0	11,8
კარბონატული	11,2	4,0
არაკარბონატ.	21,8	7,8
მინერალიზაცია		
საერთო მინერალიზაცია	მგ/ლ	2946,0
ნახშირორჟანგი **CO_2**		
თავისუფალი **CO_2**	მგ/ლ	–

წყლის მარილოვანი შემადგენლობა

(კურლოვის ფორმულა)

$$M_{2.9}\ \frac{SO^{4}_{76}\ Cl_{11}}{Na_{74}\ Ca_{18}}$$

ქიმიური შემადგენლობა

წყალბადიონის მაჩვენებელი			$_pH$	7.3	
იონები			მგ/ლ	მგ/ექვ	მგ/ექვ,%
ანიონები	ქლორი	**Cl^-**	170,58	4,81	10,74
	სულფატი	**SO_4^{2-}**	1630,00	33,94	75,85
	ჰიდროკარბონატი	**HCO_3^-**	244,00	4,00	8,94
	კარბონატი	**CO_3^{2-}**	60,00	2,00	4,47
	ჯამი		2104,58	44,74	100,00
კათიონები	ნატრიუმი კალიუმი	**Na^++K^+**	758,09	32,96	73,67
	კალციუმი	**Ca^{2+}**	157,39	7,85	17,55
	მაგნიუმი	**Mg^{2+}**	47,91	3,93	8,78
	ჯამი		963,40	44,74	100,00

წამყვანი ინჟინერ ქიმიკოსი ნ. სურგულაძე

ლაბორატორიის ხელმძღვანელი დ. ახობაძე

შპს „გეოინჟკომპლექსი“ გეოტექნიკური ლაბორატორია თბილისი. შარტავას ქ. №43დ	წყლის ქიმიური ანალიზის შ ე დ ე გ ე ბ ი	

ო ბ ი ე ქ ტ ი ს დ ა ს ა ხ ე ლ ე ბ ა

ქ. თბილისი. ვიქტორ კუპრაძის ქ.№2ე (ს.კ. 01.19.36.016.774) მრავალბინიანი საცხოვრებელი სახლი

წყალკუნქტის დასახელება ჭაბ № 3	სინჯის აღების თარიღი: 01. 08. 2024
სინჯის აღების სიღრმე **h** = 10.5 მ	

ლაბ. № 139

სიხისტე

დასახელება	ბერმანული გრადუსი	მგ/ექვ
საერთო	36,0	12,9
კარბონატული	11,2	4,0
არაკარბონატ.	24,8	8,9
მინერალიზაცია		
საერთო მინერალიზაცია	მგ/ლ	3042,6
ნახშირორჟანგი **CO_2**		
თავისუფალი **CO_2**	მგ/ლ	–

წყლის მარილოვანი შემადგენლობა

(კურლოვის ფორმულა)

$$M_{3.0}\ \frac{SO^{4}_{75}\ Cl_{12}}{Na_{72}\ Ca_{19}}$$

ქიმიური შემადგენლობა

წყალბადიონის მაჩვენებელი	pH	7.3

	იონები		მგ/ლ	მგ/ექვ	მგ/ექვ,%
ანიონები	ქლორი	Cl^-	204,69	5,77	12,45
	სულფატი	SO_4^{2-}	1659,50	34,55	74,60
	ჰიდროკარბონატი	HCO_3^-	244,00	4,00	8,64
	კარბონატი	CO_3^{2-}	60,00	2,00	4,31
	ჯამი		2168,19	46,32	100,00
კათიონები	ნატრიუმი კალიუმი	$Na^+ + K^+$	769,69	33,46	72,25
	კალციუმი	Ca^{2+}	178,86	8,93	19,27
	მაგნიუმი	Mg^{2+}	47,91	3,93	8,48
	ჯამი		996,46	46,32	100,00

წამყვანი ინჟინერ ქიმიკოსი ნ. სურგულაძე

ლაბორატორიის ხელმძღვანელი დ. ახობაძე

შპს „გეოინჟკომპლექსი“ გეოტექნიკური ლაბორატორია თბილისი. შარტავას ქ. №43დ	წყლის ქიმიური ანალიზის შ ე დ ე ბ ე ბ ი	

ო ბ ი ე ქ ტ ი ს დ ა ს ა ხ ე ლ ე ბ ა

ქ. თბილისი. ვიქტორ კუპრაძის ქ.№2ე (ს.კ. 01.19.36.016.774) მრავალბინიანი საცხოვრებელი სახლი

წყალკუნქტის დასახელება ჭაბ № 5	სინჯის აღების თარიღი: 03. 08. 2024
სინჯის აღების სიღრმე **h** = 5.6 მ	

ლაბ. № 140

სიხისტე

დასახელება	გერმანული გრადუსი	მგ/ექვ
საერთო	35,0	12,5
კარბონატული	11,2	4,0
არაკარბონატ.	23,8	8,5
მინერალიზაცია		
საერთო მინერალიზაცია	მგ/ლ	3011,9
ნახშირორჟანგი **CO_2**		
თავისუფალი **CO_2**	მგ/ლ	–

წყლის მარილოვანი შემადგენლობა

(კურლოვის ფორმულა)

$$M_{3.0}\ \frac{SO^{4}_{76}\ Cl_{11}}{Na_{73}\ Ca_{19}}$$

ქიმიური შემადგენლობა

წყალბადიონის მაჩვენებელი	$_pH$	7.3

	იონები		მგ/ლ	მგ/ექვ	მგ/ექვ,%
ანიონები	ქლორი	**Cl^-**	170,58	4,81	10,51
	სულფატი	**SO_4^{2-}**	1676,00	34,89	76,36
	ჰიდროკარბონატი	**HCO_3^-**	244,00	4,00	8,75
	კარბონატი	**CO_3^{2-}**	60,00	2,00	4,38
	ჯამი		2150,58	45,70	100,00
კათიონები	ნატრიუმი კალიუმი	**Na^++K^+**	763,70	33,20	72,66
	კალციუმი	**Ca^{2+}**	171,70	8,57	18,75
	მაგნიუმი	**Mg^{2+}**	47,91	3,93	8,59
	ჯამი		983,31	45,70	100,00

წამყვანი ინჟინერ ქიმიკოსი ნ. სურგულაძე

ლაბორატორიის ხელმძღვანელი დ. ახობაძე

დ ა ს კ ვ ნ ა

წყლის სტანდარტული ქიმიური ანალიზის შედეგების მიხედვით

ლაბ. №№138-139-140

ჰიდროგეოლოგიური პირობები: წყალშემცავი ფენა №1-3-5 ჭაბურღილების უბნებზე h_1=8.6 მ, h_3=10.5 მ და h_5=5.6 მ სიღრმეებზე წარმოდგენილია არგილითებით.

ფილტრაციის კოეფიციენტი $K_ფ$<0,1 მ/დღ

საპროექტო კონსტრუქციის მოკლე დახასიათება:

დასაპროექტებელი კონსტრუქცია რკინა - ბეტონის საძირკველი.

გამოკვლეული წყალი - გარემო:

I. დასაპროექტებელი კონსტრუქციის ბეტონების მიმართ ამჟღავნებს სულფატური აგრესიულობის შემდეგ თვისებებს:
   1. პორტლანდცემენტის (10178-76 სტანდარტი) გამოყენებისას
   – ძლიერ აგრესიულია წყალშეუღწევადობის მიხედვით W_4 მარკის ბეტონისადმი;
   – სუსტად აგრესიულია წყალშეუღწევადობის მიხედვით W_6 - W_8 მარკის ბეტონებისადმი.

   2. პორტლანდცემენტის (10178-76 სტანდარტი) კლინკერში ჩანართებით C_3S<65%, C_3A<7%, $C_3A + C_4AF$<22%, წიდაპორტლანდცემენტის და სულფატმდგრადი (22266-76 სტანდარტი) ცემენტების გამოყენებისას

   – არააგრესიულია წყალშეუღწევადობის მიხედვით W_4-W_6-W_8 მარკის ბეტონებისადმი.

II. არმატურის მიმართ:
   – არ არის აგრესიული წყლის გარემოში მუდმივად ყოფნის დროს;
   – საშუალოდ აგრესიულია წყლის გარემოში პერიოდულად ყოფნის დროს.

ს ნ და წ 2.03. 11. 85
„სამშენებლო ნაგებობათა დაცვა კოროზიისაგან"
(ცხ. №№5, 6, 7)

ანალიზი ჩაატარა ნ. სურგულაძე

ლაბორატორიის ხელმძღვანელი დ. ახობაძე

12.08.2024

ტოპოგრაფიული რუკა

488700 488800 488900 489000 489100

4616650 4616550 4616450

4616500.0000 4616425.0000 488900.0000 488775.0000

ს/ბ (01.19.36.014.570)

ს/ბ (01.19.36.014.593)

ს/ბ (01.19.36.014.893)

ს/ბ (01.19.36.014.623)

ს/ბ (01.19.36.014.605)

ს/ბ (01.19.36.014.654)

ს/ბ (01.19.36.014.594)

წურცელი №1

პირობითი აღნიშვნები

ქს	საცხოვრებელი შენობა
ქას	არასაცხოვრებელი შენობა
ფ.	ფარდული
სათბური	სათბური
ნანგრევი	დანგრეული შენობა
რეზ.	რეზერვუარი
ტრ.	ელ. ქვესადგური
	მიწის ნაკვეთის საზღვარი
	მეზობლის მ/ნ საზღვარი
	ბაზე
	წყალი
	ბორდიური
ა	ასფალტის გზა
გრ.	ბრუნტის გზა
	რკინიგზა
	მთავარი იზოჰიფსი
221	იზოჰიფსი სიმაღლით ქვის ღობე
	ლითონის ღობე
	ბეტონის ღობე
	მავთულბადის ღობე
	ნაყარი მიწა
	ჩამოვარილი ბრუნტი
	ქარსაცავი ზოლი
	ცოცხალი ღობე
	ხეები, პალმა, ბუჩქი
	ბოძები
	განათების ელ. ბოძი
	ონკანი, სათვალთვალო ჭა
	ანძა, ანტენა

ი/მ გ. ფართლაძე	ქ. თბილისი, ც.დადიანის ქ. №1 ტელ: 568 37 84 48 gigafartladze@Gmail.com	
დირექტორი		გ. ფართლაძე
შესრულა		გ. ფართლაძე
დახაზა		ლ. ზედგინიძე
მისამართი	ქ. თბილისი, ვარკეთილი 2-ის და ვაზისუბნის სანიტ.რაიონის შორის	
მ 1:1000	GEO-CORS WGS 84 UTM T38	20.02.2023

ქ. თბილისი, ვარკეთილი 2-ის და ვაზისუბნის საცხოვრებელ რაიონს შორის
ნაკვ.№014/080, ს.კ 01.149.36.014.180

გ ე გ მ ა
მ. 1:500

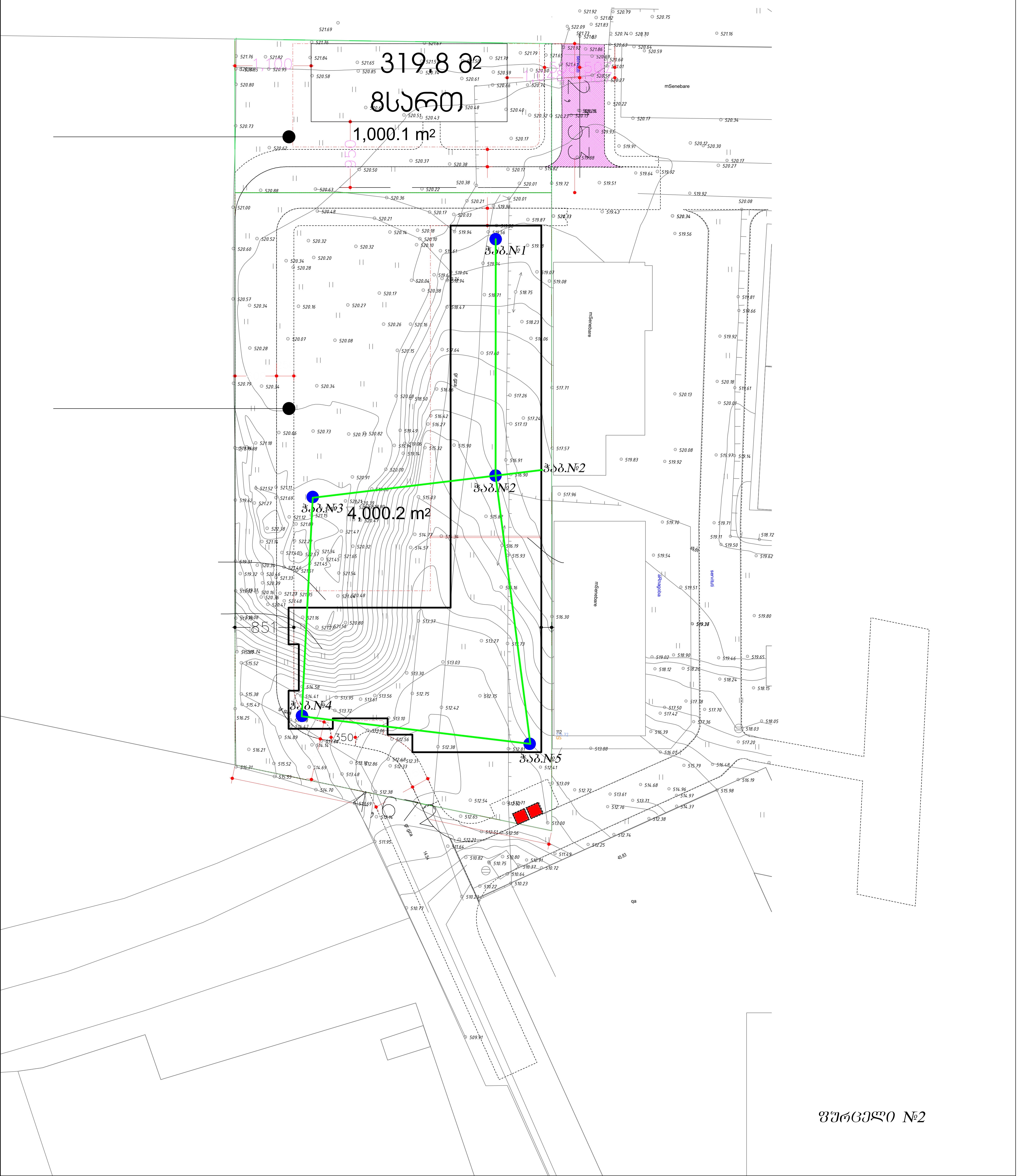

ფურცელი №2

ნახ. №1

№ ფენის	ფენის სიმძლავრე		ფენის ფუძის ნიშნული	ჭაბურღილის კონსტრუქცია	ფენის ფუძის სიღრმული განლაგების პირობითი ელემენტური სვეტი	ფენის ფუძის სიღრმული განლაგების ნორმატიული წინაღობა (R0), კპა	ფენის ფუძის სიღრმული განლაგების საანგარიშო წინაღობა (R), კპა	ფენის ფუძის სიღრმული განლაგების საანგარიშო წინაღობა (R), კგ/სმ2
	ზედა	ქვედა						
1	0.00	4.00	515.40	ჭაბ.№1 1:100				
2	4.00	5.20	514.20					
3	5.20	7.30	512.10					
4	7.30	13.70	505.70					
5	13.70	16.00	503.40					

30.07 - 30.07.2024

№	ნიადაგის ფენის სისქე, მ	ფენის ფუძის სიღრმე, მ	ფენის ფუძის აბსოლუტური ნიშნული, მ	ფენის დასახელება და ფიზიკურ-მექანიკური მახასიათებლები	ფენის ფუძის სიღრმული განლაგების საანგარიშო წინაღობა (R), კგ/სმ2	ფენის ფუძის სიღრმული განლაგების საანგარიშო წინაღობა (R), კპა
1	0.00	8.60	510.80	ჭაბ.№1 1:100		
2	8.60	8.30	511.10	ქვიშა-ხრეშოვანი გრუნტი		

ნახ. №2

№ ფენის	ფენის სიმძლავრე		ფენის ფუძის ნიშნული	ჭაბურღილის კონსტრუქცია	ფენის ფუძის სიღრმული განლაგების პირობითი ელემენტური სვეტი	ფენის ფუძის სიღრმული განლაგების ნორმატიული წინაღობა (R0), კპა	ფენის ფუძის სიღრმული განლაგების საანგარიშო წინაღობა (R), კპა	ფენის ფუძის სიღრმული განლაგების საანგარიშო წინაღობა (R), კგ/სმ2
	ზედა	ქვედა						
1	0.00	3.50	513.00	ჭაბ.№2 1:100				
2	3.50	6.80	509.70					
3	6.80	13.20	503.30					
4	13.20	16.00	500.50					

31.07 - 31.07.2024

№	ნიადაგის ფენის სისქე, მ	ფენის ფუძის სიღრმე, მ	ფენის ფუძის აბსოლუტური ნიშნული, მ	ფენის დასახელება და ფიზიკურ-მექანიკური მახასიათებლები	ფენის ფუძის სიღრმული განლაგების საანგარიშო წინაღობა (R), კგ/სმ2	ფენის ფუძის სიღრმული განლაგების საანგარიშო წინაღობა (R), კპა
1	0.00	6.60	510.30	ჭაბ.№2 1:100		
2	6.60	6.20	509.90	ქვიშა-ხრეშოვანი გრუნტი		

ნახ. №3

№ ფენის	ფენის სიმძლავრე		ფენის ფუძის ნიშნული	ჭაბურღილის კონსტრუქცია	ფენის ფუძის სიღრმული განლაგების პირობითი ელემენტური სვეტი	ფენის ფუძის სიღრმული განლაგების ნორმატიული წინაღობა (R0), კპა	ფენის ფუძის სიღრმული განლაგების საანგარიშო წინაღობა (R), კპა	ფენის ფუძის სიღრმული განლაგების საანგარიშო წინაღობა (R), კგ/სმ2
	ზედა	ქვედა						
1	0.00	11.50	509.80	ჭაბ.№3 1:100				
2	11.50	18.30	503.00					
3	18.30	22.00	499.30					

108 - 108.2024

№	ნიადაგის ფენის სისქე, მ	ფენის ფუძის სიღრმე, მ	ფენის ფუძის აბსოლუტური ნიშნული, მ	ფენის დასახელება და ფიზიკურ-მექანიკური მახასიათებლები	ფენის ფუძის სიღრმული განლაგების საანგარიშო წინაღობა (R), კგ/სმ2	ფენის ფუძის სიღრმული განლაგების საანგარიშო წინაღობა (R), კპა
1	0.00	10.50	510.80	ჭაბ.№3 1:100		
2	10.50	10.20	511.10	ქვიშა-ხრეშოვანი გრუნტი		

ჭაბ. №4

№	ფენების აღწერა	სიმძლავრე, მ		ქანების ფერდობის კუთხე, გრად.	ფენის ფერდობის სიგრძე, მ	ფენის ქვედა ნიშნული, მ ზ.დ.ო.
		ფენის ქვედა ნიშნული				
		ზედა	ქვედა			
1	ნაყარი გრუნტი (ტექნოგენური)	0.00	2.00	2.00	5.70	512.30
2	ქვიშა ხრეშოვანი	2.00	7.20	5.20	5.70	507.10
3	ქვიშაქვა ფიქლოვანი	7.20	12.90	5.70	5.70	501.40
4	კირქვა ბიოგენური	12.90	16.00	3.10	5.70	498.30

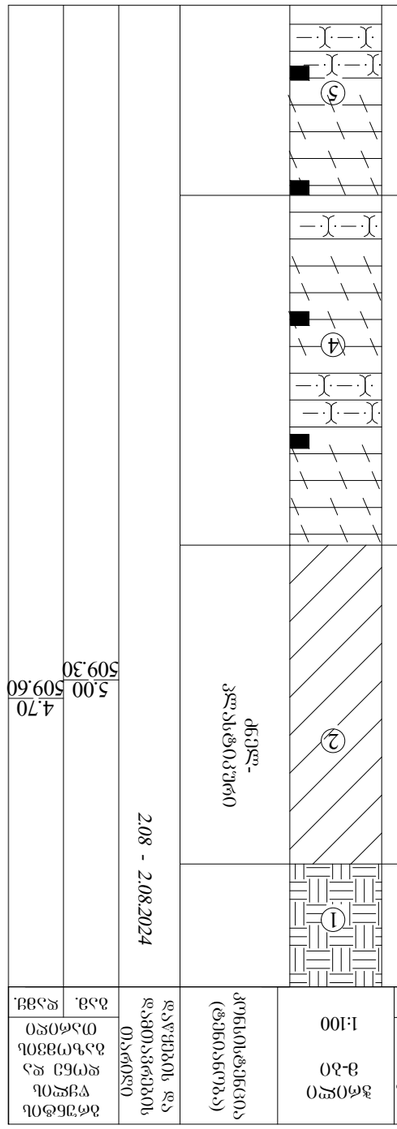

ნიშნული ზ.დ.ო.	514.30	512.30	509.30	509.60	4.70
ფენის სიმძლავრე, მ	1.70	2.00	3.00	0.30	
ფენის ფერდობის სიგრძე, მ	5.70	5.20	5.70	5.60	5.20
ფენის ფერდობის კუთხე, გრად.	2.00	7.20	5.20	5.70	5.60
ფენის ქვედა ნიშნული, მ ზ.დ.ო.	512.30	507.10	501.40	498.30	492.70
ფენის აღწერა	ნაყარი გრუნტი (ტექნოგენური)	ქვიშა ხრეშოვანი	ქვიშაქვა ფიქლოვანი	კირქვა ბიოგენური	ნაყარი გრუნტი (ტექნოგენური)
№	1	2	3	4	5

ჭაბ. №5

№	ფენების აღწერა	სიმძლავრე, მ		ქანების ფერდობის კუთხე, გრად.	ფენის ფერდობის სიგრძე, მ	ფენის ქვედა ნიშნული, მ ზ.დ.ო.
		ფენის ქვედა ნიშნული				
		ზედა	ქვედა			
1	ნაყარი გრუნტი (ტექნოგენური)	0.00	4.00	4.00	5.20	509.50
2	ქვიშა ხრეშოვანი	4.00	7.40	3.40	5.60	506.10
3	ქვიშაქვა ფიქლოვანი	7.40	13.60	6.20	5.20	499.90
4	კირქვა ბიოგენური	13.60	16.00	2.40	5.60	497.50

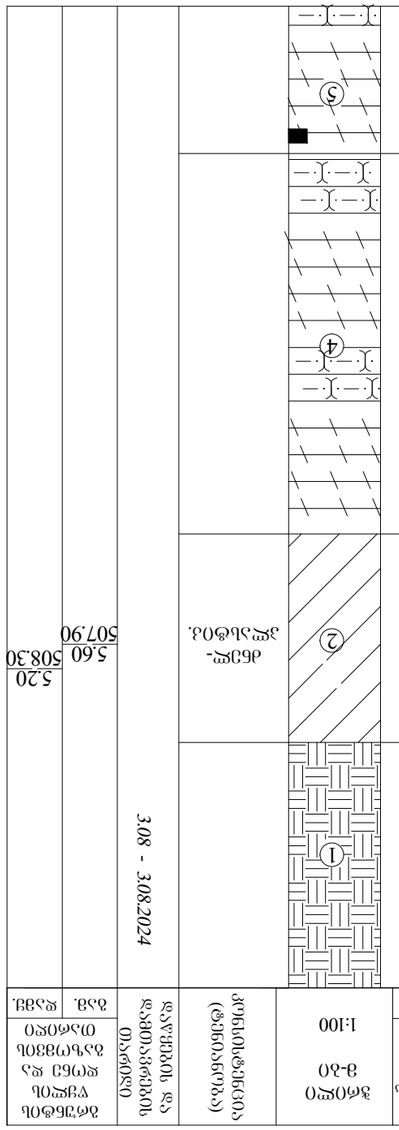

ნიშნული ზ.დ.ო.	513.50	509.50	506.10	499.90	497.50
ფენის სიმძლავრე, მ	1.100	4.00	3.40	6.20	2.40
ფენის ფერდობის სიგრძე, მ	5.60	5.20	5.60	5.20	5.60
ფენის ფერდობის კუთხე, გრად.	3.08 - 3.08.2024				
ფენის ქვედა ნიშნული, მ ზ.დ.ო.	508.30	507.90			
ფენის აღწერა	ნაყარი გრუნტი (ტექნოგენური)	ქვიშა ხრეშოვანი ჭაბ. №4-ის მონაცემებით			
№	1	2			

ჭ რ 0 ლ 0 3 – 2 – I

მ-ბი: 1:100

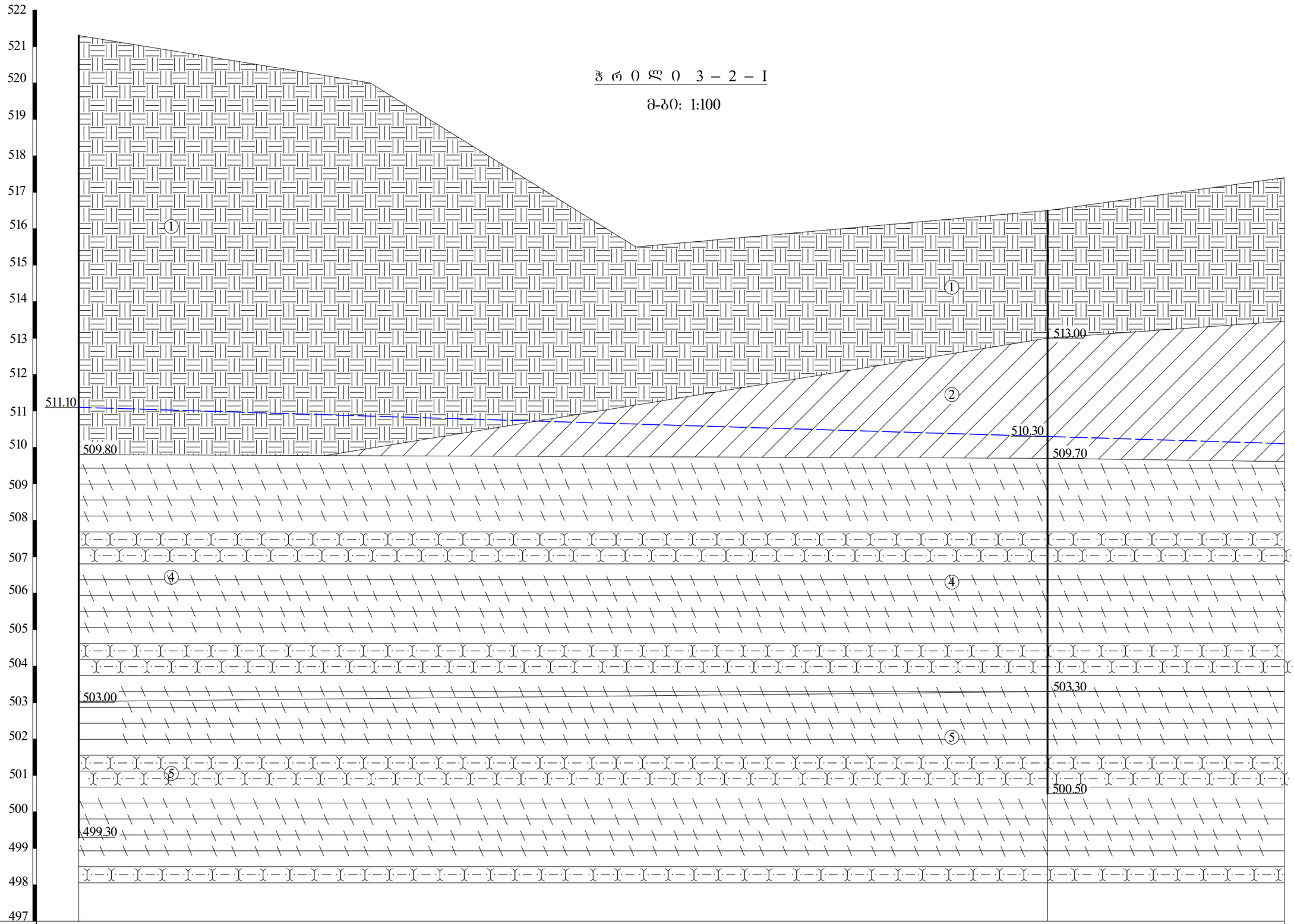

გამონამუშ.№№	ჭაბ.№3			ჭაბ.№2	I
მიწის ზედაპირის ნიშნულები	521.30	520.00	515.50	516.50	517.40
მანძილი მ-ში		8.00	7.30	11.30	6.50

ფურცელი №5

ჭ რ ი ლ ი 4 – 5

მ-ბი: 1:100

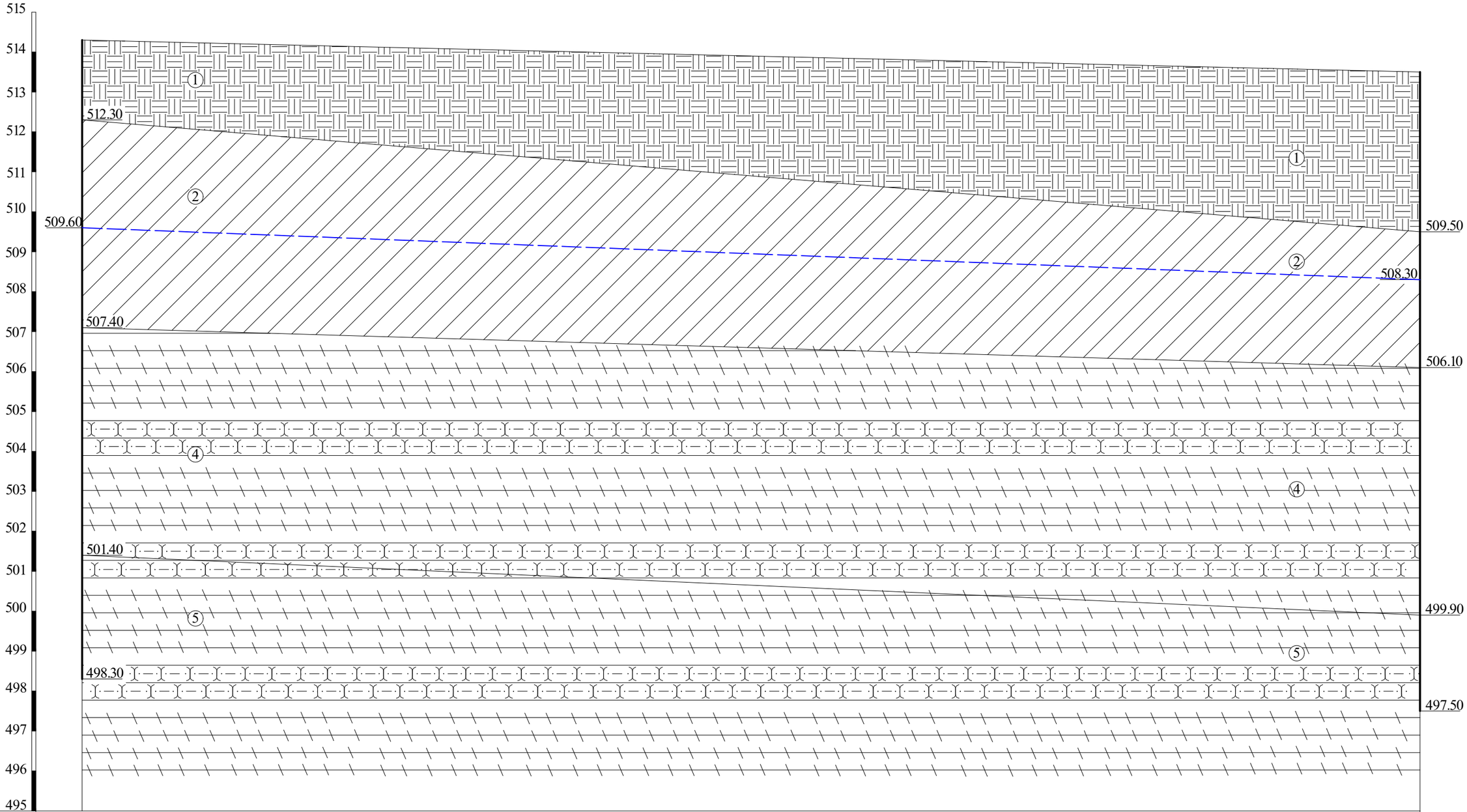

გამონამუშ.№№	ჭაბ.№4	ჭაბ.№5
მიწის ზედაპირის ნიშნულები	514.30	513.50
მანძილი მ-ში	33.50	

ცხრილი №6

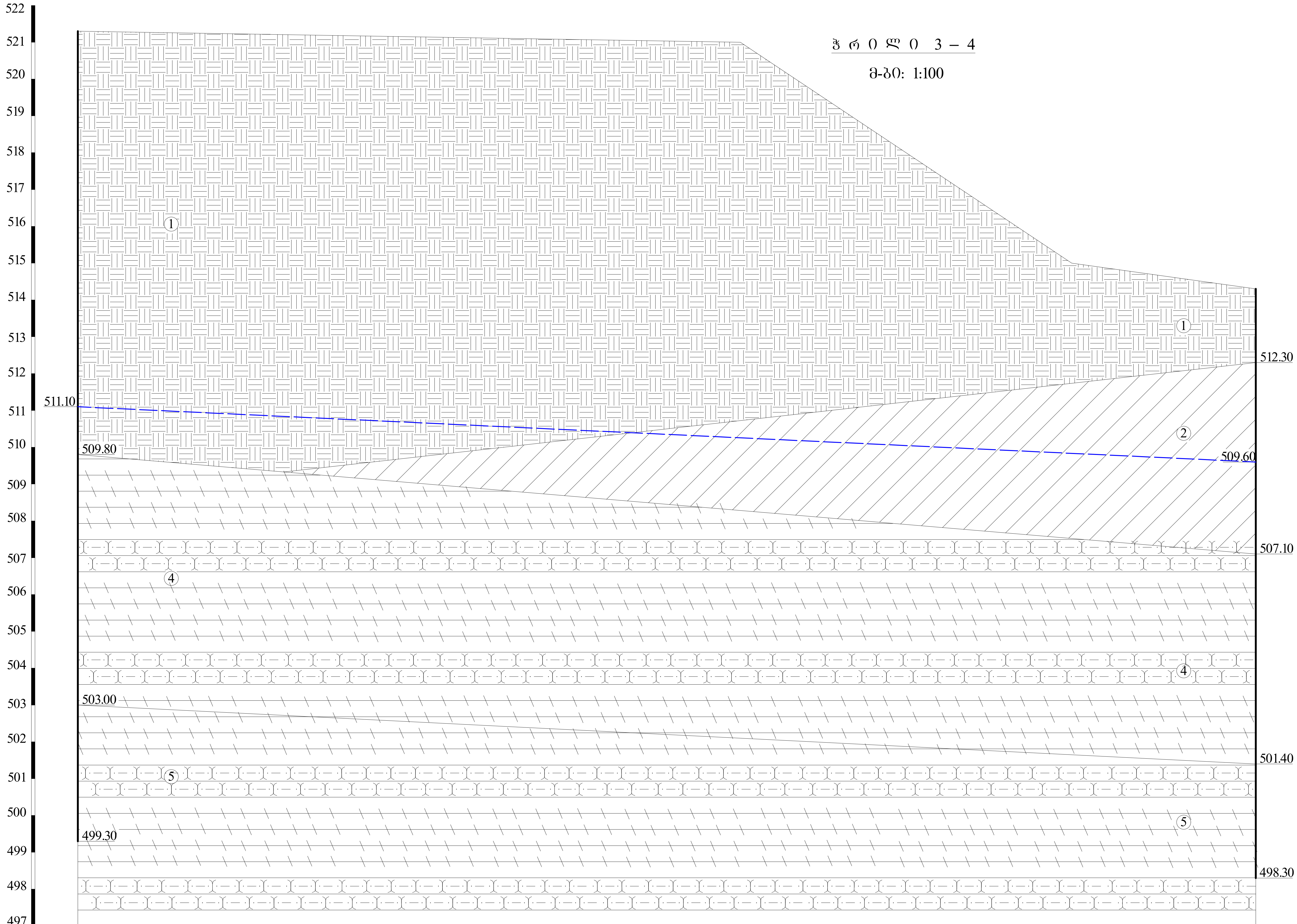

გამონამუშ.№№	ჭაბ.№3			ჭაბ.№4
მიწის ზედაპირის ნიშნულები	521.30	521.00	515.00	514.30
მანძილი მ-ში	18.00	9.00	5.00	

ფურცელი №7

ჭ რ 0 ლ 0 1 – 2

მ-ბ0: 1:100

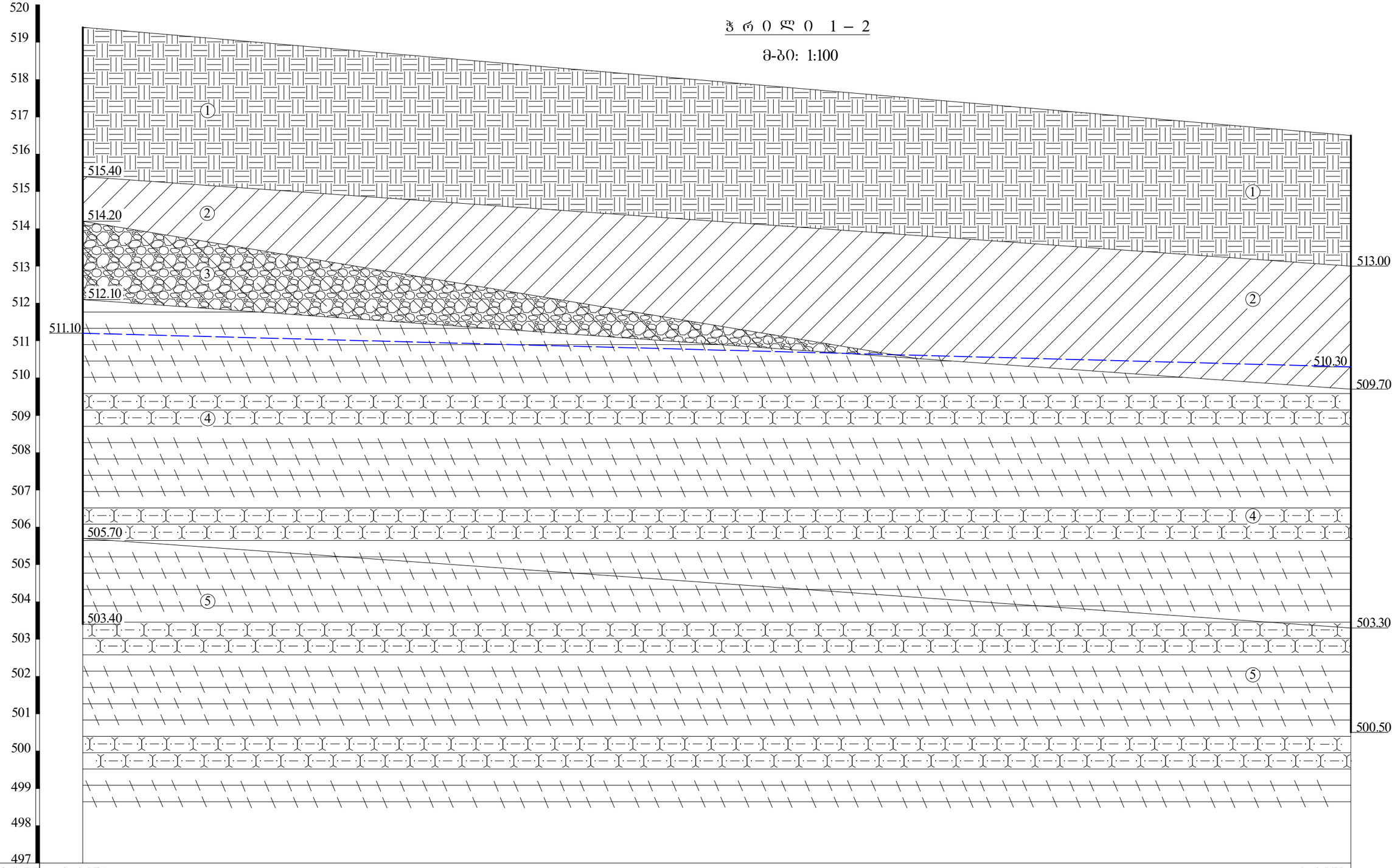

გამონამუშ.№№	ჭაბ.№1	ჭაბ.№2
მიწის ზედაპირის ნიშნულები	519.40	516.50
მანძილი მ-ში	34.00	

ᲨᲣᲠᲪᲔᲚᲘ №8

Приложение № 9

Разрез 2 – 2 по скв. 5

Масштаб: 1:100

Отметка забоя, м	Абс.№2	Абс.№5
Абсолютная отметка устья, м	516.50	516.00	513.50
Глубина забоя, м	10.50	28.50

497.50
499.90
500.50
503.30
506.10
508.30
509.50
509.70
510.30
513.00
495
496
497
498
499
500
501
502
503
504
505
506
507
508
509
510
511
512
513
514
515
516
517

პ ი რ ო ბ ი თ ი ა ღ ნ ი შ ვ ნ ე ბ ი

tQ_{IV} 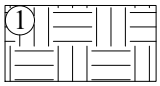 ნაყარი - თიხის, ხვინჭის, კენჭების, ღორღის, აბურის და ბეტონის ნატეხების ნარევი

dQ_{IV} 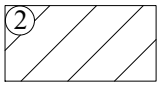 თიხა ყავისფერი, ძნელპლასტიკური კონსისტენციის

aQ_{IV} 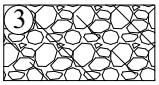 კენჭნაროვანი ბრუნტი, თიხნარ-ქვიშნარის შემავსებლით 30%-მდე

P_2^3 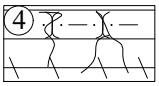 ძირითადი ქანი – არგილითების და თხელშრეებრივი ქვიშაქვების მორიგეობა, ძლიერ გამოფიტული

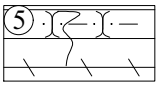 ძირითადი ქანი – არგილითების და თხელშრეებრივი ქვიშაქვების მორიგეობა, გამოფიტული

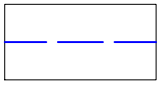 ბრუნტის წყლის დამყარების დონე

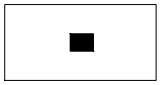 ბრუნტის დაშრღვეველი სტრუქტურის ნიმუშის აღების ადგილი

თანამდებობა	გვარი	ხელმოწერა	ქ. თბილისი ვიქტორ კუპრაძის ქ.№2ე (ს.კ 01.19.36.016.774) მრავალბინიანი საცხოვრებელი სახლი	შპს „გეოინჟკომპლექსი“ ქ. თბილისი. ქ. შარტავას ქ. №43ფ email: geo.logi@yahoo.com ტელ: (032) 2 37 62 55
დირექტორი	ზ. კვაჭანტირაძე			
მთ.გეოლოგი	ა. პასიკაშვილი			
ინჟ.გეოლოგი	მ. ყიფშიძე			
ინჟ.გეოლოგი	მ. ბურდული			
			ჭაბურღილების და შენის გეოლოგიური ჭრილების პირობითი აღნიშვნები	დაკვ. №71/2024
				ფურცელი 10 / ფურცლები 10











