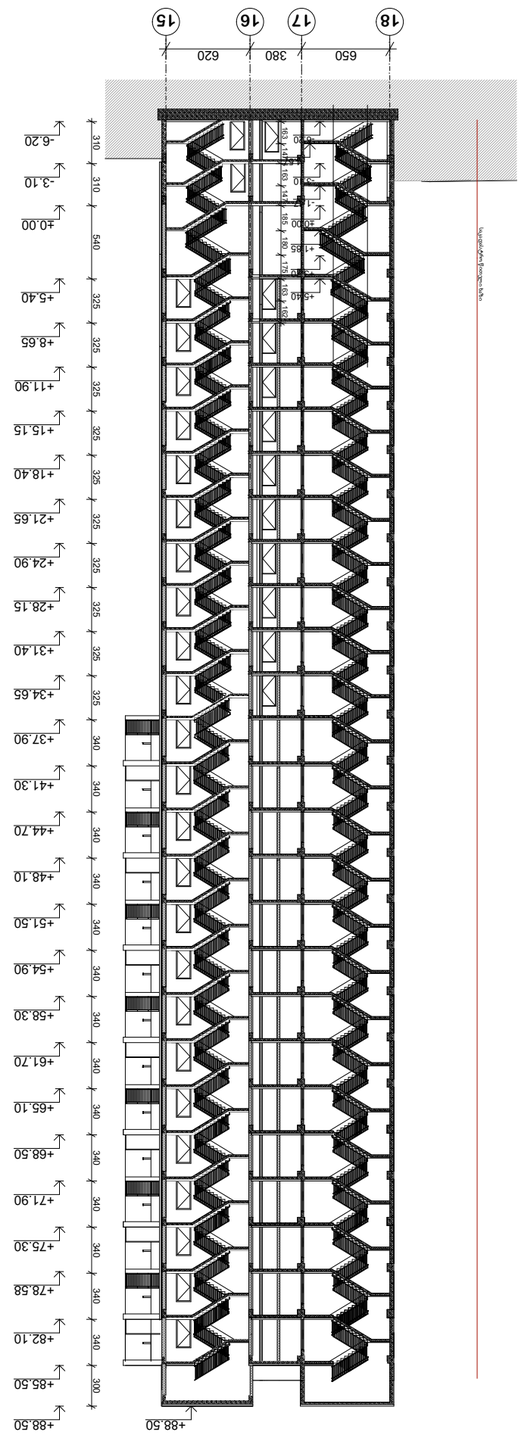

ᴛᴀᴎᴄᴜ 2-2

ᴧᴀ. ᴎᴇ	ᴇᴧᴅ. ᴎᴇ	A-3

ᴧᴎᴀᴍᴧᴎᴏᴎ ᴧᴄᴇᴎᴇᴧᴇᴧᴧᴎ

ᴇᴧᴇᴎᴇᴧᴇᴧ

ᴇᴧᴅ "ᴧᴛᴌᴎᴌ ᴇᴀᴛᴧᴎ"
ᴌ/ᴊ 40495411 7
ᴌᴧᴇᴧᴀᴏᴧᴄᴜᴌ ᴛ.40 ᴊᴍᴀᴧ. N2 ᴇᴎᴇᴧ 21

ᴧᴀᴍᴧᴛᴇᴎᴌ ᴄᴧᴌᴧᴄᴜᴄᴧᴇᴧ
ᴇᴧᴧᴧᴧᴄᴜᴇᴧᴇᴎᴇᴧᴀᴎ ᴊᴍᴇᴧᴄᴜᴇᴌᴎ ᴇᴍᴛᴍᴀᴇᴎᴌ ᴛ.
ᴎᴇ25 ᴇᴄᴜᴌᴎ ᴎᴇ1

ᴇᴧᴌᴧᴇᴎᴌ ᴄᴧᴌᴧᴄᴜᴄᴧᴇᴧ
ᴛᴀᴎᴄᴧᴇᴎ

ᴧᴛᴌᴎᴌ

ᴌᴧᴧᴀ. ᴌᴧᴄᴇᴊᴅᴄᴇᴧ	ᴇ. ᴀᴍᴌᴧᴄᴜᴎᴇᴧᴇᴎᴄᴜ
ᴧᴀᴍᴧᴛᴇᴎᴌ ᴧᴇᴇᴍᴀᴎ	ᴇ. ᴧᴌᴇᴧᴇᴎᴇᴧᴇᴎᴄᴜ
ᴧᴀᴍᴧᴛᴇᴎᴌ ᴧᴇᴇᴍᴀᴎ	
ᴇᴏᴎ. ᴊᴍᴇᴌᴇᴀᴇᴇᴍᴀᴎ	ᴧ. ᴇᴧᴀᴍᴇᴧᴇᴎᴇᴧᴇᴎᴄᴜ
ᴊᴍᴇᴌᴇᴀᴇᴇᴍᴀᴎ	ᴎ. ᴇᴧᴀᴅᴧᴇᴎᴇᴧᴇᴎᴄᴜ
ᴄᴧᴧᴇᴧᴇᴧᴧᴧ	ᴇ.ᴇᴎᴊᴄᴧᴇᴧᴀᴎ

ᴇᴧᴇᴎᴇᴧᴇᴧ

პრ. №	ნახ. №	A-3

ჭრილი 3-3

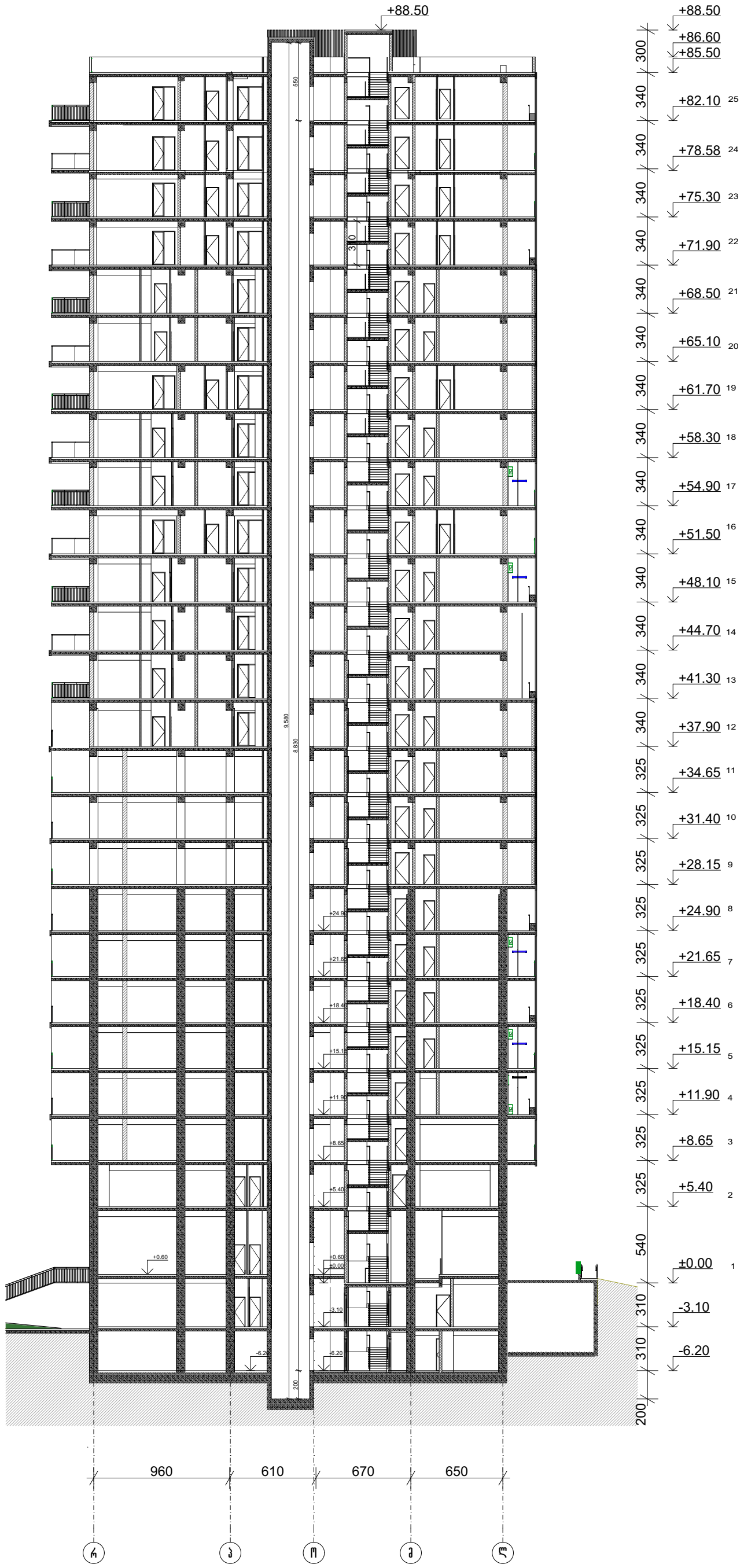

პირობითი აღნიშვნები

შენიშვნა

შპს "აქსის გრუპი"
ს/კ 404954117
საბურთალოს ქ.40 კორპ. N2 ბინა 21

პროექტის დასახელება
მრავალფუნქციური კომპლექსი ბოჭორმის ქ. №25 ბლოკი №1

ნახაზის დასახელება
ჭრილები

აქსისი

საპრ. ხელმძღვ	ნ. მოსულიშვილი
პროექტის ავტორი	გ. ასტახიშვილი
პროექტის ავტორი	
მთ. კონსტრუქტორი	ა. ბეროშვილი
კონსტრუქტორი	ი. ბერძენიშვილი
დაამუშავა	ვ.წიკლაური

Участок №1; №2

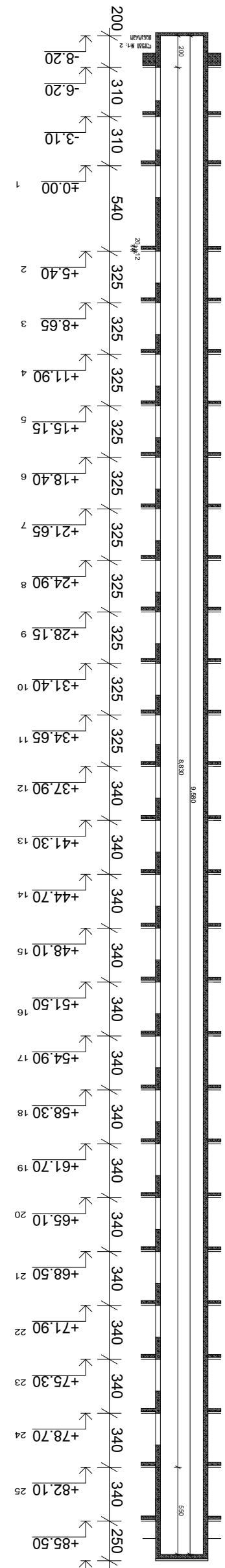

Участок №3

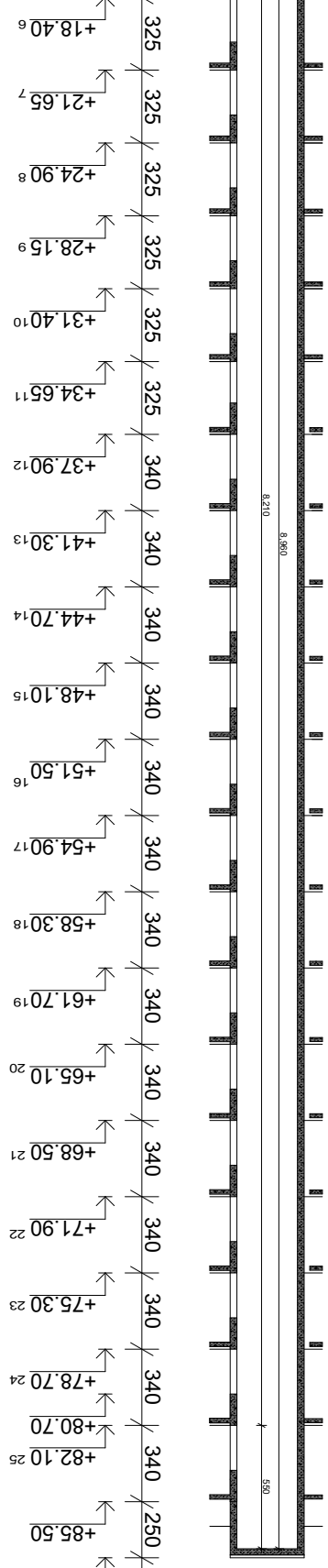

Участок №4

Участок №1 со №2 общей длиной 2280х2700 мм

Участок состоит из железобетонных плит 1400х2350 мм
Участок лотковый с уклоном 900 мм
Участок лотковый водосборный 90 см
Участок железобетонных 1600 кг (21 шт)
Участок металлических 1.75 т/м

Участок №3 со №4 общей длиной 2000х2700 мм

Участок состоит из железобетонных плит 1100х1400 мм
Участок лотковый с уклоном 900 мм
Участок лотковый водосборный 90 см
Участок железобетонных 630 кг (8 шт)
Участок металлических 1.75 т/м

Участок №4 общей длиной 2000х2700 мм

Участок состоит из железобетонных плит 1100х1400 мм
Участок лотковый с уклоном 900 мм
Участок лотковый водосборный 90 см

Гип. Инв. № подл.	Подпись и дата
Инв. № дубл.	Взам. инв. №
Изм. Кол. Лист № док.	Подпись Дата
Разработал	Стадия Лист Листов
Проверил	Р 1
Н. контр.	
ГИП	

Общество с ограниченной ответственностью "Газстройпроект"
г. Ноябрьск, ул. Пионерная, 21 ИНН 4049541117 К/с 40.40 ОГРН 1.75 т/м

Технологическая карта на производство работ по устройству железобетонных лотков

Участок №1; №2
Участок №3
Участок №4
Разрез А-А
Разрез В-В

Лист № 1 Листов 1

Согласовано

Инв. № подл. | Подпись и дата | Взам. инв. №

Изм. Кол. Лист № док. Подпись Дата

Технологическая карта на производство работ по устройству железобетонных лотков

Стадия Лист Листов
Р 1

Общество с ограниченной ответственностью "Газстройпроект"
г. Ноябрьск, ул. Пионерная, 21 ИНН 4049541117 К/с 40.40 ОГРН 1.75 т/м

Согласовано

Гип. № подл. | Подпись и дата | Инв. № дубл. | Взам. инв. №

Разработал
Проверил
Н. контр.
ГИП

Участок №1; №2
Участок №3
Участок №4
Разрез А-А
Разрез В-В

Лист № 1 Листов 1