Фрагмент плана на отм. -6.20

Инв. № подл.	Подп. и дата
Взам. инв. №	
Инв. № дубл.	
Подп. и дата	

Изм.	Кол. уч.
Лист	№ док.
Подп.	Дата

Стадия	Лист	Листов
Р	1	

ООО «Архитектурное бюро «Проект»
г. Москва, ул. Ленинская слобода, д. 19, стр. 1
тел./факс (495) 123-45-67

Общая площадь квартир 1269.6 м2
Площадь жилого здания -20.4 м.д
Площадь встроенных помещений -3.6 м.д

Экспликация помещений

Условные обозначения:

- Граница проектируемого здания
- Монолитная железобетонная стена
- Монолитная железобетонная колонна
- Монолитная железобетонная плита перекрытия
- Монолитная железобетонная плита покрытия
- Монолитная железобетонная плита покрытия с уклоном
- Монолитная железобетонная плита покрытия с уклоном
- Монолитная железобетонная плита покрытия с уклоном
- Ограждение кровли
- Ограждение кровли
- Ограждение кровли

Примечания:

1. Отм. 0.000 соответствует абсолютной отм. 156.00 по генплану.
2. Отм. -6.20 соответствует абсолютной отм. 149.80 по генплану.
3. Все размеры даны в мм, отметки в м.
4. Привязка осей к осям здания.
5. Ограждение кровли см. АР-4.

Фрагмент плана на отм. -6.20 (-6.20)

Подземная автостоянка на 57 машиномест
1 269.6 м²

Пожарный проезд

Въезд 2

Въезд 1

Пожарный проезд

Пожарный проезд

Пожарный проезд

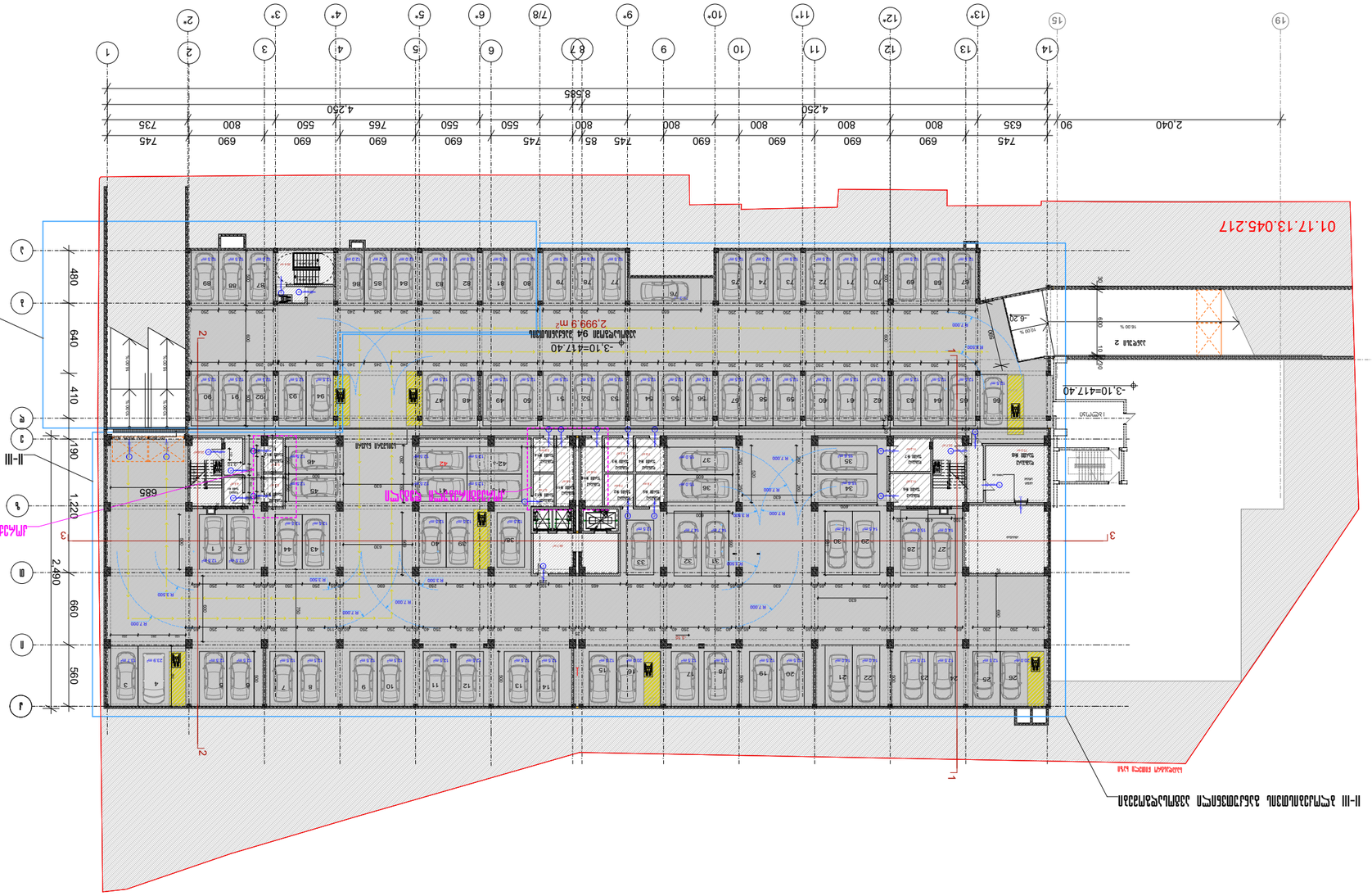

ընդհանուր նկարագրություն

ՀՀ, ք. Երևան, 0033
Ազատության պող. 24/1, շ. 18
Հեռ.՝ (995 32) 24 17 18
Fax: (995 32) 24 17 17
info@ajdm.am

Նշանակություն	Բնակելի
Կառուցվածքային համակարգ	Մոնոլիտ
Ընդհանուր մակերես	11 հա
Կառուցապատման մակերես	1.2 հա
Հողամասի սեփականատեր	Ֆիզիկական անձ
Հողամասի նկատմամբ իրավունքի տեսակ	Սեփականության
Հողամասի նկատմամբ իրավունքի ձևակերպման ենթակա սահմանափակումներ (ծանրություններ)	Ոչ

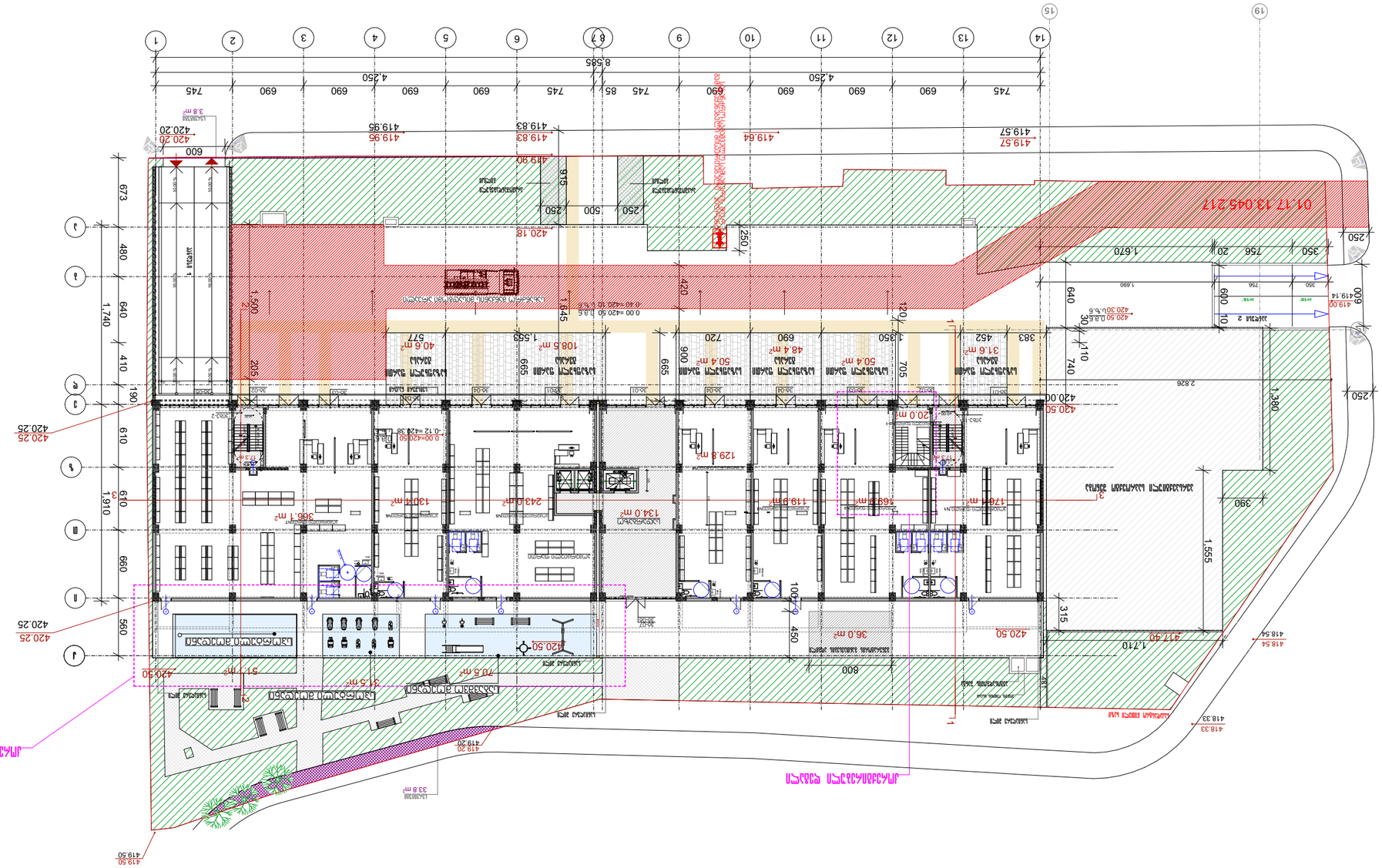
0.00 ნიშნული
N
ნახაზის მასშტაბი 1:200
ნახაზის მასშტაბი 1:100
ნახაზის მასშტაბი 1:50
ნახაზის მასშტაბი 1:25
ნახაზის მასშტაბი 1:10
ნახაზის მასშტაბი 1:5
ახალი მშენებლობის საზღვარი
არსებული შენობა-ნაგებობის ფასადის ხაზი
ახალი შენობა-ნაგებობის ფასადის ხაზი
არსებული შენობა-ნაგებობის სახურავის ხაზი
ახალი შენობა-ნაგებობის სახურავის ხაზი
ახალი შენობა-ნაგებობის ფასადის ხაზი
ახალი შენობა-ნაგებობის სახურავის ხაზი
ახალი ნაგებობის ფასადის ხაზი
ახალი

არ. №	ნახ. №	A-3

საცხოვრებელი ფართობი -935.1 კვ.მ
საოფისე ფართობი - 133.1
საზაფხულო ფართობი -300.4 კვ.მ
სადარბაზოს ფართობი -167.6 კვ.მ
დამხმარე ფართობი -24.8 კვ.მ

გეგმა +5.40 ნიშნულზე

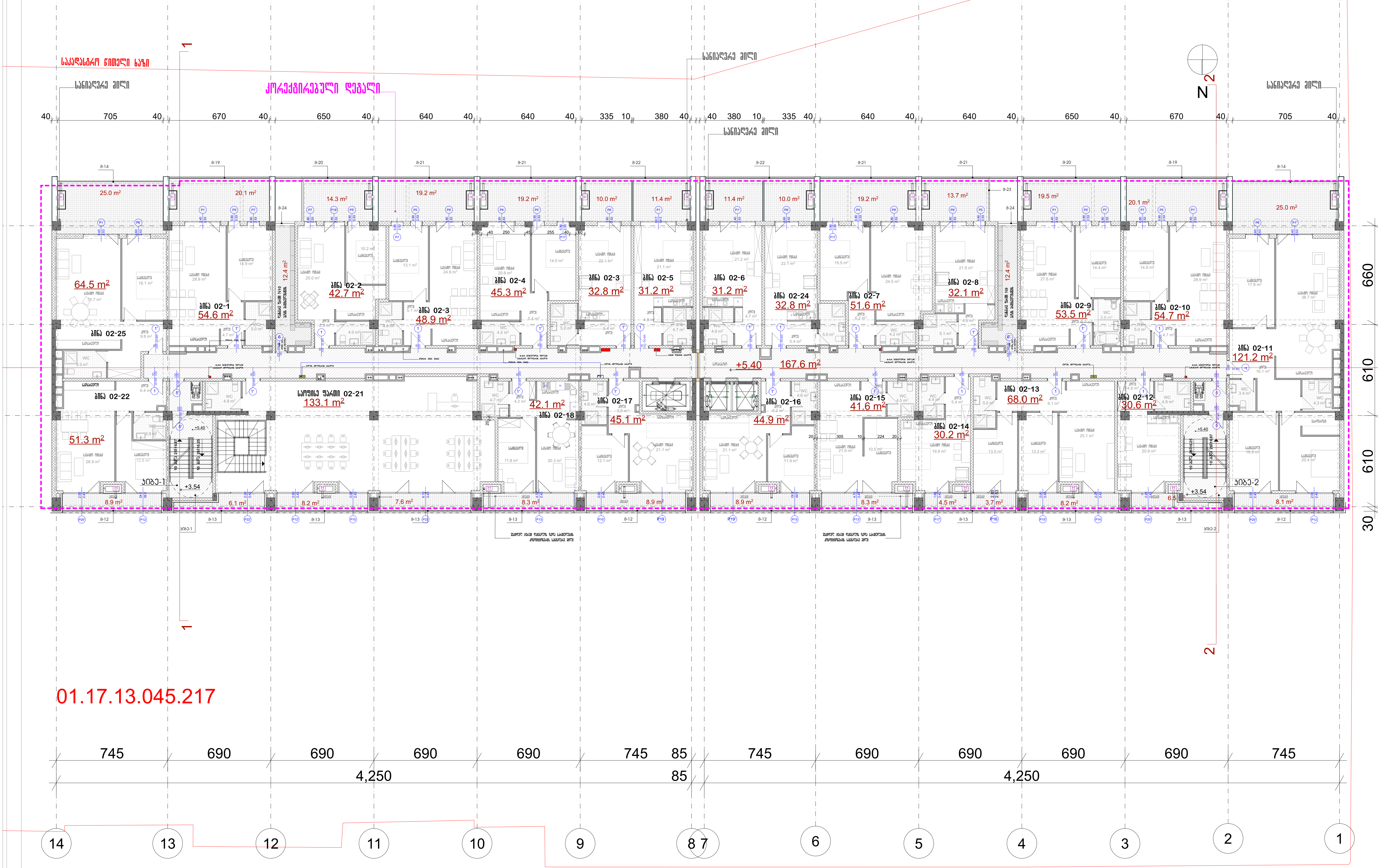

პირობითი აღნიშვნები

- მიწის ნაკვეთის საზღვარი
- რკ.ბეტონი
- აგური
- ბლოკი
- ტიხარი
- ერთფრთიანი კარი ზღურბლით
- ერთფრთიანი კარი ზღურბლის გარეშე
- ორფრთიანი კარი ზღურბლით
- ორფრთიანი კარი ზღურბლის გარეშე
- ი.მ.ნ იატაკის მოწყობის ნიშნული
- ს.ზ.ნ სტრუქტურის ზედაპირის ნიშნული

შენიშვნა

ზომები მოცემულია სანტიმეტრებში

ა ქ ს ი ს ი

ქ. თბილისი. ყაზბეგის გამზირი №24

პროექტის დასახელება
მრავალფუნქციური კომპლექსი
ბოჭორმის ქ. №25-ში
II და III ბლოკი

ნახაზის დასახელება
გეგმა +5.40 ნიშნულზე

აქსისი
ქ. თბილისი ყაზბეგის გამზირი №24
ტელ: (995 32) 24 17 18
Fax: (995 32) 24 17 17

საპრ. ხელმძღ	ნ. მოსულიშვილი
პროექტის ავტორი	გ. ასტახიშვილი
პროექტის ავტორი	
მთ. კონსტრუქტორი	ა. ბეროშვილი
კონსტრუქტორი	ი. ბერძენიშვილი

Лист №	Кыс. №
	А-3

Планировочная ведомость квартир

№	Тип	Площадь, м²
1	2-комнатная	122.7
2	1-комнатная	43.2
3	1-комнатная	31.1
4	1-комнатная	34.9
5	1-комнатная	35.2
6	1-комнатная	32.5
7	1-комнатная	46.7
8	1-комнатная	47.0
9	1-комнатная	43.6
10	1-комнатная	31.1
11	1-комнатная	34.9
12	1-комнатная	35.2
13	1-комнатная	32.5
14	1-комнатная	53.0
15	1-комнатная	54.7
16	2-комнатная	52.6
17	2-комнатная	52.5
18	1-комнатная	45.3
19	1-комнатная	32.8
20	1-комнатная	31.2
21	1-комнатная	31.2
22	1-комнатная	32.8
23	1-комнатная	45.3
24	1-комнатная	52.5
25	2-комнатная	52.6
26	1-комнатная	54.7
27	1-комнатная	64.5

Общая площадь квартир – 1226.3 м.кв
Общая площадь квартир – 245.7 м.кв
Общая площадь квартир -161.1 м.кв

Экспликация помещений

Граница земельного участка	
Красные линии	
Здание	
Граница технического подполья	
Граница подземной автостоянки	
Граница надземной автостоянки	
Граница технического этажа	
Граница кровли	
Граница надземной автостоянки	
Граница подземной автостоянки	
Граница технического подполья	
Граница кровли	
Граница технического этажа

პრ. №	ნახ. №	A-3

სამხრეთული ფარდობი -1234.8 კმ.მ
საზაფხულო ფარდობი -335 კმ.მ
სადარბაზოს ფარდობი -163.2 კმ.მ

პირობითი აღნიშვნები

- შენის ნაკვეთის საზღვარი
- ქანვორი
- ასფალტი
- ბეტონი
- მინანქარი
- ვარდნამიანი კარი ზღურბლით
- ვარდნამიანი კარი ზღურბლის გარეშე
- ორფრთიანი კარი ზღურბლით
- ორფრთიანი კარი ზღურბლის გარეშე
- მასალის პროექტის ნიშნული
- სამანქანის ზედაპირის ნიშნული

სართული 4

გეგმა +11.90 ნიშნულზე

კორექტირებული დეგანი

საავდასგრო წითელი ხაზი

სანიაღვრე მილი

N

| | | |

Экспликация помещений 5 этажа +15.15 (отм. 32.25)

Масштаб 1:100

Условные обозначения

- Граница помещения
- Стена
- Перегородка
- Ограждение
- Витраж
- Дверь
- Окно
- Граница технического этажа или чердака
- Граница кровли

Экспликация помещений

№	Наименование	Площадь, м²
05-01	Лоджия	54.7
05-02	Лоджия	52.6
05-03	Лоджия	52.5
05-04	Лоджия	45.4
05-05	Лоджия	32.8
05-06	Лоджия	31.2
05-07	Лоджия	31.2
05-08	Лоджия	32.8
05-09	Лоджия	45.4
05-10	Лоджия	51.9
05-11	Лоджия	53.2
05-12	Лоджия	54.7
05-13	Лоджия	122.7
05-14	Лоджия	32.5
05-15	Лоджия	71.8
05-16	Лоджия	31.1
05-17	Лоджия	43.5
05-18	Лоджия	46.3
05-19	Лоджия	47.0
05-20	Лоджия	43.7
05-21	Лоджия	31.1
05-22	Лоджия	71.8
05-23	Лоджия	32.5
05-24	Лоджия	53.0
05-25	Лоджия	64.5

Ведомость помещений

№	Наименование	Площадь, м²
05-01	Лоджия	54.7
05-02	Лоджия	52.6
05-03	Лоджия	52.5
05-04	Лоджия	45.4
05-05	Лоджия	32.8
05-06	Лоджия	31.2
05-07	Лоджия	31.2
05-08	Лоджия	32.8
05-09	Лоджия	45.4
05-10	Лоджия	51.9
05-11	Лоджия	53.2
05-12	Лоджия	54.7
05-13	Лоджия	122.7
05-14	Лоджия	32.5
05-15	Лоджия	71.8
05-16	Лоджия	31.1
05-17	Лоджия	43.5
05-18	Лоджия	46.3
05-19	Лоджия	47.0
05-20	Лоджия	43.7
05-21	Лоджия	31.1
05-22	Лоджия	71.8
05-23	Лоджия	32.5
05-24	Лоджия	53.0
05-25	Лоджия	64.5

Площади помещений

Наименование	Площадь, м²
Лоджия	1230.2
Лоджия	245.1
Лоджия	161.0

Примечания

1. Отметка +15.15 соответствует абсолютной отметке 32.25.
2. Размеры даны в мм.
3. Площади помещений приведены с учетом коэффициентов.

Изм.	Кол.	Лист	№ док.	Подп.	Дата
Разраб.					
Пров.					
Н. контр.					
ГИП					

Экспликация помещений 5 этажа +15.15

Стадия Р | Лист | Листов 1

ООО «Проектная мастерская №24»

Инв. № подл. | Подп. и дата | Взам. инв. №

Копировал | Формат А3

პრ. №	ნახ. №	A-3

საცხოვრებელი ფართობი -1234.8 კვ.მ
საზოგადო ფართობი -335.1 კვ.მ
სადარბაზოს ფართობი -163.2 კვ.მ

პირობითი აღნიშვნები

- შენის ნაკვეთის საზღვარი
- რკალებრივი
- ასაწევი
- პლრტყ
- მრუდწირი
- შემოქმედი კარი ზღვარლით
- შემოქმედი კარი ზღვარლის გარეშე
- ორფრთიანი კარი ზღვარლით
- ორფრთიანი კარი ზღვარლის გარეშე
- მასალის ერთეული ნიშნული
- სტანდარტის ზედაპირის ნიშნული

სართული 6

გეგმა +18.40 ნიშნულზე

კორექტირებული დეგანი

კორექტირებული დეგანი

საანიაღვრე მილი

საანიაღვრე მილი

საანიაღვრე მილ

პრ. №	ნახ. №	A-3

საცხოვრებელი ფართობი -1237.8 კვ.მ
საზაფხულო ფართობი -245.5 კვ.მ
სადარბაზოს ფართობი -158.5 კვ.მ

პირობითი აღნიშვნები

- შინის ნაკვეთის საზღვარი
- ქანობი
- ანაკრძი
- ასფალტი
- ბეტონი
- ვარდნადიანი ქანაო ზღუდარით
- ვარდნადიანი ქანაო ზღუდარის გარეშე
- ორფერდიანი ქანაო ზღუდარით
- ორფერდიანი ქანაო ზღუდარის გარეშე
- 0.2.6 მაბაამს პორტალის ნიშნული
- ს.ზ.ნ სბარეზენის ზედაპირის ნიშნული

სართული 7

გეგმა +21.65 ნიშნულზე

საანიაღვრე მილი

საავდასბრო ჭიშელი ხაზი

კორექტირებული დეგაალი

+21.65

158.5 m²

| | | |

Схема расположения 8 секций на отм. +24.90 блока 08

Условный номер квартиры -1234.8 шт.
Условный номер квартиры -336 шт.
Условный номер квартиры на отм. -163.2 шт.

Экспликация помещений

Обозначение	Наименование
	Граница земельного участка
	Ограждение
	Здание
	Граница секции
	Граница квартиры
	Граница помещения
	Граница технического помещения
	Граница общего коридора
	Граница лестничной клетки
	Граница лифтового холла
	Граница машинного помещения лифта
	Граница помещения электрощитовой
	Граница помещения водомерного узла
	Граница помещения ИТП
	Граница помещения насосной
	Граница помещения мусорокамеры
	Граница помещения консьержа
	Граница помещения охраны
	Граница помещения уборочного инвентаря
	Граница помещения колясочной
	Граница помещения велосипедной
	Граница помещения кладовой
	Граница помещения общественного назначения
	Граница помещения общественного назначения
	Граница помещения общественного назначения

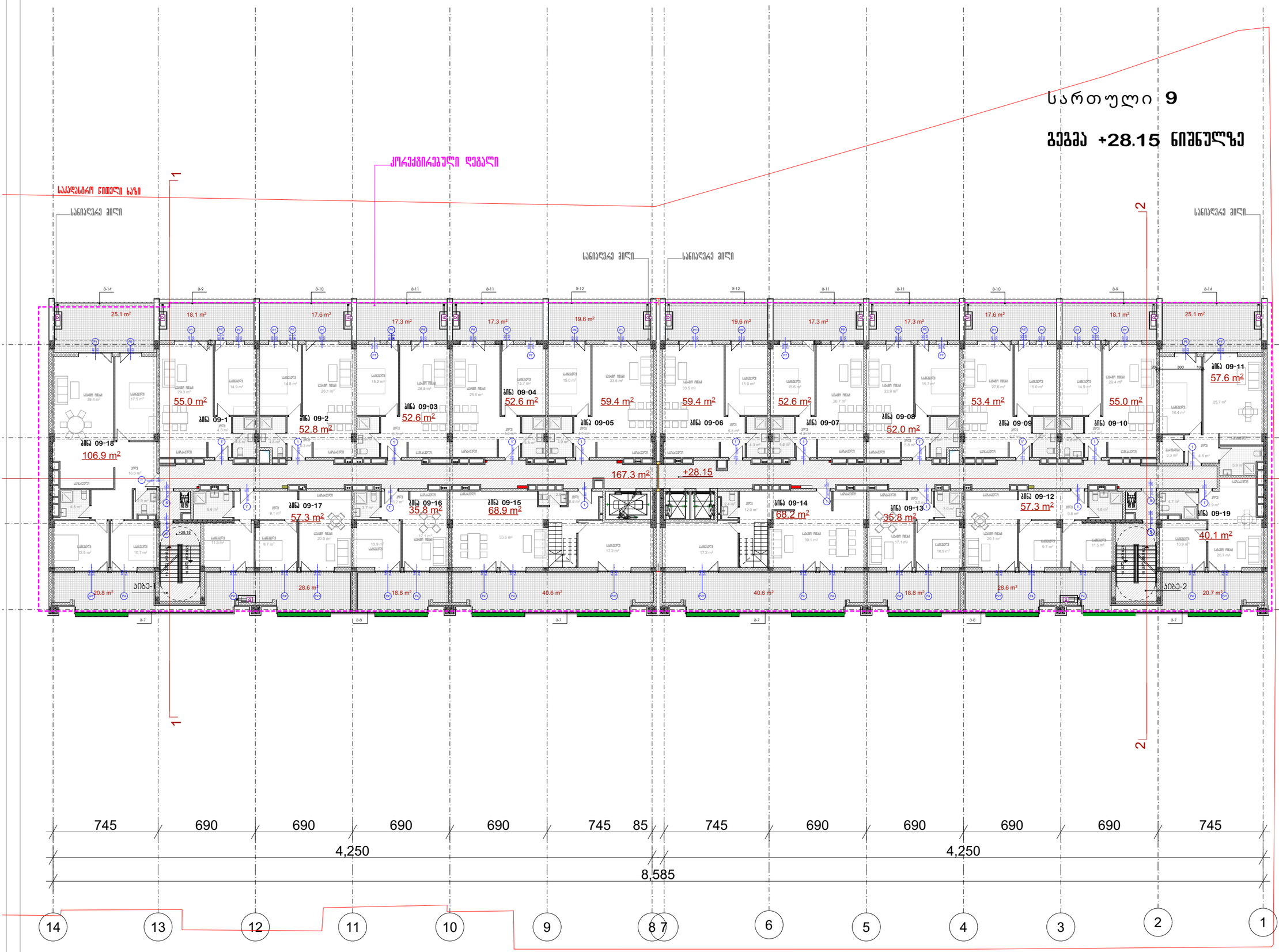

პრ. № | ნახ. № | A-3

საცხოვრებელი ფართობი -1072.7 კვ.მ
საზაფხულო ფართობი -447.5 კვ.მ
სადარბაზოს ფართობი -167.3 კვ.მ

პირობითი აღნიშვნები

- შენის ნაკვეთის საზღვარი
- რკალგარეთი
- ანაკრძი
- ასფალტი
- ბეტონი
- ვარდნამიანი ქანი ზედაპირით
- ვარდნამიანი ქანი ზედაპირის გარეშე
- ორფერდიანი ქანი ზედაპირით
- ორფერდიანი ქანი ზედაპირის გარეშე
- 0.2.5 მიწაზე პროექტის ნიშნული
- ს.ზ.6 სანარბენის ზედაპირის ნიშნული

ზ შენიშვნა

ზოგები ფრაგმენტია სანგრევებში

ა ქ ს ი ს ი

ქ. თბილისი. ყაზბეგის გამზირი №24

პროექტის დასახელება

ვრავალფუნქციური კომპლექსი
პოქორის ქ. №25-ში
II და III ბლოკი

ნახაზის დასახელება

გეგმა, +28.15 ნიშნულზე

ა ქ ს ი ს ი
ქ. თბილისი ყაზბეგის გამზირი №24
ტელ: (995 32) 24 17 18
Fax: (995 32) 24 17 17

საპრ. ხელმძღვ	ნ. ფოსტოლიშვილი
პროექტის ავტორი	გ. ასტახიშვილი
პროექტის ავტორი	
მთ. კონსტრუქტორი	ა. ბერიშვილი
კონსტრუქტორი	ი. ბერიძენიშვილი

პრ. №	ნახ. №	A-3

სამხრეთისკენ შარობი -1084.4 კვ.მ
სამჭედლო შარობი -321.4 კვ.მ
სადარბაზოს შარობი -160.5 კვ.მ

პირობითი აღნიშვნები

- შენის ნაკვეთის საზღვარი
- ღობე/ბორი
- ბაზარი
- ასფალტი
- ბეტონი
- ბორდიური ქანი ზღუდეთით
- ბორდიური ქანი ზღუდეს გარეშე
- ორფერდიანი ქანი ზღუდეთით
- ორფერდიანი ქანი ზღუდეს გარეშე
- 0.26 მიწაზე პროექტის ნიშნული
- 0.96 საბარგანის ზედაპირის ნიშნული

სართული 10

გეგმა +31.40 ნიშნულზე

ქორქვიზირებული ღეგალი

საანიღვარე ხილი

საანიღვარე ხილი

საანიღვარე ხილ

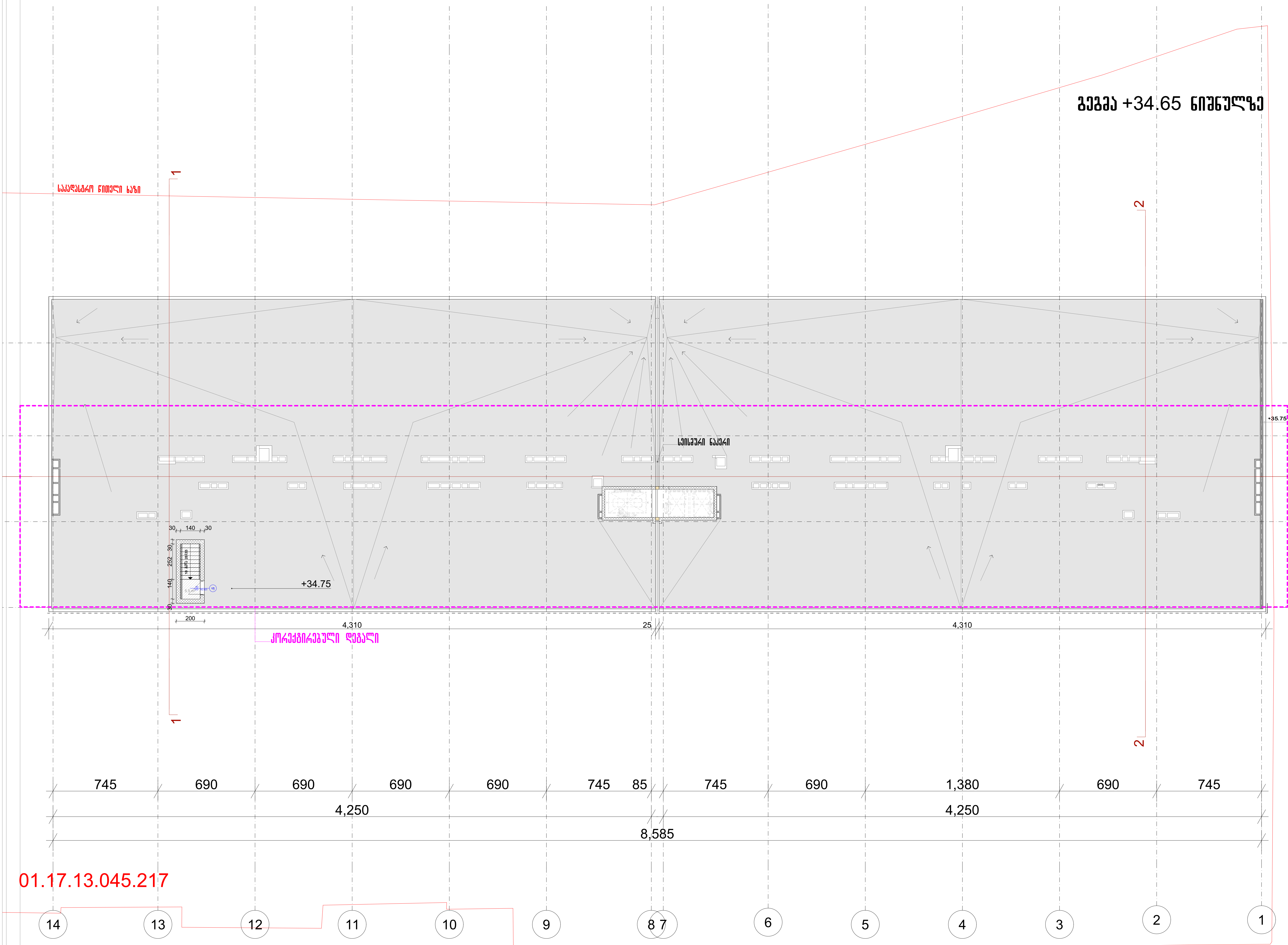

პრ. №	ნახ. №	A-3

სადარბაზოს ფართობი -5,5 კვ.მ

პირობითი აღნიშვნები

- მიწის ნაკვეთის საზღვარი
- რკ.ბეტონი
- აგური
- ბლოკი
- ტიხარი
- ერთფრთიანი კარი ზღურბლით
- ერთფრთიანი კარი ზღურბლის გარეშე
- ორფრთიანი კარი ზღურბლით
- ორფრთიანი კარი ზღურბლის გარეშე
- ი.მ.ნ იატაკის მოწყობის ნიშნული
- ს.ზ.ნ სტრუქტურის ზედაპირის ნიშნული

შენიშვნა

ზომები მოცემულია სანტიმეტრებში

ა ქ ს ი ს ი

ქ. თბილისი. ყაზბეგის გამზირი №24

პროექტის დასახელება
მრავალფუნქციური კომპლექსი
ბოჭორმის ქ. №25-ში
II და III ბლოკი

ნახაზის დასახელება

გეგმა +34.65 ნიშნულზე

ა ქ ს ი ს ი
ქ. თბილისი ყაზბეგის გამზირი №24
ტელ: (995 32) 24 17 18
Fax: (995 32) 24 17 17

სააr. ხელმძღვ	ნ. მოსულიშვილი
პროექტის ავტორი	გ. ასტახიშვილი
პროექტის ავტორი	
მთ. კონსტრუქტორი	ა. ბეროშვილი
კონსტრუქტორი	ი. ბერძენიშვილი

Ген. директор	Г. Ахметов
Главный инженер проекта	А. Шарипов
Начальник отдела	А. Ахметов
Гл. специалист	Ж. Мырзабеков
Инженер-конструктор	А. Ахметов

г. Астана, ул. Кенесары, 24
тел.: (995 321) 24 17 18
Fax: (995 321) 24 17 17

Блок 2 (оси 1-14 / А-Д)
Монолитная железобетонная плита перекрытия
Отм. +36.60 (+37.20)
Рабочая документация
Лист 3

Условные обозначения:
- Граница монолитной плиты
- Ось 1
- Ось 2
- Ось 3
- Ось А
- Ось Б
- Ось В
- Ось Г
- Ось Д
- Отм. +36.60
- Отм. +37.20
- Граница перепада высот

Лист №	Кол. №	Изм. №
А-3		

ავტოსადგომების რაოდენობის ანგარიში

I ბლოკი - 8975.9 მ2 : 150 მ2 - =60 ავტომანქანა
II-III ბლოკები 11833.3 / 150 = 79 ავტომანქანა

ჯამი I; II; III ბლოკების ანგარიშით ავტოსადგომების საჭირო რაოდენობა-139 ავტომანქანა
პროექტის მიხედვით ავტოსადგომების რაოდენობა-151 ავტომანქანა

15.15 ნიშნული

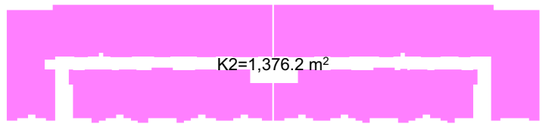

11.90 ნიშნული

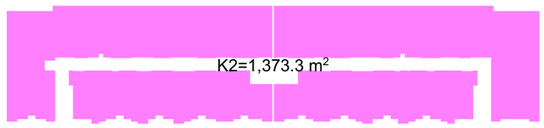

8.65 ნიშნული

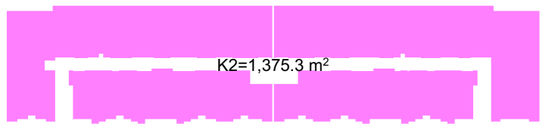

5.40 ნიშნული

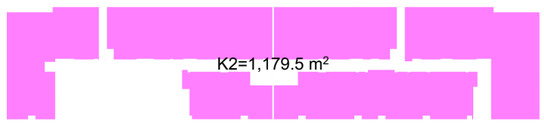

31.40 ნიშნული

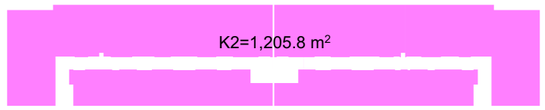

28.15 ნიშნული

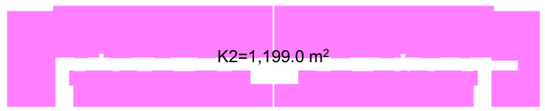

24.90 ნიშნული

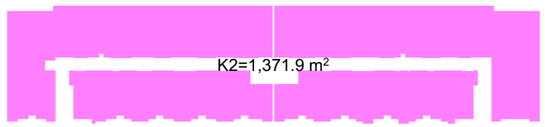

21.65 ნიშნული

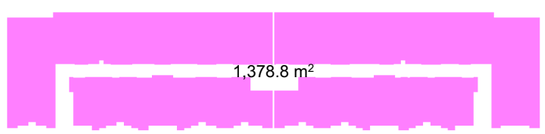

18.40 ნიშნული

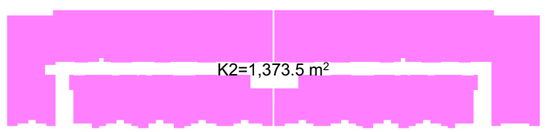

პრ. №	ნახ. № A-3
პირობითი აღნიშვნები	
შენიშვნა	
ა ქ ს ი ნ ს ქ. თბილისი. ყაზბეგის გამზირი №24	
პროექტის დასახელება მრავალფუნქციური კომპლექსი ბოქორგის ქ. №25-ში II და III ბლოკი	
ნახაზის დასახელება პინების ქ2 ქვოში ავტოსადგომების რაოდენობის განსაზღვრისთვის	
ა ქ ს ი ნ ს ქ. თბილისი ყაზბეგის გამზირი №24 ტელ: (995 32) 24 17 18 Fax: (995 32) 24 17 17	
სპარ. ხელმძღვ	ნ. მოსულიშვილი
პროექტის ავტორი	გ. ასტახიშვილი
პროექტის ავტორი	
მთ. კონსტრუქტორი	ა. გეროშვილი
კონსტრუქტორი	ი. გერძენიშვილი

ցղեճաքռձալև չհձմշեցմձալև չճձմոձձո

չհմոձև ցչմոձձո	ցչմոձձո
1. ևշեթձոձձչհղ + եչցչցեշհղ - 11383.1 ձշ	1. ևշեթձոձձչհղ + եչցչցեշհղ - 11383.1 ձշ
2. եչցոձձչցոշձձոշո + եչցչցեշհղ - 3742.2 ձշ	2. եչցոձձչցոշձձոշո + եչցչցեշհղ - 3742.2 ձշ
եշհ 15125.3 M²	եշհ 15125.3 M²

1. ևշեթձոձձչհղ + եչցչցեշհղ - 75%
2. եչցոձձչցոշձձոշո + եչցչցեշհղ - 25%

॥ ցշ III չհմոձև ցչմոձձո	॥ ցշ III չհմոձև ցչմոձձո
1. ձոճշձև + եչցչցեշհղ - 14872 ձշ	1. ձոճշձև + եչցչցեշհղ - 14872 ձշ
2. եչցոձձչցոշձձոշո + եչցչցեշհղ - 1944.7 ձշ	2. եչցոձձչցոշձձոշո + եչցչցեշհղ - 1944.7 ձշ
եշհ 16817.7 M²	եշհ 16817.7 M²

1. ևշեթձոձձչհղ + եչցչցեշհղ - 88%
2. եչցոձձչցոշձձոշո + եչցչցեշհղ - 12%

8.65 ճոձճշՑՈ

ձոճշձև • եչցչցեշհղ ցչմոձձև.
1,640.7 m²

3

24.90 ճոձճշՑՈ

ձոճշձև • եչցչցեշհղ ցչմոձձև.
1,729.8 m²

8

5.40 ճոձճշՑՈ

ձոճշձև • եչցչցեշհղ ցչմոձձև.
1,518.6 m²

168.2 m²
եչՈՑՈշ • եչցչցեշհղ ցչմոձձև.

2

21.65 ճոձճշՑՈ

ձոճշձև • եչցչցեշհղ ցչմոձձև.
1,643.3 m²

7

0.00 ճոձճշՑՈ

ոՑձչճոՈշհ • եչցչցեշհղ ցչմոձձո
1,776.5 m²

1

18.40 ճոձճշՑՈ

ձոճշձև • եչցչցեշհղ ցչմոձձև.
1,730.4 m²

6

11.90 ճոձճշՑՈ

ձոճշձև • եչցչցեշհղ ցչմոձձև.
1,730.7 m²

4

28.15 ճոձճշՑՈ

ձոճշձև • եչցչցեշհղ ցչմոձձև.
1,676.2 m²

9

15.15 ճոձճշՑՈ

ձոճշձև • եչցչցեշհղ ցչմոձձև.
1,640.7 m²

5

31.40 ճոձճշՑՈ

ձոճշձև • եչցչցեշհղ ցչմոձձև.
1,561.6 m²

10

ձչ. №	ճձե. №	A-3
չհմոձձոև ցեևձեշեշհղ		
ձՀՀշեշեշճձոՀՈ ոոՀձեշեոՀՈ		
ձՀոոՀձոև ձ. №25-ՅՈ		
II ցշ III չհմոձո		
ճոՀշձև ցչմոձև + եչցչցեշհղ ցչմոձո ցշ		
ոոՀձՀՈոշ ցչմոձև + եչցչցեշհղ ցչմոձո		
ՀոՀՀշոշչմՀձ		

չ ձ ե ո ե ո

ձ. ՈձոՏՏոև. չշՀչձշշձև. ձձշՀնՈՈ №24

ձՀոոՀձոև ցեևձեշեշհղ	ձՀոոՀձոև ցեևձեշեշհղ
ձՀոոՀձոև ձեշեշճձոՀՈ ոոՀձեշեոՀՈ	ձՀոոՀձոև ձեշեշճձոՀՈ ոոՀձեշեոՀՈ

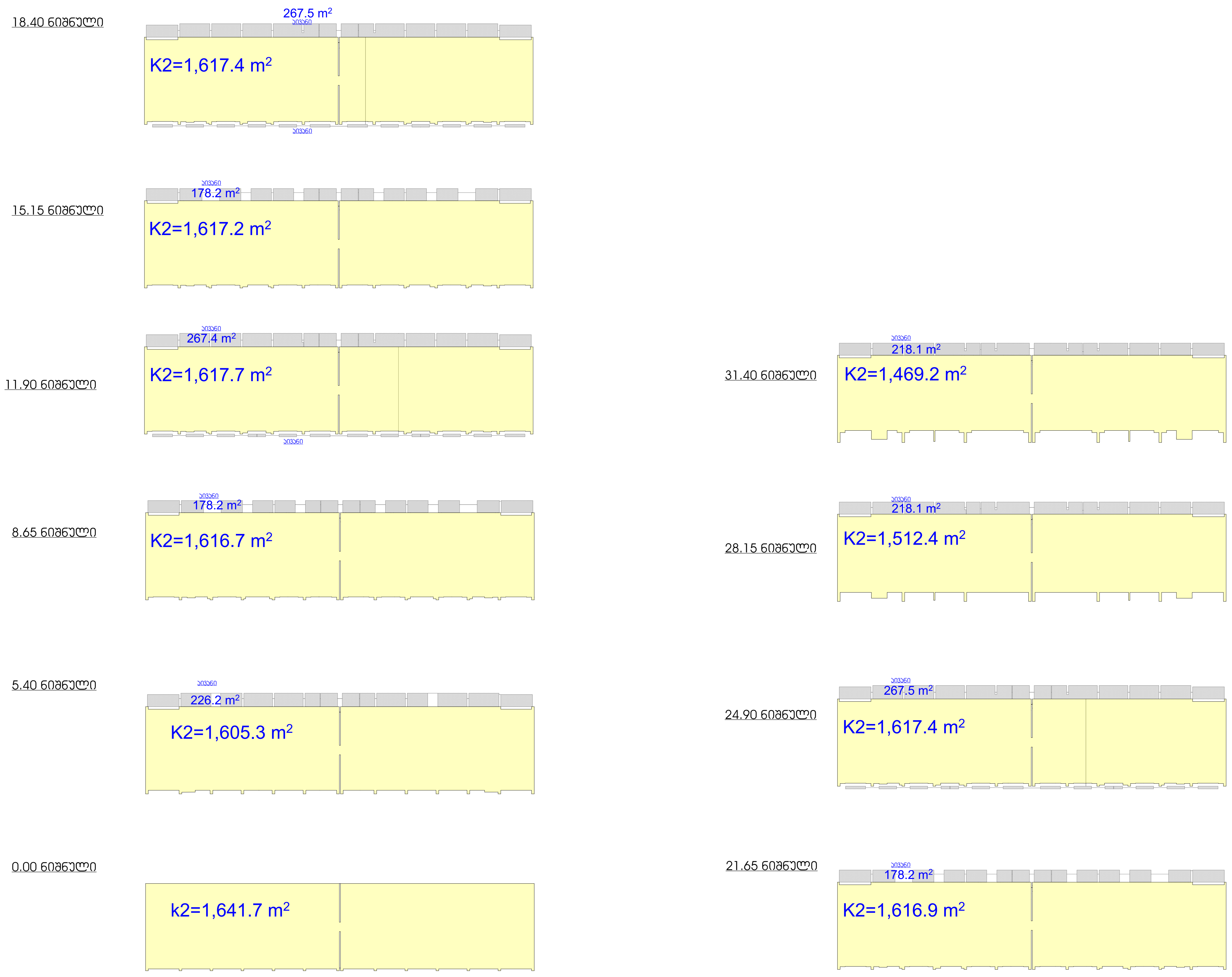

1. კ2
2. აივანი

აივნების და კ2-ის თანაფარდობა

15931.9 m² (k²) / 1999.4 m² (აივანი) = 11% < 20%

პრ. №	ნახ. №	A-3

პირობითი აღნიშვნები

შენიშვნა

ა ქ ს ი ს ი

ქ. თბილისი. ყაზბეგის გამზირი №24

პროექტის დასახელება

მრავალფუნქციური კომპლექსი
ბოჭორმის ქ. №25-ში
II და III ბლოკი

ნახაზის დასახელება

აივნებისა და კ2-ის თანაფარდობა

აქსისი
ქ. თბილისი ყაზბეგის გამზირი №24
ტელ: (995 32) 24 17 18
Fax: (995 32) 24 17 17

საპრ. ხელმძღვ	ნ. მოსულიშვილი
პროექტის ავტორი	გ. ასტახიშვილი
პროექტის ავტორი	
მთ. კონსტრუქტორი	ა. ბეროშვილი
კონსტრუქტორი	ი. ბერძენიშვილი

ავტოსადგომების რაოდენობის ანგარიში

I ბლოკი - 8975,9 მ2 : 150 მ2 - =60 ავტომანქანა
II-III ბლოკები 11833.3 / 150 = 79 ავტომანქანა

ჯამი I; II; III ბლოკების ანგარიშით ავტოსადგომების საჭირო რაოდენობა-139 ავტომანქანა
პროექტის მიხედვით ავტოსადგომების რაოდენობა-151 ავტომანქანა

ბინის კ2 კროკი ავტოსადგომის რაოდენობის განსაზღვრისთვის

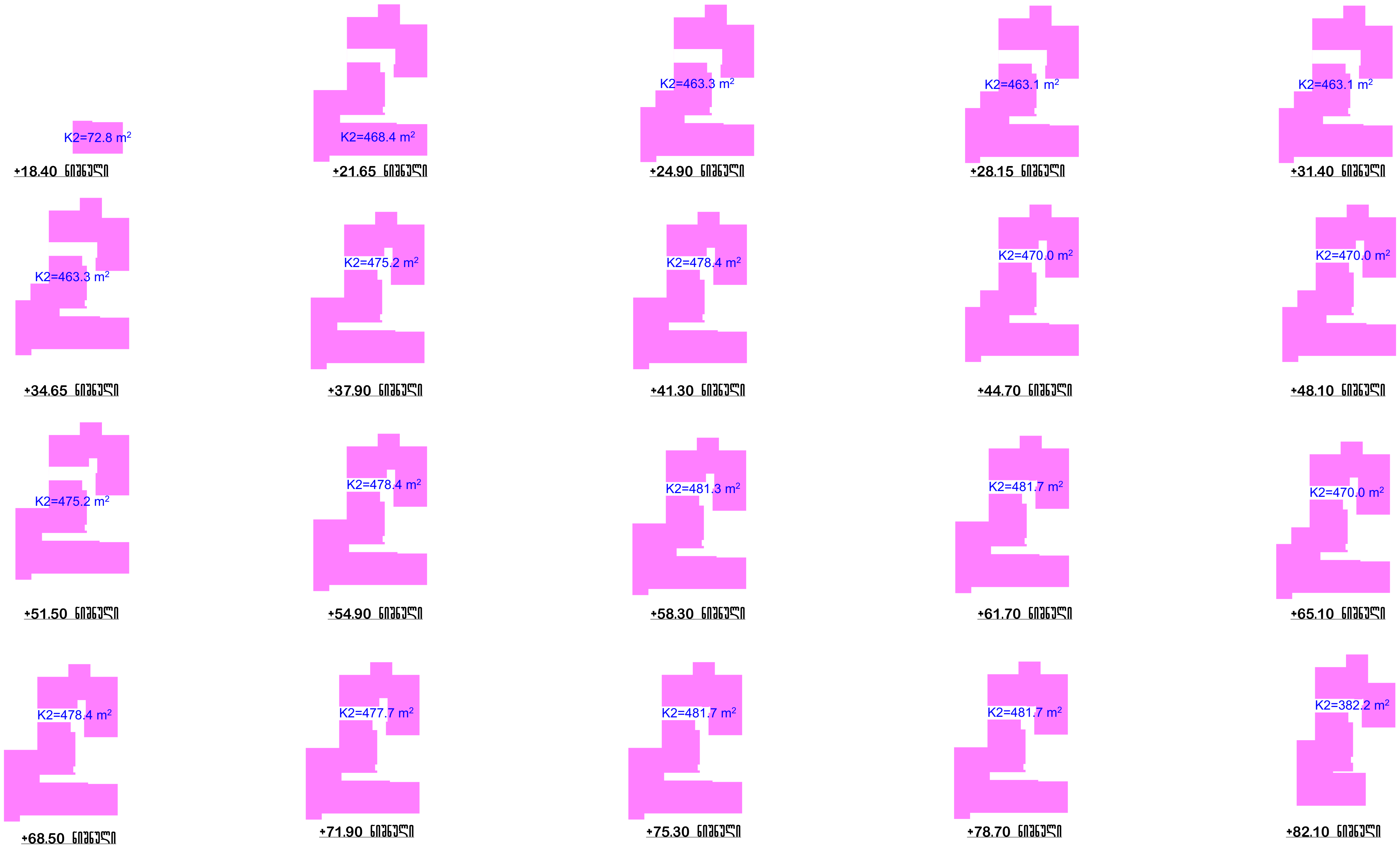

არ. №	ნახ. №	A-3

პირობითი აღნიშვნები

შენიშვნა

კომერციული ფართი - მ²

ა ქ ს ი ს ი

ქ. თბილისი. ყაზბეგის გამზირი №24

პროექტის დასახელება

ნახაზის დასახელება
ბინის K2 კროკი ავტოსადგომების რაოდენობის განსაზღვრისთვის

აქსისი
ქ. თბილისი ყაზბეგის გამზირი №24
ტელ: (995 32) 24 17 18
Fax: (995 32) 24 17 17

საარ. ხელმძღვ	ნ. მოსულიშვილი
პროექტის ავტორი	გ. ასტახიშვილი
პროექტის ავტორი	
მთ. კონსტრუქტორი	ა. ბეროშვილი
კონსტრუქტორი	ი. ბერძენიშვილი

ցդեհիսնեռնել չհհմեհեհցմեռնել չհեհհմեռ

չհ. №	հնե. №
	A-3

ՀՀՀՈՈՀՀՀ

ՀՀՀՈՈՀՀՀ ցհհմեռ - ՀՀ

Հ Հ Ո Ե Ո

Հ. ՈՀՈՐՀՈԵ. ՀՀՀՖՖՀՈԵ. ՀՀՀՖՖՈՀ №24

ՀՀՀՈՀՈՀՈԵ ԿՀԵԵՀՀՐՀՀՀ

ԵՀեՀՖՈԵ ԿՀԵԵՀՀՐՀՀՀ

ցդեհիսնեռնել չհհմեհեհցմեռնել չհեհհմեռ

Հ. ՈՀՈՐՀՈԵ ՀՀՀՖՖՀՈԵ.
ՀՀՀՖՖՈՀ №24
Ֆհհ. (995 32) 24 17 18
Fax: (995 32) 24 17 17
Հեհեհո

Ե.ՀՀՀ. ԿՀՐՀՀՀՀՐ	6. ՀՈԵՀՐՀՈՀՀՀՐՀ
ՀՀՈՀՀՀՈԵ. ՀՀՀՖՈՀ	8. ԵԵՖՀՀՈՀՀՀՐՀ
ՀՀՈՀՀՀՈԵ. ՀՀՀՖՈՀ	
ՀՈԵ. ՈՈԵՖՀՀՀՖՈՀ	3. ՀՀՀՈՀՀՀՐՀ
ՈՈԵՖՀՀՀՖՈՀ	Ո. ՀՀՀՖՈՀՀՀՐՀ

ՀՀՀՈՈՀՀՀ ցհհմեհեհցմեռնել չհեհհմեռ

Ո ԿՀ ||| ՀՀՈՈՀ ցհհՈՈՀ
1. ՀՈՈՀԵ + ԿչկցհեհցՈ - 14872 Հ2
2. ԿչկՈՀՀՀՈՈՀՀՈ + ԿչկցհեհցՈ - 19447 Հ2

1. Կհհհհ՚ՀՀՀՀՐՈ + ԿչկցհեհցՈ - 75%
2. ԿչկՈՀՀՀՈՈՀՀՈ + ԿչկցհեհցՈ - 25%

Կհ՚ 15125.3 M2

1 ՀՈՈՀՀ ցհհՈՈՀ
1. Կհհհհ՚ՀՀՀՀՐՈ + ԿչկցհեհցՈ - 11383.1 Հ2
2. ԿչկՈՀՀՀՈՈՀՀՈ + ԿչկցհեհցՈ - 3742.2 Հ2

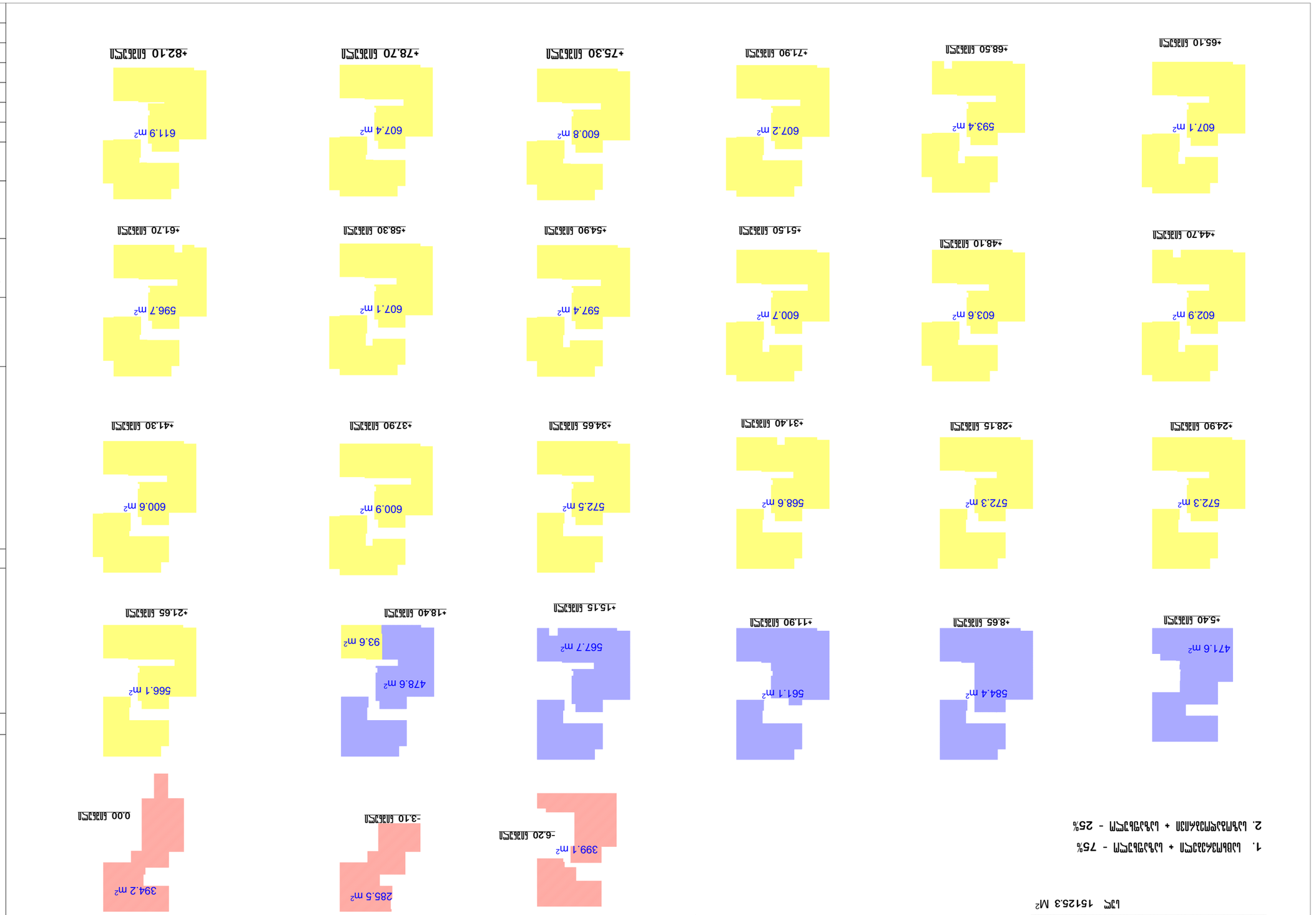

ՀՀՀՈՈՀՀՀ ցհհՈՈՀ - Հ2

ՀՀՀՈՀՈՀՈԵ ԿՀԵԵՀՀՐՀՀՀ

ԵՀեՀՖՈԵ ԿՀԵԵՀՀՐՀՀՀ

ցդեհիսնեռնել չհհմեհեհցմեռնել չհեհհմեռ

ՀՀՀՈՀՈՀՈԵ ՈՈՀՀՀՀՀՈՀՀՀՐՀ

A-BCHRM_A-B_401-01 ნახ. 01 კიბე -1
მასშტაბი 1:50

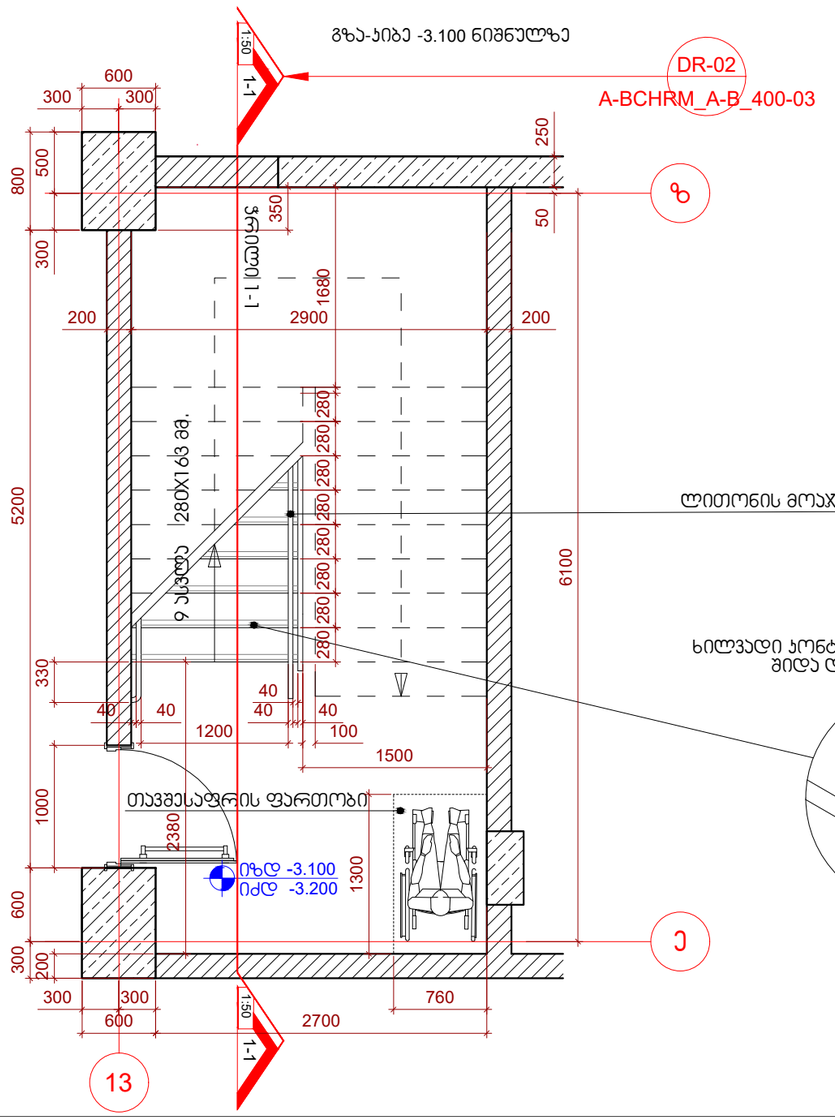

A-BCHRM_A-B_401-01 ნახ. 02 კიბე -1
მასშტაბი 1:50

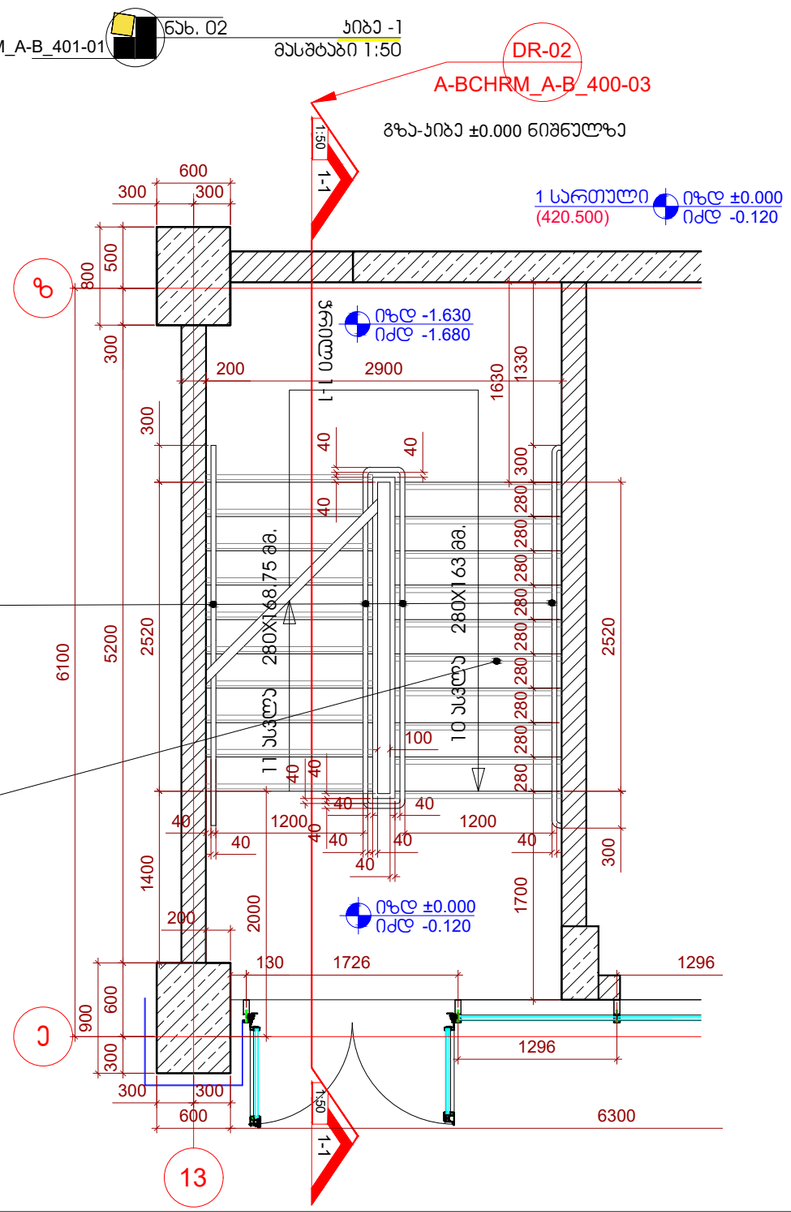

შენიშვნები:

1. ყველა კიბეს (მათ შორის გარე კიბეს) ყოველი საფეხურის და საბიჯელის 40 მმ სავალ ნაწილს, რომელიც იზომება საფეხურის ნაშვერიდან თარაზულად, ექნება ერთგვაროვანი ფერის მქონე ზედაპირი, რომელიც საფეხურის დანარჩენი ნაწილისგან მკვეთრად განსხვავებული იქნება (მუქი ღია ფონზე). ხილვადი კონტრასტი გაგრძელდება ყოველი საფეხურის ერთი კიდიდან საფეხურის მეორე კიდემდე.

2. მისაწვდომი გზაკიბის საზღვრებში იატაკის ზედაპირები იქნება მდგრადი, მყარი და არასრიალა.

3. კიბის საფეხურების განსხვავებული მონიშვნა იქნება გამძლე.

4. შენობის გარეთ მდებარე კიბის საფეხურები და ბაქნები ისე დაგეგმარდება, რომ სავალ ზედაპირზე წყალი არ დაგროვდება.

5. გასანათებელი სამუალებები უზრუნველყოფს კიბეების განათებას, რომელიც გაიზომება საბიჯელების ზედაპირების და ბაქნების ზედაპირების ცენტრში გაზომვისას საფეხურის წინაპირიდან 600 მმ-ის საზღვრებში, შემდეგი წესის შესაბამისად:

- არაუმცირეს 11 ლუქსი განათება.
- არაუმცირეს 110 ლუქსი განათება, კიბით სარგებლობის დროს.
- კიბეების გამოყენებისას 11 ლუქსიდან 110 ლუქსზე გადასვლა შესაძლებელი უნდა იყოს განათების სამართავებით უზრუნველყოფილი ავტომატური, მოძრავი სენსორული ტიპის განათების ჩამრთველებით, რომლებიც შეესაბამება ყველა ქვემოთ ჩამოთვლილს:
- განათების სამართავები აღჭურვილი იქნება საიმედო ოპერაციული სისტემით და შეფასებული იქნება ამ მიზნით გამოყენებისთვის.
- მოძრავი სენსორი გააქტიურდება დამკავებლის მოძრაობით საფეხურებზე ან საფეხურების ბაქნებზე.
- განათების გამააქტიურებლები დაყენებული იქნება არაუმცირეს 15 წუთიანი მოქმედების პერიოდით.
- გზა–კიბის განათება ჩაირთვება ავტომატური სენსორული ჩამრთველებით, ასეთის არსებობის შემთხვევაში, ისე, რომ შესასვლელში მდებარე ბაქანზე, შესასვლელში მდებარე ბაქნის მოსაზღვრე თითოეულ კიბის მარშსა და შესასვლელში მდებარე ბაქნის ზემოთ და ქვემოთ მდებარე ბაქნებზე მე–4 პუნქტით დადგენილი განათებულობის დონე საფეხურის გამოყენებამდე იქნება უზრუნველყოფილი.
- კიბის სახელურები და ნებისმიერი კედელი ან მათ მომიჯნავედ მდებარე სხვა ზედაპირი არ იქნება ბასრი ან უხეში ელემენტების შემცველი.
- კიბის სახელურები არ იტრიალებს მათი ბუდეების საზღვრებში.

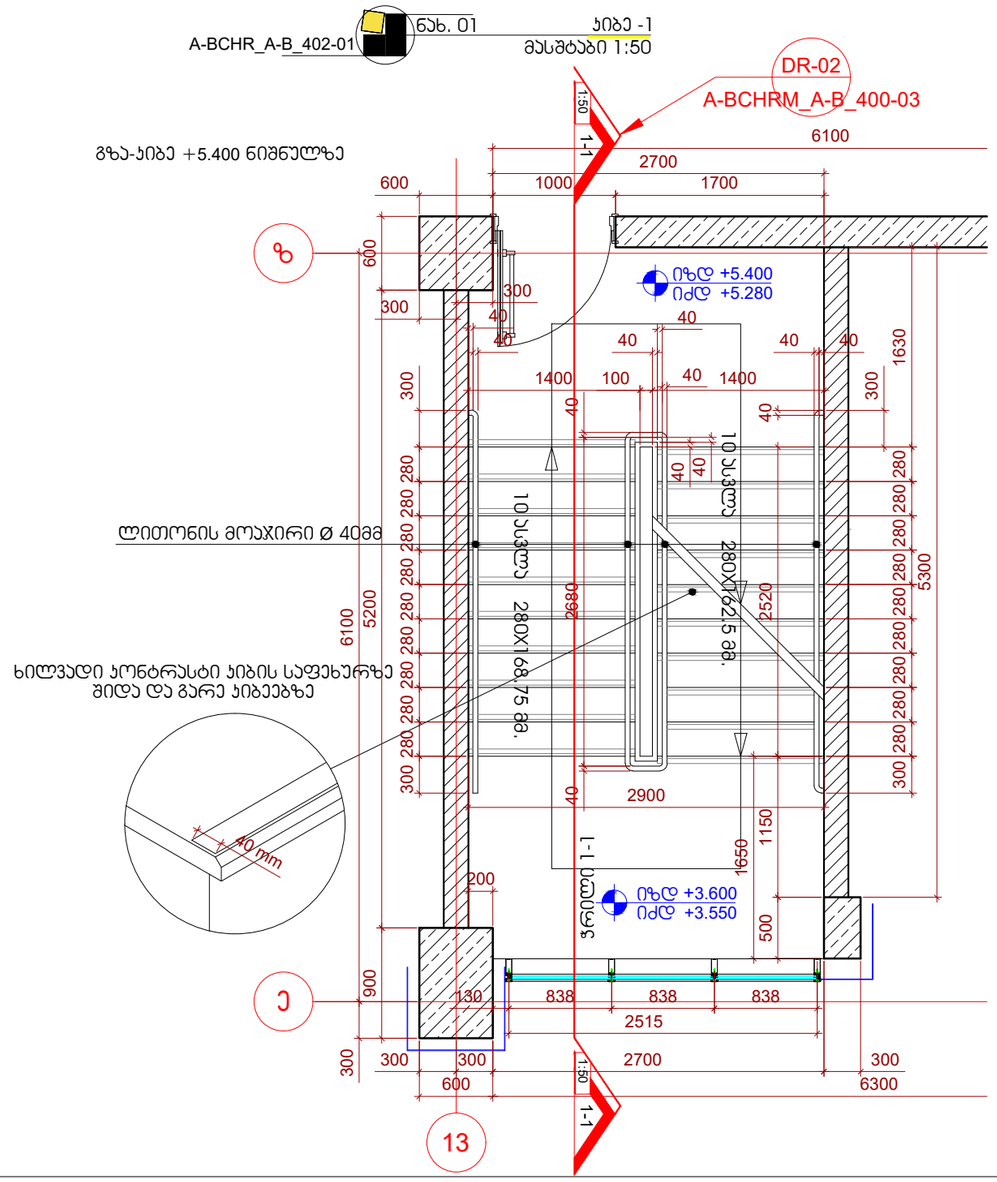

შენიშვნები:

1. ყველა კიბეს (მათ შორის გარე კიბეს) ყოველი საფეხურის და საბიჯელის 40 მმ სავალ ნაწილს, რომელიც იზომება საფეხურის ნაშვერიდან თარაზულად, ექნება ერთგვაროვანი ფერის მქონე ზედაპირი, რომელიც საფეხურის დანარჩენი ნაწილისგან მკვეთრად განსხვავებული იქნება (მუქი ღია ფონზე). ხილვადი კონტრასტი გაგრძელდება ყოველი საფეხურის ერთი კიდიდან საფეხურის მეორე კიდემდე.

2. მისაწვდომი გზაკიბის საზღვრებში იატაკის ზედაპირები იქნება მდგრადი, მყარი და არასრიალა.

3. კიბის საფეხურების განსხვავებული მონიშვნა იქნება გამძლე.

4. შენობის გარეთ მდებარე კიბის საფეხურები და ბაქნები ისე დაგეგმარდება, რომ სავალ ზედაპირზე წყალი არ დაგროვდება.

5. გასანათებელი საშუალებები უზრუნველყოფს კიბეების განათებას, რომელიც გაიზომება საბიჯელების ზედაპირების და ბაქნების ზედაპირების ცენტრში გაზომვისას საფეხურის წინაპირიდან 600 მმ-ის საზღვრებში, შემდეგი წესის შესაბამისად:

- არაუმცირეს 11 ლუქსი განათება.
- არაუმცირეს 110 ლუქსი განათება, კიბით სარგებლობის დროს.

- კიბეების გამოყენებისას 11 ლუქსიდან 110 ლუქსზე გადასვლა შესაძლებელი უნდა იყოს განათების სამართავებით უზრუნველყოფილი ავტომატური, მოძრავი სენსორული ტიპის განათების ჩამრთველებით, რომლებიც შეესაბამება ყველა ქვემოთ ჩამოთვლილს:
- განათების სამართავები აღჭურვილი იქნება საიმედო ოპერაციული სისტემით და შეფასებული იქნება ამ მიზნით გამოყენებისთვის.
- მოძრავი სენსორი გააქტიურდება დამკავებლის მოძრაობით საფეხურებზე ან საფეხურების ბაქნებზე.
- განათების გამააქტიურებლები დაყენებული იქნება არაუმცირეს 15 წუთიანი მოქმედების პერიოდით.

- გზა–კიბის განათება ჩაირთვება ავტომატური სენსორული ჩამრთველებით, ასეთის არსებობის შემთხვევაში, ისე, რომ შესასვლელში მდებარე ბაქანზე, შესასვლელში მდებარე ბაქნის მოსაზღვრე თითოეულ კიბის მარშსა და შესასვლელში მდებარე ბაქნის ზემოთ და ქვემოთ მდებარე ბაქნებზე მე–4 პუნქტით დადგენილი განათებულობის დონე საფეხურის გამოყენებამდე იქნება უზრუნველყოფილი.
- კიბის სახელურები და ნებისმიერი კედელი ან მათ მომიჯნავედ მდებარე სხვა ზედაპირი არ იქნება ბასრი ან უხეში ელემენტების შემცველი.
- კიბის სახელურები არ იტრიალებს მათი ბუდეების საზღვრებში.

A-BCHRM_A-B_403-01 | ნახ. 01 | კიბე -1
მასშტაბი 1:50

გზა-კიბე ტიპიური სართულის დონეზე

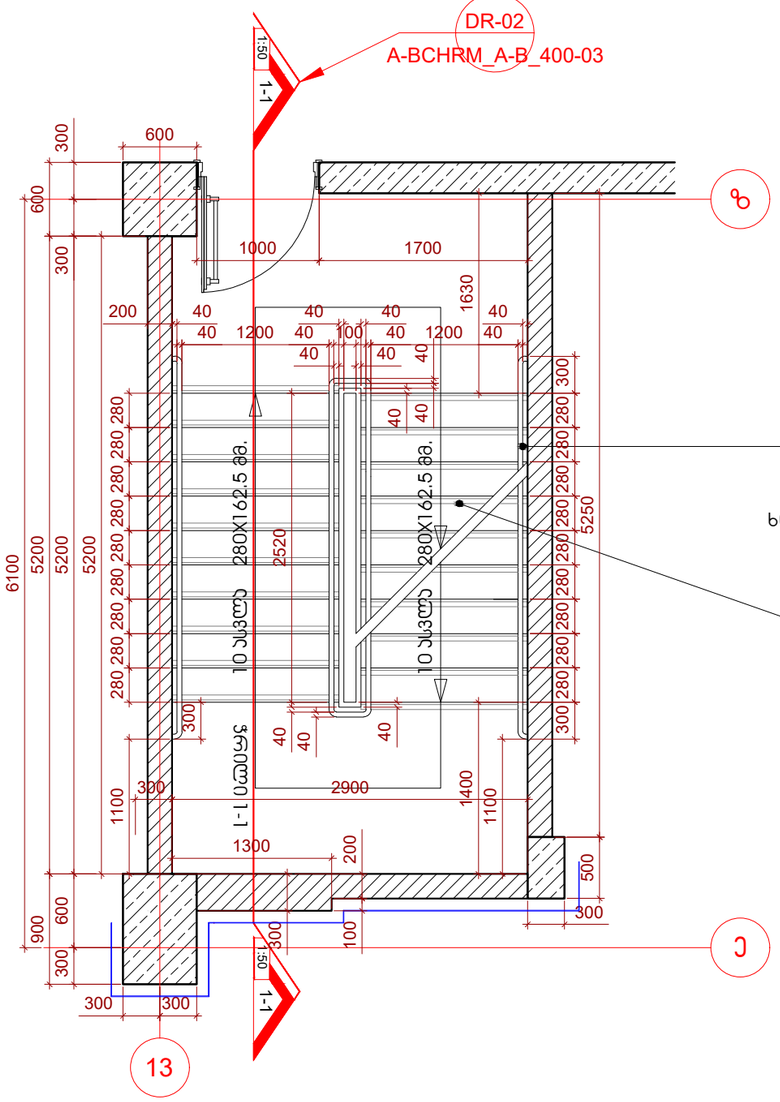

ლითონის მოაჯირი ø 40მმ

ხილვადი კონტრასტი კიბის საფეხურზე
შიდა და გარე კიბეებზე

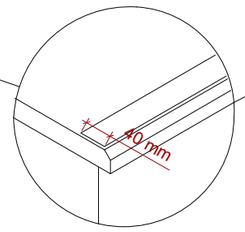

A-BCHRM_A-B_403-01 | ნახ. 02 | კიბე -1
მასშტაბი 1:50

გზა-კიბე +31.400 ნიშნულზე

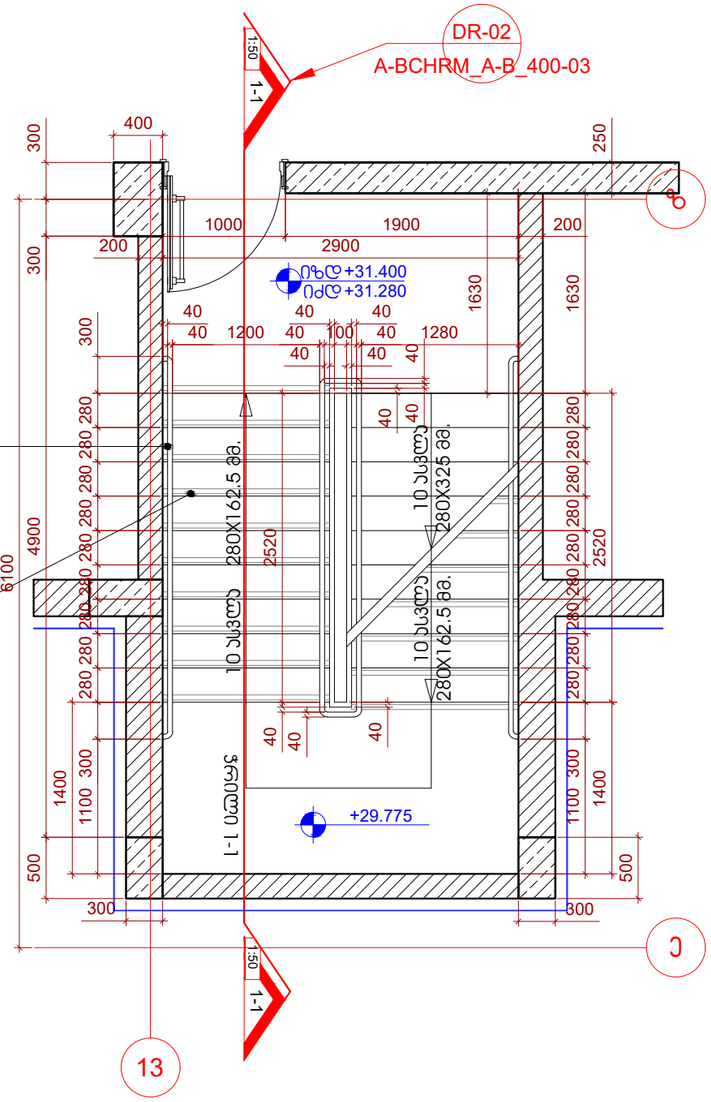

შენიშვნები:

1. ყველა კიბეს (მათ შორის გარე კიბეს) ყოველი საფეხურის და საბიჯულის 40 მმ სავალ ნაწილს, რომელიც იზომება საფეხურის ნაშვერიდან თარაზულად, ექნება ერთგვაროვანი ფერის მქონე ზედაპირი, რომელიც საფეხურის დანარჩენი ნაწილისგან მკვეთრად განსხვავებული იქნება (მუქი ღია ფონზე). ხილვადი კონტრასტი გაგრძელდება ყოველი საფეხურის ერთი კიდიდან საფეხურის მეორე კიდემდე.

2. მისაწვდომი გზაკიბის საზღვრებში იატაკის ზედაპირები იქნება მდგრადი, მყარი და არასრიალა.

3. კიბის საფეხურების განსხვავებული მონიშვნა იქნება გამძლე.

4. შენობის გარეთ მდებარე კიბის საფეხურები და ბაქნები ისე დაგეგმარდება, რომ სავალ ზედაპირზე წყალი არ დაგროვდება.

5. გასანათებელი საშუალებები უზრუნველყოფს კიბეების განათებას, რომელიც გაიზომება საბიჯულების ზედაპირების და ბაქნების ზედაპირების ცენტრში გაზომვისას საფეხურის წინაპირიდან 600 მმ-ის საზღვრებში, შემდეგი წესის შესაბამისად:

- არაუმცირეს 11 ლუქსი განათება.
- არაუმცირეს 110 ლუქსი განათება, კიბით სარგებლობის დროს.

- კიბეების გამოყენებისას 11 ლუქსიდან 110 ლუქსზე გადასვლა შესაძლებელი უნდა იყოს განათების სამართავებით უზრუნველყოფილი ავტომატური, მოძრავი სენსორული ტიპის განათების ჩამრთველებით, რომლებიც შეესაბამება ყველა ქვემოთ ჩამოთვლილს:
- განათების სამართავები აღჭურვილი იქნება საიმედო ოპერაციული სისტემით და შეფასებული იქნება ამ მიზნით გამოყენებისთვის.
- მოძრავი სენსორი გააქტიურდება დამკვებლის მოძრაობით საფეხურებზე ან საფეხურების ბაქნებზე.
- განათების გამააქტიურებლები დაყენებული იქნება არაუმცირეს 15 წუთიანი მოქმედების პერიოდით.

- გზა–კიბის განათება ჩაირთვება ავტომატური სენსორული ჩამრთველებით, ასეთის არსებობის შემთხვევაში, ისე, რომ შესასვლელში მდებარე ბაქანზე, შესასვლელში მდებარე ბაქნის მოსაზღვრე თითოეულ კიბის მარშსა და შესასვლელში მდებარე ბაქნის ზემოთ და ქვემოთ მდებარე ბაქნებზე მე–4 პუნქტით დადგენილი განათებულობის დონე საფეხურის გამოყენებამდე იქნება უზრუნველყოფილი.
- კიბის სახელურები და ნებისმიერი კედელი ან მათ მომიჯნავედ მდებარე სხვა ზედაპირი არ იქნება ბასრი ან უხეში ელემენტების შემცველი.
- კიბის სახელურები არ იტრიალებს მათი ბუდეების საზღვრებში.

A-BCHRM_A-B_404-01 ნახ. 01 კიბე -1
მასშტაბი 1:50

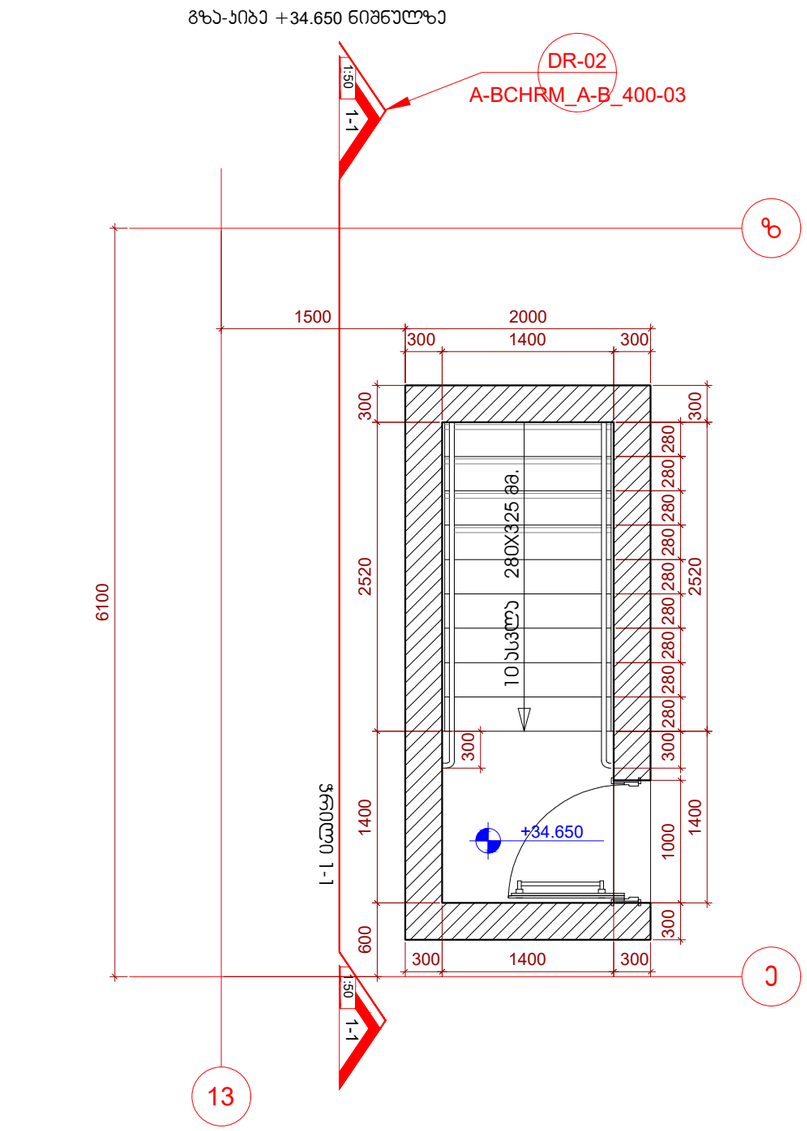

შენიშვნები:

1. ყველა კიბეს (მათ შორის გარე კიბეს) ყოველი საფეხურის და საბიჯელის 40 მმ სავალ ნაწილს, რომელიც იზომება საფეხურის ნამვერიდან თარაზულად, ექნება ერთგვაროვანი ფერის მქონე ზედაპირი, რომელიც საფეხურის დანარჩენი ნაწილისგან მკვეთრად განსხვავებული იქნება (მუქი ღია ფონზე). ხილვადი კონტრასტი გაგრძელდება ყოველი საფეხურის ერთი კიდიდან საფეხურის მეორე კიდემდე.

2. მისაწვდომი გზაკიბის საზღვრებში იატაკის ზედაპირები იქნება მდგრადი, მყარი და არასრიალა.

3. კიბის საფეხურების განსხვავებული მონიშვნა იქნება გამძლე.

4. შენობის გარეთ მდებარე კიბის საფეხურები და ბაქნები ისე დაგეგმარდება, რომ სავალ ზედაპირზე წყალი არ დაგროვდება.

5. გასანათებელი სამუალებები უზრუნველყოფს კიბეების განათებას, რომელიც გაიზომება საბიჯელების ზედაპირების და ბაქნების ზედაპირების ცენტრში გაზომვისას საფეხურის წინაპირიდან 600 მმ-ის საზღვრებში, შემდეგი წესის შესაბამისად:

- არაუმცირეს 11 ლუქსი განათება.
- არაუმცირეს 110 ლუქსი განათება, კიბით სარგებლობის დროს.

- კიბეების გამოყენებისას 11 ლუქსიდან 110 ლუქსზე გადასვლა შესაძლებელი უნდა იყოს განათების სამართავებით უზრუნველყოფილი ავტომატური, მოძრავი სენსორული ტიპის განათების ჩამრთველებით, რომლებიც შეესაბამება ყველა ქვემოთ ჩამოთვლილს:
- განათების სამართავები აღჭურვილი იქნება საიმედო ოპერაციული სისტემით და შეფასებული იქნება ამ მიზნით გამოყენებისთვის.
- მოძრავი სენსორი გააქტიურდება დამკავებლის მოძრაობით საფეხურებზე ან საფეხურების ბაქნებზე.
- განათების გამააქტიურებლები დაყენებული იქნება არაუმცირეს 15 წუთიანი მოქმედების პერიოდით.

- გზა–კიბის განათება ჩაირთვება ავტომატური სენსორული ჩამრთველებით, ასეთის არსებობის შემთხვევაში, ისე, რომ შესასვლელში მდებარე ბაქანზე, შესასვლელში მდებარე ბაქნის მოსაზღვრე თითოეულ კიბის მარშსა და შესასვლელში მდებარე ბაქნის ზემოთ და ქვემოთ მდებარე ბაქნებზე მე–4 პუნქტით დადგენილი განათებულობის დონე საფეხურის გამოყენებამდე იქნება უზრუნველყოფილი.
- კიბის სახელურები და ნებისმიერი კედელი ან მათ მომიჯნავედ მდებარე სხვა ზედაპირი არ იქნება ბასრი ან უხეში ელემენტების შემცველი.
- კიბის სახელურები არ იტრიალებს მათი ბუდეების საზღვრებში.

A-BCHRM_A-B_401-02 ნახ. 01 კიბე -2
მასშტაბი 1:50

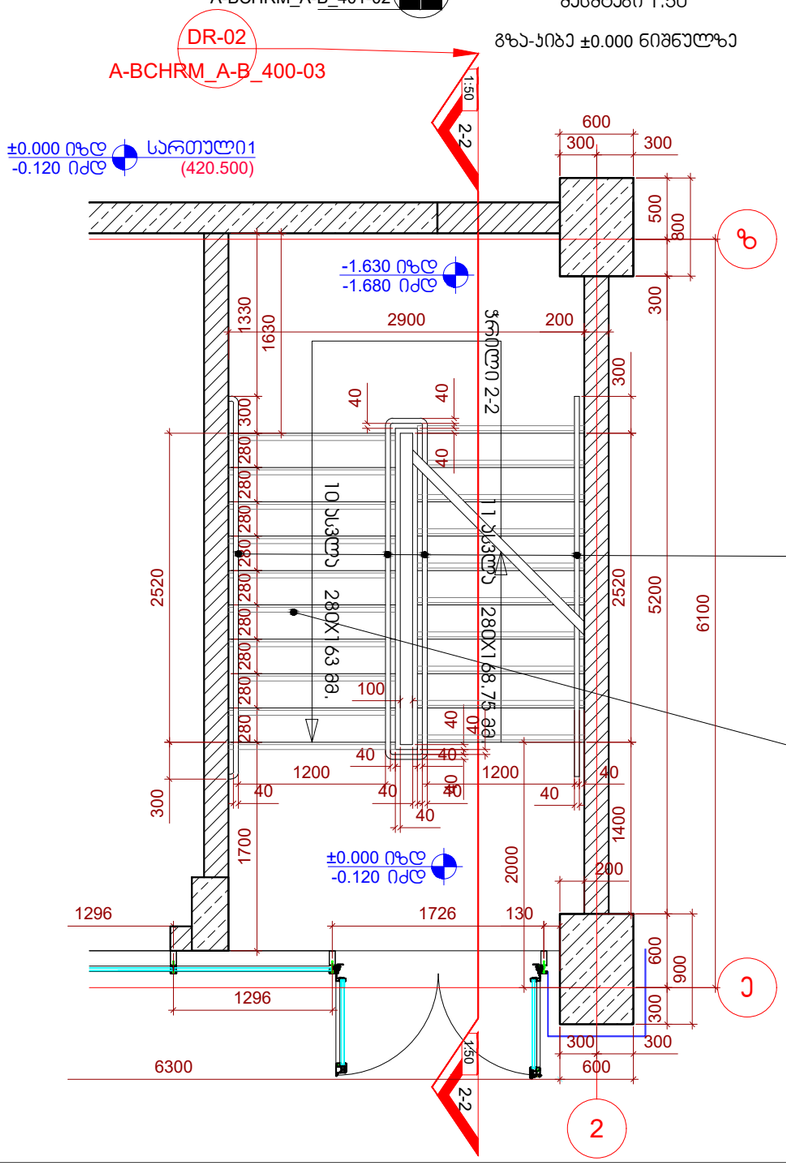

A-BCHRM_A-B_401-02 ნახ. 02 კიბე -2
მასშტაბი 1:50

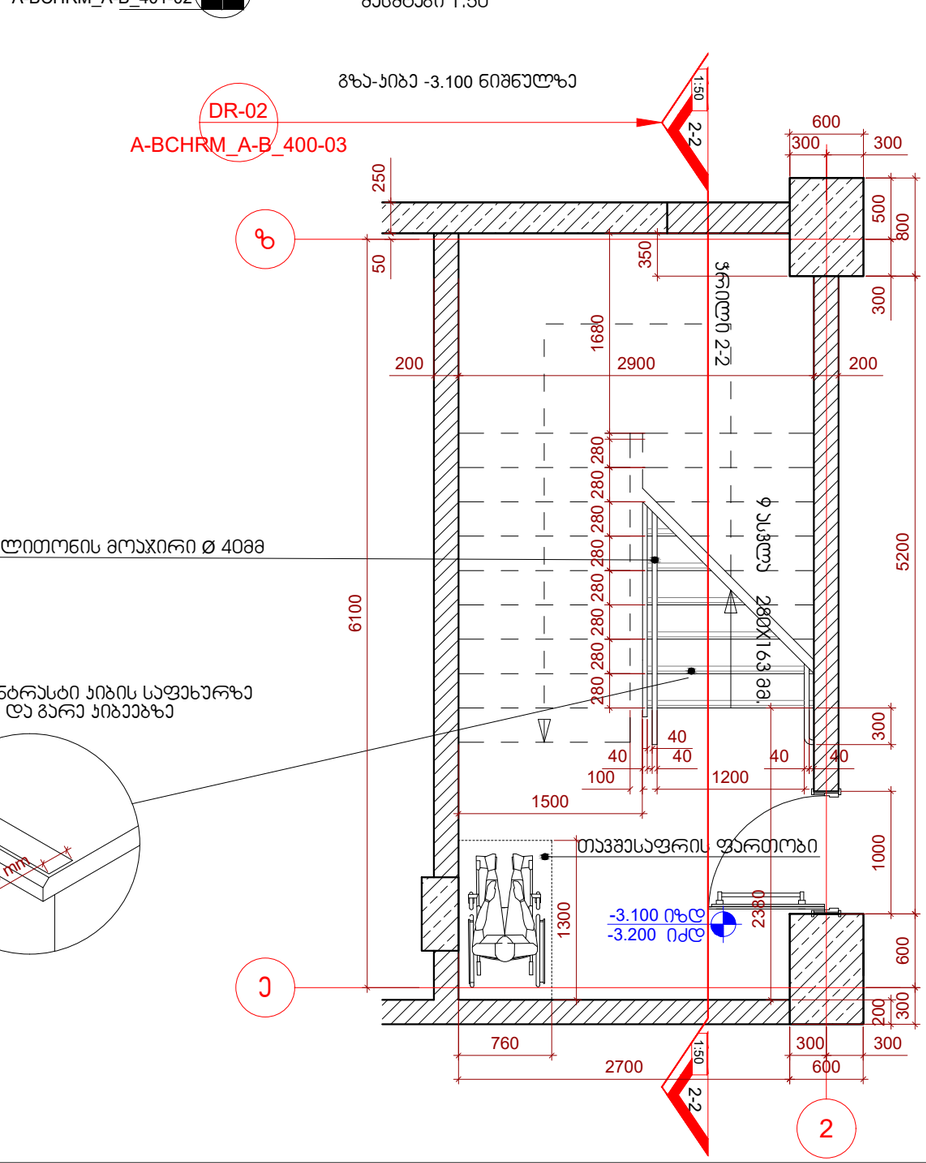

შენიშვნები:

1. ყველა კიბეს (მათ შორის გარე კიბეს) ყოველი საფეხურის და საბიჯულის 40 მმ სავალ ნაწილს, რომელიც იზომება საფეხურის ნაშვერიდან თარაზულად, ექნება ერთგვაროვანი ფერის მქონე ზედაპირი, რომელიც საფეხურის დანარჩენი ნაწილისგან მკვეთრად განსხვავებული იქნება (მუქი ღია ფონზე). ხილვადი კონტრასტი გაგრძელდება ყოველი საფეხურის ერთი კიდიდან საფეხურის მეორე კიდემდე.

2. მისაწვდომი გზაკიბის საზღვრებში იატაკის ზედაპირები იქნება მდგრადი, მყარი და არასრიალა.

3. კიბის საფეხურების განსხვავებული მონიშვნა იქნება გამძლე.

4. შენობის გარეთ მდებარე კიბის საფეხურები და ბაქნები ისე დაგეგმარდება, რომ სავალ ზედაპირზე წყალი არ დაგროვდება.

5. გასანათებელი საშუალებები უზრუნველყოფს კიბეების განათებას, რომელიც გაიზომება საბიჯულების ზედაპირების და ბაქნების ზედაპირების ცენტრში გაზომვისას საფეხურის წინაპირიდან 600 მმ-ის საზღვრებში, შემდეგი წესის შესაბამისად:

- არაუმცირეს 11 ლუქსი განათება.
- არაუმცირეს 110 ლუქსი განათება, კიბით სარგებლობის დროს.

- კიბეების გამოყენებისას 11 ლუქსიდან 110 ლუქსზე გადასვლა შესაძლებელი უნდა იყოს განათების სამართავებით უზრუნველყოფილი ავტომატური, მოძრავი სენსორული ტიპის განათების ჩამრთველებით, რომლებიც შეესაბამება ყველა ქვემოთ ჩამოთვლილს:
- განათების სამართავები აღჭურვილი იქნება საიმედო ოპერაციული სისტემით და შეფასებული იქნება ამ მიზნით გამოყენებისთვის.
- მოძრავი სენსორი გააქტიურდება დამკვებლის მოძრაობით საფეხურებზე ან საფეხურების ბაქნებზე.
- განათების გამააქტიურებლები დაყენებული იქნება არაუმცირეს 15 წუთიანი მოქმედების პერიოდით.

- გზა–კიბის განათება ჩაირთვება ავტომატური სენსორული ჩამრთველებით, ასეთის არსებობის შემთხვევაში, ისე, რომ შესასვლელში მდებარე ბაქანზე, შესასვლელში მდებარე ბაქნის მოსაზღვრე თითოეულ კიბის მარშსა და შესასვლელში მდებარე ბაქნის ზემოთ და ქვემოთ მდებარე ბაქნებზე მე–4 პუნქტით დადგენილი განათებულობის დონე საფეხურის გამოყენებამდე იქნება უზრუნველყოფილი.
- კიბის სახელურები და ნებისმიერი კედელი ან მათ მომიჯნავედ მდებარე სხვა ზედაპირი არ იქნება ბასრი ან უხეში ელემენტების შემცველი.
- კიბის სახელურები არ იტრიალებს მათი ბუდეების საზღვრებში.

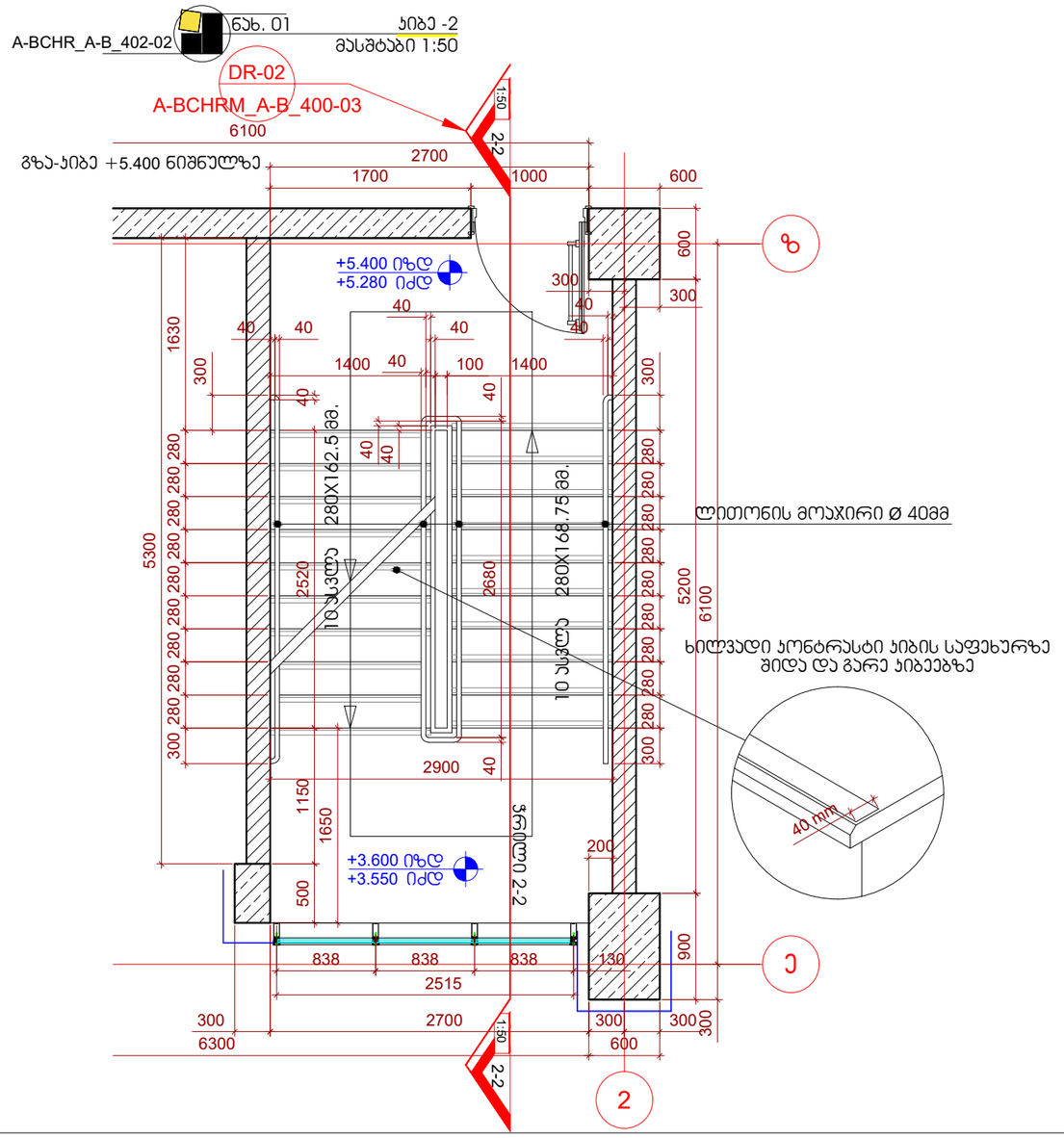

შენიშვნები:

1. ყველა კიბეს (მათ შორის გარე კიბეს) ყოველი საფეხურის და საბიჯელის 40 მმ სავალ ნაწილს, რომელიც იზომება საფეხურის ნაშვერიდან თარაზულად, ექნება ერთგვაროვანი ფერის მქონე ზედაპირი, რომელიც საფეხურის დანარჩენი ნაწილისგან მკვეთრად განსხვავებული იქნება (მუქი ღია ფონზე). ხილვადი კონტრასტი გაგრძელდება ყოველი საფეხურის ერთი კიდიდან საფეხურის მეორე კიდემდე.

2. მისაწვდომი გზაკიბის საზღვრებში იატაკის ზედაპირები იქნება მდგრადი, მყარი და არასრიალა.

3. კიბის საფეხურების განსხვავებული მონიშვნა იქნება გამძლე.

4. შენობის გარეთ მდებარე კიბის საფეხურები და ბაქნები ისე დაგეგმარდება, რომ სავალ ზედაპირზე წყალი არ დაგროვდება.

5. გასანათებელი საშუალებები უზრუნველყოფს კიბეების განათებას, რომელიც გაიზომება საბიჯელების ზედაპირების და ბაქნების ზედაპირების ცენტრში გაზომვისას საფეხურის წინაპირიდან 600 მმ-ის საზღვრებში, შემდეგი წესის შესაბამისად:

- არაუმცირეს 11 ლუქსი განათება.
- არაუმცირეს 110 ლუქსი განათება, კიბით სარგებლობის დროს.

- კიბეების გამოყენებისას 11 ლუქსიდან 110 ლუქსზე გადასვლა შესაძლებელი უნდა იყოს განათების სამართავებით უზრუნველყოფილი ავტომატური, მოძრავი სენსორული ტიპის განათების ჩამრთველებით, რომლებიც შეესაბამება ყველა ქვემოთ ჩამოთვლილს:
- განათების სამართავები აღჭურვილი იქნება საიმედო ოპერაციული სისტემით და შეფასებული იქნება ამ მიზნით გამოყენებისთვის.
- მოძრავი სენსორი გააქტიურდება დამკავებლის მოძრაობით საფეხურებზე ან საფეხურების ბაქნებზე.
- განათების გამააქტიურებლები დაყენებული იქნება არაუმცირეს 15 წუთიანი მოქმედების პერიოდით.

- გზა–კიბის განათება ჩაირთვება ავტომატური სენსორული ჩამრთველებით, ასეთის არსებობის შემთხვევაში, ისე, რომ შესასვლელში მდებარე ბაქანზე, შესასვლელში მდებარე ბაქნის მოსაზღვრე თითოეულ კიბის მარშსა და შესასვლელში მდებარე ბაქნის ზემოთ და ქვემოთ მდებარე ბაქნებზე მე–4 პუნქტით დადგენილი განათებულობის დონე საფეხურის გამოყენებამდე იქნება უზრუნველყოფილი.
- კიბის სახელურები და ნებისმიერი კედელი ან მათ მომიჯნავედ მდებარე სხვა ზედაპირი არ იქნება ბასრი ან უხეში ელემენტების შემცველი.
- კიბის სახელურები არ იტრიალებს მათი ბუდეების საზღვრებში.

A-BCHRM_A-B_403-02 | ნახ. 01 | კიბე -2 | მასშტაბი 1:50

გზა-კიბე +31.400 ნიშნულზე

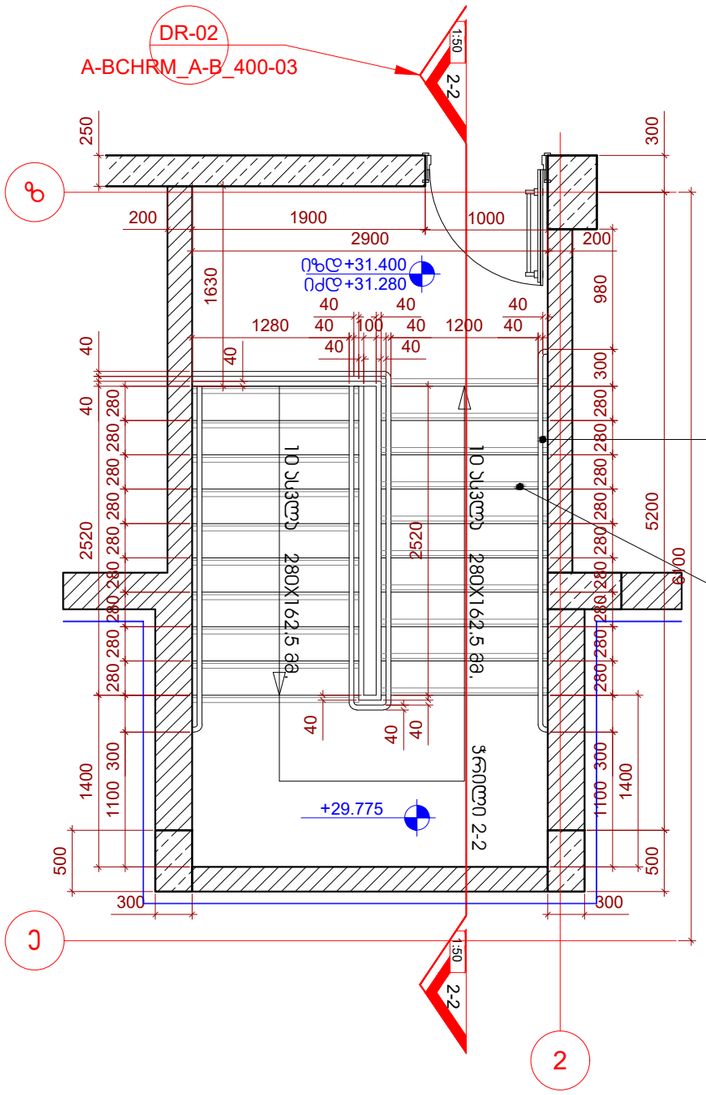

ლითონის მოაჯირი Ø 40მმ

ხილვადი პონტრასტი კიბის საფეხურზე
ბიდა და გარე კიბეებზე

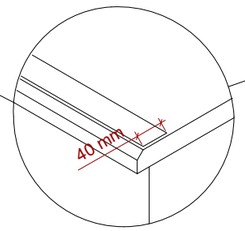

A-BCHRM_A-B_403-02 | ნახ. 02 | კიბე -2 | მასშტაბი 1:50

გზა-კიბე ტიპიური სართულის დონეზე

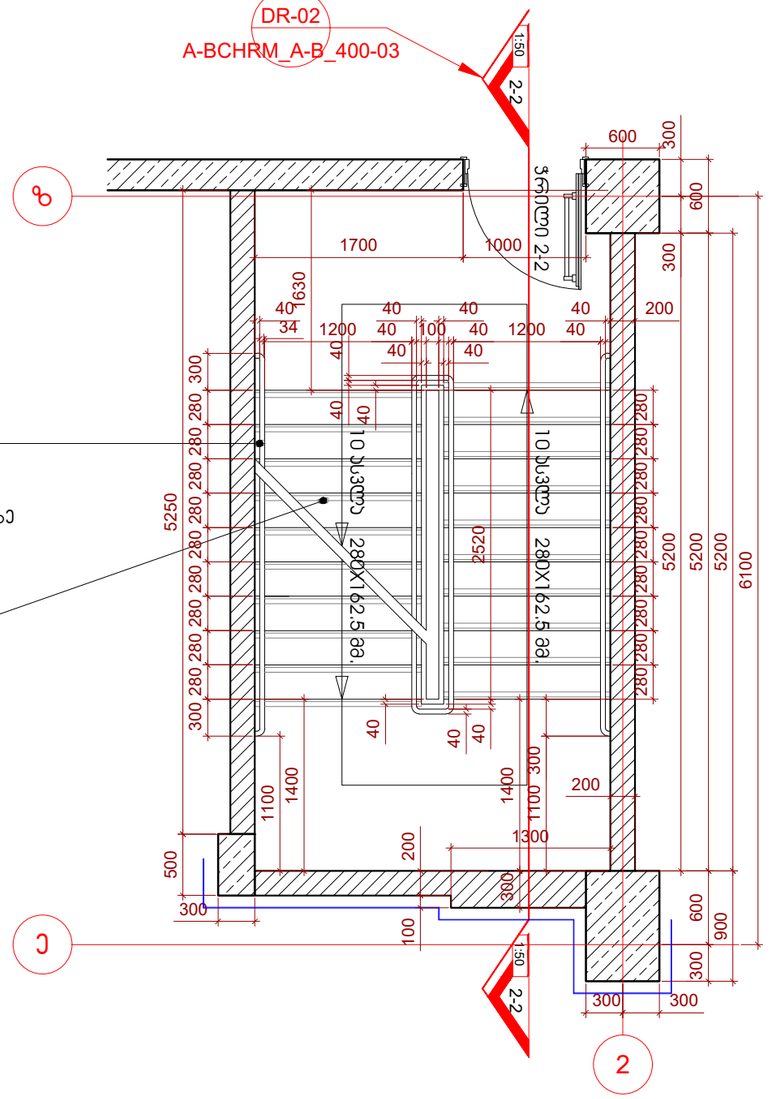

შენიშვნები:

1. ყველა კიბეს (მათ შორის გარე კიბეს) ყოველი საფეხურის და საბიჯკელის 40 მმ სავალ ნაწილს, რომელიც იზომება საფეხურის ნამვერიდან თარაზულად, ექნება ერთგვაროვანი ფერის მქონე ზედაპირი, რომელიც საფეხურის დანარჩენი ნაწილისგან მკვეთრად განსხვავებული იქნება (მუქი ღია ფონზე). ხილვადი კონტრასტი გაგრძელდება ყოველი საფეხურის ერთი კიდიდან საფეხურის მეორე კიდემდე.

2. მისაწვდომი გზაკიბის საზღვრებში იატაკის ზედაპირები იქნება მდგრადი, მყარი და არასრიალა.

3. კიბის საფეხურების განსხვავებული მონიშვნა იქნება გამძლე.

4. შენობის გარეთ მდებარე კიბის საფეხურები და ბაქნები ისე დაგეგმარდება, რომ სავალ ზედაპირზე წყალი არ დაგროვდება.

5. გასანათებელი სამუალებები უზრუნველყოფს კიბეების განათებას, რომელიც გაიზომება საბიჯკელების ზედაპირების და ბაქნების ზედაპირების ცენტრში გაზომვისას საფეხურის წინაპირიდან 600 მმ-ის საზღვრებში, შემდეგი წესის შესაბამისად:

- არაუმცირეს 11 ლუქსი განათება.
- არაუმცირეს 110 ლუქსი განათება, კიბით სარგებლობის დროს.
- კიბეების გამოყენებისას 11 ლუქსიდან 110 ლუქსზე გადასვლა შესაძლებელი უნდა იყოს განათების სამართავებით უზრუნველყოფილი ავტომატური, მოძრავი სენსორული ტიპის განათების ჩამრთველებით, რომლებიც შეესაბამება ყველა ქვემოთ ჩამოთვლილს:
- განათების სამართავები აღჭურვილი იქნება საიმედო ოპერაციული სისტემით და შეფასებული იქნება ამ მიზნით გამოყენებისთვის.
- მოძრავი სენსორი გააქტიურდება დამკავებლის მოძრაობით საფეხურებზე ან საფეხურების ბაქნებზე.
- განათების გამააქტიურებლები დაყენებული იქნება არაუმცირეს 15 წუთიანი მოქმედების პერიოდით.
- გზა–კიბის განათება ჩაირთვება ავტომატური სენსორული ჩამრთველებით, ასეთის არსებობის შემთხვევაში, ისე, რომ შესასვლელში მდებარე ბაქანზე, შესასვლელში მდებარე ბაქნის მოსაზღვრე თითოეულ კიბის მარშსა და შესასვლელში მდებარე ბაქნის ზემოთ და ქვემოთ მდებარე ბაქნებზე მე–4 პუნქტით დადგენილი განათებულობის დონე საფეხურის გამოყენებამდე იქნება უზრუნველყოფილი.
- კიბის სახელურები და ნებისმიერი კედელი ან მათ მომიჯნავედ მდებარე სხვა ზედაპირი არ იქნება ბასრი ან უხეში ელემენტების შემცველი.
- კიბის სახელურები არ იტრიალებს მათი ბუდეების საზღვრებში.

ჯვეთი 1

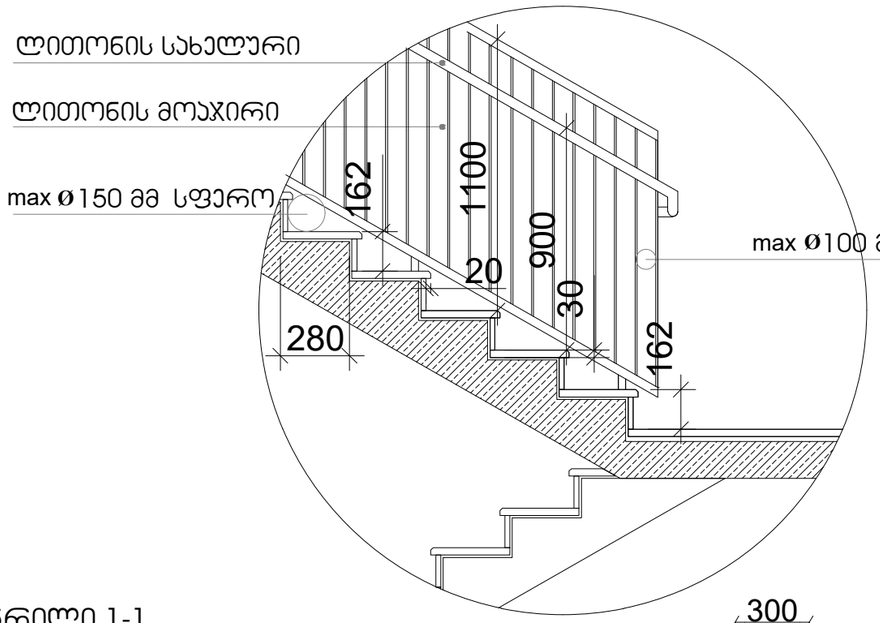

გზა-კიბე -3.10 ნიშნულზე

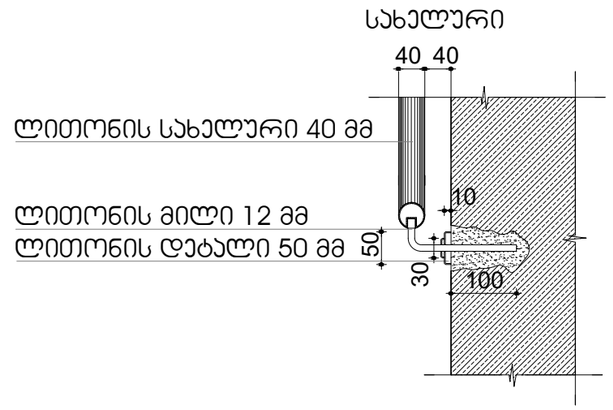

ჭრილი 1-1

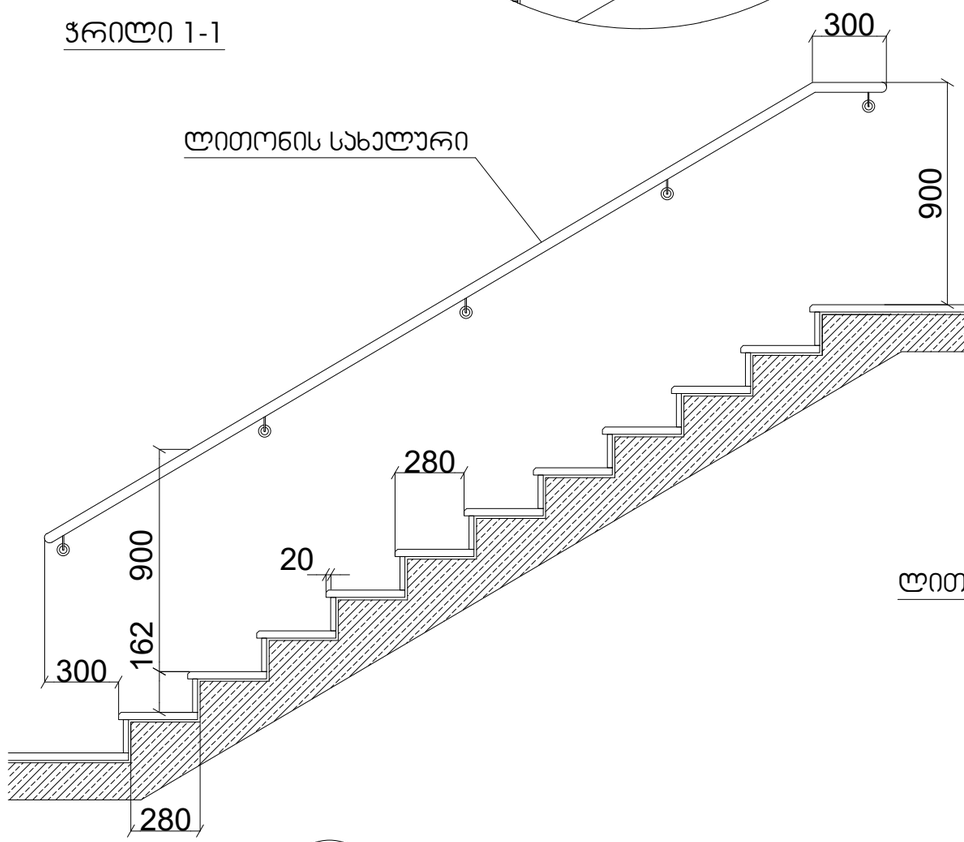

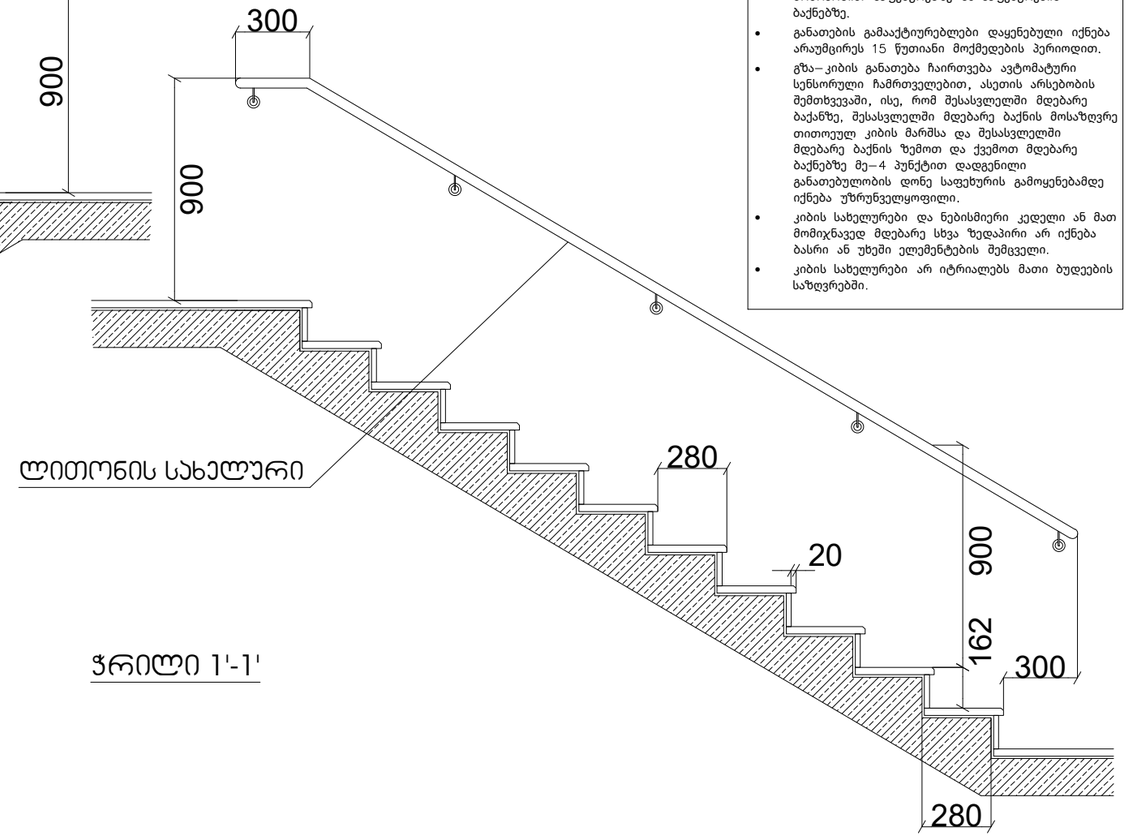

ჭრილი 1'-1'

შენიშვნები:

1. ყველა კიბეს (მათ შორის გარე კიბეს) ყოველი საფეხურის და საბიჯეების 40 მმ სავალ ნაწილს, რომელიც იზომება საფეხურის ნაშვერიდან თარაზულად, ექნება ერთგვაროვანი ფერის მქონე ზედაპირი, რომელიც საფეხურის დანარჩენი ნაწილისგან მკვეთრად განსხვავებული იქნება (მუქი ღია ფონზე). ხილვადი კონტრასტი გაგრძელდება ყოველი საფეხურის ერთი კიდიდან საფეხურის მეორე კიდემდე.

2. მისაწვდომი გზაკიბის საზღვრებში იატაკის ზედაპირები იქნება მდგრადი, მყარი და არასრიალა.

3. კიბის საფეხურების განსხვავებული მონიშვნა იქნება გამძლე.

4. შენობის გარეთ მდებარე კიბის საფეხურები და ბაქნები ისე დაგეგმარდება, რომ სავალ ზედაპირზე წყალი არ დაგროვდება.

5. გასანათებელი საშუალებები უზრუნველყოფს კიბეების განათებას, რომელიც გაიზომება საბიჯეების ზედაპირების და ბაქნების ზედაპირების ცენტრში გაზომვისას საფეხურის წინაპირიდან 600 მმ-ის საზღვრებში, შემდეგი წესის შესაბამისად:
   - არაუმცირეს 11 ლუქსი განათება.
   - არაუმცირეს 110 ლუქსი განათება, კიბით სარგებლობის დროს.
   - კიბეების გამოყენებისას 11 ლუქსიდან 110 ლუქსზე გადასვლა შესაძლებელი უნდა იყოს განათების სამართავებით უზრუნველყოფილი ავტომატური, მოძრავი სენსორული ტიპის განათების ჩამრთველებით, რომლებიც შეესაბამება ყველა ქვემოთ ჩამოთვლილს:
   - განათების სამართავები აღჭურვილი იქნება საიმედო ოპერაციული სისტემით და შეფასებული იქნება ამ მიზნით გამოყენებისთვის.
   - მოძრავი სენსორი გააქტიურდება დამკავებლის მოძრაობით საფეხურებზე ან საფეხურების ბაქნებზე.
   - განათების გამააქტიურებლები დაყენებული იქნება არაუმცირეს 15 წუთიანი მოქმედების პერიოდით.
   - გზა–კიბის განათება ჩაირთვება ავტომატური სენსორული ჩამრთველებით, ასეთის არსებობის შემთხვევაში, ისე, რომ შესასვლელში მდებარე ბაქანზე, შესასვლელში მდებარე ბაქნის მოსაზღვრე თითოეულ კიბის მარშსა და შესასვლელში მდებარე ბაქნის ზემოთ და ქვემოთ მდებარე ბაქნებზე მე–4 პუნქტით დადგენილი განათებულობის დონე საფეხურის გამოყენებამდე იქნება უზრუნველყოფილი.
   - კიბის სახელურები და ნებისმიერი კედელი ან მათ მომიჯნავედ მდებარე სხვა ზედაპირი არ იქნება ბასრი ან უხეში ელემენტების შემცველი.
   - კიბის სახელურები არ იტრიალებს მათი ბუდეების საზღვრებში.

II და III ბლოკების ლითონის მოაჯირების სპეციფიკაცია ბოჯორმის ქუჩის მხარეს

ლითონის მოაჯირი მ-5'
3 ცალი

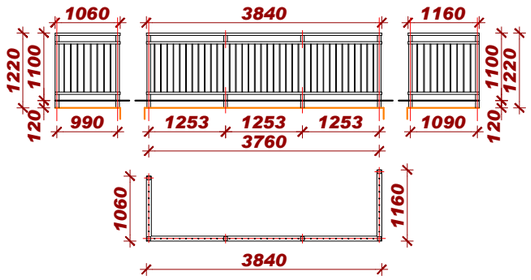

ლითონის მოაჯირი მ-1
12 ცალი

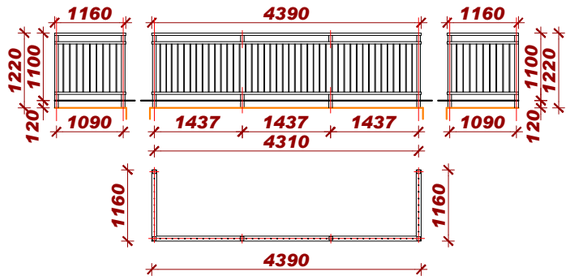

ლითონის მოაჯირი მ-2
18 ცალი

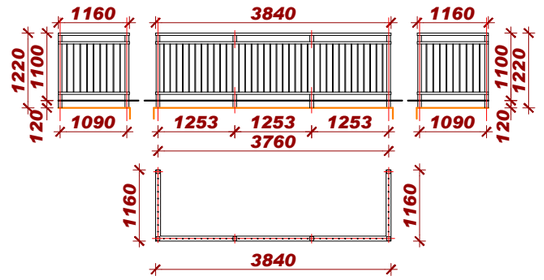

ლითონის მოაჯირი მ-5
3 ცალი

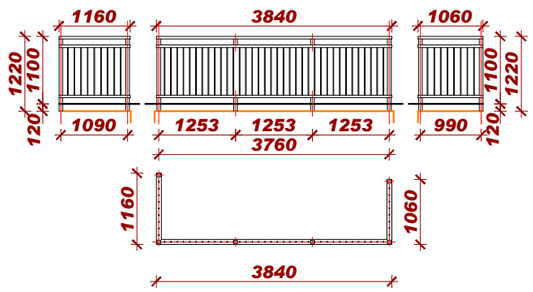

ლითონის მოაჯირი მ-3
12 ცალი

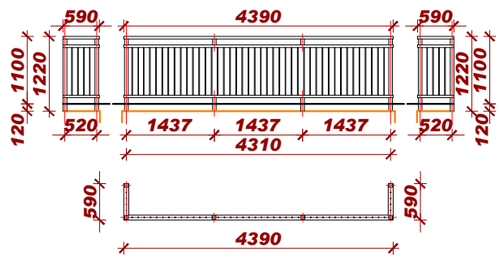

ლითონის მოაჯირი მ-4
18 ცალი

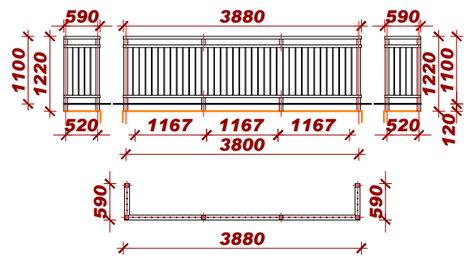

ლითონის მოაჯირი მ-6'
3 ცალი

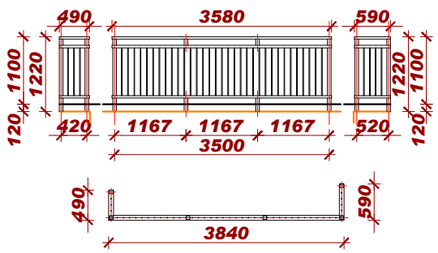

ლითონის მოაჯირი მ-8
2 ცალი

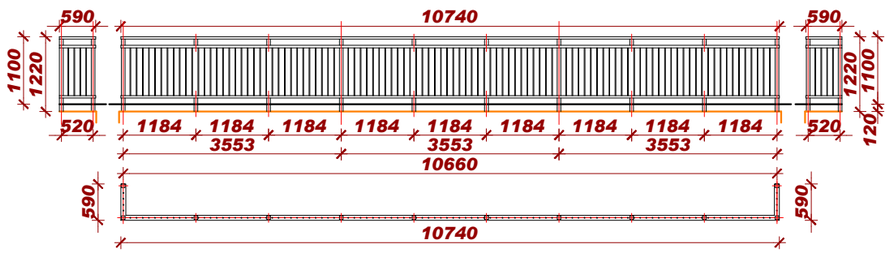

ლითონის მოაჯირი მ-6
3 ცალი

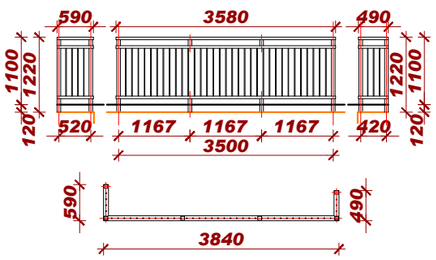

ლითონის მოაჯირი მ-7
4 ცალი

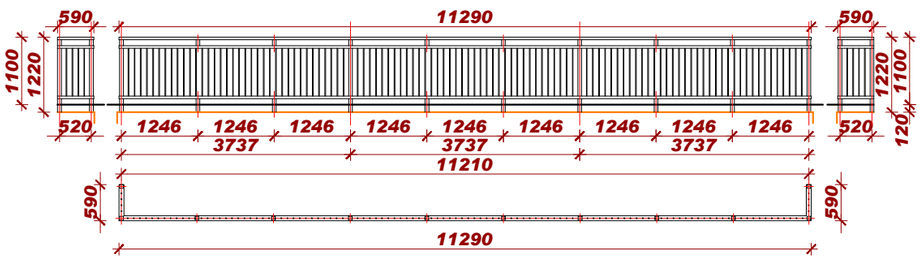

შენიშვნა: ლითონის ღეროებს (10-12 X 10-12 მმ) შორის მანძილი არ უნდა აღემატებოდეს 100 მმ.-ს

II და III ბლოკების
ლითონის მოაჯირების სპეციფიკაცია
ბოჯორმის ქუჩის მხარეს
მასშტაბი 1:100

A-BCHRM_II-III_1203-01 DR-01

თბილისი 2025

ბლოკი II-III

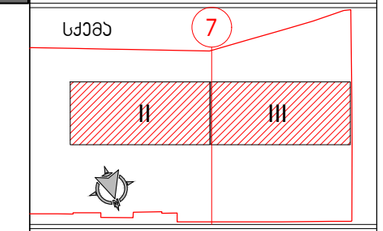

მასშტაბი 1:100
2მ 4მ 6მ

ექსპლიკაცია

შენიშვნები

1. ნახაზზე ზომები მოცემულია მილიმეტრებში
2. ნახაზის ყველა ცვლილება მშენებლობისას შეთანხმებული უნდა იყოს ავტორთან
3. საცხოვრებელი კომპლექსის III ბლოკი ანალოგიურია II ბლოკისა და სიმეტრიულია II ბლოკის მე-7 ღერძისა

პოზიცია	გვარი	ხელოვნება
საპროექტო ხელმძღვ-ლი	ნ. მოსულიშვილი	
პრ. ავტორი	გ. ასტახიშვილი	
დაამუშავა	ქ.ჯანტარია	
შამოწმა	ნ.მოსულიშვილი	
	ნ.მალეტაშვილი	

პროექტი
საცხოვრებელი კომპლექსი

ფურცლის დასახელება
II და III ბლოკების ლითონის მოაჯირების სპეციფიკაცია ბოჯორმის ქუჩის მხარეს

სტადია	ფურცლის №	ფურცლები
პროსტ.		

მასშტაბი 1:100 | თარიღი 12/2025

ფორმატი A3 | ფურცლის სახელი A-BCHRM_II-III_1203-01

პროექტის ავტორი
ქ. თბილისი
ყაზბეგის გამზ №24
ტელ.: (995 32) 24 17 18
ფაქსი: (995 32) 24 17 17
A X I S

პროექტი დაამუშავა
შპს "A X I S"
ს/ნ - 000000000

II და III ბლოკების ლითონის მოაჯირების სპეციფიკაცია უჯანა ფასადის მხარეს

ლითონის მოაჯირი მ-25
3 ცალი

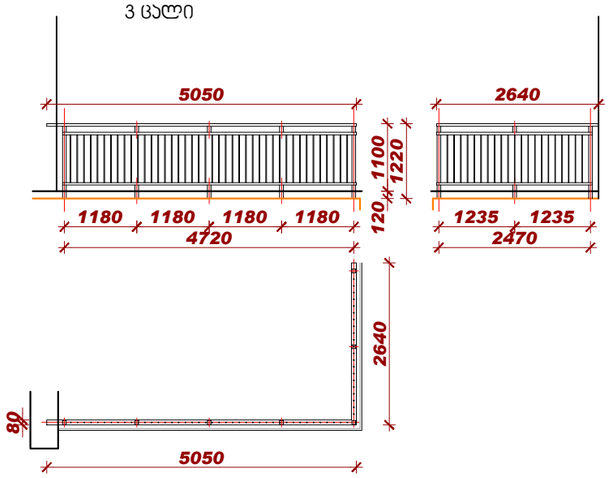

ლითონის მოაჯირი მ-27
6 ცალი

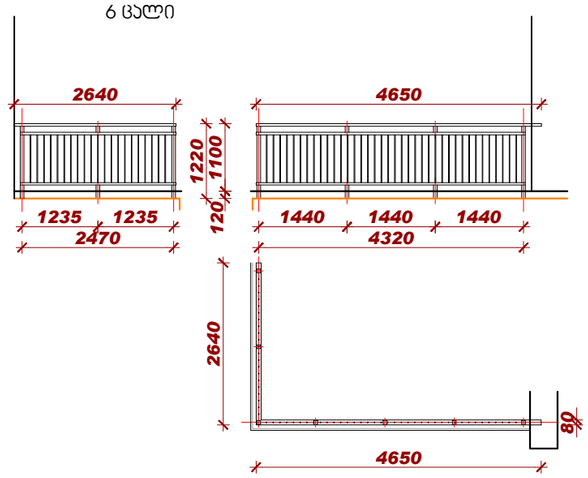

ლითონის მოაჯირი მ-26
3 ცალი

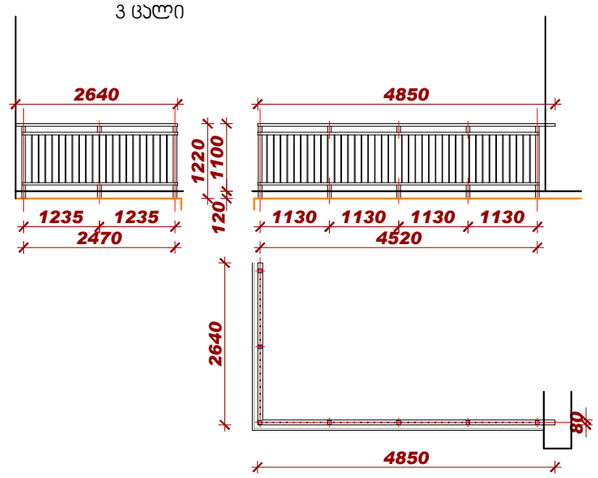

ლითონის მოაჯირი მ-27'
6 ცალი

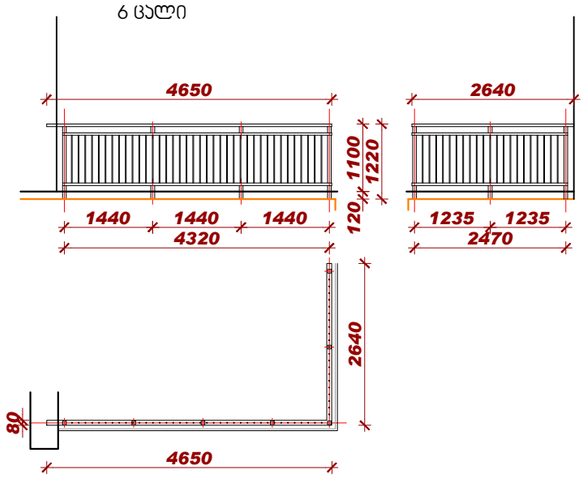

ლითონის მოაჯირი მ-25'
3 ცალი

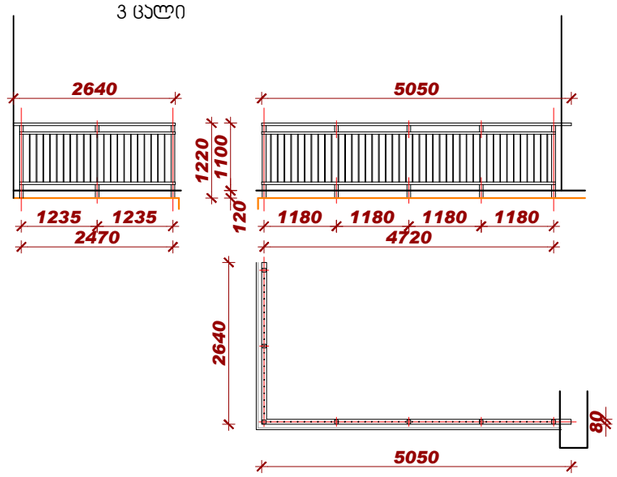

ლითონის მოაჯირი მ-26'
3 ცალი

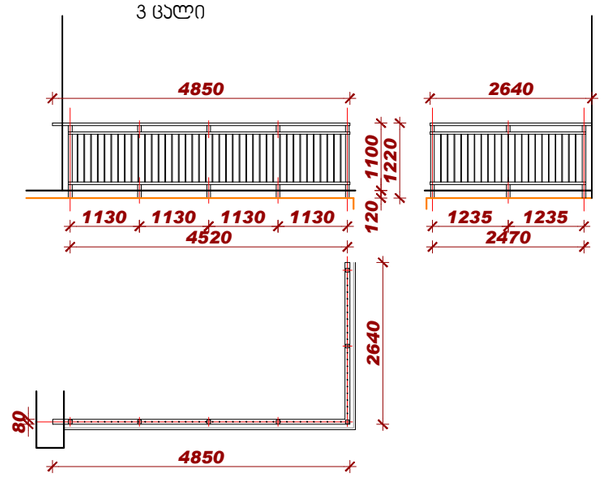

შენიშვნა: ლითონის ღეროებს (10-12 X 10-12 მმ) შორის მანძილი არ უნდა აღემატებოდეს 100 მმ.-ს

II და III ბლოკების
ლითონის მოაჯირების სპეციფიკაცია
უჯანა ფასადის მხარეს
მასშტაბი 1:100

A-BCHRM_II-III_1203-02 DR-01

თბილისი 2025

ბლოკი II-III

სქემა

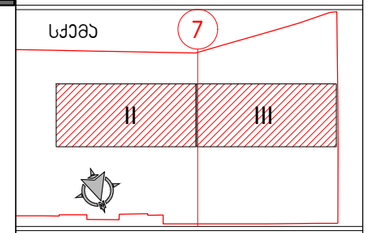

მასშტაბი 1:100
2მ 4მ 6მ

ექსპლიკაცია

შენიშვნები

1. ნახაზზე ზომები მოცემულია მილიმეტრებში
2. ნახაზის ყველა ცვლილება მშენებლობისას შეთანხმებული უნდა იყოს ავტორთან
3. საცხოვრებელი კომპლექსის III ბლოკი ანალოგიურია II ბლოკისა და სიმეტრიულია II ბლოკის მე-7 ღერძისა

პოზიცია	გვარი	ხელოვნება
სპეციალისტის ხელმოწერა	ნ. მოსულიშვილი	
არქ. ავტორი	გ. ასტახიშვილი	
დამოუკიდებელი	ქ.ჯანტარია	
შემოწმა	ნ.მოსულიშვილი	
	ნ.მალუტაშვილი	

პროექტი
საცხოვრებელი კომპლექსი

ფურცლის დასახელება
II და III ბლოკების ლითონის მოაჯირების სპეციფიკაცია უჯანა ფასადის მხარეს

სტადია	ფურცლის №	ფურცლები
პროსტ.		

მასშტაბი	თარიღი
1:100	12/2025

ფორმატი	ფურცლის სახელი
A3	A-BCHRM_II-III_1203-02

პროექტის ავტორი
ქ. თბილისი
ყაზბეგის გამზ №24
ტელ.: (995 32) 24 17 18
ფაქსი: (995 32) 24 17 17
A X I S

პროექტი დაამუშავა
შპს "A X I S"
ს/ნ - 000000000

II და III ბლოკების ლითონის მოაჯირების სპეციფიკაცია უკანა ფასადის მხარეს

ლითონის მოაჯირი მ-14
9 ცალი

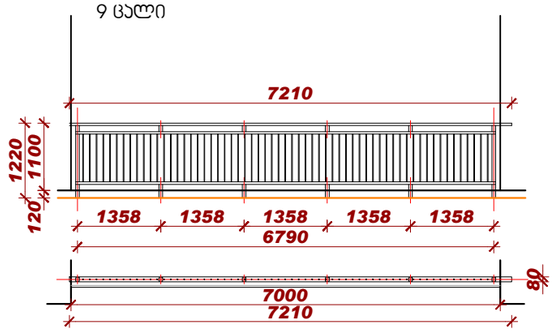

ლითონის მოაჯირი მ-9
4 ცალი

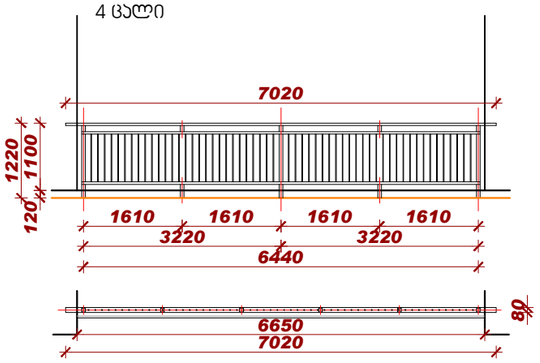

ლითონის მოაჯირი მ-10
4 ცალი

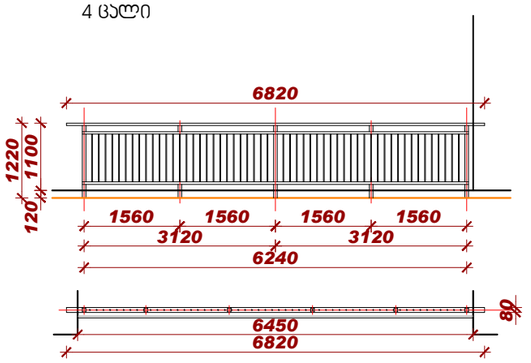

ლითონის მოაჯირი მ-11
8 ცალი

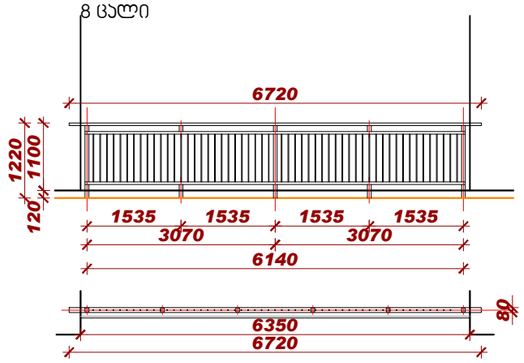

ლითონის მოაჯირი მ-12
4 ცალი

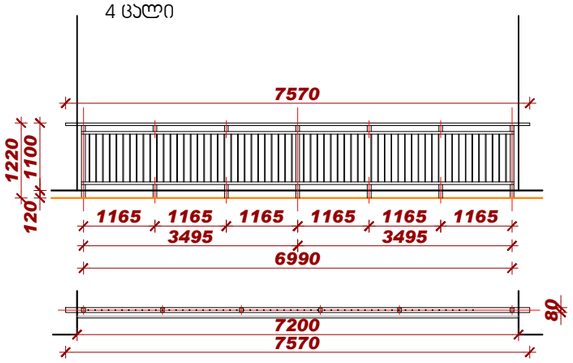

ლითონის მოაჯირი მ-14'
9 ცალი

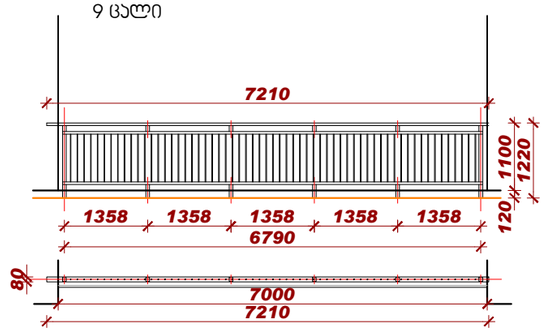

ლითონის მოაჯირი მ-28
6 ცალი

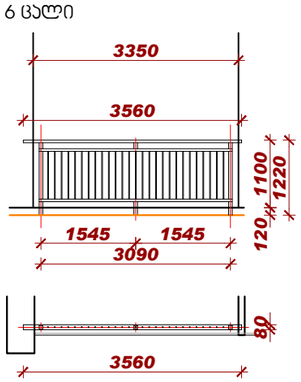

ლითონის მოაჯირი მ-29
6 ცალი

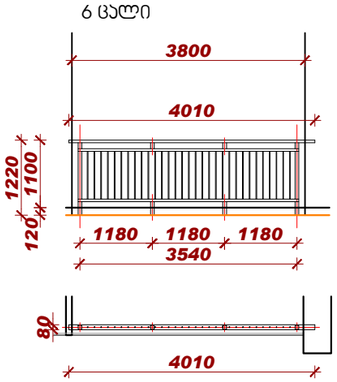

შენიშვნა: ლითონის ღეროებს (10-12 X 10-12 მმ) შორის მანძილი არ უნდა აღემატებოდეს 100 მმ.-ს

II და III ბლოკების
ლითონის მოაჯირების სპეციფიკაცია
უკანა ფასადის მხარეს
მასშტაბი 1:100

A-BCHRM_II-III_1203-03 DR-01

თბილისი 2025

ბლოკი II-III

სქემა

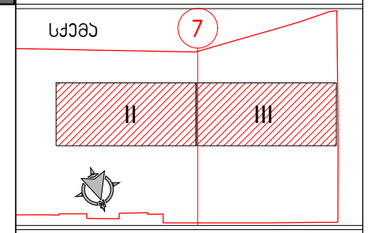

მასშტაბი 1:100
2მ 4მ 6მ

ექსპლიკაცია

შენიშვნები

1. ნახაზზე ზომები მოცემულია მილიმეტრებში
2. ნახაზის ყველა ცვლილება მშენებლობისას შეთანხმებული უნდა იყოს ავტორთან
3. საცხოვრებელი კომპლექსის III ბლოკი ანალოგიურია II ბლოკისა და სიმეტრიულია II ბლოკის მე-7 ღერძისა

პოზიცია	გვარი	ხელოვნწერა
სპეციალისტის ხელმოწერა	ნ. მოსულიშვილი	
არქ. ავტორი	გ. ასტახიშვილი	
დამოუკიდებელი	ქ.ჯანტარია	
შემოწმება	ნ.მოსულიშვილი	
	ნ.მალუტაშვილი	

პროექტი
საცხოვრებელი კომპლექსი

ფურცლის დასახელება
II და III ბლოკების ლითონის მოაჯირების სპეციფიკაცია უკანა ფასადის მხარეს

სტადია	ფურცლის №	ფურცლები
პროექტი		

მასშტაბი	თარიღი
1:100	12/2025

ფორმატი	ფურცლის სახელი
A3	A-BCHRM_II-III_1203-03

პროექტის ავტორი
ქ. თბილისი
ყაზბეგის გამზ №24
ტელ.: (995 32) 24 17 18
ფაქსი: (995 32) 24 17 17
A X I S

პროექტი დამოუკიდებელი
შპს "A X I S"
ს/კ - 000000000

II და III ბლოკების ლითონის მოაჯირის ჭრილი და ფასადი

ლითონის მოაჯირი ბოჯორმის ქუჩის მხარეს

ლითონის მოაჯირის ჭრილი
მ.1:20

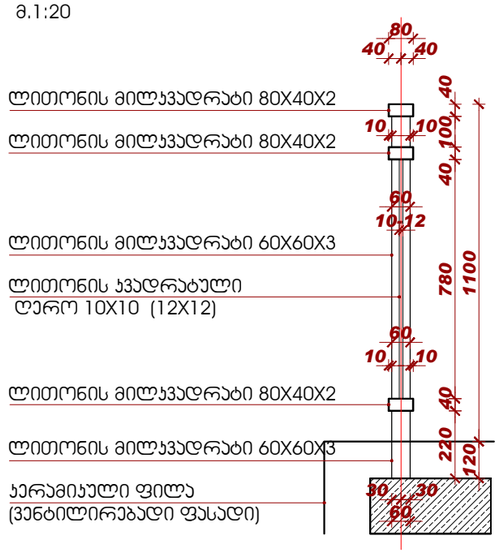

ლითონის მოაჯირის ფასადი
მ.1:20

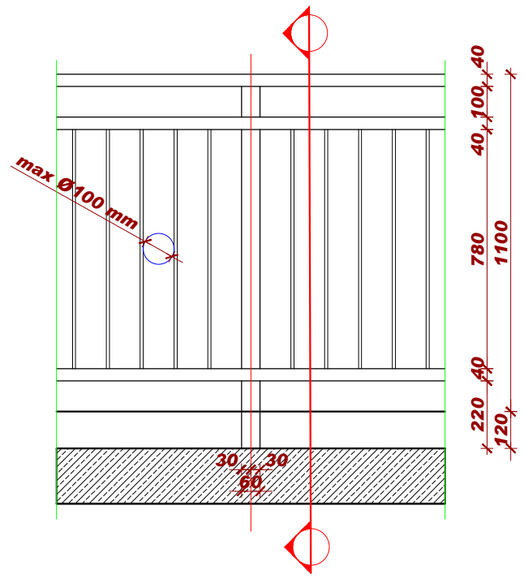

ლითონის მოაჯირი უჯანა ფასადზე

ლითონის მოაჯირის ჭრილი
მ.1:20

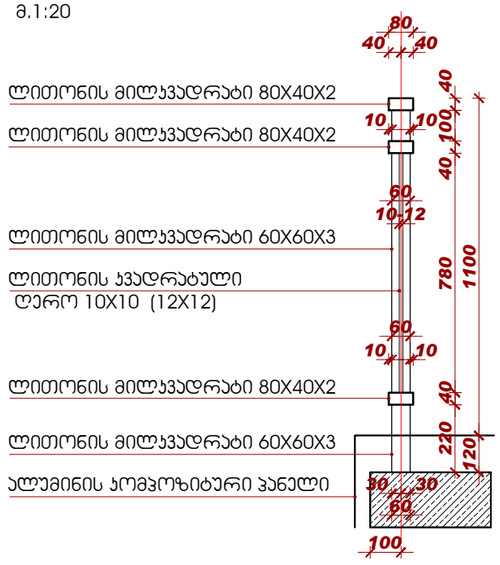

ლითონის მოაჯირის ფასადი
მ.1:20

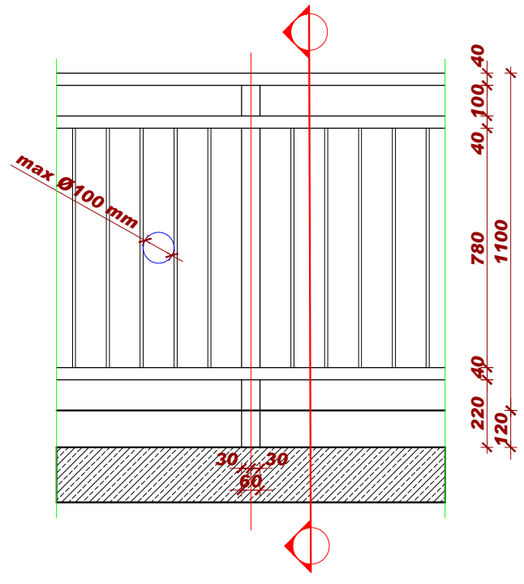

თბილისი 2025

ბლოკი II-III

სქემა

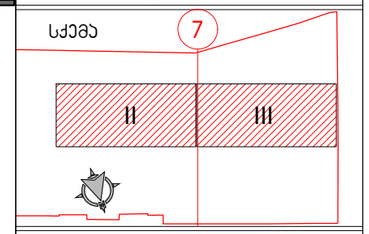

მასშტაბი 1:20
0.4მ 0.8მ 1.2მ

ექსპლიკაცია

შენიშვნები

1. ნახაზზე ზომები მოცემულია მილიმეტრებში
2. ნახაზის ყველა ცვლილება მშენებლობისას შეთანხმებული უნდა იყოს ავტორთან
3. საცხოვრებელი კომპლექსის III ბლოკი ანალოგიურია II ბლოკისა და სიმეტრიულია II ბლოკის მე-7 ღერძისა

პოზიცია	გვარი	ხელოვნწერა
სპეციალობის ხელმძღვანელი	ნ. მოსულიშვილი	
ჯგ. ავტორი	გ. ასტახიშვილი	
დაამუშავა	ქ.ჯანტარია	
შეამოწმა	ნ.მოსულიშვილი	
	ნ.მალუტაშვილი	

პროექტი
საცხოვრებელი კომპლექსი

ფურცლის დასახელება
II და III ბლოკების ლითონის მოაჯირის ჭრილი და ფასადი

სტადია	ფურცლის №	ფურცლები
კონსტ.		

მასშტაბი	თარიღი
1:20	12/2025

ფორმატი	ფურცლის სახელი
A3	A-BCHRM_II-III_1203-04

პროექტის ავტორი
ქ. თბილისი
ყაზბეგის გამზ №24
ტელ.: (995 32) 24 17 18
ფაქსი: (995 32) 24 17 17
A X I S

პროექტი დაამუშავა
შპს "A X I S"
ს/ნ - 000000000

A-BCHRM_II-III_351

ნახ. 01

საყვავილის მოწყობა
ლითონის მოაჯირზე
მასშტაბი 1:10

საყვავილეს დამაბრება
ლითონის მოაჯირზე ჭრილი 1-1

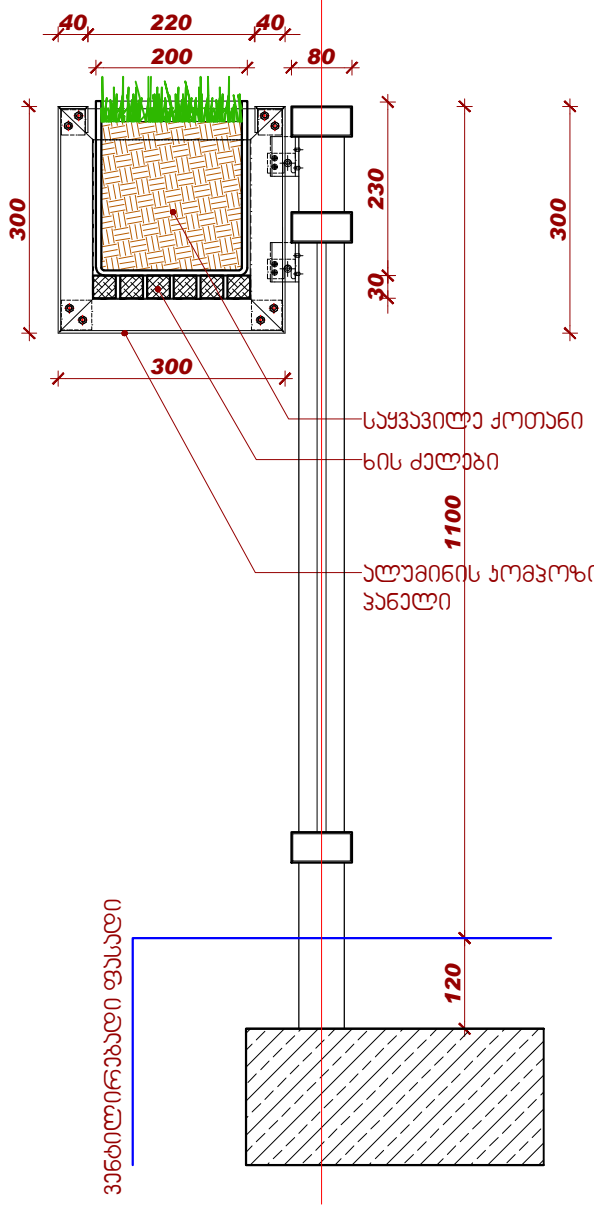

საყვავილის დამაბრება
ლითონის მოაჯირზე
ჭრილი 2-2

ლითონის მილჯვადრატი 80X40
ლითონის მილჯვადრატი 80X40
ლითონის მილჯვადრატი 60X60

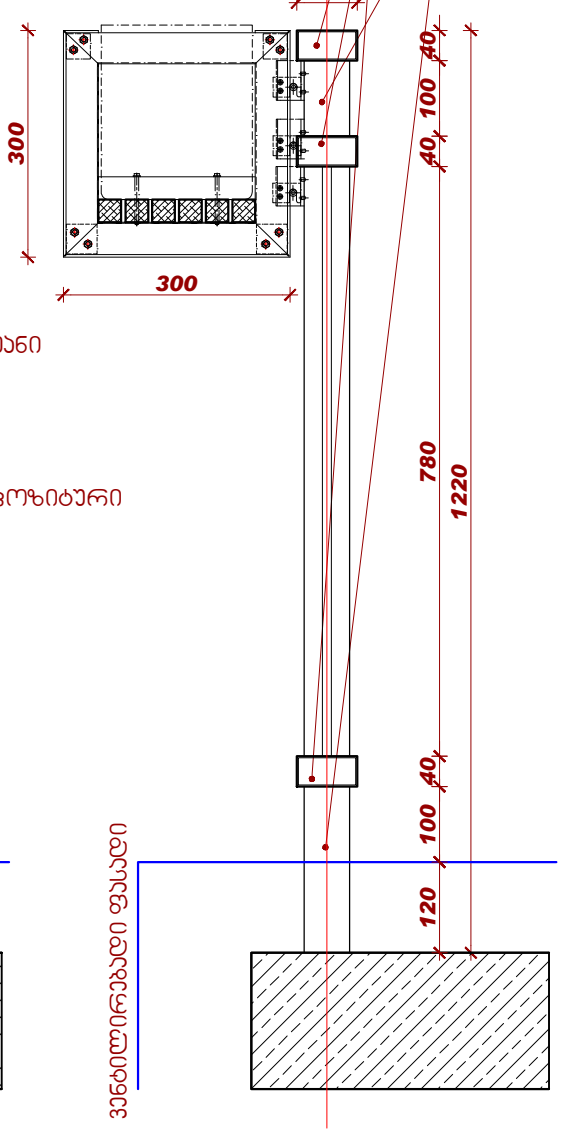

სამანქანო პანდუსები

პანდუსი 1

ჭრილი

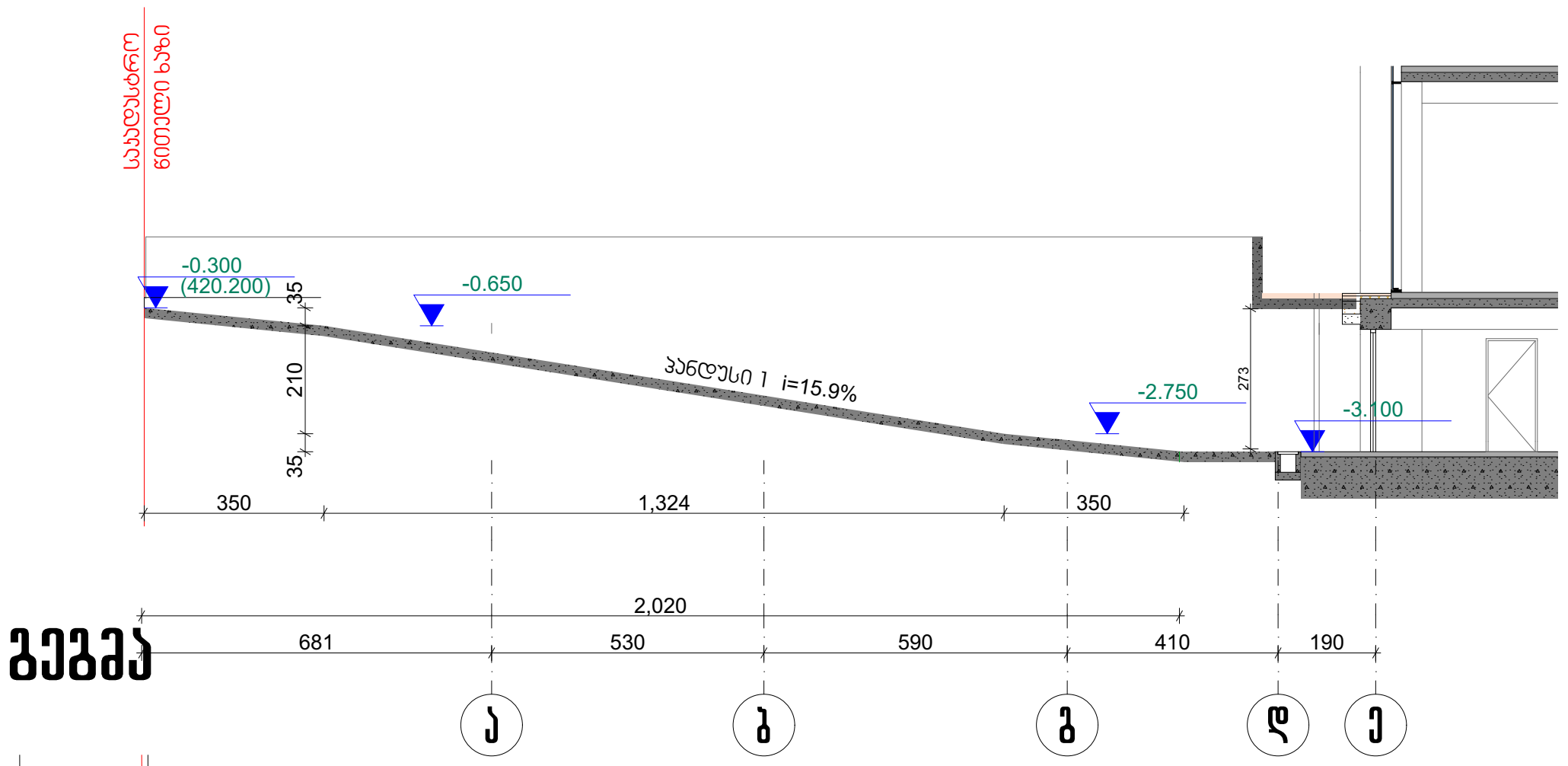

გეგმა

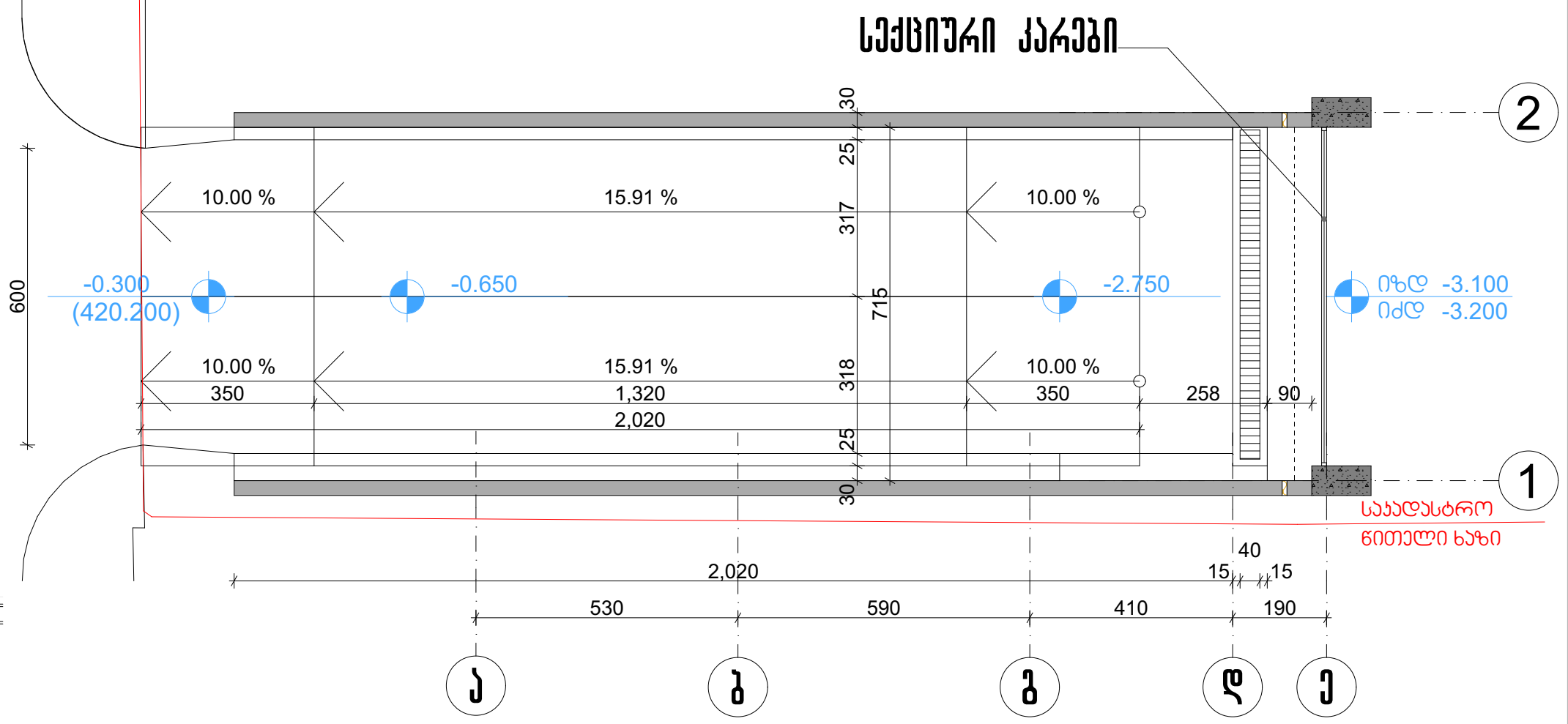

პანდუსი 2

ჭრილი

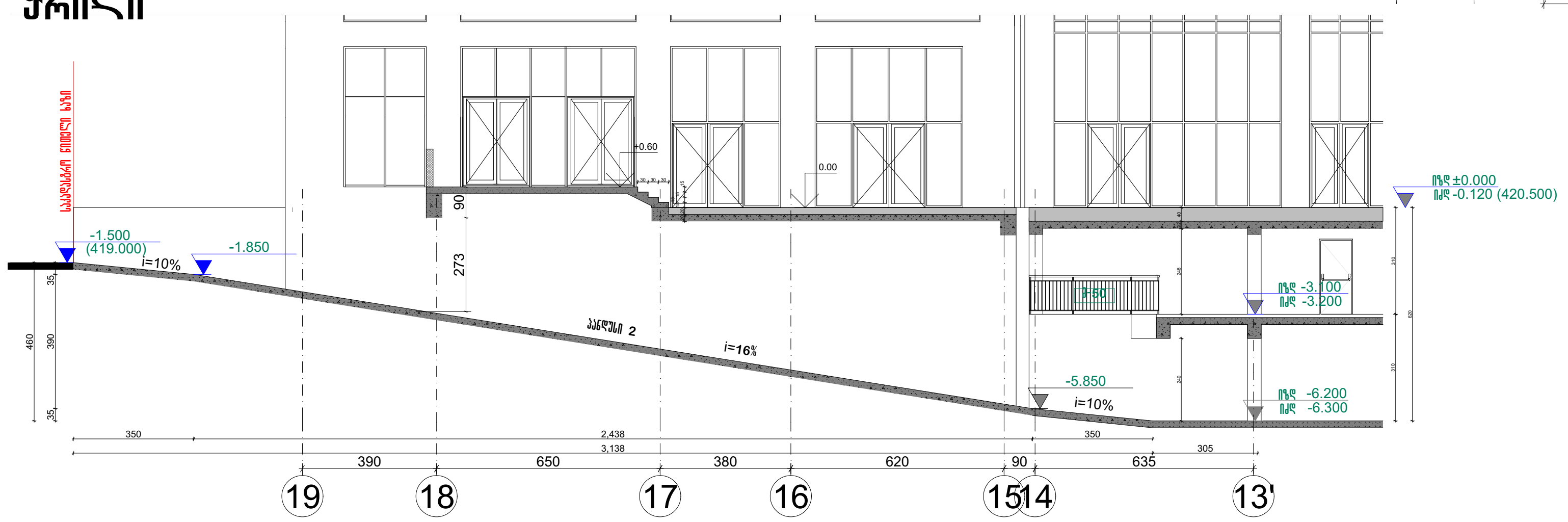

გეგმა

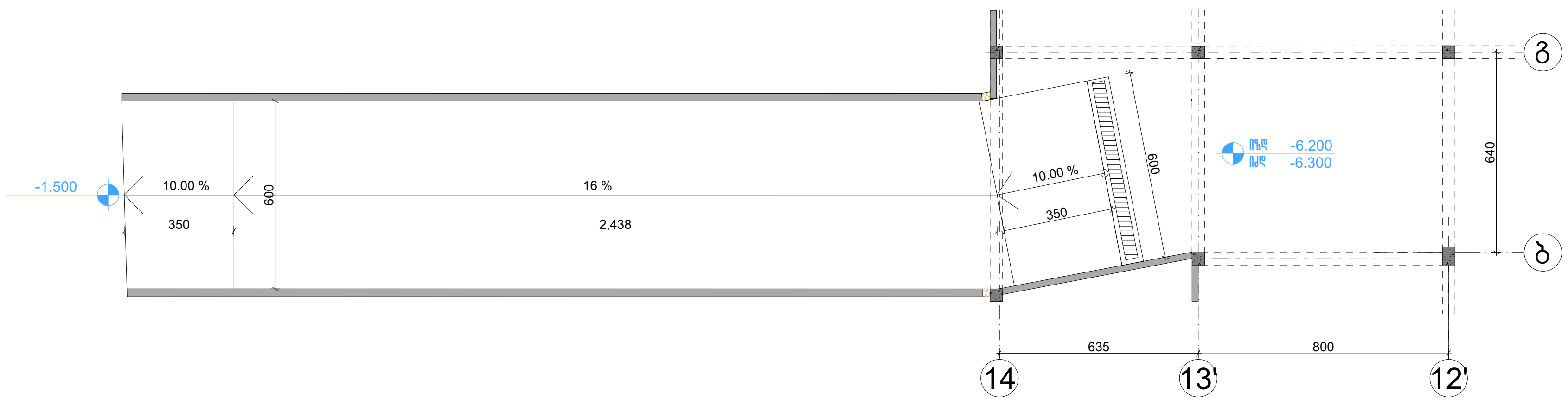

არ. №	ნახ. №	A-3

პირობითი აღნიშვნები

შენიშვნა

აქსისი

ქ. თბილისი, ყაზბეგის გამზირი №24

პროექტის დასახელება

ნახაზის დასახელება

სამანქანო პანდუსები

აქსისი

ქ. თბილისი ყაზბეგის გამზირი №24

Fax: (995 32) 24 17 17

საპრ. ხელმძღვ	ნ. მოსულიშვილი
პროექტის ავტორი	გ. ასტახიშვილი
მთ. კონსტრუქტორი	ა. ბეროშვილი
კონსტრუქტორი	ი. ბერძენიშვილი

A-BCHRM_A-B_500

ნახ. 01

ლიფტი №1

მასშტაბი 1:25

ლიფტი №1 ტექნიკური მახასიათებლები

ლიფტის შახტის გაბარიტები 2000X3200 მმ
ლიფტის ჯაბინის შიგა გაბარიტები 1450X2630
ლიფტის ჯარის სუფთა სიგანე 1200 მმ
ლიფტის ჯარის ცეცხლმედეგობა 90 წთ
ლიფტის ტვირთამწეობა 1275 კგ (17 კაცი)
ლიფტის მოძრაობის სიჩქარე 1.75 მ/წმ

გეგმა

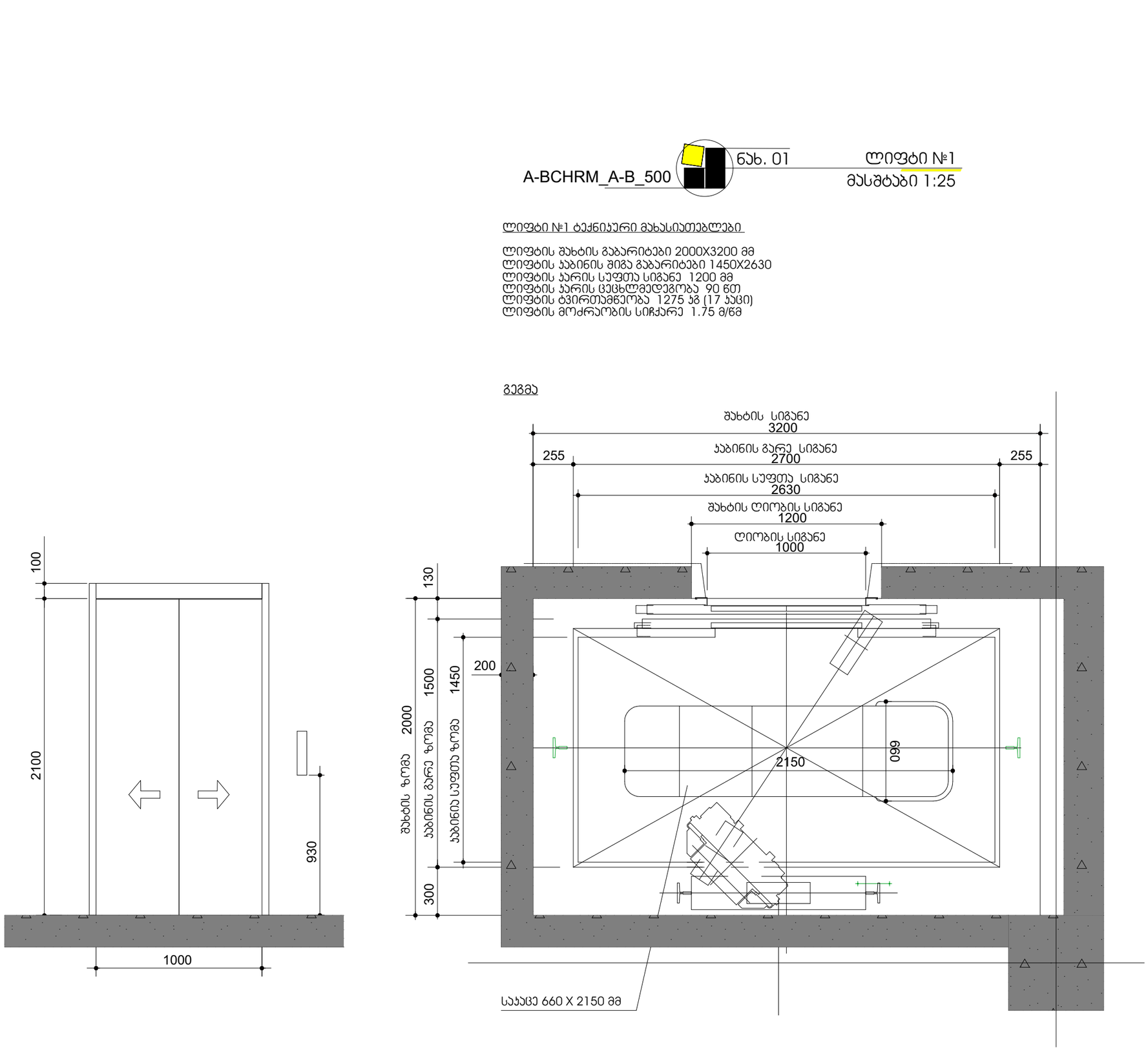

შენიშვნები:

შენობაში გამოყენებულია 408-ე ქვეთავის შესაბამისი შეზღუდული გამოყენების ლიფტი.

- ლიფტი შესაბამისობაში იქნება ASME A17.1/CSA B44 სტანდარტთან.
- ლიფტის გამოსაძახებელი ღილაკები და კლავიშები შესაბამისობაში იქნება 407.2.1 ქვეთავთან.
- ფოიეს სიგნალები შესაბამისობაში იქნება 407.2.2 ქვეთავთან.
- ლიფტის შახტებთან განთავსებული ნიშნები შესაბამისობაში იქნება 407.2.3 ქვეთავთან.
- ლიფტის კაბინის ბალანსირება შესაბამისობაში იქნება 407.4.4–ე ქვეთავთან.
- ლიფტის კაბინის განათება შესაბამისობაში იქნება 407.4.5–ე ქვეთავთან.
- ლიფტის კაბინის სამართავები შესაბამისობაში იქნება 407.4.6–ე ქვეთავთან. მართვის პანელები განთავსდება გვერდითა კედლის ცენტრში.
- კაბინის სამართავების აღნიშვნები და მითითებები შესაბამისობაში იქნება 407.4.7–ე ქვეთავთან.
- კაბინაში მოეწყობა 407.4.10–ე ქვეთავის შესაბამისი საავარიო სიგნალიზაციის მექანიზმები.

დამგეგმარებელი (კარკასული ნაწილის)

არქიტექტორი ნ. ჯილასონია

დამგეგმარებელი (სტრუქტურული ნაწილის)

კონსტრუქტორი

დამგეგმარებელი (ВОВ/MEP ნაწილის)

ინჟინერი

დამგეგმარებელი (სახანძრო უსაფრთხოების ნაწილის)

დამგეგმარებელი (ხმის სავიზო ნაწილის)

პროექტის დასახელება

დამკვეთი

6	თარიღი	ცვლილების აღწერა
5	თარიღი	ცვლილების აღწერა
4	თარიღი	ცვლილების აღწერა
3	თარიღი	ცვლილების აღწერა
2	თარიღი	ცვლილების აღწერა
1	თარიღი	ცვლილების აღწერა
შენიშვნა		

გამოცემის თარიღი:

პროექტის №

CAD FILE: შესაბამისი პროგრამა ArchiCad ფაილი და პარამეტრული ფაილის PDF ფაილი, სამიდ

შესრულა:

შესამოწმა:

საავტორო უფლებები:

ლიფტი

არქიტექტურული ნაწილი

შენობის ნომერი:

A-BCHRM_A-B_500

ნახ. 02

ლიფტი №2

მასშტაბი 1:25

ლიფტი №2 ტექნიკური მახასიათებლები

ლიფტის შახტის გაბარიტები 1700X2000 მმ
ლიფტის კაბინის შიგა გაბარიტები 1100X1665
ლიფტის კარის სუფთა სიგანე 1100 მმ
ლიფტის კარის ცეცხლმედეგობა 90 წთ
ლიფტის ტვირთამწეობა 1125 კგ (12 კაცი)
ლიფტის მოძრაობის სიჩქარე 1.85 მ/წმ

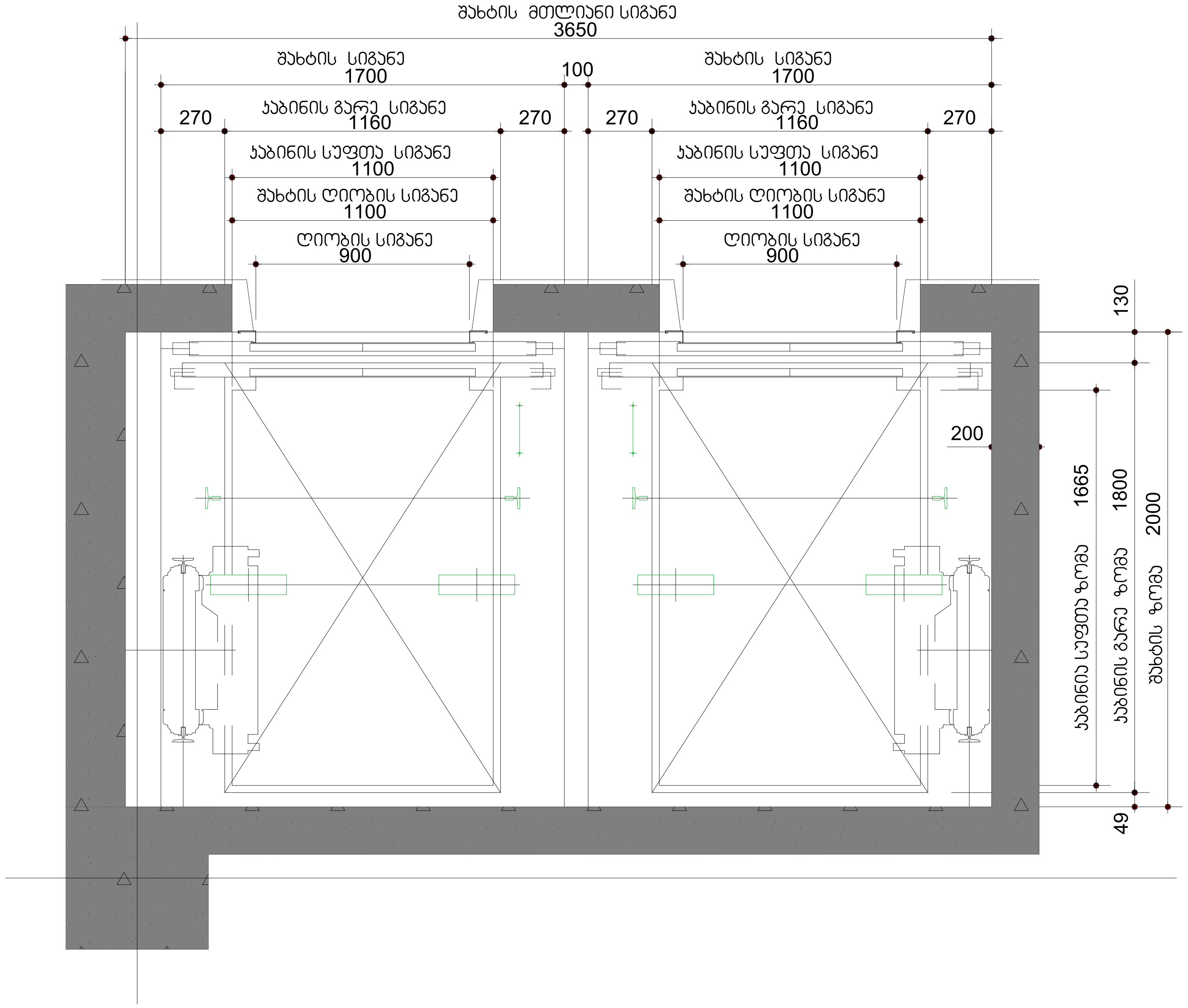

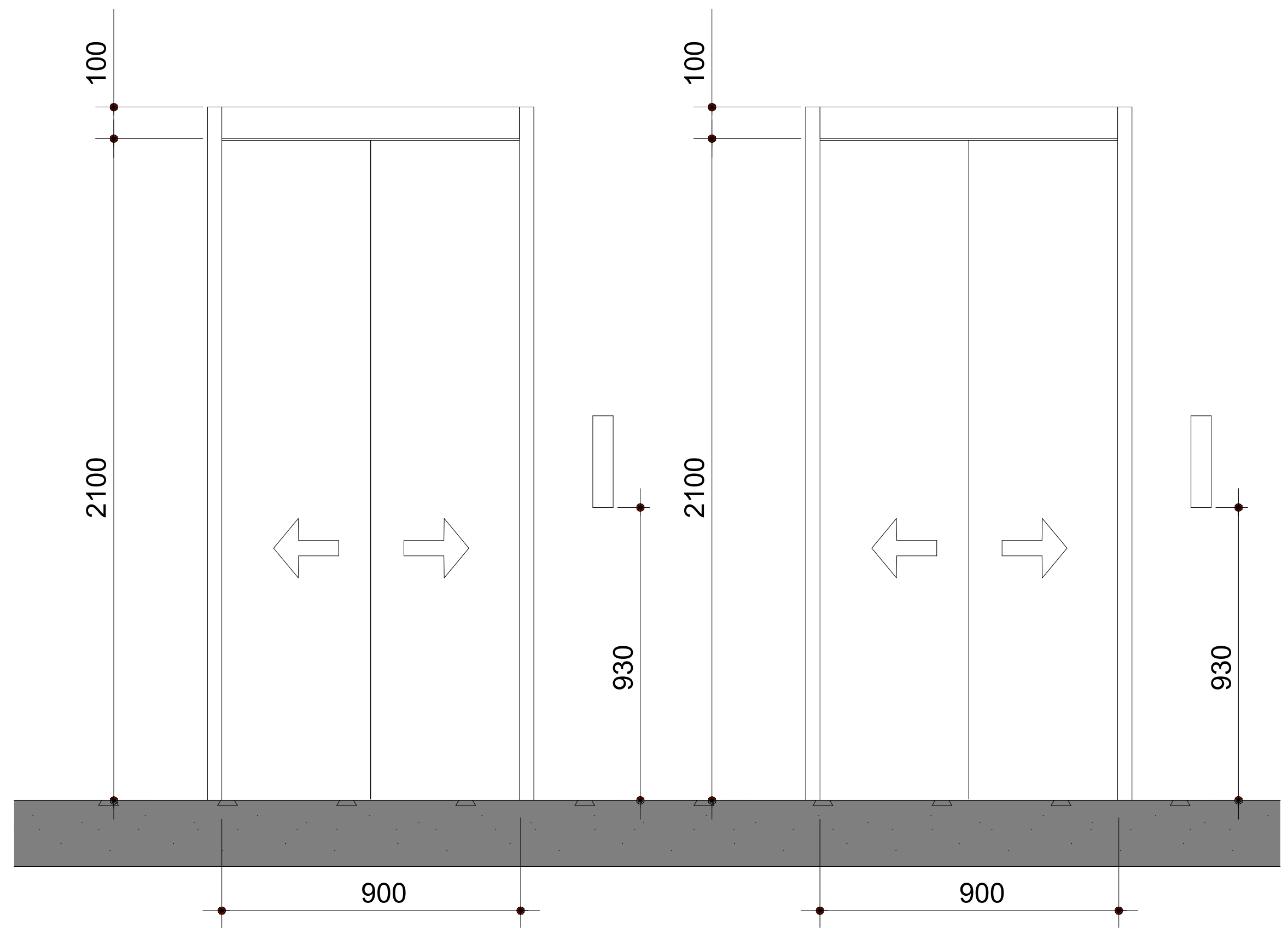

შენიშვნები:

შენობაში გამოყენებულია 408-ე ქვეთავის შესაბამისი შეზღუდული გამოყენების ლიფტი.

- ლიფტი შესაბამისობაში იქნება ASME A17.1/CSA B44 სტანდარტთან.
- ლიფტის გამოსაძახებელი ღილაკები და კლავიშები შესაბამისობაში იქნება 407.2.1 ქვეთავთან.
- ფოიეს სიგნალები შესაბამისობაში იქნება 407.2.2 ქვეთავთან.
- ლიფტის შახტებთან განთავსებული ნიშნები შესაბამისობაში იქნება 407.2.3 ქვეთავთან.
- ლიფტის კაბინის ბალანსირება შესაბამისობაში იქნება 407.4.4–ე ქვეთავთან.
- ლიფტის კაბინის განათება შესაბამისობაში იქნება 407.4.5–ე ქვეთავთან.
- ლიფტის კაბინის სამართავები შესაბამისობაში იქნება 407.4.6–ე ქვეთავთან. მართვის პანელები განთავსდება გვერდითა კედლის ცენტრში.
- კაბინის სამართავების აღნიშვნები და მითითებები შესაბამისობაში იქნება 407.4.7–ე ქვეთავთან.
- კაბინაში მოეწყობა 407.4.10–ე ქვეთავის შესაბამისი საავარიო სიგნალიზაციის მექანიზმები.

დამგეგმარებელი (არქიტექტურული ნაწილი)
არქიტექტორი ნ. კილასონია

დამგეგმარებელი (სტრუქტურული ნაწილი)
კონსტრუქტორი

დამგეგმარებელი (მეწ/MEP ნაწილი)
ინჟინერი

დამგეგმარებელი (სახანძრო უსაფრთხოების ნაწილი)

დამგეგმარებელი (სხვა საჭირო ნაწილი)

პროექტის დასახელება

დამკვეთი

6	თარიღი	ცვლილების აღწერა
5	თარიღი	ცვლილების აღწერა
4	თარიღი	ცვლილების აღწერა
3	თარიღი	ცვლილების აღწერა
2	თარიღი	ცვლილების აღწერა
1	თარიღი	ცვლილების აღწერა
შენიშვნა		

გამოცემის თარიღი:

პროექტის №

CAD FILE: შესრულებულია ArchiCad ფაილში და წარმოდგენილია PDF ფაილის სახით

შეასრულა:

შეამოწმა:

საავტორო უფლებები:

ლიფტი

არქიტექტურული ნაწილი

ფურცლის ნომერი:

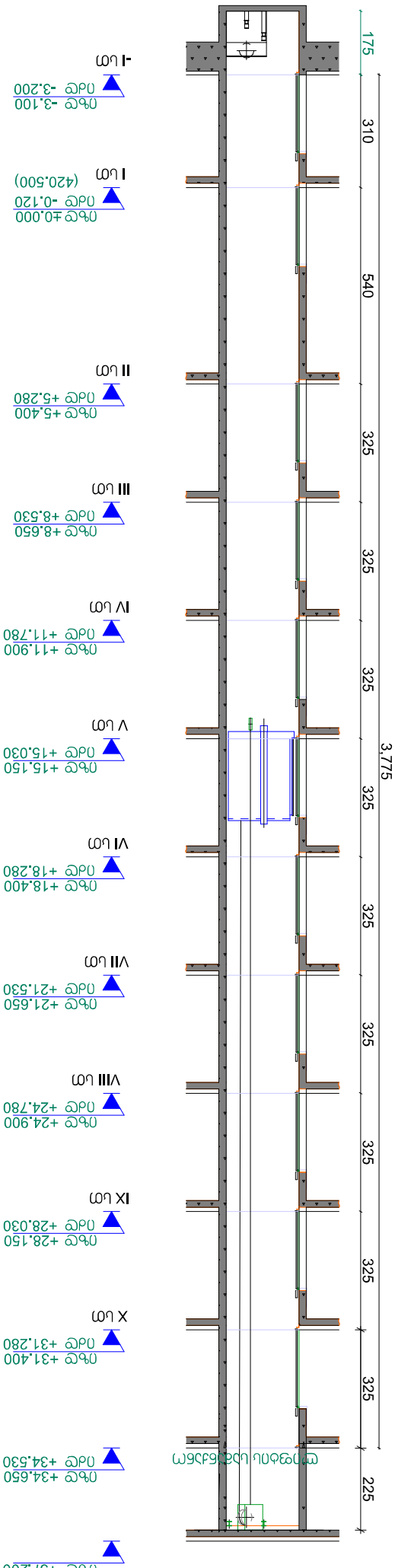

A-BCHRM_A-B_500 ճԼԲ. 02 ՄՈՊՑԱՌ №1, ՄՈՊՑԱՌ №2 ԱՌԱՁՄՄՈՒ ԱՀԱՅՈՒՄՆԵՐԻ ԱՐՁԱՆ 1:150

ՀԱՏ. №	ճԼԲ. №
	A-3

ՀԱՍՑԱԿԱՆ ՏԵՂԵԿԱՏՎԱԿԱՆ ՆՇԱՆՆԵՐ

ԱՇԽԱՏԱՆՔԱՅԻՆ ՓԱՍՏԱԹՂԹԵՐԻ ՑԱՆԿ

ՀԱՄԱՁԱՅՆԱԳՐՈՒԹՅԱՆ ՆԿԱՐԱԳՐՈՒԹՅՈՒՆ

ՄԱՍՆԱԳԻՏԱԿԱՆ ՀԱՐՑԵՐ

ՇԻՆԱՐԱՐԱԿԱՆ ԼՈՒԾՈՒՄՆԵՐ

ՀԱՏԱԿԱՆ ՀԱՎԱՔԱԾՈՒ ՑԱՆԿ

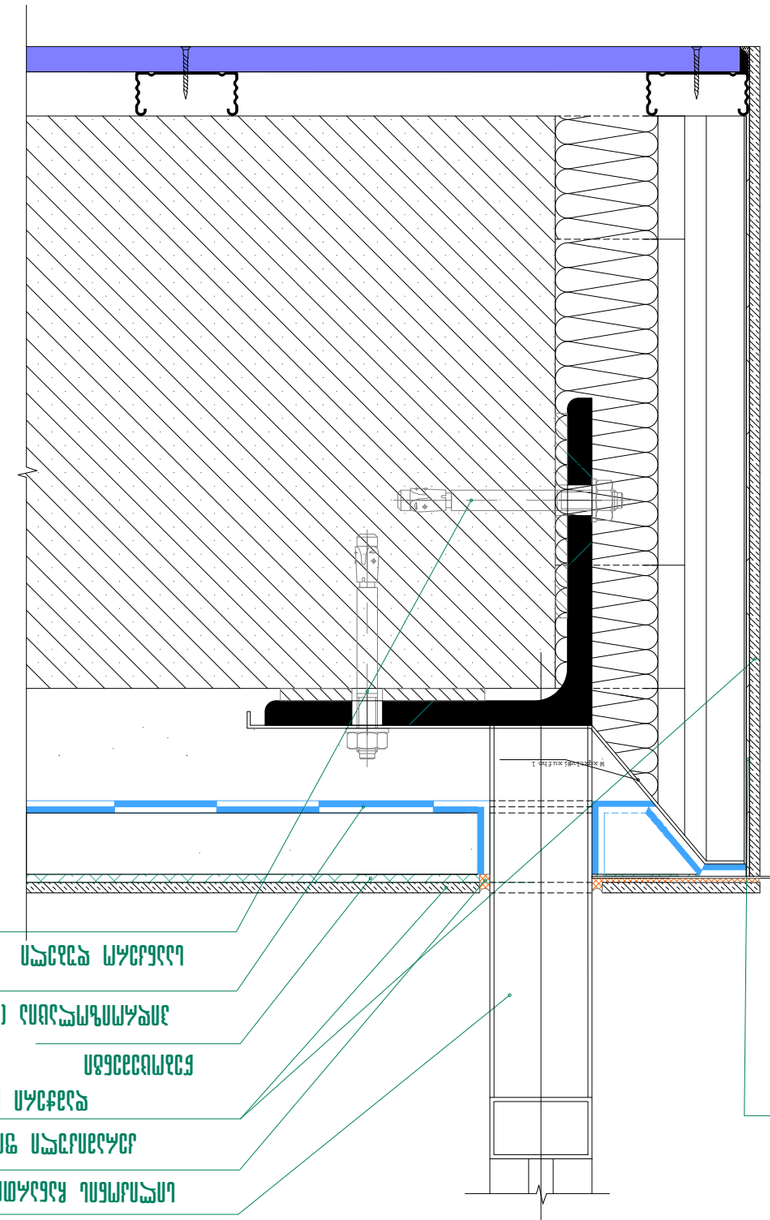

Узел 01

Узел примыкания фасадной системы с воздушным зазором к оконному проему. Вертикальный разрез 1:5

Изм. Кол.уч. Лист № док.	Подпись Дата
Разработал	Зотов
Проверил	Зотов
Н. контр.	Зотов
ГИП	Зотов

Узел примыкания фасадной системы с воздушным зазором к оконному проему №24

ЗАО "Проектная мастерская "Архитектурное бюро"

Лист 1 Листов 1

Копировал Формат А3

Инв. № подл.	Подпись и дата
Взам. инв. №	
Инв. № дубл.	
Подпись и дата	

Изм.	Кол.уч.	Лист	№ док.	Подпись	Дата

А-3

34.63 Стыковка наливной цементной стяжки с бетонным основанием

1 : 10

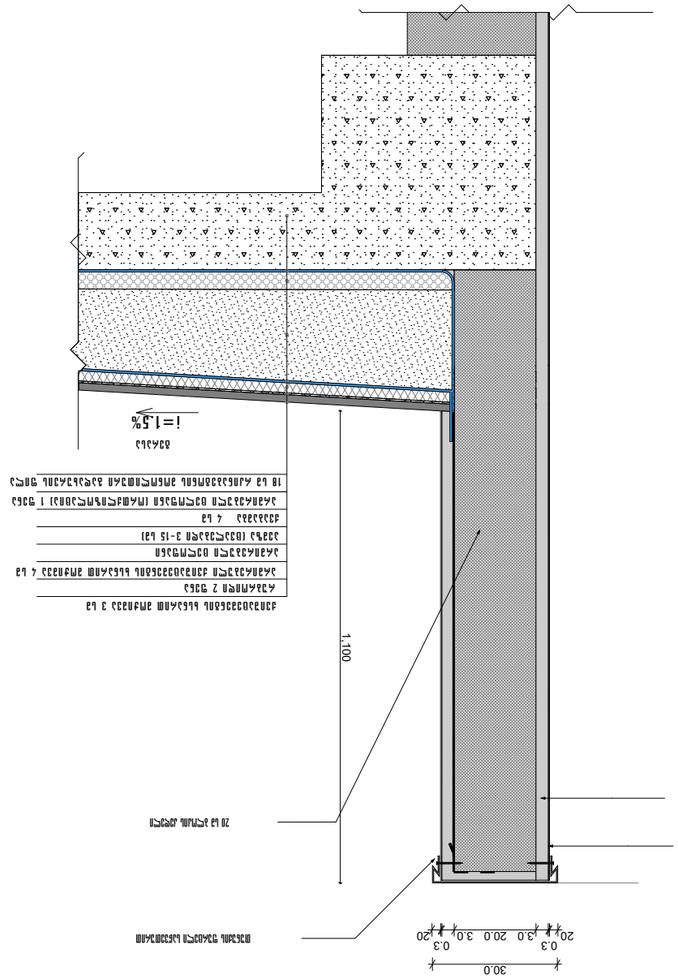

Примыкание наливной цементной стяжки к стене

1 : 10

Зм.	№	Кол.	№ док.	Подп.	Дата

Изм.	№ док.
Разраб.	
Пров.	
Т.контр.	
Н. контр.	
ГИП	

Альбом	А-3
Стадия	
Лист	
Листов	

Альбом технических решений

Узлы

3. Монолитные железобетонные конструкции

Альбом №24

ООО "Альбом"
Тел.: (995 32) 24 17 18
Факс: (995 32) 24 17 17

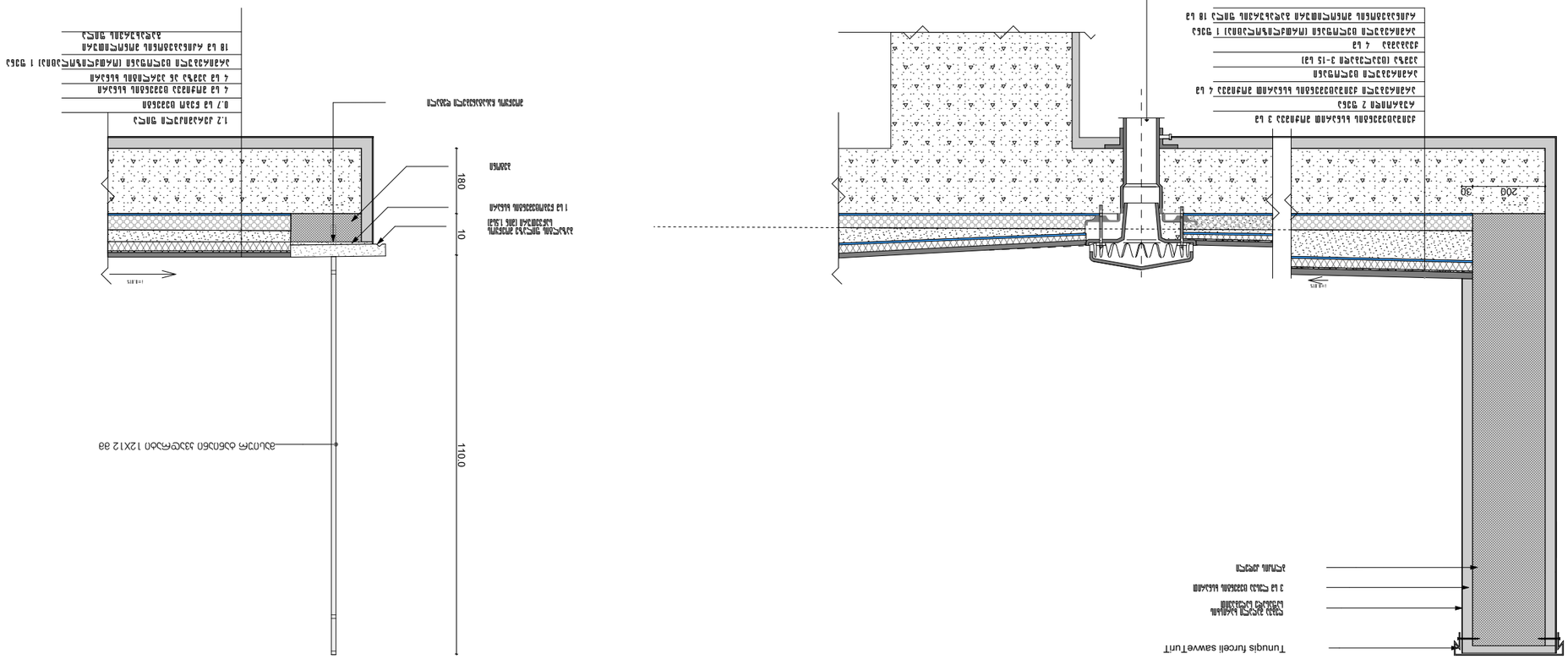

ტიპიური ჭრილები

ტიპიური ჭრილი 1-1

ტიპიური ჭრილი 2-2

ცვლილების №№	ფურცლების რაოდენობა	№	ფურც. №
		A-3	34.

ავტორი	ნ. ჯანაშვილი
ხელმძღვანელი	ე. ჯანაშვილი
კონსულტანტი	ე. ჯანაშვილი
ტექ. კონტროლი	ნ. ჯანაშვილი

შპს „მცხეთის ტურისტული ბაზის №24 მშენებლობა“
(995 32) 24 17 18
Fax: (995 32) 24 17 17

პროექტის ზოგადი განმარტება

პროექტის ტექნიკური მახასიათებლები

ტიპიური ჭრილები

ტიპიური ჭრილი 1-1

ტიპიური ჭრილი 2-2

Цоколь малоэтажного жилого дома

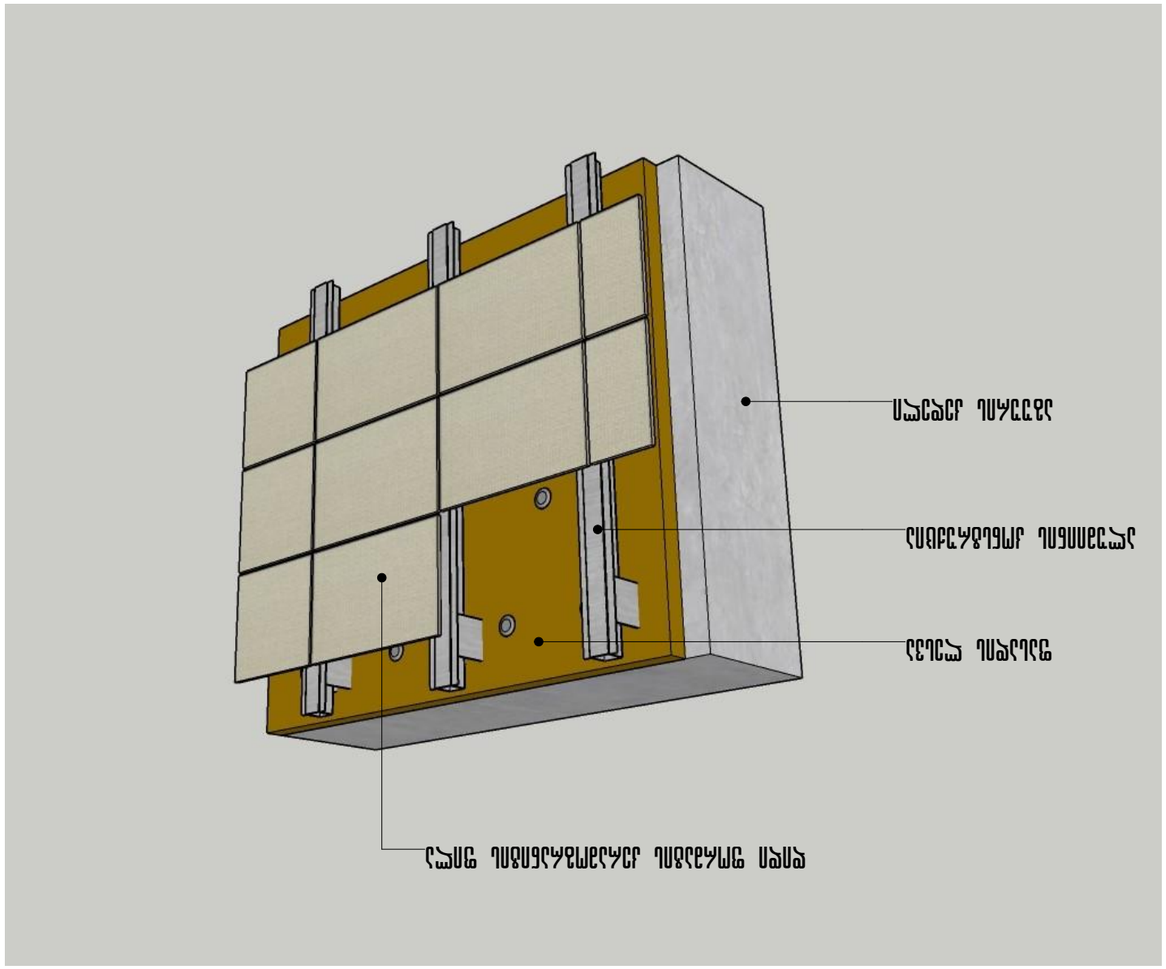

Цоколь: базальтовая минеральная плита, клеевой состав и штукатурка наружная

Фасад малоэтажного жилого дома

Изм.	Кол. уч.	Лист	№ док.	Подп.	Дата		
ГИП						Цоколь малоэтажного жилого дома №24	Стадия	Лист	Листов
Н. контр.							Р	3	
Разработал									

Общество с ограниченной ответственностью
«Архитектурное бюро №24»
Адрес: (995 32) 24 17 18
Факс: (995 32) 24 17 17

კარი ზღურბლით და მიმხურავით

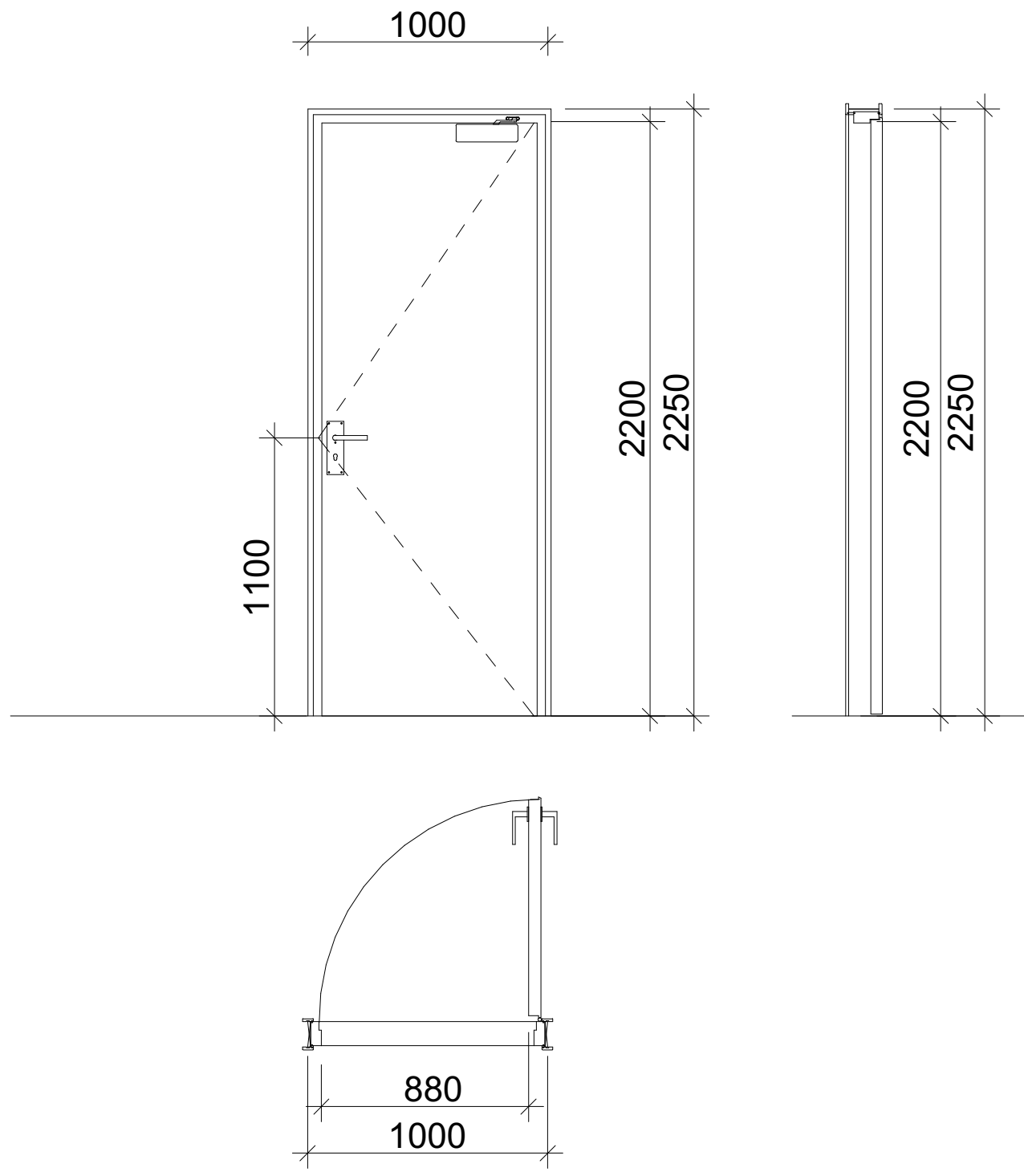

კარი ზღურბლით მიმხურავის გარეშე

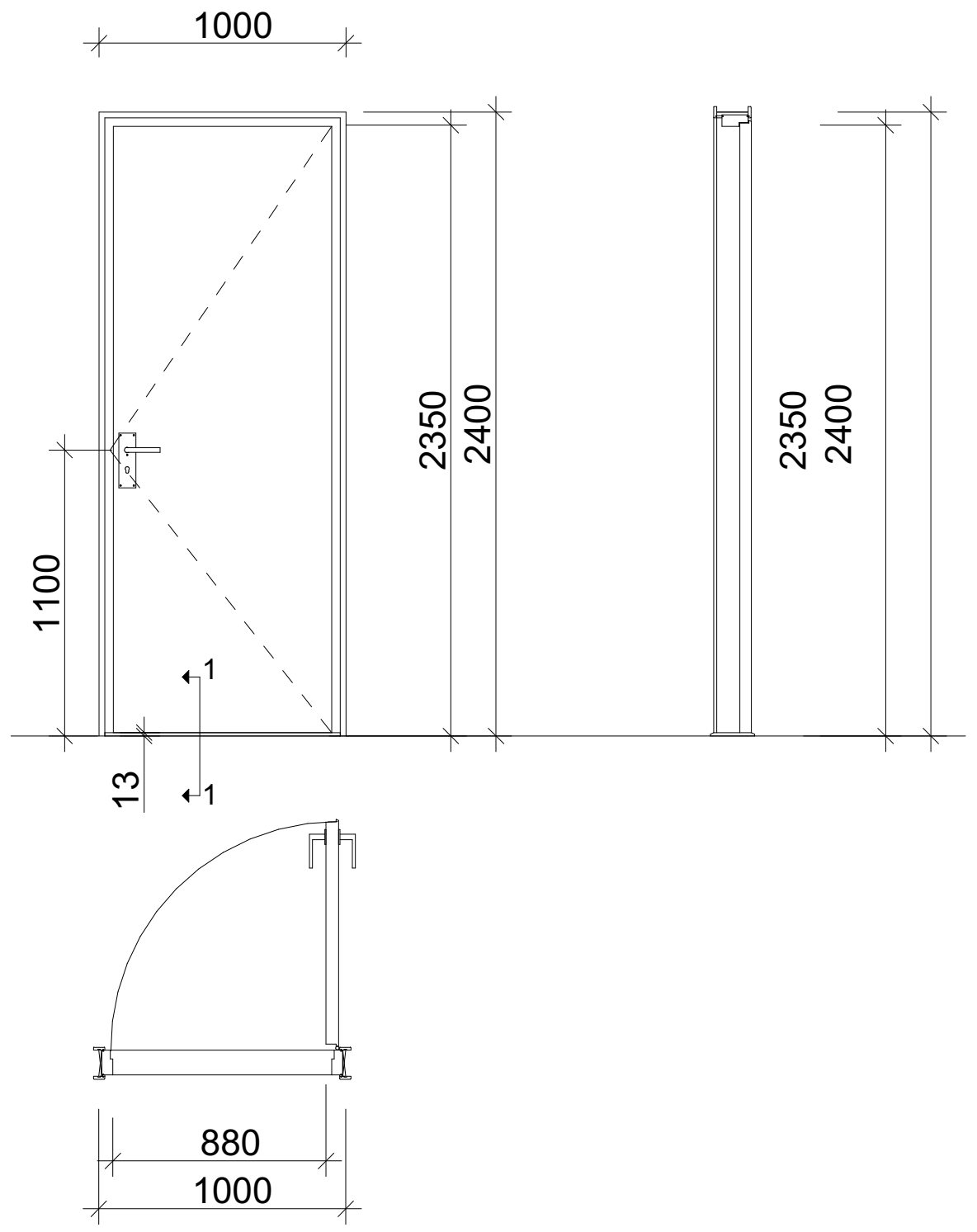

კარი ზღურბლის მიმხურავის გარეშე

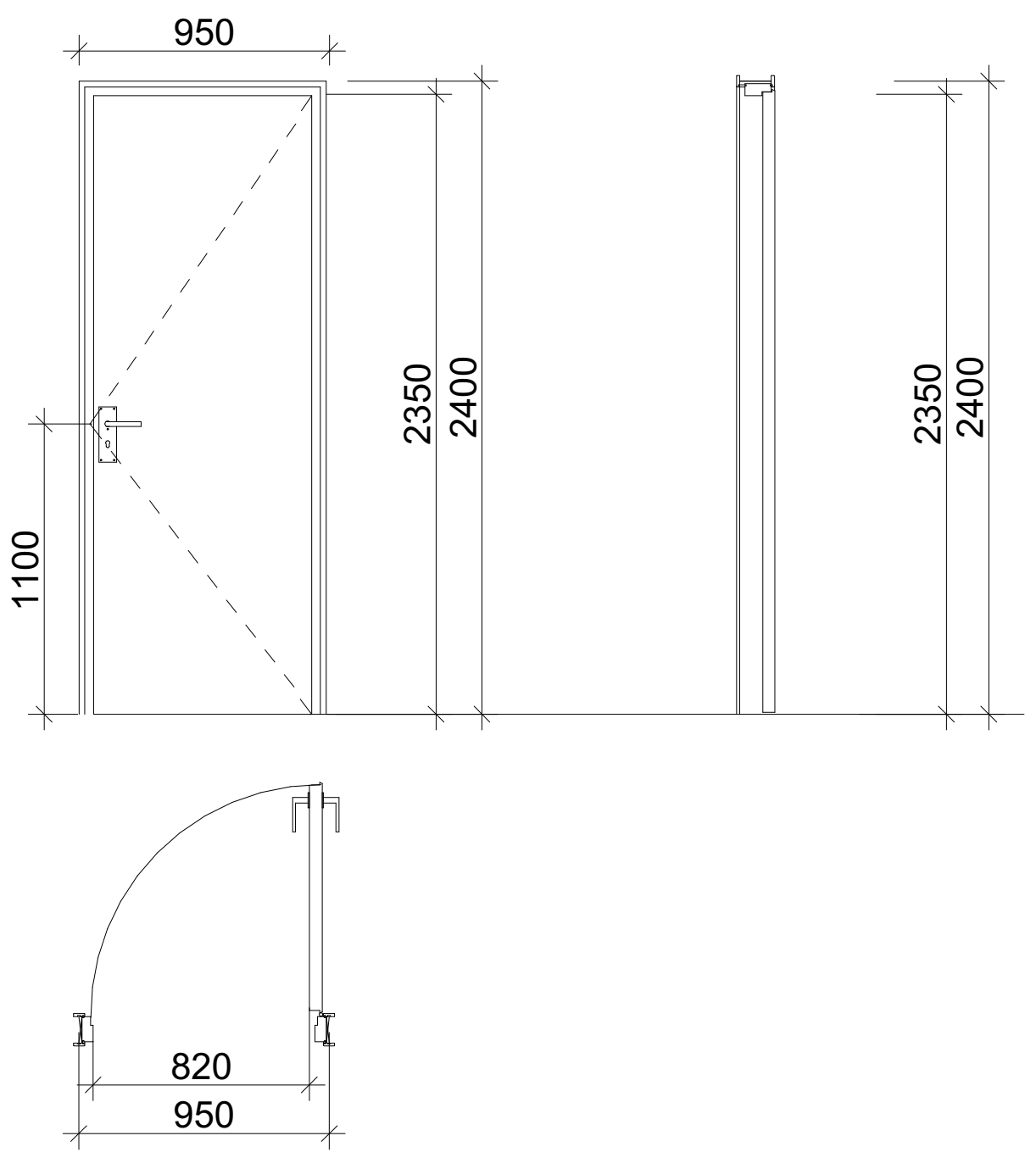

ზღურბლი კვეთი 1:1



შენიშვნები:

- კარის ზედაპირი უნდა იყოს გლუვი იატაკიდან მინიმუმ 250 მმ-ის საზღვრებში.
- სახელურები, ჩამოსაწევი სახელურები, საკეტები, რაზები და მისაწვდომი კარის სხვა სამართავები ისეთი ფორმის იქნება, რომ ადვილად შეიძლებოდეს ერთი ხელით მოჭიდება და მის ასამუშავებლად საჭირო არ იქნება მაგრად მოჭიდება, წვალება ან მაჯის ტრიალი.
- დახურული კარის კავეულის გასაღები ნაწილები და გაღებისათვის განკუთვნილი ძალა შესაბამისობაში იქნება შემდეგთან:
    1. წინიდან მისაწვდომობისას, გამოწევით ან მიწოლით გაღებადი, არაუმეტეს 66.7 ნიუტონი.
    2. ბრუნვითი მოძრაობით გასაღები, არაუმეტეს 315 ნიუტონი სმ.
- **გასასვლელის კომპონენტებს (გზა-კიბე და ვესტიბიული) ემსახურება მიმხურავით აღჭურვილი კარებები.**
- კარის მიმხურავები ისე მოეწყობა, რომ 90 გრადუსით, ღია მდგომარეობიდან 12 გრადუსით გაღებულ მდგომარეობამდე კარის მისახურად საჭირო დრო არაუმცირეს 5 წამი იქნება.
- კარის ზამბარიანი ანჯამები ისე მოეწყობა, რომ 70 გრადუსით ღია მდგომარეობიდან დახურულ მდგომარეობამდე კარი არაუმცირეს 1.5 წამში გადავა.
- ცეცხლმედეგი კარისგან განსხვავებული კარის მიწოლით ან გამოწევით გაღებისათვის საჭირო ძალა შესაბამისობაში იქნება შემდეგთან:
    1. შენობაში განთავსებული ანჯამიანი კარი: არაუმეტეს 22.2 ნიუტონი.
- კარებების ცეცხლმედეგობა მითითებულია ხანძარსაწინააღმდეგო გეგმებზე.
- კარებების გაღების მიმართულება მითითებულია გეგმებზე.
- კერის ზღურბლი მითითბულია გეგმებზე
- არცერთი კარის სუფთა სიმაღლე არ იქნება 2,05 მეტრზე ნაკლები.

კ-1 მოეწყობა კიბის უჯრედებში

კ-2 მოეწყობა ბინების შესასვლელში

კ-2 მოეწყობა ბინების შესასვლელში

არ. №	ნახ. №	A-3

პირობითი აღნიშვნები

შენიშვნა

ა ქ ს ი ს ი

ქ. თბილისი. ყაზბეგის გამზირი №24

პროექტის დასახელება

ნახაზის დასახელება

ქ. თბილისი ყაზბეგის გამზირი №24
ტელ: (995 32) 24 17 18
Fax: (995 32) 24 17 17
ა ქ ს ი ს ი

საპრ. ხელმძღვ	ნ. მოსულიშვილი
პროექტის ავტორი	გ. ასტახიშვილი
მთ. კონსტრუქტორი	ა. ბეროშვილი
კონსტრუქტორი	ი. ბერძენიშვილი

II და III ბლოკების ვიტრაჟების სპეციფიკაცია

P 2
6 ცალი

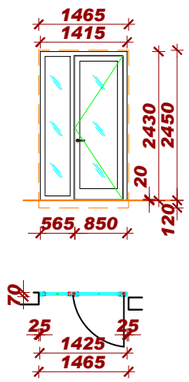

P 2'
12 ცალი

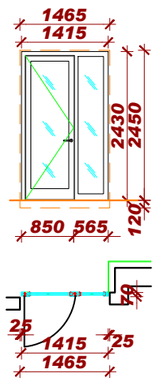

P 3'
18 ცალი

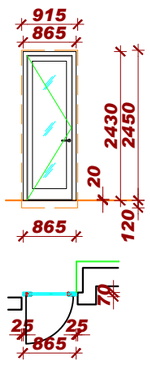

P 3
18 ცალი

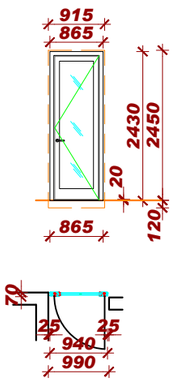

P 4
27 ცალი

P 4'
19 ცალი

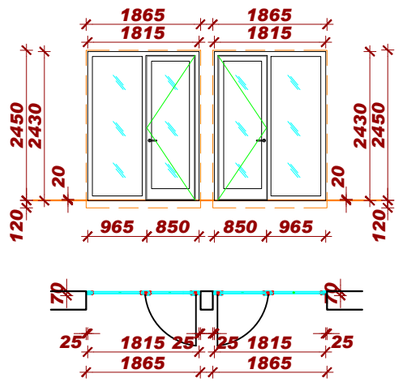

P 8
5 ცალი

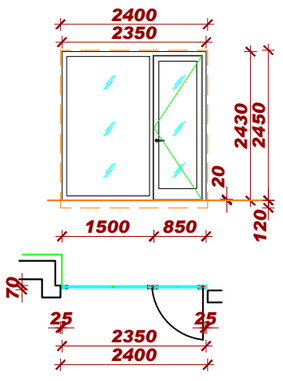

P 8'
6 ცალი

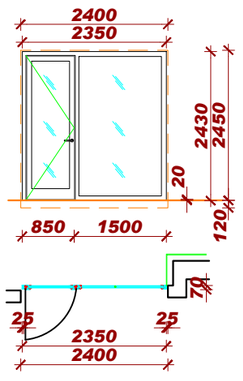

P 10'
12 ცალი

P 10
18 ცალი

P 1
36 ცალი

P 1'
35 ცალი

P 5
45 ცალი

P 5'
27 ცალი

P 6
18 ცალი

P 6'
18 ცალი

P 7
70 ცალი

P 9
9 ცალი

P 9'
27 ცალი

P 18'
1 ცალი

შენიშვნა:
ვიტრაჟებს ვუყურებთ შიდა მხრიდან. იქნება ზღურბლიანები ჯარებები.
ვიტრაჟები დამზადდეს მშენებლობაზე ღიობების აზომვის შემდეგ

თბილისი 2026

ბლოკი II-III

სქემა

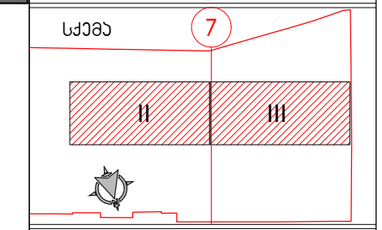

მასშტაბი 1:100
2მ 4მ 6მ

ექსპლიკაცია

შენიშვნები

1. ნახაზზე ზომები მოცემულია მილიმეტრებში
2. ნახაზის ყველა ცვლილება მშენებლობისას შეთანხმებული უნდა იყოს ავტორთან
3. საცხოვრებელი კომპლექსის III ბლოკი ანალოგიურია II ბლოკისა და სიმეტრიულია II ბლოკის მე-7 ღერძისა

პოზიცია	გვარი	ხელმოწერა
საპროექტო ხელმძღვანელი	ნ. მოსულიშვილი	
პრ. ავტორი	გ. ასტახიშვილი	
დაამუშავა	ქ.ჯანტარია	
შეამოწმა	ნ.მოსულიშვილი	
	ნ.მალუტაშვილი	

პროექტი
საცხოვრებელი კომპლექსი

ფურცლის დასახელება
II და III ბლოკების ვიტრაჟების სპეციფიკაცია

სტადია	ფურცლის №	ფურცლები
პროსტ.		
მასშტაბი 1:100	თარიღი 02/2026	
ფორმატი	ფურცლის სახელი	
A3	A-BCHRM_II-III_1301	

პროექტის ავტორი
ქ. თბილისი
ყაზბეგის გამზ №24
ტელ.: (995 32) 24 17 18
ფაქსი: (995 32) 24 17 17
A X I S

პროექტი დაამუშავა
შპს "A X I S"
ს/კ - 000000000

II და III ბლოკების ვიტრაჟების სპეციფიკაცია

P 11'
6 ცალი

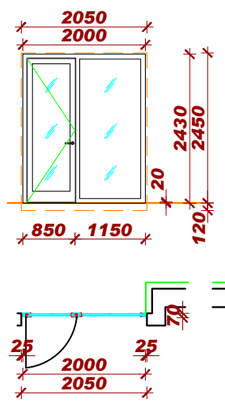

P 11
6 ცალი

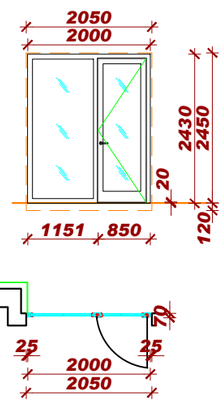

P 12'
1 ცალი

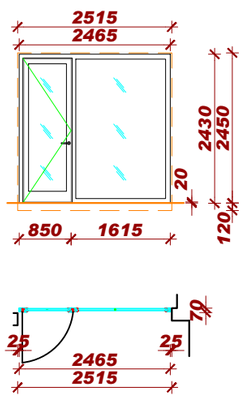

P 12
2 ცალი

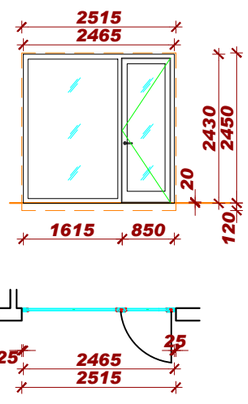

P 14'
1 ცალი

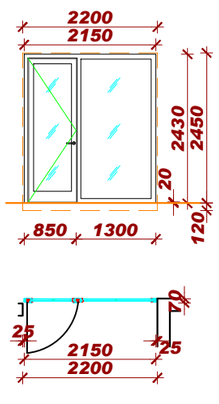

P 14
1 ცალი

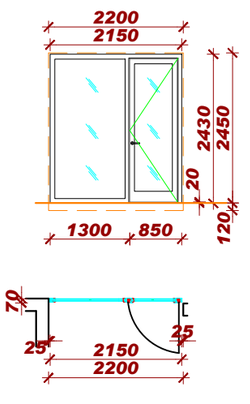

P 15
2 ცალი

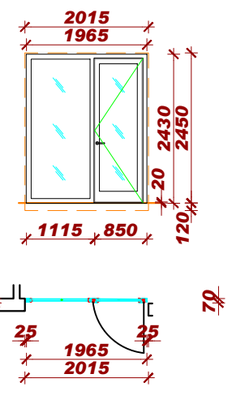

P 15'
2 ცალი

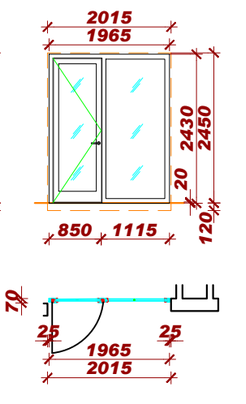

P 16
1 ცალი

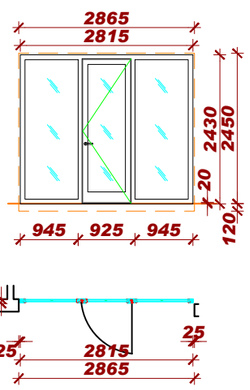

P 17'
1 ცალი

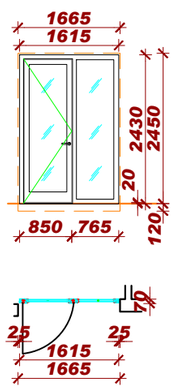

P 19
1 ცალი

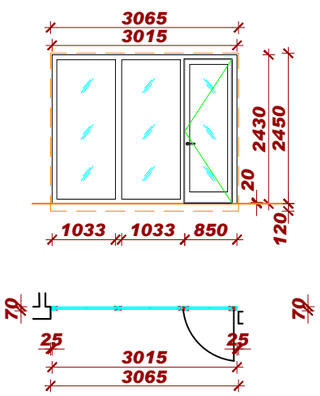

P 19'
1 ცალი

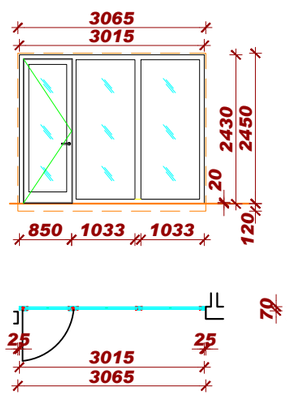

P 20'
2 ცალი

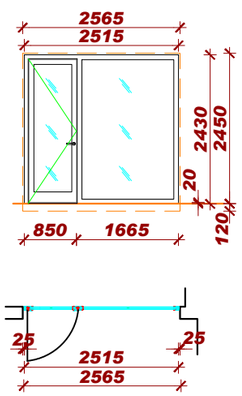

P 21
6 ცალი

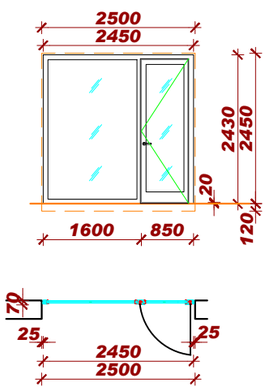

P 21'
6 ცალი

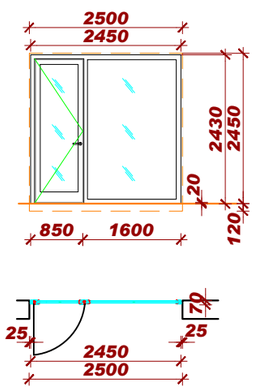

P 22'
1 ცალი

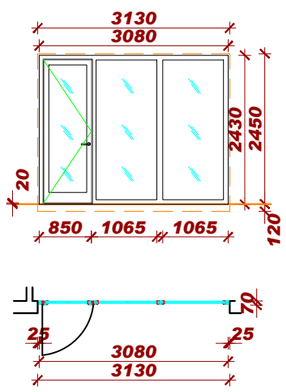

P 25'
1 ცალი

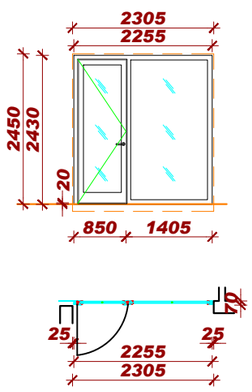

P 13'
1 ცალი

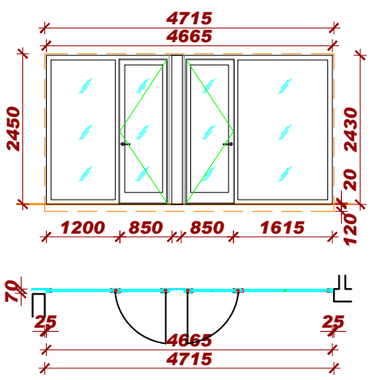

P 13
1 ცალი

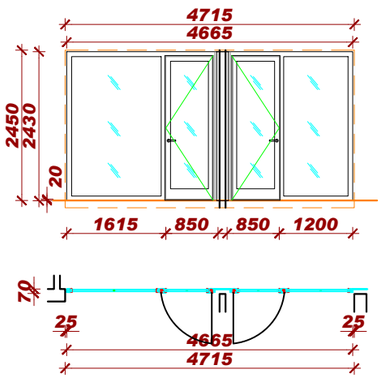

P 23
1 ცალი

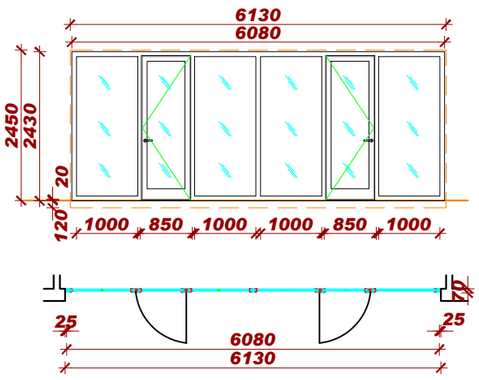

შენიშვნა:
ვიტრაჟებს ვუყურებთ შიდა მხრიდან. იქნება ზღურბლიანები ჯარებები. ვიტრაჟები დამზადდეს მშენებლობაზე ღიობების აზომვის შემდეგ

თბილისი 2026

ბლოკი II-III

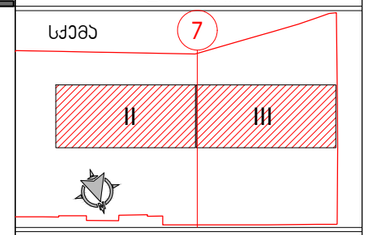

მასშტაბი 1:100
2მ 4მ 6მ

ექსპლიკაცია

შენიშვნები

1. ნახაზზე ზომები მოცემულია მილიმეტრებში
2. ნახაზის ყველა ცვლილება მშენებლობისას შეთანხმებული უნდა იყოს ავტორთან
3. საცხოვრებელი კომპლექსის III ბლოკი ანალოგიურია II ბლოკისა და სიმეტრიულია II ბლოკის მე-7 ღერძისა

პოზიცია	გვარი	ხელმოწერა
სპეციალისტის ხელმძღვანელი	ნ. მოსულიშვილი	
ჯგ. ავტორი	გ. ასტახიშვილი	
დაამუშავა	ქ.ჯანტურია	
შეამოწმა	ნ.მოსულიშვილი	
	ნ.მალუტაშვილი	

პროექტი
საცხოვრებელი კომპლექსი

ფურცლის დასახელება
II და III ბლოკების ვიტრაჟების სპეციფიკაცია

სტადია	ფურცლის №	ფურცლები
პროსპ.		
მასშტაბი 1:100	თარიღი 02/2026	
ფორმატი A3	ფურცლის სახელი A-BCHRM_II-III_1302	

პროექტის ავტორი
ქ. თბილისი
ყაზბეგის გამზ №24
ტელ.: (995 32) 24 17 18
ფაქსი: (995 32) 24 17 17
A X I S
პროექტი დაამუშავა
შპს "A X I S"
ს/კ - 000000000

II და III ბლოკების ვიტრაჟების სპეციფიკაცია

თბილისი 2026

ბლოკი II-III

სქემა

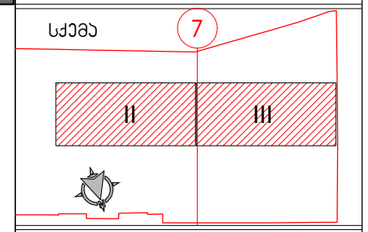

მასშტაბი 1:100

2მ 4მ 6მ

ექსპლიკაცია

ვტ-01
3 ცალი

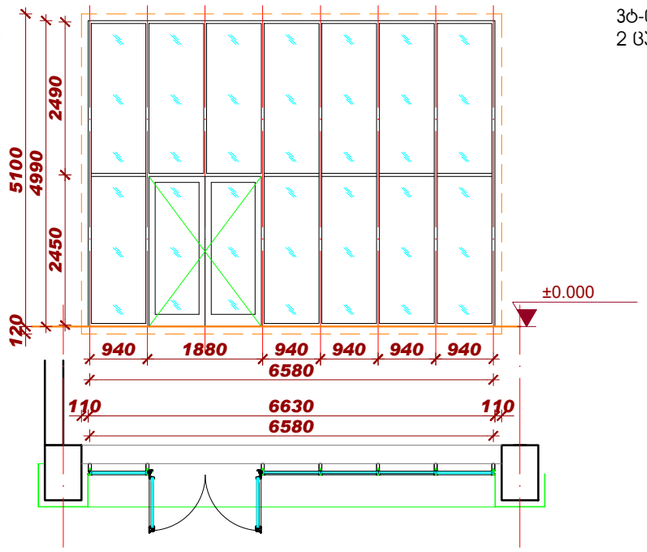

ვტ-02
2 ცალი

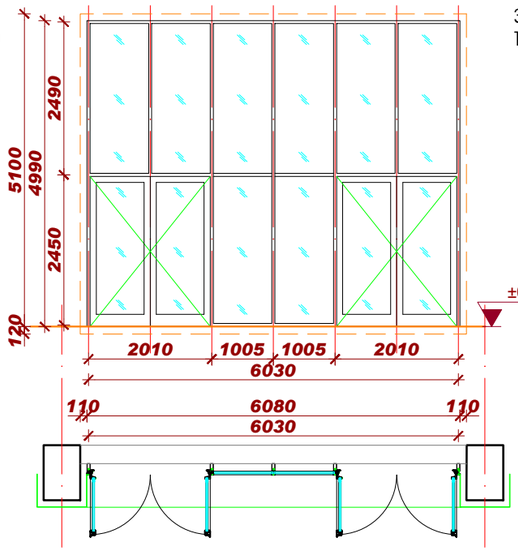

ვტ-03
1 ცალი

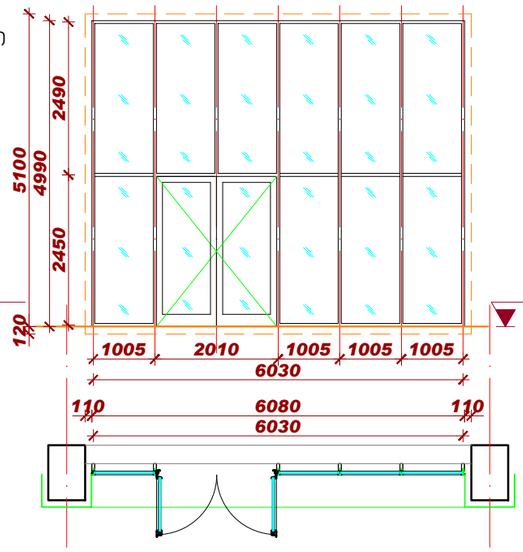

ვტ-04
4 ცალი

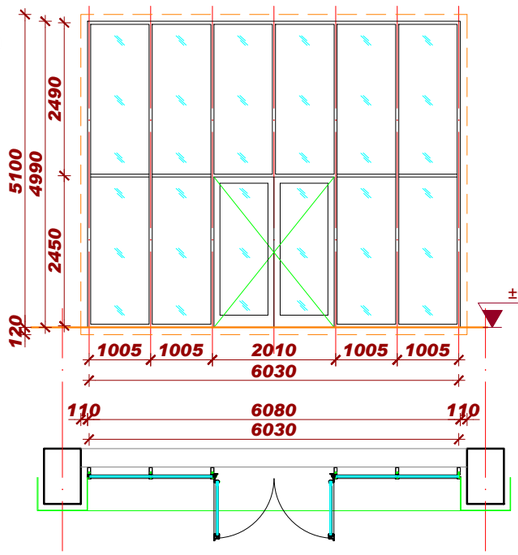

ვტ-03'
1 ცალი

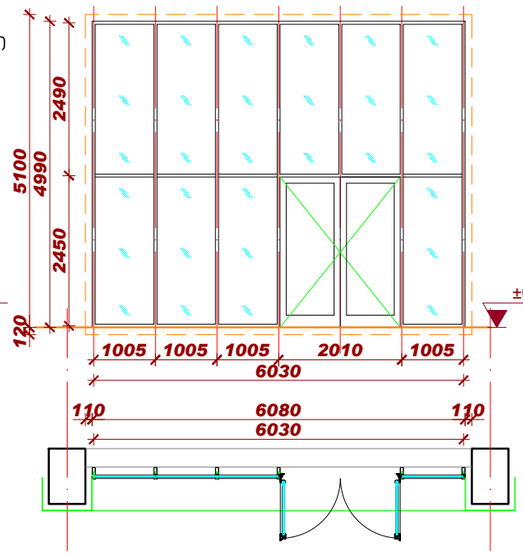

ვტ-05
1 ცალი

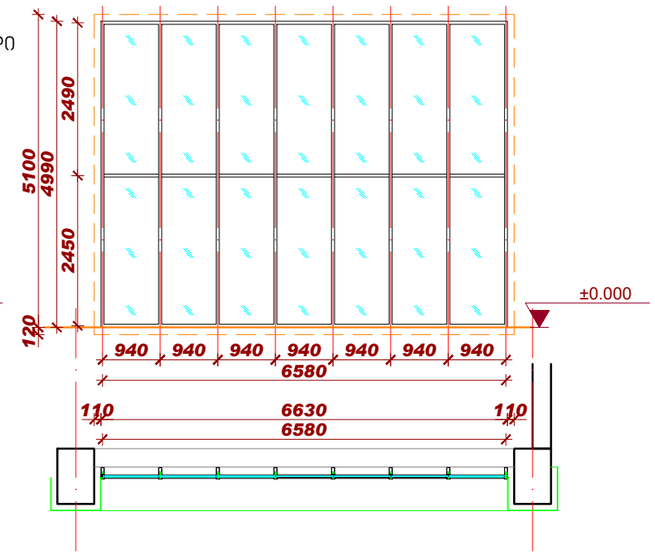

ვტ-06
1 ცალი

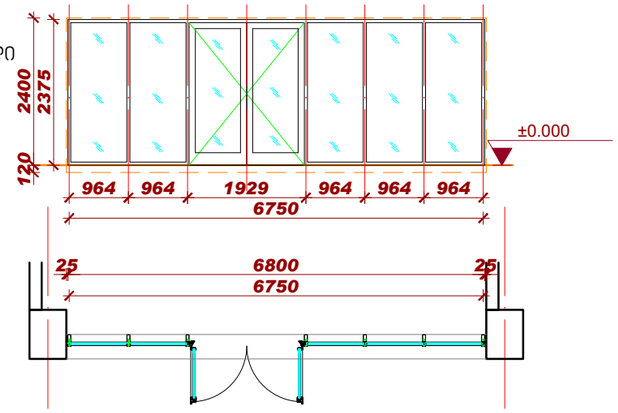

ვტ-07
1 ცალი



შენიშვნა:
ვიტრაჟებს ვუყურებთ გარეთა (ფასადის) მხრიდან.
იქნება ზღურბლიანები ჯარებები.

შენიშვნები

1. ნახაზზე ზომები მოცემულია მილიმეტრებში
2. ნახაზის ყველა ცვლილება მშენებლობისას შეთანხმებული უნდა იყოს ავტორთან
3. საცხოვრებელი კომპლექსის III ბლოკი ანალოგიურია II ბლოკისა და სიმეტრიულია II ბლოკის მე-7 ღერძისა

პოზიცია	გვარი	ხელმოწერა
სპეციალისტის ხელმძღვ-ლი	ნ. მოსულიშვილი	
პრ. ავტორი	გ. ასტახიშვილი	
დამპროექტებელი	ქ.ჯანტარია	
შემოწმა	ნ.მოსულიშვილი	
	ნ.მალუტაშვილი	

პროექტი

საცხოვრებელი კომპლექსი

ფურცლის დასახელება

II და III ბლოკების ვიტრაჟების სპეციფიკაცია

სტადია	ფურცლის №	ფურცლები
პროექტი		

მასშტაბი	თარიღი
1:100	02/2026

ფორმატი	ფურცლის სახელი
A3	A-BCHRM_II-III_1303

პროექტის ავტორი
ქ. თბილისი
ყაზბეგის გამზ №24
ტელ.: (995 32) 24 17 18
ფაქსი: (995 32) 24 17 17

A X I S

პროექტი დამუშავა
შპს "A X I S"
ს/ნ - 000000000

შენობა-ნაგებობის უსაფრთხოების წესებთან შესაბამისობის ანალიზი

გამოყენებული წესები - „შენობა-ნაგებობის უსაფრთხოების წესები“

ჩამოთვალეთ შენობის დაკავებულებები და აღწერეთ თითოეული გამოყენება
სასაწყობო ჯგუფი სწ-2 *(ავტოსადგომი -6.20 და -3.10 ნიშნულზე)*
სავაჭრო ჯგუფი სვ *(სავაჭრო სივრცეები ±0.00 ნიშნულზე)*
საცხოვრებელი ჯგუფი სც-2 *(საცხოვრებელი ბინები +5.40-დან +31.40 ნიშნულამდე)*
დამხმარე და სხვადასხვა დანიშნულების ჯგუფი დს *(დამხმარე სივრცეები -3.10 ნიშნულზე)*
საქმიანი ჯგუფი სქ *(საოფისე სივრცე +5.40 ნიშნულზე)*

კონსტრუქციისტიპი:	
განსაზღვრეთ კონსტრუქციის ტიპი ახალი შენობისთვის:	I-B

სიმაღლის შეზღუდვები *ცხრილი* 503 *-ის მიხედვით*		
დაკავებულობები	**დასაშვები სართულიანო**	**შემოთავაზებული**
სასაწყობო ჯგუფი სწ-2	11 სართული	2 სართული
საცხოვრებელი ჯგუფი სც-2	11 სართული	9 სართული
სავაჭრო ჯგუფი სვ	11 სართული	1 სართული
დამხმარე და სხვადასხვა დანიშნულების ჯგუფი დს	5 სართული	1 სართული
საქმიანი ჯგუფი სქ	11 სართული	1 სართული
	დასაშვები სიმაღლე	**შემოთავაზებული სიმაღლე**
შენობის სიმაღლე =	48.8	36.00 მ
მიწის დონის ზემოთ სართულ(ებ)ის რაოდენობა	10 სართული	

ფართობის შეზღუდვები *ცხრილი* 503 *-ის*		
დაკავებულობები	**დასაშვები ფართობი (სართულზე)**	**შემოთავაზებული ფართობი (სართულზე) კვ.მ**
სასაწყობო ჯგუფი სწ-2	7340	3055.8
საცხოვრებელი ჯგუფი სც-2	შეუზღუდავი	1451.7
სავაჭრო ჯგუფი სვ	შეუზღუდავი	1373.9
დამხმარე და სხვადასხვა დანიშნულების ჯგუფი დს	3300	140.9
საქმიანი ჯგუფი სქ	შეუზღუდავი	157.9
შემოთავაზებული ფართობების ჯამი =	6180.2	
სართულების რაოდენობა =	12 სართული	

გარე კედლის ცეცხლმედეგობისა და ღიობისადმი მოთხოვნები *ცხრილების* 602*-ის და* 705.8 *-ის მიხედვით*									
გარე კედელი	**ხანძარსაწინააღმდეგო მანძილი** (*მეტრი*)	**ცეცხლმედეგობის ხარისხი** (*საათი*)		**კედლის ღიობების ფართობი** (*კედლის* %)					
		მოთხოვნილი	**გათვალისწინებული**	**დასაშვები**			**გათვალისწინებული**		
				დაცული	**დაუცველი საშხეფებით**	**დაუცველი**	**დაცული**	**დაუცველი საშხეფებით**	**დაუცველი**
ე-ი (*ღერძებში*)	0.35	2	2	დაუშვებელია	დაუშვებელია	დაუშვებელია	--	--	არ არის ღიობი
1-14 (*ღერძებში*)	>9	0	0	აუცილებელი არ არის	აუცილებელი არ არის	შეუზღუდავია	--	--	არ იზღუდება
ი-ე (*ღერძებში*)	>9	0	0	აუცილებელი არ არის	აუცილებელი არ არის	შეუზღუდავია	--	--	არ იზღუდება
14 -1 (*ღერძებში*)	>9	0	0	აუცილებელი არ არის	აუცილებელი არ არის	შეუზღუდავია	--	--	არ იზღუდება

ხანძრისაგან დაცვის სისტემებისადმი მოთხოვნები							
დაკავებულობები/ სივრცეები/გასასვლელი საშუალებები	ავტოსაშხეფი სისტემა	ალტერნატიული ავტომატური ცეცხლსაქრობი სისტემები	სახანძრო განგაშისა, კვამლაღმომჩენი და ცეცხლაღმომჩენი სისტემები	სახანძრო მილდგარების სისტემები	კვამლის საკონტროლო სისტემები	ხელის ცეცხლმაქრები	საავარიო განგაშის სისტემები
სასაწყობო ჯგუფი სწ-2	კი	-	კი	კი	-	კი	კი
საცხოვრებელი ჯგუფი სც-2	-	-	კი	-	-	-	-
სავაჭრო ჯგუფი სვ	კი	-	კი	-	--	კი	კი
საქმიანი ჯგუფი სქ	კი	-	კი	-	-	კი	კი
კიბის უჯრედი	-	-	-	კი	კი (*ვესტიბიული მექანიკური განიავების სისტემით/ დაწნევა*)	-	კი
ლიფტები	-	-	-	-	კი (*დაწნევა*)	-	-
დერეფანი	-	-	კი	კი	კი (*მექანიკური განიავების სისტემით*)	კი	კი
სახანძრო-სამაშველო სამსახურის მიერ გამოსაყენებელი მისაერთებლები				კი			
სახანძრო ტუმბოები და წყლის რეზერვუარი (განთავსებულია -1 სართულზე)				კი			

განიავებისადმი მოთხოვნები		
დაკავებულობები/სივრცეები/გასასვლელი საშუალებები	ბუნებრივი განიავება	ხელოვნური განიავება
სასაწყობო ჯგუფი სწ-2	არა	კი
საცხოვრებელი ჯგუფი სც-2 (ბინები)	კი	კი
სავაჭრო ჯგუფი სვ	კი	კი
საქმიანი ჯგუფი სქ	კი	კი
კიბის უჯრედი	არა	კი
ლიფტები	-	კი
დერეფანი	-	კი

თითოეული სართულიდან გასასვლელი საშუალება									
სართულები	დაკავებულობა და დაკავებულობის დატვირთვის ჯამური მაჩვენებელ	მოთხოვნილი გასასვლელების/გასასვლელთან მისადგომის რაოდენობა	გათვალისწინებული გასასვლელების/გასასვლელთან მისადგომის რაოდენობა და ტიპი	გასასვლელი საშუალებების სიგანე (*მეტრი*)					
				გზა-კიბეები		დერაფანი		გასასვლელის გზა-კარი	
				მოთხოვნილი	გათვალისწინებული	მოთხოვნილი	გათვალისწინებული	მოთხოვნილი	გათვალისწინებული
-2 სართული	სწ-2 დ.დ. 69	2 გასასვლელი	1(გასასვლელი კიბე)/1 გასასვლელი კარი	1.20	1.20	-	-	0.82	0.90
-1 სართული	სწ-2 დ.დ. 176	2 (გასასვლელი კიბე)/	2 (გასასვლელი კიბე)/	1.20	1.20	-	-	0.82	0.90
1 სართული	კომერციული ფართი სვ დ.დ. 64	2 (შენობიდან გასასვლელი)	2 (შენობიდან გასასვლელი)	--	--	-	-	0.82	0.90
	კომერციული ფართი სვ დ.დ. 69	2 (შენობიდან გასასვლელი)	2 (შენობიდან გასასვლელი)	--	--	-	-	0.82	0.90
	კომერციული ფართი სვ დ.დ. 43	1 (შენობიდან გასასვლელი)	2 (შენობიდან გასასვლელი)	--	--	-	-	0.82	0.90
	კომერციული ფართი სვ დ.დ. 47	1 (შენობიდან გასასვლელი)	2 (შენობიდან გასასვლელი)	--	--	-	-	0.82	0.90
	კომერციული ფართი სვ დ.დ. 87	2 (შენობიდან გასასვლელი)	3 (შენობიდან გასასვლელი)	--	--	-	-	0.82	0.90
	კომერციული ფართი სვ დ.დ. 47	1 (შენობიდან გასასვლელი)	2 (შენობიდან გასასვლელი)	--	--	-	-	0.82	0.90
	კომერციული ფართი სვ დ.დ. 132	2 (შენობიდან გასასვლელი)	4 (შენობიდან გასასვლელი)	--	--	-	-	0.82	0.90
მიწის დონის ზედა სართულები II-დან XI ჩათვლით	საცხოვრებელი ჯგუფი სც-2	2 (გასასვლელი კიბე)/1 გასასვლელთან მისადგომი დერეფანი	2 (გასასვლელი კიბე)/1 გასასვლელთან მისადგომი დერეფანი	1.20	1.20	1.50	2.00	0.82	0.90

წყალსადენი სისტემის ფიქსირებული მოწყობილობების რაოდენობა-საცხოვრებელი ჯგუფი სც-2 ქვეჯგუფები *ცხრილი* 1602.1-*ის მიხედვით*											
სართულები	საცხოვრებელი ერთეულები	ფიქსირებული მოწყობილობები									
		უნიტაზი (ერთ საცხოვრებელ ერთეულზე)		ტუალეტის ხელსაბანები (ერთ საცხოვრებელ ერთეულზე)		აბაზანა/შხაპი (ერთ საცხოვრებელ ერთეულზე)		სამზარეულოს ნიჟარა (ერთ საცხოვრებელ ერთეულზე)		ავტომატური სარეცხი მანქანის მისაერთებელი	
		ოპერაციული	*სარეზერვო*	*ოპერაციული*	*სარეზერვო*	*ოპერაციული*	*სარეზერვო*	*ოპერაციული*	*სარეზერვო*	*ოპერაციული*	*სარეზერვო*
II სართული და XI სართულის ჩათვლით	თითოეული ბინისათვის	1	1	1	1	1	1	1	1	1 (20 *საცხ. ერთეულზე*)	1 (*თითო საცხ. ერთეულზე*)

წყალსადენი სისტემის ფიქსირებული მოწყობილობების რაოდენობა (მიწის დონის ქვედა და პირველი სართულისთვის) *ცხრილი* 1602.1-*ის მიხედვით*													
სართულები	დაკავებულობა და დაკავებულობის დატვირთვის ჯამური მაჩვენებელი	ფიქსირებული მოწყობილობები (*ცალი*)											
		უნიტაზი		ტუალეტის ხელსაბანები		აბაზანა/შხაპი		სასმელი წყლის ფანტანი		სამომსახურეო ნიჟარა		სამზარეულოს ნიჟარა	
		მოთხოვნით	*პროექტით*	*მოთხოვნით*	*წარმოდგენილი პროექტით*	*მოთხოვნით*	*წარმოდგენილი პროექტით*	*მოთხოვნით*	*წარმოდგენილი პროექტით*	*მოთხოვნით*	*წარმოდგენილი პროექტით*	*მოთხოვნით*	*წარმოდგენილი პროექტით*
I სართული	კომერციული ფართი სვ დ.დ. 64	1 ცალი 500-ზე	3	1 ცალი 750-ზე	3	-	-	1 ცალი 1000-ზე	1	1	1	-	-
	კომერციული ფართი სვ დ.დ. 69	1 ცალი 500-ზე	3	1 ცალი 750-ზე	3	-	-	1 ცალი 1000-ზე	1	1	1	-	-
	კომერციული ფართი სვ დ.დ. 43	1 ცალი 500-ზე	1	1 ცალი 750-ზე	1	-	-	1 ცალი 1000-ზე	1	1	1	-	-
	კომერციული ფართი სვ დ.დ. 47	1 ცალი 500-ზე	1	1 ცალი 750-ზე	1	-	-	1 ცალი 1000-ზე	1	1	1	-	-
	კომერციული ფართი სვ დ.დ. 87	1 ცალი 500-ზე	3	1 ცალი 750-ზე	3	-	-	1 ცალი 1000-ზე	1	1	1	-	-
	კომერციული ფართი სვ დ.დ. 47	1 ცალი 500-ზე	1	1 ცალი 750-ზე	1	-	-	1 ცალი 1000-ზე	1	1	1	-	-
	კომერციული ფართი სვ დ.დ. 132	1 ცალი 500-ზე	3	1 ცალი 750-ზე	3	-	-	1 ცალი 1000-ზე	1	1	1	-	-
II სართული	ოფისი სქ დ.დ. 17	1 ცალი 25-ზე	1	1 ცალი 40-ზე	1	-	-	1 ცალი 1000-ზე	1	1	1	-	-

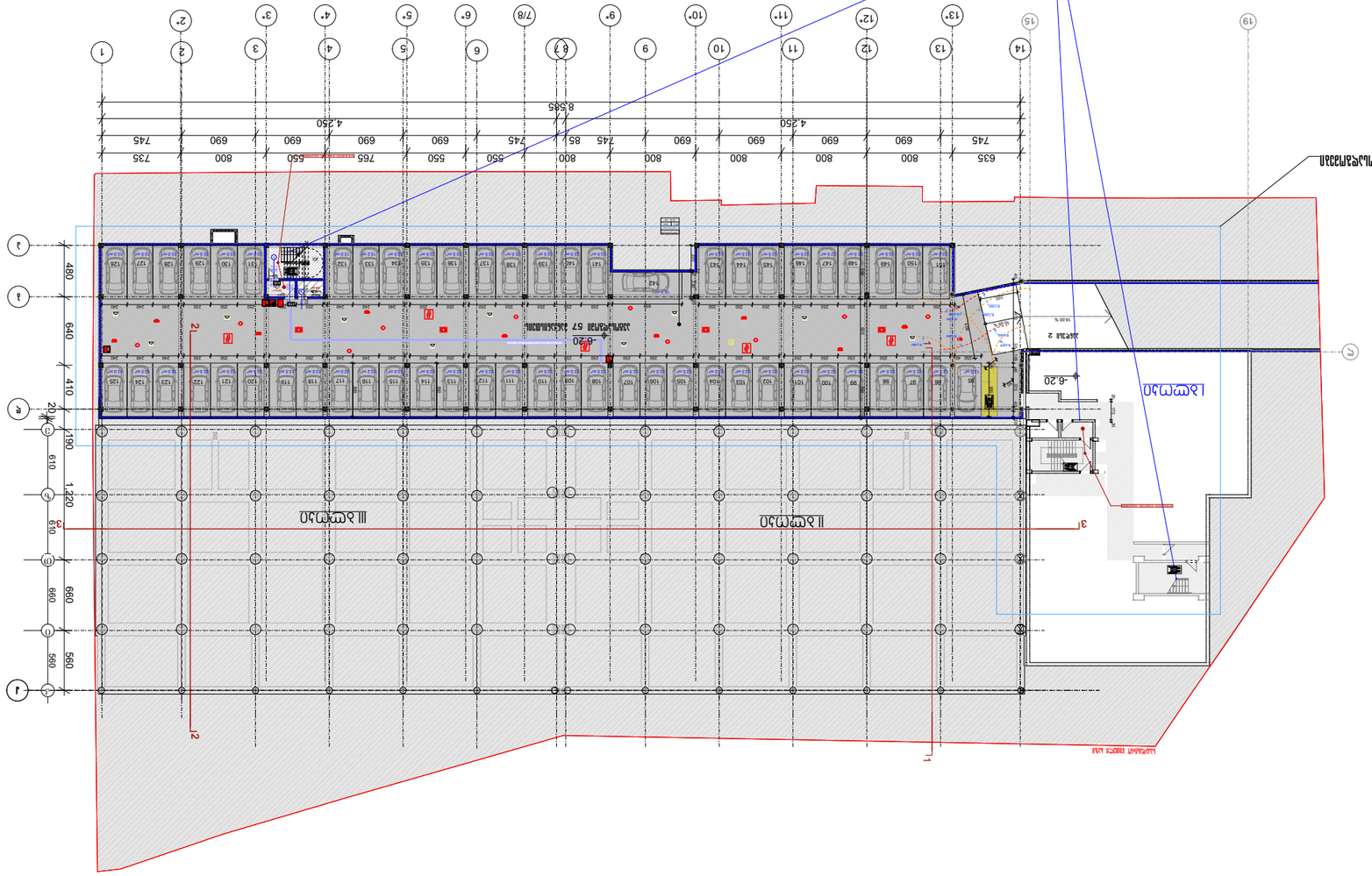
-6.20
-6.20
-6.20

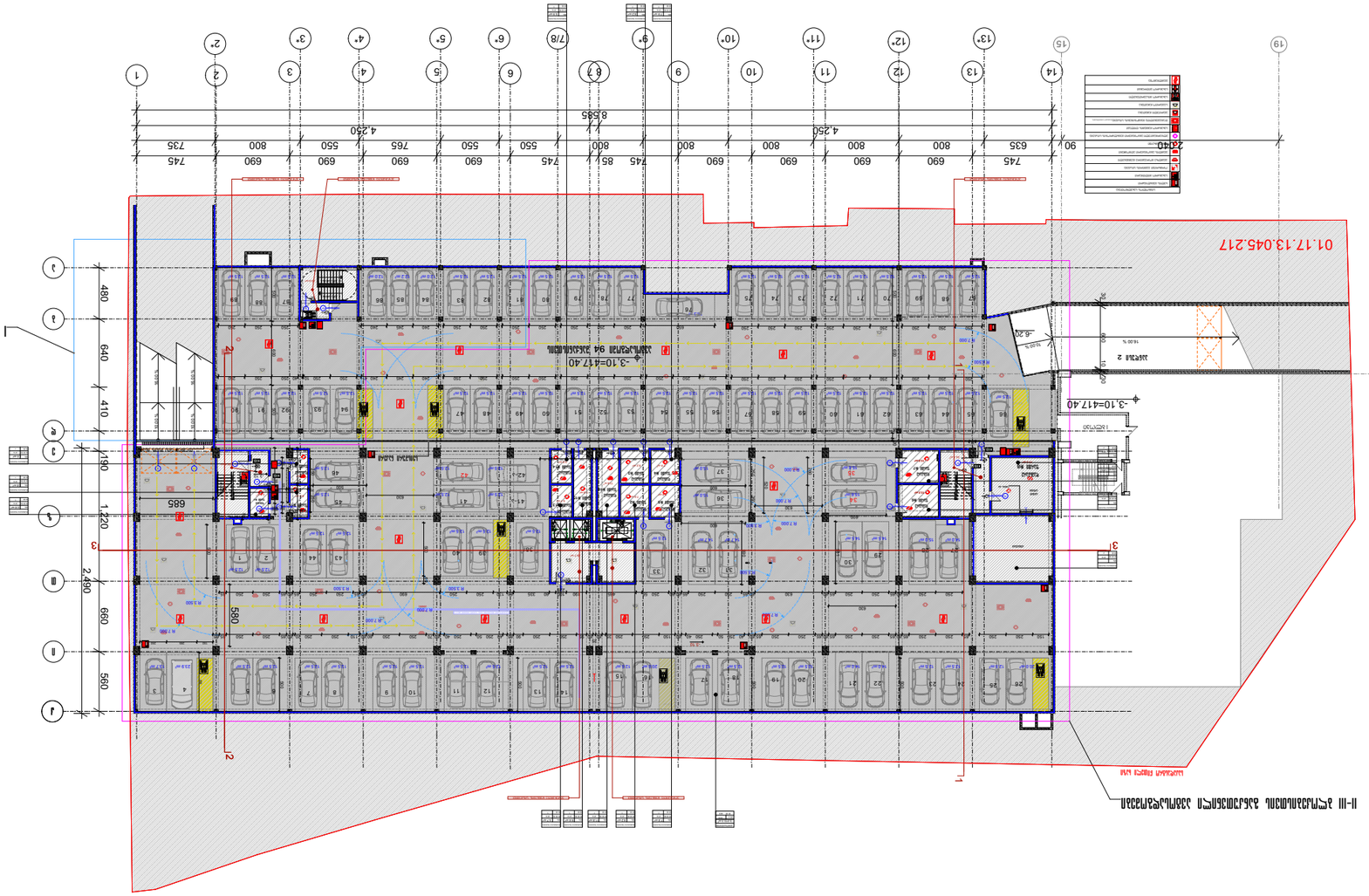
01.17.13.045.217
-3.10=417.40
-3.10=417.40
-0.20
-0.20
-0.20

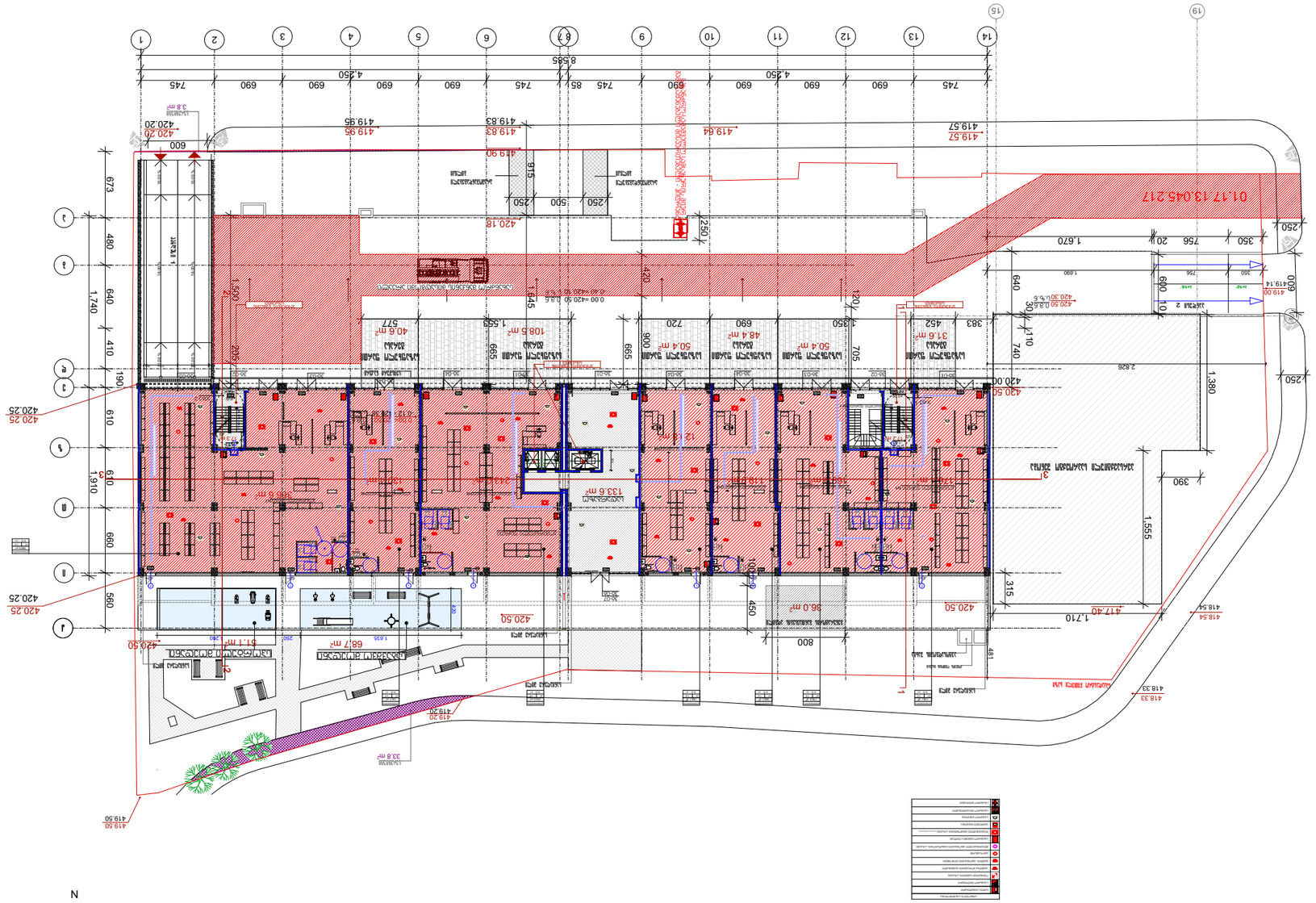

Հ. Ա. Ա.	Հ/Հ №	Ա/Ա №	Ա-3

ՀԱՐԿԱՅԻՆ ՀԱՏԱԿԱԳԾԱՅԻՆ ՊԼԱՆ

ՀՀ, ԱՐՄԱՎԻՐԻ ՄԱՐԶ, ՎԱՂԱՐՇԱՊԱՏ ՔԱՂԱՔԱՑԻԱԿԱՆ ՀԱՄԱԿԱՐԳԻ ՀԱՐԱԿԻՑ ՀՅՈՒՍԻՍԱՅԻՆ ԿՈՂՄ -1360.2 ՄԱՍՆԱՎՈՐ ՑԱՆՑԵՐԻ ՄԻՋԵՎ -329.9 ՄԱՍՆԱՎՈՐ ՑԱՆՑԵՐԻ ՄԻՋԵՎ -168.7 ՄԱՍՆԱՎՈՐ ՑԱՆՑԵՐԻ ՄԻՋԵՎ

ՀՀ ԱՐՄԱՎԻՐԻ ՄԱՐԶ, ՎԱՂԱՐՇԱՊԱՏ ՔԱՂԱՔԱՑԻԱԿԱՆ ՀԱՄԱԿԱՐԳԻ ՀԱՐԱԿԻՑ ՀՅՈՒՍԻՍԱՅԻՆ ԿՈՂՄ ԱՌԱՋԱՐԿՎՈՂ ՇԻՆՈՒԹՅՈՒՆՆԵՐԻ ՏԵՂԱԿԱՅՈՒՄ

ՀԱՏԱԿԱԳԾԱՅԻՆ ՊԼԱՆ

ՀՀ ԱՐՄԱՎԻՐԻ ՄԱՐԶ, ՎԱՂԱՐՇԱՊԱՏ ՔԱՂԱՔԱՑԻԱԿԱՆ ՀԱՄԱԿԱՐԳԻ ՀԱՐԱԿԻՑ ՀՅՈՒՍԻՍԱՅԻՆ ԿՈՂՄ ԱՌԱՋԱՐԿՎՈՂ ՇԻՆՈՒԹՅՈՒՆՆԵՐԻ ՏԵՂԱԿԱՅՈՒՄ

Ա Ն Ձ Ն Ա

Հ. ՄԱՆՈՒԿՅԱՆ ՅՈՒՐԱՅԻՆԱ ԱՇՈՏԻ №24 ՇԵՆՔԻ ԱՌԱՋԱՏԱՐ

ԱՇՏԱՐԱԿԱԳԻՏՈՒԹՅԱՆ ՊԵՏԱԿԱՆ ԿՈՄԻՏԵ

ՀԱՄԱՐ II ԴԱՍԻ ՇԻՆԱՐԱՐԱԿԱՆ ՀԱՄԱԼՍԱՐԱՆ

ՀԱՄԱՐ III ԴԱՍԻ II ԴԱՍ

ՀԱՏԱԿԱԳԾԱՅԻՆ ՊԼԱՆ

ՀԱՐԿԱՅԻՆ ՏԱՐԱԾՔԻ ՄԱԿԵՐԵՍԸ 0.00 ՀԱՐԿԻ ՀԱՄԱՊԱՏԱՍԽԱՆ

Հ. ՄԱՆՈՒԿՅԱՆ ՅՈՒՐԱՅԻՆԱ ԱՇՈՏԻ №24 ՇԵՆՔԻ ԱՌԱՋԱՏԱՐ

Ա Ն Ձ Ն Ա

ՀԱՏԱԿԱԳԾԱՅԻՆ ՊԼԱՆ

ՀՀ ԱՐՄԱՎԻՐԻ ՄԱՐԶ, ՎԱՂԱՐՇԱՊԱՏ ՔԱՂԱՔԱՑԻԱԿԱՆ ՀԱՄԱԿԱՐԳԻ ՀԱՐԱԿԻՑ ՀՅՈՒՍԻՍԱՅԻՆ ԿՈՂՄ ԱՌԱՋԱՐԿՎՈՂ ՇԻՆՈՒԹՅՈՒՆՆԵՐԻ ՏԵՂԱԿԱՅՈՒՄ

pr. #	nax. #	A-3

sacxovrebeli farTobi -1188.3 kv.m
sazafxulo farTobi -323.9 kv.m
sadarbazos farTobi -162.9 kv.m
damxmare farTobi -24.8 kv.m

pirobiTi aRniSvnebi

- miwis nakveTis sazRvari
- rk.betoni
- aguri
- bloki
- tixari
- erTfriani kari zRurbliT
- erTfriani kari zRurbli s gareSe
- orfriani kari zRurbliT
- orfriani kari zRurblis gareSe
- i.m.n — iatakis mowyobis niSnuli
- s.z.n — struqturis zedapiris niSnuli

sakadastro wiTeli xazi

saniaRvre mili

saniaRvre mili

saniaRvre mili

saniaRvre mili

სართული 2
gegmazomeba 1:40 niSnulze

N

saxanZro sivrcis minimaluri sigrZe 2.40 metri

saxanZro sivrcis minimaluri sigrZe 2.40 metri

| | | |

პრ. №	ნახ. №	A-3

სულ სართულების რაოდენობა

სულ სართულების რაოდენობა

სართული 3

გეგმა +8.65 ნიშნულზე

საანგარიშო ნიშნული 0.000

საანგარიშო ნიშნული 0.000

+8.65

+8.65

+8.65

Инв. № подл.	Взам. инв. №
Подпись и дата	
Инв. № дубл.	
Взам. инв. №	
Подпись и дата	
Инв. № подл.	

Изм. Кол. уч. Лист № док. Подпись Дата	
1. Внесение изменений по замечаниям заказчика	2. Внесение изменений по замечаниям заказчика
3. Внесение изменений по замечаниям заказчика	4. Внесение изменений по замечаниям заказчика
5. Внесение изменений по замечаниям заказчика	6. Внесение изменений по замечаниям заказчика

Общество с ограниченной ответственностью «Специализированный застройщик «Инвестиционно-строительная компания «Ленинградская область»

Многоквартирный дом №25-3Н
Жилой комплекс «Новое Девяткино»
II и III этапы строительства

Многоквартирный дом №24 со встроенными помещениями общественного назначения, подземной автостоянкой и техническими помещениями

Раздел 1 Пояснительная записка

Текстовая часть

Графическая часть

Раздел 2 Схема планировочной организации земельного участка

Раздел 3 Архитектурные решения

Раздел 4 Конструктивные и объемно-планировочные решения

Раздел 5 Сведения об инженерном оборудовании, о сетях инженерно-технического обеспечения, перечень инженерно-технических мероприятий, содержание технологических решений

Подраздел 1 Система электроснабжения

Подраздел 2 Система водоснабжения

Подраздел 3 Система водоотведения

Подраздел 4 Отопление, вентиляция и кондиционирование воздуха, тепловые сети

Подраздел 5 Сети связи

Подраздел 6 Система газоснабжения

Подраздел 7 Технологические решения

Раздел 6 Проект организации строительства

Раздел 7 Мероприятия по обеспечению доступа инвалидов

Раздел 8 Мероприятия по обеспечению пожарной безопасности

Раздел 9 Мероприятия по обеспечению соблюдения требований энергетической эффективности и по оснащению зданий, строений и сооружений приборами учета используемых энергетических ресурсов

Раздел 10 Мероприятия по обеспечению соблюдения требований к обеспечению безопасной эксплуатации объектов капитального строительства

Раздел 10.1 Перечень мероприятий по охране объектов культурного наследия (памятников истории и культуры) народов Российской Федерации, расположенных в границах территории, на которой осуществляется строительство объектов капитального строительства, а также перечень мероприятий по обеспечению доступа к объектам культурного наследия (памятникам истории и культуры) народов Российской Федерации, расположенным в границах территории, на которой осуществляется строительство объектов капитального строительства

Раздел 11 Смета на строительство объектов капитального строительства

Раздел 12 Иная документация в случаях, предусмотренных федеральными законами

Раздел 12.1 Декларация промышленной безопасности опасных производственных объектов, на которых используются стационарно установленные грузоподъемные механизмы, эскалаторы, фуникулеры

Раздел 12.2 Перечень мероприятий по гражданской обороне, мероприятий по предупреждению чрезвычайных ситуаций природного и техногенного характера

Раздел 12.3 Проект зон санитарной охраны источников питьевого и хозяйственно-бытового водоснабжения

Раздел 12.4 Перечень мероприятий по охране окружающей среды

Раздел 12.5 Мероприятия по обеспечению соблюдения требований к обеспечению безопасного использования лифтов

Раздел 12.6 Перечень мероприятий по обеспечению доступа маломобильных групп населения

Раздел 12.7 Требования к обеспечению безопасной эксплуатации объекта капитального строительства

Раздел 12.8 Иная документация (в случаях, предусмотренных федеральными законами)

Раздел 12.9 Перечень мероприятий по обеспечению соблюдения требований энергетической эффективности и по оснащению зданий, строений и сооружений приборами учета используемых энергетических ресурсов

Раздел 12.10 Перечень мероприятий по обеспечению соблюдения требований к обеспечению безопасной эксплуатации объектов капитального строительства

Раздел 12.11 Перечень мероприятий по охране объектов культурного наследия (памятников истории и культуры) народов Российской Федерации, расположенных в границах территории, на которой осуществляется строительство объектов капитального строительства, а также перечень мероприятий по обеспечению доступа к объектам культурного наследия (памятникам истории и культуры) народов Российской Федерации, расположенным в границах территории, на которой осуществляется строительство объектов капитального строительства

Раздел 12.12 Иная документация в случаях, предусмотренных федеральными законами

Раздел 12.13 Перечень мероприятий по обеспечению доступа маломобильных групп населения

Раздел 12.14 Требования к обеспечению безопасной эксплуатации объекта капитального строительства

Раздел 12.15 Иная документация (в случаях, предусмотренных федеральными законами)

Раздел 12.16 Перечень мероприятий по обеспечению соблюдения требований энергетической эффективности и по оснащению зданий, строений и сооружений приборами учета используемых энергетических ресурсов

Раздел 12.17 Перечень мероприятий по обеспечению соблюдения требований к обеспечению безопасной эксплуатации объектов капитального строительства

Раздел 12.18 Перечень мероприятий по охране объектов культурного наследия (памятников истории и культуры) народов Российской Федерации, расположенных в границах территории, на которой осуществляется строительство объектов капитального строительства, а также перечень мероприятий по обеспечению доступа к объектам культурного наследия (памятникам истории и культуры) народов Российской Федерации, расположенным в границах территории, на которой осуществляется строительство объектов капитального строительства

Раздел 12.19 Иная документация в случаях, предусмотренных федеральными законами

Раздел 12.20 Перечень мероприятий по обеспечению доступа маломобильных групп населения

Раздел 12.21 Требования к обеспечению безопасной эксплуатации объекта капитального строительства

Раздел 12.22 Иная документация (в случаях, предусмотренных федеральными законами)

Раздел 12.23 Перечень мероприятий по обеспечению соблюдения требований энергетической эффективности и по оснащению зданий, строений и сооружений приборами учета используемых энергетических ресурсов

Раздел 12.24 Перечень мероприятий по обеспечению соблюдения требований к обеспечению безопасной эксплуатации объектов капитального строительства

Раздел 12.25 Перечень мероприятий по охране объектов культурного наследия (памятников истории и культуры) народов Российской Федерации, расположенных в границах территории, на которой осуществляется строительство объектов капитального строительства, а также перечень мероприятий по обеспечению доступа к объектам культурного наследия (памятникам истории и культуры) народов Российской Федерации, расположенным в границах территории, на которой осуществляется строительство объектов капитального строительства

Раздел 12.26 Иная документация в случаях, предусмотренных федеральными законами

Раздел 12.27 Перечень мероприятий по обеспечению доступа маломобильных групп населения

Раздел 12.28 Требования к обеспечению безопасной эксплуатации объекта капитального строительства

Раздел 12.29 Иная документация (в случаях, предусмотренных федеральными законами)

Раздел 12.30 Перечень мероприятий по обеспечению соблюдения требований энергетической эффективности и по оснащению зданий, строений и сооружений приборами учета используемых энергетических ресурсов

Раздел 12.31 Перечень мероприятий по обеспечению соблюдения требований к обеспечению безопасной эксплуатации объектов капитального строительства

Раздел 12.32 Перечень мероприятий по охране объектов культурного наследия (памятников истории и культуры) народов Российской Федерации, расположенных в границах территории, на которой осуществляется строительство объектов капитального строительства, а также перечень мероприятий по обеспечению доступа к объектам культурного наследия (памятникам истории и культуры) народов Российской Федерации, расположенным в границах территории, на которой осуществляется строительство объектов капитального строительства

Раздел 12.33 Иная документация в случаях, предусмотренных федеральными законами

Раздел 12.34 Перечень мероприятий по обеспечению доступа маломобильных групп населения

Раздел 12.35 Требования к обеспечению безопасной эксплуатации объекта капитального строительства

Раздел 12.36 Иная документация (в случаях, предусмотренных федеральными законами)

Раздел 12.37 Перечень мероприятий по обеспечению соблюдения требований энергетической эффективности и по оснащению зданий, строений и сооружений приборами учета используемых энергетических ресурсов

Раздел 12.38 Перечень мероприятий по обеспечению соблюдения требований к обеспечению безопасной эксплуатации объектов капитального строительства

Раздел 12.39 Перечень мероприятий по охране объектов культурного наследия (памятников истории и культуры) народов Российской Федерации, расположенных в границах территории, на которой осуществляется строительство объектов капитального строительства, а также перечень мероприятий по обеспечению доступа к объектам культурного наследия (памятникам истории и культуры) народов Российской Федерации, расположенным в границах территории, на которой осуществляется строительство объектов капитального строительства

Раздел 12.40 Иная документация в случаях, предусмотренных федеральными законами

Раздел 12.41 Перечень мероприятий по обеспечению доступа маломобильных групп населения

Раздел 12.42 Требования к обеспечению безопасной эксплуатации объекта капитального строительства

Раздел 12.43 Иная документация (в случаях, предусмотренных федеральными законами)

Раздел 12.44 Перечень мероприятий по обеспечению соблюдения требований энергетической эффективности и по оснащению зданий, строений и сооружений приборами учета используемых энергетических ресурсов

Раздел 12.45 Перечень мероприятий по обеспечению соблюдения требований к обеспечению безопасной эксплуатации объектов капитального строительства

Раздел 12.46 Перечень мероприятий по охране объектов культурного наследия (памятников истории и культуры) народов Российской Федерации, расположенных в границах территории, на которой осуществляется строительство объектов капитального строительства, а также перечень мероприятий по обеспечению доступа к объектам культурного наследия (памятникам истории и культуры) народов Российской Федерации, расположенным в границах территории, на которой осуществляется строительство объектов капитального строительства

Раздел 12.47 Иная документация в случаях, предусмотренных федеральными законами

Раздел 12.48 Перечень мероприятий по обеспечению доступа маломобильных групп населения

Раздел 12.49 Требования к обеспечению безопасной эксплуатации объекта капитального строительства

Раздел 12.50 Иная документация (в случаях, предусмотренных федеральными законами)

Раздел 12.51 Перечень мероприятий по обеспечению соблюдения требований энергетической эффективности и по оснащению зданий, строений и сооружений приборами учета используемых энергетических ресурсов

Раздел 12.52 Перечень мероприятий по обеспечению соблюдения требований к обеспечению безопасной эксплуатации объектов капитального строительства

Раздел 12.53 Перечень мероприятий по охране объектов культурного наследия (памятников истории и культуры) народов Российской Федерации, расположенных в границах территории, на которой осуществляется строительство объектов капитального строительства, а также перечень мероприятий по обеспечению доступа к объектам культурного наследия (памятникам истории и культуры) народов Российской Федерации, расположенным в границах территории, на которой осуществляется строительство объектов капитального строительства

Раздел 12.54 Иная документация в случаях, предусмотренных федеральными законами

Раздел 12.55 Перечень мероприятий по обеспечению доступа маломобильных групп населения

Раздел 12.56 Требования к обеспечению безопасной эксплуатации объекта капитального строительства

Раздел 12.57 Иная документация (в случаях, предусмотренных федеральными законами)

Раздел 12.58 Перечень мероприятий по обеспечению соблюдения требований энергетической эффективности и по оснащению зданий, строений и сооружений приборами учета используемых энергетических ресурсов

Раздел 12.59 Перечень мероприятий по обеспечению соблюдения требований к обеспечению безопасной эксплуатации объектов капитального строительства

Раздел 12.60 Перечень мероприятий по охране объектов культурного наследия (памятников истории и культуры) народов Российской Федерации, расположенных в границах территории, на которой осуществляется строительство объектов капитального строительства, а также перечень мероприятий по обеспечению доступа к объектам культурного наследия (памятникам истории и культуры) народов Российской Федерации, расположенным в границах территории, на которой осуществляется строительство объектов капитального строительства

Раздел 12.61 Иная документация в случаях, предусмотренных федеральными законами

Раздел 12.62 Перечень мероприятий по обеспечению доступа маломобильных групп населения

Раздел 12.63 Требования к обеспечению безопасной эксплуатации объекта капитального строительства

Раздел 12.64 Иная документация (в случаях, предусмотренных федеральными законами)

Раздел 12.65 Перечень мероприятий по обеспечению соблюдения требований энергетической эффективности и по оснащению зданий, строений и сооружений приборами учета используемых энергетических ресурсов

Раздел 12.66 Перечень мероприятий по обеспечению соблюдения требований к обеспечению безопасной эксплуатации объектов капитального строительства

Раздел 12.67 Перечень мероприятий по охране объектов культурного наследия (памятников истории и культуры) народов Российской Федерации, расположенных в границах территории, на которой осуществляется строительство объектов капитального строительства, а также перечень мероприятий по обеспечению доступа к объектам культурного наследия (памятникам истории и культуры) народов Российской Федерации, расположенным в границах территории, на которой осуществляется строительство объектов капитального строительства

Раздел 12.68 Иная документация в случаях, предусмотренных федеральными законами

Раздел 12.69 Перечень мероприятий по обеспечению доступа маломобильных групп населения

Раздел 12.70 Требования к обеспечению безопасной эксплуатации объекта капитального строительства

Раздел 12.71 Иная документация (в случаях, предусмотренных федеральными законами)

Раздел 12.72 Перечень мероприятий по обеспечению соблюдения требований энергетической эффективности и по оснащению зданий, строений и сооружений приборами учета используемых энергетических ресурсов

Раздел 12.73 Перечень мероприятий по обеспечению соблюдения требований к обеспечению безопасной эксплуатации объектов капитального строительства

Раздел 12.74 Перечень мероприятий по охране объектов культурного наследия (памятников истории и культуры) народов Российской Федерации, расположенных в границах территории, на которой осуществляется строительство объектов капитального строительства, а также перечень мероприятий по обеспечению доступа к объектам культурного наследия (памятникам истории и культуры) народов Российской Федерации, расположенным в границах территории, на которой осуществляется строительство объектов капитального строительства

Раздел 12.75 Иная документация в случаях, предусмотренных федеральными законами

Раздел 12.76 Перечень мероприятий по обеспечению доступа маломобильных групп населения

Раздел 12.77 Требования к обеспечению безопасной эксплуатации объекта капитального строительства

Раздел 12.78 Иная документация (в случаях, предусмотренных федеральными законами)

Раздел 12.79 Перечень мероприятий по обеспечению соблюдения требований энергетической эффективности и по оснащению зданий, строений и сооружений приборами учета используемых энергетических ресурсов

Раздел 12.80 Перечень мероприятий по обеспечению соблюдения требований к обеспечению безопасной эксплуатации объектов капитального строительства

Раздел 12.81 Перечень мероприятий по охране объектов культурного наследия (памятников истории и культуры) народов Российской Федерации, расположенных в границах территории, на которой осуществляется строительство объектов капитального строительства, а также перечень мероприятий по обеспечению доступа к объектам культурного наследия (памятникам истории и культуры) народов Российской Федерации, расположенным в границах территории, на которой осуществляется строительство объектов капитального строительства

Раздел 12.82 Иная документация в случаях, предусмотренных федеральными законами

Раздел 12.83 Перечень мероприятий по обеспечению доступа маломобильных групп населения

Раздел 12.84 Требования к обеспечению безопасной эксплуатации объекта капитального строительства

Раздел 12.85 Иная документация (в случаях, предусмотренных федеральными законами)

Раздел 12.86 Перечень мероприятий по обеспечению соблюдения требований энергетической эффективности и по оснащению зданий, строений и сооружений приборами учета используемых энергетических ресурсов

Раздел 12.87 Перечень мероприятий по обеспечению соблюдения требований к обеспечению безопасной эксплуатации объектов капитального строительства

Раздел 12.88 Перечень мероприятий по охране объектов культурного наследия (памятников истории и культуры) народов Российской Федерации, расположенных в границах территории, на которой осуществляется строительство объектов капитального строительства, а также перечень мероприятий по обеспечению доступа к объектам культурного наследия (памятникам истории и культуры) народов Российской Федерации, расположенным в границах территории, на которой осуществляется строительство объектов капитального строительства

Раздел 12.89 Иная документация в случаях, предусмотренных федеральными законами

Раздел 12.90 Перечень мероприятий по обеспечению доступа маломобильных групп населения

Раздел 12.91 Требования к обеспечению безопасной эксплуатации объекта капитального строительства

Раздел 12.92 Иная документация (в случаях, предусмотренных федеральными законами)

Раздел 12.93 Перечень мероприятий по обеспечению соблюдения требований энергетической эффективности и по оснащению зданий, строений и сооружений приборами учета используемых энергетических ресурсов

Раздел 12.94 Перечень мероприятий по обеспечению соблюдения требований к обеспечению безопасной эксплуатации объектов капитального строительства

Раздел 12.95 Перечень мероприятий по охране объектов культурного наследия (памятников истории и культуры) народов Российской Федерации, расположенных в границах территории, на которой осуществляется строительство объектов капитального строительства, а также перечень мероприятий по обеспечению доступа к объектам культурного наследия (памятникам истории и культуры) народов Российской Федерации, расположенным в границах территории, на которой осуществляется строительство объектов капитального строительства

Раздел 12.96 Иная документация в случаях, предусмотренных федеральными законами

Раздел 12.97 Перечень мероприятий по обеспечению доступа маломобильных групп населения

Раздел 12.98 Требования к обеспечению безопасной эксплуатации объекта капитального строительства

Раздел 12.99 Иная документация (в случаях, предусмотренных федеральными законами)

Раздел 12.100 Перечень мероприятий по обеспечению соблюдения требований энергетической эффективности и по оснащению зданий, строений и сооружений приборами учета используемых энергетических ресурсов

Раздел 12.101 Перечень мероприятий по обеспечению соблюдения требований к обеспечению безопасной эксплуатации объектов капитального строительства

Раздел 12.102 Перечень мероприятий по охране объектов культурного наследия (памятников истории и культуры) народов Российской Федерации, расположенных в границах территории, на которой осуществляется строительство объектов капитального строительства, а также перечень мероприятий по обеспечению доступа к объектам культурного наследия (памятникам истории и культуры) народов Российской Федерации, расположенным в границах территории, на которой осуществляется строительство объектов капитального строительства

Раздел 12.103 Иная документация в случаях, предусмотренных федеральными законами

Раздел 12.104 Перечень мероприятий по обеспечению доступа маломобильных групп населения

Раздел 12.105 Требования к обеспечению безопасной эксплуатации объекта капитального строительства

Раздел 12.106 Иная документация (в случаях, предусмотренных федеральными законами)

Раздел 12.107 Перечень мероприятий по обеспечению соблюдения требований энергетической эффективности и по оснащению зданий, строений и сооружений приборами учета используемых энергетических ресурсов

Раздел 12.108 Перечень мероприятий по обеспечению соблюдения требований к обеспечению безопасной эксплуатации объектов капитального строительства

Раздел 12.109 Перечень мероприятий по охране объектов культурного наследия (памятников истории и культуры) народов Российской Федерации, расположенных в границах территории, на которой осуществляется строительство объектов капитального строительства, а также перечень мероприятий по обеспечению доступа к объектам культурного наследия (памятникам истории и культуры) народов Российской Федерации, расположенным в границах территории, на которой осуществляется строительство объектов капитального строительства

Раздел 12.110 Иная документация в случаях, предусмотренных федеральными законами

Раздел 12.111 Перечень мероприятий по обеспечению доступа маломобильных групп населения

Раздел 12.112 Требования к обеспечению безопасной эксплуатации объекта капитального строительства

Раздел 12.113 Иная документация (в случаях, предусмотренных федеральными законами)

Раздел 12.114 Перечень мероприятий по обеспечению соблюдения требований энергетической эффективности и по оснащению зданий, строений и сооружений приборами учета используемых энергетических ресурсов

Раздел 12.115 Перечень мероприятий по обеспечению соблюдения требований к обеспечению безопасной эксплуатации объектов капитального строительства

Раздел 12.116 Перечень мероприятий по охране объектов культурного наследия (памятников истории и культуры) народов Российской Федерации, расположенных в границах территории, на которой осуществляется строительство объектов капитального строительства, а также перечень мероприятий по обеспечению доступа к объектам культурного наследия (памятникам истории и культуры) народов Российской Федерации, расположенным в границах территории, на которой осуществляется строительство объектов капитального строительства

Раздел 12.117 Иная документация в случаях, предусмотренных федеральными законами

Раздел 12.118 Перечень мероприятий по обеспечению доступа маломобильных групп населения

Раздел 12.119 Требования к обеспечению безопасной эксплуатации объекта капитального строительства

Раздел 12.120 Иная документация (в случаях, предусмотренных федеральными законами)

Раздел 12.121 Перечень мероприятий по обеспечению соблюдения требований энергетической эффективности и по оснащению зданий, строений и сооружений приборами учета используемых энергетических ресурсов

Раздел 12.122 Перечень мероприятий по обеспечению соблюдения требований к обеспечению безопасной эксплуатации объектов капитального строительства

Раздел 12.123 Перечень мероприятий по охране объектов культурного наследия (памятников истории и культуры) народов Российской Федерации, расположенных в границах территории, на которой осуществляется строительство объектов капитального строительства, а также перечень мероприятий по обеспечению доступа к объектам культурного наследия (памятникам истории и культуры) народов Российской Федерации, расположенным в границах территории, на которой осуществляется строительство объектов капитального строительства

Раздел 12.124 Иная документация в случаях, предусмотренных федеральными законами

Раздел 12.125 Перечень мероприятий по обеспечению доступа маломобильных групп населения

Раздел 12.126 Требования к обеспечению безопасной эксплуатации объекта капитального строительства

Раздел 12.127 Иная документация (в случаях, предусмотренных федеральными законами)

Раздел 12.128 Перечень мероприятий по обеспечению соблюдения требований энергетической эффективности и по оснащению зданий, строений и сооружений приборами учета используемых энергетических ресурсов

Раздел 12.129 Перечень мероприятий по обеспечению соблюдения требований к обеспечению безопасной эксплуатации объектов капитального строительства

Раздел 12.130 Перечень мероприятий по охране объектов культурного наследия (памятников истории и культуры) народов Российской Федерации, расположенных в границах территории, на которой осуществляется строительство объектов капитального строительства, а также перечень мероприятий по обеспечению доступа к объектам культурного наследия (памятникам истории и культуры) народов Российской Федерации, расположенным в границах территории, на которой осуществляется строительство объектов капитального строительства

Раздел 12.131 Иная документация в случаях, предусмотренных федеральными законами

Раздел 12.132 Перечень мероприятий по обеспечению доступа маломобильных групп населения

Раздел 12.133 Требования к обеспечению безопасной эксплуатации объекта капитального строительства

Раздел 12.134 Иная документация (в случаях, предусмотренных федеральными законами)

Раздел 12.135 Перечень мероприятий по обеспечению соблюдения требований энергетической эффективности и по оснащению зданий, строений и сооружений приборами учета используемых энергетических ресурсов

Раздел 12.136 Перечень мероприятий по обеспечению соблюдения требований к обеспечению безопасной эксплуатации объектов капитального строительства

Раздел 12.137 Перечень мероприятий по охране объектов культурного наследия (памятников истории и культуры) народов Российской Федерации, расположенных в границах территории, на которой осуществляется строительство объектов капитального строительства, а также перечень мероприятий по обеспечению доступа к объектам культурного наследия (памятникам истории и культуры) народов Российской Федерации, расположенным в границах территории, на которой осуществляется строительство объектов капитального строительства

Раздел 12.138 Иная документация в случаях, предусмотренных федеральными законами

Раздел 12.139 Перечень мероприятий по обеспечению доступа маломобильных групп населения

Раздел 12.140 Требования к обеспечению безопасной эксплуатации объекта капитального строительства

Раздел 12.141 Иная документация (в случаях, предусмотренных федеральными законами)

Раздел 12.142 Перечень мероприятий по обеспечению соблюдения требований энергетической эффективности и по оснащению зданий, строений и сооружений приборами учета используемых энергетических ресурсов

Раздел 12.143 Перечень мероприятий по обеспечению соблюдения требований к обеспечению безопасной эксплуатации объектов капитального строительства

Раздел 12.144 Перечень мероприятий по охране объектов культурного наследия (памятников истории и культуры) народов Российской Федерации, расположенных в границах территории, на которой осуществляется строительство объектов капитального строительства, а также перечень мероприятий по обеспечению доступа к объектам культурного наследия (памятникам истории и культуры) народов Российской Федерации, расположенным в границах территории, на которой осуществляется строительство объектов капитального строительства

Раздел 12.145 Иная документация в случаях, предусмотренных федеральными законами

Раздел 12.146 Перечень мероприятий по обеспечению доступа маломобильных групп населения

Раздел 12.147 Требования к обеспечению безопасной эксплуатации объекта капитального строительства

Раздел 12.148 Иная документация (в случаях, предусмотренных федеральными законами)

Раздел 12.149 Перечень мероприятий по обеспечению соблюдения требований энергетической эффективности и по оснащению зданий, строений и сооружений приборами учета используемых энергетических ресурсов

Раздел 12.150 Перечень мероприятий по обеспечению соблюдения требований к обеспечению безопасной эксплуатации объектов капитального строительства

Раздел 12.151 Перечень мероприятий по охране объектов культурного наследия (памятников истории и культуры) народов Российской Федерации, расположенных в границах территории, на которой осуществляется строительство объектов капитального строительства, а также перечень мероприятий по обеспечению доступа к объектам культурного наследия (памятникам истории и культуры) народов Российской Федерации, расположенным в границах территории, на которой осуществляется строительство объектов капитального строительства

Раздел 12.152 Иная документация в случаях, предусмотренных федеральными законами

Раздел 12.153 Перечень мероприятий по обеспечению доступа маломобильных групп населения

Раздел 12.154 Требования к обеспечению безопасной эксплуатации объекта капитального строительства

Раздел 12.155 Иная документация (в случаях, предусмотренных федеральными законами)

Раздел 12.156 Перечень мероприятий по обеспечению соблюдения требований энергетической эффективности и по оснащению зданий, строений и сооружений приборами учета используемых энергетических ресурсов

Раздел 12.157 Перечень мероприятий по обеспечению соблюдения требований к обеспечению безопасной эксплуатации объектов капитального строительства

Раздел 12.158 Перечень мероприятий по охране объектов культурного наследия (памятников истории и культуры) народов Российской Федерации, расположенных в границах территории, на которой осуществляется строительство объектов капитального строительства, а также перечень мероприятий по обеспечению доступа к объектам культурного наследия (памятникам истории и культуры) народов Российской Федерации, расположенным в границах территории, на которой осуществляется строительство объектов капитального строительства

Раздел 12.159 Иная документация в случаях, предусмотренных федеральными законами

Раздел 12.160 Перечень мероприятий по обеспечению доступа маломобильных групп населения

Раздел 12.161 Требования к обеспечению безопасной эксплуатации объекта капитального строительства

Раздел 12.162 Иная документация (в случаях, предусмотренных федеральными законами)

Раздел 12.163 Перечень мероприятий по обеспечению соблюдения требований энергетической эффективности и по оснащению зданий, строений и сооружений приборами учета используемых энергетических ресурсов

Раздел 12.164 Перечень мероприятий по обеспечению соблюдения требований к обеспечению безопасной эксплуатации объектов капитального строительства

Раздел 12.165 Перечень мероприятий по охране объектов культурного наследия (памятников истории и культуры) народов Российской Федерации, расположенных в границах территории, на которой осуществляется строительство объектов капитального строительства, а также перечень мероприятий по обеспечению доступа к объектам культурного наследия (памятникам истории и культуры) народов Российской Федерации, расположенным в границах территории, на которой осуществляется строительство объектов капитального строительства

Раздел 12.166 Иная документация в случаях, предусмотренных федеральными законами

Раздел 12.167 Перечень мероприятий по обеспечению доступа маломобильных групп населения

Раздел 12.168 Требования к обеспечению безопасной эксплуатации объекта капитального строительства

Раздел 12.169 Иная документация (в случаях, предусмотренных федеральными законами)

Раздел 12.170 Перечень мероприятий по обеспечению соблюдения требований энергетической эффективности и по оснащению зданий, строений и сооружений приборами учета используемых энергетических ресурсов

Раздел 12.171 Перечень мероприятий по обеспечению соблюдения требований к обеспечению безопасной эксплуатации объектов капитального строительства

Раздел 12.172 Перечень мероприятий по охране объектов культурного наследия (памятников истории и культуры) народов Российской Федерации, расположенных в границах территории, на которой осуществляется строительство объектов капитального строительства, а также перечень мероприятий по обеспечению доступа к объектам культурного наследия (памятникам истории и культуры) народов Российской Федерации, расположенным в границах территории, на которой осуществляется строительство объектов капитального строительства

Раздел 12.173 Иная документация в случаях, предусмотренных федеральными законами

Раздел 12.174 Перечень мероприятий по обеспечению доступа маломобильных групп населения

Раздел 12.175 Требования к обеспечению безопасной эксплуатации объекта капитального строительства

Раздел 12.176 Иная документация (в случаях, предусмотренных федеральными законами)

Раздел 12.177 Перечень мероприятий по обеспечению соблюдения требований энергетической эффективности и по оснащению зданий, строений и сооружений приборами учета используемых энергетических ресурсов

Раздел 12.178 Перечень мероприятий по обеспечению соблюдения требований к обеспечению безопасной эксплуатации объектов капитального строительства

Раздел 12.179 Перечень мероприятий по охране объектов культурного наследия (памятников истории и культуры) народов Российской Федерации, расположенных в границах территории, на которой осуществляется строительство объектов капитального строительства, а также перечень мероприятий по обеспечению доступа к объектам культурного наследия (памятникам истории и культуры) народов Российской Федерации, расположенным в границах территории, на которой осуществляется строительство объектов капитального строительства

Раздел 12.180 Иная документация в случаях, предусмотренных федеральными законами

Раздел 12.181 Перечень мероприятий по обеспечению доступа маломобильных групп населения

Раздел 12.182 Требования к обеспечению безопасной эксплуатации объекта капитального строительства

Раздел 12.183 Иная документация (в случаях, предусмотренных федеральными законами)

Раздел 12.184 Перечень мероприятий по обеспечению соблюдения требований энергетической эффективности и по оснащению зданий, строений и сооружений приборами учета используемых энергетических ресурсов

Раздел 12.185 Перечень мероприятий по обеспечению соблюдения требований к обеспечению безопасной эксплуатации объектов капитального строительства

Раздел 12.186 Перечень мероприятий по охране объектов культурного наследия (памятников истории и культуры) народов Российской Федерации, расположенных в границах территории, на которой осуществляется строительство объектов капитального строительства, а также перечень мероприятий по обеспечению доступа к объектам культурного наследия (памятникам истории и культуры) народов Российской Федерации, расположенным в границах территории, на которой осуществляется строительство объектов капитального строительства

Раздел 12.187 Иная документация в случаях, предусмотренных федеральными законами

Раздел 12.188 Перечень мероприятий по обеспечению доступа маломобильных групп населения

Раздел 12.189 Требования к обеспечению безопасной эксплуатации объекта капитального строительства

Раздел 12.190 Иная документация (в случаях, предусмотренных федеральными законами)

Раздел 12.191 Перечень мероприятий по обеспечению соблюдения требований энергетической эффективности и по оснащению зданий, строений и сооружений приборами учета используемых энергетических ресурсов

Раздел 12.192 Перечень мероприятий по обеспечению соблюдения требований к обеспечению безопасной эксплуатации объектов капитального строительства

Раздел 12.193 Перечень мероприятий по охране объектов культурного наследия (памятников истории и культуры) народов Российской Федерации, расположенных в границах территории, на которой осуществляется строительство объектов капитального строительства, а также перечень мероприятий по обеспечению доступа к объектам культурного наследия (памятникам истории и культуры) народов Российской Федерации, расположенным в границах территории, на которой осуществляется строительство объектов капитального строительства

Раздел 12.194 Иная документация в случаях, предусмотренных федеральными законами

Раздел 12.195 Перечень мероприятий по обеспечению доступа маломобильных групп населения

Раздел 12.196 Требования к обеспечению безопасной эксплуатации объекта капитального строительства

Раздел 12.197 Иная документация (в случаях, предусмотренных федеральными законами)

Раздел 12.198 Перечень мероприятий по обеспечению соблюдения требований энергетической эффективности и по оснащению зданий, строений и сооружений приборами учета используемых энергетических ресурсов

Раздел 12.199 Перечень мероприятий по обеспечению соблюдения требований к обеспечению безопасной эксплуатации объектов капитального строительства

Раздел 12.200 Перечень мероприятий по охране объектов культурного наследия (памятников истории и культуры) народов Российской Федерации, расположенных в границах территории, на которой осуществляется строительство объектов капитального строительства, а также перечень мероприятий по обеспечению доступа к объектам культурного наследия (памятникам истории и культуры) народов Российской Федерации, расположенным в границах территории, на которой осуществляется строительство объектов капитального строительства

Раздел 12.201 Иная документация в случаях, предусмотренных федеральными законами

Раздел 12.202 Перечень мероприятий по обеспечению доступа маломобильных групп населения

Раздел 12.203 Требования к обеспечению безопасной эксплуатации объекта капитального строительства

Раздел 12.204 Иная документация (в случаях, предусмотренных федеральными законами)

Раздел 12.205 Перечень мероприятий по обеспечению соблюдения требований энергетической эффективности и по оснащению зданий, строений и сооружений приборами учета используемых энергетических ресурсов

Раздел 12.206 Перечень мероприятий по обеспечению соблюдения требований к обеспечению безопасной эксплуатации объектов капитального строительства

Раздел 12.207 Перечень мероприятий по охране объектов культурного наследия (памятников истории и культуры) народов Российской Федерации, расположенных в границах территории, на которой осуществляется строительство объектов капитального строительства, а также перечень мероприятий по обеспечению доступа к объектам культурного наследия (памятникам истории и культуры) народов Российской Федерации, расположенным в границах территории, на которой осуществляется строительство объектов капитального строительства

Раздел 12.208 Иная документация в случаях, предусмотренных федеральными законами

Раздел 12.209 Перечень мероприятий по обеспечению доступа маломобильных групп населения

Раздел 12.210 Требования к обеспечению безопасной эксплуатации объекта капитального строительства

Раздел 12.211 Иная документация (в случаях, предусмотренных федеральными законами)

Раздел 12.212 Перечень мероприятий по обеспечению соблюдения требований энергетической эффективности и по оснащению зданий, строений и сооружений приборами учета используемых энергетических ресурсов

Раздел 12.213 Перечень мероприятий по обеспечению соблюдения требований к обеспечению безопасной эксплуатации объектов капитального строительства

Раздел 12.214 Перечень мероприятий по охране объектов культурного наследия (памятников истории и культуры) народов Российской Федерации, расположенных в границах территории, на которой осуществляется строительство объектов капитального строительства, а также перечень мероприятий по обеспечению доступа к объектам культурного наследия (памятникам истории и культуры) народов Российской Федерации, расположенным в границах территории, на которой осуществляется строительство объектов капитального строительства

Раздел 12.215 Иная документация в случаях, предусмотренных федеральными законами

Раздел 12.216 Перечень мероприятий по обеспечению доступа маломобильных групп населения

Раздел 12.217 Требования к обеспечению безопасной эксплуатации объекта капитального строительства

Раздел 12.218 Иная документация (в случаях, предусмотренных федеральными законами)

Раздел 12.219 Перечень мероприятий по обеспечению соблюдения требований энергетической эффективности и по оснащению зданий, строений и сооружений приборами учета используемых энергетических ресурсов

Раздел 12.220 Перечень мероприятий по обеспечению соблюдения требований к обеспечению безопасной эксплуатации объектов капитального строительства

Раздел 12.221 Перечень мероприятий по охране объектов культурного наследия (памятников истории и культуры) народов Российской Федерации, расположенных в границах территории, на которой осуществляется строительство объектов капитального строительства, а также перечень мероприятий по обеспечению доступа к объектам культурного наследия (памятникам истории и культуры) народов Российской Федерации, расположенным в границах территории, на которой осуществляется строительство объектов капитального строительства

Раздел 12.222 Иная документация в случаях, предусмотренных федеральными законами

Раздел 12.223 Перечень мероприятий по обеспечению доступа маломобильных групп населения

Раздел 12.224 Требования к обеспечению безопасной эксплуатации объекта капитального строительства

Раздел 12.225 Иная документация (в случаях, предусмотренных федеральными законами)

Раздел 12.226 Перечень мероприятий по обеспечению соблюдения требований энергетической эффективности и по оснащению зданий, строений и сооружений приборами учета используемых энергетических ресурсов

Раздел 12.227 Перечень мероприятий по обеспечению соблюдения требований к обеспечению безопасной эксплуатации объектов капитального строительства

Раздел 12.228 Перечень мероприятий по охране объектов культурного наследия (памятников истории и культуры) народов Российской Федерации, расположенных в границах территории, на которой осуществляется строительство объектов капитального строительства, а также перечень мероприятий по обеспечению доступа к объектам культурного наследия (памятникам истории и культуры) народов Российской Федерации, расположенным в границах территории, на которой осуществляется строительство объектов капитального строительства

Раздел 12.229 Иная документация в случаях, предусмотренных федеральными законами

Раздел 12.230 Перечень мероприятий по обеспечению доступа маломобильных групп населения

Раздел 12.231 Требования к обеспечению безопасной эксплуатации объекта капитального строительства

Раздел 12.232 Иная документация (в случаях, предусмотренных федеральными законами)

Раздел 12.233 Перечень мероприятий по обеспечению соблюдения требований энергетической эффективности и по оснащению зданий, строений и сооружений приборами учета используемых энергетических ресурсов

Раздел 12.234 Перечень мероприятий по обеспечению соблюдения требований к обеспечению безопасной эксплуатации объектов капитального строительства

Раздел 12.235 Перечень мероприятий по охране объектов культурного наследия (памятников истории и культуры) народов Российской Федерации, расположенных в границах территории, на которой осуществляется строительство объектов капитального строительства, а также перечень мероприятий по обеспечению доступа к объектам культурного наследия (памятникам истории и культуры) народов Российской Федерации, расположенным в границах территории, на которой осуществляется строительство объектов капитального строительства

Раздел 12.236 Иная документация в случаях, предусмотренных федеральными законами

Раздел 12.237 Перечень мероприятий по обеспечению доступа маломобильных групп населения

Раздел 12.238 Требования к обеспечению безопасной эксплуатации объекта капитального строительства

Раздел 12.239 Иная документация (в случаях, предусмотренных федеральными законами)

Раздел 12.240 Перечень мероприятий по обеспечению соблюдения требований энергетической эффективности и по оснащению зданий, строений и сооружений приборами учета используемых энергетических ресурсов

Раздел 12.241 Перечень мероприятий по обеспечению соблюдения требований к обеспечению безопасной эксплуатации объектов капитального строительства

Раздел 12.242 Перечень мероприятий по охране объектов культ

პრ. №	ნახ. №	A-3

საცხოვრებელი ფართობი -1241.7 კვ.მ
საზოგადო ფართობი -243.6 კვ.მ
სადარბაზოს ფართობი -162.2 კვ.მ

სართული 5

გეგმა +15.15 ნიშნულზე

საევაკუაციო ბილი

საევაკუაციო ბილი

საევაკუაციო ბილი

ქალაქ თბილისის მუნიციპალიტეტის ტერიტორიაზე არსებული ტრანსპორტირების ინფრასტრუქტურის განვითარების გენერალური გეგმა

ქალაქ თბილისის ცენტრალური ნაწილის ტრანსპორტირების ინფრასტრუქტურის განვითარების დეტალური გეგმა

ქალაქ თბილისის ცენტრალური ნაწილის ტრანსპორტირების ინფრასტრუქტურის განვითარების დეტალური გეგმა

ქალაქ თბილისის მერიის ქალაქთმშენებლობის, არქიტექტურისა და ტერიტორიული განვითარების სამსახური

ტერიტორიული განვითარების დეპარტამენტი

ტერიტორიული განვითარების სამსახური

სართული 7

გეგმა +21.65 ნიშნულზე

საანგარიშო ნიშნული 0.00

+21.65

1	2
2	3

745	690
690	690
690	690
690	690
745	85
745	690
690	690
690	690
690	745

4,250 | 4,250 | 8,585

330	I
660	II
610	III
610	1,880

14 13 12 11 10 9 8 7 6 5 4 3 2 1

30	10
705	30
10	670
10	30
650	10
30	640
20	20
640	30
10	725
10	30
30	10
725	20
20	640
20	20
640	20
20	650
10	20
20	670
20	20
705	10
30	

185 | 40 | 40 | 185

25.1 m²	13.4 m²
2.8 m²	12.3 m²
12.3 m²	9.0 m²
10.3 m²	10.3 m²
9.6 m²	12.3 m²
12.3 m²	12.8 m²
13.4 m²	25.1 m²

55.0 m²	ბინა 07-01
ბინა 07-02	52.8 m²
52.6 m²	ბინა 07-03
45.5 m²	ბინა 07-04
ბინა 07-05	33.0 m²
ბინა 07-06	31.4 m²
ბინა 07-07	31.4 m²
ბინა 07-08	33.0 m²
45.5 m²	ბინა 07-09
ბინა 07-10	52.0 m²
53.4 m²	ბინა 07-11
55.0 m²	ბინა 07-12
ბინა 07-24	122.1 m²
ბინა 07-13	122.9 m²

ბინა 07-23	72.0 m²
ბინა 07-22	ბინა 07-21
32.6 m²	31.1 m²
ბინა 07-20	43.7 m²
ბინა 07-19	47.2 m²
ბინა 07-18	46.5 m²
43.7 m²	ბინა 07-17
ბინა 07-16	31.1 m²
ბინა 07-15	72.0 m²
ბინა 07-14	32.6 m²

სანიაღვრე ჭილი

ბინა 07-1

ბინა 07-2

საკანალიზაციო ჭა

საკანალიზაციო ჭა

სამშენებლო საქმიანობა

	ხანძრის ავტომანქანის მისადგომი
	ხანძრის ჰიდრანტის ადგილმდებარეობა
	ორმხრივი ავტომანქანის გასასვლელი
	ავტომანქანის მოსახვევის რადიუსი
	ავტომანქანის ტიპიური ტურნიკეტი
	ავტომანქანის მოსახვევის მინიმალური ზომა
	ხანძარსაწინააღმდეგო ავტომობილების მისადგომის ადგილები
	ხანძარსაწინააღმდეგო ტექნიკის ადგილი
	ევაკუაციის მიმართულება
	ავარიული მანქანა
	ხანძარსაწინააღმდეგო ინვენტარი
	ხანძარსაწინააღმდეგო ინვენტარი

პრ. №	ნახ. №
	A-3

საცხოვრებელი ფართობი -1241.6 კვ.მ
საზაფხულო ფართობი -243.6 კვ.მ
სადარბაზოს ფართობი -159.4 კვ.მ

პირობითი აღნიშვნები

- შენის ნაკვეთის საზღვარი
- რკინაბეტონი
- აგური
- ბეტონი
- მინა
- პარკირების ადგილი ზღუდით
- პარკირების ადგილი ზღუდის გარეშე
- ინვალიდის ადგილი ზღუდით
- ინვალიდის ადგილი ზღუდის გარეშე
- 0.25 — ბეტონის ფილების ნომერი
- 0.35 — სამშენებლო ნედლეულის ნომერი

ზ — ზენიშვნა

ზოგადი ფიცხელია სანიმუშებრივად

ა ძ ს ი ს ი

ქ. თბილისი. ყაზბეგის გაკვეთილი №24

პროექტის დასახელება

მრავალფუნქციური კომპლექსი
ბოქორძის ქ. №25-ში
II და III ბლოკი

ნახაზის დასახელება

გეგმა, +21.65 ნიშნულზე

ა ძ ს ი ს ი
ქ. თბილისი ყაზბეგის გაკვეთილი №24
ტელ: (995 32) 24 17 18
: (995 32) 24 17 17

სპარ. ხელმძღვ	ნ. ვოსტოლოპოვილი
პროექტის ავტორი	გ. ასგასიშვილი
პროექტის ავტორი	
ჟმ. კონსტრუქტორი	ა. ბერაშვილი
კონსტრუქტორი	ი. ბერაძენიშვილი

სართული 8
გეგმა +24.90 ნიშნულზე

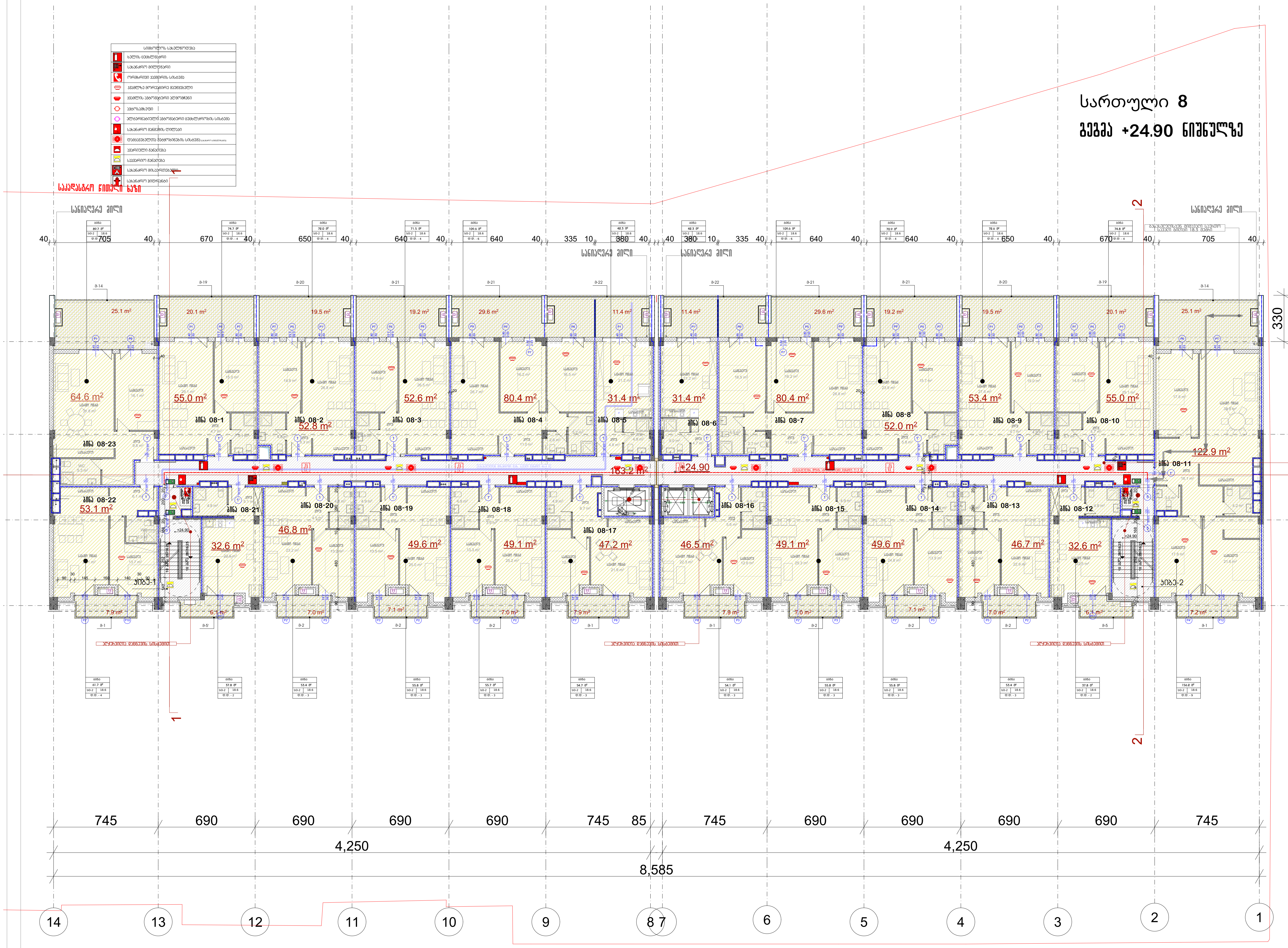

პრ. №	ნახ. №	A-3

საცხოვრებელი ფართობი -1243.2 კვ.მ
საზაფხულო ფართობი -333 კვ.მ
სადარბაზოს ფართობი -164.2 კვ.მ

პირობითი აღნიშვნები

- მიწის ნაკვეთის საზღვარი
- რკ.ბეტონი
- აგური
- ბლოკი
- ფიხარი
- ერთფრთიანი კარი ზღურბლით
- ერთფრთიანი კარი ზღურბლის გარეშე
- ორფრთიანი კარი ზღურბლით
- ორფრთიანი კარი ზღურბლის გარეშე
- ი.მ.ნ იატაკის მოწყობის ნიშნული
- ს.ზ.ნ სტრუქტურის ზედაპირის ნიშნული

შენიშვნა

ზომები მოცემულია სანტიმეტრებში

ა ქ ს ი ს ი

ქ. თბილისი. ყაზბეგის გამზირი №24

პროექტის დასახელება

მრავალფუნქციური კომპლექსი
ბოჭორმის ქ. №25-ში
II და III ბლოკი

ნახაზის დასახელება

გეგმა +24.90 ნიშნულზე

აქსისი
ქ. თბილისი ყაზბეგის გამზირი №24
ტელ: (995 32) 24 17 18
Fax: (995 32) 24 17 17

საარ. ხელმძღვ	ნ. მოსულიშვილი
პროექტის ავტორი	გ. ასტახიშვილი
პროექტის ავტორი	
მთ. კონსტრუქტორი	ა. ბეროშვილი
კონსტრუქტორი	ი. ბერძენიშვილი

პრ. №	ნახ. №	A-3

სცხოვრებელი ფართობი -1082.4 კვ.მ
საზაფხულო ფართობი -456 კვ.მ
საღარაჯოს ფართობი -161.4 კვ.მ

პირობითი აღნიშვნები

- შენის ნაკვეთის საზღვარი
- რკალური
- ბეტონი
- ხე-ტყე
- მეტალი
- პარმაკლიანი კარი ზღვარზე
- პარმაკლიანი კარი ზღვარზე გაკეთდა
- ორფარდიანი კარი ზღვარზე
- ორფარდიანი კარი ზღვარზე გაკეთდა
- მასალის ფიზიკური ნიშნული
- სანიაღვრე ჭის ზედაპირის ნიშნული

სართული 9

გეგმა +28.15 ნიშნულზე

საანგარიშო ნიშნული ნაგები

სანიაღვრე ჭილი

ბინა 09-1 55.0 m²
ბინა 09-2 52.8 m²
ბინა 09-3 52.6 m²
ბინა 09-4 52.6 m²
ბინა 09-5 59.4 m²
ბინა 09-6 59.4 m²
ბინა 09-7 52.6 m²
ბინა 09-8 52.0 m²
ბინა 09-9 53.4 m²
ბინა 09-10 55.0 m²
ბინა 09-11 57.6 m²
ბინა 09-12 57.3 m²
ბინა 09-13 36.8 m²
ბინა 09-14 68.2 m²
ბინა 09-15 68.9 m²
ბინა 09-16 35.8 m²
ბინა 09-17 57.2 m²
ბინა 09-18 106.9 m²
ბინა 09-19 40.1 m²
ბინა 09-20 20.8 m²
ბინა 09-21 20.7 m²

+28.15

745 690 690 690 690 745 85 745 690 690 690 690 745
4,250 4,250
8,585

14 13 12 11 10 9 8 7 6 5 4 3 2 1

660 610 610 1,880

ზ შენიშვნა

ზოგადი ფოტოები სანგრევებში

ა ქ ს ი ს ი

ქ. თბილისი. ყაზბეგის გაკეთილი №24

პროექტის დასახელება

მრავალფუნქციური კომპლექსი
ბოტორგის ქ. №25-ში
II და III ბლოკი

ნახაზის დასახელება

გეგმა +28.15 ნიშნულზე

ა ქ ს ი ს ი

ქ. თბილისი ყაზბეგის გაკეთილი №24
ტელ: (995 32) 24 17 18
(995 32) 24 17 17

სპარ. ხელმძღვ	ნ. ფოსფილიშვილი
პროექტის ავტორი	გ. ასგასიშვილი
პროექტის ავტორი	
ვმ. კონსტრუქტორი	ა. ბერიშვილი
კონსტრუქტორი	ი. ბერიძნიშვილი

პრ. №	ნახ. №	A-3

სანიაღვრე წყალსადენი -1085.2 კმ.მ
საზანგრძლივი ფარფორი -320.6 კმ.მ
სადარბაზოს ფარფორი -161.4 კმ.მ

პირობითი აღნიშვნები

- შენობის ნაკვეთის საზღვარი
- რკინაბეტონი
- აგური
- ხე-ტყე
- მეტალი
- ბეტონის ჩასხმული კიბე ზღვრულით
- ბეტონის ჩასხმული კიბე ზღვრულის გარეშე
- ლითონის კიბე ზღვრულით
- ლითონის კიბე ზღვრულის გარეშე
- 0.2.6 — ბაბასის ორეულის ნიშნული
  ს.ზ.ნ — სანაპიროს ზღვისპირის ნიშნული

სართული 10

გეგმა +31.40 ნიშნულზე

საანგარიშო ნიშნული ნაგები

სანიაღვრე შილი

ბინა 10-1 55.0 m²
ბინა 10-2 52.1 m²
ბინა 10-3 79.6 m²
ბინა 10-4 87.0 m²
ბინა 10-5 77.9 m²
ბინა 10-6 87.3 m²
ბინა 10-7 53.4 m²
ბინა 10-8 55.0 m²
ბინა 10-9 106.8 m²
ბინა 10-10 57.3 m²
ბინა 10-11 57.4 m²
ბინა 10-12 106.9 m²
ბინა 10-13 35.8 m²
ბინა 10-14 68.2 m²
ბინა 10-15 68.9 m²
ბინა 10-16 35.8 m²

+31.40

ბენები

1 2 3

660 610 1,880 610

ზ — შენიშვნა

ზოგადი ფრცემელია სანიმევრებში

ა ქ ს ი ს

ქ. თბილისი. ყაზბეგის გაკეზირი №24

პროექტის დასახელება
მრავალფუნქციური კომპლექსი
გორგასლის ქ. №25-ში
II და III ბლოკი

ნახაზის დასახელება
გეგმა, +31.40 ნიშნულზე

ა ქ ს ი ს
ქ. თბილისი ყაზბეგის გაკეზირი №24
ტელ: (995 32) 24 17 18
: (995 32) 24 17 17

სააკ. ხელმძღვ	ნ. ვოსტოშვილი
პროექტის ავტორი	გ. ასგასიშვილი
პროექტის ავტორი	
ჟმ. კონსტრუქტორი	ა. ბერკოვშილი
კონსტრუქტორი	ი. ბერკოვნიშვილი

Գլխ. ճարտարապետ	Ն. Հովհաննիսյան
Գլխ. նախագծող	Ա. Մելքոնյան
Նախագծող	Ա. Հովհաննիսյան
Նախագծող	Ա. Մելքոնյան
Գծող	Ա. Հովհաննիսյան
Գծող	Ա. Մելքոնյան
Գծող	Ա. Հովհաննիսյան

Ա. Ա. Ա.

ჭრილი 1-1

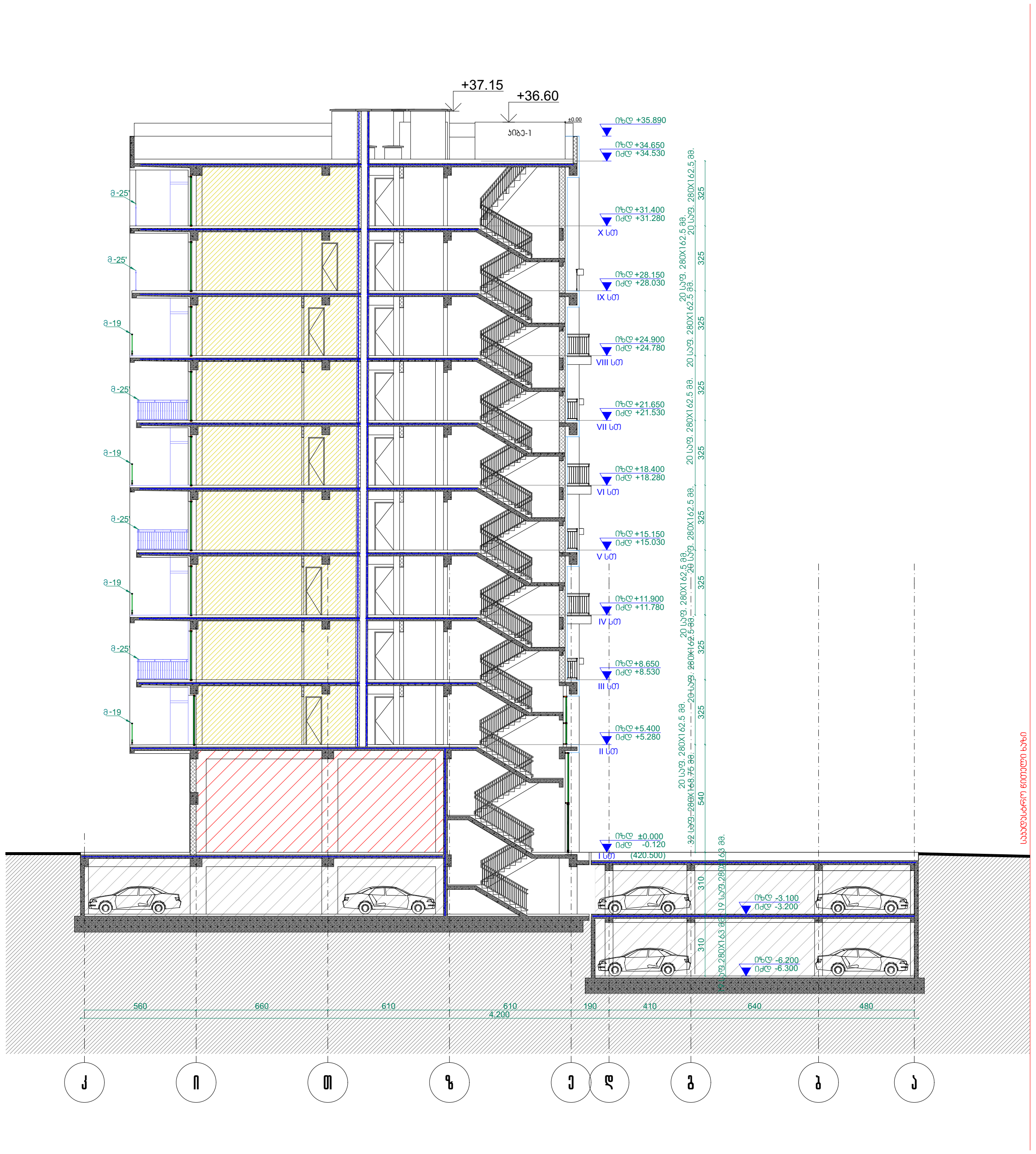

არ. №	ნახ. №	A-3

პირობითი აღნიშვნები

შენიშვნა

აქსისი

ქ. თბილისი, ყაზბეგის გამზირი №24

პროექტის დასახელება

ნახაზის დასახელება

ჭრილი 1-1

აქსისი
ქ. თბილისი ყაზბეგის გამზირი №24
ტელ: (995 32) 24 17 18
Fax: (995 32) 24 17 17

სარ. ხელმძღ	ნ. მოსულიშვილი
პროექტის ავტორი	გ. ასტახიშვილი
მთ. კონსტრუქტორი	ა. ბეროშვილი
კონსტრუქტორი	ი. ბერძენიშვილი

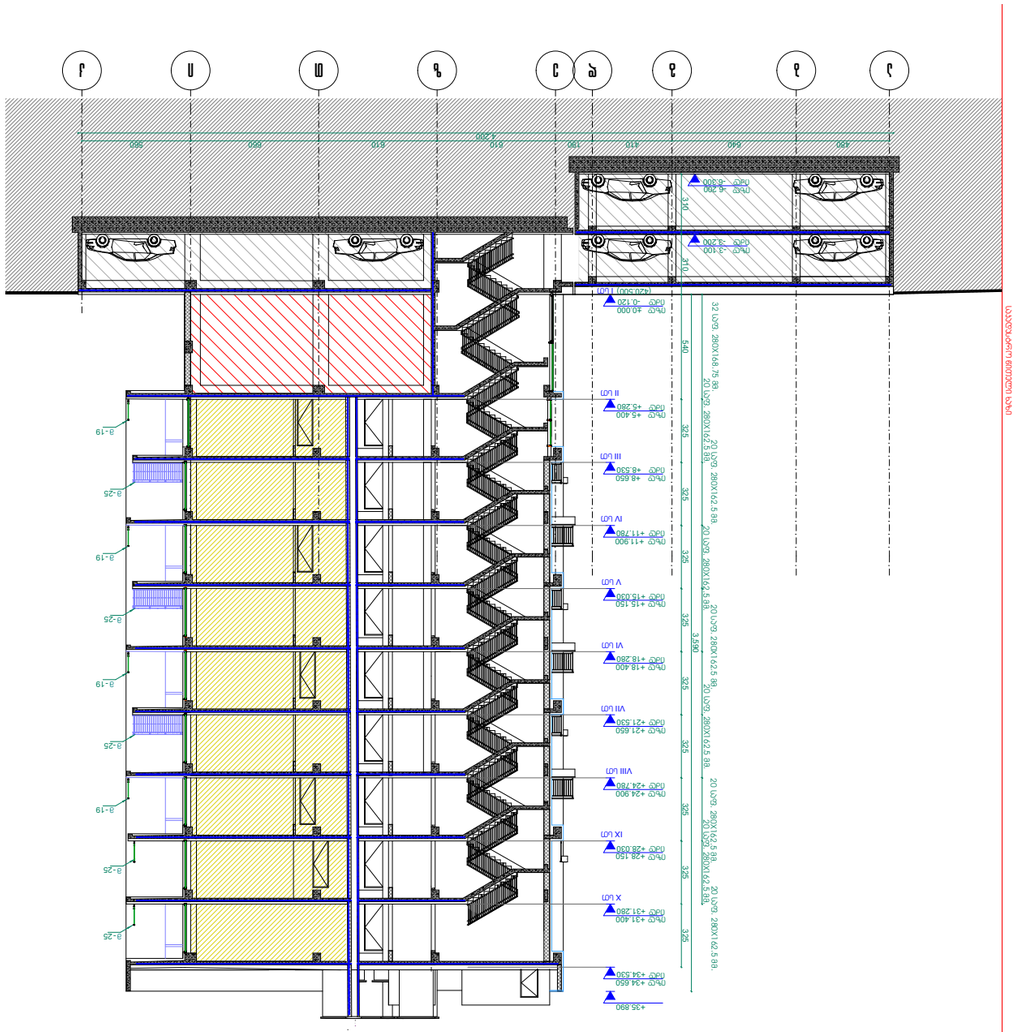
Ա
Բ
Գ
Դ
Ե
Զ
Է
Ը
Թ
+35.890
+34.650
+34.530
X ԿԱՐ
+31.400
+31.280
IX ԿԱՐ
+28.150
+28.030
VIII ԿԱՐ
+24.900
+24.780
VII ԿԱՐ
+21.650
+21.530
VI ԿԱՐ
+18.400
+18.280
V ԿԱՐ
+15.150
+15.030
IV ԿԱՐ
+11.900
+11.780
III ԿԱՐ
+8.650
+8.530
II ԿԱՐ
+5.400
+5.280
I ԿԱՐ
-0.120
+0.200
+0.200
3.190
640
325
325
325
325
325
325
3.990
3.190
210
3.190
640
8.190
8.190
8.190

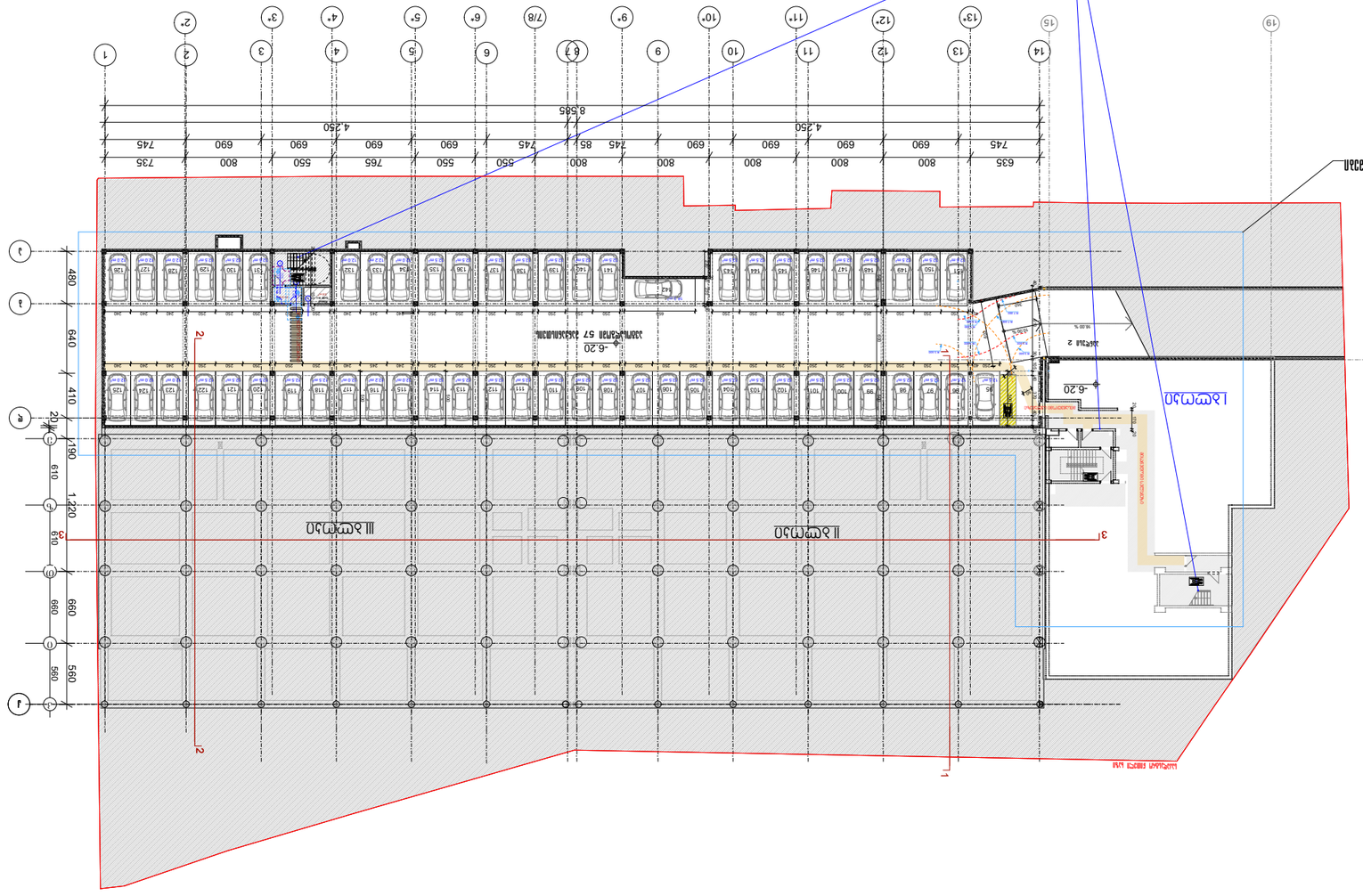
-6.20
-6.20
-6.20
-6.20
480
640
410
190
610
1,220
660
560
2
3
1
2
1
2
3
1
2
3
1
2
3

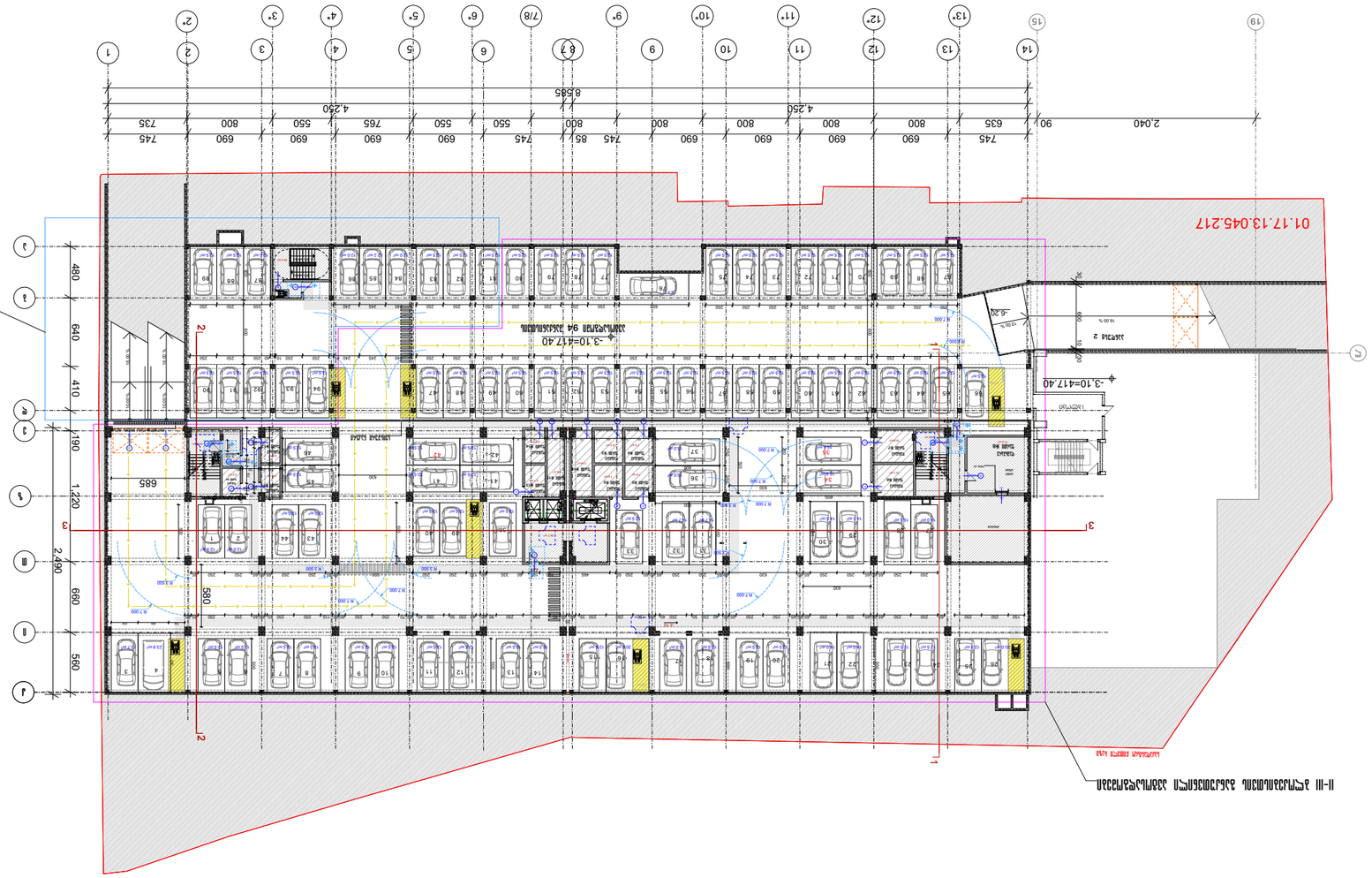

Инв. № подл.	Подп. и дата
Взам. инв. №	
Инв. № дубл.	
Подп. и дата	
Инв. № подл.	Подп. и дата

Изм.	Кол. уч.
Лист	№ док.
Подп.	Дата

Стадия	Лист	Листов
Р	1	1

ООО «Архитектурное бюро «Проект»
г. Ростов-на-Дону, ул. Пушкинская, 24
тел.: (995 32) 24 17 18

Генеральный план
М 1:500

Ситуационный план расположения объекта капитального строительства в границах земельного участка
М 1:2000

Технико-экономические показатели:
Площадь участка - 3015.2 кв.м
Площадь застройки - 94.6 кв.м
Площадь твердых покрытий - 178.9 кв.м
Площадь озеленения - 2832 кв.м

Условные обозначения:
- Граница земельного участка
- Красная линия
- Здание
- Тротуар
- Проезд
- Газон
- Бордюр
- Пешеходный переход
- Ограждение
- Существующее дерево
- Проектируемое дерево
- Проектируемый кустарник

Экспликация зданий и сооружений
1. Многоквартирный жилой дом №24
2. Трансформаторная подстанция
3. Газораспределительный пункт
4. Площадка для мусорных контейнеров
5. Детская площадка
6. Спортивная площадка
7. Площадка для отдыха взрослого населения
8. Площадка для выгула собак
9. Гостевая парковка
10. Парковка для жильцов

Ведомость элементов благоустройства
№	Наименование	Кол.
1	Скамья	4
2	Урна	4
3	Качели	2
4	Песочница	1
5	Горка	1
6	Карусель	1
7	Спортивный комплекс	1
8	Информационный стенд	1
9	Велопарковка	2
10	Фонарь уличного освещения	12

Ведомость малых архитектурных форм
№	Наименование	Кол.
1	Скамья	4
2	Урна	4
3	Качели	2
4	Песочница	1
5	Горка	1
6	Карусель	1
7	Спортивный комплекс	1
8	Информационный стенд	1
9	Велопарковка	2
10	Фонарь уличного освещения	12

Ведомость покрытий
№	Наименование	Площадь
1	Асфальтобетон	1220
2	Тротуарная плитка	490
3	Газон	1350
4	Резиновое покрытие	120
5	Песок	80

Ведомость ограждений
№	Наименование	Длина
1	Ограждение детской площадки	120
2	Ограждение спортивной площадки	180
3	Ограждение газона	340

Ведомость освещения
№	Наименование	Кол.
1	Светильник уличный	12
2	Прожектор	4
3	Опора освещения	12

Ведомость инженерных сетей
№	Наименование	Длина
1	Водопровод	210
2	Канализация	195
3	Электрокабель	340
4	Теплотрасса	260
5	Газопровод	180

Ведомость дорожных знаков
№	Наименование	Кол.
1	Пешеходный переход	2
2	Ограничение скорости	2
3	Парковка запрещена	1
4	Жилая зона	2

Ведомость ограждений
№	Наименование	Длина
1	Ограждение детской площадки	120
2	Ограждение спортивной площадки	180
3	Ограждение газона	340

Ведомость освещения
№	Наименование	Кол.
1	Светильник уличный	12
2	Прожектор	4
3	Опора освещения	12

Ведомость инженерных сетей
№	Наименование	Длина
1	Водопровод	210
2	Канализация	195
3	Электрокабель	340
4	Теплотрасса	260
5	Газопровод	180

Ведомость дорожных знаков
№	Наименование	Кол.
1	Пешеходный переход	2
2	Ограничение скорости	2
3	Парковка запрещена	1
4	Жилая зона	2

Ведомость элементов благоустройства
№	Наименование	Кол.
1	Скамья	4
2	Урна	4
3	Качели	2
4	Песочница	1
5	Горка	1
6	Карусель	1
7	Спортивный комплекс	1
8	Информационный стенд	1
9	Велопарковка	2
10	Фонарь уличного освещения	12

Ведомость малых архитектурных форм
№	Наименование	Кол.
1	Скамья	4
2	Урна	4
3	Качели	2
4	Песочница	1
5	Горка	1
6	Карусель	1
7	Спортивный комплекс	1
8	Информационный стенд	1
9	Велопарковка	2
10	Фонарь уличного освещения	12

Ведомость покрытий
№	Наименование	Площадь
1	Асфальтобетон	1220
2	Тротуарная плитка	490
3	Газон	1350
4	Резиновое покрытие	120
5	Песок	80

Ведомость ограждений
№	Наименование	Длина
1	Ограждение детской площадки	120
2	Ограждение спортивной площадки	180
3	Ограждение газона	340

Ведомость освещения
№	Наименование	Кол.
1	Светильник уличный	12
2	Прожектор	4
3	Опора освещения	12

Ведомость инженерных сетей
№	Наименование	Длина
1	Водопровод	210
2	Канализация	195
3	Электрокабель	340
4	Теплотрасса	260
5	Газопровод	180

Ведомость дорожных знаков
№	Наименование	Кол.
1	Пешеходный переход	2
2	Ограничение скорости	2
3	Парковка запрещена	1
4	Жилая зона	2

Ведомость элементов благоустройства
№	Наименование	Кол.
1	Скамья	4
2	Урна	4
3	Качели	2
4	Песочница	1
5	Горка	1
6	Карусель	1
7	Спортивный комплекс	1
8	Информационный стенд	1
9	Велопарковка	2
10	Фонарь уличного освещения	12

Ведомость малых архитектурных форм
№	Наименование	Кол.
1	Скамья	4
2	Урна	4
3	Качели	2
4	Песочница	1
5	Горка	1
6	Карусель	1
7	Спортивный комплекс	1
8	Информационный стенд	1
9	Велопарковка	2
10	Фонарь уличного освещения	12

Ведомость покрытий
№	Наименование	Площадь
1	Асфальтобетон	1220
2	Тротуарная плитка	490
3	Газон	1350
4	Резиновое покрытие	120
5	Песок	80

Ведомость ограждений
№	Наименование	Длина
1	Ограждение детской площадки	120
2	Ограждение спортивной площадки	180
3	Ограждение газона	340

Ведомость освещения
№	Наименование	Кол.
1	Светильник уличный	12
2	Прожектор	4
3	Опора освещения	12

Ведомость инженерных сетей
№	Наименование	Длина
1	Водопровод	210
2	Канализация	195
3	Электрокабель	340
4	Теплотрасса	260
5	Газопровод	180

Ведомость дорожных знаков
№	Наименование	Кол.
1	Пешеходный переход	2
2	Ограничение скорости	2
3	Парковка запрещена	1
4	Жилая зона	2

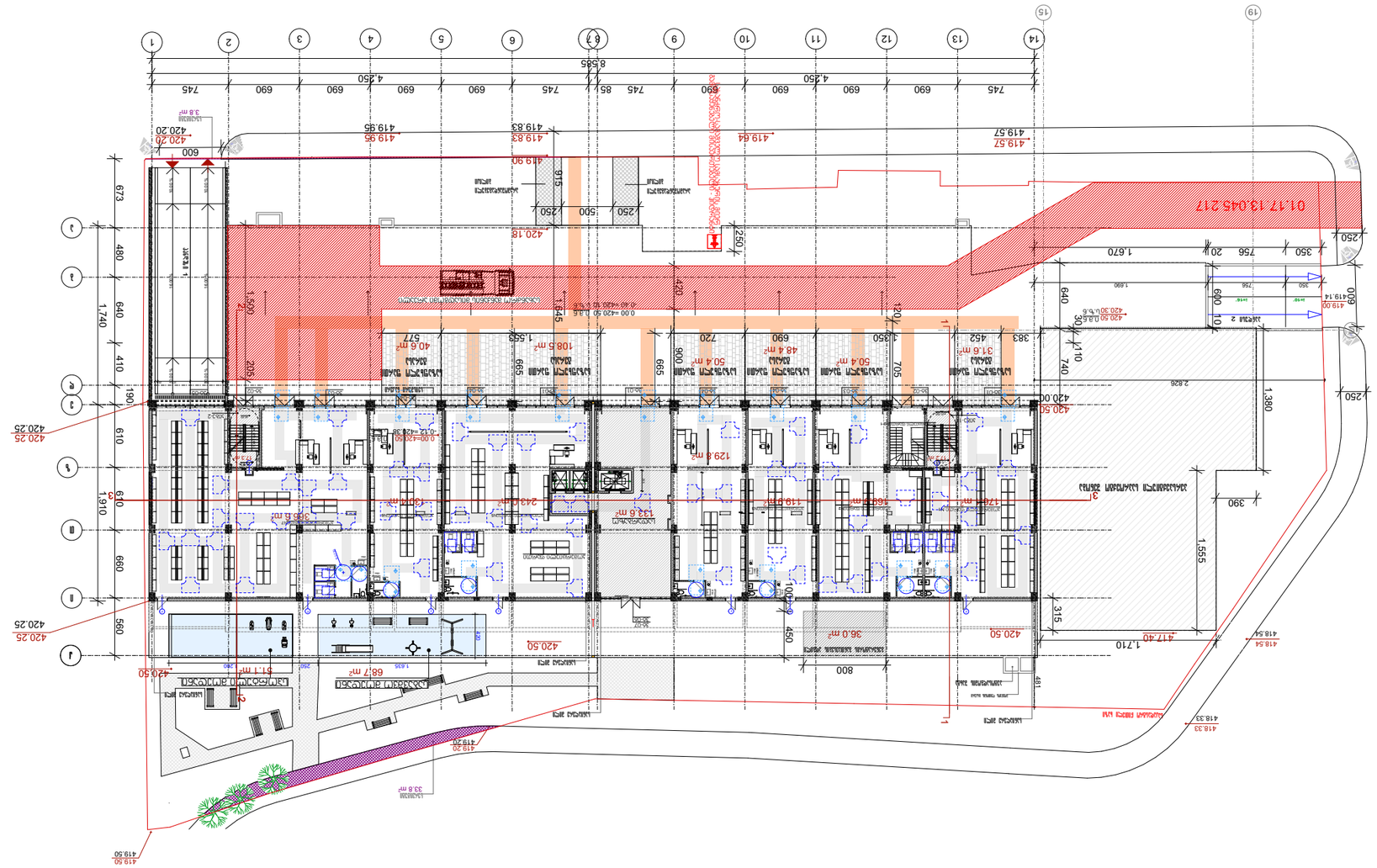

Գլխավոր ճարտարապետ	Ա. Ալեքսանյան
Գլխավոր նախագծող	Ա. Ալեքսանյան
Նախագծի ղեկավար	Ա. Ալեքսանյան
Նախագծի ղեկավարի տեղակալ	Ա. Ալեքսանյան
Նախագծող	Ա. Ալեքսանյան
Գլխավոր ինժեներ	Ա. Ալեքսանյան
Գլխավոր տեխնոլոգ	Ա. Ալեքսանյան
Գլխավոր էլեկտրիկ	Ա. Ալեքսանյան
Գլխավոր մեխանիկ	Ա. Ալեքսանյան
Գլխավոր ճարտարապետ	Ա. Ալեքսանյան
Գլխավոր նախագծող	Ա. Ալեքսանյան
Նախագծի ղեկավար	Ա. Ալեքսանյան
Նախագծի ղեկավարի տեղակալ	Ա. Ալեքսանյան
Նախագծող	Ա. Ալեքսանյան
Գլխավոր ինժեներ	Ա. Ալեքսանյան
Գլխավոր տեխնոլոգ	Ա. Ալեքսանյան
Գլխավոր էլեկտրիկ	Ա. Ալեքսանյան
Գլխավոր մեխանիկ	Ա. Ալեքսանյան

Ա. Ալեքսանյան ճարտարապետական գործունեության վկայական №24
Ա. Ալեքսանյան ճարտարապետական գործունեության վկայական №24
Հեռ. [995 32] 24 17 18
Ա. Ալեքսանյան ճարտարապետական գործունեության վկայական №24

Նախագծի փուլ
Շինարարության նախագիծ
Գլխավոր հատակագիծ 0.00 նիշի համար
Գլխավոր հատակագիծ
II փ. III հերթ
Ա. Ալեքսանյան №25-ՅՈ
Ճարտարապետական մասնագիտական խմբագրված նախագիծ
Ա. Ալեքսանյան փ.№24

Ն Ա Խ Ա

Ինժեներական ցանցերի և հաղորդակցության միջոցների տեղադրման նախագիծ	

pr. #	nax. #	A-3

sacxovrebeli farTobi -1188.3 kv.m
sazafxulo farTobi -323.9 kv.m
sadarbazos farTobi -162.9 kv.m
damxmare farTobi -24.8 kv.m

pirobiTi aRniSvnebi

- miwis nakveTis sazRvari
- rk.betoni
- aguri
- bloki
- tixari
- erTfrTiani kari zRurbliT
- erTfrTiani kari zRurbli s gareSe
- orfrTiani kari zRurbliT
- orfrTiani kari zRurblis gareSe
- i.m.n — iatakis mowyobis niSnuli
- s.z.n — struqturis zedapiris niSnuli

sakadastro wiTeli xazi

saniaRvre mili

saniaRvre mili

saniaRvre mili

atipis bina

saniaRvre mili

Sartuli 2
gegmaზ+5.40 niSnulze

+5.40

+3.54

+5.40

+3.54

Saofise farTi 02-21

atipis bina

atipis bina

01.17.13.045.217

40 705 40 670 40 650 40 640 40 640 40 335 10 380 40 40 380 10 335 40 640 40 640 40 650 40 670 40 705 40

745 690 690 690 690 745 85 745 690 690 690 690 745

4,250 85 4,250

660 610 610 30 2,240

14 13 12 11 10 9 8 7 6 5 4 3 2 1

i T 3 z e

zomebi mocemulia santimetrebSi

SeniSvna

a q s i s	
q. Tbilisi. yazbegis gamziri #24	
proeqtis dasaxeleba	mravalfunqciuri kompleqsi boWormis q. #25-Si II da III bloki
naxazis dasaxeleba	gegmaზ+5.40niSnulze

aqsisi
q. Tbilisi yazbegis gamziri #24
tel: (995 32) 24 17 18
Fax (995 32) 24 17 17

sapr. xelmZRv	n. mosuliSvili
proeqtis avtori	g. astaxiSvili
proeqtis avtori	
mT. konstruqtori	a. beroSvili
konstruqtori	i. berZeniSvili

Планировка на отм. +8.65 и разрезы

Масштаб 1:100

Разрез 3

Разрез 1

Разрез 2

Экспликация помещений

№	Назначение	Площадь, м²
03-01	Квартира	54.7
03-02	Квартира	52.6
03-03	Квартира	52.5
03-04	Квартира	45.3
03-05	Квартира	32.8
03-06	Квартира	31.2
03-07	Квартира	31.2
03-08	Квартира	32.8
03-09	Квартира	45.3
03-10	Квартира	51.9
03-11	Квартира	53.2
03-12	Квартира	54.7
03-13	Квартира	122.7
03-14	Квартира	32.6
03-15	Квартира	35.2
03-16	Квартира	34.9
03-17	Квартира	43.2
03-18	Квартира	46.7
03-19	Квартира	47.0
03-20	Квартира	43.6
03-21	Квартира	31.1
03-22	Квартира	34.9
03-23	Квартира	32.5
03-24	Квартира	53.0
03-25	Квартира	31.1
03-26	Квартира	35.2
03-27	Квартира	64.5
ЭЛ1	Электрощитовая	9.1
ЭЛ2	Электрощитовая	10.3
ЭЛ3	Электрощитовая	10.3
ЭЛ4	Электрощитовая	9.0
ЭЛ5	Электрощитовая	10.5
ЭЛ6	Электрощитовая	12.3
ЭЛ7	Электрощитовая	12.3
ЭЛ8	Электрощитовая	12.3
ЭЛ9	Электрощитовая	12.8
ЭЛ10	Электрощитовая	13.4
ЭЛ11	Электрощитовая	25.0
ЭЛ12	Электрощитовая	25.0
ЭЛ13	Электрощитовая	13.4
ЭЛ14	Электрощитовая	12.8
ЭЛ15	Электрощитовая	12.3
ЭЛ16	Электрощитовая	12.3
ЭЛ17	Электрощитовая	12.3
ЭЛ18	Электрощитовая	10.3
ЭЛ19	Электрощитовая	9.1
ЭЛ20	Электрощитовая	10.3
ЭЛ21	Электрощитовая	9.0
ЭЛ22	Электрощитовая	12.3
ЭЛ23	Электрощитовая	12.3
ЭЛ24	Электрощитовая	12.8
ЭЛ25	Электрощитовая	13.4
ЭЛ26	Электрощитовая	25.0
ЭЛ27	Электрощитовая	25.0
ЭЛ28	Электрощитовая	13.4
ЭЛ29	Электрощитовая	12.8
ЭЛ30	Электрощитовая	12.3
ЭЛ31	Электрощитовая	12.3
ЭЛ32	Электрощитовая	12.3
ЭЛ33	Электрощитовая	10.3
ЭЛ34	Электрощитовая	9.1
ЭЛ35	Электрощитовая	10.3
ЭЛ36	Электрощитовая	9.0
ЭЛ37	Электрощитовая	12.3
ЭЛ38	Электрощитовая	12.3
ЭЛ39	Электрощитовая	12.8
ЭЛ40	Электрощитовая	13.4
ЭЛ41	Электрощитовая	25.0
ЭЛ42	Электрощитовая	25.0
ЭЛ43	Электрощитовая	13.4
ЭЛ44	Электрощитовая	12.8
ЭЛ45	Электрощитовая	12.3
ЭЛ46	Электрощитовая	12.3
ЭЛ47	Электрощитовая	12.3
ЭЛ48	Электрощитовая	10.3
ЭЛ49	Электрощитовая	9.1
ЭЛ50	Электрощитовая	10.3
ЭЛ51	Электрощитовая	9.0
ЭЛ52	Электрощитовая	12.3
ЭЛ53	Электрощитовая	12.3
ЭЛ54	Электрощитовая	12.8
ЭЛ55	Электрощитовая	13.4
ЭЛ56	Электрощитовая	25.0
ЭЛ57	Электрощитовая	25.0
ЭЛ58	Электрощитовая	13.4
ЭЛ59	Электрощитовая	12.8
ЭЛ60	Электрощитовая	12.3
ЭЛ61	Электрощитовая	12.3
ЭЛ62	Электрощитовая	12.3
ЭЛ63	Электрощитовая	10.3
ЭЛ64	Электрощитовая	9.1
ЭЛ65	Электрощитовая	10.3
ЭЛ66	Электрощитовая	9.0
ЭЛ67	Электрощитовая	12.3
ЭЛ68	Электрощитовая	12.3
ЭЛ69	Электрощитовая	12.8
ЭЛ70	Электрощитовая	13.4
ЭЛ71	Электрощитовая	25.0
ЭЛ72	Электрощитовая	25.0
ЭЛ73	Электрощитовая	13.4
ЭЛ74	Электрощитовая	12.8
ЭЛ75	Электрощитовая	12.3
ЭЛ76	Электрощитовая	12.3
ЭЛ77	Электрощитовая	12.3
ЭЛ78	Электрощитовая	10.3
ЭЛ79	Электрощитовая	9.1
ЭЛ80	Электрощитовая	10.3
ЭЛ81	Электрощитовая	9.0
ЭЛ82	Электрощитовая	12.3
ЭЛ83	Электрощитовая	12.3
ЭЛ84	Электрощитовая	12.8
ЭЛ85	Электрощитовая	13.4
ЭЛ86	Электрощитовая	25.0
ЭЛ87	Электрощитовая	25.0
ЭЛ88	Электрощитовая	13.4
ЭЛ89	Электрощитовая	12.8
ЭЛ90	Электрощитовая	12.3
ЭЛ91	Электрощитовая	12.3
ЭЛ92	Электрощитовая	12.3
ЭЛ93	Электрощитовая	10.3
ЭЛ94	Электрощитовая	9.1
ЭЛ95	Электрощитовая	10.3
ЭЛ96	Электрощитовая	9.0
ЭЛ97	Электрощитовая	12.3
ЭЛ98	Электрощитовая	12.3
ЭЛ99	Электрощитовая	12.8
ЭЛ100	Электрощитовая	13.4
ЭЛ101	Электрощитовая	25.0
ЭЛ102	Электрощитовая	25.0
ЭЛ103	Электрощитовая	13.4
ЭЛ104	Электрощитовая	12.8
ЭЛ105	Электрощитовая	12.3
ЭЛ106	Электрощитовая	12.3
ЭЛ107	Электрощитовая	12.3
ЭЛ108	Электрощитовая	10.3
ЭЛ109	Электрощитовая	9.1
ЭЛ110	Электрощитовая	10.3
ЭЛ111	Электрощитовая	9.0
ЭЛ112	Электрощитовая	12.3
ЭЛ113	Электрощитовая	12.3
ЭЛ114	Электрощитовая	12.8
ЭЛ115	Электрощитовая	13.4
ЭЛ116	Электрощитовая	25.0
ЭЛ117	Электрощитовая	25.0
ЭЛ118	Электрощитовая	13.4
ЭЛ119	Электрощитовая	12.8
ЭЛ120	Электрощитовая	12.3
ЭЛ121	Электрощитовая	12.3
ЭЛ122	Электрощитовая	12.3
ЭЛ123	Электрощитовая	10.3
ЭЛ124	Электрощитовая	9.1
ЭЛ125	Электрощитовая	10.3
ЭЛ126	Электрощитовая	9.0
ЭЛ127	Электрощитовая	12.3
ЭЛ128	Электрощитовая	12.3
ЭЛ129	Электрощитовая	12.8
ЭЛ130	Электрощитовая	13.4
ЭЛ131	Электрощитовая	25.0
ЭЛ132	Электрощитовая	25.0
ЭЛ133	Электрощитовая	13.4
ЭЛ134	Электрощитовая	12.8
ЭЛ135	Электрощитовая	12.3
ЭЛ136	Электрощитовая	12.3
ЭЛ137	Электрощитовая	12.3
ЭЛ138	Электрощитовая	10.3
ЭЛ139	Электрощитовая	9.1
ЭЛ140	Электрощитовая	10.3
ЭЛ141	Электрощитовая	9.0
ЭЛ142	Электрощитовая	12.3
ЭЛ143	Электрощитовая	12.3
ЭЛ144	Электрощитовая	12.8
ЭЛ145	Электрощитовая	13.4
ЭЛ146	Электрощитовая	25.0
ЭЛ147	Электрощитовая	25.0
ЭЛ148	Электрощитовая	13.4
ЭЛ149	Электрощитовая	12.8
ЭЛ150	Электрощитовая	12.3
ЭЛ151	Электрощитовая	12.3
ЭЛ152	Электрощитовая	12.3
ЭЛ153	Электрощитовая	10.3
ЭЛ154	Электрощитовая	9.1
ЭЛ155	Электрощитовая	10.3
ЭЛ156	Электрощитовая	9.0
ЭЛ157	Электрощитовая	12.3
ЭЛ158	Электрощитовая	12.3
ЭЛ159	Электрощитовая	12.8
ЭЛ160	Электрощитовая	13.4
ЭЛ161	Электрощитовая	25.0
ЭЛ162	Электрощитовая	25.0
ЭЛ163	Электрощитовая	13.4
ЭЛ164	Электрощитовая	12.8
ЭЛ165	Электрощитовая	12.3
ЭЛ166	Электрощитовая	12.3
ЭЛ167	Электрощитовая	12.3
ЭЛ168	Электрощитовая	10.3
ЭЛ169	Электрощитовая	9.1
ЭЛ170	Электрощитовая	10.3
ЭЛ171	Электрощитовая	9.0
ЭЛ172	Электрощитовая	12.3
ЭЛ173	Электрощитовая	12.3
ЭЛ174	Электрощитовая	12.8
ЭЛ175	Электрощитовая	13.4
ЭЛ176	Электрощитовая	25.0
ЭЛ177	Электрощитовая	25.0
ЭЛ178	Электрощитовая	13.4
ЭЛ179	Электрощитовая	12.8
ЭЛ180	Электрощитовая	12.3
ЭЛ181	Электрощитовая	12.3
ЭЛ182	Электрощитовая	12.3
ЭЛ183	Электрощитовая	10.3
ЭЛ184	Электрощитовая	9.1
ЭЛ185	Электрощитовая	10.3
ЭЛ186	Электрощитовая	9.0
ЭЛ187	Электрощитовая	12.3
ЭЛ188	Электрощитовая	12.3
ЭЛ189	Электрощитовая	12.8
ЭЛ190	Электрощитовая	13.4
ЭЛ191	Электрощитовая	25.0
ЭЛ192	Электрощитовая	25.0
ЭЛ193	Электрощитовая	13.4
ЭЛ194	Электрощитовая	12.8
ЭЛ195	Электрощитовая	12.3
ЭЛ196	Электрощитовая	12.3
ЭЛ197	Электрощитовая	12.3
ЭЛ198	Электрощитовая	10.3
ЭЛ199	Электрощитовая	9.1
ЭЛ200	Электрощитовая	10.3
ЭЛ201	Электрощитовая	9.0
ЭЛ202	Электрощитовая	12.3
ЭЛ203	Электрощитовая	12.3
ЭЛ204	Электрощитовая	12.8
ЭЛ205	Электрощитовая	13.4
ЭЛ206	Электрощитовая	25.0
ЭЛ207	Электрощитовая	25.0
ЭЛ208	Электрощитовая	13.4
ЭЛ209	Электрощитовая	12.8
ЭЛ210	Электрощитовая	12.3
ЭЛ211	Электрощитовая	12.3
ЭЛ212	Электрощитовая	12.3
ЭЛ213	Электрощитовая	10.3
ЭЛ214	Электрощитовая	9.1
ЭЛ215	Электрощитовая	10.3
ЭЛ216	Электрощитовая	9.0
ЭЛ217	Электрощитовая	12.3
ЭЛ218	Электрощитовая	12.3
ЭЛ219	Электрощитовая	12.8
ЭЛ220	Электрощитовая	13.4
ЭЛ221	Электрощитовая	25.0
ЭЛ222	Электрощитовая	25.0
ЭЛ223	Электрощитовая	13.4
ЭЛ224	Электрощитовая	12.8
ЭЛ225	Электрощитовая	12.3
ЭЛ226	Электрощитовая	12.3
ЭЛ227	Электрощитовая	12.3
ЭЛ228	Электрощитовая	10.3
ЭЛ229	Электрощитовая	9.1
ЭЛ230	Электрощитовая	10.3
ЭЛ231	Электрощитовая	9.0
ЭЛ232	Электрощитовая	12.3
ЭЛ233	Электрощитовая	12.3
ЭЛ234	Электрощитовая	12.8
ЭЛ235	Электрощитовая	13.4
ЭЛ236	Электрощитовая	25.0
ЭЛ237	Электрощитовая	25.0
ЭЛ238	Электрощитовая	13.4
ЭЛ239	Электрощитовая	12.8
ЭЛ240	Электрощитовая	12.3
ЭЛ241	Электрощитовая	12.3
ЭЛ242	Электрощитовая	12.3
ЭЛ243	Электрощитовая	10.3
ЭЛ244	Электрощитовая	9.1
ЭЛ245	Электрощитовая	10.3
ЭЛ246	Электрощитовая	9.0
ЭЛ247	Электрощитовая	12.3
ЭЛ248	Электрощитовая	12.3
ЭЛ249	Электрощитовая	12.8
ЭЛ250	Электрощитовая	13.4
ЭЛ251	Электрощитовая	25.0
ЭЛ252	Электрощитовая	25.0
ЭЛ253	Электрощитовая	13.4
ЭЛ254	Электрощитовая	12.8
ЭЛ255	Электрощитовая	12.3
ЭЛ256	Электрощитовая	12.3
ЭЛ257	Электрощитовая	12.3
ЭЛ258	Электрощитовая	10.3
ЭЛ259	Электрощитовая	9.1
ЭЛ260	Электрощитовая	10.3
ЭЛ261	Электрощитовая	9.0
ЭЛ262	Электрощитовая	12.3
ЭЛ263	Электрощитовая	12.3
ЭЛ264	Электрощитовая	12.8
ЭЛ265	Электрощитовая	13.4
ЭЛ266	Электрощитовая	25.0
ЭЛ267	Электрощитовая	25.0
ЭЛ268	Электрощитовая	13.4
ЭЛ269	Электрощитовая	12.8
ЭЛ270	Электрощитовая	12.3
ЭЛ271	Электрощитовая	12.3
ЭЛ272	Электрощитовая	12.3
ЭЛ273	Электрощитовая	10.3
ЭЛ274	Электрощитовая	9.1
ЭЛ275	Электрощитовая	10.3
ЭЛ276	Электрощитовая	9.0
ЭЛ277	Электрощитовая	12.3
ЭЛ278	Электрощитовая	12.3
ЭЛ279	Электрощитовая	12.8
ЭЛ280	Электрощитовая	13.4
ЭЛ281	Электрощитовая	25.0
ЭЛ282	Электрощитовая	25.0
ЭЛ283	Электрощитовая	13.4
ЭЛ284	Электрощитовая	12.8
ЭЛ285	Электрощитовая	12.3
ЭЛ286	Электрощитовая	12.3
ЭЛ287	Электрощитовая	12.3
ЭЛ288	Электрощитовая	10.3
ЭЛ289	Электрощитовая	9.1
ЭЛ290	Электрощитовая	10.3
ЭЛ291	Электрощитовая	9.0
ЭЛ292	Электрощитовая	12.3
ЭЛ293	Электрощитовая	12.3
ЭЛ294	Электрощитовая	12.8
ЭЛ295	Электрощитовая	13.4
ЭЛ296	Электрощитовая	25.0
ЭЛ297	Электрощитовая	25.0
ЭЛ298	Электрощитовая	13.4
ЭЛ299	Электрощитовая	12.8
ЭЛ300	Электрощитовая	12.3
ЭЛ301	Электрощитовая	12.3
ЭЛ302	Электрощитовая	12.3
ЭЛ303	Электрощитовая	10.3
ЭЛ304	Электрощитовая	9.1
ЭЛ305	Электрощитовая	10.3
ЭЛ306	Электрощитовая	9.0
ЭЛ307	Электрощитовая	12.3
ЭЛ308	Электрощитовая	12.3
ЭЛ309	Электрощитовая	12.8
ЭЛ310	Электрощитовая	13.4
ЭЛ311	Электрощитовая	25.0
ЭЛ312	Электрощитовая	25.0
ЭЛ313	Электрощитовая	13.4
ЭЛ314	Электрощитовая	12.8
ЭЛ315	Электрощитовая	12.3
ЭЛ316	Электрощитовая	12.3
ЭЛ317	Электрощитовая	12.3
ЭЛ318	Электрощитовая	10.3
ЭЛ319	Электрощитовая	9.1
ЭЛ320	Электрощитовая	10.3
ЭЛ321	Электрощитовая	9.0
ЭЛ322	Электрощитовая	12.3
ЭЛ323	Электрощитовая	12.3
ЭЛ324	Электрощитовая	12.8
ЭЛ325	Электрощитовая	13.4
ЭЛ326	Электрощитовая	25.0
ЭЛ327	Электрощитовая	25.0
ЭЛ328	Электрощитовая	13.4
ЭЛ329	Электрощитовая	12.8
ЭЛ330	Электрощитовая	12.3
ЭЛ331	Электрощитовая	12.3
ЭЛ332	Электрощитовая	12.3
ЭЛ333	Электрощитовая	10.3
ЭЛ334	Электрощитовая	9.1
ЭЛ335	Электрощитовая	10.3
ЭЛ336	Электрощитовая	9.0
ЭЛ337	Электрощитовая	12.3
ЭЛ338	Электрощитовая	12.3
ЭЛ339	Электрощитовая	12.8
ЭЛ340	Электрощитовая	13.4
ЭЛ341	Электрощитовая	25.0
ЭЛ342	Электрощитовая	25.0
ЭЛ343	Электрощитовая	13.4
ЭЛ344	Электрощитовая	12.8
ЭЛ345	Электрощитовая	12.3
ЭЛ346	Электрощитовая	12.3
ЭЛ347	Электрощитовая	12.3
ЭЛ348	Электрощитовая	10.3
ЭЛ349	Электрощитовая	9.1
ЭЛ350	Электрощитовая	10.3
ЭЛ351	Электрощитовая	9.0
ЭЛ352	Электрощитовая	12.3
ЭЛ353	Электрощитовая	12.3
ЭЛ354	Электрощитовая	12.8
ЭЛ355	Электрощитовая	13.4
ЭЛ356	Электрощитовая	25.0
ЭЛ357	Электрощитовая	25.0
ЭЛ358	Электрощитовая	13.4
ЭЛ359	Электрощитовая	12.8
ЭЛ360	Электрощитовая	12.3
ЭЛ361	Электрощитовая	12.3
ЭЛ362	Электрощитовая	12.3
ЭЛ363	Электрощитовая	10.3
ЭЛ364	Электрощитовая	9.1
ЭЛ365	Электрощитовая	10.3
ЭЛ366	Электрощитовая	9.0
ЭЛ367	Электрощитовая	12.3
ЭЛ368	Электрощитовая	12.3
ЭЛ369	Электрощитовая	12.8
ЭЛ370	Электрощитовая	13.4
ЭЛ371	Электрощитовая	25.0
ЭЛ372	Электрощитовая	25.0
ЭЛ373	Электрощитовая	13.4
ЭЛ374	Электрощитовая	12.8
ЭЛ375	Электрощитовая	12.3
ЭЛ376	Электрощитовая	12.3
ЭЛ377	Электрощитовая	12.3
ЭЛ378	Электрощитовая	10.3
ЭЛ379	Электрощитовая	9.1
ЭЛ380	Электрощитовая	10.3
ЭЛ381	Электрощитовая	9.0
ЭЛ382	Электрощитовая	12.3
ЭЛ383	Электрощитовая	12.3
ЭЛ384	Электрощитовая	12.8
ЭЛ385	Электрощитовая	13.4
ЭЛ386	Электрощитовая	25.0
ЭЛ387	Электрощитовая	25.0
ЭЛ388	Электрощитовая	13.4
ЭЛ389	Электрощитовая	12.8
ЭЛ390	Электрощитовая	12.3
ЭЛ391	Электрощитовая	12.3
ЭЛ392	Электрощитовая	12.3
ЭЛ393	Электрощитовая	10.3
ЭЛ394	Электрощитовая	9.1
ЭЛ395	Электрощитовая	10.3
ЭЛ396	Электрощитовая	9.0
ЭЛ397	Электрощитовая	12.3
ЭЛ398	Электрощитовая	12.3
ЭЛ399	Электрощитовая	12.8
ЭЛ400	Электрощитовая	13.4
ЭЛ401	Электрощитовая	25.0
ЭЛ402	Электрощитовая	25.0
ЭЛ403	Электрощитовая	13.4
ЭЛ404	Электрощитовая	12.8
ЭЛ405	Электрощитовая	12.3
ЭЛ406	Электрощитовая	12.3
ЭЛ407	Электрощитовая	12.3
ЭЛ408	Электрощитовая	10.3
ЭЛ409	Электрощитовая	9.1
ЭЛ410	Электрощитовая	10.3
ЭЛ411	Электрощитовая	9.0
ЭЛ412	Электрощитовая	12.3
ЭЛ413	Электрощитовая	12.3
ЭЛ414	Электрощитовая	12.8
ЭЛ415	Электрощитовая	13.4
ЭЛ416	Электрощитовая	25.0
ЭЛ417	Электрощитовая	25.0
ЭЛ418	Электрощитовая	13.4
ЭЛ419	Электрощитовая	12.8
ЭЛ420	Электрощитовая	12.3
ЭЛ421	Электрощитовая	12.3
ЭЛ422	Электрощитовая	12.3
ЭЛ423	Электрощитовая	10.3
ЭЛ424	Электрощитовая	9.1
ЭЛ425	Электрощитовая	10.3
ЭЛ426	Электрощитовая	9.0
ЭЛ427	Электрощитовая	12.3
ЭЛ428	Электрощитовая	12.3
ЭЛ429	Электрощитовая	12.8
ЭЛ430	Электрощитовая	13.4
ЭЛ431	Электрощитовая	25.0
ЭЛ432	Электрощитовая	25.0
ЭЛ433	Электрощитовая	13.4
ЭЛ434	Электрощитовая	12.8
ЭЛ435	Электрощитовая	12.3
ЭЛ436	Электрощитовая	12.3
ЭЛ437	Электрощитовая	12.3
ЭЛ438	Электрощитовая	10.3
ЭЛ439	Электрощитовая	9.1
ЭЛ440	Электрощитовая	10.3
ЭЛ441	Электрощитовая	9.0
ЭЛ442	Электрощитовая	12.3
ЭЛ443	Электрощитовая	12.3
ЭЛ444	Электрощитовая	12.8
ЭЛ445	Электрощитовая	13.4
ЭЛ446	Электрощитовая	25.0
ЭЛ447	Электрощитовая	25.0
ЭЛ448	Электрощитовая	13.4
ЭЛ449	Электрощитовая	12.8
ЭЛ450	Электрощитовая	12.3
ЭЛ451	Электрощитовая	12.3
ЭЛ452	Электрощитовая	12.3
ЭЛ453	Электрощитовая	10.3
ЭЛ454	Электрощитовая	9.1
ЭЛ455	Электрощитовая	10.3
ЭЛ456	Электрощитовая	9.0
ЭЛ457	Электрощитовая	12.3
ЭЛ458	Электрощитовая	12.3
ЭЛ459	Электрощитовая	12.8
ЭЛ460	Электрощитовая	13.4
ЭЛ461	Электрощитовая	25.0
ЭЛ462	Электрощитовая	25.0
ЭЛ463	Электрощитовая	13.4
ЭЛ464	Электрощитовая	12.8
ЭЛ465	Электрощитовая	12.3
ЭЛ466	Электрощитовая	12.3
ЭЛ467	Электрощитовая	12.3
ЭЛ468	Электрощитовая	10.3
ЭЛ469	Электрощитовая	9.1
ЭЛ470	Электрощитовая	10.3
ЭЛ471	Электрощитовая	9.0
ЭЛ472	Электрощитовая	12.3
ЭЛ473	Электрощитовая	12.3
ЭЛ474	Электрощитовая	12.8
ЭЛ475	Электрощитовая	13.4
ЭЛ476	Электрощитовая	25.0
ЭЛ477	Электрощитовая	25.0
ЭЛ478	Электрощитовая	13.4
ЭЛ479	Электрощитовая	12.8
ЭЛ480	Электрощитовая	12.3
ЭЛ481	Электрощитовая	12.3
ЭЛ482	Электрощитовая	12.3
ЭЛ483	Электрощитовая	10.3
ЭЛ484	Электрощитовая	9.1
ЭЛ485	Электрощитовая	10.3
ЭЛ486	Электрощитовая	9.0
ЭЛ487	Электрощитовая	12.3
ЭЛ488	Электрощитовая	12.3
ЭЛ489	Электрощитовая	12.8
ЭЛ490	Электрощитовая	13.4
ЭЛ491	Электрощитовая	25.0
ЭЛ492	Электрощитовая	25.0
ЭЛ493	Электрощитовая	13.4
ЭЛ494	Электрощитовая	12.8
ЭЛ495	Электрощитовая	12.3
ЭЛ496	Электрощитовая	12.3
ЭЛ497	Электрощитовая	12.3
ЭЛ498	Электрощитовая	10.3
ЭЛ499	Электрощитовая	9.1
ЭЛ500	Электрощитовая	10.3
ЭЛ501	Электрощитовая	9.0
ЭЛ502	Электрощитовая	12.3
ЭЛ503	Электрощитовая	12.3
ЭЛ504	Электрощитовая	12.8
ЭЛ505	Электрощитовая	13.4
ЭЛ506	Электрощитовая	25.0
ЭЛ507	Электрощитовая	25.0
ЭЛ508	Электрощитовая	13.4
ЭЛ509	Электрощитовая	12.8
ЭЛ510	Электрощитовая	12.3
ЭЛ511	Электрощитовая	12.3
ЭЛ512	Электрощитовая	12.3
ЭЛ513	Электрощитовая	10.3
ЭЛ514	Электрощитовая	9.1
ЭЛ515	Электрощитовая	10.3
ЭЛ516	Электрощитовая	9.0
ЭЛ517	Электрощитовая	12.3
ЭЛ518	Электрощитовая	12.3
ЭЛ519	Электрощитовая	12.8
ЭЛ520	Электрощитовая	13.4
ЭЛ521	Электрощитовая	25.0
ЭЛ522	Электрощитовая	25.0
ЭЛ523	Электрощитовая	13.4
ЭЛ524	Электрощитовая	12.8
ЭЛ525	Электрощитовая	12.3
ЭЛ526	Электрощитовая	12.3
ЭЛ527	Электрощитовая	12.3
ЭЛ528	Электрощитовая	10.3
ЭЛ529	Электрощитовая	9.1
ЭЛ530	Электрощитовая	10.3
ЭЛ531	Электрощитовая	9.0
ЭЛ532	Электрощитовая	12.3
ЭЛ533	Электрощитовая	12.3
ЭЛ534	Электрощитовая	12.8
ЭЛ535	Электрощитовая	13.4
ЭЛ536	Электрощитовая	25.0
ЭЛ537	Электрощитовая	25.0
ЭЛ538	Электрощитовая	13.4
ЭЛ539	Электрощитовая	12.8
ЭЛ540	Электрощитовая	12.3
ЭЛ541	Электрощитовая	12.3
ЭЛ542	Электрощитовая	12.3
ЭЛ543	Электрощитовая	10.3
ЭЛ544	Электрощитовая	9.1
ЭЛ545	Электрощитовая	10.3
ЭЛ546	Электрощитовая	9.0
ЭЛ547	Электрощитовая	12.3
ЭЛ548	Электрощитовая	12.3
ЭЛ549	Электрощитовая	12.8
ЭЛ550	Электрощитовая	13.4
ЭЛ551	Электрощитовая	25.0
ЭЛ552	Электрощитовая	25.0
ЭЛ553	Электрощитовая	13.4
ЭЛ554	Электрощитовая	12.8
ЭЛ555	Электрощитовая	12.3
ЭЛ556	Электрощитовая	12.3
ЭЛ557	Электрощитовая	12.3
ЭЛ558	Электрощитовая	10.3
ЭЛ559	Электрощитовая	9.1
ЭЛ560	Электрощитовая	10.3
ЭЛ561	Электрощитовая	9.0
ЭЛ562	Электрощитовая	12.3
ЭЛ563	Электрощитовая	12.3
ЭЛ564	Электрощитовая	12.8
ЭЛ565	Электрощитовая	13.4
ЭЛ566	Электрощитовая	25.0
ЭЛ567	Электрощитовая	25.0
ЭЛ568	Электрощитовая	13.4
ЭЛ569	Электрощитовая	12.8
ЭЛ570	Электрощитовая	12.3
ЭЛ571	Электрощитовая	12.3
ЭЛ572	Электрощитовая	12.3
ЭЛ573	Электрощитовая	10.3
ЭЛ574	Электрощитовая	9.1
ЭЛ575	Электрощитовая	10.3
ЭЛ576	Электрощитовая	9.0
ЭЛ577	Электрощитовая	12.3
ЭЛ578	Электрощитовая	12.3
ЭЛ579	Электрощитовая	12.8
ЭЛ580	Электрощитовая	13.4
ЭЛ581	Электрощитовая	25.0
ЭЛ582	Электрощитовая	25.0
ЭЛ583	Электрощитовая	13.4
ЭЛ584	Электрощитовая	12.8
ЭЛ585	Электрощитовая	12.3
ЭЛ586	Электрощитовая	12.3
ЭЛ587	Электрощитовая	12.3
ЭЛ588	Электрощитовая	10.3
ЭЛ589	Электрощитовая	9.1
ЭЛ590	Электрощитовая	10.3
ЭЛ591	Электрощитовая	9.0
ЭЛ592	Электрощитовая	12.3
ЭЛ593	Электрощитовая	12.3
ЭЛ594	Электрощитовая	12.8
ЭЛ595	Электрощитовая	13.4
ЭЛ596	Электрощитовая	25.0
ЭЛ597	Электрощитовая	25.0
ЭЛ598	Электрощитовая	13.4
ЭЛ599	Электрощитовая	12.8
ЭЛ600	Электрощитовая	12.3
ЭЛ601	Электрощитовая	12.3
ЭЛ602	Электрощитовая	12.3
ЭЛ603	Электрощитовая	10.3
ЭЛ604	Электрощитовая	9.1
ЭЛ605	Электрощитовая	10.3
ЭЛ606	Электрощитовая	9.0
ЭЛ607	Электрощитовая	12.3
ЭЛ608	Электрощитовая	12.3
ЭЛ609	Электрощитовая	12.8
ЭЛ610	Электрощитовая	13.4
ЭЛ611	Электрощитовая	25.0
ЭЛ612	Электрощитовая	25.0
ЭЛ613	Электрощитовая	13.4
ЭЛ614	Электрощитовая	12.8
ЭЛ615	Электрощитовая	12.3
ЭЛ616	Электрощитовая	12.3

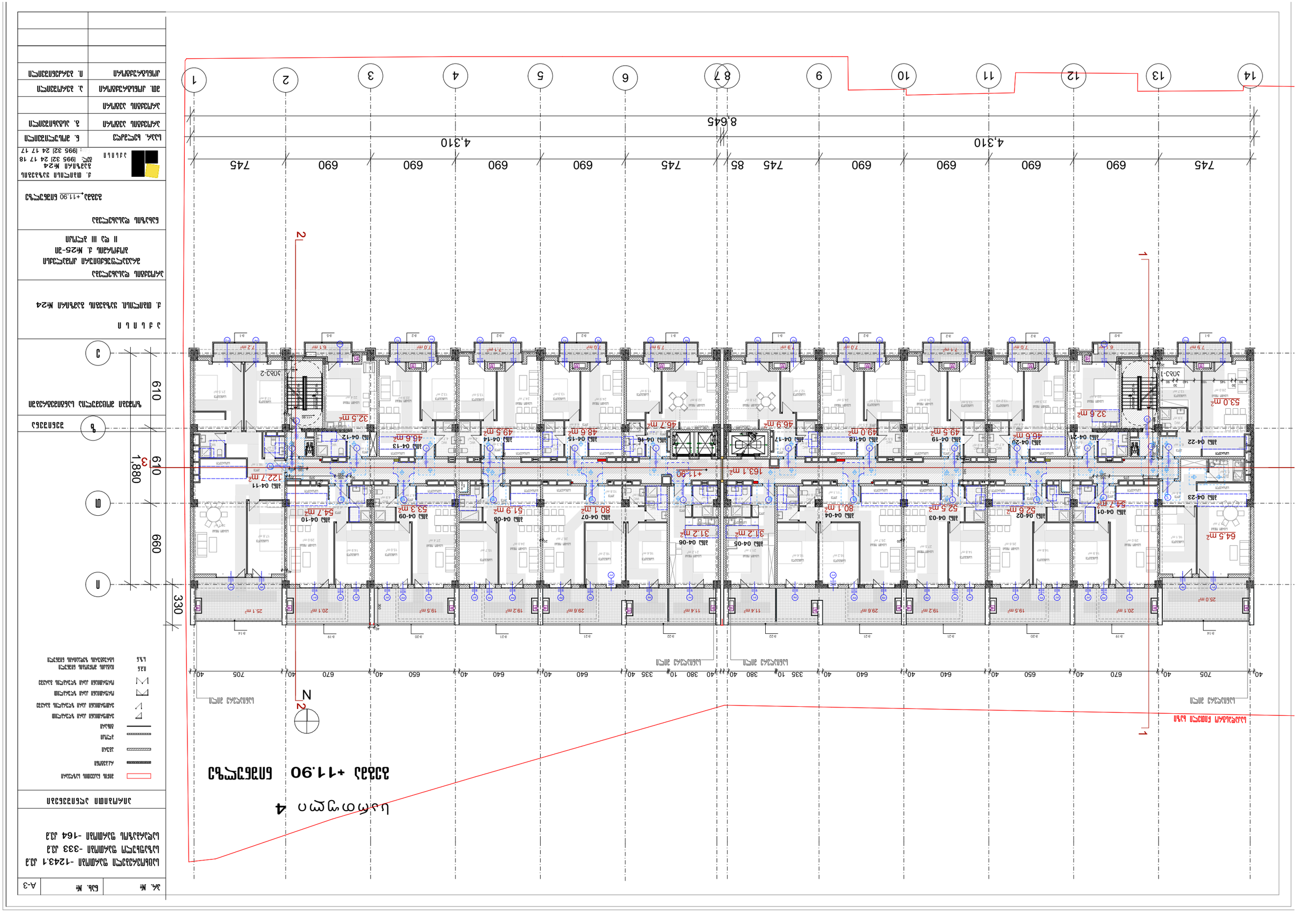
1
2
3
4
5
6
7
8
9
10
11
12
13
14
745
690
690
690
690
690
690
745
85
745
690
690
690
690
690
745
4,310
4,310
8,645
610
610
660
330
1,880
А
Б
В
Г
Ось 04-01
Ось 04-02
Ось 04-03
Ось 04-04
Ось 04-05
Ось 04-06
Ось 04-07
Ось 04-08
Ось 04-09
Ось 04-10
Ось 04-11
Ось 04-12
Ось 04-13
Ось 04-14
Ось 04-15
Ось 04-16
Ось 04-17
Ось 04-18
Ось 04-19
Ось 04-20
Ось 04-21
Ось 04-22
Ось 04-23
ЭВМ-1
ЭВМ-2
163.1 m²
+11.90
N
Вертикальная планировочная ось
Вертикальная планировочная ось
Вертикальная планировочная ось

პრ. №	ნახ. №	A-3

საცხოვრებელი ფართობი -1241.7 კვ.მ
საზაფხულო ფართობი -243.6 კვ.მ
სადარბაზოს ფართობი -162.2 კვ.მ

არქიტექტურული აღნიშვნები

- შენობის საკვეთის საზღვარი
- კედლები
- ბეტონი
- ლიფტი
- მოხაზი
- ჰორიზონტალური ტანის ზღვრული
- ჰორიზონტალური ტანის ზღვრულის გაგრძელება
- ირიბჰორიზონტალური ტანის ზღვრული
- ირიბჰორიზონტალური ტანის ზღვრულის გაგრძელება
- მანძილის ორნიშნა ნიშნული
- სართულის ზედაპირის ნიშნული

სართული 5

გეგმა +15.15 ნიშნულზე

საავდასბარო ჩიხიული ხაზი

სანიაღვრე შილი

+15.15

161.0 m²

+15.15

ბინა 05-25 64.5 m²
ბინა 05-01 54.7 m²
ბინა 05-02 52.6 m²
ბინა 05-03 52.5 m²
ბინა 05-04 45.4 m²
ბინა 05-05 32.8 m²
ბინა 05-06 31.2 m²
ბინა 05-07 31.2 m²
ბინა 05-08 32.8 m²
ბინა 05-09 45.4 m²
ბინა 05-10 51.9 m²
ბინა 05-11 53.2 m²
ბინა 05-12 54.7 m²
ბინა 05-13 122.7 m²
ბინა 05-14 32.5 m²
ბინა 05-15 71.8 m²
ბინა 05-16 31.1 m²
ბინა 05-17 43.6 m²
ბინა 05-18 46.3 m²
ბინა 05-19 47.0 m²
ბინა 05-20 43.7 m²
ბინა 05-21 31.1 m²
ბინა 05-22 71.8 m²
ბინა 05-23 32.5 m²
ბინა 05-24 53.0 m²

ჯიხე-1
ჯიხე-2

30 10 705 30 10 670 10 30 650 10 30 640 20 20 640 30 10 725 10 30 30 25 30 10 725 20 20 640 20 20 640 20 20 650 20 20 670 20 20 705 10 30

185 40 40 185

330 660 610 610 1,880

745 690 690 690 690 745 85 745 690 690 690 690 745

4,250 4,250

8,585

14 13 12 11 10 9 8 7 6 5 4 3 2 1

A B C D E F

1 2 3

ზ ეგნიშვნა

ზოგადი ინფორმაცია სანგრძივკვეთში

ა ძ ს ი ს ი

ქ. თბილისი. ყაზბეგის გაკეთილი №24

პროექტის დასახელება

მრავალფუნქციური კორპუსების
პოქორის ქ. №25-ში
II და III ბლოკი

ნახაზის დასახელება

გეგმა +15.15 ნიშნულზე

ა ძ ს ი ს ი

ქ. თბილისი ყაზბეგის გაკეთილი №24
ტელ: (995 32) 24 17 18
ფაქსი: (995 32) 24 17 17

სპარ. ხელმძღვ	ნ. ჭოხელიშვილი
პროექტის ავტორი	გ. ასანიშვილი
პროექტის ავტორი	
მთ. კონსტრუქტორი	ა. ბერიშვილი
კონსტრუქტორი	ი. ბერძენიშვილი

არ. №	ნახ. №	A-3

საცხოვრებელი ფართობი -1243.2 კვ.მ
საზაფხულო ფართობი -333 კვ.მ
სადარბაზოს ფართობი -164.2 კვ.მ

სართული 6

გეგმა +18.40 ნიშნულზე

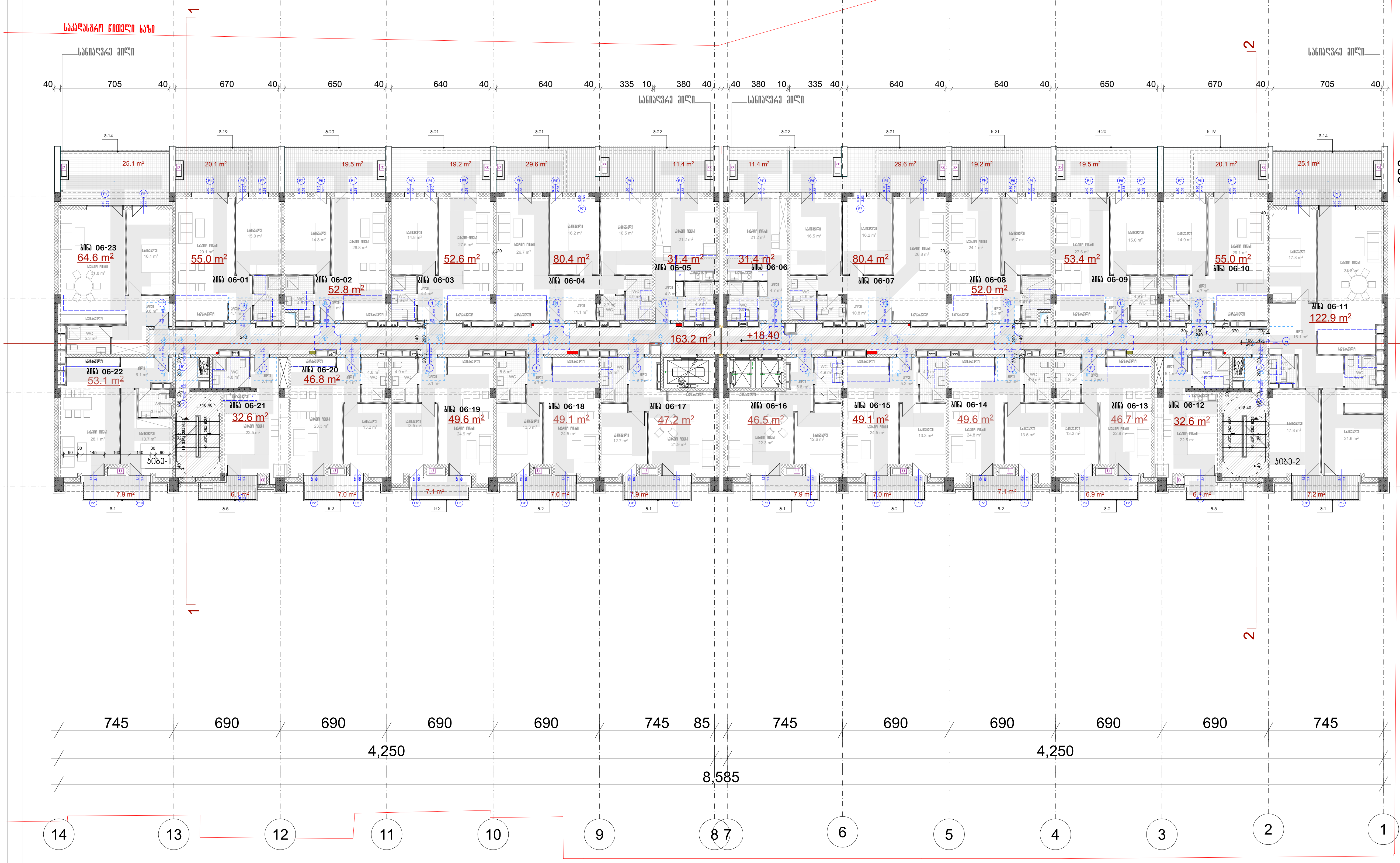

პირობითი აღნიშვნები

- მიწის ნაკვეთის საზღვარი
- რკ.ბეტონი
- აგური
- ბლოკი
- ბიხარი
- ერთფრთიანი კარი ზღურბლით
- ერთფრთიანი კარი ზღურბლის გარეშე
- ორფრთიანი კარი ზღურბლით
- ორფრთიანი კარი ზღურბლის გარეშე
- ი.ქ.ნ იატაკის მოწყობის ნიშნული
- ს.ზ.ნ სტრუქტურის ზედაპირის ნიშნული

შენიშვნა

ზომები მოცემულია სანტიმეტრებში

აქსისი

ქ. თბილისი. ყაზბეგის გამზირი №24

პროექტის დასახელება
მრავალფუნქციური კომპლექსი
ბოჭორმის ქ. №25-ში
II და III ბლოკი

ნახაზის დასახელება

გეგმა +18.40 ნიშნულზე

აქსისი
ქ. თბილისი ყაზბეგის გამზირი №24
ტელ: (995 32) 24 17 18
Fax: (995 32) 24 17 17

საარ. ხელმძღვ	ნ. მოსულიშვილი
პროექტის ავტორი	გ. ასტახიშვილი
პროექტის ავტორი	
მთ. კონსტრუქტორი	ა. ბერიშვილი
კონსტრუქტორი	ი. ბერძენიშვილი

პრ. №	ნახ. №	A-3

სცხოვრებელი შენობები -1241.6 კვ.მ
საზოგადო შენობები -243.6 კვ.მ
სადარბაზოს შენობები -159.4 კვ.მ

პირობითი აღნიშვნები

- შენობის ნაკვეთის საზღვარი
- კაპიტალური
- ხანგრძლივი
- ხანმოკლე
- ღია
- მოხაზული
- ასომპარტიული კარის ღიობის ზედა ნაწილი
- ასომპარტიული კარის ღიობის ქვედა ნაწილი
- ორფრთიანი კარის ღიობის ზედა ნაწილი
- ორფრთიანი კარის ღიობის ქვედა ნაწილი
- 0.2 ნ — ნაგებობის ორიენტირი
- ნ.ზ.ნ — სანგრძივობის ზედაპირის ნიშნული

საკადასტრო ნიშნული ნაკვეთი

სართული 7

გეგმა +21.65 ნიშნულზე

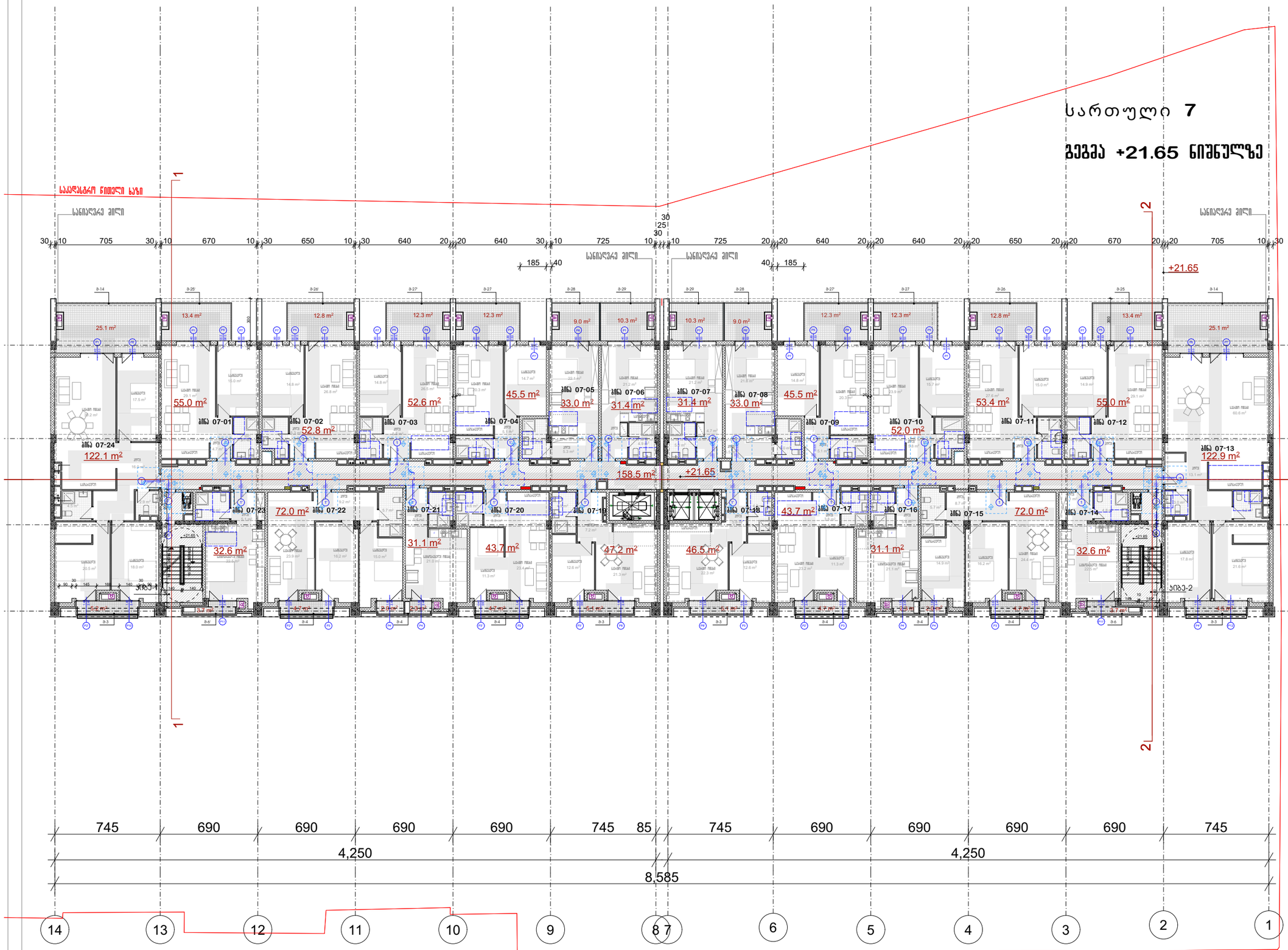

330 660 610 610 1,880

I II III

ზ ვენტვენა

ზოგადი ფოტოგეგმა სანგრძივგეგმაში

ა ძ ს ი ს ი

ქ. თბილისი. ყაზბეგის გაკეზირი №24

პროექტის დასახელება

მრავალფუნქციური კომპლექსი
პრჭოროვის ქ. №25-ში
II და III ბლოკი

ნახაზის დასახელება

გეგმა, +21.65 ნიშნულზე

ა ძ ს ი ს ი

ქ. თბილისი ყაზბეგის გაკეზირი №24
ტელ: (995 32) 24 17 18
ფაქსი: (995 32) 24 17 17

საპრ. ხელმძღვ	ნ. ფოსტოლიევილი
პროექტის ავტორი	გ. ასტახიშვილი
პროექტის ავტორი	
მთ. კონსტრუქტორი	ა. ბერიშვილი
კონსტრუქტორი	ი. ბერიძნიშვილი

8 სართულის გეგმა +24.90 ნიშნულზე

ზომები მოცემულია მილიმეტრებში	
ახალი სამშენებლო ობიექტი	
არსებული შენობა-ნაგებობა	
მონოლითური რკინაბეტონის კედელი	
აგურის ან სილიკატური ბლოკის კედელი	
ალუმინის ან მეტალოპლასტმასის ფანჯრის ბლოკი	
ალუმინის ან მეტალოპლასტმასის კარის ბლოკი	
ალუმინის ან მეტალოპლასტმასის ვიტრაჟი	
ალუმინის ან მეტალოპლასტმასის ფარდული	
ალუმინის ან მეტალოპლასტმასის ბალკონის ბლოკი	
ალუმინის ან მეტალოპლასტმასის ლოჯიის ბლოკი	
ალუმინის ან მეტალოპლასტმასის ფანჯრის ბლოკი	
ალუმინის ან მეტალოპლასტმასის კარის ბლოკი	
ალუმინის ან მეტალოპლასტმასის ვიტრაჟი	
ალუმინის ან მეტალოპლასტმასის ფარდული	
ალუმინის ან მეტალოპლასტმასის ბალკონის ბლოკი	
ალუმინის ან მეტალოპლასტმასის ლოჯიის ბლოკი	
ალუმინის ან მეტალოპლასტმასის ფანჯრის ბლოკი	
ალუმინის ან მეტალოპლასტმასის კარის ბლოკი	
ალუმინის ან მეტალოპლასტმასის ვიტრაჟი	
ალუმინის ან მეტალოპლასტმასის ფარდული	
ალუმინის ან მეტალოპლასტმასის ბალკონის ბლოკი	
ალუმინის ან მეტალოპლასტმასის ლოჯიის ბლოკი	

ნახაზის დასახელება	8 სართულის გეგმა +24.90 ნიშნულზე
ობიექტის დასახელება	ბინათმშენებლობითი პროექტი ქ. ბათუმში, ნ. ნიკოლაძის ქუჩა №25-ში მდებარე ნაკვეთზე
ნახაზის დასახელება	არქიტექტურული ნაწილი
ნახაზის ნომერი	A-3
ფურცლების რაოდენობა	6
ფურცლის ნომერი	3

1.	ზედნადები ხარჯი
2.	ტექნიკური ინსპექტორი
3.	ავტორის ზედამხედველობა
4.	ელექტრონული ვერსია
5.	ელექტრონული ვერსია
6.	ტექნიკური ინსპექტორი

ავტორი	შპს „ბათუმის არქიტექტურული ბიურო №24“
	ქ. ბათუმი, ნ. ნიკოლაძის ქუჩა №24
	ტელ: (995 32) 24 17 17
	(995 32) 24 17 18 ფაქსი

1.	ტექნიკური ინსპექტორი
2.	ტექნიკური ინსპექტორი
3.	ტექნიკური ინსპექტორი
4.	ტექნიკური ინსპექტორი
5.	ტექნიკური ინსპექტორი
6.	ტექნიკური ინსპექტორი

ნახაზის დასახელება	8 სართულის გეგმა +24.90 ნიშნულზე
ობიექტის დასახელება	ბინათმშენებლობითი პროექტი ქ. ბათუმში, ნ. ნიკოლაძის ქუჩა №25-ში მდებარე ნაკვეთზე
ნახაზის ნომერი	A-3
ფურცლების რაოდენობა	6
ფურცლის ნომერი	3

ՀԱՏԱԿԱԳԾԱՅԻՆ ՊԼԱՆ

1:100

ՀԱՐԿԱՅԻՆ ՊԱՀԱՆՋՆԵՐ

- ՀԱՏԱԿ ՀՈՂԱՄԱՍ
- ՀԱՐԿԱՅԻՆ ՊԱՀԱՆՋՆԵՐ
- ՀԱՏԱԿ ՇԵՆՔԵՐ

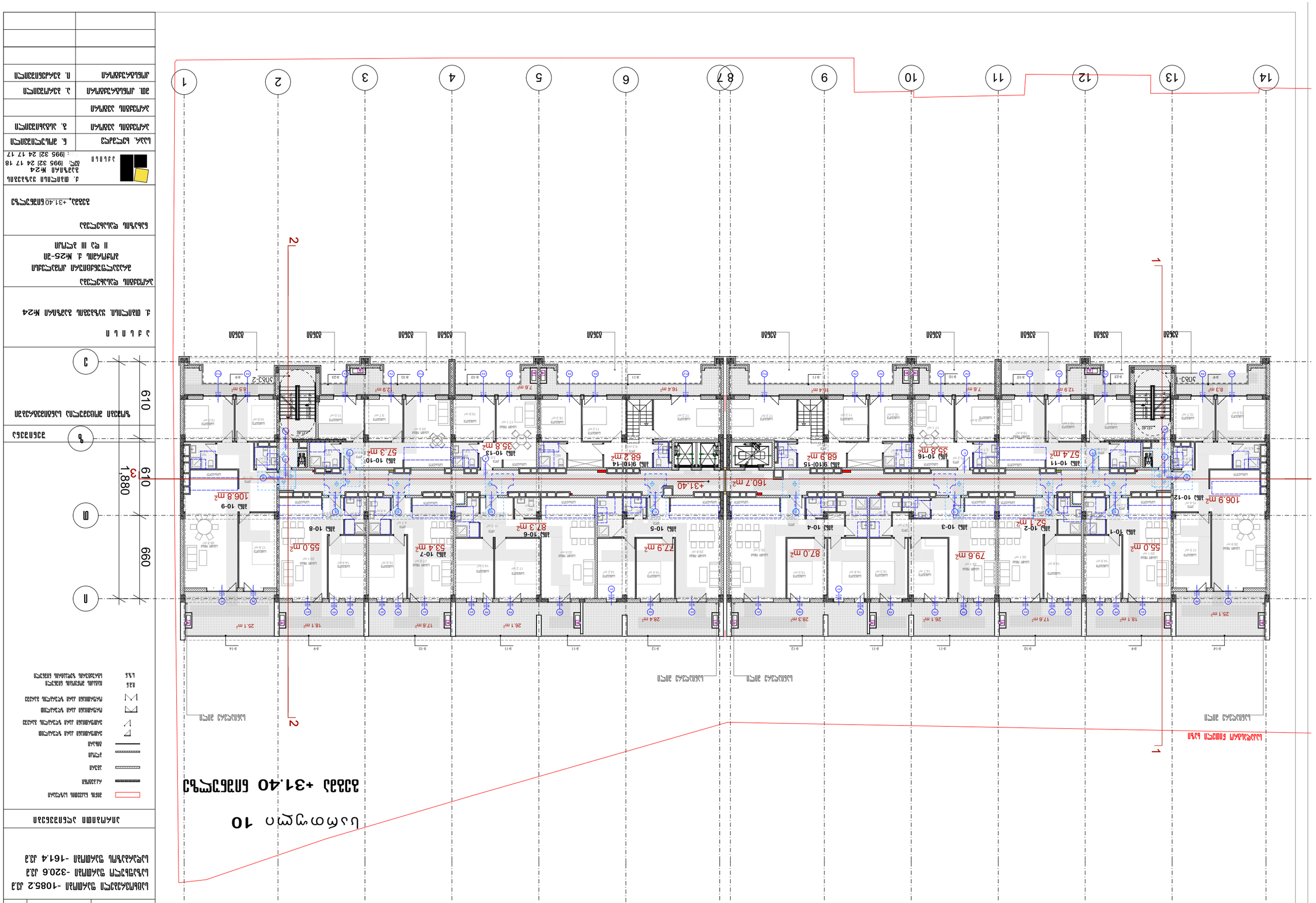
1
2
3
4
5
6
7
8
9
10
11
12
13
14
А
Б
610
660
610
1,880
3
2
1
Ламінований дуб
Бетон
Керамічна плитка
Керамічна плитка
Керамічна плитка

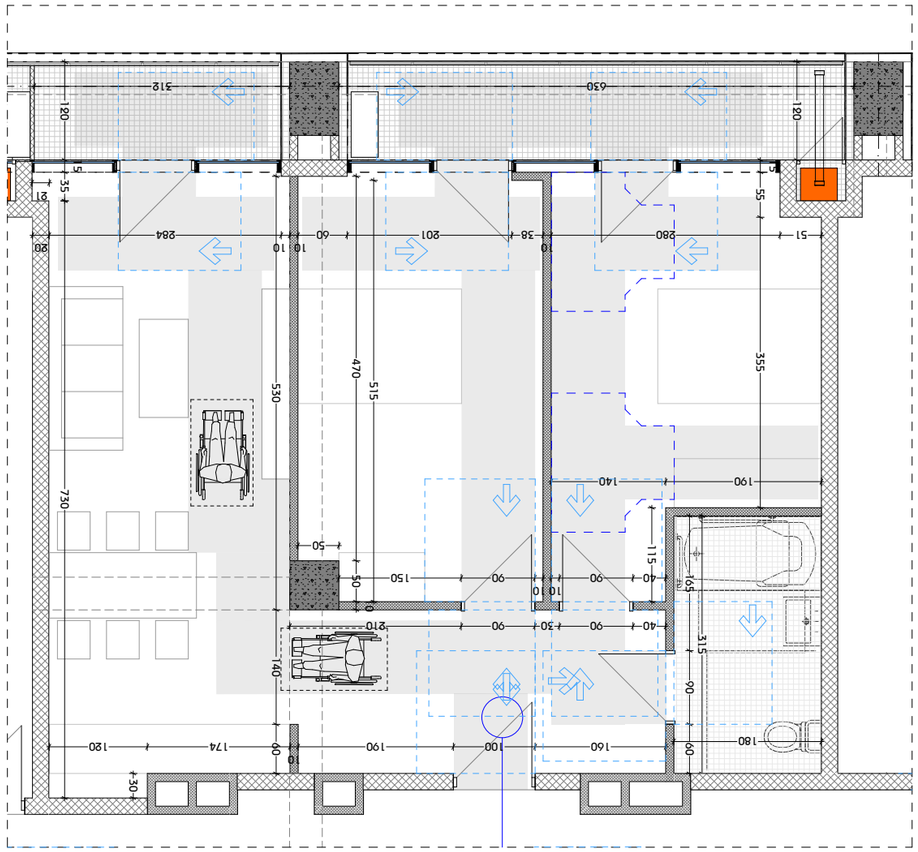

Схема планировки N2

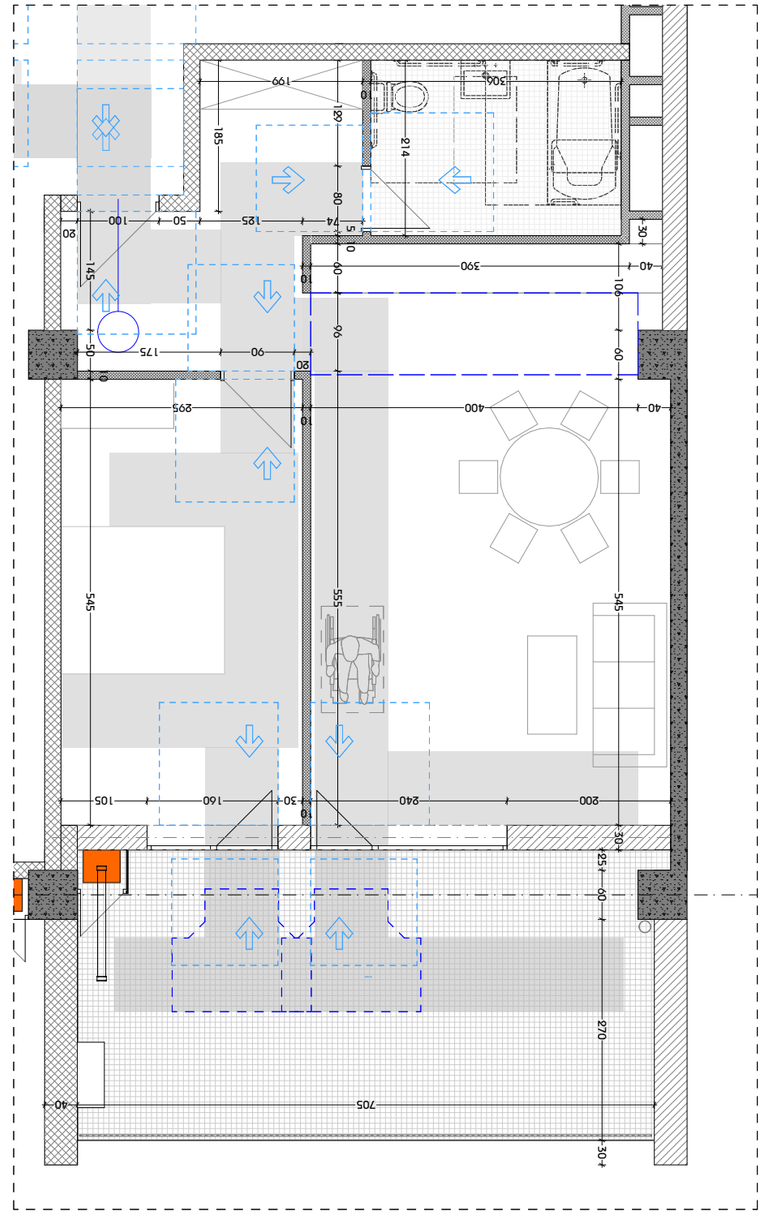

Схема планировки N1

Н. изм.	Подпись и дата
Инв. № подл.	Взам. инв. №
Изм. Кол. уч. Лист № док. Подпись Дата	
Разработал Иванов И.И.	Стадия Лист Листов
Проверил Петров П.П.	Р 1
Н. контр. Сидоров С.С.	ООО «Архитектурное бюро «Линия»
ГИП Кузнецов А.А.	

Жилой дом с подземной автостоянкой и встроенными помещениями общественного назначения по адресу: г. Москва, ул. Большая Якиманка, д. №24

Планировка квартир. Схема планировки

Масштаб 1:50

Формат А3

Копировал

Инв. №

ს/ნ. №	ნახ. №	A-3

სახურავის ფარგლები -1750.3 ა.მ.ა
სველკვანძის ფარგლები -43.4 ა.მ.ა
ღუმბაღის ფარგლები -30.1 ა.მ.ა

პირობითი აღნიშვნები

- ახალი ნაგებობის საზღვარი
- რკინაბეტონი
- აგური
- ბეტონი
- ბლოკი
- ფარფატისებრი ალის ზედაპირის ხარისხი
- ფარფატისებრი ალის ზედაპირის ხარისხი
- რანგანობრივ ალის ზედაპირის ხარისხი
- რანგანობრივ ალის ზედაპირის ხარისხი
- ნახაზის პრიორიტეტი ნიშნული
- ნახაზის პრიორიტეტი ნიშნული

ვერტიკალური

ზედაპირი ტრადიციული სანიტარული ოთახებისთვის

ა ქ ტ ი

ქ. თბილისი, საბურთალოს მუნიციპალიტეტი

ნაგებობის დასახელება

ს/ხ ბინა №24

ნაგებობის ადგილმდებარეობა

ქ. თბილისი, საბურთალოს მუნიციპალიტეტი
კოტე აფხაზის ქ. №25-ში
II და III კორპუსი

ნაგებობის ფასადების ფერადოვანი გადაწყვეტა

ს/ხ №24

ს.ს.ყ. სფეროები	ნ. ჭოლოკავა	
პროექტის ავტორი	მ. ალბერიძე	
პროექტის ხელმძღვანელი		
პრ. ორგანიზაციის ხელმძღვანელი	ე. ვეკუა	
პროექტის კონტროლიორი	ი. ბერიძე	

ქ. თბილისი, ვაჟა-ფშაველას გამზირი №24
ტელ.: (995 32) 24 17 18

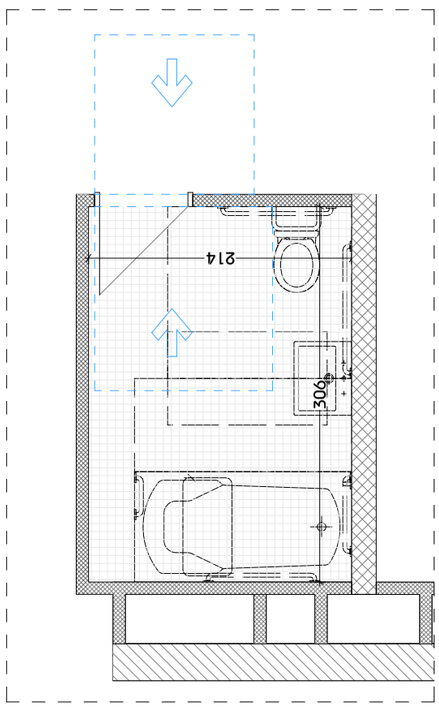

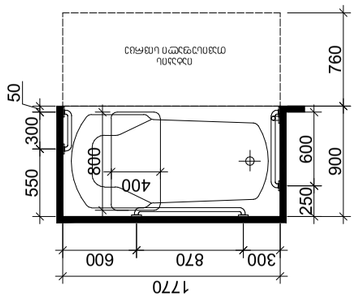

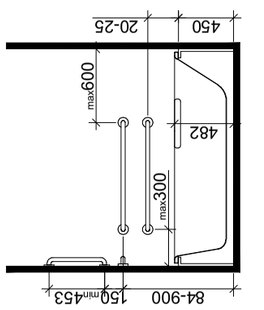

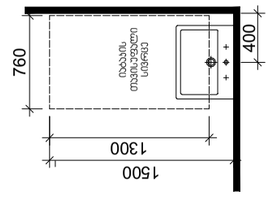

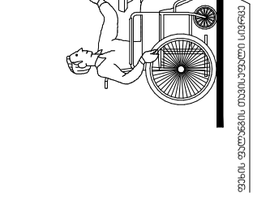

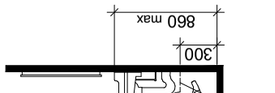

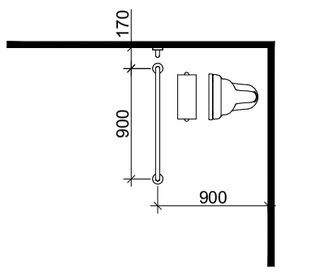

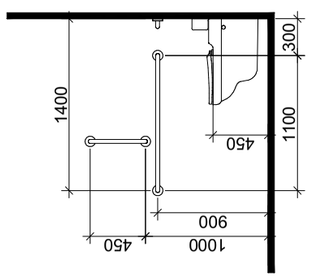

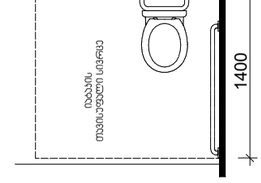

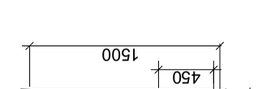

ტიპის ბინის მისაწვდომი სველი ნაწილის დეტალები

თბილისის ქალაქ ახლის მაშენებლობის
ნორმების მიხედვით - მინიმალი მეთხე
ნახაზები

A ტიპის ბინის მისაწვდომი სველი წერტილების დეტალური ნახაზები

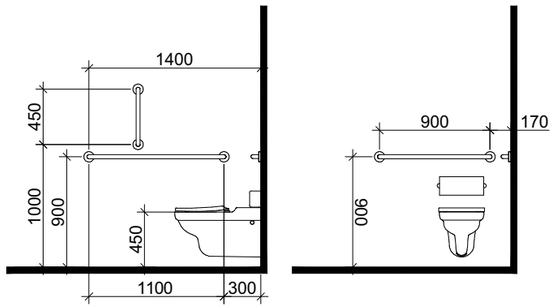

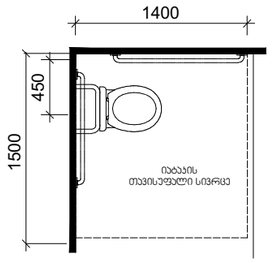

თავისუფალი სივრცე კართან მანევრირებისთვის
ანჯამიანი კარი
წინიდან მისაწვდომი - მიწოლით გაღება

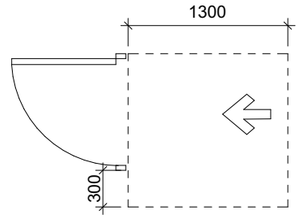

დასაჯდომის მყრნე აბაზანა
ხელმოსაჭიდი ძელებით

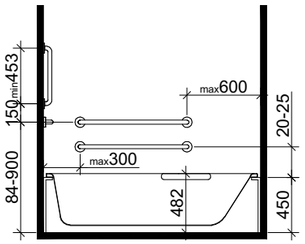

ხელსაბანის მდებარეობა

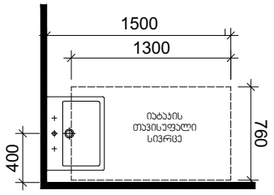

თავისუფალი სივრცე
ფეხის ფალანგისთვის

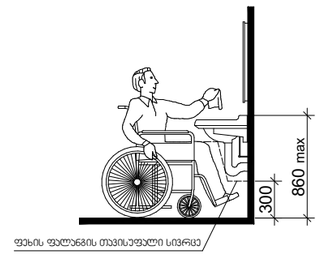

T ფორმის მოსატრიალებელი სივრცე
ვარიანტი 1

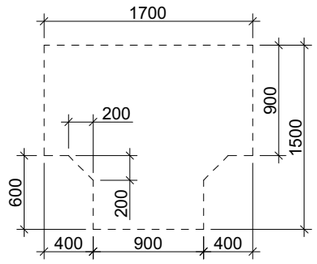

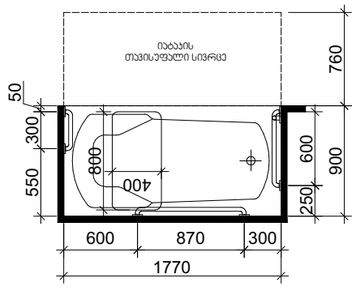

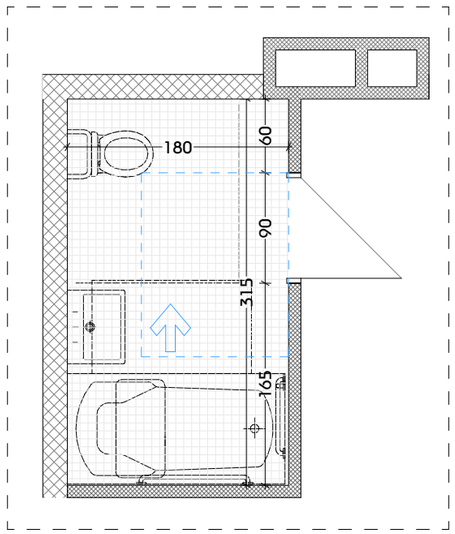

პრ. №	ნახ. №	A-3

სახურავის ფარდობი -1750.3 კვ.მ
სადარბაზოს ფარდობი -43.4 კვ.მ
დანგარე ფარდობი -30.1 კვ.მ

პირობითი აღნიშვნები

- შენის ნაკვეთის საზღვარი
- რკალფორი
- ბეტონი
- ბლოკი
- მინაჯარი
- ვარდნამიანი ბარი ზღვარლით
- ვარდნამიანი ბარი ზღვარლის გასწვრივ
- ჩაღვარმიანი ბარი ზღვარლით
- ჩაღვარმიანი ბარი ზღვარლის გასწვრივ
- ი.ე.ნ — იატაკის ერთეული ნიშნული
- ს.ზ.ნ — სახურავის ზედაპირის ნიშნული

შენიშვნა

ზომები მოცემულია სანტიმეტრებში

ა ქ ს ი ს ი

ქ. თბილისი. ყაზბეგის გამზირი №24

პროექტის დასახელება
მრავალფუნქციური კომპლექსი
ბოქორგის ქ. №25-ში
II და III ბლოკი

ნახაზის დასახელება
სახურავის გეგმა +34.65 ნიშნულზე

ა ქ ს ი ს ი
ქ. თბილისი ყაზბეგის გამზირი №24
ტელ: (995 32) 24 17 18
: (995 32) 24 17 17

სპარ. ხელმძღვ	ნ. მოსულიშვილი
პროექტის ავტორი	გ. ასპახიშვილი
პროექტის ავტორი	
მთ. კონსტრუქტორი	ა. ბეროშვილი
კონსტრუქტორი	ი. ბერძენიშვილი

ოფისის მისაწვდომი სველი წერტილების დეტალური ნახაზები

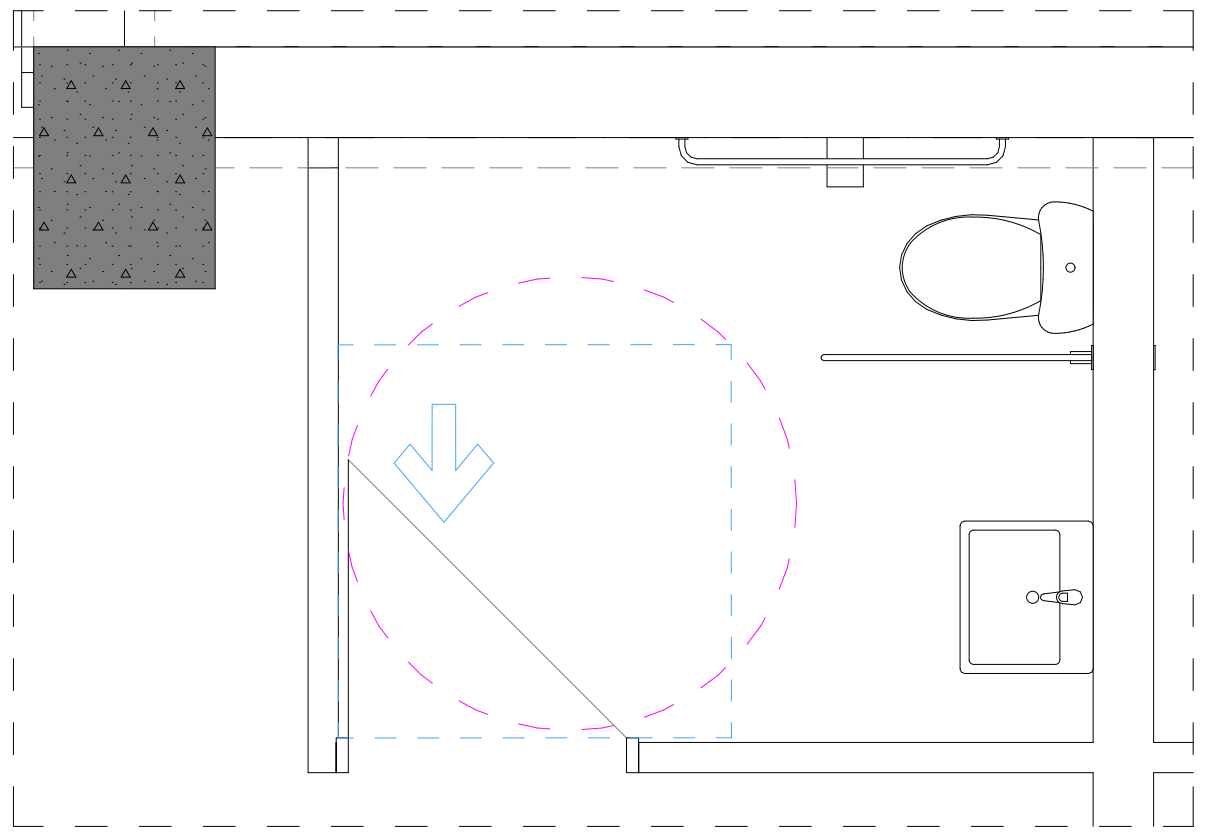

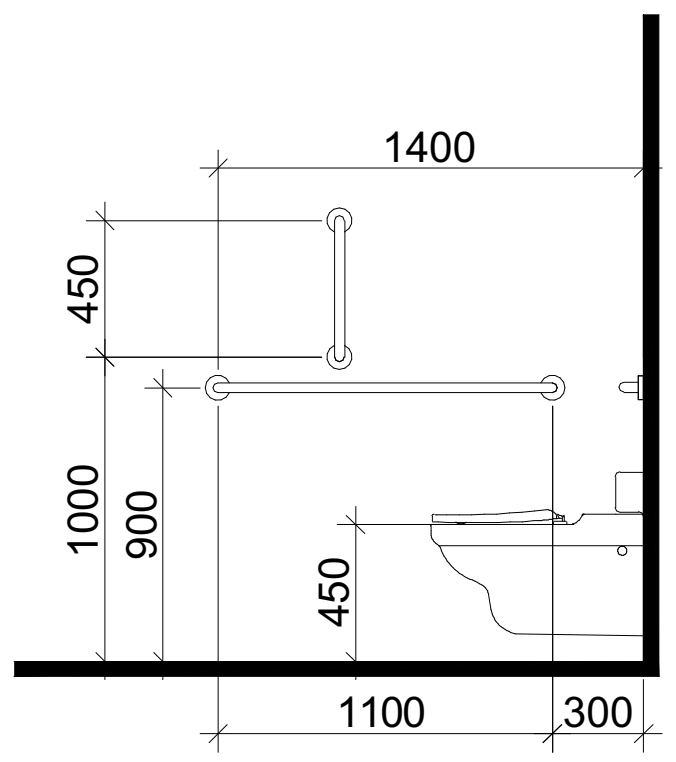

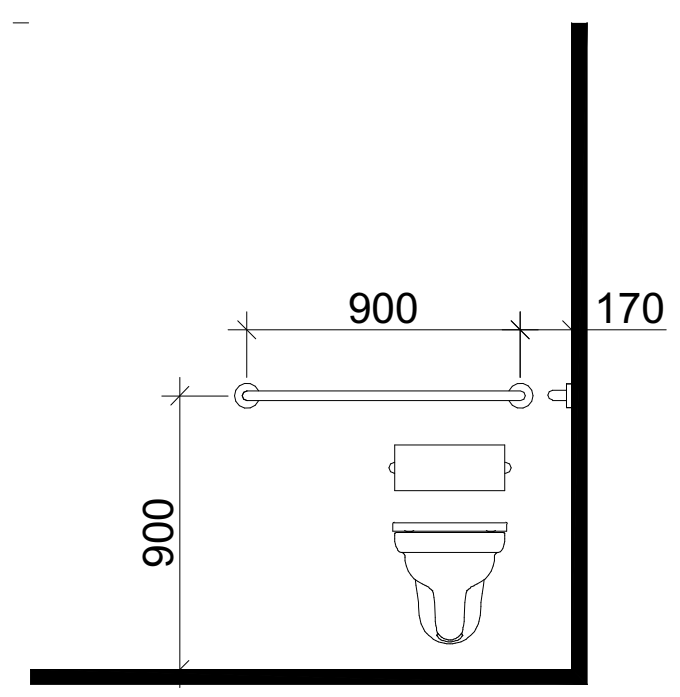

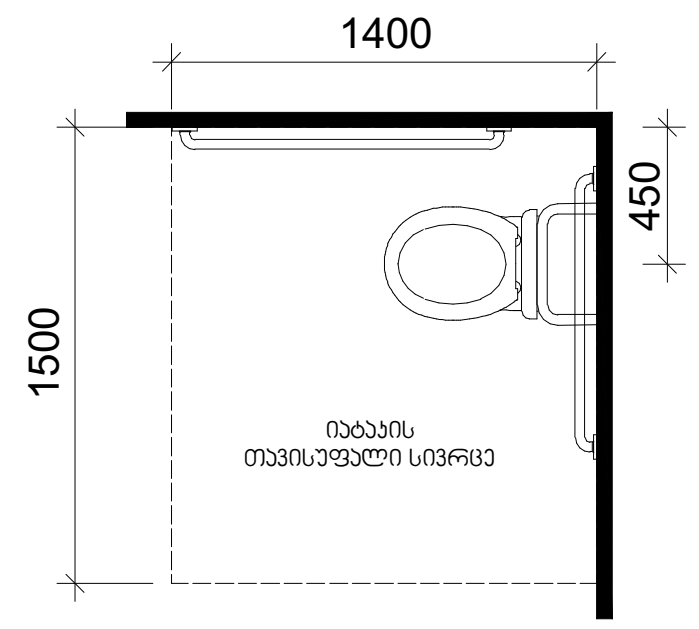

თავისუფალი სივრცე ჯართან მანევრირებისთვის
ანჯამიანი ჯარი
საკეტის მხრიდან მისაწვდომი - მიწოლით გაღება

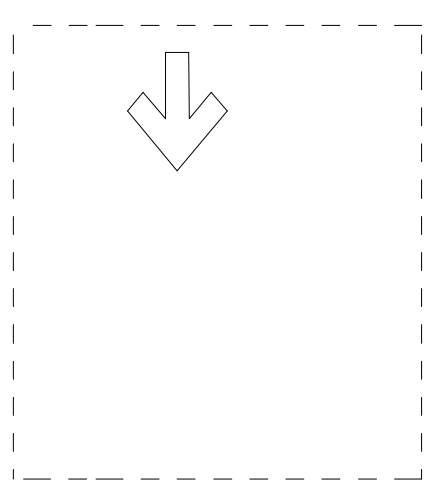

T ფორმის მოსატრიალებელი სივრცე
ვარიანტი 3

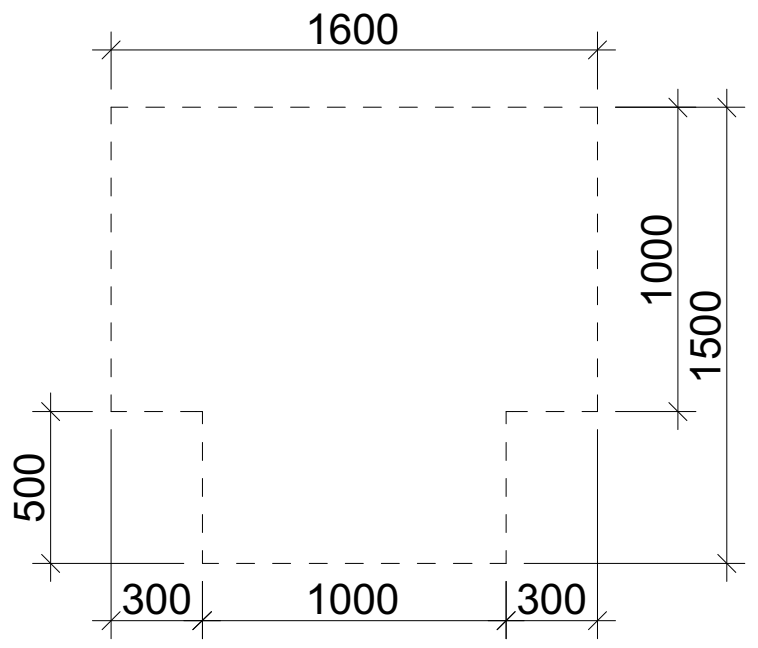

ხელსაბანის მდებარეობა

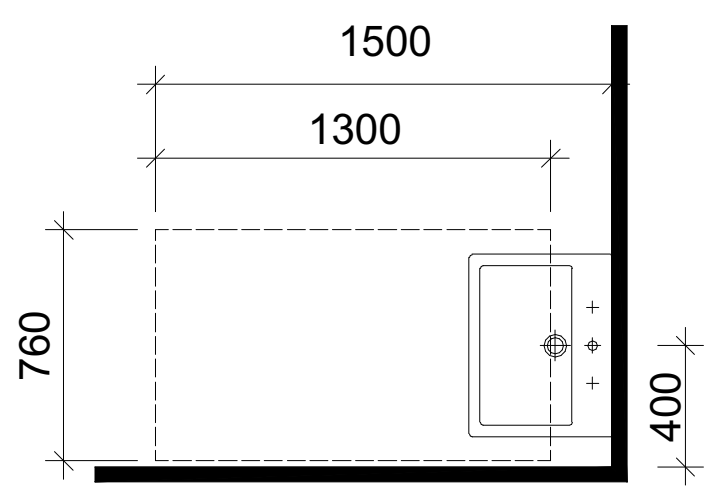

თავისუფალი სივრცე ფეხის ფალანგისთვის

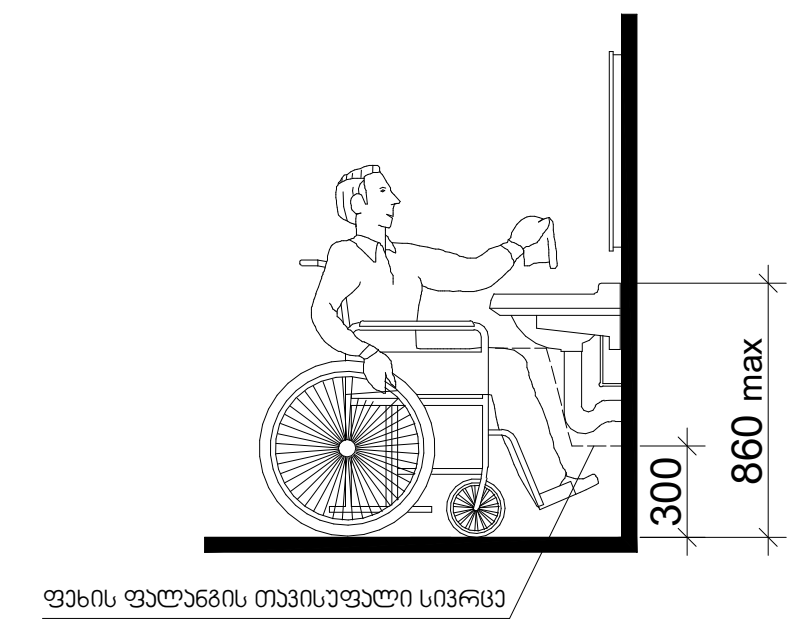

პრ. №	ნახ. №	A-3

სახურავის ფართობი -1750.3 კვ.მ
სადარბაზოს ფართობი -43.4 კვ.მ
დამხმარე ფართობი -30.1 კვ.მ

პირობითი აღნიშვნები

- მიწის ნაკვეთის საზღვარი
- რკ.ბეტონი
- აგური
- ბლოკი
- თიხარი
- ერთფრთიანი კარი ზღურბლით
- ერთფრთიანი კარი ზღურბლის გარეშე
- ორფრთიანი კარი ზღურბლით
- ორფრთიანი კარი ზღურბლის გარეშე
- ი.მ.ნ იატაკის მოწყობის ნიშნული
- ს.ზ.ნ სტრუქტურის ზედაპირის ნიშნული

შენიშვნა

ზომები მოცემულია სანტიმეტრებში

ა ქ ს ი ს ი

ქ. თბილისი. ყაზბეგის გამზირი №24

პროექტის დასახელება
მრავალფუნქციური კომპლექსი
ბოჭორმის ქ. №25-ში
II და III ბლოკი

ნახაზის დასახელება
სახურავის გეგმა +34.65 ნიშნულზე

ა ქ ს ი ს ი
ქ. თბილისი ყაზბეგის გამზირი №24
ტელ: (995 32) 24 17 18
Fax: (995 32) 24 17 17

სააპრ. ხელმძღვ	ნ. მოსულიშვილი
პროექტის ავტორი	გ. ასტახიშვილი
პროექტის ავტორი	
მთ. კონსტრუქტორი	ა. ბეროშვილი
კონსტრუქტორი	ი. ბერძენიშვილი

ორმხრივი კავშირის გამოყენების წესები, ნიშანი უნდა გაიკრას თავშესაფრის ფართობებთან

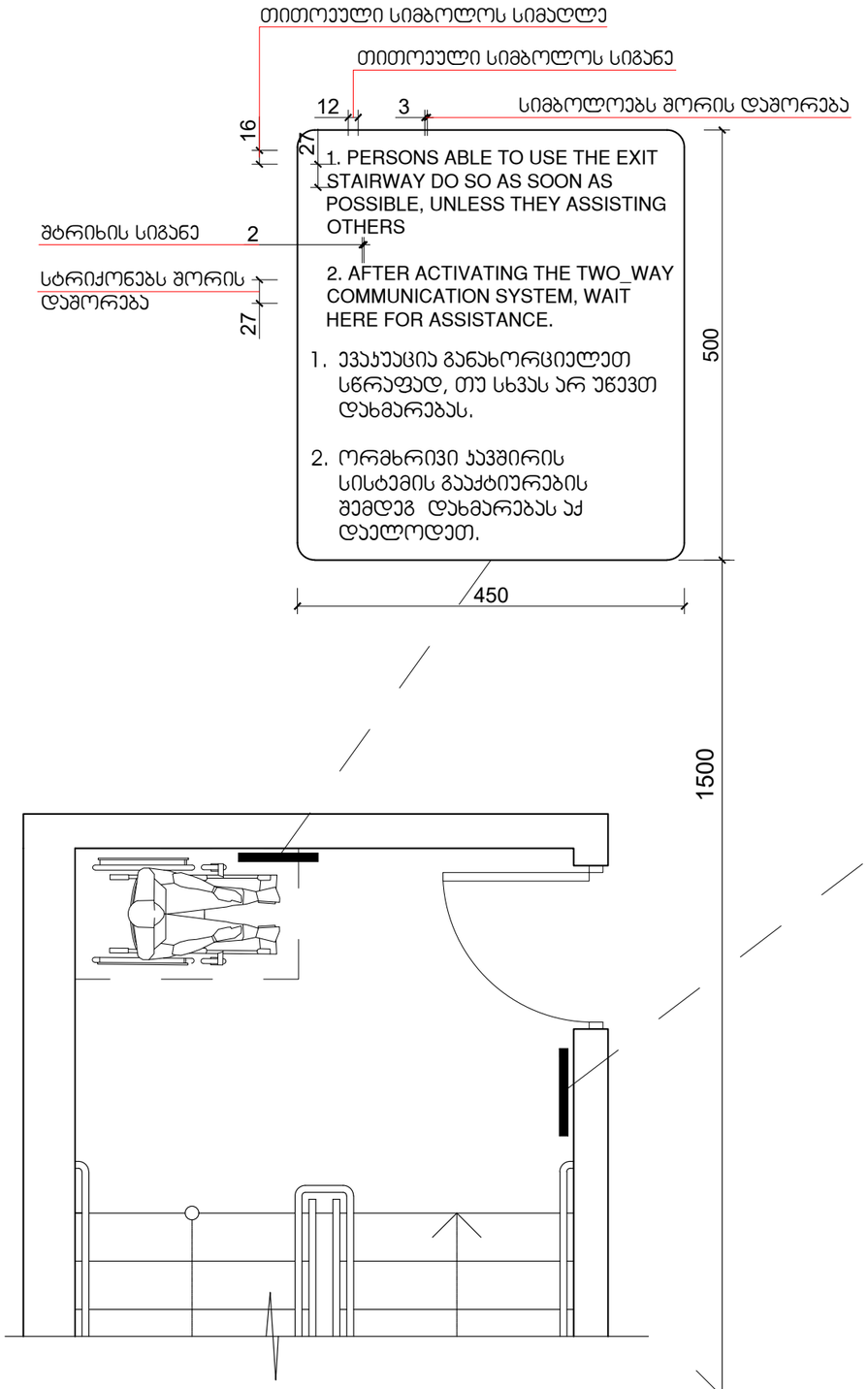

გზა-კიბის ამოსაცნობის ნიშანი, გზა-კიბის საზღვრებში, დერეფანში გამავალი ჰარის საეტის მომიჯნავედ

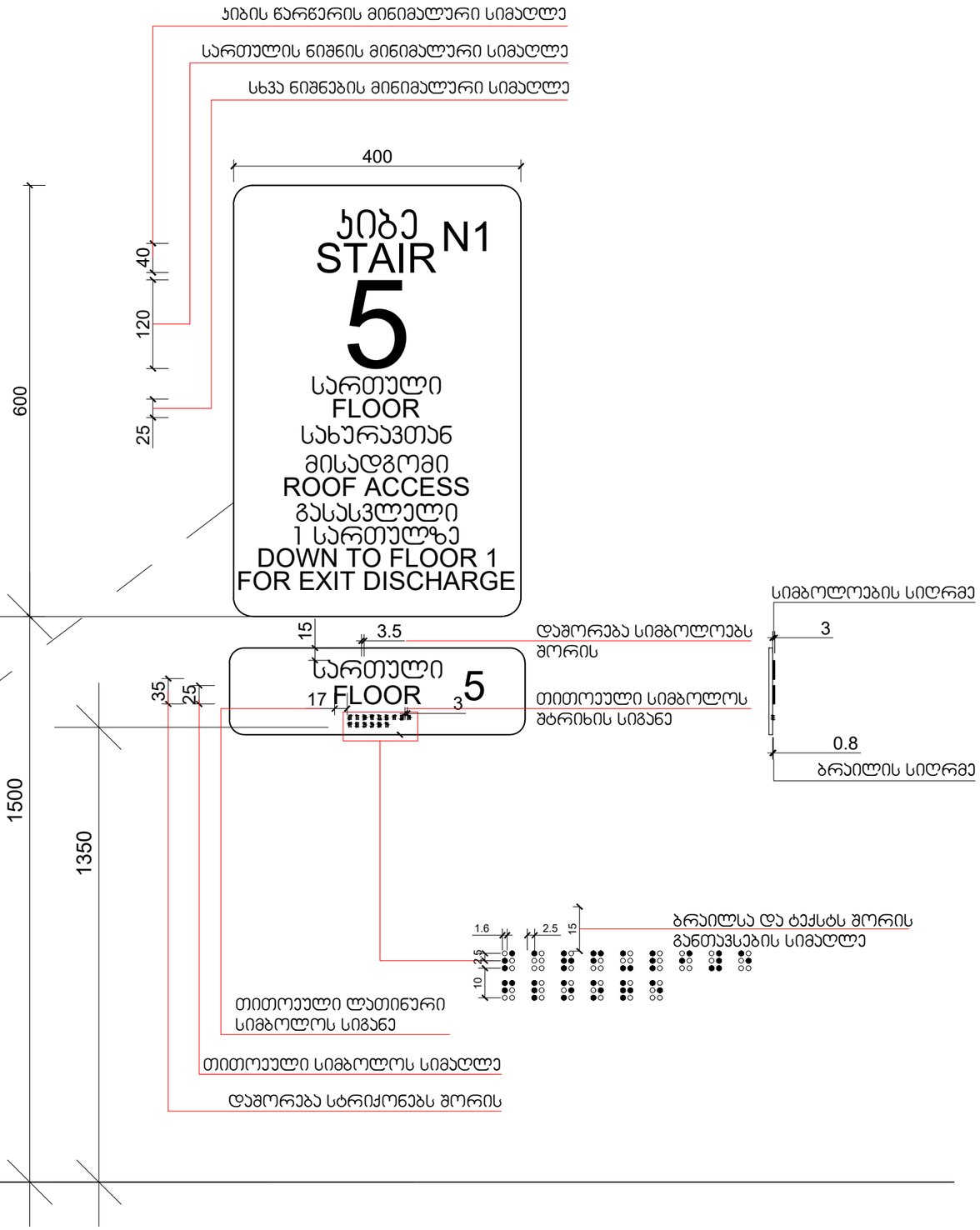

მას'შტაბი: 1 : 5

პრ. №	ნახ. №	A-3

სახურავის ფართობი -1750.3 კვ.მ
სადარბაზოს ფართობი -43.4 კვ.მ
დანგრევა ფართობი -30.1 კვ.მ

პირობითი აღნიშვნები

- მიწის ნაკვეთის საზღვარი
- რკალგარე
- ავარი
- ბლოკი
- მისაწვდომი
- ვარდნადამცავი კარი ზღვარტოლით
- ვარდნადამცავი კარი ზღვარტოლის გარეშე
- ჩაღრმავებული კარი ზღვარტოლით
- ჩაღრმავებული კარი ზღვარტოლის გარეშე
- ი.ე.ნ — მიბაჯის პრიორიტის ნიშნული
- ს.ზ.ნ — სპრინკლერის ზედაპირის ნიშნული

შენიშვნა

ზომები მოცემულია სანტიმეტრებში

ა ქ ს ი ს

ქ. თბილისი. ყაზბეგის გამზირი №24

პროექტის დასახელება
მრავალფუნქციური კომპლექსი
ბოქაულის ქ. №25-ში
II და III ბლოკი

ნახაზის დასახელება
სახურავის გეგმა +34.65 ნიშნულზე

ა ქ ს ი ს
ქ. თბილისი ყაზბეგის გამზირი №24
ტელ: (995 32) 24 17 18
: (995 32) 24 17 17

სპარ. ხელმძღვ	ნ. მოსულიშვილი
პროექტის ავტორი	გ. ასპანიშვილი
პროექტის ავტორი	
მთ. კონსტრუქტორი	ა. ბერიშვილი
კონსტრუქტორი	ი. ბერიძენიშვილი

ნიშანი პიქტოგრამებით, ამობურცული ნიშნებით და ბრაილით
განთავსდება
მისაწვდომ ტუალეტებთან კარის მომიჯნავედ



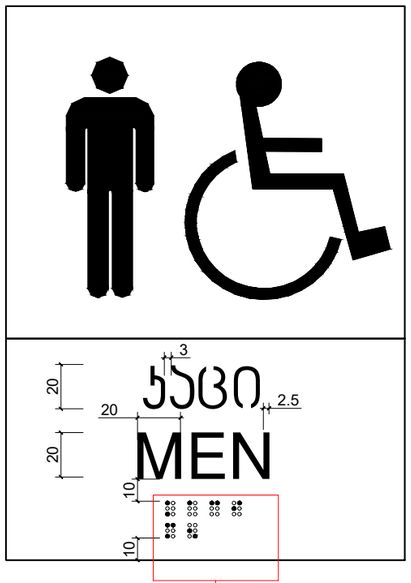



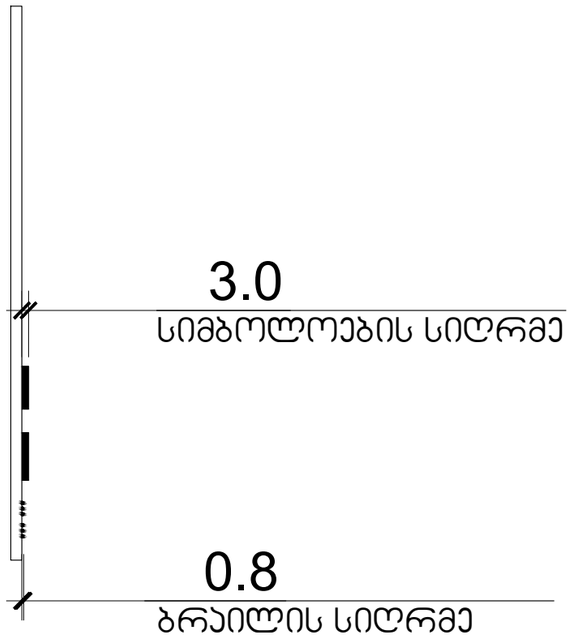

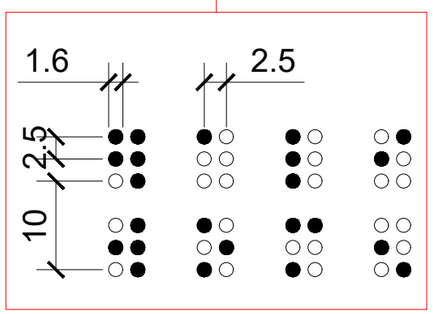

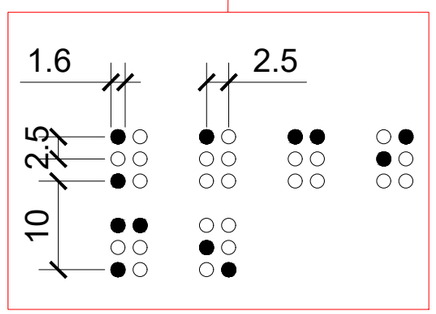

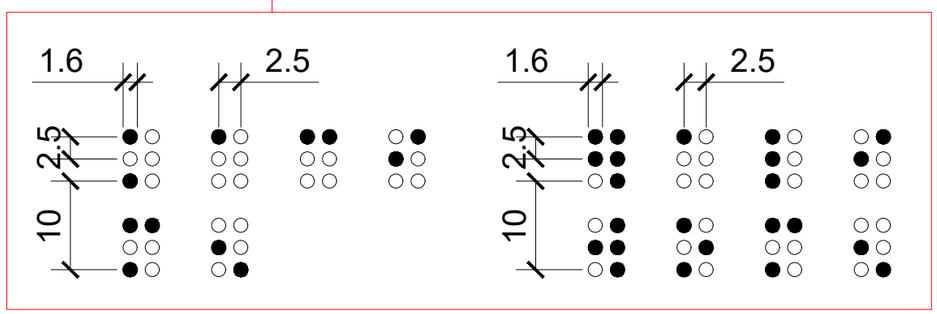

მასშტაბი: 1 : 2

პრ. №	ნახ. №	A-3

სახურავის ფართობი -1750.3 კვ.მ
სადარბაზოს ფართობი -43.4 კვ.მ
დანგრევა ფართობი -30.1 კვ.მ

პირობითი აღნიშვნები

- მიწის ნაკვეთის საზღვარი
- რკინაბეტონი
- აგური
- ბლოკი
- მისაბარი
- პარმარიანი კარი ზღურბლით
- პარმარიანი კარი ზღურბლის გარეშე
- რკინარიანი კარი ზღურბლით
- რკინარიანი კარი ზღურბლის გარეშე
- 0.2.6 იაბაკის ერიფრების ნიშნული
- 4.5.6 სპრუნგარის ზედაპირის ნიშნული

შენიშვნა

ზომები მოცემულია სანტიმეტრებში

ა ქ ს ი ნ ი

ქ. თბილისი. ყაზბეგის გამზირი №24

პროექტის დასახელება
მრავალფუნქციური კომპლექსი
ბოქაულის ქ. №25-ში
II და III ბლოკი

ნახაზის დასახელება
სახურავის გეგმა +34.65 ნიშნულზე

ა ქ ს ი ნ ი
ქ. თბილისი ყაზბეგის გამზირი №24
ტელ: (995 32) 24 17 18
ფაქსი: (995 32) 24 17 17

სპარ. ხელმძღვ	ნ. მოსულიშვილი
პროექტის ავტორი	გ. ასტახიშვილი
პროექტის ავტორი	
მთ. კონსტრუქტორი	ა. ბეროვშვილი
კონსტრუქტორი	ი. ბერძენიშვილი

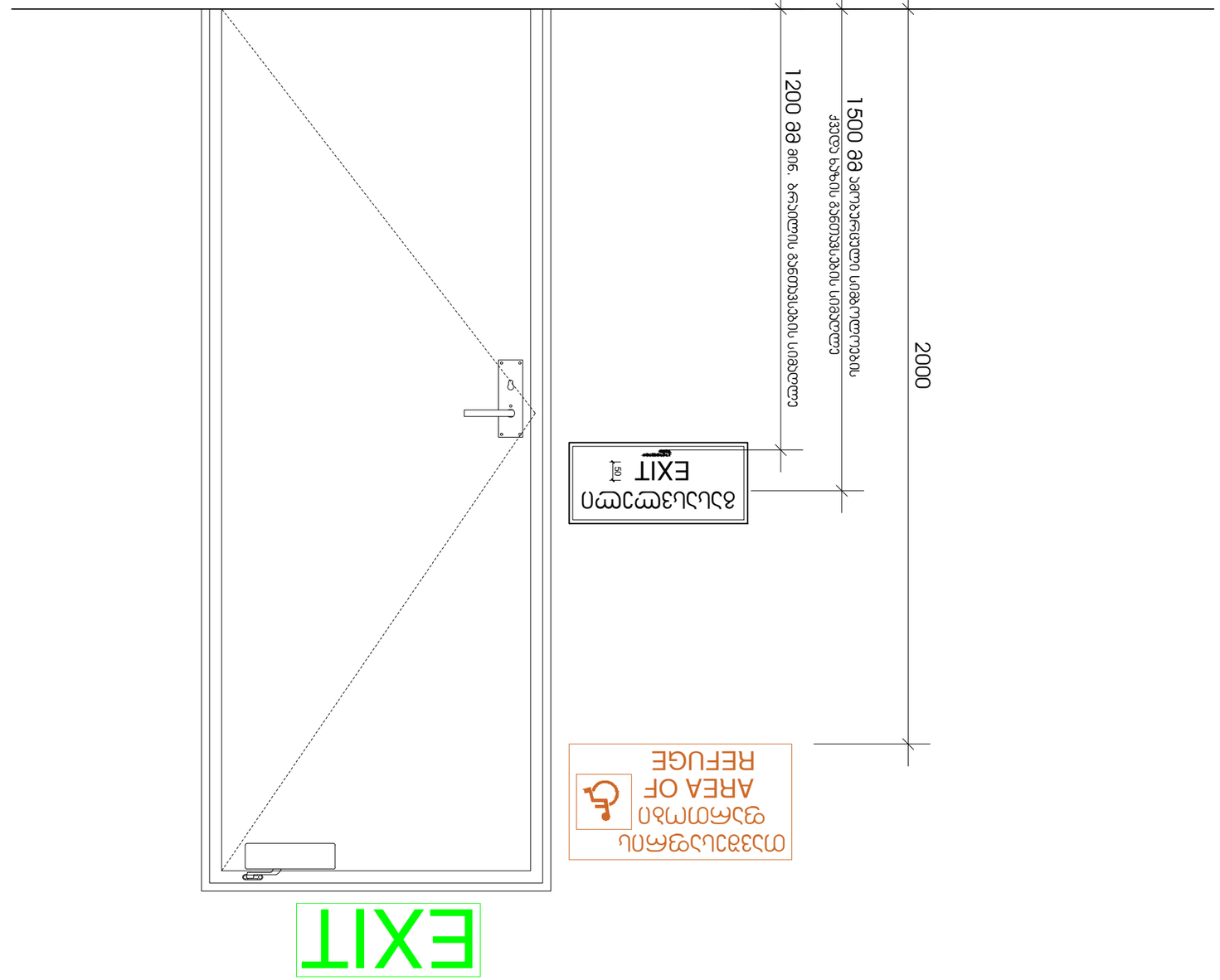

ა. ფილიალის ადგილმდებარეობა ბანკომატის №24 ტელ. (995 32) 24 17 18 ფაქს: (995 32) 24 17 17	ბანკომატი
ბ. ელექტრომავალი	ს. ელექტრომავალი
ა/ფილიალის ადგილმდებარეობა	ბ. ელექტრომავალი
ა/ფილიალის ადგილმდებარეობა	ვ/ელ. კომპიუტერული ქსელის მავალი
ა/ფილიალის ადგილმდებარეობა	ვ/ელ. კომპიუტერული ქსელის მავალი

ა/ფ №.	ნახ. №.	A-3

ს.ქ.-17503.ქალაქ თბილისი, ვაკე-საბურთალოს რაიონი, ი.ჭავჭავაძის გამზირი -43.4 ს.ქ.-30.1 ფილიალის ბანკომატის ადგილის შერჩევა

ა/ფილიალის ადგილმდებარეობის ფრაგმენტი

ს ქ ე მ ა

ი. ფილიალი ვაკე-საბურთალოს ფილიალი №24

ა/ფილიალის ადგილმდებარეობის ფრაგმენტი ი. ჭავჭავაძის გამზირი №25-ში
II და III ეტაპი

ნახაზზე ფასადის ელემენტების განთავსების სქემა +34.65 ნიშნულზე

ა. ფილიალი ვაკე-საბურთალო №24
ბანკომატი
ტელ. (995 32) 24 17 18
ფაქს: (995 32) 24 17 17

ნახაზის დასახელება	ნახაზის ნომერი
ა/ფილიალის ადგილმდებარეობა	ა. ელექტრომავალი
ა/ფილიალის ადგილმდებარეობა	ბ. ელექტრომავალი
ა/ფილიალის ადგილმდებარეობა	ს. ელექტრომავალი

ელექტრომავალი ვ/ელ. კომპიუტერული ქსელის
ელექტრომავალი ს. ელექტრომავალი
ელექტრომავალი ბ. ელექტრომავალი
ელექტრომავალი ა/ფილიალის ადგილმდებარეობა
ელექტრომავალი ა/ფილიალის ადგილმდებარეობა
ბანკომატი
ელექტრომავალი ა/ფილიალის ადგილმდებარეობა
ელექტრომავალი ა/ფილიალის ადგილმდებარეობა
ელექტრომავალი ბანკომატის ადგილმდებარეობა
ელექტრომავალი ბანკომატის ადგილმდებარეობა
ელექტრომავალი ბანკომატ

გასასვლელის განათებული ნიშანი

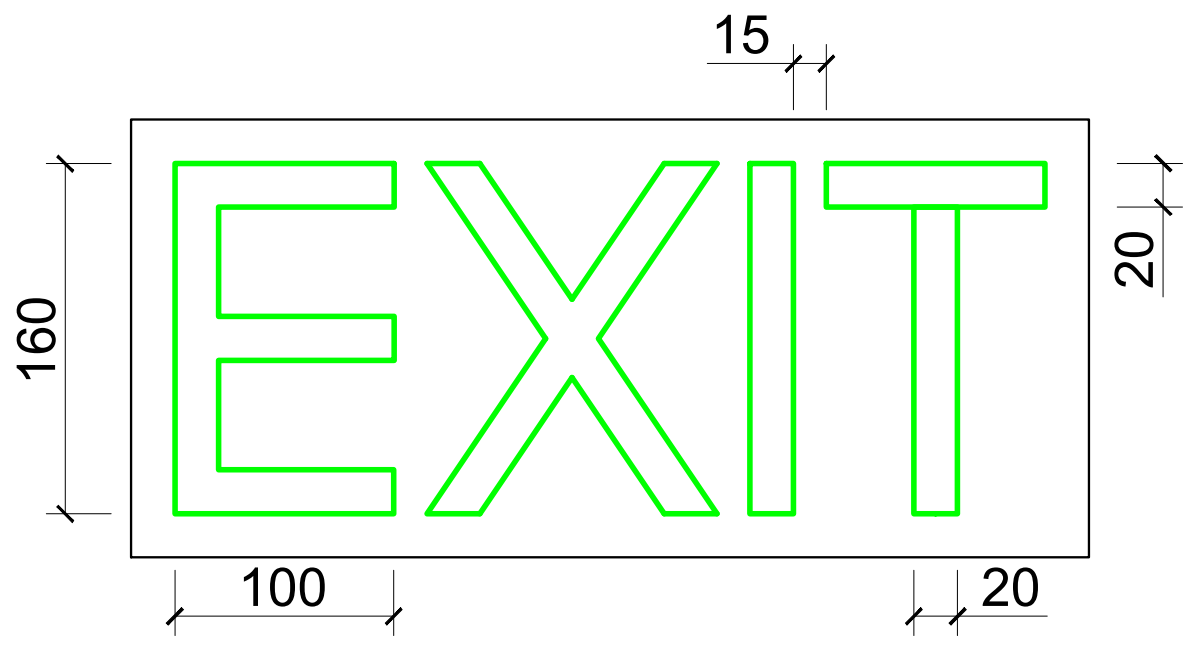

ნიშანი ამობურცული სიმბოლოებით და ბრაილით გზა-ჯიბის შესასვლელთან და გარეთ გამავალ ყველა კართან

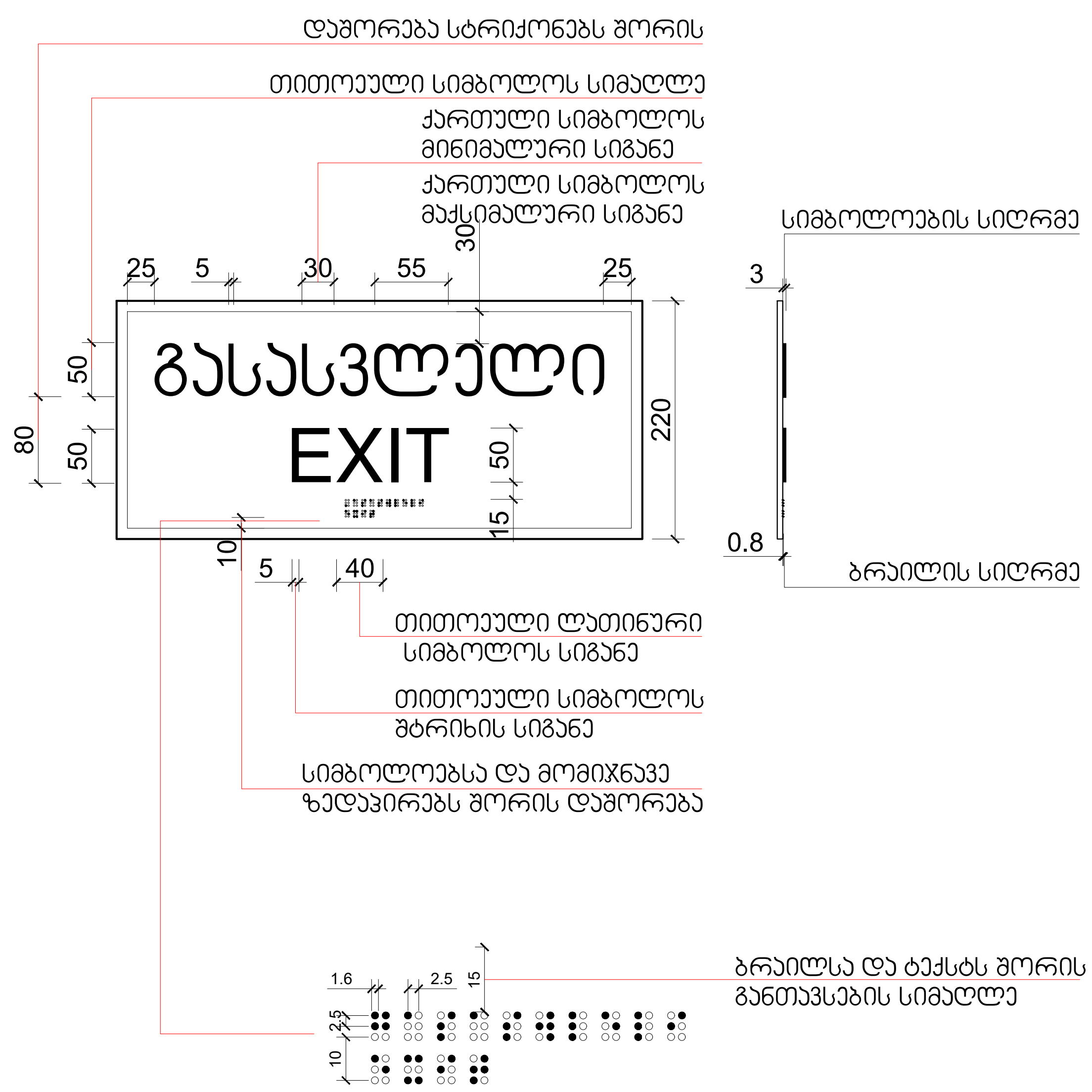

განათებული ნიშანი თავშესაფრის ფართობთან მიმავალ კართან

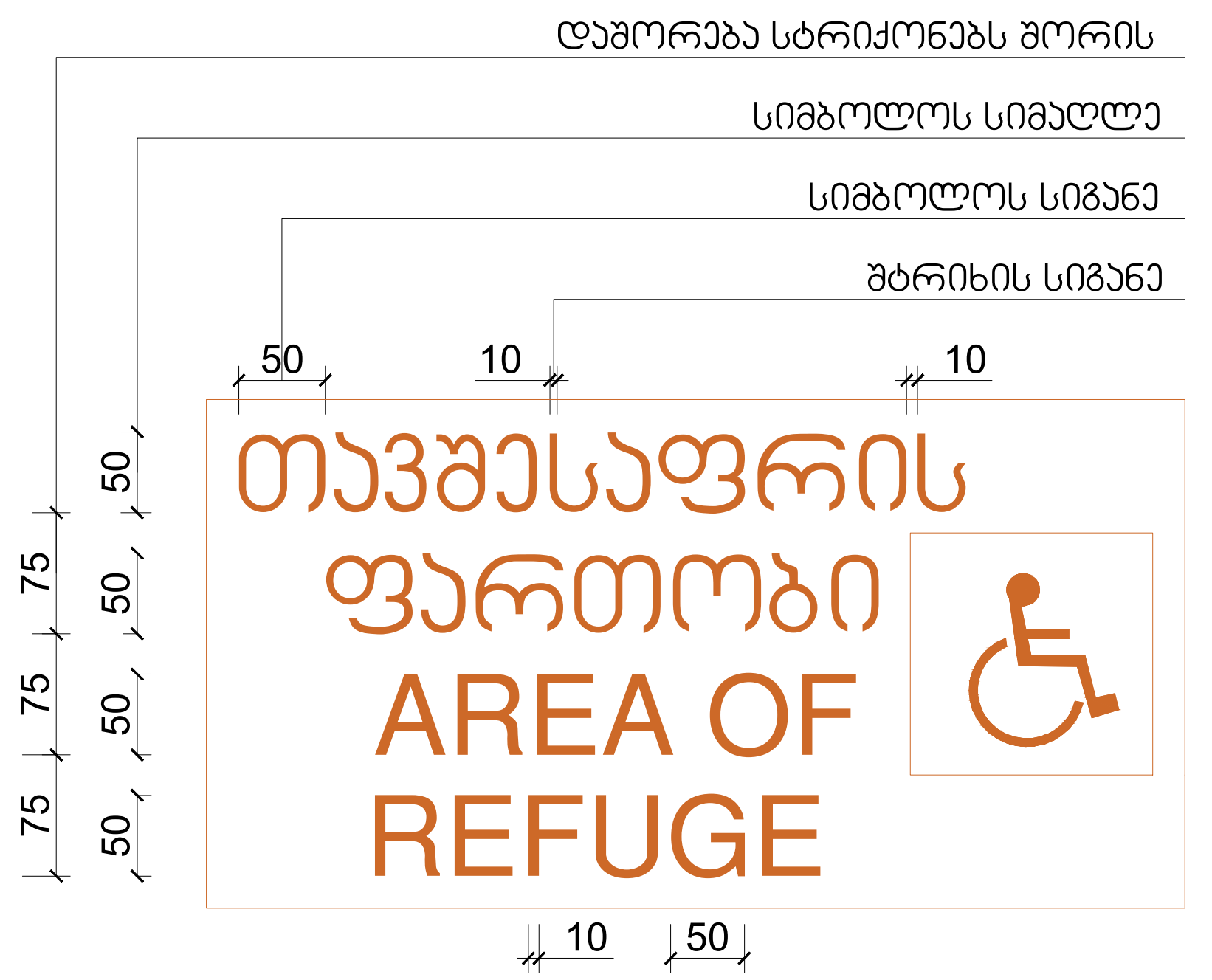

მასშტაბი: 1 : 5

არ. №	ნახ. №	A-3

სახურავის ფართობი -1750.3 კვ.მ
სადარბაზოს ფართობი -43.4 კვ.მ
დამხმარე ფართობი -30.1 კვ.მ

პირობითი აღნიშვნები

შენიშვნა

ზომები მოცემულია სანტიმეტრებში

აქსისი

ქ. თბილისი, ყაზბეგის გამზირი №24

პროექტის დასახელება
მრავალფუნქციური კომპლექსი
ბოჭორმის ქ. №25-ში
II და III ბლოკი

ნახაზის დასახელება
სახურავის გეგმა +34.65 ნიშნულზე

ქ. თბილისი ყაზბეგის გამზირი №24
ტელ: (995 32) 24 17 18
ფაქსი: (995 32) 24 17 17
აქსისი

სააქ. ხელმძღ.	ნ. მოსულიშვილი
პროექტის ავტორი	გ. ახალიშვილი
პროექტის ავტორი	
მთ. კონსტრუქტორი	ა. ბეროშვილი
კონსტრუქტორი	ი. ბერძენიშვილი

სასწრაფო სამედიცინო დახმარების საერთაშორისო სიმბოლო (სიცოცხლის ვარსკვლავი) განთავსდება ლიფტის ჩარჩოს ორივე მხარეს

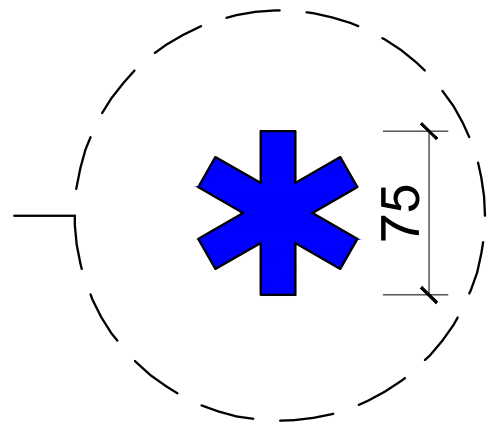

ნიშანი განთავსდება ლიფტის გამოსაძახებელ ღილაკთან



მასშტაბი: 1 : 5

პრ. №	ნახ. №	A-3

სახურავის ფართობი -1750.3 კვ.მ
სადარბაზოს ფართობი -43.4 კვ.მ
დამხმარე ფართობი -30.1 კვ.მ

პირობითი აღნიშვნები

- მიწის ნაკვეთის საზღვარი
- რკ.ბეტონი
- აგური
- ბლოკი
- ფიხარი
- ერთფრთიანი კარი ზღურბლით
- ერთფრთიანი კარი ზღურბლის გარეშე
- ორფრთიანი კარი ზღურბლით
- ორფრთიანი კარი ზღურბლის გარეშე
- ი.მ.ნ — იატაკის მოწყობის ნიშნული
- ს.ზ.ნ — სტრუქტურის ზედაპირის ნიშნული

შენიშვნა

ზომები მოცემულია სანტიმეტრებში

ა ქ ს ი ს ი

ქ. თბილისი. ყაზბეგის გამზირი №24

პროექტის დასახელება
მრავალფუნქციური კომპლექსი
ბოჭორმის ქ. №25-ში
II და III ბლოკი

ნახაზის დასახელება
სახურავის გეგმა +34.65 ნიშნულზე

აქსისი
ქ. თბილისი ყაზბეგის გამზირი №24
ტელ: (995 32) 24 17 18
Fax: (995 32) 24 17 17

საარ. ხელმძღვ	ნ. მოსულიშვილი
პროექტის ავტორი	გ. ასტახიშვილი
პროექტის ავტორი	
მთ. კონსტრუქტორი	ა. ბეროშვილი
კონსტრუქტორი	ი. ბერძენიშვილი

ნიშანი განთავსდება
გზა-კიბის საზღვრებში კარის მომიჯნავედ

ნიშანი განთავსდება
გზა-კიბის საზღვრებში კარის მომიჯნავედ

ნიშანი განთავსდება
გარე მისაწვდომ ავტოსადგომთან

ნიშანი განთავსდება
შიგა მისაწვდომ ავტოსადგომთან

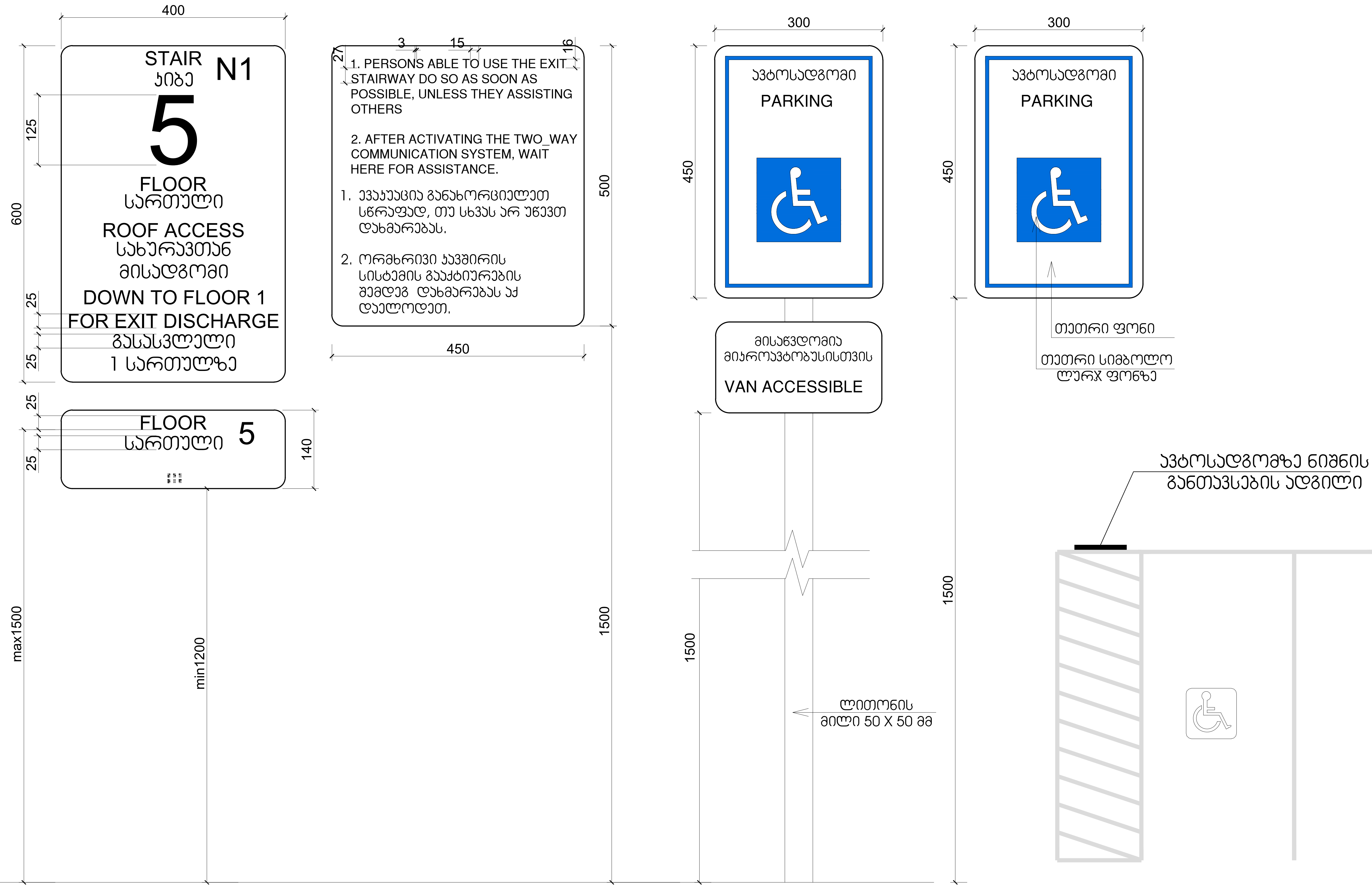

მასშტაბი: 1 : 5

პრ. №	ნახ. №	A-3

სახურავის ფართობი -1750.3 კვ.მ
სადარბაზოს ფართობი -43.4 კვ.მ
დამხმარე ფართობი -30.1 კვ.მ

პირობითი აღნიშვნები

- მიწის ნაკვეთის საზღვარი
- რკ.ბეტონი
- აგური
- ბლოკი
- ტიხარი
- ერთფრთიანი კარი ზღურბლით
- ერთფრთიანი კარი ზღურბლის გარეშე
- ორფრთიანი კარი ზღურბლით
- ორფრთიანი კარი ზღურბლის გარეშე
- ი.მ.ნ — იატაკის მოწყობის ნიშნული
- ს.ზ.ნ — სტრუქტურის ზედაპირის ნიშნული

შენიშვნა

ზომები მოცემულია სანტიმეტრებში

ა ქ ს ი ს ი

ქ. თბილისი. ყაზბეგის გამზირი №24

პროექტის დასახელება
მრავალფუნქციური კომპლექსი
ბოჭორმის ქ. №25-ში
II და III ბლოკი

ნახაზის დასახელება
სახურავის გეგმა +34.65 ნიშნულზე

აქსისი
ქ. თბილისი ყაზბეგის გამზირი №24
ტელ: (995 32) 24 17 18
Fax: (995 32) 24 17 17

საპრ. ხელმძღვ	ნ. მოსულიშვილი
პროექტის ავტორი	გ. ასტახიშვილი
პროექტის ავტორი	
მთ. კონსტრუქტორი	ა. ბეროშვილი
კონსტრუქტორი	ი. ბერძენიშვილი