ჭრილი ავტოსამრეცხაო

ჭრილი 3-3

ჭრილი ავტოსამრეცხაო
(ლითონის კონსტრუქცია)

ჭრილი ავტოსამრეცხაო
(რკინა-ბეტონის კონსტრუქცია)

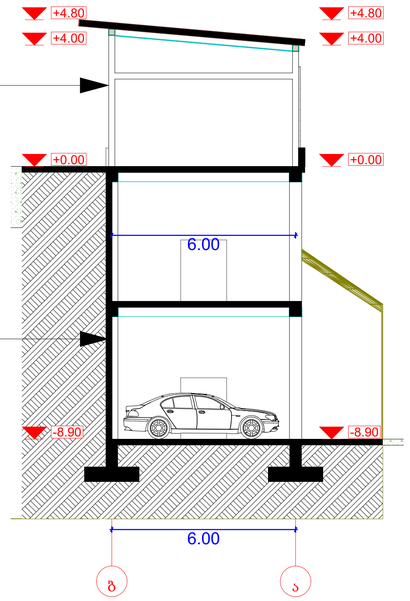

ჭრილი 4-4

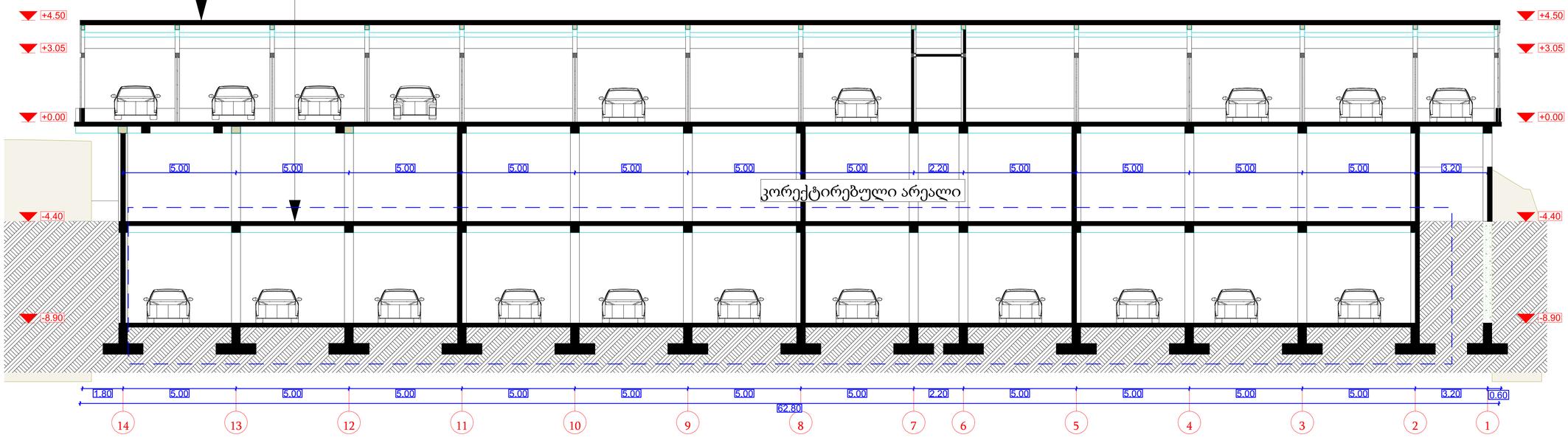

პროექტის დასახელება

ავტოსამრეცხაო

დამკვეთი

რენატი უსუფოვი

ექსპლიკაცია

ნახაზის დასახელება

მასშტაბი

არქიტექტორი	დ.მაისაშვილი
არქიტექტორი	კ.რომანაძე

თარიღი 2023 წელი

A 1

გვ.რაოდენობა	გვერდი

ჭრილი დამხმარე შენობის

ჭრილი 1-1

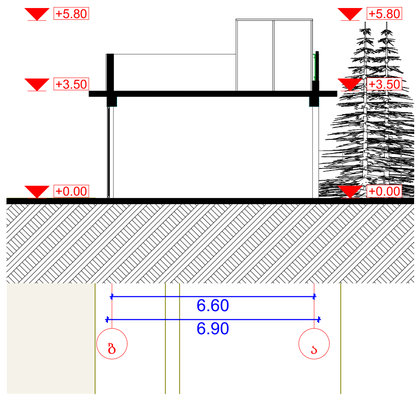

ჭრილი 2-2

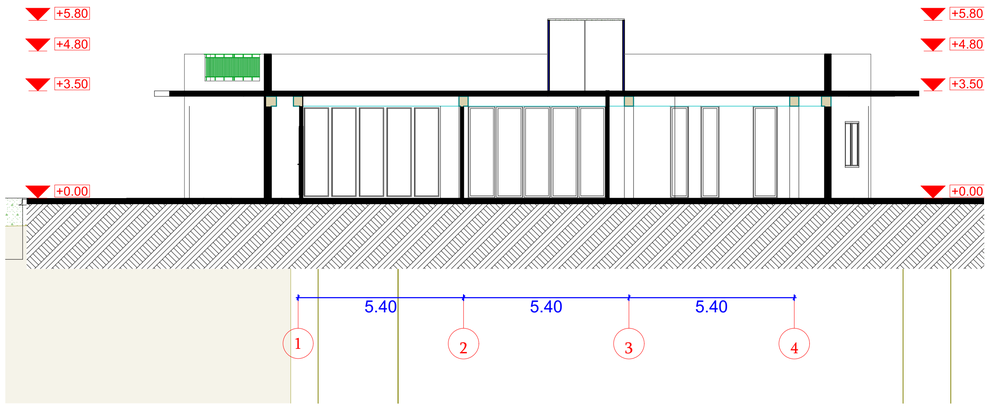

პროექტის დასახელება

ავტოსამრეცხაო

დამკვეთი

რენატი უსუფოვი

ექსპლიკაცია

ნახაზის დასახელება

მასშტაბი

არქიტექტორი	დ.მაისაშვილი
არქიტექტორი	კ.რომანაძე

თარიღი 2023 წელი

A 1

გვ.რაოდენობა	გვერდი