შ.პ.ს. “კონსტუდიო”

ს ა ე ქ ს პ ე რ ტ ო დ ა ს კ ვ ნ ა

ქ. თბილისი, ლუბლიანას ქ. №2/6, ნაკვ. №01.13.02.009.042-ში მრავალფუნქციური კომპლექსის პროექტის ”ა” ბლოკის

კონსტრუქციულ ნაწილზე

თბილისი 2026

მოცემული მრავალფუნქციური კომპლექსის შენობების ბლოკი “ა” 23 სართულიანია, მათ შორის 16 სრული და დანარჩენი არასრული (ტერასულად კლებადი); და გააჩნია 1 მიწისქვეშა სართული.

ქარის წნევის ნორმატიული მნიშვნელობა W_0=0.85 კპა; თოვლის საფარის წონა - 0.50 კპა. ფუძე-საძირკვლების და კარკასულ-კავშირებიანი სისტემების ერთობლივი სივრცული მოდელირება და გაანგარიშება განხორციელებულია ”ლირა-საპრ 2013” და “მონომახ-საპრ 2013” პროგრამული კომპლექსების გამოყენებით, როგორც სტანდარტული სპექტრული მეთოდით 8 ბალიან მიწისძვრაზე, ასევე სინთეზირებული საარქივო აქსელეროგრამების გამოყენებით.

შენობისათვის საძირკვლების ფუძედ მიღებულია ძირითადი ქანები (საინჟინრო-გეოლოგიური დასკვნის ფენა №5), მონაცრისფრო-მოლურჯო ფერის საშუალო სიმტკიცის ქვიშაქვა არგილიტის თხელი შუაშრეებით სიმტკიცით ერთღერძა კუმშვაზე წყალნაჯერ მდგომარეობაში Rc = 23,6 მპა.

შენობების საძირკვლებად გამოყენებულია ზემოაღნიშნულ კლდოვან გრუნტებში დაანკერებული მონოლითური რკინაბეტონის ბურღვით-ნატენი ხიმინჯები დიამეტრით 1,5 და 1,2 მეტრი. ხიმინჯები ერთმანეთთან დაკავშირებულია 1.0 მეტრი სისქის მონოლითური რკინაბეტონის მთლიანი საძირკვლის ფილებით.

შენობები კონსტრუქციული თვალსაზრისით გადაწყვეტილია მონოლითური რკინაბეტონის კასრკასულ-კავშირებიანი სისტემით, სადაც კავშირების ფუნქციას (ჰორიზონტალური მდგრადობა) ასრულებენ 25 სმ სისქის დიაფრაგმები. დიაფრაგმები ძირითადად განლაგებულნი არიან კიბე-ლიფტების პერიმეტრზე. კარკასულ-კავშირებიანი სივრცული სისტემის

მდგრადობას დიაფრაგმებთან ერთობლივად უზრუნველყოფენ კოჭები (განიკვეთით 400X600h, 200X600h), 200 მმ სისქის გადახურვების ფილები და ცვალებადი განიკვეთის სვეტები. სვეტების განიკვეთის გრძივი ზომა კლებულობს ქვევიდან ზევით: 400X1600, 400X1300, 400X1000, 400X700, 400X400.

მზიდი კონსტრუქციებისთვის ბეტონის კლასი მიღებულია B30; სამშენებლო არმატურის საპროექტო კლასებია – AIII და AI.

მოცემული მრავალფუნქციური კომპლექსის პროექტის კონტრუქციული ნაწილის საექსპერტო დასკვნა დამუშავებულია ჩვენს მიერ 2021 წელს. ამჟამად განიხილება მუნიციპალური ინსპექციის მიერ „დარღვევით ნაწარმოები მშენებლობის“ შეუსაბამობები. კერძოდ, ყველა ბლოკზე დაფიქსირებულია: ***„დარღვეულია ძირითადი კონსტრუქციული სისტემის მოწყობა შენობა-ნაგებობის ნულოვანი ნიშნულამდე და ნულოვანი ნიშნულის ზევით, გათვალიწინებული სამუშაოები, კერძოდ ნაწილობრივ შეცვლილია კოლონები, რიგელების და მონოლითური კედლების რაოდენობა, ადგილდებარეობა, გაბარიტები და ფორმა, ასევე შეცვლილია ფილის ფორმები.’***

ყველა ზემოაღნიშნული და კონკრეტულად დაფიქსირებული შეუსაბამობა გამომდინარეობს თავდაპირველი ატვირთული არქიტექტურული და პროექტის კონსტრუქციული ნაწილის მუშა დოკუმენტაციების ლოკალური არათანხვედრებიდან. მოცემული მრავალფუნქციური კომპლექსის მშენებლობა მიმდინარეობდა ჩვენს მიერ წარმოებული საავტორო ზედამხედველობის აღსრულებით.

ნახაზების სახით წარმოდგენილი მზიდი კონსტრუქციული ელემენტების რეალური განლაგება, განიკვეთები და მუშა არმირება ასახავს და

შეესაბამება საანგარიშო მოდელებში მიღებულ დაძაბულ-დეფორმირებულ მდგომარეობის და ზღვრული ძალოვანი ფაქტორების შედეგებს.

მუნიციპალური ინპექციის მიერ დაფიქსირებული „დარღვევით ნაწარმოები მშენებლობის“ შეუსაბამობები არ/ვერ ახდენს უარყოფით გავლენას და ეჭვს არ იწვევს შენობების კონსტრუქციული ელემენტების მდგრადობა-მზიდუნარიანობაზე.

<u>დასკვნა:</u>

პროექტის კონსტრუქციული ნაწილის ადგილზე რეალიზაციას ეძლევა დადებითი შეფასება

ექსპერტი, ინჟინერ-კონსტრუქტორი, ედიშერ წოწერია

შპს “კონსტუდიო”-ს დირექტორი, ტმდ

თბილისი 30-03-2026

შ.პ.ს.
"ბლოქსი"

ქ.თბილისი, ლუბლიანას ქუჩა №2/6 ნაკვ. №01.13.02.009.042-ში მრავალფუნქციური კომპლექსის პროექტი (ბლოკი ა)

კონსტრუქციული ნაწილი

ალბომი II

თბილისი 2026 წ.

ნახაზების სია (დასაწყისი)

დასახელება	ნახაზი
თავფურცელი	კ-0
ხიმინჯების განლაგების გეგმა	კ-1
ხიმინჯი ხმ-1	კ-2
ხიმინჯი ხმ-1/	კ-3
ხიმინჯი ხმ-2	კ-4
საძირკვლის ფილა სფ-1, ნიშნულზე -3.50, საყალიბო ნახაზი	კ-5
სფ-1, ქვედა ზოლის არმირება	კ-6
სფ-1, ზედა ზოლის არმირება	კ-7
სფ-1, არმირების დეტალები	კ-8
არმატურული ნაშვერების გეგმა სფ-1 ღან	კ-9
კვანძები კვ-1 ; კვ-2	კ-10
კვანძები კვ-3 ; კვ-4	კ-11
კვანძი კვ-ბ ; ჭრილი ა–ა	კ-12
ჭრილები ბ–ბ ; გ–გ ; დ–დ, სპეციფიკაცია	კ-13
გადახურვის ფილა გფ-1, ნიშნულზე 0.00, საყალიბო ნახაზი	კ-14
გფ-1, ქვედა ზოლის არმირება	კ-15
გფ-1, ზედა ზოლის არმირება	კ-16
გადახურვის ფილა გფ-2, ნიშნულზე 4.90, საყალიბო ნახაზი	კ-17
გფ-2, ქვედა ზოლის არმირება	კ-18
გფ-2, ზედა ზოლის არმირება	კ-19
გადახურვის ფილა გფ-3, ნიშნულზე 8.20, საყალიბო ნახაზი	კ-20
გფ-3, ქვედა ზოლის არმირება	კ-21
გფ-3, ზედა ზოლის არმირება	კ-22
გადახურვის ფილა გფ-4, ნიშნულზე 11.50, საყალიბო ნახაზი	კ-23
გფ-4, ქვედა ზოლის არმირება	კ-24
გფ-4, ზედა ზოლის არმირება	კ-25
გადახურვის ფილა გფ-5, ნიშნულზე 14.80, საყალიბო ნახაზი	კ-26
გფ-5, ქვედა ზოლის არმირება	კ-27
გფ-5, ზედა ზოლის არმირება	კ-28
გადახურვის ფილა გფ-6, ნიშნულზე 18.10, საყალიბო ნახაზი	კ-29
გფ-6, ქვედა ზოლის არმირება	კ-30
გფ-6, ზედა ზოლის არმირება	კ-31
გადახურვის ფილა გფ-7, ნიშნულებზე 21.40-:-28.00, საყალიბო ნახაზი	კ-32
გფ-7, ქვედა ზოლის არმირება	კ-33
გფ-7, ზედა ზოლის არმირება	კ-34
გადახურვის ფილა გფ-8, ნიშნულებზე 31.30-:-47.80, საყალიბო ნახაზი	კ-35
გფ-8, ქვედა ზოლის არმირება	კ-36

დასახელება	ნახაზი
გფ-8, ზედა ზოლის არმირება	კ-37
გადახურვის ფილა გფ-9, ნიშნულებზე 51.10, 54.40, საყალიბო ნახაზი	კ-38
გფ-9, ქვედა ზოლის არმირება	კ-39
გფ-9, ზედა ზოლის არმირება	კ-40
გადახურვის ფილა გფ-10, ნიშნულებზე 57.70, 61.00, საყალიბო ნახაზი	კ-41
გფ-10, ქვედა ზოლის არმირება	კ-42
გფ-10, ზედა ზოლის არმირება	კ-43
გადახურვის ფილა გფ-11, ნიშნულზე 64.30, საყალიბო ნახაზი	კ-44
გფ-11, ქვედა ზოლის არმირება	კ-45
გფ-11, ზედა ზოლის არმირება	კ-46
გადახურვის ფილა გფ-12, ნიშნულზე 67.60, საყალიბო ნახაზი	კ-47
გფ-12, ქვედა ზოლის არმირება	კ-48
გფ-12, ზედა ზოლის არმირება	კ-49
გადახურვის ფილა გფ-13, ნიშნულზე 70.90, საყალიბო ნახაზი	კ-50
გფ-13, ქვედა ზოლის არმირება	კ-51
გფ-13, ზედა ზოლის არმირება	კ-52
გადახურვის ფილა გფ-14, ნიშნულზე 74.20, საყალიბო ნახაზი	კ-53
გფ-14, ქვედა ზოლის არმირება	კ-54
გფ-14, ზედა ზოლის არმირება	კ-55
გადახურვის ფილა გფ-15, ნიშნულზე 76.80, საყალიბო ნახაზი	კ-56
გფ-15, ქვედა ზოლის არმირება	კ-57
გფ-15, ზედა ზოლის არმირება	კ-58
გადახურვის ფილების არმირების დეტალები	კ-59
სპეციფიკაცია	კ-60
სპეციფიკაცია	კ-61
სპეციფიკაცია	კ-62
ტიპიური მონოლითური კოჭი ტმკ-1	კ-63
ტიპიური მონოლითური კოჭი ტმკ-2	კ-64
ფრაგმენტი ფრ-1	კ-65
მონოლითური კოჭი მკ-1	კ-66
მონოლითური კოჭი მკ-2	კ-67
მონოლითური კოჭი მკ-3	კ-68
სპეციფიკაცია	კ-69
მონოლითური კოჭი მკ-4	კ-70
კიბე-1 ის გეგმები, სპეციფიკაცია	კ-71
კიბე-1 ის გეგმები	კ-72
ჭრილები 1–1 ; 2–2	კ-73
ჭრილები 3–3 ; 4–4 ; ა–ა	კ-74

ნახაზების სია (გაგრძელება)

დასახელება	ნახაზი
ჭრილები 5–5 ; 6–6	კ-75
ჭრილები 7–7 ; 8–8	კ-76
კიბე-2 ის გეგმები, სპეციფიკაცია	კ-77
კიბე-2 ის გეგმები	კ-78
კიბე-2 ის გეგმები	კ-79
ჭრილები 1–1 ; 2–2	კ-80
ჭრილები 3–3 ; 4–4 ; ა–ა	კ-81
ჭრილები 5–5 ; 6–6	კ-82
ჭრილები 7–7 ; 8–8	კ-83
ჭრილები 9–9 ; 10–10	კ-84
მონოლითური კედლების და სვეტების გეგმა -3.50 ნიშნულიდან 0.00 ნიშნულამდე	კ-85
მონოლითური კედლების და სვეტების გეგმა 0.00 ნიშნულიდან 4.90 ნიშნულამდე	კ-86
მონოლითური სვეტი მს-1	კ-87
მონოლითური სვეტი მს-2	კ-88
მონოლითური სვეტი მს-3	კ-89
მონოლითური სვეტი მს-4	კ-90
მონოლითური სვეტი მს-5	კ-91
მონოლითური კედლების და სვეტების გეგმა 4.90 ნიშნულიდან 8.20 ნიშნულამდე	კ-92
მონოლითური კედლების და სვეტების გეგმა 8.20 ნიშნულიდან 11.50 ნიშნულამდე	კ-93
მონოლითური სვეტი მს-1	კ-94
მონოლითური სვეტი მს-2	კ-95
მონოლითური სვეტი მს-3	კ-96
მონოლითური სვეტი მს-3/	კ-97
მონოლითური სვეტი მს-4	კ-98
მონოლითური სვეტი მს-5	კ-99
მონოლითური სვეტი მს-6	კ-100
მონოლითური სვეტი მს-7	კ-101
მონოლითური სვეტი მს-8	კ-102
მონოლითური კედლების და სვეტების გეგმა 11.50 ნიშნულიდან 14.80 ნიშნულამდე	კ-103
მონოლითური კედლების და სვეტების გეგმა 14.80 ნიშნულიდან 18.10 ნიშნულამდე	კ-104
მონოლითური სვეტი მს-1	კ-105
მონოლითური სვეტი მს-1/	კ-106
მონოლითური სვეტი მს-2	კ-107
მონოლითური სვეტი მს-3	კ-108
მონოლითური სვეტი მს-4	კ-109
მონოლითური სვეტი მს-5	კ-110
მონოლითური სვეტი მს-6	კ-111
მონოლითური კედლების და სვეტების გეგმა 18.10 ნიშნულიდან 28.00 ნიშნულამდე	კ-112

დასახელება	ნახაზი
მონოლითური სვეტი მს-1	კ-113
მონოლითური სვეტი მს-1/	კ-114
მონოლითური სვეტი მს-2	კ-115
მონოლითური სვეტი მს-3	კ-116
მონოლითური სვეტი მს-4	კ-117
მონოლითური სვეტი მს-5	კ-118
მონოლითური კედლების და სვეტების გეგმა 28.00 ნიშნულიდან 47.80 ნიშნულამდე	კ-119
მონოლითური სვეტი მს-1	კ-120
მონოლითური სვეტი მს-1/	კ-121
მონოლითური სვეტი მს-2	კ-122
მონოლითური სვეტი მს-3	კ-123
მონოლითური სვეტი მს-3/	კ-124
მონოლითური სვეტი მს-4	კ-125
მონოლითური სვეტი მს-5	კ-126
მონოლითური კედლების და სვეტების გეგმა 47.80 ნიშნულიდან 54.40 ნიშნულამდე	კ-127
მონოლითური სვეტი მს-1	კ-128
მონოლითური სვეტი მს-2	კ-129
მონოლითური სვეტი მს-3	კ-130
მონოლითური სვეტი მს-3/	კ-131
მონოლითური სვეტი მს-4	კ-132
მონოლითური სვეტი მს-5	კ-133
მონოლითური კედლების და სვეტების გეგმა 54.40 ნიშნულიდან 64.30 ნიშნულამდე	კ-134
მონოლითური სვეტი მს-1	კ-135
მონოლითური სვეტი მს-2	კ-136
მონოლითური სვეტი მს-3	კ-137
მონოლითური სვეტი მს-4	კ-138
მონოლითური კედლების და სვეტების გეგმა 64.30 ნიშნულიდან 67.60 ნიშნულამდე	კ-139
მონოლითური სვეტი მს-1	კ-140
მონოლითური სვეტი მს-2	კ-141
მონოლითური სვეტი მს-3	კ142
მონოლითური სვეტი მს-4	კ-143
მონოლითური კედლების და სვეტების გეგმა 67.60 ნიშნულიდან 74.20 ნიშნულამდე	კ-144
მონოლითური სვეტი მს-1	კ-145
მონოლითური სვეტი მს-2	კ-146
მონოლითური სვეტი მს-3	კ-147
მონოლითური კედლების და სვეტების გეგმა 74.20 ნიშნულიდან 76.80 ნიშნულამდე	კ-148
მონოლითური სვეტი მს-1, კვანძი კვ-1	კ-149
მონოლითური დიაფრაგმა დფრ-1, საყალიბო ნახაზი	კ-150

ნახაზების სია (დასასრული)

დასახელება	ნახაზი
დფრ-1 არმირება	ა-151
მონოლითური დიაფრაგმა დფრ-2, საყალიბო ნახაზი	ა-152
დფრ-2 არმირება	ა-153
მონოლითური დიაფრაგმა დფრ-3, საყალიბო ნახაზი	ა-154
დფრ-3 არმირება	ა-155
მონოლითური დიაფრაგმა დფრ-4, საყალიბო ნახაზი	ა-156
დფრ-4 არმირება	ა-157
მონოლითური დიაფრაგმა დფრ-5, საყალიბო ნახაზი	ა-158
დფრ-5 არმირება	ა-159
მონოლითური დიაფრაგმა დფრ-6, საყალიბო ნახაზი	ა-160
დფრ-6 არმირება	ა-161
მონოლითური დიაფრაგმა დფრ-7, საყალიბო ნახაზი	ა-162
დფრ-7 არმირება	ა-163
მონოლითური დიაფრაგმა დფრ-8, საყალიბო ნახაზი	ა-164
დფრ-8 არმირება	ა-165
მონოლითური დიაფრაგმა დფრ-9, საყალიბო ნახაზი	ა-166
დფრ-9 არმირება	ა-167
მონოლითური დიაფრაგმა დფრ-10, საყალიბო ნახაზი	ა-168
დფრ-10 არმირება	ა-169
მონოლითური დიაფრაგმა დფრ-11, საყალიბო ნახაზი	ა-170
დფრ-11 არმირება	ა-171
მონოლითური დიაფრაგმა დფრ-12, საყალიბო ნახაზი	ა-172
დფრ-12 არმირება	ა-173
მონოლითური კედლების არმირების დეტალები	ა-174
მონოლითური კედლების არმირების დეტალები	ა-175
მონოლითური კედლების არმირების დეტალები	ა-176
მონოლითური კედლების არმირების დეტალები	ა-177
"ა" "ა/" ტიპის ღიობის არმირების მაგალითი	ა-178
"ბ" "ბ/" ტიპის ღიობის არმირების მაგალითი	ა-179
"გ" ტიპის ღიობის არმირების მაგალითი	ა-180
"დ" ტიპის ღიობის არმირების მაგალითი	ა-181
"ე" ტიპის ღიობის არმირების მაგალითი	ა-182
"ჯ" ტიპის ღიობის არმირების მაგალითი	ა-183
მონოლითური კედლების არმირება ჭრილი ა-ა	ა-184
მონოლითური დიაფრაგმების სპეციფიკაცია	ა-185
მონოლითური დიაფრაგმების სპეციფიკაცია	ა-186
მასალების ამოკრება (დასაწყისი)	ა-187
მასალების ამოკრება (დასასრული)	ა-188

რკინაბეტონის ხარჯი

ელემენტების ჯგუფი	ბეტონი მ³	არმატურა, ტ სახსტანდარტი 5781-82*							ნაგლი-ნი, ტ	ჯამი
		∅28AIII	∅25AIII	∅22AIII	∅16AIII	∅12AI	∅ 8AI	∅ 6AI	c255	ტ.
საძირკვლები	1100.5+37	6.26	38.53	12.11	6.18	0.51	3.87	–	2.32	**69.78**
გადახურვის ფილები	2444.9	0.47	–	0.42	0.27	261.54	–	–	1.06	**263.76**
კოჭები	789	26.61	41.95	30.68	8.04	15.05	19	1.88	–	**143.21**
კიბეები	125	–	–	–	–	10.26	–	–	–	**10.26**
სვეტები	459	18.97	121.80	16.07	–	–	17.30	–	0.31	**174.45**
კედლები	1228	–	3.74	11.46	20.62	102.55	–	3.91	–	**142.28**
სულ	6184	**52.31**	**206.02**	**70.74**	**35.11**	**389.91**	**40.17**	**5.79**	**3.69**	803.8

განმარტებითი ბარათი - საერთო შენიშვნები

1. წარმოდგენილი პროექტის კონსტრუქციული ნაწილი შესრულებულია საინჟინრო-გეოლოგიური კვლევის, პროექტის არქიტექტურული ნაწილის ბოლო ვერსიის და კონსტრუქციების ადგილზე დაფიქსირებული რეალური მდგომარეობის საფუძველზე.
2. სამშენებლო უბნისთვის თოვლის საფარის წონა - 0.50 კპა, ქარის წნევის ნორმატიული მნიშვნელობა w_0 = 0.85 კპა.
3. 2020 წელს შპს "თბილინვესტპროექტი"-ს მიერ შესრულებული საინჟინრო-გეოლოგიური კვლევის მიხედვით, საძირკვლების ფუძედ მიღებულია ძირითადი კლდოვანი ქანები - ქვიშაქვა მონაცრისფრო-მოლურჯო არგილიტის თხელი შუაშრეებით საშუალო სიმტკიცის (ფენა №5), წინააღმდეგობით ერთღერძა კუმშვაზე წყალგაჯერებულ მდგომარეობაში Rs = 30,9 მპა.
4. შენობის საძირკვლები წარმოდგენილია მონოლითური რკინაბეტონის ბურღვით-ნატენი ხიმინჯებით დიამეტრით 1,2 და 1,5 მ. ხიმინჯები ერთმანეთთან დაკავშირებულია 1.0 მეტრი სისქის მონოლითური რკინაბეტონის მთლიანი საძირკვლის ფილით (დაბალი როტვერკი).
5. შენობის მზიდ კონსტრუქციულ სისტემას წარმოადგენენ მონოლითური რკინაბეტონის სვეტები, დიაფრაგმები, კოჭები და გადახურვის ფილები. კონსტრუქციებში გამოყენებულია AIII და AI კლასის არმატურა (სახსტ.5781-82); ბეტონის კლასი B30. საძირკვლებში (ხიმინჯები და საძირკვლის ფილა) გამოყენებულ იქნას სულფატმედეგ ცემენტზე დამზადებული ბეტონი.
6. ნაგებობების ერთიანი სივრცული სისტემის მოდელირება-გაანგარიშება შესრულებულია "ლირა-საპრ 2013" და "მონომახ-საპრ 2013" პროგრამული კომპლექსების გამოყენებით.
7. სამშენებლო უბნის საანგარიშო სეისმურობა შეადგენს 8 ბალს; სეისმურობის უგანზომილებო კოეფიციენტი = 0,17. გასანგარიშებები წარმოებულია როგორც სტანდარტული სპექტრული მეთოდით, ასევე სინთეზირებული აჩქარეროგრამების (საარქივო) გამოყენებით.
8. სართულშუა გადახურვის ფილების გარე კონტურის დეტალური მიბმები, აგრეთვე, ტექნოლოგიური ხვრელების (ვენტილაცია, კანალიზაცია) განლაგება შეჯერებულ იქნას მუშა პროექტის არქიტექტურულ ნაწილთან.
9. კარკასის შევსების არამზიდი კედლები და ტიხრები მოეწყოს მცირე ზომის ბლოკებით, სიმკვრივით <= 1.0 ტ/მ3. მათი შეერთება კარკასის ელემენტებთან განხორციელდეს "სოფლმშენსახპროექტი"-ს მიერ დამუშავებული სტანდარტებით.
10. სარდაფის კედლებისთვის გათვალისწინებულ იქნას ჰიდროიზოლაცია.

თანამდებობა	გვარი	ხელმოწერა	ქ.თბილისი, ლუბლიანას ქუჩა №2/6 ნაკვ. №01.13.02.009.042-ში მრავალფუნქციური კომპლექსის პროექტი (ბლოკი ა)					შ.პ.ს. "ბლოქსი"
მთ.არქიტექტ.	გ.ხმალაძე		კონსტრუქციული ნაწილი					
			თავფურცელი					
კონსტრუქტ.	ლ.ჯაიანი							
შემამოწმა	ა.არჩილია		სტადია გ	ფურც. კ-0	ფ-ბი	დაკვ.№		

ხიდის ბურჯის არმირების ნახაზი

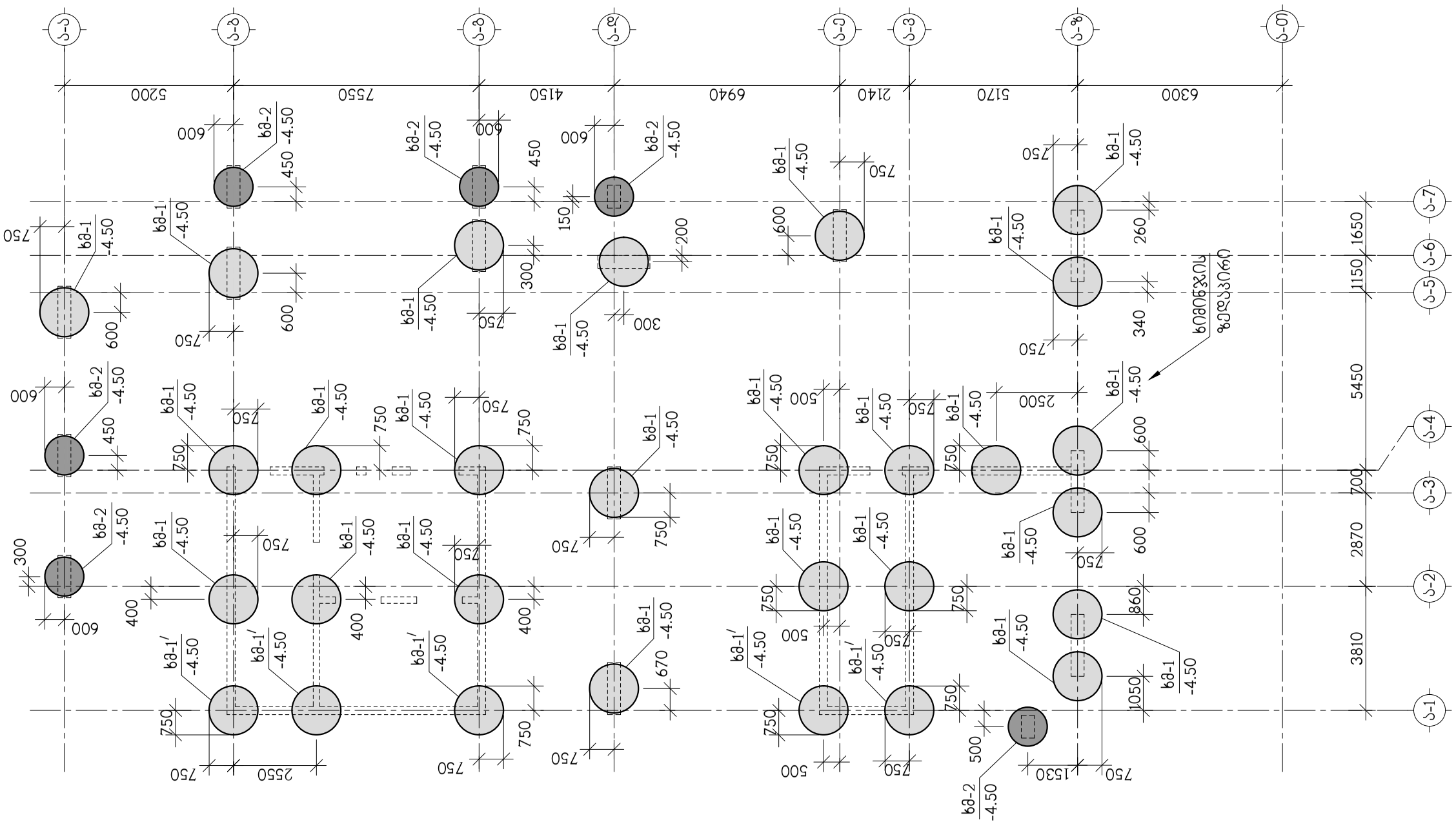

დამპროექტებელი					
გიპ.ა.ბერიძე					
ა.ა.ბერიძე					
გიპ.ნ.ბერიძე					

ხიმინჯი ხმ-1

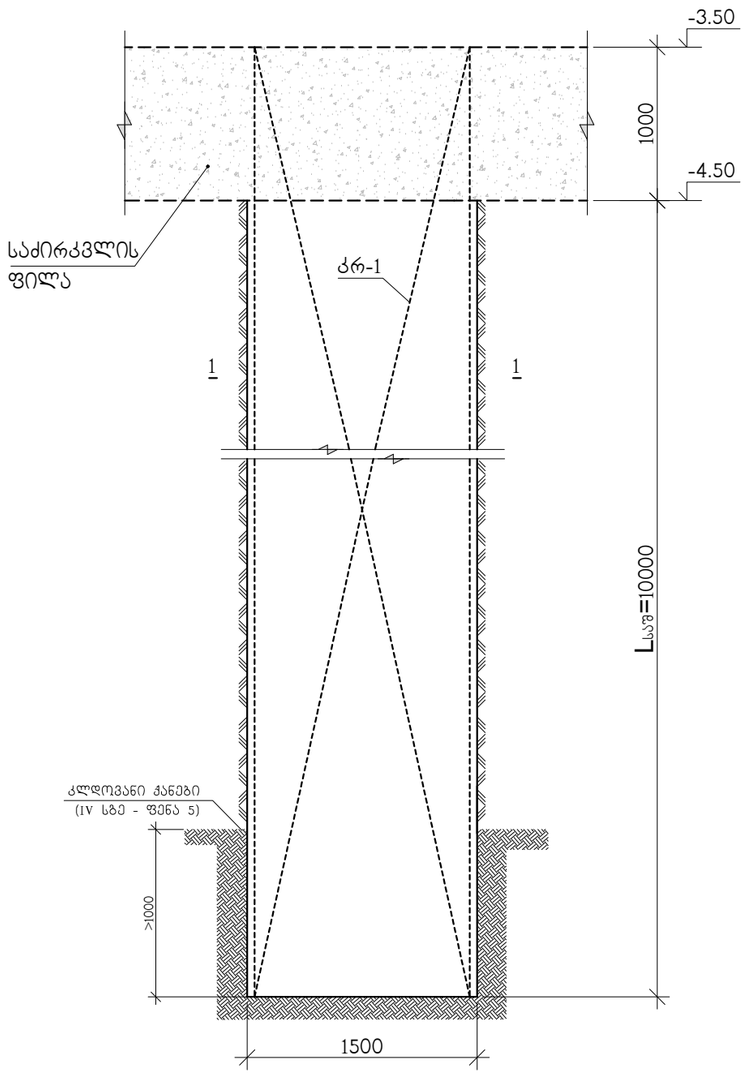

2–2

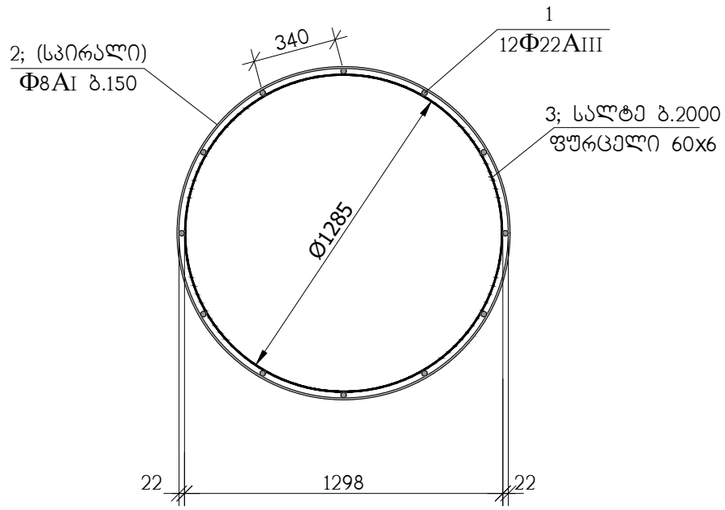

1–1

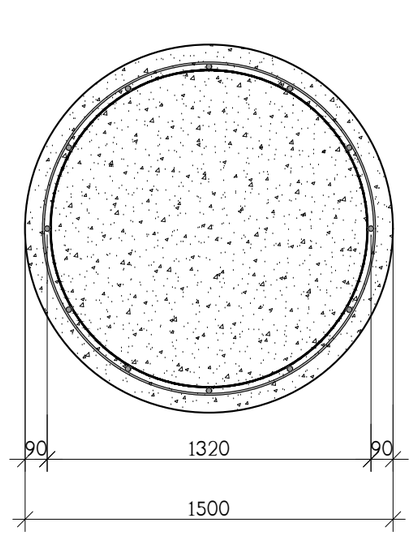

კარკასი კრ-1

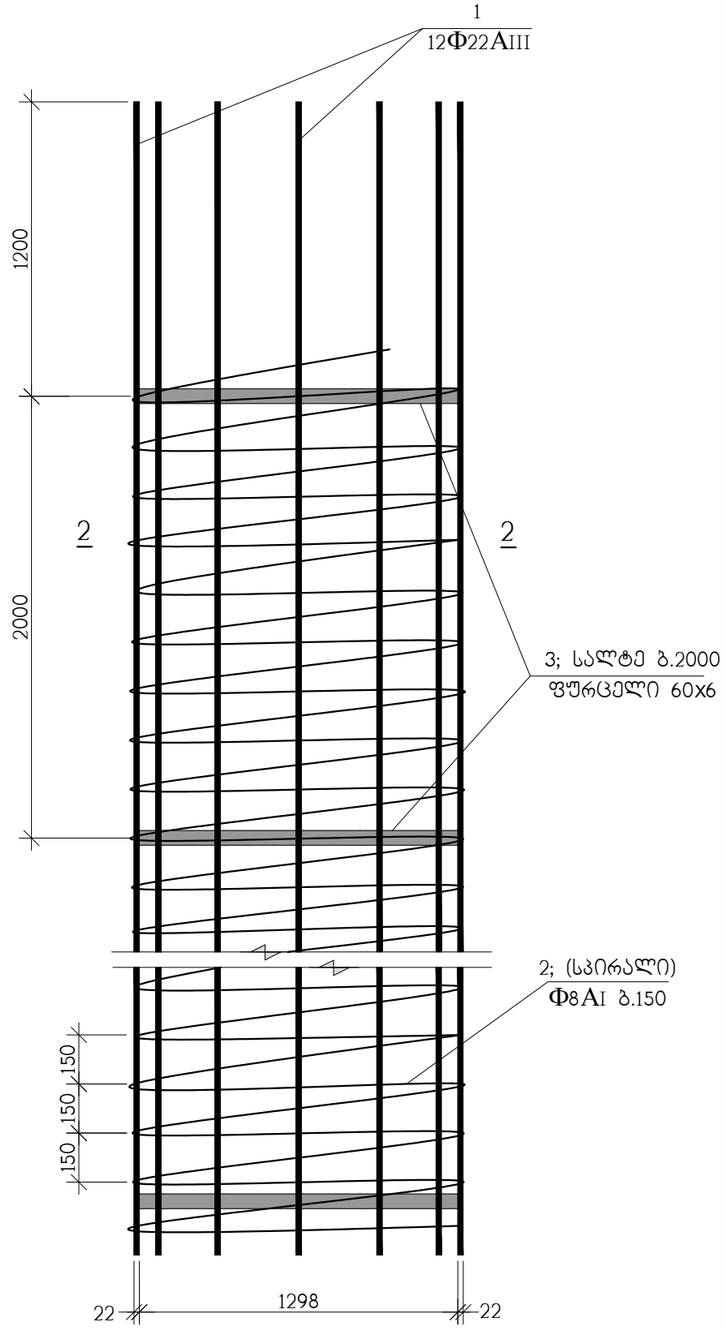

პოზ.	აღნიშვნა	დასახელება	რაოდ. ც.	ერთ-ეული
		ხმ-1	24	
1		Φ22AIII სახსტ. 5781-828* L=140 ბრძ.მ	–	417 კგ.
2		Φ8AI სახსტ. 5781-828* L=290 ბრძ.მ	–	115 კგ.
3		სალტე, ფურც. 60x6 L=4060	6	11.48 კგ.
		B 30 კლასის ბეტონი		17.5 მ^3

თანამდებობა	გვარი	ხელმოწერა	ქ.თბილისი, ლუბლიანას ქუჩა №2/6 ნაკვ. №01.13.02.009.042-ში მრავალფუნქციური კომპლექსის პროექტი (მლოკი ა)			შ.პ.ს. "ბლოქსი"
მთ.არქიტექტ.	გ.ხმალაძე		კონსტრუქციული ნაწილი			
			ხიმინჯი ხმ-1			
კონსტრუქტ.	ა.არჩილია					
შემოწმება	ლ.ჯაიანი		სტადია პ	ფურც. კ-2	ფ-ბი	დაკვ. №

ჭიმინჯი ჭმ-1/

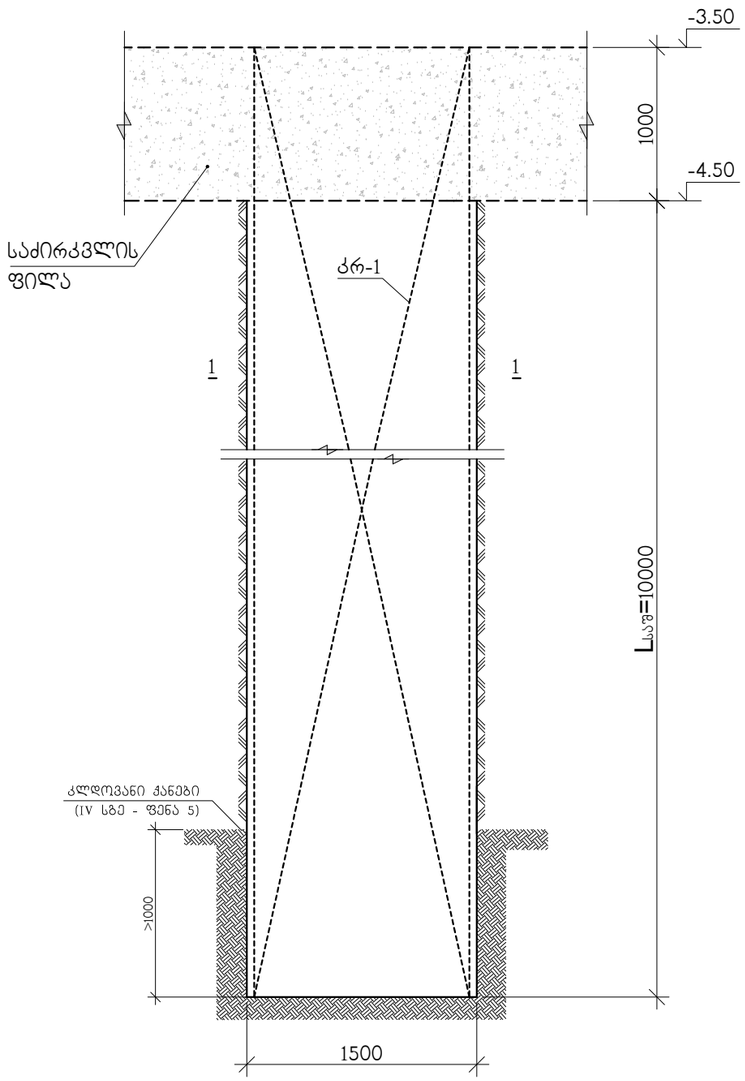

2–2

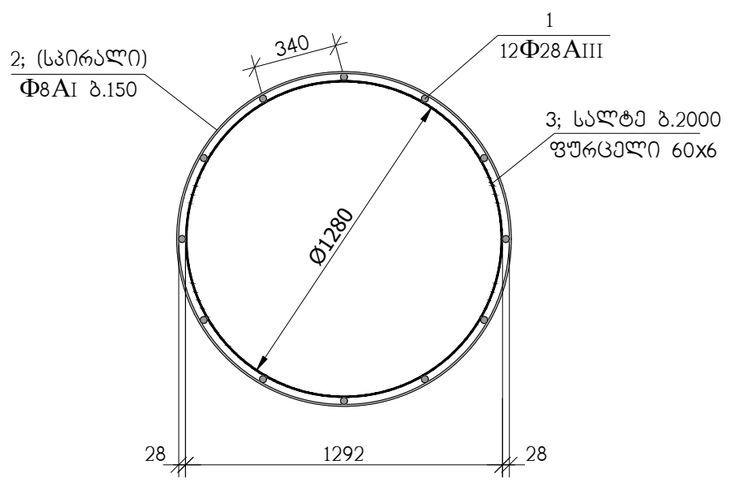

1–1

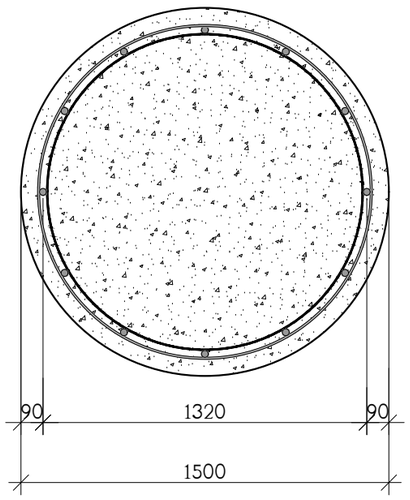

კარკასი კრ-1

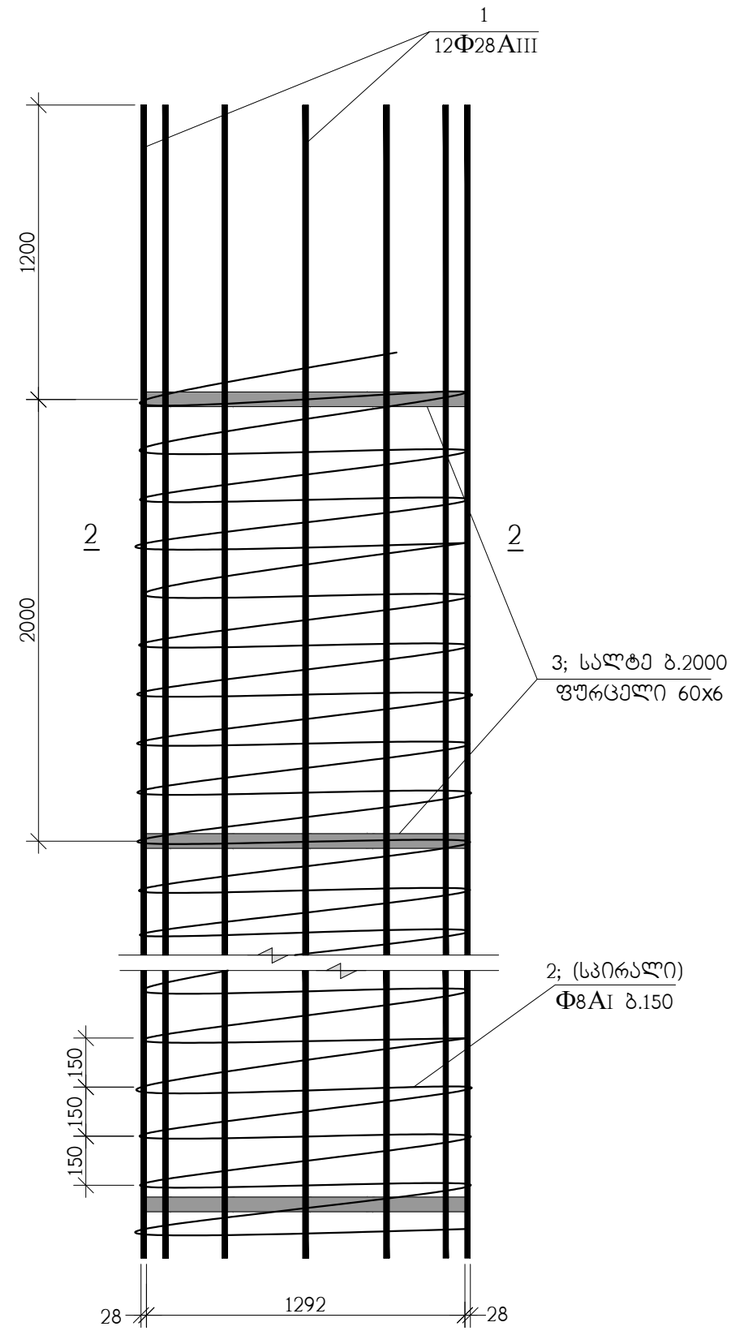

პოზ.	აღნიშვნა	დასახელება	რაოდ. ც.	ერთ-ეული
		ჭმ-1/	5	
1		Ф28AIII საბსტ. 5781-828* L=147 ბრძ.მ	–	710 კგ.
2		Ф8AI საბსტ. 5781-828* L=290 ბრძ.მ	–	115 კგ.
3		სალტე, ფურც. 60x6 L=4060	6	11.48 კგ.
		B 30 კლასის ბეტონი		17.5 მ^3

თანამდებობა	გვარი	ხელმოწერა	ქ.თბილისი, ლუბლიანას ქუჩა №2/6 ნაკვ. №01.13.02.009.042-ში მრავალფუნქციური კომპლექსის პროექტი (ბლოკი ა)			შ.პ.ს. "ბლოქსი"
მთ.არქიტექტ.	გ.ხმალაძე		კონსტრუქციული ნაწილი			
			ჭიმინჯი ჭმ-1/			
კონსტრუქტ.	ა.არჩილია					
შემოწმ.	ლ.ჯაიანი		სტადია პ	ფურც. კ-3	ფ-ბი	დაკვ. №

ჯიმინჯი ჯმ-2

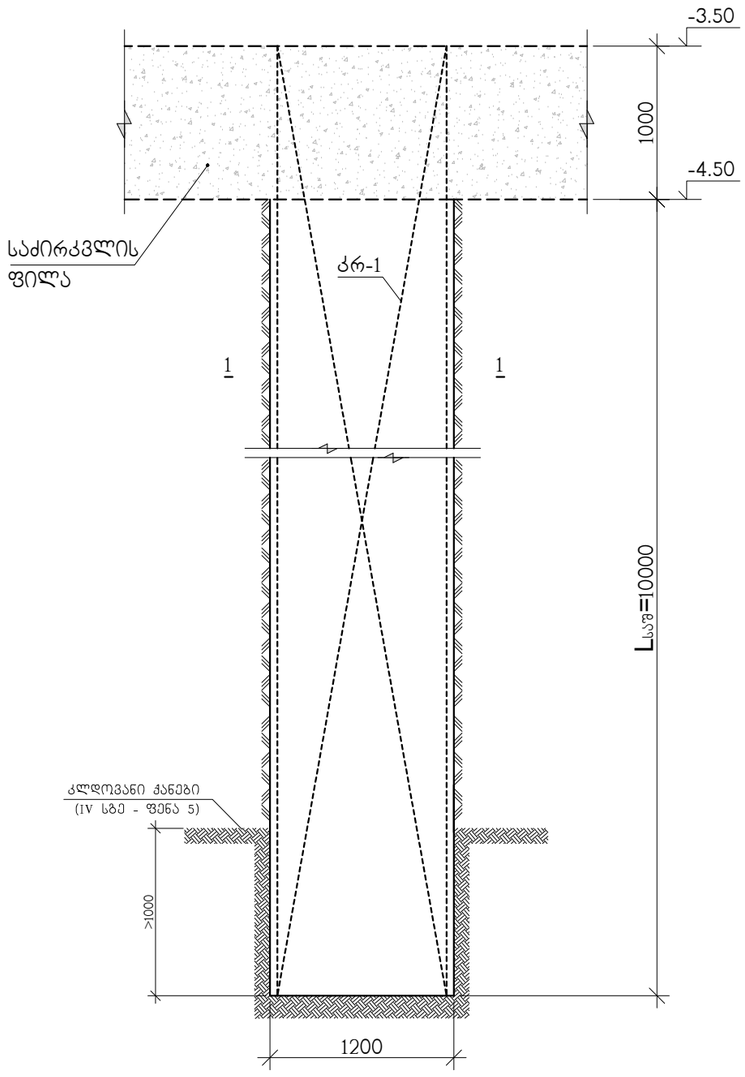

2–2

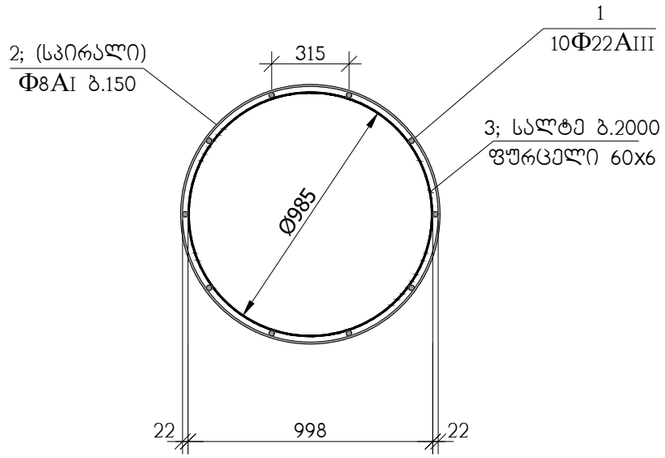

1–1

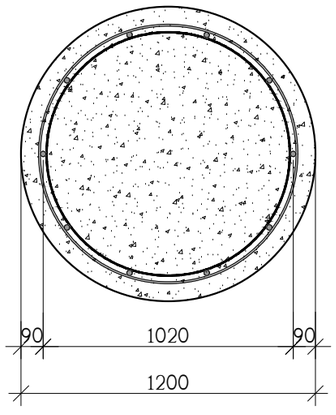

კარკასი კრ-1

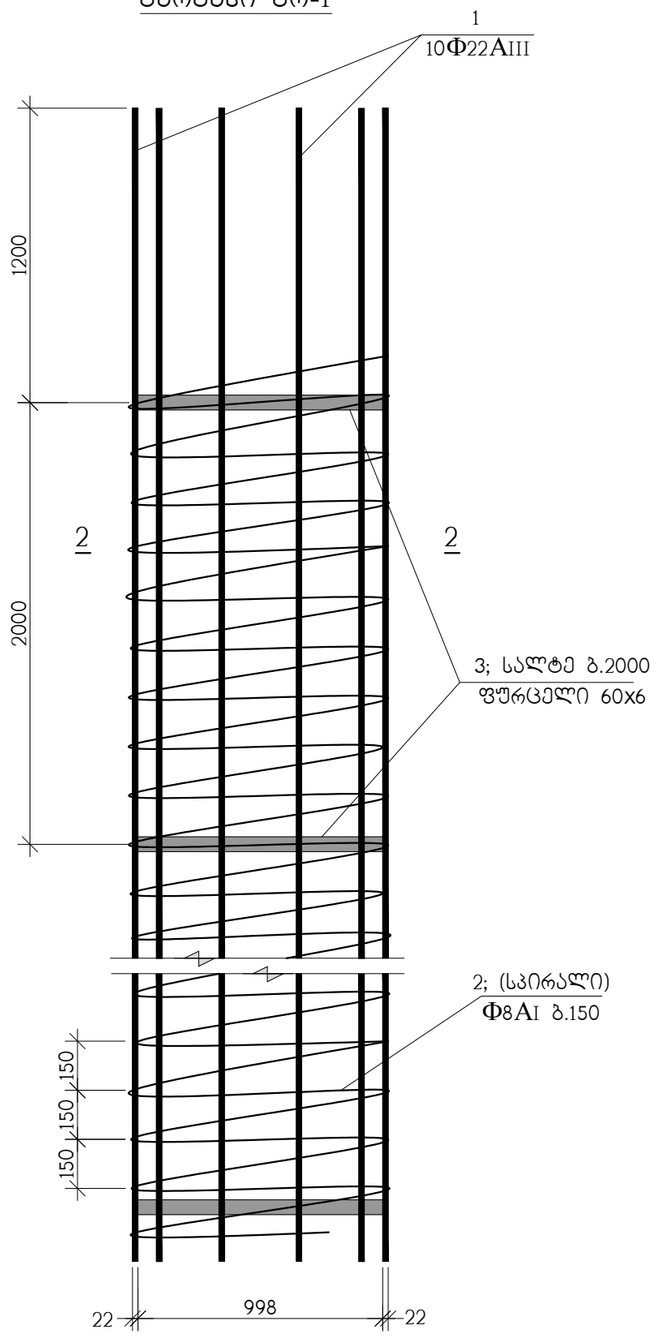

პოზ.	აღნიშვნა	დასახელება	რაოდ. ც.	ერთ-ეული
		ჯმ-2	6	
1		Ф22AIII სახსტ. 5781-828* L=115 ბრძ.მ	–	350 კგ.
2		Ф8AI სახსტ. 5781-828* L=225 ბრძ.მ	–	89 კგ.
3		სალტე, ფურც. 60x6 L=3120	6	8.82 კგ.
		B 30 კლასის ბეტონი		11.5 მ^3

თანამდებობა	გვარი	ხელმოწერა	ქ.თბილისი, ლუბლიანას ქუჩა №2/6 ნაკვ. №01.13.02.009.042-ში მრავალფუნქციური კომპლექსის პროექტი (ბლოკი ა)			შ.პ.ს. "ბლოკსი"
მთ.არქიტექტ.	გ.ხმალაძე		კონსტრუქციული ნაწილი			
			ჯიმინჯი ჯმ-2			
კონსტრუქტ.	ა.არჩილია					
შემოწმება	ლ.ჯაიანი		სტადია პ	ფურც. კ-4	ფ-ბი	დაკვ. №

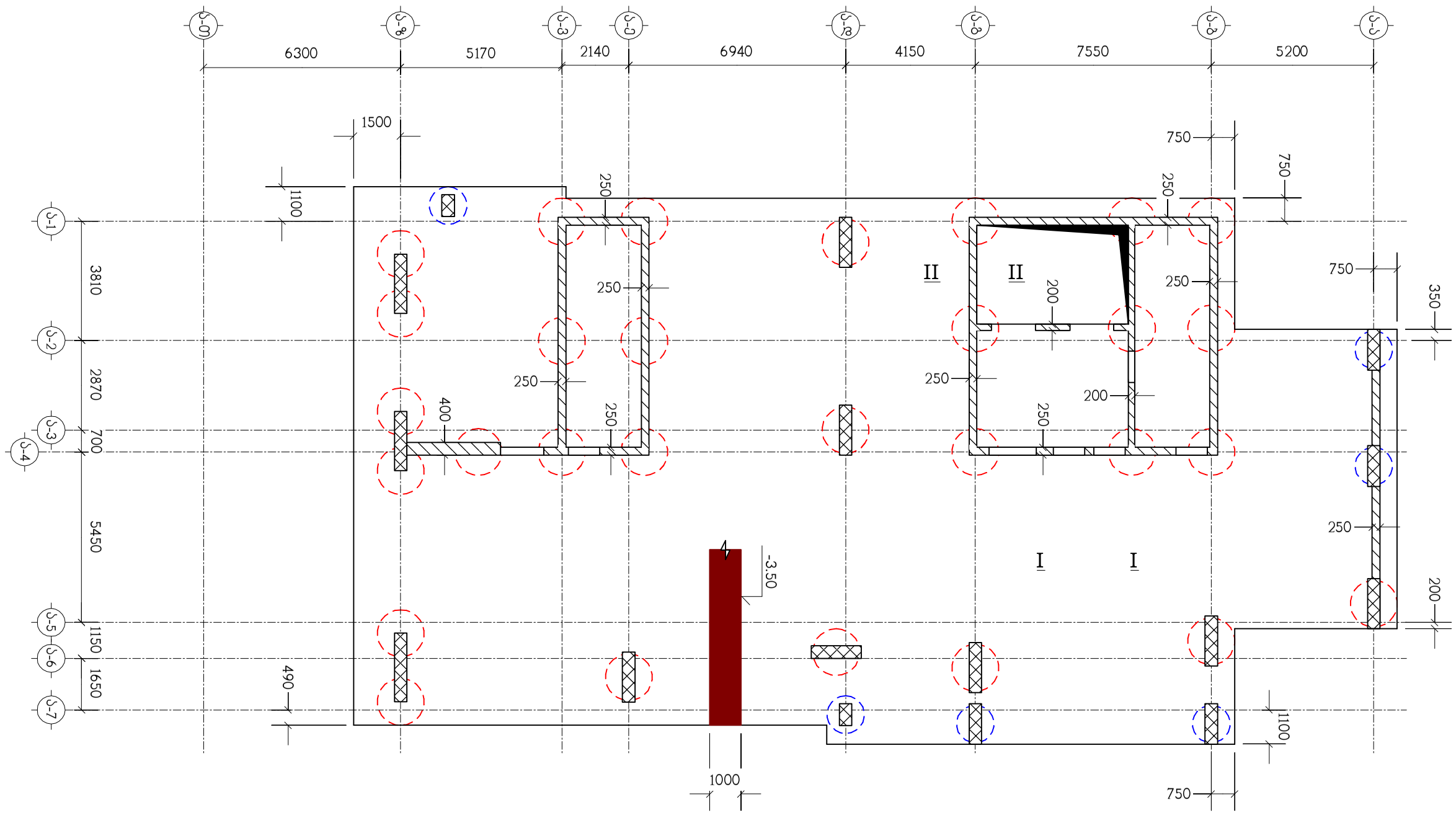

ნახაზი განიხილეთ კ-8 ნახაზთან ერთად

თანამდებობა	გვარი	ხელმოწერა	ქ.თბილისი, ლუბლიანას ქუჩა №2/6 ნაკვ. №01.13.02.009.042-შიმრავალფუნქციური კომპლექსის პროექტი (ბლოკი ა)				შ.პ.ს. "ბლოქსი"
მთ.არქიტექტ.	გ.ხმალაძე		კონსტრუქციული ნაწილი				
			საძირკვლის ფილა სფ-1, ნიშნულზე -3.50, საყალიბო ნახაზი				
კონსტრუქტ.	ლ.ჯაიანი						
შეამოწმა	ა.არჩილია		სტადია მ	ფურც. კ-5	ფ-ბი	დაკვ.№	

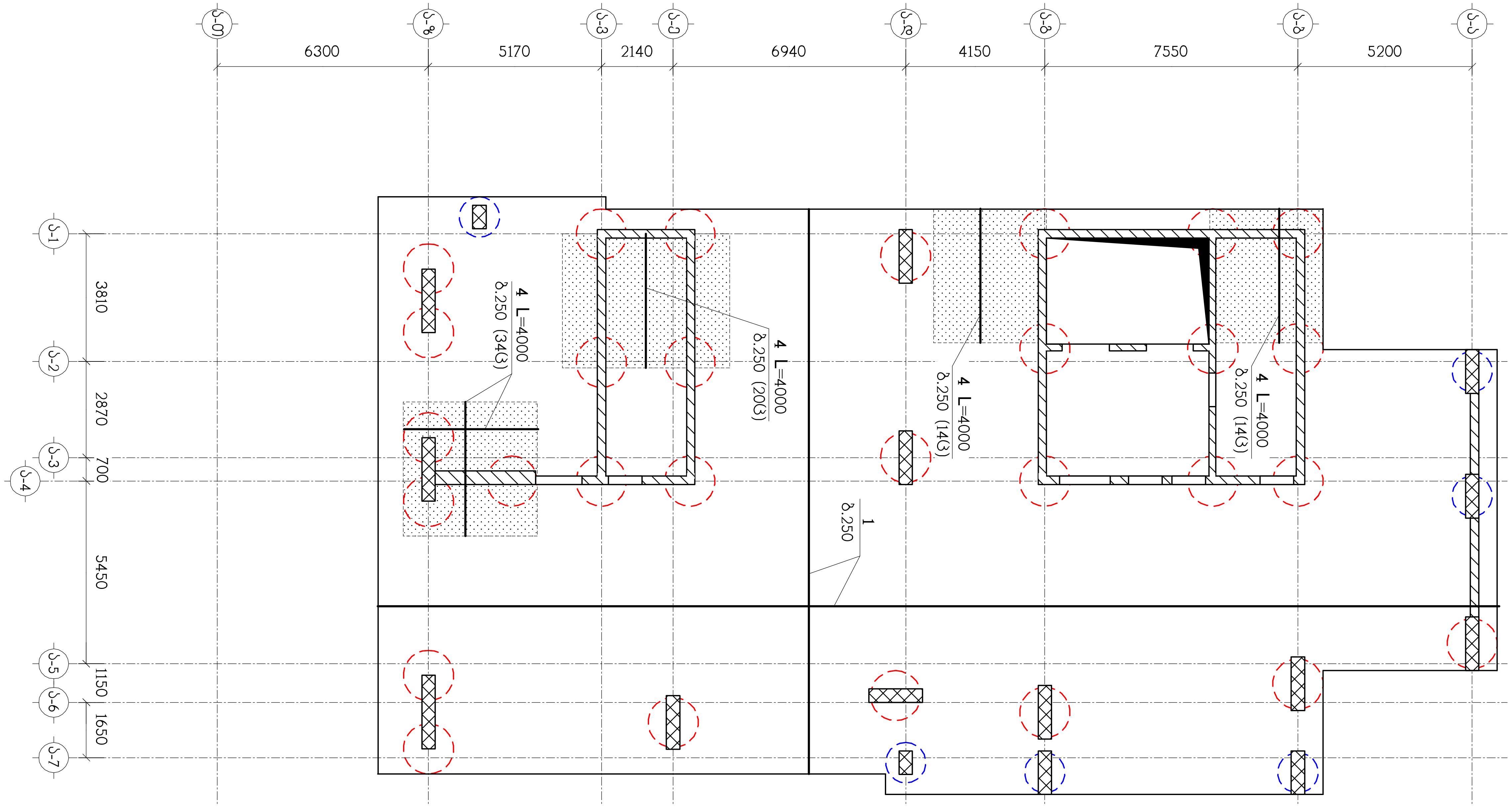

ნახაზი განიხილეთ კ-8 ნახაზთან ერთად
სპეციფიკაცია იხილეთ ნახ. კ-13
– დამატებითი არმირების ზონა

თანამდებობა	გვარი	ხელმოწერა	ქ.თბილისი, ლუბლიანას ქუჩა №2/6 ნაკვ. №01.13.02.009.042-შიმრავალფუნქციური კომპლექსის პროექტი (ბლოკი ა)				შ.პ.ს. "ბლოქსი"
მთ.არქიტექტ.	გ.ხმალაძე		კონსტრუქციული ნაწილი				
კონსტრუქტ.	ლ.ჯაიანი		სფ-1, ქვედა ზონის არმირება				
შეამოწმა	ა.არჩილია		სტადია მ	ფურც. კ-6	ფ-ბი	დაკვ.№	

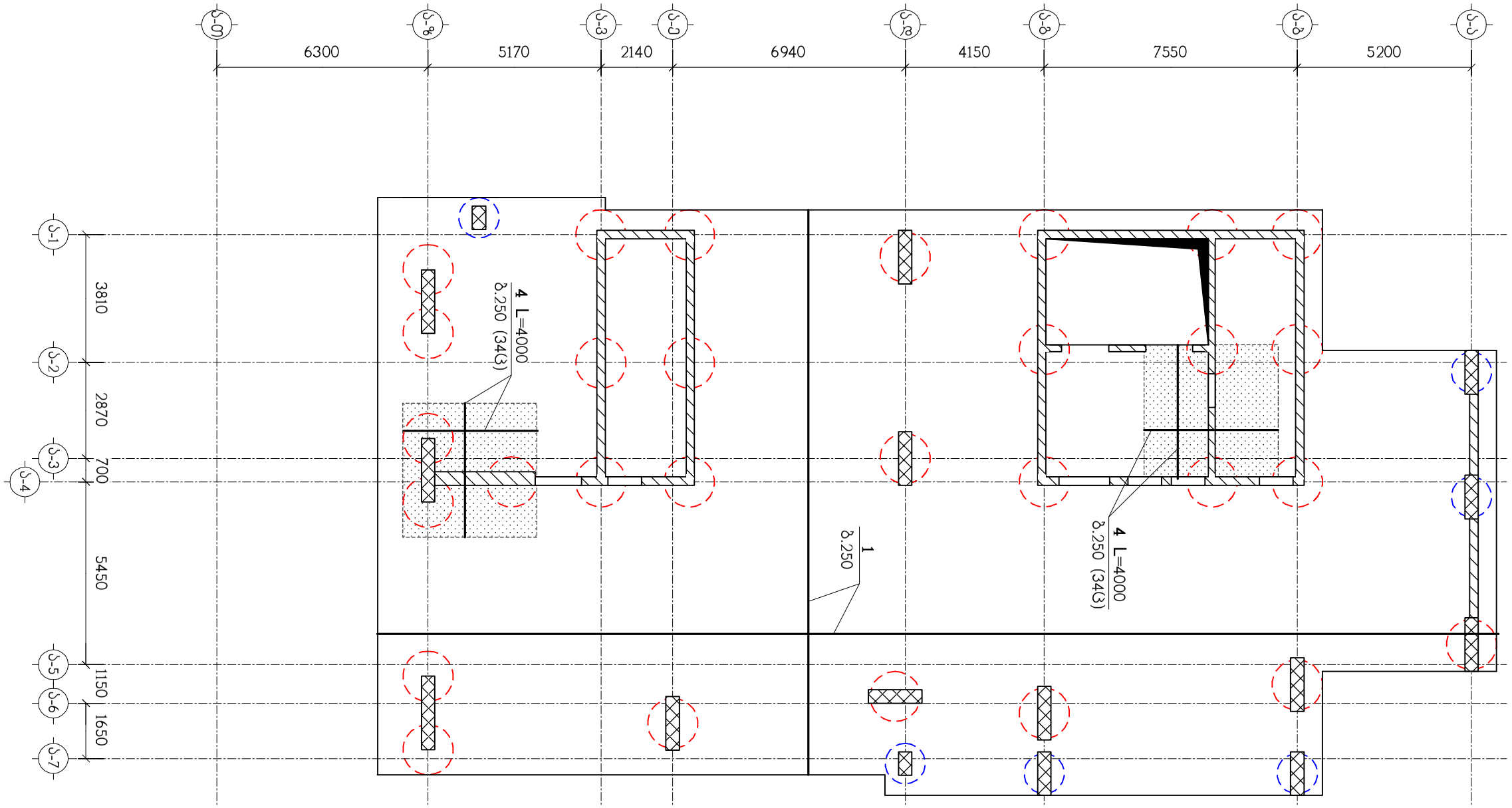

ნახაზი განიხილეთ კ-8 ნახაზთან ერთად
სპეციფიკაცია იხილეთ ნახ. კ-13
– დამატებითი არმირების ზონა

თანამდებობა	გვარი	ხელმოწერა	ქ.თბილისი, ლუბლიანას ქუჩა №2/6 ნაკვ. №01.13.02.009.042-შიმრავალფუნქციური კომპლექსის პროექტი (ბლოკი ა)				შ.პ.ს. "ბლოქსი"
მთ.არქიტექტ.	ბ.ხმალაძე		კონსტრუქციული ნაწილი				
კონსტრუქტ.	ლ.ჯაიანი		სფ-1, ზედა ზონის არმირება				
შემოწმება	ა.არჩილია		სტადია მ	ფურც. კ-7	ფ-ბი	დაკვ.№	

ჭრილი I – I

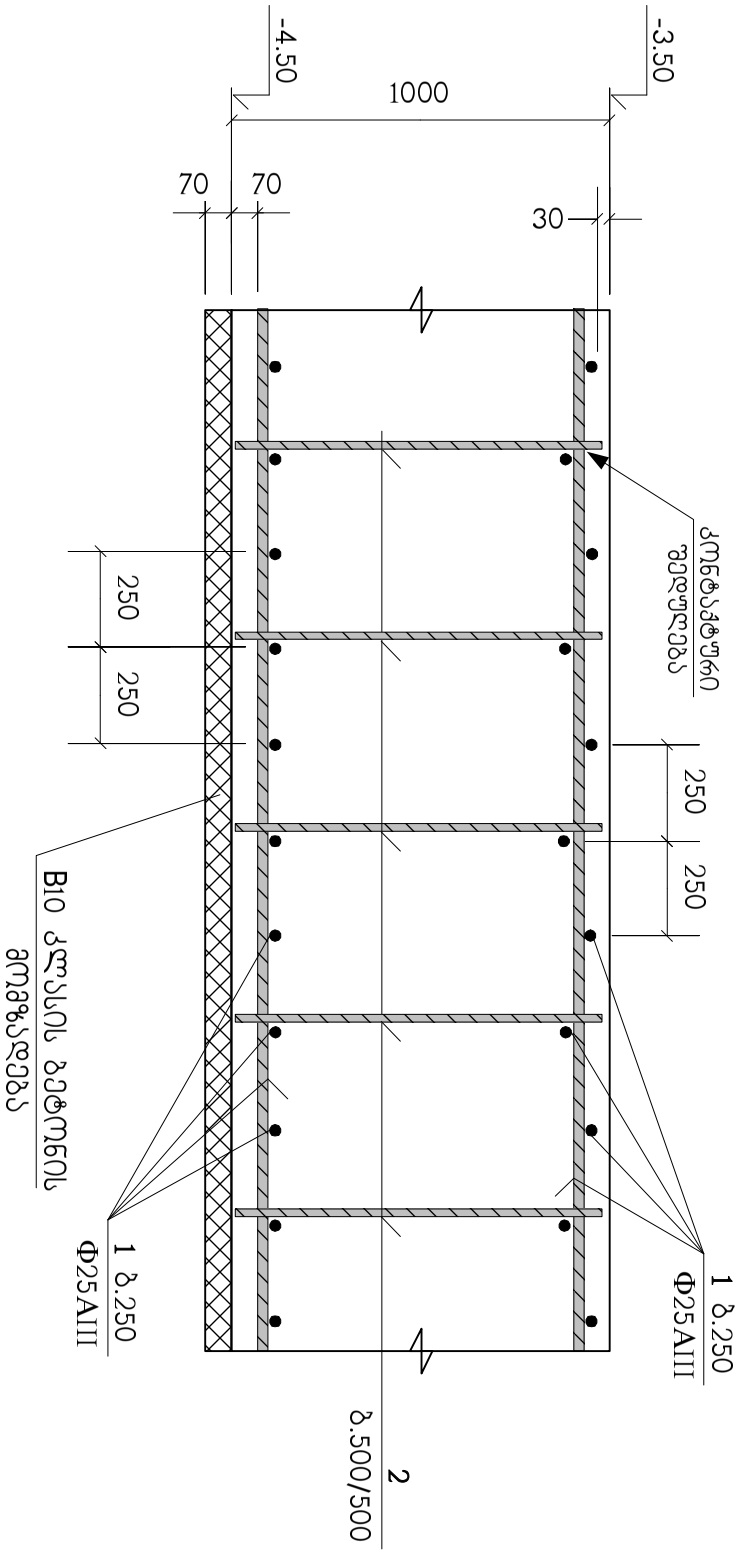

ჭრილი II – II

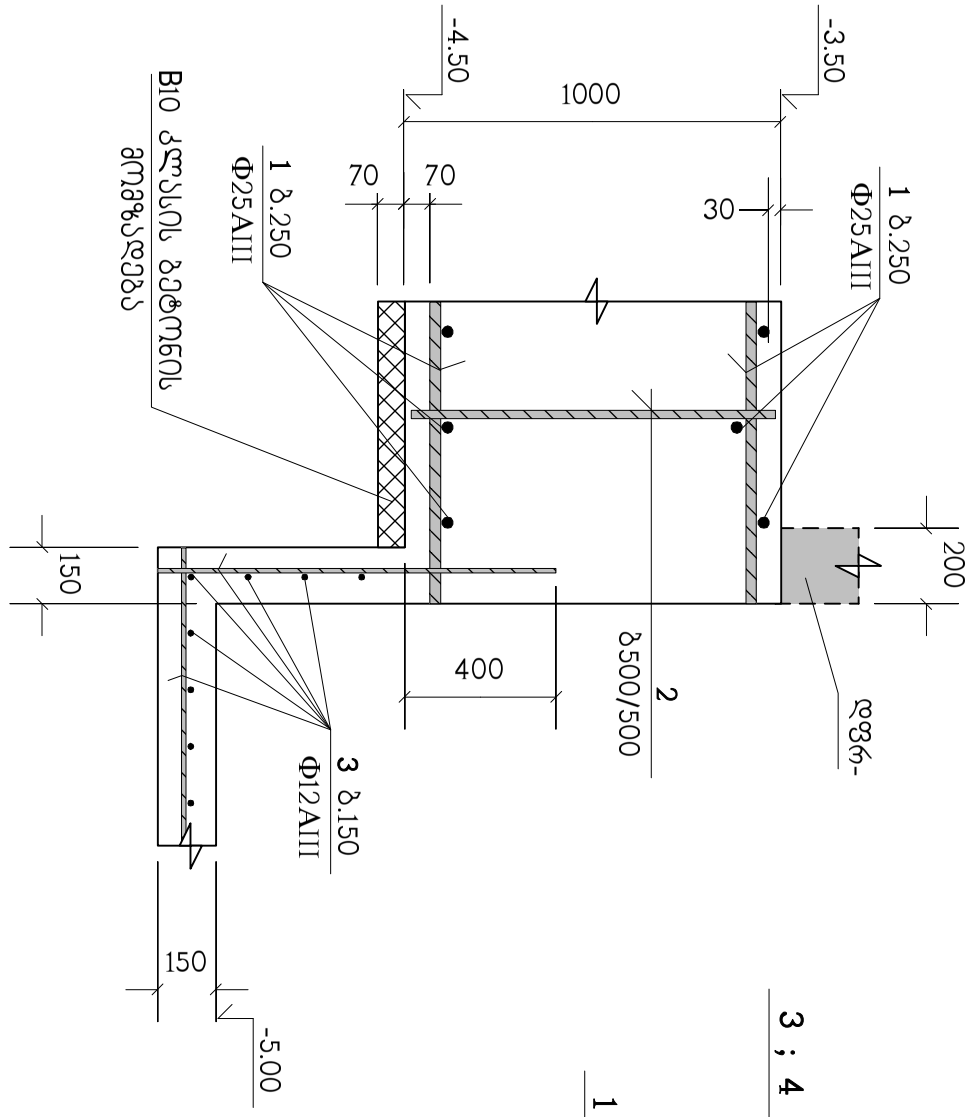

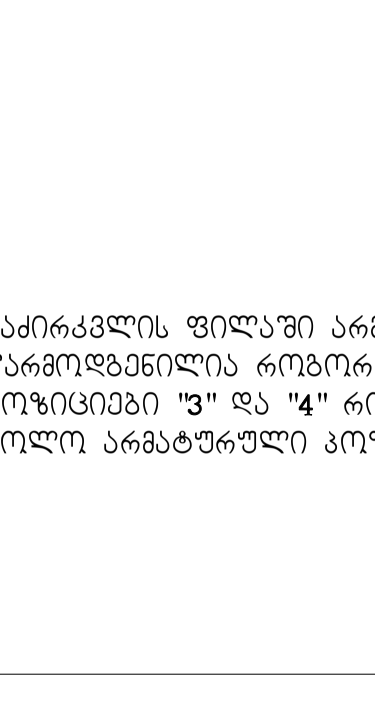

სტრ. "I" ძირითადი არმატურის ბადეების შეკრებისა და დამაგრების სქემა

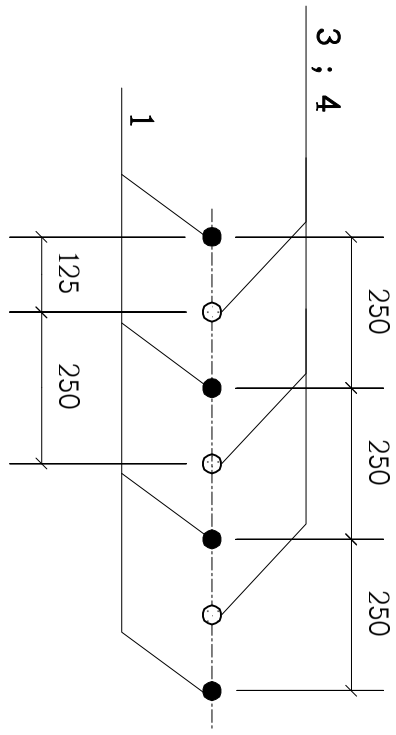

ბ.250 დამატებითი არმირების მოწყობა

საძირკვლის ფილაში არმატურული პოზიცია "1" პირობითად წარმოდგენილია როგორც ძირითადი;
პოზიციები "3" და "4" როგორც - დამატებითი.
ხოლო არმატურული პოზიცია "2" როგორც სამონტაჟო და განივი

თანამდებობა	გვარი	ხელმოწერა	ქ.თბილისი, ლუბლიანას ქუჩა №2/6 ნაკვ. №01.13.02.009.042-შიმრავალფუნქციური კომპლექსის პროექტი (ბლოკი ა)				შ.პ.ს. "ბლოქსი"
			კონსტრუქციული ნაწილი				
მთ.არქიტექტ.	გ.ხმალაძე		სფ-1, არმირების დეტალები				
კონსტრუქტ.	ლ.ჯაიანი						
შემოწმა	ა.არჩილია		სტადია მ	ფურც. კ-8	ფ-ბი	დაკვ.№	

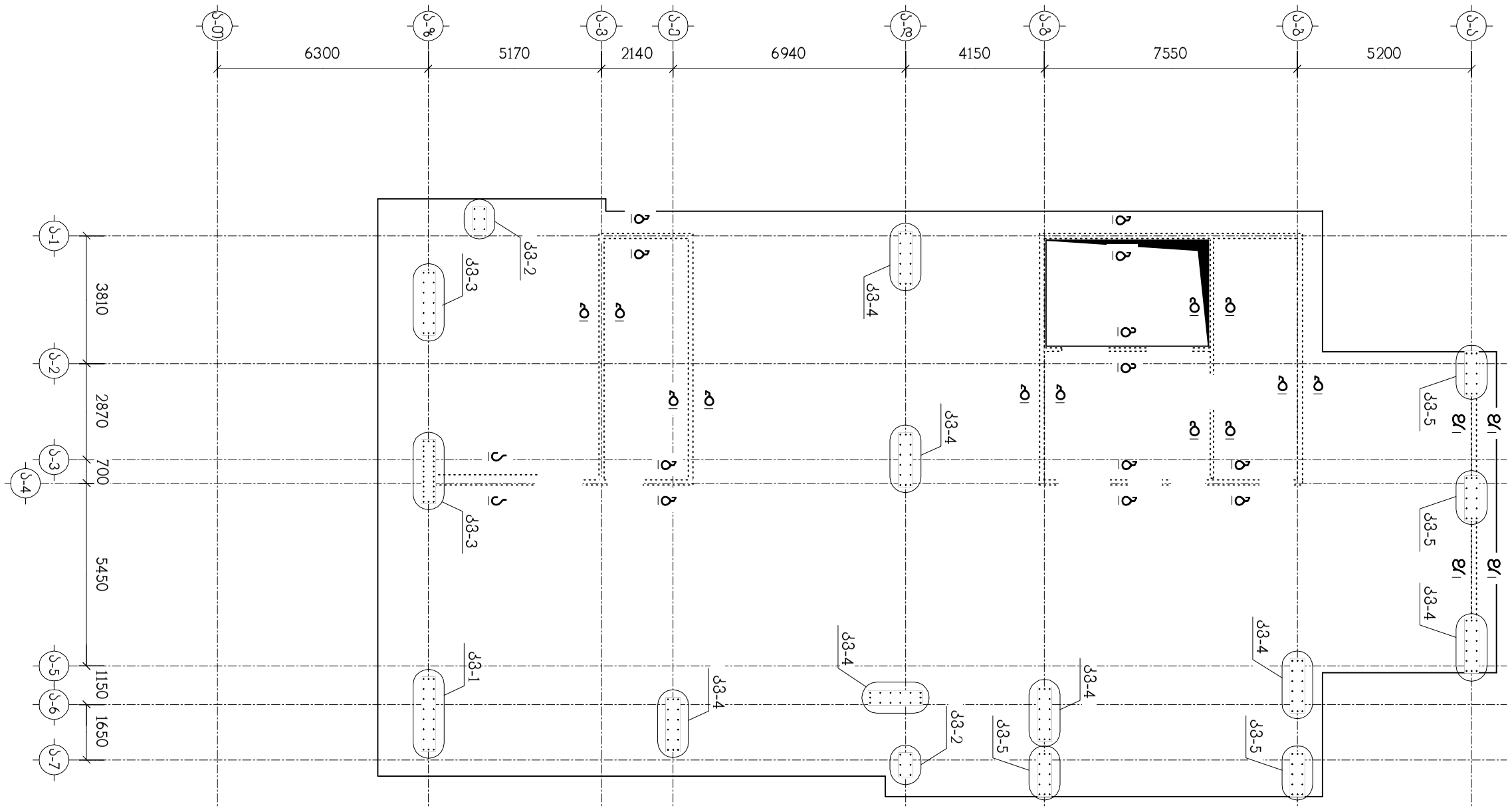

ნახაზი განიხილეთ კ-10 ; კ-11 ; კ-12 ; კ-13 ნახაზებთან ერთად

თანამდებობა	გვარი	ხელმოწერა	ქ.თბილისი, ლუბლიანას ქუჩა №2/6 ნაკვ. №01.13.02.009.042-შიმრავალფუნქციური კომპლექსის პროექტი (ბლოკი ა)					შ.პ.ს. "ბლოქსი"
მთ.არქიტექტ.	გ.ხმალაძე		კონსტრუქციული ნაწილი					
			არმატურული ნაშვერების					
კონსტრუქტ.	ლ.ჯაიანი		გეგმა სფ-1 დან					
შემოწმა	ა.არჩილია		სტადია მ	ფურც. კ-9		ფ-ბი	დაკვ.№	

ᲙᲕ-1
(1 ც.)

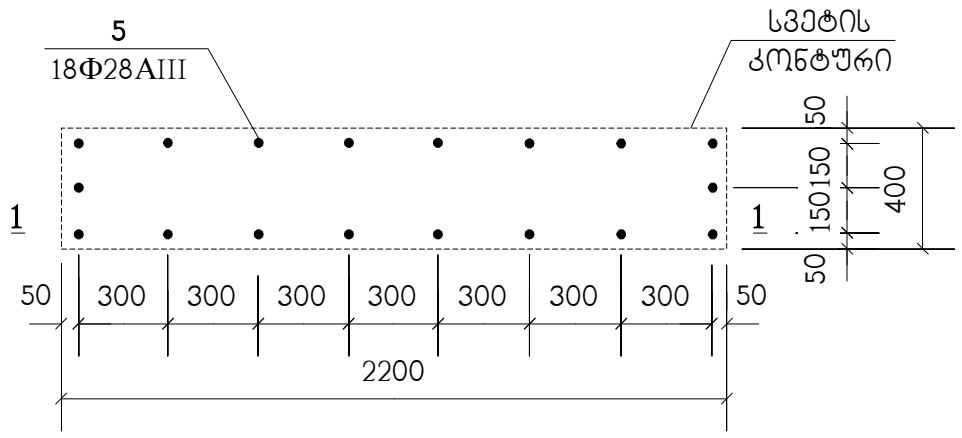

1 – 1

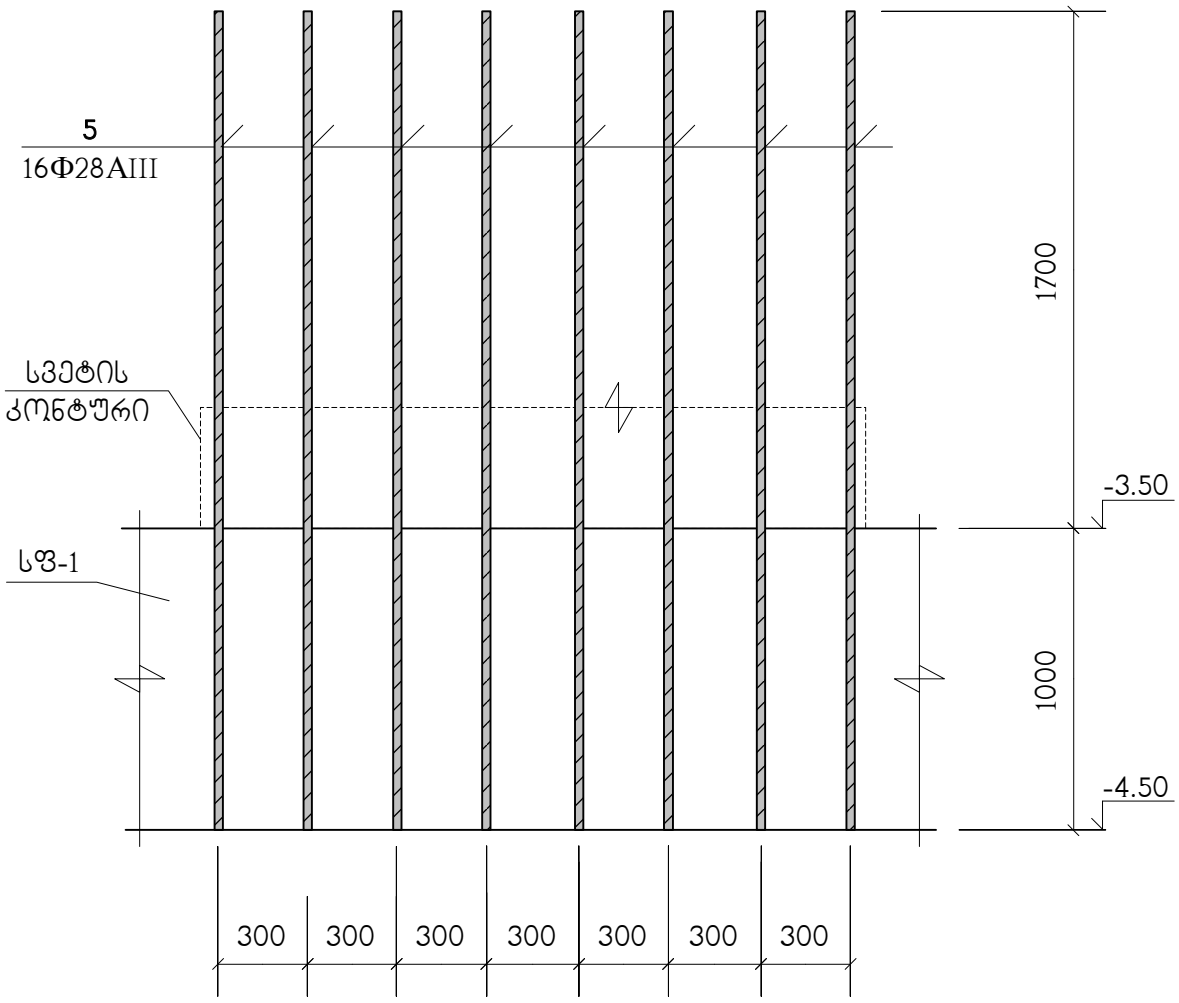

ᲙᲕ-2
(2 ც.)

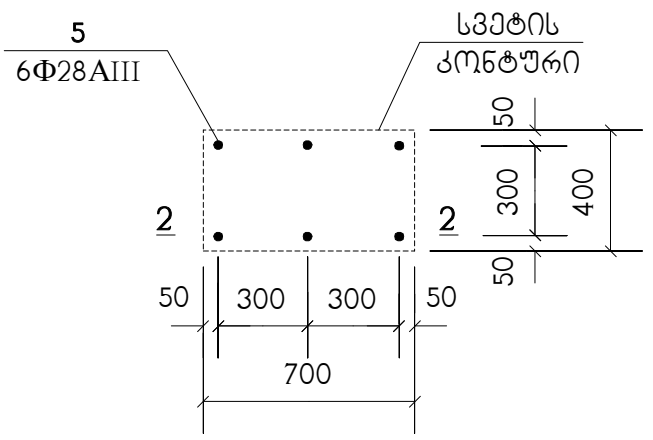

2 – 2

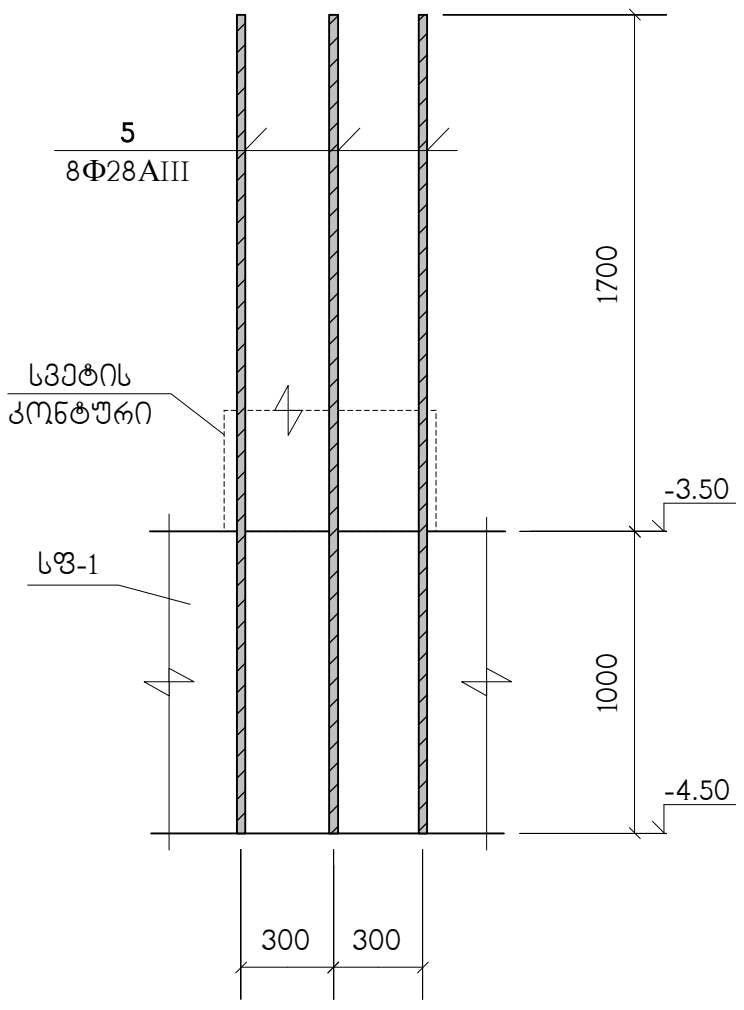

სპეციფიკაცია იხილეთ ნახ. კ-13

					შპს "ზღუდა"
					შ.პ.ს. "ზღუდა"
					№01.13.02.009.042-ვიზ.ავ.ელ.ოფ.წ.ქვ.ონ
					ქონსტრუქციული ნაწილი
					ქვანძები კვ-1 ; კვ-2

კვ-3
(2 ც.)

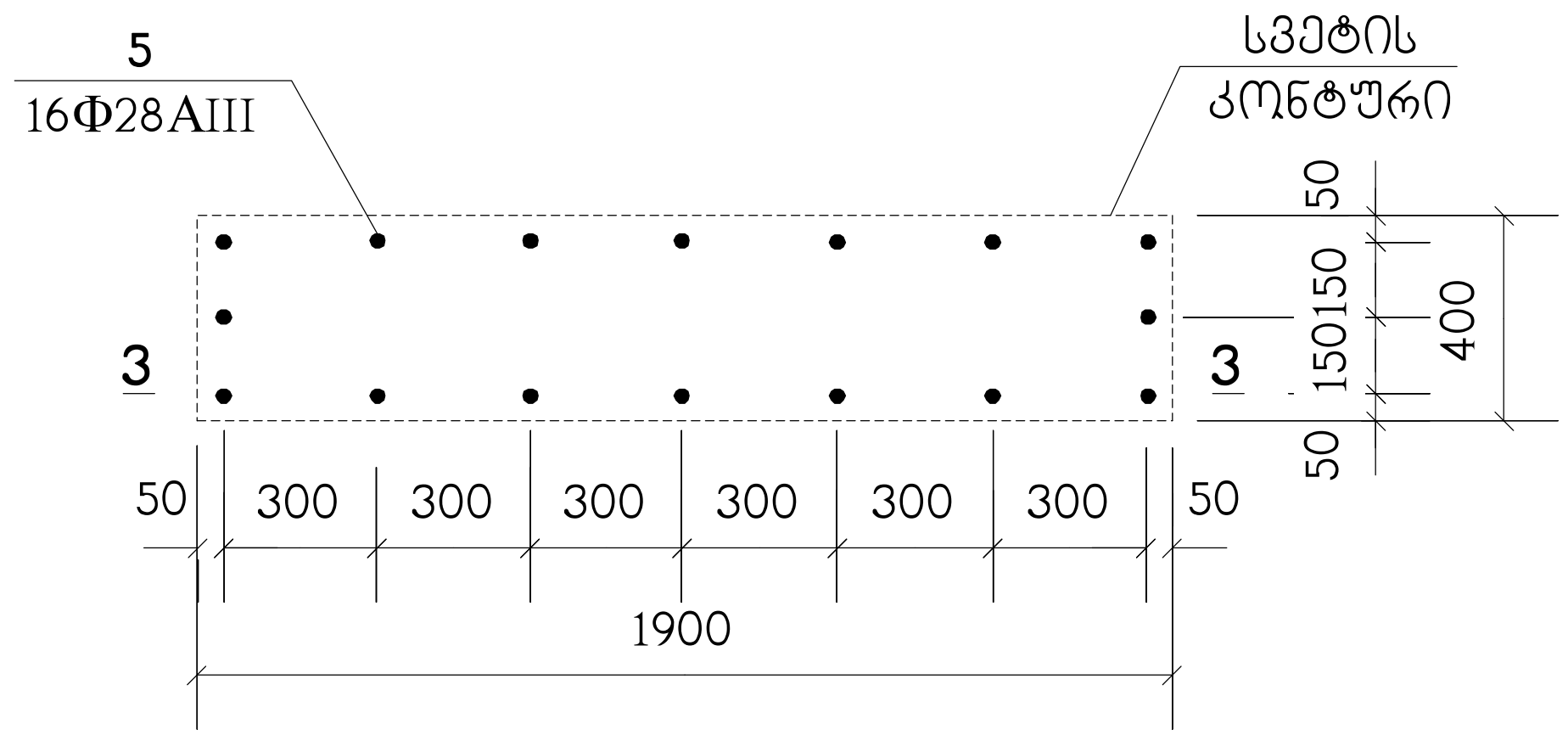

3 — 3

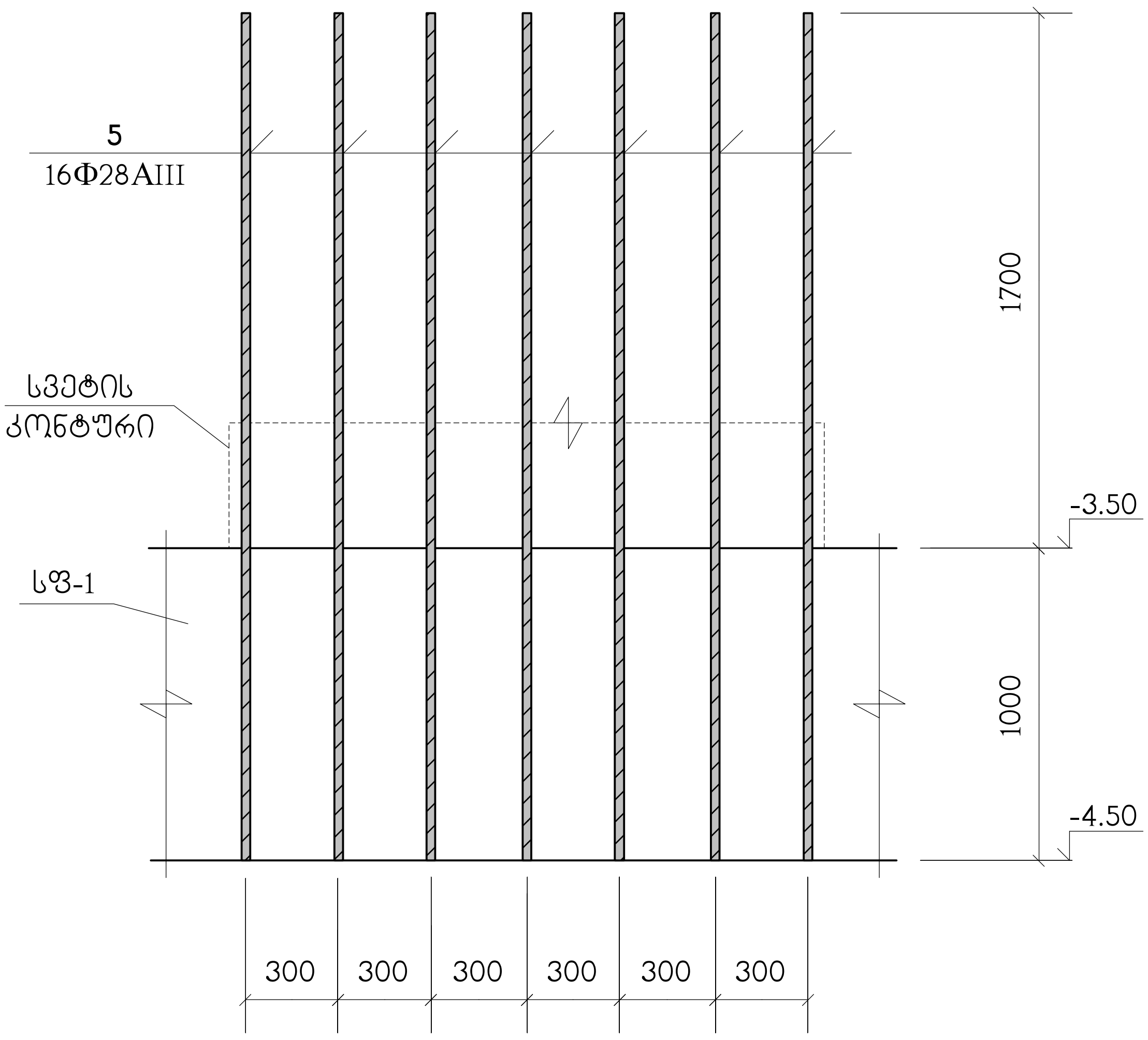

კვ-4
(7 ც.)

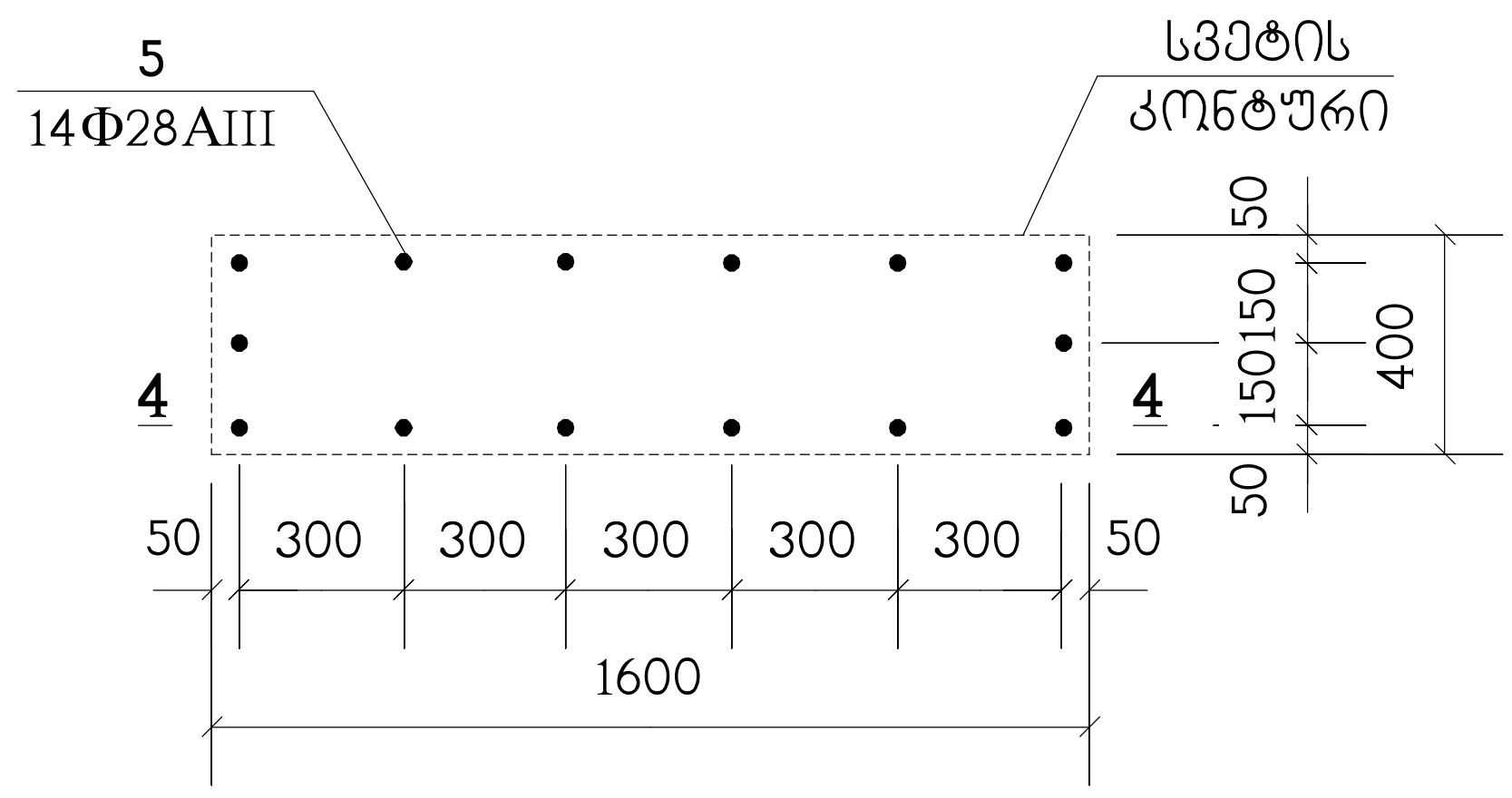

4 — 4

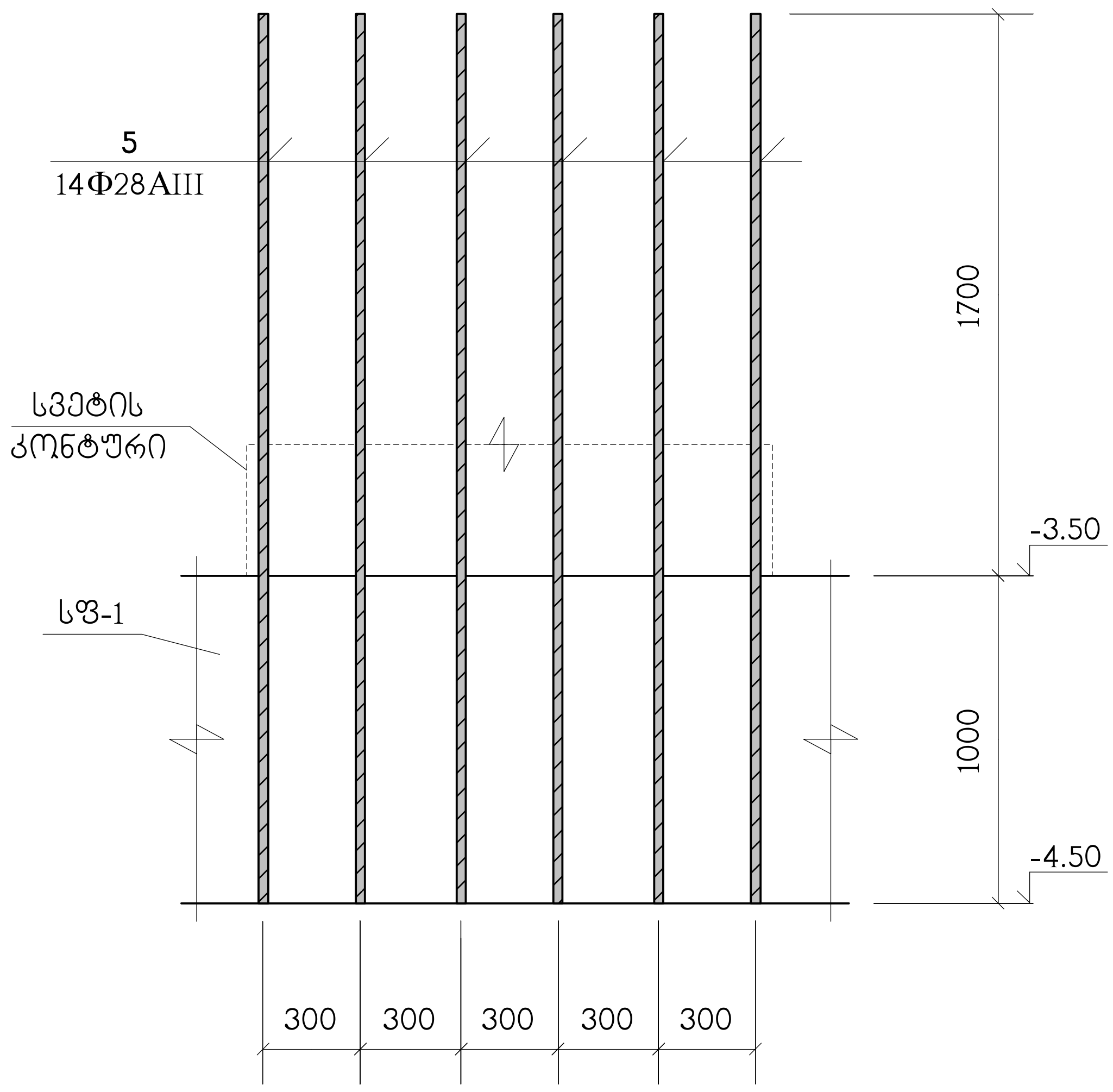

სპეციფიკაცია იხილეთ ნახ. კ-13

თანამდებობა	გვარი	ხელმოწერა	ქ.თბილისი, ლუბლიანას ქუჩა №2/6 ნაკვ. №01.13.02.009.042-მრავალფუნქციური კომპლექსის პროექტი (ბლოკი ა)	შ.პ.ს. "ბლოქსი"
მთ.არქიტექტ.	გ.ხვადაძე		კონსტრუქციული ნაწილი	
კონსტრუქტ.	ლ.ჯაპიანი		კვანძები კვ-3 ; კვ-4	
შემოწმება	ა.არჩილია		სტადია მ / ფურც. კ-11 / ფ-ბი / ფაკვ.№	

კვ-5
(4 ც.)

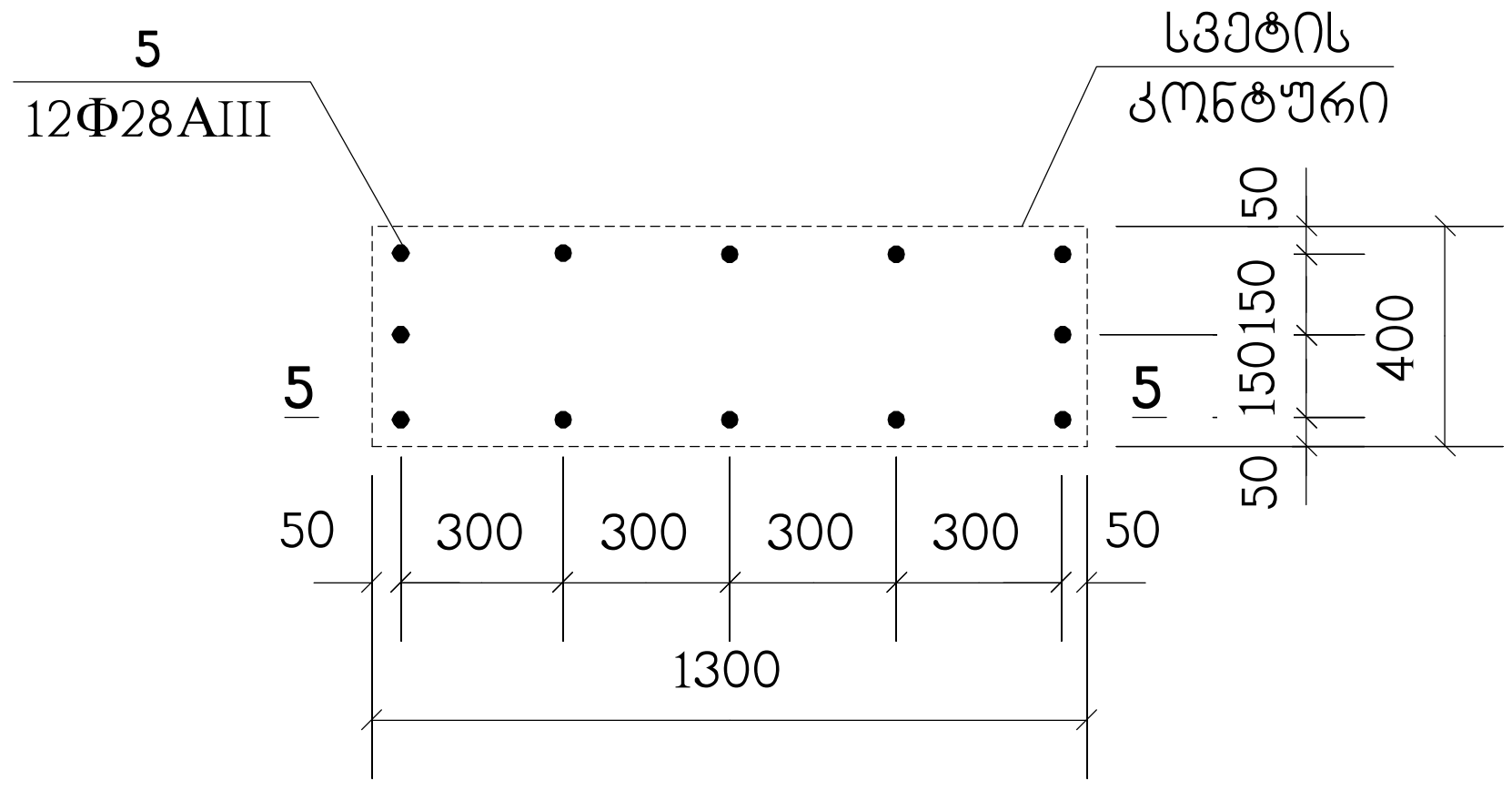

5 — 5

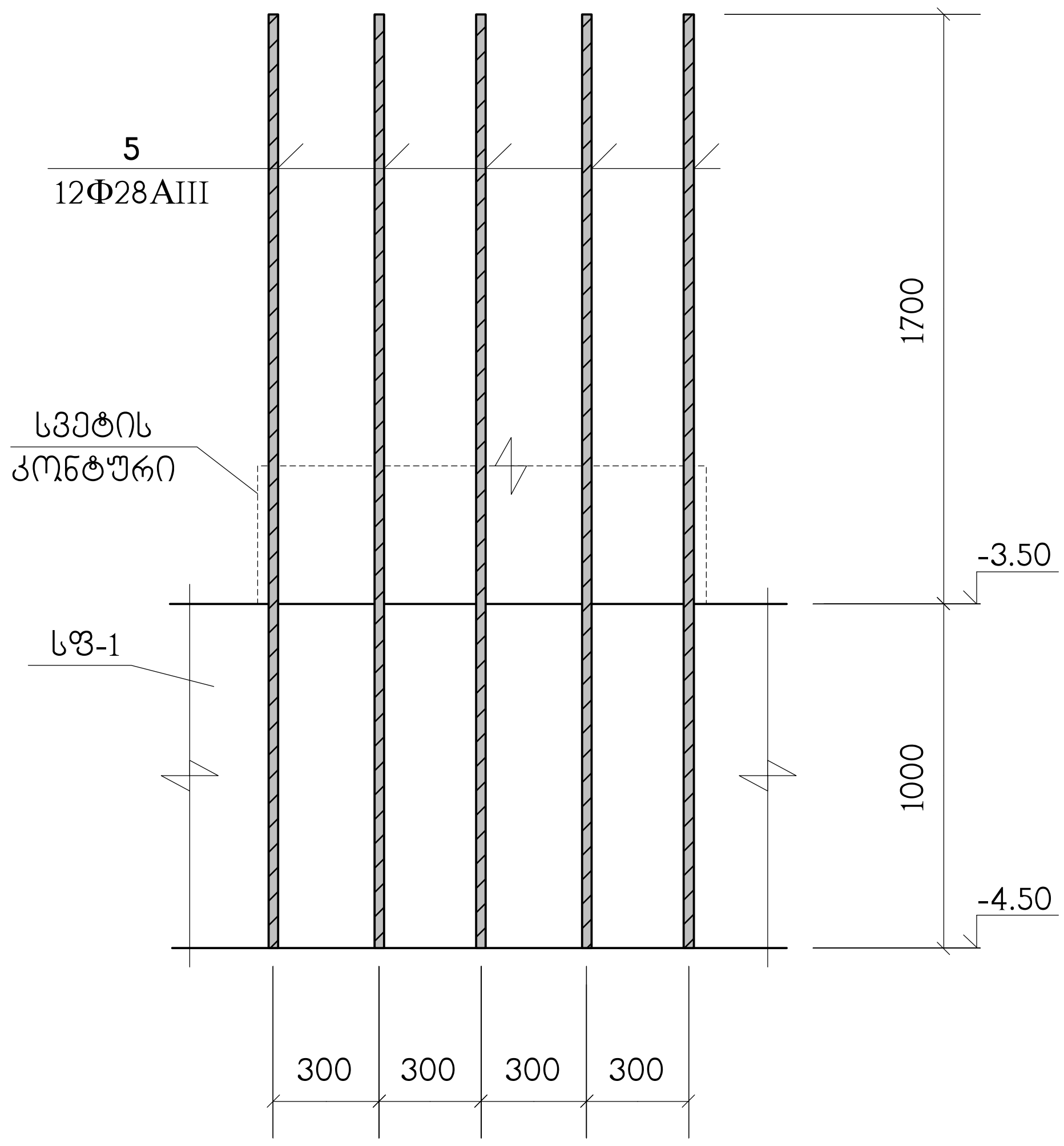

ა — ა

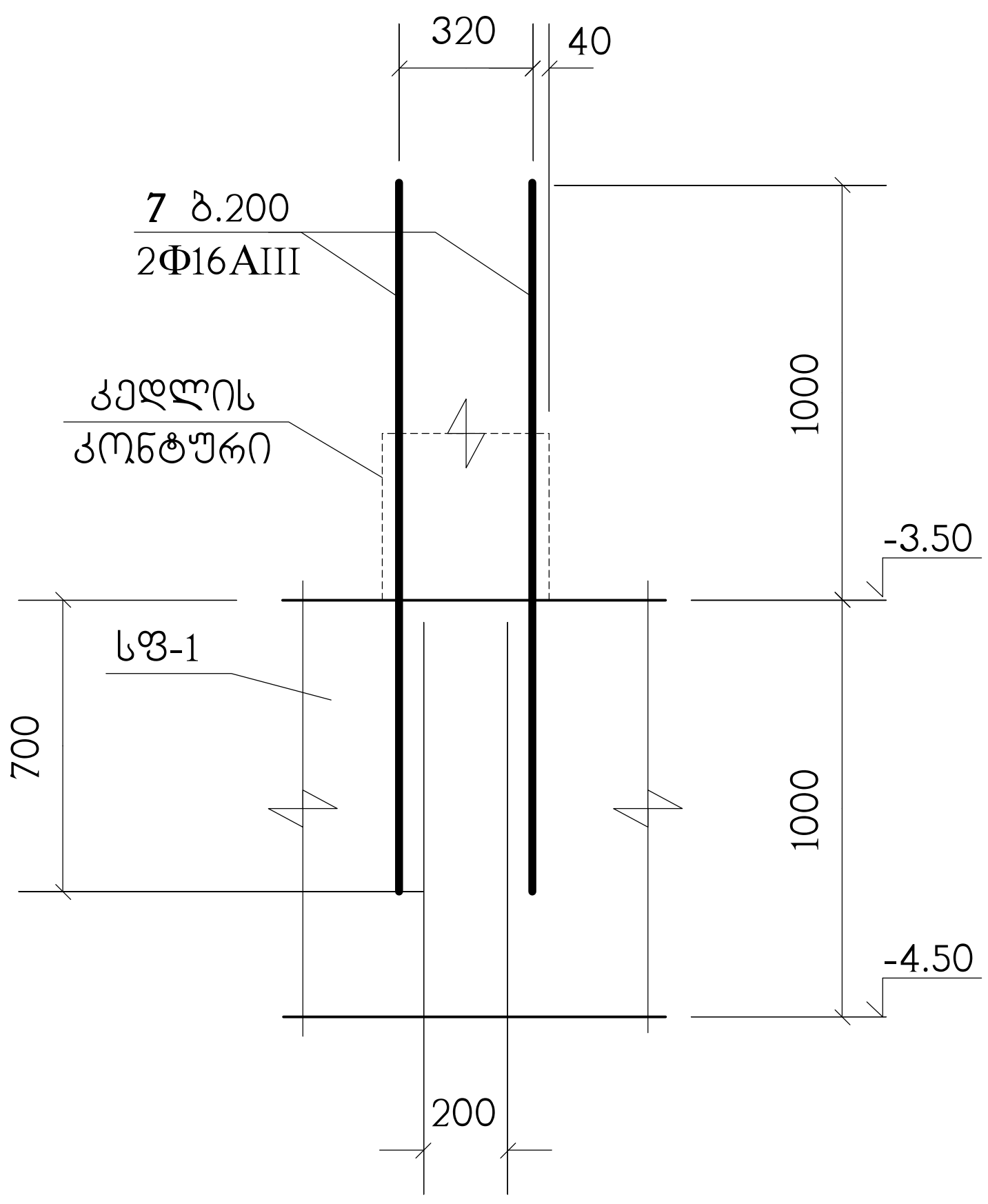

სპეციფიკაცია იხილეთ ნახ. კ-13

თანამდებობა	გვარი	ხელმოწერა
მთ.არქიტექტ.	ბ.ხმალაძე	
კონსტრუქტ.	ლ.ჯაიანი	
შეამოწმა	ა.არჩილია	

ქ.თბილისი, ლუბლიანას ქუჩა №2/6 ნაკვ. №01.13.02.009.042-ზე მრავალფუნქციური კომპლექსის პროექტი (ბლოკი ა)

კონსტრუქციული ნაწილი

კვანძები კვ-5 ; ჭრილი ა–ა

სტადია მ | ფურც. კ-12 | ფ-ბი | დაკვ.№

შ.პ.ს. "გლოქსი"

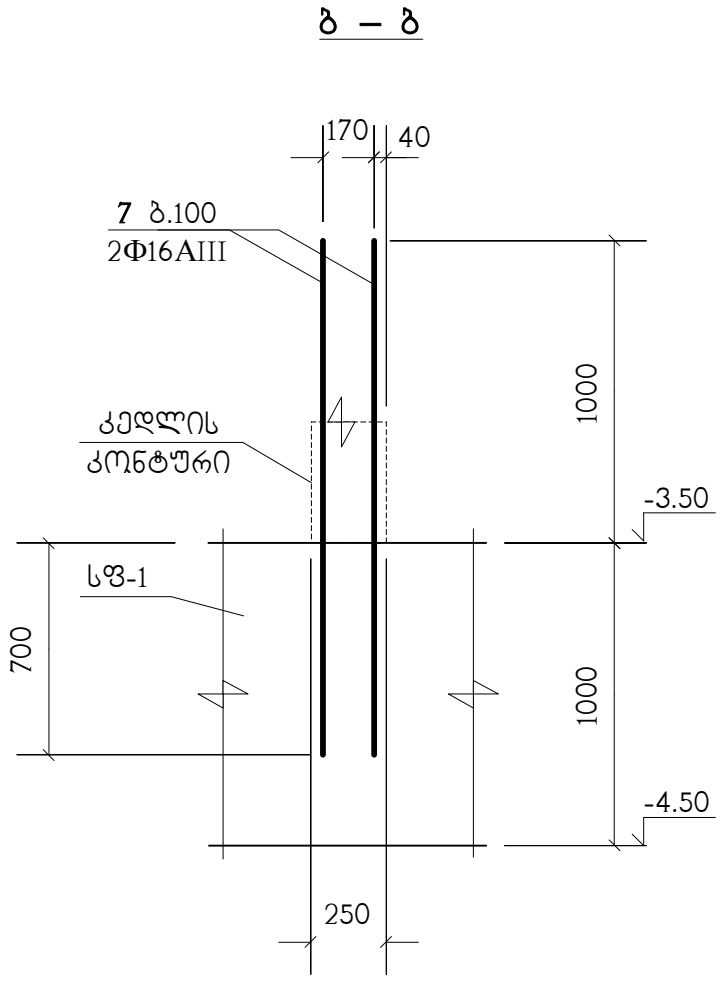

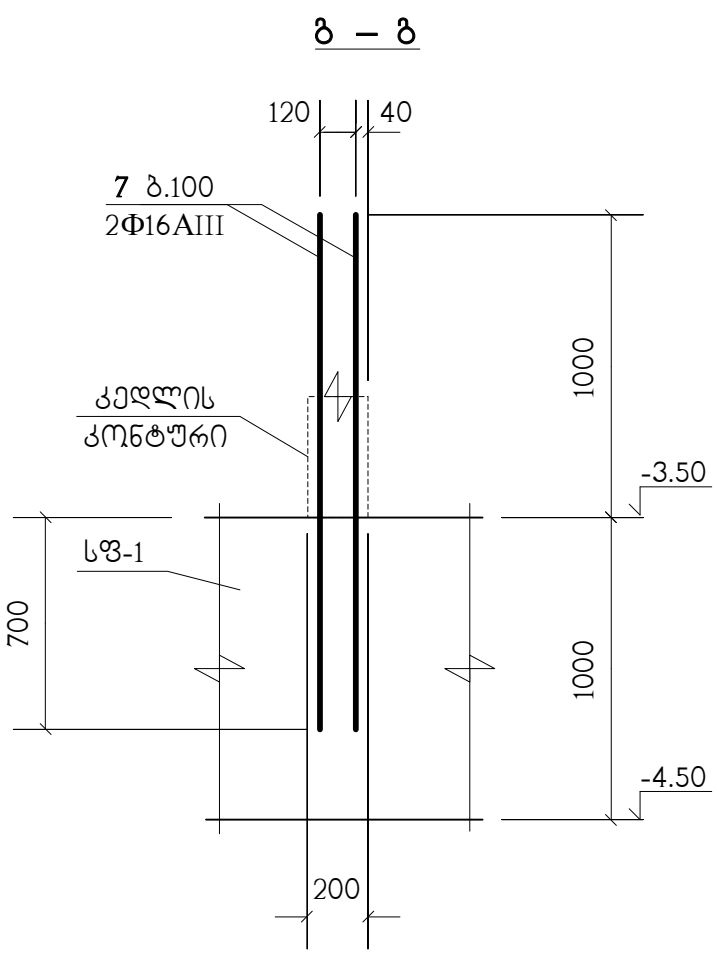

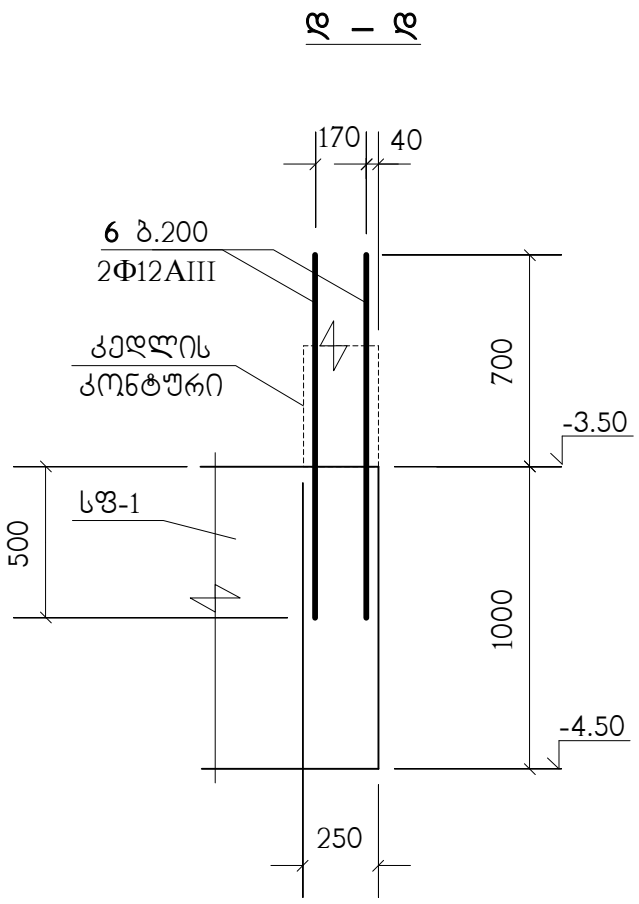

პოზიცია	აღნიშვნა	დასახელება	რაოდ. ც.	შენიშვნა
		სფ-1	1	
1	დაიჭრას ადგილზე	Φ25AIII საბსტ. 5781-82* L=9.4 კმ.	–	36218 კგ.
2		Φ16AIII საბსტ. 5781-82* L=980	2098	1.55 კგ.
3	დაიჭრას ადგილზე	Φ12AIII საბსტ. 5781-82* L=0.5 კმ.	–	444 კგ.
4		Φ25AIII საბსტ. 5781-82* L=4000	150	15.41 კგ.
5		Φ28AIII საბსტ. 5781-82* L=2700	208	13.05 კგ.
6		Φ12AIII საბსტ. 5781-82* L=1200	62	1.06 კგ.
7		Φ16AIII საბსტ. 5781-82* L=1700	1094	2.68 კგ.
		B25 კლასის ბეტონი		524 მ³
		B10 კლასის ბეტონი		37 მ³

							ქ.თბილისი, ლუბლიანას ქუჩა №2/6 ნაკვ. №01.13.02.009.042-ზემოჩამოსულფუნქციური კომპლექსის ბრიძეში (ბლოკი ა)	შ.პ.ს. "ზღუდრი"
							კონსტრუქციული ნაწილი	
							ბრიძეში ბ–ბ ; გ–გ ; დ–დ სექციები	
							სტადია გ ფურც. ბ-13 ფორმ. ბ-ბი დაკვ.№	
თანამდებობა		ხელმოწერა						
მთ.არქიტექტ.	ბ.ნასლიანძე							
კონსტრუქც.	ლ.ჯაიანი							
შემოწმდა	ა.ანჩიძე							

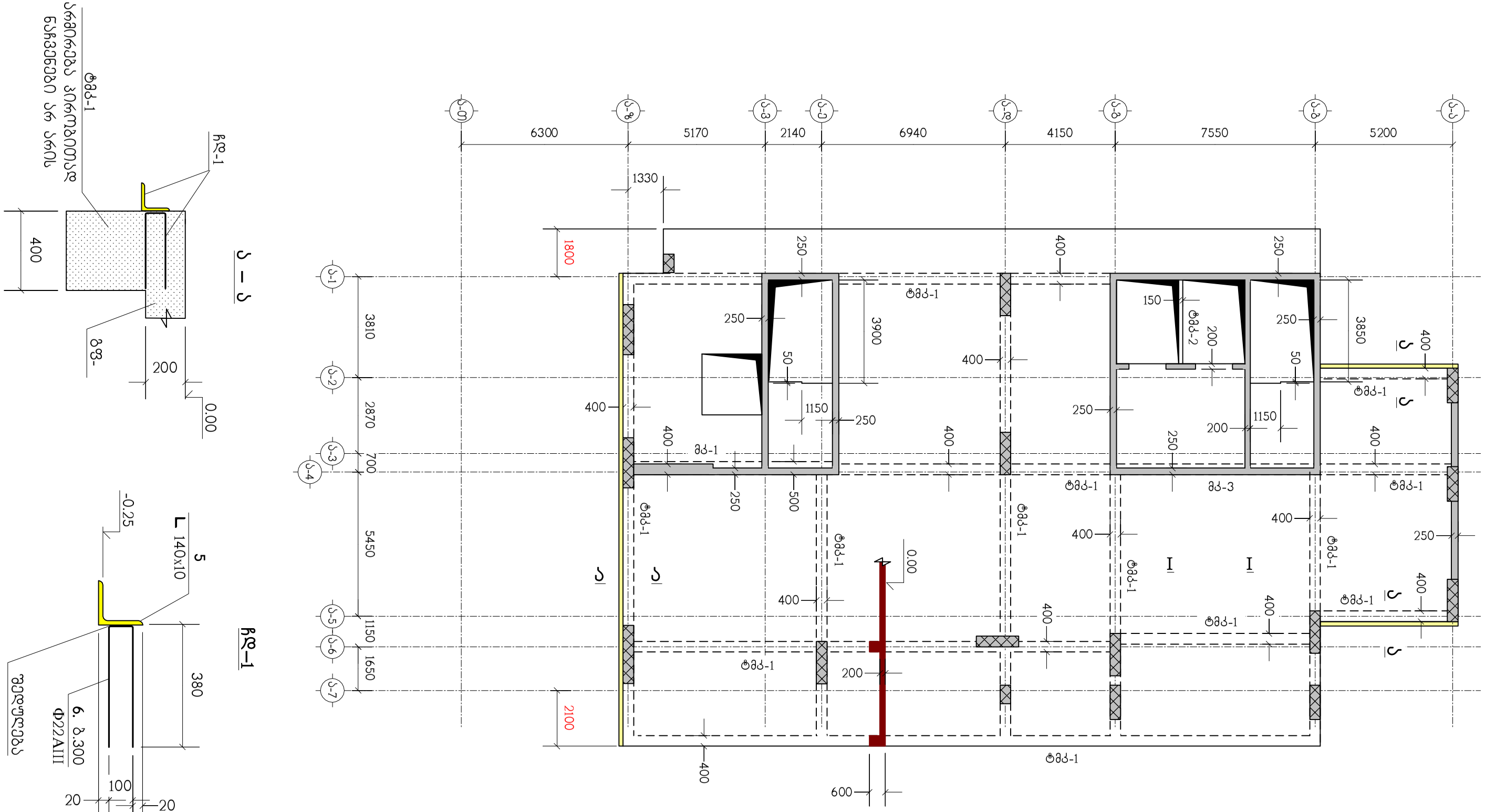

ნახაზი გაანიხილეთ კ-59 ნახაზთან ერთად

თანამდებობა	გვარი	ხელმოწერა	ქ.თბილისი, ლუბლიანას ქუჩა №2/6 ნაკვ. №01.13.02.009.042-შიმრავალფუნქციური კომპლექსის პროექტი (ბლოკი ა)					შ.პ.ს. "ბლოქსი"
			კონსტრუქციული ნაწილი					
მთ.არქიტექტ.	გ.ხმალაძე		გადახურვის ფილა გფ-1, ნიშნულზე 0.00, საყალიბო ნახაზი					
კონსტრუქტ.	ლ.ჯაიანი							
შესამოწმა	ა.არჩილია		სტადია მ	ფურც. კ-14	ფ-ბი	დაკვ.№		

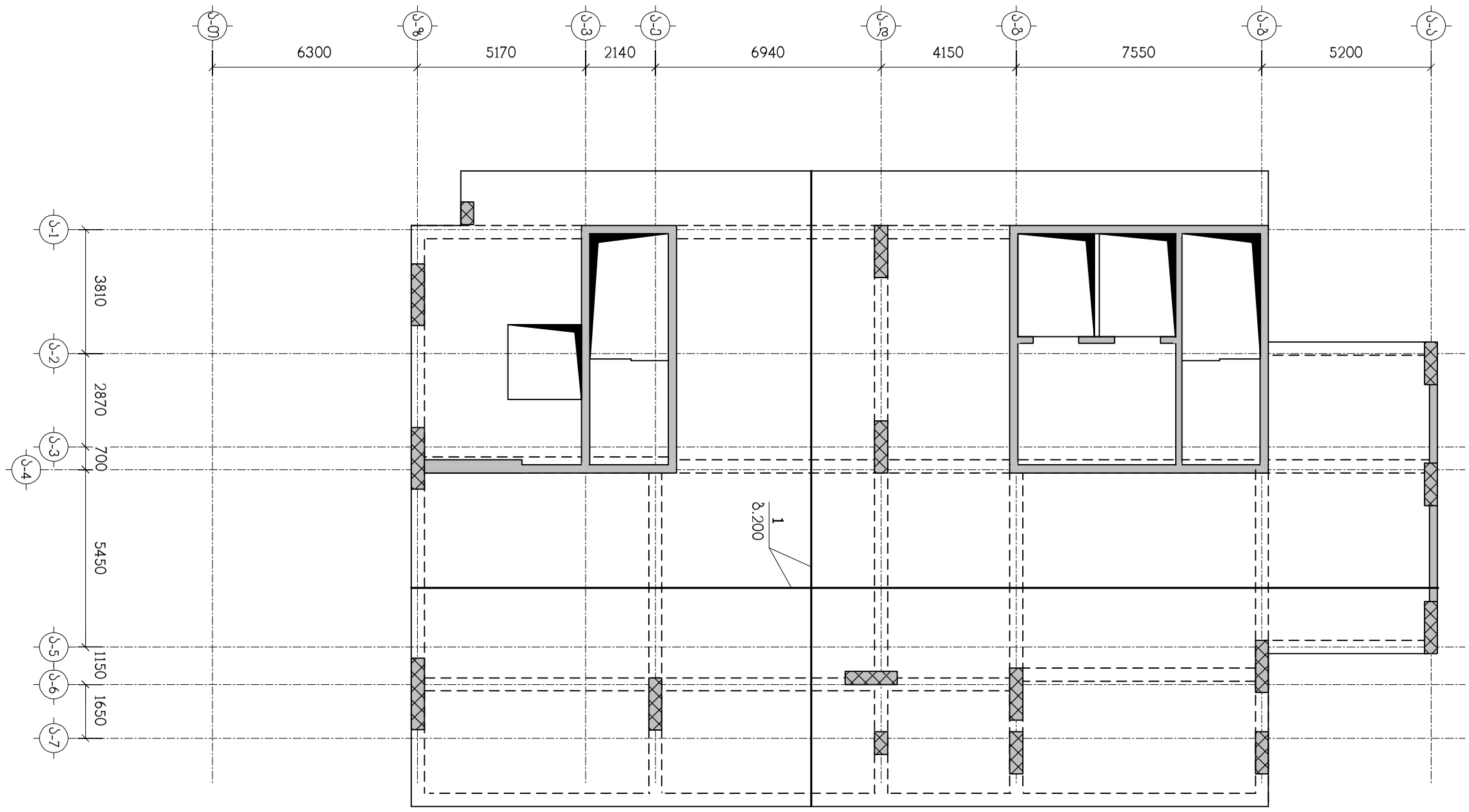

ნახაზი გაანიხილეთ კ-59 ნახაზთან ერთად
სპეციფიკაცია იხილეთ ნახ. კ-60

თანამდებობა	გვარი	ხელმოწერა	ქ.თბილისი, ლუბლიანას ქუჩა №2/6 ნაკვ. №01.13.02.009.042-შიმრავალფუნქციური კომპლექსის პროექტი (ბლოკი ა)					შ.პ.ს. "ბლოქსი"
მთ.არქიტექტ.	გ.ხმალაძე		კონსტრუქციული ნაწილი					
კონსტრუქტ.	ლ.ჯაიანი		გფ-1, ქვედა ზონის არმირება					
შეამოწმა	ა.არჩილია		სტადია მ	ფურც. კ-15	ფ-ბი	ნაკვ.№		

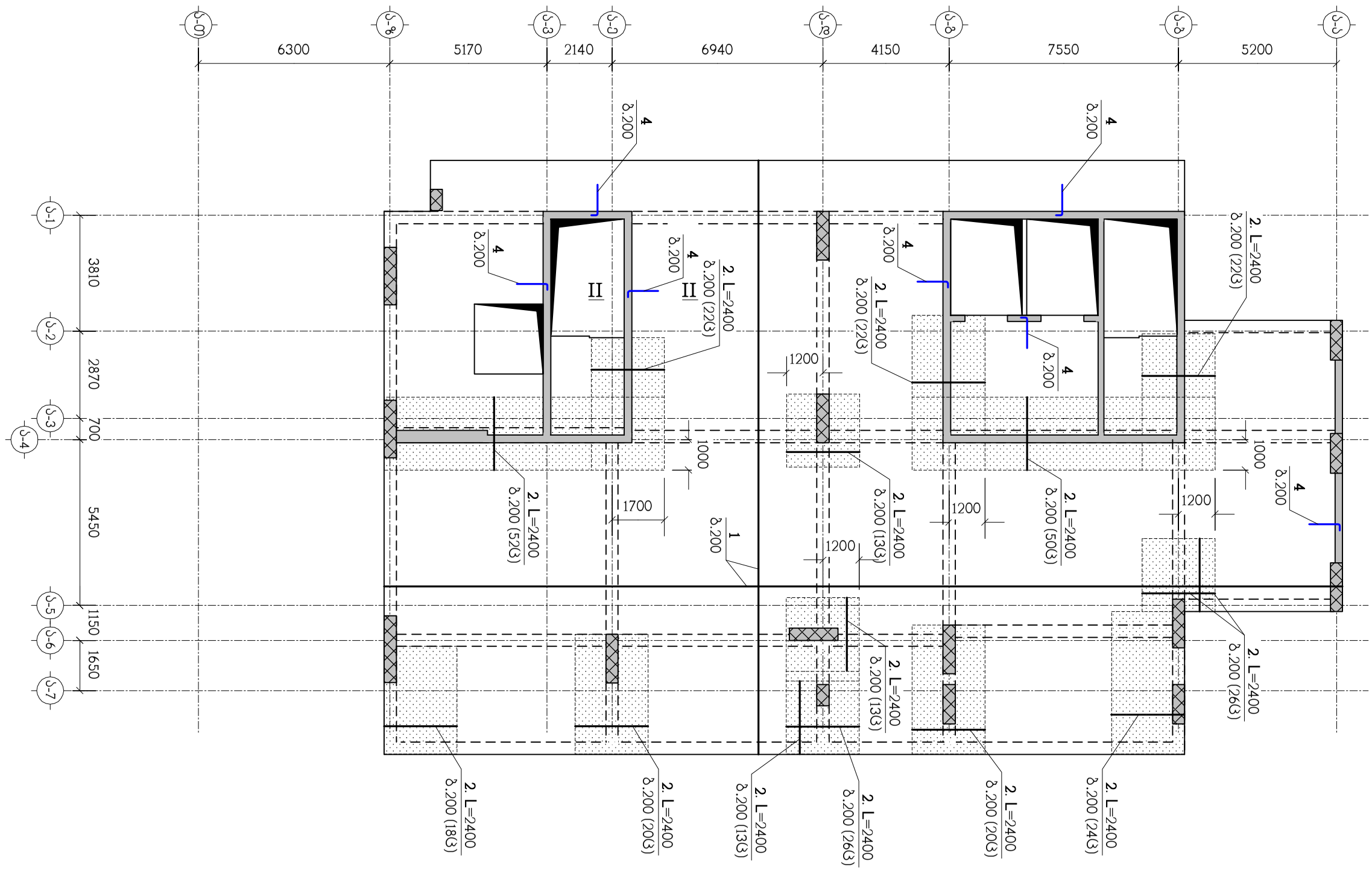

ნახაზი განიხილეთ კ-59 ნახაზთან ერთად
სპეციფიკაცია იხილეთ ნახ. კ-60
▨ – დამატებითი არმირების ზონა

თანამდებობა	გვარი	ხელმოწერა	ქ.თბილისი, ლუბლიანას ქუჩა №2/6 ნაკვ. №01.13.02.009.042-შიმრავალფუნქციური კომპლექსის პროექტი (ბლოკი ა)				შ.პ.ს. "ბლოქსი"
			კონსტრუქციული ნაწილი				
მთ.არქიტექტ.	გ.ხმალაძე						
			ბფ-1, ზედა ზონის არმირება				
კონსტრუქტ.	ლ.ჯაიანი						
შეამოწმა	ა.არჩილია		სტადია მ	ფურც. კ-16	ფ-ბი	ნაკვ.№	

ՀՀ ՏԱՐԱԾՔԱՅԻՆ ԿԱՌԱՎԱՐՄԱՆ ԵՎ ՔԱՂԱՔԱՇԻՆՈՒԹՅԱՆ ՊԵՏԱԿԱՆ ԿՈՄԻՏԵ					
ՀՀ ԱՐՄԱՎԻՐԻ ՄԱՐԶԻ ԱՐՄԱՎԻՐ ՔԱՂԱՔԻ ԱՎԱԳԱՆՈՒ ՀԱՄԱՅՆՔԻ ՂԵԿԱՎԱՐ					
ՀՀ ԱՐՄԱՎԻՐԻ ՄԱՐԶԻ ԱՐՄԱՎԻՐ ՔԱՂԱՔԻ ԱՎԱԳԱՆՈՒ ՀԱՄԱՅՆՔԻ ՂԵԿԱՎԱՐԻ ԱՇԽԱՏԱԿԱԶՄ					
ՀՀ ԱՐՄԱՎԻՐԻ ՄԱՐԶԻ ԱՐՄԱՎԻՐ ՔԱՂԱՔԻ ԱՎԱԳԱՆՈՒ ՀԱՄԱՅՆՔԻ ՂԵԿԱՎԱՐԻ ԱՇԽԱՏԱԿԱԶՄԻ ՔԱՂԱՔԱՇԻՆՈՒԹՅԱՆ ԵՎ ՃԱՐՏԱՐԱՊԵՏՈՒԹՅԱՆ ՎԱՐՉՈՒԹՅՈՒՆ					
ՀՀ ԱՐՄԱՎԻՐԻ ՄԱՐԶԻ ԱՐՄԱՎԻՐ ՔԱՂԱՔԻ ԱՎԱԳԱՆՈՒ ՀԱՄԱՅՆՔԻ ՂԵԿԱՎԱՐԻ ԱՇԽԱՏԱԿԱԶՄԻ ՔԱՂԱՔԱՇԻՆՈՒԹՅԱՆ ԵՎ ՃԱՐՏԱՐԱՊԵՏՈՒԹՅԱՆ ՎԱՐՉՈՒԹՅԱՆ ԱՎԱԳ ՄԱՍՆԱԳԵՏ

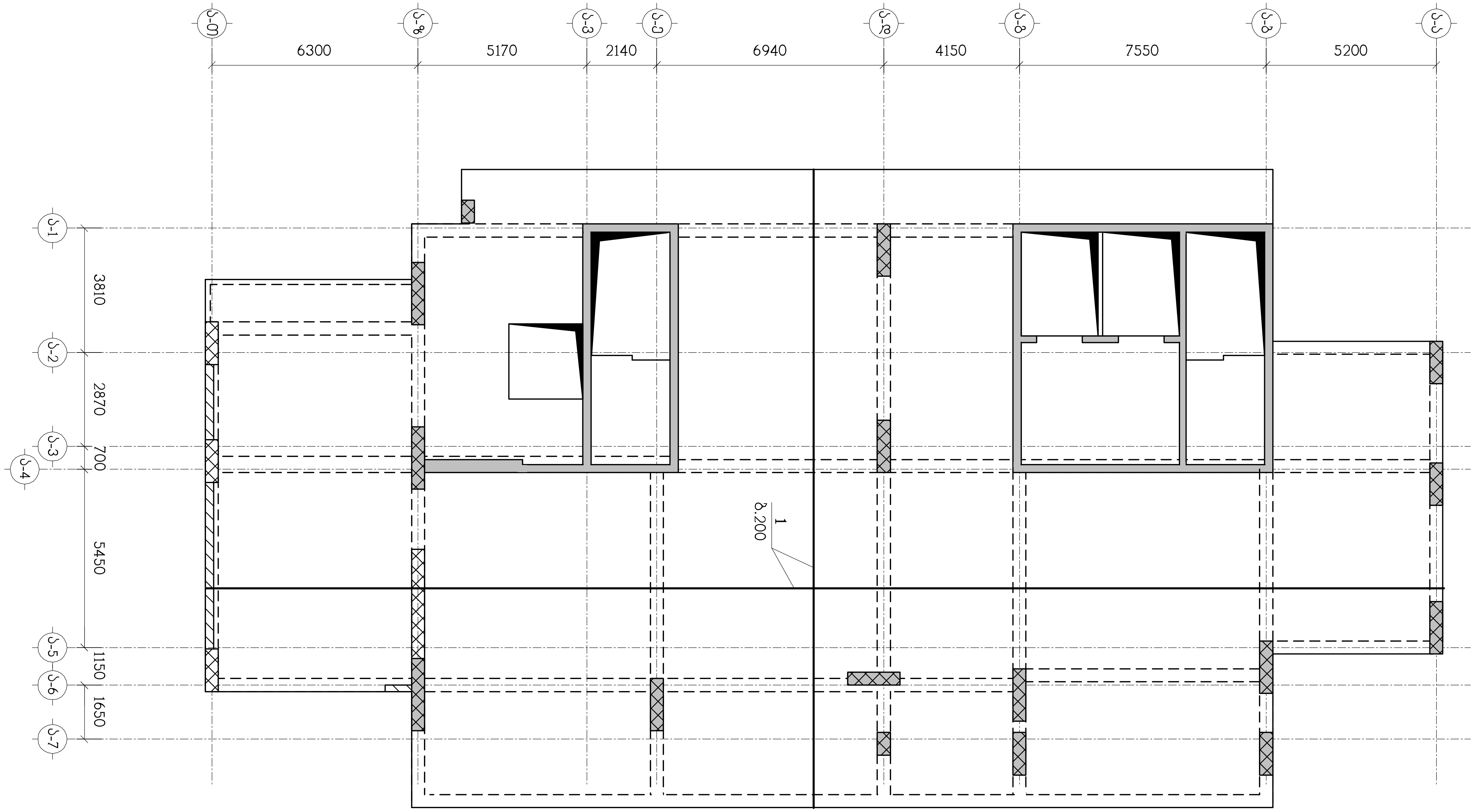

ნახაზი განიხილეთ კ-59 ნახაზთან ერთად
სპეციფიკაცია იხილეთ ნახ. კ-60

თანამდებობა	გვარი	ხელმოწერა	ქ.თბილისი, ლუბლიანას ქუჩა №2/6 ნაკვ. №01.13.02.009.042-შიმრავალფუნქციური კომპლექსის პროექტი (ბლოკი ა)				შ.პ.ს. "ბლოქსი"
მთ.არქიტექტ.	გ.ხმალაძე		კონსტრუქციული ნაწილი				
			ბფ-2, ქვედა ზონის არმირება				
კონსტრუქტ.	ლ.ჯაიანი						
შეამოწმა	ა.არჩილია		სტადია მ	ფურც. კ-18	ფ-ბი	დაკვ.№	

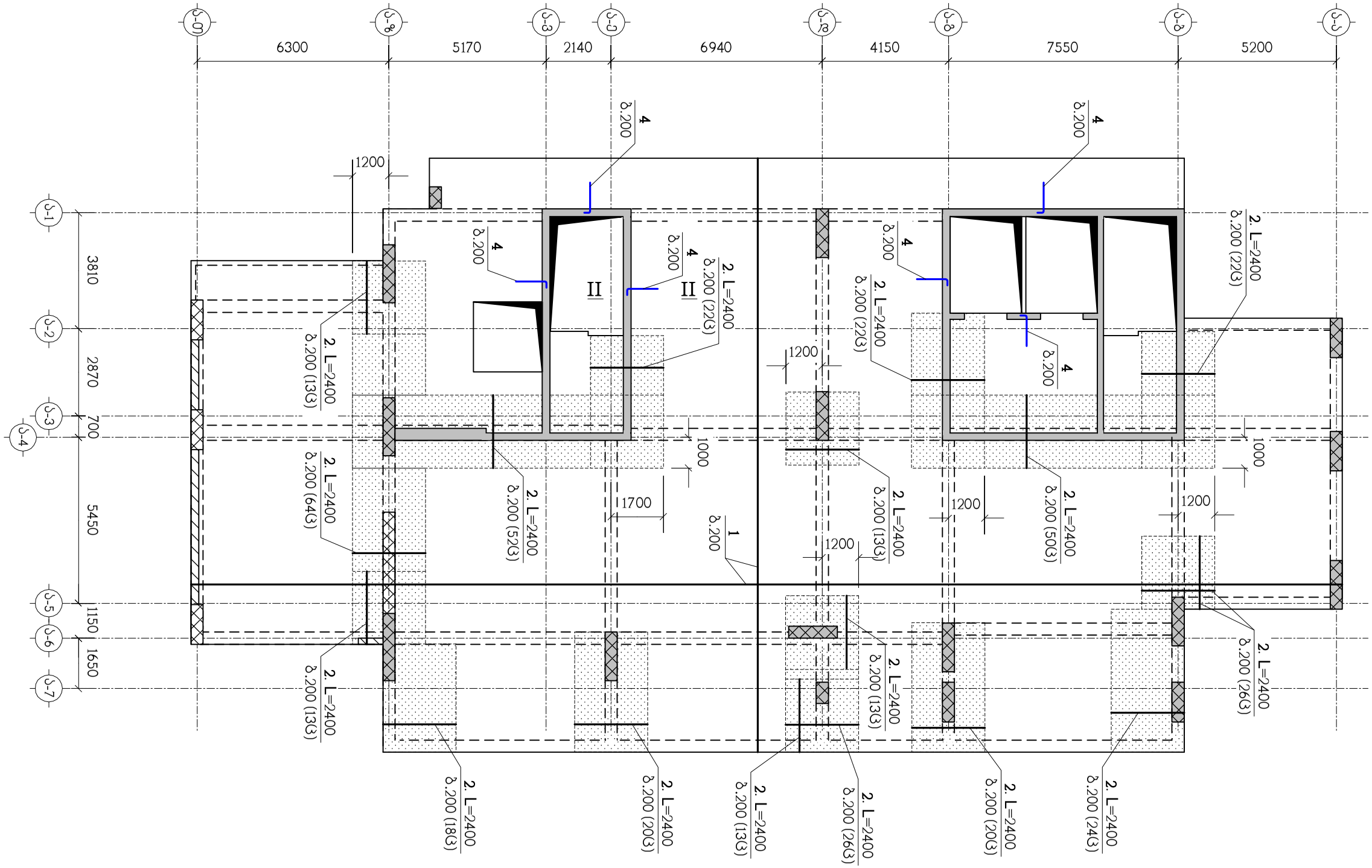

ნახაზი განიხილეთ კ-59 ნახაზთან ერთად
სპეციფიკაცია იხილეთ ნახ. კ-60
▨ – დამატებითი არმირების ზონა

თანამდებობა	გვარი	ხელმოწერა	ქ.თბილისი, ლუბლიანას ქუჩა №2/6 ნაკვ. №01.13.02.009.042-შიმრავალფუნქციური კომპლექსის პროექტი (ბლოკი ა)				შ.პ.ს. "ბლოქსი"
			კონსტრუქციული ნაწილი				
მთ.არქიტექტ.	გ.ხმალაძე						
			გფ-2, ზედა ზონის არმირება				
კონსტრუქტ.	ლ.ჯაიანი						
შემოწმება	ა.არჩილია		სტადია მ	ფურც. კ-19	ფ-ბი	ნაკვ.№	

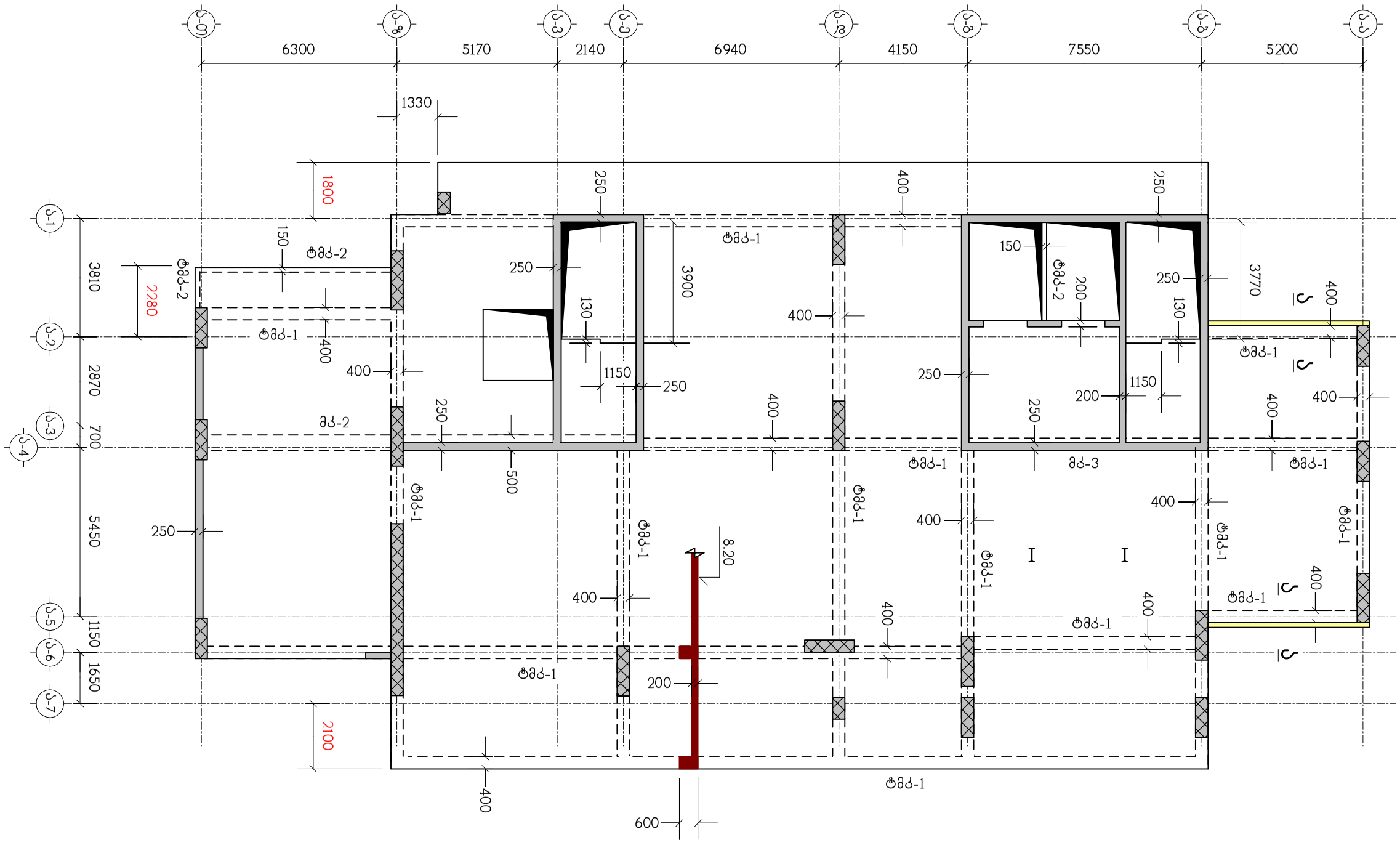

ნახაზი განიხილეთ კ-59 ნახაზთან ერთად
ჭრილი ა–ა იხილეთ ნახ. კ-14

თანამდებობა	გვარი	ხელმოწერა	ქ.თბილისი, ლუბლიანას ქუჩა №2/6 ნაკვ. №01.13.02.009.042-შიმრავალფუნქციური კომპლექსის პროექტი (ბლოკი ა)					შ.პ.ს. "ბლოქსი"
მთ.არქიტექტ.	გ.ხმალაძე		კონსტრუქციული ნაწილი					
			გადახურვის ფილა გფ-3, ნიშნულზე 8.20, საყალიბო ნახაზი					
კონსტრუქტ.	ლ.ჯაიანი							
შეამოწმა	ა.არჩილია		სტადია მ	ფურც. კ-20	ფ-ბი	დაკვ.№		

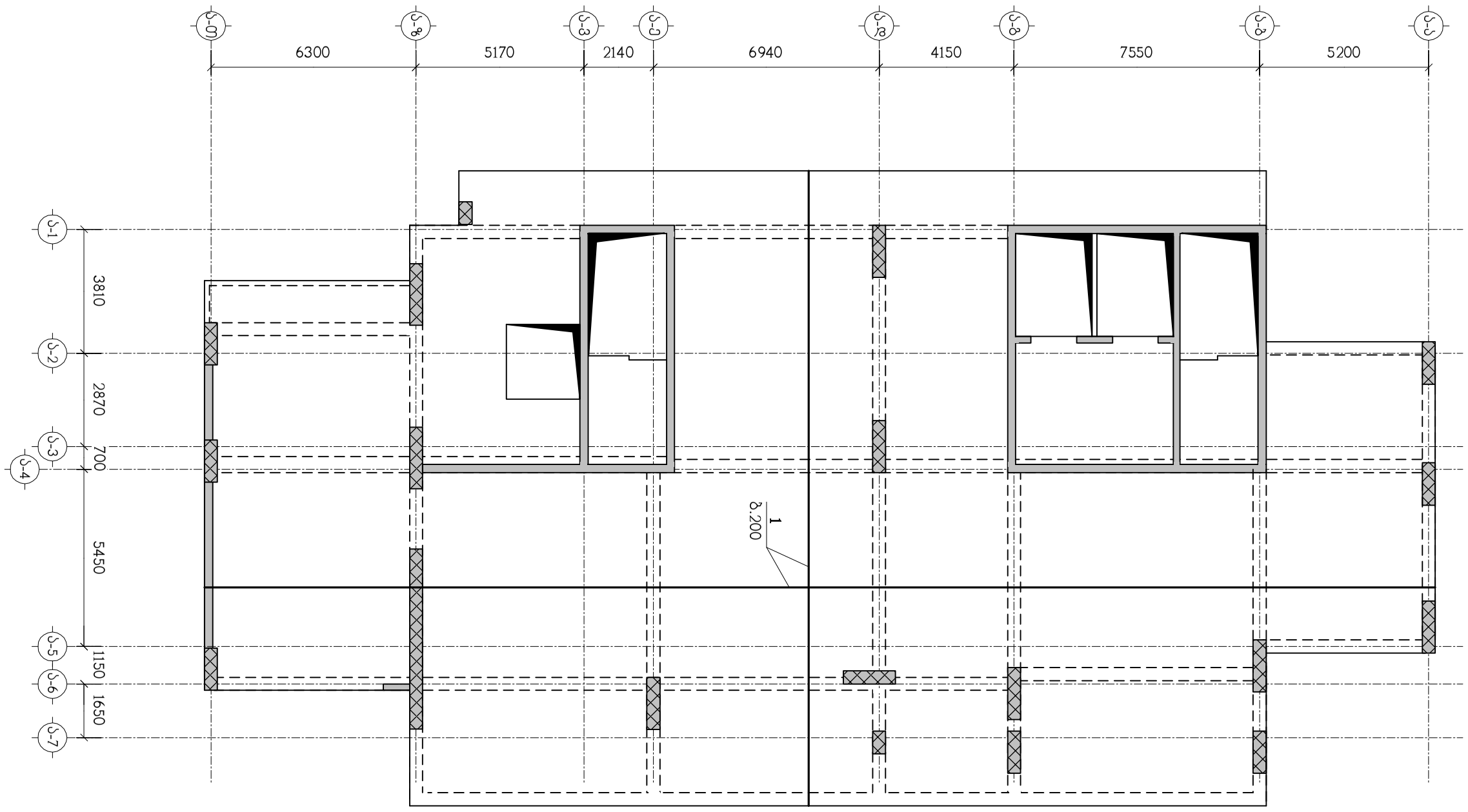

ნახაზი გაანიხილეთ კ-59 ნახაზთან ერთად
სპეციფიკაცია იხილეთ ნახ. კ-60

თანამდებობა	გვარი	ხელმოწერა	ქ.თბილისი, ლუბლიანას ქუჩა №2/6 ნაკვ. №01.13.02.009.042-შიმრავალფუნქციური კომპლექსის პროექტი (ბლოკი ა)					შ.პ.ს. "ბლოქსი"
მთ.არქიტექტ.	გ.ხმალაძე		კონსტრუქციული ნაწილი					
კონსტრუქტ.	ლ.ჯაიანი		გფ-3, ქვედა ზონის არმირება					
შემოწმება	ა.არჩილია		სტადია მ	ფურც. კ-21	ფ-ბი	ნაკვ.№		

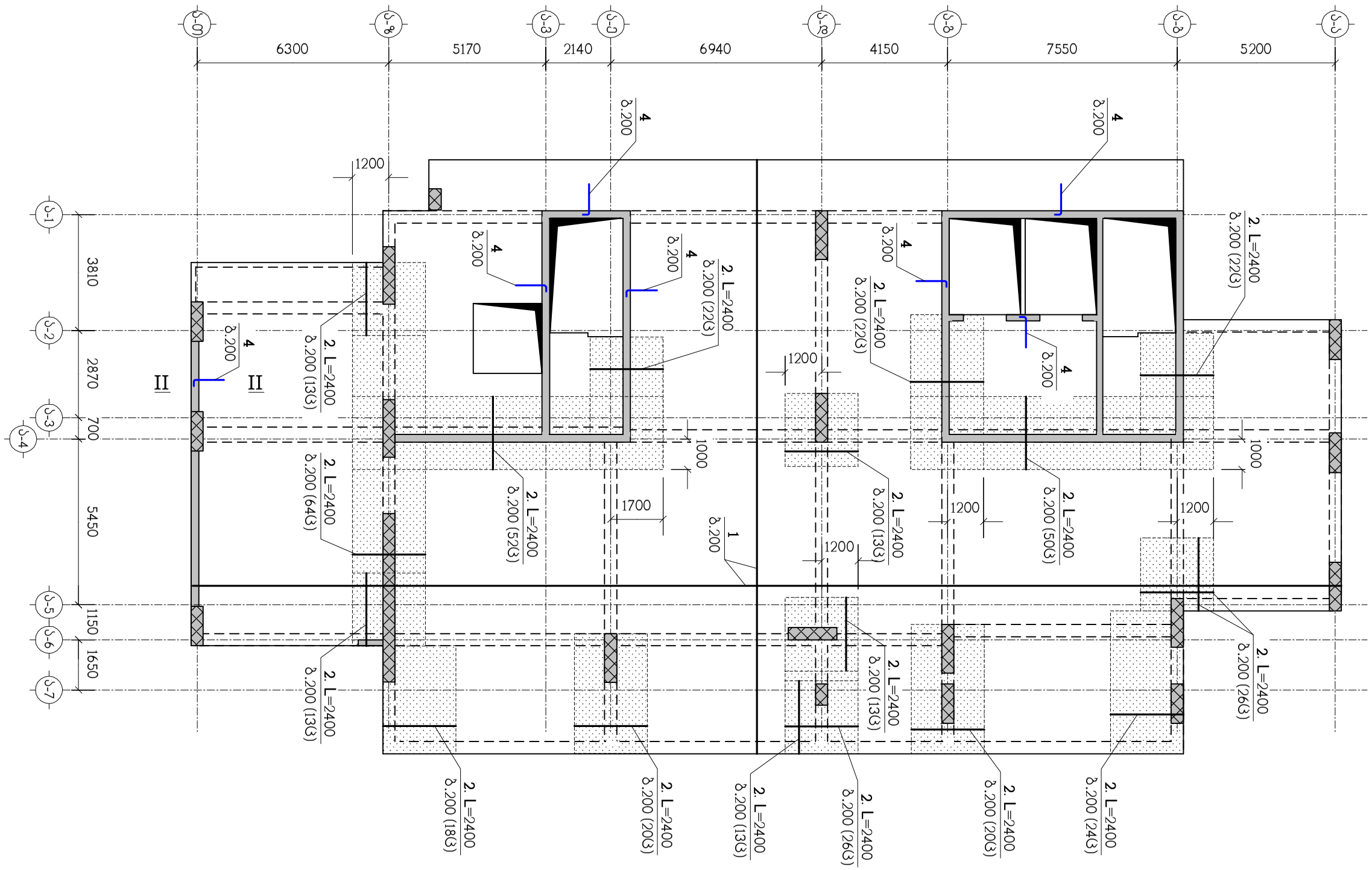

ნახაზი განიხილეთ კ-59 ნახაზთან ერთად
სპეციფიკაცია იხილეთ ნახ. კ-60
▨ – დამატებითი არმირების ზონა

თანამდებობა	გვარი	ხელმოწერა	ქ.თბილისი, ლუბლიანას ქუჩა №2/6 ნაკვ. №01.13.02.009.042-შიმრავალფუნქციური კომპლექსის პროექტი (ბლოკი ა)				შ.პ.ს. "ბლოქსი"
მთ.არქიტექტ.	გ.ხმალაძე		კონსტრუქციული ნაწილი				
კონსტრუქტ.	ლ.ჯაიანი		გფ-3, ზედა ზონის არმირება				
შეამოწმა	ა.არჩილია		სტადია მ	ფურც. კ-22	ფ-ბი	ნაკვ.№	

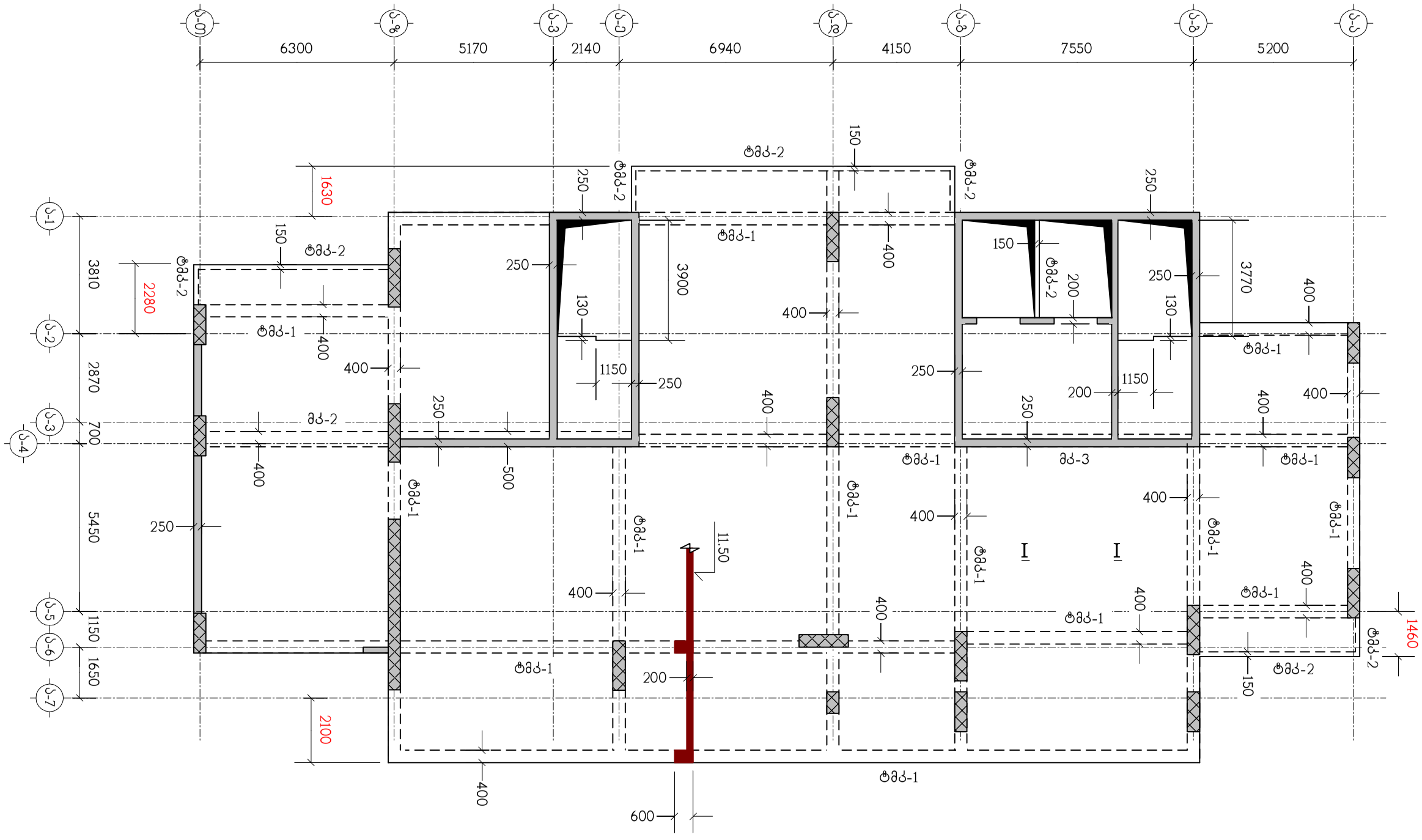

ნახაზი განიხილეთ კ-59 ნახაზთან ერთად

თანამდებობა	გვარი	ხელმოწერა	ქ.თბილისი, ლუბლიანას ქუჩა №2/6 ნაკვ. №01.13.02.009.042-შიმრავალფუნქციური კომპლექსის პროექტი (ბლოკი ა)			შ.პ.ს. "ბლოქსი"
			კონსტრუქციული ნაწილი			
მთ.არქიტექტ.	გ.ხმალაძე					
			გადახურვის ფილა გფ-4, ნიშნულზე 11.50, საყალიბო ნახაზი			
კონსტრუქტ.	ლ.ჯაიანი					
შეამოწმა	ა.არჩილია		სტადია მ	ფურც. კ-23	ფ-ბი	ფაქტ.№

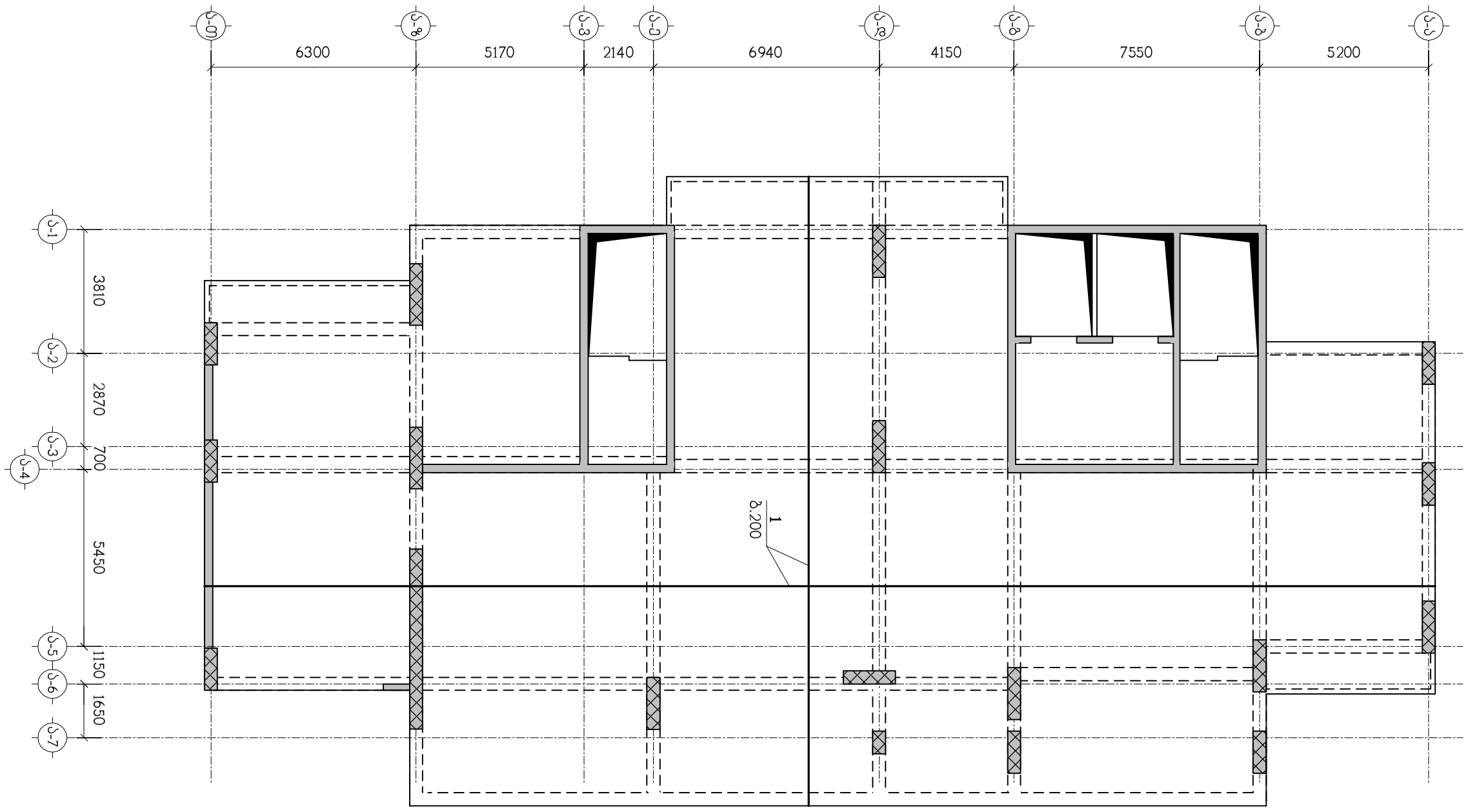

ნახაზი გაანიხილეთ კ-59 ნახაზთან ერთად
სპეციფიკაცია იხილეთ ნახ. კ-60

თანამდებობა	გვარი	ხელმოწერა	ქ.თბილისი, ლუბლიანას ქუჩა №2/6 ნაკვ. №01.13.02.009.042-შიმრავალფუნქციური კომპლექსის პროექტი (ბლოკი ა)					შ.პ.ს. "ბლოქსი"
მთ.არქიტექტ.	გ.ხმალაძე		კონსტრუქციული ნაწილი					
კონსტრუქტ.	ლ.ჯაიანი		გფ-4, ქვედა ზონის არმირება					
შემოწმება	ა.არჩილია		სტადია მ	ფურც. კ-24	ფ-ბი	ნაკვ.№		

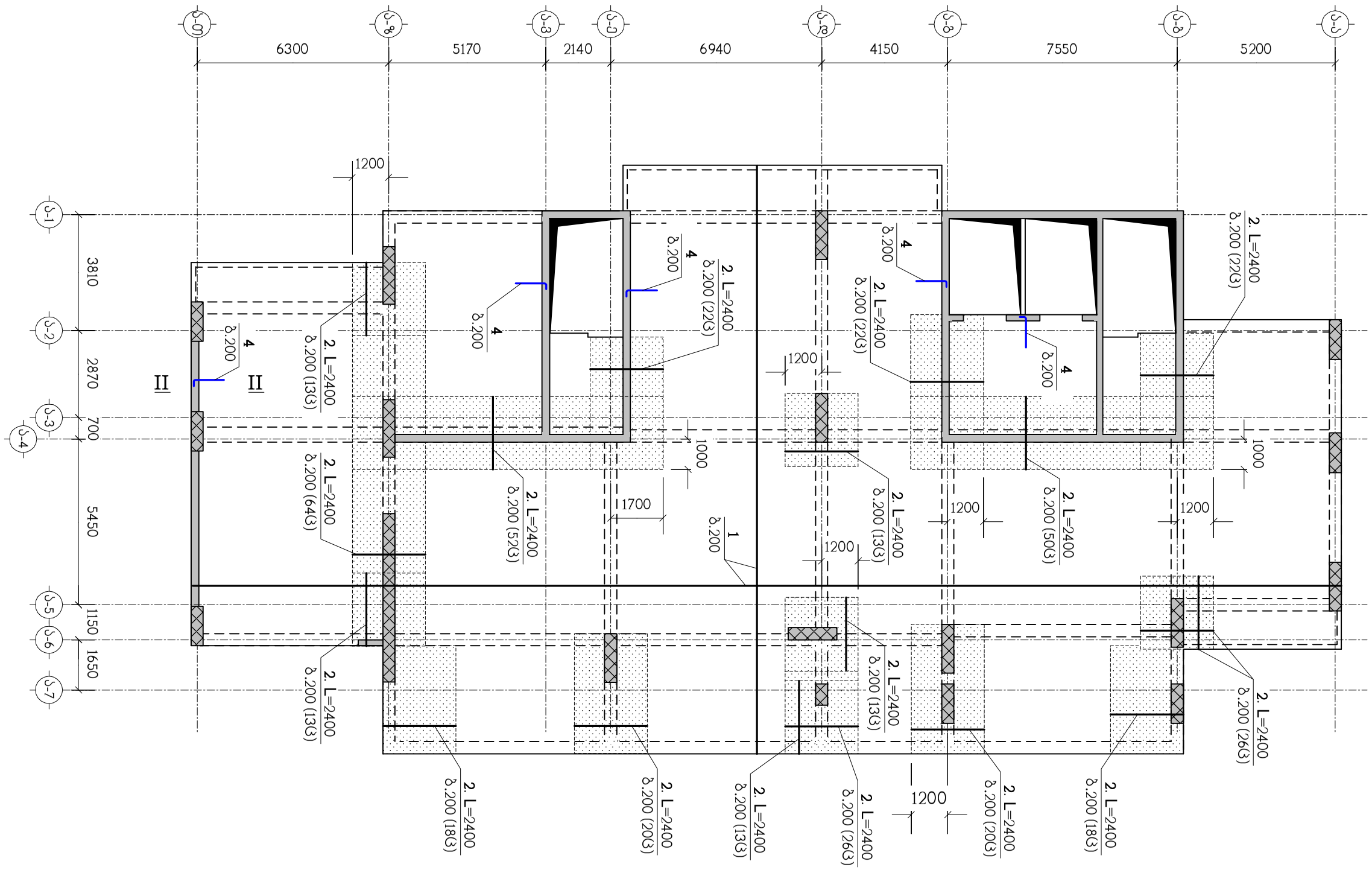

ნახაზი განიხილეთ კ-59 ნახაზთან ერთად
სპეციფიკაცია იხილეთ ნახ. კ-60
▨ – დამატებითი არმირების ზონა

თანამდებობა	გვარი	ხელმოწერა	ქ.თბილისი, ლუბლიანას ქუჩა №2/6 ნაკვ. №01.13.02.009.042-შიმრავალფუნქციური კომპლექსის პროექტი (ბლოკი ა)				შ.პ.ს. "ბლოქსი"
მთ.არქიტექტ.	გ.ხმალაძე		კონსტრუქციული ნაწილი				
კონსტრუქტ.	ლ.ჯაიანი		ბფ-4, ზედა ზონის არმირება				
შემოწმება	ა.არჩილია		სტადია მ	ფურც. კ-25	ფ-ბი	ნაკვ.№	

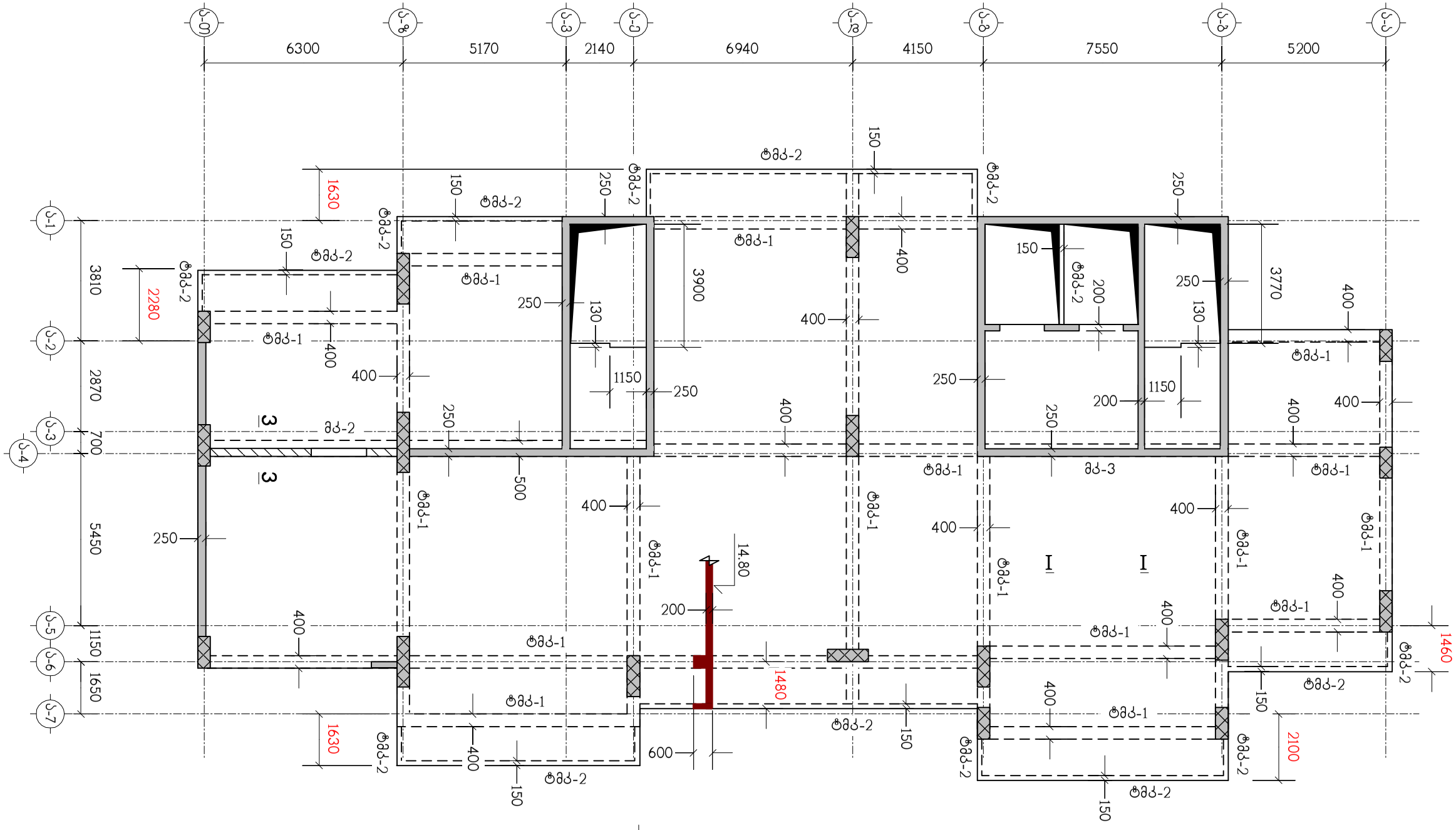

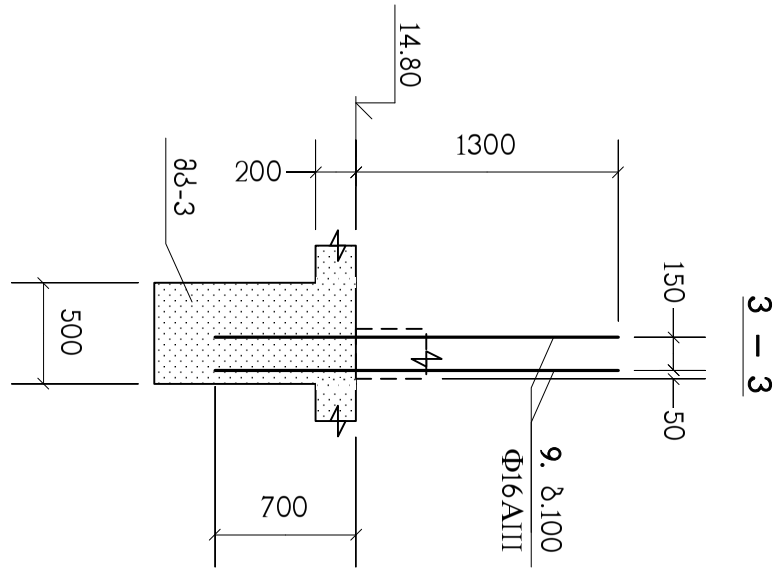

ნახაზი განიხილეთ კ-59 ნახაზთან ერთად

თანამდებობა	გვარი	ხელმოწერა	ქ.თბილისი, ლუბლიანას ქუჩა №2/6 ნაკვ. №01.13.02.009.042-შიმრავალფუნქციური კომპლექსის პროექტი (ბლოკი ა)				შ.პ.ს. "ბლოქსი"
			კონსტრუქციული ნაწილი				
მთ.არქიტექტ.	გ.ხმალაძე		გადახურვის ფილა გფ-5, ნიშნულზე 14.80, საყალიბო ნახაზი				
კონსტრუქტ.	ლ.ჯაიანი						
შემოწმება	ა.არჩილია		სტადია მ	ფურც. კ-26	ფ-ბი	ნაკვ.№	

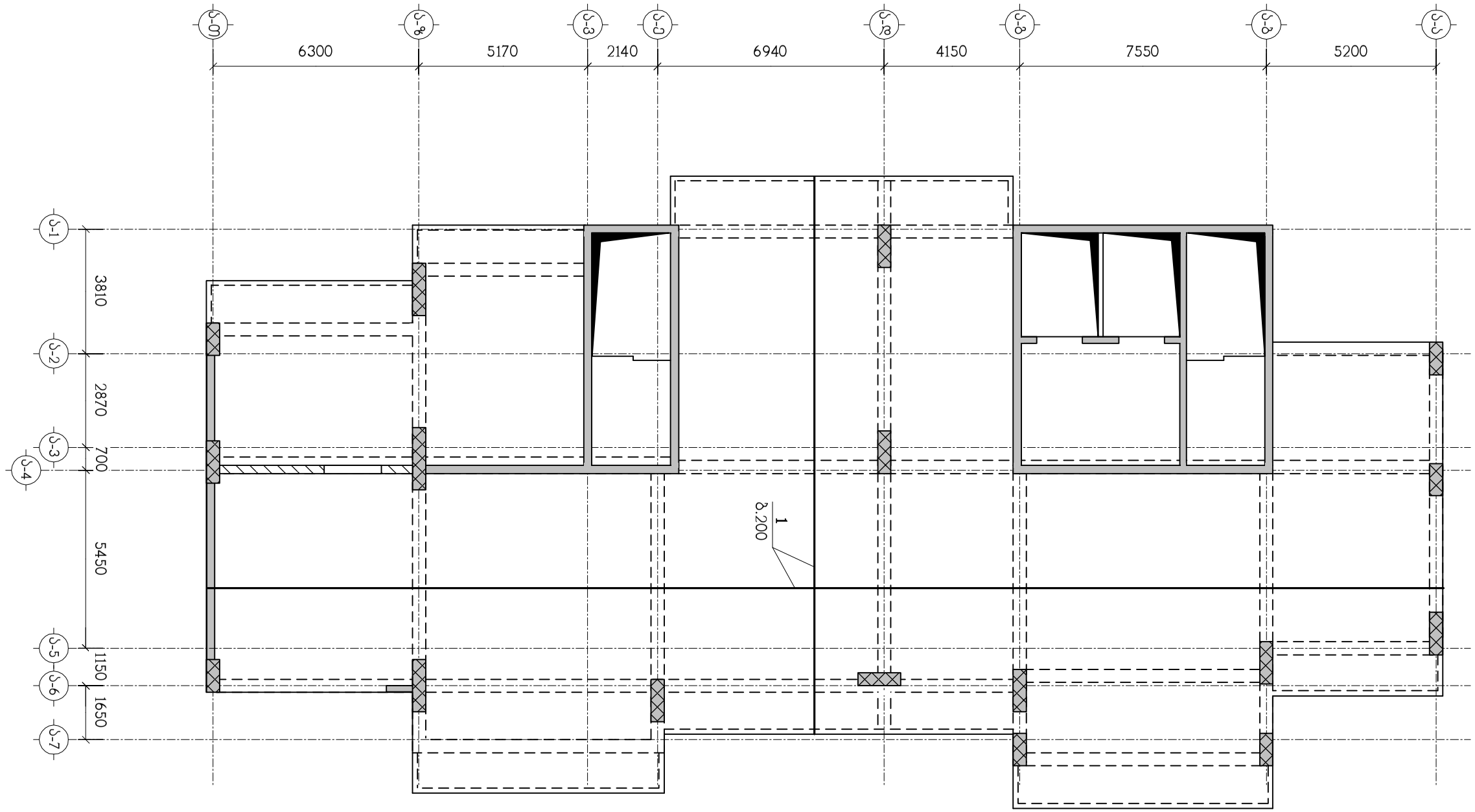

ნახაზი გაანიხილეთ კ-59 ნახაზთან ერთად
სპეციფიკაცია იხილეთ ნახ. კ-60

თანამდებობა	გვარი	ხელმოწერა	ქ.თბილისი, ლუბლიანას ქუჩა №2/6 ნაკვ. №01.13.02.009.042-შიმრავალფუნქციური კომპლექსის პროექტი (ბლოკი ა)					შ.პ.ს. "ბლოქსი"
მთ.არქიტექტ.	გ.ხმალაძე		კონსტრუქციული ნაწილი					
კონსტრუქტ.	ლ.ჯაიანი		გფ-5, ქვედა ზონის არმირება					
შეამოწმა	ა.არჩილია		სტადია მ	ფურც. კ-27	ფ-ბი	დაკვ.№		

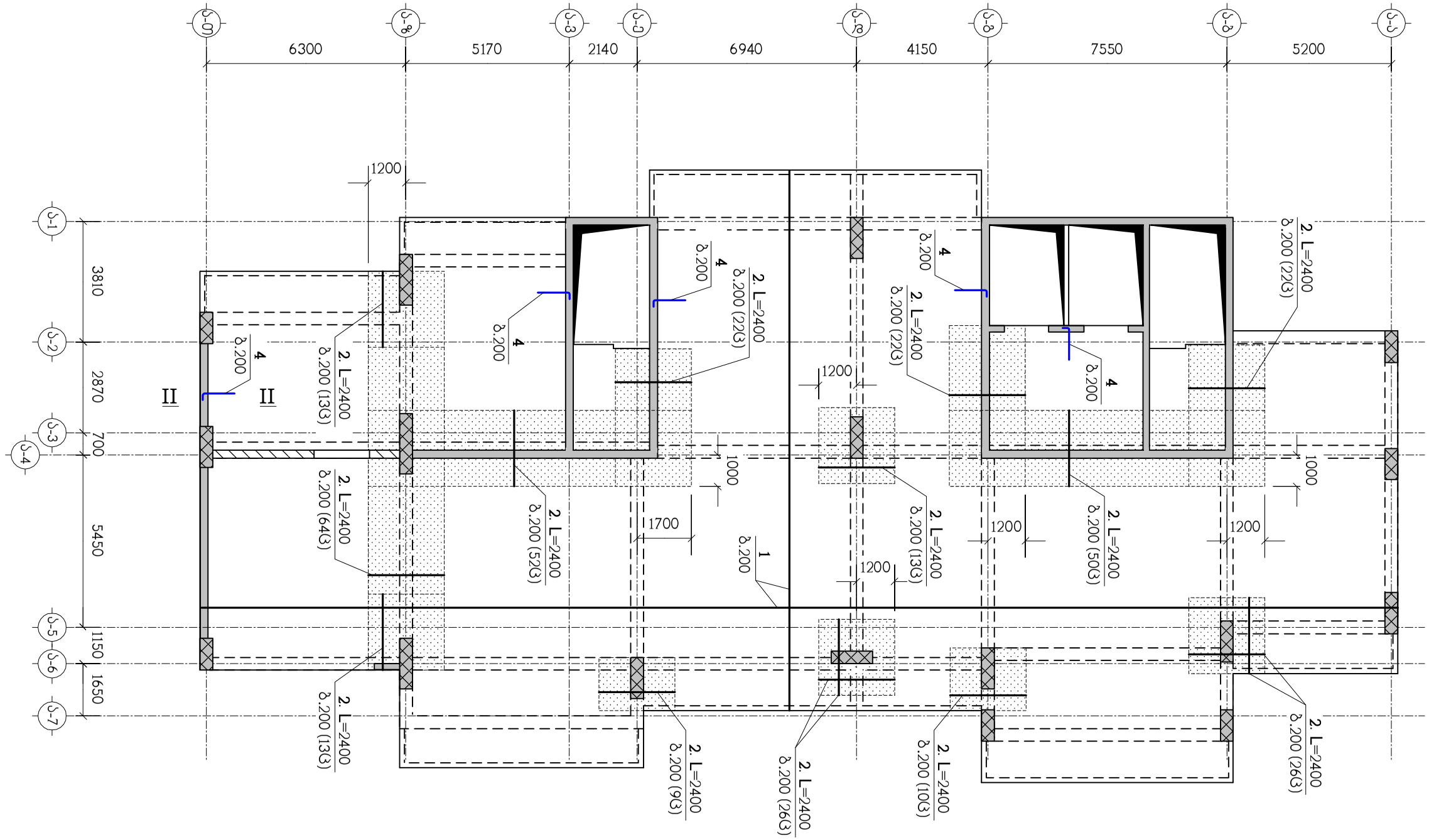

ნახაზი განიხილეთ კ-59 ნახაზთან ერთად
სპეციფიკაცია იხილეთ ნახ. კ-60
▨ – დამატებითი არმირების ზონა

თანამდებობა	გვარი	ხელმოწერა	ქ.თბილისი, ლუბლიანას ქუჩა №2/6 ნაკვ. №01.13.02.009.042-შიმრავალფუნქციური კომპლექსის პროექტი (ბლოკი ა)					შ.პ.ს. "ბლოქსი"
			კონსტრუქციული ნაწილი					
მთ.არქიტექტ.	გ.ხმალაძე							
			გფ-5, ზედა ზონის არმირება					
კონსტრუქტ.	ლ.ჯაიანი							
შემოწმა	ა.არჩილია		სტადია მ	ფურც. კ-28	ფ-ბი	დაკვ.№		

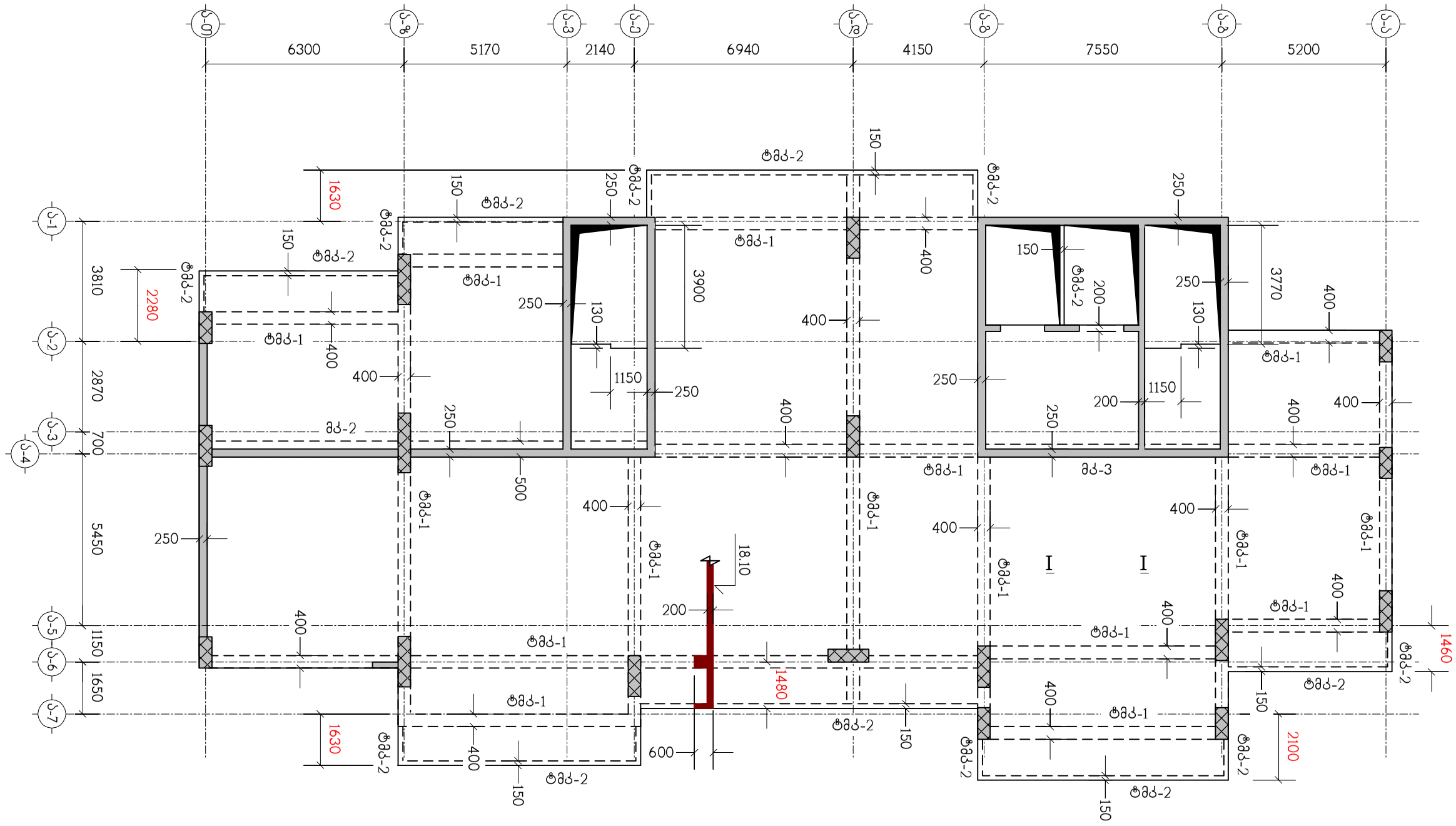

ნახაზი განიხილეთ კ-59 ნახაზთან ერთად

თანამდებობა	გვარი	ხელმოწერა	ქ.თბილისი, ლუბლიანას ქუჩა №2/6 ნაკვ. №01.13.02.009.042-შიმრავალფუნქციური კომპლექსის პროექტი (ბლოკი ა)				შ.პ.ს. "ბლოქსი"
მთ.არქიტექტ.	გ.ხმალაძე		კონსტრუქციული ნაწილი				
კონსტრუქტ.	ლ.ჯაიანი		გადახურვის ფილა გფ-6, ნიშნულზე 18.10, საქალიბო ნახაზი				
შემოწმება	ა.არჩილია		სტადია მ	ფურც. კ-29	შ-ბი	დაკვ.№	

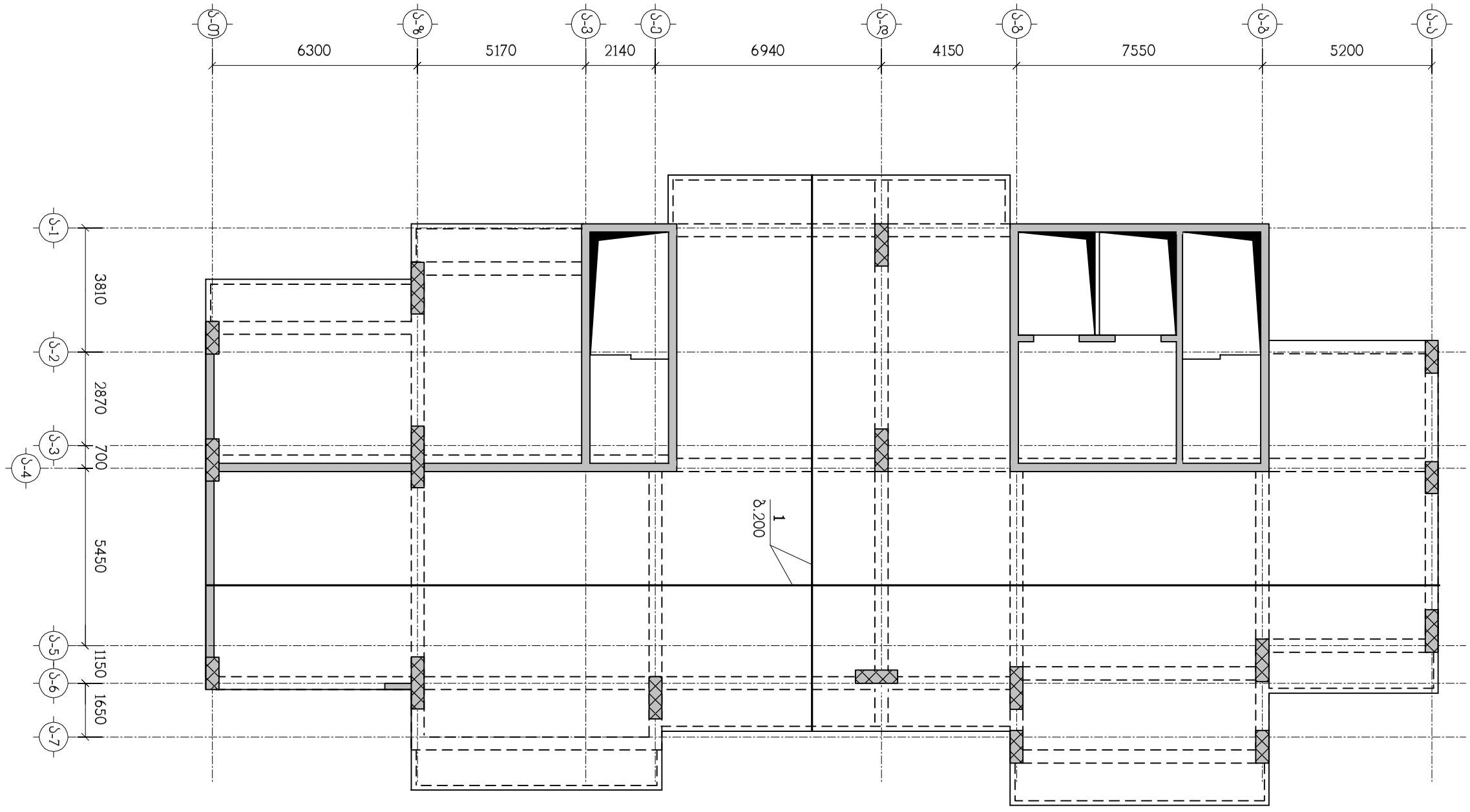

ნახაზი გაინახილეთ კ-59 ნახაზთან ერთად
სპეციფიკაცია იხილეთ ნახ. კ-60

თანამდებობა	გვარი	ხელმოწერა	ქ.თბილისი, ლუბლიანას ქუჩა №2/6 ნაკვ. №01.13.02.009.042-შიმრავალფუნქციური კომპლექსის პროექტი (ბლოკი ა)					შ.პ.ს. "ბლოქსი"
მთ.არქიტექტ.	გ.ხმალაძე		კონსტრუქციული ნაწილი					
კონსტრუქტ.	ლ.ჯაიანი		გფ-6, ქვედა ზონის არმირება					
შეამოწმა	ა.არჩილია		სტადია მ	ფურც. კ-30	ფ-ბი	დაკვ.№		

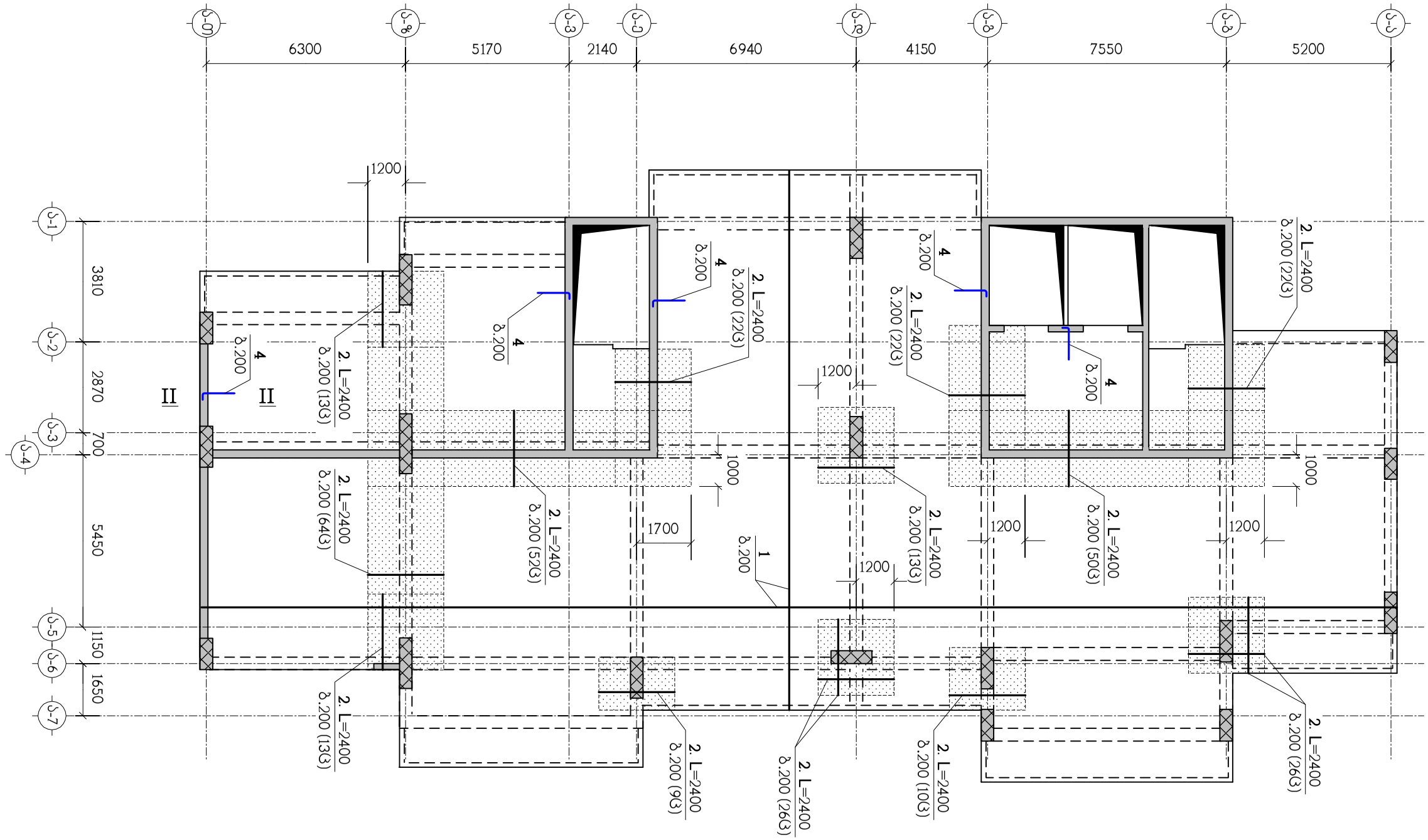

ნახაზი გაანიხილეთ კ-59 ნახაზთან ერთად
სპეციფიკაცია იხილეთ ნახ. კ-60
– დამატებითი არმირების ზონა

თანამდებობა	გვარი	ხელმოწერა	ქ.თბილისი, ლუბლიანას ქუჩა №2/6 ნაკვ. №01.13.02.009.042-შიმრავალფუნქციური კომპლექსის პროექტი (ბლოკი ა)				შ.პ.ს. "ბლოქსი"
მთ.არქიტექტ.	გ.ხმალაძე		კონსტრუქციული ნაწილი				
კონსტრუქტ.	ლ.ჯაიანი		გფ-6, ზედა ზონის არმირება				
შემოწმა	ა.არჩილია		სტადია მ	ფურც. კ-31	ფ-ბი	დაკვ.№	

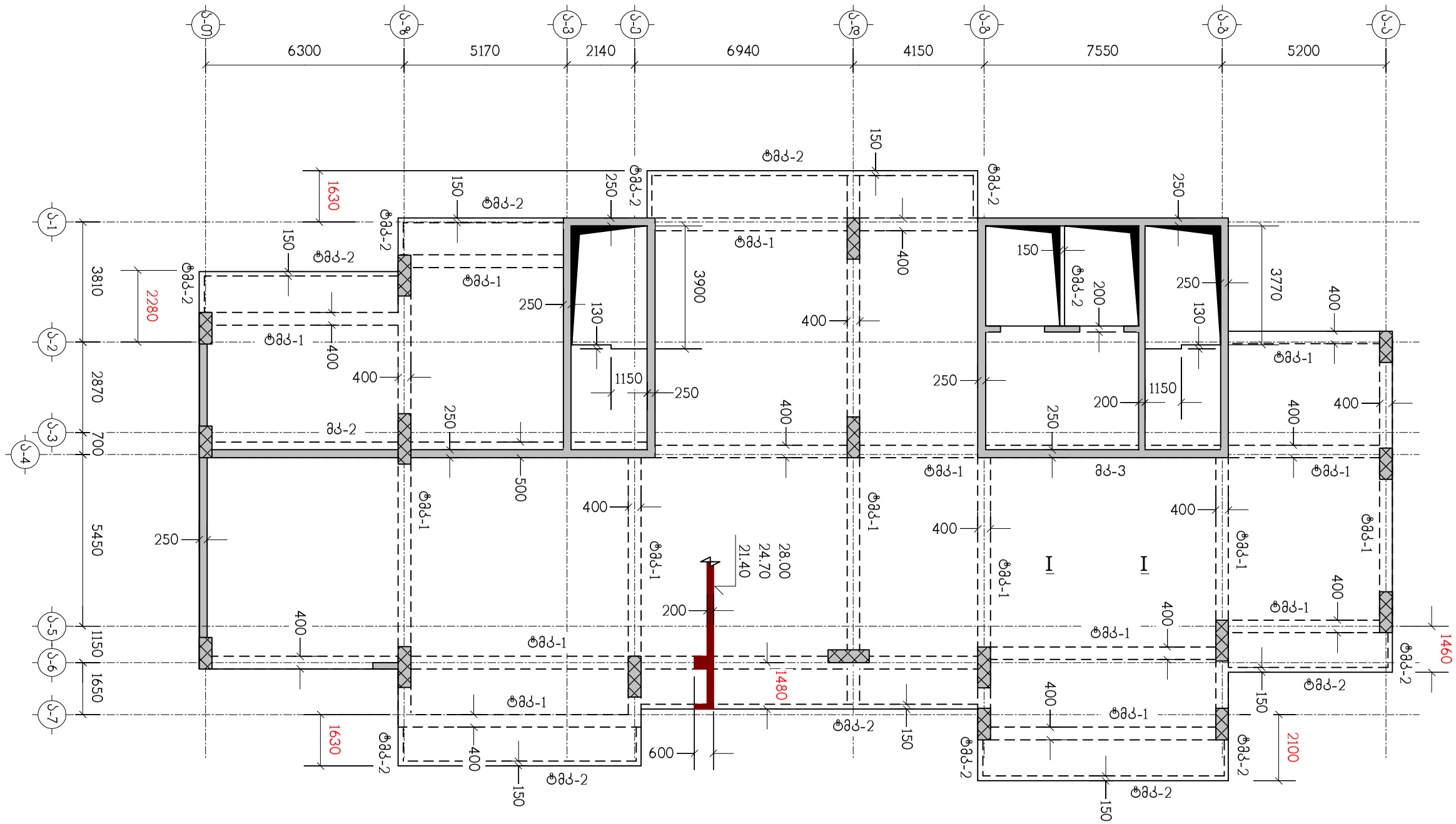

ნახაზი განიხილეთ კ-59 ნახაზთან ერთად

თანამდებობა	გვარი	ხელმოწერა	ქ.თბილისი, ლუბლიანას ქუჩა №2/6 ნაკვ. №01.13.02.009.042-შიმრავალფუნქციური კომპლექსის პროექტი (ბლოკი ა)					შ.პ.ს. "ბლოქსი"
მთ.არქიტექტ.	გ.ხმალაძე		კონსტრუქციული ნაწილი					
			გადახურვის ფილა გფ-7, ნიშნულებზე 21.40, 24.70, 28.00, საყალიბო ნახაზი					
კონსტრუქტ.	ლ.ჯაიანი							
შემოწმება	ა.არჩილია		სტადია მ	ფურც. კ-32	ფ-ბი	დაკვ.№		

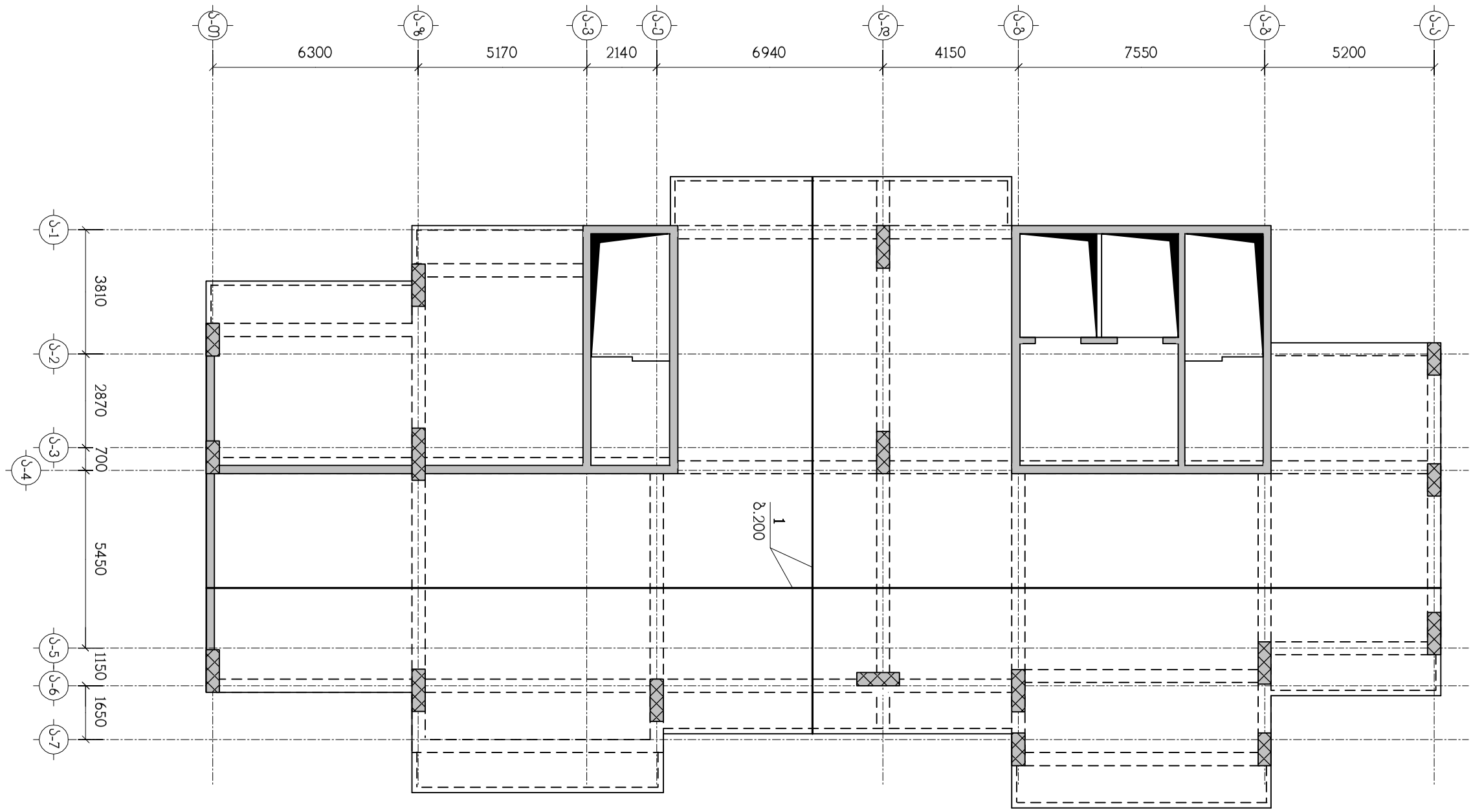

ნახაზი განიხილეთ კ-59 ნახაზთან ერთად
სპეციფიკაცია იხილეთ ნახ. კ-61

თანამდებობა	გვარი	ხელმოწერა	ქ.თბილისი, ლუბლიანას ქუჩა №2/6 ნაკვ. №01.13.02.009.042-შიმრავალფუნქციური კომპლექსის პროექტი (ბლოკი ა)					შ.პ.ს. "ბლოქსი"
მთ.არქიტექტ.	გ.ხმალაძე		კონსტრუქციული ნაწილი					
			ტიპიური ფილა, ქვედა ზონის არმირება					
კონსტრუქტ.	ლ.ჯაიანი							
შემოწმება	ა.არჩილია		სტადია მ	ფურც. კ-33		ფ-ბი	დაკვ.№	

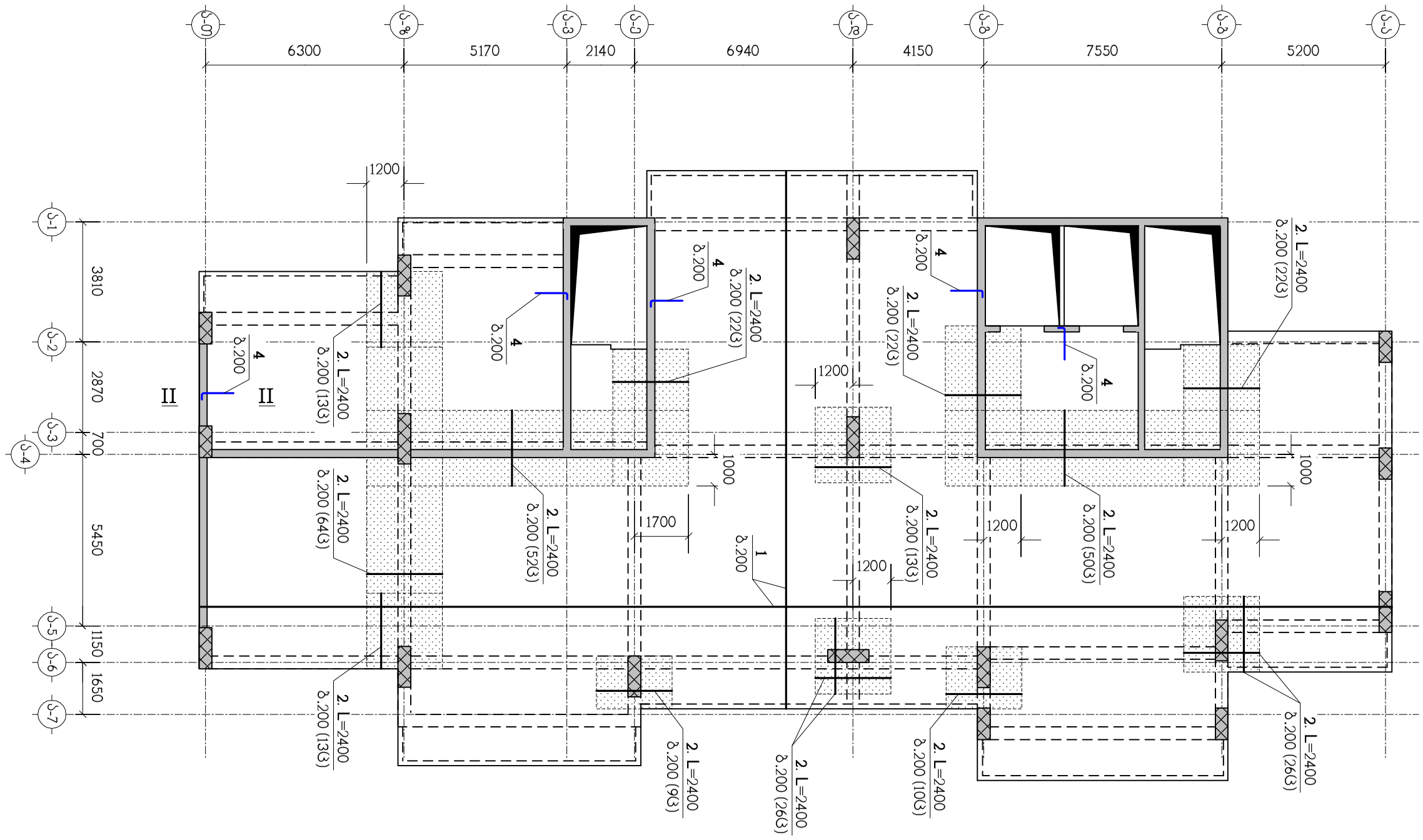

ნახაზი განიხილეთ კ-59 ნახაზთან ერთად სპეციფიკაცია იხილეთ ნახ. კ-61

▨ – დამატებითი არმირების ზონა

თანამდებობა	გვარი	ხელმოწერა	ქ.თბილისი, ლუბლიანას ქუჩა №2/6 ნაკვ. №01.13.02.009.042-შიმრავალფუნქციური კომპლექსის პროექტი (ბლოკი ა)				შ.პ.ს. "ბლოქსი"
მთ.არქიტექტ.	ბ.ხმალაძე		კონსტრუქციული ნაწილი				
			ტიპიური ფილა, ზედა ზონის არმირება				
კონსტრუქტ.	ლ.ჯაიანი						
შეამოწმა	ა.არჩილია		სტადია მ	ფურც. კ-34	ფ-ბი	დაკვ.№	

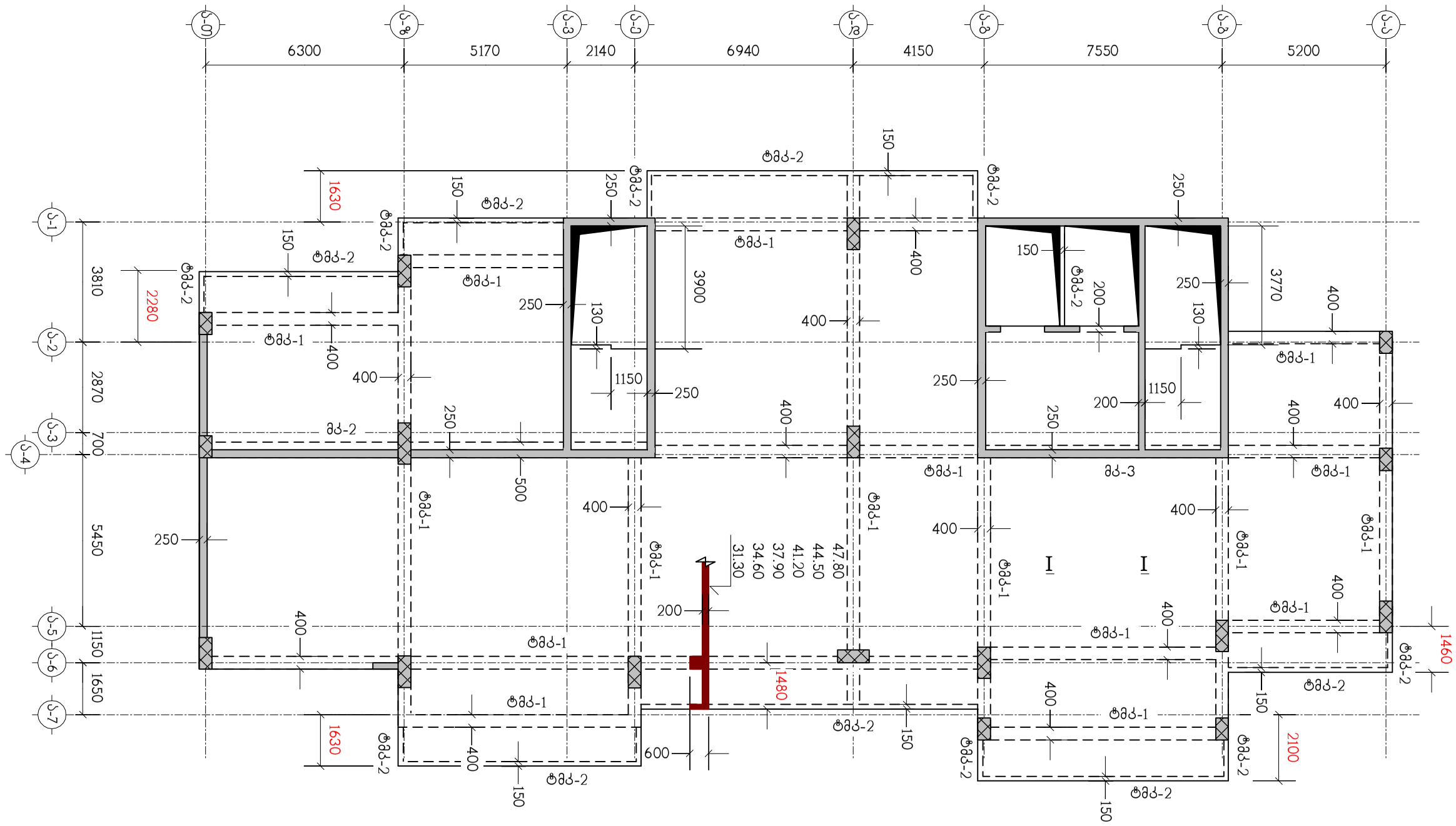

ნახაზი განიხილეთ კ-59 ნახაზთან ერთად

თანამდებობა	გვარი	ხელმოწერა	ქ.თბილისი, ლუბლიანას ქუჩა №2/6 ნაკვ. №01.13.02.009.042-შიმრავალფუნქციური კომპლექსის პროექტი (ბლოკი ა)					შ.პ.ს. "ბლოქსი"
მთ.არქიტექტ.	გ.ხმალაძე		კონსტრუქციული ნაწილი					
			გადახურვის ფილა გფ-8, ნიშნულებზე 31.30-:-47.80, საყალიბო ნახაზი					
კონსტრუქტ.	ლ.ჯაიანი							
შეამოწმა	ა.არჩილია		სტადია მ	ფურც. კ-35	ფ-ბი	დაკვ.№		

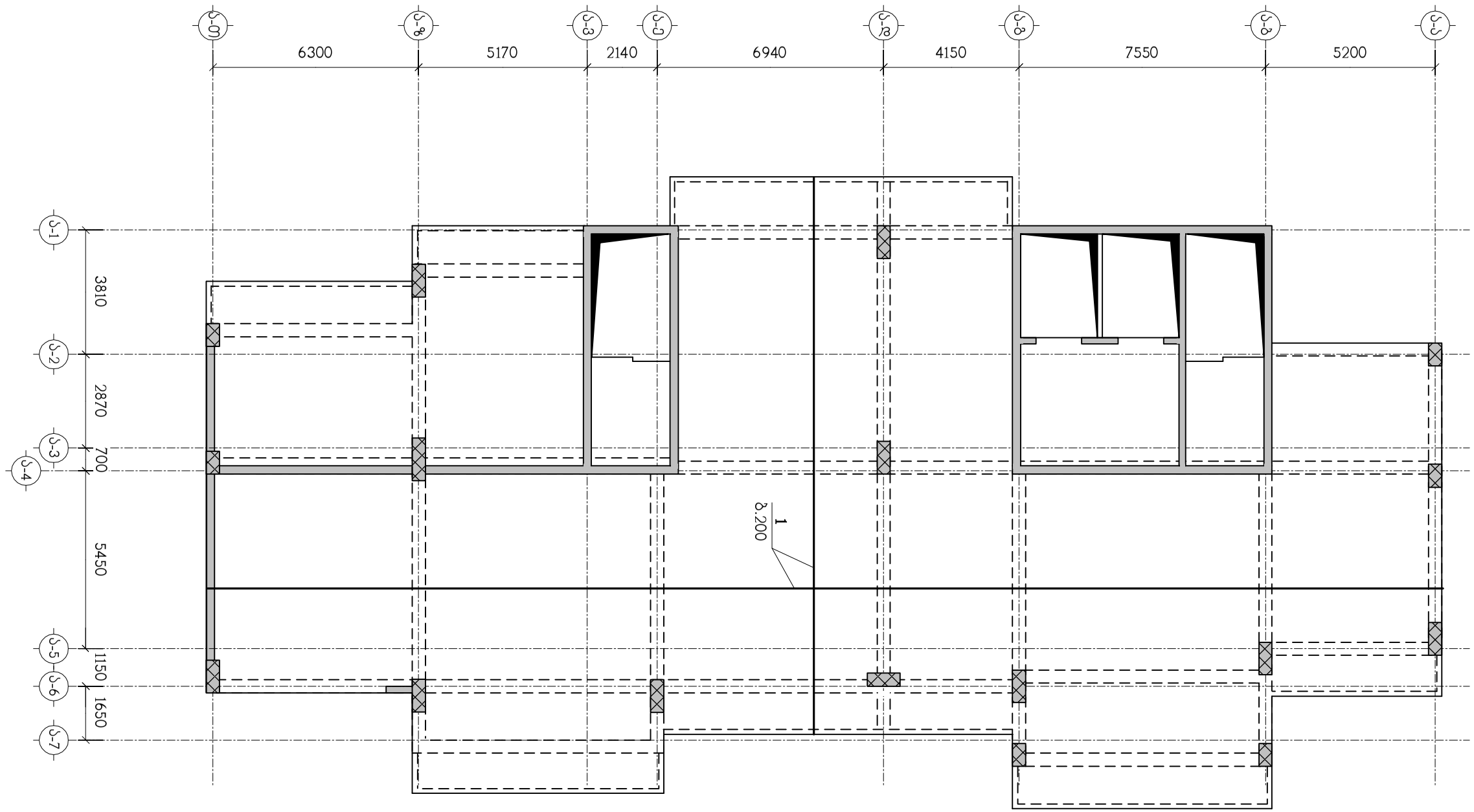

ნახაზი გაანიხილეთ კ-59 ნახაზთან ერთად
სპეციფიკაცია იხილეთ ნახ. კ-61

თანამდებობა	გვარი	ხელმოწერა	ქ.თბილისი, ლუბლიანას ქუჩა №2/6 ნაკვ. №01.13.02.009.042-შიმრავალფუნქციური კომპლექსის პროექტი (ბლოკი ა)					შ.პ.ს. "ბლოქსი"
მთ.არქიტექტ.	გ.ხმალაძე		კონსტრუქციული ნაწილი					
			გფ-8, ქვედა ზონის არმირება					
კონსტრუქტ.	ლ.ჯაიანი							
შემოწმა	ა.არჩილია		სტადია მ	ფურც. კ-36	ფ-ბი	დაკვ.№		

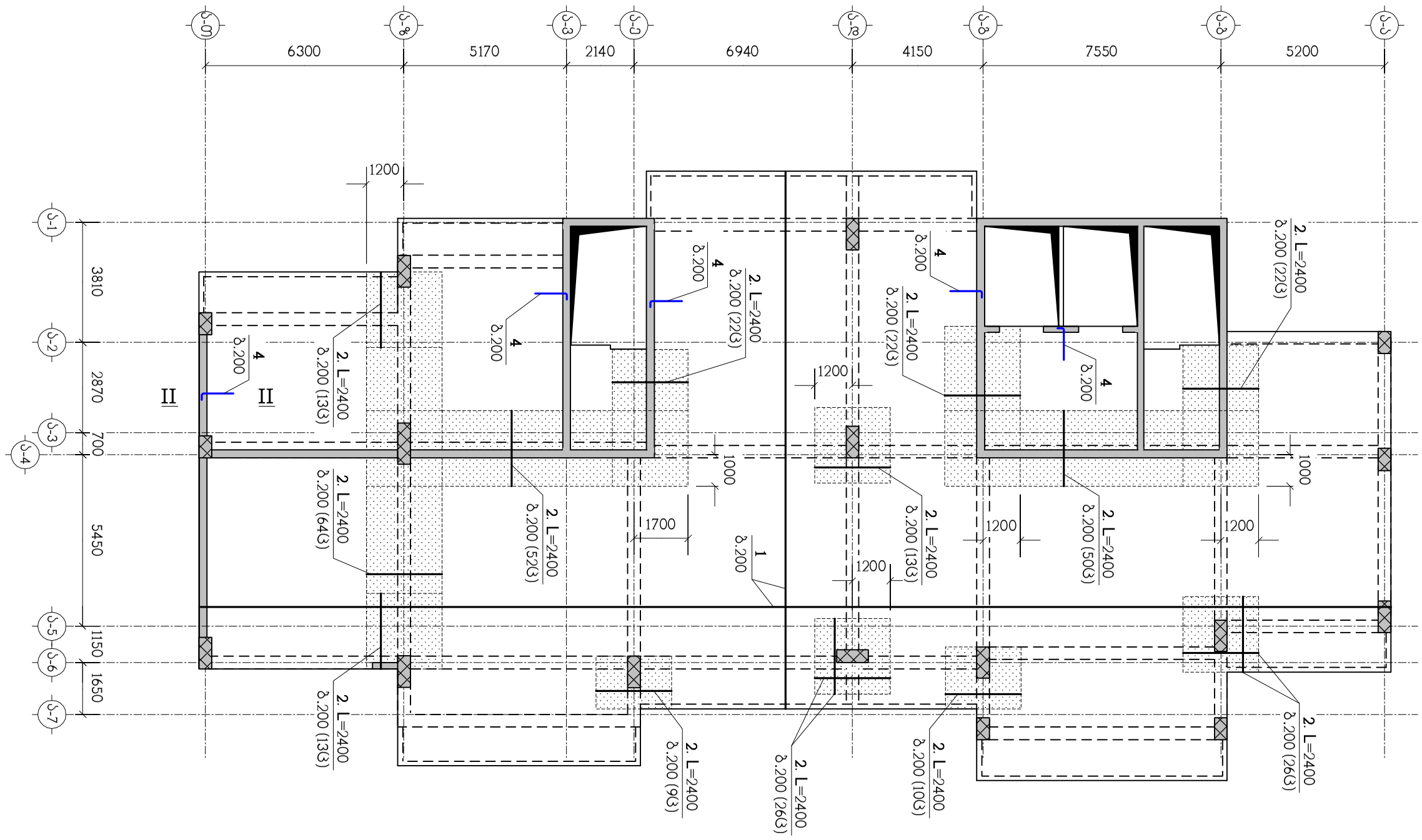

ნახაზი განიხილეთ კ-59 ნახაზთან ერთად
სპეციფიკაცია იხილეთ ნახ. კ-61
– დამატებითი არმირების ზონა

თანამდებობა	გვარი	ხელმოწერა	ქ.თბილისი, ლუბლიანას ქუჩა №2/6 ნაკვ. №01.13.02.009.042-შიმრავალფუნქციური კომპლექსის პროექტი (ბლოკი ა)					შ.პ.ს. "ბლოქსი"
მთ.არქიტექტ.	გ.ხმალაძე		კონსტრუქციული ნაწილი					
კონსტრუქტ.	ლ.ჯაიანი		ბფ-8, ზედა ზონის არმირება					
შემოწმება	ა.არჩილია		სტადია მ	ფურც. კ-37	ფ-ბი	დაკვ.№		

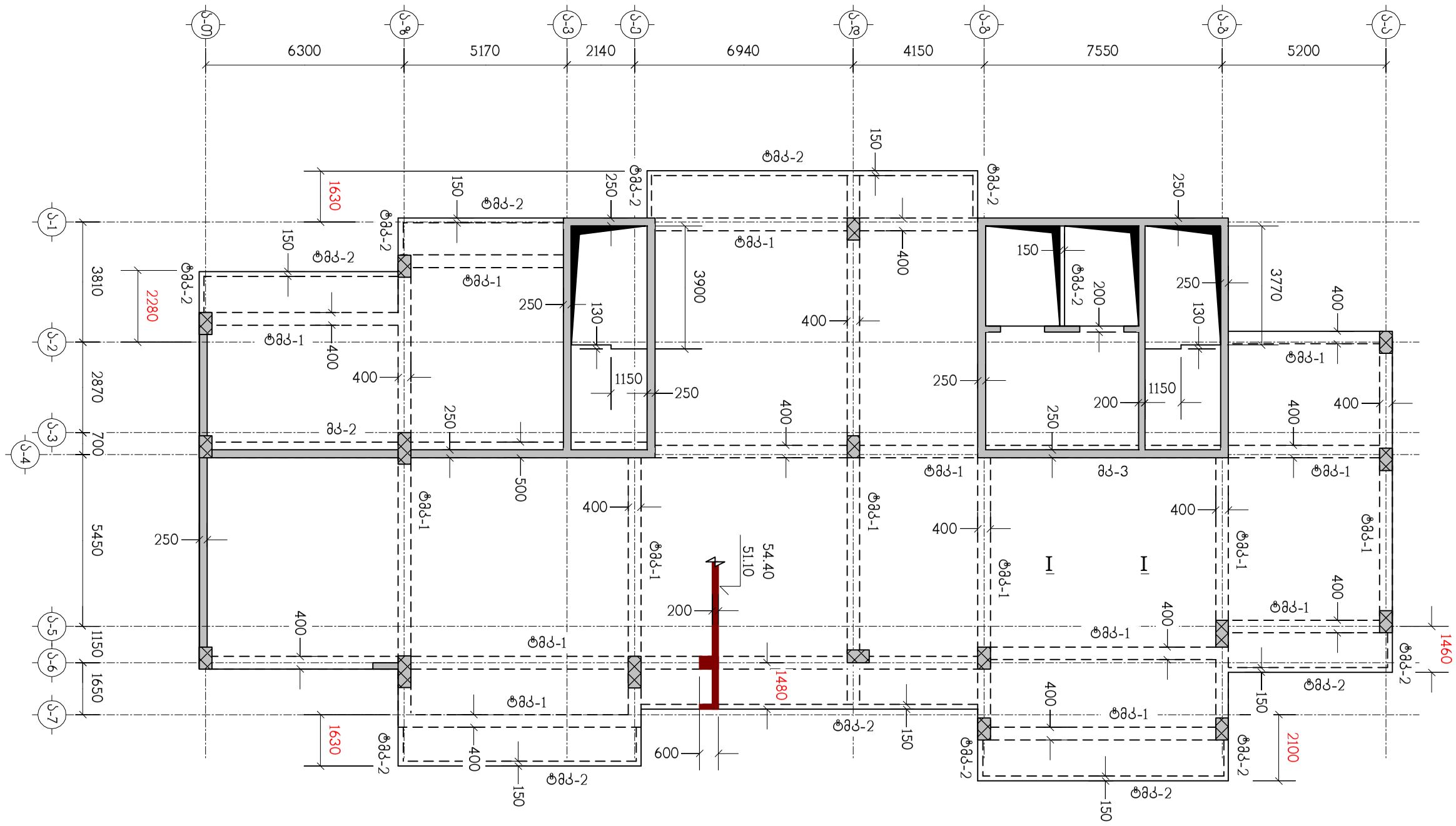

ნახაზი განიხილეთ კ-59 ნახაზთან ერთად

თანამდებობა	გვარი	ხელმოწერა	ქ.თბილისი, ლუბლიანას ქუჩა №2/6 ნაკვ. №01.13.02.009.042-შიმრავალფუნქციური კომპლექსის პროექტი (ბლოკი ა)					შ.პ.ს. "ბლოქსი"
მთ.არქიტექტ.	გ.ხმალაძე		კონსტრუქციული ნაწილი					
			გადახურვის ფილა გფ-9, ნიშნულებზე 51.10, 54.40, საყალიბო ნახაზი					
კონსტრუქტ.	ლ.ჯაიანი							
შემოწმა	ა.არჩილია		სტადია მ	ფურც. კ-38	ფ-ბი	დაკვ.№		

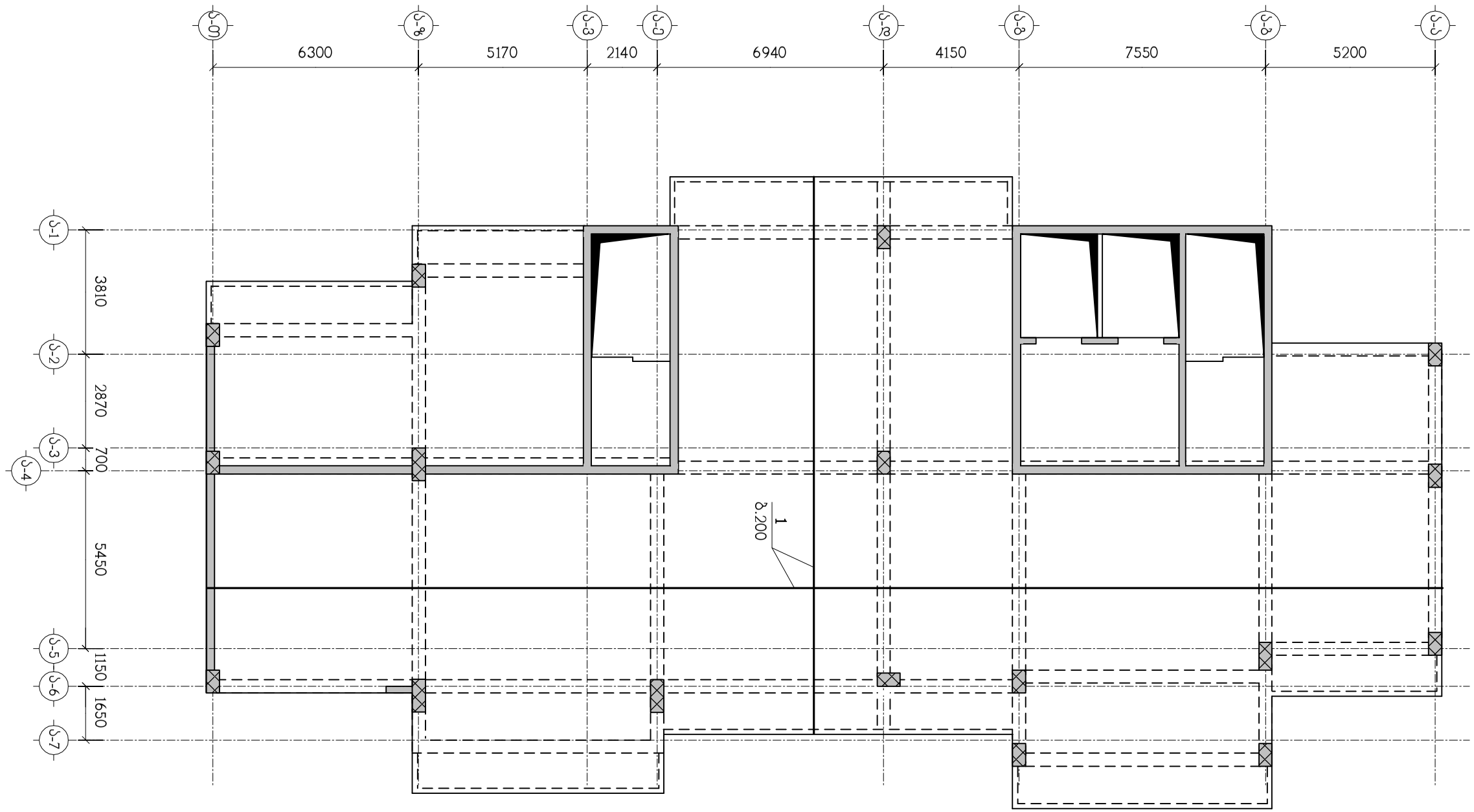

ნახაზი გაინახილეთ კ-59 ნახაზთან ერთად
სპეციფიკაცია იხილეთ ნახ. კ-61

თანამდებობა	გვარი	ხელმოწერა	ქ.თბილისი, ლუბლიანას ქუჩა №2/6 ნაკვ. №01.13.02.009.042-შიმრავალფუნქციური კომპლექსის პროექტი (ბლოკი ა)					შ.პ.ს. "ბლოქსი"
მთ.არქიტექტ.	გ.ხმალაძე		კონსტრუქციული ნაწილი					
			გფ-9, ქვედა ზონის არმირება					
კონსტრუქტ.	ლ.ჯაიანი							
შემოწმა	ა.არჩილია		სტადია მ	ფურც. კ-39	ფ-ბი	ნაკვ.№		

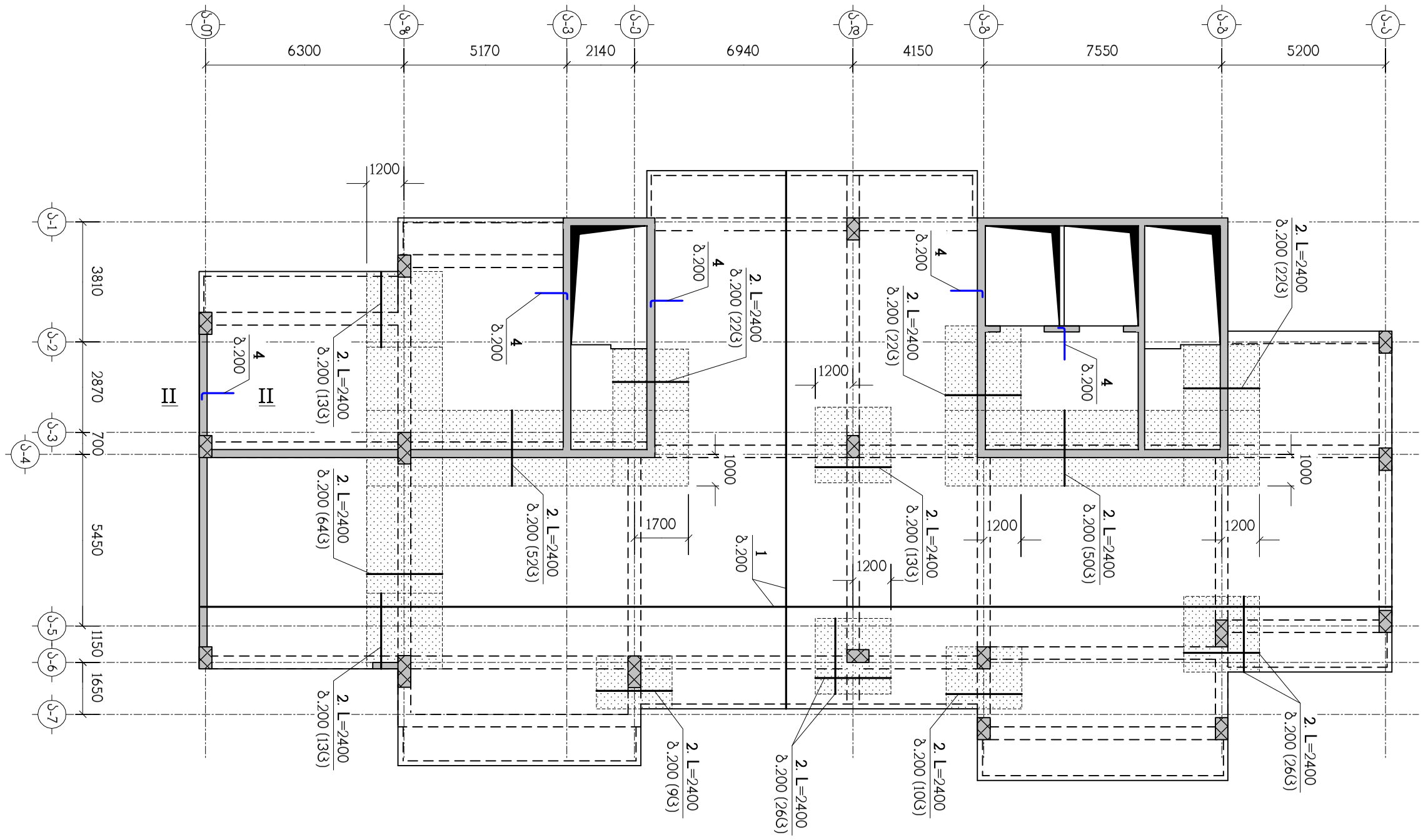

ნახაზი განიხილეთ კ-59 ნახაზთან ერთად
სპეციფიკაცია იხილეთ ნახ. კ-61
– დამატებითი არმირების ზონა

თანამდებობა	გვარი	ხელმოწერა	ქ.თბილისი, ლუბლიანას ქუჩა №2/6 ნაკვ. №01.13.02.009.042-შიმრავალფუნქციური კომპლექსის პროექტი (ბლოკი ა)					შ.პ.ს. "ბლოქსი"
მთ.არქიტექტ.	გ.ხმალაძე		კონსტრუქციული ნაწილი					
კონსტრუქტ.	ლ.ჯაიანი		ბფ-9, ზედა ზონის არმირება					
შეამოწმა	ა.არჩილია		სტადია მ	ფურც. კ-40	ფ-ბი	დაკვ.№		

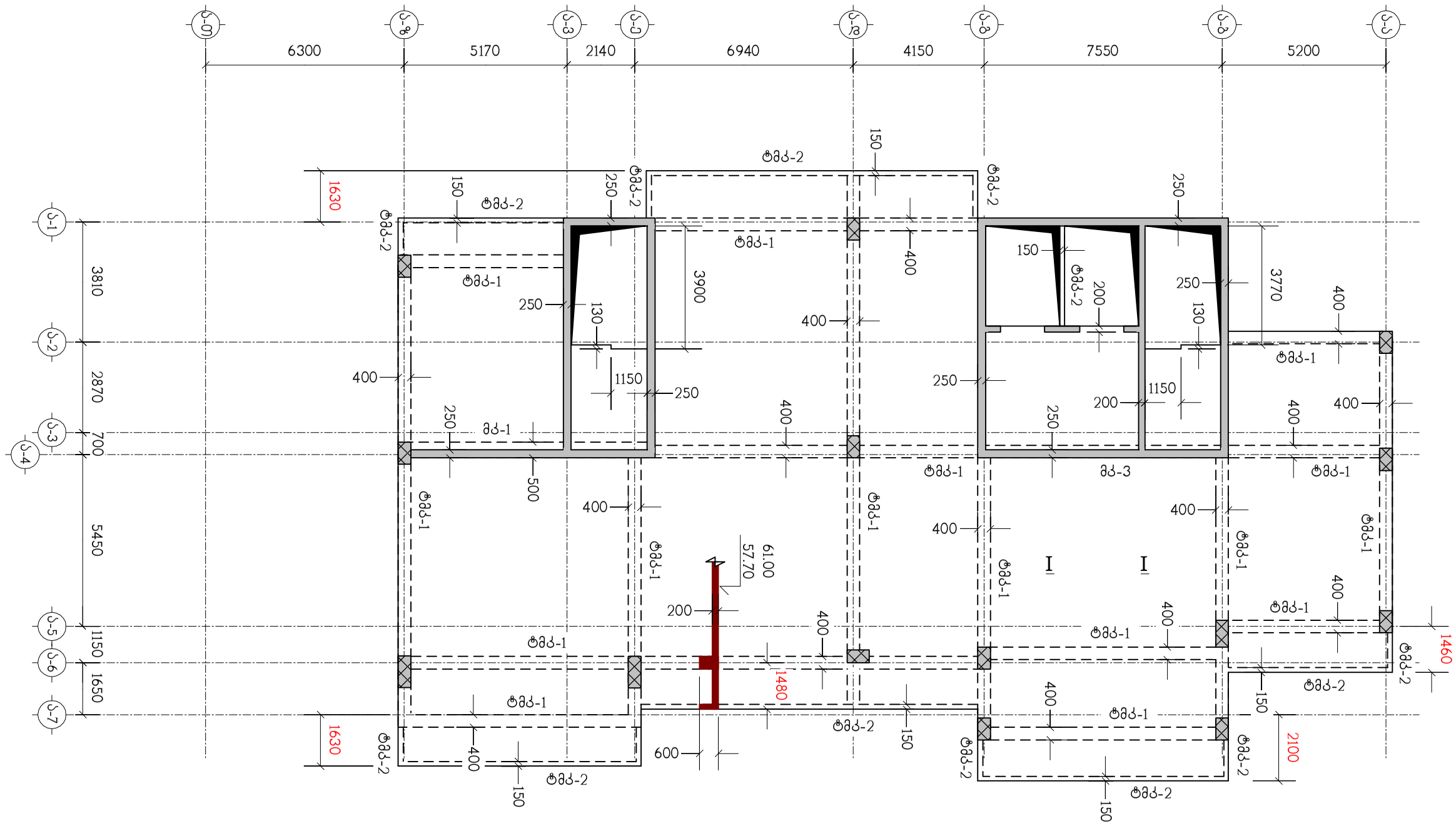

ნახაზი განიხილეთ კ-59 ნახაზთან ერთად

თანამდებობა	გვარი	ხელმოწერა	ქ.თბილისი, ლუბლიანას ქუჩა №2/6 ნაკვ. №01.13.02.009.042-შიმრავალფუნქციური კომპლექსის პროექტი (ბლოკი ა)					შ.პ.ს. "ბლოქსი"
მთ.არქიტექტ.	გ.ხმალაძე		კონსტრუქციული ნაწილი					
			გადახურვის ფილა გფ-10, ნიშნულებზე 57.70, 61.00, საყალიბო ნახაზი					
კონსტრუქტ.	ლ.ჯაიანი							
შეამოწმა	ა.არჩილია		სტადია მ	ფურც. კ-41	ფ-ბი	დაკვ.№		

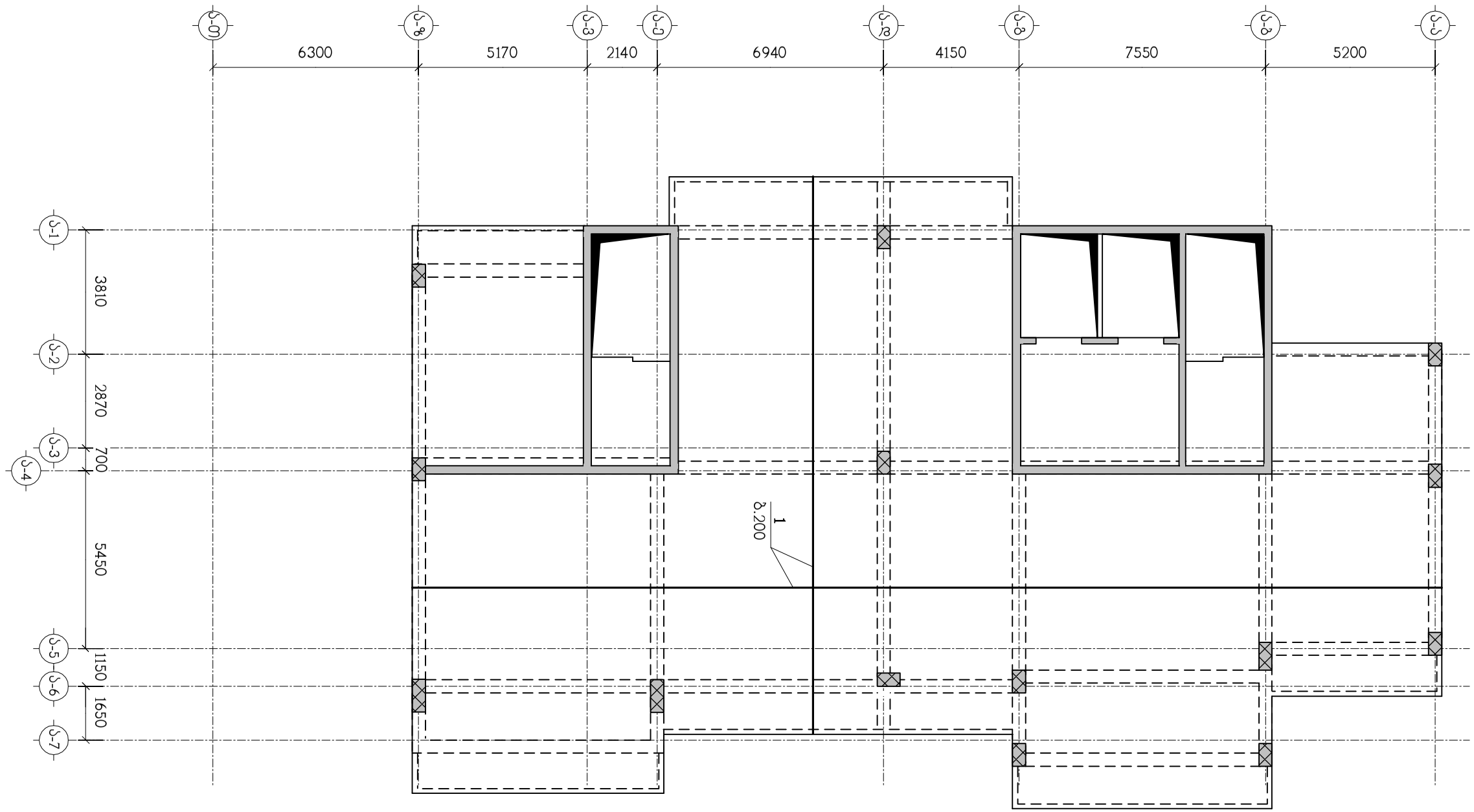

ნახაზი განიხილეთ კ-59 ნახაზთან ერთად
სპეციფიკაცია იხილეთ ნახ. კ-61

თანამდებობა	გვარი	ხელმოწერა	ქ.თბილისი, ლუბლიანას ქუჩა №2/6 ნაკვ. №01.13.02.009.042-შიმრავალფუნქციური კომპლექსის პროექტი (ბლოკი ა)					შ.პ.ს. "ბლოქსი"
მთ.არქიტექტ.	გ.ხმალაძე		კონსტრუქციული ნაწილი					
კონსტრუქტ.	ლ.ჯაიანი		გფ-10, ქვედა ზონის არმირება					
შემოწმება	ა.არჩილია		სტადია მ	ფურც. კ-42		ფ-ბი	დაკვ.№	

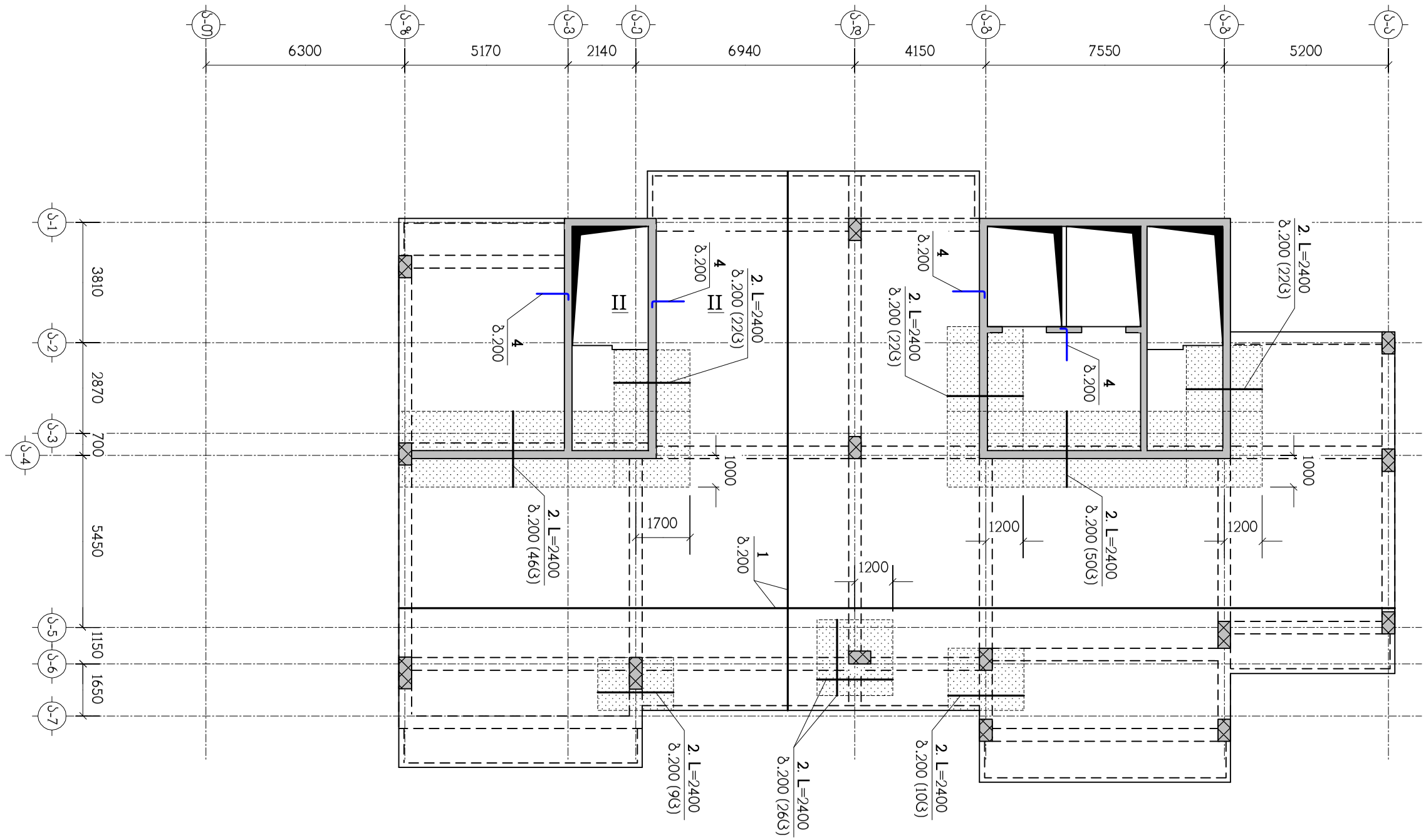

ნახაზი გაინიხილეთ კ-59 ნახაზთან ერთად
სპეციფიკაცია იხილეთ ნახ. კ-61
▨ – დამატებითი არმირების ზონა

თანამდებობა	გვარი	ხელმოწერა	ქ.თბილისი, ლუბლიანას ქუჩა №2/6 ნაკვ. №01.13.02.009.042-შიმრავალფუნქციური კომპლექსის პროექტი (ბლოკი ა)					შ.პ.ს. "ბლოქსი"
			კონსტრუქციული ნაწილი					
მთ.არქიტექტ.	გ.ხმალაძე							
			გფ-10, ზედა ზონის არმირება					
კონსტრუქტ.	ლ.ჯაიანი							
შემოწმება	ა.არჩილია		სტადია მ	ფურც. კ-43	ფ-ბი	ნაკვ.№		

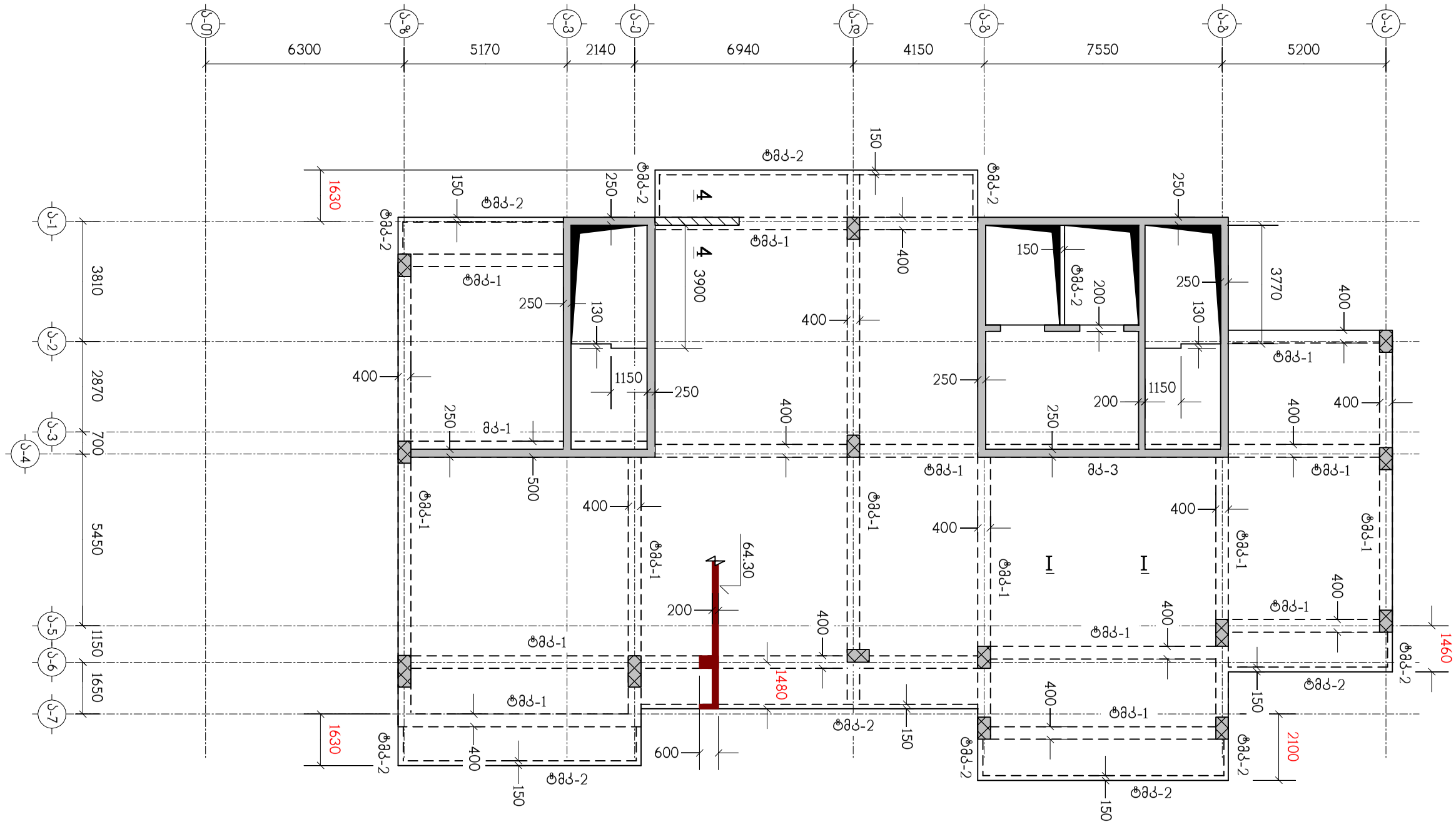

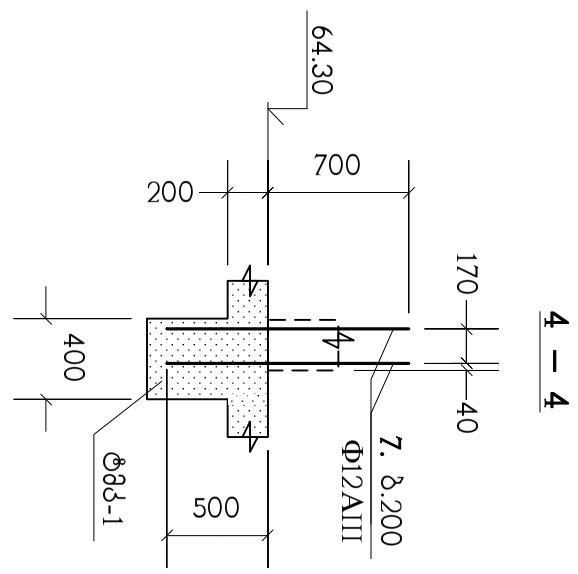

4 — 4

ნახაზი განიხილეთ კ-59 ნახაზთან ერთად

თანამდებობა	გვარი	ხელმოწერა	ქ.თბილისი, ლუბლიანას ქუჩა №2/6 ნაკვ. №01.13.02.009.042-შიმრავალფუნქციური კომპლექსის პროექტი (ბლოკი ა)				შ.პ.ს. "გლოქსი"
მთ.არქიტექტ.	გ.ხმალაძე		კონსტრუქციული ნაწილი				
			გადახურვის ფილა გფ-11, ნიშნულზე 64.30, საყალიბო ნახაზი				
კონსტრუქტ.	ლ.ჯაიანი						
შემოწმება	ა.არჩილია		სტადია მ	ფურც. კ-44	ფ-ბი	დაკვ.№	

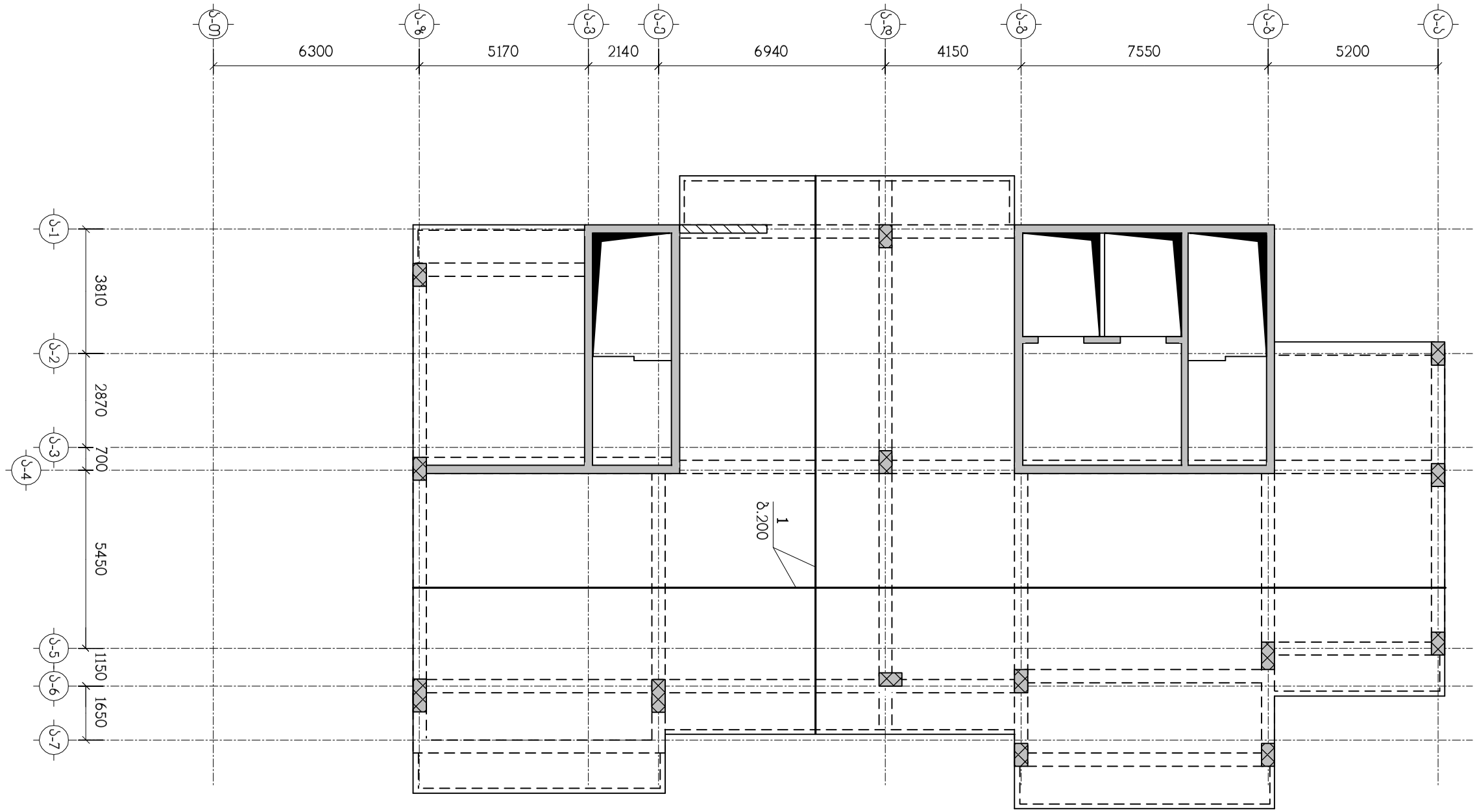

ნახაზი გაანიხილეთ კ-59 ნახაზთან ერთად
სპეციფიკაცია იხილეთ ნახ. კ-61

თანამდებობა	გვარი	ხელმოწერა	ქ.თბილისი, ლუბლიანას ქუჩა №2/6 ნაკვ. №01.13.02.009.042-შიმრავალფუნქციური კომპლექსის პროექტი (ბლოკი ა)					შ.პ.ს. "გლოქსი"
მთ.არქიტექტ.	გ.ხმალაძე		კონსტრუქციული ნაწილი					
კონსტრუქტ.	ლ.ჯაიანი		გფ-11, ქვედა ზონის არმირება					
შეამოწმა	ა.არჩილია		სტადია მ	ფურც. კ-45	ფ-ბი	დაკვ.№		

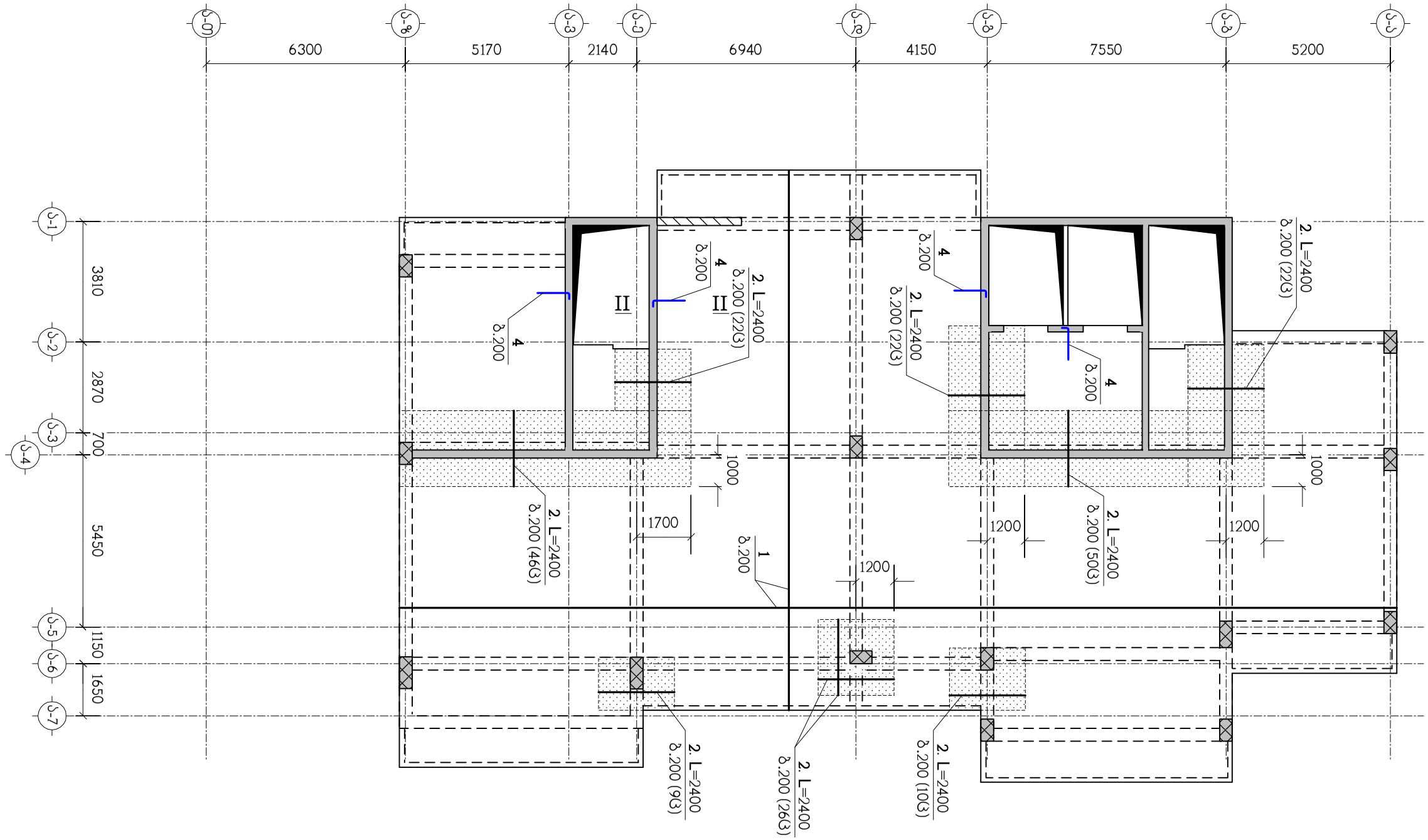

ნახაზი განიხილეთ კ-59 ნახაზთან ერთად
სპეციფიკაცია იხილეთ ნახ. კ-61
– დამატებითი არმირების ზონა

თანამდებობა	გვარი	ხელმოწერა	ქ.თბილისი, ლუბლიანას ქუჩა №2/6 ნაკვ. №01.13.02.009.042-შიმრავალფუნქციური კომპლექსის პროექტი (ბლოკი ა)				შ.პ.ს. "ბლოქსი"
			კონსტრუქციული ნაწილი				
მთ.არქიტექტ.	გ.ხმალაძე						
			გფ-11, ზედა ზონის არმირება				
კონსტრუქტ.	ლ.ჯაიანი						
შემოწმა	ა.არჩილია		სტადია მ	ფურც. კ-46	ფ-ბი	დაკვ.№	

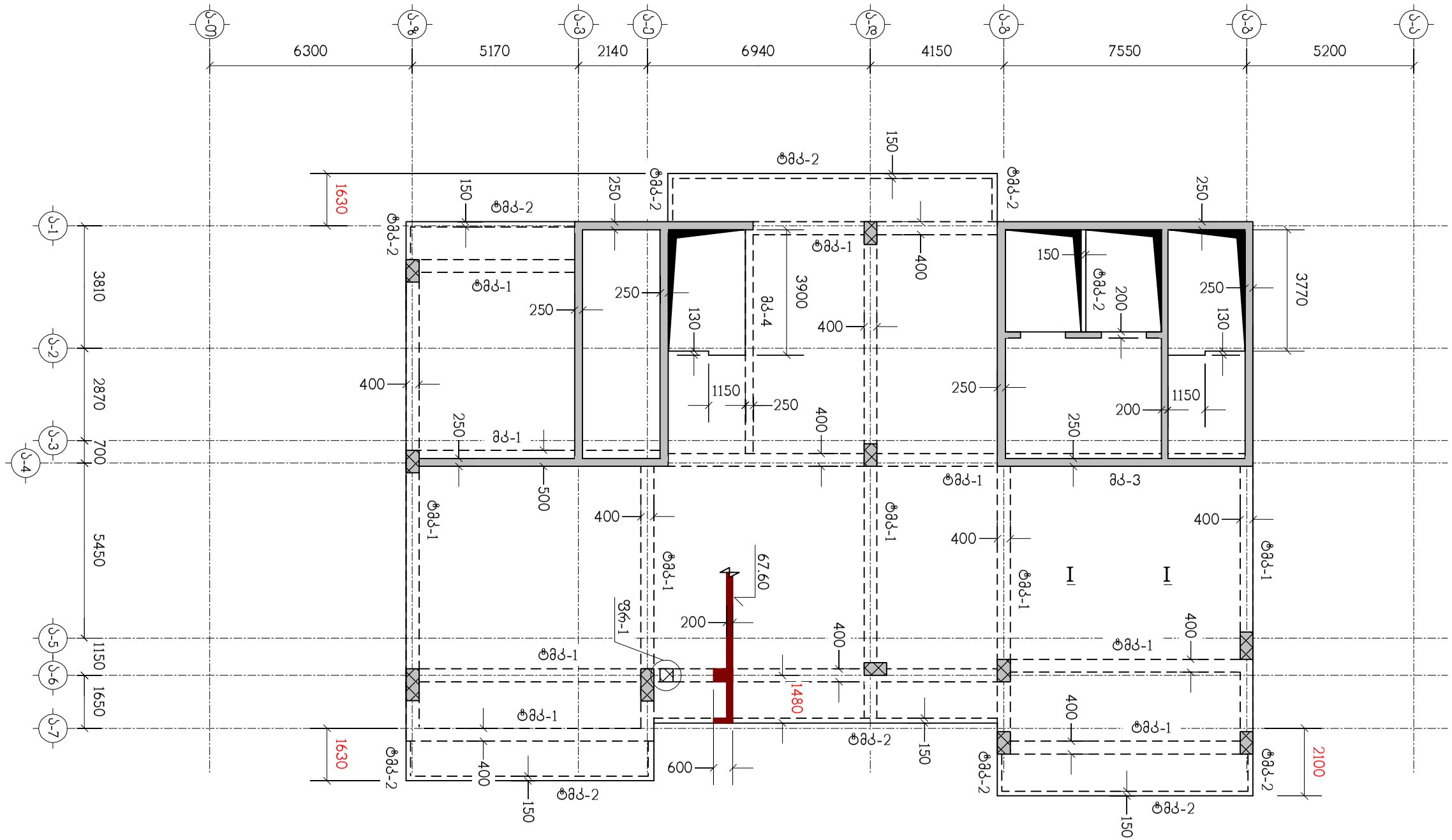

ნახაზი განიხილეთ კ-59 ნახაზთან ერთად
ფრაგმენტი ფრ-1 იხილეთ ნახ. კ-65

თანამდებობა	გვარი	ხელმოწერა	ქ.თბილისი, ლუბლიანას ქუჩა №2/6 ნაკვ. №01.13.02.009.042-შიმრავალფუნქციური კომპლექსის პროექტი (ბლოკი ა)				შ.პ.ს. "ბლოქსი"
			კონსტრუქციული ნაწილი				
მთ.არქიტექტ.	გ.ხმალაძე						
			გადახურვის ფილა გფ-12, ნიშნულზე 67.60, საყალიბო ნახაზი				
კონსტრუქტ.	ლ.ჯაიანი						
შემოწმება	ა.არჩილია		სტადია მ	ფურც. კ-47	ფ-ბი	ნაკვ.№	

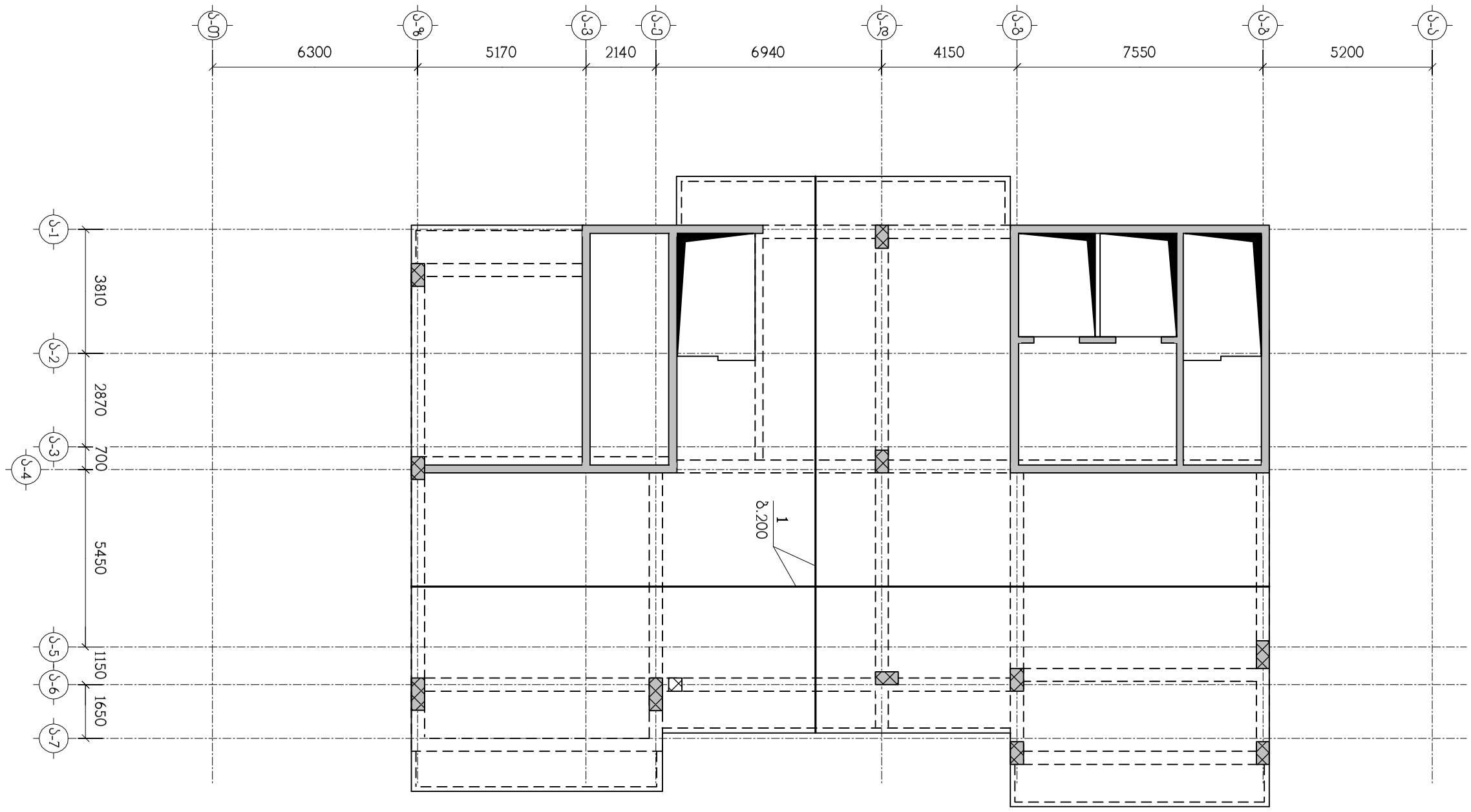

ნახაზი გაანიხილეთ კ-59 ნახაზთან ერთად
სპეციფიკაცია იხილეთ ნახ. კ-61

თანამდებობა	გვარი	ხელმოწერა	ქ.თბილისი, ლუბლიანას ქუჩა №2/6 ნაკვ. №01.13.02.009.042-შიმრავალფუნქციური კომპლექსის პროექტი (ბლოკი ა)					შ.პ.ს. "ბლოქსი"
მთ.არქიტექტ.	გ.ხმალაძე		კონსტრუქციული ნაწილი					
კონსტრუქტ.	ლ.ჯაიანი		გფ-12, ქვედა ზონის არმირება					
შემოწმება	ა.არჩილია		სტადია მ	ფურც. კ-48		ფ-ბი	ფაქტ.№	

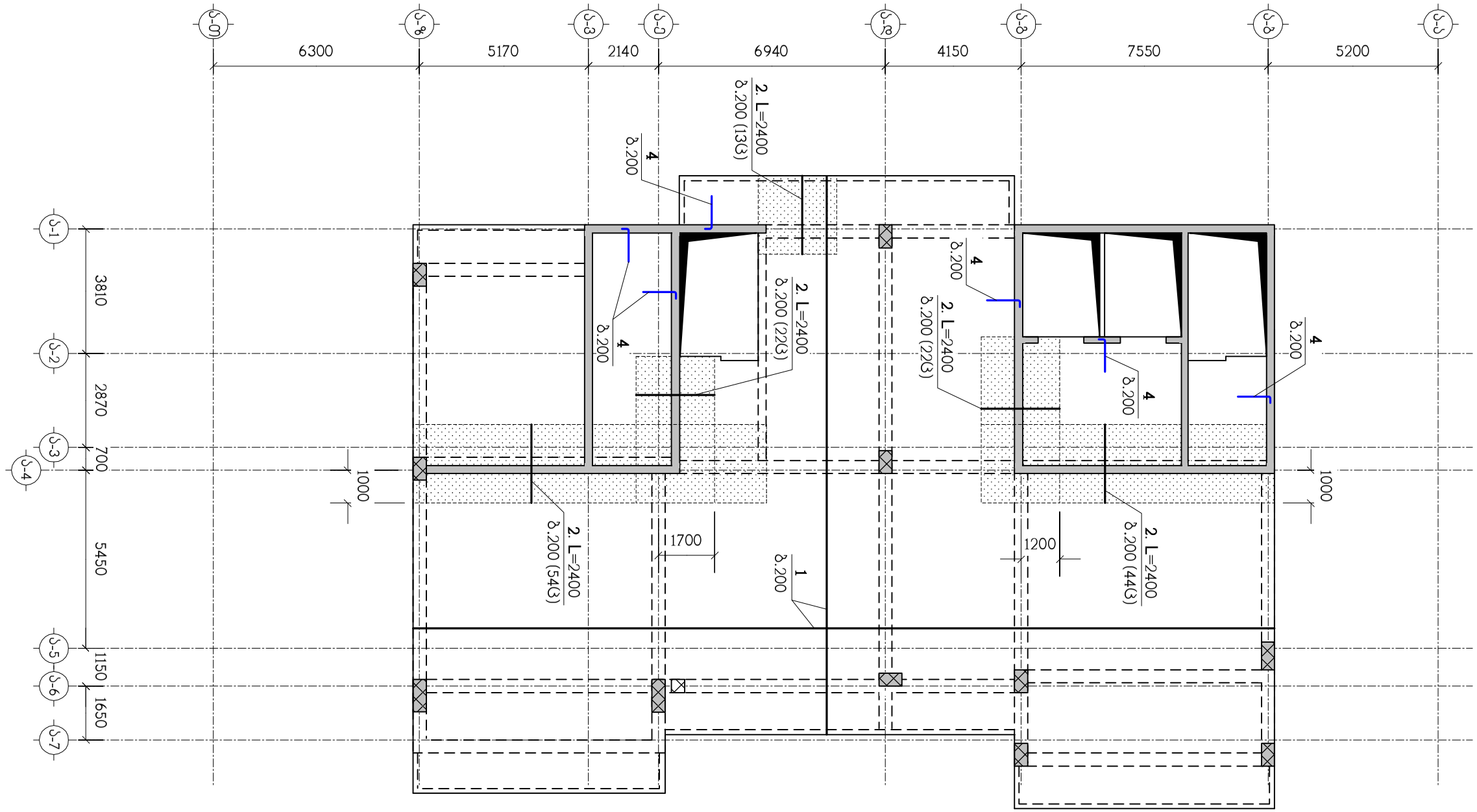

ნახაზი განიხილეთ კ-59 ნახაზთან ერთად
სპეციფიკაცია იხილეთ ნახ. კ-61
– დამატებითი არმირების ზონა

თანამდებობა	გვარი	ხელმოწერა	ქ.თბილისი, ლუბლიანას ქუჩა №2/6 ნაკვ. №01.13.02.009.042-შიმრავალფუნქციური კომპლექსის პროექტი (ბლოკი ა)				შ.პ.ს. "ბლოქსი"
			კონსტრუქციული ნაწილი				
მთ.არქიტექტ.	გ.ხმალაძე						
			გფ-12, ზედა ზონის არმირება				
კონსტრუქტ.	ლ.ჯაიანი						
შემოწმება	ა.არჩილია		სტადია მ	ფურც. კ-49	ფ-ბი	დაკვ.№	

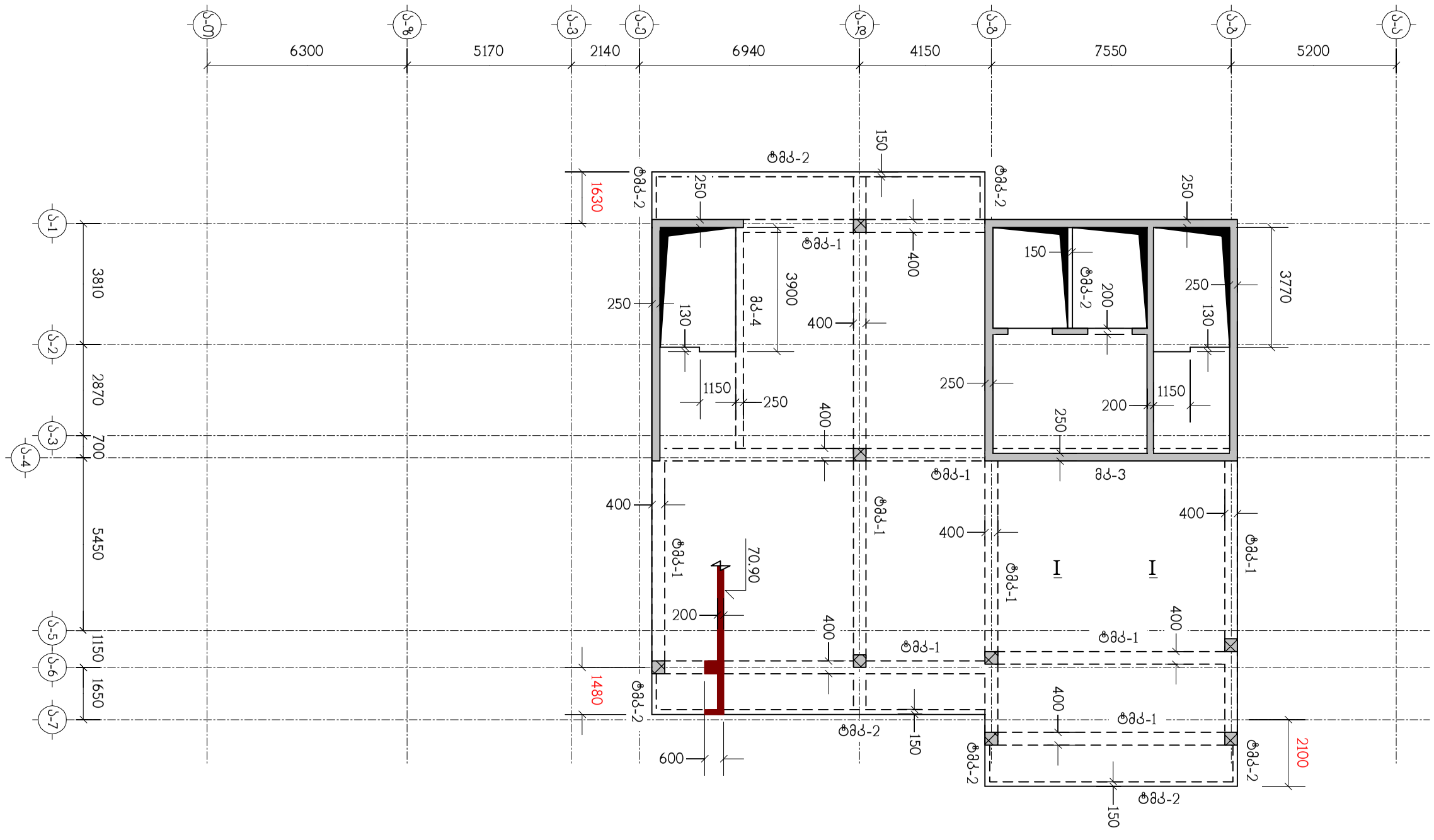

ნახაზი განიხილეთ კ-59 ნახაზთან ერთად

თანამდებობა	გვარი	ხელმოწერა	ქ.თბილისი, ლუბლიანას ქუჩა №2/6 ნაკვ. №01.13.02.009.042-შიმრავალფუნქციური კომპლექსის პროექტი (ბლოკი ა)				შ.პ.ს. "ბლოქსი"
მთ.არქიტექტ.	ბ.ხმალაძე		კონსტრუქციული ნაწილი				
			გადახურვის ფილა ბფ-13, ნიშნულზე 70.90, საყალიბო ნახაზი				
კონსტრუქტ.	ლ.ჯაიანი						
შემოწმება	ა.არჩილია		სტადია მ	ფურც. კ-50	ფ-ბი	ნაკვ.№	

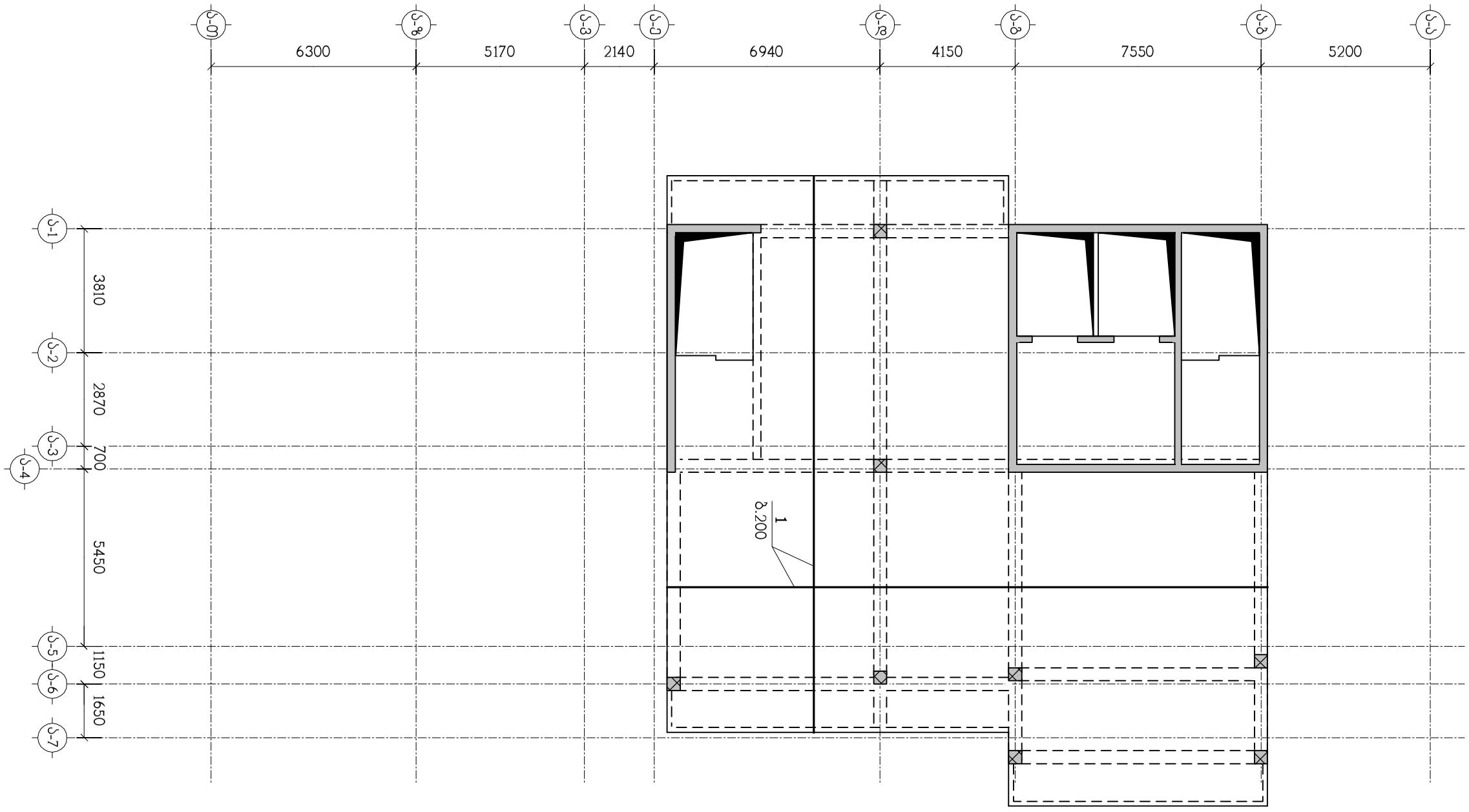

ნახაზი გაანიხილეთ კ-59 ნახაზთან ერთად
სპეციფიკაცია იხილეთ ნახ. კ-61

თანამდებობა	გვარი	ხელმოწერა	ქ.თბილისი, ლუბლიანას ქუჩა №2/6 ნაკვ. №01.13.02.009.042-შიმრავალფუნქციური კომპლექსის პროექტი (ბლოკი ა)				შ.პ.ს. "ბლოქსი"
მთ.არქიტექტ.	გ.ხმალაძე		კონსტრუქციული ნაწილი				
კონსტრუქტ.	ლ.ჯაიანი		გფ-13, ქვედა ზონის არმირება				
შეამოწმა	ა.არჩილია		სტადია მ	ფურც. კ-51	ფ-ბი	დაკვ.№	

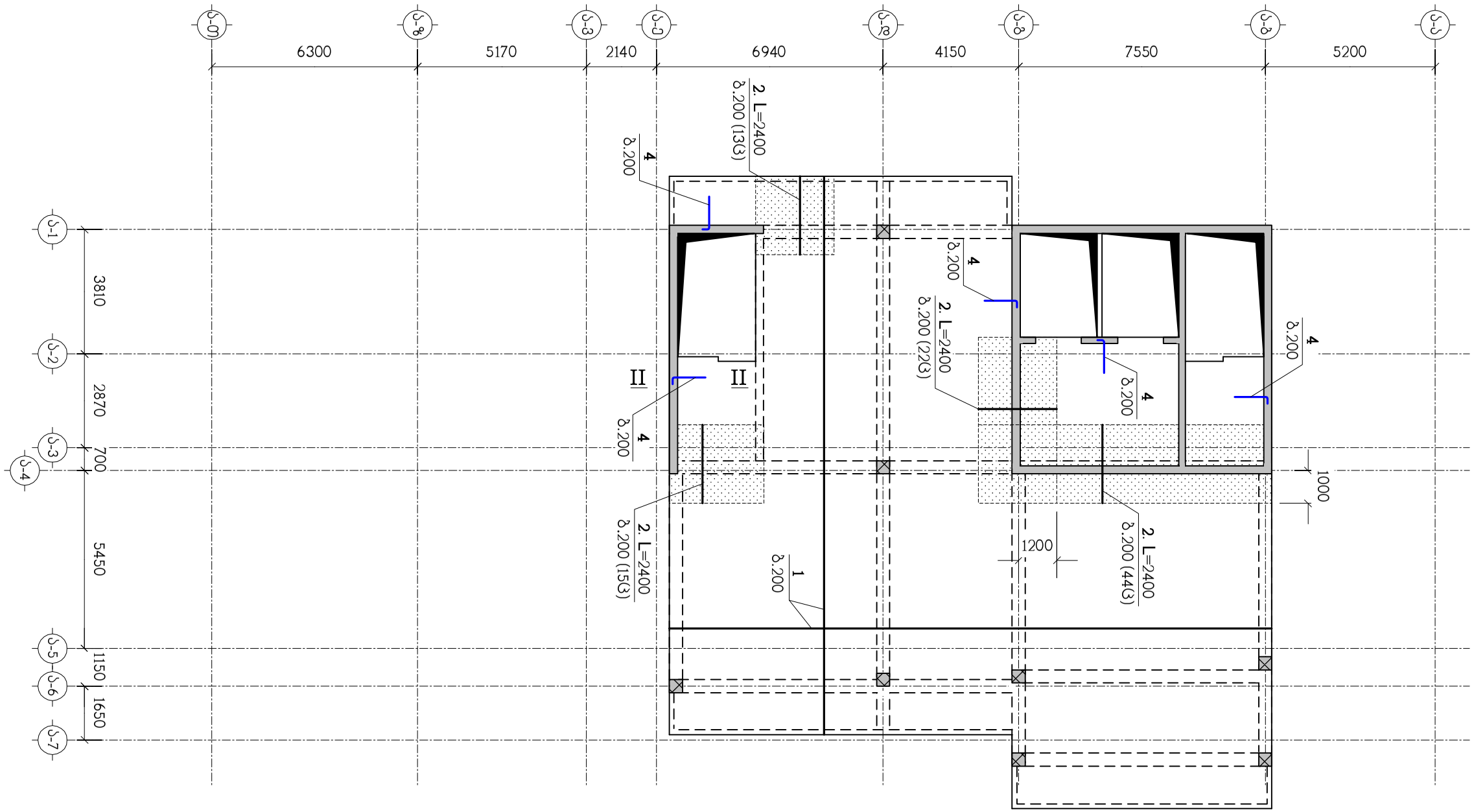

ნახაზი გაანიხილეთ კ-59 ნახაზთან ერთად
სპეციფიკაცია იხილეთ ნახ. კ-61
– დამატებითი არმირების ზონა

თანამდებობა	გვარი	ხელმოწერა	ქ.თბილისი, ლუბლიანას ქუჩა №2/6 ნაკვ. №01.13.02.009.042-შიმრავალფუნქციური კომპლექსის პროექტი (ბლოკი ა)				შ.პ.ს. "ბლოქსი"
მთ.არქიტექტ.	გ.ხმალაძე		კონსტრუქციული ნაწილი				
კონსტრუქტ.	ლ.ჯაიანი		გფ-13, ზედა ზონის არმირება				
შეამოწმა	ა.არჩილია		სტადია მ	ფურც. კ-52	ფ-ბი	დაკვ.№	

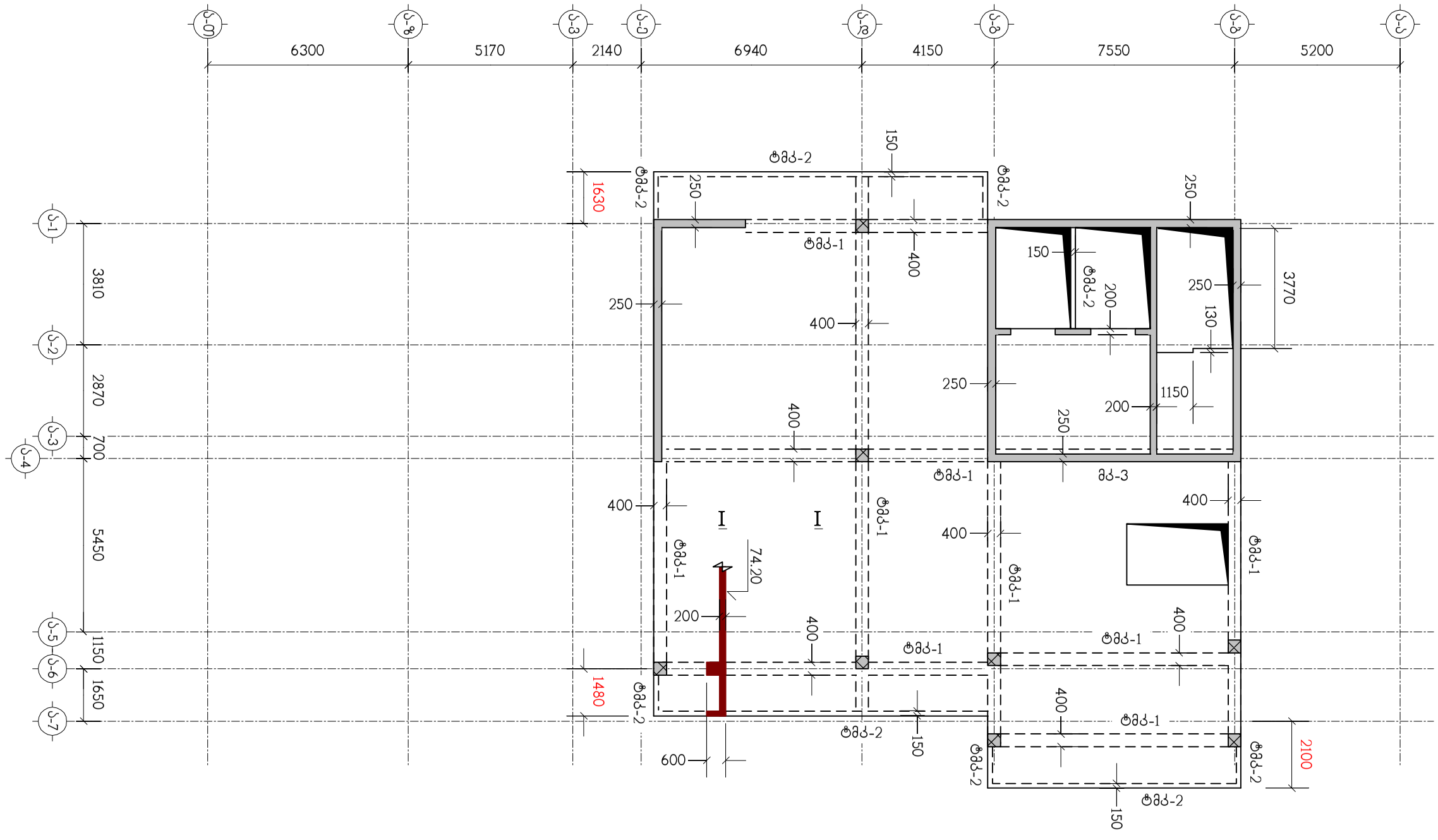

ნახაზი განიხილეთ კ-59 ნახაზთან ერთად

თანამდებობა	გვარი	ხელმოწერა	ქ.თბილისი, ლუბლიანას ქუჩა №2/6 ნაკვ. №01.13.02.009.042-შიმრავალფუნქციური კომპლექსის პროექტი (ბლოკი ა)				შ.პ.ს. "ბლოქსი"
მთ.არქიტექტ.	გ.ხმალაძე		კონსტრუქციული ნაწილი				
			გადახურვის ფილა გფ-14, ნიშნულზე 74.20, საყალიბო ნახაზი				
კონსტრუქტ.	ლ.ჯაიანი						
შემოწმება	ა.არჩილია		სტადია მ	ფურც. კ-53	ფ-ბი	ფაქტ.№	

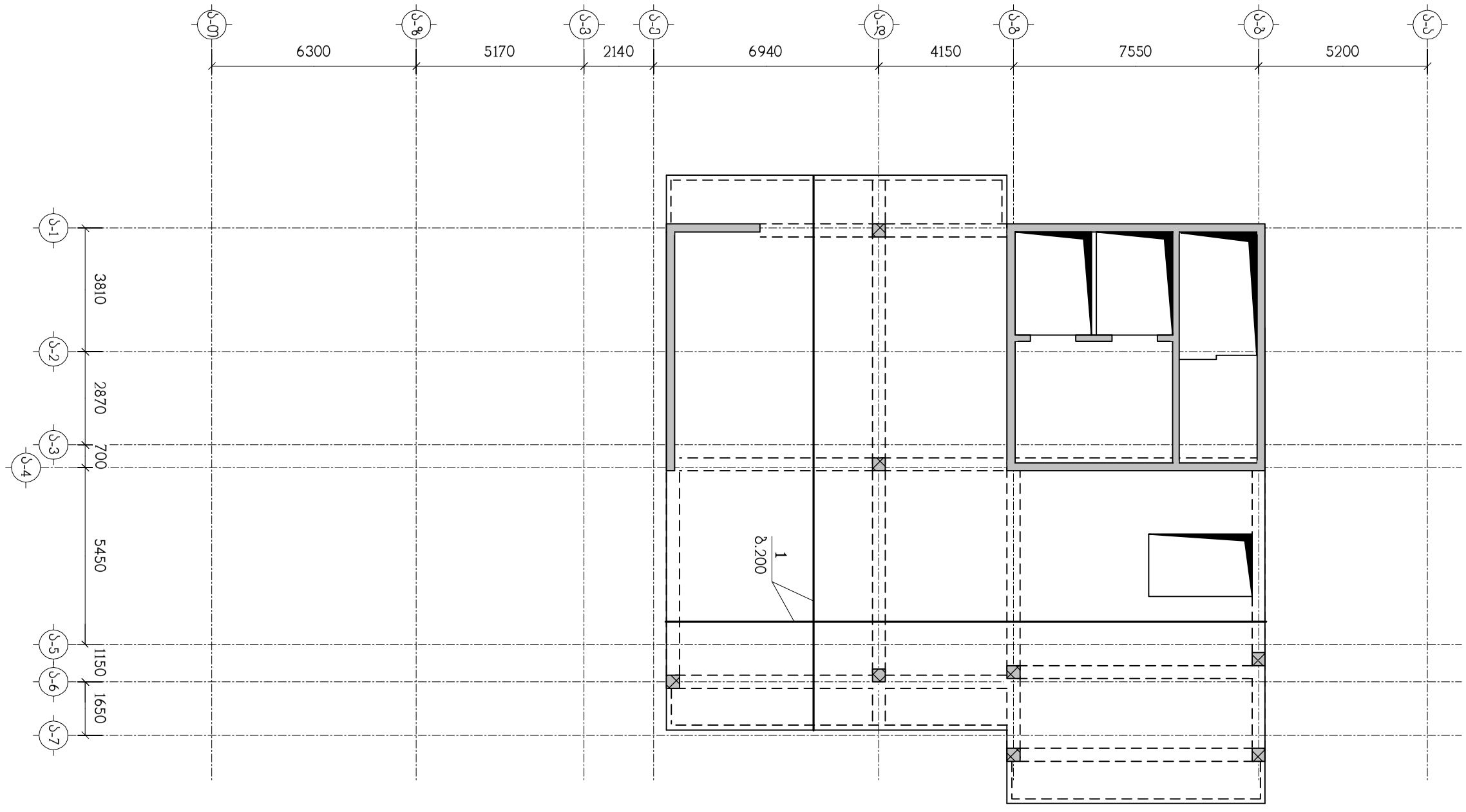

ნახაზი განიხილეთ კ-59 ნახაზთან ერთად
სპეციფიკაცია იხილეთ ნახ. კ-62

თანამდებობა	გვარი	ხელმოწერა	ქ.თბილისი, ლუგლიანას ქუჩა №2/6 ნაკვ. №01.13.02.009.042-შიმრავალფუნქციური კომპლექსის პროექტი (ბლოკი ა)					შ.პ.ს. "ბლოქსი"
მთ.არქიტექტ.	გ.ხმალაძე		კონსტრუქციული ნაწილი					
კონსტრუქტ.	ლ.ჯაიანი		გფ-14, ქვედა ზონის არმირება					
შემოწმება	ა.არჩილია		სტადია მ	ფურც. კ-54		ფ-ბი	ნაკვ.№	

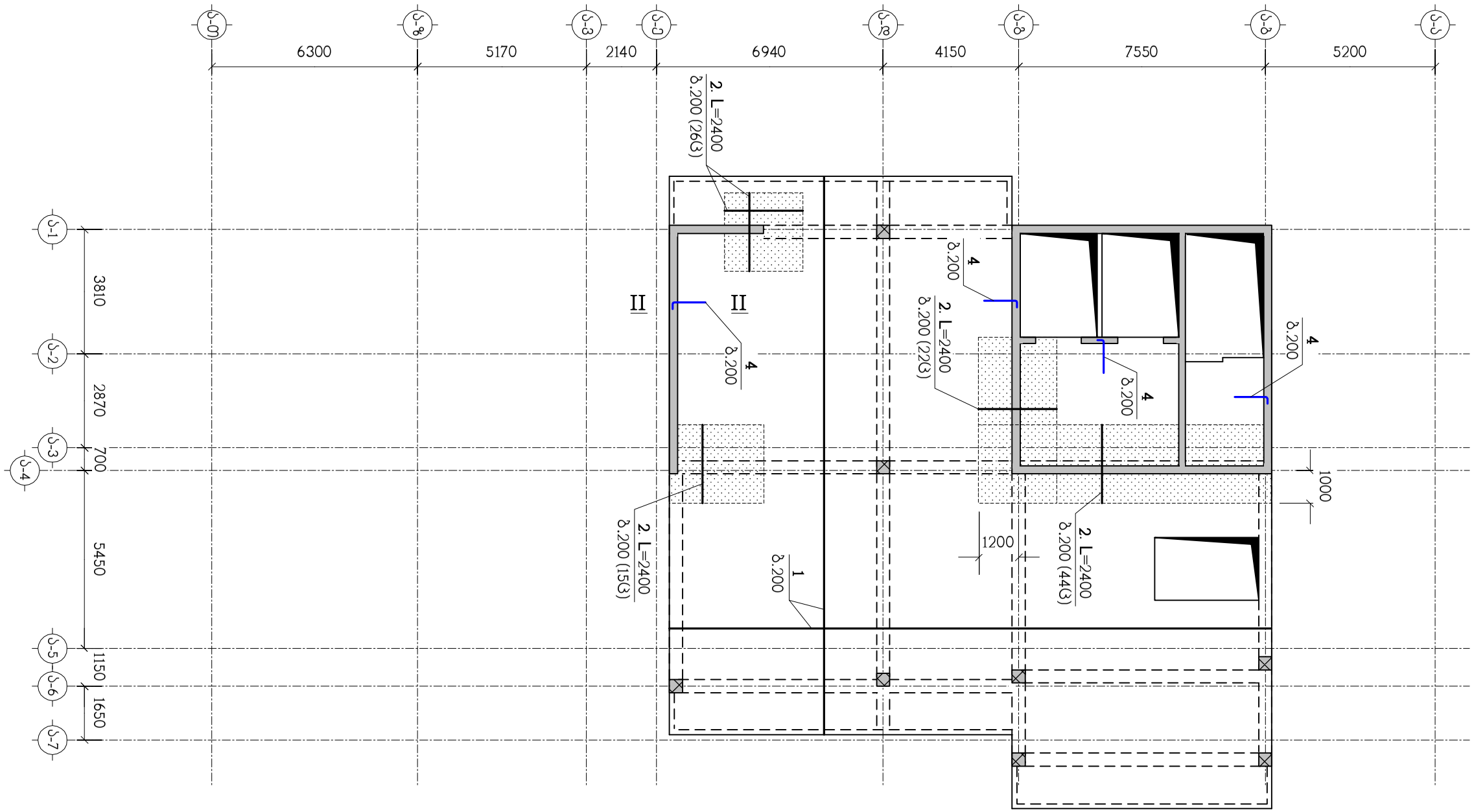

ნახაზი გაანიხილეთ კ-59 ნახაზთან ერთად
სპეციფიკაცია იხილეთ ნახ. კ-62
– დამატებითი არმირების ზონა

თანამდებობა	გვარი	ხელმოწერა	ქ.თბილისი, ლუბლიანას ქუჩა №2/6 ნაკვ. №01.13.02.009.042-შიმრავალფუნქციური კომპლექსის პროექტი (ბლოკი ა)				შ.პ.ს. "ბლოქსი"
მთ.არქიტექტ.	გ.ხმალაძე		კონსტრუქციული ნაწილი				
კონსტრუქტ.	ლ.ჯაიანი		გფ-14, ზედა ზონის არმირება				
შეამოწმა	ა.არჩილია		სტადია მ	ფურც. კ-55	ფ-ბი	დაკვ.№	

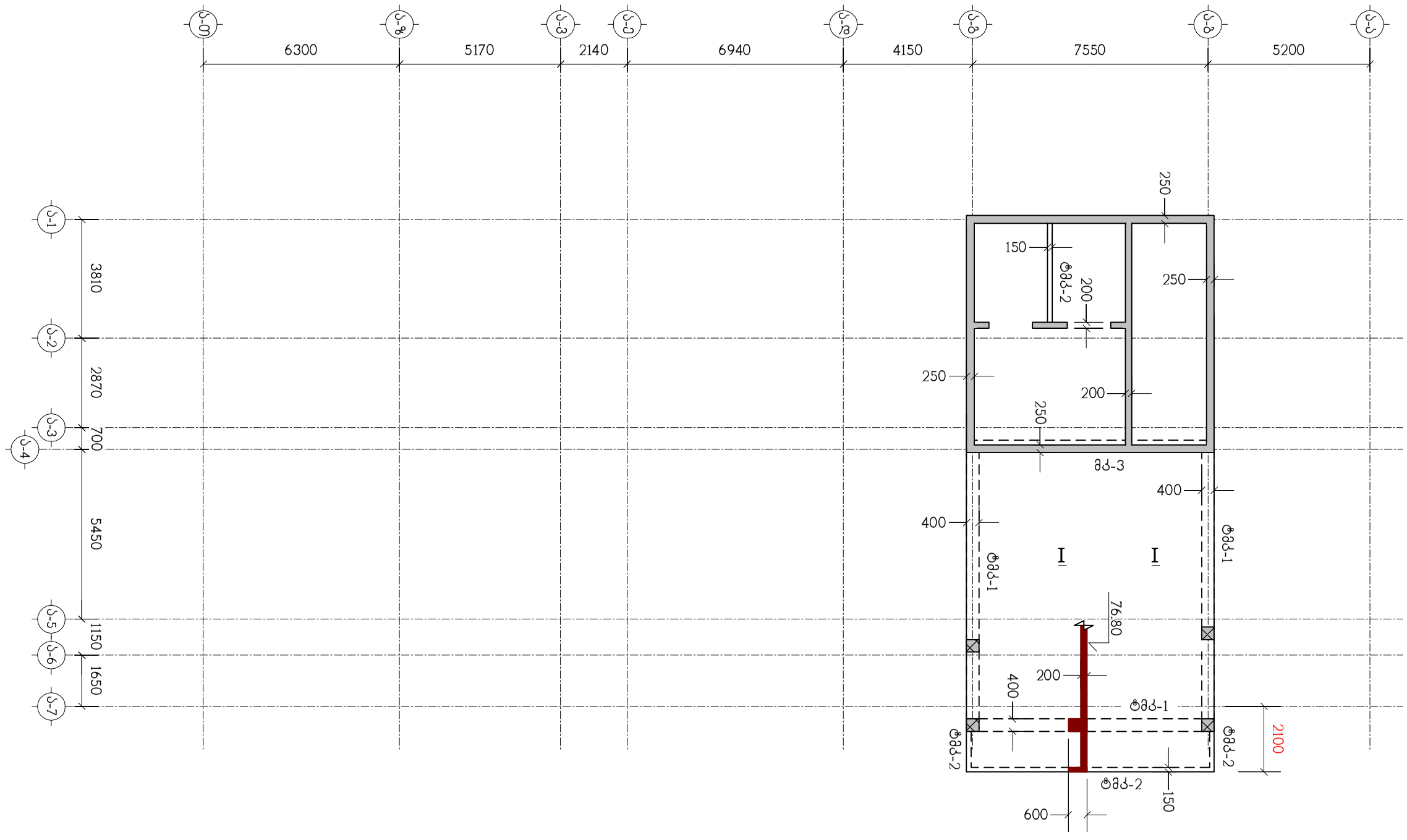

ნახაზი განიხილეთ კ-59 ნახაზთან ერთად

თანამდებობა	გვარი	ხელმოწერა	ქ.თბილისი, ლუბლიანას ქუჩა №2/6 ნაკვ. №01.13.02.009.042-შიმრავალფუნქციური კომპლექსის პროექტი (ბლოკი ა)					შ.პ.ს. "ბლოკსი"
მთ.არქიტექტ.	გ.ხმალაძე		კონსტრუქციული ნაწილი					
			გადახურვის ფილა გფ-15, ნიშნულზე 76.80, საყალიბო ნახაზი					
კონსტრუქტ.	ლ.ჯაიანი							
შეამოწმა	ა.არჩილია		სტადია მ	ფურც. კ-56		ფ-ბი	დაკვ.№	

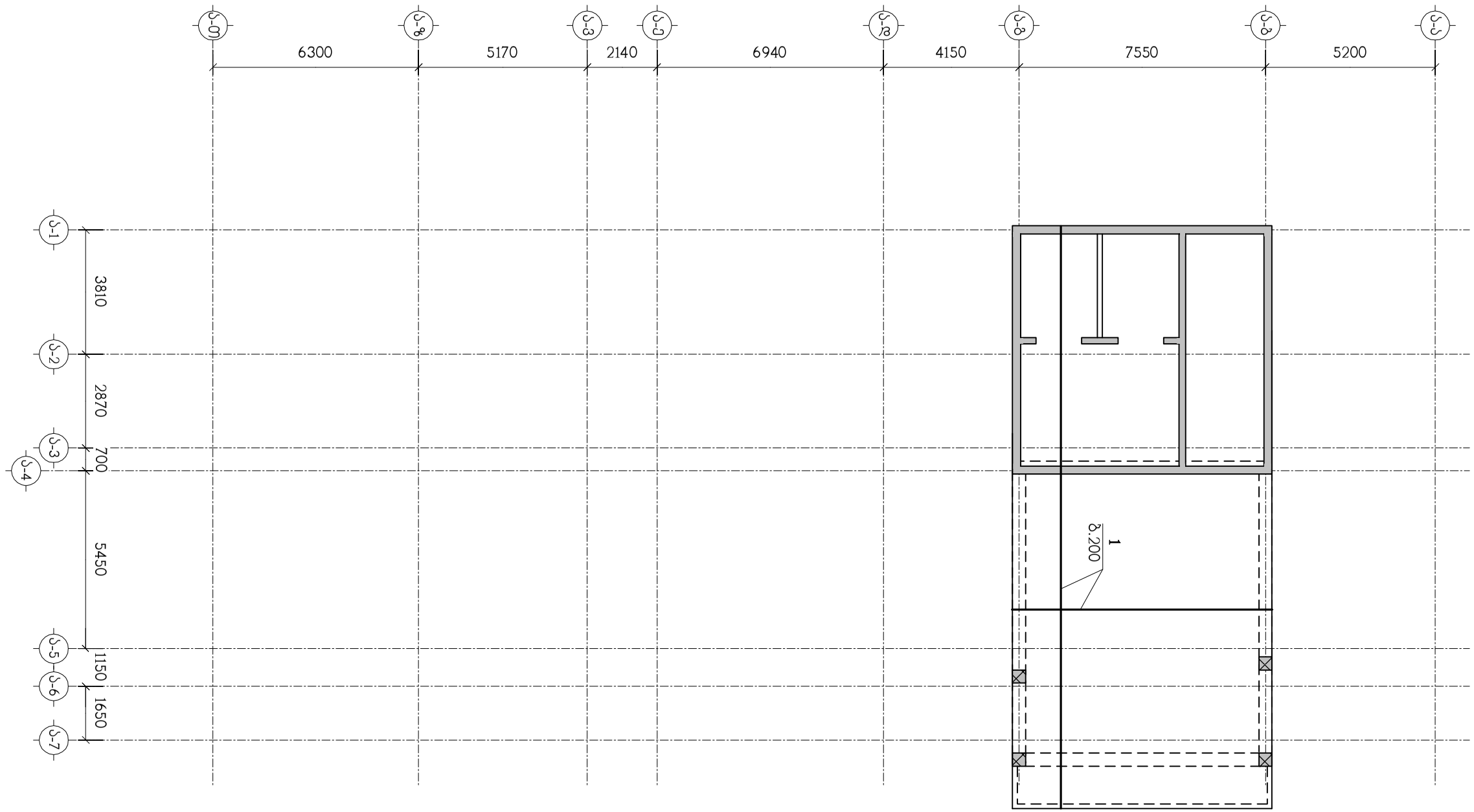

ნახაზი განიხილეთ კ-59 ნახაზთან ერთად
სპეციფიკაცია იხილეთ ნახ. კ-62

თანამდებობა	გვარი	ხელმოწერა	ქ.თბილისი, ლუბლიანას ქუჩა №2/6 ნაკვ. №01.13.02.009.042-შიმრავალფუნქციური კომპლექსის პროექტი (ბლოკი ა)					შ.პ.ს. "ბლოქსი"
მთ.არქიტექტ.	გ.ხმალაძე		კონსტრუქციული ნაწილი					
კონსტრუქტ.	ლ.ჯაიანი		გფ-15, ქვედა ზონის არმირება					
შემოწმება	ა.არჩილია		სტადია მ	ფურც. კ-57	ფ-ბი	ნაკვ.№		

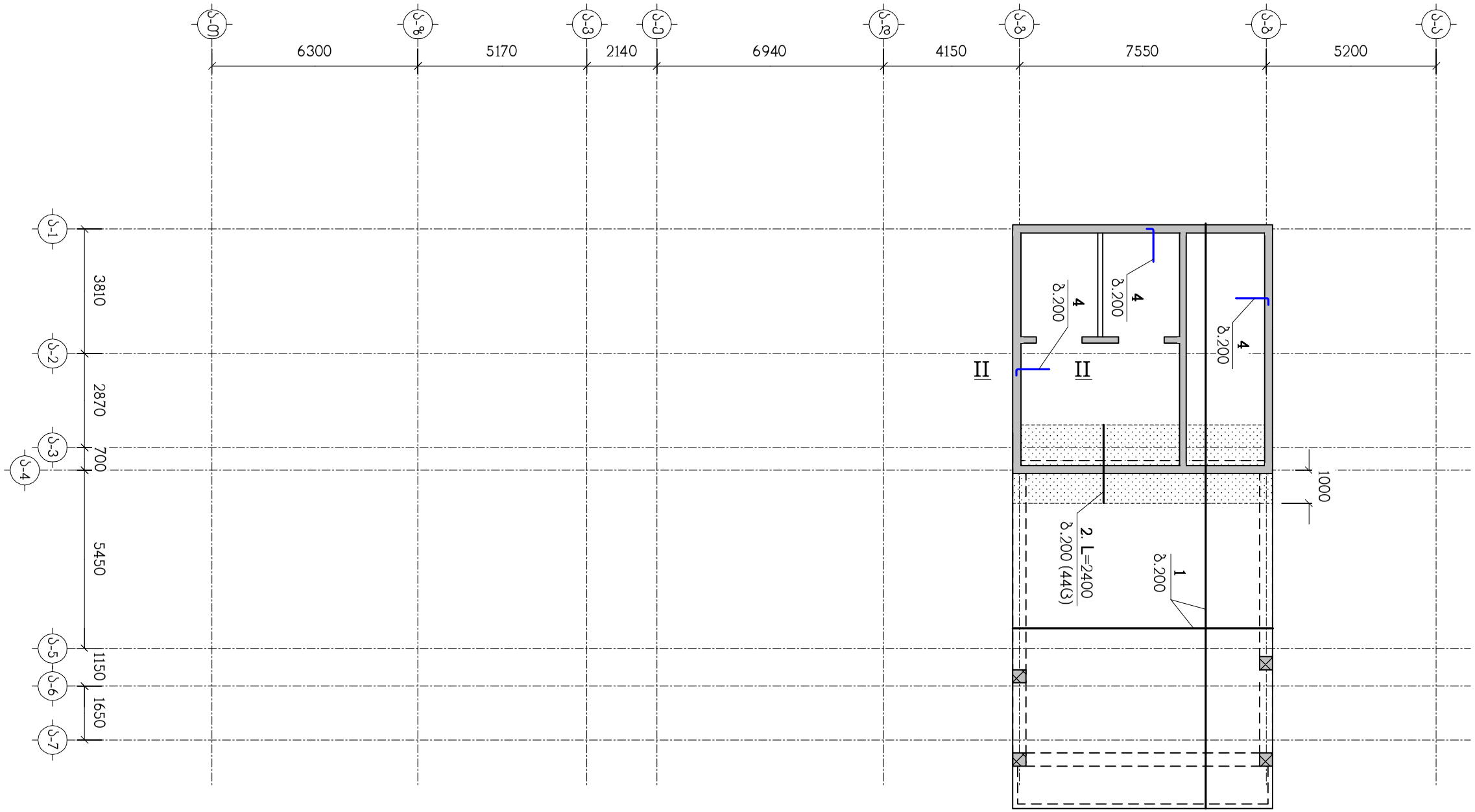

ნახაზი განიხილეთ კ-59 ნახაზთან ერთად
სპეციფიკაცია იხილეთ ნახ. კ-62
– დამატებითი არმირების ზონა

თანამდებობა	გვარი	ხელმოწერა	ქ.თბილისი, ლუბლიანას ქუჩა №2/6 ნაკვ. №01.13.02.009.042-შიმრავალფუნქციური კომპლექსის პროექტი (ბლოკი ა)				შ.პ.ს. "ბლოქსი"
მთ.არქიტექტ.	გ.ხმალაძე		კონსტრუქციული ნაწილი				
			გფ-15, ზედა ზონის არმირება				
კონსტრუქტ.	ლ.ჯაიანი						
შემოწმება	ა.არჩილია		სტადია მ	ფურც. კ-58	ფ-ბი	დაკვ.№	

I – I

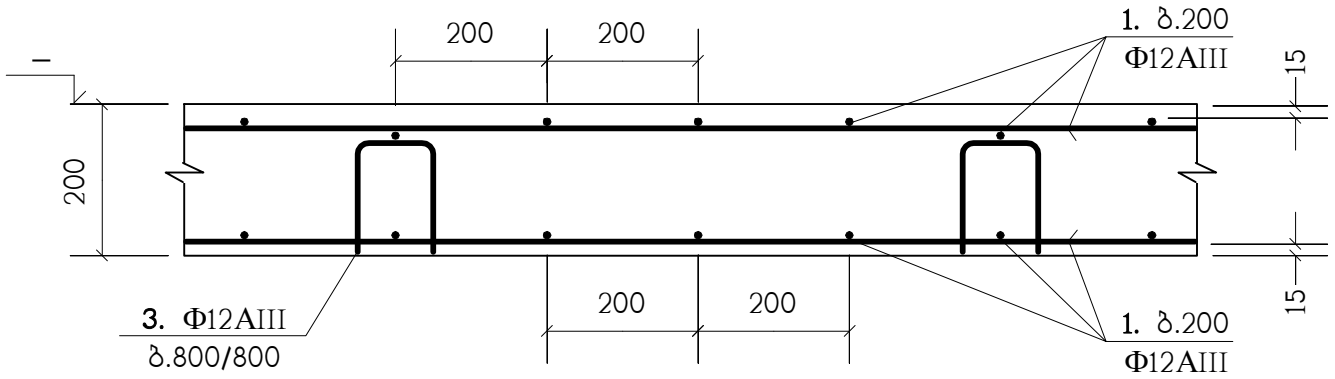

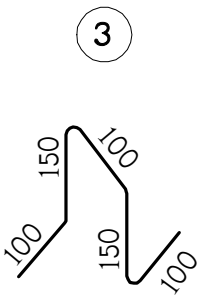

II – II

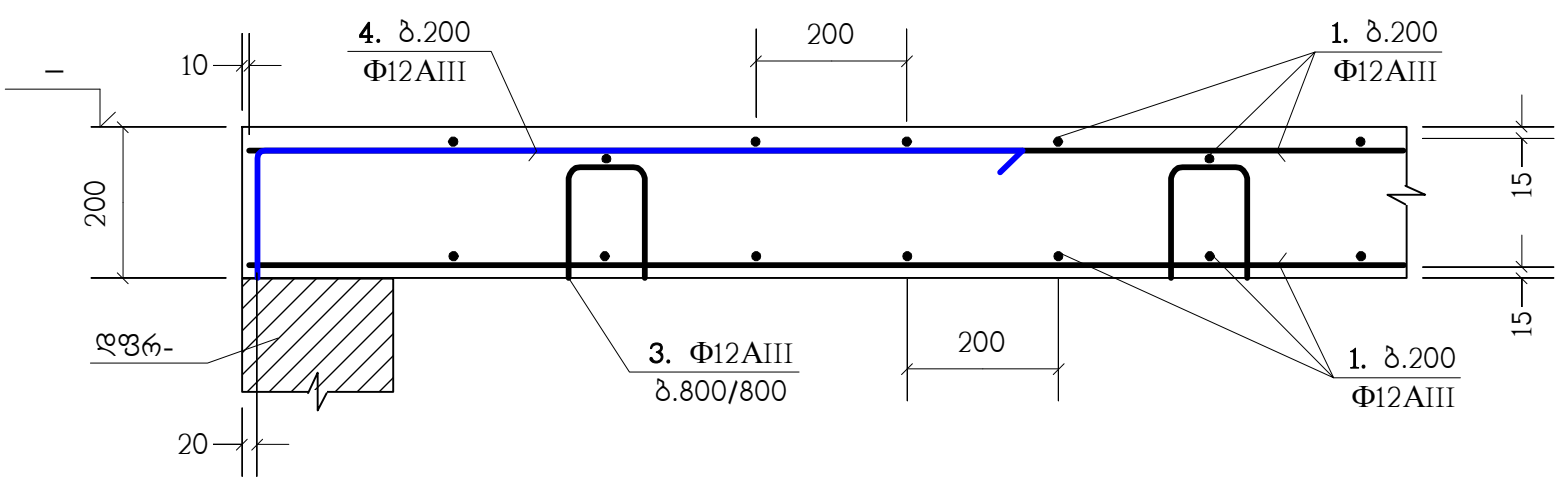

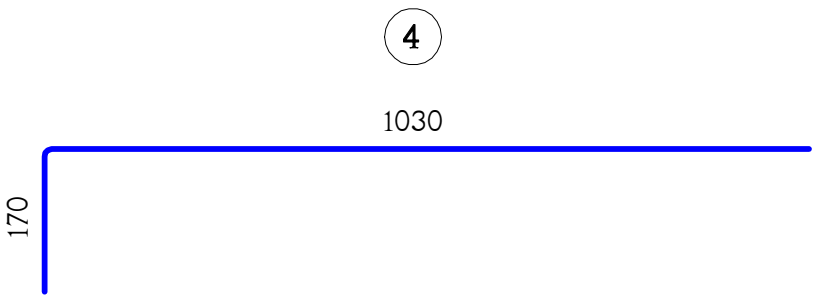

პოზ."1" გრძელი არმატურული ღერების შეპირაპირება

ბ.200 დამატებითი არმირების მოწყობა

გადახურვის ფილებში არმატურული პოზიცია "1" პირობითად წარმოდგენილია როგორც ძირითადი;
არმატურული პოზიცია "3" როგორც სამონტაჟო;
ხოლო პოზიცია "2" და "4" როგორც - დამატებითი.

ზომა		მთ.არქიტექტ.	ბ.ხმალაძე		
თანამდებობა		კონსტრუქც.	ლ.ჯაიანი		
		შესრულება	ა.არჩილია		

შ.პ.ს. "ზღუდრი"

შ.პ.ს. ლუგლუნას ქუჩა №2/6 ნაკ. №01.13.02.009.042-ზემოაჭარის მუნიციპალიტეტის ბრიჯების (ტიპი ა)

ბეტონის ნაწილი

ბათუმის ცენტრალური სტადიონის სრიგრების დეტალები

ხელმძღვანელი		სტადია	8	ფურც.	ა-59
				ფ-ბი	
					ფაქტ.№

პოზიცია	აღნიშვნა	დასახელება	რაოდ. ც.	
		<u>გფ-1</u>	1	
1	დაიჭრას ადგილზე	Ф12AIII სახსტ. 5781-82* L=11.2 კმ.	–	9945 კგ.
2		Ф12AIII სახსტ. 5781-82* L=2400	341	2.13 კგ.
3		Ф12AIII სახსტ. 5781-82* L=600	820	0.53 კგ.
4		Ф12AIII სახსტ. 5781-82* L=1200	160	1.06 კგ.
5	დაიჭრას ადგილზე C255	∟ 140x10 სახსტ. 8209-72 L=28.5 გრძ.მ.	–	613 კგ.
6		Ф22AIII სახსტ. 5781-82* L=860	95	2.56 კგ.
		B30 კლასის ბეტონი		104.9 მ^3
		<u>გფ-2</u>	1	
1	დაიჭრას ადგილზე	Ф12AIII სახსტ. 5781-82* L=12.9 კმ.	–	11455 კგ.
2		Ф12AIII სახსტ. 5781-82* L=2400	431	2.13 კგ.
3		Ф12AIII სახსტ. 5781-82* L=600	942	0.53 კგ.
4		Ф12AIII სახსტ. 5781-82* L=1200	115	1.06 კგ.
5	დაიჭრას ადგილზე C255	∟ 140x10 სახსტ. 8209-72 L=10.4 გრძ.მ.	–	224 კგ.
6		Ф22AIII სახსტ. 5781-82* L=860	35	2.56 კგ.
7		Ф12AIII სახსტ. 5781-82* L=1200	230	1.06 კგ.
8		Ф28AIII სახსტ. 5781-82* L=2700	36	13.05 კგ.
		B30 კლასის ბეტონი		120.8 მ^3
		<u>გფ-3</u>	1	
1	დაიჭრას ადგილზე	Ф12AIII სახსტ. 5781-82* L=12.9 კმ.	–	11455 კგ.
2		Ф12AIII სახსტ. 5781-82* L=2400	431	2.13 კგ.
3		Ф12AIII სახსტ. 5781-82* L=600	942	0.53 კგ.
4		Ф12AIII სახსტ. 5781-82* L=1200	168	1.06 კგ.
5	დაიჭრას ადგილზე C255	∟ 140x10 სახსტ. 8209-72 L=10.4 გრძ.მ.	–	224 კგ.
6		Ф22AIII სახსტ. 5781-82* L=860	35	2.56 კგ.
		B30 კლასის ბეტონი		120.8 მ^3
		<u>გფ-4</u>	1	
1	დაიჭრას ადგილზე	Ф12AIII სახსტ. 5781-82* L=12.6 კმ.	–	11189 კგ.
2		Ф12AIII სახსტ. 5781-82* L=2400	431	2.13 კგ.
3		Ф12AIII სახსტ. 5781-82* L=600	922	0.53 კგ.
4		Ф12AIII სახსტ. 5781-82* L=1200	116	1.06 კგ.
		B30 კლასის ბეტონი		118 მ^3
		<u>გფ-5</u>	1	
1	დაიჭრას ადგილზე	Ф12AIII სახსტ. 5781-82* L=12 კმ.	–	10656 კგ.
2		Ф12AIII სახსტ. 5781-82* L=2400	342	2.13 კგ.
3		Ф12AIII სახსტ. 5781-82* L=600	878	0.53 კგ.
4		Ф12AIII სახსტ. 5781-82* L=1200	116	1.06 კგ.
9		Ф16AIII სახსტ. 5781-82* L=2000	86	3.15 კგ.
		B30 კლასის ბეტონი		112.4 მ^3
		<u>გფ-6</u>	1	
1	დაიჭრას ადგილზე	Ф12AIII სახსტ. 5781-82* L=12 კმ.	–	10656 კგ.
2		Ф12AIII სახსტ. 5781-82* L=2400	342	2.13 კგ.
3		Ф12AIII სახსტ. 5781-82* L=600	878	0.53 კგ.
4		Ф12AIII სახსტ. 5781-82* L=1200	116	1.06 კგ.
		B30 კლასის ბეტონი		112.4 მ^3

ქ.თბილისი, ლუბლიანას ქუჩა №2/6 ნაკ.
№01.13.02.009.042-ვიმნავსლფუნქციონი
კომპლექსის ბრიქეტი (ბლოკი ა)

კონსტრუქციული ნაწილი

სპეციფიკაცია

შ.პ.ს. "ზლოქსი"

მპყრი	ხელმოწერა			სტადია	ფურც.	ფურც.№
				მ	ქ-60	
მთ.არქიტექტ.						
კონსტრუქტ.	ლ.ჯაიანი					
თანამდებობა		ა.პარჩილაშვილი				

პოზიცია	აღნიშვნა	დასახელება	რაოდ. ც.	
		გფ-7	3	
1	დაიჭრას ადგილზე	Ф12AIII სახსტ. 5781-82* L=12 კმ.	–	10656 კგ.
2		Ф12AIII სახსტ. 5781-82* L=2400	342	2.13 კგ.
3		Ф12AIII სახსტ. 5781-82* L=600	878	0.53 კგ.
4		Ф12AIII სახსტ. 5781-82* L=1200	116	1.06 კგ.
		B30 კლასის ბეტონი		112.4 მ^3
		გფ-8	6	
1	დაიჭრას ადგილზე	Ф12AIII სახსტ. 5781-82* L=12 კმ.	–	10656 კგ.
2		Ф12AIII სახსტ. 5781-82* L=2400	342	2.13 კგ.
3		Ф12AIII სახსტ. 5781-82* L=600	878	0.53 კგ.
4		Ф12AIII სახსტ. 5781-82* L=1200	116	1.06 კგ.
		B30 კლასის ბეტონი		112.4 მ^3
		გფ-9	2	
1	დაიჭრას ადგილზე	Ф12AIII სახსტ. 5781-82* L=12 კმ.	–	10656 კგ.
2		Ф12AIII სახსტ. 5781-82* L=2400	342	2.13 კგ.
3		Ф12AIII სახსტ. 5781-82* L=600	878	0.53 კგ.
4		Ф12AIII სახსტ. 5781-82* L=1200	116	1.06 კგ.
		B30 კლასის ბეტონი		112.4 მ^3
		გფ-10	2	
1	დაიჭრას ადგილზე	Ф12AIII სახსტ. 5781-82* L=10.3 კმ.	–	9146 კგ.
2		Ф12AIII სახსტ. 5781-82* L=2400	207	2.13 კგ.
3		Ф12AIII სახსტ. 5781-82* L=600	752	0.53 კგ.
4		Ф12AIII სახსტ. 5781-82* L=1200	64	1.06 კგ.
		B30 კლასის ბეტონი		96.5 მ^3
		გფ-11	1	
1	დაიჭრას ადგილზე	Ф12AIII სახსტ. 5781-82* L=10.3 კმ.	–	9146 კგ.
2		Ф12AIII სახსტ. 5781-82* L=2400	207	2.13 კგ.
3		Ф12AIII სახსტ. 5781-82* L=600	752	0.53 კგ.
4		Ф12AIII სახსტ. 5781-82* L=1200	64	1.06 კგ.
		B30 კლასის ბეტონი		96.5 მ^3
		გფ-12	1	
1	დაიჭრას ადგილზე	Ф12AIII სახსტ. 5781-82* L=9.1 კმ.	–	8081 კგ.
2		Ф12AIII სახსტ. 5781-82* L=2400	155	2.13 კგ.
3		Ф12AIII სახსტ. 5781-82* L=600	664	0.53 კგ.
4		Ф12AIII სახსტ. 5781-82* L=1200	90	1.06 კგ.
		B30 კლასის ბეტონი		85.2 მ^3
		გფ-13	1	
1	დაიჭრას ადგილზე	Ф12AIII სახსტ. 5781-82* L=6.15 კმ.	–	5461 კგ.
2		Ф12AIII სახსტ. 5781-82* L=2400	94	2.13 კგ.
3		Ф12AIII სახსტ. 5781-82* L=600	452	0.53 კგ.
4		Ф12AIII სახსტ. 5781-82* L=1200	66	1.06 კგ.
		B30 კლასის ბეტონი		57.8 მ^3

ქ.თბილისი, ლუბლიანას ქუჩა №2/6 ნაკ3.
№01.13.02.009.042-ვიმნავპლუსი
კომპლექსის ბრიძები (ბლოკი ა)
კონსტრუქციული ნაწილი
სპეციფიკაცია
შ.პ.ს. "ვლოქსი"

მპასი	ხელმოწერა		სტადია	ფურც.	ფ-ბი	ფასკ№
გ.ხვალაძე			გ	ქ-61		
ლ.ჯაიანი						
ა.ანჩილია						
თანამდებობა		მთ.არქიტექტ.		კონსტრუქც.		ზედამხედველი

პოზიცია	აღნიშვნა	დასახელება	რაოდ. ც.	
		ბფ-14	1	
1	დაიჭრას ადგილზე	Ф12AIII სახსტ. 5781-82* L=6.2 კმ.	–	5505 კგ.
2		Ф12AIII სახსტ. 5781-82* L=2400	107	2.13 კგ.
3		Ф12AIII სახსტ. 5781-82* L=600	454	0.53 კგ.
4		Ф12AIII სახსტ. 5781-82* L=1200	78	1.06 კგ.
		B30 კლასის ბეტონი		58.3 მ^3
		ბფ-15	1	
1	დაიჭრას ადგილზე	Ф12AIII სახსტ. 5781-82* L=3.05 კმ.	–	2708 კგ.
2		Ф12AIII სახსტ. 5781-82* L=2400	44	2.13 კგ.
3		Ф12AIII სახსტ. 5781-82* L=600	222	0.53 კგ.
4		Ф12AIII სახსტ. 5781-82* L=1200	110	1.06 კგ.
		B30 კლასის ბეტონი		28.4 მ^3

შ.პ.ს. "ზღუდა"							
პ.მუხლიანი, ლუშლუნას ქუჩა №2/6 ნაკ. №01.13.02.009.042-ზემოჩამსლუშნაკუნი კომპლექსის პროექტი (ელექტრო ს)							
		კონსტრუქციული ნაწილი			სამუშაო	8	ფურც. კ-62	შ-პი	დასკ.№
			კვანძი კ3-1, საქმეთვისაკვანძი				
გამგო	ხელმოწერა	გ.ხალვაში		ლ.ჯაიანი	პ.სარჩილაძე		
თანამდებობა		მთ.არქიტექტ.		კონსტრუქტ.	შემოწმა		

კვანძი კ3-1
(3 ც.)

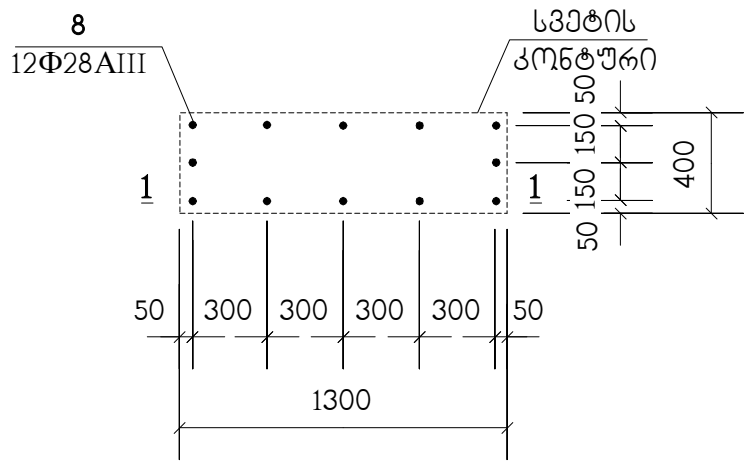

1 – 1

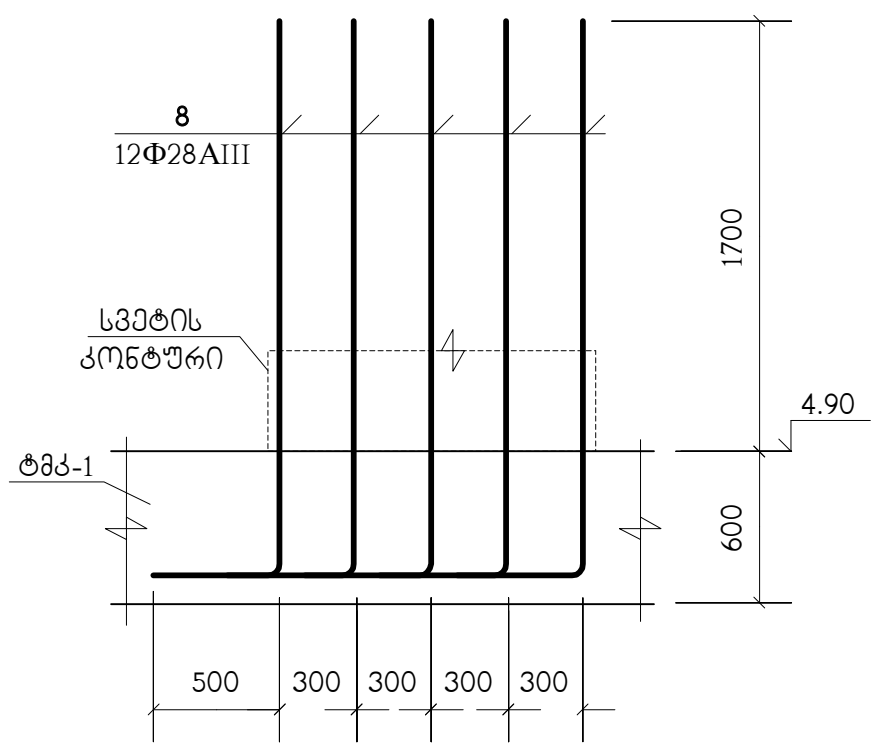

ტიპიური მონოლითური კოჭი (ტმკ-1) ; არმირება

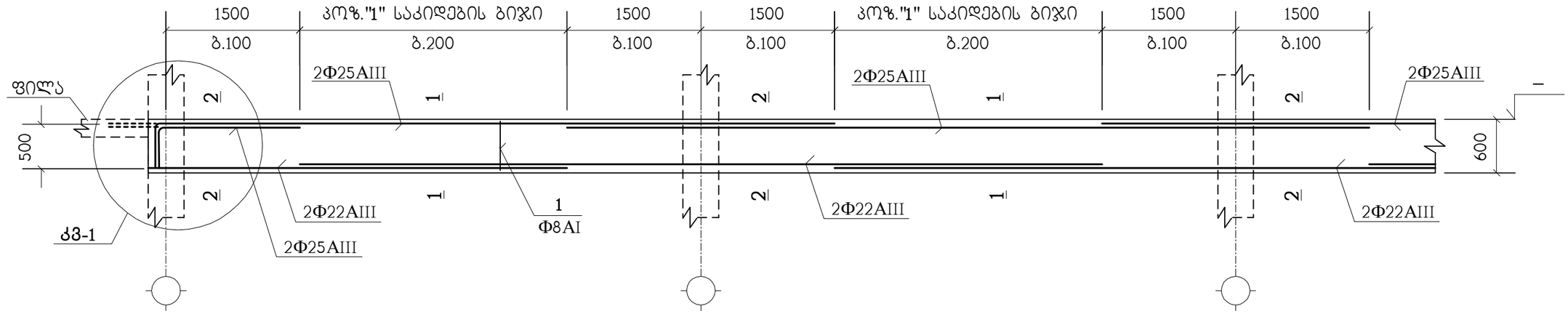

1 – 1

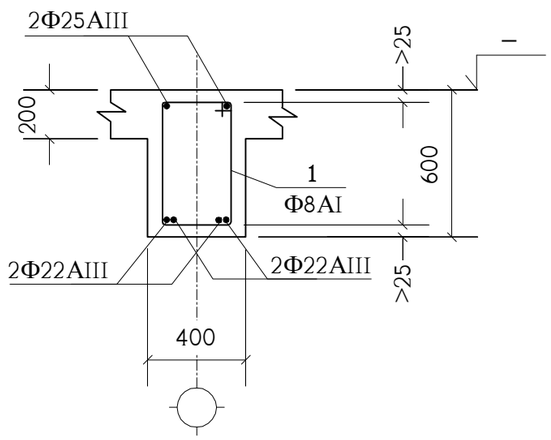

2 – 2

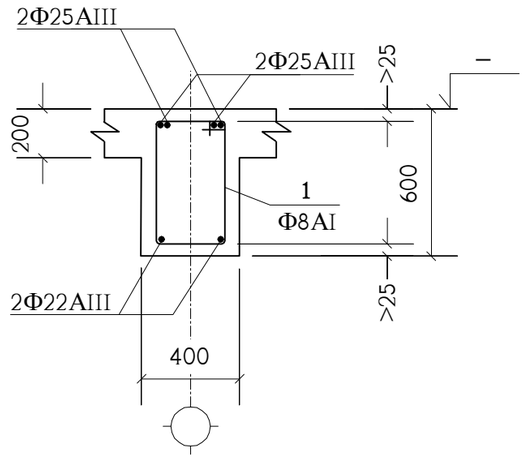

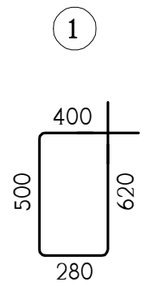

პოზიცია	აღნიშვნა	დასახელება	რაოდ. ც.	შენიშვნა
	ერთ გრძივ მეტრზე	**ტმკ-1**	3400 მ.	
1		Φ8AI სახსტ. 5781-82* L=1800	7.5	0.71 კგ.
	დაიჭრას ადგილზე	Φ25AIII სახსტ. 5781-82* L=3.2 გრძ.მ.	–	12.33 კგ.
	დაიჭრას ადგილზე	Φ22AIII სახსტ. 5781-82* L=3.0 გრძ.მ.	–	8.95 კგ.
		B30 კლასის ბეტონი		0.16 მ^3

იქ, სადაც შესაძლებელია, კოჭის გრძივი არმატურის ღერები გაბრძელდეს მომდევნო კონსტრუქციაში (ალარ გადაილუნოს) - იხ. **კმ-1** (წყვეტილი ხაზები).

თანამდებობა	გვარი	ხელმოწერა	ქ.თბილისი, ლუბლიანას ქუჩა №2/6 ნაკმ. №01.13.02.009.042-შიმრავალფუნქციური კომპლექსის პროექტი (ბლოკი ა)				შ.პ.ს. "ბლოქსი"
მთ.არქიტექტ.	გ.ხმალაძე		კონსტრუქციული ნაწილი				
			ტიპიური მონოლითური კოჭი ტმკ-1				
კონსტრუქტ.	ლ.ჯაიანი						
შემოწმება	ა.არჩილია		სტადია მ	ფურც. კ-63	ფ-ბი	დაკმ.№	

ტიპიური მონოლითური კოჭი (ტმკ-2) ; არმირება

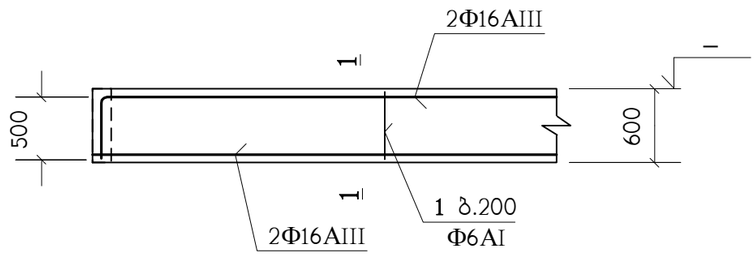

1 – 1

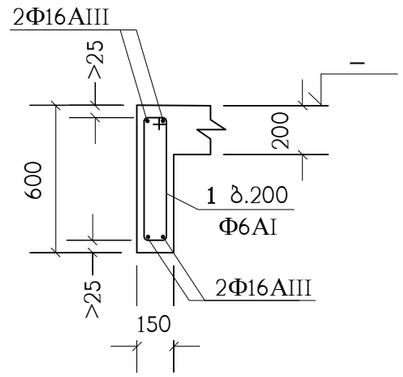

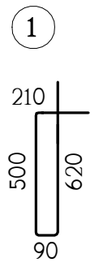

პოზიცია	აღნიშვნა	დასახელება	რაოდ. ც.	შენიშვნა
	ერთ გრძივ მეტრზე	**ტმკ-2**	1215 მ.	
		Φ6AI სახსტ. 5781-82* L=1420	5	0.31 კგ.
	დაიჭრას ადგილზე	Φ16AIII სახსტ. 5781-82* L=4.2 გრძ.მ.	–	6.62 კგ.
		B30 კლასის ბეტონი		0.06 მ³

თანამდებობა	გვარი	ხელმოწერა	ქ.თბილისი, ლუბლიანას ქუჩა №2/6 ნაკვ. №01.13.02.009.042-შიმრავალფუნქციური კომპლექსის პროექტი (ბლოკი ა)				შ.პ.ს. "ბლოქსი"
მთ.არქიტექტ.	გ.ხმალაძე		კონსტრუქციული ნაწილი				
			ტიპიური მონოლითური კოჭი ტმკ-2				
კონსტრუქტ.	ლ.ჯაიანი						
შემამოწმა	ა.არჩილია		სტადია მ	ფურც. კ-64	ფ-ბი	დაკვ.№	

ფრაგმენტი ფრ-1

(1 : 3)

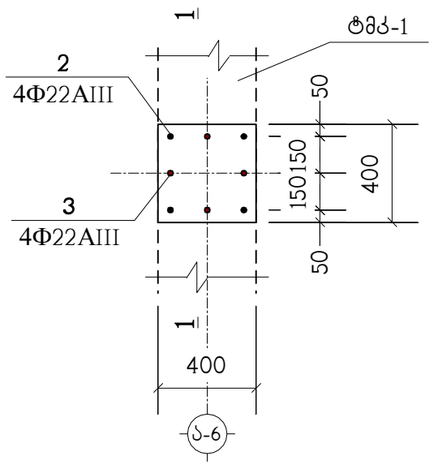

2 – 2

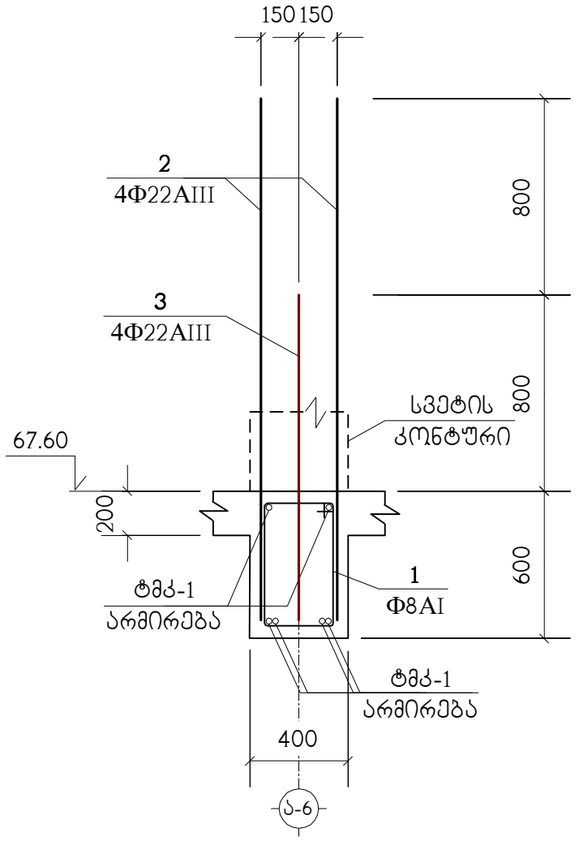

1 – 1

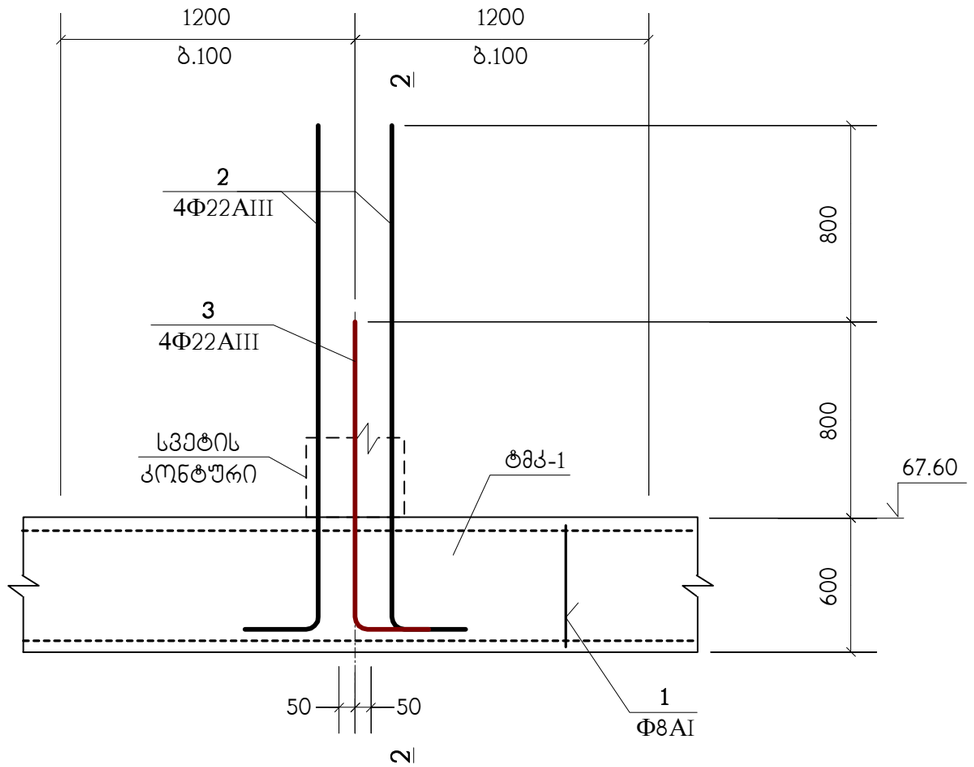

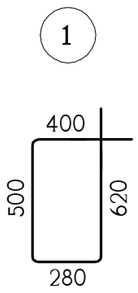

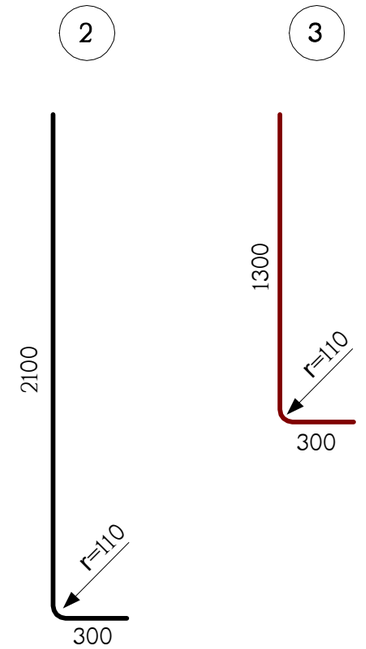

პოზიცია	აღნიშვნა	დასახელება	სულ რაოდ. ც.	შენიშვნა
		ფრ-1	1	
1		Φ8AI სახსტ. 5781-82* L=1800	12	0.71 კგ.
2		Φ22AIII სახსტ. 5781-82* L=2400	4	7.16 კგ.
3		Φ22AIII სახსტ. 5781-82* L=1600	4	4.77 კგ.

თანამდებობა	გვარი	ხელმოწერა	ქ.თბილისი, ლუბლიანას ქუჩა №2/6 ნაკვ. №01.13.02.009.042-შიმრავალფუნქციური კომპლექსის პროექტი (ბლოკი ა)				შ.პ.ს. "გლოქსი"
მთ.არქიტექტ.	გ.ხმალაძე		კონსტრუქციული ნაწილი				
			ფრაგმენტი ფრ-1				
კონსტრუქტ.	ლ.ჯაიანი						
შეამოწმა	ა.არჩილია		სტადია მ	ფურც. კ-65	შ-ბი	დაკვ.№	

მონოლითური კოჭი მკ-1

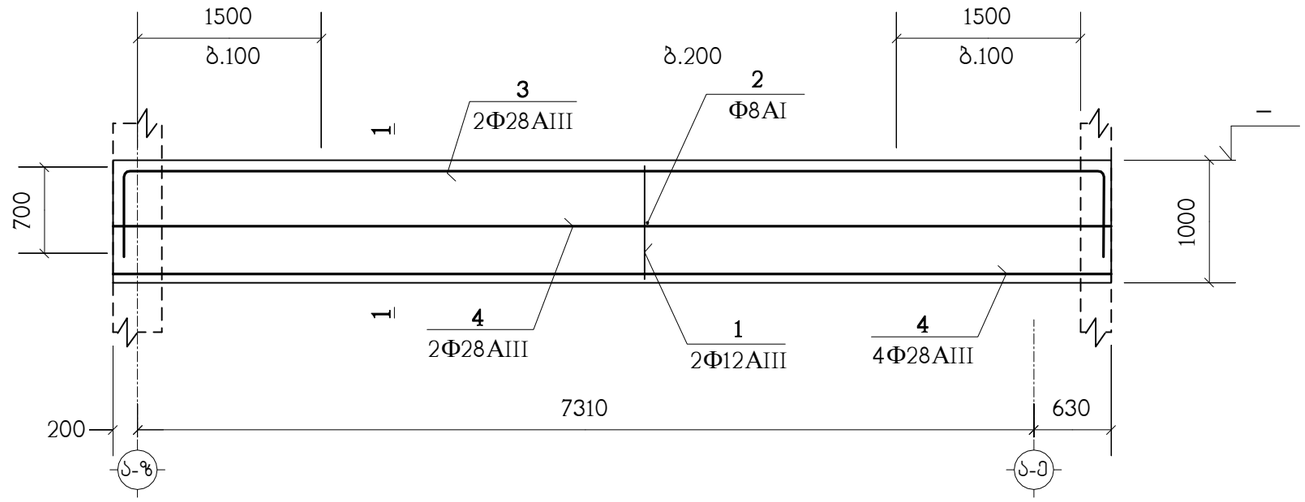

1 – 1

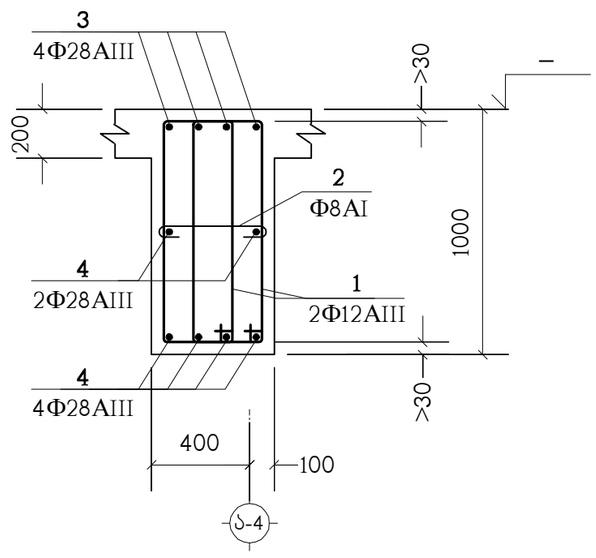

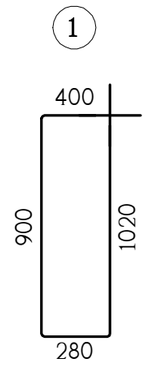

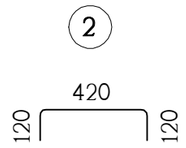

სპეციფიკაცია იხილეთ ნახ. კ-69

თანამდებობა	გვარი	ხელმოწერა	ქ.თბილისი, ლუბლიანას ქუჩა №2/6 ნაკვ. №01.13.02.009.042-შიმრავალფუნქციური კომპლექსის პროექტი (ბლოკი ა)				შ.პ.ს. "ბლოქსი"
მთ.არქიტექტ.	გ.ხმალაძე		კონსტრუქციული ნაწილი				
			მონოლითური კოჭი მკ-1				
კონსტრუქტ.	ლ.ჯაიანი						
შემოწმ.	ა.არჩილია		სტადია მ	ფურც. კ-66	ფ-ბი	დაკვ.№	

მონოლითური კოჭი მკ-2

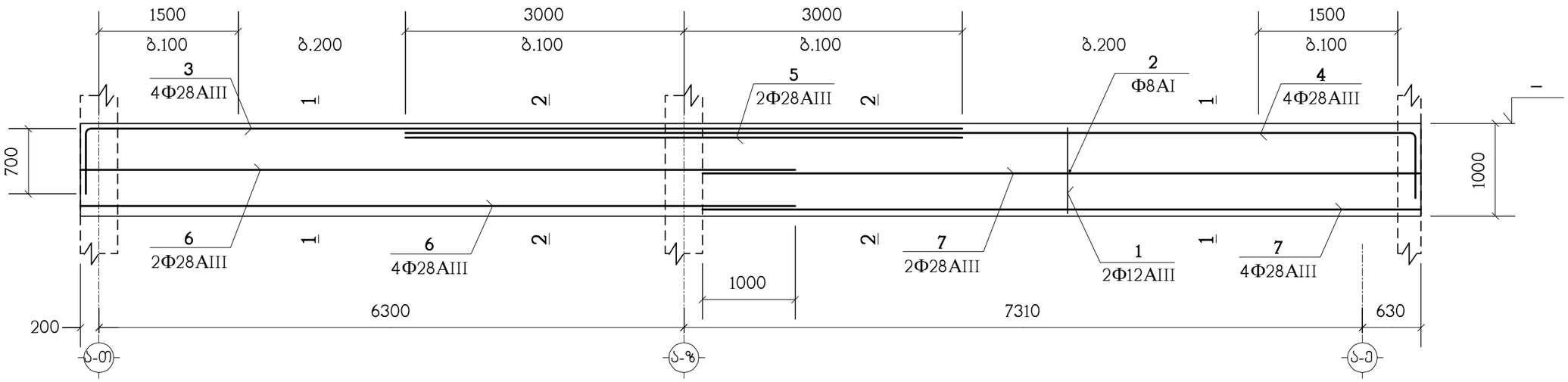

1 – 1

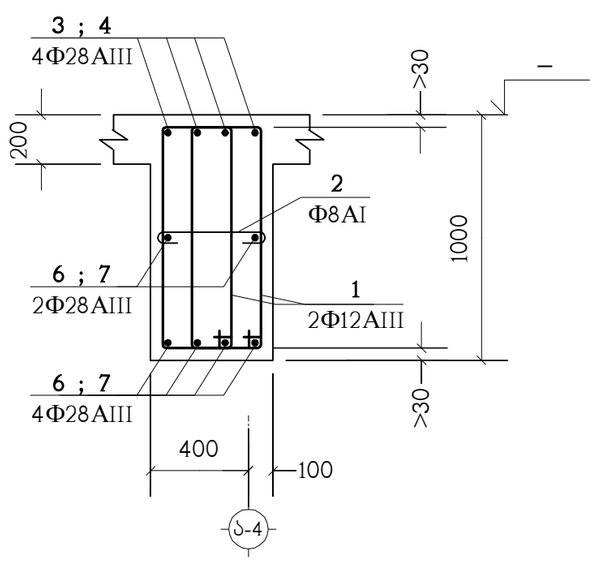

2 – 2

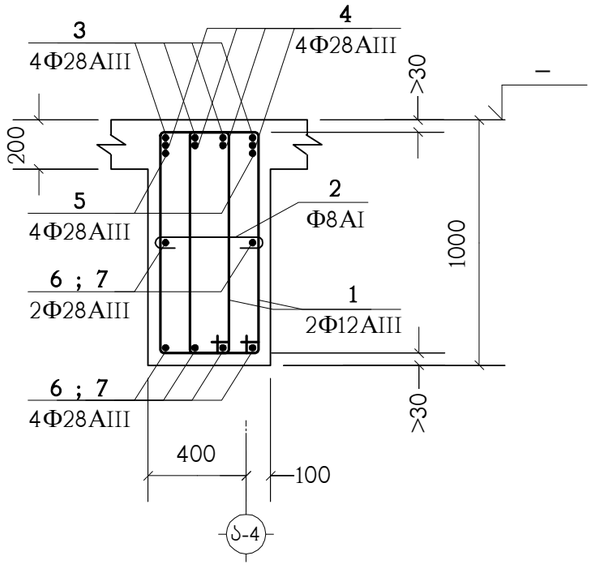

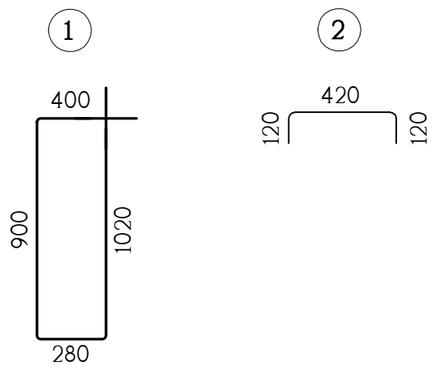

სპეციფიკაცია იხილეთ ნახ. კ-69

თანამდებობა	გვარი	ხელმოწერა	ქ.თბილისი, ლუბლიანას ქუჩა №2/6 ნაკვ. №01.13.02.009.042-შიმრავალფუნქციური კომპლექსის პროექტი (ბლოკი ა)				შ.პ.ს. "ბლოქსი"
			კონსტრუქციული ნაწილი				
მთ.არქიტექტ.	გ.ხმალაძე		მონოლითური კოჭი მკ-2				
კონსტრუქტ.	ლ.ჯაიანი						
შემოწმება	ა.არჩილია		სტადია მ	ფურც. კ-67	ფ-ბი	ფაქტ.№	

მონოლითური კოჭი მკ-3

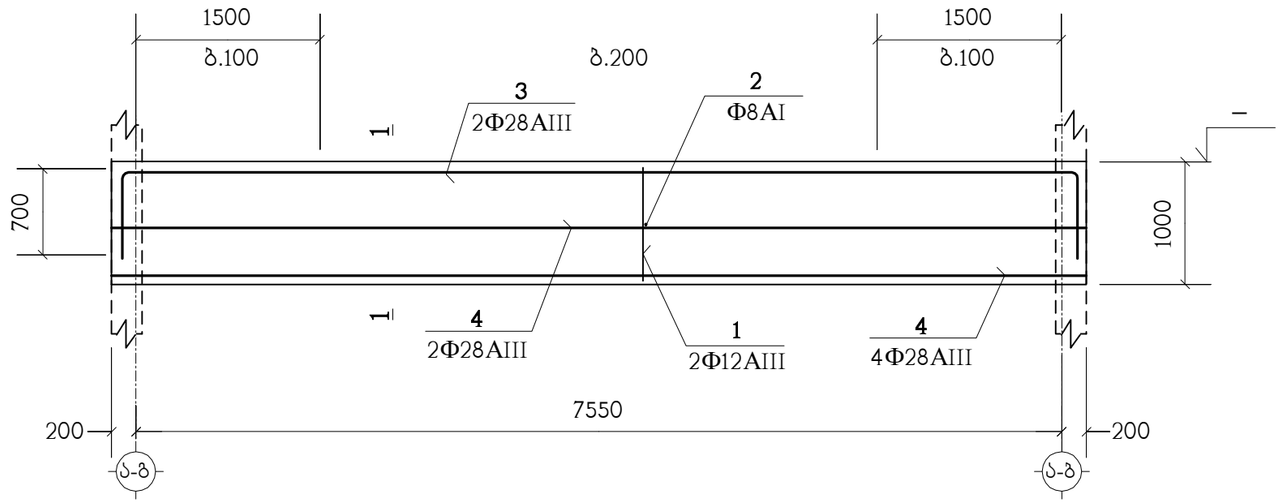

1 – 1

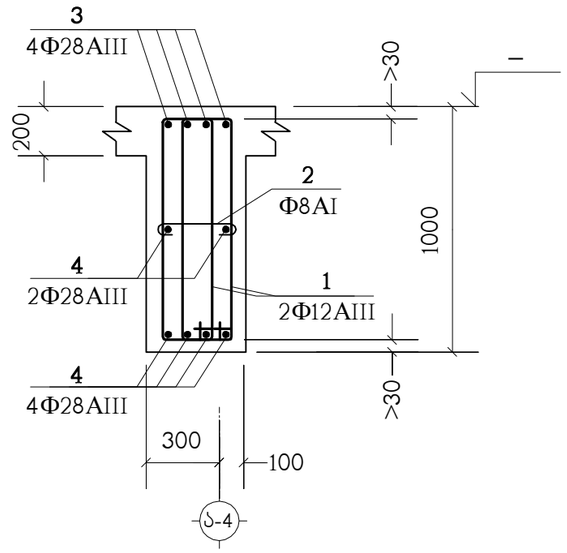

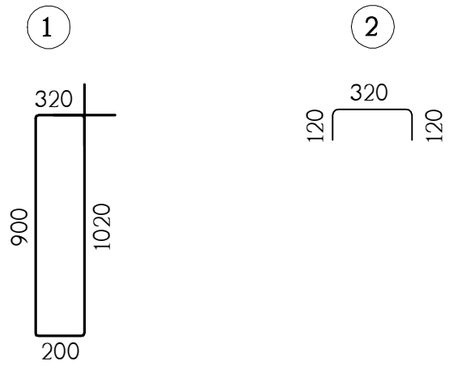

სპეციფიკაცია იხილეთ ნახ. კ-69

თანამდებობა	გვარი	ხელმოწერა	ქ.თბილისი, ლუბლიანას ქუჩა №2/6 ნაკვ. №01.13.02.009.042-შიმრავალფუნქციური კომპლექსის პროექტი (ბლოკი ა)					შ.პ.ს. "ბლოქსი"
მთ.არქიტექტ.	გ.ხმალაძე		კონსტრუქციული ნაწილი					
კონსტრუქტ.	ლ.ჯაიანი		მონოლითური კოჭი მკ-3					
შემოწმ.	ა.არჩილია		სტადია მ	ფურც. კ-68	ფ-ბი	დაკვ.№		

პოზიცია	აღნიშვნა	დასახელება	რაოდ. ც.	შენიშვნა
		მკ-1	5	
1		Ф12AIII სახსტ. 5781-82* L=2600	104	2.31 კგ.
2		Ф8AI სახსტ. 5781-82* L=660	52	0.26 კგ.
3		Ф28AIII სახსტ. 5781-82* L=9440	4	45.63 კგ.
4		Ф28AIII სახსტ. 5781-82* L=8140	6	39.35 კგ.
		B30 კლასის ბეტონი		3.3 მ^3
		მკ-2	16	
1		Ф12AIII სახსტ. 5781-82* L=2600	226	2.31 კგ.
2		Ф8AI სახსტ. 5781-82* L=660	113	0.26 კგ.
3		Ф28AIII სახსტ. 5781-82* L=10150	4	49.06 კგ.
4		Ф28AIII სახსტ. 5781-82* L=11160	4	53.94 კგ.
5		Ф28AIII სახსტ. 5781-82* L=6000	2	29 კგ.
6		Ф28AIII სახსტ. 5781-82* L=7700	6	37.22 კგ.
7		Ф28AIII სახსტ. 5781-82* L=7740	6	37.41 კგ.
		B30 კლასის ბეტონი		5.8 მ^3
		მკ-3	24	
1		Ф12AIII სახსტ. 5781-82* L=2440	106	2.16 კგ.
2		Ф8AI სახსტ. 5781-82* L=560	53	0.22 კგ.
3		Ф28AIII სახსტ. 5781-82* L=9250	4	44.71 კგ.
4		Ф28AIII სახსტ. 5781-82* L=7950	6	38.43 კგ.
		B30 კლასის ბეტონი		2.55 მ^3

თანამდებობა	გვარი	ხელმოწერა	ქ.თბილისი, ლუბლიანას ქუჩა №2/6 ნაკვ. №01.13.02.009.042-შიმრავალფუნქციური კომპლექსის პროექტი (ბლოკი ა)				შ.პ.ს. "ბლოქსი"
მთ.არქიტექტ.	გ.ხმალაძე		კონსტრუქციული ნაწილი				
			სპეციფიკაცია				
კონსტრუქტ.	ლ.ჯაიანი						
შემოწმ.	ა.არჩილია		სტადია მ	ფურც. კ-69	ფ-ბი	დაკვ.№	

მონოლითური კოჭი მკ-4

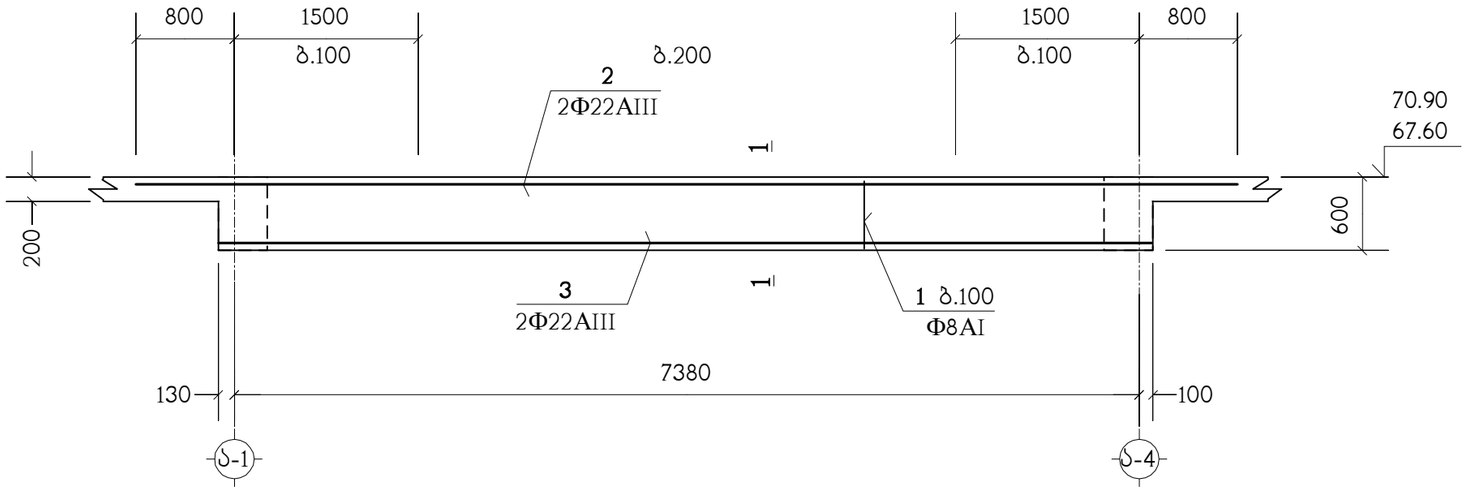

1 – 1

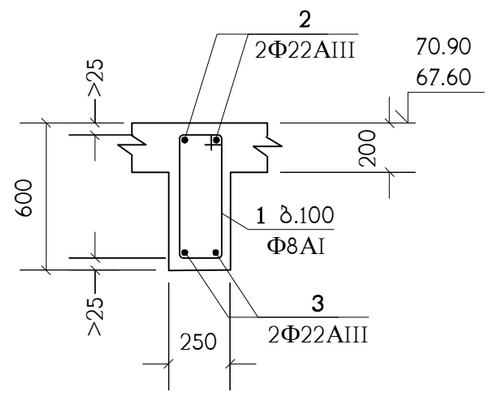

პოზიცია	აღნიშვნა	დასახელება	რაოდ. ც.	შენიშვნა
		მკ-4	2	
1		Φ8AI საბსტ. 5781-82* L=1580	52	0.62 კგ.
2		Φ22AIII საბსტ. 5781-82* L=8980	2	26.79 კგ.
3		Φ22AIII საბსტ. 5781-82* L=7610	2	22.7 კგ.
		B30 კლასის ბეტონი		0.8 მ^3

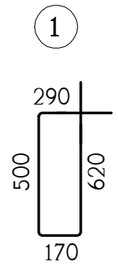

თანამდებობა	გვარი	ხელმოწერა	ქ.თბილისი, ლუბლიანას ქუჩა №2/6 ნაკვ. №01.13.02.009.042-შიმრავალფუნქციური კომპლექსის პროექტი (ბლოკი ა)			შ.პ.ს. "ბლოქსი"
მთ.არქიტექტ.	გ.ხმალაძე		კონსტრუქციული ნაწილი			
			მონოლითური კოჭი მკ-4			
კონსტრუქტ.	ლ.ჯაიანი					
შემოწმება	ა.არჩილია		სტადია მ	ფურც. კ-70	ფ-ბი	ნაკვ.№

კიბე-1 ის გეგმა -3.50 ნიშნულიდან 0.00 ნიშნულამდე

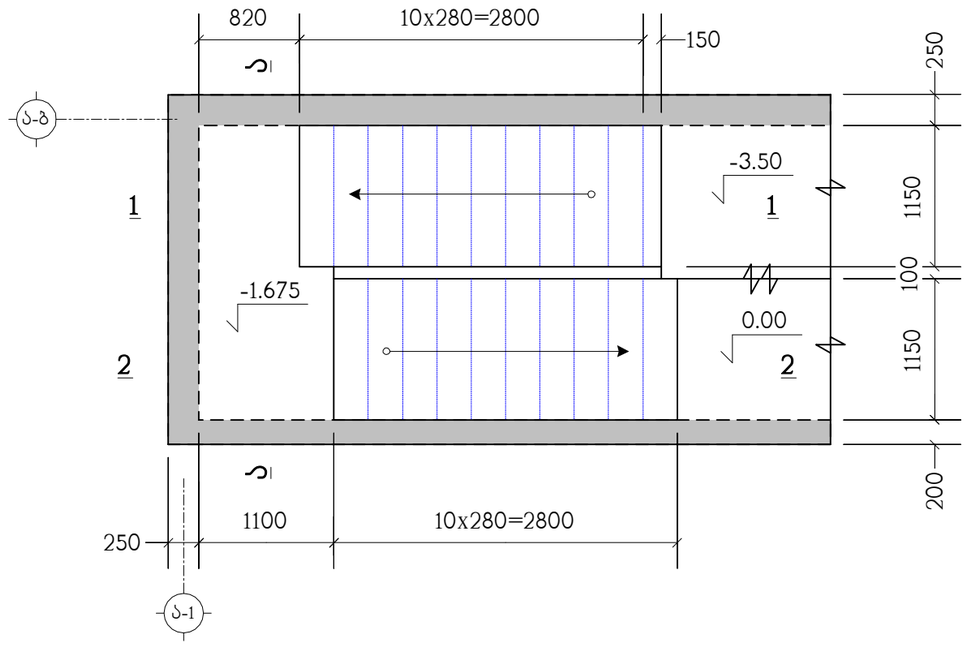

კიბე-1 ის გეგმა 0.00 ნიშნულიდან 2.575 ნიშნულამდე

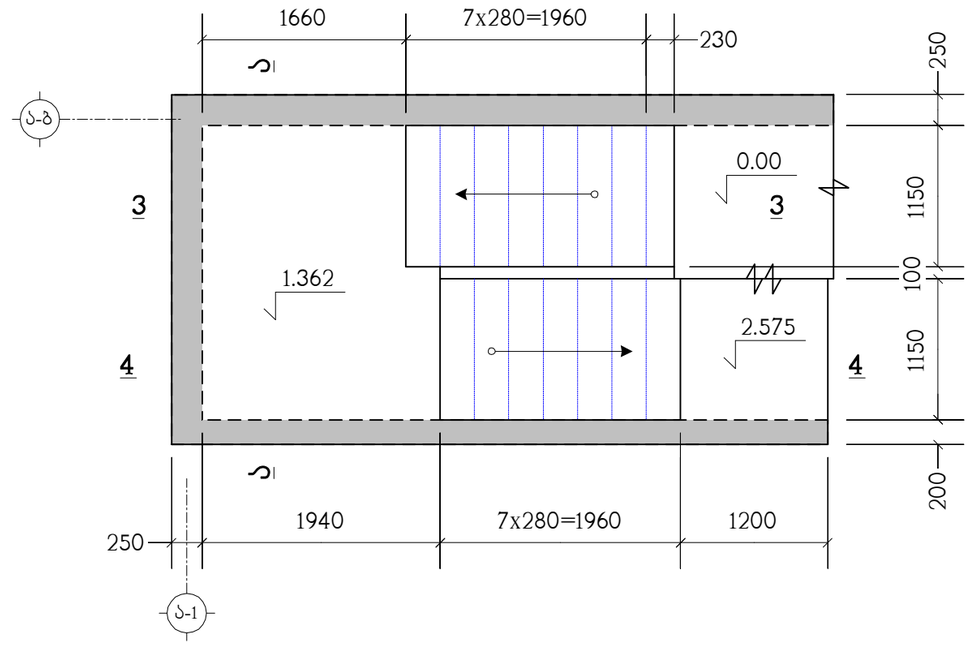

პოზიცია	აღნიშვნა	დასახელება	რაოდ. ც.	შენიშვნა
	დაიჭრას ადგილზე	კიბე-1	1	
		Ф12AIII სახსტ. 5781-82* L=5.9 კმ.	–	5239 კგ.
		B30 კლასის ბეტონი		63.8 მ^3

თანამდებობა	გვარი	ხელმოწერა	ქ.თბილისი, ლუბლიანას ქუჩა №2/6 ნაკვ. №01.13.02.009.042-ში მრავალფუნქციური კომპლექსის პროექტი (ბლოკი ა)				შ.პ.ს. "ბლოქსი"
მთ.არქიტექტ.	გ.ხმალაძე		კონსტრუქციული ნაწილი				
			კიბე-1 ის გეგმები, სპეციფიკაცია				
კონსტრუქტ.	ლ.ჯაიანი						
შემოწმება	ა.არჩილია		სტადია მ	ფურც. კ-71	ფ-ბი	ნაკვ.№	

კიბე-1 ის გეგმა 2.575 ნიშნულიდან 4.90 ნიშნულამდე

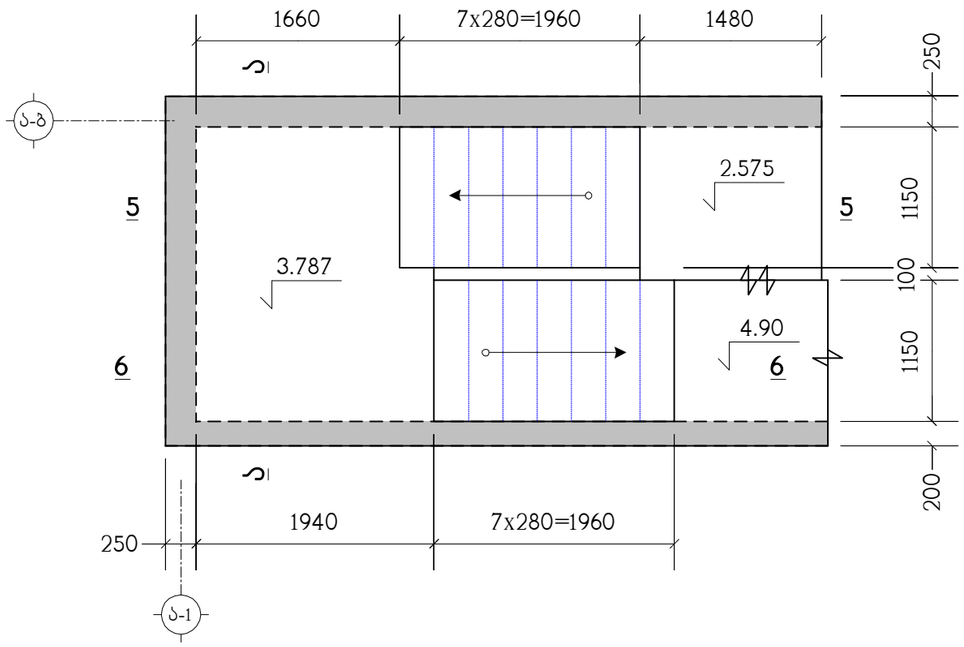

კიბე-1 ის ტიპიური მარშის გეგმა

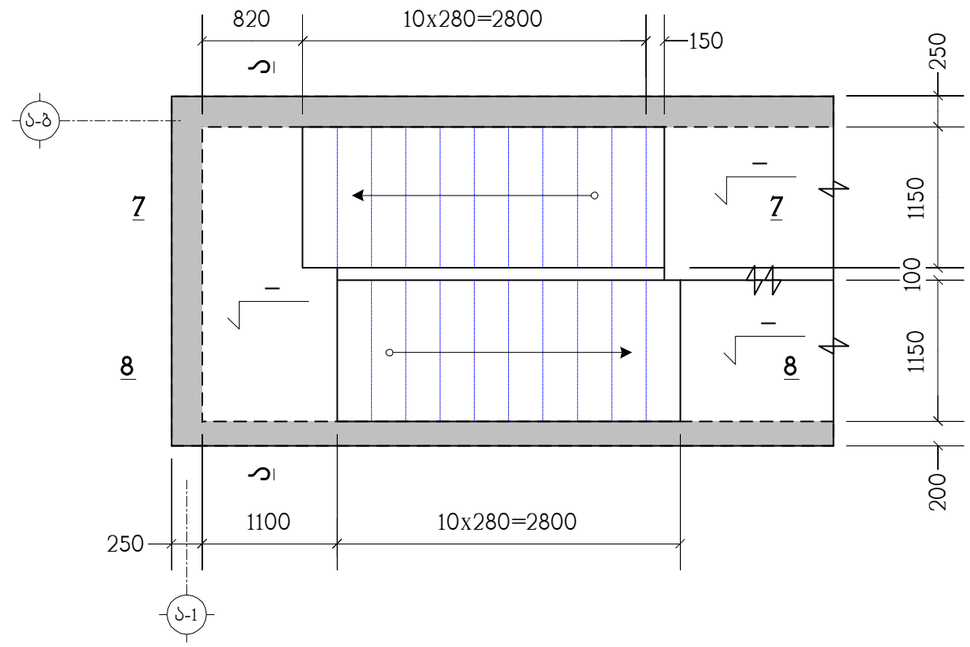

თანამდებობა	გვარი	ხელმოწერა	ქ.თბილისი, ლუბლიანას ქუჩა №2/6 ნაკვ. №01.13.02.009.042-ში მრავალფუნქციური კომპლექსის პროექტი (ბლოკი ა)				შ.პ.ს. "ბლოქსი"
მთ.არქიტექტ.	გ.ხმალაძე		კონსტრუქციული ნაწილი				
კონსტრუქტ.	ლ.ჯაიანი		კიბე-1 ის გეგმები				
შემოწმება	ა.არჩილია		სტადია მ	ფურც. კ-72	ფ-ბი	დაკვ.№	

ჭრილი 1 – 1

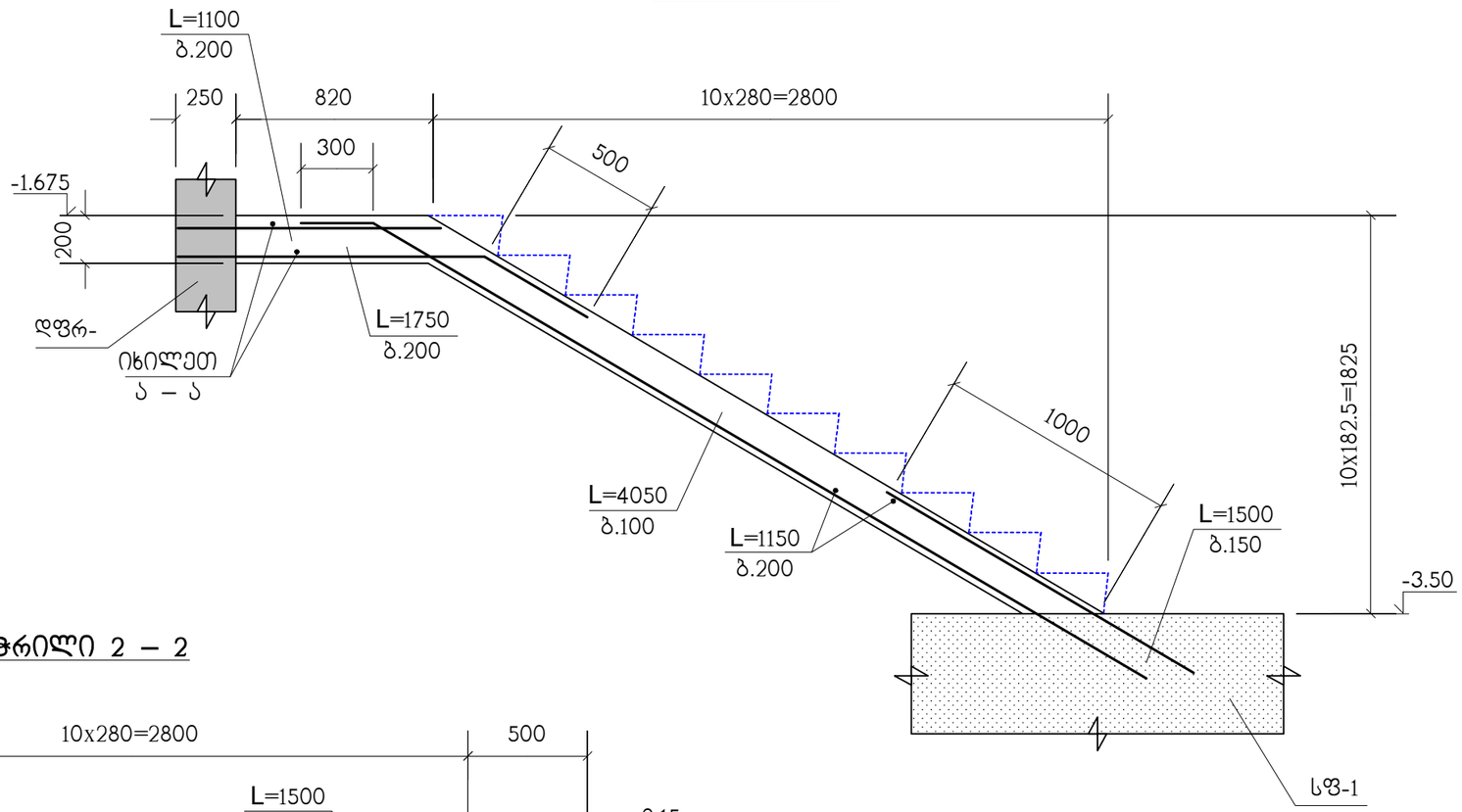

ჭრილი 2 – 2

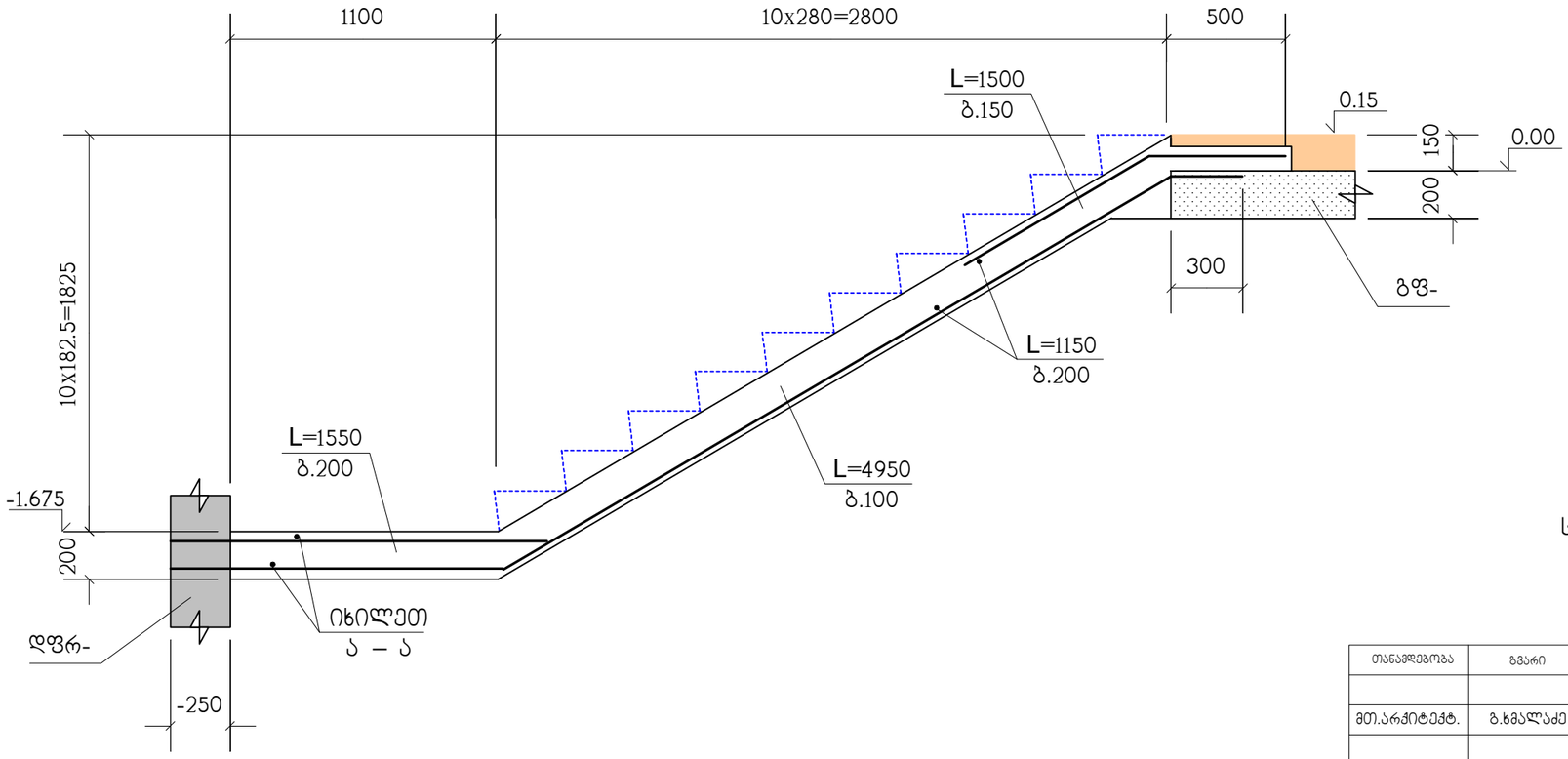

სპეციფიკაცია იხილეთ ნახ. ა-71

თანამდებობა	გვარი	ხელმოწერა	ქ.თბილისი, ლუბლიანას ქუჩა №2/6 ნაკვ. №01.13.02.009.042-ში მრავალფუნქციური კომპლექსის პროექტი (ბლოკი ა)				შ.პ.ს. "გლოქსი"
მთ.არქიტექტ.	გ.ხმალაძე		კონსტრუქციული ნაწილი				
კონსტრუქტ.	ლ.ჯაიანი		ჭრილები 1–1 ; 2–2				
შეამოწმა	ა.არჩილია		სტადია მ	ფურც. ა-73	ფ-ბი	დაკვ.№	

ჭრილი 3 – 3

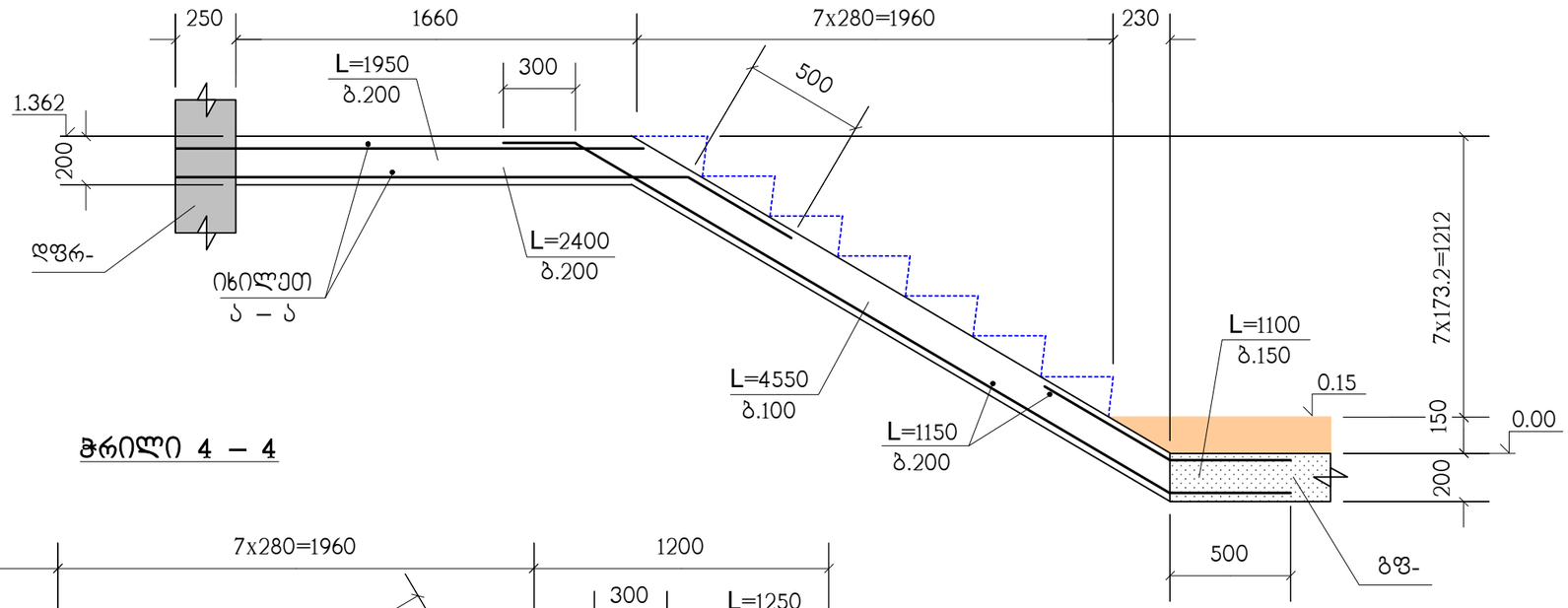

ჭრილი 4 – 4

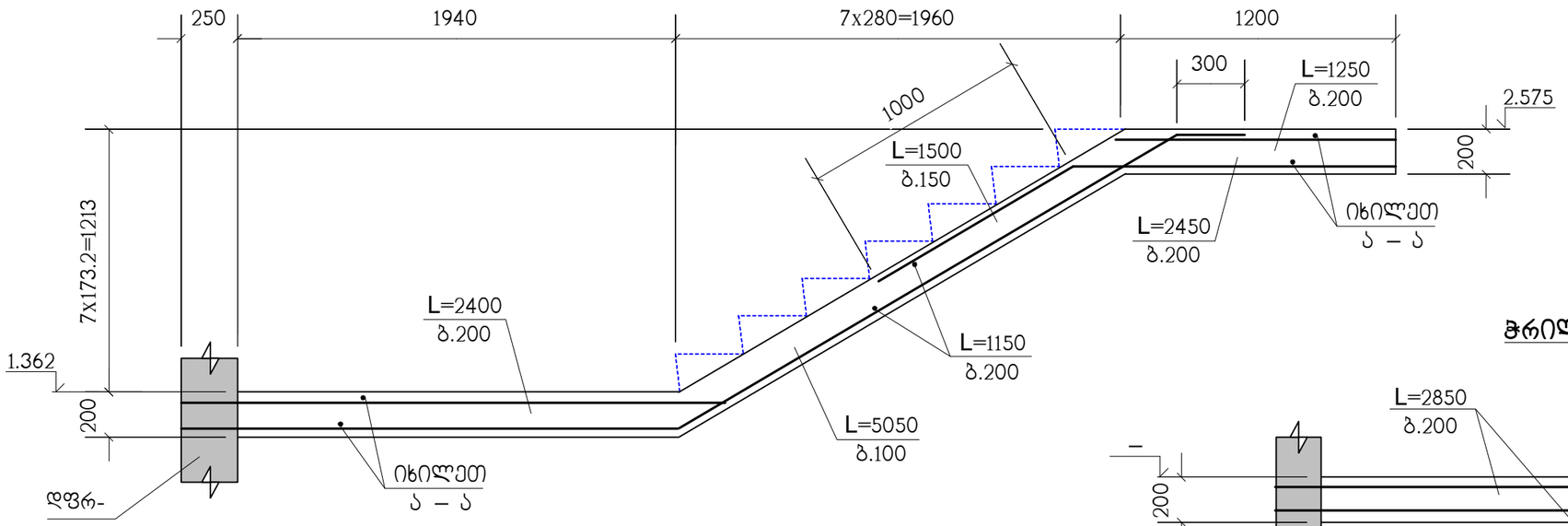

ჭრილი ა – ა

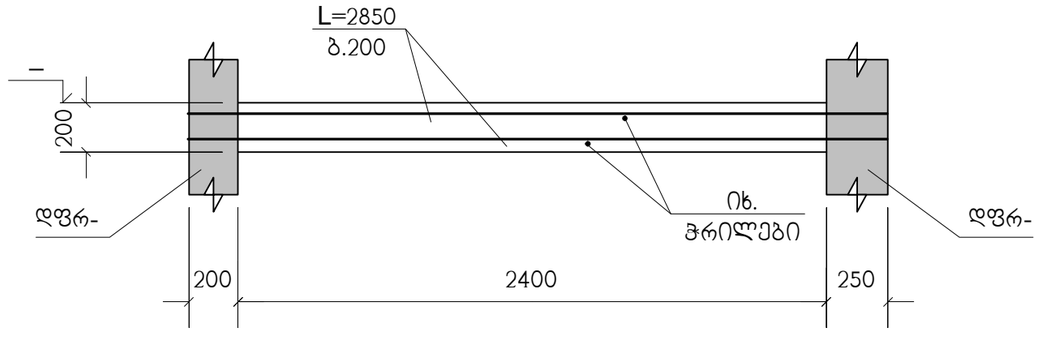

სპეციფიკაცია იხილეთ ნახ. ქ-71

თანამდებობა	გვარი	ხელმოწერა	ქ.თბილისი, ლუბლიანას ქუჩა №2/6 ნაკვ. №01.13.02.009.042-ში მრავალფუნქციური კომპლექსის პროექტი (ბლოკი ა)				შ.პ.ს. "ბლოქსი"
მთ.არქიტექტ.	გ.ხმალაძე		კონსტრუქციული ნაწილი				
			ჭრილები 3–3 ; 4–4 ; ა–ა				
კონსტრუქტ.	ლ.ჯაიანი						
შემოწმა	ა.არჩილია		სტადია მ	ფურც. ქ-74	ფ-ბი	ფაქტ.№	

ჭრილი 5 – 5

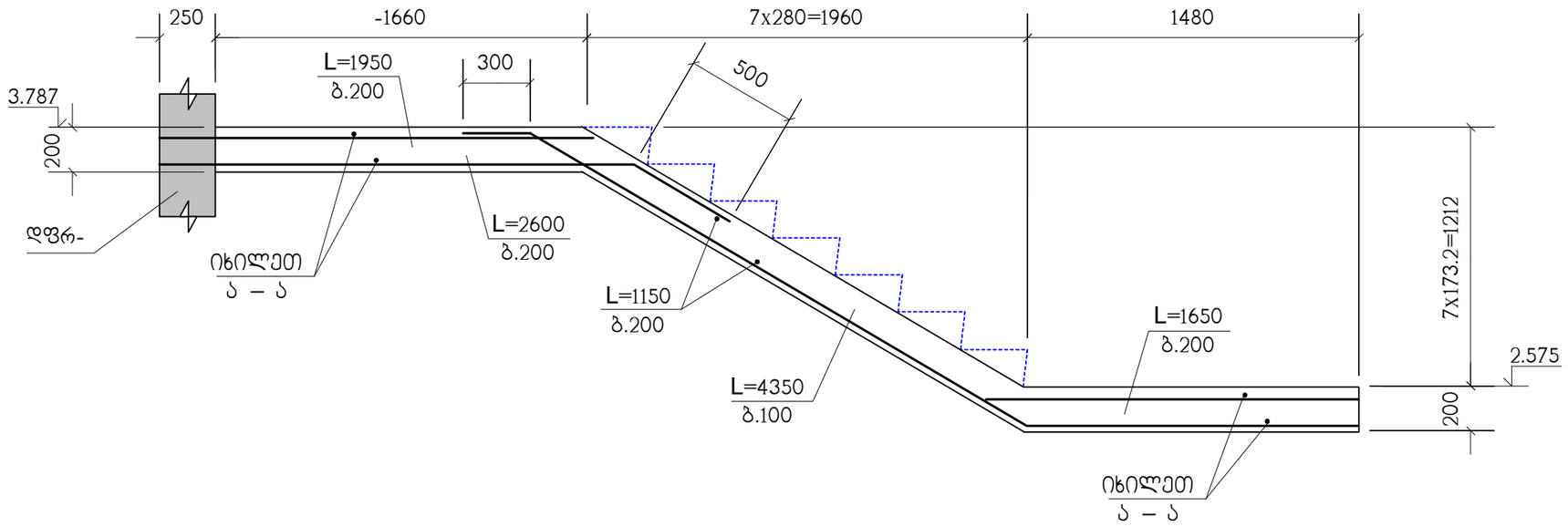

ჭრილი 6 – 6

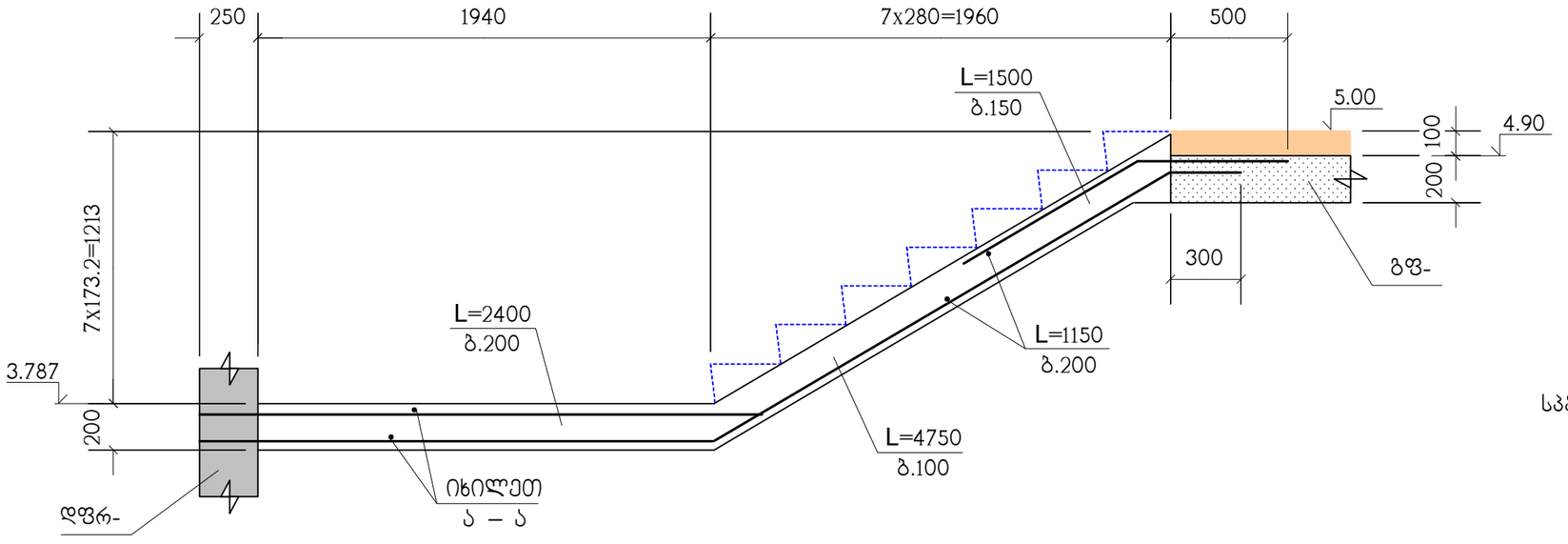

სპეციფიკაცია იხილეთ ნახ. ქ-71

თანამდებობა	გვარი	ხელმოწერა	ქ.თბილისი, ლუბლიანას ქუჩა №2/6 ნაკვ. №01.13.02.009.042-ში მრავალფუნქციური კომპლექსის პროექტი (ბლოკი ა)					შ.პ.ს. "გლოქსი"
მთ.არქიტექტ.	გ.ხმალაძე		კონსტრუქციული ნაწილი					
			ჭრილები 5–5 ; 6–6					
კონსტრუქტ.	ლ.ჯაიანი							
შემამოწმა	ა.არჩილია		სტადია მ	ფურც. ქ-75	შ-ბი	დაკვ.№		

ჭრილი 7 – 7

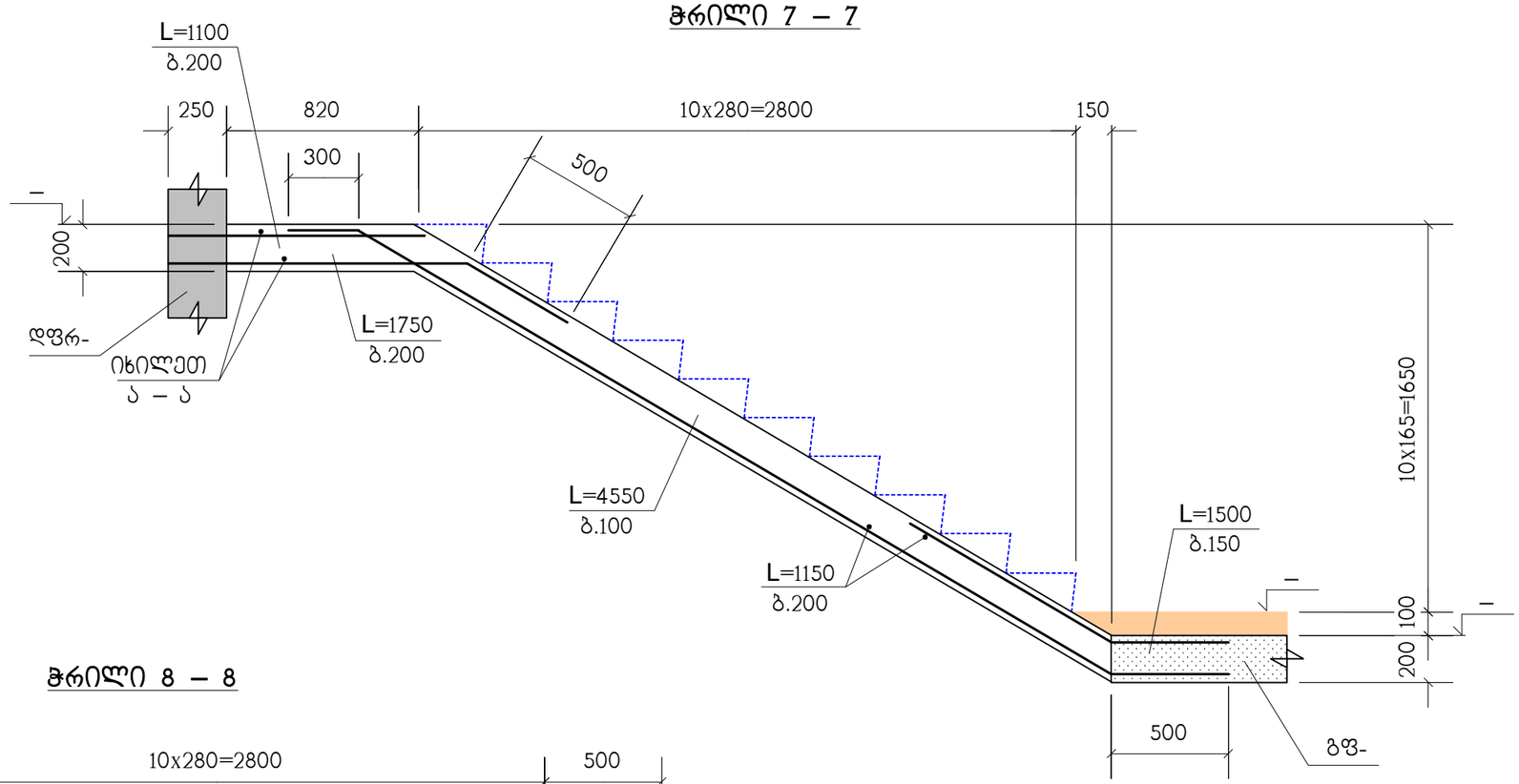

ჭრილი 8 – 8

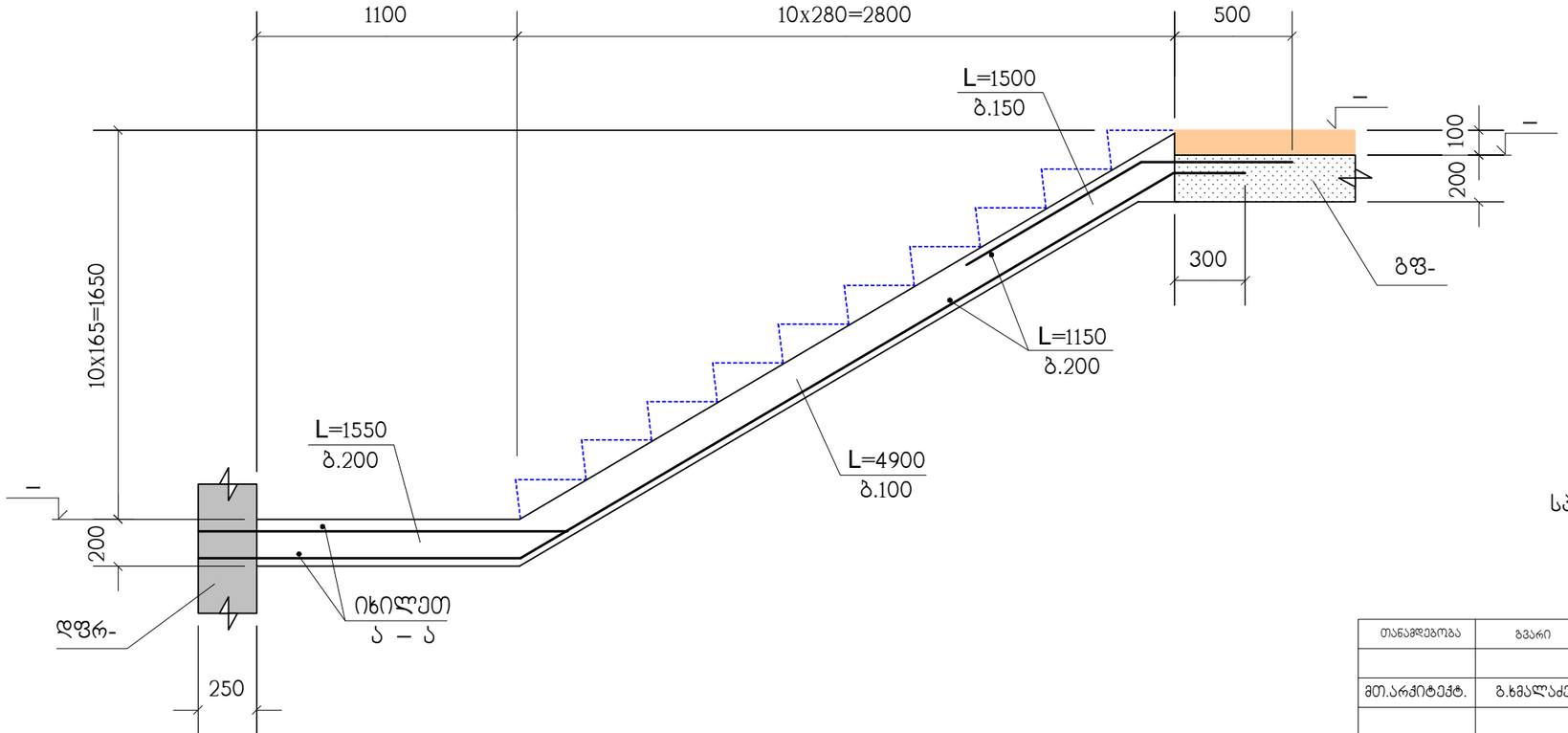

სპეციფიკაცია იხილეთ ნახ. კ-71

თანამდებობა	გვარი	ხელმოწერა	ქ.თბილისი, ლუბლიანას ქუჩა №2/6 ნაკვ. №01.13.02.009.042-ში მრავალფუნქციური კომპლექსის პროექტი (ბლოკი ა)				შ.პ.ს. "ბლოქსი"
მთ.არქიტექტ.	გ.ხმალაძე		კონსტრუქციული ნაწილი				
კონსტრუქტ.	ლ.ჯაიანი		ჭრილები 7–7 ; 8–8				
შემამოწმა	ა.არჩილია		სტადია მ	ფურც. კ-76	ფ-ბი	ნაკვ.№	

კიბე-2 ის გეგმა -3.50 ნიშნულიდან 0.00 ნიშნულამდე

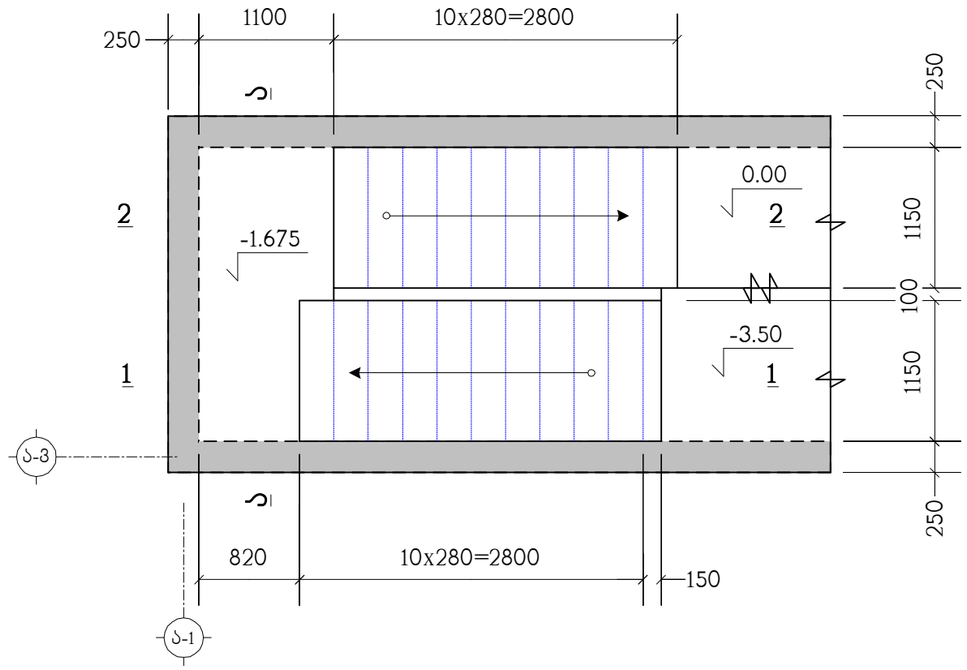

კიბე-2 ის გეგმა 0.00 ნიშნულიდან 2.575 ნიშნულამდე

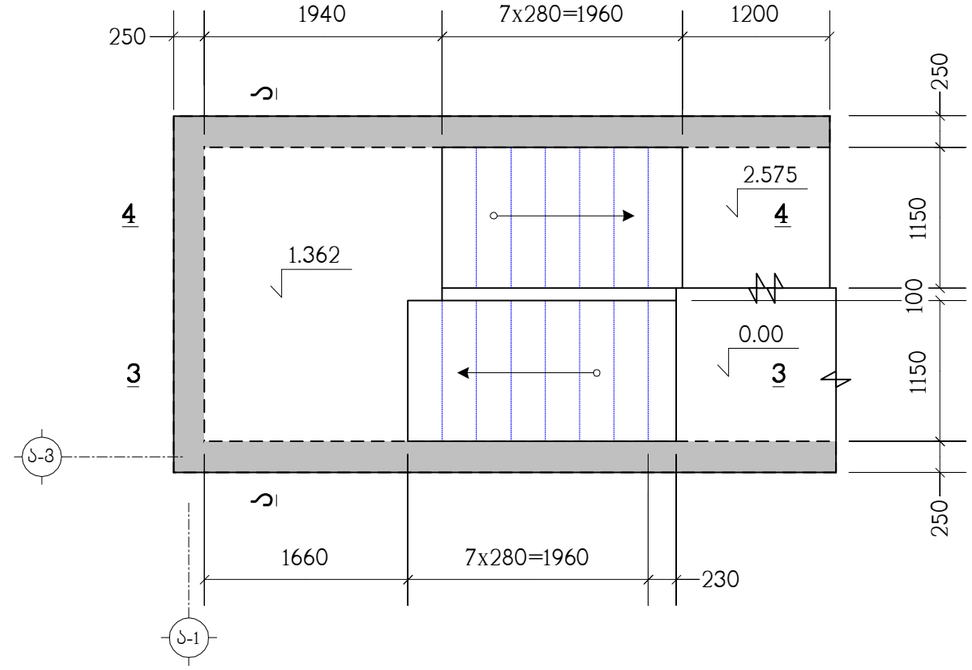

პოზიცია	აღნიშვნა	დასახელება	რაოდ. ც.	შენიშვნა
	დაიჭრას ადგილზე	კიბე-2	1	
		Ф12AIII სახსტ. 5781-82* L=5.65 კმ.	–	5017 კგ.
		B30 კლასის ბეტონი		61.2 მ³

თანამდებობა	გვარი	ხელმოწერა	ქ.თბილისი, ლუბლიანას ქუჩა №2/6 ნაკვ. №01.13.02.009.042-ში მრავალფუნქციური კომპლექსის პროექტი (ბლოკი ა)				შ.პ.ს. "ბლოქსი"
მთ.არქიტექტ.	გ.ხმალაძე		კონსტრუქციული ნაწილი				
			კიბე-2 ის გეგმები, სპეციფიკაცია				
კონსტრუქტ.	ლ.ჯაიანი						
შემსრულ.	ა.არჩილია		სტადია მ	ფურც. კ-77	ფ-ბი	ნაკვ.№	

კიბე-2 ის გეგმა 2.575 ნიშნულიდან 4.90 ნიშნულამდე

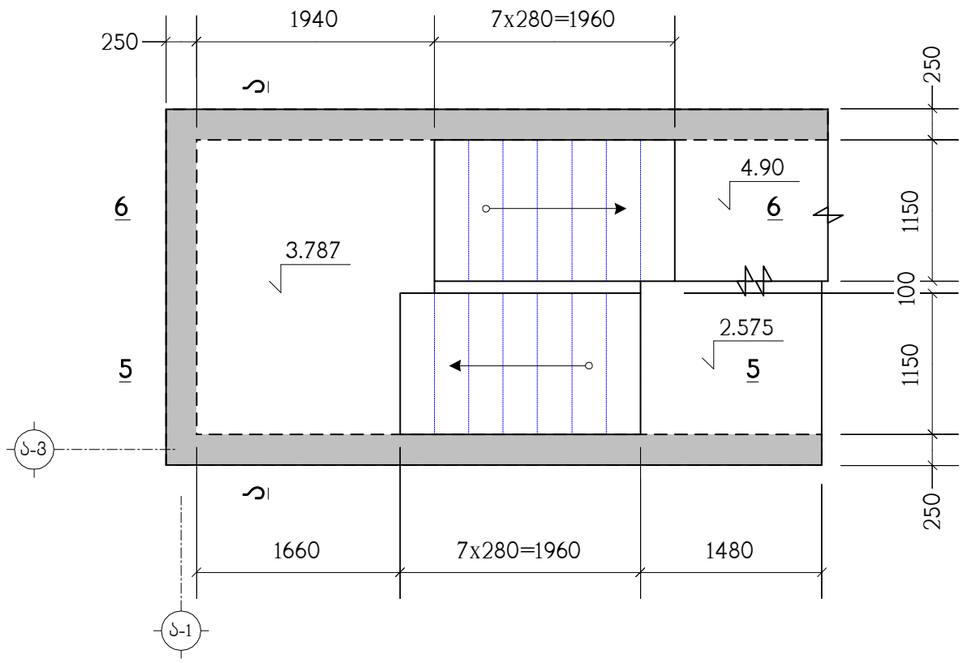

კიბე-2 ის ტიპიური მარშის გეგმა

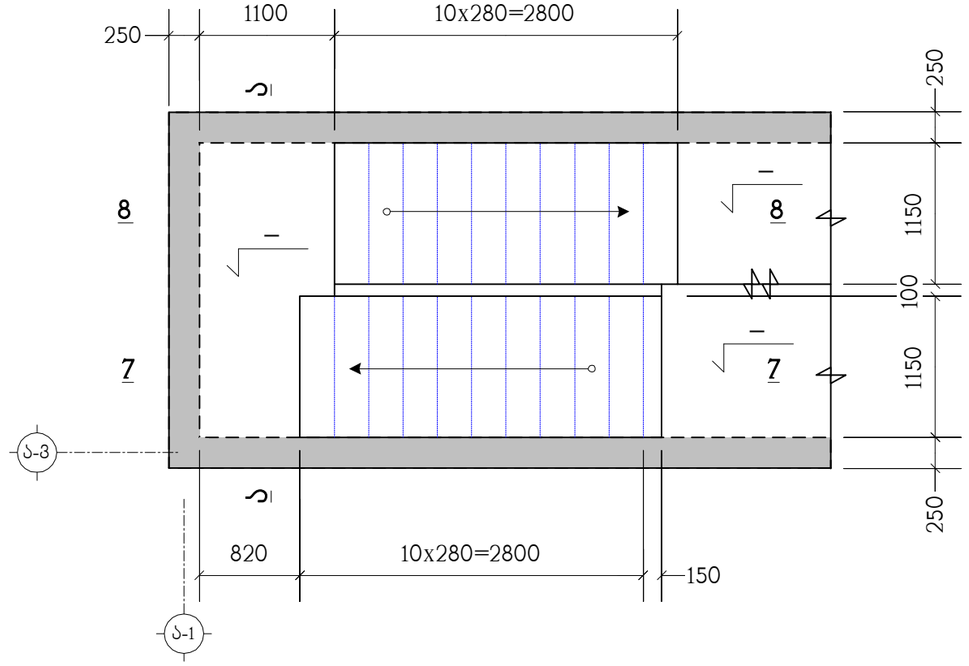

თანამდებობა	გვარი	ხელმოწერა	ქ.თბილისი, ლუბლიანას ქუჩა №2/6 ნაკვ. №01.13.02.009.042-ში მრავალფუნქციური კომპლექსის პროექტი (ბლოკი ა)				შ.პ.ს. "ბლოქსი"
მთ.არქიტექტ.	გ.ხმალაძე		კონსტრუქციული ნაწილი				
			კიბე-2 ის გეგმები				
კონსტრუქტ.	ლ.ჯაიანი						
შემოწმება	ა.არჩილია		სტადია მ	ფურც. კ-78	ფ-ბი	ნაკვ.№	

კიბე-2 ის გეგმა 64.40 ნიშნულიდან 67.60 ნიშნულამდე

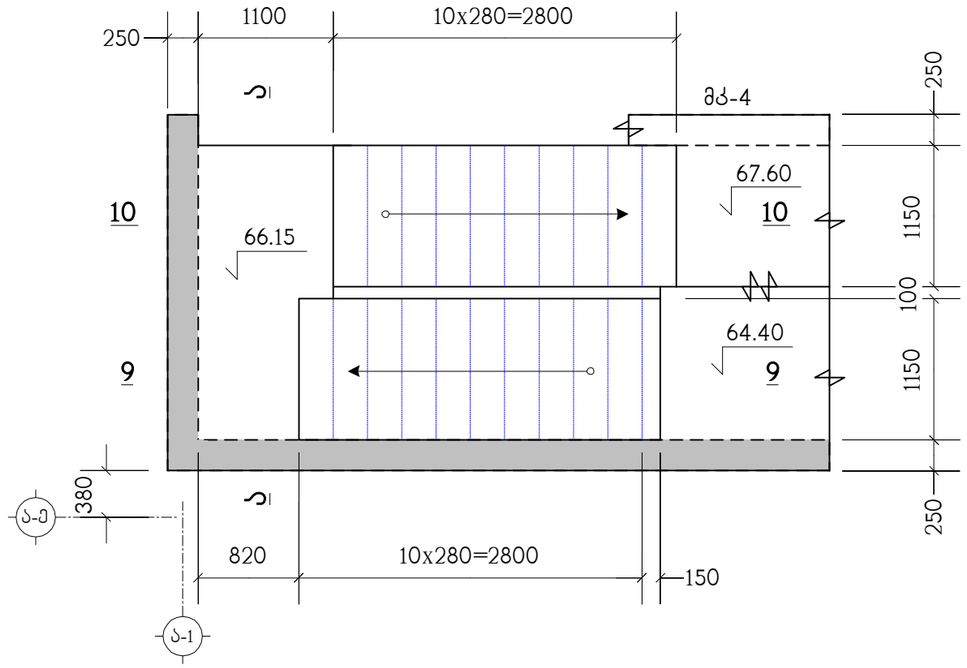

კიბე-2 ის გეგმა 67.60 ნიშნულიდან 70.90 ნიშნულამდე

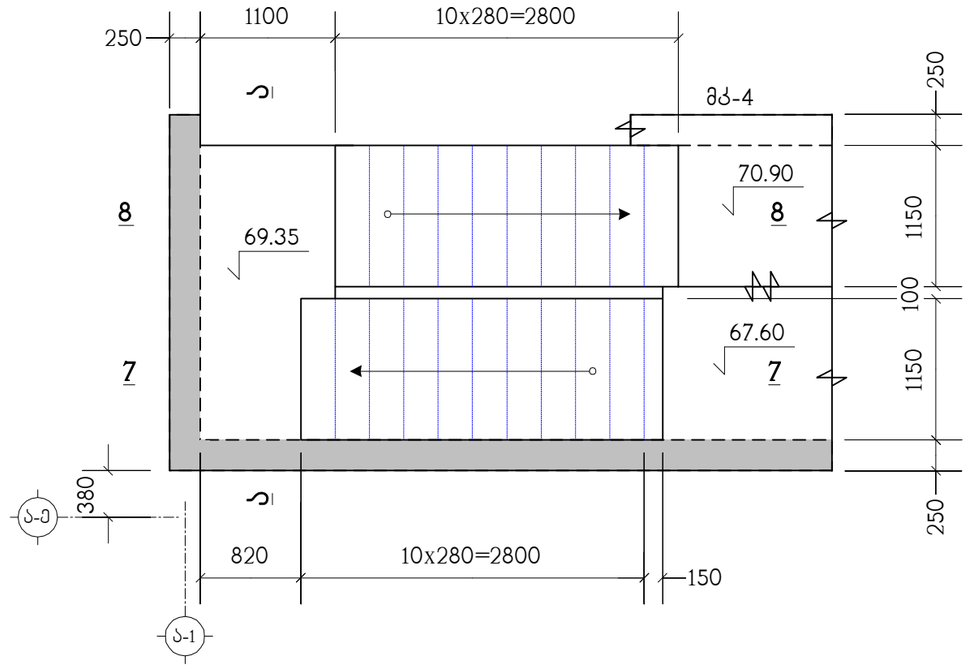

თანამდებობა	გვარი	ხელმოწერა	ქ.თბილისი, ლუბლიანას ქუჩა №2/6 ნაკვ. №01.13.02.009.042-ში მრავალფუნქციური კომპლექსის პროექტი (ბლოკი ა)					შ.პ.ს. "გლოქსი"
მთ.არქიტექტ.	გ.ხმალაძე		კონსტრუქციული ნაწილი					
			კიბე-2 ის გეგმები					
კონსტრუქტ.	ლ.ჯაიანი							
შემოწმ.	ა.არჩილია		სტადია მ	ფურც. კ-79		ფ-ბი	დაკვ.№	

ჭრილი 1 – 1

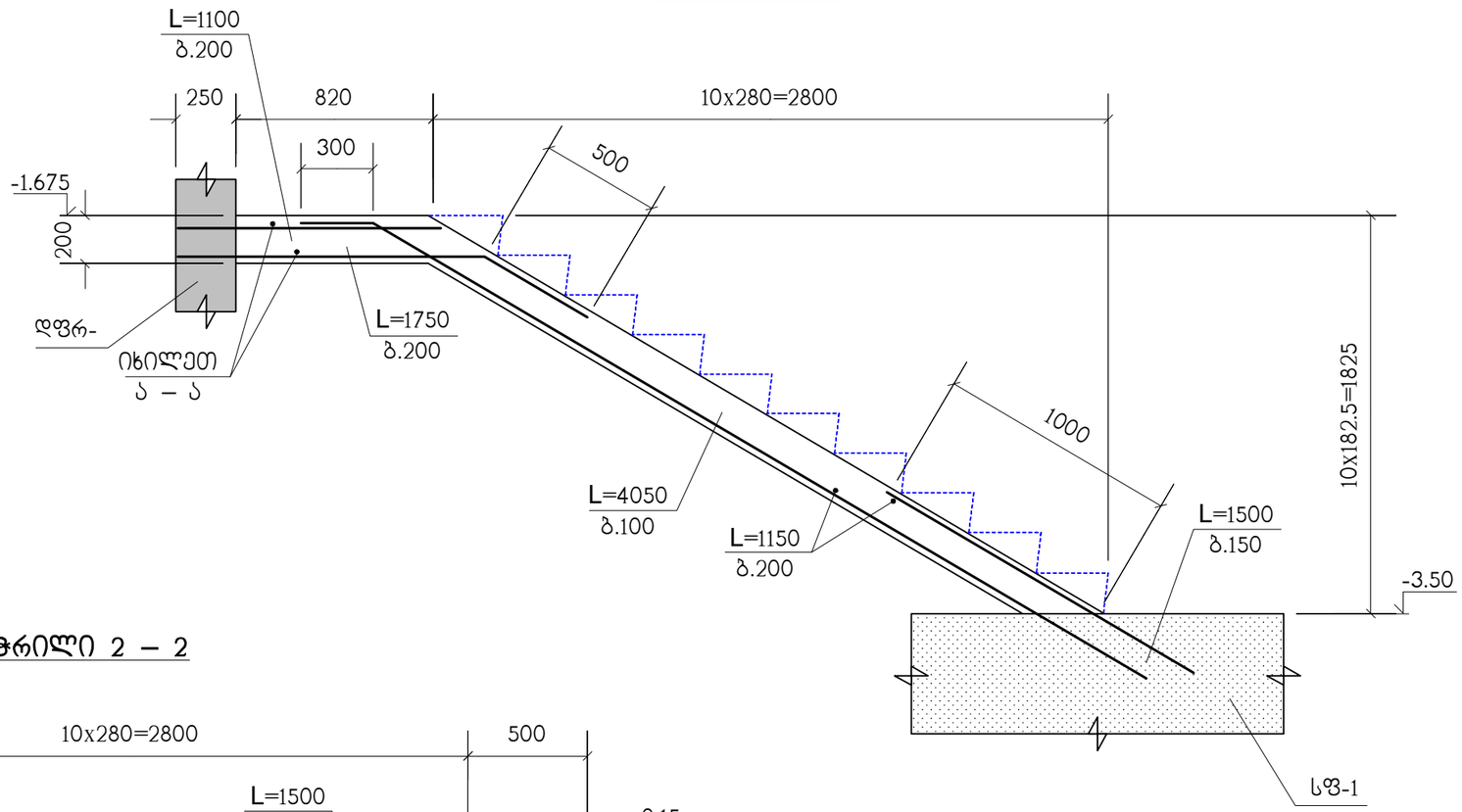

ჭრილი 2 – 2

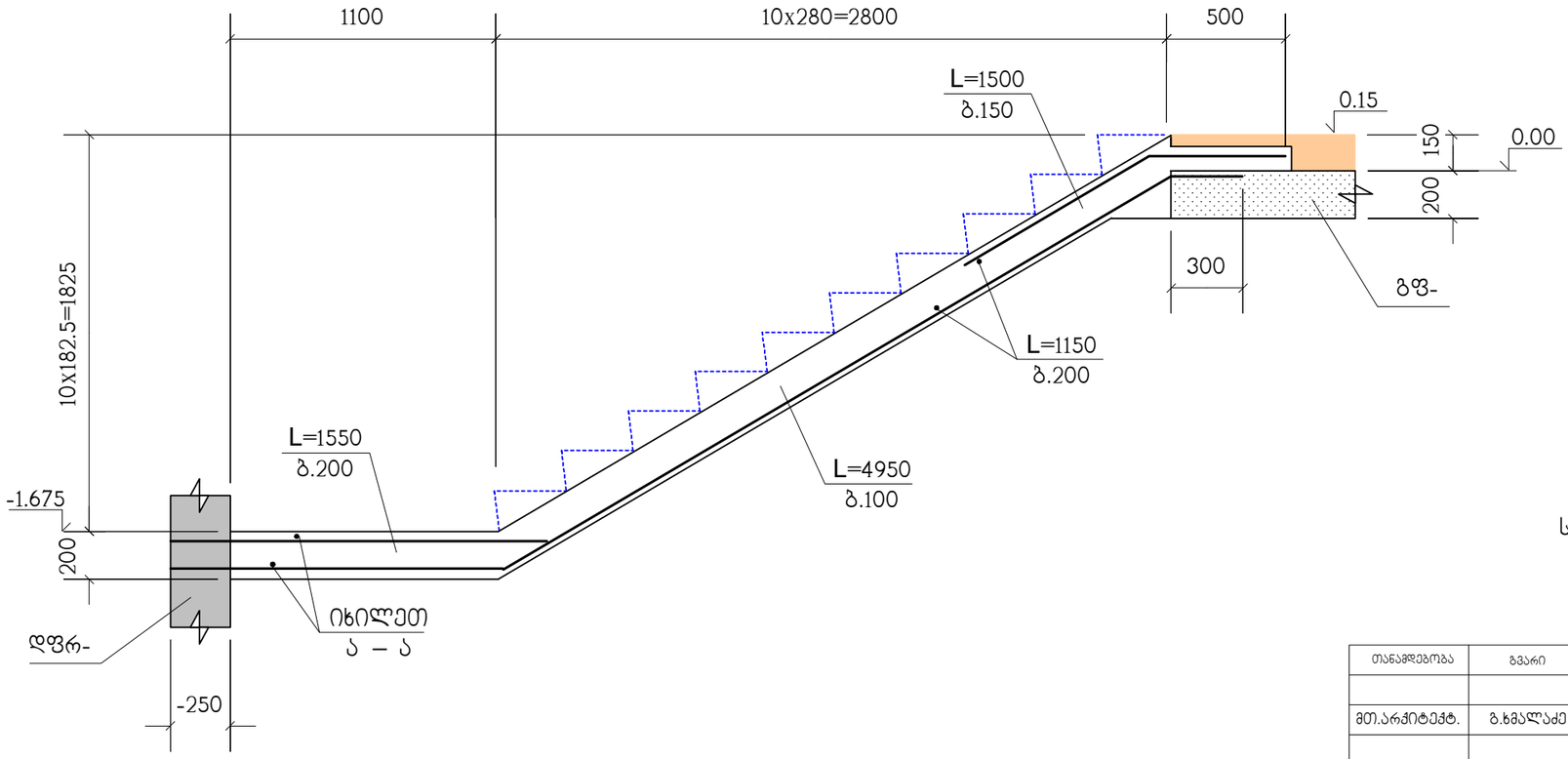

სპეციფიკაცია იხილეთ ნახ. კ-77

თანამდებობა	გვარი	ხელმოწერა	ქ.თბილისი, ლუბლიანას ქუჩა №2/6 ნაკვ. №01.13.02.009.042-ში მრავალფუნქციური კომპლექსის პროექტი (ბლოკი ა)				შ.პ.ს. "გლოქსი"
მთ.არქიტექტ.	გ.ხმალაძე		კონსტრუქციული ნაწილი				
კონსტრუქტ.	ლ.ჯაიანი		ჭრილები 1–1 ; 2–2				
შეამოწმა	ა.არჩილია		სტადია მ	ფურც. კ-80	ფ-ბი	ნაკვ.№	

ჭრილი 3 – 3

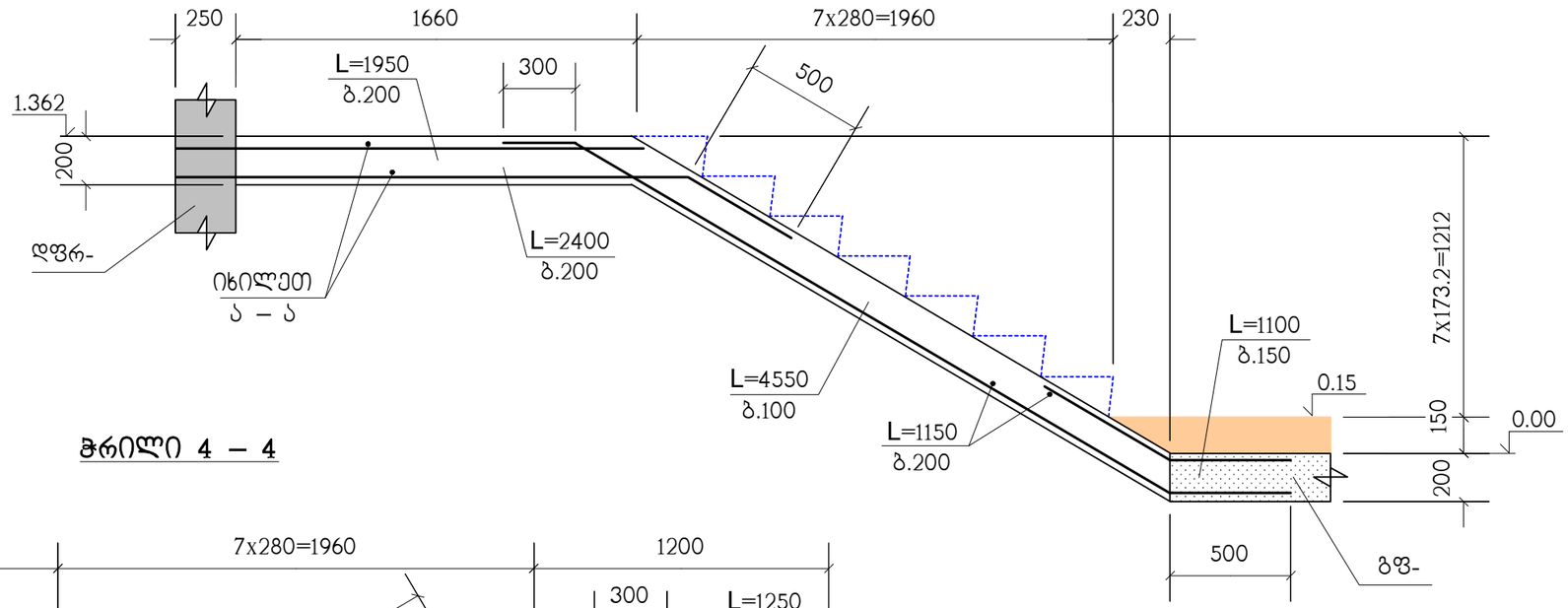

ჭრილი 4 – 4

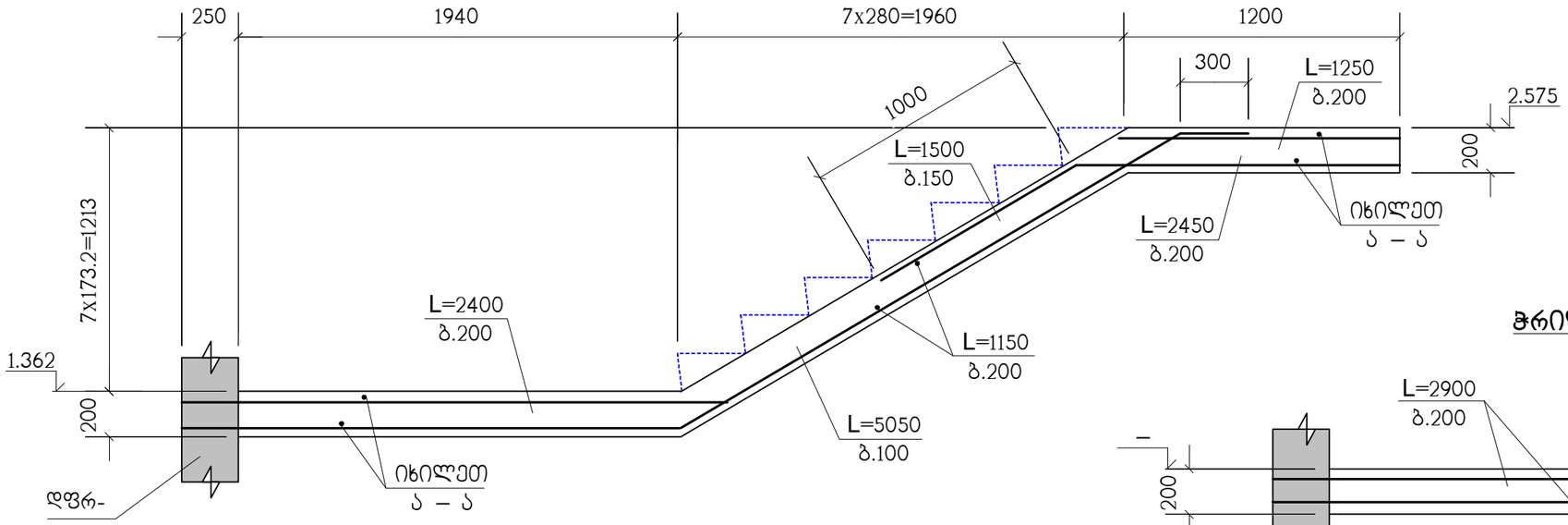

ჭრილი ა – ა

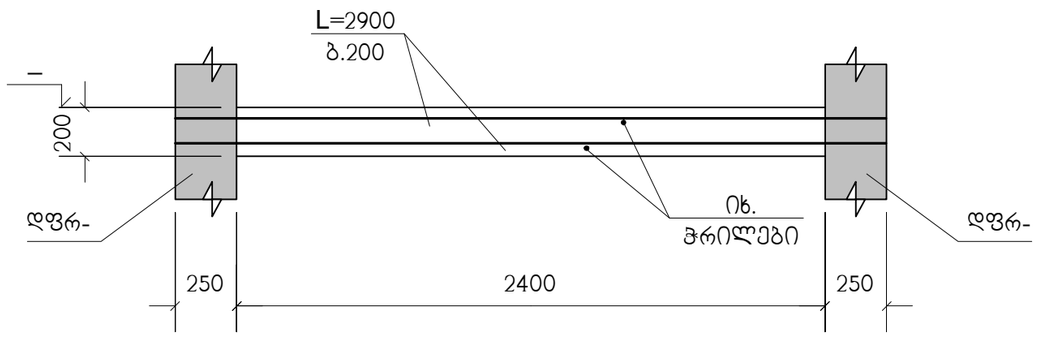

სპეციფიკაცია იხილეთ ნახ. ა-77

თანამდებობა	გვარი	ხელმოწერა	ქ.თბილისი, ლუბლიანას ქუჩა №2/6 ნაკვ. №01.13.02.009.042-ში მრავალფუნქციური კომპლექსის პროექტი (ბლოკი ა)				შ.პ.ს. "ბლოქსი"
მთ.არქიტექტ.	გ.ხმალაძე		კონსტრუქციული ნაწილი				
			ჭრილები 3–3 ; 4–4 ; ა–ა				
კონსტრუქტ.	ლ.ჯაიანი						
შემოწმ.	ა.არჩილია		სტადია მ	ფურც. ა-81	ფ-ბი	ნაკვ.№	

ჭრილი 5 – 5

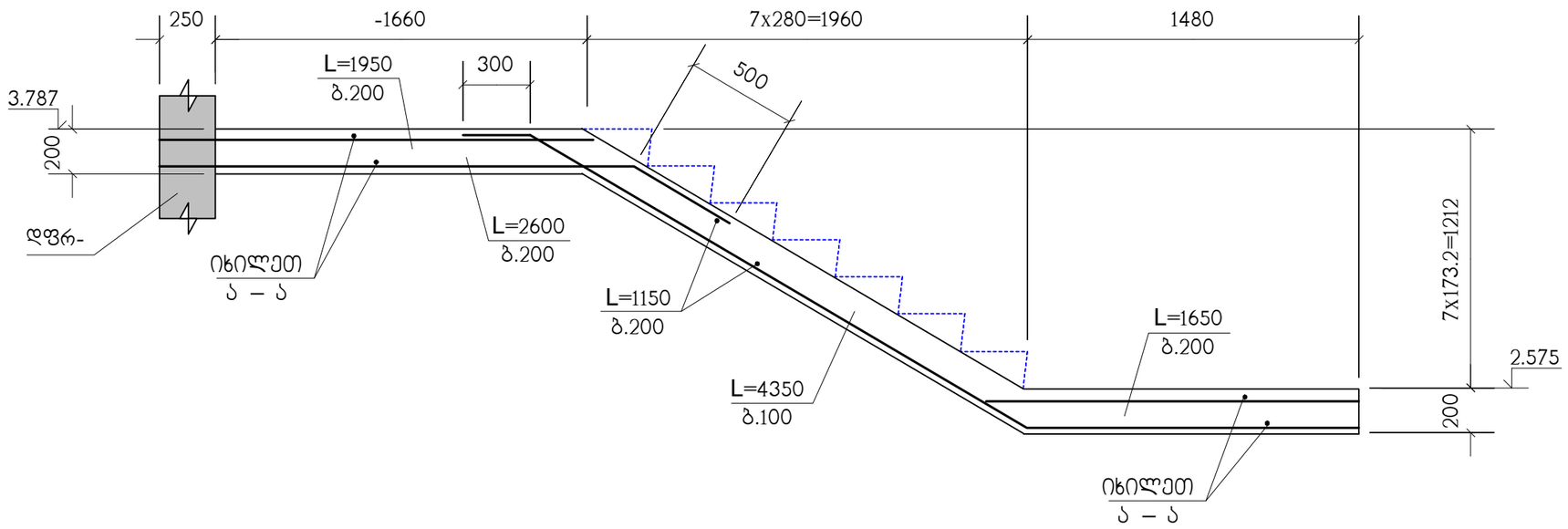

ჭრილი 6 – 6

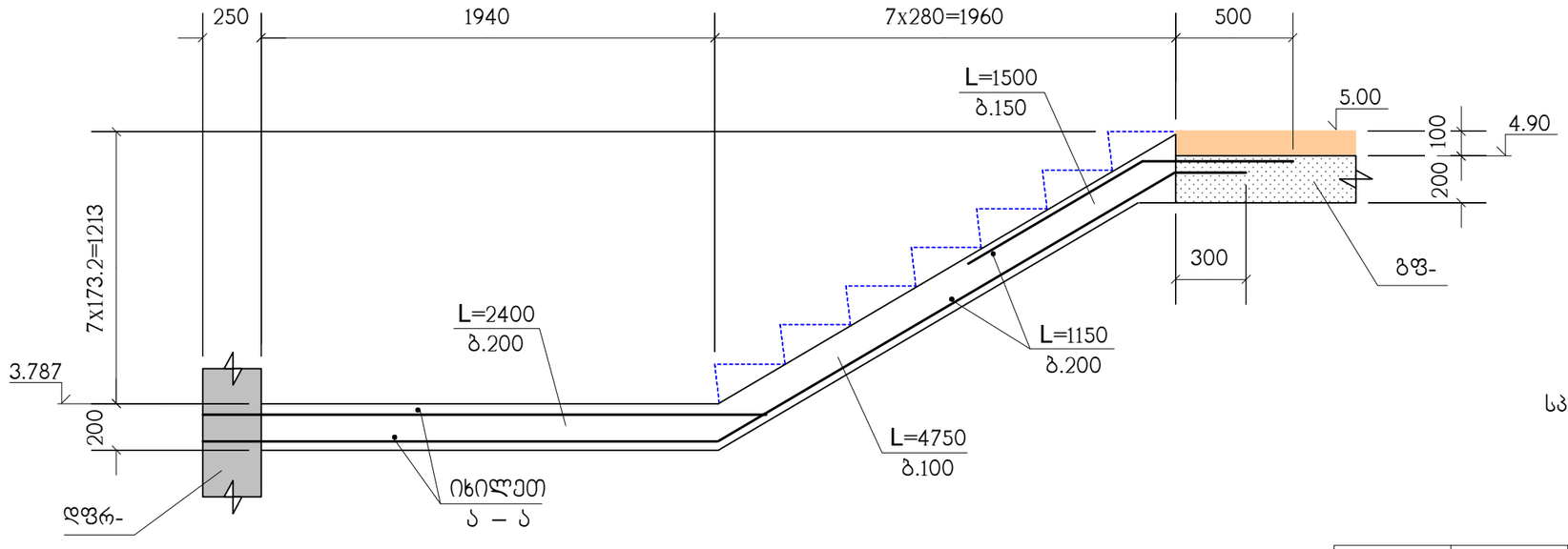

სპეციფიკაცია იხილეთ ნახ. კ-77

თანამდებობა	გვარი	ხელმოწერა	ქ.თბილისი, ლუბლიანას ქუჩა №2/6 ნაკვ. №01.13.02.009.042-ში მრავალფუნქციური კომპლექსის პროექტი (ბლოკი ა)					შ.პ.ს. "გლოქსი"
			კონსტრუქციული ნაწილი					
მთ.არქიტექტ.	გ.ხმალაძე		ჭრილები 5–5 ; 6–6					
კონსტრუქტ.	ლ.ჯაიანი							
შემამოწმა	ა.არჩილია		სტადია მ	ფურც. კ-82	ფ-ბი	დაკვ.№		

ჭრილი 7 – 7

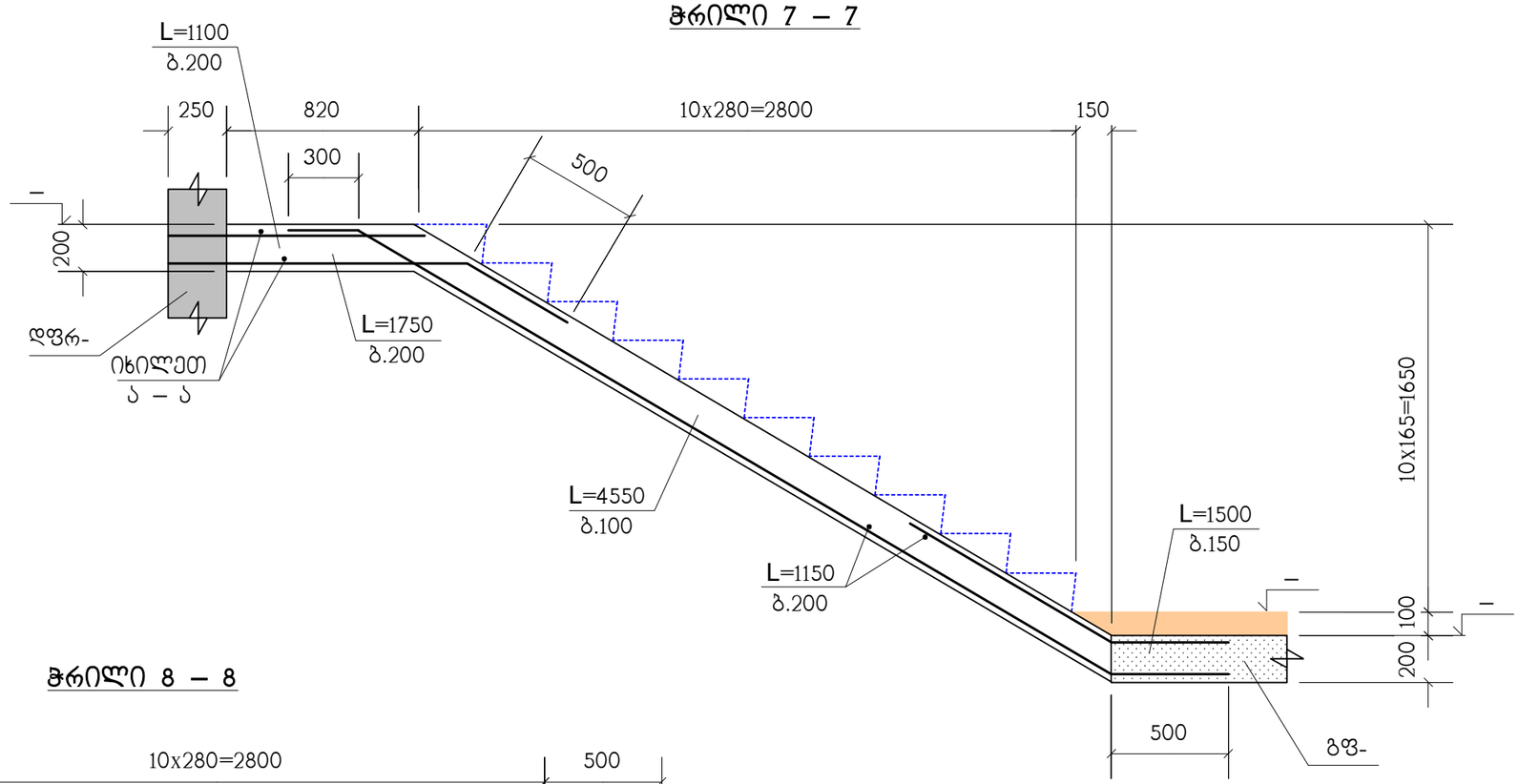

ჭრილი 8 – 8

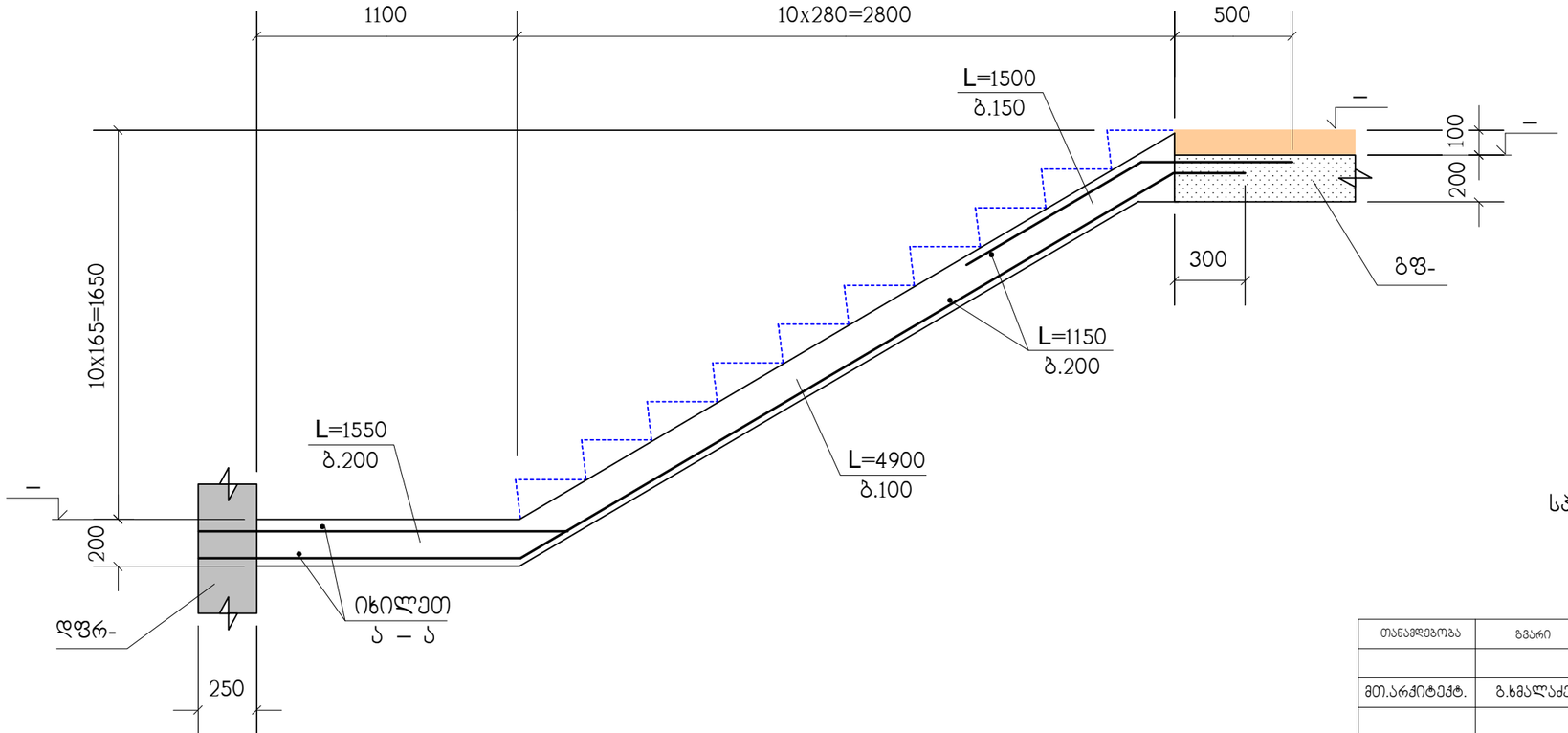

სპეციფიკაცია იხილეთ ნახ. ა-77

თანამდებობა	გვარი	ხელმოწერა	ქ.თბილისი, ლუბლიანას ქუჩა №2/6 ნაკვ. №01.13.02.009.042-ში მრავალფუნქციური კომპლექსის პროექტი (ბლოკი ა)				შ.პ.ს. "ბლოქსი"
მთ.არქიტექტ.	გ.ხმალაძე		კონსტრუქციული ნაწილი				
კონსტრუქტ.	ლ.ჯაიანი		ჭრილები 7–7 ; 8–8				
შემამოწმა	ა.არჩილია		სტადია მ	ფურც. ა-83	ფ-ბი	ნაკვ.№	

ჭრილი 9 – 9

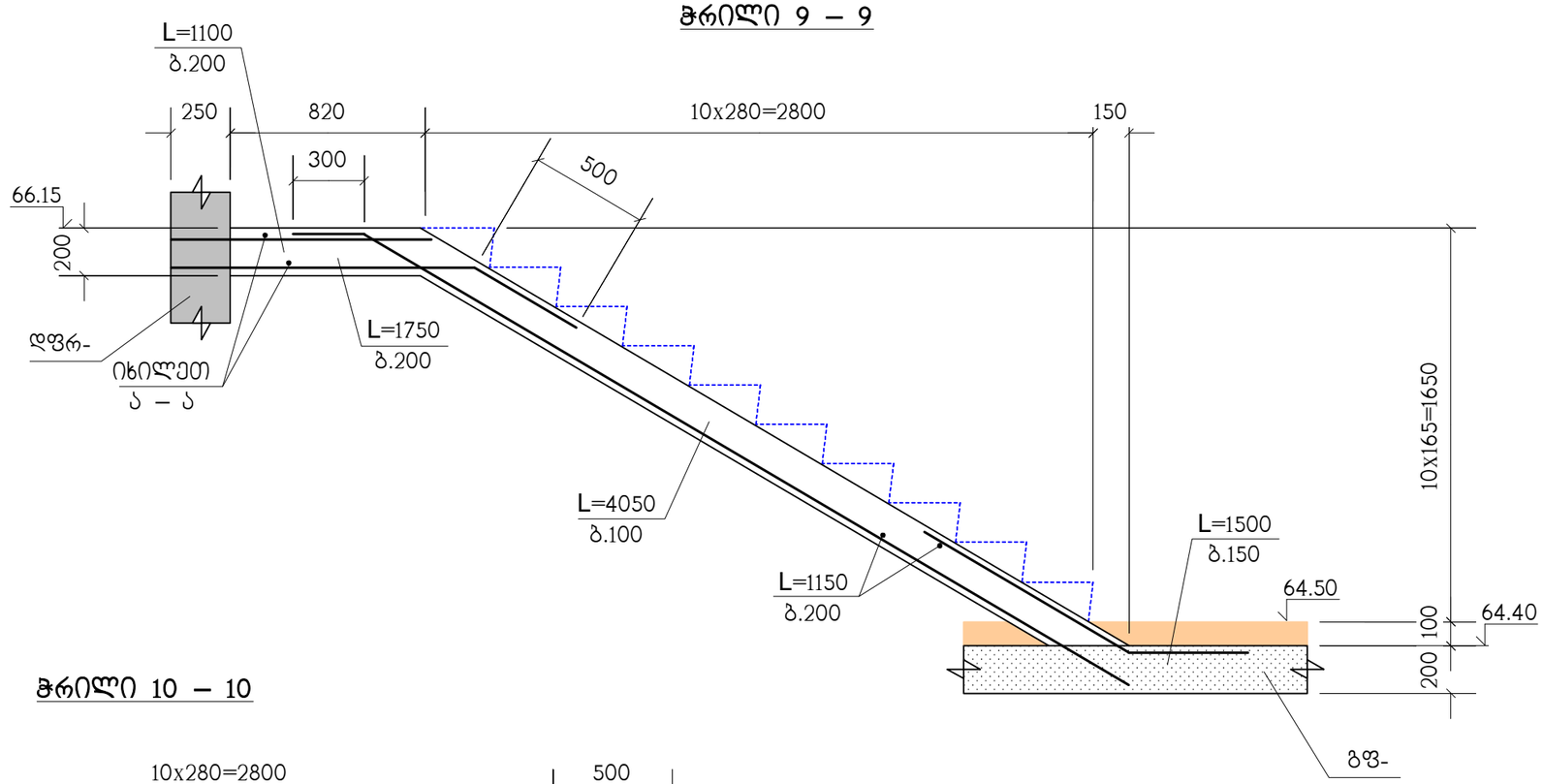

ჭრილი 10 – 10

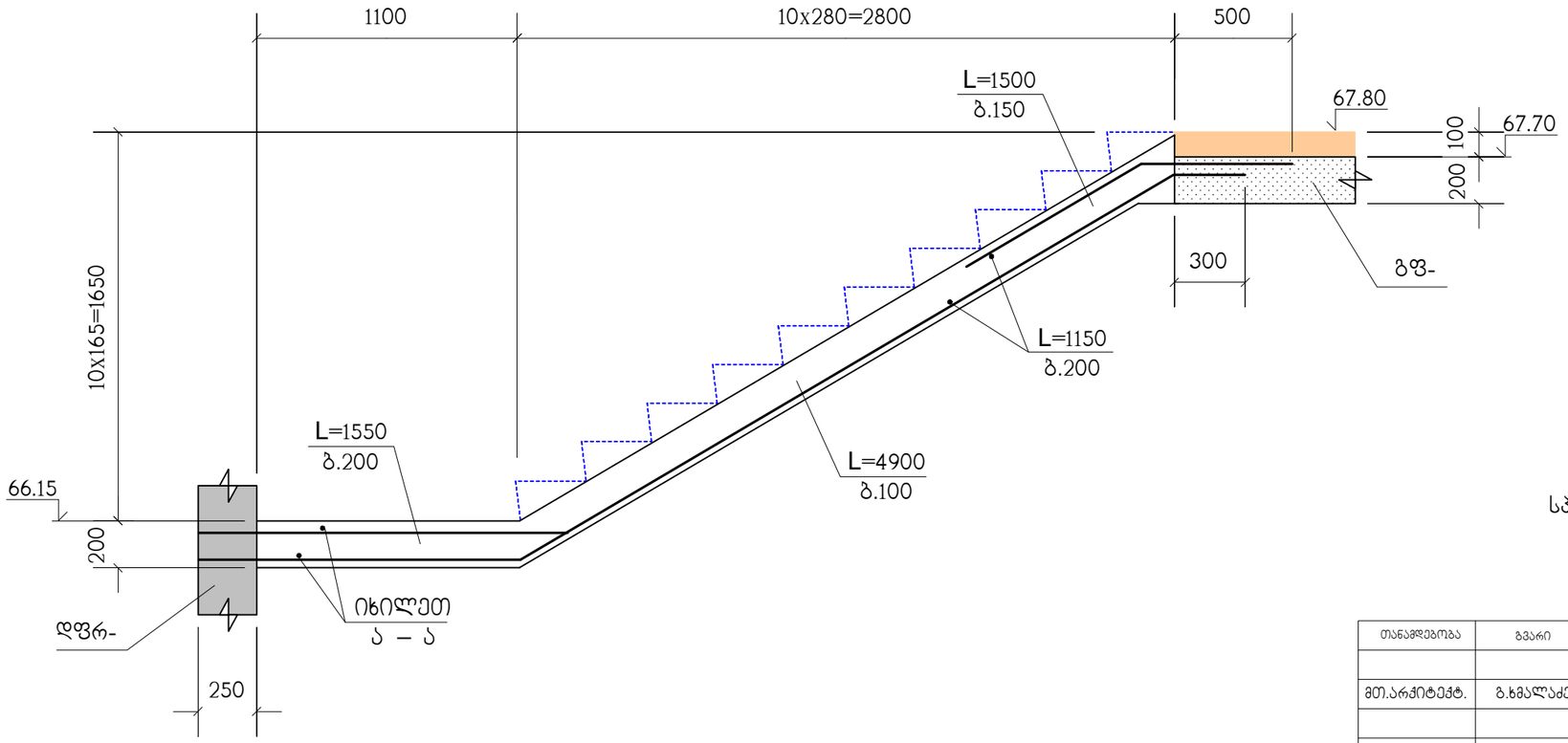

სპეციფიკაცია იხილეთ ნახ. კ-77

თანამდებობა	გვარი	ხელმოწერა	ქ.თბილისი, ლუბლიანას ქუჩა №2/6 ნაკვ. №01.13.02.009.042-ში მრავალფუნქციური კომპლექსის პროექტი (ბლოკი ა)				შ.პ.ს. "ბლოქსი"
მთ.არქიტექტ.	გ.ხმალაძე		კონსტრუქციული ნაწილი				
			ჭრილები 9–9 ; 10–10				
კონსტრუქტ.	ლ.ჯაიანი						
შემამოწმა	ა.არჩილია		სტადია მ	ფურც. კ-84	ფ-ბი	დაკვ.№	

მონოლითური კედლების და სვეტების გეგმა -3.50 ნიშნულიდან 0.00 ნიშნულამდე

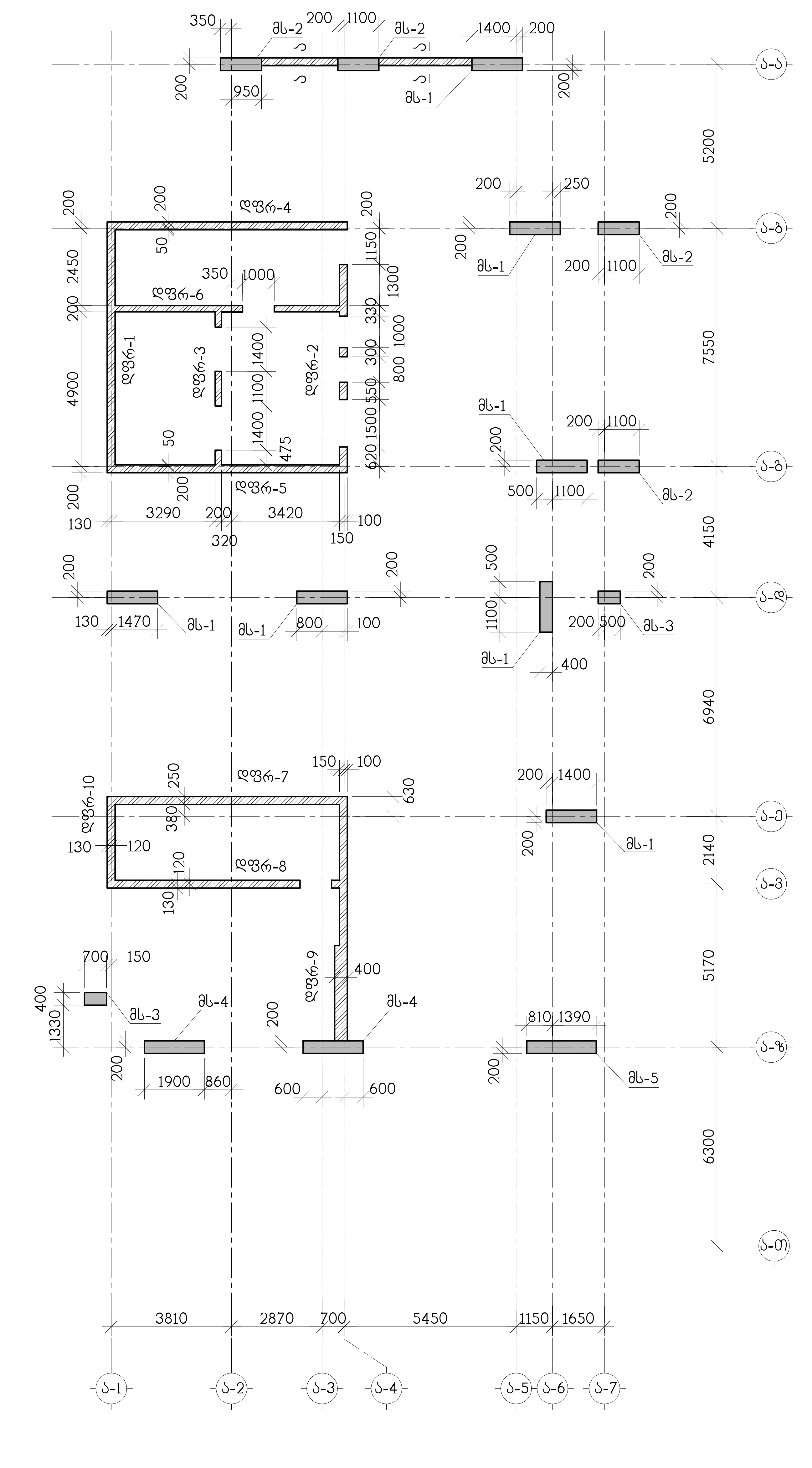

ჭრილი ა-ა იხილეთ კ-184 ნახაზზე

თანამდებობა	გვარი	ხელმოწერა	ქ.თბილისი, ლუბლიანას ქუჩა №2/6 ნაკვ. №01.13.02.009.042-ში მრავალფუნქციური კომპლექსის კორპუსი (ბლოკი ა)			შ.პ.ს. "ბლოქსი"
მთ.არქიტექტ.	გ.ხმალაძე		კონსტრუქციული ნაწილი			
კონსტრუქტ.	ა.აჩრილია		მონოლითური კედლების და სვეტების გეგმა -3.50 ნიშნულიდან 0.00 ნიშნულამდე			
შეამოწმა	ლ.ჯაიანი		სტადია მ	ფურც. კ-85	ფ-ბი	ფაქ. №

მონოლითური კედლების და სვეტების გეგმა 0.00 ნიშნულიდან 4.90 ნიშნულამდე

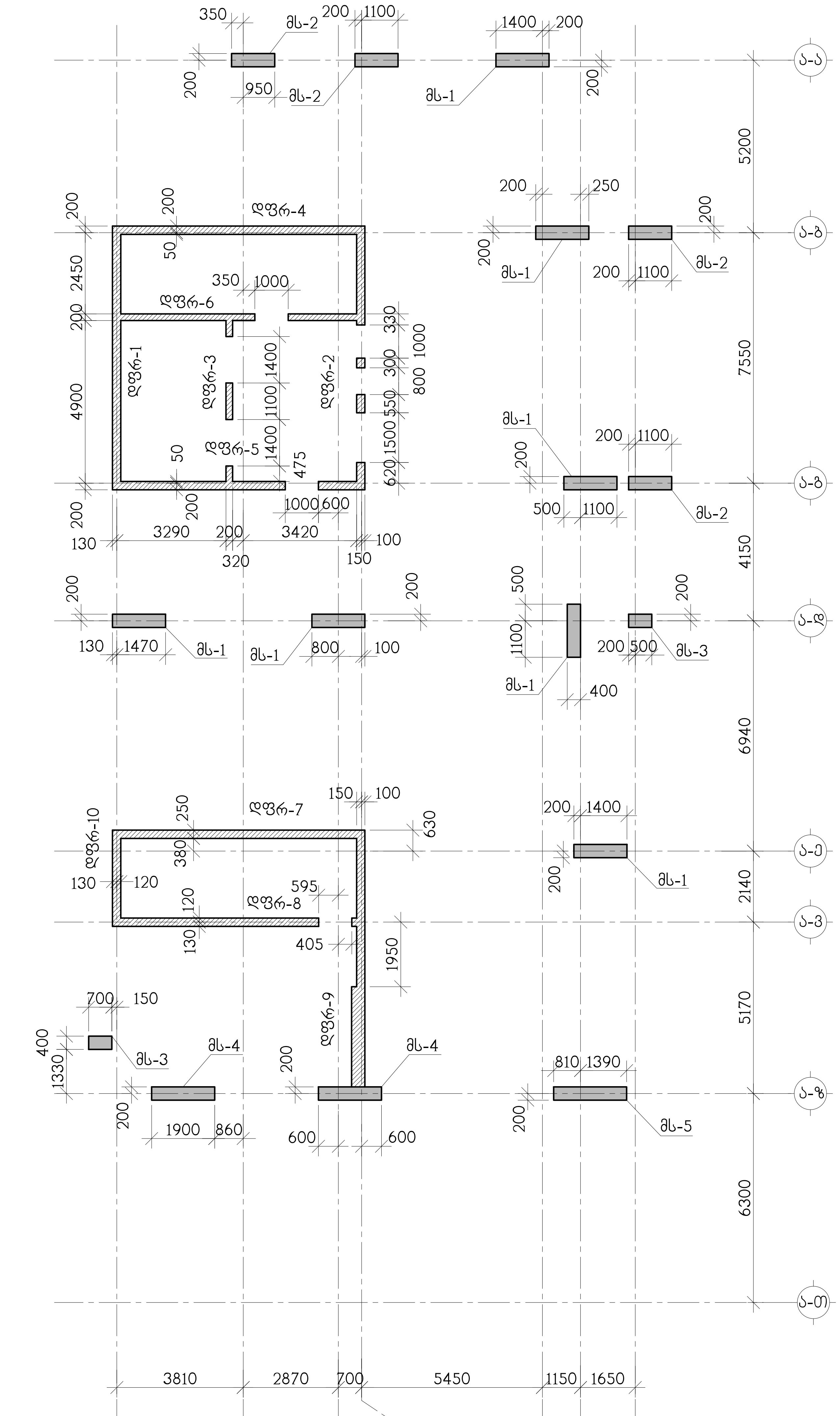

თანამდებობა	გვარი	ხელმოწერა
მთ.არქიტექტ.	გ.ჯავახიძე	
კონსტრუქტ.	ა.არჩილია	
შემსრულებ.	ლ.ჯაიანი	

ქ.თბილისი, ლუბლიანას ქუჩა №2/6 ნაკვ. №01.13.02.009.042-ზე მრავალფუნქციური კომპლექსის პროექტი (ბლოკი ა)

კონსტრუქციული ნაწილი

მონოლითური კედლების და სვეტების გეგმა 0.00 ნიშნულიდან 4.90 ნიშნულამდე

სტადია მ	ფურც. კ-86	ფ-ბი	დაკვ. №

შ.პ.ს. "ბლოქსი"

მონოლითური სვეტი მს-1

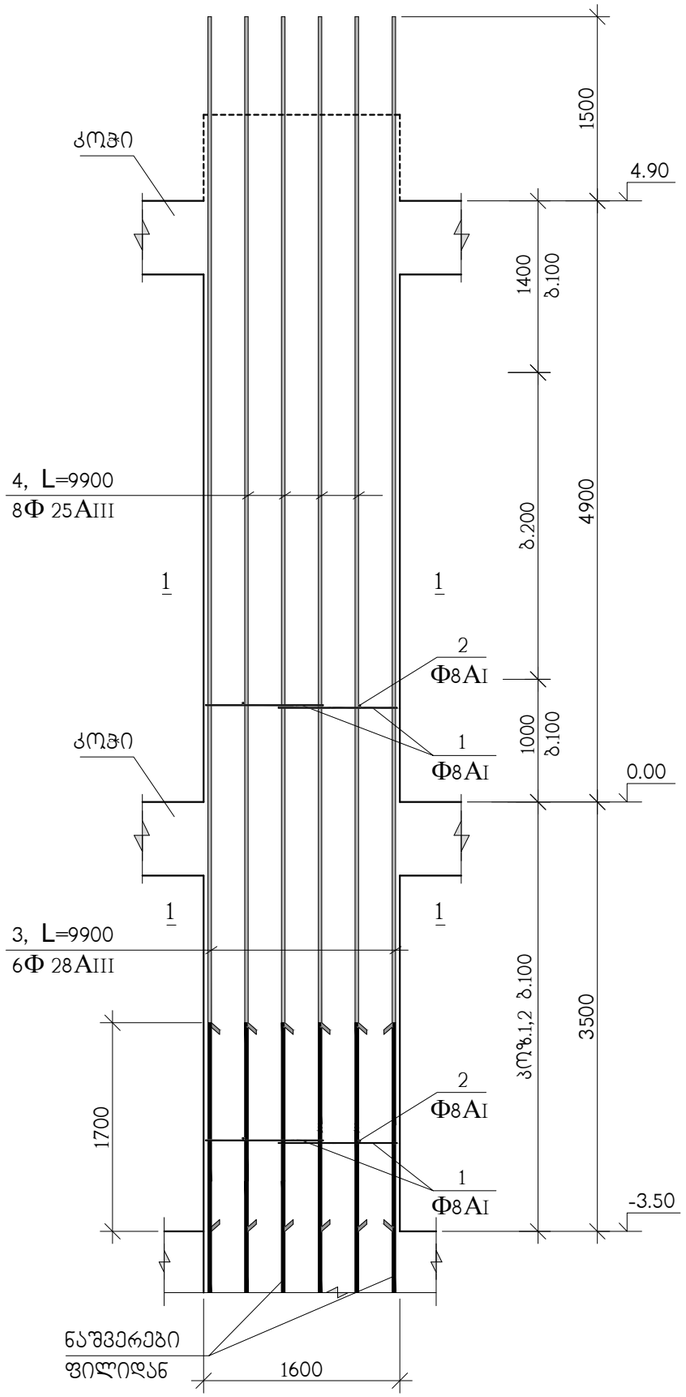

1–1

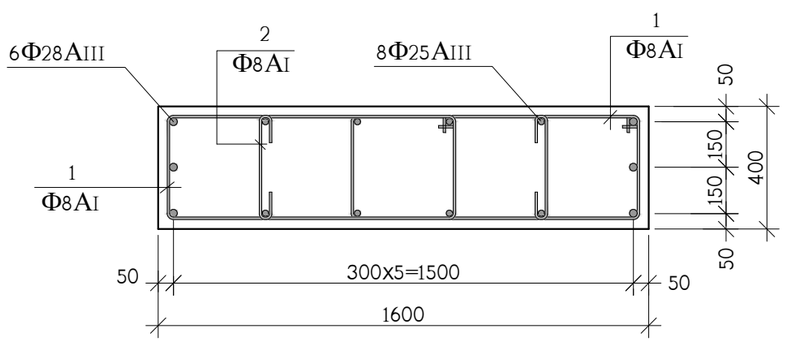

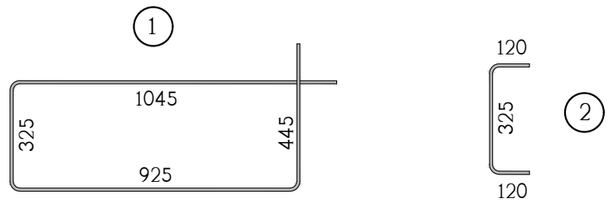

პოზ.	აღნიშვნა	დასახელება	რაოდ. ც.	ერთ-ეული
		მს-1 -3.50 ნიშნულიდან 4.90 ნიშნულამდე	7	
1		Φ8AI საბსტ. 5781-828* L=2740	140	1.08 კგ.
2		Φ8AI საბსტ. 5781-828* L=565	140	0.22 კგ.
3		Φ28AIII საბსტ. 5781-828* L=9900	6	47.85 კგ.
4		Φ25AIII საბსტ. 5781-828* L=9900	8	38.15 კგ.
		B 30 კლასის ბეტონი		5 მ^3

თანამდებობა	გვარი	ხელმოწერა	ქ.თბილისი, ლუბლიანას ქუჩა №2/6 ნაკვ. №01.13.02.009.042-ში მრავალფუნქციური კომპლექსის პროექტი (ბლოკი ა)				შ.პ.ს. "ბლოქსი"
მთ.არქიტექტ.	გ.ხმალაძე		კონსტრუქციული ნაწილი				
კონსტრუქტ.	ა.არჩილია		მონოლითური სვეტი მს-1				
შეამოწმა	ლ.ჯაიანი		სტადია მ	ფურც. კ-87	ფ-ბი	დაკვ. №	

მონოლითური სვეტი მს-2

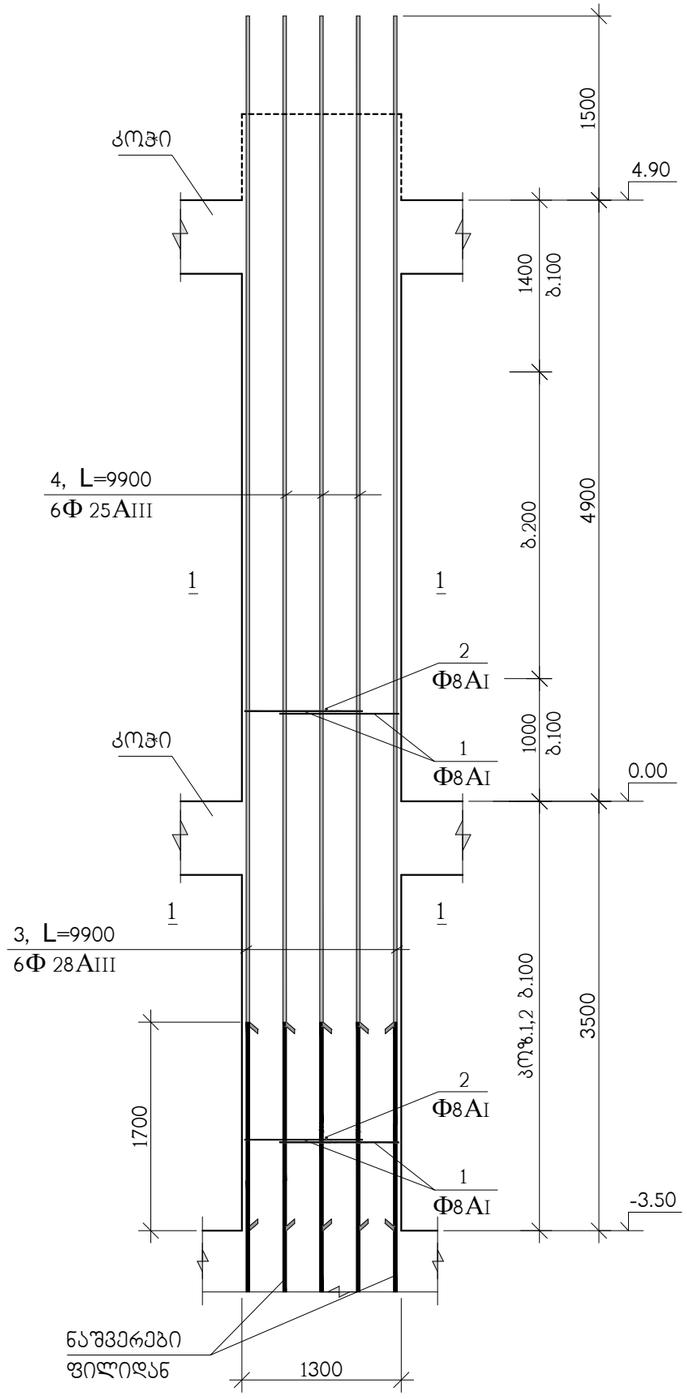

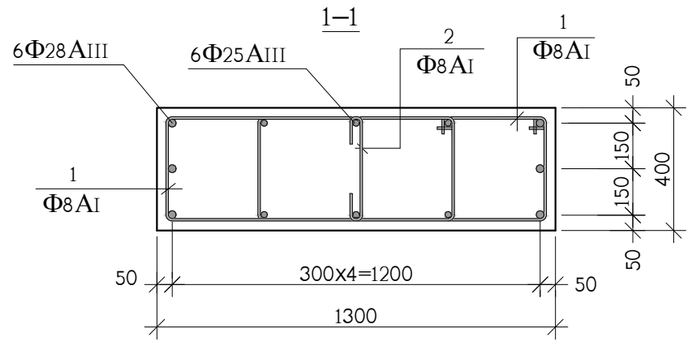

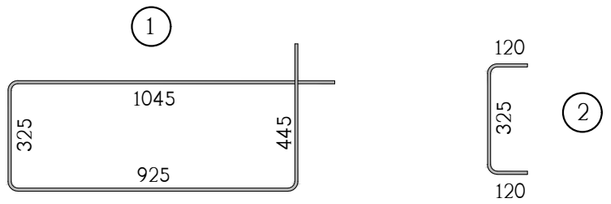

პოზ.	აღნიშვნა	დასახელება	რაოდ. ც.	ერთ-ეული
		მს-2 -3.50 ნიშნულიდან 4.90 ნიშნულამდე	4	
1		Φ8AI სახსტ. 5781-828* L=2740	140	1.08 კგ.
2		Φ8AI სახსტ. 5781-828* L=565	70	0.22 კგ.
3		Φ28AIII სახსტ. 5781-828* L=9900	6	47.85 კგ.
4		Φ25AIII სახსტ. 5781-828* L=9900	6	38.15 კგ.
		B 30 კლასის ბეტონი		4 მ^3

თანამდებობა	გვარი	ხელმოწერა	ქ.თბილისი, ლუბლიანას ქუჩა №2/6 ნაკვ. №01.13.02.009.042-ში მრავალფუნქციური კომპლექსის პროექტი (ბლოკი ა)				შ.პ.ს. "ბლოქსი"
მთ.არქიტექტ.	გ.ხმალაძე		კონსტრუქციული ნაწილი				
			მონოლითური სვეტი მს-2				
კონსტრუქტ.	ა.არჩილია						
შემამოწმა	ლ.ჯაიანი		სტადია მ	ფურც. კ-88	ფ-ბი	დაკვ. №	

მონოლითური სვეტი მს-3

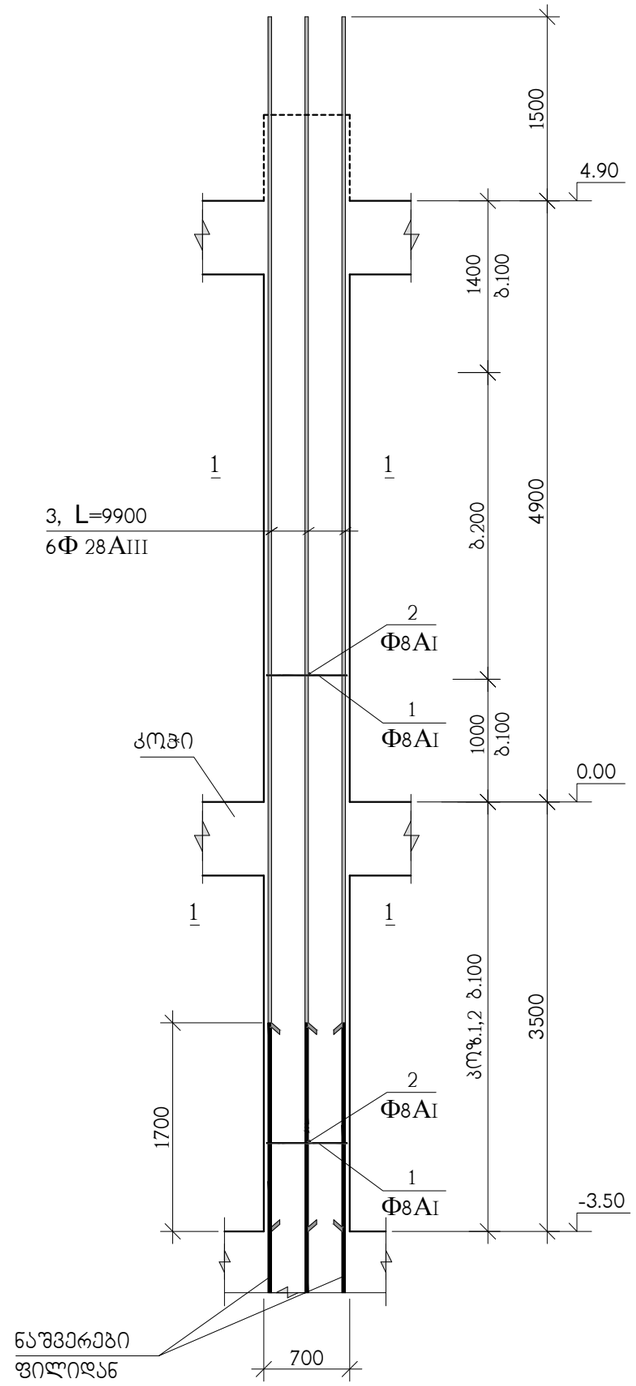

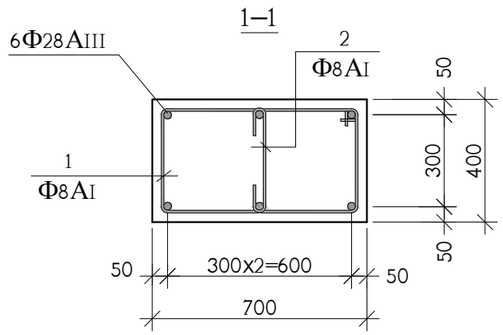

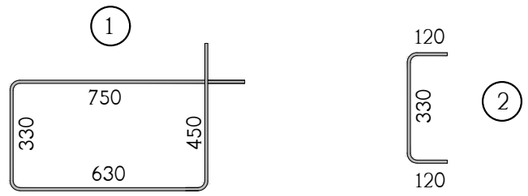

პოზ.	აღნიშვნა	დასახელება	რაოდ. ც.	ერთ-ეული
		მს-3 -3.50 ნიშნულიდან 4.90 ნიშნულამდე	2	
1		Ф8AI სახსტ. 5781-828* L=2160	70	0.86 კგ.
2		Ф8AI სახსტ. 5781-828* L=570	70	0.23 კგ.
3		Ф28AIII სახსტ. 5781-828* L=9900	6	47.85 კგ.
		B 30 კლასის ბეტონი		2 მ^3

თანამდებობა	გვარი	ხელმოწერა	ქ.თბილისი, ლუბლიანას ქუჩა №2/6 ნაკვ. №01.13.02.009.042-ში მრავალფუნქციური კომპლექსის პროექტი (ბლოკი ა)				შ.პ.ს. "ბლოქსი"
მთ.არქიტექტ.	გ.ხმალაძე		კონსტრუქციული ნაწილი				
			მონოლითური სვეტი მს-3				
კონსტრუქტ.	ა.არჩილია						
შეამოწმა	ლ.ჯაიანი		სტადია მ	ფურც. კ-89	ფ-ბი	დაკვ. №	

მონოლითური სვეტი მს-4

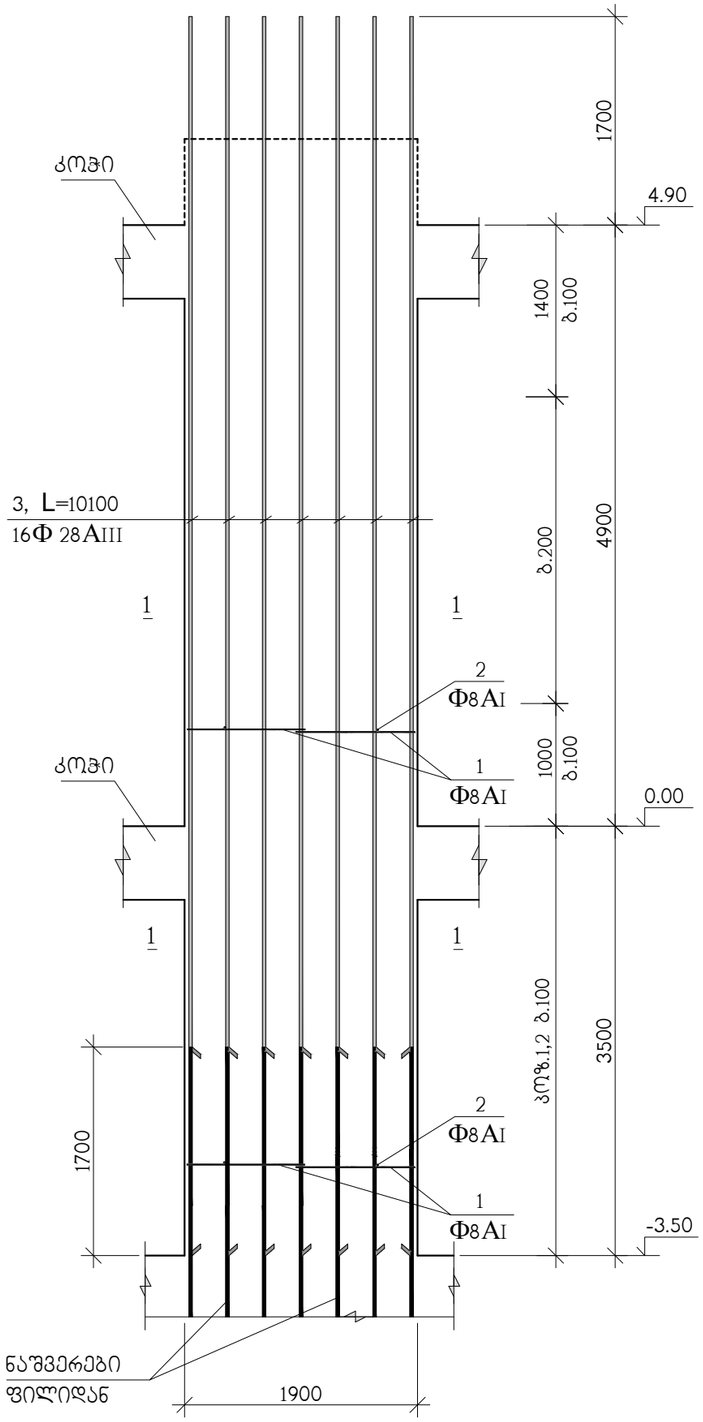

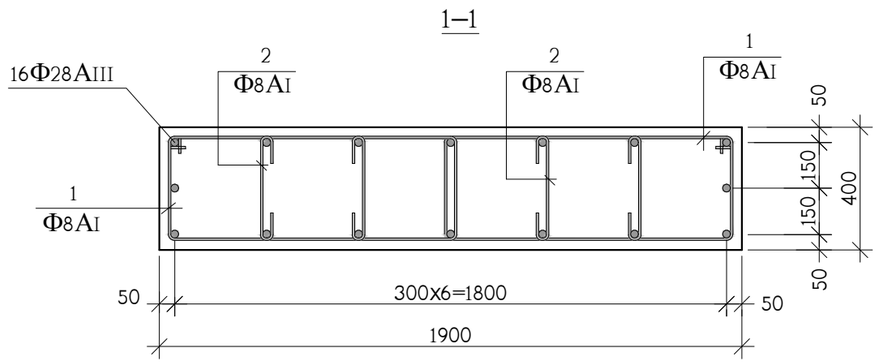

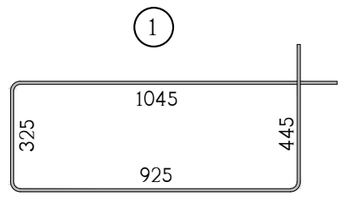

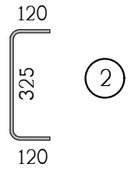

კოდ.	აღნიშვნა	დასახელება	რაოდ. ც.	ერთ-ეული
		მს-4 -3.50 ნიშნულიდან 4.90 ნიშნულამდე	2	
1		Φ8AI სახსტ. 5781-828* L=2740	140	1.08 კგ.
2		Φ8AI სახსტ. 5781-828* L=565	280	0.22 კგ.
3		Φ28AIII სახსტ. 5781-828* L=10100	16	48.82 კგ.
		B 30 კლასის ბეტონი		6 მ^3

თანამდებობა	გვარი	ხელმოწერა	ქ.თბილისი, ლუბლიანას ქუჩა №2/6 ნაკვ. №01.13.02.009.042-ში მრავალფუნქციური კომპლექსის პროექტი (ბლოკი ა)				შ.პ.ს. "ბლოქსი"
მთ.არქიტექტ.	გ.ხმალაძე		მონოლითური სვეტი მს-4				
კონსტრუქტ.	ა.არჩილია						
შეამოწმა	ლ.ჯაიანი		სტადია მ	ფურც. კ-90	ფ-ბი	დაკვ. №	

მონოლითური სვეტი მს-5

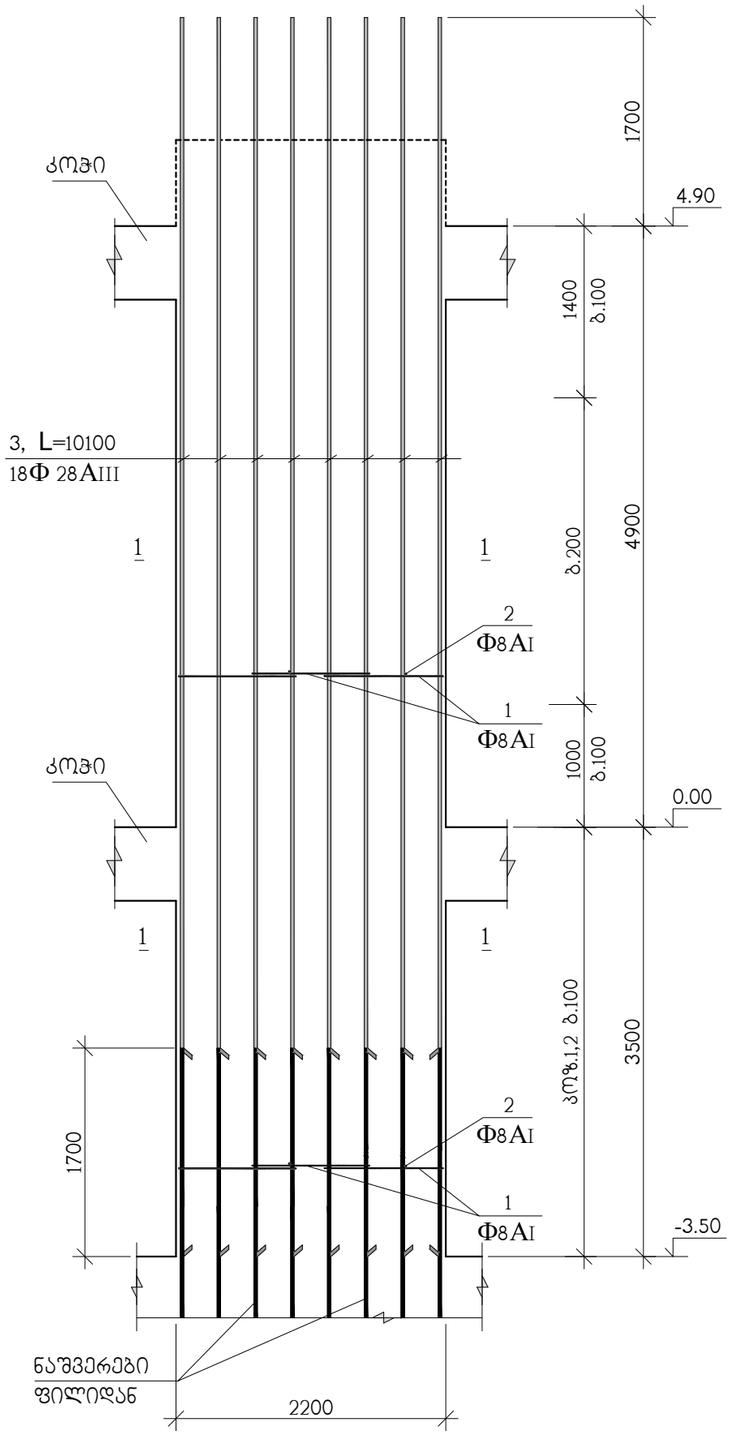

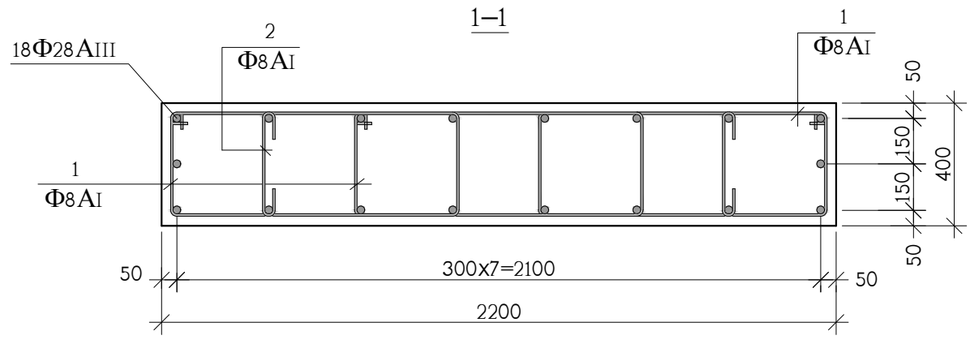

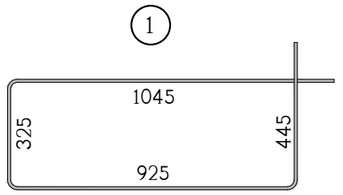

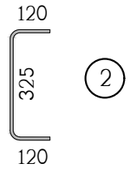

კოზ.	აღნიშვნა	დასახელება	რაოდ. ც.	ერთ-ეული
		მს-5 -3.50 ნიშნულიდან 4.90 ნიშნულამდე	1	
1		Φ8AI საბსტ. 5781-828* L=2740	210	1.08 კგ.
2		Φ8AI საბსტ. 5781-828* L=565	140	0.22 კგ.
3		Φ28AIII საბსტ. 5781-828* L=10100	18	48.82 კგ.
		B 30 კლასის ბეტონი		7 მ^3

თანამდებობა	გვარი	ხელმოწერა	ქ.თბილისი, ლუბლიანას ქუჩა №2/6 ნაკვ. №01.13.02.009.042-ში მრავალფუნქციური კომპლექსის პროექტი (ბლოკი ა)				შ.პ.ს. "გლოქსი"
მთ.არქიტექტ.	გ.ხმალაძე		კონსტრუქციული ნაწილი				
			მონოლითური სვეტი მს-5				
კონსტრუქტ.	ა.არჩილია						
შემოწმა	ლ.ჯაიანი		სტადია მ	ფურც. კ-91	ფ-ბი	დაკვ. №	

მონოლითური კედლების და სვეტების ბეგმა 4.90 ნიშნულიდან 8.20 ნიშნულამდე

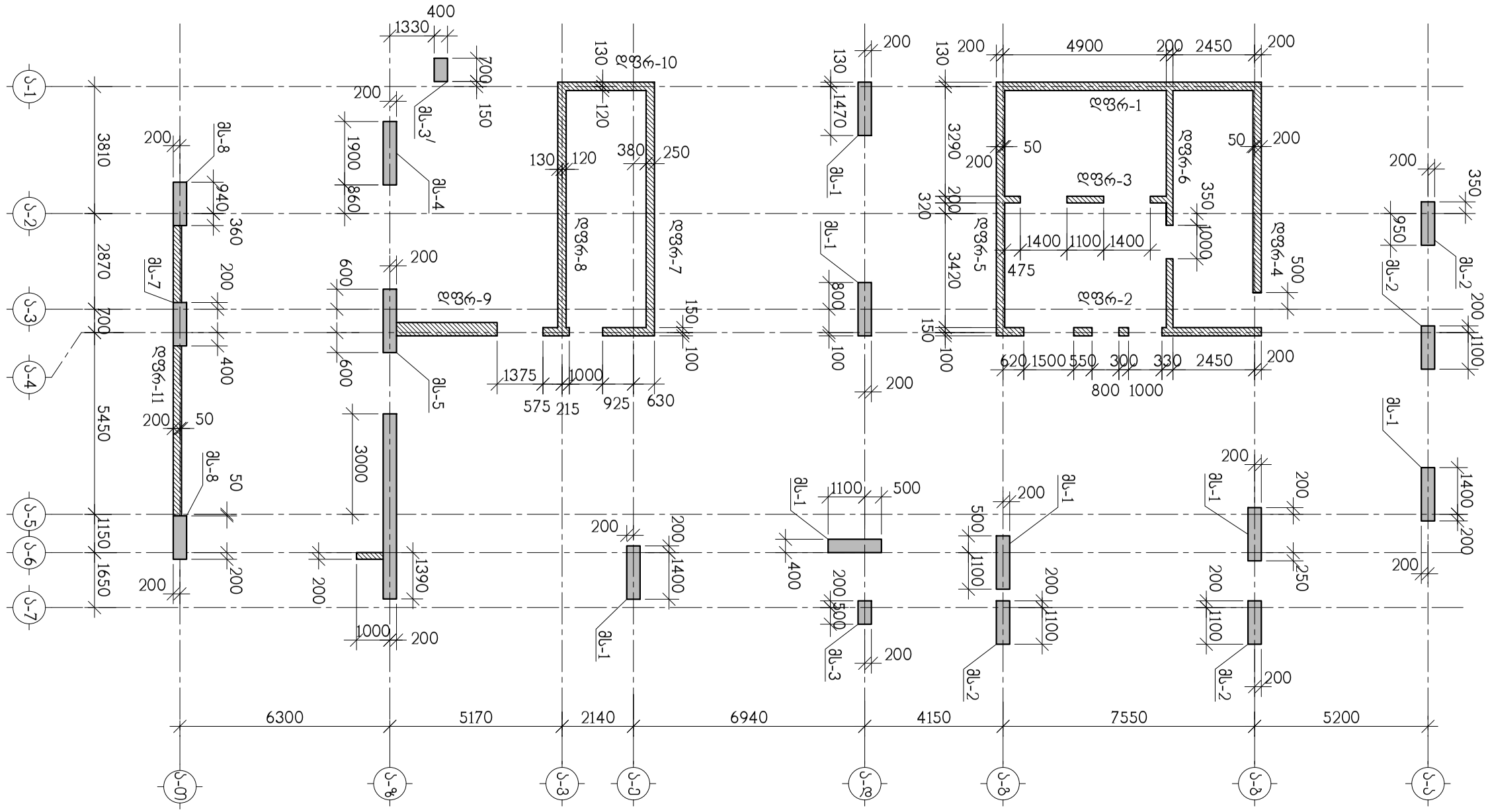

თანამდებობა	გვარი	ხელმოწერა	ქ.თბილისი, ლუბლიანას ქუჩა №2/6 ნაკვ. №01.13.02.009.042-ში მრავალფუნქციური კომპლექსის პროექტი (ბლოკი ა)				შ.პ.ს. "ბლოქსი"
მთ.არქიტექტ.	გ.ხმალაძე		კონსტრუქციული ნაწილი				
			მონოლითური კედლების და სვეტების ბეგმა 4.90 ნიშნულიდან 8.20 ნიშნულამდე				
კონსტრუქტ.	ა.არჩილია						
შემამოწმა	ლ.ჯაიანი		სტადია მ	ფურც. კ-92	ფ-ბი	დაკვ. №	

მონოლითური კედლების და სვეტების ბეტონის 8.20 ნიშნულიდან 11.50 ნიშნულამდე

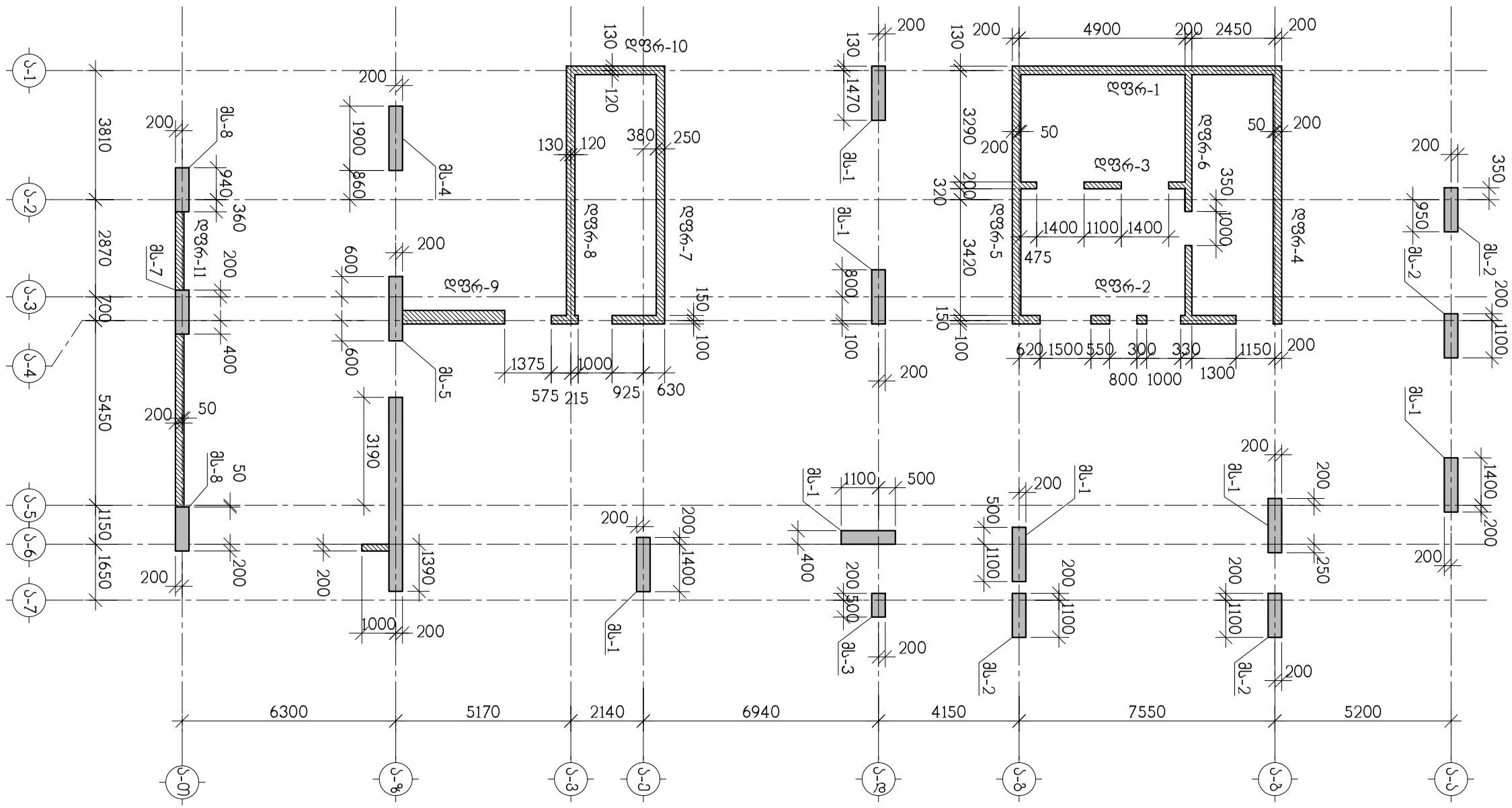

თანამდებობა	გვარი	ხელმოწერა	ქ.თბილისი, ლუბლიანას ქუჩა №2/6 ნაკვ. №01.13.02.009.042-ში მრავალფუნქციური კომპლექსის პროექტი (ბლოკი ა)				შ.პ.ს. "ბლოქსი"
			მონოლითური კედლების და სვეტების ბეტონის 8.20 ნიშნულიდან 11.50 ნიშნულამდე				
მთ.არქიტექტ.	გ.ჯგარკავა		კონსტრუქციული ნაწილი				
კონსტრუქტ.	ა.არჩილია		სტადია მ	ფურც. კ-93	შ-ბი	დაკვ. №	
შეამოწმა	ლ.ჯაიანი						

მონოლითური სვეტი მს-1

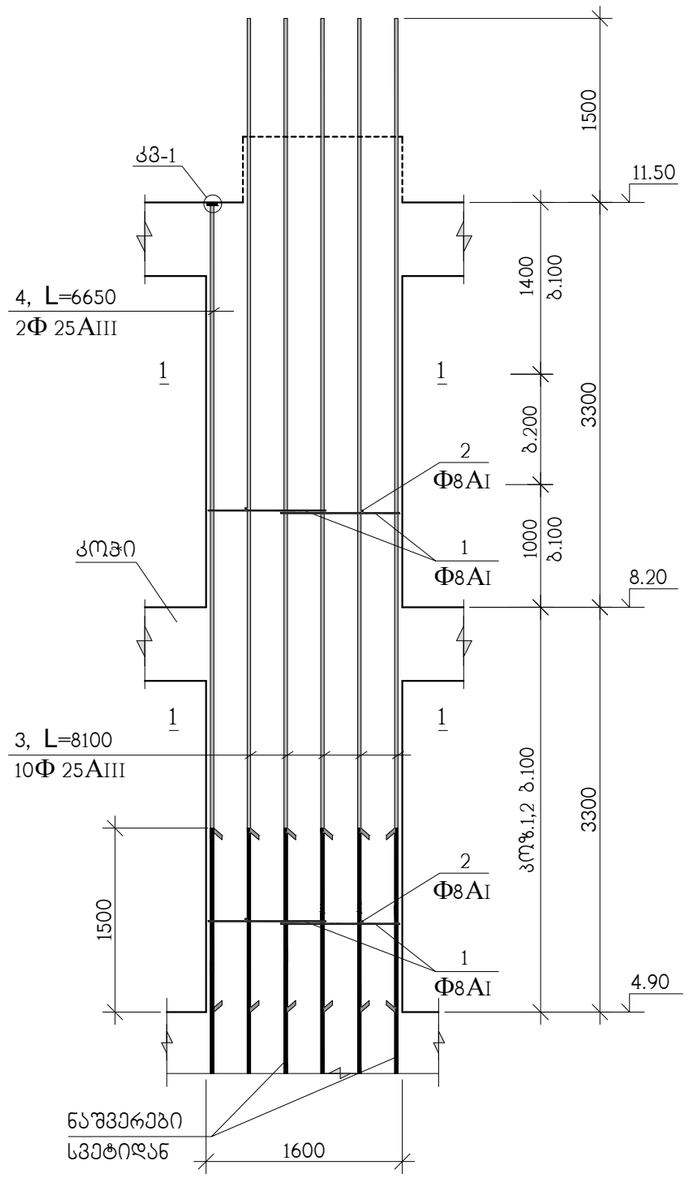

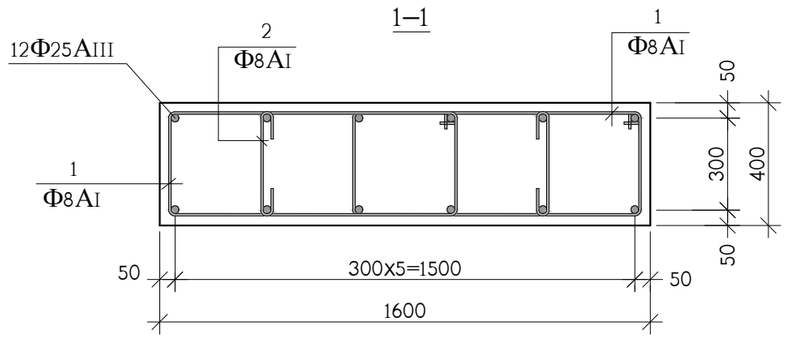

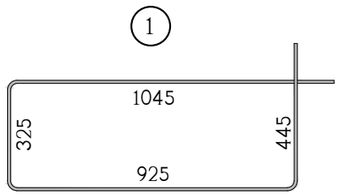

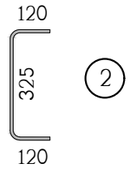

პოზ.	აღნიშვნა	დასახელება	რაოდ. ც.	ერთ-ეული
		მს-1 4.90 ნიშნულიდან 11.50 ნიშნულამდე	7	
1		Φ8AI საბსტ. 5781-828* L=2740	120	1.08 კგ.
2		Φ8AI საბსტ. 5781-828* L=565	120	0.22 კგ.
3		Φ25AIII საბსტ. 5781-828* L=8100	10	31.20 კგ.
4		Φ25AIII საბსტ. 5781-828* L=6650	2	25.62 კგ.
8		ფურც. –20x90x90 საბსტ. 380-71*	2	1.3 კგ.
		B 30 კლასის ბეტონი		4 მ^3

თანამდებობა	გვარი	ხელმოწერა	ქ.თბილისი, ლუბლიანას ქუჩა №2/6 ნაკვ. №01.13.02.009.042-ში მრავალფუნქციური კომპლექსის პროექტი (ბლოკი ა)				შ.პ.ს. "ბლოქსი"
მთ.არქიტექტ.	გ.ხმალაძე		კონსტრუქციული ნაწილი				
			მონოლითური სვეტი მს-1				
კონსტრუქტ.	ა.არჩილია						
შეამოწმა	ლ.ჯაიანი		სტადია მ	ფურც. კ-94	ფ-ბი	ნაკვ. №	

მონოლითური სვეტი მს-2

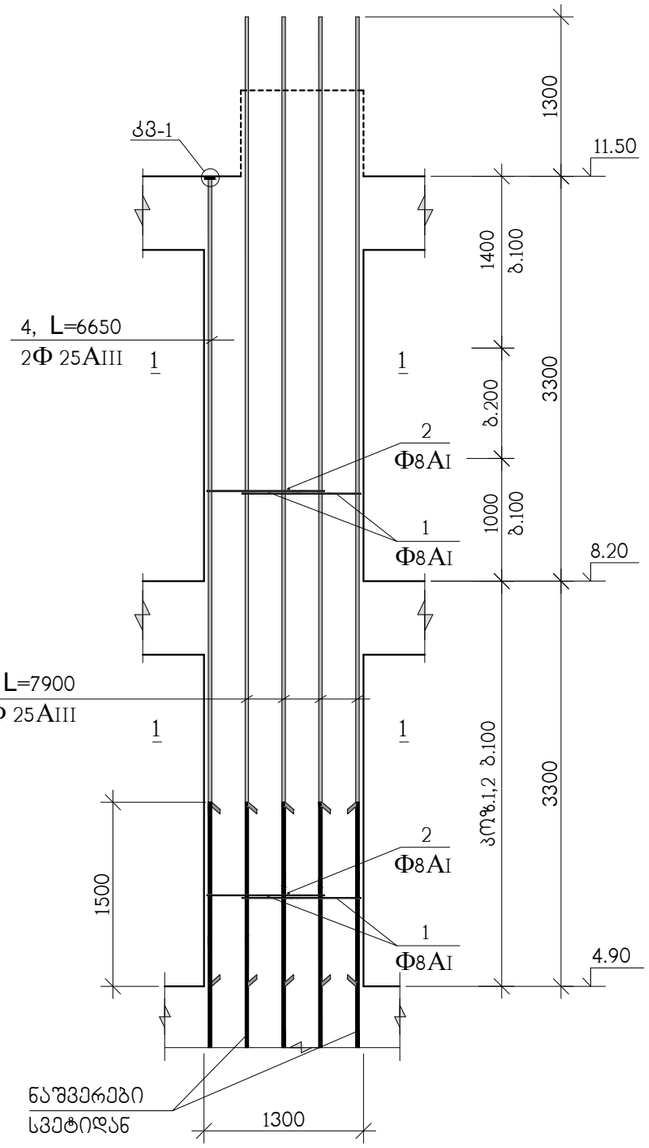

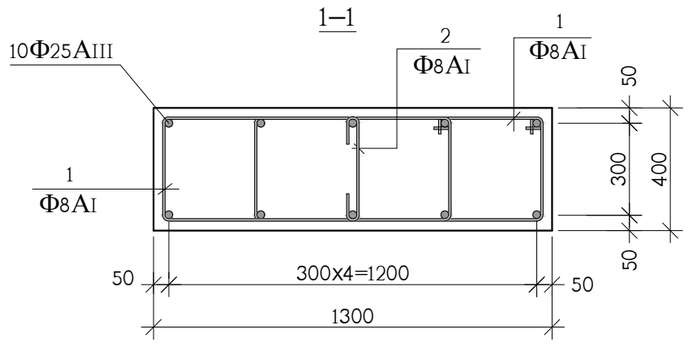

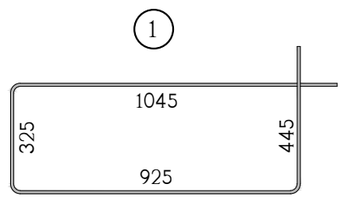

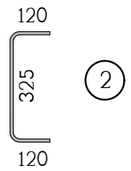

პოზ.	აღნიშვნა	დასახელება	რაოდ. ც.	ერთ-ეული
		მს-2 4.90 ნიშნულიდან 11.50 ნიშნულამდე	4	
1		Φ8AI სახსტ. 5781-828* L=2740	120	1.08 კგ.
2		Φ8AI სახსტ. 5781-828* L=565	60	0.22 კგ.
3		Φ25AIII სახსტ. 5781-828* L=7900	8	30.43 კგ.
4		Φ25AIII სახსტ. 5781-828* L=6650	2	25.62 კგ.
8		ფურც. –20x90x90 სახსტ. 380-71*	2	1.3 კგ.
		B 30 კლასის ბეტონი		3 მ^3

თანამდებობა	გვარი	ხელმოწერა	ქ.თბილისი, ლუბლიანას ქუჩა №2/6 ნაკვ. №01.13.02.009.042-ში მრავალფუნქციური კომპლექსის პროექტი (ბლოკი ა)				შ.პ.ს. "ბლოქსი"
მთ.არქიტექტ.	გ.ხმალაძე		კონსტრუქციული ნაწილი				
			მონოლითური სვეტი მს-2				
კონსტრუქტ.	ა.არჩილია						
შეამოწმა	ლ.ჯაიანი		სტადია მ	ფურც. კ-95	ფ-ბი	დაკვ. №	

მონოლითური სვეტი მს-3

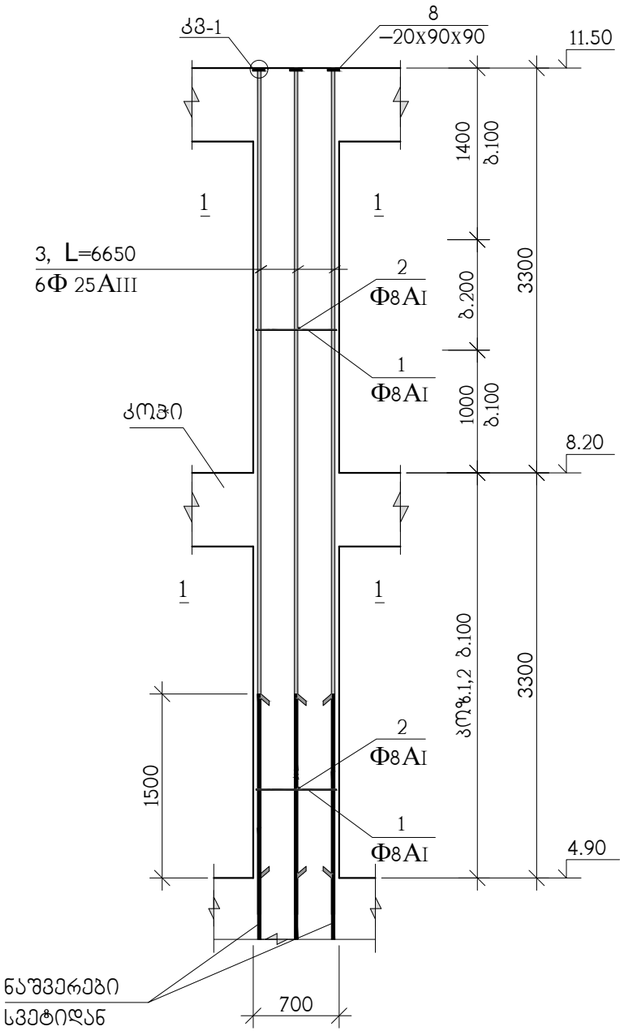

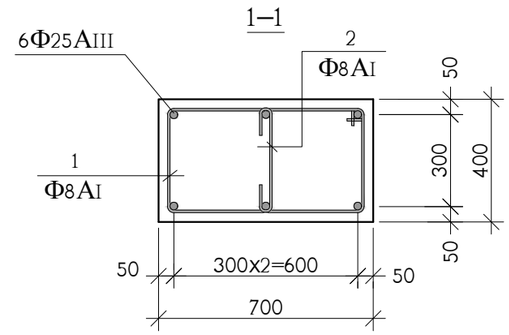

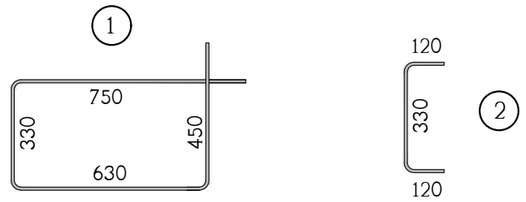

პოზ.	აღნიშვნა	დასახელება	რაოდ. ც.	ერთ-ეული
		მს-3 4.90 ნიშნულიდან 11.50 ნიშნულამდე	1	
1		Φ8AI სახსტ. 5781-828* L=2160	60	0.86 კგ.
2		Φ8AI სახსტ. 5781-828* L=570	60	0.23 კგ.
3		Φ25AIII სახსტ. 5781-828* L=6650	6	25.63 კგ.
8		ფურც. –20x90x90 სახსტ. 380-71*	6	1.3 კგ.
		B 30 კლასის ბეტონი		1.6 მ^3

თანამდებობა	გვარი	ხელმოწერა	ქ.თბილისი, ლუბლიანას ქუჩა №2/6 ნაკვ. №01.13.02.009.042-ში მრავალფუნქციური კომპლექსის პროექტი (ბლოკი ა)				შ.პ.ს. "ბლოქსი"
მთ.არქიტექტ.	გ.ხმალაძე		კონსტრუქციული ნაწილი				
			მონოლითური სვეტი მს-3				
კონსტრუქტ.	ა.არჩილია						
შეამოწმა	ლ.ჯაიანი		სტადია მ	ფურც. კ-96	ფ-ბი	დაკვ. №	

მონოლითური სვეტი მს-4

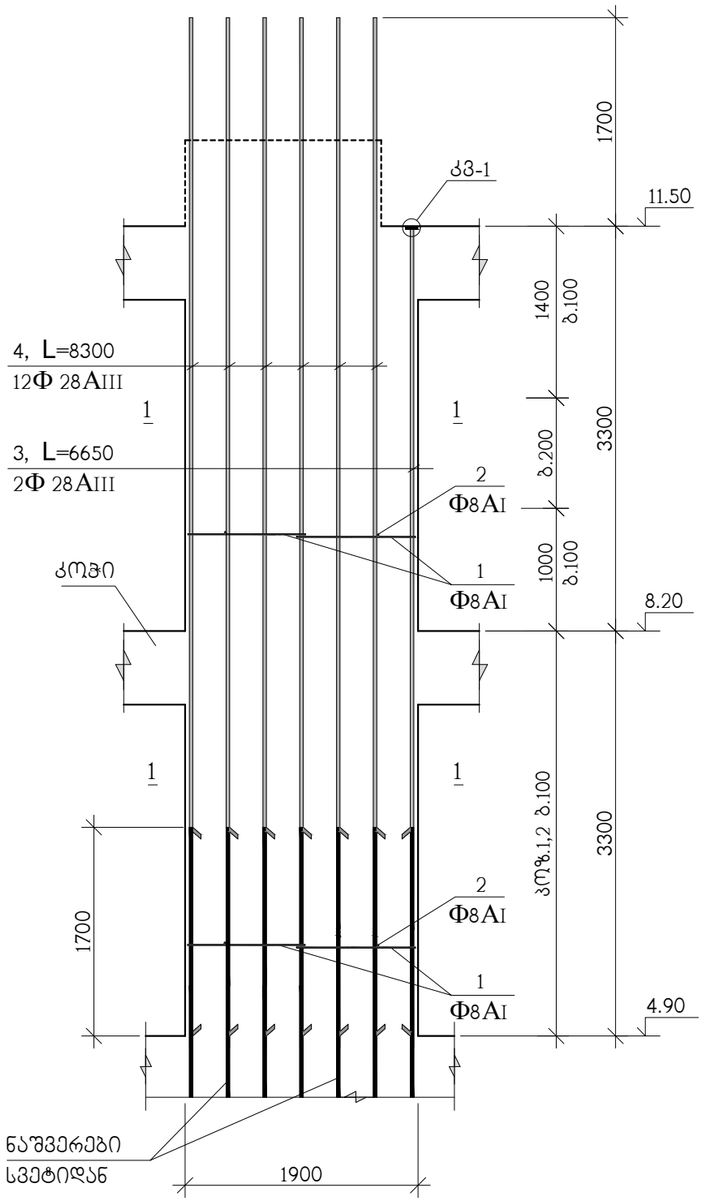

1–1

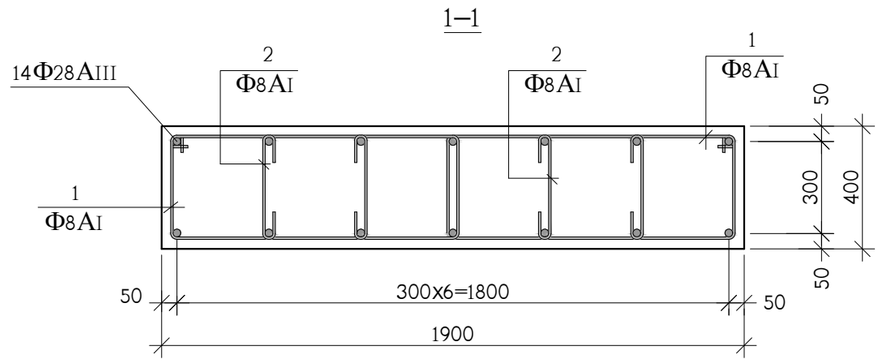

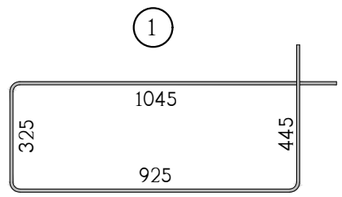

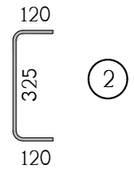

პოზ.	აღნიშვნა	დასახელება	რაოდ. ც.	ერთ-ეული
		მს-4 4.90 ნიშნულიდან 11.50 ნიშნულამდე	1	
1		Φ8AI სახსტ. 5781-828* L=2740	120	1.08 კგ.
2		Φ8AI სახსტ. 5781-828* L=565	240	0.22 კგ.
3		Φ28AIII სახსტ. 5781-828* L=6650	2	32.15 კგ.
4		Φ28AIII სახსტ. 5781-828* L=8300	12	40.13 კგ.
8		ფურც. –20x90x90 სახსტ. 380-71*	2	1.3 კგ.
		B 30 კლასის ბეტონი		5 მ^3

თანამდებობა	გვარი	ხელმოწერა	ქ.თბილისი, ლუბლიანას ქუჩა №2/6 ნაკვ. №01.13.02.009.042-ში მრავალფუნქციური კომპლექსის პროექტი (ბლოკი ა)				შ.პ.ს. "ბლოქსი"
მთ.არქიტექტ.	გ.ხმალაძე		კონსტრუქციული ნაწილი				
			მონოლითური სვეტი მს-4				
კონსტრუქტ.	ა.არჩილია						
შეამოწმა	ლ.ჯაიანი		სტადია მ	ფურც. კ-98	ფ-ბი	დაკვ. №	

მონოლითური სვეტი მს-5

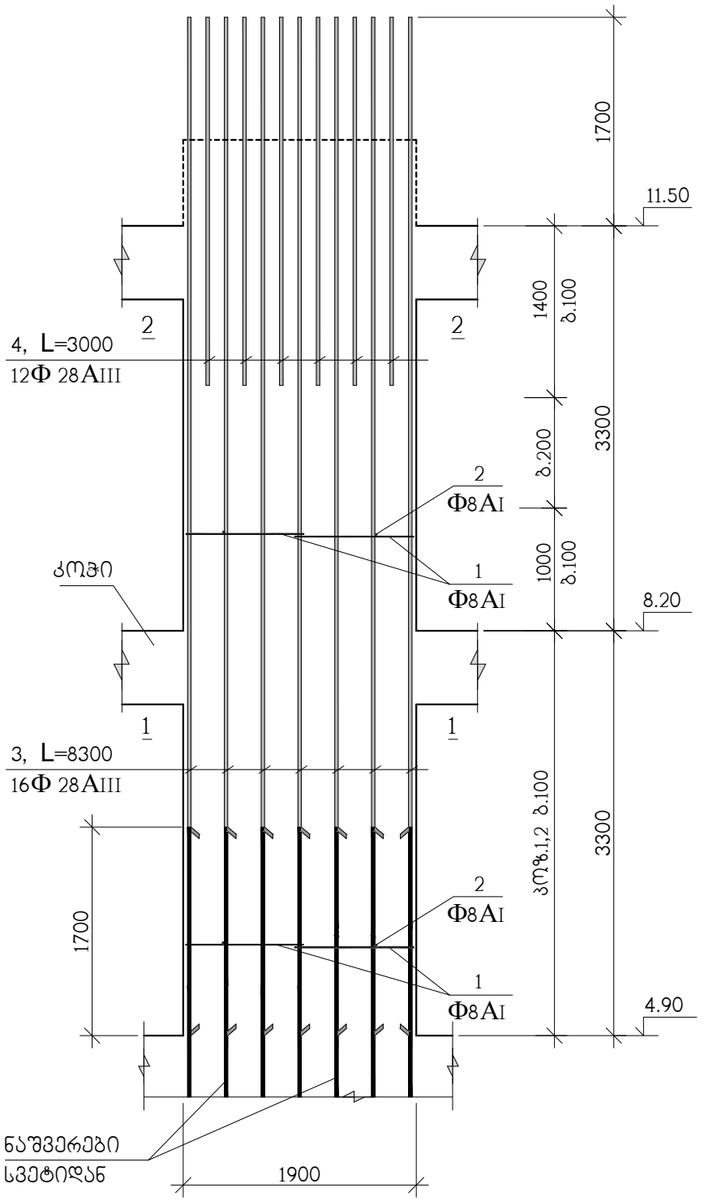

1–1

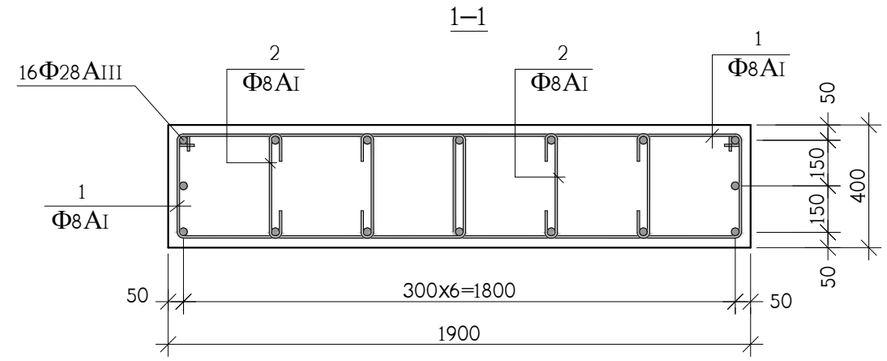

2–2

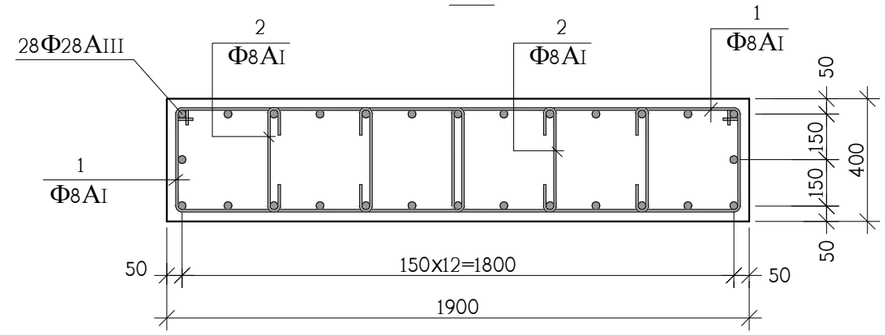

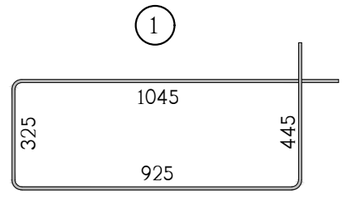

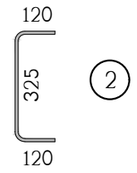

პოზ.	აღნიშვნა	დასახელება	რაოდ. ც.	ერთ-ეული
		მს-5 4.90 ნიშნულიდან 11.50 ნიშნულამდე	1	
1		Φ8AI სახსტ. 5781-828* L=2740	120	1.08 კგ.
2		Φ8AI სახსტ. 5781-828* L=565	240	0.22 კგ.
3		Φ28AIII სახსტ. 5781-828* L=8300	16	40.13 კგ.
4		Φ28AIII სახსტ. 5781-828* L=3000	12	14.50 კგ.
		B 30 კლასის ბეტონი		5 მ^3

თანამდებობა	გვარი	ხელმოწერა	ქ.თბილისი, ლუბლიანას ქუჩა №2/6 ნაკვ. №01.13.02.009.042-ში მრავალფუნქციური კომპლექსის პროექტი (ბლოკი ა)				შ.პ.ს. "ბლოქსი"
მთ.არქიტექტ.	გ.ხმალაძე		კონსტრუქციული ნაწილი				
			მონოლითური სვეტი მს-5				
კონსტრუქტ.	ა.არჩილია						
შეამოწმა	ლ.ჯაიანი		სტადია მ	ფურც. კ-99	ფ-ბი	ნაკვ. №	

მონოლითური სვეტი მს-6

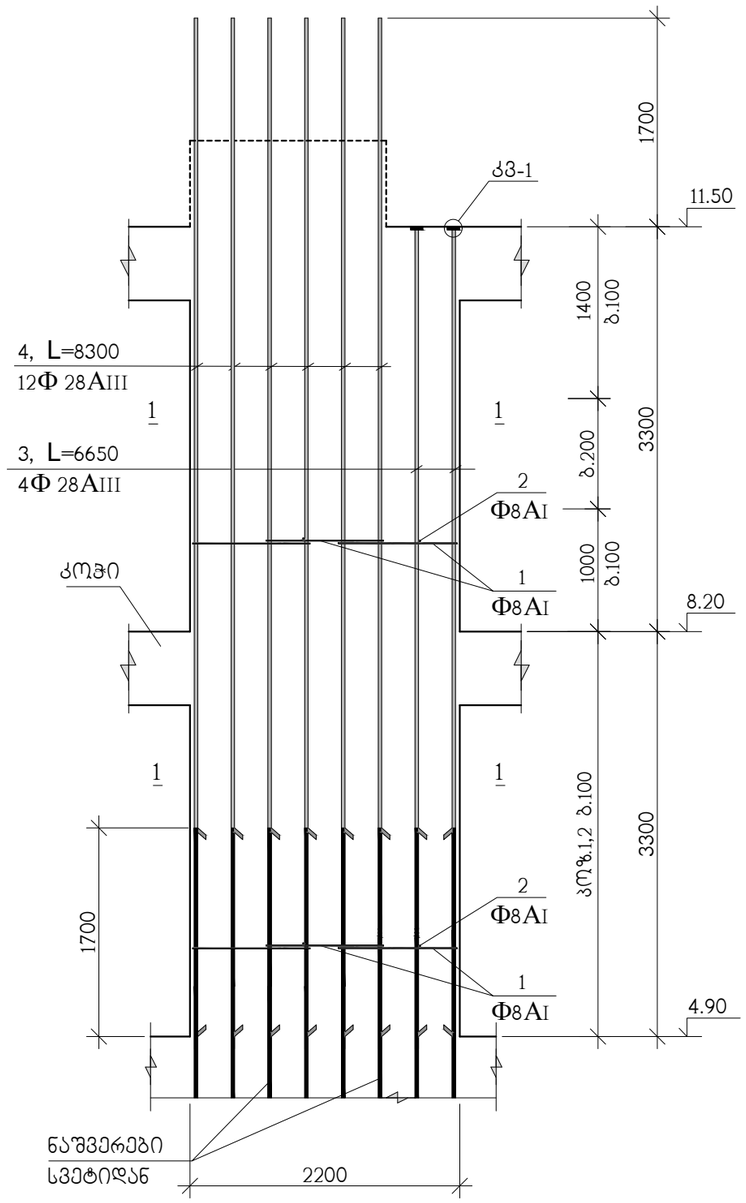

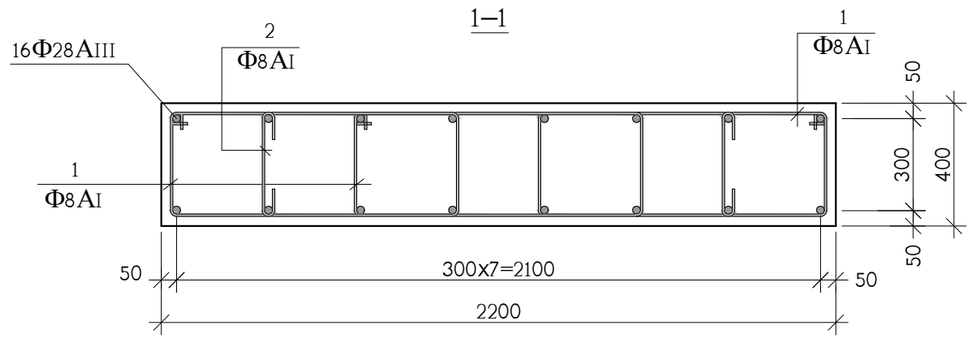

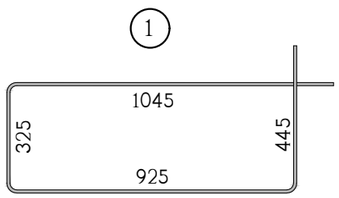

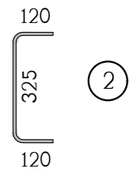

პოზ.	აღნიშვნა	დასახელება	რაოდ. ც.	ერთ-ეული
		მს-6 4.90 ნიშნულიდან 11.50 ნიშნულამდე	1	
1		Φ8AI სახსტ. 5781-828* L=2740	180	1.08 კგ.
2		Φ8AI სახსტ. 5781-828* L=565	120	0.22 კგ.
3		Φ28AIII სახსტ. 5781-828* L=6650	4	32.15 კგ.
4		Φ28AIII სახსტ. 5781-828* L=8300	12	40.13 კგ.
8		ფურც. –20x90x90 სახსტ. 380-71*	4	1.3 კგ.
		B 30 კლასის ბეტონი		5.8 მ^3

თანამდებობა	გვარი	ხელმოწერა	ქ.თბილისი, ლუბლიანას ქუჩა №2/6 ნაკვ. №01.13.02.009.042-ში მრავალფუნქციური კომპლექსის პროექტი (ბლოკი ა)				შ.პ.ს. "ბლოქსი"
მთ.არქიტექტ.	გ.ხმალაძე		კონსტრუქციული ნაწილი				
			მონოლითური სვეტი მს-6				
კონსტრუქტ.	ა.არჩილია						
შემამოწმა	ლ.ჯაიანი		სტადია მ	ფურც.კ-100	ფ-ბი	დაკვ. №	

მონოლითური სვეტი მს-7

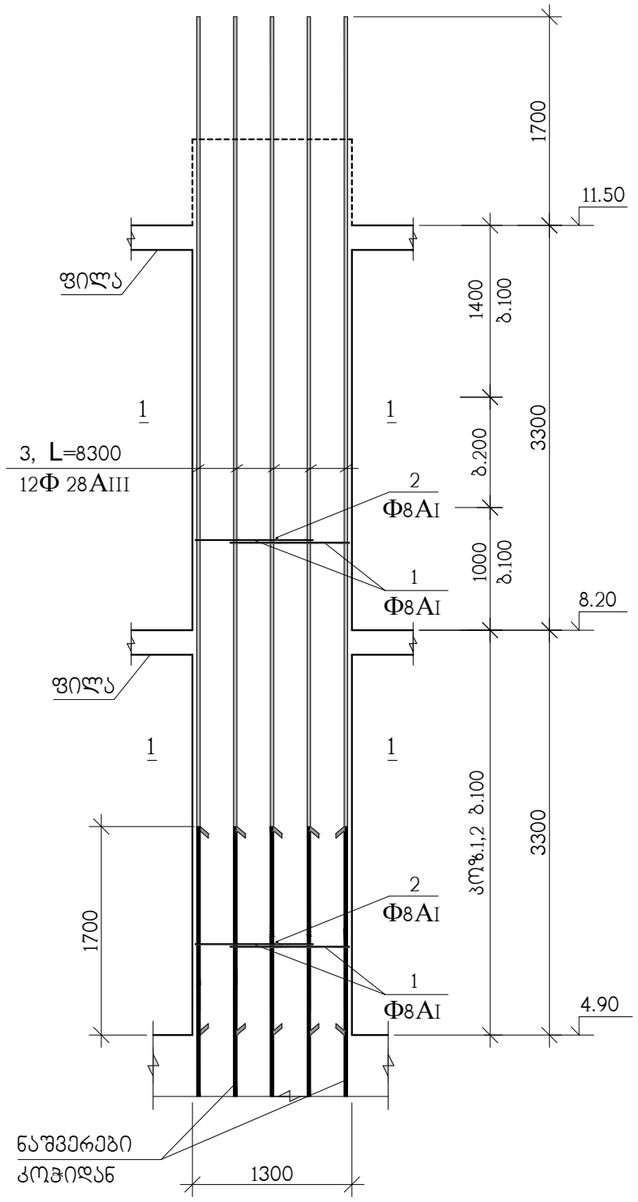

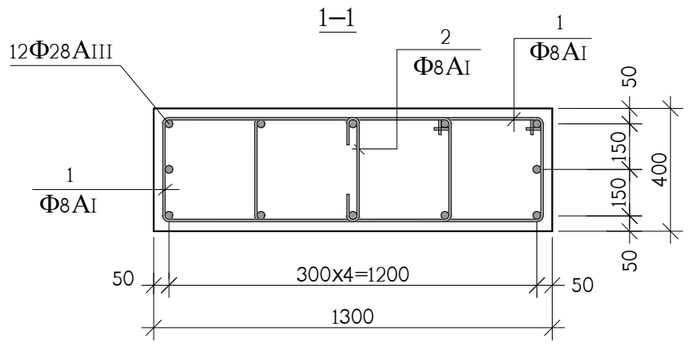

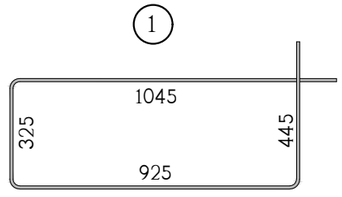

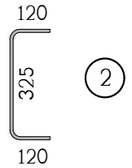

კოშ.	აღნიშვნა	დასახელება	რაოდ. ც.	ერთ-ეული
		მს-7 4.90 ნიშნულიდან 11.50 ნიშნულამდე	1	
1		Φ8AI სახსტ. 5781-828* L=2740	120	1.08 კგ.
2		Φ8AI სახსტ. 5781-828* L=565	60	0.22 კგ.
3		Φ28AIII სახსტ. 5781-828* L=8300	12	40.13 კგ.
		B 30 კლასის ბეტონი		3.3 მ^3

თანამდებობა	გვარი	ხელმოწერა	ქ.თბილისი, ლუბლიანას ქუჩა №2/6 ნაკვ. №01.13.02.009.042-ში მრავალფუნქციური კომპლექსის პროექტი (ბლოკი ა)					შ.პ.ს. "ბლოქსი"
მთ.არქიტექტ.	გ.ხმალაძე		კონსტრუქციული ნაწილი					
			მონოლითური სვეტი მს-7					
კონსტრუქტ.	ა.არჩილია							
შემამოწმა	ლ.ჯაიანი		სტადია მ	ფურც.კ-101	ფ-ბი	დაკვ. №		

მონოლითური სვეტი მს-8

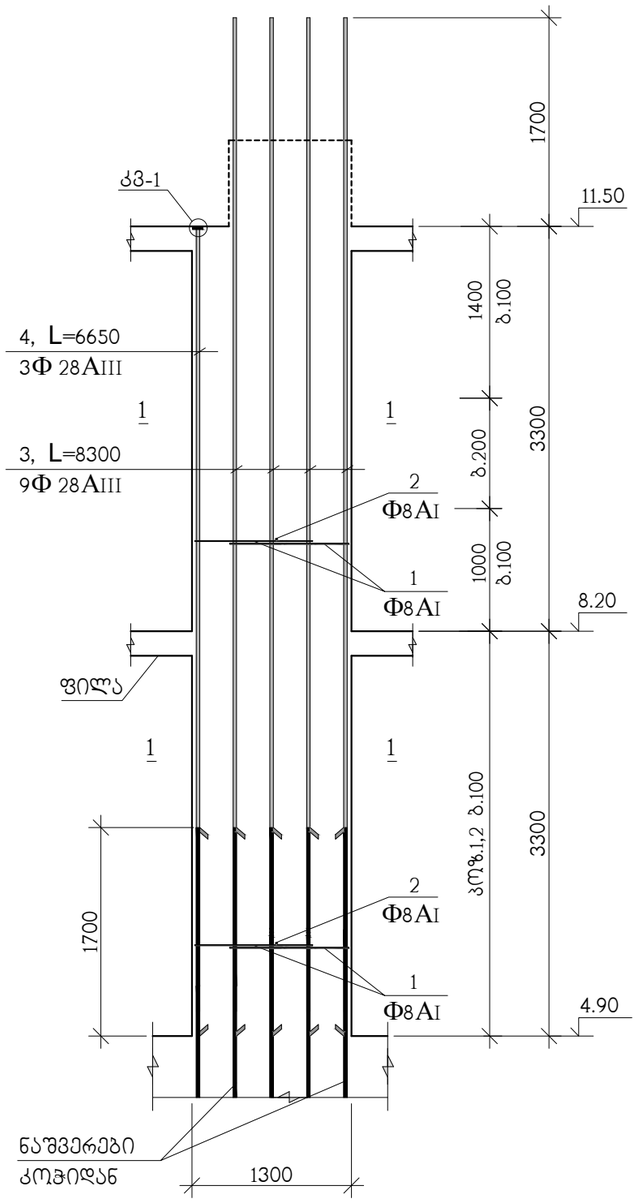

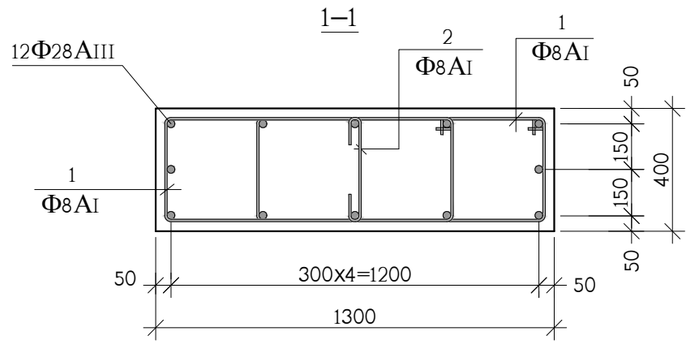

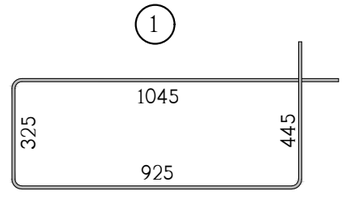

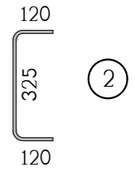

პოზ.	აღნიშვნა	დასახელება	რაოდ. ც.	ერთ-ეული
		მს-8 4.90 ნიშნულიდან 11.50 ნიშნულამდე	2	
1		Ф8AI სახსტ. 5781-828* L=2740	120	1.08 კგ.
2		Ф8AI სახსტ. 5781-828* L=565	60	0.22 კგ.
3		Ф28AIII სახსტ. 5781-828* L=8300	9	40.12 კგ.
4		Ф28AIII სახსტ. 5781-828* L=6650	3	32.14 კგ.
8		ფურც. –20x90x90 სახსტ. 380-71*	2	1.3 კგ.
		B 30 კლასის ბეტონი		3.3 მ^3

თანამდებობა	გვარი	ხელმოწერა	ქ.თბილისი, ლუბლიანას ქუჩა №2/6 ნაკვ. №01.13.02.009.042-ში მრავალფუნქციური კომპლექსის პროექტი (ბლოკი ა)				შ.პ.ს. "ბლოქსი"
მთ.არქიტექტ.	გ.ხმალაძე		კონსტრუქციული ნაწილი				
			მონოლითური სვეტი მს-8				
კონსტრუქტ.	ა.არჩილია						
შემამოწმა	ლ.ჯაიანი		სტადია მ	ფურც.კ-102	ფ-ბი	დაკვ. №	

მონოლითური კედლების და სვეტების ბეტონი 11.50 ნიშნულიდან 14.80 ნიშნულამდე

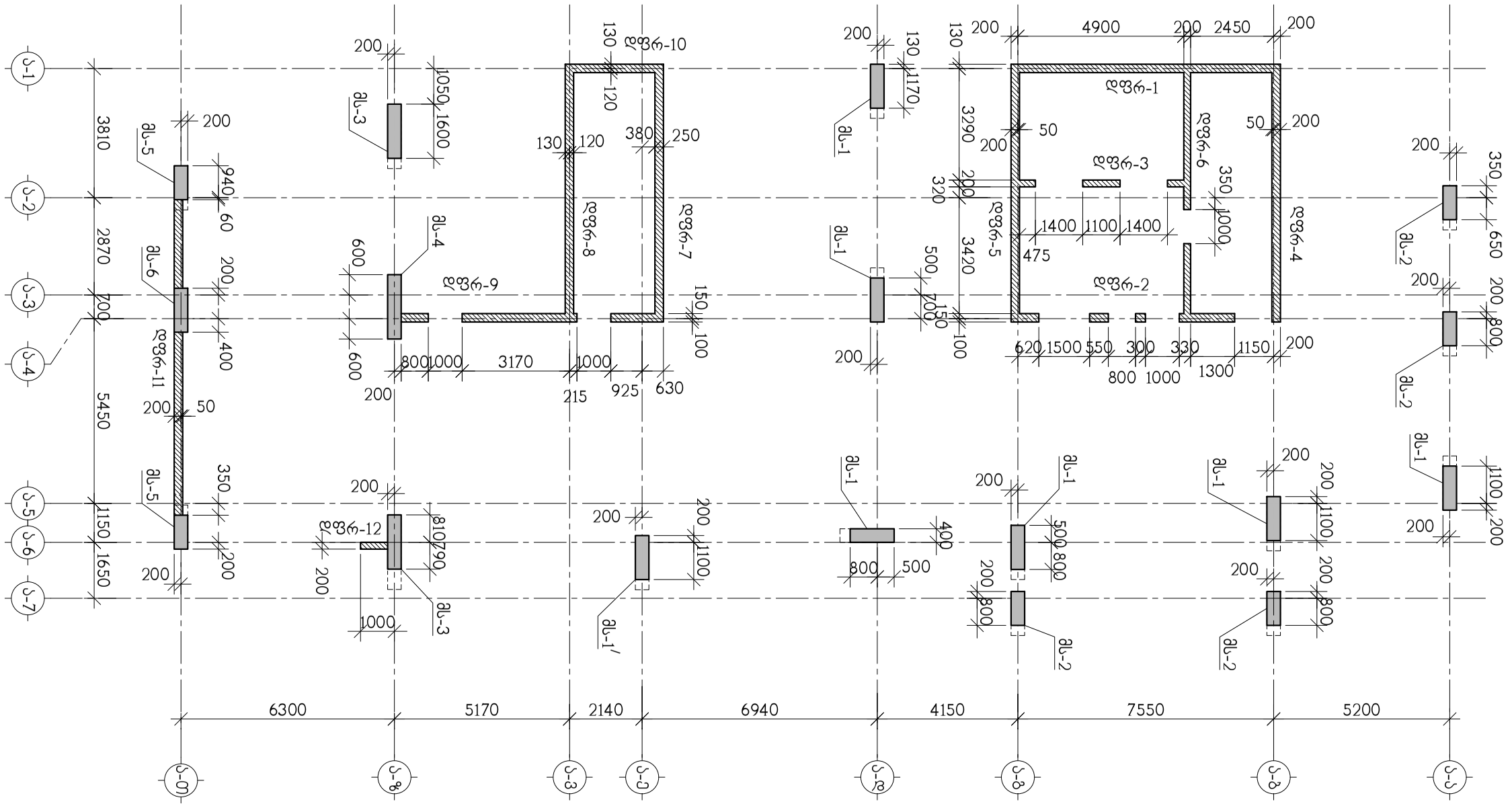

თანამდებობა	გვარი	ხელმოწერა	ქ.თბილისი, ლუბლიანას ქუჩა №2/6 ნაკვ. №01.13.02.009.042-ში მრავალფუნქციური კომპლექსის პროექტი (ბლოკი ა)				შ.პ.ს. "ბლოქსი"
მთ.არქიტექტ.	გ.ხმალაძე		კონსტრუქციული ნაწილი				
			მონოლითური კედლების და სვეტების ბეტონი 11.50 ნიშნულიდან 14.80 ნიშნულამდე				
კონსტრუქტ.	ა.არჩილია						
შემამოწმა	ლ.ჯაიანი		სტადია მ	ფურც.კ-103	ფ-ბი	დაკვ. №	

მონოლითური კედლების და სვეტების გეგმა 14.80 ნიშნულიდან 18.10 ნიშნულამდე

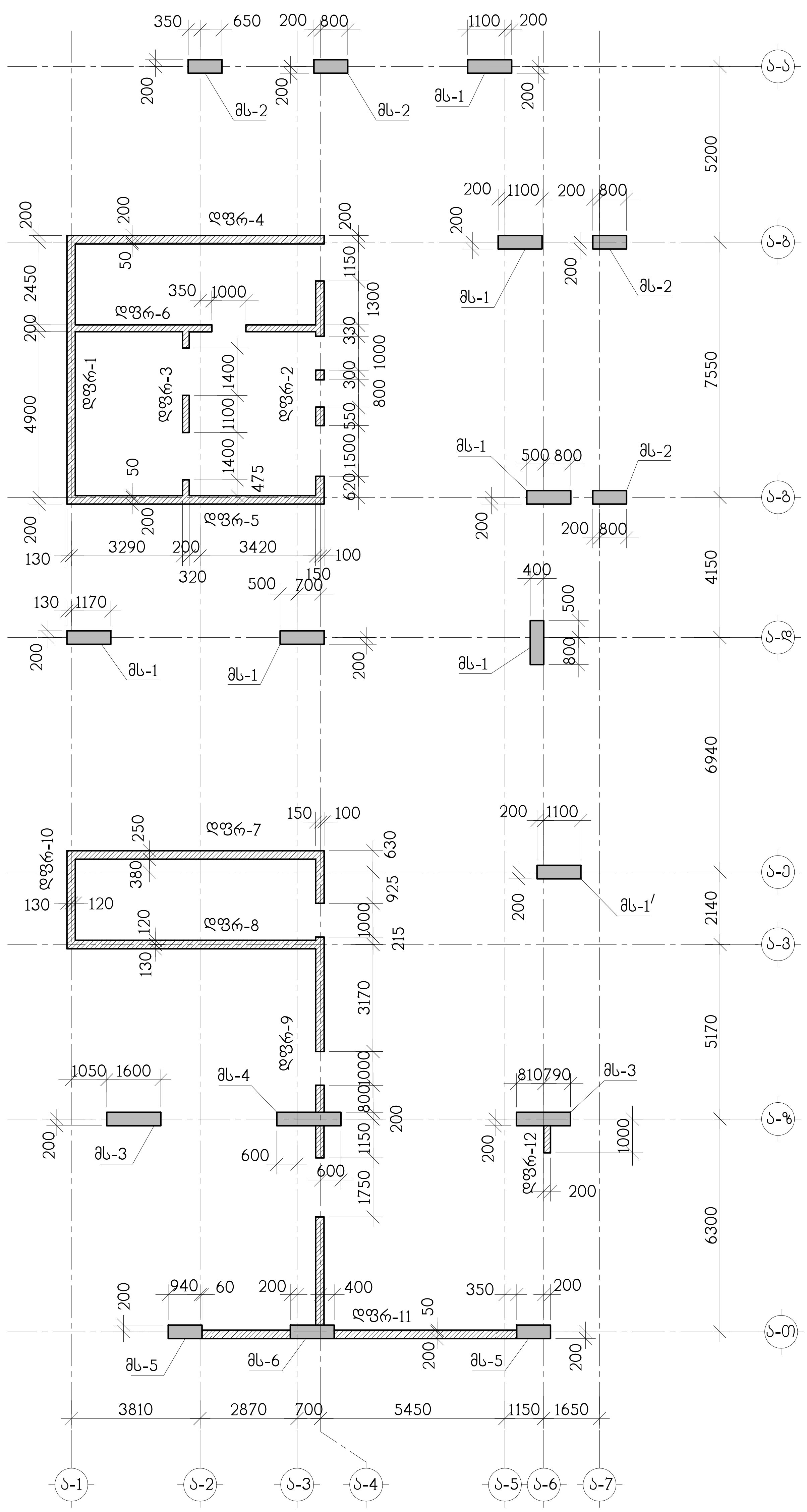

თანამდებობა	გვარი	ხელმოწერა
მთ.არქიტექტ.	გ.ხმალაძე	
კონსტრუქტ.	ა.აბრილია	
შეამოწმა	ლ.ჯაიანი	

ქ.თბილისი, ლუბლიანას ქუჩა №2/6 ნაკვ. №01.13.02.009.042-ში მრავალფუნქციური კომპლექსის პროექტი (ბლოკი ა)

კონსტრუქციული ნაწილი

მონოლითური კედლების და სვეტების გეგმა 14.80 ნიშნულიდან 18.10 ნიშნულამდე

სტადია მ	ფურც.კ-104	ფ-ბი	ფაკ. №

შ.პ.ს. "ბლოქსი"

მონოლითური სვეტი მს-1

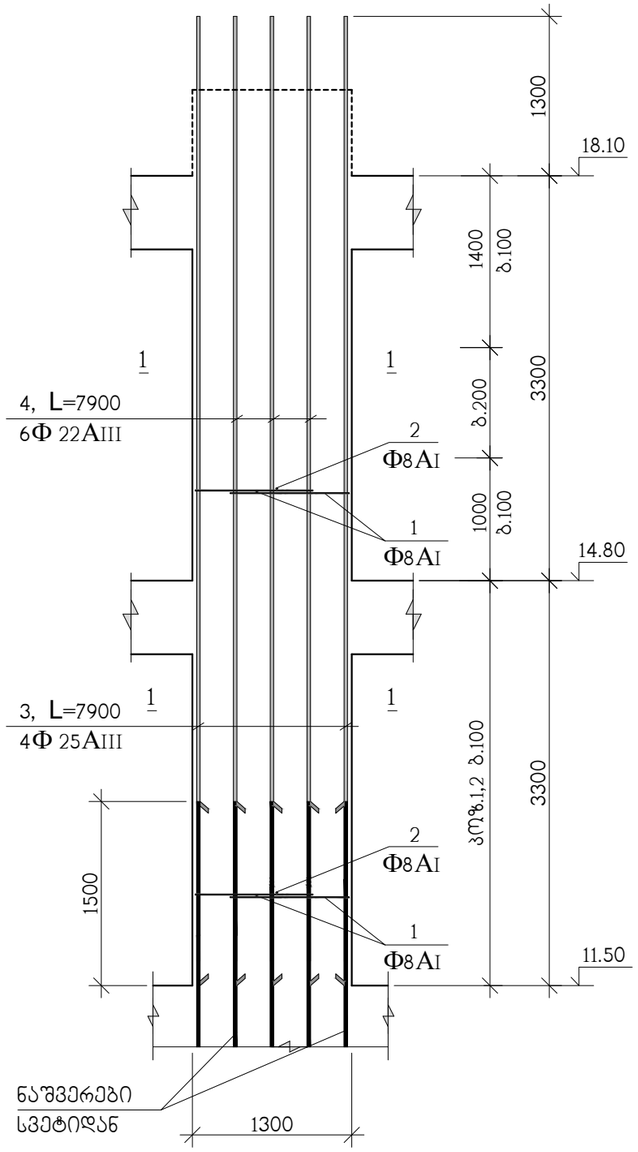

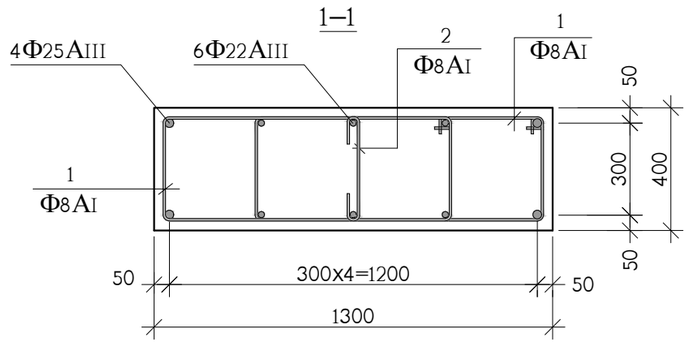

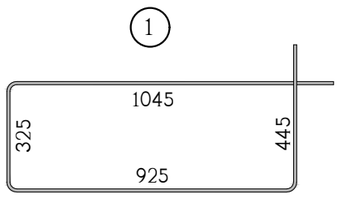

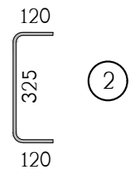

კოზ.	აღნიშვნა	დასახელება	რაოდ. ც.	ერთ-ეული
		მს-1 11.50 ნიშნულიდან 18.10 ნიშნულამდე	6	
1		Φ8AI საბსტ. 5781-828* L=2740	120	1.08 კგ.
2		Φ8AI საბსტ. 5781-828* L=565	60	0.22 კგ.
3		Φ25AIII საბსტ. 5781-828* L=7900	4	30.44 კგ.
4		Φ22AIII საბსტ. 5781-828* L=7900	6	23.57 კგ.
		B 30 კლასის ბეტონი		3 მ^3

თანამდებობა	გვარი	ხელმოწერა	ქ.თბილისი, ლუბლიანას ქუჩა №2/6 ნაკვ. №01.13.02.009.042-ში მრავალფუნქციური კომპლექსის პროექტი (ბლოკი ა)				შ.პ.ს. "ბლოქსი"
მთ.არქიტექტ.	გ.ხმალაძე		კონსტრუქციული ნაწილი				
			მონოლითური სვეტი მს-1				
კონსტრუქტ.	ა.არჩილია						
შემამოწმა	ლ.ჯაიანი		სტადია მ	ფურც.კ-105	ფ-ბი	დაკვ. №	

მონოლითური სვეტი მს-1′

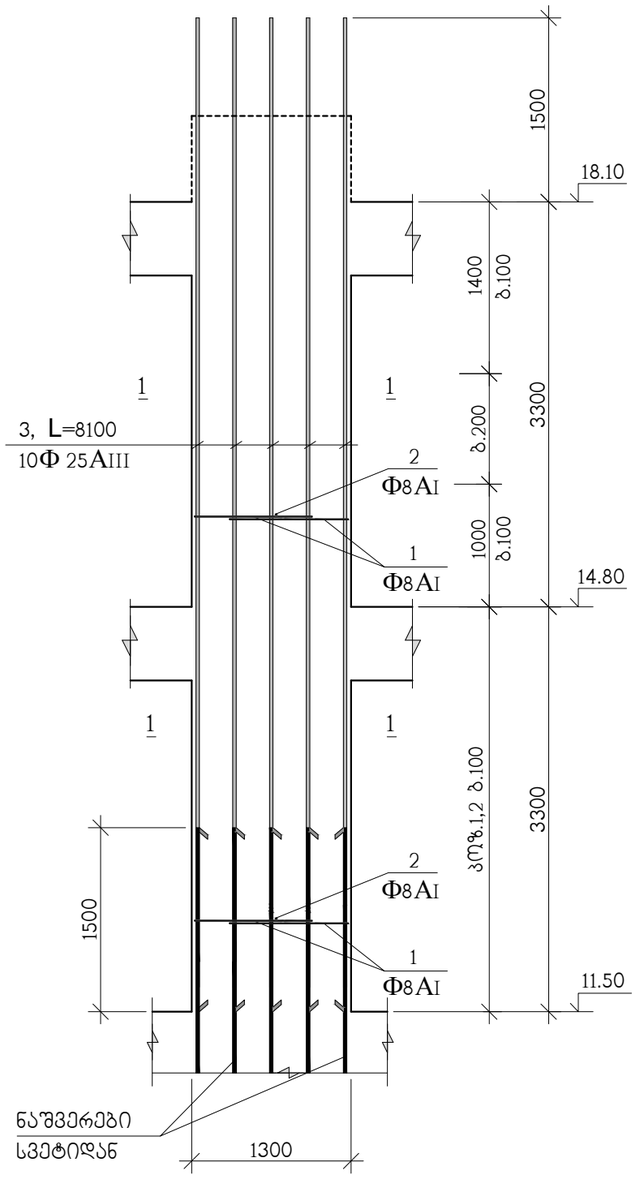

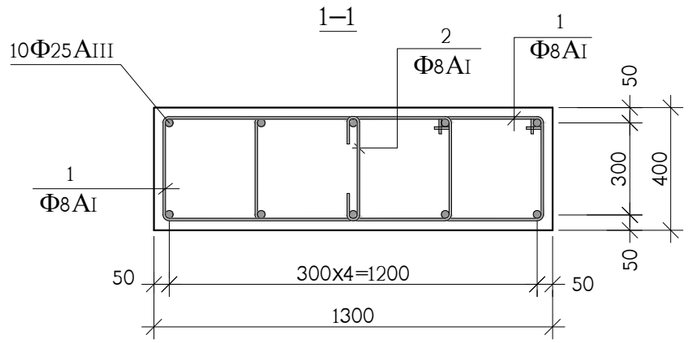

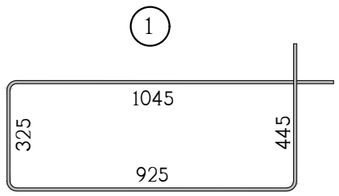

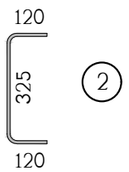

კოზ.	აღნიშვნა	დასახელება	რაოდ. ც.	ერთ-ეული
		მს-1′ 11.50 ნიშნულიდან 18.10 ნიშნულამდე	1	
1		Φ8AI სახსტ. 5781-828* L=2740	120	1.08 კგ.
2		Φ8AI სახსტ. 5781-828* L=565	60	0.22 კგ.
3		Φ25AIII სახსტ. 5781-828* L=8100	10	31.20 კგ.
		B 30 კლასის ბეტონი		3 მ^3

თანამდებობა	გვარი	ხელმოწერა	ქ.თბილისი, ლუბლიანას ქუჩა №2/6 ნაკვ. №01.13.02.009.042-ში მრავალფუნქციური კომპლექსის პროექტი (ბლოკი ა)				შ.პ.ს. "ბლოქსი"
მთ.არქიტექტ.	გ.ხმაღლაძე		კონსტრუქციული ნაწილი				
			მონოლითური სვეტი მს-1′				
კონსტრუქტ.	ა.არჩილია						
შემამოწმა	ლ.ჯაიანი		სტადია მ	ფურც.კ-106	ფ-ბი	დაკვ. №	

მონოლითური სვეტი მს-2

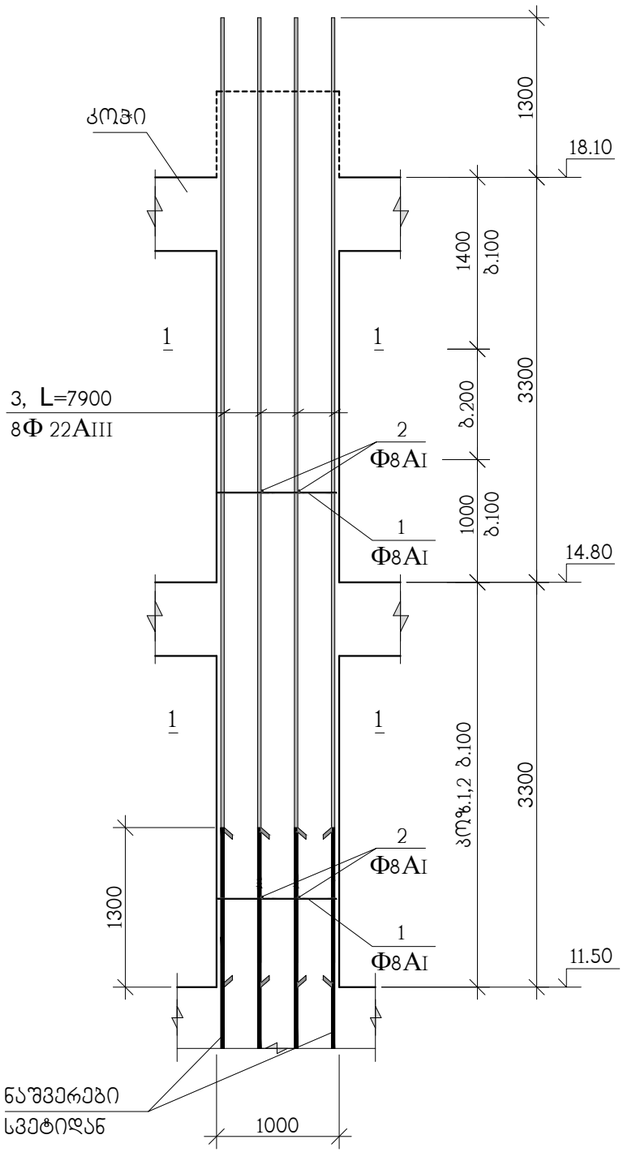

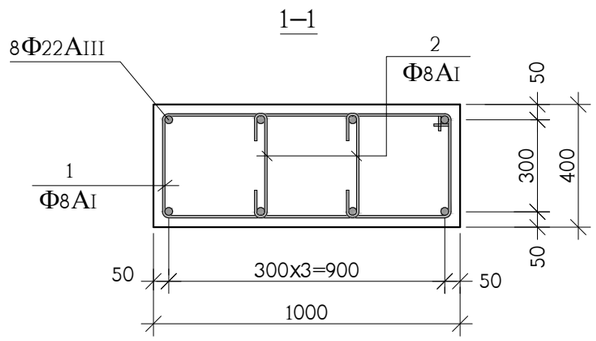

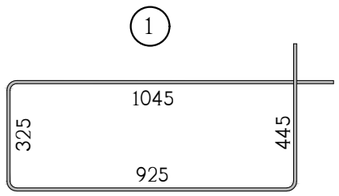

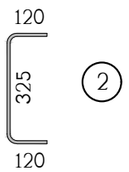

პოზ.	აღნიშვნა	დასახელება	რაოდ. ც.	ერთ-ეული
		მს-2 11.50 ნიშნულიდან 18.10 ნიშნულამდე	4	
1		Φ8AI საბსტ. 5781-828* L=2740	60	1.08 კგ.
2		Φ8AI საბსტ. 5781-828* L=565	120	0.22 კგ.
3		Φ22AIII საბსტ. 5781-828* L=7900	8	23.57 კგ.
		B 30 კლასის ბეტონი		2.4 მ^3

თანამდებობა	გვარი	ხელმოწერა	ქ.თბილისი, ლუბლიანას ქუჩა №2/6 ნაკვ. №01.13.02.009.042-ში მრავალფუნქციური კომპლექსის პროექტი (ბლოკი ა)				შ.პ.ს. "ბლოქსი"
მთ.არქიტექტ.	გ.ხმაღლაძე		კონსტრუქციული ნაწილი				
			მონოლითური სვეტი მს-2				
კონსტრუქტ.	ა.არჩილია						
შემოწმა	ლ.ჯაიანი		სტადია მ	ფურც.კ-107	ფ-ბი	დაკვ. №	

მონოლითური სვეტი მს-3

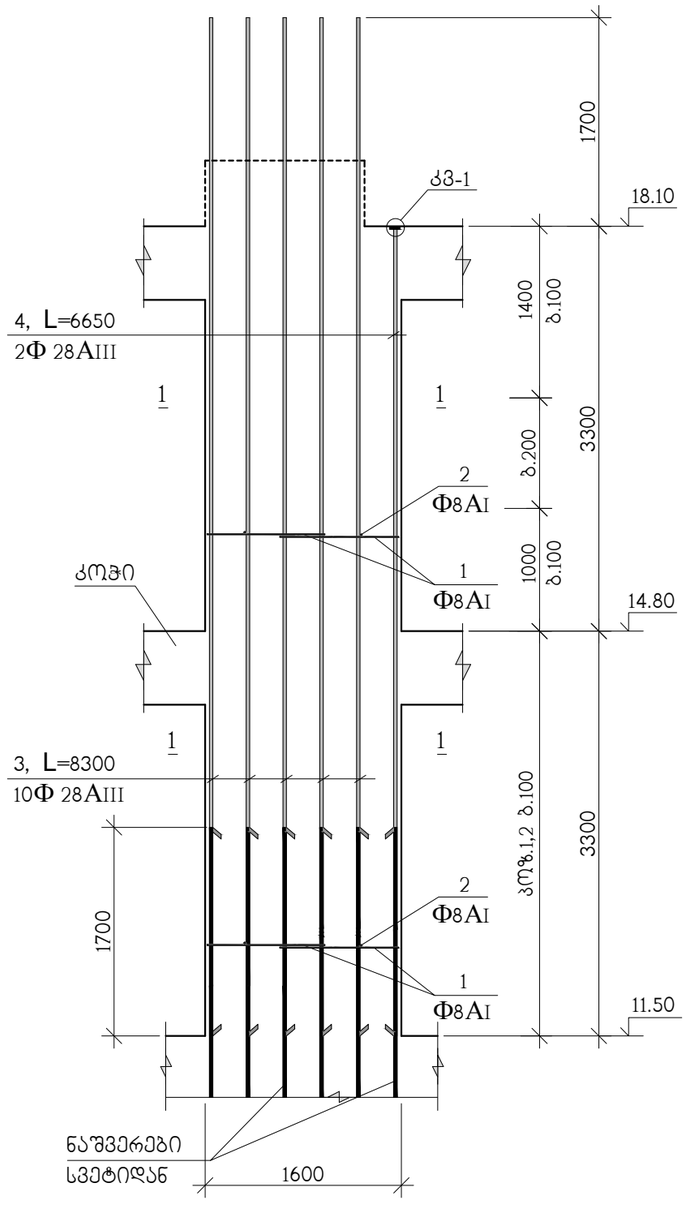

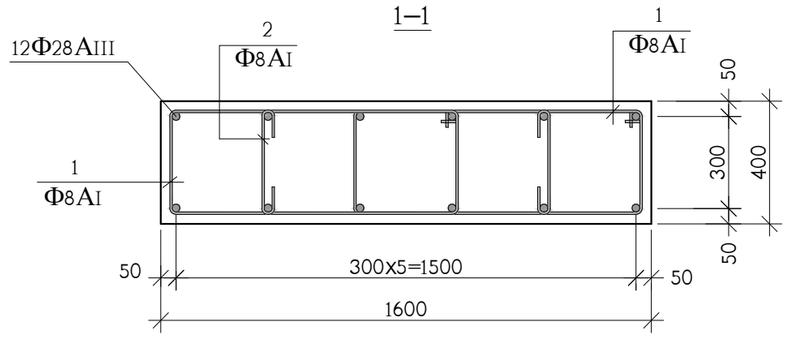

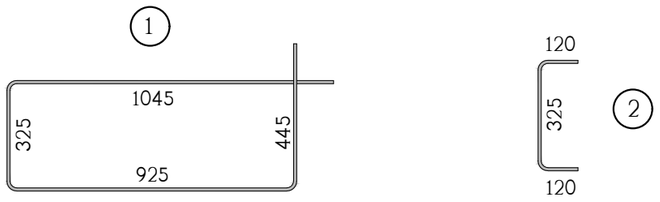

პოზ.	აღნიშვნა	დასახელება	რაოდ. ც.	ერთ-ეული
		მს-3 11.50 ნიშნულიდან 18.10 ნიშნულამდე	2	
1		Ф8AI სახსტ. 5781-828* L=2740	120	1.08 კგ.
2		Ф8AI სახსტ. 5781-828* L=565	120	0.22 კგ.
3		Ф28AIII სახსტ. 5781-828* L=8300	10	40.12 კგ.
4		Ф28AIII სახსტ. 5781-828* L=6650	2	32.14 კგ.
8		ფურც. –20x90x90 სახსტ. 380-71*	2	1.3 კგ.
		B 30 კლასის ბეტონი		4 მ^3

თანამდებობა	გვარი	ხელმოწერა	ქ.თბილისი, ლუბლიანას ქუჩა №2/6 ნაკვ. №01.13.02.009.042-ში მრავალფუნქციური კომპლექსის პროექტი (ბლოკი ა)				შ.პ.ს. "ბლოქსი"
მთ.არქიტექტ.	გ.ხმალაძე		კონსტრუქციული ნაწილი				
			მონოლითური სვეტი მს-3				
კონსტრუქტ.	ა.არჩილია						
შეამოწმა	ლ.ჯაიანი		სტადია მ	ფურც.კ-108	ფ-ბი	დაკვ. №	

მონოლითური სვეტი მს-4

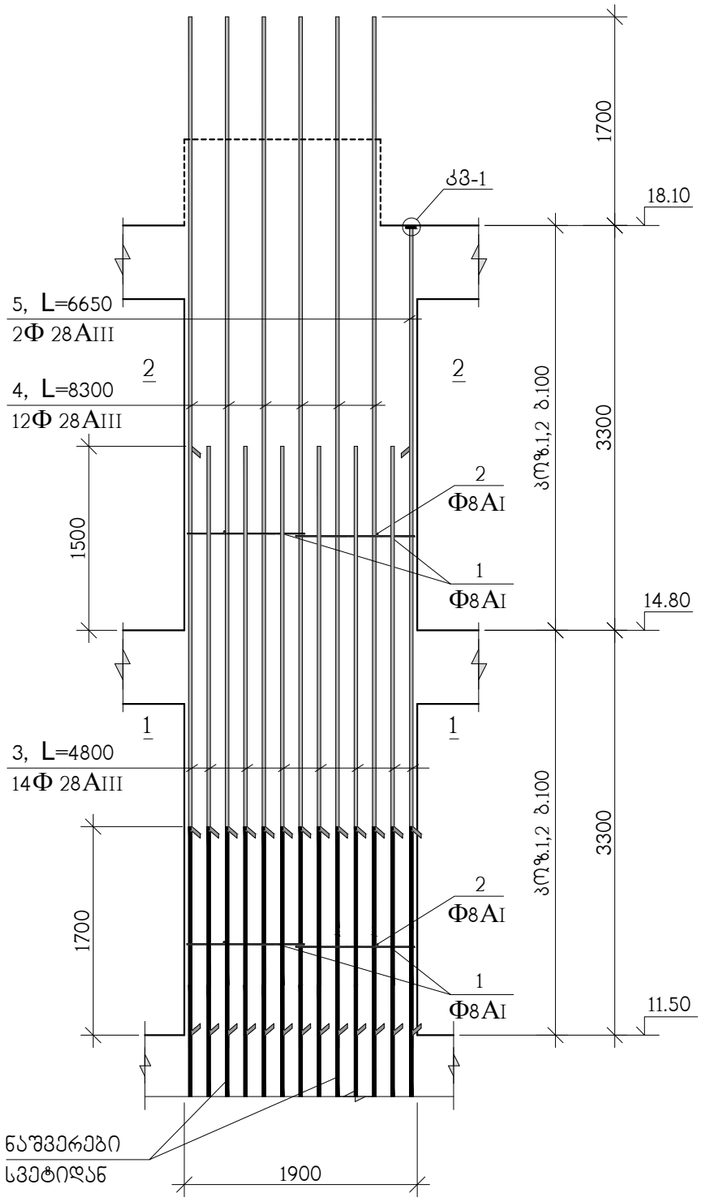

2–2

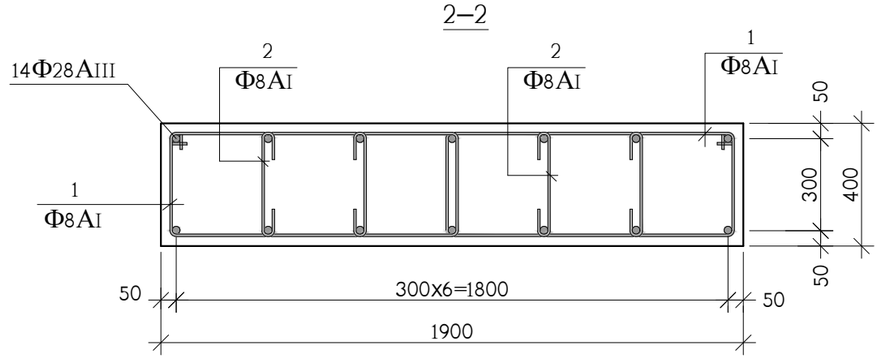

1–1

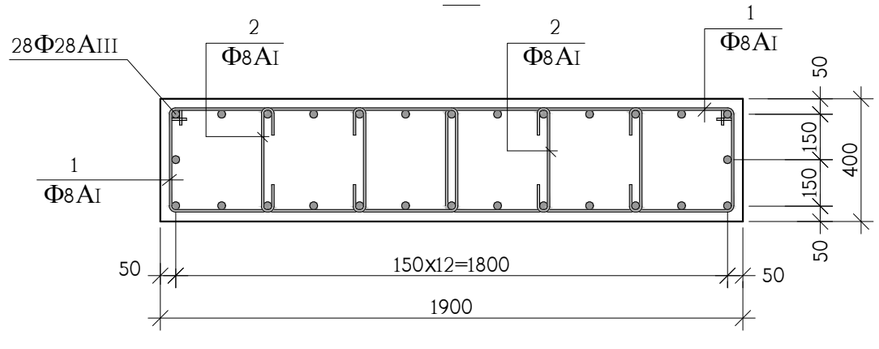

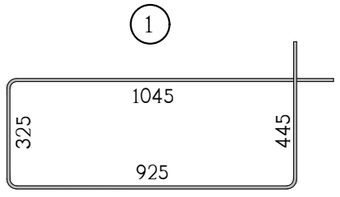

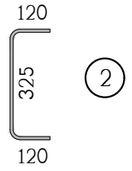

კოზ.	აღნიშვნა	დასახელება	რაოდ. ც.	ერთ-ეული
		მს-4 11.50 ნიშნულიდან 18.10 ნიშნულამდე	1	
1		Ф8AI სახსტ. 5781-828* L=2740	120	1.08 კგ.
2		Ф8AI სახსტ. 5781-828* L=565	240	0.22 კგ.
3		Ф28AIII სახსტ. 5781-828* L=4800	14	23.20 კგ.
4		Ф28AIII სახსტ. 5781-828* L=8300	12	40.13 კგ.
5		Ф28AIII სახსტ. 5781-828* L=6650	2	32.14 კგ.
8		ფურც. –20x90x90 სახსტ. 380-71*	2	1.3 კგ.
		B 30 კლასის ბეტონი		5 მ^3

თანამდებობა	გვარი	ხელმოწერა	ქ.თბილისი, ლუბლიანას ქუჩა №2/6 ნაკვ. №01.13.02.009.042-ში მრავალფუნქციური კომპლექსის პროექტი (ბლოკი ა)					შ.პ.ს. "ბლოქსი"
მთ.არქიტექტ.	გ.ხმალაძე		კონსტრუქციული ნაწილი					
კონსტრუქტ.	ა.არჩილია		მონოლითური სვეტი მს-4					
შეამოწმა	ლ.ჯაიანი		სტადია მ	ფურც.კ-109		შ-ბი	დაკვ. №	

მონოლითური სვეტი მს-5

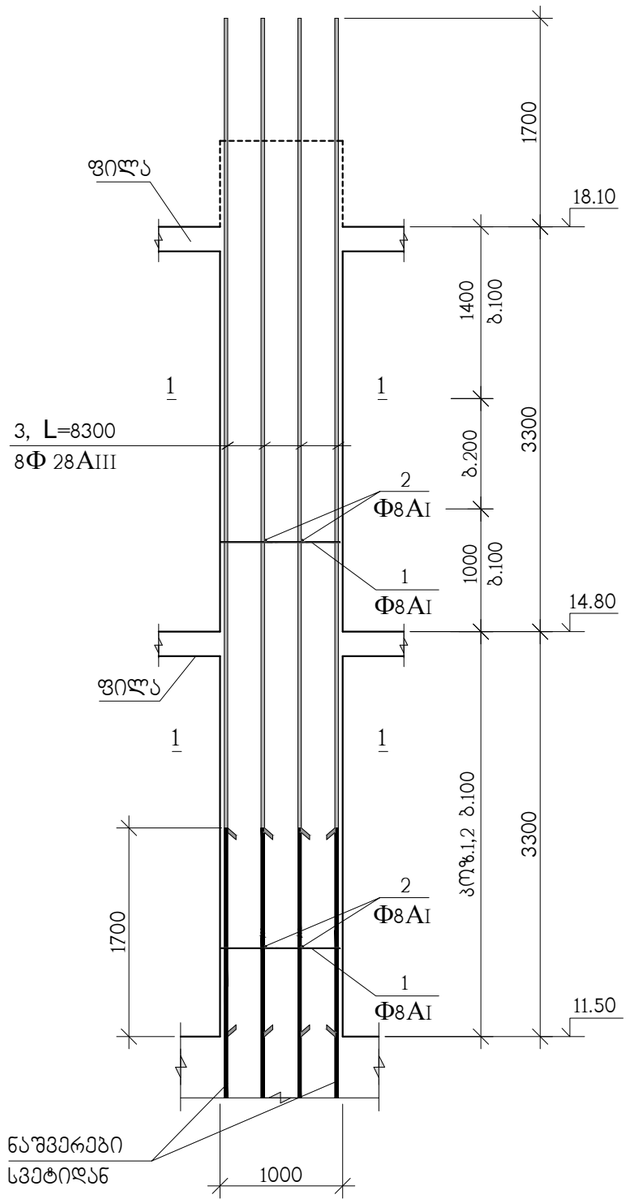

1–1

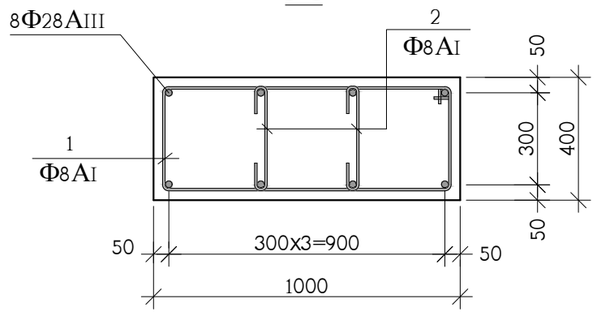

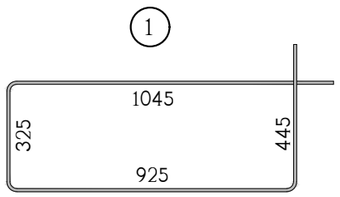

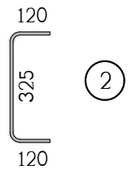

პოზ.	აღნიშვნა	დასახელება	რაოდ. ც.	ერთ-ეული
		მს-5 11.50 ნიშნულიდან 18.10 ნიშნულამდე	2	
1		Φ8AI სახსტ. 5781-828* L=2740	60	1.08 კგ.
2		Φ8AI სახსტ. 5781-828* L=565	120	0.22 კგ.
3		Φ28AIII სახსტ. 5781-828* L=8300	8	40.12 კგ.
		B 30 კლასის ბეტონი		2.5 მ^3

თანამდებობა	გვარი	ხელმოწერა	ქ.თბილისი, ლუბლიანას ქუჩა №2/6 ნაკვ. №01.13.02.009.042-ში მრავალფუნქციური კომპლექსის პროექტი (ბლოკი ა)				შ.პ.ს. "ბლოქსი"
მთ.არქიტექტ.	გ.ხმალაძე		კონსტრუქციული ნაწილი				
			მონოლითური სვეტი მს-5				
კონსტრუქტ.	ა.არჩილია						
შემამოწმა	ლ.ჯაიანი		სტადია მ	ფურც.კ-110	ფ-ბი	დაკვ. №	

მონოლითური სვეტი მს-6

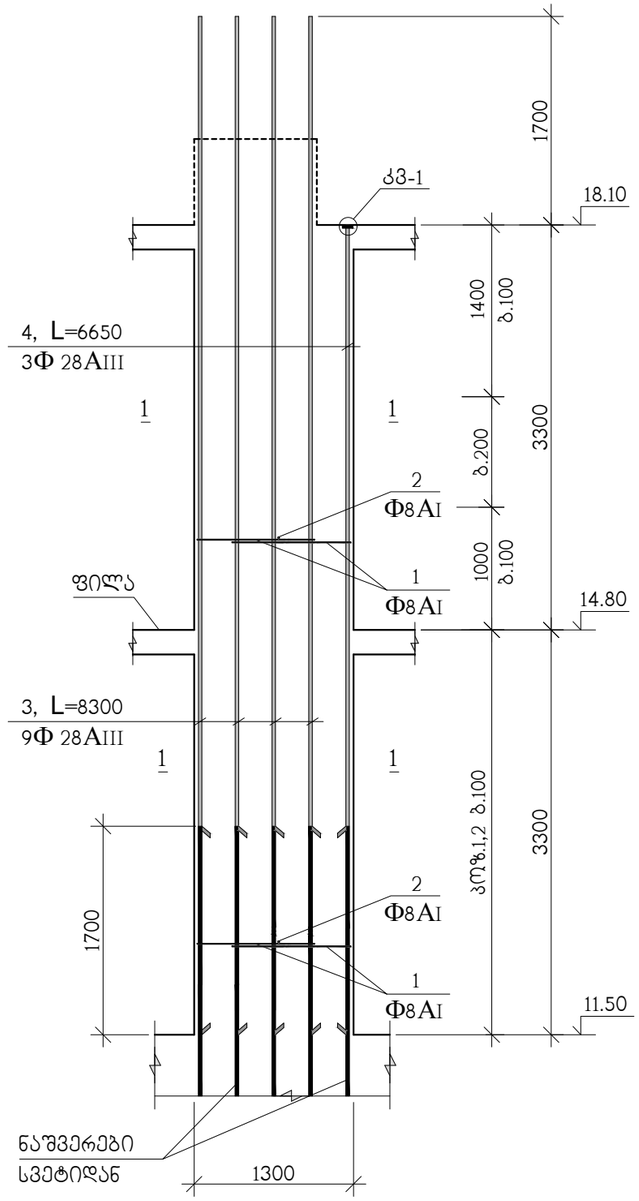

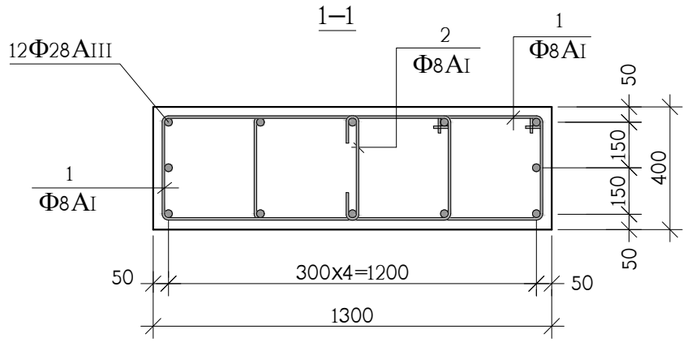

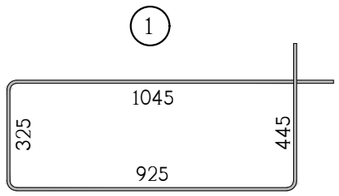

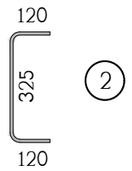

პოზ.	აღნიშვნა	დასახელება	რაოდ. ც.	ერთ-ეული
		მს-6 11.50 ნიშნულიდან 18.10 ნიშნულამდე	1	
1		Φ8AI სახსტ. 5781-828* L=2740	120	1.08 კგ.
2		Φ8AI სახსტ. 5781-828* L=565	60	0.22 კგ.
3		Φ28AIII სახსტ. 5781-828* L=8300	9	40.12 კგ.
4		Φ28AIII სახსტ. 5781-828* L=6650	3	32.14 კგ.
8		ფურც. –20x90x90 სახსტ. 380-71*	2	1.3 კგ.
		B 30 კლასის ბეტონი		3.4 მ^3

თანამდებობა	გვარი	ხელმოწერა	ქ.თბილისი, ლუბლიანას ქუჩა №2/6 ნაკვ. №01.13.02.009.042-ში მრავალფუნქციური კომპლექსის პროექტი (ბლოკი ა)				შ.პ.ს. "ბლოქსი"
მთ.არქიტექტ.	გ.ხმალაძე		კონსტრუქციული ნაწილი				
			მონოლითური სვეტი მს-6				
კონსტრუქტ.	ა.არჩილია						
შეამოწმა	ლ.ჯაიანი		სტადია მ	ფურც. კ-111	ფ-ბი	დაკვ. №	

მონოლითური კედლების და სვეტების ბეტონის 18.10 ნიშნულიდან 28.00 ნიშნულამდე

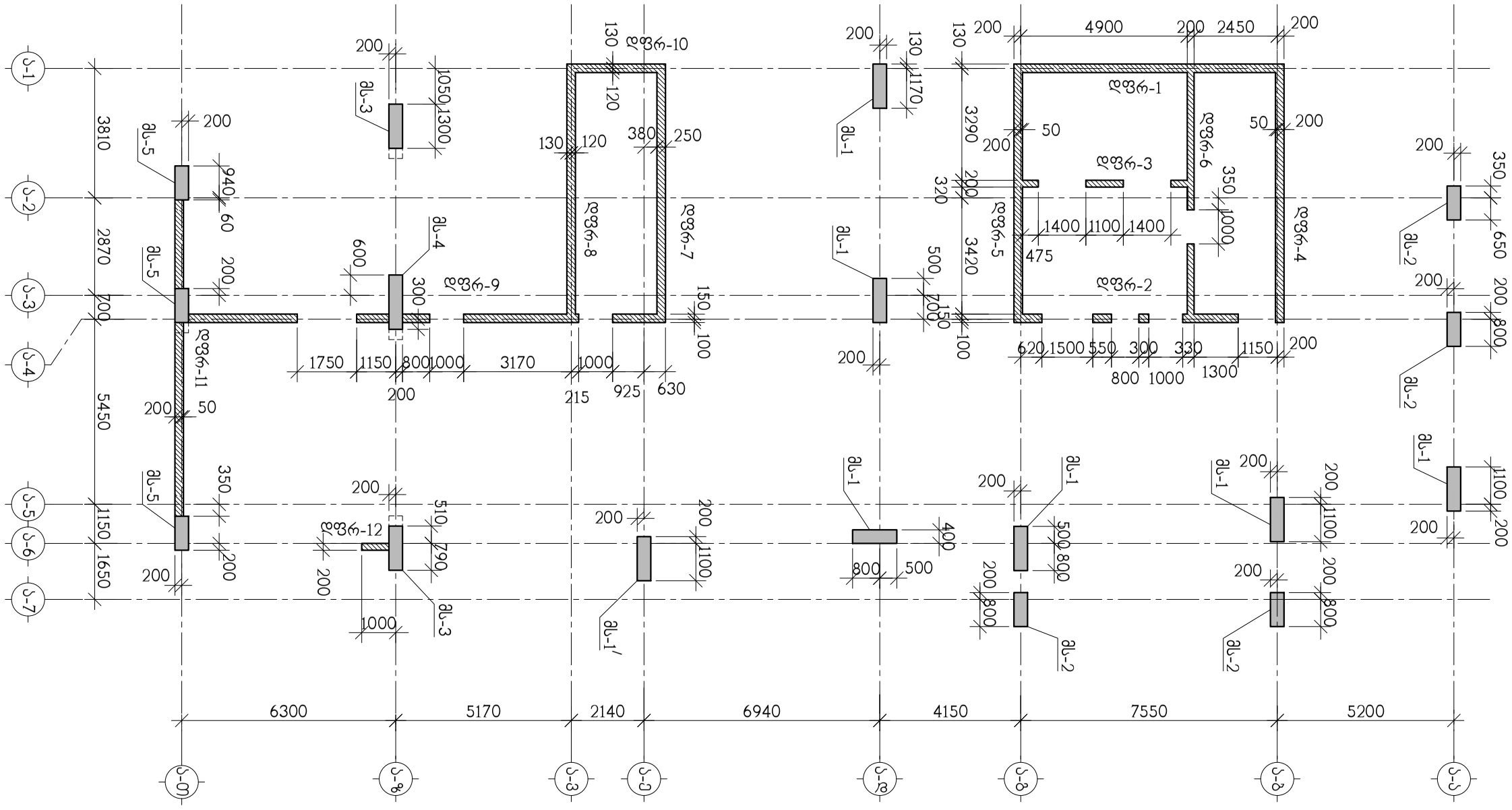

თანამდებობა	გვარი	ხელმოწერა	ქ.თბილისი, ლუბლიანას ქუჩა №2/6 ნაკვ. №01.13.02.009.042-ში მრავალფუნქციური კომპლექსის პროექტი (ბლოკი ა)				შ.პ.ს. "ბლოქსი"
მთ.არქიტექტ.	გ.ხმალაძე		კონსტრუქციული ნაწილი				
			მონოლითური კედლების და სვეტების ბეტონი 18.10 ნიშნულიდან 28.00 ნიშნულამდე				
კონსტრუქტ.	ა.არჩილია						
შემამოწმა	ლ.ჯაიანი		სტადია მ	ფურც.კ-112	ფ-ბი	დაკვ. №	

მონოლითური სვეტი მს-1

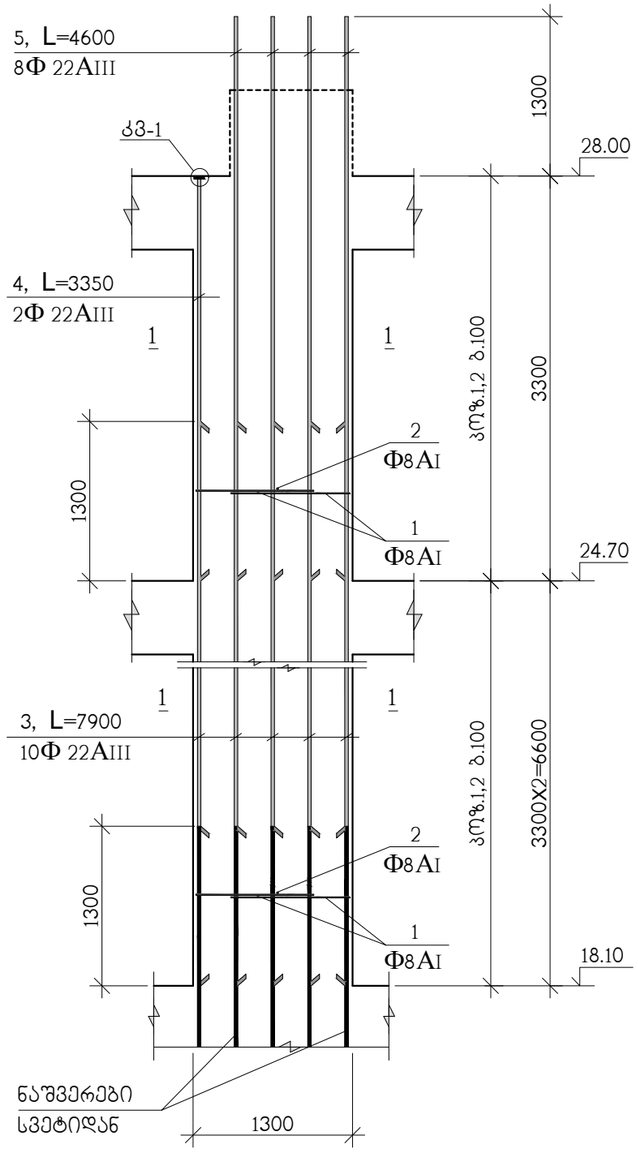

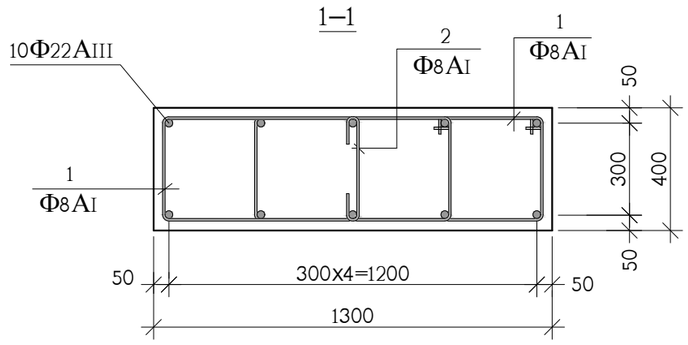

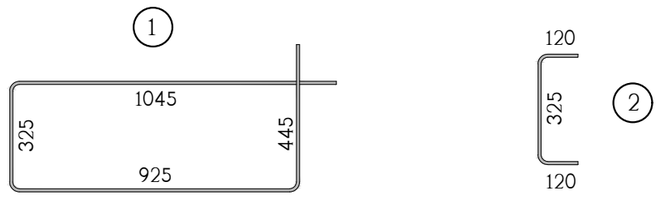

კოზ.	აღნიშვნა	დასახელება	რაოდ. ც.	ერთ-ეული
		მს-1 18.10 ნიშნულიდან 28.00 ნიშნულამდე	6	
1		Φ8AI სახსტ. 5781-828* L=2740	180	1.08 კგ.
2		Φ8AI სახსტ. 5781-828* L=565	90	0.22 კგ.
3		Φ22AIII სახსტ. 5781-828* L=7900	10	23.57 კგ.
4		Φ22AIII სახსტ. 5781-828* L=3350	2	9.98 კგ.
5		Φ22AIII სახსტ. 5781-828* L=4600	8	13.72 კგ.
8		ფურც. –20x90x90 სახსტ. 380-71*	2	1.3 კგ.
		B 30 კლასის ბეტონი		4.5 მ^3

თანამდებობა	გვარი	ხელმოწერა	ქ.თბილისი, ლუბლიანას ქუჩა №2/6 ნაკვ. №01.13.02.009.042-ში მრავალფუნქციური კომპლექსის პროექტი (ბლოკი ა)				შ.პ.ს. "ბლოქსი"
მთ.არქიტექტ.	გ.ხმალაძე		კონსტრუქციული ნაწილი				
			მონოლითური სვეტი მს-1				
კონსტრუქტ.	ა.არჩილია						
შემოწმა	ლ.ჯაიანი		სტადია მ	ფურც.კ-113	ფ-ბი	დაკვ. №	

მონოლითური სვეტი მს-1/

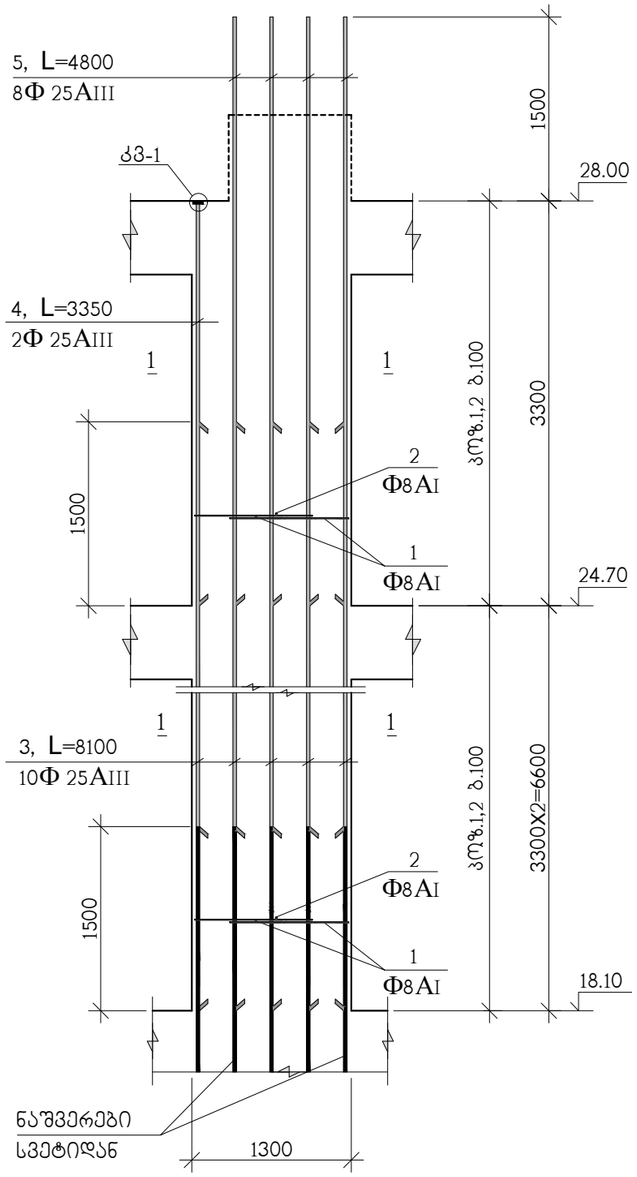

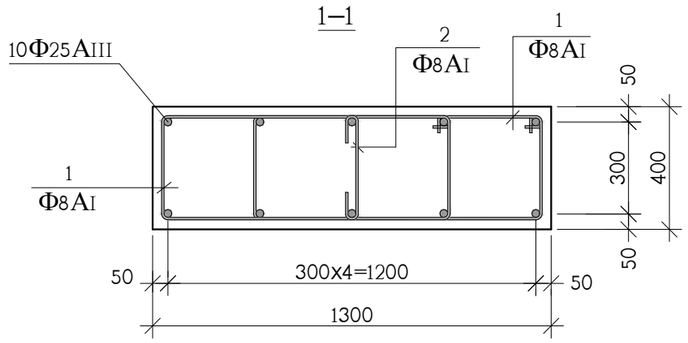

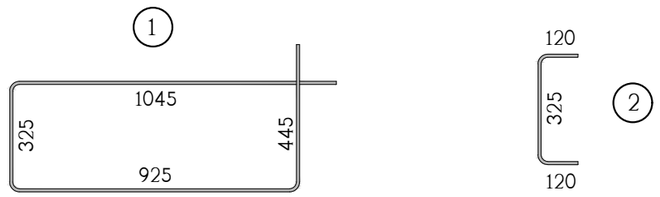

პოზ.	აღნიშვნა	დასახელება	რაოდ. ც.	ერთ-ეული
		მს-1/ 18.10 ნიშნულიდან 28.00 ნიშნულამდე	1	
1		Φ8AI სახსტ. 5781-828* L=2740	180	1.08 კგ.
2		Φ8AI სახსტ. 5781-828* L=565	90	0.22 კგ.
3		Φ25AIII სახსტ. 5781-828* L=8100	10	31.20 კგ.
4		Φ25AIII სახსტ. 5781-828* L=3350	2	12.90 კგ.
5		Φ25AIII სახსტ. 5781-828* L=4800	8	18.49 კგ.
8		ფურც. –20x90x90 სახსტ. 380-71*	2	1.3 კგ.
		B 30 კლასის ბეტონი		4.5 მ^3

თანამდებობა	გვარი	ხელმოწერა	ქ.თბილისი, ლუბლიანას ქუჩა №2/6 ნაკვ. №01.13.02.009.042-ში მრავალფუნქციური კომპლექსის პროექტი (ბლოკი ა)				შ.პ.ს. "ბლოქსი"
მთ.არქიტექტ.	გ.ხმალაძე		კონსტრუქციული ნაწილი				
			მონოლითური სვეტი მს-1/				
კონსტრუქტ.	ა.არჩილია						
შეამოწმა	ლ.ჯაიანი		სტადია მ	ფურც.კ-114	ფ-ბი	დაკვ. №	

მონოლითური სვეტი მს-2

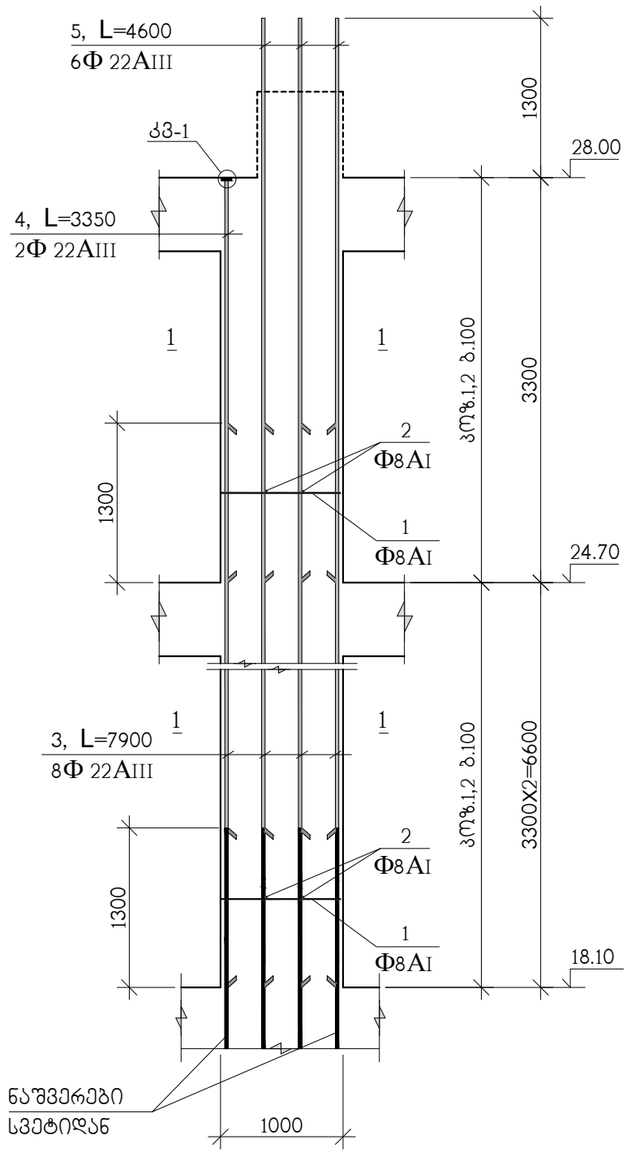

1–1

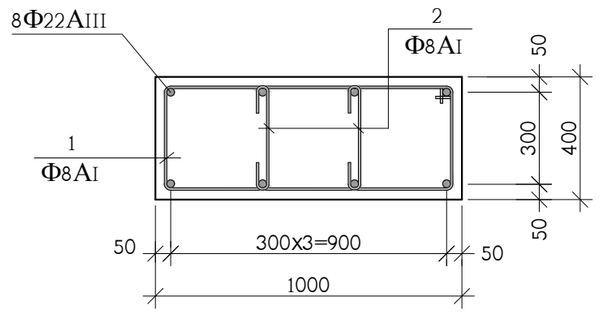

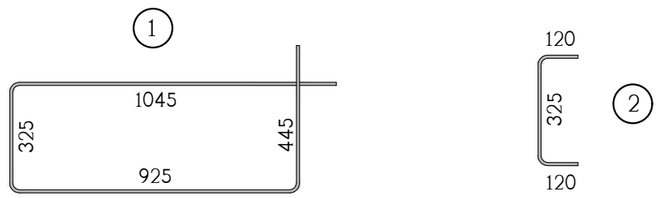

კოზ.	აღნიშვნა	დასახელება	რაოდ. ც.	ერთ-ეული
		მს-2 18.10 ნიშნულიდან 28.00 ნიშნულამდე	4	
1		Φ8AI სახსტ. 5781-828* L=2740	90	1.08 კგ.
2		Φ8AI სახსტ. 5781-828* L=565	180	0.22 კგ.
3		Φ22AIII სახსტ. 5781-828* L=7900	8	23.57 კგ.
4		Φ22AIII სახსტ. 5781-828* L=3350	2	9.98 კგ.
5		Φ22AIII სახსტ. 5781-828* L=4600	6	13.73 კგ.
8		ფურც. –20x90x90 სახსტ. 380-71*	2	1.3 კგ.
		B 30 კლასის ბეტონი		3.5 მ^3

თანამდებობა	გვარი	ხელმოწერა	ქ.თბილისი, ლუბლიანას ქუჩა №2/6 ნაკვ. №01.13.02.009.042-ში მრავალფუნქციური კომპლექსის პროექტი (ბლოკი ა)				შ.პ.ს. "ბლოქსი"
მთ.არქიტექტ.	გ.ხმალაძე		კონსტრუქციული ნაწილი				
კონსტრუქტ.	ა.არჩილია		მონოლითური სვეტი მს-2				
შეამოწმა	ლ.ჯაიანი		სტადია მ	ფურც.კ-115	ფ-ბი	დაკვ. №	

მონოლითური სვეტი მს-3

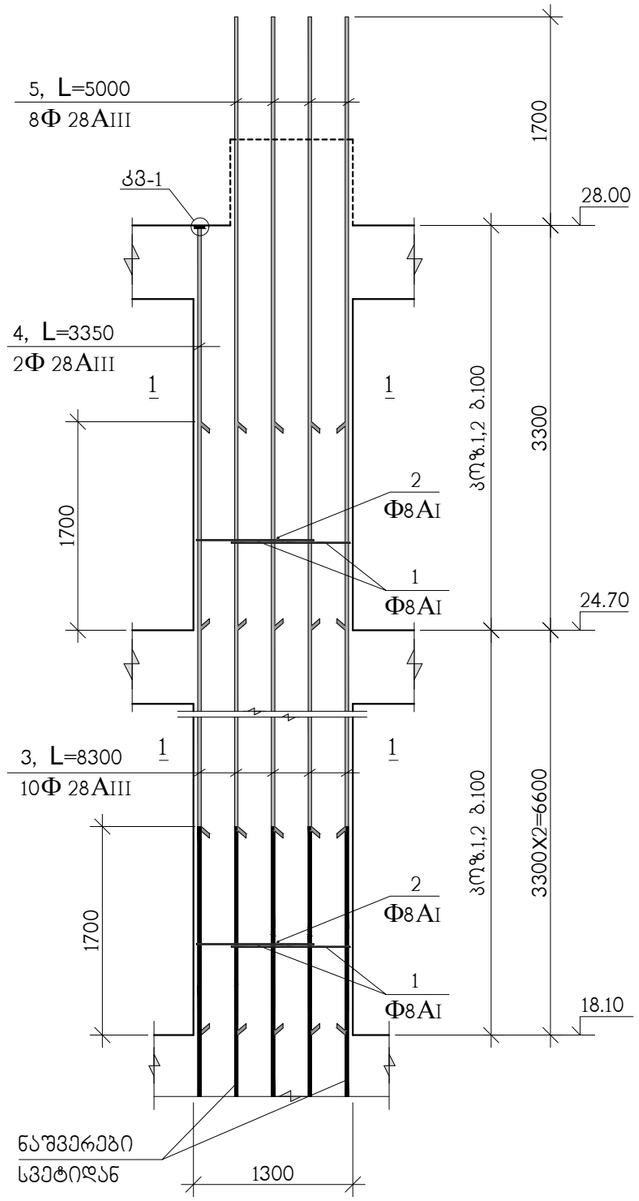

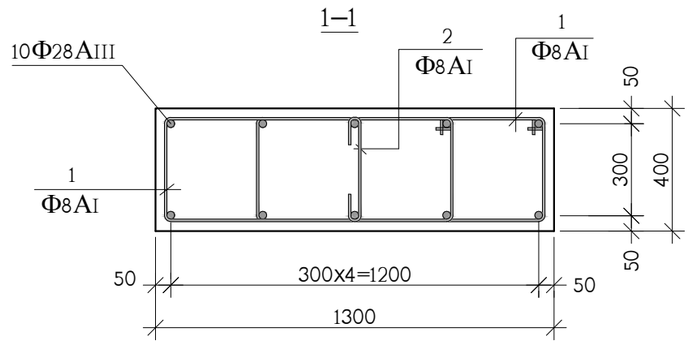

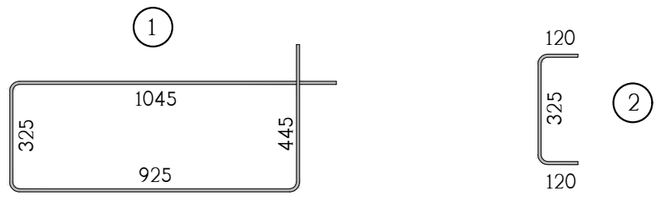

პოზ.	აღნიშვნა	დასახელება	რაოდ. ც.	ერთ-ეული
		მს-3 18.10 ნიშნულიდან 28.00 ნიშნულამდე	2	
1		Φ8AI სახსტ. 5781-828* L=2740	180	1.08 კგ.
2		Φ8AI სახსტ. 5781-828* L=565	90	0.22 კგ.
3		Φ28AIII სახსტ. 5781-828* L=8300	10	40.12 კგ.
4		Φ28AIII სახსტ. 5781-828* L=3350	2	16.19 კგ.
5		Φ28AIII სახსტ. 5781-828* L=5000	8	24.17 კგ.
8		ფურც. –20x90x90 სახსტ. 380-71*	2	1.3 კგ.
		B 30 კლასის ბეტონი		5 მ^3

თანამდებობა	გვარი	ხელმოწერა	ქ.თბილისი, ლუბლიანას ქუჩა №2/6 ნაკვ. №01.13.02.009.042-ში მრავალფუნქციური კომპლექსის პროექტი (ბლოკი ა)				შ.პ.ს. "გლოქსი"
მთ.არქიტექტ.	გ.ხმალაძე		კონსტრუქციული ნაწილი				
			მონოლითური სვეტი მს-3				
კონსტრუქტ.	ა.არჩილია						
შემამოწმა	ლ.ჯაიანი		სტადია მ	ფურც.კ-116	ფ-ბი	დაკვ. №	

მონოლითური სვეტი მს-4

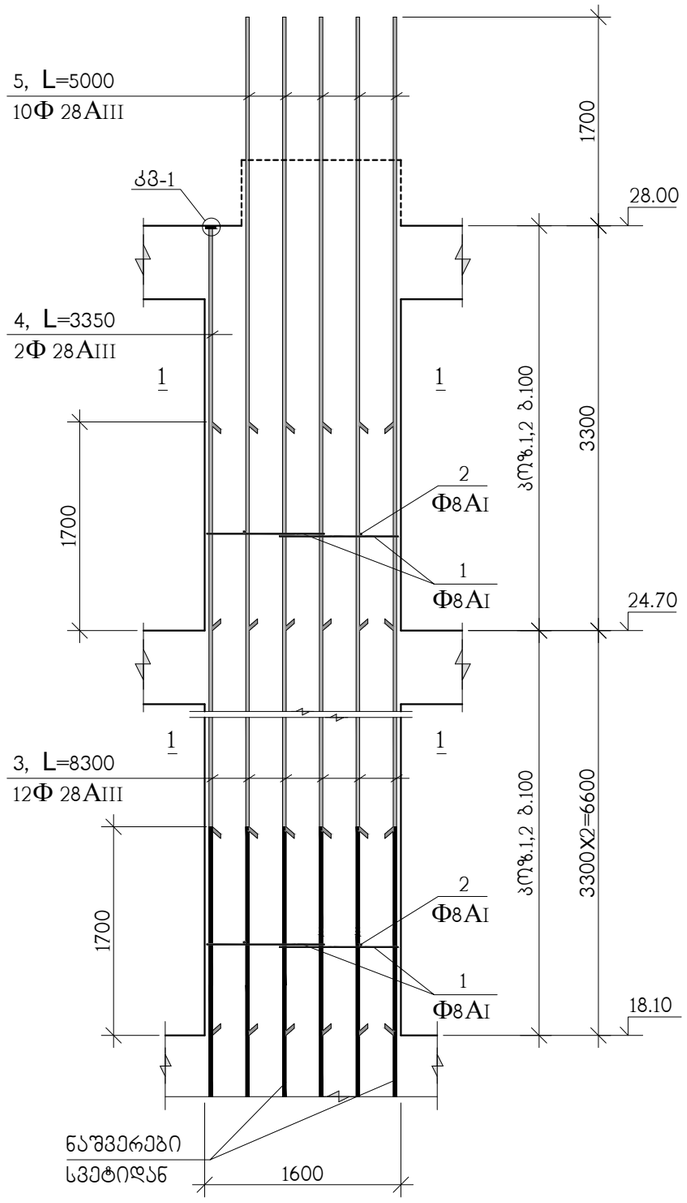

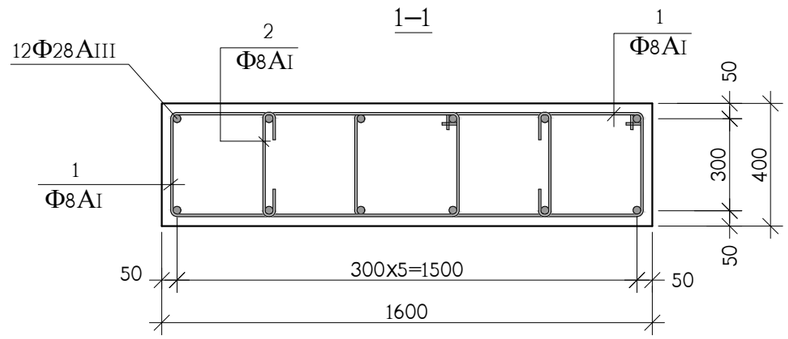

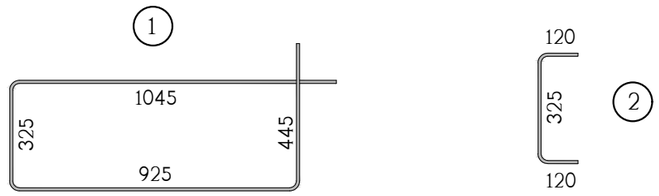

კოზ.	აღნიშვნა	დასახელება	რაოდ. ც.	ერთ-ეული
		მს-4 18.10 ნიშნულიდან 28.00 ნიშნულამდე	1	
1		Φ8AI სახსტ. 5781-828* L=2740	180	1.08 კგ.
2		Φ8AI სახსტ. 5781-828* L=565	180	0.22 კგ.
3		Φ28AIII სახსტ. 5781-828* L=8300	12	40.12 კგ.
4		Φ28AIII სახსტ. 5781-828* L=3350	2	16.18 კგ.
5		Φ28AIII სახსტ. 5781-828* L=5000	10	24.17 კგ.
8		ფურც. –20x90x90 სახსტ. 380-71*	2	1.3 კგ.
		B 30 კლასის ბეტონი		6 მ^3

თანამდებობა	გვარი	ხელმოწერა	ქ.თბილისი, ლუბლიანას ქუჩა №2/6 ნაკვ. №01.13.02.009.042-ში მრავალფუნქციური კომპლექსის პროექტი (ბლოკი ა)				შ.პ.ს. "ბლოქსი"
მთ.არქიტექტ.	გ.ხმალაძე		კონსტრუქციული ნაწილი				
			მონოლითური სვეტი მს-4				
კონსტრუქტ.	ა.არჩილია						
შეამოწმა	ლ.ჯაიანი		სტადია მ	ფურც. კ-117	ფ-ბი	დაკვ. №	

მონოლითური სვეტი მს-5

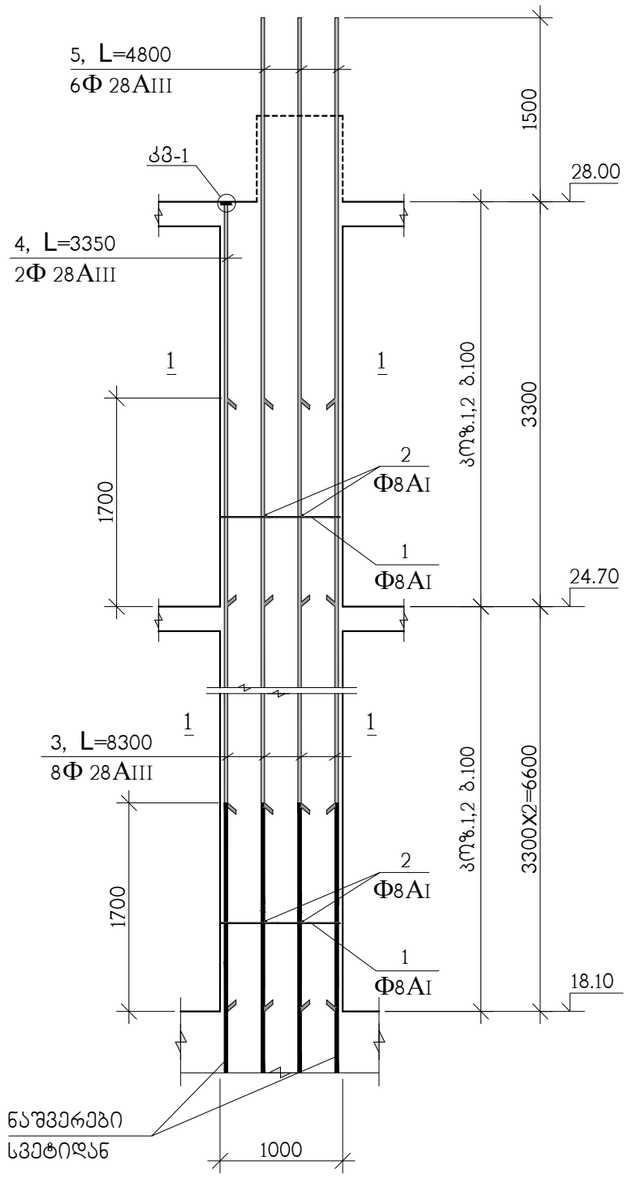

1–1

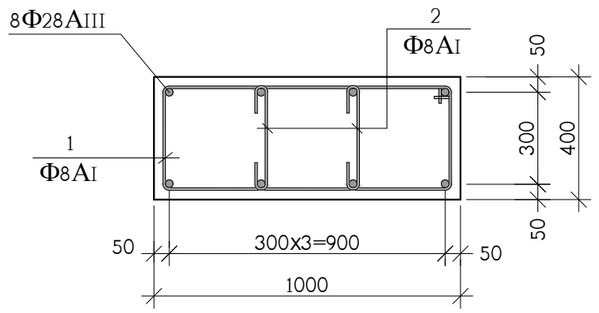

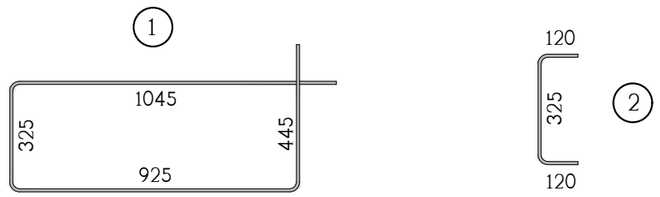

პოზ.	აღნიშვნა	დასახელება	რაოდ. ც.	ერთ-ეული
		მს-5 18.10 ნიშნულიდან 28.00 ნიშნულამდე	3	
1		Φ8AI სახსტ. 5781-828* L=2740	90	1.08 კგ.
2		Φ8AI სახსტ. 5781-828* L=565	180	0.22 კგ.
3		Φ28AIII სახსტ. 5781-828* L=8300	8	40.12 კგ.
4		Φ28AIII სახსტ. 5781-828* L=3350	2	16.20 კგ.
5		Φ28AIII სახსტ. 5781-828* L=4800	6	23.20 კგ.
8		ფურც. –20x90x90 სახსტ. 380-71*	2	1.3 კგ.
		B 30 კლასის ბეტონი		3.5 მ^3

თანამდებობა	გვარი	ხელმოწერა	ქ.თბილისი, ლუბლიანას ქუჩა №2/6 ნაკვ. №01.13.02.009.042-ში მრავალფუნქციური კომპლექსის პროექტი (ბლოკი ა)				შ.პ.ს. "ბლოქსი"
მთ.არქიტექტ.	გ.ხმალაძე		კონსტრუქციული ნაწილი				
			მონოლითური სვეტი მს-5				
კონსტრუქტ.	ა.არჩილია						
შეამოწმა	ლ.ჯაიანი		სტადია მ	ფურც. კ-118	ფ-ბი	დაკვ. №	

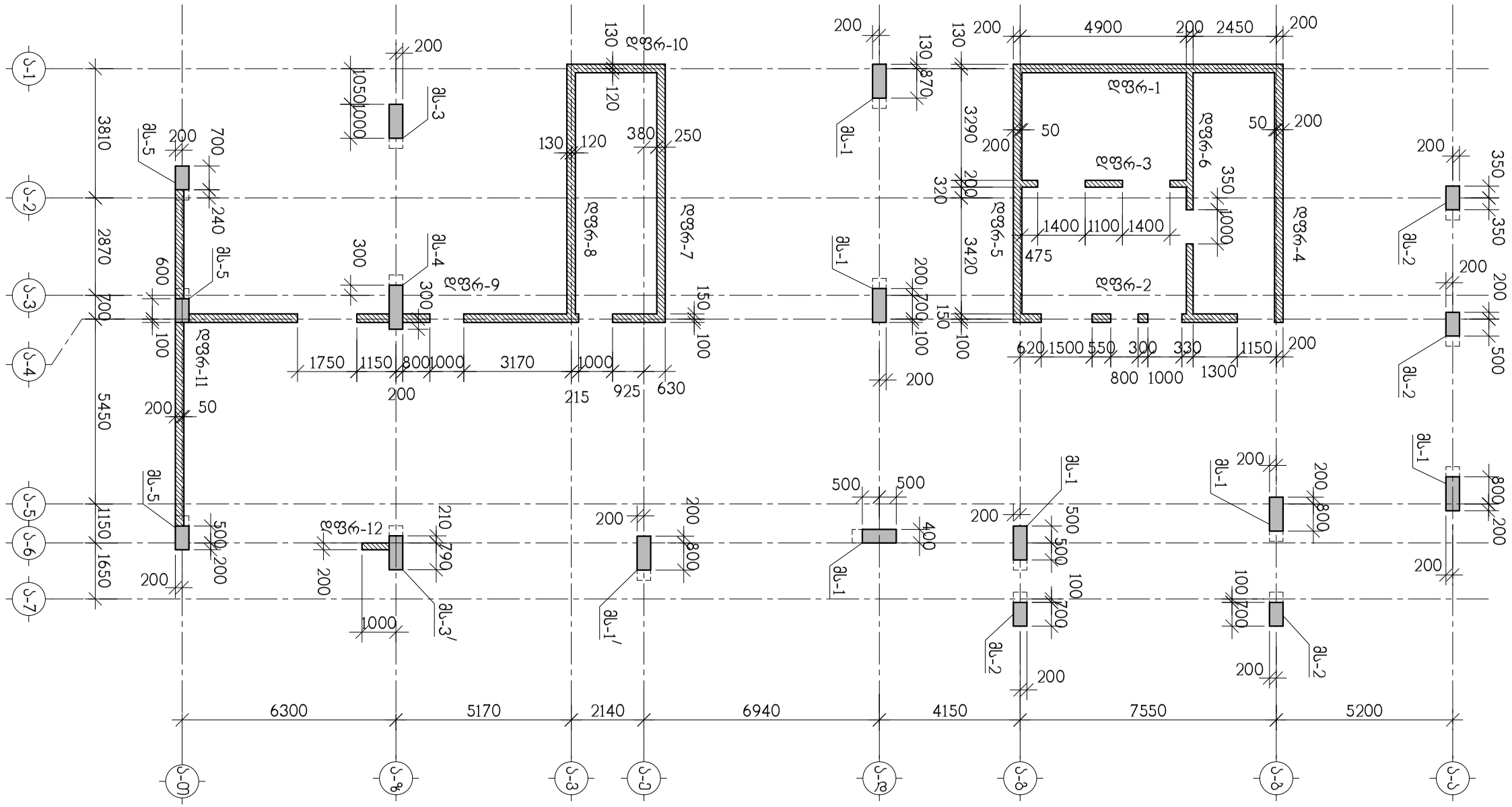

მიწოლითური კედლების და სვეტების ბეჭმა 28.00 ნიშნულიდან 47.80 ნიშნულამდე

თანამდებობა	გვარი	ხელმოწერა	ქ.თბილისი, ლუბლიანას ქუჩა №2/6 ნაკვ. №01.13.02.009.042-ში მრავალფუნქციური კომპლექსის პროექტი (ბლოკი ა)				შ.პ.ს. "ბლოქსი"
მთ.არქიტექტ.	გ.ხმალაძე		კონსტრუქციული ნაწილი				
			მონოლითური კედლების და სვეტების ბეჭმა 28.00 ნიშნულიდან 47.80 ნიშნულამდე				
კონსტრუქტ.	ა.არჩილია						
შემამოწმა	ლ.ჯაიანი		სტადია მ	ფურც.კ-119	ფ-ბი	დაკვ. №	

მონოლითური სვეტი მს-1

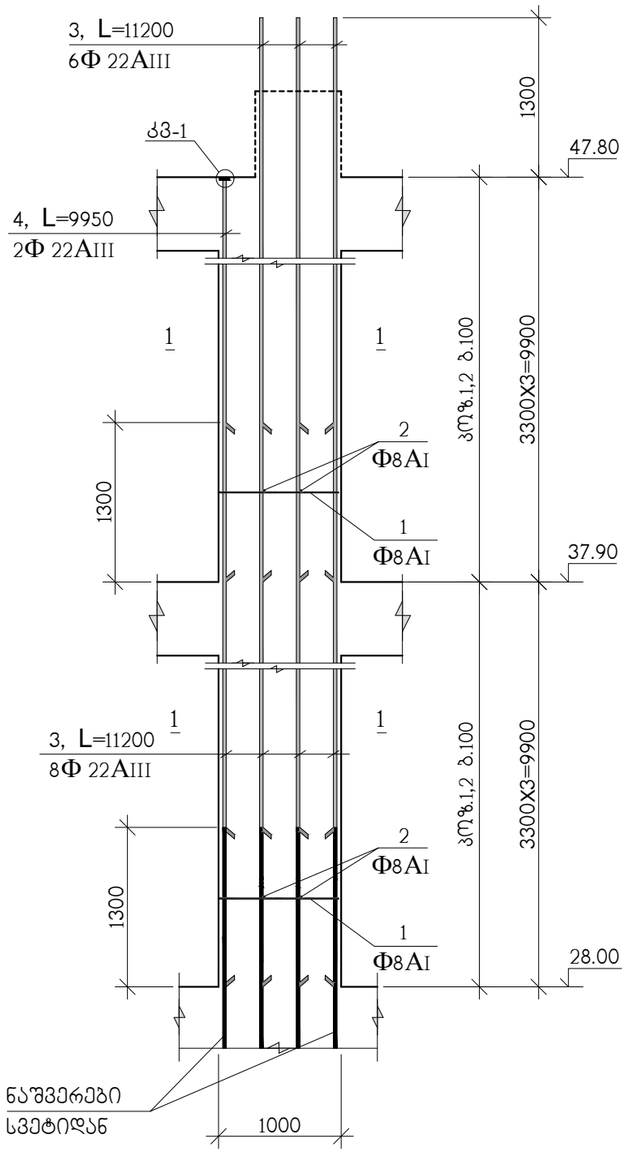

1–1

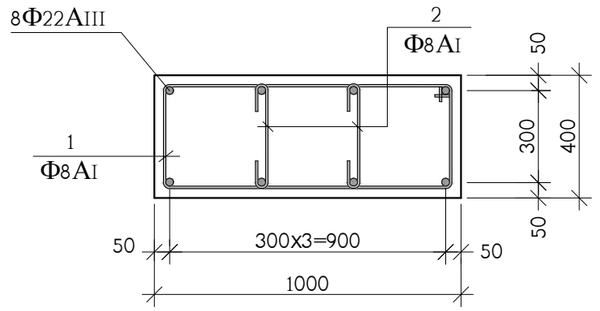

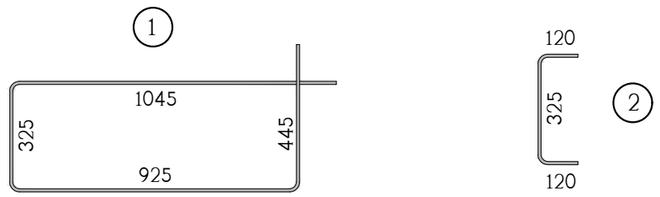

კოზ.	აღნიშვნა	დასახელება	რაოდ. ც.	ერთ-ეული
		მს-1 28.00 ნიშნულიდან 47.80 ნიშნულამდე	6	
1		Φ8AI საბსტ. 5781-828* L=2740	180	1.08 კგ.
2		Φ8AI საბსტ. 5781-828* L=565	360	0.22 კგ.
3		Φ22AIII საბსტ. 5781-828* L=11200	14	33.42 კგ.
4		Φ22AIII საბსტ. 5781-828* L=9950	2	29.69 კგ.
8		ფურც. –20x90x90 საბსტ. 380-71*	2	1.3 კგ.
		B 30 კლასის ბეტონი		7 მ^3

თანამდებობა	გვარი	ხელმოწერა	ქ.თბილისი, ლუბლიანას ქუჩა №2/6 ნაკვ. №01.13.02.009.042-ში მრავალფუნქციური კომპლექსის პროექტი (ბლოკი ა)				შ.პ.ს. "ბლოქსი"
მთ.არქიტექტ.	გ.ხმალაძე		კონსტრუქციული ნაწილი				
კონსტრუქტ.	ა.არჩილია		მონოლითური სვეტი მს-1				
შეამოწმა	ლ.ჯაიანი		სტადია მ	ფურც. კ-120	ფ-ბი	დაკვ. №	

მონოლითური სვეტი მს-1/

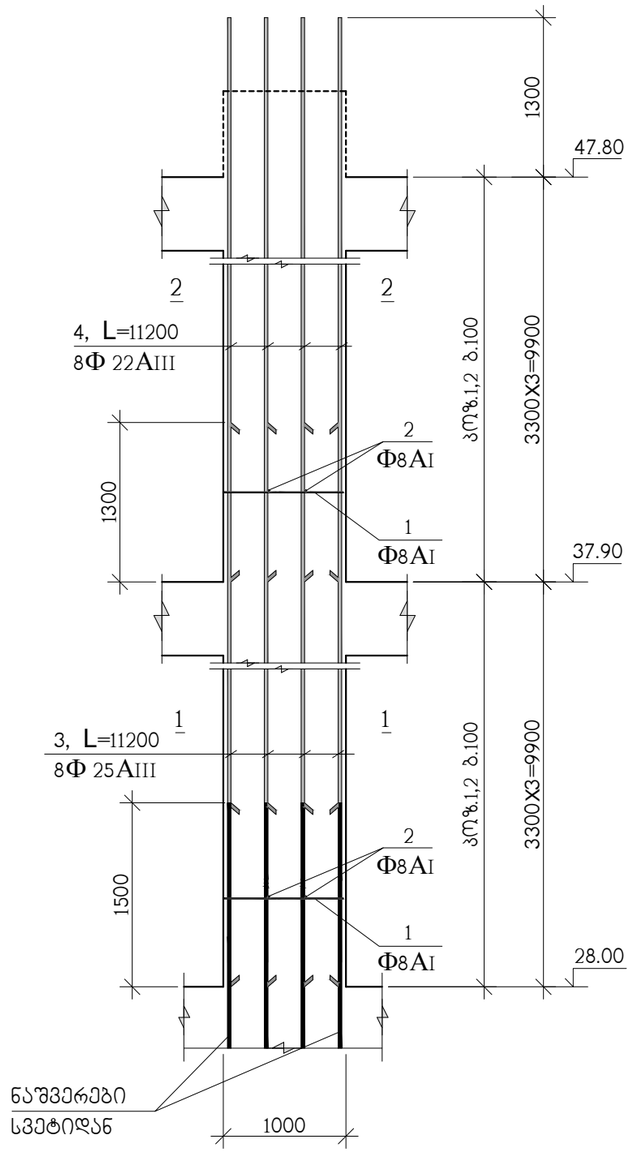

2–2

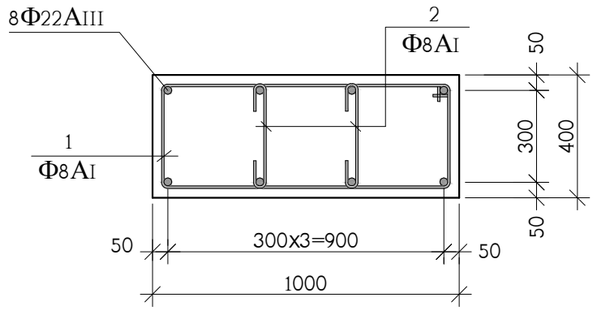

1–1

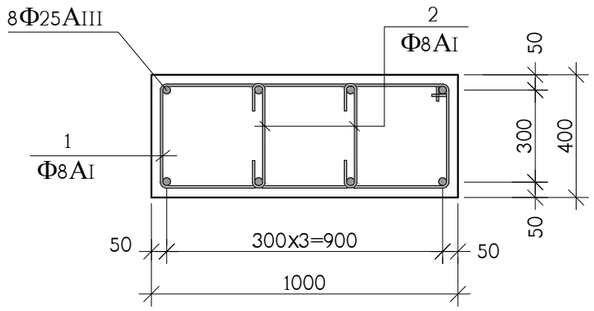

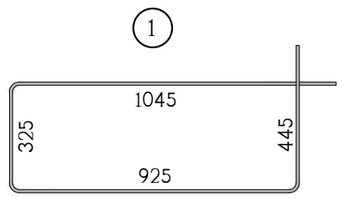

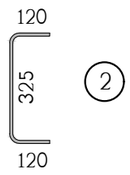

პოზ.	აღნიშვნა	დასახელება	რაოდ. ც.	ერთ-ეული
		მს-1/ 28.00 ნიშნულიდან 47.80 ნიშნულამდე	1	
1		Φ8AI საბსტ. 5781-828* L=2740	180	1.08 კგ.
2		Φ8AI საბსტ. 5781-828* L=565	360	0.22 კგ.
3		Φ25AIII საბსტ. 5781-828* L=11200	8	43.15 კგ.
4		Φ22AIII საბსტ. 5781-828* L=11200	8	33.42 კგ.
		B 30 კლასის ბეტონი		7 მ^3

თანამდებობა	გვარი	ხელმოწერა	ქ.თბილისი, ლუბლიანას ქუჩა №2/6 ნაკვ. №01.13.02.009.042-ში მრავალფუნქციური კომპლექსის პროექტი (ბლოკი ა)				შ.პ.ს. "ბლოქსი"
მთ.არქიტექტ.	გ.ხმალაძე		კონსტრუქციული ნაწილი				
კონსტრუქტ.	ა.არჩილია		მონოლითური სვეტი მს-1/				
შეამოწმა	ლ.ჯაიანი		სტადია მ	ფურც. კ-121	ფ-ბი	დაკვ. №	

მონოლითური სვეტი მს-2

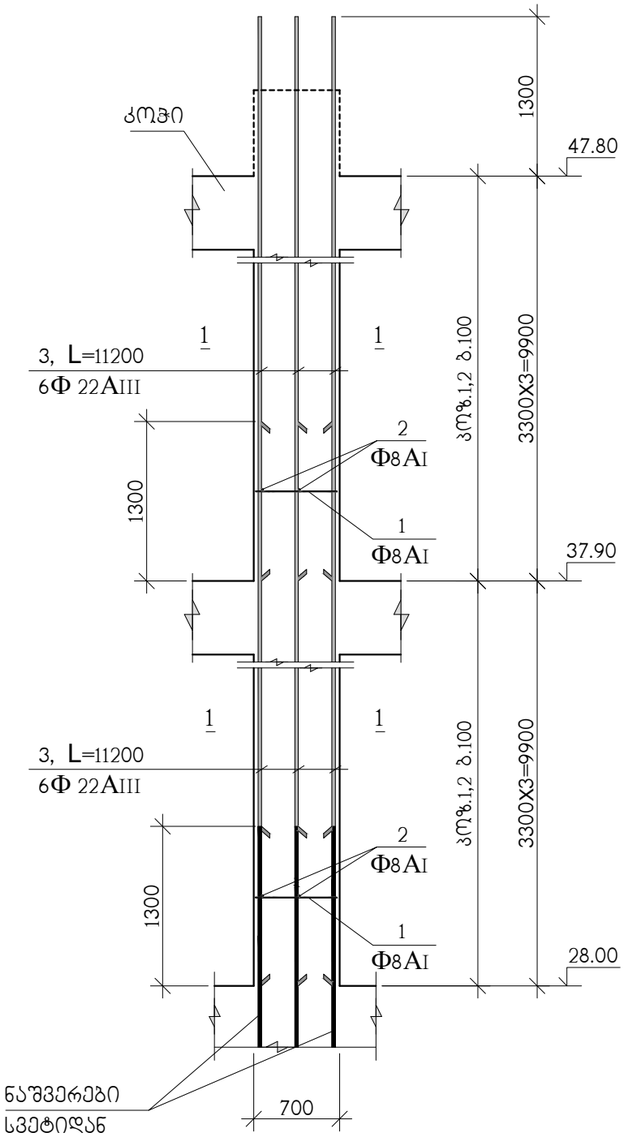

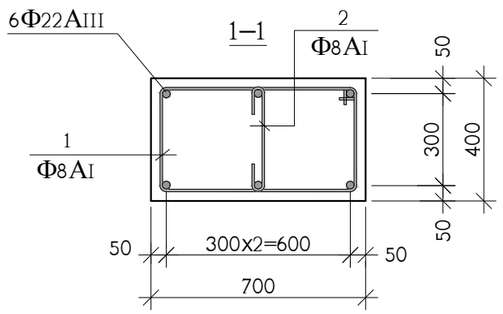

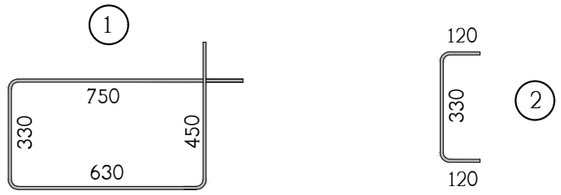

კოჭ.	აღნიშვნა	დასახელება	რაოდ. ც.	ერთ-ეული
		მს-2 28.00 ნიშნულიდან 47.80 ნიშნულამდე	4	
1		Φ8AI საბსტ. 5781-828* L=2160	180	0.86 კგ.
2		Φ8AI საბსტ. 5781-828* L=570	180	0.23 კგ.
3		Φ22AIII საბსტ. 5781-828* L=11200	12	33.42 კგ.
		B 30 კლასის ბეტონი		5 მ^3

თანამდებობა	გვარი	ხელმოწერა	ქ.თბილისი, ლუბლიანას ქუჩა №2/6 ნაკვ. №01.13.02.009.042-ში მრავალფუნქციური კომპლექსის პროექტი (ბლოკი ა)				შ.პ.ს. "ბლოქსი"
მთ.არქიტექტ.	გ.ხმალაძე		კონსტრუქციული ნაწილი				
			მონოლითური სვეტი მს-2				
კონსტრუქტ.	ა.არჩილია						
შეამოწმა	ლ.ჯაიანი		სტადია მ	ფურც. კ-122	ფ-ბი	დაკვ. №	

მონოლითური სვეტი მს-3

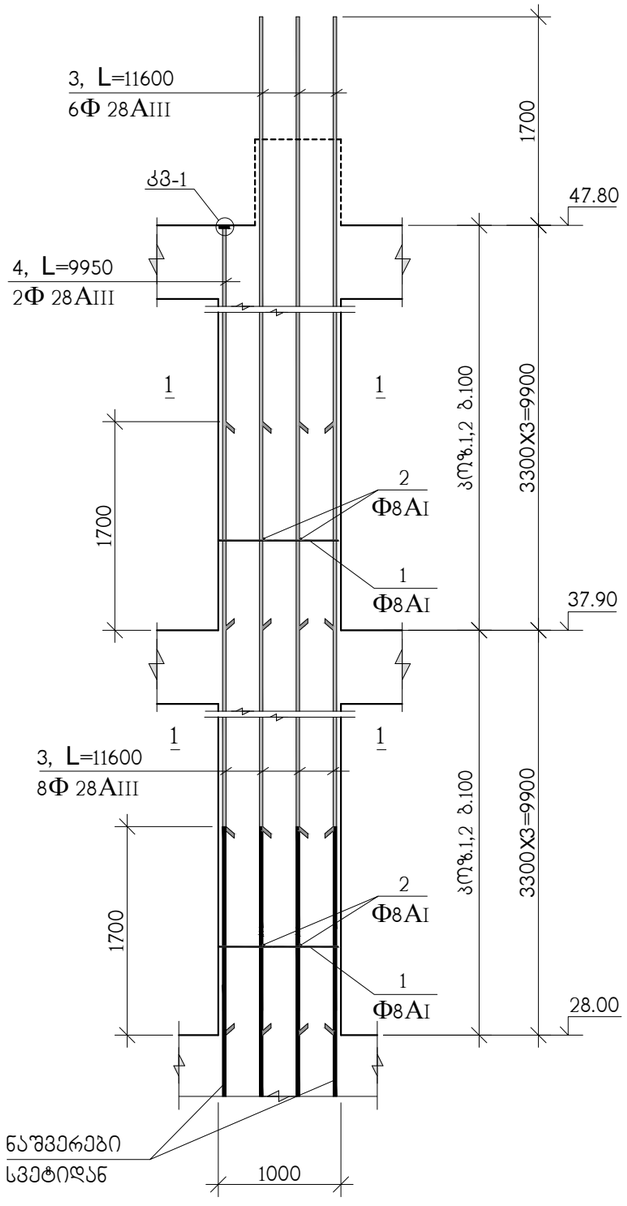

1–1

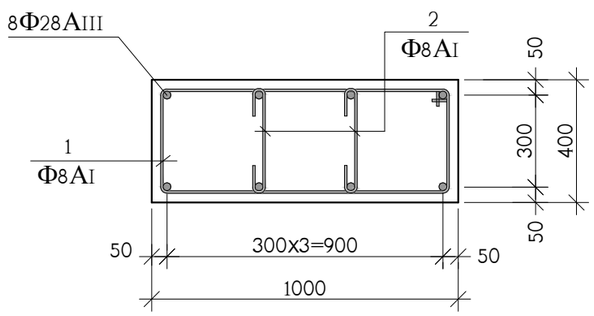

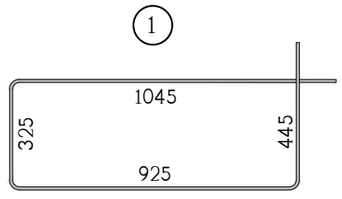

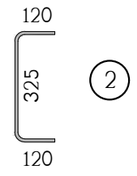

პოზ.	აღნიშვნა	დასახელება	რაოდ. ც.	ერთ-ეული
		მს-3 28.00 ნიშნულიდან 47.80 ნიშნულამდე	1	
1		Φ8AI სახსტ. 5781-828* L=2740	180	1.08 კგ.
2		Φ8AI სახსტ. 5781-828* L=565	360	0.22 კგ.
3		Φ28AIII სახსტ. 5781-828* L=11600	14	56.07 კგ.
4		Φ28AIII სახსტ. 5781-828* L=9950	2	48.09 კგ.
8		ფურც. –20x90x90 სახსტ. 380-71*	2	1.3 კგ.
		B 30 კლასის ბეტონი		7 მ^3

თანამდებობა	გვარი	ხელმოწერა	ქ.თბილისი, ლუბლიანას ქუჩა №2/6 ნაკვ. №01.13.02.009.042-ში მრავალფუნქციური კომპლექსის პროექტი (ბლოკი ა)				შ.პ.ს. "ბლოქსი"
მთ.არქიტექტ.	გ.ხმალაძე		კონსტრუქციული ნაწილი				
			მონოლითური სვეტი მს-3				
კონსტრუქტ.	ა.არჩილია						
შეამოწმა	ლ.ჯაიანი		სტადია მ	ფურც. კ-123	ფ-ბი	დაკვ. №	

მონოლითური სვეტი მს-3/

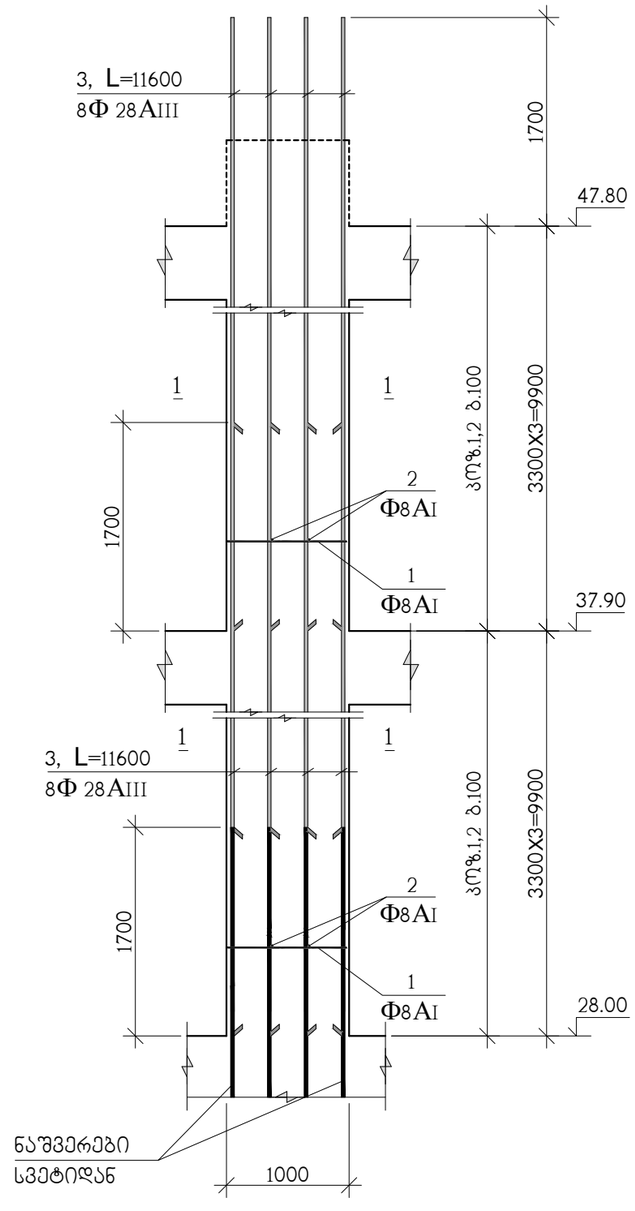

1–1

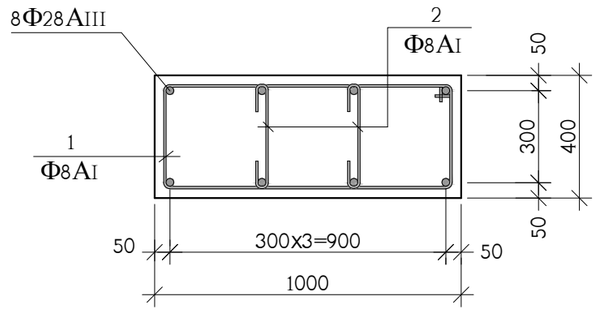

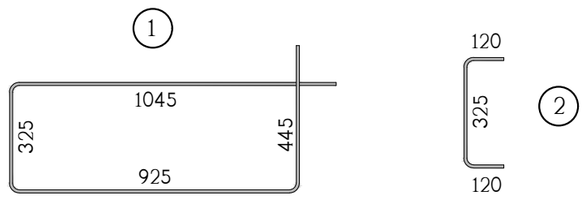

სპ№	აღნიშვნა	დასახელება	რაოდ. ც.	ერთ-ეული
		მს-3/ 28.00 ნიშნულიდან 47.80 ნიშნულამდე	1	
1		Φ8AI სახსტ. 5781-828* L=2740	180	1.08 კგ.
2		Φ8AI სახსტ. 5781-828* L=565	360	0.22 კგ.
3		Φ28AIII სახსტ. 5781-828* L=11600	16	56.07 კგ.
		B 30 კლასის ბეტონი		7 მ^3

თანამდებობა	გვარი	ხელმოწერა	ქ.თბილისი, ლუბლიანას ქუჩა №2/6 ნაკვ. №01.13.02.009.042-ში მრავალფუნქციური კომპლექსის პროექტი (ბლოკი ა)				შ.პ.ს. "ბლოქსი"
მთ.არქიტექტ.	გ.ხმალაძე		კონსტრუქციული ნაწილი				
			მონოლითური სვეტი მს-3/				
კონსტრუქტ.	ა.არჩილია						
შეამოწმა	ლ.ჯაიანი		სტადია მ	ფურც. კ-124	ფ-ბი	დაკვ. №	

მონოლითური სვეტი მს-4

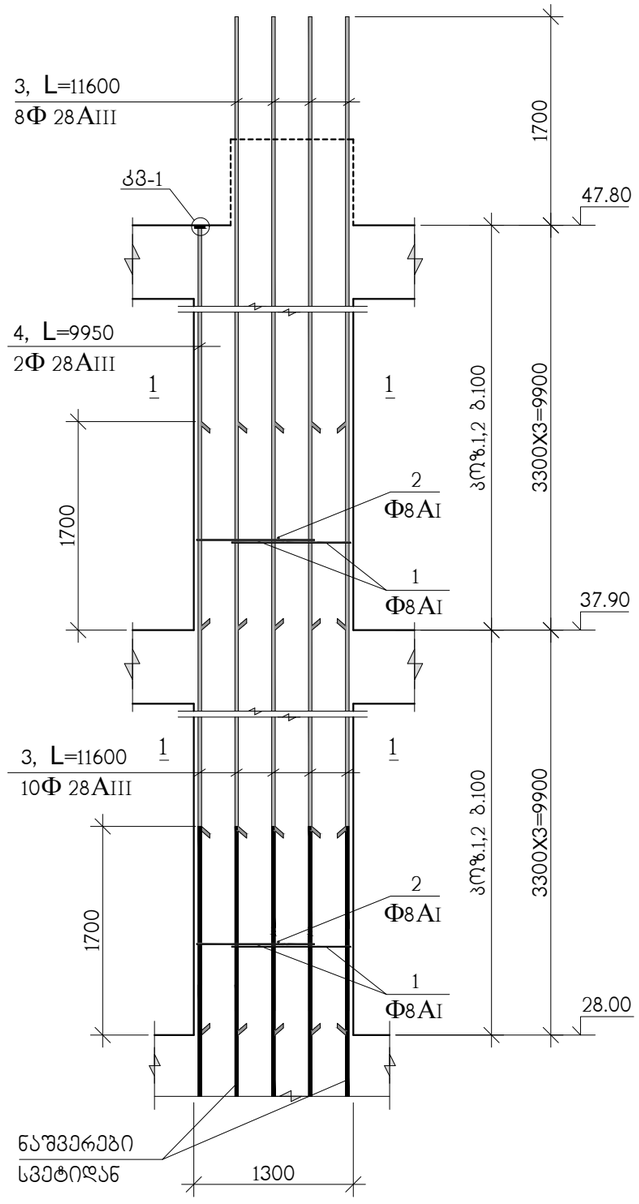

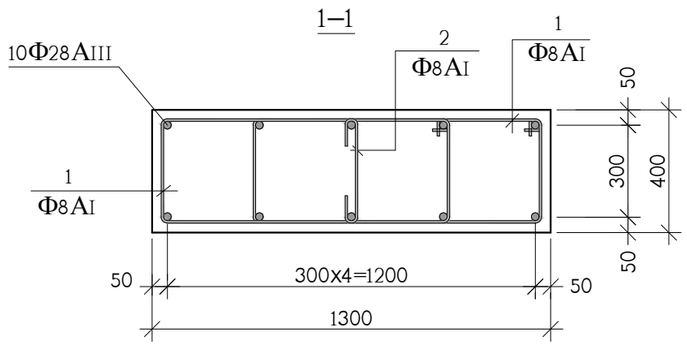

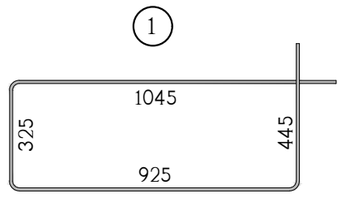

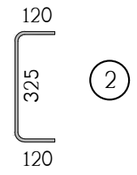

პოზ.	აღნიშვნა	დასახელება	რაოდ. ც.	ერთ-ეული
		მს-4 28.00 ნიშნულიდან 47.80 ნიშნულამდე	1	
1		Φ8AI სახსტ. 5781-828* L=2740	360	1.08 კგ.
2		Φ8AI სახსტ. 5781-828* L=565	180	0.22 კგ.
3		Φ28AIII სახსტ. 5781-828* L=11600	18	56.07 კგ.
4		Φ28AIII სახსტ. 5781-828* L=9950	2	48.09 კგ.
8		ფურც. –20x90x90 სახსტ. 380-71*	2	1.3 კგ.
		B 30 კლასის ბეტონი		10 მ^3

თანამდებობა	გვარი	ხელმოწერა	ქ.თბილისი, ლუბლიანას ქუჩა №2/6 ნაკვ. №01.13.02.009.042-ში მრავალფუნქციური კომპლექსის პროექტი (ბლოკი ა)				შ.პ.ს. "ბლოქსი"
მთ.არქიტექტ.	გ.ხმალაძე		კონსტრუქციული ნაწილი				
კონსტრუქტ.	ა.არჩილია		მონოლითური სვეტი მს-4				
შეამოწმა	ლ.ჯაიანი		სტადია მ	ფურც. კ-125	ფ-ბი	დაკვ. №	

მონოლითური სვეტი მს-5

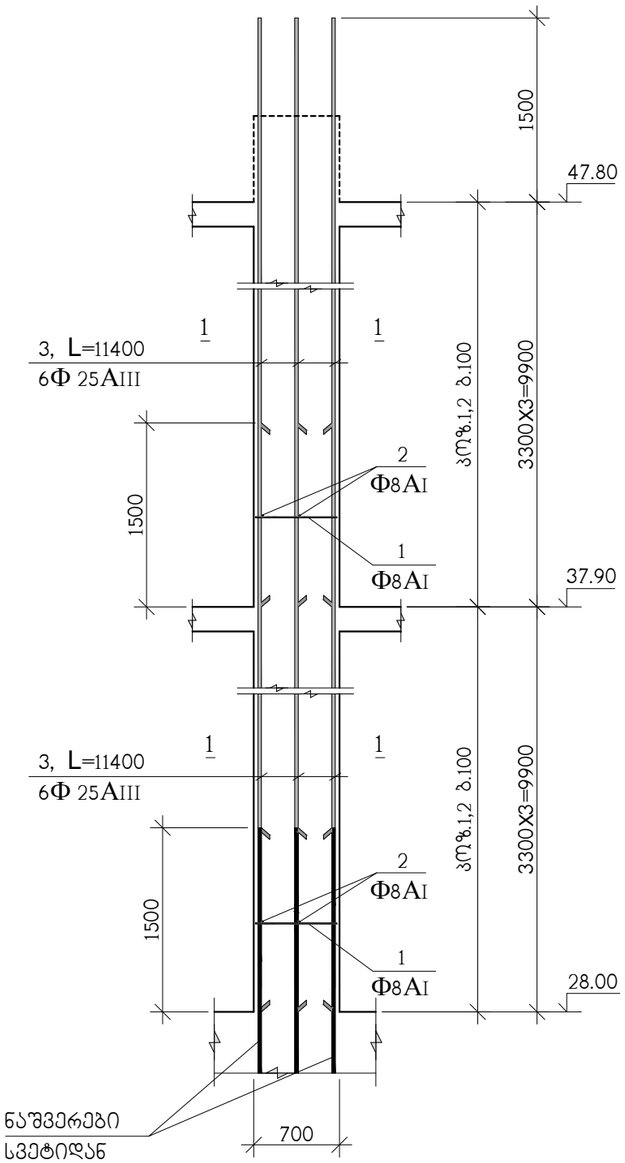

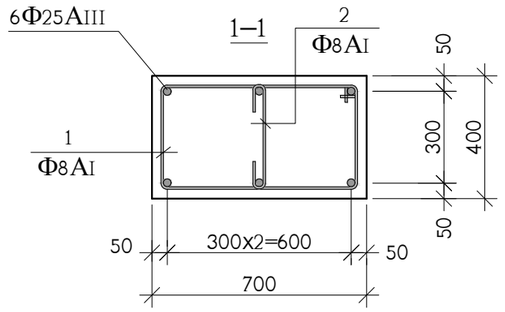

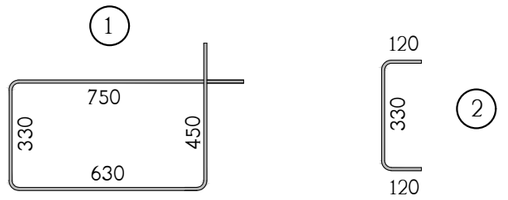

პოზ.	აღნიშვნა	დასახელება	რაოდ. ც.	ერთ-ეული
		მს-5 28.00 ნიშნულიდან 47.80 ნიშნულამდე	3	
1		Φ8AI სახსტ. 5781-828* L=2160	180	0.86 კგ.
2		Φ8AI სახსტ. 5781-828* L=570	180	0.23 კგ.
3		Φ25AIII სახსტ. 5781-828* L=11400	12	43.93 კგ.
		B 30 კლასის ბეტონი		5 მ^3

თანამდებობა	გვარი	ხელმოწერა	ქ.თბილისი, ლუბლიანას ქუჩა №2/6 ნაკვ. №01.13.02.009.042-ში მრავალფუნქციური კომპლექსის პროექტი (ბლოკი ა)				შ.პ.ს. "ბლოქსი"
მთ.არქიტექტ.	გ.ხმალაძე		კონსტრუქციული ნაწილი				
კონსტრუქტ.	ა.არჩილია		მონოლითური სვეტი მს-5				
შეამოწმა	ლ.ჯაიანი		სტადია მ	ფურც. კ-126	ფ-ბი	დაკვ. №	

მონოლითური კედლების და სვეტების ბეტონი 47.80 ნიშნულიდან 54.40 ნიშნულამდე

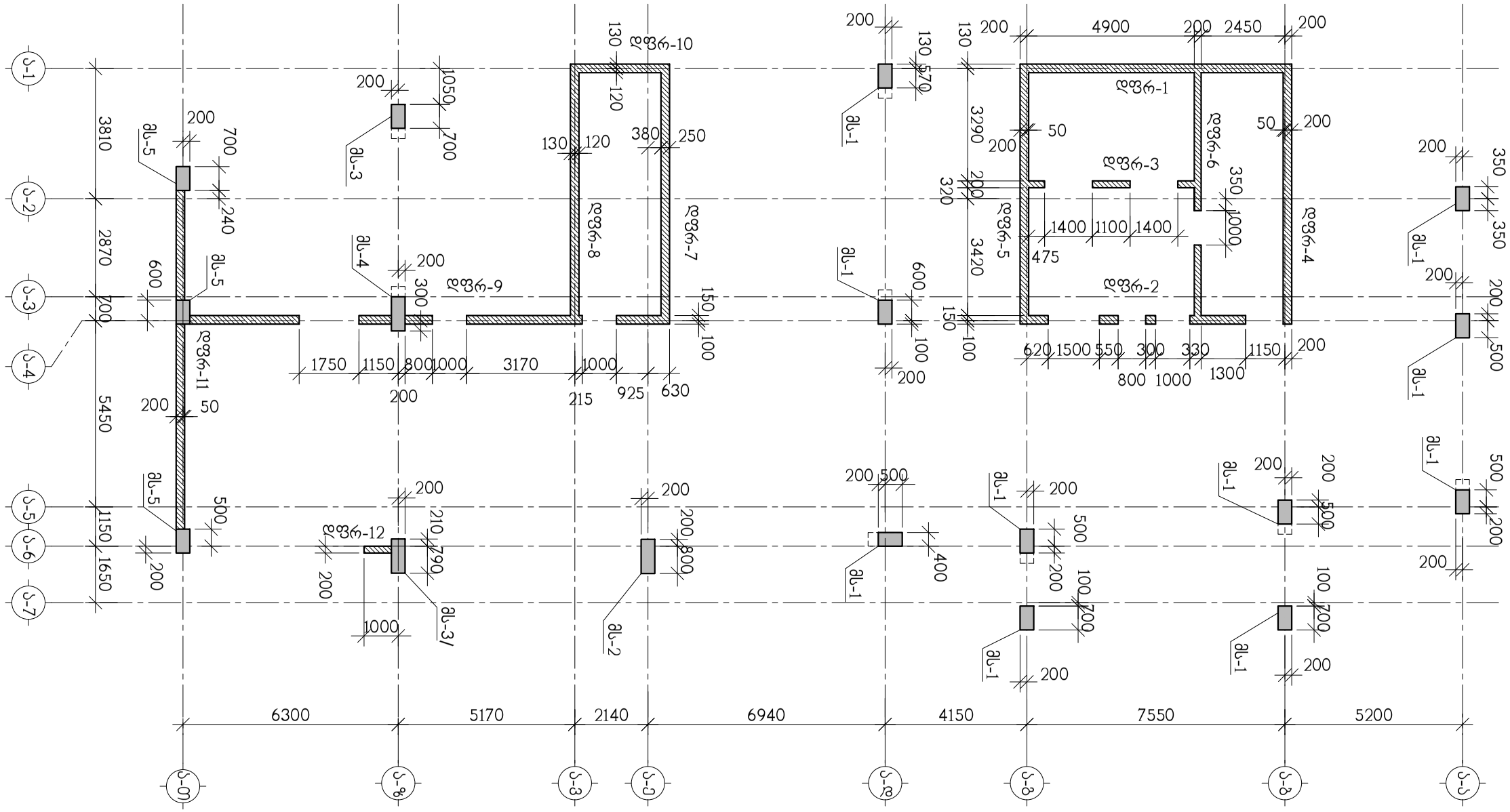

თანამდებობა	გვარი	ხელმოწერა	ქ.თბილისი, ლუბლიანას ქუჩა №2/6 ნაკვ. №01.13.02.009.042-ში მრავალფუნქციური კომპლექსის პროექტი (ბლოკი ა)				შ.პ.ს. "ბლოქსი"
მთ.არქიტექტ.	გ.ხმალაძე		კონსტრუქციული ნაწილი				
			მონოლითური კედლების და სვეტების ბეტონი 47.80 ნიშნულიდან 54.40 ნიშნულამდე				
კონსტრუქტ.	ა.არჩილია						
შემამოწმა	ლ.ჯაიანი		სტადია მ	ფურც.კ-127	ფ-ბი	დაკვ. №	

მონოლითური სვეტი მს-1

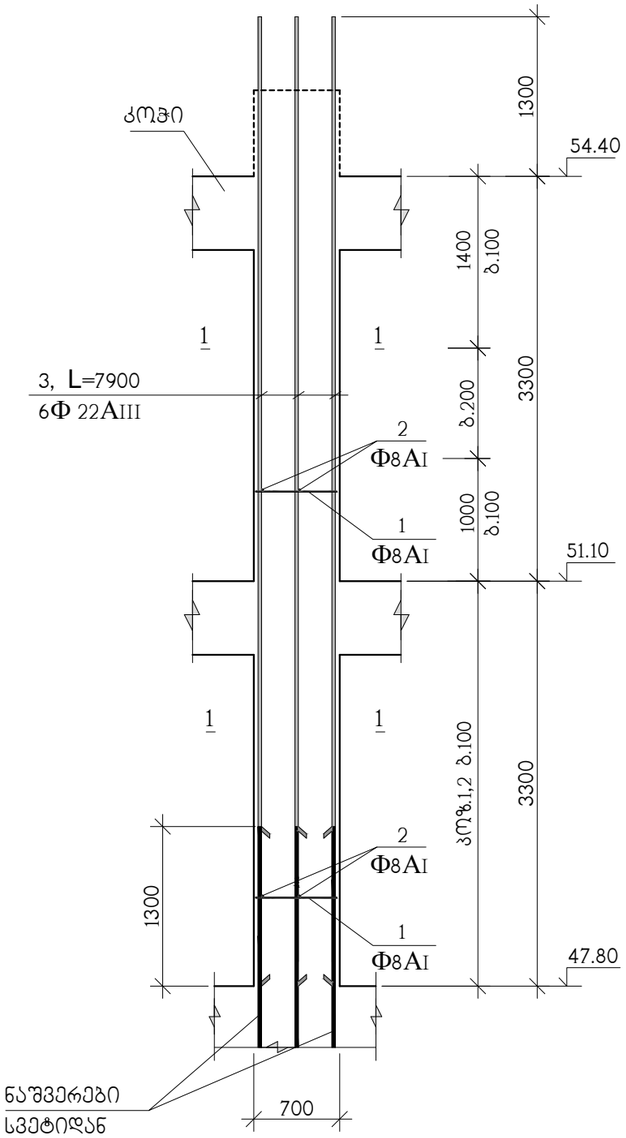

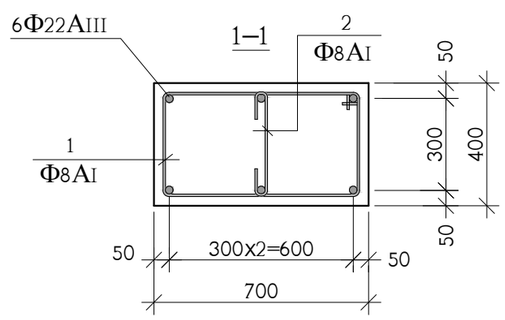

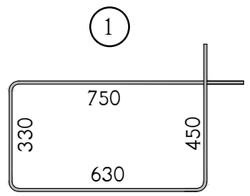

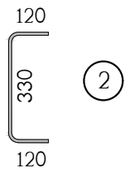

კოჭ.	აღნიშვნა	დასახელება	რაოდ. ც.	ერთ-ეული
		მს-1 47.80 ნიშნულიდან 54.40 ნიშნულამდე	10	
1		Φ8AI საბსტ. 5781-828* L=2160	60	0.86 კგ.
2		Φ8AI საბსტ. 5781-828* L=570	60	0.23 კგ.
3		Φ22AIII საბსტ. 5781-828* L=7900	6	23.58 კგ.
		B 30 კლასის ბეტონი		1.5 მ^3

თანამდებობა	გვარი	ხელმოწერა	ქ.თბილისი, ლუბლიანას ქუჩა №2/6 ნაკვ. №01.13.02.009.042-ში მრავალფუნქციური კომპლექსის პროექტი (ბლოკი ა)				შ.პ.ს. "ბლოქსი"
მთ.არქიტექტ.	გ.ხმალაძე		კონსტრუქციული ნაწილი				
			მონოლითური სვეტი მს-1				
კონსტრუქტ.	ა.არჩილია						
შემამოწმა	ლ.ჯაიანი		სტადია მ	ფურც. კ-128	ფ-ბი	დაკვ. №	

მონოლითური სვეტი მს-2

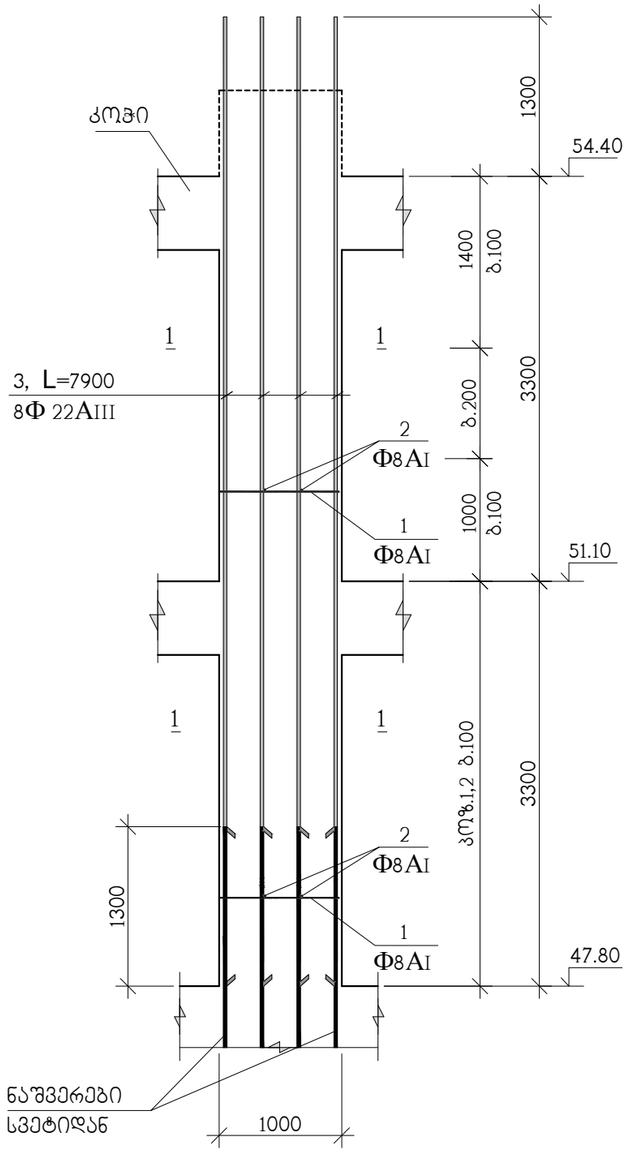

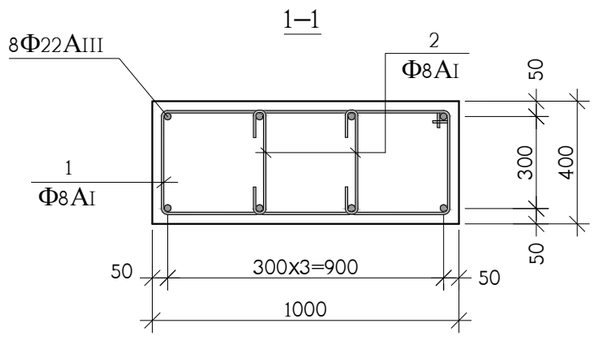

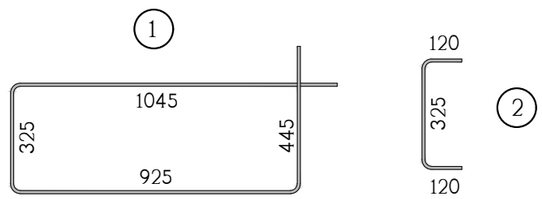

პოზ.	აღნიშვნა	დასახელება	რაოდ. ც.	ერთ-ეული
		მს-2 47.80 ნიშნულიდან 54.40 ნიშნულამდე	1	
1		Φ8AI სახსტ. 5781-828* L=2740	60	1.08 კგ.
2		Φ8AI სახსტ. 5781-828* L=565	120	0.22 კგ.
3		Φ22AIII სახსტ. 5781-828* L=7900	8	23.57 კგ.
		B 30 კლასის ბეტონი		2.3 მ^3

თანამდებობა	გვარი	ხელმოწერა	ქ.თბილისი, ლუბლიანას ქუჩა №2/6 ნაკვ. №01.13.02.009.042-ში მრავალფუნქციური კომპლექსის პროექტი (ბლოკი ა)				შ.პ.ს. "ბლოქსი"
მთ.არქიტექტ.	გ.ხვალაძე		კონსტრუქციული ნაწილი				
			მონოლითური სვეტი მს-2				
კონსტრუქტ.	ა.არჩილია						
შემამოწმა	ლ.ჯაიანი		სტადია მ	ფურც. კ-129	ფ-ბი	დაკვ. №	

მონოლითური სვეტი მს-3

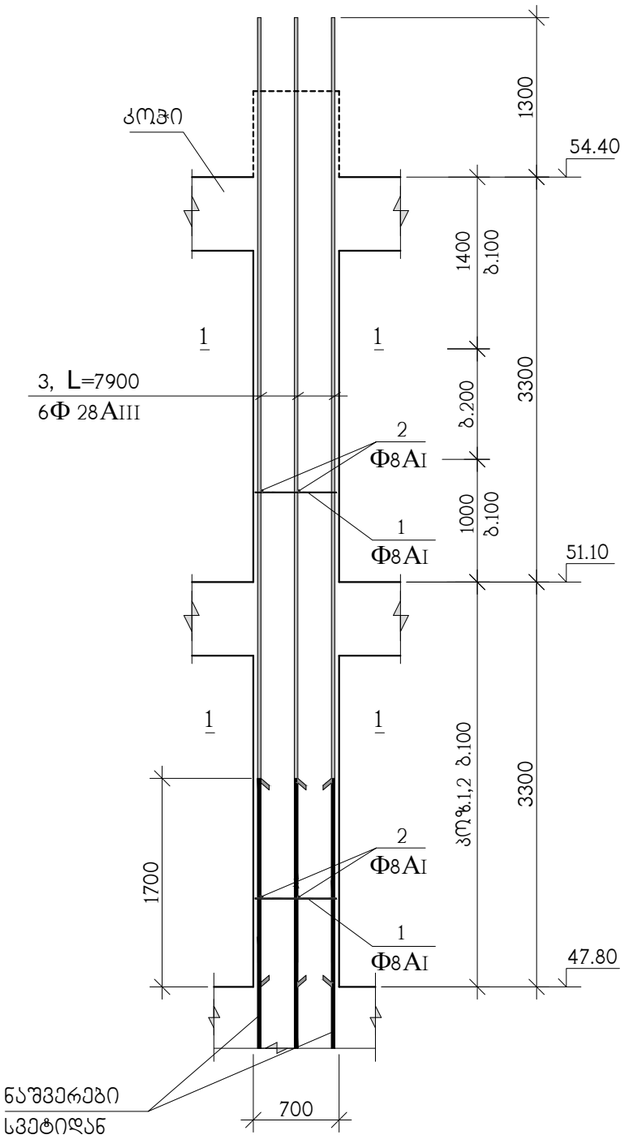

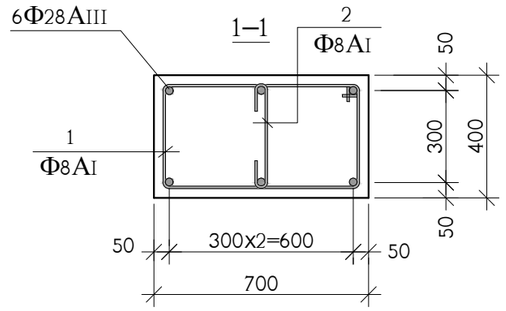

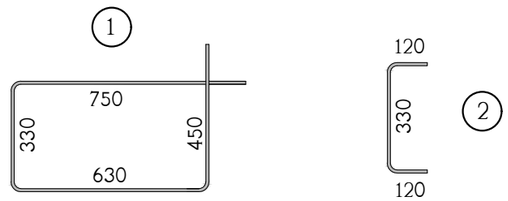

პოზ.	აღნიშვნა	დასახელება	რაოდ. ც.	ერთ-ეული
		მს-3 47.80 ნიშნულიდან 54.40 ნიშნულამდე	1	
1		Φ8AI სახსტ. 5781-828* L=2160	60	0.86 კგ.
2		Φ8AI სახსტ. 5781-828* L=570	60	0.23 კგ.
3		Φ28AIII სახსტ. 5781-828* L=7900	6	38.19 კგ.
		B 30 კლასის ბეტონი		1.5 მ^3

თანამდებობა	გვარი	ხელმოწერა	ქ.თბილისი, ლუბლიანას ქუჩა №2/6 ნაკვ. №01.13.02.009.042-ში მრავალფუნქციური კომპლექსის პროექტი (ბლოკი ა)				შ.პ.ს. "ბლოქსი"
მთ.არქიტექტ.	გ.ხმალაძე		კონსტრუქციული ნაწილი				
			მონოლითური სვეტი მს-3				
კონსტრუქტ.	ა.არჩილია						
შეამოწმა	ლ.ჯაიანი		სტადია მ	ფურც. კ-130	ფ-ბი	დაკვ. №	

მონოლითური სვეტი მს-3′

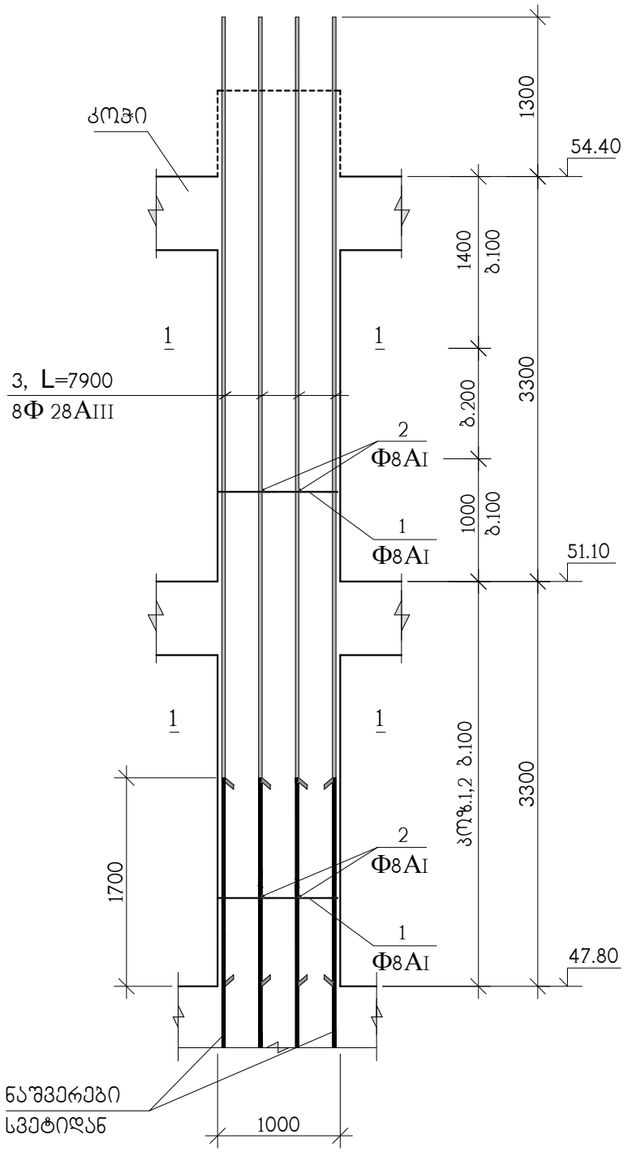

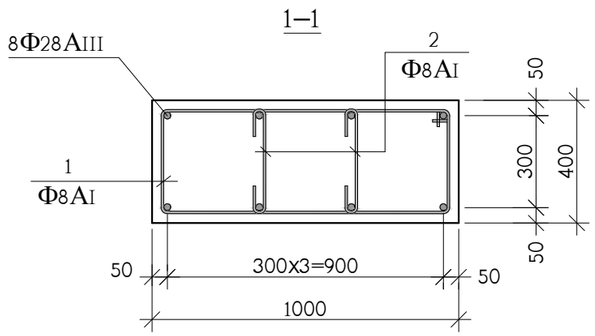

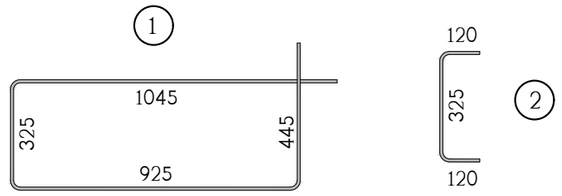

პოზ.	აღნიშვნა	დასახელება	რაოდ. ც.	ერთ-ეული
		მს-3′ 47.80 ნიშნულიდან 54.40 ნიშნულამდე	1	
1		Φ8AI სახსტ. 5781-828* L=2740	60	1.08 კგ.
2		Φ8AI სახსტ. 5781-828* L=565	120	0.22 კგ.
3		Φ28AIII სახსტ. 5781-828* L=7900	8	38.19 კგ.
		B 30 კლასის ბეტონი		2.4 მ^3

თანამდებობა	გვარი	ხელმოწერა	ქ.თბილისი, ლუბლიანას ქუჩა №2/6 ნაკვ. №01.13.02.009.042-ში მრავალფუნქციური კომპლექსის პროექტი (ბლოკი ა)				შ.პ.ს. "ბლოქსი"
მთ.არქიტექტ.	გ.ხმალაძე		კონსტრუქციული ნაწილი				
			მონოლითური სვეტი მს-3′				
კონსტრუქტ.	ა.არჩილია						
შეამოწმა	ლ.ჯაიანი		სტადია მ	ფურც. კ-131	ფ-ბი	დაკვ. №	

მონოლითური სვეტი მს-4

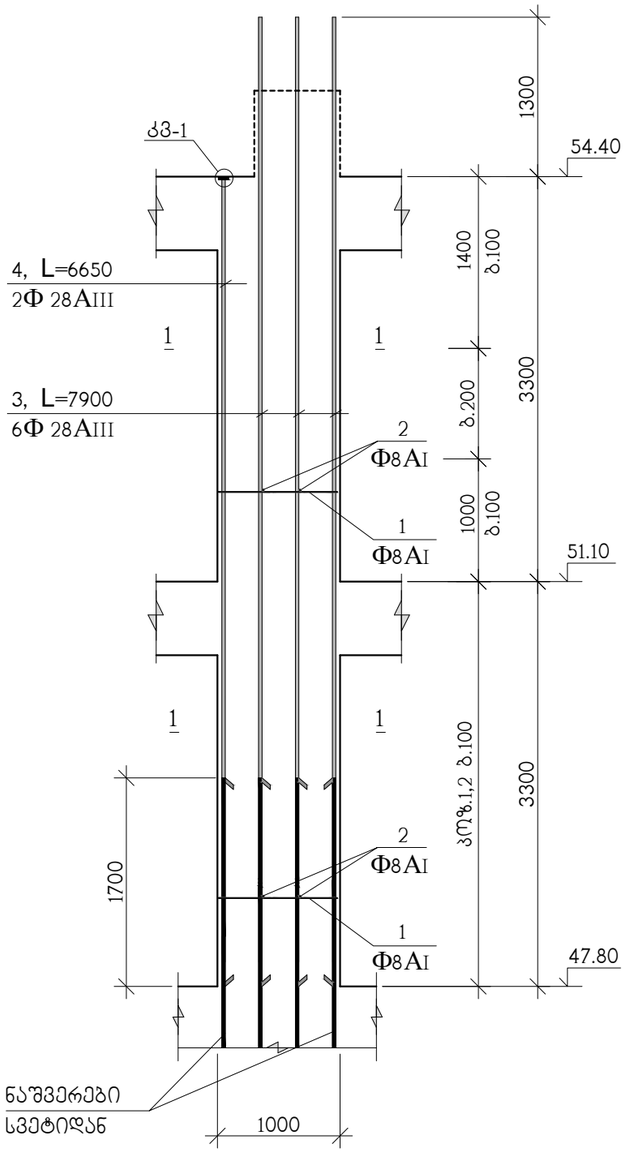

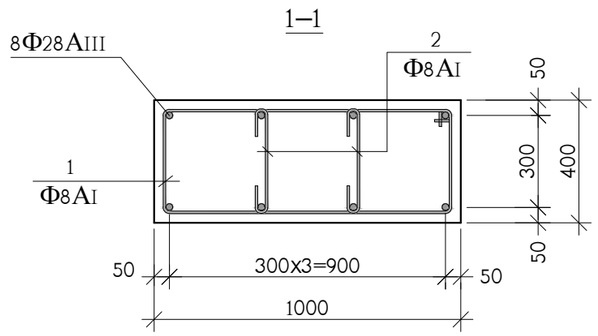

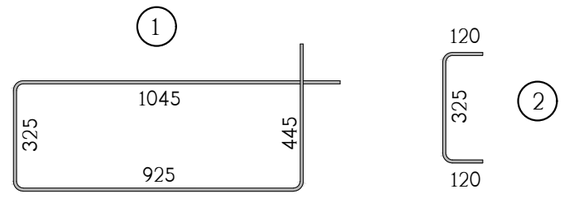

პოზ.	აღნიშვნა	დასახელება	რაოდ. ც.	ერთ-ეული
		მს-4 47.80 ნიშნულიდან 54.40 ნიშნულამდე	1	
1		Φ8AI საბსტ. 5781-828* L=2740	60	1.08 კგ.
2		Φ8AI საბსტ. 5781-828* L=565	120	0.22 კგ.
3		Φ28AIII საბსტ. 5781-828* L=7900	6	38.19 კგ.
4		Φ28AIII საბსტ. 5781-828* L=6650	2	32.15 კგ.
8		ფურც. –20x90x90 საბსტ. 380-71*	2	1.3 კგ.
		B 30 კლასის ბეტონი		2.4 მ^3

თანამდებობა	გვარი	ხელმოწერა	ქ.თბილისი, ლუბლიანას ქუჩა №2/6 ნაკვ. №01.13.02.009.042-ში მრავალფუნქციური კომპლექსის პროექტი (ბლოკი ა)				შ.პ.ს. "ბლოქსი"
მთ.არქიტექტ.	გ.ხმალაძე		კონსტრუქციული ნაწილი				
			მონოლითური სვეტი მს-4				
კონსტრუქტ.	ა.არჩილია						
შეამოწმა	ლ.ჯაიანი		სტადია მ	ფურც. კ-132	ფ-ბი	დაკვ. №	

მონოლითური სვეტი მს-5

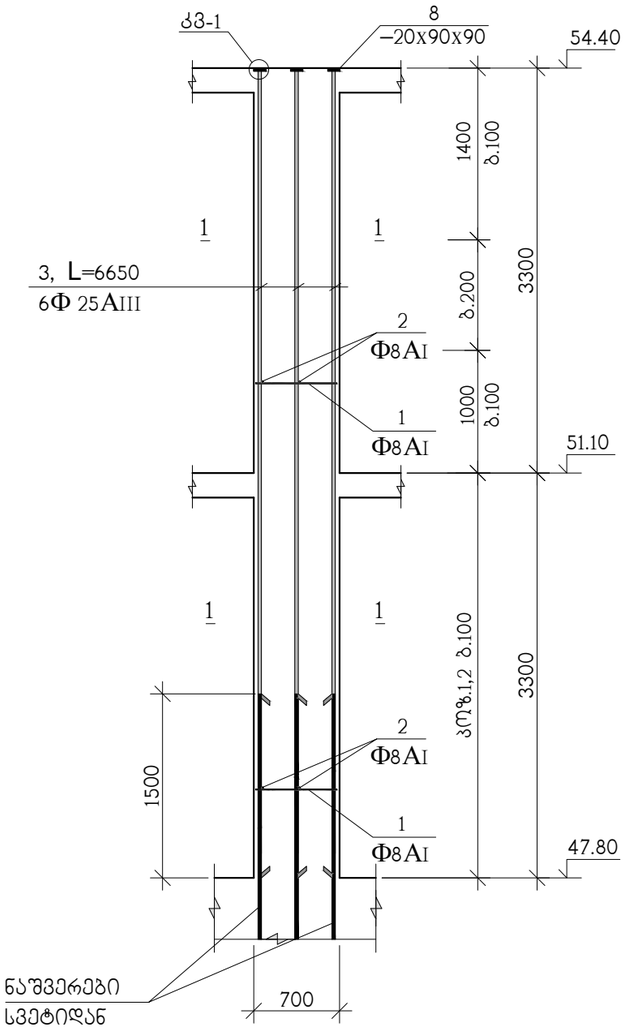

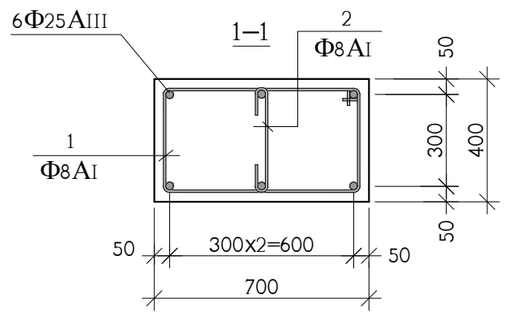

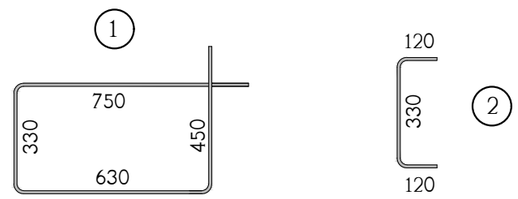

კოზ.	აღნიშვნა	დასახელება	რაოდ. ც.	ერთ-ეული
		მს-5 47.80 ნიშნულიდან 54.40 ნიშნულამდე	3	
1		Ф8AI სახსტ. 5781-828* L=2160	60	0.86 კგ.
2		Ф8AI სახსტ. 5781-828* L=570	60	0.23 კგ.
3		Ф25AIII სახსტ. 5781-828* L=6650	6	25.62 კგ.
8		ფურც. –20x90x90 სახსტ. 380-71*	6	1.3 კგ.
		B 30 კლასის ბეტონი		1.5 მ^3

თანამდებობა	გვარი	ხელმოწერა	ქ.თბილისი, ლუბლიანას ქუჩა №2/6 ნაკვ. №01.13.02.009.042-ში მრავალფუნქციური კომპლექსის პროექტი (ბლოკი ა)				შ.პ.ს. "ბლოქსი"
მთ.არქიტექტ.	გ.ხმალაძე		კონსტრუქციული ნაწილი				
			მონოლითური სვეტი მს-5				
კონსტრუქტ.	ა.არჩილია						
შეამოწმა	ლ.ჯაიანი		სტადია მ	ფურც. კ-133	ფ-ბი	დაკვ. №	

ტიპიური კედლების და სვეტების გეგმა 54.40 ნიშნულიდან 64.30 ნიშნულამდე

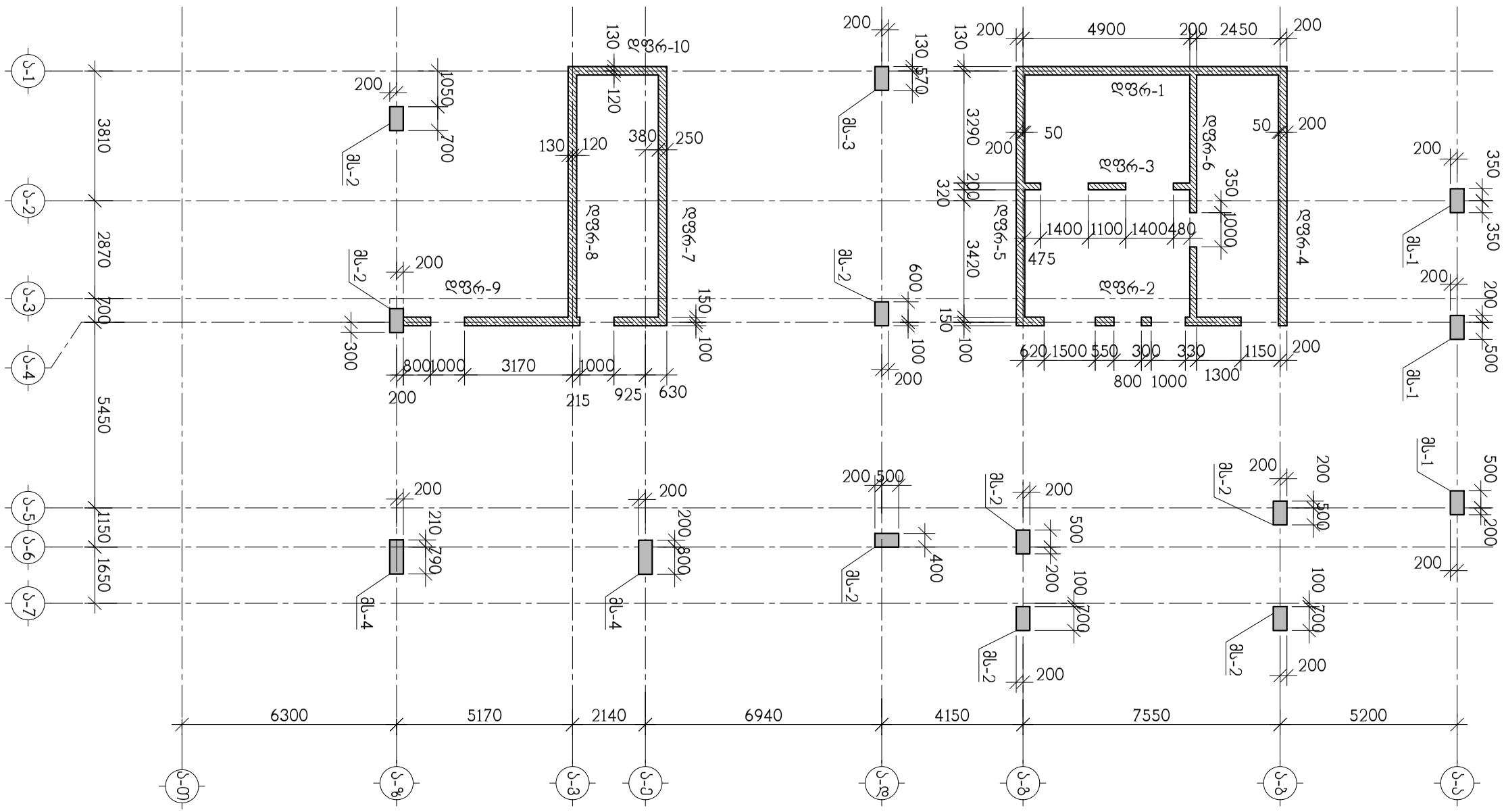

თანამდებობა	გვარი	ხელმოწერა	ქ.თბილისი, ლუბლიანას ქუჩა №2/6 ნაკვ. №01.13.02.009.042-ში მრავალფუნქციური კომპლექსის პროექტი (ბლოკი ა)				შ.პ.ს. "ბლოქსი"
			კონსტრუქციული ნაწილი				
მთ.არქიტექტ.	გ.ხმალაძე		მონოლითური კედლების და სვეტების გეგმა 54.40 ნიშნულიდან 64.30 ნიშნულამდე				
კონსტრუქტ.	ა.არჩილია						
შემამოწმა	ლ.ჯაიანი		სტადია მ	ფურც. კ-134	ფ-ბი	დაკვ. №	

მონოლითური სვეტი მს-1

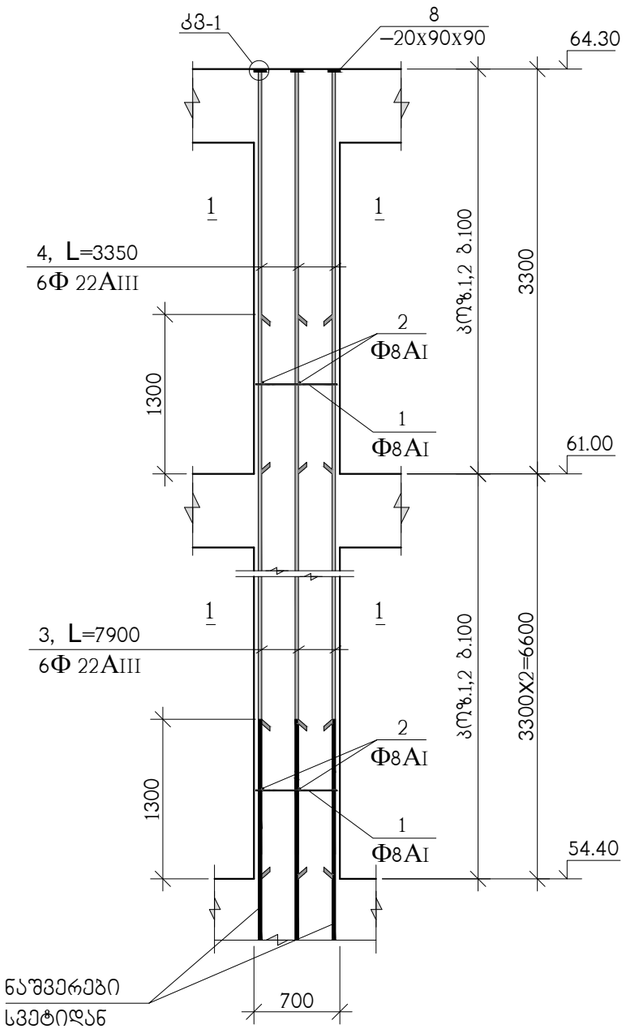

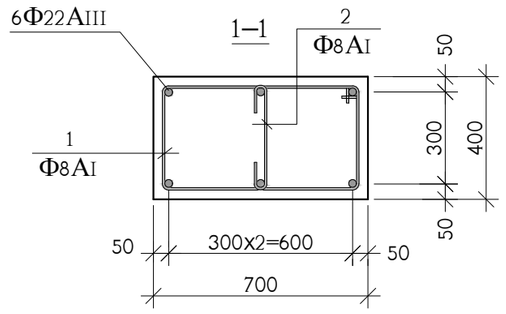

სპ№.	აღნიშვნა	დასახელება	რაოდ. ც.	ერთ-ეული
		მს-1 54.40 ნიშნულიდან 64.30 ნიშნულამდე	3	
1		Φ8AI სახსტ. 5781-828* L=2160	90	0.86 კგ.
2		Φ8AI სახსტ. 5781-828* L=570	90	0.23 კგ.
3		Φ22AIII სახსტ. 5781-828* L=7900	6	23.58 კგ.
4		Φ22AIII სახსტ. 5781-828* L=3350	6	9.98 კგ.
8		ფურც. –20x90x90 სახსტ. 380-71*	6	1.3 კგ.
		B 30 კლასის ბეტონი		2.5 მ^3

თანამდებობა	გვარი	ხელმოწერა	ქ.თბილისი, ლუბლიანას ქუჩა №2/6 ნაკვ. №01.13.02.009.042-ში მრავალფუნქციური კომპლექსის პროექტი (ბლოკი ა)				შ.პ.ს. "ბლოქსი"
მთ.არქიტექტ.	გ.ხმალაძე		კონსტრუქციული ნაწილი				
			მონოლითური სვეტი მს-1				
კონსტრუქტ.	ა.არჩილია						
შემამოწმა	ლ.ჯაიანი		სტადია მ	ფურც. კ-135	ფ-ბი	დაკვ. №	

მონოლითური სვეტი მს-2

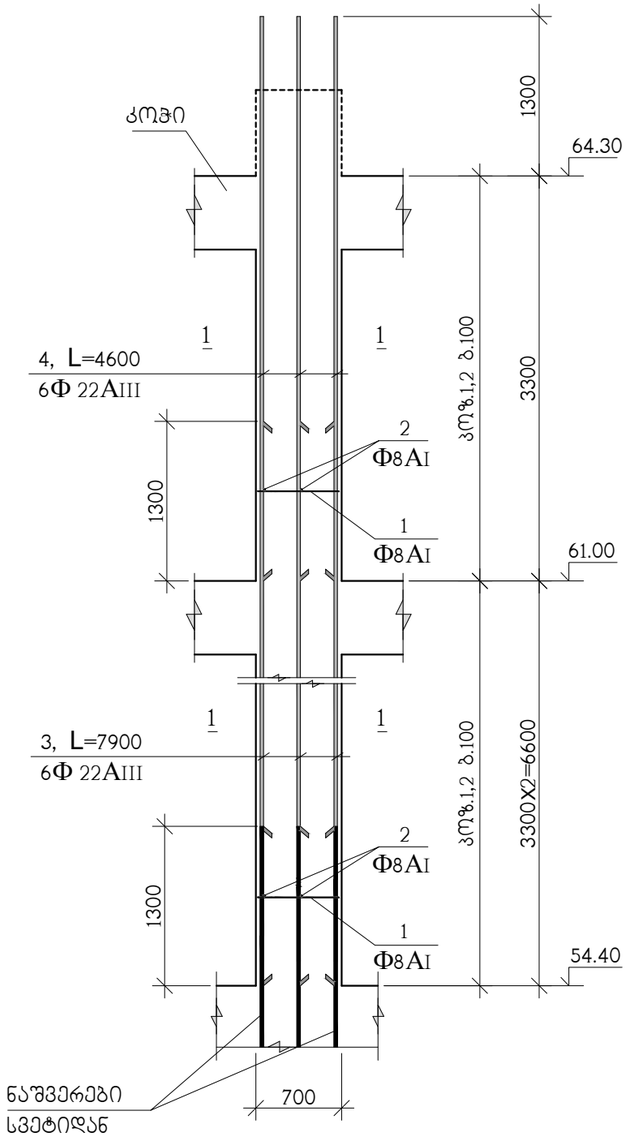

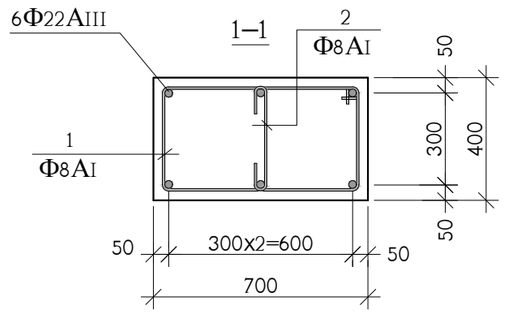

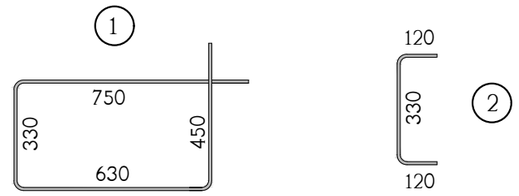

პოზ.	აღნიშვნა	დასახელება	რაოდ. ც.	ერთ-ეული
		მს-2 54.40 ნიშნულიდან 64.30 ნიშნულამდე	8	
1		Φ8AI სახსტ. 5781-828* L=2160	90	0.86 კგ.
2		Φ8AI სახსტ. 5781-828* L=570	90	0.23 კგ.
3		Φ22AIII სახსტ. 5781-828* L=7900	6	23.58 კგ.
4		Φ22AIII სახსტ. 5781-828* L=4600	6	13.72 კგ.
		B 30 კლასის ბეტონი		2.5 მ^3

თანამდებობა	გვარი	ხელმოწერა	ქ.თბილისი, ლუბლიანას ქუჩა №2/6 ნაკვ. №01.13.02.009.042-ში მრავალფუნქციური კომპლექსის პროექტი (ბლოკი ა)				შ.პ.ს. "ბლოქსი"
მთ.არქიტექტ.	გ.ხვალაძე		კონსტრუქციული ნაწილი				
			მონოლითური სვეტი მს-2				
კონსტრუქტ.	ა.არჩილია						
შემოწმა	ლ.ჯაიანი		სტადია მ	ფურც. კ-136	ფ-ბი	დაკვ. №	

მონოლითური სვეტი მს-3

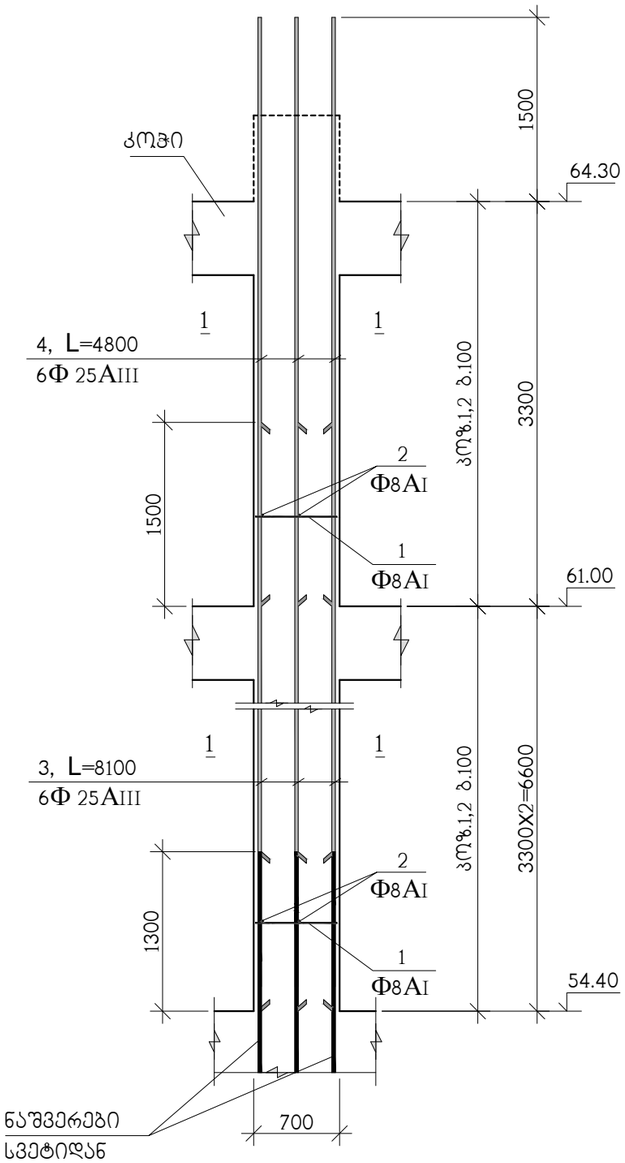

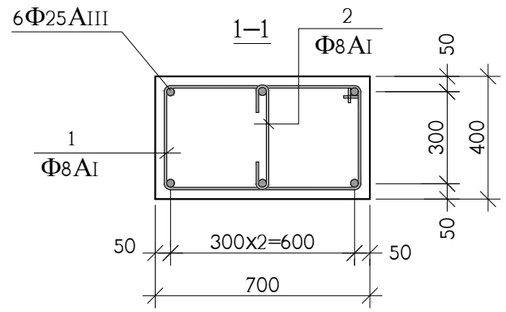

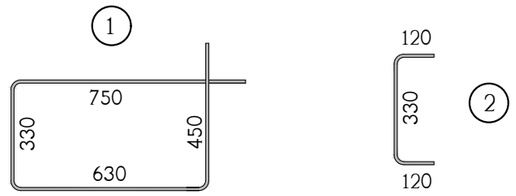

კოჭ.	აღნიშვნა	დასახელება	რაოდ. ც.	ერთ-ეული
		მს-3 54.40 ნიშნულიდან 64.30 ნიშნულამდე	1	
1		Φ8AI სახსტ. 5781-828* L=2160	90	0.86 კგ.
2		Φ8AI სახსტ. 5781-828* L=570	90	0.23 კგ.
3		Φ25AIII სახსტ. 5781-828* L=8100	6	31.20 კგ.
4		Φ25AIII სახსტ. 5781-828* L=4800	6	18.50 კგ.
		B 30 კლასის ბეტონი		2.5 მ^3

თანამდებობა	გვარი	ხელმოწერა	ქ.თბილისი, ლუბლიანას ქუჩა №2/6 ნაკვ. №01.13.02.009.042-ში მრავალფუნქციური კომპლექსის პროექტი (ბლოკი ა)				შ.პ.ს. "ბლოქსი"
მთ.არქიტექტ.	გ.ხმალაძე		კონსტრუქციული ნაწილი				
			მონოლითური სვეტი მს-3				
კონსტრუქტ.	ა.არჩილია						
შემამოწმა	ლ.ჯაიანი		სტადია მ	ფურც. კ-137	ფ-ბი	დაკვ. №	

მონოლითური სვეტი მს-4

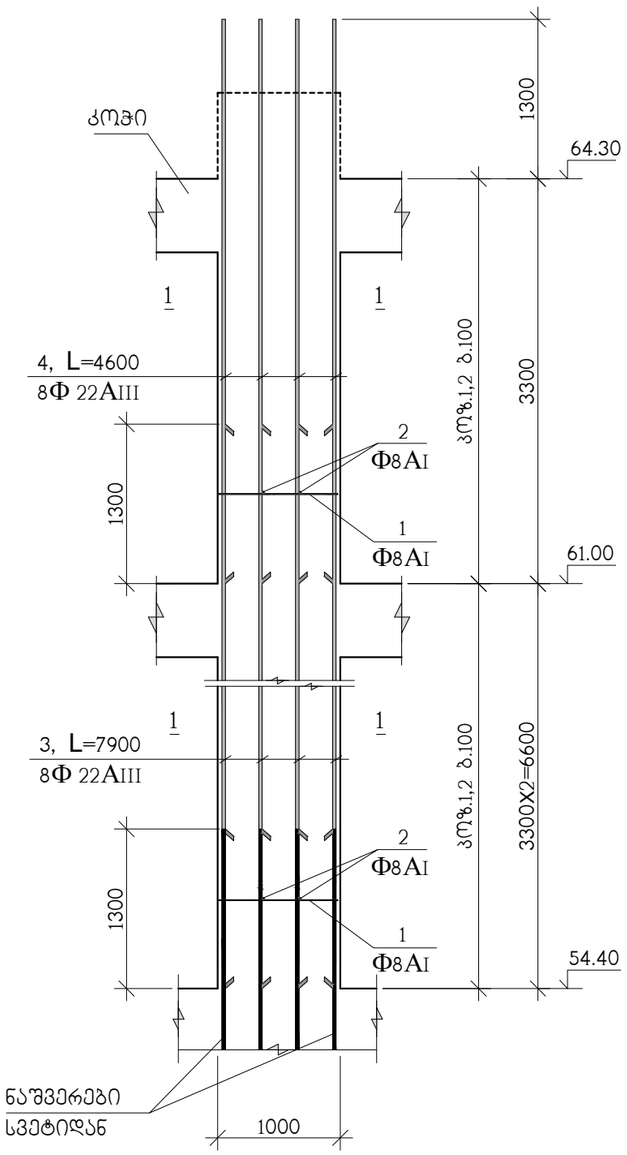

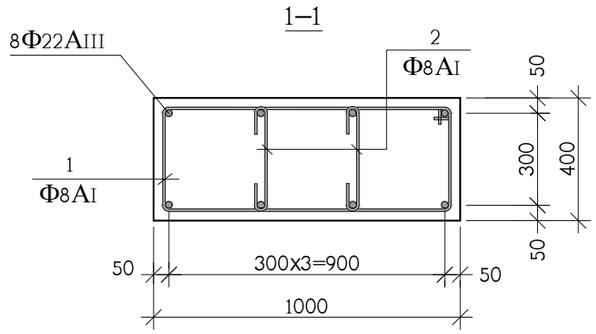

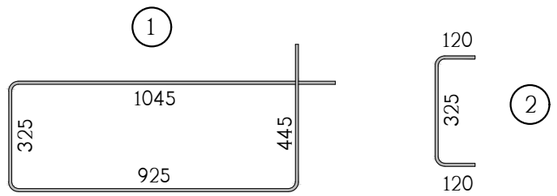

კოჭ.	აღნიშვნა	დასახელება	რაოდ. ც.	ერთ-ეული
		მს-4 54.40 ნიშნულიდან 64.30 ნიშნულამდე	2	
1		Φ8AI სახსტ. 5781-828* L=2740	90	1.08 კგ.
2		Φ8AI სახსტ. 5781-828* L=565	180	0.22 კგ.
3		Φ22AIII სახსტ. 5781-828* L=7900	8	23.57 კგ.
4		Φ22AIII სახსტ. 5781-828* L=4600	8	13.72 კგ.
		B 30 კლასის ბეტონი		3.5 მ^3

თანამდებობა	გვარი	ხელმოწერა	ქ.თბილისი, ლუბლიანას ქუჩა №2/6 ნაკვ. №01.13.02.009.042-ში მრავალფუნქციური კომპლექსის პროექტი (ბლოკი ა)				შ.პ.ს. "ბლოქსი"
მთ.არქიტექტ.	გ.ხმალაძე		კონსტრუქციული ნაწილი				
			მონოლითური სვეტი მს-4				
კონსტრუქტ.	ა.არჩილია						
შემამოწმა	ლ.ჯაიანი		სტადია მ	ფურც. კ-138	ფ-ბი	დაკვ. №	

მონოლითური კედლების და სვეტების ბეტონის 64.30 ნიშნულიდან 67.60 ნიშნულამდე

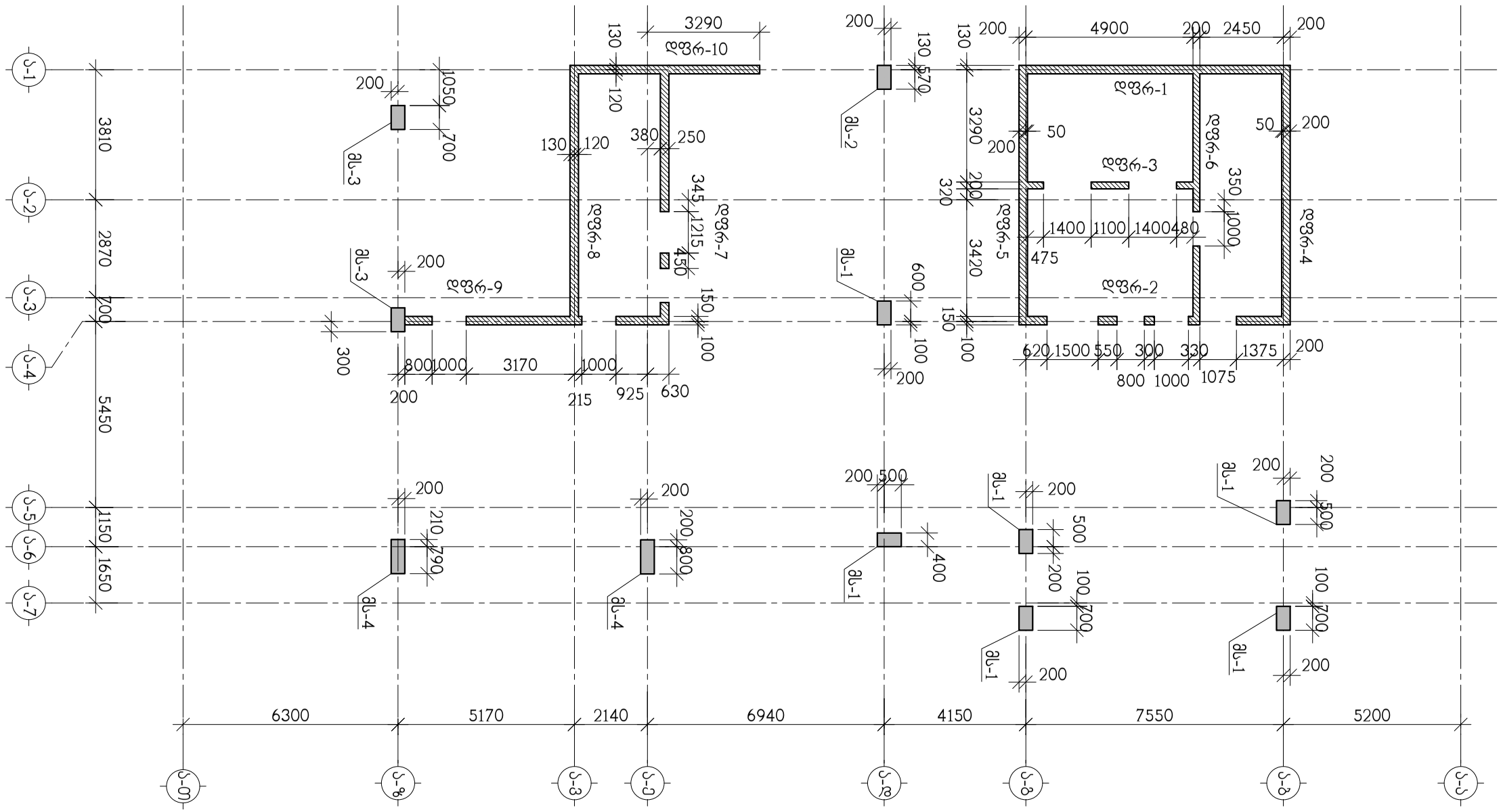

თანამდებობა	გვარი	ხელმოწერა	ქ.თბილისი, ლუბლიანას ქუჩა №2/6 ნაკვ. №01.13.02.009.042-ში მრავალფუნქციური კომპლექსის პროექტი (ბლოკი ა)				შ.პ.ს. "ბლოკსი"
			კონსტრუქციული ნაწილი				
მთ.არქიტექტ.	გ.ხმალაძე		მონოლითური კედლების და სვეტების ბეტონის 64.30 ნიშნულიდან 67.60 ნიშნულამდე				
კონსტრუქტ.	ა.არჩილია						
შემამოწმა	ლ.ჯაიანი		სტადია მ	ფურც. კ-139	ფ-ბი	დაკვ. №	

მონოლითური სვეტი მს-1

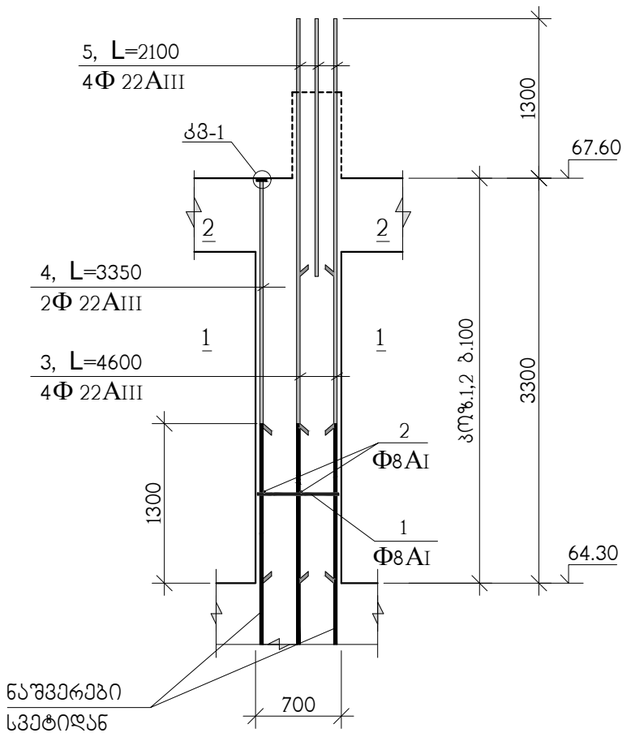

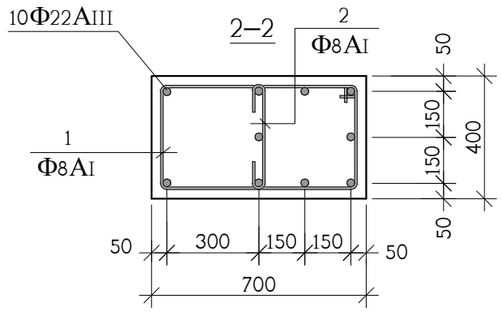

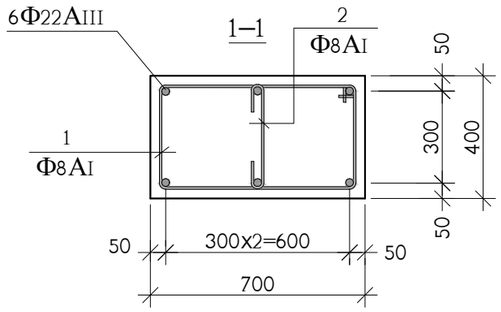

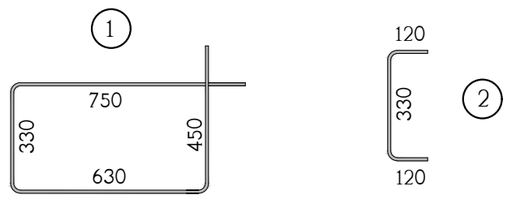

პოზ.	აღნიშვნა	დასახელება	რაოდ. ც.	ერთ-ეული
		მს-1 64.30 ნიშნულიდან 67.60 ნიშნულამდე	6	
1		Ф8AI სახსტ. 5781-828* L=2160	30	0.86 კგ.
2		Ф8AI სახსტ. 5781-828* L=570	30	0.23 კგ.
3		Ф22AIII სახსტ. 5781-828* L=4600	4	13.73 კგ.
4		Ф22AIII სახსტ. 5781-828* L=3350	2	9.98 კგ.
5		Ф22AIII სახსტ. 5781-828* L=2100	4	6.27 კგ.
8		ფურც. –20x90x90 სახსტ. 380-71*	2	1.3 კგ.
		B 30 კლასის ბეტონი		0.8 მ^3

თანამდებობა	გვარი	ხელმოწერა	ქ.თბილისი, ლუბლიანას ქუჩა №2/6 ნაკვ. №01.13.02.009.042-ში მრავალფუნქციური კომპლექსის პროექტი (ბლოკი ა)				შ.პ.ს. "ბლოქსი"
მთ.არქიტექტ.	გ.ხმალაძე		კონსტრუქციული ნაწილი				
			მონოლითური სვეტი მს-1				
კონსტრუქტ.	ა.არჩილია						
შეამოწმა	ლ.ჯაიანი		სტადია მ	ფურც. კ-140	ფ-ბი	დაკვ. №	

მონოლითური სვეტი მს-2

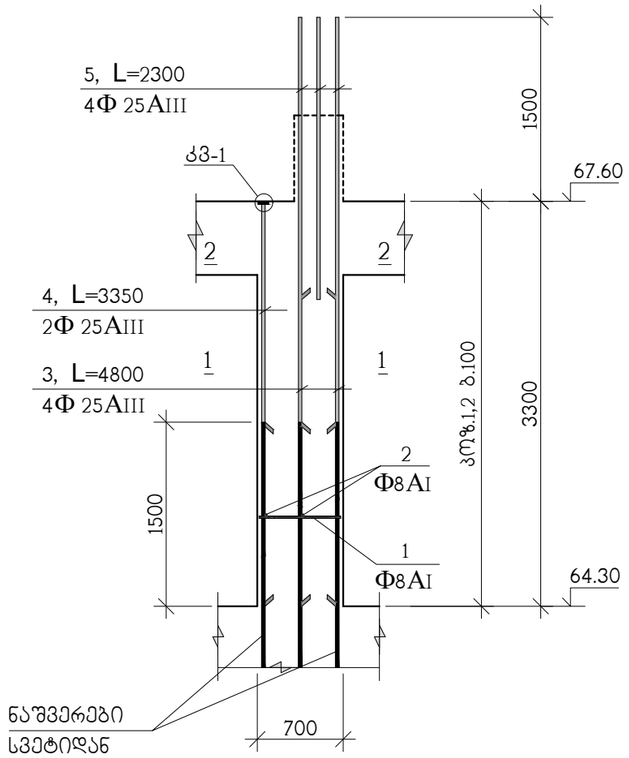

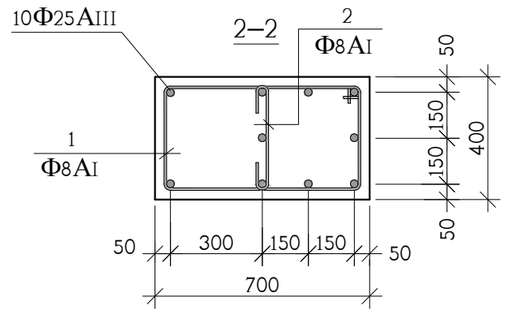

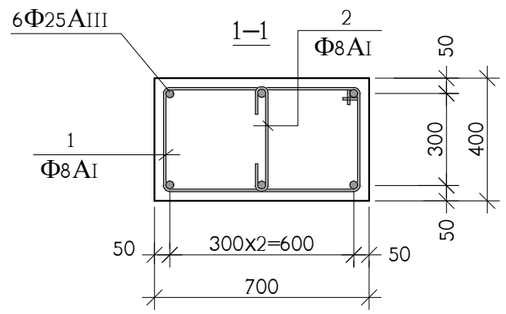

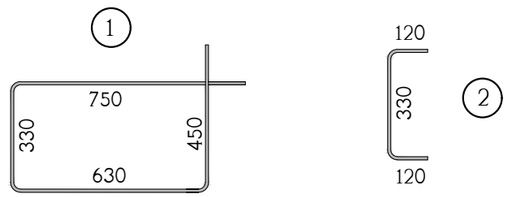

კოზ.	აღნიშვნა	დასახელება	რაოდ. ც.	ერთ-ეული
		მს-2 64.30 ნიშნულიდან 67.60 ნიშნულამდე	1	
1		Φ8AI საბსტ. 5781-828* L=2160	30	0.86 კგ.
2		Φ8AI საბსტ. 5781-828* L=570	30	0.23 კგ.
3		Φ25AIII საბსტ. 5781-828* L=4800	4	18.50 კგ.
4		Φ25AIII საბსტ. 5781-828* L=3350	2	12.90 კგ.
5		Φ25AIII საბსტ. 5781-828* L=2300	4	8.86 კგ.
8		ფურც. –20x90x90 საბსტ. 380-71*	2	1.3 კგ.
		B 30 კლასის ბეტონი		0.8 მ^3

თანამდებობა	გვარი	ხელმოწერა	ქ.თბილისი, ლუბლიანას ქუჩა №2/6 ნაკვ. №01.13.02.009.042-ში მრავალფუნქციური კომპლექსის პროექტი (ბლოკი ა)				შ.პ.ს. "ბლოქსი"
მთ.არქიტექტ.	გ.ხმალაძე		კონსტრუქციული ნაწილი				
			მონოლითური სვეტი მს-2				
კონსტრუქტ.	ა.არჩილია						
შეამოწმა	ლ.ჯაიანი		სტადია მ	ფურც. კ-141	ფ-ბი	დაკვ. №	

მონოლითური სვეტი მს-3

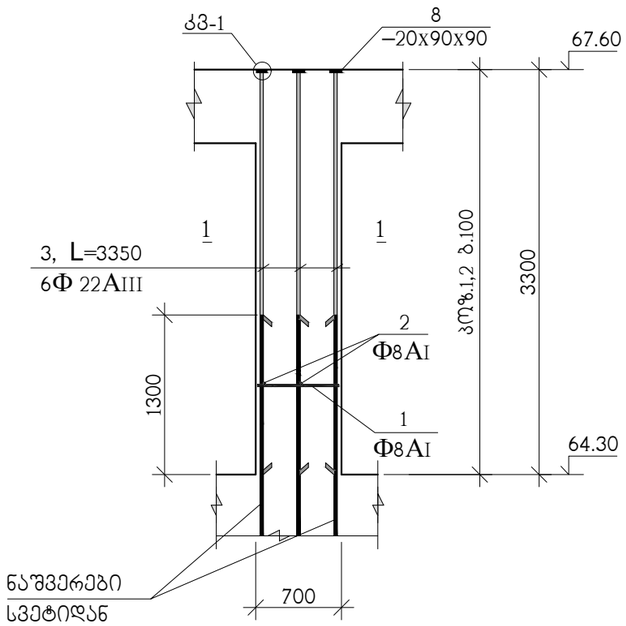

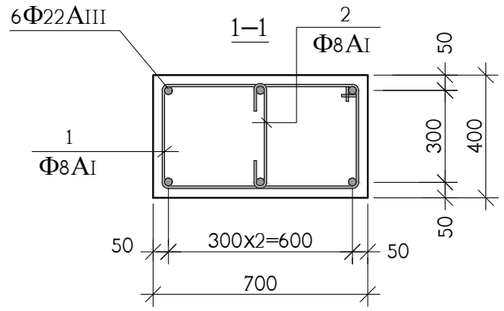

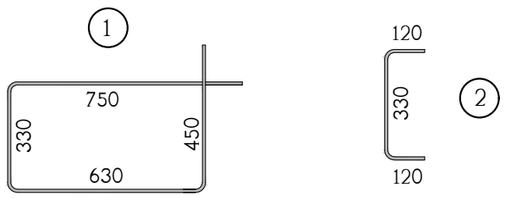

პოზ.	აღნიშვნა	დასახელება	რაოდ. ც.	ერთ-ეული
		მს-3 64.30 ნიშნულიდან 67.60 ნიშნულამდე	2	
1		Φ8AI სახსტ. 5781-828* L=2160	30	0.86 კგ.
2		Φ8AI სახსტ. 5781-828* L=570	30	0.23 კგ.
3		Φ22AIII სახსტ. 5781-828* L=3350	6	9.98 კგ.
8		ფურც. –20x90x90 სახსტ. 380-71*	6	1.3 კგ.
		B 30 კლასის ბეტონი		0.8 მ^3

თანამდებობა	გვარი	ხელმოწერა	ქ.თბილისი, ლუბლიანას ქუჩა №2/6 ნაკვ. №01.13.02.009.042-ში მრავალფუნქციური კომპლექსის პროექტი (ბლოკი ა)				შ.პ.ს. "ბლოქსი"
მთ.არქიტექტ.	გ.ხვალაძე		კონსტრუქციული ნაწილი				
			მონოლითური სვეტი მს-3				
კონსტრუქტ.	ა.არჩილია						
შემამოწმა	ლ.ჯაიანი		სტადია მ	ფურც. კ-142	ფ-ბი	დაკვ. №	

მონოლითური სვეტი მს-4

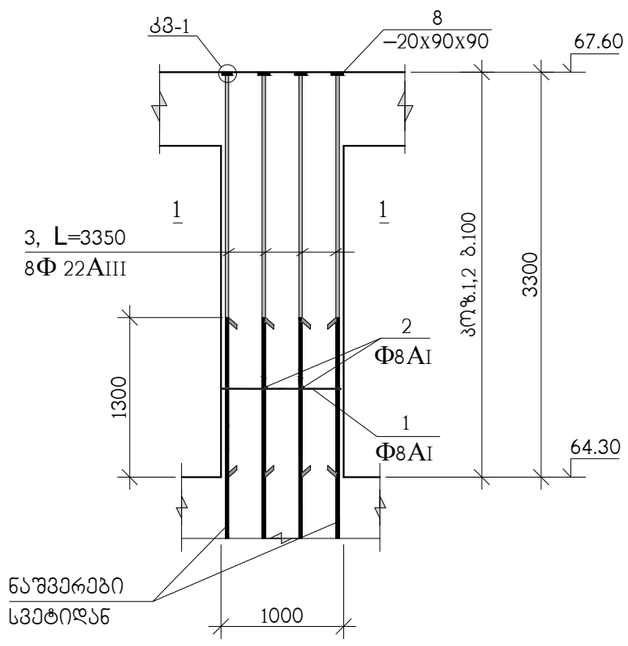

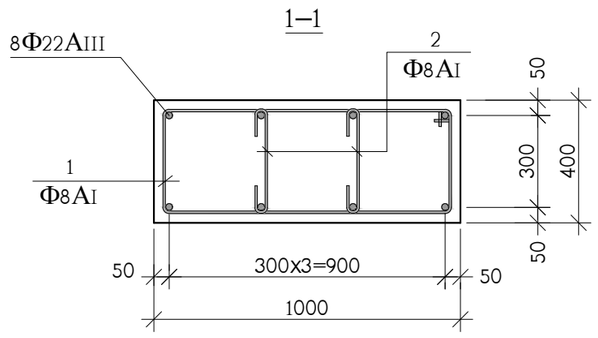

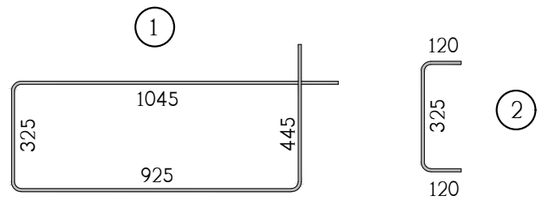

კოზ.	აღნიშვნა	დასახელება	რაოდ. ც.	ერთ-ეული
		მს-4 64.30 ნიშნულიდან 67.60 ნიშნულამდე	2	
1		Φ8AI სახსტ. 5781-828* L=2740	30	1.08 კგ.
2		Φ8AI სახსტ. 5781-828* L=565	60	0.22 კგ.
3		Φ22AIII სახსტ. 5781-828* L=3350	8	9.98 კგ.
8		ფურც. –20x90x90 სახსტ. 380-71*	8	1.3 კგ.
		B 30 კლასის ბეტონი		1.2 მ^3

თანამდებობა	გვარი	ხელმოწერა	ქ.თბილისი, ლუბლიანას ქუჩა №2/6 ნაკვ. №01.13.02.009.042-ში მრავალფუნქციური კომპლექსის პროექტი (ბლოკი ა)				შ.პ.ს. "ბლოქსი"
მთ.არქიტექტ.	გ.ხმალაძე		კონსტრუქციული ნაწილი				
			მონოლითური სვეტი მს-4				
კონსტრუქტ.	ა.არჩილია						
შემოწმა	ლ.ჯაიანი		სტადია მ	ფურც. კ-143	ფ-ბი	დაკვ. №	

მონოლითური კედლების და სვეტების გეგმა 67.60 ნიშნულიდან 74.20 ნიშნულამდე

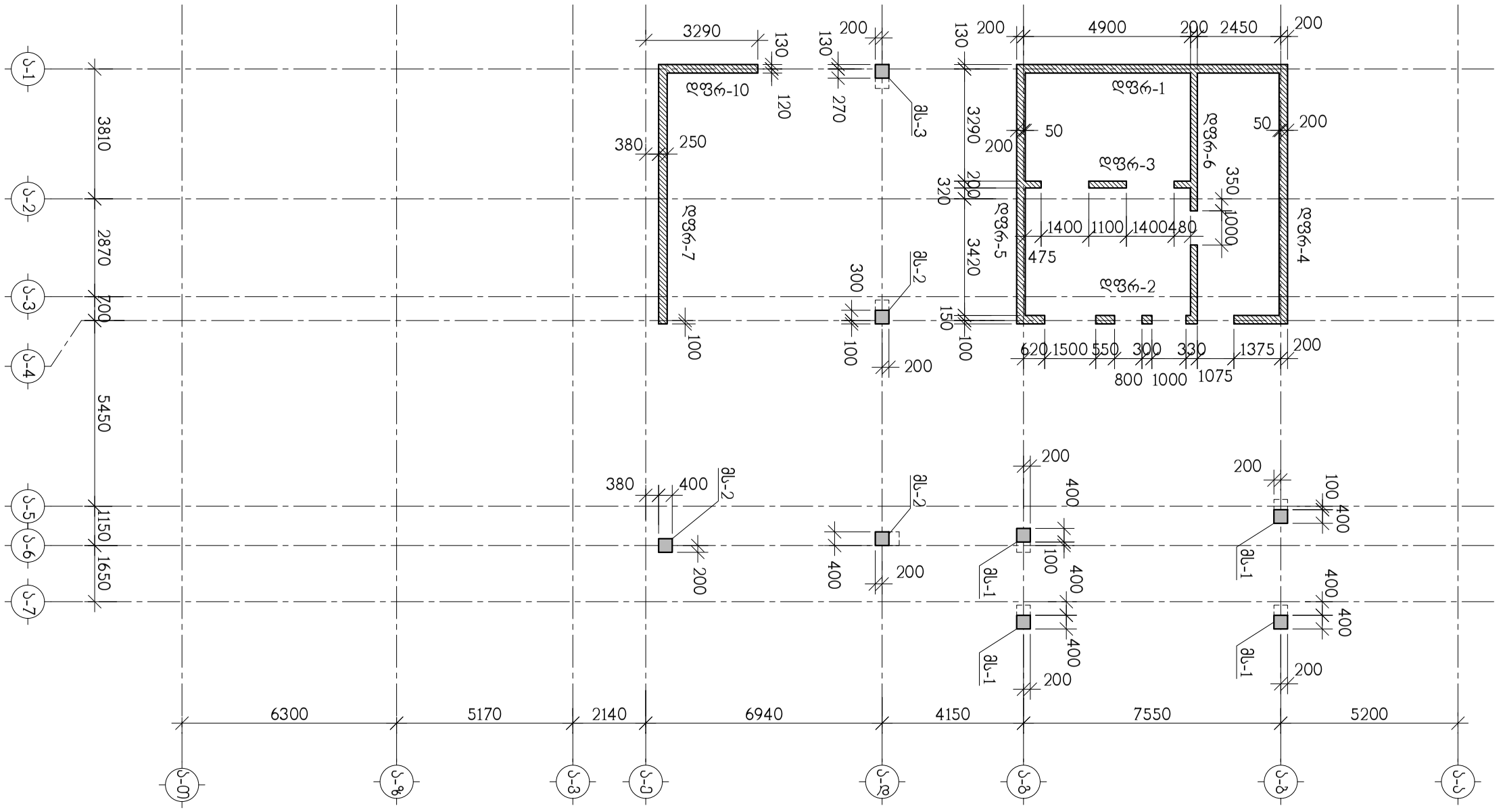

თანამდებობა	გვარი	ხელმოწერა	ქ.თბილისი, ლუბლიანას ქუჩა №2/6 ნაკვ. №01.13.02.009.042-ში მრავალფუნქციური კომპლექსის პროექტი (ბლოკი ა)				შ.პ.ს. "ბლოქსი"
მთ.არქიტექტ.	გ.ხმალაძე		კონსტრუქციული ნაწილი				
			მონოლითური კედლების და სვეტების გეგმა 67.60 ნიშნულიდან 74.20 ნიშნულამდე				
კონსტრუქტ.	ა.არჩილია						
შემამოწმა	ლ.ჯაიანი		სტადია მ	ფურც. კ-144	ფ-ბი	დაკვ. №	

მონოლითური სვეტი მს-1

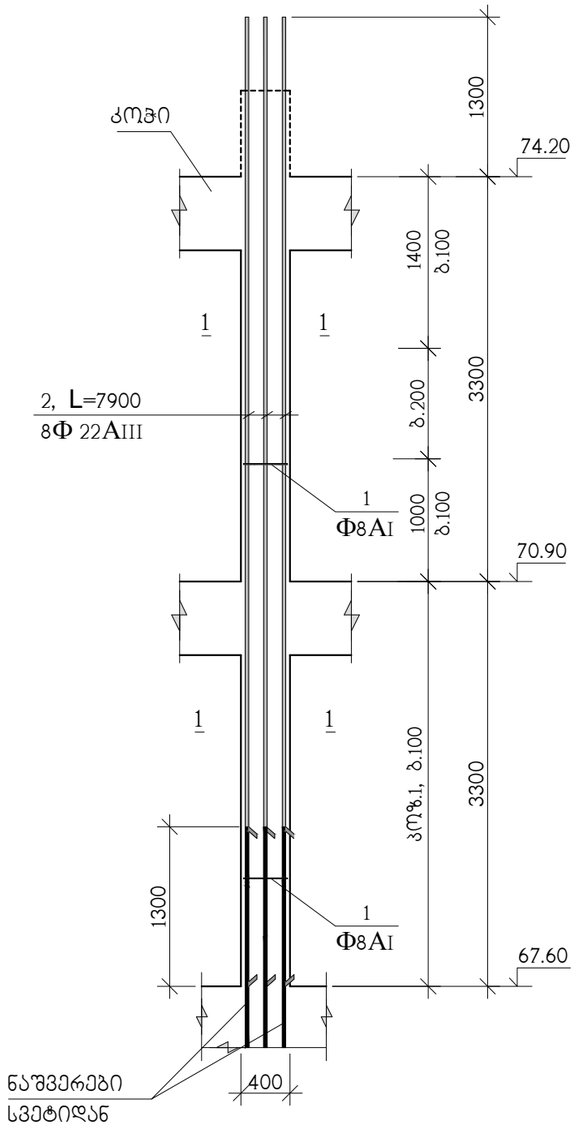

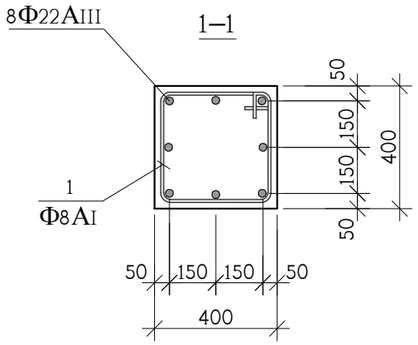

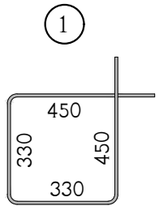

პოზ.	აღნიშვნა	დასახელება	რაოდ. ც.	ერთ-ეული
		მს-1 67.60 ნიშნულიდან 74.20 ნიშნულამდე	4	
1		Φ8AI სახსტ. 5781-828* L=1560	60	0.62 კგ.
2		Φ22AIII სახსტ. 5781-828* L=7900	8	23.57 კგ.
		B 30 კლასის ბეტონი		1 მ^3

თანამდებობა	გვარი	ხელმოწერა	ქ.თბილისი, ლუბლიანას ქუჩა №2/6 ნაკვ. №01.13.02.009.042-ში მრავალფუნქციური კომპლექსის პროექტი (ბლოკი ა)				შ.პ.ს. "ბლოქსი"
მთ.არქიტექტ.	გ.ხმალაძე		კონსტრუქციული ნაწილი				
			მონოლითური სვეტი მს-1				
კონსტრუქტ.	ა.არჩილია						
შეამოწმა	ლ.ჯაიანი		სტადია მ	ფურც. კ-145	ფ-ბი	დაკვ. №	

მონოლითური სვეტი მს-2

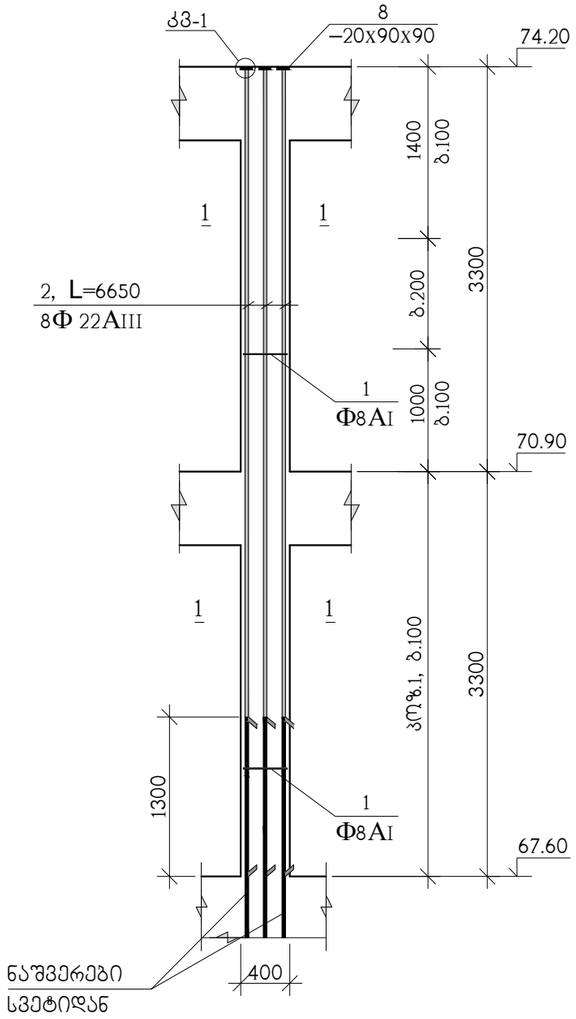

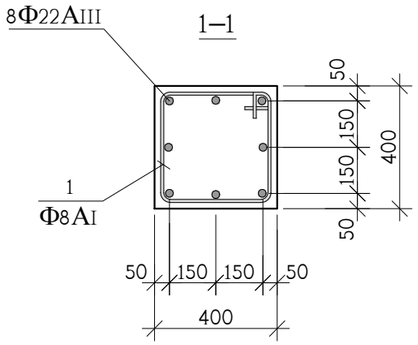

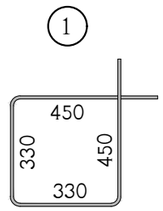

პოზ.	აღნიშვნა	დასახელება	რაოდ. ც.	ერთ-ეული
		მს-2 67.60 ნიშნულიდან 74.20 ნიშნულამდე	3	
1		Φ8AI სახსტ. 5781-828* L=1560	60	0.62 კგ.
2		Φ22AIII სახსტ. 5781-828* L=6650	8	19.84 კგ.
8		ფურც. –20x90x90 სახსტ. 380-71*	8	1.3 კგ.
		B 30 კლასის ბეტონი		1 მ^3

თანამდებობა	გვარი	ხელმოწერა	ქ.თბილისი, ლუბლიანას ქუჩა №2/6 ნაკვ. №01.13.02.009.042-ში მრავალფუნქციური კომპლექსის პროექტი (ბლოკი ა)				შ.პ.ს. "ბლოქსი"
მთ.არქიტექტ.	გ.ხმალაძე		კონსტრუქციული ნაწილი				
			მონოლითური სვეტი მს-2				
კონსტრუქტ.	ა.არჩილია						
შეამოწმა	ლ.ჯაიანი		სტადია მ	ფურც. კ-146	ფ-ბი	დაკვ. №	

მონოლითური სვეტი მს-3

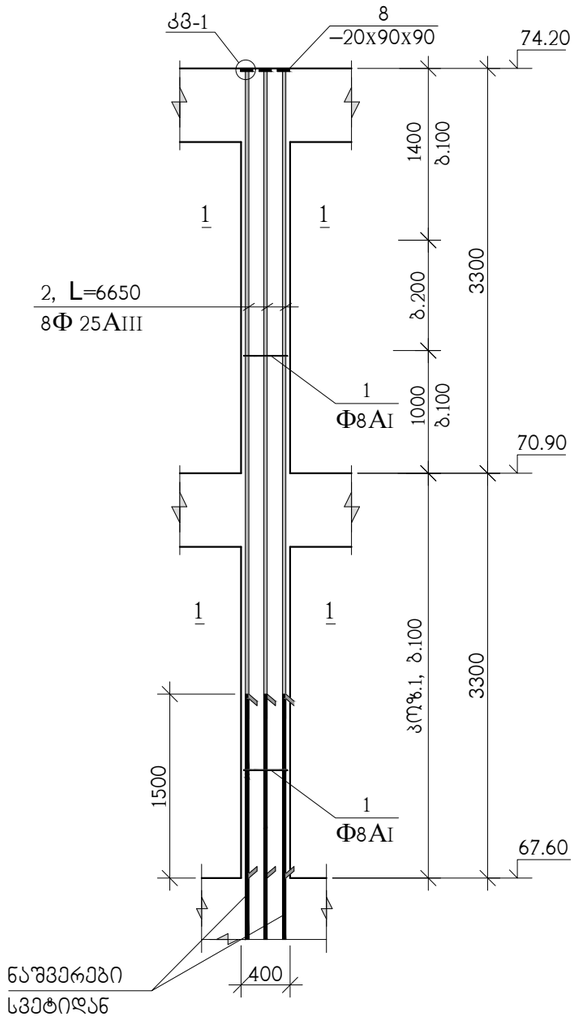

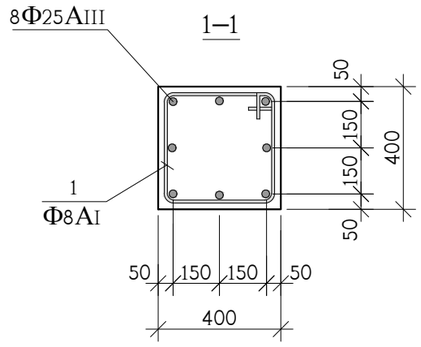

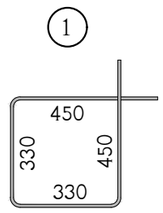

კოზ.	აღნიშვნა	დასახელება	რაოდ. ც.	ერთ-ეული
		მს-3 67.60 ნიშნულიდან 74.20 ნიშნულამდე	1	
1		Φ8AI სახსტ. 5781-828* L=1560	60	0.62 კგ.
2		Φ25AIII სახსტ. 5781-828* L=6650	8	25.62 კგ.
8		ფურც. –20x90x90 სახსტ. 380-71*	8	1.3 კგ.
		B 30 კლასის ბეტონი		1 მ^3

თანამდებობა	გვარი	ხელმოწერა	ქ.თბილისი, ლუბლიანას ქუჩა №2/6 ნაკვ. №01.13.02.009.042-ში მრავალფუნქციური კომპლექსის პროექტი (ბლოკი ა)				შ.პ.ს. "ბლოქსი"
მთ.არქიტექტ.	გ.ხმალაძე		კონსტრუქციული ნაწილი				
			მონოლითური სვეტი მს-3				
კონსტრუქტ.	ა.არჩილია						
შეამოწმა	ლ.ჯაიანი		სტადია მ	ფურც. კ-147	ფ-ბი	დაკვ. №	

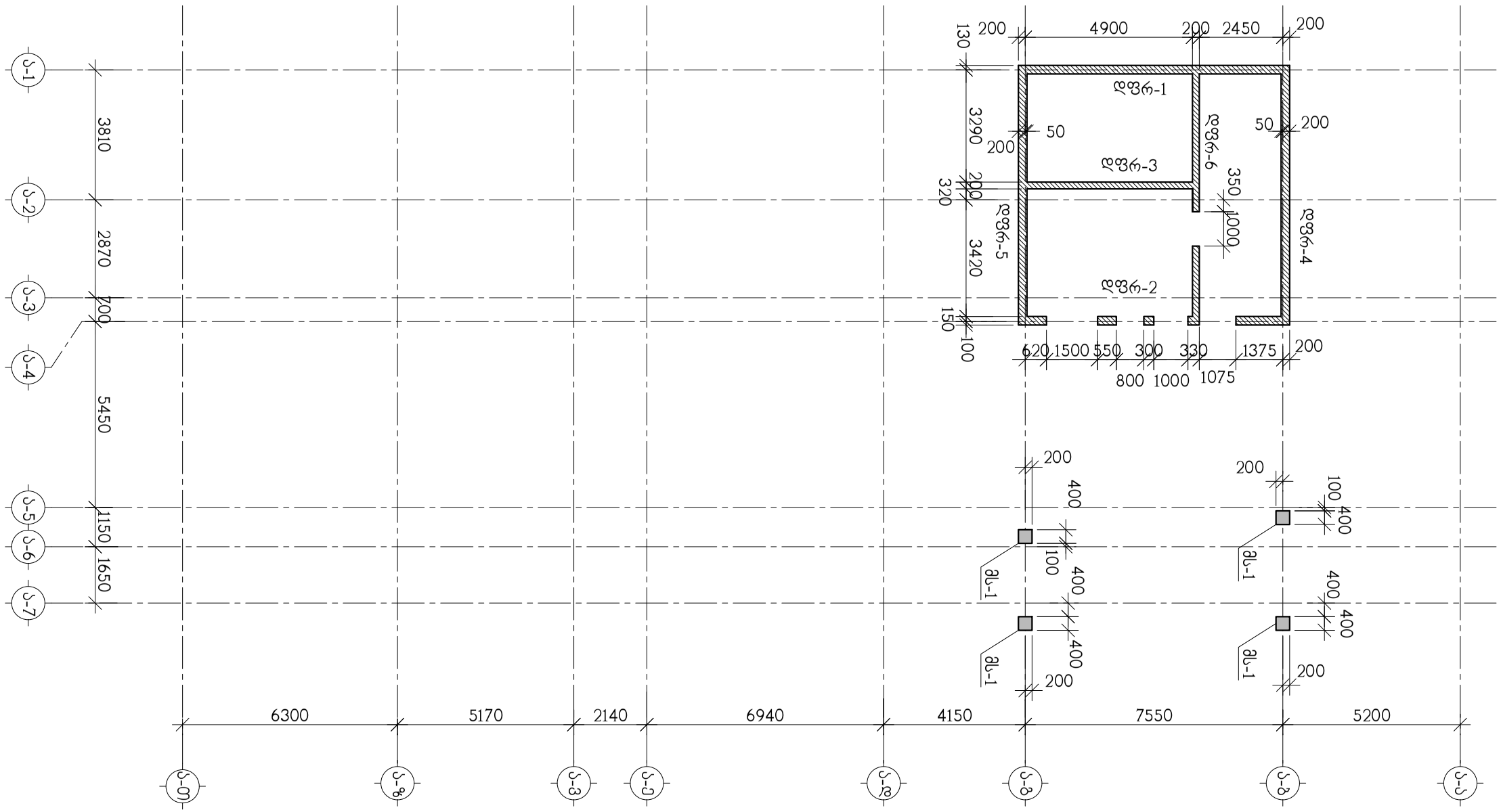

მონოლითური კედლების და სვეტების გეგმა 74.20 ნიშნულიდან 76.80 ნიშნულამდე

თანამდებობა	გვარი	ხელმოწერა	ქ.თბილისი, ლუბლიანას ქუჩა №2/6 ნაკვ. №01.13.02.009.042-ში მრავალფუნქციური კომპლექსის პროექტი (ბლოკი ა)				შ.პ.ს. "ბლოქსი"
მთ.არქიტექტ.	გ.ჯგარკაძე		კონსტრუქციული ნაწილი				
			მონოლითური კედლების და სვეტების გეგმა 74.20 ნიშნულიდან 76.80 ნიშნულამდე				
კონსტრუქტ.	ა.არჩილია						
შემამოწმა	ლ.ჯაიანი		სტადია მ	ფურც. კ-148	შ-ბი	დაკვ. №	

მონოლითური სვეტი მს-1

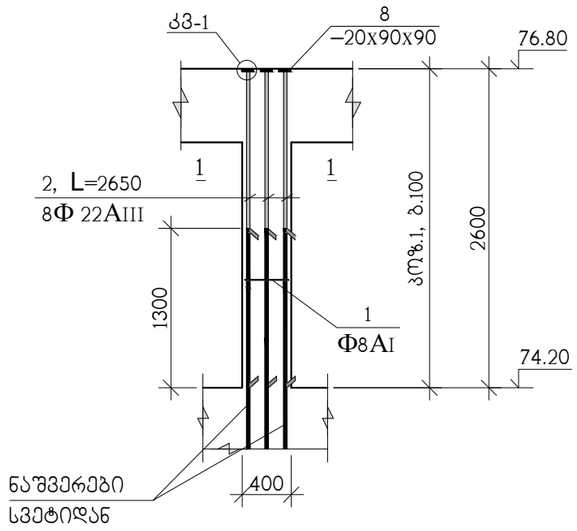

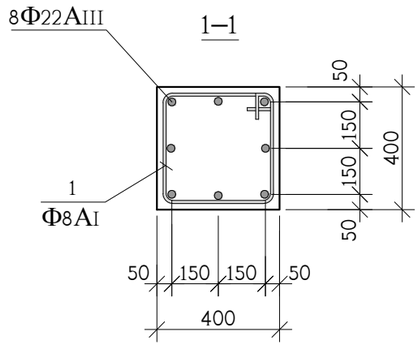

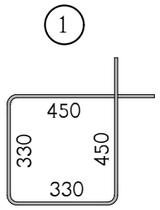

პოზ.	აღნიშვნა	დასახელება	რაოდ. ც.	ერთ-ეული
		მს-1 74.20 ნიშნულიდან 76.80 ნიშნულამდე	4	
1		Φ8AI სახსტ. 5781-828* L=1560	30	0.62 კგ.
2		Φ22AIII სახსტ. 5781-828* L=2650	8	7.90 კგ.
8		ფურც. –20x90x90 სახსტ. 380-71*	8	1.3 კგ.
		B 30 კლასის ბეტონი		0.5 მ^3

კვანძი; კვ-1

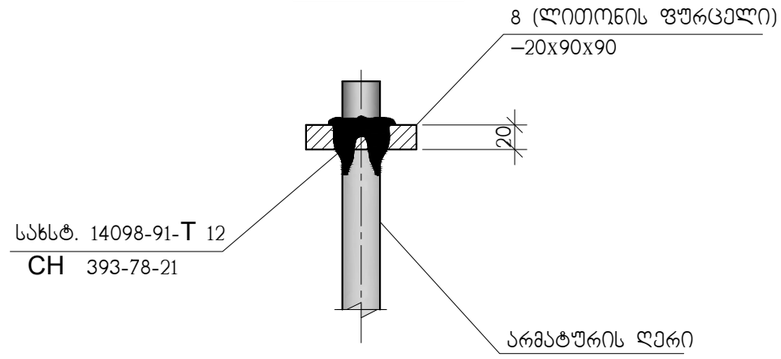

პოზ. 8

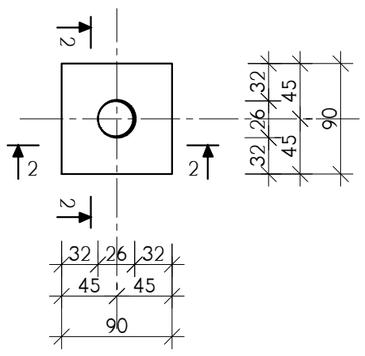

2–2

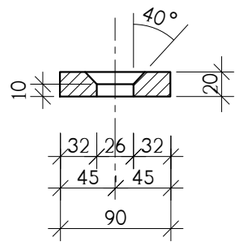

თანამდებობა	გვარი	ხელმოწერა	ქ.თბილისი, ლუბლიანას ქუჩა №2/6 ნაკვ. №01.13.02.009.042-ში მრავალფუნქციური კომპლექსის პროექტი (ბლოკი ა)				შ.პ.ს. "ბლოქსი"
მთ.არქიტექტ.	გ.ხმალაძე		კონსტრუქციული ნაწილი				
			მონოლითური სვეტი მს-1, კვანძი კვ-1				
კონსტრუქტ.	ა.არჩილია						
შემამოწმა	ლ.ჯაიანი		სტადია მ	ფურც. კ-149	ფ-ბი	დაკვ. №	

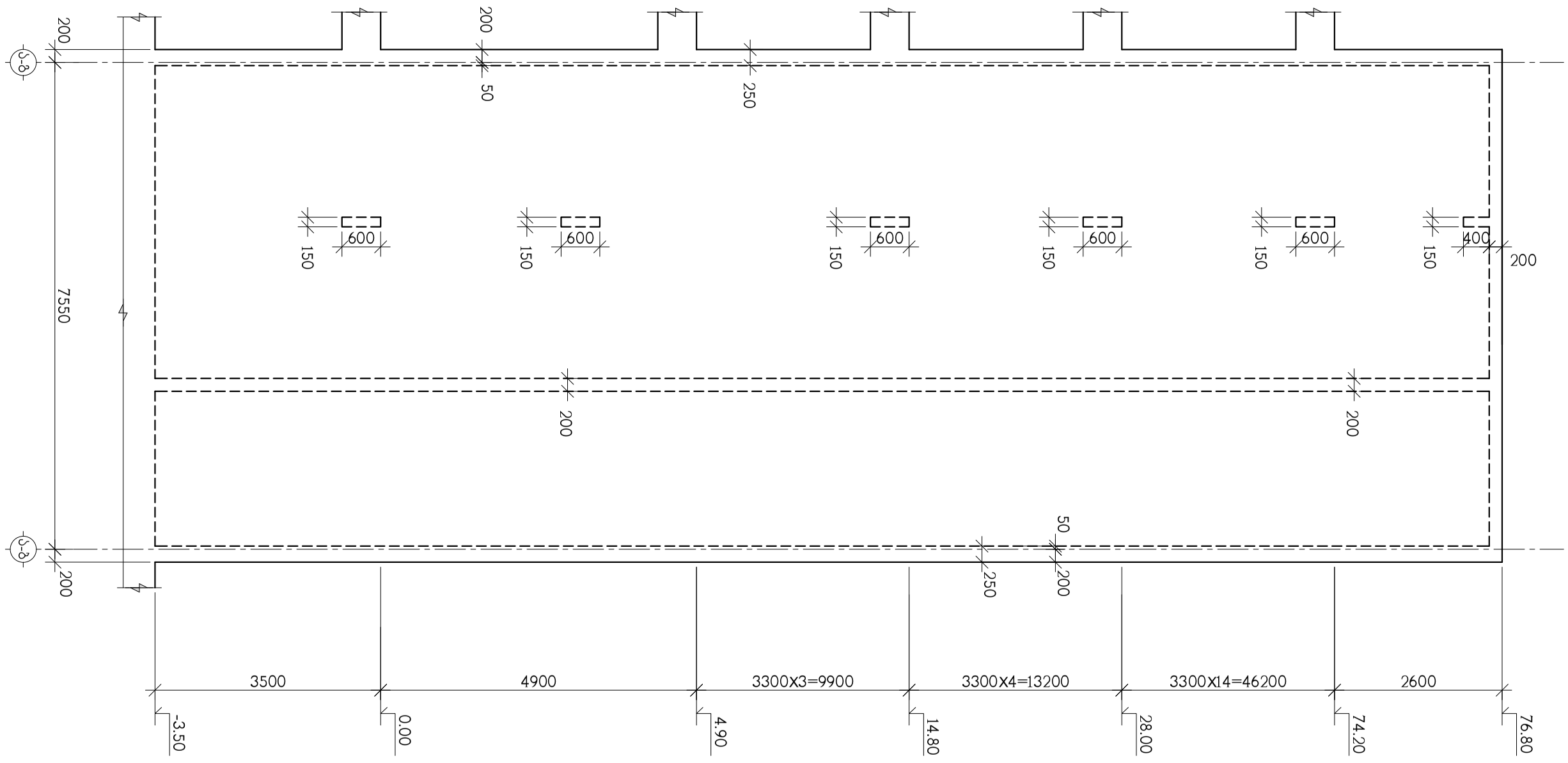

ამონაწერი დიაფრაგმა დფრ-1
საყალიბე ნახაზი

თანამდებობა	გვარი	ხელმოწერა	ქ.თბილისი, ლუბლიანას ქუჩა №2/6 ნაკვ. №01.13.02.009.042-ში მრავალფუნქციური კომპლექსის პროექტი (ბლოკი ა)			შ.პ.ს. "ბლოქსი"
მთ.არქიტექტ.	გ.ხმალაძე		კონსტრუქციული ნაწილი			
კონსტრუქტ.	ა.არჩილია		მონოლითური დიაფრაგმა დფრ-1, საყალიბე ნახაზი			
შემოწმა	ლ.ჯაიანი		სტადია მ	ფურც. კ-150	ფ-ბი	დაკვ. №

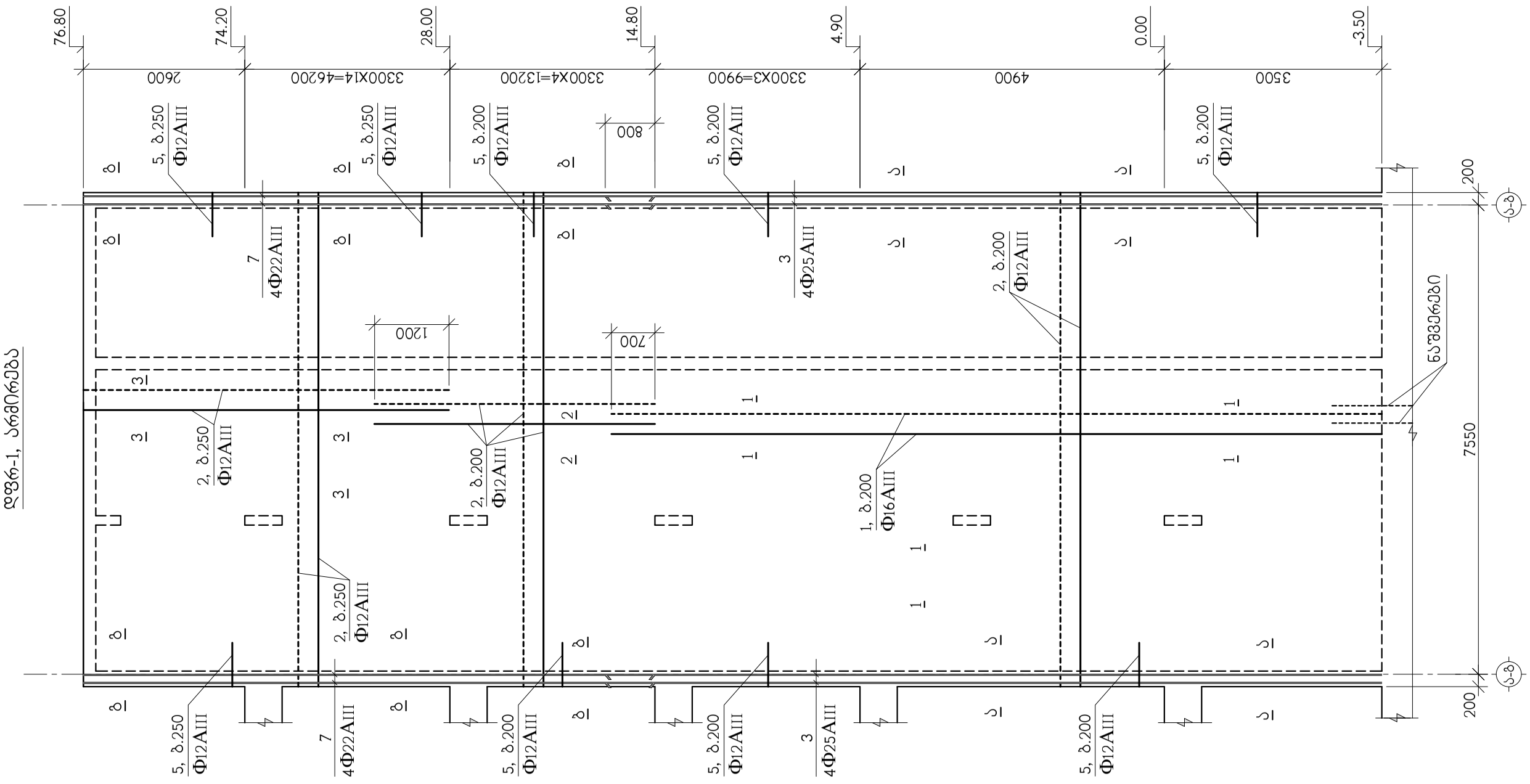

გზის ღერძის დიაგრამაზე მოცემულია ბოძების ა-174, ა-175, ა-176, ა-177 ნახაზებზე

საძირითადო ბოძები ა-185, ა-186 ნახაზებზე

თანამდებობა	ხელმოწერა	ავტორის სახელი, გვარი, ტელეფონის ნომერი, ელ.ფოსტა	ა(ა)იპ "ახმეტის მუნიციპალიტეტის ტურიზმის განვითარების სააგენტო"		
			პროექტის დასახელება		
მთავარი ინჟინერი	ლ.ბაბილოძე		ახმეტის მუნიციპალიტეტის ტურისტული ინფრასტრუქტურის განვითარება		
ხელმძღვანელი	ლ.ბაბილოძე				
პროექტის ხელმძღვანელი	ლ.ბაბილოძე				
პროექტირების ეტაპი	სტადია	ფურცლების რაოდენობა	ნაგებობის დასახელება		
			დწმნ-1, ახმეტის დასახ.		
ფურცლის დასახელება					
ნაგებობის ზოგადი ხედი					
ფურცლის ნომერი	ფურცლების ჯამური რაოდენობა				
3	3				
ფორმატი	ა-151	შ-ბრ	ფურცლის №		

მონოლითური დიაფრაგმა დფრ-2
საყალიბო ნახაზი

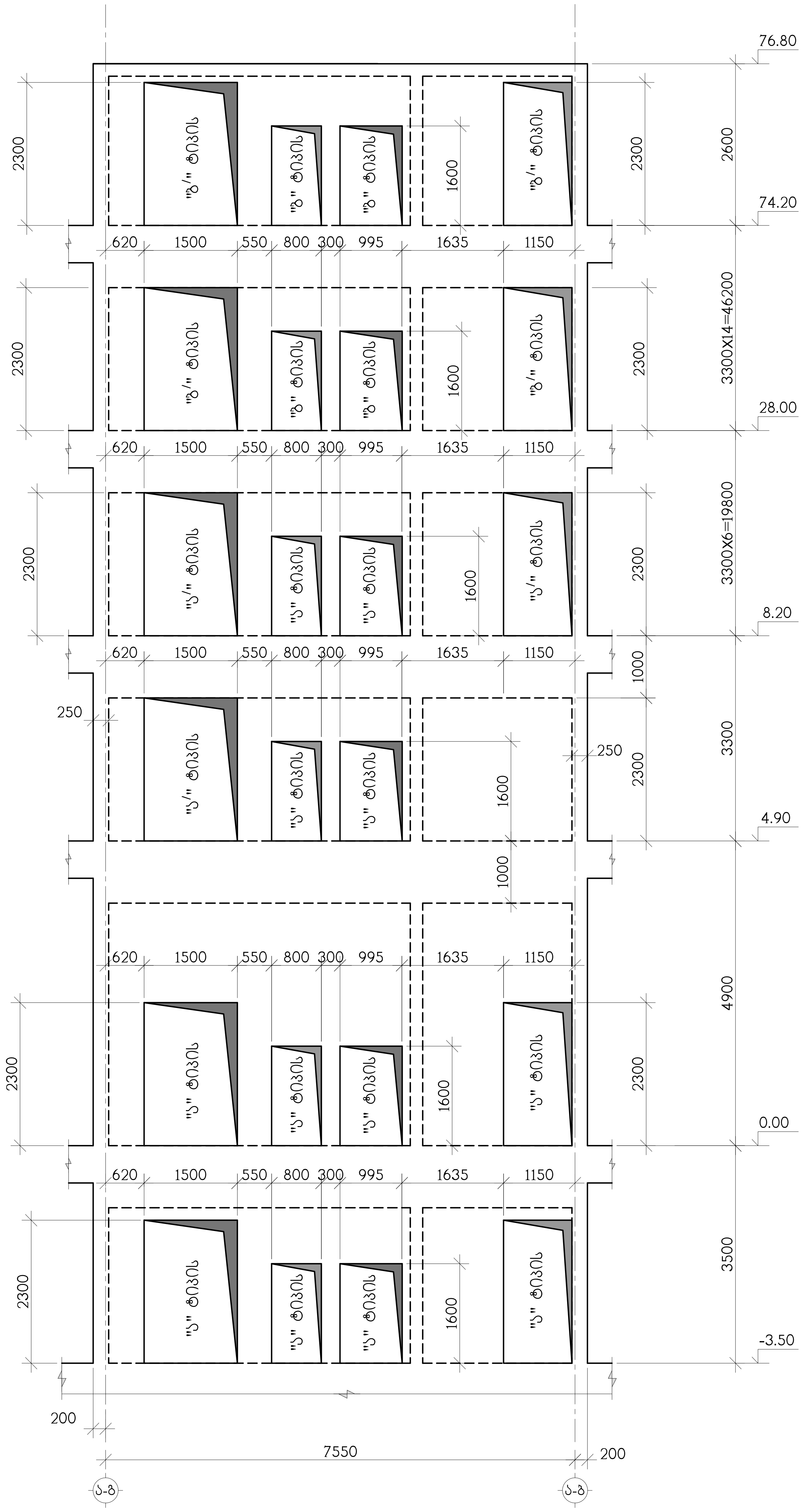

თანამდებობა	გვარი	ხელმოწერა	ქ.თბილისი, ლუბლიანას ქუჩა №2/6 ნაკვ. №01.13.02.009.042-ში მრავალფუნქციური კომპლექსის პროექტი (ბლოკი ა)				შ.პ.ს. "ბლოქსი"
მთ.არქიტექტ.	გ.ხმალაძე		კონსტრუქციული ნაწილი				
კონსტრუქტ.	ა.არჩილია		მონოლითური დიაფრაგმა დფრ-2 საყალიბო ნახაზი				
შეამოწმა	ლ.ჯაიანი		სტადია მ	ფურც. კ-152	ფ-ბი	დაკვ. №	

დფრ-2, არმირება

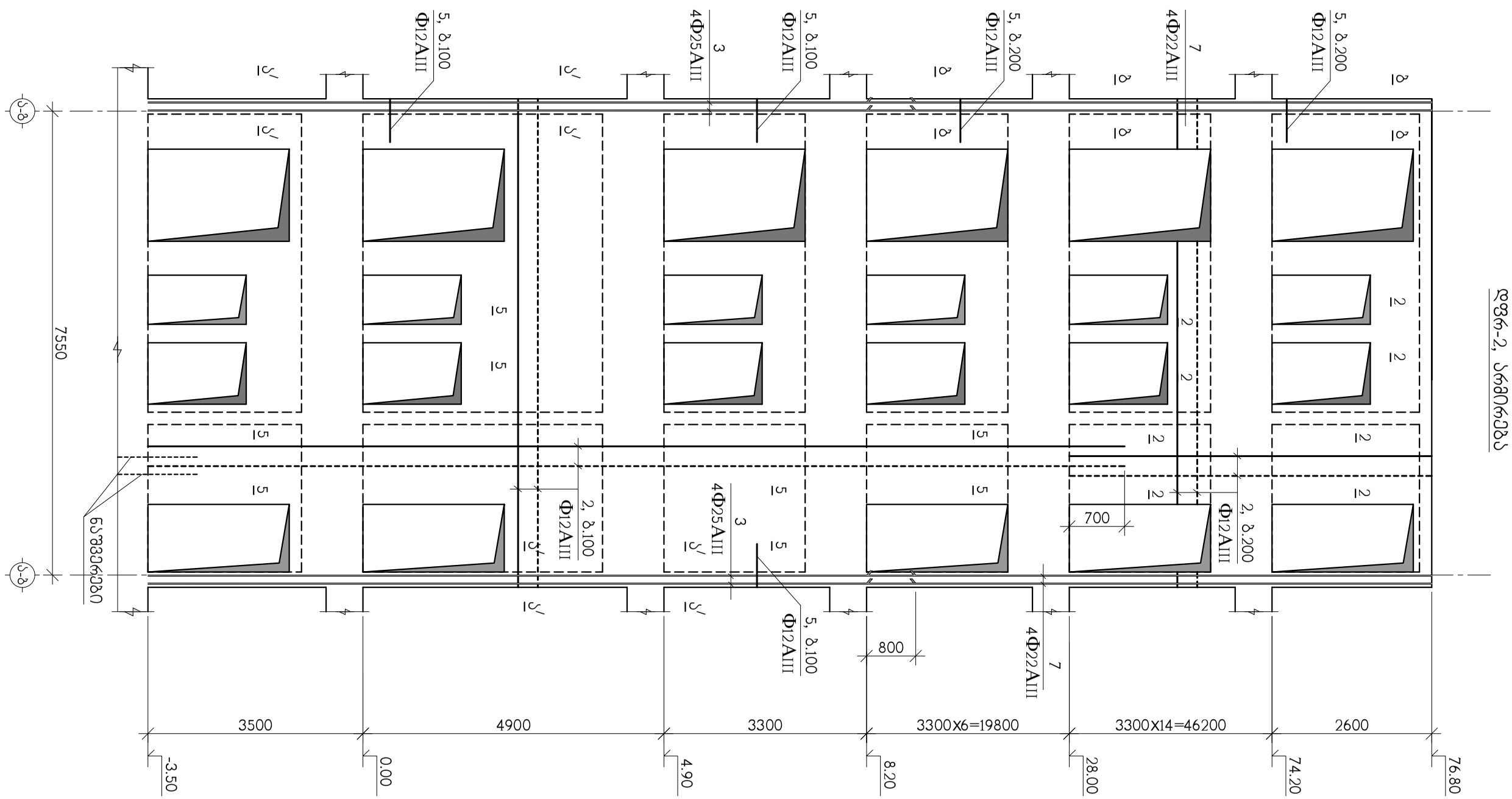

მონოლითური დისფრაგმის არმირები იხილეთ ა-185, ა-186 ნახაზებზე
საძირკვლისები იხილეთ ა-185, ა-186 ნახაზებზე
დეტალების არმირება იხილეთ ა-178 –ი-183 ნახაზებზე

თანამდებობა	გვარი	ხელმოწერა	ქ.თბილისი, ლუბლიანას ქუჩა №2/6 ნაკვ. №01.13.02.009.042-ში მრავალფუნქციური კომპლექსის პროექტი (ბლოკი ა)			შ.პ.ს. "ბლოკსი"
			კონსტრუქციული ნაწილი			
მთ.არქიტექტ.	გ.ხმალაძე		დფრ-2, არმირება			
კონსტრუქტ.	ა.არჩილია					
შემოწმება	ლ.ჯაიანი		სტადია მ	ფურც. ა-153	ფ-ბი	დაკვ. №

ᲡᲐᲡᲐᲓᲐᲒᲝ ᲜᲐᲮᲐᲖᲖᲔ ᲓᲘᲐᲤᲠᲐᲒᲛᲘᲡ ᲓᲔᲢᲐᲚᲔᲑᲘ

ᲛᲝᲜᲘᲨᲕᲜᲘᲗᲘ ᲓᲘᲐᲤᲠᲐᲒᲛᲘᲡ ᲓᲤᲠ-3

ᲡᲐᲡᲐᲓᲐᲒᲝ ᲜᲐᲮᲐᲖᲖᲔ

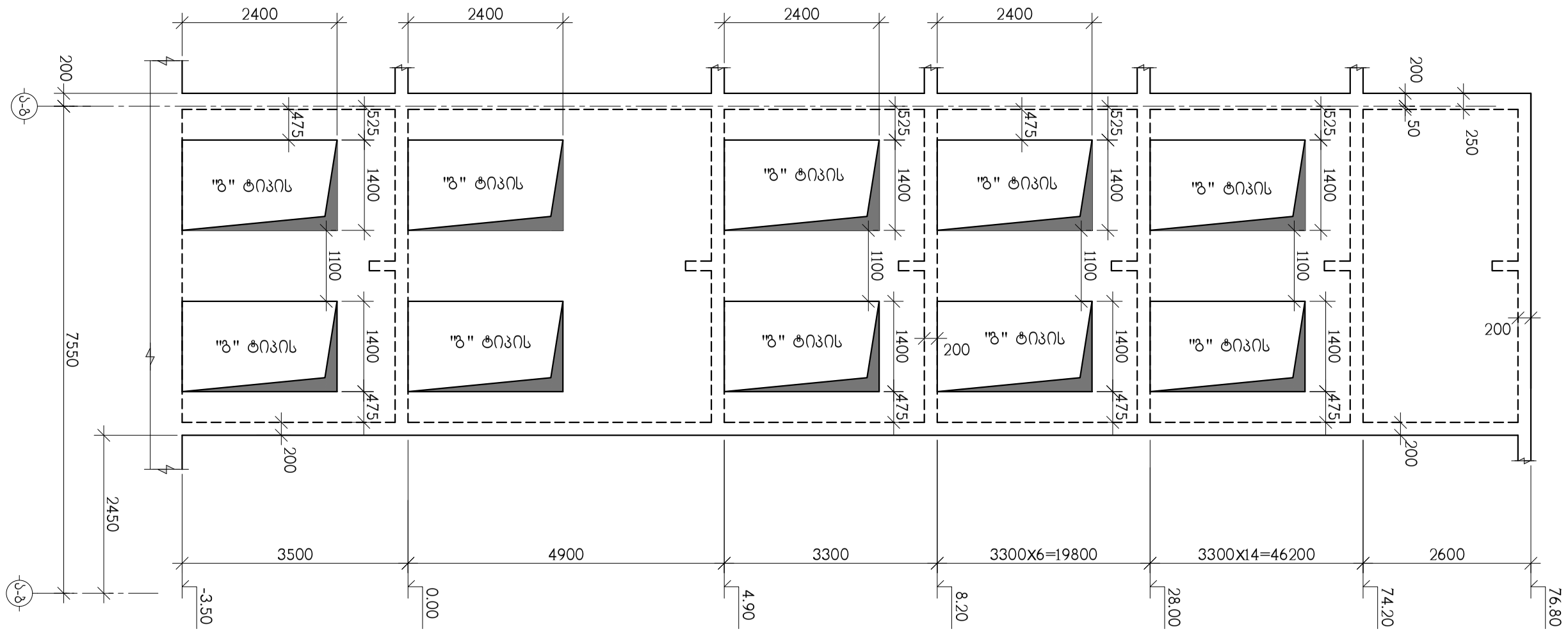

ᲩᲘᲜᲔᲑᲘᲡ ᲛᲐᲡᲨᲢᲐᲑᲘ ᲙᲝᲜᲡᲢᲠᲣᲥᲪᲘᲘᲡ ᲖᲝᲜᲐᲨᲘ ᲛᲓᲔᲑᲐᲠᲔᲝᲑᲡ ᲛᲔᲪᲜᲘᲔᲠᲣᲚ ᲖᲝᲜᲐᲨᲘ ᲛᲓᲔᲑᲐᲠᲔᲝᲑᲡ ᲛᲔᲪᲜᲘᲔᲠᲣᲚ ᲖᲝᲜᲐᲨᲘ

თანამდებობა	გვარი	ხელმოწერა	ქ.თბილისი, ლუბლიანას ქუჩა №2/6 ნაკვ. №01.13.02.009.042-ში მრავალფუნქციური კომპლექსის პროექტი (ბლოკი ა)			შ.პ.ს. "ბლოქსი"
მთ.არქიტექტ.	გ.ხმალაძე		კონსტრუქციული ნაწილი			
			მოწოლითური დიაფარგმა დფრ-3 საყალიბო ნახაზი			
კონსტრუქტ.	ა.არჩილია					
შემამოწმა	ლ.ჯაიანი		სტადია მ	ფურც. კ-154	ფ-ბი	დაკვ. №

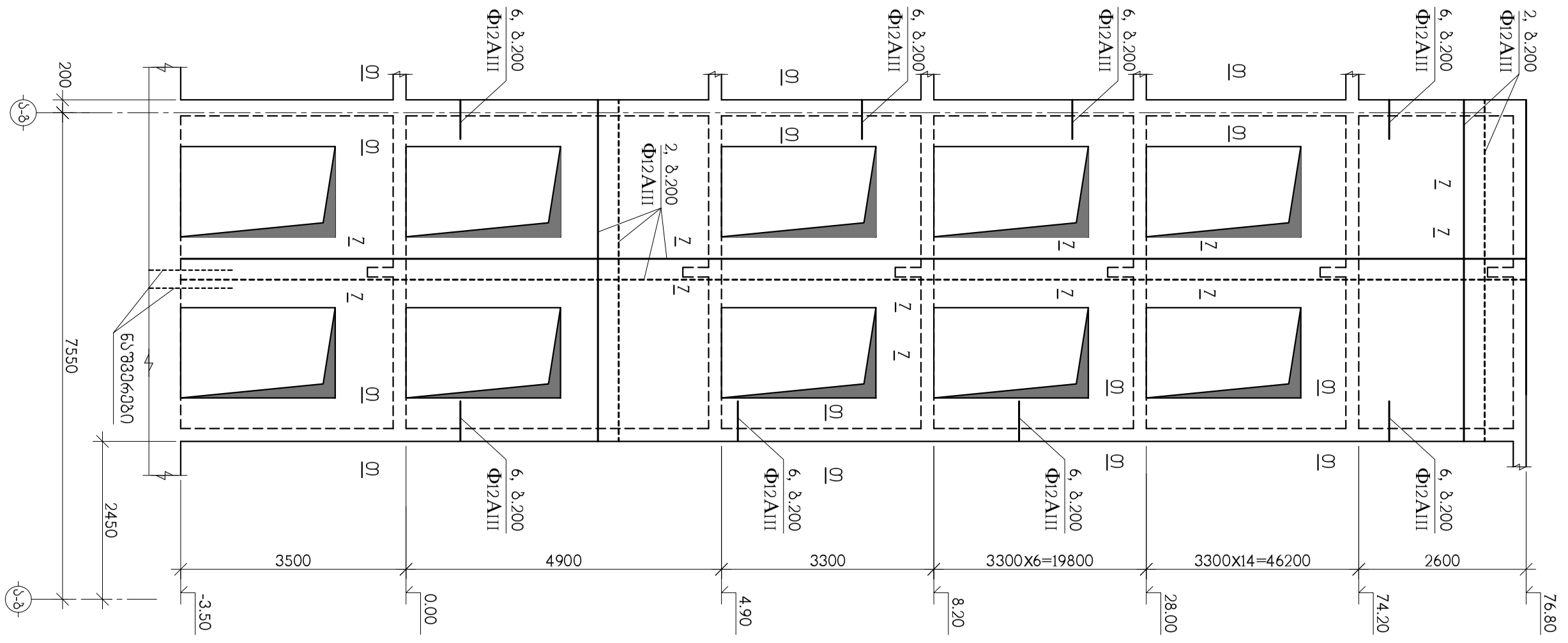

ფფრ-3, არმირება

თანამდებობა	გვარი	ხელმოწერა	ქ.თბილისი, ლუბლიანას ქუჩა №2/6 ნაკვ. №01.13.02.009.042-ში მრავალფუნქციური კომპლექსის პროექტი (ბლოკი ა)				შ.პ.ს. "ბლოქსი"
მთ.არქიტექტ.	გ.ხმალაძე		კონსტრუქციული ნაწილი				
			ფფრ-3, არმირება				
კონსტრუქტ.	ა.არჩილია						
შემამოწმა	ლ.ჯაიანი		სტადია მ	ფურც. კ-155	ფ-ბი	დაკვ. №	

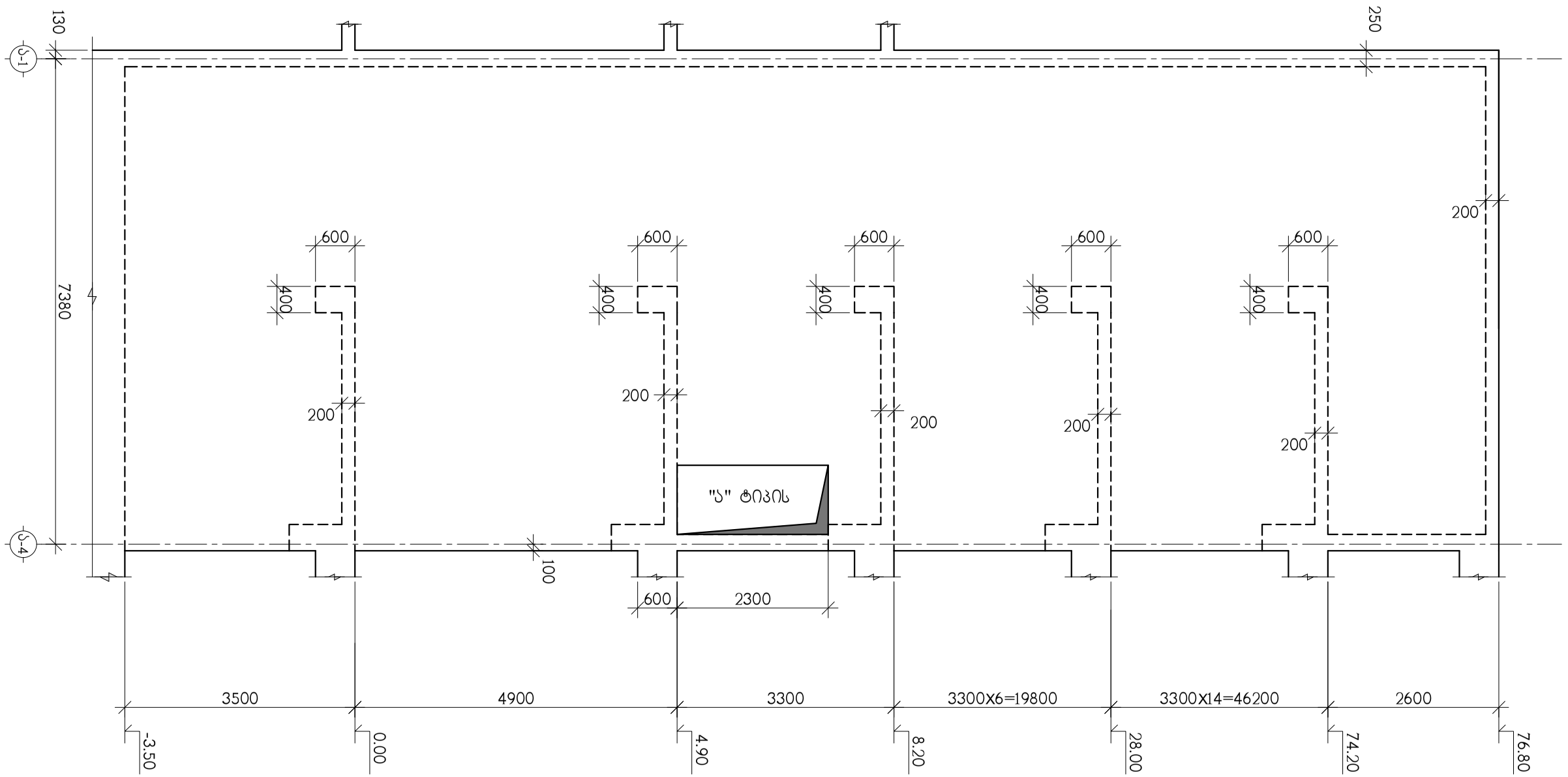

მონოლითური დიაფრაგმა დფრ-4
საყალიბე ნახაზი

თანამდებობა	გვარი	ხელმოწერა	ქ.თბილისი, ლუბლიანას ქუჩა №2/6 ნაკვ. №01.13.02.009.042-ში მრავალფუნქციური კომპლექსის პროექტი (ბლოკი ა)				შ.პ.ს. "ბლოქსი"
მთ.არქიტექტ.	გ.ხმალაძე		კონსტრუქციული ნაწილი				
			მონოლითური დიაფარგმა დფრ-4 საყალიბე ნახაზი				
კონსტრუქტ.	ა.არჩილია						
შემამოწმა	ლ.ჯაიანი		სტადია მ	ფურც. კ-156	ფ-ბი	დაკვ. №	

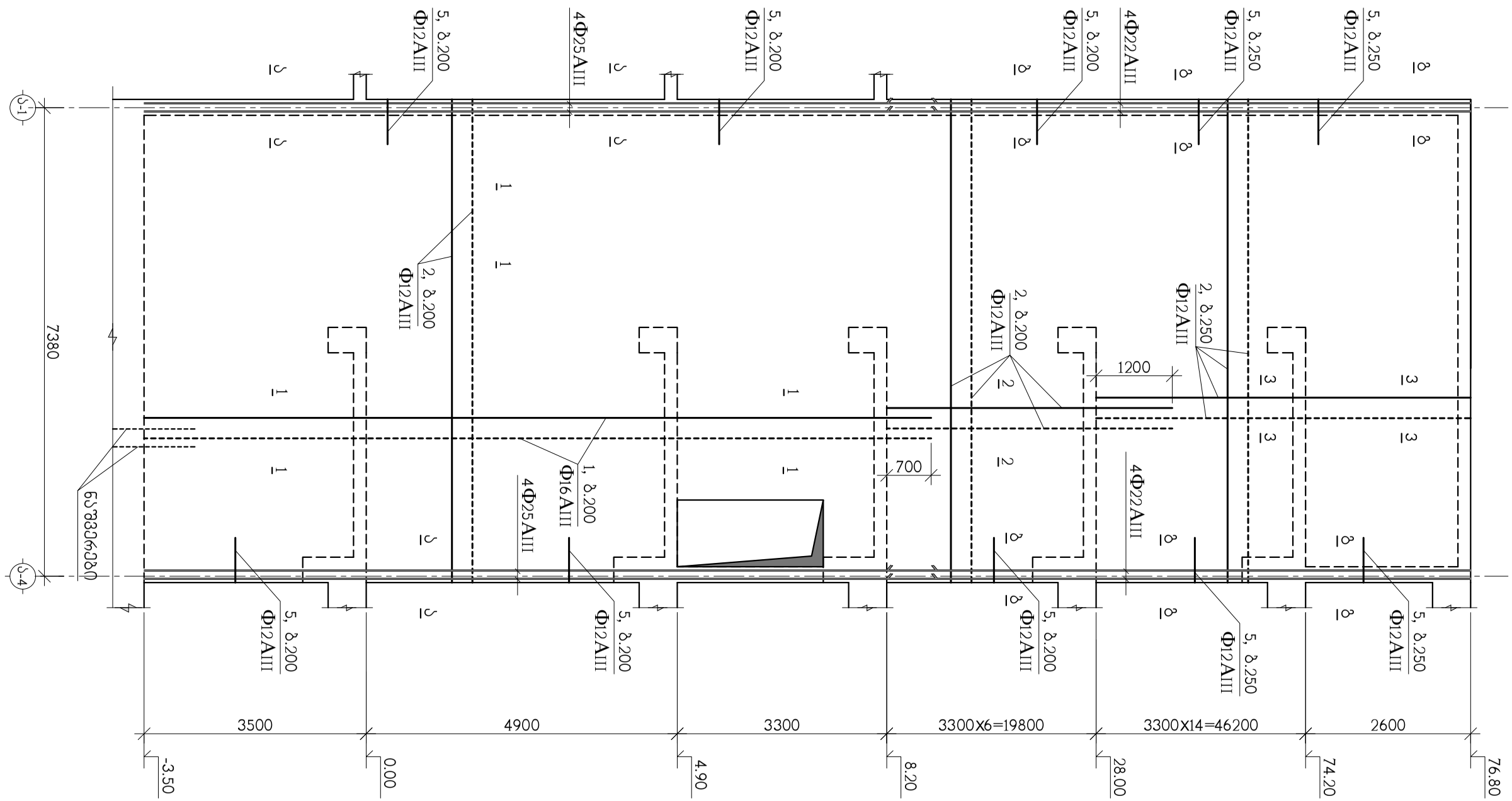

თანამდებობა	გვარი	ხელმოწერა	ქ.თბილისი, ლუბლიანას ქუჩა №2/6 ნაკვ. №01.13.02.009.042-ში მრავალფუნქციური კომპლექსის პროექტი (ბლოკი ა)				შ.პ.ს. "ბლოქსი"
მთ.არქიტექტ.	გ.ხმალაძე		კონსტრუქციული ნაწილი				
კონსტრუქტ.	ა.არჩილია		ჯვრ-4, არმირება				
შემამოწმა	ლ.ჯაიანი		სტადია მ	ფურც. კ-157	ფ-ბი	დაკვ. №	

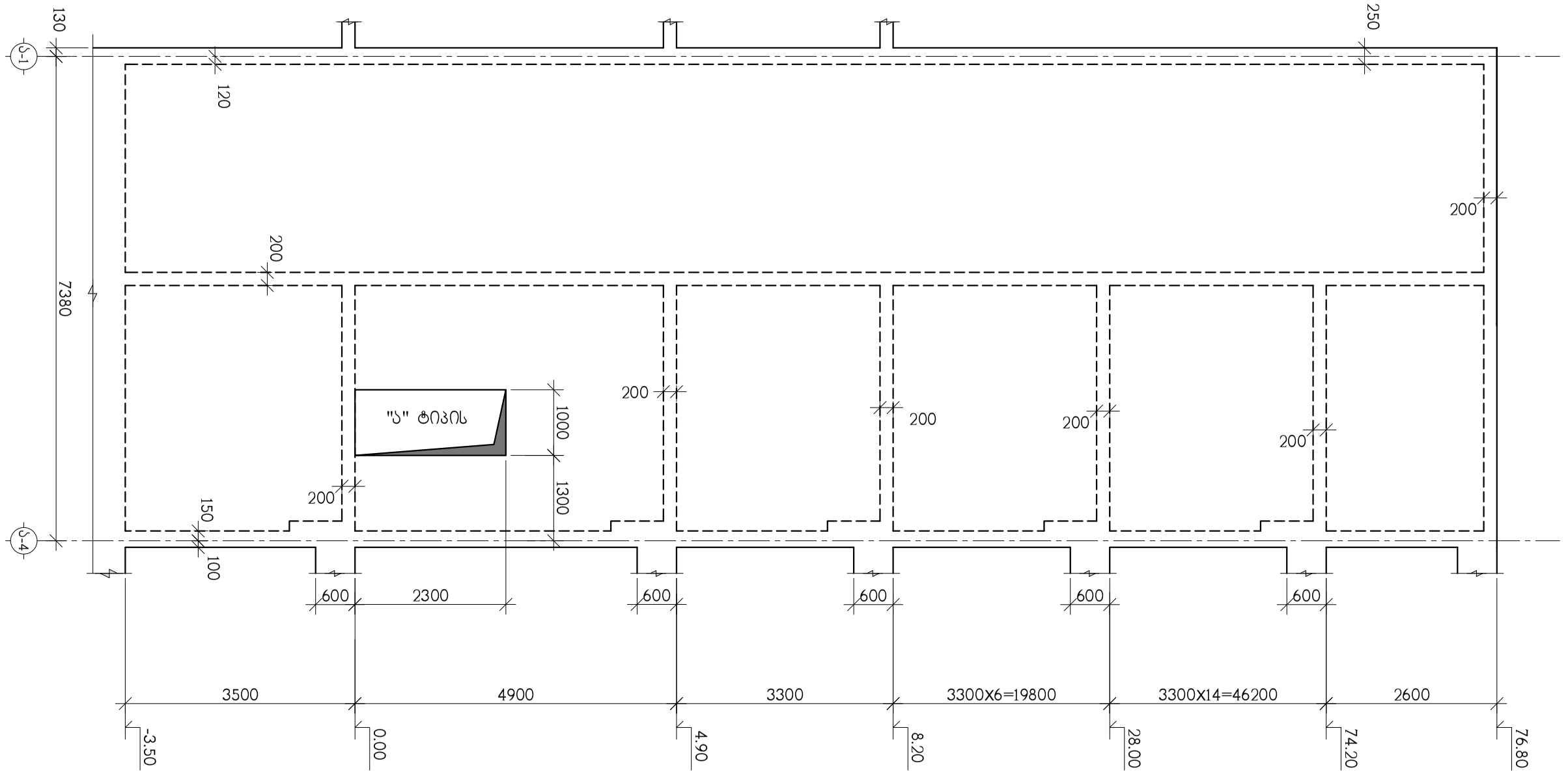

მიწოლითური დიაფრაგმა დფრ-5
საყალიბო ნახაზი

თანამდებობა	გვარი	ხელმოწერა	ქ.თბილისი, ლუბლიანას ქუჩა №2/6 ნაკვ. №01.13.02.009.042-ში მრავალფუნქციური კომპლექსის პროექტი (ბლოკი ა)				შ.პ.ს. "ბლოქსი"
მთ.არქიტექტ.	გ.ხმალაძე		კონსტრუქციული ნაწილი				
			მონოლითური დიაფრაგმა დფრ-5 საყალიბო ნახაზი				
კონსტრუქტ.	ა.არჩილია						
შემამოწმა	ლ.ჯაიანი		სტადია მ	ფურც. ქ-158	ფ-ბი	დაკვ. №	

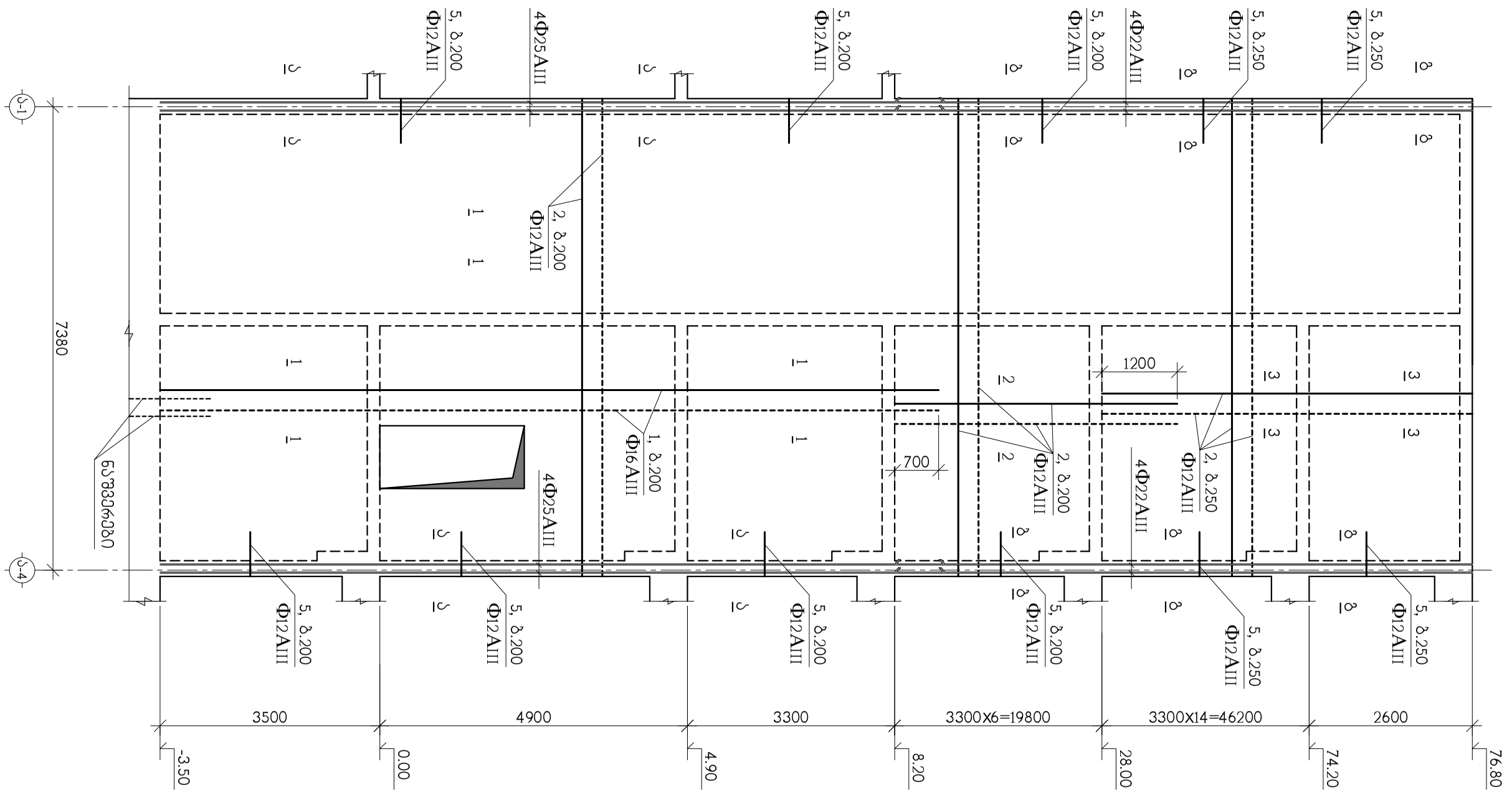

დფრ-5, არმირება

თანამდებობა	გვარი	ხელმოწერა	ქ.თბილისი, ლუბლიანას ქუჩა №2/6 ნაკვ. №01.13.02.009.042-ში მრავალფუნქციური კომპლექსის პროექტი (ბლოკი ა)			შ.პ.ს. "ბლოკსი"
			კონსტრუქციული ნაწილი			
მთ.არქიტექტ.	გ.ხმალაძე		დფრ-5, არმირება			
კონსტრუქტ.	ა.არჩილია					
შემოწმება	ლ.ჯაიანი		სტადია მ	ფურც. კ-159	ფ-ბი	დაკვ. №

მონოლითური დიაფრაგმა დფრ-6

საყალიბო ნახაზი

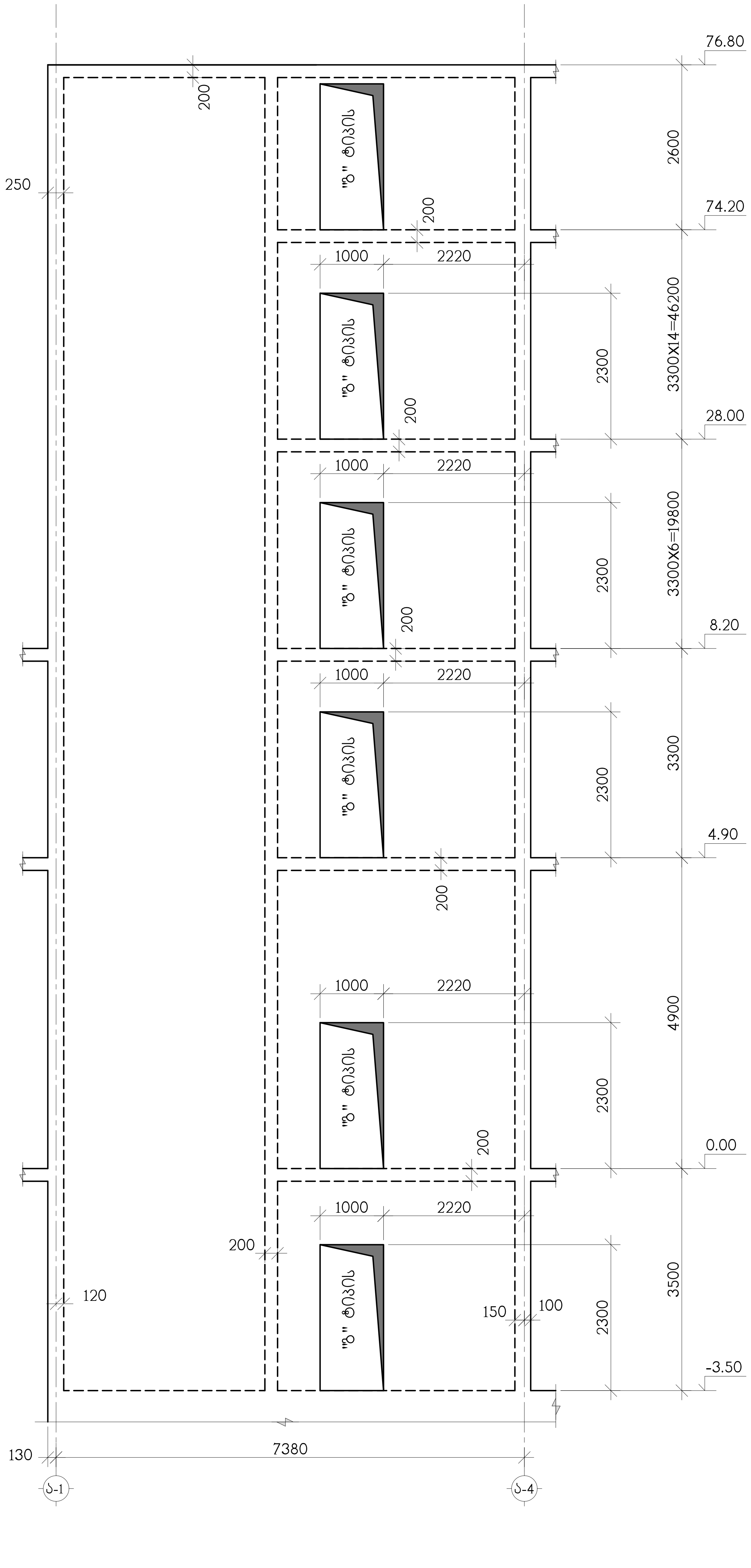

თანამდებობა	გვარი	ხელმოწერა
მთ.არქიტექტ.	გ.ხმალაძე	
კონსტრუქტ.	ა.აბრილია	
შემმოწმ.	ლ.ჯაპაიანი	

ქ.თბილისი, ლუბლიანას ქუჩა №2/6 ნაკვ. №01.13.02.009.042-ზე მრავალფუნქციური კომპლექსის კორპუსი (ბლოკი ა)

კონსტრუქციული ნაწილი

მონოლითური დიაფრაგმა დფრ-6 საყალიბო ნახაზი

სტადია მ	ფურც. კ-160	ფ-ბი	დაკვ. №

შ.პ.ს. "ბლოქსი"

დფრ-6, არმირება

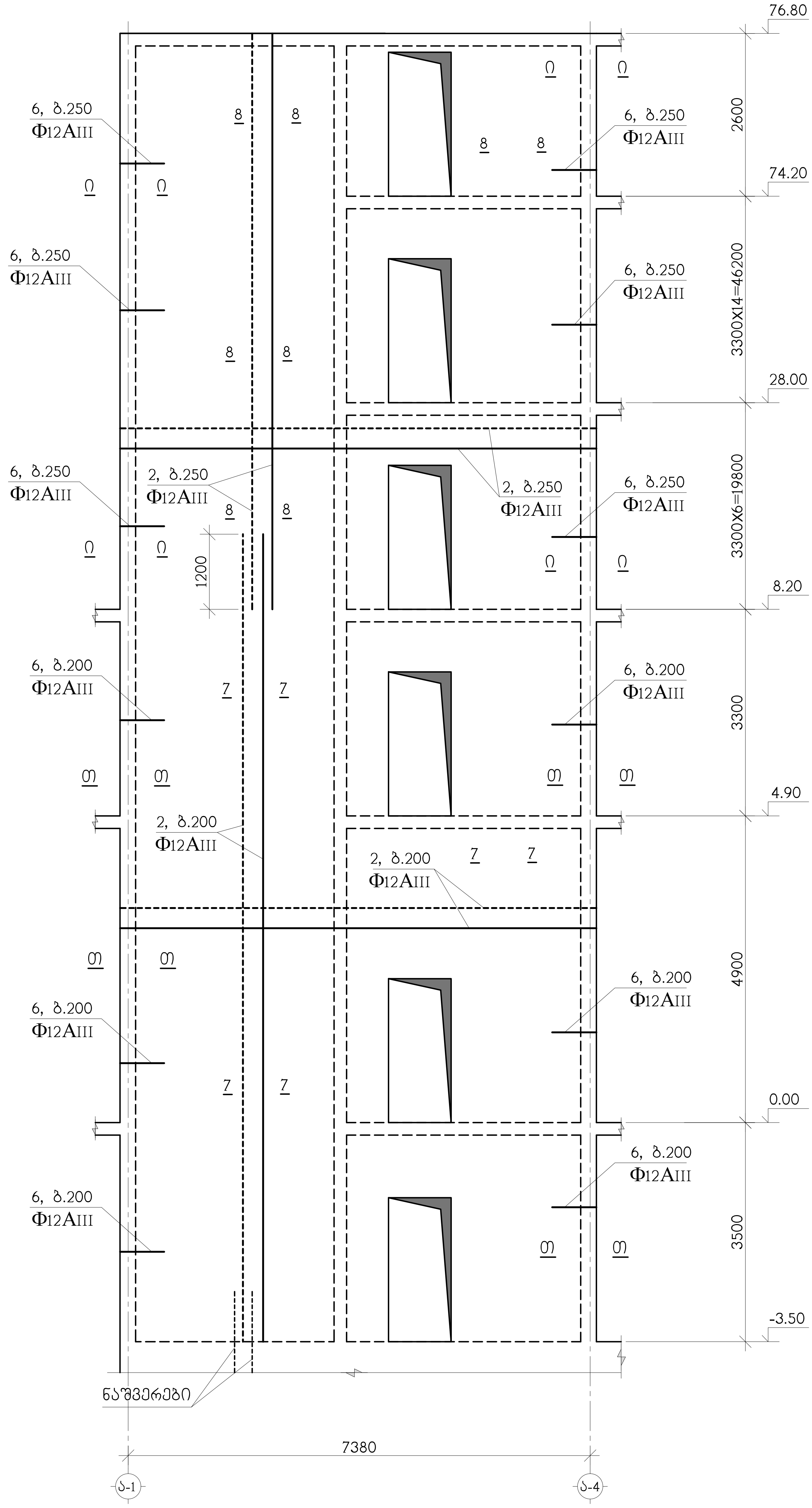

თანამდებობა	გვარი	ხელმოწერა	ქ.თბილისი, ლუბლიანას ქუჩა №2/6 ნაკვ. №01.13.02.009.042-ზე მრავალფუნქციური კომპლექსის პროექტი (ბლოკი ა)
მთ.არქიტექტ.	გ.ხბალაძე		კონსტრუქციული ნაწილი
კონსტრუქტ.	ა.არჩილია		დფრ-6, არმირება
შეამოწმა	ლ.ჯაპარიძე		სტადია მ · ფურც. კ-161 · ფ-ბი · დაკვ. №

შ.პ.ს. "ბლოკსი"

მონოლითური დიაფრაგმა დფრ-7
საყალიბო ნახაზი

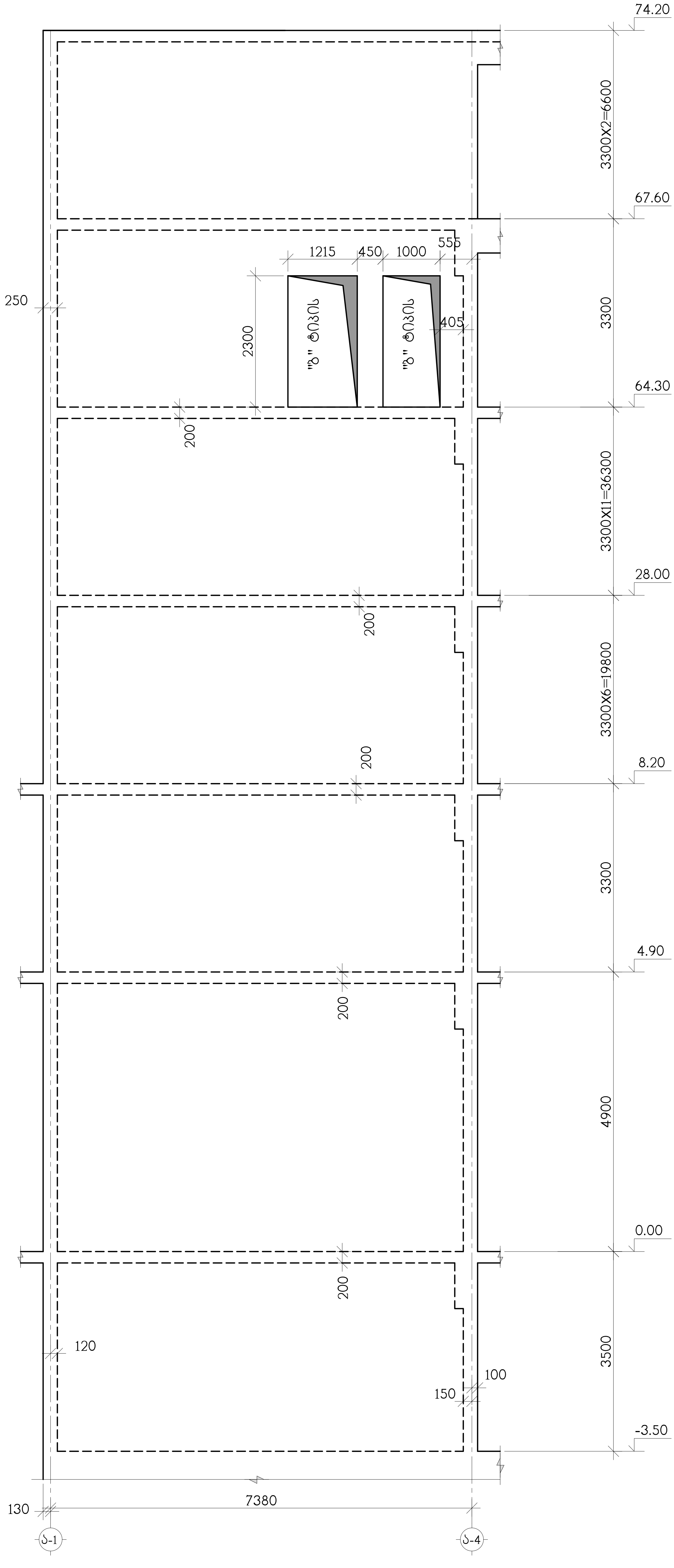

თანამდებობა	გვარი	ხელმოწერა	ქ.თბილისი, ლუბლიანას ქუჩა №2/6 ნაკვ. №01.13.02.009.042-ში მრავალფუნქციური კომპლექსის პროექტი (ბლოკი ა)				შ.პ.ს. "ბლოქსი"
მთ.არქიტექტ.	გ.ხმალაძე		კონსტრუქციული ნაწილი				
კონსტრუქტ.	ა.არჩილია		მონოლითური დიაფრაგმა დფრ-7 საყალიბო ნახაზი				
შეამოწმა	ლ.ჯაიანი		სტადია მ	ფურც. ქ-162	ფ-ბი	დაკვ. №	

დფრ-7, არმირება

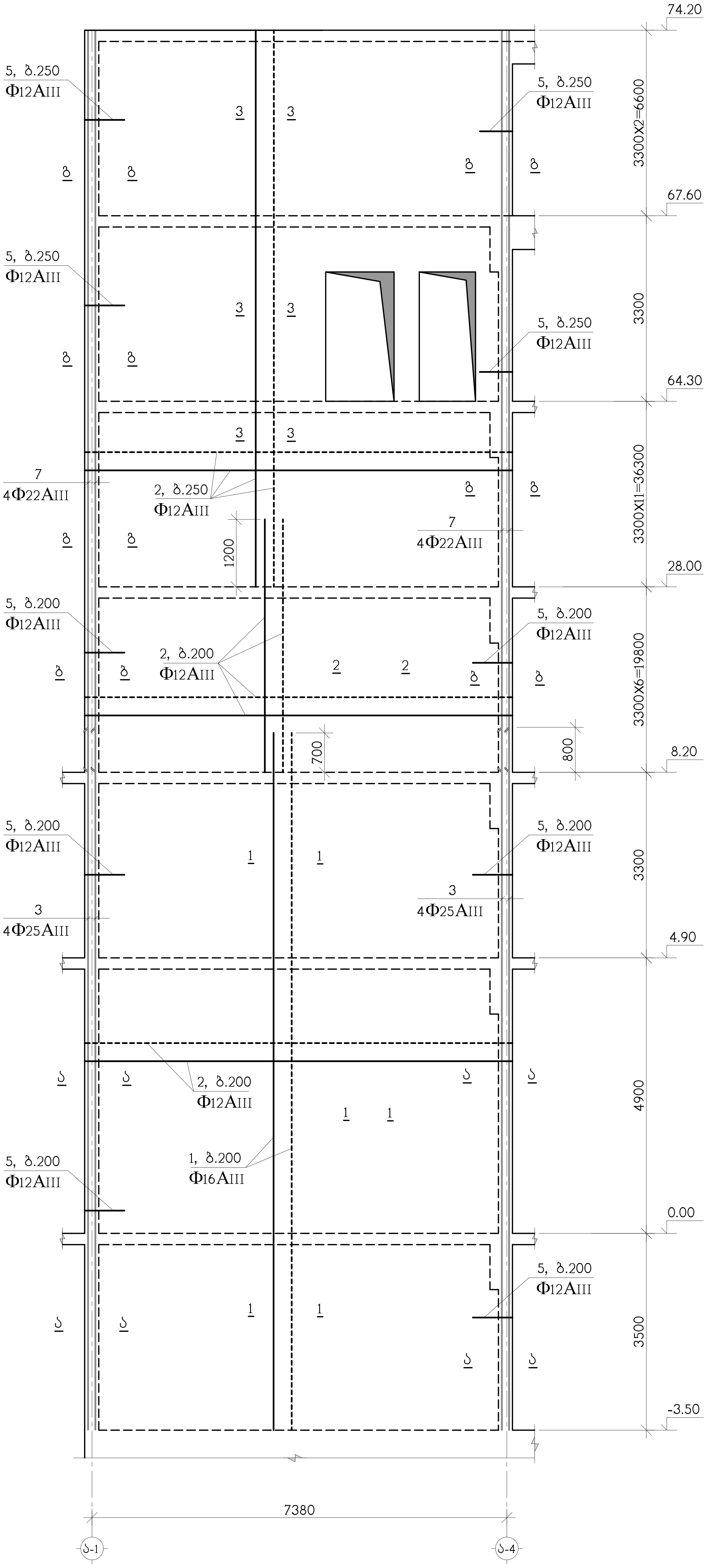

თანამდებობა	გვარი	ხელმოწერა	ქ.თბილისი, ლუბლიანას ქუჩა №2/6 ნაკვ. №01.13.02.009.042-ზე მრავალფუნქციური კომპლექსის პროექტი (ბლოკი ა)	შ.პ.ს. "ბლოქსი"
მთ.არქიტექტ.	გ.ხაბულაძე		კონსტრუქციული ნაწილი	
კონსტრუქტ.	ა.არჩილია		დფრ-7, არმირება	
შემოწმება	ლ.ჯაპაიანი		სტადია მ · ფურც. კ-163 · ფ-ში · დანკვ. №	

მონოლითური დიაფრაგმა დფრ-8
საყალიბო ნახაზი

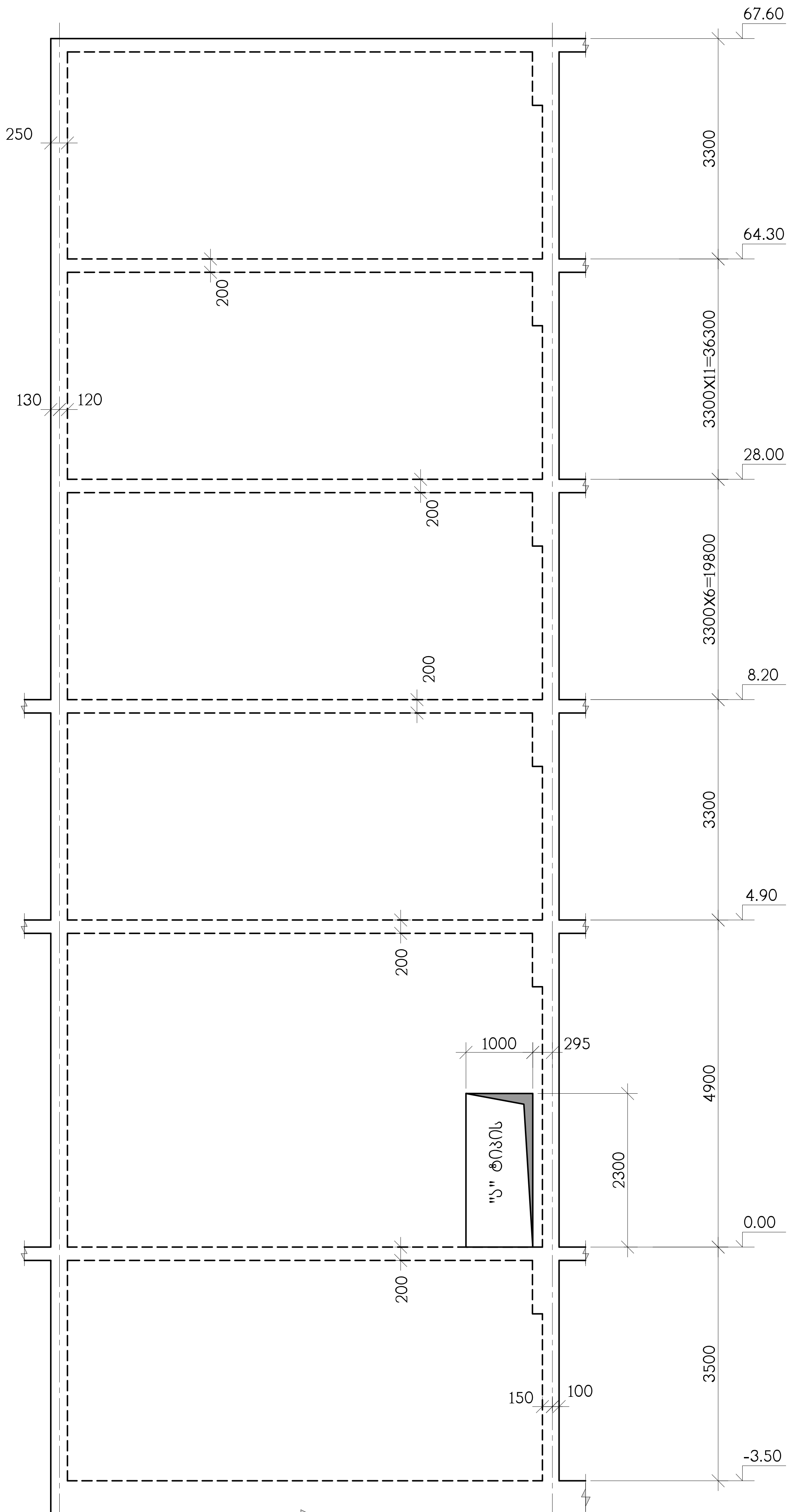

თანამდებობა	გვარი	ხელმოწერა	ქ.თბილისი, ლუბლიანას ქუჩა №2/6 ნაკვ. №01.13.02.009.042-ში მრავალფუნქციური კომპლექსის კორპუსი (ბლოკი ა)			შ.პ.ს. "ბლოკსი"
მთ.არქიტექტ.	გ.ხაჩიძე		კონსტრუქციული ნაწილი			
კონსტრუქტ.	ა.არჩილია		მონოლითური დიაფრაგმა დფრ-8 საყალიბო ნახაზი			
შემსრულ.	ლ.ჯანიანი		სტადია მ	ფურც. კ-164	ფ-ბი	ფაკ. №

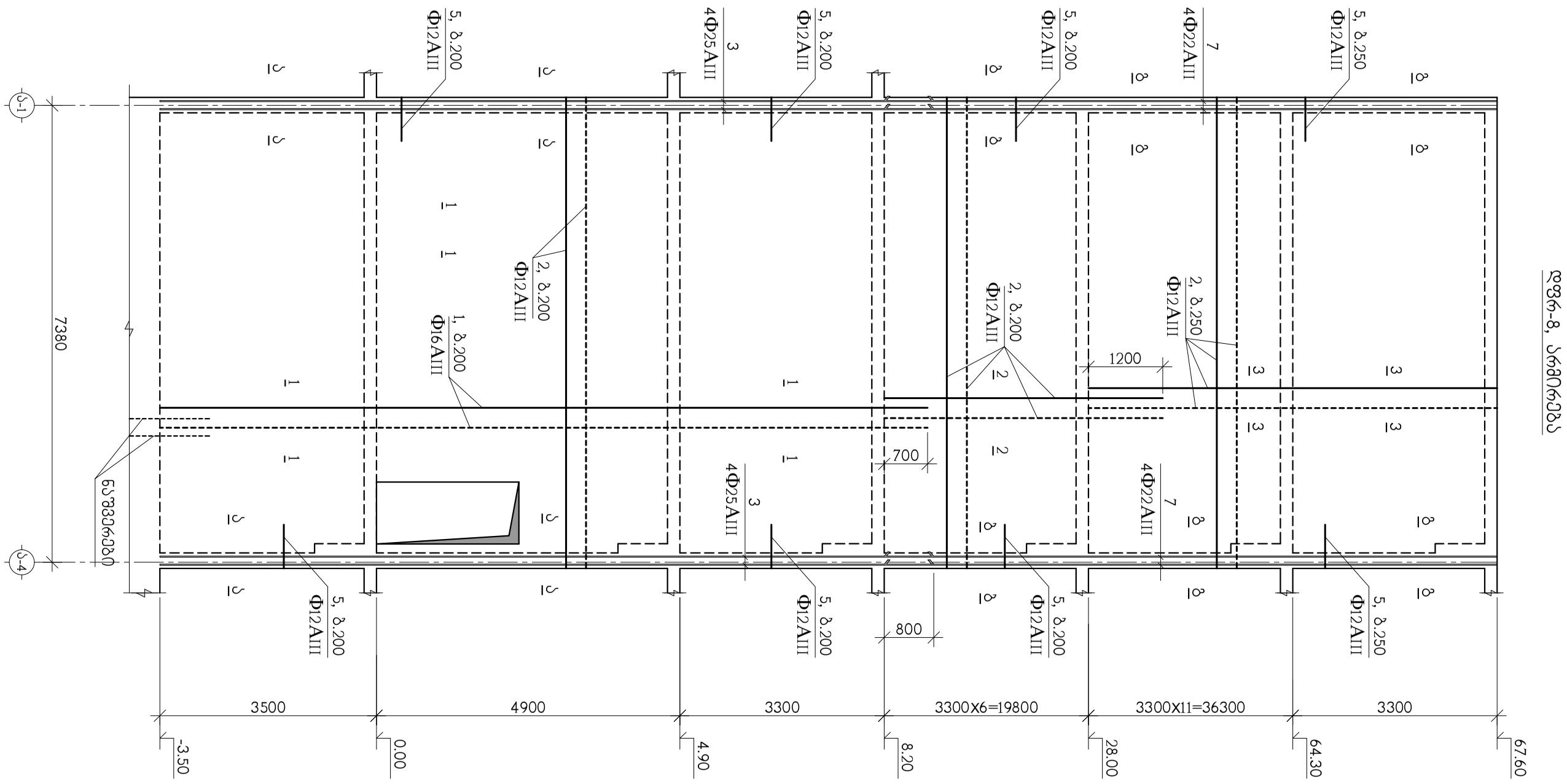

დფრ-8, არმირება

თანამდებობა	გვარი	ხელმოწერა	ქ.თბილისი, ლუბლიანას ქუჩა №2/6 ნაკვ. №01.13.02.009.042-ში მრავალფუნქციური კომპლექსის პროექტი (ბლოკი ა)				შ.პ.ს. "ბლოკსი"
მთ.არქიტექტ.	გ.ხმალაძე		კონსტრუქციული ნაწილი				
			დფრ-8, არმირება				
კონსტრუქტ.	ა.არჩილია						
შემოწმება	ლ.ჯაიანი		სტადია მ	ფურც. კ-165	ფ-ბი	დაკვ. №	

მონოლითური დიაფრაგმა დფრ-9
საყალიბო ნახაზი

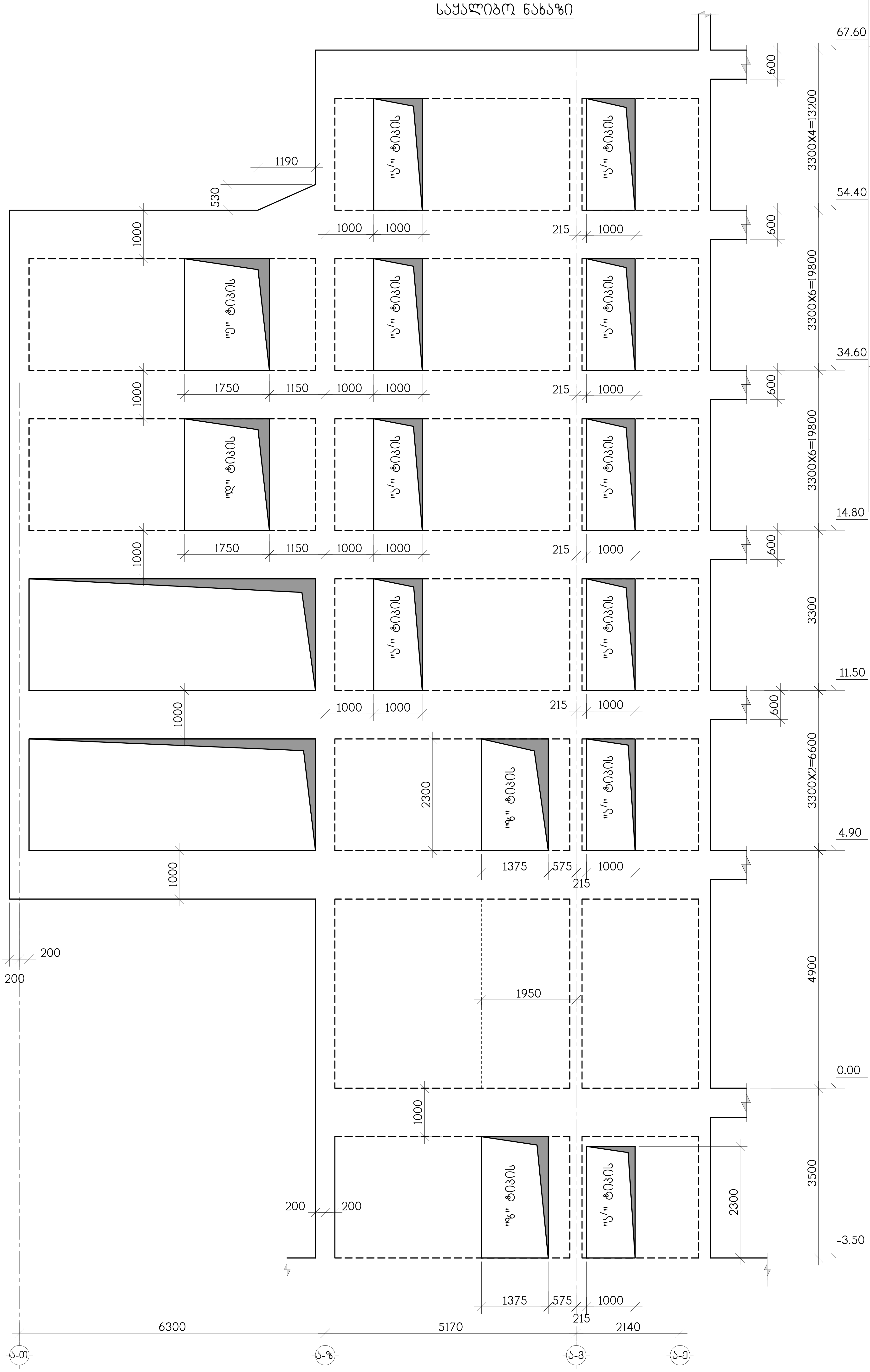

თანამდებობა	გვარი	ხელმოწერა
მთ.არქიტექტ.	გ.ხმალაძე	
კონსტრუქტ.	ა.აჩრილია	
შეამოწმა	ლ.ჯაპაიანი	

ქ.თბილისი, ლუბლიანას ქუჩა №2/6 ნაკვ. №01.13.02.009.042-ზე მრავალფუნქციური კომპლექსის კორპუსი (ბლოკი ა)

კონსტრუქციული ნაწილი

მონოლითური დიაფრაგმა დფრ-9 საყალიბო ნახაზი

სტადია მ	ფურც. კ-166	ფ-ბი	ფაკ. №

შ.პ.ს. "ბლოქსი"

დფრ-9, არმირება

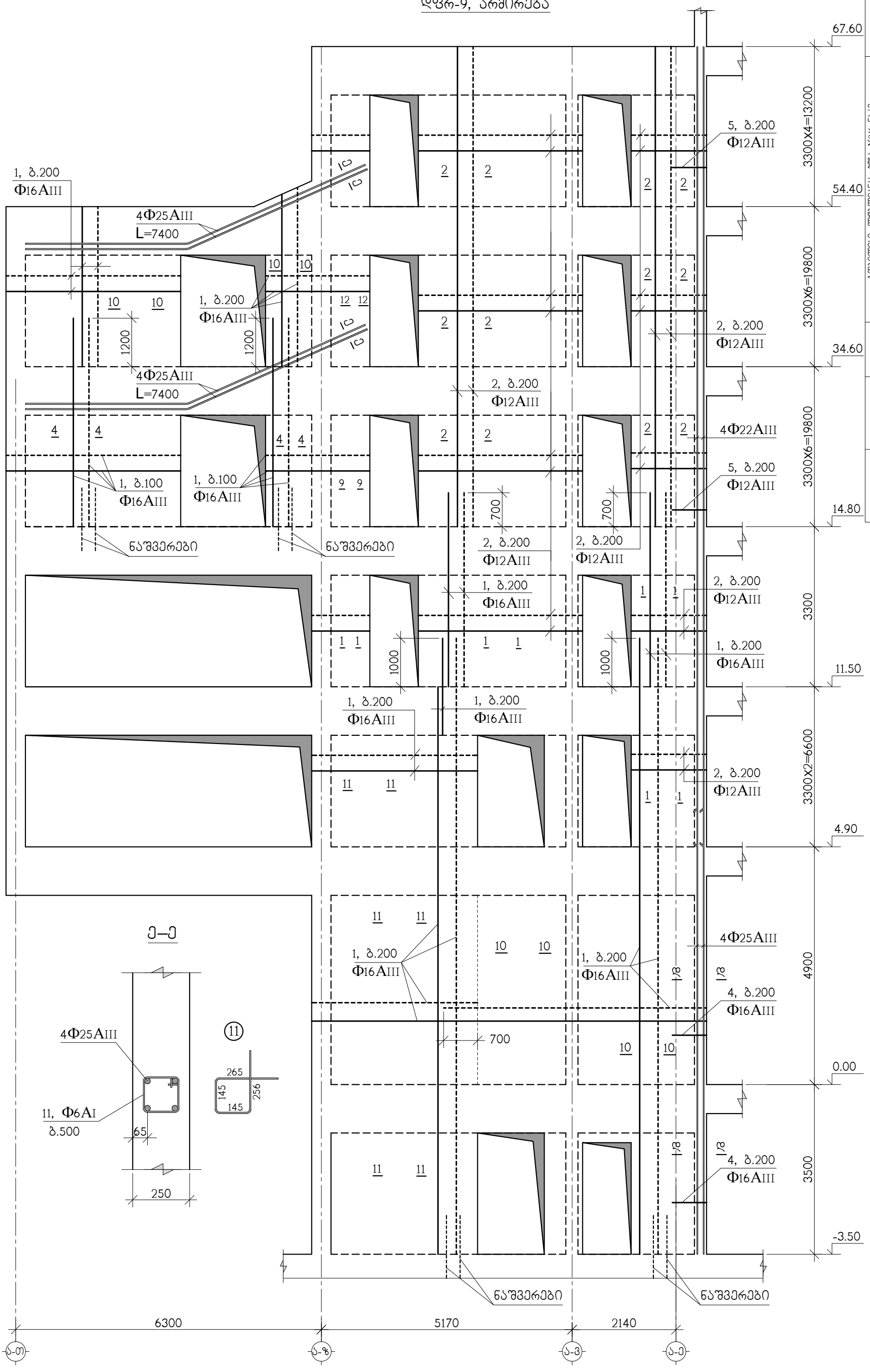

				ქ.თბილისი, ლიხნელიანას ქუჩა №2/6 ნაკვ. №01.13.02.009.042-ით მრავალფუნქციური კომპლექსების მშენებლობის პროექტში (მეორე ა)	შ.პ.ს. "ზღუდსი"
				კონსტრუქციული ნაწილი	
					დფრ-9, არმირება
					სტადია: მ ფურც. ქ-167 შ-პი დაკვ. №

მონოლითური დიაფრაგმა დფრ-10
საყალიბო ნახაზი

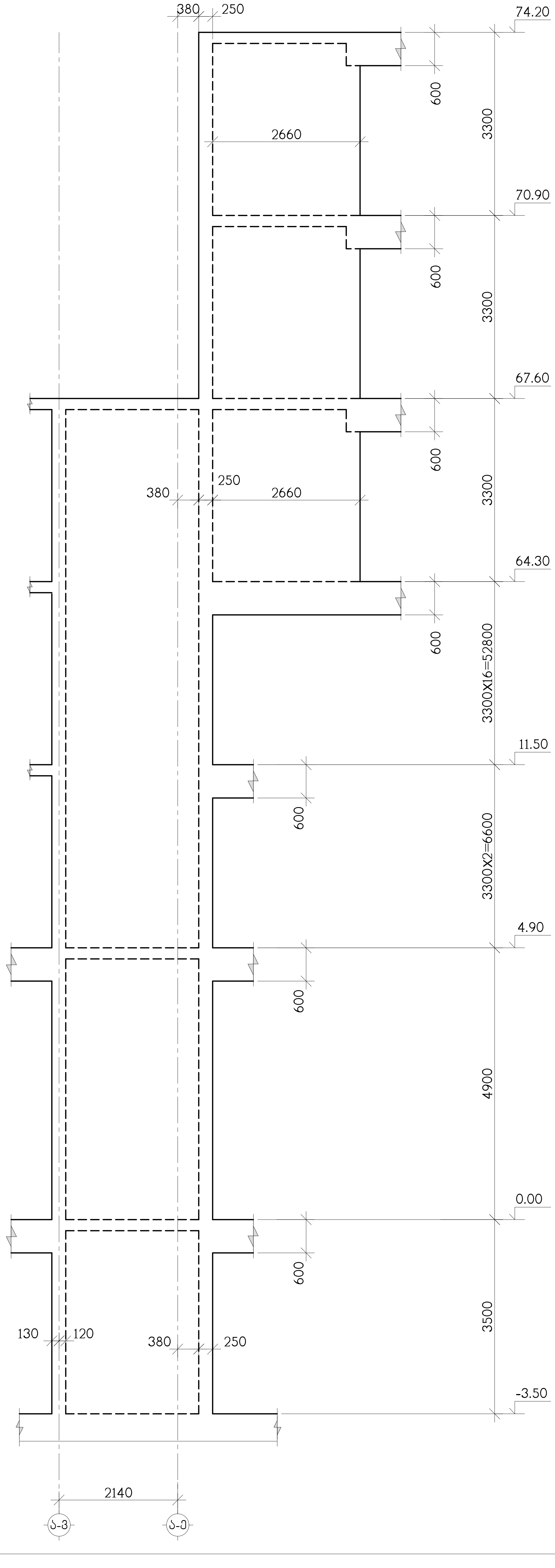

თანამდებობა	გვარი	ხელმოწერა	ქ.თბილისი, ლუბლიანას ქუჩა №2/6 ნაკვ. №01.13.02.009.042-ზე მრავალფუნქციური კომპლექსის პროექტი (ბლოკი ა)				შ.პ.ს. "ბლოქსი"
მთ.არქიტექტ.	ბ.ხმალაძე		კონსტრუქციული ნაწილი				
კონსტრუქტ.	ა.აჩრილია		მონოლითური დიაფრაგმა დფრ-10 საყალიბო ნახაზი				
შეამოწმა	ლ.ჯაიანი		სტადია მ	ფურც. კ-168	ფ-ბი	დაკვ. №	

დფრ-10, არმირება

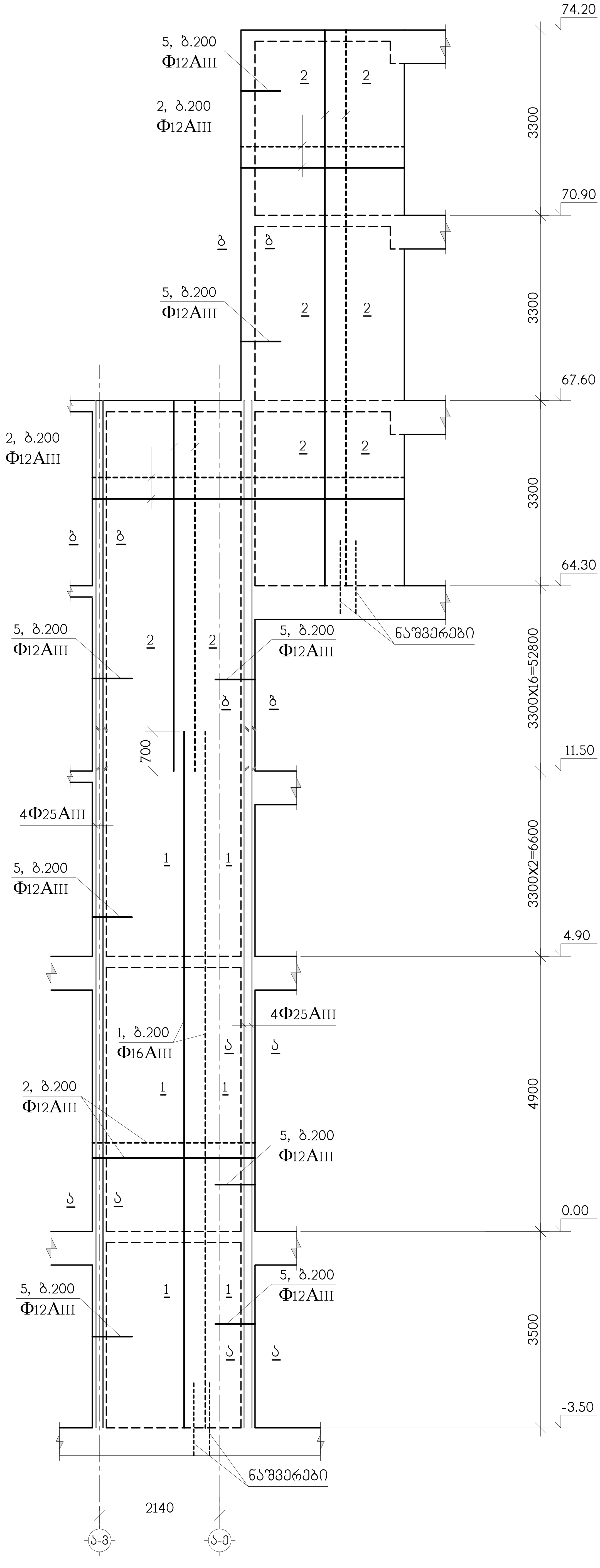

თანამდებობა	გვარი	ხელმოწერა	ქობულეთი, ლუზღოიანის ქუჩა №2/6 ნაკვ. №01.13.02.009.042-ში მრავალფუნქციური კომპლექსის პროექტი (ბლოკი ა)	შ.პ.ს. "ბლოქსი"
მთ.არქიტექტ.	გ.ხმალაძე		კონსტრუქციული ნაწილი	
კონსტრუქტ.	ა.აგრილია		დფრ-10, არმირება	
შეამოწმა	ლ.ჯაპანიძე		სტადია მ | ფურც. კ-169 | ფ-ბი | ფაქ. №	

მონოლითური დიაფრაგმა დფრ-11
საყალიბო ნახაზი

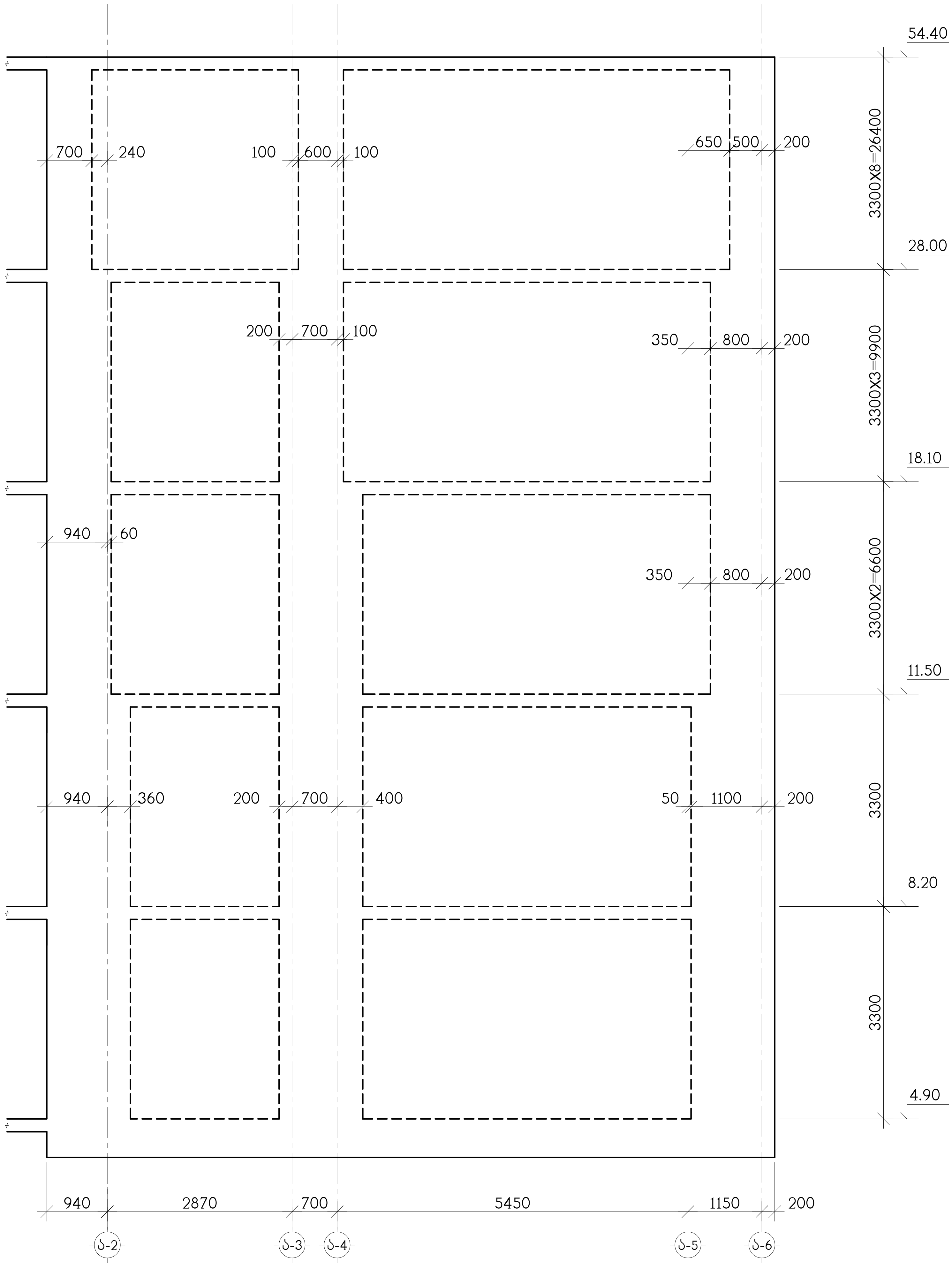

თანამდებობა	გვარი	ხელმოწერა
მთ.არქიტექტ.	გ.ხმალაძე	
კონსტრუქტ.	ა.არჩილაია	
შეამოწმა	ლ.ჯაიანი	

ქ.თბილისი, ლეჟავასას ქუჩა №2/6 ნაკვ. №01.13.02.009.042-ზე მრავალფუნქციური კომპლექსის პროექტი (ბლოკი ა)

კონსტრუქციული ნაწილი

მონოლითური დიაფრაგმა დფრ-11 საყალიბო ნახაზი

სტადია მ	ფურც. კ-170	ფ-ბი	დაკვ. №

შ.პ.ს. "ბლოქსი"

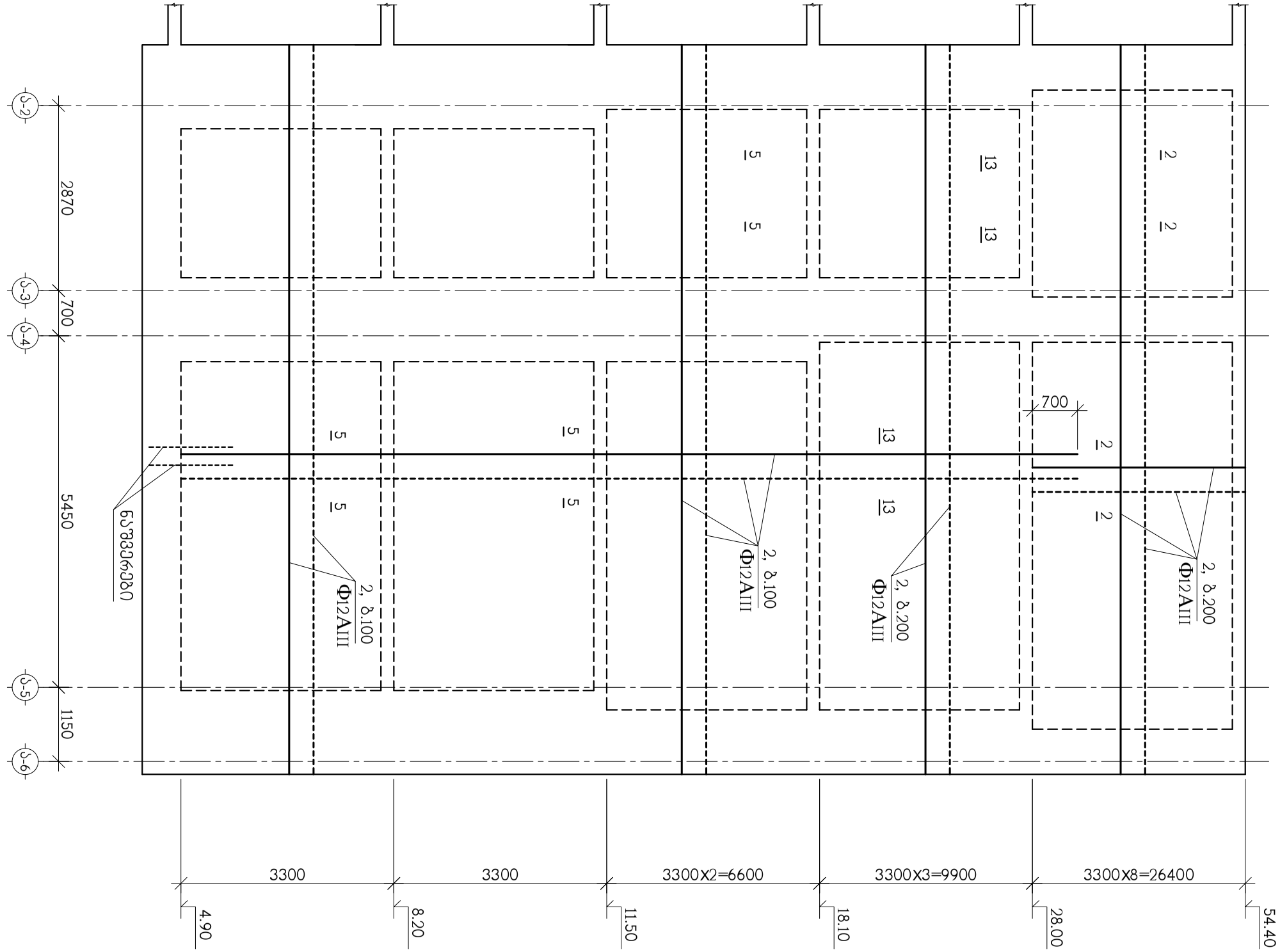

დფრ-11, არმირება

თანამდებობა	გვარი	ხელმოწერა	ქ.თბილისი, ლუბლიანას ქუჩა №2/6 ნაკვ. №01.13.02.009.042-ში მრავალფუნქციური კომპლექსის პროექტი (ბლოკი ა)			შ.პ.ს. "ბლოქსი"
მთ.არქიტექტ.	გ.ხმალაძე		კონსტრუქციული ნაწილი			
			დფრ-11, არმირება			
კონსტრუქტ.	ა.არჩილია					
შემოწმება	ლ.ჯაიანი		სტადია მ	ფურც. კ-171	ფ-ბი	დაკვ. №

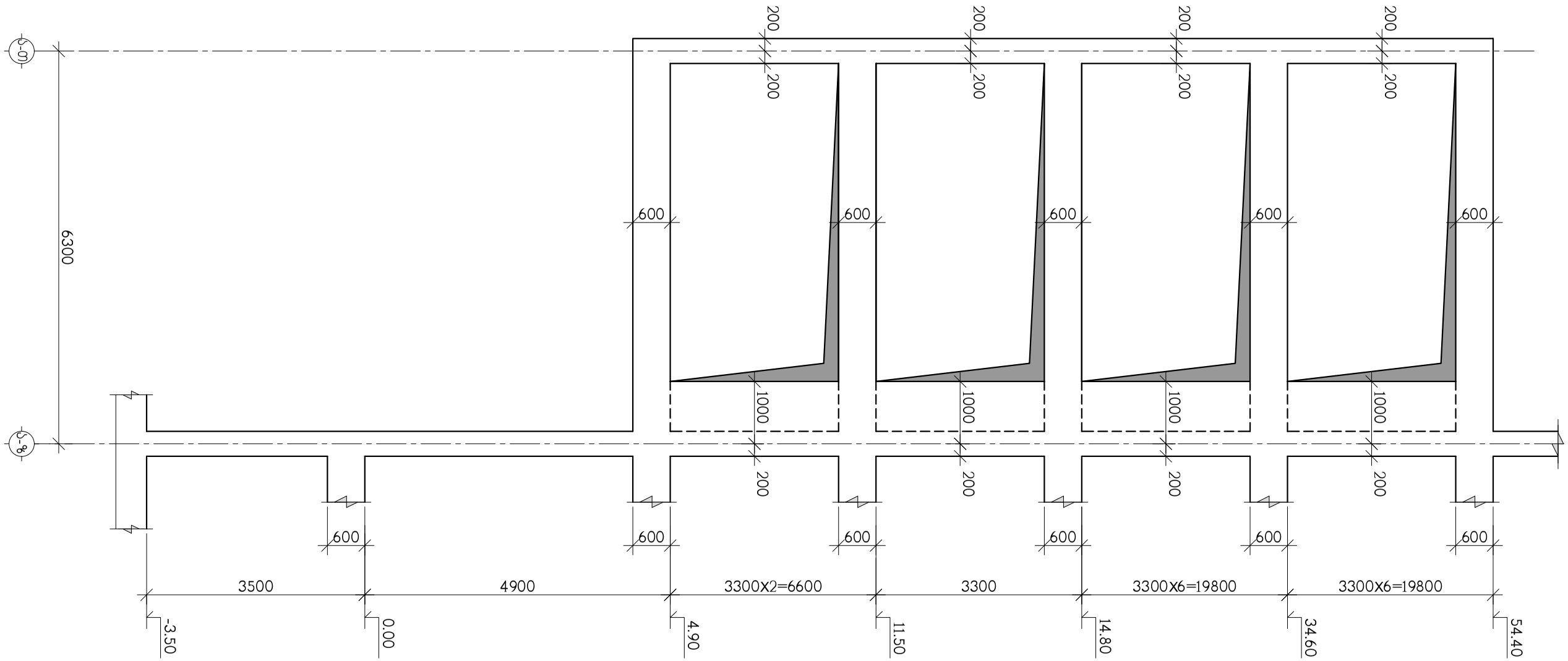

მონოლითური დიაფრაგმა დფრ-12
საყალიბო ნახაზი

თანამდებობა	გვარი	ხელმოწერა	ქ.თბილისი, ლუბლიანას ქუჩა №2/6 ნაკვ. №01.13.02.009.042-ში მრავალფუნქციური კომპლექსის პროექტი (ბლოკი ა)			შ.პ.ს. "ბლოქსი"
მთ.არქიტექტ.	ბ.ხმალაძე		კონსტრუქციული ნაწილი			
			მონოლითური დიაფარგმა დფრ-12 საყალიბო ნახაზი			
კონსტრუქტ.	ა.არჩილია					
შემოწმება	ლ.ჯაიანი		სტადია მ	ფურც. კ-172	ფ-ბი	დაკვ. №

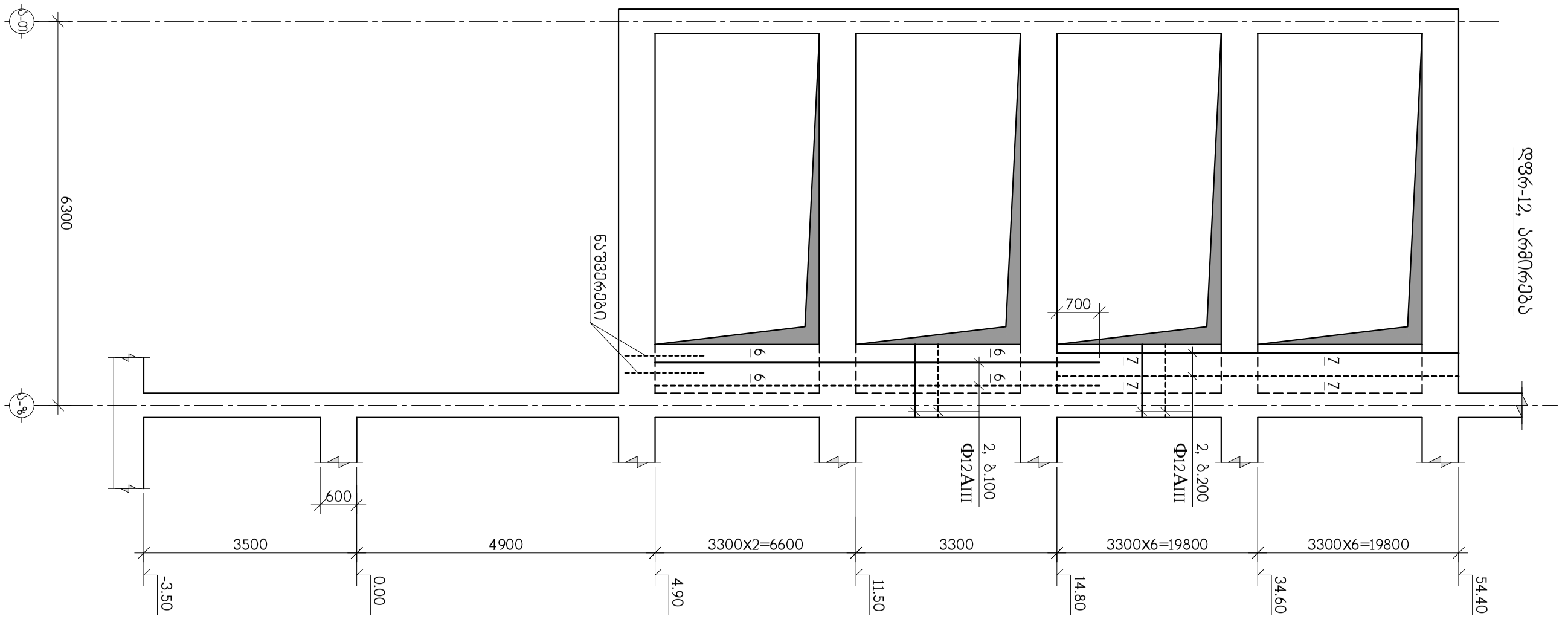

თანამდებობა	გვარი	ხელმოწერა	ქ.თბილისი, ლუბლიანას ქუჩა №2/6 ნაკვ. №01.13.02.009.042-ში მრავალფუნქციური კომპლექსის პროექტი (ბლოკი ა)				შ.პ.ს. "ბლოქსი"
მთ.არქიტექტ.	გ.ხმალაძე		კონსტრუქციული ნაწილი				
კონსტრუქტ.	ა.არჩილია		დფრ-12, არმირება				
შემამოწმა	ლ.ჯაიანი		სტადია მ	ფურც. კ-173	ფ-ბი	დაკვ. №	

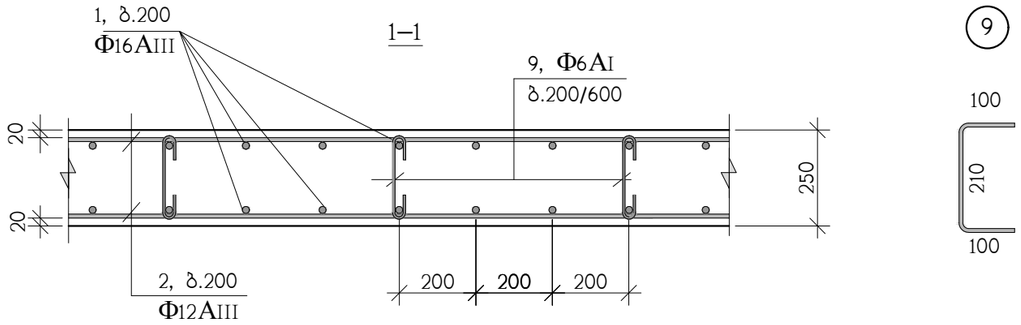

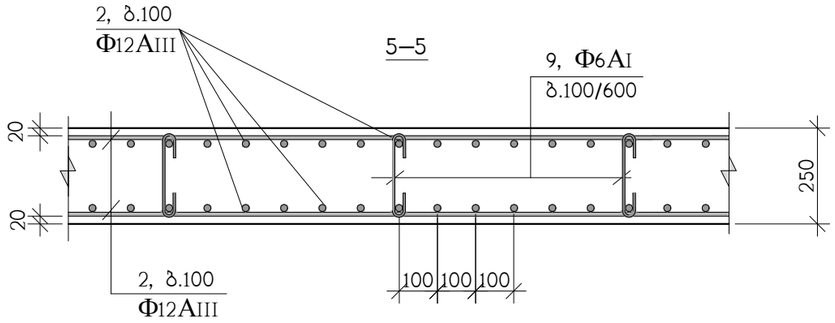

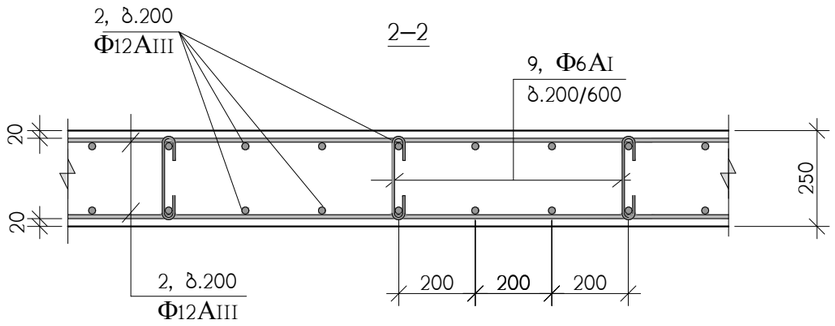

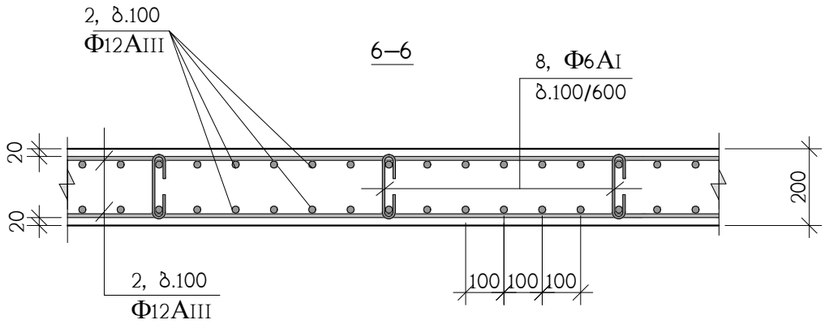

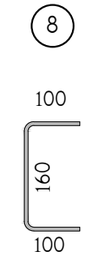

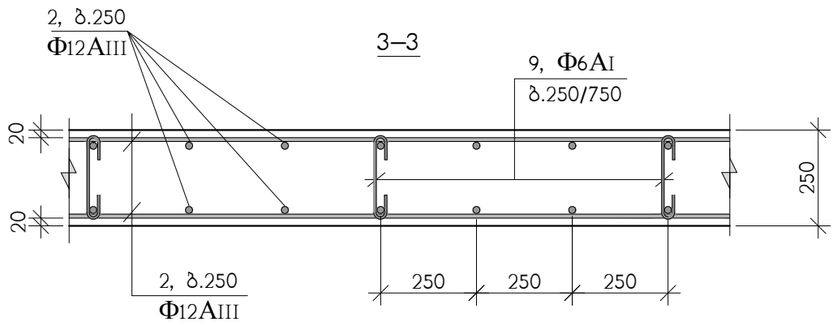

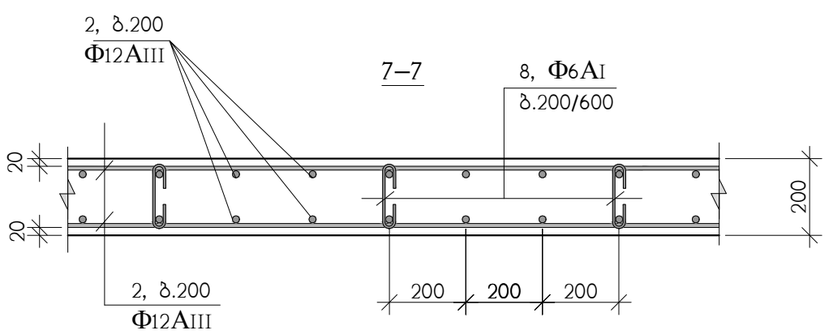

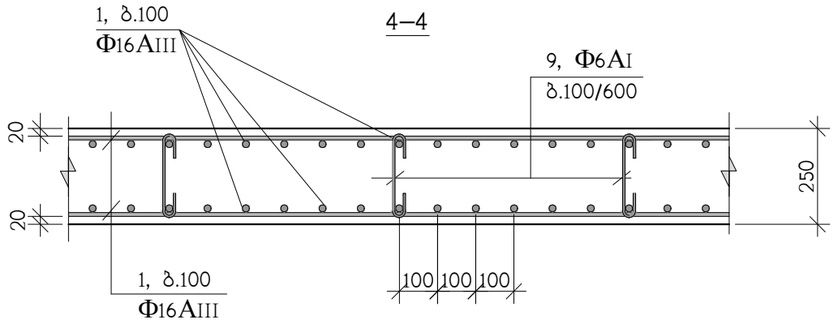

თანამდებობა	გვარი	ხელმოწერა	ქ.თბილისი, ლუბლიანას ქუჩა №2/6 ნაკვ. №01.13.02.009.042-ში მრავალფუნქციური კომპლექსის პროექტი (ბლოკი ა)	შ.პ.ს. "ბლოქსი"
მთ.არქიტექტ.	გ.ხმალაძე		კონსტრუქციული ნაწილი	
კონსტრუქტ.	ა.არჩილია		მონოლითური კედლების არმირების დეტალები	
შემამოწმა	ლ.ჯაიანი		სტადია მ / ფურც. კ-174 / ფ-ბი / დაკვ. №	

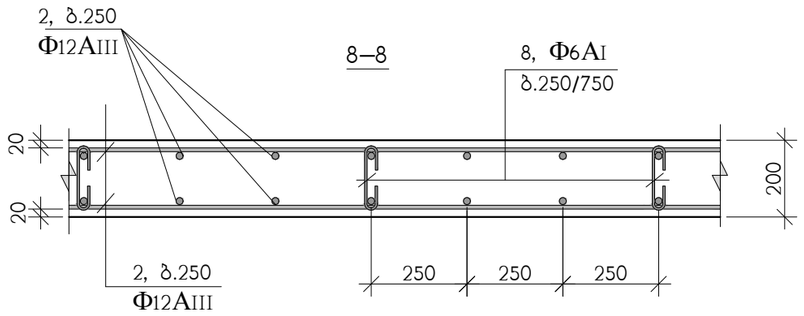

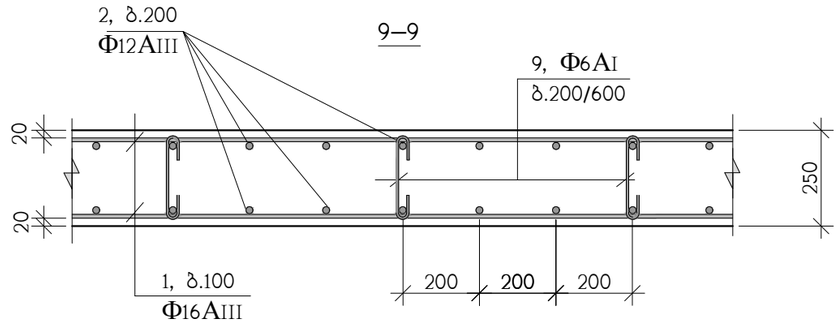

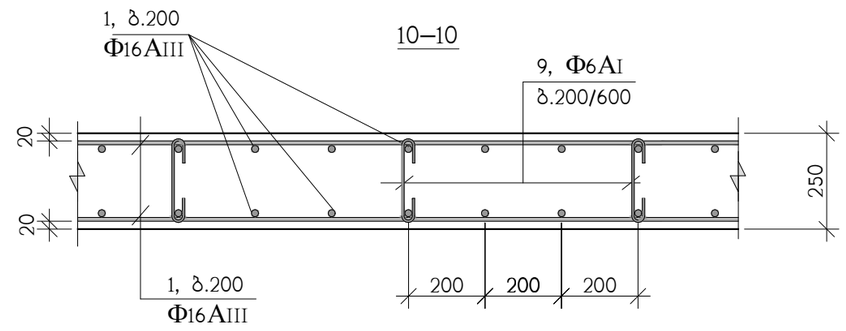

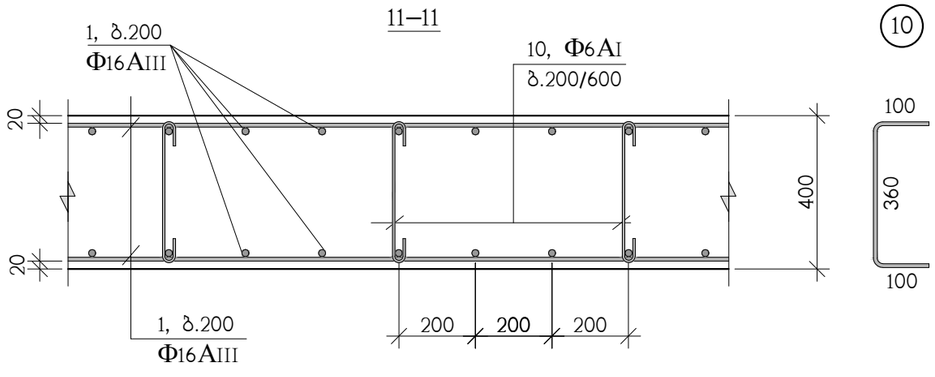

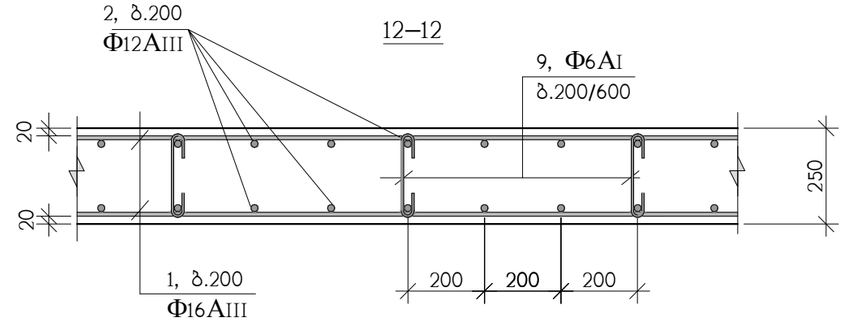

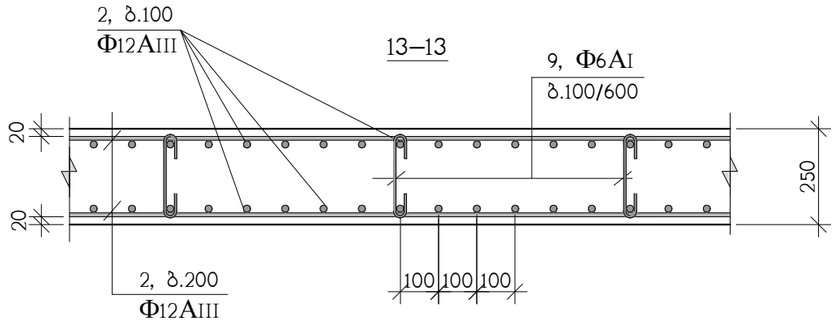

Φ12AIII ბრძივი არმირების შეპირაპირება

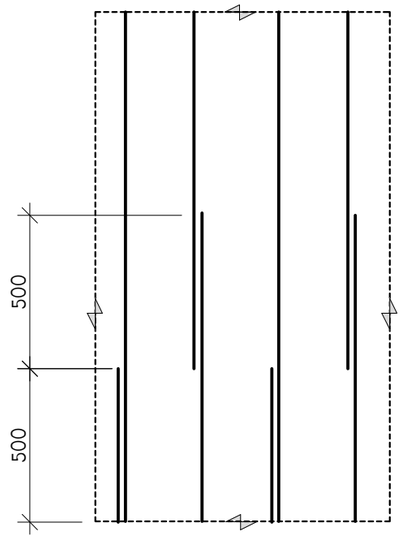

Φ16AIII ბრძივი არმირების შეპირაპირება

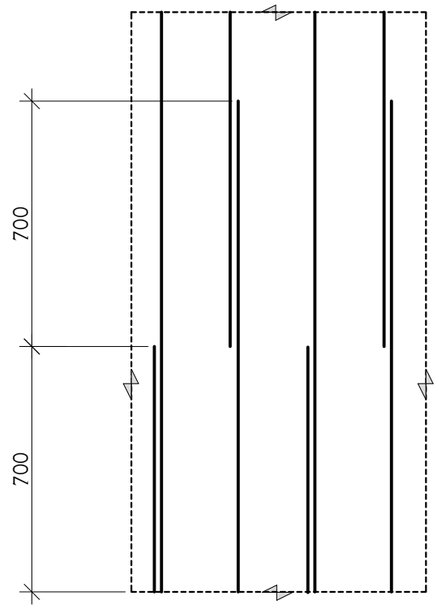

თანამდებობა	გვარი	ხელმოწერა	ქ.თბილისი, ლუბლიანას ქუჩა №2/6 ნაკვ. №01.13.02.009.042-ში მრავალფუნქციური კომპლექსის პროექტი (ბლოკი ა)			შ.პ.ს. "ბლოქსი"
მთ.არქიტექტ.	გ.ხმალაძე		კონსტრუქციული ნაწილი			
კონსტრუქტ.	ა.არჩილია		მონოლითური კედლების არმირების დეტალები			
შემამოწმა	ლ.ჯაიანი		სტადია მ	ფურც. კ-175	ფ-ბი	დაკვ. №

ა–ა

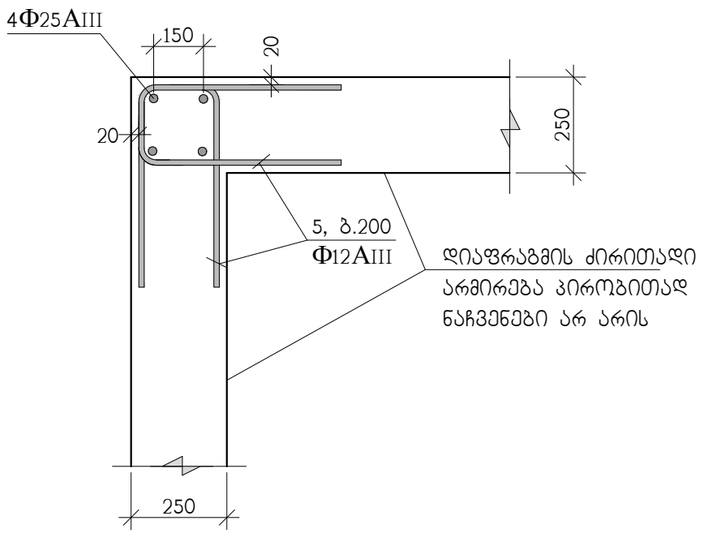

ა′–ა′

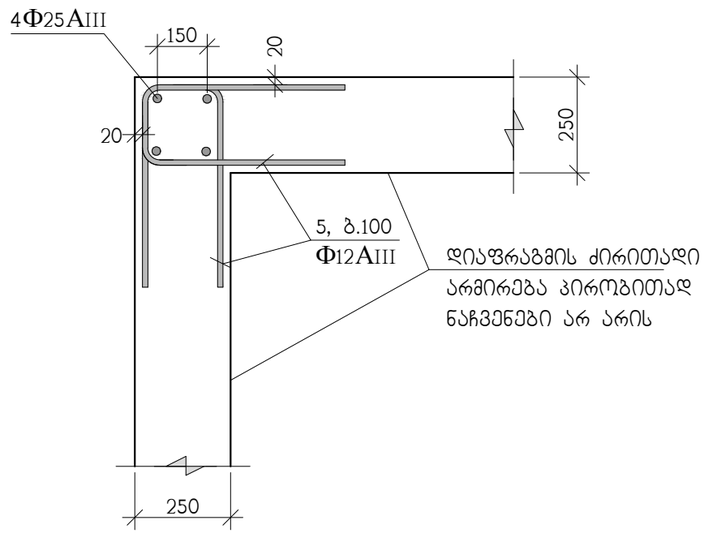

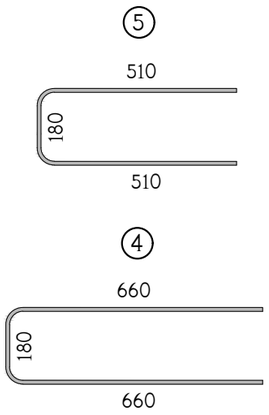

ბ–ბ

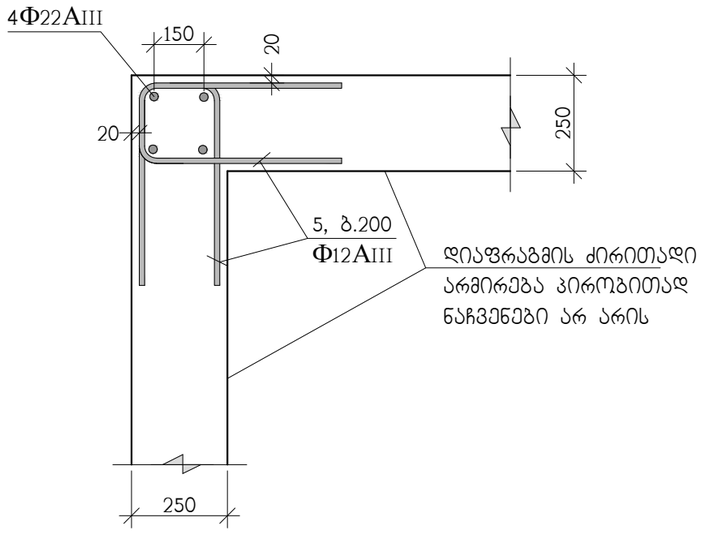

გ–გ

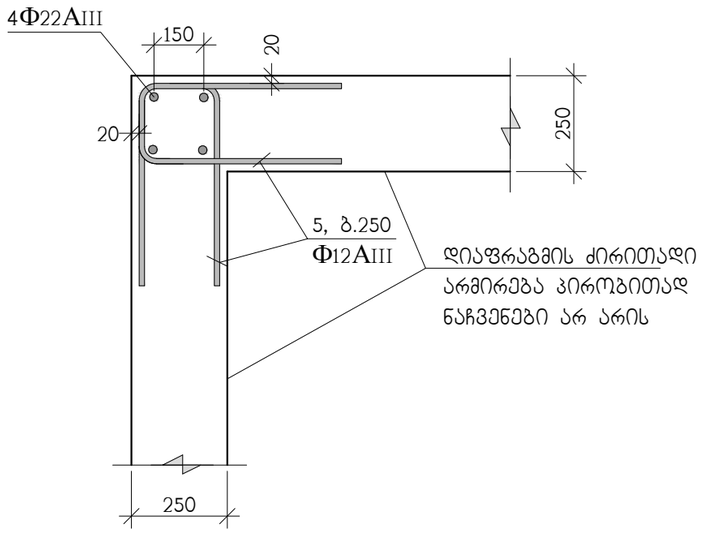

დ–დ

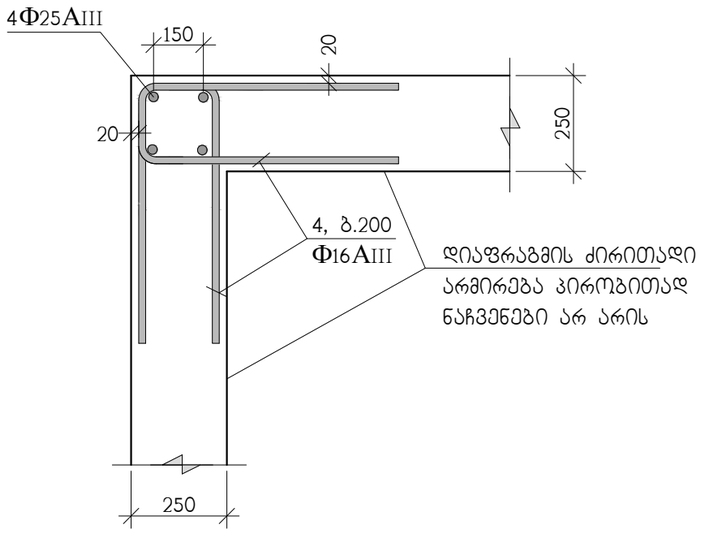

თანამდებობა	გვარი	ხელმოწერა	ქ.თბილისი, ლუბლიანას ქუჩა №2/6 ნაკვ. №01.13.02.009.042-ში მრავალფუნქციური კომპლექსის პროექტი (ბლოკი ა)	შ.პ.ს. "ბლოქსი"
მთ.არქიტექტ.	გ.ხმალაძე		კონსტრუქციული ნაწილი	
			მონოლითური კედლების არმირების დეტალები	
კონსტრუქტ.	ა.არჩილია			
შემოწმება	ლ.ჯაიანი		სტადია მ ფურც. კ-176 ფ-ბი დაკვ. №	

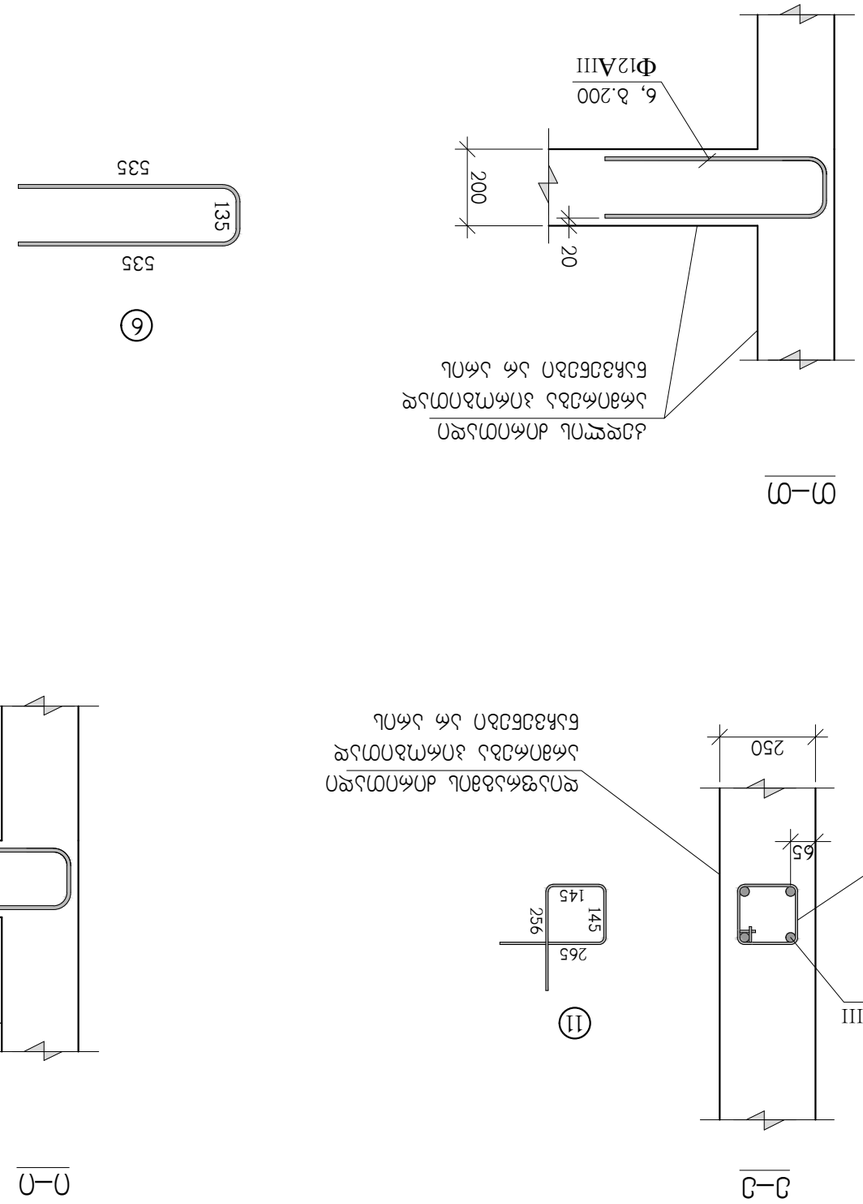

Г–Г

Д–Д

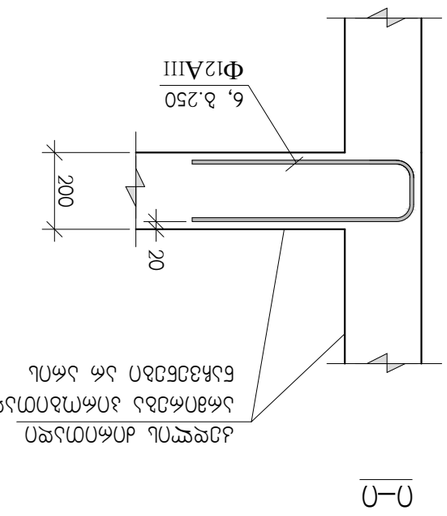

Е–Е

ՄՍՆՇՅՈՒՄՆԱՆ	ԹՎԱՀՈ	ԱՇԽԱՏԱՆՔԱՅԻՆ ՆԱԽԱԳԻԾ			ՊԱՇՏՈՆԱԿԱՆ ՀԱՍՏԱՏՈՒԹՅԱՆ ՀԱՄԱՐ ՇԵՆՔԵՐԻ ԵՎ ՀԱՏՈՒԿ ԿԱՌՈՒՑՎԱԾՔՆԵՐԻ ՆԱԽԱԳԻԾ (ՇԵՐՄԱՆ Ս)
ՀՈՒ.ՆԱՀԱՆԱՊԵՏ.	Ե.ԹԱՅԱՑԱՆ	ԱՇԽԱՏԱՆՔԱՅԻՆ ԵՆԹԱԿԱՅՈՒԹՅԱՆ			ՀԱՄԱՀԱՎԱՔԱԿԱՆ ՆՊԱՏԱԿԱՅԻՆ ԿՈՄՊԼԵՔՍԻ ՇԵՆՔԵՐԻ ԵՎ ՀԱՏՈՒԿ ԿԱՌՈՒՑՎԱԾՔՆԵՐԻ ՆԱԽԱԳԻԾ
ԱՐՀԵՍՏԱԿԱՆ ԽՄԲԱՊԵՏ	Ա.ՆԱՀԱՊԵՏՅԱՆ				
ԳԼԽԱՎՈՐ ՃԱՐՏԱՊԵՏ	Ա.ՄԱՐՏԻՐՈՍՅԱՆ				
ՀԱՇՎԱՐԿՈՂ	Ա.ՀՈՎՀԱՆՆԻ

ՀՄՇՀ.ՀԱՇՈՒՆ.ՀՀ	ՀԱՇՈՒՆ	ՀՀՇՀՄՏՑՈՒՆ	ՀՈՒՆՎԱՐՅԱՆ ՀՀՇՀՄՏՑՈՒՆ ԵՎՐԱՍԻԱՅԻ ԶԱՐԳԱՑՄԱՆ ՀԱՄԱՇԽԱՐՀԱՅԻՆ ԾՐԱԳՐԻ ՇՐՋԱՆԱԿԱՅԻՆ ՀԱՄԱՁԱՅՆԱՑՄԱՆ (ՀԱՀՀՄԱՆ Ա)
ՀՈՒ.ՀԱՇՈՒՆՖՖ.	Ի.ԻՒՀԱՀՀՀՀՀ	ՀՀՇՀՄՏՑՈՒՆ	
			«Ա» «ՀՈՒՆՎԱՐՅԱՆ ՀԱՇՈՒՆՎԱԾՔԱՅԻՆ ԱՇԽԱՏԱՆՔՆԵՐ»
ՀՄԵԼՈՒՆՎՀՀՀ.	Ա.Ա.ՀՈՒՆՎՀՀ		
ՀՈՒՆՎԱՐՅԱՆ	ՀՀ.ՀՈՒՆՎԱՐ		
ՀՀՇՀՄՏՑՈՒՆ	ՀՀՇՀՄՏՑՈՒՆ	ՀՀՇՀՄՏՑՈՒՆ

ՄՆՇՀՁՀՐՇՈՒՆ	ՀՈՒՄԻ	ՀՀՇՄՏՎՀԿՆ	ՀՈՐՀԱՆԻ, ԵՐԵՎԱՆԻ ՇԵՆՔԱՅԻՆ ԺՈՂՈՎՐԴԱԿԱՆ ՀԱՐԿԱՅԻՆ ՀԱՄԱԼԻՐ ՀԱՄԱՅՆՔԻ ՀԱՄԱՅՆՔԱՅԻՆ ՄԱՍՆԱԿՑՈՒԹՅԱՆ ՇԵՆՔԻ ԱՐԵՎՄՏՅԱՆ ԿՈՂՄԻ

"ზ" ტიპის ღიობის არმირების მაგალითი

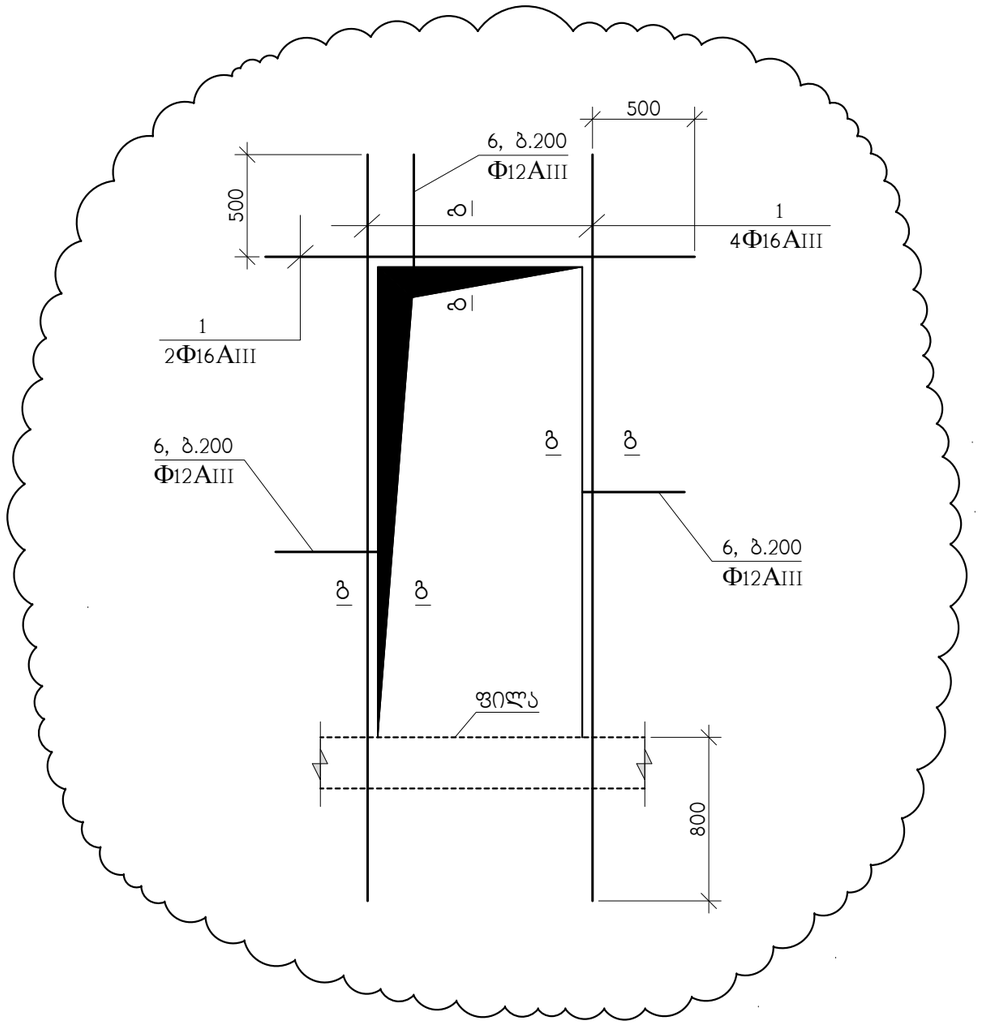

ბ–ბ

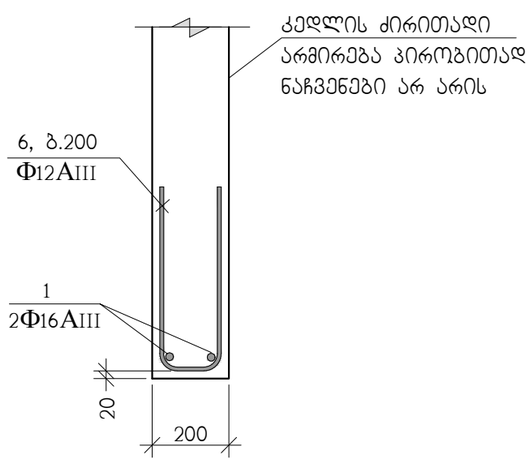

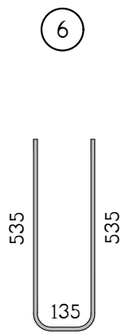

თანამდებობა	გვარი	ხელმოწერა	ქ.თბილისი, ლუბლიანას ქუჩა №2/6 ნაკვ. №01.13.02.009.042-ში მრავალფუნქციური კომპლექსის პროექტი (ბლოკი ა)				შ.პ.ს. "ბლოკსი"
მთ.არქიტექტ.	გ.ხმალაძე		კონსტრუქციული ნაწილი				
			"ზ" ტიპის ღიობის არმირების მაგალითი				
კონსტრუქტ.	ა.არჩილია						
შემოწმება	ლ.ჯაიანი		სტადია მ	ფურც. კ-180	ფ-ბი	დაკვ. №	

ՄՍՆՇԱՐԱԿԱՆ	ԹՎԱՀ	ՀԱՇՎԱՌՈՒՄՆԵՐ		ՊՊՏ.Ն.Մ.
ՀԵՏԱԶՈՏՈՒԹՅՈՒՆ	ՏԵՐԵՆՏԻԵՎԱ Ա.Ա.			«ՀԱՄԱԼՍԱՐԱՆ»
ԱՄԲԼՈՒՄՆԱԿԱՆ ԱՇԽԱՏԱՆՔՆԵՐԻ ԸՆԴՀԱՆՈՒՐ ՏԵՍԱԿԸ				
ՀՀ, ՎԱՅՈՑ ՁՈՐԻ ՄԱՐԶ, ԵՂԵՓՆԱՁՈՐ ՔԱՂԱՔԻ ՀԱՍՑԵ «ԵՂԵՓՆԱՁՈՐ ԱՎԱԶԱՆ» ԱՄԲԼՈՒՄՆԱՑԻ ՀԱՄԱԼՍԱՐԱՆԻ ԱՄԲԼՈՒՄՆԱՑԻ ՏԱՐԱԾՔՈՒՄ ԳՏՆՎՈՂ ՀՈՂԱՄԱՍԻ ԱՌԱՆՑՔԱՅԻՆ ՀԱՏՎԱԾԻ ԱՐԵՎԱԿՈՂՄԱՆ ՆԱԽԱԳԾԻ ԱՇԽԱՏԱՆՔՆԵՐԻ ԿԱՏԱՐՄԱՆ ՀԱՄԱՐ ԱՆՀՐԱԺԵՇՏ ՀՈՂԱՄԱՍԻ ՕԳՏԱԳՈՐԾՄԱՆ ՍԱՀՄԱՆԱՓԱԿՈՒՄՆԵՐԻ ԳՐԱՖԻԿԱԿԱՆ ՊԱՏԿԵՐ				
ՀԱՍՏԱՏՈՒՄ, ԷՐԳՈՆՈՄԻԱԿԱՆ ԳՐԱՆՑ № 276 ԼԱՅՑ. №01.13.02.009.042-ՇՈ ՅԱՀԱՅԱՏԿՈՒՄՆ ՀՄԱՅՄԱՆ ԱՄՄԱՅՏՅԱԼՈՒ ԱՄԲԱՆ (ԱՏԵՄԱՆ Ա)				
ՅՈՎ.ՄԱՆԱՅԱՓ.	ՅՈՒՆԻՍ ՀԱՅԿԱԶՈՒՆ			
ՅՄԲԼՍՓՓՅՅՈՒՆԵՐԻ ԵՎՐՈՊԱԿԱՆ ՀԱՄԱԿԱՐԳԵՐԻ ԱՆՎԱՆԱՑԱՆԿԻ ՀԱՄԱՊԱՏԱՍԽԱՆ «ԵՐ» ՓՈՂՈՑԻ ՀԱՏՎԱԾԻ ՀՈՂԱՄԱՍԻ ԱՌԱՆՑՔԱՅԻՆ ՀԱՏՎԱԾԻ ԱՐԵՎԱԿՈՂՄԱՆ ՆԱԽԱԳԾԻ ԱՇԽԱՏԱՆՔՆԵՐԻ ԿԱՏԱՐՄԱՆ ՀԱՄԱՐ ԱՆՀՐԱԺԵՇՏ ՀՈՂԱՄԱՍԻ ՕԳՏԱԳՈՐԾՄԱՆ ՍԱՀՄԱՆԱՓԱԿՈՒՄՆԵՐԻ ԳՐԱՖԻԿԱԿԱՆ ՊԱՏԿԵՐ				
ՏԵՍԱԿ.	ՓՈՓՈԽ. Հ-181	ՓՓ-ՀՈ	ԼՍՎՈՂ 3	ՓՓՓԱՑ. Հ-181

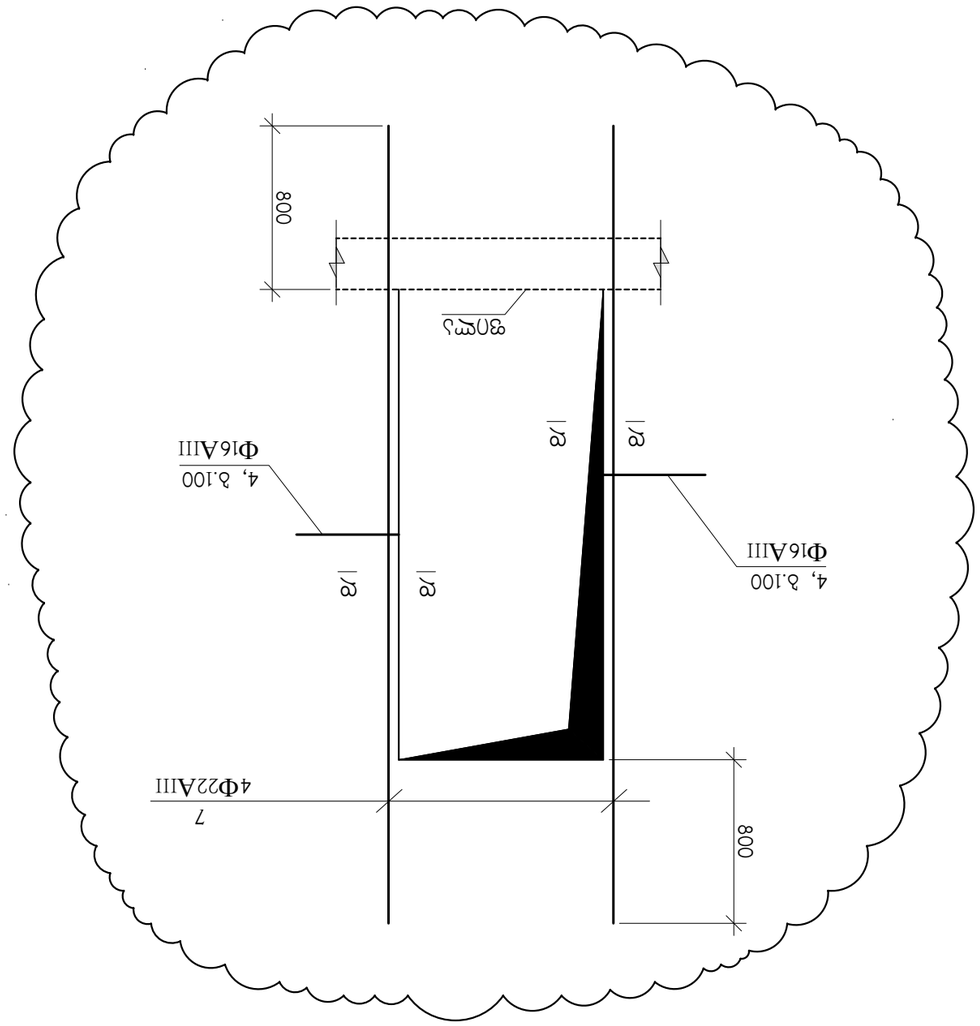

ՄՍՆՆԵՐԻ ՀԱՄԱՐ	ՀԱՇՎԱՌՈՒՄ	ՀԱՏՎԱԾԻ ՀԱՄԱՐ	ԱՇԽԱՏԱՆՔԱՅԻՆ ՆԱԽԱԳԻԾ	
			ՀԱՅԱՍՏԱՆԻ ՀԱՆՐԱՊԵՏՈՒԹՅԱՆ ԱՐԱՐԱՏԻ ՄԱՐԶԻ ՎԱՂԱՐՇԱՊԱՏ ՀԱՄԱՅՆՔԻ ՎԱՂԱՐՇԱՊԱՏ ՔԱՂԱՔԻ ՀԱՍՑԵՈՒՄ ԳՏՆՎՈՂ ՀՈՂԱՄԱՍԻ ԱՌԱՆՁՆԱՑՎԱԾ ՀՈՂԱՄԱՍԻ ԱՇԽԱՏԱՆՔԱՅԻՆ ՆԱԽԱԳԻԾ (ՔԱՂԱՔԱՇԻՆԱԿԱՆ ՆԱԽԱԳԻԾ)	
ՀԱՇՎԱՌՈՒՄ.	ԱՐԱՐՉԱԿԱՆ ՀՍԿ	ՀԱՍՑԵՈՒՄ ԳՏՆՎՈՂ ՀՈՂԱՄԱՍԻ ԱՌԱՆՁՆԱՑՎԱԾ ՀՈՂԱՄԱՍԻ ԱՇԽԱՏԱՆՔԱՅԻՆ ՆԱԽԱԳԻԾ		ՊՀ.Ա.
			"ՊԵՏՄԱԼՈՆ"	
			"Գ" ՓՈՒՆԻ ԲՈՄԲԱՐԴԱՎՈՐՄԱՆ ԱՇԽԱՏԱՆՔՆԵՐԻ ԱՐՏԱԴՐՈՒԹՅՈՒՆ	
ՀԱՍՑԵՈՒՄ.	ՀԱՅԱՍՏԱՆԻ ՀԱՆՐԱՊԵՏՈՒԹՅՈՒՆ	ԱՇԽ.ՀԱՄԱՐ	ՀՀ-ԱՐ	ԷՋ.Ա. ՆԷ
ՀԱՇՎԱՌՈՒՄ	ՀՀ.ՀԱՅԱՍՏԱՆ	ՀՀ.ԱՐԱՐԱՏԻ ՄԱՐԶ	Ա-182	ՊՊՀԱՁ.
ՀԱՍՑԵՈՒՄ ԳՏՆՎՈՂ ՀՈՂԱՄԱՍԻ ԱՌԱՆՁՆԱՑՎԱԾ ՀՈՂԱՄԱՍԻ ԱՇԽԱՏԱՆՔԱՅԻՆ ՆԱԽԱԳԻԾ (ՔԱՂԱՔԱՇԻՆԱԿԱՆ ՆԱԽԱԳԻԾ)				

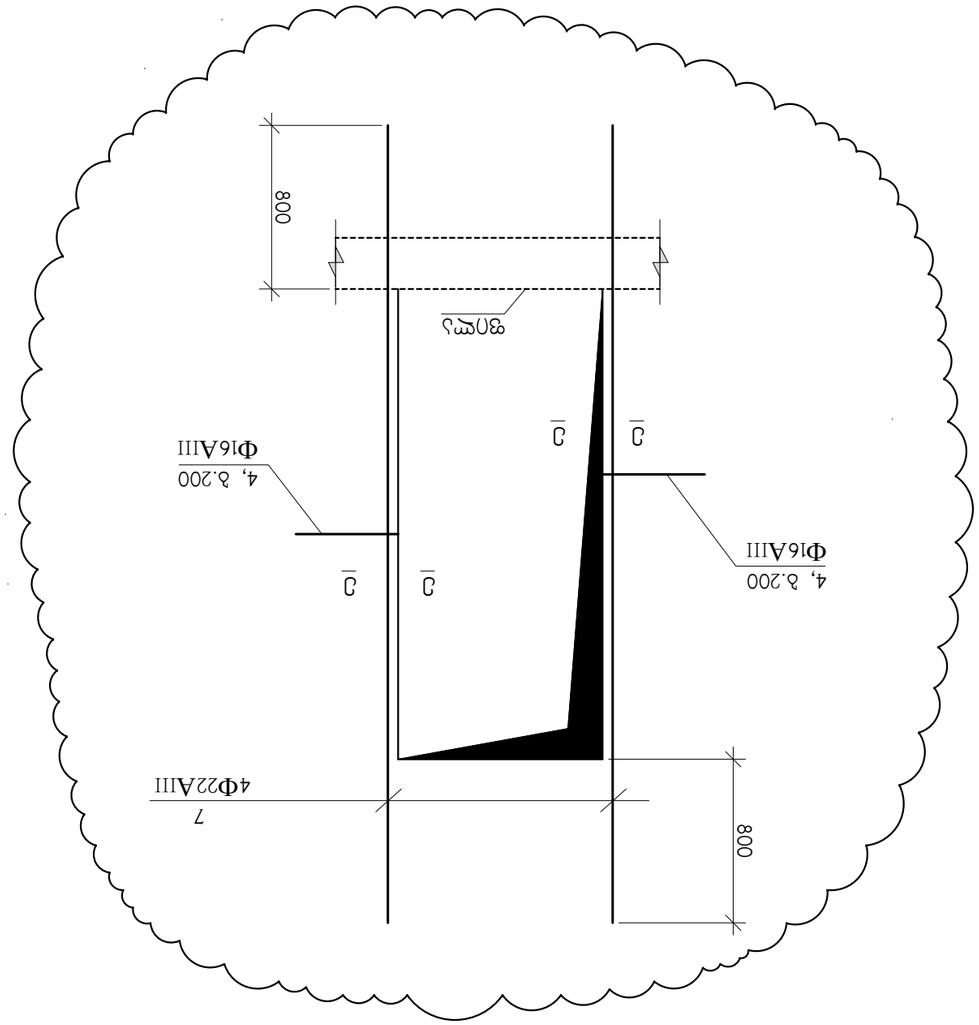

"Գ" ՓՈՒՆԻ ԲՈՄԲԱՐԴԱՎՈՐՄԱՆ ԱՇԽԱՏԱՆՔՆԵՐԻ ԱՐՏԱԴՐՈՒԹՅՈՒՆ

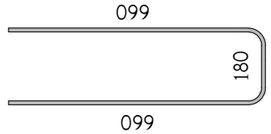

4

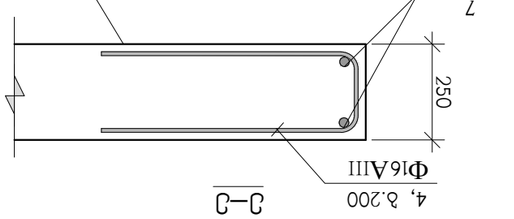

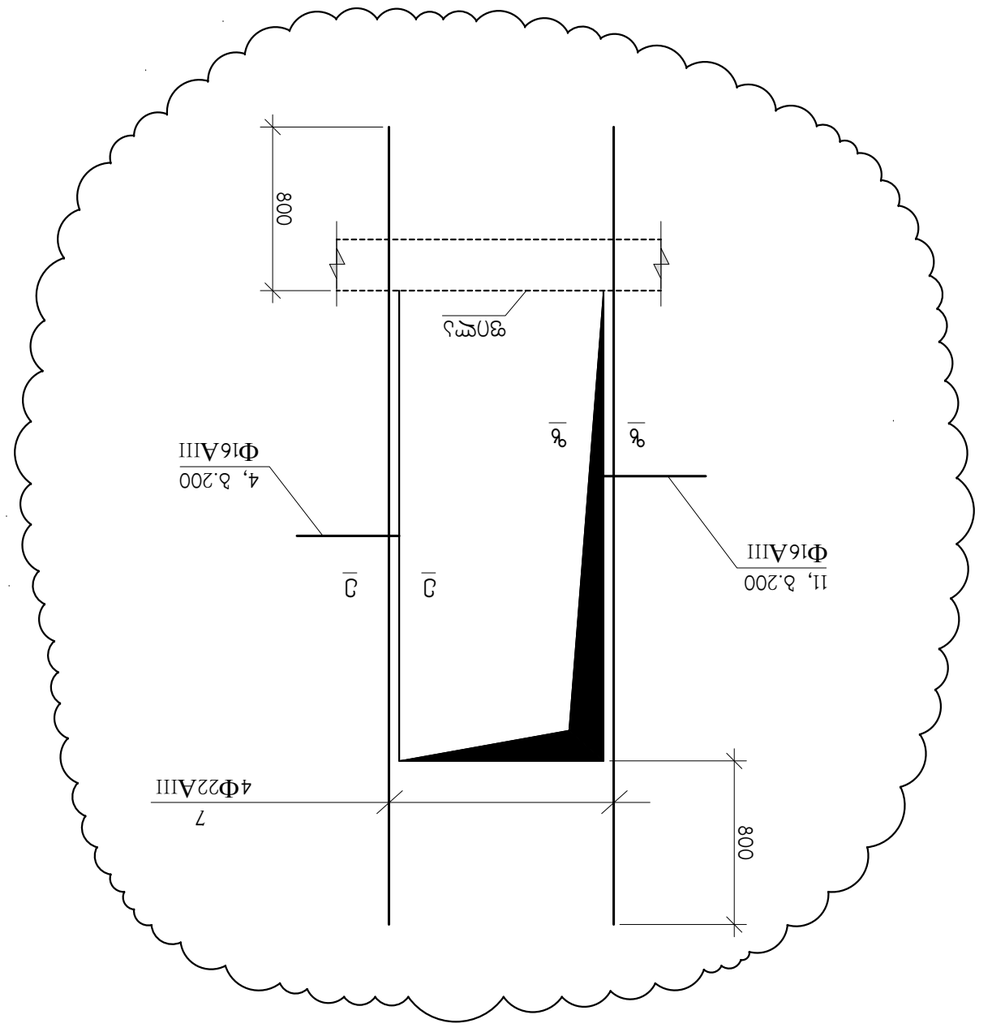

თანამდებობა	გვარი	ხელმოწერა	ტექნიკური ანგარიში, ტექნიკური ნაწილი, ქონა №2/6 ნახაზ. №01.13.02.009.042-ᲗᲘ ᲐᲜᲐᲒᲠᲐᲤᲘᲡ ᲐᲠᲛᲐᲢᲣᲠᲘ ᲐᲠᲛᲐᲢᲣᲠᲘᲡ ᲛᲝᲜᲐᲪᲔᲛᲗᲐ ᲐᲠᲛᲐᲢᲣᲠᲘᲡ ᲐᲠᲛᲐᲢᲣᲠᲘᲡ (ᲒᲔᲜᲛᲐᲜ ᲐᲠᲛᲐᲢᲣᲠᲘᲡ)		
მთავარი ინჟინერი	ბ.ბჟოლაძე				
ჯგუფის ხელმძღვანელი	ბ.ბჟოლაძე				
პროექტის ხელმძღვანელი	ა.ალფაიძე				
შემსრულებელი	ლ.ალფაიძე				
			"ᵹ" ტიპის ღუმელის ანაბრის ბაზისური ნაწილი		

მონოლითური კედლის არმირება

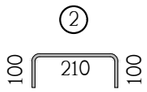

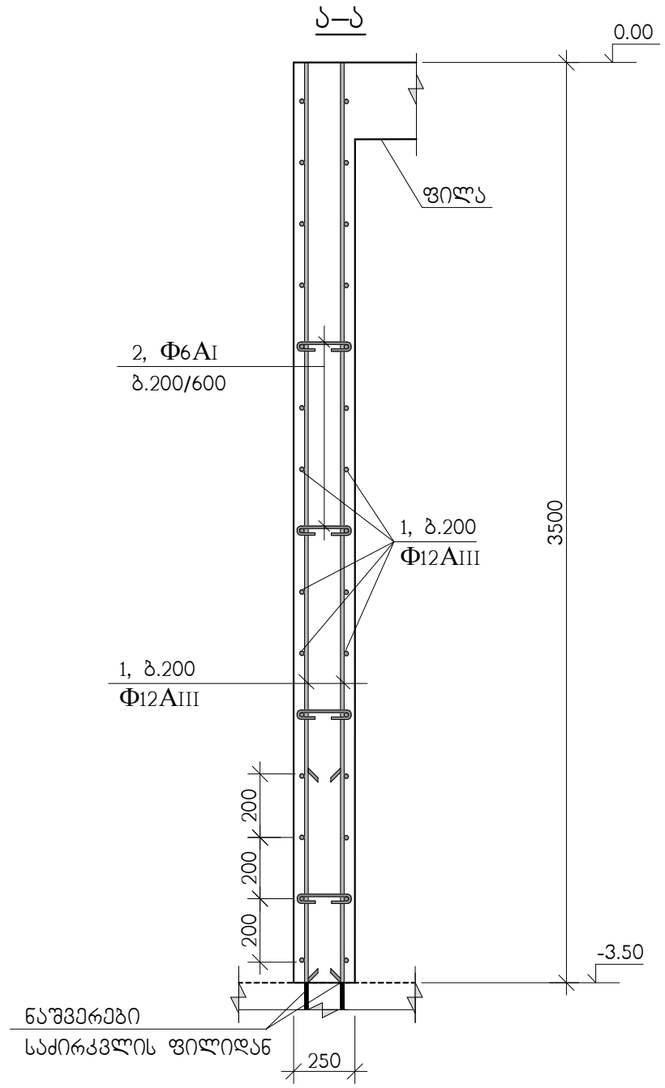

პოზ.	აღნიშვნა	დასახელება	რაოდ. ც.	ერთ-ეული
		მონოლითური კედლები	–	
1	დაიჭრას ადგილზე	Φ12AIII სახსტ. 5781-828* L=3750 ბრძ.მ	–	3330 კგ.
2		Φ6AI სახსტ. 5781-828* L=410	1500	0.09 კგ.
		B 30 კლასის ბეტონი		34 მ^3

თანამდებობა	გვარი	ხელმოწერა	ქ.თბილისი, ლუბლიანას ქუჩა №2/6 ნაკვ. №01.13.02.009.042-ში მრავალფუნქციური კომპლექსის პროექტი (ბლოკი ა)			შ.პ.ს. "ბლოქსი"
			კონსტრუქციული ნაწილი			
მთ.არქიტექტ.	გ.ხმალაძე		მონოლითური კედლის არმირება ჰრილი ა-ა			
კონსტრუქტ.	ა.არჩილია					
შემამოწმა	ლ.ჯაიანი		სტადია მ	ფურც. კ-184	ფ-ბი	დაკვ. №

პოზ.	აღნიშვნა	დასახელება	რაოდ. ც.	ერთ-ეული
		დფრ-1	1	
1	დაიჭრას ადგილზე	Ф16AIII სახსტ. 5781-828* L=1540 ბრძ.მ	–	2430 კგ.
2	დაიჭრას ადგილზე	Ф12AIII სახსტ. 5781-828* L=10280 ბრძ.მ	–	9130 კგ.
3	დაიჭრას ადგილზე	Ф25AIII სახსტ. 5781-828* L=174	–	670 კგ.
5		Ф12AIII სახსტ. 5781-828* L=1200	690	1.07 კგ.
7		Ф22AIII სახსტ. 5781-828* L=610 ბრძ.მ	–	1820 კგ.
9		Ф6AI სახსტ. 5781-828* L=410	5720	0.09 კგ.
		B 30 კლასის ბეტონი		159 მ^3

პოზ.	აღნიშვნა	დასახელება	რაოდ. ც.	ერთ-ეული
		დფრ-2	1	
1	დაიჭრას ადგილზე	Ф16AIII სახსტ. 5781-828* L=870 ბრძ.მ	–	1370 კგ.
2	დაიჭრას ადგილზე	Ф12AIII სახსტ. 5781-828* L=6340 ბრძ.მ	–	5630 კგ.
3	დაიჭრას ადგილზე	Ф25AIII სახსტ. 5781-828* L=174	–	670 კგ.
5		Ф12AIII სახსტ. 5781-828* L=1200	3450	1.07 კგ.
7		Ф22AIII სახსტ. 5781-828* L=1130 ბრძ.მ	–	3370 კგ.
9		Ф6AI სახსტ. 5781-828* L=410	1920	0.09 კგ.
		B 30 კლასის ბეტონი		53 მ^3

პოზ.	აღნიშვნა	დასახელება	რაოდ. ც.	ერთ-ეული
		დფრ-3	1	
1	დაიჭრას ადგილზე	Ф16AIII სახსტ. 5781-828* L=900 ბრძ.მ	–	1420 კგ.
2	დაიჭრას ადგილზე	Ф12AIII სახსტ. 5781-828* L=5240 ბრძ.მ	–	4655 კგ.
6		Ф12AIII სახსტ. 5781-828* L=1200	2250	1.07 კგ.
8		Ф6AI სახსტ. 5781-828* L=360	2200	0.08 კგ.
		B 30 კლასის ბეტონი		49 მ^3

პოზ.	აღნიშვნა	დასახელება	რაოდ. ც.	ერთ-ეული
		დფრ-4	1	
1	დაიჭრას ადგილზე	Ф16AIII სახსტ. 5781-828* L=910 ბრძ.მ	–	1440 კგ.
2	დაიჭრას ადგილზე	Ф12AIII სახსტ. 5781-828* L=10075 ბრძ.მ	–	8950 კგ.
5		Ф12AIII სახსტ. 5781-828* L=1200	720	1.07 კგ.
7		Ф22AIII სახსტ. 5781-828* L=9 ბრძ.მ	–	26.85 კგ.
9		Ф6AI სახსტ. 5781-828* L=410	5330	0.09 კგ.
		B 30 კლასის ბეტონი		148 მ^3

პოზ.	აღნიშვნა	დასახელება	რაოდ. ც.	ერთ-ეული
		დფრ-5	1	
1	დაიჭრას ადგილზე	Ф16AIII სახსტ. 5781-828* L=910 ბრძ.მ	–	1440 კგ.
2	დაიჭრას ადგილზე	Ф12AIII სახსტ. 5781-828* L=10075 ბრძ.მ	–	8950 კგ.
5		Ф12AIII სახსტ. 5781-828* L=1200	720	1.07 კგ.
7		Ф22AIII სახსტ. 5781-828* L=9 ბრძ.მ	–	26.85 კგ.
9		Ф6AI სახსტ. 5781-828* L=410	5330	0.09 კგ.
		B 30 კლასის ბეტონი		148 მ^3

პოზ.	აღნიშვნა	დასახელება	რაოდ. ც.	ერთ-ეული
		დფრ-6	1	
1	დაიჭრას ადგილზე	Ф16AIII სახსტ. 5781-828* L=410 ბრძ.მ	–	650 კგ.
2	დაიჭრას ადგილზე	Ф12AIII სახსტ. 5781-828* L=8995 ბრძ.მ	–	7990 კგ.
6		Ф12AIII სახსტ. 5781-828* L=1200	1170	1.07 კგ.
8		Ф6AI სახსტ. 5781-828* L=360	4000	0.08 კგ.
		B 30 კლასის ბეტონი		102 მ^3

პოზ.	აღნიშვნა	დასახელება	რაოდ. ც.	ერთ-ეული
		დფრ-7	1	
1	დაიჭრას ადგილზე	Ф16AIII სახსტ. 5781-828* L=950 ბრძ.მ	–	1500 კგ.
2	დაიჭრას ადგილზე	Ф12AIII სახსტ. 5781-828* L=9920 ბრძ.მ	–	8810 კგ.
3	დაიჭრას ადგილზე	Ф25AIII სახსტ. 5781-828* L=114 ბრძ.მ	–	440 კგ.
5		Ф12AIII სახსტ. 5781-828* L=1200	700	1.07 კგ.
7		Ф22AIII სახსტ. 5781-828* L=660 ბრძ.მ	–	1970 კგ.
9		Ф6AI სახსტ. 5781-828* L=410	5200	0.09 კგ.
		B 30 კლასის ბეტონი		146 მ^3

თანამდებობა	გვარი	ხელმოწერა	ქ.თბილისი, ლუბლიანას ქუჩა №2/6 ნაკვ. №01.13.02.009.042-ში მრავალფუნქციური კომპლექსის პროექტი (ბლოკი ა)			შ.პ.ს. "ბლოკსი"
მთ.არქიტექტ.	გ.ხმალაძე		კონსტრუქციული ნაწილი			
კონსტრუქტ.	ა.არჩილია		მონოლითური დიაფრაგმების სპეციფიკაცია			
შემოწმება	ლ.ჯაიანი		სტადია მ	ფურც. კ-185	ფ-ბი	დაკვ. №

პოზ.	აღნიშვნა	დასახელება	რაოდ. ც.	ერთ-ეული
		დფრ-8	1	
1	დაიჭრას ადგილზე	Ф16AIII სახსტ. 5781-828* L=950 ბრძ.მ	–	1500 კგ.
2	დაიჭრას ადგილზე	Ф12AIII სახსტ. 5781-828* L=9110 ბრძ.მ	–	8090 კგ.
3	დაიჭრას ადგილზე	Ф25AIII სახსტ. 5781-828* L=114 ბრძ.მ	–	440 კგ.
5		Ф12AIII სახსტ. 5781-828* L=1200	650	1.07 კგ.
7		Ф22AIII სახსტ. 5781-828* L=610 ბრძ.მ	–	1820 კგ.
9		Ф6AI სახსტ. 5781-828* L=410	4820	0.09 კგ.
		B 30 კლასის ბეტონი		134 მ^3

პოზ.	აღნიშვნა	დასახელება	რაოდ. ც.	ერთ-ეული
		დფრ-9	1	
1	დაიჭრას ადგილზე	Ф16AIII სახსტ. 5781-828* L=5185 ბრძ.მ	–	8185 კგ.
2	დაიჭრას ადგილზე	Ф12AIII სახსტ. 5781-828* L=4150 ბრძ.მ	–	3690 კგ.
3	დაიჭრას ადგილზე	Ф25AIII სახსტ. 5781-828* L=395 ბრძ.მ	–	1520 კგ.
4		Ф12AIII სახსტ. 5781-828* L=1500	480	2.36 კგ.
5		Ф12AIII სახსტ. 5781-828* L=1200	910	1.07 კგ.
7		Ф22AIII სახსტ. 5781-828* L=810 ბრძ.მ	–	2420 კგ.
9		Ф6AI სახსტ. 5781-828* L=410	3350	0.09 კგ.
10		Ф6AI სახსტ. 5781-828* L=560	230	0.12 კგ.
11		Ф16AIII სახსტ. 5781-828* L=1650	33	2.60 კგ.
		B 30 კლასის ბეტონი		99 მ^3

პოზ.	აღნიშვნა	დასახელება	რაოდ. ც.	ერთ-ეული
		დფრ-10	1	
1	დაიჭრას ადგილზე	Ф16AIII სახსტ. 5781-828* 380 ბრძ.მ	–	600 კგ.
2	დაიჭრას ადგილზე	Ф12AIII სახსტ. 5781-828* L=9110 ბრძ.მ	–	8090 კგ.
5		Ф12AIII სახსტ. 5781-828* L=1200	730	1.07 კგ.
9		Ф6AI სახსტ. 5781-828* L=410	1750	0.09 კგ.
		B 30 კლასის ბეტონი		49 მ^3

პოზ.	აღნიშვნა	დასახელება	რაოდ. ც.	ერთ-ეული
		დფრ-11	1	
2	დაიჭრას ადგილზე	Ф12AIII სახსტ. 5781-828* L=11885 ბრძ.მ	–	10550 კგ.
9		Ф6AI სახსტ. 5781-828* L=410	2550	0.09 კგ.
		B 30 კლასის ბეტონი		100 მ^3

პოზ.	აღნიშვნა	დასახელება	რაოდ. ც.	ერთ-ეული
		დფრ-12	1	
2	დაიჭრას ადგილზე	Ф12AIII სახსტ. 5781-828* L=830 ბრძ.მ	–	740 კგ.
8		Ф6AI სახსტ. 5781-828* L=360	270	0.08 კგ.
		B 30 კლასის ბეტონი		6.5 მ^3

თანამდებობა	გვარი	ხელმოწერა	ქ.თბილისი, ლუბლიანას ქუჩა №2/6 ნაკვ. №01.13.02.009.042-ში მრავალფუნქციური კომპლექსის პროექტი (ბლოკი ა)			შ.პ.ს. "ბლოქსი"
მთ.არქიტექტ.	გ.ხმალაძე		კონსტრუქციული ნაწილი			
			მონოლითური დიაფრაგმების სპეციფიკაცია			
კონსტრუქტ.	ა.არჩილია					
შემამოწმა	ლ.ჯაიანი		სტადია მ	ფურც. კ-186	ფ-ბი	დაკვ. №

მასალების ამოკრება (დასაწყისი)

№ პოზ.	ელემენტის დასახელება	რაოდენობა. ც	არმატურის ნაკეთობანი კგ. სახსტ. 5781-82*							ჩასატანებელი ნაკეთობანი			ბეტონი მ^3	ლითონი ტ
			AI		AIII					c255				
			Ф6	Ф8	Ф12	Ф16	Ф22	Ф25	Ф28	–	∟	ფურც.		
	საძირკველი													
	ხმ-1	24	–	2760	–	–	10008	–	–	–	–	1653	420	14.42
	ხმ-1/	5	–	575	–	–	–	–	3550	–	–	344	87.5	4.47
	ხმ-2	6	–	534	–	–	2100	–	–	–	–	317	69	2.95
	სფ-1	–	–	–	510	6184	–	38529	2714	–	–	–	524+37	47.94
	სულ			**3869**	**510**	**6184**	**12108**	**38529**	**6264**			**2314**	**1100.5+37**	**69.78**
	ფილები													
	გფ-1	1	–	–	11276	–	243	–	–	–	613	–	104.9	12.13
	გფ-2	1	–	–	13238	–	90	–	470	–	224	–	120.8	14.02
	გფ-3	1	–	–	13050	–	90	–	–	–	224	–	120.8	13.36
	გფ-4	1	–	–	12719	–	–	–	–	–	–	–	118	12.72
	გფ-5	1	–	–	11973	271	–	–	–	–	–	–	112.4	12.24
	გფ-6	1	–	–	11973	–	–	–	–	–	–	–	112.4	11.97
	გფ-7	3	–	–	35919	–	–	–	–	–	–	–	337.2	35.92
	გფ-8	6	–	–	71838	–	–	–	–	–	–	–	674.4	71.84
	გფ-9	2	–	–	25438	–	–	–	–	–	–	–	224.8	25.44
	გფ-10	2	–	–	20106	–	–	–	–	–	–	–	193	20.11
	გფ-11	1	–	–	10083	–	–	–	–	–	–	–	96.5	10.08
	გფ-12	1	–	–	8858	–	–	–	–	–	–	–	85.2	8.86
	გფ-13	1	–	–	5971	–	–	–	–	–	–	–	57.8	5.97
	გფ-14	1	–	–	6056	–	–	–	–	–	–	–	58.3	6.06
	გფ-15	1	–	–	3036	–	–	–	–	–	–	–	28.4	3.04
	სულ				**261534**	**271**	**423**		**470**		**1061**		**2444.9**	**263.76**
	კოჭები													
	ტმკ-1	–	–	18105	–	–	30430	41922	–	–	–	–	544	90.46
	ტმკ-2	–	1883	–	–	8043	–	–	–	–	–	–	72.9	9.93
	ფრ-1	1	–	9	–	–	48	–	–	–	–	–	–	0.06
	მკ-1	5	–	68	1201	–	–	–	2093	–	–	–	16.5	3.36
	მკ-2	16	–	470	8353	–	–	–	14684	–	–	–	92.8	23.51
	მკ-3	24	–	280	5495	–	–	–	9826	–	–	–	61.2	15.6
	მკ-4	2	–	65	–	–	198	–	–	–	–	–	1.6	0.26
	სულ		**1883**	**18997**	**15049**	**8043**	**30676**	**41922**	**26603**				**789**	**143.18**

თანამდებობა	გვარი	ხელმოწერა	ქ.თბილისი, ლუბლიანას ქუჩა №2/6 ნაკვ. №01.13.02.009.042-ზე მრავალფუნქციური კომპლექსის პროექტი (ბლოკი ა)					შ.პ.ს. "ბლოქსი"
მთ.არქიტექტ.	გ.ხმალაძე		კონსტრუქციული ნაწილი					
კონსტრუქტ.	ლ.ჯაიანი		მასალების ამოკრება (დასაწყისი)					
შემოწმ.	ა.არჩილია		სტადია მ	ფურც. კ-187	ფ-ბი	ნაკვ.№		

მასალების ამოკრება (დასასრული)

№ პოზ.	ელემენტის დასახელება	რაოდენობა. ც	არმატურის ნაკეთობანი კგ. სახსტ. 5781-82*							ჩასატანებელი ნაკეთობანი			ბეტონი მ^3	ლითონი ტ
			AI		AIII					c255				
			Ф6	Ф8	Ф12	Ф16	Ф22	Ф25	Ф28	–	L	ფურც.		
	კიბეები													
	კიბე-1	1	–	–	5239	–	–	–	–	–	–	–	63.8	5.24
	კიბე-2	1	–	–	5017	–	–	–	–	–	–	–	61.2	5.02
	სულ				**10256**								**125**	**10.26**
	სვეტები													
	-3.50 დან 4.90	–	–	2770	–	–	–	3050	6170	–	–	–	74	11.99
	4.90 დან 11.50	–	–	2770	–	–	–	4590	2720	–	–	60	68	10.14
	11.50 დან 18.10	–	–	2180	–	–	1600	1040	2890	–	–	10	52	7.72
	18.10 დან 28.00	–	–	1930	–	–	2480	480	3480	–	–	40	72	8.41
	28.00 დან 47.80	–	–	4260	–	–	5040	1930	2880	–	–	20	108	14.13
	47.80 დან 54.40	–	–	1180	–	–	1600	460	830	–	–	30	28	4.10
	54.40 დან 64.30	–	–	1450	–	–	2990	300	–	–	–	20	37	4.76
	64.30 დან 67.60	–	–	380	–	–	880	130	–	–	–	50	9.6	1.44
	67.60 დან 74.20	–	–	300	–	–	1230	200	–	–	–	40	8	1.77
	74.20 დან 76.80	–	–	80	–	–	250	–	–	–	–	40	2	0.37
	სულ			**17300**			**16070**	**12180**	**18970**			**310**	**459**	**64.83**
	კედლები													
	დფრ-1	–	520	–	9870	2430	1820	670	–	–	–	–	159	15.31
	დფრ-2	–	170	–	9320	1370	3370	670	–	–	–	–	53	14.90
	დფრ-3	–	180	–	7060	1420	–	–	–	–	–	–	49	8.66
	დფრ-4	–	480	–	9720	1440	30	–	–	–	–	–	148	11.67
	დფრ-5	–	480	–	9720	1440	30	–	–	–	–	–	148	11.67
	დფრ-6	–	320	–	9240	650	–	–	–	–	–	–	102	10.21
	დფრ-7	–	470	–	9560	1500	1970	440	–	–	–	–	146	13.94
	დფრ-8	–	430	–	8780	1500	1820	440	–	–	–	–	134	12.97
	დფრ-9	–	330	–	5790	8270	2420	1520	–	–	–	–	99	18.33
	დფრ-10	–	160	–	8870	600	–	–	–	–	–	–	49	9.63
	დფრ-11	–	230	–	10550	–	–	–	–	–	–	–	100	10.78
	დფრ-12	–	20	–	740	–	–	–	–	–	–	–	7	0.76
	მონ.კედლ	–	120	–	3330	–	–	–	–	–	–	–	34	3.45
	სულ		**3910**		**102550**	**20620**	**11460**	**3740**					**1228**	**142.28**

თანამდებობა	გვარი	ხელმოწერა	ქ.თბილისი, ლუბლიანას ქუჩა №2/6 ნაკვ. №01.13.02.009.042-ში მრავალფუნქციური კომპლექსის პროექტი (ბლოკი ა)	შ.პ.ს. "ბლოქსი"
მთ.არქიტექტ.	გ.ხმალაძე		კონსტრუქციული ნაწილი	
კონსტრუქტ.	ლ.ჯაიანი		მასალების ამოკრება (დასასრული)	
შემამოწმა	ა.არჩილია		სტადია მ ფურც. ა-188 ფ-ბი დაკვ.№	

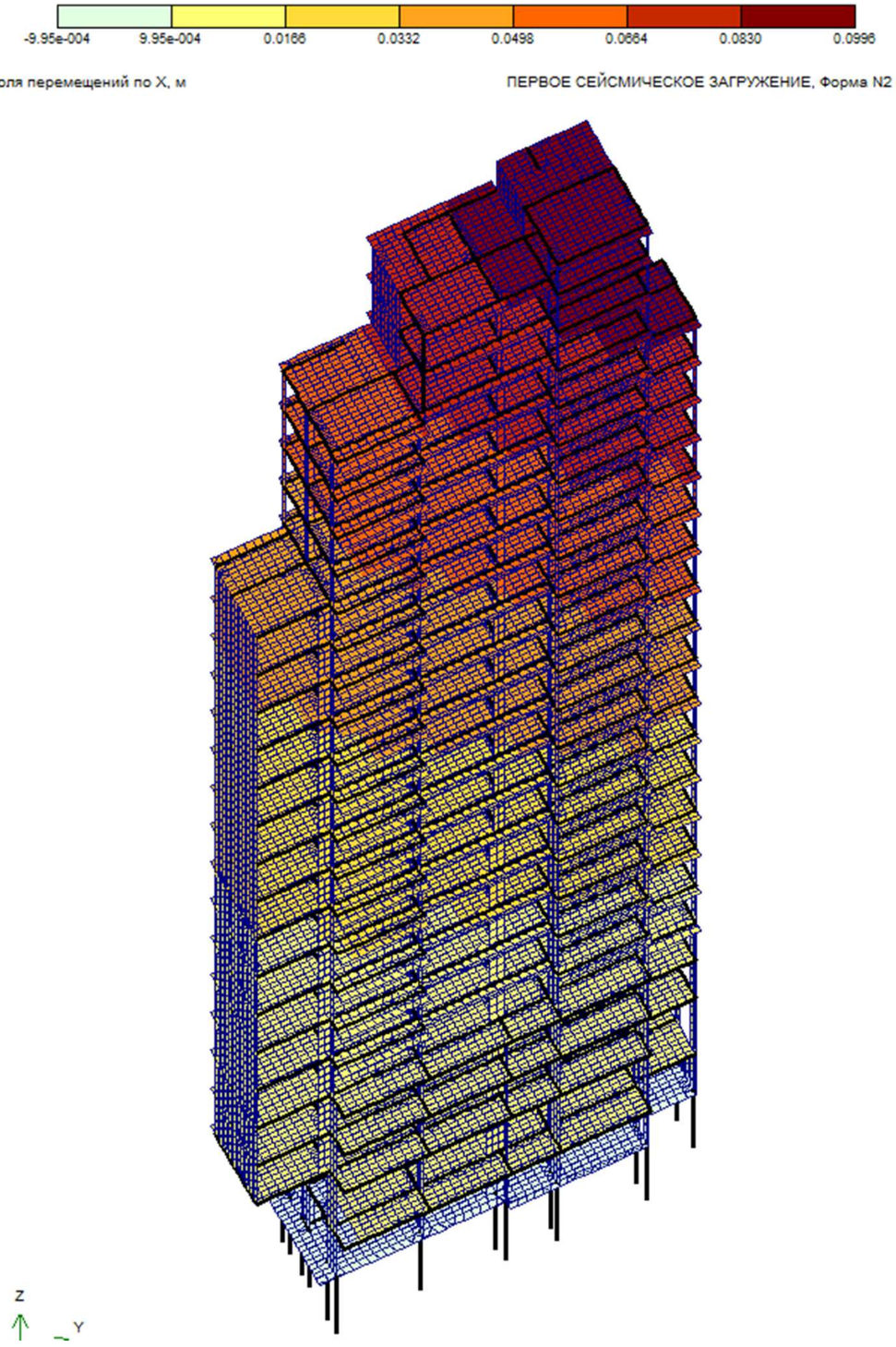

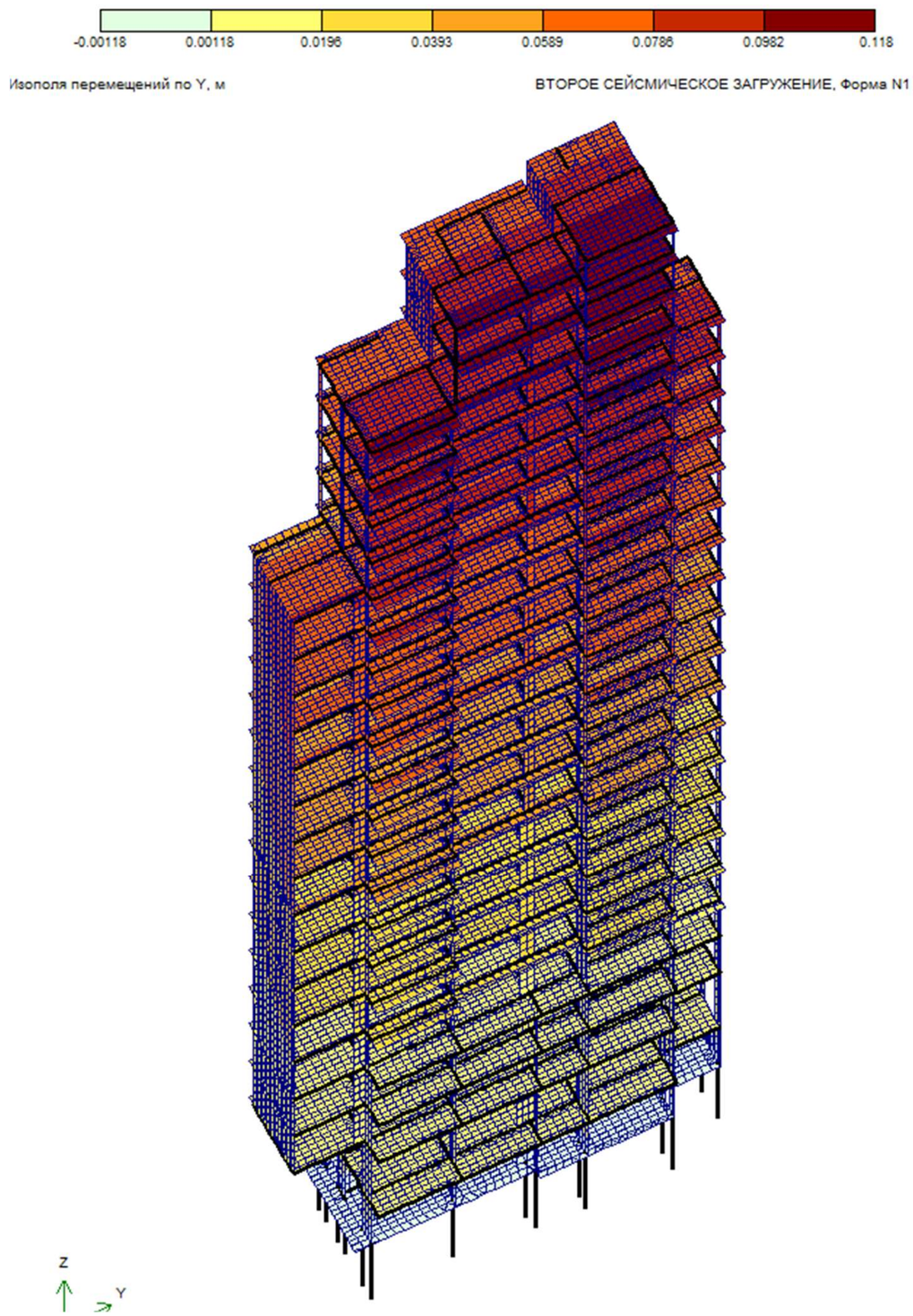

კონსტრუქტორი ლ.ჯაიანი

Суммарные нагрузки на стены и колонны, тс, тс*м

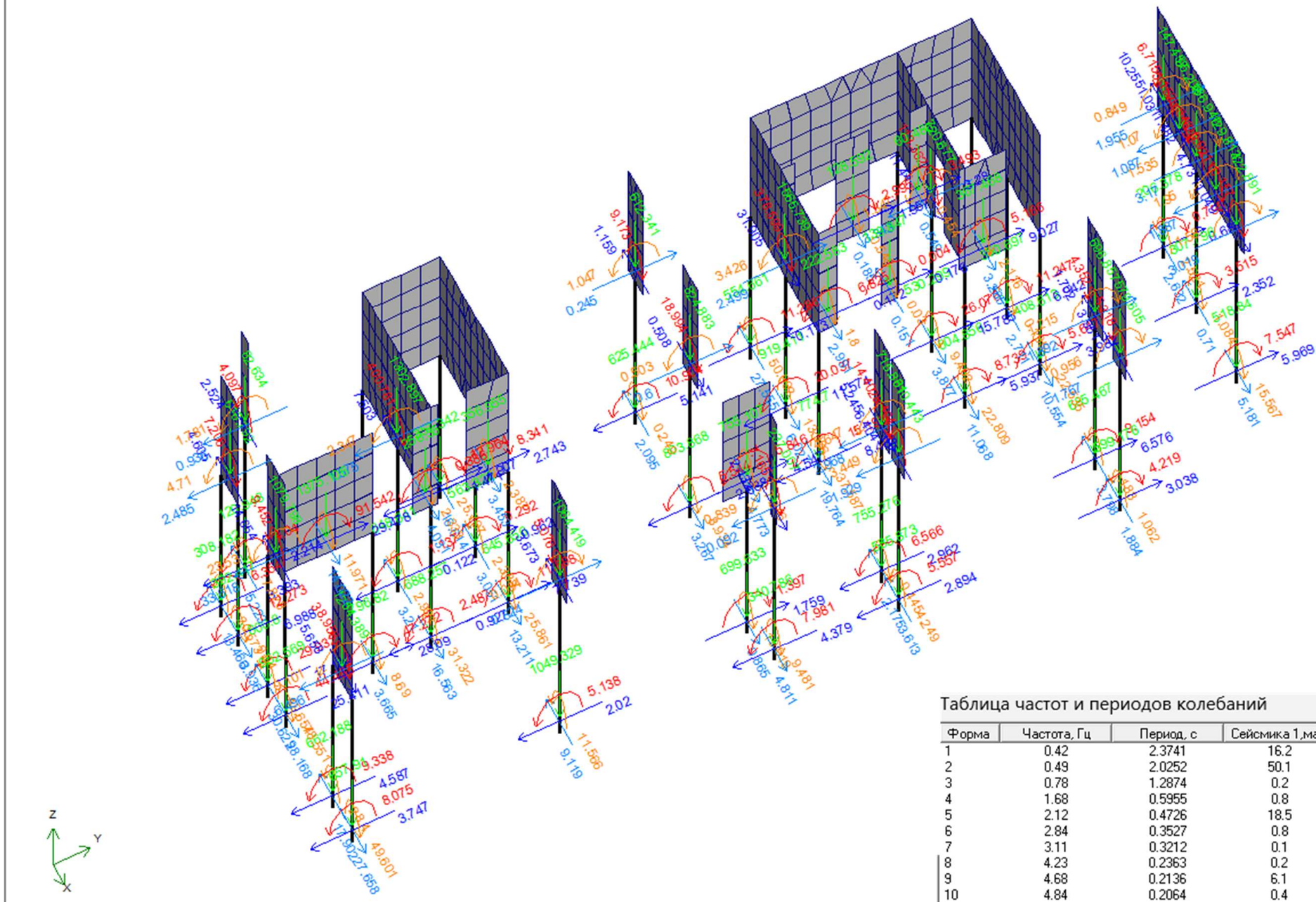

Таблица частот и периодов колебаний

Форма	Частота, Гц	Период, с	Сейсмика 1,ма...	Сейсмика 2,м
1	0.42	2.3741	16.2	47.6
2	0.49	2.0252	50.1	14.1
3	0.78	1.2874	0.2	7.2
4	1.68	0.5955	0.8	16.3
5	2.12	0.4726	18.5	0.5
6	2.84	0.3527	0.8	2.5
7	3.11	0.3212	0.1	4.7
8	4.23	0.2363	0.2	0.0
9	4.68	0.2136	6.1	0.0
10	4.84	0.2064	0.4	0.0
11	5.04	0.1983	0.0	1.5
12	5.44	0.1839	0.0	0.6
13	5.60	0.1787	0.0	0.2
Сумма			93.3	95.2

კონსტრუქტორი ლ.ჯაიანი