განმარტებითი ბარათი

დაგეგმარების მიზნის აღწერა

პროექტის მიზანს წარმოადგენს არსებულ დამხმარე ფართზე უნივერსალური მაღაზიის დაშენებას.

მიწის ნაკვეთის მდებარეობის აღწერა

საპროექტო მიწის ნაკვეთის (01.12.01.003.107) ფართი არის 5945 კვ.მ. და მდებარეობს ქალაქ თბილისში, დავით გურამიშვილის გამზირი, № 154-ში.
ტერიტორიას სამხრეთ-აღმოსავლეთის მხრიდან ესაზღვრება საავტომობილო გზა/ქუჩა, ხოლო ჩრდილო-დასავლეთის მხრიდან მეზობელი მიწის ნაკვეთები.
საპროექტო ტერიტორია მცირედით რელიეფურია.

პროექტის კონცეფცია, იდეა:

საპროექტო ტერიტორიაზე იგეგმება არსებული ექსპლუატაციაში მიღებული დამხმარე ფართზე უნივერსალური მაღაზიის დაშენება.
აღნიშნული შენობა წარმოადგენს 2 სართულიან შენობას, ნაგებობის პირველ სართულზე ამჟამად არის არამოქმედი გაზის გასამართი სადგურის ძველი დანადგარები რომელიც დაშლილია და დასაწყობებულია აღნიშნულ ნაგებობას გარშემო მოწყობილი აქვს სქელი ბეტონის მონოლითური კედლები რაზეც მოხდება დაშენება, საპროექტო სართულში მოეწყობა უნივერსალური მაღაზია.

შენობის სტრუქტურული აღწერა

შენობების კონსტრუქცია წარმოადგენს რკინა-ბეტონის კარკასს, კომბინირებული საძირკვლებით.

არქიტექტორი: თ. მურვანიძე

კლასის განმსაზღვრელი პარამეტრები

შენობის განაშენიანების ფართობი:	277.5 მ^2
შენობის კ1 კოეფიციენტი:	137.4 მ^2
შენობის კ2 კოეფიციენტი:	277.5 მ^2
შენობის კ3 კოეფიციენტი:	117.3 მ^2

ტექნიკურ-ეკონომიკური მაჩვენებლები

შენობის საერთო ფართი	258.6 მ^2
მათ შორის:	
კომერციული ფართი	131.3 მ^2
დამხმარე ფართი	127.3 მ^2
შენობის კონსტრუქციული სიმაღლე	6.00 მ
მათ შორის:	
0 ნიშნულის ზემოთ	+3.30 მ.
0 ნიშნულის ქვემოთ	-2.70 მ.
სამშენებლო მოცულობა	824.4 მ^3
მათ შორის:	
მიწის ზემოთ	453.4 მ^3
ზიწის ქვემოთ	371 მ^3

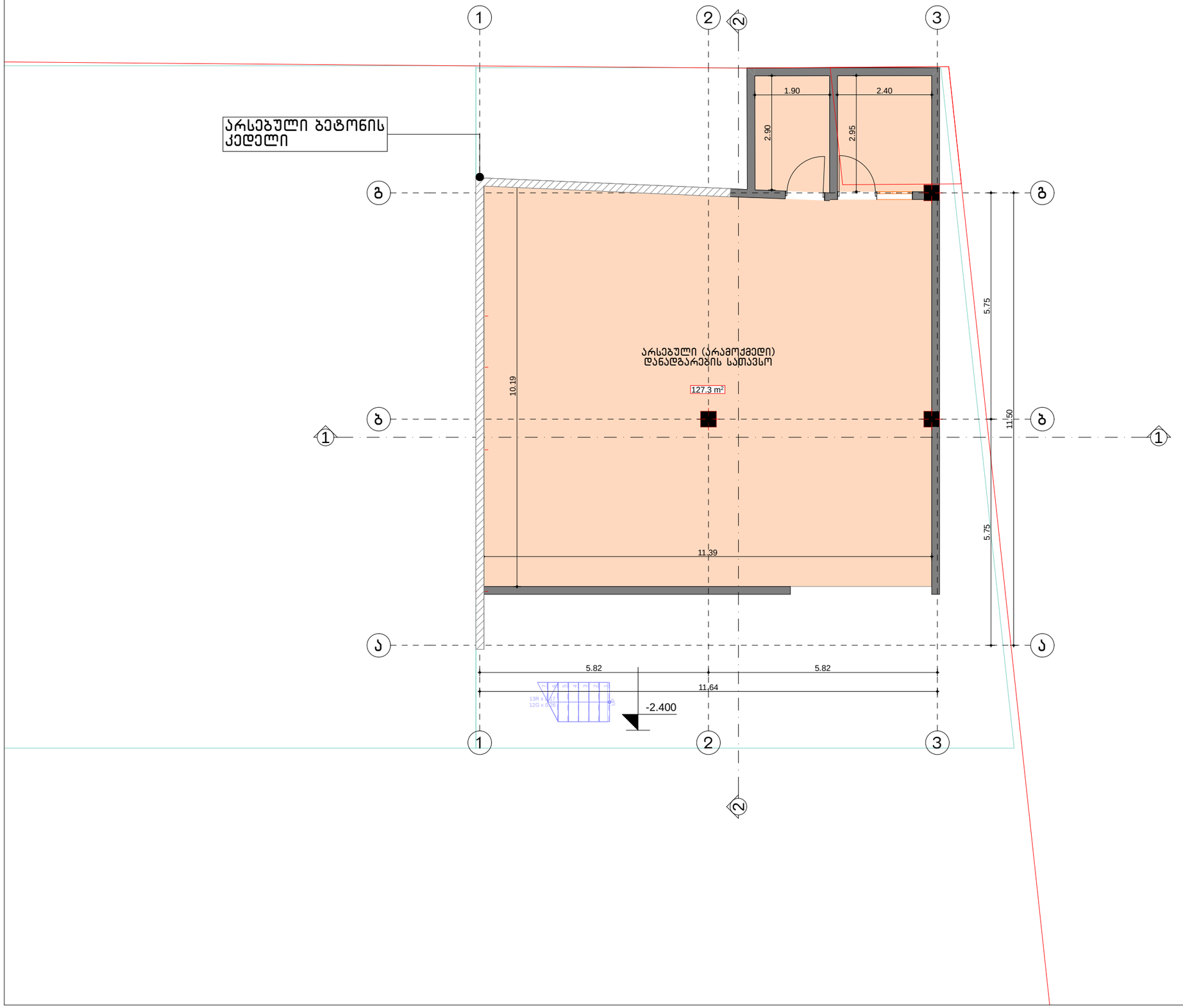

ექსპლიკაცია

საპროექტო ორგანიზაცია

შ.პ.ს. "არქიკოლეგიუმი"

ქ. თბილისი
გ. დანელიას ქ. №19
ტელ: 579940644

პროექტის მისამართი

ქალაქი თბილისი, დავით გურამიშვილის გამზირი, №154

პროექტის სახელწოდება

უნივერსალური მაღაზია

დამკვეთი

თენგიზ ცუცქირიძე

ნახაზი

სართულის გეგმა -2.40 ნიშნულზე (არსებული)

მთ. არქიტექტორი	თ. მურვანიძე
ავტორი	ი. ჩაგანავა
შეასრულა	ი. ჩაგანავა
შეამოწმა	თ. მურვანიძე

მასშტაბი
1:250

პირობითი აღნიშვნები

მიწის ნაკვეთის საკადასტრო აღნიშვნები

ჭრილის ხაზი

ნიშნული გეგმაზე, ფასადზე, ჭრილზე

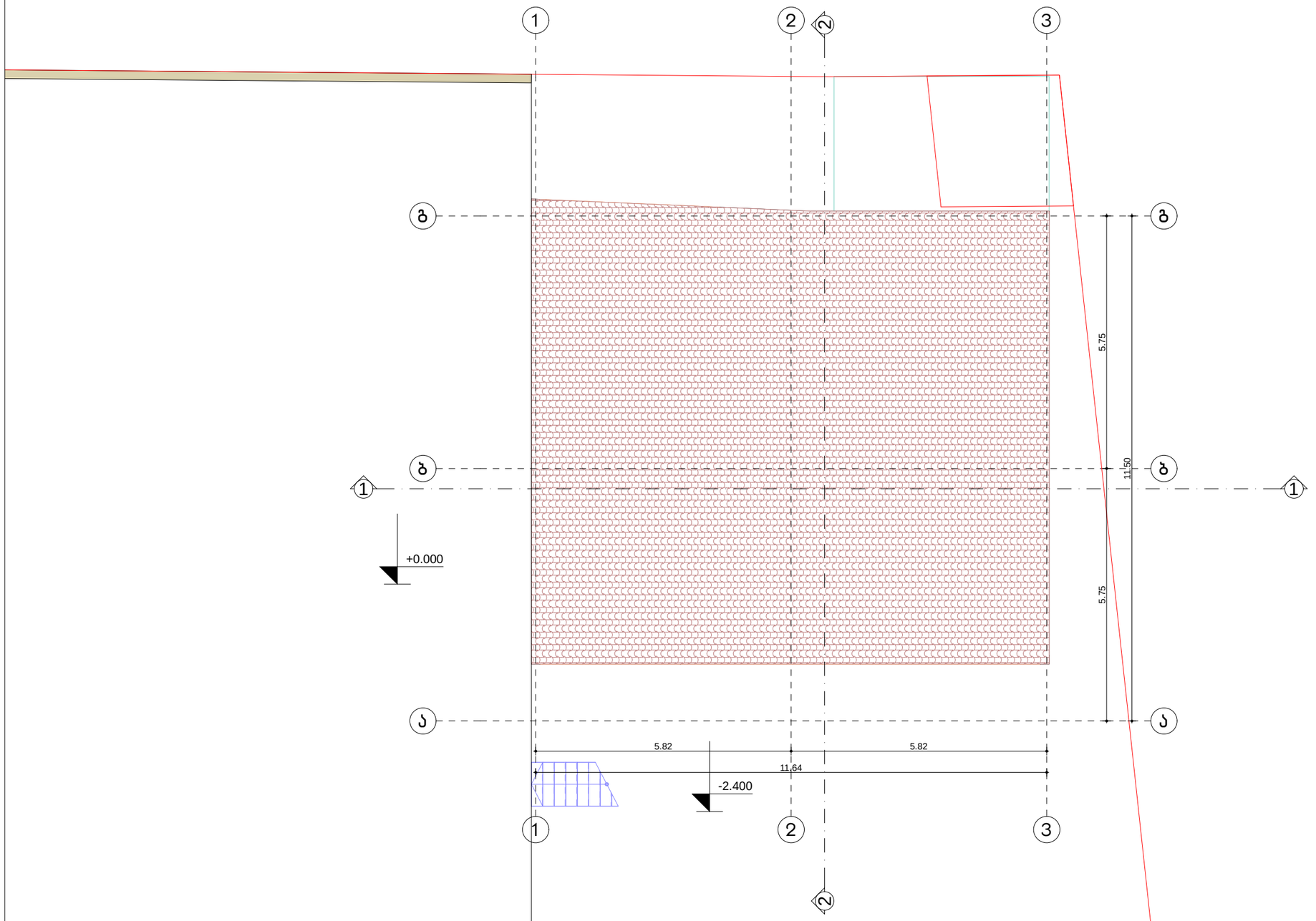

ექსპლიკაცია

საპროექტო ორგანიზაცია

შ.პ.ს.
"არქიკოლეგიუმი"

ქ. თბილისი
გ. დანელიას ქ. №19
ტელ: 579940644

პროექტის მისამართი

**ქალაქი თბილისი,
დავით გურამიშვილის გამზირი, №154**

პროექტის სახელწოდება

უნივერსალური მაღაზია

დამკვეთი

თენგიზ ცუცქირიძე

ნახაზი

**სართულის გეგმა +0.000 ნიშნულზე
(არსებული)**

მთ. არქიტექტორი	თ. მურვანიძე
ავტორი	ი. ჩაგანავა
შეასრულა	ი. ჩაგანავა
შეამოწმა	თ. მურვანიძე

მასშტაბი
1:250

პირობითი აღნიშვნები

მიწის ნაკვეთის საკადასტრო აღნიშვნები

ჭრილის ხაზი

ნიშნული გეგმაზე, ფასადზე, ჭრილზე

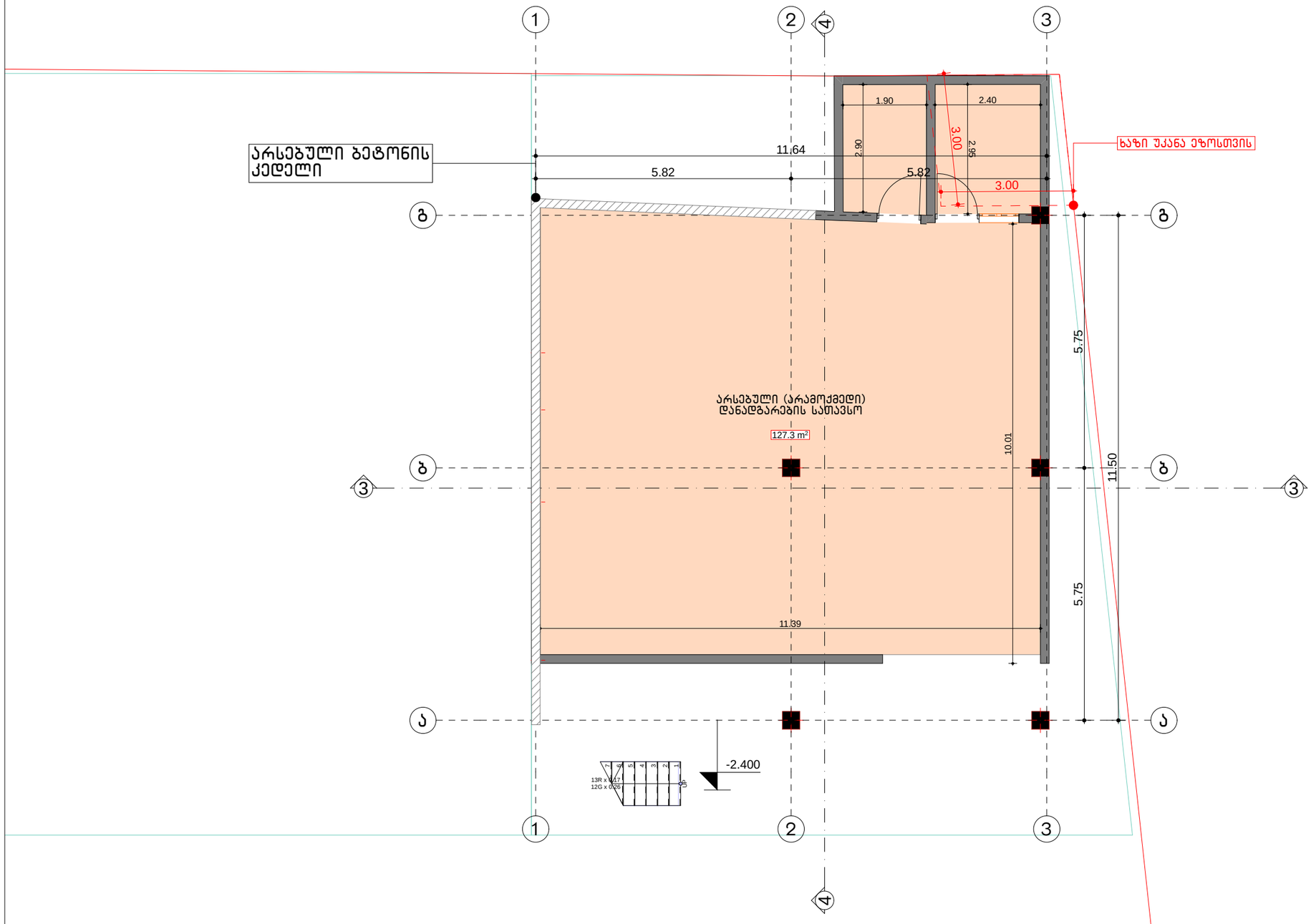

ექსპლიკაცია

საპროექტო ორგანიზაცია

შ.პ.ს.
"არქიკოლეგიუმი"

ქ. თბილისი
გ. დანელიას ქ. №19
ტელ: 579940644

პროექტის მისამართი

**ქალაქი თბილისი,
დავით გურამიშვილის გამზირი, №154**

პროექტის სახელწოდება

უნივერსალური მაღაზია

დამკვეთი

თენგიზ ცუცქირიძე

ნახაზი

სართულის გეგმა -2.40 ნიშნულზე

მთ. არქიტექტორი	თ. მურვანიძე
ავტორი	ი. ჩაგანავა
შეასრულა	ი. ჩაგანავა
შეამოწმა	თ. მურვანიძე

მასშტაბი
1:250

პირობითი აღნიშვნები

მიწის ნაკვეთის საკადასტრო აღნიშვნები

ჭრილის ხაზი

ნიშნული გეგმაზე, ფასადზე, ჭრილზე

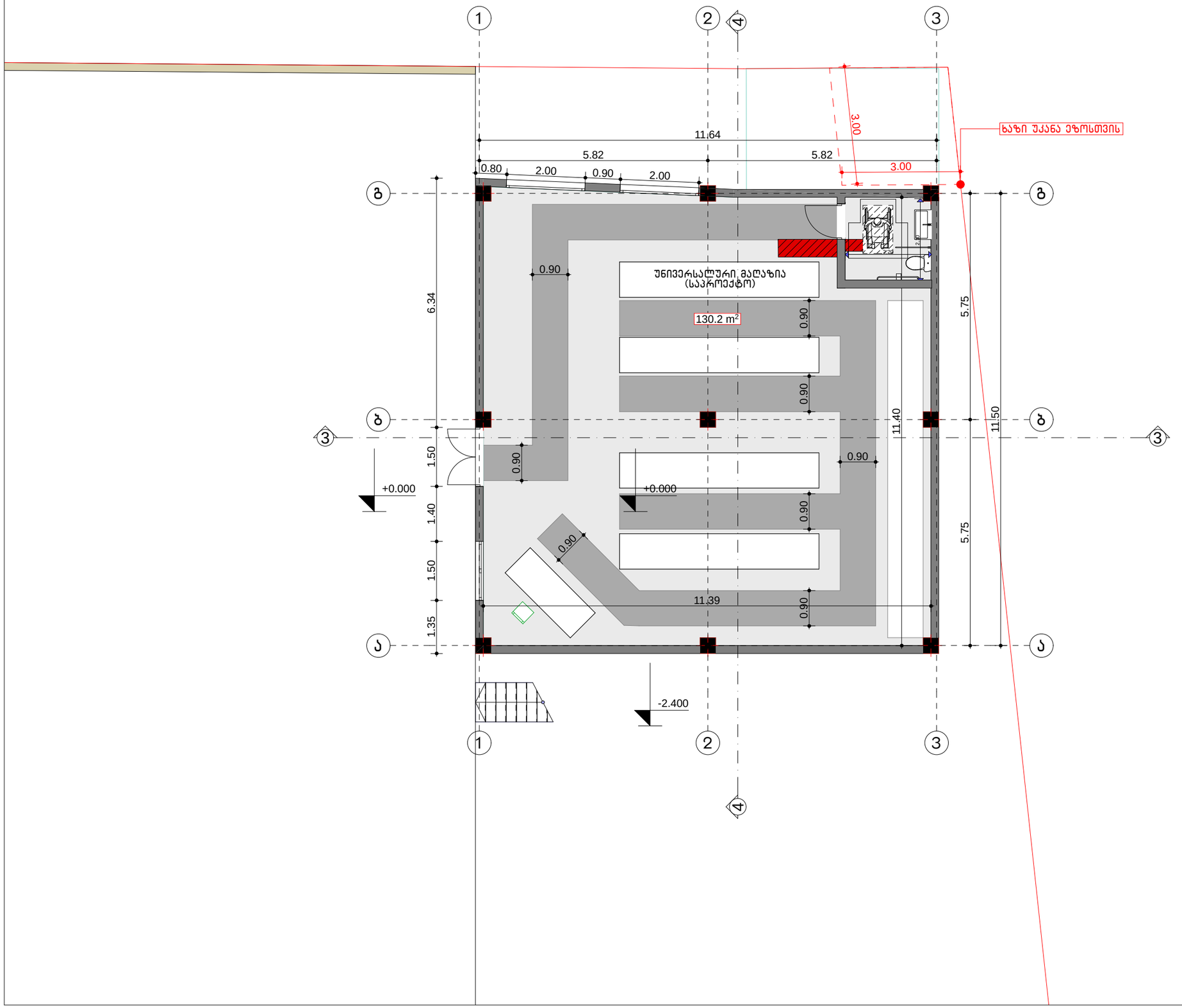

ექსპლიკაცია

საპროექტო ორგანიზაცია

შ.პ.ს.
"არქიკოლეგიუმი"

ქ. თბილისი
გ. დანელიას ქ. №19
ტელ: 579940644

პროექტის მისამართი

ქალაქი თბილისი,
დავით გურამიშვილის გამზირი, №154

პროექტის სახელწოდება

უნივერსალური მაღაზია

დამკვეთი

თენგიზ ცუცქირიძე

ნახაზი

სართულის გეგმა +0.000 ნიშნულზე

მთ. არქიტექტორი	თ. მურვანიძე
ავტორი	ი. ჩაგანავა
შეასრულა	ი. ჩაგანავა
შეამოწმა	თ. მურვანიძე

მასშტაბი
1:250

პირობითი აღნიშვნები

მიწის ნაკვეთის საკადასტრო აღნიშვნები

ჭრილის ხაზი

ნიშნული გეგმაზე, ფასადზე, ჭრილზე

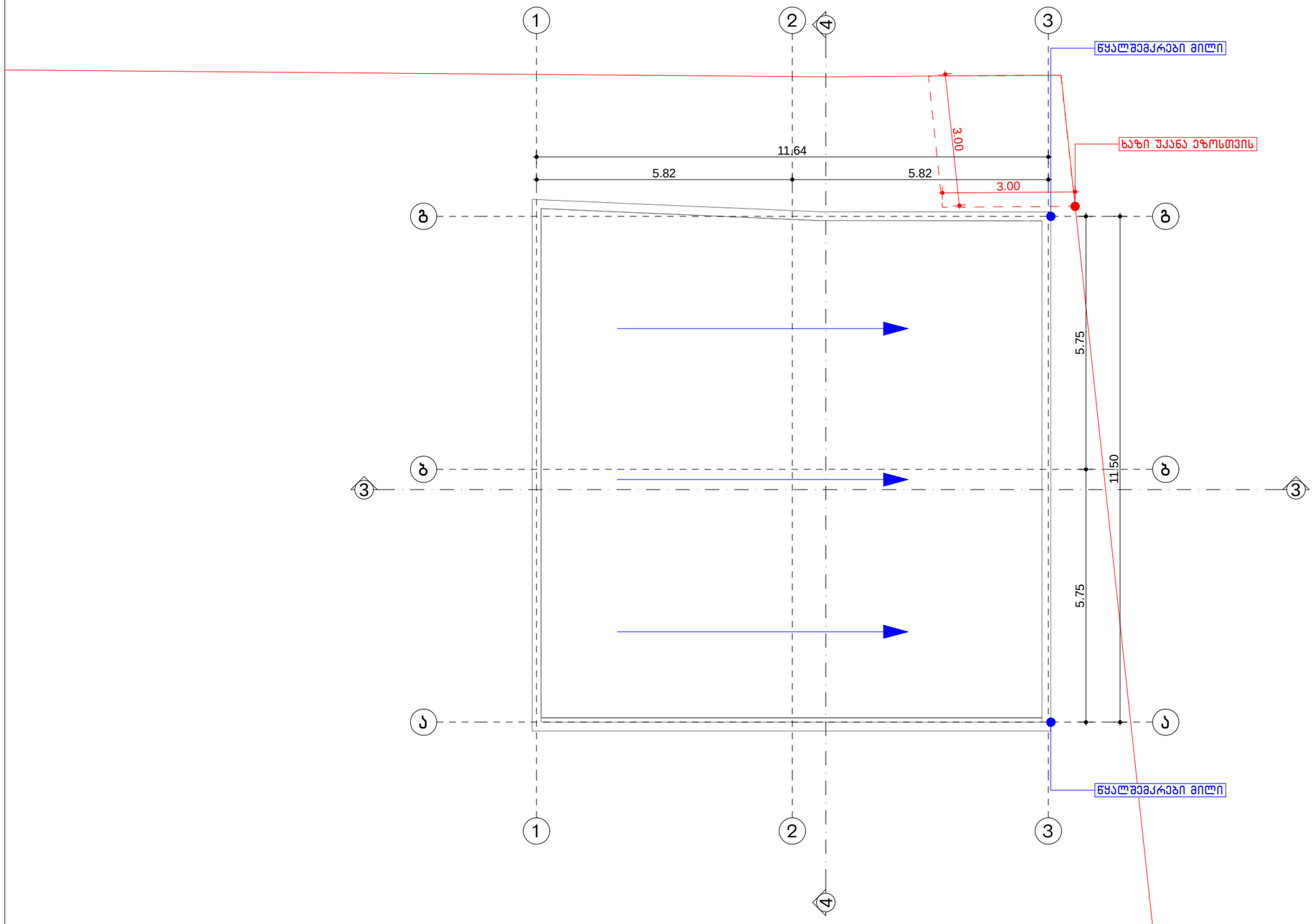

ექსპლიკაცია

საპროექტო ორგანიზაცია

შ.პ.ს.
"არქიკოლეგიუმი"

ქ. თბილისი
გ. დანელიას ქ. №19
ტელ: 579940644

პროექტის მისამართი

**ქალაქი თბილისი,
დავით გურამიშვილის გამზირი, №154**

პროექტის სახელწოდება

უნივერსალური მაღაზია

დამკვეთი

თენგიზ ცუცქირიძე

ნახაზი

სახურავის გეგმა +3.30 ნიშნულზე

მთ. არქიტექტორი	თ. მურვანიძე
ავტორი	ი. ჩაგანავა
შეასრულა	ი. ჩაგანავა
შეამოწმა	თ. მურვანიძე

მასშტაბი
1:250

პირობითი აღნიშვნები

მიწის ნაკვეთის საკადასტრო აღნიშვნები

ჭრილის ხაზი

ნიშნული გეგმაზე, ფასადზე, ჭრილზე

გეგმა -2.20 ნიშნული

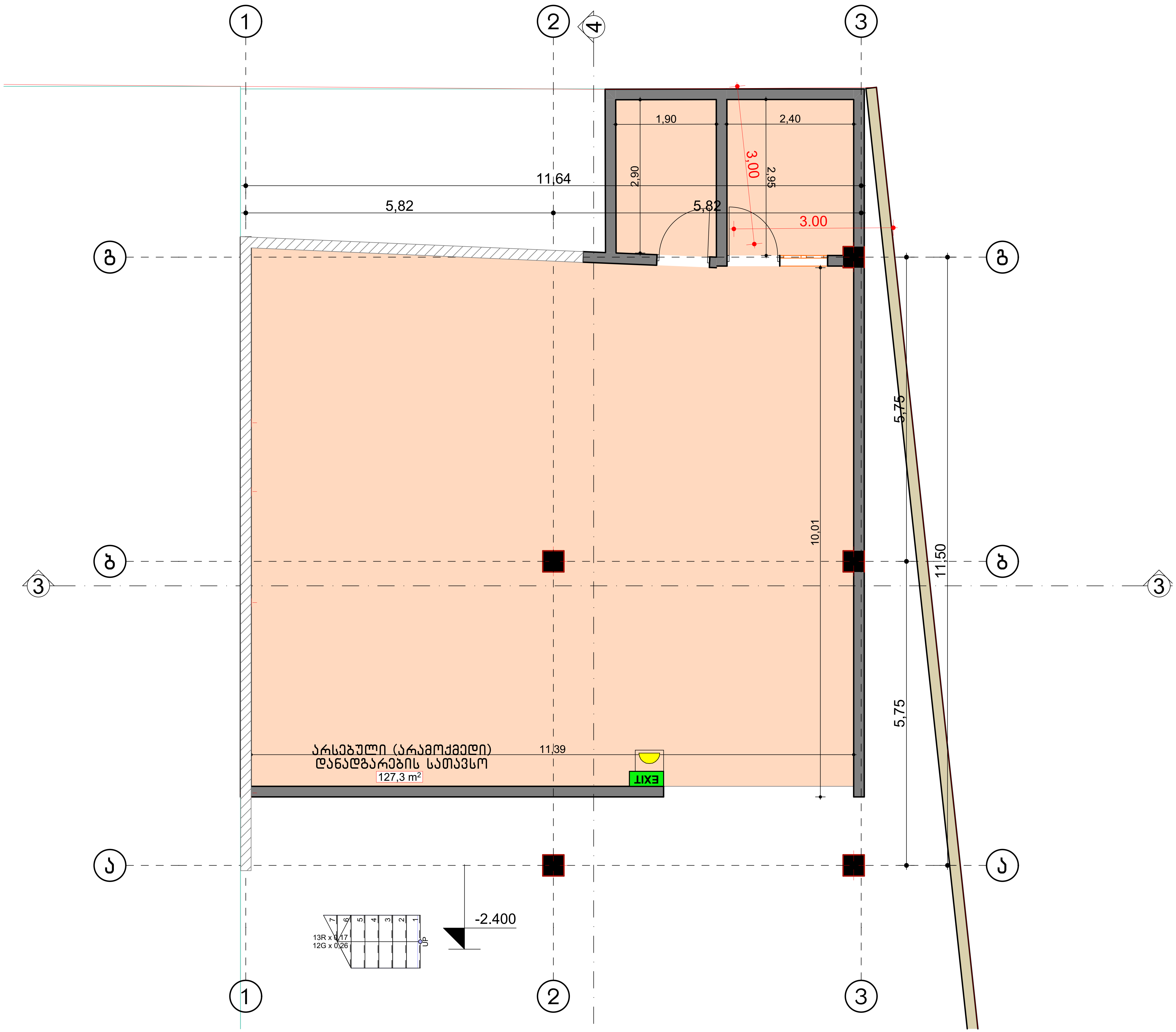

არქიტექტურული სტუდია

შშ..პპ..'ქორ ინვესტი ""

TEL: 511 17 72 01

coreinvest.org.ge@gmail.com

დამკვეთი	"შპს ალთენი"

პროექტის დასახელება

Project Name

მისამართი / Adress

მისამართი

ქ.თბილისი, დავით გურამიშვილის გამზირი N14

ს/კ 01.12.01.003.107

პროექტის სტატუსი

Project Status

შემსრულებლები

თანამდებობა	სახელი, გვარი	ხელმოწერა
დირექტორი		
არქიტექტორი	გ.თიგიშვილი	გ. თიგ
შემსრულებელი	გ.თიგიშვილი	გ. თიგ

ექსპლიკაცია

Current Revision Description

EXIT	გასასვლელის ნიშანი მანათობლით
გასასვლელი EXIT	გასასვლელის ნიშანი ბრაალით
სართულის აბრა	სართულის აღმნიშვნელი
	სვლაგეზი

გვერდი	მასშტაბი	ფურცლის ზომა
A101	1 : 100	A3

ქ.თბილისი
2026 წელი

გეგმა 0.00 ნიშნულზე

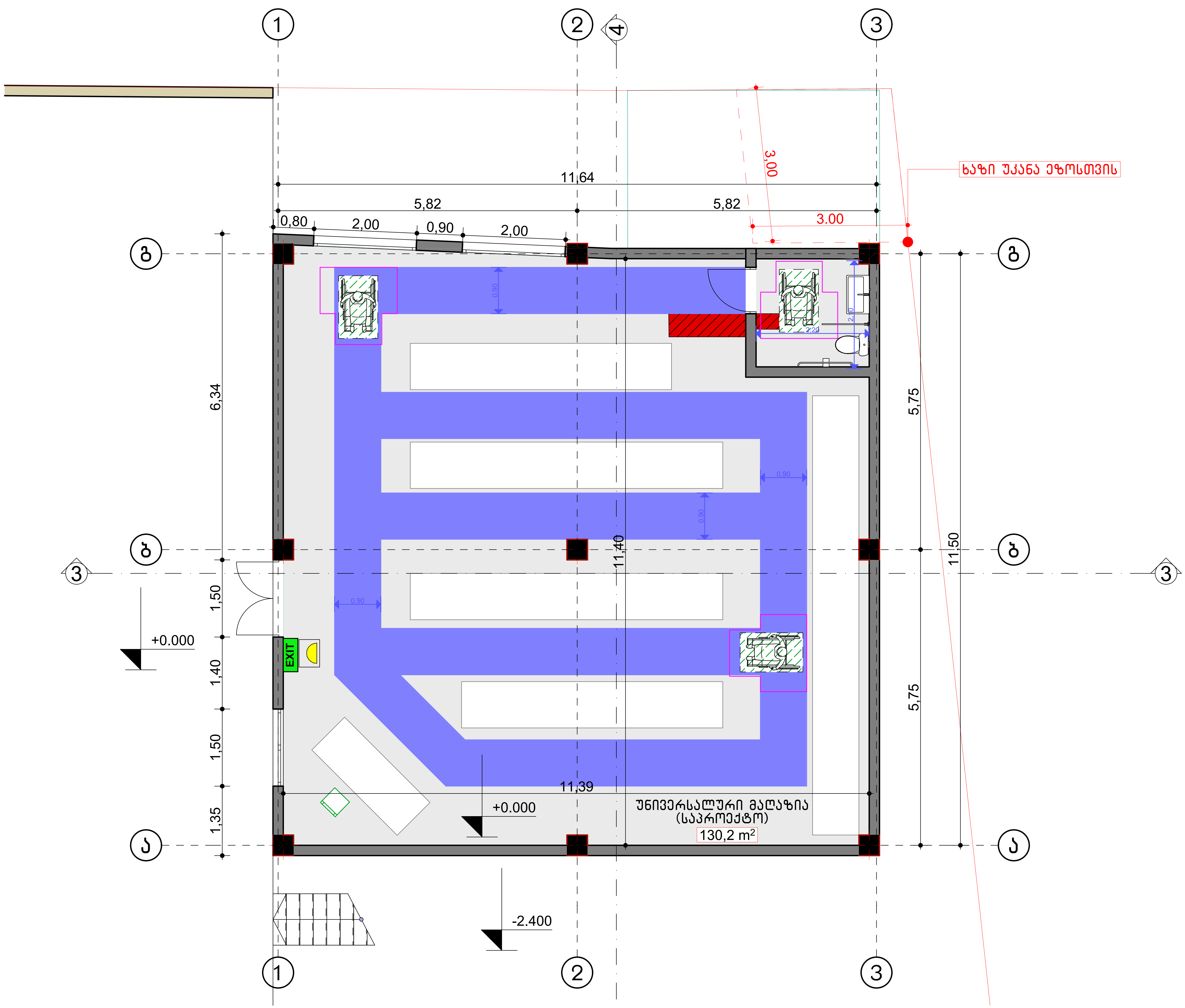

არქიტექტურული სტუდია

შშ..პპ..'ქორ ინვესტი ''

TEL: 511 17 72 01

coreinvest.org.ge@gmail.com

CORE INVEST

დამკვეთი "შპს ალთენი"

პროექტის დასახელება

Project Name

მისამართი / Adress

მისამართი

ქ.თბილისი, დავით გურამიშვილის გამზირი N14

ს/კ 01.12.01.003.107

პროექტის სტატუსი

Project Status

შემსრულებლები

თანამდებობა	სახელი, გვარი	ხელმოწერა
დირექტორი		
არქიტექტორი	გ.თიგიშვილი	გ. თიგ
შემსრულებელი	გ.თიგიშვილი	გ. თიგ

ექსპლიკაცია

Current Revision Description

EXIT	გასასვლელის ნიშანი მანათობლით
გასასვლელი EXIT	გასასვლელის ნიშანი ბრაალით
სართულის აბრა	სართულის აღმნიშვნელი
	სვლაგეზი

გვერდი	მასშტაბი	ფურცლის ზომა
A101	1 : 100	A3

ქ.თბილისი
2026 წელი

სანკვანძი დეტალური ნახაზი

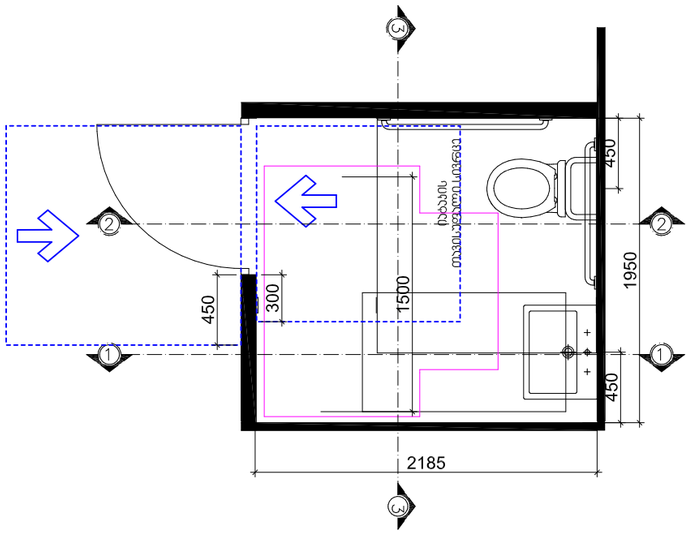

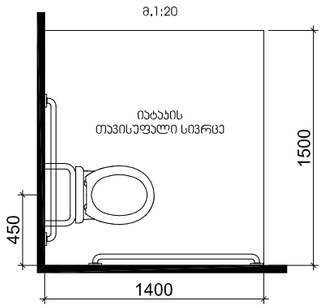

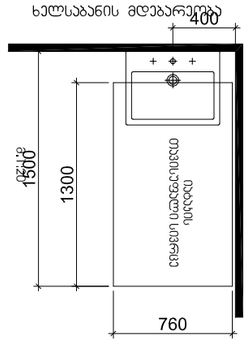

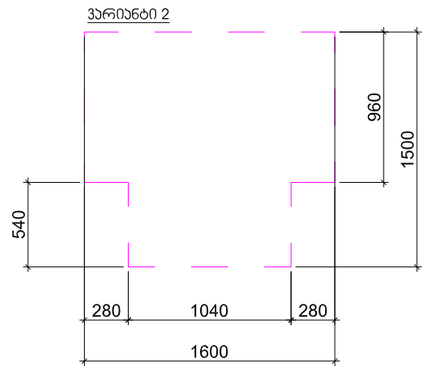

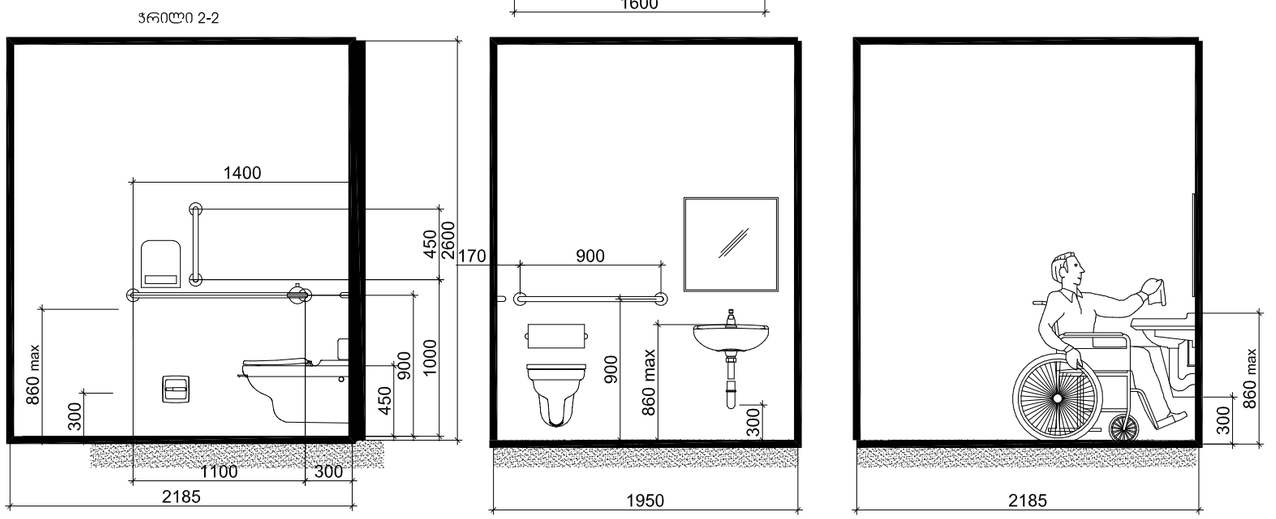

წყალსადენი სისტემების დეტალური ნახაზი
+0.10 ნიშნულზე

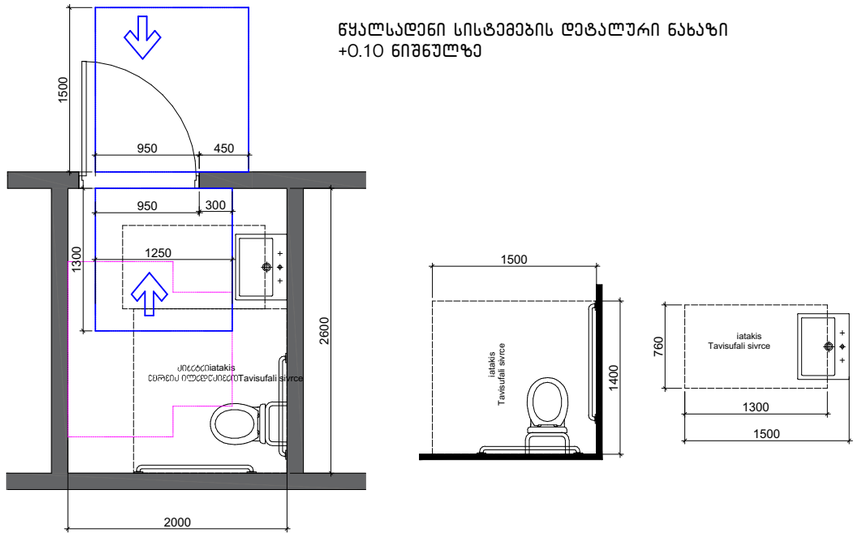

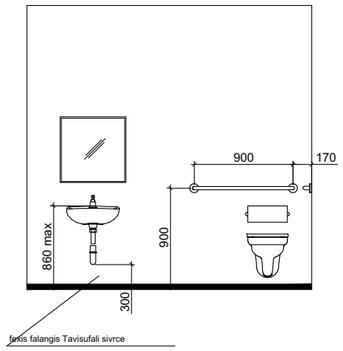

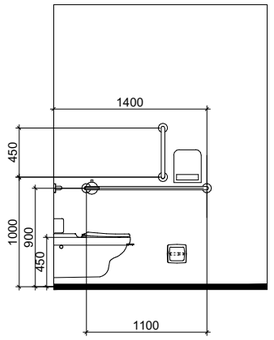

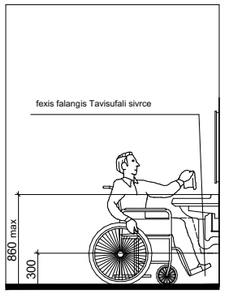

Tavisufali sivrce karTan manevrirebisTvis - anjamiani kari winidan misawvdomi - miwoliT gaReba

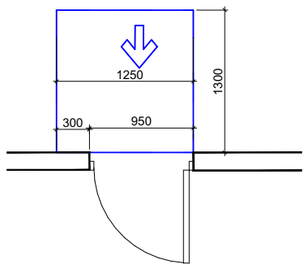

Tavisufali sivrce karTan manevrirebisTvis - anjamiani kari winidan misawvdomi - gamoweviT gaReba

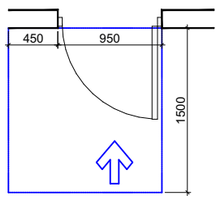

varianti 2

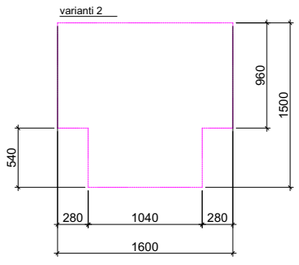

მოაჯირის ფრაგმენტული ნახაზი მ. 1:20

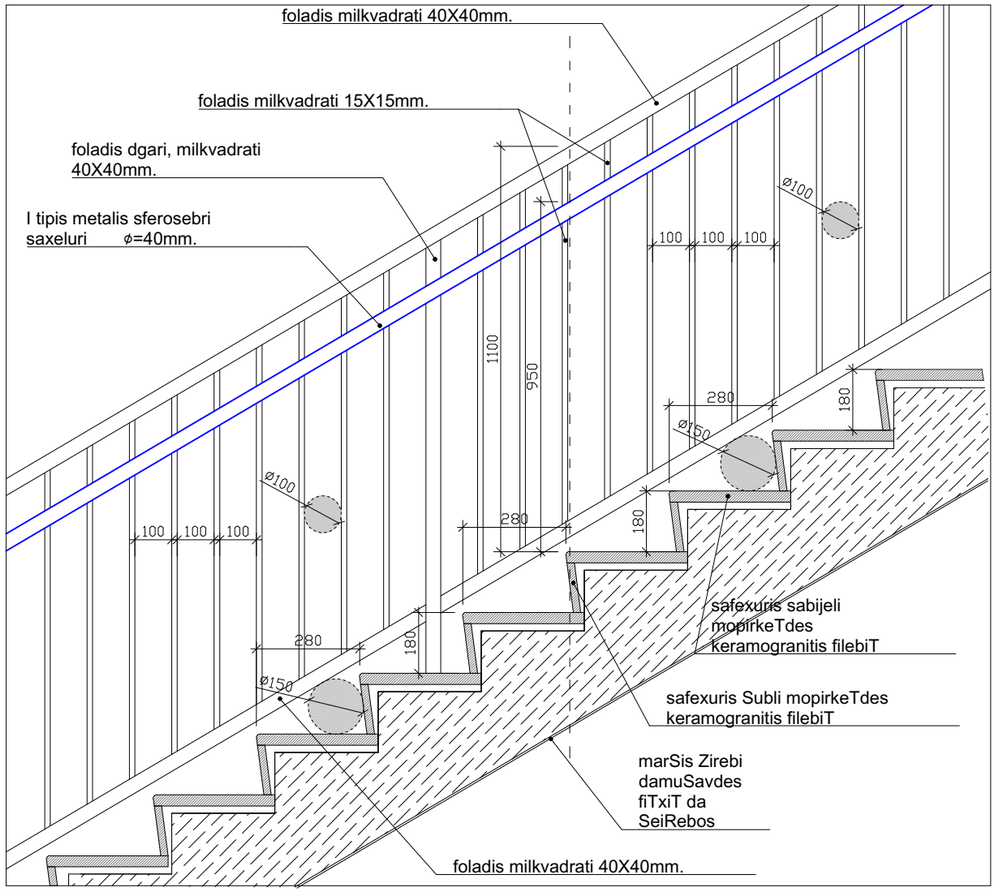

საფეხურის მოპირკეთების დეტალი მ. 1:10

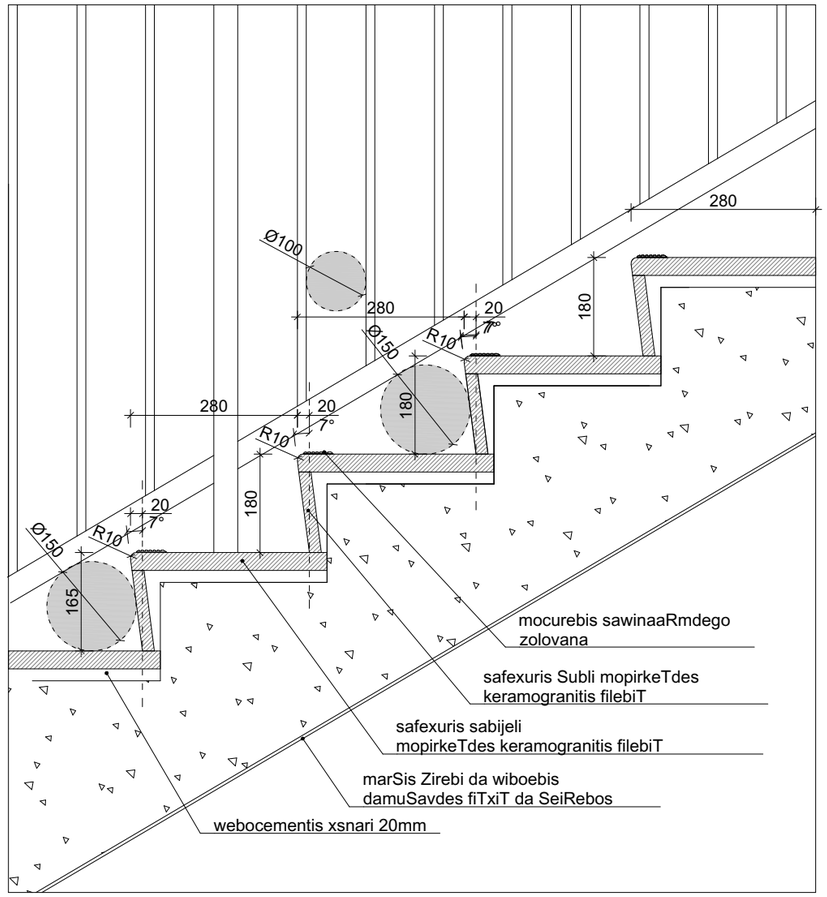

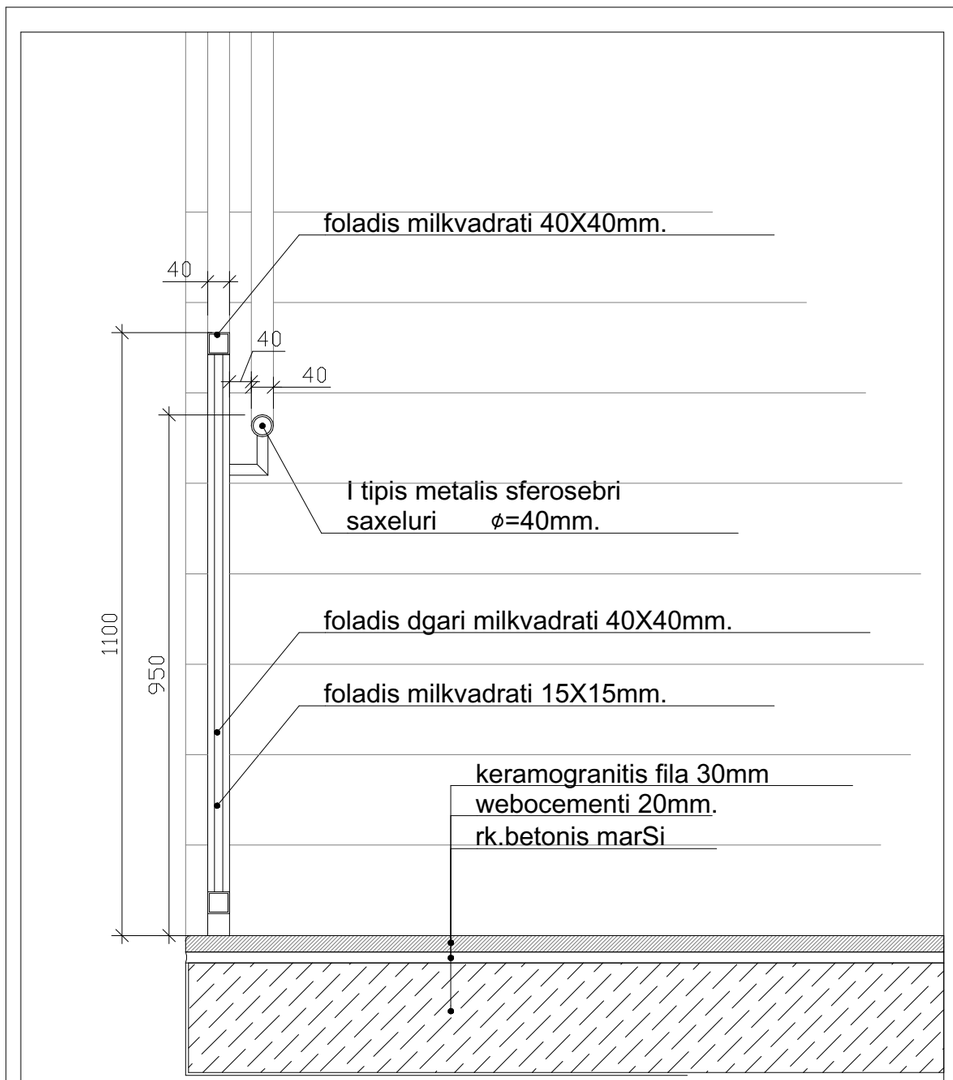
foladis milkvadrati 40X40mm.
40
40
40
I tipis metalis sferosebri
saxeluri ϕ=40mm.
foladis dgari milkvadrati 40X40mm.
1100
950
foladis milkvadrati 15X15mm.
keramogranitis fila 30mm
webocementi 20mm.
rk.betonis marSi

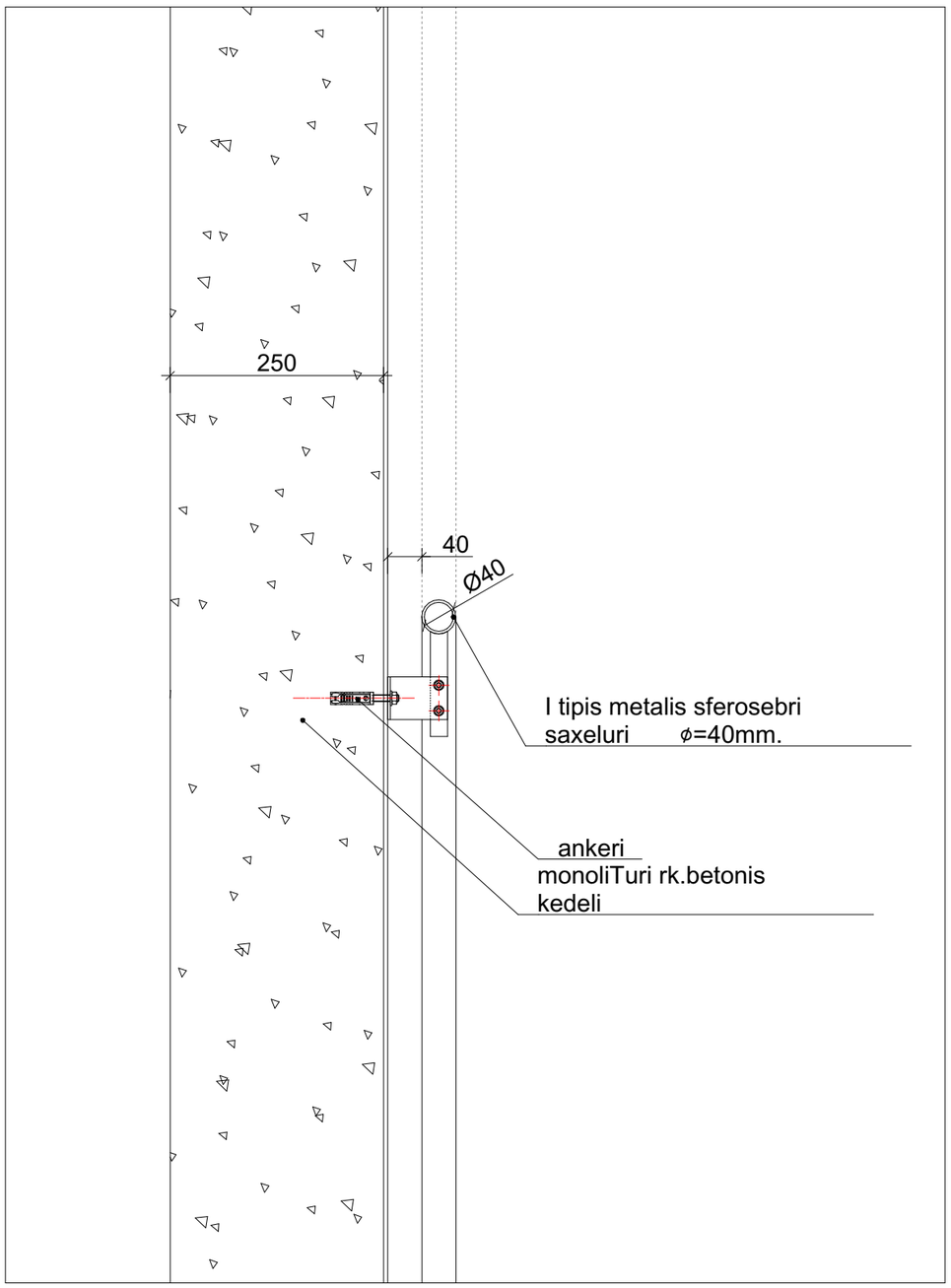
250
40
Ø40
I tipis metalis sferosebri
saxeluri ϕ=40mm.
ankeri
monoliTuri rk.betonis
kedeli

კარ-ფანჯრების დეტალიზაცია მ. 1:50

კარის ზედაპირი უნდა იყოს გლუვი მინიმუმ 250 მმ-ის სახელურები, ჩამოსაწევი სახელურები, საკეტები, რაზები და მისაწვდომი კარის სხვა სამართავები ისეთი ფორმის იქნება, რომ ადვილად შეიძლებოდეს ერთი ხელით მოჭიდება და ასამუშავებლად საჭირო არიქნება მაბრად მოჭიდება, წვალება ან მაჯის ტრიალი დახურული კარის კავეულის ნაწილები და გაღებისთვის განკუთვნილი ძალა შესაბამისობაში იქნება შემდეგთან:

1. წინიდან მისაწვდომობისას ან მოწოლით გაღებადი, არაუმეტეს 66.7ნიუტონი
2. ბრუნვითი მოძრაობით გასაღები, არაუმეტეს 315 ნიუტონი სმ.
3. კარის მომხურავები ისე მოეწყობა რომ 90 გრადუსით ღია მფგრომარეობიდან 12 გრადუსით გაღებულ მდგომარეობამდე კარის მისახურად საჭირო დრო არაუმცირეს 5 წამი იქნება კარის ზამბარიანი ანჯამები ისე მოეწყობა, რომ 70 გრადუსით ღია მდგომარეობიდან დახურულ მდგომარეობამდე კარი არაუმცირეს 1.5 წამში გადავა.

ცეცხლმედეგი კარისგან განსხვავებული კარის მოწოლით ან გამოწევით გაღებისთვის საჭირო ძალა შესაბამისობაში იქნება შემდეგთან

შენობაში განთავსებული ანჯამიანი კარი: არაუმეტეს 22.2 ნიუტონი

–

k-1

კარი ზღურბლის გარეშე მიმხურავით

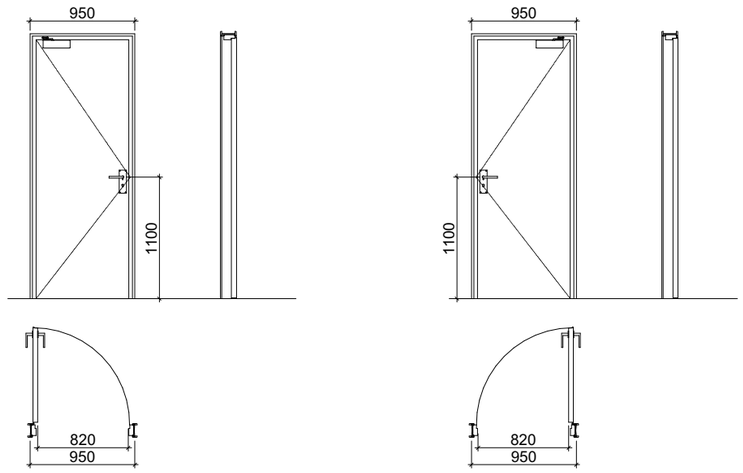

k-3

კარი ზღურბლის და მიმხურავის გარეშე

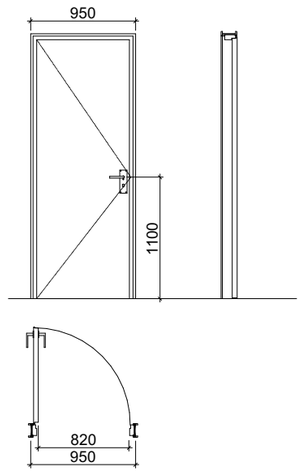

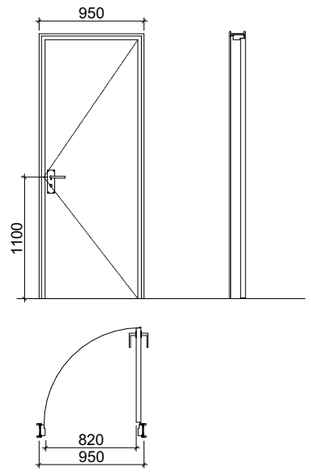

k-2

კარი ზღურბლით მიმხურავის გარეშე

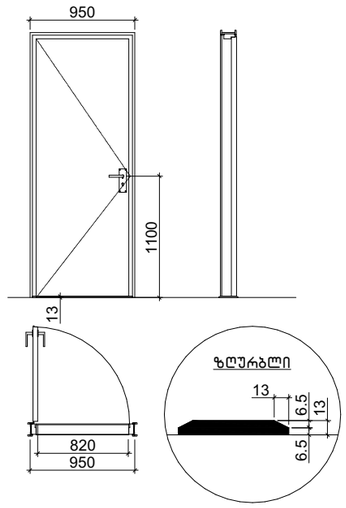

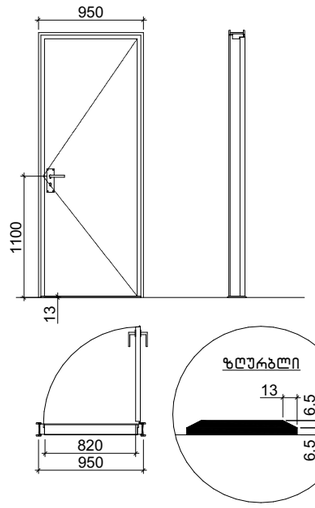

ნიშანი განთავსდება
მარე მისაწვდომ ავტოსადგომთან

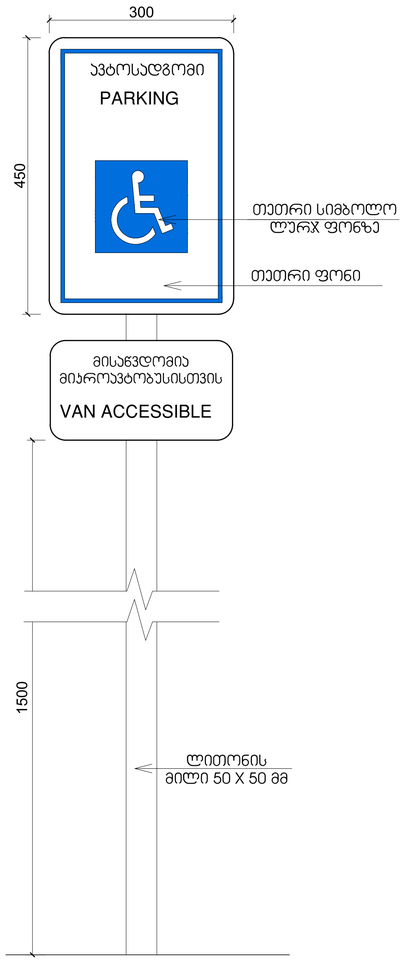

განათებული ნიშანი თავშესაფრის ფართობთან მიმავალ ჯართან

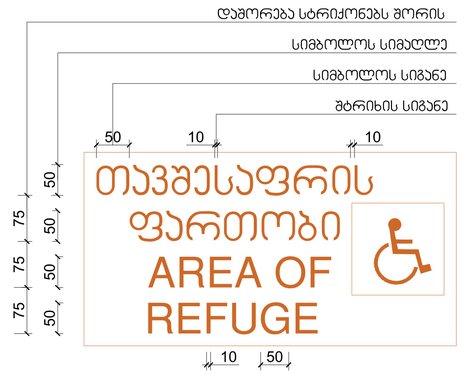

გასასვლელის განათებული ნიშანი

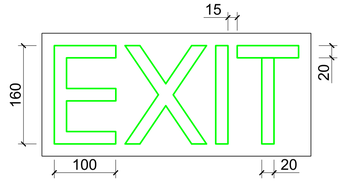

ნიშანი ამობურცული სიმბოლოებით და ბრაილით გზა-ჯიბის შესასვლელთან და გარეთ გამავალ ყველა ჯართან

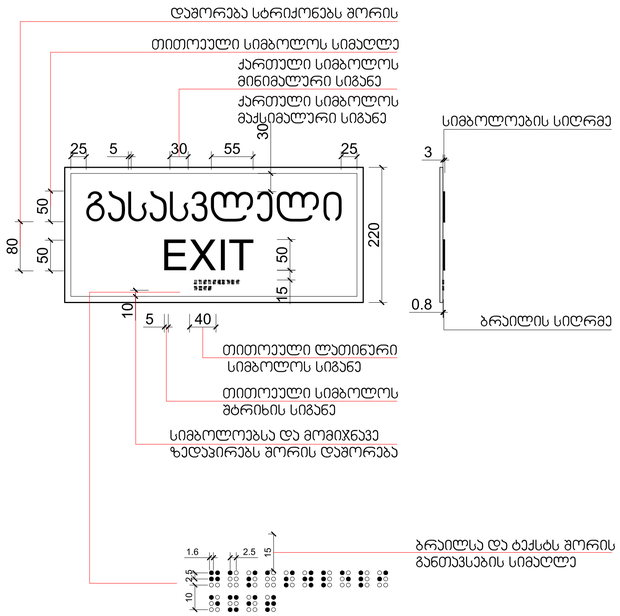

ნიშანი პიქტოგრამებით, ამობურცული ნიშნებით და ბრაილით განთავსდება მისაწვდომ ტუალეტებთან ჯარის მომიჯნავედ

ნიშანი განთავსდება ლიფტის გამოსაძახებელ ღილაკთან



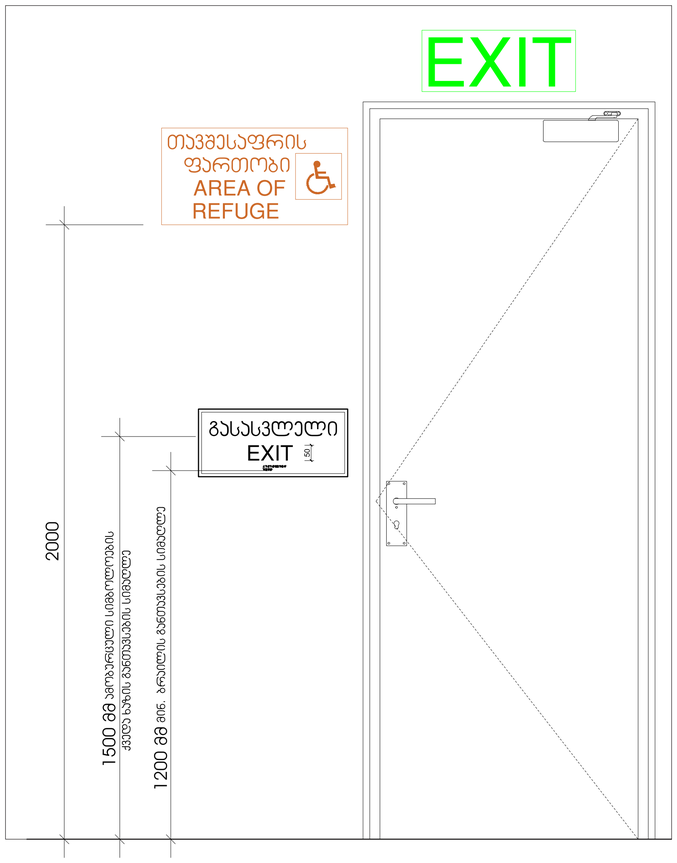

ორმხრივი კავშირის გამოყენების წესები, ნიშანი უნდა გაიკრას თავშესაფრის ფართობებთან

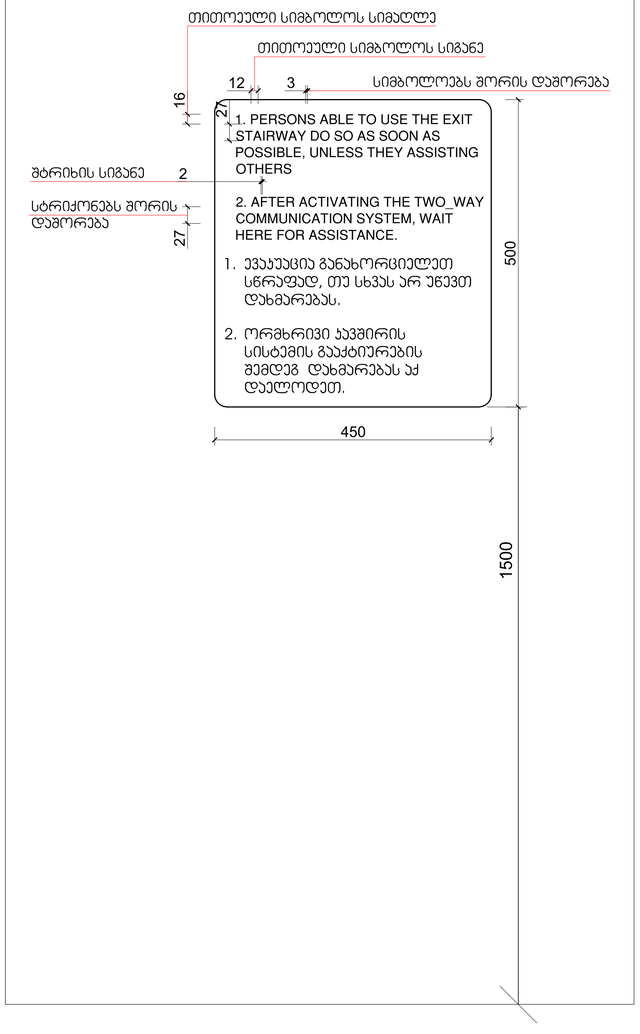

გზა-კიბის ამოსაცნობის ნიშანი, გზა-კიბის საზღვრებში, დერეფანში გამავალი კარის საკეტის მომიჯნავედ

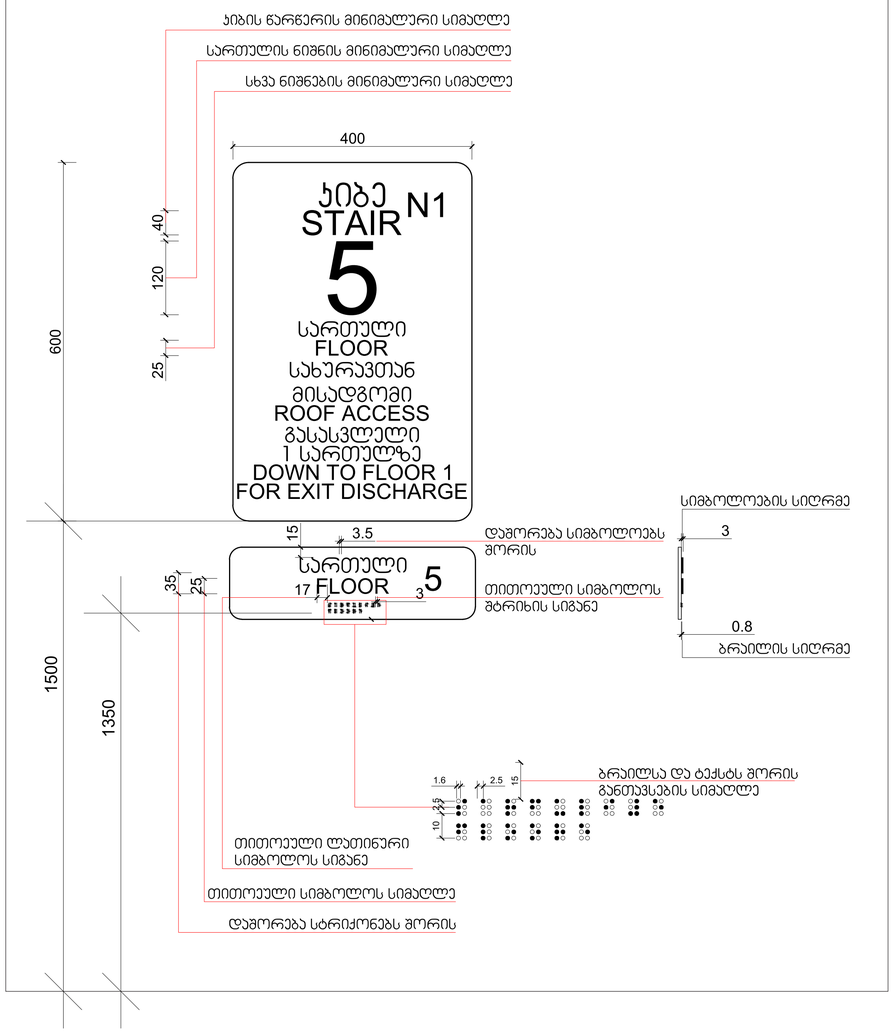

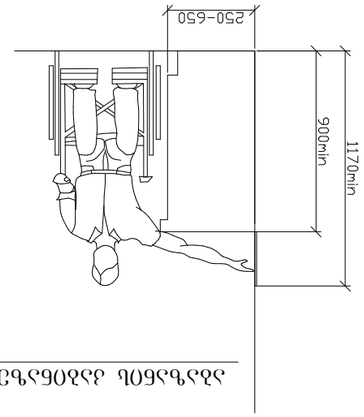

ג. 1:50 מבט מלמעלה על מרחב הסיבוב

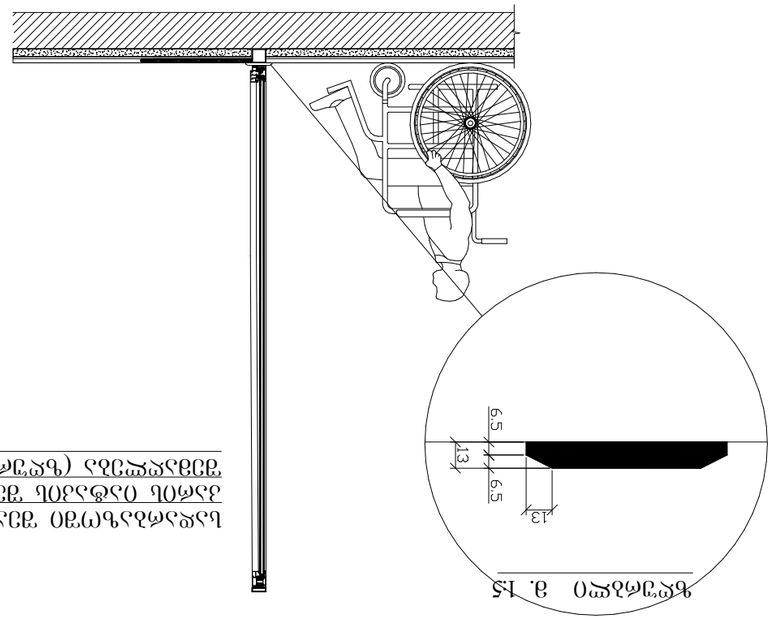

ג. 1:5 פרטים

1. מרחב סיבוב (פרטים)
2. מעקה בטיחות
3. מעקה יד
4. מעקה
5. מעקה
6. מעקה
7. מעקה
8. מעקה
9. מעקה
10. מעקה
11. מעקה
12. מעקה
13. מעקה
14. מעקה
15. מעקה
16. מעקה
17. מעקה
18. מעקה
19. מעקה
20. מעקה
21. מעקה
22. מעקה
23. מעקה
24. מעקה
25. מעקה
26. מעקה
27. מעקה
28. מעקה
29. מעקה
30. מעקה
31. מעקה
32. מעקה
33. מעקה
34. מעקה
35. מעקה
36. מעקה
37. מעקה
38. מעקה
39. מעקה
40. מעקה
41. מעקה
42. מעקה
43. מעקה
44. מעקה
45. מעקה
46. מעקה
47. מעקה
48. מעקה
49. מעקה
50. מעקה
51. מעקה
52. מעקה
53. מעקה
54. מעקה
55. מעקה
56. מעקה
57. מעקה
58. מעקה
59. מעקה
60. מעקה
61. מעקה
62. מעקה
63. מעקה
64. מעקה
65. מעקה
66. מעקה
67. מעקה
68. מעקה
69. מעקה
70. מעקה
71. מעקה
72. מעקה
73. מעקה
74. מעקה
75. מעקה
76. מעקה
77. מעקה
78. מעקה
79. מעקה
80. מעקה
81. מעקה
82. מעקה
83. מעקה
84. מעקה
85. מעקה
86. מעקה
87. מעקה
88. מעקה
89. מעקה
90. מעקה
91. מעקה
92. מעקה
93. מעקה
94. מעקה
95. מעקה
96. מעקה
97. מעקה
98. מעקה
99. מעקה
100. מעקה
101. מעקה
102. מעקה
103. מעקה
104. מעקה
105. מעקה
106. מעקה
107. מעקה
108. מעקה
109. מעקה
110. מעקה
111. מעקה
112. מעקה
113. מעקה
114. מעקה
115. מעקה
116. מעקה
117. מעקה
118. מעקה
119. מעקה
120. מעקה
121. מעקה
122. מעקה
123. מעקה
124. מעקה
125. מעקה
126. מעקה
127. מעקה
128. מעקה
129. מעקה
130. מעקה
131. מעקה
132. מעקה
133. מעקה
134. מעקה
135. מעקה
136. מעקה
137. מעקה
138. מעקה
139. מעקה
140. מעקה
141. מעקה
142. מעקה
143. מעקה
144. מעקה
145. מעקה
146. מעקה
147. מעקה
148. מעקה
149. מעקה
150. מעקה
151. מעקה
152. מעקה
153. מעקה
154. מעקה
155. מעקה
156. מעקה
157. מעקה
158. מעקה
159. מעקה
160. מעקה
161. מעקה
162. מעקה
163. מעקה
164. מעקה
165. מעקה
166. מעקה
167. מעקה
168. מעקה
169. מעקה
170. מעקה
171. מעקה
172. מעקה
173. מעקה
174. מעקה
175. מעקה
176. מעקה
177. מעקה
178. מעקה
179. מעקה
180. מעקה
181. מעקה
182. מעקה
183. מעקה
184. מעקה
185. מעקה
186. מעקה
187. מעקה
188. מעקה
189. מעקה
190. מעקה
191. מעקה
192. מעקה
193. מעקה
194. מעקה
195. מעקה
196. מעקה
197. מעקה
198. מעקה
199. מעקה
200. מעקה
201. מעקה
202. מעקה
203. מעקה
204. מעקה
205. מעקה
206. מעקה
207. מעקה
208. מעקה
209. מעקה
210. מעקה
211. מעקה
212. מעקה
213. מעקה
214. מעקה
215. מעקה
216. מעקה
217. מעקה
218. מעקה
219. מעקה
220. מעקה
221. מעקה
222. מעקה
223. מעקה
224. מעקה
225. מעקה
226. מעקה
227. מעקה
228. מעקה
229. מעקה
230. מעקה
231. מעקה
232. מעקה
233. מעקה
234. מעקה
235. מעקה
236. מעקה
237. מעקה
238. מעקה
239. מעקה
240. מעקה
241. מעקה
242. מעקה
243. מעקה
244. מעקה
245. מעקה
246. מעקה
247. מעקה
248. מעקה
249. מעקה
250. מעקה
251. מעקה
252. מעקה
253. מעקה
254. מעקה
255. מעקה
256. מעקה
257. מעקה
258. מעקה
259. מעקה
260. מעקה
261. מעקה
262. מעקה
263. מעקה
264. מעקה
265. מעקה
266. מעקה
267. מעקה
268. מעקה
269. מעקה
270. מעקה
271. מעקה
272. מעקה
273. מעקה
274. מעקה
275. מעקה
276. מעקה
277. מעקה
278. מעקה
279. מעקה
280. מעקה
281. מעקה
282. מעקה
283. מעקה
284. מעקה
285. מעקה
286. מעקה
287. מעקה
288. מעקה
289. מעקה
290. מעקה
291. מעקה
292. מעקה
293. מעקה
294. מעקה
295. מעקה
296. מעקה
297. מעקה
298. מעקה
299. מעקה
300. מעקה
301. מעקה
302. מעקה
303. מעקה
304. מעקה
305. מעקה
306. מעקה
307. מעקה
308. מעקה
309. מעקה
310. מעקה
311. מעקה
312. מעקה
313. מעקה
314. מעקה
315. מעקה
316. מעקה
317. מעקה
318. מעקה
319. מעקה
320. מעקה
321. מעקה
322. מעקה
323. מעקה
324. מעקה
325. מעקה
326. מעקה
327. מעקה
328. מעקה
329. מעקה
330. מעקה
331. מעקה
332. מעקה
333. מעקה
334. מעקה
335. מעקה
336. מעקה
337. מעקה
338. מעקה
339. מעקה
340. מעקה
341. מעקה
342. מעקה
343. מעקה
344. מעקה
345. מעקה
346. מעקה
347. מעקה
348. מעקה
349. מעקה
350. מעקה
351. מעקה
352. מעקה
353. מעקה
354. מעקה
355. מעקה
356. מעקה
357. מעקה
358. מעקה
359. מעקה
360. מעקה
361. מעקה
362. מעקה
363. מעקה
364. מעקה
365. מעקה
366. מעקה
367. מעקה
368. מעקה
369. מעקה
370. מעקה
371. מעקה
372. מעקה
373. מעקה
374. מעקה
375. מעקה
376. מעקה
377. מעקה
378. מעקה
379. מעקה
380. מעקה
381. מעקה
382. מעקה
383. מעקה
384. מעקה
385. מעקה
386. מעקה
387. מעקה
388. מעקה
389. מעקה
390. מעקה
391. מעקה
392. מעקה
393. מעקה
394. מעקה
395. מעקה
396. מעקה
397. מעקה
398. מעקה
399. מעקה
400. מעקה
401. מעקה
402. מעקה
403. מעקה
404. מעקה
405. מעקה
406. מעקה
407. מעקה
408. מעקה
409. מעקה
410. מעקה
411. מעקה
412. מעקה
413. מעקה
414. מעקה
415. מעקה
416. מעקה
417. מעקה
418. מעקה
419. מעקה
420. מעקה
421. מעקה
422. מעקה
423. מעקה
424. מעקה
425. מעקה
426. מעקה
427. מעקה
428. מעקה
429. מעקה
430. מעקה
431. מעקה
432. מעקה
433. מעקה
434. מעקה
435. מעקה
436. מעקה
437. מעקה
438. מעקה
439. מעקה
440. מעקה
441. מעקה
442. מעקה
443. מעקה
444. מעקה
445. מעקה
446. מעקה
447. מעקה
448. מעקה
449. מעקה
450. מעקה
451. מעקה
452. מעקה
453. מעקה
454. מעקה
455. מעקה
456. מעקה
457. מעקה
458. מעקה
459. מעקה
460. מעקה
461. מעקה
462. מעקה
463. מעקה
464. מעקה
465. מעקה
466. מעקה
467. מעקה
468. מעקה
469. מעקה
470. מעקה
471. מעקה
472. מעקה
473. מעקה
474. מעקה
475. מעקה
476. מעקה
477. מעקה
478. מעקה
479. מעקה
480. מעקה
481. מעקה
482. מעקה
483. מעקה
484. מעקה
485. מעקה
486. מעקה
487. מעקה
488. מעקה
489. מעקה
490. מעקה
491. מעקה
492. מעקה
493. מעקה
494. מעקה
495. מעקה
496. מעקה
497. מעקה
498. מעקה
499. מעקה
500. מעקה
501. מעקה
502. מעקה
503. מעקה
504. מעקה
505. מעקה
506. מעקה
507. מעקה
508. מעקה
509. מעקה
510. מעקה
511. מעקה
512. מעקה
513. מעקה
514. מעקה
515. מעקה
516. מעקה
517. מעקה
518. מעקה
519. מעקה
520. מעקה
521. מעקה
522. מעקה
523. מעקה
524. מעקה
525. מעקה
526. מעקה
527. מעקה
528. מעקה
529. מעקה
530. מעקה
531. מעקה
532. מעקה
533. מעקה
534. מעקה
535. מעקה
536. מעקה
537. מעקה
538. מעקה
539. מעקה
540. מעקה
541. מעקה
542. מעקה
543. מעקה
544. מעקה
545. מעקה
546. מעקה
547. מעקה
548. מעקה
549. מעקה
550. מעקה
551. מעקה
552. מעקה
553. מעקה
554. מעקה
555. מעקה
556. מעקה
557. מעקה
558. מעקה
559. מעקה
560. מעקה
561. מעקה
562. מעקה
563. מעקה
564. מעקה
565. מעקה
566. מעקה
567. מעקה
568. מעקה
569. מעקה
570. מעקה
571. מעקה
572. מעקה
573. מעקה
574. מעקה
575. מעקה
576. מעקה
577. מעקה
578. מעקה
579. מעקה
580. מעקה
581. מעקה
582. מעקה
583. מעקה
584. מעקה
585. מעקה
586. מעקה
587. מעקה
588. מעקה
589. מעקה
590. מעקה
591. מעקה
592. מעקה
593. מעקה
594. מעקה
595. מעקה
596. מעקה
597. מעקה
598. מעקה
599. מעקה
600. מעקה
601. מעקה
602. מעקה
603. מעקה
604. מעקה
605. מעקה
606. מעקה
607. מעקה
608. מעקה
609. מעקה
610. מעקה
611. מעקה
612. מעקה
613. מעקה
614. מעקה
615. מעקה
616. מעקה
617. מעקה
618. מעקה
619. מעקה
620. מעקה
621. מעקה
622. מעקה
623. מעקה
624. מעקה
625. מעקה
626. מעקה
627. מעקה
628. מעקה
629. מעקה
630. מעקה
631. מעקה
632. מעקה
633. מעקה
634. מעקה
635. מעקה
636. מעקה
637. מעקה
638. מעקה
639. מעקה
640. מעקה
641. מעקה
642. מעקה
643. מעקה
644. מעקה
645. מעקה
646. מעקה
647. מעקה
648. מעקה
649. מעקה
650. מעקה
651. מעקה
652. מעקה
653. מעקה
654. מעקה
655. מעקה
656. מעקה
657. מעקה
658. מעקה
659. מעקה
660. מעקה
661. מעקה
662. מעקה
663. מעקה
664. מעקה
665. מעקה
666. מעקה
667. מעקה
668. מעקה
669. מעקה
670. מעקה
671. מעקה
672. מעקה
673. מעקה
674. מעקה
675. מעקה
676. מעקה
677. מעקה
678. מעקה
679. מעקה
680. מעקה
681. מעקה
682. מעקה
683. מעקה
684. מעקה
685. מעקה
686. מעקה
687. מעקה
688. מעקה
689. מעקה
690. מעקה
691. מעקה
692. מעקה
693. מעקה
694. מעקה
695. מעקה
696. מעקה
697. מעקה
698. מעקה
699. מעקה
700. מעקה
701. מעקה
702. מעקה
703. מעקה
704. מעקה
705. מעקה
706. מעקה
707. מעקה
708. מעקה
709. מעקה
710. מעקה
711. מעקה
712. מעקה
713. מעקה
714. מעקה
715. מעקה
716. מעקה
717. מעקה
718. מעקה
719. מעקה
720. מעקה
721. מעקה
722. מעקה
723. מעקה
724. מעקה
725. מעקה
726. מעקה
727. מעקה
728. מעקה
729. מעקה
730. מעקה
731. מעקה
732. מעקה
733. מעקה
734. מעקה
735. מעקה
736. מעקה
737. מעקה
738. מעקה
739. מעקה
740. מעקה
741. מעקה
742. מעקה
743. מעקה
744. מעקה
745. מעקה
746. מעקה
747. מעקה
748. מעקה
749. מעקה
750. מעקה
751. מעקה
752. מעקה
753. מעקה
754. מעקה
755. מעקה
756. מעקה
757. מעקה
758. מעקה
759. מעקה
760. מעקה
761. מעקה
762. מעקה
763. מעקה
764. מעקה
765. מעקה
766. מעקה
767. מעקה
768. מעקה
769. מעקה
770. מעקה
771. מעקה
772. מעקה
773. מעקה
774. מעקה
775. מעקה
776. מעקה
777. מעקה
778. מעקה
779. מעקה
780. מעקה
781. מעקה
782. מעקה
783. מעקה
784. מעקה
785. מעקה
786. מעקה
787. מעקה
788. מעקה
789. מעקה
790. מעקה
791. מעקה
792. מעקה
793. מעקה
794. מעקה
795. מעקה
796. מעקה
797. מעקה
798. מעקה
799. מעקה
800. מעקה
801. מעקה
802. מעקה
803. מעקה
804. מעקה
805. מעקה
806. מעקה
807. מעקה
808. מעקה
809. מעקה
810. מעקה
811. מעקה
812. מעקה
813. מעקה
814. מעקה
815. מעקה
816. מעקה
817. מעקה
818. מעקה
819. מעקה
820. מעקה
821. מעקה
822. מעקה
823. מעקה
824. מעקה
825. מעקה
826. מעקה
827. מעקה
828. מעקה
829. מעקה
830. מעקה
831. מעקה
832. מעקה
833. מעקה
834. מעקה
835. מעקה
836. מעקה
837. מעקה
838. מעקה
839. מעקה
840. מעקה
841. מעקה
842. מעקה
843. מעקה
844. מעקה
845. מעקה
846. מעקה
847. מעקה
848. מעקה
849. מעקה
850. מעקה
851. מעקה
852. מעקה
853. מעקה
854. מעקה
855. מעקה
856. מעקה
857. מעקה
858. מעקה
859. מעקה
860. מעקה
861. מעקה
862. מעקה
863. מעקה
864. מעקה
865. מעקה
866. מעקה
867. מעקה
868. מעקה
869. מעקה
870. מעקה
871. מעקה
872. מעקה
873. מעקה
874. מעקה
875. מעקה
876. מעקה
877. מעקה
878. מעקה
879. מעקה
880. מעקה
881. מעקה
882. מעקה
883. מעקה
884. מעקה
885. מעקה
886. מעקה
887. מעקה
888. מעקה
889. מעקה
890. מעקה
891. מעקה
892. מעקה
893. מעקה
894. מעקה
895. מעקה
896. מעקה
897. מעקה
898. מעקה
899. מעקה
900. מעקה
901. מעקה
902. מעקה
903. מעקה
904. מעקה
905. מעקה
906. מעקה
907. מעקה
908. מעקה
909. מעקה
910. מעקה
911. מעקה
912. מעקה
913. מעקה
914. מעקה
915. מעקה
916. מעקה
917. מעקה
918. מעקה
919. מעקה
920. מעקה
921. מעקה
922. מעקה
923. מעקה
924. מעקה
925. מעקה
926. מעקה
927. מעקה
928. מעקה
929. מעקה
930. מעקה
931. מעקה
932. מעקה
933. מעקה
934. מעקה
935. מעקה
936. מעקה
937. מעקה
938. מעקה
939. מעקה
940. מעקה
941. מעקה
942. מעקה
943. מעקה
944. מעקה
945. מעקה
946. מעקה
947. מעקה
948. מעקה
949. מעקה
950. מעקה
951. מעקה
952. מעקה
953. מעקה
954. מעקה
955. מעקה
956. מעקה
957. מעקה
958. מעקה
959. מעקה
960. מעקה
961. מעקה
962. מעקה
963. מעקה
964. מעקה
965. מעקה
966. מעקה
967. מעקה
968. מעקה
969. מעקה
970. מעקה
971. מעקה
972. מעקה
973. מעקה
974. מעקה
975. מעקה
976. מעקה
977. מעקה
978. מעקה
979. מעקה
980. מעקה
981. מעקה
982. מעקה
983. מעקה
984. מעקה
985. מעקה
986. מעקה
987. מעקה
988. מעקה
989. מעקה
990. מעקה
991. מעקה
992. מעקה
993. מעקה
994. מעקה
995. מעקה
996. מעקה
997. מעקה
998. מעקה
999. מעקה
1000. מעקה