ОБЩИЙ ВИД ФАСАДА

Отделка цоколя	Облицовка	керамогранит
Отделка стен	Облицовка	керамогранит
Отделка стен	Облицовка	керамогранит
Отделка стен

დამკვეთი
შ.პ.ს. შპს გლობალური ტექნოლოგიები
სიდენტიფიკაციო კოდი : 202185553
დირექტორი : ალექსანდრე კირვალიძე

მრავალფუნქციური კომპლექსი
ც ბლოკი მრავალბინიანი საცხოვრებელი

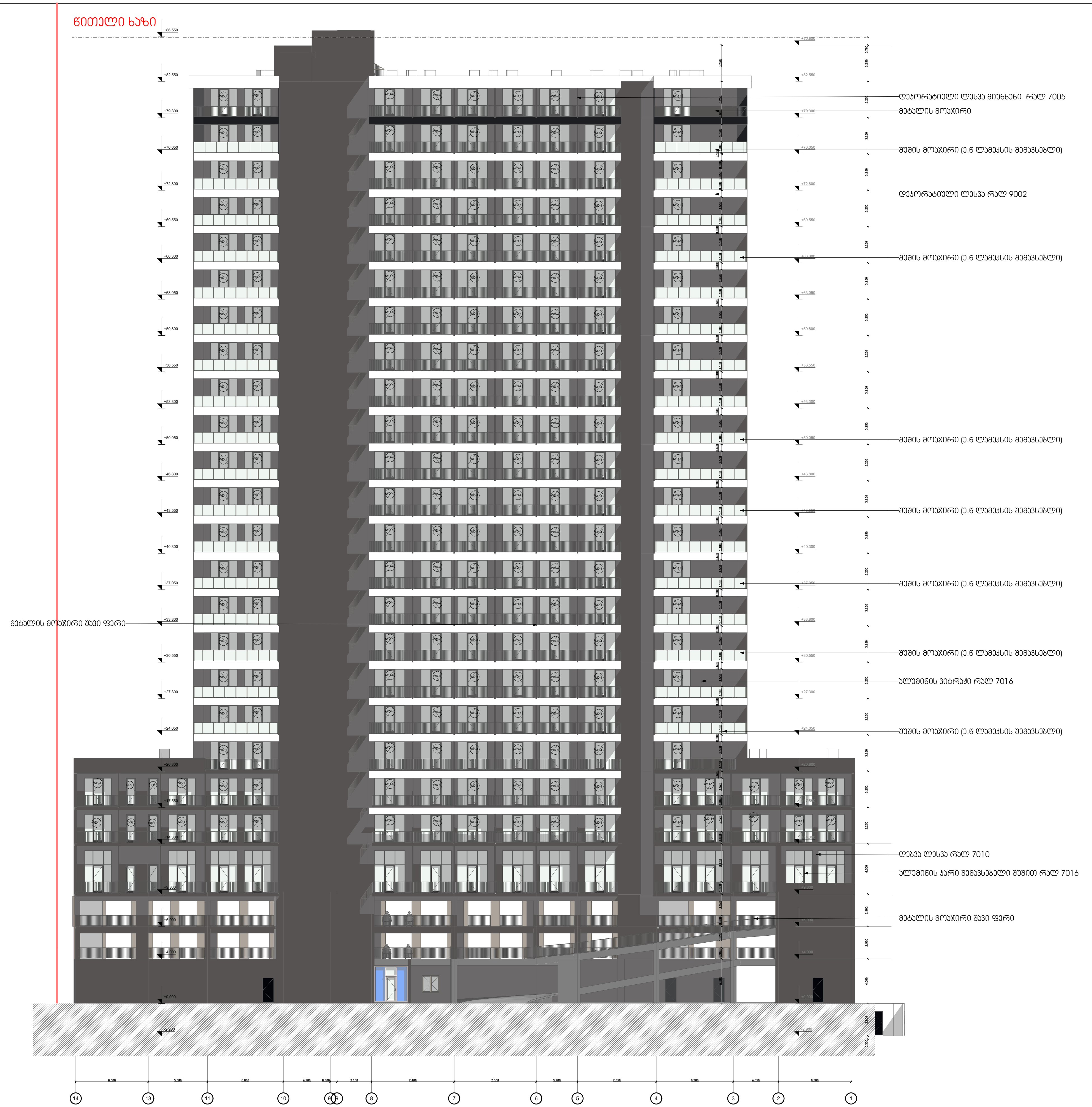

მისამართი : ა.წერეთლის გამზირი №117
საკადასტრო კოდი : 01.13.06.001.004

ბლოკი №3
ც ბლოკი

თანამდებობა	გვარი	ხელმოწერა
პრ.კონსულტანტი	მ.მახათაძე	
დაამუშავა	ლ.ცინცაძე	
პრ.ავტორი	მამუკა კაკულია	
მთავარი არქიტექტორი	მამუკა კაკულია	
პრ.თანაავტორი	ნიკოლოზ მაღლაფერიძე	

სათაური

ფასადი 13-1

შ.პ.ს ქალაქპროექტი

CITY PROJECT

მ:1:100

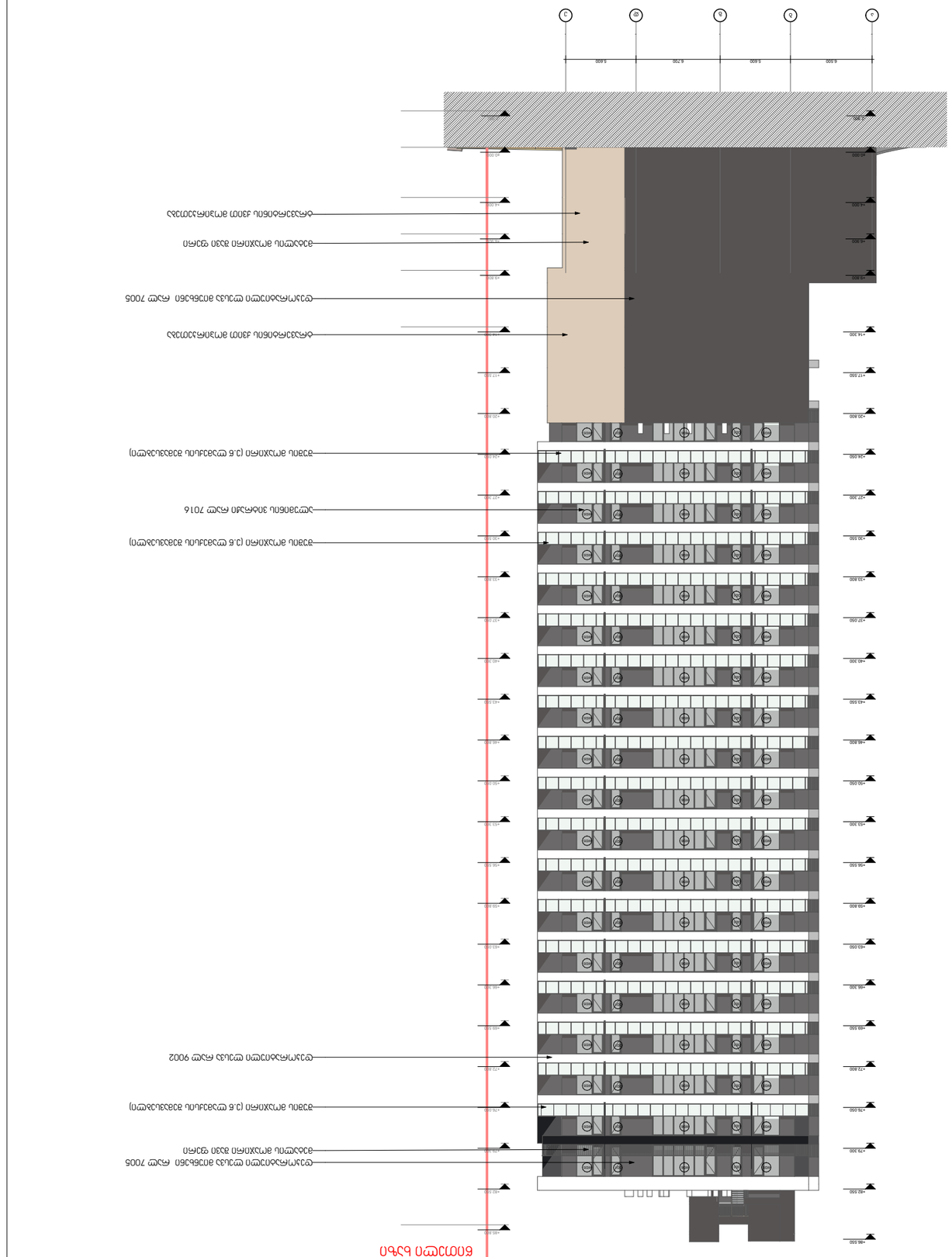
חזית צפונית
חיפוי אבן גיר בגוון בהיר
חיפוי אבן גיר בגוון כהה
חיפוי פח אלומיניום בגוון כהה RAL 7016
חיפוי פח אלומיניום בגוון בהיר
חיפוי פח אלומיניום בגוון כהה (ב.ס מיקרון)
חיפוי פח אלומיניום בגוון בהיר (ב.ס מיקרון)

ЗДАНИЕ 2-Х СЕКЦИОННОЕ 8-ЭТАЖНОЕ С ПОДВАЛЬНЫМ ЭТАЖОМ И ЧЕРДАКОМ ПО ГЕНПЛАНУ : 01.13.06.001.004

Блок №3
Узел 1

Разработал	Абасов	Архитектурное решение
Проверил	Абасов	Архитектурное решение
Н.контроль	Ахмедов	Архитектурное решение
ГИП	Абасов	Архитектурное решение
Главный специалист	Ахмедов	Архитектурное решение

Масштаб 1:100

ООО "Азербайджанская Архитектурно-Строительная Корпорация"
г.Баку, ул. Ахмед Рагим 1, Ясамальский район, Баку, AZ1065
Тел: (+994 12) 2185563

2-2

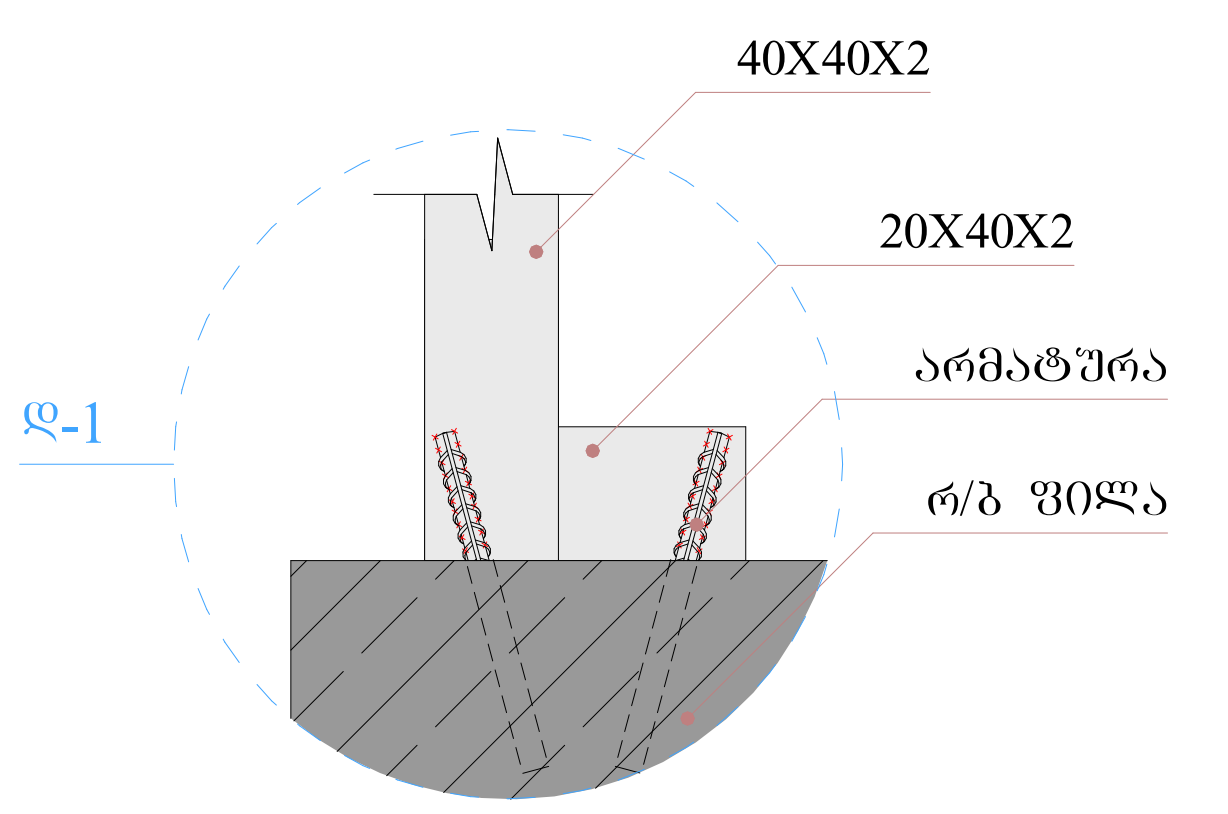

1-1

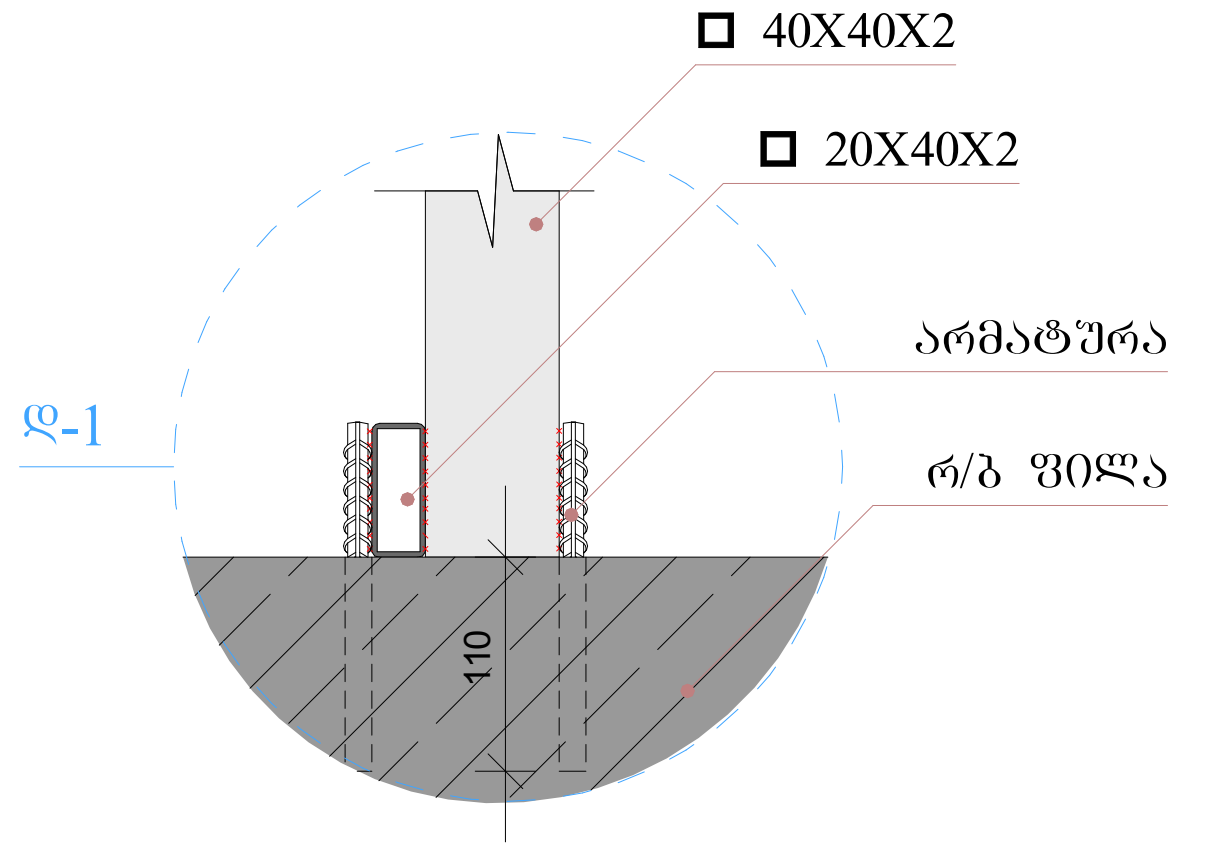

არმატურა მოეწყოს დაბურღვის და გრაუტის ჩასხმის მეშვეობით.

ჩაბურღვის და გაჭედვის სიღრმე უნდა იყოს არანაკლებ 110მმ.

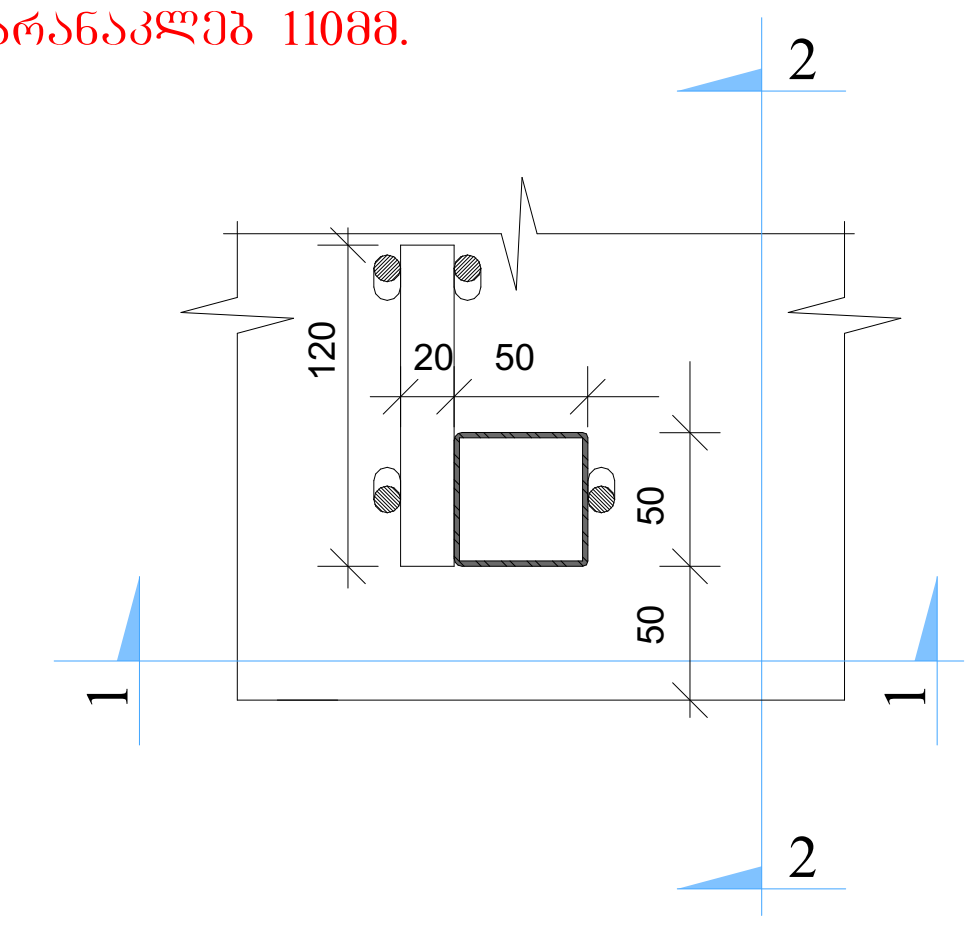

2-2

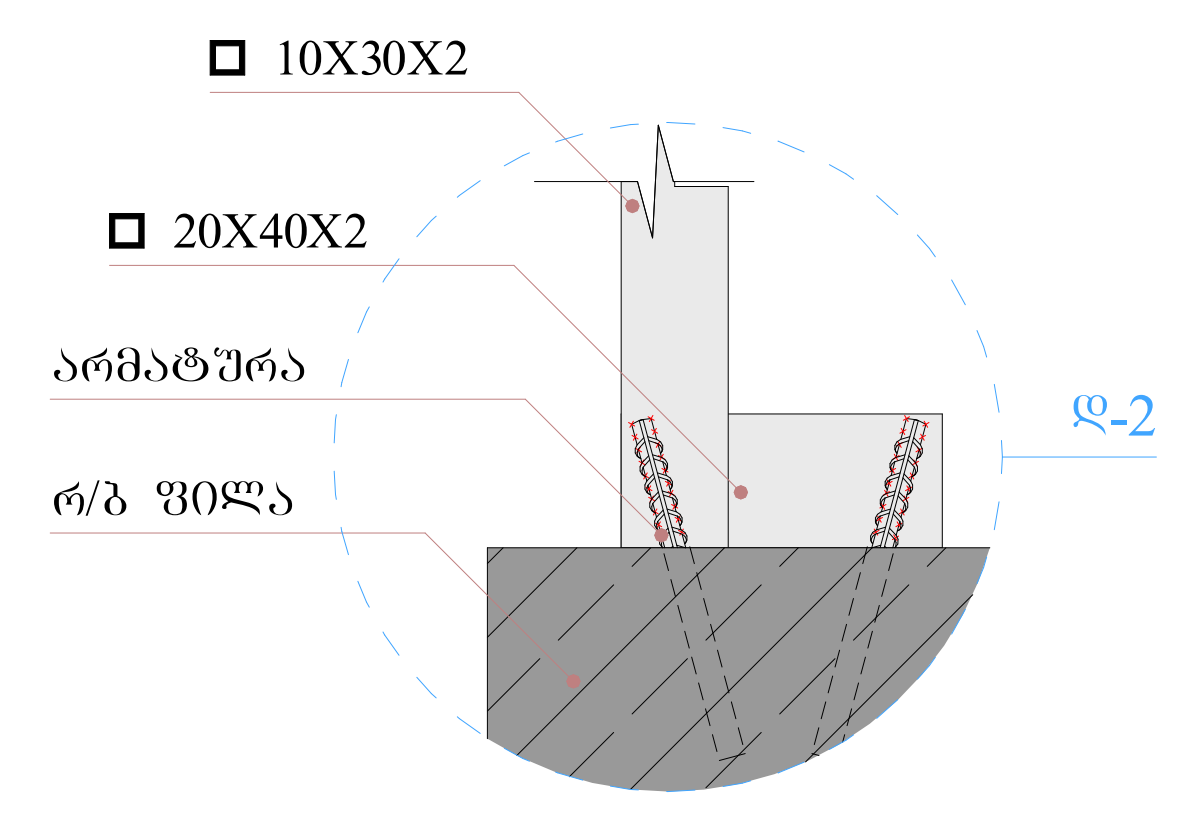

1-1

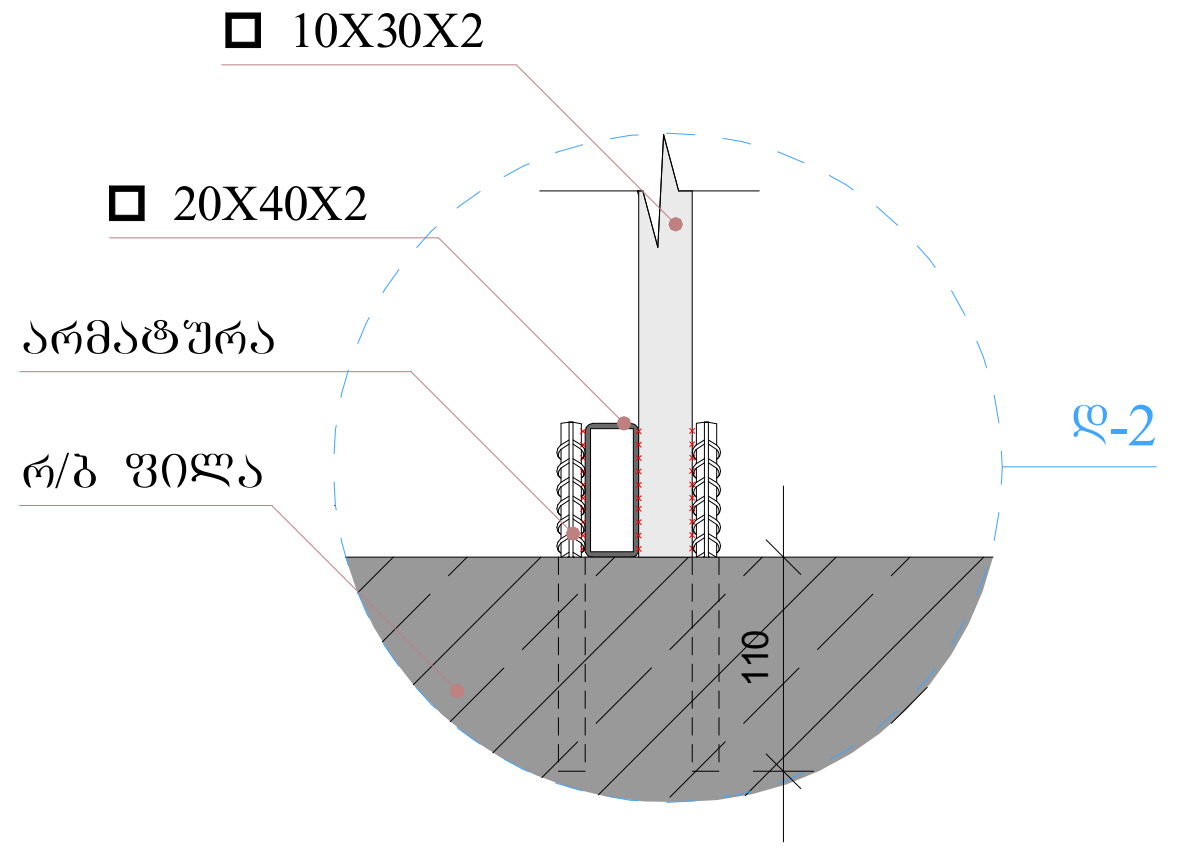

არმატურა მოეწყოს დაბურღვის და გრაუტის ჩასხმის მეშვეობით.

ჩაბურღვის და გაჭედვის სიღრმე უნდა იყოს არანაკლებ 110მმ.

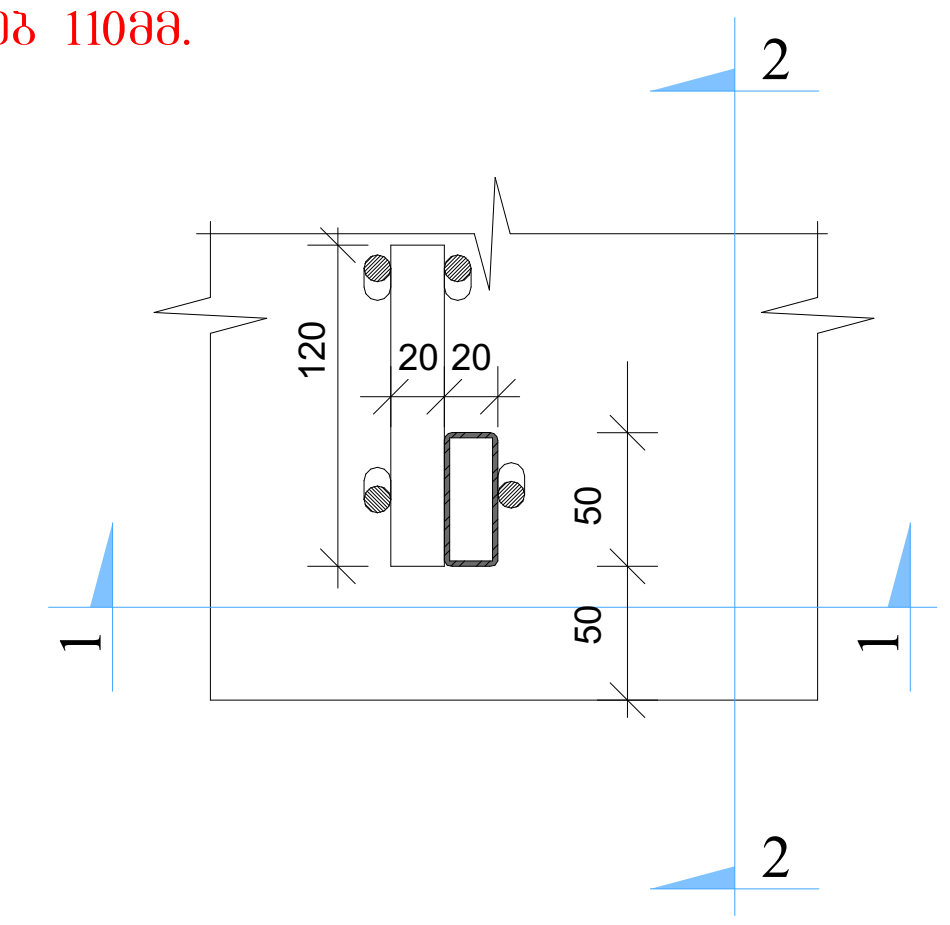

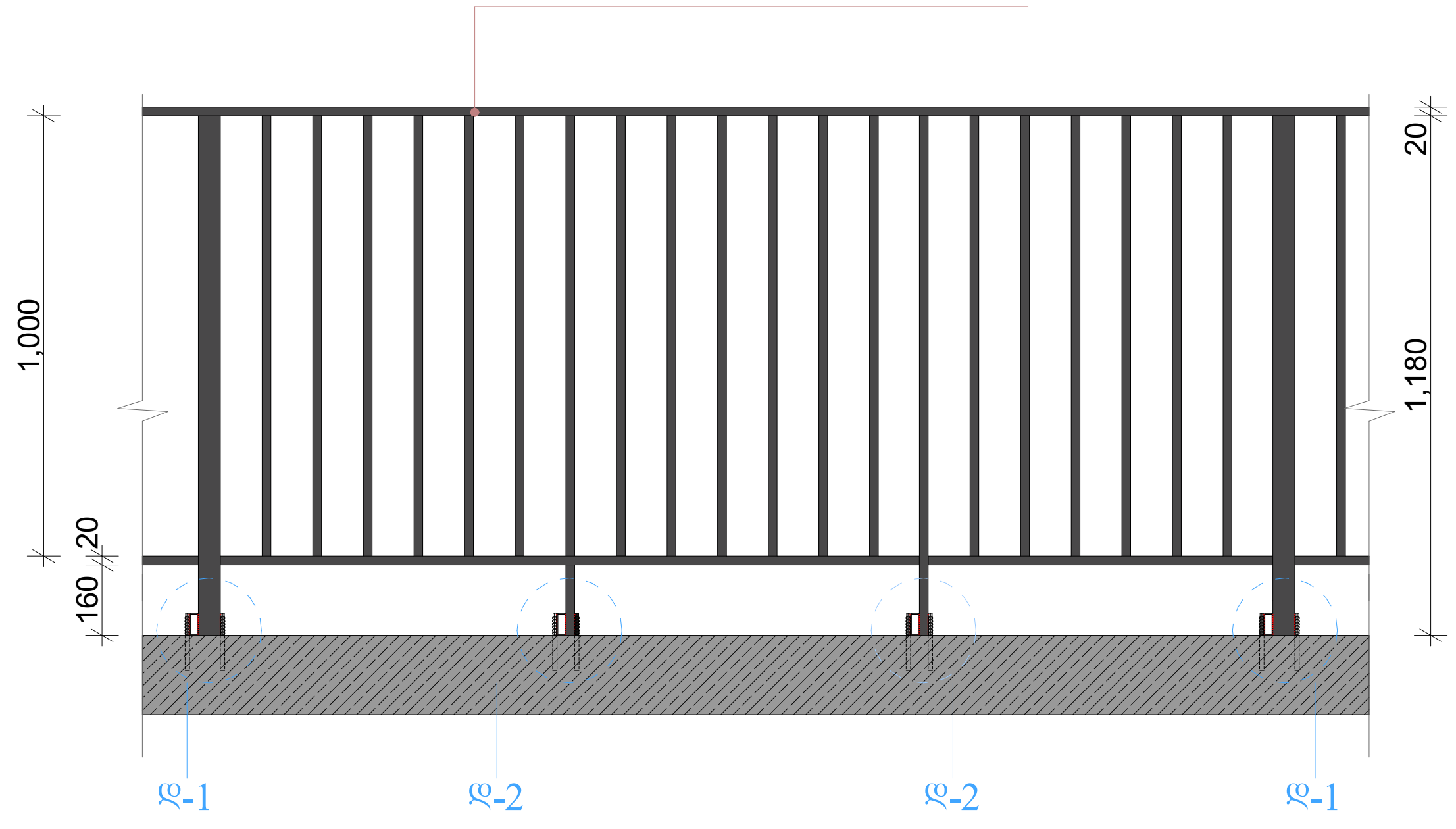

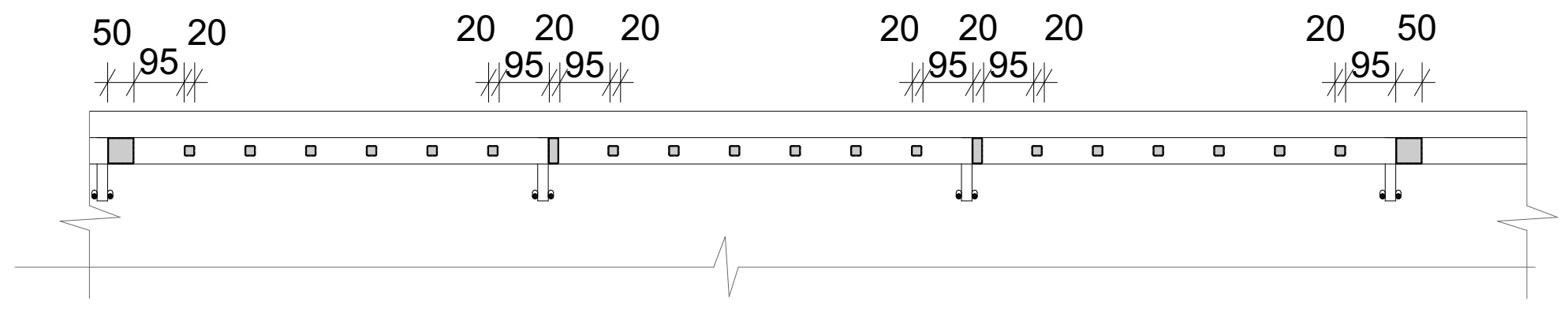

დამკვეთი
შ.პ.ს. შპს გლობალური ტექნოლოგიები
საიდენტიფიკაციო კოდი : 202185553
დირექტორი : ალექსანდრე კირვალიძე

მრავალფუნქციური კომპლექსი

ც ბლოკი მრავალბინიანი საცხოვრებელი

მისამართი : ა.წერეთლის გამზირი №117
საკადასტრო კოდი : 01.13.06.001.004

ბლოკი №3
ც ბლოკი

თანამდებობა	გვარი	ხელმოწერა
პრ.კონსულტანტი	მ.მახათაძე	
დაამუშავა	ლ.ცინცაძე	
პრ.ავტორი	მამუკა კაკულია	
მთავარი არქიტექტორი	მამუკა კაკულია	
პრ.თანაავტორი	ნიკოლოზ მაღლაფერიძე	

სათაური

მოაჯირის მოწყობის კვანძი

შ.პ.ს ქალაქპროექტი

CITY PROJECT

მ:1:100

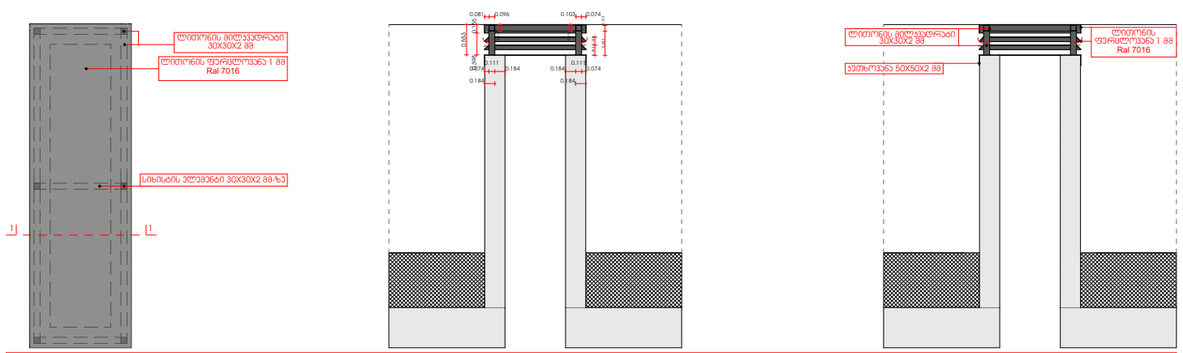

შენიშვნა: მაღალი შახტის შემთხვევაში ბეტონის გულარები გაუკეთდეს ყოველ 1200-1500 მმ შუალედში



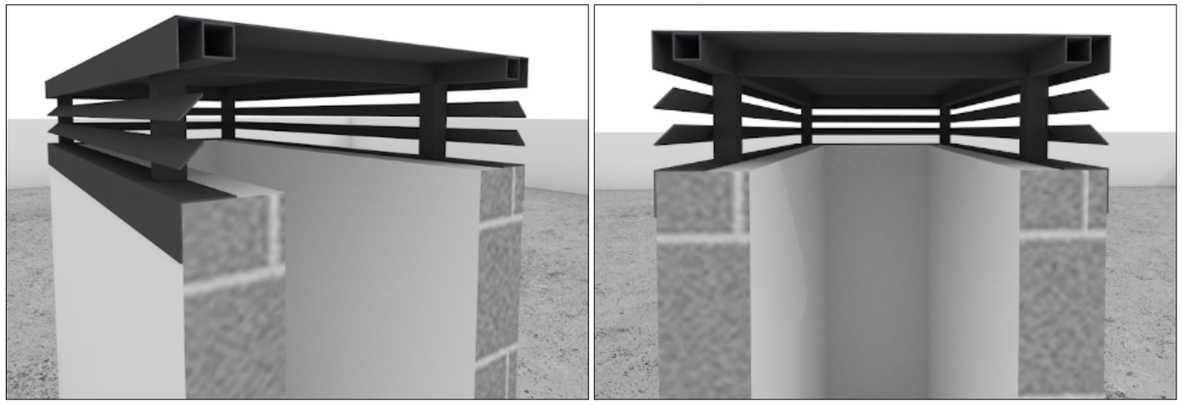

შახტის გაბარიტული ზომები გადამოწმდეს მშენებლობის ეტაპზე.
საჭიროების შემთხვევაში, შახტის ზომიდან გამომდინარე ჩაემატოს სიხისტის ელემენტი 30X30 მმ-ზე.

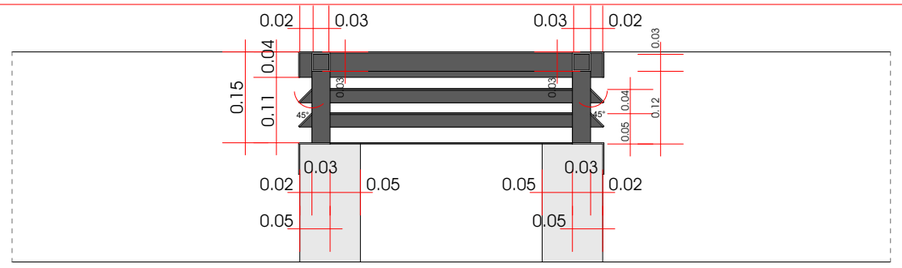

სავენტილაციო შახტის გადახურვა

დამკვეთი
შ.პ.ს. შპს გლობალური ტექნოლოგიები
სიდენტიფიკაციო კოდი : 202185553
დირექტორი : ალექსანდრე ჯირკვლიძე

მრავალფუნქციური კომპლექსი

ც ბლოკი მრავალბინიანი საცხოვრებელი

მისამართი : ა.წერეთლის გამზირი №117
საკადასტრო კოდი : 01.13.06.001.004

ბლოკი №3
ც ბლოკი

თანამდებობა	გვარი	ხელმოწერა
პროექტის ხელმძღვანელი	მგელიკაშვილი	
დაკანონება	ლაგიძეშვილი	
პროექტორი	მაისურაძე ქალილია	
ინსპექტორი	მაისურაძე ქალილია	
არქიტექტორი		
კონსტრუქტორი	ნიკოლოზ მალლაფერიძე	

სამაშენო

სავენტილაციო შახტის

შ.პ.ს ქალაქპროექტი

CITY PROJECT

მ:1:100