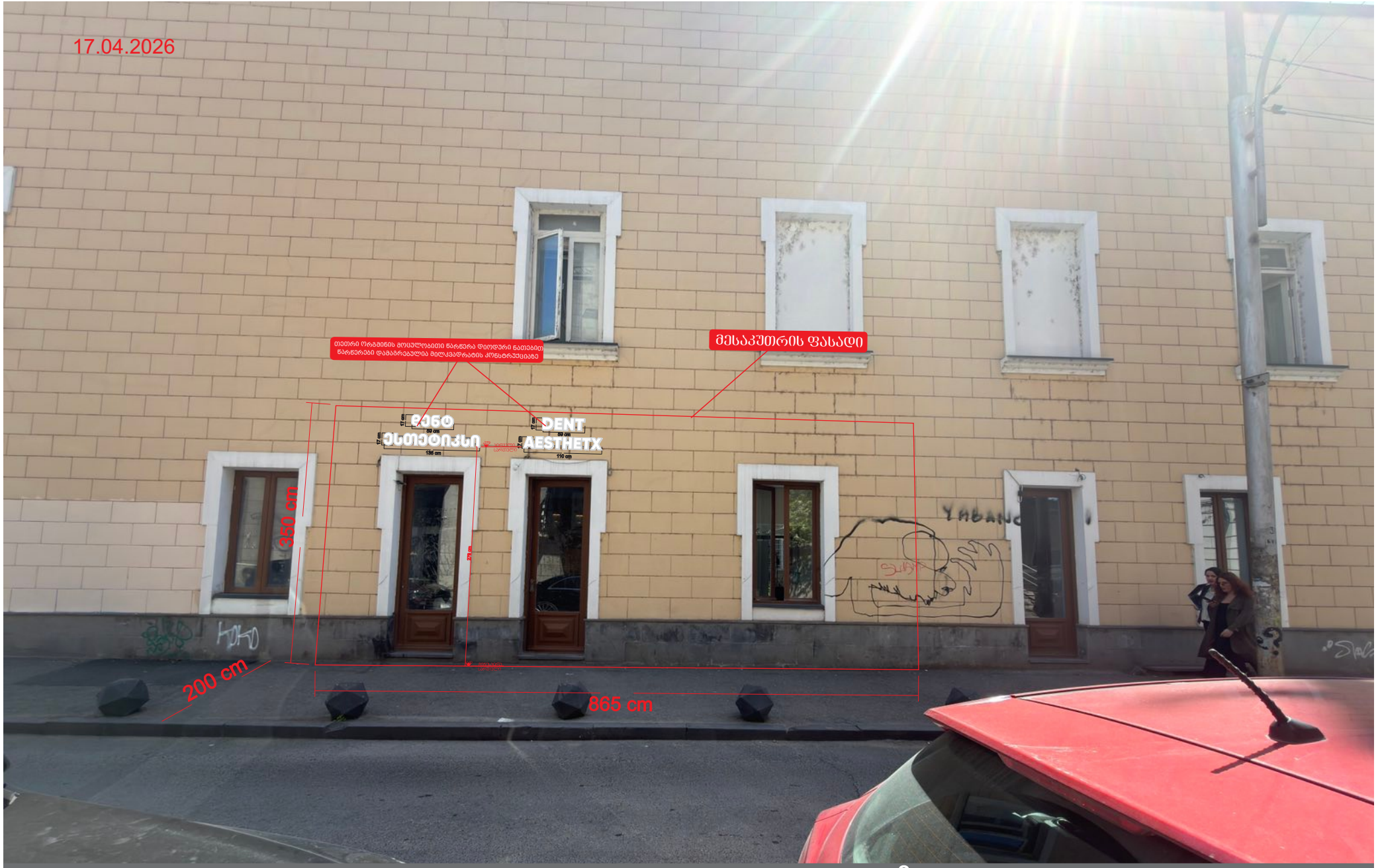

ფოტომონტაჟი

მესაკუთრის ფასადი 30.3 მ^2

სარეკლამო აბრის ფართობი 3.63 მ^2

სარეკლამო აბრას უკავია ფასადის 12 მ^2


17.04.2026
DENT
AESTHETIX


17.04.2026
DENT
AESTHETIX

დამკვეთის პროექტის სახელი და ID	კულტურული მემკვიდრეობის უძრავ ძეგლზე სარეკლამო აბრის განთავსების პროექტი

არსებული ფასადის სქემატური ანაზომი

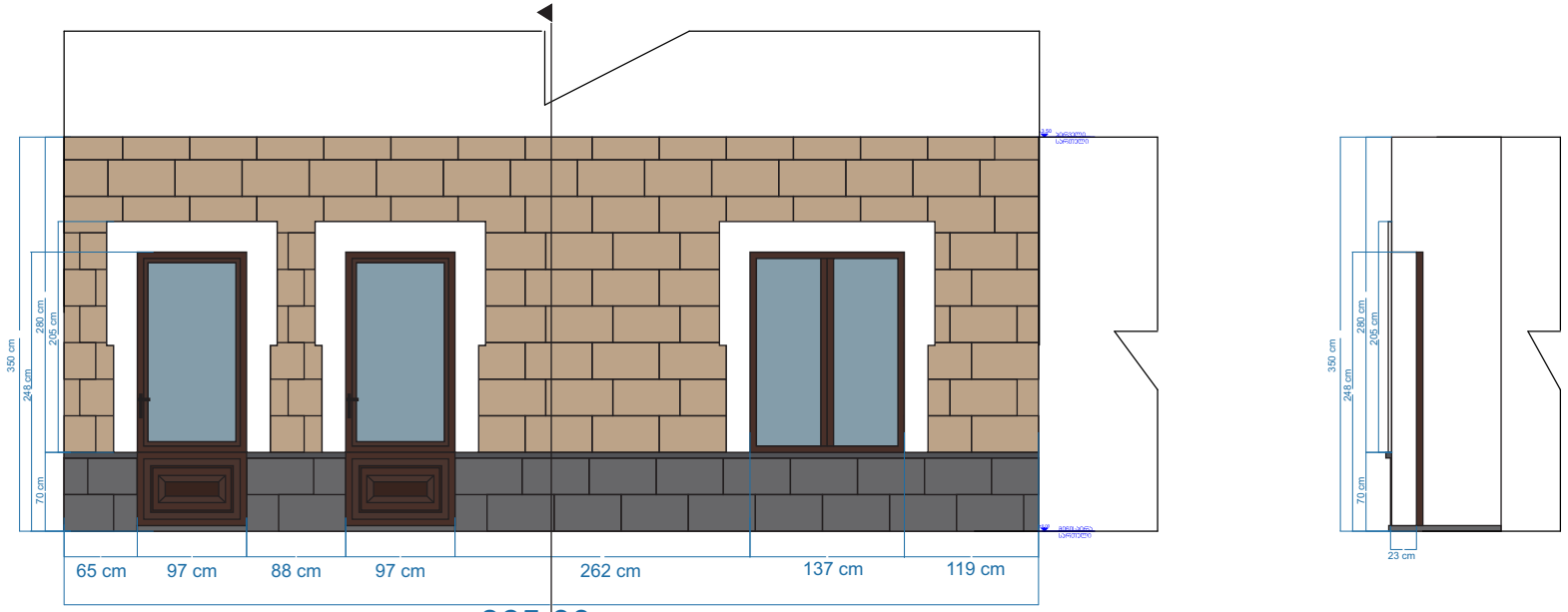

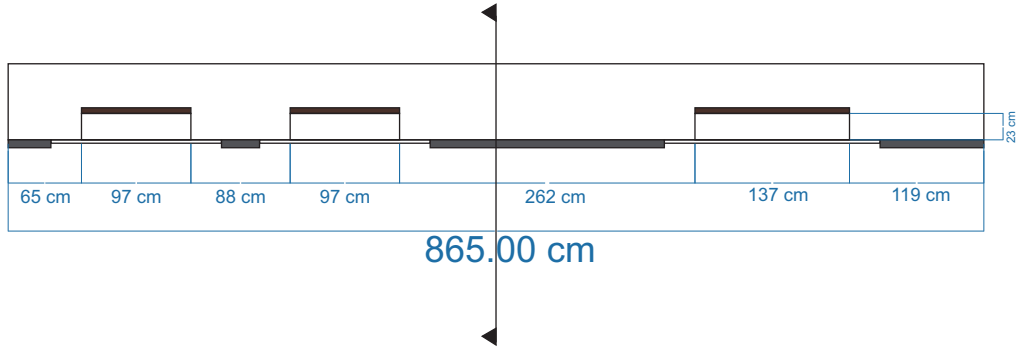

ი/მ თამარ ზარხოზაშვილი 59001098483	მისამართი ქ. თბილისი, დავით აღმაშენებლის N72	თარიღი არქიტექტორი	16.04.2026 თამარ ზარხოზაშვილი

დამკვეთის პროექტის სახელი და ID	კულტურული მემკვიდრეობის უძრავ ძეგლზე სარეკლამო აბრის განთავსების პროექტი

არსებული ფასადის სქემატური ანაზომი

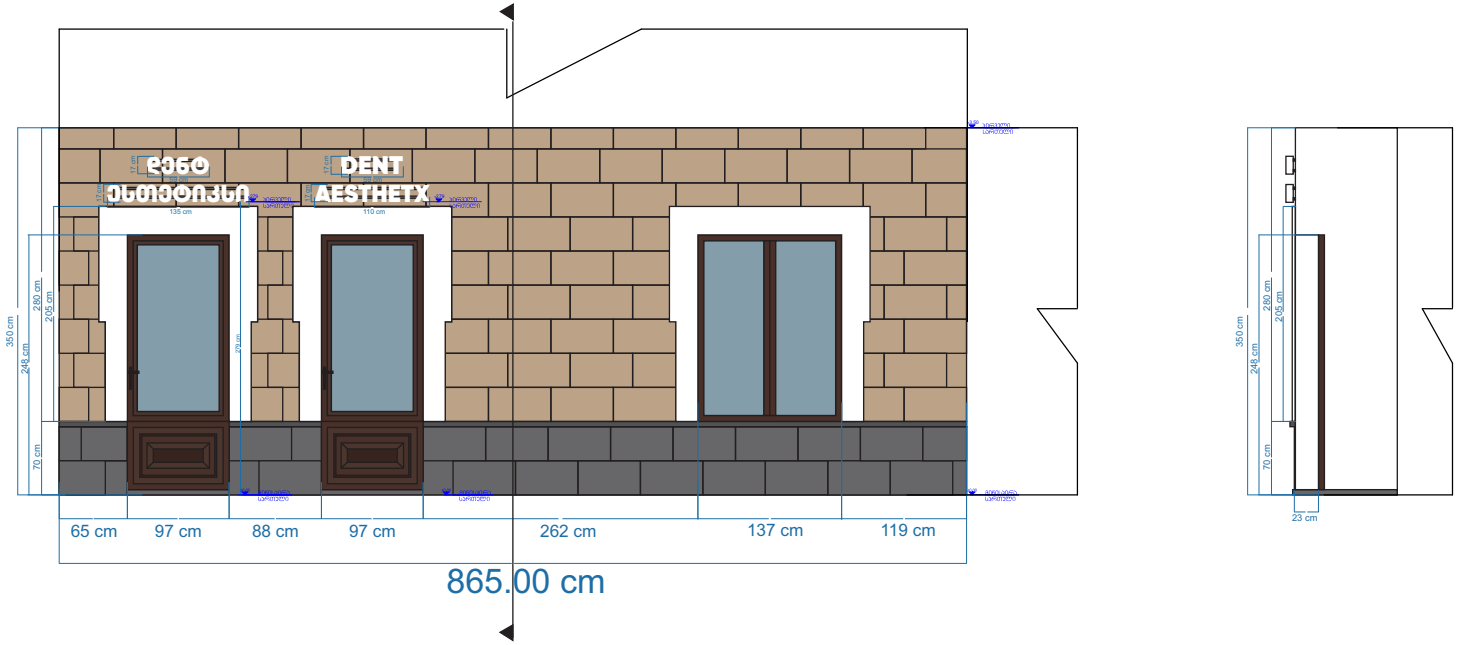

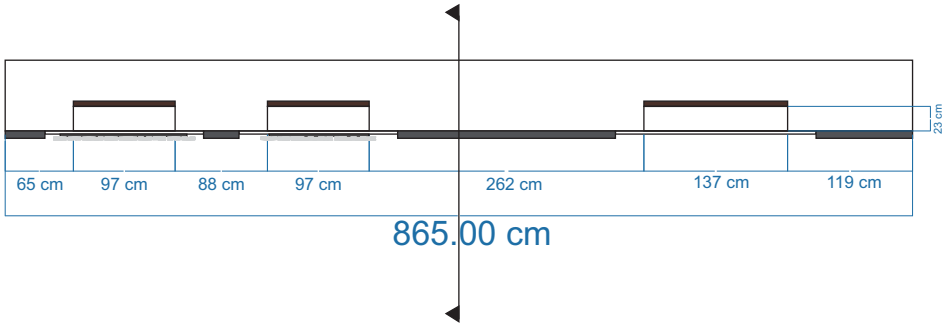

ი/მ თამარ ზარხოზაშვილი 59001098483	მისამართი ქ. თბილისი, დავით აღმაშენებლის N72	თარიღი არქიტექტორი	16.04.2026 თამარ ზარხოზაშვილი

დამკვეთის პროექტის სახელი და ID	კულტურული მემკვიდრეობის უძრავ ძეგლზე სარეკლამო აბრის განთავსების პროექტი

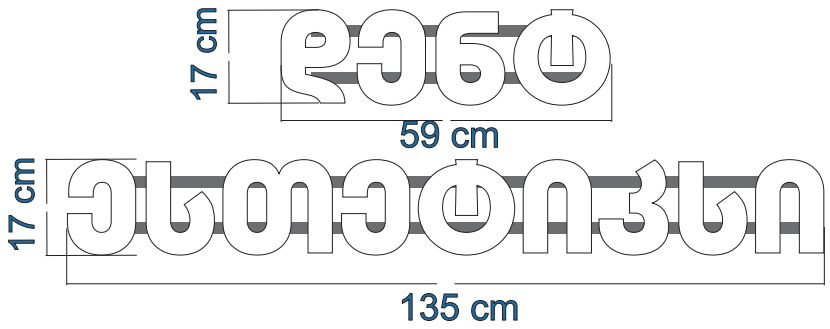

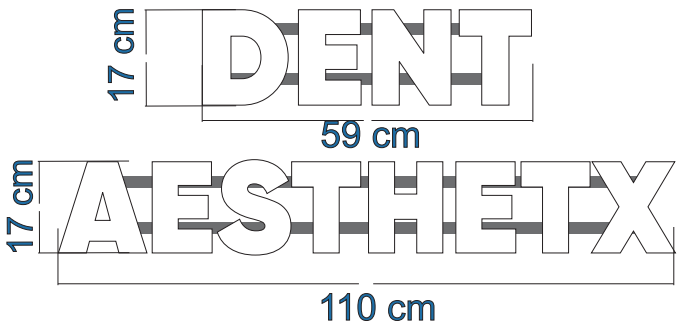

თეთრი ორგმინის მოცულობითი წარწერა დიოდური ნათებით
წარწერები დამაგრებულია მილკვადრატის კონსტრუქციაზე
მესაკუთრის ფასადი 30.3 მ^2
სარეკლამო აბრის ფართობი 3.63 მ^2
სარეკლამო აბრას უკავია ფასადის 12 მ^2

ი/მ თამარ ზარხოზაშვილი 59001098483	მისამართი	თარიღი	16.04.2026
	ქ. თბილისი, დავით აღმაშენებლის N72	არქიტექტორი	თამარ ზარხოზაშვილი

დამკვეთის პროექტის სახელი და ID	კულტურული მემკვიდრეობის უძრავ ძეგლზე სარეკლამო აბრის განთავსების პროექტი

განმარტებითი ბარათი

პროექტი შეეხება
ქ. თბილისი, დ.აღმაშენებლის N 72
(ს/კ 01.16.05.013.001)
კულტურული მემკვიდრეობის უძრავ ძეგლზე სარეკლამო აბრის განთავსებას.

ი/მ თამარ ზარხოზაშვილი 59001098483	მისამართი	თარიღი	16.04.2026
	ქ. თბილისი, დავით აღმაშენებლის N91	არქიტექტორი	თამარ ზარხოზაშვილი

საჯარო რეესტრი

შეესაბამება

მომზადების თარიღი 07.05.25



01/2	შენობა-ნაგებობა, პირობითი ნომერი/სართულიანობა		ვალდებულება		ხაზობრივი ნაგებობა	0.00 / 0.00
	მიწის ნაკვეთის საკადასტრო საზღვარი		მშენებარე ნაგებობა		მიწისქვეშა ნაგებობა	UTM (საერთაშორისო) სისტემის კოორდ.


01.16.05.013.001
ობიექტი
საპროექტო არიალი