შპს "გ და თ სერვისი"-ს ოფისის პროექტი,
არქიტექტურული პროექტი
რევიზია 4 (17 აპრილი 2026)

დაამუშავა: ირენა სელიპანოვა
დირექტორი: იგორ ალექსანიანი

თბილისი 2026

არქიტექტურული პროექტის ნახაზების უწყისი

ფურც.	დასახელება	შენიშვნა
1	2	3
საწყისი მონაცემები [ა-000]		
1	არქიტექტურული პროექტის ნახაზების უწყისი, განმარტებითი ბარათი	ა-001
2	განმარტებითი ბარათი, გამოყენებული სიმბოლოების პირობითი აღნიშვნები	ა-002
3	შენობა-ნაგებობის უსაფრთხოების წესებთან შესაბამისობის ანალიზი - -დასაწყისი	ა-003
4	შენობა-ნაგებობის უსაფრთხოების წესებთან შესაბამისობის ანალიზი - -დასასრული	ა-004
არქიტექტურული გეგმები [ა-100]		
5	ტოპოგრაფიული გეგმა	ა-101
6	გენერალური გეგმა	ა-102
7	გეგმა +/-0.000 ნიშნულზე, ფართობების ექსპლიკაცია	ა-103
8	გეგმა +3.000 ნიშნულზე	ა-104
9	გეგმა +6.000 ნიშნულზე	ა-105
10	გადახურვის გეგმა	ა-106
არქიტექტურული ჭრილები [ა-200]		
11	ჭრილები "1-1", "2-2"	ა-201
12	ჭრილები "3-3", "4-4"	ა-202
13	ჭრილი "5-5"	ა-203

არქიტექტურული პროექტის ნახაზების უწყისი

ფურც.	დასახელება	შენიშვნა
1	2	3
არქიტექტურული ფასადები [ა-300]		
14	ფასადი ღერძში "1", ფასადი ღერძში "0"	ა-301
15	ფასადი ღერძში "9", ფასადი ღერძში "ა"	ა-302
არქიტექტურული ფრაგმენტაბი [ა-400]		
16	კიბის გეგმა, ჭრილი 1-1, ჭრილი 2-2, ფრაგმენტი 1, ფრაგმენტი 2, დეტალი 1	ა-401
17	ჭრილები 1ა-1ა,2ა-2ა,3ა-3ა, ვენტილირებადი ფასადის ტიპური კვანძი	ა-402
ვიზუალიზაცია [ა-500]		
18	ვიზუალიზაცია 1	ა-501
19	ვიზუალიზაცია 2	ა-502
20	ფოტომონტაჟი	ა-503
მაქსიმალური სიმაღლის შეზღუდვა [ა-600]		
21	მაქსიმალური სიმაღლის შეზღუდვის სქემა "ა" (მთავარი გზის მხარე)	ა-601
22	მაქსიმალური სიმაღლის შეზღუდვის სქემა "ბ" (უკანა ეზოს მხარე)	ა-602

G&T SERVICE www.gntservice.ge / engineer.ge	ობიექტი	შპს "გ და თ სერვისი"-ს ოფისის პროექტი, არქიტექტურული ნაწილი	
დაამუშავა: ირენა სელიპანოვა	განმარტებითი ბარათი, არქიტექტურული პროექტის ნახაზების უწყისი	მასშტაბი	-
		ფურცელი	ფურცლები
დირექტორი: იგორ ალექსანიანი		ა-001	22
		17.04.2026	

განმარტებითი ბარათი

• **დაგეგმარების საფუძვლები და მიზნები:**

პროექტი მიზნად ისახავს საოფისე შენობის მშენებლობას შპს "გ და თ სერვისი"-ს საკუთრებაში არსებულ არასასოფლო-სამეურნეო დანიშნულების მიწის ნაკვეთზე.

• **მიწის ნაკვეთის მდებარეობა, აღწერა:**

საპროექტო ტერიტორია მდებარეობს ქ. თბილისში, სოფელ დიღომში, ნონო აბაშიძე-ორბელიანის ქ. 32 ნომერში და შედგება ერთი საკადასტრო ერთეულისგან - ს/კ № 01.72.14.036.541. ნაკვეთის ტიპი: არასასოფლო-სამეურნეო; ფართობი: 1991 კვ.მ.; მესაკუთრე შპს "გ და თ სერვისი" ს/ნ 202384856. მიწის ნაკვეთს დასავლეთიდან 01.72.14.036.491 და 01.72.14.036.495 საკადასტრო ნაკვეთები, აღმოსავლეთიდან 01.72.14.036.530 და 01.72.14.036.482 საკადასტრო ნაკვეთები, სამხრეთიდან კი 01.72.14.036.507, 01.72.14.036.506, 01.72.14.036.523, 01.72.14.036.524 საკადასტრო ნაკვეთები. აღნიშნულ მეზობელ ნაკვეთებზე ძირითადად განთავსებულია ინდივიდუალური საცხოვრებელი სახლები.

მიწის ნაკვეთს ჩრდილოეთიდან ესაზღვრება სახელმწიფო საკუთრებაში არსებული მიწის ნაკვეთი, რომელზეც გათვალისწინებულია III კატეგორიის საავტომობილო გზის (ჟუჩის) მოწყობა. საპროექტო ტერიტორია ხასიათდება მარტივი, სწორი რელიეფით. აბსოლუტური ნიშნული ზღვის დონიდან 456.16 - 457.25 მ.

• **პროექტის შენაარსის აღწერა:**

საპროექტო შენობა წარმოადგენს IV კლასის შენობა-ნაგებობას. მშენებლობის დროს მიწის ტერიტორიაზე დროებით მოეწყობა დაცვის ჯიხური (2მ x 2.5მ). შენობა შედგება ორი ერთმანეთთან მიდგმული მართკუთხედი სექციისგან: სამსართულიანი სექცია ზომებით 11.6მ x 29.75მ (ღერძებში), ერთსართულიანი კი 14.6მ x 27.5მ (ღერძებში). შენობის სტრუქტურული სიმაღლე 9.70 მ. მიწის ნაკვეთის ფართობი შეადგენს 1991 კვ.მ.-ს. ბანაშენიანების ჯამური ფართობი შეადგენს 791.7 კვ.მ.-ს. შენობის ჯამური შიდა ფართობი შეადგენს - 1605.1 კვ.მ.-ს .მესამე სართულზე განთავსებულია საზაფხულო ფართობი - ჯამში 419.3 კვ.მ. გამწვანების ფართობი შეადგენს 587.7 კვ.მ.-ს. გათვალისწინებულია 2014 წლის 07 იანვრის საქართველოს მთავრობის №41 დადგენილების შეზღუდული შესაძლებლობის მქონე პირებისთვის სივრცის მოწყობისა და არქიტექტურული დაგეგმარებითი ელემენტების ტექნიკური რეგლამენტის დამტკიცების თაობაზე მოთხოვნების შესაბამისად შეზღუდული შესაზლებლობის მქონე პირებისათვის ლიფტის(პლატფორმის) მოწყობა. ასევე გათვალისწინებული იქნება ეზოს კეთილმოწყობა.

შენობის +/-0.000 ნიშნულზე დაგეგმილია ჰოლი, მაღალჭერიანი საოფისე ზონა, მისაწვდომი საპირფარეშო და კიბისუჯრედი. შენობის +3.00 ნიშნულზე დაგეგმარებულია ინდივიდუალური საოფისე ფართი, +6.00 ასევე გათავსებულია საოფისე ფართები, სამზარეულო, ძალთა და მამაკაცთა საპირფარეშოები, სათავსო ოთახები და ღია დასასვენებელი ადგილი.

შენობა აღჭურვილი იქნება პლატოფორმა-ლიფტით, ყველა სართულის მისაწვდომობის უზრუნველყოფის მიზნით.

• **პროექტის ძირითადი სტრუქტურული სისტემის აღწერა:**

საპროექტო შენობის კონსტრუქციული კარკასი წარმოადგენს რკინა-ბეტონის მონოლითურ კარკასული ტიპის კონსტრუქციას (სვეტები, კოჭები ფილები). კარკასი დაფუძნებულია ვერტილოვან რ/ბ საძირკვლებზე. კედლები და ტიხრები აგებულია ბეტონის ბლოკის გამოყენებით. გადახურვები, მათ შორის სახურავი შესრულებულია რ/ბ მონოლითური ფილების გამოყენებით.

• **ფასადის ტიპები და ენერგოეფექტურობა:**

საპროექტო შენობის მთავარი ფასადი, რომელიც ხილვადია მთავარი შესასვლელის მხრიდან მოპირკეთებული იქნება დათბუნებული ვენტილირებადი ფასადით, კომპოზიტური პანელების გამოყენებით, შენობის სხვა ფასადები ასევე იქნება დათბუნებული EPS მასალის გამოყენებით, გალესილი და შეღებილი. თავდაპირველ პროექტთად შედარებით აღნიშნული ფასადის ტიპები უფრო ენერგოეფექტურია და უზრუნველყოფს ნაკლებ ხარჯს გათბობის და გაბრილების კუთხით.

შენობის არქიტექტურული იერსახის გაუმჯობესების მიზნით დამატებით გამოყენებულია დეკორატიული პანელები.

პირობითი აღნიშვნები



G&T SERVICE www.gntservice.ge / engineer.ge		ობიექტი	შპს "გ და თ სერვისი"-ს ოფისის პროექტი, არქიტექტურული ნაწილი
დაამუშავა		განმარტებითი ბარათი, გამოყენებული პირობითი აღნიშვნები	მასშტაბი: -
ირენა სელიპანოვა			ფურცელი: ა-002 / ფურცლები: 22
დირექტორი			
იგორ ალექსანიანი			17.04.2026

შენობა-ნაგებობის უსაფრთხოების წესებთან შესაბამისობის ანალიზი

გამოყენებული წესები - „შენობა-ნაგებობის უსაფრთხოების წესები“

ჩამოთვალეთ შენობის დაკავებულებები და აღწერეთ თითოეული გამოყენება
1. საქმიანი ჯგუფი სქ - საოფისე ფართობი, დაცვის ოთახი - სართული ±0,00 მ ნიშნ.
2. საქმიანი ჯგუფი სქ - სათათბირო ოთახი - სართული +3,00 მ ნიშნ.
3. საქმიანი ჯგუფი სქ - საოფისე ფართობი და საკუჭნაო - სართული +6,00 მ ნიშნ.

კონსტრუქციის ტიპი:	
განსაზღვრეთ კონსტრუქციის არსებული შენობისთვის: მაგალითი: II-A, II-B, V-A, V-B	
განსაზღვრეთ კონსტრუქციის ტიპი ახალი შენობისთვის: მაგალითი: II-A, II-B, V-A, V-B	II-B
შერეული კონსტრუქციის შემთხვევაში მიუთითეთ ტიპები, რომელიც გამოყენებული იქნება, განსაზღვრეთ ტიპები და მათი მდებარეობა:	

სიმაღლის შეზღუდვები ცხრილი 503 -ის მიხედვით		
დაკავებულობები	დასაშვები სართულიანობა	შემოთავაზებული სართულიანობა
საქმიანი ჯგუფი სქ	4 სართული	3 სართული
	დასაშვები სიმაღლე	შემოთავაზებული სიმაღლე
შენობის სიმაღლე =	16,8	9,20
მიწის დონის ზემოთ სართულის რაოდენობა =		3

ფართობის შეზღუდვები ცხრილი 503 -ის მიხედვით		
დაკავებულობები	დასაშვები ფართობი	შემოთავაზებული ფართობი
1. საქმიანი ჯგუფი სქ ±0,00 მ ნიშნულზე	2140	699,7
2. საქმიანი ჯგუფი სქ +3,00 მ ნიშნულზე	2140	48,0
3. საქმიანი ჯგუფი სქ +6,00 მ ნიშნულზე	2140	347,5
შემოთავაზებული ფართობების ჯამი =	1095,2	
სართულების რაოდენობა =	3	
შენობის საერთო ფართობი =	1244,39	

გარე კედლის ცეცხლმედეგობისა და ღიობისადმი მოთხოვნები
ცხრილების 602-ის და 705.8 -ის მიხედვით

გარე კედელი	ხანძარსაწინააღმდეგო მანძილი (მეტრი)	ცეცხლმედეგობის ხარისხი (საათი)		კედლის ღიობების ფართობი (კედლის %)					
		მოთხოვნილი	გათვალისწინებული	დასაშვები			გათვალისწინებული		
				დაცული	დაუცველი საშხეფებით	დაუცველი	დაცული	დაუცველი საშხეფებით	დაუცველი
ღერძებში 9-7	6,00	0	0			45			11
ღერძებში ა-თ	3,15	0	0			15			15
ღერძებში 1-9	3,03	0	0			15			-
ღერძებში დ-ა	14,32	0	0			შეუზღუდავი			-
ღერძებში 7-1	24,03	0	0			შეუზღუდავი			56
ღერძებში თ-დ	14,32	0	0			შეუზღუდავი			49

G&T SERVICE www.gntservice.ge	engineer.ge	ობიექტი	შპს "ბ და თ სერვისი"-ს ოფისის პროექტი, არქიტექტურული ნაწილი	
დაამუშავა: ირენა სელიკანოვა		შენობა-ნაგებობის უსაფრთხოების წესებთან შესაბამისობის ანალიზი - დასაწყისი	მასშტაბი	-
დირექტორი: იბორ ალექსანიანი			ფურცელი	ფურცლები
			ა-003	22
			17.04.2026	

ხანძრისაგან დაცვის სისტემებისადმი მოთხოვნები							
დაკავებულობები/სივრცეები/გასასვლელი საშუალებები	ავტოსაშხეფი სისტემა	ალტერნატიული ავტომატური ცეცხლსაქრობი სისტემები	სახანძრო განგაშისა, კვამლაღმოჩენი და ცეცხლაღმოჩენი სისტემები	სახანძრო მილდგარების სისტემები	კვამლის საკონტროლო სისტემები	ხელის ცეცხლმაქრები	საავარიო განგაშის სისტემები
საქმიანი ჯგუფი სქ						კი	
კიბის უჯრედი						კი	
ლიფტები							
დერეფანი							
სახანძრო-სამაშველო სამსახურის მიერ გამოსაყენებელი მისაერთებლები				კი			
სახანძრო ტუმბოები და წყლის რეზერვუარი							

თითოეული სართულიდან გასასვლელი საშუალება								
სართულები	დაკავებულობა და დაკავებულობის დატვირთვის ჯამური მაჩვენებელი	მოთხოვნილი გასასვლელების/გასასვლელთან მისადგომის რაოდენობა	გათვალისწინებული გასასვლელების/გასასვლელთან მისადგომის რაოდენობა და ტიპი	გასასვლელი საშუალებების სიგანე(მეტრი)				
				გზა-კიბეები		დერაფანი,		გასასვლელის გზა-კარი
				მოთხოვნილი	გათვალისწინებული	მოთხოვნილი	გათვალისწინებული	მოთხოვნილი / გათვალისწინებული
პირველი სართული (±0.00 ნიშ.)	სქ ს.დ.დ. 75	2	2 გზა-კარი					1.64 / 1.94
მეორე სართული (+3.00 ნიშ.)	სქ ს.დ.დ. 5	1	1 გზა-კიბე 1 გზა-კარი	1.10	1.16			0.82 / 0.92
მესამე სართული (+6.00 ნიშ.)	სქ ს.დ.დ. 37	2	2 გზა-კიბე 2 გზა-კარი	2.20	2.34			1.64 / 1.84

განიავებისადმი მოთხოვნები		
დაკავებულობები/სივრცეები/გასასვლელი საშუალებები	ბუნებრივი განიავება	ხელოვნური განიავება
საქმიანი ჯგუფი სქ	კი	
კიბის უჯრედი	კი	
ლიფტები		კი
დერეფანი		

წყალსადენი სისტემის ფიქსირებული მოწყობილობების რაოდენობა ცხრილი 1602.1-ის მიხედვით															
სართულები	დაკავებულობა და დაკავებულობის დატვირთვის ჯამური მაჩვენებელი	ფიქსირებული მოწყობილობები													
		უნიტაზი		ტუალეტის ხელსაბანები		აბაზანა/შხაპი		სასმელი წყლის ფანტანი		სამომსახურეო ნიჟარა		სამზარეულოს ნიჟარა	
		მოთხოვნილი	გათვალისწინებული	მოთხოვნილი	გათვალისწინებული	მოთხოვნილი	გათვალისწინებული	მოთხოვნილი	გათვალისწინებული	მოთხოვნილი	გათვალისწინებული	მოთხოვნილი	გათვალისწინებული
პირველი სართული (±0.00 ნიშ.)	სქ ს.დ.დ. 75	2	2	2	2	-	2	1	1	1	1	-	-
მეორე სართული (+3.00 ნიშ.)	სქ ს.დ.დ. 5	-	-	-	-	-	-	-	1	-	-	-	-
მესამე სართული (+6.00 ნიშ.)	სქ ს.დ.დ. 37	2	2	2	2	-	-	1	1	1	1	-	-

G&T SERVICE www.gntservice.ge | engineer.ge

ობიექტი	შპს "ბ და თ სერვისი"-ს ოფისის პროექტი, არქიტექტურული ნაწილი
დაამშვა	ირენა სელიპანოვა
დირექტორი	იგორ ალექსანიანი
შენობა-ნაგებობის უსაფრთხოების წესებთან შესაბამისობის ანალიზი - დასაწყისი	
მასშტაბი	-
ფურცელი	ფურცლები
ა-004	22
17.04.2026	

±0.000

სათავსოების ექსპლიკაცია 0.000 ნიშნულზე		
№ გეგმაზე	დასახელება	ფართობი მ²
1	საოფისო ფართი	676,7
2	ვესტიბიული	42,2
3	შშმპ ტუალეტი	4,3

	( )	( )
სქ	60	90
სწ-1	60	75
სწ-2	90	120

		(2)		.
სქ	საოფისე ფართობი	514,9	9.3	55
სწ-1	საწყობი	16,17	46.5	1
	გასახდელები	21,46	კარადების რაოდენობა	20
სწ-2	მაცივრები	77,32	46.5	2

629.85 78

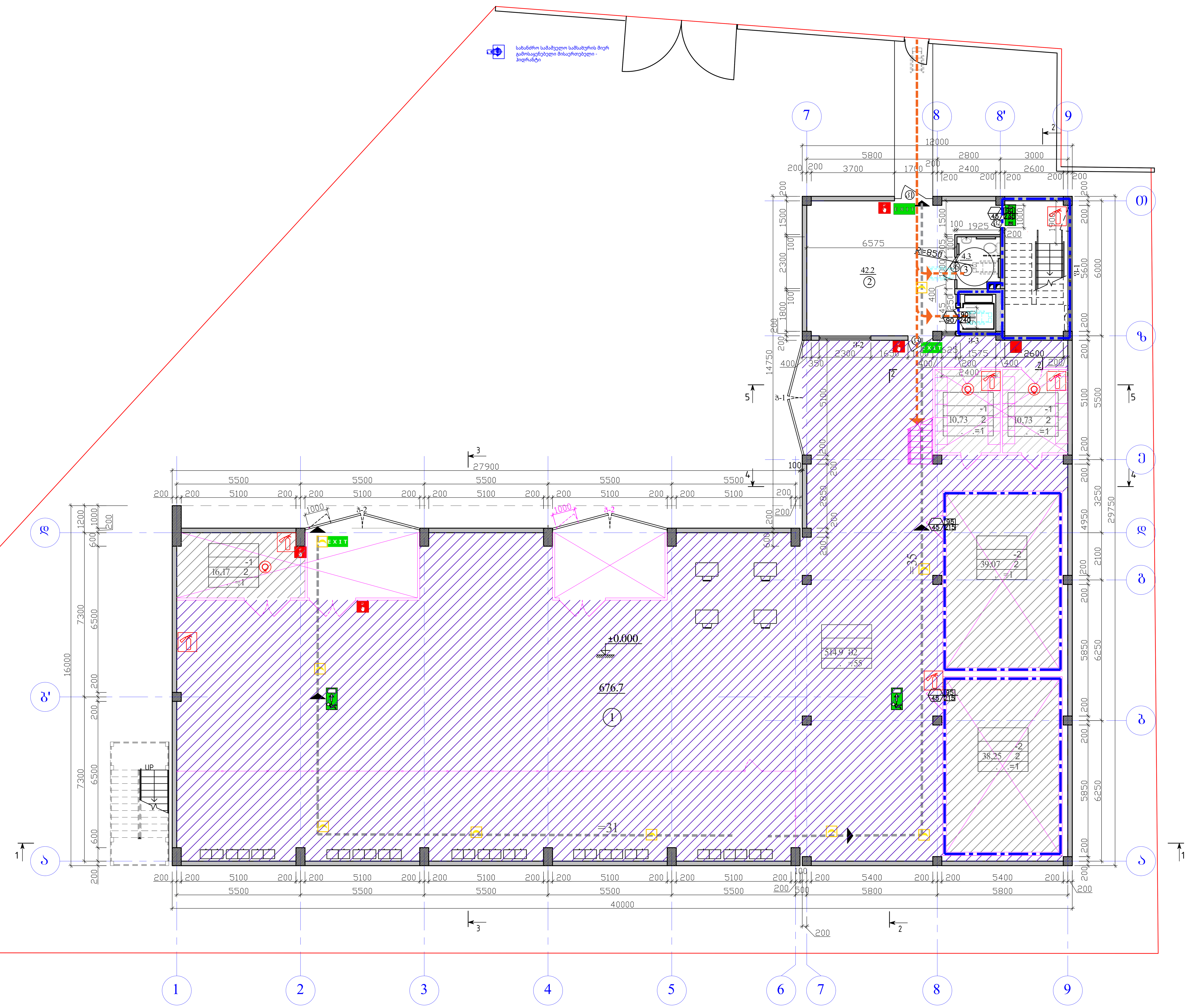

G&T SERVICE www.gntservice.ge

engineer.ge

ობიექტი

შპს "გ და თ სერვისი"-ს ოფისის პროექტი, არქიტექტურული ნაწილი

გეგმა ±0.000 ნიშნულზე

დაამუშავა

ირინა სელიპანოვა

დირექტორი

იგორ ალექსანიანი

ფურცელი	ფურცლები	მასშტაბი	1:100
ა-103	22	17.04.2026	

A1

+3.000

სათავსოების ექსპლიკაცია 3.000 ნიშნულზე		
№ გეგმაზე	დასახელება	ფართობი მ²
6	სათათბირო ოთახი	47,7

		(2)		. .
სქ	საოფისე ფართობი	47.7	9.3	5

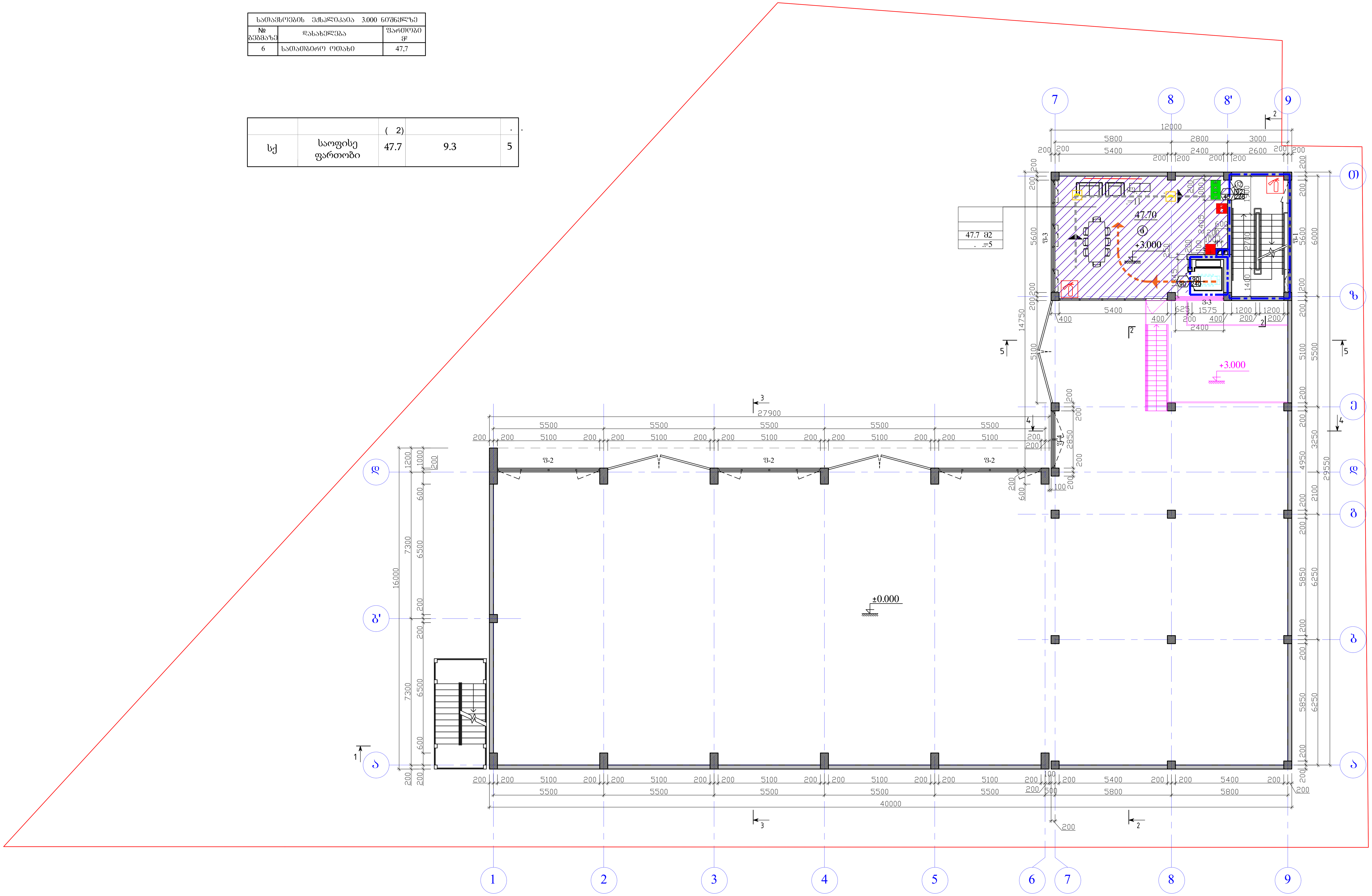

ობიექტი

შპს "გ და თ სერვისი"-ს ოფისის პროექტი, არქიტექტურული ნაწილი

გეგმა +3.000 ნიშნულზე

დაამუშავა

ირენა სელიპანოვა

დირექტორი

იგორ ალექსანიანი

ფურცელი	ფურცლები	მასშტაბი	1:100	A1
ა-104	22	17.04.2026		

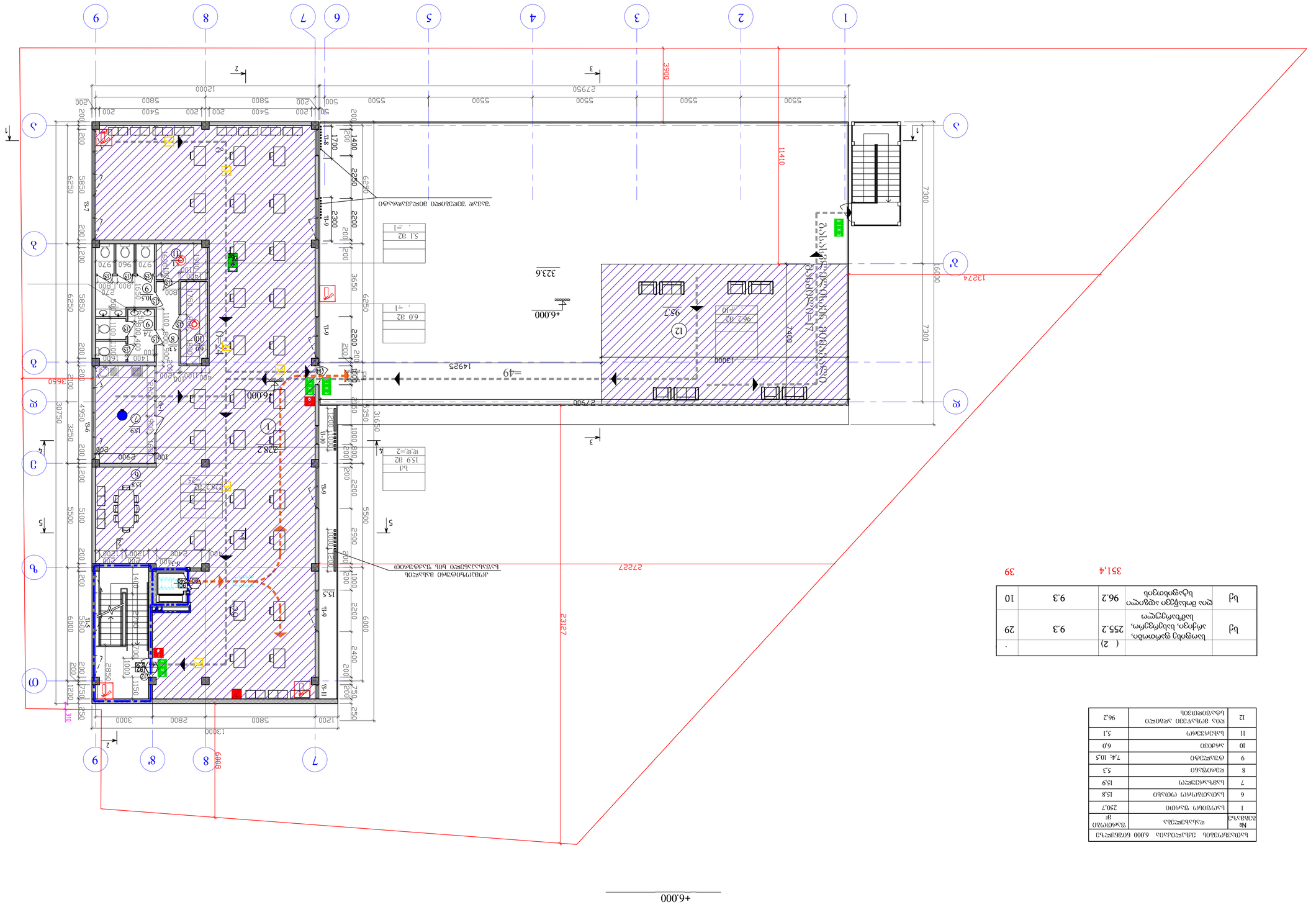
+6.000
+6.000
+6.000

გადახურვის გეგმა

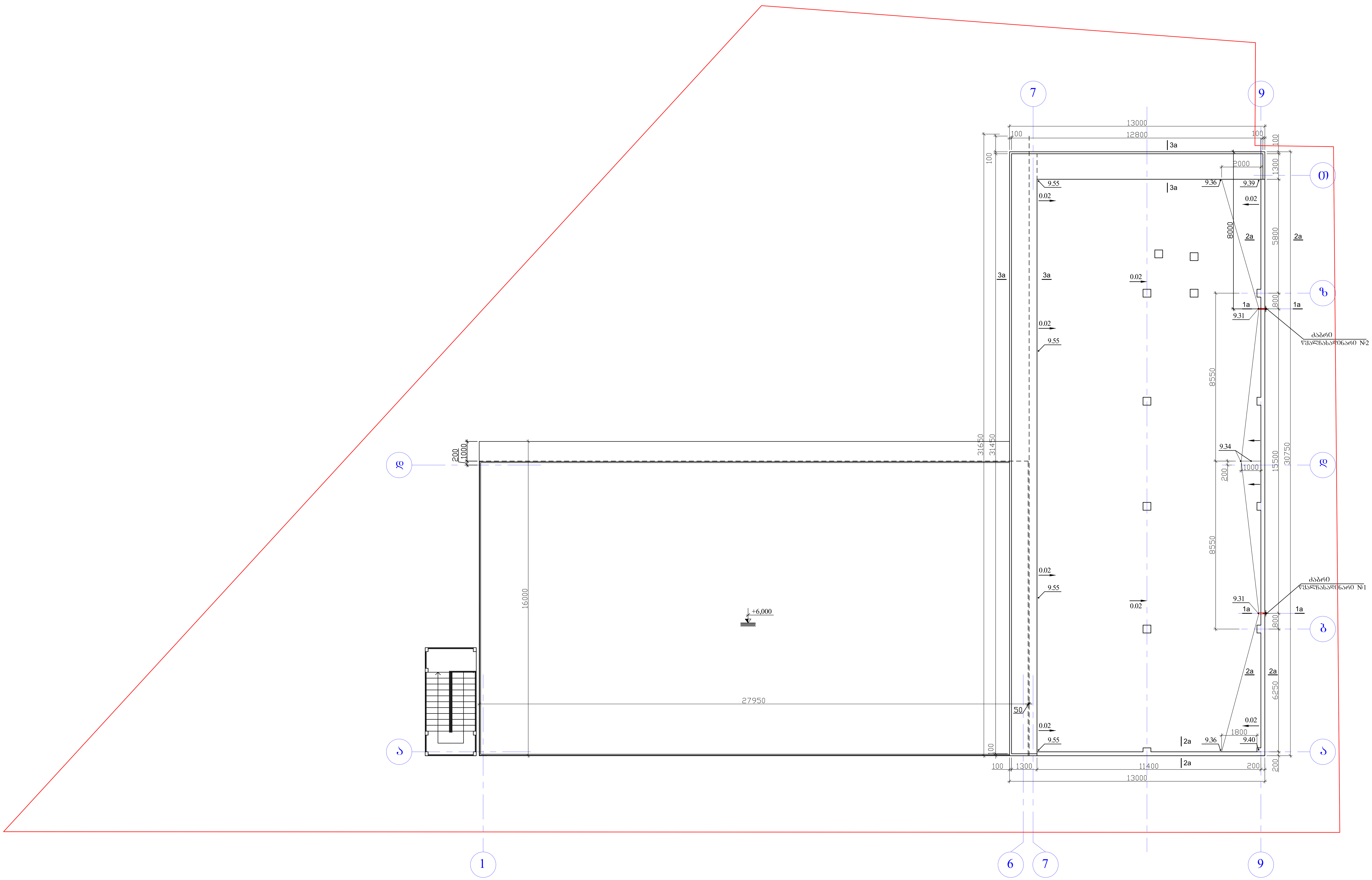

G&T SERVICE www.gntservice.ge	engineer.ge
ობიექტი	
შპს "გ და თ სერვისი"-ს ოფისის პროექტი, არქიტექტურული ნაწილი	
გეგმა +3.000 ნიშნულზე	
დაამუშავა	ირენა სელივანოვა
დირექტორი	იგორ ალექსანიანი

ფურცელი	ფურცლები	მასშტაბი	1:100	A1
ა-106	22	17.04.2026		

ჭრილი 1 - 1

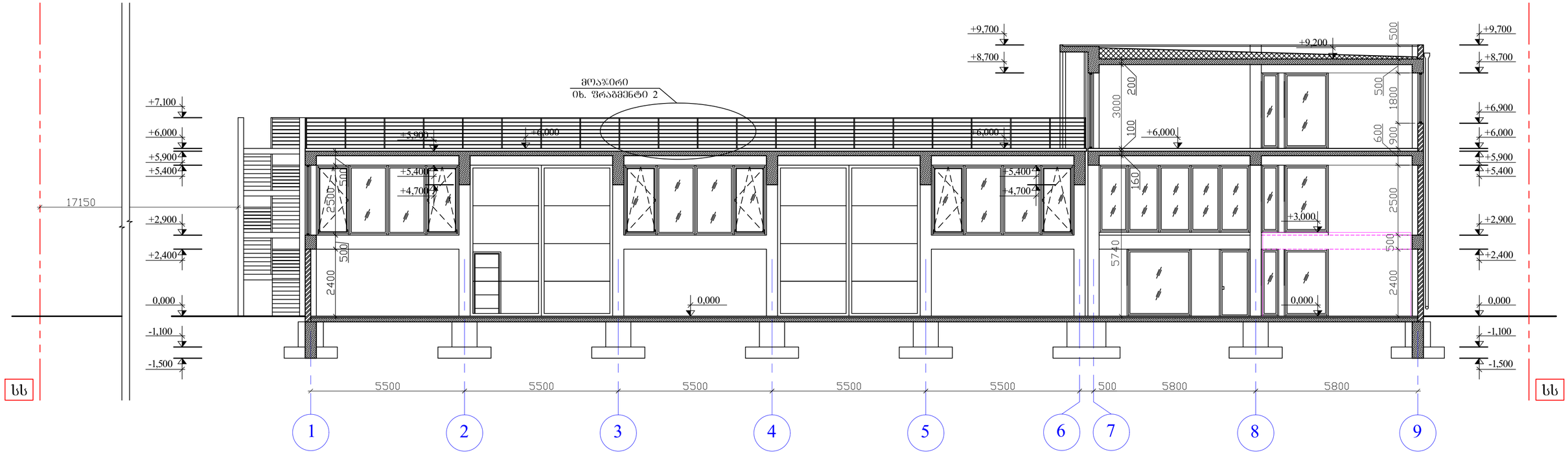

ჭრილი 2 - 2

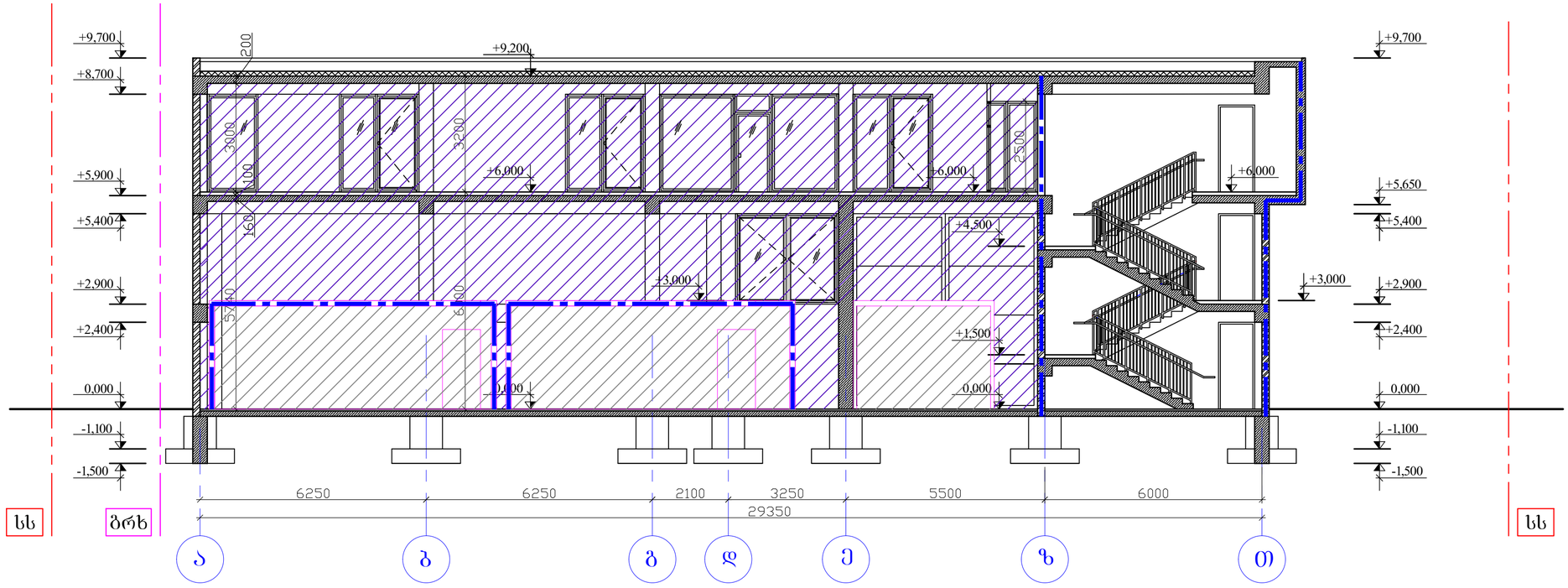

G&T SERVICE www.gtservice.ge	engineer.ge
ობიექტი	
შპს "ბ და თ სერვისი"-ს ოფისის პროექტი, არქიტექტურული ნაწილი	
ჭრილები 1-1, 2-2	
დაამუშავა	
ირენა სელიპანოვა	
დირექტორი	
იგორ ალექსანიანი	
შრიფტი შრიფტები	მასშტაბი 1:100 A2
ა-201 22	17.04.2026

ჭრილი 3-3

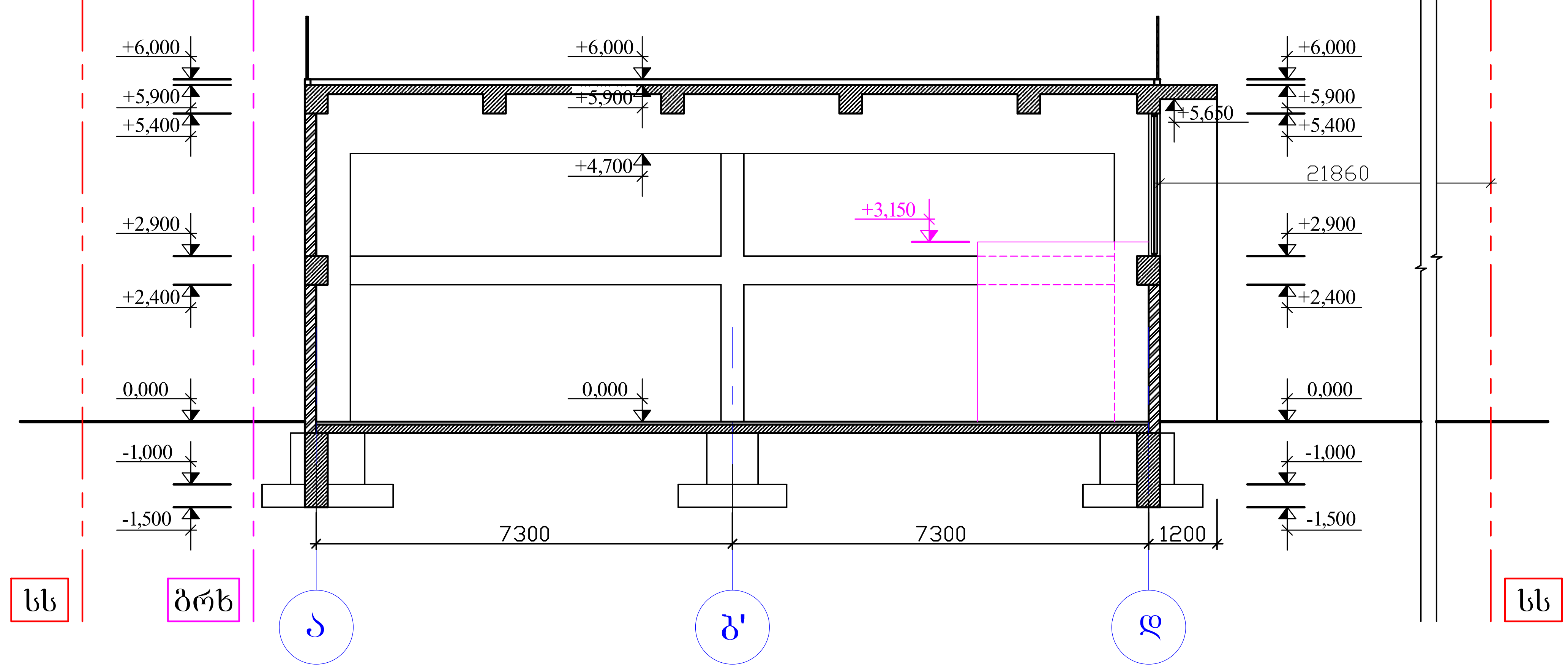

ჭრილი 4-4

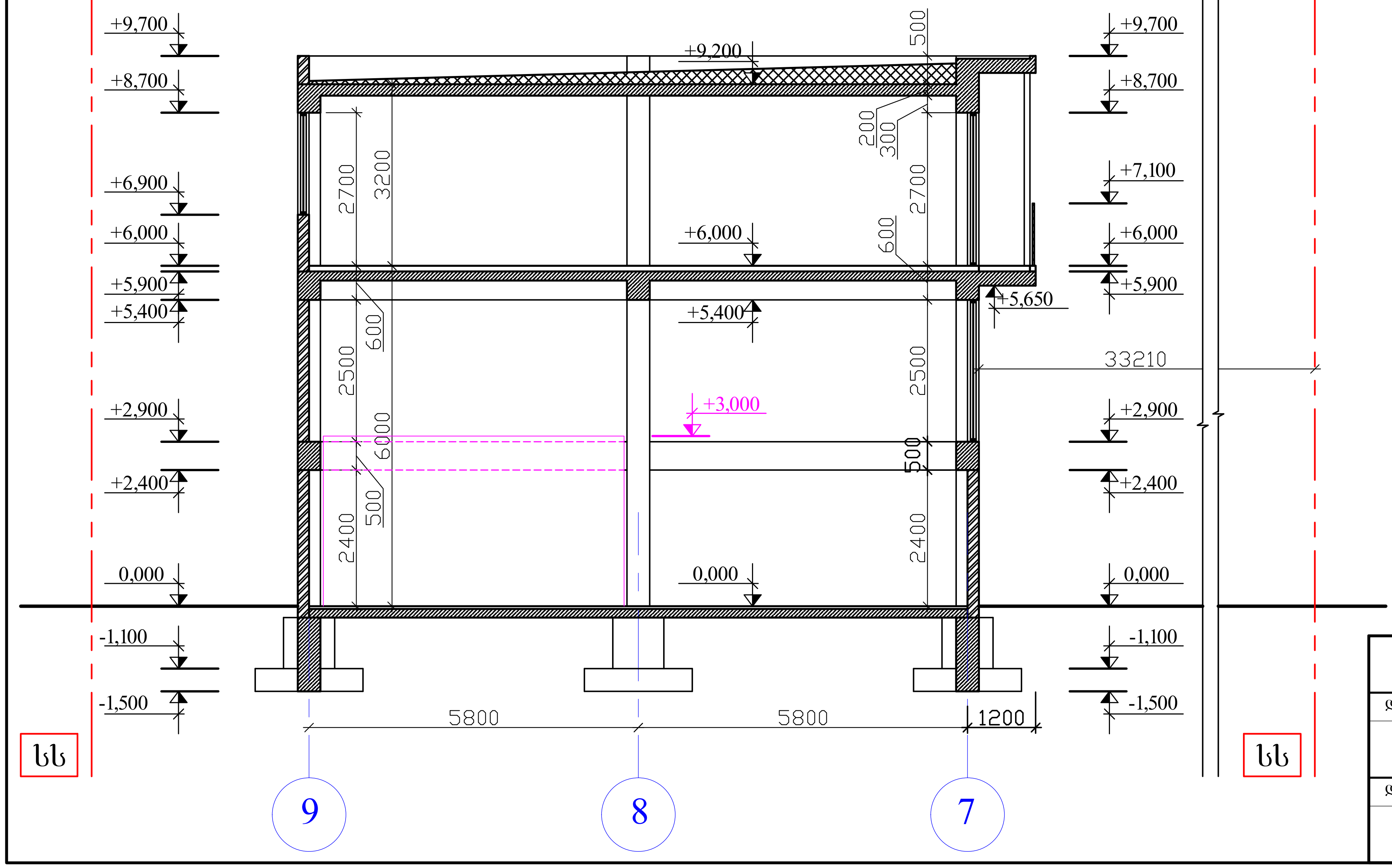

G&T SERVICE	engineer.ge	ობიექტი	შპს "გ და თ სერვისი"-ს ოფისის პროექტი, არქიტექტურული ნაწილი
დაამუშავა		ჭრილები 3-3, 4-4	მასშტაბი: 1:100
ირინა სელივანოვა			ფურცელი: ა-202 / ფურცლები: 22
დირექტორი			
იგორ ალექსანიანი			17.04.2026

ჭრილი 5-5

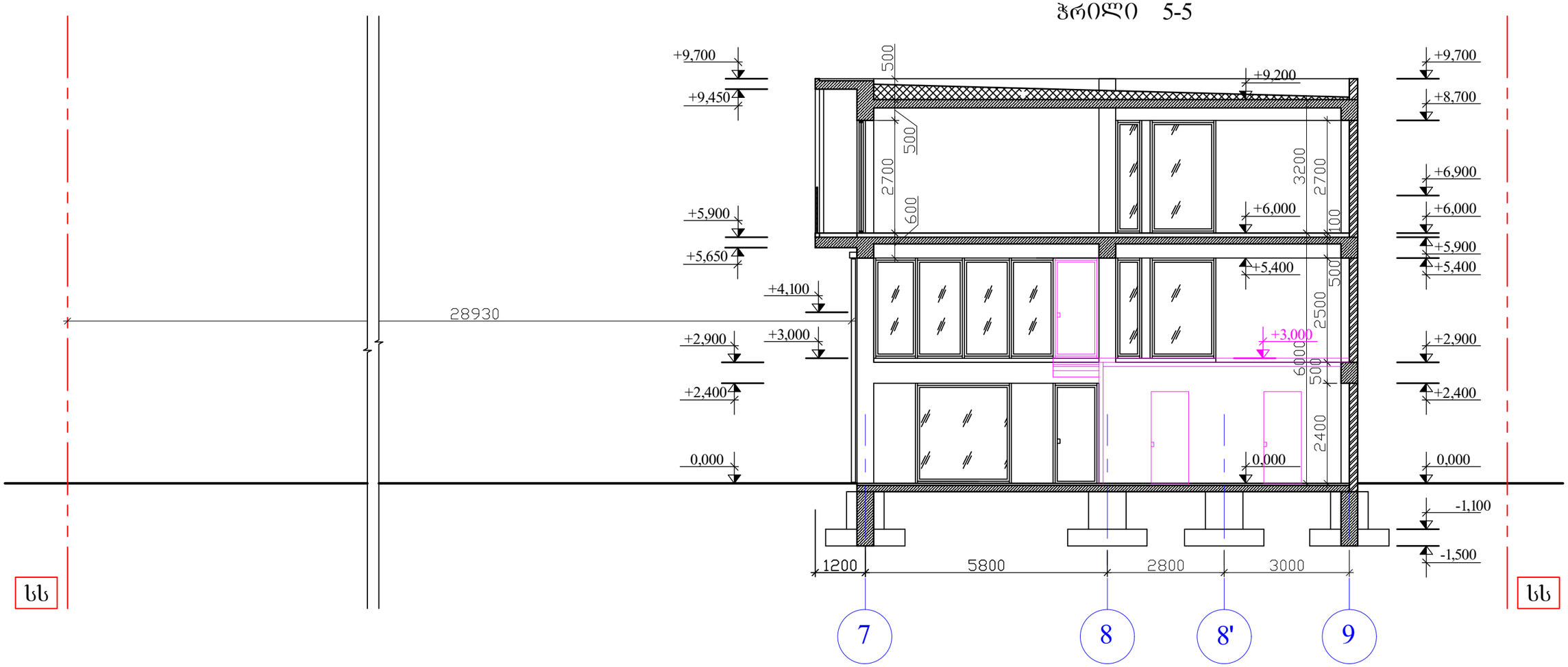

G&T SERVICE www.gntservice.ge / engineer.ge		ობიექტი	შპს "ბ და თ სერვისი"-ს ოფისის პროექტი, არქიტექტურული ნაწილი
დაამუშავა		ჭრილი 5-5	მასშტაბი 1:100
ირენა სელიპანოვა			ფურცელი ფურცლები
დირექტორი			ა-203 22
იგორ ალექსანიანი			17.04.2026

ბადეით,

ფასადი ღერძში "1"

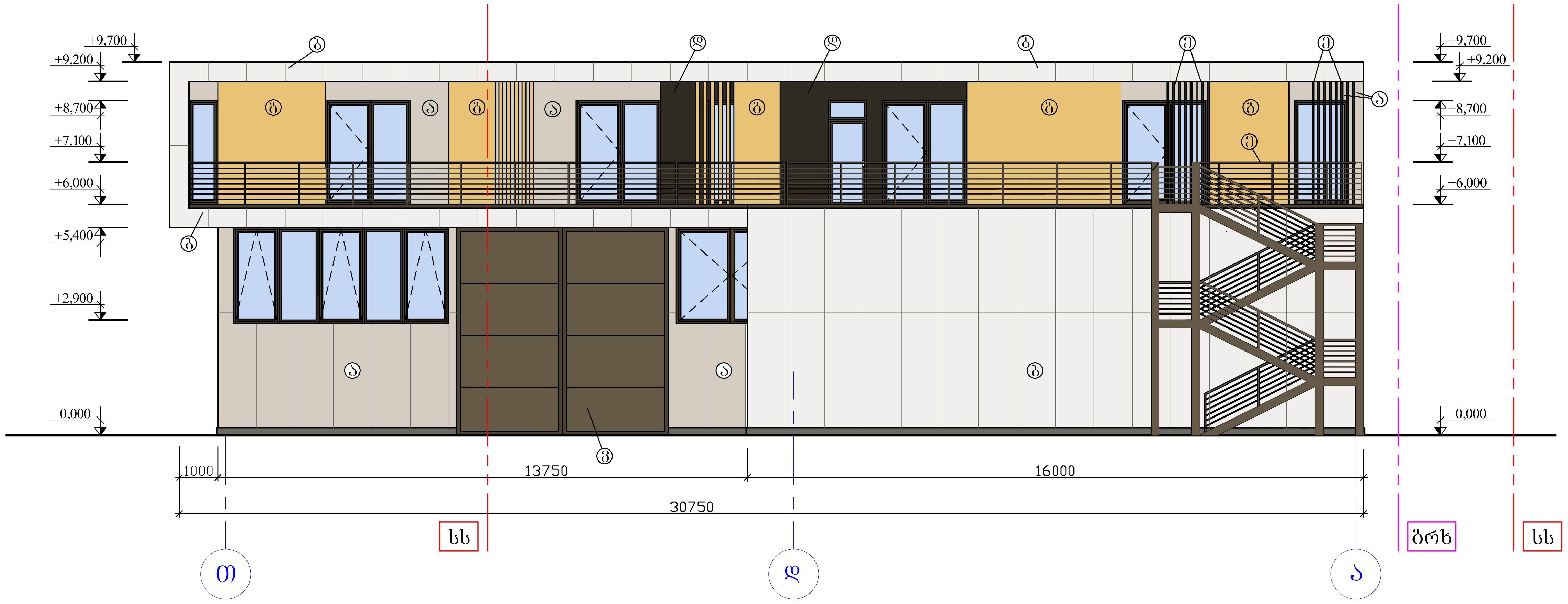

შენიშვნები

1. ზედაპირები პირობითი აღნიშვნებით (ა) - ვენტილირებად ფასადი დათბუნებით კომპოზიტური ფილები - ნაცრისფერი
2. ზედაპირები პირობითი აღნიშვნებით (ბ) - ვენტილირებად ფასადი დათბუნებით კომპოზიტური ფილები - თეთრი ფერის
3. ზედაპირები პირობითი აღნიშვნებით (გ) - კომპოზიტური მასალის საფასადო პანელი ხის ფაქტურით
4. ზედაპირები პირობითი აღნიშვნებით (დ) - შავი მეტალის პანელი
5. ზედაპირები პირობითი აღნიშვნებით (ე) - შავად შეღებილი მილკვადრატი
6. ზედაპირები პირობითი აღნიშვნებით (ვ) - მუქი ფერის მეტალის კარი
7. ზედაპირები პირობითი აღნიშვნებით (ზ) - დათბუნებული იკეს მასალით, გალესვა ბადეით, შეღებილი ნაცრისფრად

ფასადი ღერძში "თ"

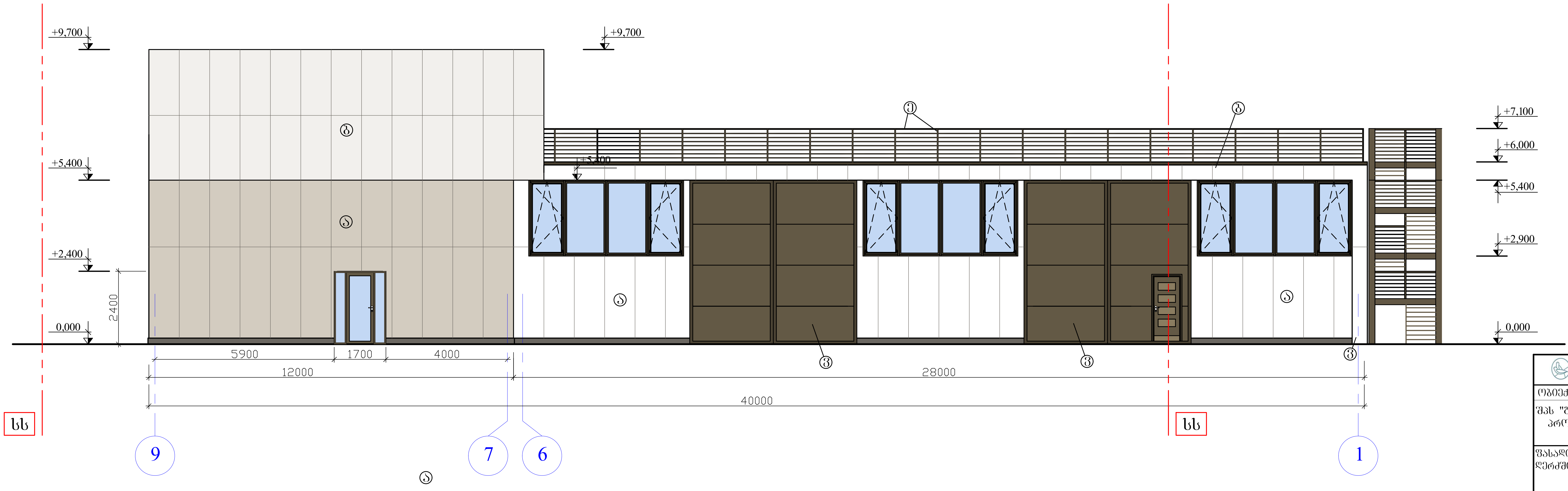

ობიექტი	
შპს "გ და თ სერვისი"-ს ოფისის პროექტი, არქიტექტურული ნაწილი	
ფასადი ღერძში "1", ფასადი ღერძში "თ"	
დაამუშავა	ირენა სელიკანოვა
დირექტორი	იგორ ალექსანიანი

ფურცელი	ფურცლები	მასშტაბი	1:100
ა-301	22	17.04.2026	

A2

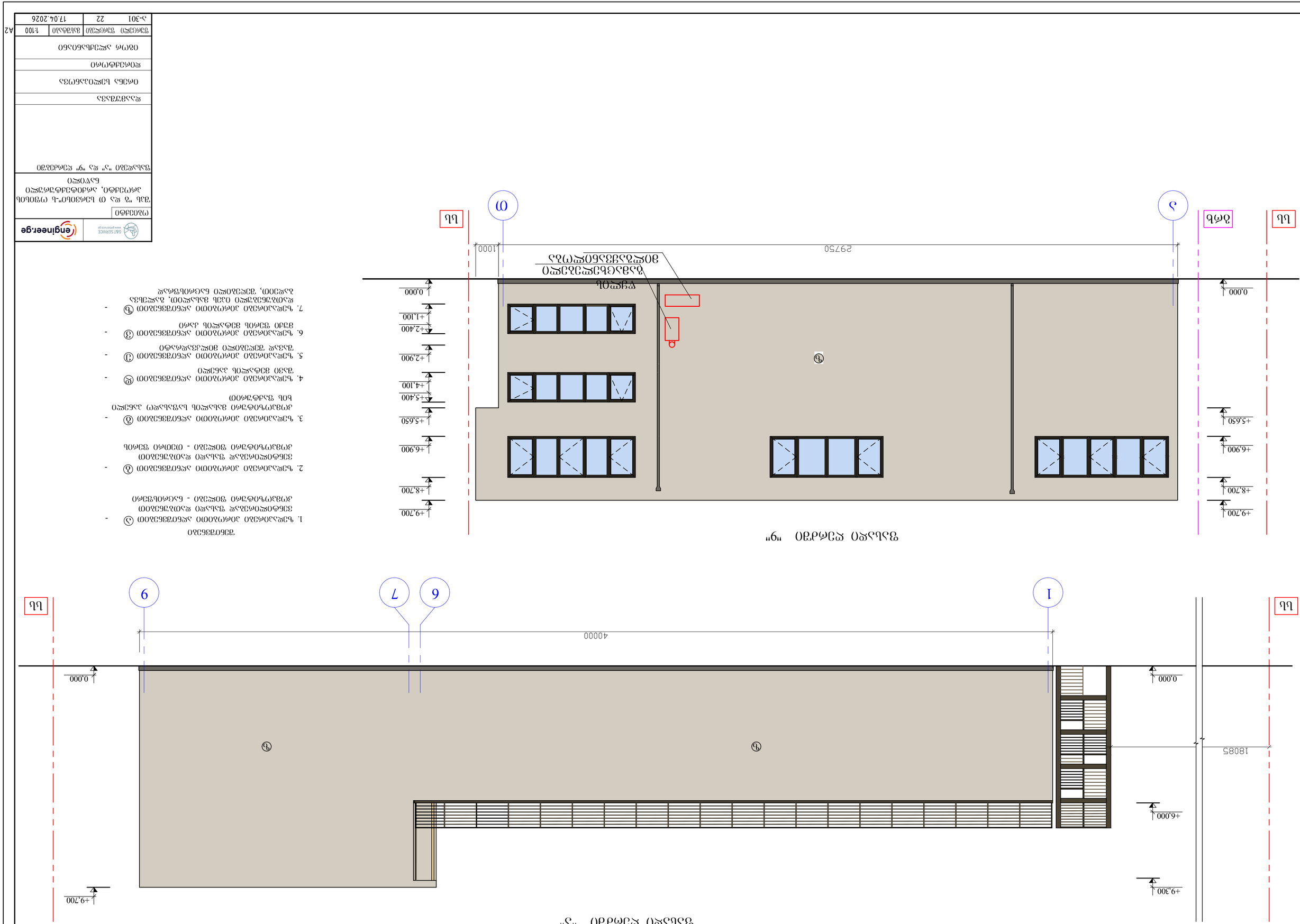
ფასადი ა-ბ
ფასადი გ-ა
1 2 3 4 5 6 7 8 9
ა
ბ
გ
ბბ
+9,700
+8,700
+6,900
+5,650
+5,400
+4,100
+2,900
+2,400
+1,100
0,000
40000
29750
1000
18085

engineer.ge			

კიბის გეგმა

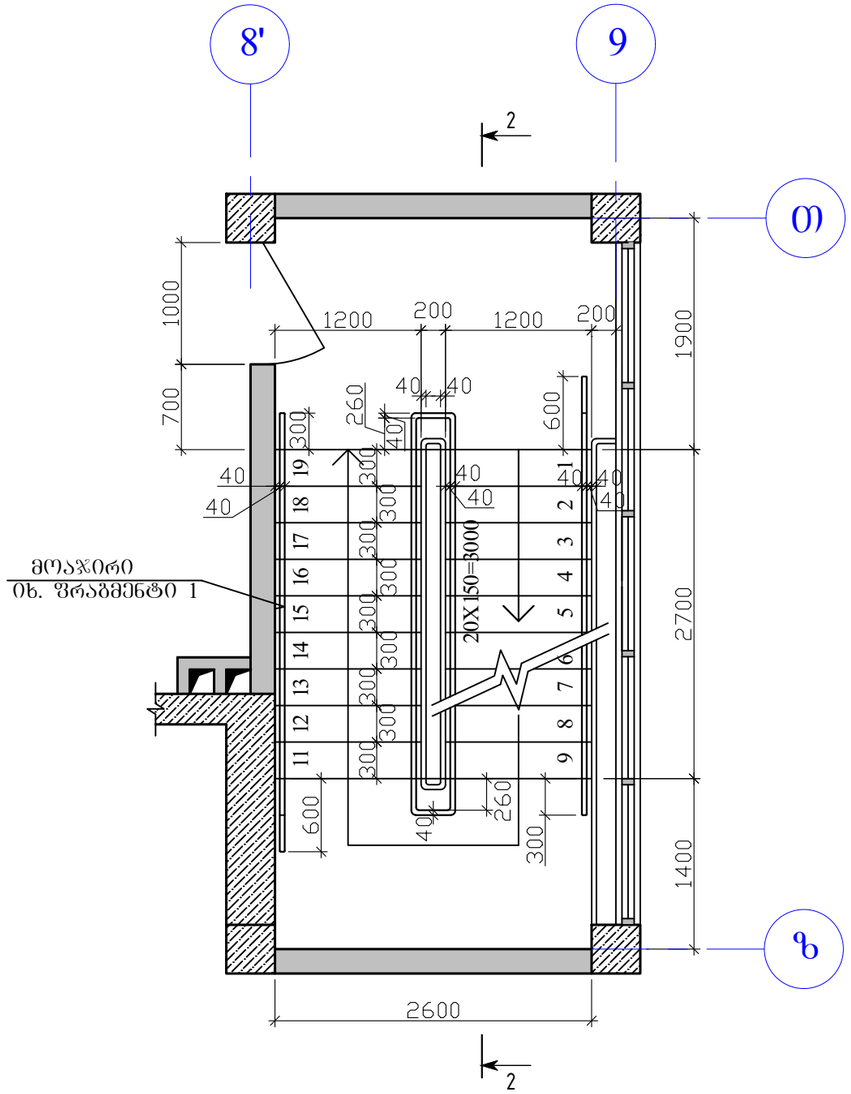

ჭრილი 2-2

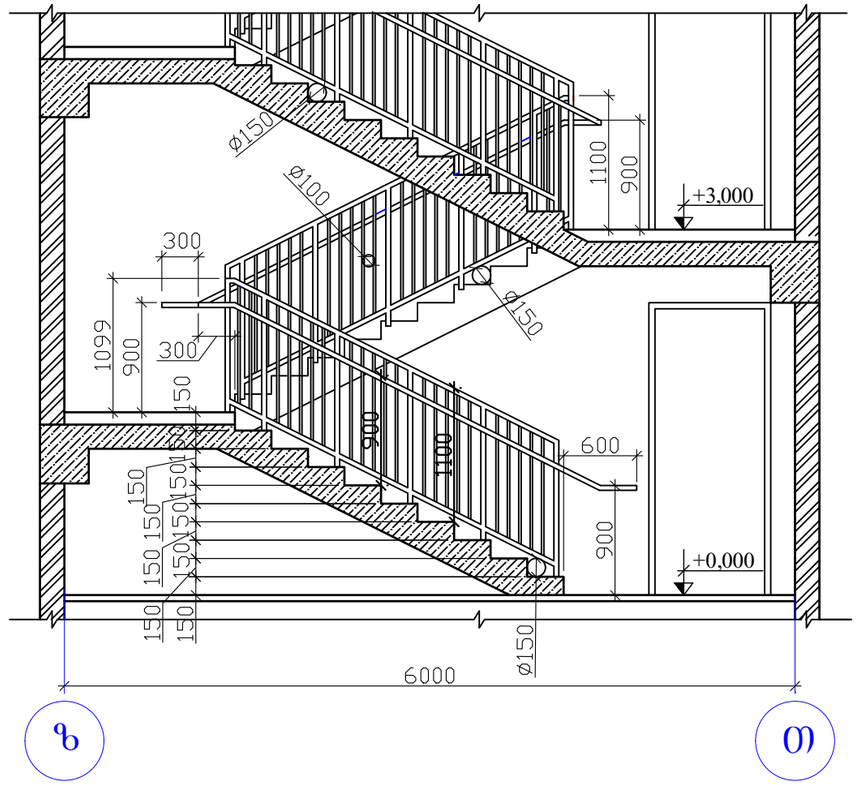

ფრაგმენტი 2

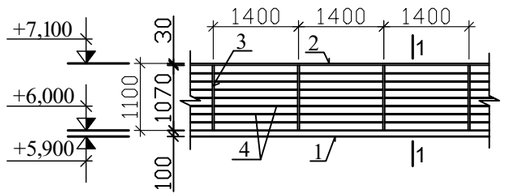

1 - 1

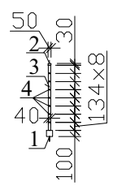

ფრაგმენტი 1

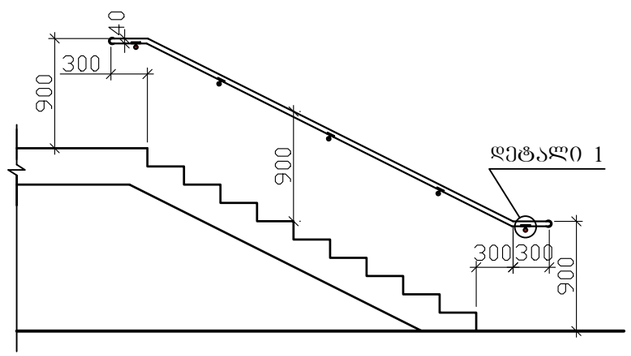

დეტალი 1

1:10

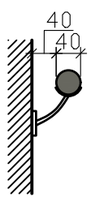

ლითონის მოაჯირის სპეციფიკაცია			
1	მილკვადრატი	100x100x4მმ	86,5კგ
2	მილკვადრატი	50x30x3მმ	86,5კგ
3	მილკვადრატი	30x40x2მმ	1070მმ
4	მილკვადრატი	15x15x1,5მმ	1370მმ

G&T SERVICE www.gntservice.ge / engineer.ge	ობიექტი	შპს "ზ და თ სერვისი"-ს ოფისის პროექტი, არქიტექტურული ნაწილი	
დაამუშავა: ირენა სელიპანოვა	კიბის გეგმა, ჭრილი 1-1, ჭრილი 2-2, ფრაგმენტი 1, ფრაგმენტი 2, დეტალი 1	მასშტაბი	1:50
		შესრული	შესრულება
დირექტორი: იბორ ალექსანიანი		ა-401	22
		17.04.2026	

კვეთი 1a-1a

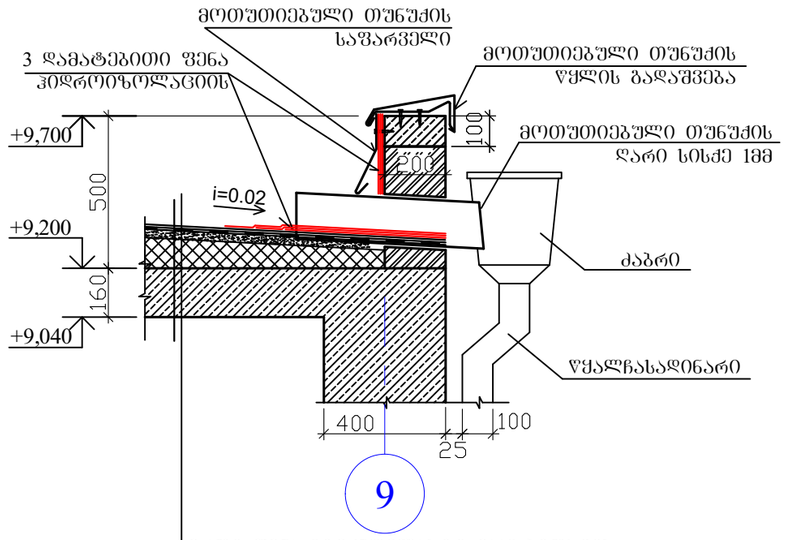

ერთი ფენა "ტექნოელასტი ეკპ" ბითუმის პრაიმერზე (ТУ 5774-003-00287852-99)	4,0 მმ
ერთი ფენა ჰიდროიზოლაციის "ტექნოელასტი ეკპ" ბითუმის პრაიმერზე	4,0 მმ
წვრილფრაქციული ბეტონის (B10) მოჭიმვა არმირებული Ø3მმ ფოლადის ბადით	30 მმ
ფხვიერი მათბუნებელი პემზა მოცულობითი წონით 600-800კგ/მ3	75 - 305 მმ
ერთი ფენა ორთქლსაიზოლაციო "ტექნოელასტი ეკპ" ბითუმის პრაიმერზე	3,0 მმ
მონოლითური რკინაბეტონის ფილა	160 მმ

კვეთი 2a-2a

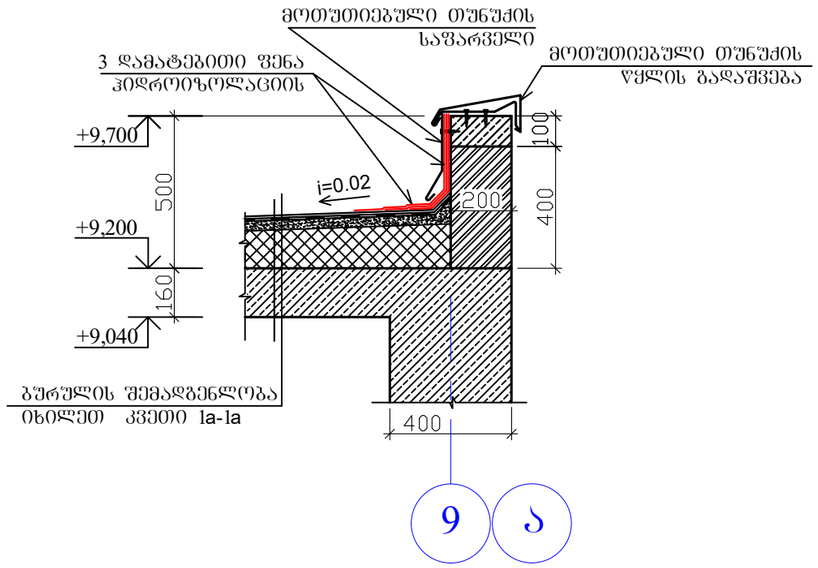

კვეთი 3a-3a

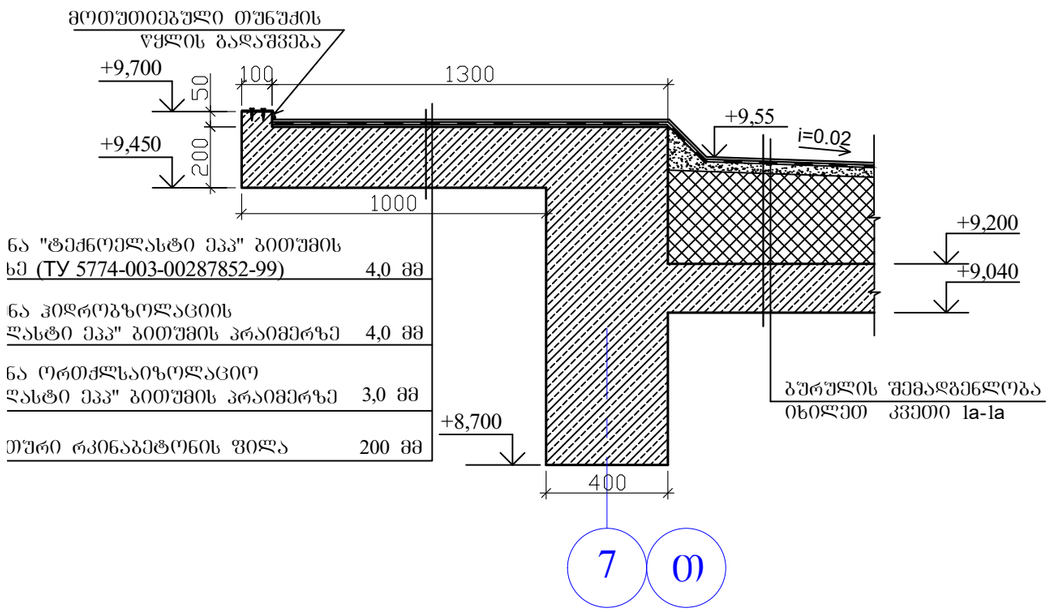

ნა "ტექნოელასტი ეკპ" ბითუმის ხე (ТУ 5774-003-00287852-99)	4,0 მმ
ნა ჰიდროიზოლაციის ლასტი ეკპ" ბითუმის პრაიმერზე	4,0 მმ
ნა ორთქლსაიზოლაციო ლასტი ეკპ" ბითუმის პრაიმერზე	3,0 მმ
თური რკინაბეტონის ფილა	200 მმ

ვენტილირებად ფასადის ტიპური კვანძი

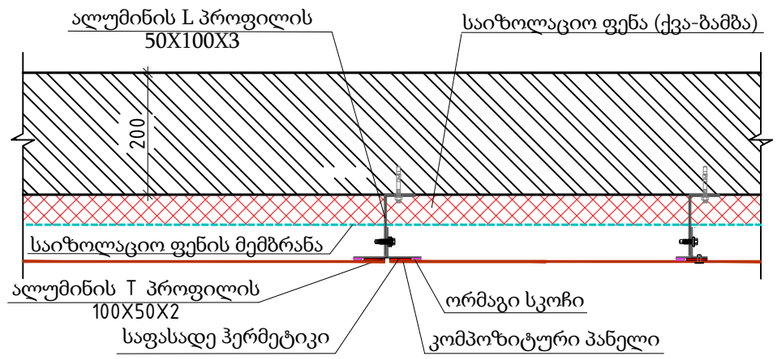

G&T SERVICE www.gntservice.ge	engineer.ge	ობიექტი	შპს "ბ და თ სერვისი"-ს ოფისის პროექტი, არქიტექტურული ნაწილი
დაამუშავა: ირენა სელიპანოვა		ჩრილები 1a-1a,2a-2a,3a-3a	მასშტაბი 1:20
დირექტორი: იგორ ალექსანიანი			ფურცელი ფურცლები
			ა-402 22
			17.04.2026

ვიზუალიზაცია 1



G&T SERVICE www.gntservice.ge / engineer.ge	ობიექტი	შპს "ბ და თ სერვისი"-ს ოფისის პროექტი, არქიტექტურული ნაწილი	
დაამუშავა რუსუდან თუმანიშვილი	ვიზუალიზაცია 1	მასშტაბი	-
		შურცელი	შურცლები
დირექტორი იბორ ალექსანიანი		ა-501	22
		17.04.2026	

ვიზუალიზაცია 2



G&T SERVICE www.gntservice.ge / engineer.ge	ობიექტი	შპს "გ და თ სერვისი"-ს ოფისის პროექტი, არქიტექტურული ნაწილი	
დაამუშავა: რუსუდან თუმანიშვილი	ვიზუალიზაცია 2	მასშტაბი	-
		ფურცელი	ფურცლები
დირექტორი: იგორ ალექსანიანი		ა-502	22
		17.04.2026	

ფოტომონტაჟი



G&T SERVICE www.gntservice.ge / engineer.ge	ობიექტი	შპს "გ და თ სერვისი"-ს ოფისის პროექტი, არქიტექტურული ნაწილი	
დაამუშავა: რუსუდან თუმანიშვილი	ვიზუალიზაცია 3	მასშტაბი	-
		ფურცელი	ფურცლები
დირექტორი: იგორ ალექსანიანი		ა-503	22
		17.04.2026	

მაქსიმალური სიმაღლის შეზღუდვის სქემა "ა"

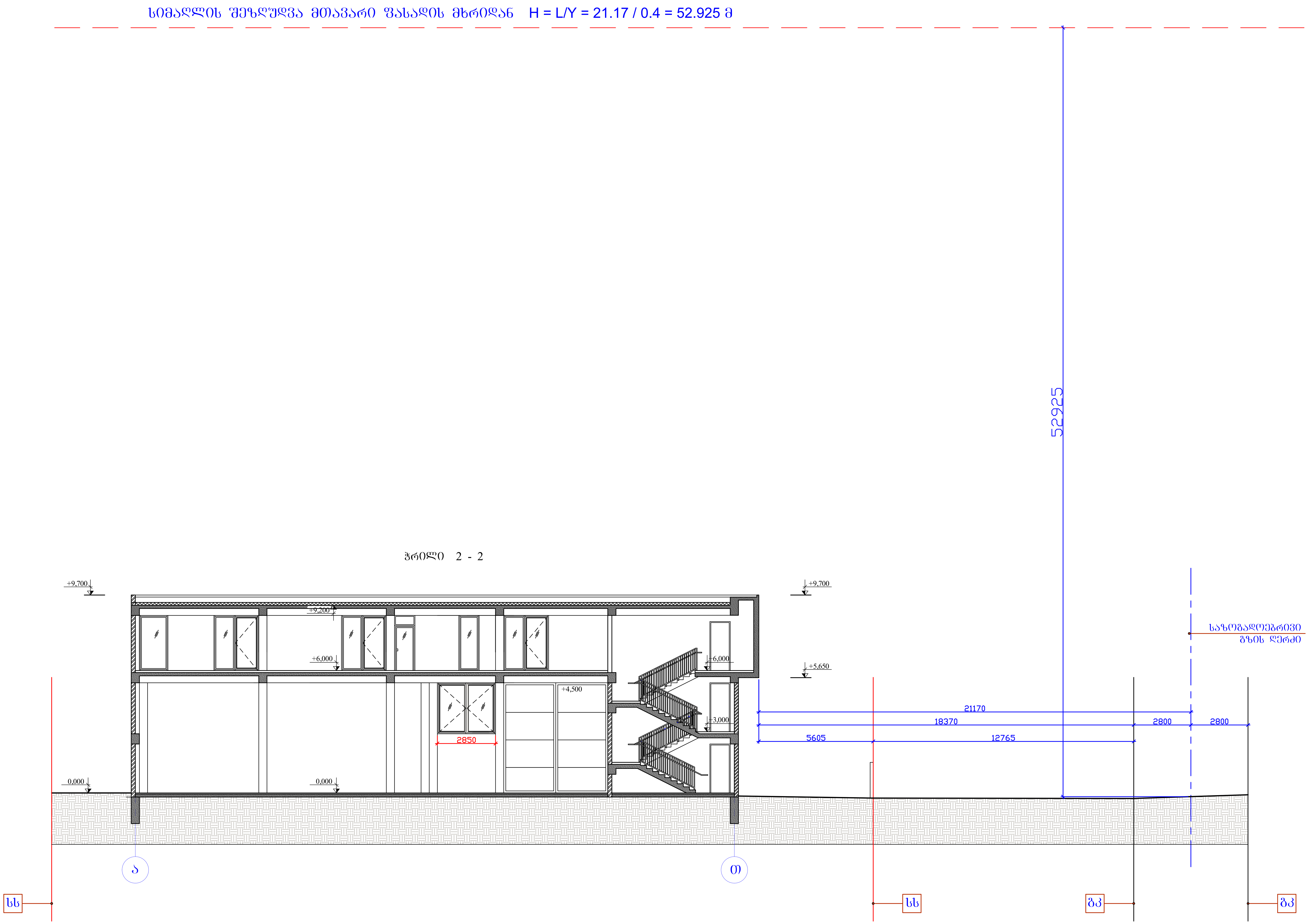

G&T SERVICE www.gntservice.ge	engineer.ge
ობიექტი	
შპს "გ და თ სერვისი"-ს ოფისის პროექტი, არქიტექტურული ნაწილი	
მაქსიმალური სიმაღლის შეზღუდვის სქემა "ა" (მთავარი გზის მხარე)	
დაამუშავა	
ირენა სელიპანოვა	
დირექტორი	
იგორ ალექსანიანი	

ფურცელი	ფურცლები	მასშტაბი	1:100	A1
ა-601	22	17.04.2026		

ვაზნების ქარხნის საწარმოო ტიპის სახანძრო დეპო „ჭ“ სამშენებლო ნაწილი

ჭრილი 2 - 2

სახანძრო ავტომანქანის ბოქსის სიმაღლე განისაზღვრა შემდეგნაირად: H = L/Y = 3.9 / 0.4 = 9.750 მ

engineer.ge			
ვაზნების ქარხნის საწარმოო ტიპის სახანძრო დეპო „ჭ“ სამშენებლო ნაწილი ჭრილი 2 - 2			
შპს „ინჟინერ.ჯი“			
შპს „ინჟინერ.ჯი“			
შპს „ინჟინერ.ჯი“