შპს „მშენ-ექსპერტი +“
A – ტიპის ინსპექტირების ორგანო
მის: ქ. თბილისი, გიორგი მიროტაძის ქუჩა,
№6, სართული 3, ბინა №4
ტელ.: (+995) 595-95-25-22

აკრედიტაციის მოწმობის №: GAC-IB-0350
ინსპექტირების ანგარიშის №: FT- 311/04/26-I311
გაცემის თარიღი: “ 21 ” 04 2026 წელი
ინსპექტირების თარიღი: 17.04.2026–21.04.2026 წელი

ინსპექტირების ობიექტის იდენტიფიკაცია:

ქ. თბილისი, სოფელი დიღომი, ნინო აბაშიძე-ორბელიანის ქუჩა №1ა, სართული 9, ბინა №81 (ს.კ. 01.72.14.035.802.01.01.081)

ვამტკიცებ,
დირექტორი
ა. ჭიპაშვილი

ინსპექტირების ანგარიში
(ექსპერტიზის დასკვნა)

დამკვეთის იდენტიფიკაცია:	შპს „ჯი-ბი-ჯი“, ს/კ 400177642 დირექტორი – დავით გიორგაძე
ანგარიშის შედგენის საფუძველი:	განაცხადი №311/04/26-I311 (17.04.2026წ) ხელშეკრულება №C-311/04/26-I311 (17.04.2026წ)
ინსპექტირების სფერო:	ობიექტის ან მისი ნაწილის ტექნიკური მდგომარეობის ინსპექტირება პროექტის კონსტრუქციული ნაწილის ინსპექტირება
ინსპექტირების ამოცანა:	ქალაქი თბილისი, სოფელი დიღომი, ნინო აბაშიძე-ორბელიანის ქუჩა №1ა, სართული 9, ბინა №81-ში (ს.კ. 01.72.14.035.802.01.01.081) ცვლილების (ფართების დაყოფა/ გაერთიანება) გათვალისწინებით ტექნიკური მდგომარეობის ინსპექტირება, მასზედ, რომ ცვლილება საფრთხეს არ შეუქმნის კონსტრუქციის სიმტკიცეს, მდგრადობას, საიმედოობას, სეისმომედეგობას და ცეცხლმედეგობას.

თბილისი
2026 წელი

შემადგენლობა

1. ინსპექტირების შემსრულებლები 3
2. ინსპექტირებისათვის წარმოდგენილი მასალები 3
3. გამოყენებული ნორმატიული დოკუმენტები 3
4. გამოყენებული ხელსაწყოები 3
5. კვლევითი ნაწილი 4
6. დასკვნა 7
7. დანართი №1 8
8. დანართი №1 10
9. დანართი №2 12

გაფრთხილება

ინსპექტირების შემსრულებლები ინსპექტირების ორგანოს ხელმძღვანელის მიერ გაფრთხილებული და პასუხისმგებელნი ვართ ინსპექტირება ვაწარმოოთ მიუკერძოებლად ჯეროვნად ჩავატაროთ კვლევა და დავიცვათ ინსპექტირების ჩატარების დროს მიღებული ან წარმოქმნილი ნებისმიერი სახის ინფორმაციის კონფიდენციალურობა.

წარმოდგენილი დოკუმენტაცია

1) ა ზ ო მ ვ ი თ ი ნ ა ხ ა ზ ი – 2 ფ უ რ ც ე ლ ი.

გამოყენებული ლიტერატურა

1. საქართველოს მთავრობის №71 დადგენილება –„საქართველოს ტერიტორიაზე სამშენებლო სფეროს მარეგულირებელი ტექნიკური რეგლამენტები“:
   - ტექნიკური რეგლამენტი – „ბეტონისა და რკინაბეტონის კონსტრუქციები“ (დანართი 1);
   - ტექნიკური რეგლამენტი – „შენობებისა და ნაგებობების ფუძეები“ (დანართი 2);
   - ტექნიკური რეგლამენტი – „სეისმომედეგი მშენებლობა“ (დანართი 3);
   - სამშენებლო კლიმატოლოგია (დანართი 5);
2. СНиП 2.01.07-85* „Нагрузки и воздействия“ (2007 წლის განახლება);
3. MEP-TP-G04.1 – ინსპექტირების მეთოდები და პროცედურები.

გამოყენებული ხელსაწყოები

- Nikon D3100 ციფრული ფოტოაპარატი – ვიზუალური დათვალიერების ფოტოფიქსაცია;
- ლაზერული მანძილმზომი “DEWALT DW03050” - ობიექტის ზომების, ფართისა და მოცულობის აზომვა (დაკალიბრების თარიღი 18.11.2025 წელი, საქართველოს სტანდარტებისა და მეტროლოგიის ეროვნული სააგენტო (GE/MI/01-02810-25));

კვლევითი ნაწილი

ინსპექტირების მიზანია დადგინდეს ქალაქი თბილისი, სოფელი დიღომი, ნინო აბაშიძე-ორბელიანის ქუჩა №1ა, სართული 9, ბინა №81-ში (ს.კ. 01.72.14.035.802.01.01.081) შესასრულებელი ცვლილება: დაყოფა, საფრთხეს არ შეუქმნის შენობის კონსტრუქციის სიმტკიცეს, მდგრადობას, საიმედოობას, სეისმომედეგობას და ცეცხლმედეგობას.

ინსპექტირება წარმოებდა წარმოდგენილი დოკუმენტაციისა და გამოსაკვლევი ობიექტის ადგილზე შესწავლის შედეგად მიღებული მონაცემების ურთიერთშედარების მეთოდით.

კვლევის პერიოდში ინსპექტორები ხელმძღვანელობდნენ დამკვეთის მიერ მოწოდებული დოკუმენტაციით და საქართველოში მოქმედი სამშენებლო ნორმებისა და წესების მოთხოვნებით. წარმოდგენილი დოკუმენტაციის (აზომვითი ნახაზების და საპროექტო გეგმების) სისწორეზე პასუხისმგებელია დამკვეთი და ამზომველი ორგანიზაცია.

გამოსაკვლევი ფართი მდებარეობს კორპუსში, რომლის მზიდი კონსტრუქცია მონოლითური რკინაბეტონის ჩარჩო-კავშირებიანი ტიპისაა. სართულშუა გადახურვას წარმოადგენს მონოლითური რკინაბეტონის ფილა. არ შეინიშნება საძირკვლის ჯდენით გამოწვეული ბზარები, დეფორმაციები და სხვა დაზიანებები (სურათები 1; 2)



სურ. 1. შენობის ფასადი

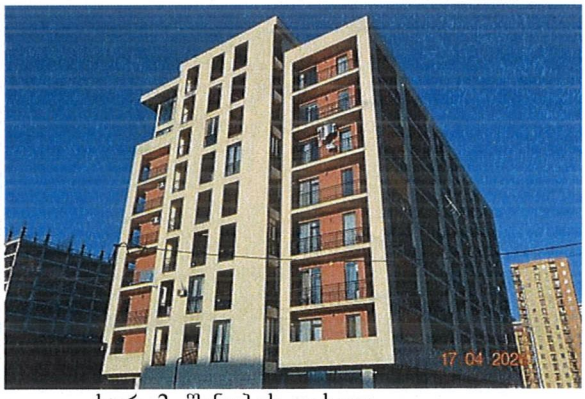

სურ. 2. შენობის ფასადი

ქ. თბილისი, სოფელი დიღომი, ნინო აბაშიძე-ორბელიანის ქუჩა №1ა, სართული 9, ბინა №81-ში (ს.კ. 01.72.14.035.802.01.01.081) განსახორციელებელია ცვლილება: ბინა №81-ის არსებული ფართი (იხილეთ დანართი №1, არსებული აზომვითი ნახაზი) უნდა დაიყოს 2 ნაწილად, საპროექტო აზომვითი ნახაზის მიხედვით. საპროექტო აზომვით ნახაზზე დასაყოფი ფართები მოცემულია თეთრი და წითლად ცალმხრივად დაშტრიხული შეფერილობით (იხილეთ დანართი №2, საპროექტო აზომვითი ნახაზი).

საპროექტო აზომვით ნახაზზე, თეთრად მოცემულ დასაყოფ ფართში შესასვლელად, წვრილი სამშენებლო ბლოკით აშენებულ კედელში უნდა მოეწყოს შესასვლელი კარის ღიობი. საპროექტო კარის ღიობი უნდა მოჩარჩოვდეს ფოლადის

ელემენტებით, დანართ №3–ში მოცემული კონსტრუქციული სქემის მიხედვით, რომელიც შესრულებულია სამშენებლო ნორმების და წესების დაცვით და უზრუნველყოფს საპროექტო კარის ღიობის მდგრადობას.

ცვლილების განსახორციელებლად - ფართის დასაყოფად, უნდა აშენდეს გამყოფი კედლები, მსუბუქი და ცეცხლმედეგი მასალებით (მაგალითად: პემზის ბლოკი, გაზობლოკი, პერლიტის ბლოკი, ზომებით 200X200X400მმ). თითოეულ დასაყოფ ფართში შესასვლელად უნდა მოეწყოს ცეცხლმედეგი მასალით დამზადებული კარი. დასაყოფ ფართებს უნდა მიენიჭოს ცალკეული საკადასტრო კოდები. აღნიშნული დაყოფის შედეგად კონსტრუქციული ცვლილება არ ხდება (იხილეთ დანართი №2, საპროექტო ამონაწერი, სურ. 3; 4; 5; 6; 7; 8).

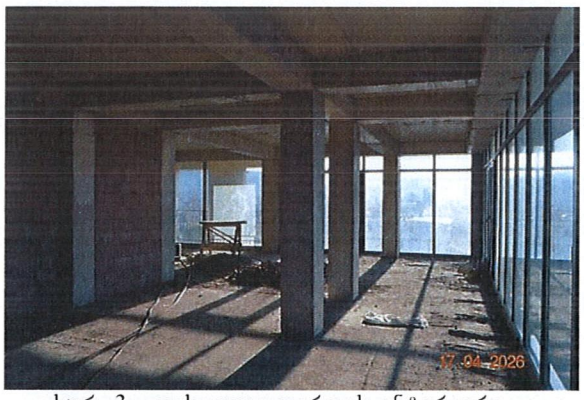

სურ. 3. დასაყოფი ფართის ინტერიერი

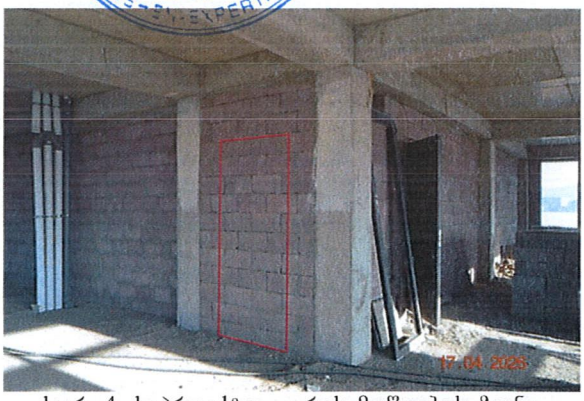

სურ. 4. საპროექტო კარის მოწყობის ზონა (მონიშნულია წითლად)



სურ. 5. დასაყოფი ფართების ინტერიერი

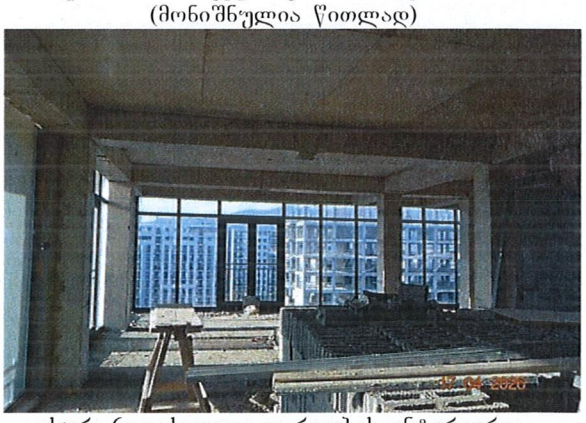

სურ. 6. დასაყოფი ფართების ინტერიერი



სურ. 7. დასაყოფი ფართების ინტერიერი

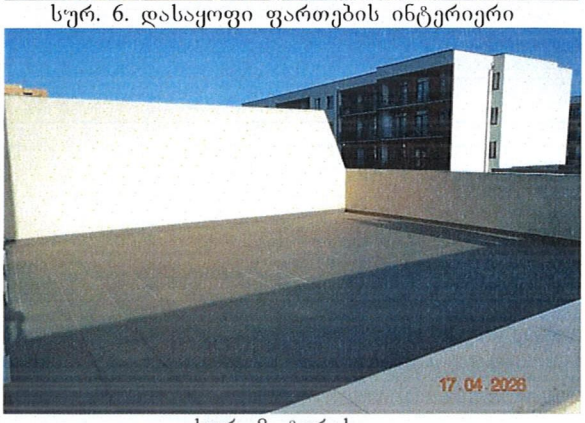

სურ. 8. ტერასა

შედეგების ანალიზი

წარმოდგენილი აზომვითი ნახაზების მიხედვით შესასრულებული ცვლილება: დაყოფა, რომელიც მოცემულია დანართ №2-ში, შესწავლილი იქნა ადგილზე და დადგინდა, რომ ვინაიდან, წვრილი სამშენებლო ბლოკით აშენებული კედელი არ წარმოადგენს შენობის მზიდ კონსტრუქციას, საპროექტო აზომვით ნახაზზე, თეთრად მოცემულ დასაყოფ ფართში შესასვლელად, წვრილი სამშენებლო ბლოკით აშენებულ კედელში ძირითადი შესასვლელი კარის ღიობის გახსნა საფრთხეს არ შეუქმნის შენობას, საპროექტო კარის ღიობი უნდა მოჩარჩოვდეს ლითონის ელემენტებით, დანართ №3–ში მოცემული კონსტრუქციული სქემის მიხედვით, რომელიც შესრულებულია სამშენებლო ნორმების და წესების დაცვით და უზრუნველყოფს საპროექტო კარის ღიობის მდგრადობას.

ცვლილების განსახორციელებლად, მითითებული მსუბუქი და ცეცხლმედეგი მასალით გამყოფი კედლების აშენებით გამოწვეული დატვირთვები, გამყოფი კედლების წონიდან და მონოლითური რკინაბეტონის ფილის საიმედოობისა და გადატვირთვის კოეფიციენტის რესურსიდან გამომდინარე, უარყოფით გავლენას არ მოახდენს შენობაზე.

განსახორციელებელი ცვლილებით: დაყოფით (ბინა №81 უნდა დაიყოს საპროექტო აზომვითი ნახაზის მიხედვით, დაყოფილ ფართებს უნდა მიენიჭოს ცალკეული საკადასტრო კოდი) არ იცვლება შენობის კონსტრუქციული სქემა, ფუნქციის შეცვლა არ ხდება და ცვლილების განხორციელებით გამოწვეული დატვირთვები საფრთხეს არ შეუქმნის შენობას. აქედან გამომდინარე, მოთხოვნილი ცვლილებები საფრთხეს არ შეუქმნის შენობის კონსტრუქციის სიმტკიცეს, მდგრადობას, საიმედოობას, სეისმომედეგობას და ცეცხლმედეგობას.

მოთხოვნა-რეკომენდაცია:

1) ცვლილებები უნდა განხორციელდეს მსუბუქი ცეცხლმედეგი კონსტრუქციებით და მასალებით;
2) სველი წერტილების წყალ-კანალიზაციის ქსელი მოეწყოს შესაბამისი ნორმებისა და მოთხოვნების მიხედვით;
3) საპროექტო კარის ღიობები უნდა მოჩარჩოვდეს ლითონის ელემენტებით, დანართ №3-ში მოცემული კონსტრუქციული სქემის მიხედვით;
4) გარდა გამიჯვნის სამუშაოებისა, რეკონსტრუქციის ან სხვა სარემონტო სამუშაოების ჩატარების შემთხვევაში უნდა იმოქმედოთ მშენებლობის სანებართვო პირობების მოთხოვნების შესაბამისად.

დასკვნა

ქალაქი თბილისი, სოფელი დიღომი, ნინო აბაშიძე-ორბელიანის ქუჩა №1ა, სართული 9, ბინა №81-ის (ს.კ. 01.72.14.035.802.01.01.081) ვიზუალური და კამერალური გამოკვლევის შედეგად დადგინდა, რომ წარმოდგენილი საპროექტო ცვლილება: დაყოფა, რომელიც მოცემულია დანართ №2-ში, საფრთხეს არ შეუქმნის შენობის კონსტრუქციის სიმტკიცეს, მდგრადობას, საიმედოობას, სეისმომედეგობას და ცეცხლმედეგობას.

აუცილებლად გათვალისწინებული უნდა იქნას კვლევით ნაწილში მოცემული რეკომენდაცია.

(იხილეთ კვლევითი ნაწილი).

ინსპექტირების ანგარიში შეადგინა:

ინსპექტორი: Malkhaz Khutsishvili 01009007600 Digitally signed by Malkhaz Khutsishvili Date: 2026.04.21 16:48:26 ***/მ. ხუციშვილი/***

ინსპექტირების ანგარიში ტექნიკურად გადაამოწმა:

ტექნიკური მენეჯერი: Levan Gogua 62003009509 Digitally signed by Levan Gogua Date: 2026.04.21 16:36:15 ***/ლ. გოგუა /***

ინსპექტირების ანგარიში ადმინისტრაციულად გადაამოწმა:

ინსპექტირების ორგანოს ხელმძღვანელი: ***/ა. ჭიპაშვილი /***

Aleksandre Chipashvili 01020006249 Digitally signed by Aleksandre Chipashvili Date: 2026.04.21 16:26:25

დანართი №1

შენობა-ნაგებობისა და შენობა- ნაგებობის ერთეულის შიდა აზომვითი ნახაზი

არსებული ანაზომი

9 სართულის გეგმა

ბინა №81

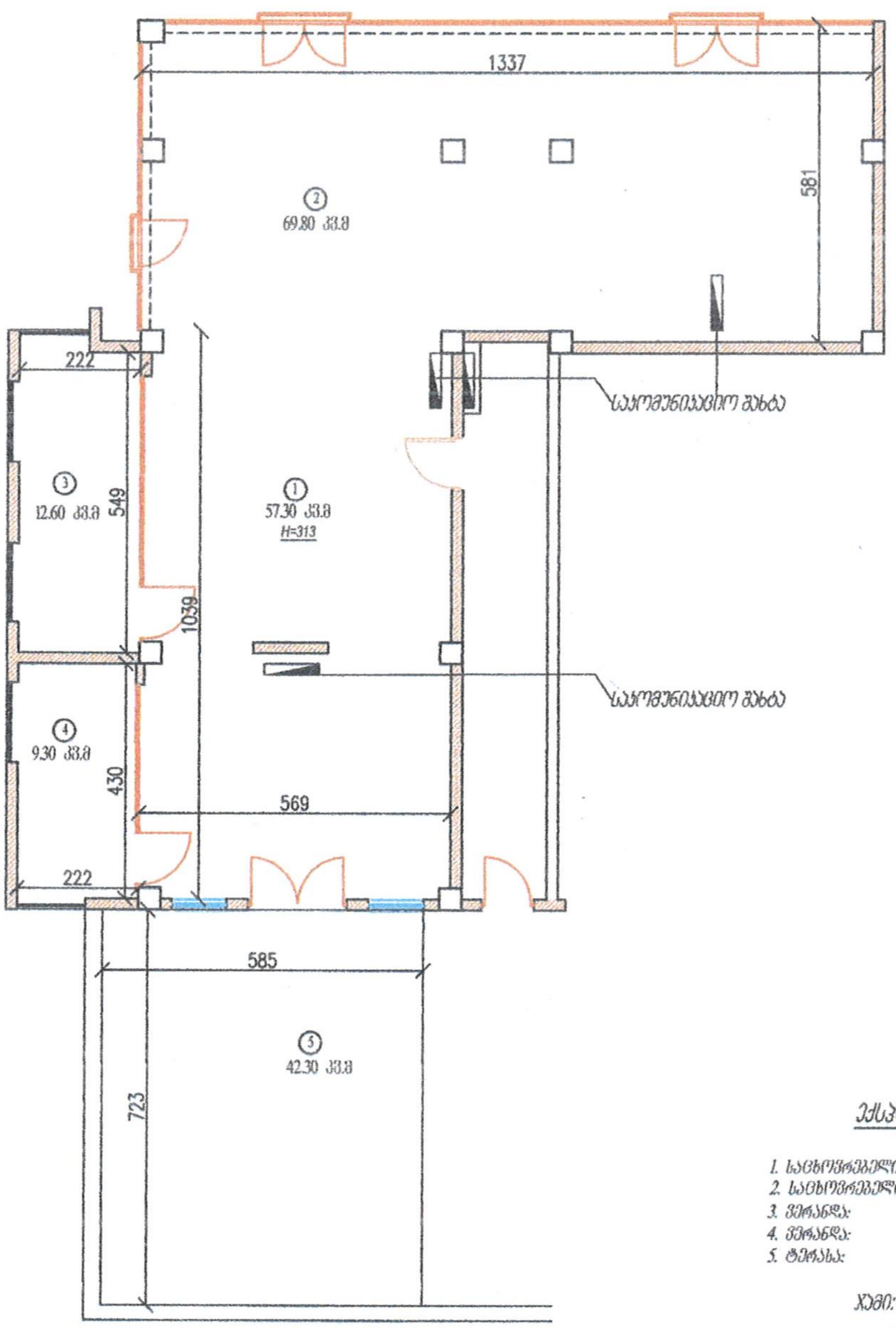

ექსპლიკაცია

1. საცხოვრებელი ფართი: 57.30 კვ.მ
2. საცხოვრებელი ფართი: 69.80 კვ.მ
3. ვერანდა: 12.60 კვ.მ
4. ვერანდა: 9.30 კვ.მ
5. ტერასა: 42.30 კვ.მ

ჯამი: 191.30 კვ.მ

პირობითი აღნიშვნები

- შენობა-ნაგებობა
- პირობითი ნომერი/სართულიანობა
- მიწის ნაკვეთის საკადასტრო საზღვარი
- ვალდებულება
- მშენებარე ნაგებობა
- შენობა-ნაგებობის ერთეულის გავრცელებული ფართობი
- საყრდენი კედელი
- ტიხრები/ ზომები
- კარი

შპს" უნივერსალ პლიუსი ". LTD" UNIVERSAL PLIUSI"	404442233	აზომვაზე უფლებამოსილი პირი	ნ. ბილოშვილი ტ: 593 36 39 29
საკადასტრო კოდი:	01.72.14.035.802	ერთეულის კოდი:	01.72.14.035.802.01.01.081
შენობა №	01		
შენობა-ნაგებობის ერთეულის მისამართი	ქ. თბილისი, სოფელი დიღომი, ნინო ანაშიძე-ორბელიანის ქუჩა, №1ა. 1 სადარბაზო, 9 სართული, ბინა №81		
შენობა-ნაგებობის ერთეულის დანიშნულება/კატეგორია	ბინა №81		
მდგომარეობა	აშენებული		
ერთეულის ფართობი	191.30 კვ.მ	ჭერის სიმაღლე	3.13 მ.
დაინტერესებული პირი	შპს" ჯი-ბი-ჯი".		
შემსრულებელი / არქიტექტორი	ზაალი შარაშენიძე		
მასშტაბი: 1:150	თარიღი: 23.03.2026	შენიშვნა:	

დანართი №2

შენობა-ნაგებობისა და შენობა- ნაგებობის ერთეულის შიდა აზომვითი ნახაზი

საპროექტო გეგმა

9 სართულის გეგმა

ბინა №81

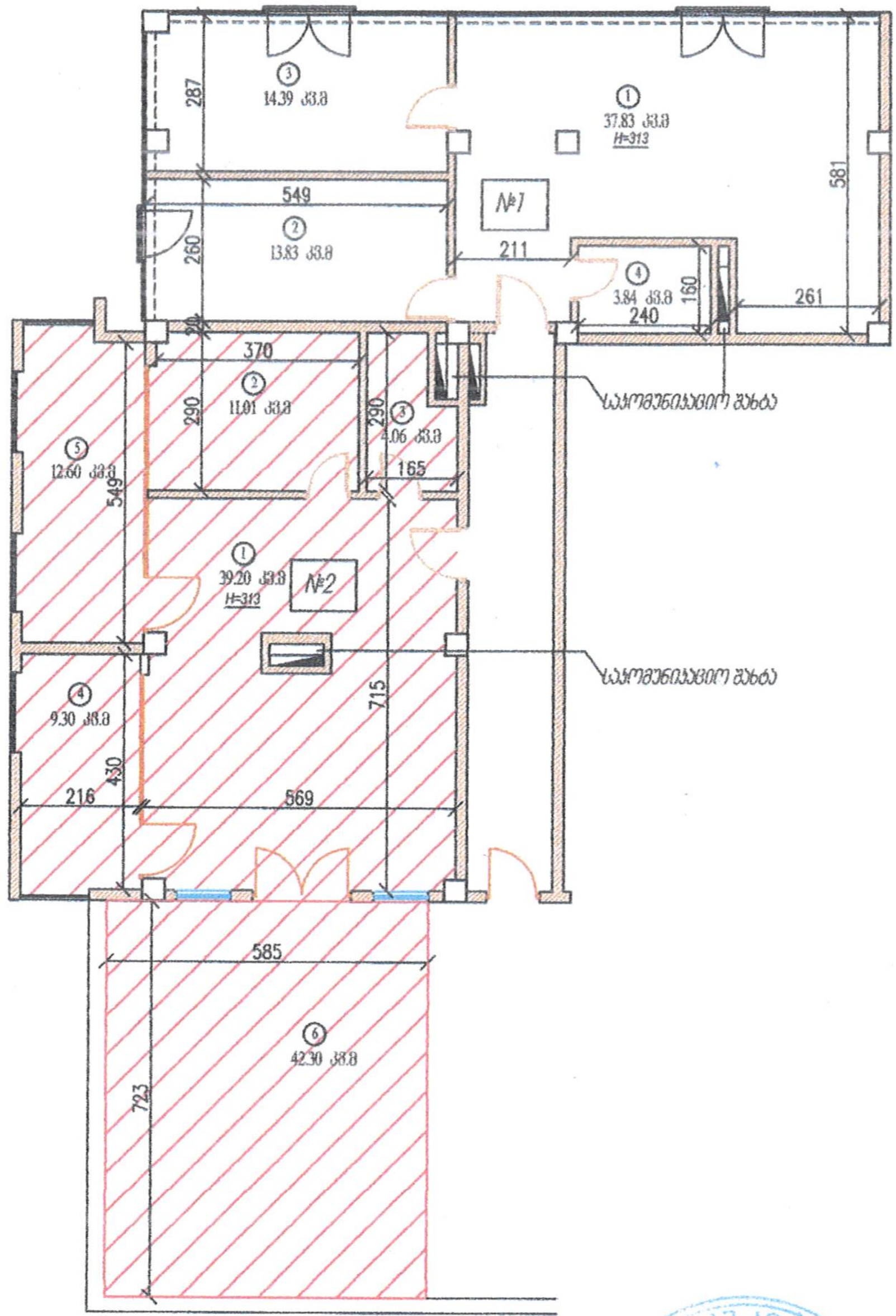

№1 ექსპლიკაცია

1. საერთო ოთახი: 37.83 კვ.მ.
2. საძილე ოთახი: 13.83 კვ.მ
3. საძილე ოთახი: 14.39 კვ.მ
4. w.c: 3.84 კვ.მ

ჯამი: 69.89 კვ.მ

№2 ექსპლიკაცია

1. საერთო ოთახი: 39.20 კვ.მ
2. საძილე ოთახი: 11.01 კვ.მ
3. w.c: 4.06 კვ.მ
4. ვერანდა: 9.30 კვ.მ
5. ვერანდა: 12.60 კვ.მ
6. ტერასა: 42.30 კვ.მ

ჯამი: 118.47 კვ.მ

№1 და №2-ის მთლიანი ფართი: 188.36 კვ.მ

პირობითი აღნიშვნები

- შენობა-ნაგებობა პირობითი ნომერი/სართულიანობა
- მიწის ნაკვეთის საკადასტრო საზღვარი
- ვალდებულება
- მშენებარე ნაგებობა
- შენობა-ნაგებობის ერთეულის გავრცელებული ფართობი
- საყრდენი კედელი
- ტიხრები/ ზომები
- კარი

შპს." უნივერსალ პლიუსი ". LTD" UNIVERSAL PLIUSI"	404442233 აზომვაზე უფლებამოსილი პირი	ნ. გიორგობიანი ტ: 593 36 39 29	
საკადასტრო კოდი:	01.72.14.035.802	ერთეულის კოდი:	01.72.14.035.802.01.01.081
შენობა №	01		
შენობა-ნაგებობის ერთეულის მისამართი	ქ. თბილისი, სოფელი დიღომი, ნინო აბაშიძე-ორბელიანის ქუჩა, №1ა. 1 სადარბაზო, 9 სართული, ბინა №81		
შენობა-ნაგებობის ერთეულის დანიშნულება/კატეგორია	ბინა №81		
მდგომარეობა	აშენებული		
ერთეულის ფართობი	188.36 კვ.მ	ჭერის სიმაღლე	3.13 მ.
დაინტერესებული პირი	"შპს" ჯი-ბი-ჯი".		
შემსრულე / არქიტექტორი	ზაალი შარაშენიძე		
მასშტაბი: 1:150	თარიღი: 23.03.2026	შენიშვნა:	

დანართი №3

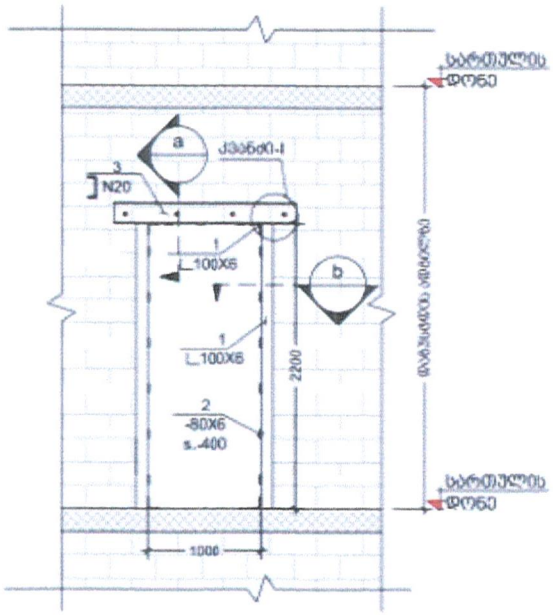

კარის ღიობის მონტაჟის სქემა
Scale: 1:50

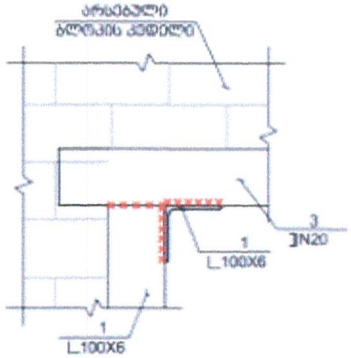

I კვანძი
Scale: 1:50

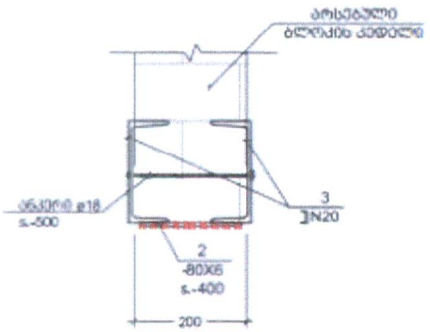

a კვეთი
Scale: 1:50

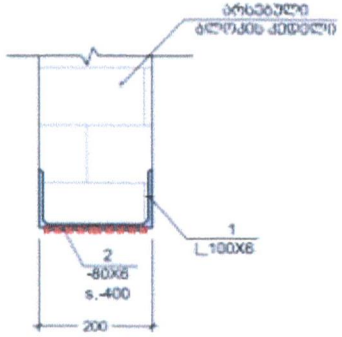

ფოლადის მასალის ამონაწერი											
ელემენტის დასახელება	ელემენტების რაოდენობა	პოზ. #	პროფილი	სტანდარტი	სიგრძე (მმ)	რაოდენობა (ც.)			სიმძიმე (კგ.)	წონა (კგ.)	შენიშვნა
		1	∟ 100 X 6	ГОСТ 8240-88	120	50	X	1	10.00	91.37	C235
		2	— 80 X 6	ГОСТ 19903-74	180	15	X	1	2.70	10.17	
		3	[20	ГОСТ 8240-97					3.20	58.88	C235

საქართველოს ეროვნული აკრედიტაციის ორგანო – აკრედიტაციის ცენტრი

აკრედიტაციის მოწმობა

GAC-IB-0350

ადასტურებს, რომ

შპს „მშენ-ექსპერტი+“-ს

A-ტიპის ინსპექტირების ორგანო

აკრედიტებულია სსტ ისო/იეკ 17020:2012/2013-ის
მოთხოვნებთან შესაბამისობაზე თანდართულ სფეროში

მის.: ქ. თბილისი, დიღმის მასივი,VI კვარტალი,მე-6 კორპუსის მიმდებარედ

იხ. სფერო და სტატუსი

გაცემულია: 2025 წლის 9 თებერვალი

ძალაშია: 2029 წლის 9 თებერვალი

გენერალური დირექტორი

67ა აკაკი წერეთლის გამზირი
0119 თბილისი, საქართველო
+995 32 2 19 22 23
gac@gac.gov.ge

სსიპ აკრედიტაციის ერთიანი ეროვნული ორგანო - აკრედიტაციის ცენტრი

30 / იანვარი / 2025 წ.

KA990138906209225

№ **GAC-03/57**

შპს „მშენ ექსპერტი +“-ს A ტიპის ინსპექტირების ორგანოს

გიგზავნით, სსიპ „აკრედიტაციის ერთიანი ეროვნული ორგანო - აკრედიტაციის ცენტრი“-ს გენერალური დირექტორის 2025 წლის 28 იანვრის № 06/19 განკარგულებას, აკრედიტაციის სფეროს და აკრედიტაციის მოწმობას.

დანართი: აკრედიტაციის მოწმობა, სფერო და განკარგულება.

გენერალური დირექტორი

ხელმოწერილია/
შტამპდასმულია
ელექტრონულად

ნათია მიქელაძე

სსიპ აკრედიტაციის ერთიანი ეროვნული ორგანო - აკრედიტაციის ცენტრი

28 / იანვარი / 2025 წ.

KA990198667558125

№ **06/19**

განკარგულება
შპს „მშენ ექსპერტი +“-ს A ტიპის ინსპექტირების ორგანოს განმეორებით აკრედიტაციის მინიჭების თაობაზე

საქართველოს კანონის „პროდუქტის უსაფრთხოებისა და თავისუფალი მიმოქცევის კოდექსის“ 99-ე მუხლის მე-3 ნაწილის შესაბამისად და სსიპ აკრედიტაციის ერთიანი ეროვნული ორგანო - აკრედიტაციის ცენტრის გენერალური დირექტორის 2020 წლის 10 აპრილის N01-1 ბრძანებით დამტკიცებული „აკრედიტაციის წესების და პროცედურების" საკ 1.1:2020 - „აკრედიტაციის საერთო წესები და პროცედურები“-ს მე-10 მუხლის მე-5 და მე-6 პუნქტების, 1.7:2020 – „წესები და პროცედურები ინსპექტირების ორგანოების სსტ ისო/იეკ 17020:2012/2013-თან შესაბამისობაზე აკრედიტაციისათვის“ და საკ 1.10:2020 – „აკრედიტაციის ცენტრის მიერ აკრედიტებული შშო-ების რეესტრის წარმოების წესი“-ის მე-3 მუხლის საფუძველზე,

1.შპს „მშენ ექსპერტი +“-ს A-ტიპის ინსპექტირების ორგანო დადებითად შეფასდეს საქართველოს სტანდარტთან ისო/იეკ 17020:2012/2013 შესაბამისობაზე და მიენიჭოს განმეორებით აკრედიტაცია 2025 წლის 9 თებერვლიდან.

2.გაიცეს აკრედიტაციის მოწმობა იმავე უნიკალური ნომრითა და ახალი აკრედიტაციის ვადის მითითებით თანდართულ აკრედიტაციის სფეროსთან ერთად 2025 წლის 9 თებერვლიდან.

3.შესაბამისი ინფორმაცია შეტანილ იქნას აკრედიტებული შშო-ების რეესტრში და გამოქვეყნდეს 2025 წლის 9 თებერვლიდან აკრედიტაციის ცენტრის ვებგვერდზე www.gac.gov.ge.

4.ეს განკარგულება შეიძლება გასაჩივრდეს მისი ოფიციალური გაცნობის დღიდან ერთი თვის ვადაში საქართველოს ეკონომიკისა და მდგრადი განვითარების სამინისტროში (მის. ქ. თბილისი, სანაპიროს ქ. N2) ან თბილისის საქალაქო სასამართლოს ადმინისტრაციულ საქმეთა კოლეგიაში (ქ. თბილისი, დავით აღმაშენებლის ხეივანი, №64) კანონმდებლობით დადგენილი წესით.

საფუძველი:

1.აკრედიტაციის კომიტეტის 2025 წლის 27 იანვრის გადაწყვეტილება.
2.აკრედიტაციის ცენტრის ინსპექტირების ორგანოებისა და ლაბორატორიების აკრედიტაციის სამსახურის უფროსის ნესტან მგელაძის 2025 წლის 28 იანვრის **№58-04/GAC** მოხსენებითი ბარათი.

გენერალური დირექტორი

ხელმოწერილია/ შტამპდასმულია ელექტრონულად

ნათია მიქელაძე

აკრედიტაციის მოწმობის ნომერი **GAC-IB-0350**
განკარგულება №06/19
თარიღი:28.01.2025 წელი

„ვამტკიცებ“
აკრედიტაციი ცენტრის გენერალური დირექტორი
ნათია მიქელაძე



A - ტიპის ინსპექტირების ორგანოს აკრედიტაციის სფერო

შპს „მშენ-ექსპერტი +“

მისამართი: ქ. თბილისი, დიღმის მასივი, VI კვარტალი, მე-6 კორპუსის მიმდებარედ

1	2	3	4
1	ობიექტის ხარჯთაღრიცხვის ინსპექტირება.	ინსპექტირების ამოცანიდან გამომდინარე: ობიექტის ხარჯთაღრიცხვის შესაბამისობის შეფასება დადგენილ მოთხოვნებთან, საშუალო საბაზრო ფასებთან და საჭიროების შემთხვევაში პროექტთან.	1. სამშენებლო ნორმები და წესები (СНиП - ნაწილი IV); 2. ერთიანი ნორმები და ფასდებები -(ЕНиР) 3. (ВНиР)-სამშენებლო სამუშაოების უწყებრივი ნორმები; 4. (ВЗЕР)-სარემონტო-სამშენებლო სამუშაოების ზონალური ერთეული ნორმების კრებული; 5. (ССН)-ისტორიული და კულტურის ძეგლების სარესტავრაციო აღდგენითი სამუშაოების ნორმები და წესები; 6. სამშენებლო რესურსების ფასები (სრფ), გამომცემელი –მშენებლობის შემფასებელთა კავშირი (მშკ); 7. ტექნიკური რეგლამენტი – სამშენებლო სამუშაოების სახელმწიფო შესყიდვისას ზედნადები ხარჯებისა და გეგმიური მოგების განსაზღვრის შესახებ (საქართველოს მთავრობის 2014 წლის 14 იანვრის დადგენილება N55); 8. MEP-TP-G01 - ინსპექტირების მეთოდები და პროცედურები.
2	ობიექტის ხარჯთაღრიცხვის ფასწარმოქმნის ადექვატურობის ინსპექტირება.	ობიექტის ხარჯთაღრიცხვის შესაბამისობის შეფასება: • დადგენილ მოთხოვნებთან, საშუალო საბაზრო ფასებთან და საჭიროების შემთხვევაში პროექტთან; • კონკრეტული მომწოდებლის რესურსებთან და შესაძლებლობებთან.	1. სამშენებლო ნორმები და წესები (СНиП - ნაწილი IV - 82); 2. ერთიანი ნორმები და ფასები - (ЕНиР) 3. (ВНиР)-სამშენებლო სამუშაოების უწყებრივი ნორმები; 4. (ВЗЕР)-სარემონტო-სამშენებლო სამუშაოების ზონალური ერთეული ნორმების კრებული; 5. (ССН)-ისტორიული და კულტურის ძეგლების სარესტავრაციო აღდგენითი სამუშაოების ნორმები და წესები;

			6. სამშენებლო რესურსების ფასები (სრფ), გამომცემელი - მშენებლობის შემფასებელთა კავშირი (მშკ); 7. ტექნიკური რეგლამენტი -„სამშენებლო სამუშაოების ხარჯთაღრიცხვის ფასწარმოქმნის ადეკვატურობის დადგენის მეთოდიკა“ (საქართველოს მთავრობის 2017 წლის 26 სექტემბერი, დადგენილება №439) 8. ტექნიკური რეგლამენტი - სამშენებლო სამუშაოების სახელმწიფო შესყიდვისას ზედნადები ხარჯებისა და გეგმიური მოგების განსაზღვრის შესახებ (საქართველოს მთავრობის 2014 წლის 14 იანვრის დადგენილება N55); 9. MEP-TP-G02 - ინსპექტირების მეთოდები და პროცედურები.
3	ობიექტზე შესრულებული სამუშაოების ინსპექტირება (მათ შორის ფორმა N2-ის მიხედვით)	ინსპექტირების ამოცანიდან გამომდინარე: შესრულებული სამუშაოების შესაბამისობის შეფასება, საპროექტო-სახარჯთაღრიცხვო დოკუმენტაციასთან ან/და დადგენილ მოთხოვნებთან, შესყიდვების დოკუმენტებთან, მშენებლობის დროისათვის არსებულ საშუალო საბაზრო ფასებთან, ფარულ სამუშაოთა აქტებთან, ობიექტის ვიზუალური დათვალიერებისა (ფოტოფიქსირების ჩათვლით), აზომვების შედეგებთან და შესაბამისობის შეფასების დოკუმენტებთან;	1. სამშენებლო ნორმები და წესები (СНиП - ნაწილი IV); 2. ერთიანი ნორმები და ფასდებები -(ЕНиР) 3. (ВНиР)-სამშენებლო სამუშაოების უწყებრივი ნორმები; 4. (ВЗЕР)-სარემონტო-სამშენებლო სამუშაოების ზონალური ერთეული ნორმების კრებული; 5. (ССН)-ისტორიული და კულტურის ძეგლების სარესტავრაციო აღდგენითი სამუშაოების ნორმები და წესები; 6. სამშენებლო რესურსების ფასები (სრფ), გამომცემელი –მშენებლობის შემფასებელთა კავშირი (მშკ); 7. ტექნიკური რეგლამენტი – სამშენებლო სამუშაოების სახელმწიფო შესყიდვისას ზედნადები ხარჯებისა და გეგმიური მოგების განსაზღვრის შესახებ (საქართველოს მთავრობის 2014 წლის 14 იანვრის დადგენილება N55); 8. MEP-TP-G03 - ინსპექტირების მეთოდები და პროცედურები

4	ობიექტის ან მისი ნაწილის ტექნიკური მდგომარეობის (სამრეწველო და სამოქალაქო შენობა-ნაგებობების, ხიდების, გვირაბების, ჰიდროტექნიკური ნაგებობების, საავტომობილო გზების, აეროდრომების) შესრულებული სამშენებლო, სარემონტო, სამონტაჟო, სადემონტაჟო, სარეკონსტრუქციო, სარესტავრაციო სამუშაოების ინსპექტირება	ინსპექტირების ამოცანიდან გამომდინარე: არსებული ობიექტის მდგომარეობის შესაბამისობის შეფასება საპროექტო დოკუმენტაციასთან ან/და დადგენილ მოთხოვნებთან, ფარულ სამუშაოთა აქტებთან, ობიექტის ვიზუალური დათვალიერების (ფოტოფიქსირების ჩათვლით), აზომვებისა და გაზომვების შედეგებთან და შესაბამისობის შეფასების დოკუმენტებთან, მათ შორის ლაბორატორიული, ურღვევი კონტროლის მეთოდებით, გეოლოგიური და გეოფიზიკური კვლევების შედეგებთან.	1. სამშენებლო ნორმები და წესები -(СНиП-ნაწილი 1); 2. სამშენებლო ნორმები და წესები (СНиП - ნაწილი 2); 3. სამშენებლო ნორმები და წესები (СНиП - ნაწილი 3); 4. საქართველოს ტერიტორიაზე სამშენებლო სფეროს მარეგულირებელი ტექნიკური რეგლამენტები (საქართველოს მთავრობის 2014 წლის 15 იანვრის დადგენილება N71); 5. ტექნიკური რეგლამენტი „მისაწვდომობის ეროვნული სტანდარტების დამტკიცების თაობაზე“ (საქართველოს მთავრობის 2020 წლის 20 დეკემბერის დადგენილება N 732). 6. ტექნიკური რეგლამენტი (საქართველოს მთავრობის 2016 წლის 28 იანვარის დადგენილება N41; 7. საქართველოს ეროვნული სტანდარტი სსტ 72:2009 „გზები საავტომობილო და საერთო სარგებლობის, გეომეტრიული და სტრუქტურული მოთხოვნები“; 8. MEP-TP-G04.1 - ინსპექტირების მეთოდები და პროცედურები.
5	ობიექტის ან მისი ნაწილის საინჟინრო ქსელების: • ელექტროქსელების და სისტემების (1000 ვ-მდე და 1000 ვ-ს ზევით); • სუსტი დენების; • გათბობა-ვენტილაცია-გაგრილების ქსელების და სისტემების; • წყალმომარაგება, კანალიზაცია,	ინსპექტირების ამოცანიდან გამომდინარე: არსებული ობიექტის მდგომარეობის შესაბამისობის შეფასება საპროექტო დოკუმენტაციასთან ან/და დადგენილ მოთხოვნებთან, ობიექტის ვიზუალური დათვალიერების (ფოტოფიქსირების ჩათვლით), აზომვებისა და გაზომვების შედეგებთან და შესაბამისობის შეფასების დოკუმენტებთან, მათ შორის ლაბორატორიული, ურღვევი კონტროლის მეთოდებით, გეოლოგიური და გეოფიზიკური კვლევების შედეგებთან.	1. სამშენებლო ნორმები და წესები (СНиП - ნაწილი 2); 2. სამშენებლო ნორმები და წესები (СНиП - ნაწილი 3;) 3. საქართველოს ტერიტორიაზე სამშენებლო სფეროს მარეგულირებელი ტექნიკური რეგლამენტები (საქართველოს მთავრობის 2014 წლის 15 იანვრის დადგენილება N71); 4. ელექტროდანადგართა მოწყობის წესები (ПУЭ) 5. ტექნიკური რეგლამენტი: „ელექტრო-სადგურებისა და ქსელების ტექნიკური ექსპლუატაციის წესების შესახებ) (საქართველოს მთავრობის დადგენილება №434, 2013 წლის 31 დეკემბერი); 6. ტექნიკური რეგლამენტი: „ ელექტრო დანადგარების

	წყალარინების სისტემების; • გაზის ქსელებისა და სისტემების: - საშუალო და დაბალი წნევის, მიწის ზედა და მიწის ქვედა გაზსადენები წნევა - 0 კგ/სმ²-დან - 0,005 კგ/სმ²-ჩათვლით. - საშუალო წნევის, მიწის ზედა და მიწის ქვედა გაზსადენები, წნევით: 0.005 კგ/სმ²-დან - 3 კგ/სმ²-ჩათვლით. - ძეოოე კატეგოოიის მაღალი წნევის მიწის ზედა და მიწის ქვედა გაზსადენები, წნევით: 3 კგ/სმ²-დან - 6 კგ/სმ²-ჩათვლით. - პირველადი კატეგორიის მაღალი წნევის მიწის ზედა და მიწის ქვედა გაზსადენები, წნევით: 6 კგ/სმ²-დან - 12 კგ/სმ²-ჩათვლით)		ექსპლუატაციისას უსაფრთხოების წესების შესახებ“ (საქართველოს მთავრობის დადგენილება №340, 2013 წლის 17 დეკემბერი); 7. ტექნიკური რეგლამენტი „ელექტრული ქსელების ხაზობრივი ნაგებობების დაცვის წესისა და მათი დაცვის ზონების დადგენის შესახებ“ (საქართველოს მთავრობის 2013 წლის 24 დეკემბრის N 366 დადგენილება); 8. ტექნიკური რეგლამენტი: „გაზის სისტემების უსაფრთხოების ზოგადი მოთხოვნები“ (საქართველოს მთავრობის N101 დადგენილება 2014 წლის 22 იანვარი); 9. ტექნიკური რეგლამენტი (საქართველოს მთავრობის 2016 წლის 28 იანვარის დადგენილება N41; 10. საუწყებო სამშენებლო ნორმები (BCH); 11. ისო/იეკ 11801-2017 12. MEP-TP-G04.2 - ინსპექტირების მეთოდები და პროცედურები.

	შესრულებული სამშენებლო, სარემონტო, სამონტაჟო, სადემონტაჟო, სარეკონსტრუქციო, სარესტავრაციო სამუშაოების ინსპექტირება		
6	ობიექტის (სამრეწველო და სამოქალაქო შენობა-ნაგებობების, ხიდების, გვირაბების, ჰიდროტექნიკური ნაგებობების, საავტომობილო გზების, აეროდრომების, ელექტროქსელების და სისტემების (1000 ვ-მდე და 1000 ვ-ს ზევით), სუსტი დენების, გათბობა-ვენტილაცია-გაგრილების ქსელების და სისტემების, წყალმომარაგება, კანალიზაცია, წყალარინების ქსელების და სისტემების.....) სამშენებლო სამუშაოებზე ტექნიკური ზედამხედველობა – ინსპექტირება	ინსპექტირების ამოცანიდან გამომდინარე: ობიექტის სამშენებლო, სარემონტო, სამონტაჟო, სადემონტაჟო, სარეკონსტრუქციო, სარესტავრავიო სამუშაოების პროცესზე დასწრება/დაკვირვება და შესაბამისობის შეფასება საპროექტო-სახარჯთაღრიცხვო დოკუმენტაციასთან ან/და დადგენილ მოთხოვნებთან. შენობების, შენობების ნაწილების ან შენობების ელემენტების ენერგოეფექტურობის პროექტთან შესაბამისობის დადგენა.	1. სამშენებლო ნორმები და წესები (СНиП - ნაწილი 3); 2. სამშენებლო ნორმები და წესები (СНиП - ნაწილი 4); 3. ელექტროდანადგართა მოწყობის წესები (ПУЭ); 4. საქართველოს ტერიტორიაზე სამშენებლო სფეროს მარეგულირებელი ტექნიკური რეგლამენტები (საქართველოს მთავრობის 2014 წლის 15 იანვრის დადგენილება N71); 5. საქართველოს ეროვნული სტანდარტი სსტ 72:2009 „ გზები საავტომობილო და საერთო სარგებლობის. გეომეტრიული და სტრუქტურული მოთხოვნები“; 6. საქართველოს მთავრობის 2014 წლის 15 იანვრის დადგენილებაში N 732. 2020 წლის 20 დეკემბერი. (ტექნიკური რეგლამენტი „მისაწვდომობის ეროვნული სტანდარტების დამტკიცების თაობაზე“) 7. ტექნიკური რეგლამენტი (საქართველოს მთავრობის 2016 წლის 28 იანვარის დადგენილება N41); 8. ტექნიკური რეგლამენტი: „ელექტრო-სადგურებისა და ქსელების ტექნიკური ექსპლუატაციის წესების შესახებ) (საქართველოს

			მთავრობის დადგენილება №434, 2013 წლის 31 დეკემბერი); 9. ტექნიკური რეგლამენტი: „ ელექტრო დანადგარების ექსპლუატაციისას უსაფრთხოების წესების შესახებ“ (საქართველოს მთავრობის დადგენილება №340, 2013 წლის 17 დეკემბერი); 10. ტექნიკური რეგლამენტი „ელექტრული ქსელების ხაზობრივი ნაგებობების დაცვის წესისა და მათი დაცვის ზონების დადგენის შესახებ“ (საქართველოს მთავრობის 2013 წლის 24 დეკემბრის # 366 დადგენილება); 11. საქართველოს მთავრობის 2021 წლის 13 ივლისის დადგენილება N 354 „შენობების, შენობების ნაწილების ან შენობების ელემენტების ენერგოეფექტურობის მინიმალური მოთხოვნების დამტკიცების შესახებ" 12. MEP-TP-G05 - ინსპექტირების მეთოდები და პროცედურები
7	პროექტის საინჟინრო-გეოლოგიური კვლევის/დასკვნის მოქმედ დოკუმენტებთან შესაბამისობის შეფასება/ინსპექტირება	ობიექტის საპროექტო დოკუმენტაციის, ობიექტის პროექტის ნაწილების შესაბამისობის დადგენა ტექნიკურ დავალებასთან ან/და დადგენილ მოთხოვნებთან.	1. სამშენებლო ნორმები და წესები - (СНиП-ნაწილი 1); 2. სამშენებლო ნორმები და წესები - (СНиП-ნაწილი 4); 3. საქართველოს ტერიტორიაზე სამშენებლო სფეროს მარეგულირებელი ტექნიკური რეგლამენტები (საქართველოს მთავრობის 2014 წლის 15 იანვრის დადგენილება N71); 4. MEP-TP-G06.5 - ინსპექტირების მეთოდები და პროცედურები.

8	პროექტის არქიტექტურული ნაწილის მოქმედ დოკუმენტებთან შესაბამისობის შეფასება/ინსპექტირება.	ობიექტის საპროექტო დოკუმენტაციის, ობიექტის პროექტის ნაწილების შესაბამისობის დადგენა ტექნიკურ დავალებასთან ან/და დადგენილ მოთხოვნებთან.	1. სამშენებლო ნორმები და წესები -(СНиП-ნაწილი 2); 2. ტექნიკური რეგლამენტი „მისაწვდომობის ეროვნული სტანდარტების დამტკიცების თაობაზე“ (საქართველოს მთავრობის 2020 წლის 20 დეკემბერის დადგენილება N 732). 3. ტექნიკური რეგლამენტი (საქართველოს მთავრობის 2016 წლის 28 იანვარის დადგენილება N41); 4. საქართველოს ტერიტორიაზე სამშენებლო სფეროს მარეგულირებელი ტექნიკური რეგლამენტები (საქართველოს მთავრობის 2014 წლის 15 იანვრის დადგენილებაში N71) 5. MEP-TP-G06.6 - ინსპექტირების მეთოდები და პროცედურები.
9	პროექტის კონსტრუქციული ნაწილის (სამრეწველო და სამოქალაქო შენობა-ნაგებობების, ხიდების, გვირაბების, ჰიდროტექნიკური ნაგებობების, საავტომობილო გზების, აეროდრომების, ...) მოქმედ დოკუმენტებთან შესაბამისობის შეფასება/ინსპექტირება	ობიექტის საპროექტო დოკუმენტაციის, ობიექტის პროექტის ნაწილების შესაბამისობის დადგენა ტექნიკურ დავალებასთან ან/და დადგენილ მოთხოვნებთან.	1. სამშენებლო ნორმები და წესები -(СНиП-ნაწილი 1); 2. სამშენებლო ნორმები და წესები -(СНиП-ნაწილი 2); 3. სამშენებლო ნორმები და წესები -(СНиП-ნაწილი 3); 4. საქართველოს ტერიტორიაზე სამშენებლო სფეროს მარეგულირებელი ტექნიკური რეგლამენტები (საქართველოს მთავრობის 2014 წლის 15 იანვრის დადგენილებაში N71); 5. საქართველოს ეროვნული სტანდარტი სსტ 72:2009 „ გზები საავტომობილო და საერთო სარგებლობის. გეომეტრიული და სტრუქტურული მოთხოვნები“; 6. MEP-TP-G06.1 - ინსპექტირების მეთოდები და პროცედურები.
10	პროექტის საინჟინრო ქსელების: ელ. მომარაგება 1000 ვ-მდე და 1000 ვ-ს ზევით, და მათი	ობიექტის საპროექტო დოკუმენტაციის, ობიექტის პროექტის ნაწილების შესაბამისობის დადგენა ტექნიკურ	1. სამშენებლო ნორმები და წესები -(СНиП-ნაწილი 2); 2. ტექნიკური რეგლამენტი: „ელექტრო-სადგურებისა და ქსელების ტექნიკური ექსპლუატაციის წესების

	ტექნოლოგიური ნაწილის მოქმედ დოკუმენტებთან შესაბამისობის შეფასება/ინსპექტირება	დავალებასთან ან/და დადგენილ მოთხოვნებთან.	შესახებ) (საქართველოს მთავრობის დადგენილება №434, 2013 წლის 31 დეკემბერი); 3. ტექნიკური რეგლამენტი: „ ელექტრო დანადგარების ექსპლუატაციისას უსაფრთხოების წესების შესახებ“ (საქართველოს მთავრობის დადგენილება №340, 2013 წლის 17 დეკემბერი); 4. ელექტროდანადგართა მოწყობის წესები (ПУЭ); 5. ტექნიკური რეგლამენტი „ელექტრული ქსელების ხაზობრივი ნაგებობების დაცვის წესისა და მათი დაცვის ზონების დადგენის შესახებ“ (საქართველოს მთავრობის 2013 წლის 24 დეკემბრის N366 დადგენილება); 6. MEP-TP-G06.2 - ინსპექტირების მეთოდები და პროცედურები.
11	პროექტის საინჟინრო ქსელების: სუსტი დენების და მათი ტექნოლოგიური ნაწილის მოქმედ დოკუმენტებთან შესაბამისობის შეფასება/ინსპექტირება		1. სამშენებლო ნორმები და წესები - (СНиП-ნაწილი 2); 2. საუწყებო სამშენებლო ნორმები (ВСН); 3. ტექნიკური რეგლამენტი (საქართველოს მთავრობის 2016 წლის 28 იანვარის დადგენილება N41); 4. ელექტროდანადგართა მოწყობის წესები (ПУЭ); 5. MEP-TP-G06.2 - ინსპექტირების მეთოდები და პროცედურები.
12	პროექტის საინჟინრო ქსელების: წყალმომარაგება, კანალიზაცია, წყალარინება და მათი ტექნოლოგიური ნაწილის მოქმედ დოკუმენტებთან	ობიექტის საპროექტო დოკუმენტაციის, ობიექტის პროექტის ნაწილების შესაბამისობის დადგენა ტექნიკურ დავალებასთან ან/და დადგენილ მოთხოვნებთან.	1. სამშენებლო ნორმები და წესები (СНиП - ნაწილი 2); 2. სამშენებლო ნორმები და წესები (СНиП - ნაწილი 3); 3. საქართველოს ტერიტორიაზე სამშენებლო სფეროს მარეგულირებელი ტექნიკური რეგლამენტები (საქართველოს მთავრობის 2014 წლის 15 იანვრის დადგენილებაში N71); 4. ტექნიკური რეგლამენტი (საქართველოს მთავრობის 2016 წლის 28 იანვარის დადგენილება

	შესაბამისობის შეფასება/ინსპექტირება		N41); 5. MEP-TP-G06.4 - ინსპექტირების მეთოდები და პროცედურები.
13	პროექტის საინჟინრო ქსელების: ვენტილაცია, კონდიცირება, გათბობა და მათი ტექნოლოგიური ნაწილის მოქმედ დოკუმენტებთან შესაბამისობის შეფასება/ინსპექტირება	ობიექტის საპროექტო დოკუმენტაციის, ობიექტის პროექტის ნაწილების შესაბამისობის დადგენა ტექნიკურ დავალებასთან ან/და დადგენილ მოთხოვნებთან.	1. სამშენებლო ნორმები და წესები (СНиП - ნაწილი 2); 2. ტექნიკური რეგლამენტი (საქართველოს მთავრობის 2016 წლის 28 იანვარის დადგენილება N41); 3. საქართველოს ტერიტორიაზე სამშენებლო სფეროს მარეგულირებელი ტექნიკური რეგლამენტები (საქართველოს მთავრობის 2014 წლის 15 იანვრის დადგენილებაში N71); 4. MEP-TP-G06.3 - ინსპექტირების მეთოდები და პროცედურები.
14	პროექტის საინჟინრო ქსელების: გაზმომარაგება და მათი ტექნოლოგიური ნაწილის მოქმედ დოკუმენტებთან შესაბამისობის შეფასება/ინსპექტირება	ობიექტის საპროექტო დოკუმენტაციის, ობიექტის პროექტის ნაწილების შესაბამისობის დადგენა ტექნიკურ დავალებასთან ან/და დადგენილ მოთხოვნებთან.	1. სამშენებლო ნორმები და წესები (СНиП - ნაწილი 1); 2. სამშენებლო ნორმები და წესები (СНиП - ნაწილი 2); 3. ტექნიკური რეგლამენტი: „გაზის სისტემების უსაფრთხოების ზოგადი მოთხოვნები“ (საქართველოს მთავრობის N101 დადგენილება 2014 წლის 22 იანვარი); 4. ტექნიკური რეგლამენტი „მაგისტრალური გაზსადენის უსაფრთხო ექსპლუატაციის შესახებ“. საქართველოს მთავრობის დადგენილება №257. 2014 წლის 26 მარტი. 5. MEP-TP-G06 - ინსპექტირების მეთოდები და პროცედურები.

15	პროექტის სახანძრო უსაფრთხოების ნაწილის მოქმედ დოკუმენტებთან შესაბამისობის შეფასება/ინსპექტირება	ობიექტის საპროექტო დოკუმენტაციის, ობიექტის პროექტის ნაწილების შესაბამისობის დადგენა ტექნიკურ დავალებასთან ან/და დადგენილ მოთხოვნებთან.	1. სამშენებლო ნორმები და წესები (СНиП - ნაწილი 2); 2. ტექნიკური რეგლამენტი - „სახანძრო უსაფრთხოების წესების და პირობების შესახებ“ - საქართველოს მთავრობის დადგენილება N370; 3. ელექტროდანადგართა მოწყობის წესები (ПУЭ); 4. ტექნიკური რეგლამენტი (საქართველოს მთავრობის 2016 წლის 28 იანვარის დადგენილება N41); 5. MEP-TP-G06.8 - ინსპექტირების მეთოდები და პროცედურები.
16	პროექტის შრომის უსაფრთხოების ნაწილის მოქმედ დოკუმენტებთან შესაბამისობის შეფასება/ინსპექტირება	ობიექტის საპროექტო დოკუმენტაციის, ობიექტის პროექტის ნაწილების შესაბამისობის დადგენა ტექნიკურ დავალებასთან ან/და დადგენილ მოთხოვნებთან.	1. სამშენებლო ნორმები და წესები -(СНиП-ნაწილი 3); 2. ტექნიკური რეგლამენტი: „მშენებლობის უსაფრთხოების შესახებ“ (საქართველოს მთავრობის 2014 წლის 27 მაისის დადგენილება, N 361); 3. ტექნიკური რეგლამენტი: “ სიმაღლეზე მუშაობის უსაფრთხოების მოთხოვნები“ (საქართველოს მთავრობის 2017 წლის 27 ოქტომბრის დადგენილება N 477) 4. ტექნიკური რეგლამენტი (საქართველოს მთავრობის 2016 წლის 28 იანვარის დადგენილება N41); 5. საქართველოს ტერიტორიაზე სამშენებლო სფეროს მარეგულირებელი ტექნიკური რეგლამენტები (საქართველოს მთავრობის 2014 წლის 15 იანვრის დადგენილებაში N71); 6. MEP-TP-G06.7 - ინსპექტირების მეთოდები და პროცედურები.