შპს "შავი ზღვის საერთაშორისო უნივერსიტეტი"
დემონტაჟი

სადემონტაჟო სამუშაოთა ორგანიზების პროექტი (მოპი)

შემსრულებელი ე. სიყმაშვილი

ქ.თბილისი 2026 წ.

განმარტებითი ბარათი

საპროექტო ობიექტი მდებარეობს მისამართზე: , ქალაქი თბილისი, წმინდა ქეთევან დედოფლის გამზირი, N 55 საკადასტრო კოდი: 01.17.13.042.014 და წარმოადგენს უნივერსიტეტის შენობას.

წარმოდგენილი პროექტი ითვალისწინებს არსებული შენობის სრულ დემონტაჟს. შენობის დემონტაჟის აუცილებლობა განპირობებულია მისი ამჟამინდელი ფიზიკური, კონსტრუქციული და ტექნიკური მდგომარეობით, რომელიც ვერ აკმაყოფილებს მოქმედ სამშენებლო ნორმებსა და უსაფრთხოების მოთხოვნებს. დემონტაჟი შეეხება 01/4, 02/1, 03/1, 04/1, 05/1, 06/1, 07/1, 08/1, 09/1, 10/1

დემონტაჟის სამუშაოები განხორციელდება ეტაპობრივად, წინასწარ განსაზღვრული ტექნოლოგიური თანმიმდევრობით. სამუშაოები შესრულდება როგორც მექანიზებული მეთოდით (სპეცტექნიკის გამოყენებით), ასევე ხელით, მცირე მექანიზაციის საშუალებებით, მათ შორის ელექტრო ხელსაწყოებისა და კოდალის გამოყენებით, რაც უზრუნველყოფს პროცესის მაქსიმალურ კონტროლს და მიმდებარე გარემოს დაცვას.

სამუშაოების დაწყებამდე სამშენებლო ტერიტორია შემოიღობება დროებითი დამცავი კონსტრუქციით.

ღობე წარმოადგენს მეტალის კარკასზე დამაგრებულ ხის ფიცარი (დაფები).

კარკასი შედგება მეტალის ვერტიკალური სვეტებისა და მილკვადრატებისგან, რომლებიც მონტაჟდება ბეტონის საყრდენებზე, ასფალტის საფარის მნიშვნელოვანი დაზიანების გარეშე.

ღობის სიმაღლე შეადგენს დაახლოებით 2.0–2.2 მ-ს.

კონსტრუქცია უზრუნველყოფს სამშენებლო მოედნის იზოლაციას და მესამე პირების უსაფრთხოებას. სამუშაოების დასრულების შემდეგ განხორციელდება ღობის დემონტაჟი და ტერიტორიის პირვანდელ მდგომარეობაში აღდგენა.

სამშენებლო მოედნის უსაფრთხოების ნორმების სრული დაცვა;

სამუშაო ზონის იზოლაცია და არაუფლებამოსილი პირების დაშვების შეზღუდვა;

მტვრის, ხმაურისა და ვიბრაციის შემცირების ღონისძიებების გატარება;

დემონტაჟის შედეგად მიღებული მასალებისა და ნარჩენების სორტირება, გატანა და განთავსება კანონმდებლობით განსაზღვრულ ადგილებში;

მიმდებარე შენობა-ნაგებობებისა და საინჟინრო ქსელების დაცვა დაზიანებისგან.

დემონტაჟის დასრულების შემდგომ ტერიტორია გასუფთავდება და მოყვანილი იქნება უსაფრთხო და მოწესრიგებულ მდგომარეობაში.

პროექტში გამოყენებული ტექნიკური გადაწყვეტილებები მიღებულია საქართველოში მოქმედი სამშენებლო წესებისა და ნორმების შესაბამისად.

მოსიარულეთა უსაფრთხოების უზრუნველყოფის ღონისძიებები

დემონტაჟის სამუშაოების წარმოებისას, გზის მხარეს მოსიარულეთა უსაფრთხოების უზრუნველსაყოფად გათვალისწინებულია შემდეგი ღონისძიებები:

სამუშაო ზონის შემოღობვა

დემონტაჟის არე შემოღობილი იქნება დროებითი დამცავი ღობით/ბარიერებით, რათა გამოირიცხოს მესამე პირების სამუშაო ზონაში მოხვედრა.

დამცავი ქოლგის მოწყობა

მოსიარულეთა სავალ ნაწილზე მოეწყობა მყარი კონსტრუქციის დამცავი ქოლგა, რომელიც დაიცავს ქვეითებს შესაძლო ჩამოვარდნილი სამშენებლო ნარჩენებისგან.

დემონტაჟირებადი შენობის შეფუთვა დამცავი ბადით

დემონტაჟის პროცესში სადემონტაჟო შენობა სრულად შეიფუთება სპეციალური დამცავი ბადით, რომელიც უზრუნველყოფს ნარჩენების, მტვრისა და მცირე ფრაგმენტების გავრცელების პრევენციას და ამცირებს მოსიარულეთათვის საფრთხის რისკს.

გამაფრთხილებელი ნიშნებისა და სიგნალური ლენტების განთავსება

სამუშაო ზონის პერიმეტრზე განთავსდება შესაბამისი გამაფრთხილებელი ნიშნები („ფრთხილად, მიმდინარეობს სამუშაოები“) და სიგნალური ლენტები.

ქვეითთა დროებითი უსაფრთხო გასავლელი

საჭიროების შემთხვევაში მოეწყობა ქვეითებისთვის დროებითი, უსაფრთხო გასავლელი, სამუშაო ზონის გვერდის ავლით.

დემონტაჟის ეტაპობრივი წარმოება

სამუშაოები შესრულდება ეტაპობრივად, ზემოდან ქვემოთ, მცირე მონაკვეთებად, რათა შემცირდეს მოულოდნელი ჩამოშლის რისკი.

ნარჩენების კონტროლირებადი ჩამოტანა

დემონტაჟის შედეგად მიღებული სამშენებლო ნარჩენები ჩამოტანილი იქნება კონტროლირებადი მეთოდით (ჩამოსაშვები არხით ან კონტეინერში), დაუშვებელია მათი თავისუფლად გადაყრა.

სამუშაო დროის შეზღუდვა

სამუშაოები განხორციელდება დღის საათებში, ქვეითთა ინტენსიური გადაადგილების მინიმალური დატვირთვის პერიოდში.

პასუხისმგებელი პირის დანიშვნა

ობიექტზე მუდმივად იმყოფება უსაფრთხოებაზე პასუხისმგებელი პირი, რომელიც აკონტროლებს სამუშაოების უსაფრთხო წარმოებას და ქვეითთა გადაადგილებას.

სამუშაოების შეჩერება საფრთხის შემთხვევაში

ამინდის ან კონსტრუქციის არასტაბილურობის შემთხვევაში სამუშაოები დაუყოვნებლივ შეჩერდება.

შპს "შავი ზღვის საერთაშორისო უნივერსიტეტი''
(მდებარე, ქალაქი თბილისი, წმინდა ქეთევან
დედოფლის გამზირი, N 55 საკადასტრო კოდი:
01.17.13.042.014)

არსებული შენობის სამშაოთა ორგანიზაციის პროექტი

სამუშაოთა ორგანიზაციის პროექტის შედგენას საფუძვლად დაედო

საკადასტრო გეგმა, ამონაწერი საჯარო რეესტრიდან, დათვალიერება და შესწავლა. დასაშლელია **01/4, 02/1, 03/1, 04/1, 05/1, 06/1, 07/1, 08/1, 09/1, 10/1 შენობები.**

რომლის საერთო ფართით 6182.12 კვ.მ. და მოცულობით 18.240 კუბ.მ. შენობები ქალაქ თბილისი ცენტრალურ განაშენიანებაში მდებარეობს. რომელიც მოცემულ საკადასტრო გეგმაზე **01/4, 02/1, 03/1, 04/1, 05/1, 06/1, 07/1, 08/1, 09/1, 10/1** ნომრით არის აღნიშნული. მასთან სამანქანო მისასვლელი გზა არსებობს, რაც წარმოდგენილია დემონტაჟის პროექტის გენგეგმაზე. დასაშლელ სამუშაოთა წარმართვა სასურველია ძირითადად ხელით და ხელის საწევლას მეშვეობით, რაც არ გამოიწვევს მომიჯნავეთ განთავსებულ შენობებზე კონსტრუქსიული დაზიანებას. დემონტაჟის პროექტი დამუშავებულია დამოუკიდებლად და სამშენებლო გრაფიკში ასახულია ყველა ობიექტის სადემონტაჟო ქმედებები.

დემონტაჟის სამუშაოების ეტაპები

1. **ტერიტორიის შემოღობვა**
2. **სახურავის დაშლა**
3. **კარფანჯრების მოხსნა**
4. **შიდა ტიხრების დაშლა**
5. **კედლების დაშლა**
6. **საძირკვლის დაშლა**
7. **ტერიტორიის დასუფთავება**

დაშლილი სამშენებლო მასალებისა და ნაგვის დასატვირთად გამოყენებულ იქნას თვითმცლელ ავტოტრანსპორტი. უბანი ხასიათდება შემდეგი კლიმატური და სეისმური ფაქტორებით: ქარის დაწოლა - 85კგმ^2; თოვლის საფარის წონა - 50კგმ^2, დასაშლელი სამუშაოების წარმოების პერიოდში დროებითი ღობის ფარგლებში უნდა მოხდეს გადარჩეული მასალა-ნაკეთობების (აგურის, ხის, მასალის და სხვა.) დაშტაბელება. სამშენებლო ნარჩენებისა და ნაგვის გატანა ნაყარში გათვალისწინებულია თვითმცლელი ავტოტრანსპორტით. მათი ნუსხა მოყვანილია ცხრილში მომდევნო ფურცელზე. სამუშაოთა წარმოების დროს აუცილებელია შრომის უსაფრთხოების წესების დაცვა, აგრეთვე შენობის დაშლის დროს სელიტებურ ზონაში მტვრის გაფანტვისაგან დამცავი ღონისძიებების უზრუნველყოფა. შენობების დაშლის სამუშაოები აუცილებელია წარიმართოს შორმის ტექნიკური უსაფრთხოების ინჟინრის მეთვალყურეობის ქვეშ. სამშენებლო მოედანზე შექმნილი უნდა იქნას შრომის უსაფრხოების ჟურნალი. დაშლის სამუშაოებზე დამკვეთის მიერ დადგენილია გეგმიური ხანგრძლივობა 12 თვის პერიოდში.

შენობის დასაშლელ სამუშაოთა წარმოების პროექტის შესადგენი ნორმატივები

2.1 СНиП 3.01.01-85 „Оригинализация строительного производства'' М.,1989

2.2 СНиП -4-80 „Техника безопасности на строительстве'' М., 1981

2.3 Справочник инженера строителя, М., 1989

2.4 Строительные стреловые самоходные краны, М., 1984

2.5 კრებული სამახსოვრო "სამშენებლო წარმოების ნორმები და წესები", ამონაწერი სამშენებლო ნორმებიდან და წესებიდან, თბ., 1987

დასაშლელი ობიექტის დახასიათება

შენობები გეგმაში მართკუთხა ფორმისაა. სხვადასხვა ზომებით საძირკველი კომბინირებული ტიპისაა. კედლების შევსება ხდება აგურით და ბლოკით. სახურავი შეადგენს ხის სანივნივე სისტემას.

ტერიტორიაზე გაყვანილია სხვადასხვა საინჟინრო ქსელები და მათი განშტოებები.

მითითებები სამუშაოთა წარმოების თაობაზე

როგორც აღნიშნა დასაშლელი სამუშაოების წარმართვა უნდა მოხდეს ძირითადად ხელით და ხელის საწეველას გამოყენებით.

სამუშაოები იწყება სახურავის მოხსნით. მოხსნილი მასალები გასუფთავდეს, გაიწმინდოს, დახარისხდეს და შტაბელებად დაეწყოს დროებითი ღობის ფარგლებში.

5. დაშლის ხანგრძლივობის შესახებ

შენობების დაშლა დამკვეთის მიერ განსაზღვრულია 12 თვის ვადაში. გეგმიურად დადგენილი ხანგრძლივობის დაცვა შენობების დაშლაზე 12 თვის პერიოდში შესაძლებელია უწყვეტი ფინანსირების პერიოდში, რასაც ხელი უნდა შეუწყოს ქალაქ თბილისის ზომიერმა კლიმატურმა პირობებმაც.

სამუშაოთა შესრულების ვადების დაცვა უწყვეტ ფინანსირებაზეა დამოკიდებული, რაც უნდა გაითვალისწინოს დამკვეთმა.

სამშენებლო მანქანა-მექანიზმების, დანადგარებისა და ინსტრუმენტების ჩამონათვალი

№	დასახელება	მარკა	რაოდენ. ცალი
1	2	3	4
1	თვითმცლელი ძარიანი და სპეც-დანიშნულების ავტოტრანსპორტი სამშენებლო ტვირთის გადასატანად	სხვადასხვა	2
2	გადასატანი კომპრესორი	სო-48	1
3	ელექტროშესადუღებელი საჭრელი აგრეგატი	კომპ.	1
4	ავტოკენური შედუღების და ჭრის აპარატი	კომპ. პკუ-35	1
5	ლითონის სახარაჩო სექციები 100 მ^2 ფართობისათვის და სიმაღლით 7მ.	კომპ.	1
6	ხელის საწევლა	-	1
7	ხელის ელექტრო პნევმატური ჩაქუჩი	კომპ.	2

<u>დაშლის შენობის მომიჯნავედ განთავსებული ნაგებობის მდგრადობის საკითხი შესწავლილ იქნას დაშლის სამუშაოების დაწყებამდე. მომიჯნავე შენობის დაზიანების შემთხვევაში მისი აღგენა მოხდეს დამკვეთის და მშენებლის მიერ ურთიერთ შეთანხმებით.</u>

მომუშავეთა შრომის უსაფრთხოების წესების დაცვის თაობაზე

მომუშავეთა შრომის უსაფრთხოების პირობების დაცვა შენობათა სამშენებლო ცალკეულ ეტაპებზე აუცილებელია სნ და წ III-4-80* "უსაფრთხოების ტექნიკა მშენებლობაზე" და სხვა ნორმატულ-საკანონმდებლო დოკუმენტების შესაბამისობით. მათგან ყურადღებას ვამახვილებთ შემდეგზე:

სამუშაო ადგილები მუშაობის პირობებისა და ტექნოლოგიურობის გათვალისწინებით უზრუნველყოფილი უნდა იყოს კოლექტიური დაცვისა და სიგნალიზაციის საშუალებით.

ელექტრო უსაფრთხოების წესები ჩამოყალიბებულია სახელმწიფო სტანდარტში 12.013-88 ელექტრო კარადა ყოველთვის უნდა იყოს ჩაკეტილ მდგომარეობაში, ელექტრო კაბელები, ელექრტო სადენები და ელექტრო მოწყობილობები კი იზოლირებულად. გაშიშვლებული სადენების გამოყენება აკრძალულია სამშენებლო მოედანზე.

ელექტრო საწევველას მუშაობის პერიობში დაუშვებელია უცხო პირთა, დაუსაქმებელ მუშა-მომსახურეთა ყოფნა, სამშემებლო გენგეგმაზე შემოფარგლული ელექტროსაწევველას მოქმედების სახიფათო ზონის ფარგლებში.

ღამის პერიოდში აუცილებლად უნდა განთავსდეს უსაფრთხოების ზონის აღმნიშვნელი ფირნიშები და განათდეს.

სამუშაოთა უწყვეტობისა და ტექნოლოგიურობის, აგრეთვე შრომის უსაფრთხოების უზრუნველყოფად აუცილებელია მშენებლობის ცხრილში მოცემული და ჩვენს მიერ რეკომენდირებული მანქანა-მექანიზმებით, ინსტრუმენტებითა და დანადგარ-სამარჯვეებით აღჭურვა. ცხადია შესაძლებელია მათი შეცვლაც უფრო თანამედროვეთი.

სამუშაო ოპერაციებში დასაქმებული მუშაკები დაცული უნდა იყვნენ თავის დამცავი შესაბამისი ეკიპირებით (ჩაფხუტებით, დამცავი ქამრები და სპეცფეხსაცმლით).

დაუშვებელია მანქანების, ხელსაწყოებისა და მოწყობილობების დატოვება ჩართულ მდგომარეობაში ზედამხედველობის გარეშე. ცხადია მათი ტექნიკური მომსახურეობაც უნდა მოხდეს ძრავის გამორთვის შემდეგ.

ლითონის ელემენტების ჩაჭრას ელექტრო ან აიროვანი აპარატებით 5 მეტრის რადიუსში ფართობები უნდა გავანთავისუფლოთ წვადი მასალებისაგან, ხოლო 10 მეტრის რადიუსში ასაფეთქებელი (მაგალითად ჟანგბადის ბალონები) მასალებისაგან სამშენებლო სამუშაოებზე დასაქმებულია ყველა მუშაკმა (როგორც მუშამ, ასევე მოსამსახურემ) უნდა შეისწავლოს შრომის უსაფრთხოების წესები, გაიაროს ინსტრუქტაჟი, ჩააბაროს გამოცდა სპეციალურ ჟურნალში ხელმოწერის დაფიქსირებით.

ბუნების დაცვითი და ჰაერის დაბინძურების საწინააღმდეგო ღონისძიებები

შენობები მდებარეობს ქ. თბილისის ცენტრალურ განაშენიანებაში. აღნიშნულის გამო აუცილებელია შენობის მშენებლობის პერიოდში შემდეგი ღონისძიებების დაცვა.

გარემოს დაცვის სამსახურის ნებართვის გარეშე იკრძალება მრავალწლიანი ხეებისა და ნარგავების მოჭრა, ამოძირკვა ან განადგურება.

მონოლითური რკინა-ბეტონის, კედლების, ტიხრების, იატაკის მშენებლობის პროცესში მოსალოდნელია მტვრის გაფანტვა გარე სივრცეში, რის გამოც შენობას უნდა ჩამოეფაროს ფარდა ანდა სამუშაოები განხოციელდეს დახურულ სივრცეში ვენტილაციის მოწყობით.

იკრძალება სამშენებლო ნაგვისა და ნარჩენების ღია წესით გადატანა და ჩამოყრა. სასურველია სამშენებლო ნაგვის პირდაპირ თვითმცლელი მანქანების ძარებში ჩაყრა. დიდი ზომის სამშენებლო ნარჩენები ან მოხსნილი ნაკეთობები უნდა ჩამოვუშვათ ამწის საშუალებით. აქაც სასურველია მაშინვე მოხდეს მათი ავტომანქანების ძარებში ჩატვირთვა და ნაგავსაყრელზე ან დამკვეთის მიერ მითითებულ ადგილზე მიტანა შესაბამისი სამსახურებთან შეთანხმების შემდეგ.

დაუშვებელია არსებული საკანალიზაციო ჭების დანაგვიანება სამშენებლო ნარცენებით. ასევე დაუშვებელია ამოსახპაი ორმოების მოწყობა. ინვენტარული საყოფაცხოვრებო ვაგონეტიდან საკანალიზაციო ჩადინება უნდა მოეწყოს უშუალოდ საქალაქო საკანალიზაციო წებში. გენგეგმაზე მათ მოსაწყობად მითითებული ადგილები შესაძლებელია შეიცვალოს საკანალიზაციო ჭების სიახლოვეს მათი განთავსებით ელექტრო საწევველას მოქმედების სახიფათო ზონების საზღვრების გათვალისწინებით. სამშენებლო ნაგვის ტრანსპორტირება ფხვიერ მდგომარეობაში რეკომენდირებული არ არის. ავტომანქანების ძარებში ჩატვირთვის შემდეგ მათი ზედაპირი დაინამოს.

საკადასტრო კოდი: 01.17.13.042.014)
მისამართი:(მდებარე, ქალაქი თბილისი, წმინდა ქეთევან დედოფლის გამზირი, N 55

მშენებლობის განხორციელების შენაკრები კალენდარული გეგმა

ეტაპები	მშენებლობის განხორციელების პროცესის რიგები და ეტაპები	მშენებლ. ხანგრძლივობა დღეების მიხედვით	მშენებლობია 1 წელი																															
			თვეების რაოდენობა მშენებლობის პერიოდების მიხედვით																															
			I თვე			II თვე			III თვე			IV თვე			V თვე			VI თვე			VII თვე			VIII თვე			IX თვე			X თვე			XI თვე			XII თვე		
1	2	3	4			5			6			7			8			9			10			11			12			13			14			15		
	I რიგის სამუშაოები		10	20	30	10	20	30	10	20	30	10	20	30	10	20	30	10	20	30	10	20	30	10	20	30	10	20	30	10	20	30	10	20	30	10	20	30
1	მოსამზადებელი სამუშაოები; სამშენებლო მოედნის მოწესრიგება, სამშენებლო ღობის მოწყობა	20																																				
2	სამშენებლო მოედნის სამშენებლო ტექნიკით მომარაგება	10																																				
	II რიგის სამუშაოები																																					
3	დარჩენილი კარ-ფანჯრების მოხსნა	30																																				
4	პარაპეტისა და სახურავის წიბოვანი ფილების მოხსნა.	40																																				
5	დარჩენილი გარე კედლების დემონტაჟი ანტესოლის გადახურვის ფილების დემონტაჟი	30																																				
6	წამწეებისა და კოლონების დროებითი გამაგრების სივრცითი სისტემის მოწყობა	70																																				
7	სვეტების და რიგელების ბეტონის კონსტრუქციების დემონტაჟი	60																																				
8	საძირკვლების დემონტაჟი, ქვაბულის გრუნტით შევსება	50																																				
9	სამშენებლო კონსტრუქციების დასაწყობება	280																																				
10	სადემონტაჟო ტერიტორიის სამშენებლო ნაგვიდან გაწმენდა	350																																				

1. დემონტაჟის დაწყება აითვლება მშენებლობის ნებართვიდან
2. მშენებლობის ხანგრძლივობა მიღებულია 12 თვის პერიოდით, 2 რიგად და 10 ეტაპად.

შეასრულა ე. სიყმაშვილი

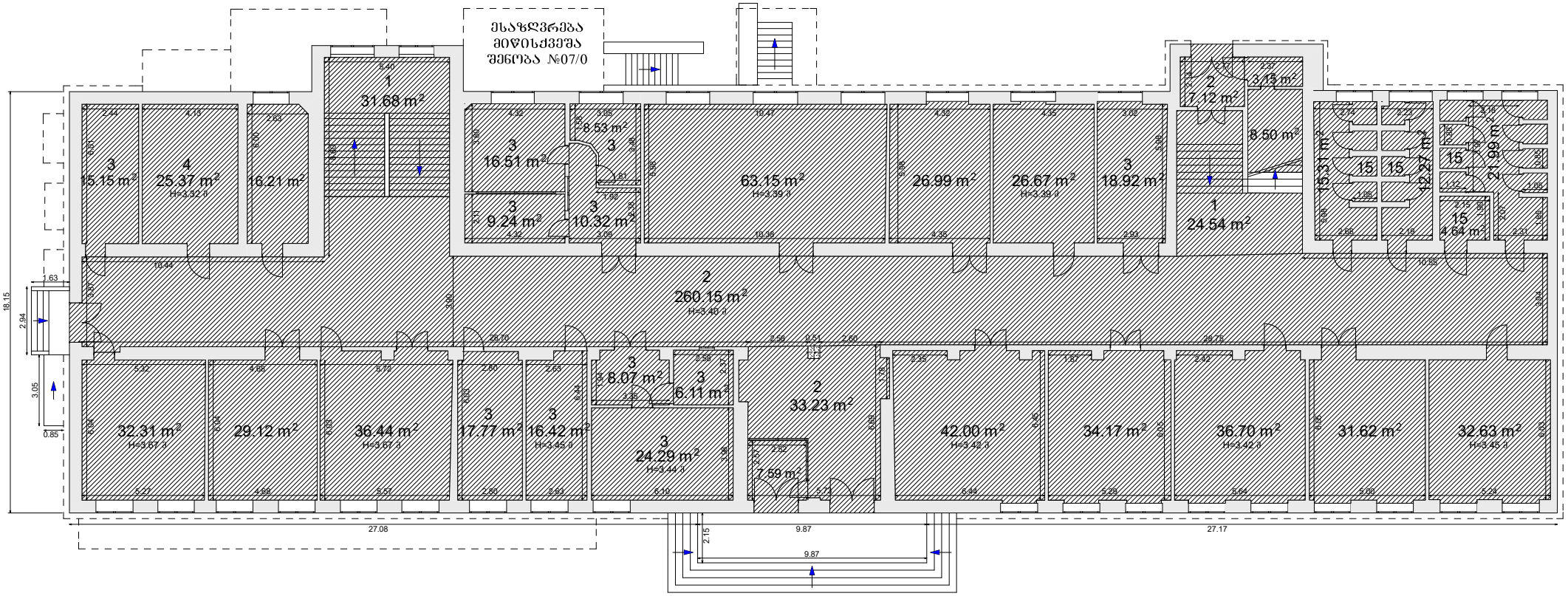

შენობა №01/4

I სართული

$H_{საშ}$ = 3.44 მ.

საერთო ფართი 1014.87 კვ.მ;

აქედან:

კიბის უჯრედი (1)	56.22 კვ.მ;
ჰოლი / დერეფანი (2)	300.50 კვ.მ;
ადმინისტრაცია (3)	151.32 კვ.მ;
აუდიტორია (4)	417.17 კვ.მ;
სვ. წერტილი (15)	54.21 კვ.მ;
დამხმარე ფართი	35.45 კვ/მ;

პროექტის სტატუსი - დემონტჟი			
დამკვეთი			შემსრულებელი: ე.სიყმაშვილი
შენობის მისამართი	ქ. თბილისი, ქეთევან წამებულის გამზ. №55, ნაკ. 42/006 შენობა №01/4; I სართული	დირექტორი	
		თარიღი	05 04 2026

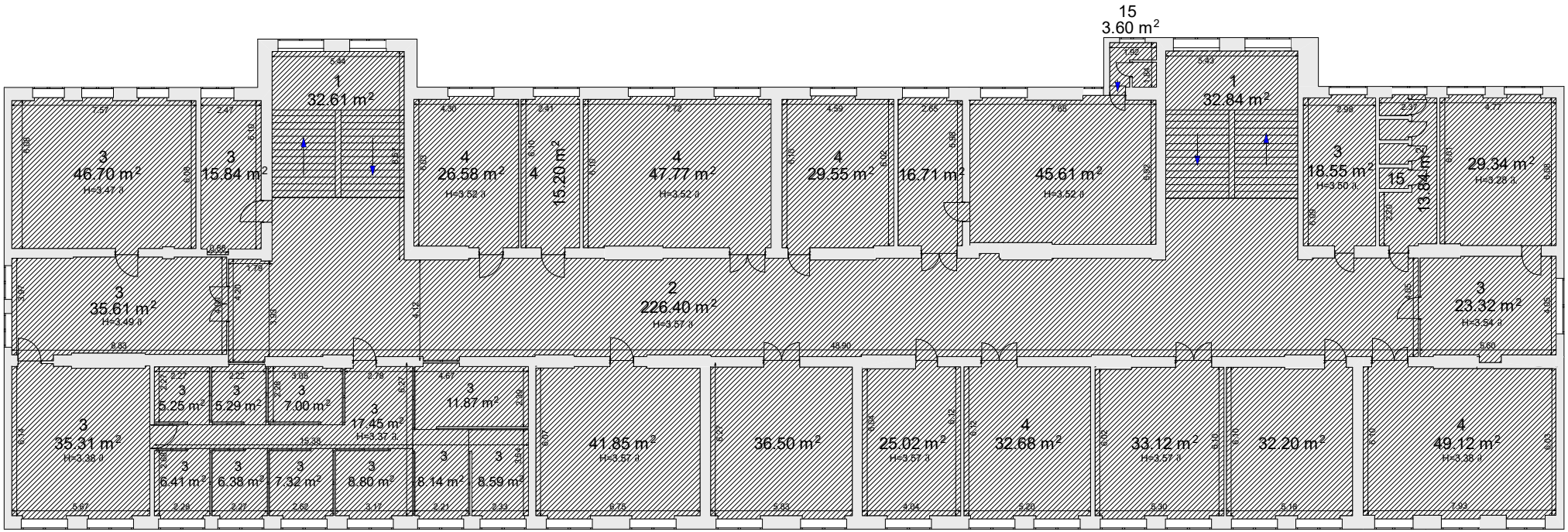

შენობა №01/4

II სართული

$H_{სვე}$ = 3.45 მ.

საერთო ფართი 1038.37 კვ.მ;

აქედან:

კიბის უჯრედი (1)	65.45 კვ.მ;
დერეფანი (2)	226.40 კვ.მ;
ადმინისტრაცია (3)	330.15 კვ.მ;
აუდიტორია (4)	369.59 კვ.მ;
სვ. ფერტილი (15)	17.44 კვ.მ;
დამხმარე ფართი	29.34 კვ.მ;

პროექტის სტატუსი - დემონტჟი			
დამკვეთი			შემსრულებელი: ე.სიყმაშვილი
შენობის მისამართი	ქ. თბილისი, ჭოთევან წამებულის ბამზ. №55, ნაკ. 42/006 შენობა №01/4; I სართული	დირექტორი	
		თარიღი	05 04 2026

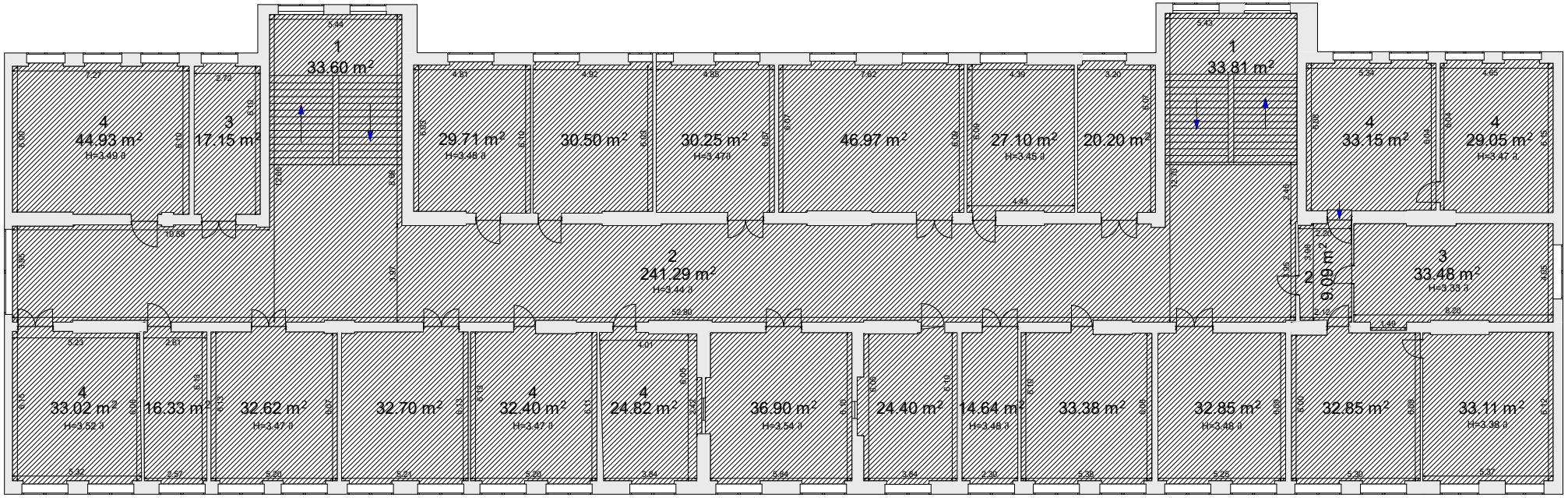

შენობა №01/4

III სართული

$H_{საშ}$ = 3.45 მ.

საერთო ფართი 1040.32 კვ.მ;

აქედან:

კიბის უჯრედი (1)	67.41 კვ.მ;
დერეფანი (2)	250.39 კვ.მ;
ადმინისტრაცია (3)	101.80 კვ.მ;
აუდიტორია (4)	620.72 კვ.მ;

პროექტის სტატუსი - დემონტჟი			
დამკვეთი		შემსრულებელი: ე.სიყმაშვილი	
შენობის მისამართი	ქ. ობოლისი, ქეთევან წამებულის გამზ. №55, ნაკ. 42/006 შენობა №01/4; I სართული	დირექტორი	
		თარიღი	05 04 2026

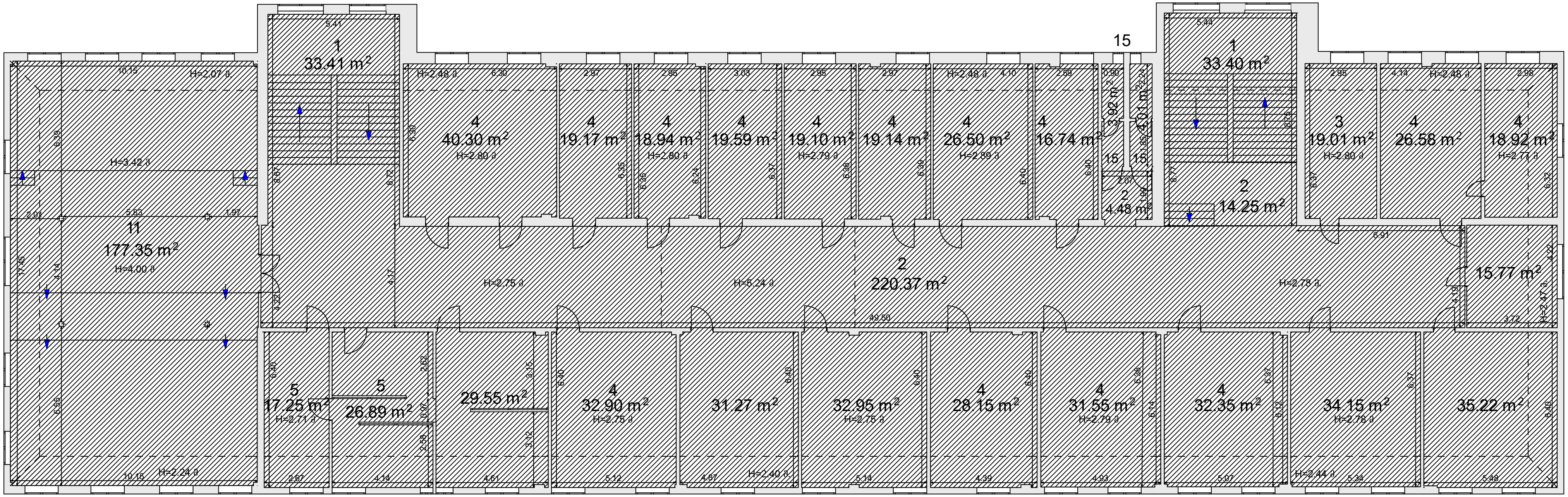

შენობა №01/4

IV სართული

$H_{საშ}$ = 3.00 მ.

საერთო ფართი	**1083.17 კვ.მ;**
აქედან:	
კიბის უჯრედი (1)	66.81 კვ.მ;
დერეფანი (2)	239.10 კვ.მ;
ადმინისტრაცია (3)	54.23 კვ.მ;
აუდიტორია (4)	448.30 კვ.მ;
ლაბორატორია (5)	44.13 კვ.მ;
სააქტო დარბაზი (11)	177.35 კვ.მ;
სვ. წერტილი (15)	7.93 კვ.მ;
დამხმარე ფართი	45.32 კვ.მ;

პროექტის სტატუსი - დემონტჟი				
დამკვეთი			შემსრულებელი: ე.სიყმაშვილი	
შენობის მისამართი	ქ. თბილისი, ქეთევან წამებულის გამზ. №55, ნაკ. 42/006 შენობა №01/4; I სართული		დირექტორი	
			თარიღი	05 04 2026

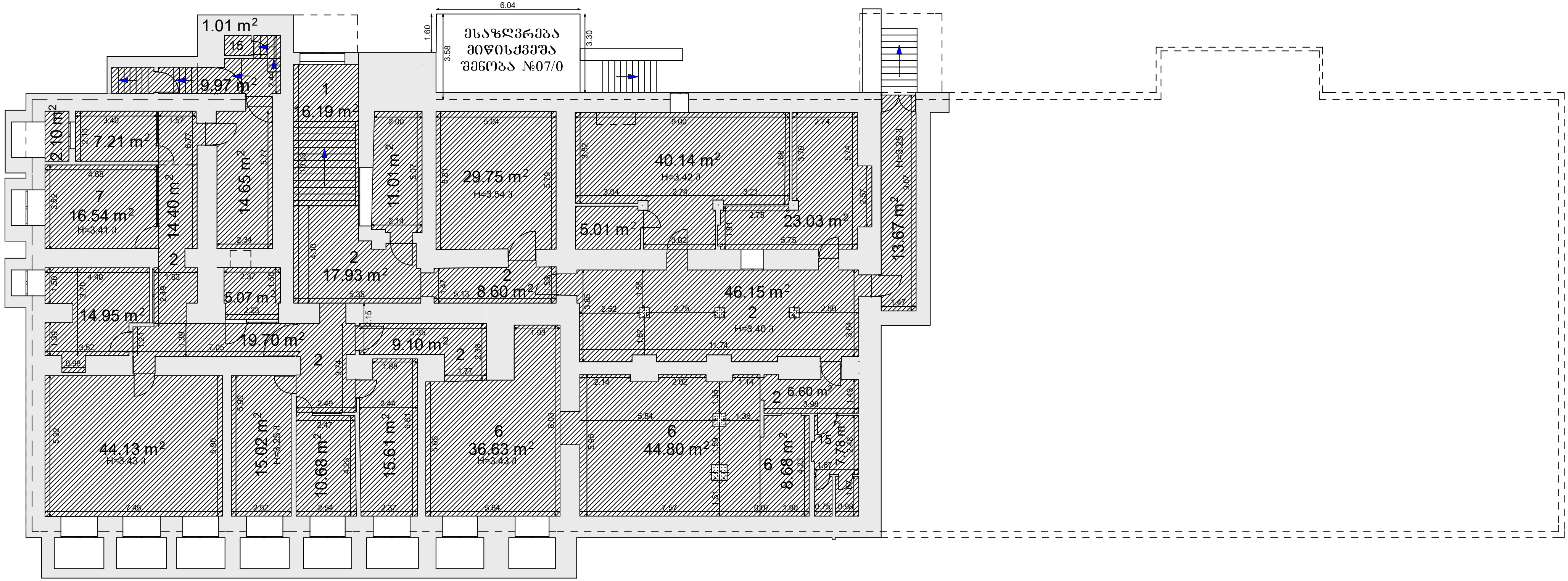

შენობა №01/4

სარდაფის სართული

$H_{საშ}$ = 3.44 მ.

საერთო ფართი 516.10 კვ.მ;

აქედან:

კიბის უჯრედი (1)	16.19 კვ.მ;
დერეფანი (2)	122.48 კვ.მ;
ბიბლიოთეკა (6)	90.11 კვ.მ;
არქივი (7)	16.54 კვ.მ;
სვ. წერტილი (15)	8.78 კვ.მ;
დამხმარე ფართი	262.00 კვ/მ;

<table>
<tr><td colspan="5">პროექტის სტატუსი - დემონტჟი</td></tr>
<tr><td>დამკვეთი</td><td></td><td></td><td colspan="2">შემსრულებელი: ე.სიყმაშვილი</td></tr>
<tr><td rowspan="2">შენობის მისამართი</td><td colspan="2" rowspan="2">ქ. თბილისი,
ქეთევან წამებულის გამზ. №55, ნაკ. 42/006
შენობა №01/4; I სართული</td><td>დირექტორი</td><td></td></tr>
<tr><td>თარიღი</td><td>05 04 2026</td></tr>
</table>

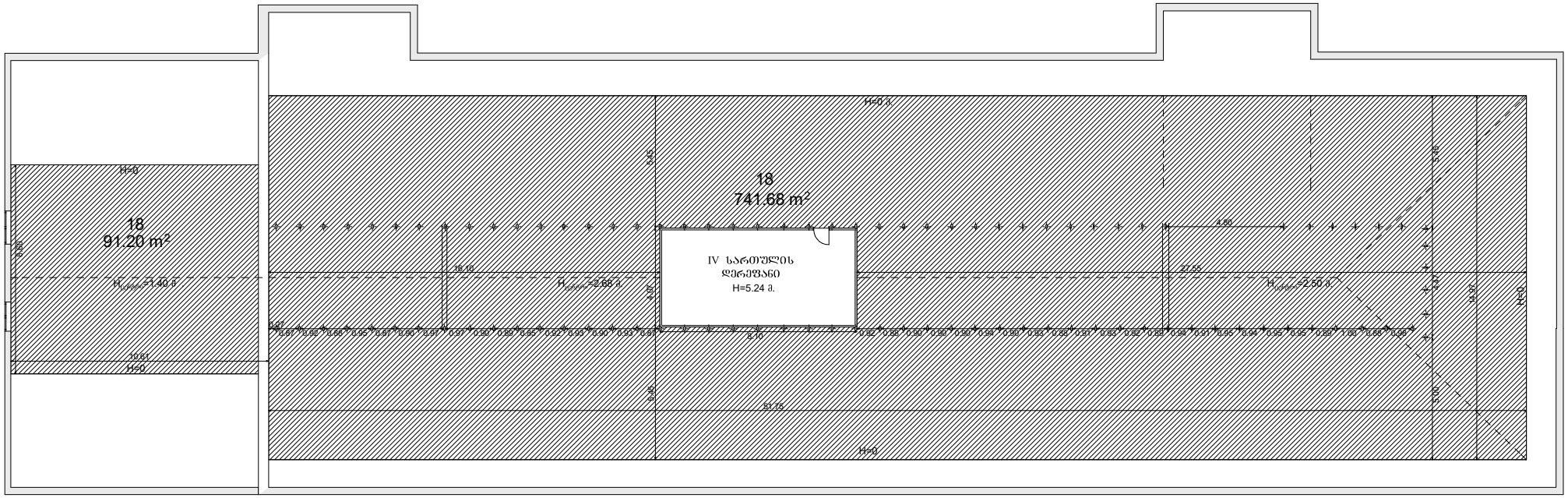

შენობა №01/4

სხვენის სართული

საერთო ფართი 832.88 კვ.მ;

პროექტის სტატუსი - დემონტჟი			
დამკვეთი			შემსრულებელი: ე.სიყმაშვილი
შენობის მისამართი	ქ. თბილისი, ქეთევან წამებულის გამზ. №55, ნაკ. 42/006 შენობა №01/4; I სართული		დირექტორი
			თარიღი 05 04 2026

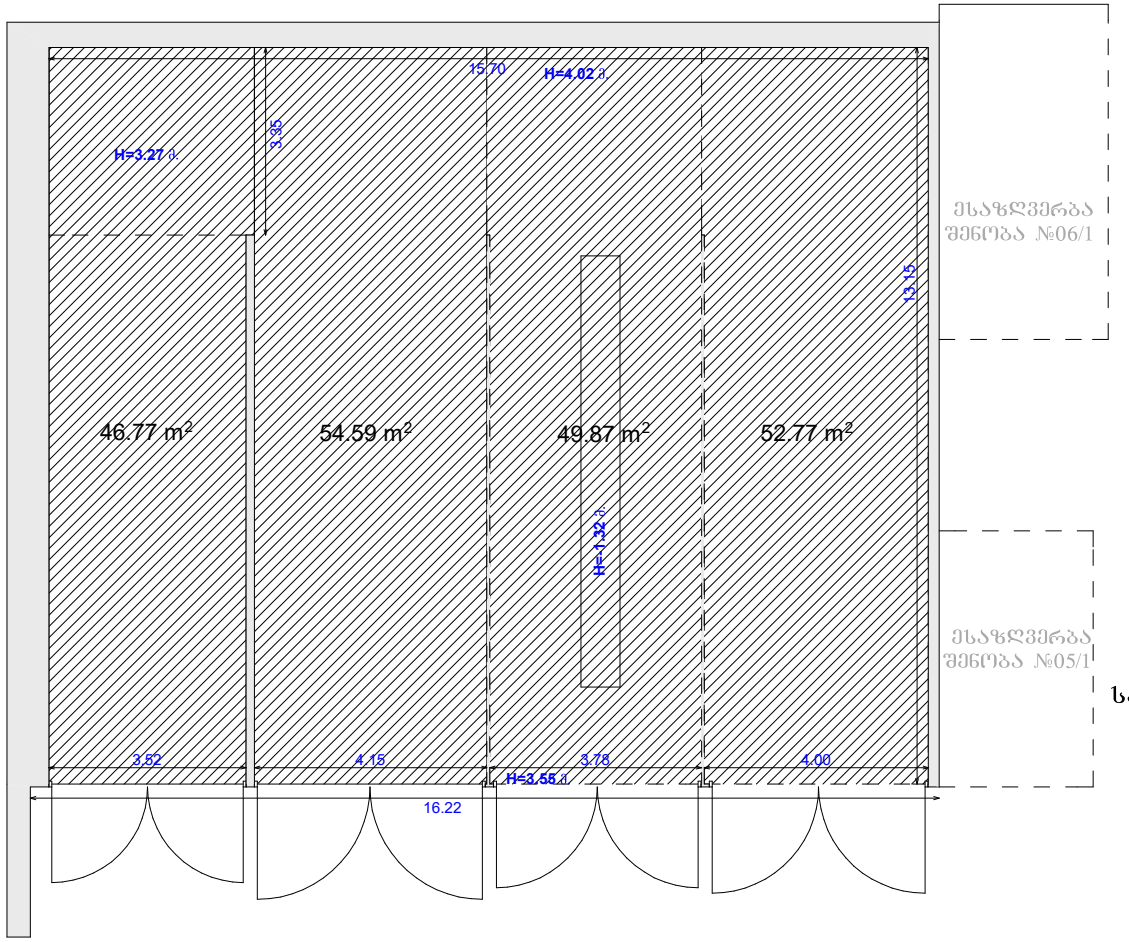

შენობა №04/1
დამხმარე ნაგებობა
(ავტოფარეხი)
H საშ= 3.61 მ.

საერთო ფართი 204.00 კვ.მ.

პროექტის სტატუსი - დემონტჟი			
დამკვეთი			შემსრულებელი: ე.სიყმაშვილი
შენობის მისამართი	ქ. თბილისი, ქეთევან წამებულის გამზ. №55, ნაკ. 42/006 შენობა №01/4; I სართული	დირექტორი	
		თარიღი	05 04 2026

შ ე ნ ო ბ ა №02/1

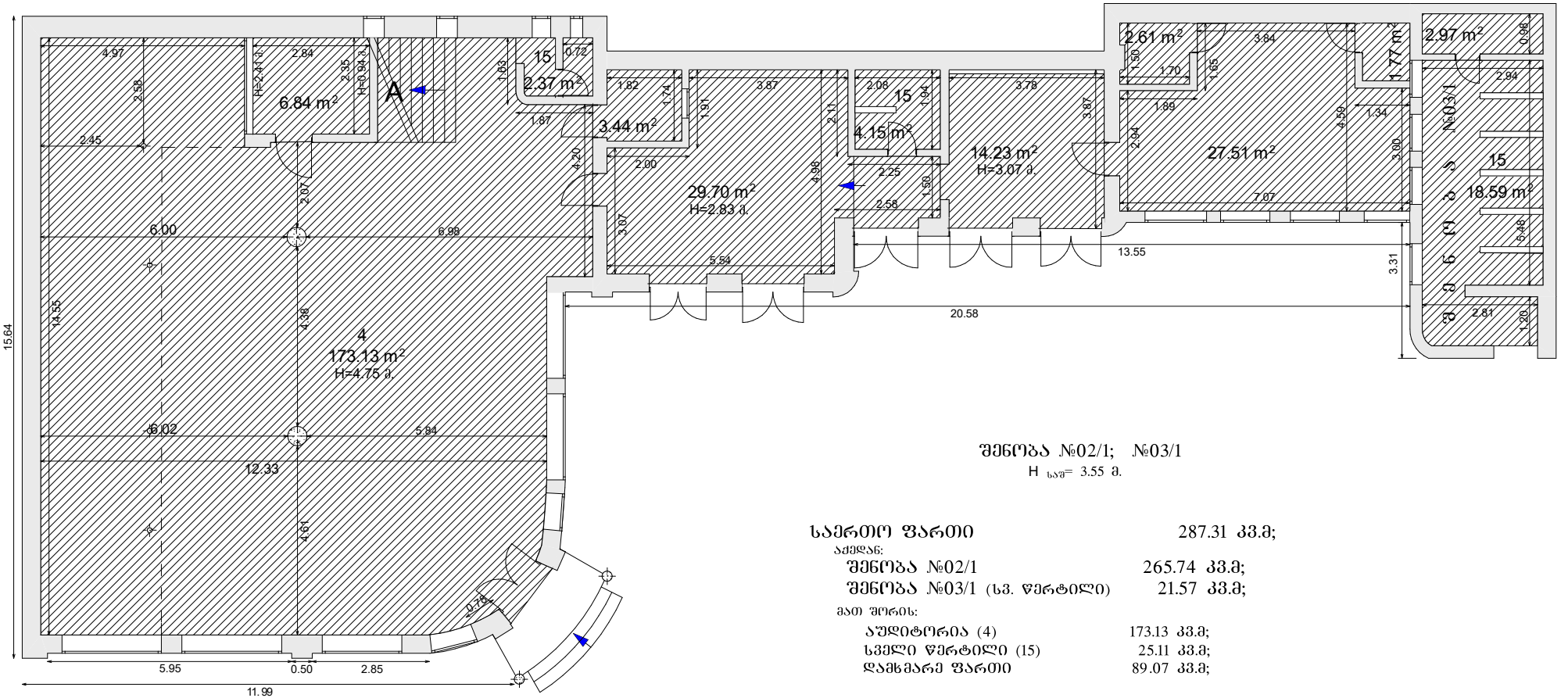

შენობა №02/1; №03/1

H საშ= 3.55 მ.

საერთო ფართი	**287.31 კვ.მ;**
აქედან:	
შენობა №02/1	265.74 კვ.მ;
შენობა №03/1 (სვ. ფერტილი)	21.57 კვ.მ;
მათ შორის:	
აუდიტორია (4)	173.13 კვ.მ;
სველი ფერტილი (15)	25.11 კვ.მ;
დამხმარე ფართი	89.07 კვ.მ;

პროექტის სტატუსი - დემონტჟი			
დამკვეთი			შემსრულებელი: ე.სიყმაშვილი
შენობის მისამართი	ქ. თბილისი, ქეთევან წამებულის ბაშხ. №55, ნაკ. 42/006 შენობა №01/4; I სართული	დირექტორი	
		თარიღი	05 04 2026

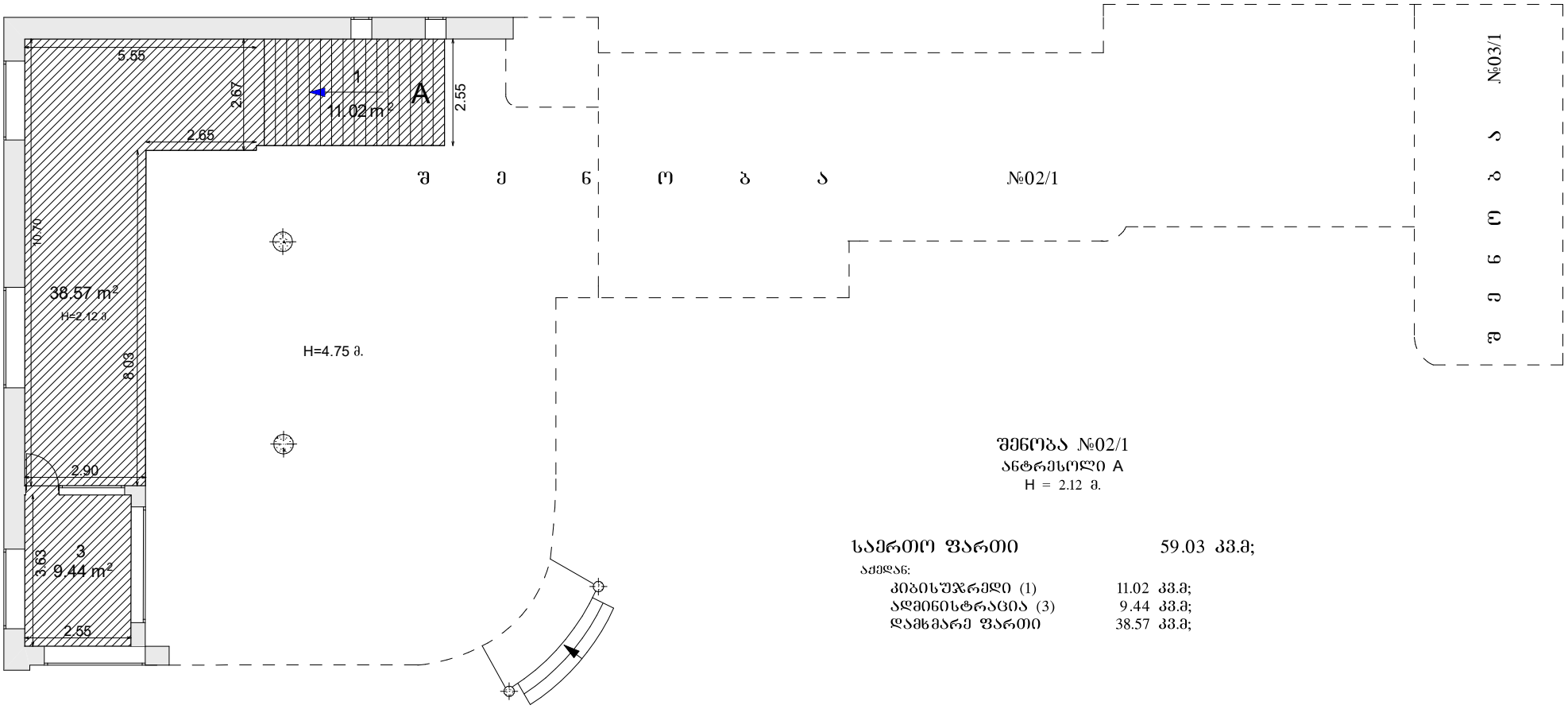

შენობა №02/1

ანტრესოლი A

H = 2.12 მ.

საერთო ფართი	**59.03 კვ.მ;**
აქედან:	
კიბისუჯრედი (1)	11.02 კვ.მ;
ადმინისტრაცია (3)	9.44 კვ.მ;
დამხმარე ფართი	38.57 კვ.მ;

პროექტის სტატუსი - დემონტჟი			
დამკვეთი			შემსრულებელი: ე.სიყმაშვილი
შენობის მისამართი	ქ. თბილისი, ქეთევან წამებულის ბაშხ. №55, ნაკ. 42/006 შენობა №01/4; I სართული	დირექტორი	
		თარიღი	05 04 2026

შენობა №06/1
დამხმარე ნაგებობა
H საშ= 2.43 მ.

საერთო ფართი 25.09 კვ.მ.

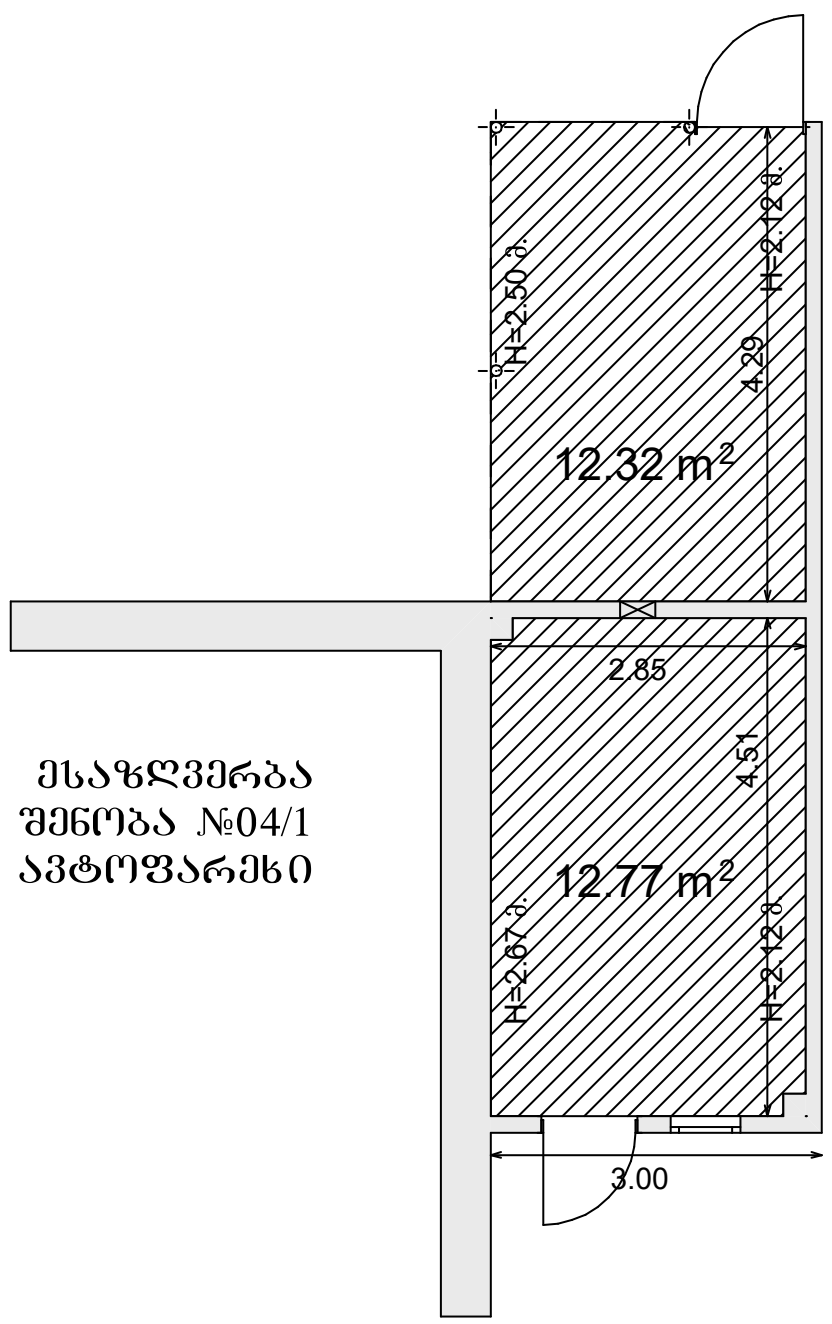

შენობა №07/1
დამხმარე (მიწისქვეშა) ნაგებობა
H საშ= 2.15 მ.

საერთო ფართი 14.43 კვ.მ.

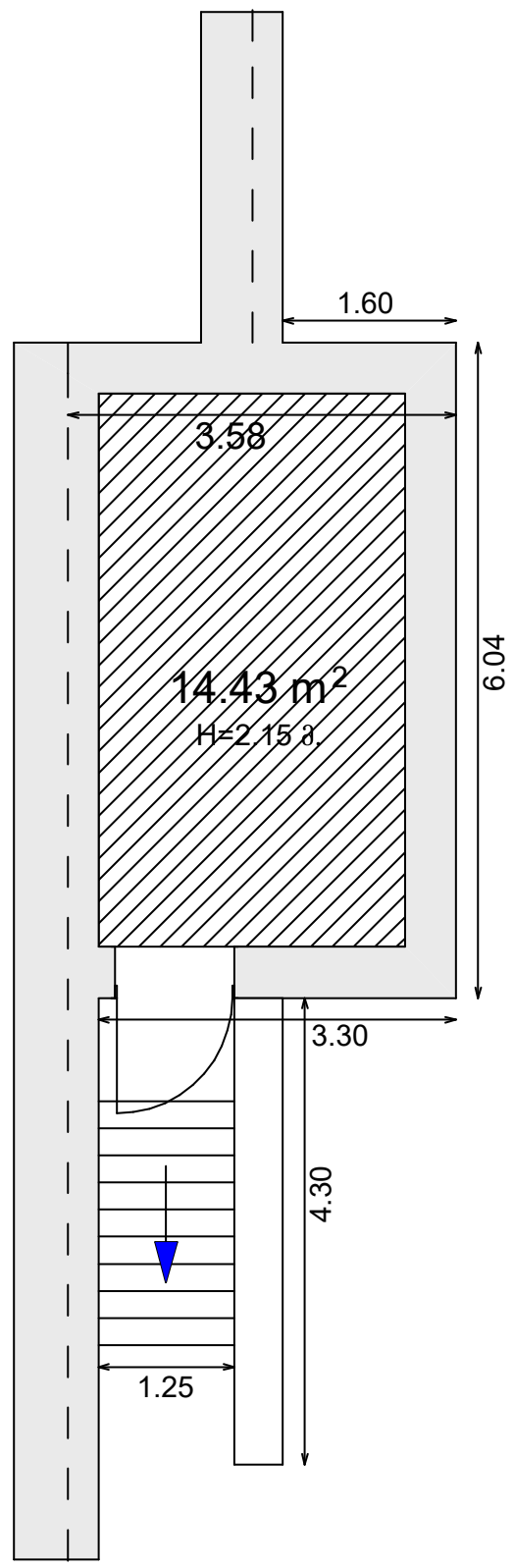

პროექტის სტატუსი - დემონტჟი				
დამკვეთი			შემსრულებელი: ე.სიყმაშვილი	
შენობის მისამართი	ქ. თბილისი, ქეთევან წამებულის გამზ. №55, ნაკ. 42/006 შენობა №01/4; I სართული		დირექტორი	
			თარიღი	05 04 2026

შენობა №05/1
დამხმარე ნაგებობა

H სარ= 2.28 მ.

საერთო ფართი 9.61 კვ.მ.

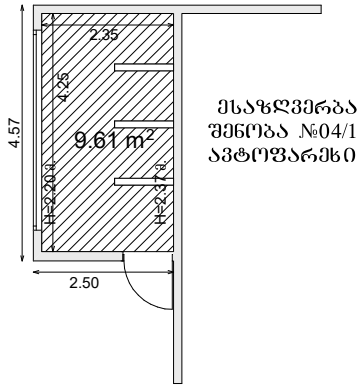

ესაზღვრება
შენობა №04/1
ავტოფარეხი

შენობა №08/1
დამხმარე ნაგებობა

H სარ= 2.73 მ.

საერთო ფართი 54.50 კვ.მ.

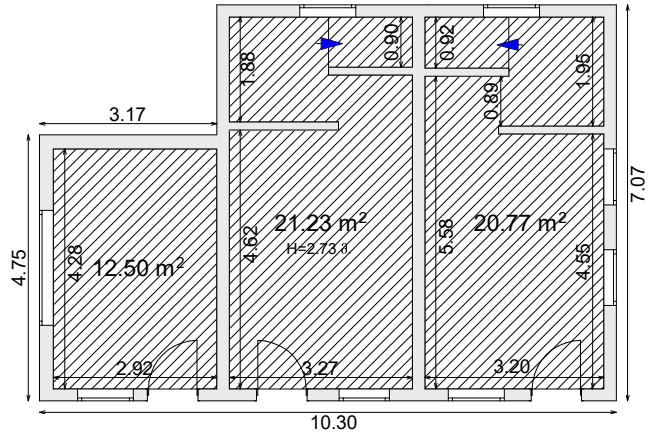

პროექტის სტატუსი - დემონტჟი			
დამკვეთი		შემსრულებელი: ე.სიყმაშვილი	
შენობის მისამართი	ქ. თბილისი, ჭოთევან წამებულის ბაზრ. №55, ნაკ. 42/006 შენობა №01/4; I სართული	დირექტორი	
		თარიღი	05 04 2026

საკადასტრო გეგმა

საჯარო რეესტრის ეროვნული სააგენტო

საკადასტრო კოდი:	**01.17.13.042.014**	ნაკვეთის დანიშნულება:	**არასასოფლო სამეურნეო**
განცხადების ნომერი:	**892025508421**	ფართობი:	**8385 კვ.მ (WGS 84 / UTM zone 38N)**
მომზადების თარიღი:	**17/12/2025**		

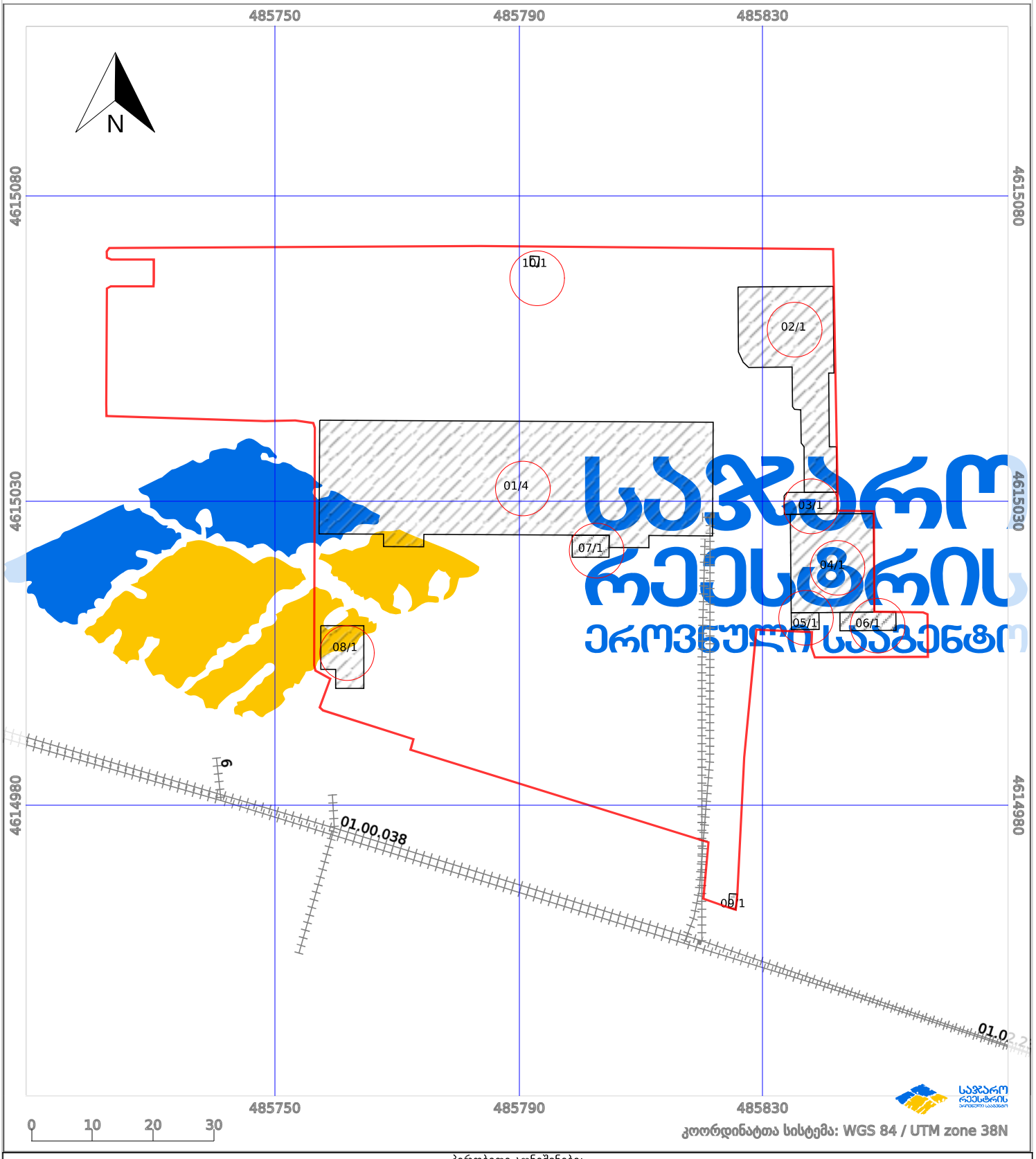

პირობითი აღნიშვნები:

ნაკვეთის საზღვარი		მშენებარე ნაგებობა	02/4	აშენებული ნაგებობა		მიწისქვეშა ნაგებობა
ხაზობრივი ნაგებობა		ტყის ფონდი		ვალდებულება		ქარსაფარი ზოლი

სადემონტაჟო გეგმა მ1:500

შენობის სადემონტაჟო სამუშაოების დაწყებამდე აუცილებლად დამუშავდეს "სამუშაოთა წარმოების პროექტი".

არსებული მწვანე ნარგავები დაცული იქნას დაზიანებისგან.

შენიშვნები:

1.წინამდებარე ნახაზი "დო-1" იხილეთ განმარტებით ბარათთან ერთად.

2.სადემონტაჟო გეგმებმა დამუშავებულია სკოლის შენობის მიწისზედა ნაწილის სადემონტაჟო სამუშაოთა წარმოების პერიოდისათვის.

3.შენობის სადემონტაჟო სამუშაოები წარმოება საავტომობილო ამწის დახმარებით,ტვირთამწეობით 16ტნ.სამუშაოთა წარმოებისას საავტომობილო ამწე მოძრაობს სკოლის შიდა ეზოში,შენობის გრძივი კონტურის გასწვრივ,მიზმით შენობასთან 4.0 მეტრზე.

4.ამწე მუშაობს როგორც ისრულ,ასევე ისრულ-ბატიჟელიან შესრულებაში.

5.სადემონტაჟო შენობის გარე კონტურზე, მე-2 სართულის იატაკის დონეზე ეწყობა დროებითი დამცავი შენილი.

6.ქვედა სადემონტაჟო სამუშაო შესრულდეს უსაფრთხოების მოქმედი წესებისა და ნორმების მკაცრი დაცვით.



არსებული კაპიტალური ღობე

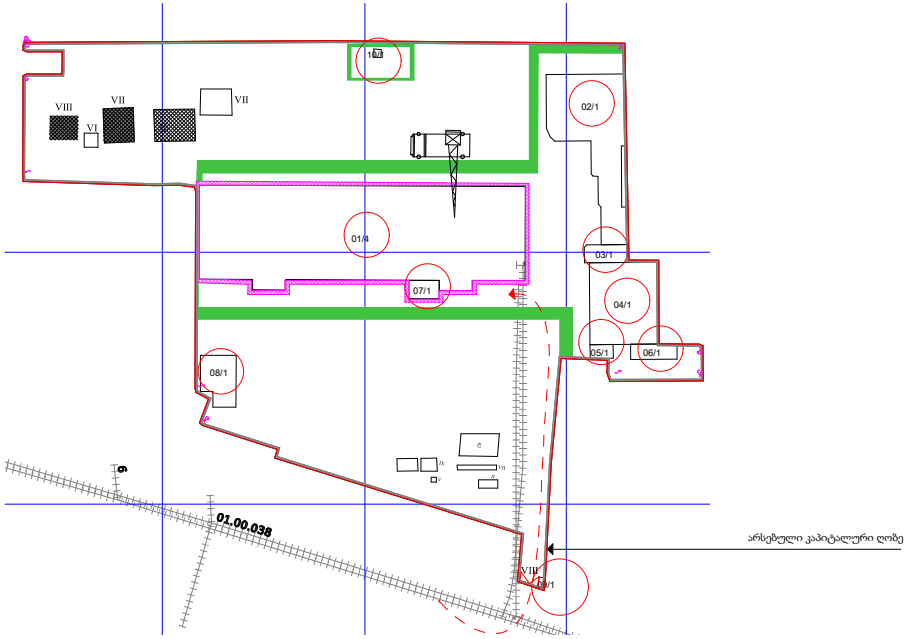

პირობითი აღნიშვნები

- სადემონტაჟო შენობა-ნაგებობები
- დროებითი შენობა
- დია სასაწყობო მოედანი
- საკადასტრო საზღვარი (ღობე)
- დროებითი ღობე (საჩეხიანი)
- არსებული მწვანე ნარგავები
- საავტომობილო ამწე
- ამწის კიდურა მუშა დგომი
- საავტომობილო ამწის სვლის ღერძი
- სადემონტაჟო მოედანზე შესვლა-გამოსვლა

დროებითი შენობა-ნაგებობების ექსპლიკაცია

I	სამუშაოთა მწარმოებლის ოფისი
II	საყოფაცხოვრებო დანიშნულების შენობა
III	დახურული საწყობი
IV	დროებითი ღობე (საჩეხიანი)
V	საპირფარეშო
VI	სახანძრო დაფა
VII	დია სასაწყობო მოედანი
VIII	სადემონტაჟო მოედანზე შესვლა-გამოსვლა
IX	საწყობი-ფარდული

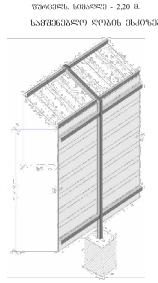

სადემონტაჟო ექსპლიკაცია:

01/4, 02/1, 03/1, 04/1, 05/1, 06/1, 07/1, 08/1, 09/1, 10/1 უნივერსიტეტის და დამხმარე შენობები

დემონტაჟის განსაკუთრებული მოთხოვნები

სამუშაოთა დაწყებამდე:

1.უნდა გამოირთოს ქვედა შიდა ქსელი გარე ქსელებიდან!

სადემონტაჟო სქემა

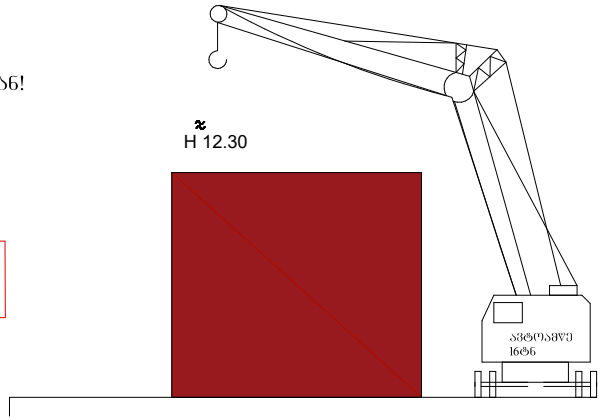

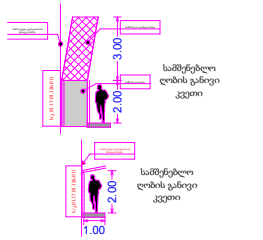

- საშენებლო ქოლგა
- საშენებლო დამცავი ბადე
- საპროექტო ტერიტორიის ნითელი ხაზი
- სამშენებლო ტექნიკის გადაადგილება
- არსებული კაპიტალური ღობე

ქვედა სადემონტაჟო სამუშაო შესრულდეს სნდაწ-III-4-80*-ისდა უსაფრთხოების მოქმედი ტექნიკური რეგლამენტების მოთხოვნების მკაცრი დაცვით!

სამშენებლო სამუშაოები განხორციელდეს არსებული, მიწისზედა და მიწისქვეშა კომუნიკაციების მესაკუთრე, შესაბამისი უწყებებიდან მიღებული რეკომენდაციების საფუძველზე

შენობის სადემონტაჟო სამუშაოები შესრულდეს მათი წარმოების ტექნოლოგიური პროცესების დაცვით!


03 04 2026


03 04 2026


03 04 2026


03 04 2026


03 04 2026


03 04 2026


03 04 2026


03 04 2026

საექსპერტო კვლევითი ჯგუფი

შ.პ.ს "ექსპერტ დეველოპმენტი"



LTD "expert development"

მტკვრის ქუჩა №6

ტელ: 599 98 05 21

Mail:expert_development@gmail.com

06/04/2026 წელი

დემონტაჟის ორგანიზაციის პროექტის საექსპერტო შეფასება

ქალაქი თბილისი, წმინდა ქეთევან დედოფლის გამზირი №55 საკადასტრო კოდით №01.17.13.042.014 არსებულ მიწის ნაკვეთზე განთავსებული ოთხ სართულიანი შენობის და დამხმარე შენობა-ნაგებობების საკ. მუმერაციით 01/4, 02/1, 03/1, 04/1, 05/1, 06/1, 07/1, 08/1, 09.1 და 10/1-ის დემონტაჟის ორგანიზაციის პროექტის საექსპერტო შეფასება

კვლევა

ქალაქი თბილისი, წმინდა ქეთევან დედოფლის გამზირი №55 საკადასტრო კოდით №01.17.13.042.014 აღნიშნულ მისამართზე დაგვევალა შემოწმება ჩაგვეტარებინა შენობა-ნაგებობების (საკ. ნუმერაციით 01/4, 02/1, 03/1, 04/1, 05/1, 06/1, 07/1, 08/1, 09/1 და 10/1) დემონტაჟის ორგანიზაციის პროექტის შესაფასებლად, რომელიც მოიცავს აღნიშნული შენობების სრულ დემონტაჟს. კვლევას საფუძვლად დაედო აღნიშნულ ტერიტორიაზე სადემონტაჟო შენობების დემონტაჟის ორგანიზაციის პროექტის მიხედვით გაწერილ სამუშაოებს, სადაც მოცემულია სადემონტაჟო პირობების დახასიათება ფუძე-საძირკვლებისა და ყველა ძირითადი კონსტრუქციების პირობების განსაზღვრით.

სადემონტაჟო ობიექტის დემონტაჟის ორგანიზაციის პროექტი შესრულებულია ეკატერინე სიყმაშვილის მიერ. წარმოდგენილი დოკუმენტაციის მიხედვით აღნიშნულ მიწის ნაკვეთზე იგეგმება ოთხ სართულიანი და ერთ სართულიანი შენობა-ნაგებობების საკ. ნუმერაციით 01/4, 02/1, 03/1, 04/1, 05/1, 06/1, 07/1, 08/1,09.1 და 10/1-ის სრული დემონტაჟი, რაზეც მოქმედი სამშენებლო ნორმატივების მიხედვით შედგენილ იქნა სადემონტაჟო შენობების დემონტაჟის ორგანიზაციის პროექტი.

წარმოდგენილი სადემონტაჟო ორგანიზაციის პროექტში გაწერილია სადემონტაჟო პირობები კერძოდ: საერთო ნაწილი, დემონტაჟის პირობების დახასიათება, სადემონტაჟო ობიექტის დახასიათება და ტექნიკურ-ეკონომიკური მაჩვენებლები, სადემონტაჟო მოედნის ორგანიზაცია, უსაფრთხოების ტექნიკა და გარემოს დაცვის ღონისძიებები წარმოდგენილი თავებითა და ქვეპუნქტებით.

სადემონტაჟო ორგანიზაციის პროექტი შესრულებულია მოქმედი კანონმდებლობის შესაბამისად, სადაც აუცილებელი პირობები და ქვეთავები არის წარმოდგენილი. სადემონტაჟო სამუშაოები გაწერილია თანმიმდევრობით, სადაც ძირითადად დემონტაჟის პროექტის გეგმის მიხედვით, სამუშაოები გაწერილია შიდა ტერიტორიაზე და არ ცდება საკადასტრო საზღვრებს. სამუშაოები თანმიმდევრობის მიხედვით უნდა წარიმართოს გადახურვის ხის კოჭებიდან (სახურავიდან) ქვემოთ თანმიმდევრობის მიხედვით ფუძე-საძირკვლის ჩათვლით და მოცემული გამაგრებითი სქემების შესაბამისად. სადემონტაჟო პირობების მიხედვით სამუშაოები ეტაპების მიხედვით არის დაყოფილი და დამუშავებული გენგეგმის შესაბამისად.

კვლევის შედეგად დემონტაჟის ორგანიზაციის პროექტში მოცემული ფუძე-საძირკვლის, აგურის წყობით ნაშენი კედლების, ტიხრების, სართულშუა გადახურვების და ყველა კონსტრუქციული ელემენტების დემონტაჟის პირობების დახასიათება წარმოადგენილია ეტაპების მიხედვით, ასევე მოცემული მანქანა-მექანიზმები, რომელიც სადემონტაჟო მოედნიდან ახორციელებს სამშენებლო ნაგვის გატანას. დემონტაჟის პირობები მოცემულ პროექტში მოთხოვნების შესაბამისად არის გაწერილი და აკმაყოფილებს დადგენილ ნორმატივებს. სადემონტაჟო ორგანიზაციის პროექტში დაცულია მუშა-პერსონალზე უსაფრთხოების წესები, სიმაღლეზე მუშაობის წესები (საქართველოს მთავრობის 2014 წლის 27 მაისის №361 დადგენილებით დამტკიცებული “მშენებლობის უსაფრთხოების შესახებ ტექნიკური რეგლამენტი”-თ,

საქართველოს მთავრობის 2017 წლის 27 ოქმტომბრის №477 დადგენილებით დამტკიცებული “სიმაღლეზე მუშაობის უსაფრთხოების მოთხოვნების შესახებ ტექნიკური რეგლამენტი”-თ) და აღჭურვილობები სამუშაოების წარმოების პროცესში, ასევე გარემოს დაცვის საკითხები, რაც გულისხმოს ტერიტორიის დაცვას მომწამლავი ნივითრებებისა და დაბიძნურებული ნარჩენების გაფანტვას სხვა ზონაში. მოცემული თავების მიხედვით სადემონტაჟო ორგანიზაციის პროექტი სრულად არის დამუშავებული და შესრულებული მოთხოვნების გათვალისწინებით, შესაბამისად წარმოდგენილ დემონტაჟის ორგანიზაციის პროექტს ცალსახად ენიჭება დადებითი შეფასება.

დასკვნითი ნაწილი: კვლევის მიზანი, რომელიც წარმოადგენს ქალაქი თბილისი, წმინდა ქეთევან დედოფლის გამზირი №55 საკადასტრო კოდით №01.17.13.042.014 მიწის ნაკვეთზე ზემოთ ხსენებული ოთხ სართულიანი შენობის და დამხმარე შენობა-ნაგებობების (საკ. ნუმერაციით 01/4, 02/1, 03/1, 04/1, 05/1, 06/1, 07/1, 08/1, 091 და 10/1) დემონტაჟის ორგანიზაციის პროექტს, ჩატრებული ექსპერტიზის საფუძველზე ენიჭება დადებითი შეფასება, ვინაიდან პროექტში საჭირო ნორმები სრულად არის გაწერილი დემონტაჟისა და უსაფრთხოების ნორმების მიხედვით მუშაოების პირობებზე. დემონტაჟის ორგანიზაციის პროექტი დამუშავებულია მოქმედი ნორმატივებისა და შესაბამისი ლიტერატურის გამოყენებით, რასაც ცალსახად ეძლევა დადებითი შეფასება და აკმაყოფილებს სადემონტაჟო ორგანიზაციის პირობებს სრულად.

კონსტრუქტორ-ექსპერტი: **ა. ყურაშვილი**



სამუშაო გამოცდილება

გვარი, სახელი, მამის სახელი: - ყურაშვილი ალექსანდრე

მისამართი: - ქ.თბილისი, იპ. ხვიჩიას ქუჩა №16, ბინა 11

ტელეფონი: - ტელ: 2 37 55 77
მობ: 5 99 05 70 94
პ/ნ 01024034907

განათლება: - 2002 წელს ჩავაბარე და 2008 წელს დავამთავრე საქართველოს პოლიტექნიკური ინსტიტუტის სამშენებლო ფაკულტეტი, სპეციალობით სამრეწველო და სამოქალაქო მშენებლობა (მაგისტრი)

- მშნებელ-ინჟინერის სამუშაო საქმიანობა და გამოცდილება 2006 წლიდან დღემდე.

-შპს "ვალენტია ინდუსტრია" 2005-2006წწ.

-"სახელმწიფო უზრუნველყოფის სამსახური" თანამდებობა: ქონების განვითარების სამსახურის სპეციალისტი 2006-2009 წწ. (ავლაბრის ადმინისტრაციული კომპლექსის მშენებლობაზე)

- 2009 წლიდან 2011 წლამდე ვმუშაობდი საპროექტო ორგანიზაცია შპს "დიტრიხ"-ში კონსტრუქტორის პოზიციაზე მის: ქ.თბილისის, ბახტრიონის ქუჩა №28

- 2011 წლიდან შპს "ლილეო"– ს დირექტორი თანამდებობა: ინჟინერ-კონსტრუქტორი
- 2018 წლიდან დღემდე შპს "ექსპერტ დეველოპმენტი"-ს დირექტორი, თანამდებობა : ინჟინერ-ექსპერტი

ენების ცოდნა: - ქართული– მშობლიური
- რუსული-კარგად
- ინგლისური-კარგად

სხვა მონაცემები:

კომპიუტერული პროგრამები:
OS: Auto cad; ArchiCAD; Windows XP; Microsoft Office; Internet Explorer; საინჟინრო-გამოთვლითი პროგრამა Lira

2009 წლიდან - დღემდე, თბილისსა და საქართველოს სხვადასხვა რეგიონებში, შესწავლილი მაქვს 200 ერთეულამდე ავარიული ან/და სარეკონსტრუქციო 1-ლი, მე-2, მე-3 და მე-4 კლასის შენობა-ნაგებობა, რაზედაც გაცემულია შესაბამისი ნახაზები, საექსპერტო დასკვნები და რეკომენდაციები. თბილისსა და საქართველოს სხვადასხვა რეგიონებში დაპროექტებული მაქვს 600-ზე მეტი 1-ლი, მე-2, მე-3, მე-4 კლასის შენობების კონსტრუქციული პროექტი. თბილისსა და საქართველოს სხვადასხვა რეგიონებში შესრულებული მაქვს 4000 მეტ ობიექტზე საექსპერტო დასკვნები, სადემონტაჟო-სამშენებლო ობიექტების ექსპერტიზა, შენობა-ნაგებობების ტექნიკური მდგომარეობების ექსპერტიზა, სარეკონსტრუქციო ნაგებობების ექსპერტიზა, შენობა-ნაგებობებზე ზემოქმედებასა და მე-4 კლასის შენობებისთვის ფუძე-საძირკვლებისა და სხვა კონსტრუქციული ელემენტების საექსპერტო შეფასების შესახებ. ჩემს მიერ, თბილისში მომზადებულია რამოდენიმე ათეული მეოთხე კლასის მრავალბინიანი საცხოვრებელი და მრავალფუნქციური კომპლექსების, საწარმო ტიპის ნაგებობების პროექტის კონსტრუქციული ნაწილები.

საექსპერტო კვლევითი ჯგუფი

შ.პ.ს "ექსპერტ დეველოპმენტი"



LTD "expert development"

მტკვრის ქუჩა №6

ტელ: 599 98 05 21/ 558 37 80 90

Mail:expert_development@gmail.com

კონსტრუქტორ ექსპერტი: ალექსანდრე ყურაშვილი

სამუშაო გამოცდილება: 2006 – 2009 წელი (ავლაბრის ადმინისტრაციული კომპლექსის მშენებლობა) კონსტრუქტორ-ექსპერტი, სამშენებლო სამუშაოების წარმოების ეტაპები და შარულ სამუშაოთა აქტების მომზადება

2011 – 2018 წელი: შპს "ლილეო" საქმიანობა: შენობა-ნაგებობებზე მდგრადობისა და საიმედოობის კვლევა, მომიჯნავე შენობა-ნაგებობებზე ზემოქმედების კვლევა, პროექტის ექსპერტიზა, გამაგრება-რეაბილიტაციის პროექტის მომზადება, ინდივიდუალური და მრავალბინიანი საცხოვრებელი სახლების კონსტრუქციული გებმარება

2018 – 2026 წელი: შპს "ექსპერტ დეველოპმენტი": კონსტრუქტორ-ექსპერტი სამოქალაქო მშენებლობის დარბაში, შენობა ნაგებობების მდგომარეობის საექსპერტო კვლევა, მომიჯნავე შენობა-ნაგებობების ტექნიკური მდგომარეობის და მასზე მშენებლობით გამოწვეული ზეგავლენის კვლევა,

კონსტრუქციული პროექტის ექსპერტიზა, სარეკონსტრუქციო სამუშაოების ექსპერტიზა

აღნიშნული პიროვნება მუშაობს შპს "ექსპერტ დეველოპმენტი"-ში 2018 წლიდან დღემდე კონსტრუქტორი-ექსპერტის თანამდებობაზე, რომლის სამუშაო გამოცდილება შეადგენს 19 წელს.

დირექტორი: ა. ყურაშვილი

კონსტრუქტორ-ექსპერტი: ა. ყურაშვილი

Georgia

IDENTITY CARD

მოქალაქის პირადობის მოწმობა

საქართველო

GEO



ბარათის No / CARD No

19IA43611

სახელი / FIRST NAME

ალექსანდრე

ALEKSANDRE

გვარი / LAST NAME

ყურაშვილი

KURASHVILI

მოქ. / CIT	სქესი / SEX	პირადი No / PERSONAL No
GEO	მმ / M	01024034907

დაბადების თარიღი DATE OF BIRTH	მოქმედების ვადა DATE OF EXPIRY
21.02.1985	15.10.2029

ხელმოწერა
SIGNATURE

დაბადების ადგილი / PLACE OF BIRTH

თბილისი

TBILISI

გაცემის თარიღი / DATE OF ISSUE

15.10.2019

გამცემი ორგანო / ISSUING AUTHORITY

იუსტიციის სამინისტრო

MINISTRY OF JUSTICE

დამკვეთი: სრს; დამამზადებელი: MB-IDS 2019

სფს-ს რეგისტრაციის No 26-3184

IDGE019IA4361130102403490 7<<<<

8502212M2910150GEO<<<<<<<<<<<8

KURASHVILI<<ALEKSANDRE<<<<<<<<<

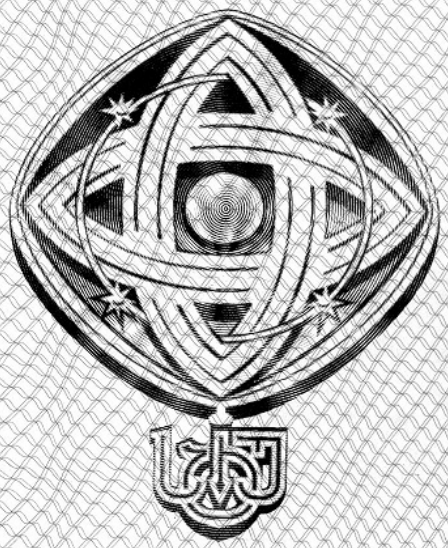

დამკვეთი: საქართველოს ტექნიკური უნივერსიტეტი
შემსრულებელი: საგამომცემლო პოლიგრაფიული სახლი კაბადონი
ს.ფ.ს. რეგისტრაციის № 7 - 0158

საქართველოს ტექნიკური უნივერსიტეტი

GEORGIAN TECHNICAL UNIVERSITY



ბაკალავრის დიპლომი

BACHELOR'S DIPLOMA

GEORGIAN TECHNICAL UNIVERSITY

DIPLOMA

With honours

STU № 000839

This is to certify that Mr./Ms. Alexander
Name, Surname
Kurashvili

was enrolled in 2002 in Georgian Technical University and in 2006

completed the requirements of Faculty of

Civil Engineering

Bachelor's Degree of the University

with major in Industrial and Civil Engineering

By the decision of the State Qualification Commission, September
Month, Day, Year
18, 2006, Mr. Alexander Kurashvili
Name, Surname

was awarded the Academic Degree of

Bachelor of Civil Engineering

Seal

Rector

Dean

City: Tbilisi

Registration # 06535

საქართველოს ტექნიკური უნივერსიტეტი

დიპლომი

წარჩინებით

STU № 000839

ეძლევა ალექსანდრე ყურაშვილს

მასზედ, რომ იგი 2002 წელს ჩაირიცხა და 2006

წელს დაამთავრა საქართველოს ტექნიკური უნივერსიტეტის

სამშენებლო

ფაკულტეტის

ბაკალავრიატის სრული კურსი სამრეწველო და სამოქალაქო

მშენებლობის

სპეციალობით

საკვალიფიკაციო კომისიის 2006 18. 9
(წელი, რიცხვი, თვე)
გადაწყვეტილებით

ალექსანდრე ყურაშვილს მიენიჭა

ბაკალავრის აკადემიური ხარისხი და მშენებლის

კვალიფიკაცია

რექტორი

დეკანი

ქალაქი თბილისი

სარეგისტრაციო ნომერი 06535



მაგისტრის
დიპლომი

MASTER'S
DIPLOMA

დამკვეთი: საქართველოს ტექნიკური უნივერსიტეტი
დამამზადებელი: შპს „ფორმა“
სფს რეგისტრაციის № 04-1599

GEORGIA

LEGAL ENTITY OF PUBLIC LAW

TECHNICAL UNIVERSITY OF GEORGIA

MASTER'S

DIPLOMA

MA № 000505

This is to certify that by the decision June 26, 2008.

of the Civil Engineering faculty

of the **Technical University of Georgia**

Mr. Alexander Kurashvili

born on February 21, 1985.

was awarded an academic Degree of Master with a Major in

Civil Engineering

seal

Dean of the faculty

Rector

Tbilisi September 18, 2008. Registration No 00504

საქართველო

საჯარო სამართლის იურიდიული პირი

საქართველოს ტექნიკური უნივერსიტეტი

მაგისტრის

დიპლომი

MA № 000505

საქართველოს ტექნიკური უნივერსიტეტის

საინჟინრო

ფაკულტეტის 2008 წლის 26. 6 გადაწყვეტილებით,

ალექსანდრე ყურაშვილს

დაბადებულს 1985 წლის 21 თებერვალს

მიენიჭა მშენებლობის

მაგისტრის აკადემიური ხარისხი.

ბ. ა.

ფაკულტეტის დეკანი

რექტორი

თბილისი 18/09/2008 სარეგისტრაციო # 00504

საქართველო

ორი ათას ჩვიდმეტი წლის ექვს დეკემბერს მე, საქართველოს ნოტარიუსს თეა მაღალდაძეს, ჩემს სანოტარო ბიუროში, რომელიც მდებარეობს მისამართზე: თბილისი, მტკვრის ქ. N6, მომმართა: **ალექსანდრე ყურაშვილმა**, რომელმაც წარმოადგინა მის მიერ შედგენილი **სამუშაო გამოცდილების** ერთი ეგზემპლარი და მოითხოვა მასზე მისი ხელმოწერის სანოტარო წესით დამოწმება.

მე დავადგინე მისი პირადობა წარმოდგენილი პირადობის დამადასტურებელი დოკუმენტით და დავრწმუნდი, რომ მე ნამდვილად **ალექსანდრე ყურაშვილმა (დაბად.21.02.1985წ. პ/ნ 01024034907, პ/მ ¢1428509)** მომმართა.

მე შევამოწმე მისი ქმედუნარიანობა და ვადასტურებ, რომ მის ქმედუნარიანობაში ეჭვის შეტანის საფუძველი არ მაქვს.

მან განაცხადა, რომ მისთვის ცნობილია **სამუშაო გამოცდილების** შინაარსი და მასზე ხელმოწერის სამართლებრივი შედეგი, რომ იგი სრულად გამოხატავს მის ნებასა და სურვილს, რის შემდეგაც მან ჩემი თანდასწრებით, პირადად მოაწერა ხელი **სამუშაო გამოცდილებას**, რომელიც თან ერთვის სანოტარო აქტს.

ნოტარიუსმა მას განუმარტა, რომ იგი ამოწმებს მხოლოდ **სამუშაო გამოცდილებაზე** მისი ხელმოწერის ნამდვილობას და არა **სამუშაო გამოცდილებაში** მოყვანილი ფაქტის სიზუსტეს და ნამდვილობას. მე მას აგრეთვე განუმარტე, რომ ნოტარიუსს არ ეკისრება პასუხისმგებლობა კერძო აქტის კანონმდებლობასთან შეუსაბამობის, ან კერძო აქტში ხელმომწერის ნების არაადექვატურად ასახვის გამო და შესაბამისად, პასუხს არ აგებს მის ნამდვილობაზე.

დამოწმებულია ერთი ხელმოწერის ნამდვილობა **სამუშაო გამოცდილების** ერთ ეგზემპლარზე და შესაბამისად გადახდილია სანოტარო საზღაური: "სანოტარო მოქმედებათა შესრულებისათვის საზღაურისა და საქართველოს ნოტარიუსთა პალატისათვის დადგენილი საფასურის ოდენობების, მათი გადახდევინების წესისა და მომსახურების ვადების დამტკიცების შესახებ" საქართველოს მთავრობის #507-ე დადგენილების (29.12.2011 წ.) 31-ე მუხლის საფუძველზე 2.00 ლარი, 39-ე მუხლის საფუძველზე 2.00 ლარი და საგადასახადო კოდექსის 169-ე მუხლის საფუძველზე დ.ღ.გ. 0.36 ლარი, ჯამში: 4.36 ლარი.

საქართველოს ნოტარიუსი
თეა მაღალდაძე

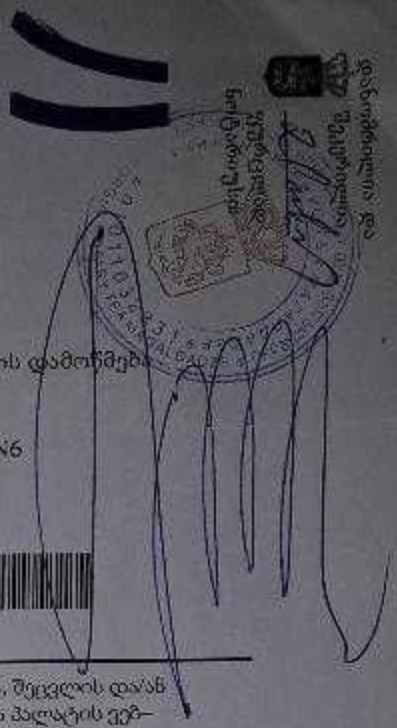

სანოტარო მოქმედების რეგისტრაციის ნომერი	N171419327
სანოტარო მოქმედების რეგისტრაციის თარიღი	06.12.2017 წ
სანოტარო მოქმედების დასახელება	ხელმოწერის ნამდვილობის დამოწმება
სრულიად	თეა მაღალდაძე
სანოტარო ბიუროს მისამართი	თბილისი, მტკვრის ქუჩა N6
სანოტარო ბიუროს ტელეფონი	0322931887
სანოტარო მოქმედების ინდივიდუალური ნომერი	31278100086917

სანოტარო მოქმედებისა და სანოტარო აქტის შესახებ ინფორმაციის (მისი შექმნის, შეცვლის და/ან გაუქმების შესახებ) მიღება–გადამოწმება შეგიძლიათ საქართველოს ნოტარიუსთა პალატის ვებ–გვერდზე: www.notary.ge ასევე შეგიძლიათ დარეკოთ ტელეფონზე: +995(32) 2 66 19 18