საკადასტრო გეგმა

საჯარო რეესტრის ეროვნული სააგენტო

საკადასტრო კოდი:	**01.17.14.003.489**	ნაკვეთის დანიშნულება:	**არასასოფლო სამეურნეო**
განცხადების ნომერი:	**882022298610**	ფართობი:	**24759 კვ.მ (WGS 84 / UTM zone 38N)**
მომზადების თარიღი:	**02/05/2022**		

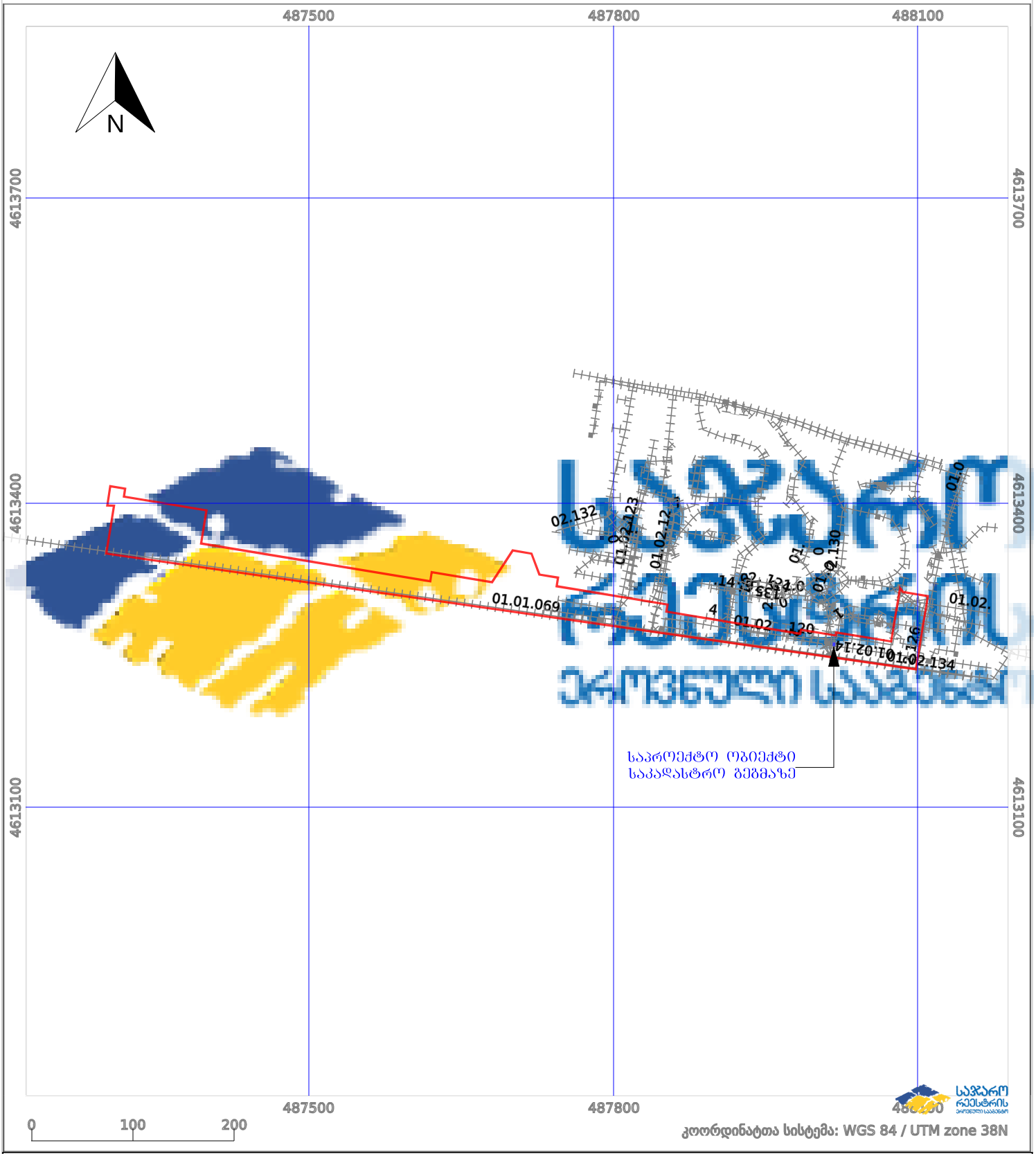

პირობითი აღნიშვნები:

ნაკვეთის საზღვარი		მშენებარე ნაგებობა	02/4	აშენებული ნაგებობა	ქარსაფარი ზოლი
ხაზობრივი ნაგებობა		ტყის ფონდი		ვალდებულება	

ქალაქი თბილისი, ქაქუცა ჩოლოყაშვილის ქუჩას
და მდინარე მტკვარს შორის
ს/კ№01.17.14.003.489

I სართულის გეგმა

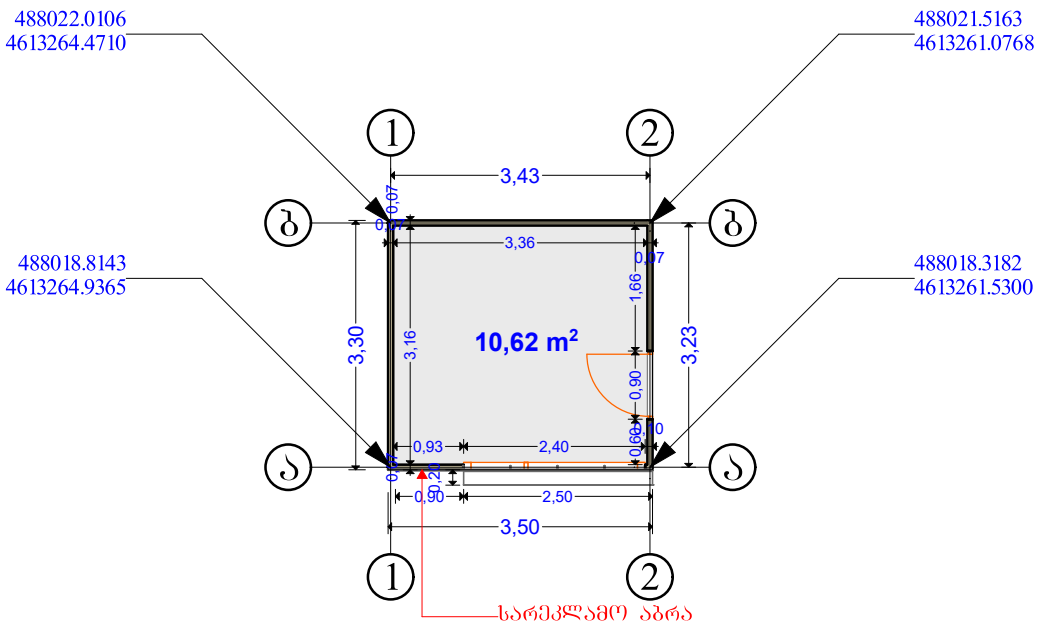

A4	დაკვეთა	020/26
	პირობითი აღნიშვნები	

დამკვეთი: ნიკოლოზ ნაკაშაშვილი
პ/ნ 01024089445
ტელ. 551 37 29 40

ქალაქი თბილისი, ქაქუცა ჩოლოყაშვილის ქუჩას და მდინარე მტკვარს შორის
ს/კ№01.17.14.003.489

I სართულის გეგმა

თანამდებობა	გვარი	ხელმოწერა
დირექტორი	ს. ყორიანელი	
დაამშვია	ს. ყორიანელი	


შ.პ „სულხან ყორიანელი„
<<ბლოგსტი>>
ქ. თბილისი
ნაბაზრანელის
გამზირი№41
ტ: 599 75 00 33
sulkhan.koriauli@gmail.com

მასშტაბი	ნახაზის სახელწოდება :
1:100	გეგმა
თარიღი	
10.04.2026	

პროექტი	ფორმატი	შენიშვნები
ფურცლის პროექტი	A4	-

ქალაქი თბილისი, ქაქუცა ჩოლოყაშვილის ქუჩას
და მდინარე მტკვარს შორის
ს/კ№01.17.14.003.489

გასახურვის გეგმა

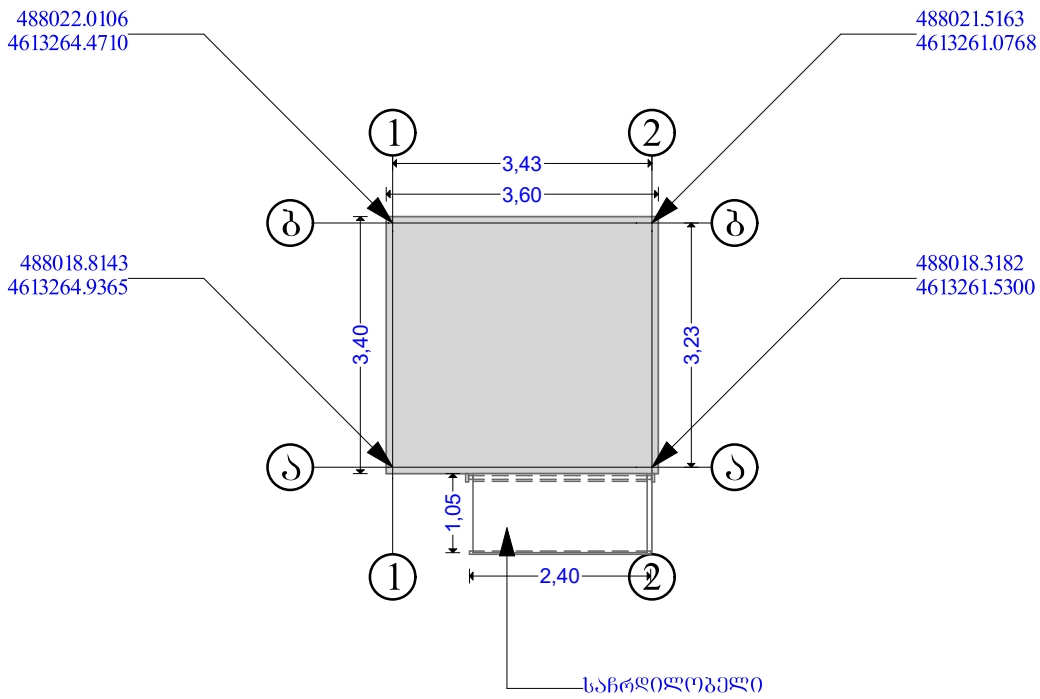

A4	დაკვეთა	020/26
	პირობითი აღნიშვნები	

დამკვეთი: ნიკოლოზ ნაკაშაშვილი
პ/ნ 01024089445
ტელ. 551 37 29 40

ქალაქი თბილისი, ქაქუცა ჩოლოყაშვილის ქუჩას და მდინარე მტკვარს შორის
ს/კ№01.17.14.003.489

I სართულის გეგმა

თანამდებობა	გვარი	ხელმოწერა
დირექტორი	ს. ყორიანელი	
დაამუშავა	ს. ყორიანელი	


შ.პ.ს „სულხან ყორიანელი„
<<ბლოგსტი>>
ქ. თბილისი
ზანა ზუბალაშვილის
გამზირი№41
ტ: 599 75 00 33
sulkhan.koriauli@gmail.com

მასშტაბი	ნახაზის სახელწოდება :
1:100	გეგმა
თარიღი	
10.04.2026	

პროექტი	ფორმატი	შენიშვნები
ფურცლის პროექტი	A4	-



ქალაქი თბილისი, ქაჭუცა ჩოლოყაშვილის ქუჩას და მდინარე მტკვარს შორის
ს/კ№01.17.14.003.489

ფოტომონტაჟი

A4	დაკვეთა	020/26
	პირობითი აღნიშვნები	

დამკვეთი: ნიკოლოზ ნაკაშაშვილი
პ/ნ 01024089445
ტელ. 551 37 29 40

ქალაქი თბილისი, ქაჭუცა ჩოლოყაშვილის ქუჩას და მდინარე მტკვარს შორის
ს/კ№01.17.14.003.489

I სართულის გეგმა

თანამდებობა	გვარი	ხელმოწერა
დირექტორი	ს. ყორიანელი	
დაამუშავა	ს. ყორიანელი	


ი.მ „სულხან ყორიანელი„
<<ბლოგსტი>>
ქ. თბილისი
ნაძალადევის
გამზირი№41
ტ: 599 75 00 33
sulkhan.koriauli@gmail.com

მასშტაბი	ნახაზის სახელწოდება :
1:100	გეგმა
თარიღი	
10.04.2026	

პროექტი	ფორმატი	შენიშვნები
ფურცლის პროექტი	A4	-