საბენერატორო ნაგებობა № 1

მ. 1 : 100

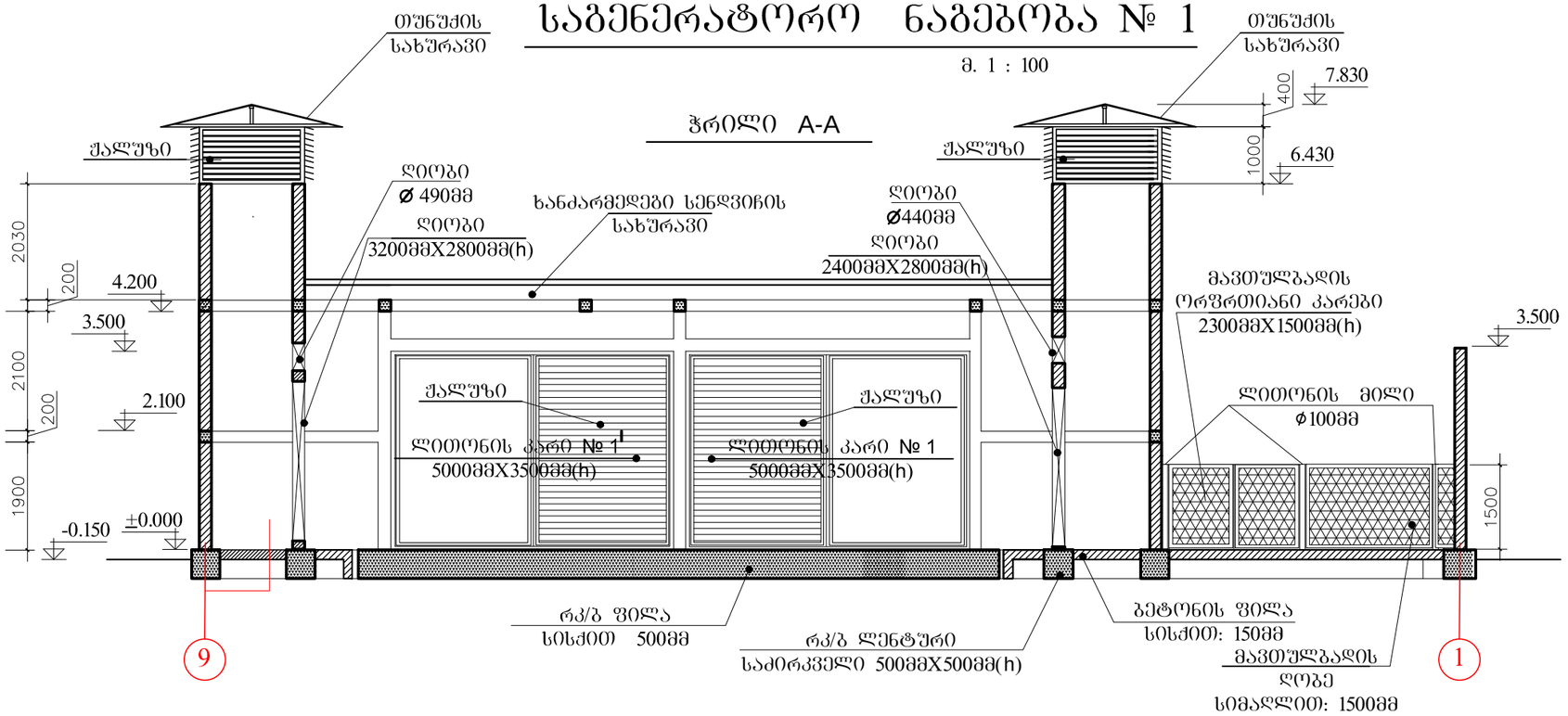

ჭრილი B-B

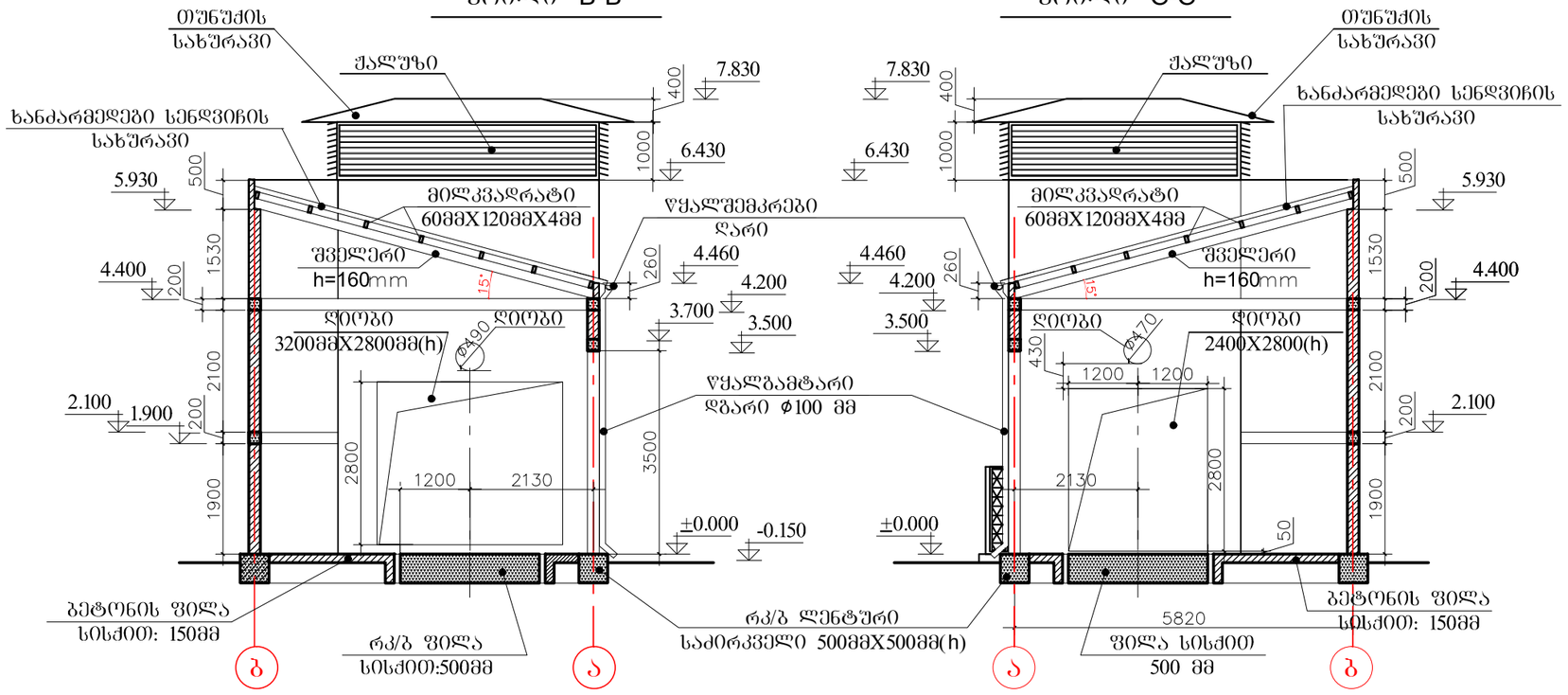

ჭრილი C-C

ფურცლის ზომა	ფაილი	მასტერ პლან
A3	Layout	

ექსპლიკაცია

პროექტის დასახელება

Uptown Tbilisi

სავაჭრო-გასართობი კომპლექსი დიღომში „აფთაუნ თბილისი„

ქ.თბილისი, დიღომი, დიღმის სახწავლო, საცდელი მეურნეობა

დამკვეთი

rakeen
a frash approach to development

შ.პ.ს. „რაკინ დეველოპმენტი„

ქ.თბილისი, ბარათაშვილის ქ. №2
ტელ: 8 (32) 93 33 93
8 (32) 93 11 19
ფაქსი: 93 39 93
-mail: info@rakeen.ge

კონცეპტუალური დიზაინი

CADIZ
MANILA • DUBAI • SEATTLE

Cadiz Middle East Design FZLLCA

არაბეთის გაერთიანებული ემირატები, დუბაი, დუბაი მედია სითი, ალ-სუფუ ბილდინგ, ოფისი-603
ტელ: (9714) 427 87 44
ფაქსი: (9714) 427 81 11
-mail: mcadiz@cadizinternational.net

პროექტის ადაპტაცია

AUSART
ARCHITECTURAL STUDIO

შ.პ.ს. „ჰაუსარტი„

ქ.თბილისი, გამრეკელის ქ. №19
ტელ: 8 (32) 22 79 73
ფაქსი: 37 70 91
8 (32) 37 70 92
-mail: hauseart@yahoo.com;
hauseart@vanex.net

დასამტკიცებლად

თანამდებობა	სახელი და გვარი	ხელმოწერა
მთ. არქიტექტორი	ს. კალის-ყვება	
შეასრულა	გ.წიკლაური	
შეამოწმა	დ.გოგიჩაიშვილი	
დაკვეთა №	ნახაზი	
	საბენერატორო ნაგებობა № 1 ჭრილი: A-A,B-B,C-C.	
მასშტაბი 1:100		
სტადია	ფურცელი	ფურცლები

საგენერატორო ნაგებობა №2

მ. 1 : 100

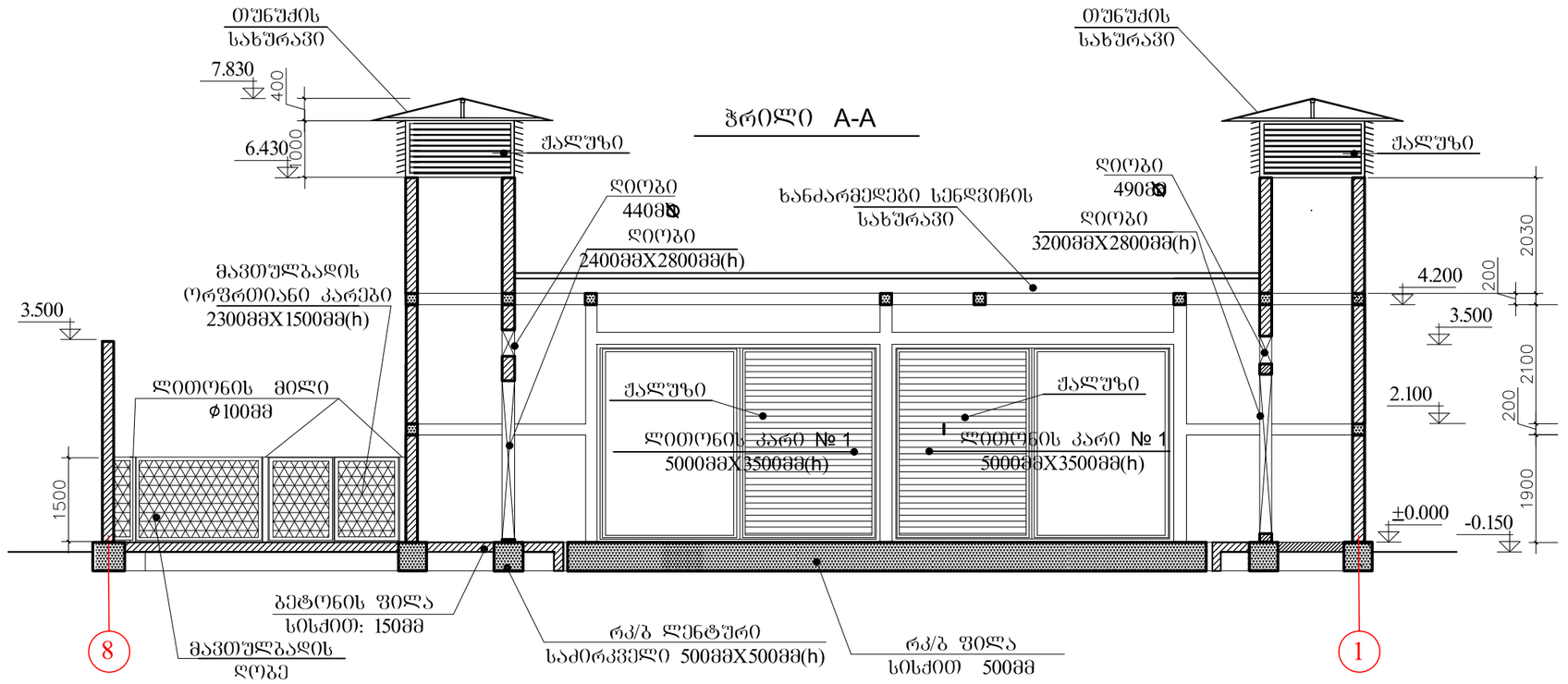

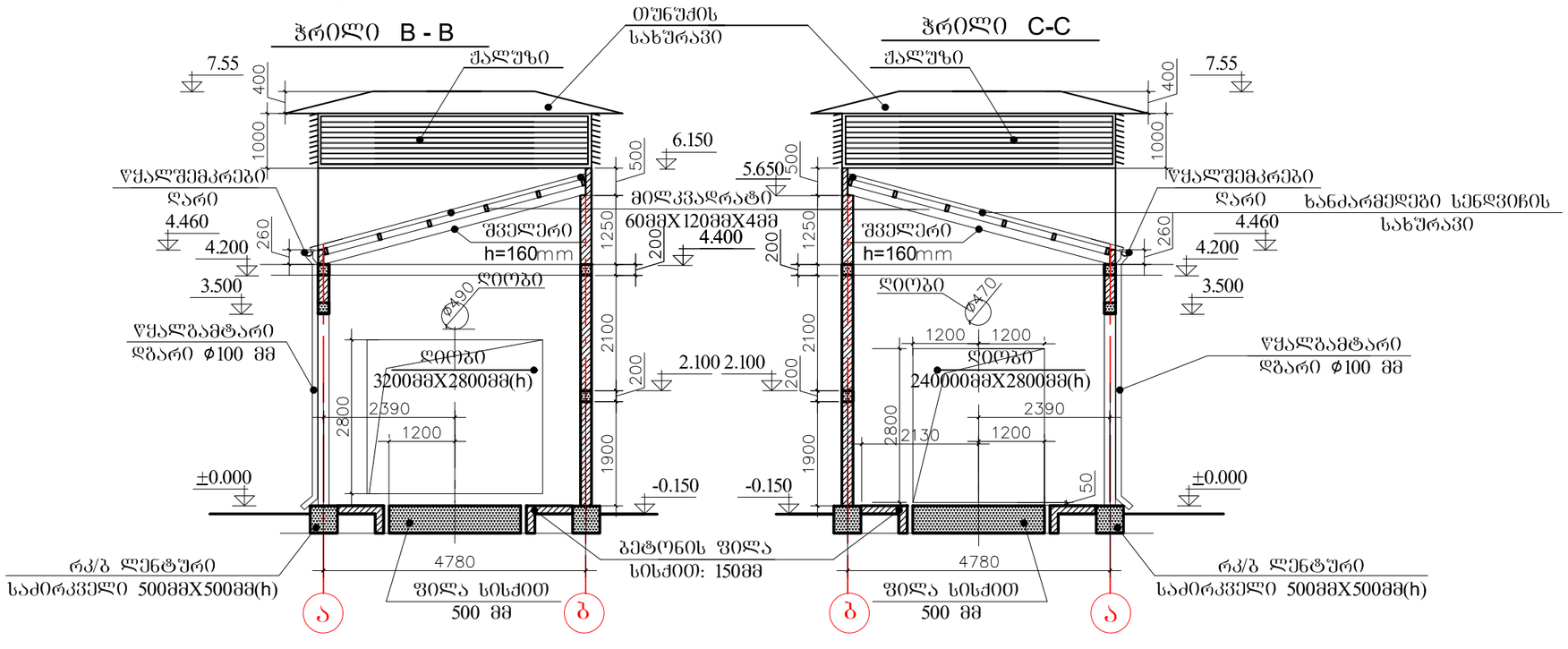

ფურცლის ზომა: A3

ფაილი: Layout

მასტერ პლან

ექსპლიკაცია

პროექტის დასახელება

Uptown Tbilisi

სავაჭრო-გასართობი კომპლექსი დიღომში „აფთაუნ თბილისი„

ქ.თბილისი, დიღომი, დიღმის სახწავლო, საცდელი მეურნეობა

დამკვეთი

rakeen
a frash approach to development

შ.პ.ს. „რაკინ დეველოპმენტი„

ქ.თბილისი, ბარათაშვილის ქ. №2
ტელ: 8 (32) 93 33 93
8 (32) 93 11 19
ფაქსი: 93 39 93
-mail: info@rakeen.ge

კონცეპტუალური დიზაინი

CADIZ
MANILA • DUBAI • SEATTLE

Cadiz Middle East Design FZLLCA

არაბეთის გაერთიანებული ემირატები, დუბაი, დუბაი მედია სითი, ალ-სუფუ ბილდინგ, ოფისი-603
ტელ: (9714) 427 87 44
ფაქსი: (9714) 427 81 11
-mail: mcadiz@cadizinternational.net

პროექტის ადაპტაცია

HAUSART
ARCHITECTURAL STUDIO

შ.პ.ს. „ჰაუსარტი„

ქ.თბილისი, გამრეკელის ქ. №19
ტელ: 8 (32) 22 79 73
ფაქსი: 37 70 91
8 (32) 37 70 92
-mail: hauseart@yahoo.com;
hauseart@vanex.net

დასამტკიცებლად

თანამდებობა	სახელი და გვარი	ხელმოწერა
მთ. არქიტექტორი	ს. კალის-ყვავა	
შეასრულა	გ.წიკლაური	
შეამოწმა	დ.გოგიჩაიშვილი	
დაკვეთა №	ნახაზი: საგენერატორო ნაგებობა № 2 ჭრილი: A-A,B-B,C-C.	
მასშტაბი 1:100		
სტადია	ფურცელი	ფურცლები