საპროექტო ჭრილები

საჰაერო აბრეშგატი №1
(საპროექტო ჭრილი)

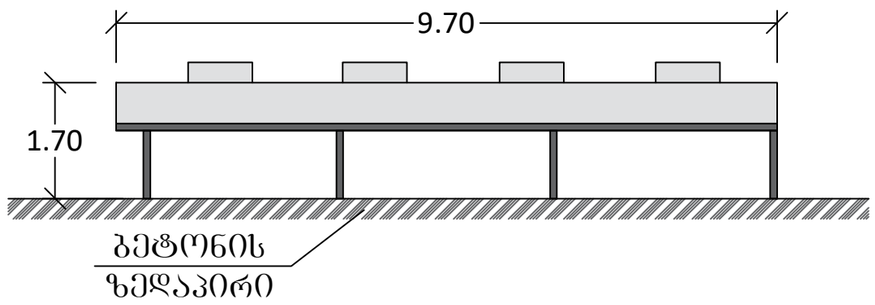

საჰაერო აბრეშგატი №2
(საპროექტო ჭრილი)

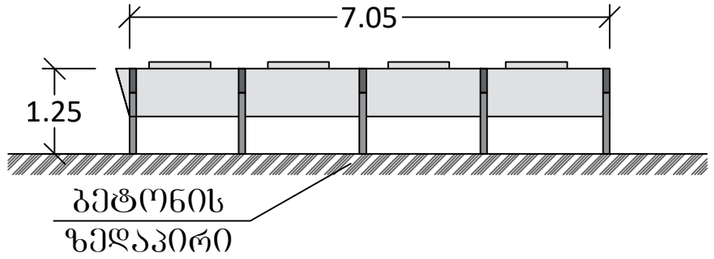

საჰაერო აბრეშგატი №3
(საპროექტო ჭრილი)

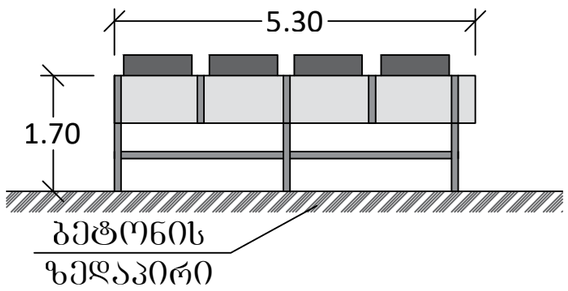

საჰაერო აბრეშგატი №4
(საპროექტო ჭრილი)

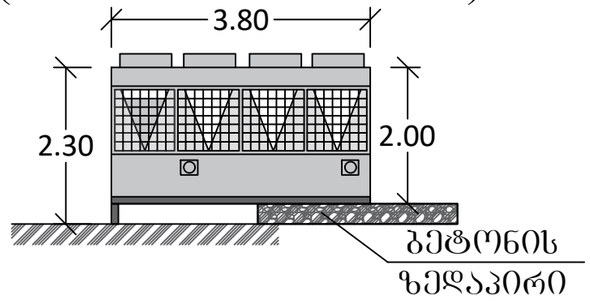

საჰაერო აბრეშგატი №5
(საპროექტო ჭრილი)

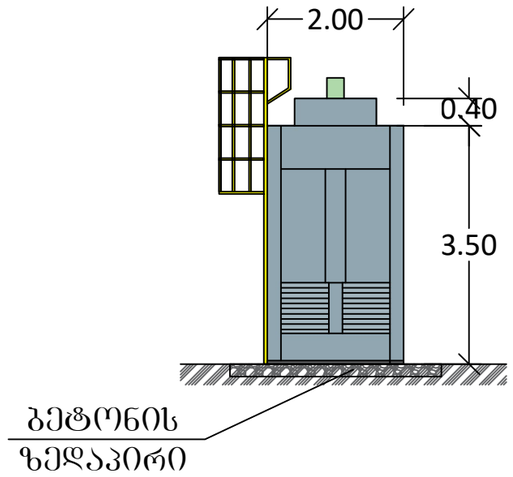

წყლის ავზი №6
(საპროექტო ჭრილი)

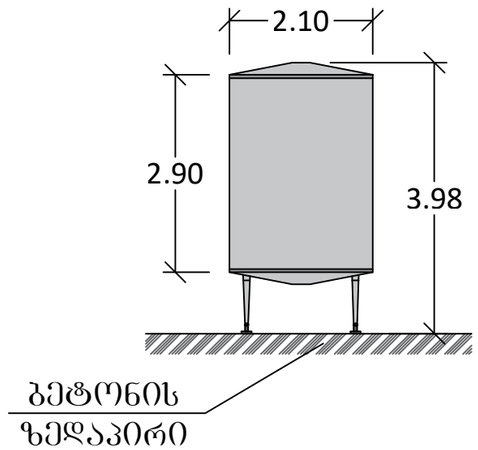

			შპს „გლობალ სერვის ბრუჯი" ს/კ 406025929	"GS GROUP" LLC 406025929 შპს "ჯი-ეს ჯრუპი"
დახაზა		ლ ქვანია	ქალაქი თბილისი, დასახლება ფონიჭალა, IV მაცივარი, მიწეაარედ. (ს.კ 01.18.13.039/105) შენობა №7, №8-ის მიშლებაარედ	
შეამოწმა		ლ ქვანია		სტად. ფურც. მაშტ.
			გარე აბრეშგატების და წყლის ავზის, საპროექტო ჭრილები	1: