№ 4-11/02306-25

"02" 12 2025 წ

დადგენილება №003506
სამშენებლო სამართალდარღვევის
საქმეზე

02.12.2025წ. ქ. თბილისი, ჟ. შარტავას ქ. №7

მე, მუნიციპალური ინსპექციის უფროსმა გოგი ჩიქოვანმა, განვიხილე 2025 წლის 28 ნოემბრის №003506 შემოწმების აქტი შედგენილი, შ.პ.ს. **"პერსპექტივა-1"-ის** (ს/ნ №405446520; მის: ქ. თბილისი, საბურთალოს რაიონი, სოფელი დიღომი, დავარის ქუჩა №34, კომერციული ფართი №1ა) მიმართ, საქართველოს კანონის „საქართველოს სივრცის დაგეგმარების, არქიტექტურული და სამშენებლო საქმიანობის კოდექსი"-ს 132-ე მუხლის 1-ლი ნაწილის „ა" ქვეპუნქტის „ა.დ." ქვეპუნქტით გათვალისწინებულ დარღვევაზე და **გამოვარკვიე:**

ქ. თბილისში, დიდი დიღომი, IV მ/რ, კორპუსი №29-ის მიმდებარედ / ქ. თბილისი, დიდი დიღომი, IV მ/რ, კორპუსი №25-ის მიმდებარედ, ს/კ №01.10.07.004.069-ზე, შ.პ.ს. **"პერსპექტივა-1"-ის** მიერ განხორციელდა მრავალბინიანი საცხოვრებელი სახლის მშენებლობა, ქ. თბილისის მუნიციპალიტეტის ს.ს.ი.პ. ქ. თბილისის მუნიციპალიტეტის არქიტექტურის სამსახურის №6930559 13.03.2024წ. ბრძანებით განსაზღვრული სანებართვო პირობების დარღვევით. კერძოდ, დარღვეულია შეთანხმებული კორექტირებული არქიტექტურული პროექტის მე-10 ეტაპით, „შენობა-ნაგებობის სახურავისა და გადახურვის მოწყობა; არამზიდი კონსტრუქციების მოწყობა; შენობა-ნაგებობის ლოკალური საერთო სარგებლობის საინჟინრო-ტექნიკური ქსელების მოწყობა", გათვალისწინებული სამუშაოები, კერძოდ, ნაწილობრივ შეცვლილია ვიტრაჟების და ფანჯრების გაბარიტი, კერძოდ +16.20 ნიშნულიდან „ა-ბ" მონაკვეთში, „7" ღერძის მიმდებარედ შემცირებულია ფანჯრის გაბარიტი. ვიტრაჟებში შეცვლილია კარის მდებარეობა და გაღების მიმართულება, ასევე ვიტრაჟებში დამატებით მოწყობილია კარები. შეცვლილია ტიხრების ადგილმდებარეობა და გაბარიტები, რის საფუძველზე ნაწილობრივ შეცვლილია აივნების გაბარიტი. ტიხრებში შეცვლილია კარის ადგილმდებარეობები. გეგმა +0.00 წშნულზე: 3-6 ღერძების შორის „ზ-ე" მონაკვეთში და „7-8" ღერძებს შორის „ბ-ა" მონაკვეთში მოწყობილია კაპიტალური კედლები კარის და ფანჯრების ღიობებით. გეგმა +39.30 წშნულზე: ნაწილობრივ შეცვლილია შახტების გაბარიტი, ადგილმდებარობა და მიმართულება. შეცვლილია წყალშემკრები მილების ადგილმდებარეობა.

ქ. თბილისი 0160 ქ. შარტავას ქუჩა №7 ტელ (+995 32) 2 378 501, 2 378 396

„ს-თ“ მონაკვეთში, „5-6“ ღერძებს შორის გაუქმებულია გასასვლელი ღიობი. გაზრდილია ლიფტის შახტების სიმაღლე.

2025 წლის 28 ნოემბერს, საქართველოს კანონის „საქართველოს სივრცის დაგეგმარების, არქიტექტურული და სამშენებლო საქმიანობის კოდექსი”-ს 123-ე მუხლის მე-2 ნაწილის „ვ” ქვეპუნქტის შესაბამისად, მუნიციპალური ინსპექციის სპეციალისტის მიერ შედგა №003506 შემოწმების აქტი, საქმეშია მხარის №10/01253242469-17 20.11.2025წ. განცხადება.

ზემოაღნიშნულიდან გამომდინარე, ვინაიდან შ.პ.ს. “პერსპექტივა-1”-ის მიერ, ჩადენილია საქართველოს კანონის „საქართველოს სივრცის დაგეგმარების, არქიტექტურული და სამშენებლო საქმიანობის კოდექსი”-ს 132-ე მუხლის 1-ლი ნაწილის „ა” ქვეპუნქტის „ა.დ.” ქვეპუნქტით გათვალისწინებული სამშენებლო სამართალდარღვევა, ქ. თბილისში, დიდი დიღომი, IV მ/რ, კორპუსი №29-ის მიმდებარედ / ქ. თბილისი, დიდი დიღომი, IV მ/რ, კორპუსი №25-ის მიმდებარედ, ს/კ №01.10.07.004.069-ზე, განხორციელდა მრავალბინიანი საცხოვრებელი სახლის მშენებლობა, ქ. თბილისის მუნიციპალიტეტის ს.ს.ი.პ. ქ. თბილისის მუნიციპალიტეტის არქიტექტურის სამსახურის №6930559 13.03.2024წ. ბრძანებით განსაზღვრული სანებართვო პირობების დარღვევით. კერძოდ, დარღვეულია შეთანხმებული კორექტირებული არქიტექტურული პროექტის მე-10 ეტაპით, „შენობა-ნაგებობის სახურავისა და გადახურვის მოწყობა; არამზიდი კონსტრუქციების მოწყობა; შენობა-ნაგებობის ლოკალური საერთო სარგებლობის საინჟინრო-ტექნიკური ქსელების მოწყობა“, გათვალისწინებული სამუშაოები.

ვიხელმძღვანელე რა, საქართველოს ზოგადი ადმინისტრაციული კოდექსის IV თავით, საქართველოს მთავრობის 2019 წლის 31 მაისის №255 დადგენილებით „მშენებლობის ნებართვის გაცემისა და შენობა-ნაგებობის ექსპლუატაციაში მიღების წესისა და პირობების შესახებ”, საქართველოს კანონის „საქართველოს სივრცის დაგეგმარების, არქიტექტურული და სამშენებლო საქმიანობის კოდექსი”-ს 122-ე მუხლის 1-ლი ნაწილით, 123-ე მუხლის მე-2 ნაწილით, 125-ე მუხლის მე-4 ნაწილით, 126-ე მუხლის 1-ლი ნაწილით, 127-ე მუხლის მე-3 ნაწილით, 128-ე მუხლის მე-3 ნაწილით და 132-ე მუხლის 1-ლი ნაწილის „ა” ქვეპუნქტის „ა.დ.” ქვეპუნქტით,

დავადგინე:

1. შ.პ.ს. “პერსპექტივა-1” დაჯარიმდეს 15 000 (თხუთმეტი ათასი) ლარით, ქ. თბილისში, დიდი დიღომი, IV მ/რ, კორპუსი №29-ის მიმდებარედ / ქ. თბილისი, დიდი დიღომი, IV მ/რ, კორპუსი №25-ის მიმდებარედ, ს/კ №01.10.07.004.069-ზე, IV კლასის ობიექტის (მრავალბინიანი საცხოვრებელი სახლის) სანებართვო პირობების დარღვევით ნაწარმოები მშენებლობისთვის, კერძოდ, დარღვეულია შეთანხმებული კორექტირებული არქიტექტურული პროექტის მე-10 ეტაპით, „შენობა-ნაგებობის სახურავის და გადახურვის მოწყობა; არამზიდი კონსტრუქციების მოწყობა; შენობა-ნაგებობის ლოკალური საერთო სარგებლობის საინჟინრო-ტექნიკური ქსელების მოწყობა“, გათვალისწინებული სამუშაოები ;

2. შ.პ.ს. “პერსპექტივა-1”-ის დაევალოს, საქართველოს კანონის „საქართველოს სივრცის დაგეგმარების, არქიტექტურული და სამშენებლო საქმიანობის კოდექსი”-ს 126-ე მუხლის 1-ლი ნაწილის შესაბამისად, ჯარიმა გადაიხადოს ბიუჯეტის სასარგებლოდ დაჯარიმების შესახებ დადგენილების ჩაბარებიდან 30 კალენდარული დღის ვადაში:

საჯარიმო თანხა ჩაირიცხოს შემდეგ ანგარიშზე - მიმღების დასახელება: ერთიანი ანგარიში არასაგადასახადო, მიმღების ბანკი: სახელმწიფო ხაზინა, ბანკის კოდი: **TRESGE22,** საბიუჯეტო შემოსავლის სახაზინო კოდი: 300773263, გადახდის დანიშნულება: დადგენილების ნომერი სამშენებლო სამართალდარღვევის საქმეზე.

3. საჯარიმო თანხის ნებაყოფლობით გადახდის შემთხვევაში, შ.პ.ს. "პერსპექტივა-1"-ის დაევალოს, შესაბამისი გადახდის ქვითრის წარმოდგენა;

4. სამართალდამრღვევს განემარტოს, რომ საქართველოს კანონის „საქართველოს სივრცის დაგეგმარების, არქიტექტურული და სამშენებლო საქმიანობის კოდექსი"-ს 126-ე მუხლის მე-2 ნაწილის შესაბამისად, ჯარიმის დადგენილ ვადაში გადაუხდელობის შემთხვევაში, სამშენებლო სამართალდამრღვევს დაერიცხება საურავი სამშენებლო სამართალდამრღვევის დაჯარიმების შესახებ დადგენილებით განსაზღვრული საჯარიმო თანხის ოდენობით.

5. სამართალდამრღვევს განემარტოს, რომ საქართველოს კანონის „საქართველოს სივრცის დაგეგმარების, არქიტექტურული და სამშენებლო საქმიანობის კოდექსი"-ს 126-ე მუხლის მე-3 ნაწილის შესაბამისად, ჯარიმის დაკისრების საფუძვლების აღმოუფხვრელობის შემთხვევაში, მისი დაკისრებიდან ყოველი სამი თვის შემდეგ, სამშენებლო სამართალდამრღვევი ჯარიმდება თავდაპირველად დაკისრებული ჯარიმით გათვალისწინებული საჯარიმო თანხის სამმაგი ოდენობით, რომელიც მას შეიძლება დაეკისროს არაუმეტეს სამჯერ.

6. დადგენილება შეიძლება გასაჩივრდეს, მისი გაცნობიდან 15 კალენდარული დღის ვადაში, საქართველოს კანონმდებლობით დადგენილი წესით, ქ. თბილისის მუნიციპალიტეტის მერიაში (მის: ქ. თბილისი, ჭ. შარტავას ქუჩა №7).

მუნიციპალური ინსპექციის
უფროსი

გ. ჩიქოვანი

ელექტრონული საგადახდო დავალება No 1776

საქართველოს ბანკი

Transfer Order No 1776

თარიღი/Date: 10/12/2025 რეფერენს ნომერი/Reference number: 30821282736 შესრულებულია/Completed

სს "საქართველოს ბანკი"/JSC "Bank of Georgia" | კონფიდენციალური/Confidential | დაბეჭდილია ინტერნეტ ბანკიდან/Printed from Internet Banking

გადამხდელის დასახელება/Originator
შპს პერსპექტივა-1

ანგარიში (დებეტი)/Account No (Debit)
GE53BG0000000537499166GEL

თანხა/Amount
15,000.00 GEL

გადამხდელის ბანკი/Originator Bank
სს "საქართველოს ბანკი"

ბანკის კოდი/Bank Code
BAGAGE22

თანხა სიტყვებით/Amount in words
თხუთმეტი ათასი ლარი 00 თეთრი

გადასახადის გადამხდელის დასახელება/Taxpayers name
შპს პერსპექტივა-1

საიდენტიფაკიო კოდი/Number Taxpayer
405446520

საკომისიო/Commission
10.00 GEL

მიმღების დასახელება/Recipient
ქ. თბილისი - შემოსავალი სანქციებიდან (ჯარიმები და საურავები) არქიტექტურულ-სამშენებლო საქმიანობაში

ანგარიში, სახაზინო კოდი/Acc.Treasure Code
300773263

ბანკში შემოსვლის თარიღი/received by the bank

მიმღების ბანკი/Recipient Bank
სახელმწიფო ხაზინა

ბანკის კოდი/Bank Code
TRESGE22

გატარებულია ბანკის მიერ/Implemented by the Bank
10/12/2025

გადახდის დანიშნულება/Description
დადგენილება #003506 სამშენებლო სამართალდარღვევის საქმეზე

ხელმოწერა/Signature:

დამატებითი ინფორმაცია/Additional Info

შტამპი: "ს.ს. საქართველოს ბანკი" J.S.C. "BANK OF GEORGIA" შეიქმნილია ინტერნეტ ბანკში CREATED IN INTERNET BANK

ხელმძღვანლის ხელმოწერა/Director Signature:

ბეჭედი:

მთ. ბუღალტერის ხელმოწერა/Chief Accountant Signature:

ელექტრონული საგადახდო დავალება No 1776

საქართველოს ბანკი

Transfer Order No 1776

თარიღი/Date: 10/12/2025 რეფერენს ნომერი/Reference number: 30821282736 შესრულებულია/Completed

სს "საქართველოს ბანკი"/JSC "Bank of Georgia" | კონფიდენციალური/Confidential | დაბეჭდილია ინტერნეტ ბანკიდან/Printed from Internet Banking

გადამხდელის დასახელება/Originator
შპს პერსპექტივა-1

ანგარიში (დებეტი)/Account No (Debit)
GE53BG0000000537499166GEL

თანხა/Amount
15,000.00 GEL

გადამხდელის ბანკი/Originator Bank
სს "საქართველოს ბანკი"

ბანკის კოდი/Bank Code
BAGAGE22

თანხა სიტყვებით/Amount in words
თხუთმეტი ათასი ლარი 00 თეთრი

გადასახადის გადამხდელის დასახელება/Taxpayers name
შპს პერსპექტივა-1

საიდენტიფაკიო კოდი/Number Taxpayer
405446520

საკომისიო/Commission
10.00 GEL

მიმღების დასახელება/Recipient
ქ. თბილისი - შემოსავალი სანქციებიდან (ჯარიმები და საურავები) არქიტექტურულ-სამშენებლო საქმიანობაში

ანგარიში, სახაზინო კოდი/Acc.Treasure Code
300773263

ბანკში შემოსვლის თარიღი/received by the bank

მიმღების ბანკი/Recipient Bank
სახელმწიფო ხაზინა

ბანკის კოდი/Bank Code
TRESGE22

გატარებულია ბანკის მიერ/Implemented by the Bank
10/12/2025

გადახდის დანიშნულება/Description
დადგენილება #003506 სამშენებლო სამართალდარღვევის საქმეზე

ხელმოწერა/Signature:

დამატებითი ინფორმაცია/Additional Info

შტამპი: "ს.ს. საქართველოს ბანკი" J.S.C. "BANK OF GEORGIA" შეიქმნილია ინტერნეტ ბანკში CREATED IN INTERNET BANK

ხელმძღვანლის ხელმოწერა/Director Signature:

ბეჭედი:

მთ. ბუღალტერის ხელმოწერა/Chief Accountant Signature:

შ.პ.ს. “დიდგორი-2011” “Didgori-2011” Ltd
საქართველო, ქ. თბილისი, სოფელი დიღომი, ს/კ 404901111. ტელ.: 551147980
Village Dighomi, Tbilisi, Georgia, I/d: 404901111. Tel.: 551147980

ქ. თბილისი, დიდი დიღომი IVმკ.რ კორპუსი 25

მიმდებარედ; ს/კ 01.10.07.004.069

მრავალფუნქციური კომპლექსის ა ბლოკის

კონსტრუქციული ნაწილის

(მუნიციპალური ინსპექციის შენიშვნების მიხედვით)

საექსპერტო შეფასება

დირექტორი ნ. სილაგაძე

თბილისი 2026 წელი

ქ. თბილისი, დიდი დიღომი IVმკ.რ კორპუსი 25

მიმდებარედ; ს/კ 01.10.07.004.069

(მუნიციპალური ინსპექციის შენიშვნების მიხედვით)

საექსპერტო შეფასება

ექსპერტიზაზე წარმოდგენილი მასალები:

1. ქ. თბილისის მუნიციპალიტეტის მერიის მუნიციპალური ინსპექციის დადგენილება №003506 სამშენებლო სამართალდარღვევის საქმეზე;
2. არქიტექტურულ-სამშენებლო ნაწილი;
3. კონსტრუქციული ნაწილი;
4. კონსტრუქციული ანგარიში.

ექსპერტიზის მიზანს წარმოადგენს ქ. თბილისის მუნიციპალიტეტის მერიის მუნიციპალური ინსპექციის მიერ გამოვლენილი დარღვევების გავლენა შენობის საერთო მდგრადობაზე.

გაფრთხილება

გაცნობილი ვარ ექსპერტის უფლება-მოვალეობებს, რაც გათვალისწინებულია საქართველოს სამოქალაქო კოდექსის 168-ე და საქართველოს სისხლის სამართლის საპროცესო კოდექსის 51-ე და 52-ე მუხლებით. ამასთან, ცრუ ჩვენების, ყალბი დასკვნის, საექსპერტო ობიექტის დაუცველობისთვის სისხლის სამართლებრივი პასუხისმგებლობის შესახებ გაფრთხილებული ვარ საქართველოს სისხლის სამართლის კოდექსის 370-ე მუხლის შესაბამისად.

ექსპერტი: ინჟინერ-კონსტრუქტორი ზაურ სილაგაძე, სტაჟი 45 წელი.

კვლევითი ნაწილი

მუნიციპალური ინსპექციის დადგენილება №003506-ში ასახული დარღვევები გეგმარებითი ხასიათისაა და კონსტრუქციულ შენობის კონსტრუქციულ მდგრადობაზე გავლენას არ ახდენს

დასკვნა

ქ. თბილისის მუნიციპალიტეტის მერიის მუნიციპალური ინსპექციის დადგენილება №003506 გამოვლენილი დარღვევების მიხედვით შესრულებული სამუშაოები ნაწარმოებია შეთანხმებულ პროექტთან მიმართბაში დარღვევით, მაგრამ უშუალოდ სამუშაოები ნაწარმოებია მოქმედი კანონმდებლობის და ნორმების შესაბამისად და უზრუნველყოფილია შენობის მდგრადობა და საიმედოობა მისის შემდგომი ექსპლოატაციისათვის ზ. სილაგაძე

კონსტრუქტორი



გამოყენებული ლიტერატურა

1. პნ 01.01-09 სეისმომედეგი მშენებლობა;
2. პნ 02.01-08 შენობებისა და ნაგებობების ფუძეები;
3. პნ 03.01-09 ბეტონისა და რკინაბეტონის კონსტრუქციები

დიპლომი

Г-I № 182323

ეს დიპლომი მიეცა სილაგაძე
ზაური ალიოზის ძეს
მასზე, რომ იგი 1971 წელს შევიდა
ვ.ი. ლენინის სახ. საქართველოს
პოლიტექნიკური ინსტიტუტში
და 1976 წელს დაამთავრა
პოლიტექნიკური ინსტიტუტის

სრული კურსი სპეციალობით
სამრეწველო და სამოქალაქო
მშენებლობა

სახელმწიფო საგამოცდო კომისიის 1976 წ.
„22" ივნისის გადაწყვეტილებით
მას მიენიჭა

ინჟინერ-მშენებლის კვალიფიკაცია.

სახელმწიფო საგამოცდო
კომისიის თავმჯდომარე
რექტორი
მდივანი

ქალაქი თბილისი 1980წ. „17" IV

სარეგისტრაციო № 4993-Сгр

Грузинский яз.

ДИПЛОМ

Г-I № 182323

Настоящий диплом выдан Силагадзе
Заури Алиозовичу
в том, что он в 1971 году поступил
в Грузинский политехнический
ин-т им. В.И. Ленина
и в 1976 году окончил полный курс
политехнического института

по специальности
Промышленное и гражданское
строительство

Решением Государственной экзаменационной
комиссии от „22" июня 1976 г.
Силагадзе З.А.
присвоена квалификация
инженера-строителя

Председатель Государственной
экзаменационной комиссии
Ректор
Секретарь

м. п.

Город Тбилиси „17" IV 1980 г.

Регистрационный № 4993-Сгр

Московская типография Гознака. 1976.

IDENTITY CARD

მოქალაქის პირადობის მოწმობა

საქართველო

GEO



სახელი / FIRST NAME

ზაურ

ZAUR

გვარი / LAST NAME

სილაგაძე

SILAGADZE

მოქ. / CIT | სქესი / SEX | პირადი No / PERSONAL No

GEO | მმ / M | 01003008527

დაბადების თარიღი / DATE OF BIRTH

20.01.1951

მოქმედების ვადა / DATE OF EXPIRY

14.05.2029

ხელმოწერა / SIGNATURE



გარათის No / CARD No

18IE40012

დაბადების ადგილი / PLACE OF BIRTH

წყალტუბო

TSKALTUBO

გაცემის თარიღი / DATE OF ISSUE

14.05.2019

გამცემი ორგანო / ISSUING AUTHORITY

იუსტიციის სამინისტრო

MINISTRY OF JUSTICE

დამკვეთი: სრს; დამამზადებელი: MB.IDS 2018

სწს-ს რეგისტრაციის No 26-3184



IDGE018IE40012401003008527<<<<

5101201M2905143GE0<<<<<<<<<<<<8

SILAGADZE<<ZAUR<<<<<<<<<<<<<<

ზაურ სილაგაძე
(საპროექტო სამუშაოების გამოცდილება)

ქ. თბილისი, ვაკე-საბურთალოს რაიონი, სოფ. დიდგორი: (995 51)-14 79 80

დაბადების თარიღი: 2 იანვარი, 1951
ოჯახური მდგომარეობა: დაოჯახებული

განათლება:

1971 – 1976 ***საქართველოს პოლიტექნიკური ინსტიტუტი.***
სამშენებლო ფაკულტეტი
ინჟინერ-მშენებლის სპეციალობა

სამუშაო გამოცდილება:

2/08/1976 – 15/02/1992 ***თბილისის ზონალური სამეცნიერო კვლევითი და საპროექტო ინსტიტუტი "თბილზნიეპი"***
ინჟინერ-კონსტრუქტორი
უფროსი ინჟინერი
ჯგუფის ხელმძღვანელი
პროექტის მთავარი ინჟინერი
პროექტის მთავარი კონსტრუქტორი

15/09/1989 – 15/01/1990 ***მივლინება კამბოჯის სახალხო რესპუბლიკაში, საპროექტო და სამშენებლო სამუშაოები***

10/11/1999 – 24/03/2004 ***შპს "არქგეიზი"-ს მთავარი ინჟინერი***

- კოსტავას ქ. 47-ში აშენებული 16 სართულიანი საცხოვრებელი სახლისა და სასტუმრო ვარაზის მთავარი კონსტრუქტორი და მშენებელი.
- ხორავას ქ. 4-ში 9 სართულიანი საცხოვრებელი სახლის მთავარი კონსტრუქტორი და მშენებელი.

07/06/2005 – 12/05/2006 ***შპს "გიკსი"-ს მთავარი ინჟინერი***

- სააქციო საზოგადოება "ცოდნის" შენობაზე 1 სართულის დაშენების მთავარი კონსტრუქტორი და მშენებელი.

10/07/2007 – 01/06/2010 ***შპს "გასნიკკომპანი"-ს მთავარი ინჟინერი***

- საცხოვრებელი სახლი დოლიძის ქუჩა №46-ში და ბალანჩივაძის ქუჩა №41-ში მთავარი კონსტრუქტორი და მშენებელი.

02/01/2007 – 16/07/2010 *შპს "პროექტი 21"*

- სასჯელაღსრულებისა და პრობაციის სამინისტროს დაკვეთით რუსთავის №6, გეგუთის №8 და ქსნის №7 სასჯელაღსრულების დაწესებულების პროექტების მთავარი კონსტრუქტორი.

1/06/2009 – 2011 წ. *შპს "გონი 2009"*
მთავარი ინჟინერი
შ.პ.ს. „გუნსან ტრაფიქ ელექტრიკ ვე ინშაათ მუჰენდისლიკ სანაი თიჯარეთ ლიმიტედ შირქეთი"-ს ქვეკონტრაქტორი

- იმერეთის რეგიონში შიდასახელმწიფოებრივი მნიშვნელობის საავტომობილო გზებზე დასახლებული პუნქტების გადასახვევებთან ინდივიდუალური პროექტირების საინფორმაციო-საგზაო ნიშნების მოწყობის სამუშაოები.

- კახეთის რეგიონში შიდასახელმწიფოებრივი მნიშვნელობის საავტომობილო გზებზე დასახლებული პუნქტების გადასახვევებთან ინდივიდუალური პროექტირების საინფორმაციო-საგზაო ნიშნების მოწყობის სამუშაოები.

2010-2013 წლები *შპს "ერდო"*
მიწვეული სპეციალისტი კონტრაქტით,
ლაითურის სასჯელაღსრულების პროექტების
მთავარი კონსტრუქტორი (მიმდინარეობს მშენებლობა)
დოკუმენტაცია გრიფით საიდუმლო.

2011 წლიდან დღემდე *შპს "დიდგორი-2011"*
დამფუძნებელი და მთავარი კონსტრუქტორი
მრავალსართულიანი საცხოვრებელი სახლების მთავარი კონსტრუქტორი

2014 წელი *მძლეოსნობის ოლიმპიური კომპლექსის მთავარი კონსტრუქტორი*

2014 წლიდან დღემდე *შპს "ბინექს"*
მთავარი კონსტრუქტორი
მრავალსართულიანი საცხოვრებელი სახლების მთავარი კონსტრუქტორი

კომპიუტერი და ენები:

- კომპიუტერული უნარ-ჩვევები: MONOMAKH Sapr, LIRA Sapr (მომხმარებლის დონეზე)
- ენები: ქართული, რუსული (სრულყოფილად).

შ.პ.ს. “დიდგორი-2011” “Didgori-2011” Ltd
საქართველო, ქ. თბილისი, სოფელი დიღომი, ს/კ 404901111. ტელ.: 551147980
Village Dighomi, Tbilisi, Georgia, I/d: 404901111. Tel.: 551147980

ქ. თბილისი, დიდი დიღომი, IV მ/რ, კორპუსი №29-ს მიმდებარედ;
ს/კ 01.10.07.004.069 მრავალბინიანი საცხოვრებელი სახლის პროექტი
კორექტირებული კონსტრუქციული ნაწილი

საექსპერტო შეფასება

დირექტორი ნ. სილაგაძე

თბილისი 2026 წელი

ქ. თბილისი, დიდი დიღომი, IV მ/რ, კორპუსი №29-ს მიმდებარედ;
ს/კ 01.10.07.004.070; მრავალბინიანი საცხოვრებელი სახლის პროექტი
კონსტრუქციული ნაწილი

საექსპერტო შეფასება

ექსპერტიზის მიზანი: საცხოვრებელი სახლის პროექტის კონსტრუქციული ნაწილის შესაბამისობა საქართველოს რესპუბლიკაში მოქმედ სამშენებლო ნორმებთან და სტანდარტებთან.

ექსპერტიზაზე წარმოდგენილი მასალები:

1. არქიტექტურულ-სამშენებლო ნაწილი;
2. კონსტრუქციული ნაწილი;
3. საინჟინრო-გეოლოგიური გამოკვლევა;
4. კონსტრუქციული ანგარიში.

მასალები წარმოდგენილია ელექტრონულად.

გაფრთხილება

გაცნობილი ვარ ექსპერტის უფლება-მოვალეობებს, რაც გათვალისწინებულია საქართველოს სამოქალაქო კოდექსის 168-ე და საქართველოს სისხლის სამართლის საპროცესო კოდექსის 51-ე და 52-ე მუხლებით. ამასთან, ცრუ ჩვენების, ყალბი დასკვნის, საექსპერტო ობიექტის დაუცველობისთვის სისხლის სამართლებრივი პასუხისმგებლობის შესახებ გაფრთხილებული ვარ საქართველოს სისხლის სამართლის კოდექსის 370-ე მუხლის შესაბამისად.

ექსპერტი: ინჟინერ-კონსტრუქტორი ზაურ სილაგაძე, სტაჟი 45 წელი.

კვლევითი ნაწილი

საპროექტო ტერიტორიაზე გათვალისწინებულია მრავალბინიანი საცხოვრებელი სახლის მშენებლობა.

საპროექტო შენობა თერთმეტ სართულიანია მიწის ზემოთ და ორი მიწისქვეშა სართულით (კომერციული და დახურული ავტოსადგომი) სართულის სიმაღლეებია:

მიწისქვეშა სართულები 3.00 მ;

მიწისზედა პირველი სართული 3.00 მ.

დანარჩენი სართულები 3.30 მ.

შენობა გეგმაში Г-ს ფორმისაა. შედგება ორი ნაწილისაგან, რომლებიც ერთმანეთისაგან გამოყოფილია სადეფორმაციო ნაკერით “5”-“6” ღერძებში (ღერძებს შორის 90 სმ) და გაერთიანებულია საძირკვლის ფილის დონეზე. შენობის ზომები გეგმაში

“ა”-“ი” და “6”-“10” ღერძებს შორის 16.70X38.20 მ, ხოლო “ე”-“ი” და “1”-“5” ღერძებში 23.00X16.70 მ.

შენობა დაფუძნებულია ხელოვნურ ფუძეზე, კერძოდ, 150 სმ სისქის ბუნებრივ მდგომარეობამდე დატკეპნილი ბალასტის ფენაზე.

სამშენებლო მოედნის სეისმოაქტივობა 8 ბალი MSK64 შკალის მიხედვით.

კონსტრუქციული ანგარიში შესრულებულია პროგრამა LIRA-SAPR-2017-ის გამოყენებით პნ.01.01-09 “სეისმომედეგი მშენებლობა” მოთხოვნათა სრული გათვალისწინებით. შენობის დინამიური მაჩვენებლებია:

ანგარიშის შედეგები აკმაყოფილებს საქართველოს რესპუბლიკაში მოქმედ სამშენებლო ნორმებსა და მოთხოვნებს.

საპროექტო შენობის კონსტრუქციული ელემენტებია:

ხიმინჯები – მ. დიამტერით 1.0 მ სიგრძით 10.0მ **როსტვერკი** - ფილა სისქით 1000 მმ

საძირკვლის ფილა – სისქით 400 მმ. ბეტონი B30, არმატურა 500 და 240;

კოლონები – მონოლითური რკინაბეტონი განიკვეთით 60X60 სმ. ბეტონი B30, არმატურა B500B და A240;

რიგელები – მონოლითური რკინაბეტონი განიკვეთით 50X50 სმ და 20X50 სმ ფილის სისქესთან ერთად; ბეტონი B30, არმატურა B500B და A240;

გადახურვის ფილები – მონოლითური რკინაბეტონი სისქით 20 სმ. ბეტონი B30, არმატურა B500B და A240;

სარდაფის პერიმეტრის კედლები - მონოლითური რკინაბეტონი სისქით 20-30 სმ. ბეტონი B30, არმატურა B500B და A240;

დიაფრაგმები - მონოლითური რკინაბეტონი სისქით 30 სმ. ბეტონი B30, არმატურა B500B და A240;

კიბეები – მონოლითური რკინაბეტონი სისქით 20 სმ. ბეტონი B30, არმატურა B500B და A240;

კედლების შევსება და ტიხრები – წვრილი საკედლე ბლოკი, მოცულობითი წონით არაუმეტეს 800 კგ/მ^3;

კონსტრუქციული პროექტი დამუშავებულია ანგარიშთან თანხვედრაში, საკმარისი ოდენობით, კონსტრუქციული ელემენტებით, კვანძებითა და მასალების სპეციფიკაციებით.

დასკვნა

ექსპერტი დადებით შეფასებას აძლევს წარმოდგენილ პროექტს და რეკომენდაციას უწევს შესათანხმებლად და განსახორციელებლად.

დიპლომი

Г-I № 182323

ეს დიპლომი მიეცა სილაგაძე
ზაური ალიოზის ძეს
მასზე, რომ იგი 1971 წელს შევიდა
ვ.ი. ლენინის სახ. საქართველოს
პოლიტექნიკური ინსტიტუტში
და 1976 წელს დაამთავრა
პოლიტექნიკური ინსტიტუტის

სრული კურსი სპეციალობით
სამრეწველო და სამოქალაქო
მშენებლობა

სახელმწიფო საგამოცდო კომისიის 1976 წ.
„22" ივნისის გადაწყვეტილებით
მას მიენიჭა

ინჟინერ-მშენებლის კვალიფიკაცია.

სახელმწიფო საგამოცდო
კომისიის თავმჯდომარე
რექტორი
მდივანი

ქალაქი თბილისი 1980წ. „17" IV

სარეგისტრაციო № 4993-Сгр

Грузинский яз.

ДИПЛОМ

Г-I № 182323

Настоящий диплом выдан Силагадзе
Заури Алиозовичу
в том, что он в 1971 году поступил
в Грузинский политехнический
ин-т им. В.И. Ленина
и в 1976 году окончил полный курс
политехнического института

по специальности
Промышленное и гражданское
строительство

Решением Государственной экзаменационной
комиссии от „22" июня 1976 г.
Силагадзе З.А.
присвоена квалификация
инженера-строителя

Председатель Государственной
экзаменационной комиссии
Ректор
Секретарь

м. п.

Город Тбилиси „17" IV 1980 г.

Регистрационный № 4993-Сгр

Московская типография Гознака. 1976.

IDENTITY CARD

მოქალაქის პირადობის მოწმობა

საქართველო

GEO



სახელი / FIRST NAME

ზაურ

ZAUR

გვარი / LAST NAME

სილაგაძე

SILAGADZE

მოქ. / CIT | სქესი / SEX | პირადი No / PERSONAL No

GEO | მმ / M | 01003008527

დაბადების თარიღი / DATE OF BIRTH

20.01.1951

მოქმედების ვადა / DATE OF EXPIRY

14.05.2029

ხელმოწერა / SIGNATURE



გარათის No / CARD No

18IE40012

დაბადების ადგილი / PLACE OF BIRTH

წყალტუბო

TSKALTUBO

გაცემის თარიღი / DATE OF ISSUE

14.05.2019

გამცემი ორგანო / ISSUING AUTHORITY

იუსტიციის სამინისტრო

MINISTRY OF JUSTICE

დამკვეთი: სრს; დამამზადებელი: MB.IDS 2018

სწს-ს რეგისტრაციის No 26-3184



IDGE018IE40012401003008527<<<<

5101201M2905143GE0<<<<<<<<<<<<8

SILAGADZE<<ZAUR<<<<<<<<<<<<<<

ზაურ სილაგაძე
(საპროექტო სამუშაოების გამოცდილება)

ქ. თბილისი, ვაკე-საბურთალოს რაიონი, სოფ. დიდგორი: (995 51)-14 79 80

დაბადების თარიღი: 2 იანვარი, 1951
ოჯახური მდგომარეობა: დაოჯახებული

განათლება:

1971 – 1976 ***საქართველოს პოლიტექნიკური ინსტიტუტი.***
სამშენებლო ფაკულტეტი
ინჟინერ-მშენებლის სპეციალობა

სამუშაო გამოცდილება:

2/08/1976 – 15/02/1992 ***თბილისის ზონალური სამეცნიერო კვლევითი და საპროექტო ინსტიტუტი "თბილზნიეპი"***
ინჟინერ-კონსტრუქტორი
უფროსი ინჟინერი
ჯგუფის ხელმძღვანელი
პროექტის მთავარი ინჟინერი
პროექტის მთავარი კონსტრუქტორი

15/09/1989 – 15/01/1990 ***მივლინება კამბოჯის სახალხო რესპუბლიკაში, საპროექტო და სამშენებლო სამუშაოები***

10/11/1999 – 24/03/2004 ***შპს "არქგეიზი"-ს მთავარი ინჟინერი***

- კოსტავას ქ. 47-ში აშენებული 16 სართულიანი საცხოვრებელი სახლისა და სასტუმრო ვარაზის მთავარი კონსტრუქტორი და მშენებელი.
- ხორავას ქ. 4-ში 9 სართულიანი საცხოვრებელი სახლის მთავარი კონსტრუქტორი და მშენებელი.

07/06/2005 – 12/05/2006 ***შპს "გიკსი"-ს მთავარი ინჟინერი***

- სააქციო საზოგადოება "ცოდნის" შენობაზე 1 სართულის დაშენების მთავარი კონსტრუქტორი და მშენებელი.

10/07/2007 – 01/06/2010 ***შპს "გასნიკკომპანი"-ს მთავარი ინჟინერი***

- საცხოვრებელი სახლი დოლიძის ქუჩა №46-ში და ბალანჩივაძის ქუჩა №41-ში მთავარი კონსტრუქტორი და მშენებელი.

02/01/2007 – 16/07/2010 *შპს "პროექტი 21"*

- სასჯელაღსრულებისა და პრობაციის სამინისტროს დაკვეთით რუსთავის №6, გეგუთის №8 და ქსნის №7 სასჯელაღსრულების დაწესებულების პროექტების მთავარი კონსტრუქტორი.

1/06/2009 – 2011 წ. *შპს "გონი 2009"*
მთავარი ინჟინერი
შ.პ.ს. „გუნსან ტრაფიქ ელექტრიკ ვე ინშაათ მუჰენდისლიკ სანაი თიჯარეთ ლიმიტედ შირქეთი"-ს ქვეკონტრაქტორი

- იმერეთის რეგიონში შიდასახელმწიფოებრივი მნიშვნელობის საავტომობილო გზებზე დასახლებული პუნქტების გადასახვევებთან ინდივიდუალური პროექტირების საინფორმაციო-საგზაო ნიშნების მოწყობის სამუშაოები.

- კახეთის რეგიონში შიდასახელმწიფოებრივი მნიშვნელობის საავტომობილო გზებზე დასახლებული პუნქტების გადასახვევებთან ინდივიდუალური პროექტირების საინფორმაციო-საგზაო ნიშნების მოწყობის სამუშაოები.

2010-2013 წლები *შპს "ერდო"*
მიწვეული სპეციალისტი კონტრაქტით,
ლაითურის სასჯელაღსრულების პროექტების
მთავარი კონსტრუქტორი (მიმდინარეობს მშენებლობა)
დოკუმენტაცია გრიფით საიდუმლო.

2011 წლიდან დღემდე *შპს "დიდგორი-2011"*
დამფუძნებელი და მთავარი კონსტრუქტორი
მრავალსართულიანი საცხოვრებელი სახლების მთავარი კონსტრუქტორი

2014 წელი *მძლეოსნობის ოლიმპიური კომპლექსის მთავარი კონსტრუქტორი*

2014 წლიდან დღემდე *შპს "ბინექს"*
მთავარი კონსტრუქტორი
მრავალსართულიანი საცხოვრებელი სახლების მთავარი კონსტრუქტორი

კომპიუტერი და ენები:

- კომპიუტერული უნარ-ჩვევები: MONOMAKH Sapr, LIRA Sapr (მომხმარებლის დონეზე)
- ენები: ქართული, რუსული (სრულყოფილად).

ქ. თბილისი, დიდი დიღომი ს/კ 01.10.07.004.069
მრავალბინიანი საცხოვრებელი სახლის პროექტი

(კორექტირებული) კონსტრუქციული ნაწილი

თბილისი 2026 წელი

№	დასახელება	ფურც. №
1	ნახაზების სია	კ-0
2	განმარტებითი ბარათი	კ-01
3	მასალების ამოკრეფა (სულ ჯამი)	კ-02
4	ალბომი 1 (ხიმინჯები, საძირკვლები, ანკერები, საყრდენი კედელი)	
5	ალბომი 2 (კოლონები, დიაფრაგმები, კიბის უჯრედი, ლიფტის შახტა)	
6	ალბომი 3 (რიგელები, გადახურვის ფილები)	

ქ. თბილისი, დიდი დიღომი, 01.10.07.004.069 მრავალბინიანი საცხოვრებელი სახლის პროექტის კონსტრუქციული ნაწილი				სტადია	ფურც.	რაოდ
					კ-(0)	
დირექტორი						
პრ. მთ. არქიტ.						
პრ. მთ. ინჟინ.	დ. მაისურაძე		პროექტის შემადგენლობა (ნახაზების სია)	მასშტაბი		
შეასრულა	რ. სილაგაძე					
შეამოწმა	დ. მაისურაძე					

განმარტებითი ბარათი

წინამდებარე პროექტის კონსტრუქციული ნაწილი დამუშავებულია არქიტექტურულ-გეგმარებითი გადაწყვეტისა და საინჟინრო-გეოლოგიური გამოკვლევის საფუძველზე.

საინჟინრო-გეოლოგიური გამოკვლევის თანახმად, სამშენებლო უბანზე გამოიყო ოთხი გეოლოგიური ელემენტი:

1. ნაყარი, რომელიც ვრცელდება 1.5 – 2.8 მეტრ სიღრმემდე ზედაპირიდან, ფუძე-გრუნტებად არ გამოიყენება.

2. თიხა მოყვითალო ყავისფერი ქვიშის ლიწზებით და შუაშრეებით,ნახევრადმყარი სიმძლავრით 2.5 – 3.0 მეტრი ნაყარის ქვემოთ.

საანგარიშო მახასიათებლებია:

-სიმკვრივე - 1.89 გ/სმ^3

-ხვედრითი შეჭიდულობა - 0.63 კგძ/სმ^2

-შიგა ხახუნის კუთხე - 18^0

-დეფორმაციის მოდული -200 კგძ/სმ^2

-პირობითი საანგარიშო წინაღობა - 3.0 კგძ/სმ^2

-პუანსონის კოეფიციენტი - 0.42

3. თიხა მოყვითალო-ყავისფერი ქვიშნარის ლიწზებით და შუაშრეებით, ძნელადპლასტიკური. სიმძლავრე 6-8 მეტრი.

საანგარიშო მახასიათებლები:

-სიმკვრივე - 1.91 გ/სმ^3

-შიგა ხახუნის კუთხე - 17^0

-ხვედრითი შეჭიდულობა - 0.41 კგძ/სმ^2

-დეფორმაციის მოდული - 150 კგძ/სმ^2

-პუანსონის კოეფიციენტი - 0.42

-პირობითი საანგარიშო წინაღობა - 2.7 კგ/სმ^2

4 . ქვიშნარი კენჭების ჩანართებით, წყალშემცველი. სიმძლავრე 0.8 – 1.0 მ.

საანგარიშო მახასიათებლებია:

-სიმკვრივე - 1.85 გ/სმ^3

-ხვედრითი შეჭიდულობა - 0.11 კგძ/სმ^2

-შიგა ხახუნის კუთხე - 21^0

-დეფორმაციის მოდული - 100 კგძ/სმ^2

-პირობითი საანგარიშო წინაღობა - 2.0 კგძ/სმ^2

-პუანსონის კოეფიციენტი - 0.3

5. თიხა მოყვითალო,ჟანგისფერი ლაქებით,ნახევრადმყარი.

საანგარიშო მახასიათებლებია:

-სიმკვრივე - 1.94 გ/სმ^3

-ხვედრითი შეჭიდულობა - 0.54 კგძ/სმ^2

-შიგა ხახუნის კუთხე - 19^0

-დეფორმაციის მოდული - 210 კგძ/სმ^2

-პირობითი საანგარიშო წინაღობა - 3.8 კგძ/სმ^2

-პუანსონის კოეფიციენტი - 0.42

ტოპოგადაღების მიხედვით სამშენებლო ტერიტორია საკმაოდ დამრეცია. ნიშნულები იცვლება 506.6 – 510.6 მეტრამდე. ნიშნული 0.00 = 509.9 (მ), შესაბამისად ხდება ტერიტორიის დაგეგმარება, რაც იწვევს ნაწილობრივ საყრდენი კედლების გაჩენას (იხ.პროექტი).

საპროექტო შენობას არ გააჩნია მიწისქვეშა სართული, რელიეფიდან გამომდინარე დაფუძვნება ხდება ბურღვა-დასატენ ხიმინჯებზე დიამეტრით 1.0 მ სიგრძე 10 მ.

შენობა გეგმაში რუსული „Г„ -ს მაგვარი ფორმისაა და გაყოფილია ანტისეისმური ნაკერით. თითოეული ნაკვეთი სწორკუთხა ფორმისაა გაბარიტული ზომებით 7-10 ღერძებში 38.2*16.70 (მ) „1-5“ ღერძებში 23.0*16.7 (მ).

სართულიანობა - 12.

სართულების სიმაღლეებია:

პირველი სართული-3.0 მ. დანარჩენი სართულები-3.3 მ.

ხიმინჯების ველი გაერთიანებულია როსტვერკის ხისტი ფილით.

-ხიმინჯები-ბურღვა-დასატენი.დიამეტრით 1.0 მ. სიგრძე 10 მ. ბეტონი B30 სულფატომედეგი. არმატურა B500B და A240.

-როსტვერკი-რკინაბეტონის მონოლითური ფილა სისქით 1.0 მ. ბეტონი B30. არმატურა B500B და A240.

-კოლონები-მონოლითური რკინაბეტონი,განიკვეთი 0.6*0.6 მ. ბეტონი B30. არმატურა B500B და A240.

-რიგელები-მონოლითური რკინაბეტონი 0.5*0.5 მ ფილის სისქესთან ერთად. ბეტონი B30. არმატურა B500B და A240.

-გადახურვის ფილები-მონოლითური რკინაბეტონი სისქით 0.2 მ. ბეტონი B30. არმატურა B500B და A240.

-დიაფრაგმები-მონოლითური რკინაბეტონი სისქით 0.3 მ. ბეტონი B30. არმატურა B500B და A240.

საანგარიშო მოდელი მიღებულია კავშირებიანი ჩარჩო განივი და გრძივი მიმართულების დიაფრაგმებით.ანგარიში შესრულებულია პროგრამა Lira-Sapr 2017-ის გამოყენებით. შედეგები თან ერთვის პროექტს.

ქ. თბილისი, დიდი დიღომი, 01.10.07.004.069 მრავალბინიანი საცხოვრებელი სახლის პროექტის კონსტრუქციული ნაწილი				სტადია	ფურც.	რაოდ
					კ-(01)	
დირექტორი						
პრ. მთ. არქიტ.						
პრ. მთ. ინჟინ.	დ. მაისურაძე		განმარტებითი ბარათი	მასშტაბი		
შეასრულა	რ. სილაგაძე					
შეამოწმა	დ. მაისურაძე					

№	დასახელება	არმატურა B500B კგ						წაგლინი	არმატურა A240 კგ.	სულ კგ.	ბეტონი მ^3		
		Ø10	Ø12	Ø14	Ø18	Ø20	Ø25	8X80X2500	8		B10	B20	B30
1	ხიმინჯები		356.40				33264.00	3768.00	8400.00	**45788.40**			471.00
2	საძირკველი; ლიფტის ორმო		2608.20	32633.70			15361.50		2806.00	**53409.40**	132.20		1296.00
3	ანკერი			2284.48			9686.60		756.00	**12727.08**			
4	კოლონები						92165.92		21483.84	**113649.76**			552.46
5	კიბის უჯრედი		36917.10	4512.09		5445.00	762.30		3132.00	**50768.49**			528.50
6	ლიფტის შახტა		5583.60	682.44		1980.00	277.20		907.20	**9430.44**			84.50
7	დიაფრაგმა		29907.36						388.80	**30296.16**			411.80
8	რიგელები				92976.00		22083.60		48635.52	**163695.12**			752.76
9	გადახურვის ფილები	256928.00							5499.60	**262427.60**			3452.10
10	საყრდენი კედელი											700	
11	კიბეები	4340.00							103.20	**4443.20**			57.60
	სულ	**261268.00**	**75372.66**	**40112.71**	**92976.00**	**7425.00**	**173601.12**	**3768.00**	**92112.16**		**132.20**	**700.00**	**7606.72**
	ჯამი	**746635.65**									**8438.92**		

ქ. თბილისი, დიდი დიღომი, 01.10.07.004.069 მრავალბინიანი საცხოვრებელი სახლის პროექტის კონსტრუქციული ნაწილი				სტადია	ფურც.	რაოდ
					კ-(02)	
დირექტორი						
პრ. მთ. არქიტ.						
პრ. მთ. ინჟინ.	დ. მაისურაძე		მაძსალების ამოკრეფა (სულ ჯამი)	მასშტაბი		
შეასრულა	რ. სილაგაძე					
შეამოწმა	დ. მაისურაძე					

№	დასახელება	ფურც. №
1	ნახაზების სია	კ-1
2	მასალების ამოკრეფა	კ-3
3	ქვაბულის გეგმა და ღერძების დაკვალვა	კ-4
4	ხიმინჯების განლაგება	კ-5
5	ხიმინჯების კონსტრუქცია	კ-6
6	ხიმინჯების მისადაგება რელიეფზე. სიტუაციური ჭრილი	კ-7
7	საძირკვლის ფილის საყალიბე ნახაზი (ძირითადი არმირების სქემით)	კ-8
8	ლიფტის ორმოს კვეთები 1-1 და 2-2	კ-9
9	ლიფტის ორმოს კვეთები 3-3 და 4-4	კ-10
10	საძირკვლის ფილის ძირითადი არმირების კვეთი 5-5	კ-11
11	ლიფტის ორმოს არმირება ზედა და ქვედა ზონაში X ღერძის მიმართულებით	კ-12
12	ლიფტის ორმოს არმირება ზედა და ქვედა ზონაში Y ღერძის მიმართულებით	კ-13
13	საძირკვლის ფილის დამატებითი არმირება ქვედა ზონაში X ღერძის მიმართულებით	კ-14
14	საძირკვლის ფილის დამატებითი არმირება ქვედა ზონაში Y ღერძის მიმართულებით	კ-15
15	საძირკვლის ფილის დამატებითი არმირება ზედა ზონაში X ღერძის მიმართულებით	კ-16
16	საძირკვლის ფილის დამატებითი არმირება ზედა ზონაში Y ღერძის მიმართულებით	კ-17
17	საძირკვლის ფილის განივი არმირება	კ-18
18	საძირკვლის ფილის განივი არმირება.დეტალი -1	კ-19
19	სვეტებისა და დიაფრაგმების ანკერების განლაგება	კ-20
20	ანკერი ა-1	კ-21
21	ანკერი ა-2	კ-22
22	ანკერი ა-3	კ-23
23	კიბის უჯრედი კუ-1 (ანკერების განლაგება ა-4)	კ-24
24	კიბის უჯრედი კუ-2 (ანკერების განლაგება ა-5)	კ-25
25	ლიფტის შახტა ლშ-1 (ანკერების განლაგება ა-6)	კ-26
26	ანკერი ა-7; ა-8 და ა-12	კ-27
27	ანკერი ა-9; ა-10; ა-11	კ-28
28	საყრდენი კედლის განლაგება	კ-29
29	საყრდენი კედლის კვეთი 1-1	კ-30

ქ. თბილისი, დიდი დიღომი, 01.10.07.004.069 მრავალბინიანი საცხოვრებელი სახლის პროექტის კონსტრუქციული ნაწილი				სტადია	ფურც.	რაოდ
					კ-(1)	
დირექტორი						
პრ. მთ. არქიტ.						
პრ. მთ. ინჟინ.	დ. მაისურაძე		თავფურცელი	მასშტაბი		
შეასრულა	რ. სილაგაძე					
შეამოწმა	დ. მაისურაძე					

№	დასახელება	არმატურა B500C კგ				არმატურა A240 კგ.	სულ კგ.	ბეტონი მ³		
		12	14	8X80X2500	25	8		B10	B20	B30
1	საძირკველი; ლიფტის ორმო	2608.20	32633.70		15361.50	2806	**53409.40**	132.20		1296.00
2	ხიმინჯი	356.40		3768.00	33264.00	8400.00	**45788.40**			471.00
3	ანკერი		2284.48		9686.60	756.00	**12727.08**			
4	საყრდენი კედელი								700	
	სულ	**2964.60**	**34918.18**	**3768.00**	**58312.10**	**11962.00**		**132.20**	**700.00**	**1767.00**
	ჯამი	**111924.88**						**2599.20**		

ქ. თბილისი, დიდი დიღომი, 01.10.07.004.069 მრავალბინიანი საცხოვრებელი სახლის პროექტის კონსტრუქციული ნაწილი				სტადია	ფურც.	რაოდ
					კ-(3)	
დირექტორი						
პრ. მთ. არქიტ.						
პრ. მთ. ინჟინ.	დ. მაისურაძე		მასალების ამოკრეფა (ხიმინჯები, საძირკველი, ანკერები, საყრდენი კედელი)	მასშტაბი		
შეასრულა	რ. სილაგაძე					
შეამოწმა	დ. მაისურაძე					

ქვაბულის გეგმა და ღერძების დაკვალვა

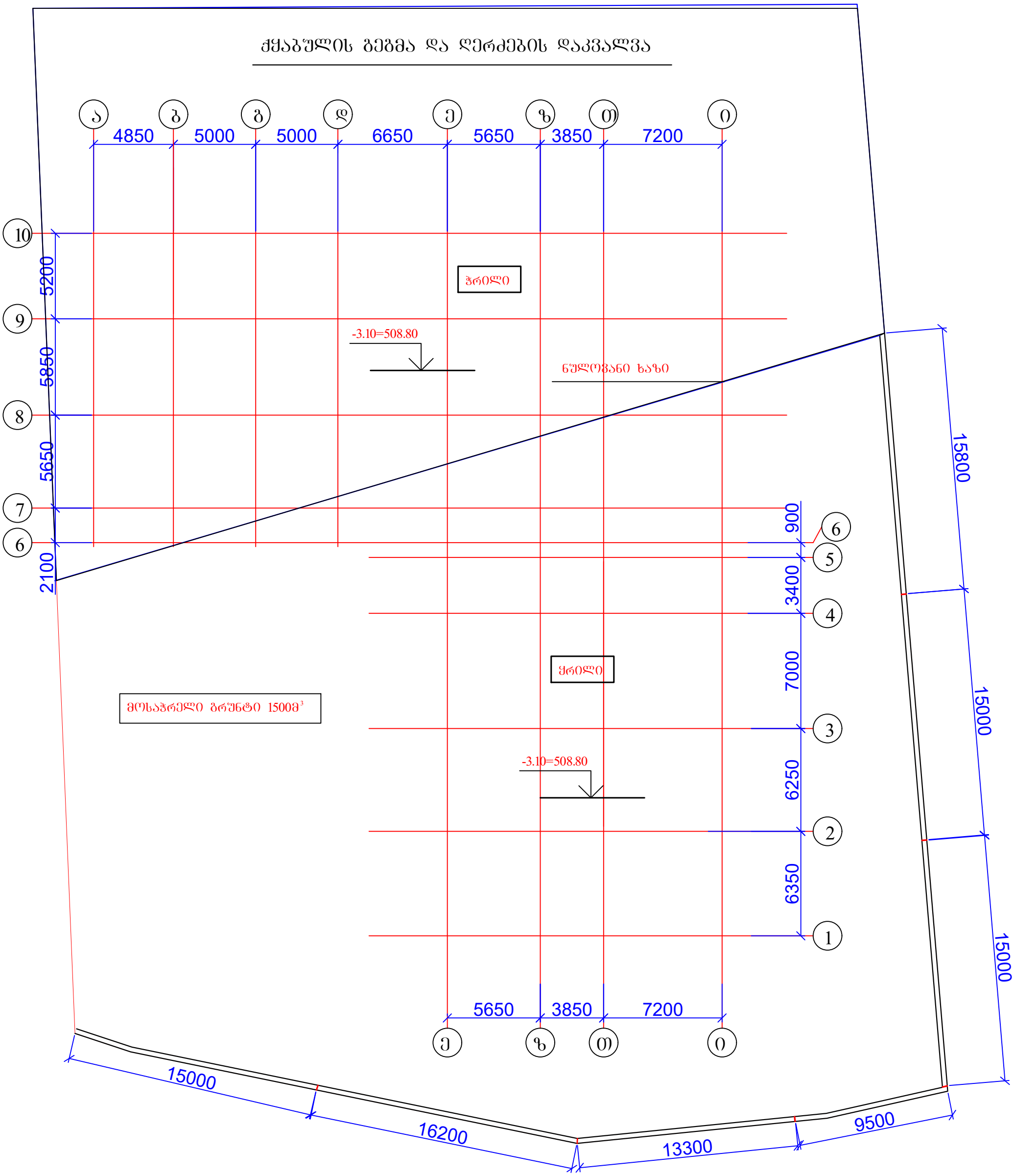

ქ. თბილისი, დიდი დიღომი, 01.10.07.004.069 მრავალბინიანი საცხოვრებელი სახლის პროექტის კონსტრუქციული ნაწილი				სტადია	ფურც.	რაოდ
					კ-(4)	
დირექტორი						
პრ. მთ. არქიტ.						
პრ. მთ. ინჟინ.	დ. მაისურაძე		ქვაბულის გეგმა და ღერძების დაკვალვა	მასშტაბი		
შეასრულა	რ. სილაგაძე					
შეამოწმა	დ. მაისურაძე					

ხიმინჯების განლაგება

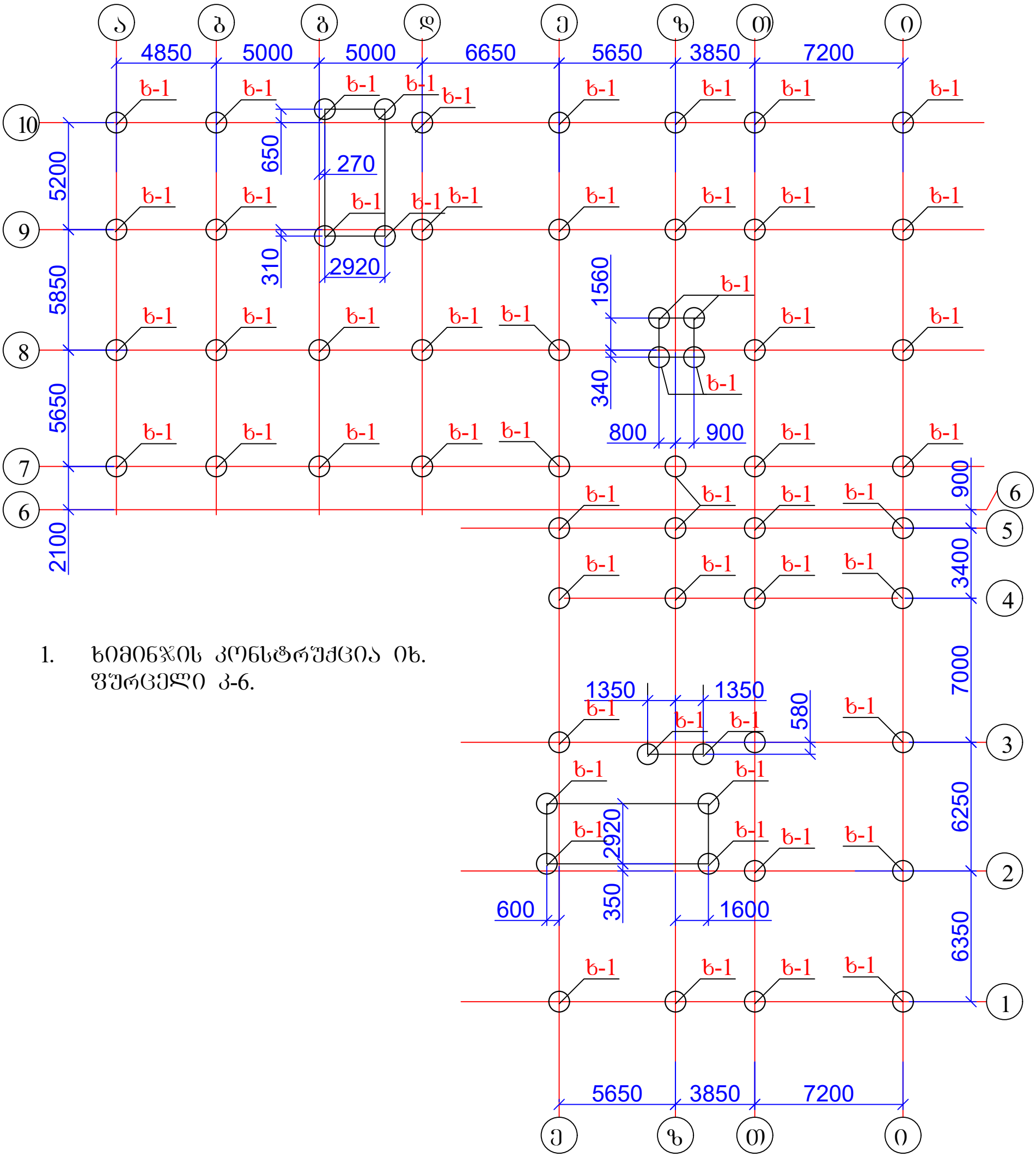

1. ხიმინჯის კონსტრუქცია იხ. ფურცელი კ-6.

ქ. თბილისი, დიდი დიღომი, 01.10.07.004.069 მრავალბინიანი საცხოვრებელი სახლის პროექტის კონსტრუქციული ნაწილი				სტადია	ფურც.	რაოდ
					კ-(5)	
დირექტორი						
პრ. მთ. არქიტ.						
პრ. მთ. ინჟინ.	დ. მაისურაძე		ხიმინჯების განლაგება	მასშტაბი		
შეასრულა	რ. სილაგაძე					
შეამოწმა	დ. მაისურაძე					

ხიმინჯი ხ-1

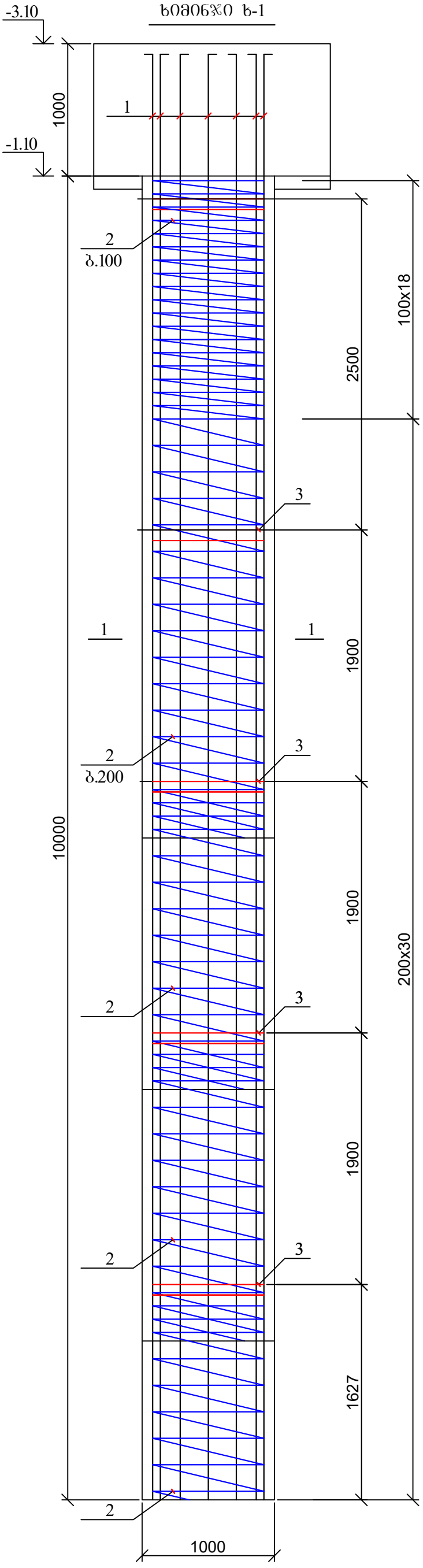

1 — 1

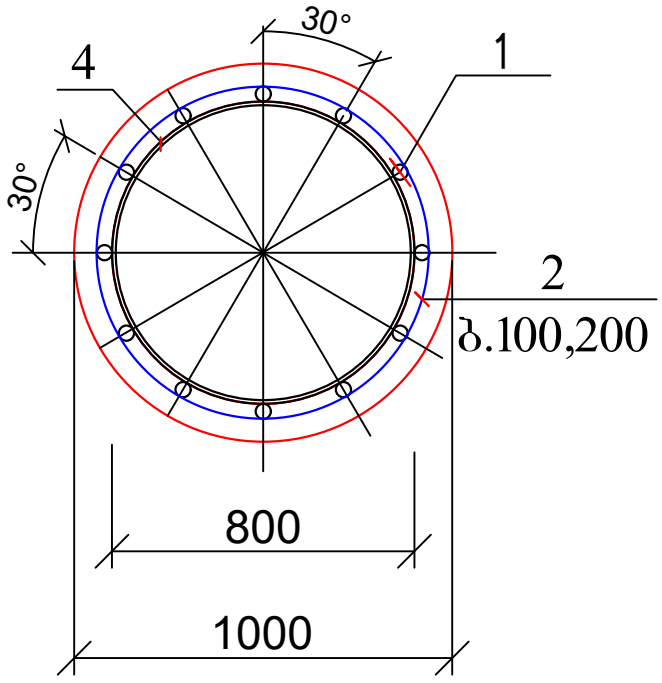

ფიქსატორების განლაგება

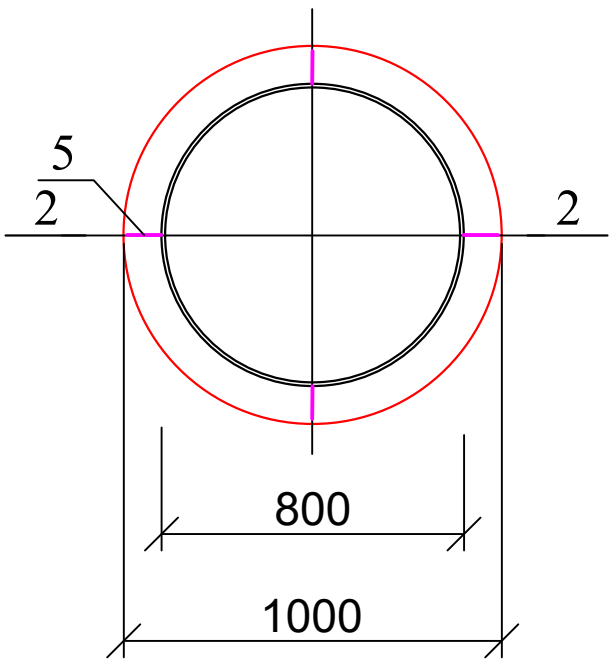

2 — 2

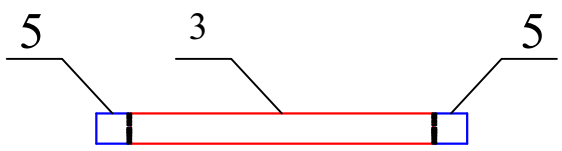

პოზ.4

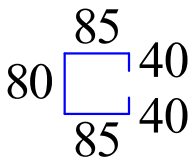

პოზ	დასახელება	რაოდ	წონა კგ	
			ერთ	სულ
	ხიმინჯი ხ-1	**60**		
1	Ø 25 B500B L= 12000	12	46.2	554.4
2	Ø 8 A240 ΣL= 350 გ.მ		0.4	140
3	- 8 X 80 X 2500	5	12.56	62.8
4	Ø 12 B500B L= 330	20	0.297	5.94
	ბეტონი B30		მ^3	7.85

ქ. თბილისი, დიდი დიღომი, 01.10.07.004.069 მრავალბინიანი საცხოვრებელი სახლის პროექტის კონსტრუქციული ნაწილი				სტადია	ფურც.	რაოდ
					კ-(6)	
დირექტორი						
პრ. მთ. არქიტ.						
პრ. მთ. ინჟინ.	დ. მაისურაძე		ხიმინჯის კონსტრუქცია	მასშტაბი		
შეასრულა	რ. სილაგაძე					
შეამოწმა	დ. მაისურაძე					

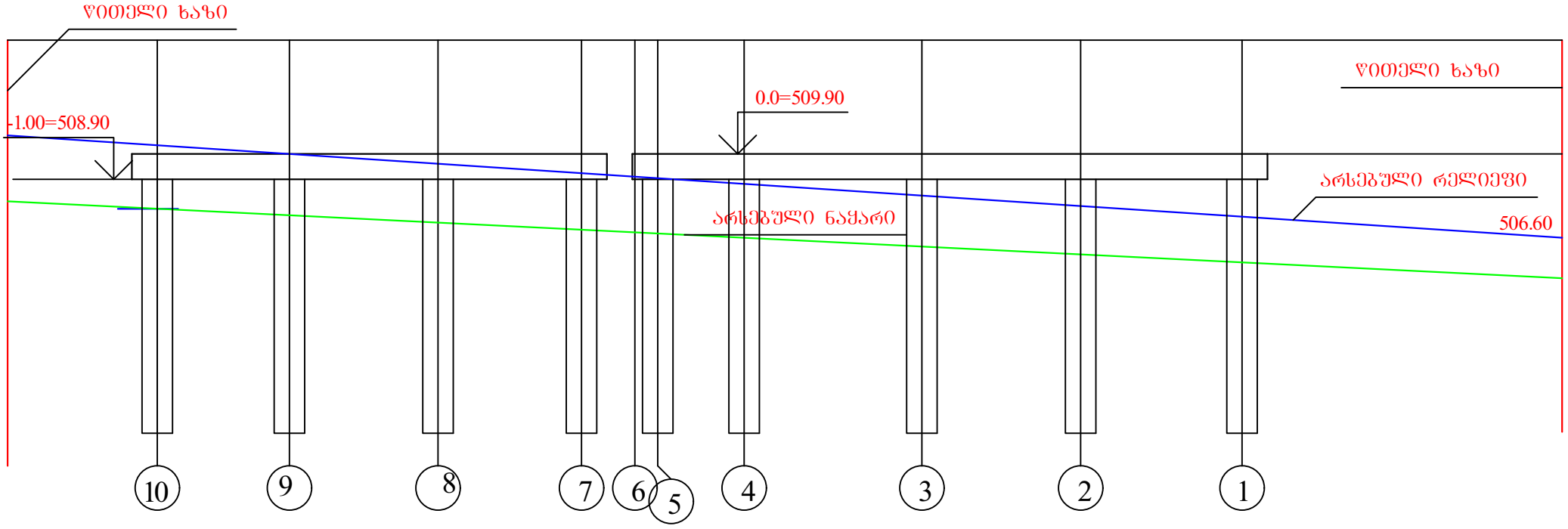

ქ. თბილისი, დიდი დიღომი, 01.10.07.004.069 მრავალბინიანი საცხოვრებელი სახლის პროექტის კონსტრუქციული ნაწილი				სტადია	ფურც.	რაოდ
					კ-(7)	
დირექტორი						
პრ. მთ. არქიტ.						
პრ. მთ. ინჟინ.	დ. მაისურაძე		ხიმინჯების მისადაბება რელიეფზე სიტუაციური ჭრილი	მასშტაბი		
შეასრულა	რ. სილაგაძე					
შეამოწმა	დ. მაისურაძე					

საძირკვლის ფილის საყალიბე ნახაზი (ძირითადი არმირების სქემით)

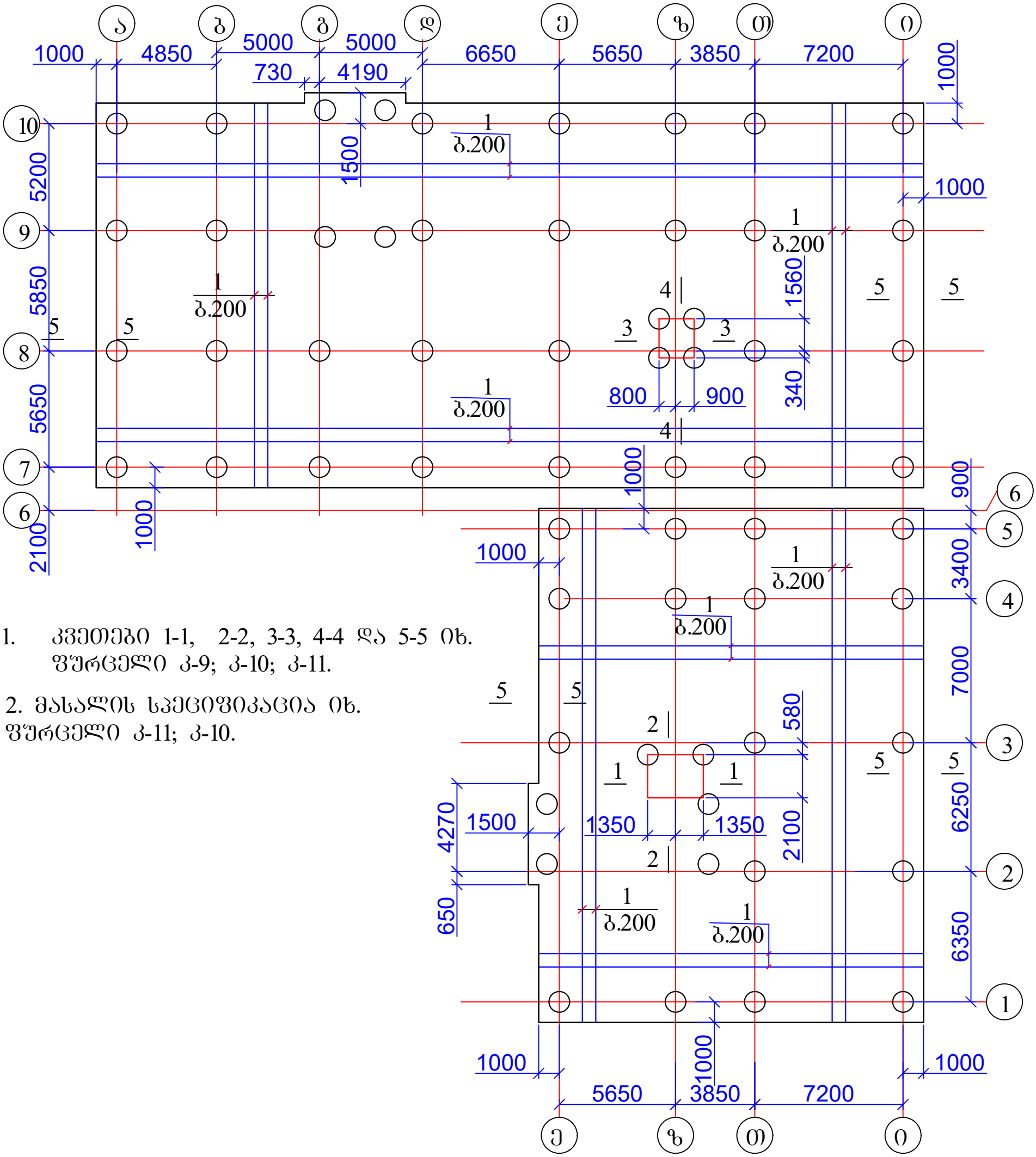

1. კვეთები 1-1, 2-2, 3-3, 4-4 და 5-5 იხ. ფურცელი კ-9; კ-10; კ-11.

2. მასალის სპეციფიკაცია იხ. ფურცელი კ-11; კ-10.

ქ. თბილისი, დიდი დიღომი, 01.10.07.004.069 მრავალბინიანი საცხოვრებელი სახლის პროექტის კონსტრუქციული ნაწილი				სტადია	ფურც.	რაოდ
					კ-(8)	
დირექტორი						
პრ. მთ. არქიტ.						
პრ. მთ. ინჟინ.	დ. მაისურაძე		საძირკვლის ფილის საყალიბე ნახაზი (ძირითადი არმირების სქემით)	მასშტაბი		
შეასრულა	რ. სილაგაძე					
შეამოწმა	დ. მაისურაძე					

1 — 1

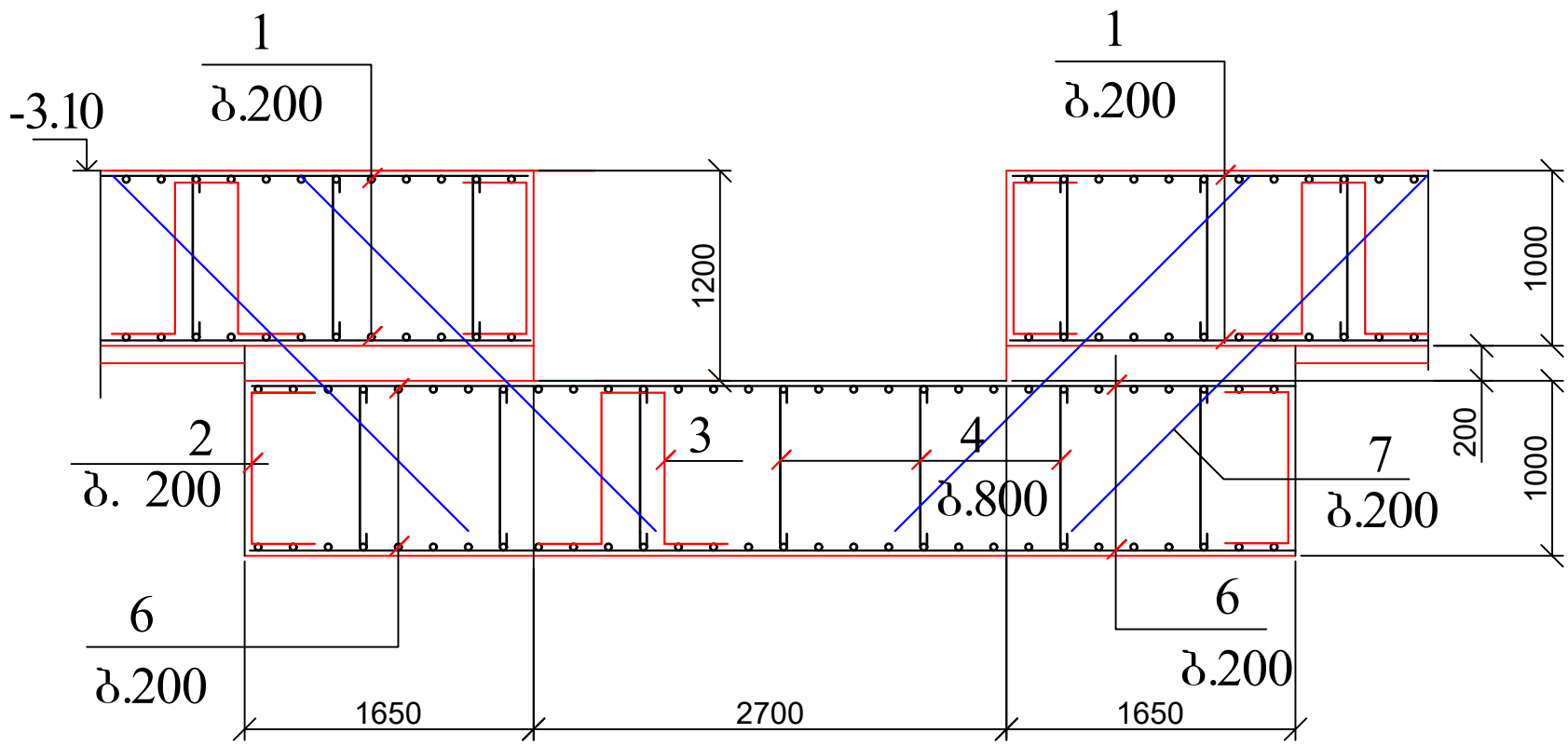

2 — 2

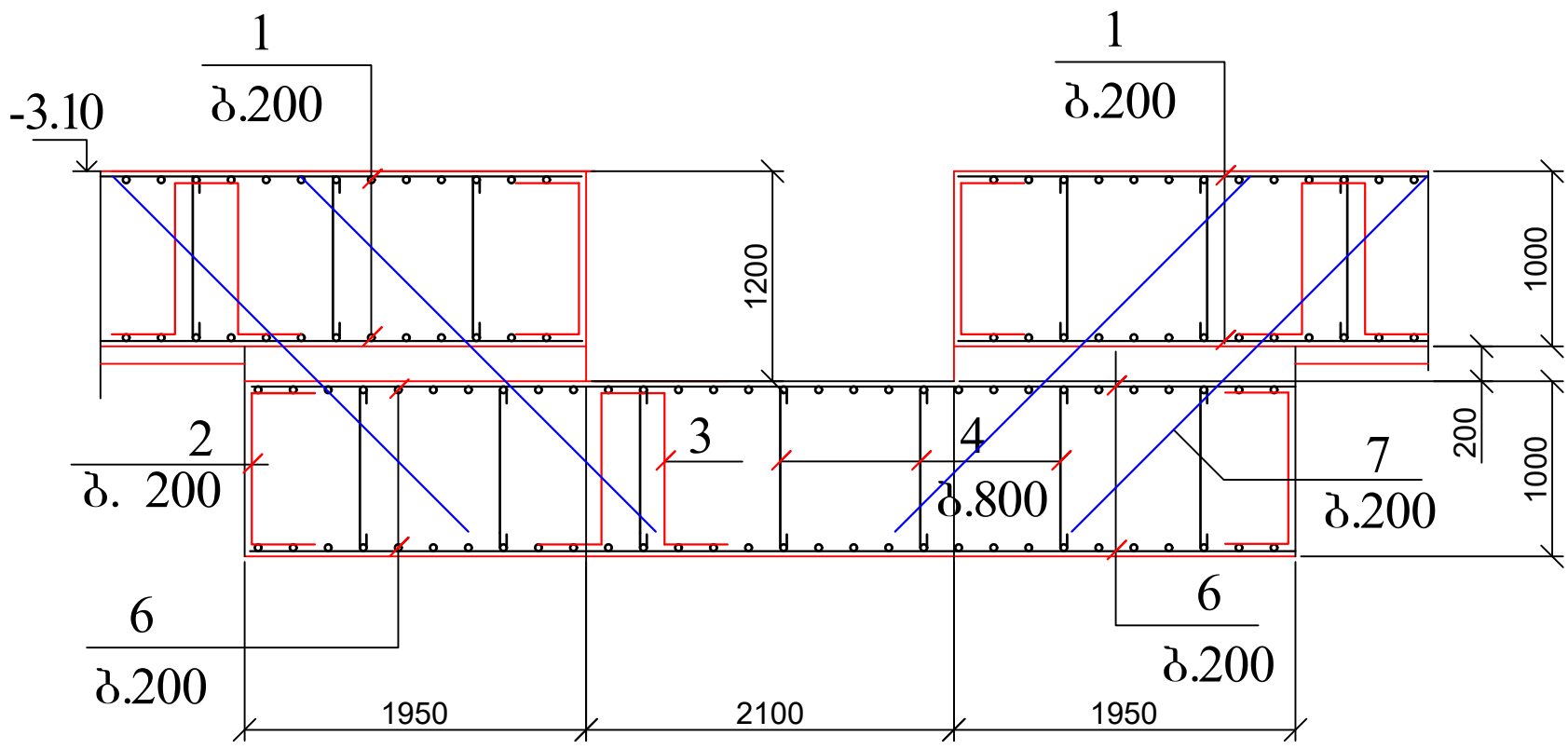

1. მასალის სპეციფიკაცია იხ. ფურცელი

ქ. თბილისი, დიდი დიღომი, 01.10.07.004.069 მრავალბინიანი საცხოვრებელი სახლის პროექტის კონსტრუქციული ნაწილი				სტადია	ფურც.	რაოდ
					კ-(9)	
დირექტორი						
პრ. მთ. არქიტ.						
პრ. მთ. ინჟინ.	დ. მაისურაძე		ლიფტის ორმოს კვეთები 1-1 და 2-2	მასშტაბი		
შეასრულა	რ. სილაგაძე					
შეამოწმა	დ. მაისურაძე					

3 — 3

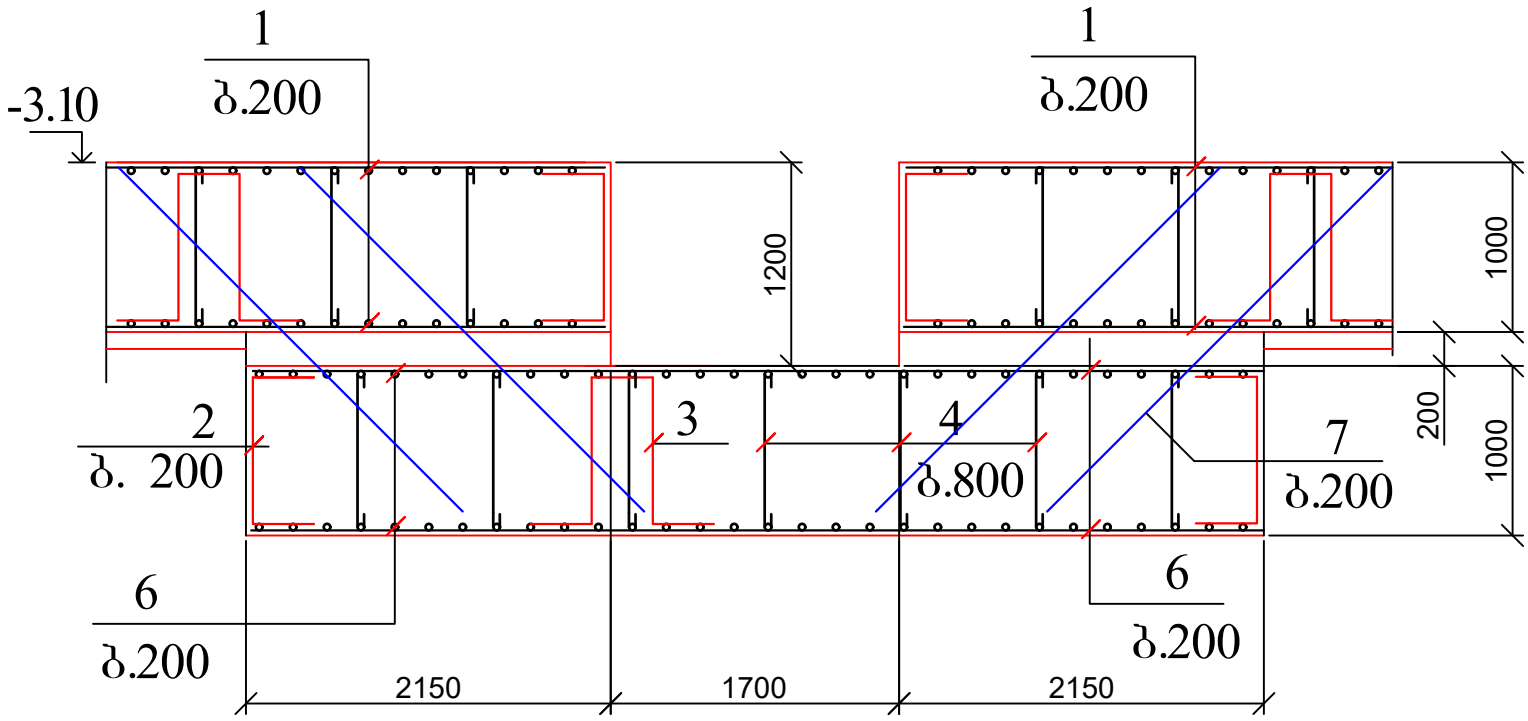

4 — 4

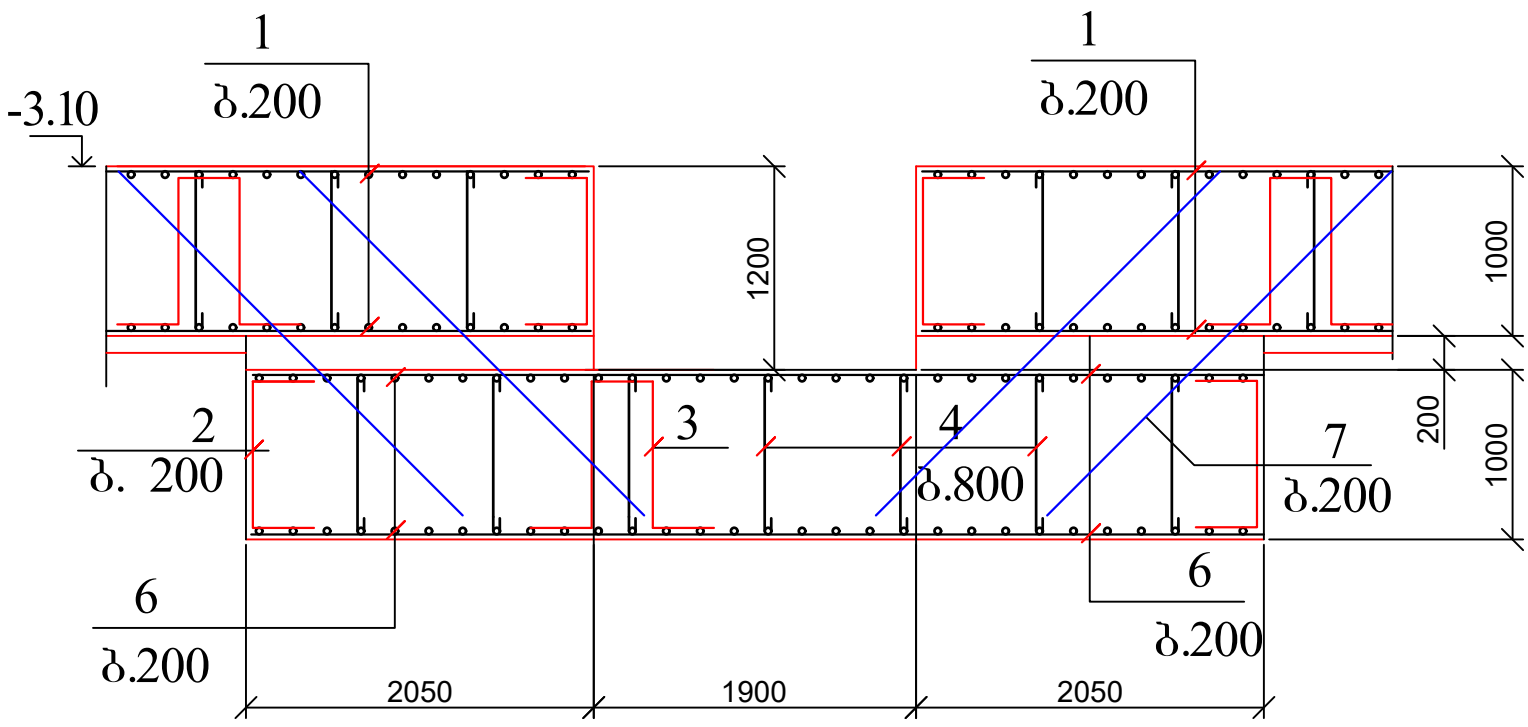

პოზ	დასახელება	რაოდ	წონა კგ	
			ერთ	სულ
	ლიფტის ორმო			
6	Ø 25 B500B L= 6000	240	23.1	5544
2	Ø 12 B500B L= 2300	240	2.07	496.8
3	Ø 14 B500B L= 3000	20	3.63	72.6
4	Ø 8 A240 L= 1150	100	0.46	46
7	Ø 14 B500B L= 3000	170	3.63	617.1
	ბეტონი B30		$მ^3$	72
	ბეტონი B10		$მ^3$	7.2

ქ. თბილისი, დიდი დიღომი, 01.10.07.004.069 მრავალბინიანი საცხოვრებელი სახლის პროექტის კონსტრუქციული ნაწილი				სტადია	ფურც.	რაოდ
					კ-(10)	
დირექტორი						
პრ. მთ. არქიტ.						
პრ. მთ. ინჟინ.	დ. მაისურაძე		ლიფტის ორმოს კვეთები კვეთები 3-3 და 4-4	მასშტაბი		
შეასრულა	რ. სილაგაძე					
შეამოწმა	დ. მაისურაძე					

საძირკვლის ფილის ძირითადი არმირების კვეთი 5-5

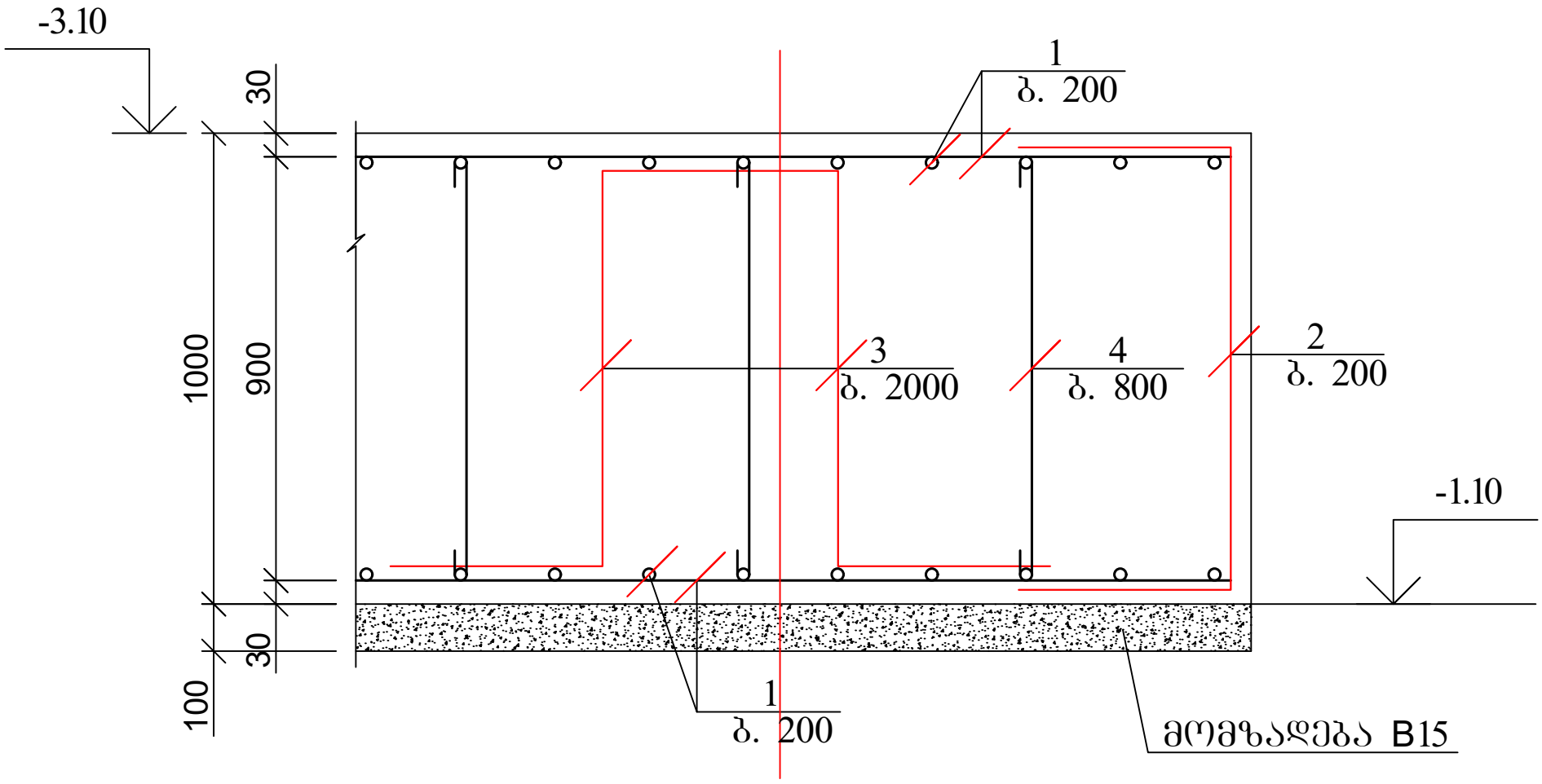

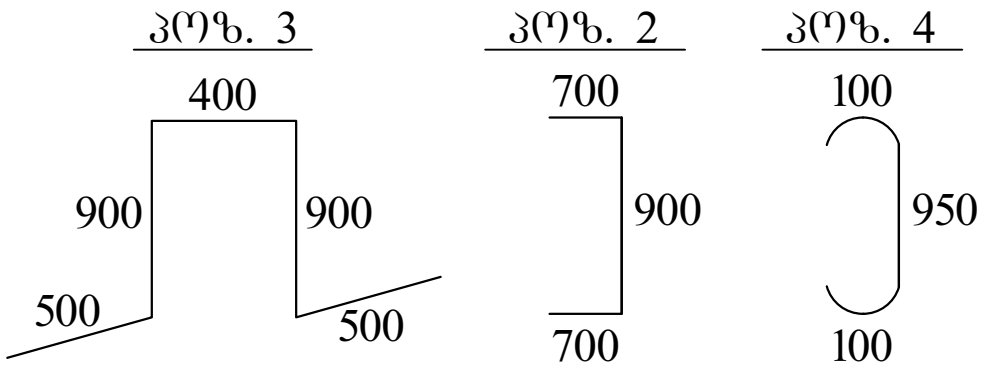

პოზ	დასახელება	რაოდ	წონა კგ	
			ერთ	სულ
	საძირკვლის ფილა			
1	Ø 14 B500B ΣL= 25200 გ.მ		1.21	30492
2	Ø 12 B500B L= 2300	1020	2.07	2111.4
3	Ø 14 B500B L= 3000	400	3.63	1452
4	Ø 8 A240 L= 1150	6000	0.46	2760
5	Ø 25 B500B L= 3000	850	11.55	9817.5
	ბეტონი B30		$მ^3$	1224
	ბეტონი B10		$მ^3$	125

ქ. თბილისი, დიდი დიღომი, 01.10.07.004.069 მრავალბინიანი საცხოვრებელი სახლის პროექტის კონსტრუქციული ნაწილი				სტადია	ფურც.	რაოდ
					კ-(11)	
დირექტორი						
პრ. მთ. არქიტ.						
პრ. მთ. ინჟინ.	დ. მაისურაძე		საძირკვლის ფილის ძირითადი არმირების კვეთი 5-5	მასშტაბი		
შეასრულა	რ. სილაგაძე					
შეამოწმა	დ. მაისურაძე					

ლიფტის ორმოს არმირება ზედა და ქვედა ზონაში X ღერძის მიმართულებით

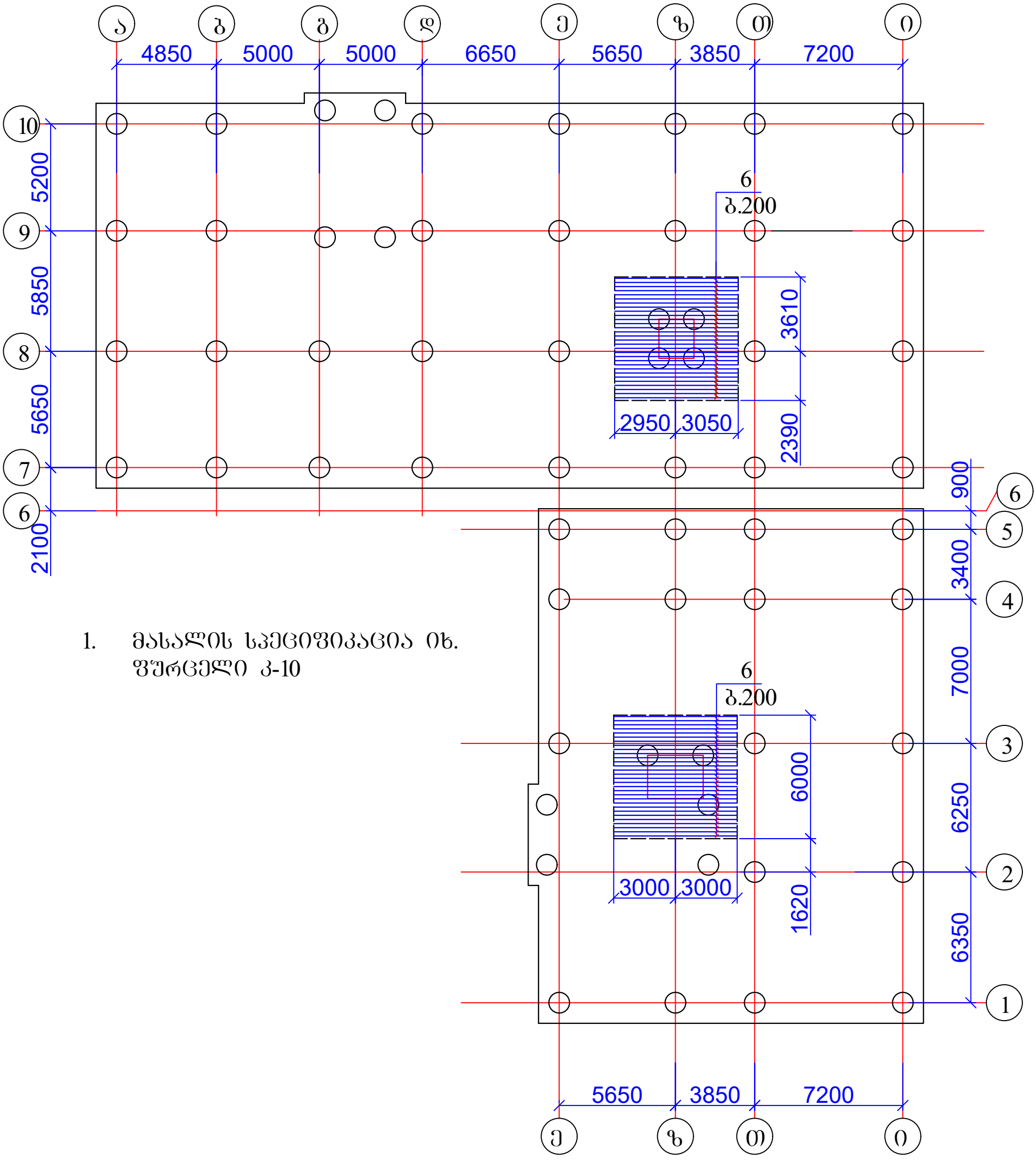

1. მასალის სპეციფიკაცია იხ. ფურცელი კ-10

ქ. თბილისი, დიდი დიღომი, 01.10.07.004.069 მრავალბინიანი საცხოვრებელი სახლის პროექტის კონსტრუქციული ნაწილი				სტადია	ფურც.	რაოდ
					კ-(12)	
დირექტორი						
პრ. მთ. არქიტ.						
პრ. მთ. ინჟინ.	დ. მაისურაძე		ლიფტის ორმოს არმირება ზედა და ქვედა ზონაში X ღერძის მიმართულებით	მასშტაბი		
შეასრულა	რ. სილაგაძე					
შეამოწმა	დ. მაისურაძე					

ლიფტის ორმოს არმირება ზედა და ქვედა ზონაში Y ღერძის მიმართულებით

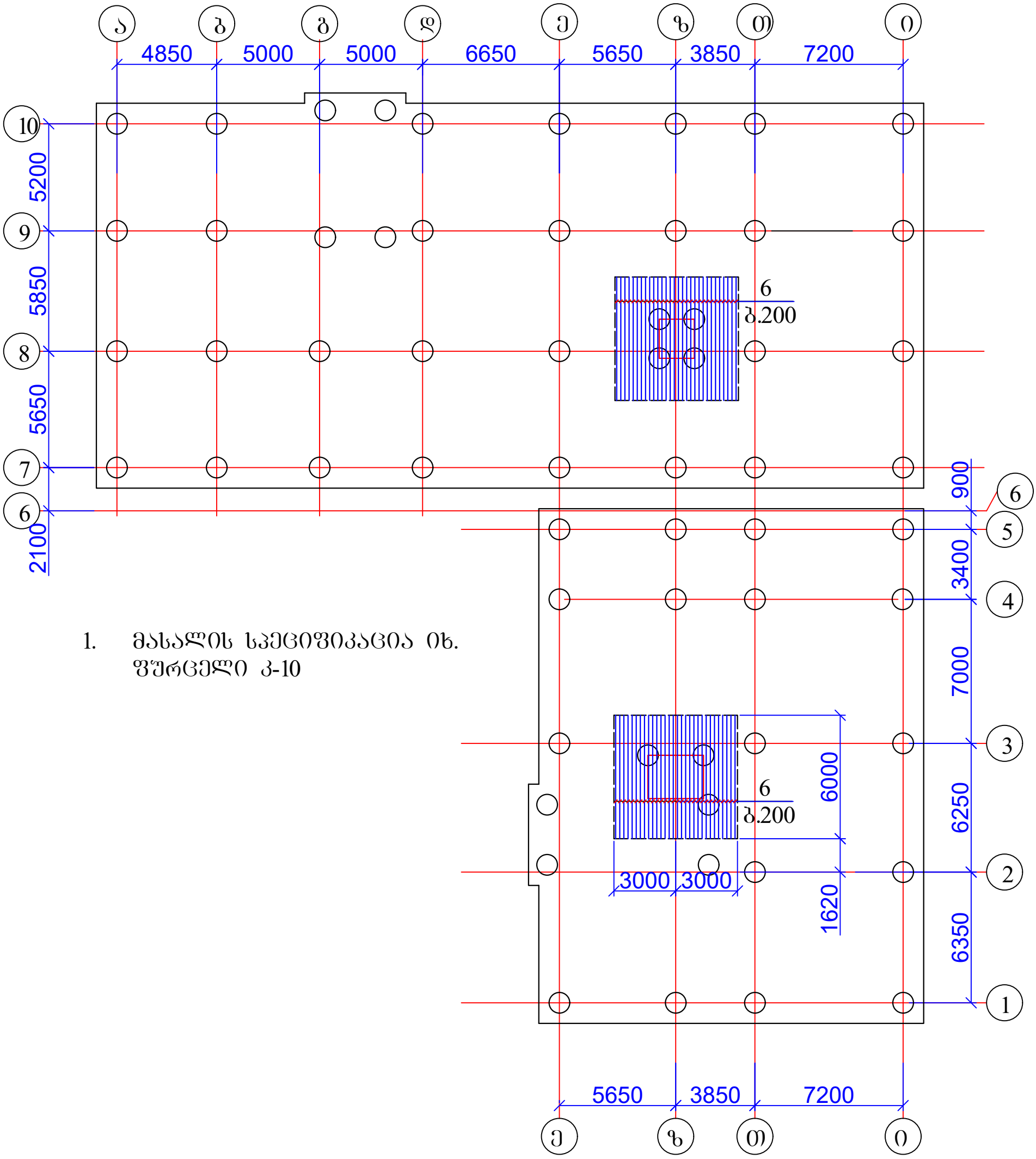

1. მასალის სპეციფიკაცია იხ. ფურცელი კ-10

ქ. თბილისი, დიდი დიღომი, 01.10.07.004.069 მრავალბინიანი საცხოვრებელი სახლის პროექტის კონსტრუქციული ნაწილი				სტადია	ფურც.	რაოდ
					კ-(13)	
დირექტორი						
პრ. მთ. არქიტ.						
პრ. მთ. ინჟინ.	დ. მაისურაძე		ლიფტის ორმოს არმირება ზედა და ქვედა ზონაში Y ღერძის მიმართულებით	მასშტაბი		
შეასრულა	რ. სილაგაძე					
შეამოწმა	დ. მაისურაძე					

საძირკვლის ფილის (დამატებითი არმირება ქვედა ზონაში)

X ღერძის მიმართულებით

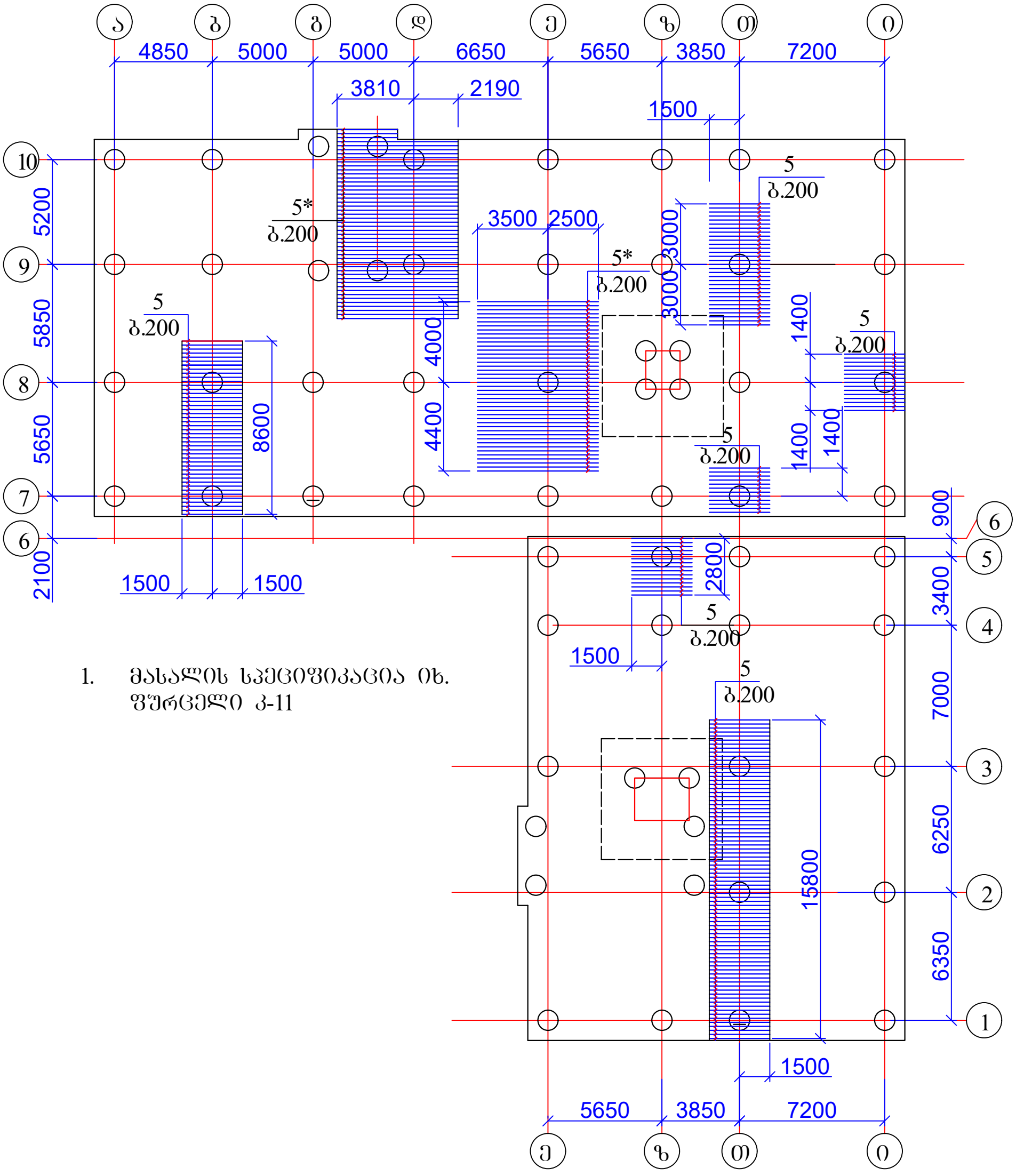

1. მასალის სპეციფიკაცია იხ. ფურცელი კ-11

ქ. თბილისი, დიდი დიღომი, 01.10.07.004.069 მრავალბინიანი საცხოვრებელი სახლის პროექტის კონსტრუქციული ნაწილი				სტადია	ფურც.	რაოდ
					კ-(14)	
დირექტორი						
პრ. მთ. არქიტ.						
პრ. მთ. ინჟინ.	დ. მაისურაძე		საძირკვლის ფილის დამატებითი არმირება ქვედა ზონაში X ღერძის მიმართულებით	მასშტაბი		
შეასრულა	რ. სილაგაძე					
შეამოწმა	დ. მაისურაძე					

საძირკვლის ფილის (დამატებითი არმირება ქვედა ზონაში)

Y ღერძის მიმართულებით

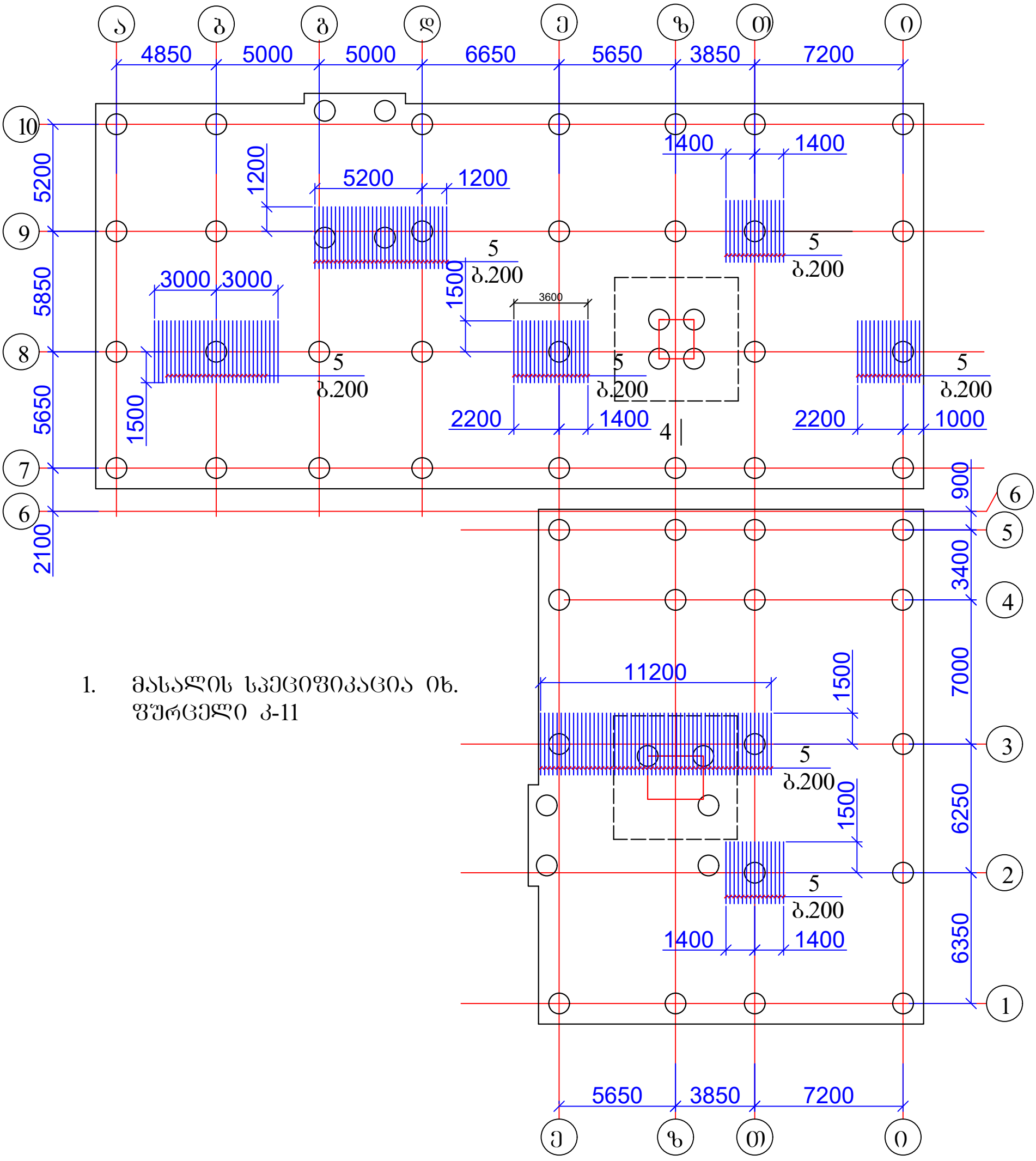

1. მასალის სპეციფიკაცია იხ. ფურცელი კ-11

ქ. თბილისი, დიდი დიღომი, 01.10.07.004.069 მრავალბინიანი საცხოვრებელი სახლის პროექტის კონსტრუქციული ნაწილი				სტადია	ფურც.	რაოდ
					კ-(15)	
დირექტორი						
პრ. მთ. არქიტ.						
პრ. მთ. ინჟინ.	დ. მაისურაძე		საძირკვლის ფილის დამატებითი არმირება ქვედა ზონაში Y ღერძის მიმართულებით	მასშტაბი		
შეასრულა	რ. სილაგაძე					
შეამოწმა	დ. მაისურაძე					

საძირკვლის ფილის (დამატებითი არმირება ზედა ზონაში)

X ღერძის მიმართულებით

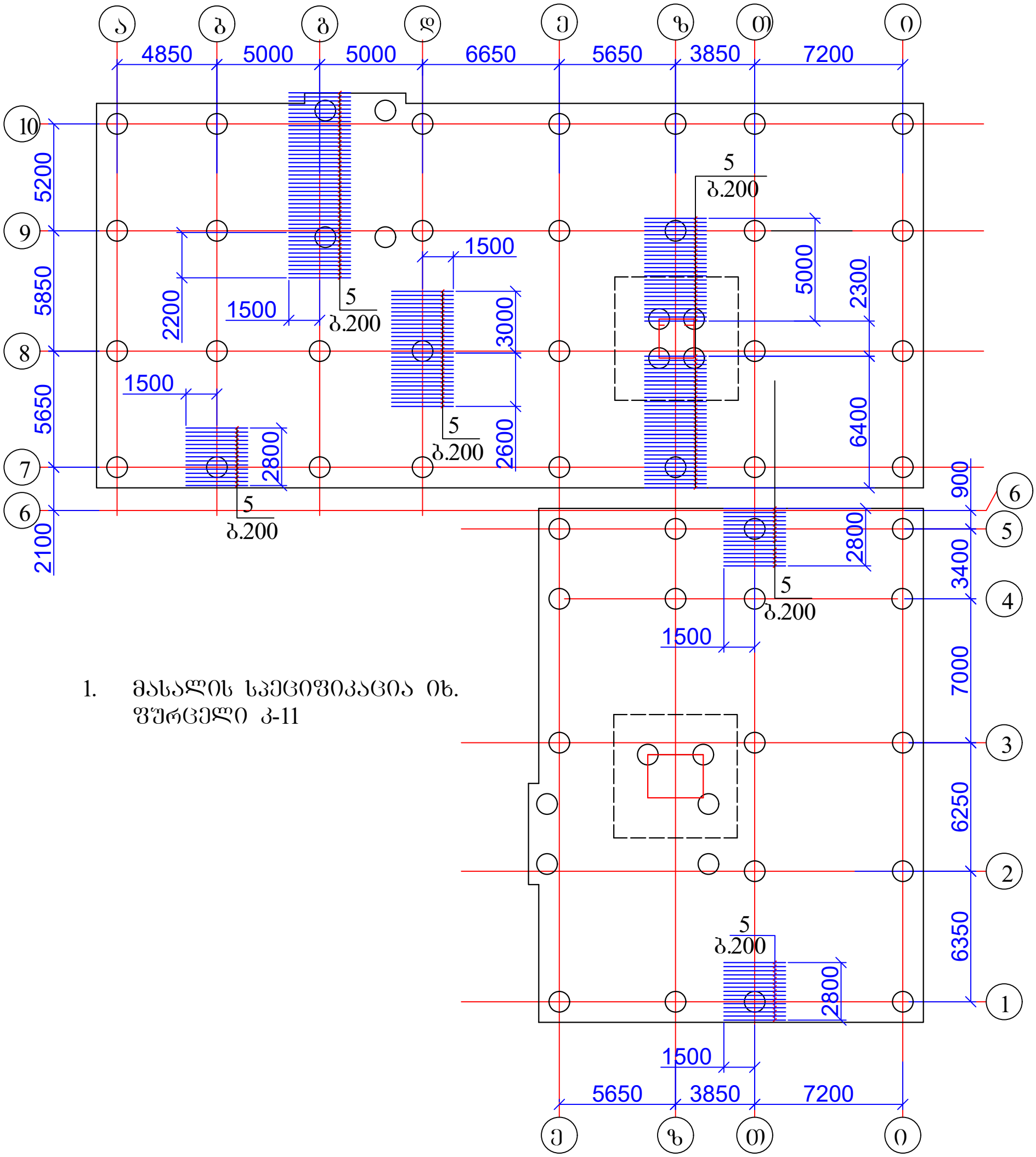

1. მასალის სპეციფიკაცია იხ. ფურცელი კ-11

ქ. თბილისი, დიდი დიღომი, 01.10.07.004.069 მრავალბინიანი საცხოვრებელი სახლის პროექტის კონსტრუქციული ნაწილი				სტადია	ფურც.	რაოდ
					კ-(16)	
დირექტორი						
პრ. მთ. არქიტ.						
პრ. მთ. ინჟინ.	დ. მაისურაძე		საძირკვლის ფილის დამატებითი არმირება ზედა ზონაში X ღერძის მიმართულებით	მასშტაბი		
შეასრულა	რ. სილაგაძე					
შეამოწმა	დ. მაისურაძე					

საძირკვლის ფილის (დამატებითი არმირება ზედა ზონაში) Y ღერძის მიმართულებით

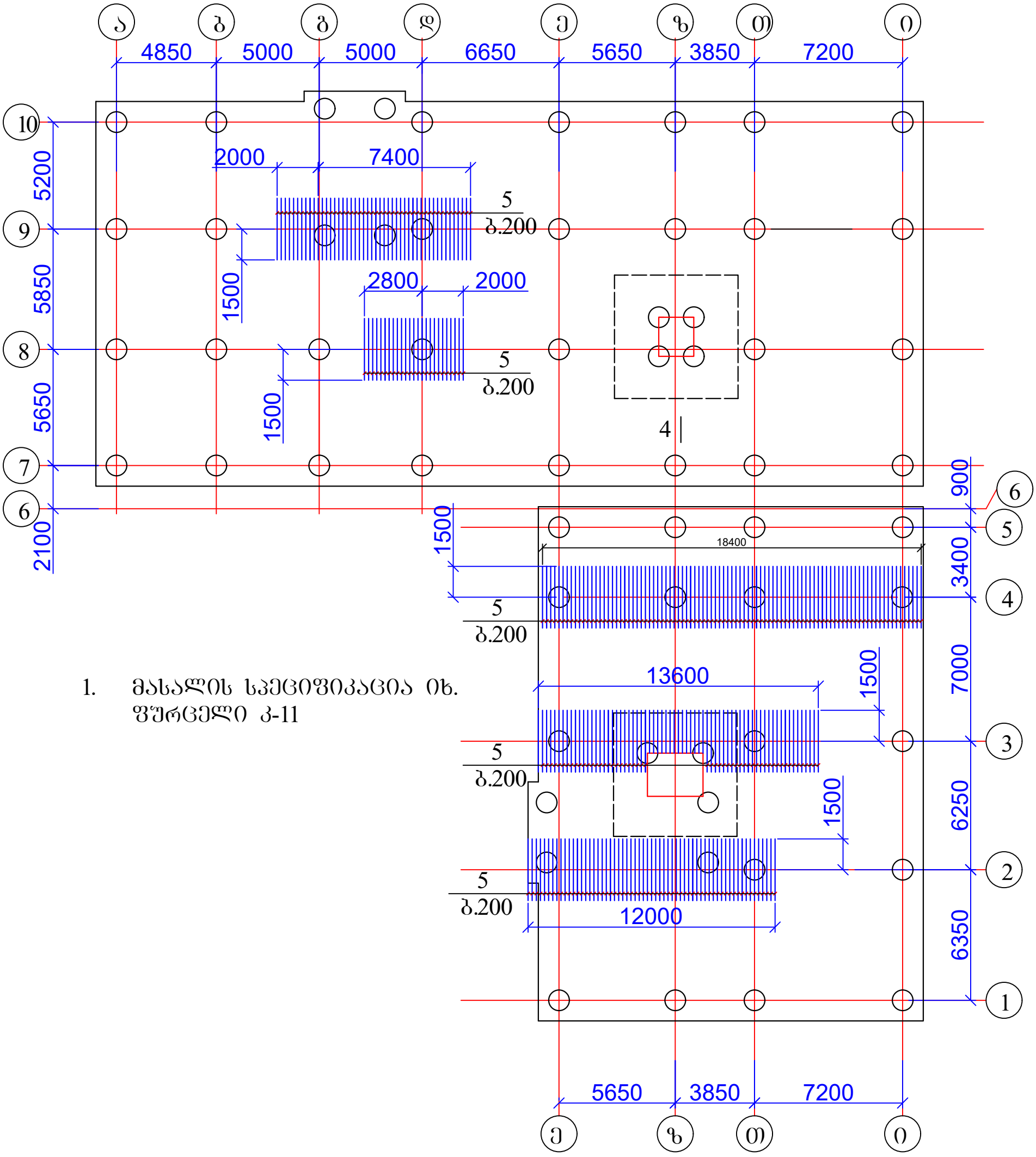

1. მასალის სპეციფიკაცია იხ. ფურცელი კ-11

ქ. თბილისი, დიდი დიღომი, 01.10.07.004.069 მრავალბინიანი საცხოვრებელი სახლის პროექტის კონსტრუქციული ნაწილი				სტადია	ფურც.	რაოდ
					კ-(17)	
დირექტორი						
პრ. მთ. არქიტ.						
პრ. მთ. ინჟინ.	დ. მაისურაძე		საძირკვლის ფილის დამატებითი არმირება ზედა ზონაში Y ღერძის მიმართულებით	მასშტაბი		
შეასრულა	რ. სილაგაძე					
შეამოწმა	დ. მაისურაძე					

საძირკვლის ფილის განივი არმირება

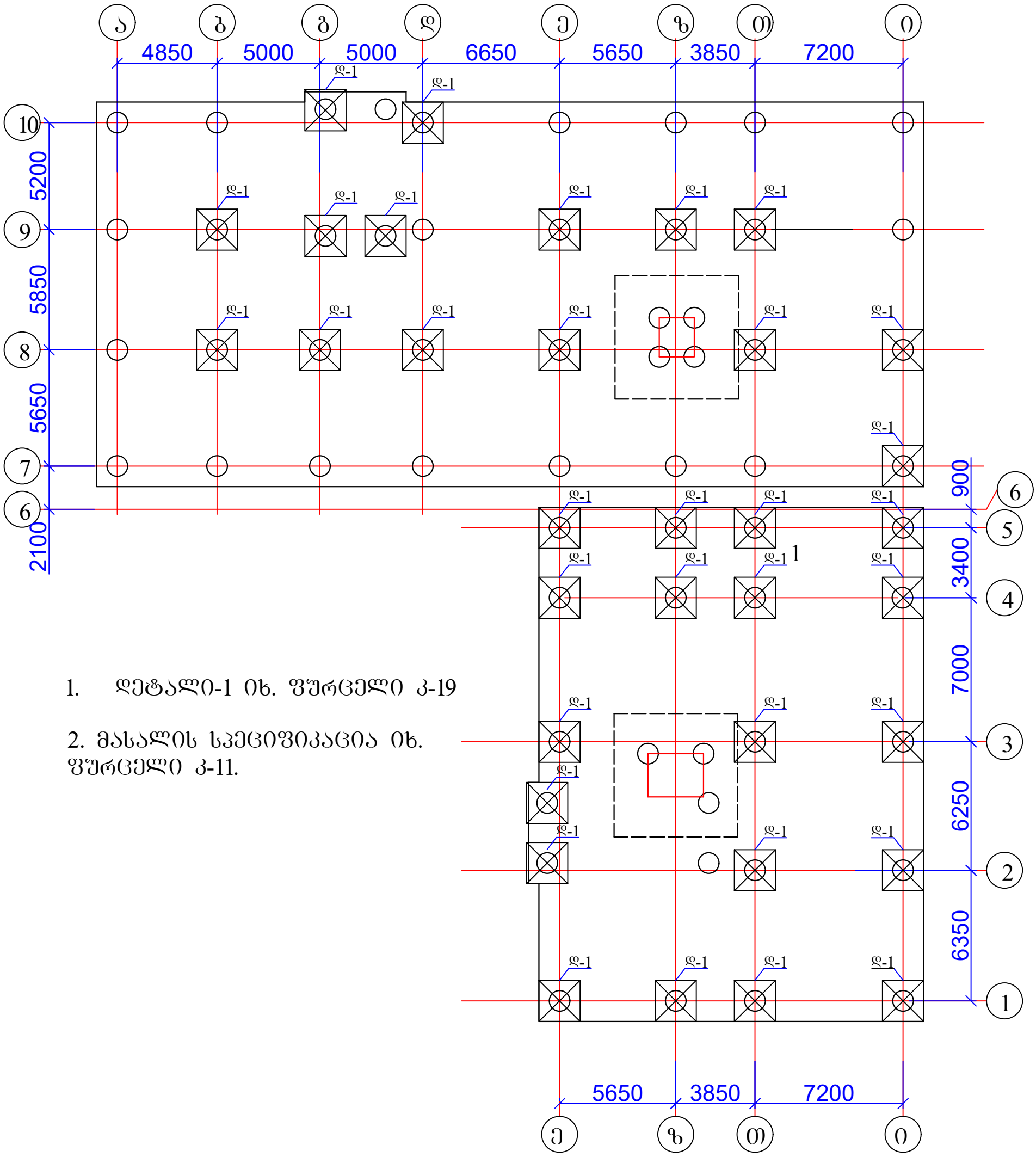

1. დეტალი-1 იხ. ფურცელი კ-19

2. მასალის სპეციფიკაცია იხ. ფურცელი კ-11.

ქ. თბილისი, დიდი დიღომი, 01.10.07.004.069 მრავალბინიანი საცხოვრებელი სახლის პროექტის კონსტრუქციული ნაწილი				სტადია	ფურც.	რაოდ
					კ-(18)	
დირექტორი						
პრ. მთ. არქიტ.						
პრ. მთ. ინჟინ.	დ. მაისურაძე		საძირკვლის ფილის განივი არმირება	მასშტაბი		
შეასრულა	რ. სილაგაძე					
შეამოწმა	დ. მაისურაძე					

დეტალი-1

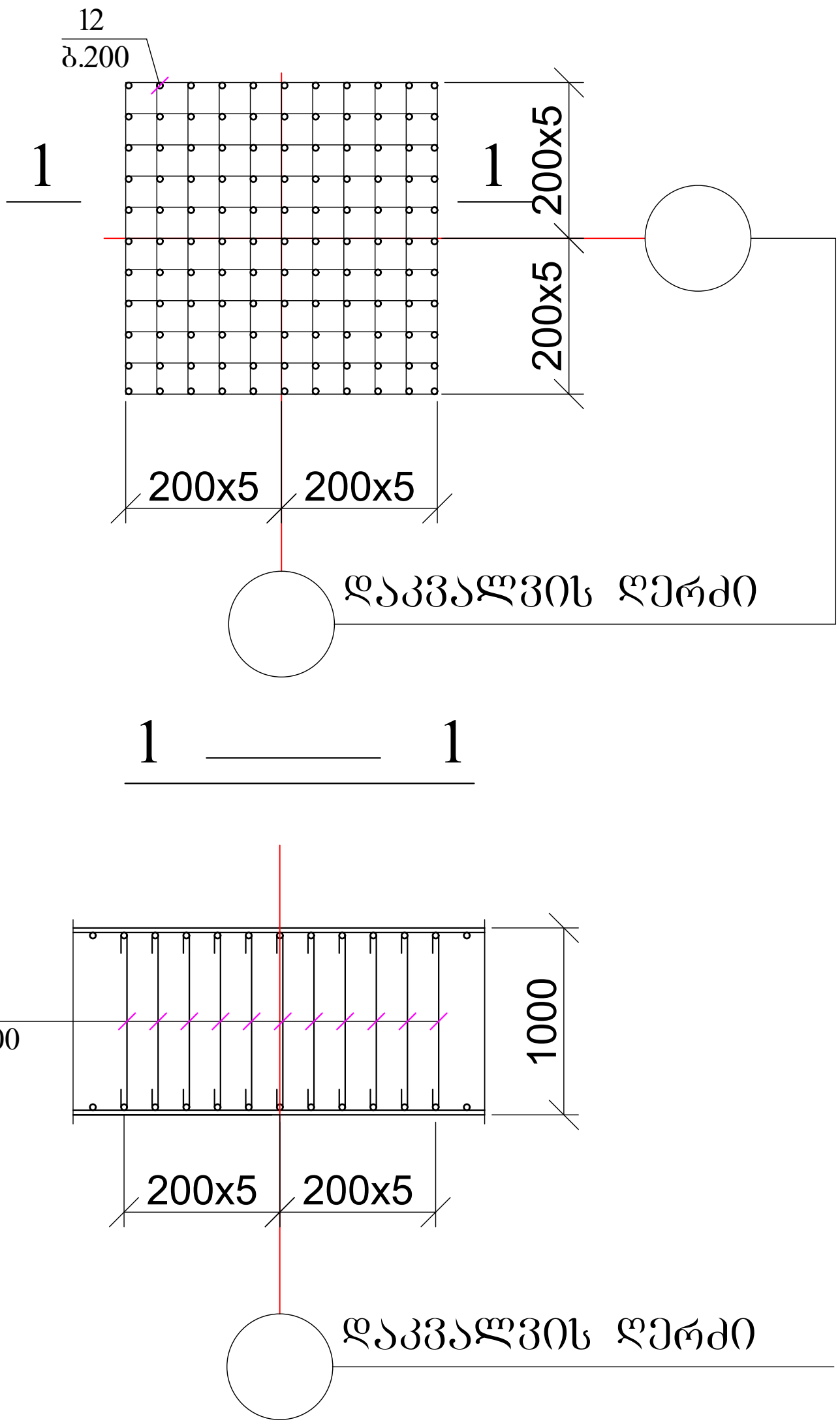

1. მასალის სპეციფიკაცია იხ. ფურცელი კ-11

ქ. თბილისი, დიდი დიღომი, 01.10.07.004.069 მრავალბინიანი საცხოვრებელი სახლის პროექტის კონსტრუქციული ნაწილი				სტადია	ფურც.	რაოდ
					კ-(19)	
დირექტორი						
პრ. მთ. არქიტ.						
პრ. მთ. ინჟინ.	დ. მაისურაძე		საძირკვლის ფილის განივი არმირება დეტალი-1	მასშტაბი		
შეასრულა	რ. სილაგაძე					
შეამოწმა	დ. მაისურაძე					

სვეტების და დიაფრაგმების ანკერების განლაგება -0.10 ნიშნულზე

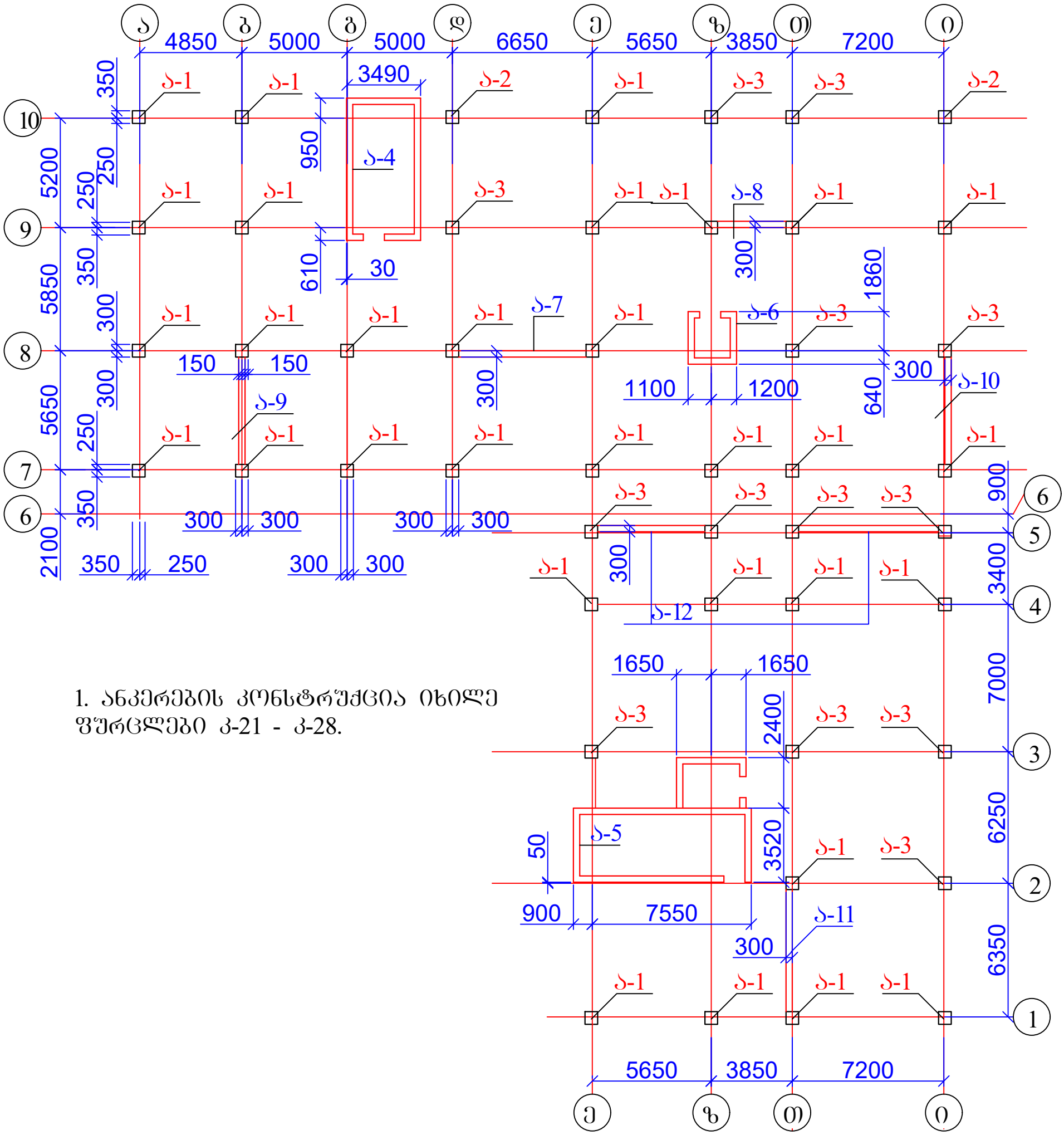

1. ანკერების კონსტრუქცია იხილე ფურცლები კ-21 - კ-28.

ქ. თბილისი, დიდი დიღომი, 01.10.07.004.069 მრავალბინიანი საცხოვრებელი სახლის პროექტის კონსტრუქციული ნაწილი				სტადია	ფურც.	რაოდ
					კ-(20)	
დირექტორი						
პრ. მთ. არქიტ.						
პრ. მთ. ინჟინ.	დ. მაისურაძე		სვეტებისა და დიაფრაგმების ანკერების განლაგება	მასშტაბი		
შეასრულა	რ. სილაგაძე					
შეამოწმა	დ. მაისურაძე					

ანკერი ა-1

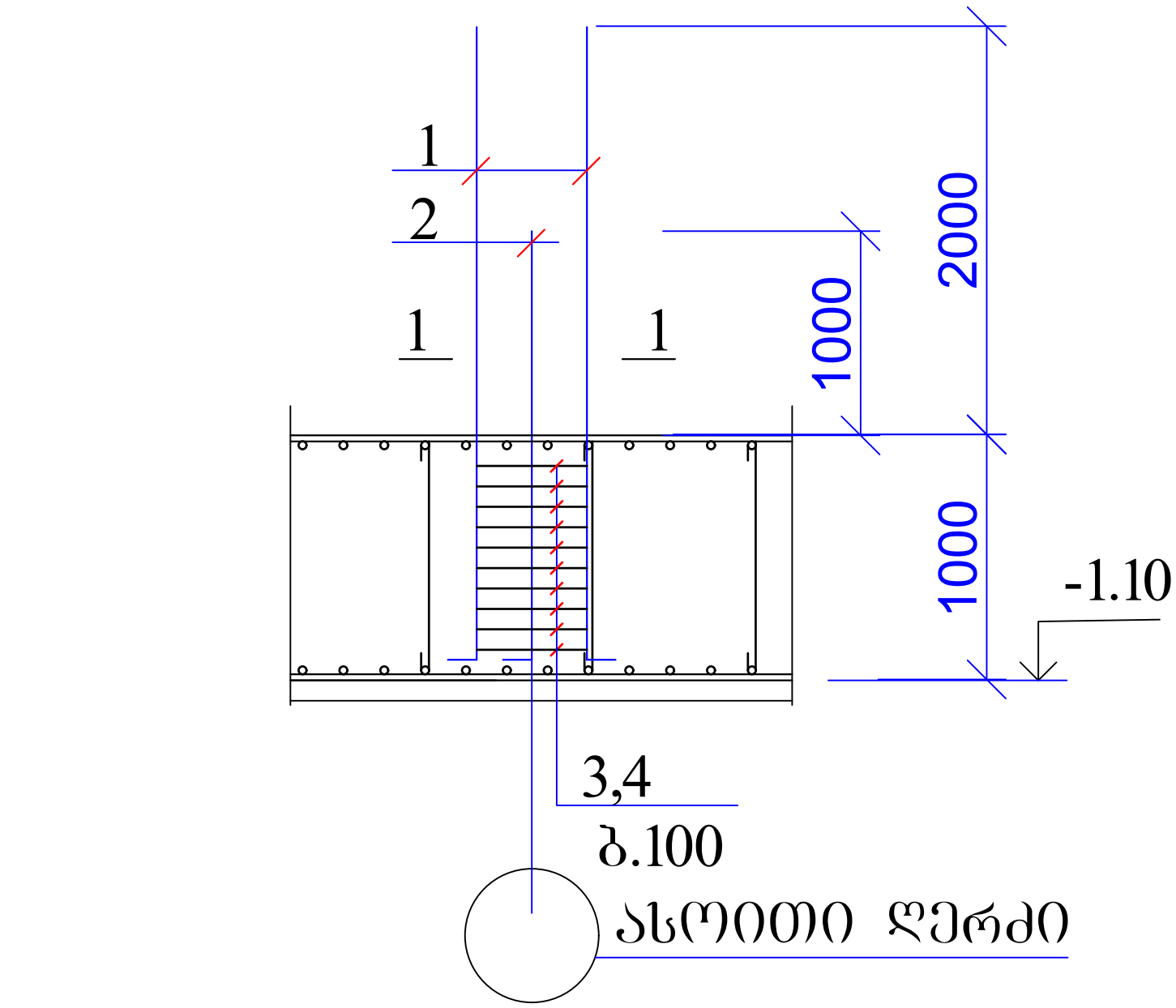

1 — 1

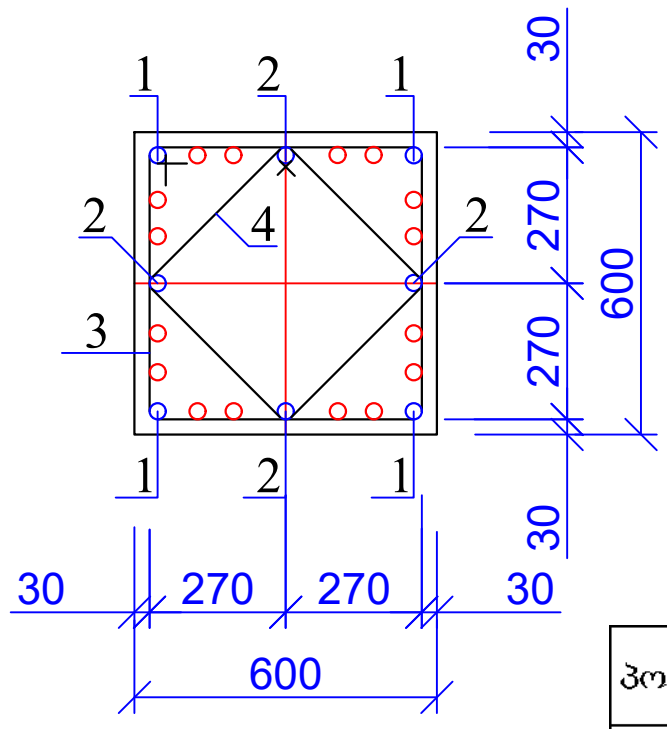

კოზ. 3

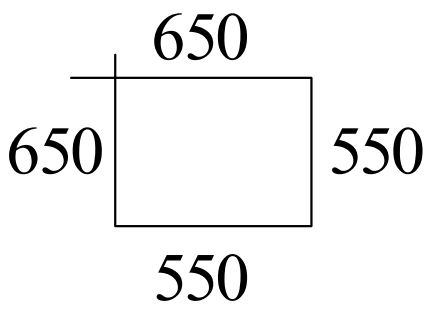

კოზ. 4

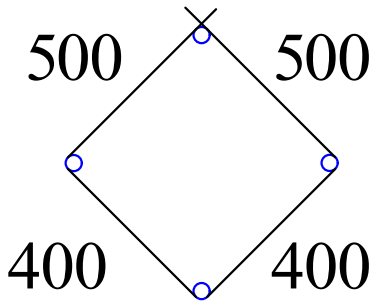

პოზ	დასახელება	რაოდ	წონა კგ	
			ერთ	სულ
	ანკერი ა-1	31		
1	Ø 25 B500B L= 3000	12	11.55	138.6
2	Ø 25 B500B L= 2000	12	7.7	92.4
3	Ø 8 A240 L= 2400	10	0.96	9.6
4	Ø 8 A240 L= 1800	10	0.72	7.2

ქ. თბილისი, დიდი დიღომი, 01.10.07.004.069 მრავალბინიანი საცხოვრებელი სახლის პროექტის კონსტრუქციული ნაწილი				სტადია	ფურც.	რაოდ
					კ-(21)	
დირექტორი						
პრ. მთ. არქიტ.						
პრ. მთ. ინჟინ.	დ. მაისურაძე		ანკერი ა-1	მასშტაბი		
შეასრულა	რ. სილაგაძე					
შეამოწმა	დ. მაისურაძე					

ანკერი ა-2

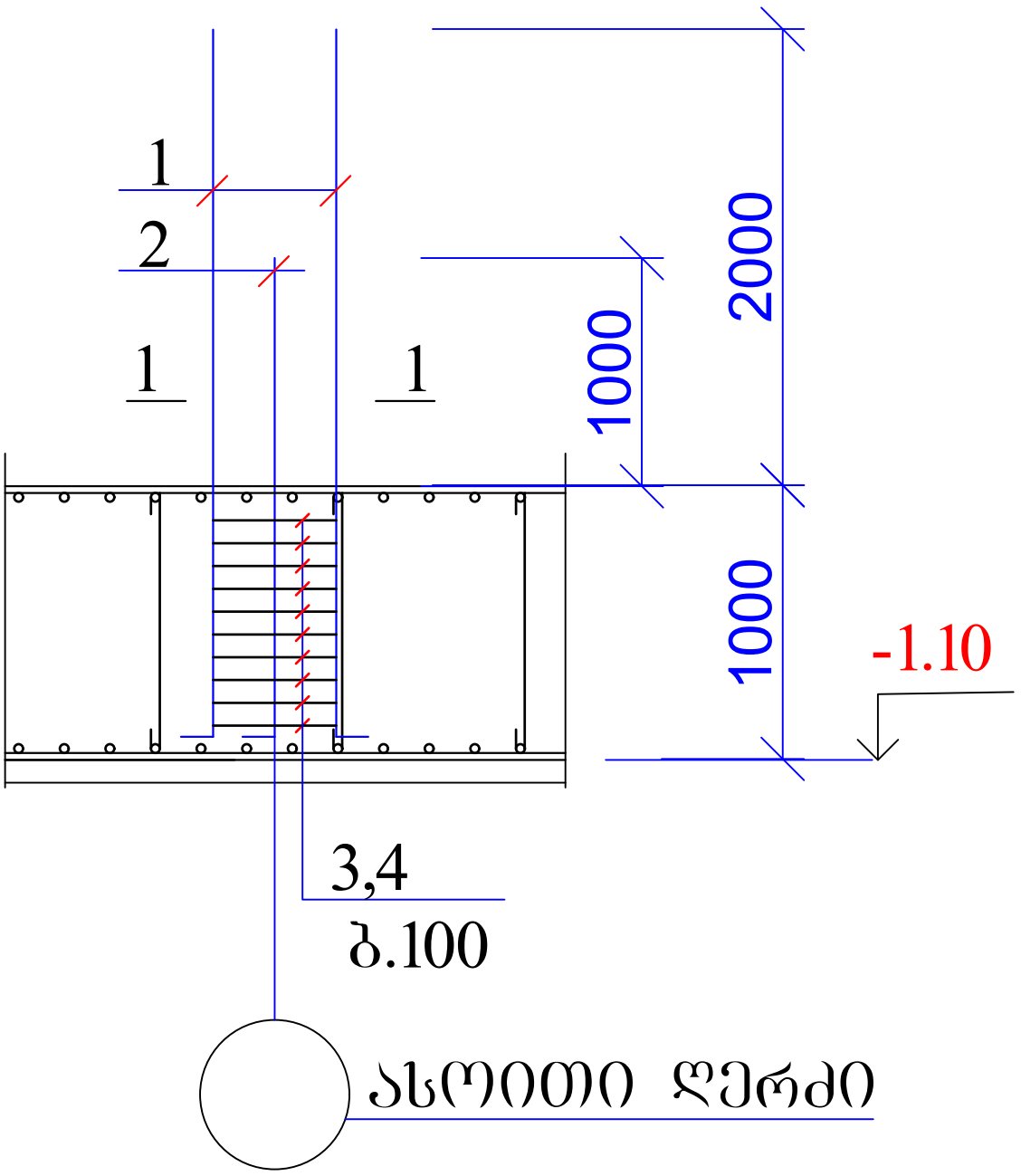

1 — 1

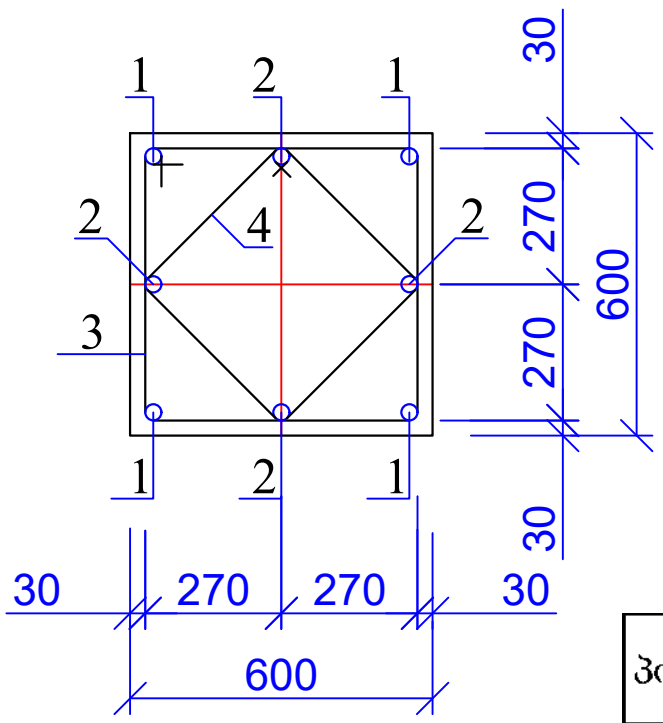

პოზ. 3

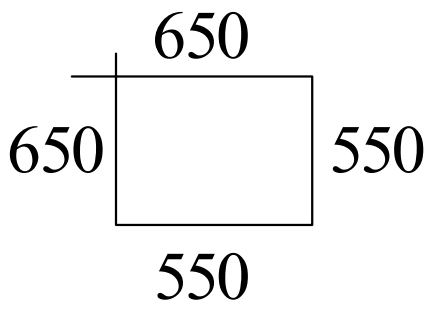

პოზ. 4

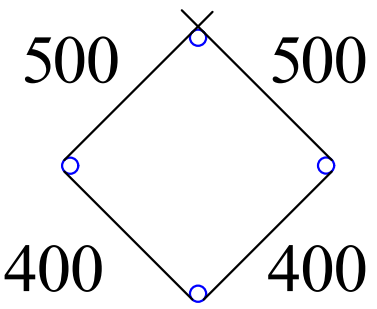

პოზ	დასახელება	რაოდ	წონა კგ	
			ერთ	სულ
	ანკერი ა-2	2		
1	Ø 25 B500B L= 3000	4	11.55	46.2
2	Ø 25 B500B L= 2000	4	7.7	30.8
3	Ø 8 A240 L= 2400	10	0.96	9.6
4	Ø 8 A240 L= 1800	10	0.72	7.2

ქ. თბილისი, დიდი დიღომი, 01.10.07.004.069 მრავალბინიანი საცხოვრებელი სახლის პროექტის კონსტრუქციული ნაწილი				სტადია	ფურც.	რაოდ
					კ-(22)	
დირექტორი						
პრ. მთ. არქიტ.						
პრ. მთ. ინჟინ.	დ. მაისურაძე		ანკერი ა-2	მასშტაბი		
შეასრულა	რ. სილაგაძე					
შეამოწმა	დ. მაისურაძე					

ანკერი ა-3

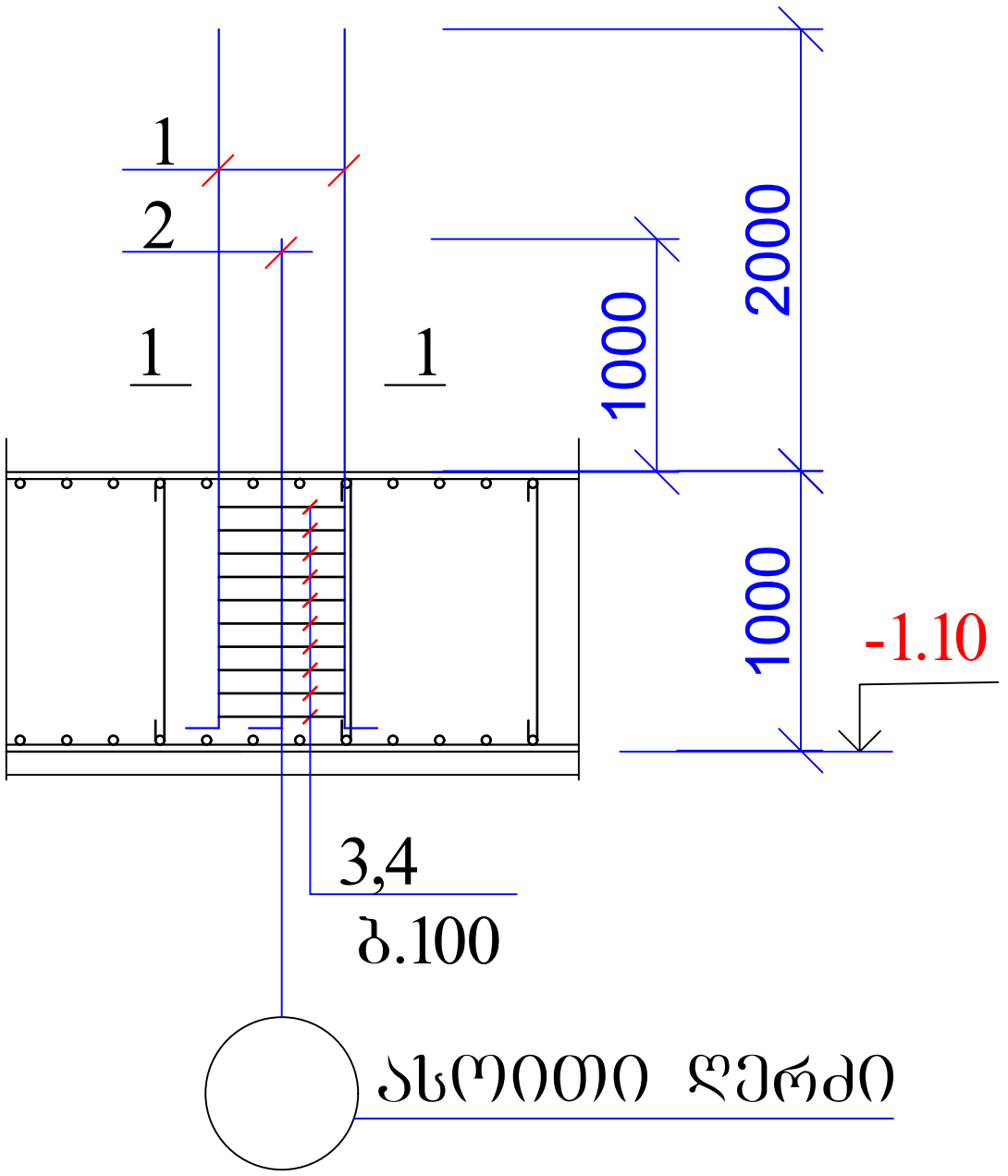

1 — 1

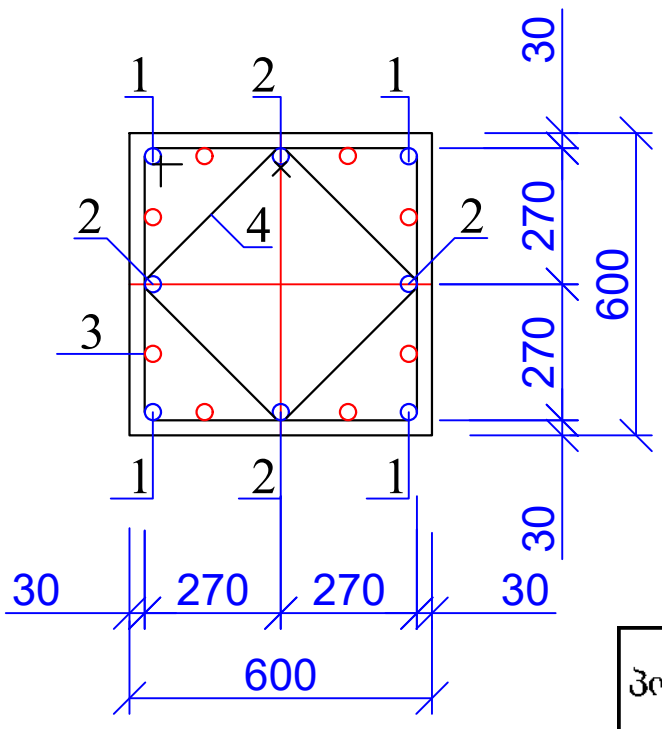

პოზ. 3

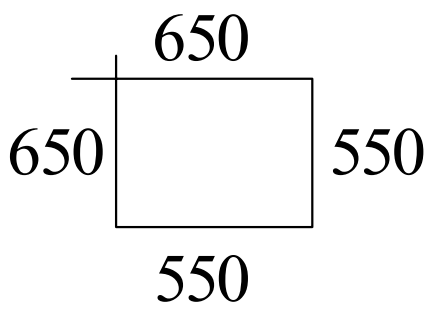

პოზ. 4

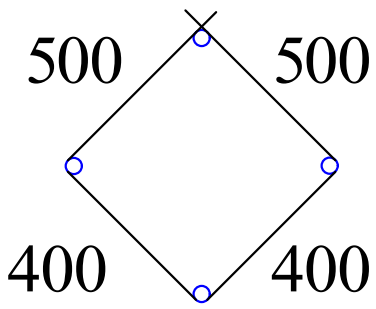

პოზ	დასახელება	რაოდ	წონა კგ	
			ერთ	სულ
	ანკერი ა-3	12		
1	Ø 25 B500B L= 3000	8	11.55	92.4
2	Ø 25 B500B L= 2000	8	7.7	61.6
3	Ø 8 A240 L= 2400	10	0.96	9.6
4	Ø 8 A240 L= 1800	10	0.72	7.2

ქ. თბილისი, დიდი დიღომი, 01.10.07.004.069 მრავალბინიანი საცხოვრებელი სახლის პროექტის კონსტრუქციული ნაწილი				სტადია	ფურც.	რაოდ
					კ-(23)	
დირექტორი						
პრ. მთ. არქიტ.						
პრ. მთ. ინჟინ.	დ. მაისურაძე		ანკერი ა-3	მასშტაბი		
შეასრულა	რ. სილაგაძე					
შეამოწმა	დ. მაისურაძე					

გ კიბის უჯრედი კუ-1
(ანკერების განლაგება ა-4)

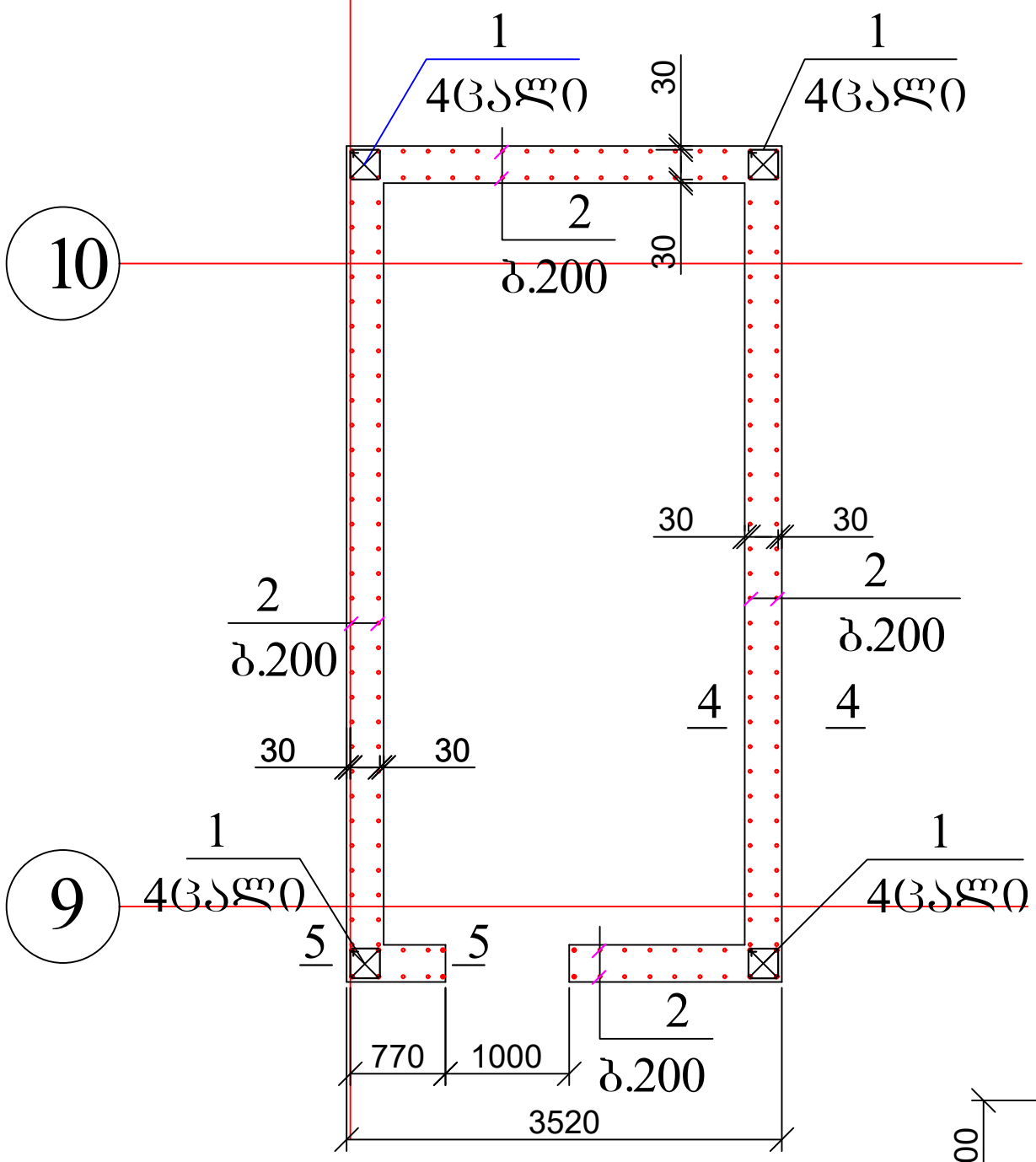

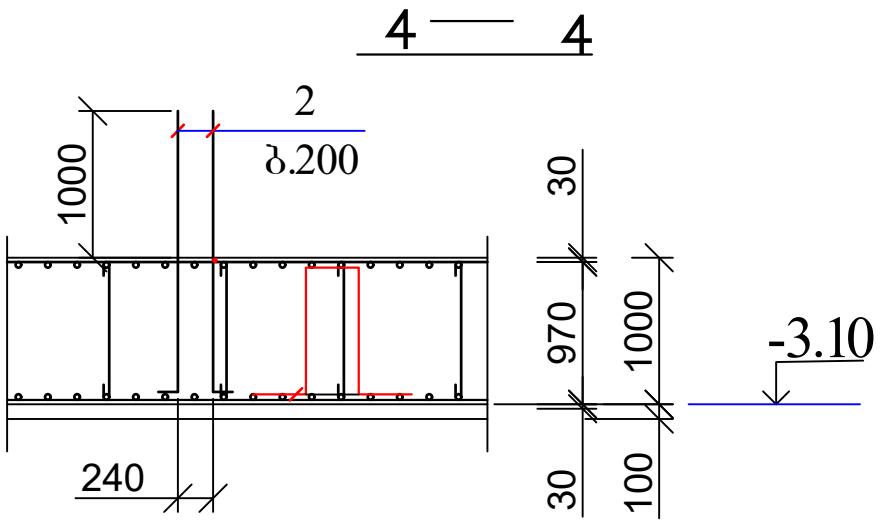

1. კვეთი 5-5 იხ. ფურცელი

პოზ	დასახელება	რაოდ	წონა კგ	
			ერთ	სულ
	ანკერი ა-4	1		
1	Ø 25 B500B L= 2000	16	7.7	123.2
2	Ø 14 B500B L= 2000	180	2.42	435.6

ქ. თბილისი, დიდი დიღომი, 01.10.07.004.069 მრავალბინიანი საცხოვრებელი სახლის პროექტის კონსტრუქციული ნაწილი				სტადია	ფურც.	რაოდ
					კ-(24)	
დირექტორი						
პრ. მთ. არქიტ.						
პრ. მთ. ინჟინ.	დ. მაისურაძე		კიბის უჯრედი კუ-1 ანკერი ა-4	მასშტაბი		
შეასრულა	რ. სილაგაძე					
შეამოწმა	დ. მაისურაძე					

კიბის შვრედი კშ-2

(არმირების სქემა ანკერი -ა-5)

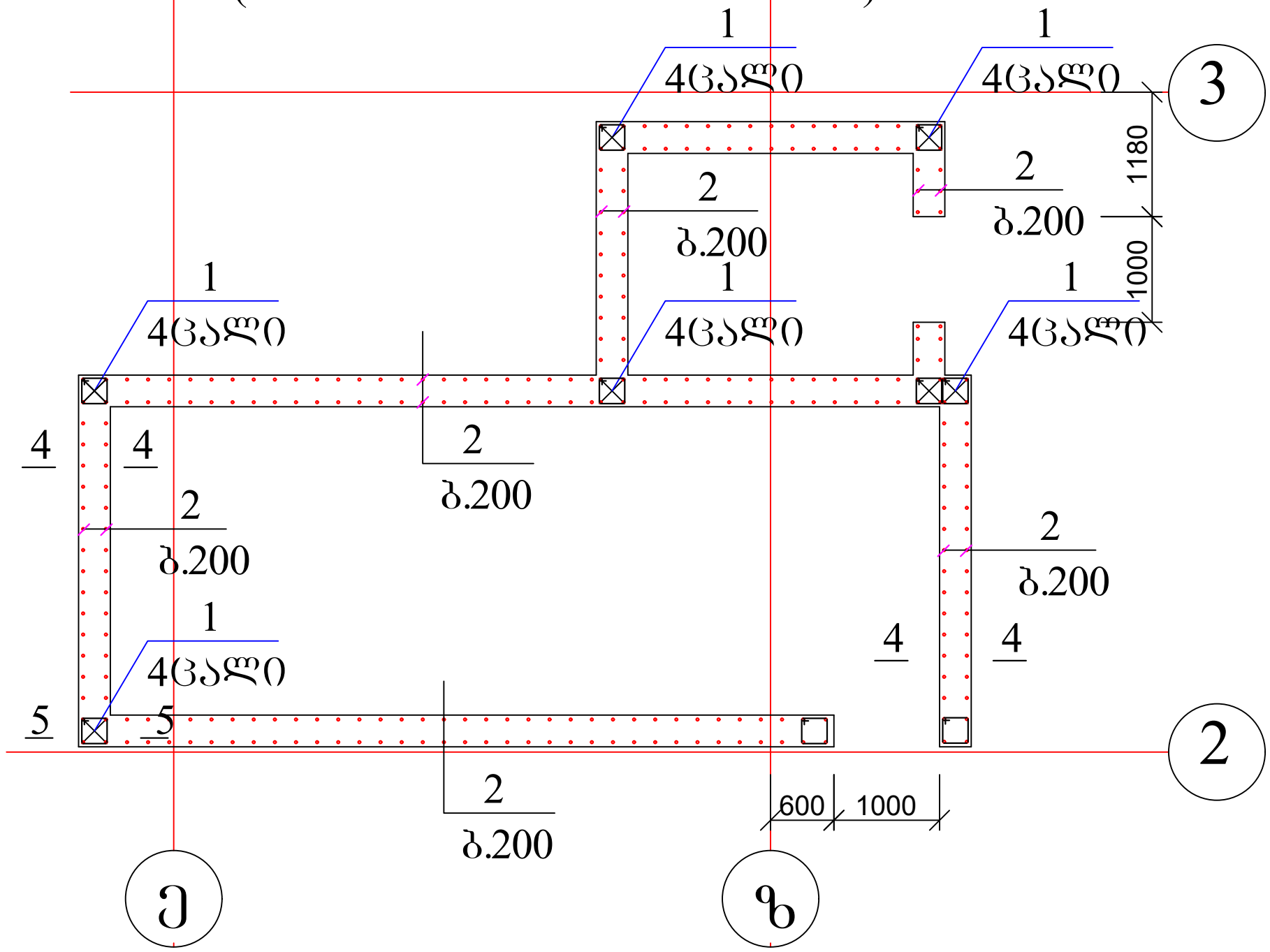

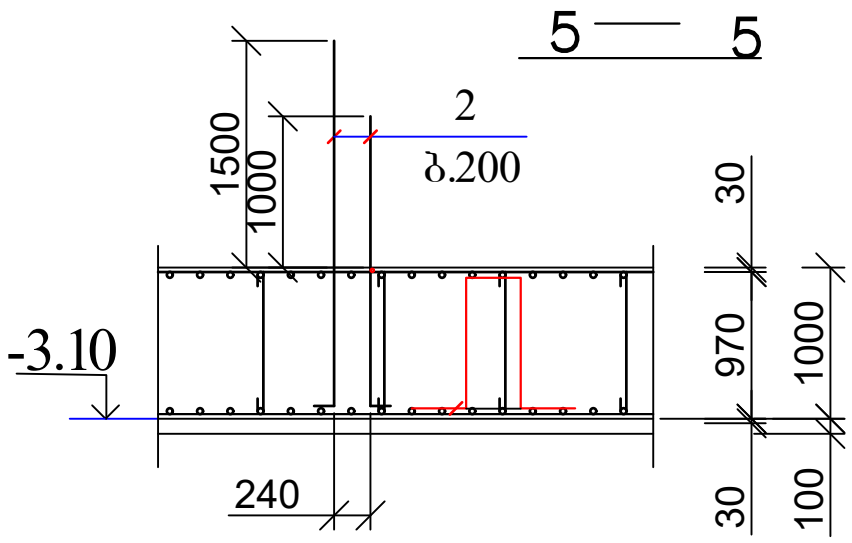

1. კვეთი 4-4 იხ. ფურცელი

პოზ	დასახელება	რაოდ	წონა კგ	
			ერთ	სულ
	ანკერი ა-5	1		
1	Ø 25 B500B L= 2000	36	7.7	277.2
2	Ø 14 B500B L= 2000	320	2.42	774.4

ქ. თბილისი, დიდი დიღომი, 01.10.07.004.069 მრავალბინიანი საცხოვრებელი სახლის პროექტის კონსტრუქციული ნაწილი				სტადია	ფურც.	რაოდ
					კ-(25)	
დირექტორი						
პრ. მთ. არქიტ.						
პრ. მთ. ინჟინ.	დ. მაისურაძე		კიბის შვრედი კშ-2 ანკერი ა-5	მასშტაბი		
შეასრულა	რ. სილაგაძე					
შეამოწმა	დ. მაისურაძე					

ლიფტის შახტა ლშ-1.
(არმირების სქემა ანკერი ა-6)

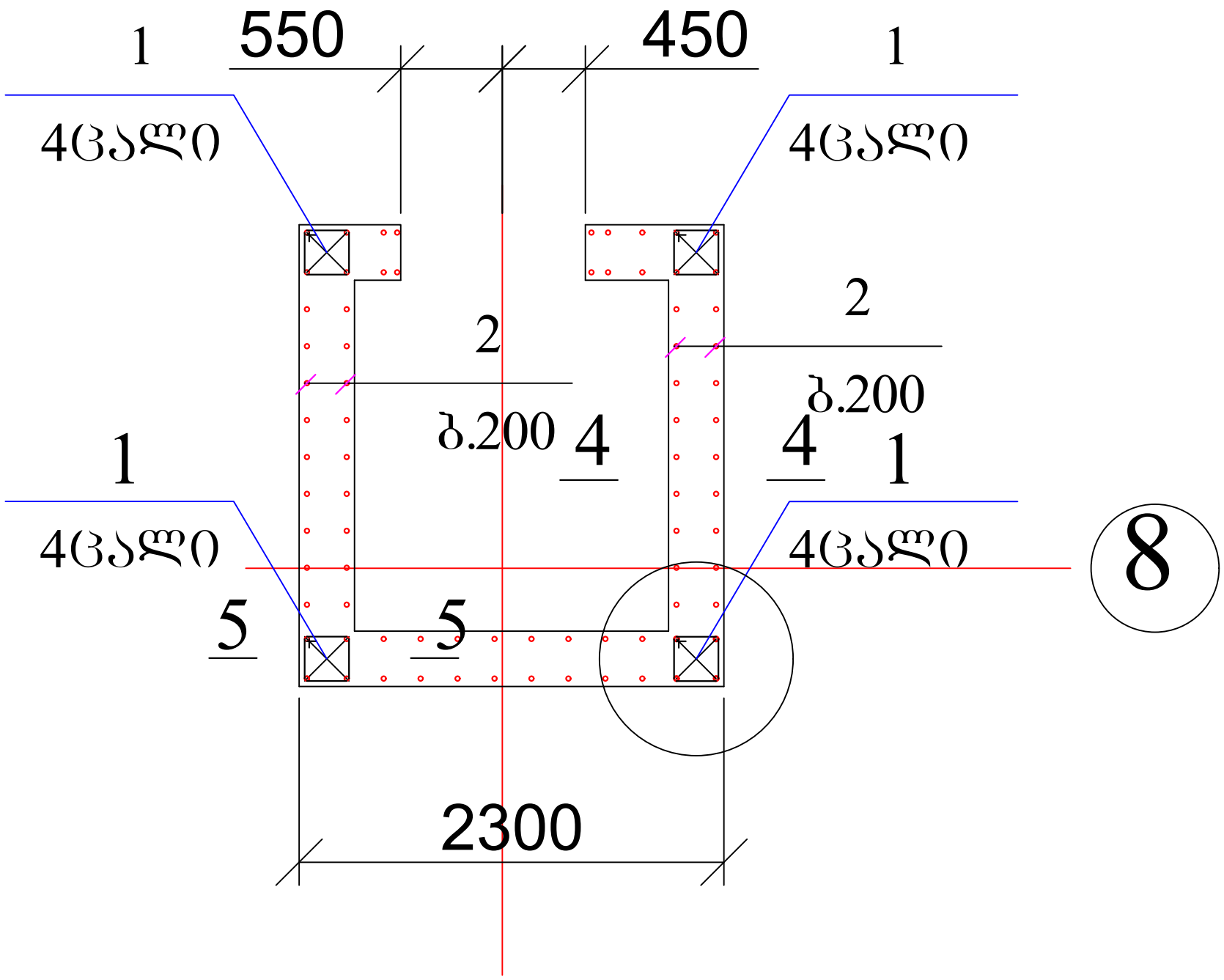

1. კვეთი 4-4 იხ. ფურცელი კ-24
2. კვეთი 5-5 იხ. ფურცელი კ-25

პოზ	დასახელება	რაოდ	წონა კგ	
			ერთ	სულ
	ანკერი ა-6	1		
1	Ø 25 B500B L= 2000	16	7.7	123.2
2	Ø 14 B500B L= 2000	70	2.42	169.4

ქ. თბილისი, დიდი დიღომი, 01.10.07.004.069 მრავალბინიანი საცხოვრებელი სახლის პროექტის კონსტრუქციული ნაწილი				სტადია	ფურც.	რაოდ
					კ-(26)	
დირექტორი						
პრ. მთ. არქიტ.						
პრ. მთ. ინჟინ.	დ. მაისურაძე		ლიფტის შახტა ლშ-1 ანკერი ა-6	მასშტაბი		
შეასრულა	რ. სილაგაძე					
შეამოწმა	დ. მაისურაძე					

ანკერი ა-7

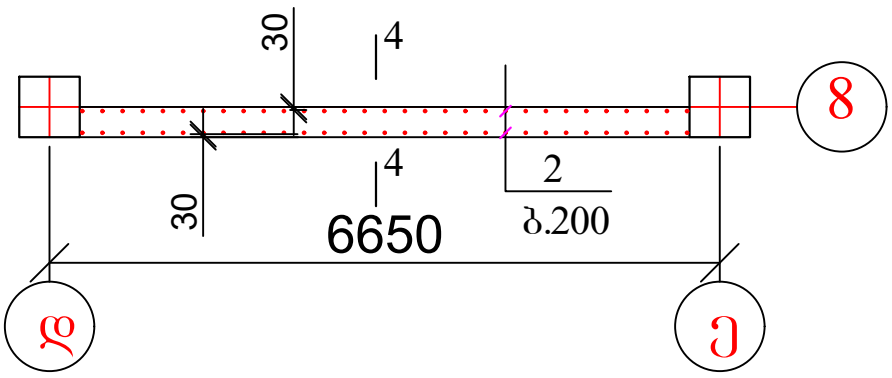

ანკერი ა-8

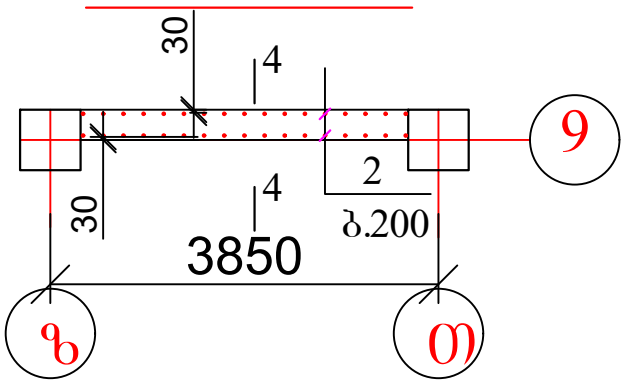

ანკერი ა-12

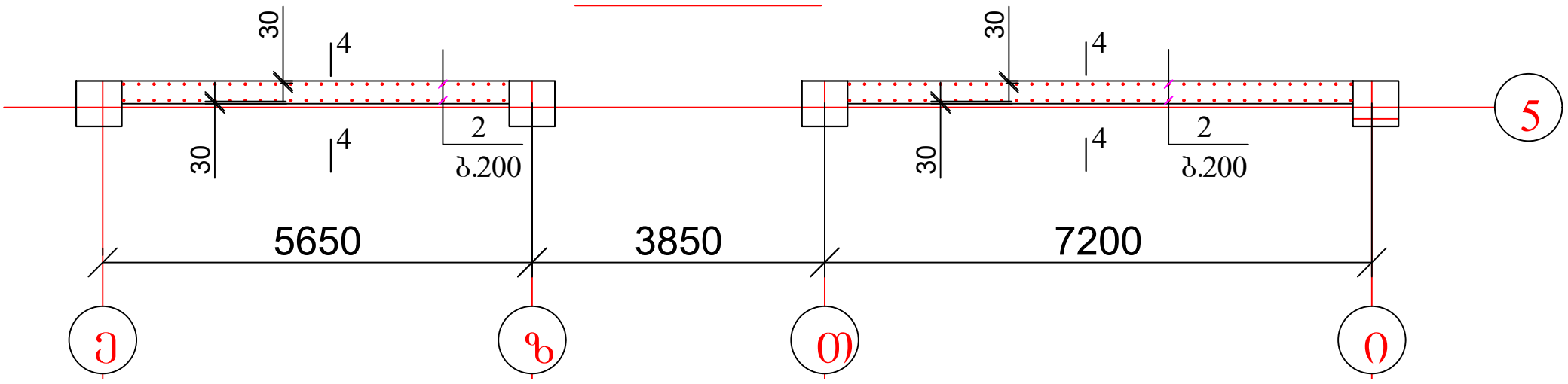

1. კვეთი 4-4 იხ. ფურცელი კ-24

პოზ	დასახელება	რაოდ	წონა კგ	
			ერთ	სულ
	ანკერი ა-7	1		
2	Ø 14 B500B L= 2000	62	2.42	150.04

პოზ	დასახელება	რაოდ	წონა კგ	
			ერთ	სულ
	ანკერი ა-8	1		
2	Ø 14 B500B L= 2000	32	2.42	77.44

პოზ	დასახელება	რაოდ	წონა კგ	
			ერთ	სულ
	ანკერი ა-12	1		
2	Ø 14 B500B L= 2000	120	2.42	290.4

ქ. თბილისი, დიდი დიღომი, 01.10.07.004.069 მრავალბინიანი საცხოვრებელი სახლის პროექტის კონსტრუქციული ნაწილი				სტადია	ფურც.	რაოდ
					კ-(27)	
დირექტორი						
პრ. მთ. არქიტ.						
პრ. მთ. ინჟინ.	დ. მაისურაძე		ანკერები ა-7, ა-8 და ა-12	მასშტაბი		
შეასრულა	რ. სილაგაძე					
შეამოწმა	დ. მაისურაძე					

ანკერი ა-9

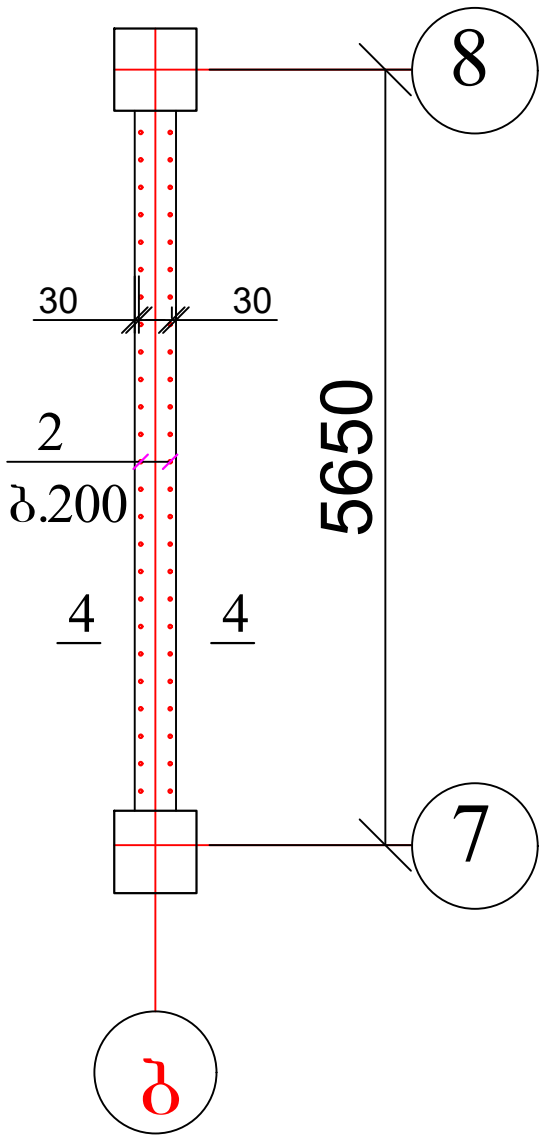

ანკერი ა-10

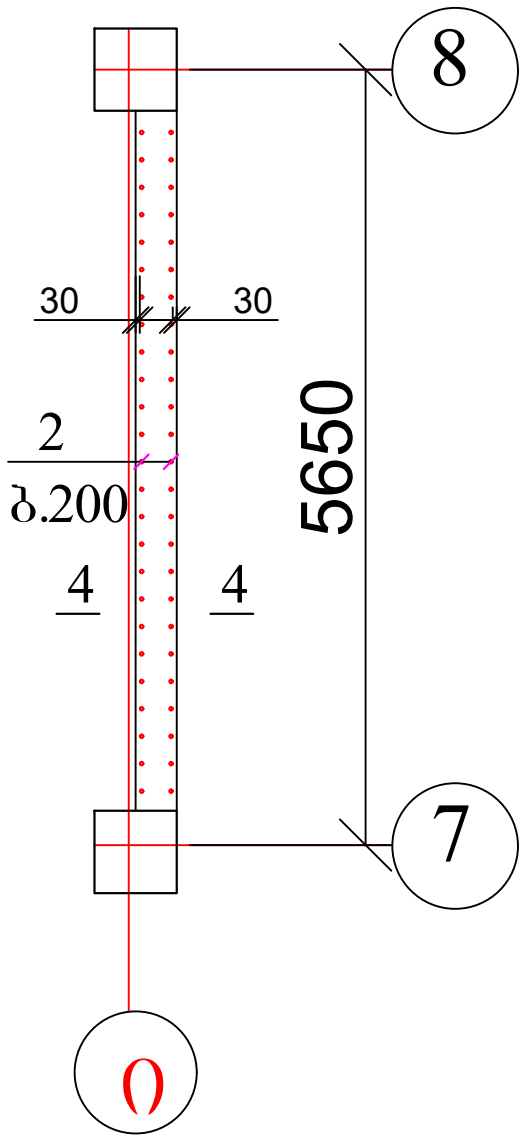

1. კვეთი 4-4 იხ. ფურცელი კ-24

ანკერი ა-11

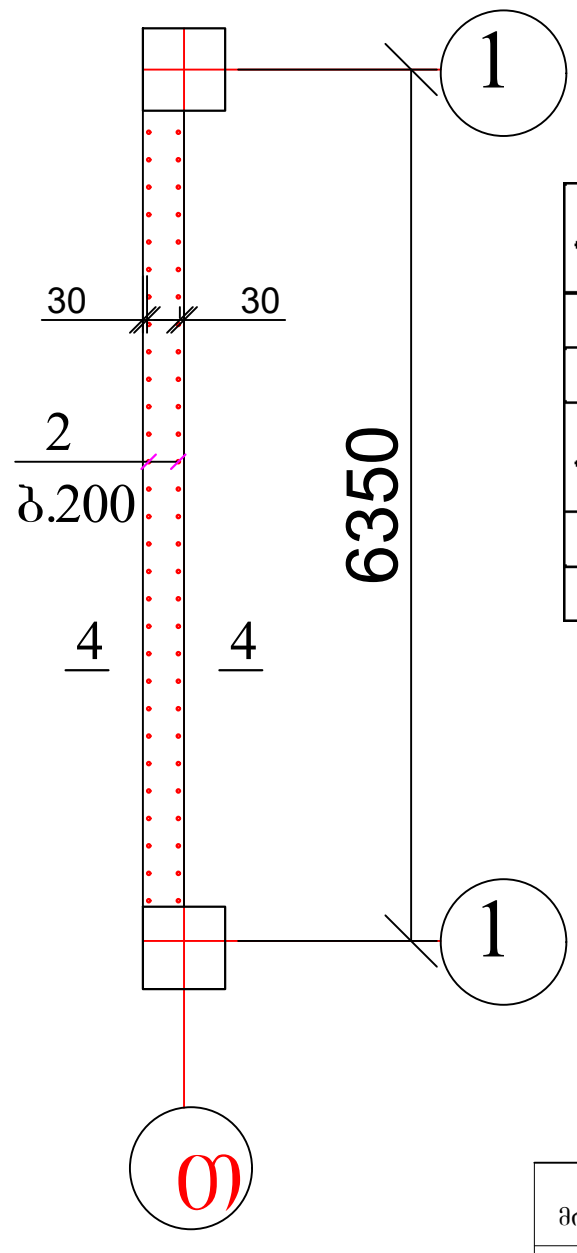

პოზ	დასახელება	რაოდ	წონა კგ	
			ერთ	სულ
	ანკერი ა-9 (ა-10)	2		
2	Ø 14 B500B L= 2000	50	2.42	121
პოზ	დასახელება	რაოდ	წონა კგ	
			ერთ	სულ
	ანკერი ა-11	1		
2	Ø 14 B500B L= 2000	60	2.42	145.2

ქ. თბილისი, დიდი დიღომი, 01.10.07.004.069 მრავალბინიანი საცხოვრებელი სახლის პროექტის კონსტრუქციული ნაწილი				სტადია	ფურც.	რაოდ
					კ-(28)	
დირექტორი						
პრ. მთ. არქიტ.						
პრ. მთ. ინჟინ.	დ. მაისურაძე		ანკერები ა-9, ა-10 და ა-11	მასშტაბი		
შეასრულა	რ. სილაგაძე					
შეამოწმა	დ. მაისურაძე					

საშრდენი კედლის განლაგება

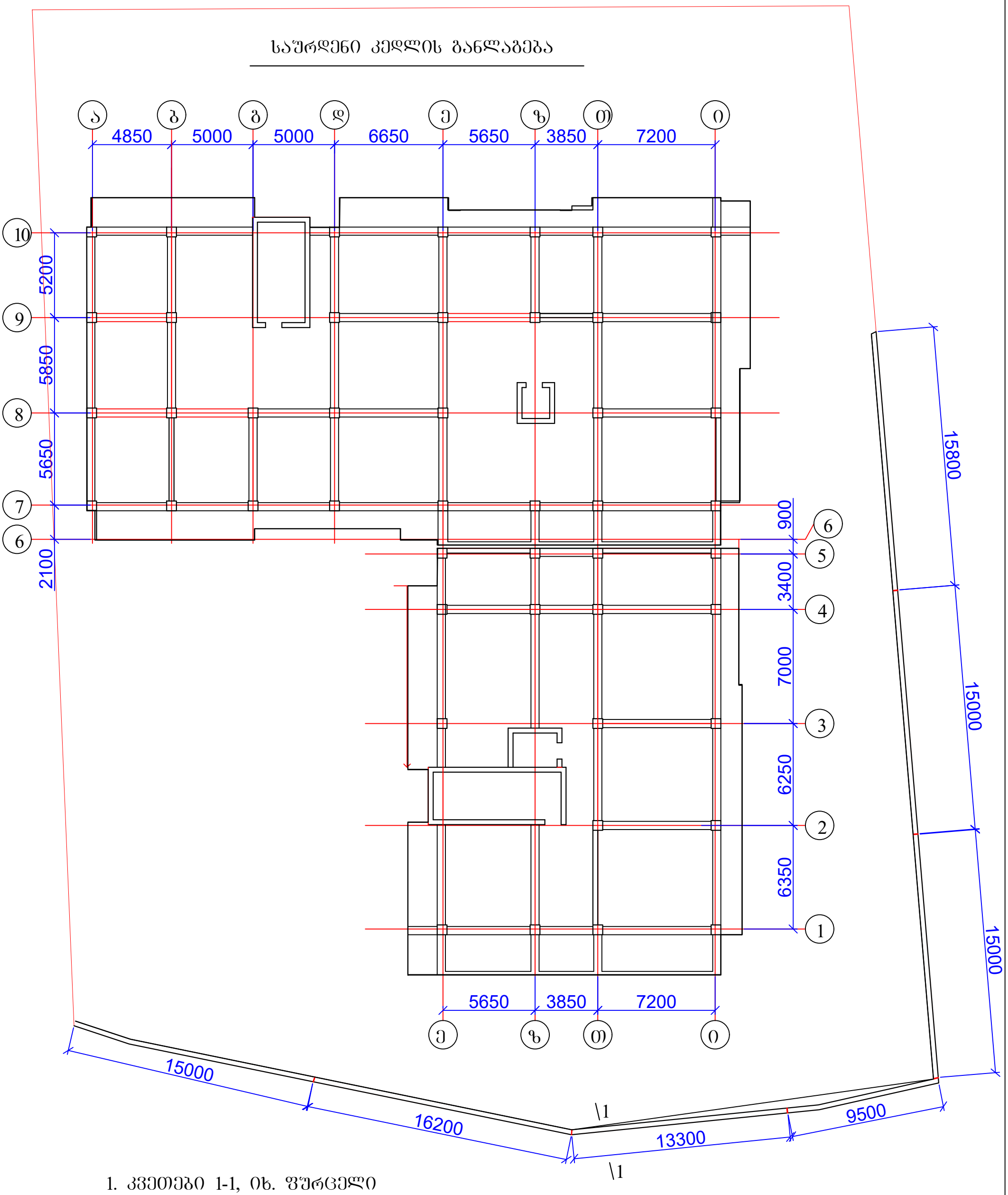

1. კვეთები 1-1, იხ. ფურცელი

ქ. თბილისი, დიდი დიღომი, 01.10.07.004.069 მრავალბინიანი საცხოვრებელი სახლის პროექტის კონსტრუქციული ნაწილი				სტადია	ფურც.	რაოდ
					პ-(29)	
დირექტორი						
პრ. მთ. არქიტ.						
პრ. მთ. ინჟინ.	დ. მაისურაძე			მასშტაბი		
შეასრულა	რ. სილაგაძე		საშრდენი კედლის განლაგება			
შეამოწმა	დ. მაისურაძე					

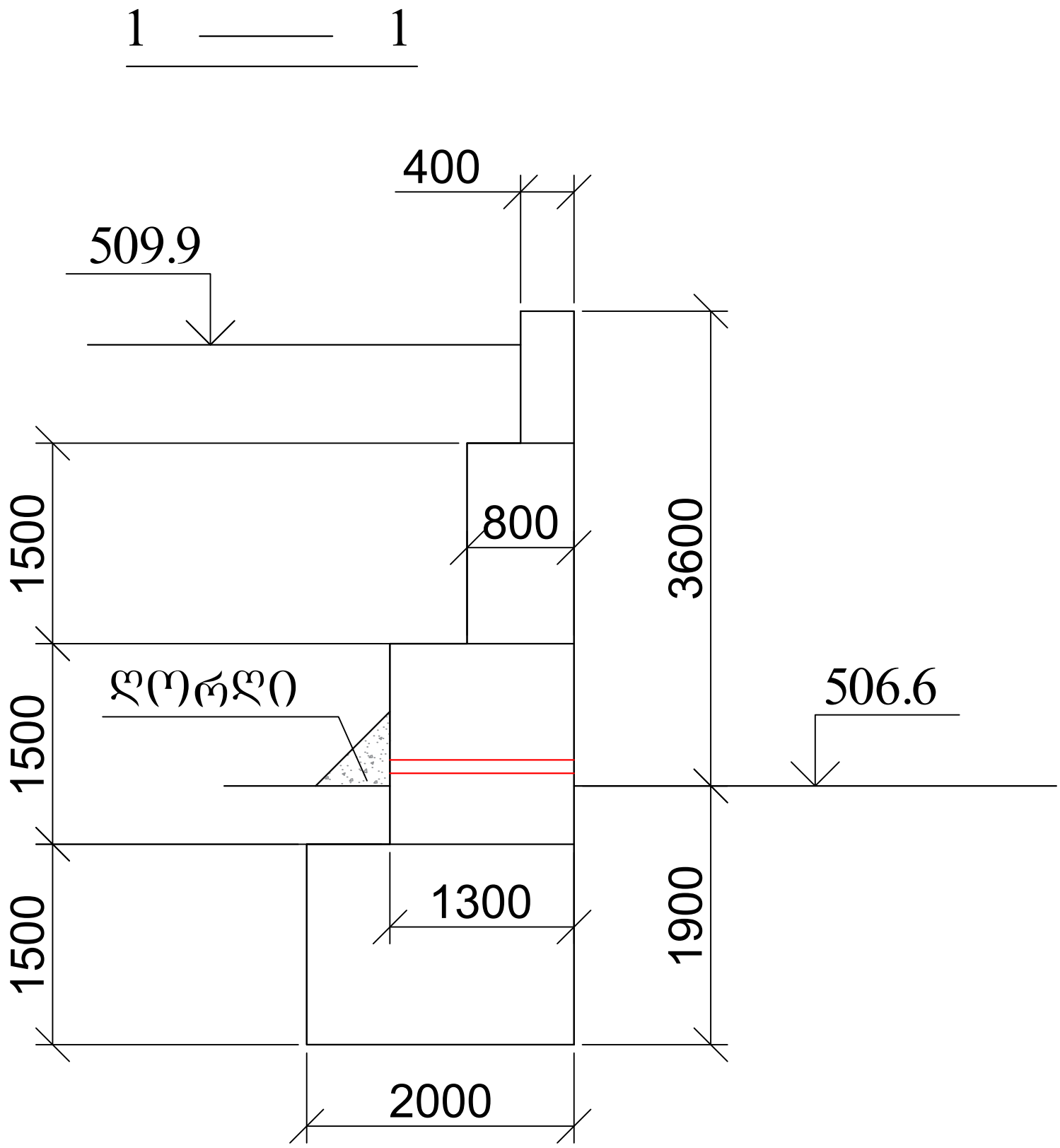

ბეტონი ბ20 700 მ³

ქ. თბილისი, დიდი დიღომი, 01.10.07.004.069 მრავალბინიანი საცხოვრებელი სახლის პროექტის კონსტრუქციული ნაწილი				სტადია	ფურც.	რაოდ
					კ-(30)	
დირექტორი						
პრ. მთ. არქიტ.						
პრ. მთ. ინჟინ.	დ. მაისურაძე		საშრდენი კედლის კვეთი 1-1	მასშტაბი		
შეასრულა	რ. სილაგაძე					
შეამოწმა	დ. მაისურაძე					

ქ. თბილისი, დიდი დიღომი ს/კ 01.10.07.004.069
მრავალბინიანი საცხოვრებელი სახლის პროექტი

კორექტირებული კონსტრუქციული ნაწილი

(კოლონები, დიაფრაგმები, კიბის უჯრედი, ლიფტის შახტა)

თბილისი 2026 წელი

საძირკვლის ფილის საყალიბე ნახაზი (ძირითადი არმირების სქემით)

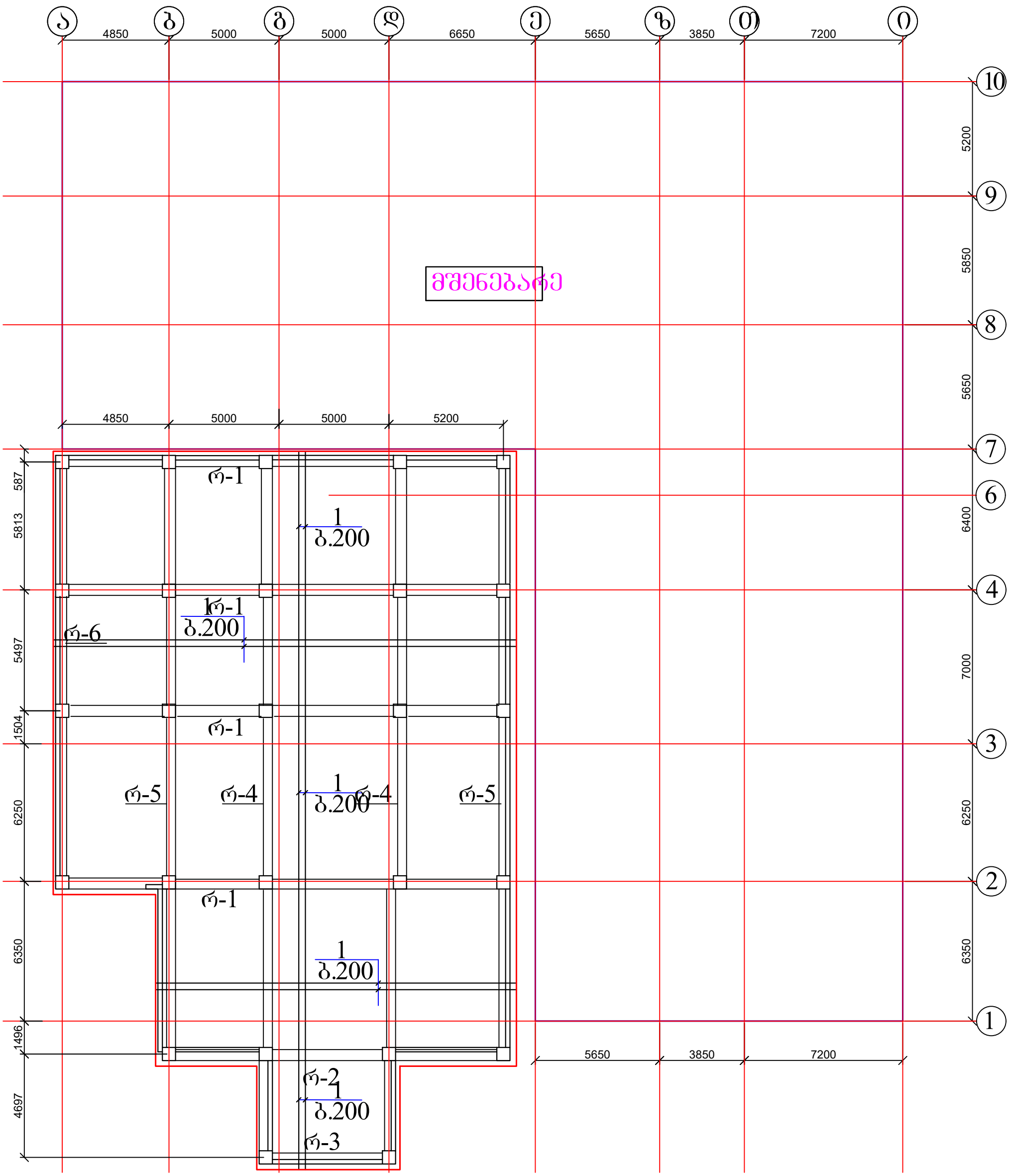

					სტადია	ფურც.	რაოდ
						კ-1	
დირექტორი							
პრ. მთ. არქიტ.							
პრ. მთ. ინჟინ.	ზ. სილაგაძე		ქვაბულის გეგმა და ღერძების დაკვალვა		მასშტაბი		
შეასრულა	დ. მაისურაძე						
შეამოწმა	ზ. სილაგაძე						

1 — 1

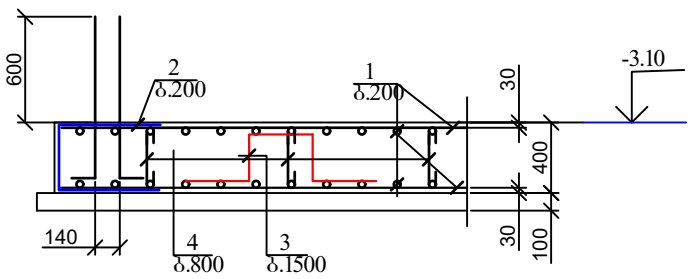

პოზ. 2

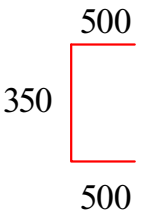

პოზ. 3

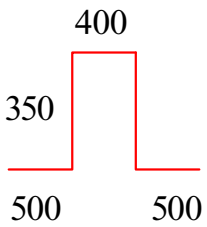

პოზ.4

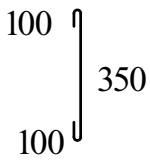

პოზ	დასახელება	რაოდ	წონა კგ	
			ერთ	სულ
	საძირკვლის ფილა			
1	Ø 12 B500B ΣL= 12500 გ.მ	-	0.9	11250
2	Ø 12 B500B L= 1350	535	1.215	650.025
3	Ø 12 B500B L= 1750	250	1.575	393.75
4	Ø 8 A240 L= 550	900	0.22	198
	ბეტონი B25		$მ^3$	234
	ბეტონის მომზადება B10		$მ^3$	60

				სტადია	ფურც.	რაოდ
					კ-1	
დირექტორი						
პრ. მთ. არქიტ.						
პრ. მთ. ინჟინ.	ზ. სილაგაძე		ქვაბულის ბებმა და ღერძების დაკვალვა	მასშტაბი		
შეასრულა	დ. მაისურაძე					
შეამოწმა	ზ. სილაგაძე					

სვეტების და კედლის ანკერების განლაგება -6.10 ნიშნულზე

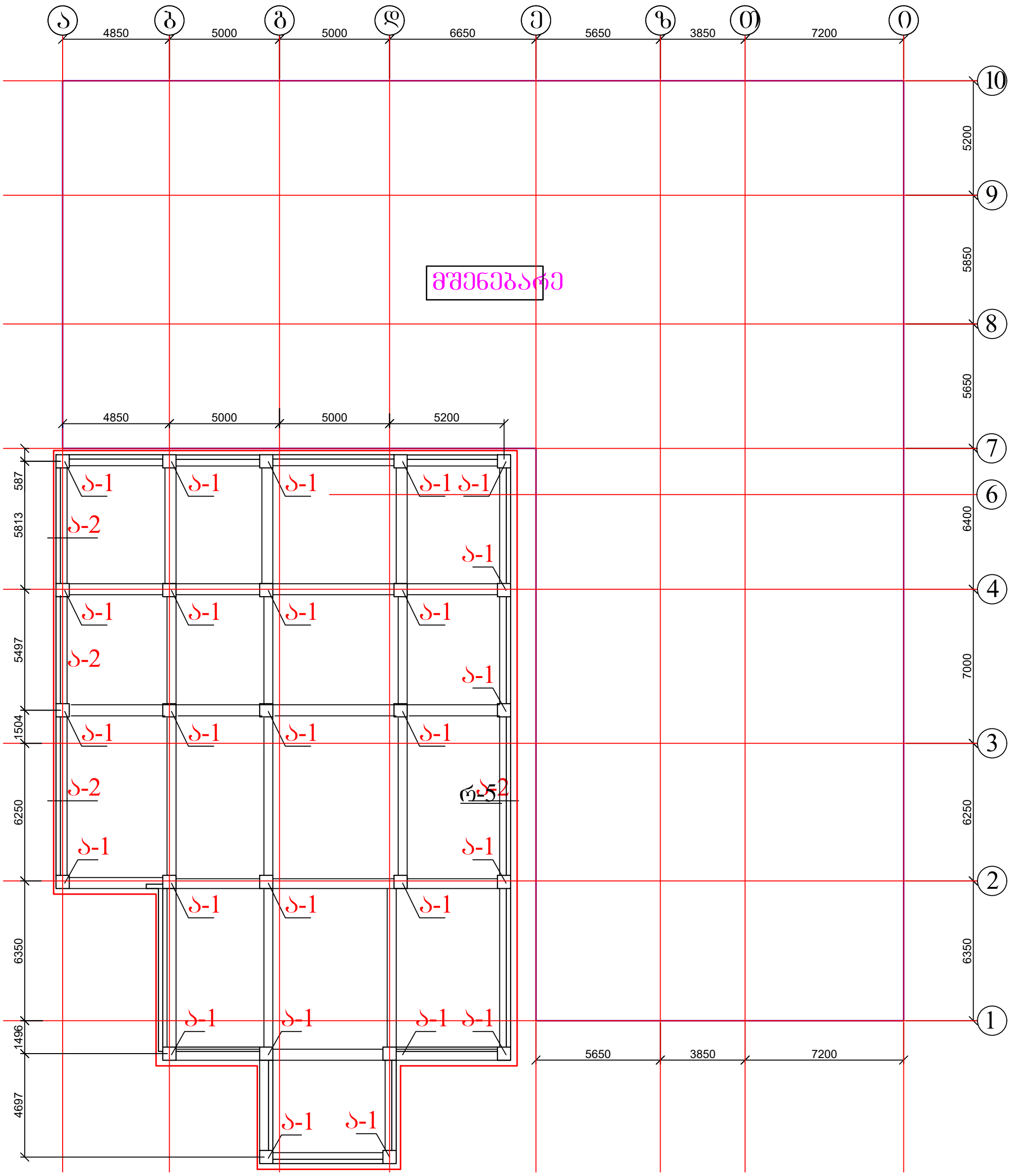

					სტადია	ფურც. / რაოდ
						კ-1 /
დირექტორი						
პრ. მთ. არქიტ.						
პრ. მთ. ინჟინ.	ზ. სილაგაძე		ქვაბულის გებმა და ღერძების დაკვალვა		მასშტაბი	
შეასრულა	დ. მაისურაძე					
შეამოწმა	ზ. სილაგაძე					

ანკერი ა-1

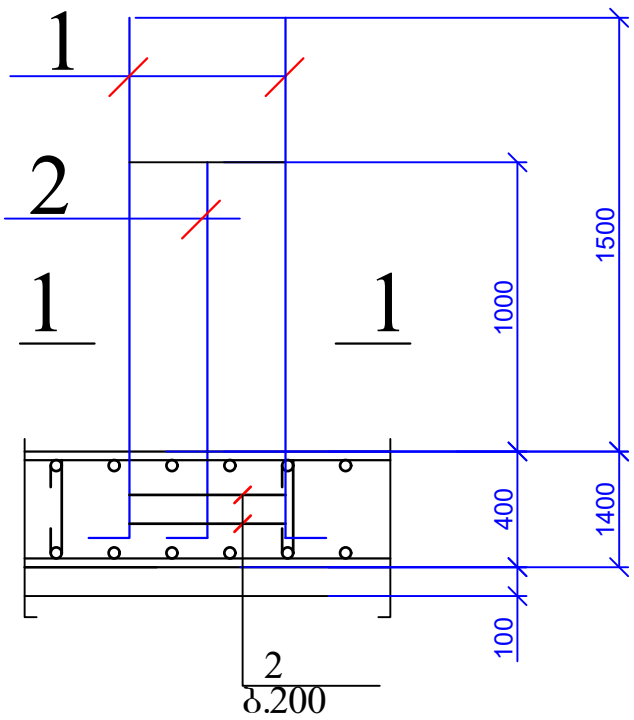

1 — 1

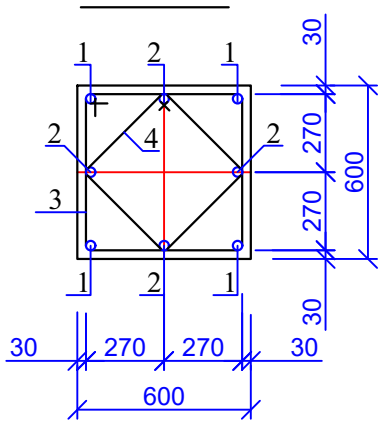

პოზ. 3

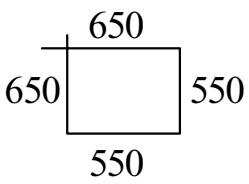

პოზ. 4

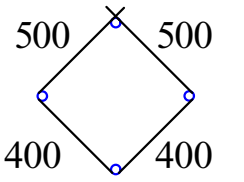

პოზ	დასახელება	რაოდ	წონა კგ	
			ერთ	სულ
	ანკერი ა-1	26		
1	Ø 25 B500B L= 2000	4	7.7	30.8
2	Ø 25 B500B L= 1500	4	5.775	23.1
3	Ø 8 A240 L= 2400	3	0.96	2.88
4	Ø 8 A240 L= 1800	3	0.72	2.16

				სტადია	ფურც.	რაოდ
					კ-1	
დირექტორი						
პრ. მთ. არქიტ.						
პრ. მთ. ინჟინ.	ზ. სილაგაძე		ქვაბულის გებმა და ღერძების დაკვალვა	მასშტაბი		
შეასრულა	დ. მაისურაძე					
შეამოწმა	ზ. სილაგაძე					

ანკერი ა-2 (107 მ.მ)

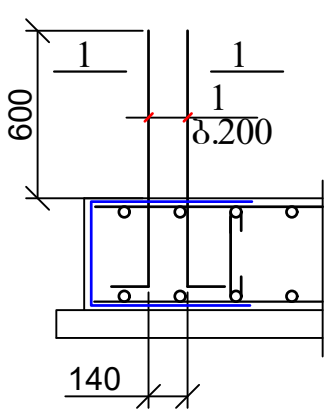

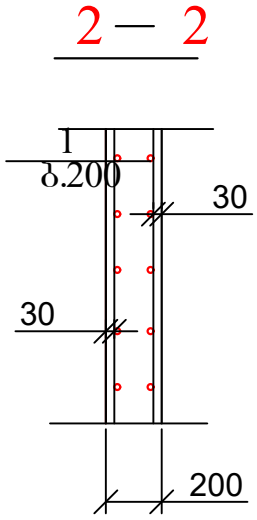

პოზ	დასახელება	რაოდ	წონა კგ	
			ერთ	სულ
	ანკერი ა-2 (107 მ.მ.)	1		
1	Ø 12 B500B L= 1200	1070	1.08	1155.6

					სტადია	ფურც.	რაოდ
						კ-1	
დირექტორი							
პრ. მთ. არქიტ.							
პრ. მთ. ინჟინ.	ზ. სილაგაძე				მასშტაბი		
შეასრულა	დ. მაისურაძე		ხიმინჯის კონსტრუქცია				
შეამოწმა	ზ. სილაგაძე						

სვეტების და კედლების განლაგება -6.10 ნიშნულზე

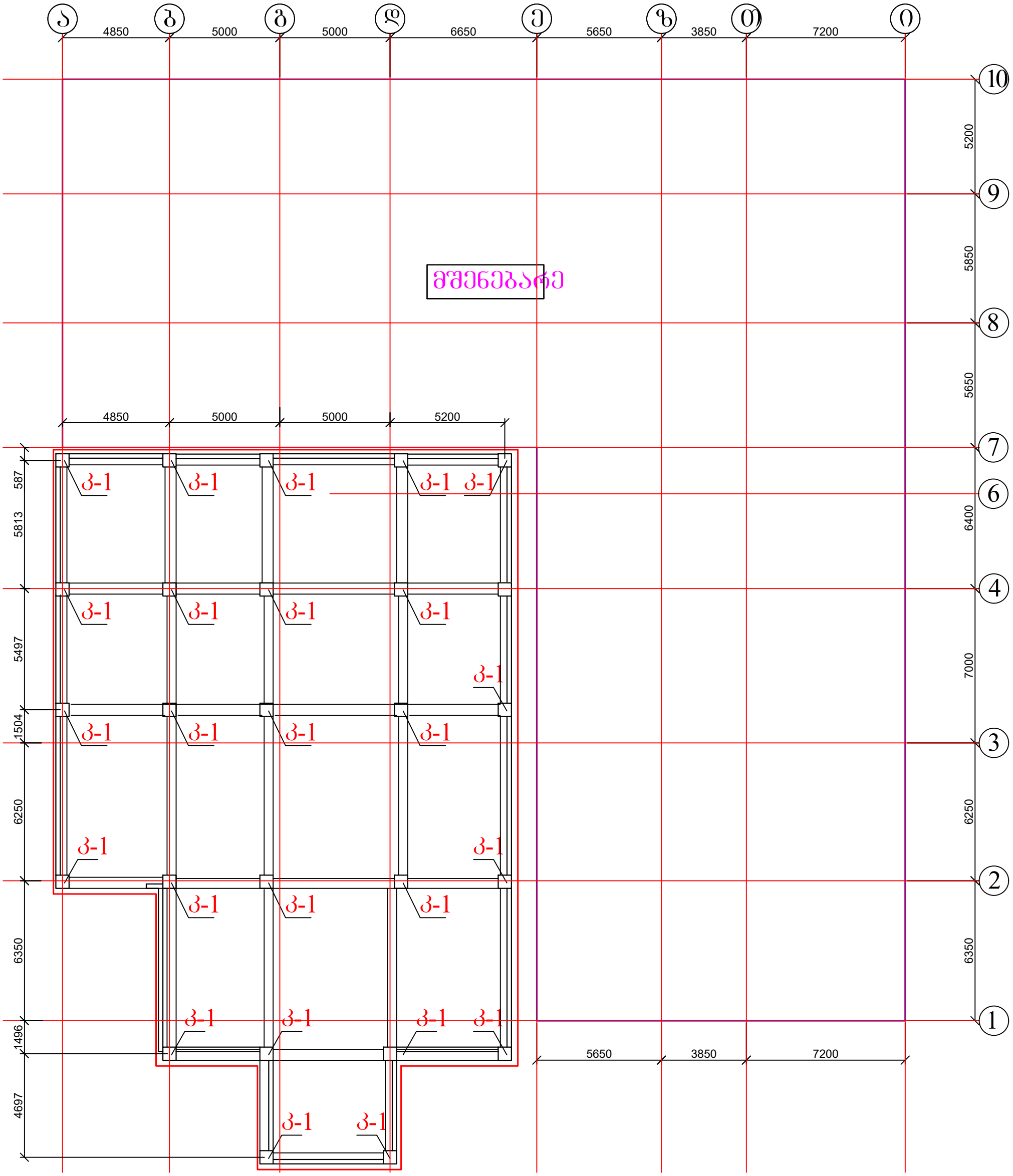

				სტადია	ფურც.	რაოდ
					კ-1	
დირექტორი						
პრ. მთ. არქიტ.						
პრ. მთ. ინჟინ.	ზ. სილაგაძე		ხიმინჯების განლაგება	მასშტაბი		
შეასრულა	დ. მაისურაძე					
შეამოწმა	ზ. სილაგაძე					

კოლონა კ-1

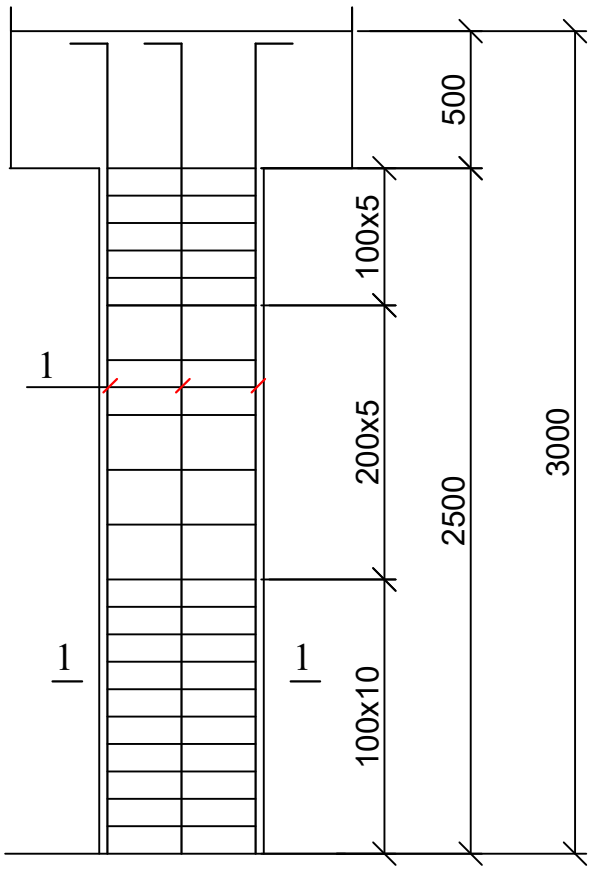

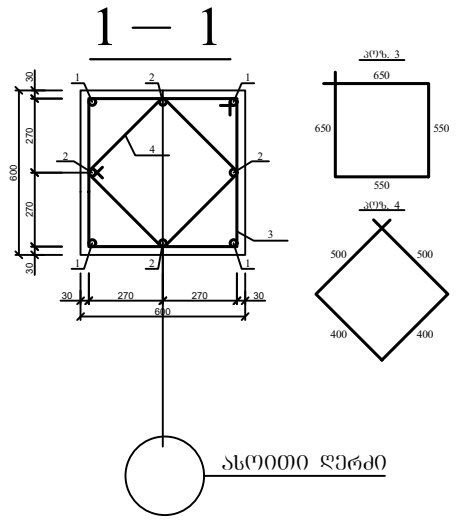

პოზ	დასახელება	რაოდ	წონა კგ	
			ერთ	სულ
	კოლონა კ-1	26		
1	Ø 25 B500B L= 3300	8	12.705	101.64
2	Ø 8 A240 L= 2400	20	0.96	19.2
3	Ø 8 A240 L= 1800	20	0.72	14.4
	ბეტონი B25		$მ^3$	0.9

				სტადია	ფურც.	რაოდ
					კ-1	
დირექტორი						
პრ. მთ. არქიტ.						
პრ. მთ. ინჟინ.	ზ. სილაგაძე		ხიმინჯების მისადაბება რელიეფზე სიტუაციური ჭრილი	მასშტაბი		
შეასრულა	დ. მაისურაძე					
შეამოწმა	ზ. სილაგაძე					

პერიმეტრის კედელი (107 გ.მ)

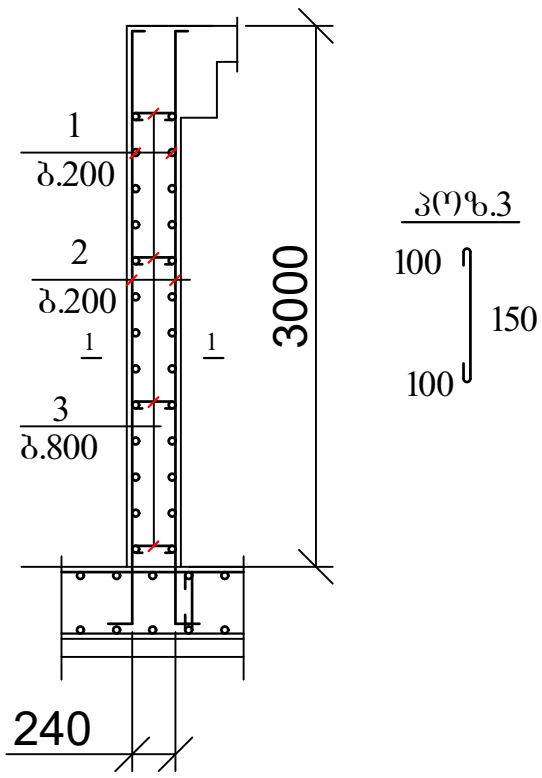

პოზ	დასახელება	რაოდ	წონა კგ	
			ერთ	სულ
	პერიმეტრის კედელი	107 გ.მ.		
1	Ø 12 B500B L= 3300	1070	2.97	3177.9
2	Ø 12 B500B L= 2900 გ.მ	-	0.9	2610
3	Ø 8 A240 L= 300	500	0.12	60
	ბეტონი B25		მ^3	53.5

				სტადია	ფურც.	რაოდ
					კ-1	
დირექტორი						
პრ. მთ. არქიტ.						
პრ. მთ. ინჟინ.	ზ. სილაგაძე		ლიფტის ორმოს კვეთები 1-1 და 2-2	მასშტაბი		
შეასრულა	დ. მაისურაძე					
შეამოწმა	ზ. სილაგაძე					

გადახურვის ფილის საყალიბე ნახაზი -6.10 ნიშნულზე
(ძირითადი არმირების სქემით)

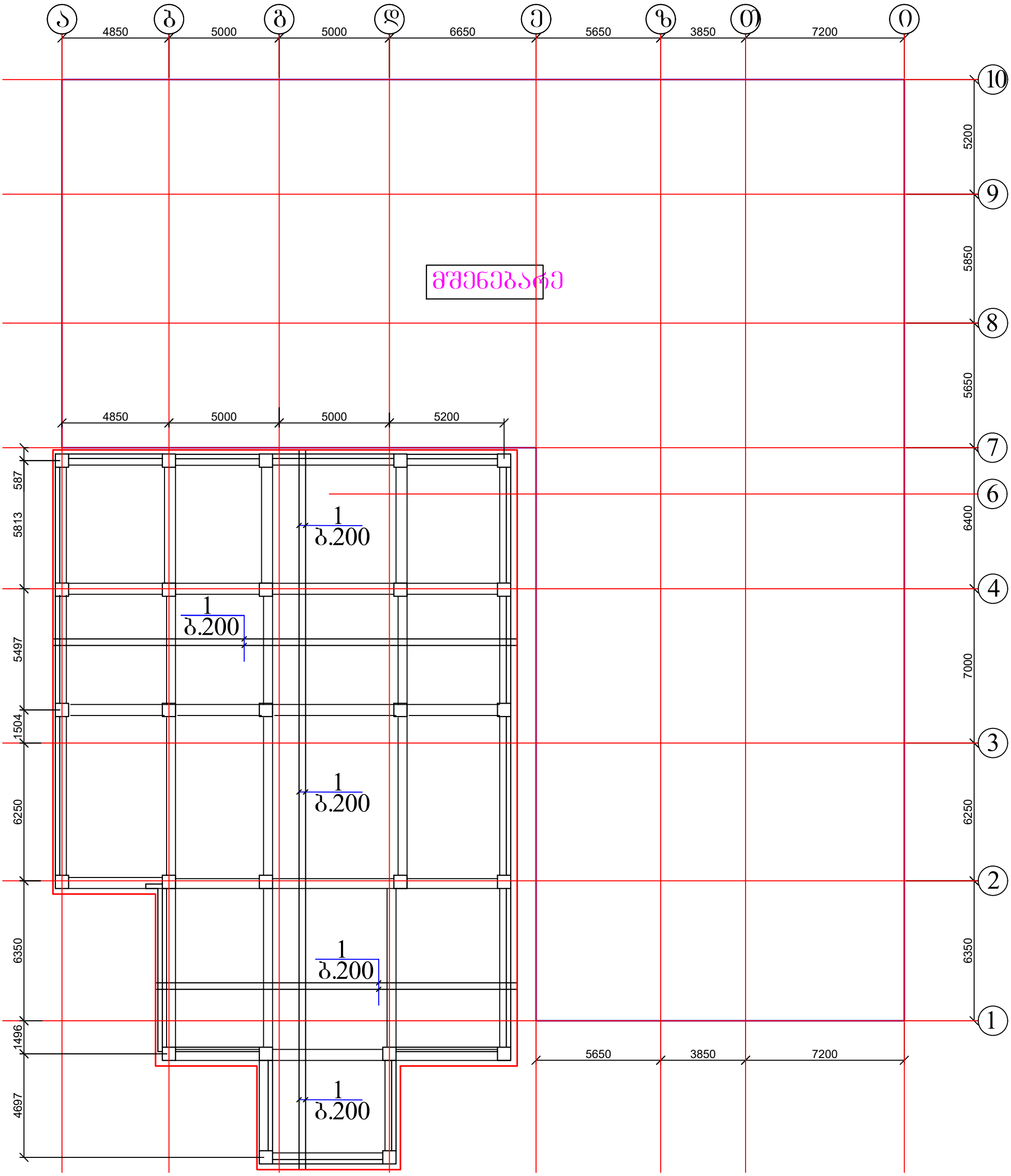

				სტადია	ფურც.	რაოდ
					კ-1	
დირექტორი						
პრ. მთ. არქიტ.						
პრ. მთ. ინჟინ.	ზ. სილაგაძე		საძირკვლის ფილის საყალიბე ნახაზი (ძირითადი არმირების სქემით)	მასშტაბი		
შეასრულა	დ. მაისურაძე					
შეამოწმა	ზ. სილაგაძე					

1 — 1

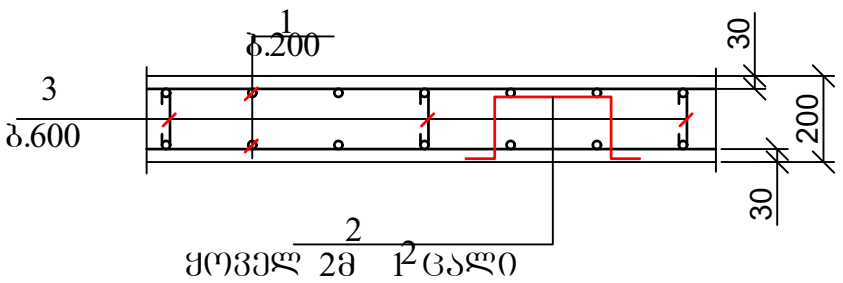

პოზ.3

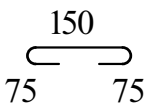

პოზ.2



პოზ	დასახელება	რაოდ	წონა კგ	
			ერთ	სულ
	გადახურვის ფილა 0.00 ნიშნულზე			
1	Ø 12 B500B ΣL= 12500 გ.მ.	-	0.9	11250
2	Ø 12 B500B L= 1040	250	0.936	234
3	Ø 8 A240 L= 300	900	0.12	108
	ბეტონი B25		მ^3	120

				სტადია	ფურც.	რაოდ
					კ-1	
დირექტორი						
პრ. მთ. არქიტ.						
პრ. მთ. ინჟინ.	ზ. სილაგაძე		ლიფტის ორმოს კვეთები კვეთები 3-3, 4-4	მასშტაბი		
შეასრულა	დ. მაისურაძე					
შეამოწმა	ზ. სილაგაძე					

რიგელების განლაგება სართულზე

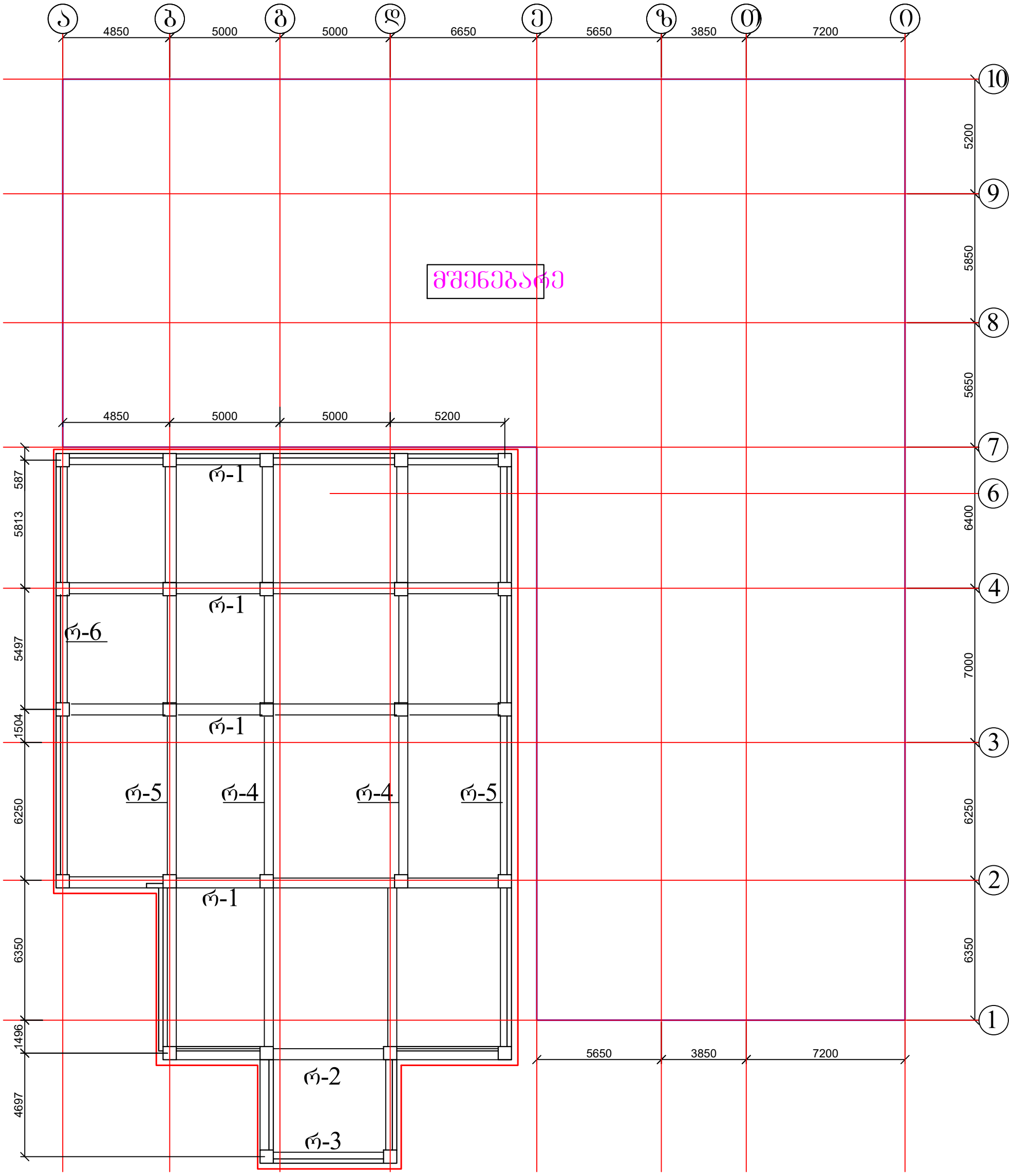

მშენებარე

				სტადია	ფურც.	რაოდ
					კ-1	
დირექტორი						
პრ. მთ. არქიტ.						
პრ. მთ. ინჟინ.	ზ. სილაგაძე		საძირკვლის ფილის ძირითადი არმირების კვეთი 5-5	მასშტაბი		
შეასრულა	დ. მაისურაძე					
შეამოწმა	ზ. სილაგაძე					

1 — 1

(იხ. განშლა)

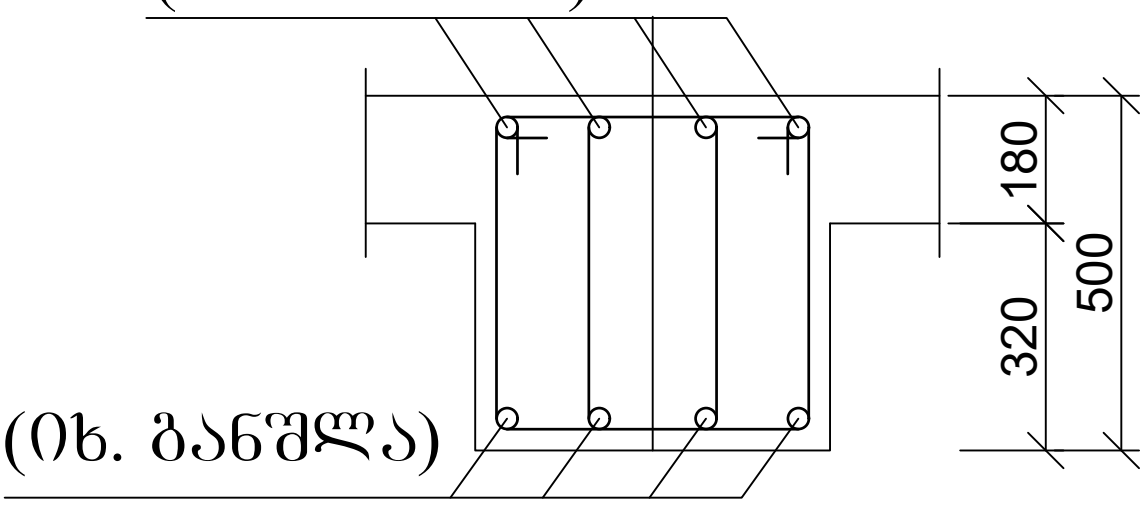

(იხ. განშლა)

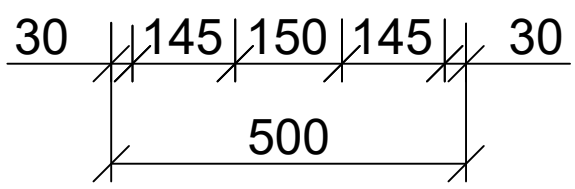

პოზ. 10

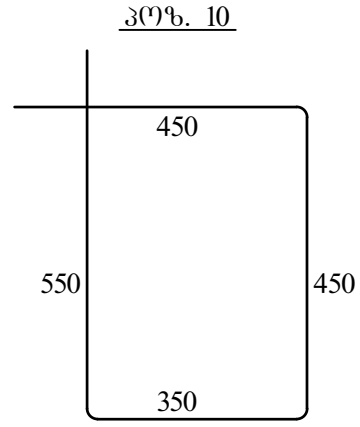

				სტადია	ფურც.	რაოდ
					კ-1	
დირექტორი						
პრ. მთ. არქიტ.						
პრ. მთ. ინჟინ.	ზ. სილაგაძე		ლიფტის ორმოს არმირება ზედა დაძვედა ზონაში X ღერძის მიმართულებით	მასშტაბი		
შეასრულა	დ. მაისურაძე					
შეამოწმა	ზ. სილაგაძე					

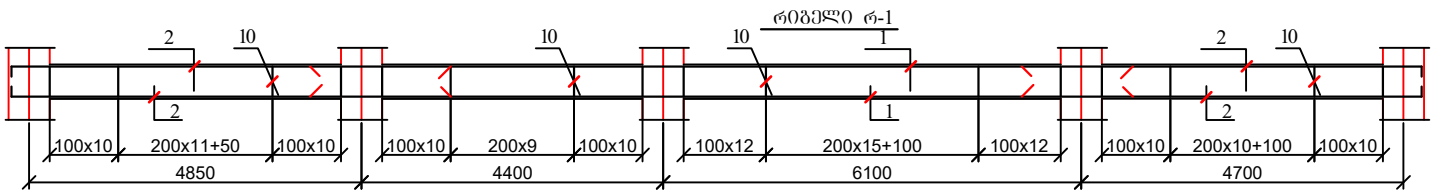

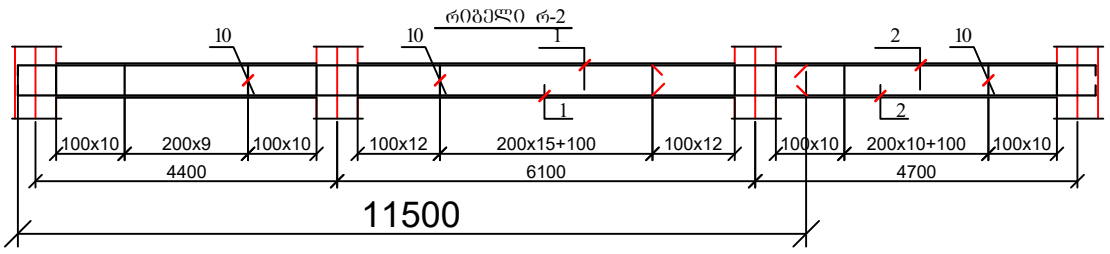

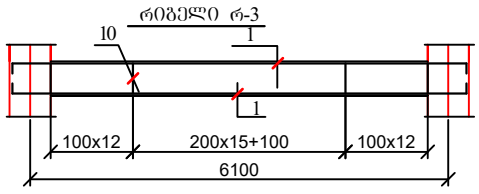

				სტადია	ფურც.	რაოდ
					კ-1	
დირექტორი						
პრ. მთ. არქიტ.						
პრ. მთ. ინჟინ.	ზ. სილაგაძე		ლიფტის ორმოს არმირება ზედა და ქვედა ზონაში y ღერძის მიმართულებით	მასშტაბი		
შეასრულა	დ. მაისურაძე					
შეამოწმა	ზ. სილაგაძე					

რებელი რ-4

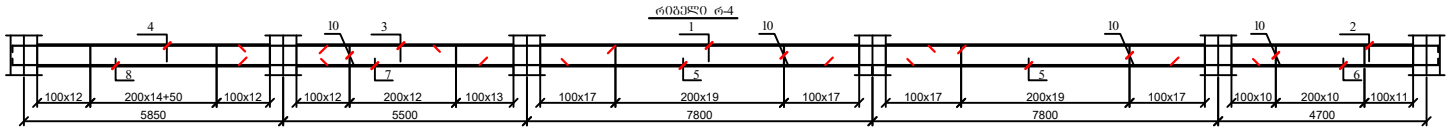

რებელი რ-5

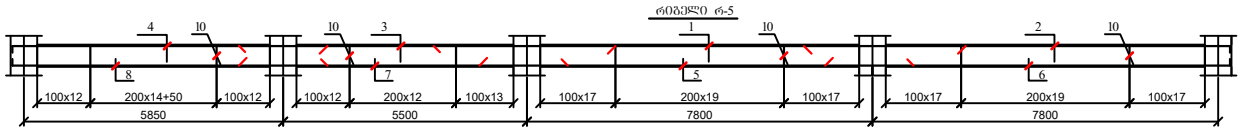

რებელი რ-6

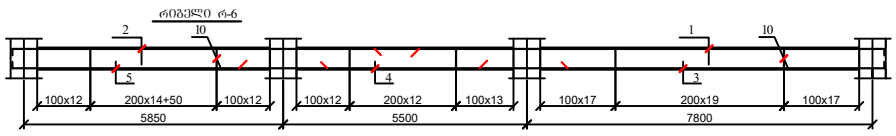

				სტადია	ფურც.	რაოდ
					კ-1	
დირექტორი						
პრ. მთ. არქიტ.						
პრ. მთ. ინჟინ.	ზ. სილაგაძე		საძირკვლის ფილის დამატებითი არმირება ქვედა ზონაში X ღერძის მიმართულებით	მასშტაბი		
შეასრულა	დ. მაისურაძე					
შეამოწმა	ზ. სილაგაძე					

პოზ	დასახელება	რაოდ	წონა კგ	
			ერთ	სულ
	რიგელი რ-1	4		
1	Ø 20 B500B L= 12000	8	30	240
2	Ø 20 B500B L= 6000	16	15	240
10	Ø 8 A240 L= 1800	260	0.72	187.2
	ბეტონი B25		მ^3	3.1
	რიგელი რ-2	1		
1	Ø 20 B500B L= 12000	8	30	240
2	Ø 20 B500B L= 6000	8	15	120
10	Ø 8 A240 L= 1800	200	0.72	144
	ბეტონი B25		მ^3	2.4
	რიგელი რ-3	1		
1	Ø 20 B500B L= 7200	8	18	144
10	Ø 8 A240 L= 1800	70	0.72	50.4
	ბეტონი B25		მ^3	1
	რიგელი რ-4	2		
1	Ø 20 B500B L= 12000	4	30	120
2	Ø 20 B500B L= 12000	4	30	120
3	Ø 20 B500B L= 8000	4	20	80
4	Ø 20 B500B L= 7500	4	18.75	75
5	Ø 20 B500B L= 10000	8	25	200
6	Ø 20 B500B L= 6000	4	15	60
7	Ø 20 B500B L= 7500	4	18.75	75
8	Ø 20 B500B L= 7500	4	18.75	75
10	Ø 8 A240 L= 1800	424	0.72	305.28
	ბეტონი B25		მ^3	4.8
	რიგელი რ-5	2		
1	Ø 20 B500B L= 12000	4	30	120
2	Ø 20 B500B L= 10000	4	25	100
3	Ø 20 B500B L= 8000	4	20	80
4	Ø 20 B500B L= 7500	4	18.75	75
5	Ø 20 B500B L= 10000	4	25	100
6	Ø 20 B500B L= 10000	4	25	100
7	Ø 20 B500B L= 7500	4	18.75	75
8	Ø 20 B500B L= 7500	4	18.75	75
10	Ø 8 A240 L= 1800	364	0.72	262.08
	ბეტონი B25		მ^3	4.1
	რიგელი რ-6	1		
1	Ø 20 B500B L= 12000	4	30	120
2	Ø 20 B500B L= 9500	4	23.75	95
3	Ø 20 B500B L= 10000	4	25	100
4	Ø 20 B500B L= 7500	4	18.75	75
5	Ø 20 B500B L= 7500	4	18.75	75
10	Ø 8 A240 L= 1800	260	0.72	187.2
	ბეტონი B25		მ^3	3

				სტადია	ფურც.	რაოდ
					კ-1	
დირექტორი						
პრ. მთ. არქიტ.						
პრ. მთ. ინჟინ.	დ. მაისურაძე		საძირკვლის ფილის დამატებითი არმირება ზედა ზონაში X ღერძის მიმართულებით	მასშტაბი		
შეასრულა	რ. სილაგაძე					
შეამოწმა	დ. მაისურაძე					

№	დასახელება	ფურც. №
1	ნახაზების სია	კ-28-1
2	მასალების ამოკრეფა	კ-28-2
3	სვეტების და დიაფრაგმების განლაგება -0.10 ნიშნულზე	კ-29
4	კოლონა კ-1	კ-30
5	კოლონა კ-2	კ-31
6	კოლონა კ-3	კ-32
7	კოლონა კ-4	კ-33
8	კოლონა კ-5	კ-34
9	კოლონა კ-6	კ-35
10	კოლონა კ-7	კ-36
11	კოლონა კ-8	კ-37
12	კოლონა კ-9	კ-38
13	კიბის უჯრედი კუ-1 (კუ1-1); საყალიბე ნახაზი	კ-39
14	კიბის უჯრედი კუ-1 (კუ1-1); არმირება	კ-40
15	კიბის უჯრედი კუ-2 (კუ2-1); საყალიბე ნახაზი	კ-41
16	კიბის უჯრედი კუ-2 (კუ2-1); არმირება	კ-42
17	ლიფტის შახტა ლშ-1	კ-43
18	ღიობი 1 არმირება	კ-44
19	ღიობი 2 არმირება	კ-45
20	ჭრილი 1-1	კ-46
21	ჭრილი 2-2	კ-47
22	დიაფრაგმა დ-1 (დ-1-1)	კ-48
23	დიაფრაგმა დ-2 (დ-2-1) და დ-3 (დ-3-1)	კ-49
24	დიაფრაგმა დ-4 (დ-4-1)	კ-50
25	დიაფრაგმა დ-5 (დ-5-1) და დ-6 (დ-6-1)	კ-51
26	დიაფრაგმა დ-7 (დ-7-1)	კ-52
27	სვეტების და დიაფრაგმების განლაგება 2.90, 6.20, 9.5, 12.8 და 16.1 ნიშნულზე	კ-53
28	კოლონა კ-10	კ-54
29	კოლონა კ-11	კ-55
30	კოლონა კ-12	კ-56
31	კოლონა კ-13	კ-57
32	სვეტების და დიაფრაგმების განლაგება 19.40, 22.70, 26.00, 29.30, 32.60 და 35.90 ნიშნულებზე	კ-58
33	კოლონა კ-14	კ-59

ქ. თბილისი, დიდი დიღომი, 01.10.07.004.069 მრავალბინიანი საცხოვრებელი სახლის პროექტის კონსტრუქციული ნაწილი				სტადია	ფურც.	რაოდ
					კ-(28-1)	
დირექტორი						
პრ. მთ. არქიტ.						
პრ. მთ. ინჟინ.	დ. მაისურაძე		ნახაზების სია	მასშტაბი		
შეასრულა	რ. სილაგაძე					
შეამოწმა	დ. მაისურაძე					

№	დასახელება	არმატურა B500C კგ				არმატურა A240 კგ.	სულ კგ.	ბეტონი მ³	
		12	14	20	25	8		B10	B30
1	კოლონები				92165.92	21483.84	**113649.76**		552.46
2	კიბის უჯრედი	36917.10	4512.09	5445.00	762.30	3132.00	**50768.49**		528.50
3	ლიფტის შახტა	5583.60	682.44	1980.00	277.20	907.20	**9430.44**		84.50
4	დიაფრაგმა	29907.36				388.80	**30296.16**		411.80
	სულ	**72408.06**	**5194.53**	**7425.00**	**93205.42**	**25911.84**		**0.00**	**1577.26**
	ჯამი	**204144.85**						**1577.26**	

ქ. თბილისი, დიდი დიღომი, 01.10.07.004.069 მრავალბინიანი საცხოვრებელი სახლის პროექტის კონსტრუქციული ნაწილი				სტადია	ფურც.	რაოდ
					კ-(28-2)	
დირექტორი						
პრ. მთ. არქიტ.						
პრ. მთ. ინჟინ.	დ. მაისურაძე		მასალების ამოკრეფა	მასშტაბი		
შეასრულა	რ. სილაგაძე					
შეამოწმა	დ. მაისურაძე					

სვეტების და დიაფრაგმების განლაგება -3.10 ნიშნულზე

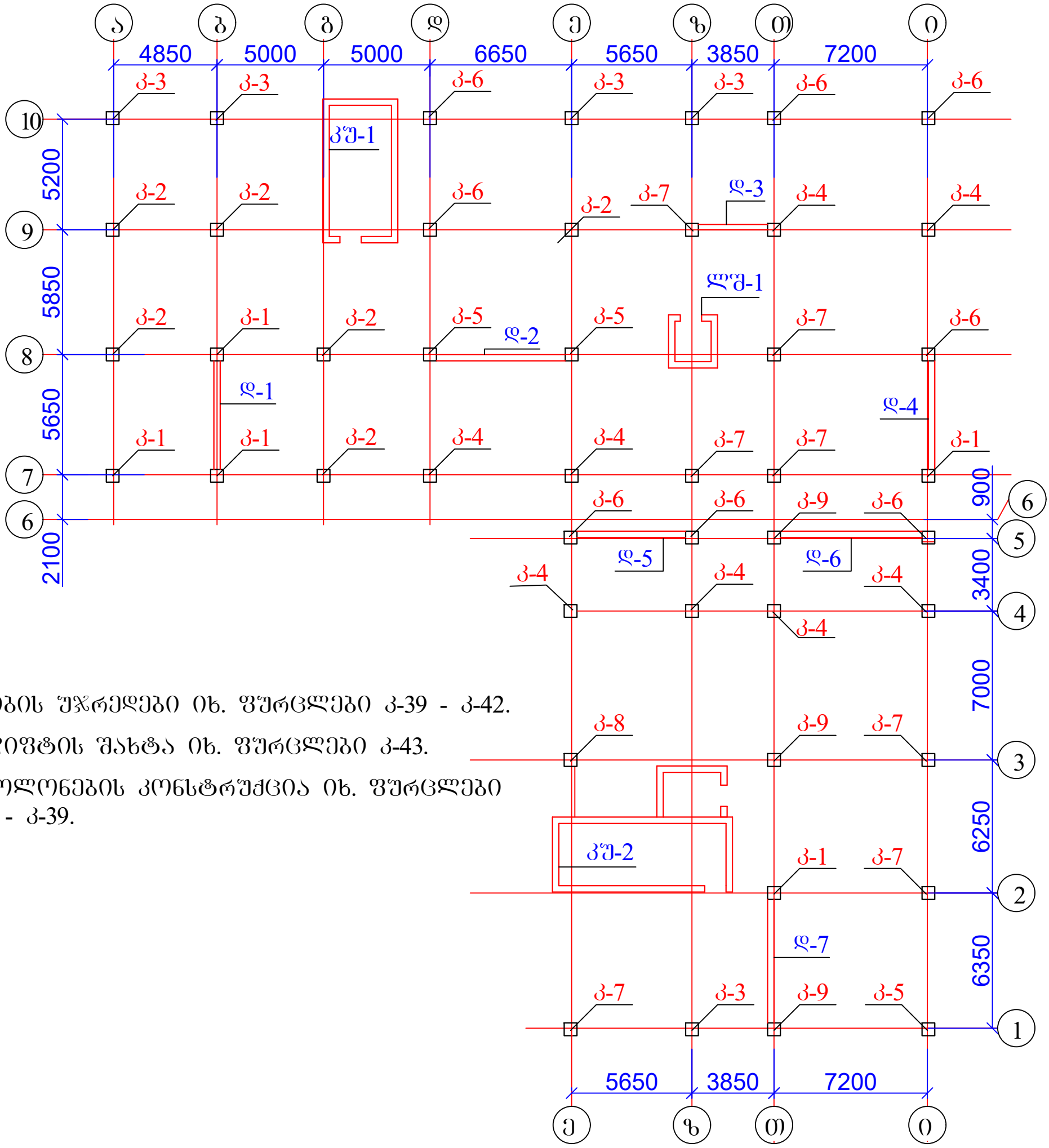

1. კიბის უჯრედები იხ. ფურცლები კ-39 - კ-42.
2. ლიფტის შახტა იხ. ფურცლები კ-43.
3. კოლონების კონსტრუქცია იხ. ფურცლები კ-30 - კ-39.

ქ. თბილისი, დიდი დიღომი, 01.10.07.004.069 მრავალბინიანი საცხოვრებელი სახლის პროექტის კონსტრუქციული ნაწილი				სტადია	ფურც.	რაოდ
					კ-(29)	
დირექტორი						
პრ. მთ. არქიტ.						
პრ. მთ. ინჟინ.	დ. მაისურაძე		სვეტებისა და დიაფრაგმების განლაბება -0.10 ნიშნულზე	მასშტაბი		
შეასრულა	რ. სილაგაძე					
შეამოწმა	დ. მაისურაძე					

კოლონა კ-1

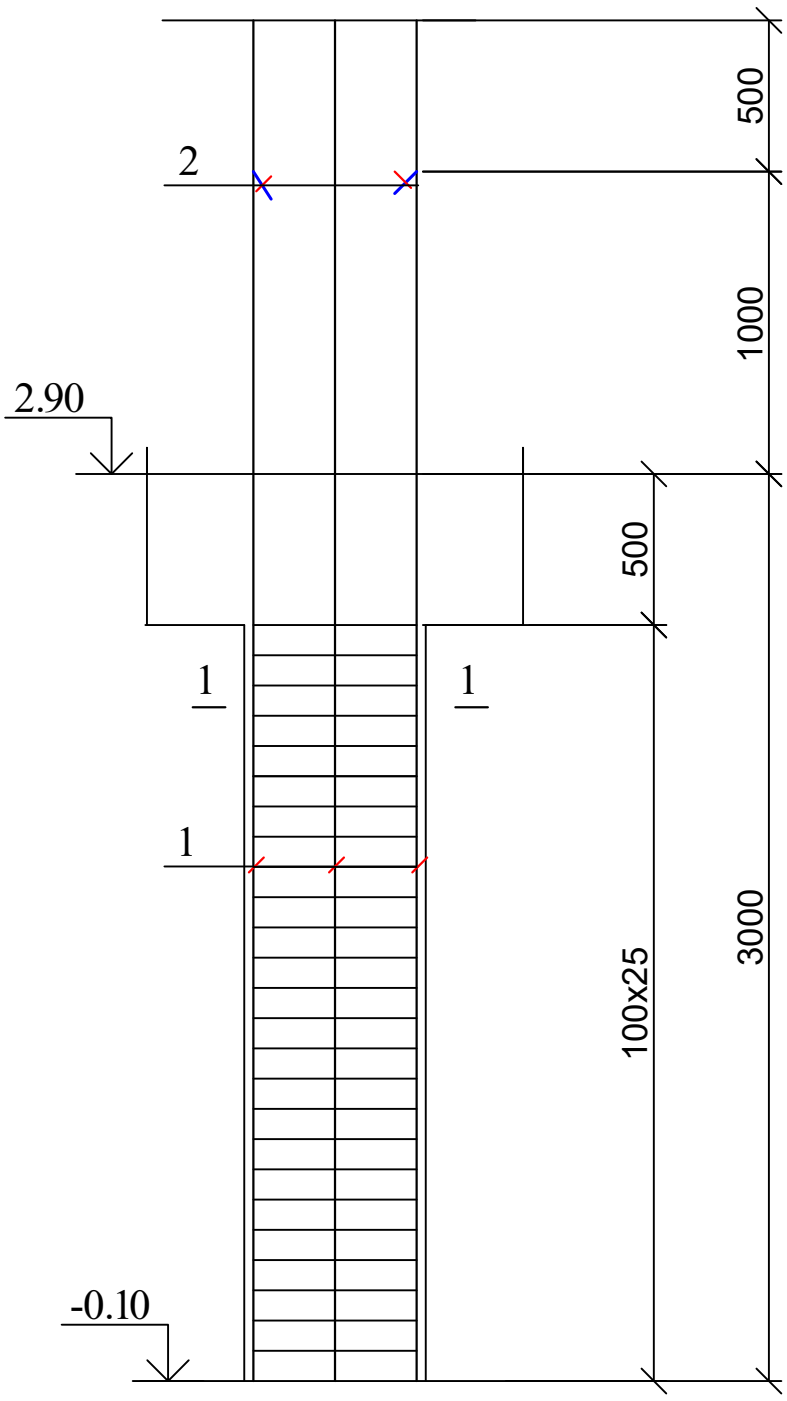

კოლონა კ-1; კვეთი 1-1

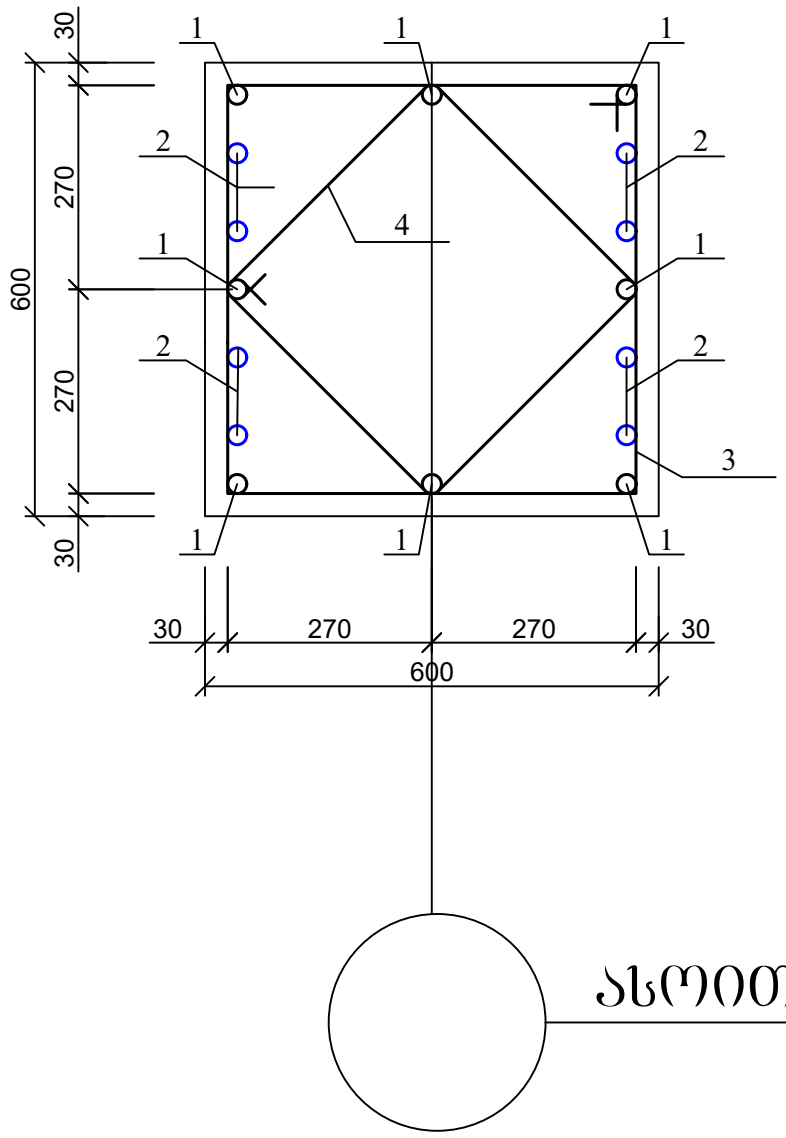

პოზ. 3

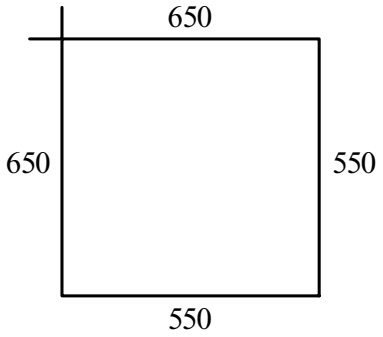

პოზ. 4

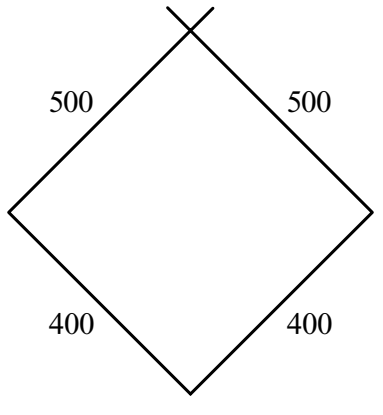

ასოითი ღერძი

პოზ	დასახელება	რაოდ	წონა კგ	
			ერთ	სულ
	კოლონა კ-1	5		
1	Ø 25 B500B L= 4500	8	17.325	138.6
2	Ø 25 B500B L= 4000	8	15.4	123.2
3	Ø 8 A240 L= 2400	25	0.96	24
4	Ø 8 A240 L= 1800	25	0.72	18
	ბეტონი B30		მ³	0.9

ქ. თბილისი, დიდი დიღომი, 01.10.07.004.069 მრავალბინიანი საცხოვრებელი სახლის პროექტის კონსტრუქციული ნაწილი				სტადია	ფურც.	რაოდ
					კ-(30)	
დირექტორი						
პრ. მთ. არქიტ.						
პრ. მთ. ინჟინ.	დ. მაისურაძე		კოლონა კ-1	მასშტაბი		
შეასრულა	რ. სილაგაძე					
შეამოწმა	დ. მაისურაძე					

კოლონა კ-2

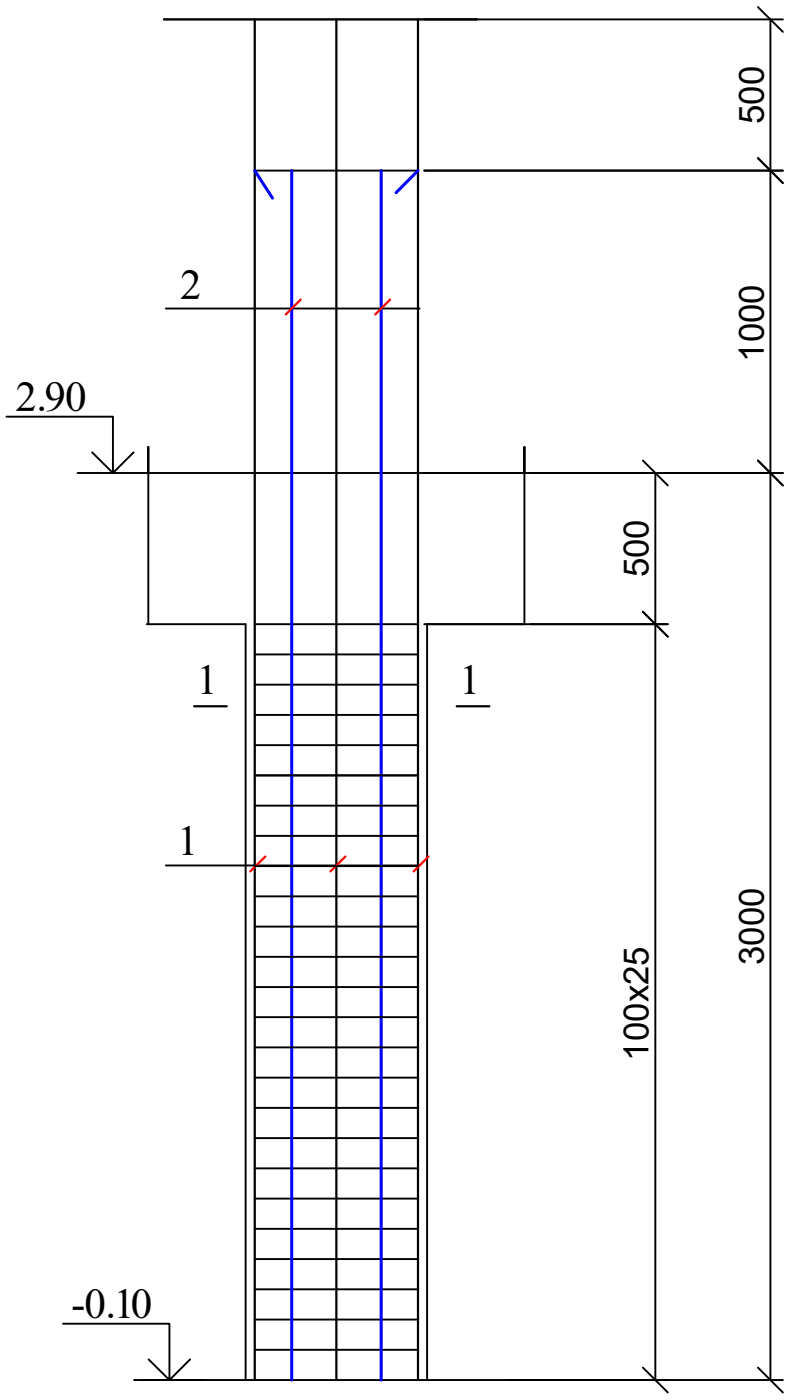

კოლონა კ-2; კვეთი 1-1

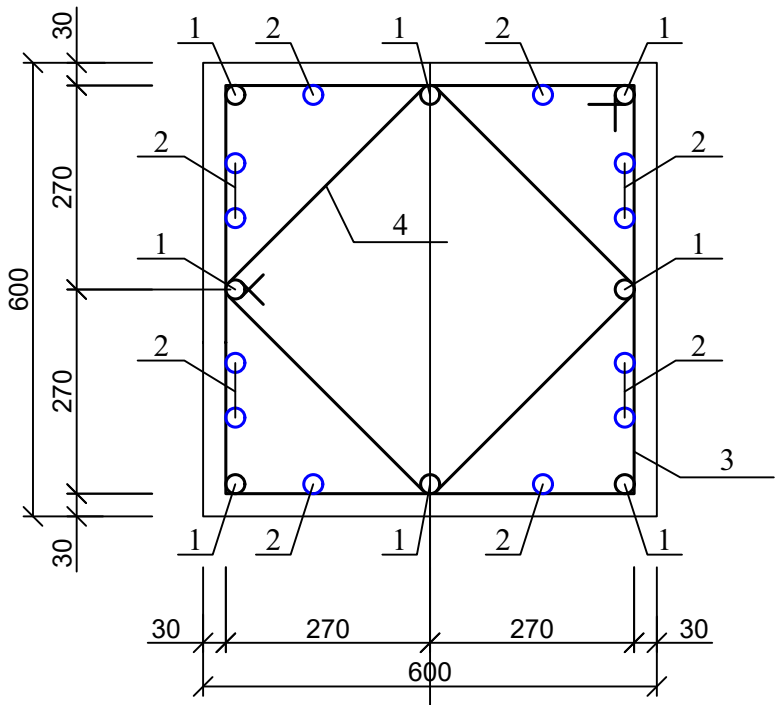

პოზ. 3

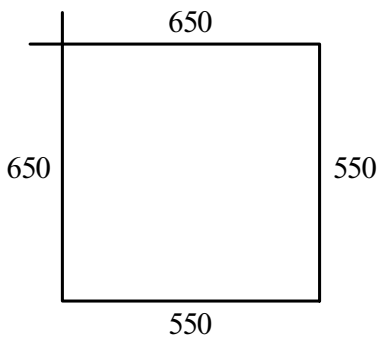

პოზ. 4

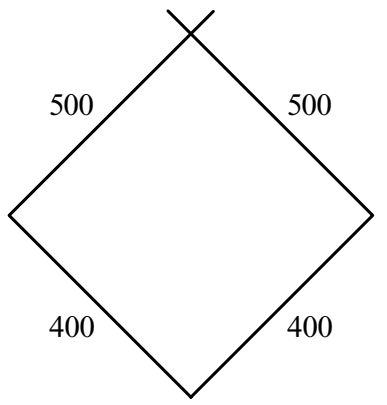

ასოითი ღერძი

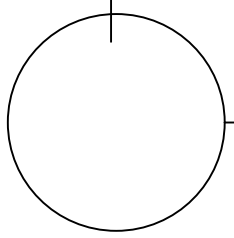

პოზ	დასახელება	რაოდ	წონა კგ	
			ერთ	სულ
	კოლონა კ-2	6		
1	Ø 25 B500B L= 4500	8	17.325	138.6
2	Ø 25 B500B L= 4000	12	15.4	184.8
3	Ø 8 A240 L= 2400	25	0.96	24
4	Ø 8 A240 L= 1800	25	0.72	18
	ბეტონი B30		$მ^3$	0.9

ქ. თბილისი, დიდი დიღომი, 01.10.07.004.069 მრავალბინიანი საცხოვრებელი სახლის პროექტის კონსტრუქციული ნაწილი				სტადია	ფურც.	რაოდ
					კ-(31)	
დირექტორი						
პრ. მთ. არქიტ.						
პრ. მთ. ინჟინ.	დ. მაისურაძე		კოლონა კ-2	მასშტაბი		
შეასრულა	რ. სილაგაძე					
შეამოწმა	დ. მაისურაძე					

კოლონა კ-3

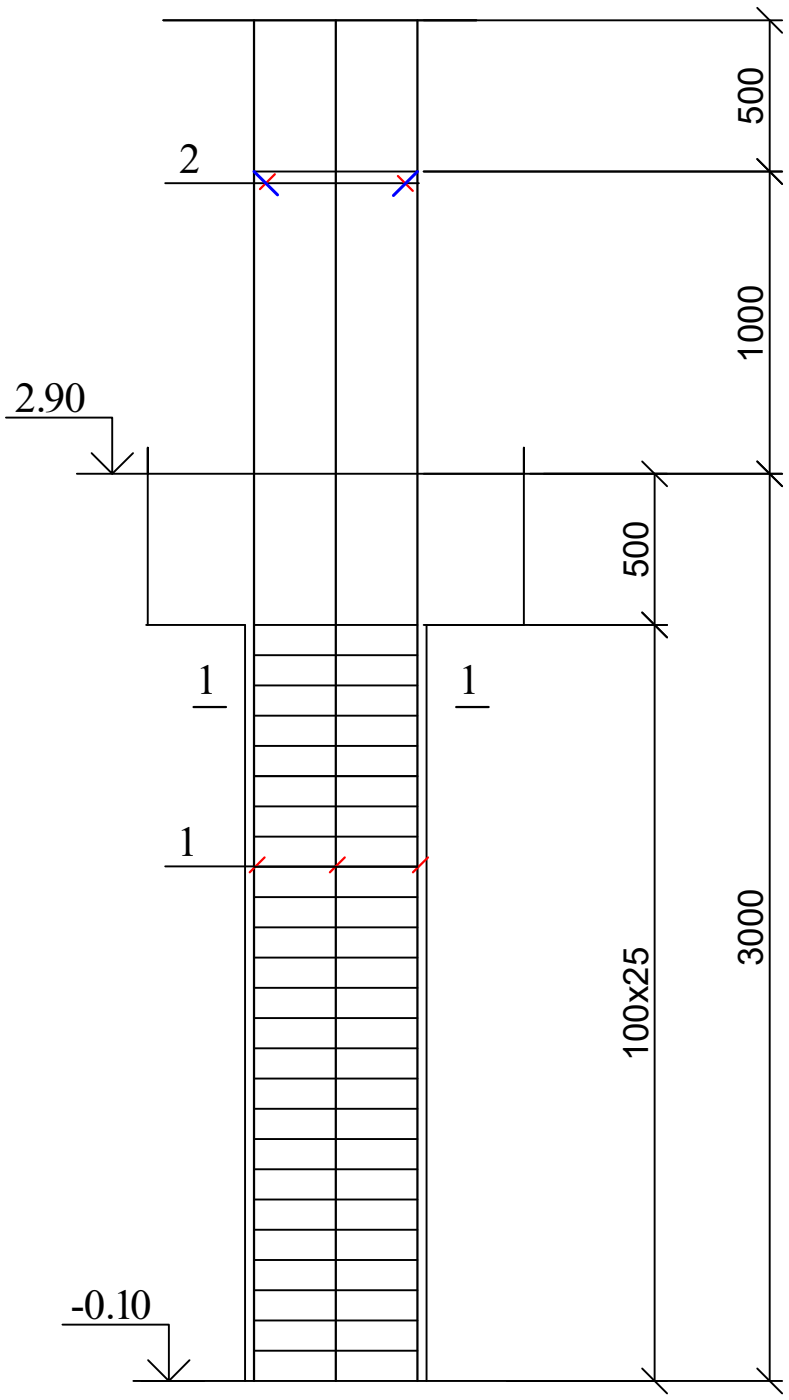

კოლონა კ-3; კვეთი 1-1

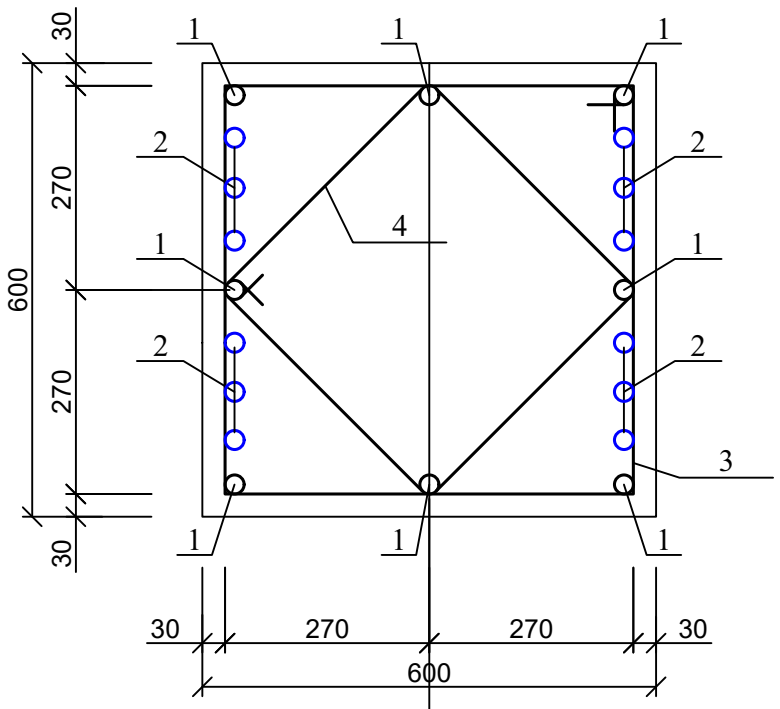

კოზ. 3

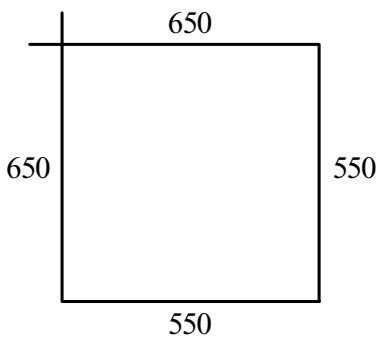

კოზ. 4

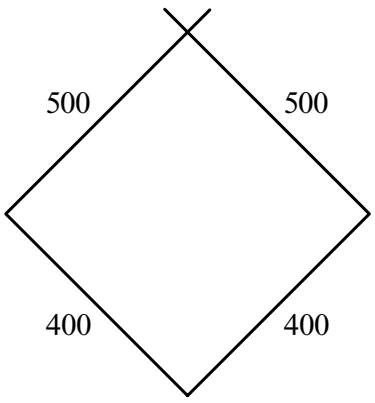

ასოითი ღერძი

პოზ	დასახელება	რაოდ	წონა კგ	
			ერთ	სულ
	კოლონა კ-3	5		
1	Ø 25 B500B L= 4500	8	17.325	138.6
2	Ø 25 B500B L= 4000	12	15.4	184.8
3	Ø 8 A240 L= 2400	25	0.96	24
4	Ø 8 A240 L= 1800	25	0.72	18
	ბეტონი B30		$მ^3$	0.9

ქ. თბილისი, დიდი დიღომი, 01.10.07.004.069 მრავალბინიანი საცხოვრებელი სახლის პროექტის კონსტრუქციული ნაწილი				სტადია	ფურც.	რაოდ
					კ-(32)	
დირექტორი						
პრ. მთ. არქიტ.						
პრ. მთ. ინჟინ.	დ. მაისურაძე		კოლონა კ-3	მასშტაბი		
შეასრულა	რ. სილაგაძე					
შეამოწმა	დ. მაისურაძე					

კოლონა კ-4

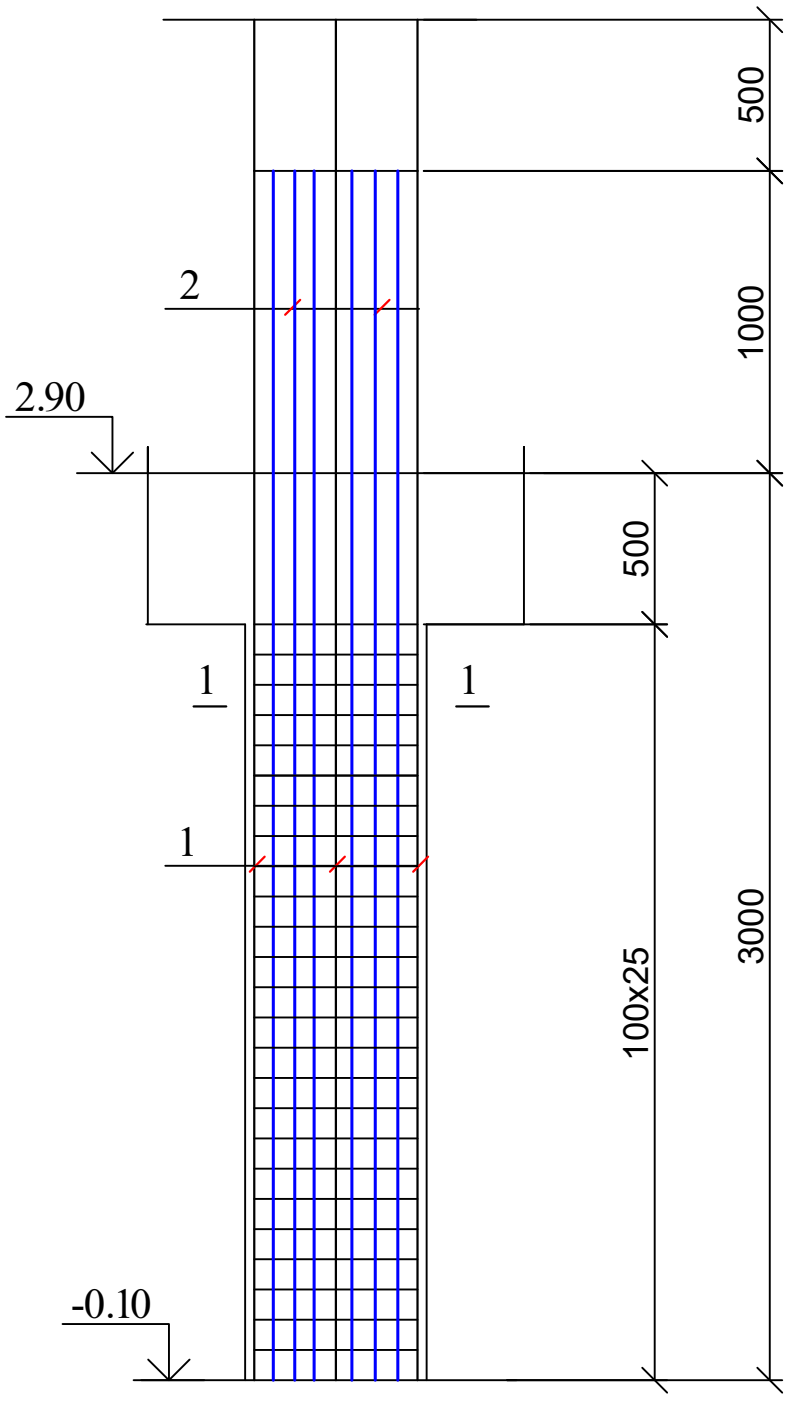

კოლონა კ-4; კვეთი 1-1

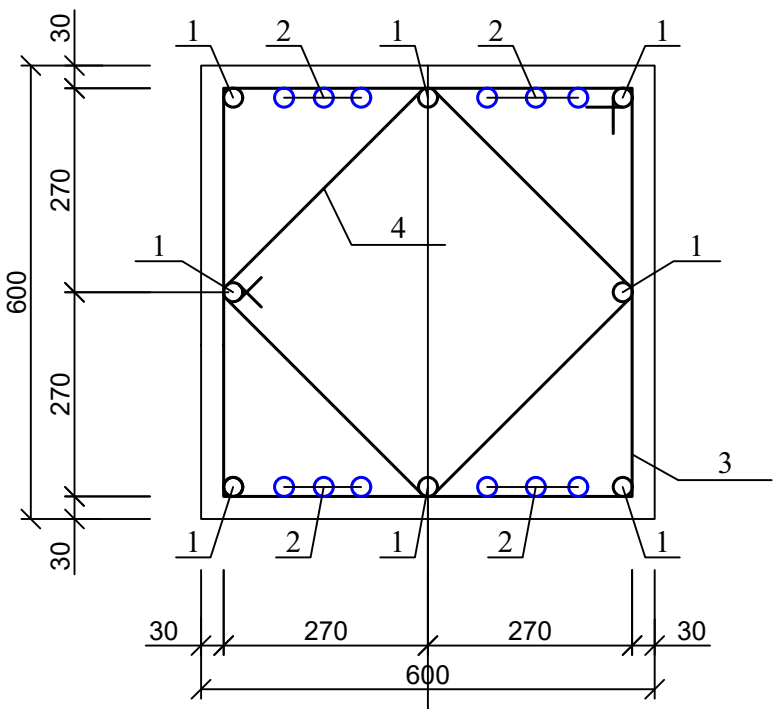

კოზ. 3

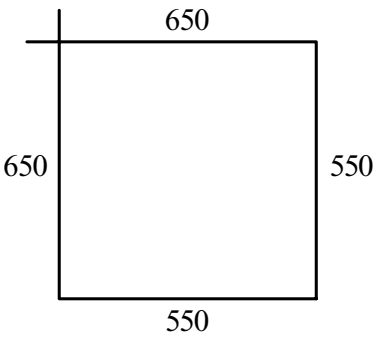

კოზ. 4

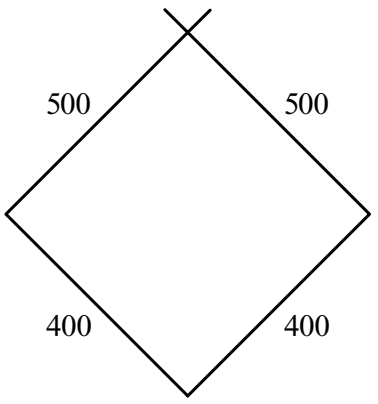

ასოითი ღერძი

პოზ	დასახელება	რაოდ	წონა კგ	
			ერთ	სულ
	კოლონა კ-4	8		
1	Ø 25 B500B L= 4500	8	17.325	138.6
2	Ø 25 B500B L= 4000	12	15.4	184.8
3	Ø 8 A240 L= 2400	25	0.96	24
4	Ø 8 A240 L= 1800	25	0.72	18
	ბეტონი B30		$მ^3$	0.9

ქ. თბილისი, დიდი დიღომი, 01.10.07.004.069 მრავალბინიანი საცხოვრებელი სახლის პროექტის კონსტრუქციული ნაწილი				სტადია	ფურც.	რაოდ
					კ-(33)	
დირექტორი						
პრ. მთ. არქიტ.						
პრ. მთ. ინჟინ.	დ. მაისურაძე		კოლონა კ-4	მასშტაბი		
შეასრულა	რ. სილაგაძე					
შეამოწმა	დ. მაისურაძე					

კოლონა კ-5

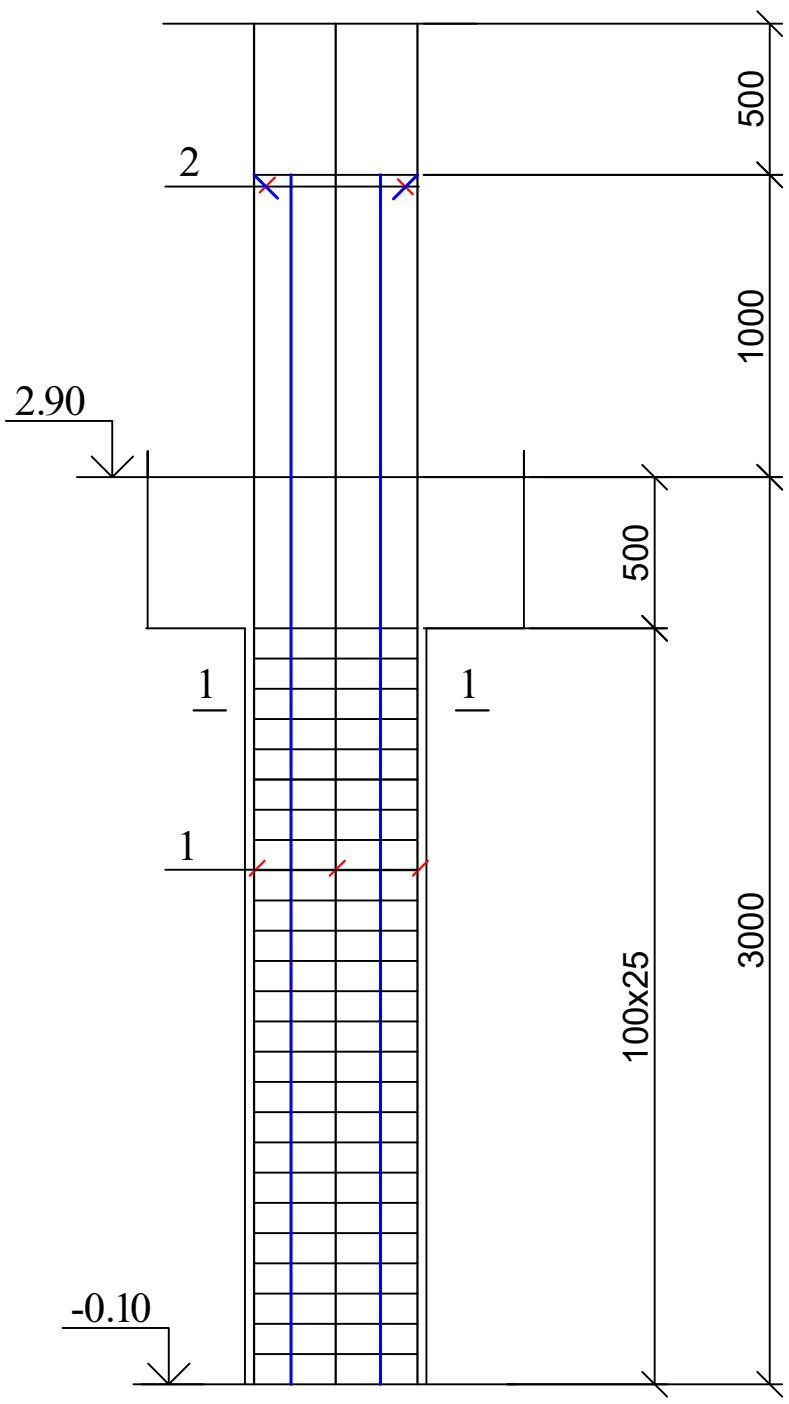

კოლონა კ-5; კვეთი 1-1

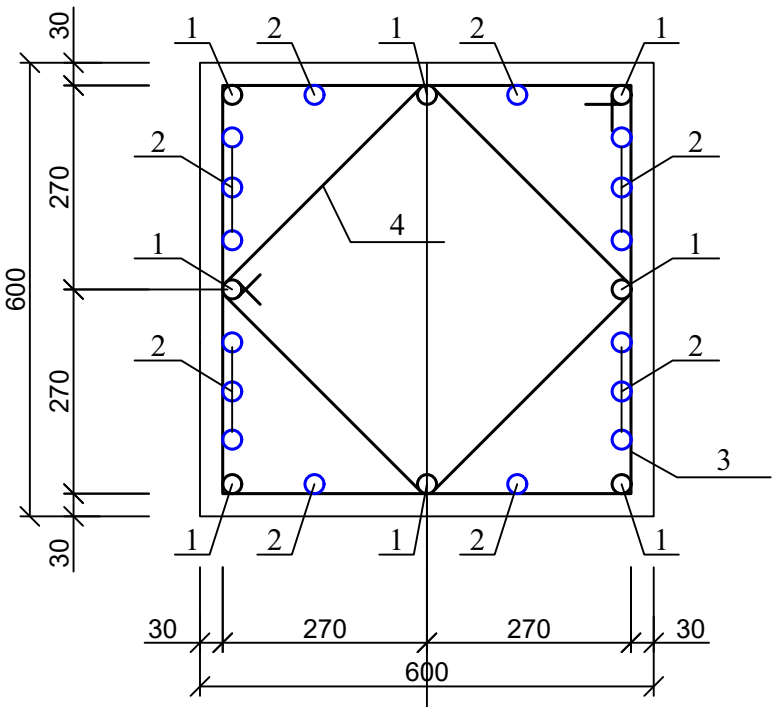

კოზ. 3

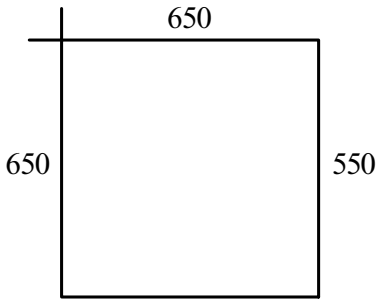

კოზ. 4

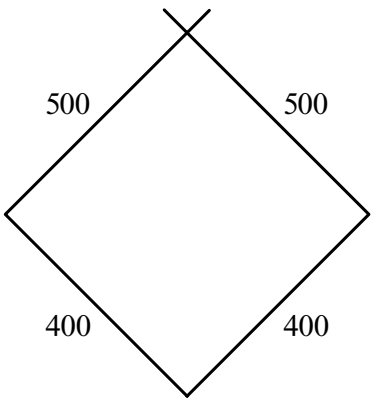

ასოითი ღერძი

პოზ	დასახელება	რაოდ	წონა კგ	
			ერთ	სულ
	კოლონა კ-5	3		
1	Ø 25 B500B L= 4500	8	17.325	138.6
2	Ø 25 B500B L= 4000	16	15.4	246.4
3	Ø 8 A240 L= 2400	25	0.96	24
4	Ø 8 A240 L= 1800	25	0.72	18
	ბეტონი B30		$მ^3$	0.9

ქ. თბილისი, დიდი დიღომი, 01.10.07.004.069 მრავალბინიანი საცხოვრებელი სახლის პროექტის კონსტრუქციული ნაწილი				სტადია	ფურც.	რაოდ
					კ-(34)	
დირექტორი						
პრ. მთ. არქიტ.						
პრ. მთ. ინჟინ.	დ. მაისურაძე		კოლონა კ-5	მასშტაბი		
შეასრულა	რ. სილაგაძე					
შეამოწმა	დ. მაისურაძე					

კოლონა კ-6

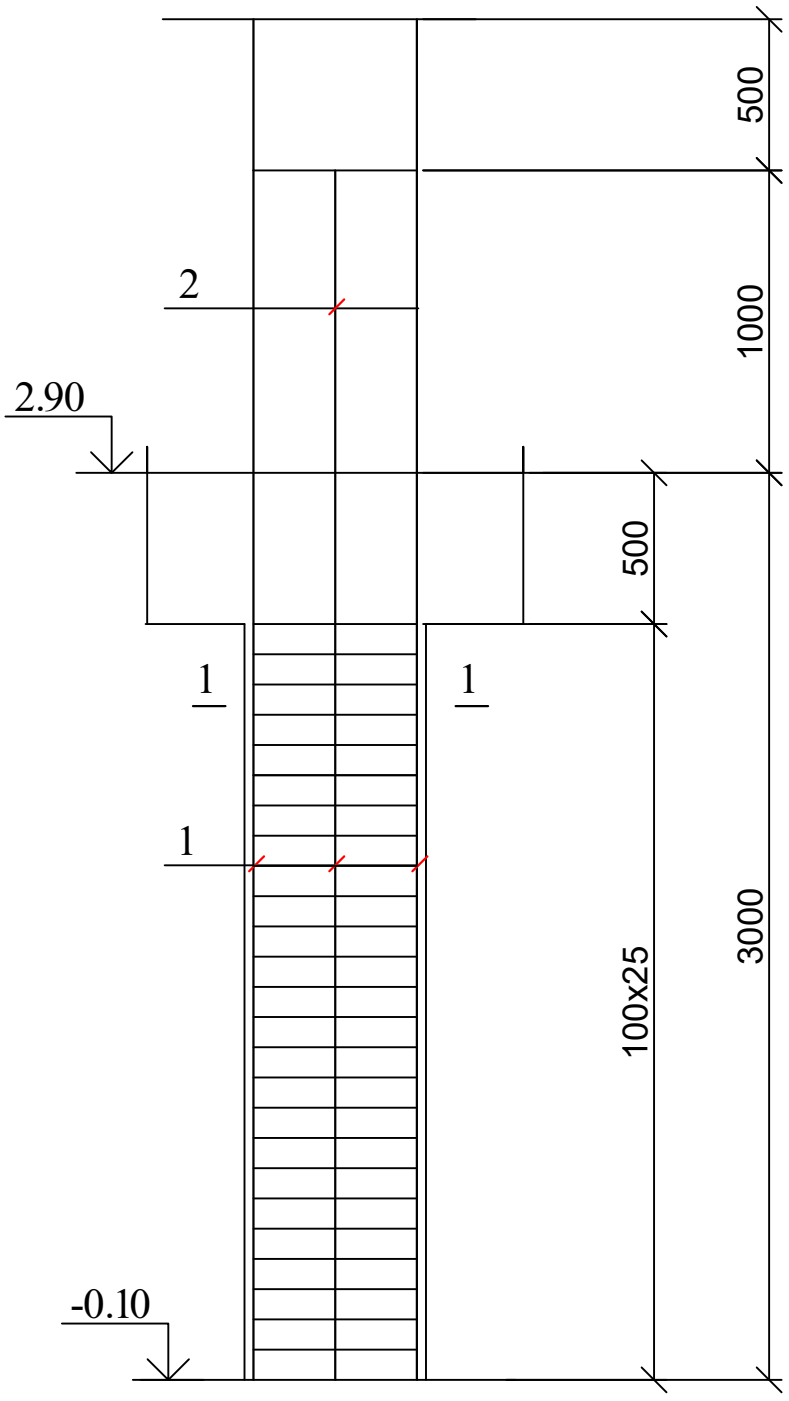

კოლონა კ-6; კვეთი 1-1

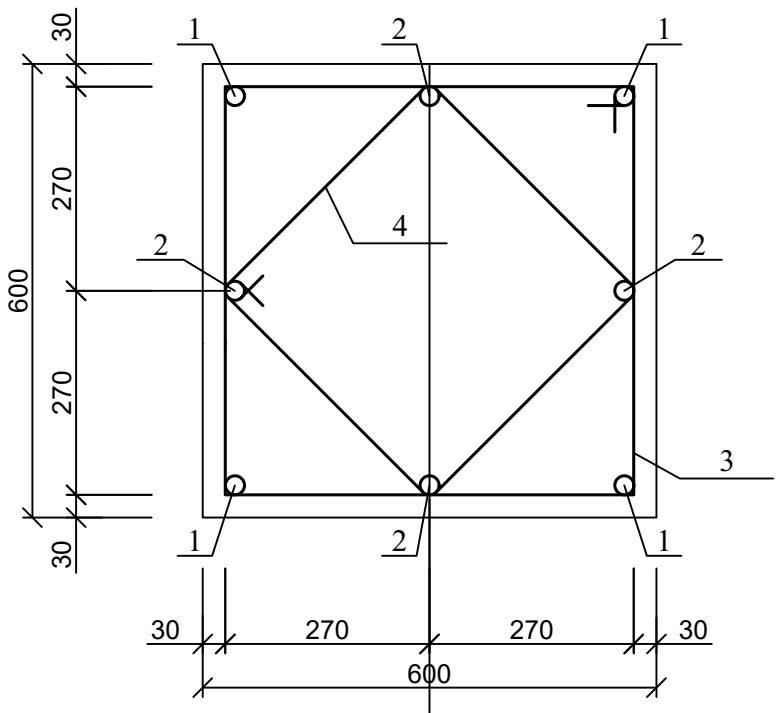

პოზ. 3

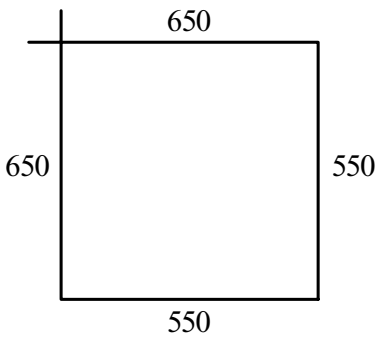

პოზ. 4

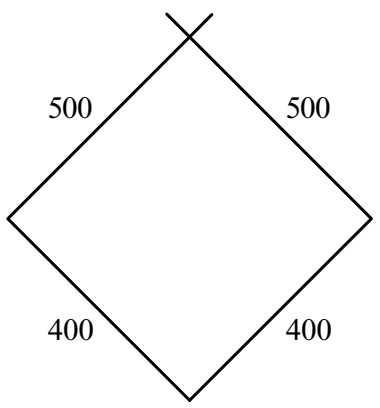

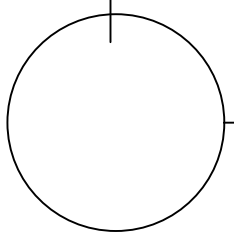

ასოითი ღერძი

პოზ	დასახელება	რაოდ	წონა კგ	
			ერთ	სულ
	კოლონა კ-6	8		
1	Ø 25 B500B L= 4500	4	17.325	69.3
2	Ø 25 B500B L= 4000	4	15.4	61.6
3	Ø 8 A240 L= 2400	25	0.96	24
4	Ø 8 A240 L= 1800	25	0.72	18
	ბეტონი B30		$მ^3$	0.9

ქ. თბილისი, დიდი დიღომი, 01.10.07.004.069 მრავალბინიანი საცხოვრებელი სახლის პროექტის კონსტრუქციული ნაწილი				სტადია	ფურც.	რაოდ
					კ-(35)	
დირექტორი						
პრ. მთ. არქიტ.						
პრ. მთ. ინჟინ.	დ. მაისურაძე		კოლონა კ-6	მასშტაბი		
შეასრულა	რ. სილაგაძე					
შეამოწმა	დ. მაისურაძე					

კოლონა კ-7

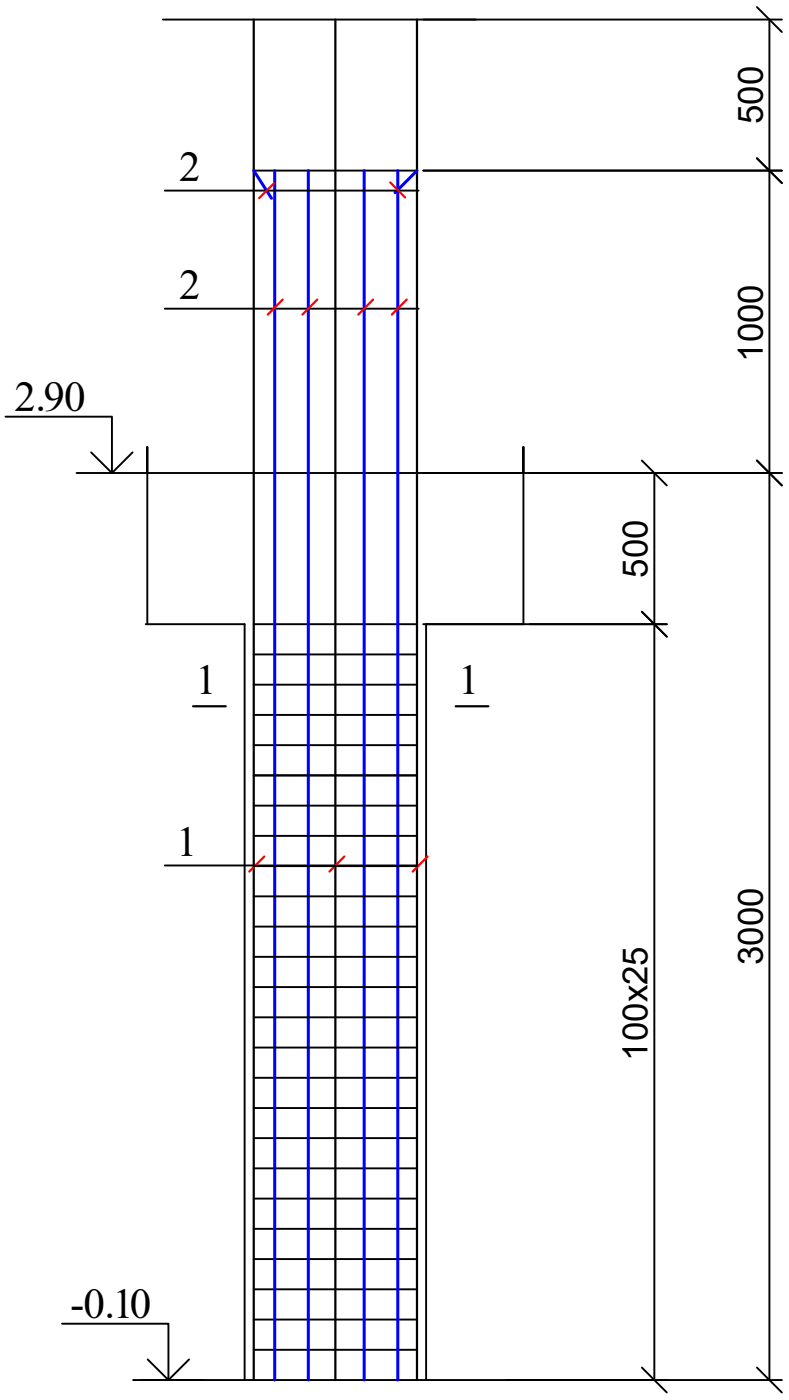

კოლონა კ-7; კვეთი 1-1

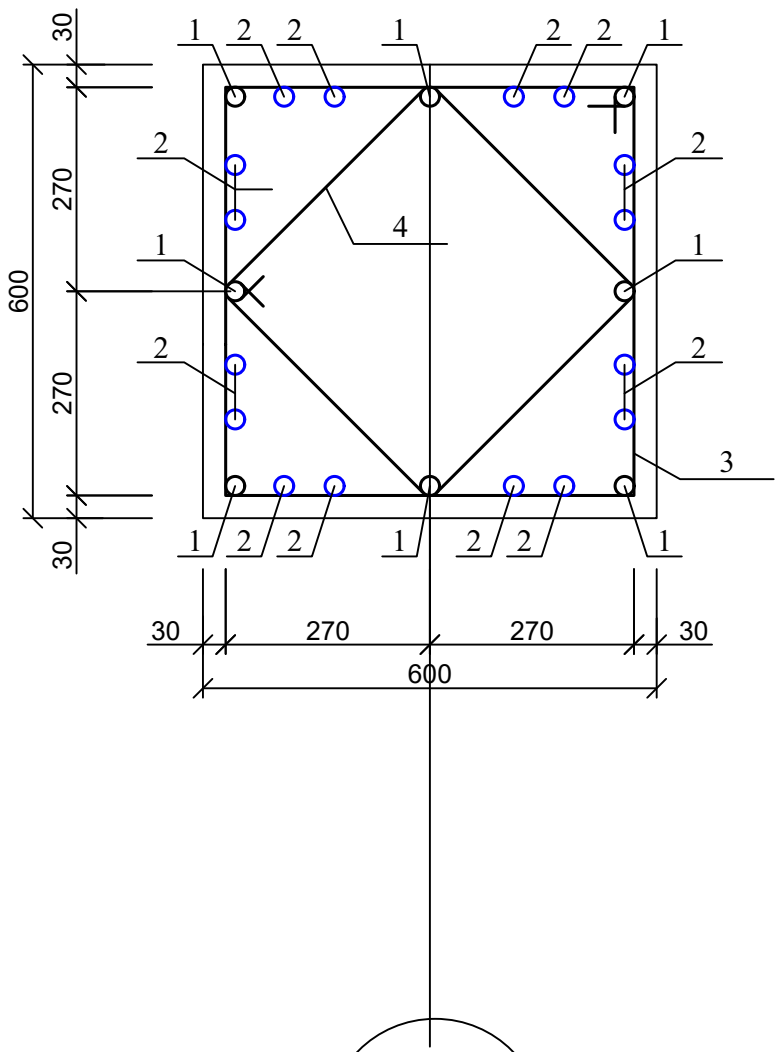

კოზ. 3

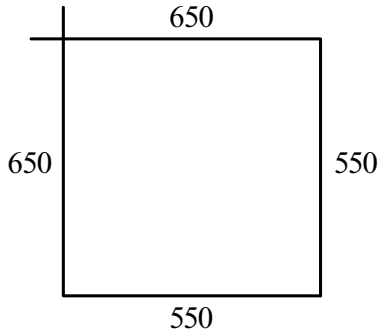

კოზ. 4

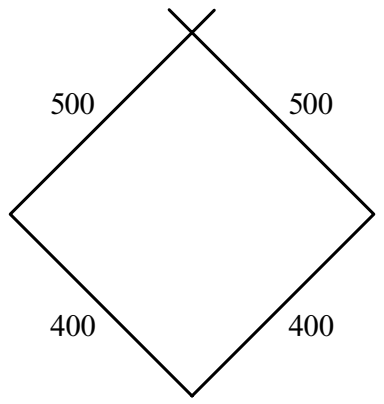

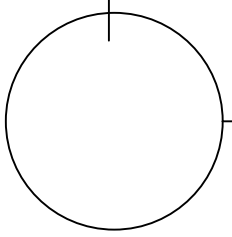

ასოითი ღერძი

პოზ	დასახელება	რაოდ	წონა კგ	
			ერთ	სულ
	კოლონა კ-7	7		
1	Ø 25 B500B L= 4500	8	17.325	138.6
2	Ø 25 B500B L= 4000	16	15.4	246.4
3	Ø 8 A240 L= 2400	25	0.96	24
4	Ø 8 A240 L= 1800	25	0.72	18
	ბეტონი B30		$მ^3$	0.9

ქ. თბილისი, დიდი დიღომი, 01.10.07.004.069 მრავალბინიანი საცხოვრებელი სახლის პროექტის კონსტრუქციული ნაწილი				სტადია	ფურც.	რაოდ
					კ-(36)	
დირექტორი						
პრ. მთ. არქიტ.						
პრ. მთ. ინჟინ.	დ. მაისურაძე		კოლონა კ-7	მასშტაბი		
შეასრულა	რ. სილაგაძე					
შეამოწმა	დ. მაისურაძე					

კოლონა კ-8

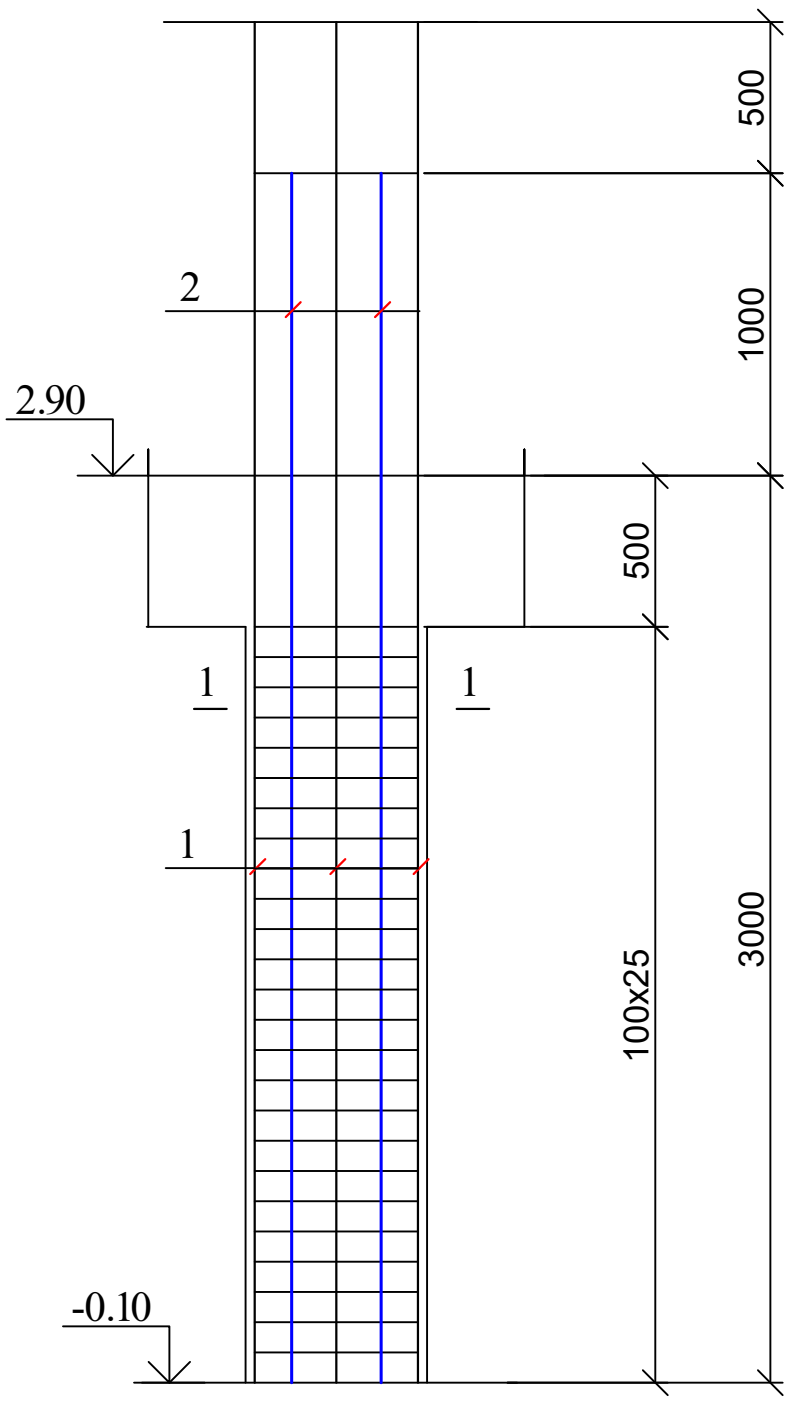

კოლონა კ-8; კვეთი 1-1

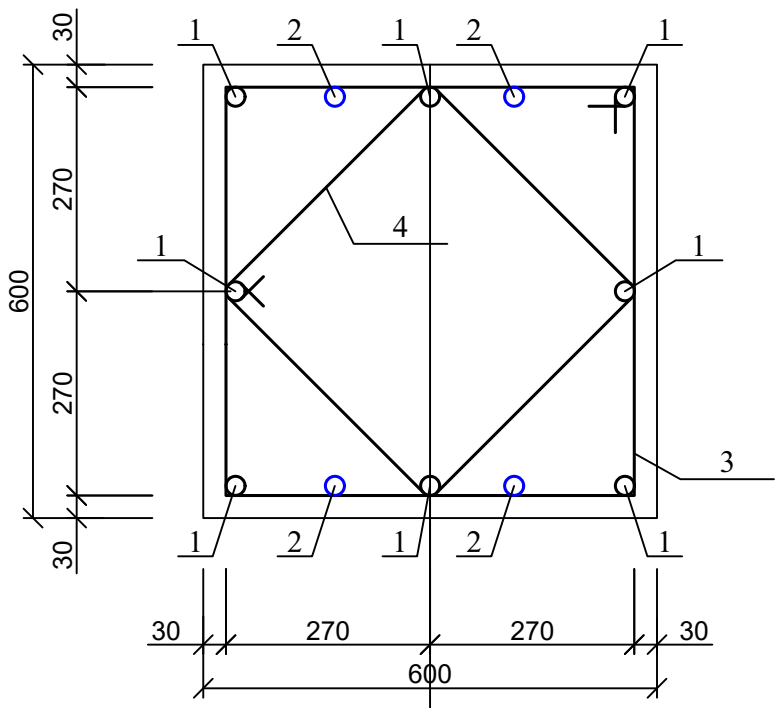

კოზ. 3

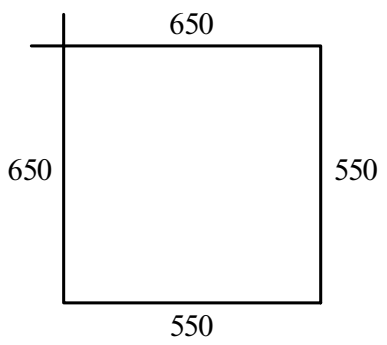

კოზ. 4

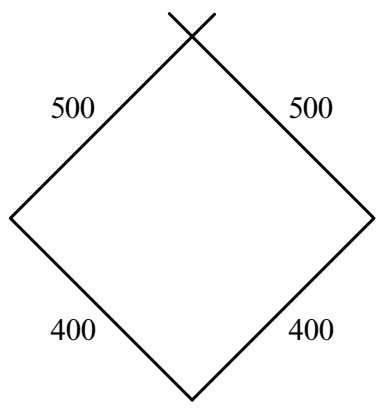

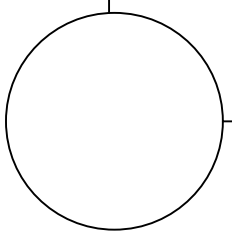

ასოითი ღერძი

პოზ	დასახელება	რაოდ	წონა კგ	
			ერთ	სულ
	კოლონა კ-8	1		
1	Ø 25 B500B L= 4500	8	17.325	138.6
2	Ø 25 B500B L= 4000	4	15.4	61.6
3	Ø 8 A240 L= 2400	25	0.96	24
4	Ø 8 A240 L= 1800	25	0.72	18
	ბეტონი B30		$მ^3$	0.9

ქ. თბილისი, დიდი დიღომი, 01.10.07.004.069 მრავალბინიანი საცხოვრებელი სახლის პროექტის კონსტრუქციული ნაწილი				სტადია	ფურც.	რაოდ
					კ-(37)	
დირექტორი						
პრ. მთ. არქიტ.						
პრ. მთ. ინჟინ.	დ. მაისურაძე		კოლონა კ-8	მასშტაბი		
შეასრულა	რ. სილაგაძე					
შეამოწმა	დ. მაისურაძე					

კოლონა კ-9

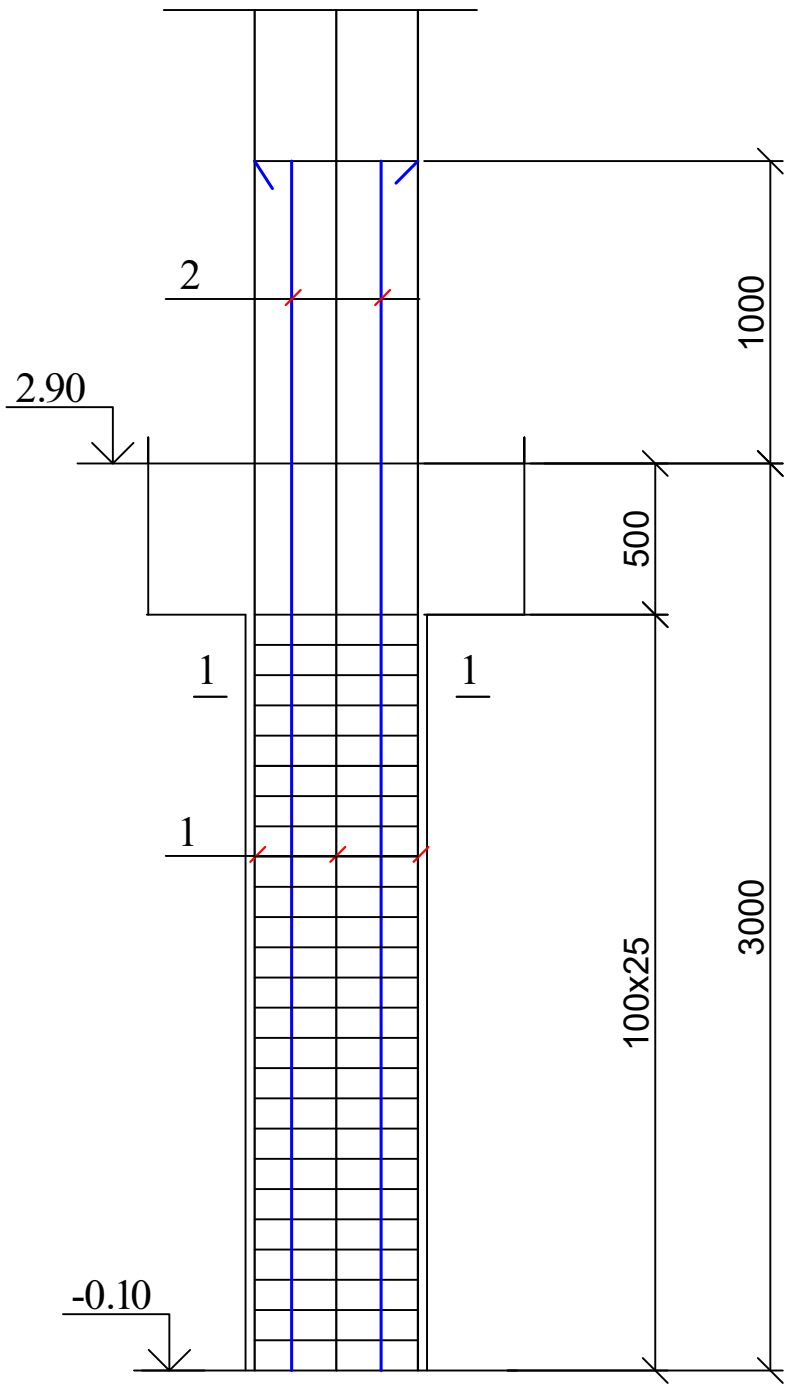

კოლონა კ-9; კვეთი 1-1

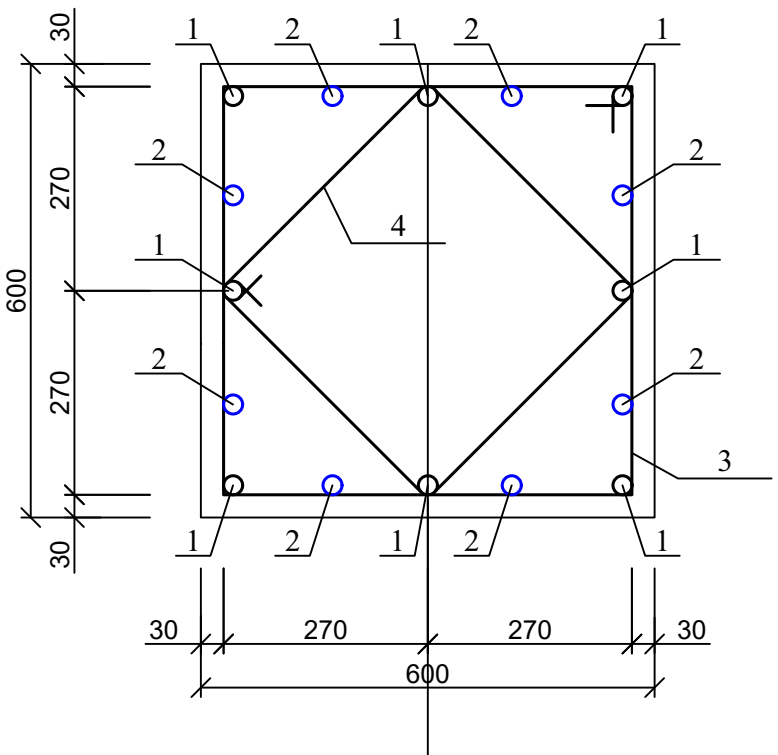

კვეთი 3

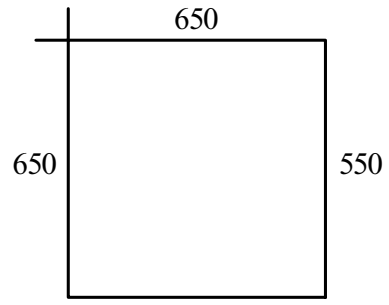

კვეთი 4

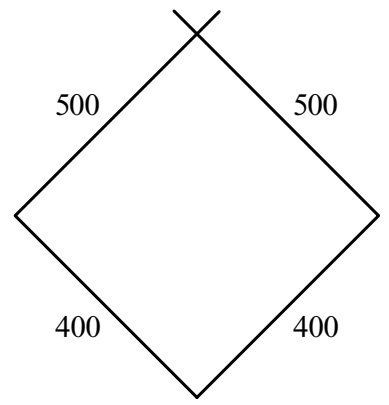

ასოითი ღერძი

პოზ	დასახელება	რაოდ	წონა კგ	
			ერთ	სულ
	კოლონა კ-9	3		
1	Ø 25 B500B L= 4500	8	17.325	138.6
2	Ø 25 B500B L= 4000	8	15.4	123.2
3	Ø 8 A240 L= 2400	25	0.96	24
4	Ø 8 A240 L= 1800	25	0.72	18
	ბეტონი B30		$მ^3$	0.9

ქ. თბილისი, დიდი დიღომი, 01.10.07.004.069 მრავალბინიანი საცხოვრებელი სახლის პროექტის კონსტრუქციული ნაწილი				სტადია	ფურც.	რაოდ
					კ-(38)	
დირექტორი						
პრ. მთ. არქიტ.						
პრ. მთ. ინჟინ.	დ. მაისურაძე		კოლონა კ-9	მასშტაბი		
შეასრულა	რ. სილაგაძე					
შეამოწმა	დ. მაისურაძე					

კიბის უჯრედი კუ-1 (კუ1-1)

(საყალიბე ნახაზი)

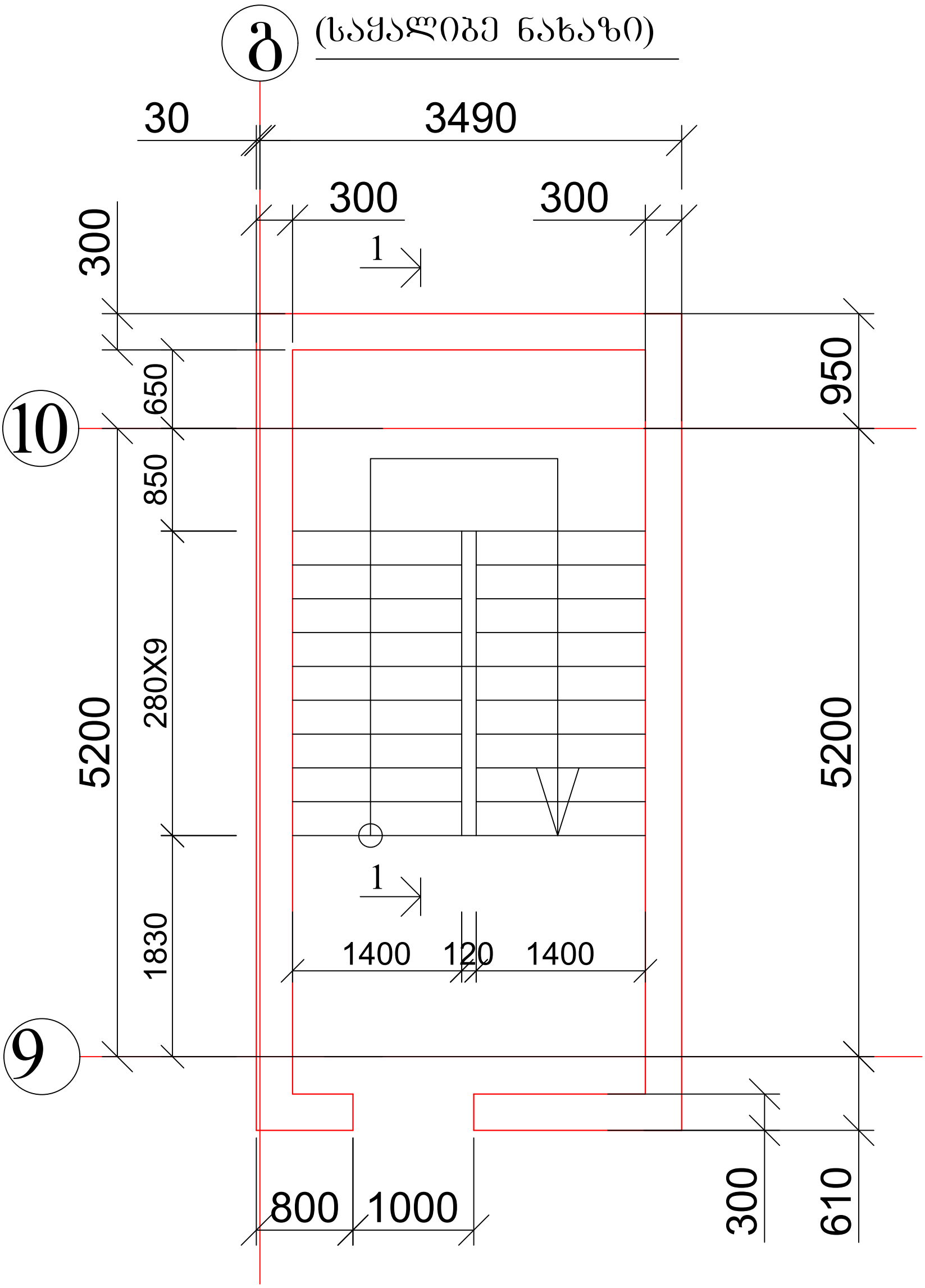

1. არმირება იხ. ფურცელი კ-40;
2. კიბის ჭრილი 1-1 იხ. ფურცელი კ-139-1.

ქ. თბილისი, დიდი დიღომი, 01.10.07.004.069 მრავალბინიანი საცხოვრებელი სახლის პროექტის კონსტრუქციული ნაწილი				სტადია	ფურც.	რაოდ
					კ-(39)	
დირექტორი						
პრ. მთ. არქიტ.						
პრ. მთ. ინჟინ.	დ. მაისურაძე		კიბის უჯრედი კუ-1 (კუ-1-1) (საყალიბე ნახაზი)	მასშტაბი		
შეასრულა	რ. სილაგაძე					
შეამოწმა	დ. მაისურაძე					

კიბის უჯრედი კუ-1 (კუ-1-1)
(არმირების სქემა)

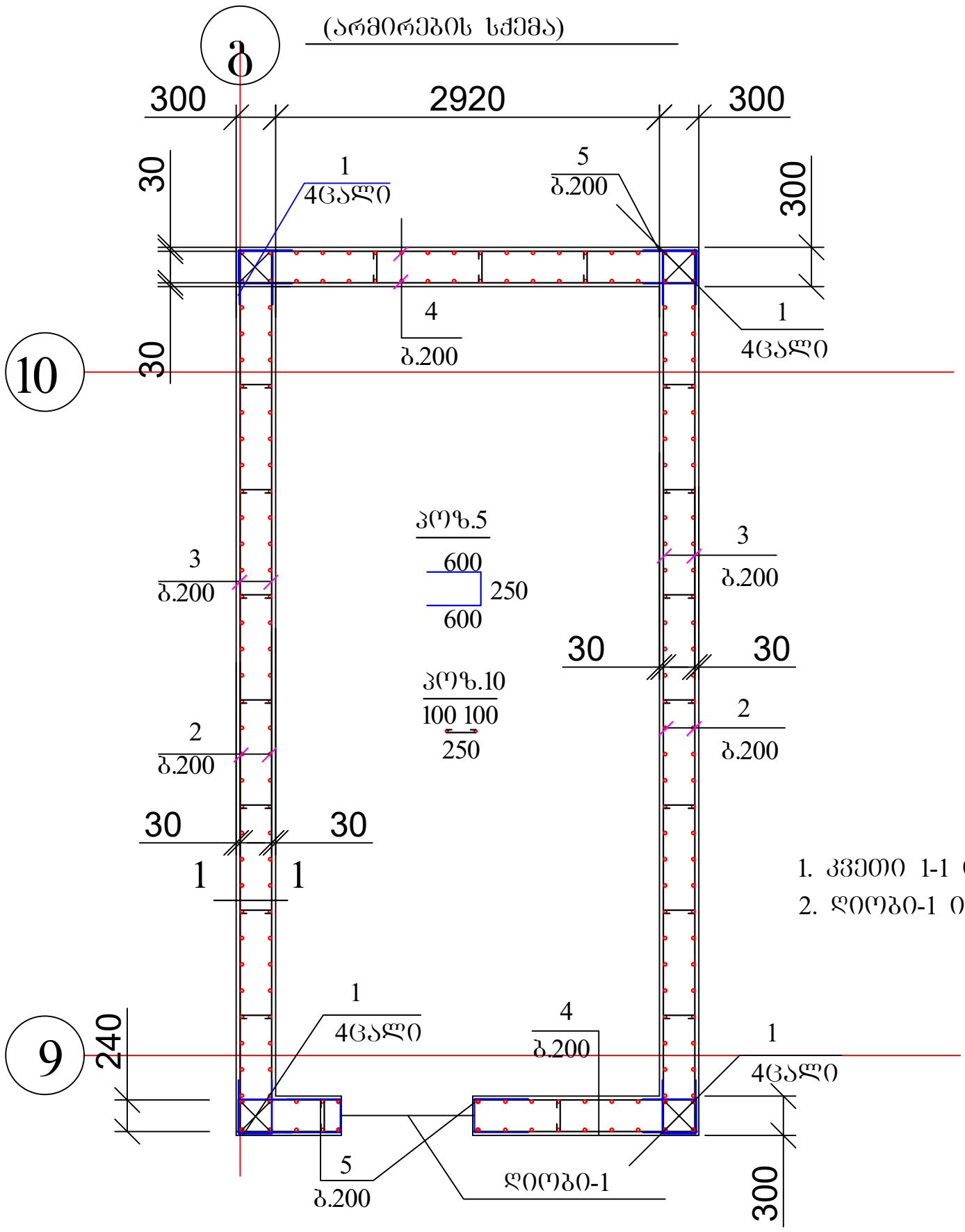

1. კვეთი 1-1 იხ. ფურც. კ-46
2. ღიობი-1 იხ. ფურც. კ-44

პოზ	დასახელება	რაოდ	წონა კგ	
			ერთ	სულ
	კიბის უჯრედი N 1	1		
1	Ø 25 B500B L= 4500	16	17.325	277.2
2	Ø 14 B500B L= 4000	240	4.84	1161.6
3	Ø 14 B500B L= 6600	60	7.986	479.16
4	Ø 14 B500B L= 3450	60	4.1745	250.47
5	Ø 8 A240 L= 1500	150	0.6	90
10	Ø 8 A240 L= 450	80	0.18	14.4
	ბეტონი B30		მ^3	15.5
პოზ	დასახელება	რაოდ	წონა კგ	
			ერთ	სულ
	კიბის უჯრედი N 1-1	11		
1	Ø 20 B500B L= 4500	16	11.25	180
2	Ø 12 B500B L= 4000	240	3.6	864
3	Ø 12 B500B L= 6600	60	5.94	356.4
4	Ø 12 B500B L= 3450	60	3.105	186.3
5	Ø 8 A240 L= 1500	150	0.6	90
10	Ø 8 A240 L= 450	80	0.18	14.4
	ბეტონი B30		მ^3	17.2

ქ. თბილისი, დიდი დიღომი, 01.10.07.004.069 მრავალბინიანი საცხოვრებელი სახლის პროექტის კონსტრუქციული ნაწილი				სტადია	ფურც.	რაოდ
					კ-(40)	
დირექტორი						
პრ. მთ. არქიტ.						
პრ. მთ. ინჟინ.	დ. მაისურაძე		კიბის უჯრედი კუ-1 (კუ-1-1) (არმირების სქემა)	მასშტაბი		
შეასრულა	რ. სილაგაძე					
შეამოწმა	დ. მაისურაძე					

კიბის უჯრედი კუ-2 (კუ 2-1)
(საყალიბე ნახაზი)

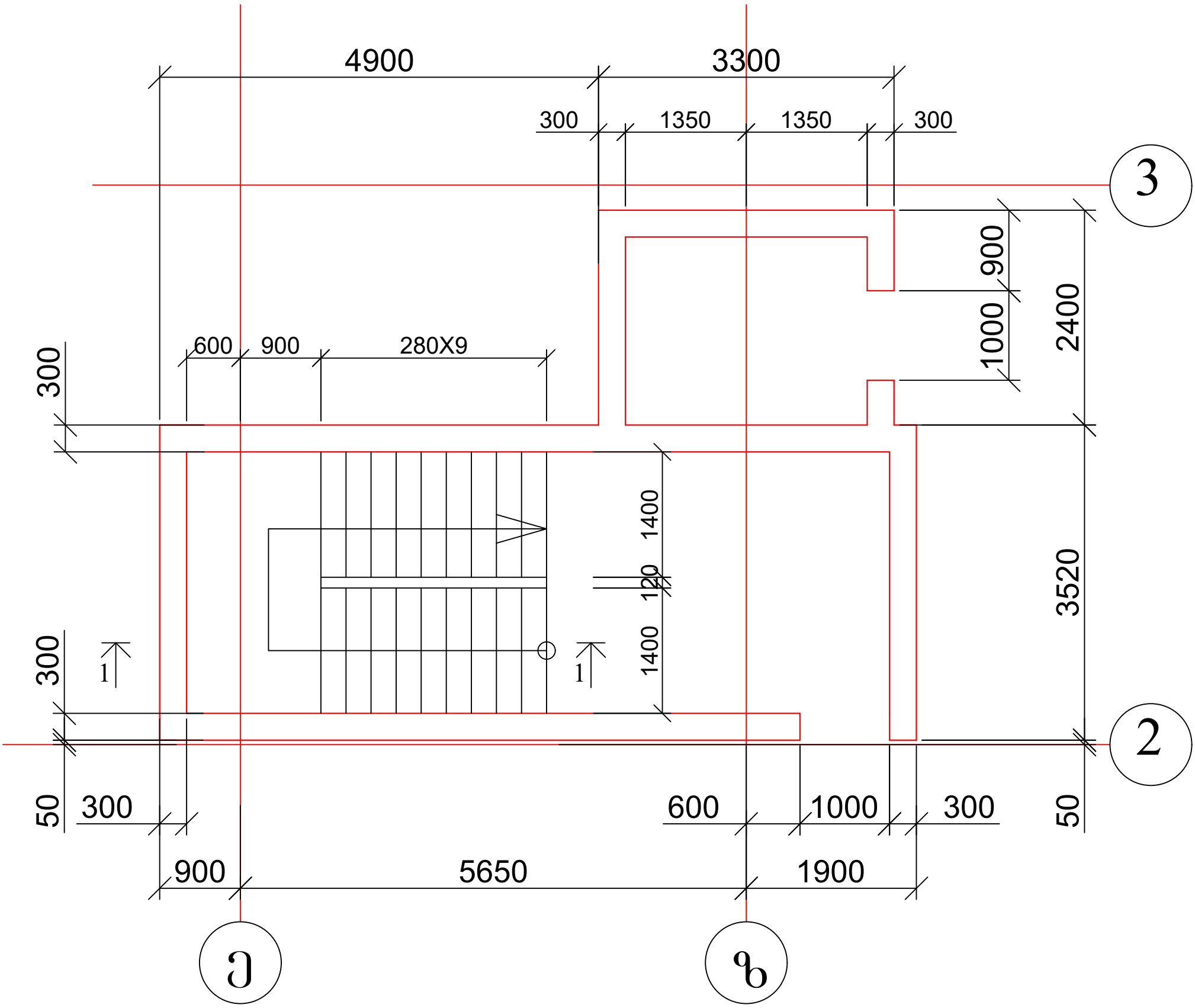

1. არმირება იხ. ფურცელი კ-42;
2. კიბის ჭრილი 1-1 იხ. ფურცელი კ-139-1.

ქ. თბილისი, დიდი დიღომი, 01.10.07.004.069 მრავალბინიანი საცხოვრებელი სახლის პროექტის კონსტრუქციული ნაწილი				სტადია	ფურც.	რაოდ
					კ-(41)	
დირექტორი						
პრ. მთ. არქიტ.						
პრ. მთ. ინჟინ.	დ. მაისურაძე		კიბის უჯრედი კუ-2 (კ-2-1) (საყალიბე ნახაზი)	მასშტაბი		
შეასრულა	რ. სილაგაძე					
შეამოწმა	დ. მაისურაძე					

კიბის უჯრედი კუ-2 (კუ-2-1)

(არმირების სქემა)

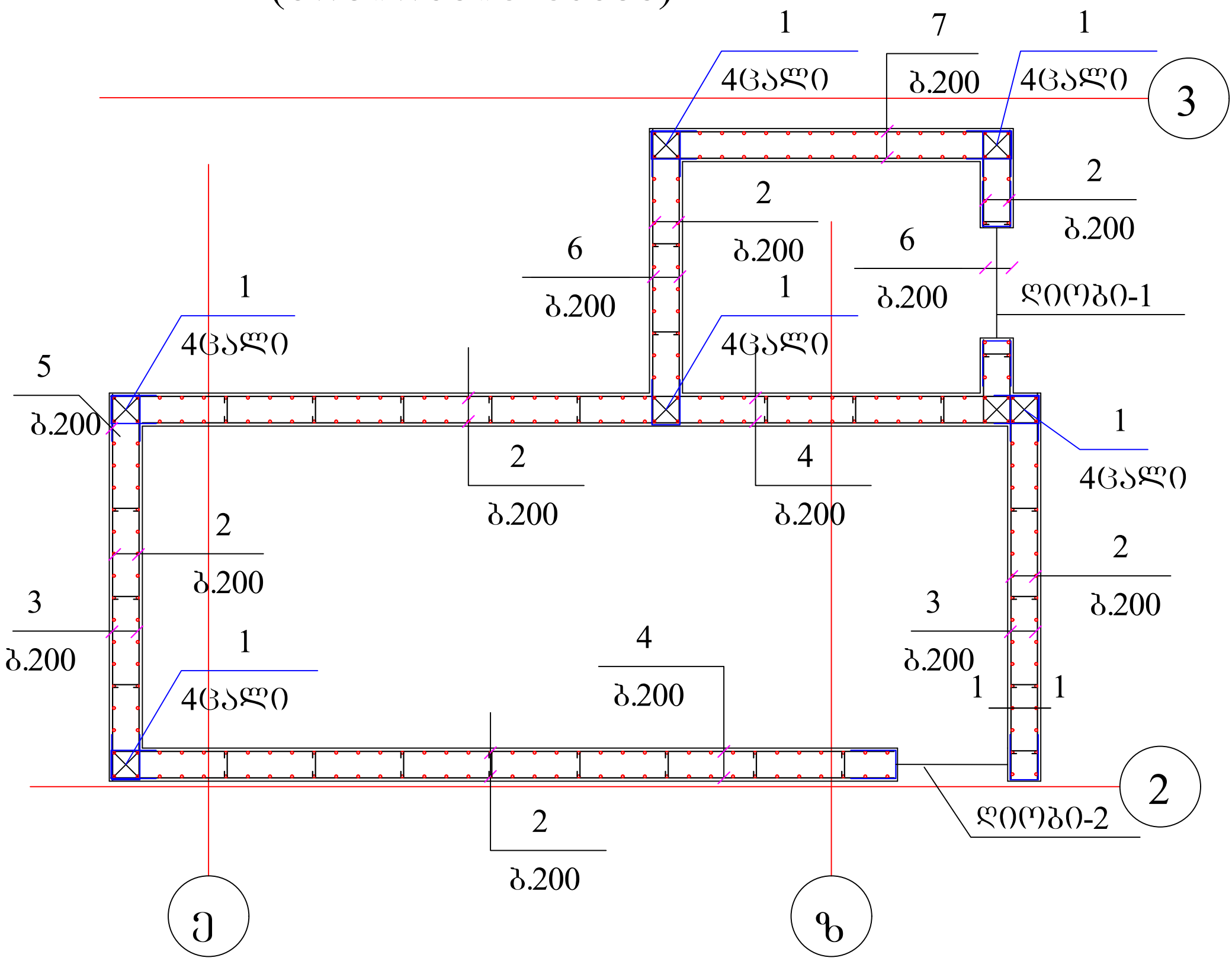

1. კვეთი 1-1 იხ. ფურც. კ-46
2. ღიობი-1 და ღიობი-2 იხ. ფურც. კ-44 და კ-45

პოზ	დასახელება	რაოდ	წონა კგ	
			ერთ	სულ
	კიბის უჯრედი N 2	1		
1	Ø 25 B500B L= 4500	28	17.325	485.1
2	Ø 14 B500B L= 4000	300	4.84	1452
3	Ø 14 B500B L= 3500	60	4.235	254.1
4	Ø 14 B500B L= 8400	60	10.164	609.84
6	Ø 14 B500B L= 2600	60	3.146	188.76
7	Ø 14 B500B L= 3200	30	3.872	116.16
5	Ø 8 A240 L= 1500	225	0.6	135
10	Ø 8 A240 L= 450	120	0.18	21.6
	ბეტონი B30		$მ^3$	24.6

პოზ	დასახელება	რაოდ	წონა კგ	
			ერთ	სულ
	კიბის უჯრედი N 2-1	11		
1	Ø 20 B500B L= 4500	28	11.25	315
2	Ø 12 B500B L= 4000	300	3.6	1080
3	Ø 12 B500B L= 3500	60	3.15	189
4	Ø 12 B500B L= 8400	60	7.56	453.6
6	Ø 12 B500B L= 2600	60	2.34	140.4
7	Ø 12 B500B L= 3200	30	2.88	86.4
5	Ø 8 A240 L= 1500	225	0.6	135
10	Ø 8 A240 L= 450	120	0.18	21.6
	ბეტონი B30		$მ^3$	27.2

ქ. თბილისი, დიდი დიღომი, 01.10.07.004.069 მრავალბინიანი საცხოვრებელი სახლის პროექტის კონსტრუქციული ნაწილი				სტადია	ფურც.	რაოდ
					კ-(42)	
დირექტორი						
პრ. მთ. არქიტ.						
პრ. მთ. ინჟინ.	დ. მაისურაძე		კიბის უჯრედი კუ-2 (არმირების სქემა)	მასშტაბი		
შეასრულა	რ. სილაგაძე					
შეამოწმა	დ. მაისურაძე					

ლიფტის შახტა ლშ-1. (ლშ1-1)
(საქალიბე ნახაზი)

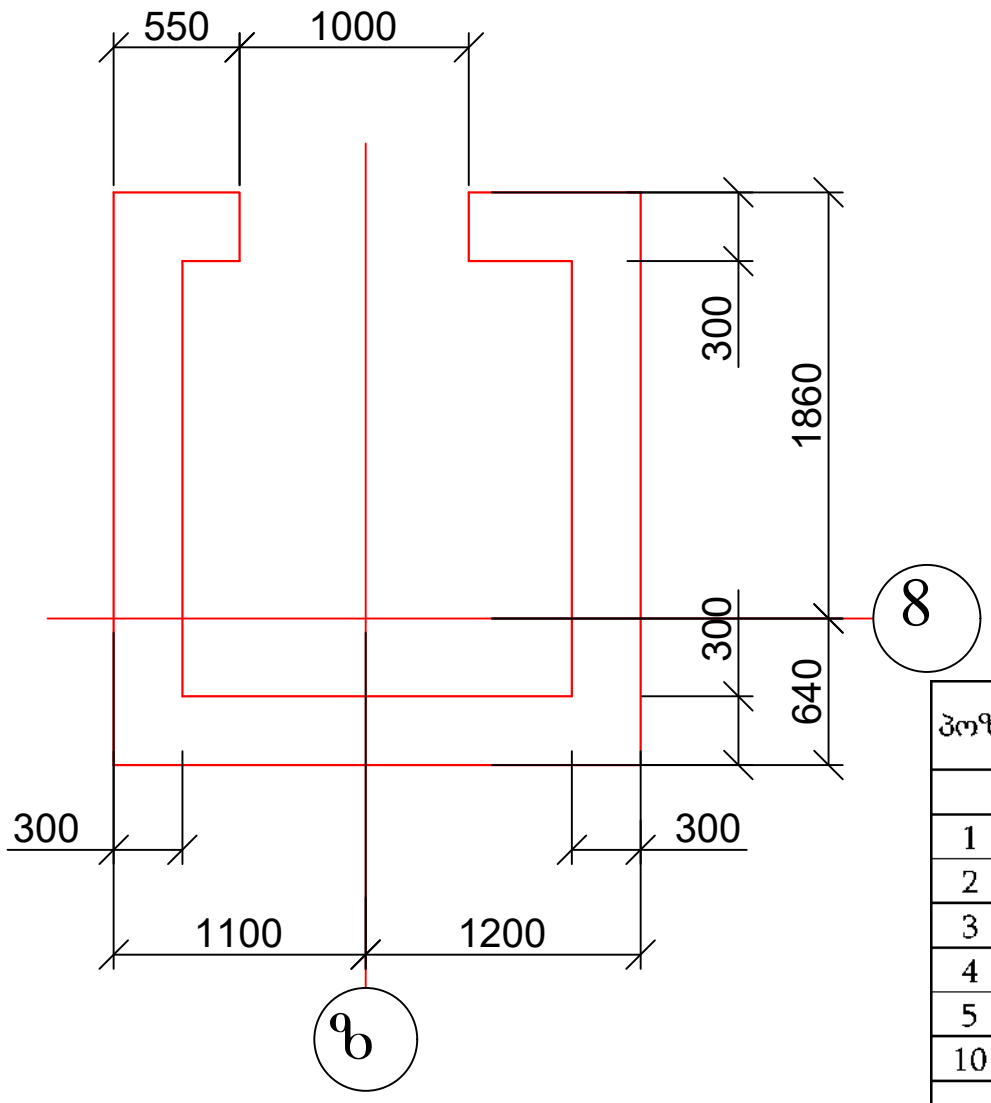

პოზ	დასახელება	რაოდ	წონა კგ	
			ერთ	სულ
	ლიფტის შახტა შლ-1	1		
1	Ø 25 B500B L= 4500	16	17.325	277.2
2	Ø 14 B500B L= 4000	72	4.84	348.48
3	Ø 14 B500B L= 2400	60	2.904	174.24
4	Ø 14 B500B L= 2200	60	2.662	159.72
5	Ø 8 A240 L= 1500	120	0.6	72
10	Ø 8 A240 L= 450	20	0.18	3.6
	ბეტონი B30		$მ^3$	6.4

ლიფტის შახტა ლშ-1. (ლშ-1–1)
(არმირების სქემა)

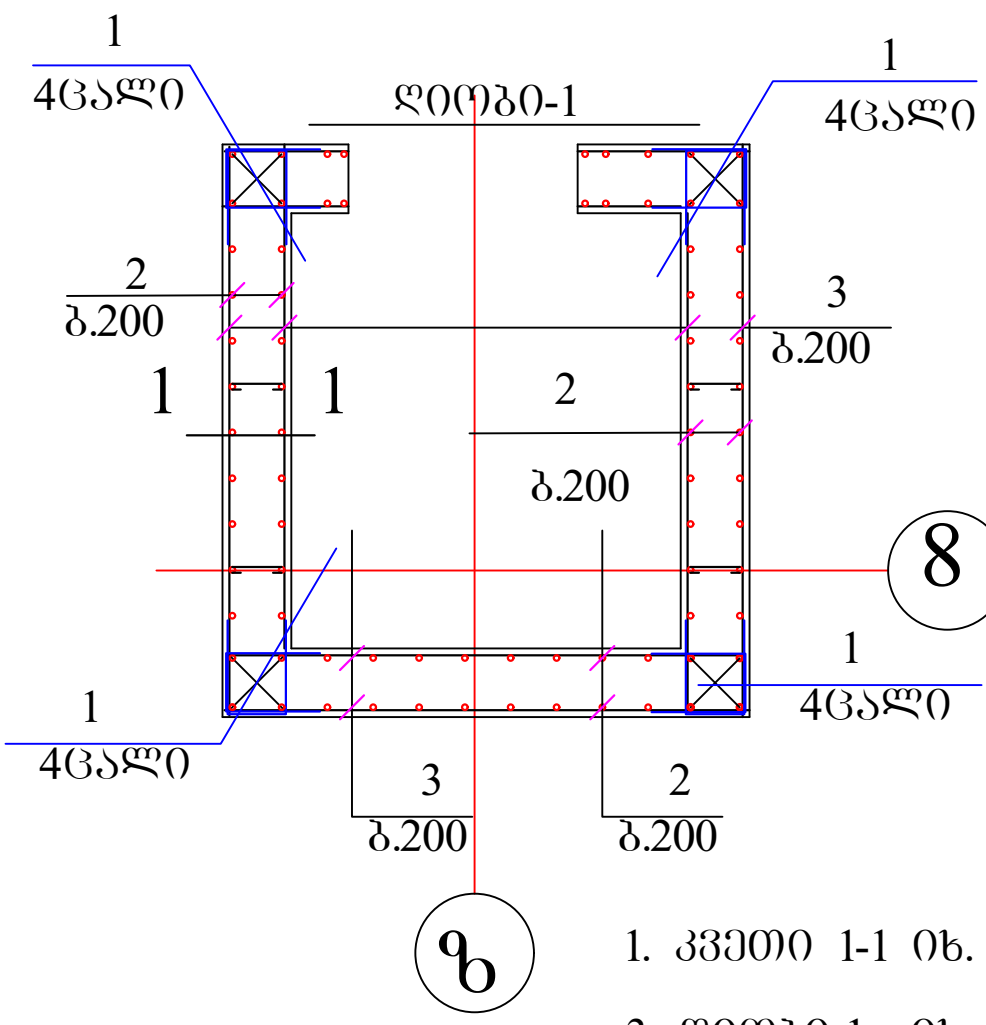

პოზ	დასახელება	რაოდ	წონა კგ	
			ერთ	სულ
	ლიფტის შახტა შლ-1-1	11		
1	Ø 20 B500B L= 4500	16	11.25	180
2	Ø 12 B500B L= 4000	72	3.6	259.2
3	Ø 12 B500B L= 2400	60	2.16	129.6
4	Ø 12 B500B L= 2200	60	1.98	118.8
5	Ø 8 A240 L= 1500	120	0.6	72
10	Ø 8 A240 L= 450	20	0.18	3.6
	ბეტონი B30		$მ^3$	7.1

1. კვეთი 1-1 იხ. ფურც. კ-46

3. ღიობი-1 იხ. ფურც. კ-44

ქ. თბილისი, დიდი დიღომი, 01.10.07.004.069 მრავალბინიანი საცხოვრებელი სახლის პროექტის კონსტრუქციული ნაწილი				სტადია	ფურც.	რაოდ
					კ-(43)	
დირექტორი						
პრ. მთ. არქიტ.						
პრ. მთ. ინჟინ.	დ. მაისურაძე		ლიფტის შახტა ლშ-1 (ლშ-1-1) (საქალიბე ნახაზი და არმირების სქემა)	მასშტაბი		
შეასრულა	რ. სილაგაძე					
შეამოწმა	დ. მაისურაძე					

ღიობი-1 არმირება

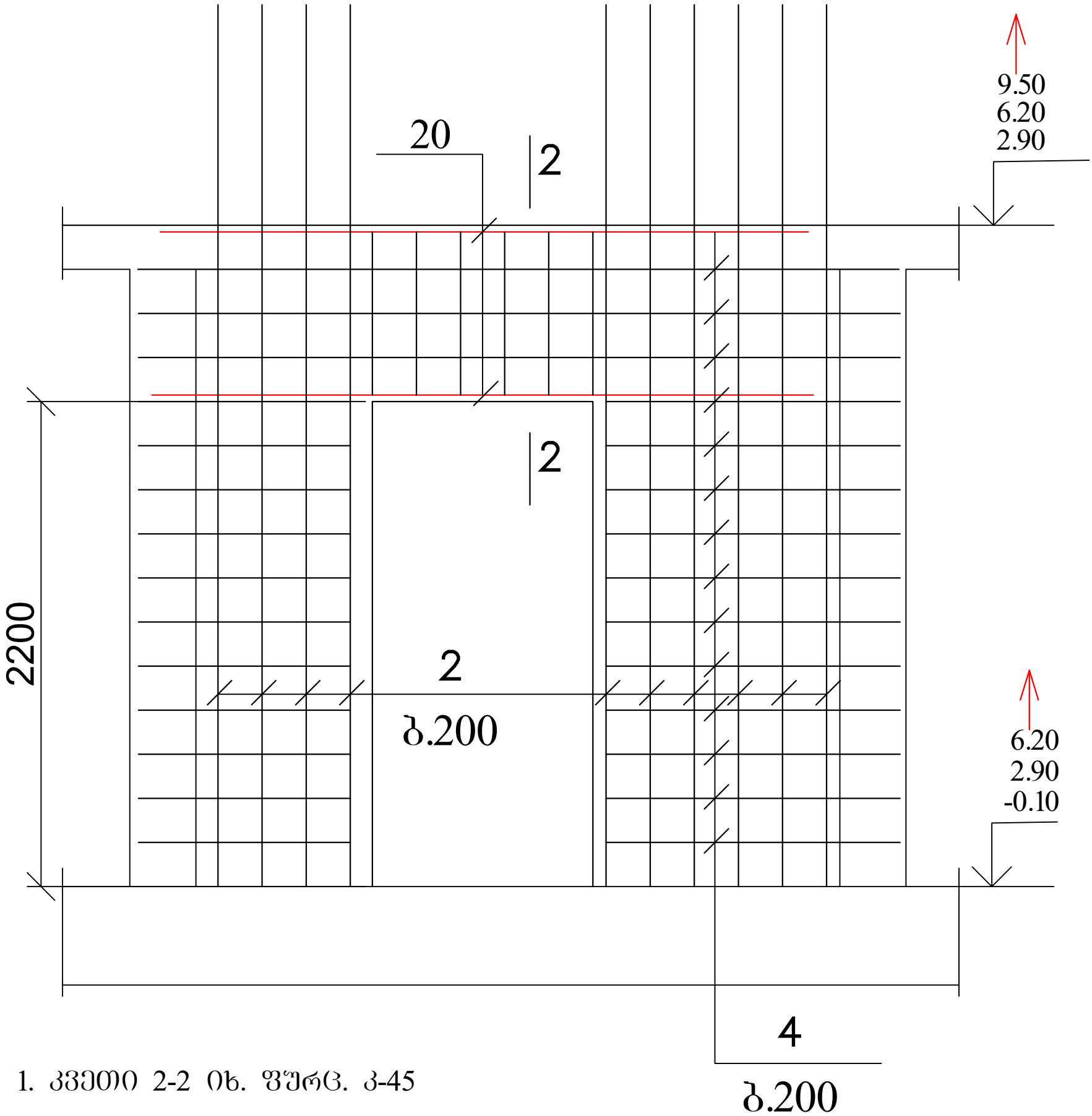

1. კვეთი 2-2 იხ. ფურც. კ-45

2. მასალის სპეციფიკაცია იხ. ფურც. კ-39 და კ-52

პოზ	დასახელება	რაოდ	წონა კგ	
			ერთ	სულ
	ღიობი 1	36		
20	Ø 20 B500B L= 3000	4	7.5	30

ქ. თბილისი, დიდი დიღომი, 01.10.07.004.069 მრავალბინიანი საცხოვრებელი სახლის პროექტის კონსტრუქციული ნაწილი				სტადია	ფურც.	რაოდ
					კ-(44)	
დირექტორი						
პრ. მთ. არქიტ.						
პრ. მთ. ინჟინ.	დ. მაისურაძე		ღიობი-1 (არმირების სქემა)	მასშტაბი		
შეასრულა	რ. სილაგაძე					
შეამოწმა	დ. მაისურაძე					

ღიობი-2 არმირება

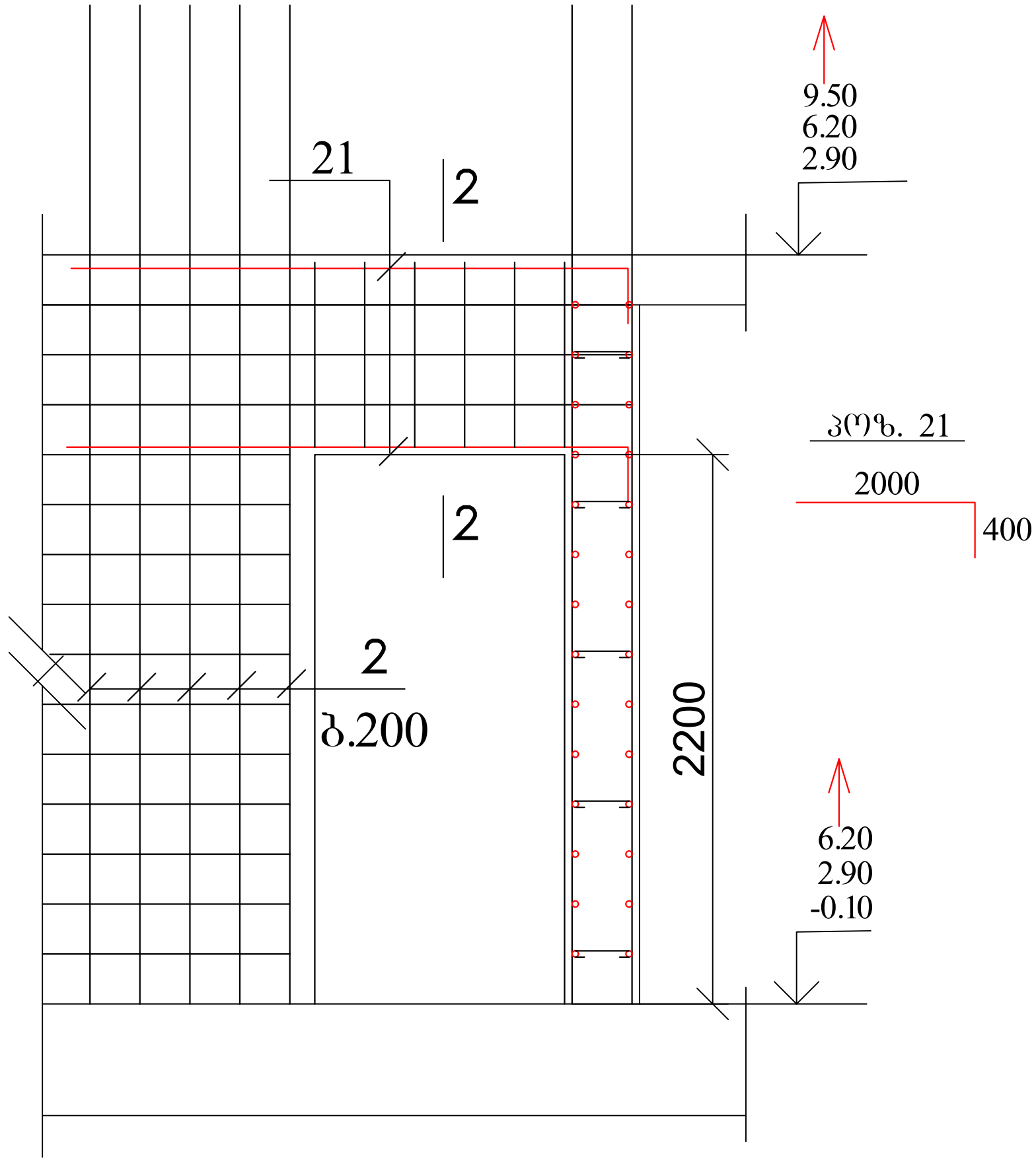

1. კვეთი 2-2 იხ. ფურც. კ-47

2. მასალის სპეციფიკაცია იხ. ფურც. კ-39 და კ-52

პოზ	დასახელება	რაოდ	წონა კგ	
			ერთ	სულ
	ღიობი 2	12		
21	Ø 20 B500B L= 2400	4	6	24

ქ. თბილისი, დიდი დიღომი, 01.10.07.004.069 მრავალბინიანი საცხოვრებელი სახლის პროექტის კონსტრუქციული ნაწილი				სტადია	ფურც.	რაოდ
					კ-(45)	
დირექტორი						
პრ. მთ. არქიტ.						
პრ. მთ. ინჟინ.	დ. მაისურაძე		ღიობი-2 (არმირების სქემა)	მასშტაბი		
შეასრულა	რ. სილაგაძე					
შეამოწმა	დ. მაისურაძე					

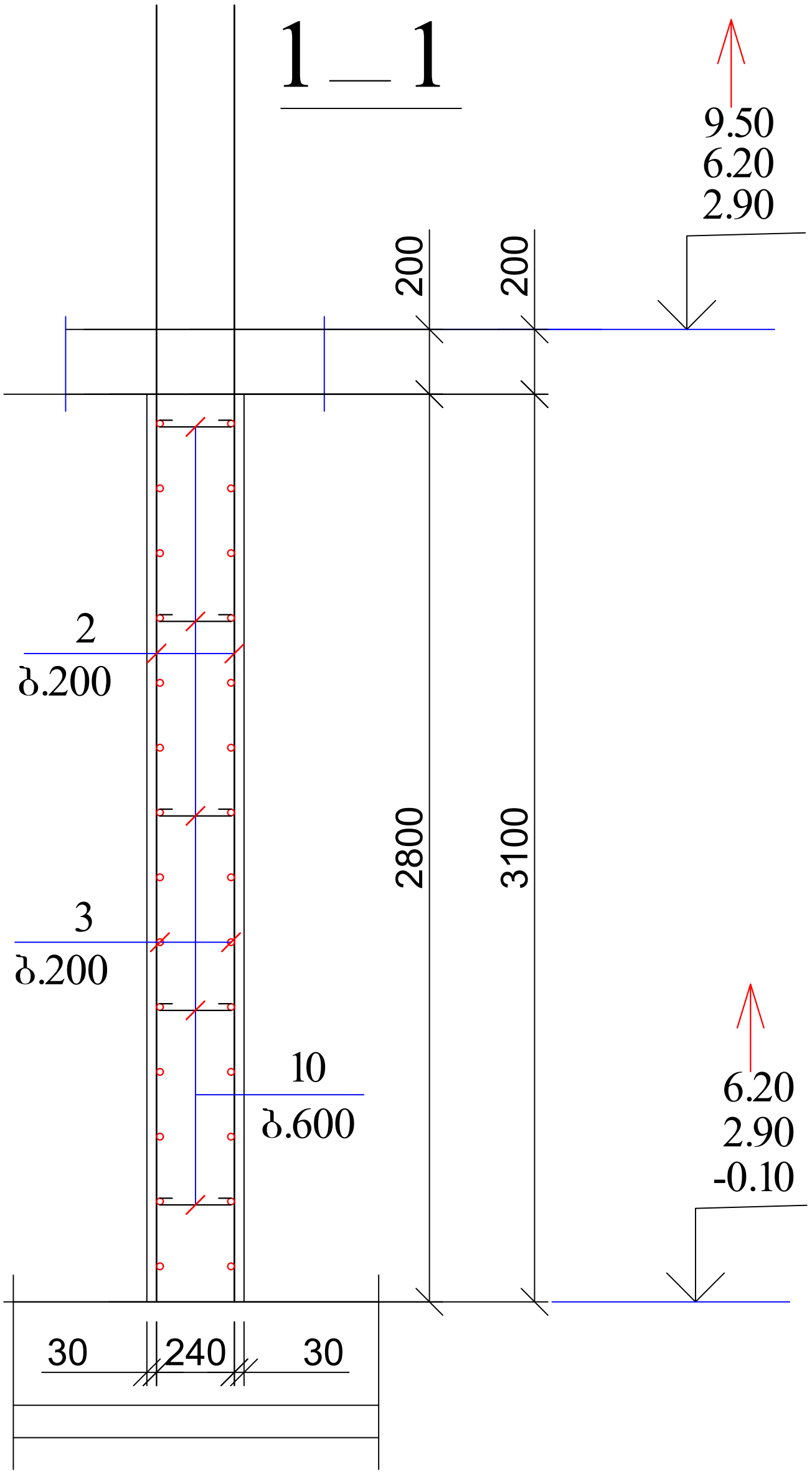

1. მასალის სპეციფიკაცია იხ. ფურც. კ-39 და კ-52

ქ. თბილისი, დიდი დიღომი, 01.10.07.004.069 მრავალბინიანი საცხოვრებელი სახლის პროექტის კონსტრუქციული ნაწილი				სტადია	ფურც.	რაოდ
					კ-(46)	
დირექტორი						
პრ. მთ. არქიტ.						
პრ. მთ. ინჟინ.	დ. მაისურაძე		კვეთი 1-1	მასშტაბი		
შეასრულა	რ. სილაგაძე					
შეამოწმა	დ. მაისურაძე					

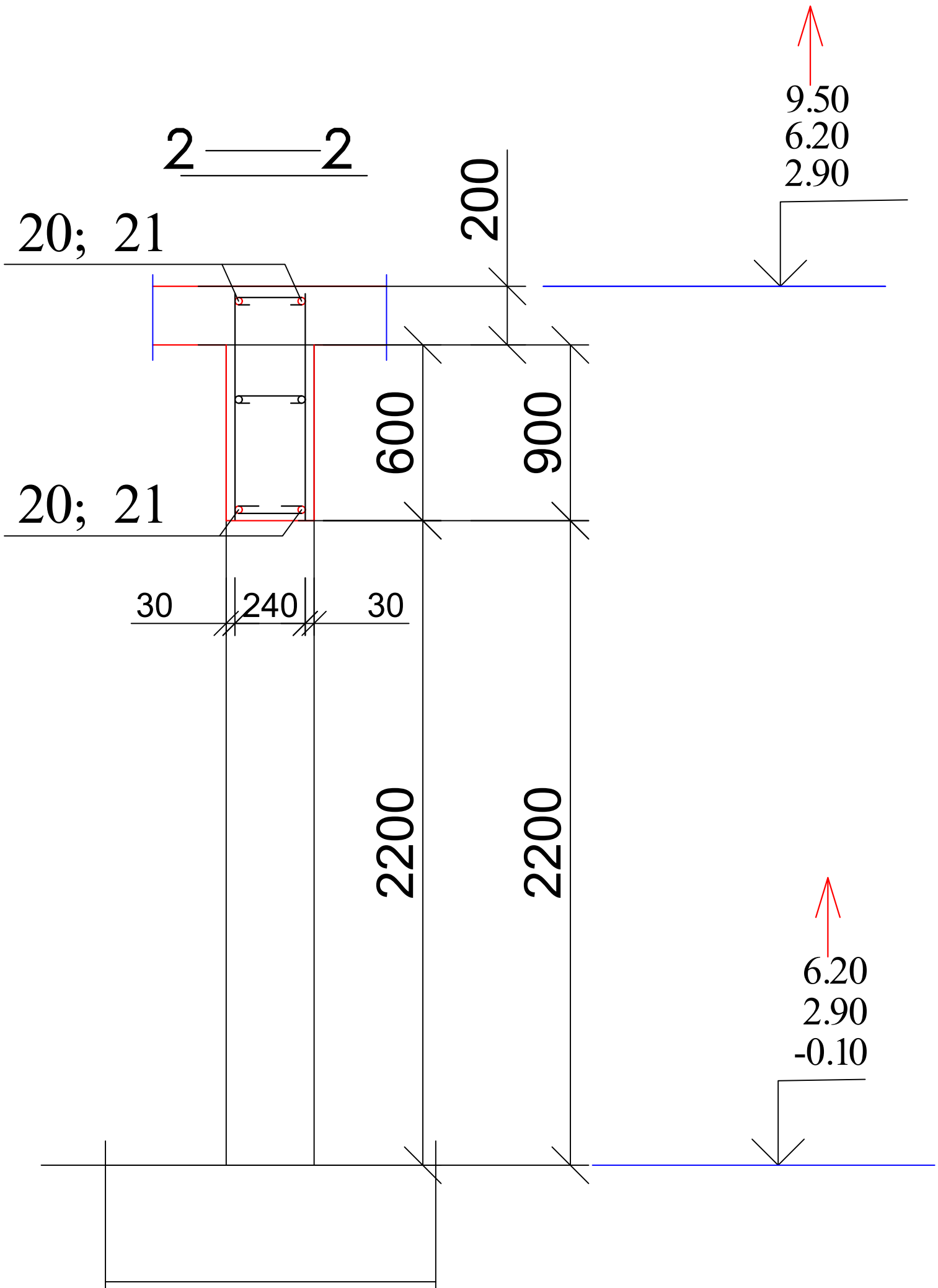

1. მასალის სპეციფიკაცია იხ. ფურც. კ-39 და კ-52

ქ. თბილისი, დიდი დიღომი, 01.10.07.004.069 მრავალბინიანი საცხოვრებელი სახლის პროექტის კონსტრუქციული ნაწილი				სტადია	ფურც.	რაოდ
					კ-(47)	
დირექტორი						
პრ. მთ. არქიტ.						
პრ. მთ. ინჟინ.	დ. მაისურაძე		კვეთი 2-2	მასშტაბი		
შეასრულა	რ. სილაგაძე					
შეამოწმა	დ. მაისურაძე					

დიაფრაგმა დ-1 (დ-1-1)

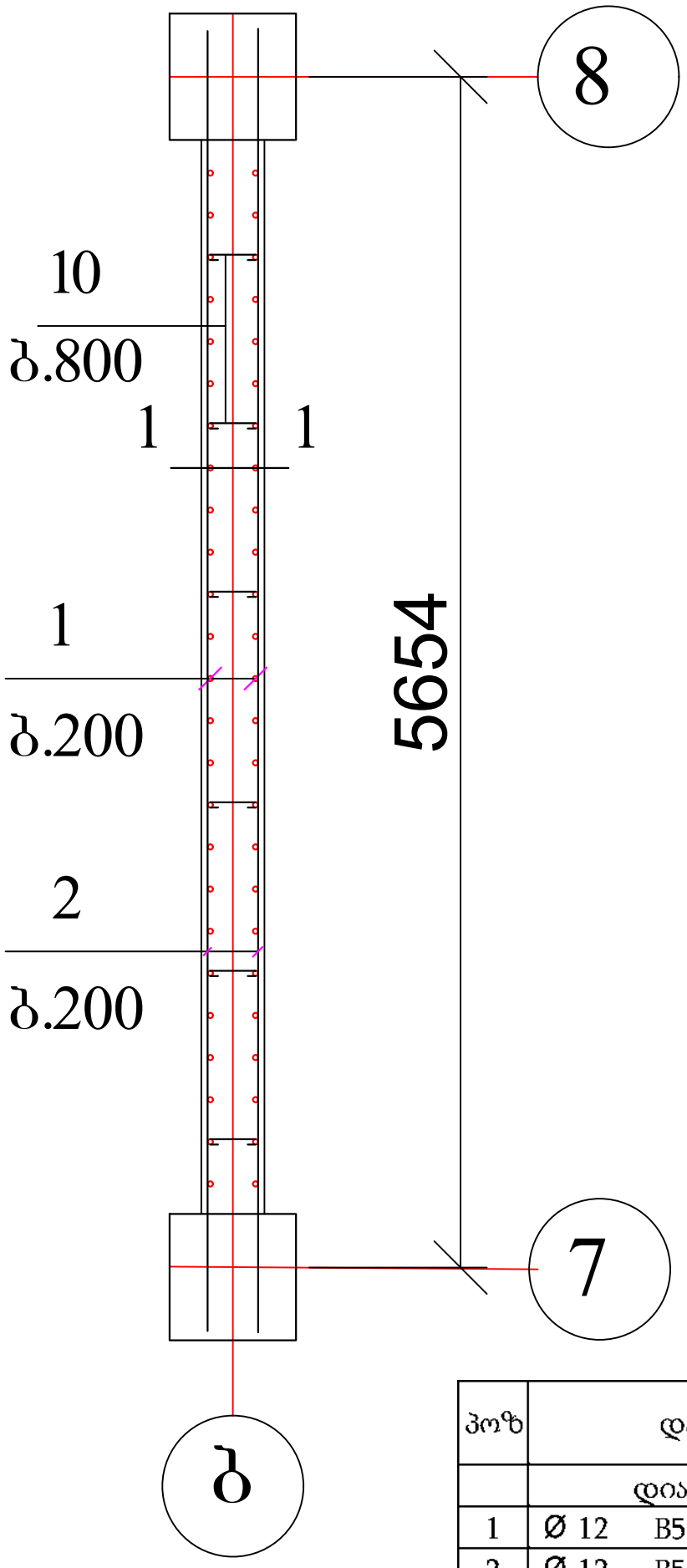

1. კვეთი 1-1 იხ. ფურც. კ-46

პოზ	დასახელება	რაოდ	წონა კგ	
			ერთ	სულ
	დიაფრაგმა დ-1	1		
1	Ø 12 B500B L= 4000	52	3.6	187.2
2	Ø 12 B500B L= 6200	28	5.58	156.24
10	Ø 8 A240 L= 450	24	0.18	4.32
	ბეტონი B30		$მ^3$	4.3

პოზ	დასახელება	რაოდ	წონა კგ	
			ერთ	სულ
	დიაფრაგმა დ-1-1	11		
1	Ø 12 B500B L= 4000	52	3.6	187.2
2	Ø 12 B500B L= 6200	28	5.58	156.24
10	Ø 8 A240 L= 450	24	0.18	4.32
	ბეტონი B30		$მ^3$	4.8

ქ. თბილისი, დიდი დიღომი, 01.10.07.004.069 მრავალბინიანი საცხოვრებელი სახლის პროექტის კონსტრუქციული ნაწილი				სტადია	ფურც.	რაოდ
					კ-(48)	
დირექტორი						
პრ. მთ. არქიტ.						
პრ. მთ. ინჟინ.	დ. მაისურაძე		დიაფრაგმა დ-1 (დ-1-1)	მასშტაბი		
შეასრულა	რ. სილაგაძე					
შეამოწმა	დ. მაისურაძე					

დიაფრაგმა დ-2 (დ-2-1)

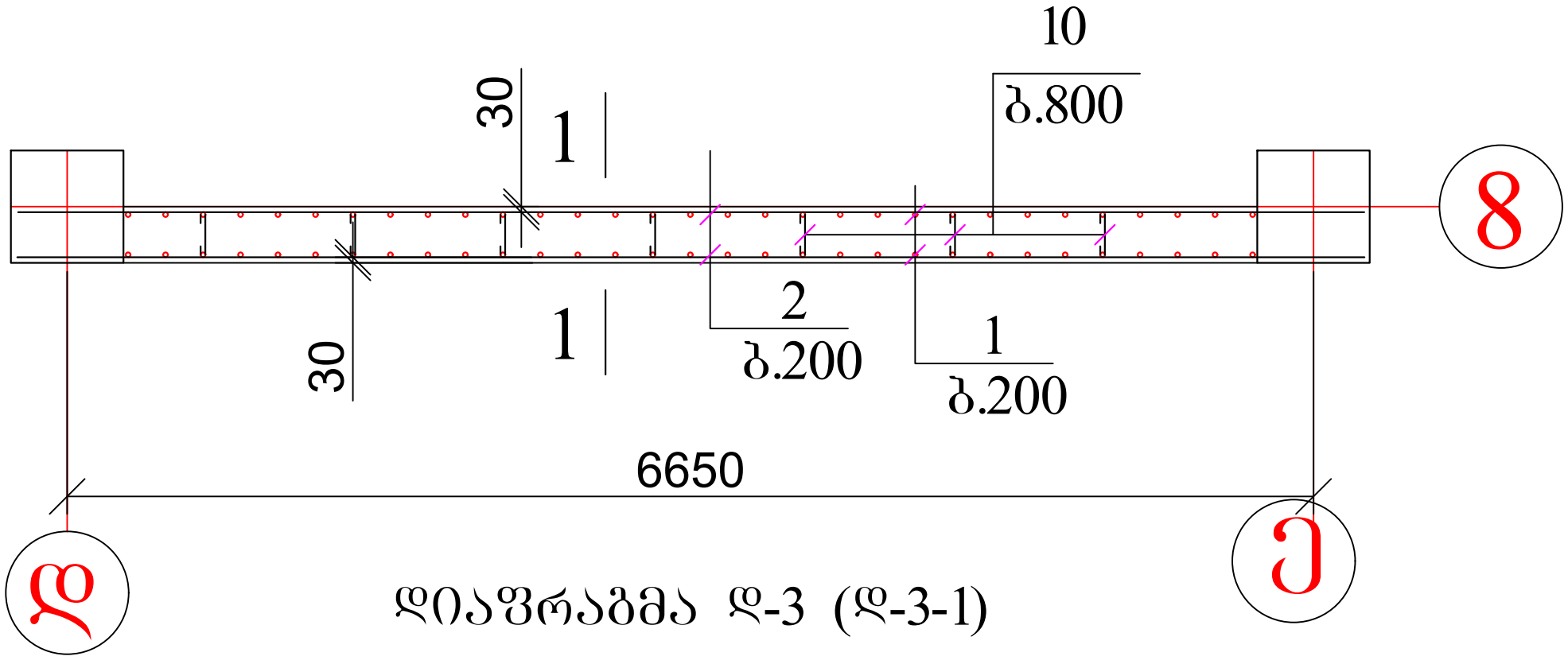

დიაფრაგმა დ-3 (დ-3-1)

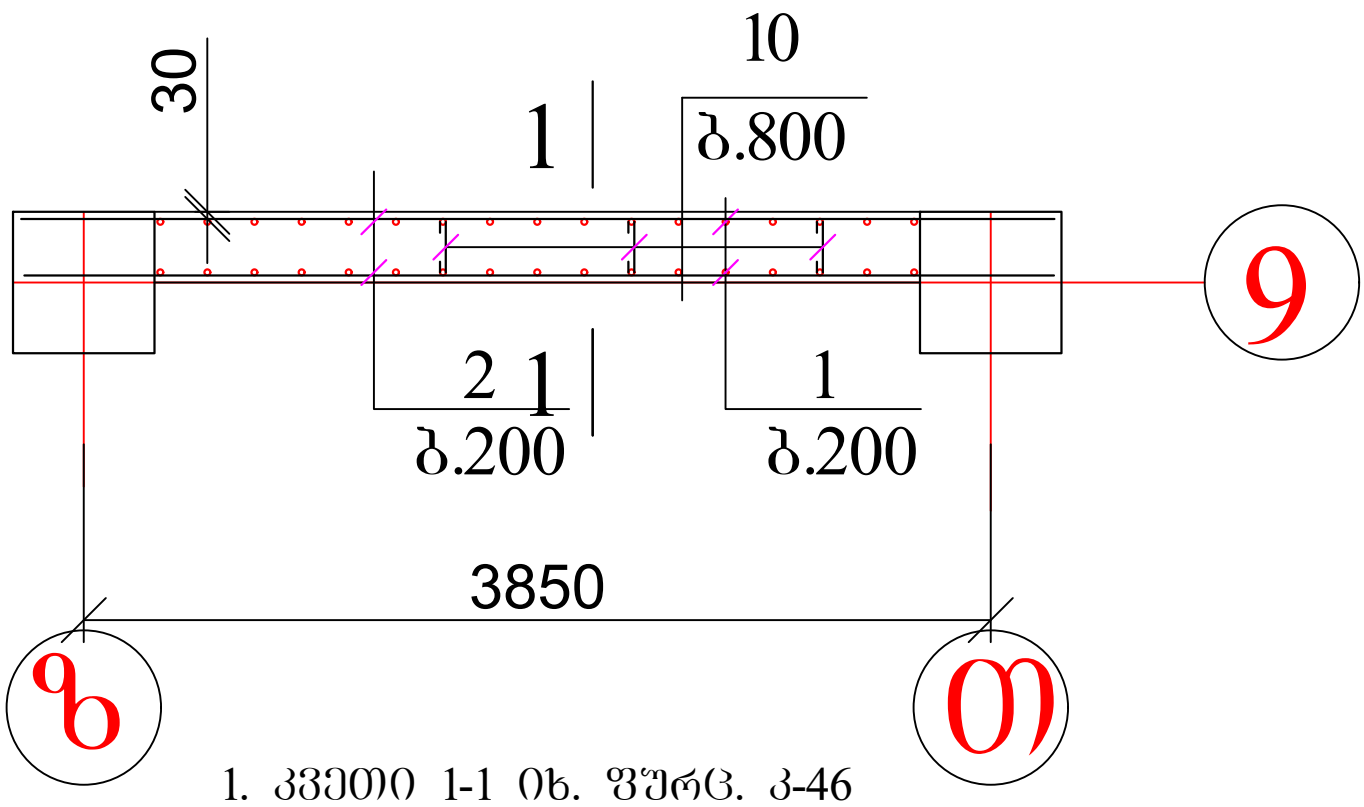

1. კვეთი 1-1 იხ. ფურც. კ-46

პოზ	დასახელება	რაოდ	წონა კგ	
			ერთ	სულ
	დიაფრაგმა დ-2	1		
1	Ø 12 B500B L= 4000	62	3.6	223.2
2	Ø 12 B500B L= 7200	28	6.48	181.44
10	Ø 8 A240 L= 450	28	0.18	5.04
	ბეტონი B30		მ^3	5.1

პოზ	დასახელება	რაოდ	წონა კგ	
			ერთ	სულ
	დიაფრაგმა დ-3	1		
1	Ø 12 B500B L= 4000	32	3.6	115.2
2	Ø 12 B500B L= 4400	28	3.96	110.88
10	Ø 8 A240 L= 450	16	0.18	2.88
	ბეტონი B30		მ^3	2.7

პოზ	დასახელება	რაოდ	წონა კგ	
			ერთ	სულ
	დიაფრაგმა დ-2-1	11		
1	Ø 12 B500B L= 4000	62	3.6	223.2
2	Ø 12 B500B L= 7200	28	6.48	181.44
10	Ø 8 A240 L= 450	28	0.18	5.04
	ბეტონი B30		მ^3	5.6

პოზ	დასახელება	რაოდ	წონა კგ	
			ერთ	სულ
	დიაფრაგმა დ-3-1	11		
1	Ø 12 B500B L= 4000	32	3.6	115.2
2	Ø 12 B500B L= 4400	28	3.96	110.88
10	Ø 8 A240 L= 450	16	0.18	2.88
	ბეტონი B30		მ^3	3

ქ. თბილისი, დიდი დიღომი, 01.10.07.004.069 მრავალბინიანი საცხოვრებელი სახლის პროექტის კონსტრუქციული ნაწილი				სტადია	ფურც.	რაოდ
					კ-(49)	
დირექტორი						
პრ. მთ. არქიტ.						
პრ. მთ. ინჟინ.	დ. მაისურაძე		დიაფრაგმები დ-2 (დ-2-1) და დ-3 (დ-3-1)	მასშტაბი		
შეასრულა	რ. სილაგაძე					
შეამოწმა	დ. მაისურაძე					

დიაფრაგმა დ-4 (დ-4-1)

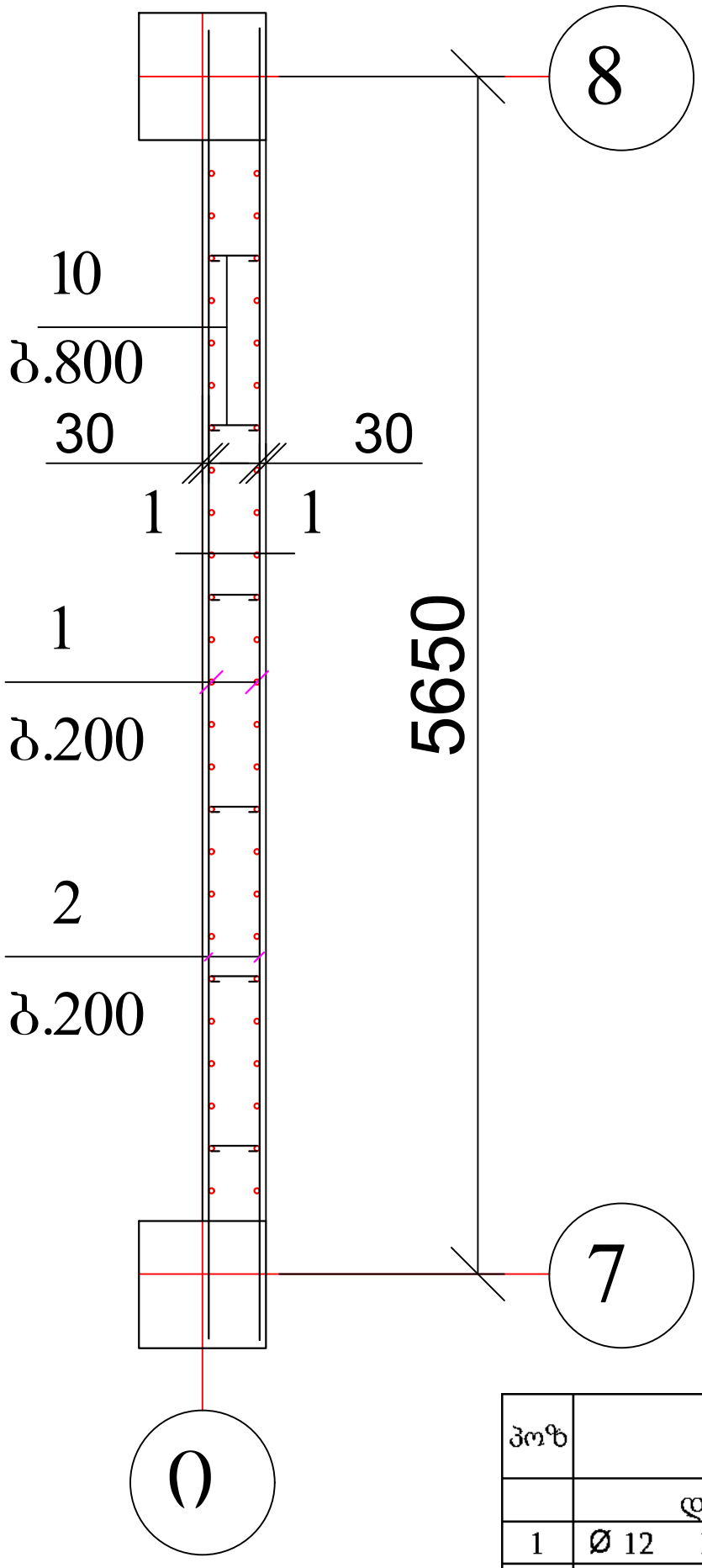

1. კვეთი 1-1 იხ. ფურც. კ-46

პოზ	დასახელება	რაოდ	წონა კგ	
			ერთ	სულ
	დიაფრაგმა დ-4	1		
1	Ø 12 B500B L= 4000	52	3.6	187.2
2	Ø 12 B500B L= 6200	28	5.58	156.24
10	Ø 8 A240 L= 450	24	0.18	4.32
	ბეტონი B30		$მ^3$	4.3

პოზ	დასახელება	რაოდ	წონა კგ	
			ერთ	სულ
	დიაფრაგმა დ-4-1	11		
1	Ø 12 B500B L= 4000	52	3.6	187.2
2	Ø 12 B500B L= 6200	28	5.58	156.24
10	Ø 8 A240 L= 450	24	0.18	4.32
	ბეტონი B30		$მ^3$	4.8

ქ. თბილისი, დიდი დიღომი, 01.10.07.004.069 მრავალბინიანი საცხოვრებელი სახლის პროექტის კონსტრუქციული ნაწილი				სტადია	ფურც.	რაოდ
					კ-(50)	
დირექტორი						
პრ. მთ. არქიტ.						
პრ. მთ. ინჟინ.	დ. მაისურაძე		დიფრაგმა დ-4 (დ-4-1)	მასშტაბი		
შეასრულა	რ. სილაგაძე					
შეამოწმა	დ. მაისურაძე					

დიაფრაგმა დ-5 (დ-5-1)

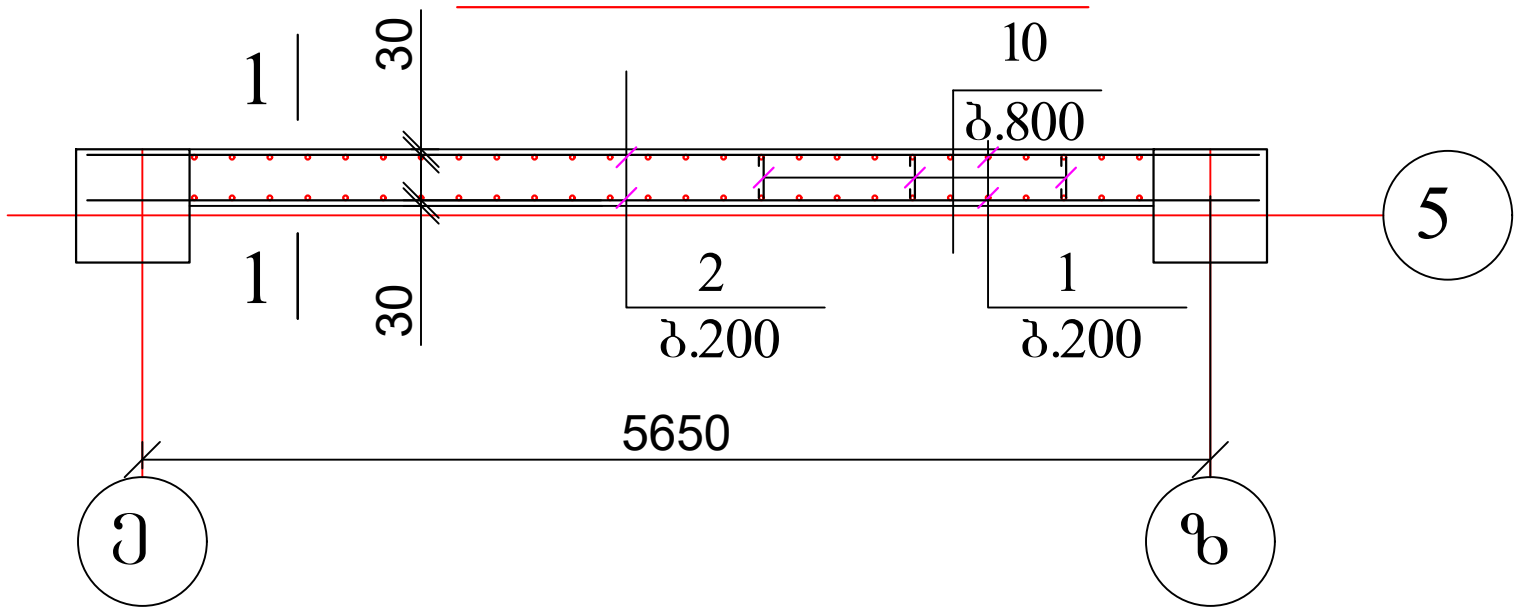

დიაფრაგმა დ-6 (დ-6-1)

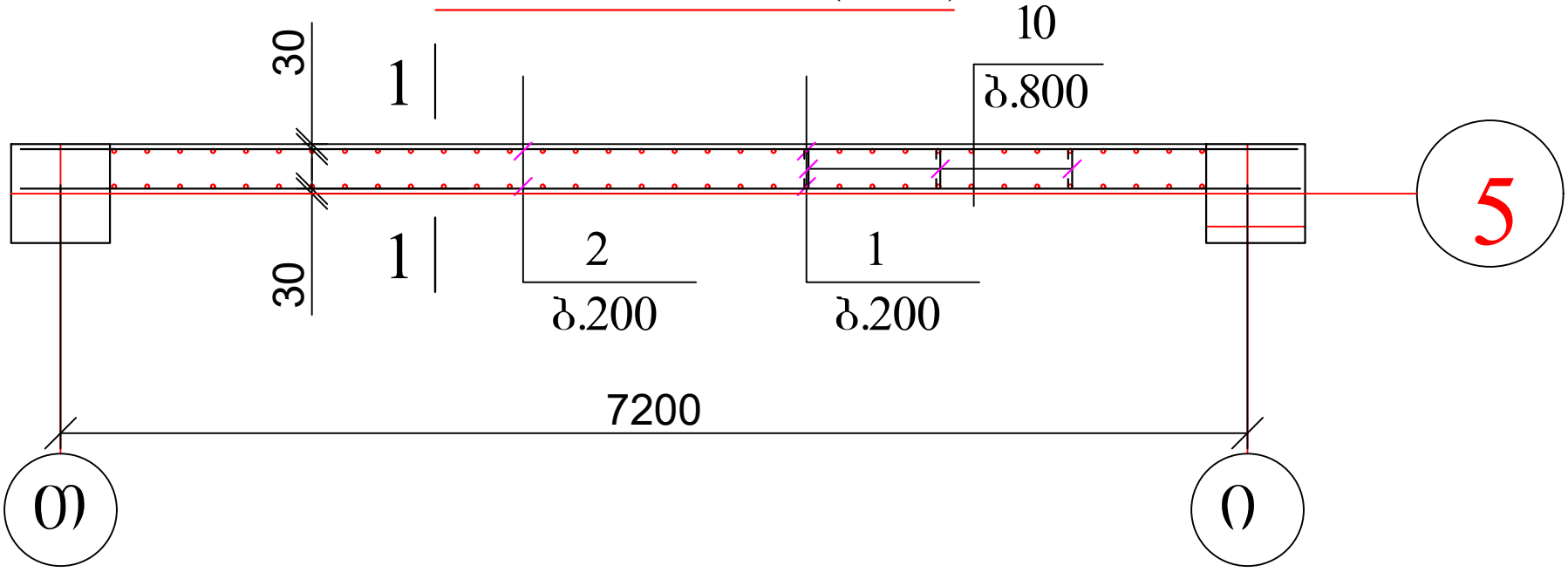

1. კვეთი 1-1 იხ. ფურც. კ-46

პოზ	დასახელება	რაოდ	წონა კგ	
			ერთ	სულ
	დიაფრაგმა დ-5	1		
1	Ø 12 B500B L= 4000	52	3.6	187.2
2	Ø 12 B500B L= 6200	28	5.58	156.24
10	Ø 8 A240 L= 450	24	0.18	4.32
	ბეტონი B30		მ^3	4.3

პოზ	დასახელება	რაოდ	წონა კგ	
			ერთ	სულ
	დიაფრაგმა დ-5-1	11		
1	Ø 12 B500B L= 4000	52	3.6	187.2
2	Ø 12 B500B L= 6200	28	5.58	156.24
10	Ø 8 A240 L= 450	24	0.18	4.32
	ბეტონი B30		მ^3	4.8

პოზ	დასახელება	რაოდ	წონა კგ	
			ერთ	სულ
	დიაფრაგმა დ-6	1		
1	Ø 12 B500B L= 4000	68	3.6	244.8
2	Ø 12 B500B L= 7800	28	7.02	196.56
10	Ø 8 A240 L= 450	36	0.18	6.48
	ბეტონი B30		მ^3	5.6

პოზ	დასახელება	რაოდ	წონა კგ	
			ერთ	სულ
	დიაფრაგმა დ-6-1	11		
1	Ø 12 B500B L= 4000	68	3.6	244.8
2	Ø 12 B500B L= 7800	28	7.02	196.56
10	Ø 8 A240 L= 450	36	0.18	6.48
	ბეტონი B30		მ^3	6.2

ქ. თბილისი, დიდი დიღომი, 01.10.07.004.069 მრავალბინიანი საცხოვრებელი სახლის პროექტის კონსტრუქციული ნაწილი				სტადია	ფურც.	რაოდ
					კ-(51)	
დირექტორი						
პრ. მთ. არქიტ.						
პრ. მთ. ინჟინ.	დ. მაისურაძე		დიფრაგმები დ-5 (დ-5-1) და დ-6 (დ-6-1)	მასშტაბი		
შეასრულა	რ. სილაგაძე					
შეამოწმა	დ. მაისურაძე					

დიაფრაგმა დ-7 (დ-7-1)

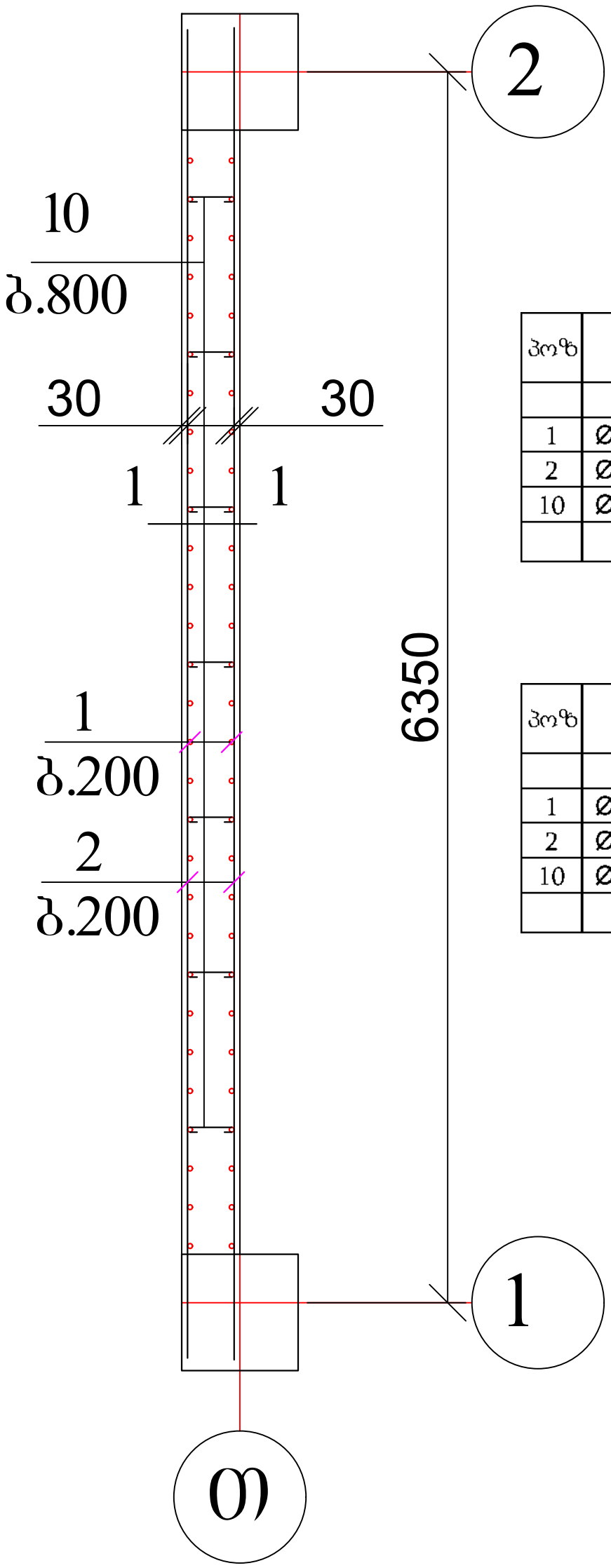

პოზ	დასახელება	რაოდ	წონა კგ	
			ერთ	სულ
	დიაფრაგმა დ-7	1		
1	Ø 12 B500B L= 4000	60	3.6	216
2	Ø 12 B500B L= 6900	28	6.21	173.88
10	Ø 8 A240 L= 450	28	0.18	5.04
	ბეტონი B30		მ³	4.9

პოზ	დასახელება	რაოდ	წონა კგ	
			ერთ	სულ
	დიაფრაგმა დ-7-1	11		
1	Ø 12 B500B L= 4000	60	3.6	216
2	Ø 12 B500B L= 6900	28	6.21	173.88
10	Ø 8 A240 L= 450	28	0.18	5.04
	ბეტონი B30		მ³	5.4

1. კვეთი 1-1 იხ. ფურც. კ-46

ქ. თბილისი, დიდი დიღომი, 01.10.07.004.069 მრავალბინიანი საცხოვრებელი სახლის პროექტის კონსტრუქციული ნაწილი				სტადია	ფურც.	რაოდ
					კ-(52)	
დირექტორი						
პრ. მთ. არქიტ.						
პრ. მთ. ინჟინ.	დ. მაისურაძე		დიაფრაგმა დ-7 (დ-7-1)	მასშტაბი		
შეასრულა	რ. სილაგაძე					
შეამოწმა	დ. მაისურაძე					

სვეტების და დიაფრაგმების განლაგება 2.90, 3.20, 6.50, 9,80 და 13.10 ნიშნულზე

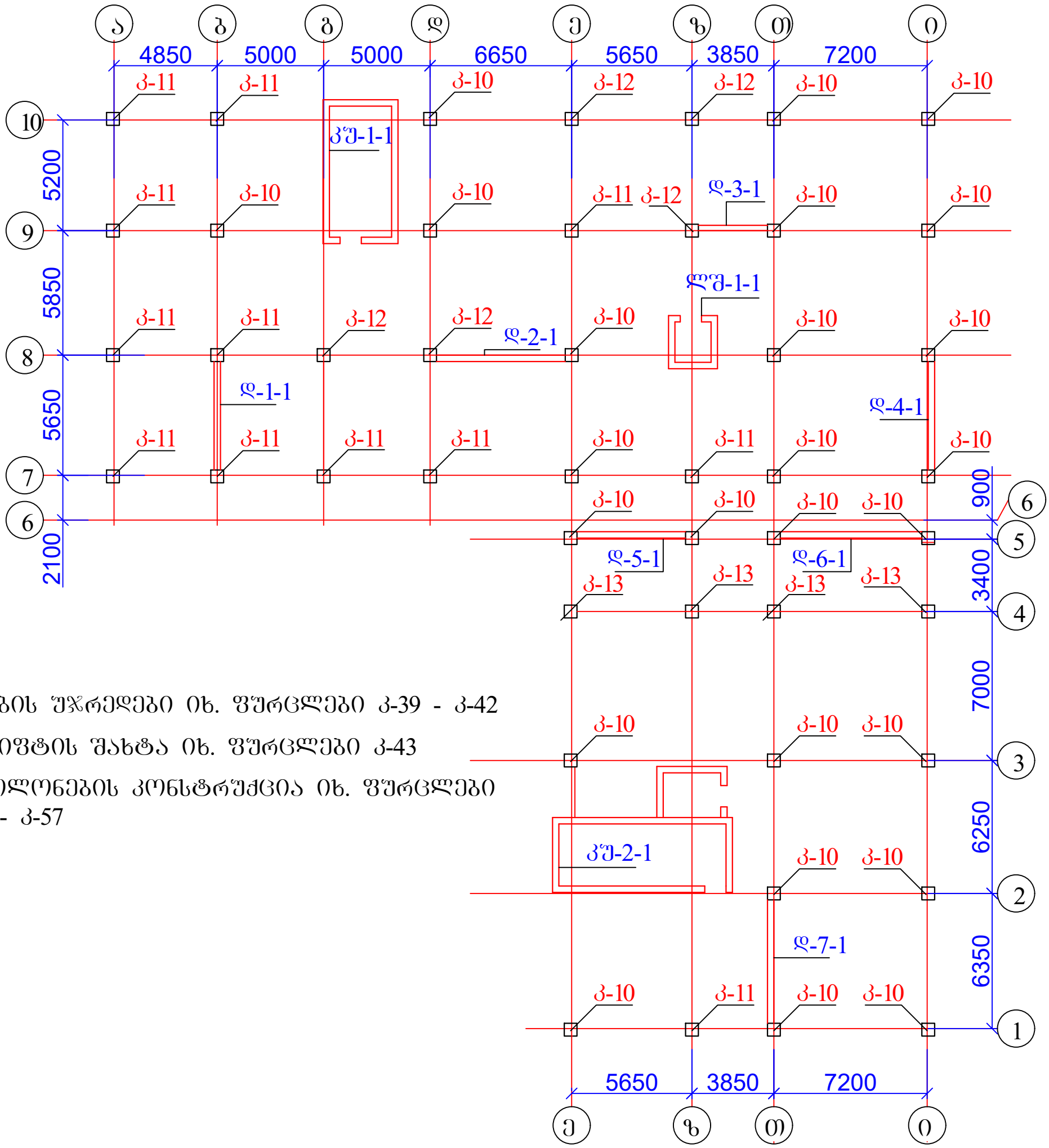

1. კიბის უჯრედები იხ. ფურცლები კ-39 - კ-42
2. ლიფტის შახტა იხ. ფურცლები კ-43
3. კოლონების კონსტრუქცია იხ. ფურცლები კ-54 - კ-57

ქ. თბილისი, დიდი დიღომი, 01.10.07.004.069 მრავალბინიანი საცხოვრებელი სახლის პროექტის კონსტრუქციული ნაწილი				სტადია	ფურც.	რაოდ
					კ-(53)	
დირექტორი						
პრ. მთ. არქიტ.						
პრ. მთ. ინჟინ.	დ. მაისურაძე		სვეტებისა და დიაფრაგმების განლაგება 2.90, 6.20, 9.50, 12.80 და 16.10 ნიშნულებზე	მასშტაბი		
შეასრულა	რ. სილაგაძე					
შეამოწმა	დ. მაისურაძე					

კოლონა კ-10

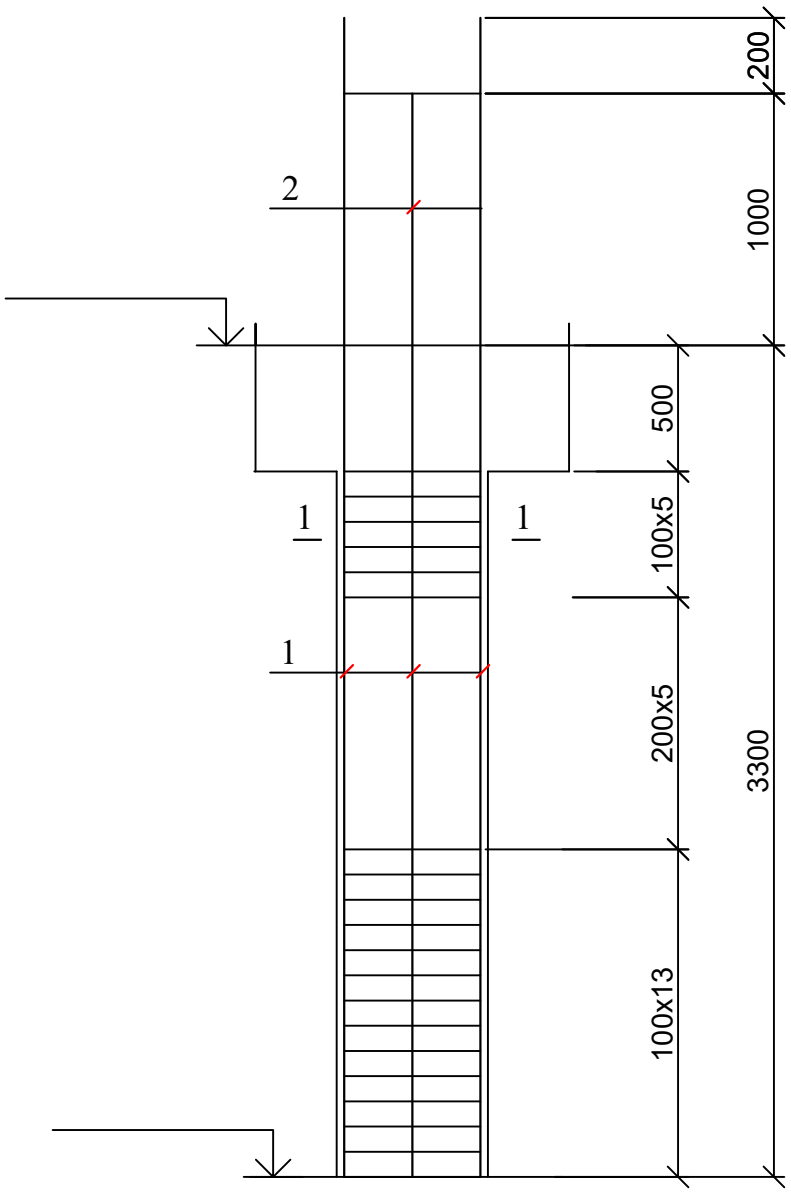

კოლონა კ-10; კვეთი 1-1

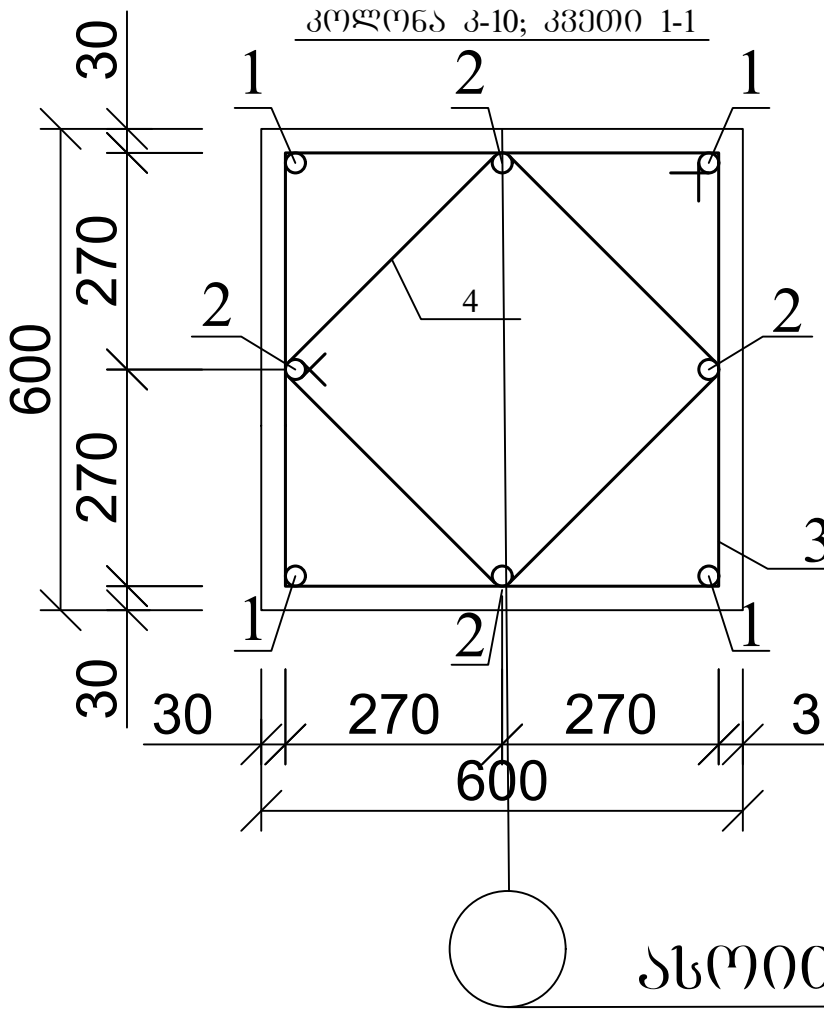

კოზ. 3

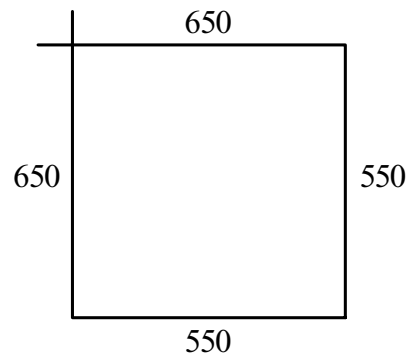

კოზ. 4

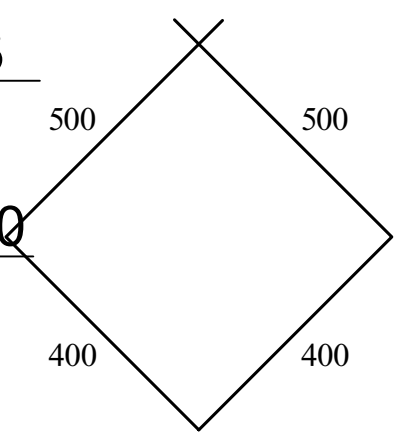

ასოითი ღერძი

პოზ	დასახელება		რაოდ	წონა კგ	
				ერთ	სულ
	კოლონა კ-10		125		
1	Ø 25	B500B L= 4500	4	17.325	69.3
2	Ø 25	B500B L= 4300	4	16.555	66.22
3	Ø 8	A240 L= 2400	23	0.96	22.08
4	Ø 8	A240 L= 1800	23	0.72	16.56
	ბეტონი B30			მ^3	1.01

ქ. თბილისი, დიდი დიღომი, 01.10.07.004.069 მრავალბინიანი საცხოვრებელი სახლის პროექტის კონსტრუქციული ნაწილი				სტადია	ფურც.	რაოდ
					კ-(54)	
დირექტორი						
პრ. მთ. არქიტ.						
პრ. მთ. ინჟინ.	დ. მაისურაძე		კოლონა კ-10	მასშტაბი		
შეასრულა	რ. სილაგაძე					
შეამოწმა	დ. მაისურაძე					

კოლონა კ-11

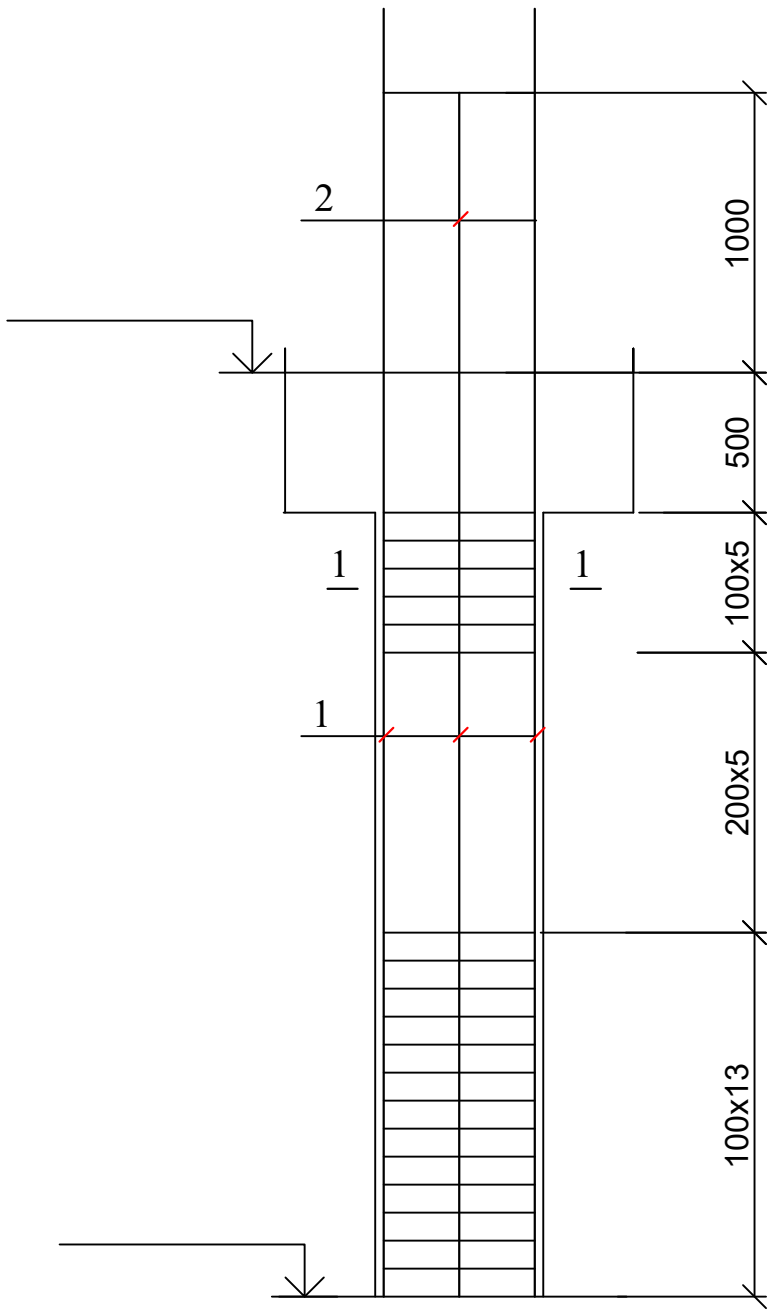

კოლონა კ-11; კვეთი 1-1

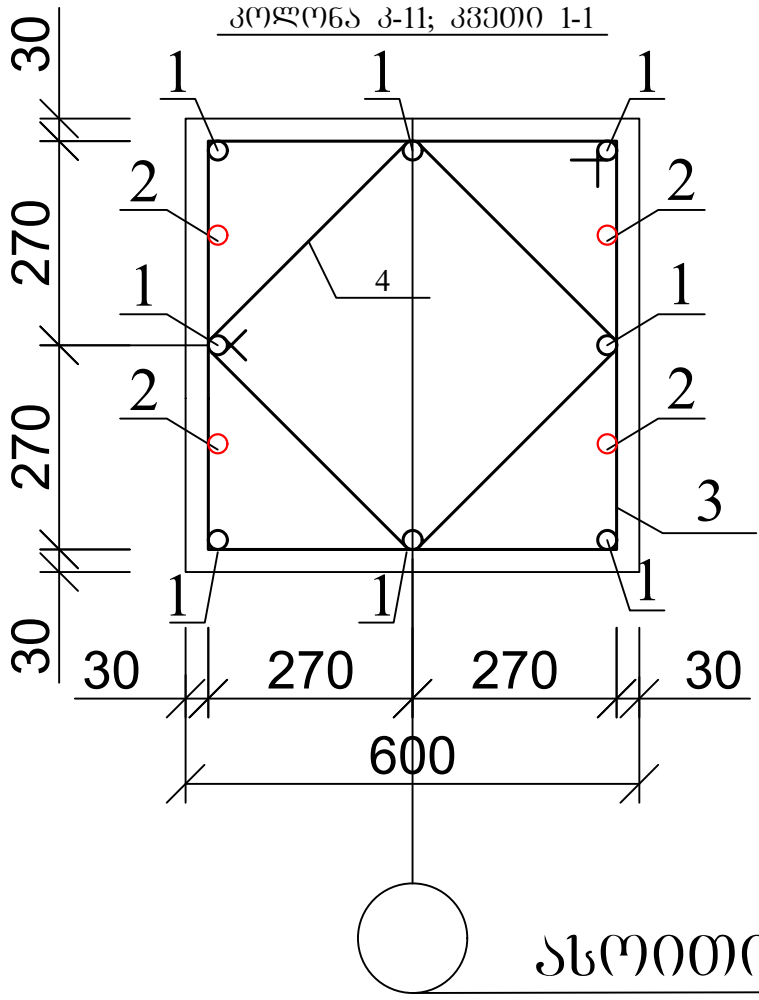

პოზ. 3

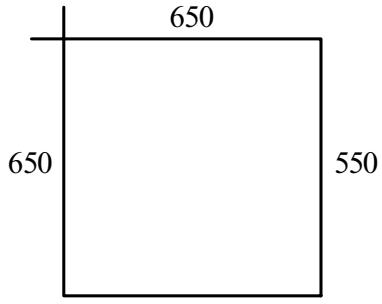

პოზ. 4

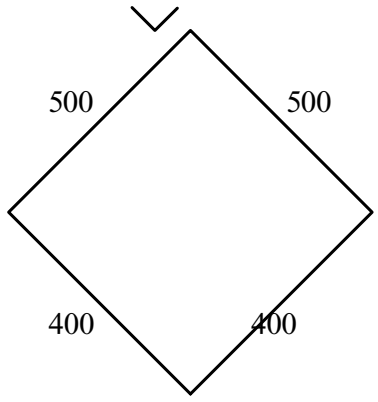

ასოითი ღერძი

პოზ	დასახელება	რაოდ	წონა კგ	
			ერთ	სულ
	კოლონა კ-11	60		
1	Ø 25 B500B L= 4500	8	17.325	138.6
2	Ø 25 B500B L= 4300	4	16.555	66.22
3	Ø 8 A240 L= 2400	23	0.96	22.08
4	Ø 8 A240 L= 1800	23	0.72	16.56
	ბეტონი B30		$მ^3$	1.01

ქ. თბილისი, დიდი დიღომი, 01.10.07.004.069 მრავალბინიანი საცხოვრებელი სახლის პროექტის კონსტრუქციული ნაწილი				სტადია	ფურც.	რაოდ
					კ-(55)	
დირექტორი						
პრ. მთ. არქიტ.						
პრ. მთ. ინჟინ.	დ. მაისურაძე		კოლონა კ-11	მასშტაბი		
შეასრულა	რ. სილაგაძე					
შეამოწმა	დ. მაისურაძე					

კოლონა კ-12

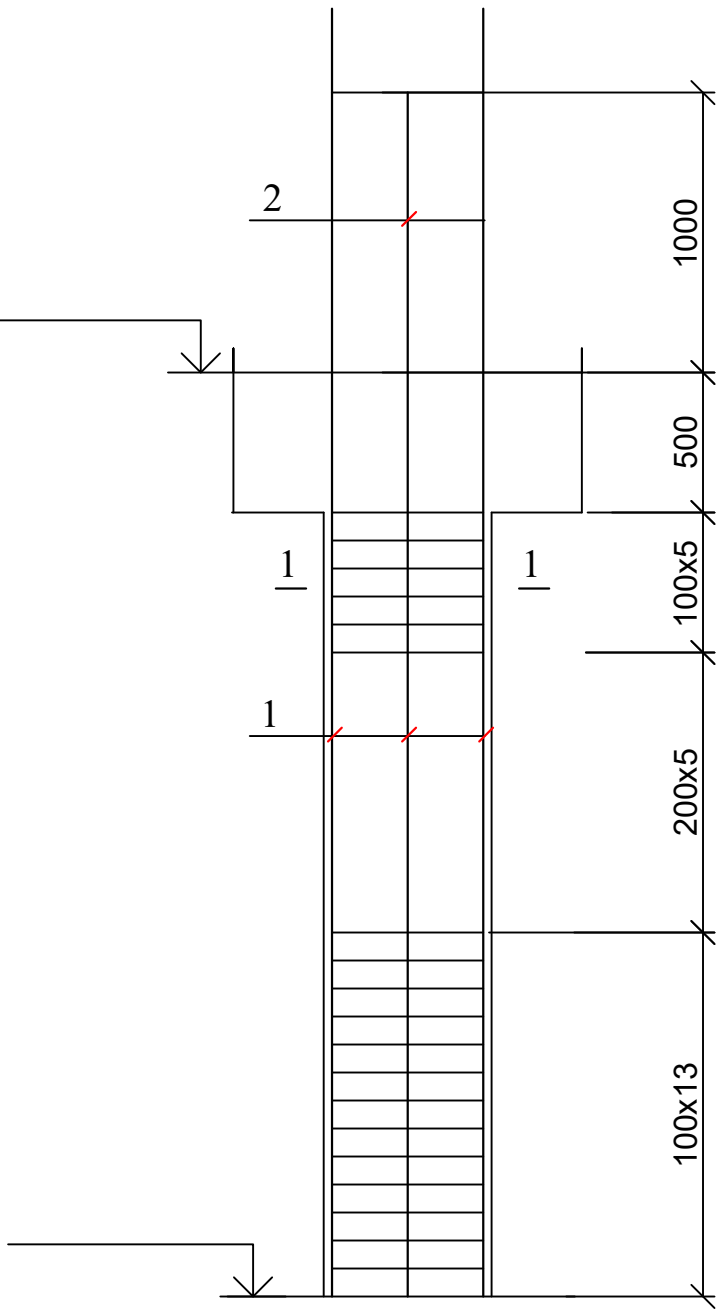

კოლონა კ-12; კვეთი 1-1

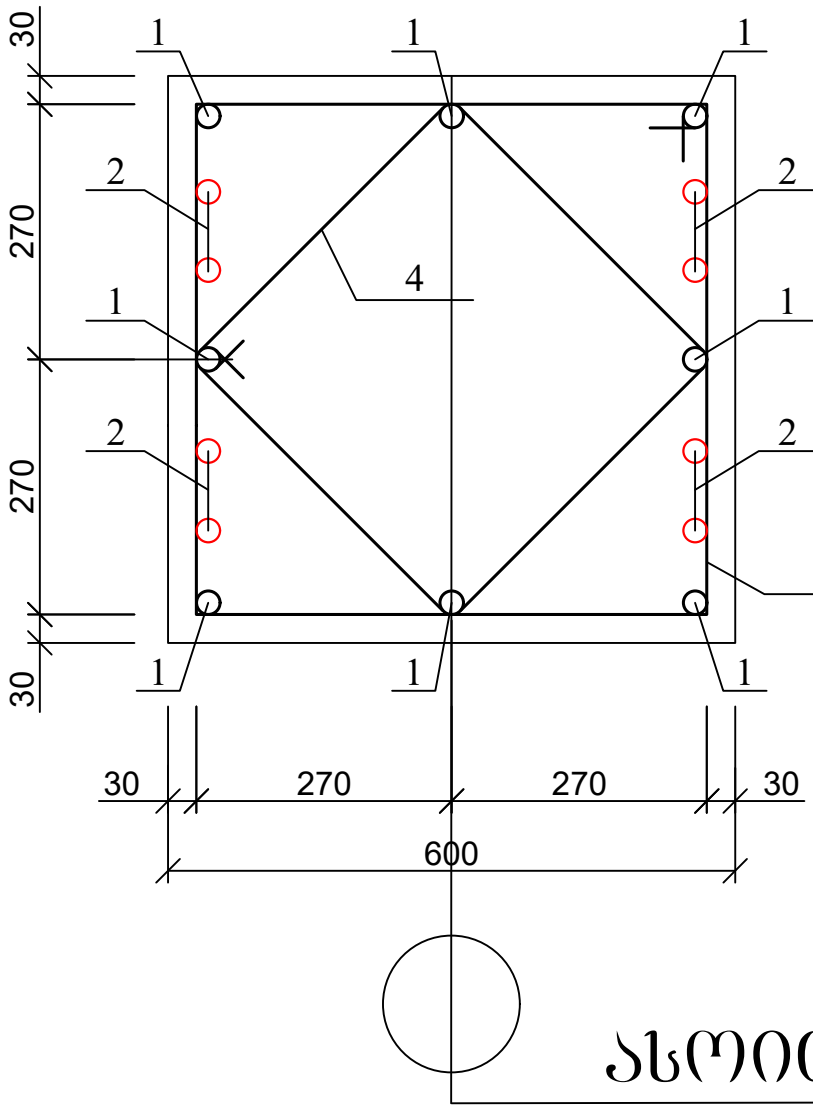

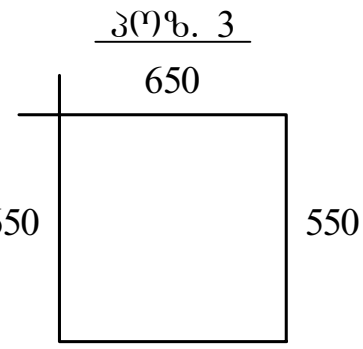

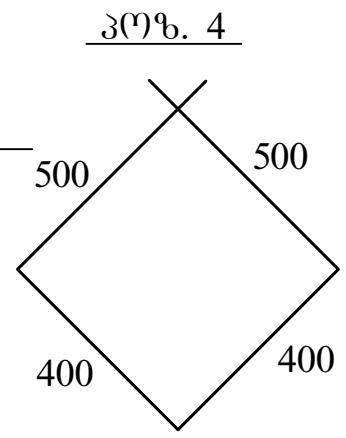

ასოითი ღერძი

პოზ	დასახელება	რაოდ	წონა კგ	
			ერთ	სულ
	კოლონა კ-12 (კ-13)	45		
1	Ø 25 B500B L= 4500	8	17.325	138.6
2	Ø 25 B500B L= 4300	8	16.555	132.44
3	Ø 8 A240 L= 2400	23	0.96	22.08
4	Ø 8 A240 L= 1800	23	0.72	16.56
	ბეტონი B30		მ^3	1.01

ქ. თბილისი, დიდი დიღომი, 01.10.07.004.069 მრავალბინიანი საცხოვრებელი სახლის პროექტის კონსტრუქციული ნაწილი				სტადია	ფურც.	რაოდ
					კ-(56)	
დირექტორი						
პრ. მთ. არქიტ.						
პრ. მთ. ინჟინ.	დ. მაისურაძე		კოლონა კ-12	მასშტაბი		
შეასრულა	რ. სილაგაძე					
შეამოწმა	დ. მაისურაძე					

კოლონა კ-13

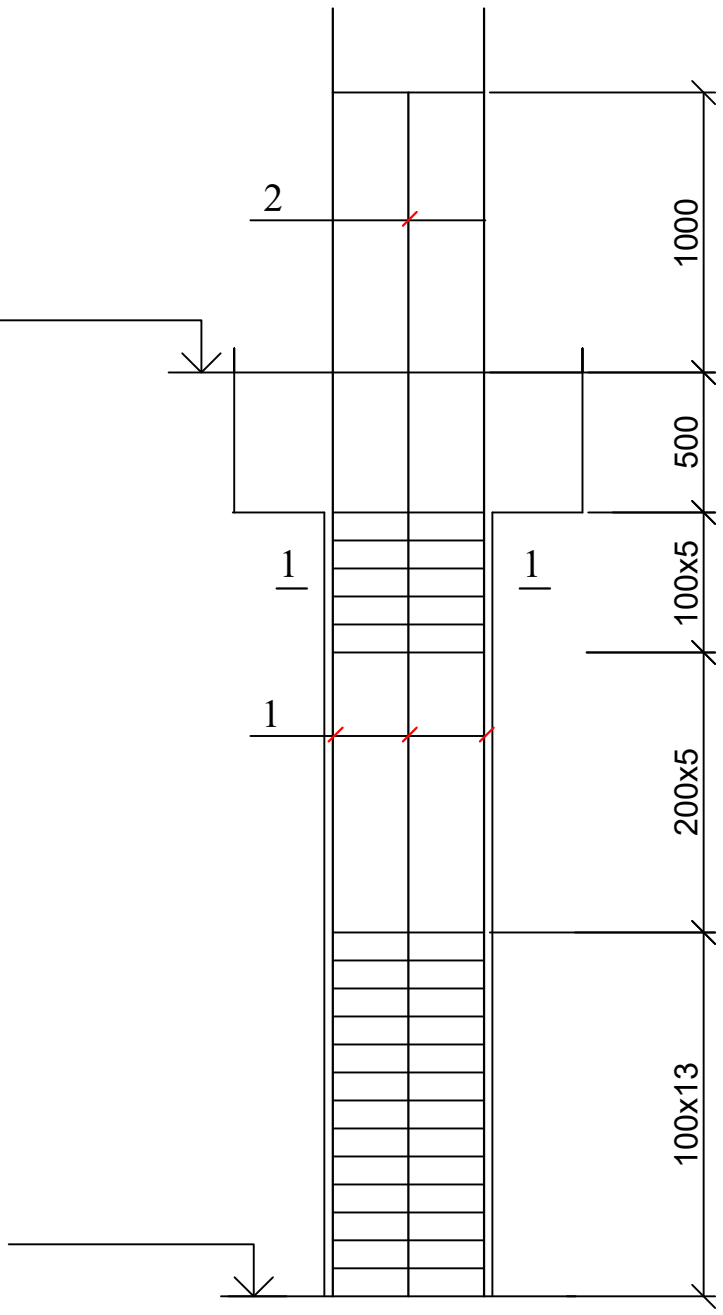

კოლონა კ-13; კვეთი 1-1

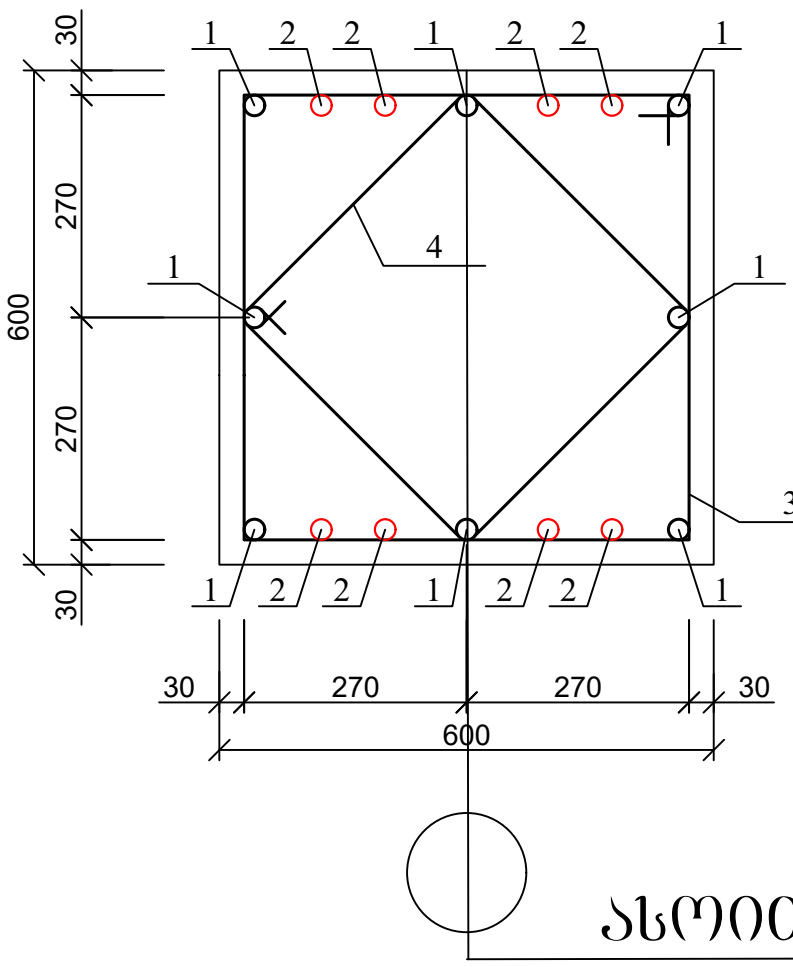

კვეთი 3

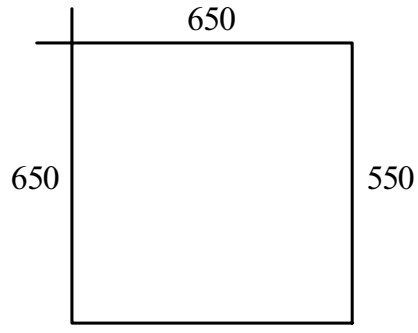

კვეთი 4

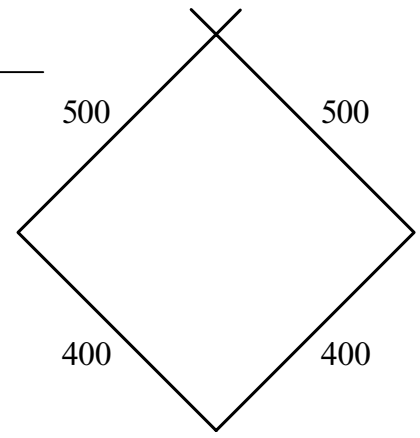

ასოითი ღერძი

1. მასალის სპეციფიკაცია იხ. ფურცელი კ-56

ქ. თბილისი, დიდი დიღომი, 01.10.07.004.069 მრავალბინიანი საცხოვრებელი სახლის პროექტის კონსტრუქციული ნაწილი				სტადია	ფურც.	რაოდ
					კ-(57)	
დირექტორი						
პრ. მთ. არქიტ.						
პრ. მთ. ინჟინ.	დ. მაისურაძე		კოლონა კ-13	მასშტაბი		
შეასრულა	რ. სილაგაძე					
შეამოწმა	დ. მაისურაძე					

სვეტების და დიაფრაგმების განლაგება 16.40 - 32.90

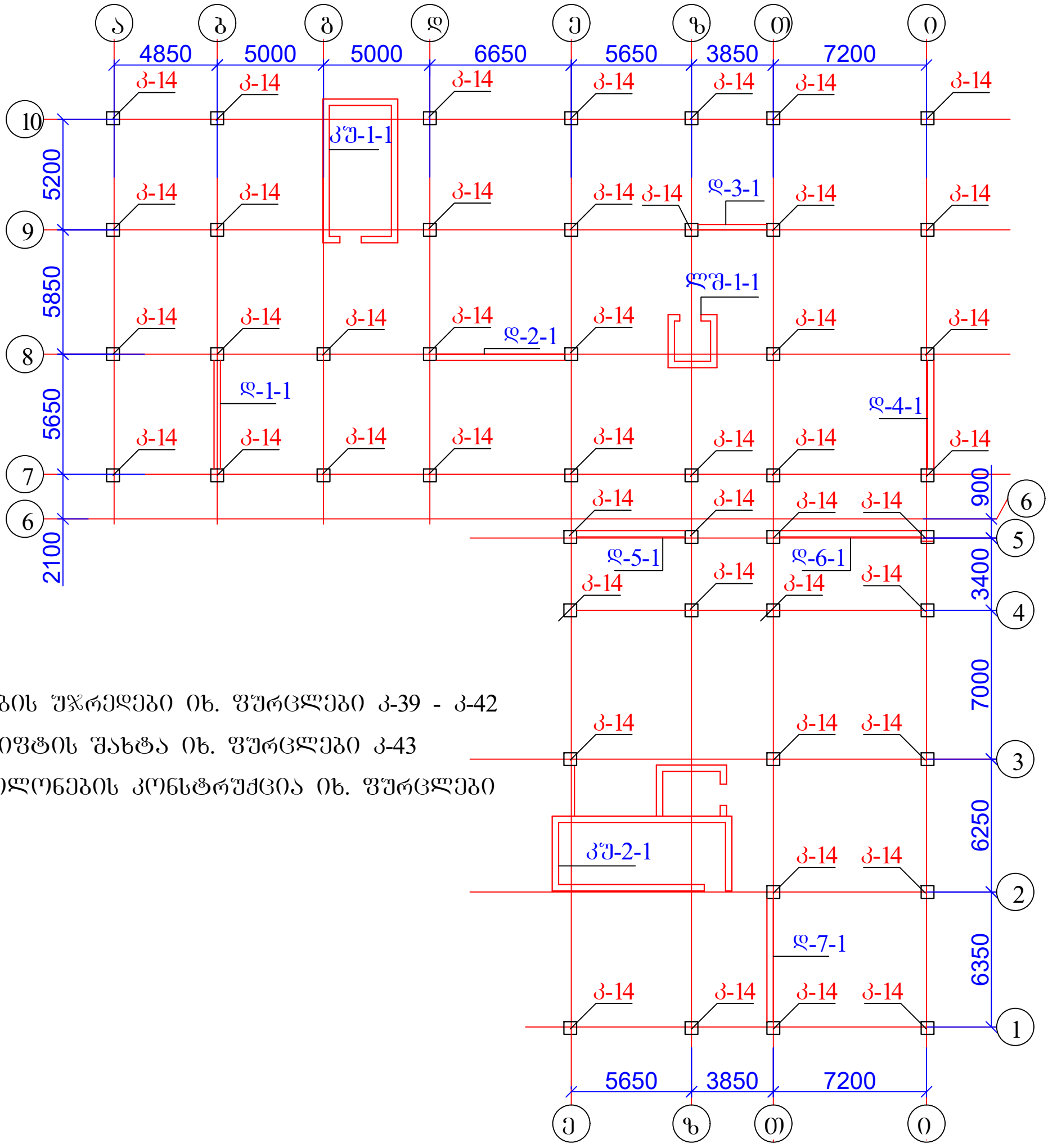

1. კიბის უჯრედები იხ. ფურცლები კ-39 - კ-42
2. ლიფტის შახტა იხ. ფურცლები კ-43
3. კოლონების კონსტრუქცია იხ. ფურცლები კ-59

ქ. თბილისი, დიდი დიღომი, 01.10.07.004.069 მრავალბინიანი საცხოვრებელი სახლის პროექტის კონსტრუქციული ნაწილი				სტადია	ფურც.	რაოდ
					კ-(58)	
დირექტორი						
პრ. მთ. არქიტ.						
პრ. მთ. ინჟინ.	დ. მაისურაძე		სვეტების და დიაფრაგმების განლაბება 19.40, 22.70, 26.00, 29.30, 32.60 და 35.90 ნიშნულებზე	მასშტაბი		
შეასრულა	რ. სილაგაძე					
შეამოწმა	დ. მაისურაძე					

კოლონა კ-14

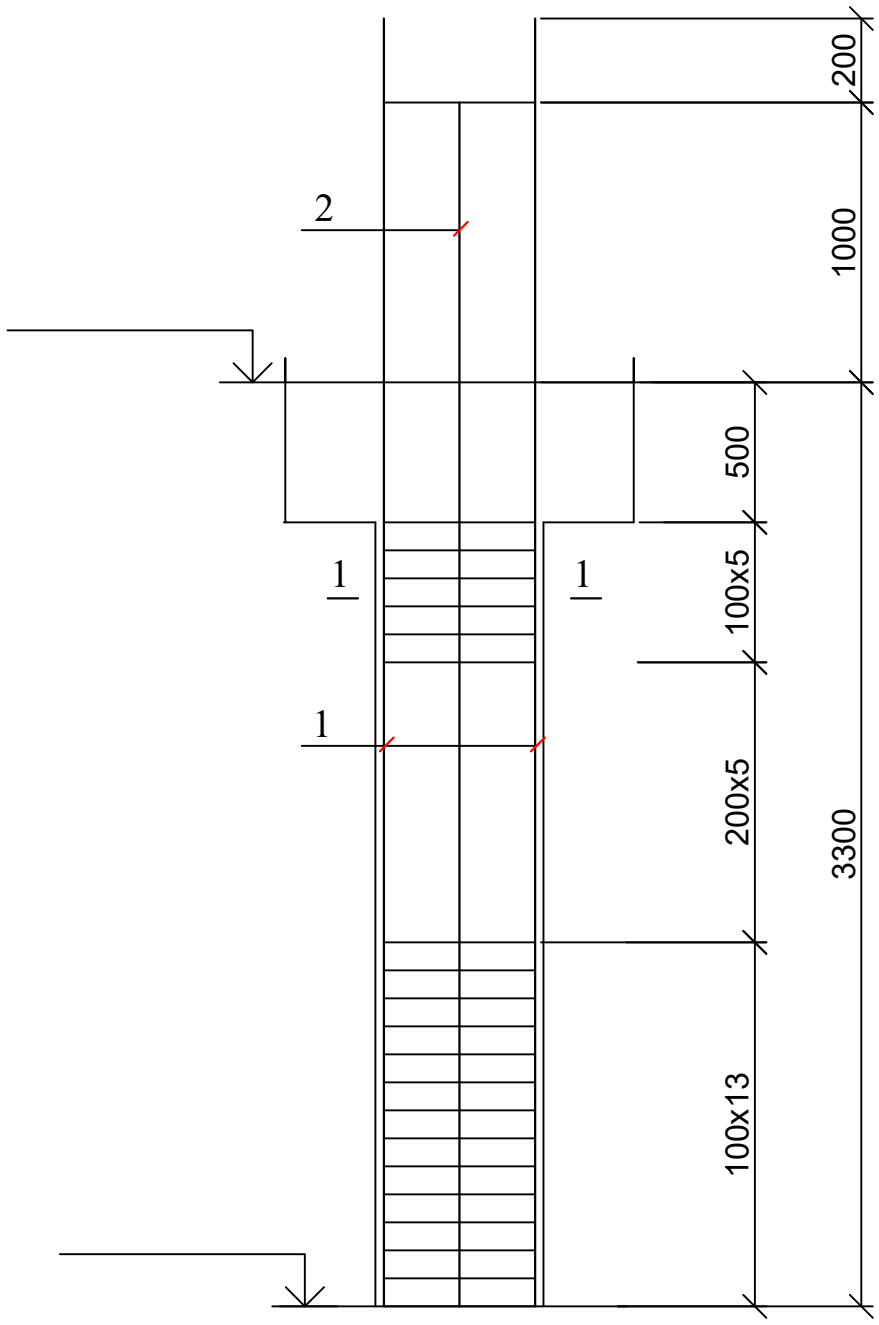

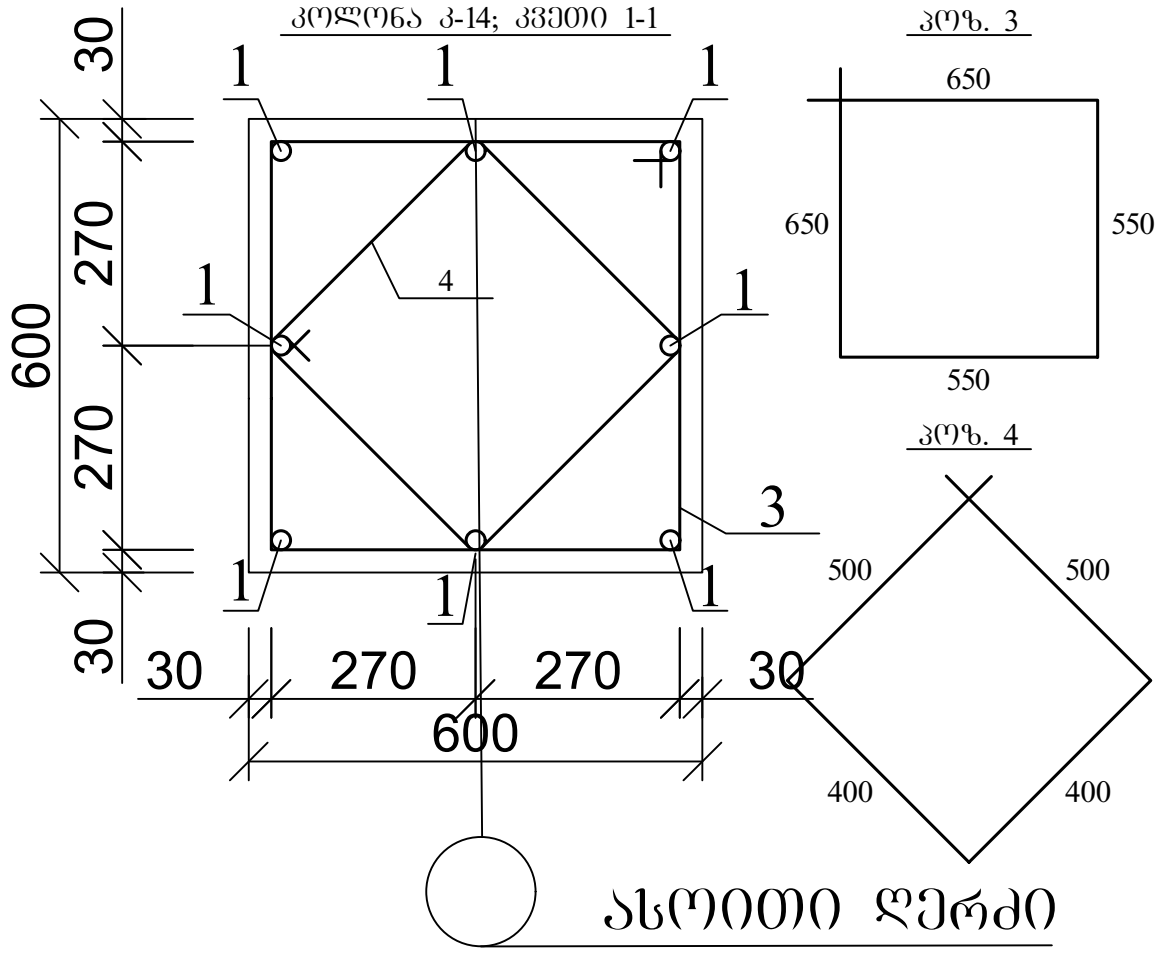

პოზ	დასახელება	რაოდ	წონა კგ	
			ერთ	სულ
	კოლონა კ-14	276		
1	Ø 25 B500B L= 4500	4	17.325	69.3
2	Ø 25 B500B L= 4300	4	16.555	66.22
3	Ø 8 A240 L= 2400	23	0.96	22.08
4	Ø 8 A240 L= 1800	23	0.72	16.56
	ბეტონი B30		$მ^3$	1.01

ქ. თბილისი, დიდი დიღომი, 01.10.07.004.069 მრავალბინიანი საცხოვრებელი სახლის პროექტის კონსტრუქციული ნაწილი				სტადია	ფურც.	რაოდ
					კ-(59)	
დირექტორი						
პრ. მთ. არქიტ.						
პრ. მთ. ინჟინ.	დ. მაისურაძე		კოლონა კ-14	მასშტაბი		
შეასრულა	რ. სილაგაძე					
შეამოწმა	დ. მაისურაძე					

ქ. თბილისი, დიდი დიღომი ს/კ 01.10.07.004.069
მრავალბინიანი საცხოვრებელი სახლის პროექტი

(კორექტირებული) კონსტრუქციული

ნაწილი (რიგელები და გადახურვის ფილები)

თბილისი 2026 წელი

№	დასახელება (რიგელები და გადახურვის ფილები)	ფურც. №
1	ნახაზების სია	კ-59-1
2	მასალების ამოკრეფა	კ-59-2
3	რიგელების განლაგება 2.90 ნიშნულზე	კ-60
4	რიგელების განლაგება 6.20; 9.50; 12.80; 16.10; 19.40; 22.70; 26.00; 29.30; 32.60; 35.90; 39.20 ნიშნულებზე	კ-61
5	რიგელები რ-1, 2, 3, 4, 5, 6	კ-62
6	რიგელები რ-, 7, 8, 9, 10, 11, 12, 13	კ-63
7	რიგელები რ-14, 15, 16, 17, 18, 19, 20, 21, 22, 23	კ-64
8	რიგელების არმირების კვანძები	კ-65
9	რიგელების კვეთები 1-1 და 2-2	კ-66
10	რიგელების კვეთები 3-3 და 4-4	კ-68
11	რიგელების კვეთები 15-5 და 6-6	კ-69
12	რიგელების კვეთები 7-7 და 8-8	კ-70
13	რიგელების კვეთები 9-9 და 10-10	კ-71
14	რიგელების კვეთები 11-11 და 12-12	კ-72
15	რიგელების კვეთები 13-13	კ-73
16	რიგელების მასალის სპეციფიკაცია	კ-74
17	გადახურვის ფილის საყალიბე ნახაზი 2.90 ნიშნულზე	კ-75
18	გადახურვის ფილის ძირითადი არმირება 2.90 ნიშნულზე	კ-76
19	გადახურვის ფილის დამატებითი არმირება 2.90 ნიშნულზე X ღერძის მიმართულებით ქვედა ზონაში	კ-77
20	გადახურვის ფილის დამატებითი არმირება 2.90 ნიშნულზე Y ღერძის მიმართულებით ქვედა ზონაში	კ-78
21	გადახურვის ფილის დამატებითი არმირება 2.90 ნიშნულზე X ღერძის მიმართულებით ზედა ზონაში	კ-79
22	გადახურვის ფილის დამატებითი არმირება 2.90 ნიშნულზე Y ღერძის მიმართულებით ზედა ზონაში	კ-80
23	გადახურვის ფილა 2.90 ნიშნულზე; კვეთი და მასალის სპეციფიკაცია	კ-81
24	გადახურვის ფილის საყალიბე ნახაზი 6.20 ნიშნულზე	კ-82
25	გადახურვის ფილის ძირითადი არმირება 2.90 ნიშნულზე	კ-83
26	გადახურვის ფილის დამატებითი არმირება 6.20 ნიშნულზე X ღერძის მიმართულებით ქვედა ზონაში	კ-84
27	გადახურვის ფილის დამატებითი არმირება 6.20 ნიშნულზე Y ღერძის მიმართულებით ქვედა ზონაში	კ-85
28	გადახურვის ფილის დამატებითი არმირება 6.20 ნიშნულზე X ღერძის მიმართულებით ზედა ზონაში	კ-86
29	გადახურვის ფილის დამატებითი არმირება 6.20 ნიშნულზე Y ღერძის მიმართულებით ზედა ზონაში	კ-87
30	გადახურვის ფილა 6.20 ნიშნულზე; კვეთი და მასალის სპეციფიკაცია	კ-88
31	გადახურვის ფილის საყალიბე ნახაზი 9.50; 12.80; 16.10; 19.40; 22.70; 26.00; 29.30; 32.60; 35.90; 39.20 ნიშნულზე	კ-89
32	გადახურვის ფილის ძირითადი არმირება 9.50; 12.80; 16.10; 19.40; 22.70; 26.00; 29.30; 32.60; 35.90; 39.20 ნიშნულზე	კ-90
33	გადახურვის ფილის დამატებითი არმირება 9.50; 12.80; 16.10; 19.40; 22.70; 26.00; 29.30; 32.60; 35.90; 39.20 ნიშნულზე X ღერძის მიმართულებით ქვედა ზონაში	კ-91
34	გადახურვის ფილის დამატებითი არმირება 9.50; 12.80; 16.10; 19.40; 22.70; 26.00; 29.30; 32.60; 35.90; 39.20 ნიშნულზე Y ღერძის მიმართულებით ქვედა ზონაში	კ-92
35	გადახურვის ფილის დამატებითი არმირება 9.50; 12.80; 16.10; 19.40; 22.70; 26.00; 29.30; 32.60; 35.90; 39.20 ნიშნულზე X ღერძის მიმართულებით ზედა ზონაში	კ-93
36	გადახურვის ფილის დამატებითი არმირება 9.50; 12.80; 16.10; 19.40; 22.70; 26.00; 29.30; 32.60; 35.90; 39.20 ნიშნულზე Y ღერძის მიმართულებით ზედა ზონაში	კ-94
37	გადახურვის ფილა 9.50; 12.80; 16.10; 19.40; 22.70; 26.00; 29.30; 32.60; 35.90; 39.20 ნიშნულზე; კვეთი და მასალის სპეციფიკაცია	კ-95
38	გადახურვის ფილის საყალიბე ნახაზი და ძირითადი არმირება 41.60 ნიშნულზე	კ-138
39	გადახურვის ფილა 41.60 ნიშნულზე; კვეთი და მასალის სპეციფიკაცია	კ-139
40	სავენტილაციო ხვრელების განლაგება	კ-140
41	სავენტილაციო ხვრელების არმირება	კ-141

ქ. თბილისი, დიდი დიღომი, 01.10.07.004.069 მრავალბინიანი საცხოვრებელი სახლის კონსტრუქციული პროექტი				სტადია	ფურც.	რაოდ
					კ-(59-1)	
დირექტორი						
პრ. მთ. არქიტ.						
პრ. მთ. ინჟინ.	დ. მაისურაძე		ნახაზების სია	მასშტაბი		
შეასრულა	რ. სილაგაძე					
შეამოწმა	დ. მაისურაძე					

№	დასახელება	არმატურა B500C კგ			არმატურა A240 კგ.	სულ კგ.	ბეტონი მ^3	
		10	18	25	8		B10	B30
1	რიგელები		92976.00	22083.60	48635.52	**163695.12**		752.76
2	გადახურვის ფილები	256928.00			5499.60	**262427.60**		3452.10
3	კიბეები	4340.00			103.20	**4443.20**		57.60
	სულ	**261268.00**	**92976.00**	**22083.60**	**54238.32**		**0.00**	**4262.46**
	ჯამი	**430565.92**					**4262.46**	

ქ. თბილისი, დიდი დიღომი, 01.10.07.004.069 მრავალბინიანი საცხოვრებელი სახლის კონსტრუქციული პროექტი				სტადია	ფურც.
					კ-(59-2)
დირექტორი					
პრ. მთ. არქიტ.					
პრ. მთ. ინჟინ.	დ. მაისურაძე		მასალების ამოკრეფა (გადახურვის ფილები და რიგელები)	მასშტაბი	
შეასრულა	რ. სილაგაძე				
შეამოწმა	დ. მაისურაძე				

რიგელების განლაგება -3.10 ნიშნულზე

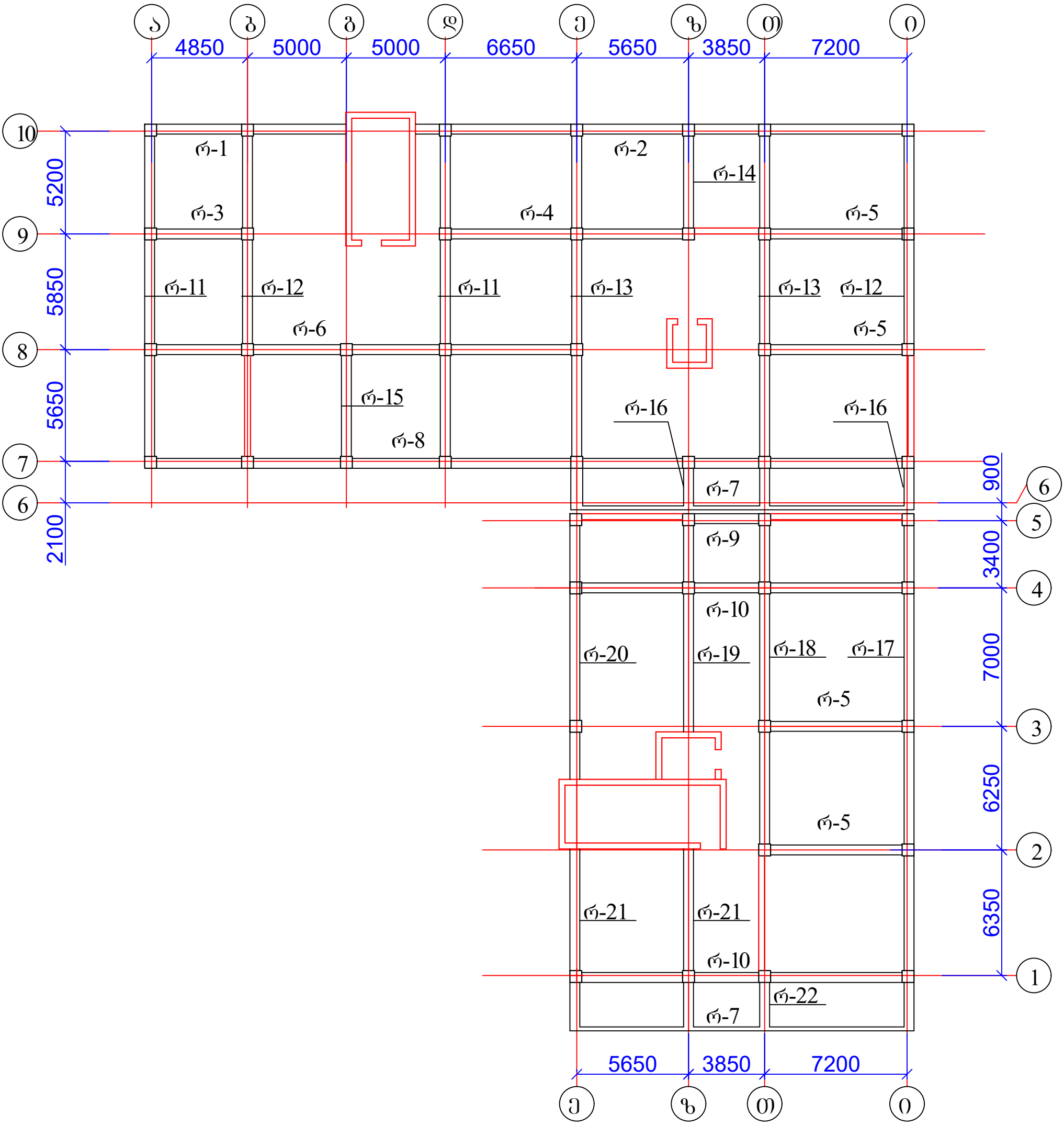

1. რიგელები იხ. ფურცელი კ-62 - კ-64;

ქ. თბილისი, დიდი დიღომი, 01.10.07.004.069 მრავალბინიანი საცხოვრებელი სახლის კონსტრუქციული პროექტი				სტადია	ფურც.	რაოდ
					კ-(60)	
დირექტორი						
პრ. მთ. არქიტ.						
პრ. მთ. ინჟინ.	დ. მაისურაძე		რიგელების განლაგება 2.90 ნიშნულზე	მასშტაბი		
შეასრულა	რ. სილაგაძე					
შეამოწმა	დ. მაისურაძე					

რიგელების განლაგება -0.10 - 36.20 ნიშნულებზე

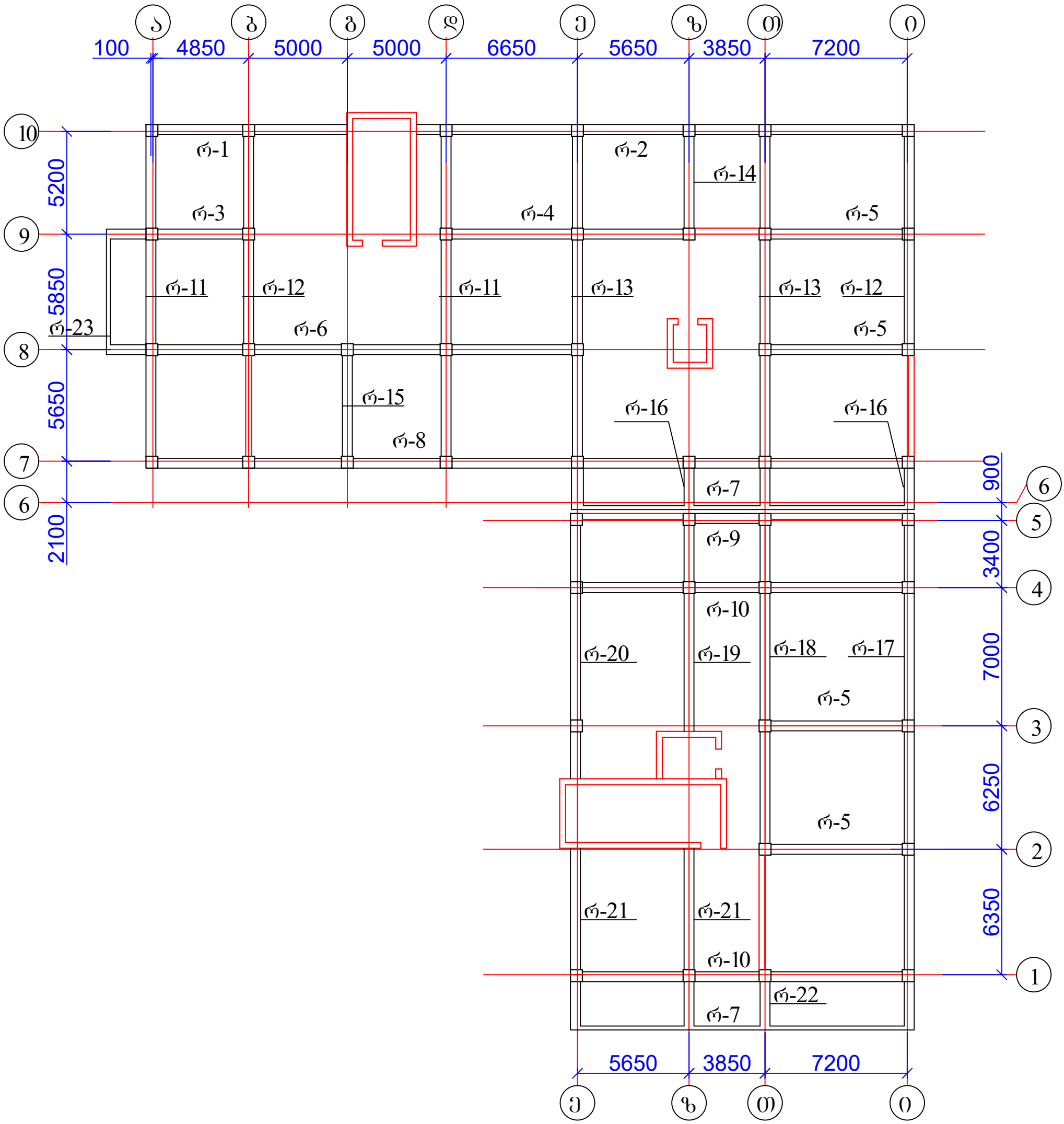

1. რიგელები იხ. ფურცელი კ-62 - კ-64;

ქ. თბილისი, დიდი დიღომი, 01.10.07.004.069 მრავალბინიანი საცხოვრებელი სახლის კონსტრუქციული პროექტი				სტადია	ფურც.	რაოდ
					კ-(61)	
დირექტორი						
პრ. მთ. არქიტ.						
პრ. მთ. ინჟინ.	დ. მაისურაძე		რიგელების განლაგება 6.20; 9.50; 12.80; 16.10; 19.40; 22.70; 26.00; 29.30; 32.60; 35.90; 39.20 ნიშნულებზე	მასშტაბი		
შეასრულა	რ. სილაგაძე					
შეამოწმა	დ. მაისურაძე					

რიგელი რ-1

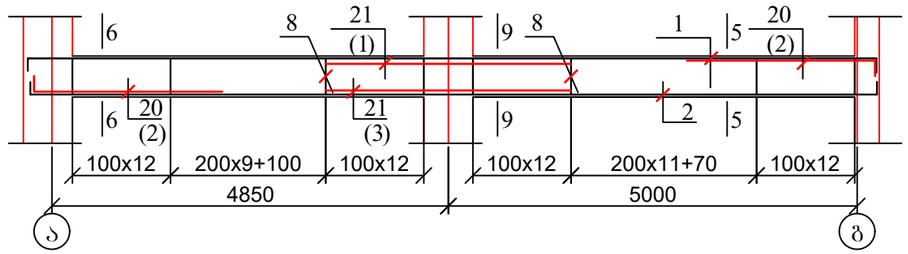

რიგელი რ-3

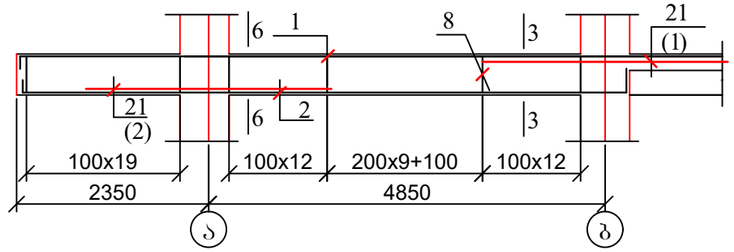

რიგელი რ-2

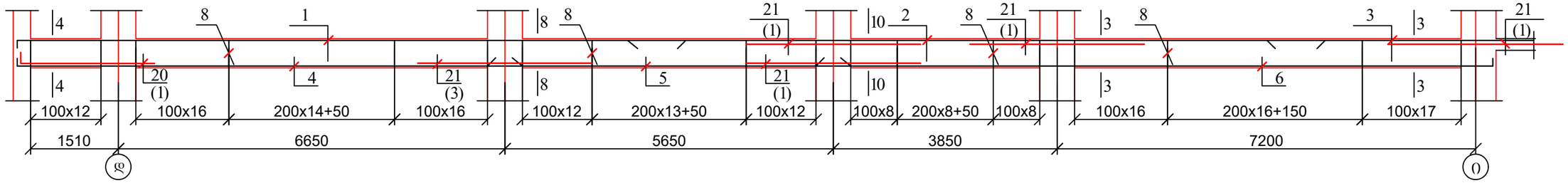

რიგელი რ-4

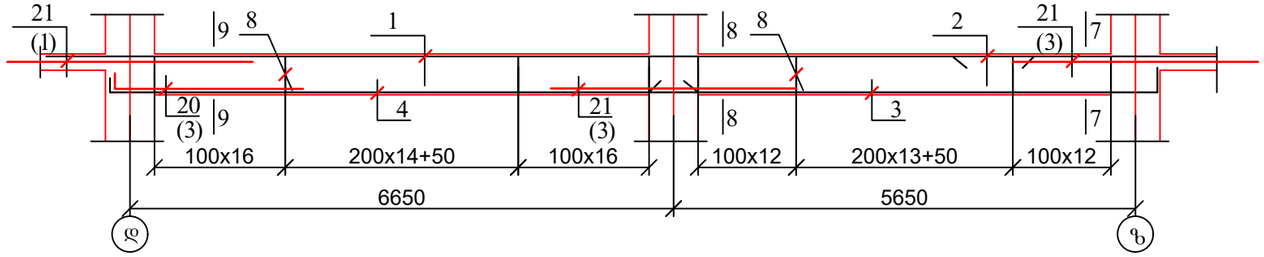

რიგელი რ-5

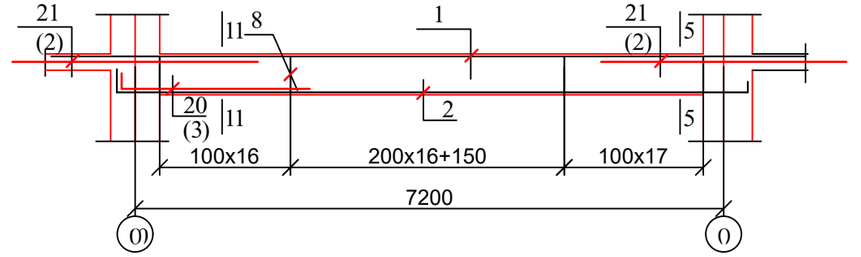

რიგელი რ-6

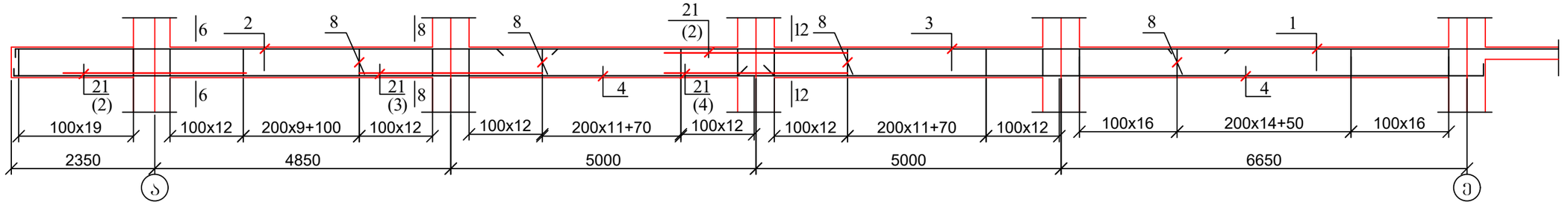

1. რიგელების კვეთები იხ. ფურცელი კ-66 - კ-73;
2. მასალის სპეციფიკაცია იხ. ფურცელი კ-74.

ქ. თბილისი, დიდი დიღომი, 01.10.07.004.069 მრავალბინიანი საცხოვრებელი სახლის კონსტრუქციული პროექტი				სტადია	ფურც.	რაოდ
					კ-(62)	
დირექტორი						
პრ. მთ. არქიტ.						
პრ. მთ. ინჟინ.	დ. მაისურაძე		რიგელები რ-1; რ-2; რ-3; რ-4; რ-5; რ-6	მასშტაბი		
შეასრულა	რ. სილაგაძე					
შეამოწმა	დ. მაისურაძე					

რიგელი რ-7

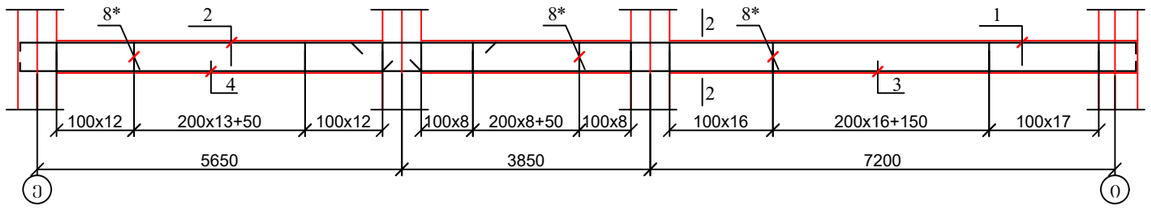

რიგელი რ-8

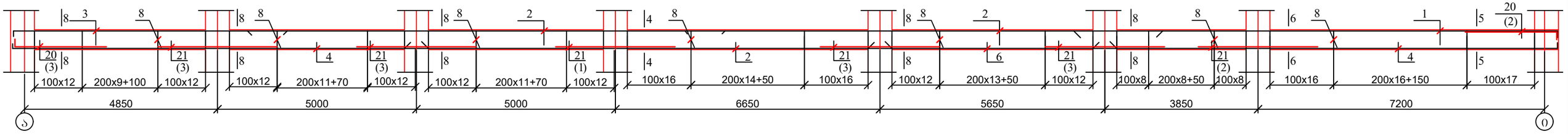

რიგელი რ-9

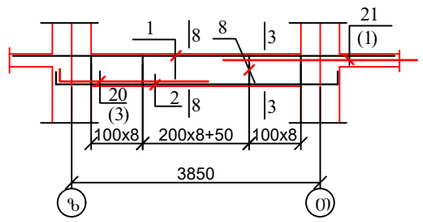

რიგელი რ-10

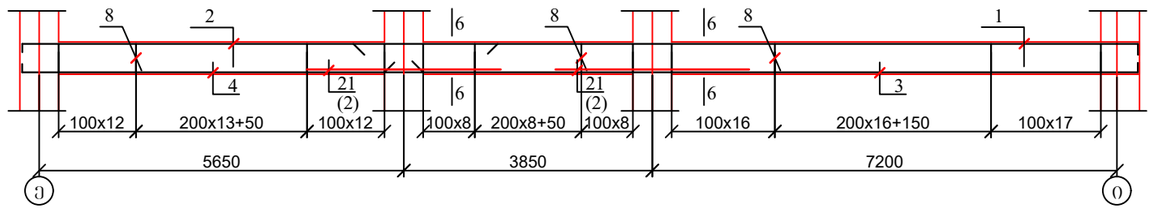

რიგელი რ-11

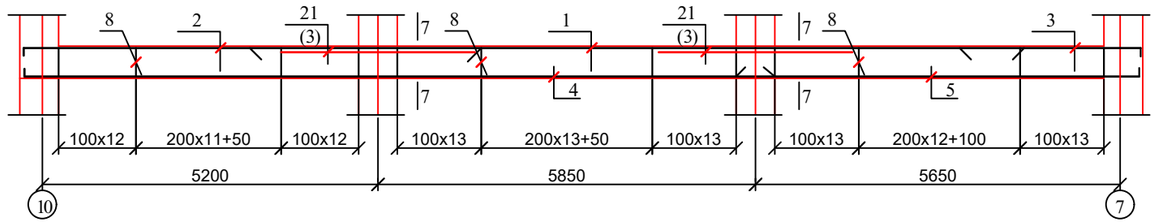

რიგელი რ-12

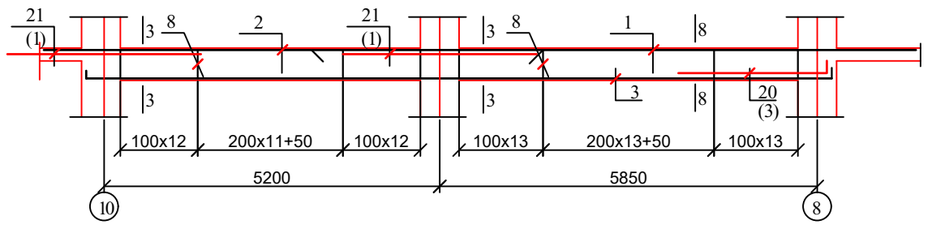

რიგელი რ-13

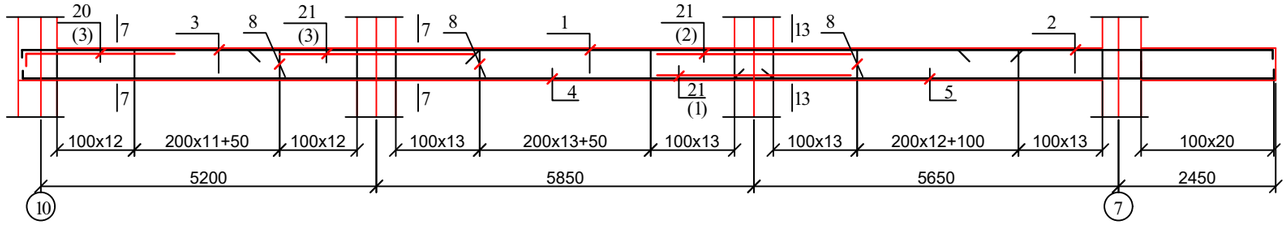

1. რიგელების კვეთები იხ. შურცელი კ-66 - კ-73;
2. მასალის სპეციფიკაცია იხ. შურცელი კ-74.

ქ. თბილისი, დიდი დიღომი, 01.10.07.004.069 მრავალბინიანი საცხოვრებელი სახლის კონსტრუქციული პროექტი				სტადია	ფურც.	რაოდ
					კ-(63)	
დირექტორი						
პრ. მთ. არქიტ.						
პრ. მთ. ინჟინ.	დ. მაისურაძე		რიგელები რ-7; რ-8; რ-9; რ-10; რ-11; რ-12; რ-13	მასშტაბი		
შეასრულა	რ. სილაგაძე					
შეამოწმა	დ. მაისურაძე					

რიგელი რ-14

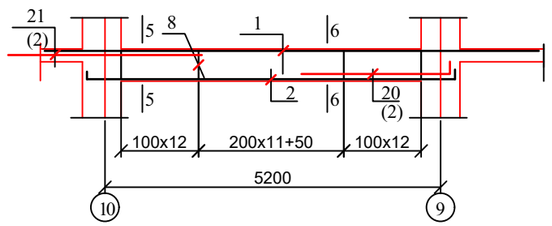

რიგელი რ-15

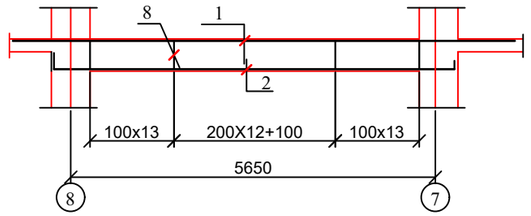

რიგელი რ-16

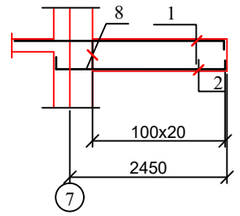

რიგელი რ-17

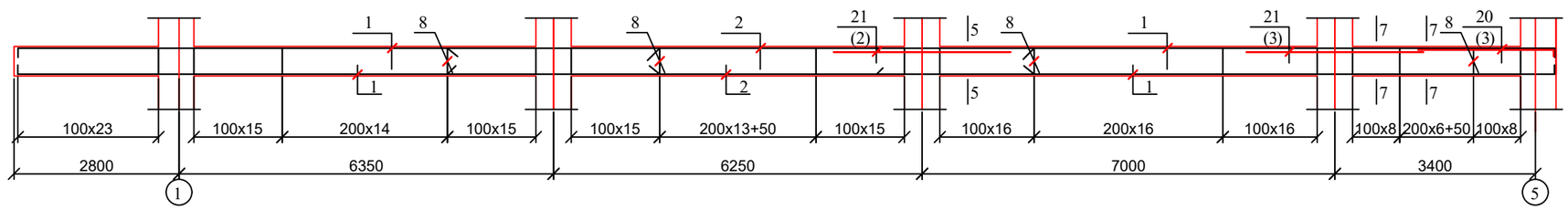

რიგელი რ-18

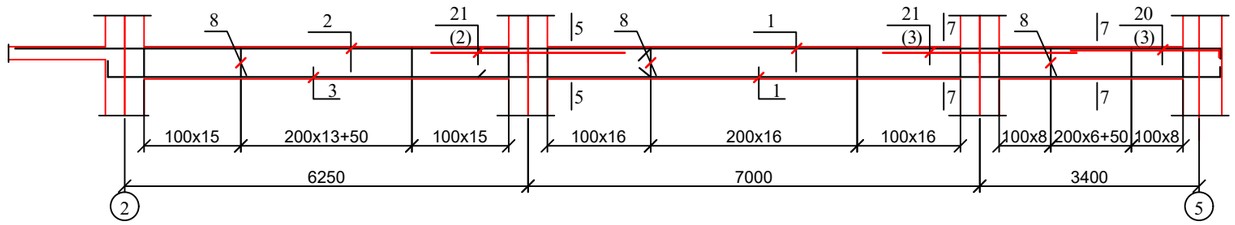

რიგელი რ-19

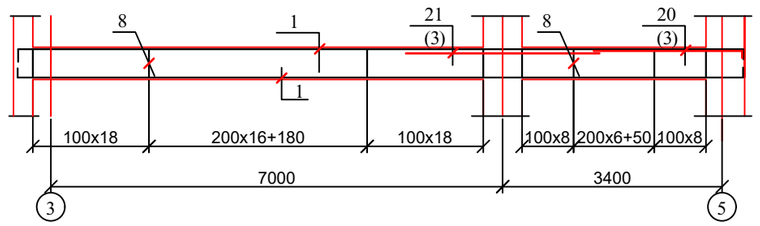

რიგელი რ-20

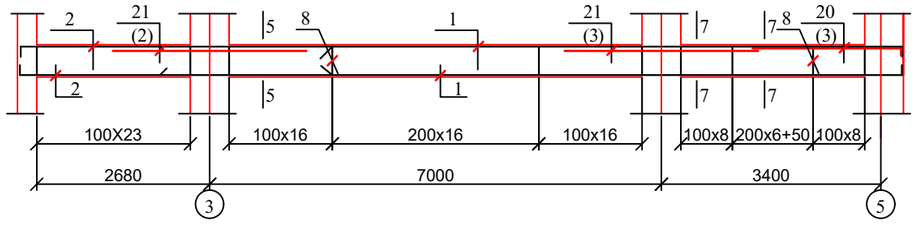

რიგელი რ-21

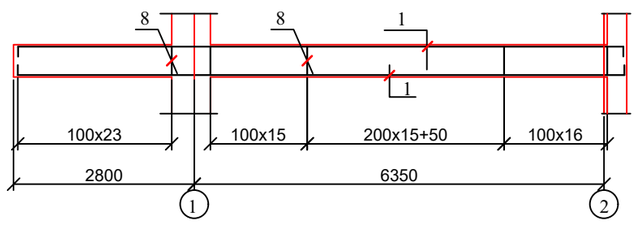

რიგელი რ-22

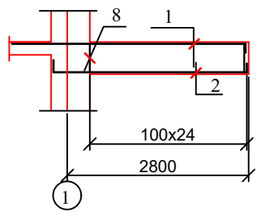

რიგელი რ-23

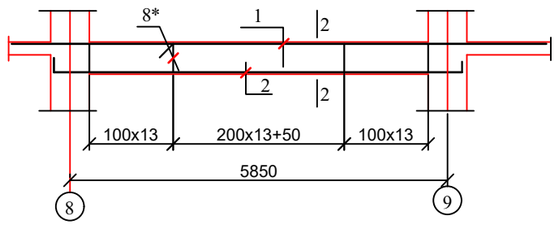

1. რიგელების კვეთები იხ. ფურცელი კ-66 - კ-73;
2. მასალის სპეციფიკაცია იხ. ფურცელი კ-74.

ქ. თბილისი, დიდი დიღომი, 01.10.07.004.069 მრავალბინიანი საცხოვრებელი სახლის კონსტრუქციული პროექტი				სტადია	ფურც.	რაოდ
					კ-(64)	
დირექტორი						
პრ. მთ. არქიტ.						
პრ. მთ. ინჟინ.	დ. მაისურაძე		რიგელები რ-14; რ-15; რ-16; რ-17; რ-18; რ-19; რ-20; რ-21; რ-22; რ-23	მასშტაბი		
შეასრულა	რ. სილაგაძე					
შეამოწმა	დ. მაისურაძე					

რიგელებში მუშა არმატურის ჩაანკერების სქემა (შუალედური კვანძი)

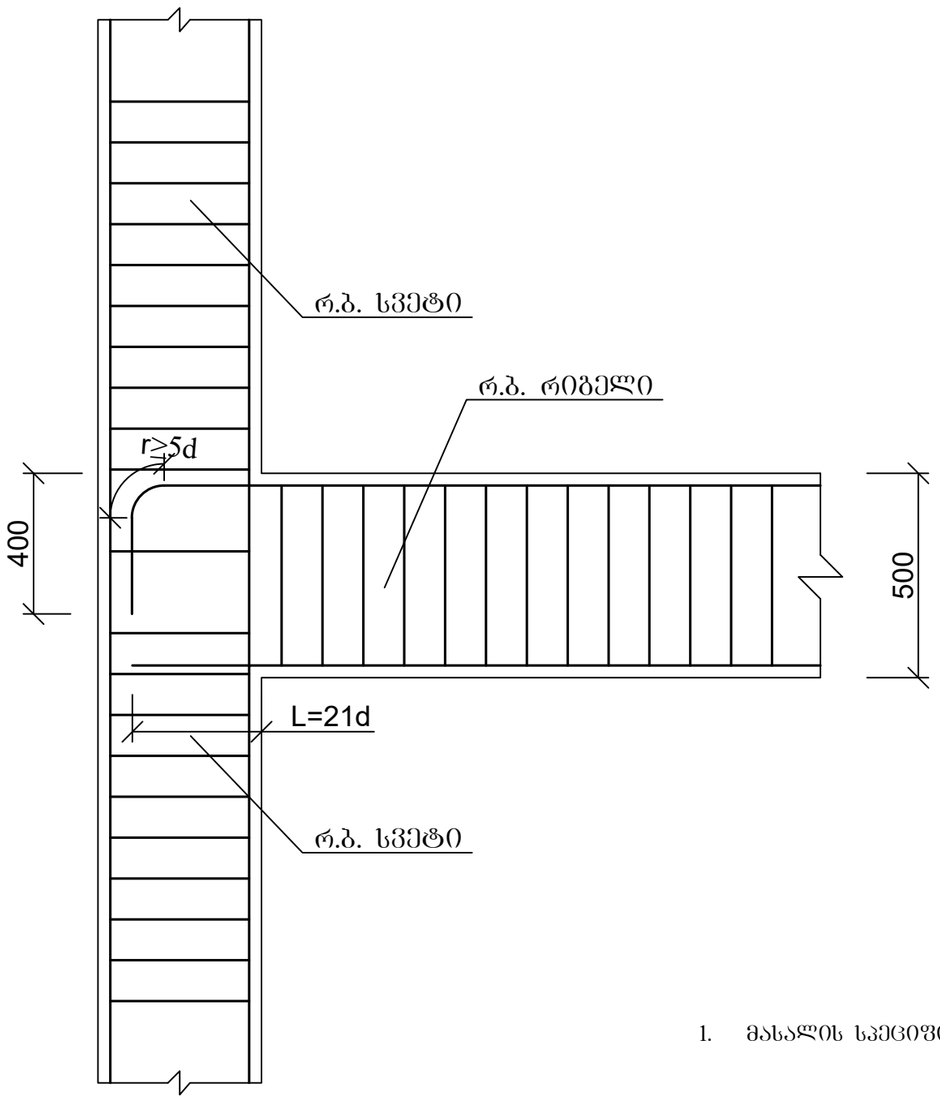

სვეტისა და რიგელის შეუღლების კვანძი

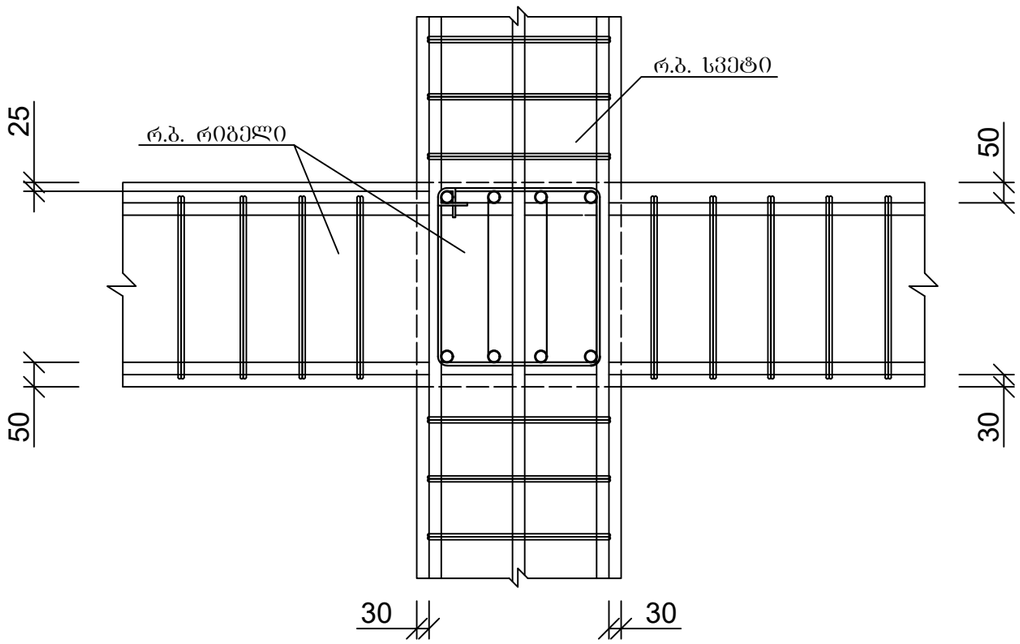

1. მასალის სპეციფიკაცია იხ. ფურცელი კ-74

ქ. თბილისი, დიდი დიღომი, 01.10.07.004.069 მრავალბინიანი საცხოვრებელი სახლის კონსტრუქციული პროექტი				სტადია	ფურც.	რაოდ
					კ-(65)	
დირექტორი						
პრ. მთ. არქიტ.						
პრ. მთ. ინჟინ.	დ. მაისურაძე		რიგელებში მუშა არმატურის ჩაანკერების სქემა; სვეტისა და რიგელის შეუღლების კვანძი	მასშტაბი		
შეასრულა	რ. სილაგაძე					
შეამოწმა	დ. მაისურაძე					

რიგელების კვეთი 1 - 1

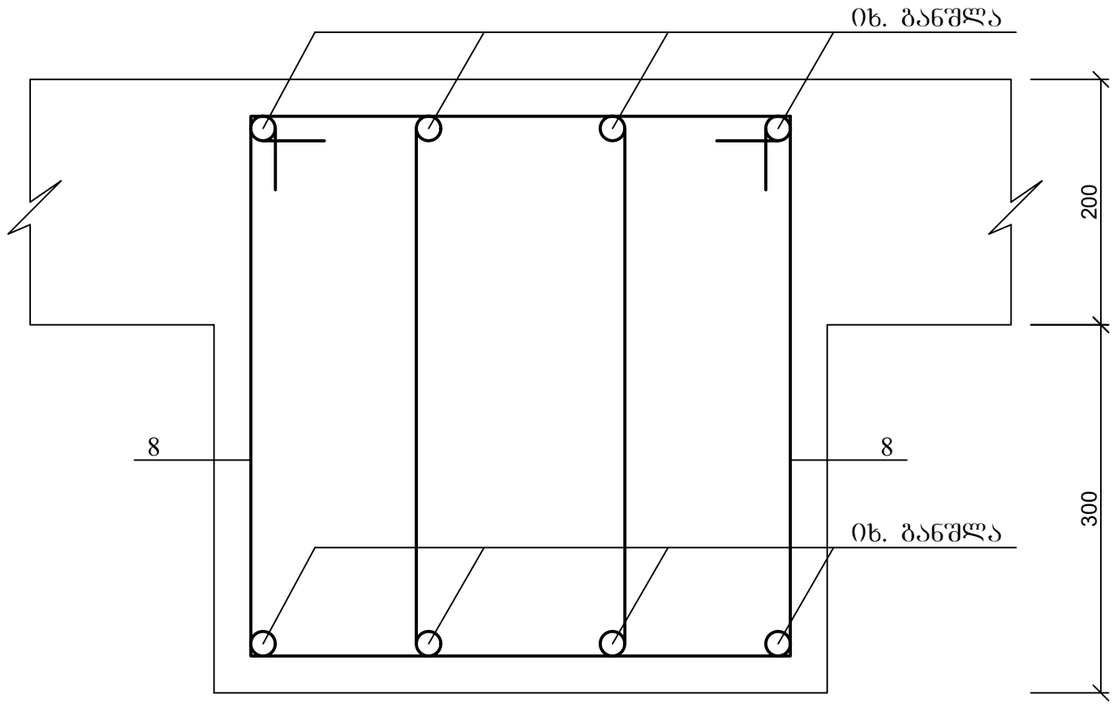

რიგელების კვეთი 2 - 2

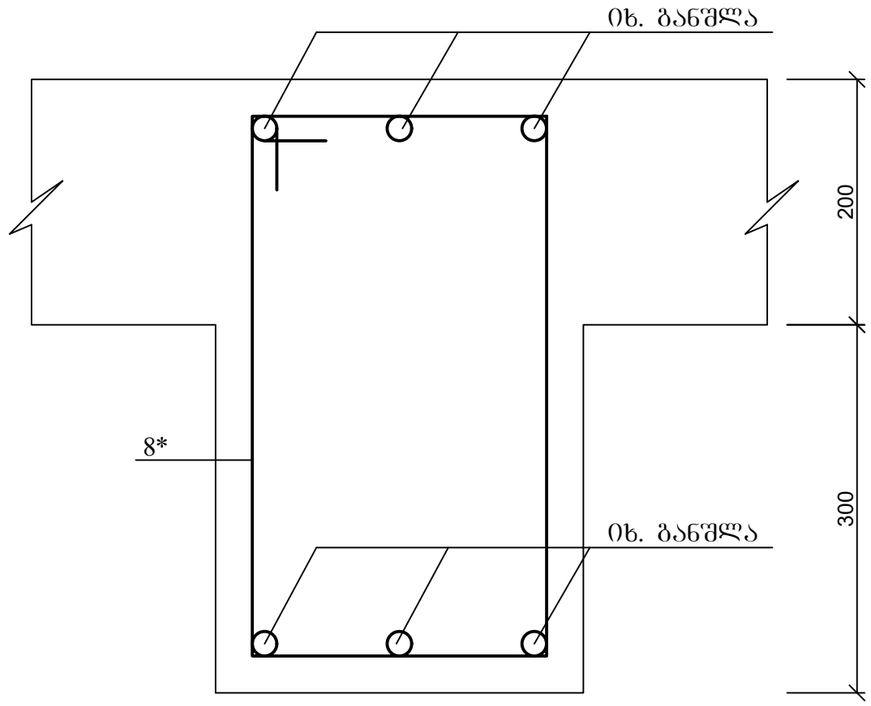

პოზ. 8

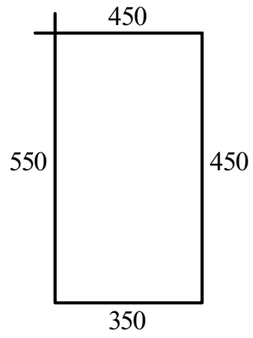

პოზ. 8*

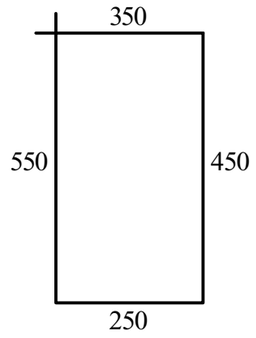

1. მასალის სპეციფიკაცია იხ. ფურცელი კ-74

ქ. თბილისი, დიდი დიღომი, 01.10.07.004.069 მრავალბინიანი საცხოვრებელი სახლის კონსტრუქციული პროექტი				სტადია	ფურც.	რაოდ
					კ-(66)	
დირექტორი						
პრ. მთ. არქიტ.						
პრ. მთ. ინჟინ.	დ. მაისურაძე		რიგელების კვეთი 1-1 და 2-2	მასშტაბი		
შეასრულა	რ. სილაგაძე					
შეამოწმა	დ. მაისურაძე					

რიგელების კვეთი 3 - 3

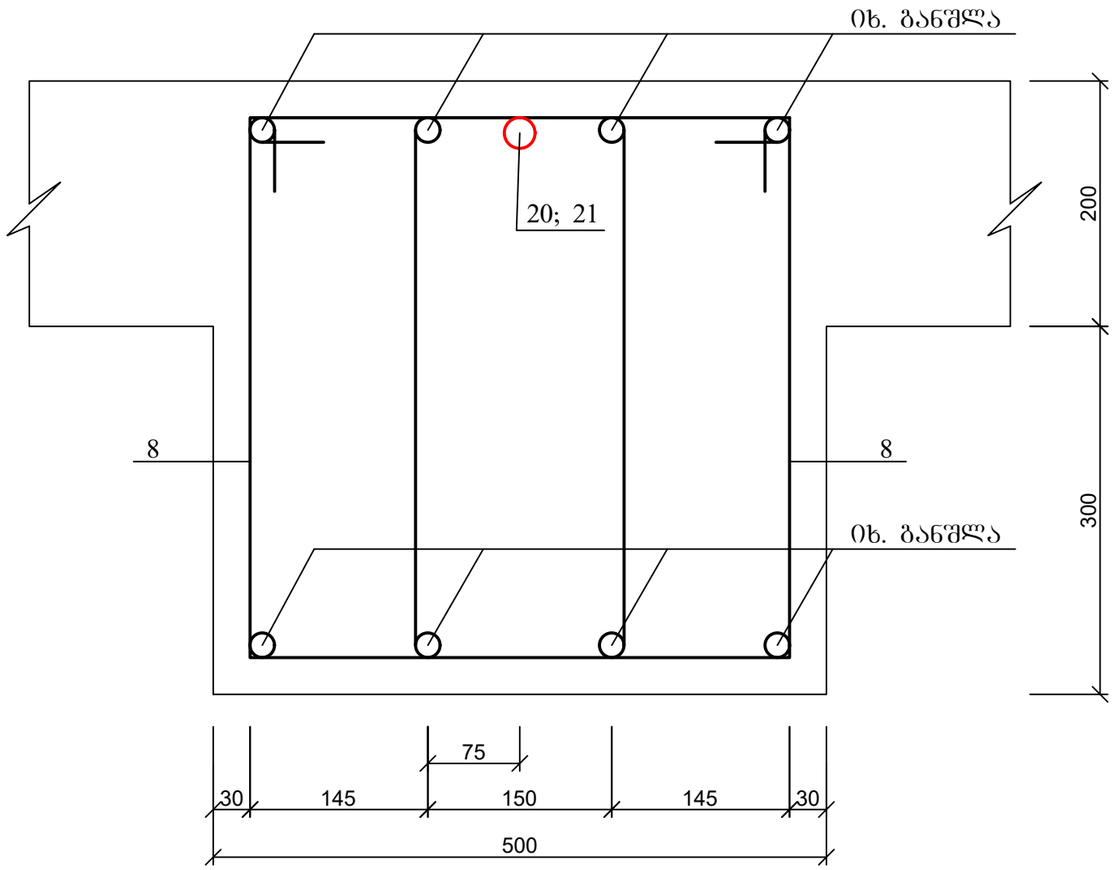

რიგელების კვეთი 4 - 4

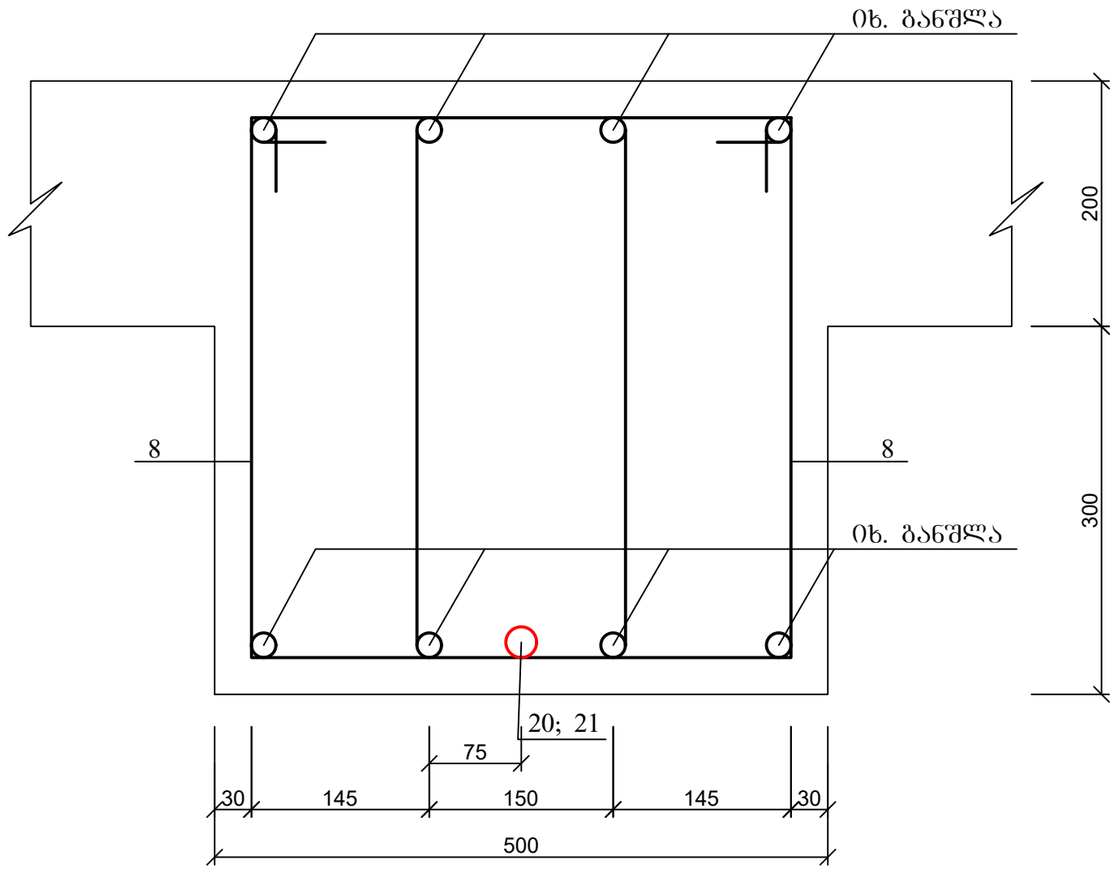

პოზ. 8

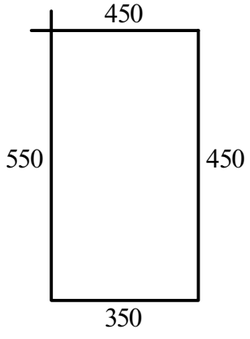

1. მასალის სპეციფიკაცია იხ. ფურცელი კ-74

ქ. თბილისი, დიდი დიღომი, 01.10.07.004.069 მრავალბინიანი საცხოვრებელი სახლის კონსტრუქციული პროექტი				სტადია	ფურც.	რაოდ
					კ-(68)	
დირექტორი						
პრ. მთ. არქიტ.						
პრ. მთ. ინჟინ.	დ. მაისურაძე		რიგელების კვეთი 3-3 და 4-4	მასშტაბი		
შეასრულა	რ. სილაგაძე					
შეამოწმა	დ. მაისურაძე					

რიგელების კვეთი 5 - 5

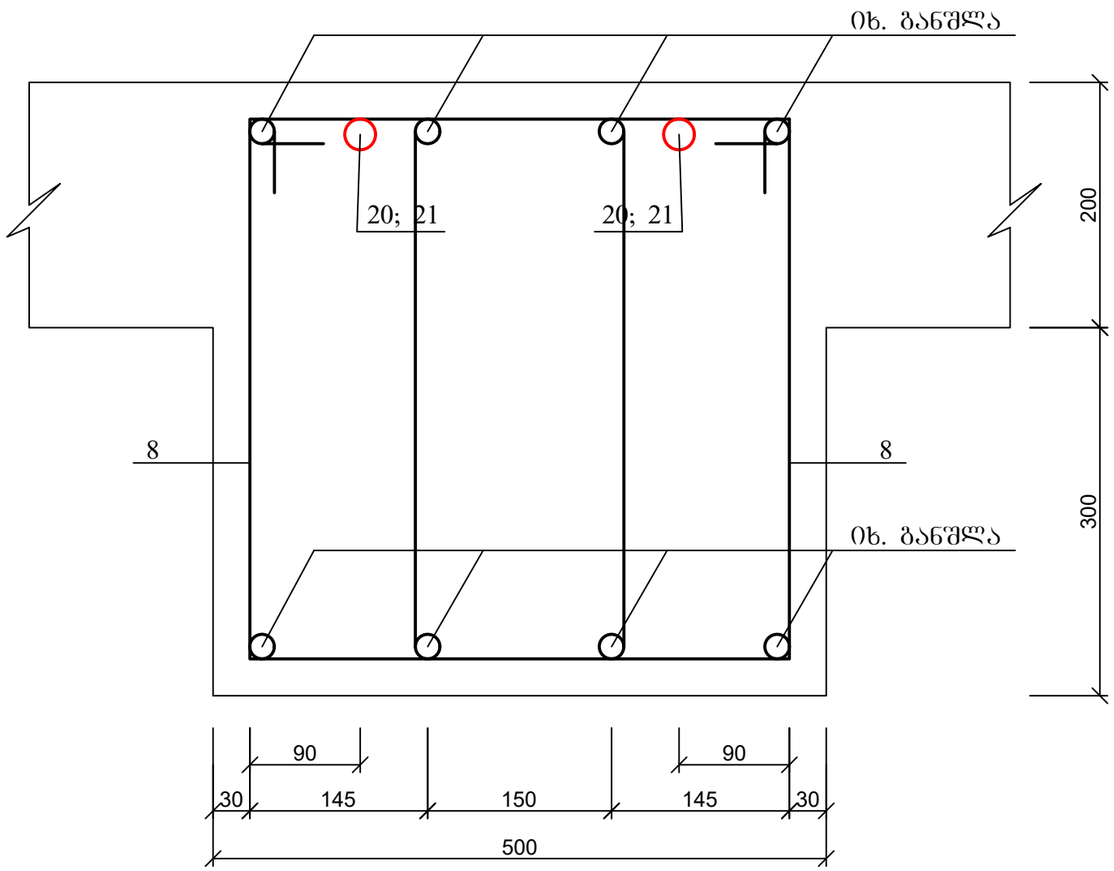

რიგელების კვეთი 6 - 6

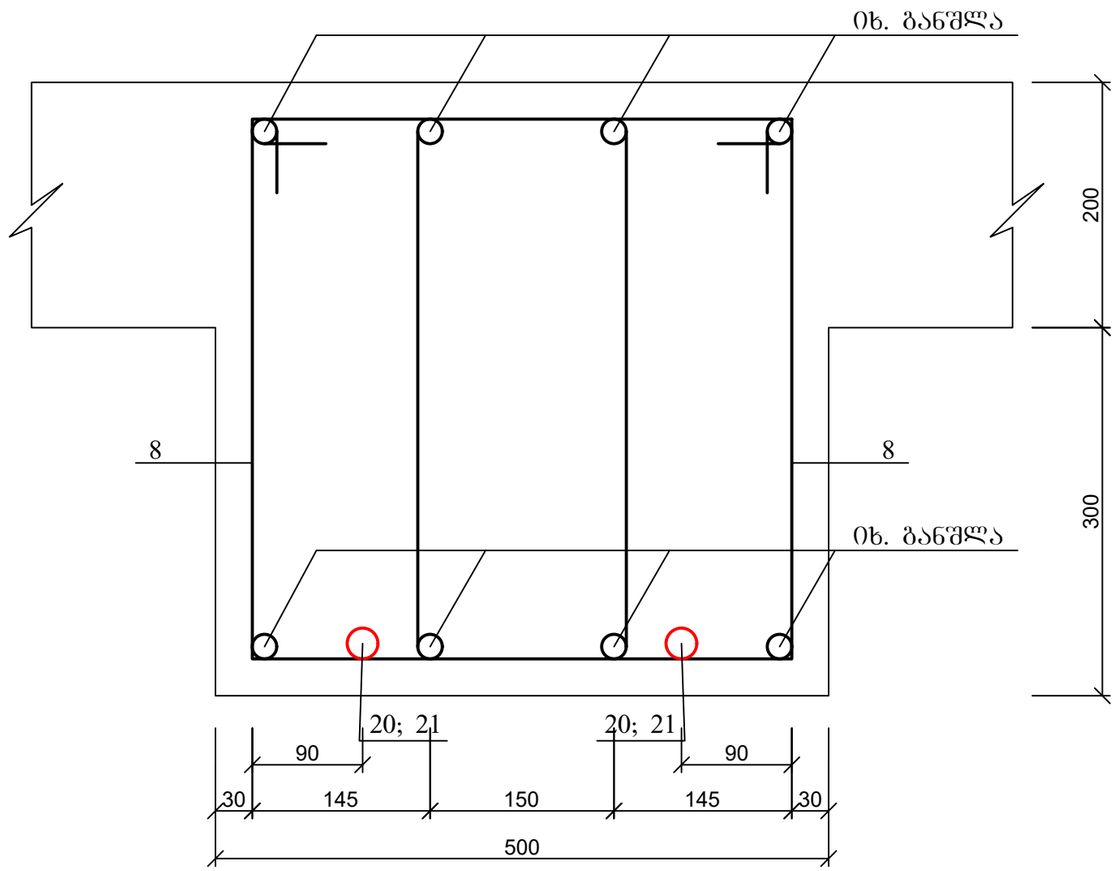

პოზ. 8

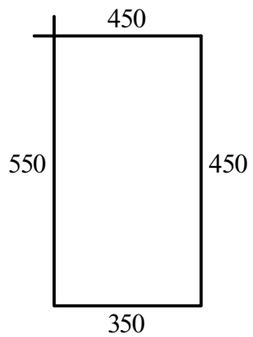

1. მასალის სპეციფიკაცია იხ. ფურცელი კ-74

ქ. თბილისი, დიდი დიღომი, 01.10.07.004.069 მრავალბინიანი საცხოვრებელი სახლის კონსტრუქციული პროექტი				სტადია	ფურც.	რაოდ
					კ-(69)	
დირექტორი						
პრ. მთ. არქიტ.						
პრ. მთ. ინჟინ.	დ. მაისურაძე		რიგელების კვეთი 5-5 და 6-6	მასშტაბი		
შეასრულა	რ. სილაგაძე					
შეამოწმა	დ. მაისურაძე					

რიგელების კვეთი 7 - 7

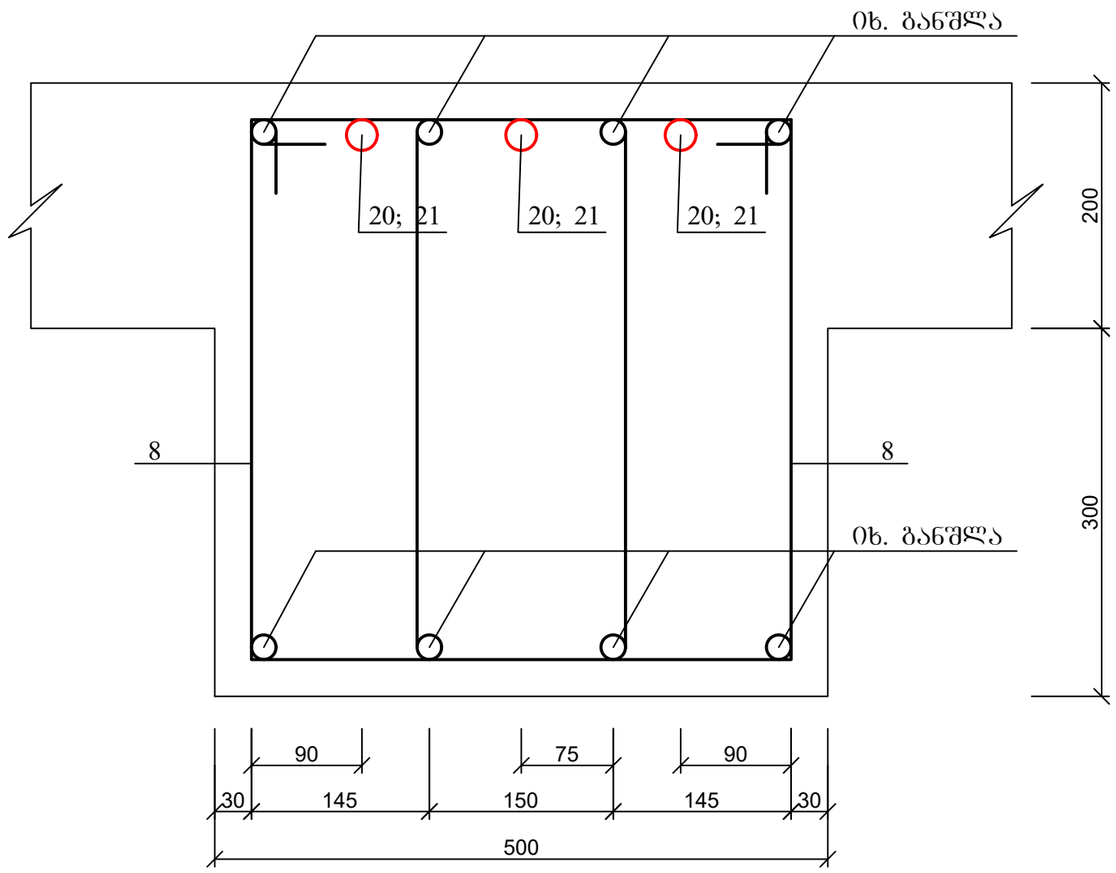

რიგელების კვეთი 8 - 8

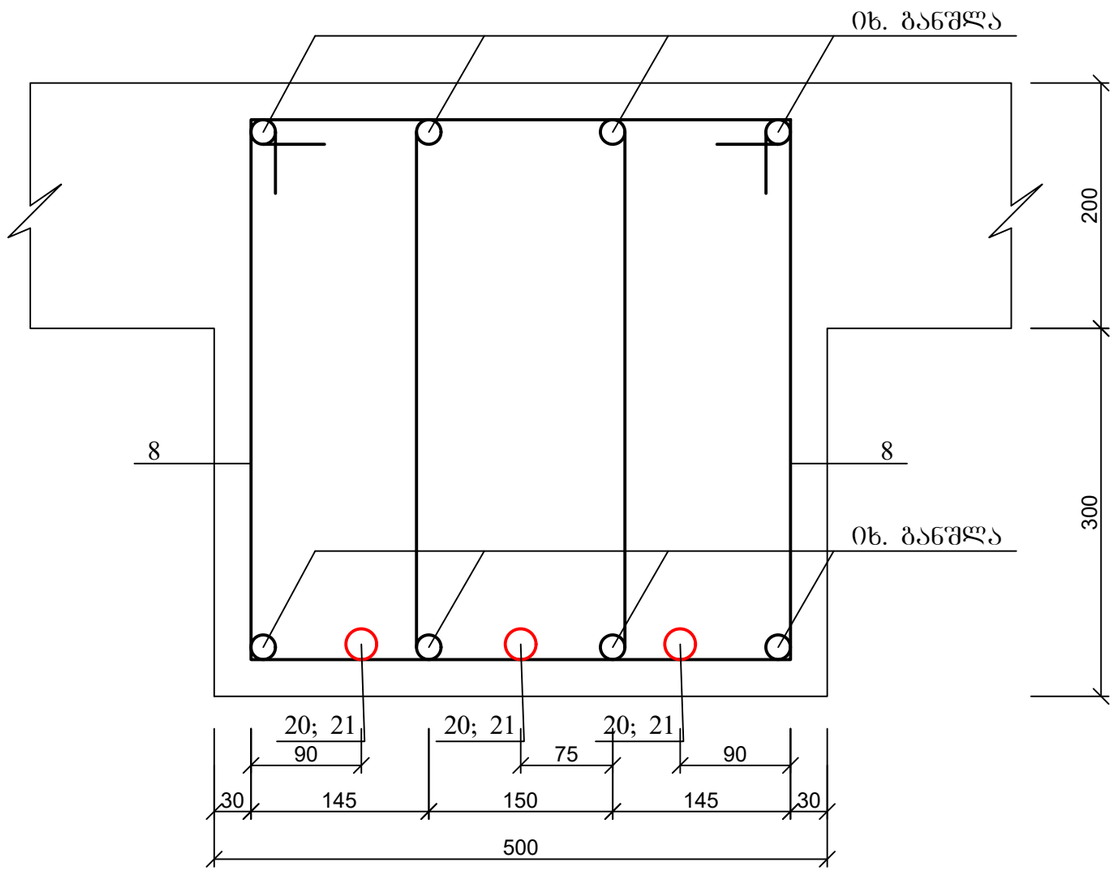

კოზ. 8

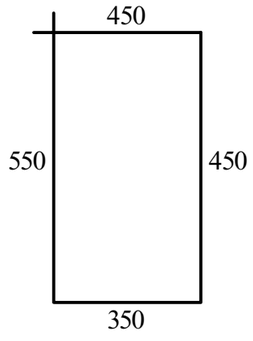

1. მასალის სპეციფიკაცია იხ. ფურცელი კ-74

ქ. თბილისი, დიდი დიღომი, 01.10.07.004.069 მრავალბინიანი საცხოვრებელი სახლის კონსტრუქციული პროექტი				სტადია	ფურც.	რაოდ
					კ-(70)	
დირექტორი						
პრ. მთ. არქიტ.						
პრ. მთ. ინჟინ.	დ. მაისურაძე		რიგელების კვეთი 7-7 და 8-8	მასშტაბი		
შეასრულა	რ. სილაგაძე					
შეამოწმა	დ. მაისურაძე					

რიგელების კვეთი 9 - 9

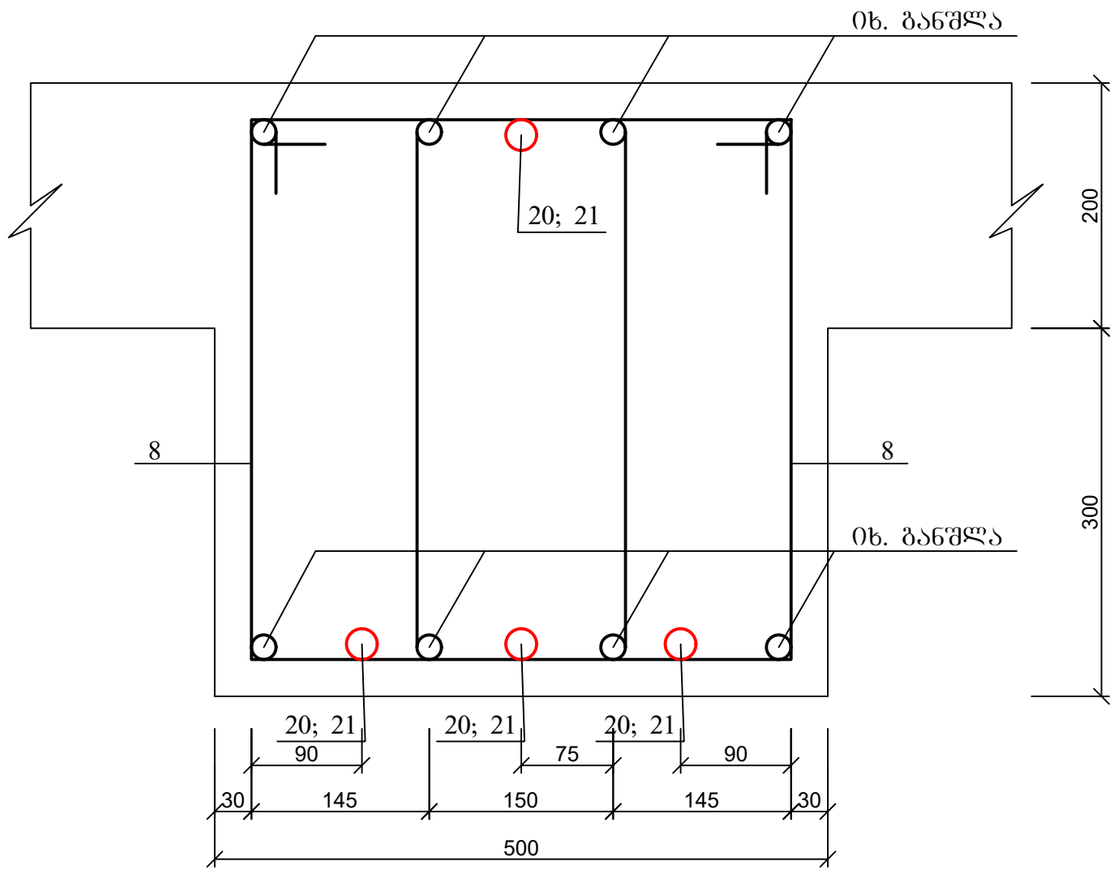

რიგელების კვეთი 10 - 10

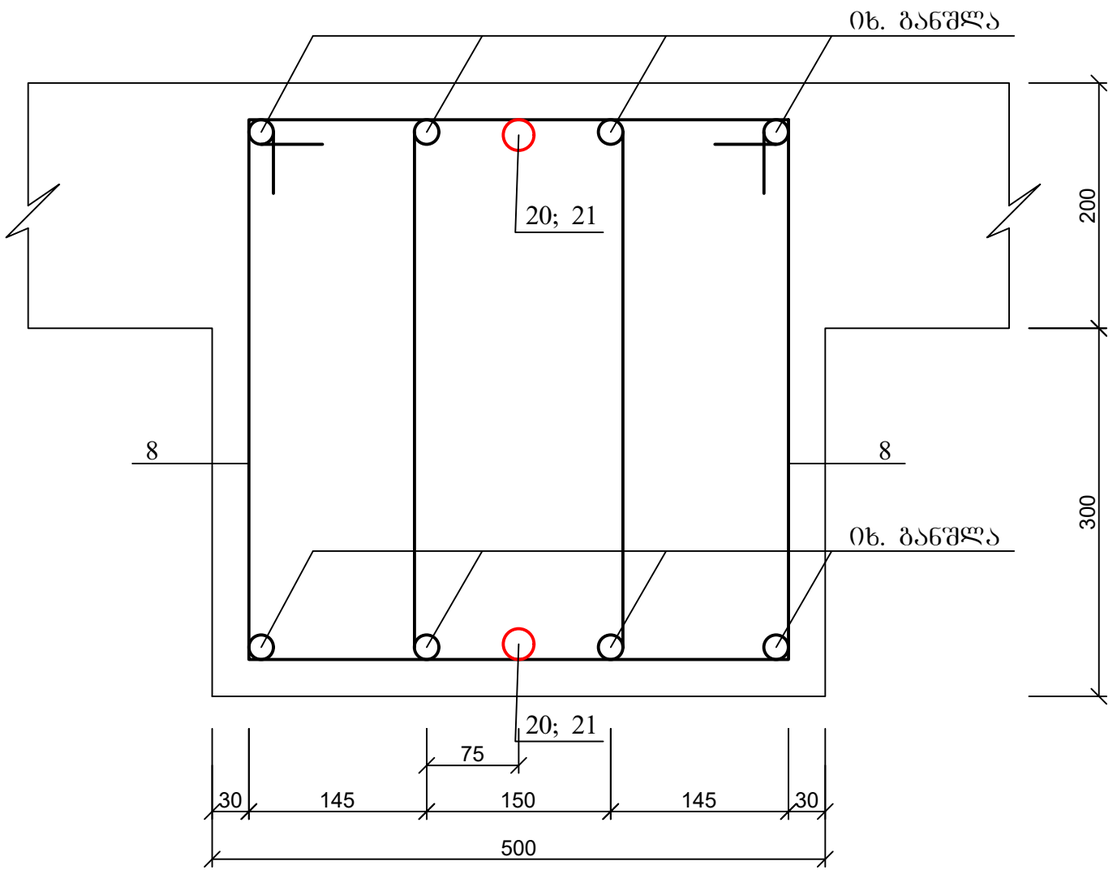

პოზ. 8

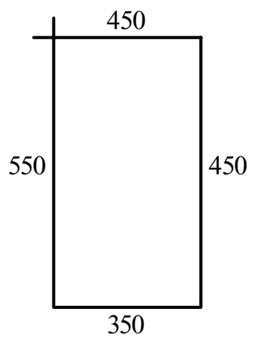

1. მასალის სპეციფიკაცია იხ. ფურცელი კ-74

ქ. თბილისი, დიდი დიღომი, 01.10.07.004.069 მრავალბინიანი საცხოვრებელი სახლის კონსტრუქციული პროექტი				სტადია	ფურც.	რაოდ
					კ-(71)	
დირექტორი						
პრ. მთ. არქიტ.						
პრ. მთ. ინჟინ.	დ. მაისურაძე		რიგელების კვეთი 9-9 და 10-10	მასშტაბი		
შეასრულა	რ. სილაგაძე					
შეამოწმა	დ. მაისურაძე					

რიგელების კვეთი 11 - 11

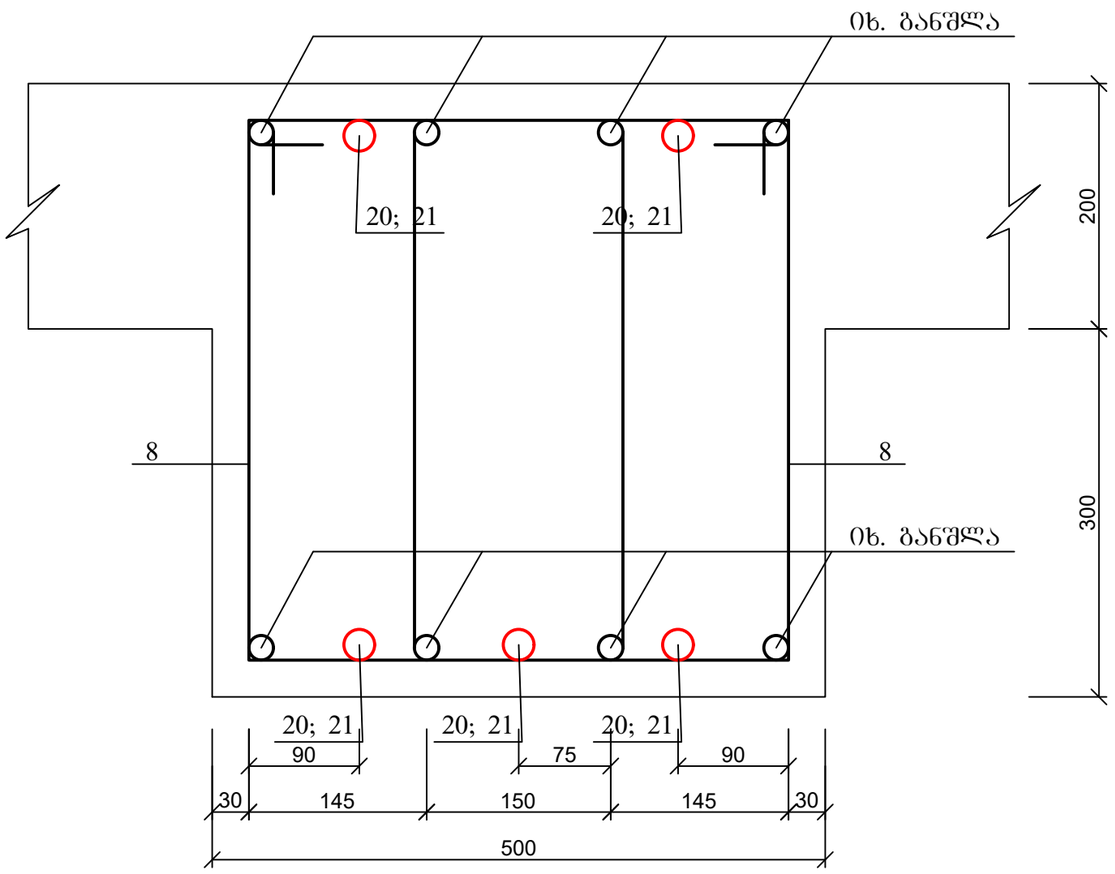

რიგელების კვეთი 12 - 12

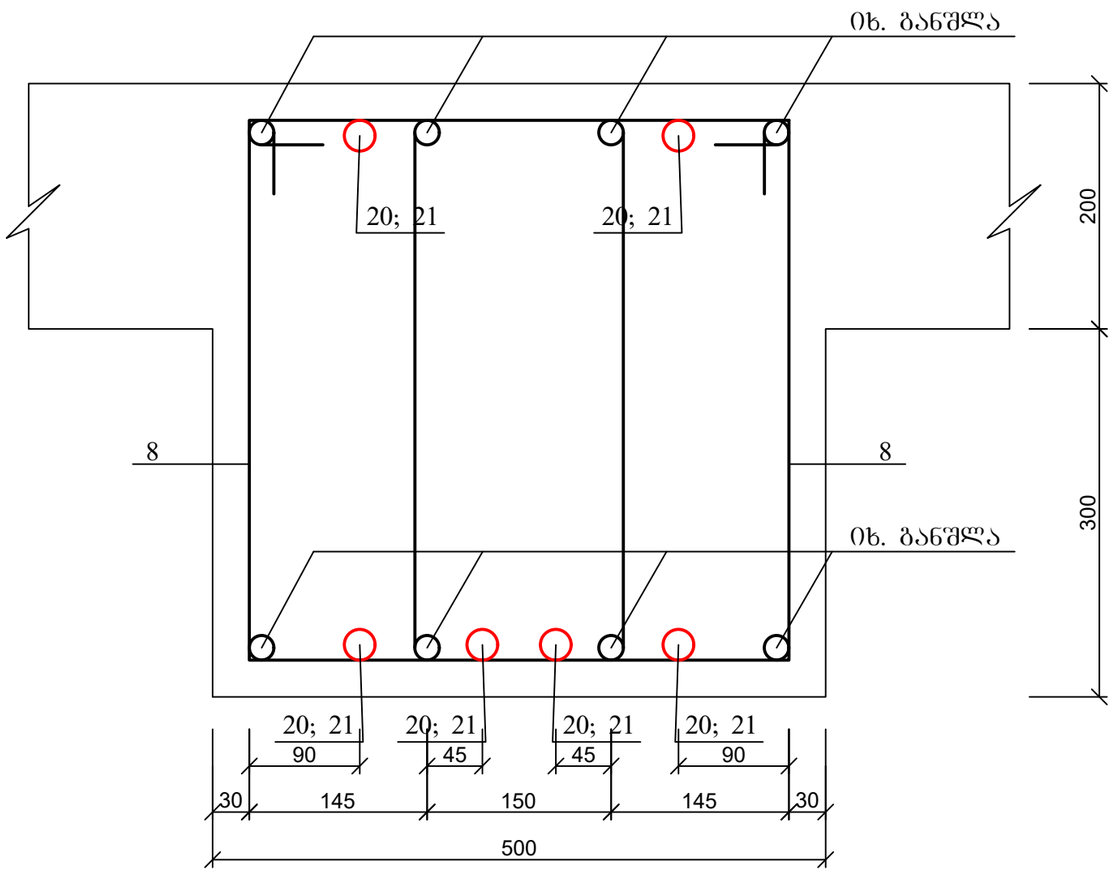

პოზ. 8

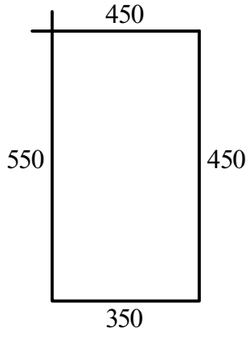

1. მასალის სპეციფიკაცია იხ. ფურცელი კ-74

ქ. თბილისი, დიდი დიღომი, 01.10.07.004.069 მრავალბინიანი საცხოვრებელი სახლის კონსტრუქციული პროექტი				სტადია	ფურც.	რაოდ
					კ-(72)	
დირექტორი						
პრ. მთ. არქიტ.						
პრ. მთ. ინჟინ.	დ. მაისურაძე			მასშტაბი		
შეასრულა	რ. სილაგაძე		რიგელების კვეთი 11-11 და 12-12			
შეამოწმა	დ. მაისურაძე					

რიგელების კვეთი 13 - 13

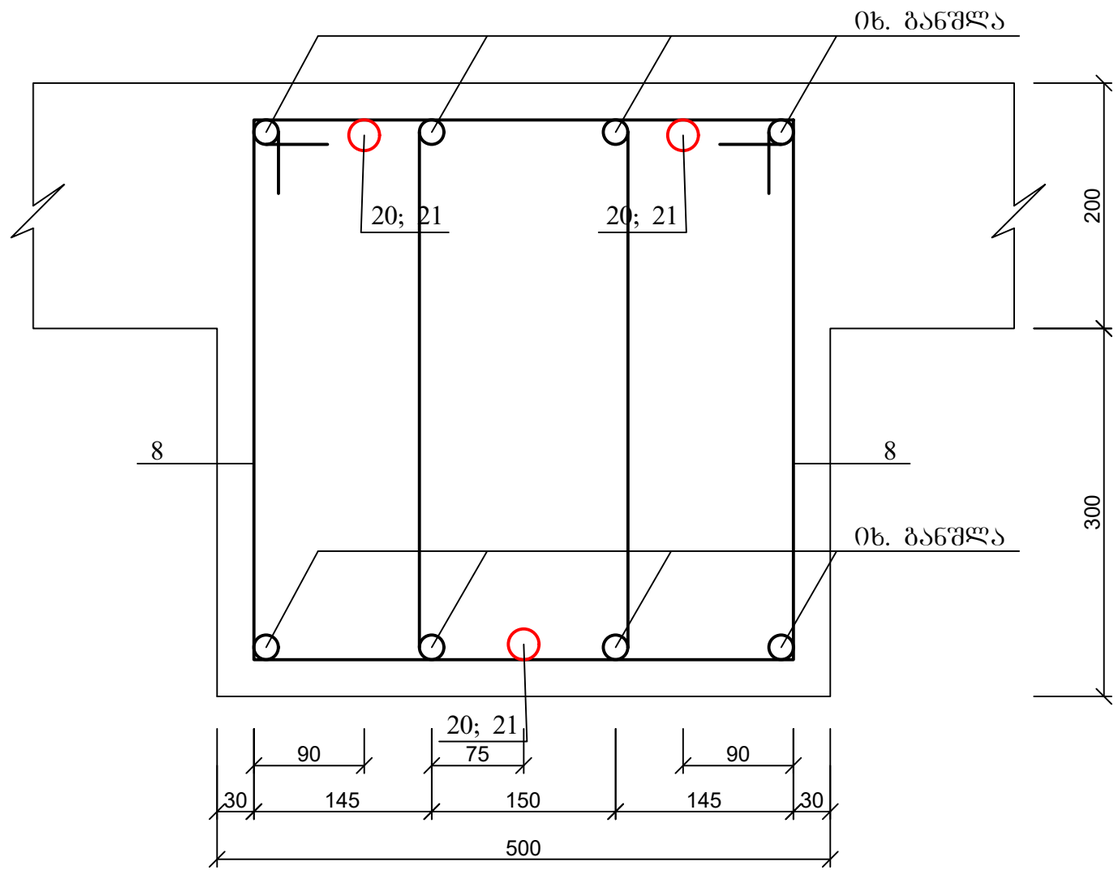

კოზ. 8

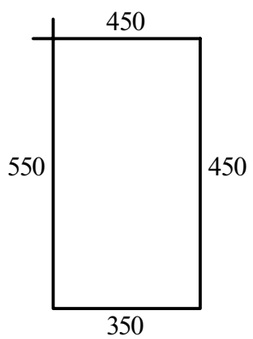

1. მასალის სპეციფიკაცია იხ. ფურცელი კ-74

ქ. თბილისი, დიდი დიღომი, 01.10.07.004.069 მრავალბინიანი საცხოვრებელი სახლის კონსტრუქციული პროექტი				სტადია	ფურც.	რაოდ
					კ-(73)	
დირექტორი						
პრ. მთ. არქიტ.						
პრ. მთ. ინჟინ.	დ. მაისურაძე		რიგელების კვეთი 13-13	მასშტაბი		
შეასრულა	რ. სილაგაძე					
შეამოწმა	დ. მაისურაძე					

პოზ	დასახელება	რაოდ	წონა კგ	
			ერთ	სულ
	რიგელი რ-1	12		
1	Ø 18 B500B L= 11000	4	22	88
2	Ø 18 B500B L 11000	4	22	88
8	Ø 8 A240 L= 1800	136	0.72	97.92
20	Ø 25 B500B L= 2500	4	9.625	38.5
21	Ø 25 B500B L= 3000	4	11.55	46.2
	ბეტონი B30		მ³	1.6
	რიგელი რ-2	12		
1	Ø 18 B500B L 12000	4	24	96
2	Ø 18 B500B L= 12000	4	24	96
3	Ø 18 B500B L= 4500	4	9	36
4	Ø 18 B500B L= 9000	4	18	72
5	Ø 18 B500B L= 6500	4	13	52
6	Ø 18 B500B L 12000	4	24	96
8	Ø 8 A240 L= 1800	340	0.72	244.8
20	Ø 25 B500B L 2500	1	9.625	9.625
21	Ø 25 B500B L= 3000	7	11.55	80.85
	ბეტონი B30		მ³	3.8
	რიგელი რ-3	12		
1	Ø 18 B500B L= 8500	4	17	68
2	Ø 18 B500B L= 8000	4	16	64
8	Ø 8 A240 L 1800	112	0.72	80.64
21	Ø 25 B500B L= 3000	3	11.55	34.65
	ბეტონი B30		მ³	1.1
	რიგელი რ-4	12		
1	Ø 18 B500B L= 12000	4	24	96
2	Ø 18 B500B L= 4000	4	8	32
3	Ø 18 B500B L= 6500	4	13	52
4	Ø 18 B500B L= 7500	4	15	60
8	Ø 8 A240 L= 1800	172	0.72	123.84
20	Ø 25 B500B L= 2500	3	9.625	28.875
21	Ø 25 B500B L= 3000	7	11.55	80.85
	ბეტონი B30		მ³	1.94
	რიგელი რ-5	48		
1	Ø 18 B500B L= 9000	4	18	72
2	Ø 18 B500B L= 8500	4	17	68
8	Ø 8 A240 L= 1800	100	0.72	72
20	Ø 25 B500B L= 2500	3	9.625	28.875
21	Ø 25 B500B L= 3000	4	11.55	46.2
	ბეტონი B30		მ³	1.2
	რიგელი რ-6	12		
1	Ø 18 B500B L= 6000	4	12	48
2	Ø 18 B500B L 9000	4	18	72
3	Ø 18 B500B L= 12000	4	24	96
4	Ø 18 B500B L= 12000	8	24	192
8	Ø 8 A240 L= 1800	356	0.72	256.32
21	Ø 25 B500B L= 3000	11	11.55	127.05
	ბეტონი B30		მ³	3.6

	რიგელი რ-7	24		
1	Ø 18 B500B L 12000	3	24	72
2	Ø 18 B500B L= 8000	3	16	48
3	Ø 18 B500B L= 12000	3	24	72
4	Ø 18 B500B L= 6500	3	13	39
8*	Ø 8 A240 L= 1600	110	0.64	70.4
	ბეტონი B30		მ³	1.5
	რიგელი რ-8	12		
1	Ø 18 B500B L= 12000	4	24	96
2	Ø 18 B500B L= 12000	12	24	288
3	Ø 18 B500B L= 7000	4	14	56
4	Ø 18 B500B L= 12000	8	24	192
8	Ø 8 A240 L= 1800	536	0.72	385.92
20	Ø 25 B500B L= 2500	5	9.625	48.125
21	Ø 25 B500B L= 3000	15	11.55	173.25
	ბეტონი B30		მ³	5.9
	რიგელი რ-9	12		
1	Ø 18 B500B L= 6000	4	12	48
2	Ø 18 B500B L= 4500	4	9	36
8	Ø 8 A240 L= 1800	50	0.72	36
	ბეტონი B30		მ³	0.6
	რიგელი რ-10	24		
1	Ø 18 B500B L= 12000	4	24	96
2	Ø 18 B500B L= 7500	4	15	60
3	Ø 18 B500B L= 12000	4	24	96
4	Ø 18 B500B L= 7000	4	14	56
8	Ø 8 A240 L= 1800	220	0.72	158.4
21	Ø 25 B500B L= 3000	4	11.55	46.2
	ბეტონი B30		მ³	2.6
	რიგელი რ-11	24		
1	Ø 18 B500B L= 12000	4	24	96
2	Ø 18 B500B L= 7000	4	14	56
3	Ø 18 B500B L= 3000	4	6	24
4	Ø 18 B500B L 12000	4	24	96
5	Ø 18 B500B L= 6500	4	13	52
8	Ø 8 A240 L 1800	230	0.72	165.6
21	Ø 25 B500B L= 3000	6	11.55	69.3
	ბეტონი B30		მ³	2.6
	რიგელი რ-12	24		
1	Ø 18 B500B L= 9000	4	18	72
2	Ø 18 B500B L= 8000	4	16	64
3	Ø 18 B500B L= 12000	4	24	96
8	Ø 8 A240 L= 1800	152	0.72	109.44
20	Ø 25 B500B L= 2500	3	9.625	28.875
21	Ø 25 B500B L= 3000	2	11.55	23.1
	ბეტონი B30		მ³	1.65

	რიგელი რ-13	24		
1	Ø 18 B500B L 12000	4	24	96
2	Ø 18 B500B L= 5000	4	10	40
3	Ø 18 B500B L 7000	4	14	56
4	Ø 18 B500B L= 12000	4	24	96
5	Ø 18 B500B L= 9000	4	18	72
8	Ø 8 A240 L= 1800	272	0.72	195.84
20	Ø 25 B500B L= 2500	3	9.625	28.875
21	Ø 25 B500B L= 3000	7	11.55	80.85
	ბეტონი B30		მ³	2.9
	რიგელი რ-14	12		
1	Ø 18 B500B L= 8000	4	16	64
2	Ø 18 B500B L= 6000	4	12	48
8	Ø 8 A240 L= 1800	72	0.72	51.84
20	Ø 25 B500B L= 2500	2	9.625	19.25
21	Ø 25 B500B L= 3000	2	11.55	23.1
	ბეტონი B30		მ³	0.9
	რიგელი რ-15	12		
1	Ø 18 B500B L= 8000	4	16	64
2	Ø 18 B500B L= 6500	4	13	52
8	Ø 8 A240 L= 1800	80	0.72	57.6
	ბეტონი B30		მ³	0.9
	რიგელი რ-16	24		
1	Ø 18 B500B L= 4000	4	8	32
2	Ø 18 B500B L= 3000	4	6	24
8	Ø 8 A240 L= 1800	40	0.72	28.8
	ბეტონი B30		მ³	0.4
	რიგელი რ-17	12		
1	Ø 18 B500B L= 12000	16	24	384
2	Ø 18 B500B L 10000	8	20	160
8	Ø 8 A240 L= 1800	380	0.72	273.6
20	Ø 25 B500B L= 2500	3	9.625	28.875
21	Ø 25 B500B L= 3000	5	11.55	57.75
	ბეტონი B30		მ³	3.9
	რიგელი რ-18	12		
1	Ø 18 B500B L= 12000	8	24	192
2	Ø 18 B500B L 10000	4	20	80
3	Ø 18 B500B L= 8500	4	17	68
8	Ø 8 A240 L= 1800	240	0.72	172.8
20	Ø 25 B500B L= 2500	3	9.625	28.875
21	Ø 25 B500B L= 3000	5	11.55	57.75
	ბეტონი B30		მ³	2.6
	რიგელი რ-19	12		
1	Ø 18 B500B L 12000	8	24	192
8	Ø 8 A240 L= 1800	160	0.72	115.2
20	Ø 25 B500B L= 2500	3	9.625	28.875
21	Ø 25 B500B L= 3000	3	11.55	34.65
	ბეტონი B30		მ³	1.7

	რიგელი რ-20	12		
1	Ø 18 B500B L= 12000	8	24	192
2	Ø 18 B500B L 5000	8	10	80
8	Ø 8 A240 L= 1800	196	0.72	141.12
20	Ø 25 B500B L= 2500	3	9.625	28.875
21	Ø 25 B500B L 3000	5	11.55	57.75
	ბეტონი B30		მ³	2.1
	რიგელი რ-21	24		
1	Ø 18 B500B L= 10000	8	20	160
8	Ø 8 A240 L= 1800	146	0.72	105.12
	ბეტონი B30		მ³	1.5
	რიგელი რ-22	12		
1	Ø 18 B500B L= 4000	4	8	32
2	Ø 18 B500B L= 3500	4	7	28
8	Ø 8 A240 L= 1800	48	0.72	34.56
	ბეტონი B30		მ³	0.45
	რიგელი რ-23	12		
1	Ø 18 B500B L= 8000	3	16	48
2	Ø 18 B500B L= 7000	3	14	42
8*	Ø 8 A240 L 1600	40	0.64	25.6
	ბეტონი B30		მ³	0.54

ქ. თბილისი, დიდი დიღომი, 01.10.07.004.069 მრავალბინიანი საცხოვრებელი სახლის კონსტრუქციული პროექტი				სტადია	ფურც.	რაოდ
					კ-(74)	
დირექტორი						
პრ. მთ. არქიტ.						
პრ. მთ. ინჟინ.	დ. მაისურაძე		რიგელების მასალის სპეციფიკაცია	მასშტაბი		
შეასრულა	რ. სილაგაძე					
შეამოწმა	დ. მაისურაძე					

გადახურვის ფილის საყალიბე ნახაზი -0.10 ნიშნულზე

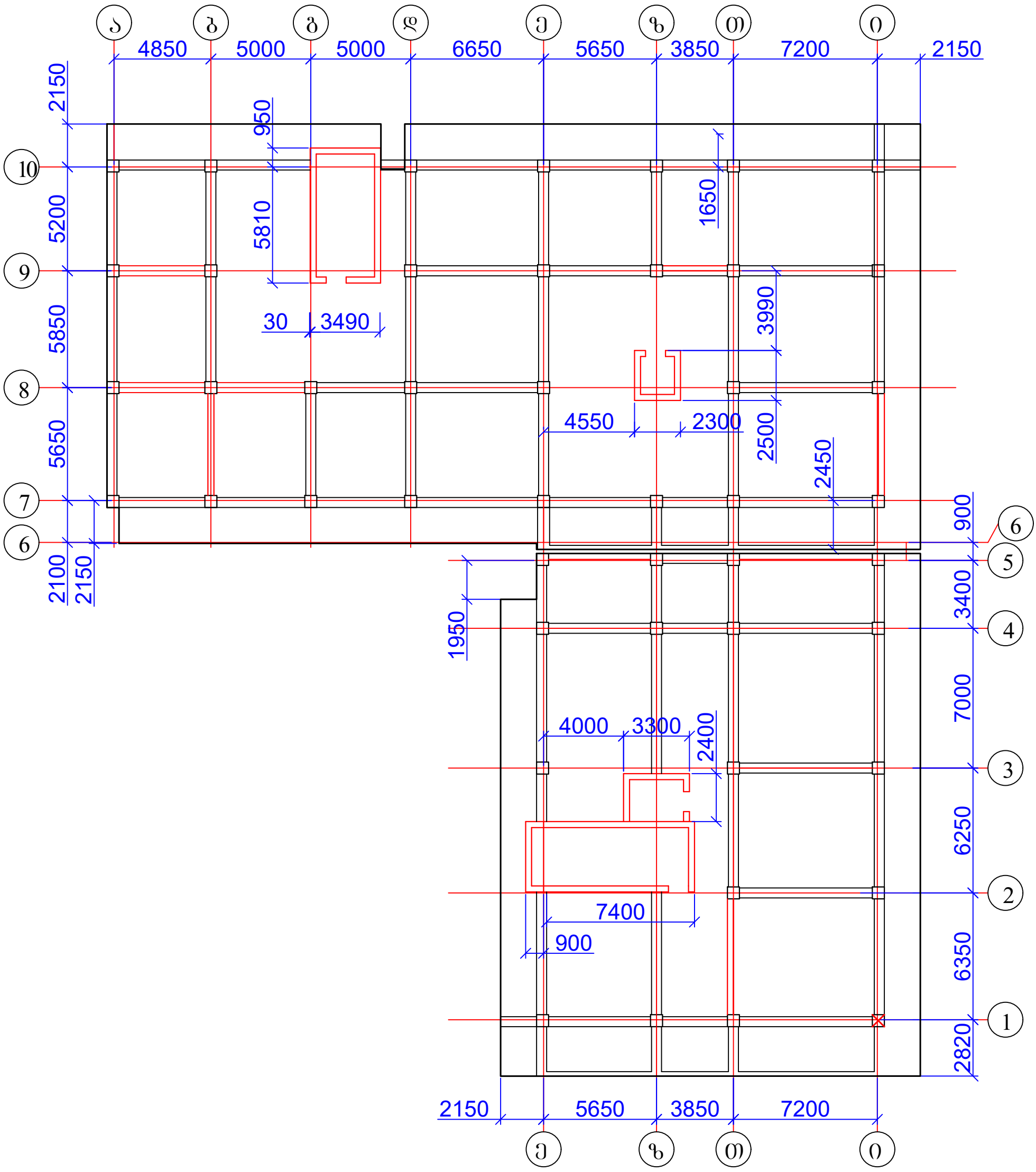

1. ფილის კვეთი იხ. ფურცელი კ-81;
2. მასალის სპეციფიკაცია იხ. ფურცელი კ-81.

ქ. თბილისი, დიდი დიღომი, 01.10.07.004.069 მრავალბინიანი საცხოვრებელი სახლის კონსტრუქციული პროექტი				სტადია	ფურც.	რაოდ
					კ-(75)	
დირექტორი						
პრ. მთ. არქიტ.						
პრ. მთ. ინჟინ.	დ. მაისურაძე		გადახურვის ფილის საყალიბე ნახაზი 2.90 ნიშნულზე	მასშტაბი		
შეასრულა	რ. სილაგაძე					
შეამოწმა	დ. მაისურაძე					

გადახურვის ფილის ძირითადი არმირება -0.10 ნიშნულზე

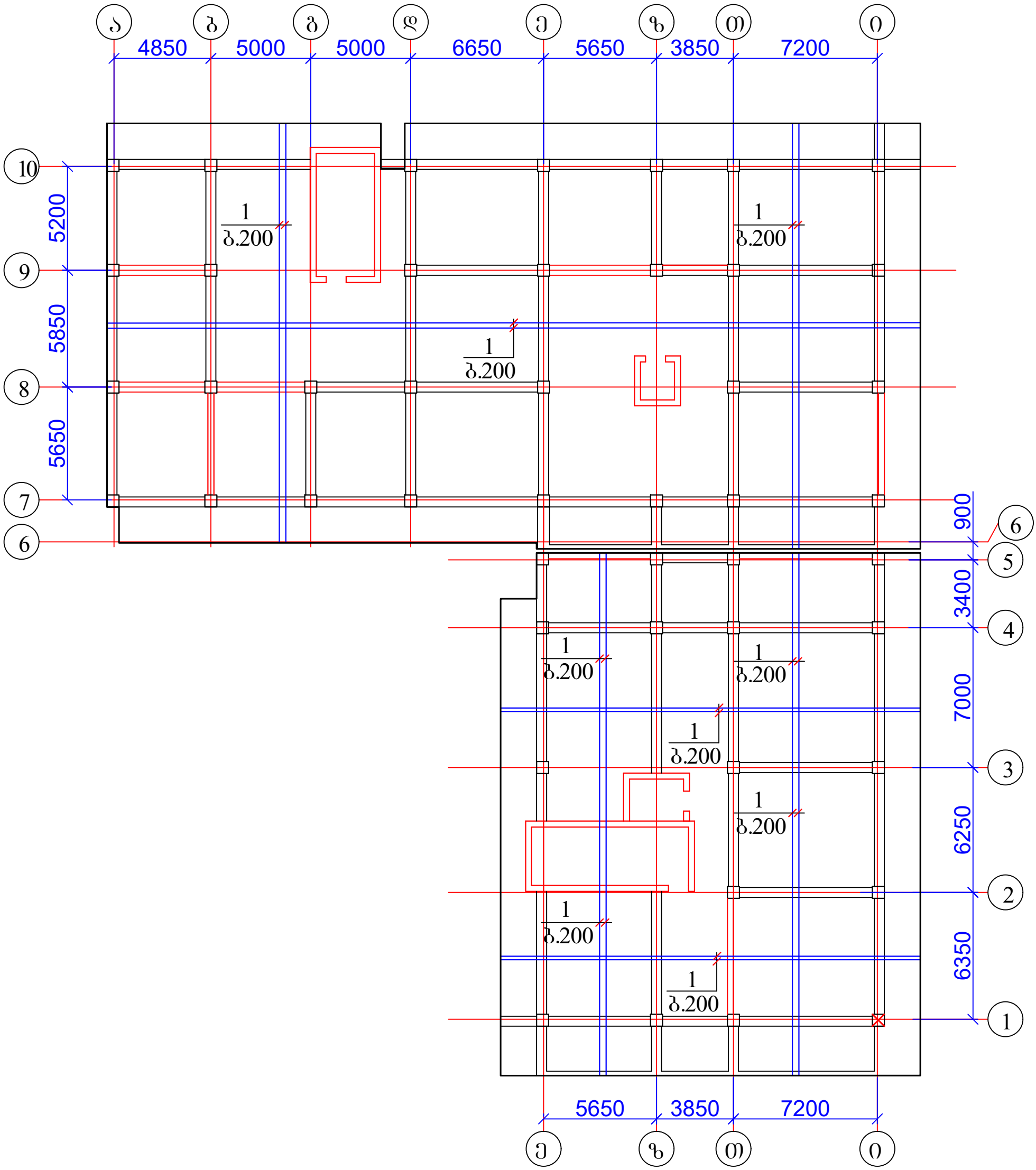

1. ფილის კვეთი იხ. ფურცელი კ-81;
2. მასალის სპეციფიკაცია იხ. ფურცელი კ-81.

ქ. თბილისი, დიდი დიღომი, 01.10.07.004.069 მრავალბინიანი საცხოვრებელი სახლის კონსტრუქციული პროექტი				სტადია	ფურც.	რაოდ
					კ-(76)	
დირექტორი						
პრ. მთ. არქიტ.						
პრ. მთ. ინჟინ.	დ. მაისურაძე		გადახურვის ფილის ძირითადი არმირება -0.10 ნიშნულზე	მასშტაბი		
შეასრულა	რ. სილაგაძე					
შეამოწმა	დ. მაისურაძე					

გადახურვის ფილის დამატებითი არმირება -0.10 ნიშნულზე X ღერძის მიმართულებით ქვედა ზონაში

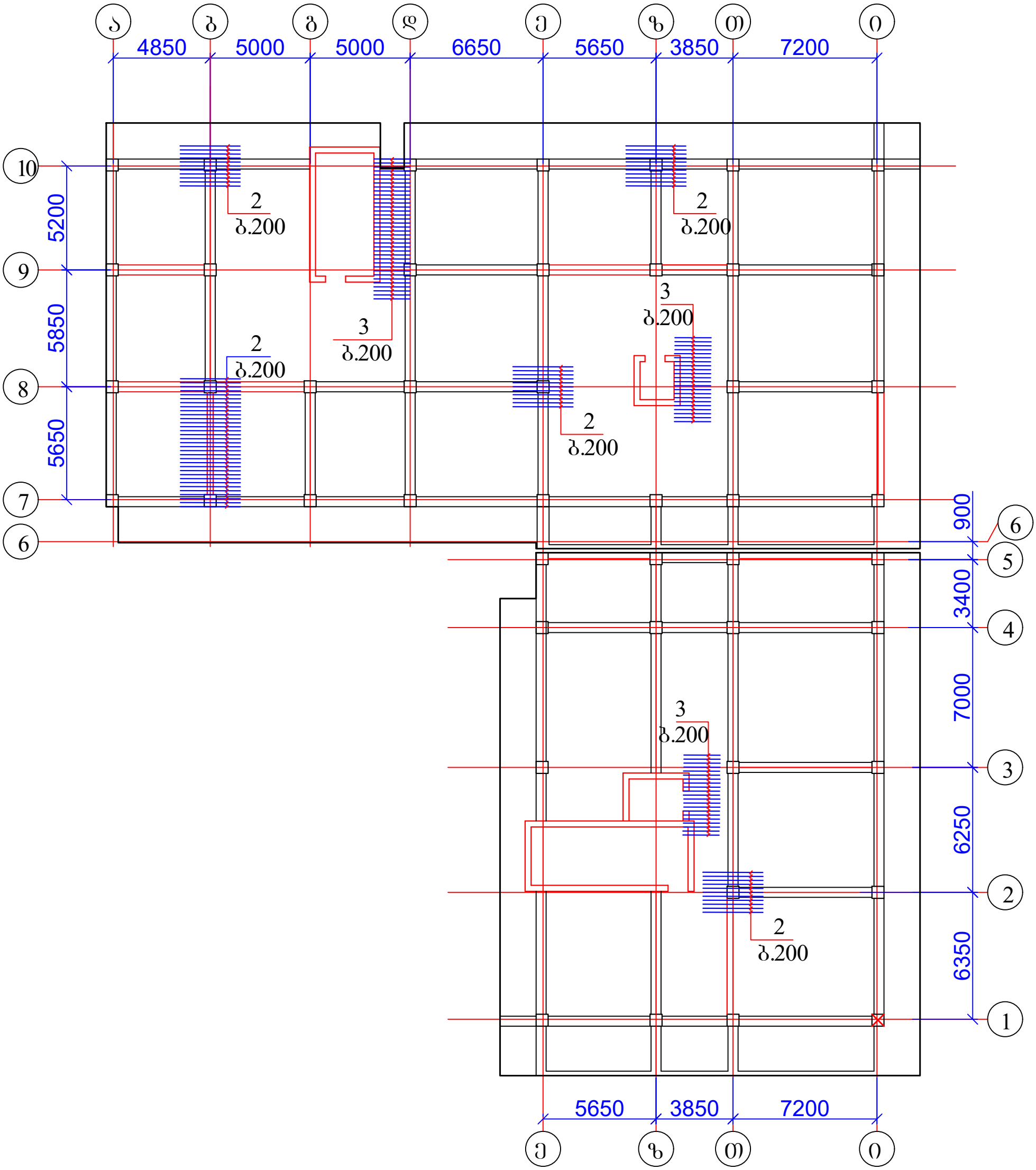

1. ფილის კვეთი იხ. ფურცელი კ-81;
2. მასალის სპეციფიკაცია იხ. ფურცელი კ-81.

ქ. თბილისი, დიდი დიღომი, 01.10.07.004.069 მრავალბინიანი საცხოვრებელი სახლის კონსტრუქციული პროექტი				სტადია	ფურც.	რაოდ
					კ-(77)	
დირექტორი						
პრ. მთ. არქიტ.						
პრ. მთ. ინჟინ.	დ. მაისურაძე		გადახურვის ფილის დამატებითი არმირება 2.90 ნიშნულზე X ღერძის მიმართულებით ქვედა ზონაში	მასშტაბი		
შეასრულა	რ. სილაგაძე					
შეამოწმა	დ. მაისურაძე					

ბადახურვის ფილის დამატებითი არმირება -0.10 ნიშნულზე
Y ღერძის მიმართულებით ქვედა ზონაში

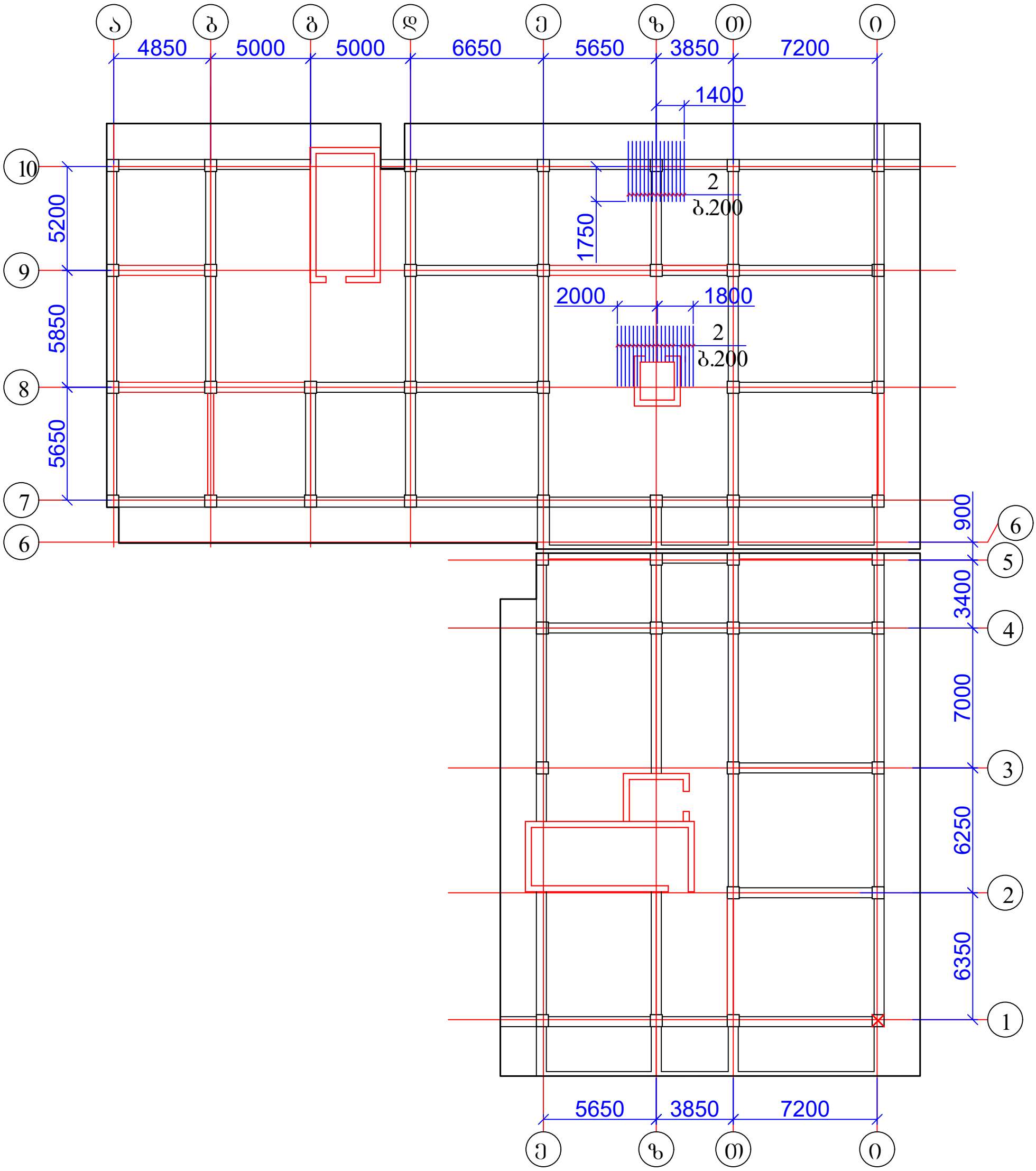

1. ფილის კვეთი იხ. ფურცელი კ-81;
2. მასალის სპეციფიკაცია იხ. ფურცელი კ-81.

ქ. თბილისი, დიდი დიღომი, 01.10.07.004.069 მრავალბინიანი საცხოვრებელი სახლის კონსტრუქციული პროექტი				სტადია	ფურც.	რაოდ
					კ-(78)	
დირექტორი						
პრ. მთ. არქიტ.						
პრ. მთ. ინჟინ.	დ. მაისურაძე		ბადახურვის ფილის დამატებითი არმირება 2.90 ნიშნულზე Y ღერძის მიმართულებით ქვედა ზონაში	მასშტაბი		
შეასრულა	რ. სილაგაძე					
შეამოწმა	დ. მაისურაძე					

გადახურვის ფილის დამატებითი არმირება -0.10 ნიშნულზე
X ღერძის მიმართულებით ზედა ზონაში

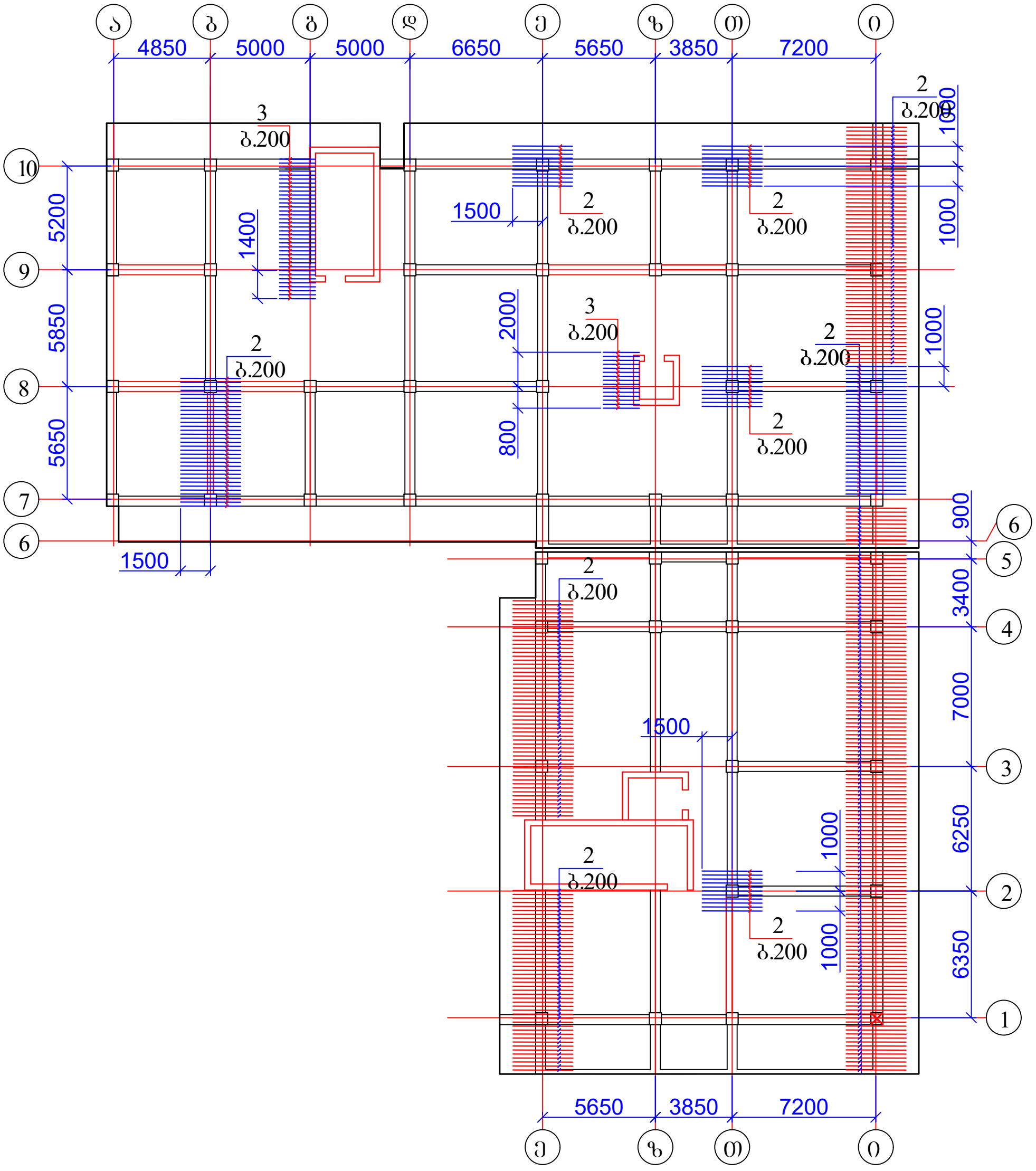

1. ფილის კვეთი იხ. ფურცელი კ-81;
2. მასალის სპეციფიკაცია იხ. ფურცელი კ-81.

ქ. თბილისი, დიდი დიღომი, 01.10.07.004.069 მრავალბინიანი საცხოვრებელი სახლის კონსტრუქციული პროექტი				სტადია	ფურც.	რაოდ
					კ-(79)	
დირექტორი						
პრ. მთ. არქიტ.						
პრ. მთ. ინჟინ.	დ. მაისურაძე		გადახურვის ფილის დამატებითი არმირება 2.90 ნიშნულზე X ღერძის მიმართულებით ზედა ზონაში	მასშტაბი		
შეასრულა	რ. სილაგაძე					
შეამოწმა	დ. მაისურაძე					

გადახურვის ფილის დამატებითი არმირება -0.10 ნიშნულზე
Y ღერძის მიმართულებით ზედა ზონაში

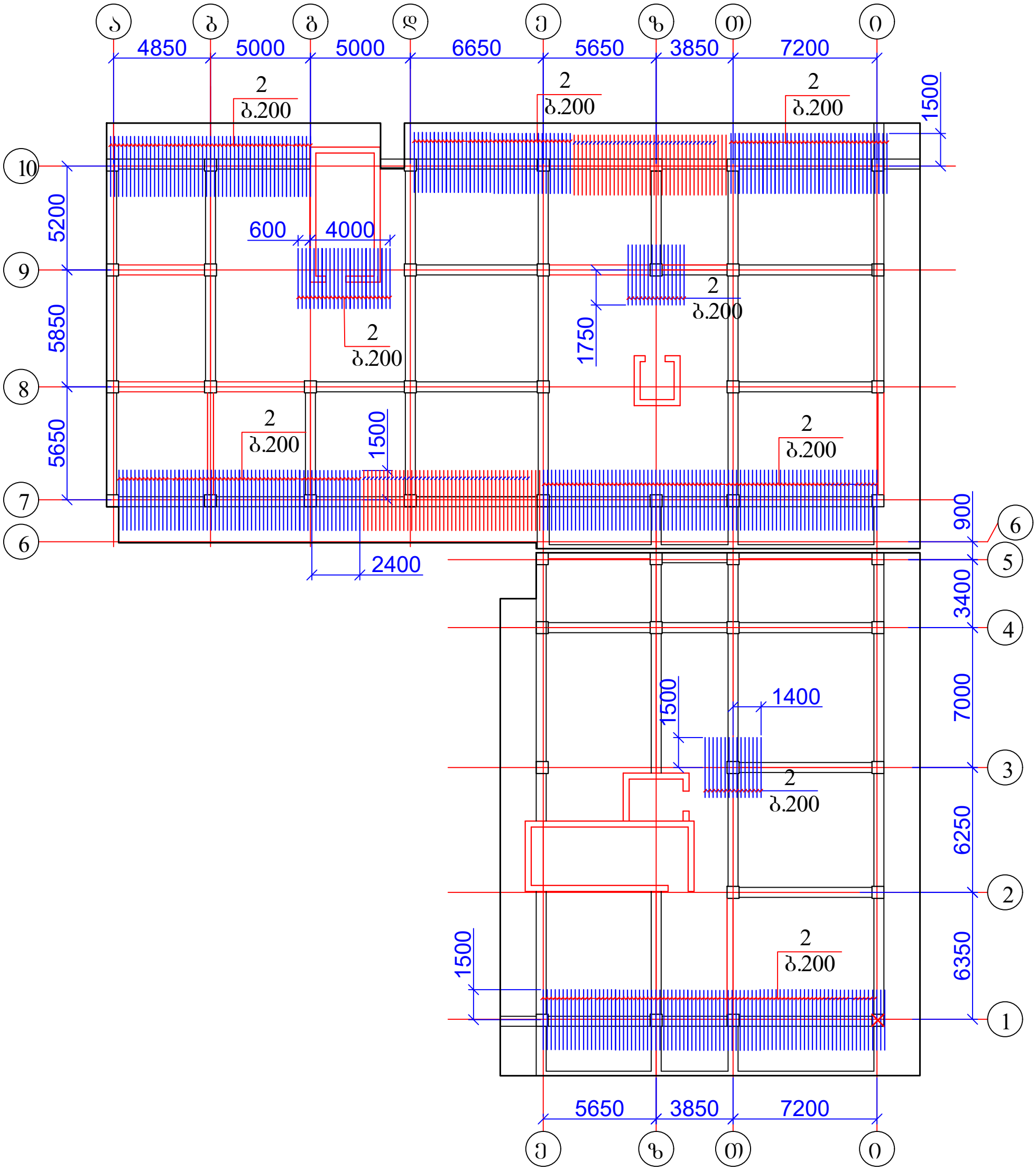

1. ფილის კვეთი იხ. ფურცელი კ-81;
2. მასალის სპეციფიკაცია იხ. ფურცელი კ-81.

ქ. თბილისი, დიდი დიღომი, 01.10.07.004.069 მრავალბინიანი საცხოვრებელი სახლის კონსტრუქციული პროექტი				სტადია	ფურც.	რაოდ
					კ-(80)	
დირექტორი						
პრ. მთ. არქიტ.						
პრ. მთ. ინჟინ.	დ. მაისურაძე		გადახურვის ფილის დამატებითი არმირება 2.90 ნიშნულზე Y ღერძის მიმართულებით ზედა ზონაში	მასშტაბი		
შეასრულა	რ. სილაგაძე					
შეამოწმა	დ. მაისურაძე					

გადახურვის ფილის კვეთი

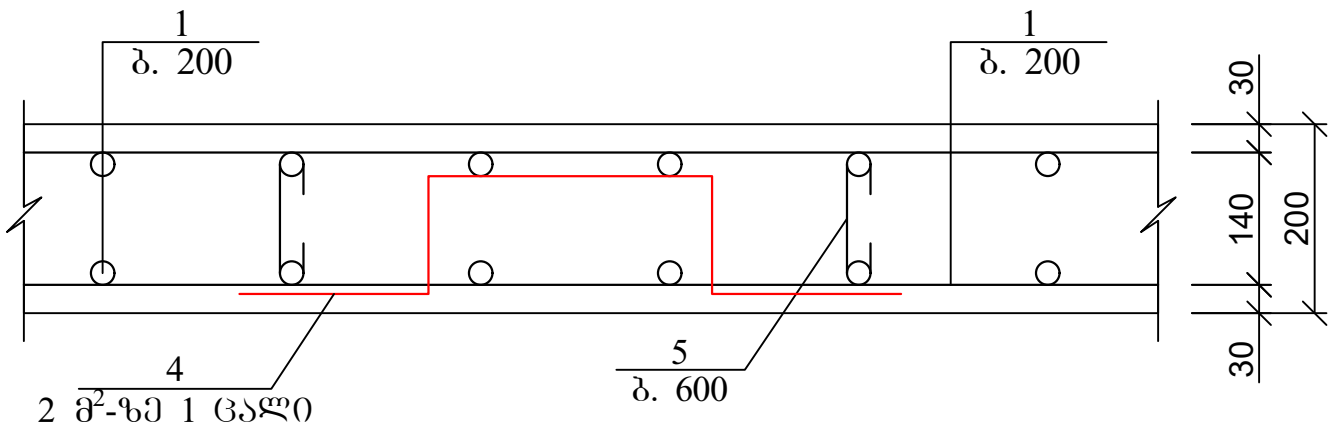

გადახურვის ფილის არმირების ჩაანკერების დეტალი საყრდენებზე

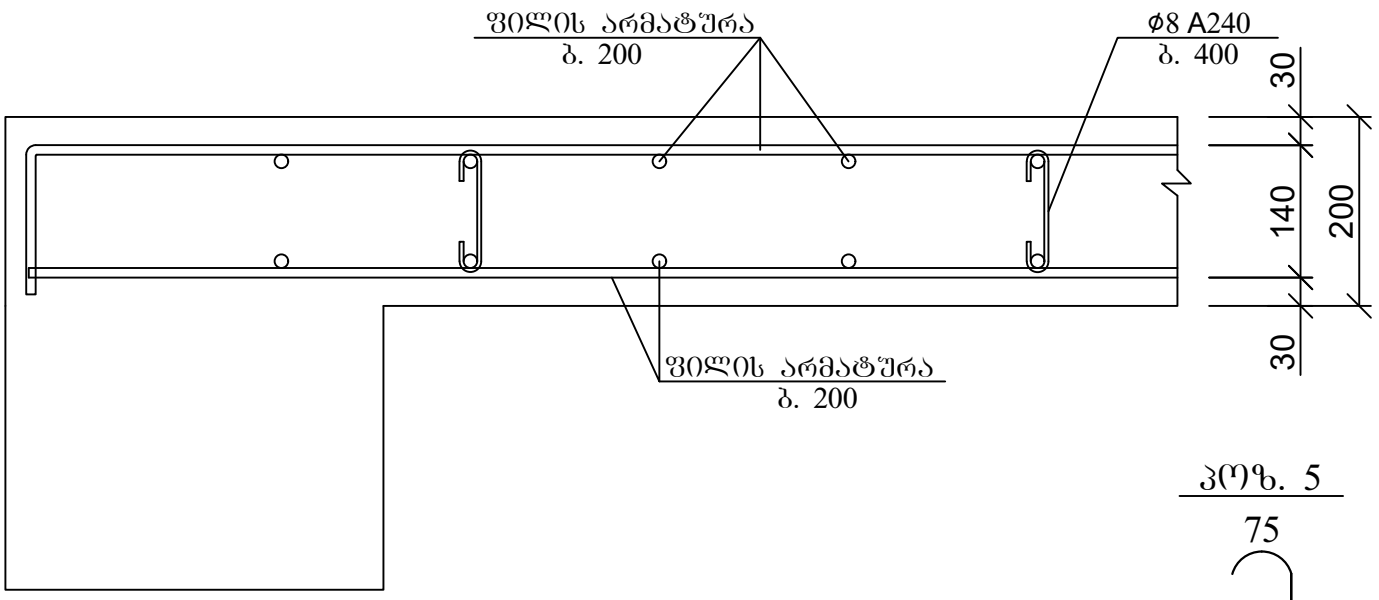

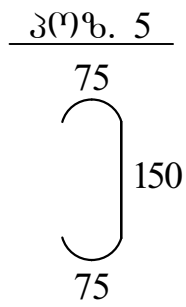

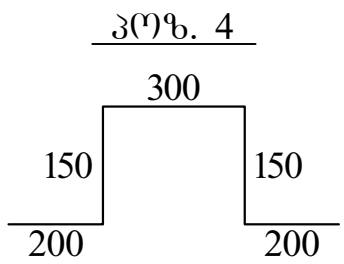

არმატურის გადადებით (შედუღების გარეშე) პირაპირის მოწყობის დეტალი ფილებისთვის

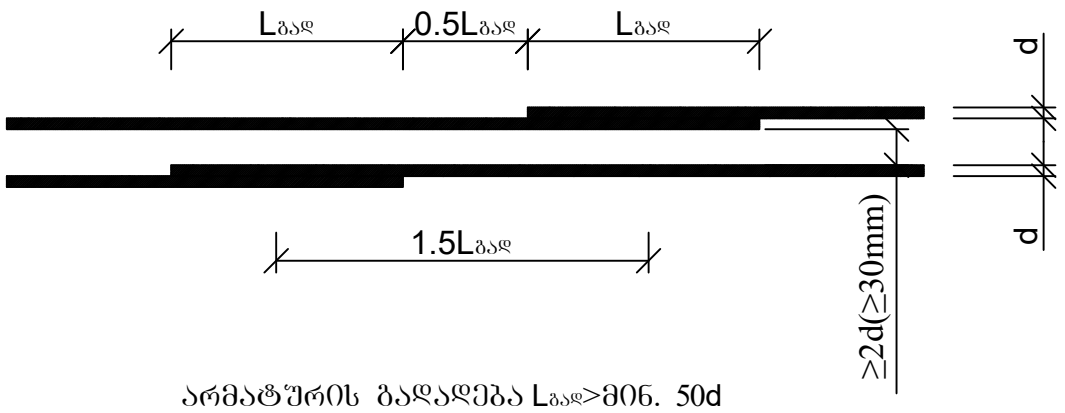

არმატურის გადადება Lგად>მინ. 50d

პოზ	დასახელება	რაოდ	წონა კგ	
			ერთ	სულ
	გადახურვის ფილა 2.90 ნიშნულზე	1		
1	Ø 10 B500B ΣL= 29400 გ.მ		0.62	18228
2	Ø 10 B500B L= 3000	1040	1.86	1934.4
3	Ø 10 B500B L= 2000	110	1.24	136.4
4	Ø 10 B500B L= 1000	675	0.62	418.5
5	Ø 8 A240 L= 300	3800	0.12	456
	ბეტონი B30		მ³	281

ქ. თბილისი, დიდი დიღომი, 01.10.07.004.069 მრავალბინიანი საცხოვრებელი სახლის კონსტრუქციული პროექტი				სტადია	ფურც.	რაოდ
					კ-(81)	
დირექტორი						
პრ. მთ. არქიტ.						
პრ. მთ. ინჟინ.	დ. მაისურაძე		გადახურვის ფილა 2.90 ნიშნულზე; კვეთი და მასალის სპეციფიკაცია	მასშტაბი		
შეასრულა	რ. სილაგაძე					
შეამოწმა	დ. მაისურაძე					

გადახურვის ფილის საყალიბე ნახაზი 3.20 ნიშნულზე

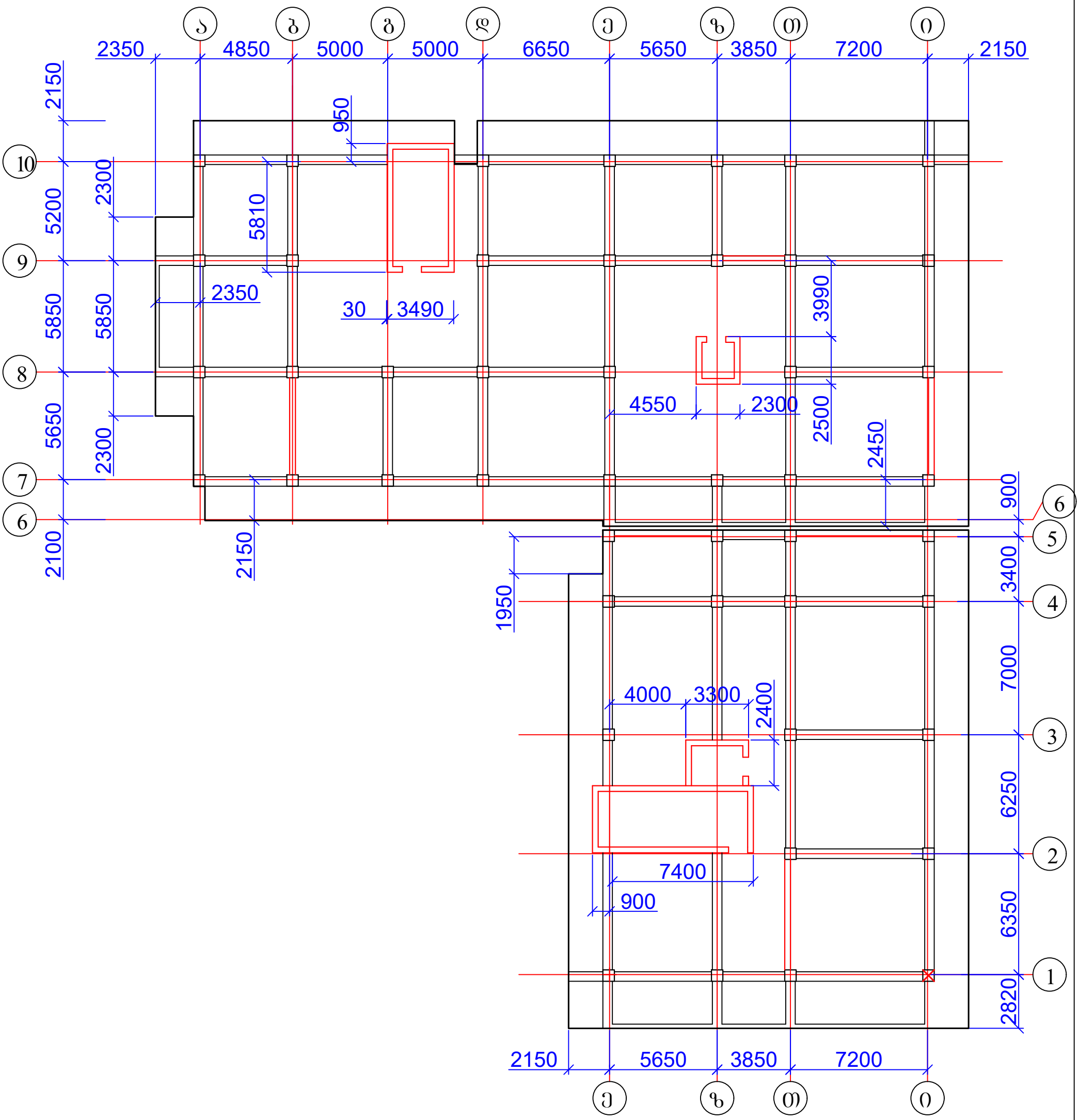

1. ფილის კვეთი იხ. ფურცელი კ-88;
2. მასალის სპეციფიკაცია იხ. ფურცელი კ-88.

ქ. თბილისი, დიდი დიღომი, 01.10.07.004.069 მრავალბინიანი საცხოვრებელი სახლის კონსტრუქციული პროექტი				სტადია	ფურც.	რაოდ
					კ-(82)	
დირექტორი						
პრ. მთ. არქიტ.						
პრ. მთ. ინჟინ.	დ. მაისურაძე		გადახურვის ფილის საყალიბე ნახაზი 6.20 ნიშნულზე	მასშტაბი		
შეასრულა	რ. სილაგაძე					
შეამოწმა	დ. მაისურაძე					

გადახურვის ფილის ძირითადი არმირება 3.20 ნიშნულზე

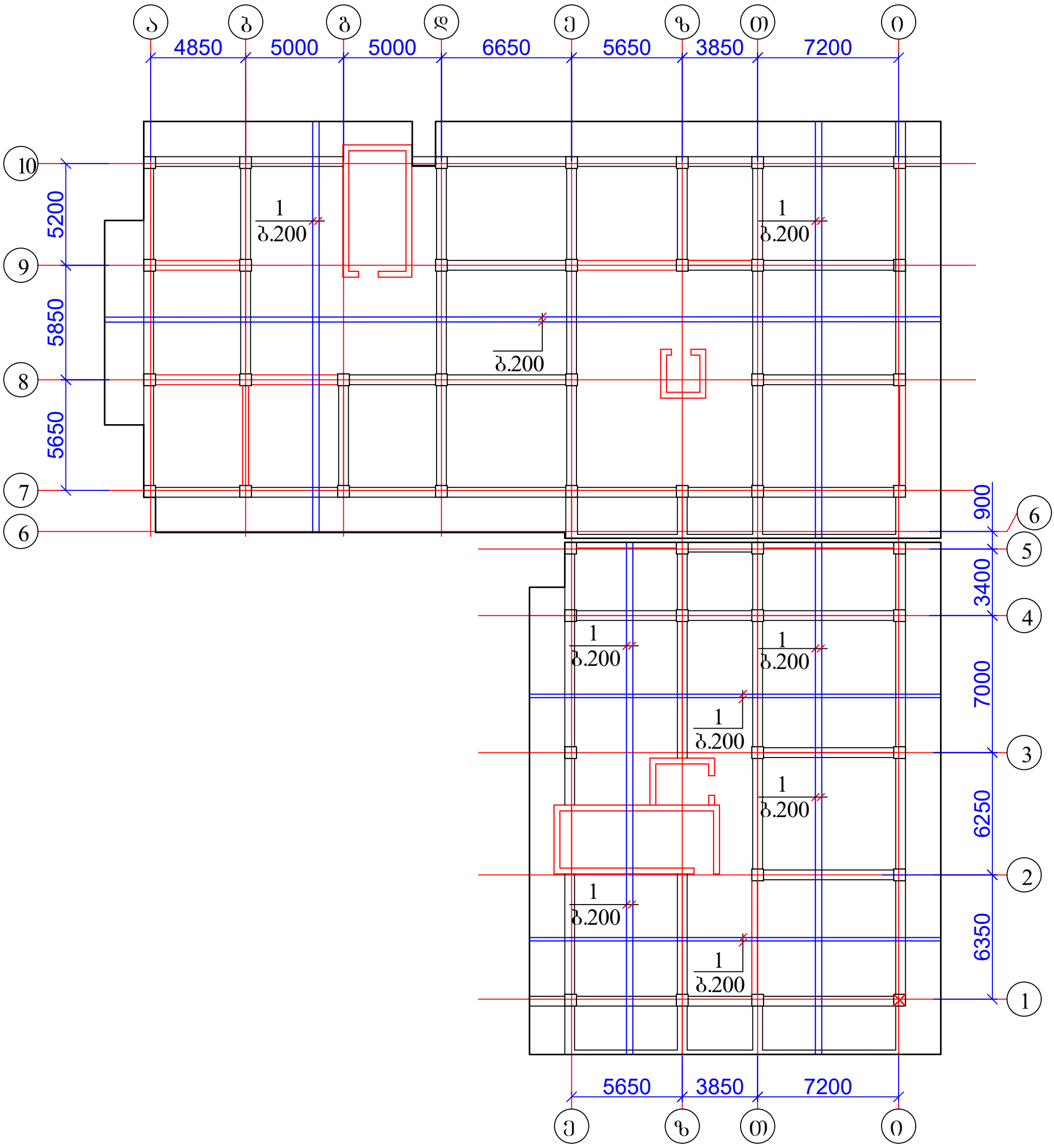

1. ფილის კვეთი იხ. ფურცელი კ-88;
2. მასალის სპეციფიკაცია იხ. ფურცელი კ-88.

ქ. თბილისი, დიდი დიღომი, 01.10.07.004.069 მრავალბინიანი საცხოვრებელი სახლის კონსტრუქციული პროექტი				სტადია	ფურც.	რაოდ
					კ-(83)	
დირექტორი						
პრ. მთ. არქიტ.						
პრ. მთ. ინჟინ.	დ. მაისურაძე		გადახურვის ფილის ძირითადი არმირება 6.20 ნიშნულზე	მასშტაბი		
შეასრულა	რ. სილაგაძე					
შეამოწმა	დ. მაისურაძე					

ბადახურვის ფილის დამატებითი არმირება 3.20 ნიშნულზე X ღერძის მიმართულებით ქვედა ზონაში

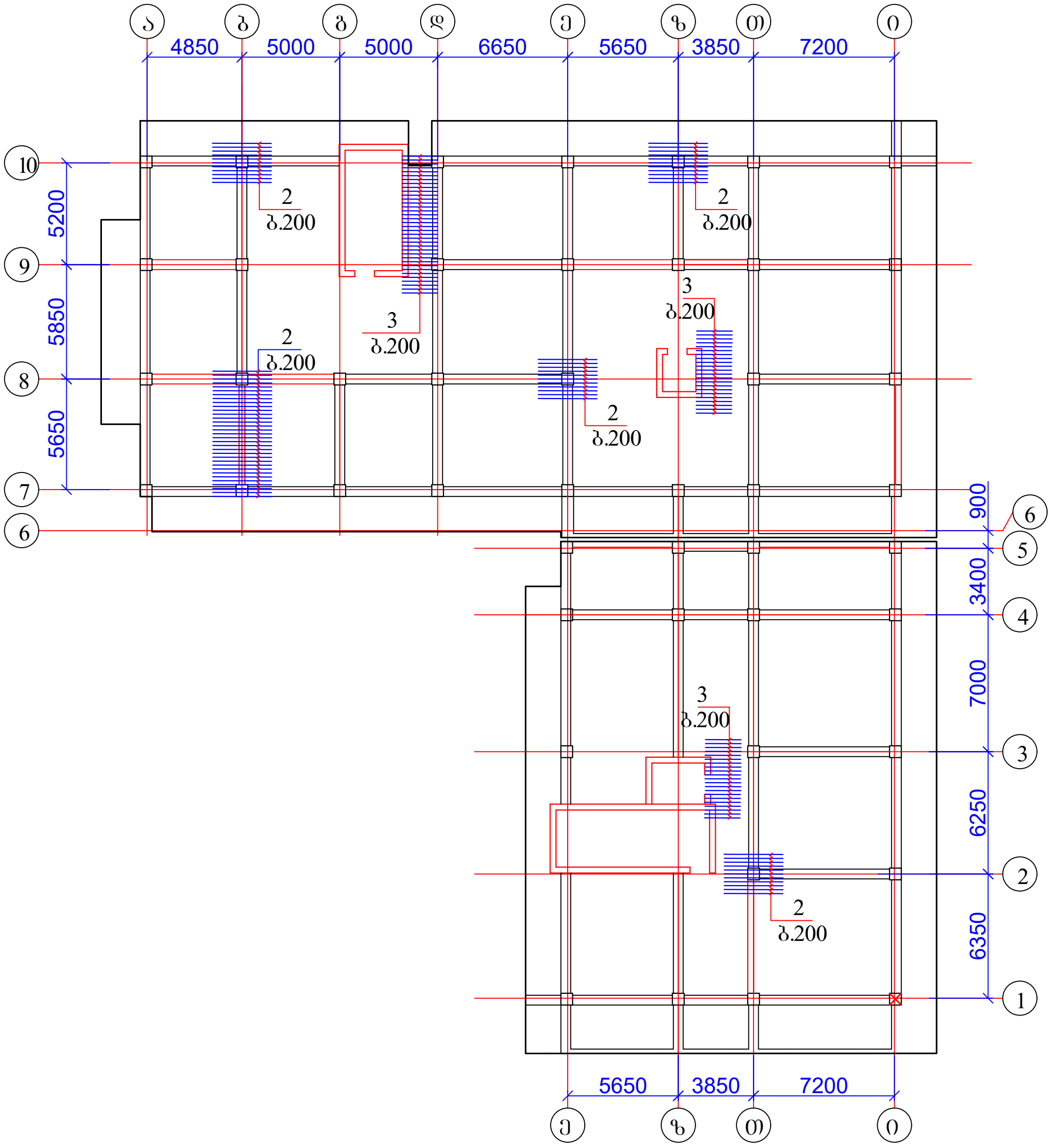

1. ფილის კვეთი იხ. ფურცელი კ-88;
2. მასალის სპეციფიკაცია იხ. ფურცელი კ-88.

ქ. თბილისი, დიდი დიღომი, 01.10.07.004.069 მრავალბინიანი საცხოვრებელი სახლის კონსტრუქციული პროექტი				სტადია	ფურც.	რაოდ
					კ-(84)	
დირექტორი						
პრ. მთ. არქიტ.						
პრ. მთ. ინჟინ.	დ. მაისურაძე		ბადახურვის ფილის დამატებითი არმირება 6.20 ნიშნულზე X ღერძის მიმართულებით ქვედა ზონაში	მასშტაბი		
შეასრულა	რ. სილაგაძე					
შეამოწმა	დ. მაისურაძე					

ბადახურვის ფილის დამატებითი არმირება 3.20 ნიშნულზე Y ღერძის მიმართულებით ქვედა ზონაში

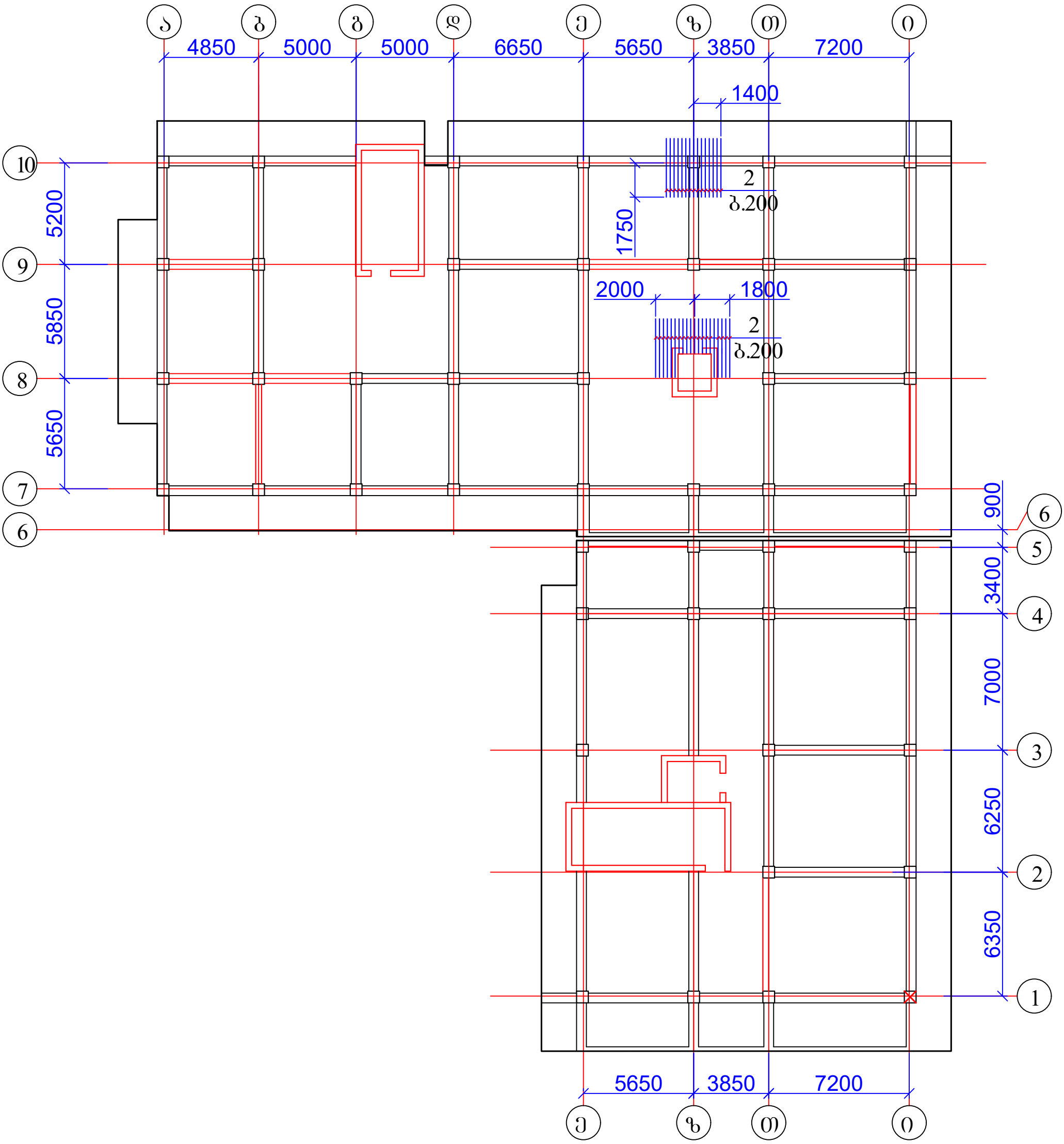

1. ფილის კვეთი იხ. ფურცელი კ-88;
2. მასალის სპეციფიკაცია იხ. ფურცელი კ-88.

ქ. თბილისი, დიდი დიღომი, 01.10.07.004.069 მრავალბინიანი საცხოვრებელი სახლის კონსტრუქციული პროექტი				სტადია	ფურც.	რაოდ
					კ-(85)	
დირექტორი						
პრ. მთ. არქიტ.						
პრ. მთ. ინჟინ.	დ. მაისურაძე		ბადახურვის ფილის დამატებითი არმირება 6.20 ნიშნულზე Y ღერძის მიმართულებით ქვედა ზონაში	მასშტაბი		
შეასრულა	რ. სილაგაძე					
შეამოწმა	დ. მაისურაძე					

გადახურვის ფილის დამატებითი არმირება 3.20 ნიშნულზე X ღერძის მიმართულებით ზედა ზონაში

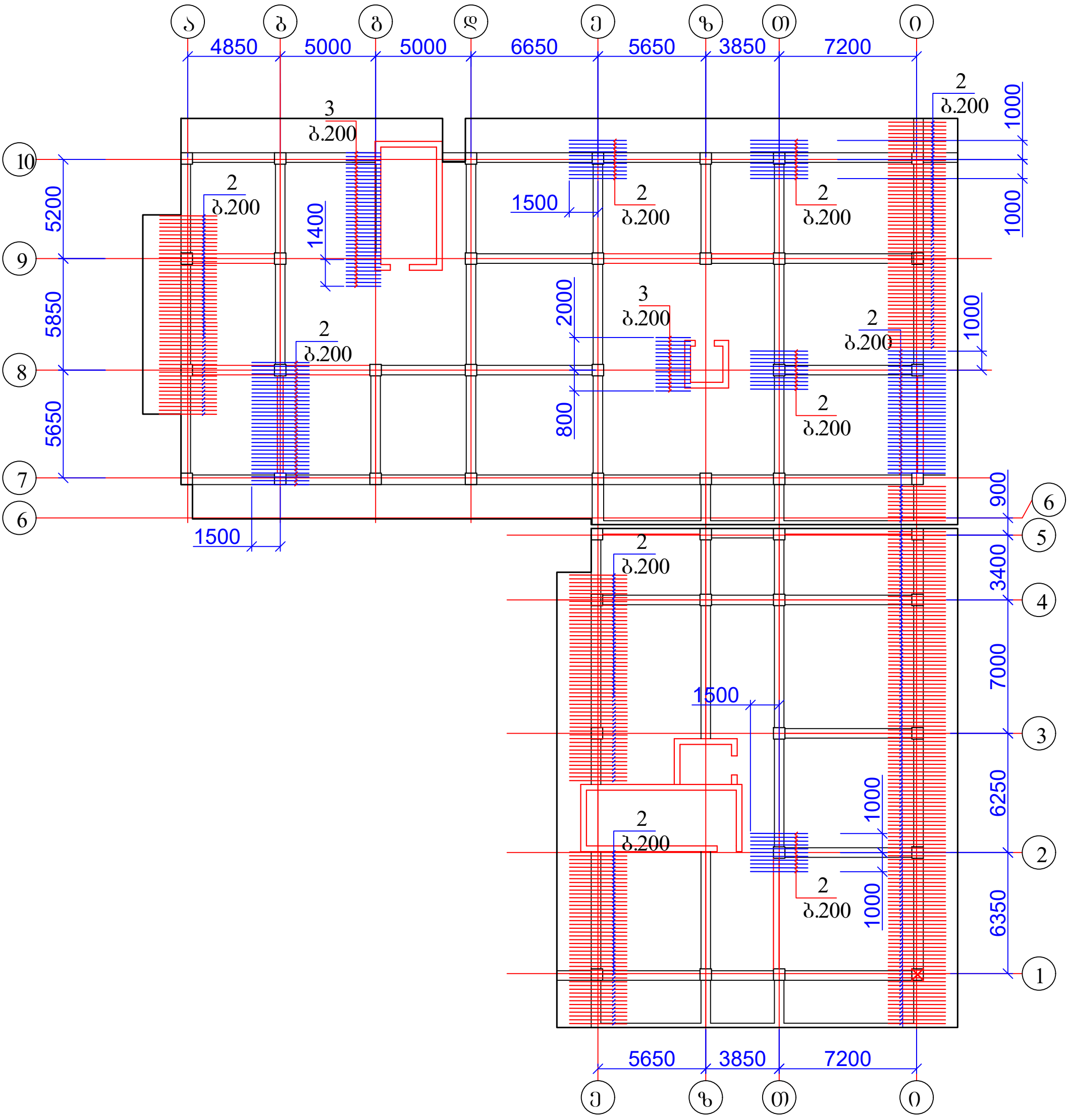

1. ფილის კვეთი იხ. ფურცელი კ-88;
2. მასალის სპეციფიკაცია იხ. ფურცელი კ-88.

ქ. თბილისი, დიდი დიღომი, 01.10.07.004.069 მრავალბინიანი საცხოვრებელი სახლის კონსტრუქციული პროექტი				სტადია	ფურც.	რაოდ
					კ-(86)	
დირექტორი						
პრ. მთ. არქიტ.						
პრ. მთ. ინჟინ.	დ. მაისურაძე		გადახურვის ფილის დამატებითი არმირება 6.20 ნიშნულზე X ღერძის მიმართულებით ზედა ზონაში	მასშტაბი		
შეასრულა	რ. სილაგაძე					
შეამოწმა	დ. მაისურაძე					

გადახურვის ფილის დამატებითი არმირება 3.20 ნიშნულზე Y ღერძის მიმართულებით ზედა ზონაში

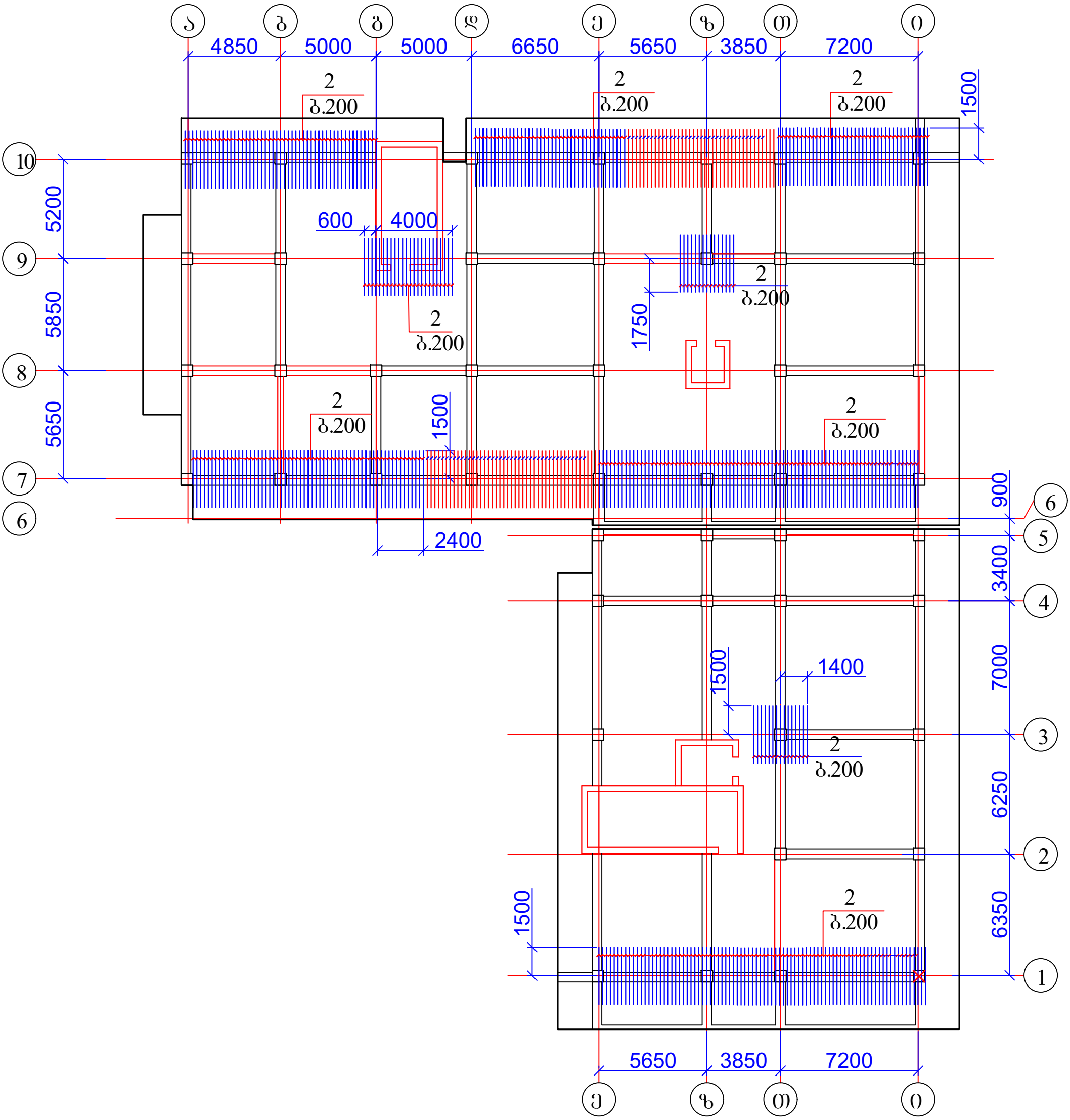

1. ფილის კვეთი იხ. ფურცელი კ-88;
2. მასალის სპეციფიკაცია იხ. ფურცელი კ-88.

ქ. თბილისი, დიდი დიღომი, 01.10.07.004.069 მრავალბინიანი საცხოვრებელი სახლის კონსტრუქციული პროექტი				სტადია	ფურც.	რაოდ
					კ-(87)	
დირექტორი						
პრ. მთ. არქიტ.						
პრ. მთ. ინჟინ.	დ. მაისურაძე		ბადახურვის ფილის დამატებითი არმირება 6.20 ნიშნულზე Y ღერძის მიმართულებით ზედა ზონაში	მასშტაბი		
შეასრულა	რ. სილაგაძე					
შეამოწმა	დ. მაისურაძე					

გადახურვის ფილის კვეთი

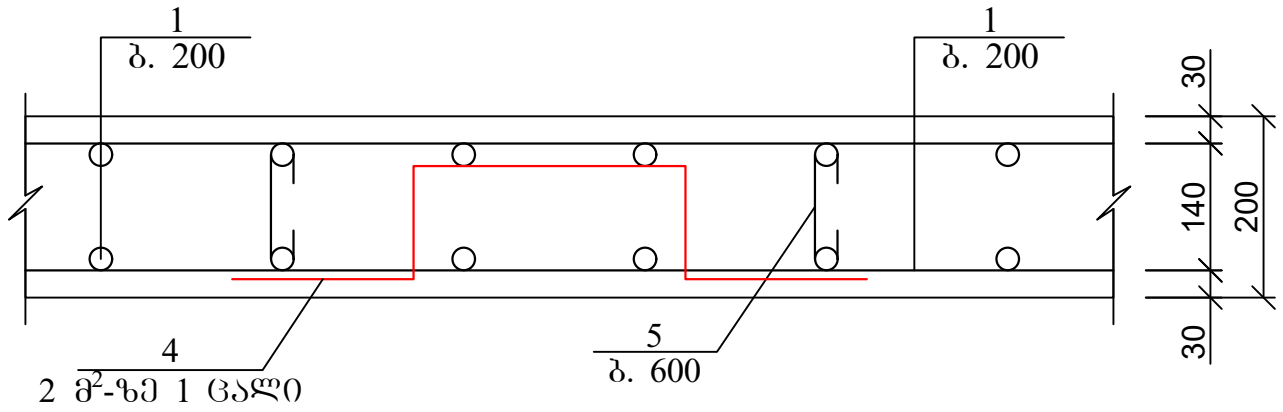

გადახურვის ფილის არმირების ჩაანკერების დეტალი საყრდენებზე

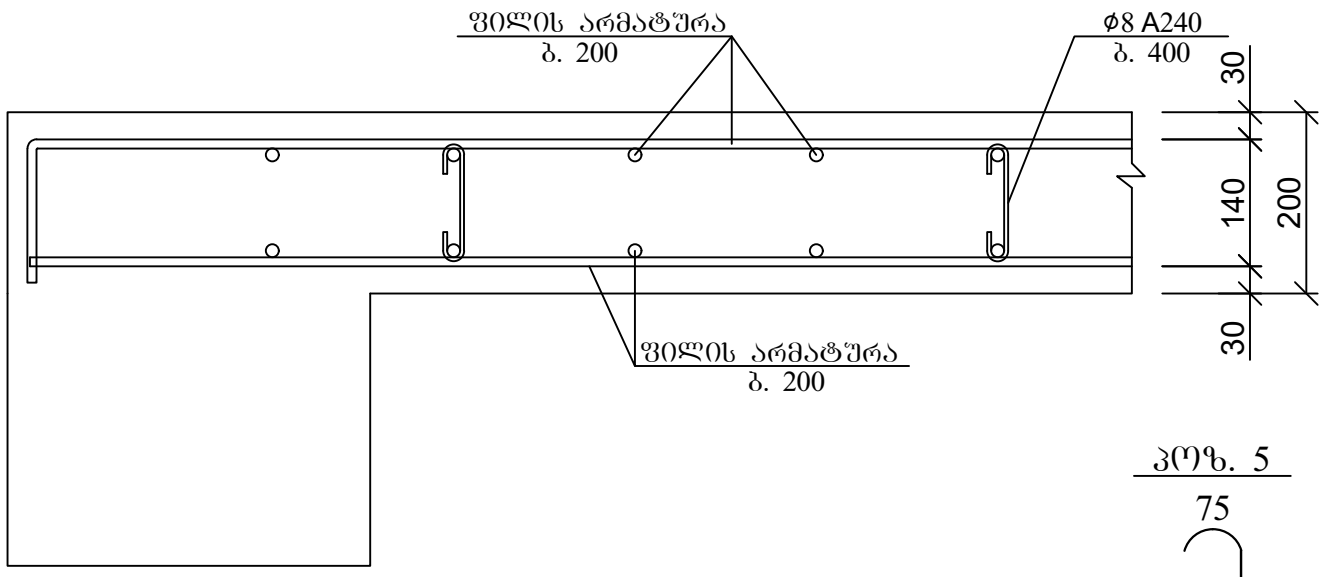

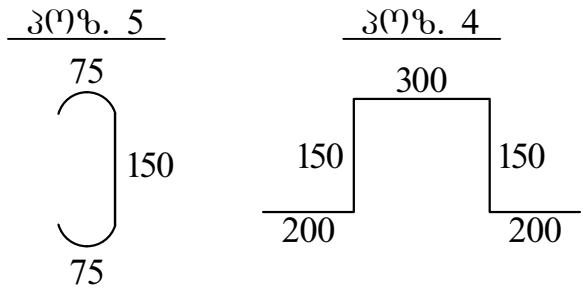

არმატურის გადადებით (შედუღების გარეშე) პირაპირის მოწყობის დეტალი ფილებისთვის

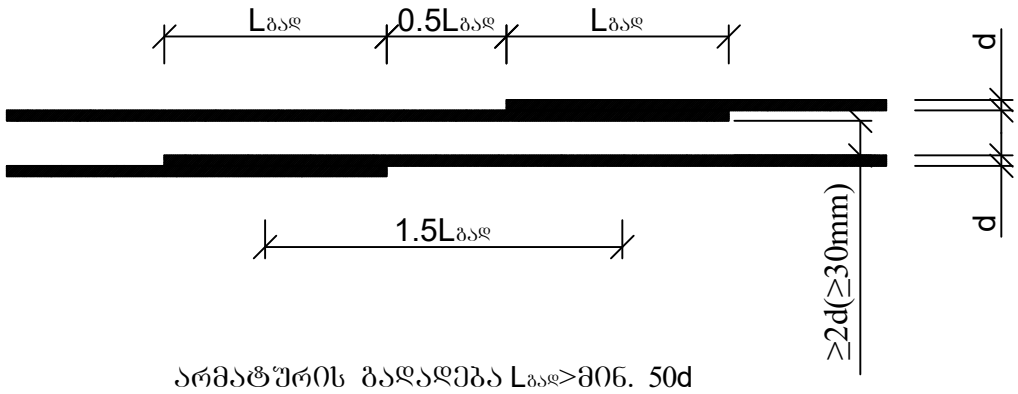

არმატურის გადადება Lგად>მინ. 50d

პოზ	დასახელება	რაოდ	წონა კგ	
			ერთ	სულ
	გადახურვის ფილა 6.20 ნიშნულზე	1		
1	Ø 10 B500B ΣL= 29900 გ.მ		0.62	18538
2	Ø 10 B500B L= 3000	1100	1.86	2046
3	Ø 10 B500B L= 2000	110	1.24	136.4
4	Ø 10 B500B L= 1000	675	0.62	418.5
5	Ø 8 A240 L= 300	3800	0.12	456
	ბეტონი B30		მ³	284.7

ქ. თბილისი, დიდი დიღომი, 01.10.07.004.069 მრავალბინიანი საცხოვრებელი სახლის კონსტრუქციული პროექტი				სტადია	ფურც.	რაოდ
					პ-(88)	
დირექტორი						
პრ. მთ. არქიტ.						
პრ. მთ. ინჟინ.	დ. მაისურაძე		გადახურვის ფილა 6.20 ნიშნულზე; კვეთი და მასალის სპეციფიკაცია	მასშტაბი		
შეასრულა	რ. სილაგაძე					
შეამოწმა	დ. მაისურაძე					

გადახურვის ფილის საყალიბე ნახაზი 6.50 - 36.20 ნიშნულზე

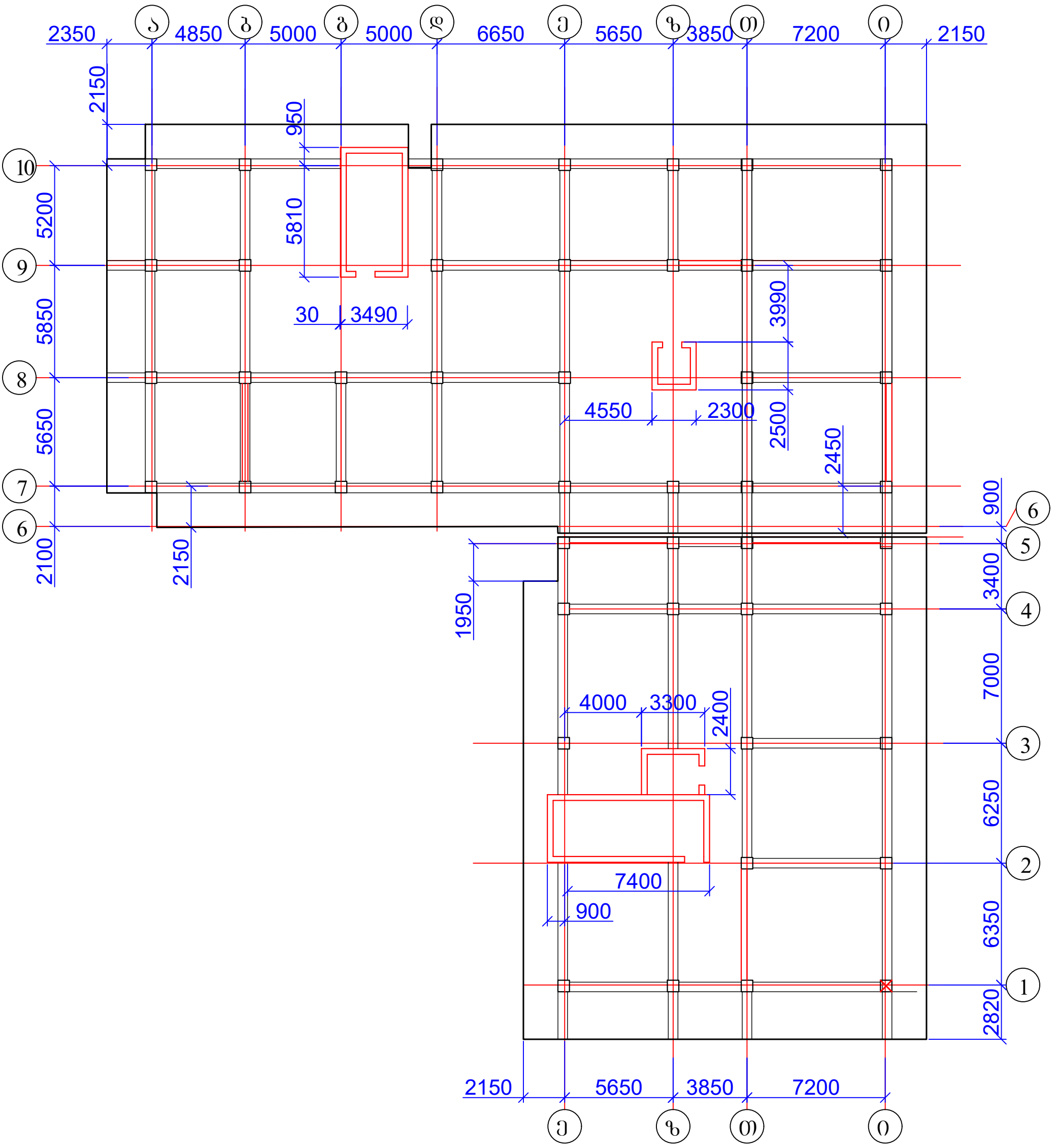

1. ფილის კვეთი იხ. ფურცელი კ-95;
2. მასალის სპეციფიკაცია იხ. ფურცელი კ-95.

ქ. თბილისი, დიდი დიღომი, 01.10.07.004.069 მრავალბინიანი საცხოვრებელი სახლის კონსტრუქციული პროექტი				სტადია	ფურც.	რაოდ
					კ-(89)	
დირექტორი						
პრ. მთ. არქიტ.						
პრ. მთ. ინჟინ.	ზ. სილაგაძე		გადახურვის ფილის საყალიბე ნახაზი 9.50; 12.80; 16.10; 19.40; 22.70; 26.00; 29.30; 32.60; 35.90; 39.20 ნიშნულზე	მასშტაბი		
შეასრულა	დ. მაისურაძე					
შეამოწმა	ზ. სილაგაძე					

გადახურვის ფილის ძირითადი არმირება 3.20 - 35.20 ნიშნულზე

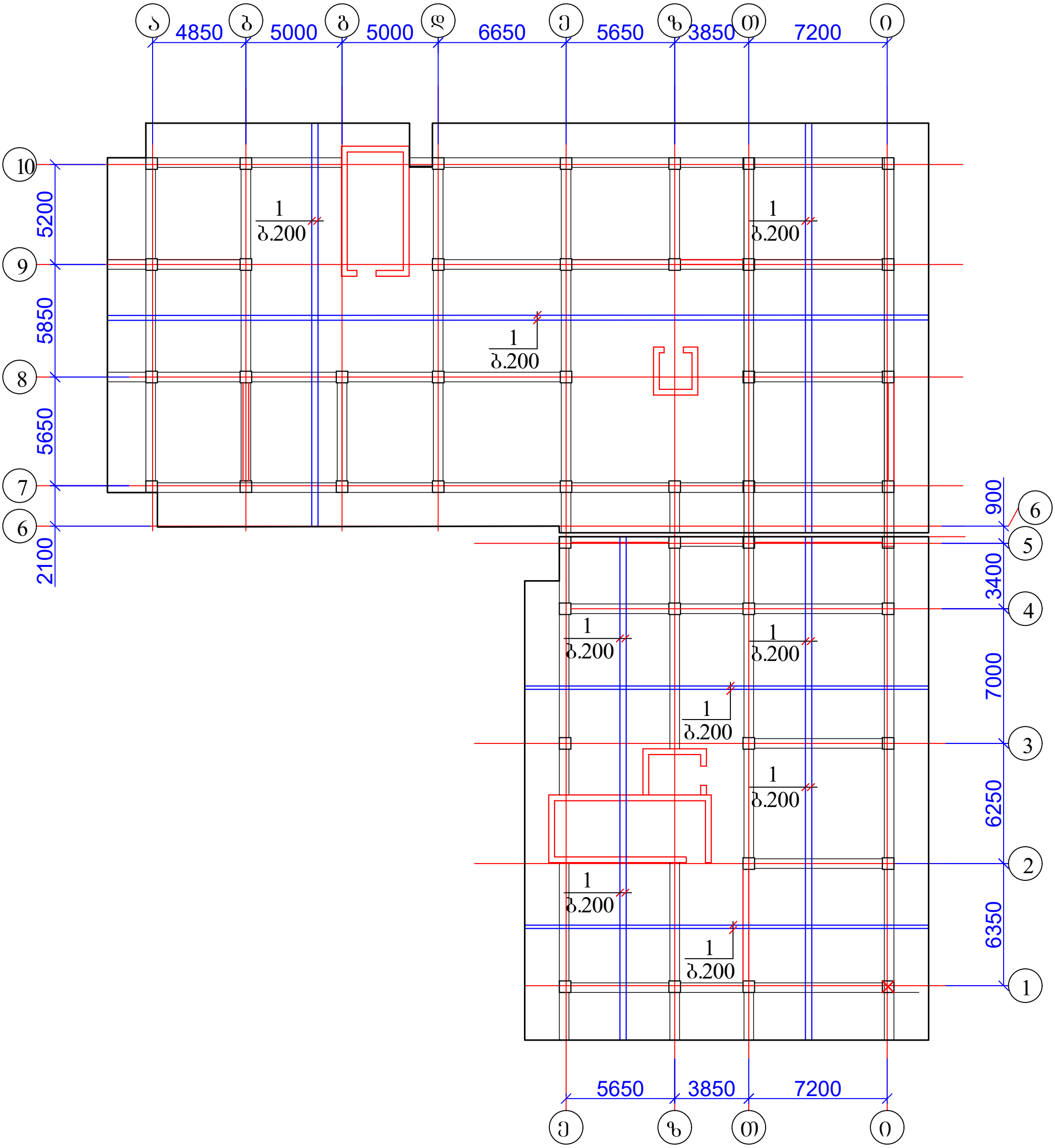

1. ფილის კვეთი იხ. ფურცელი კ-95;
2. მასალის სპეციფიკაცია იხ. ფურცელი კ-95.

ქ. თბილისი, დიდი დიღომი, 01.10.07.004.069 მრავალბინიანი საცხოვრებელი სახლის კონსტრუქციული პროექტი				სტადია	ფურც.	რაოდ
					კ-(90)	
დირექტორი						
პრ. მთ. არქიტ.						
პრ. მთ. ინჟინ.	დ. მაისურაძე		გადახურვის ფილის ძირითადი არმირება 9.50; 12.80; 16.10; 19.40; 22.70; 26.00; 29.30; 32.60; 35.90; 39.20 ნიშნულზე	მასშტაბი		
შეასრულა	რ. სილაგაძე					
შეამოწმა	დ. მაისურაძე					

გადახურვის ფილის დამატებითი არმირება 3.20 - 35.20 ნიშნულზე X ღერძის მიმართულებით ქვედა ზონაში

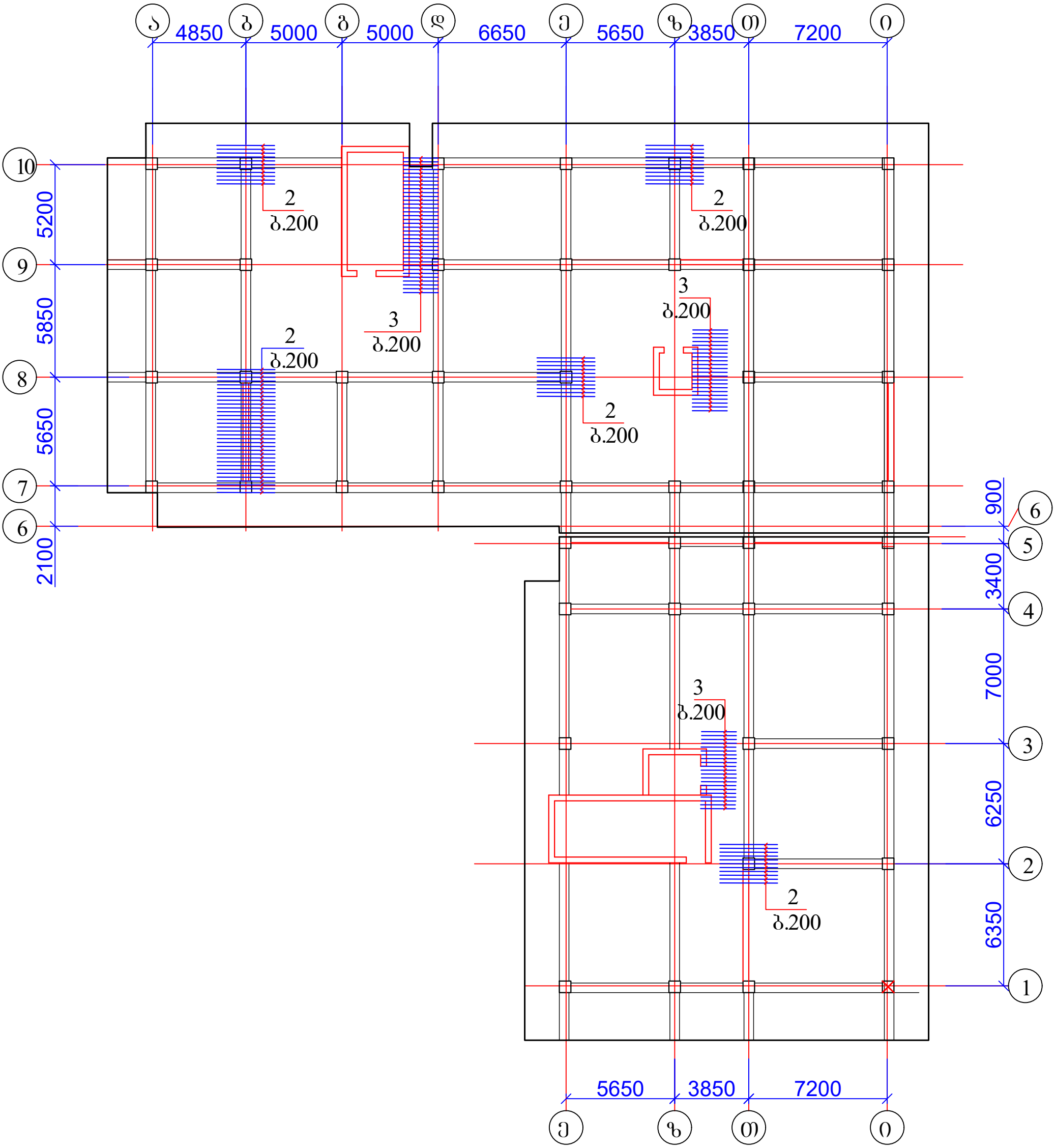

1. ფილის კვეთი იხ. ფურცელი კ-95;
2. მასალის სპეციფიკაცია იხ. ფურცელი კ-95.

ქ. თბილისი, დიდი დიღომი, 01.10.07.004.069 მრავალბინიანი საცხოვრებელი სახლის კონსტრუქციული პროექტი				სტადია	ფურც.	რაოდ
					კ-(91)	
დირექტორი						
პრ. მთ. არქიტ.						
პრ. მთ. ინჟინ.	დ. მაისურაძე		გადახურვის ფილის დამატებითი არმირება 9.50; 12.80; 16.10; 19.40; 22.70; 26.00; 29.30; 32.60; 35.90; 39.20 ნიშნულზე X ღერძის მიმართულებით ქვედა ზონაში	მასშტაბი		
შეასრულა	რ. სილაგაძე					
შეამოწმა	დ. მაისურაძე					

გადახურვის ფილის დამატებითი არმირება 3.20 - 35.20 ნიშნულზე
Y ღერძის მიმართულებით ქვედა ზონაში

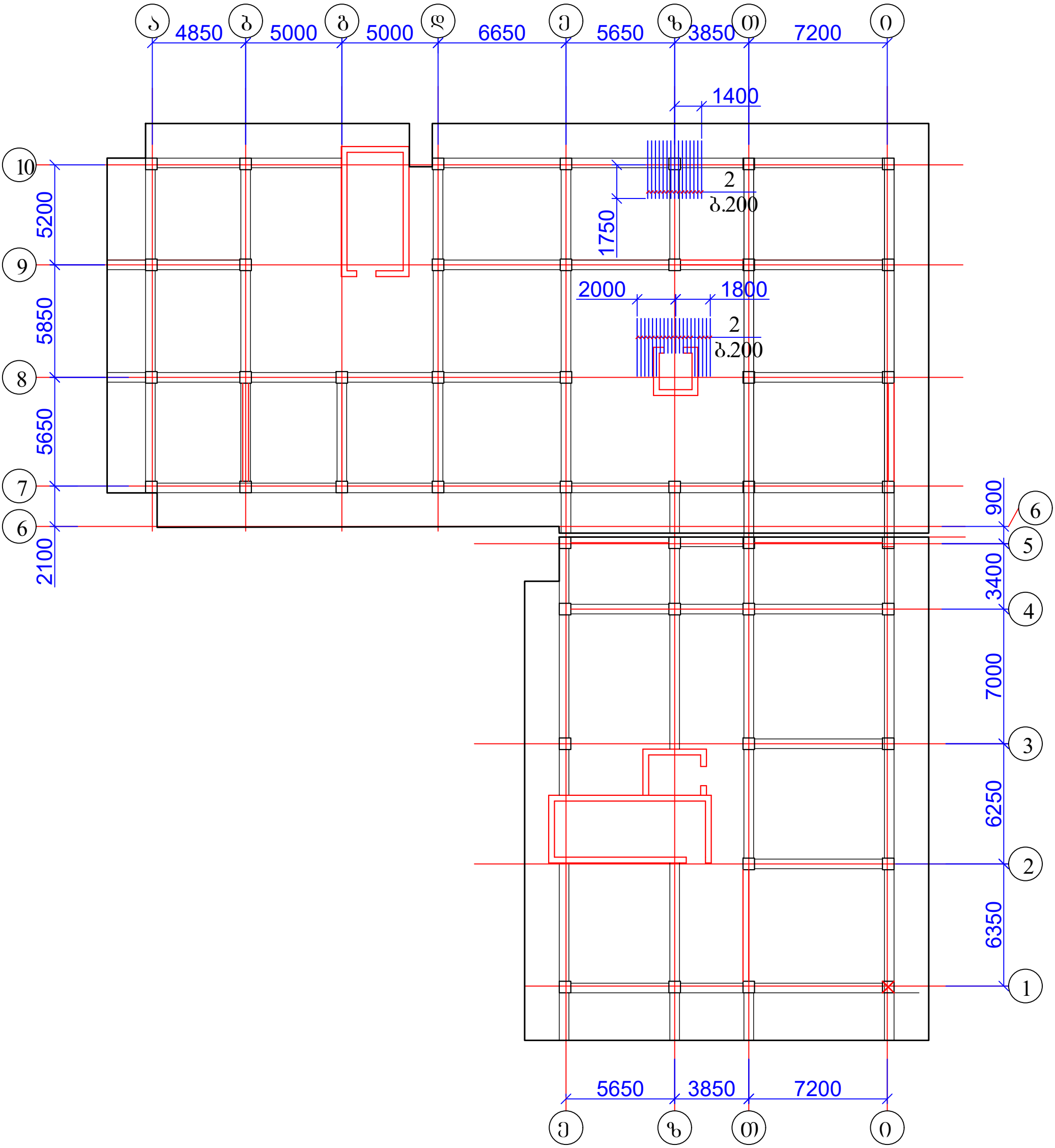

1. ფილის კვეთი იხ. ფურცელი კ-95;
2. მასალის სპეციფიკაცია იხ. ფურცელი კ-95.

ქ. თბილისი, დიდი დიღომი, 01.10.07.004.069 მრავალბინიანი საცხოვრებელი სახლის კონსტრუქციული პროექტი				სტადია	ფურც.	რაოდ
					კ-(92)	
დირექტორი						
პრ. მთ. არქიტ.						
პრ. მთ. ინჟინ.	დ. მაისურაძე		გადახურვის ფილის დამატებითი არმირება 9.50; 12.80; 16.10; 19.40; 22.70; 26.00; 29.30; 32.60; 35.90; 39.20 ნიშნულზე Y ღერძის მიმართულებით ქვედა ზონაში	მასშტაბი		
შეასრულა	რ. სილაგაძე					
შეამოწმა	დ. მაისურაძე					

გადახურვის ფილის დამატებითი არმირება 3.20 - 35.20 ნიშნულზე
X ღერძის
მიმართულებით ზედა ზონაში

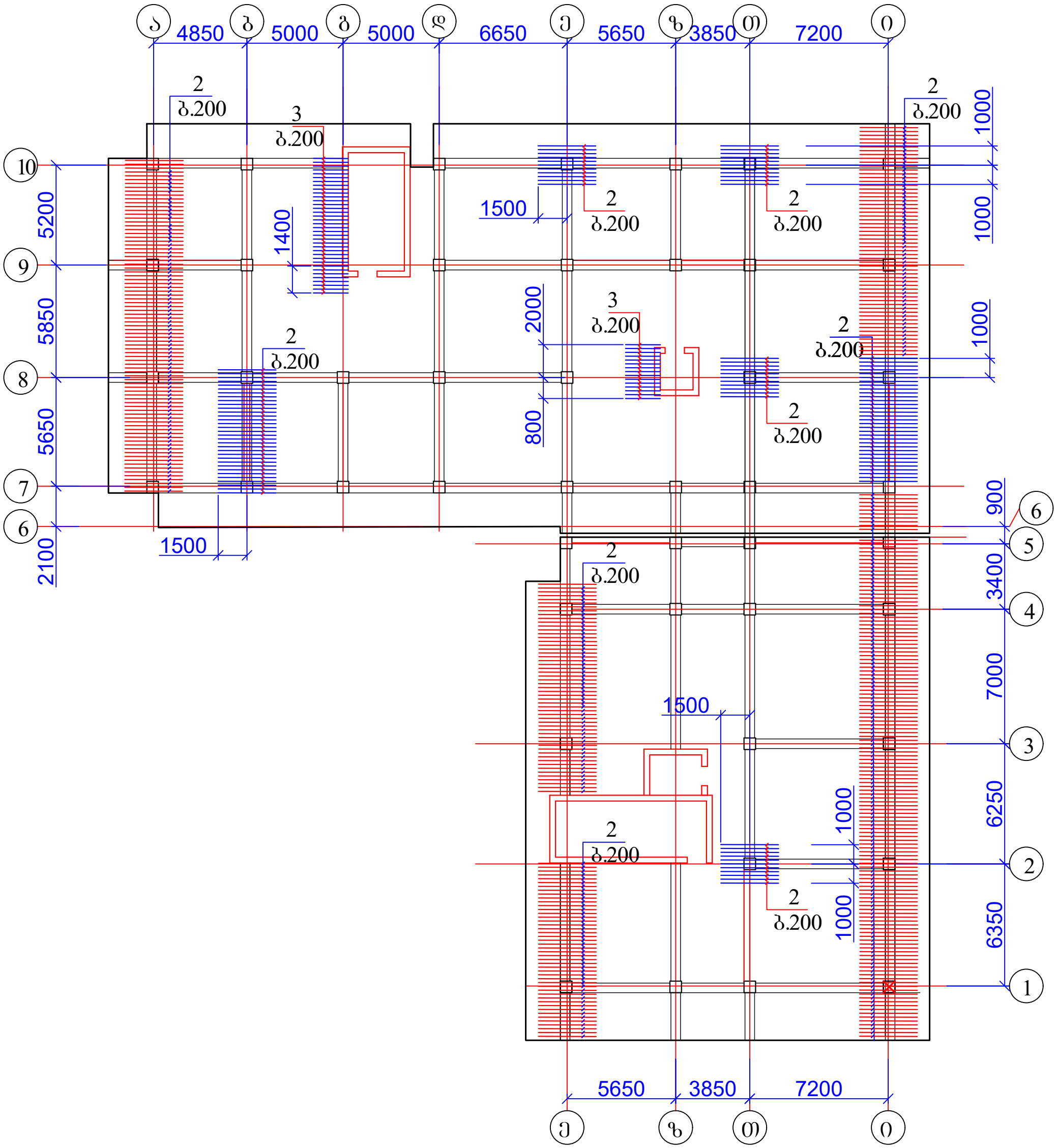

1. ფილის კვეთი იხ. ფურცელი კ-95;
2. მასალის სპეციფიკაცია იხ. ფურცელი კ-95.

ქ. თბილისი, დიდი დიღომი, 01.10.07.004.069 მრავალბინიანი საცხოვრებელი სახლის კონსტრუქციული პროექტი				სტადია	ფურც.	რაოდ
					კ-(93)	
დირექტორი						
პრ. მთ. არქიტ.						
პრ. მთ. ინჟინ.	დ. მაისურაძე		გადახურვის ფილის დამატებითი არმირება 9.50; 12.80; 16.10; 19.40; 22.70; 26.00; 29.30; 32.60; 35.90; 39.20 ნიშნულზე X ღერძის მიმართულებით ზედა ზონაში	მასშტაბი		
შეასრულა	რ. სილაგაძე					
შეამოწმა	დ. მაისურაძე					

გადახურვის ფილის დამატებითი არმირება 3.20 - 35.20 ნიშნულზე
Y ღერძის მიმართულებით ზედა ზონაში

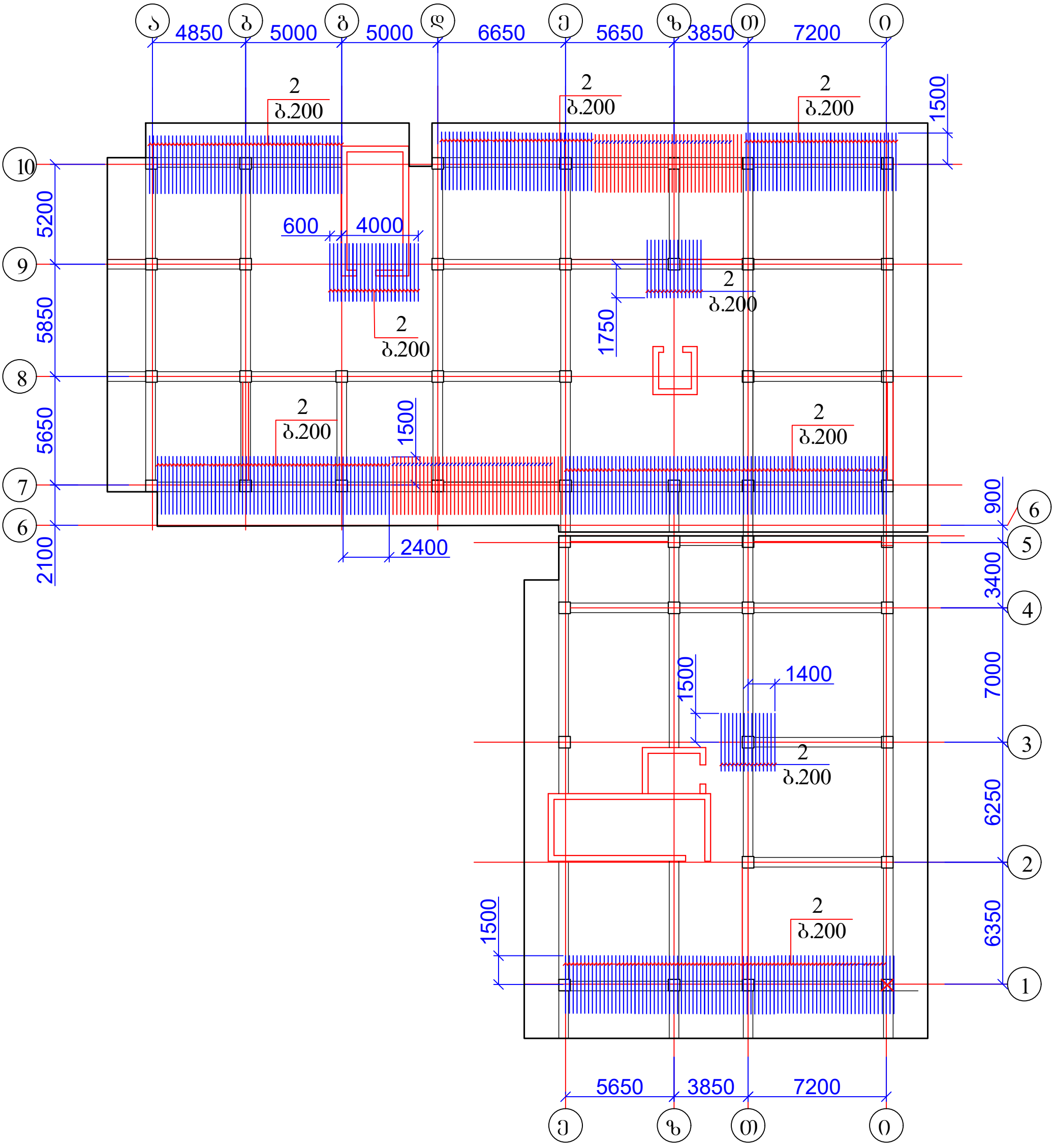

1. ფილის კვეთი იხ. ფურცელი კ-95;
2. მასალის სპეციფიკაცია იხ. ფურცელი კ-95.

ქ. თბილისი, დიდი დიღომი, 01.10.07.004.069 მრავალბინიანი საცხოვრებელი სახლის კონსტრუქციული პროექტი				სტადია	ფურც.	რაოდ
					კ-(94)	
დირექტორი						
პრ. მთ. არქიტ.						
პრ. მთ. ინჟინ.	დ. მაისურაძე		გადახურვის ფილის დამატებითი არმირება 9.50; 12.80; 16.10; 19.40; 22.70; 26.00; 29.30; 32.60; 35.90; 39.20 ნიშნულზე Y ღერძის მიმართულებით ზედა ზონაში	მასშტაბი		
შეასრულა	რ. სილაგაძე					
შეამოწმა	დ. მაისურაძე					

გადახურვის ფილის კვეთი

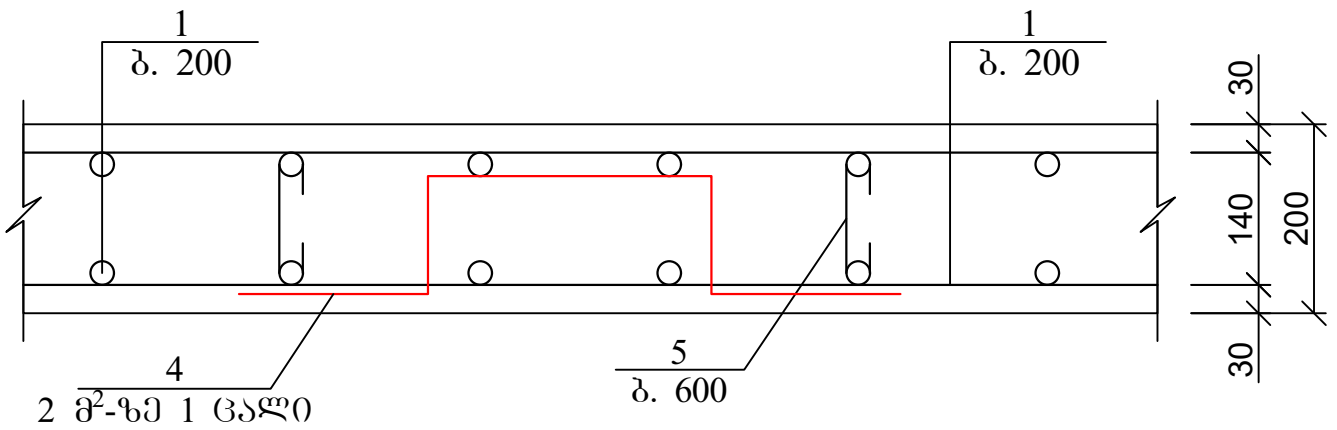

გადახურვის ფილის არმირების ჩაანკერების დეტალი საყრდენებზე

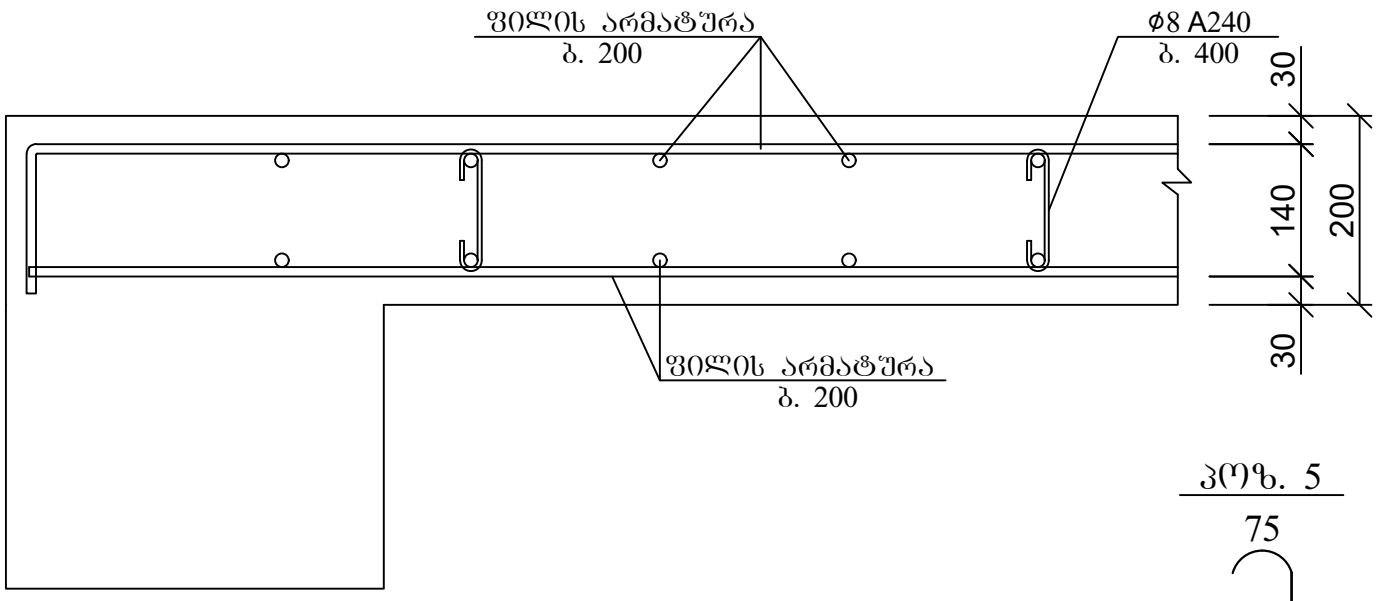

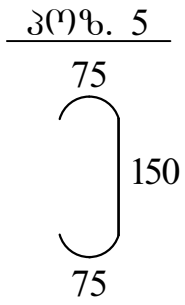

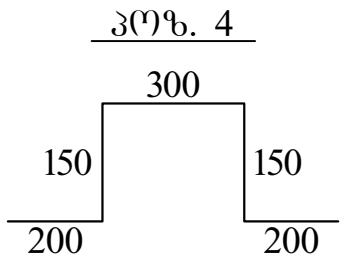

არმატურის გადადებით (შედუღების გარეშე) პირაპირის მოწყობის დეტალი ფილებისთვის

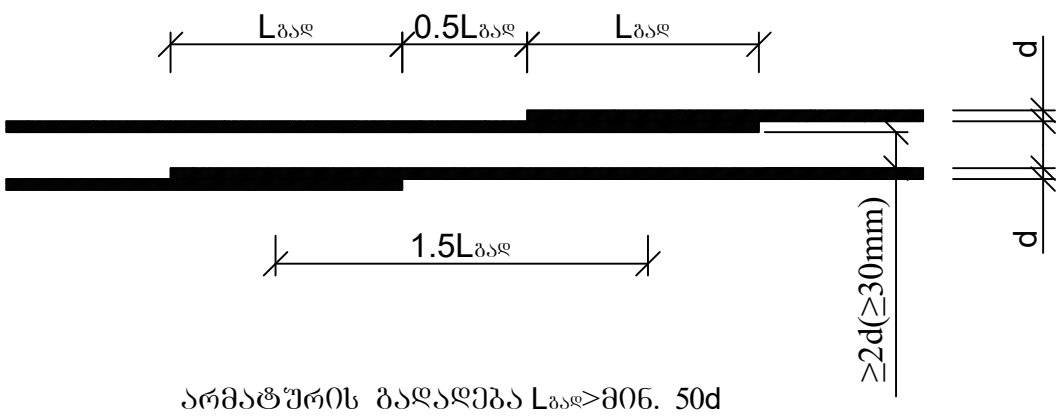

არმატურის გადადება Lგად>მინ. 50d

პოზ	დასახელება	რაოდ	წონა კგ	
			ერთ	სულ
	გადახურვის ფილა 9.50; 12.80; 16.10; 19.40; 22.70; 26.00; 29.30; 32.60; 35.90; 39.20 ნიშნულზე	10		
1	Ø 10 B500B ΣL= 30200 გ.მ		0.62	18724
2	Ø 10 B500B L= 3000	1140	1.86	2120.4
3	Ø 10 B500B L= 2000	110	1.24	136.4
4	Ø 10 B500B L= 1000	675	0.62	418.5
5	Ø 8 A240 L= 300	3800	0.12	456
	ბეტონი B30		მ³	287

ქ. თბილისი, დიდი დიღომი, 01.10.07.004.069 მრავალბინიანი საცხოვრებელი სახლის კონსტრუქციული პროექტი				სტადია	ფურც.	რაოდ
					კ-(95)	
დირექტორი						
პრ. მთ. არქიტ.						
პრ. მთ. ინჟინ.	დ. მაისურაძე		გადახურვის ფილა 9.50; 12.80; 16.10; 19.40; 22.70; 26.00; 29.30; 32.60; 35.90; ნიშნულზე; კვეთი და მასალის სპეციფიკაცია	მასშტაბი		
შეასრულა	რ. სილაგაძე					
შეამოწმა	დ. მაისურაძე					

გადახურვის ფილის საყალიბე ნახაზი (ძირითადი არმირების სქემით) 38.90 ნიშნულზე

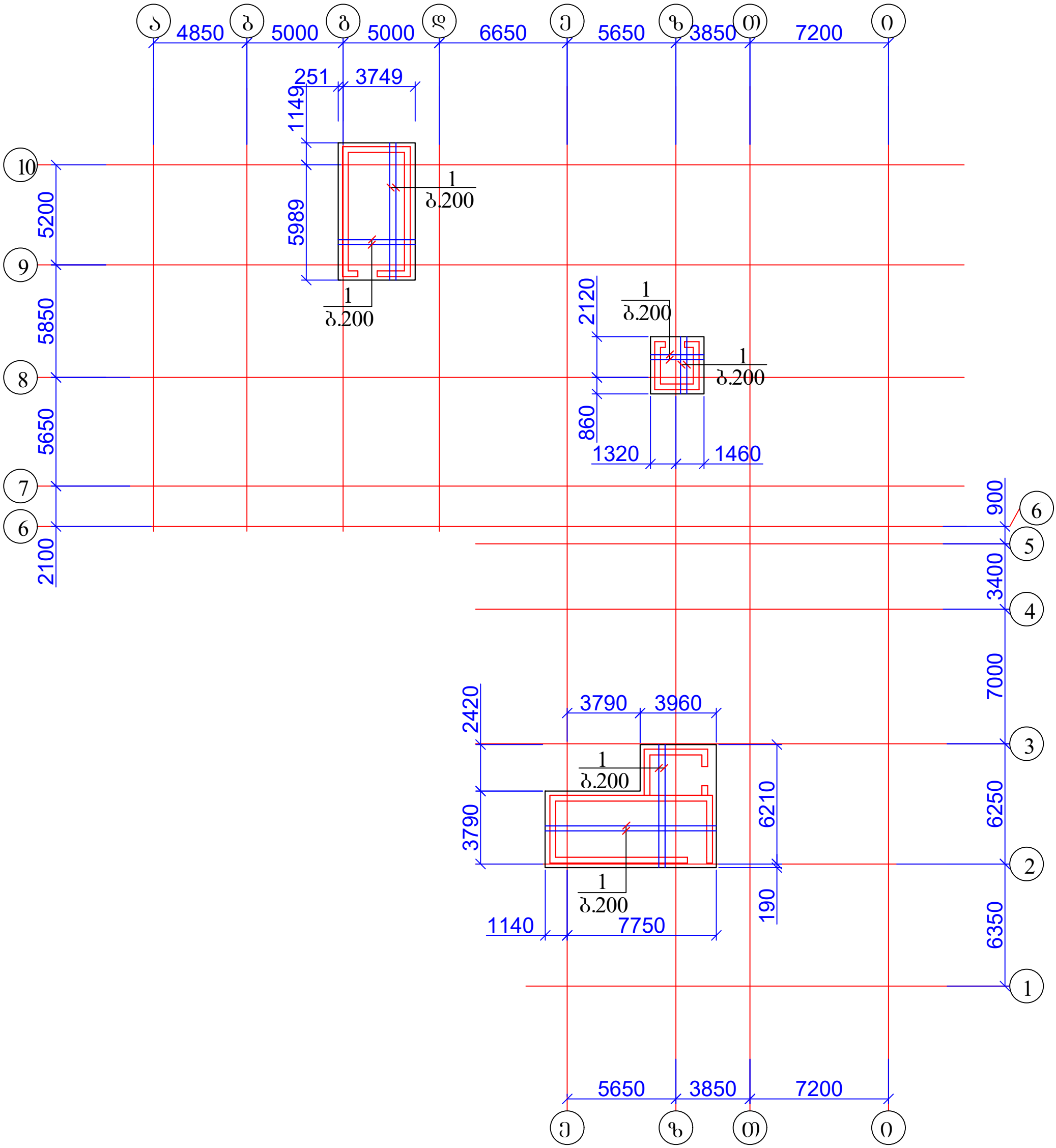

1. ფილის კვეთი იხ. ფურცელი კ-139;
2. მასალის სპეციფიკაცია იხ. ფურცელი კ-139.

ქ. თბილისი, დიდი დიღომი, 01.10.07.004.069 მრავალბინიანი საცხოვრებელი სახლის კონსტრუქციული პროექტი				სტადია	ფურც.	რაოდ
					კ-(138)	
დირექტორი						
პრ. მთ. არქიტ.						
პრ. მთ. ინჟინ.	ზ. სილაგაძე		გადახურვის ფილის საყალიბე ნახაზი (ძირითადი არმირების სქემით) 41.60 ნიშნულზე	მასშტაბი		
შეასრულა	დ. მაისურაძე					
შეამოწმა	ზ. სილაგაძე					

გადახურვის ფილის კვეთი

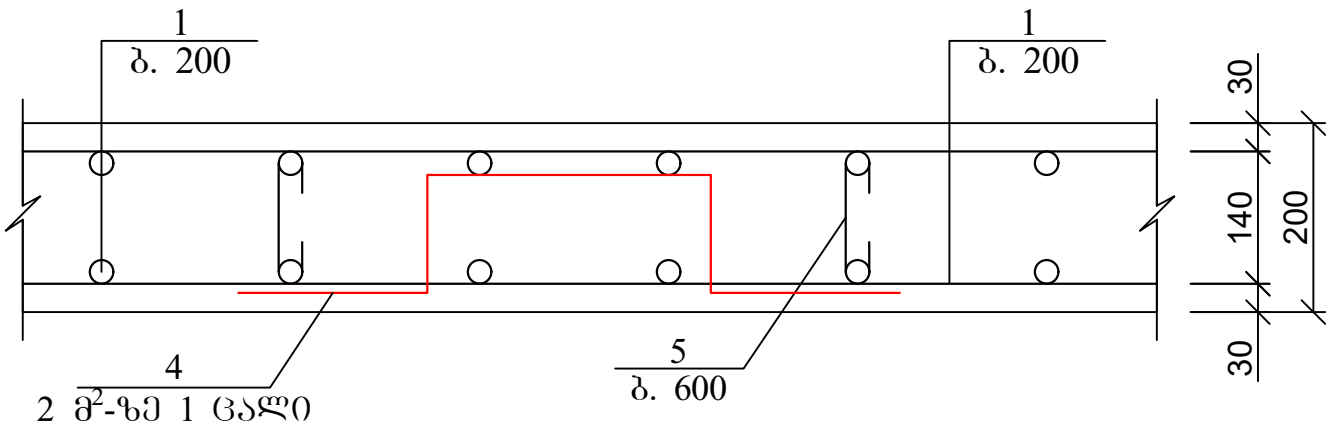

გადახურვის ფილის არმირების ჩაანკერების დეტალი საყრდენებზე

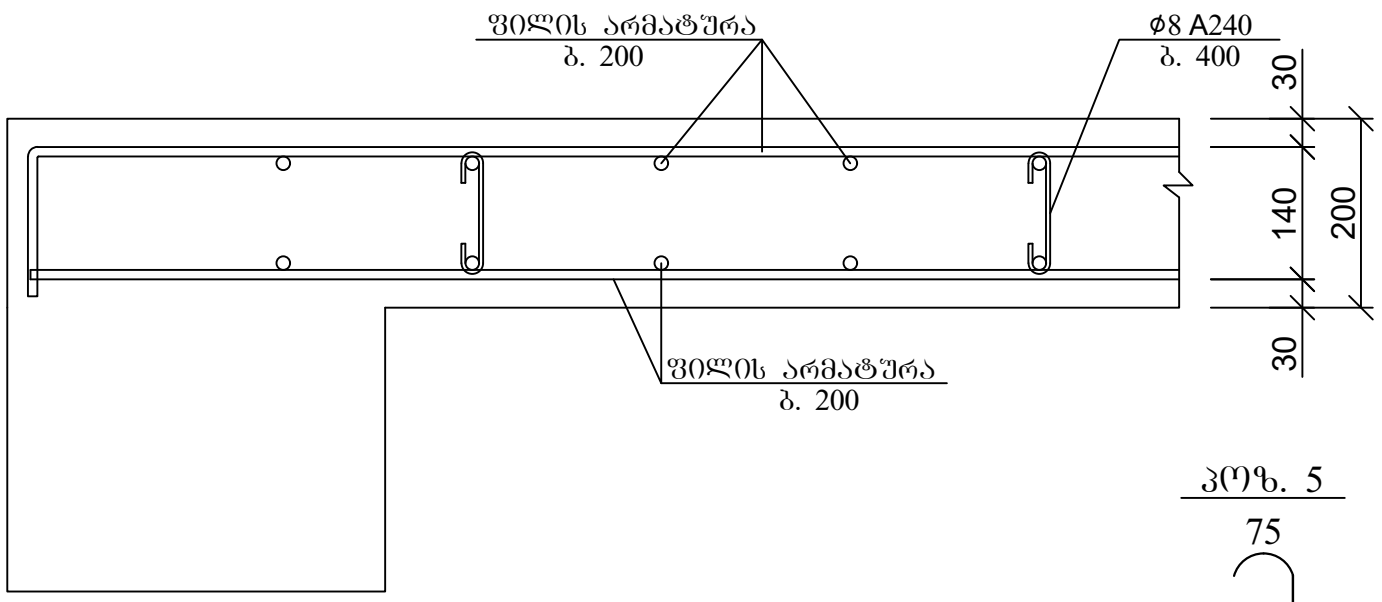

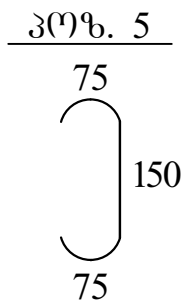

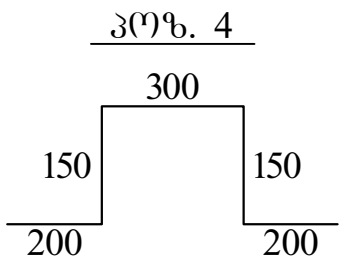

არმატურის გადადებით (შედუღების გარეშე) პირაპირის მოწყობის დეტალი ფილებისთვის

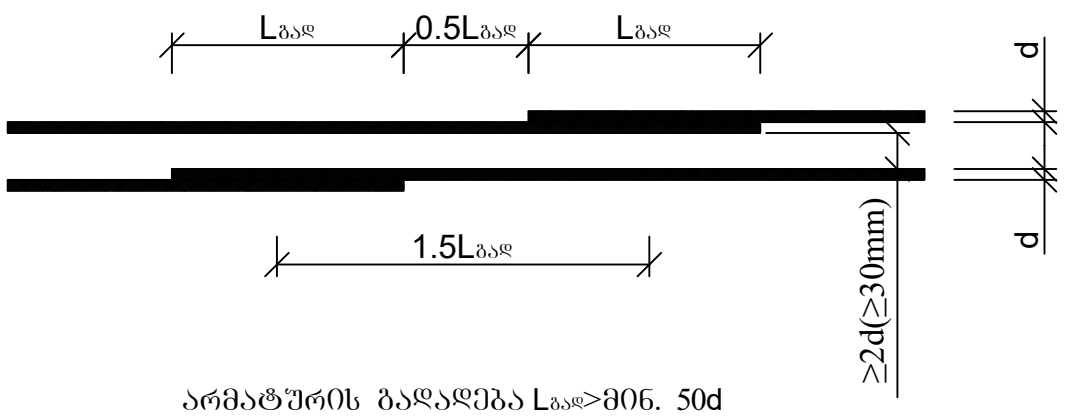

არმატურის გადადება Lგად>მინ. 50d

პოზ	დასახელება	რაოდ	წონა კგ	
			ერთ	სულ
	გადახურვის ფილა 41.60 ნიშნულზე	1		
1	Ø 10 B500B ΣL= 1700 გ.მ		0.62	1054
4	Ø 10 B500B L= 1000	40	0.62	24.8
5	Ø 8 A240 L= 300	230	0.12	27.6
	ბეტონი B30		მ³	16.4

ქ. თბილისი, დიდი დიღომი, 01.10.07.004.069 მრავალბინიანი საცხოვრებელი სახლის კონსტრუქციული პროექტი				სტადია	ფურც.	რაოდ
					კ-(139)	
დირექტორი						
პრ. მთ. არქიტ.						
პრ. მთ. ინჟინ.	დ. მაისურაძე		გადახურვის ფილა 41.60 ნიშნულზე; კვეთი და მასალის სპეციფიკაცია	მასშტაბი		
შეასრულა	რ. სილაგაძე					
შეამოწმა	დ. მაისურაძე					

კიბის ჭრილი 1-1 -3.10 ნიშნულიდან -0.10 ნიშნულამდე

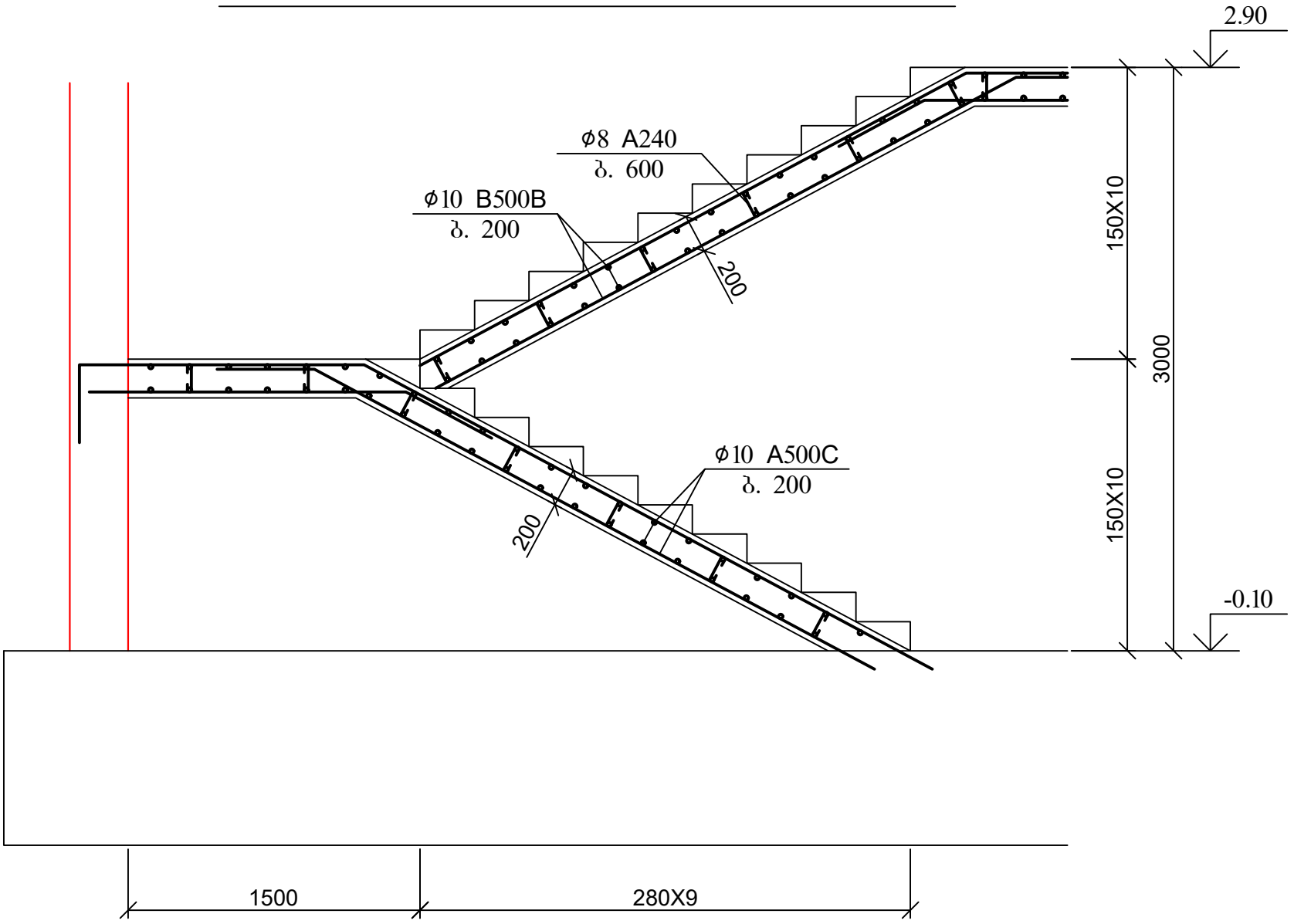

კიბის ჭრილი 1-1 -0.10 ნიშნულიდან ზემოთ ბოლომდე

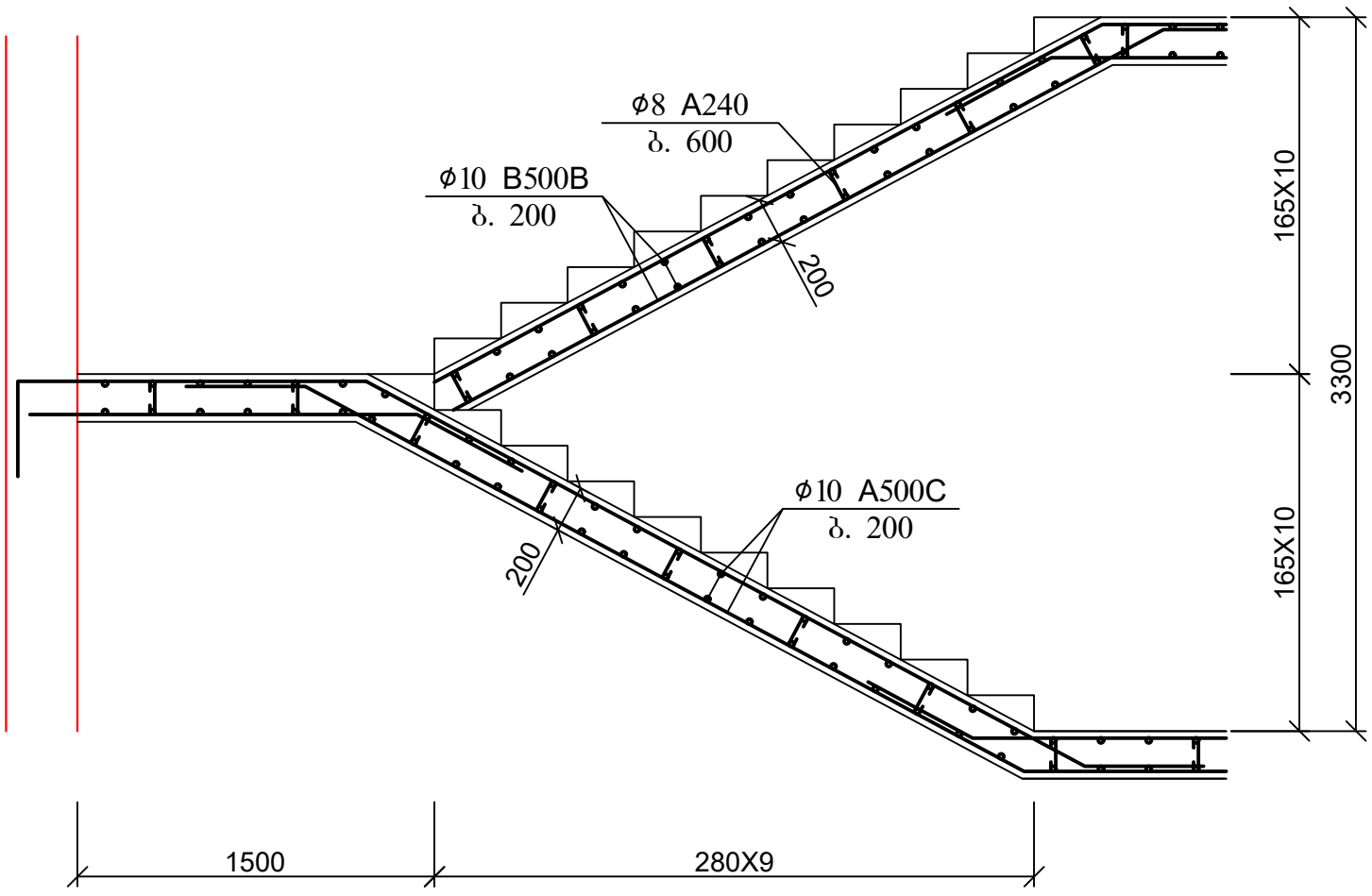

პოზ	დასახელება	რაოდ	წონა კგ	
			ერთ	სულ
	კიბის კონსტრუქცია	2		
1	Ø 10 B500B ΣL= 3500 გ.მ		0.62	2170
2	Ø 8 A240 L= 300	430	0.12	51.6
	ბეტონი B30		მ^3	28.8

ქ. თბილისი, დიდი დიღომი, 01.10.07.004.069 მრავალბინიანი საცხოვრებელი სახლის პროექტის კონსტრუქციული ნაწილი				სტადია	ფურც.	რაოდ
					კ-(139-1)	
დირექტორი						
პრ. მთ. არქიტ.						
პრ. მთ. ინჟინ.	დ. მაისურაძე		კიბის ჭრილი 1-1	მასშტაბი		
შეასრულა	რ. სილაგაძე					
შეამოწმა	დ. მაისურაძე					

სავენტილაციო ხვრელების განლაგება

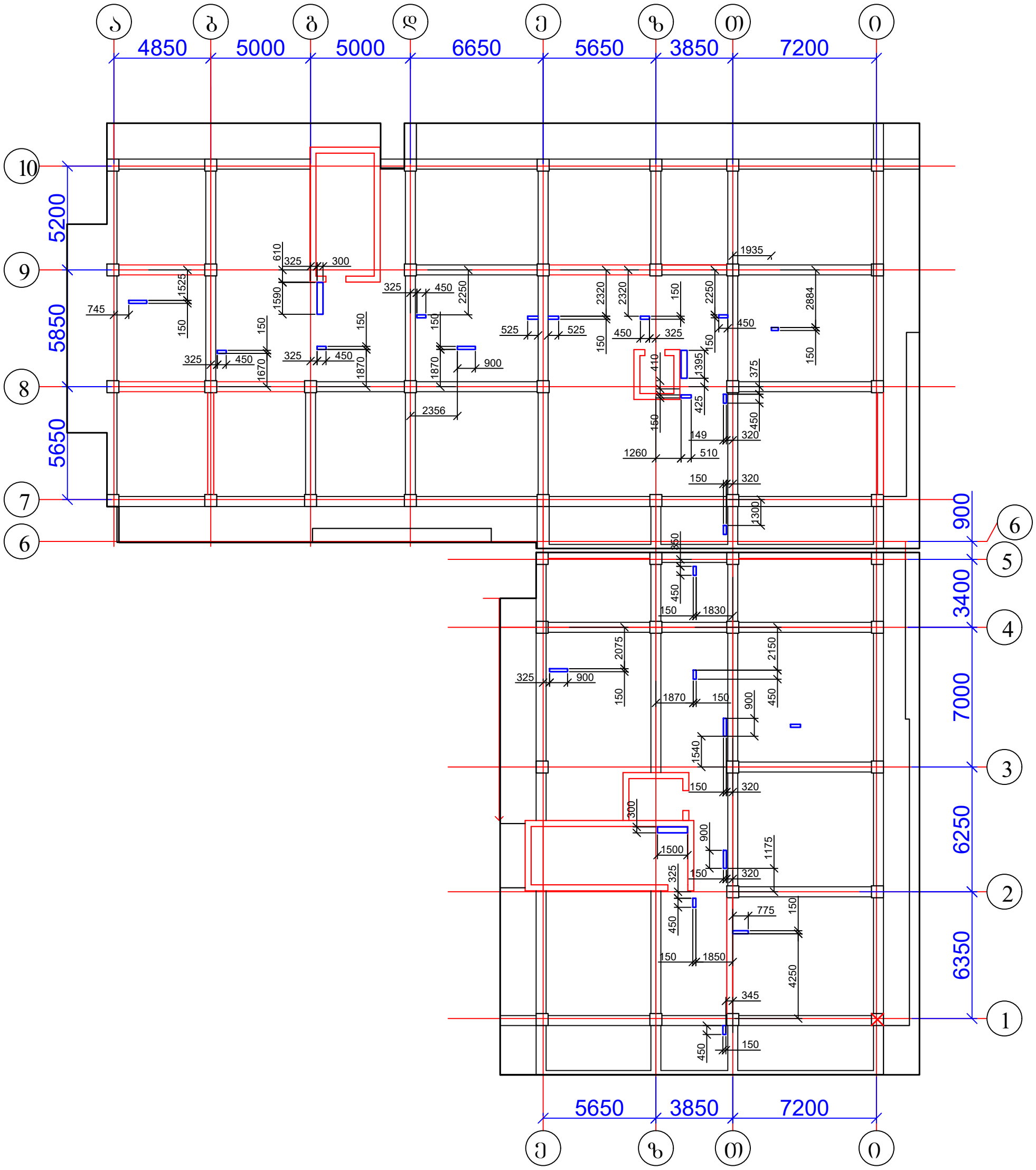

ქ. თბილისი, დიდი დიღომი, 01.10.07.004.069 მრავალბინიანი საცხოვრებელი სახლის კონსტრუქციული პროექტი				სტადია	ფურც. / რაოდ
					პ-(140) /
დირექტორი					
პრ. მთ. არქიტ.					
პრ. მთ. ინჟინ.	დ. მაისურაძე		სავენტილაციო ხვრელების განლაგება	მასშტაბი	
შეასრულა	რ. სილაგაძე				
შეამოწმა	დ. მაისურაძე				

სავენტილაციო ხვრელების არმირება

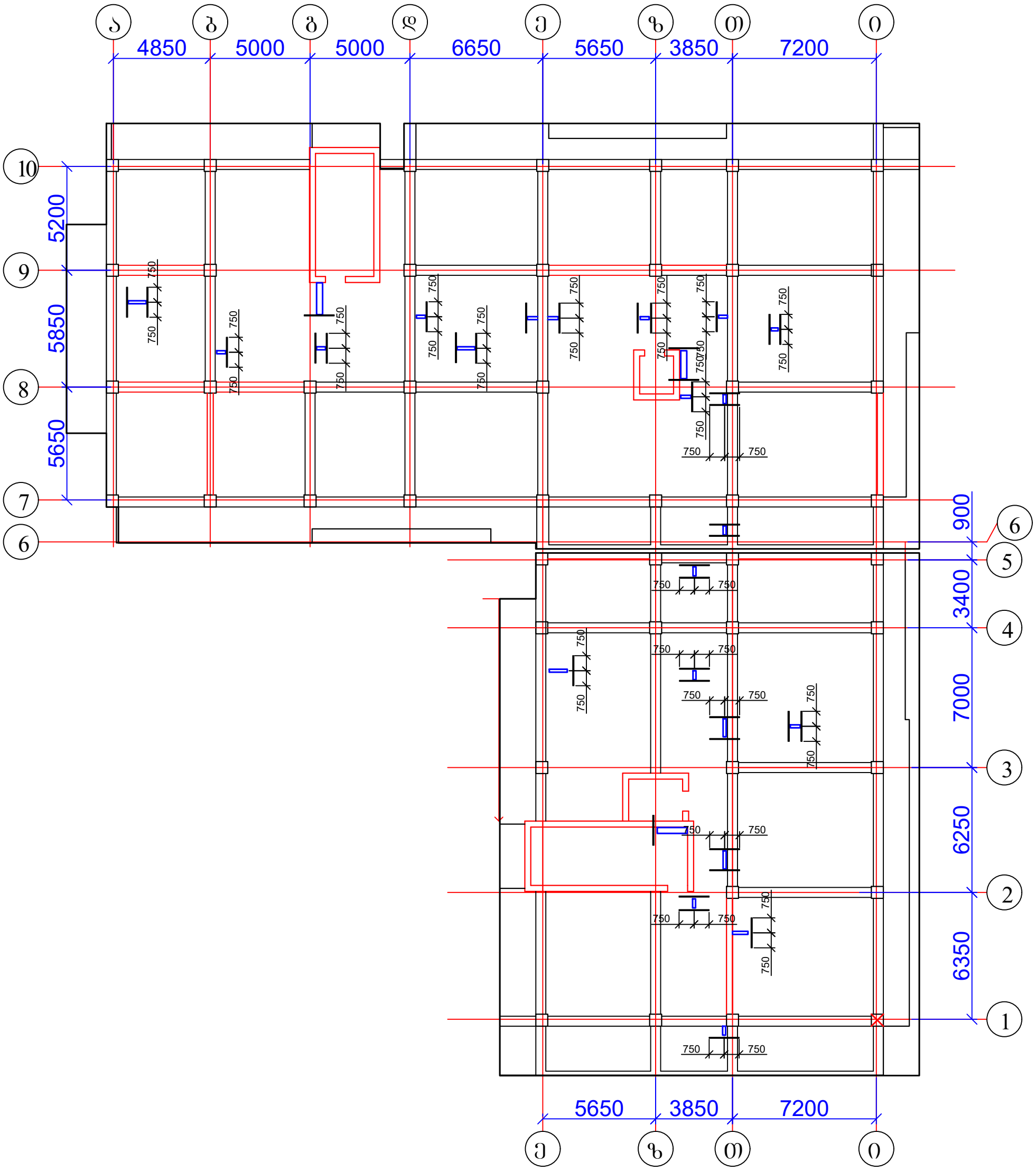

ქ. თბილისი, დიდი დიღომი, 01.10.07.004.069 მრავალბინიანი საცხოვრებელი სახლის კონსტრუქციული პროექტი				სტადია	ფურც.	რაოდ
					პ-(141)	
დირექტორი						
პრ. მთ. არქიტ.						
პრ. მთ. ინჟინ.	დ. მაისურაძე		სავენტილაციო ხვრელების არმირება	მასშტაბი		
შეასრულა	რ. სილაგაძე					
შეამოწმა	დ. მაისურაძე					

ქ. თბილისი, დიდი დიღომი, 01.10.07.004.069, მრავალბინიანი საცხოვრებელი სახლის კორექტირებული კონსტრუქციული ანგარიში

2026 წელი

თავფურცელი:

1. შენობის დინამიური მაჩვენებლები;
2. საძირკვლის მონაცემები;
3. კოლონები;
4. კედლები და დიაფრაგმები.
5. რიგელები;
6. გადახურვის ტიპური ფილები;

ქ. თბილისი, დიდი დიღომი, 01.10.07.004.069, მრავალბინიანი საცხოვრებელი სახლის კონსტრუქციული ანგარიში				სტადია	ფურც.	რაოდ
					კ-1	
დირექტორი						
პრ. მთ. არქიტ.						
პრ. მთ. ინჟინ.	რ. სილაგაძე			მასშტაბი		
შეასრულა	დ. მაისურაძე		თავფურცელი			
შეამოწმა	რ. სილაგაძე					

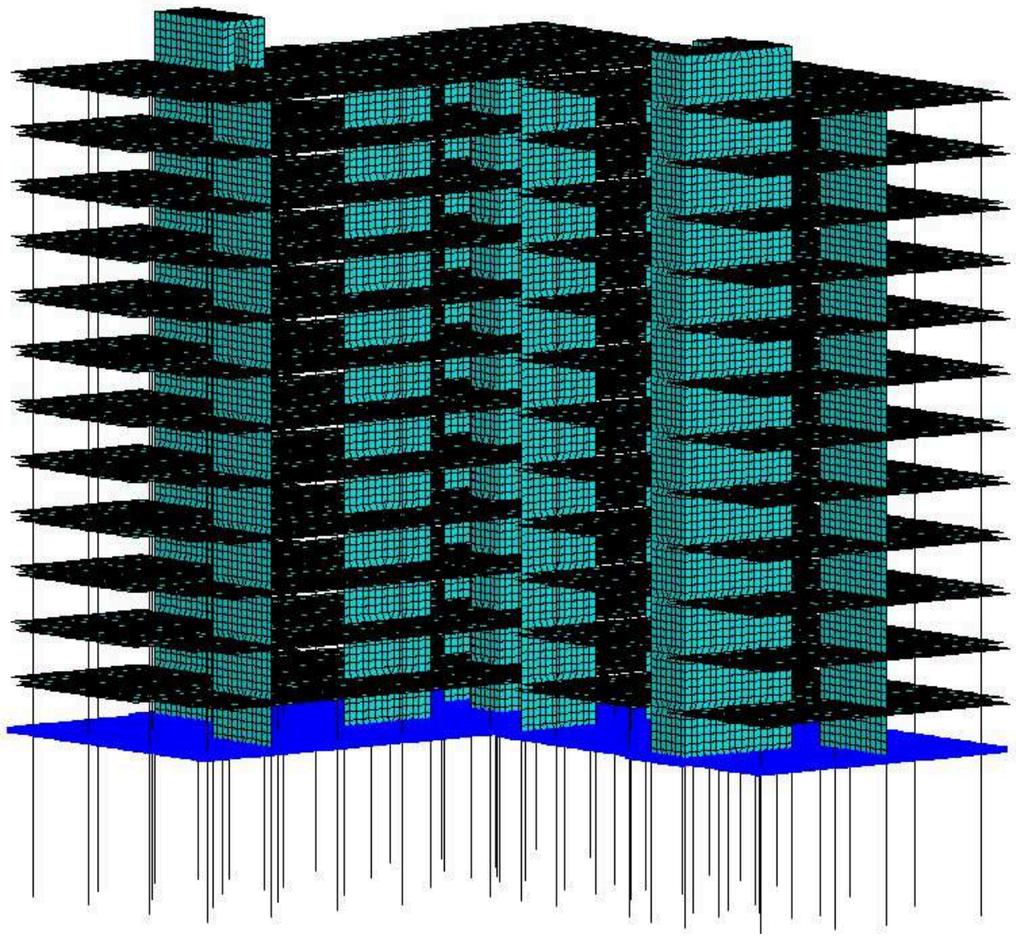

чикава-zaur-1: Периоды колебаний (01)

Открыть CSV | Сохранить | Сверстать | Предыдущий | Следующий | Копировать | Фильтр | На схему

ЗАГР	N п/п	Собств....	Рад/с.	Гц.	Периоды	Коэф. р...	Масса	Сумма ...
5 - (мод. 41)								
5	1	0.358221	2.791570	0.444518	2.249630	0.008961	0.001666	0.001666
5	2	0.347207	2.880126	0.458619	2.180460	1.509414	28.524659	28.526325
5	3	0.302143	3.309694	0.527021	1.897456	-0.097283	0.125810	28.652136
5	4	0.242886	4.117164	0.655599	1.525322	-1.461831	44.652293	73.304429
5	5	0.207331	4.823214	0.768028	1.302036	-0.034611	0.011350	73.315779
5	6	0.132419	7.551814	1.202518	0.831588	0.085826	0.063592	73.379370
6 - (мод. 41)								
6	1	0.358221	2.791570	0.444518	2.249630	1.480762	45.497349	45.497349
6	2	0.347207	2.880126	0.458619	2.180460	0.097350	0.118653	45.616001
6	3	0.302143	3.309694	0.527021	1.897456	1.462049	28.416112	74.032114
6	4	0.242886	4.117164	0.655599	1.525322	0.009538	0.001901	74.034015
6	5	0.207331	4.823214	0.768028	1.302036	-0.039730	0.014955	74.048969
6	6	0.132419	7.551814	1.202518	0.831588	0.051161	0.022597	74.071566

Сейсмические нагрузки | Пульсационные нагрузки

ქ. თბილისი, დიდი დიღომი, 01.10.07.004.069, მრავალბინიანი საცხოვრებელი სახლის კონსტრუქციული ანგარიში				სტადია	ფურც. / რაოდ
					კ-2 /
დირექტორი					
პრ. მთ. არქიტ.					
პრ. მთ. ინჟინ.	რ. სილაგაძე		შენობის დინამიური მაჩვენებლები	მასშტაბი	
შეასრულა	დ. მაისურაძე				
შეამოწმა	რ. სილაგაძე				

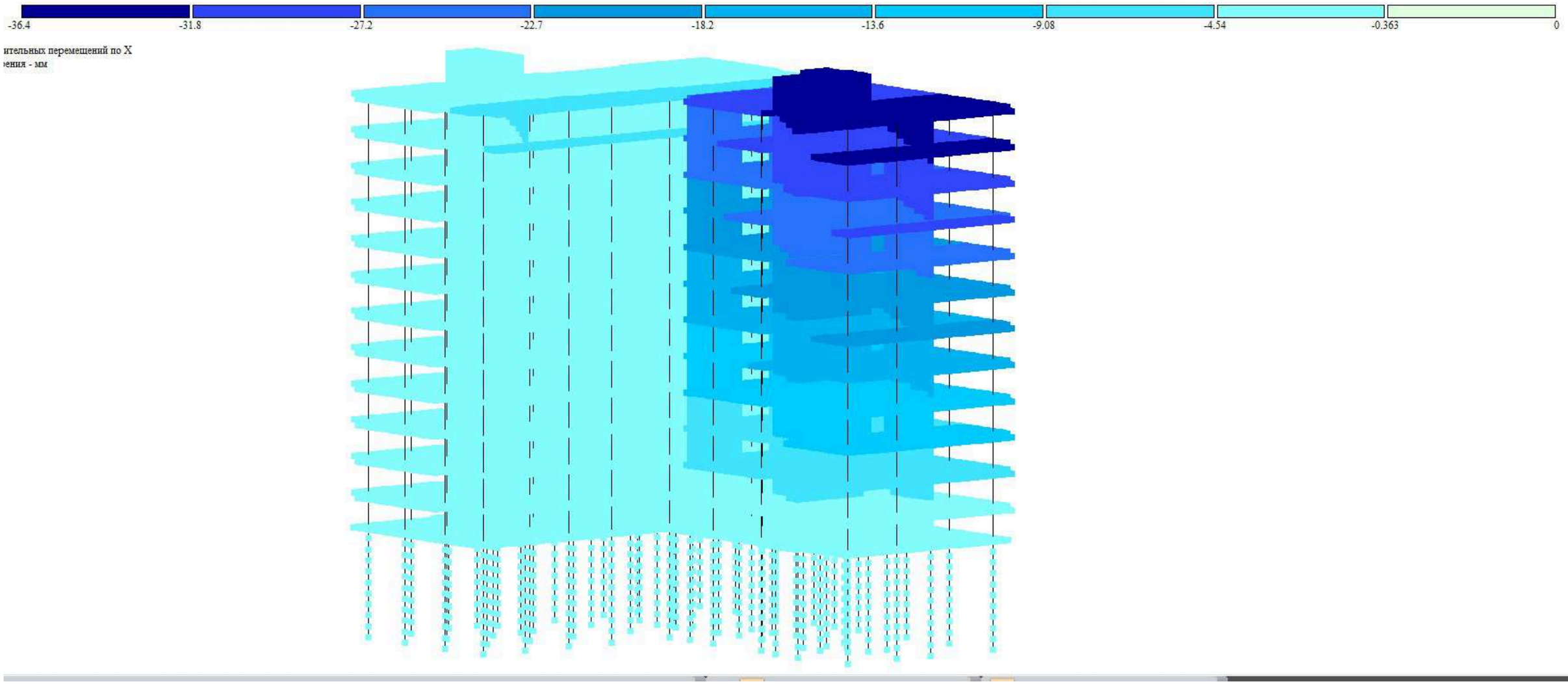

ительных перемещений по X
ения - мм

ქ. თბილისი, დიდი დიღომი, 01.10.07.004.069, მრავალბინიანი საცხოვრებელი სახლის კონსტრუქციული ანგარიში				სტადია	ფურც.	რაოდ
					კ-3	
დირექტორი						
პრ. მთ. არქიტ.						
პრ. მთ. ინჟინ.	რ. სილაგაძე		შენობის დინამიური მაჩვენებლები	მასშტაბი		
შეასრულა	დ. მაისურაძე					
შეამოწმა	რ. სილაგაძე					

-48.3 -42.2 -36.2 -30.2 -24.1 -18.1 -12.1 -6.03 -0.482 0

ительных перемещений по Y
ения - мм

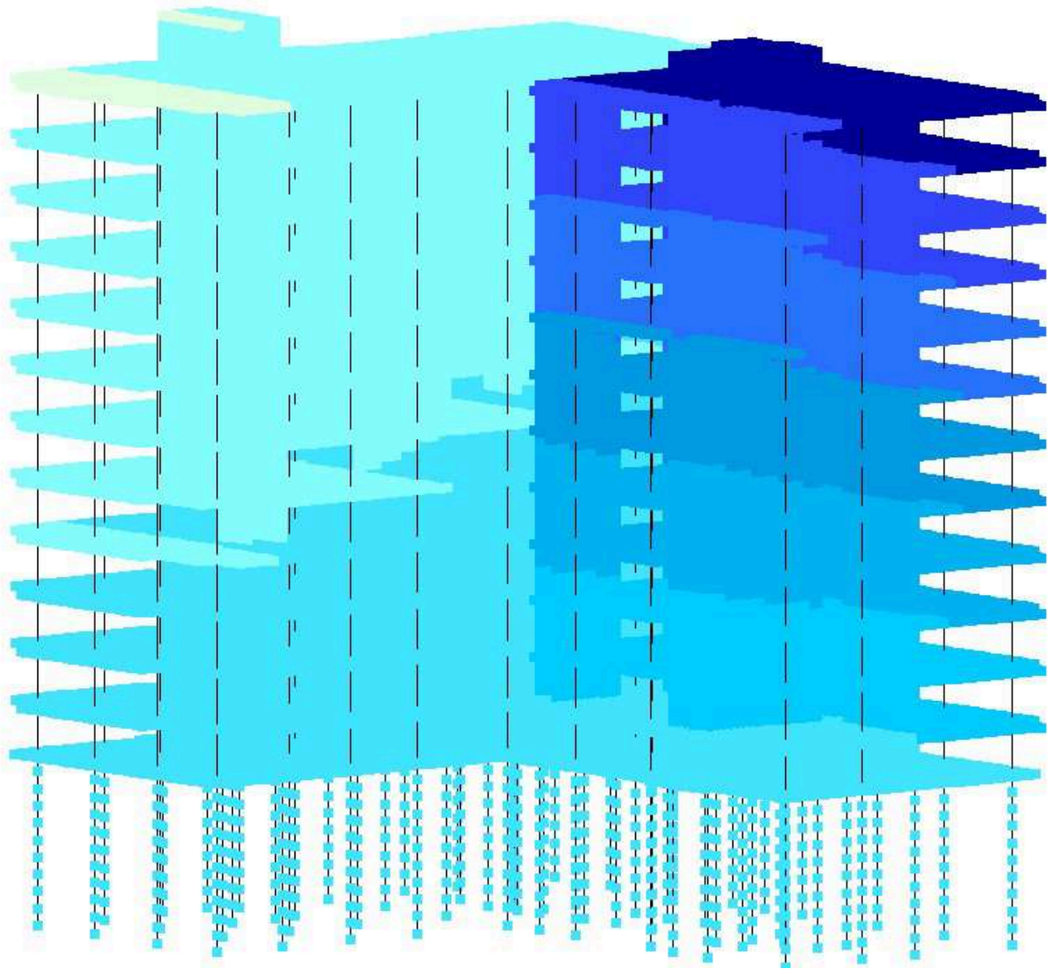

ქ. თბილისი, დიდი დიღომი, 01.10.07.004.069, მრავალბინიანი საცხოვრებელი სახლის კონსტრუქციული ანგარიში				სტადია	ფურც.	რაოდ
					კ-4	
დირექტორი						
პრ. მთ. არქიტ.						
პრ. მთ. ინჟინ.	რ. სილაგაძე		შენობის დინამიური მაჩვენებლები	მასშტაბი		
შეასრულა	დ. მაისურაძე					
შეამოწმა	რ. სილაგაძე					

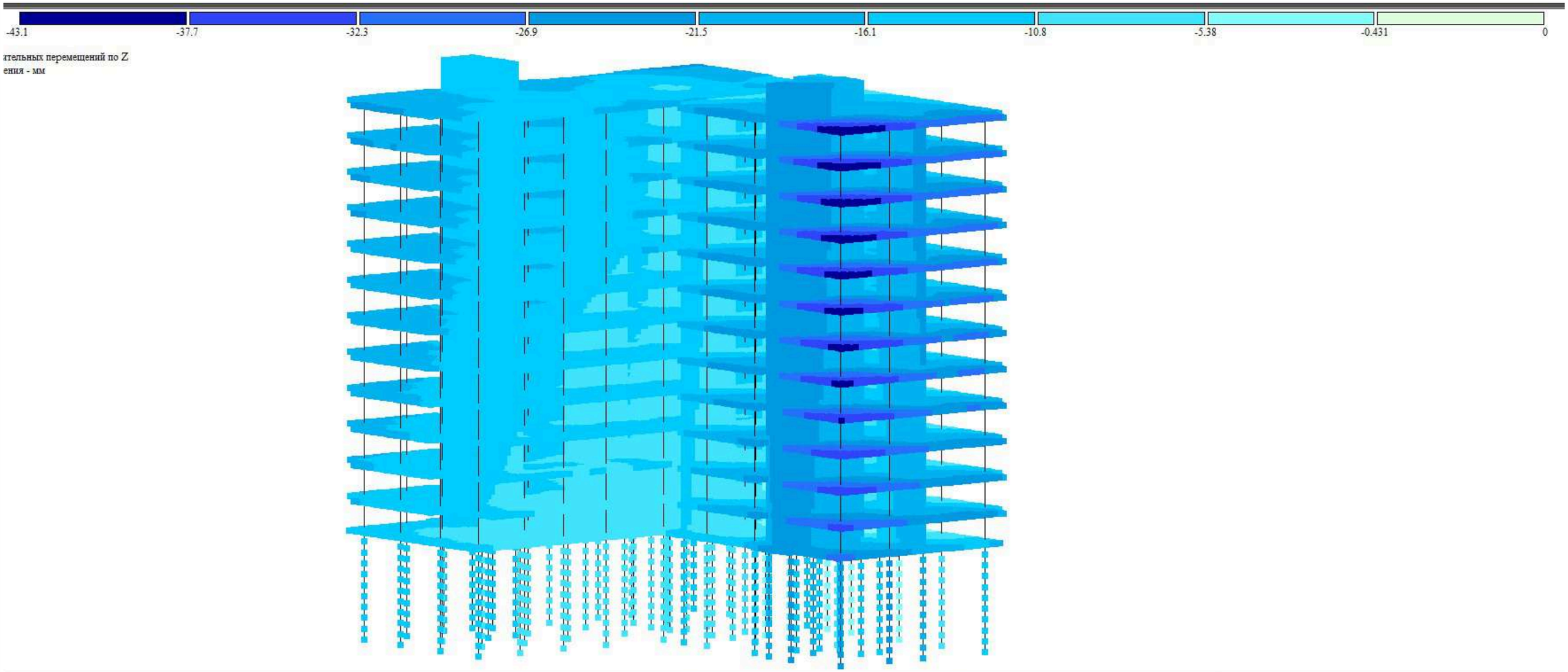

ქ. თბილისი, დიდი დიღომი, 01.10.07.004.069, მრავალბინიანი საცხოვრებელი სახლის კონსტრუქციული ანგარიში				სტადია	ფურც.	რაოდ
					კ-5	
დირექტორი						
პრ. მთ. არქიტ.						
პრ. მთ. ინჟინ.	რ. სილაგაძე		შენობის დინამიური მაჩვენებლები	მასშტაბი		
შეასრულა	დ. მაისურაძე					
შეამოწმა	რ. სილაგაძე					

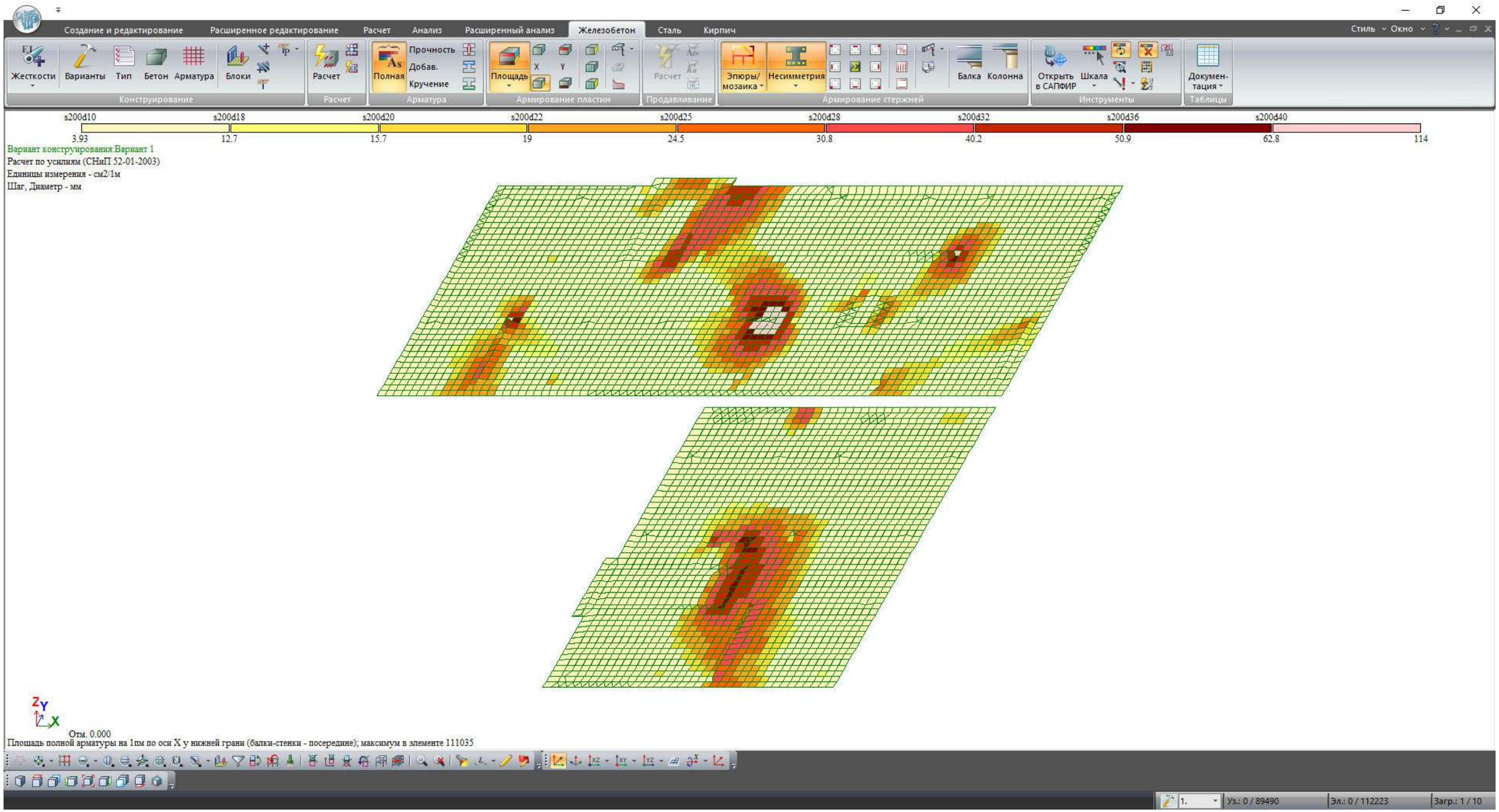

				სტადია	ფურც.	რაოდ
					პ-(7)	
დირექტორი						
პრ. მთ. არქიტ.						
პრ. მთ. ინჟინ.	დ. მაისურაძე		საძირკველი ძველა ზონა X ღერძი	მასშტაბი		
შეასრულა	რ. სილაგაძე					
შეამოწმა	დ. მაისურაძე					

Создание и редактирование | Расширенное редактирование | Расчет | Анализ | Расширенный анализ | Железобетон | Сталь | Кирпич

Стиль | Окно

Конструирование: Жесткости | Варианты | Тип | Бетон | Арматура | Блоки
Расчет: Расчет
Арматура: Полная | Прочность | Добав. | Кручение
Армирование пластин: Площадь | X | Y
Продавливание: Расчет
Армирование стержней: Эпюры/мозаика | Несимметрия | Балка | Колонна
Инструменты: Открыть в САПФИР | Шкала
Таблицы: Докумен-тация

s200d10 | s200d18 | s200d20 | s200d22 | s200d25 | s200d28 | s200d32 | s200d36 | s200d40

3.93 | 12.7 | 15.7 | 19 | 24.5 | 30.8 | 40.2 | 50.9 | 62.8 | 103

Вариант конструирования:Вариант 1
Расчет по усилиям (СНиП 52-01-2003)
Единицы измерения - см2/1м
Шаг, Диаметр - мм

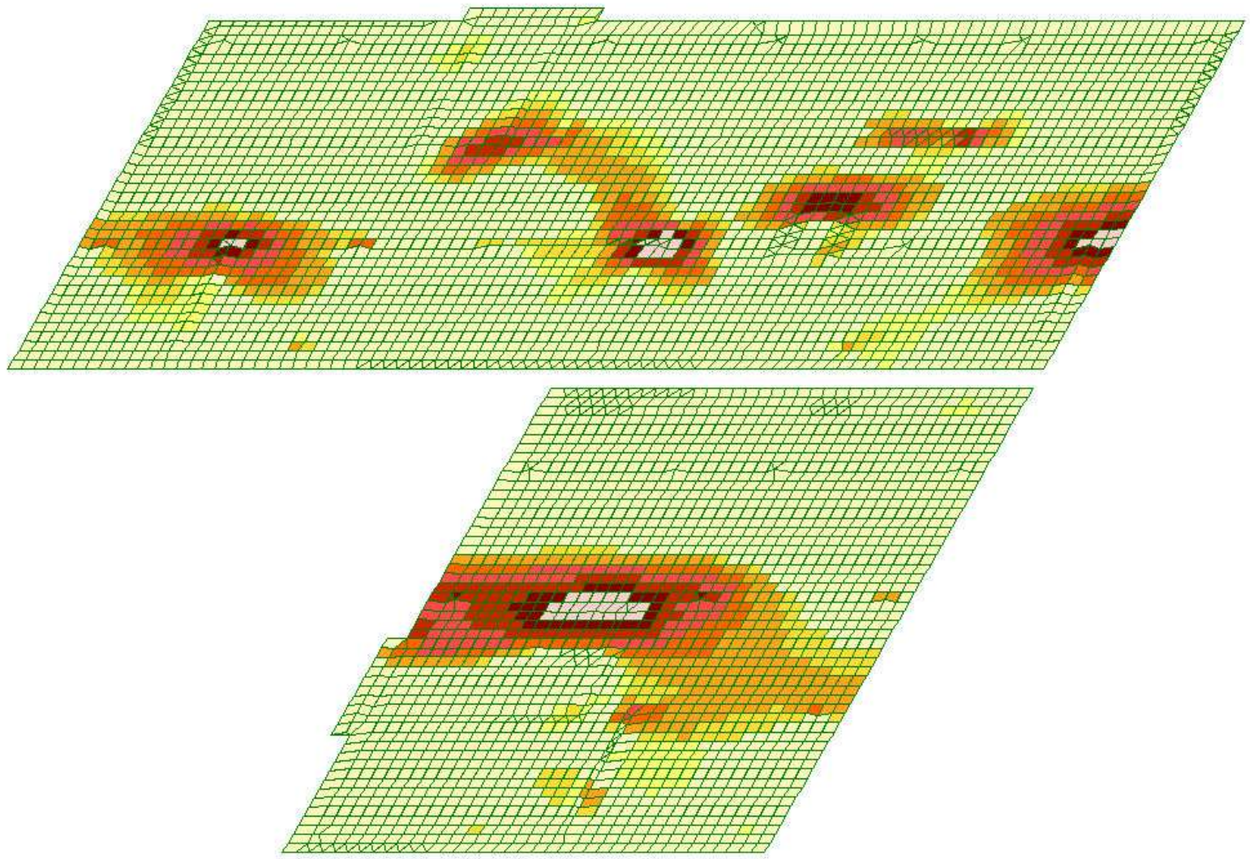

Отм. 0.000
Площадь полной арматуры на 1пм по оси Y у нижней грани (балки-стенки - посередине); максимум в элементе 111035

1. | Уз.: 0 / 89490 | Эл.: 0 / 112223 | Загр.: 1 / 10

				სტადია	ფურც.	რაოდ
					პ-(8)	
დირექტორი						
პრ. მთ. არქიტ.						
პრ. მთ. ინჟინ.	დ. მაისურაძე		საძირკველი ქვედა ზონა Y ღერძი	მასშტაბი		
შეასრულა	რ. სილაგაძე					
შეამოწმა	დ. მაისურაძე					

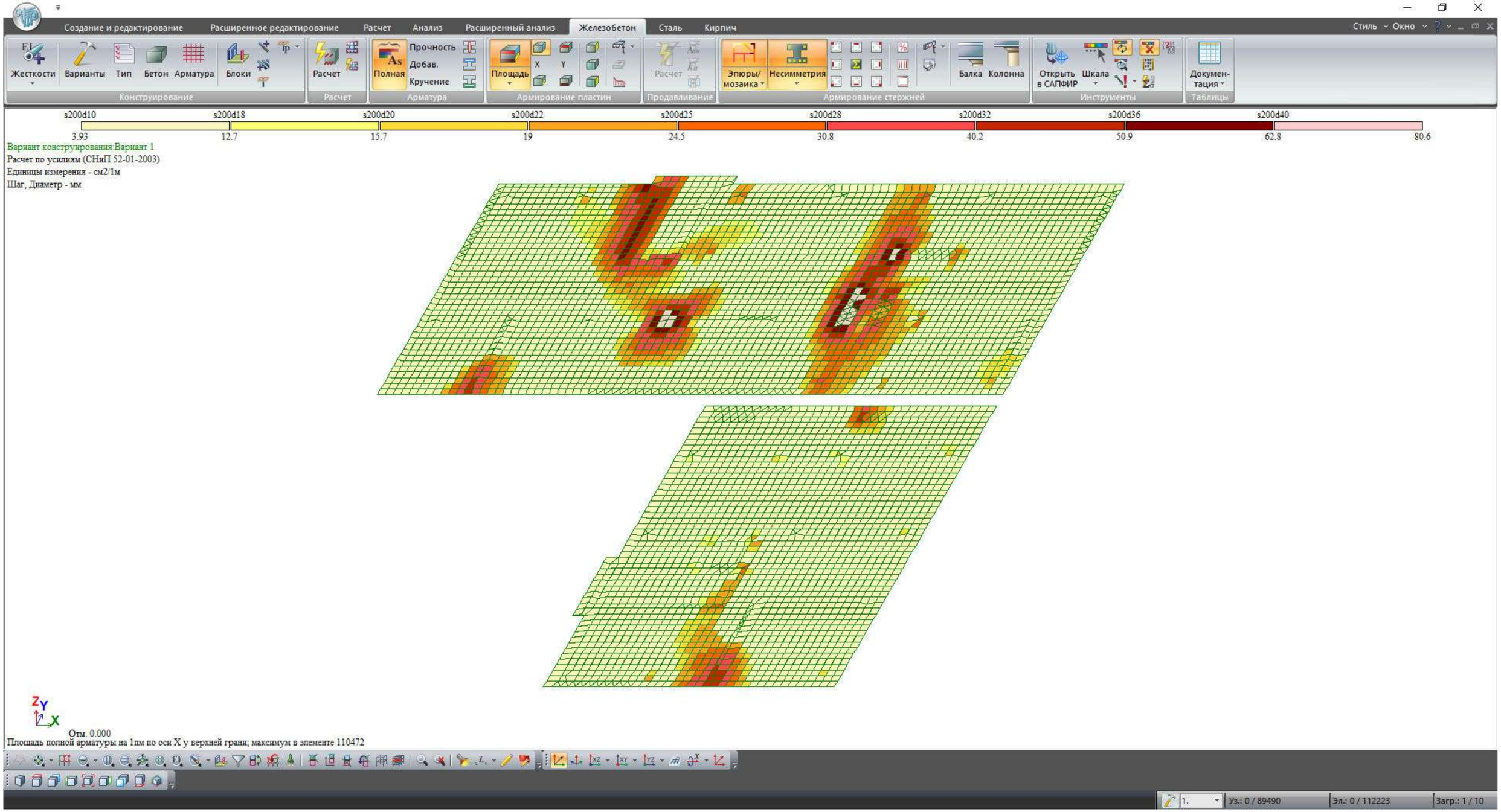

				სტადია	ფურც.	რაოდ
					კ-(9)	
დირექტორი						
პრ. მთ. არქიტ.						
პრ. მთ. ინჟინ.	დ. მაისურაძე		საძირკველი ზედა ზონა X ღერძი	მასშტაბი		
შეასრულა	რ. სილაგაძე					
შეამოწმა	დ. მაისურაძე					

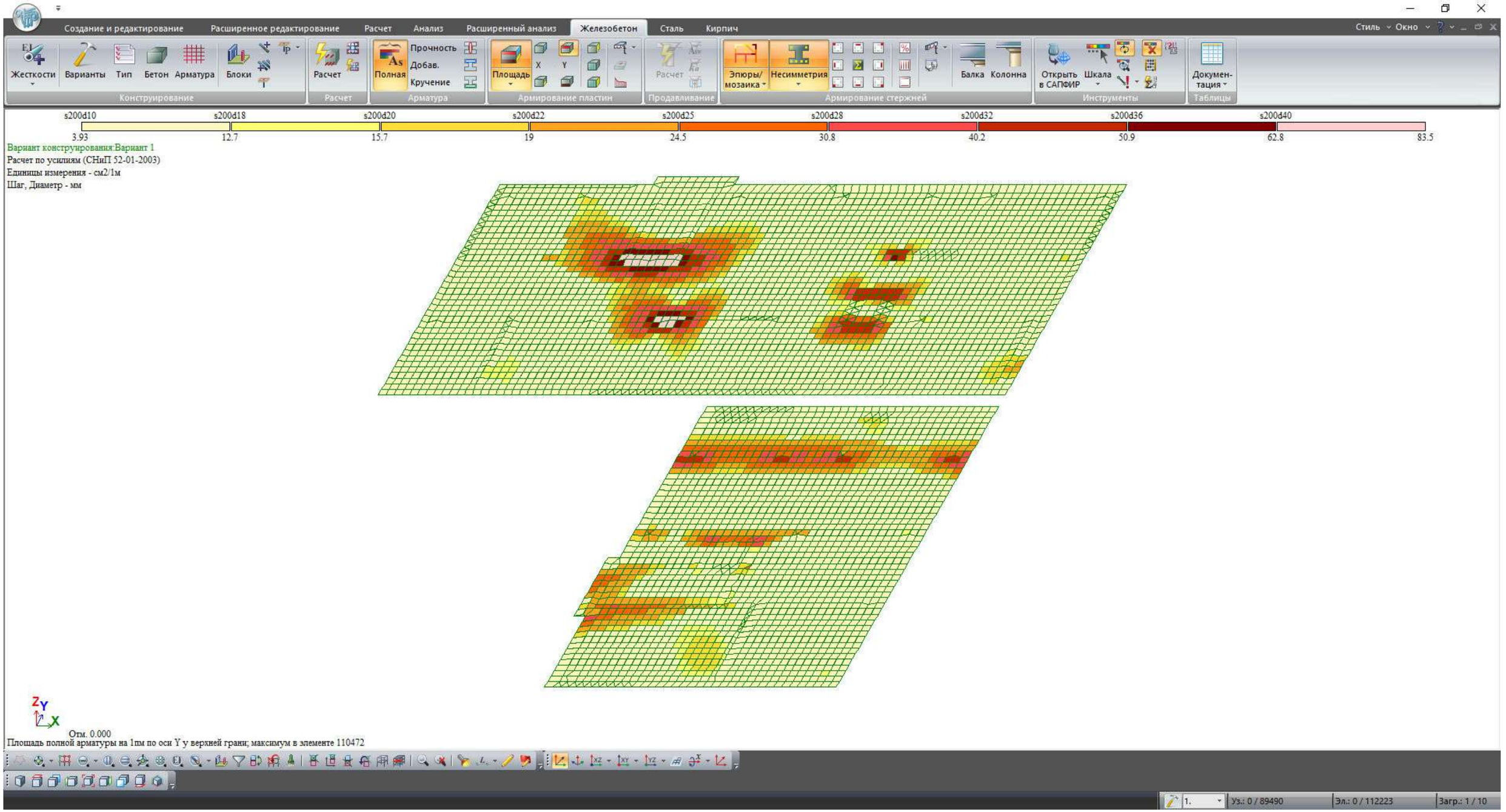

				სტადია	ფურც.	რაოდ
					კ-(10)	
დირექტორი						
პრ. მთ. არქიტ.						
პრ. მთ. ინჟინ.	დ. მაისურაძე		საძირკველი ზედა ზონა Y ღერძი	მასშტაბი		
შეასრულა	რ. სილაგაძე					
შეამოწმა	დ. მაისურაძე					

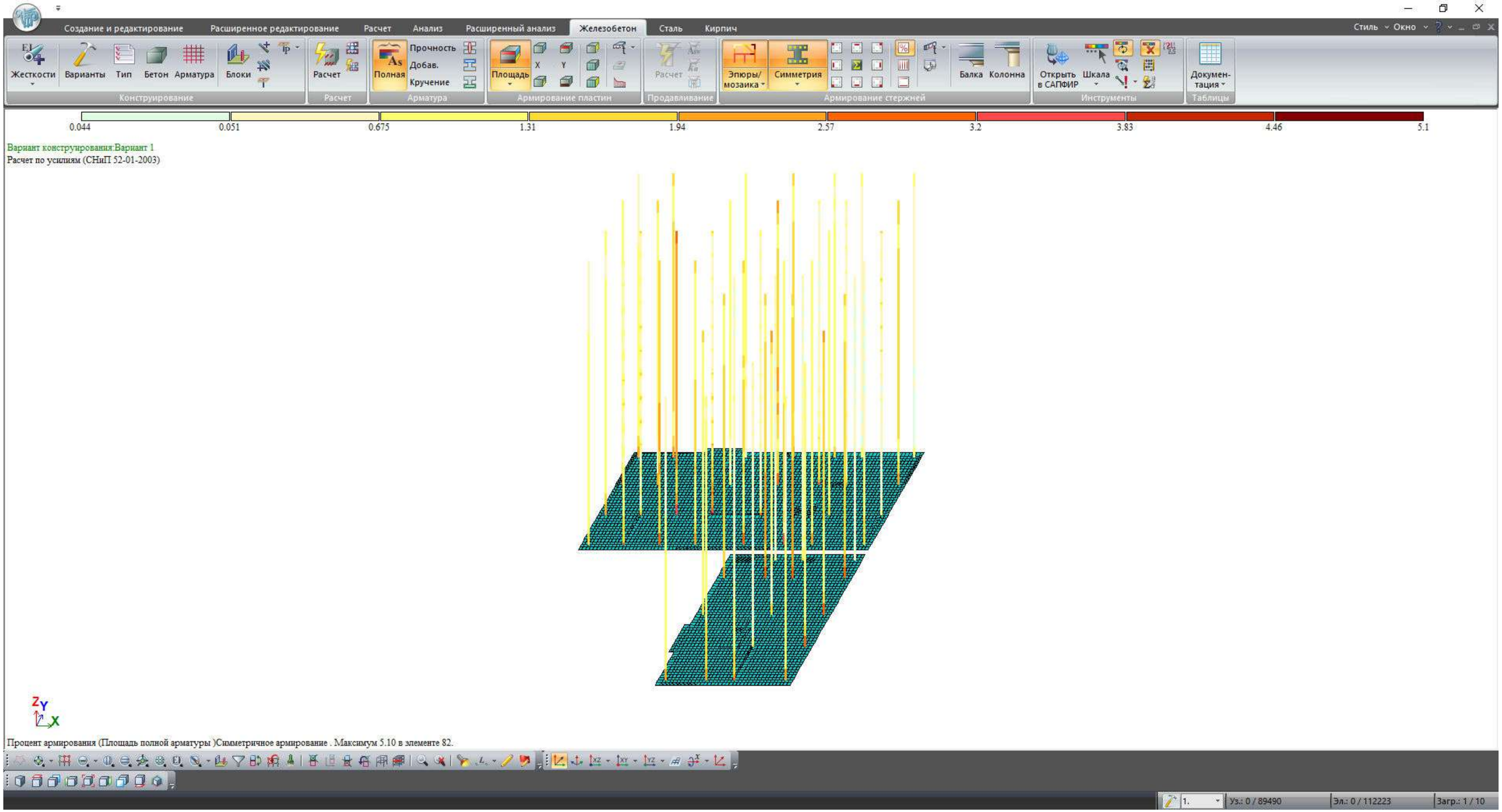

				სტადია	ფურც.	რაოდ
					პ-(11)	
დირექტორი						
პრ. მთ. არქიტ.						
პრ. მთ. ინჟინ.	დ. მაისურაძე		კოლონები	მასშტაბი		
შეასრულა	რ. სილაგაძე					
შეამოწმა	დ. მაისურაძე					

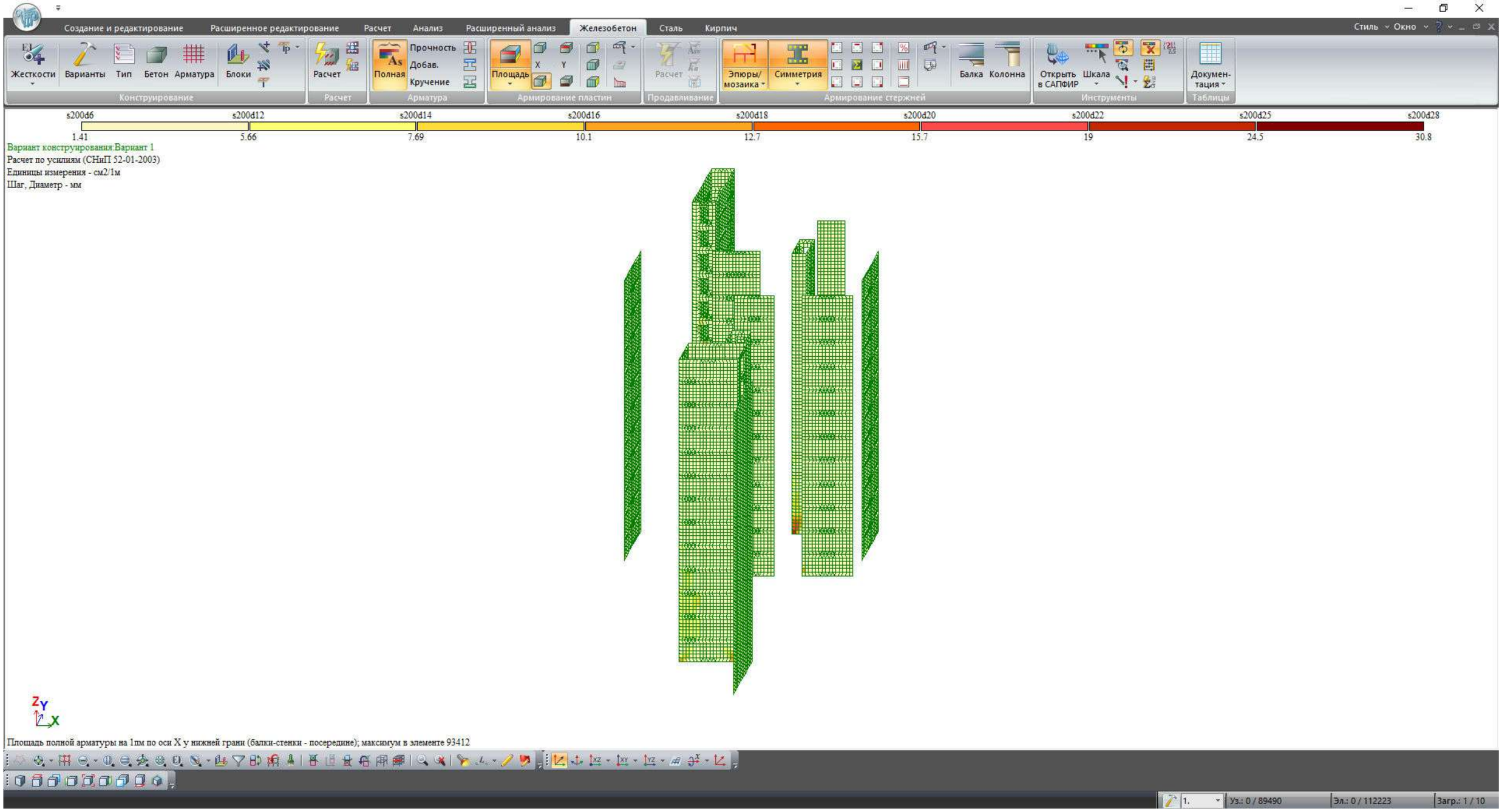

				სტადია	ფურც.	რაოდ
					პ-(12)	
დირექტორი						
პრ. მთ. არქიტ.						
პრ. მთ. ინჟინ.	დ. მაისურაძე		დიაგრამები	მასშტაბი		
შეასრულა	რ. სილაგაძე					
შეამოწმა	დ. მაისურაძე					

Создание и редактирование | Расширенное редактирование | Расчет | Анализ | Расширенный анализ | Железобетон | Сталь | Кирпич | Стиль | Окно

Конструирование: Жесткости, Варианты, Тип, Бетон, Арматура, Блоки
Расчет: Расчет
Арматура: Полная, Прочность, Добав., Кручение
Армирование пластин: Площадь, X, Y
Продавливание: Расчет
Армирование стержней: Эпюры/мозаика, Несимметрия, Балка, Колонна
Инструменты: Открыть в САПФИР, Шкала
Таблицы: Докумен-тация

0.0251 | 0.284 | 0.542 | 0.801 | 1.06 | 1.32 | 1.58 | 1.84 | 2.1

Вариант конструирования:Вариант 1
Расчет по усилиям (СНиП 52-01-2003)

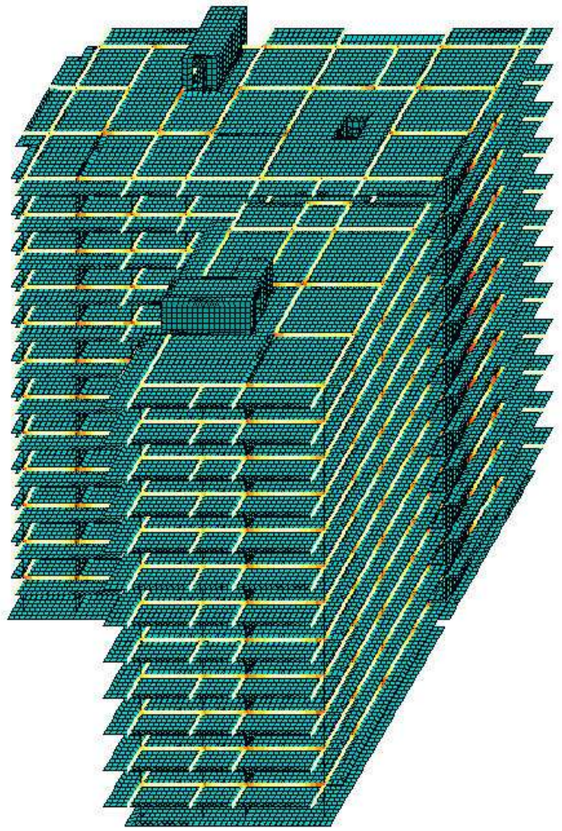

Процент армирования (Площадь полной арматуры)Несимметричное армирование . Максимум 2.09 в элементе 8262.

1. | Уз.: 0 / 89490 | Эл.: 0 / 112223 | Загр.: 1 / 10

				სტადია	ფურც.	რაოდ
					პ-(13)	
დირექტორი						
პრ. მთ. არქიტ.						
პრ. მთ. ინჟინ.	დ. მაისურაძე		რიგელები	მასშტაბი		
შეასრულა	რ. სილაგაძე					
შეამოწმა	დ. მაისურაძე					

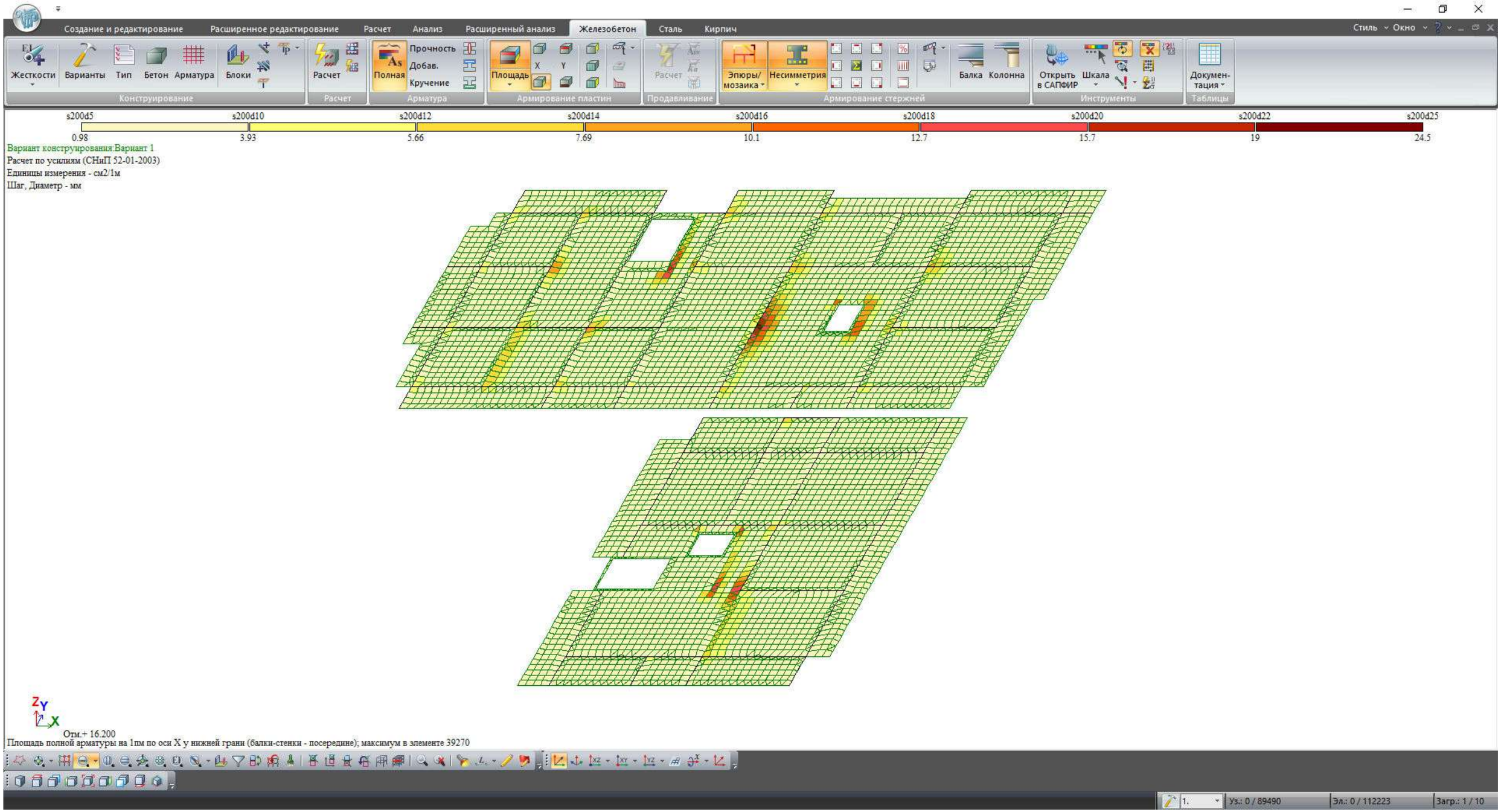

				სტადია	ფურც.	რაოდ
					პ-(14)	
დირექტორი						
პრ. მთ. არქიტ.						
პრ. მთ. ინჟინ.	დ. მაისურაძე		ტიპური გადახურვა ქვედა ზონა X ღერძი	მასშტაბი		
შეასრულა	რ. სილაგაძე					
შეამოწმა	დ. მაისურაძე					

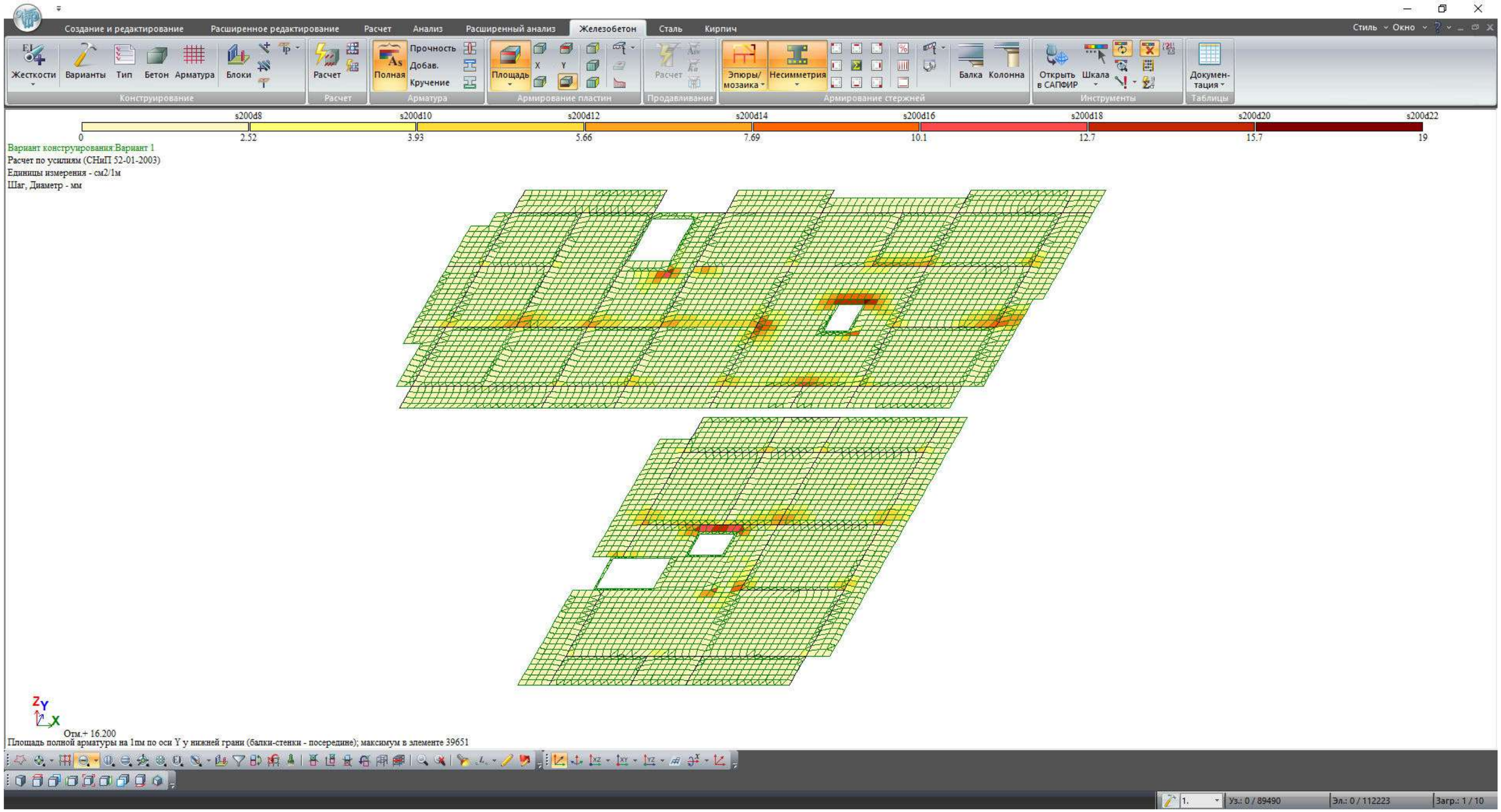

				სტადია	ფურც.	რაოდ
					პ-(15)	
დირექტორი						
პრ. მთ. არქიტ.						
პრ. მთ. ინჟინ.	დ. მაისურაძე		ტიპური გადახურვა ქვედა ზონა Y ღერძი	მასშტაბი		
შეასრულა	რ. სილაგაძე					
შეამოწმა	დ. მაისურაძე					

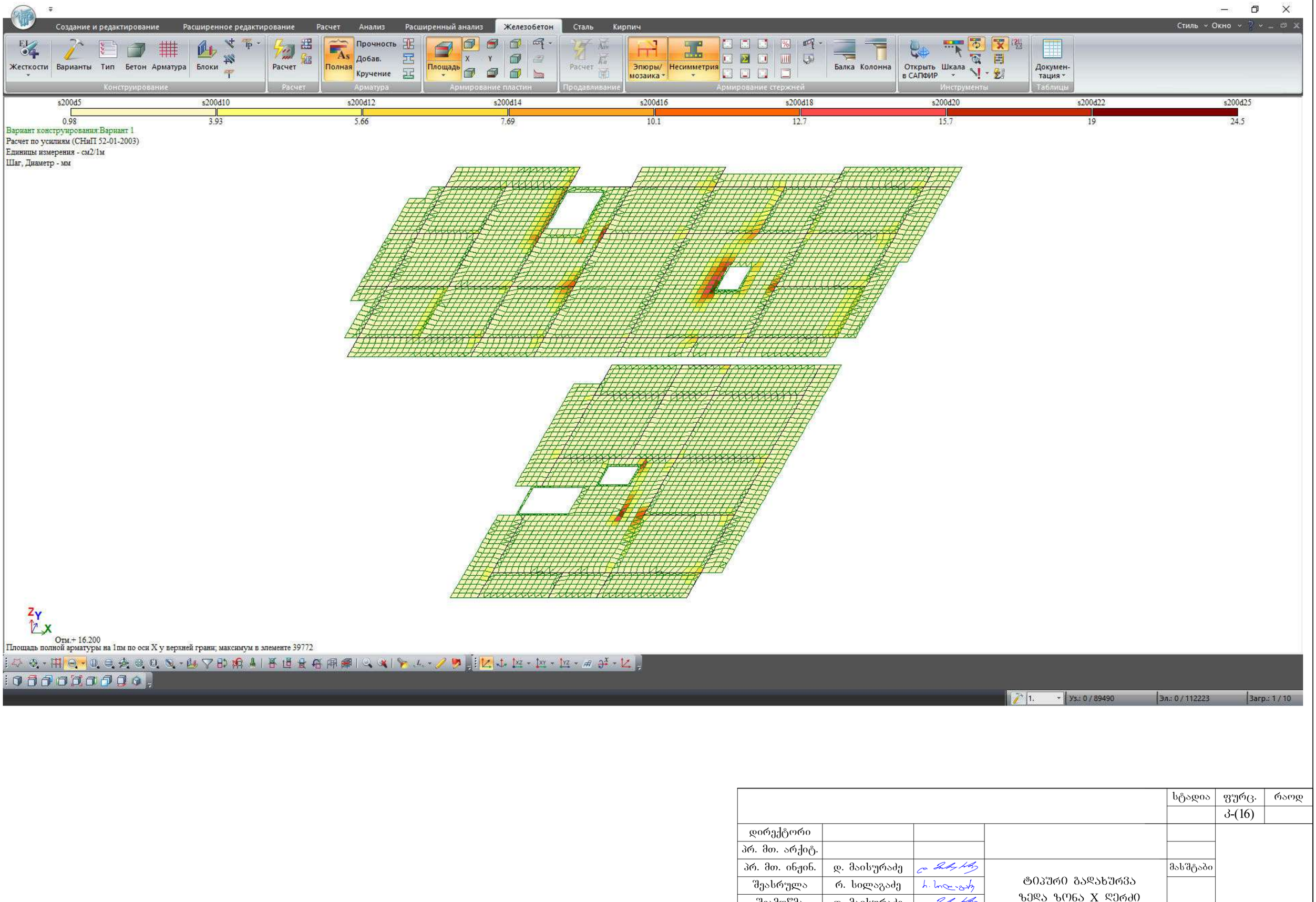

				სტადია	ფურც.	რაოდ
					პ-(16)	
დირექტორი						
პრ. მთ. არქიტ.						
პრ. მთ. ინჟინ.	დ. მაისურაძე		ტიპური გადახურვა ზედა ზონა X ღერძი	მასშტაბი		
შეასრულა	რ. სილაგაძე					
შეამოწმა	დ. მაისურაძე					

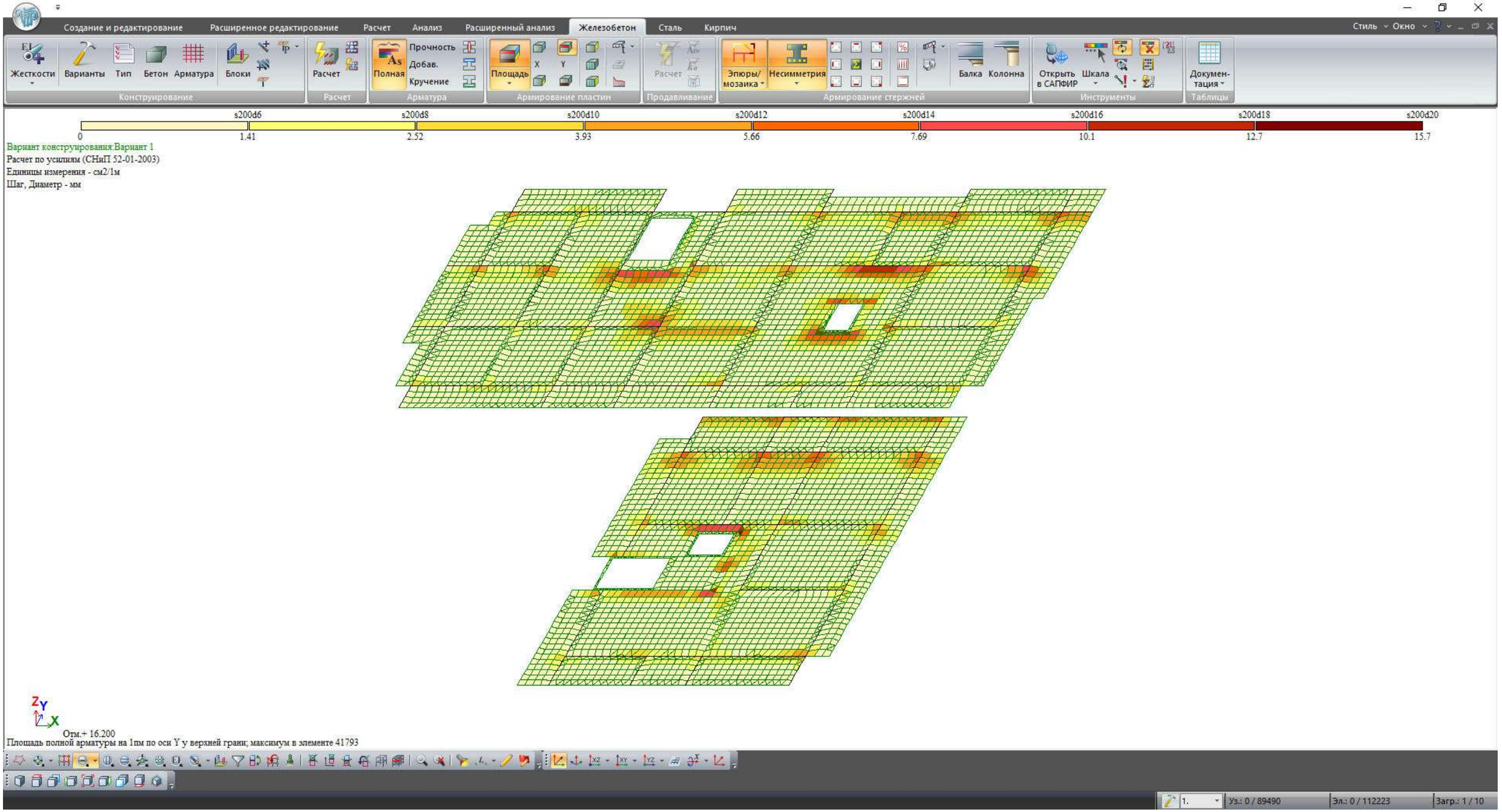

				სტადია	ფურც.	რაოდ
					პ-(17)	
დირექტორი						
პრ. მთ. არქიტ.						
პრ. მთ. ინჟინ.	დ. მაისურაძე		ტიპური გადახურვა ზედა ზონა Y ღერძი	მასშტაბი		
შეასრულა	რ. სილაგაძე					
შეამოწმა	დ. მაისურაძე					