ავტოსახელოსნო
ქ. თბილისი, აკაკი ბელიაშვილის ქ. 123
ს/კ№01.13.02.003.163

კონსტრუქციული ნაწილი

შპს ოპტიმუსი

თბილისი 2023 წ.

ქ. თბილისი აკაკი ბელიაშვილის ქ. 123

ავტოსახელოსნოს შენობის პროექტის კონსტრუქციული ნაწილის

განმარტებითი ბარათი

წინამდებარე პროექტის კონსტრუქციულ ნაწილს საფუძვლად დაედო არქიტექტურული ნახაზები, ნაკვეთის ტოპო-გეგმა. ალბომში მოცემულია მუშა დოკუმენტაცია მარკით “კ”.

საპროექტო გადაწყვეტით შენობა გეგმაში მართკუთხა ფორმის მოხაზულობისაა გაბარიტული ზომებით 18.00X8.00 ის ორ სართულიანია. თვისობროვი შენობა კონსტრუქციული წყობით კარკასული ტიპისაა ხისტი კვანძებით და შესრულებულია მონოლითური რკ/ბეტონის სივრცითი კარკასით. მიწის ნაკვეთის საინჟინრო-კვლევის შედეგების მიხედვით საძირკველი გადაწყვეტილია რკ/ბეტონის ლენტური საძირკვლის სახით, რომლებიც ფუძნდება სგე-1-ზე შენობის ვერტიკალურ მზიდუნარიანობას უზრუნველყოფს რკ/ბეტონის სვეტები განივი კვეთით 0,30X0,30მ. ხოლო ჰორიზონტალურს რიგელები განივკვეთით 0,30X0,50მ. და გადახურვის მონოლითური ფილა (H=0.20 მ.)

შენობის სახურავი ერთქანობიანია, მზიდ ელემენტებს წარმოადგენს დახერხილი ხის კოჭები კედლების შემავსებელია წვრილი სამშენებლო ბეტონის ბლოკი ქვიშა-ცემენტის დუღაბზე. მიწის ნაკვეთზე ჩატარებული საინჟინრო-გეოლოგიური კვლევის მიხედვით მიწის გრუნტი იმყოფება დამაკმაყოფილებელ გეო-ფიზიკურ მდგომარეობაში. მასში საშიში გეოლოგიური პროცესები არ შეინიშნება. საძირკვლის ფუძედ მიღებულია სგე-1 თიხნარი წინაღობვით Ro = 200 კპა (2.00კგ.ძსმ2);

საერთო მიკროდარაიონებისა (ან 01.01.09) და ჩატარებული საინჟინრო-გეოლოგიური კვლევის მიხედვით სამშენებლო მოედნის სეისმურობად მიღებულია 9 ბალი.

შენობის მზიდი კონსტრუქციების სივრცითი მოდელის საანგარიშო სქემა შედგენილია პროგრამული კომპლექს «лира»-ს მეშვეობით. სასრული ელემენტების მეთოდის საფუძველზე. სივრცით ანგარიშებში მოცემულია რკინაბეტონის ღეროვან-ფირფიტოვანი სივრცითი სისტემა, რომლის გადაადგილება სივრცეში შეზღუდულია საძირკვლის ძირის დონეზე არსებული X,Y,Z მიმართულების ბმებით.

ზოგადი მითითებები

1. რკ/ბ-ის კონსტრუქციების დაბეტონებისას უნდა გაეწიოს კონტროლი ბეტონის მარკას ვიბრირებას, დაბეტონების ხარისხს და შრობის პროცესს თანახმად ГОСТ 10180-78, ГОСТ 181050-80, ГОСТ 18105.1-80, ГОСТ 181052-80.
2. რკ/ბ-ის კონსტრუქციებში გამოყენებულია პროექტში მითითებული კლასის არმატურა მიხედვით. შემოწმებულ იქნას არმატურის ხარისხი და შედგეს შესაბამისი აქტი. TCH 10200-is
3. რკინაბეტონის კონსტრუქციებში გრძივი არმატურის დაკავშირება შესრულდეს გადადებით - წინამდებარე პროექტის მიხედვით.
4. ღეროვან ელემენტებში განივი არმირება შესრულდეს შეკრული არმატურის საკიდების მეშვეობით, რომელთა ბოლოები გადაიღუნოს და ჩაანკერდეს კონსტრუქციის ტანში.
5. საძირკვლის და სვეტების ზედაპირს ასევე მონოლითური კონსტრუქციებს რომლებსაც შეხება აქვთ მიწასთან, დამუშავდეს და მოეწყოს წელვადი ჰიდროიზოლაცია’ თანამედროვე მასალებით და ტექნოლოგიებით
6. რკ/ბ-ის კონსტრუქციებში პროექტით გათვალისწინებულია B-25 კლასის ბეტონი არმატურა III და I კლასის
კონსტრუქციებში ბეტონის ჩაწყობა შესრულდეს ვიბრატორის გამოყენებით ბეტონის დამზადებისას განსაკუთრებული ყურადღება მიექცეს ცემენტის შემადგენლობას და ხარისხს დანიშნულების მიხედვით
7. კონსტრუქციულ ნახაზებზე მუშა არმატურები მიბმულია ღერძულად
8. რკინაბეტონის კონსტრუქციების ტანი, რომელიც შეხებაშია მიწის გრუნტთან დაიფაროს ჰიდროიზოლით

ინჟინერი -კონსტრუქტორი გ.ჭანკვეტაძე

Изм.	Кол.уч.	Лист	№ док.	Подп.	Дата
დირექტორი		გ. ჭანკვეტაძე			
შეამოწმა		გ. ჭანკვეტაძე			
შეასრულა		გ. ოთხვანი			

ქ. თბილისი, ბელიაშვილის ქ. 123 ა.
ავტოსახელოსნო, კონსტრუქციული პროექტი

	Стадия	Лист	Листов
ავტოსახელოსნო	პრ	22	
განმარტებითი ბარათი	შ.პ.ს. "ოპტიმუსი"		

საქართველო, ქ.თბილისი. რუსთაველის გამზ.N 1 ტელ: +995 595 90 22 25,
GEORGIA, TBILISI. RUSTAVELI AVE.1 TEL: +995 595 90 22 25 ; email: g.chankvetadze@gmail.com

Согласовано

Взам. инв. №

Подп. и дата

Инв. № подл.

Формат: А3

ლენტური საძირკვლების გეგმა ნიშნულზე -4.400 მ.

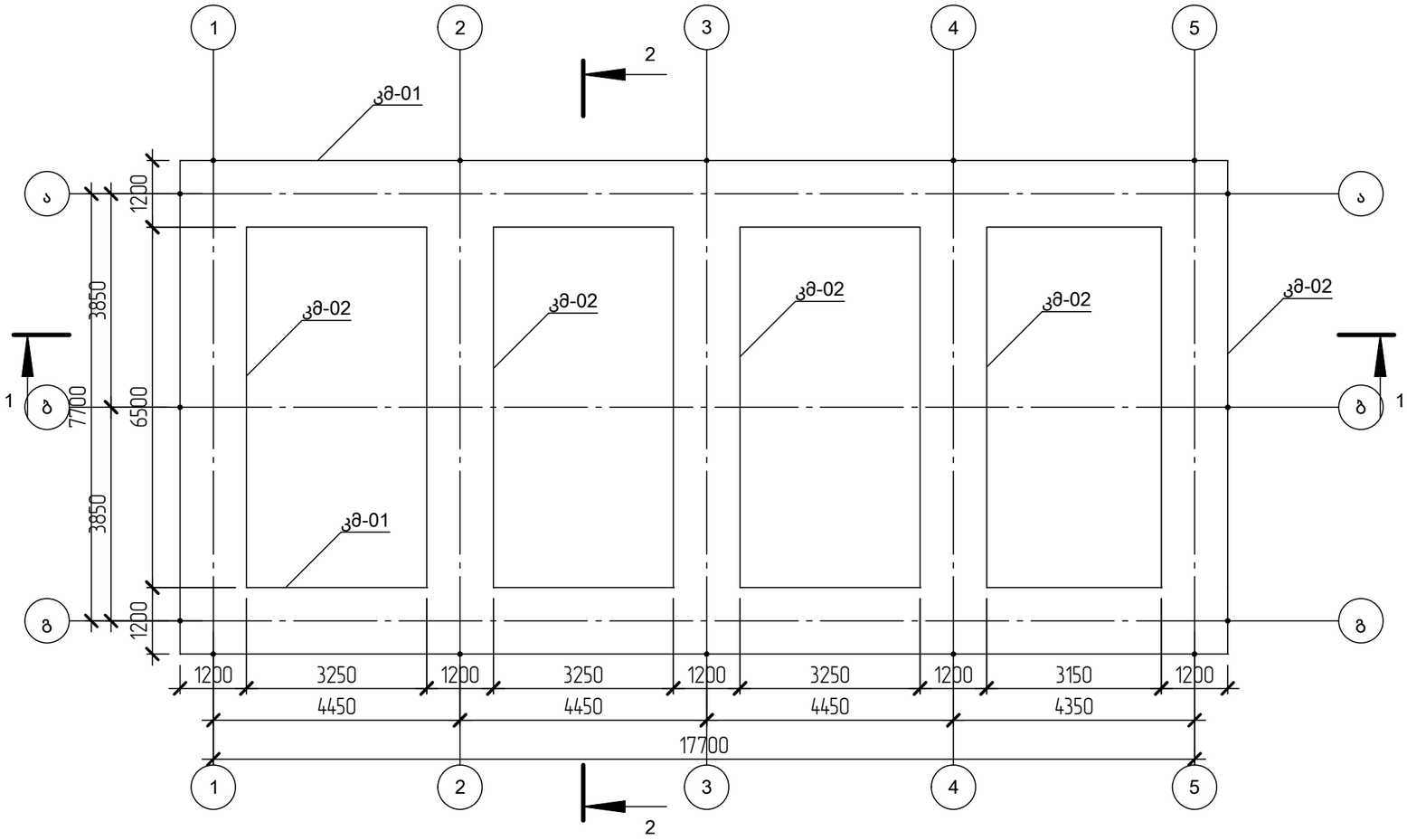

ჭრილი 1-1

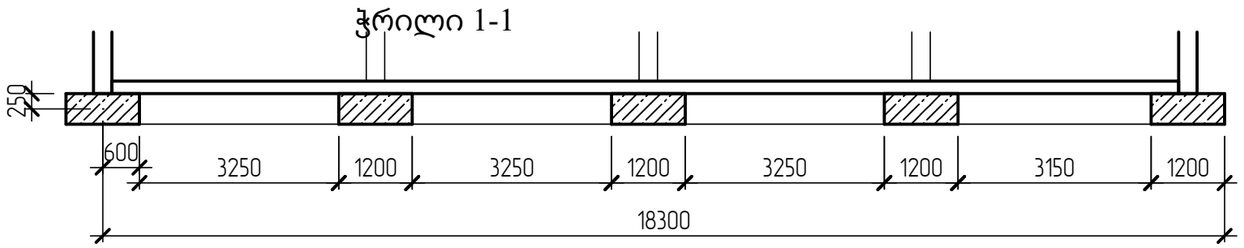

ჭრილი 2-2

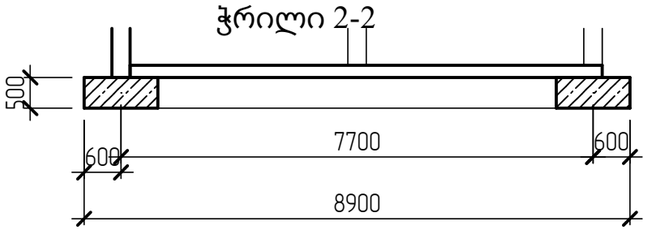

Изм.	Кол.уч.	Лист	№ док.	Подп.	Дата
დირექტორი		გ. ჭანკვეტაძე			
შეამოწმა		გ. ჭანკვეტაძე			
შეასრულა		გ. ოთხვანი			

ქ. თბილისი, ბელიაშვილის ქ. 123 ა.
ავტოსახელოსნო, კონსტრუქციული პროექტი

ავტოსახელოსნო	Стадия	Лист	Листов
	პრ	1	
ლენტური საძირკვლების გეგმა ნიშნულზე -4,400	შ.პ.ს. "ოპტიმუსი"		

Согласовано

Взам. инв. №

Подп. и дата

Инв. № подл.

Формат: А3

საძირკვლის კოჭის კმ-01 არმირება ნიშნულზე -4.400

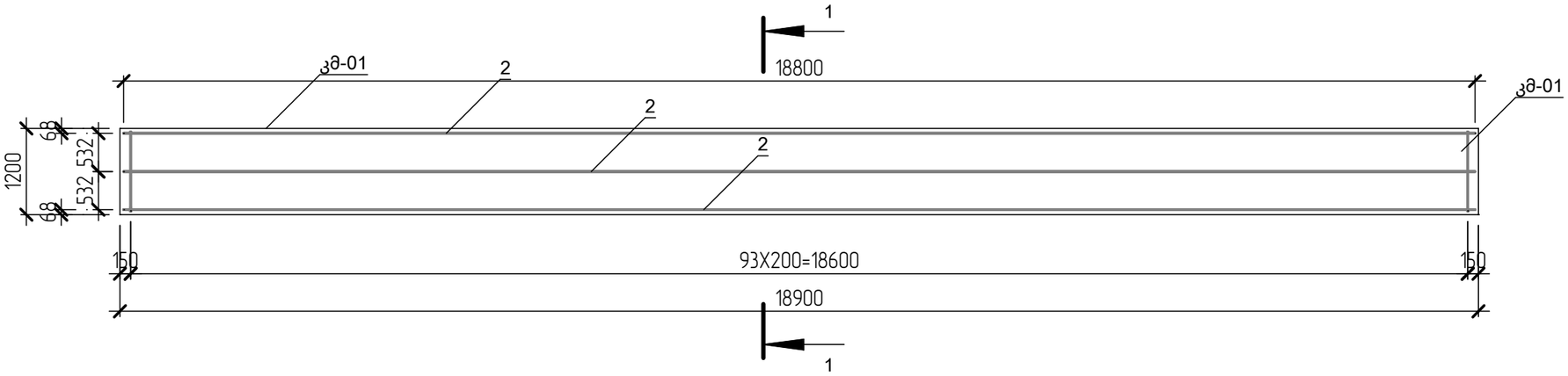

კვეთი 1-1

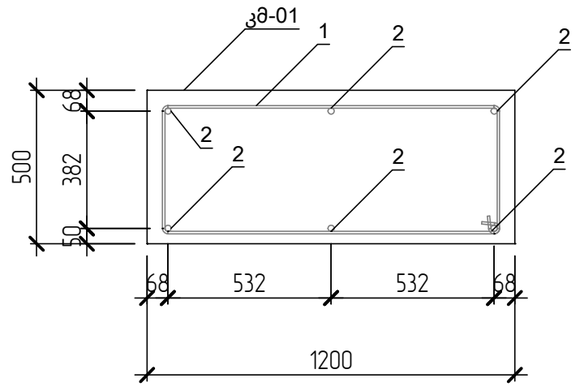

მასალების უწყისი

პოზ	დასახელება	რაოდ	მოცულობა ერთ.	შენიშვნა
კმ-01	ბეტონი B25(M300)	2	11.34	22.68

არმატურის სპეციფიკაცია

პოზ	დასახელება	აღნიშვნა	სიგრძე მმ.	რაოდ.	მასა ერთ. კგ.	მასა ერთ ელემენტზე	მასა ჯამური
1	⌀8 B500C	B500C	3 126	188	1.23	115.22	230.44
2	⌀20 A400	A-III (A400)	18 800	12	46.07	276.41	552.82

Изм.	Кол.уч.	Лист	№ док.	Подп.	Дата
დირექტორი		გ. ჭანკვეტაძე			
შეამოწმა		გ. ჭანკვეტაძე			
შეასრულა		ო.თხვანი			

ქ. თბილისი, ბელიაშვილის ქ. 123 ა.
ავტოსახელოსნო, კონსტრუქციული პროექტი

ავტოსახელოსნო	Стадия	Лист	Листов
	პრ	2	
საძირკვლის კოჭის კმ-01 არმირება ნიშნულზე -4,400	შ.პ.ს. "ოპტიმუსი"		

Формат: А3

Согласовано

Взам. инв. №

Подп. и дата

Инв. № подл.

საძირკვლის კოჭის კმ-02 არმირება ნიშნულზე -4.400

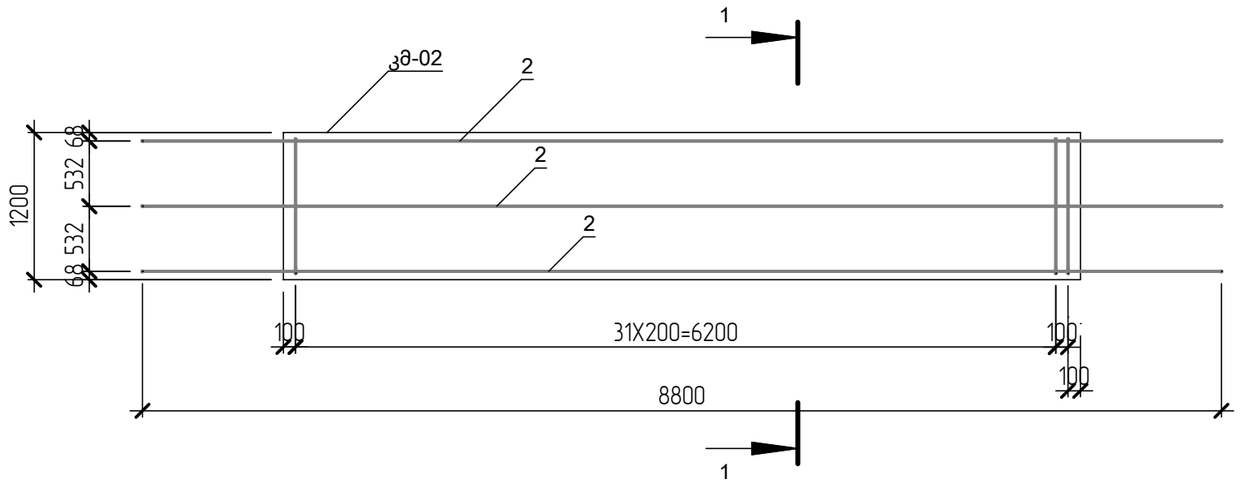

კვეთი 1-1

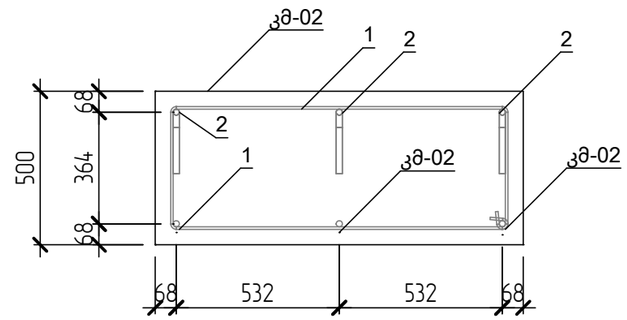

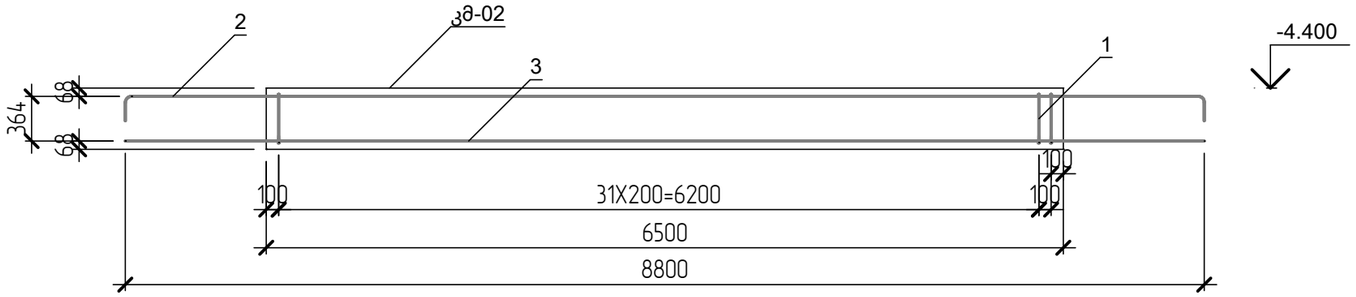

მასალების უწყისი

პოზ	დასახელება	რაოდ	მოცულობა ერთ.	შენიშვნა
კმ-02	ბეტონი B25(M300)	5	3.90	19.50

არმატურის სპეციფიკაცია

პოზ	დასახელება	აღნიშვნა	სიგრძე მმ.	რაოდ.	მასა ერთ. კგ.	მასა ერთ ელემენტზე	მასა ჯამური
1	ф8 B500C	B500C	3 090	165	1.21	39.98	199.92
2	ф20 A400	A-III (A400)	9 157	15	22.44	67.32	336.58
3	ф20 A400	A-III (A400)	8 800	15	21.56	64.69	323.46

Изм.	Кол.уч.	Лист	№ док.	Подп.	Дата
დირექტორი		გ. ჭანკვეტაძე			
შეამოწმა		გ. ჭანკვეტაძე			
შეასრულა		ო. ოთხვანი			

ქ. თბილისი, ბელიაშვილის ქ. 123 ა.
ავტოსახელოსნო, კონსტრუქციული პროექტი

ავტოსახელოსნო	Стадия	Лист	Листов
	პრ	3	
საძირკვლის კოჭის კმ-02 არმირება ნიშნულზე -4,400	შ.პ.ს. "ოპტიმუსი"		

Формат: А3

Согласовано

Взам. инв. №

Подп. и дата

Инв. № подл.

იატაკის მონოლითური ფილის ფმ-01 ორშრიანი არმირების გეგმა ნიშნულზე -4.200

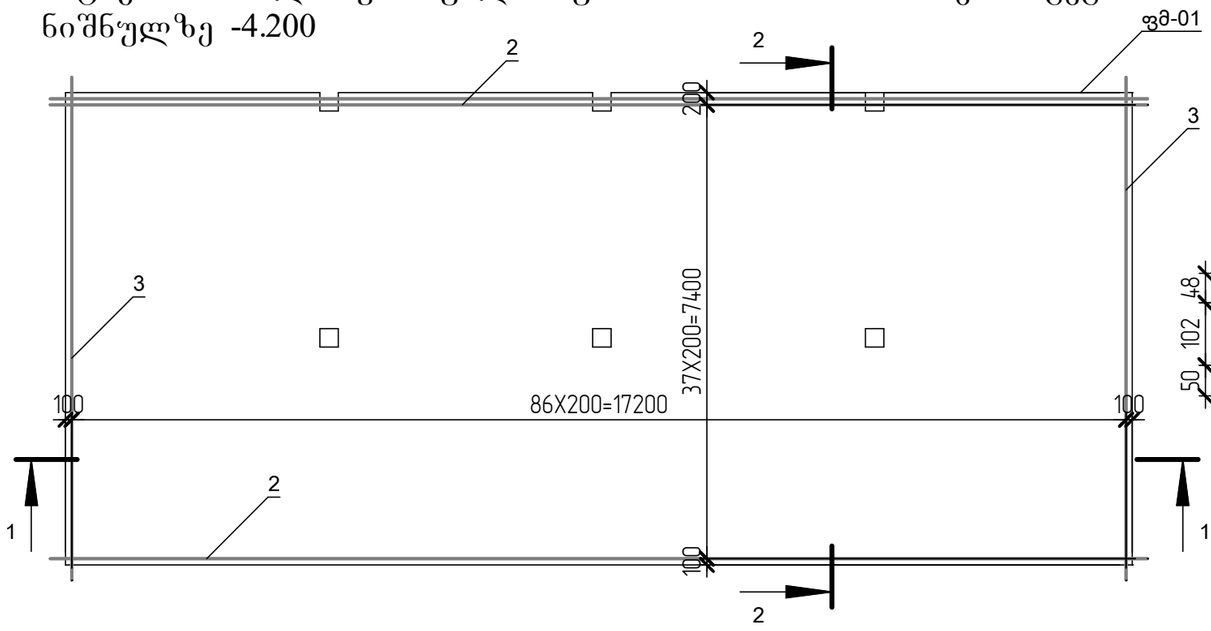

ჭრილი 1-1 ფრაგმენტი

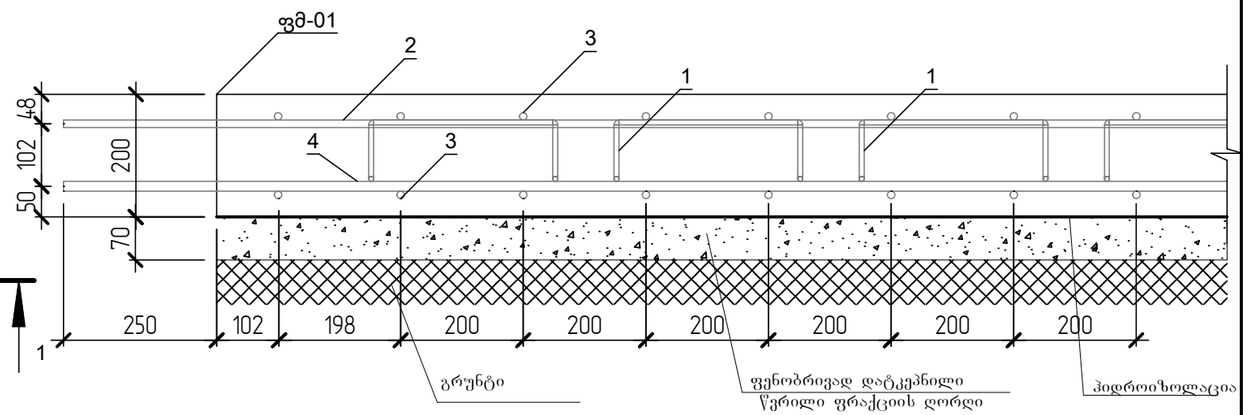

ჭრილი 2-2 ფრაგმენტი

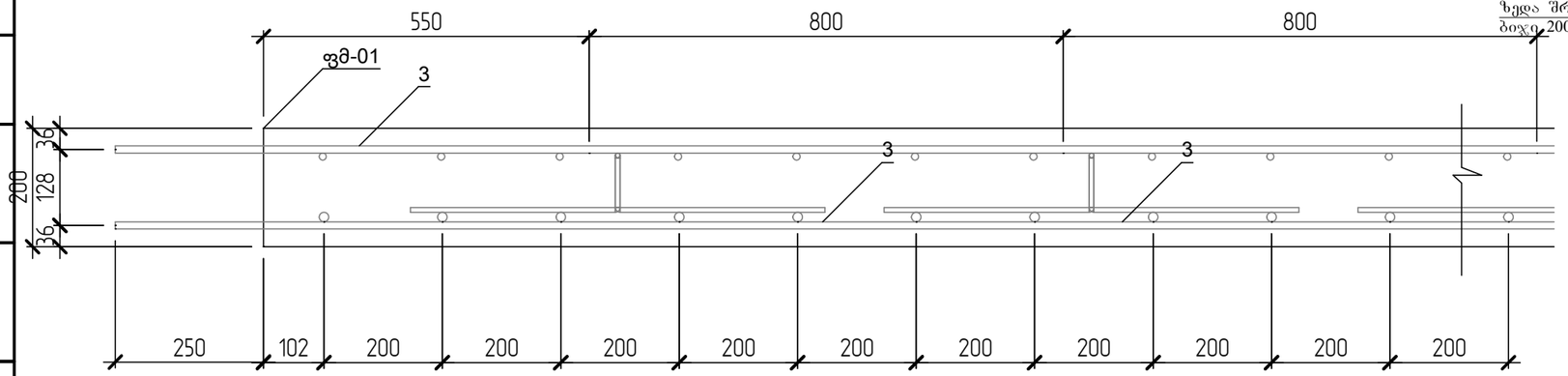

ტექნოლოგიური არმატურა

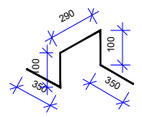

ორშრიანი არმირების სქემატური ნახაზი

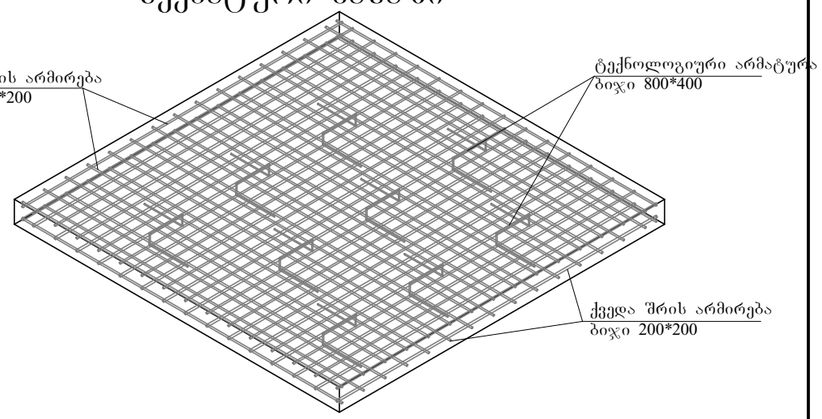

მასალების უწყისი

პოზ	დასახელება	რაოდ	მოცულობა ერთ.	შენიშვნა
ფმ-01	ბეტონი B25(M300)	1	26.69	26.69

არმატურის სპეციფიკაცია

პოზ	დასახელება	აღნიშვნა	სიგრძე მმ.	რაოდ.	მასა ერთ. კგ.	მასა ერთ ელემენტზე	მასა ჯამური
1	⌀8 B500C	B500C	1 177	189	0.46	87.23	87.23
2	⌀12 A400	A-III (A400)	17 900	39	15.79	615.84	615.84
3	⌀12 A400	A-III (A400)	8 200	174	7.23	1 258.66	1 258.66
4	⌀16 A400	A-III (A400)	17 900	39	28.07	1 094.82	1 094.82

Изм.	Кол.уч.	Лист	№ док.	Подп.	Дата
დირექტორი		გ. ჭანკვეტაძე			
შეამოწმა		გ. ჭანკვეტაძე			
შეასრულა		გ. ოთხვანი			

ქ. თბილისი, ბელიაშვილის ქ. 123 ა.
ავტოსახელოსნო, კონსტრუქციული პროექტი

ავტოსახელოსნო	Стадия	Лист	Листов
	პრ	8	
იატაკის ფილის არმირება ნიშნულზე -4,200	შ.პ.ს. "ოპტიმუსი"		

Формат: А3

Согласовано

Взам. инв. №

Подп. и дата

Инв. № подл.

კედლების და სვეტების განლაგების გეგმა ნიშნულზე -4.400

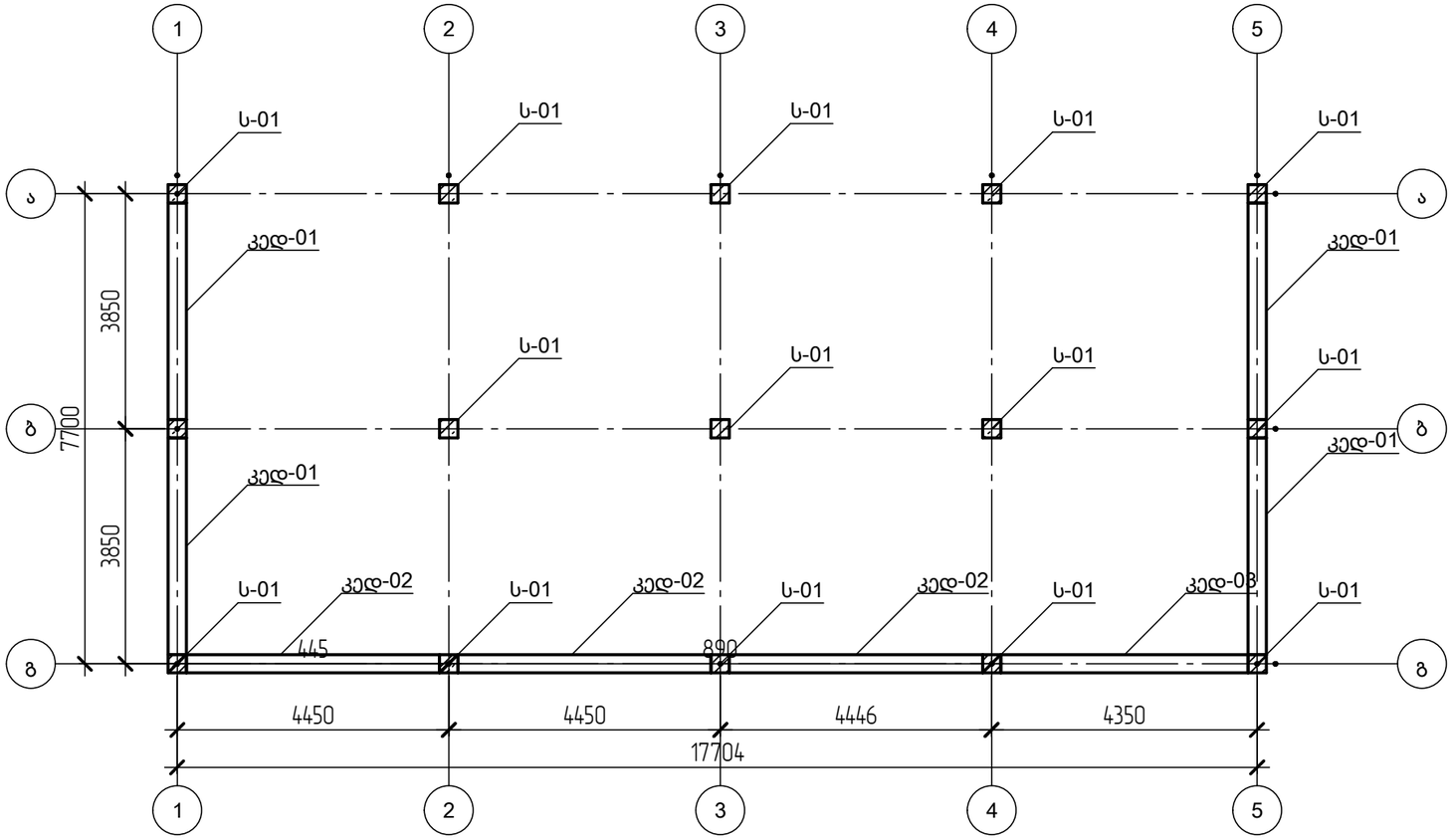

Согласовано

Взам. инв. №

Подп. и дата

Инв. № подл.

Изм.	Кол.уч.	Лист	№ док.	Подп.	Дата
დირექტორი		გ. ჭანკვეტაძე			
შეამოწმა		გ. ჭანკვეტაძე			
შეასრულა		გ. ოთხვანი			

ქ. თბილისი, ბელიაშვილის ქ. 123 ა.
ავტოსახელოსნო, კონსტრუქციული პროექტი

ავტოსახელოსნო	Стадия	Лист	Листов
	პრ	4	
კედლების და სვეტების გეგმა ნიშნულზე -4.400	შ.პ.ს. "ოპტიმუსი"		

Формат: А3

სარდაფის მონოლითური კედლის კედ-01 არმირება ნიშნულზე -4.400

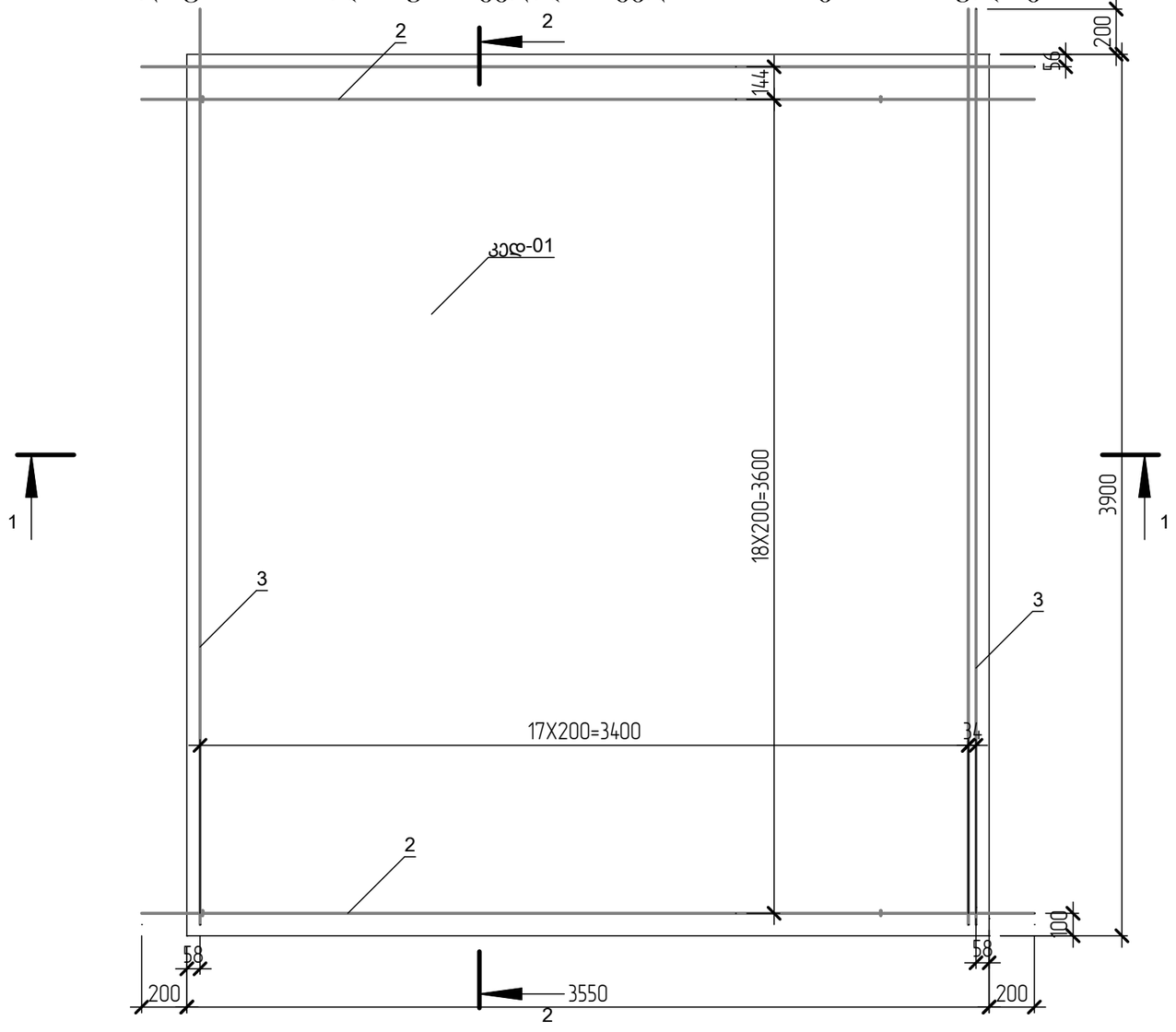

კვეთი 2-2

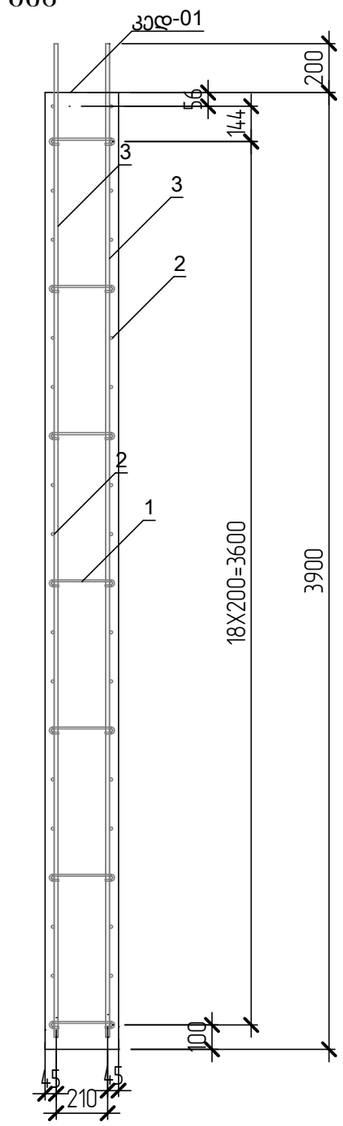

ტექნოლოგიური არმატურა

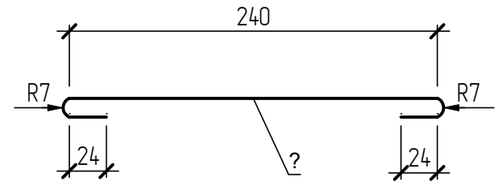

კვეთი 1-1

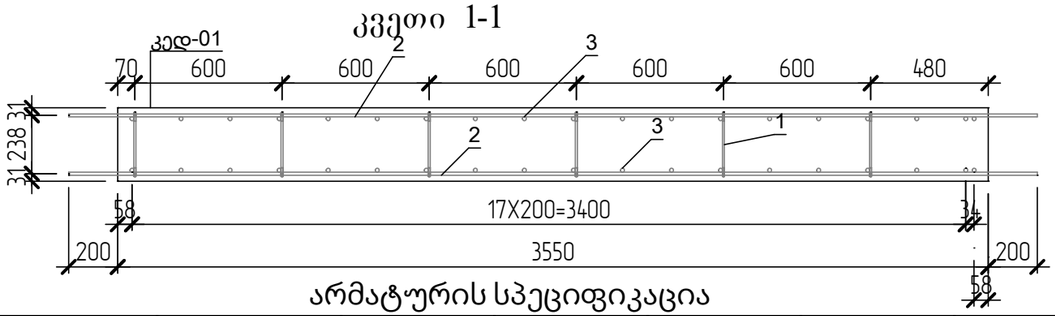

მასალების უწყისი

პოზ	დასახელება	რაოდ	მოცულობა ერთ.	შენიშვნა
კედ-01	ბეტონი B25 M(300)	4	4.15	16.61

არმატურის სპეციფიკაცია

პოზ	დასახელება	აღნიშვნა	სიგრძე მმ.	რაოდ.	მასა ერთ. კგ.	მასა ერთ ელემენტზე	მასა ჯამური
1	ϕ8 B500C	B500C	349	168	0.14	5.74	22.98
2	ϕ12 A400	A-III (A400)	3 950	160	3.48	139.38	557.52
3	ϕ16 A400	A-III (A400)	4 050	152	6.35	241.36	965.44

Изм.	Кол.уч.	Лист	№ док.	Подп.	Дата
დირექტორი		გ. ჭანკვეტაძე			
შეამოწმა		გ. ჭანკვეტაძე			
შეასრულა		გ. ოთხვანი			

ქ. თბილისი, ბელიაშვილის ქ. 123 ა.
ავტოსახელოსნო, კონსტრუქციული პროექტი

ავტოსახელოსნო	Стадия	Лист	Листов
	პრ	5	
კედლების არმირება კედ-01 ნიშნულზე -4,400	შ.პ.ს. "ოპტიმუსი"		

Согласовано

Взам. инв. №

Подп. и дата

Инв. № подл.

Формат: А3

სარდაფის მონოლითური კედლის კედ-02 არმირება

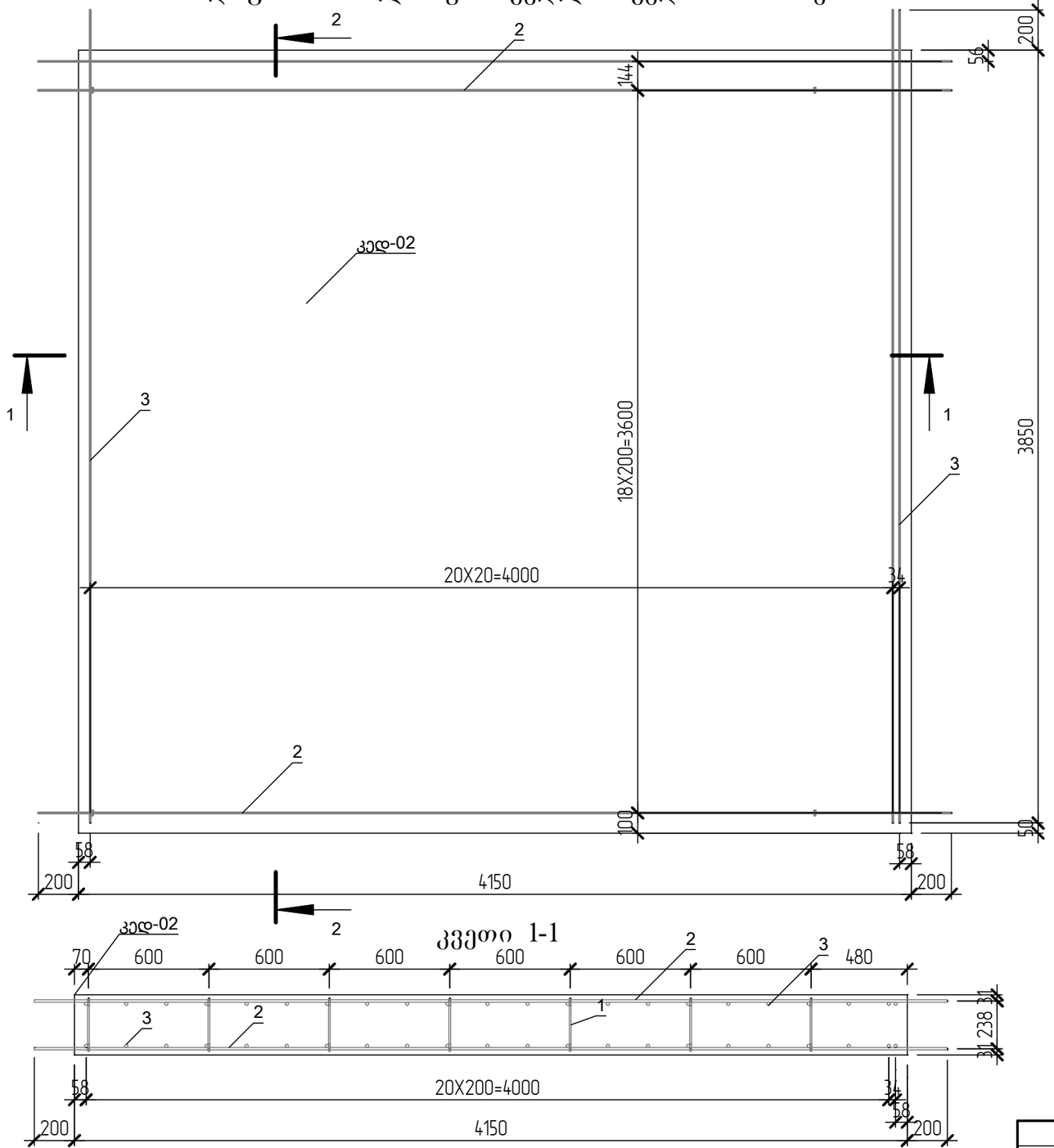

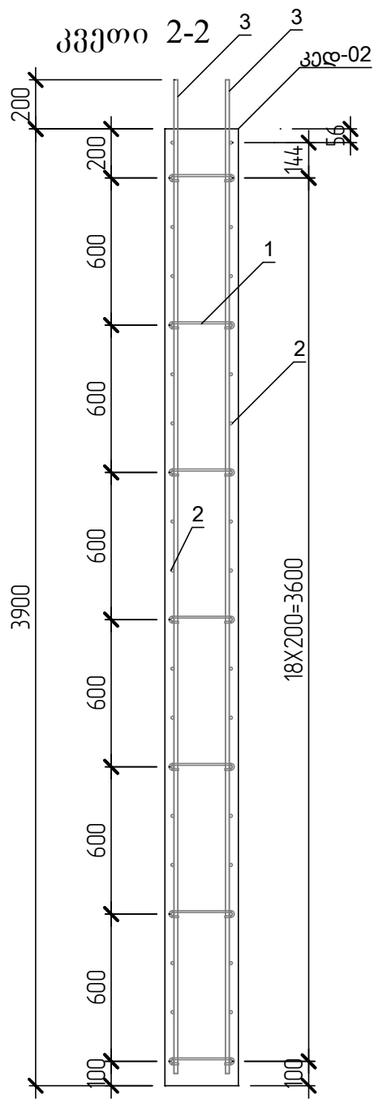

მასალების უწყისი

პოზ	დასახელება	რაოდ	მოცულობა ერთ.	შენიშვნა
კედ-02	ბეტონი B25	3	4.86	14.57

არმატურის სპეციფიკაცია

პოზ	დასახელება	აღნიშვნა	სიგრძე მმ.	რაოდ.	მასა ერთ. კგ.	მასა ერთ ელემენტზე	მასა ჯამური
1	ф8 B500C	B500C	349	147	0.14	6.70	20.11
2	ф12 A400	A-III (A400)	4 550	120	4.01	160.55	481.66
3	ф16 A400	A-III (A400)	4 050	132	6.35	279.47	838.40

Изм.	Кол.уч.	Лист	№ док.	Подп.	Дата
დირექტორი		გ. ჭანკვეტაძე			
შეამოწმა		გ. ჭანკვეტაძე			
შეასრულა		გ. ოთხვანი			

ქ. თბილისი, ბელიაშვილის ქ. 123 ა.
ავტოსახელოსნო, კონსტრუქციული პროექტი

ავტოსახელოსნო	Стадия	Лист	Листов
	პრ	6	
კედლების არმირება კედ-02 ნიშნულზე -4,400	შ.პ.ს. "ოპტიმუსი"		

Формат: А3

Согласовано

Взам. инв. №

Подп. и дата

Инв. № подл.

მონოლითური სვეტების არმირება ნიშნულზე -4.400

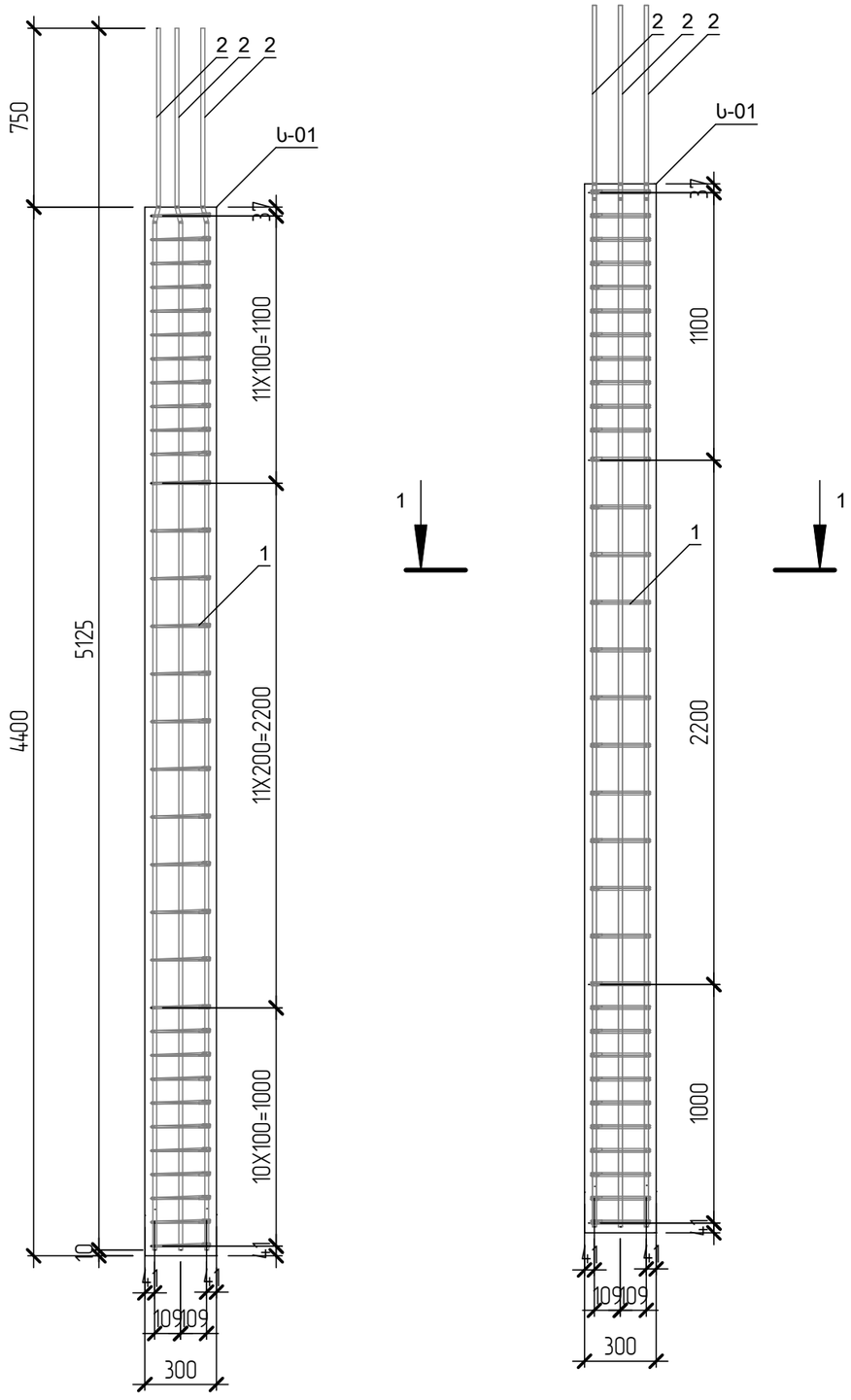

კვეთი 1-1

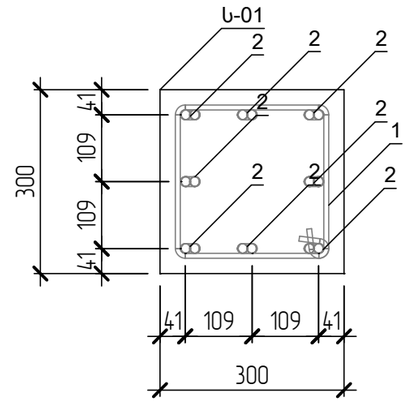

მასალების უწყისი

პოზ	დასახელება	რაოდ	მოცულობა ერთ.	შენიშვნა
Ს-01	ბეტონი B25(M300)	15	0.40	5.94

არმატურის სპეციფიკაცია

პოზ	დასახელება	აღნიშვნა	სიგრძე მმ.	რაოდ.	მასა ერთ. კგ.	მასა ერთ ელემენტზე	მასა ჯამური
1	⌀8 B500C	B500C	1 069	495	0.42	13.83	207.39
2	⌀16 A400	A-III (A400)	5 127	120	8.04	64.32	964.85

Согласовано

Взам. инв. №

Подп. и дата

Инв. № подл.

Изм.	Кол.уч.	Лист	№ док.	Подп.	Дата
დირექტორი		გ. ჭანკვეტაძე			
შეამოწმა		გ. ჭანკვეტაძე			
შეასრულა		ო.თხვანი			

ქ. თბილისი, ბელიაშვილის ქ. 123 ა.
ავტოსახელოსნო, კონსტრუქციული პროექტი

ავტოსახელოსნო	Стадия	Лист	Листов
	პრ	7	
მონოლითური სვეტების არმირება ნიშნულზე -4,400	შ.პ.ს. "ოპტიმუსი"		

Формат: А3

მონოლითური კოჭების გეგმა ნიშნულზე 0.000

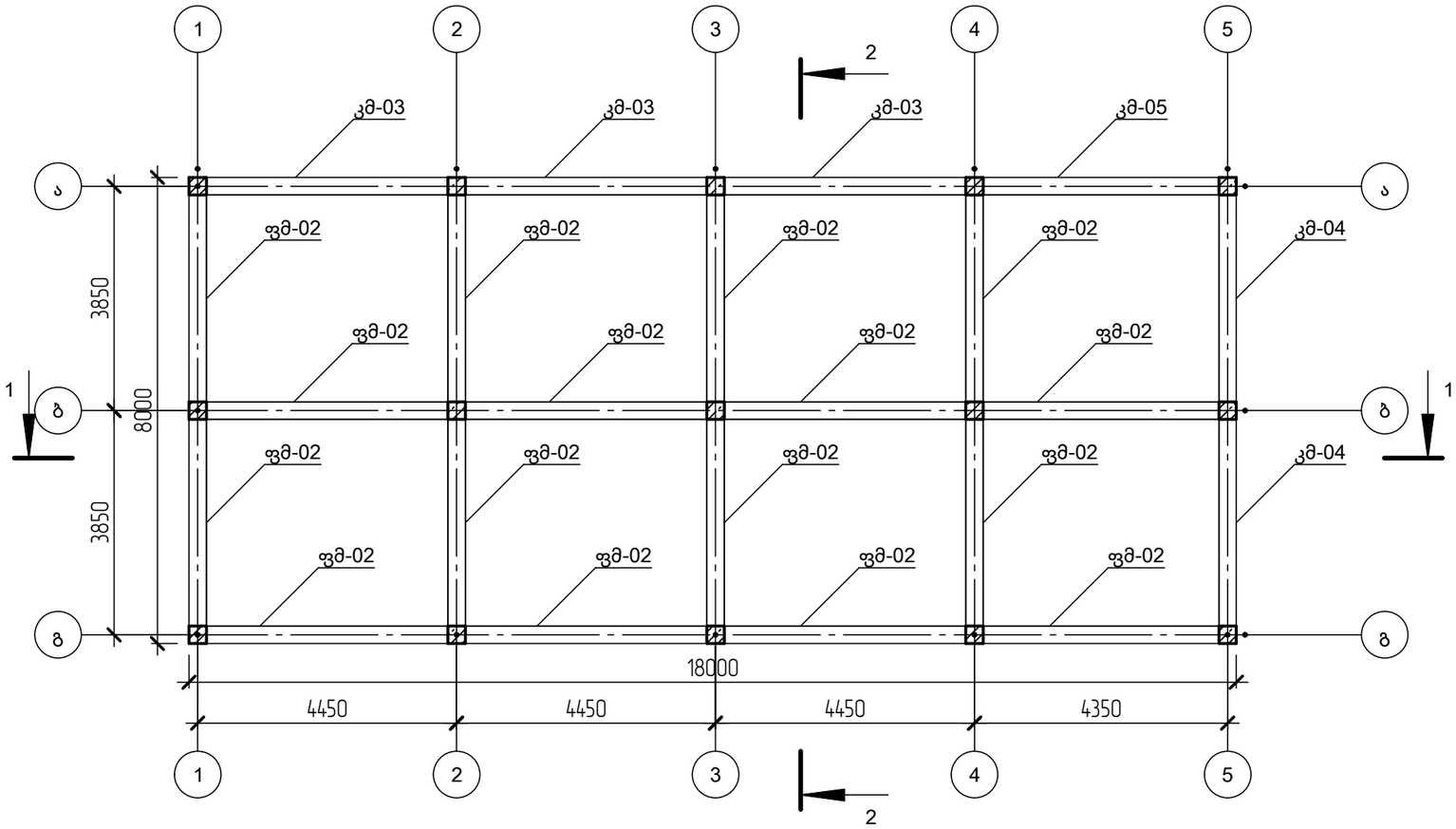

ჭრილი 2-2

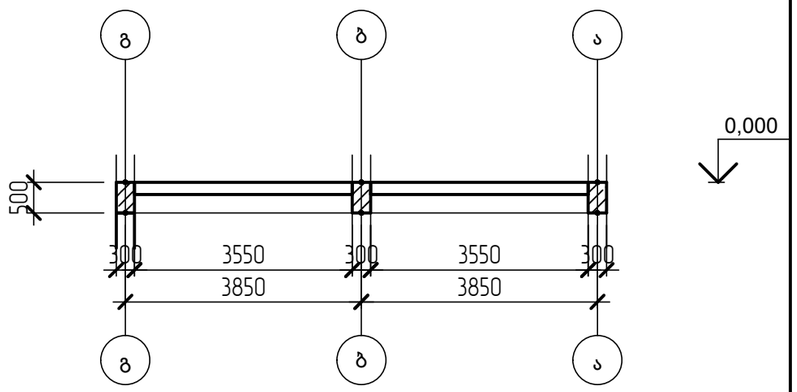

ჭრილი 1-1

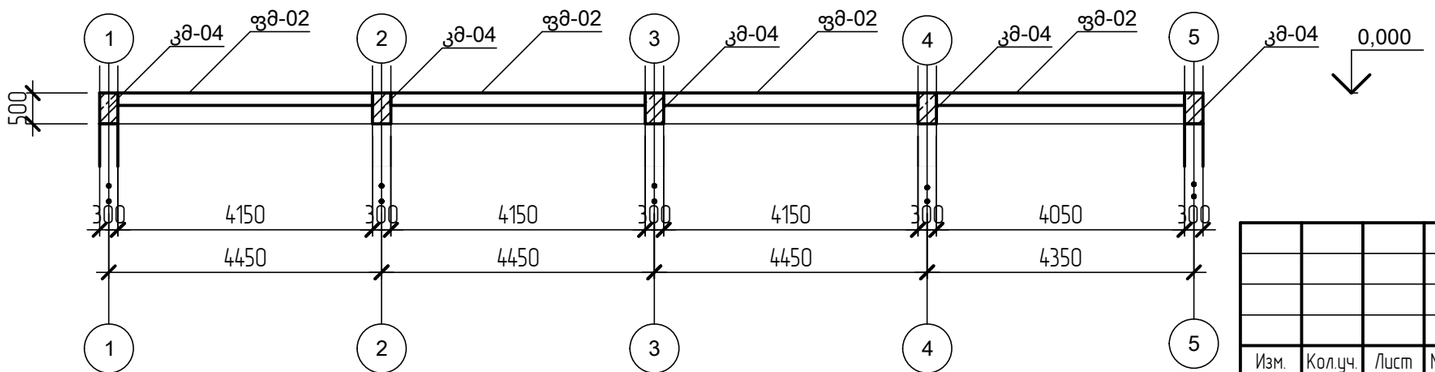

Изм.	Кол.уч.	Лист	№ док.	Подп.	Дата
დირექტორი		გ. ჭანკვეტაძე			
შეამოწმა		გ. ჭანკვეტაძე			
შეასრულა		გ. ოთხვანი			

ქ. თბილისი, ბელიაშვილის ქ. 123 ა.
ავტოსახელოსნო, კონსტრუქციული პროექტი

ავტოსახელოსნო	Стадия	Лист	Листов
	პრ	9	
მონოლითური კოჭების გეგმა ნიშნულზე 0,000	შ.პ.ს. "ოპტიმუსი"		

Согласовано

Взам. инв. №

Подп. и дата

Инв. № подл.

Формат: А3

მონოლითური კოჭის კმ-03 არმირება ნიშნულზე 0.000

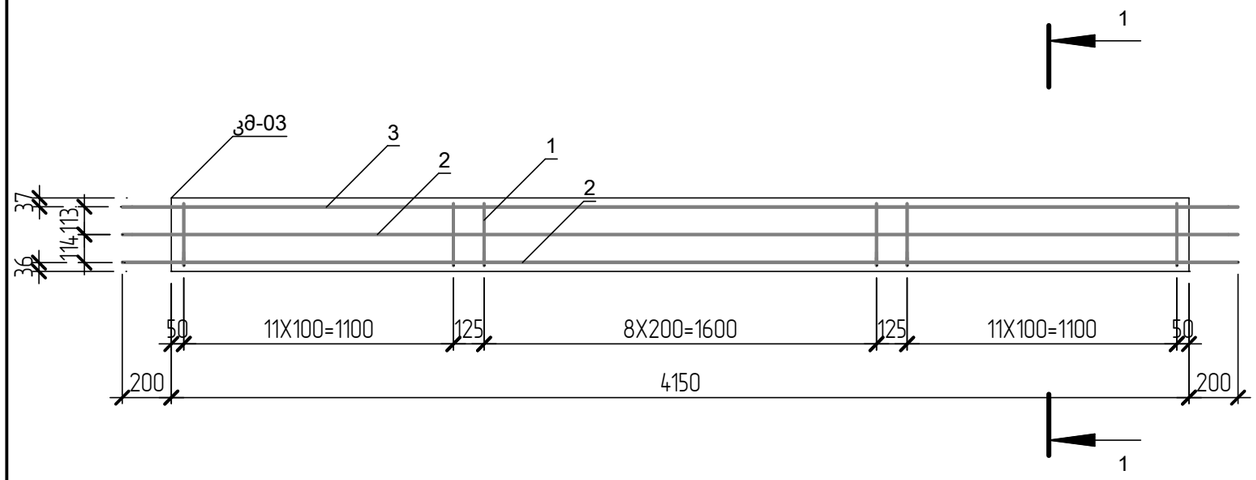

კვრთი 1-1

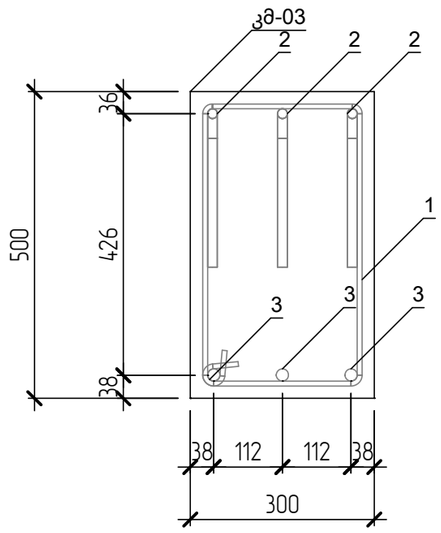

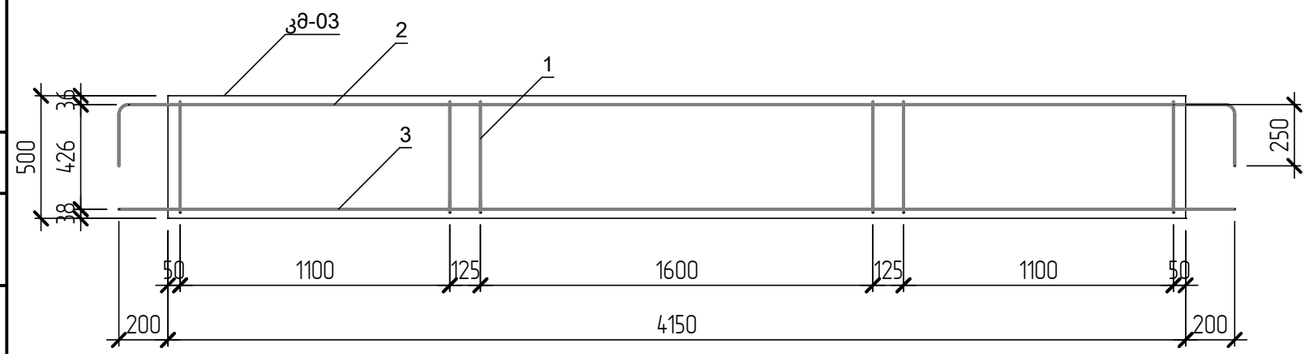

0,000

მასალების უწყისი

პოზ	დასახელება	რაოდ	მოცულობა ერთ.	შენიშვნა
კმ-03	ბეტონი B25(M300)	9	0.62	5.60

არმატურის სპეციფიკაცია

პოზ	დასახელება	აღნიშვნა	სიგრძე მმ.	რაოდ.	მასა ერთ. კგ.	მასა ერთ ელემენტზე	მასა ჯამური
1	⌀8 B500C	B500C	1 532	297	0.60	19.82	178.42
2	⌀16 A400	A-III (A400)	5 016	27	7.87	23.60	212.38
3	⌀20 A400	A-III (A400)	4 550	27	11.15	33.45	301.04

Изм.	Кол.уч.	Лист	№ док.	Подп.	Дата
დირექტორი		გ. ჭანკვეტაძე			
შეამოწმა		გ. ჭანკვეტაძე			
შეასრულა		გ. ოთხვანი			

ქ. თბილისი, ბელიაშვილის ქ. 123 ა.
ავტოსახელოსნო, კონსტრუქციული პროექტი

ავტოსახელოსნო	Стадия	Лист	Листов
	პრ	10	
მონოლითური კოჭის კმ-03 არმირება ნიშნულზე 0,000	შ.პ.ს. "ოპტიმუსი"		

Формат: А3

Согласовано

Взам. инв. №

Подп. и дата

Инв. № подл.

მონოლითური კოჭის კმ-04 არმირება ნიშნულზე 0.000

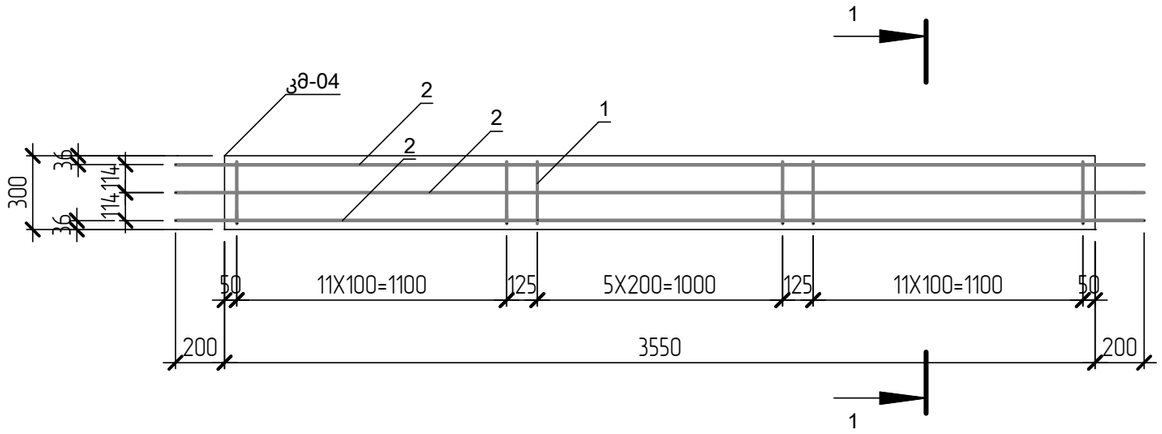

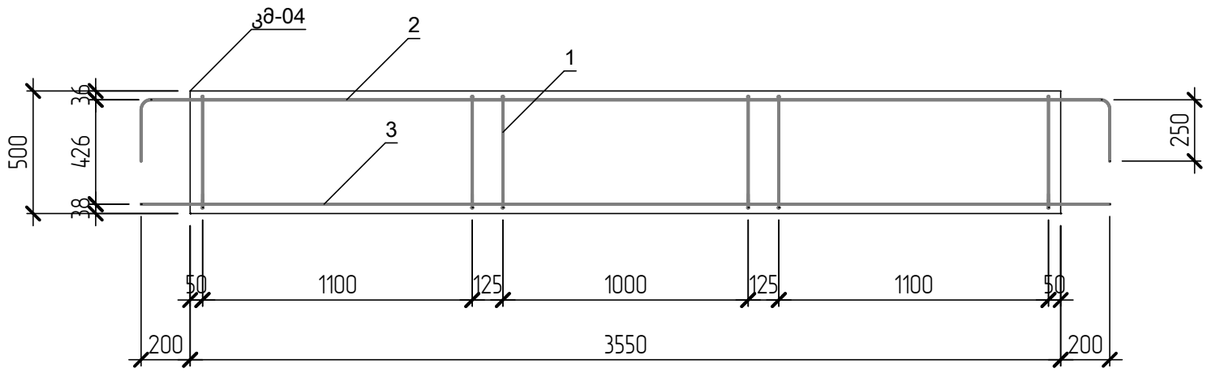

0,000

კვეთი 1-1

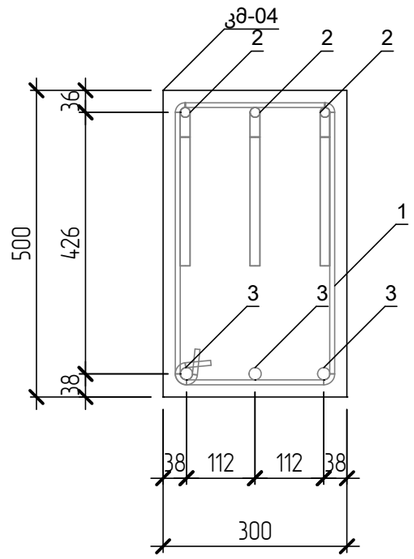

მასალების უწყისი

პოზ	დასახელება	რაოდ	მოცულობა ერთ.	შენიშვნა
კმ-04	ბეტონი B25(M300)	10	0.53	5.32

არმატურის სპეციფიკაცია

პოზ	დასახელება	აღნიშვნა	სიგრძე მმ.	რაოდ.	მასა ერთ. კგ.	მასა ერთ ელემენტზე	მასა ჯამური
1	⌀8 B500C	B500C	1532	300	0.60	18.02	180.22
2	⌀16 A400	A-III (A400)	4 416	30	6.93	20.78	207.75
3	⌀20 A400	A-III (A400)	3 950	30	9.68	29.04	290.38

Изм.	Кол.уч.	Лист	№ док.	Подп.	Дата
დირექტორი		გ. ჭანკვეტაძე			
შეამოწმა		გ. ჭანკვეტაძე			
შეასრულა		გ. ოთხვანი			

ქ. თბილისი, ბელიაშვილის ქ. 123 ა.
ავტოსახელოსნო, კონსტრუქციული პროექტი

ავტოსახელოსნო	Стадия	Лист	Листов
	პრ	11	
მონოლითური კოჭის კმ-04 არმირება ნიშნულზე 0,000	შ.პ.ს. "ოპტიმუსი"		

Формат: А3

Согласовано

Взам. инв. №

Подп. и дата

Инв. № подл.

მონოლითური კოჭის კმ-05 არმირება ნიშნულზე 0.000

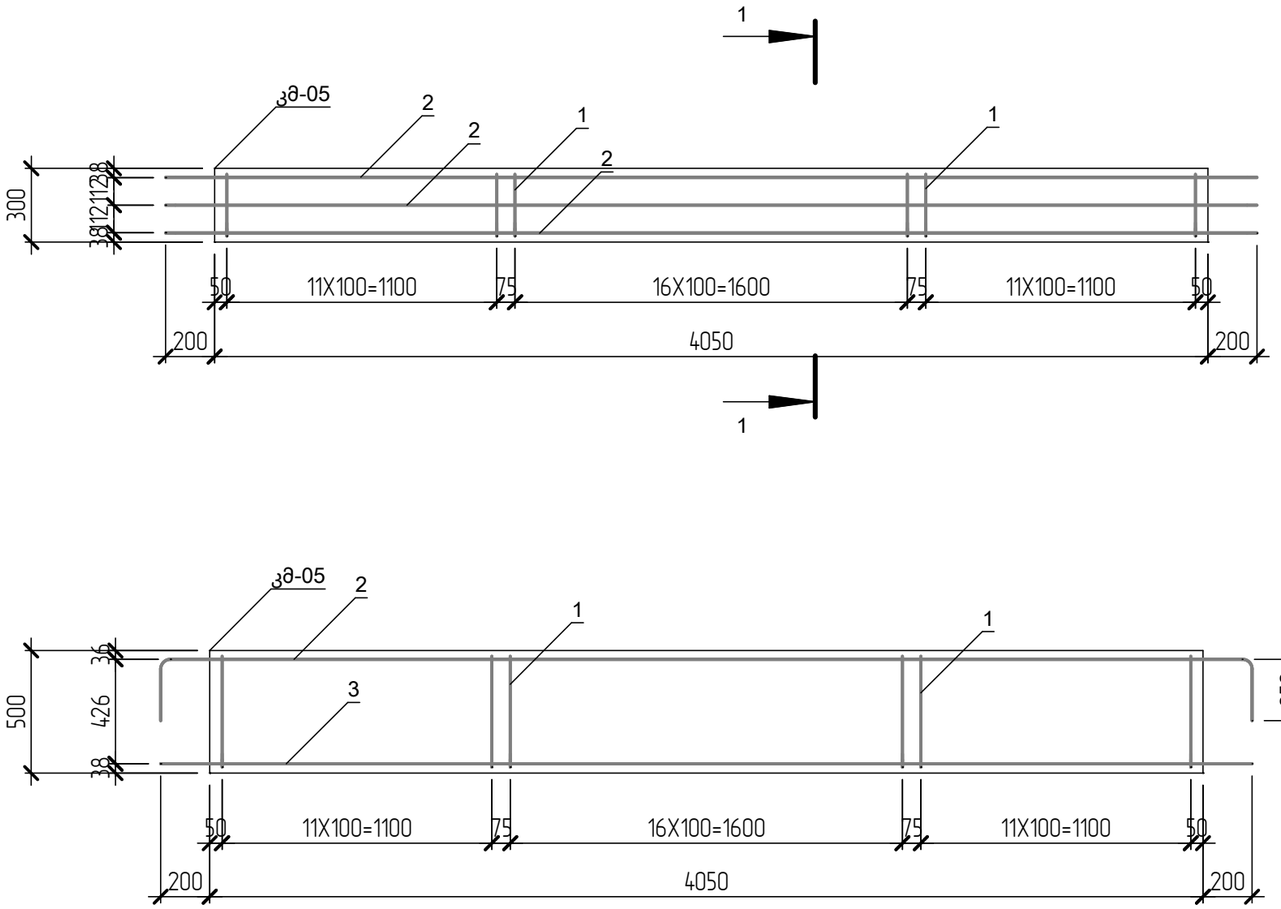

კვეთი 1-1

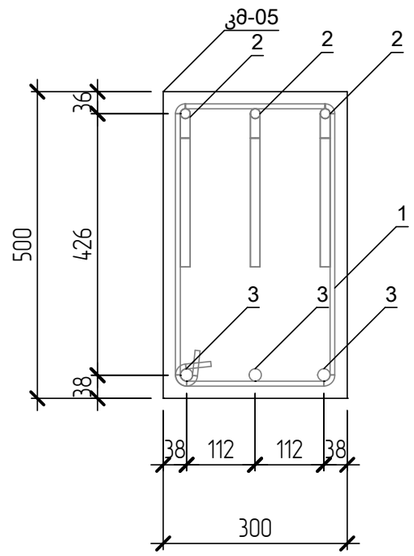

მასალების უწყისი

პოზ	დასახელება	რაოდ	მოცულობა ერთ.	შენიშვნა
კმ-05	ბეტონი B25(M300)	3	0.61	1.82

არმატურის სპეციფიკაცია

პოზ	დასახელება	აღნიშვნა	სიგრძე მმ.	რაოდ.	მასა ერთ. კგ.	მასა ერთ ელემენტზე	მასა ჯამური
1	⌀8 B500C	B500C	1 532	99	0.60	19.82	59.47
2	⌀16 A400	A-III (A400)	4 916	9	7.71	23.13	69.38
3	⌀20 A400	A-III (A400)	4 450	9	10.90	32.71	98.14

Изм.	Кол.уч.	Лист	№ док.	Подп.	Дата
დირექტორი		გ. ჭანკვეტაძე			
შეამოწმა		გ. ჭანკვეტაძე			
შეასრულა		ო.თხვანი			

ქ. თბილისი, ბელიაშვილის ქ. 123 ა.
ავტოსახელოსნო, კონსტრუქციული პროექტი

ავტოსახელოსნო	Стадия	Лист	Листов
	პრ	12	
მონოლითური კოჭის კმ-05 არმირება ნიშნულზე 0,000	შ.პ.ს. "ოპტიმუსი"		

Согласовано

Взам. инв. №

Подп. и дата

Инв. № подл.

Формат: А3

მონოლითური რკ/ბ. კოჭების არმირების სქემატური ნახაზები

მონ. რ/ბ რიგელის ზედა და ქვედა არმატურის გადადებით გადაბმს დეტალის ვერტიკაული ჭრილი

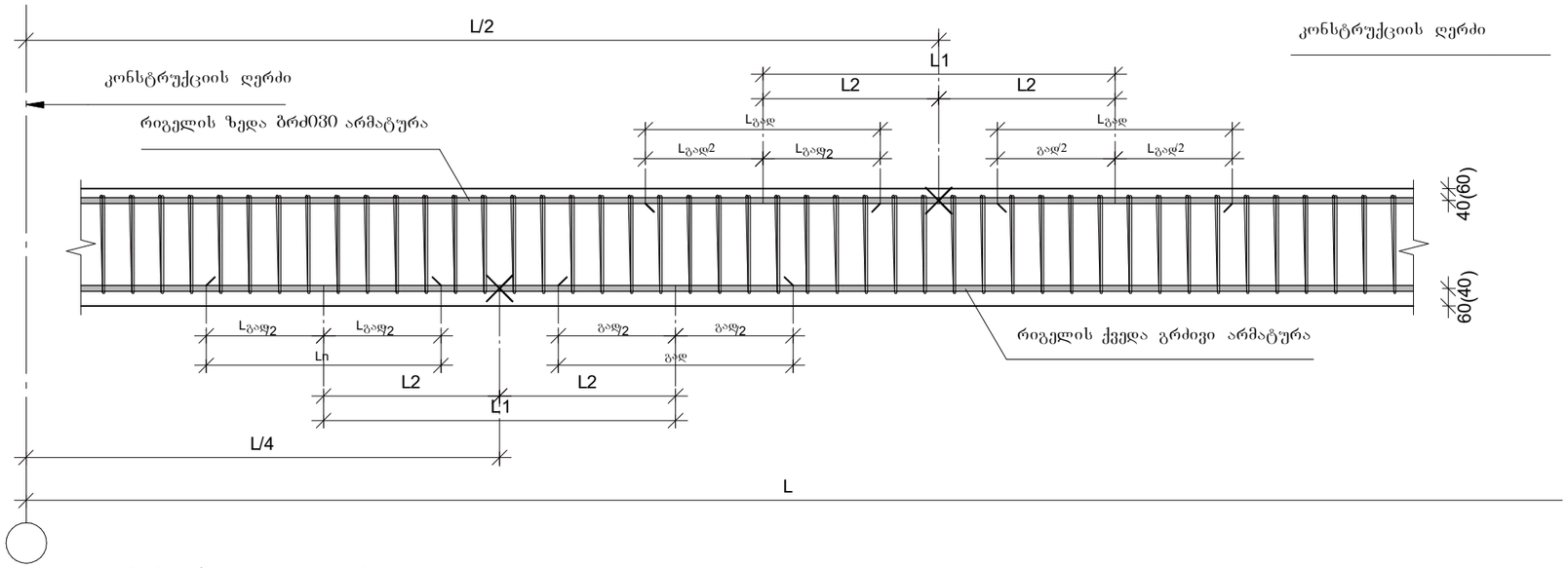

მონ რ/ბ რიგელის არმატურის გადადებით გადაბმის დეტალი გეგმაში

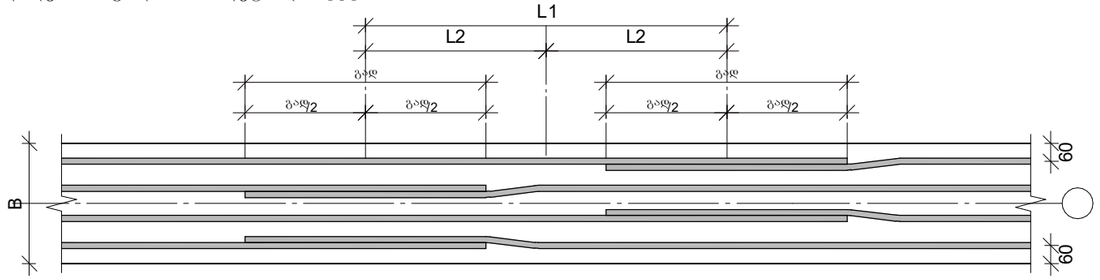

მონ რ/ბ რიგელელებში საკიდების განაწილების ტიპიური სქემა

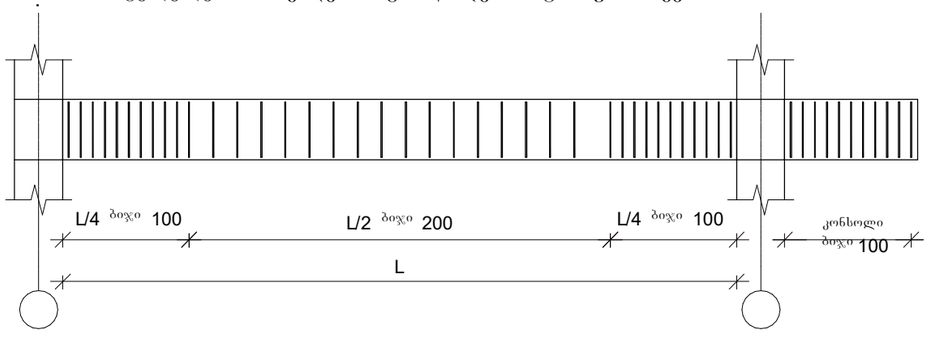

მონ. რ/ბ რიგელის არმატურის სვეტში ჩამაგრების დეტალი

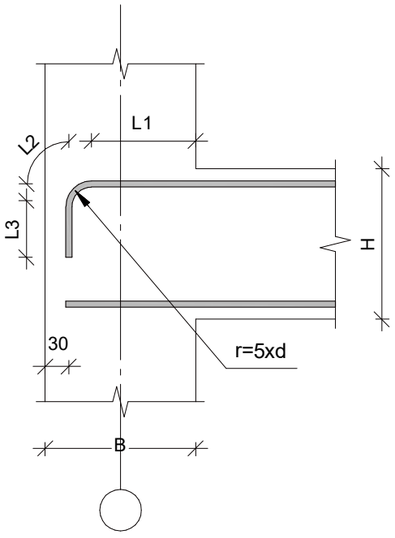

Изм.	Кол.уч.	Лист	№ док.	Подп.	Дата
დირექტორი		გ. ჭანკვეტაძე			
შეამოწმა		გ. ჭანკვეტაძე			
შეასრულა		გ. ოთხვანი			

ქ. თბილისი, ბელიაშვილის ქ. 123 ა.
ავტოსახელოსნო, კონსტრუქციული პროექტი

ავტოსახელოსნო	Стадия	Лист	Листов
	პრ	20	
მონოლითური კოჭების არმირების სქემატური ნახაზები	შ.პ.ს. "ოპტიმუსი"		

Формат: А3

Согласовано

Взам. инв. №

Подп. и дата

Инв. № подл.

მონოლითური სვეტი სმ-02 არმირების სქემები

გრძივი ჭრილი

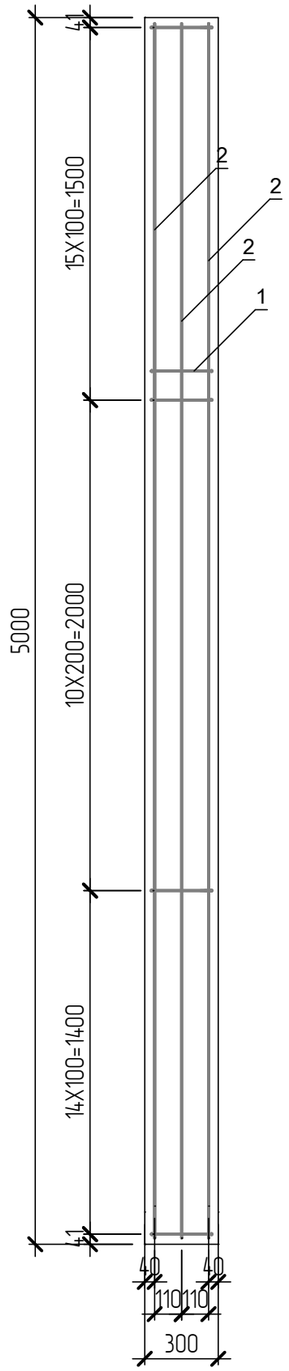

კვეთი 1-1

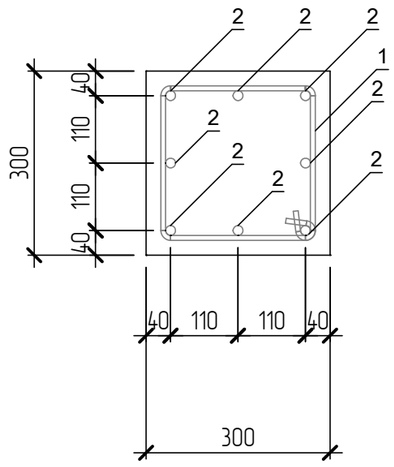

მონოლითური სვეტების სმ-02 განლაგების გეგმა ნიშნულზე 0.000

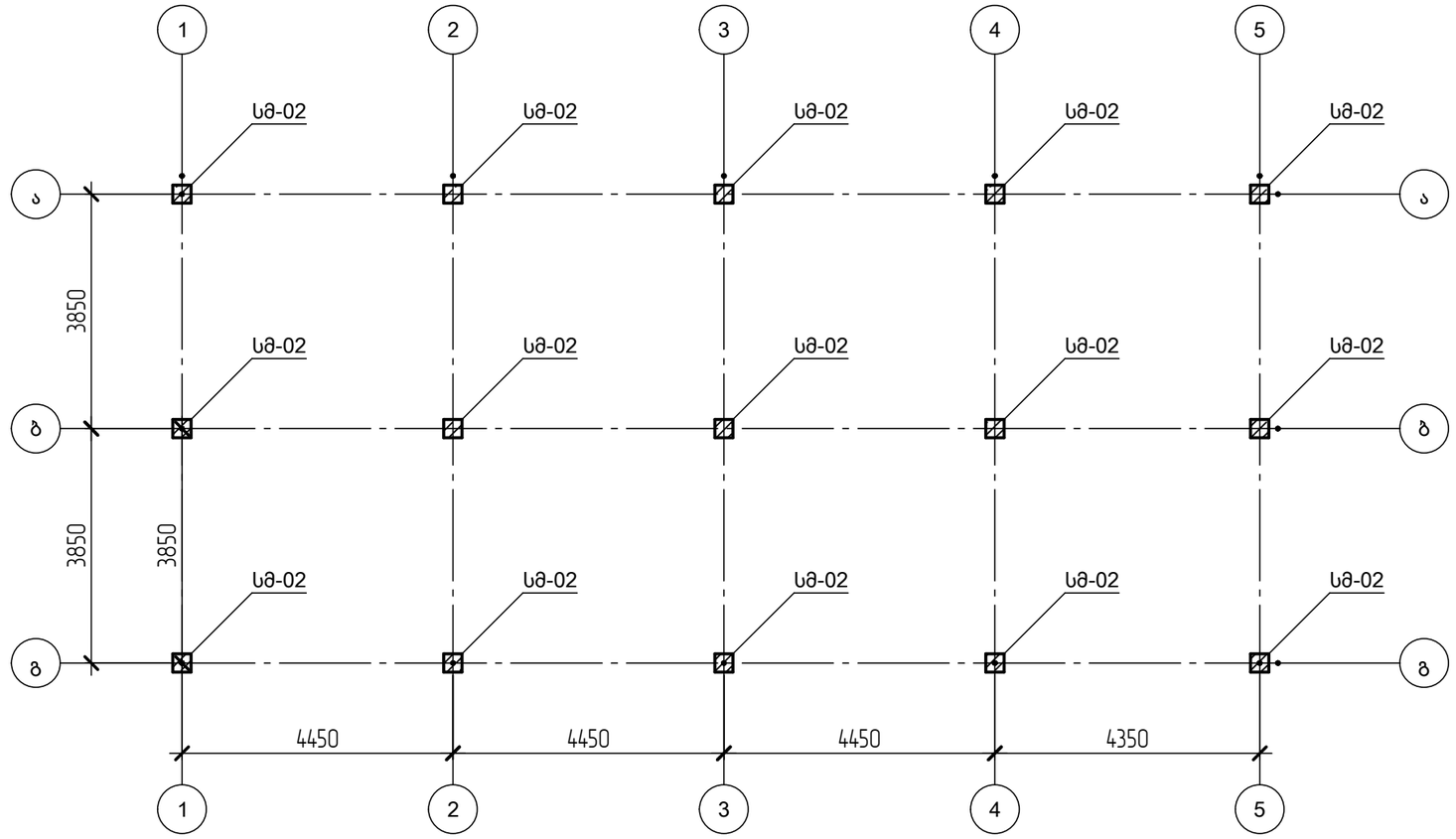

მასალების უწყისი

პოზ	დასახელება	რაოდ	მოცულობა ერთ.	შენიშვნა
სმ-02	ბეტონი B25(M300)	15	0.45	6.75

არმატურის სპეციფიკაცია

პოზ	დასახელება	აღნიშვნა	სიგრძე მმ.	რაოდ.	მასა ერთ. კგ.	მასა ერთ ელემენტზე	მასა ჯამური
1	⌀8 B500C	B500C	1 077	600	0.42	16.88	253.26
2	⌀16 A400	A-III (A400)	4 950	120	7.76	62.10	931.56

Изм.	Кол.уч.	Лист	№ док.	Подп.	Дата
დირექტორი		გ. ჭანკვეტაძე			
შეამოწმა		გ. ჭანკვეტაძე			
შეასრულა		ო.თხვანი			

ქ. თბილისი, ბელიაშვილის ქ. 123 ა.
ავტოსახელოსნო, კონსტრუქციული პროექტი

ავტოსახელოსნო	Стадия	Лист	Листов
	პრ	14	
მონოლითური სვეტების განლაგება და არმირება ნიშნულზე 0,000	შ.პ.ს. "ოპტიმუსი"		

Формат: А3

Согласовано

Взам. инв. №

Подп. и дата

Инв. № подл.

მონოლითური ფილის ფმ-02 ზედა და ქვედა შრის არმირების გეგმა ნიშნულზე 0.000

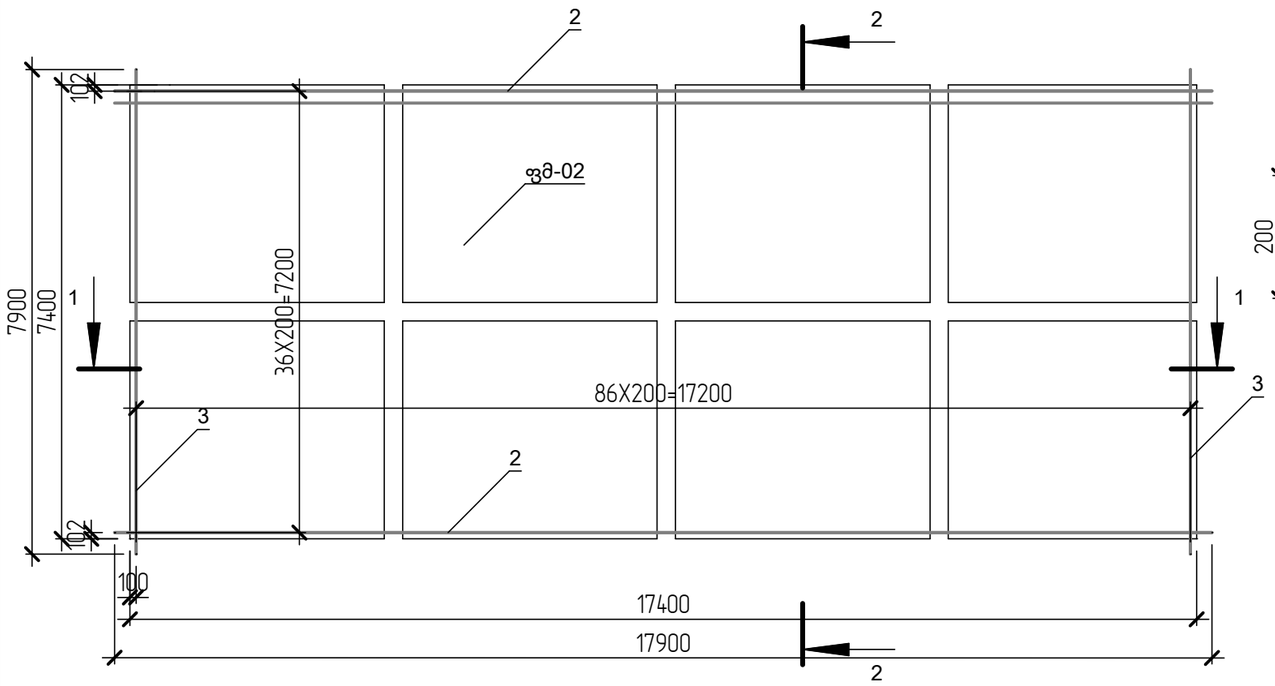

ჭრილი 1-1 ის ფრაგმენტი

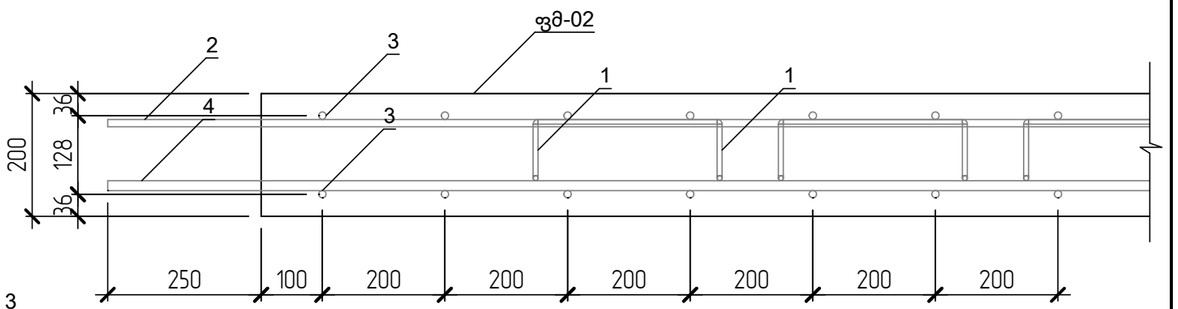

ტექნოლოგიური არმატურა

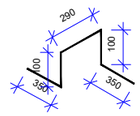

ორშრიანი არმირების სქემატური ნახაზი

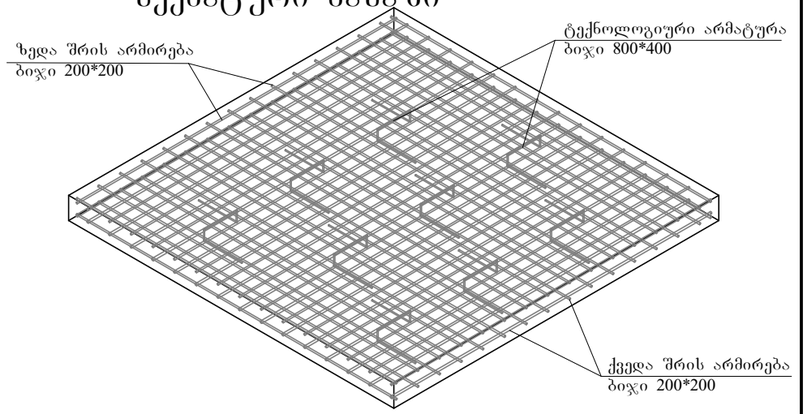

ჭრილი 2-2 ის ფრაგმენტი

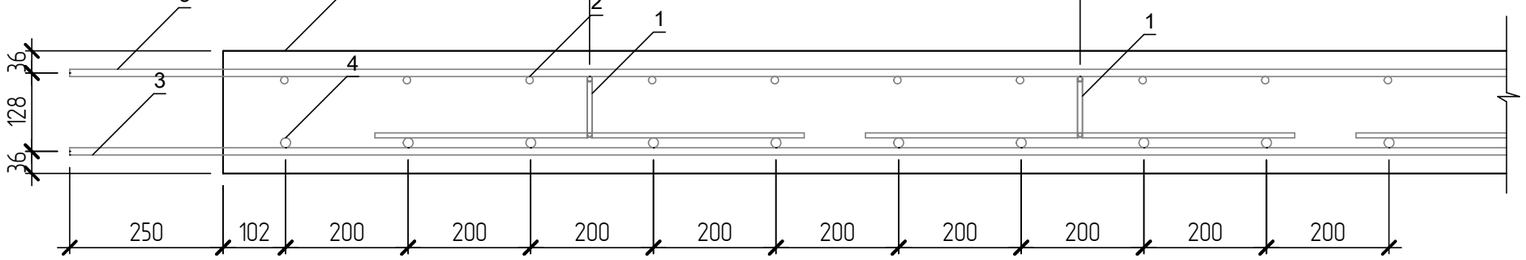

მასალების უწყისი

პოზ	დასახელება	რაოდ	მოცულობა ერთ.	შენიშვნა
ფმ-02		1	23.43	23.43

არმატურის სპეციფიკაცია

პოზ	დასახელება	აღნიშვნა	სიგრძე მმ.	რაოდ.	მასა ერთ. კგ.	მასა ერთ ელემენტზე	მასა ჯამური
1	⌀8 B500C	B500C	1 177	168	0.46	77.54	77.54
2	⌀12 A400	A-III (A400)	17 900	37	15.79	584.25	584.25
3	⌀12 A400	A-III (A400)	7 900	174	6.97	1 212.62	1 212.62
4	⌀16 A400	A-III (A400)	17 900	37	28.07	1 038.67	1 038.67

Изм.	Кол.уч.	Лист	№ док.	Подп.	Дата
Директор		გ. ჭანკვეტაძე			
Проверил		გ. ჭანკვეტაძე			
Выполнил		ო. ოთხვანი			

ქ. თბილისი, ბელიაშვილის ქ. 123 ა.
ავტოსახელოსნო, კონსტრუქციული პროექტი

ავტოსახელოსნო	Стадия	Лист	Листов
	პრ	13	
მონოლითური ფილის არმირება ნიშნულზე 0,000	შ.პ.ს. "ოპტიმუსი"		

Согласовано

Взам. инв. №

Подп. и дата

Инв. № подл.

Формат: А3

მონოლითური კოჭების განლაგების გეგმა ნიშნულზე +5.000

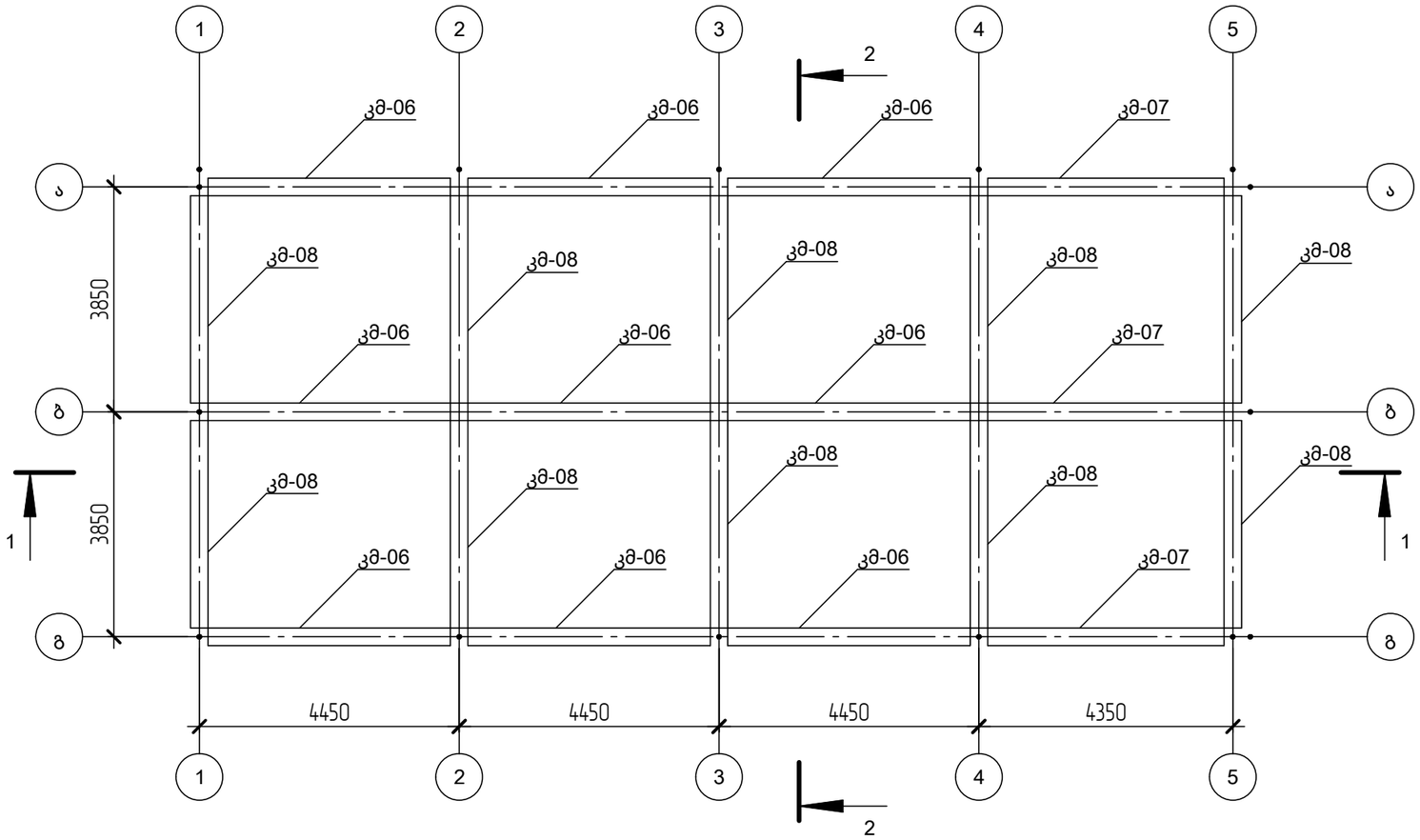

ჭრილი 2-2

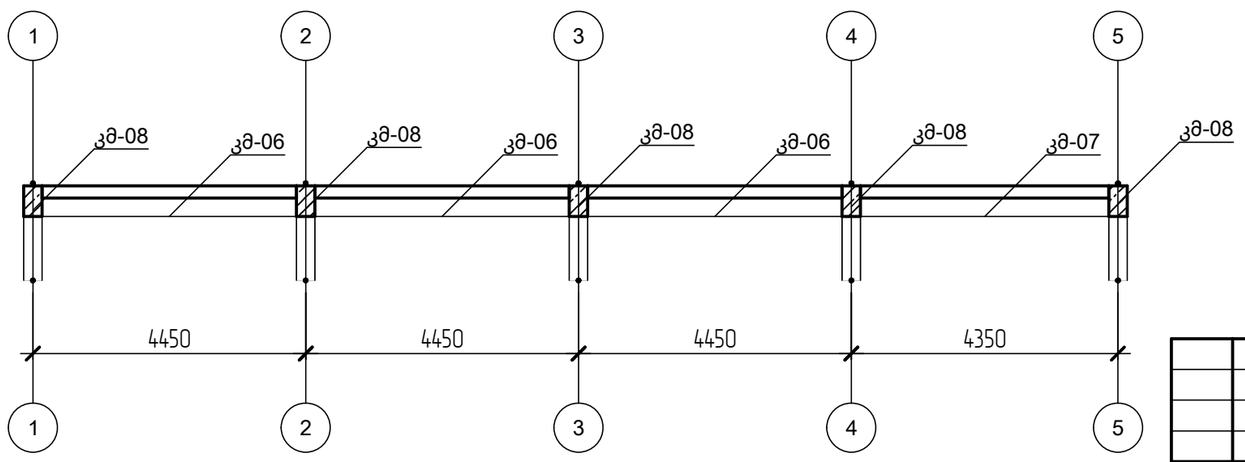

ჭრილი 2-2

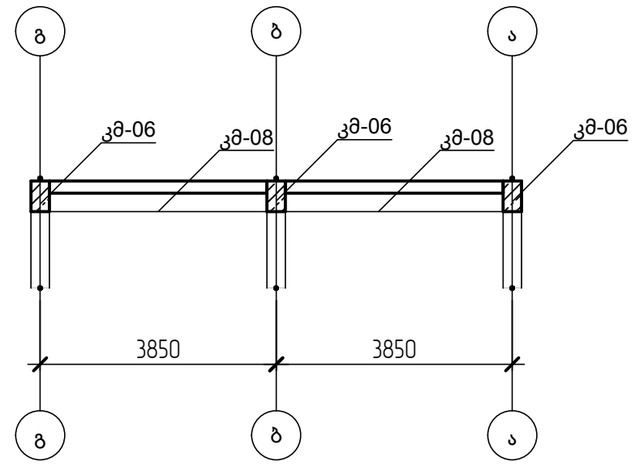

Согласовано

Взам. инв. №

Подп. и дата

Инв. № подл.

Изм.	Кол.уч.	Лист	№ док.	Подп.	Дата
დირექტორი		გ. ჭანკვეტაძე			
შეამოწმა		გ. ჭანკვეტაძე			
შეასრულა		გ. ოთხვანი			

ქ. თბილისი, ბელიაშვილის ქ. 123 ა.
ავტოსახელოსნო, კონსტრუქციული პროექტი

ავტოსახელოსნო

Стадия	Лист	Листов
პრ	15	

მონოლითური კოჭების განლაგების გეგმა ნიშნულზე +5,000

შ.პ.ს. "ოპტიმუსი"

Формат: А3

მონოლითური კოჭის კმ-06 არმირება ნიშნულზე +5.000

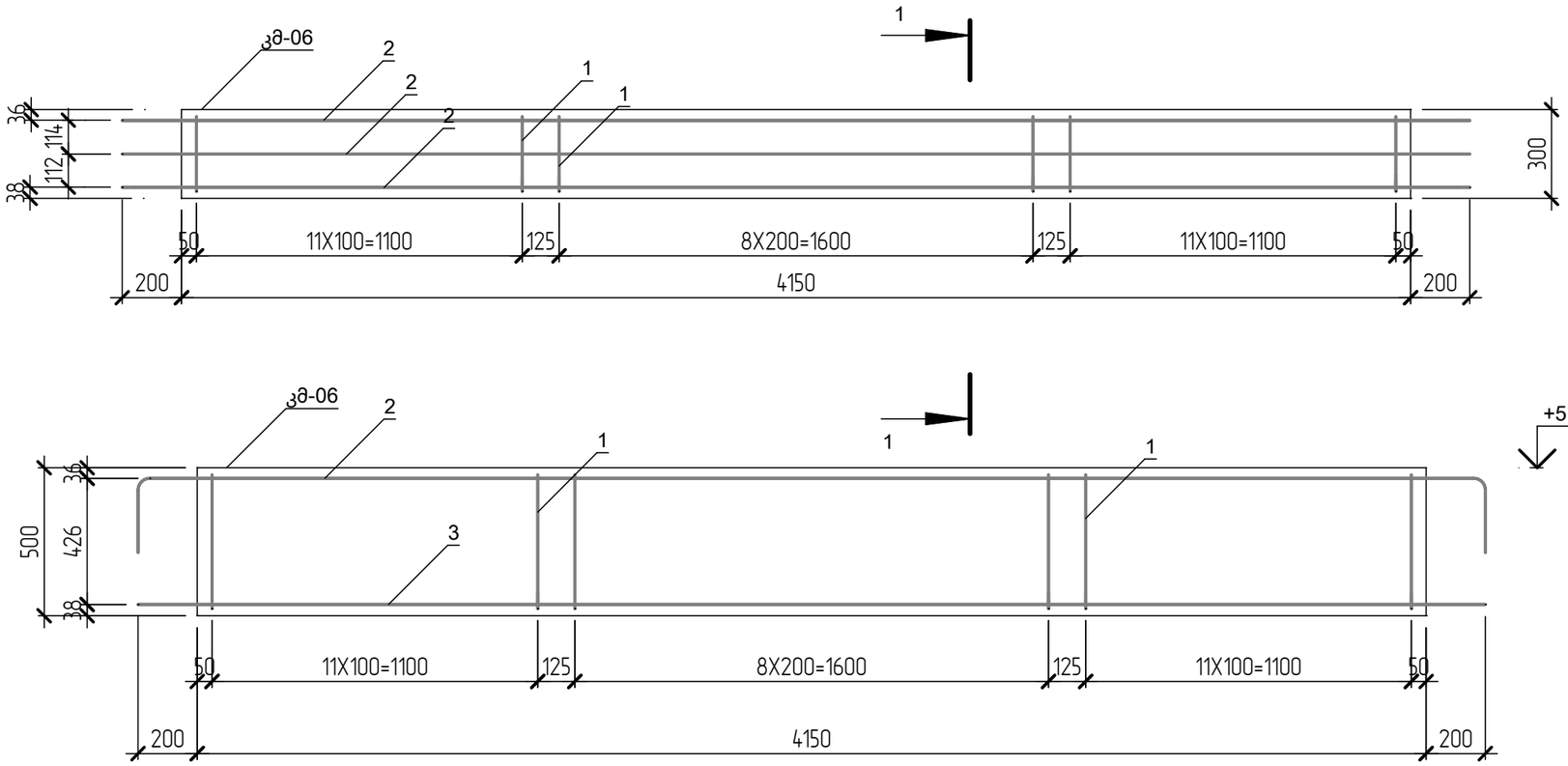

კვეთი 1-1

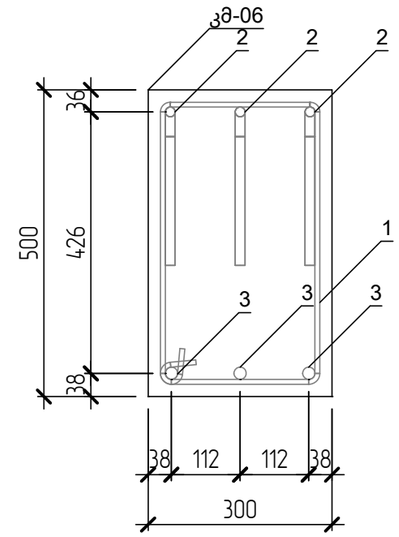

მასალების უწყისი

პოზ	დასახელება	რაოდ	მოცულობა ერთ.	შენიშვნა
კმ-06	ბეტონი B25(M300)	9	0.62	5.60

არმატურის სპეციფიკაცია

პოზ	დასახელება	აღნიშვნა	სიგრძე მმ.	რაოდ.	მასა ერთ. კგ.	მასა ერთ ელემენტზე	მასა ჯამური
1	⌀8 B500C	B500C	1 532	297	0.60	19.82	178.42
2	⌀16 A400	A-III (A400)	5 016	27	7.87	23.60	212.38
3	⌀20 A400	A-III (A400)	4 550	27	11.15	33.45	301.04

Изм.	Кол.уч.	Лист	№ док.	Подп.	Дата
დირექტორი		გ. ჭანკვეტაძე			
შეამოწმა		გ. ჭანკვეტაძე			
შეასრულა		ო.თხვანი			

ქ. თბილისი, ბელიაშვილის ქ. 123 ა.
ავტოსახელოსნო, კონსტრუქციული პროექტი

ავტოსახელოსნო	Стадия	Лист	Листов
	პრ	16	
მონოლითური კოჭის კმ-06 არმირება ნიშნულზე +5,000	შ.პ.ს. "ოპტიმუსი"		

Согласовано

Взам. инв. №

Подп. и дата

Инв. № подл.

Формат: A3

მონოლითური კოჭის კმ-07 არმირება ნიშნულზე +5.000

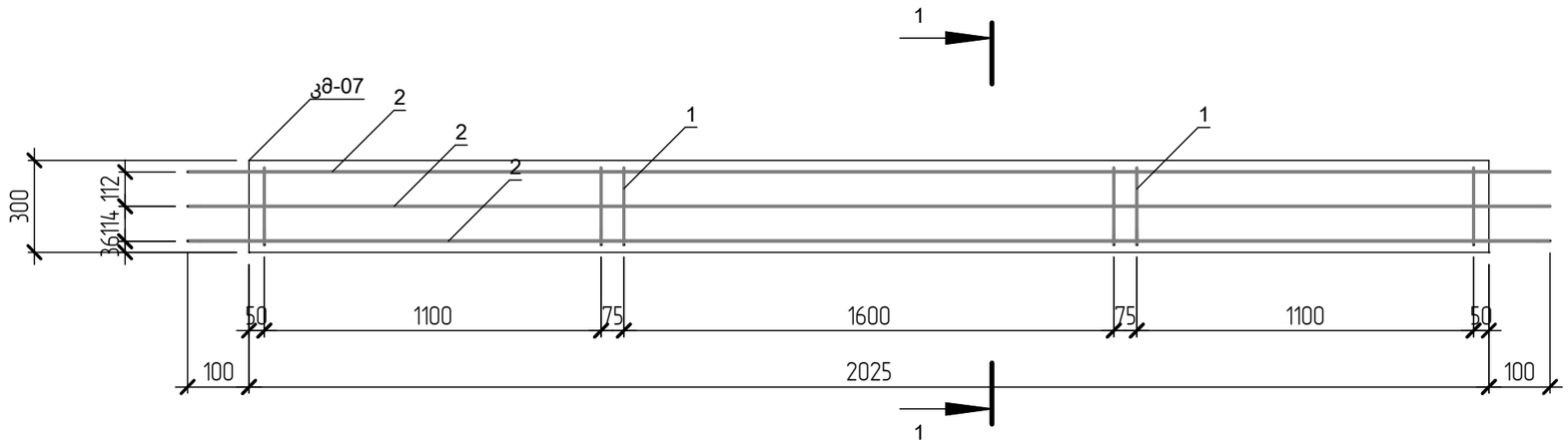

კვეთი 1-1

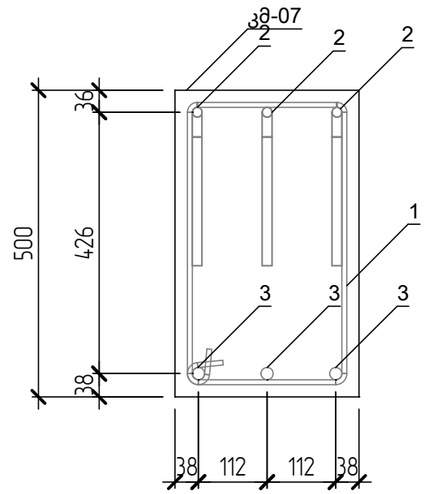

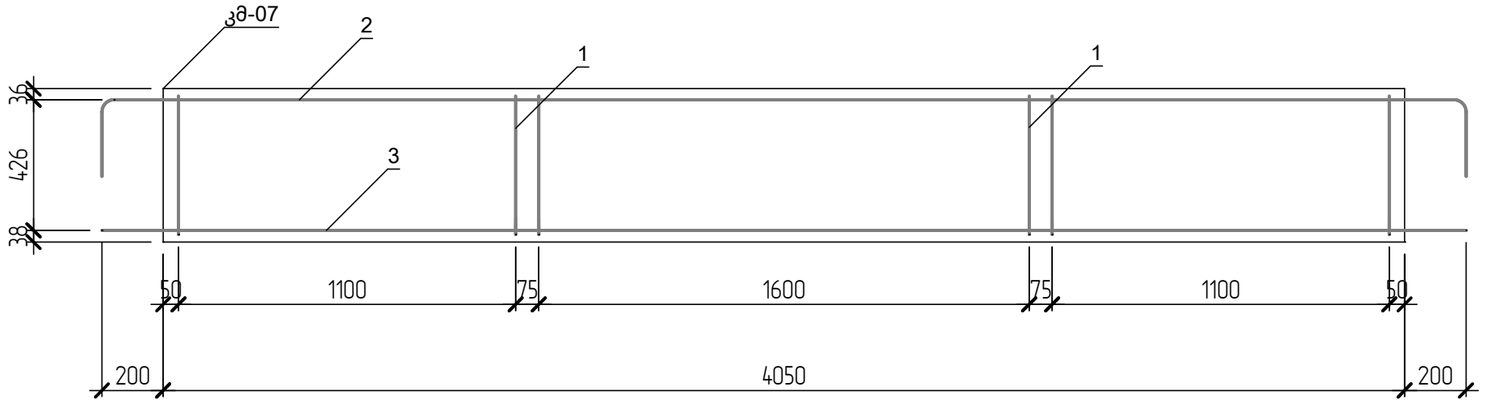

მასალების უწყისი

პოზ	დასახელება	რაოდ	მოცულობა ერთ.	შენიშვნა
კმ-07	ბეტონი B25(M300)	3	0.61	1.82

არმატურის სპეციფიკაცია

პოზ	დასახელება	აღნიშვნა	სიგრძე მმ.	რაოდ.	მასა ერთ. კგ.	მასა ერთ ელემენტზე	მასა ჯამური
1	⌀8 B500C	B500C	1 532	99	0.60	19.82	59.47
2	⌀16 A400	A-III (A400)	4 916	9	7.71	23.13	69.38
3	⌀20 A400	A-III (A400)	4 450	9	10.90	32.71	98.14

Изм.	Кол.уч.	Лист	№ док.	Подп.	Дата
დირექტორი		გ. ჭანკვეტაძე			
შეამოწმა		გ. ჭანკვეტაძე			
შეასრულა		გ. ოთხვანი			

ქ. თბილისი, ბელიაშვილის ქ. 123 ა.
ავტოსახელოსნო, კონსტრუქციული პროექტი

ავტოსახელოსნო	Стадия	Лист	Листов
	პრ	17	
მონოლითური კოჭის კმ-07 არმირება ნიშნულზე +5,000	შ.პ.ს. "ოპტიმუსი"		

Формат: А3

Согласовано

Взам. инв. №

Подп. и дата

Инв. № подл.

მონოლითური კოჭის კმ-08 არმირება ნიშნულზე +5.000

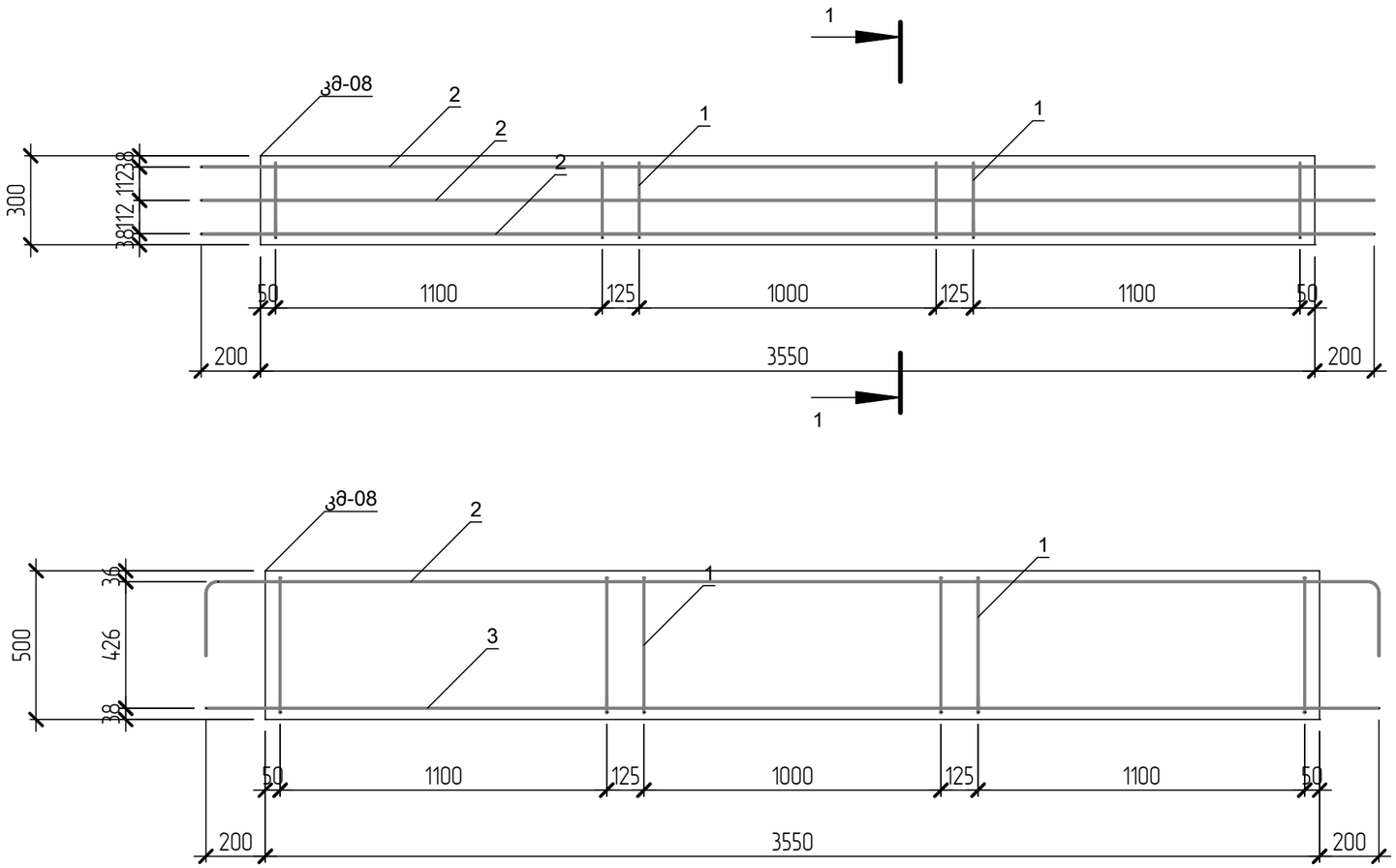

კვეთი 1-1

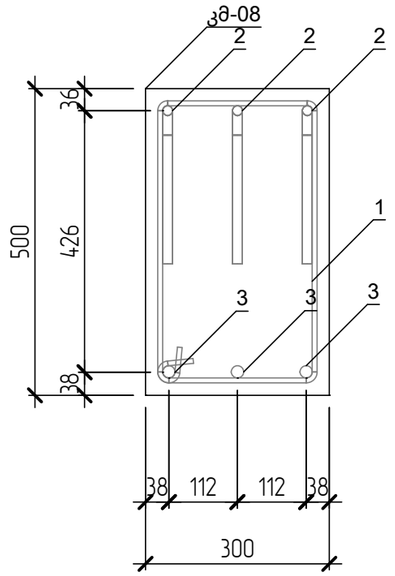

მასალების უწყისი

პოზ	დასახელება	რაოდ	მოცულობა ერთ.	შენიშვნა
კმ-08	ბეტონი B25(M300)	10	0.53	5.32

არმატურის სპეციფიკაცია

პოზ	დასახელება	აღნიშვნა	სიგრძე მმ.	რაოდ.	მასა ერთ. კგ.	მასა ერთ ელემენტზე	მასა ჯამური
1	⌀8 B500C	B500C	1 532	300	0.60	18.02	180.22
2	⌀16 A400	A-III (A400)	4 416	30	6.93	20.78	207.75
3	⌀20 A400	A-III (A400)	3 950	30	9.68	29.04	290.38

Изм.	Кол.уч.	Лист	№ док.	Подп.	Дата
დირექტორი		გ. ჭანკვეტაძე			
შეამოწმა		გ. ჭანკვეტაძე			
შეასრულა		გ. ოთხვანი			

ქ. თბილისი, ბელიაშვილის ქ. 123 ა.
ავტოსახელოსნო, კონსტრუქციული პროექტი

ავტოსახელოსნო	Стадия	Лист	Листов
	პრ	18	

მონოლითური კოჭის კმ-08 არმირება ნიშნულზე +5,000

შ.პ.ს. "ოპტიმუსი"

Формат: А3

Согласовано

Взам. инв. №

Подп. и дата

Инв. № подл.

მონოლითური ფილის ფმ-03 ზედა და ქვედა შრის არმირების გეგმა ნიშნულზე +5.000

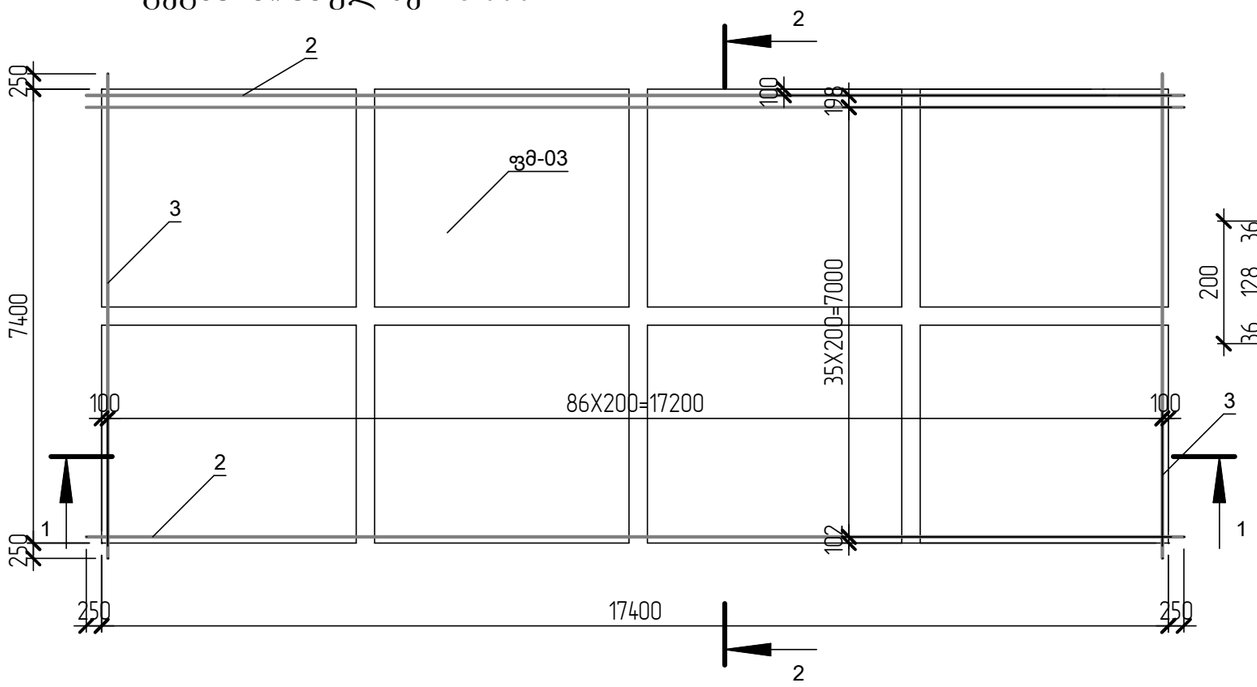

ჭრილი 2-2 ის ფრაგმენტი

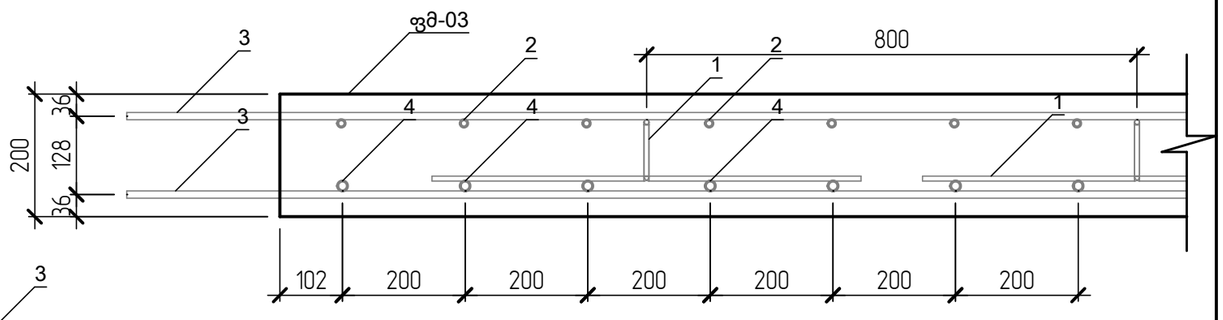

ჭრილი 1-1 ის ფრაგმენტი

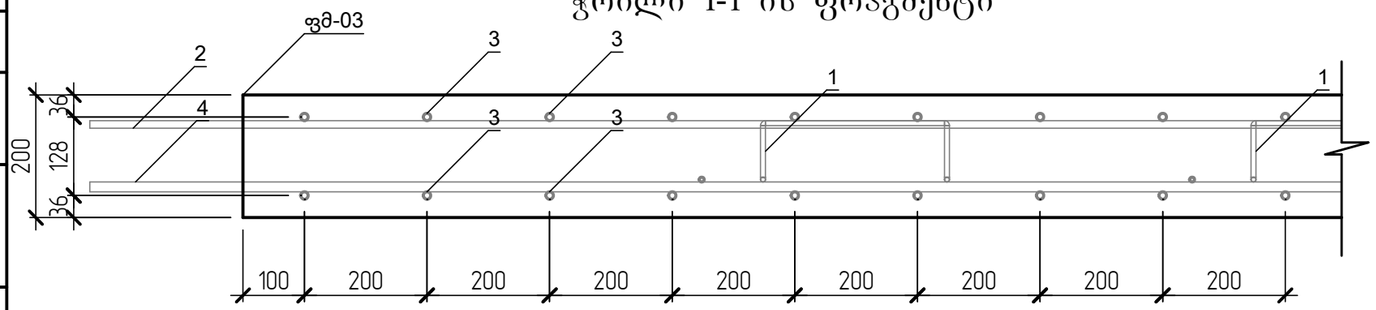

ორშრიანი არმირების სქემატური ნახაზი

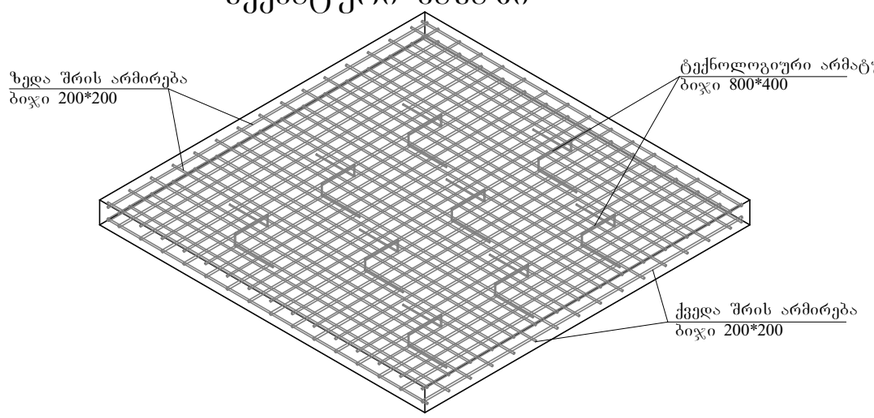

ტექნოლოგიური არმატურა

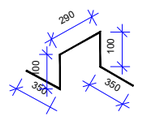

მასალების უწყისი

პოზ	დასახელება	რაოდ	მოცულობა ერთ.	შენიშვნა
ფმ-03		1	23.43	23.43

არმატურის სპეციფიკაცია

პოზ	დასახელება	აღნიშვნა	სიგრძე მმ.	რაოდ.	მასა ერთ. კგ.	მასა ერთ ელემენტზე	მასა ჯამური
1	⌀8 B500C	B500C	1 177	168	0.46	77.54	77.54
2	⌀12 A400	A-III (A400)	17 900	37	15.79	584.25	584.25
3	⌀12 A400	A-III (A400)	7 900	174	6.97	1 212.62	1 212.62
4	⌀16 A400	A-III (A400)	17 900	37	28.07	1 038.67	1 038.67

Изм.	Кол.уч.	Лист	№ док.	Подп.	Дата
დირექტორი		გ. ჭანკვეტაძე			
შეამოწმა		გ. ჭანკვეტაძე			
შეასრულა		ო.თხვანი			

ქ. თბილისი, ბელიაშვილის ქ. 123 ა.
ავტოსახელოსნო, კონსტრუქციული პროექტი

ავტოსახელოსნო	Стадия	Лист	Листов
	პრ	19	
მონოლითური ფილის არმირება ნიშნულზე +5,000	შ.პ.ს. "ოპტიმუსი"		

Формат: А3

Согласовано | Взам. инв. № | Подп. и дата | Инв. № подл.

<u>მისაწვდომობის მოთხოვნებს არეგულირებს “ტექნიკური რეგლამენტის</u>

**<u>მისაწვდომობის
ეროვნული სტანდარტები“-ს საქართველოს მთავრობის 2020 წლის 4 დეკემბრის #732 დადგენილება.</u>**

102.1 ზოგადი. ამ ტექნიკური რეგლამენტის 3-10 თავებსა და 1002, 1003 და 1006 ქვეთავებში წარმოდგენილი ტექნიკური კრიტერიუმები ადგილებს, საშუალებებს, შენობებსა და ელემენტებს იმ ადამიანებისთვის მისაწვდომსა და გამოყენებადს ხდის, რომელთაც ფიზიკური შეზღუდული შესაძლებლობის გამო არ შეუძლიათ გადაადგილება, სიარულისას დამოკიდებულნი არიან დამხმარე საშუალებებზე, არიან უსინათლონი და მცირემხედველნი, ყრუ და სმენადაქვეითებულნი, არ შეუძლიათ კოორდინაცია, არ შეუძლიათ რამესთან მიღწევა და მანიპულაცია/ხელის მტევნისა და თითების მოძრაობა, ნაკლებ ამტანები არიან, უჭირთ გრძნობიერი ინფორმაციის გადმოცემა და მასზე რეაგირება და ახასიათებთ ფიზიკური ზომის უკიდურესობები. ამ ქვეთავების მიზანია, შეზღუდული შესაძლებლობის მქონე პირს შესაძლებლობა მისცეს, დამოუკიდებლად მიუახლოვდეს, შევიდეს და გამოიყენოს ადგილი, საშუალება, შენობა ან ელემენტი.

<u>დ ა ს კ ვ ნ ა</u>

წარმოდგენილი დოკუმენტაციისა და მოწოდებული მასალების საფუძველზე, საპროექტო ტერიტორია მდებარეობს: ქალაქი თბილისი, აკაკი ბელიაშვილის ქუჩა, #123ა; ქალაქი თბილისი, ბელიაშვილის ქუჩა, მიონის წინ მიმდებარე ტერიტორია ს/კ 01.13.02.003.163

შენობის პროექტის არქიტექტურული ნაწილის ექსპერტიზის შედეგად შეიძლება აღინიშნოს, წარმოდგენილი პროექტის არქიტექტურული ნაწილი შესრულებულია საქართველოში მოქმედი “ტექნიკური რეგლამენტის მისაწვდომობის ეროვნული

სტანდარტები“-ს საქართველოს მთავრობის 2020 წლის 4 დეკემბრის #732 დადგენილების მოთხოვნების შესაბამისად, წარმოდგენილი პროექტის არქიტექტურულ ნაწილს ეძლევა დადებითი შეფასება.

ტექნიკური რეგლამენტი „მისაწვდომობის ეროვნული სტანდარტები“ -ის შესაბამისობის ანალიზი მოიცავს შემდეგი პარამეტრების შეფასებას:

<u>მისაწვდომი სვლა გეზი:</u>

*მისაწვდომი სვლა გეზის სავალი ზედაპირები
*თითოეული კარები და კართან მანევრირებისათვის საჭირო სივრცეები

მისაწვდომი სვლაგეზი:

საპროექტო მიწის ნაკვეთსა და საპროექტო შენობაში მისაწვდომი სვლაგეზები შეესაბამება ტექნიკური რეგლამენტი - „მისაწვდომობის ეროვნული სტანდარტები“-ს მე-4 თავის დებულებებს. მისაწვდომი სვლაგეზი მოიცავს არაუმეტეს 1:20 დახრილ სავალ ზედაპირებსა და კარებს, რაც შეესაბამება 402.2 ქვეთავის მოთხოვნებს.
1.მისაწვდომი სვლაგეზის სავალი ზედაპირები შეესაბამება 403 ქვეთავის მოთხოვნებს, კერძოდ:

-იატაკის ზედაპირები არის მდგრადი, მყარი და არასრიალა, რაც შეესაბამება 302 ქვეთავის მოთხოვნას.
-საზოგადოებრივი სივრციდან საპროექტო მიწის ნაკვეთის გავლით მოწყობილი სავალი ზედაპირის დახრილი სვლა არ არის 1:20-ზე მეტად დახრილი, ხოლო სავალი ზედაპირის განივი დახრა არ აღემატება 1:48-ს, თანახმად 403.3 ქვეთავისა.
-იატაკის ზედაპირებზე დონე არ იცვლება, შესაბამისად დაკმაყოფილებულია 303-ე ქვეთავის მოთხოვნა.
-მისაწვდომი სვლაგეზის მინიმალური თავისუფალი სიგანე შენობაში უტოლდება 900 მმ-ს, ხოლო შენობის გარეთ - 1200 მმ-ს, რაც შეესაბამება 403.5.1 ქვეთავის მოთხოვნას.
-სადაც მისაწვდომი სვლაგეზი აკეთებს 180 გრადუსიან ბრუნს თავისუფალი სიგანე მოსატრიალებელთან მიახლოებისას და მოსატრიალებლიდან მოშორებისას აკმაყოფილებს 403.5.2.1 ქვეთავით განსაზღვრულ ყველა კრიტერიუმს.
-სადაც მისაწვდომი სვლაგეზი აკეთებს 90 გრადუსიან ბრუნს, თავისუფალი სიგანე მოსატრიალებელთან მიახლოებისას და მოსატრიალებლიდან მოშორებისას აკმაყოფილებს 403.5.3.1 ქვეთავით განსაზღვრულ ყველა კრიტერიუმს.
-საპროექტო შენობაში მისაწვდომი სვლაგეზები მოიცავს გვერდასავლელ სივრცეებს, რაც შეესაბამება 403.5.4.1 ქვეთავის მოთხოვნას.

მისაწვდომობის შეფასება *განხორციელდა დამკვეთის მიერ მოწოდებულ არქიტექტურულ პროექტზე დაყრდნობით და შენობა-ნაგებობის უსაფრთხოების წესების გამოყენებით (საქართველოს მთავრობის 2016 წლის 28 იანვრის №41 დადგენილება ტექნიკურ რეგლამენტის – "შენობა-ნაგებობის უსაფრთხოების წესების" დამტკიცების თაობაზე"). უნდა აღინიშნოს, რომ საპროექტო დოკუმენტაციის ცვლილება ან მშენებლობის დროს განხორციელებული რაიმე სახის ცვლილება, რომელიც იქნება აღნიშნულ არქიტექტურულ პროექტთან შეუსაბამო, ავტომატურად გამოიწვევს წარმოდგენილი საექსპერტო დასკვნის და შეფასებების გაუქმებას, ასევე საჭიროს გახდის არქიტექტურული პროექტის კორექტირებას და ახალი სამშენებლო ნებართვის მიღების აუცილებლობას.*

თარიღი: 02.11.2023წ

ხელმოწერა: გიოგრი ღუდუშაური



CV

1. სახელი, გვარი, მამისსახელი – **გიორგიდუდუშაურითამაზის ძე.**
2. აბადების ადგილი **ქ. თბილისი** თარიღი **23 დეკემბერი 1991წ.**
3. ეროვნება **ქართველი**
4. მისამართი **ქ. თბილისი ყიფშიძის ქ. №6**
5. ტელეფონი **2 23 31 04 (სახ.); მობ: 568 83 88 70**
6. E-mail: **giogudu1991@gmail.com**
7. შამხედრო სავალდებულო სამსახური **მოხდილი**
8. ორადობის მოწმობის მონაცემები № **13ID53836, პირადი № 01008051020**
9. რა განათლება გაქვთ მიღებული, მიუთითეთ ყველა სასწავლებელი სკოლის ჩათვლით

   1997-2009 წ.წ. ქ. თბილისის წმ. გიორგის სახელობის საერო სკოლა

   2009-2014 წ.წ. ილიას სახელმწიფო უნივერსიტეტის საინჟინრო ფაკულტეტი, არქიტექტურის მიმართულება (ბაკალავრი).

   2018-2020 წ.წ. ქ. თბილისის სახელმწიპო სამხატვრო აკადემია, სამოქალაქო არქიტექტურა (მაგისტრი).
10. გაქვთ თუ არა დიპლომი: **კი**
11. სამუშაოგამოცდილება: **„Tria studio“(2013 - 2015)**

    „Tbilisi Architects“ (2015 - 2017)

    „არქიტექტურის ექსპერტიზის ჯგუფი“ (2017 - 2019)

    „ISA“Studio (2019 - დრემდე)
12. მართვის მოწმობა **კი**
13. შეაფასეთ რამდენად კარგად იცით ენები და აღნიშნეთ:

	კარგად	ძალიანკარგად	სუსტად	არ ვიცი
ქართული		+		
რუსული	+			
ინგლისური	+			

14. შეაფასეთ რამდენად კარგად იცით კომპიუტერული პროგრამები:

	კარგად	ძალიანკარგად	სუსტად	არ ვიცი
3Ds Max				+
ArchiCad		+		

AutoCad		+		
Photoshop	+			
Revit			+	
SketchUp		+		
Lumion		+		



საქართველო
Georgia

ილიას სახელმწიფო უნივერსიტეტი
ILIA STATE UNIVERSITY

ბაკალავრის დიპლომი
BACHELOR'S DIPLOMA

ISU № 000416

საინჟინრო ფაკულტეტის
2014 წლის 29 ივლისის №8 გადაწყვეტილებით

By decision №8 of the School of Engineering
on this 29th day of July, 2014

გიორგი გუდუშაური

დაბადებული 23.12.1991

Giorgi Gudushauri

Born on 23.12.1991

მიენიჭა

არქიტექტურის ბაკალავრის აკადემიური ხარისხი

დამატებითი სპეციალობა – არქეოლოგია

რასაც ვადასტურებთ უნივერსიტეტის ბეჭდით და ჩვენი ხელმოწერებით

was conferred

THE DEGREE OF BACHELOR OF ARCHITECTURE

with a minor in Archaeology

in witness thereof our signatures and the seal of the University are affixed

გიგა ზედანია
Giga Zedania
რექტორი
Rector

ილიას სახელმწიფო უნივერსიტეტი
LEPL ILIA STATE UNIVERSITY
204861970

დავით თარხნიშვილი
David Tarkhnishvili
დეკანი
Dean

სარეგისტრაციო
Registration № 905

თბილისი
Tbilisi

თარიღი
Date 13.10.2014

საქართველო

საჯარო სამართლის იურიდიული პირი
თბილისის აპოლონ ქუთათელაძის
სახელობის სახელმწიფო
სამხატვრო აკადემია

მაგისტრის დიპლომი

TSAA № 000340

ფაკულტეტის არქიტექტურის
2020 წლის 20 აგვისტოს № 8
გადაწყვეტილებით გიორგი ღუდუშაურს მიენიჭა
არქიტექტურის
მაგისტრის აკადემიური ხარისხი.

დეკანი Dean ნოდარ ამაშუკელი / Nodar Amashukeli /

რექტორი Rector გიორგი გუგუშვილი / George Gugushvili /

თბილისი TBILISI 12 (რიცხვი/day) 10 (თვე/month) 2020 (წელი/year)

GEORGIA

Legal Entity of Public Law
APOLLON KUTATELADZE
TBILISI STATE
ACADEMY OF ART

MASTER'S DIPLOMA

TSAA № 000340

By Decision № 8 of 20 August 2020 of the Faculty of
Architecture
Giorgi Gudushauri
was awarded the Degree of Master of
Architecture.

LEGAL ENTITY OF PUBLIC LAW APOLLON KUTATELADZE TBILISI STATE ACADEMY OF ART * 203851545 *

სარეგისტრაციო № 002 600
REGISTRATION

სერტიფიკატი

შპს არქ ტრენინგ ცენტრი, საქართველოს ტექნიკური უნივერსიტეტის
არქიტექტურისა, ურბანისტიკის და დიზაინის ფაკულტეტი
ადასტურებენ, რომ

ტიორტი ღუდუშაურძა

გაიარა ტრენინგი: „შენობა-ნაგებობების უსაფრთხოების
წესების უნარ-ჩვევები“

ივლისი, 2017 წ.

არქ ტრენინგ ცენტრი,
დირექტორი, პროფესორი მარინე მაისურაძე

სტუ-ს არქიტექტურის, ურბანისტიკის და დიზაინის
ფაკულტეტის დეკანი, პროფესორი ნინო იმნაძე