მრავალბინიანი საცხოვრებელი სახლის არქიტექტურული პროექტი
ქალაქი თბილისი, ვახტანგ ნინუას ქუჩა, №3-15
საკ.კოდი: 01.12.12.001.221

არქიტექტურული ნაწილი

პროექტი დამუშავებულია საქართველოს მთავრობის დადგენილება №41, ტექნიკური რეგლამენტი "შენობა-ნაგებობის უსაფრთხოების წესები"-ს შესაბამისად

პროექტი დამუშავებულია საქართველოს მთავრობის დადგენილება №732, ტექნიკური რეგლამენტი "მისაწვდომობის ეროვნული სტანდარტი"-ს შესაბამისად



დირექტორი: გიორგი ბენდელიანი

არქიტექტორი: ირაკლი გოგოხია

არქიტექტორი: მიშიკო თოიძე

დამკვეთი: სააქციო საზოგადოება ''ბამბის ნართი''

ID ნომერი: 200003085

თბილისი 2026 წელი

შემსრულებელი:
შ.პ.ს. "ბიჯი"

ტელ:
595 55-35-74; 599 75-28-88

BIJI
ARCHITECTURE

დაგეგმარების საფუძველი და მიზნის აღწერა:

პროექტის მიზანია მრავალბინიანი კომპლექსის დაგეგმარება მოქმედი კანონმდებლობის დაცვით, თანამედროვე გეგმარების პრინციპების და შენობა–ნაგებობების უსაფრთხოების ნორმების გამოყენებით.

მიწის ნაკვეთის მდებარეობა, აღწერა:

საპროექტო მიწის ნაკვეთი (1953 მ^2) მდებარეობს ქალაქი თბილისი, ვახტანგ ნინუას ქუჩა, №3–15. საკ. კოდი: 01.12.12.001.221. საპროექტო ტერიტორიას მისასვლელი გზა ესაზღვრება სამხრეთ–აღმოსავლეთის მხრიდან, სხვა დანარჩენი მხრიდან ესაზღვრება კერძო საკუთრებაში არსებული მიწისნაკვეთები. ტერიტორია არის მცირედ ქანობიანი რელიეფის, ჩრდილოეთიდან სამხრეთ–დასავლეთის მიმართულებით სადაც დონეთა სხვაობა შეადგენს 436.00–435.00 მეტრს შეადგენს. ტერიტორიაზე ასევე გვხვდება ხე–ნარგავები, რომელთა ნაწილის მოჭრა–გადარგვა გათვალისწინებულია დენდროლოგიური პროექტის შესაბამისად, ისევე როგორც ახალი ხე–მცენარეების დარგვა (იხ.დენდროლოგიური პრეოქტი). შენობის საპროექტო ±0.00 ნიშნული განისაზღვრა და უტოლდება +436.5 აბსოლუტურ ნიშნულს.

პროექტის კონცეფცია, იდეა:

პროექტის კონცეფცია სივრცით–მოცულობითი გადაწყვეტისას განპირობებულია სახოვრებელი გარემოს თავისებურებიდან გამომდინარე, სართულებზე ჰორიზონტალური და ვერტიკალური კავშირების გათვალისწინებით.

პროექტის შინაარსობრივი აღწერა:

საპროექტო შენობა–ნაგებობა წარმოადგენს მრავალბინიან საცხოვრებელ სახლს, რომელიც 10 სართულიანია და აქედან 1 სართული მიწისქვეშა განთავსებული სადაც შემოზღუდული ავტოსადგომია დაგეგმარებული, ასევე ავტოსადგომი მოწყობილია მიწისპირა სართულზე. შენობის ყველაზე მაღალი დაკავებული სართული ეზოს ყველაზე დაბალი დონიდან +24.91 მეტრ სიმაღლეზეა დაგეგმარებული, ხოლო ნაგებობის კონსტრუქციული სიმაღლე შეადგენს 33.92 მეტრს. ნაგებობის –3.13 და +0.00 ნიშნულზე მდებარე სართულებზე დაგეგმარებულია დახურული ავტოსადგომი, ხოლო დანარჩენ ზედა სართულებზე +3.00–დან +24.91 ნიშნულის ჩათვლით დაგეგმარებულია საცხოვრებელი ბინები.

შენობა–ნაგებობა სრულიად ადაპტირებულია შშმპ პირებისთვის, საპროექტო საცხოვრებელი ბინების ერთეულის რაოდენობა შენობაში არის 72, აქედან 2 ბინა დაგეგმარებულია (ა ტიპის) ხოლო 70 ბინა (ბ ტიპის) რაც აკმაყოფილებს 1107.6.2.1.2 ქვეთავის მოთხოვნებს.

შენობა–ნაგებობას გააჩნია ორი კიბის უჯრედი და ერთი ლიფტის შახტა, სადაც სახანძრო–სამაშველო და სასწრაფო დახმარების ბრიგადებს შეეძლებათ საკაცის განთავსება.

შენობის გარე კედლები მოპირკეთებულია ალუმინის ხის ფაქტურიანი კომპოზიტური პანელებითა და დამუშავებულია დეკორატიული ლესვა–ღებვით. ღიობებში მოწყობილია ალუმინის პროფილის კარ–ფანჯარა, ხოლო +0.00 ნიშნულზე მდებარე ავტოფარეხის ღიობებში ლითონის ცხაურებია მოწყობილი, აივნის მოაჯირები ლითონის მილკვადრატისაა. ტერიტორია კეთილმოეწყობა და გამწვანდება წარმოდგენილი დენდროლოგიური პროექტის მიხედვით.

ავტოსადგომების ადგილების აუცილებელი რაოდენობა დაანგარიშებულია საცხოვრებელი ფართობის კ2 კოეფიციენტის საანგარიშო ფართობის ყოველ 150 მ2 – ზე რაც შეადგენს 4036.0 / 150 = 27 ავტოსადგომს შესაბამისად პროექტში გათვალისწინებული 28 ავტოსადგომი სრულიად აკმაყოფილებს ავტოსადგომების აუცილებელ რაოდენობა

პროექტის ძირითადი სტრუქტურული სისტემის აღწერა:

შენობის ძირითადი სტრუქტურული სისტემა წარმოადგენს რკინაბეტონის კარკასულ სტრუქტურას, რომელის საძირკველსაც წარმოადგენს ფილა; სახურავი ბრტყელი გადახურვისაა, რომელიც არ არის გამოყენებადი. გარე კედლები 30 სმ. სისქის თბოსაიზოლაციო ბლოკის წყობითაა შევსებული. შენობის კონსტრუქცია I–B ტიპისაა.

შენობის დაგეგმარებისას გამოყენებული კანონმდებლობის აღწერა:

"მშენებლობის ნებართვის გაცემისა წესისა და სანებართვო პირობების შესახებ" საქართველოს მთავრობის 2009 წ. 24 მარტის №57 დადგენილება; ქ. თბილისის მუნიციპალიტეტის საკრებულოს 2016 წ. 28 იანვრის №41 დადგენილება. ტექნიკური რეგლამენტის "შენობან–ნაგებობების უსაფრთხოების წესების" დამტკიცების თაობაზე.

პირობითი აღნიშვნები

	მიწის ნაკვეთის საკადასტრო საზღვარი
ა	ღერძის ხაზი
1	ჭრილის ხაზი
±0.00	კონსტრუქციული ნიშნული
+0.10	არქიტექტურული ნიშნული
ჩ	ჩრდილოეთის აღნიშვნა
	გასასვლელთან მისადგომი მაძს. სავალი მანძილი
	სახანძრო მილი
	კედლის ცეცხლმედეგობა (ორსაათიანი)
ოფისი 0.00 მ² 0.00 მ² | 0.00 მ²	დაკავებულობის ნომერი მთლიანი ფართობი საზაფხულო ფართობი დაკავებულობის ფართობი
190 1290 ვიტ-№	კარის/ვიტრაჟის სიგანე კარის/ვიტრ.-ის ტიპი (ზომის მიხედვით) კარის/ვიტრაჟის სიმაღლე
სც-2 კომფ. 18.6 დ.დ. 10	დაკავებულობის ჯგუფი (ძვეჯგუფი) დაკავებულობის დატვირთვა
	მწვანე საფარი
	ღიობი ფილაში
	რკ. ბეტონი
	შემავსებელი ბლოკის კედელი
	საცხოვრებელი დაკავებულობა (სც-2).
	სასაწყობე ჯგუფი (სწ-2)

EXIT	ავარიული გასასვლელი
	ხელის ცეცხლმაქრი
	ორმხრივი კავშირის სისტემა
	სახანძრო ღილაკი
	სახანძრო ონკანი
	სახანძრო ჰიდრანტი
	საგანგებო ხმოვანი განგაშის საკომუნიკაციო სისტემა (სახანძრო სიგნალიზაცია)
	ავარიული განათება
	საავარიო განათება
	კვამლის ავტომატური აღმომჩენი
	კვამლზე მორეაგირე მაუწყებელი
	ავტოსაშხეფი

გამოყენებული წესები: შენობა-ნაგებობის სსაფრთხოების წესები

ჩამოთვალეთ შენობის დაკავებულობები და აღწერეთ თითოეული გამოყენება	
1. საცხოვრებელი ზგუფი სც-2 (საცხოვრებელი)	+3.00, +6.13, +9.26, +12.39, +15.52, +18.65, +21.78, +24.91 ნიშნულებზე
2. სასაწყობე ზგუფი სწ-2 (ავტოსადგომი)	-3.13, +0.00, ნიშნულებზე
3. სასაწყობე ზგუფი სწ-1 (საწყობი)	+0.00 ნიშნულებზე

კონსტრუქციის ტიპი:	
განსაზღვრე კონსტრუქციის ტიპი ახალი შენობისთვის: მაგალითი: II-A, II-B, V-A, V-B	I-B
შერეული კონსტრუქციის შემთხვევაში მიუთითეთ ტიპები, რომლებიც გამოყენებული იქნება, განსაზღვრეთ მათი ტიპები და მდებარეობა:	

სიმაღლის შეზღუდვები ცხრილი 503 მიხედვით

დაკავებულობები	დასაშვები სართულიანობა	შემოთავაზებული სართულიანობა
1. საცხოვრებელი ზგუფი (სც-2)	11	8 სართული
2. სასაწყობე ზგუფი (სწ-2)	11	2 სართული
3. სასაწყობე ზგუფი (სწ-1)	11	1 სართული
	დასაშვები სიმაღლე	შემოთავაზებული სიმაღლე
საერთო სიმაღლე =	შეუზღუდავი	33.92 მ
მიწის დონის ზემოთ სართულების რაოდენობა	11	9 სართული
მიწის დონის ქვემოთ სართულების რაოდენობა		1 სართული

ფართობის შეზღუდვები ცხრილი 503 მიხედვით

დაკავებულობები	დასაშვები ფართობი (სართულზე)	შემოთავაზებული ფართობები
1. საცხოვრებელი ზგუფი სც-2	შეუზღუდავი	4456.8 მ^2
2. სასაწყობე ზგუფი სწ-2 (ავტოსადგომი)	7340	912.5 მ2
3. დამხმარე ზგუფი (სწ-1)	3300	21.6 მ^2
იატაკების საერთო (სასარგებლო) ფართობი =	5390.9 მ2	
იატაკების რაოდენობა =	10	
შენობის საერთო ფართობი =	6404.4 მ2	

გარე კედლის ცეცხლმედეგობისა და ღიობებისადმი მოთხოვნები
ცხრილი 602-ის და ცხრილი 705.8-ის მიხედვით

გარე კედელი	მინიმალური ხანძარსაწინააღმდეგო მანძილი	ცეცხლმედეგობის ხარისხი (საათი)		კედლის ღიობის ფართობი (კედლის%)					
				დასაშვები			გათვალისწინებული		
		მოთხოვნილი	გათვალისწინებული	დაცული	დაუცველი საშხეფებით	დაუცველი	დაცული	დაუცველი საშხეფებით	დაუცველი
1-4 ღერძებში +3.00, +6.13, +9.26, +12.39, +15.52, +18.65, +21.78, +24.91 ნიშნულებზე	2.30 მ.	0	2	შეუზღუდავი	შეუზღუდავი	25%	---	---	---
ა-ი ღერძებში +3.00, +6.13, +9.26, +12.39, +15.52, +18.65, +21.78, +24.91 ნიშნულებზე	7.67 მ.	0	2	შეუზღუდავი	შეუზღუდავი	შეუზღუდავი	---	---	არ იზღუდება
ი-ა ღერძებში +3.00, +6.13, +9.26, +12.39, +15.52, +18.65, +21.78, +24.91 ნიშნულებზე	10.0 მ.	0	2	აუცილებელი არაა	აუცილებელი არაა	შეუზღუდავი	---	---	არ იზღუდება
4-1 ღერძებში +3.00, +6.13, +9.26, +12.39, +15.52, +18.65, +21.78, +24.91 ნიშნულებზე	3.05 მ.	0	2	აუცილებელი არაა	აუცილებელი არაა	შეუზღუდავი	---	---	---

ხანძრისგან დაცვის სისტემებისადმი მოთხოვნები

დაკავებულობები/სივრცეები გასასვლელი საშვალებები	ავტოსაშხეფი სისტემა	ალტერნატიული ავტომატური ცეცხლსაქრობი სისტემები	კვამლზე მორეაგირე სახანძრო განგაშისა და ცეცხლ-აღმოჩენი სისტემები	სახანძრო მილღვრების სისტემები	კვამლის საკონტროლო სისტემები	ხელის ცეცხლმაქრები	საავარიო განგაშის სისტემები
1. სასაწყობე ჯგუფი: სწ-2	კი	---	კი	---	---	კი	კი
2. სასაწყობე ჯგუფი: სწ-1	კი	---	კი	---	---	კი	---
3. საცხოვრებელი ჯგუფი: სც-2	---	---	კი	---	---	კი	---
4. დერეფნები	კი	---	კი	კი	---	კი	კი
5. კიბის უჯრედები	---	---	კი	კი	---	---	---
6. ლიფტი	---	---	---	---	---	---	---
7. ლიფტისა და კიბის ჰოლი	---	---	კი	---	---	კი	კი
სახანძრო-სამაშველო სამსახურის მიერ გამოსაყენებელი მისაერთებლები				კი			

თითოეული სართულიდან გასასვლელი საშუალება

სართულები	დაკავებულობა და დაკავებულობის დატვირთვის ჯამური მაჩვენებელი (სართულზე)	გასასვლელების რაოდენობა / გასასვლელთან მისადგომის რაოდენობა		გასასვლელის საშუალებების სიგანე					
				ზღა-კიბეები		დერეფანი		გასასვლელის ზღა-კარი	
		მოთხოვნილი	გათვალისწინებული	მოთხოვნილი	გათვალისწინებული	მოთხოვნილი	გათვალისწინებული	მოთხოვნილი	გათვალისწინებული
-3.13; +0.00 ნიშნული (სწ-2)	დ.დ-26	1	2	1.1 მ	1.24 მ	---	---	0.82 მ (თითო)	0.92 მ (თითო)
+0.00 ნიშნული (სწ-1)	დ.დ-2	1	1	1.1 მ	1.24 მ	---	---	0.82 მ (თითო)	0.92 მ (თითო)
+3.00, +6.13, +9.26, +12.39, +15.52, +18.65, +21.78, +24.91 ნიშნულებზე (სც-2)	დ.დ-32	2	2 (შიგა გასასვლელი ზღა-კიბე)	1.1 მ	1.24 მ	1.2 მ	1.6 მ	0.82 მ (თითო)	0.92 მ (თითო)
მოითხოვება თუ არა თავშესაფრის ფართობი				მოითხოვება					

წყალსადენი სისტემების ფიქსირებული მოწყობილობების რაოდენობა
ცხრილი 1602.1 –ის მიხედვით

სართულები	ერთეულის რაოდენობა	ფიქსირებული მოწყობილობები													
		უნიტაზი (ერთ ერთეულზე)		ტუალეტის ხელსაბანი (ერთ ერთეულზე)		აბაზანა / საშხაპე (ერთ ერთეულზე)		სამზარეულოს ნიჟარა (ერთ ერთეულზე)		ავტ. სარეცხი მანქანის მისაერთებელი (ერთ ერთეულზე)		სამრეცხაო ნიჟარა		სასმელი წყლის დისპენსერი	
		მოთხოვნილი	გათვალისწინებული	მოთხოვნილი	გათვალისწინებული	მოთხოვნილი	გათვალისწინებული	მოთხოვნილი	გათვალისწინებული	მოთხოვნილი	გათვალისწინებული	მოთხოვნილი	გათვალისწინებული	მოთხოვნილი	გათვალისწინებული
+3.00, +6.13, +9.26, +12.39, +15.52, +18.65, +21.78, +24.91 ნიშნულებზე (სც-2)	72	1	1	1	1	1	1	1	1	1	1	---	---	---	---

Бъдещо ползване:	Паркинг
Етаж:	-1 Сутерен
Мащаб:	1:150
Дата:	2025 г.
Проект №:	2025/03
Фаза:	Работен проект

Легенда:

- Бетонова стена
- Стена от тухли
- Стена от ГКВ
- Ограничителна линия
- Ограничителна линия на сервитут
- Ограничителна линия на строителна линия
- Ограничителна линия на регулация
- Ограничителна линия на строителна линия и регулация

Забележки:

1. Всички размери са в сантиметри, освен ако не е посочено друго.
2. Всички нивелетни коти са спрямо Балтийската нивелетна система.
3. Всички размери трябва да бъдат проверени на място преди започване на строителните работи.

Експликация:

Помещение	Площ
Паркинг	436.5 m²

Автор:

Арх. Димитър Петров
Диплом: 01.12.001.221
19530 m²

Адрес:

ул. Цар Симеон I 15, 3-ти етаж, ап. 7, 1000 София

Проект:

Жилищна сграда с 24 апартамента и подземен паркинг

Собственик:

Мария Георгиева Стоянова

Изготвил:	инж. Петър Николов	
Проверил:	арх. Елена Василева	
Одобрил:	инж. Георги Тодоров	

BUJI ARCHITECTURE

ул. Оборище №13, ап. 3, 1000 София
Тел.: 596 55-35-74; 599 75-28-88

Проект №:	2025/03
Фаза:	Работен проект
Мащаб:	1:150
Лист:	А.20
Общо листа:	А-3
	2025 г.

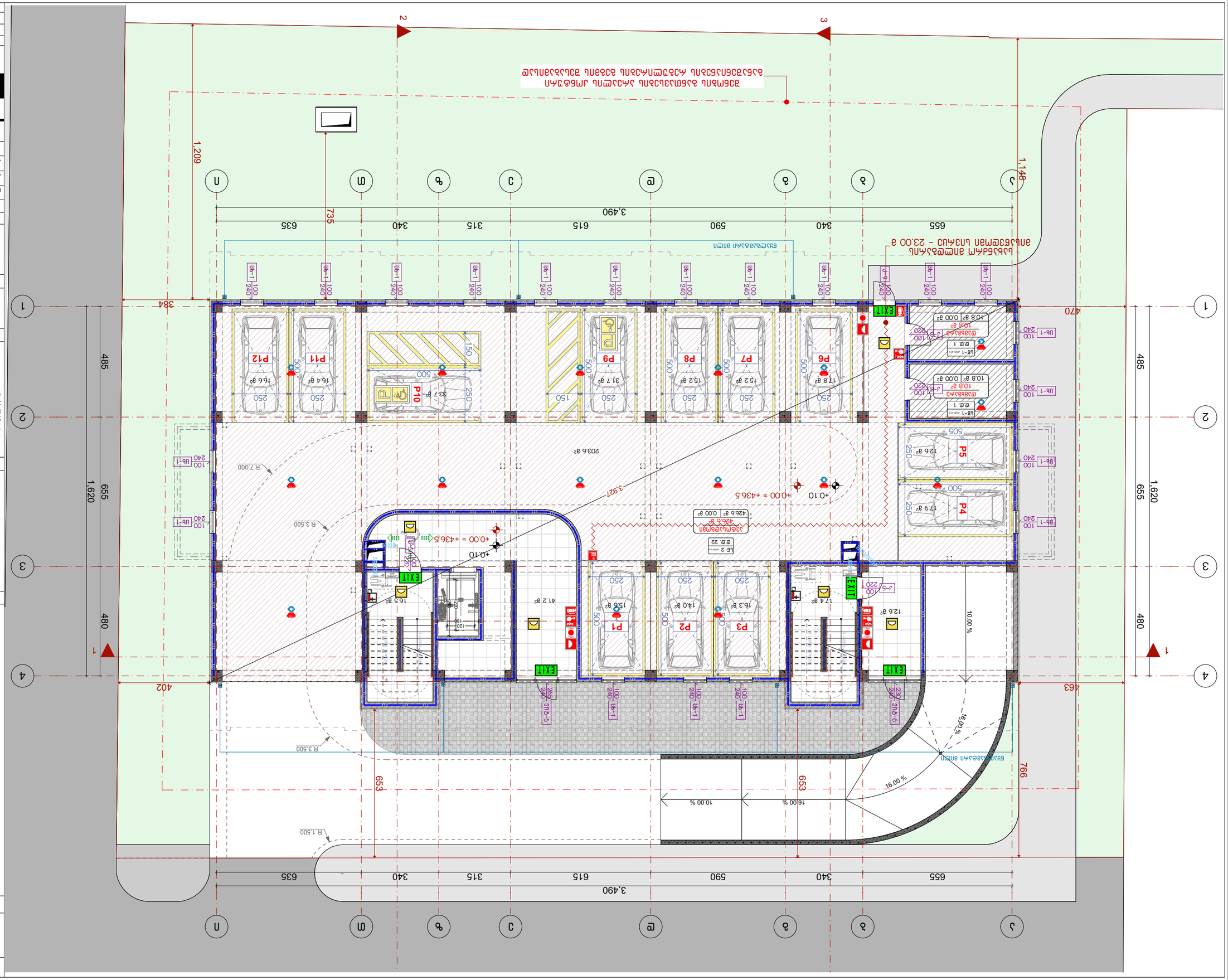

Проект:	Благоустройство и озеленение территории многоквартирного дома по адресу: г. Москва, ул. Академика Янгеля, вл. 1
Стадия:	Рабочая документация
Наименование чертежа:	Ситуационный план
Масштаб:	1:150
Дата:	09.04.2025
Лист:	А-3
Всего листов:	2025 г.

ООО «ПИ Бюро»
г. Москва, ул. Академика Янгеля, вл. 1
Тел.: 596 55-35-74; 599 75-28-88

BUJI ARCHITECTURE

Ситуационный план

Условные обозначения благоустройства территории:

- Граница земельного участка
- Граница благоустройства территории
- Асфальтобетонное покрытие проезда
- Асфальтобетонное покрытие тротуара
- Плитка тротуарная
- Газон
- Бортовой камень
- Пандус
- Ступени
- Парковочное место
- Парковочное место для МГН
- Проектируемый уклон

Экспликация малых архитектурных форм:

Поз.	Наименование	Кол.
1	Скамья парковая	4
2	Урна для мусора	4
3	Велопарковка	1

Экспликация покрытий:

Поз.	Наименование	Площадь, м²
1	Асфальтобетонное покрытие проезда	1 250
2	Асфальтобетонное покрытие тротуара	320
3	Плитка тротуарная	180
4	Газон	2 450

Примечания:

1. Благоустройство территории выполнить в соответствии с проектом.
2. Асфальтобетонное покрытие уложить по выравнивающему слою.
3. Разбивочные размеры см. на чертеже.
4. Отметки даны в Балтийской системе высот.
5. Все работы выполнять в соответствии с СНиП.

Экспликация парковочных мест:

Поз.	Наименование	Кол.
1	Парковочное место	24
2	Парковочное место для МГН	2

Ведомость рабочих чертежей основного комплекта:

Лист	Наименование	Примечание
1	Ситуационный план	

Согласовано:

Главный инженер проекта		
Начальник отдела		
Главный архитектор		
Заказчик		

Инв. № подл. | Подпись и дата | Взам. инв. №

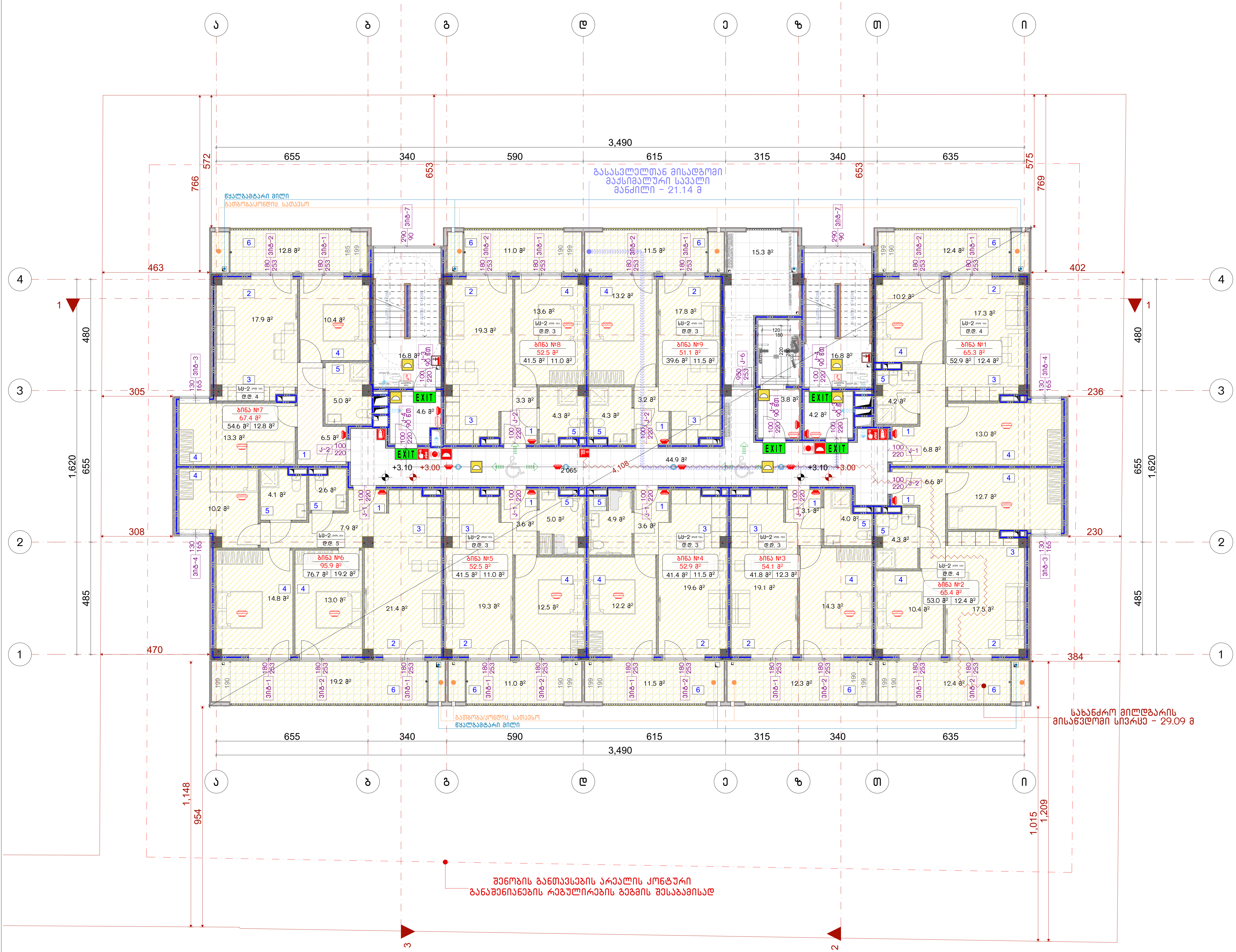

ნახაზის დასახელება:

2 სართულის გეგმა

ექსპლიკაცია:

პირობითი ნიშნები:

- ნაკვეთის საზღვარი
- მონოლითი
- იატაკის მოჭიმვა
- შემავსებელი
- ჭრილის ხაზი
- ±0.00 კონსტრუქციული ნიშნული
- ±0.00 არქიტექტურული ნიშნული

შენიშვნები

1. ნახაზში შეტანილი ყველა ცვლილება უნდა შეთანხმდეს პროექტის ავტორთან.
2. პროექტში ყველა ზომა მოცემულია სანტიმეტრებში, ნიშნულები მეტრებში
3. შენობის საპროექტო ნული (+0.00) ტოლია:

±0.00 = 436.5

მისამართი

ქ. თბილისი, ვახტანგ ნინუას ქუჩა, 3-8
საკ. კოდი: 01.12.12.001.221 1953.0 მ²

პროექტის სახელწოდება

მრავალბინიანი საცხოვრებელი სახლის არქიტექტურული პროექტი

სტადია	პროექტი	არ
თანამდებობა	გვარი	ხელმოწერა
დირექტორი	გ. ბენდელიანი	
არქიტექტორი	ი. გოგოხია	
არქიტექტორი	მ.თოიძე	

საპროექტოს ლოგო

BIJI ARCHITECTURE

ქ. თბილისი, მ. შავიშვილის №1ა
TEL: 595 55-35-74; 599 75-28-88

დაკვეთა №		მასშტაბი
სტადია	პროექტი	1:150
ფორმატი	ფურცლები	A.22
A-3		2025 წ.

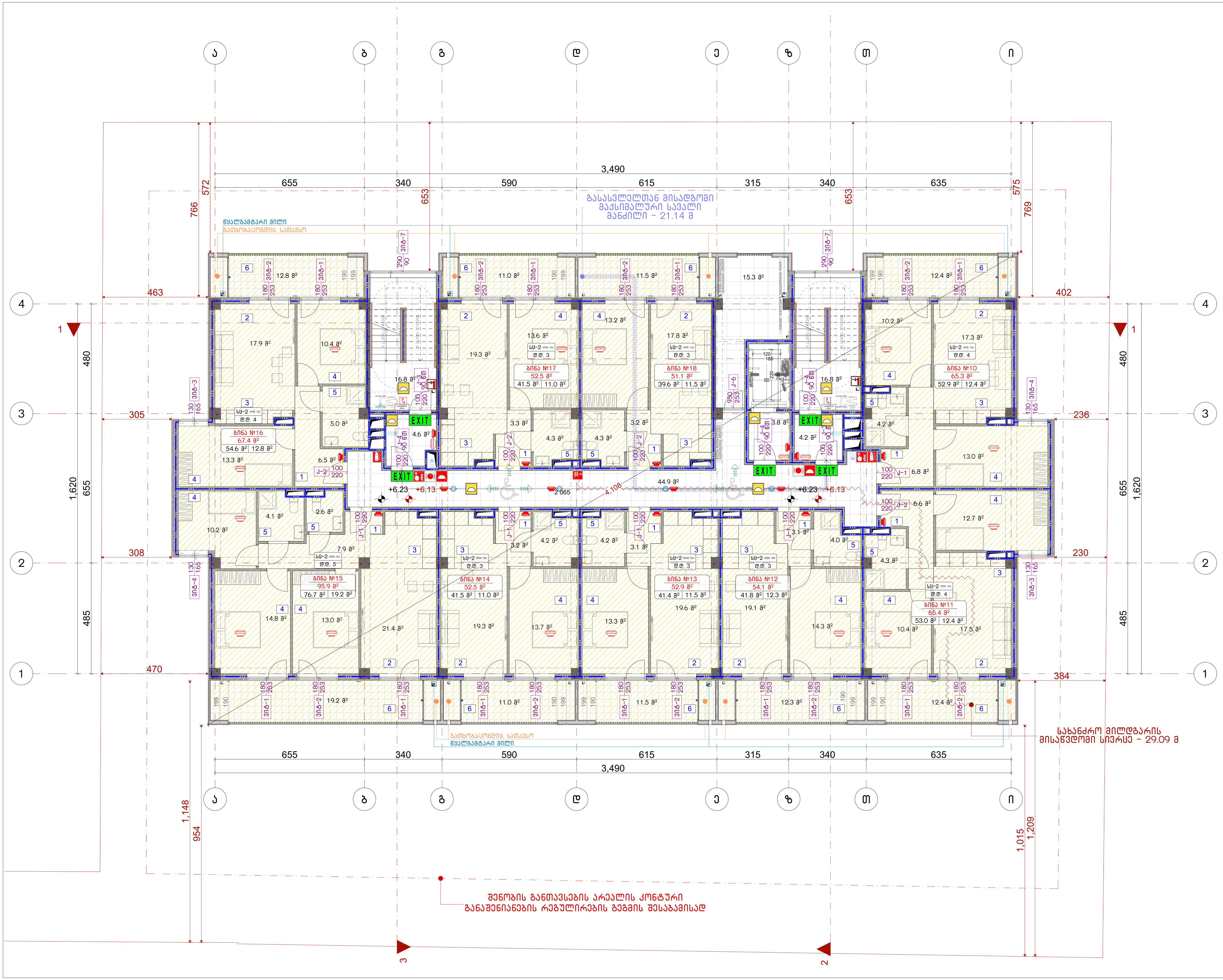

ნახაზის დასახელება:

3 სართულის გეგმა

ექსპლიკაცია:

პირობითი ნიშნები:

- ნაკვეთის საზღვარი
- მონოლითი
- იატაკის მოჭიმვა
- შემავსებელი
- ჭრილის ხაზი
- ±0.00 კონსტრუქციული ნიშნული
- ±0.00 არქიტექტურული ნიშნული

შენიშვნები

1. ნახაზში შეტანილი ყველა ცვლილება უნდა შეთანხმდეს პროექტის ავტორთან.
2. პროექტში ყველა ზომა მოცემულია სანტიმეტრებში, ნიშნულები მეტრებში
3. შენობის საპროექტო ნული (+0.00) ტოლია:

±0.00 = 436.5

მისამართი

ქ. თბილისი, ვახტანგ ნინუას ქუჩა, 3-8
საკ. კოდი: 01.12.12.001.221 1953.0 მ²

პროექტის სახელწოდება

მრავალბინიანი საცხოვრებელი სახლის არქიტექტურული პროექტი

სტადია	პროექტი	არ
თანამდებობა	გვარი	ხელმოწერა
დირექტორი	გ. ბენდელიანი	
არქიტექტორი	ი. გოგოხია	
არქიტექტორი	მ.თოიძე	

საპროექტოს ლოგო

BIJI ARCHITECTURE

ქ. თბილისი, მ. შავიშვილის №1ა
TEL: 595 55-35-74; 599 75-28-88

დაკვეთა №		მასშტაბი
სტადია	პროექტი	1:150
ფორმატი	ფურცლები	A.23
A-3		2025 წ.

ნახაზის დასახელება:

4 სართულის გეგმა

ქმსკლიკაცია:

პიქტოგრამული ნიშნები:

- ნაკვეთის საზღვარი
- მოოლითი
- იატაკის მოჭიმვა
- შეშავსებელი
- ჭრილის ხაზი
- ±0.00 კონსტრუქციული ნიშნული
- ±0.00 არქიტექტურული ნიშნული

შენიშვნები

1. ნახაზში შეტანილი ყველა ცვლილება უნდა შეთანხმდეს პროექტის ავტორთან.
2. პროექტში ყველა ზომა მოცემულია სანტიმეტრებში, ნიშნულები მეტრებში
3. შენობის საპროექტო ნული (+0.00) ტოლია:
±0.00 = 436.5

მისამართი

ქ. თბილისი, ვახტანგ ნინუას ქუჩა, 3-8
საკ. კოდი: 01.12.12.001.221 1953.0 მ²

პროექტის სახელწოდება

მრავალბინიანი საცხოვრებელი სახლის არქიტექტურული პროექტი

სტადია	პროექტი	არ
თანამდებობა	გვარი	ხელმოწერა
დირექტორი	გ. გენდელიანი	
არქიტექტორი	ი. გოგოხია	
არქიტექტორი	გ.თოთიძე	

საპროექტოს ლოგო

BIJI ARCHITECTURE

ქ. თბილისი, გ. შავიშვილის №1ა
TEL: 595 55-35-74; 599 75-28-88

დაკვეთა №		მასშტაბი
სტადია	პროექტი	1:150
ფორმატი	ფურცლები	A.24
A-3		2025 წ.

5 блок малоэтажных жилых домов

Благоустройство территории

Генеральный план

Экспликация помещений

Экспликация полов

Ведомость отделки помещений

Ведомость элементов благоустройства

Ведомость малых архитектурных форм

Ведомость покрытий

Ведомость ограждений

Ведомость освещения

Ведомость оборудования площадок

Ведомость оборудования площадок

Ведомость оборудования площадок

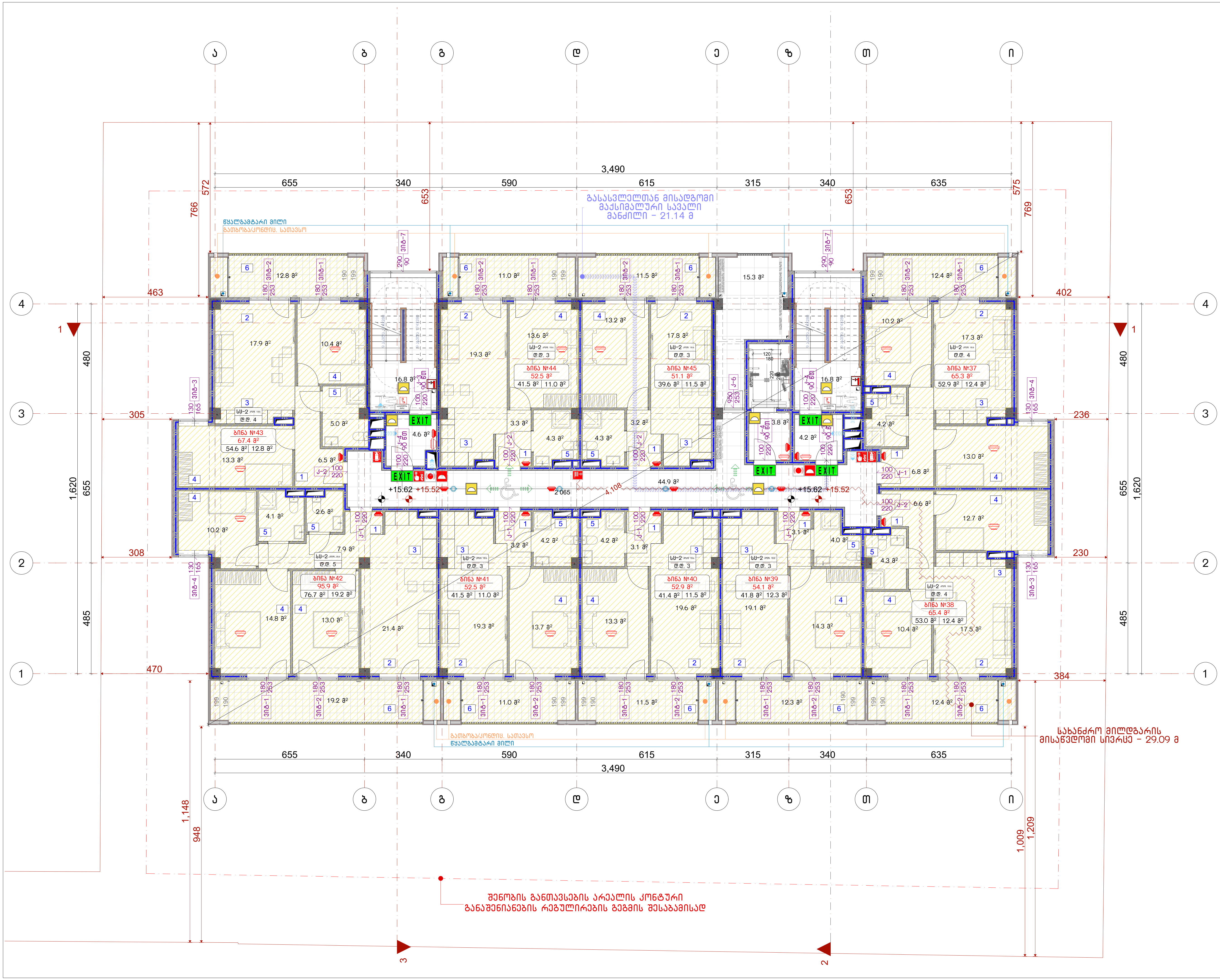

ნახაზის დასახელება:

6 სართულის გეგმა

ექსპლიკაცია:

პირობითი ნიშნები:

- ნაკვეთის საზღვარი
- მონოლითი
- იატაკის მოჭიმვა
- შემავსებელი
- ჭრილის ხაზი
- ±0.00 კონსტრუქციული ნიშნული
- ±0.00 არქიტექტურული ნიშნული

შენიშვნები

1. ნახაზში შეტანილი ყველა ცვლილება უნდა შეთანხმდეს პროექტის ავტორთან.
2. პროექტში ყველა ზომა მოცემულია სანტიმეტრებში, ნიშნულები მეტრებში
3. შენობის საპროექტო ნული (+0.00) ტოლია:

±0.00 = 436.5

მისამართი

ქ. თბილისი, ვახტანგ ნინუას ქუჩა, 3-8
საკ. კოდი: 01.12.12.001.221 1953.0 მ²

პროექტის სახელწოდება

მრავალბინიანი საცხოვრებელი სახლის არქიტექტურული პროექტი

სტადია	პროექტი	არ
თანამდებობა	გვარი	ხელმოწერა
დირექტორი	გ. ბენდელიანი	
არქიტექტორი	ი. გოგოხია	
არქიტექტორი	მ.თოიძე	

საპროექტოს ლოგო

BIJI ARCHITECTURE

ქ. თბილისი, მ. შავიშვილის №1ა
TEL: 595 55-35-74; 599 75-28-88

დაკვეთა №		მასშტაბი
სტადია	პროექტი	1:150
ფორმატი	ფურცლები	A.26
A-3		2025 წ.

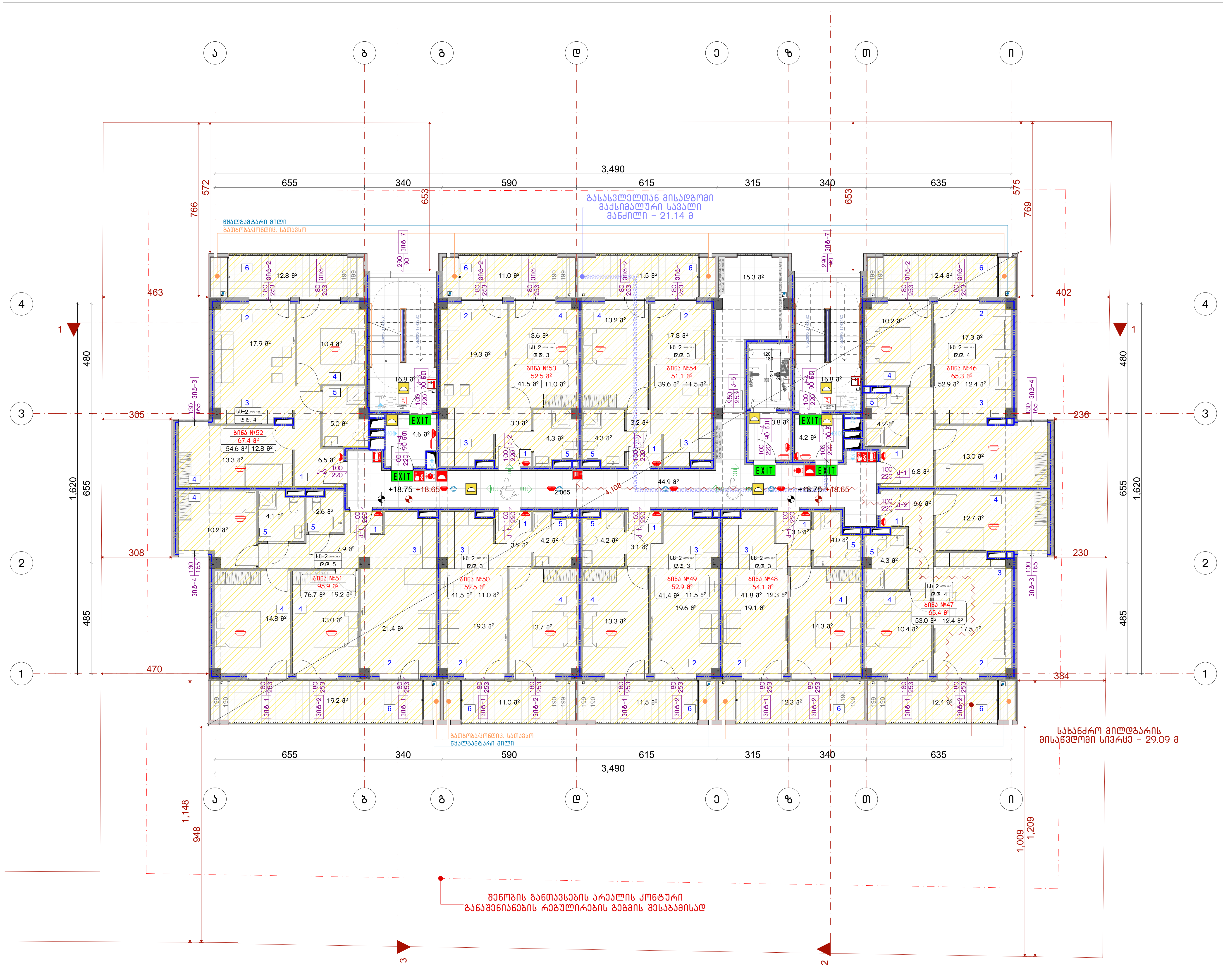

ნახაზის დასახელება:

7 სართულის გეგმა

ექსპლიკაცია:

პირობითი ნიშნები:

- ნაკვეთის საზღვარი
- მონოლითი
- იატაკის მოჭიმვა
- შემავსებელი
- ჭრილის ხაზი
- ±0.00 კონსტრუქციული ნიშნული
- ±0.00 არქიტექტურული ნიშნული

შენიშვნები

1. ნახაზში შეტანილი ყველა ცვლილება უნდა შეთანხმდეს პროექტის ავტორთან.
2. პროექტში ყველა ზომა მოცემულია სანტიმეტრებში, ნიშნულები მეტრებში
3. შენობის საპროექტო ნული (+0.00) ტოლია:

±0.00 = 436.5

მისამართი

ქ. თბილისი, ვახტანგ ნინუას ქუჩა, 3-8
საკ. კოდი: 01.12.12.001.221 1953.0 მ²

პროექტის სახელწოდება

მრავალბინიანი საცხოვრებელი სახლის არქიტექტურული პროექტი

სტადია	პროექტი	არ
თანამდებობა	გვარი	ხელმოწერა
დირექტორი	გ. ბენდელიანი	
არქიტექტორი	ი. გოგოხია	
არქიტექტორი	მ.თოიძე	

საპროექტოს ლოგო

BIJI ARCHITECTURE

ქ. თბილისი, მ. შავიშვილის №1ა
TEL: 595 55-35-74; 599 75-28-88

დაკვეთა №		მასშტაბი
სტადია	პროექტი	1:150
ფორმატი	ფურცლები	A.27
A-3		2025 წ.

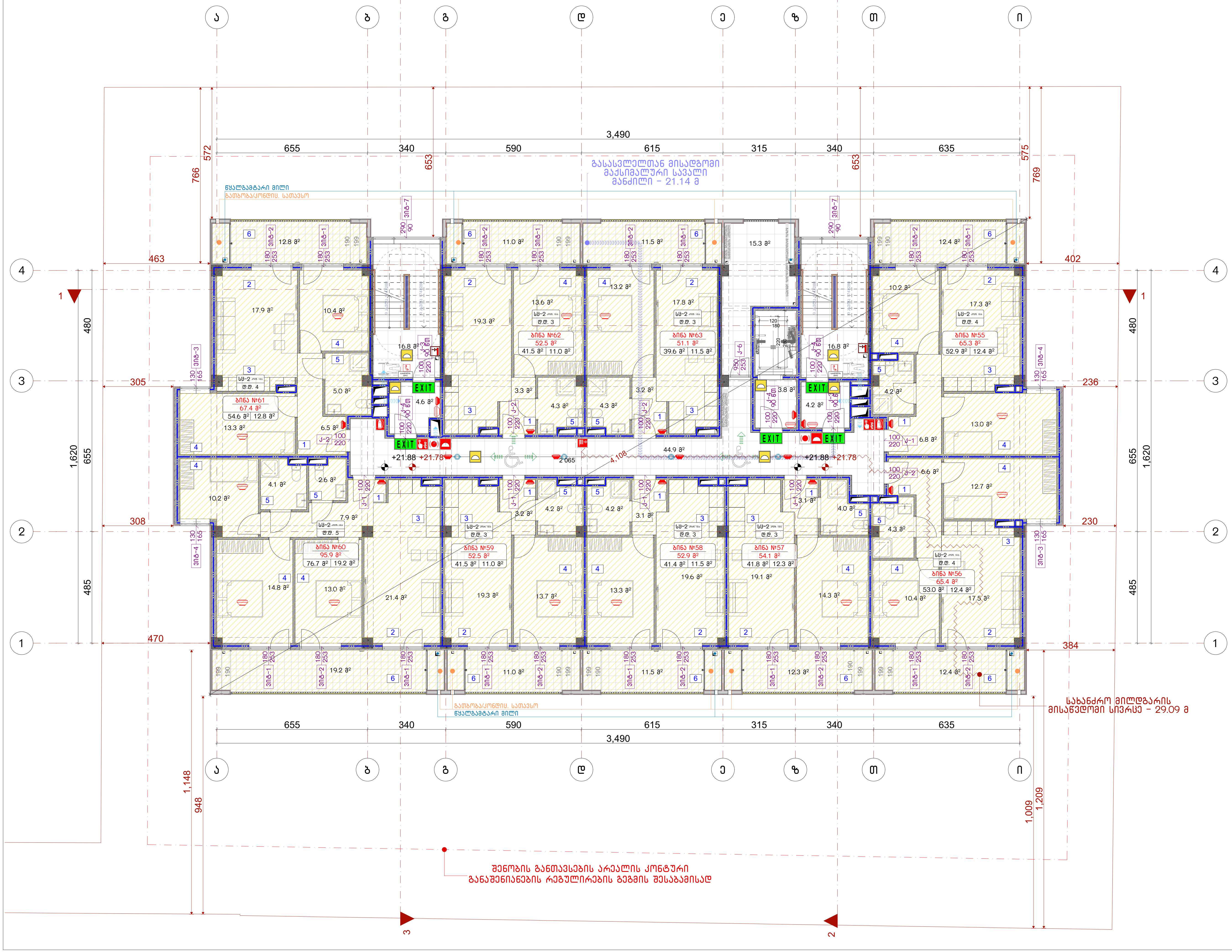

ნახაზის დასახელება:

8 სართულის გეგმა

ექსპლიკაცია:

პირობითი ნიშნები:

- ნაკვეთის საზღვარი
- მონოლითი
- იატაკის მოჭიმვა
- შემავსებელი
- ჭრილის ხაზი
- ±0.00 კონსტრუქციული ნიშნული
- ±0.00 არქიტექტურული ნიშნული

შენიშვნები

1. ნახაზში შეტანილი ყველა ცვლილება უნდა შეთანხმდეს პროექტის ავტორთან.
2. პროექტში ყველა ზომა მოცემულია სანტიმეტრებში, ნიშნულები მეტრებში
3. შენობის საპროექტო ნული (+0.00) ტოლია:

±0.00 = 436.5

მისამართი

ქ. თბილისი, ვახტანგ ნინუას ქუჩა, 3-8
საკ. კოდი: 01.12.12.001.221 1953.0 მ²

პროექტის სახელწოდება

მრავალბინიანი საცხოვრებელი სახლის არქიტექტურული პროექტი

სტადია	პროექტი	არ
თანამდებობა	გვარი	ხელმოწერა
დირექტორი	ბ. ბენდელიანი	
არქიტექტორი	ი. გოგოხია	
არქიტექტორი	მ.თოიძე	

საპროექტოს ლოგო

BIJI ARCHITECTURE

ქ. თბილისი, მ. შავიშვილის №1ა
TEL: 595 55-35-74; 599 75-28-88

დაკვეთა №		მასშტაბი
სტადია	პროექტი	1:150
ფორმატი	ფურცლები	A.28
A-3		2025 წ.

ნახაზის დასახელება:

9 სართულის გეგმა

ქმსკლიკაცია:

პირობითი ნიშნები:

- ნაკვეთის საზღვარი
- მოოლითი
- იატაკის მოჭიმვა
- შემავსებელი
- ჭრილის ხაზი
- ±0.00 კონსტრუქციული ნიშნული
- ±0.00 არქიტექტურული ნიშნული

შენიშვნები

1. ნახაზში შეტანილი ყველა ცვლილება უნდა შეთანხმდეს პროექტის ავტორთან.
2. პროექტში ყველა ზომა მოცემულია სანტიმეტრებში, ნიშნულები მეტრებში
3. შენობის საპროექტო ნული (+0.00) ტოლია:
±0.00 = 436.5

მისამართი

ქ. თბილისი, ვახტანგ ნინუას ქუჩა, 3-8
საკ. კოდი: 01.12.12.001.221 1953.0 მ²

პროექტის სახელწოდება

მრავალბინიანი საცხოვრებელი სახლის არქიტექტურული პროექტი

სტადია	პროექტი	არ
თანამდებობა	გვარი	ხელმოწერა
დირექტორი	გ. გენდელიანი	
არქიტექტორი	ი. გოგოხია	
არქიტექტორი	მ.თოთიძე	

საპროექტო ლოგო

BIJI ARCHITECTURE

ქ. თბილისი, მ. შავიშვილის №1ა
TEL: 595 55-35-74; 599 75-28-88

დაკვეთა №		მასშტაბი
სტადია	პროექტი	1:150
ფორმატი	ფურცლები	A.29
A-3		2025 წ.

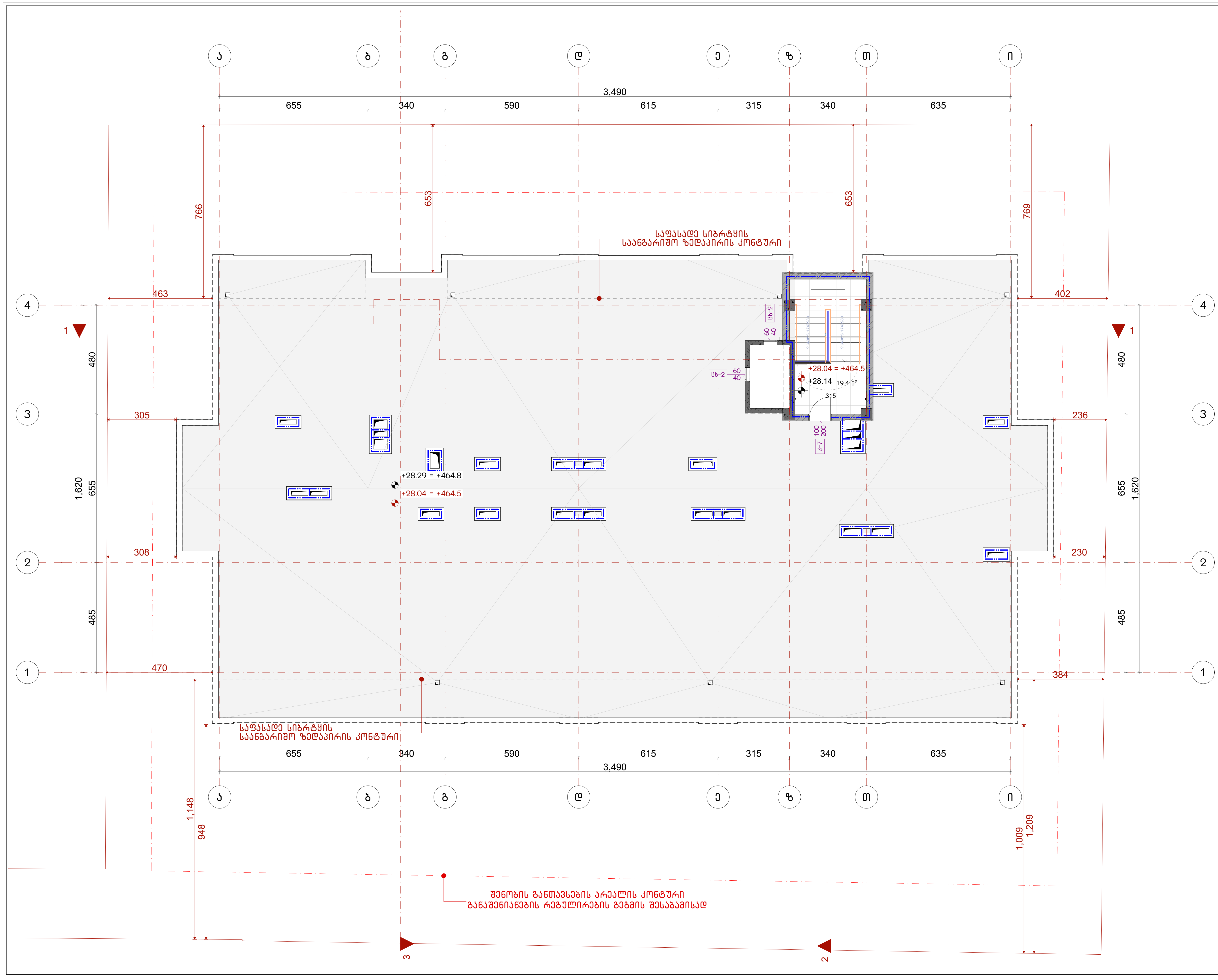

ნახაზის დასახელება:

სახურავის გეგმა

ექსპლიკაცია:

პირობითი ნიშნები:

- ნაკვეთის საზღვარი
- მონოლითი
- იატაკის მოჭიმვა
- შემავსებელი
- ჭრილის ხაზი
- ±0.00 კონსტრუქციული ნიშნული
- ±0.00 არქიტექტურული ნიშნული

შენიშვნები

1. ნახაზში შეტანილი ყველა ცვლილება უნდა შეთანხმდეს პროექტის ავტორთან.
2. პროექტში ყველა ზომა მოცემულია სანტიმეტრებში, ნიშნულები მეტრებში
3. შენობის საპროექტო ნული (+0.00) ტოლია:

±0.00 = 436.5

მისამართი

ქ. თბილისი, ვახტანგ ნინუას ქუჩა, 3-8
საკ. კოდი: 01.12.12.001.221 1953.0 მ²

პროექტის სახელწოდება

მრავალბინიანი საცხოვრებელი სახლის არქიტექტურული პროექტი

სტადია	პროექტი	არ
თანამდებობა	გვარი	ხელმოწერა
დირექტორი	გ. ბენდელიანი	
არქიტექტორი	ი. გოგოხია	
არქიტექტორი	მ.თოიძე	

საპროექტოს ლოგო

BIJI ARCHITECTURE

ქ. თბილისი, მ. შავიშვილის №1ა
TEL: 595 55-35-74; 599 75-28-88

დაკვეთა №		მასშტაბი
სტადია	პროექტი	1:150
ფორმატი	ფურცლები	A.30
A-3		2025 წ.



Գծագրի անվանում	Հատակագիծ
Նախագծի փուլ	Նախագծային փաթեթ
Մասշտաբ	1:150
Թղթի չափսեր	A-3.1
Թողարկման ամսաթիվ	2025 թ.

Գլխավոր նախագծող	Ա. Ամիրյան	
Նախագծման ղեկավար	Ռ. Թոքմաքյան	
Նախագծող	Ա.Ղոլոյան	
Նախագծող	Ե. Հակոբջանյան	
Գրաֆիկական աշխատանքներ	Ա.Ամիրյան	
Նախագծային ընկերություն	BLUI ARCHITECTURE	

ք. Երևան, Ա. Հայրապետյան 1/1
ՀԵՌ.՝ 596 55-35-74; 599 75-28-88

Պատվիրատու	Անհատ
Օբյեկտ	Ամառանոց
Գծագրի անվանում	Հատակագիծ
Գծագրի №	Ա-3

Գծագրի անվանում	Հատակագիծ
Գծագրի համար	01.12.2001.221
Նախագծի փուլ	Նախագծային փաթեթ
Նախագծի հասցե	Ա. Հայրապետյան 3-8 ք., Երևան, Ավան վարչական շրջան, Ավանի 6-րդ փողոց, 3

1. Նախագիծը կազմված է հետևյալ մասերից՝
2. Ամառանոցի հողամասի ներկայացված է ուղղանկյուն ձևի, որի հարթությունը ունի 3 աստիճան թեքություն դեպի հարավ-արևելք։
3. Հողամասի նախագծային նիշերը տրված են նախագծային (±0.00) մակարդակի նկատմամբ՝
±0.00 = 436.5

Գծագրի համարը

Գծագրի ձևաչափ՝

Գծագրի չափման միավորը՝ մմ

Նշագրման բացատրություն՝

- ±0.00 — նախագծային մակարդակի նշումներ
- ±0.00 — հողամասի հարթության նշումներ
- գծանշման եզր
- շենքի ելուստների պրոյեկցիա
- ասֆալտապատ մակերես
- բետոնապատ մակերես
- ամբողջական մեկուսիչ պատ
- մետաղական ցանկապատ

Գծագրի համարը՝

Նախագծի անվանում՝
Հատակագիծ

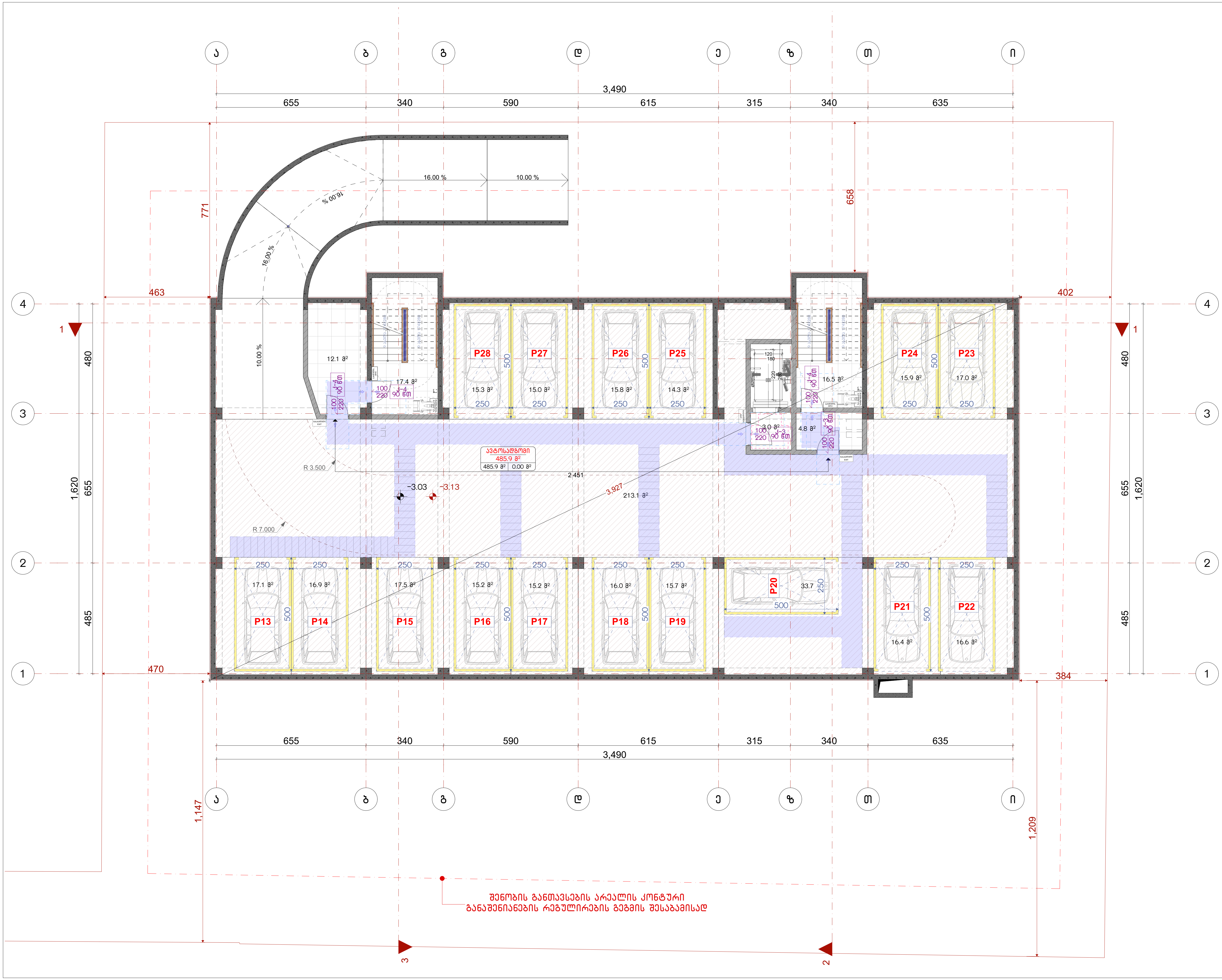

ნახაზის დასახელება:

-1 სართულის გეგმა

ექსპლიკაცია:

პირობითი ნიშნები:

- ნაკვეთის საზღვარი
- მონოლითი
- იატაკის მოჭიმვა
- შემავსებელი
- ჭრილის ხაზი
- ±0.00 კონსტრუქციული ნიშნული
- ±0.00 არქიტექტურული ნიშნული

შენიშვნები

1. ნახაზში შეტანილი ყველა ცვლილება უნდა შეთანხმდეს პროექტის ავტორთან.
2. პროექტში ყველა ზომა მოცემულია სანტიმეტრებში, ნიშნულები მეტრებში
3. შენობის საპროექტო ნული (+0.00) ტოლია:

±0.00 = 436.5

მისამართი

ქ. თბილისი, ვახტანგ ნინუას ქუჩა, 3-8
საკ. კოდი: 01.12.12.001.221 1953.0 მ²

პროექტის სახელწოდება

მრავალბინიანი საცხოვრებელი სახლის არქიტექტურული პროექტი

სტადია	პროექტი	არ
თანამდებობა	გვარი	ხელმოწერა
დირექტორი	გ. ბენდელიანი	
არქიტექტორი	ი. გოგოხია	
არქიტექტორი	მ.თოიძე	

საპროექტოს ლოგო

BIJI ARCHITECTURE

ქ. თბილისი, მ. შავიშვილის №1ა
TEL: 595 55-35-74; 599 75-28-88

დაკვეთა №		მასშტაბი
სტადია	პროექტი	1:150
ფორმატი	ფურცლები	A.32
A-3		2025 წ.

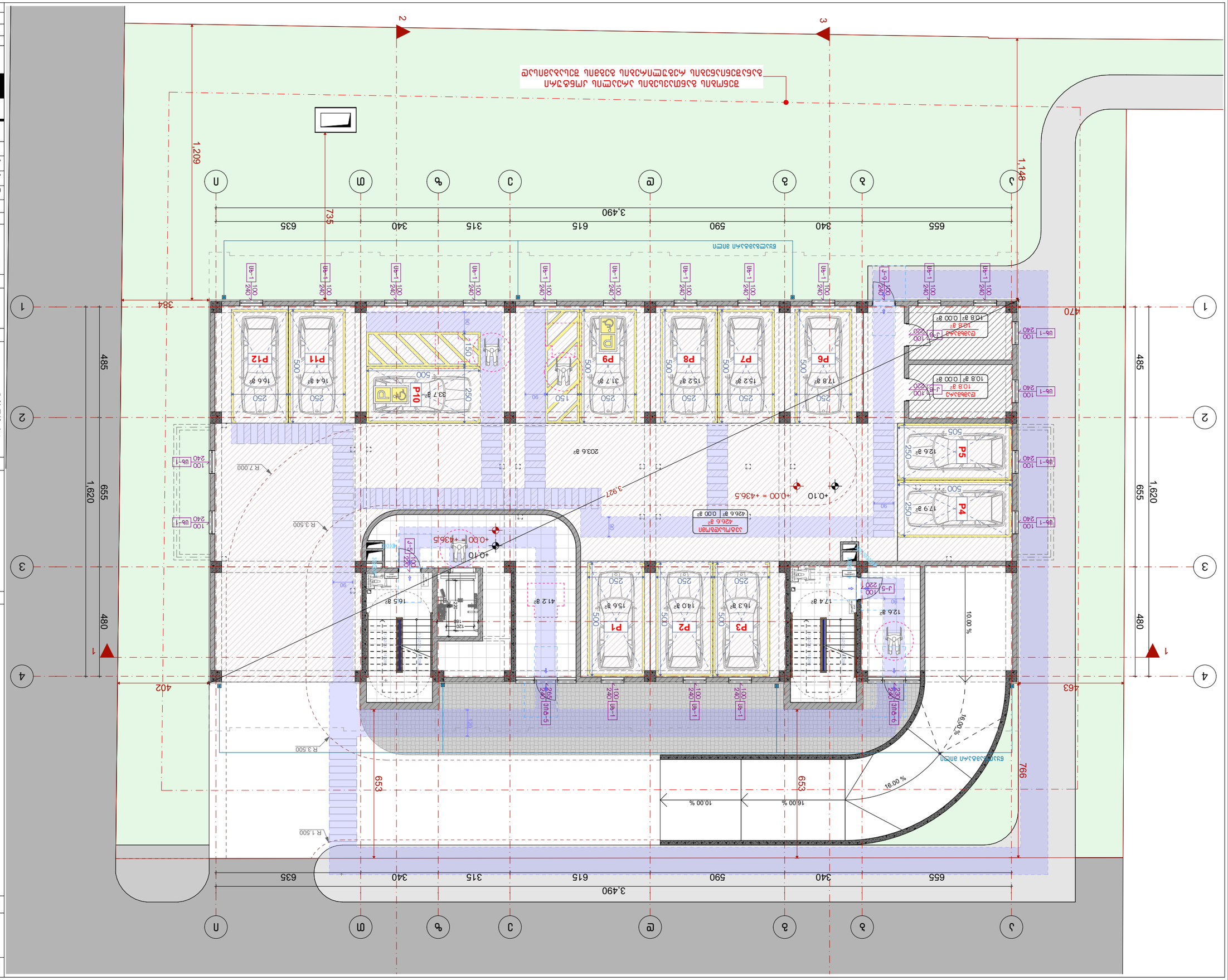

Цвят	Описание	Дебелина
Бетонова основа	Армирана	25см
Бетонова основа	Армирана	15см
Бетонова основа	Армирана	20см
Бетонова основа	Армирана	30см
Бетонова основа	Армирана	40см

Бетонова основа

Армирана

Бетонова основа

Армирана

Бетонова основа

Армирана

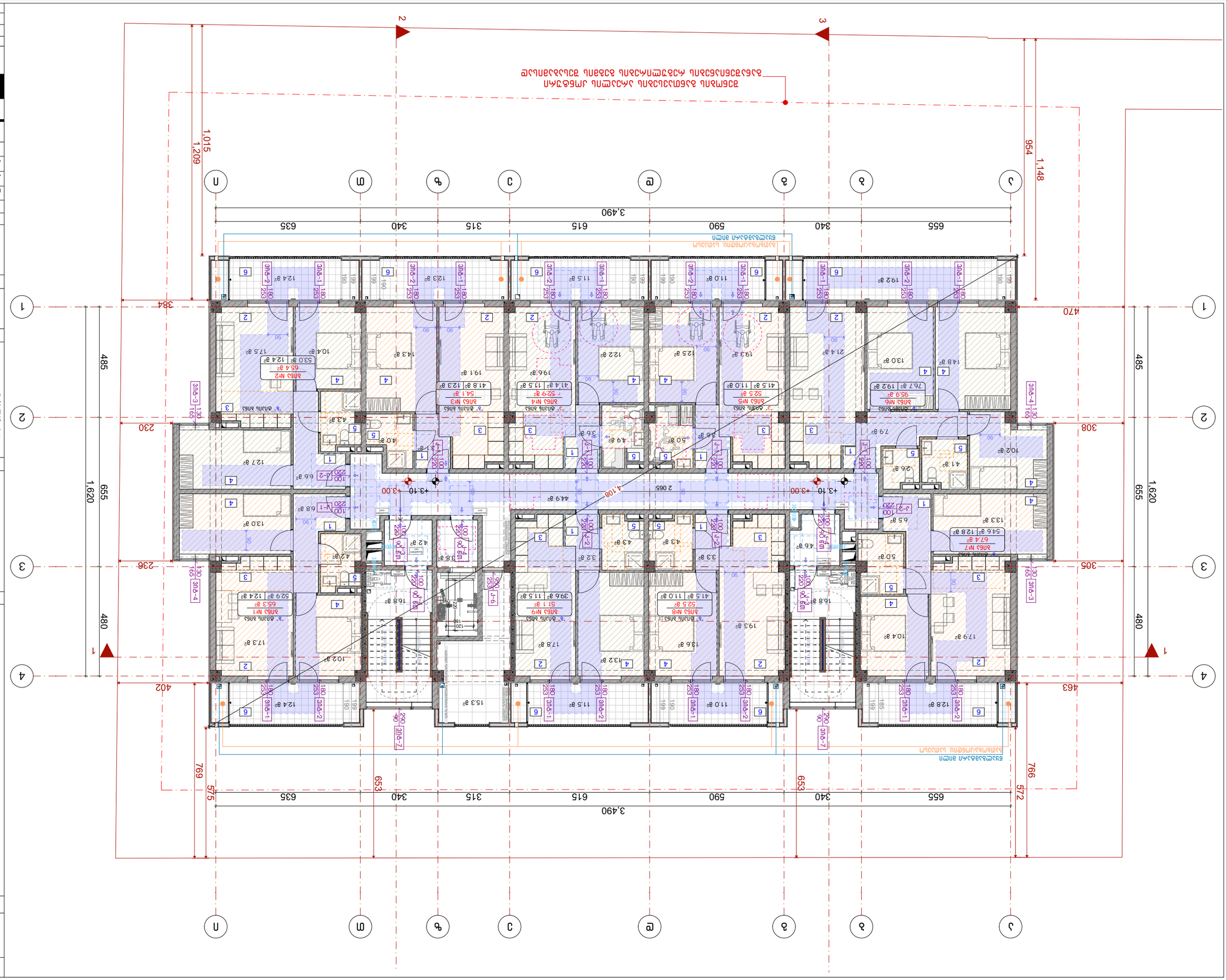

Бетонна стена
Външна тухлена зидария
Вътрешна тухлена зидария
Гипсова зидария
Стъклена преграда
Парапет
Ограда
Ниска ограда
Ос на колона
Ос на носеща стена
Ос на ограда
Ос на парапет
Ос на ниска ограда
Ос на стена
Ос на преграда

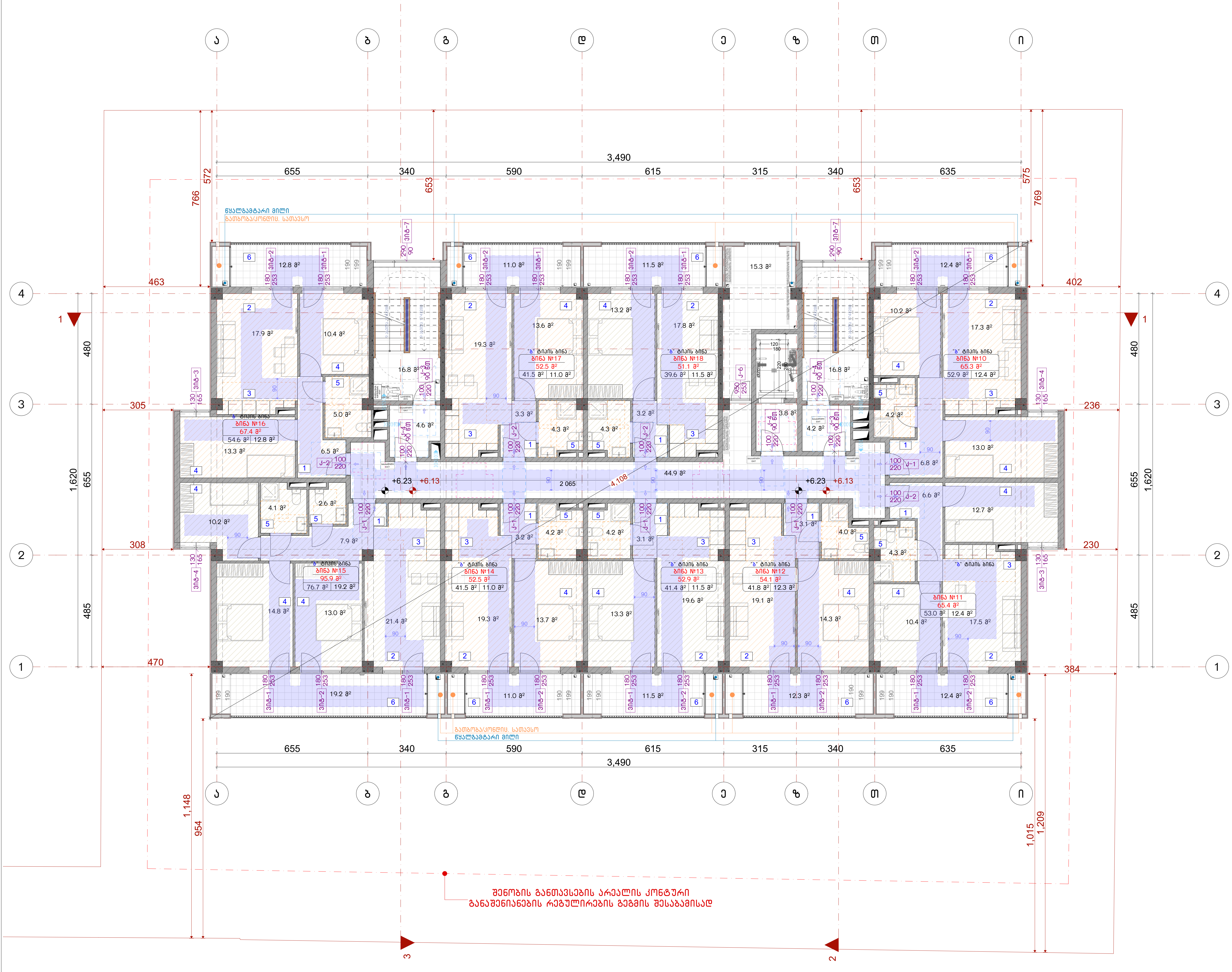

ნახაზის დასახელება:

3 სართულის გეგმა

ექსპლიკაცია:

პირობითი ნიშნები:

- ნაკვეთის საზღვარი
- მონოლითი
- იატაკის მოჭიმვა
- შემავსებელი
- ჭრილის ხაზი
- ±0.00 კონსტრუქციული ნიშნული
- ±0.00 არქიტექტურული ნიშნული

შენიშვნები

1. ნახაზში შეტანილი ყველა ცვლილება უნდა შეთანხმდეს პროექტის ავტორთან.
2. პროექტში ყველა ზომა მოცემულია სანტიმეტრებში, ნიშნულები მეტრებში
3. შენობის საპროექტო ნული (+0.00) ტოლია:

±0.00 = 436.5

მისამართი

ქ. თბილისი, ვახტანგ ნიშუას ქუჩა, 3-8
საკ. კოდი: 01.12.12.001.221 1953.0 მ²

პროექტის სახელწოდება

მრავალბინიანი საცხოვრებელი სახლის არქიტექტურული პროექტი

სტადია	პროექტი	არ
თანამდებობა	გვარი	ხელმოწერა
დირექტორი	გ. ბენდელიანი	
არქიტექტორი	ი. გოგოხია	
არქიტექტორი	მ.თოიძე	

საპროექტოს ლოგო

BIJI ARCHITECTURE

ქ. თბილისი, მ. შავიშვილის №1ა
TEL: 595 55-35-74; 599 75-28-88

დაკვეთა №		მასშტაბი
სტადია	პროექტი	1:150
ფორმატი	ფურცლები	A.35
A-3		2025 წ.

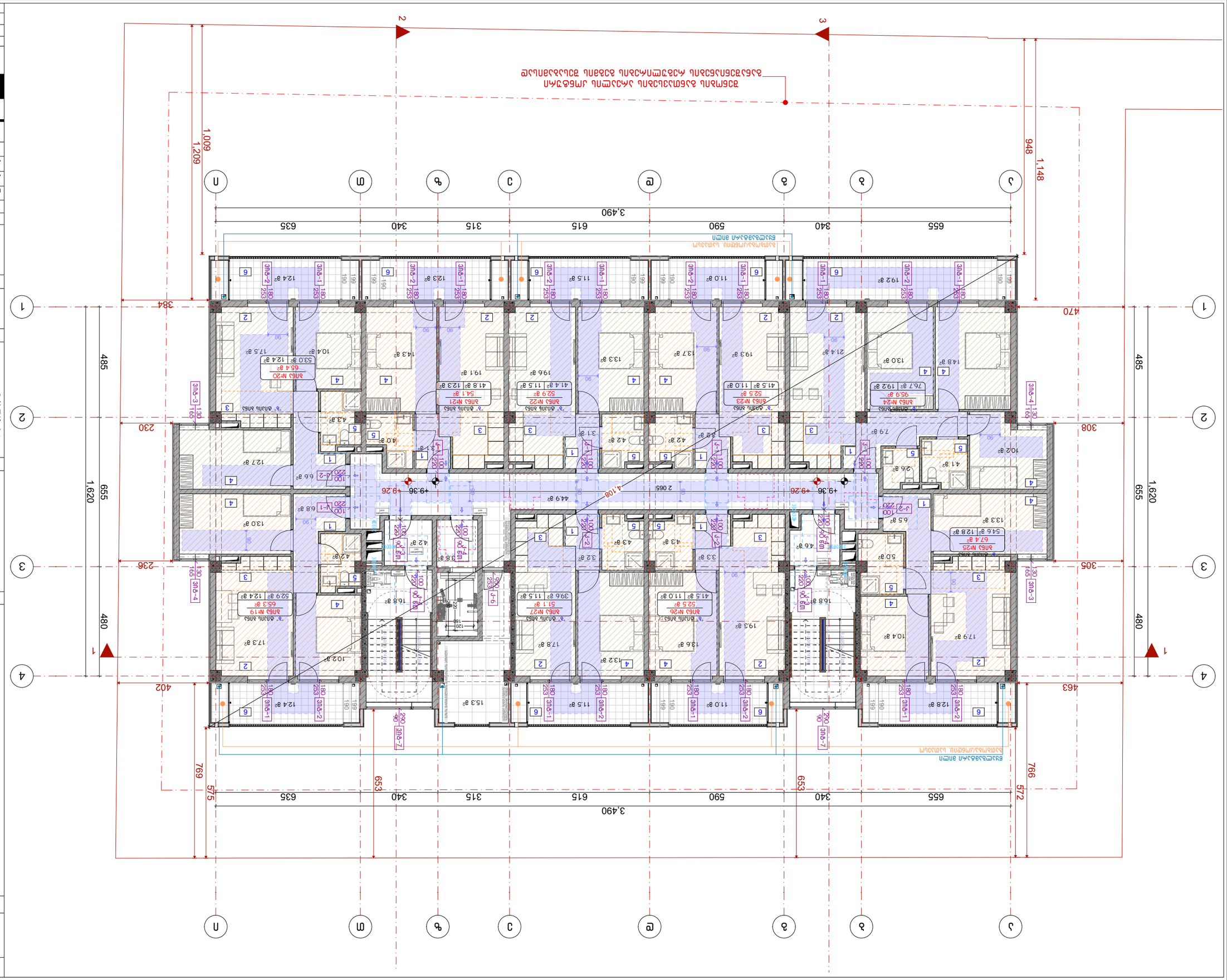
1
2
3
4
А
Б
В
Г
Д
Е
Ж
З
И
К
Л
1,620
655
485
480
1,009
1,209
948
1,148
384
470
230
308
236
305
402
463
769
653
575
572
766
3,490
655
340
315
635
590
615
+9.36
+9.26
4,108
2 065
ЗИБ-1
ЗИБ-2
ЗИБ-3
ЗИБ-4
ЗИБ-7
ЗИБ №24
95.9 м²
ЗИБ №25
67.4 м²
ЗИБ №23
52.5 м²
ЗИБ №22
52.9 м²
ЗИБ №21
54.1 м²
ЗИБ №20
65.4 м²
ЗИБ №19
65.3 м²
ЗИБ №27
51.7 м²
ЗИБ №26
52.5 м²
Балкон ЗИБ
Балкон ЗИБ
Балкон ЗИБ

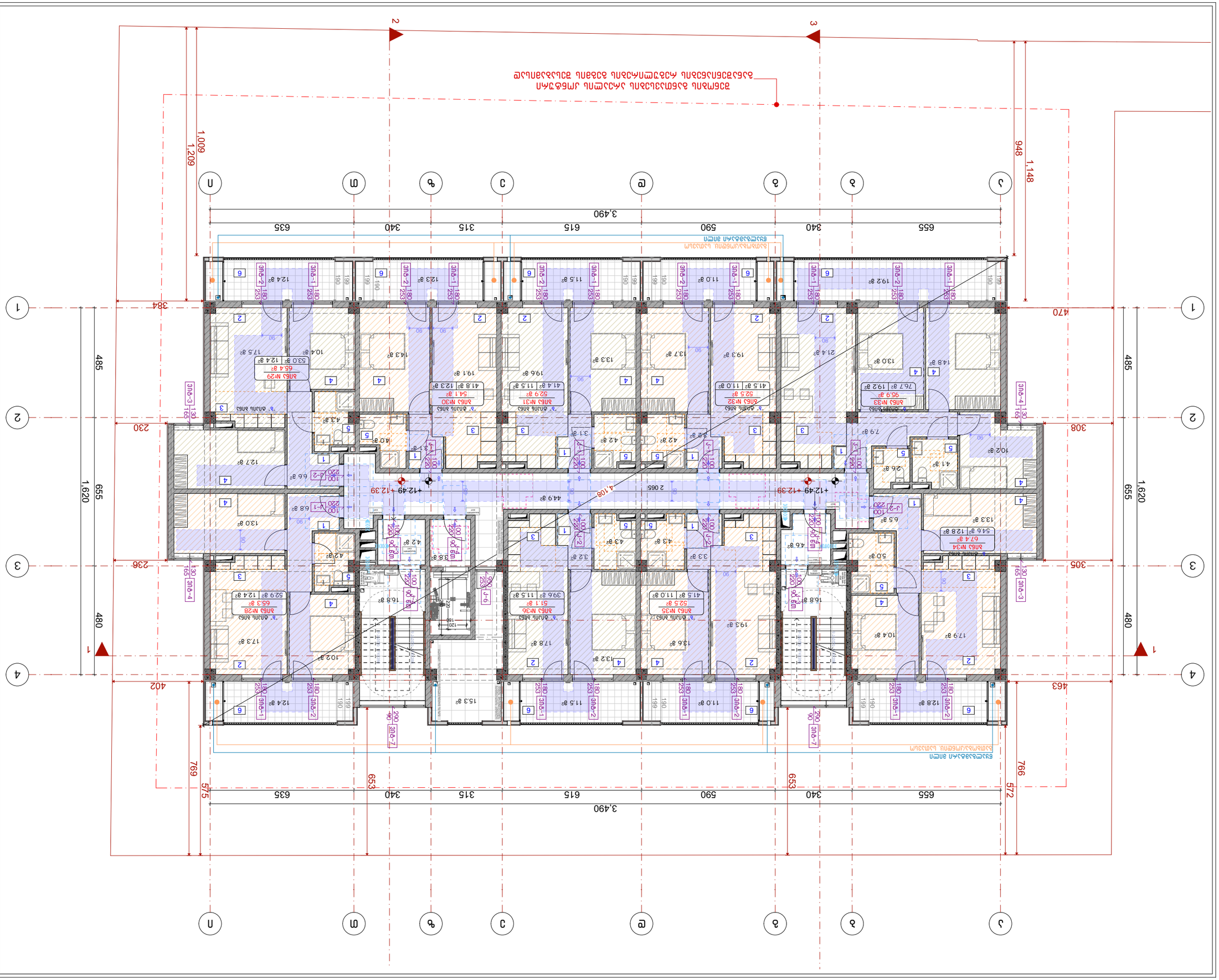

Ընդհանուր պայմանական նշանակություններ՝

- Ընդհանուր սահման
- Բնակարանի սահման
- Ներքին պատ
- Ներքին պատ՝ ջերմամեկուսացումով
- Արտաքին պատ՝ ջերմամեկուսացումով
- Ներքին պատ՝ ձայնամեկուսացումով
- Ներքին պատ՝ ջերմա-ձայնամեկուսացումով
- Արտաքին պատ՝ ջերմա-ձայնամեկուսացումով
- ±0.00 Ամրագրման նիշեր
- ±0.00 Մուտքի մակարդակի նիշ

Ընդհանուր ծավալատարածական լուծումներ՝

1. Նախագիծը մշակվել է ՀՀ շինարարական նորմերի և կանոնների, ինչպես նաև ներկայացված տեխնիկական առաջադրանքի պահանջներին համապատասխան:
2. Ամրակցման մշտական պահպանվող մասերը կատարել ըստ ՀՀ շինարարական նորմերի:
3. Ջեռուցման և ամառային օդորակման համակարգերի ներքին բլոկների տեղադրման նախագիծը կատարել ըստ ՀՀ շինարարական նորմերի:

±0.00 = 436.5

Ծավալագնիռ

Ա. Ծիծեռնակաբերդ 6, 3-րդ հարկ, բնակ. 3
Կադ. համար՝ 01.12.001.221 1953.0 մ²

Ճարտարապետական լուծումներ

Ամառային ճամբարի և ավազանի համալիրի նախագծային փաթեթ

Ճարտարապետական հատակագիծ

Գլխավոր	Ա.Ամիրյան	
Գլխավոր ճարտարապետ	Ե. Ենգոյանց	
Ճարտարապետական	Ռ. Թոքմաքյան	
Ճարտարապետական	Ա.Ղոնդաղչյան	

Նախագիծը կազմված է հայերեն լեզվով

BUJI ARCHITECTURE

ք. Ծիծեռնակաբերդ, 3. Զարյանի N+1,3
TEL: 596 55-35-74; 599 75-28-88

Պատվիրատու՝		Ամառային ճամբար
Նախագիծ	Ամառային	1:150
Գլխավոր ճարտարապետ		Ա.37
		2025 թ.

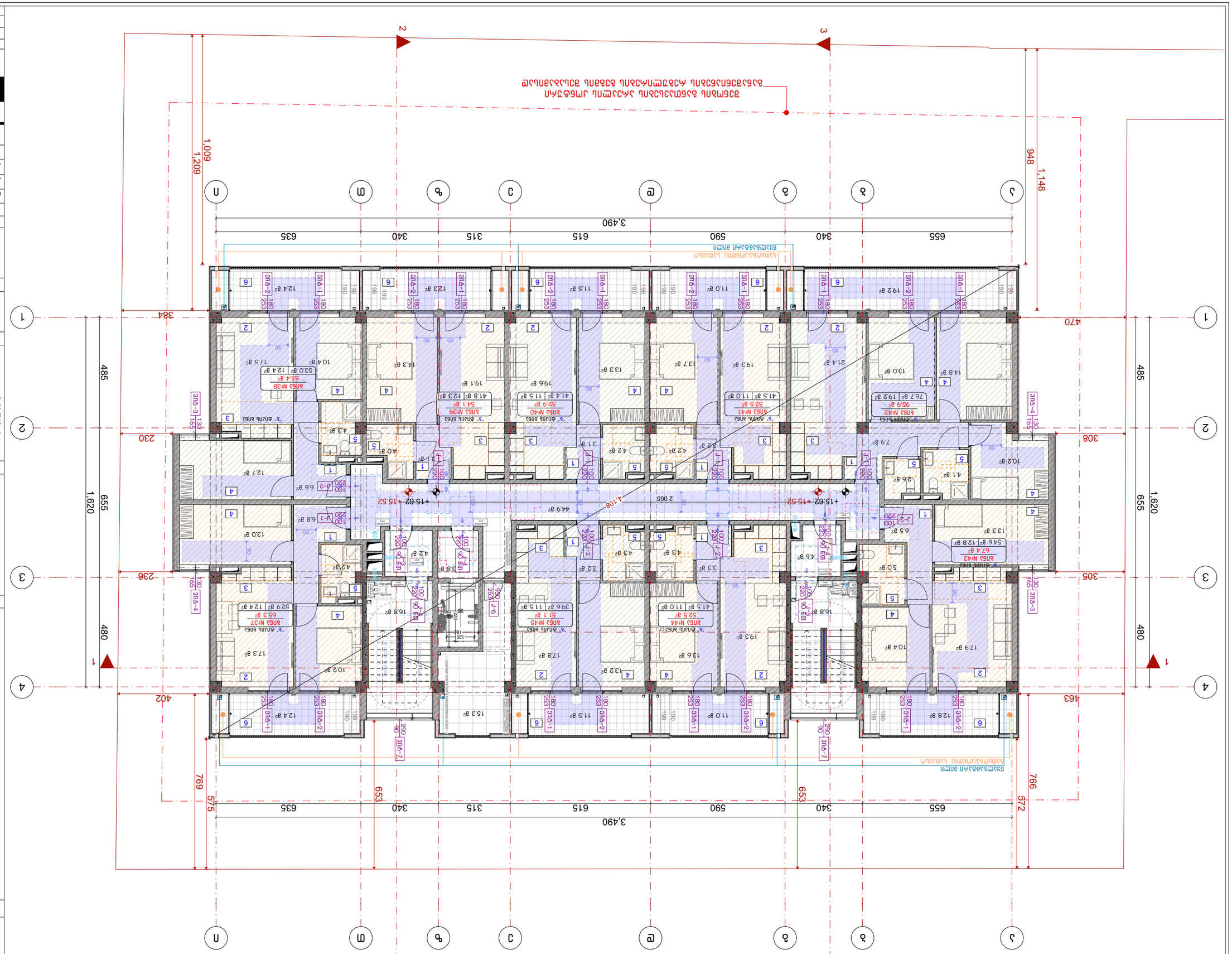

Цокольный этаж	1	
Монолитные железобетонные стены	2	
Перегородки из газобетонных блоков	3	
Перегородки из гипсокартонных листов	4	
Перегородки из керамического кирпича	5	
Ограждение балконов и лоджий	6	

Главный инженер проекта	Д. Зайцев	
Главный архитектор проекта	Л. Ларькина	
Главный конструктор проекта	Д.Ларькин	
Разработал	Ю.Ларькина	

Жилой комплекс с подземной автостоянкой по адресу: г. Москва, ЗАО, район Раменки, ул. Кастанаевская, вл. 3-8

6 этаж. Отм. +15.620

Стадия: Р

Лист: А-3

Масштаб: 1:150

Формат: А3

2025 г.

ООО "Блюл Архитектура"

г. Москва, ул. Вавилова, д. 13

Тел.: 596 55-35-74; 599 75-28-88

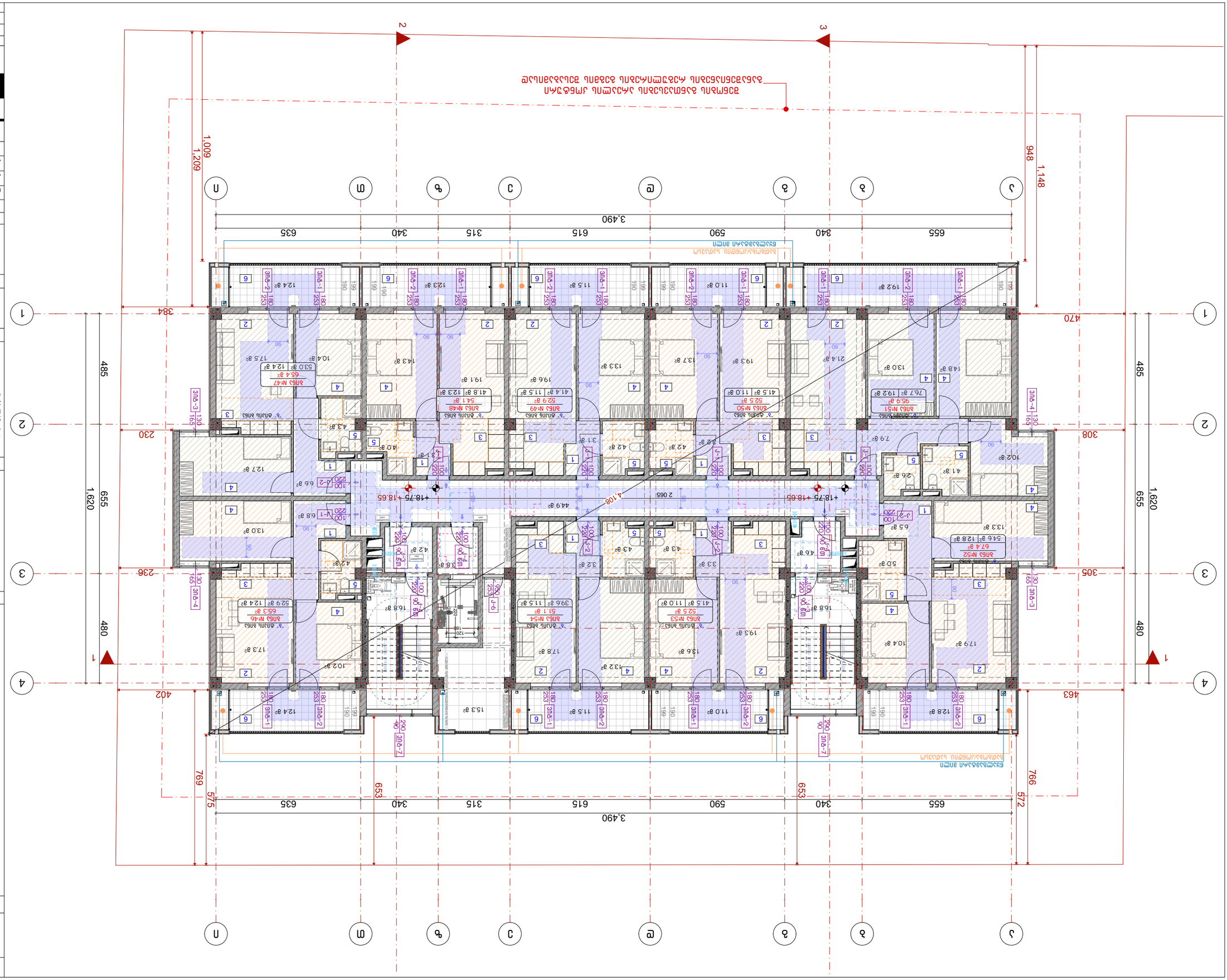

Благовещенск, ул. Амурская, 3-8
Кад. дом: 01.12.001221 19330 м²

Жилой дом

Жилой дом по ул. Амурской, 3-8 в г. Благовещенске

7 этаж

Благовещенск, ул. Амурская, 3-8

Генеральный план

1. Благовещенск расположен в центральной части Амурской области. Земельный участок расположен в северной части города.
2. Климатический район IIВ. Ветровой район III. Снеговой район III.
3. Высота здания от планировочной отметки земли (+0,00) составляет:
±0,00 = 436.5

Экспликация помещений

Условные обозначения:

- Граница земельного участка
- Проектируемое здание
- Существующие здания
- Проектируемые дороги, тротуары
- Проектируемое ограждение
- Проектируемый газопровод низкого давления
- Проектируемый газопровод среднего давления
- Проектируемый газопровод высокого давления
- Проектируемый газопровод высокого давления

Выполнил	Иванов И.И.	
Проверил	Петров П.П.	
ГИП	Сидоров С.С.	
Н. контр.	Кузнецов К.К.	

Шифр проекта

Лист	Листов	Масштаб
А-3		1:150

ООО «ШИ АРХИТЕКТУРА»
г. Москва, ул. Большая Якиманка, д. 13
Тел.: 495 55-35-74; 499 75-28-88

Инв. № подл. | Подпись и дата | Взам. инв. №

2025 г.

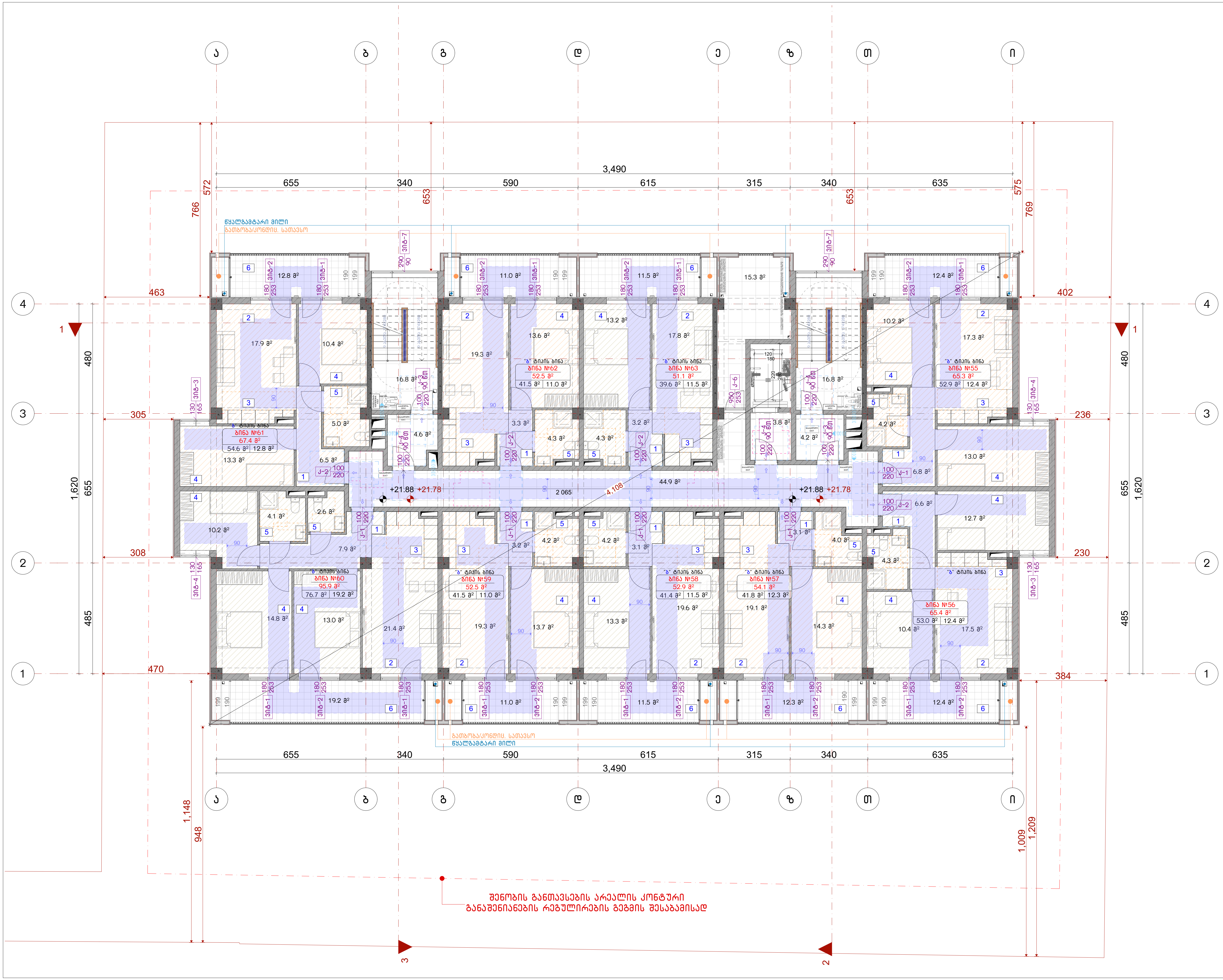

ნახაზის დასახელება:

8 სართულის გეგმა

ექსპლიკაცია:

პირობითი ნიშნები:

- ნაკვეთის საზღვარი
- მონოლითი
- იატაკის მოჭიმვა
- შემავსებელი
- ჭრილის ხაზი
- ±0.00 კონსტრუქციული ნიშნული
- ±0.00 არქიტექტურული ნიშნული

შენიშვნები

1. ნახაზში შეტანილი ყველა ცვლილება უნდა შეთანხმდეს პროექტის ავტორთან.
2. პროექტში ყველა ზომა მოცემულია სანტიმეტრებში, ნიშნულები მეტრებში
3. შენობის საპროექტო ნული (+0.00) ტოლია:

±0.00 = 436.5

მისამართი

ქ. თბილისი, ვახტანგ ნინუას ქუჩა, 3-8
საკ. კოდი: 01.12.12.001.221 1953.0 მ²

პროექტის სახელწოდება

მრავალბინიანი საცხოვრებელი სახლის არქიტექტურული პროექტი

სტადია	პროექტი	არ
თანამდებობა	გვარი	ხელმოწერა
დირექტორი	გ. ბენდელიანი	
არქიტექტორი	ი. გოგოხია	
არქიტექტორი	მ.თოიძე	

საპროექტოს ლოგო

BIJI ARCHITECTURE

ქ. თბილისი, მ. შავიშვილის №1ა
TEL: 595 55-35-74; 599 75-28-88

დაკვეთა №		მასშტაბი
სტადია	პროექტი	1:150
ფორმატი	ფურცლები	A.40
A-3		2025 წ.

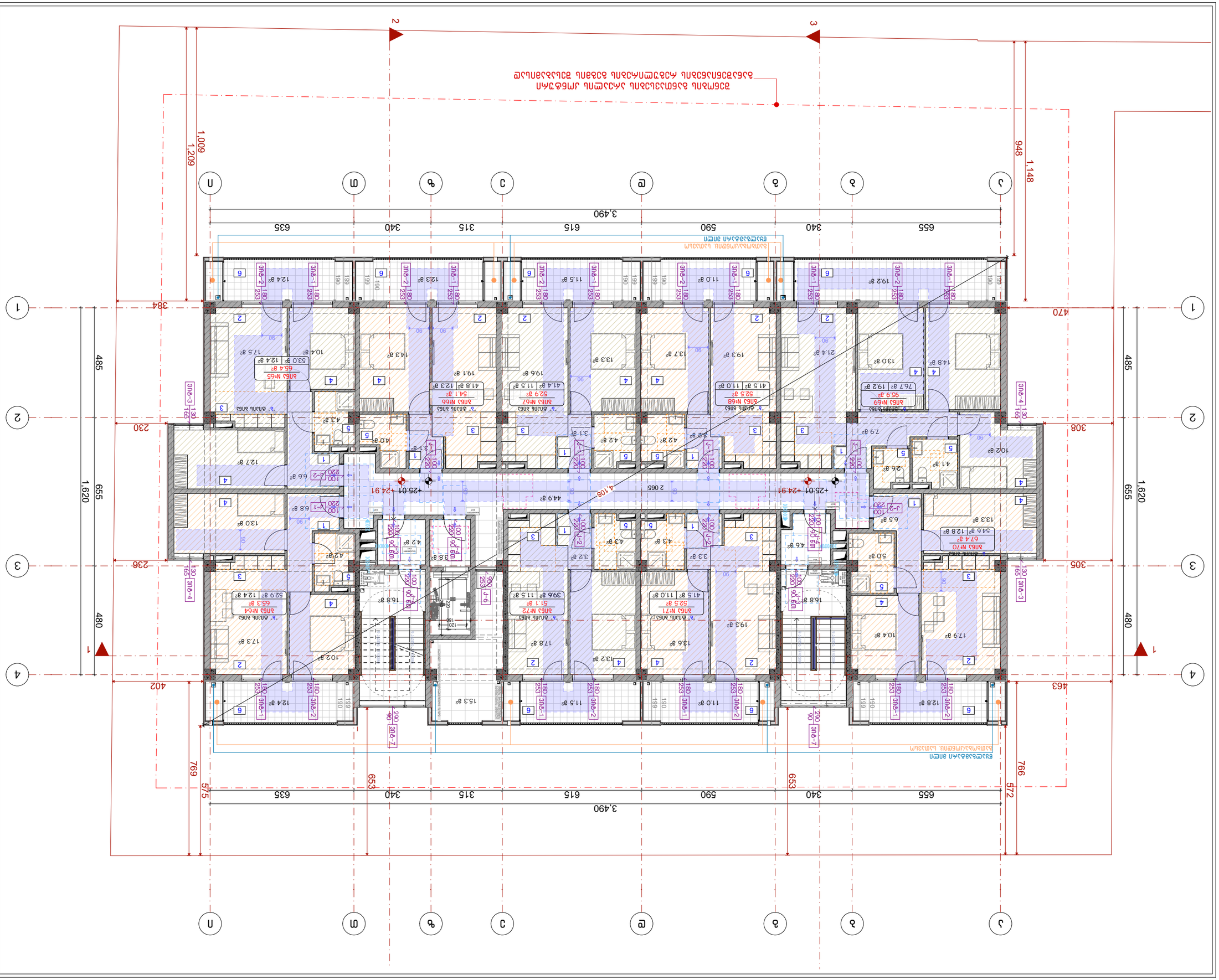
1
2
3
4
А
Б
В
Г
Д
Е
Ж
З
И
К
3,490
655
340
315
615
590
635
1,148
948
1,209
1,009
384
470
485
655
1,620
230
308
236
305
480
402
463
769
653
575
572
766
+25.01 +24.91
4,108
2 065
ЗЛБ-1-ШС
ЗЛБ-2-ШС
ЗЛБ-3-ШС
ЗЛБ-4-ШС
ЗЛБ-7-ШС
ЗЛБ №65
ЗЛБ №66
ЗЛБ №67
ЗЛБ №69
ЗЛБ №70
ЗЛБ №71
ЗЛБ №72
ЗЛБ №64
Балкон ЗЛБ
Балкон ЗЛБ
Балкон ЗЛБ

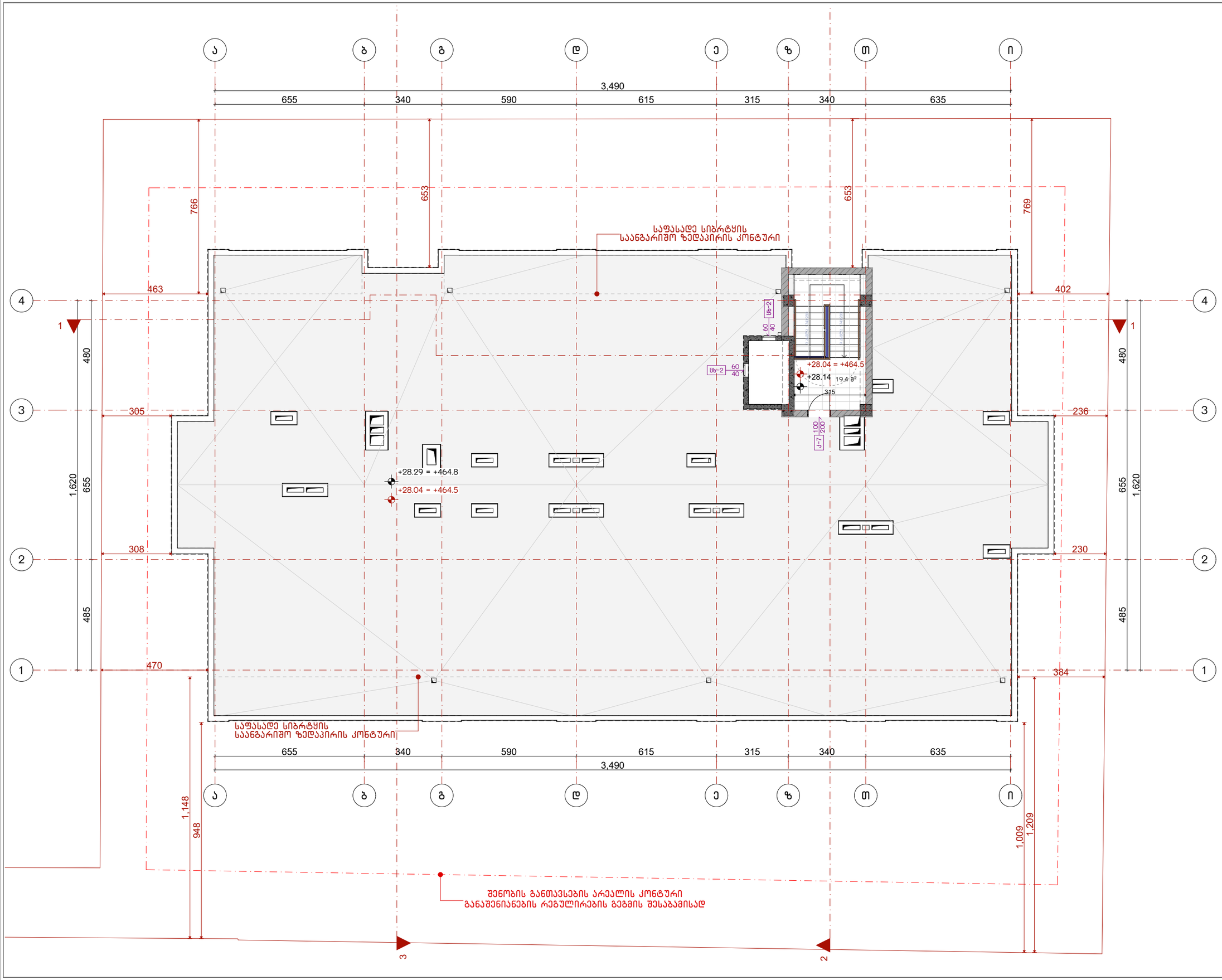

ნახაზის დასახელება:

სახურავის გეგმა

ქმსკლიკაცია:

პირობითი ნიშნები:

- ნაკვეთის საზღვარი
- მონოლითი
- იატაკის მოჭიმვა
- შეგაასებელი
- ჭრილის ხაზი
- ±0.00 კონსტრუქციული ნიშნული
- ±0.00 არქიტექტურული ნიშნული

შენიშვნები

1. ნახაზში შეტანილი ყველა ცვლილება უნდა შეთანხმდეს პროექტის ავტორთან.
2. პროექტში ყველა ზომა მოცემულია სანტიმეტრებში. ნიშნულები მეტრებში
3. შენობის საპროექტო ნული (+0.00) ტოლია:
±0.00 = 436.5

მისამართი

ქ. თბილისი, ვახტანგ ნინუას ქუჩა, 3-8
საკ. კოდი: 01.12.12.001.221 1953.0 მ²

პროექტის სახელწოდება

მრავალბინიანი საცხოვრებელი სახლის არქიტექტურული პროექტი

სტადია	პროექტი	არ
თანამდებობა	გვარი	ხელმოწერა
დირექტორი	ბ. ბენდელიანი	
არქიტექტორი	ი. გოგოხია	
არქიტექტორი	მ.თოიძე	

საპროექტო ლოგო

BIJI ARCHITECTURE

ქ. თბილისი, მ. შავიშვილის №1ა
TEL: 595 55-35-74; 599 75-28-88

დაკვეთა №		მასშტაბი
სტადია	პროექტი	1:150
ფორმატი	ფურცლები	A.42
A-3		2025 წ.

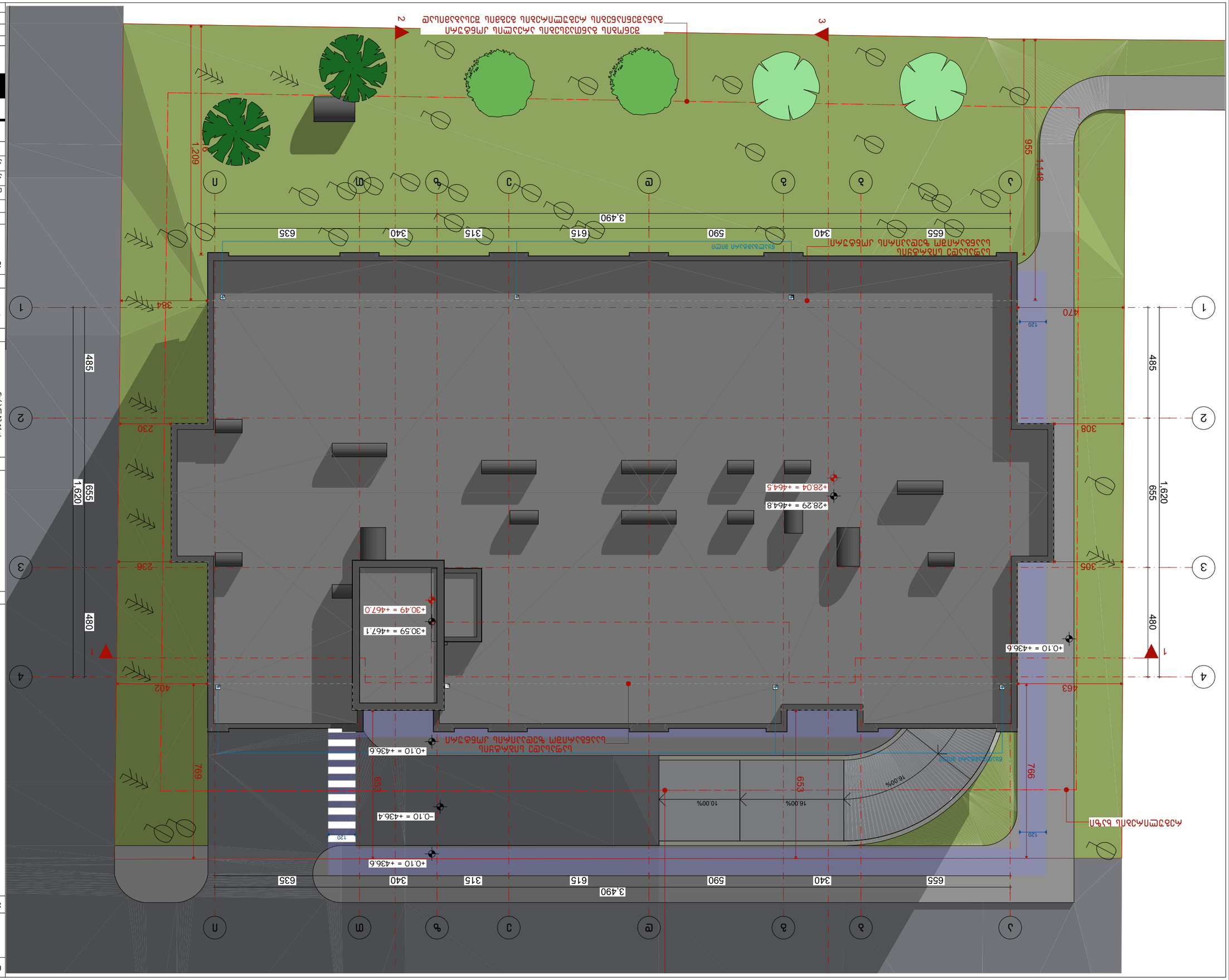

Бланк	Дата/Подпись
Изм.	Кол.уч.	Лист	№док.	Подпись	Дата
Гип			Литера	Лист	Листов
Н.контр.					
Рук.проекта					
Разработал					

Благоустройство территории

Ситуационный план

Условные обозначения:

- Граница земельного участка
- Граница зоны действия сервитута
- Существующие здания и сооружения
- Проектируемые здания и сооружения
- Проектируемое покрытие тротуарной плиткой
- Проектируемое покрытие асфальтобетонное
- Проектируемое покрытие из газонной решетки
- Проектируемое покрытие из бетонной плитки
- Проектируемое покрытие из брусчатки
- Проектируемое покрытие из резиновой крошки
- Проектируемое покрытие из искусственного газона
- Проектируемое покрытие из естественного газона
- Проектируемое покрытие из щебня
- Проектируемое покрытие из песка
- Проектируемое покрытие из гравия
- Проектируемое покрытие из керамзита
- Проектируемое покрытие из керамзитобетона
- Проектируемое покрытие из керамзитобетонной плитки
- Проектируемое покрытие из керамзитобетонной плитки с рисунком
- Проектируемое покрытие из керамзитобетонной плитки с рисунком и цветом
- Проектируемое покрытие из керамзитобетонной плитки с рисунком и цветом и текстурой
- Проектируемое покрытие из керамзитобетонной плитки с рисунком и цветом и текстурой и фактурой
- Проектируемое покрытие из керамзитобетонной плитки с рисунком и цветом и текстурой и фактурой и фактурой
- Проектируемое покрытие из керамзитобетонной плитки с рисунком и цветом и текстурой и фактурой и фактурой и фактурой
- Проектируемое покрытие из керамзитобетонной плитки с рисунком и цветом и текстурой и фактурой и фактурой и фактурой и фактурой
- Проектируемое покрытие из керамзитобетонной плитки с рисунком и цветом и текстурой и фактурой и фактурой и фактурой и фактурой и фактурой
- Проектируемое покрытие из керамзитобетонной плитки с рисунком и цветом и текстурой и фактурой и фактурой и фактурой и фактурой и фактурой и фактурой
- Проектируемое покрытие из керамзитобетонной плитки с рисунком и цветом и текстурой и фактурой и фактурой и фактурой и фактурой и фактурой и фактурой и фактурой
- Проектируемое покрытие из керамзитобетонной плитки с рисунком и цветом и текстурой и фактурой и фактурой и фактурой и фактурой и фактурой и фактурой и фактурой и фактурой
- Проектируемое покрытие из керамзитобетонной плитки с рисунком и цветом и текстурой и фактурой и фактурой и фактурой и фактурой и фактурой и фактурой и фактурой и фактурой и фактурой
- Проектируемое покрытие из керамзитобетонной плитки с рисунком и цветом и текстурой и фактурой и фактурой и фактурой и фактурой и фактурой и фактурой и фактурой и фактурой и фактурой и фактурой
- Проектируемое покрытие из керамзитобетонной плитки с рисунком и цветом и текстурой и фактурой и фактурой и фактурой и фактурой и фактурой и фактурой и фактурой и фактурой и фактурой и фактурой и фактурой
- Проектируемое покрытие из керамзитобетонной плитки с рисунком и цветом и текстурой и фактурой и фактурой и фактурой и фактурой и фактурой и фактурой и фактурой и фактурой и фактурой и фактурой и фактурой и фактурой
- Проектируемое покрытие из керамзитобетонной плитки с рисунком и цветом и текстурой и фактурой и фактурой и фактурой и фактурой и фактурой и фактурой и фактурой и фактурой и фактурой и фактурой и фактурой и фактурой и фактурой
- Проектируемое покрытие из керамзитобетонной плитки с рисунком и цветом и текстурой и фактурой и фактурой и фактурой и фактурой и фактурой и фактурой и фактурой и фактурой и фактурой и фактурой и фактурой и фактурой и фактурой и фактурой
- Проектируемое покрытие из керамзитобетонной плитки с рисунком и цветом и текстурой и факт

მისაწვდომი "ა" ტიპის საცხოვრებელი ერთეული +3.00 ნიშნულზე

საპროექტო ობიექტში მდებარეობს 72 საცხოვრებელი ერთეული, რომელთა 2% წარმოადგენს "ა" ტიპის ბინას. შესაბამისად გვაქვს 2 "ა" ტიპის ერთეული.

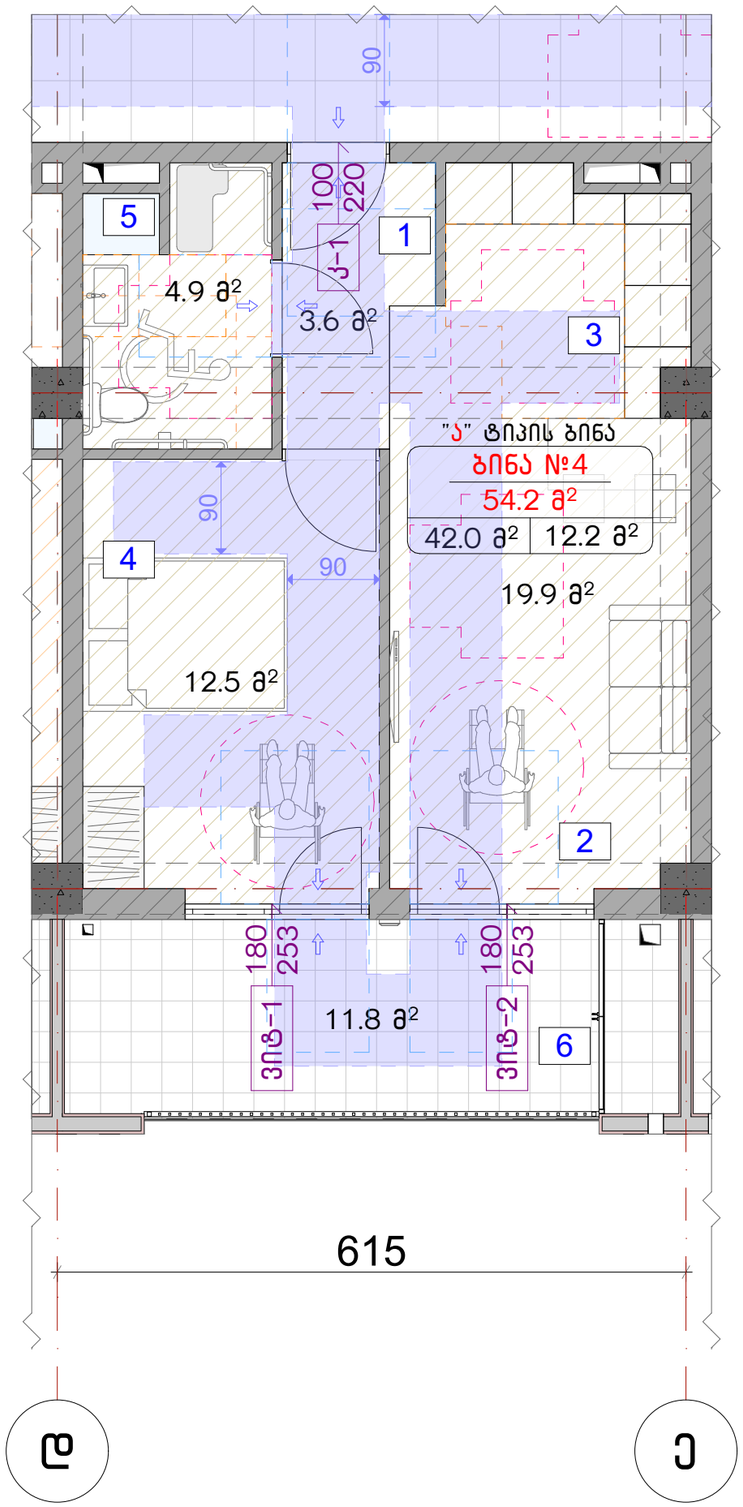

ანჯამიანი კარი წინიდან მისაწვდომი მიწოლით გაღება

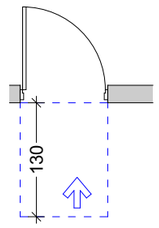

ანჯამიანი კარი საკეტის მხრიდან მისაწვდომი გამოწევით გაღება

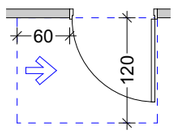

ანჯამიანი კარი საკეტის მხრიდან მისაწვდომი მიწოლით გაღება

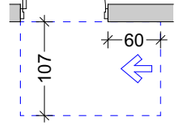

ანჯამიანი კარი ანჯამის მხრიდან მისაწვდომი მიწოლით გაღება

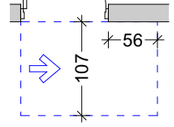

ანჯამიანი კარი წინიდან მისაწვდომი გამოწევით გაღება

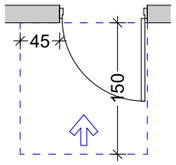

ვარიანტი 1

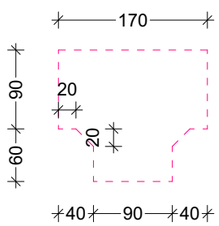

ვარიანტი 2

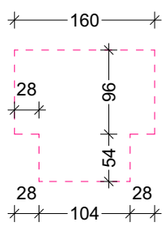

ვარიანტი 3

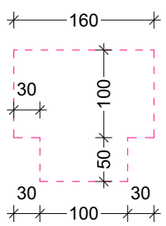

ვარიანტი 4

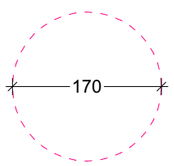

ნახაზის დასახელება:

მისაწვდომი "ა" ტიპის საცხოვრებელი ერთეული

ქმაკლიკაცია:

პირობითი ნიშნები:

- ნაკვეთის საზღვარი
- მონოლითი
- იატაკის მოჭიმვა
- შემავსებელი
- ჭრილის ხაზი
- ±0.00 კონსტრუქციული ნიშნული
- ±0.00 არქიტექტურული ნიშნული

შენიშვნები

1. ნახაზში შეტანილი ყველა ცვლილება უნდა შეთანხმდეს პროექტის ავტორთან.
2. პროექტში ყველა ზომა მოცემულია სანტიმეტრებში. ნიშნულები მეტრებში
3. შენობის საპროექტო ნული (+0.00) ტოლია:

±0.00 = 436.5

მისამართი

ქ. თბილისი, ვახტანგ ნინუას ქუჩა, 3-8
საკ. კოდი: 01.12.12.001.221 1953.0 მ²

პროექტის სახელწოდება

მრავალბინიანი საცხოვრებელი სახლის არქიტექტურული პროექტი

სტადია	პროექტი	არ
თანამდებობა	გვარი	ხელმოწერა
დირექტორი	გ. ბენდელიანი	
არქიტექტორი	ი. გოგოხია	
არქიტექტორი	მ.თოიძე	

საპროექტო ლოგო

BIJI ARCHITECTURE
ქ. თბილისი, მ. შავთველის №1ა
TEL: 595 55-35-74; 599 75-28-88

დაკვეთა №		მასშტაბი
სტადია	პროექტი	1:60, 1:70
ფორმატი	ფურცლები	A.42
A-3		2025 წ.

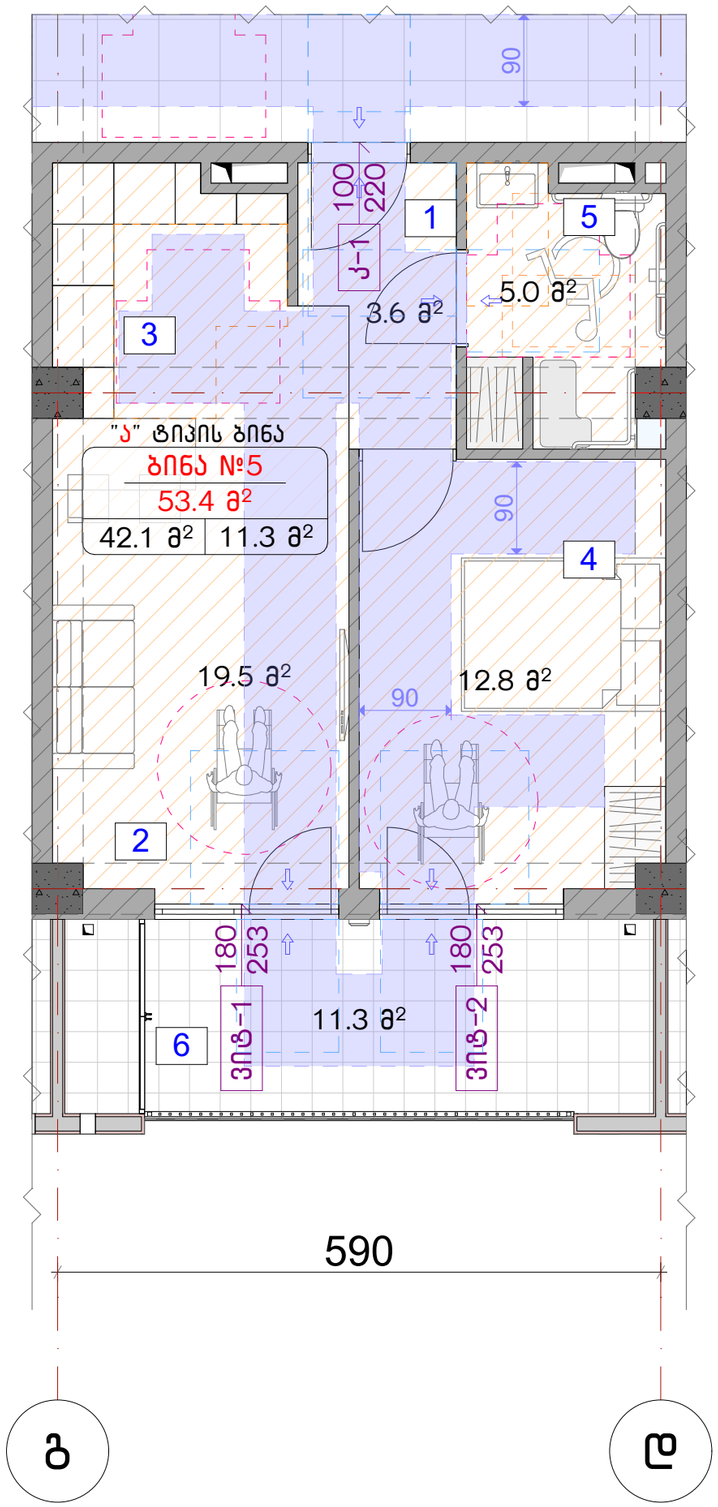

მისაწვდომი "ა" ტიპის საცხოვრებელი ერთეული +3.00 ნიშნულზე

საპროექტო ობიექტში მდებარეობს 72 საცხოვრებელი ერთეული, რომელთა 2% წარმოადგენს "ა" ტიპის ბინას. შესაბამისად გვაქვს 2 "ა" ტიპის ერთეული.

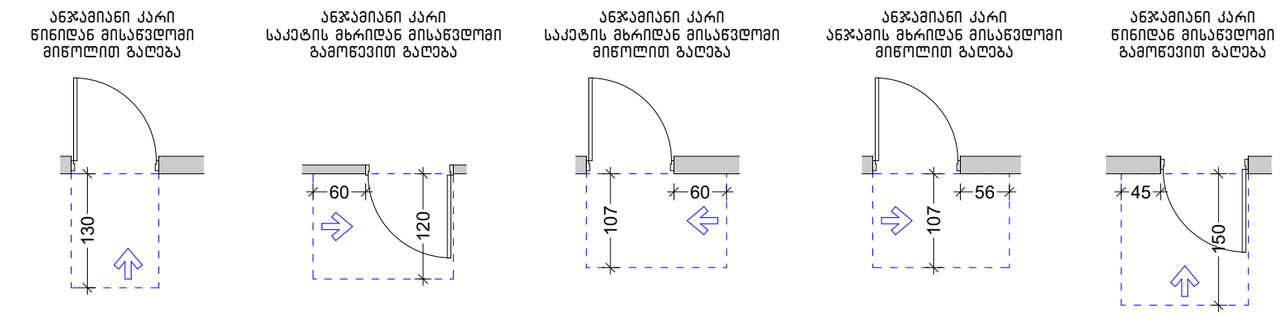

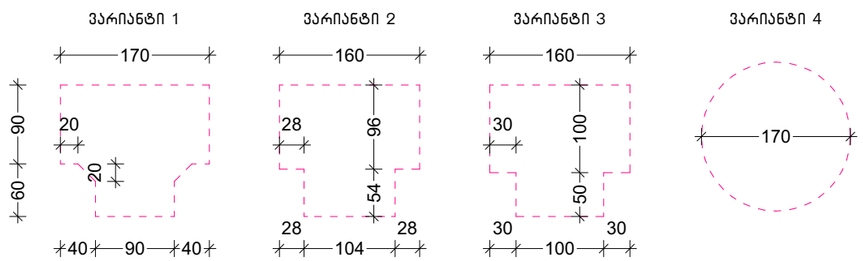

ნახაზის დასახელება:

მისაწვდომი "ა" ტიპის საცხოვრებელი ერთეული

ქმკლიკაცია:

პირობითი ნიშნები:

- ნაკვეთის საზღვარი
- მოწოლითი
- იატაკის მოჭიმვა
- შეპავსებელი
- ჭრილის ხაზი
- ±0.00 კონსტრუქციული ნიშნული
- ±0.00 არქიტექტურული ნიშნული

შენიშვნები

1. ნახაზში შეტანილი ყველა ცვლილება უნდა შეთანხმდეს პროექტის ავტორთან.
2. პროექტში ყველა ზომა მოცემულია სანტიმეტრებში, ნიშნულები მეტრებში
3. შენობის საპროექტო ნული (+0.00) ტოლია:

±0.00 = 436.5

მისამართი

ქ. თბილისი, ვახტანგ ნინუას ქუჩა, 3-8
საკ. კოდი: 01.12.12.001.221 1953.0 მ²

პროექტის სახელწოდება

მრავალბინიანი საცხოვრებელი სახლის არქიტექტურული პროექტი

სტადია	პროექტი	არ
თანამდებობა	გვარი	ხელმოწერა
დირექტორი	გ. გენდელიანი	
არქიტექტორი	ი. გოგოხია	
არქიტექტორი	მ.თოიძე	

საპროექტოს ლოგო

BIJI ARCHITECTURE
ქ. თბილისი, მ. შავთველის №1ა
TEL: 595 55-35-74; 599 75-28-88

დაკვეთა №		მასშტაბი
სტადია	პროექტი	1:60, 1:70
ფორმატი	ფურცლები	A.43
A-3		2025 წ.

I "ა" ტიპის ერთეულში ბინა №4 – სთვის

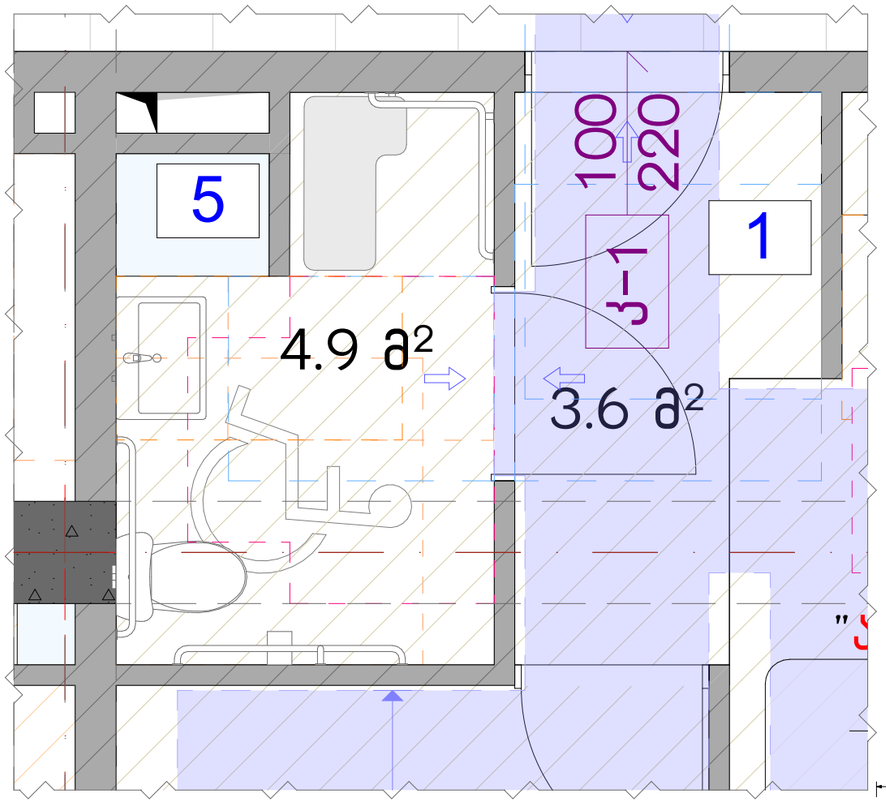

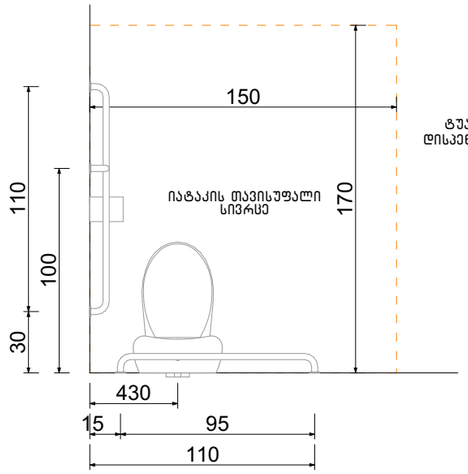

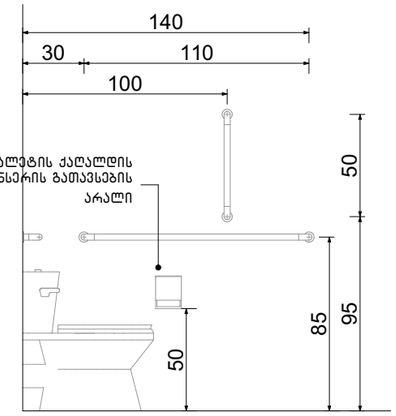

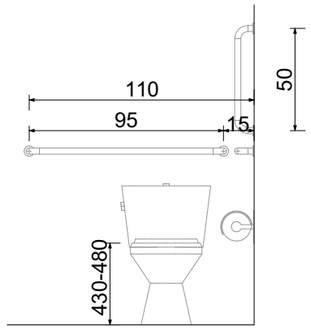

ხელსაბანის მდებარეობა

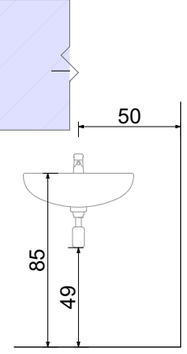

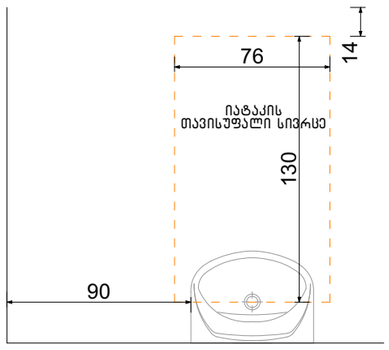

თავისუფალი სივრცე ფეხის ფალანგისათვის

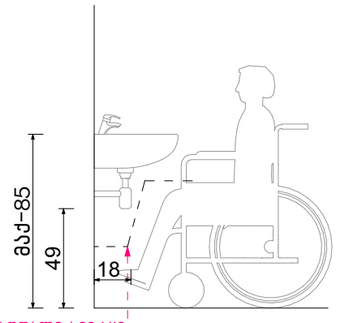

ფეხის ფალანგის თავისუფალი სივრცე

თავისუფალი სივრცე კართან მანევრირებისთვის ანჯამიანი კარი. საკეტის მხრიდან მისაწვდომი – გამოწევით გაღება

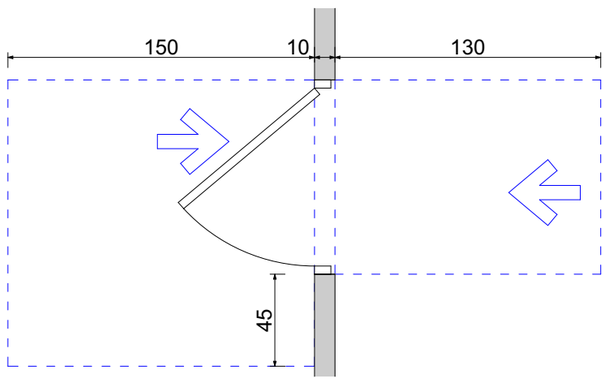

ფორმის მოსატრიალებელი სივრცე ვარიანტი 4

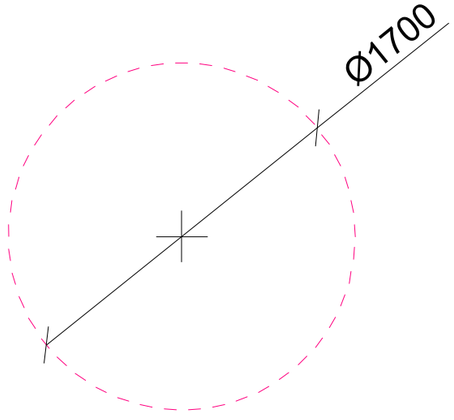

აბაზანის მდებარეობა

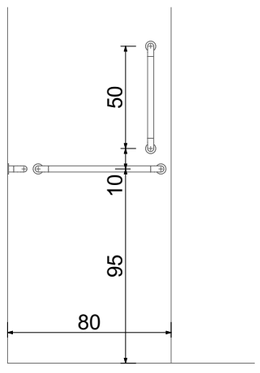

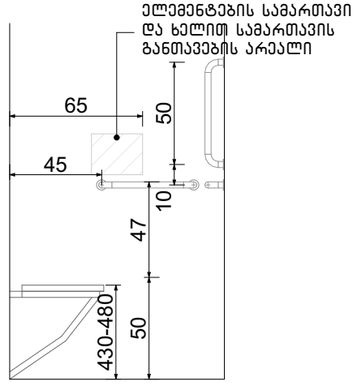

ნახაზის დასახელება:

მისაწვდომი სველი წერტილი ბინა №4 – სთვის

ექსპლიკაცია:

პირობითი ნიშნები:

- ნაკვეთის საზღვარი
- მონოლითი
- იატაკის მოჭიმვა
- შეთავსებელი
- ჭრილის ხაზი
- ±0.00 კონსტრუქციული ნიშნული
- ±0.00 არქიტექტურული ნიშნული

შენიშვნები

1. ნახაზში შეტანილი ყველა ცვლილება უნდა შეთანხმდეს პროექტის ავტორთან.
2. პროექტში ყველა ზომა მოცემულია სანტიმეტრებში, ნიშნულები მეტრებში
3. შენობის საპროექტო ნული (+0.00) ტოლია:

±0.00 = 436.5

მისამართი

ქ. თბილისი, ვახტანგ ნინუას ქუჩა, 3-8
საკ. კოდი: 01.12.12.001.221 1953.0 მ²

პროექტის სახელწოდება

მრავალბინიანი საცხოვრებელი სახლის არქიტექტურული პროექტი

სტადია	პროექტი	არ
თანამდებობა	გვარი	ხელმოწერა
დირექტორი	გ. გენდელიანი	
არქიტექტორი	ი. გოგოხია	
არქიტექტორი	გ.თოთიძე	

საპროექტო ლოგო

BIJI ARCHITECTURE
ქ. თბილისი, მ. შავიშვილის №1ა
TEL: 595 55-35-74; 599 75-28-88

დაკვეთა №		მასშტაბი
სტადია	პროექტი	1:30
ფორმატი	ფურცლები	A.44
A-3		2025 წ.

ძი "ა" ტიპის ერთეულში ბინა №5 – სთვის

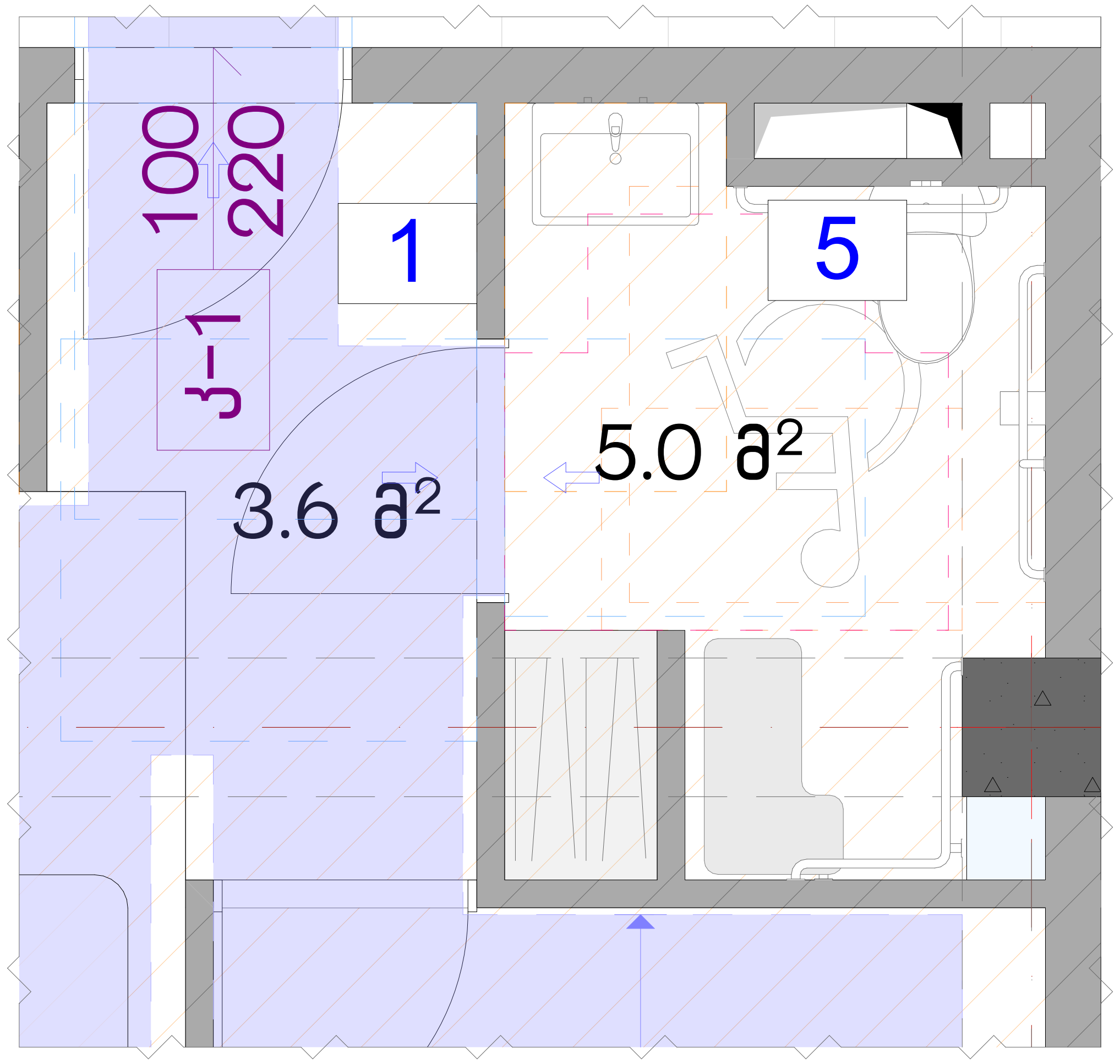

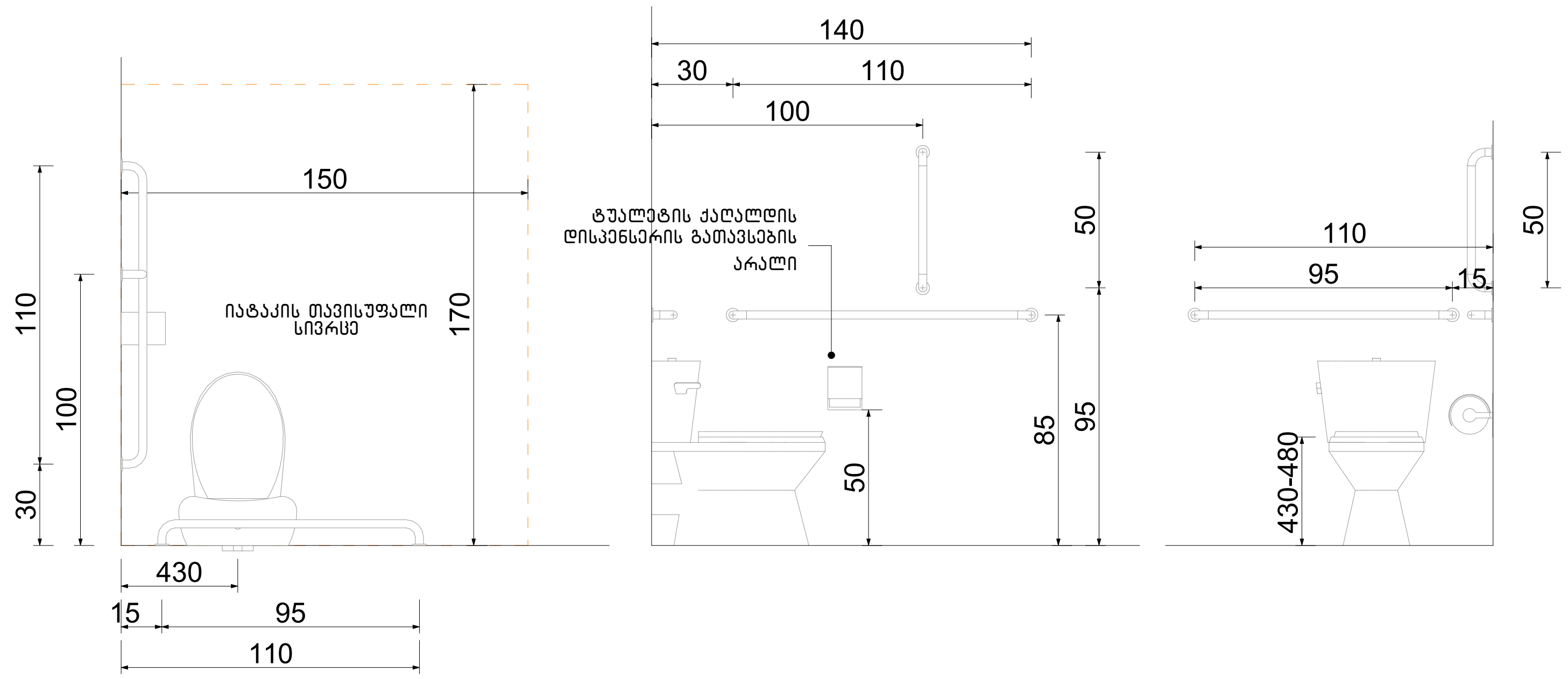

ხელსაბანის მდებარეობა

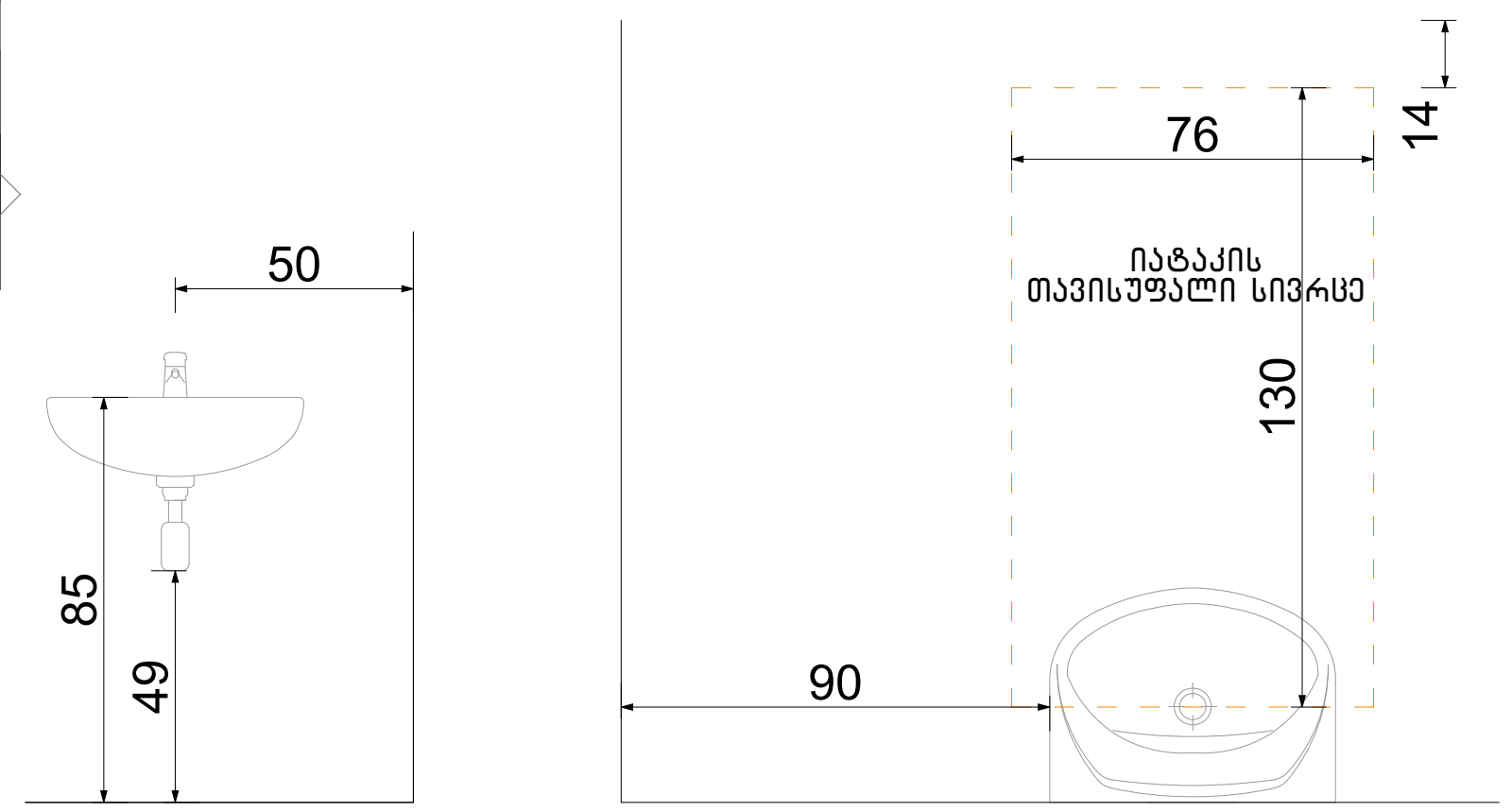

თავისუფალი სივრცე ფეხის ფალანგისათვის

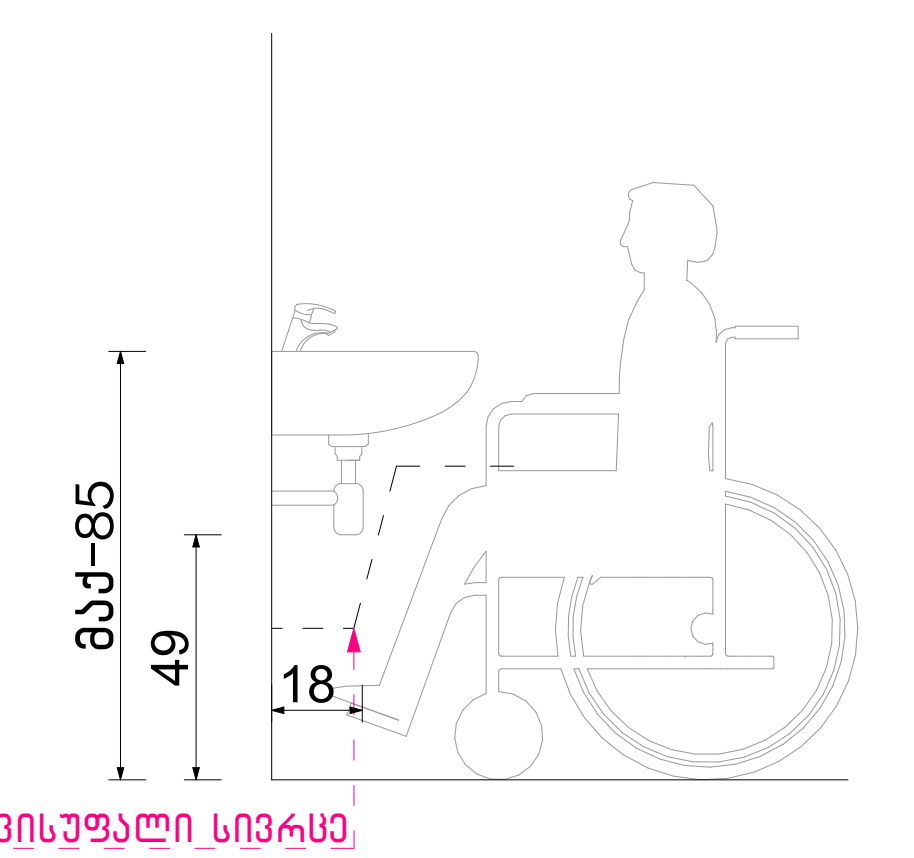

თავისუფალი სივრცე კართან მანევრირებისთვის ანჯამიანი კარი. საკეტის მხრიდან მისაწვდომი – გამოწევით გაღება

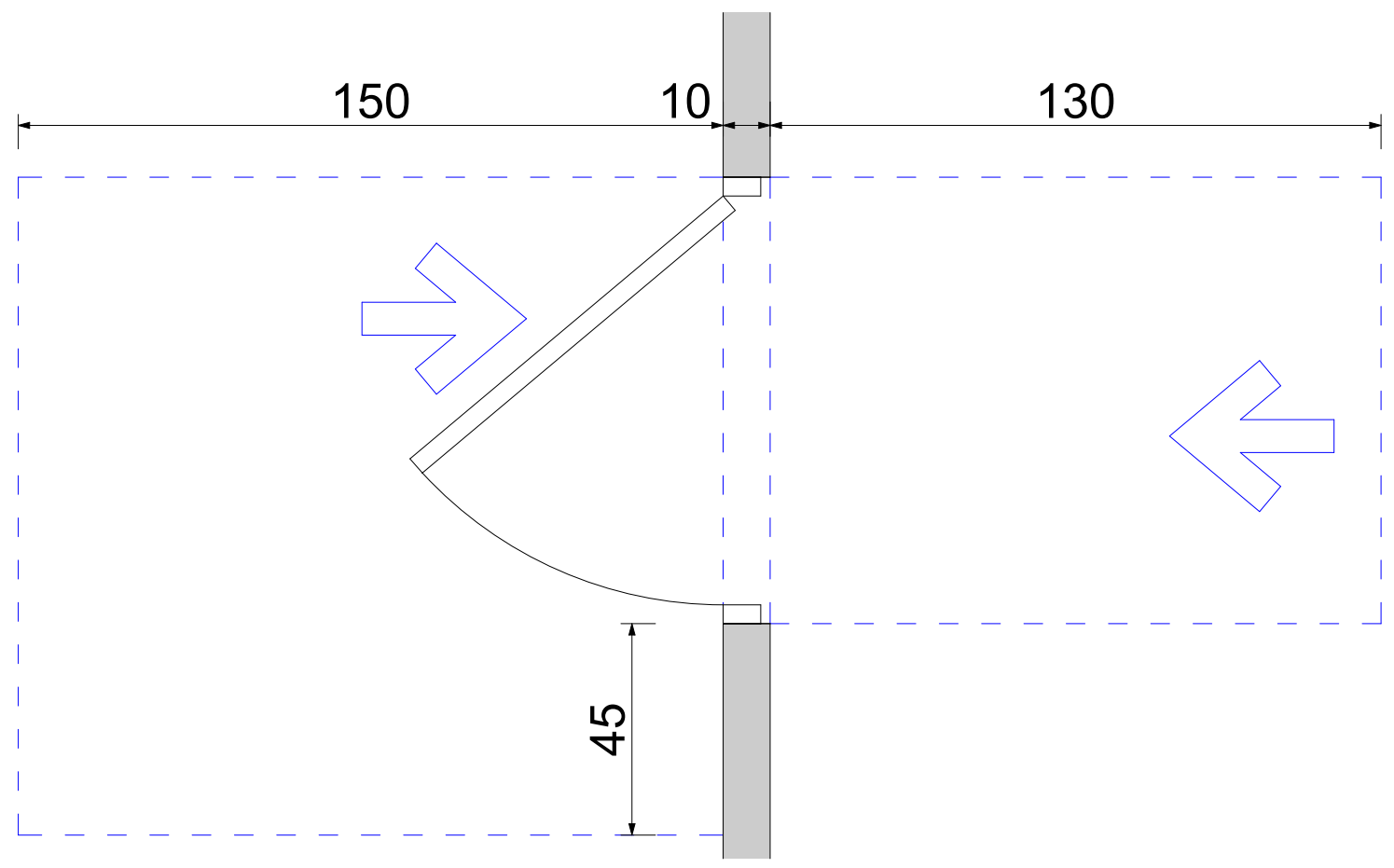

ფორმის მოსატრიალებელი სივრცე ვარიანტი 4

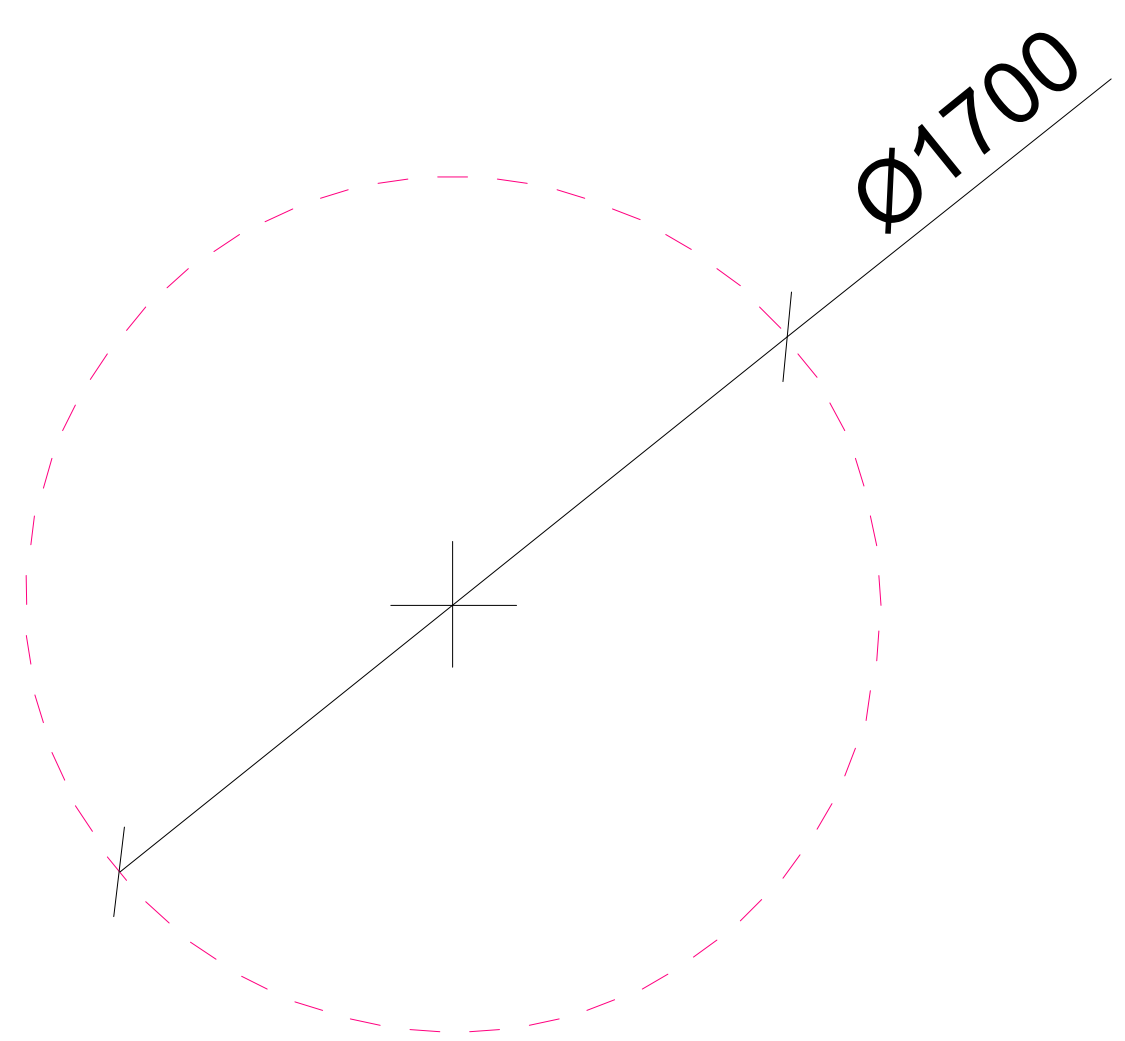

აბაზანის მდებარეობა

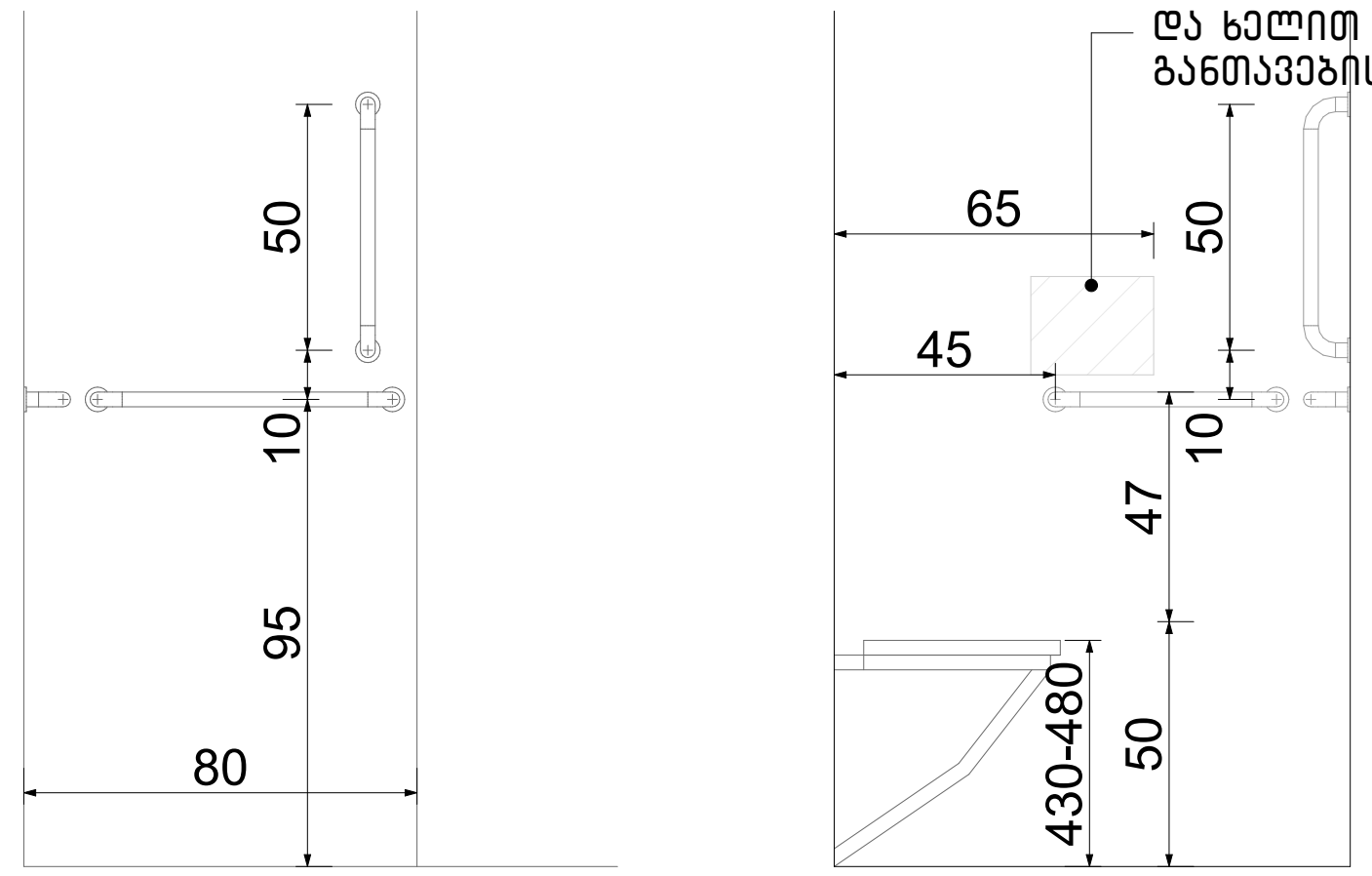

ნახაზის დასახელება:

მისაწვდომი სველი წერტილი ბინა №5 – სთვის

ექსპლიკაცია:

პირობითი ნიშნები:

- ნაკვეთის საზღვარი
- მონოლითი
- იატაკის მოჭიმვა
- შემავსებელი
- ჭრილის ხაზი
- ±0.00 კონსტრუქციული ნიშნული
- ±0.00 არქიტექტურული ნიშნული

შენიშვნები

1. ნახაზში შეტანილი ყველა ცვლილება უნდა შეთანხმდეს პროექტის ავტორთან.
2. პროექტში ყველა ზომა მოცემულია სანტიმეტრებში, ნიშნულები მეტრებში
3. შენობის საპროექტო ნული (+0.00) ტოლია:

±0.00 = 436.5

მისამართი

ქ. თბილისი, ვახტანგ ნინუას ქუჩა, 3-8
საკ. კოდი: 01.12.12.001.221 1953.0 მ²

პროექტის სახელწოდება

მრავალბინიანი საცხოვრებელი სახლის არქიტექტურული პროექტი

სტადია	პროექტი	არ
თანამდებობა	გვარი	ხელმოწერა
დირექტორი	გ. ბენდელიანი	
არქიტექტორი	ი. გოგოხია	
არქიტექტორი	მ.თოიძე	

საპროექტოს ლოგო

BIJI ARCHITECTURE

ქ. თბილისი, მ. შავიშვილის №1ა

TEL: 595 55-35-74; 599 75-28-88

დაკვეთა №		მასშტაბი
სტადია	პროექტი	1:30
ფორმატი	ფურცლები	A.45
A-3		2025 წ.

ორმხრივი კავშირის გამოყენების წესები, ნიშანი უნდა გაიკრას თავშესაფრის ფართობებთან

გზა-კიბის ამოსაცნობის ნიშანი, გზა-კიბის საზღვრებში, დერეფანში გამავალი კარის საკეტის მომიჯნავედ

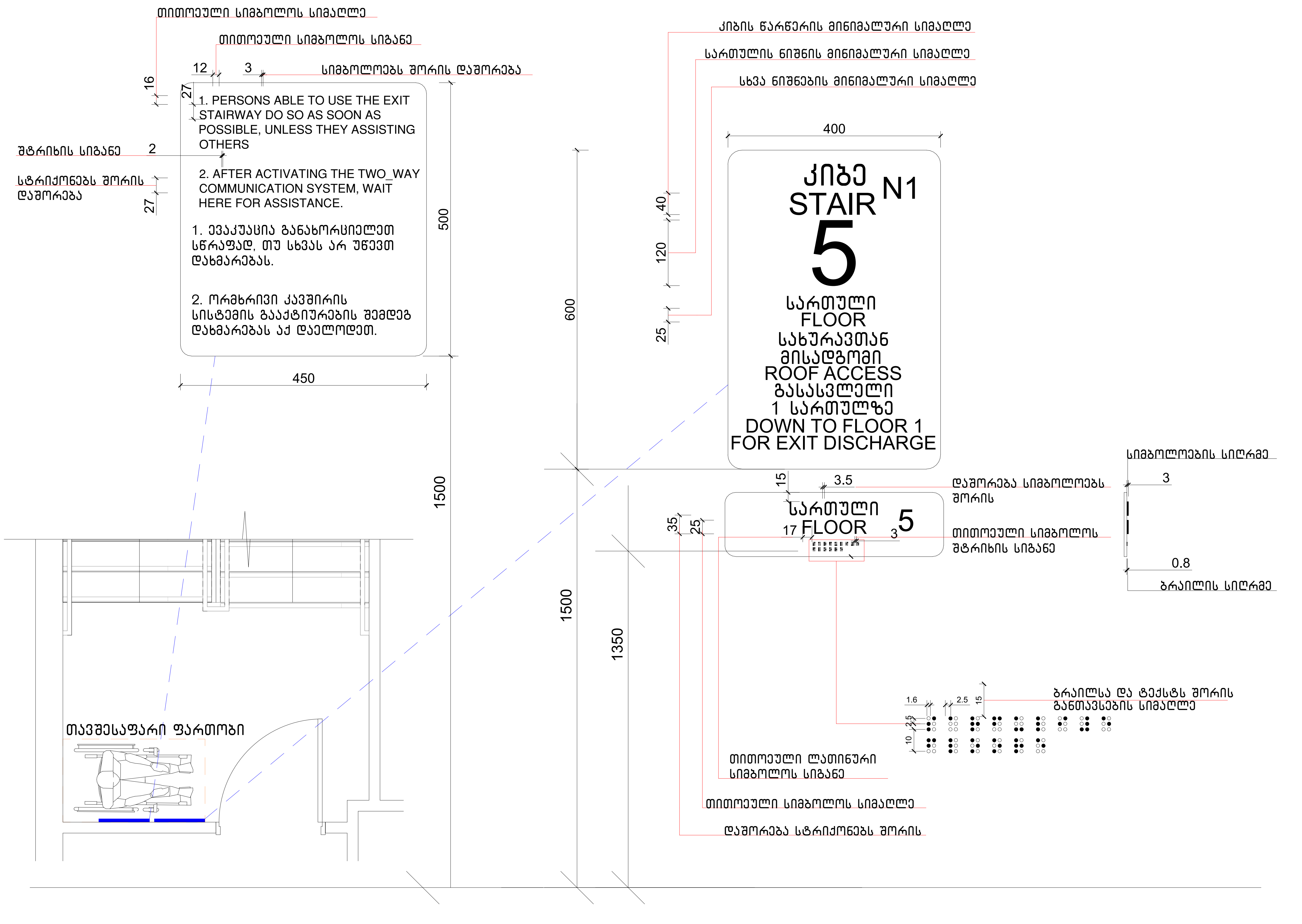

ნახაზის დასახელება:

ნიშნები

ექსპლიკაცია:

პირობითი ნიშნები:

- ნაკვეთის საზღვარი
- მონოლითი
- იატაკის მოჭიმვა
- შემავსებელი
- ჭრილის ხაზი
- ±0.00 კონსტრუქციული ნიშნული
- ±0.00 არქიტექტურული ნიშნული

შენიშვნები

1. ნახაზში შეტანილი ყველა ცვლილება უნდა შეთანხმდეს პროექტის ავტორთან.
2. პროექტში ყველა ზომა მოცემულია სანტიმეტრებში, ნიშნულები მეტრებში
3. შენობის საპროექტო ნული (+0.00) ტოლია:

±0.00 = 436.5

მისამართი

ქ. თბილისი, ვახტანგ ნინუას ქუჩა, 3-8
საკ. კოდი: 01.12.12.001.221 1953.0 $м^2$

პროექტის სახელწოდება

მრავალბინიანი საცხოვრებელი სახლის არქიტექტურული პროექტი

სტადია	პროექტი	არ
თანამდებობა	გვარი	ხელმოწერა
დირექტორი	გ. ბენდელიანი	
არქიტექტორი	ი. გოგოხია	
არქიტექტორი	მ.თოიძე	

საპროექტოს ლოგო

BIJI ARCHITECTURE

ქ. თბილისი, მ. შავიშვილის №1ა
TEL: 595 55-35-74; 599 75-28-88

დაკვეთა №		მასშტაბი
სტადია	პროექტი	1:72.10
ფორმატი	ფურცლები	A.46
A-3		2025 წ.

გასასვლელის განათებული ნიშანი

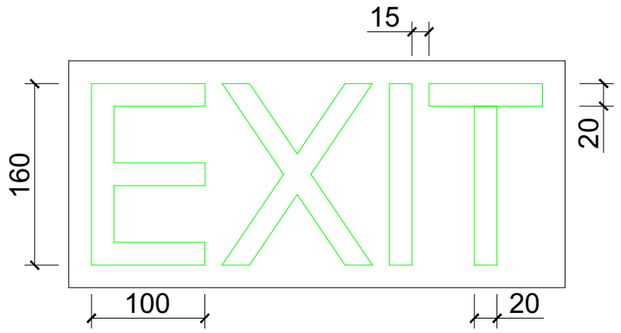

განათებული ნიშანი თავშესაფრის ფართობთან მიმავალ კართან

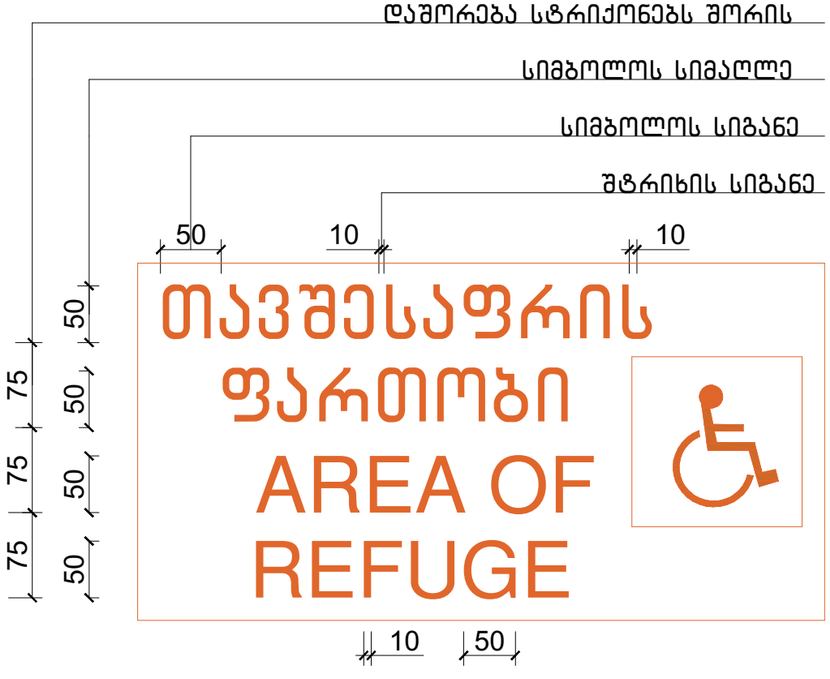

ნიშანი ამობურცული სიმბოლოებით და ბრაილით გზა-კიბის შესასვლელთან და გარეთ გამავალ ყველა კართან



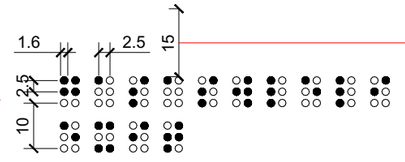

ბრაილსა და ტექსტს შორის განთავსების სიმაღლე

ნახაზის დასახელება:

ნიშნები

ექსპლიკაცია:

პირობითი ნიშნები:

- ნაკვეთის საზღვარი
- მონოლითი
- იატაკის მოჭიმვა
- შემაკავებელი
- ჭრილის ხაზი
- ±0.00 კონსტრუქციული ნიშნული
- ±0.00 არქიტექტურული ნიშნული

შენიშვნები

1. ნახაზში შეტანილი ყველა ცვლილება უნდა შეთანხმდეს პროექტის ავტორთან.
2. პროექტში ყველა ზომა მოცემულია სანტიმეტრებში, ნიშნულები მეტრებში
3. შენობის საპროექტო ნული (+0.00) ტოლია:

±0.00 = 436.5

მისამართი

ქ. თბილისი, ვახტანგ ნინუას ქუჩა, 3-8
საკ. კოდი: 01.12.12.001.221 1953.0 მ²

პროექტის სახელწოდება

მრავალბინიანი საცხოვრებელი სახლის არქიტექტურული პროექტი

სტადია	პროექტი	არ
თანამდებობა	გვარი	ხელმოწერა
დირექტორი	გ. ბენდელიანი	
არქიტექტორი	ი. გოგოხია	
არქიტექტორი	მ.თოთიძე	

საპროექტო ლოგო

BIJI ARCHITECTURE
ქ. თბილისი, მ. შავიშვილის №1ა
TEL: 595 55-35-74; 599 75-28-88

დაკვეთა №		მასშტაბი
სტადია	პროექტი	1:54.09
ფორმატი	ფურცლები	A.47
A-3		2025 წ.

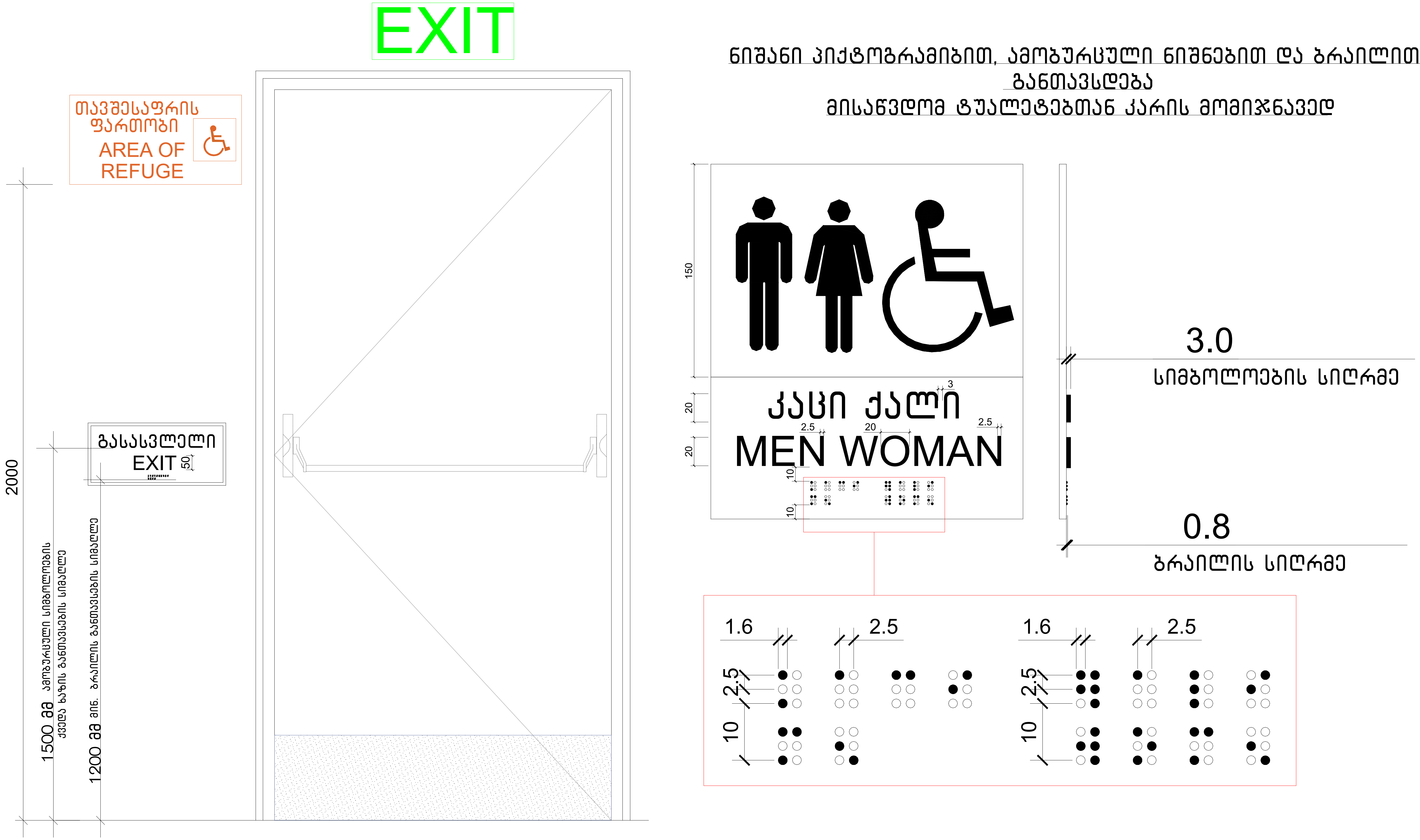

ნახაზის დასახელება:

ნიშნები

ექსპლიკაცია:

პირობითი ნიშნები:

- ნაკვეთის საზღვარი
- მონოლითი
- იატაკის მოჭიმვა
- შემავსებელი
- ჭრილის ხაზი
- ±0.00 კონსტრუქციული ნიშნული
- ±0.00 არქიტექტურული ნიშნული

შენიშვნები

1. ნახაზში შეტანილი ყველა ცვლილება უნდა შეთანხმდეს პროექტის ავტორთან.
2. პროექტში ყველა ზომა მოცემულია სანტიმეტრებში, ნიშნულები მეტრებში
3. შენობის საპროექტო ნული (+0.00) ტოლია:

±0.00 = 436.5

მისამართი

ქ. თბილისი, ვახტანგ ნინუას ქუჩა, 3-8
საკ. კოდი: 01.12.12.001.221 1953.0 მ²

პროექტის სახელწოდება

მრავალბინიანი საცხოვრებელი სახლის არქიტექტურული პროექტი

სტადია	პროექტი	არ
თანამდებობა	გვარი	ხელმოწერა
დირექტორი	გ. ბენდელიანი	
არქიტექტორი	ი. გოგოხია	
არქიტექტორი	მ.თოიძე	

საპროექტოს ლოგო

BIJI ARCHITECTURE

ქ. თბილისი, მ. შავიშვილის №1ა
TEL: 595 55-35-74; 599 75-28-88

დაკვეთა №		მასშტაბი
სტადია	პროექტი	1:70.66
ფორმატი	ფურცლები	A.48
A-3		2025 წ.

ნიშანი განთავსდება
გზა-კიბის საზღვრებში
კარის მომიჯნავედ

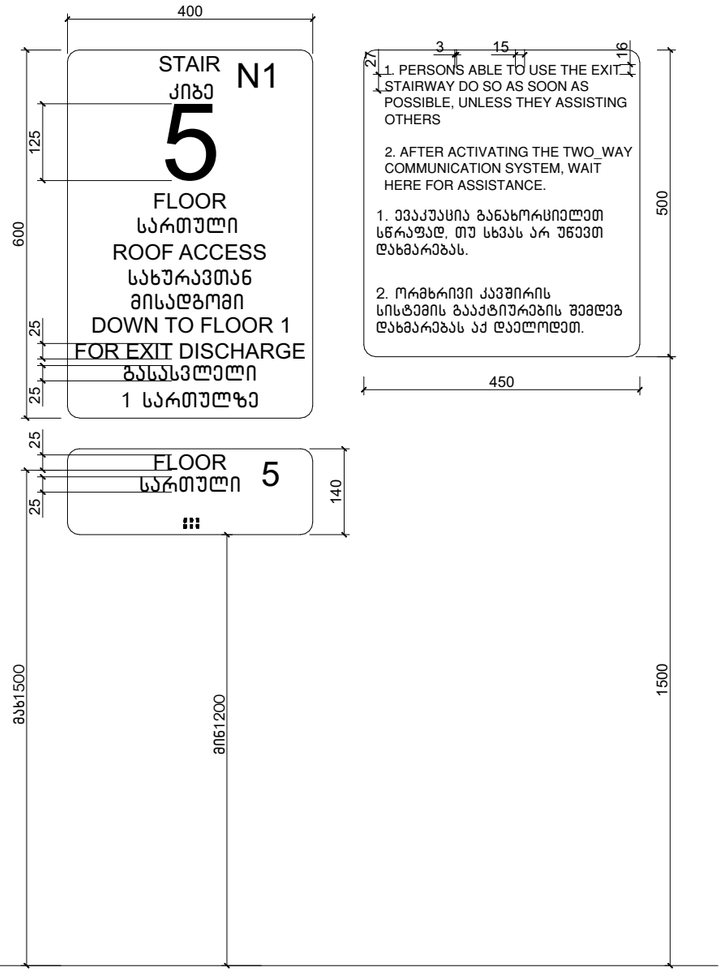

ნიშანი განთავსდება
გზა-კიბის საზღვრებში
კარის მომიჯნავედ

ნიშანი განთავსდება
გარე მისაწვდომ ავტოსადგომთან

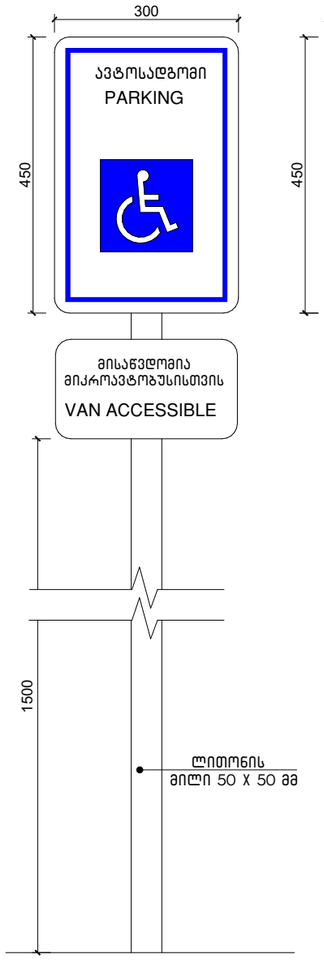



ამოსცობადი გამაფრთხილებელი

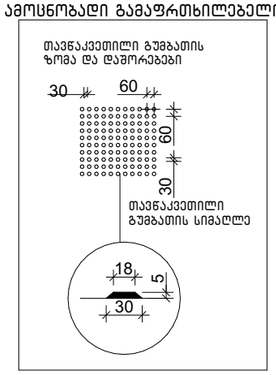

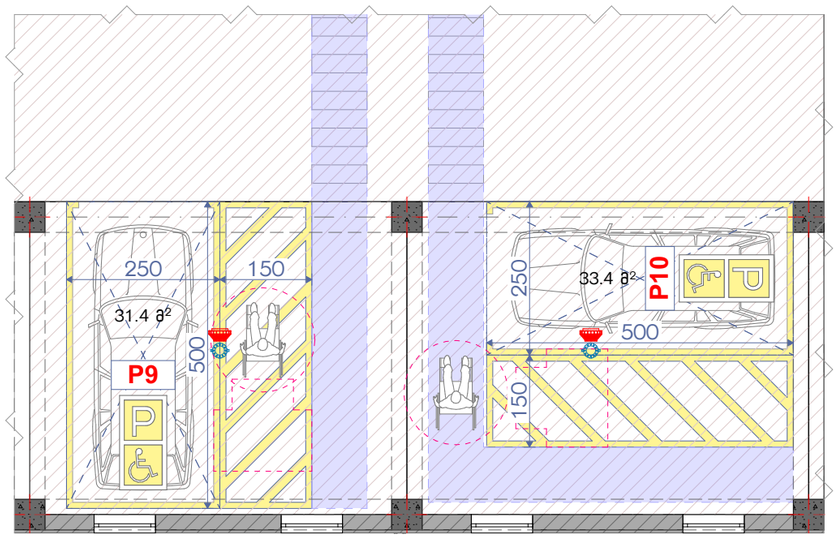

ნახაზის დასახელება:

ნიშნები

ქმსკლიკაცია:

პიქტოგრამი ნიშნები:

- ნაკვეთის საზღვარი
- მონოლითი
- იატაკის მოჭიმვა
- შემავსებელი
- ჭრილის ხაზი
- ±0.00 კონსტრუქციული ნიშნული
- ±0.00 არქიტექტურული ნიშნული

შენიშვნები

1. ნახაზში შეტანილი ყველა ცვლილება უნდა შეთანხმდეს პროექტის ავტორთან.
2. პროექტში ყველა ზომა მოცემულია სანტიმეტრებში, ნიშნულები მეტრებში
3. შენობის საპროექტო ნული (+0.00) ტოლია:
±0.00 = 436.5

მისამართი

ქ. თბილისი, ვახტანგ ნინუას ქუჩა, 3-8
საკ. კოდი: 01.12.12.001.221 1953.0 მ²

პროექტის სახელწოდება

მრავალბინიანი საცხოვრებელი სახლის არქიტექტურული პროექტი

სტადია	პროექტი	არ
თანამდებობა	გვარი	ხელმოწერა
დირექტორი	გ. გენდელიანი	
არქიტექტორი	ი. გოგოხია	
არქიტექტორი	გ.თოთიძე	

საპროექტო ლოგო

BIJI
ARCHITECTURE
ქ. თბილისი, მ. შავიშვილის №1ა
TEL: 595 55-35-74; 599 75-28-88

დაკვეთა №		მასშტაბი
სტადია	პროექტი	1:100
ფორმატი	ფურცლები	A.49
A-3		2025 წ.

ცხრილი 407.4.7.1.3 – სამართავი ღილაკის ამოცნობა

სამართავი ღილაკის ტიპი	ამობურცული ნიშანი	ამობურცული ნიშანი	თანაფარდობა (გახსნილი რკალები ასნიშნავს გამოუვლენელ წერტილებს გრაფილის მინიმუმულ ჯერამი)
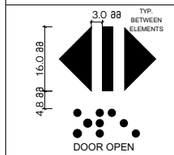 DOOR OPEN		 OP"EN"	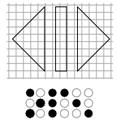
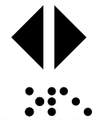 REAR/SIDE DOOR OPEN		 OP"EN"	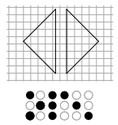
 DOOR CLOSE	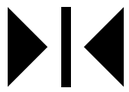	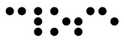 CLOSE	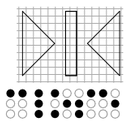
 REAR/SIDE DOOR CLOSE		 CLOSE	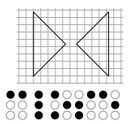

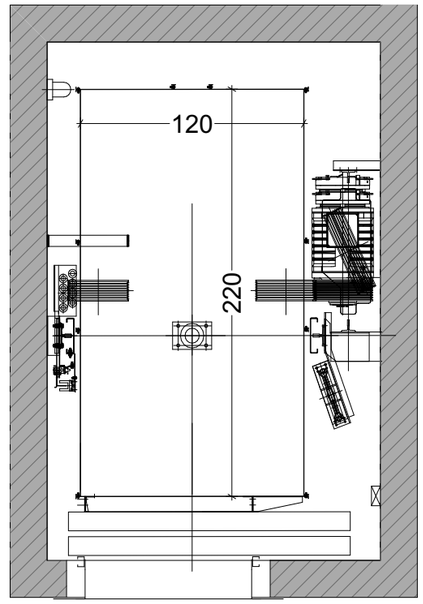

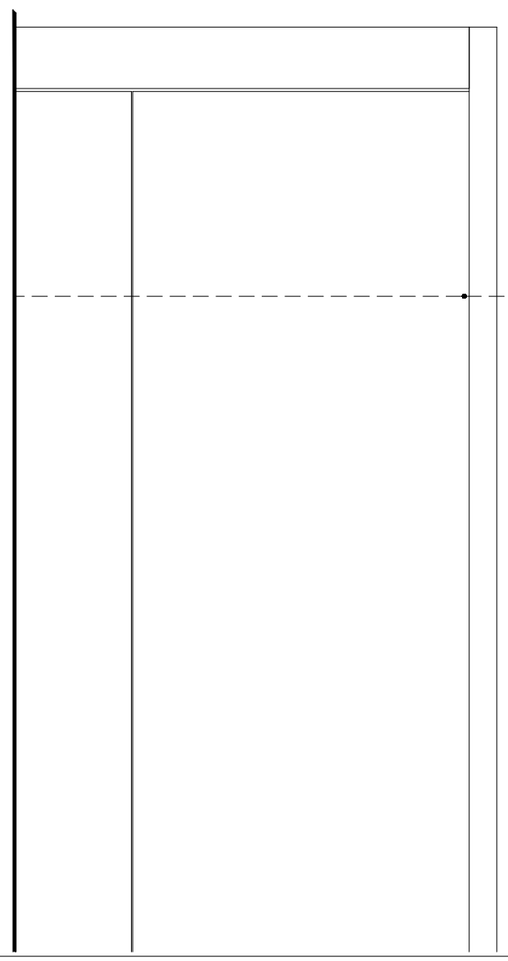

სასწრაფო სამედიცინო დახმარების საერთაშორისო სიმბოლო (სიცოცხლის ვარსკვლავი) განთავსდება ლიფტის ჩარჩოს ორივე მხარეს

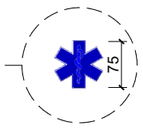

ნიშანი განთავსდება ლიფტის გამოსაძახებელ ღილაკთან

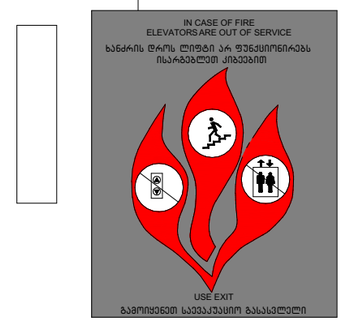

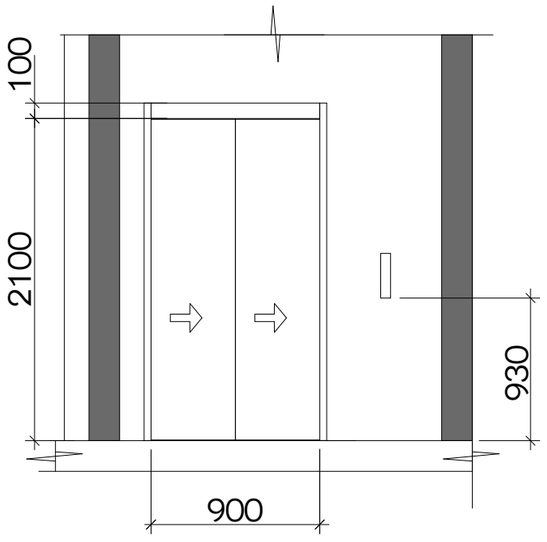

ნახაზის დასახელება:

ნიშნები

ქმნილიკაცია:

პირობითი ნიშნები:

- ნაკვეთის საზღვარი
- მონოლითი
- იატაკის მოჭიმვა
- შემავსებელი
- ჭრილის ხაზი
- ±0.00 კონსტრუქციული ნიშნული
- ±0.00 არქიტექტურული ნიშნული

შენიშვნები

1. ნახაზში შეტანილი ყველა ცვლილება უნდა შეთანხმდეს პროექტის ავტორთან.
2. პროექტში ყველა ზომა მოცემულია სანტიმეტრებში, ნიშნულები მეტრებში
3. მშენობის საპროექტო ნული (+0.00) ტოლია:

±0.00 = 436.5

მისამართი

ქ. თბილისი, ვახტანგ ნინუას ქუჩა, 3-8
საკ. კოდი: 01.12.12.001.221 1953.0 მ²

პროექტის სახელწოდება

მრავალბინიანი საცხოვრებელი სახლის არქიტექტურული პროექტი

სტადია	პროექტი	არ
თანამდებობა	გვარი	ხელმოწერა
დირექტორი	გ. გენდელიანი	
არქიტექტორი	ი. გოგოხია	
არქიტექტორი	გ.თოიძე	

საპროექტო ლოგო

BIJI ARCHITECTURE

ქ. თბილისი, მ. შავიშვილის №1ა
TEL: 595 55-35-74; 599 75-28-88

ფაილის №		მასშტაბი
სტადია	პროექტი	1:70, 1:100, 1:50, 1:40
ფორმატი	ფურცლები	A-3
A-3		2025 წ.

ნახაზის დასახელება:

-1 სართულის გეგმა

ქქსპლიკაცია:

პირობითი ნიშნები:

- ნაკვეთის საზღვარი
- მონოლითი
- იატაკის მოჭიმვა
- შემავსებელი
- ჭრილის ხაზი
- ±0.00 კონსტრუქციული ნიშნული
- ±0.00 არქიტექტურული ნიშნული

შენიშვნები

1. ნახაზში შეტანილი ყველა ცვლილება უნდა შეთანხმდეს კონტრაქტის ავტორთან.
2. პროექტში ყველა ზომა მოცემულია სანტიმეტრებში. ნიშნულები მეტრებში
3. შენობის საპროექტო ნული (+0.00) ტოლია:
±0.00 = 436.5

მისამართი

ქ. თბილისი, ვახტანგ ნინუას ქუჩა, 3-8
საკ. კოდი: 01.12.12.001.221 1953.0 მ²

პროექტის სახელწოდება

მრავალბინიანი საცხოვრებელი სახლის არქიტექტურული პროექტი

სტადია	პროექტი	არ
თანამდებობა	გვარი	ხელმოწერა
დირექტორი	გ. ბენდელიანი	
არქიტექტორი	ი. გოგოხია	
არქიტექტორი	მ.თოიძე	

საკონტაქტო ლოგო

BIJI ARCHITECTURE
ქ. თბილისი, მ. შავიშვილის №1ა
TEL: 595 55-35-74; 599 75-28-88

დაკვეთა №		მასშტაბი
სტადია	პროექტი	1:150
ფორმატი	ფურცლები	A.53
A-3		2025 წ.

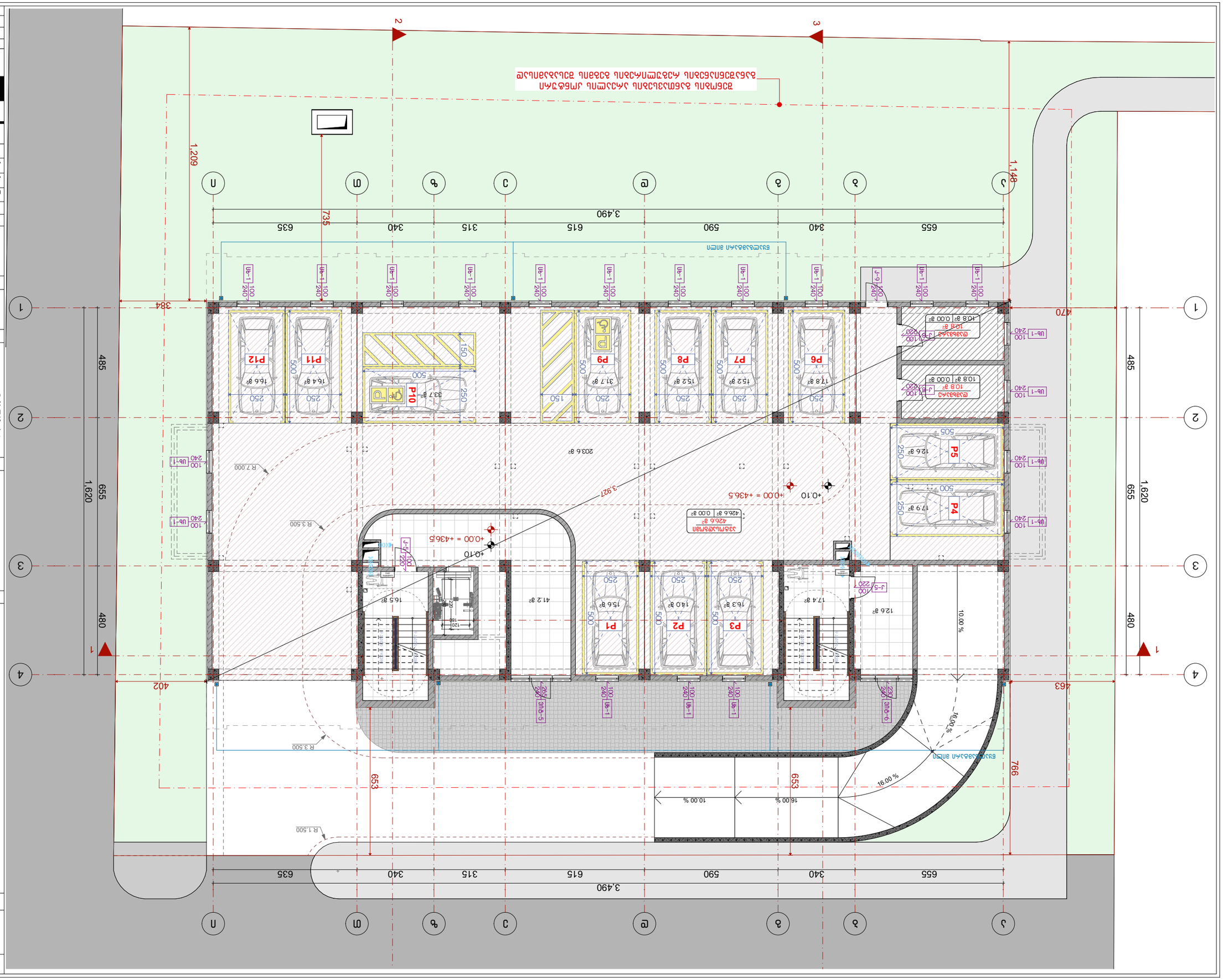

1. Бъдещи ограждения извън имота да се изградят съгласно действащите нормативни изисквания.
2. Алуминиева или PVC дограма с топлинно и звукоизолационно остъкляване.
3. Всички нови алуминиеви ограждения (+0.00) оразмерени:
   ±0.00 = 436.5

ЗАПОВЯДНО

а. Общо РЗП/ЗЗП: 3-8 бр., 3,462.63 кв.м, 1953.40 м²
Бъл. дупки: 01.12.001.221

Дължими такси съгласно ЗУТ(чл.178)

Жилищна сграда с 8 апартамента, 8 паркоместа и 1 магазин

Идеен архитектурен проект

Възложител:	Ани	Бъчварова
Проектанти:	д. арх. Ивайло Бъчваров	
	арх. Ивайло Бъчваров	
	инж. Ивайло Бъчваров	
Част:	Архитектурна	

BUI ARCHITECTURE

гр. Пловдив, ул. Васил Левски №13
ТЕЛ: 896 55-35-74; 899 75-28-88

Възложител №	
Мащаб	1:150
Чертеж №	А.54
Дата	2025 г.

Ситуация

1 Ситуация

Забележки:

Легенда:

- Бъдещ тротоар
- Нова бетонова настилка
- Съществуваща настилка
- Нова зелена площ
- Съществуваща зелена площ
- Нов бордюр
- Съществуващ бордюр
- ±0.00 Нова кота
- ±0.00 Съществуваща кота

2 ЦЭЭД ТӨЛӨВЛӨГӨӨНИЙ ЗУРАГ

ТАЙЛБАР:

ТЭМДЭГЛЭЛ

1. БҮХЭН ТӨРЛИЙН ЗУРАГЛАЛТЫН ЦЭГЭЭР ЦЭГЭЛЭЛТ ХИЙГДСЭН БАЙГАЛЬ ОРЧНЫ ТӨЛӨӨ ТОДОРХОЙЛОЛТ ӨГӨХДӨӨ ЗӨВХӨН ЭНЭХҮҮГИЙН ЗОРИУЛАЛТААР АШИГЛАНА.
2. АЖЛЫГ ГҮЙЦЭТГЭХДЭЭ ЗӨВХӨН ЭНЭ ТӨСӨЛ БОЛОН ХОЛБОГДОХ БАРИЛГЫН ЗОХИОМЖ БАЙГУУЛАЛТЫН ТӨСӨЛ, ТЕХНОЛОГИЙН ЗААВАРЧИЛГААГ БАРИМТЛАН ГҮЙЦЭТГЭНЭ.
3. ЗӨВШӨӨРӨГДӨӨГҮЙ ӨӨРЧЛӨЛТ ОРУУЛАХГҮЙ (+0.00)

БАЙРШИЛ:

±0.00 = 436.5

ЗӨВШӨӨРӨГДӨӨ

д. ӨЛЗИЙСҮРЭН, ЗАЛБАРЫН ЗӨВЛӨХ ДАРГА, 3-Р ЗЭРЭГ, ДАЛАЙ ХОТХОН, 01.12.001221 1953.0 ᵍ²

ЗӨВЛӨГӨӨ ӨГСӨН БАЙГУУЛЛАГЫН НЭР

ЗАЛУУЧУУДЫН ЗОРИУЛАЛТЫН ОРОН СУУЦНЫ БАРИЛГА

ЗОХИОГЧИЙН ЭРХ		
ЗӨВЛӨГӨӨ	ЗАЛУУЧУУД	ХХ
ЗОХИОГЧИЙН БАГ	ӨЛЗИЙ	БОЛОРМАА.Ц
ЗӨВЛӨХ ИНЖЕНЕР	Б. ӨЛЗИЙСҮРЭН	
ЗОХИОГЧИЙН БАГ	Л. БАЯРМАА	
ЗОХИОГЧИЙН БАГ	Э.ЭРДЭНЭ	

БАЙР ЗҮЙН ТӨЛӨВЛӨГӨӨ

BLUI ARCHITECTURE

Ц. ДАЛАЙН ГУДАМЖ, 3. ЗАЛУУЧУУДЫН ОРОН СУУЦ №13
TEL: 996 55-35-74; 599 75-28-88

ГЭРЭЭНИЙ №		ЗӨВШӨӨРӨГДӨӨ
ЗӨВЛӨЛТИЙН	ЭЦСИЙН ЗӨВШӨӨРӨЛ	ЗӨВЛӨЛТИЙН
1:150	А.55	
ЗУРАГ	ЗУРАГЛАЛ	2025 Б.
А-3		

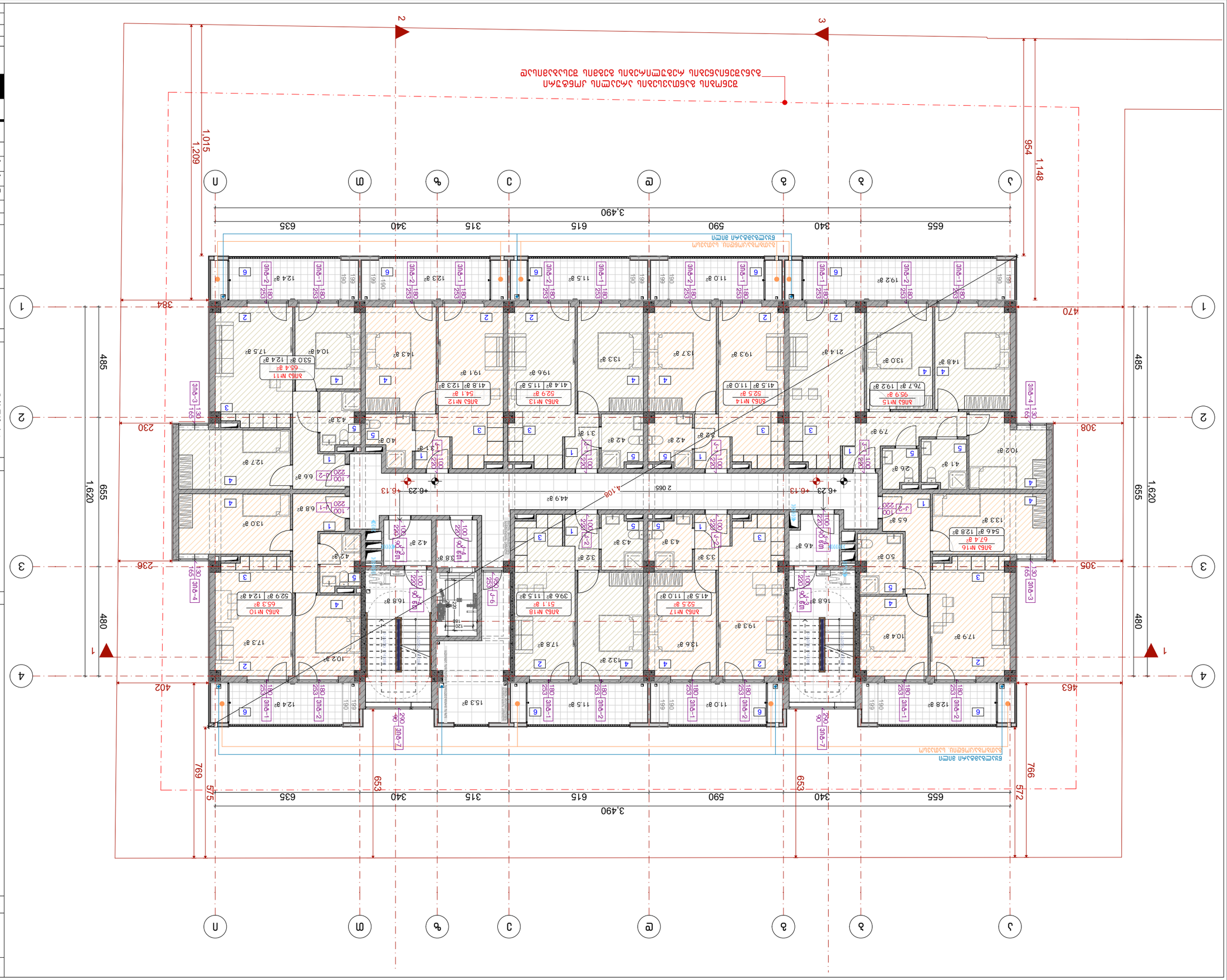

3 նախագծային փուլ

Գլխավոր հատակագիծ

Ընդհանուր տվյալներ

1. Նախագիծը մշակված է ՀՀ շինարարական նորմերի և կանոնների պահանջներին համապատասխան:
2. Հողային աշխատանքները կատարել ձեռքով՝ ուշադրություն դարձնելով ստորգետնյա ինժեներական ցանցերին:
3. Ցանկացած անհամապատասխանության դեպքում հեղինակային հսկողություն իրականացնել հեղինակի հետ:

±0.00 = 436.5

Հասցե

ք. Երևան, Ավան 6-րդ փող., 3-8 նրբ., թաղ. 01.12.0012.21 1953.0 մ²

Հեղինակային խումբ

Նախագծի ղեկավար	Ա. Մկրտչյան	
Գլխավոր ճարտարապետ	Ե. Հակոբյան	
Գլխավոր ինժեներ	Ռ. Թոքմաջյան	
Գլխավոր նախագծող	Ա.Մարտիրոսյան	

Ծրագրի փուլ

Նախնական նախագիծ

Գրաֆիկական նշանակումներ

- ±0.00 — Նախագծային նիշ
- ±0.00 — Գոյություն ունեցող նիշ
- Ելքեր դեպի փողոց
- Ներքին պատեր
- Արտաքին պատեր
- Նախագծային սահման
- Գոյություն ունեցող սահման

Ծրագրի հեղինակներ

BLUI ARCHITECTURE

ք. Երևան, Ա. Խաչատրյան փող. N 13

TEL: 596 55-35-74; 599 75-28-88

Նախագծի անվանում		Ընդհանուր
Նախագիծ	Ա.Մարտիրոսյան	1:150
Գծագրման փուլ	Ա.Մարտիրոսյան	A.56
Թերթ N	Ընդհանուր	2025 թ.
A-3		

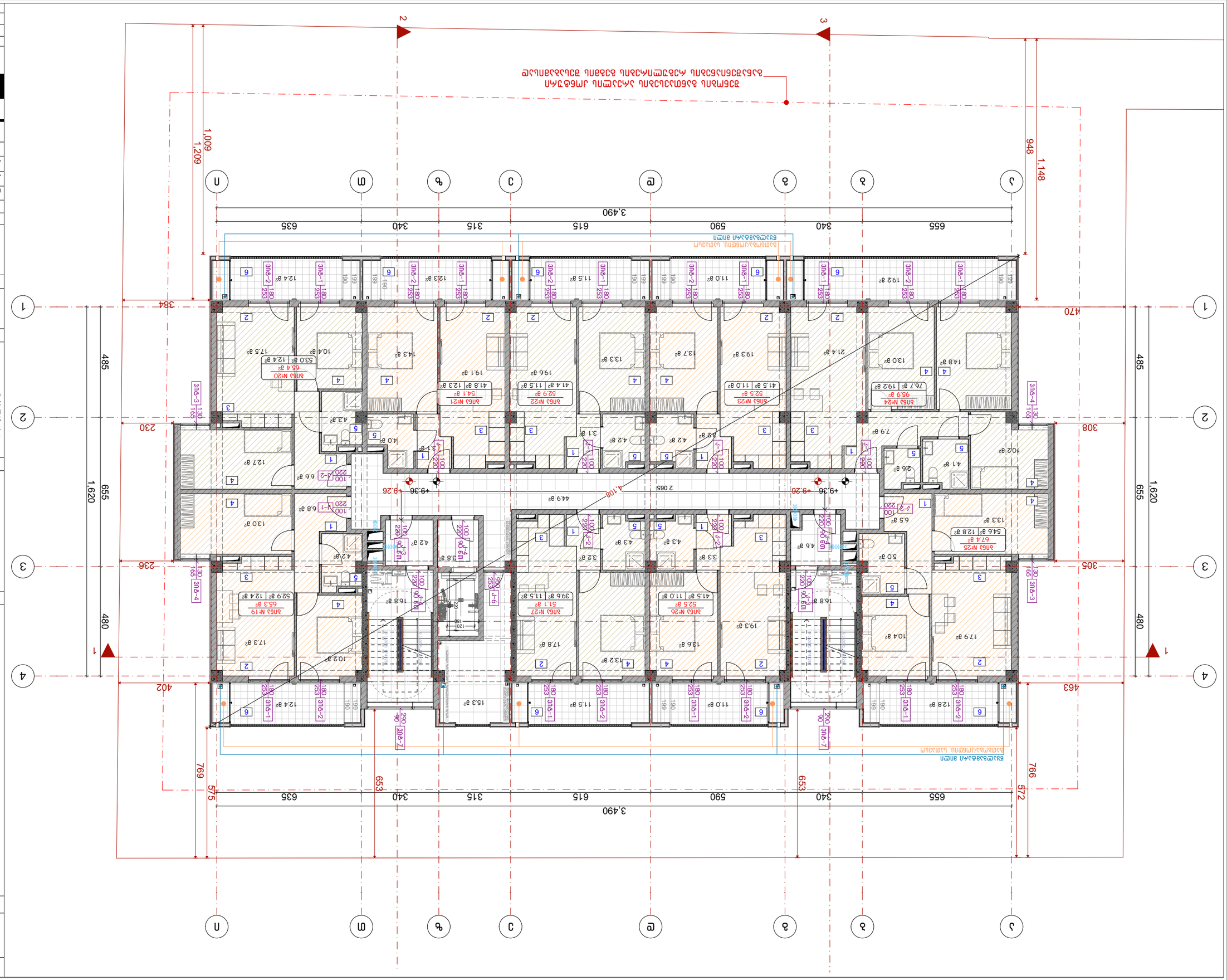

Благовіщенська міська територіальна громада
Івано-Франківського району Івано-Франківської області

4 будинки вільного планування

Будівництво:

1. Благовіщенська міська територіальна громада Івано-Франківського району Івано-Франківської області.
2. Житлова забудова вздовж вулиці Зелена, 3-8 в с. Вовчинець Івано-Франківського району Івано-Франківської області.
3. Вовчинець (-0,00 = 436.5 м.н.в.)

Загальна площа:

Площа забудови:

Експлікація приміщень

Позначення	Назва	Площа
1	Тамбур	6.6 м²
2	Коридор	10.4 м²
3	Вітальня	19.1 м²
4	Спальня	10.2 м²
5	Кухня	4.3 м²
6	Санвузол	3.1 м²

Експлікація вікон

Позначення	Назва	Площа
ЗЛБ-1	Вікно	1.8 м²
ЗЛБ-2	Вікно	1.8 м²
ЗЛБ-3	Вікно	1.3 м²
ЗЛБ-4	Вікно	1.3 м²
ЗЛБ-7	Вікно	2.9 м²

Умовні позначення

- Зовнішній контур будівлі
- Внутрішній контур будівлі
- Межа земельної ділянки
- Існуючі будівлі
- Проектовані будівлі
- Існуючі дерева
- Проектовані дерева
- ±0.00 Позначка рівня чистої підлоги приміщення
- ±0.00 Позначка рівня планувальної організації території

Відомість основних креслень

Позначення	Назва	Примітка
А-1	Загальні дані. Ситуаційний план. Експлікація приміщень. Експлікація вікон. Умовні позначення. Відомість основних креслень.	
А-2	Генеральний план. Розбивочний план. Експлікація площ. Баланс території.	
А-3	Архітектурні рішення. План на відм. +0.00. Експлікація приміщень. Експлікація вікон.	

Головний архітектор проекту	Ім'я	Підпис
Керівник групи	Ім'я	
Архітектор	Ім'я	
Архітектор	Ім'я	
Інженер-конструктор	Ім'я	

Стадія: Робоча документація

Загальні дані. Ситуаційний план. Експлікація приміщень. Експлікація вікон. Умовні позначення. Відомість основних креслень

Масштаб: 1:150

Формат: А3

Дата: 2025 р.

BUD ARCHITECTURE
вул. Січових Стрільців, 8. Івано-Франківськ №113
тел.: 596 55-35-74; 599 75-28-88

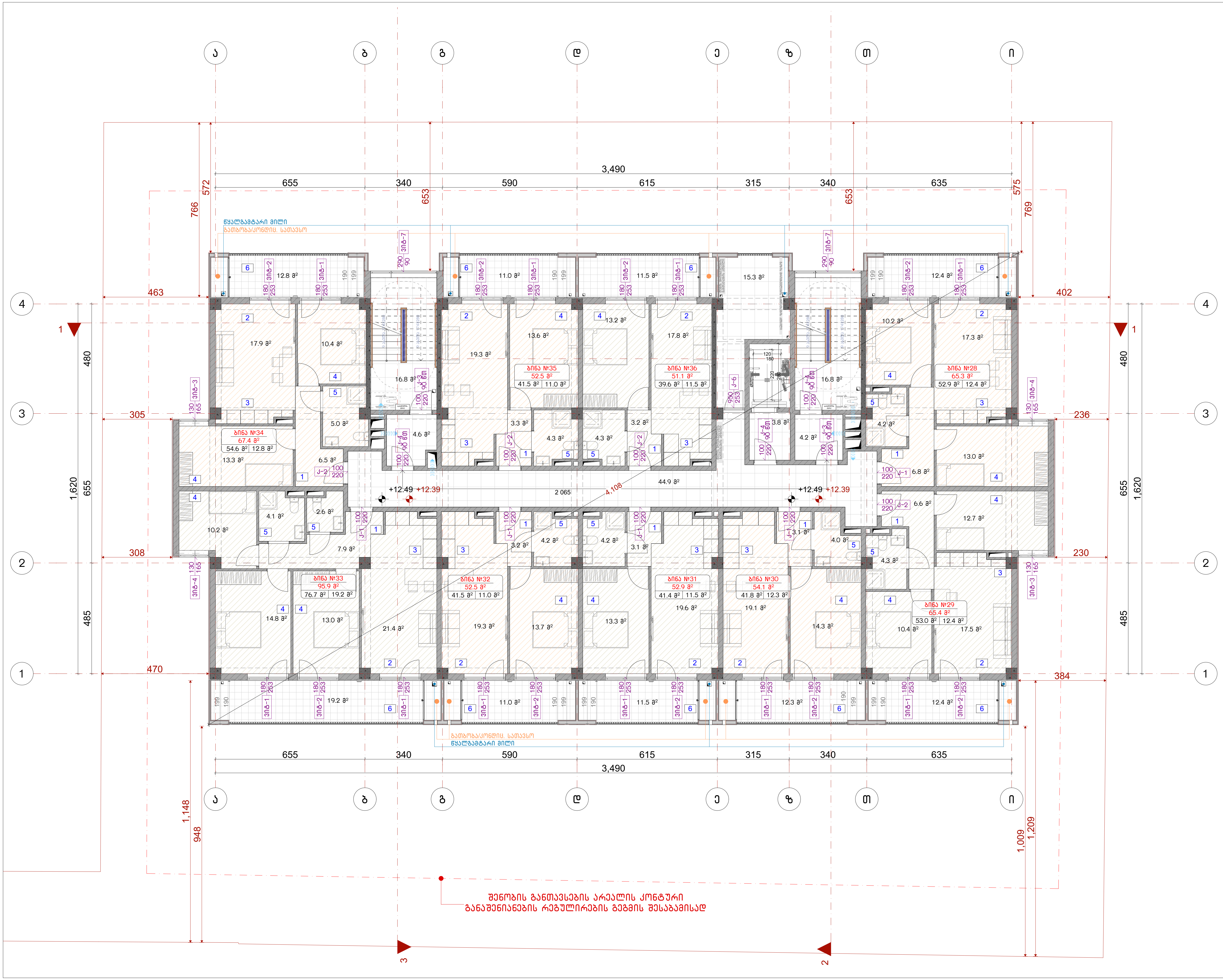

ნახაზის დასახელება:

5 სართულის გეგმა

ექსპლიკაცია:

პირობითი ნიშნები:

- ნაკვეთის საზღვარი
- მონოლითი
- იატაკის მოჭიმვა
- შემავსებელი
- ჭრილის ხაზი
- ±0.00 კონსტრუქციული ნიშნული
- ±0.00 არქიტექტურული ნიშნული

შენიშვნები

1. ნახაზში შეტანილი ყველა ცვლილება უნდა შეთანხმდეს პროექტის ავტორთან.
2. პროექტში ყველა ზომა მოცემულია სანტიმეტრებში, ნიშნულები მეტრებში
3. შენობის საპროექტო ნული (+0.00) ტოლია:

±0.00 = 436.5

მისამართი

ქ. თბილისი, ვახტანგ ნინუას ქუჩა, 3-8
საკ. კოდი: 01.12.12.001.221 1953.0 მ²

პროექტის სახელწოდება

მრავალბინიანი საცხოვრებელი სახლის არქიტექტურული პროექტი

სტადია	პროექტი	არ
თანამდებობა	გვარი	ხელმოწერა
დირექტორი	გ. ბენდელიანი	
არქიტექტორი	ი. გოგოხია	
არქიტექტორი	მ.თოიძე	

საპროექტოს ლოგო

BIJI ARCHITECTURE

ქ. თბილისი, მ. შავიშვილის №1ა
TEL: 595 55-35-74; 599 75-28-88

დაკვეთა №		მასშტაბი
სტადია	პროექტი	1:150
ფორმატი	ფურცლები	A.58
A-3		2025 წ.

Разработал: Ф.Ф.Ф.

6 блокировано жилых домов

Стадия: ОТВЕДЕНИЕ

Экспликация помещений квартир и общественных помещений

Экспликация помещений квартир и общественных помещений

Условные обозначения:

- Границы помещений квартир
- Перегородки
- Несущие конструкции
- Ограждающие конструкции
- Отм. чистого пола помещений квартир
- Отм. чистого пола помещений общественного назначения

1. Высоты этажей приняты от уровня чистого пола до уровня чистого пола.
2. Экспликация помещений квартир приведена в соответствии с требованиями СП 54.13330.2016 «Здания жилые многоквартирные. Актуализированная редакция СНиП 31-01-2003».
3. Отметки чистых полов помещений приведены в Балтийской системе высот 1977 года.

Отметки:

±0.00 = 436.5

Заголовок

Дата

Изм. Кол.уч. Лист № док. Подпись Дата

Стадия | Лист | Листов

Р | 1 | 1

Масштаб 1:150

Формат А3

ООО «Архитектурное бюро «Шуя»

г. Иваново, ул. Шереметевская, д. 3-В

Тел.: 8 (4932) 41-10-10

2025 г.

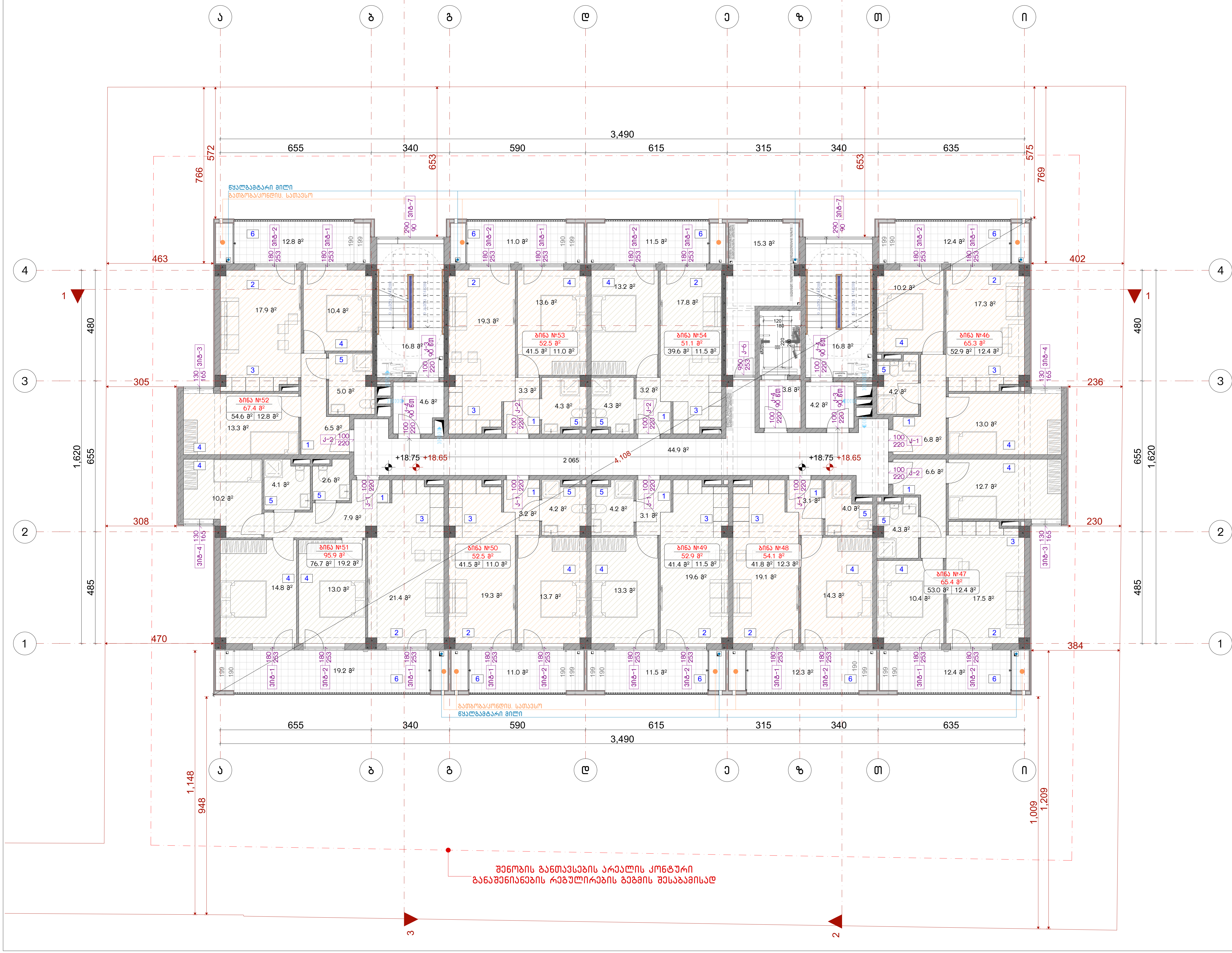

ნახაზის დასახელება:

7 სართულის გეგმა

ექსპლიკაცია:

პირობითი ნიშნები:

- ნაკვეთის საზღვარი
- მონოლითი
- იატაკის მოჭიმვა
- შემავსებელი
- ჭრილის ხაზი
- ±0.00 კონსტრუქციული ნიშნული
- ±0.00 არქიტექტურული ნიშნული

შენიშვნები

1. ნახაზში შეტანილი ყველა ცვლილება უნდა შეთანხმდეს პროექტის ავტორთან.
2. პროექტში ყველა ზომა მოცემულია სანტიმეტრებში, ნიშნულები მეტრებში
3. შენობის საპროექტო ნული (+0.00) ტოლია:

±0.00 = 436.5

მისამართი

ქ. თბილისი, ვახტანგ ნინუას ქუჩა, 3-8
საკ. კოდი: 01.12.12.001.221 1953.0 მ²

პროექტის სახელწოდება

მრავალბინიანი საცხოვრებელი სახლის არქიტექტურული პროექტი

სტადია	პროექტი	არ
თანამდებობა	გვარი	ხელმოწერა
დირექტორი	გ. ბენდელიანი	
არქიტექტორი	ი. გოგოხია	
არქიტექტორი	მ.თოიძე	

საპროექტოს ლოგო

BIJI ARCHITECTURE

ქ. თბილისი, მ. შავიშვილის №1ა
TEL: 595 55-35-74; 599 75-28-88

დაკვეთა №		მასშტაბი
სტადია	პროექტი	1:150
ფორმატი	ფურცლები	A.60
A-3		2025 წ.

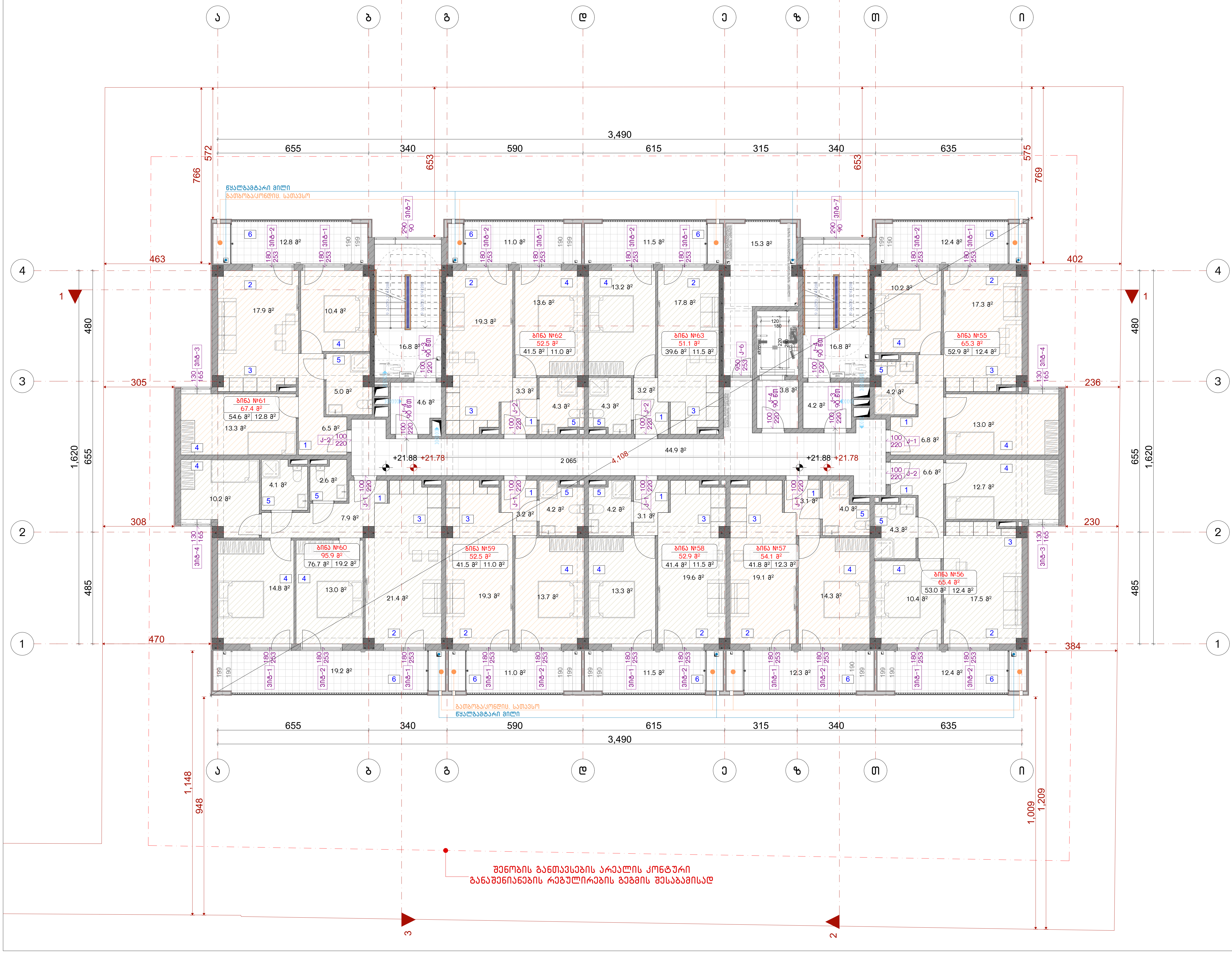

ნახაზის დასახელება:

8 სართულის გეგმა

ექსპლიკაცია:

პირობითი ნიშნები:

- ნაკვეთის საზღვარი
- მონოლითი
- იატაკის მოჭიმვა
- შემავსებელი
- ჭრილის ხაზი
- ±0.00 კონსტრუქციული ნიშნული
- ±0.00 არქიტექტურული ნიშნული

შენიშვნები

1. ნახაზში შეტანილი ყველა ცვლილება უნდა შეთანხმდეს პროექტის ავტორთან.
2. პროექტში ყველა ზომა მოცემულია სანტიმეტრებში, ნიშნულები მეტრებში
3. შენობის საპროექტო ნული (+0.00) ტოლია:

±0.00 = 436.5

მისამართი

ქ. თბილისი, ვახტანგ ნინუას ქუჩა, 3-8
საკ. კოდი: 01.12.12.001.221 1953.0 მ²

პროექტის სახელწოდება

მრავალბინიანი საცხოვრებელი სახლის არქიტექტურული პროექტი

სტადია	პროექტი	არ
თანამდებობა	გვარი	ხელმოწერა
დირექტორი	გ. ბენდელიანი	
არქიტექტორი	ი. გოგოხია	
არქიტექტორი	მ.თოიძე	

საპროექტოს ლოგო

BIJI ARCHITECTURE

ქ. თბილისი, მ. შავიშვილის №1ა

TEL: 595 55-35-74; 599 75-28-88

დაკვეთა №		მასშტაბი
სტადია	პროექტი	1:150
ფორმატი	ფურცლები	A.61
A-3		2025 წ.

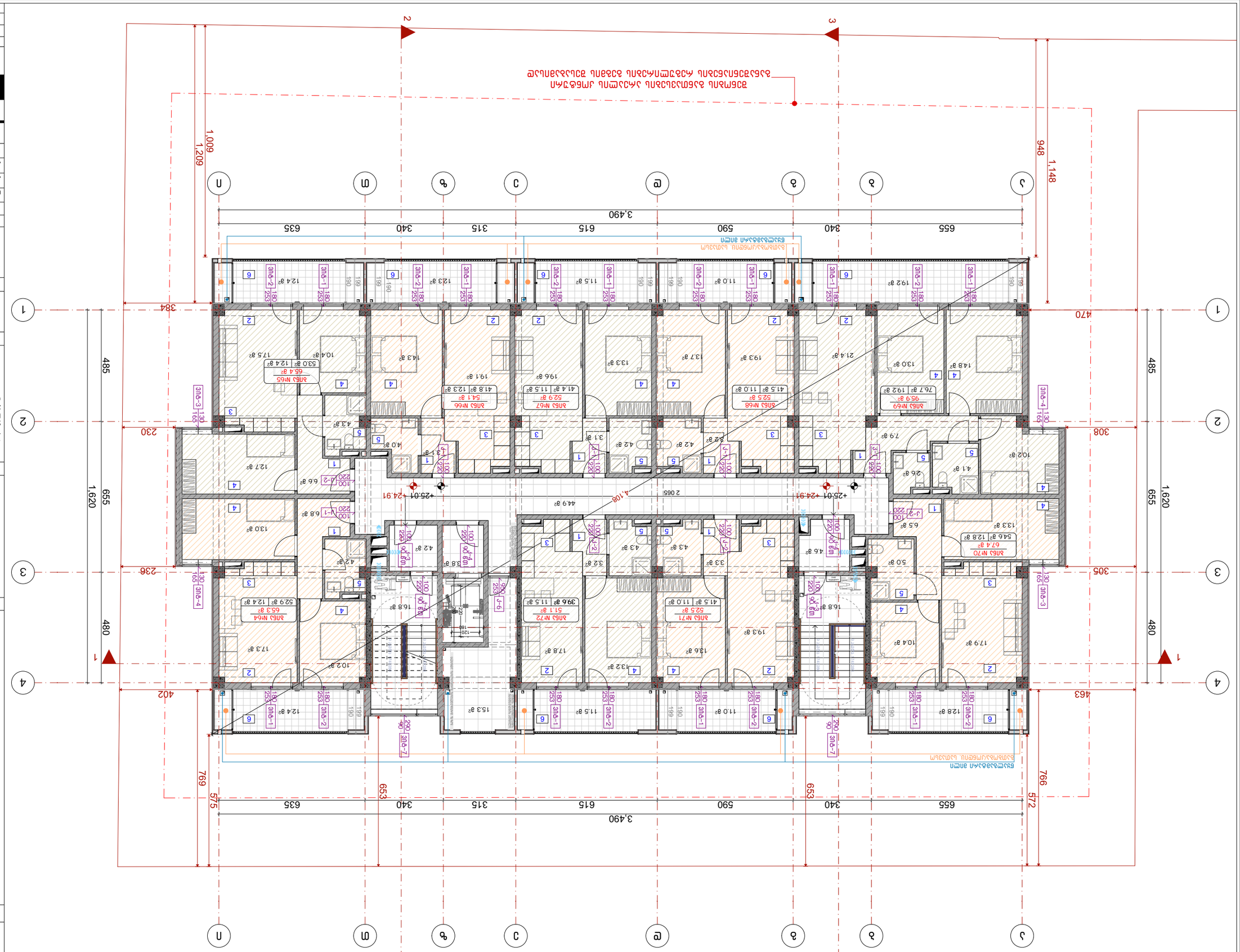

Благовещенск, ул. Зейская, 9

9 этажный жилой дом

Стадия: Р

Раздел: АР

Изм. Кол.уч. Лист № док. Подп. Дата

Разработал: Ахмадуллин

Проверил: Ахмадуллина

Н. контр.: Ахмадуллина

ГИП: Ахмадуллина

Схема расположения элементов благоустройства. Схема планировочной организации земельного участка. Схема организации рельефа. Схема транспортных коммуникаций. Схема озеленения. Технико-экономические показатели.

1. Высота этажей принята 3,0м. Отметка 0,00 соответствует абсолютной отметке 436,5 по генплану.
2. Материал наружных стен - газобетонные блоки D500 толщиной 300мм, внутренних несущих стен - газобетонные блоки D500 толщиной 200мм, перегородок - газобетонные блоки D500 толщиной 100мм.
3. Все отметки на плане даны в метрах.

Отметка 0,00 = 436.5

Экспликация помещений

Ведомость отделки помещений

Ведомость заполнения оконных и дверных проемов

Ведомость перемычек

Ведомость перекрытий

Ведомость элементов благоустройства

Ведомость малых архитектурных форм

Ведомость элементов озеленения

Ведомость элементов ограждения

Ведомость элементов покрытия

Ведомость элементов полов

Ведомость элементов стен

Ведомость элементов фундамента

Ведомость элементов кровли

Ведомость элементов лестниц

Ведомость элементов перегородок

Ведомость элементов перекрытий

Ведомость элементов окон

Ведомость элементов дверей

Ведомость элементов ворот

Ведомость элементов витражей

Ведомость элементов фасадов

Ведомость элементов интерьеров

Ведомость элементов экстерьеров

Ведомость элементов архитектурных деталей

Ведомость элементов конструкций

Ведомость элементов инженерных систем

Ведомость элементов электрооборудования

Ведомость элементов слаботочных систем

Ведомость элементов пожарной сигнализации

Ведомость элементов автоматики

Ведомость элементов вентиляции

Ведомость элементов отопления

Ведомость элементов водоснабжения и канализации

Ведомость элементов газоснабжения

Ведомость элементов теплоснабжения

Ведомость элементов холодоснабжения

Ведомость элементов кондиционирования

Ведомость элементов дымоудаления

Ведомость элементов противопожарных преград

Ведомость элементов эвакуационных путей

Ведомость элементов маломобильных групп населения

Ведомость элементов доступности для инвалидов

Ведомость элементов безопасности

Ведомость элементов охраны труда

Ведомость элементов промышленной безопасности

Ведомость элементов экологической безопасности

Ведомость элементов пожарной безопасности

Ведомость элементов гражданской обороны

Ведомость элементов чрезвычайных ситуаций

Ведомость элементов мобилизационной подготовки

Ведомость элементов военной безопасности

Ведомость элементов государственной безопасности

Ведомость элементов информационной безопасности

Ведомость элементов кибербезопасности

Ведомость элементов защиты информации

Ведомость элементов криптографической защиты

Ведомость элементов электронной подписи

Ведомость элементов цифровой подписи

Ведомость элементов электронного документооборота

Ведомость элементов электронного архива

Ведомость элементов электронного хранилища

Ведомость элементов электронного каталога

Ведомость элементов электронного реестра

Ведомость элементов электронного журнала

Ведомость элементов электронного учета

Ведомость элементов электронного контроля

Ведомость элементов электронного мониторинга

Ведомость элементов электронного аудита

Ведомость элементов электронного анализа

Ведомость элементов электронного прогнозирования

Ведомость элементов электронного моделирования

Ведомость элементов электронного проектирования

Ведомость элементов электронного конструирования

Ведомость элементов электронного расчета

Ведомость элементов электронного чертежа

Ведомость элементов электронной модели

Ведомость элементов электронного макета

Ведомость элементов электронного прототипа

Ведомость элементов электронного образца

Ведомость элементов электронного изделия

Ведомость элементов электронного устройства

Ведомость элементов электронного прибора

Ведомость элементов электронного оборудования

Ведомость элементов электронного инструмента

Ведомость элементов электронного материала

Ведомость элементов электронного вещества

Ведомость элементов электронного элемента

Ведомость элементов электронного атома

Ведомость элементов электронного ядра

Ведомость элементов электронного протона

Ведомость элементов электронного нейтрона

Ведомость элементов электронного электрона

Ведомость элементов электронного позитрона

Ведомость элементов электронного мюона

Ведомость элементов электронного пиона

Ведомость элементов электронного каона

Ведомость элементов электронного гиперона

Ведомость элементов электронного барионного резонанса

Ведомость элементов электронного мезонного резонанса

Ведомость элементов электронного лептонного резонанса

Ведомость элементов электронного кваркового резонанса

Ведомость элементов электронного глюонного резонанса

Ведомость элементов электронного бозонного резонанса

Ведомость элементов электронного фермионного резонанса

Ведомость элементов электронного суперсимметричного резонанса

Ведомость элементов электронного темного резонанса

Ведомость элементов электронного материи

Ведомость элементов электронного антиматерии

Ведомость элементов электронного темной материи

Ведомость элементов электронного темной энергии

Ведомость элементов электронного вакуума

Ведомость элементов электронного поля

Ведомость элементов электронного излучения

Ведомость элементов электронного волнового пакета

Ведомость элементов электронного фотона

Ведомость элементов электронного гравитона

Ведомость элементов электронного глюона

Ведомость элементов электронного кварка

Ведомость элементов электронного лептона

Ведомость элементов электронного бозона

Ведомость элементов электронного фермиона

Ведомость элементов электронного суперсимметричного партнера

Ведомость элементов электронного темного партнера

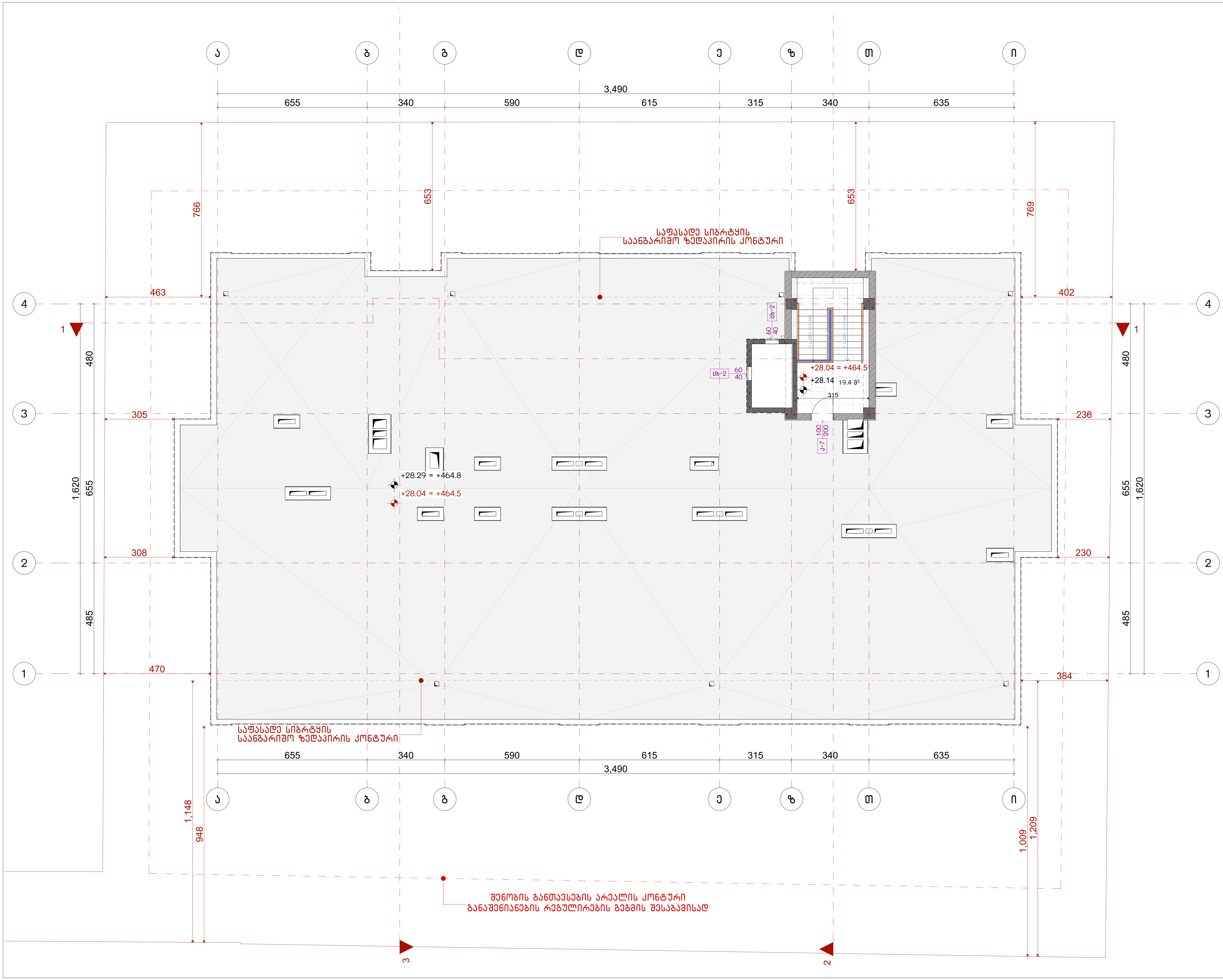

ნახაზის დასახელება:

სახურავის გეგმა

ექსპლიკაცია:

პირობითი ნიშნები:

- ნაკვეთის საზღვარი
- მონოლითი
- იატაკის მოჭიმვა
- შემავსებელი
- ჭრილის ხაზი
- ±0.00 კონსტრუქციული ნიშნული
- ±0.00 არქიტექტურული ნიშნული

შენიშვნები

1. ნახაზში შეტანილი ყველა ცვლილება უნდა შეთანხმდეს პროექტის ავტორთან.
2. პროექტში ყველა ზომა მოცემულია სანტიმეტრებში, ნიშნულები მეტრებში
3. შენობის საპროექტო ნული (+0.00) ტოლია:

±0.00 = 436.5

მისამართი

ქ. თბილისი, ვახტანგ ნინუას ქუჩა, 3-8
საკ. კოდი: 01.12.12.001.221 1953.0 მ²

პროექტის სახელწოდება

მრავალბინიანი საცხოვრებელი სახლის არქიტექტურული პროექტი

სტადია	პროექტი	არ
თანამდებობა	გვარი	ხელმოწერა
დირექტორი	გ. ბენდელიანი	
არქიტექტორი	ი. გოგოხია	
არქიტექტორი	მ.თოიძე	

საპროექტოს ლოგო

BIJI ARCHITECTURE

ქ. თბილისი, მ. შავიშვილის №1ა
TEL: 595 55-35-74; 599 75-28-88

დაკვეთა №		მასშტაბი
სტადია	პროექტი	1:150
ფორმატი	ფურცლები	A.63
A-3		2025 წ.



Бъдещ ресторант	
Адрес:	
Заглавие на плана	
Мащаб	1:150
Дата	2025 г.
Фаза	А.64
Лист №	А-3

1. Бъдещи ресторант е изцяло нов строителен обект. Всички строителни дейности трябва да бъдат изпълнени съгласно одобрените архитектурни, конструктивни и технически проекти.
2. Изпълнителят носи пълна отговорност за спазването на всички приложими строителни, противопожарни, санитарно-хигиенни и екологични изисквания.
3. Всички нива и размери в проекта са спрямо условна кота (±0.00) = 436.5

Застроена площ: 1,620 м²

Разгъната площ: 3,240 м²

Капацитет: 120 места

Етажност: 1 етаж

Височина: 6.20 м

Разработил: арх. Мария Стоянова

Проектант ВиК: инж. Петър Димитров

Проектант ЕЛ: инж. Георги Василев

Проектант ОВК: инж. Николай Тодоров

Консултант по пожарна безопасност: инж. Елена Христова

Одобрил: инж. Стефан Колев

Дата: 15.04.2025 г.

Мащаб: 1:100

Фаза: Работен проект

Лист: А-3

Общо листа: 12

Изпълнителен чертеж

Бъдещ ресторант

Адрес: ул. „Цар Освободител“ № 14, гр. Велинград, 4600

Възложител: „Гастро Хилс“ ЕООД

Архитект: арх. Мария Стоянова, рег. № 0412 АК

Консултанти: инж. Петър Димитров (ВиК), инж. Георги Василев (ЕЛ), инж. Николай Тодоров (ОВК), инж. Елена Христова (ПБ)

Координати: 42.0214° N, 24.0067° E

Площ на парцела: 3,240 м²

დასახელება	ვიტ-1	ვიტ-2	ვიტ-3	ვიტ-4
მასალა	შავი ფერის ალუმინის ვიტრაჟი			
რაოდენობა	80	72	16	16
ზომები	1850X2530	1850X2530	1150X1630	1150X1630
კვადრატულობა	368.0 მ²	331.2 მ²	25.2 მ²	25.2 მ²
ერთეულის ჯამი ფართი	4.6 მ²	4.6 მ²	2.1 მ²	2.1 მ²
გეგმა გალებების ჩვენებით მ. 1:100	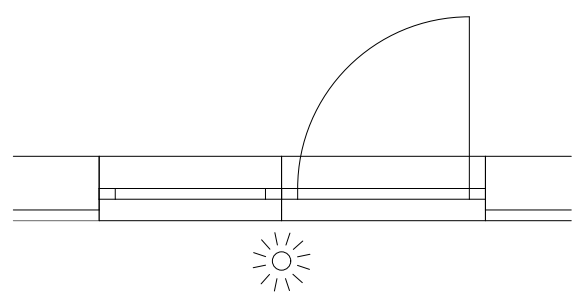	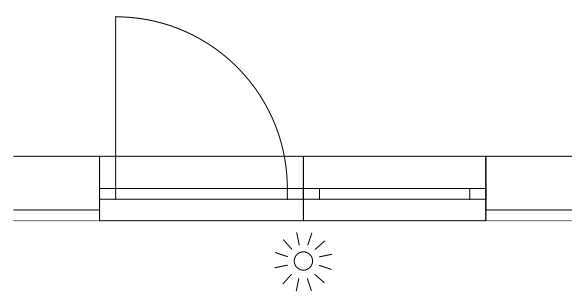	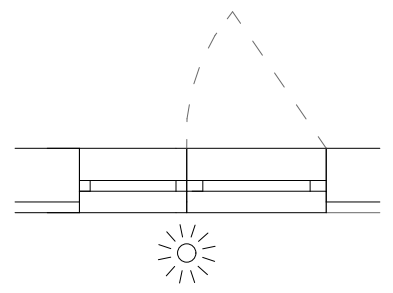	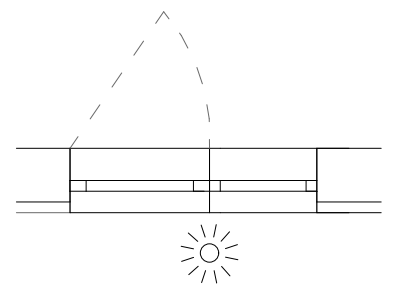
ნახაზი გალებების ჩვენებით მ. 1:100	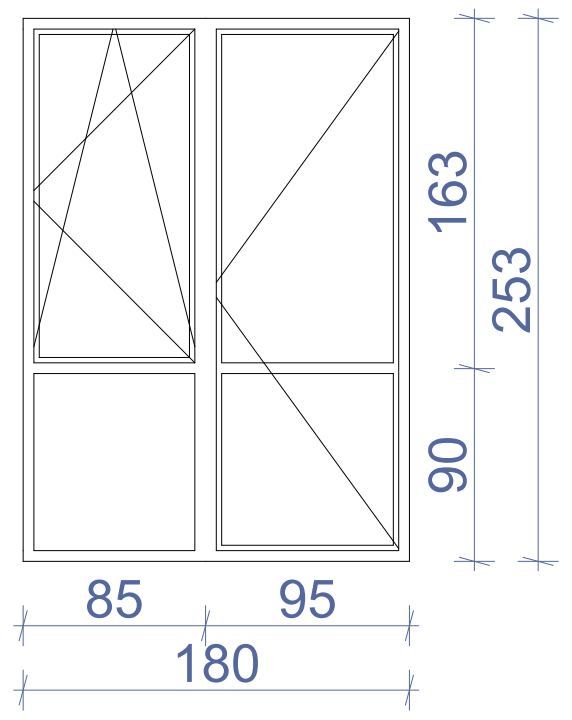	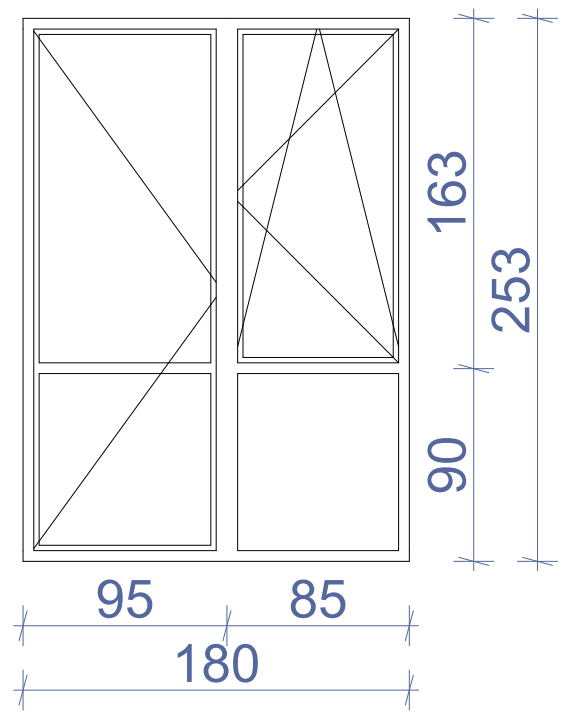	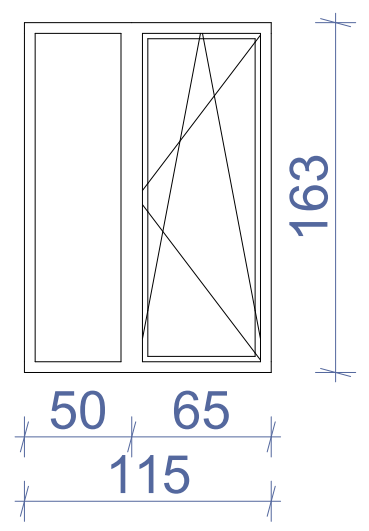	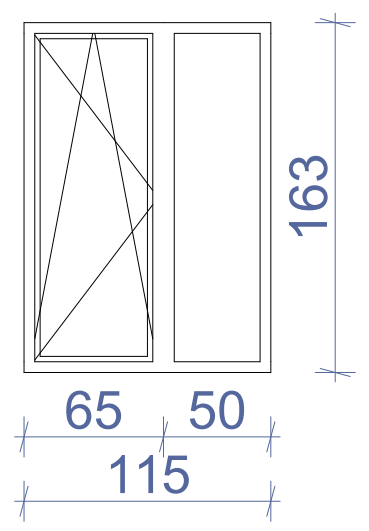
ჯამი				749.6 მ²

დასახელება	ცხ-1	ცხ-2
მასალა	შავი ფერის ლითონის ცხაური	
რაოდენობა	20	2
ზომები	1000X2400	600X400
კვადრატულობა	48.0 მ²	0.48 მ²
ერთეულის ჯამი ფართი	2.4 მ²	0.24 მ²
გეგმა გალებების ჩვენებით მ. 1:100	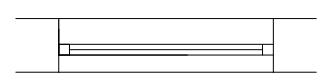	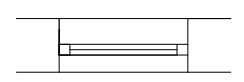
ნახაზი გალებების ჩვენებით მ. 1:100	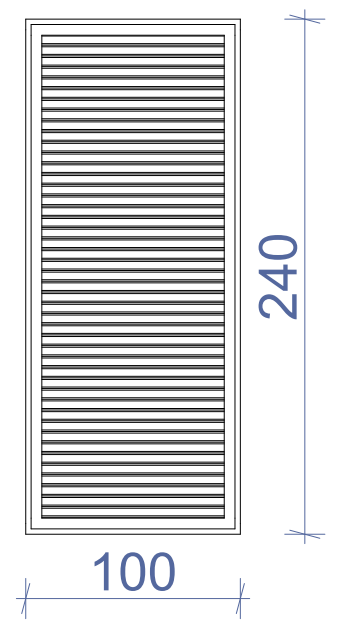	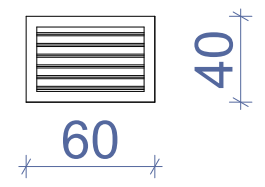
ჯამი		48.48 მ²

დასახელება	ვიტ-5	ვიტ-6	ვიტ-7
მასალა	შავი ფერის ალუმინის ვიტრაჟი		
რაოდენობა	1	1	16
ზომები	2650X2400	2300X2400	2900X900
კვადრატულობა	6.4 მ²	5.5 მ²	41.6 მ²
ერთეულის ჯამი ფართი	6.4 მ²	5.5 მ²	2.6 მ²
გეგმა გალებების ჩვენებით მ. 1:100	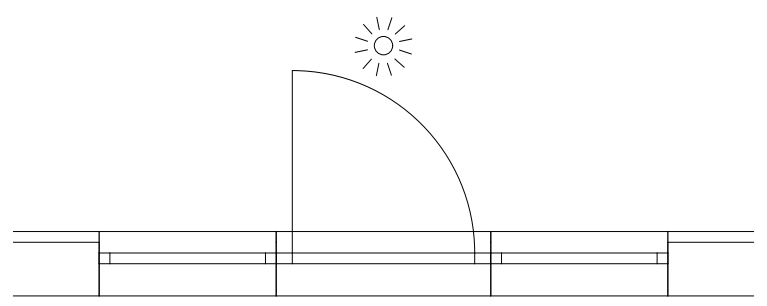	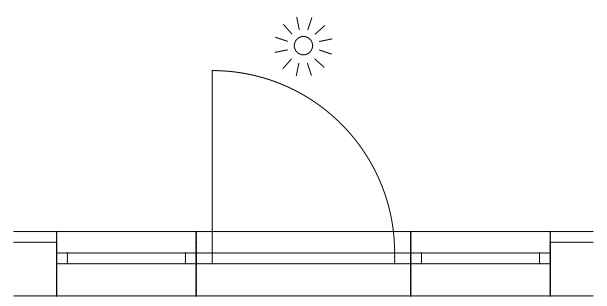	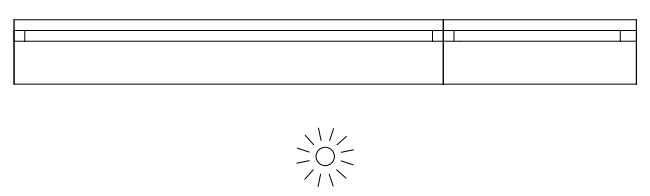
ნახაზი გალებების ჩვენებით მ. 1:100	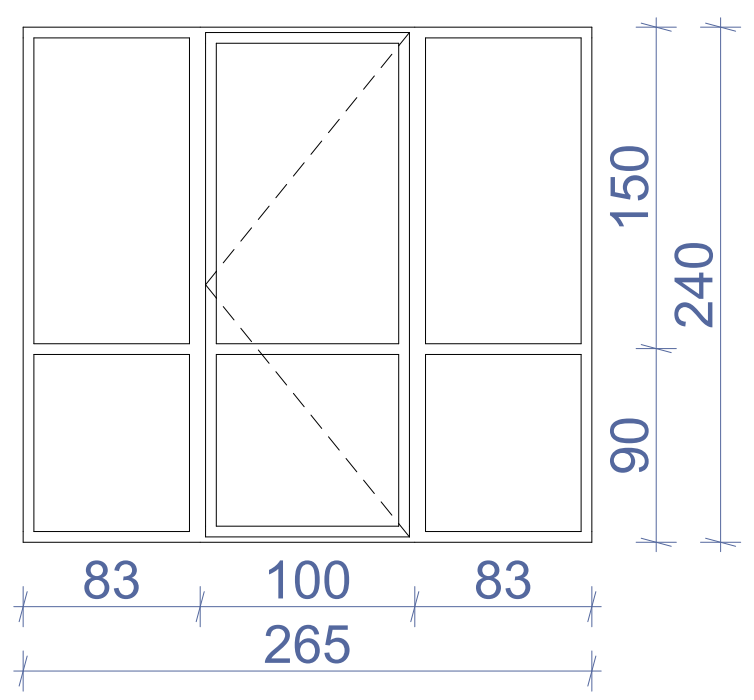	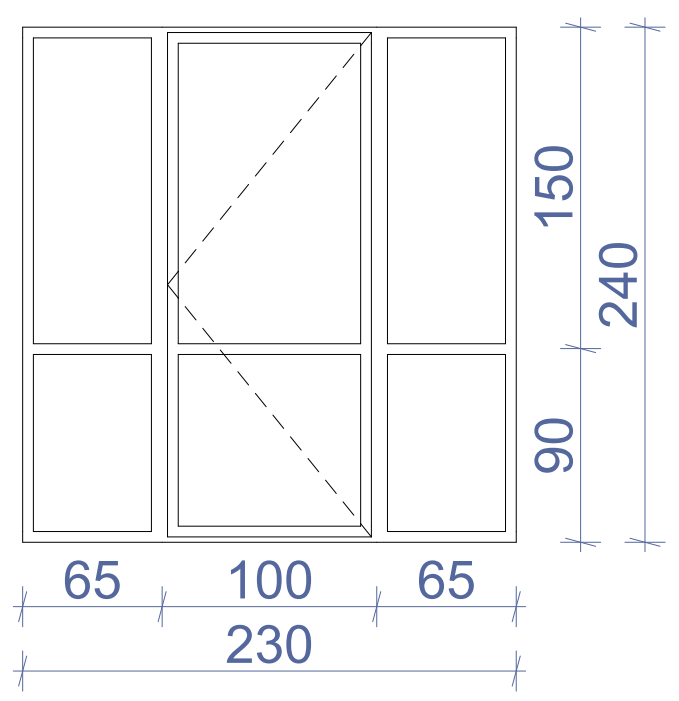	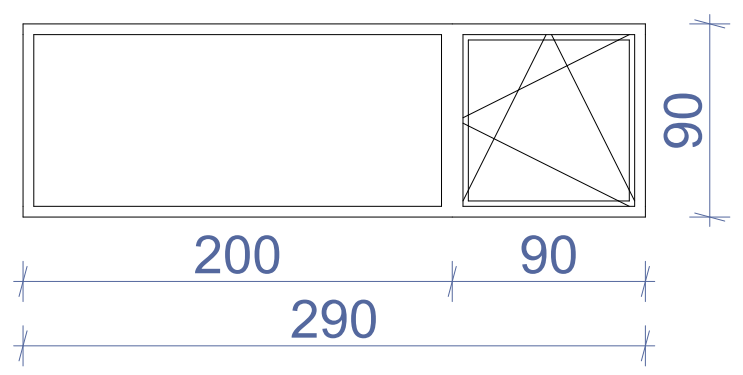
ჯამი			53.5 მ²

შენიშვნა: დეტალური ზომები და გალების მიმართულებები დაზუსტდეს ადგილზე შემსრულებლის მიერ.

ნახაზის დასახელება:

ვიტრაჟების სპეციფიკაცია

ექსპლიკაცია:

პირობითი ნიშნები:

- ნაკვეთის საზღვარი
- მონოლითი
- იატაკის მოჭიმვა
- შემავსებელი
- ჭრილის ხაზი
- ±0.00 კონსტრუქციული ნიშნული
- ±0.00 არქიტექტურული ნიშნული

შენიშვნები

1. ნახაზში შეტანილი ყველა ცვლილება უნდა შეთანხმდეს პროექტის ავტორთან.
2. პროექტში ყველა ზომა მოცემულია სანტიმეტრებში, ნიშნულები მეტრებში
3. შენობის საპროექტო ნული (+0.00) ტოლია:

±0.00 = 436.5

მისამართი

ქ. თბილისი, ვახტანგ ნინუას ქუჩა, 3-8
საკ. კოდი: 01.12.12.001.221 1953.0 მ²

პროექტის სახელწოდება

მრავალბინიანი საცხოვრებელი სახლის არქიტექტურული პროექტი

სტადია	პროექტი	არ
თანამდებობა	გვარი	ხელმოწერა
დირექტორი	გ. ბენდელიანი	
არქიტექტორი	ი. გოგოხია	
არქიტექტორი	მ.თოიძე	

საპროექტოს ლოგო

BIJI ARCHITECTURE

ქ. თბილისი, მ. შავიშვილის №1ა
TEL: 595 55-35-74; 599 75-28-88

დაკვეთა №		მასშტაბი
სტადია	პროექტი	1:70.45
ფორმატი	ფურცლები	A.72
A-3		2025 წ.

დასახელება	კ-1	კ-2	კ-3	კ-4	კ-5	კ-6	კ-7	კ-8
მასალა	შავი ფერის ლითონის კარები		შავი ფერის ლითონის კარები. ცეცხლმედებობა 90 წუთი (მიმხურავით)			შავი ფერის ლითონის ვიტრაჟული კარები	შავი ფერის ლითონის კარები	
რაოდენობა	40	32	18	27	2	8	1	2
ზომები	1000X2200	1000X2200	1000X2200	1000X2200	1000X2200	950X2530	1000X2000	1000X2200
კვადრატულობა	88.0 მ²	70.4 მ²	39.6 მ²	59.4 მ²	4.4 მ²	19.2 მ²	2.0 მ²	2.2 მ²
ერთეულის ჯამი ფართი	2.2 მ²	2.2 მ²	2.2 მ²	2.2 მ²	2.2 მ²	2.4 მ²	2.0 მ²	4.4 მ²
გეგმა გაღებების ჩვენებით მ. 1:100	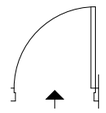	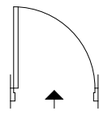	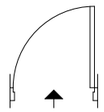	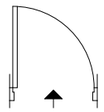	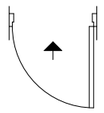	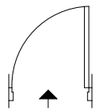	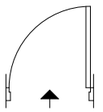	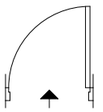
ნახაზი გაღებების ჩვენებით მ. 1:100	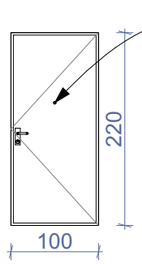	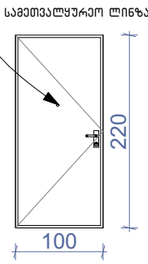	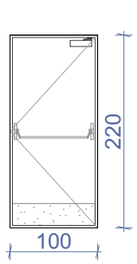	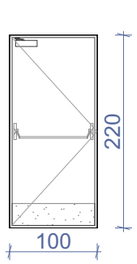	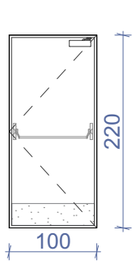	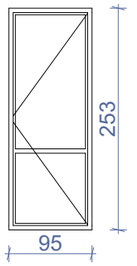	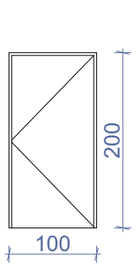	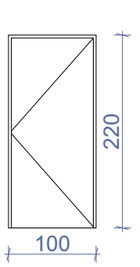
ჯამი								287.4 მ²

დასახელება	კ-9
მასალა	შავი ფერის ლითონის კარები
რაოდენობა	1
ზომები	1000X2400
კვადრატულობა	2.4 მ²
ერთეულის ჯამი ფართი	2.4 მ²
გეგმა გაღებების ჩვენებით მ. 1:100	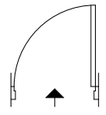
ნახაზი გაღებების ჩვენებით მ. 1:100	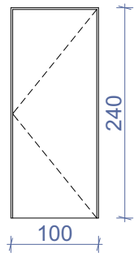
ჯამი	2.4 მ²

შენიშვნა: დეტალური ზომები და გაღების მიმართულებები დაზუსტდეს ადგილზე შემსრულებლის მიერ.

ნახაზის დასახელება:

ვიტრაჟების სქეციფიკაცია

ქმსკლიკაცია:

პირობითი ნიშნები:

- ნაკვეთის საზღვარი
- მონოლითი
- იატაკის მოჭიმვა
- შემავსებელი
- ჭრილის ხაზი
- ±0.00 კონსტრუქციული ნიშნული
- ±0.00 არქიტექტურული ნიშნული

შენიშვნები

1. ნახაზში შეტანილი ყველა ცვლილება უნდა შეთანხმდეს პროექტის ავტორთან.
2. პროექტში ყველა ზომა მოცემულია სანტიმეტრებში, ნიშნულები მეტრებში
3. შენობის საპროექტო ნული (+0.00) ტოლია:

±0.00 = 436.5

მისამართი

ქ. თბილისი, ვახტანგ ნინუას ქუჩა, 3-8
საკ. კოდი: 01.12.12.001.221 1953.0 მ²

პროექტის სახელწოდება

მრავალბინიანი საცხოვრებელი სახლის არქიტექტურული პროექტი

სტადია	პროექტი	არ
თანამდებობა	გვარი	ხელმოწერა
დირექტორი	გ. ბენდელიანი	
არქიტექტორი	ი. გოგოხია	
არქიტექტორი	მ.თოიძე	

საპროექტო ლოგო

BIJI ARCHITECTURE
ქ. თბილისი, მ. შავიშვილის №1ა
TEL: 595 55-35-74; 599 75-28-88

დაკვეთა №		მასშტაბი
სტადია	პროექტი	1:70
ფორმატი	ფურცლები	A.73
A-3		2025 წ.

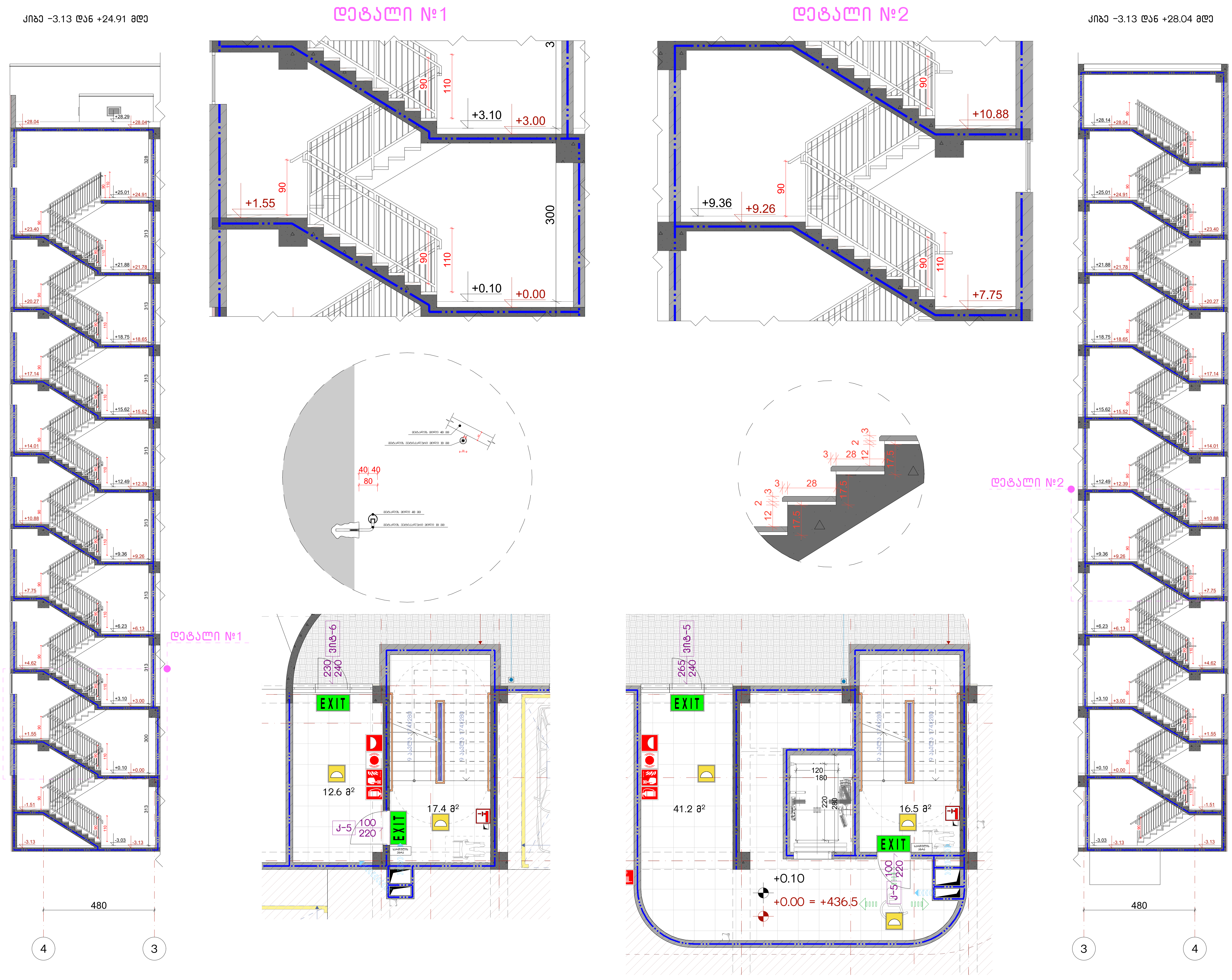

ნახაზის დასახელება:

კიბეები / კვანძები

ექსპლიკაცია:

პირობითი ნიშნები:

- ნაკვეთის საზღვარი
- მონოლითი
- იატაკის მოჭიმვა
- შემავსებელი
- ჭრილის ხაზი
- ±0.00 კონსტრუქციული ნიშნული
- ±0.00 არქიტექტურული ნიშნული

შენიშვნები

1. ნახაზში შეტანილი ყველა ცვლილება უნდა შეთანხმდეს პროექტის ავტორთან.
2. პროექტში ყველა ზომა მოცემულია სანტიმეტრებში, ნიშნულები მეტრებში
3. შენობის საპროექტო ნული (+0.00) ტოლია:

±0.00 = 436.5

მისამართი

ქ. თბილისი, ვახტანგ ნინუას ქუჩა, 3-8
საკ. კოდი: 01.12.12.001.221 1953.0 მ²

პროექტის სახელწოდება

მრავალბინიანი საცხოვრებელი სახლის არქიტექტურული პროექტი

სტადია	პროექტი	არ
თანამდებობა	გვარი	ხელმოწერა
დირექტორი	გ. ბენდელიანი	
არქიტექტორი	ი. გოგოხია	
არქიტექტორი	მ.თოიძე	

საპროექტოს ლოგო

BIJI ARCHITECTURE

ქ. თბილისი, მ. შავიშვილის №1ა
TEL: 595 55-35-74; 599 75-28-88

დაკვეთა №		მასშტაბი
სტადია	პროექტი	1:150, 1:20, 1:100, 1:60
ფორმატი	ფურცლები	A.74
A-3		2025 წ.

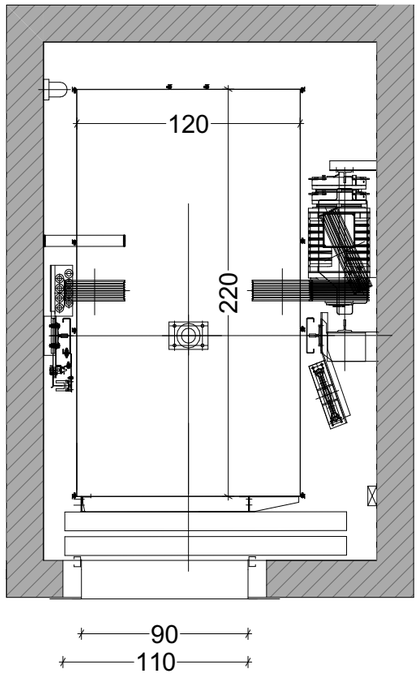

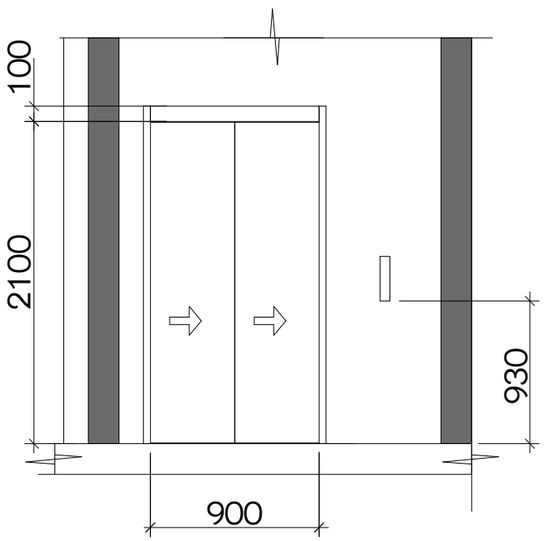

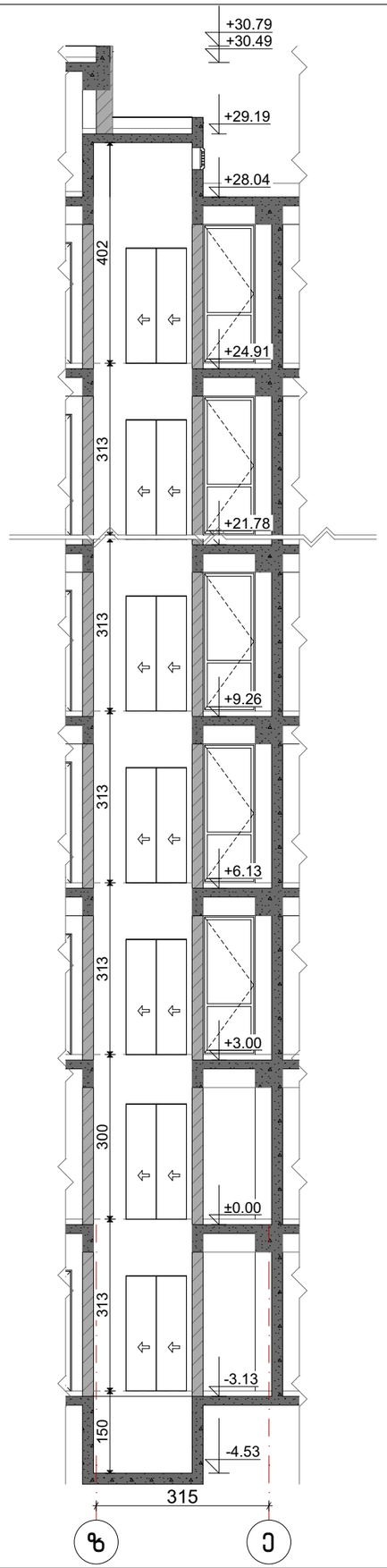

ნახაზის დასახელება:

ლიფტი / კვანძი

ქმსპლიკაცია:

პირობითი ნიშნები:

- ნაკვეთის საზღვარი
- მონოლითი
- იატაკის მოჭიმვა
- შემავსებელი
- ჭრილის ხაზი
- ±0.00 კონსტრუქციული ნიშნული
- ±0.00 არქიტექტურული ნიშნული

შენიშვნები

1. ნახაზში შეტანილი ყველა ცვლილება უნდა შეთანხმდეს პროექტის ავტორთან.
2. პროექტში ყველა ზომა მოცემულია სანტიმეტრებში, ნიშნულები მეტრებში
3. შენობის საპროექტო ნული (+0.00) ტოლია:

±0.00 = 436.5

მისამართი

ქ. თბილისი, ვახტანგ ნინუას ქუჩა, 3-8
საკ. კოდი: 01.12.12.001.221 1953.0 მ²

პროექტის სახელწოდება

მრავალბინიანი საცხოვრებელი სახლის არქიტექტურული პროექტი

სტადია	პროექტი	არ
თანამდებობა	გვარი	ხელმოწერა
დირექტორი	გ. ბენდელიანი	
არქიტექტორი	ი. ბოგოხია	
არქიტექტორი	მ.თოიძე	

საპროექტო ლოგო

BIJI ARCHITECTURE
ქ. თბილისი, მ. შავიშვილის №1ა
TEL: 595 55-35-74; 599 75-28-88

დაკვეთა №		მასშტაბი
სტადია	პროექტი	1:100, 1:50, ~~1:40~~
ფორმატი	ფურცლები	~~A1~~
A-3		2025 წ.