

ნახაზის დასახელება:	ფასადი 1-8
	ლიტერების განლაგების სქემა
ნახაზის №:	3
ფორმატი:	A-3
მასშტაბი:	1:160
ფურცელი:	A.63
ფურცლების რაოდენობა:	

1. ნახაზზე მოცემული ზომები მოცემულია მილიმეტრებში
2. ასოციაციის ფილიალ ზონაში მოქმედი სამშენებლო ნორმების მოთხოვნების გათვალისწინებით შესრულებული პროექტის მიხედვით
3. ფასადის ნაკეთობების ზედა ნიშნული (+0.00) შეესაბამება ზღვის დონიდან +436.5 მეტრს

ავტორის ხელმოწერა:

ინფორმაციის ნებისმიერი ფორმით გამოყენება, კოპირება ან გავრცელება დაუშვებელია ავტორის წერილობითი ნებართვის გარეშე

ავტორი: ა. ტაბატაძე, ვ.ჭანტურია, ქ.ფოცხიშვილი, ნ.ბერიძე, ნ.ბერიძე, ნ.ბერიძე

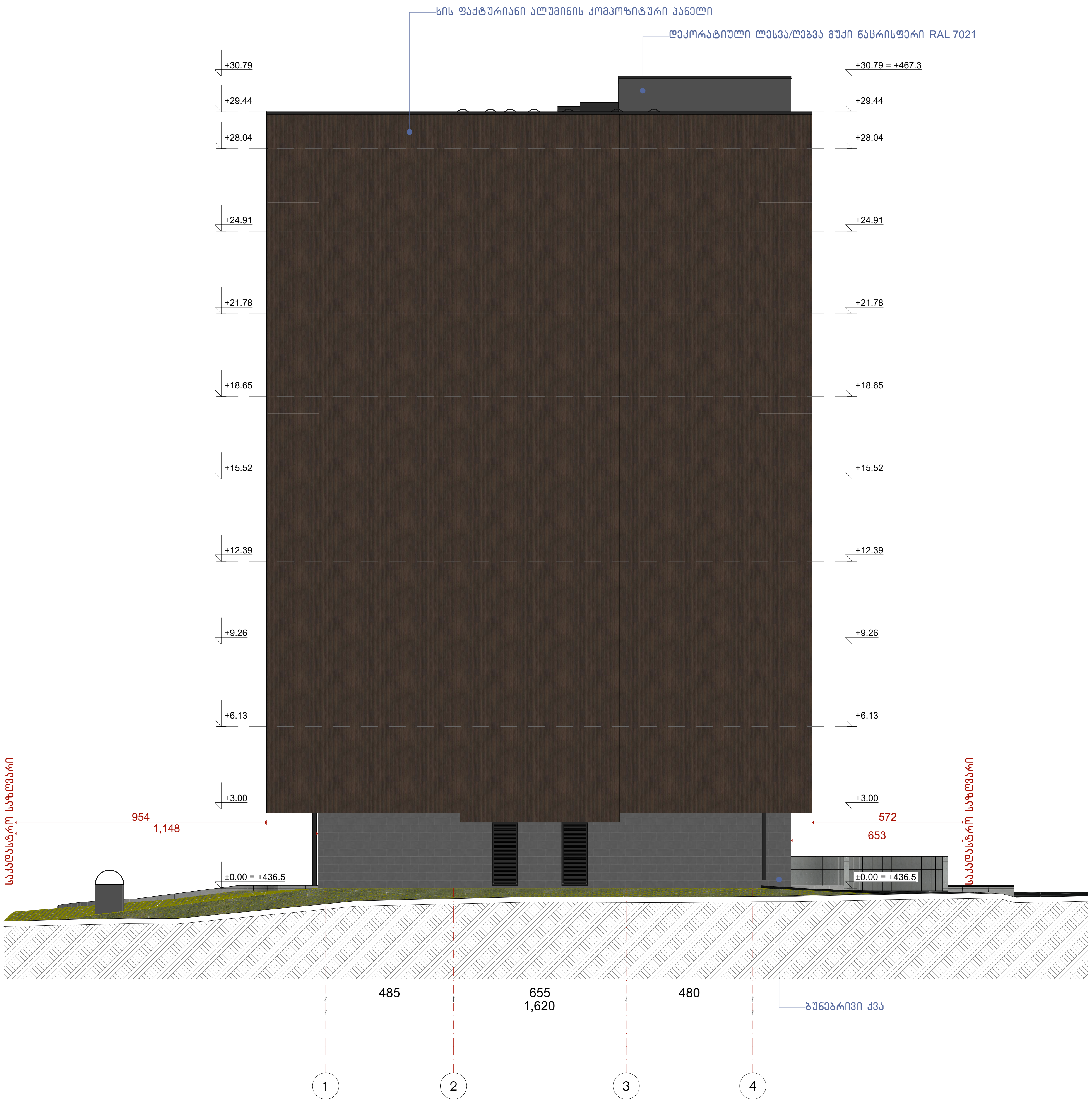

ნახაზის დასახელება:

ფასადი 1-4 ღერძებს შორის

ექსპლიკაცია:

პირობითი ნიშნები:

- ნაკვეთის საზღვარი
- მონოლითი
- იატაკის მოჭიმვა
- შემავსებელი
- ჭრილის ხაზი
- ±0.00 კონსტრუქციული ნიშნული
- ±0.00 არქიტექტურული ნიშნული

შენიშვნები

1. ნახაზში შეტანილი ყველა ცვლილება უნდა შეთანხმდეს პროექტის ავტორთან.
2. პროექტში ყველა ზომა მოცემულია სანტიმეტრებში, ნიშნულები მეტრებში
3. შენობის საპროექტო ნული (+0.00) ტოლია:

±0.00 = 436.5

მისამართი

ქ. თბილისი, ვახტანგ ნინუას ქუჩა, 3-8
საკ. კოდი: 01.12.12.001.221 1953.0 მ²

პროექტის სახელწოდება

მრავალბინიანი საცხოვრებელი სახლის არქიტექტურული პროექტი

სტადია	პროექტი	არ
თანამდებობა	გვარი	ხელმოწერა
დირექტორი	გ. ბენდელიანი	
არქიტექტორი	ი. გოგოხია	
არქიტექტორი	მ.თოიძე	

საპროექტოს ლოგო

BIJI ARCHITECTURE

ქ. თბილისი, მ. შავიშვილის №1ა

TEL: 595 55-35-74; 599 75-28-88

დაკვეთა №		მასშტაბი
სტადია	პროექტი	1:160
ფორმატი	ფურცლები	A.69
A-3		2025 წ.


А
Ә
Б
В
Г
Д
Е
Ж
З
635
340
315
615
590
340
655
3 490
+0.10
+3.10
+6.23
+9.36
+12.49
+15.62
+18.75
+21.88
+25.01
+27.88
+29.44
+30.79 = +467.3
±0.00 = +436.5
+1.20
463
305
384
230
+3.52
+4.42
+6.65
+7.55
+9.78
+10.68
+12.91
+13.81
+16.04
+16.94
+19.17
+20.07
+22.30
+23.20
+25.43
+26.33
Ғимараттың ұзындығы бойынша өлшемдер
Ғимараттың биіктігі бойынша өлшемдер
Ғимараттың биіктігі бойынша өлшемдер
Ғимараттың ұзындығы бойынша өлшемдер
Ғимараттың биіктігі бойынша өлшемдер
Ғимараттың биіктігі бойынша өлшемдер
Ғимараттың биіктігі

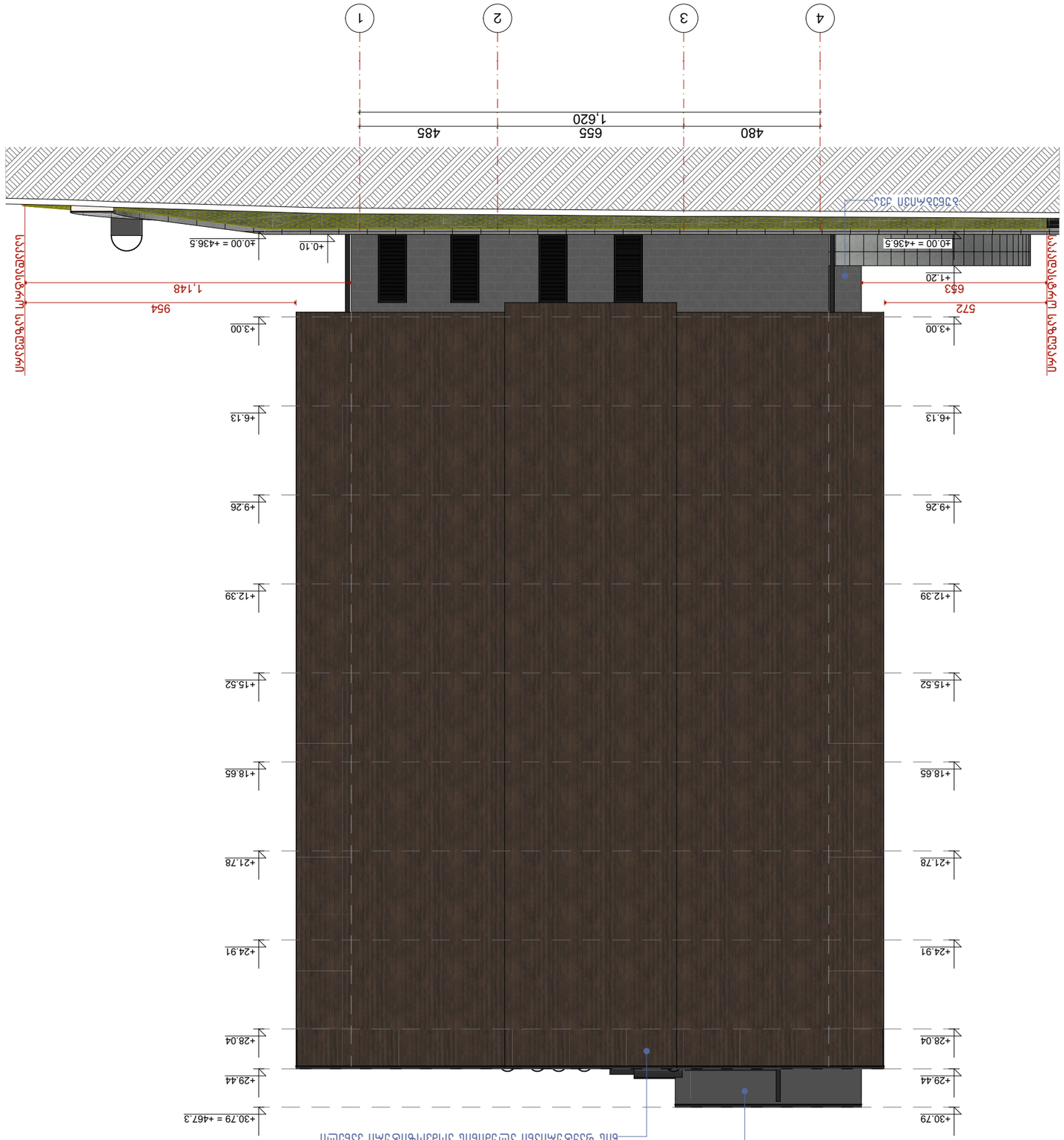

ნახაზის დასახელება:	ფასადი 4-1 ფერადოვანი ლითონის ფასადის ელემენტების ალიზოლაციის ალიზოლაციის ბეტონის კედელი
პროექტის ეტაპი:	
პროექტის ავტორები:	
პროექტის ნომერი:	
ა. ფანასკერტელის ქუჩა, 3-8 სკ.ს. კოდი: 01.12.001.221 19330 მ²	
პროექტის სახელწოდება:	ბინების ახალი კომპლექსის მშენებლობა ა. ფანასკერტელის ქუჩა, 3-8
სკ.	ავტორი:
ხელმოწერა	
ტექნიკური კონტროლის ინჟინერი	
არქიტექტორი	
ინჟინერ-კონსტრუქტორი	
ნახაზის ტიპი	

1. ნახაზები ეწერება ფასადის ცალკეული ელემენტების ალიზოლაციის ალიზოლაციის ბეტონის კედლის ფრაგმენტებისთვის.
2. ალიზოლაციის ალიზოლაციის ელემენტების ალიზოლაციის ალიზოლაციის ალიზოლაციის

დასახელება	ვიტ-1	ვიტ-2	ვიტ-3	ვიტ-4
მასალა	შავი ფერის ალუმინის ვიტრაჟი			
რაოდენობა	80	72	16	16
ზომები	1850X2530	1850X2530	1150X1630	1150X1630
კვადრატულობა	368.0 მ²	331.2 მ²	25.2 მ²	25.2 მ²
ერთეულის ჯამი ფართი	4.6 მ²	4.6 მ²	2.1 მ²	2.1 მ²
გეგმა გალებების ჩვენებით მ. 1:100	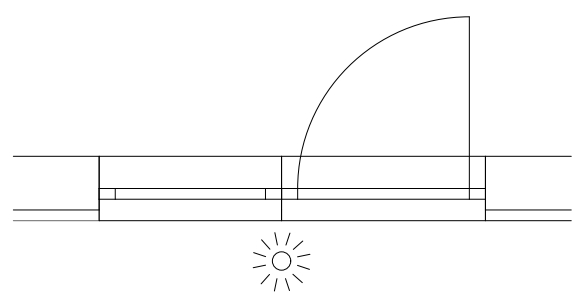	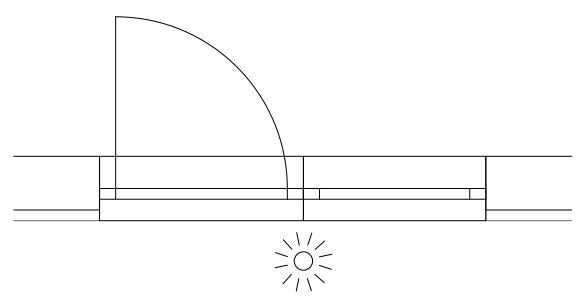	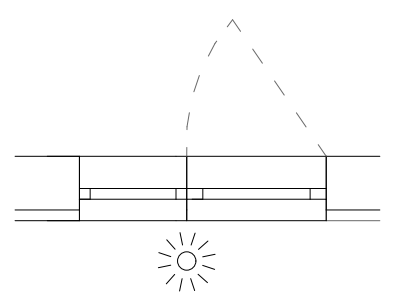	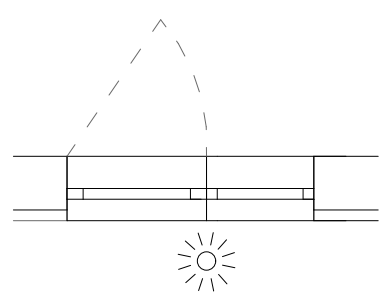
ნახაზი გალებების ჩვენებით მ. 1:100	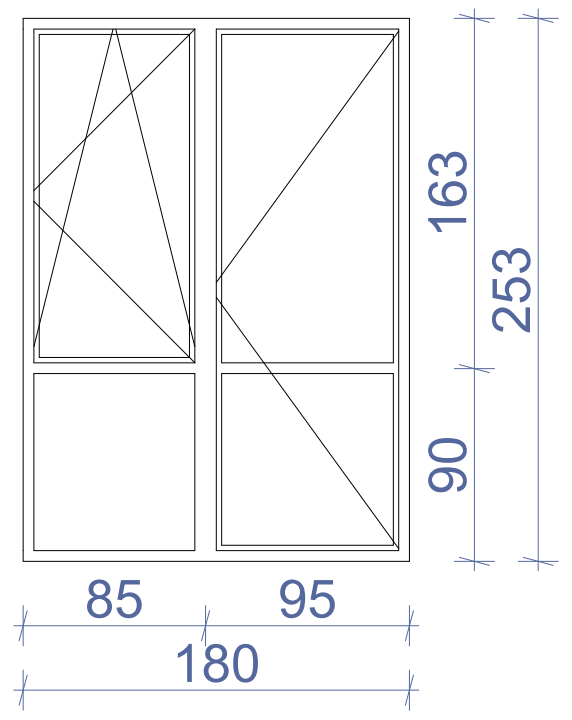	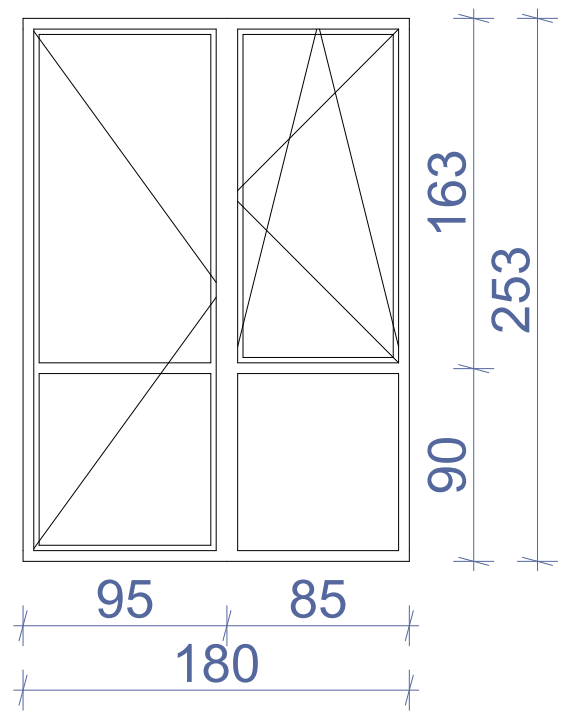	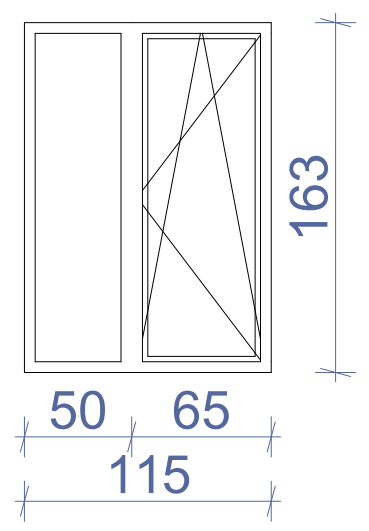	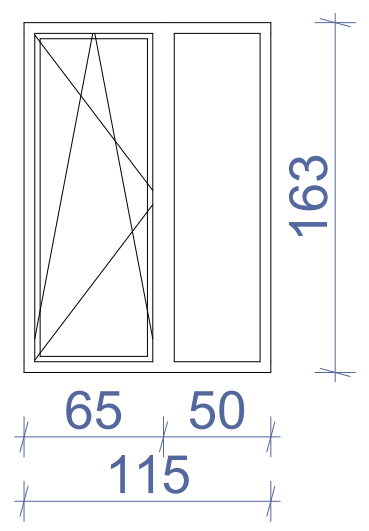
ჯამი	749.6 მ²			

დასახელება	ცხ-1	ცხ-2
მასალა	შავი ფერის ლითონის ცხაური	
რაოდენობა	20	2
ზომები	1000X2400	600X400
კვადრატულობა	48.0 მ²	0.48 მ²
ერთეულის ჯამი ფართი	2.4 მ²	0.24 მ²
გეგმა გალებების ჩვენებით მ. 1:100	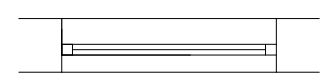	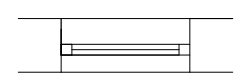
ნახაზი გალებების ჩვენებით მ. 1:100	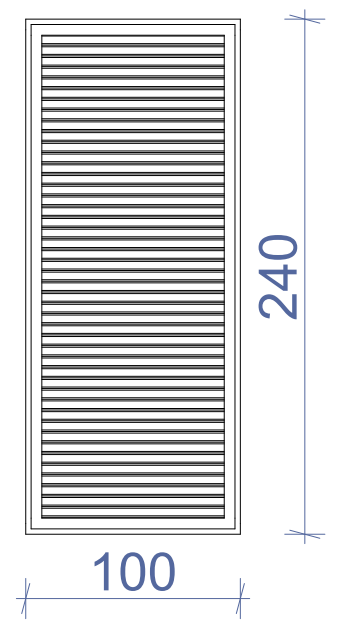	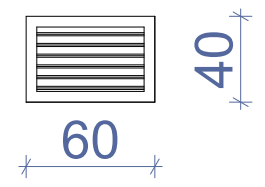
ჯამი	48.48 მ²	

დასახელება	ვიტ-5	ვიტ-6	ვიტ-7
მასალა	შავი ფერის ალუმინის ვიტრაჟი		
რაოდენობა	1	1	16
ზომები	2650X2400	2300X2400	2900X900
კვადრატულობა	6.4 მ²	5.5 მ²	41.6 მ²
ერთეულის ჯამი ფართი	6.4 მ²	5.5 მ²	2.6 მ²
გეგმა გალებების ჩვენებით მ. 1:100	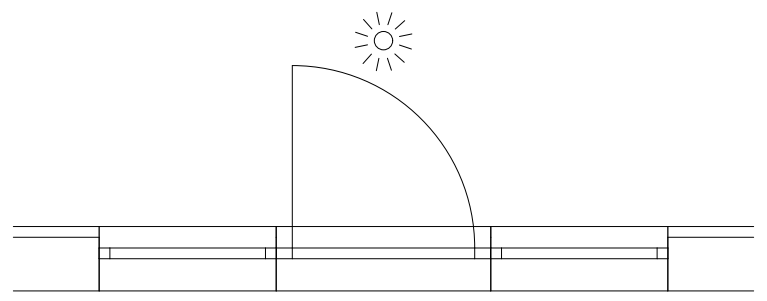	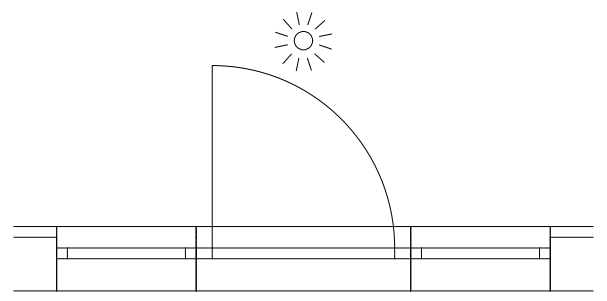	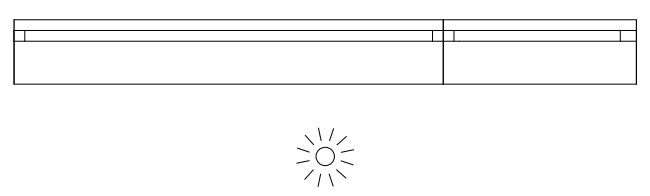
ნახაზი გალებების ჩვენებით მ. 1:100	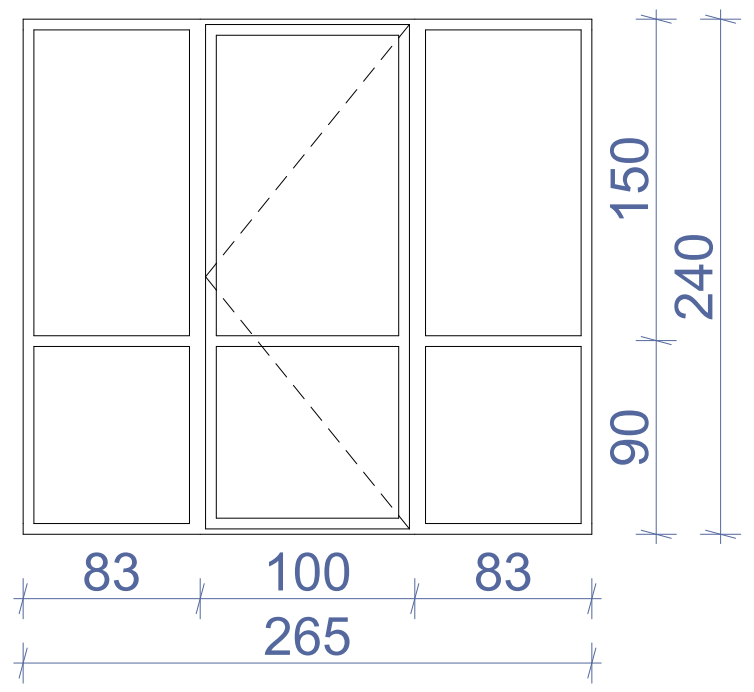	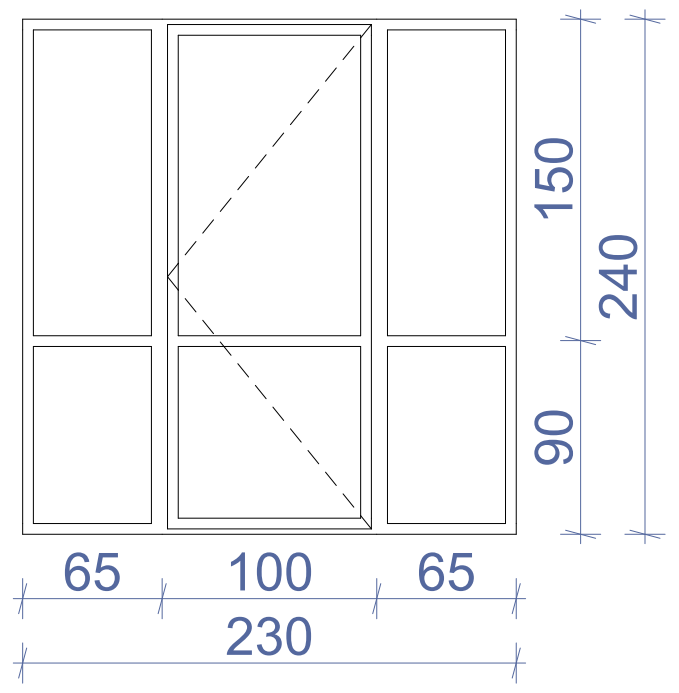	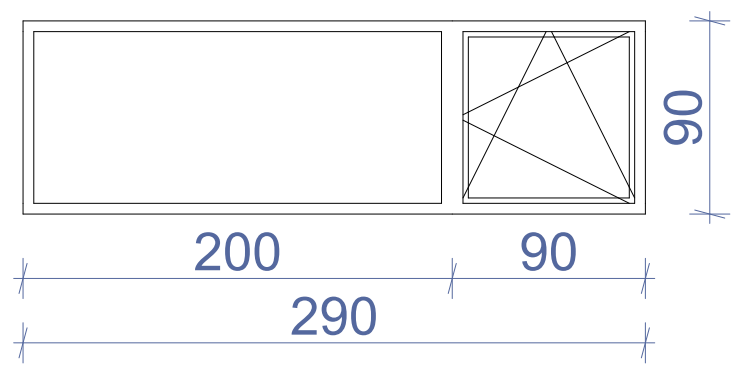
ჯამი	53.5 მ²		

შენიშვნა: დეტალური ზომები და გალების მიმართულებები დაზუსტდეს ადგილზე შემსრულებლის მიერ.

ნახაზის დასახელება:

ვიტრაჟების სქეციფიკაცია

ექსპლიკაცია:

პირობითი ნიშნები:

- ნაკვეთის საზღვარი
- მონოლითი
- იატაკის მოჭიმვა
- შემავსებელი
- ჭრილის ხაზი
- ±0.00 კონსტრუქციული ნიშნული
- ±0.00 არქიტექტურული ნიშნული

შენიშვნები

1. ნახაზში შეტანილი ყველა ცვლილება უნდა შეთანხმდეს პროექტის ავტორთან.
2. პროექტში ყველა ზომა მოცემულია სანტიმეტრებში, ნიშნულები მეტრებში
3. შენობის საპროექტო ნული (+0.00) ტოლია:

±0.00 = 436.5

მისამართი

ქ. თბილისი, ვახტანგ ნინუას ქუჩა, 3-8
საკ. კოდი: 01.12.12.001.221 1953.0 მ²

პროექტის სახელწოდება

მრავალბინიანი საცხოვრებელი სახლის არქიტექტურული პროექტი

სტადია	პროექტი	არ
თანამდებობა	გვარი	ხელმოწერა
დირექტორი	გ. ბენდელიანი	
არქიტექტორი	ი. გოგოხია	
არქიტექტორი	მ.თოიძე	

საპროექტოს ლოგო

BIJI ARCHITECTURE
ქ. თბილისი, მ. შავიშვილის №1ა
TEL: 595 55-35-74; 599 75-28-88

დაკვეთა №		მასშტაბი
სტადია	პროექტი	1:70.45
ფორმატი	ფურცლები	A.69
A-3		2025 წ.

დასახელება	კ-1	კ-2	კ-3	კ-4	კ-5	კ-6	კ-7	კ-8
მასალა	შავი ფერის ლითონის კარები		შავი ფერის ლითონის კარები. ცეცხლმედებობა 90 წუთი (მიმხურავით)			შავი ფერის ლითონის ვიტრაჟული კარები	შავი ფერის ლითონის კარები	
რაოდენობა	40	32	18	27	2	8	1	2
ზომები	1000X2200	1000X2200	1000X2200	1000X2200	1000X2200	950X2530	1000X2000	1000X2200
კვადრატულობა	88.0 მ²	70.4 მ²	39.6 მ²	59.4 მ²	4.4 მ²	19.2 მ²	2.0 მ²	2.2 მ²
ერთეულის ჯამი ფართი	2.2 მ²	2.2 მ²	2.2 მ²	2.2 მ²	2.2 მ²	2.4 მ²	2.0 მ²	4.4 მ²
გეგმა გაღებების ჩვენებით მ. 1:100	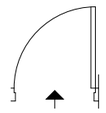	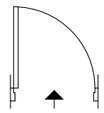	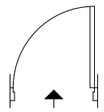	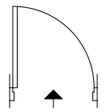	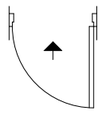	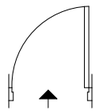	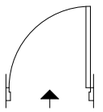	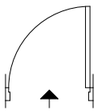
ნახაზი გაღებების ჩვენებით მ. 1:100	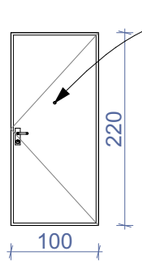	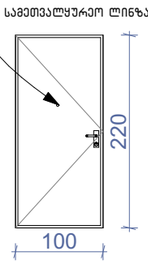	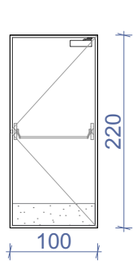	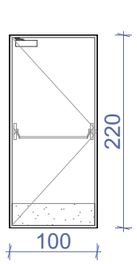	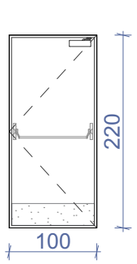	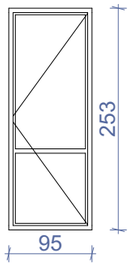	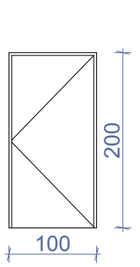	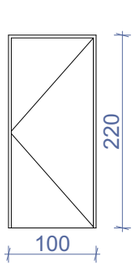
ჯამი								287.4 მ²

დასახელება	კ-9
მასალა	შავი ფერის ლითონის კარები
რაოდენობა	1
ზომები	1000X2400
კვადრატულობა	2.4 მ²
ერთეულის ჯამი ფართი	2.4 მ²
გეგმა გაღებების ჩვენებით მ. 1:100	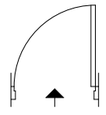
ნახაზი გაღებების ჩვენებით მ. 1:100	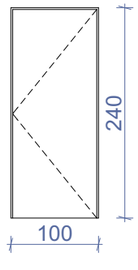
ჯამი	2.4 მ²

შენიშვნა: დეტალური ზომები და გაღების მიმართულებები დაზუსტდეს ადგილზე შემსრულებლის მიერ.

ნახაზის დასახელება:

ვიტრაჟების სქეციფიკაცია

ქმსკლიკაცია:

პირობითი ნიშნები:

- ნაკვეთის საზღვარი
- მონოლითი
- იატაკის მოჭიმვა
- შემავსებელი
- ჭრილის ხაზი
- ±0.00 კონსტრუქციული ნიშნული
- ±0.00 არქიტექტურული ნიშნული

შენიშვნები

1. ნახაზში შეტანილი ყველა ცვლილება უნდა შეთანხმდეს პროექტის ავტორთან.
2. პროექტში ყველა ზომა მოცემულია სანტიმეტრებში, ნიშნულები მეტრებში
3. შენობის საპროექტო ნული (+0.00) ტოლია:

±0.00 = 436.5

მისამართი

ქ. თბილისი, ვახტანგ ნინუას ქუჩა, 3-8
საკ. კოდი: 01.12.12.001.221 1953.0 მ²

პროექტის სახელწოდება

მრავალბინიანი საცხოვრებელი სახლის
არქიტექტურული პროექტი

სტადია	პროექტი	არ
თანამდებობა	გვარი	ხელმოწერა
დირექტორი	გ. ბენდელიანი	
არქიტექტორი	ი. გოგოხია	
არქიტექტორი	მ.თოიძე	

საპროექტო ლოგო

BIJI ARCHITECTURE
ქ. თბილისი, მ. შავიშვილის №1ა
TEL: 595 55-35-74; 599 75-28-88

დაკვეთა №		მასშტაბი
სტადია	პროექტი	1:70
ფორმატი	ფურცლები	A.70
A-3		2025 წ.

+3.10 ნიშნულზე ავტოსადგომის გადახურვის ფილის (სასხ. იატაკი) კვანძი

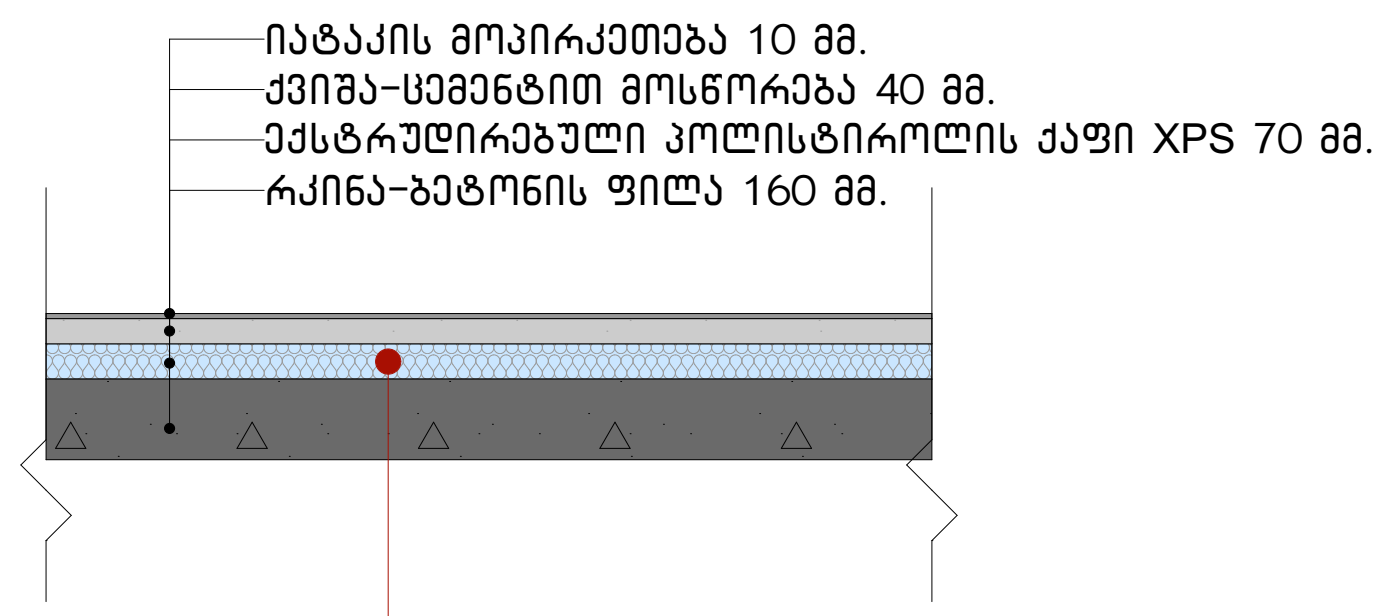

+6.13 - +24.91 ნიშნულებზე ფილის კვანძი

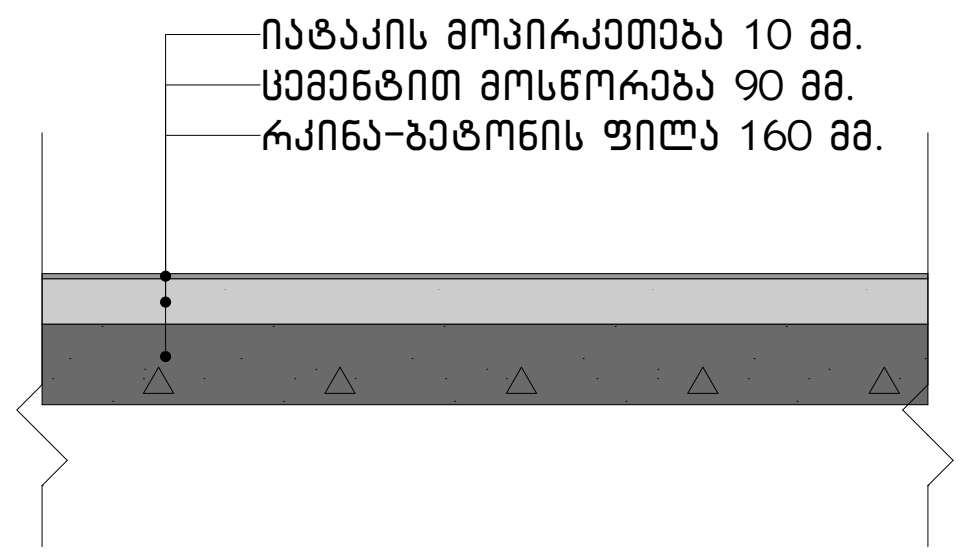

გადახურვის ფილის კვანძი

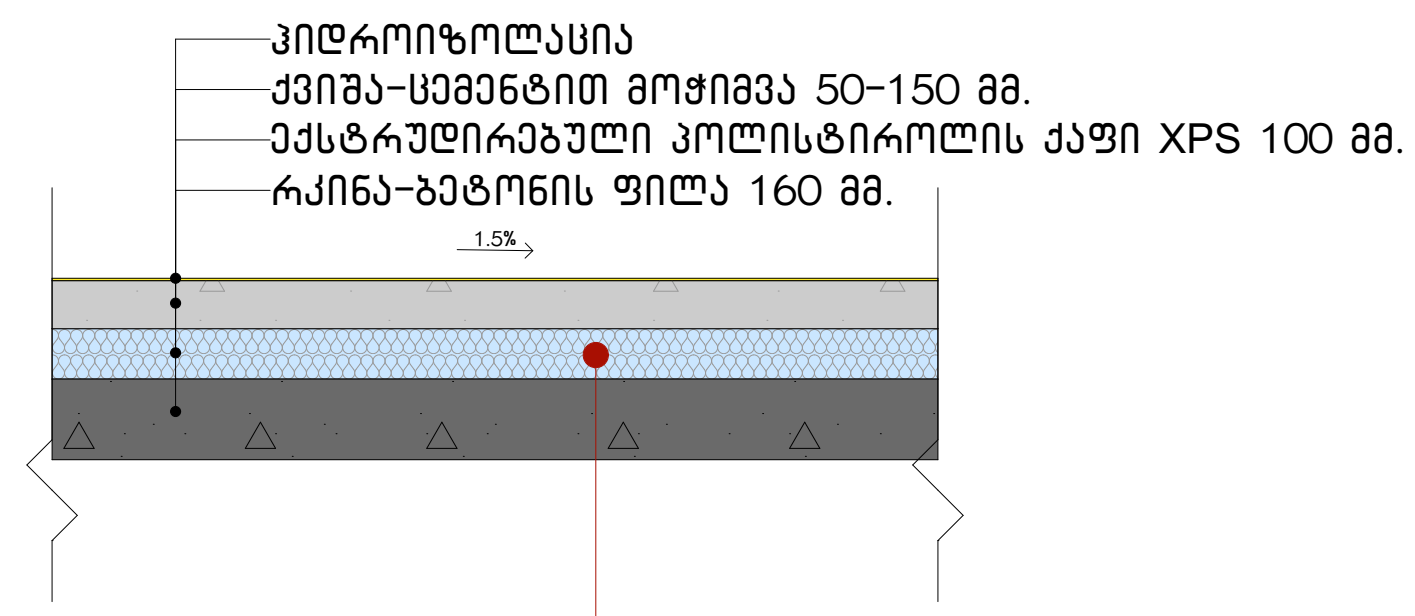

შენიშვნა: თბოსაიზოლაციო მასალა - ექსტრუდირებული პოლისტიროლის ქაფი (XPS), რომლის ალის გავრცელების ინდექსი არ აღემატება 25-ს, კვამლის გავრცელების ინდექსი კი - 450-ს, მოთავსებულია არაწვადი მასალების ორ შრეს შორის. შესაბამისად, დაცულია 603.1 კვეთავის მოთხოვნები და არ მცირდება ფილის ორსაათიანი ცეცხლმედეგობის ხარისხი.

სახურავის პარაპეტის კვანძი (ალუმინის პანელებით)

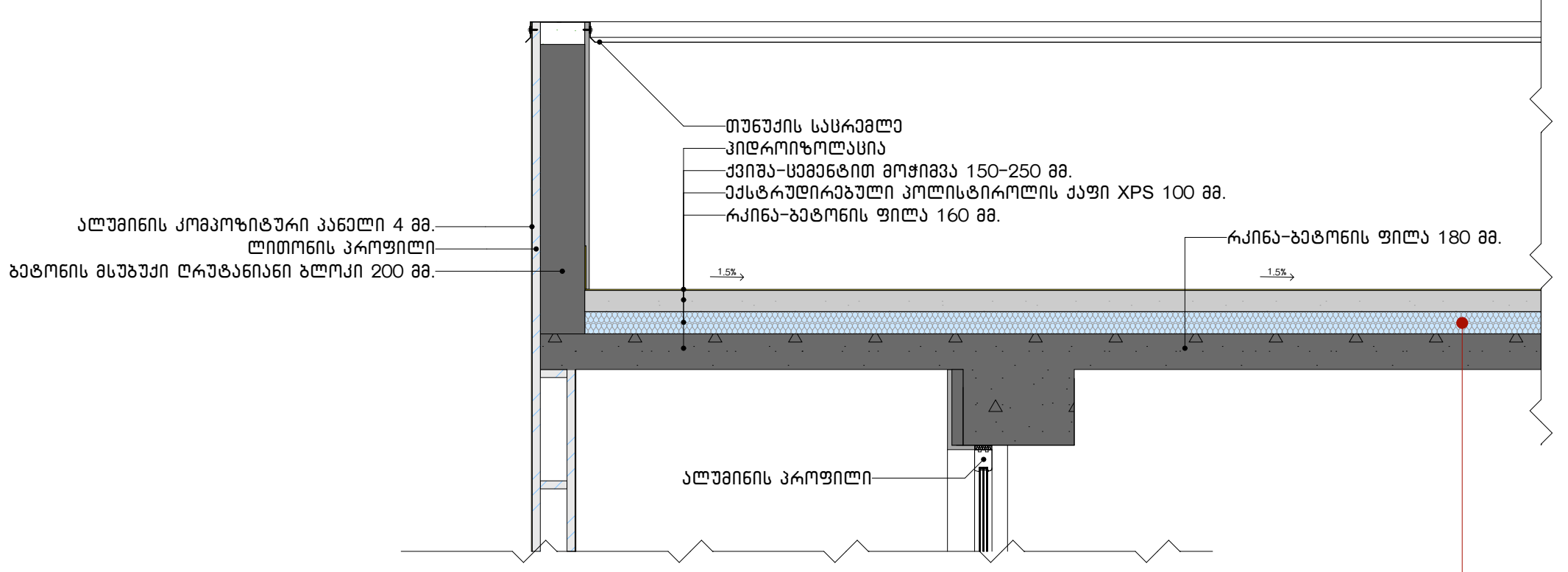

შენიშვნა: თბოსაიზოლაციო მასალა - ექსტრუდირებული პოლისტიროლის ქაფი (XPS), რომლის ალის გავრცელების ინდექსი არ აღემატება 25-ს, კვამლის გავრცელების ინდექსი კი - 450-ს, მოთავსებულია არაწვადი მასალების ორ შრეს შორის. შესაბამისად, დაცულია 603.1 კვეთავის მოთხოვნები და არ მცირდება ფილის ორსაათიანი ცეცხლმედეგობის ხარისხი.

სახურავის პარაპეტის კვანძი (ნალესით)

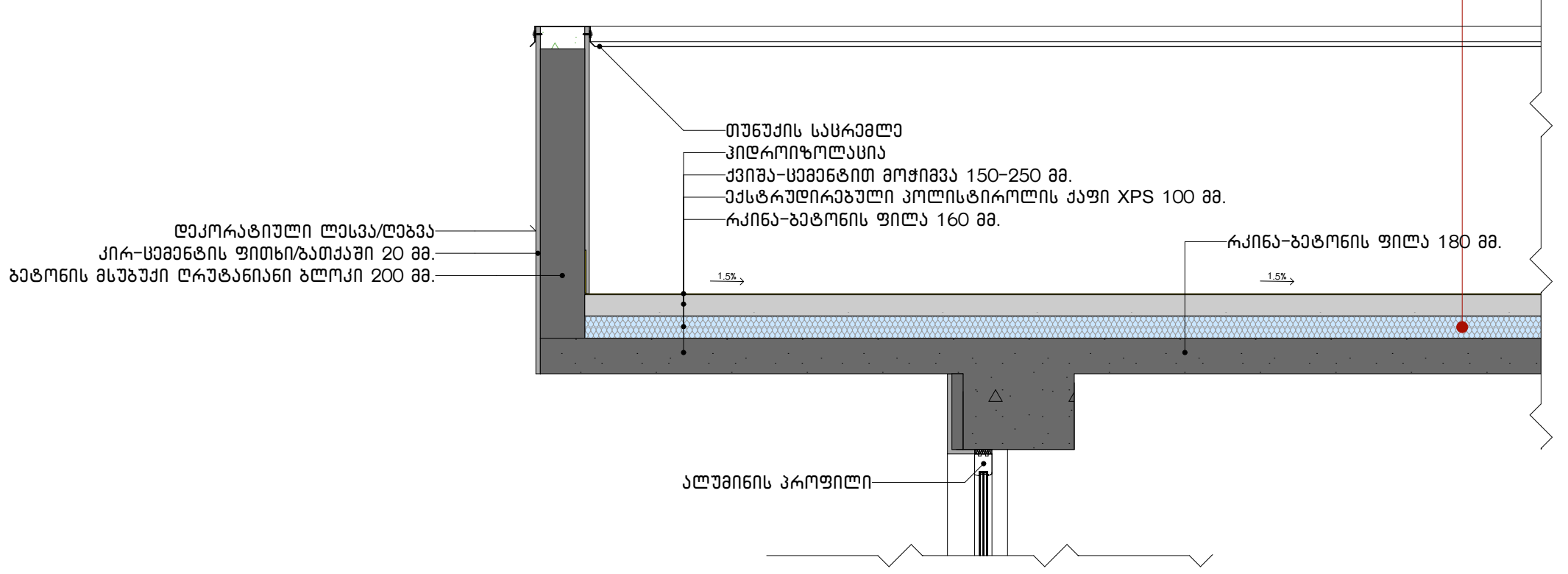

კიბის ბაქნის კვანძი

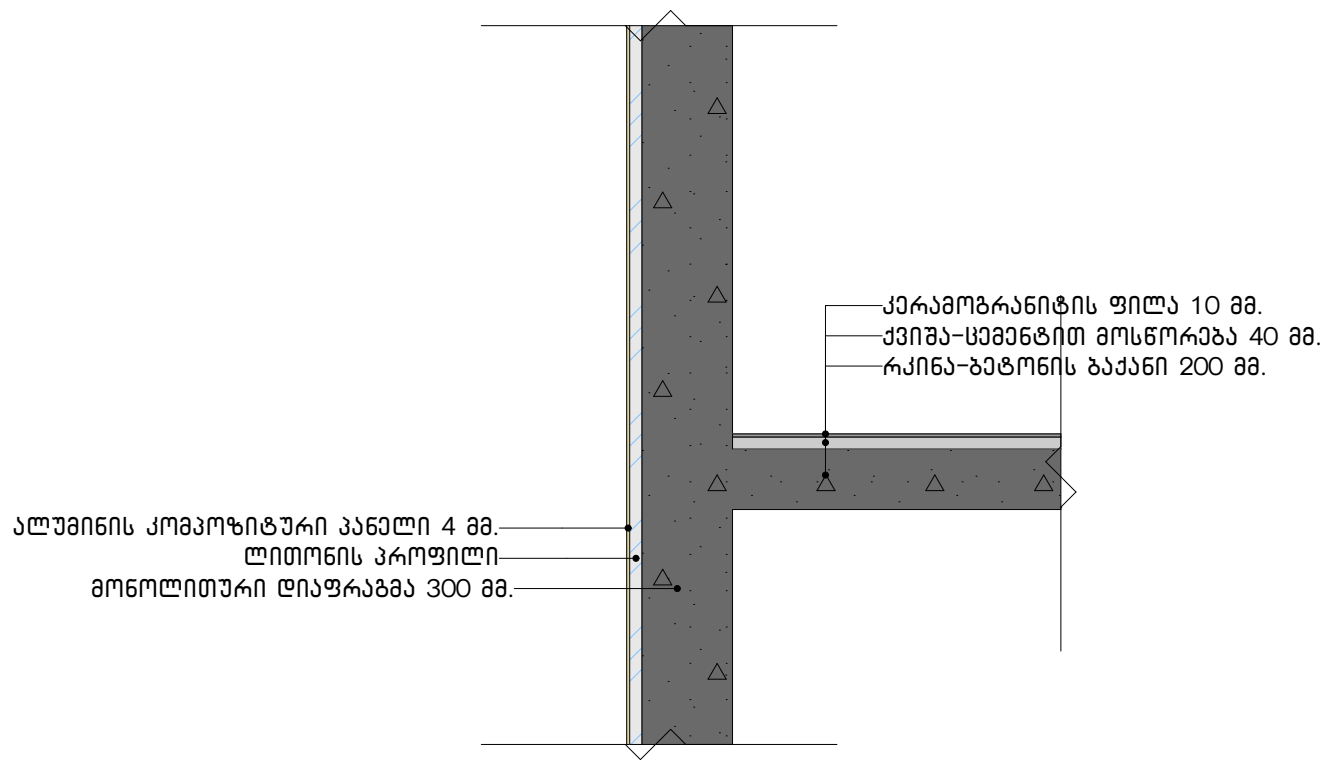

საფასადე კედლის კვანძი

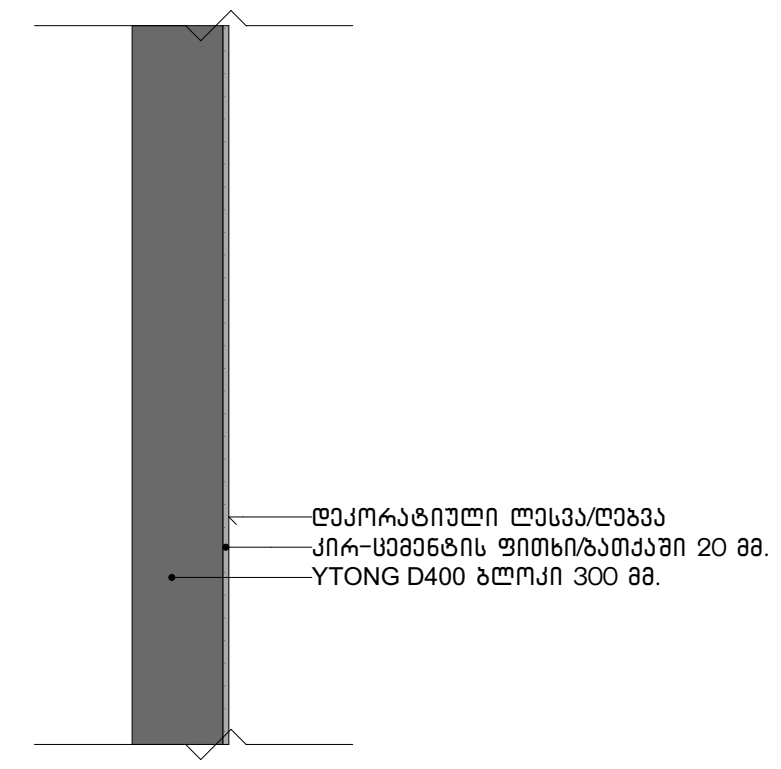

ნახაზის დასახელება:

დეტალები / კვანძები

ექსპლიკაცია:

პირობითი ნიშნები:

- ნაკვეთის საზღვარი
- მონოლითი
- იატაკის მოჭიმვა
- შემავსებელი
- ჭრილის ხაზი
- ±0.00 კონსტრუქციული ნიშნული
- ±0.00 არქიტექტურული ნიშნული

შენიშვნები

1. ნახაზში შეტანილი ყველა ცვლილება უნდა შეთანხმდეს პროექტის ავტორთან.
2. პროექტში ყველა ზომა მოცემულია სანტიმეტრებში, ნიშნულები მეტრებში
3. შენობის საპროექტო ნული (+0.00) ტოლია:

±0.00 = 436.5

მისამართი

ქ. თბილისი, ვახტანგ ნინუას ქუჩა, 3-8
საკ. კოდი: 01.12.12.001.221 1953.0 მ²

პროექტის სახელწოდება

მრავალბინიანი საცხოვრებელი სახლის არქიტექტურული პროექტი

სტადია	პროექტი	არ
თანამდებობა	გვარი	ხელმოწერა
დირექტორი	გ. ბენდელიანი	
არქიტექტორი	ი. გოგოხია	
არქიტექტორი	მ.თოიძე	

საპროექტოს ლოგო

BIJI ARCHITECTURE

ქ. თბილისი, მ. შავიშვილის №1ა
TEL: 595 55-35-74; 599 75-28-88

დაკვეთა №		მასშტაბი
სტადია	პროექტი	1:30, 1:50
ფორმატი	ფურცლები	A.79
A-3		2025 წ.

აივნებზე მოაჯირის განთავსების კვანძი

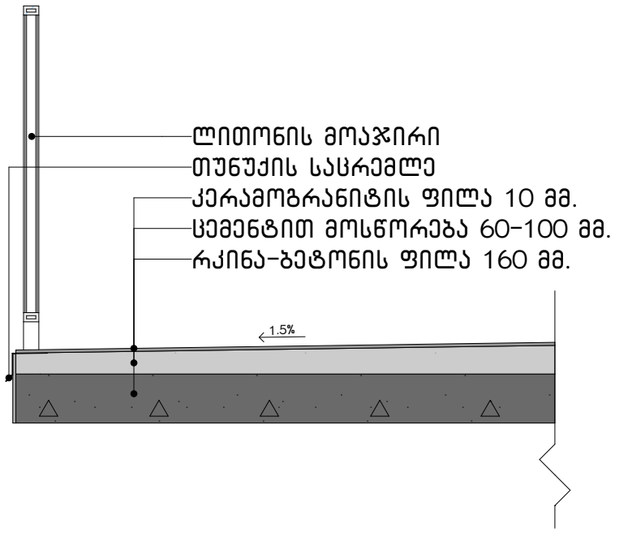

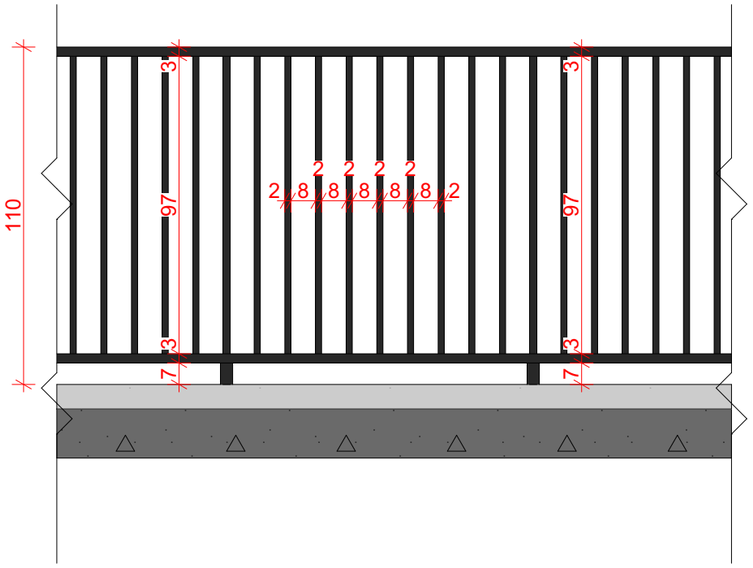

დეკორატიული ლესვა/ღებვა
მაღალი ხარისხის საფასადე საღებავით.
ღია ნაცრისფერი - RAL 7036

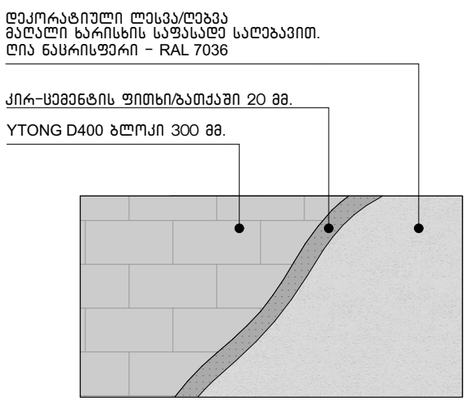

დეკორატიული ლესვა/ღებვა
მაღალი ხარისხის საფასადე საღებავით.
მუქი ნაცრისფერი - RAL 7021

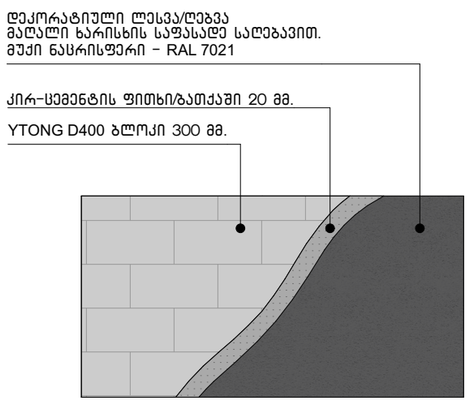

ბუნებრივი ქვით მოპირკეთება 20 მმ.

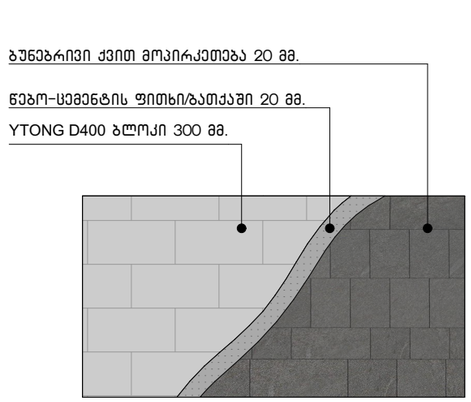

ხის ფაქტურიანი ალუმინის
კომპოზიტური პანელით
მოპირკეთება 4 მმ.

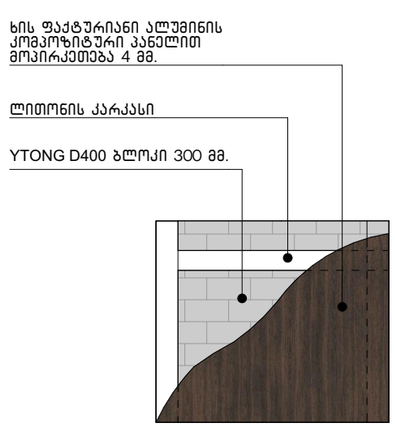

ნახაზის დასახელება:

დეტალები / კვანძები

ქმსკლიკაცია:

პირობითი ნიშნები:

- ნაკვეთის საზღვარი
- მონოლითი
- იატაკის მოჭიმვა
- შემავსებელი
- ჭრილის ხაზი
- ±0.00 კონსტრუქციული ნიშნული
- ±0.00 არქიტექტურული ნიშნული

შენიშვნები

1. ნახაზში შეტანილი ყველა ცვლილება უნდა შეთანხმდეს პროექტის ავტორთან.
2. პროექტში ყველა ზომა მოცემულია სანტიმეტრებში, ნიშნულები მეტრებში
3. შენობის საპროექტო ნული (+0.00) ტოლია:

±0.00 = 436.5

მისამართი

ქ. თბილისი, ვახტანგ ნინუას ქუჩა, 3-8
საკ. კოდი: 01.12.12.001.221 1953.0 მ²

პროექტის სახელწოდება

მრავალბინიანი საცხოვრებელი სახლის არქიტექტურული პროექტი

სტადია	პროექტი	არ
თანამდებობა	გვარი	ხელმოწერა
დირექტორი	გ. ბენდელიანი	
არქიტექტორი	ი. გოგოხია	
არქიტექტორი	მ.თოიძე	

საპროექტო ლოგო

BIJI ARCHITECTURE
ქ. თბილისი, მ. შავიშვილის №1ა
TEL: 595 55-35-74; 599 75-28-88

დაკვეთა №		მასშტაბი
სტადია	პროექტი	1:20, 1:70
ფორმატი	ფურცლები	A.80
A-3		2025 წ.