ქ. თბილისი, დასახლება ფონიჭალა, ს/კ 01.18.13.039.105 დანადგარები

მშენებლობის ორგანიზაციის პროექტი

შემსრულებელი  ლევან ჭვანია

ქ. თბილისი 2026წ

ქ. თბილისი, დასახლება ფონიჭალა, ს/კ 01.18.13.039.105 დანადგარები მშენებლობის ორგანიზაციის პროექტი

სამუშაოთა ორგანიზაციის პროექტის შედგენას საფუძვლად დაედო არქიტექტურული პროექტი, ტერიტორიის დათვალიერება და შესწავლა. მასთან სამანქანო მისასვლელი გზა არსებობს, რაც წარმოდგენილია შესაბამის გეგმაზე. ამ ეტაპზე სამშენებლო სამუშაოები დასრულებულია და ისინი შესრულებულია სანებართვო დოკუმენტაციის გარეშე, ისინი ნაწარმოებია ძირითადად ხელით და ხელის საწეველას დახმარებით. უბანი ხასიათდება შემდეგი კლიმატური და სეისმური ფაქტორებით: ქარის დაწოლა -45 კვ.მ/მ^2 თოვლის საფარის წონა 50 კვ.მ/მ^2. საამშენებლო მექანიზმების ნუსხა მოყვანილია ცხრილში მომდევნო ფურცელზე სამუშაოთა წარმოების დროს აუცილებელია შრომის უსაფრთხოების წესების დაცვა, აგრეთვე შენობის მშენებლობის დროს სელიტებურ ზონაში მტვრის გაფანტვისაგან დამცავი ღონისძიებების უზრუნველყოფა. ტერიტორია უნდა დაიკვალოს წითელი ხაზების ფარგლებში. საპროექტო შენობა უნდა მიებას წითელ ხაზებს. სამშენებლო სამუშაოები დასრულებულია:

კალენდარული გეგმით გათვალისწინებული ფინანსური უზრუნველყოფისა და შესაძლებლობების საფუძველზე უნდა მოხდეს სამუშაოთა თანმიმდევრობის განსაზღვრა. სამუშაოების განხორციელების გეგმიური ხანგრძლივობა = 12 თვეს. სამუშაოების პროცესის წარმოების რიგითობა განისაზღვრა შემდეგი სამშენებლო ეტაპებით:

I რიგის მოსამზადებელი სამუშაოები წარმოდგენილია ეტაპი 1 - მიწის ნაკვეთის კეთილმოწყობის სამუშაოები, სამშენებლო მოედნის მოწესრიგება/შეზღუდვებისა და საინფორმაციო ბანერების მოწყობა, არსებული საინჟინრო-კომუნიკაციების გათიშვა/ჩაჭრა/დემონტაჟი (საჭიროების შემთხვევაში) - (270 დღე).

II რიგის სამუშაოები მეორე ეტაპი - სხვადასხვა სახის გამაგრილებელი და ჰაერის გამფილტრავი დანადგარების მოწყობა. აქ გაერთიანდა ყველა ძირითადი სამუშაოები (60 დღე):

III რიგის სამუშაოები მესამე ეტაპი - სამშენებლო ნარჩენების გატანა, ტერიტორიის სრული დასუფთავება და სხვა (30 დღე). სულ სამი ეტაპი, სამუშაოები უნდა წარიმართოს კალენდარული გეგმის მიხედვით. იხ. მოპ-1

აღნიშნული სამუშაოების ხანძლივობა მითითებულია მშენებლობის კალენდარულ გრაფიკში. სამუშაოები და მათი შესრულება წარიმართება საავტორო ზედამხედველობის და საქართველოს კანონებით დადგენილი ნორმებით. სამშენებლო სამუშაოებზე დამკვეთის მიერ დადგენილია გეგმიური ხანგრძლივობა 12 თვის პერიოდი.

შენობის დასაშლელ სამუშაოთა წარმოების პროექტის შესადგენი ნორმატივები

2.1 СНиП 3.01.01-85 „Оригинализация строительного производства" М.,1989

2.2 СНиП -4-80 „Техника безопасности на строительстве" М., 1981

2.3 Справочник инженера строителя, М., 1989

2.4 Строительныє стреловыє самоходные краны, М., 1984

2.5 კრებული სამანსოვრო "სამშენებლო წარმოების ნორმები და წესები", ამონაწერი სამშენებლო ნორმებიდან და წესებიდან, თბ., 1987

2.6 მშენებლობის ორგანიზაციის პროექტში მომუშავეთა შორის უსაფრთხოების და სანიტარული ჰიგიენური მომსახურეობის საკითხებზე მთავარ წყაროდ წარმოდგენილია სამშენებლო ნორმების საქართველოს მავრობის №41 დადგენილების პუნქტი №20-ის მიხედვით.

ასაშენებელი ობიექტის დახასიათება

ობიექტი ნომენკლატურის მიხედვით წარმოადგენს I კლასს განკუთვნილ სამშენებლო ობიექტს, კერძოდ ღია ტერიტორიაზე მოწყობილია სხვადასხვა სახის გამაგრილებელი და ჰაერის გამწმენდი დანადგარები. განთავსებული დანადგარები გადახურული არ არის.

მშენებლობის ხანგრძლივობის შესახებ

შენობის მშენებლობა დამკვეთის მიერ განსაზღვრულია 12 თვე, რაც არის გაწერილი და გათვალიწინებული მშენებლობის კალენდარულ გრაფიკში. გეგმიურად დადგენილი ხანგრძლივობის დაცვა 12 თვეზე შესაძლებელია. საპროექტო ტერიტორიის მიმდებარედ არსებობს შენობები. საპროექტო ობიექტის მშენებლობა არ გამოიწვევს მიმდებარე შენობების დაზიანებას.

სამშენებლო მანქანა-მექანიზ
ინსტრუმენტ ჩამონაც

№	დასახელება	მარკა	რაოდენ
1	2	3	4
1	თვითმცლელი ძარიანი და სპეც-დამიშნულების ავტოტრანსპორტი სამშენებლო ტვირთის გადასატანად	სხვადასხვა	2
2	გადასატანი კომპრესორი	სო-48	1
3	ელექტროშესადუღებელი საჭრელი აგრეგატი	კომპ.	1
4	ავტოკენური შედუღების და ჭრის აპარატი	კომპ პკუ-35	1
5	ბეტონის ტუმბო	-	1
6	ლითონის სახარაჩო სექციები	კომპ	1
7	ხელის საწევლა	-	1
8	ხელის ელექტრო პნევმატური ჩაქუჩი	კომპ.	2

მომუშავეთა შორის უსაფრთხოების წესების დაცვის თაობაზე

მომუშავეთა შორის უსაფრთხოების პირობების დაცვა შენობათა აშენების ცალკეულ ეტაპებზე აუცილებელია სნ და წ III-4-80* „უსაფრთხოების ტექნიკა მშენებლობაზე“ და სხვა ნორმატიულ-საკანონმდებლო დოკუმენტების შესაბამისად. არსებობის შემთხვევაში მათგან ყურადღებას ვამახვილებთ შემდეგზე:

1. სამუშაო ადგილები, მუშაობის პირობებისა და ტექნოლოგიურობის გათვალისწინებით, უზრუნველყოფილი უნდა იყოს კოლექტიური დაცვისა და სიგნალიზაციის საშუალებით, არსებობის შემთხვევაში;
2. ელექტრო უსაფრთხოების წესები ჩამოყალიბებულია სახელმწიფო სტანდარტში 12.013-88. ელექტრო კარადა ყოველთვის უნდა იყოს ჩაკეტილ მდგომარეობაში. ელექტროკიაბელები, ელექტროსადენები და ელექტრო მოწყობილობები კი იზოლირებულად. გაშიშვლებული სადენების გამოყენება აკრძალულია, არსებობის შემთხვევაში.
3. ამწეების მუშაობის პერიოდში დაუშვებელია უცხო პირთა, ასევე მშენებლობაში დაუსაქმებელ მუშა-მომსახურეთა ყოფნა სამშენებლო გენგეგმაზე შემოფარგლულ, ამწეთა მოქმედების სახიფათო ზონის ფარგლებში. ასაშენებელი კონსტრუქციების აწევა უნდა განხორციელდეს შენობის ვერტიკალის გასწვრივ. კონსტრუქციიდან მარყუჟების ჩახსნაზე გამოყოფილი მუშები შორიდან ხელმძღვანელობენ პროცესს, შემდეგ უახლოვდებიან მასალას და ასრულებენ მის საბოლოო ადგილზე განთავსებას, უსაფრთხოების წესების დაცვითა და მარყუჟების ჩახსნით. აუცილებელია დროებით ღობეებზე გაიკრას სახიფათო ზონების აღმნიშვნელი ფირნიშები. ღამის პერიოდში უსაფრთხოების ზონის აღმნიშვნელი ფირნიშები უნდა განათდეს.

სამუშაოთა უწყვეტობის და ტექნოლოგიურობის, აგრეთვე შრომის უსაფრთხოების უზრუნველსაყოფად აუცილებელია მშენებლობის ცხრილში მოცემული და ჩვენს მიერ რეკომენდირებული მანქანა-მექანიზმებით, ინსტრუმენტებითა და დანადგარებით აღჭურვა. ცხადია შესაძლებელია მათი შეცვლა უფრო თანამედროვეთი.

- სამშენებლო ოპერაციებში დასაქმებული მუშაკები დაცულნი უნდა იყვნენ თავის დამცავი ჩაფხუტებით.
- დაუშვებელია მანქანების, ხელსაწყოების და მოწყობილობების დატოვება ჩართულ მდგომარეობაში ზედამხედველობის გარეშე. ცხადია მათი ტექნიკური მომსახურეობა უნდა მოხდეს ძრავის გამორთვის შემდეგ.
- ლითონის ელემენტების ჩაჭრის შემთხვევაში, ელექტრო ან აიროვანი აპარატით, ქვედა იარუსებზე, 10 მეტრის რადიუსის ფართობი განთავისუფლებულ უნდა იქნას წვადი და ასაფეთქებელი მასალებისგან.
- მშენებლობაზე დასაქმებულმა ყველა მუშაკმა (როგორც მუშამ, ასევე მოსამსახურემ) უნდა შეისწავლოს შრომის უსაფრთხოების წესები, ჩააბაროს გამოცდა სპეციალურ უწყისში ხელმოწერების დაფიქსირებით (არსებობის შემთხვევაში).

ბუნების დაცვითი და ჰაერის დაბინძურების საწინააღმდეგო ღონისძიებები

შენობა მდებარეობს ქ. თბილისის საგარეუბნო განაშენიანებაში. აღნიშნულის გამო აუცილებელია შენობის მშენებლობის პერიოდში შემდეგი ღონისძიებების დაცვა.

გარემოს დაცვის სამსახურის ნებართვის გარეშე აკრძალულია მრავალწლიანი ხეებისა და ნარგავების მოჭრა, ამოძირკვა ან განადგურება,

მონოლითური რკინა-ბეტონის, კედლების ტიხრების, იატაკის მშენებლობის პროცესში შესაძლებელია მტვრის გაფანტვა გარე სივრცეში, რეკომენდირებულია შენობის გარშემო ფარდის ჩამოფარება. აკრძალულია სამშენებლო ნაგვისა და ნარჩენების ღია წესით გადატანა და ჩამოყრა. სასურველია სამშენებლო ნარჩენების პირდაპირ თვითმცლელი მანქანის ძარებში ჩაყრა. სამშენებლო მასალების დასაწყობება უნდა მოხდეს ტერიტორიაზე დროებით განთავსებულ შენობაში.

დაუშვებელია არსებული საკანალიზაციო ჭების დანაგვიანება სამშენებლო ნაგვით. ასევე დაუშვებელია ამოსახაპი ორმოების მოწყობა, ინვენტარული საყოფაცხოვრებო ვაგონეტიტან საკანალიზაციო ჩადინება უნდა მოეწყოს უშუალოდ საქალაქო საკანალიზაციო ჭებში. გენგეგმაზე მათ მოსაწყობად მითითებული ადგილები შესაძლებელია შეიცვალოს საკანალიზაციო ჭებთან სიახლოვეს. მათი განთავსებითამწეთა მოქმედების სახიფათო ზონების საზღვრების გათვალისწინებით. სამშენებლო ნაგვის ტრანსპორტირება ფხვიერ მდგომარეობაში რეკომენდირებული არ არის. ავტომანქანების ძარებში ჩატვირთვის შემდეგ მათი ზედაპირი დაინამოს ან დაიფაროს.

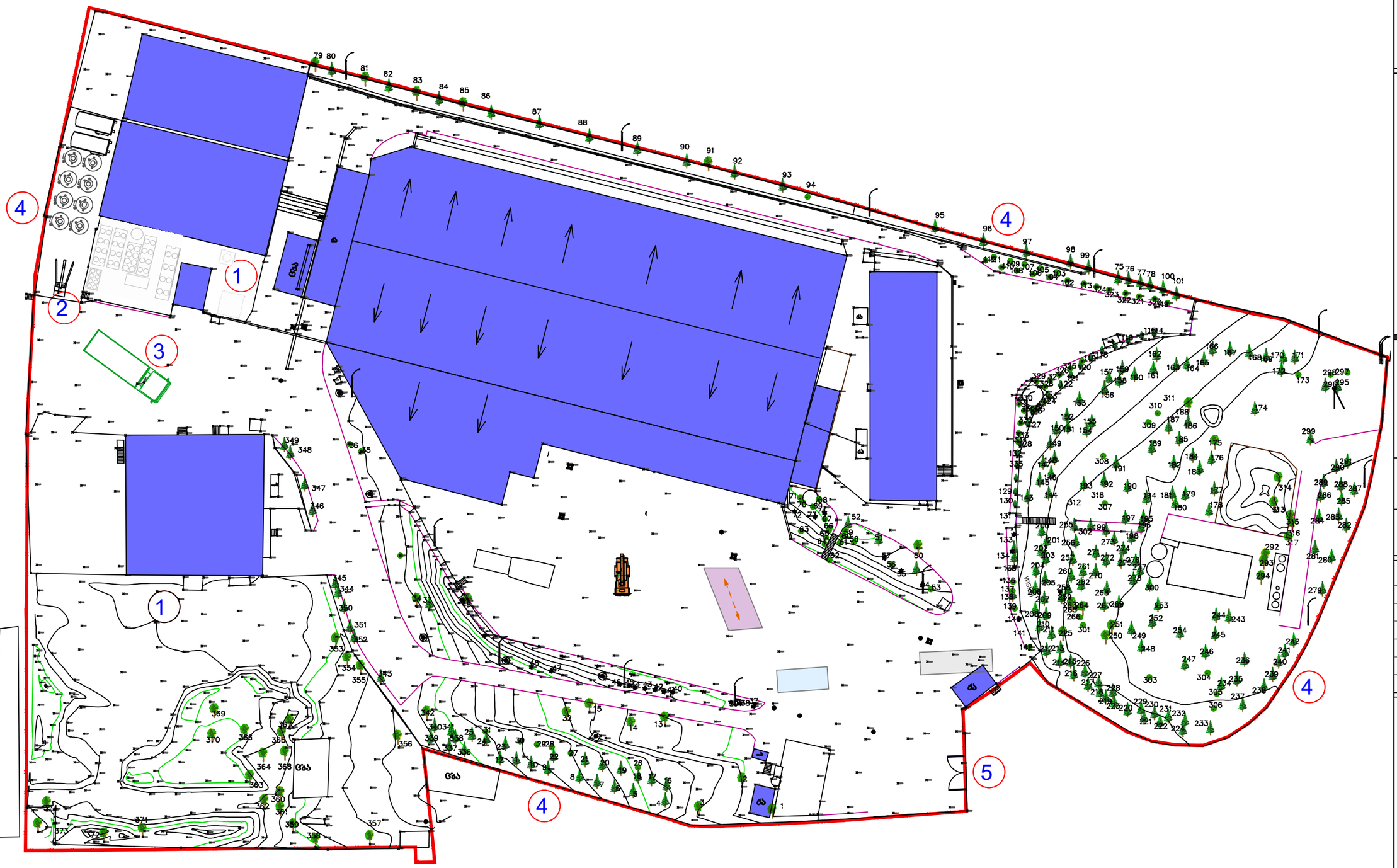

ქ. თბილისი, დასახლება ფონიჭალა, ს/კ 01.18.13.039.105

შენიშვნა:

- საპროექტო შენობა
- დროებითი ღობე
- ხელის საღებელა
- ძარიანი სატვირთო ავტომანქანა
- ჰიშკარი

წყლის რეზერვუარები

მშენებლობის ორგანიზაცია

გენ.გეგმა

დამკვეთი		პეპსიკო
შესრულა		ლ. ჭყანია

ექსპლიკაცია

1. საპროექტო ობიექტი
2. ხელის საღებელა
3. სატვირთო ძარიანი ავტომანქანა
4. ღობე
5. ჰიშკარი

საპროექტო ჭრილები

საჰაერო აბრეშგატი №1
(საპროექტო ჭრილი)

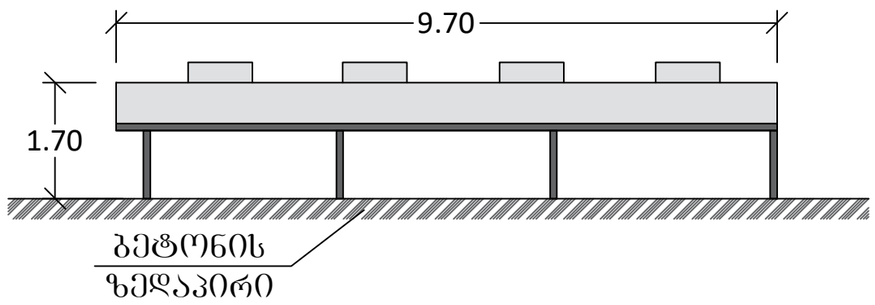

საჰაერო აბრეშგატი №2
(საპროექტო ჭრილი)

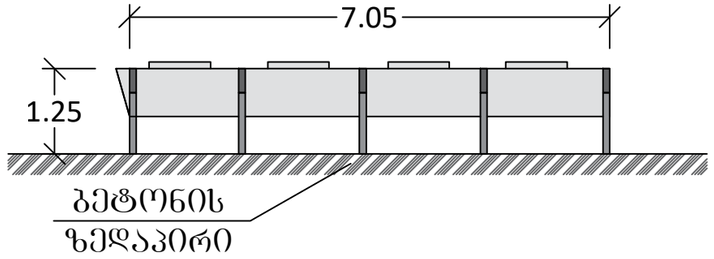

საჰაერო აბრეშგატი №3
(საპროექტო ჭრილი)

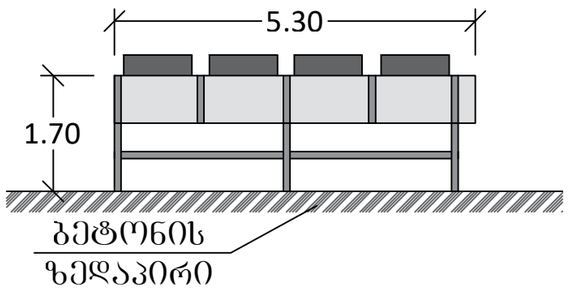

საჰაერო აბრეშგატი №4
(საპროექტო ჭრილი)

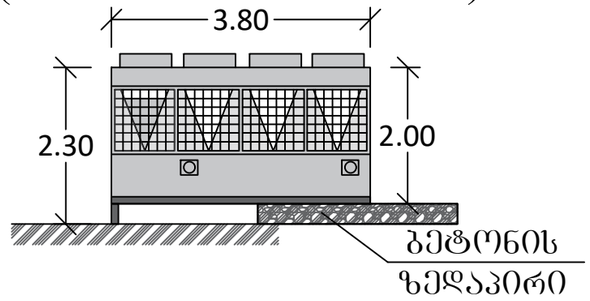

საჰაერო აბრეშგატი №5
(საპროექტო ჭრილი)

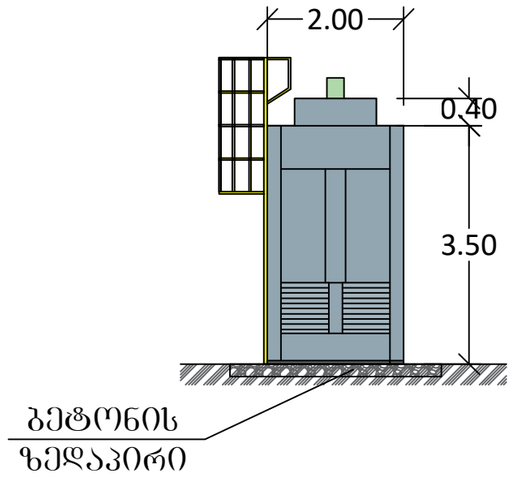

წყლის ავზი №6
(საპროექტო ჭრილი)

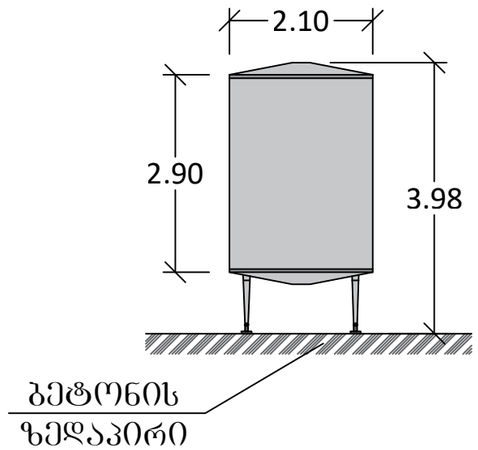

			შპს „გლობალ სერვის ბრუჯი" ს/კ 406025929	"GS GROUP" LLC 406025929 შპს "ჯი-ეს ჯრუპი"
დახაზა		ლ ქვანია	ქალაქი თბილისი, დასახლება ფონიჭალა, IV მაცივარი, მიწეაარედ. (ს.კ 01.18.13.039/105) შენობა №7, №8-ის მიშლებაარედ	
შეამოწმა		ლ ქვანია		სტად. ფურც. მაშტ.
			გარე აბრეშგატების და წყლის ავზის, საპროექტო ჭრილები	1:

მშენებლობის კალენდარული გრაფიკი

	სამუშაოთა ჩამონათვალი	წელი	1 წელი																																					
		თვე	1 თვე			2 თვე			3 თვე			4 თვე			5 თვე			6 თვე			7 თვე			8 თვე			9 თვე			10 თვე			11 თვე			12 თვე					
		დღე	10	20	30	10	20	30	10	20	30	10	20	30	10	20	30	10	20	30	10	20	30	10	20	30	10	20	30	10	20	30	10	20	30	10	20	30		
1	I რიგის მოსამზადებელი სამუშაოები წარმოდგენილია ეტაპი 1 - მიწის ნაკვეთის კეთილმოწყობის სამუშაოები, სამშენებლო მოედნის მოწესრიგება/შეზღუდვებისა და საინფორმაციო ბანერების მოწყობა, არსებული საინჟინრო-კომუნიკაციების გათიშვა/ჩაჭრა/დემონტაჟი (საჭიროების შემთხვევაში)	270																																							
2	II რიგის სამუშაოები მეორე ეტაპი - სხვადასხვა სახის გამაგრილებელი და ჰაერის გამფილტრავი დანადგარების მოწყობა. აქ გაერთიანდა ყველა ძირითადი სამუშაოები	60																																							
3	III რიგის სამუშაოები მესამე ეტაპი - სამშენებლო ნარჩენების გატანა, ტერიტორიის სრული დასუფთავება და სხვა	30																																							

ლევანი შვანია

