შენობა-ნაგებობის უსაფრთხოების წესებთან შესაბამისობის ანალიზი

გამოყენებული წესები - **„შენობა-ნაგებობის უსაფრთხოების წესები“**

ჩამოთვალეთ შენობის დაკავებულებები და აღწერეთ თითოეული გამოყენება
1. სასაწყობე ჯგუფი სწ-2 (ავტოსადგომი,) 4 სართული (-5.80;-2.85; 0,00;+2,95 ნიშნულებზე)
2. საქმიანი ჯგუფი სქ (რეზერვუარი, სატუმბოს ოთახი, მართვის ცენტრი) (-2,85 ; 0,00 ნიშნული)
3. საცხოვრებელი ჯგუფი სც-2 (საცხოვრებელი ბინები) II სართულიდან XIII სართულის ჩათვლით (+6.20 ნიშნულიდან +37,70 ნიშნულის ჩათვლით)
4. დამხმარე ჯგუფი დს (ტექნიკური ოთახი) 1 სართული (0,00 ნიშნულზე)

კონსტრუქციის ტიპი:	
განსაზღვრეთ კონსტრუქციის არსებული შენობისთვის: მაგალითი: II-A, II-B, V-A, V-B	
განსაზღვრეთ კონსტრუქციის ტიპი ახალი შენობისთვის: მაგალითი: II-A, II-B, V-A, V-B	I-A მიწის დონის ზემოთ I-A მიწის დონის ქვემოთ
შერეული კონსტრუქციის შემთხვევაში მიუთითეთ ტიპები, რომელიც გამოყენებული იქნება, განსაზღვრეთ ტიპები და მათი მდებარეობა:	

სიმაღლის შეზღუდვები ცხრილი 503 -ის მიხედვით		
დაკავებულობები	**დასაშვები სართულიანობა**	**შემოთავაზებული სართულიანობა**
1. სასაწყობე ჯგუფი სწ-2	**შეუზღუდავი**	**4 (-II; -I; I; II სართული)**
2. საქმიანი ჯგუფი სქ	**შეუზღუდავი**	**2 (-I და I სართული)**
3. საცხოვრებელი ჯგუფი სც-2	**შეუზღუდავი**	**21 (II სართულიდან XIII სართულის ჩათვლით)**
4. დამხმარე ჯგუფი დს	**შეუზღუდავი**	**1 (I სართული)**
	დასაშვები სიმაღლე	**შემოთავაზებული სიმაღლე**
შენობის სიმაღლე =	**შეუზღუდავი**	**43,20 მ.**
მიწის დონის ზემოთ სართულ(ებ)ის რაოდენობა =	**შეუზღუდავი**	**13** (დამატებით 2 მიწისქვეშა სართული)

ფართობის შეზღუდვები ცხრილი 503 -ის მიხედვით		
დაკავებულობები	**დასაშვები ფართობი (სართულზე)**	**შემოთავაზებული ფართობი (სართულზე)**
1. სასაწყობე ჯგუფი სწ-2 (-2 სართული)	**შეუზღუდავი**	12793,7 მ² (-5,80 ნიშნულზე)
2. სასაწყობე ჯგუფი სწ-2 (-1 სართული)	**შეუზღუდავი**	1228,0 მ² (-2,85 ნიშნულზე)
3. სასაწყობე ჯგუფი სწ-2 (1 სართული)	**შეუზღუდავი**	1196,7 მ² (+0.10 ნიშნულზე)
4. სასაწყობე ჯგუფი სწ-2 (2 სართული)	**შეუზღუდავი**	1278,5 მ² (+3,05 ნიშნულზე)
5. საქმიანი ჯგუფი სქ (2 სართული)	**შეუზღუდავი**	38,3 მ² (+2,95 ნიშნულზე)
6. საქმიანი ჯგუფი სქ (1 სართული)	**შეუზღუდავი**	27,3 მ² (+0,10 ნიშნულზე)
7. დამხმარე ჯგუფი დს (1 სართული)	**შეუზღუდავი**	34,0 მ² (+0,10 ნიშნულზე)
8. დამხმარე ჯგუფი დს (-1 სართული)	**შეუზღუდავი**	62,3 მ² (-2,85 ნიშნულზე)
9. საცხოვრებელი ჯგუფი სც-2 (3 სართული)	**შეუზღუდავი**	1666 მ² (+6,20 ნიშნულზე)
10. საცხოვრებელი ჯგუფი სც-2 (4 სართული)	**შეუზღუდავი**	1666 მ² (+9,35 ნიშნულზე)
11. საცხოვრებელი ჯგუფი სც-2 (5 სართული)	**შეუზღუდავი**	1666 მ² (+12,50 ნიშნულზე)
12. საცხოვრებელი ჯგუფი სც-2 (6 სართული)	**შეუზღუდავი**	1666 მ² (+15,65 ნიშნულზე)
13. საცხოვრებელი ჯგუფი სც-2 (7 სართული)	**შეუზღუდავი**	1666 მ² (+18,80 ნიშნულზე)
14. საცხოვრებელი ჯგუფი სც-2 (8 სართული)	**შეუზღუდავი**	1666 მ² (+21,95 ნიშნულზე)
15. საცხოვრებელი ჯგუფი სც-2 (9 სართული)	**შეუზღუდავი**	1666 მ² (+25,10 ნიშნულზე)
16. საცხოვრებელი ჯგუფი სც-2 (10 სართული)	**შეუზღუდავი**	1666 მ² (+28,25 ნიშნულზე)
17. საცხოვრებელი ჯგუფი სც-2 (11 სართული)	**შეუზღუდავი**	1666 მ² (+31,40 ნიშნულზე)
18. საცხოვრებელი ჯგუფი სც-2 (12 სართული)	**შეუზღუდავი**	1666 მ² (+34,55 ნიშნულზე)
19. საცხოვრებელი ჯგუფი სც-2 (13 სართული)	**შეუზღუდავი**	1666 მ² (+37.700 ნიშნულზე)
შემოთავაზებული ფართობების ჯამი =		**23484,8 მ²**
სართულების რაოდენობა =	**15**	
შენობის საერთო ფართობი =	**26511.7 მ²**	

გარე კედლის ცეცხლმედეგობისა და ღიობისადმი მოთხოვნები ცხრილების 602-ის და 705.8 -ის მიხედვით									
გარე კედელი	ხანძარსაწინააღმდეგო მანძილი (მეტრი)	ცეცხლმედეგობის ხარისხი (საათი)		კედლის ღიობების ფართობი (კედლის %)					
		მოთხოვნილი	გათვალისწინებული	დასაშვები			გათვალისწინებული		
				დაცული	დაუცველი საშხეფებით	დაუცველი	დაცული	დაუცველი საშხეფებით	დაუცველი სც-2
8-12	9<ყრუ ფასადი	0	4	არ მოეთხოვება	არ მოეთხოვება	შეუზღუდავი			აკმაყოფილებს
1-12	9<	0	4	არ მოეთხოვება	არ მოეთხოვება	შეუზღუდავი			აკმაყოფილებს
ა-მ	9<	0	4	არ მოეთხოვება	არ მოეთხოვება	შეუზღუდავი			აკმაყოფილებს
12-1	9<	0	4	არ მოეთხოვება	არ მოეთხოვება	შეუზღუდავი			აკმაყოფილებს
მ-თ	9<	0	4	არ მოეთხოვება	არ მოეთხოვება	შეუზღუდავი			აკმაყოფილებს
1-7	9<	0	4	არ მოეთხოვება	არ მოეთხოვება	შეუზღუდავი			აკმაყოფილებს
ზ-ა	9<	0	4	არ მოეთხოვება	არ მოეთხოვება	შეუზღუდავი			აკმაყოფილებს

ხანძრისაგან დაცვის სისტემებისადმი მოთხოვნები							
დაკავებულობები/ სივრცეები/გასასვლელი საშუალებები	ავტოსაშხეფი სისტემა	ალტერნატიული ავტომატური ცეცხლსაქრობი სისტემები	სახანძრო განგაშისა, კვამლაღმოჩენი და ცეცხლაღმოჩენი სისტემები	სახანძრო მილდგარების სისტემები	კვამლის საკონტროლო სისტემები	ხელის ცეცხლმაქრები	საავარიო განგაშის სისტემები
1.სასაწყობე ჯგუფი სწ-2 (ავტოსადგომი) -2;-1 სართული)			კი	კი (-5,90; -2,85;	კი	კი	-

-5,90; -2,85 ნიშნულზე	კი			ნიშნულზე სახანძრო კარადა)	(მექნიკური განიავების სისტემით)		
1.სასაწყობე ჯგუფი სწ-2 (ავტოსადგომი) 1; 2 სართული) 0,00; 3,05 ნიშნულზე	-		კი	კი (-3,10; +0,65; ნიშნულზე სახანძრო კარადა)	ბუნებრივი	კი	-
2.საცხოვრებელი ჯგუფი სც-2 III სართულიდან XVII სართულის ჩათვლით (+6,20 ნიშნულიდან +50.30 ნიშნულის ჩათვლით)			კი კვამლზე მორეაგირე მაუწყებელი საძინებელში				
კიბის უჯრედი			კი	კი	კი (გზა-კიბე და ვესტიბიული დაწნევის სისტემით)		
ლიფტები			კი		კი (ლიფტების შახტა დაფოიე დაწნევის სისტემით)		
დერეფანი	კი		კი	კი (სახანძრო კარადები)	კი (მექნიკური განიავების სისტემით)	კი	
სახანძრო-სამაშველო სამსახურის მიერ გამოსაყენებელი მისაერთებლები				კი			
სახანძრო ტუმბოები და წყლის რეზერვუარი (-2,85 ნიშნულზე)				კი			

განიავებისადმი მოთხოვნები		
დაკავებულობები/სივრცეები/გასასვლელი საშუალებები	ბუნებრივი განიავება	ხელოვნური განიავება
სასაწყობო ჯგუფი სწ-2 (-2,85; -5,80 ნიშნულზე) ავტოსადგომი)	-	კი
სასაწყობო ჯგუფი	კი	

სწ-2 (0,00; +3,05 ნიშნულზე ავტოსადგომი)		
საცხოვრებელი ჯგუფი სც-2 (ბინები)	კი	კი
კიბის უჯრედი	-	კი
ლიფტები	-	კი
დერეფანი	-	კი

თითოეული სართულიდან გასასვლელი საშუალება									
სართულები	დაკავებულობა და დაკავებულობის დატვირთვის ჯამური მაჩვენებელი	მოთხოვნილი გასასვლელების/გასასვლელთან მისადგომის რაოდენობა	გათვალისწინებული გასასვლელების/გასასვლელთან მისადგომის რაოდენობა და ტიპი	გასასვლელი საშუალებების სიგანე(მეტრი)					
				გზა-კიბეები		დერაფანი,		გასასვლელის გზა-კარი	
				მოთხოვნილი	გათვალისწინებული	მოთხოვნილი	გათვალისწინებული	მოთხოვნილი	გათვალისწინებული
-2;-1; 1; 2 სართული	სწ-2 დ.დ- 276	2	2	1.10 მ.	1.25 მ.	1.20 მ.	1.75 მ.	82 სმ.	82 სმ.
-1; 1 სართული	სქ დ.დ- 2	1	1	1.10 მ.	1.25 მ.	1.20 მ.	1.20 მ.	82 სმ.	82 სმ.
1 სართული	დს დ.დ- 1	1	1	1.10 მ.	1.25 მ.	1.20 მ.	1.20 მ.	82 სმ.	82 სმ.
2 -13 სართული	სც-2 ჯამური დ.დ - 902	2	2	1.10 მ.	1.25 მ.	1.20 მ.	1.35/170 მ.	82 სმ.	82 სმ.

წყალსადენი სისტემის ფიქსირებული მოწყობილობების რაოდენობა ცხრილი 1602.1-ის მიხედვით							
სართულები	დაკავებულობა და დაკავებულობის	ფიქსირებული მოწყობილობები(ცალი)					
		უნიტაზი	ტუალეტის ხელსაბანები	აბაზანა/შხაპი	სასმელი წყლის ფანტანი	სამომსახურეო ნიჟარა	სამზარეულოს ნიჟარა

	დატვირთვის ჯამური მაჩვენებელი	მოთხოვნილი	გათვლის წინააღმდეგ	მოთხოვნილი	გათვლის წინააღმდეგ	მოთხოვნილი	გათვლის წინააღმდეგ	მოთხოვნილი	გათვლის წინააღმდეგ	მოთხოვნილი	გათვლის წინააღმდეგ	მოთხოვნილი	გათვლის წინააღმდეგ
-2;-1; 1; 2 სართული	სწ-2 დ.დ- 276	-	-	-	-	-	-	-	-	-	-	-	-
-1; 1 სართული	სქ დ.დ- 2	-	-	-	-	-	-	-	-	-	-	-	-
1 სართული	დს დ.დ- 1	-	-	-	-	-	-	-	-	-	-	-	-
3-13სართული	სც-2 (დ.დ902)	1	1	1	1	1	1	1	1	1	1	1	1

გამოყენებული პირობითი აღნიშვნები

შენიშვნა:დაუკავებულობის აღნიშვნის დაშტრიხვა, ხაზის სისქე,
დაშტრიხვის მასშტაბი და დაშტრიხვის კუთხე მორგებულია ARCHICAD-ის პროგრამას

ჯგუფის ფერის ხაზის სისქე 0.05

გასასვლელის ნიშნები	
ავარიული განათება(კედლის) (დერეფანი; გზა-კიბე;განსტრბოული, ფოიე,ავტოსადგომი, სატუმბი, ლიფტის სამანქანე)	
სასწრაფო სამედიცინო დახმარების საერთაშორისო სიმბოლო	
კვამლადმომჩენი (907.2.13.1.1)	
კვამლზე მორეაგირე მაუწყებელი (907.2.11.2)	
ავტოსაშხეფი (903)	
ალტერნატიული ავტომატური ცეცხლსაქრობი სისტემა (904) (სატრანსფორმატორი . სატუმბი;მექანიკური მოწყობილობების ოთახებში და სამანქანე ოთახებში)	
დაწნევის სისტემა 909.20.5-909.21 გზა-კიბე; ვესტიბიული;ლიფტის შახტა და ფოიე	
შახტა მექანიკური განიავება (ვვამლზაწოვა) დერეფნები ;პარკინგები	
მექანიკური განიავება (ჰაერის მოდინება) დერეფნები ;პარკინგები	
სახანძრო განეყოფილებასთან კავშირის სისტემა (907.2.13.2)	
ჰიდრანტი	
სახანძრო მისაერთებელი	
სახანძრო მილდგარი (905)	
სახანძრო კარადა განშტოება	
ხელის ცეცხლმაქრი (906)	
სახანძრო განგაშის ხელით სამართავი სისტემა (907.2.9.1 907.4.2.1)	
გზა კიბის საკომუნიკაციო სისტემა (403.5.3.1)	
ხანძრის შემთხვევაში ლიფტით არ ისარგებლოთ	
დამკვებელთა შეტყობინება "სირენა-მანათობელი"(strobe) (მხედველობითი და ხმოვანი სახანძრო განგაშის სისტემა (907.2.9 907.5.2.3და ქვეთავი 907.5.2.1)	
მისაწვდომობის საერთაშორისო სიმბოლო	
სახანძრო განგაშის სისტემების საკონტროლო პანელი	
ხანძრის მართვის ცენტრის სიმბოლო	
სახანძრო-სამაშველო დანაყოფისთვის მისადგომი ლიფტის სიმბოლო (1707.7.5)	
ბუნებრივი განიავება	

კარის აღნიშვნა მიხედვით

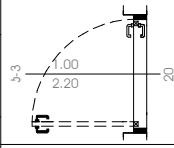



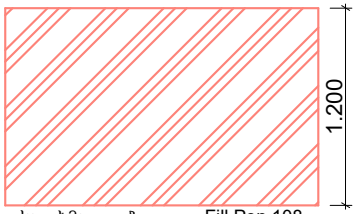

საცხოვრებელი
დაკავებულობის ჯგუფი სც2
RGB (255.255.0)

სასაწყობო დაკავებულობის ჯგუფი სწ2
RGB (136.135.134)

კვამლის საკონტროლო სისტემების ღიობი ფილაში

"ა" ტიპის ბინის კონტურის აღნიშვნა სართულის გეგმაზე
RGB (255.0.0)

სც-2	18.6
52 მ²	ღ.დ 2

დაკავებულობის ჯგუფი
დაკავებულობის ფაქტორი
დაკავებულობის დატვირთვა
დაკავებულობის ფართი



უსაფრთხო ზონა
130X76მმ

RGB (153,153,153)

ფერის ხაზის სისქე 0.5

ფერის პოდი

RGB (10,10,10) — გასასვლელამდე სავალი მაქსიმალური მანძილი

RGB (105,105,105) — მისაწვდომი სვლაგეზი

RGB (255,0,0) — მანძილი სახანძრო მილდგარამდე/კარადამდე

ფერის პოდი

RGB (49,154,240) — კედლის ცეცხლმედეგობა (ერთსაათიანი)

RGB (28,61,217) — კედლის ცეცხლმედეგობა (ორსაათიანი)

RGB (83,199,255) — კედლის ცეცხლმედეგობა (სამსაათიანი)

RGB (10,128,192) — კედლის ცეცხლმედეგობა (YTONG ოთხ საათიანი)

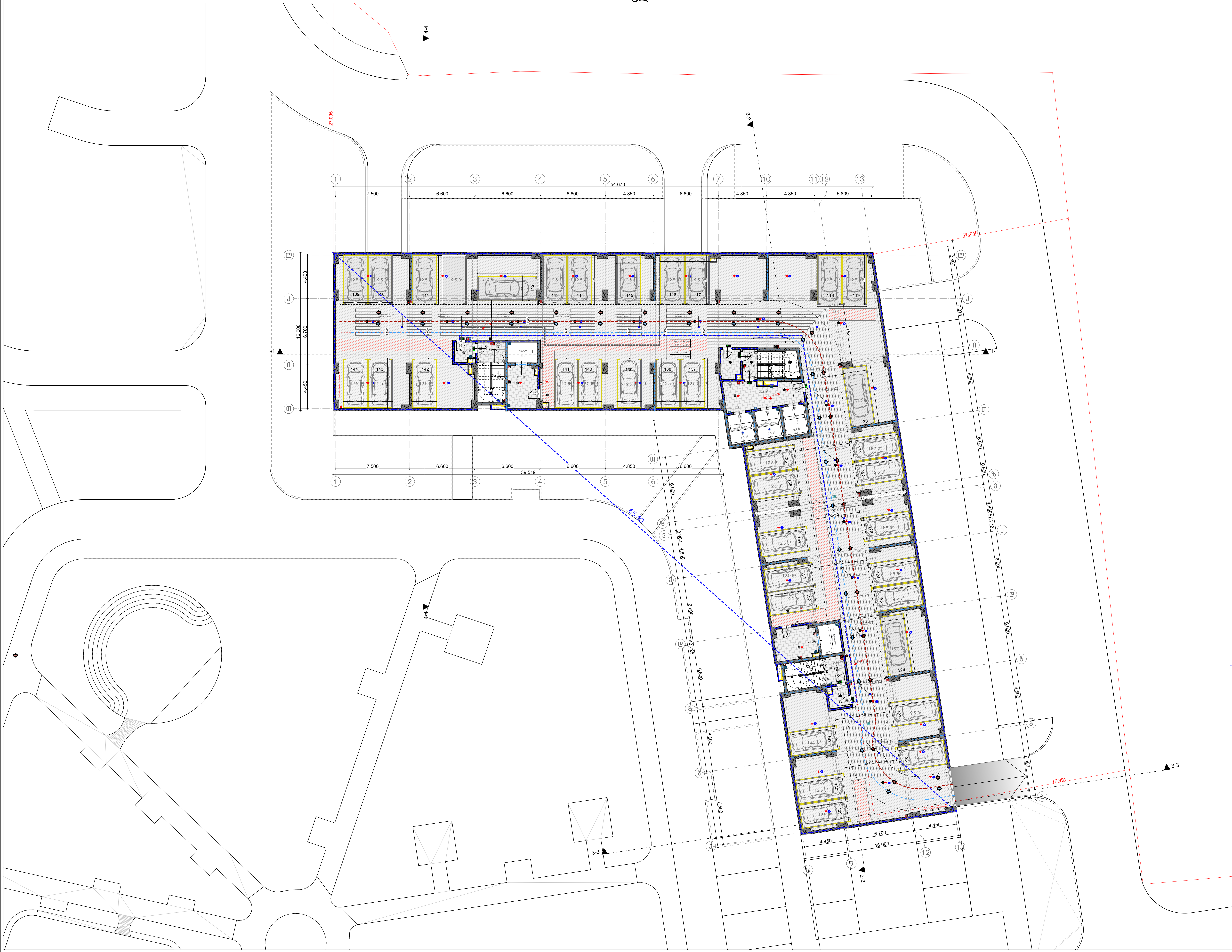

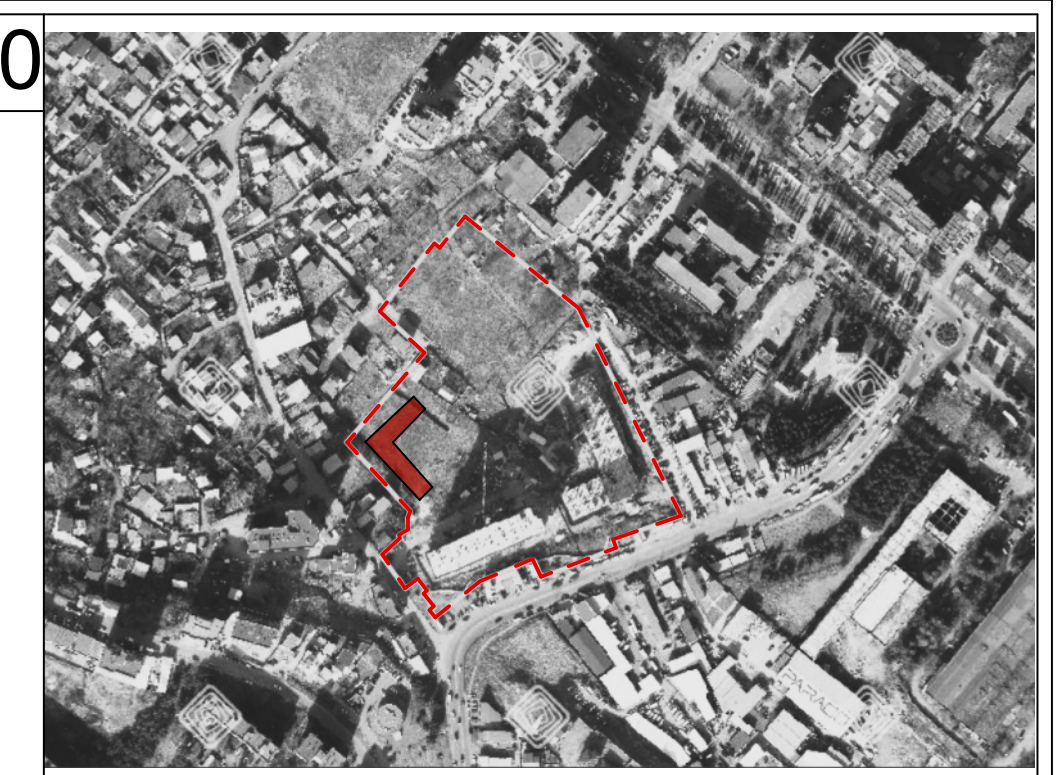

მრავალბინიანი საცხოვრებელი სახლი

N

ობიექტის მისამართი: ქ. თბილისი,მუხიანის დასახლება, მიკრორაიონი IV, რადიოქარხნის მოპირდაპირედ (ს.კ 01.11.17.005.154)

დამკვეთი

შ.პ.ს. "მუხიანი დეველოპმენტი"
საიდენტიფიკაციო კოდი: 400270407

ტექნიკურ-ეკონომიკური მაჩვენებელი:

*მიწის ნაკვეთის ფართობი (კვ.მ) –
*საცხოვრებელი ფართობი (კვ.მ) –
*საზაფხულო ფართობი (კვ.მ) –
*კიბის უჯრედის და სადარბაზოს ფართობი (კვ.მ) –

*დამხმარე ფართობი (კვ.მ) –
*ავტოსადგომის ფართობი (კვ.მ) –
*ღია ავტოსადგომის ფართობი (კვ.მ) –
*კომერციულის ფართობი (კვ.მ) –

შენიშვნები:
*ნახაზი შესრულებულია სანტიმეტრებში
*ნახაზზე მოცემულია არქიტექტურული და კონსტრუქციული ნიშნულები

პირობითი აღნიშვნები

	საკადასტრო საზღვარი
	განაშენიანების რეგულირების ხაზი
1	ჭრილის ხაზი
1	ღერძის ხაზი
+0.00	არქიტექტურული ნიშნული გეგმაზე

თანამდებობა	გვარი
მთ. არქიტექტორი	ლ.მაღლაკელიძე
არქიტექტორი	ლ.შაყულაშვილი ზ. გეგუჩაძე თ.ხარებაშვილი

ნახაზის სახელი

-2 სართული

ფურცლის სახელი	ფურცელი
გეგმები (41)	.01.1
ფორმატი	მასშტაბი
A2	1:100
თარიღი	რევიზია №

Wei Yap Architects

ი.ჭავჭავაძის გამზ. №37ლ

-1.

-1 სართული

1:250

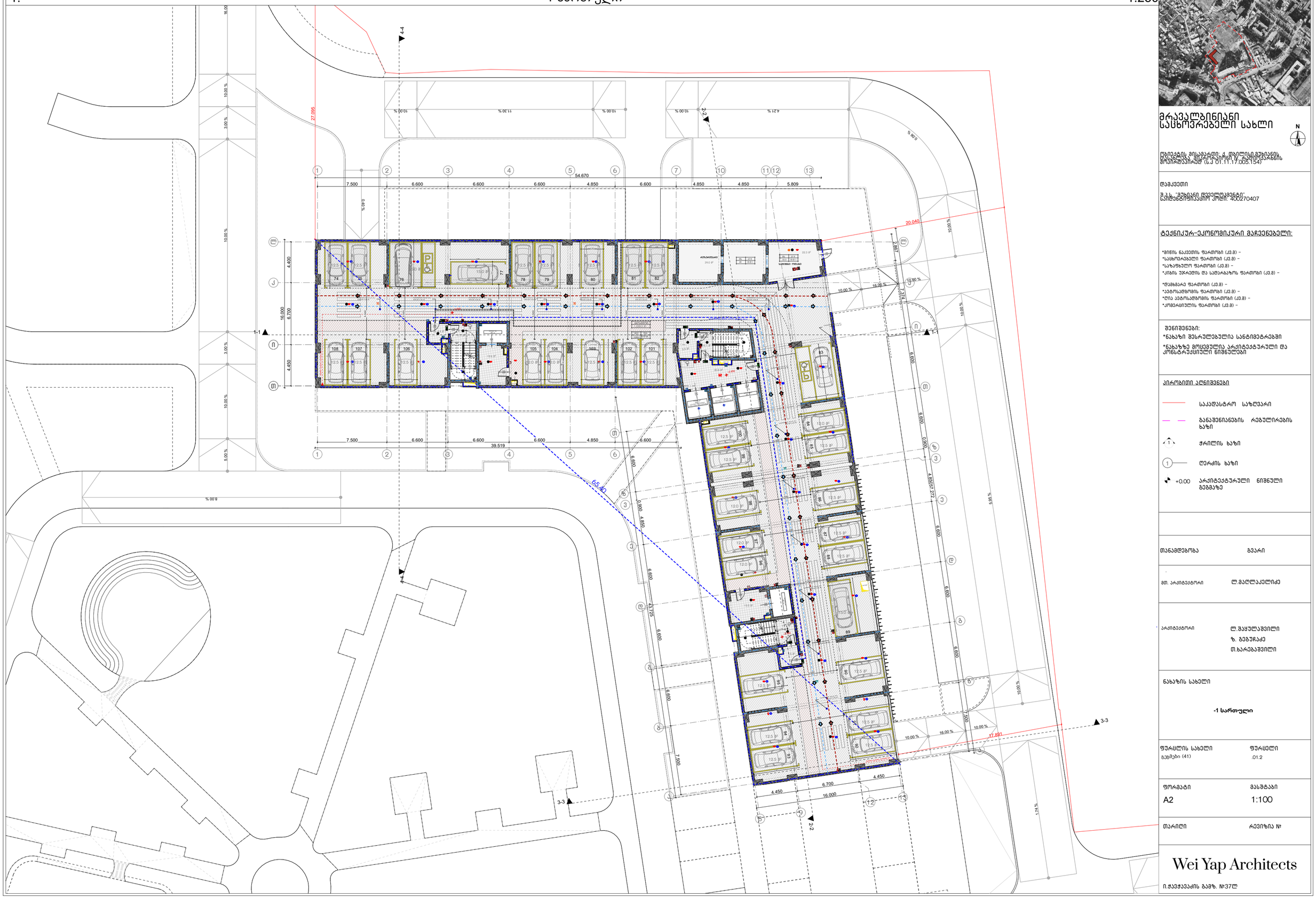

მრავალბინიანი სასტუმროებელი სახლი

N

ობიექტის მისამართი: ქ. ოზურგეთი გურიანის ტერიტორიაზე, მდ.ლიახვის მარჯვენა ნაპირის მარცხენა ნაწილში (ს.კ 01.11.17.005.154)

დამკვეთი

შ.პ.ს. "გურიანი დეველოპმენტ"
საიდენტიფიკაციო კოდი: 405270407

ტექნიკურ-ეკონომიკური მაჩვენებელი:

*მიწის ნაკვეთის ფართობი (ა.მ) –
*სასტუმროებელი ფართობი (ა.მ) –
*სახაზინო ფართობი (ა.მ) –
*ქიმის უჯრედის და სადარბაზოს ფართობი (ა.მ) –

*მაბინადარე ფართობი (ა.მ) –
*ავტოსადგომის ფართობი (ა.მ) –
*ტიპ ავტოსადგომის ფართობი (ა.მ) –
*კომერციული ფართობი (ა.მ) –

შენიშვნები:
*ნახაზი შესრულებულია სანტიმეტრებში
*ნახაზზე მოცემულია არქიტექტურული და კონსტრუქციული ნიშნულები

პირობითი აღნიშვნები

საკადასტრო საზღვარი
განაშენიანების რეგულირების ხაზი
ჭრილის ხაზი
ღერძის ხაზი
+0.00 არქიტექტურული ნიშნული გებგმაზე

თანამდებობა	გვარი
მთ. არქიტექტორი	ლ.მაღლაკელიძე
არქიტექტორი	ლ.შაყულაშვილი ზ. გებეშჩავე თ.ხარებაშვილი

ნახაზის სახელი

-1 სართული

ფურცლის სახელი გეგმები (41)	ფურცელი .01.2
ფორმატი A2	მასშტაბი 1:100
თარიღი	რევიზია №

Wei Yap Architects

ი.ჭავჭავაძის გამზ. №37ლ

0. 1 სართული 1:250

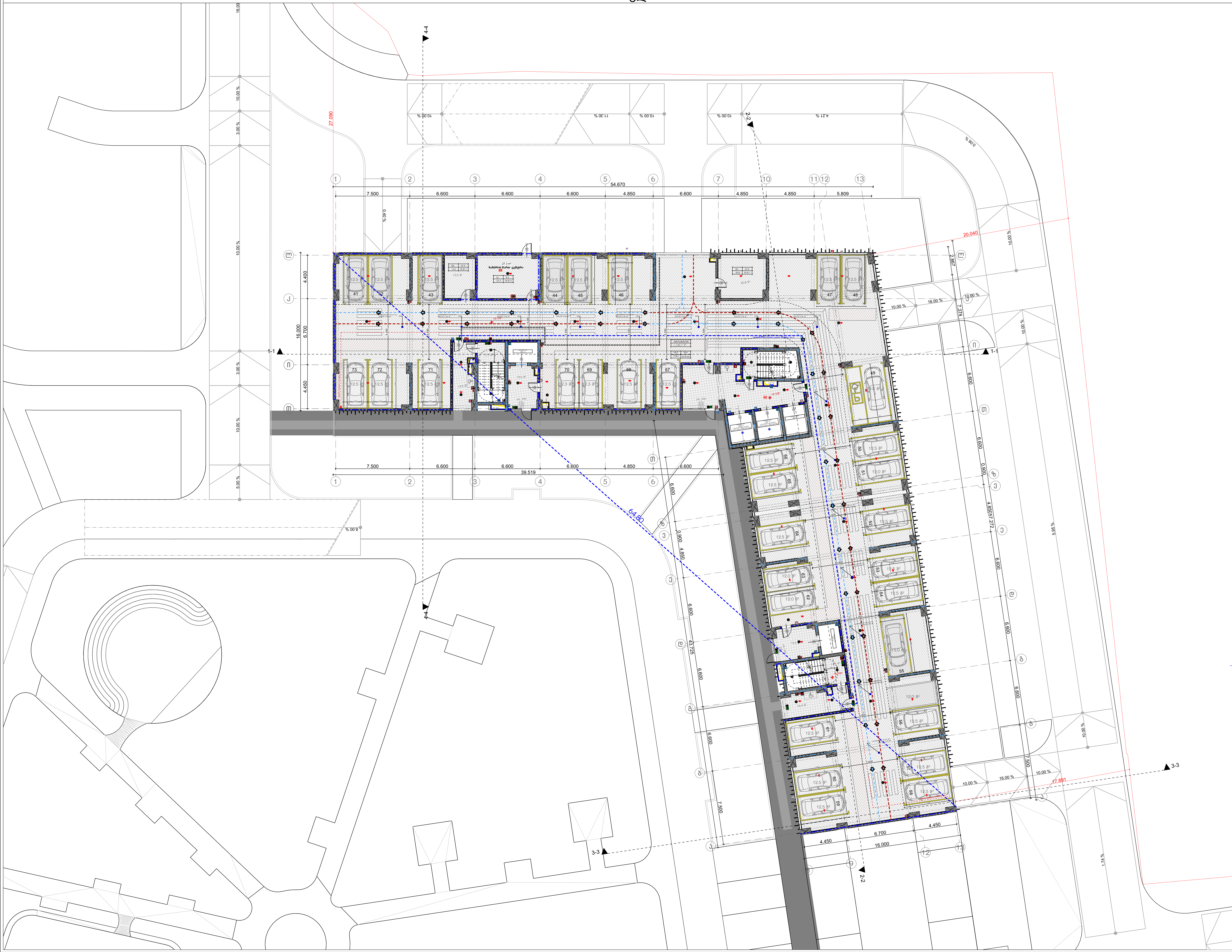

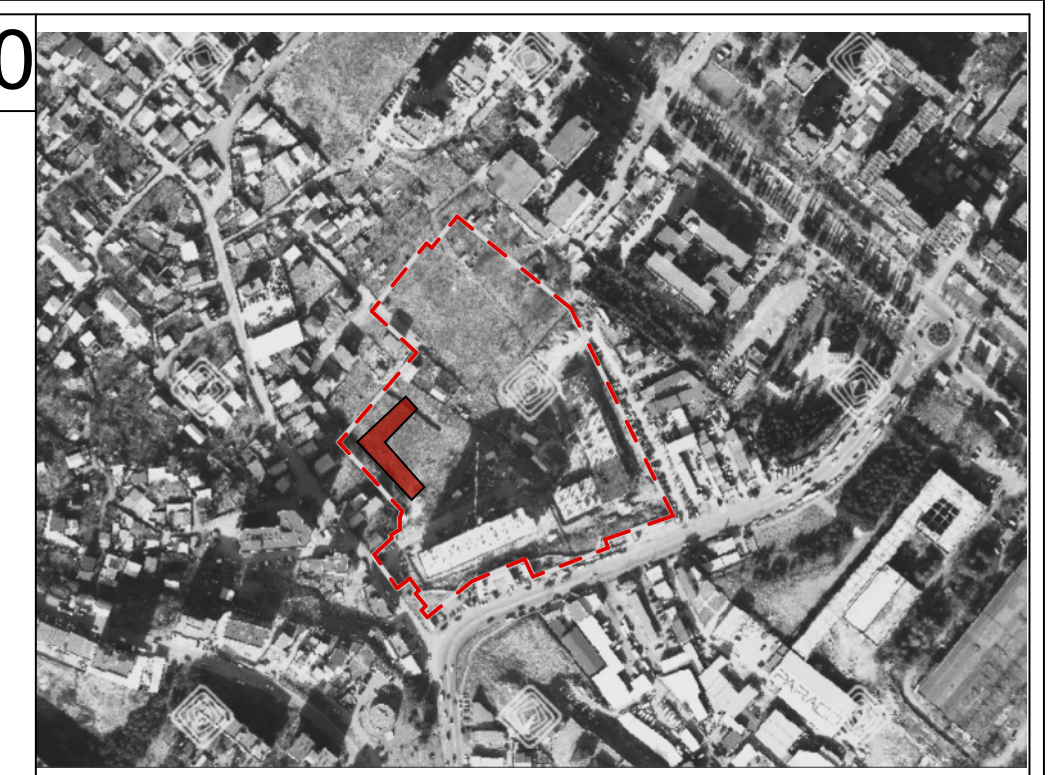

მრავალბინიანი საცხოვრებელი სახლი

N

ობიექტის მისამართი: ქ. თბილისი,მუხიანის დასახლება, მიკრორაიონი IV, რადიოქარხნის მოპირდაპირედ (ს.კ 01.11.17.005.154)

დამკვეთი

შ.პ.ს. "მუხიანი დეველოპმენტი"
საიდენტიფიკაციო კოდი: 400270407

ტექნიკურ-ეკონომიკური მაჩვენებელი:

*მიწის ნაკვეთის ფართობი (კვ.მ) –
*საცხოვრებელი ფართობი (კვ.მ) –
*საზაფხულო ფართობი (კვ.მ) –
*კიბის უჯრედის და სადარბაზოს ფართობი (კვ.მ) –

*დამხმარე ფართობი (კვ.მ) –
*ავტოსადგომის ფართობი (კვ.მ) –
*ღია ავტოსადგომის ფართობი (კვ.მ) –
*კომერციულის ფართობი (კვ.მ) –

შენიშვნები:
*ნახაზი შესრულებულია სანტიმეტრებში
*ნახაზზე მოცემულია არქიტექტურული და კონსტრუქციული ნიშნულები

პირობითი აღნიშვნები

საკადასტრო საზღვარი
განაშენიანების რეგულირების ხაზი
ჭრილის ხაზი
ღერძის ხაზი
+0.00 არქიტექტურული ნიშნული გეგმაზე

თანამდებობა	გვარი
მთ. არქიტექტორი	ლ.მაღლაკელიძე
არქიტექტორი	ლ.შაყულაშვილი ზ. გეგუჩაძე თ.ხარებაშვილი

ნახაზის სახელი

1 სართული

ფურცლის სახელი	ფურცელი
გეგმები (41)	.01.3
ფორმატი	მასშტაბი
A2	1:100
თარიღი	რევიზია №

Wei Yap Architects

ი.ჭავჭავაძის გამზ. №37ლ

1. 2 სართული 1:250

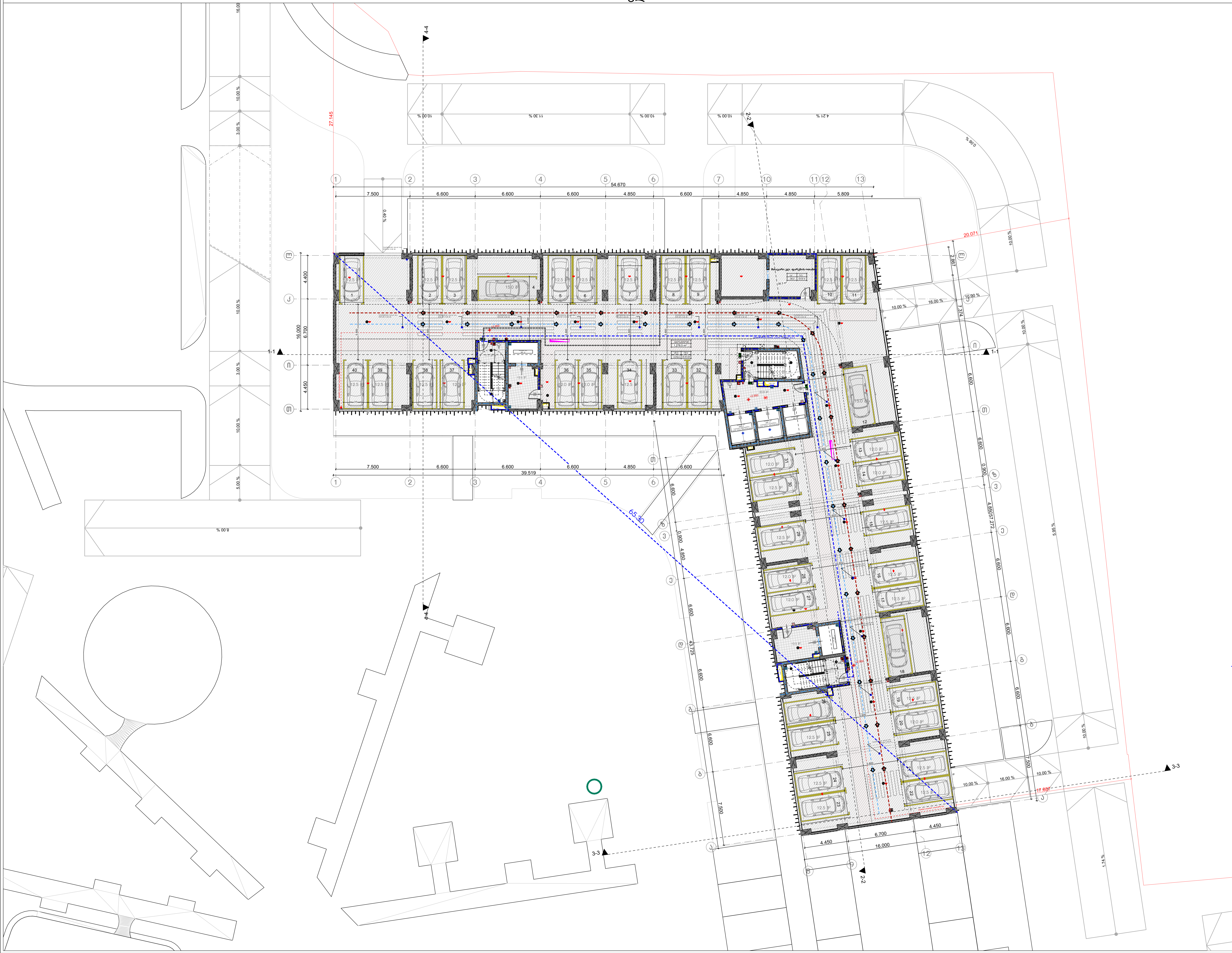

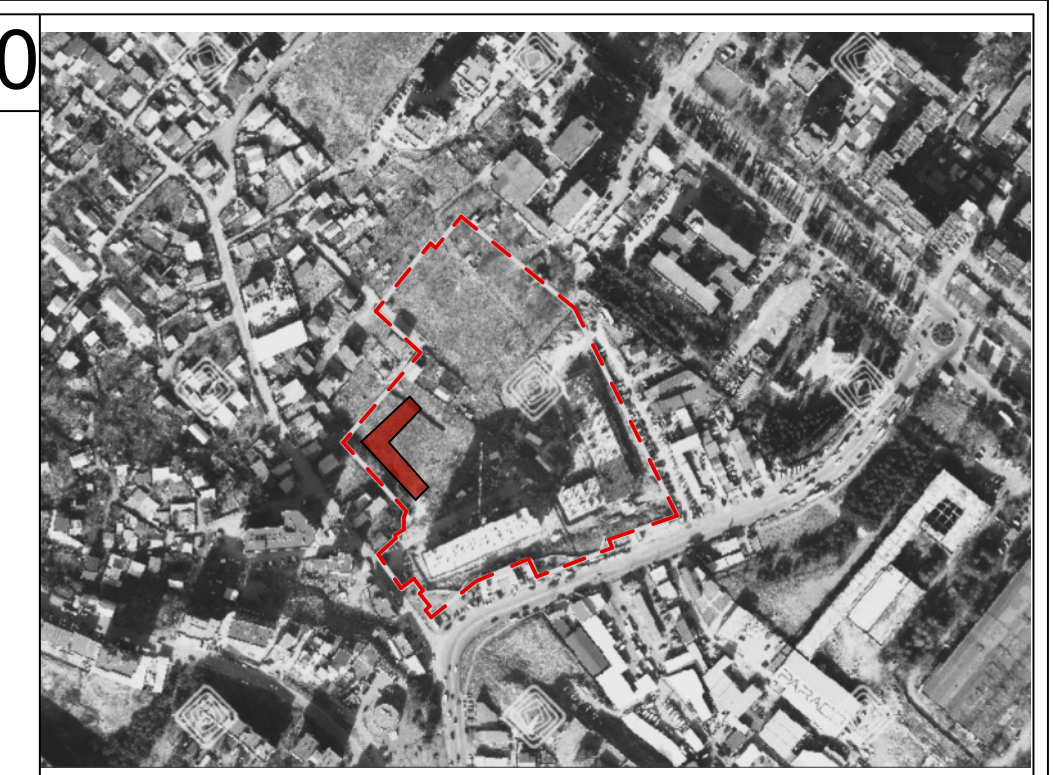

მრავალბინიანი საცხოვრებელი სახლი

N

ობიექტის მისამართი: ქ. თბილისი,მუხიანის დასახლება, მიკრორაიონი IV, რადიოქარხნის მოპირდაპირედ (ს.კ 01.11.17.005.154)

დამკვეთი

შ.პ.ს. "მუხიანი დეველოპმენტი"
საიდენტიფიკაციო კოდი: 400270407

ტექნიკურ-ეკონომიკური მაჩვენებელი:

*მიწის ნაკვეთის ფართობი (კვ.მ) –
*საცხოვრებელი ფართობი (კვ.მ) –
*საზაფხულო ფართობი (კვ.მ) –
*კიბის უჯრედის და სადარბაზოს ფართობი (კვ.მ) –

*დამხმარე ფართობი (კვ.მ) –
*ავტოსადგომის ფართობი (კვ.მ) –
*ღია ავტოსადგომის ფართობი (კვ.მ) –
*კომერციულის ფართობი (კვ.მ) –

შენიშვნები:
*ნახაზი შესრულებულია სანტიმეტრებში
*ნახაზზე მოცემულია არქიტექტურული და კონსტრუქციული ნიშნულები

პირობითი აღნიშვნები

	საკადასტრო საზღვარი
	განაშენიანების რეგულირების ხაზი
1	ჭრილის ხაზი
1	ღერძის ხაზი
+0.00	არქიტექტურული ნიშნული გეგმაზე

თანამდებობა	გვარი
მთ. არქიტექტორი	ლ.მაღლაკელიძე
არქიტექტორი	ლ.შაყულაშვილი ზ. გეგუჩაძე თ.ხარებაშვილი

ნახაზის სახელი

2 სართული

ფურცლის სახელი	ფურცელი
გეგმები (41)	.01.4

ფორმატი	მასშტაბი
A2	1:100

თარიღი	რევიზია №

Wei Yap Architects

ი.ჭავჭავაძის გამზ. №37ლ

3 სართული (საცხოვრებელი)

1:250



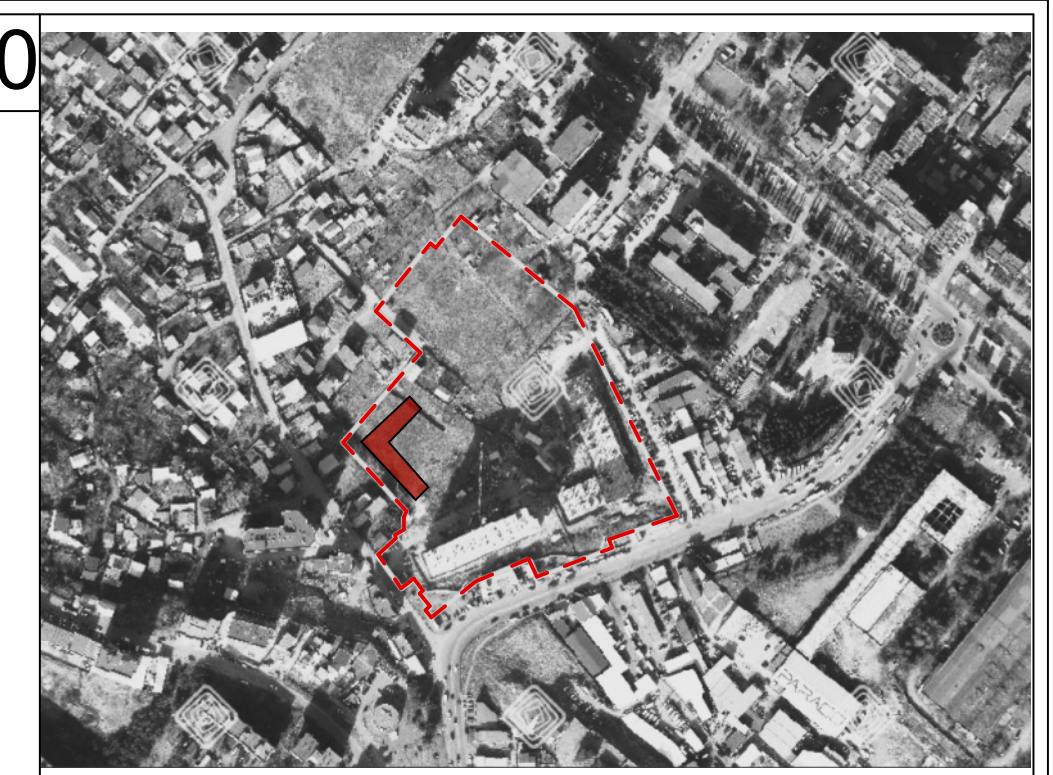

მრავალბინიანი საცხოვრებელი სახლი

N

ობიექტის მისამართი: ქ. თბილისი,მუხიანის დასახლება, მიკრორაიონი IV, რადიოქარხნის მოპირდაპირედ (ს.კ 01.11.17.005.154)

დამკვეთი

შ.პ.ს. "მუხიანი დეველოპმენტი"
საიდენტიფიკაციო კოდი: 400270407

ტექნიკურ-ეკონომიკური მაჩვენებელი:

*მიწის ნაკვეთის ფართობი (კვ.მ) –
*საცხოვრებელი ფართობი (კვ.მ) –
*საზაფხულო ფართობი (კვ.მ) –
*კიბის უჯრედის და სადარბაზოს ფართობი (კვ.მ) –

*დამხმარე ფართობი (კვ.მ) –
*ავტოსადგომის ფართობი (კვ.მ) –
*ღია ავტოსადგომის ფართობი (კვ.მ) –
*კომერციულის ფართობი (კვ.მ) –

შენიშვნები:
*ნახაზი შესრულებულია სანტიმეტრებში
*ნახაზზე მოცემულია არქიტექტურული და კონსტრუქციული ნიშნულები

პირობითი აღნიშვნები

	საკადასტრო საზღვარი
	განაშენიანების რეგულირების ხაზი
1	ჭრილის ხაზი
1	ღერძის ხაზი
+0.00	არქიტექტურული ნიშნული გეგმაზე

თანამდებობა	გვარი
მთ. არქიტექტორი	ლ.მაღლაკელიძე
არქიტექტორი	ლ.შაყულაშვილი ზ. გეგუჩაძე თ.ხარებაშვილი

ნახაზის სახელი

3 სართული (საცხოვრებელი)

ფურცლის სახელი	ფურცელი
გეგმები (41)	.01.5

ფორმატი	მასშტაბი
A2	1:100

თარიღი	რევიზია №

Wei Yap Architects

ი.ჭავჭავაძის გამზ. №37ლ

3. 4 სართული 1:250



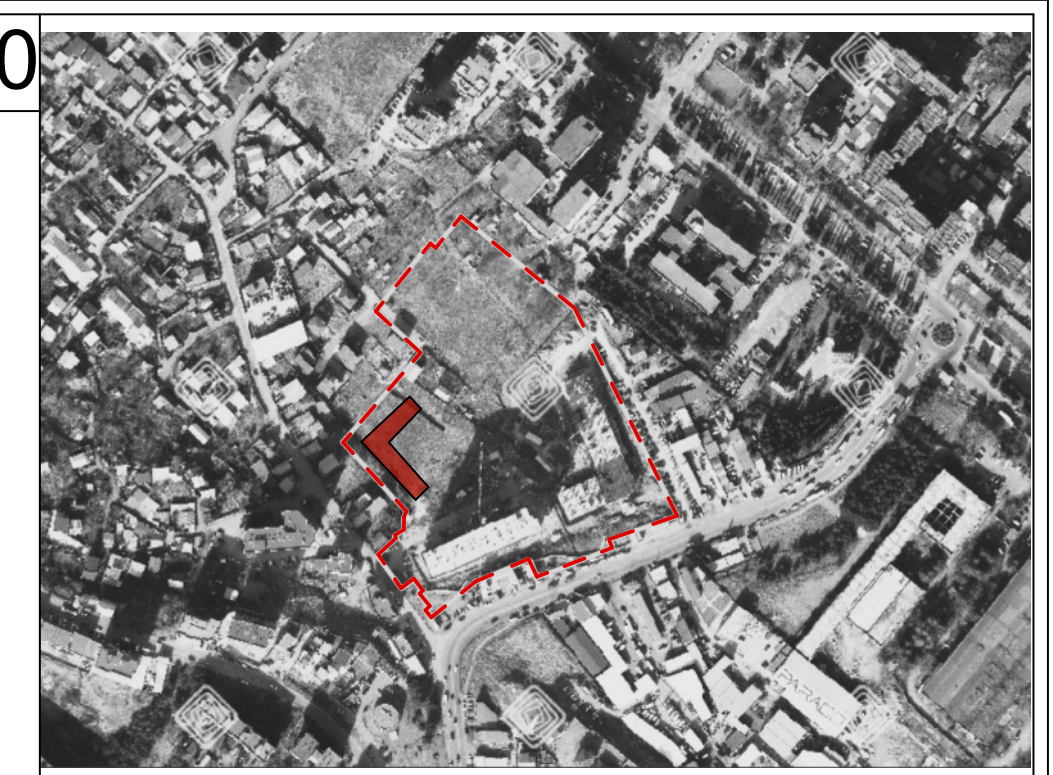

მრავალბინიანი საცხოვრებელი სახლი

ობიექტის მისამართი: ქ. თბილისი,მუხიანის დასახლება, მიკრორაიონი IV, რადიოქარხნის მოპირდაპირედ (ს.კ 01.11.17.005.154)

დამკვეთი

შ.პ.ს. "მუხიანი დეველოპმენტი"
საიდენტიფიკაციო კოდი: 400270407

ტექნიკურ-ეკონომიკური მაჩვენებელი:

*მიწის ნაკვეთის ფართობი (კვ.მ) –
*საცხოვრებელი ფართობი (კვ.მ) –
*საზაფხულო ფართობი (კვ.მ) –
*კიბის უჯრედის და სადარბაზოს ფართობი (კვ.მ) –

*დამხმარე ფართობი (კვ.მ) –
*ავტოსადგომის ფართობი (კვ.მ) –
*ღია ავტოსადგომის ფართობი (კვ.მ) –
*კომერციულის ფართობი (კვ.მ) –

შენიშვნები:
*ნახაზი შესრულებულია სანტიმეტრებში
*ნახაზზე მოცემულია არქიტექტურული და კონსტრუქციული ნიშნულები

პირობითი აღნიშვნები

საკადასტრო საზღვარი
განაშენიანების რეგულირების ხაზი
ჭრილის ხაზი
ღერძის ხაზი
+0.00 არქიტექტურული ნიშნული გეგმაზე

თანამდებობა	გვარი
მთ. არქიტექტორი	ლ.მაღლაკელიძე
არქიტექტორი	ლ.შაყულაშვილი ზ. გეგუჩაძე თ.ხარებაშვილი

ნახაზის სახელი

4 სართული

ფურცლის სახელი	ფურცელი
გეგმები (41)	.01.6
ფორმატი	მასშტაბი
A2	1:100
თარიღი	რევიზია №

Wei Yap Architects

ი.ჭავჭავაძის გამზ. №37ლ



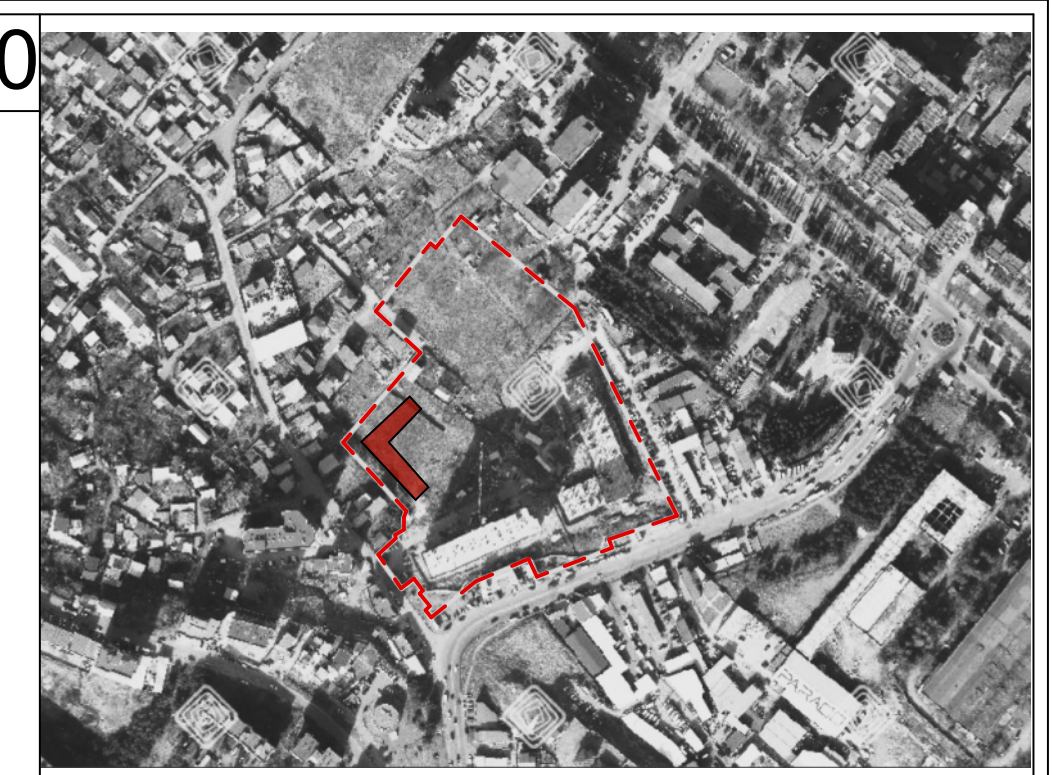

მრავალბინიანი საცხოვრებელი სახლი

N

ობიექტის მისამართი: ქ. თბილისი,მუხიანის დასახლება, მიკრორაიონი IV, რადიოქარხნის მოპირდაპირედ (ს.კ 01.11.17.005.154)

დამკვეთი

შ.პ.ს. "მუხიანი დეველოპმენტი"
საიდენტიფიკაციო კოდი: 400270407

ტექნიკურ-ეკონომიკური მაჩვენებელი:

*მიწის ნაკვეთის ფართობი (კვ.მ) –
*საცხოვრებელი ფართობი (კვ.მ) –
*საზაფხულო ფართობი (კვ.მ) –
*კიბის უჯრედის და სადარბაზოს ფართობი (კვ.მ) –

*დამხმარე ფართობი (კვ.მ) –
*ავტოსადგომის ფართობი (კვ.მ) –
*ღია ავტოსადგომის ფართობი (კვ.მ) –
*კომერციულის ფართობი (კვ.მ) –

შენიშვნები:
*ნახაზი შესრულებულია სანტიმეტრებში
*ნახაზზე მოცემულია არქიტექტურული და კონსტრუქციული ნიშნულები

პირობითი აღნიშვნები

	საკადასტრო საზღვარი
	განაშენიანების რეგულირების ხაზი
1	ჭრილის ხაზი
1	ღერძის ხაზი
+0.00	არქიტექტურული ნიშნული გეგმაზე

თანამდებობა	გვარი
მთ. არქიტექტორი	ლ.მაღლაკელიძე
არქიტექტორი	ლ.შაყულაშვილი ზ. გეგუჩაძე თ.ხარებაშვილი

ნახაზის სახელი

5 სართული

ფურცლის სახელი	ფურცელი
გეგმები (41)	.01.7

ფორმატი	მასშტაბი
A2	1:100

თარიღი	რევიზია №

Wei Yap Architects

ი.ჭავჭავაძის გამზ. №37ლ

5.

6 სართული

1:250





მრავალბინიანი სასტუმრო სახლი

N

ობიექტის მისამართი: ქ. თბილისი გუდიანის ტერიტორია, მდ.ლისის ნაპირსამაგრის მარჯვენა ნაპირზე (ს/კ 01.11.17.005.154)

დამკვეთი

შ.პ.ს. "გუდიანი დეველოპმენტ" საიდენტიფიკაციო კოდი: 405270407

ტექნიკურ-ეკონომიკური მაჩვენებელი:

*მიწის ნაკვეთის ფართობი (ა.მ) –
*სასტუმრო ფართობი (ა.მ) –
*საჯაროსივრცე ფართობი (ა.მ) –
*ქიმის უჯრედის და სადარბაზოს ფართობი (ა.მ) –

*მაგაზიის ფართობი (ა.მ) –
*ავტოსადგომის ფართობი (ა.მ) –
*ტექ ავტოსადგომის ფართობი (ა.მ) –
*ქომერციული ფართობი (ა.მ) –

შენიშვნები:
*ნახაზი შესრულებულია სანტიმეტრებში

*ნახაზზე მოცემულია არქიტექტურული და კონსტრუქციული ნიშნულები

პირობითი აღნიშვნები

საკადასტრო საზღვარი

განაშენიანების რეგულირების ხაზი

ჭრილის ხაზი

ღერძის ხაზი

+0.00 არქიტექტურული ნიშნული გეგმაზე

თანამდებობა	გვარი
მთ. არქიტექტორი	ლ.მაღლაკელიძე
არქიტექტორი	ლ.შაყულაშვილი ზ. გეგეჭკორი თ.ხარებაშვილი

ნახაზის სახელი

6 სართული

ფურცლის სახელი გეგმები (41)	ფურცელი .01.8
ფორმატი A2	მასშტაბი 1:100
თარიღი	რევიზია №

Wei Yap Architects

ი.ჭავჭავაძის გამზ. №37ლ



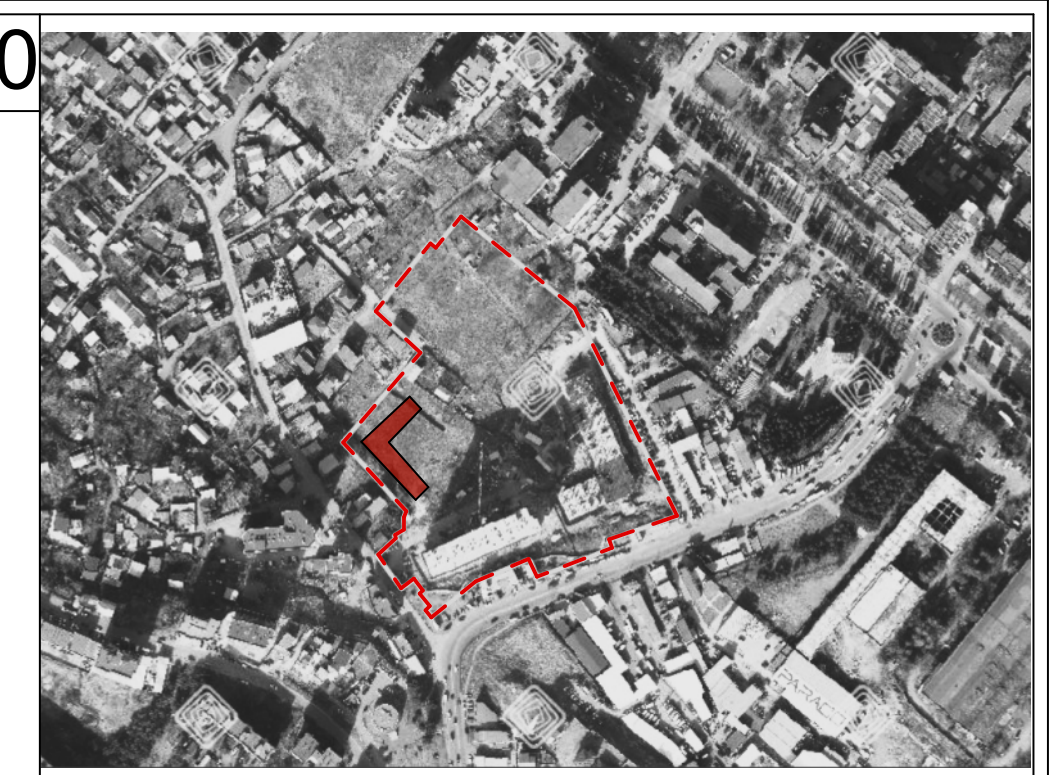

მრავალბინიანი საცხოვრებელი სახლი

N

ობიექტის მისამართი: ქ. თბილისი,მუხიანის დასახლება, მიკრორაიონი IV, რადიოქარხნის მოპირდაპირედ (ს.კ 01.11.17.005.154)

დამკვეთი

შ.პ.ს. "მუხიანი დეველოპმენტი"
საიდენტიფიკაციო კოდი: 400270407

ტექნიკურ-ეკონომიკური მაჩვენებელი:

*მიწის ნაკვეთის ფართობი (კვ.მ) –
*საცხოვრებელი ფართობი (კვ.მ) –
*საზაფხულო ფართობი (კვ.მ) –
*კიბის უჯრედის და სადარბაზოს ფართობი (კვ.მ) –

*დამხმარე ფართობი (კვ.მ) –
*ავტოსადგომის ფართობი (კვ.მ) –
*ღია ავტოსადგომის ფართობი (კვ.მ) –
*კომერციულის ფართობი (კვ.მ) –

შენიშვნები:
*ნახაზი შესრულებულია სანტიმეტრებში
*ნახაზზე მოცემულია არქიტექტურული და კონსტრუქციული ნიშნულები

პირობითი აღნიშვნები

- საკადასტრო საზღვარი
- განაშენიანების რეგულირების ხაზი
- 1 ჭრილის ხაზი
- 1 ღერძის ხაზი
- +0.00 არქიტექტურული ნიშნული გეგმაზე

თანამდებობა	გვარი
მთ. არქიტექტორი	ლ.მაღლაკელიძე
არქიტექტორი	ლ.შაყულაშვილი ზ. გეგუჩაძე თ.ხარებაშვილი

ნახაზის სახელი

7 სართული +

ფურცლის სახელი	ფურცელი
გეგმები (41)	.01.9

ფორმატი	მასშტაბი
A2	1:100

თარიღი	რევიზია №

Wei Yap Architects

ი.ჭავჭავაძის გამზ. №37ლ



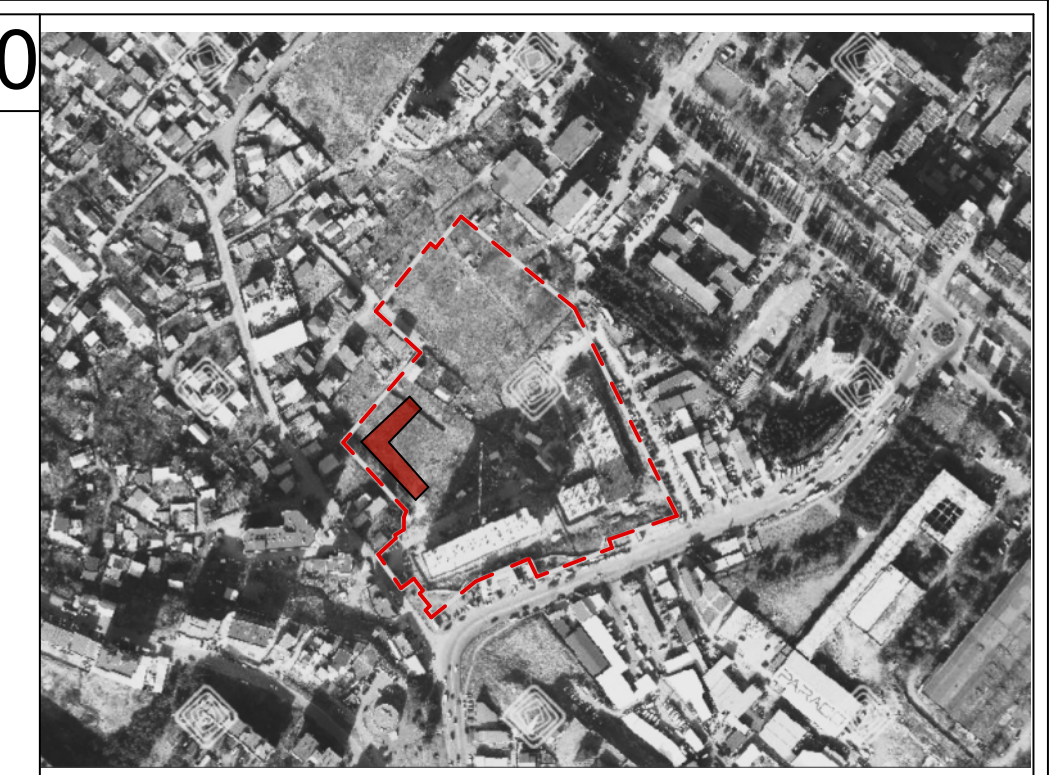

მრავალბინიანი საცხოვრებელი სახლი

N

ობიექტის მისამართი: ქ. თბილისი,მუხიანის დასახლება, მიკრორაიონი IV, რადიოქარხნის მოპირდაპირედ (ს.კ 01.11.17.005.154)

დამკვეთი

შ.პ.ს. "მუხიანი დეველოპმენტი"
საიდენტიფიკაციო კოდი: 400270407

ტექნიკურ-ეკონომიკური მაჩვენებელი:

*მიწის ნაკვეთის ფართობი (კვ.მ) -
*საცხოვრებელი ფართობი (კვ.მ) -
*საზაფხულო ფართობი (კვ.მ) -
*კიბის უჯრედის და სადარბაზოს ფართობი (კვ.მ) -

*დამხმარე ფართობი (კვ.მ) -
*ავტოსადგომის ფართობი (კვ.მ) -
*ღია ავტოსადგომის ფართობი (კვ.მ) -
*კომერციულის ფართობი (კვ.მ) -

შენიშვნები:
*ნახაზი შესრულებულია სანტიმეტრებში
*ნახაზზე მოცემულია არქიტექტურული და კონსტრუქციული ნიშნულები

პირობითი აღნიშვნები

საკადასტრო საზღვარი
განაშენიანების რეგულირების ხაზი
ჭრილის ხაზი
ღერძის ხაზი
+0.00 არქიტექტურული ნიშნული გეგმაზე

თანამდებობა	გვარი
მთ. არქიტექტორი	ლ.მაღლაკელიძე
არქიტექტორი	ლ.შაყულაშვილი ზ. გეგუჩაძე თ.ხარებაშვილი

ნახაზის სახელი

8 სართული

ფურცლის სახელი	ფურცელი
გეგმები (41)	.01.10

ფორმატი	მასშტაბი
A2	1:100

თარიღი	რევიზია №

Wei Yap Architects

ი.ჭავჭავაძის გამზ. №37ლ

9 სართული

1:250



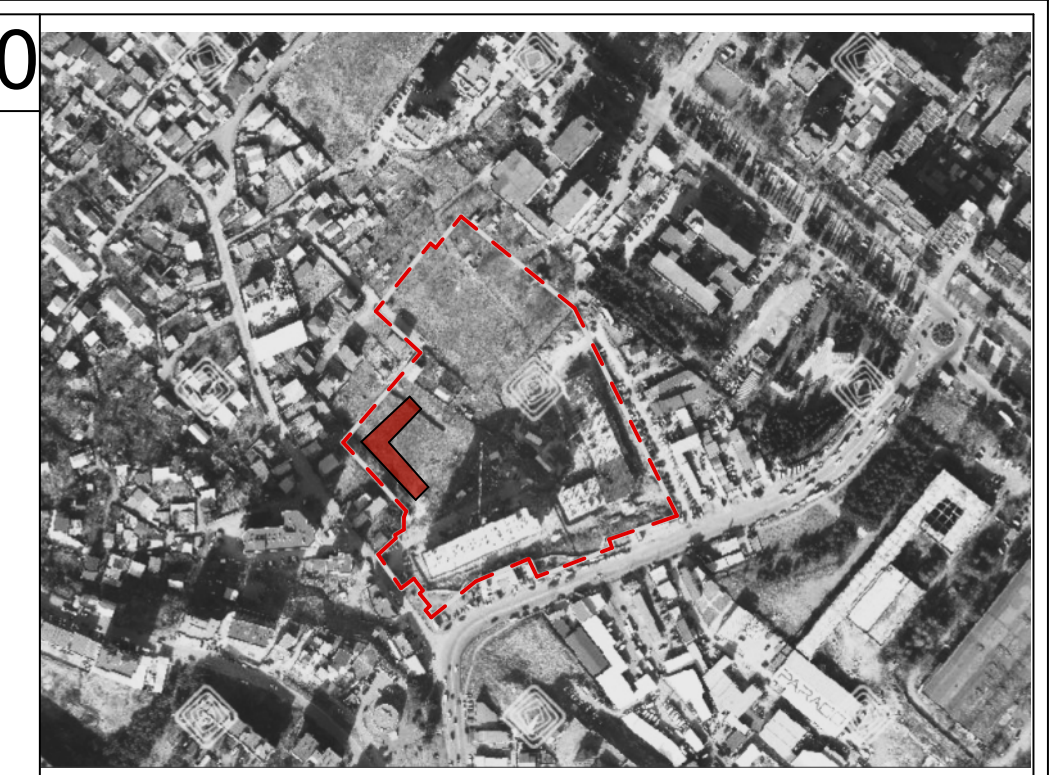

მრავალბინიანი საცხოვრებელი სახლი

N

ობიექტის მისამართი: ქ. თბილისი,მუხიანის დასახლება, მიკრორაიონი IV, რადიოქარხნის მოპირდაპირედ (ს.კ 01.11.17.005.154)

დამკვეთი

შ.პ.ს. "მუხიანი დეველოპმენტი"
საიდენტიფიკაციო კოდი: 400270407

ტექნიკურ-ეკონომიკური მაჩვენებელი:

*მიწის ნაკვეთის ფართობი (კვ.მ) –
*საცხოვრებელი ფართობი (კვ.მ) –
*საზაფხულო ფართობი (კვ.მ) –
*კიბის უჯრედის და სადარბაზოს ფართობი (კვ.მ) –

*დამხმარე ფართობი (კვ.მ) –
*ავტოსადგომის ფართობი (კვ.მ) –
*ღია ავტოსადგომის ფართობი (კვ.მ) –
*კომერციულის ფართობი (კვ.მ) –

შენიშვნები:
*ნახაზი შესრულებულია სანტიმეტრებში
*ნახაზზე მოცემულია არქიტექტურული და კონსტრუქციული ნიშნულები

პირობითი აღნიშვნები

საკადასტრო საზღვარი
განაშენიანების რეგულირების ხაზი
ჭრილის ხაზი
ღერძის ხაზი
+0.00 არქიტექტურული ნიშნული გეგმაზე

თანამდებობა	გვარი
მთ. არქიტექტორი	ლ.მაღლაკელიძე
არქიტექტორი	ლ.შაყულაშვილი ზ. გეგუჩაძე თ.ხარებაშვილი

ნახაზის სახელი

9 სართული

ფურცლის სახელი	ფურცელი
გეგმები (41)	.01.11
ფორმატი	მასშტაბი
A2	1:100
თარიღი	რევიზია №

Wei Yap Architects

ი.ჭავჭავაძის გამზ. №37ლ

9. 10 სართული 1:250



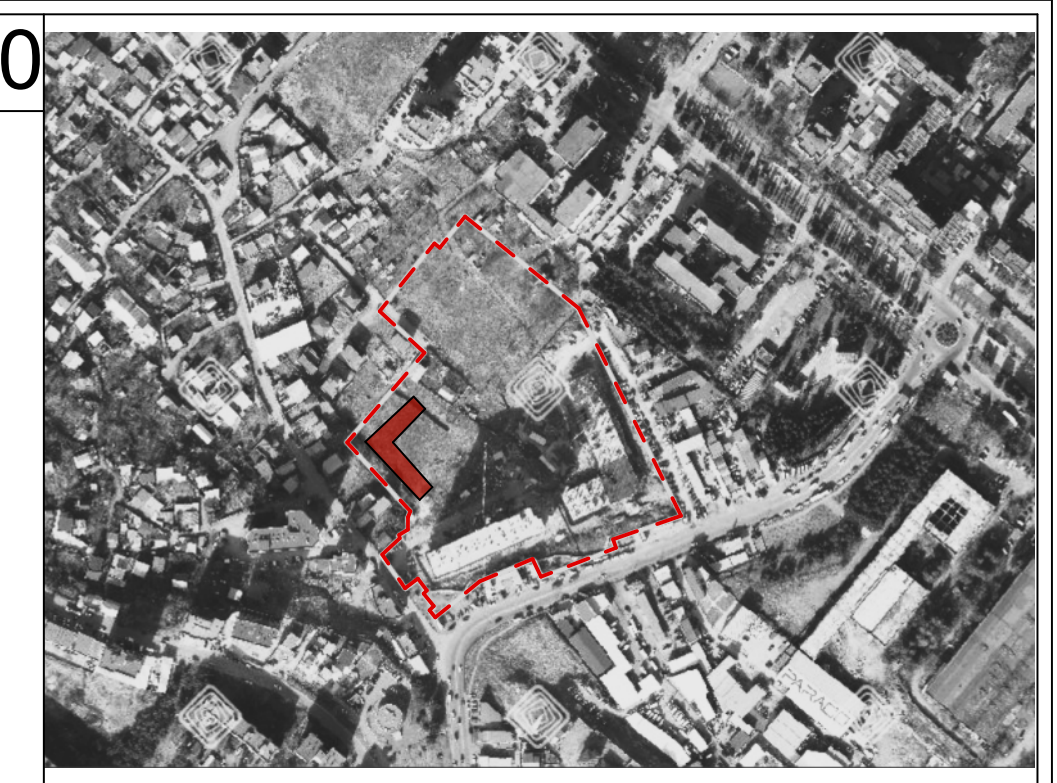

მრავალბინიანი საცხოვრებელი სახლი

N

ობიექტის მისამართი: ქ. თბილისი,მუხიანის დასახლება, მიკრორაიონი IV, რადიოქარხნის მოპირდაპირედ (ს.კ 01.11.17.005.154)

დამკვეთი

შ.პ.ს. "მუხიანი დეველოპმენტი"
საიდენტიფიკაციო კოდი: 400270407

ტექნიკურ-ეკონომიკური მაჩვენებელი:

*მიწის ნაკვეთის ფართობი (კვ.მ) –
*საცხოვრებელი ფართობი (კვ.მ) –
*საზაფხულო ფართობი (კვ.მ) –
*კიბის უჯრედის და სადარბაზოს ფართობი (კვ.მ) –

*დამხმარე ფართობი (კვ.მ) –
*ავტოსადგომის ფართობი (კვ.მ) –
*ღია ავტოსადგომის ფართობი (კვ.მ) –
*კომერციულის ფართობი (კვ.მ) –

შენიშვნები:

*ნახაზი შესრულებულია სანტიმეტრებში

*ნახაზზე მოცემულია არქიტექტურული და კონსტრუქციული ნიშნულები

პირობითი აღნიშვნები

საკადასტრო საზღვარი

განაშენიანების რეგულირების ხაზი

ჭრილის ხაზი

ღერძის ხაზი

+0.00 არქიტექტურული ნიშნული გეგმაზე

თანამდებობა	გვარი
მთ. არქიტექტორი	ლ.მაღლაკელიძე
არქიტექტორი	ლ.შაყულაშვილი ზ. გეგუჩაძე თ.ხარებაშვილი

ნახაზის სახელი

10 სართული

ფურცლის სახელი	ფურცელი
გეგმები (41)	.01.12
ფორმატი	მასშტაბი
A2	1:100
თარიღი	რევიზია №

Wei Yap Architects

ი.ჭავჭავაძის გამზ. №37ლ

10. 11 სართული 1:250





მრავალბინიანი სასტუმრო სახლი

N

ობიექტის მისამართი: ქ. თბილისი გუდიანის ტერიტორია, მდ.ლისის ხეობის ეროვნული პარკის ტერიტორიაზე (ს/კ 01.11.17.005.154)

დამკვეთი

შ.პ.ს. "გუდიანი დეველოპმენტ" საიდენტიფიკაციო კოდი: 405270407

ტექნიკურ-ეკონომიკური მაჩვენებელი:

*მიწის ნაკვეთის ფართობი (ა.მ) –
*სასტუმრო ფართობი (ა.მ) –
*საზაფხულო ფართობი (ა.მ) –
*კიბის უჯრედის და სალარდნის ფართობი (ა.მ) –

*დახმარე ფართობი (ა.მ) –
*აუტოსადგომის ფართობი (ა.მ) –
*მის აუტოსადგომის ფართობი (ა.მ) –
*კომერციული ფართობი (ა.მ) –

შენიშვნები:
*ნახაზი შესრულებულია სანტიმეტრებში

*ნახაზზე მოცემულია არქიტექტურული და კონსტრუქციული ნიშნულები

პირობითი აღნიშვნები

საკადასტრო საზღვარი

განაშენიანების რეგულირების ხაზი

ჭრილის ხაზი

ღერძის ხაზი

+0.00 არქიტექტურული ნიშნული გეგმაზე

თანამდებობა	გვარი
მთ. არქიტექტორი	ლ.მაღლაკელიძე
არქიტექტორი	ლ.შაყულაშვილი ზ. გეგეჭკორი თ.ხარებაშვილი

ნახაზის სახელი

11 სართული

ფურცლის სახელი გეგმები (41)	ფურცელი .01.13
ფორმატი A2	მასშტაბი 1:100
თარიღი	რევიზია №

Wei Yap Architects

ი.ჭავჭავაძის გამზ. №37ლ

11. 12 სართული 1:250



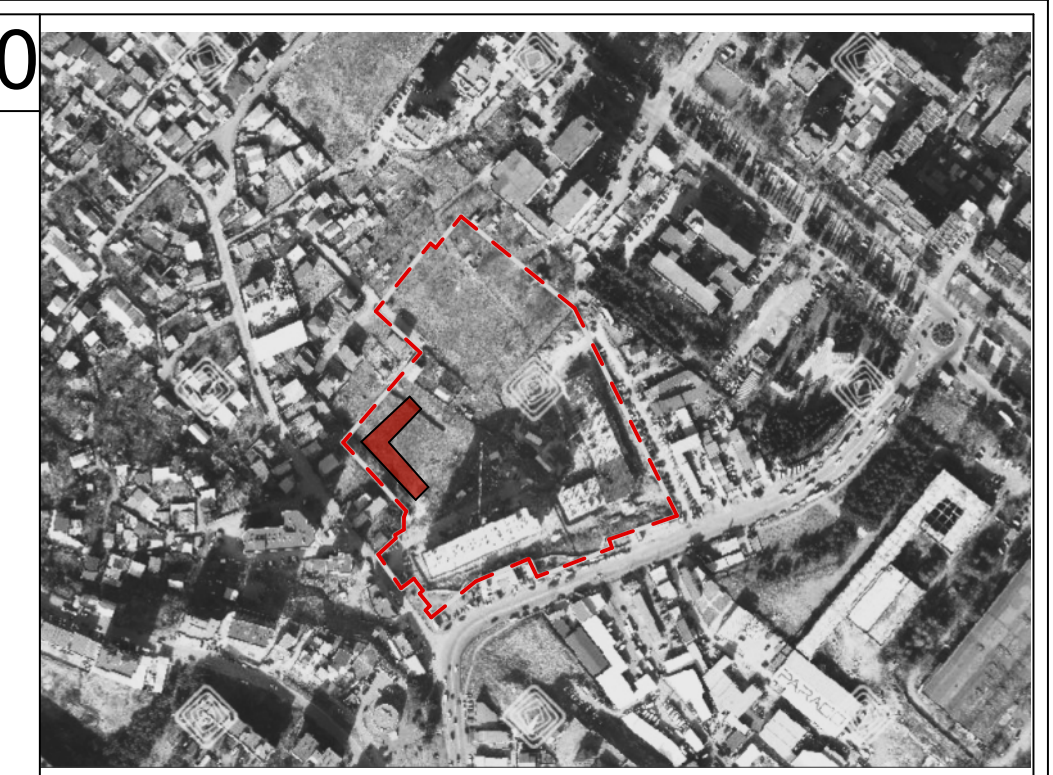

მრავალბინიანი საცხოვრებელი სახლი

N

ობიექტის მისამართი: ქ. თბილისი,მუხიანის დასახლება, მიკრორაიონი IV, რადიოქარხნის მოპირდაპირედ (ს.კ 01.11.17.005.154)

დამკვეთი

შ.პ.ს. "მუხიანი დეველოპმენტი"
საიდენტიფიკაციო კოდი: 400270407

ტექნიკურ-ეკონომიკური მაჩვენებელი:

*მიწის ნაკვეთის ფართობი (კვ.მ) –
*საცხოვრებელი ფართობი (კვ.მ) –
*საზაფხულო ფართობი (კვ.მ) –
*კიბის უჯრედის და სადარბაზოს ფართობი (კვ.მ) –

*დამხმარე ფართობი (კვ.მ) –
*ავტოსადგომის ფართობი (კვ.მ) –
*ღია ავტოსადგომის ფართობი (კვ.მ) –
*კომერციულის ფართობი (კვ.მ) –

შენიშვნები:
*ნახაზი შესრულებულია სანტიმეტრებში
*ნახაზზე მოცემულია არქიტექტურული და კონსტრუქციული ნიშნულები

პირობითი აღნიშვნები

საკადასტრო საზღვარი
განაშენიანების რეგულირების ხაზი
ჭრილის ხაზი
ღერძის ხაზი
+0.00 არქიტექტურული ნიშნული გეგმაზე

თანამდებობა	გვარი
მთ. არქიტექტორი	ლ.მაღლაკელიძე
არქიტექტორი	ლ.შაყულაშვილი ზ. გეგუჩაძე თ.ხარებაშვილი

ნახაზის სახელი

12 სართული

ფურცლის სახელი	ფურცელი
გეგმები (41)	.01.14
ფორმატი	მასშტაბი
A2	1:100
თარიღი	რევიზია №

Wei Yap Architects

ი.ჭავჭავაძის გამზ. №37ლ





მრავალბინიანი სასტუმრო სახლი

ობიექტის მისამართი: ქ. თბილისი გუდიანის ტერიტორია, მდ.ლისის ხეობის ნაკვეთზე, მდებარე ნაკვეთის (ს.კ 01.11.17.005.154)

დამკვეთი

შ.პ.ს. "გუდიანი დეველოპმენტ"
საიდენტიფიკაციო კოდი: 400270407

ტექნიკურ-ეკონომიკური მაჩვენებელი:

*მიწის ნაკვეთის ფართობი (ა.მ) –
*სასტუმრო ფართობი (ა.მ) –
*საზაფხულო ფართობი (ა.მ) –
*ქიმის უჯრედის და სალარაზის ფართობი (ა.მ) –

*დახმარე ფართობი (ა.მ) –
*ავტოსადგომის ფართობი (ა.მ) –
*ტიპ ავტოსადგომის ფართობი (ა.მ) –
*კომერციულის ფართობი (ა.მ) –

შენიშვნები:
*ნახაზი შესრულებულია სანტიმეტრებში

*ნახაზზე მოცემულია არქიტექტურული და კონსტრუქციული ნიშნულები

პირობითი აღნიშვნები

	საკადასტრო საზღვარი
	განაშენიანების რეგულირების ხაზი
	ჭრილის ხაზი
1	ღერძის ხაზი
+0.00	არქიტექტურული ნიშნული გეგმაზე

თანამდებობა	გვარი
მთ. არქიტექტორი	ლ.მაღლაკელიძე
არქიტექტორი	ლ.შაყულაშვილი ზ. გეგეჭკორი თ.ხარებაშვილი

ნახაზის სახელი

13 სართული+

ფურცლის სახელი გეგმები (41)	ფურცელი .01.15
ფორმატი A2	მასშტაბი 1:100
თარიღი	რევიზია №

Wei Yap Architects

ი.ჭავჭავაძის გამზ. №37ლ

13. სახურავის გეგმა 1:250





მრავალბინიანი სასტუმრო-საცხოვრებელი სახლი

ობიექტის მისამართი: ქ. თბილისი, გუხიანის ტერიტორია, მშენებლების ქ. N-ში მდებარე ნაკვეთის (ს.კ 01.11.17.005.154) ფარგლებში

დამკვეთი

შ.პ.ს. "გუხიანი დეველოპმენტ"
საიდენტიფიკაციო კოდი: 405270407

ტექნიკურ-ეკონომიკური მაჩვენებელი:

*მიწის ნაკვეთის ფართობი (ა.მ) –
*სასტუმრო-საცხოვრებელი ფართობი (ა.მ) –
*საზაფხულო ფართობი (ა.მ) –
*ქიმის უჯრედის და სალარაზის ფართობი (ა.მ) –

*დასახლება ფართობი (ა.მ) –
*ავტომატიზებული ფართობი (ა.მ) –
*ხის ავტომატიზებული ფართობი (ა.მ) –
*კომერციული ფართობი (ა.მ) –

შენიშვნები:
*ნახაზი შესრულებულია სანტიმეტრებში

*ნახაზზე მოცემულია არქიტექტურული და კონსტრუქციული ნიშნულები

პირობითი აღნიშვნები

	საკადასტრო საზღვარი
	განაშენიანების რეგულირების ხაზი
	ჭრილის ხაზი
1	ღერძის ხაზი
+0.00	არქიტექტურული ნიშნული გეგმაზე

თანამდებობა	გვარი
მთ. არქიტექტორი	ლ.მაღლაკელიძე
არქიტექტორი	ლ.შაყულაშვილი ზ. გეგეჭკორი თ.ხარებაშვილი

ნახაზის სახელი

14 სართული

ფურცლის სახელი გეგმები (41)	ფურცელი .01.16
ფორმატი A2	მასშტაბი 1:100
თარიღი	რევიზია №

Wei Yap Architects

ი.ჭავჭავაძის გამზ. №37ლ

-2.

-2 სართული

1:250





მრავალბინიანი სასტუმრო სახლი

N

ობიექტის მისამართი: ქ. თბილისი გუდიანის ტერასებზე, მდ.ლისის ველის დ.ტაბიძე-ბარნოვის ქუჩებს შორის (ს.კ 01.11.17.005.154)

დამკვეთი

შ.პ.ს. "გუდიანი დეველოპმენტ" საიდენტიფიკაციო კოდი: 405270407

ტექნიკურ-ეკონომიკური მაჩვენებელი:

*მიწის ნაკვეთის ფართობი (ა.მ) –
*სასტუმრო ფართობი (ა.მ) –
*საჯაროსულო ფართობი (ა.მ) –
*კიბის უჯრედის და სალარაზოს ფართობი (ა.მ) –

*მაგისტრალ ფართობი (ა.მ) –
*ავტოსადგომის ფართობი (ა.მ) –
*ტიპ ავტოსადგომის ფართობი (ა.მ) –
*კომერციულის ფართობი (ა.მ) –

შენიშვნები:
*ნახაზი შესრულებულია სანტიმეტრებში
*ნახაზზე მოცემულია არქიტექტურული და კონსტრუქციული ნიშნულები

პირობითი აღნიშვნები

საკადასტრო საზღვარი
განაშენიანების რეგულირების ხაზი
ჭრილის ხაზი
ღერძის ხაზი
+0.00 არქიტექტურული ნიშნული გეგმაზე

თანამდებობა	გვარი
მთ. არქიტექტორი	ლ.მაღლაკელიძე
არქიტექტორი	ლ.შაყულაშვილი ზ. გეგეჭკორი თ.ხარებაშვილი

ნახაზის სახელი

-2 სართული

ფურცლის სახელი გეგმები (მისაწვდომობა)	ფურცელი .02.1
ფორმატი A2	მასშტაბი 1:100
თარიღი	რევიზია №

Wei Yap Architects

ი.ჭავჭავაძის გამზ. №37ლ

-1. -1 სართული 1:250



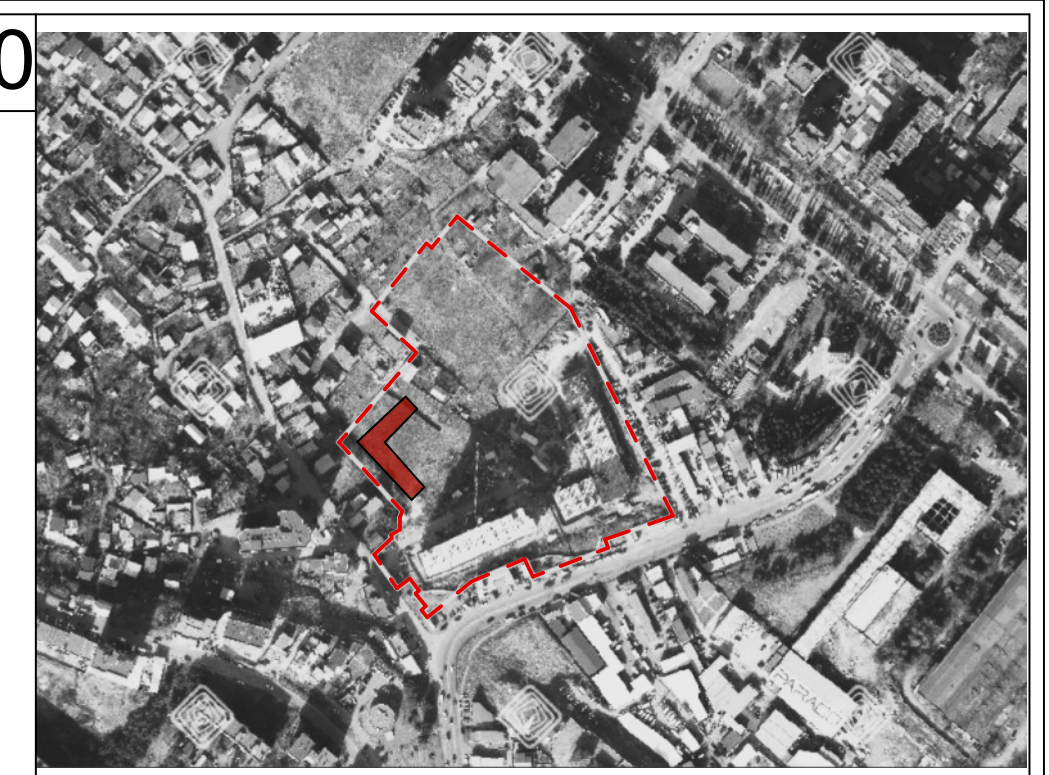

მრავალბინიანი საცხოვრებელი სახლი

N

ობიექტის მისამართი: ქ. თბილისი,მუხიანის დასახლება, მიკრორაიონი IV, რადიოქარხნის მოპირდაპირედ (ს.კ 01.11.17.005.154)

დამკვეთი

შ.პ.ს. "მუხიანი დეველოპმენტი"
საიდენტიფიკაციო კოდი: 400270407

ტექნიკურ-ეკონომიკური მაჩვენებელი:

*მიწის ნაკვეთის ფართობი (კვ.მ) –
*საცხოვრებელი ფართობი (კვ.მ) –
*საზაფხულო ფართობი (კვ.მ) –
*კიბის უჯრედის და სადარბაზოს ფართობი (კვ.მ) –

*დამხმარე ფართობი (კვ.მ) –
*ავტოსადგომის ფართობი (კვ.მ) –
*ღია ავტოსადგომის ფართობი (კვ.მ) –
*კომერციულის ფართობი (კვ.მ) –

შენიშვნები:
*ნახაზი შესრულებულია სანტიმეტრებში
*ნახაზზე მოცემულია არქიტექტურული და კონსტრუქციული ნიშნულები

პირობითი აღნიშვნები

	საკადასტრო საზღვარი
	განაშენიანების რეგულირების ხაზი
1	ჭრილის ხაზი
1	ღერძის ხაზი
+0.00	არქიტექტურული ნიშნული გეგმაზე

თანამდებობა	გვარი
მთ. არქიტექტორი	ლ.მაღლაკელიძე
არქიტექტორი	ლ.შაყულაშვილი ზ. გეგუჩაძე თ.ხარებაშვილი

ნახაზის სახელი

-1 სართული

ფურცლის სახელი	ფურცელი
გეგმები (მისაწვდომობა)	.02.2
ფორმატი	მასშტაბი
A2	1:100
თარიღი	რევიზია №

Wei Yap Architects

ი.ჭავჭავაძის გამზ. №37ლ

0. 1 სართული 1:250

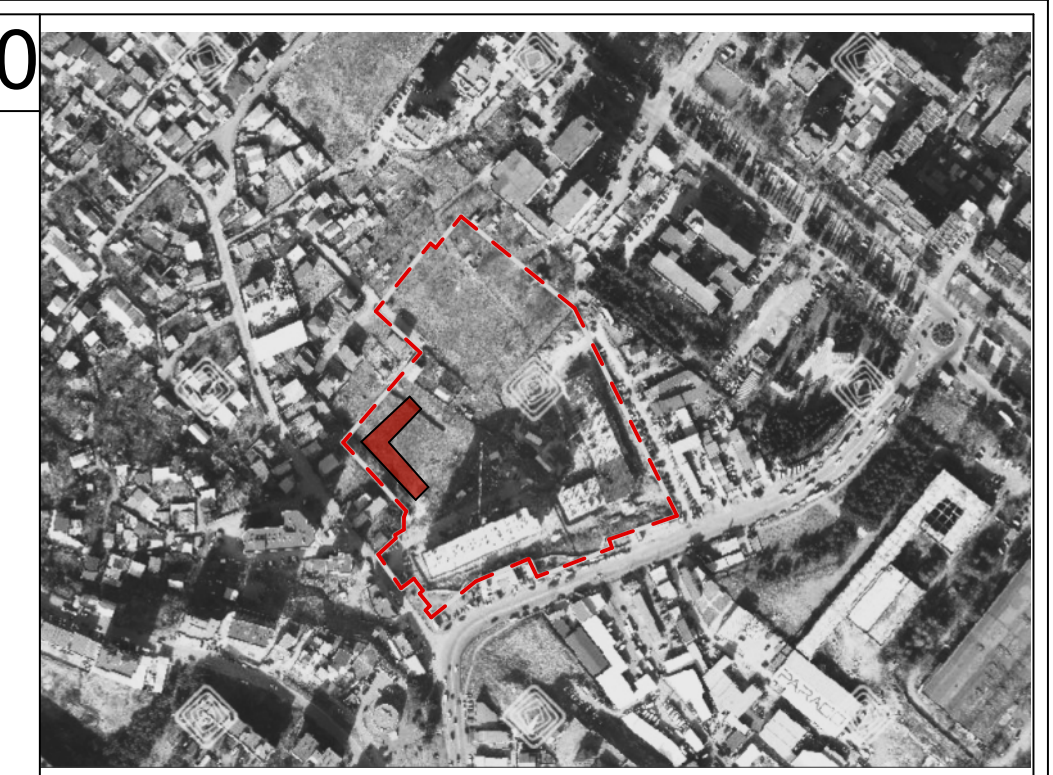



მრავალბინიანი საცხოვრებელი სახლი

N

ობიექტის მისამართი: ქ. თბილისი,მუხიანის დასახლება, მიკრორაიონი IV, რადიოქარხნის მოპირდაპირედ (ს.კ 01.11.17.005.154)

დამკვეთი

შ.პ.ს. "მუხიანი დეველოპმენტი" საიდენტიფიკაციო კოდი: 400270407

ტექნიკურ-ეკონომიკური მაჩვენებელი:

*მიწის ნაკვეთის ფართობი (კვ.მ) -
*საცხოვრებელი ფართობი (კვ.მ) -
*საზაფხულო ფართობი (კვ.მ) -
*კიბის უჯრედის და სადარბაზოს ფართობი (კვ.მ) -

*დამხმარე ფართობი (კვ.მ) -
*ავტოსადგომის ფართობი (კვ.მ) -
*ღია ავტოსადგომის ფართობი (კვ.მ) -
*კომერციულის ფართობი (კვ.მ) -

შენიშვნები:

*ნახაზი შესრულებულია სანტიმეტრებში

*ნახაზზე მოცემულია არქიტექტურული და კონსტრუქციული ნიშნულები

პირობითი აღნიშვნები

საკადასტრო საზღვარი

განაშენიანების რეგულირების ხაზი

ჭრილის ხაზი

ღერძის ხაზი

+0.00 არქიტექტურული ნიშნული გეგმაზე

თანამდებობა	გვარი
მთ. არქიტექტორი	ლ.მაღლაკელიძე
არქიტექტორი	ლ.შაყულაშვილი ზ. გეგუჩაძე თ.ხარებაშვილი

ნახაზის სახელი

1 სართული

ფურცლის სახელი	ფურცელი
გეგმები (მისაწვდომობა)	.02.3

ფორმატი	მასშტაბი
A2	1:100

თარიღი	რევიზია №

Wei Yap Architects

ი.ჭავჭავაძის გამზ. №37ლ

1.

2 სართული

1:250





მრავალბინიანი სასტუმრო სახლი

ობიექტის მისამართი: ქ. თბილისი გუხიანის ტერიტორია, მდ.ლისის ხეობის ნაკრძალის ტერიტორიაზე (ს.კ 01.11.17.005.154)

დამკვეთი

შ.პ.ს. "გუხიანი დეველოპმენტ"
საიდენტიფიკაციო კოდი: 406270407

ტექნიკურ-ეკონომიკური მაჩვენებელი:

*მიწის ნაკვეთის ფართობი (ა.მ) –
*სასტუმრო ფართობი (ა.მ) –
*საზაფხულო ფართობი (ა.მ) –
*კიბის უჯრედის და სალარაზოს ფართობი (ა.მ) –

*დამხმარე ფართობი (ა.მ) –
*პატარა ფართობის ფართობი (ა.მ) –
*ლია პატიოსანი ფართობის (ა.მ) –
*კომერციული ფართობი (ა.მ) –

შენიშვნები:
*ნახაზი შესრულებულია სანტიმეტრებში

*ნახაზზე მოცემულია არქიტექტურული და კონსტრუქციული ნიშნულები

პირობითი აღნიშვნები

საკადასტრო საზღვარი

განაშენიანების რეგულირების ხაზი

ჭრილის ხაზი

ღერძის ხაზი

+0.00 არქიტექტურული ნიშნული გებგმაზე

თანამდებობა	გვარი
მთ. არქიტექტორი	ლ.მაღლაკელიძე
არქიტექტორი	ლ.შაყულაშვილი ზ. გეგუჭაძე თ.ხარებაშვილი

ნახაზის სახელი

2 სართული

ფურცლის სახელი გეგმები (მისაწვდომობა)	ფურცელი .02.4
ფორმატი A2	მასშტაბი 1:100
თარიღი	რევიზია №

Wei Yap Architects

ი.ჭავჭავაძის გამზ. №37ლ

2.

3 სართული (საცხოვრებელი)

1:250





მრავალბინიანი საცხოვრებელი სახლი

N

ობიექტის მისამართი: ქ. თბილისი გუხიანის ტერიტორიაზე, მდ.ლისის ხეობის ნაკრძალის ვარსკვლავისპირეთ (ს.კ 01.11.17.005.154)

დამკვეთი

შ.პ.ს. "გუხიანი დეველოპმენტ" საიდენტიფიკაციო კოდი: 405270407

ტექნიკურ-ეკონომიკური მაჩვენებელი:

*მიწის ნაკვეთის ფართობი (ა.მ) –
*საცხოვრებელი ფართობი (ა.მ) –
*საზაფხულო ფართობი (ა.მ) –
*კიბის უჯრედის და სალარებოს ფართობი (ა.მ) –

*მაგისტრალი ფართობი (ა.მ) –
*ავტომატიზების ფართობი (ა.მ) –
*ცეცა ავტომატიზების ფართობი (ა.მ) –
*კომერციული ფართობი (ა.მ) –

შენიშვნები:
*ნახაზი შესრულებულია სანტიმეტრებში

*ნახაზზე მოცემულია არქიტექტურული და კონსტრუქციული ნიშნულები

პირობითი აღნიშვნები

- საკადასტრო საზღვარი
- განაშენიანების რეგულირების ხაზი
- ჭრილის ხაზი
- ღერძის ხაზი
- +0.00 არქიტექტურული ნიშნული გეგმაზე

თანამდებობა	გვარი
მთ. არქიტექტორი	ლ.მაღლაკელიძე
არქიტექტორი	ლ.შაყულაშვილი ზ. გეგეჭკორი თ.ხარებავშვილი

ნახაზის სახელი

3 სართული (საცხოვრებელი)

ფურცლის სახელი გეგმები (მისაწვდომობა)	ფურცელი .02.5
ფორმატი A2	მასშტაბი 1:100
თარიღი	რევიზია №

Wei Yap Architects

ი.ჭავჭავაძის გამზ. №37ლ

4 სართული

1:250



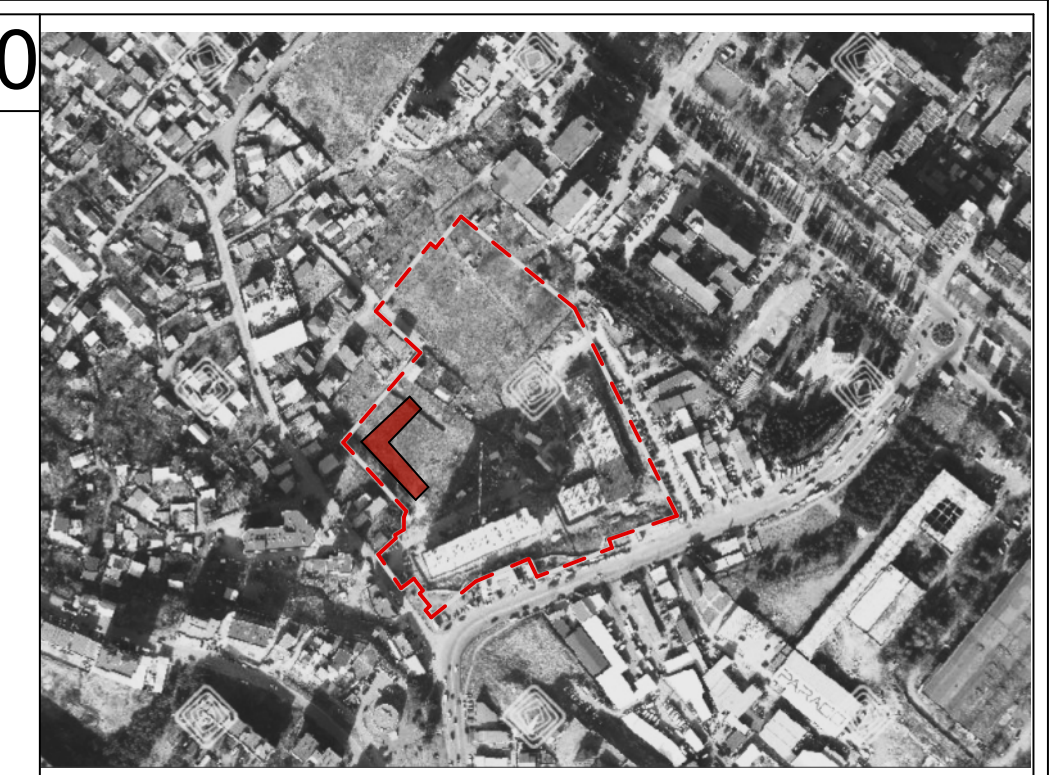

მრავალბინიანი საცხოვრებელი სახლი

N

ობიექტის მისამართი: ქ. თბილისი,მუხიანის დასახლება, მიკრორაიონი IV, რადიოქარხნის მოპირდაპირედ (ს.კ 01.11.17.005.154)

დამკვეთი

შ.პ.ს. "მუხიანი დეველოპმენტი" საიდენტიფიკაციო კოდი: 400270407

ტექნიკურ-ეკონომიკური მაჩვენებელი:

*მიწის ნაკვეთის ფართობი (კვ.მ) –
*საცხოვრებელი ფართობი (კვ.მ) –
*საზაფხულო ფართობი (კვ.მ) –
*კიბის უჯრედის და სადარბაზოს ფართობი (კვ.მ) –

*დამხმარე ფართობი (კვ.მ) –
*ავტოსადგომის ფართობი (კვ.მ) –
*ღია ავტოსადგომის ფართობი (კვ.მ) –
*კომერციულის ფართობი (კვ.მ) –

შენიშვნები:

*ნახაზი შესრულებულია სანტიმეტრებში

*ნახაზზე მოცემულია არქიტექტურული და კონსტრუქციული ნიშნულები

პირობითი აღნიშვნები

	საკადასტრო საზღვარი
	განაშენიანების რეგულირების ხაზი
1	ჭრილის ხაზი
1	ღერძის ხაზი
+0.00	არქიტექტურული ნიშნული გეგმაზე

თანამდებობა	გვარი
მთ. არქიტექტორი	ლ.მაღლაკელიძე
არქიტექტორი	ლ.შაყულაშვილი ზ. გეგუჩაძე თ.ხარებაშვილი

ნახაზის სახელი

4 სართული

ფურცლის სახელი	ფურცელი
გეგმები (მისაწვდომობა)	.02.6

ფორმატი	მასშტაბი
A2	1:100

თარიღი	რევიზია №

Wei Yap Architects

ი.ჭავჭავაძის გამზ. №37ლ

4.

5 სართული

1:250





მრავალბინიანი სასტუმრო სახლი

ობიექტის მისამართი: ქ. თბილისი გუხიანის ტერიტორია, მდ.ლოჭინის მ/ს, ნაკვეთი №2 (საკადასტრო კოდი: 01.11.17.005.154)

N

დამკვეთი

შ.პ.ს. "გუხიანი დეველოპმენტ"
საიდენტიფიკაციო კოდი: 405270407

ტექნიკურ-ეკონომიკური მაჩვენებელი:

*მიწის ნაკვეთის ფართობი (კვ.მ) –
*სასტუმრო ფართობი (კვ.მ) –
*საზაფხულო ფართობი (კვ.მ) –
*ქიმის უჯრედის და სალარებოს ფართობი (კვ.მ) –

*დახმარე ფართობი (კვ.მ) –
*ავტომატების ფართობი (კვ.მ) –
*ტიპ ავტომატების ფართობი (კვ.მ) –
*კომერციული ფართობი (კვ.მ) –

შენიშვნები:
*ნახაზი შესრულებულია სანტიმეტრებში
*ნახაზზე მოცემულია არქიტექტურული და კონსტრუქციული ნიშნულები

პირობითი აღნიშვნები

საკადასტრო საზღვარი
განაშენიანების რეგულირების ხაზი
ჭრილის ხაზი
ღერძის ხაზი
+0.00 არქიტექტურული ნიშნული გეგმაზე

თანამდებობა	გვარი
მთ. არქიტექტორი	ლ.მაღლაკელიძე
არქიტექტორი	ლ.შაყულაშვილი ზ. გეგეჭკორი თ.ხარებავშვილი

ნახაზის სახელი

5 სართული

ფურცლის სახელი გეგმები (მისაწვდომობა)	ფურცელი .02.7
ფორმატი A2	მასშტაბი 1:100
თარიღი	რევიზია №

Wei Yap Architects

ი.ჭავჭავაძის გამზ. №37ლ

5.

6 სართული

1:250





მრავალბინიანი სასტუმრო სახლი

N

ობიექტის მისამართი: ქ. თბილისი გუხიანის ტერიტორიაზე, მდ.ლისის ხეობის ნაკრძალის ვარსკვლავში (ს/კ 01.11.17.005.154)

დამკვეთი

შ.პ.ს. "გუხიანი დეველოპმენტ" საიდენტიფიკაციო კოდი: 405270407

ტექნიკურ-ეკონომიკური მაჩვენებელი:

*მიწის ნაკვეთის ფართობი (ა.მ) –
*სასტუმრო ფართობი (ა.მ) –
*საზაფხულო ფართობი (ა.მ) –
*ქიმის უჯრედის და სალარებზის ფართობი (ა.მ) –

*დახმარე ფართობი (ა.მ) –
*ავტოსადგომის ფართობი (ა.მ) –
*ტიპ ავტოსადგომის ფართობი (ა.მ) –
*კომერციულის ფართობი (ა.მ) –

შენიშვნები:
*ნახაზი შესრულებულია სანტიმეტრებში
*ნახაზზე მოცემულია არქიტექტურული და კონსტრუქციული ნიშნულები

პირობითი აღნიშვნები

საკადასტრო საზღვარი
განაშენიანების რეგულირების ხაზი
ჭრილის ხაზი
ღერძის ხაზი
+0.00 არქიტექტურული ნიშნული გეგმაზე

თანამდებობა	გვარი
მთ. არქიტექტორი	ლ.მაღლაკელიძე
არქიტექტორი	ლ.შაყულაშვილი ზ. გეგეჭკორი თ.ხარებაშვილი

ნახაზის სახელი

6 სართული

ფურცლის სახელი გეგმები (მისაწვდომობა)	ფურცელი .02.6
ფორმატი A2	მასშტაბი 1:100
თარიღი	რევიზია №

Wei Yap Architects

ი.ჭავჭავაძის გამზ. №37ლ

7 სართული +

1:250



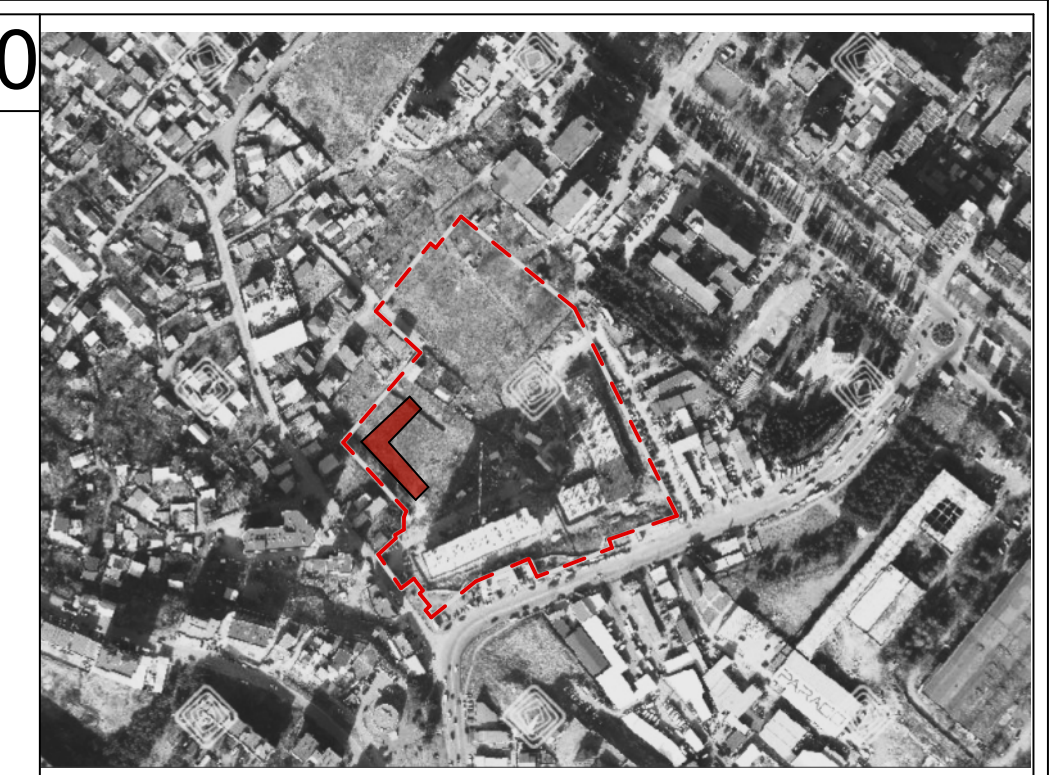

მრავალბინიანი საცხოვრებელი სახლი

N

ობიექტის მისამართი: ქ. თბილისი,მუხიანის დასახლება, მიკრორაიონი IV, რადიოქარხნის მოპირდაპირედ (ს.კ 01.11.17.005.154)

დამკვეთი

შ.პ.ს. "მუხიანი დეველოპმენტი"
საიდენტიფიკაციო კოდი: 400270407

ტექნიკურ-ეკონომიკური მაჩვენებელი:

*მიწის ნაკვეთის ფართობი (კვ.მ) –
*საცხოვრებელი ფართობი (კვ.მ) –
*საზაფხულო ფართობი (კვ.მ) –
*კიბის უჯრედის და სადარბაზოს ფართობი (კვ.მ) –

*დამხმარე ფართობი (კვ.მ) –
*ავტოსადგომის ფართობი (კვ.მ) –
*ღია ავტოსადგომის ფართობი (კვ.მ) –
*კომერციულის ფართობი (კვ.მ) –

შენიშვნები:
*ნახაზი შესრულებულია სანტიმეტრებში
*ნახაზზე მოცემულია არქიტექტურული და კონსტრუქციული ნიშნულები

პირობითი აღნიშვნები

საკადასტრო საზღვარი
განაშენიანების რეგულირების ხაზი
ჭრილის ხაზი
ღერძის ხაზი
+0.00 არქიტექტურული ნიშნული გეგმაზე

თანამდებობა	გვარი
მთ. არქიტექტორი	ლ.მაღლაკელიძე
არქიტექტორი	ლ.შაყულაშვილი ზ. გეგუჩაძე თ.ხარებაშვილი

ნახაზის სახელი

7 სართული +

ფურცლის სახელი	ფურცელი
გეგმები (მისაწვდომობა)	.02.9
ფორმატი	მასშტაბი
A2	1:100
თარიღი	რევიზია №

Wei Yap Architects

ი.ჭავჭავაძის გამზ. №37ლ



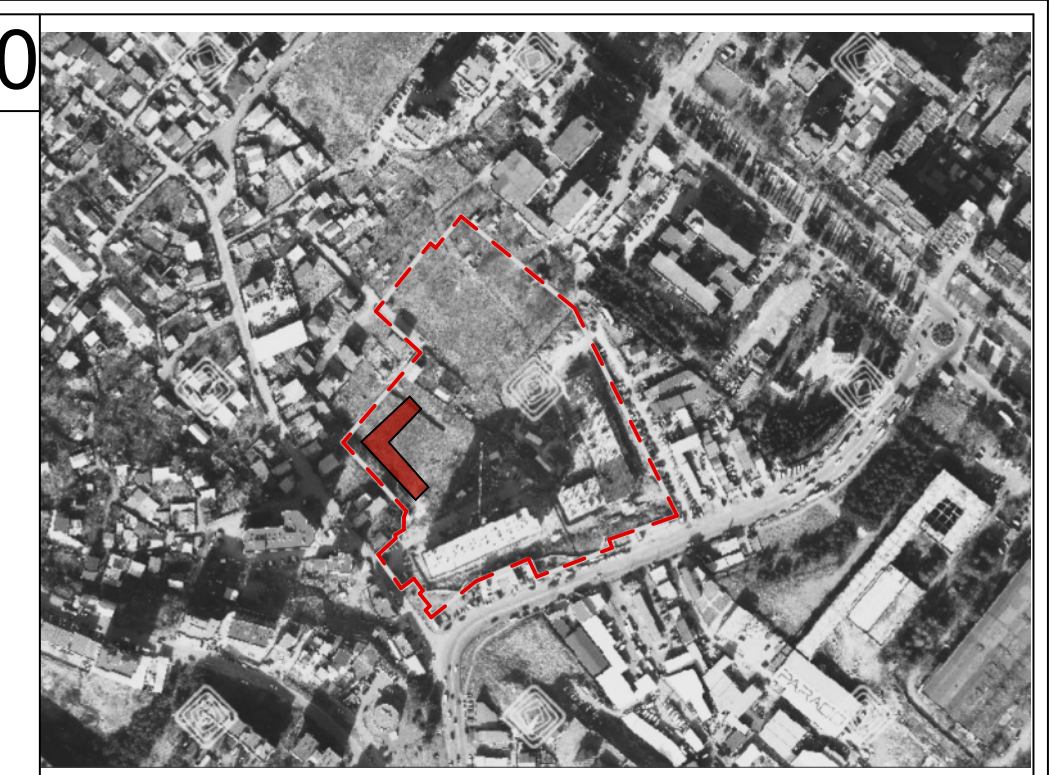

მრავალბინიანი საცხოვრებელი სახლი

N

ობიექტის მისამართი: ქ. თბილისი,მუხიანის დასახლება, მიკრორაიონი IV, რადიოქარხნის მოპირდაპირედ (ს.კ 01.11.17.005.154)

დამკვეთი

შ.პ.ს. "მუხიანი დეველოპმენტი"
საიდენტიფიკაციო კოდი: 400270407

ტექნიკურ-ეკონომიკური მაჩვენებელი:

*მიწის ნაკვეთის ფართობი (კვ.მ) –
*საცხოვრებელი ფართობი (კვ.მ) –
*საზაფხულო ფართობი (კვ.მ) –
*კიბის უჯრედის და სადარბაზოს ფართობი (კვ.მ) –

*დამხმარე ფართობი (კვ.მ) –
*ავტოსადგომის ფართობი (კვ.მ) –
*ღია ავტოსადგომის ფართობი (კვ.მ) –
*კომერციულის ფართობი (კვ.მ) –

შენიშვნები:
*ნახაზი შესრულებულია სანტიმეტრებში
*ნახაზზე მოცემულია არქიტექტურული და კონსტრუქციული ნიშნულები

პირობითი აღნიშვნები

(წითელი ხაზი)	საკადასტრო საზღვარი
(იისფერი წყვეტილი ხაზი)	განაშენიანების რეგულირების ხაზი
1	ჭრილის ხაზი
1	ღერძის ხაზი
+0.00	არქიტექტურული ნიშნული გეგმაზე

თანამდებობა	გვარი
მთ. არქიტექტორი	ლ.მაღლაკელიძე
არქიტექტორი	ლ.შაყულაშვილი ზ. გეგუჩაძე თ.ხარებაშვილი

ნახაზის სახელი

8 სართული

ფურცლის სახელი	ფურცელი
გეგმები (მისაწვდომობა)	.02.10
ფორმატი	მასშტაბი
A2	1:100
თარიღი	რევიზია №

Wei Yap Architects

ი.ჭავჭავაძის გამზ. №37ლ

8.

9 სართული

1:250





მრავალბინიანი სასტუმრო სახლი

ობიექტის მისამართი: ქ. თბილისი გუხიანის ტერიტორიაზე, მდ.ლისის ხეობის ნაკრძალის ვარიანტისპირად (ს.კ 01.11.17.005.154)

დამკვეთი

შ.პ.ს. "გუხიანი დეველოპმენტ" საიდენტიფიკაციო კოდი: 405270407

ტექნიკურ-ეკონომიკური მაჩვენებელი:

*მიწის ნაკვეთის ფართობი (ა.მ) –
*სასტუმრო ფართობი (ა.მ) –
*საზაფხულო ფართობი (ა.მ) –
*ქიმის უჯრედის და სალარებოს ფართობი (ა.მ) –

*დახმარე ფართობი (ა.მ) –
*ავტოსადგომის ფართობი (ა.მ) –
*ქიმ ავტოსადგომის ფართობი (ა.მ) –
*კომერციულის ფართობი (ა.მ) –

შენიშვნები:
*ნახაზი შესრულებულია სანტიმეტრებში
*ნახაზზე მოცემულია არქიტექტურული და კონსტრუქციული ნიშნულები

პირობითი აღნიშვნები

საკადასტრო საზღვარი
განაშენიანების რეგულირების ხაზი
ჭრილის ხაზი
ღერძის ხაზი
+0.00 არქიტექტურული ნიშნული გეგმაზე

თანამდებობა	გვარი
მთ. არქიტექტორი	ლ.მაღლაკელიძე
არქიტექტორი	ლ.შაყულაშვილი ზ. გეგეჭკორი თ.ხარებავშვილი

ნახაზის სახელი

9 სართული

ფურცლის სახელი გეგმები (მისაწვდომობა)	ფურცელი .02.11
ფორმატი A2	მასშტაბი 1:100
თარიღი	რევიზია №

Wei Yap Architects

ი.ჭავჭავაძის გამზ. №37ლ

9. 10 სართული 1:250





მრავალბინიანი სასტუმრო სახლი

N

ობიექტის მისამართი: ქ. თბილისი გუხიანის ტერიტორიაზე, მდ.ლისის ხეობის ნაკრძალის ვარიანტებში (ს.კ 01.11.17.005.154)

დამკვეთი

შ.პ.ს. "გუხიანი დეველოპმენტ" საიდენტიფიკაციო კოდი: 400270407

ტექნიკურ-ეკონომიკური მაჩვენებელი:

*მიწის ნაკვეთის ფართობი (ა.მ) –
*სასტუმრო ფართობი (ა.მ) –
*საზაფხულო ფართობი (ა.მ) –
*ქიმის უჯრედის და სალარებოს ფართობი (ა.მ) –

*ლაბორატორიის ფართობი (ა.მ) –
*ადმინისტრაციის ფართობი (ა.მ) –
*ტექნიკური ფართობის ფართობი (ა.მ) –
*კომერციული ფართობი (ა.მ) –

შენიშვნები:
*ნახაზი შესრულებულია სანტიმეტრებში
*ნახაზზე მოცემულია არქიტექტურული და კონსტრუქციული ნიშნულები

პირობითი აღნიშვნები

საკადასტრო საზღვარი
განაშენიანების რეგულირების ხაზი
ჭრილის ხაზი
ღერძის ხაზი
+0.00 არქიტექტურული ნიშნული გეგმაზე

თანამდებობა	გვარი
მთ. არქიტექტორი	ლ.მაღლაკელიძე
არქიტექტორი	ლ.შაყულაშვილი ზ. გეგეჭკორი თ.ხარებაშვილი

ნახაზის სახელი

10 სართული

ფურცლის სახელი გეგმები (მისაწვდომობა)	ფურცელი .02.12
ფორმატი A2	მასშტაბი 1:100
თარიღი	რევიზია №

Wei Yap Architects

ი.ჭავჭავაძის გამზ. №37ლ

10.

11 სართული

1:250





მრავალბინიანი სასტუმრო სახლი

N

ობიექტის მისამართი: ქ. თბილისი გუხიანის ტერიტორიაზე, მდ.ლისის ხეობის ნაკრძალის ვარიანტებში (ს.კ 01.11.17.005.154)

დამკვეთი

შ.პ.ს. "გუხიანი დეველოპმენტ" საიდენტიფიკაციო კოდი: 400270407

ტექნიკურ-ეკონომიკური მაჩვენებელი:

*მიწის ნაკვეთის ფართობი (ა.მ) –
*სასტუმრო ფართობი (ა.მ) –
*საზაფხულო ფართობი (ა.მ) –
*ქიმის უჯრედის და სალარებზის ფართობი (ა.მ) –

*დამხმარე ფართობი (ა.მ) –
*ავტოსადგომის ფართობი (ა.მ) –
*ქვ1 ავტოსადგომის ფართობი (ა.მ) –
*კომერციულის ფართობი (ა.მ) –

შენიშვნები:
*ნახაზი შესრულებულია სანტიმეტრებში
*ნახაზზე მოცემულია არქიტექტურული და კონსტრუქციული ნიშნულები

პირობითი აღნიშვნები

საკადასტრო საზღვარი
განაშენიანების რეგულირების ხაზი
ჭრილის ხაზი
ღერძის ხაზი
+0.00 არქიტექტურული ნიშნული გეგმაზე

თანამდებობა	გვარი
მთ. არქიტექტორი	ლ.მაღლაკელიძე
არქიტექტორი	ლ.შაყულაშვილი ზ. გეგეჭკორი თ.ხარებაშვილი

ნახაზის სახელი

11 სართული

ფურცლის სახელი გეგმები (მისაწვდომობა)	ფურცელი .02.13
ფორმატი A2	მასშტაბი 1:100
თარიღი	რევიზია №

Wei Yap Architects

ი.ჭავჭავაძის გამზ. №37ლ

11.

12 სართული

1:250





მრავალბინიანი სასტუმრო სახლი

N

ობიექტის მისამართი: ქ. ბათუმი, გურიის ტერიტორიის V ტალღის ზონა, ფშაველის ქ. №-ის მიმდებარედ (ს.კ 01.11.17.005.154)

დამკვეთი

შ.პ.ს. "გურიანი დეველოპმენტ" საიდენტიფიკაციო კოდი: 405270407

ტექნიკურ-ეკონომიკური მაჩვენებელი:

*მიწის ნაკვეთის ფართობი (ა.მ) –
*სასტუმრო ფართობი (ა.მ) –
*საზაფხულო ფართობი (ა.მ) –
*ქიმის უჯრედის და სალარებოს ფართობი (ა.მ) –

*ღობისგარე ფართობი (ა.მ) –
*ავტოსადგომის ფართობი (ა.მ) –
*ქიმ ავტოსადგომის ფართობი (ა.მ) –
*კომერციული ფართობი (ა.მ) –

შენიშვნები:
*ნახაზი შესრულებულია სანტიმეტრებში
*ნახაზზე მოცემულია არქიტექტურული და კონსტრუქციული ნიშნულები

პირობითი აღნიშვნები

საკადასტრო საზღვარი
განაშენიანების რეგულირების ხაზი
ჭრილის ხაზი
ღერძის ხაზი
+0.00 არქიტექტურული ნიშნული გეგმაზე

თანამდებობა	გვარი
მთ. არქიტექტორი	ლ.მაღლაკელიძე
არქიტექტორი	ლ.შაყულაშვილი ზ. გეგეჭკორი თ.ხარებაშვილი

ნახაზის სახელი

12 სართული

ფურცლის სახელი გეგმები (მისაწვდომობა)	ფურცელი .02.14
ფორმატი A2	მასშტაბი 1:100
თარიღი	რევიზია №

Wei Yap Architects

ი.ჭავჭავაძის გამზ. №37ლ





მრავალბინიანი სასტუმრო სახლი

N

ობიექტის მისამართი: ქ. თბილისი გუხიანის ტერიტორიაზე, მდ.ლისის ხეობის ნარისხევისკენ (ს/კ 01.11.17.005.154)

დამკვეთი

შ.პ.ს. "გუხიანი დეველოპმენტ" საიდენტიფიკაციო კოდი: 400270407

ტექნიკურ-ეკონომიკური მაჩვენებელი:

*მიწის ნაკვეთის ფართობი (ა.მ) –
*სასტუმრო ფართობი (ა.მ) –
*საზაფხულო ფართობი (ა.მ) –
*ქიმის უჯრედის და სალარებზის ფართობი (ა.მ) –

*დახმარე ფართობი (ა.მ) –
*ავტოსადგომის ფართობი (ა.მ) –
*მის ავტოსადგომის ფართობი (ა.მ) –
*კომერციულის ფართობი (ა.მ) –

შენიშვნები:
*ნახაზი შესრულებულია სანტიმეტრებში
*ნახაზზე მოცემულია არქიტექტურული და კონსტრუქციული ნიშნულები

პირობითი აღნიშვნები

საკადასტრო საზღვარი
განაშენიანების რეგულირების ხაზი
ჭრილის ხაზი
ღერძის ხაზი
+0.00 არქიტექტურული ნიშნული გეგმაზე

თანამდებობა — გვარი

მთ. არქიტექტორი — ლ.მაღლაკელიძე

არქიტექტორი — ლ.შაყულაშვილი, ზ. გეგეჭკორი, თ.ხარებავშვილი

ნახაზის სახელი

13 სართული+

ფურცლის სახელი — ფურცელი
გეგმები (მისაწვდომობა) — .02.15

ფორმატი — მასშტაბი
A2 — 1:100

თარიღი — რევიზია №

Wei Yap Architects

ი.ჭავჭავაძის გამზ. №37ლ

თავი 11 საცხოვრებელი და საძინებლი ერთეულები
"ა" ტიპის ბინა (ბინა№1,27,53)

პროექტში მოთხოვნის შესაბამისად "ა" ტიპის
8 ბინაა, ასევე ეტლის შესაგორებლიანი საშხაპით (სც-2 ჯგუფის საერთო რაოდენობის 2%)
გათვალისწინებული.
ქვეთავი 1107.6.2.1.1 და "მისაწვდომი ეროვნული სტანდარტები"-ს შესაბამისად



D -01
განშლა1-1

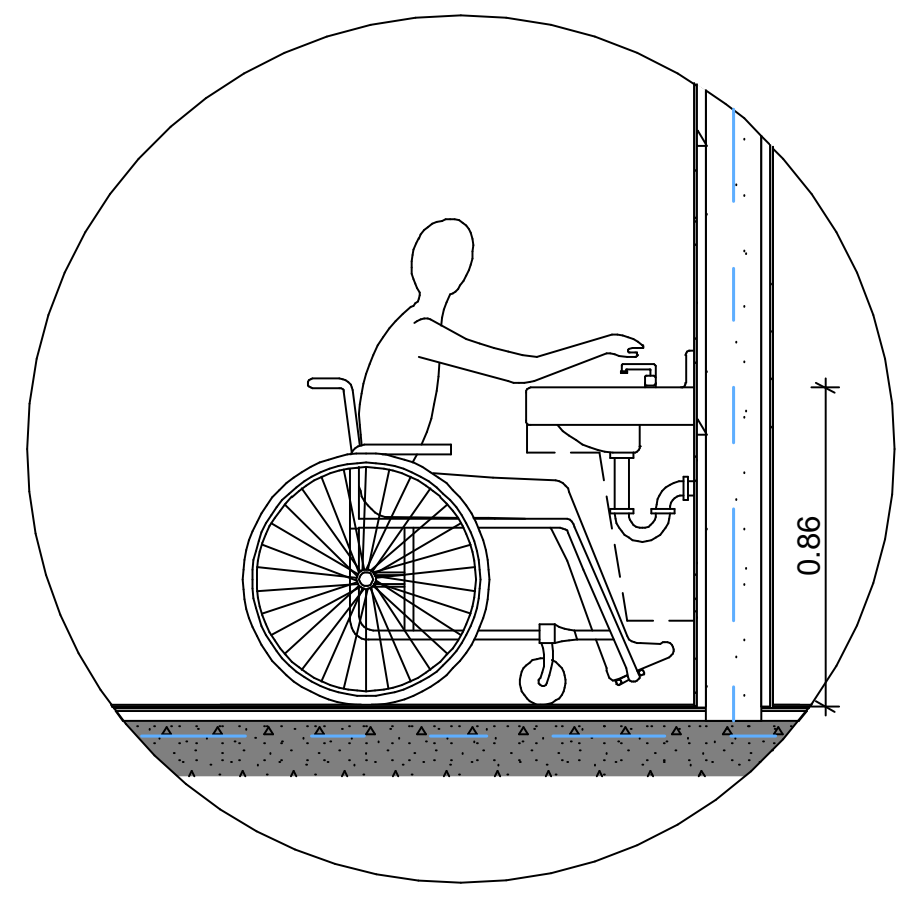

ხელსაბანებისა და ნიჟარების სიმაღლე

D -02
განშლა1-1

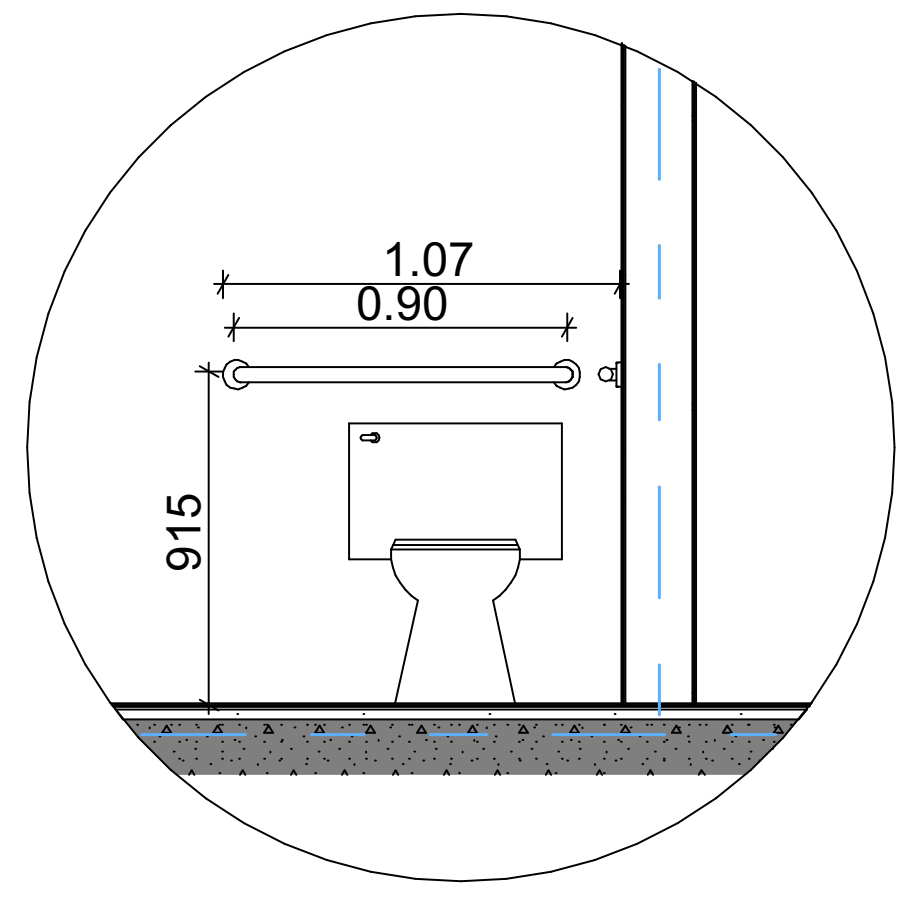

უნიტაზთან დამონტაჟებული
ხელმოსაჭიდი ძელები

D -03
განშლა1-1

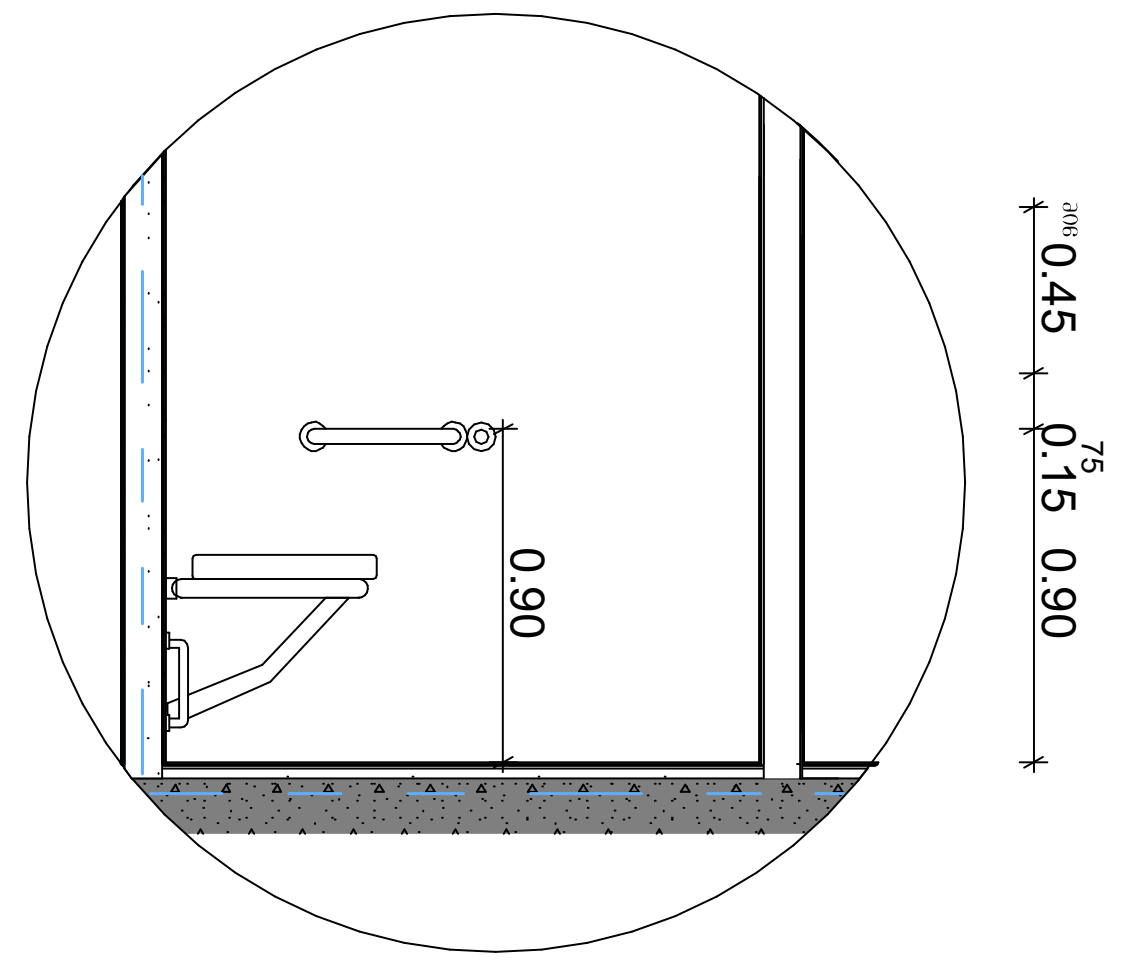

ეტლის შესაგორებელი საშხაპის არმქონე
ნაკვეთურის ხელმოსაჭიდი ძელები

თავისუფალი სივრცეები "ა" ტიპის ერთეულებში
"მისაწვდომი ეროვნული სტანდარტები"-ს შესაბამისად
მისაწვდომი აბაზანა ტუალეტები და მოწყობილობები შეესაბამება 1102.11 ქვეთავს.
ბინის სააბაზანო უზრუნველყოფილია, როგორც ეტლის შესაგორებელი საშხაპის
მქონე, ასევე ეტლის შესაგორებელი საშხაპის არ მქონე ნაკვეთურის თავისუფალი
სივრცეებით

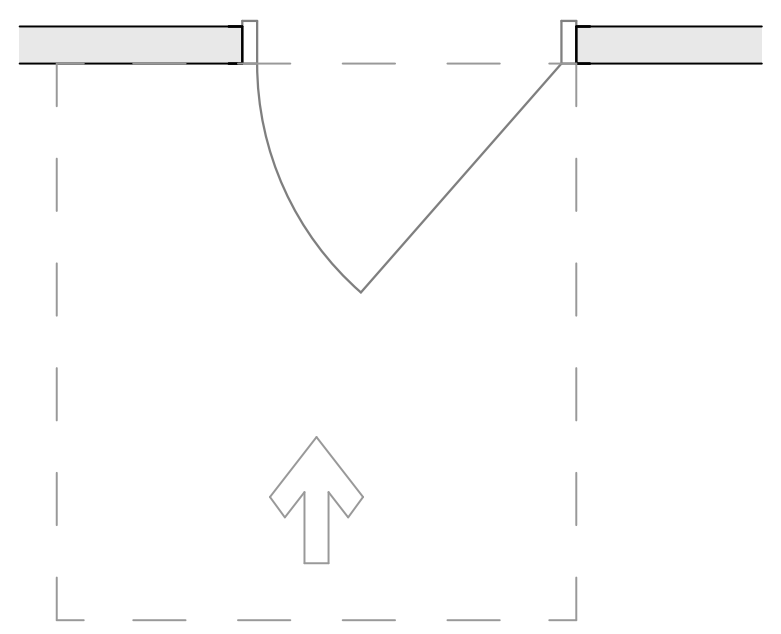

თავისუფალი სივრცე კართან მანევრირებისათვის
-ანჯამიანი კარი
-წინიდან მისაწვდომი
-გამოწევით გაღება

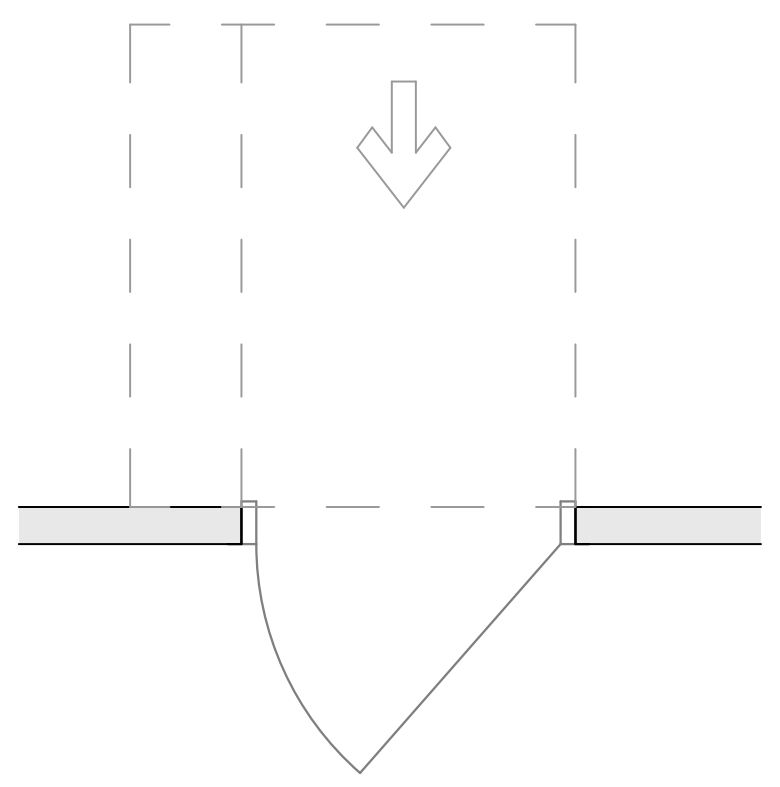

თავისუფალი სივრცე კართან მანევრირებისათვის
-ანჯამიანი კარი
-წინიდან მისაწვდომი
-მიწოლით გაღება

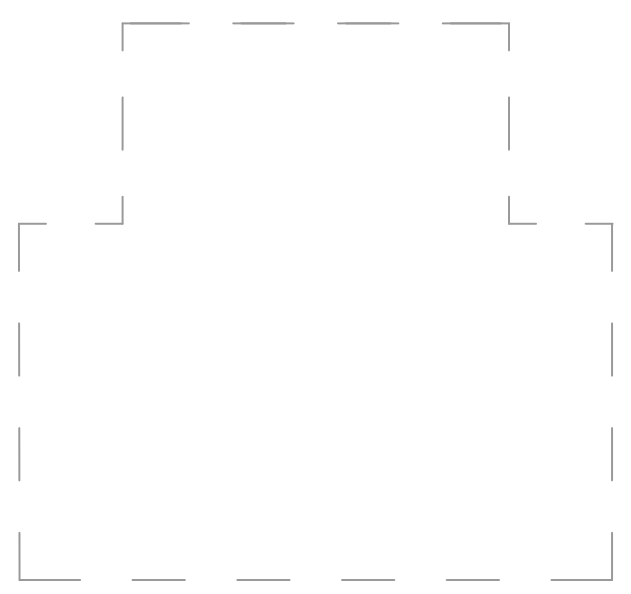

T - სოფრმის მოსატრიალებელი
სივრცე 304.3.2.1. (ბ) ვარიანტი 1

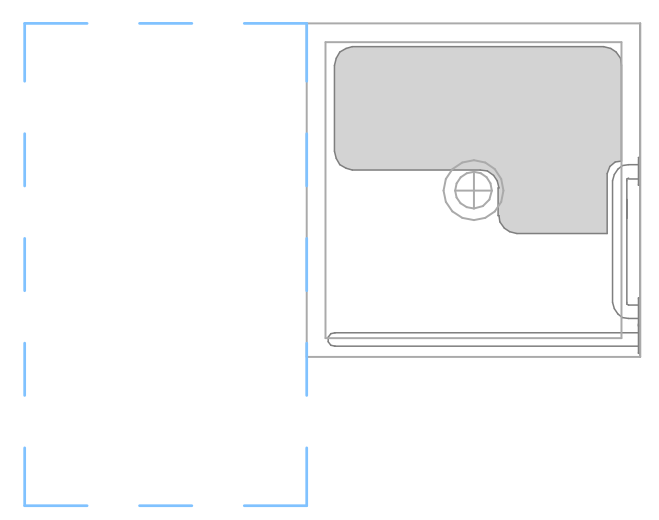

ეტლის შესაგორებელი საშხაპის არ მქონე
ნაკვეთურის თავისუფალი სივრცე

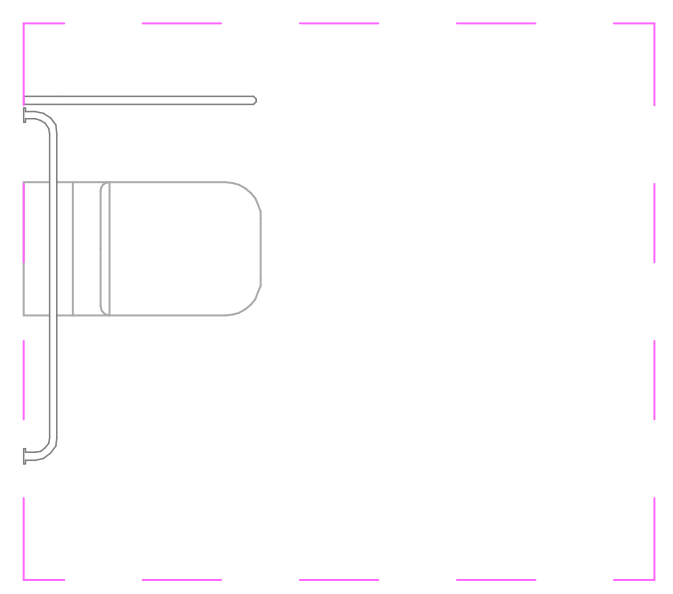

უნიტაზთან მისადგომი
თავისუფალი სივრცე



ხელსაბანთან მისადგომი
თავისუფალი სივრცე

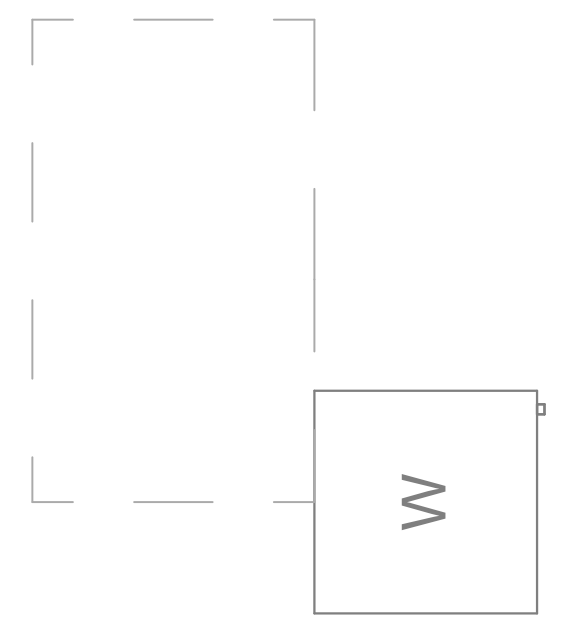

დაბალანსება კარის გაღების
შუაწერტილიდან არაუმეტეს 600მმ-ზე

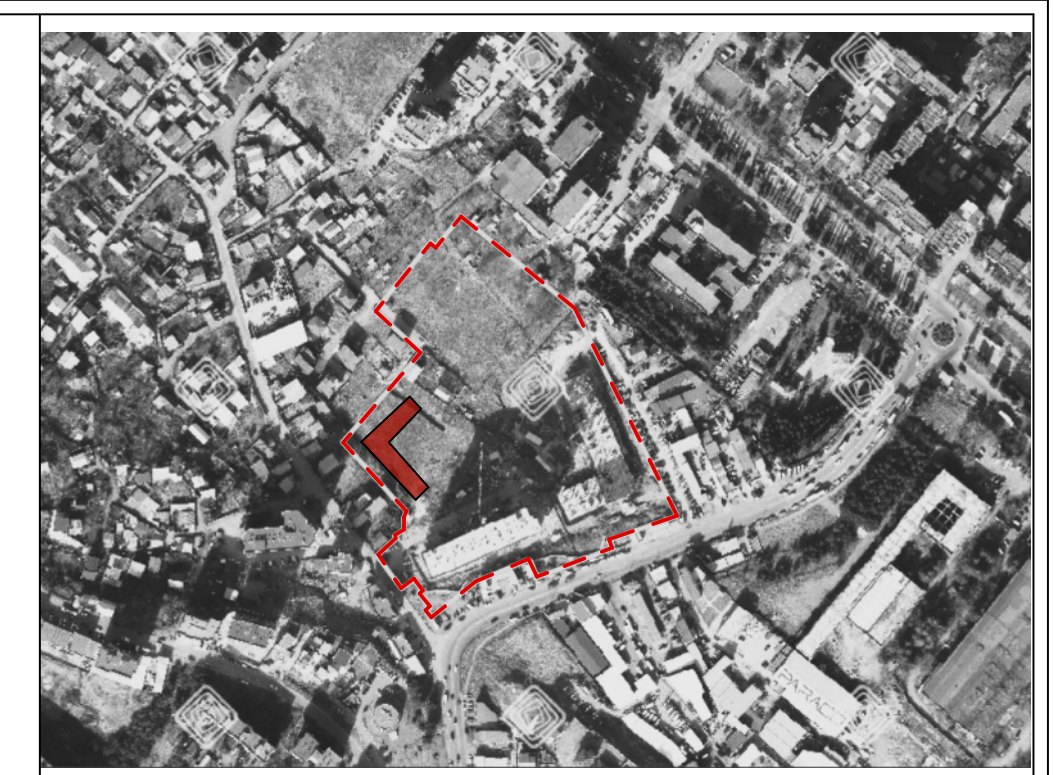

მრავალბინიანი
საცხოვრებელი სახლი

N

ობიექტის მისამართი: ქ. თბილისი,მუხიანის დასახლება, მიკრორაიონი IV, რადიოქარხნის მოპირდაპირედ (ს.კ 01.11.17.005.154)

დამკვეთი
შ.პ.ს. "მუხიანი დეველოპმენტი"
საიდენტიფიკაციო კოდი: 400270407

ტექნიკურ-ეკონომიკური მაჩვენებელი:

*მიწის ნაკვეთის ფართობი (კვ.მ) –
*საცხოვრებელი ფართობი (კვ.მ) –
*საზაფხულო ფართობი (კვ.მ) –
*კიბის უჯრედის და სადარბაზოს ფართობი (კვ.მ) –

*დამხმარე ფართობი (კვ.მ) –
*ავტოსადგომის ფართობი (კვ.მ) –
*ღია ავტოსადგომის ფართობი (კვ.მ) –
*კომერციულის ფართობი (კვ.მ) –

შენიშვნები:
*ნახაზი შესრულებულია სანტიმეტრებში
*ნახაზზე მოცემულია არქიტექტურული და კონსტრუქციული ნიშნულები

პირობითი აღნიშვნები

	საკადასტრო საზღვარი
	განაშენიანების რეგულირების ხაზი
1	ჭრილის ხაზი
1	ღერძის ხაზი
+0.00	არქიტექტურული ნიშნული გეგმაზე

თანამდებობა	გვარი
მთ. არქიტექტორი	ლ.მაღლაკელიძე
არქიტექტორი	ლ.შაყულაშვილი ზ. გეგუჩაძე თ.ხარებაშვილი

ნახაზის სახელი

Worksheet, 3 სართული (საცხოვრებელი) (2)

ფურცლის სახელი	ფურცელი
გეგმები (მისაწვდომობა)	.02.27
ფორმატი	მასშტაბი
A2	1:100
თარიღი	რევიზია №

Wei Yap Architects

ი.ჭავჭავაძის გამზ. №37ლ

თავი 11 საცხოვრებელი და საძინებლი ერთეულები
"ა" ტიპის ბინა (ბინა№12,38)

პროექტში მოთხოვნის შესაბამისად "ა" ტიპის
8 ბინაა, ასევე ეტლის შესაგორებლიანი საშხაპით (სც-2 ჯგუფის საერთო რაოდენობის 2%)
გათვალისწინებული.
ქვეთავი 1107.6.2.1.1 და "მისაწვდომი ეროვნული სტანდარტები"-ს შესაბამისად

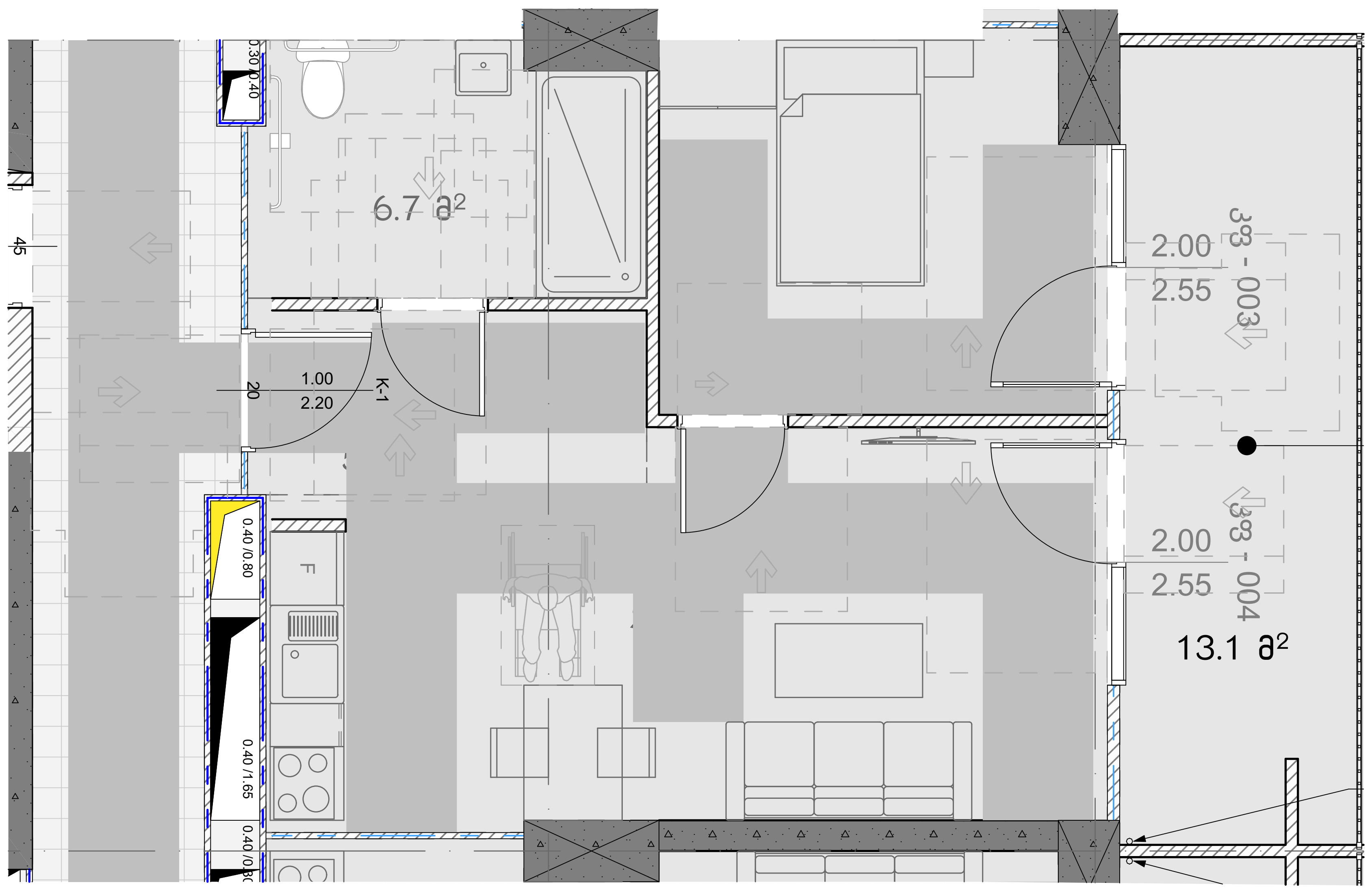

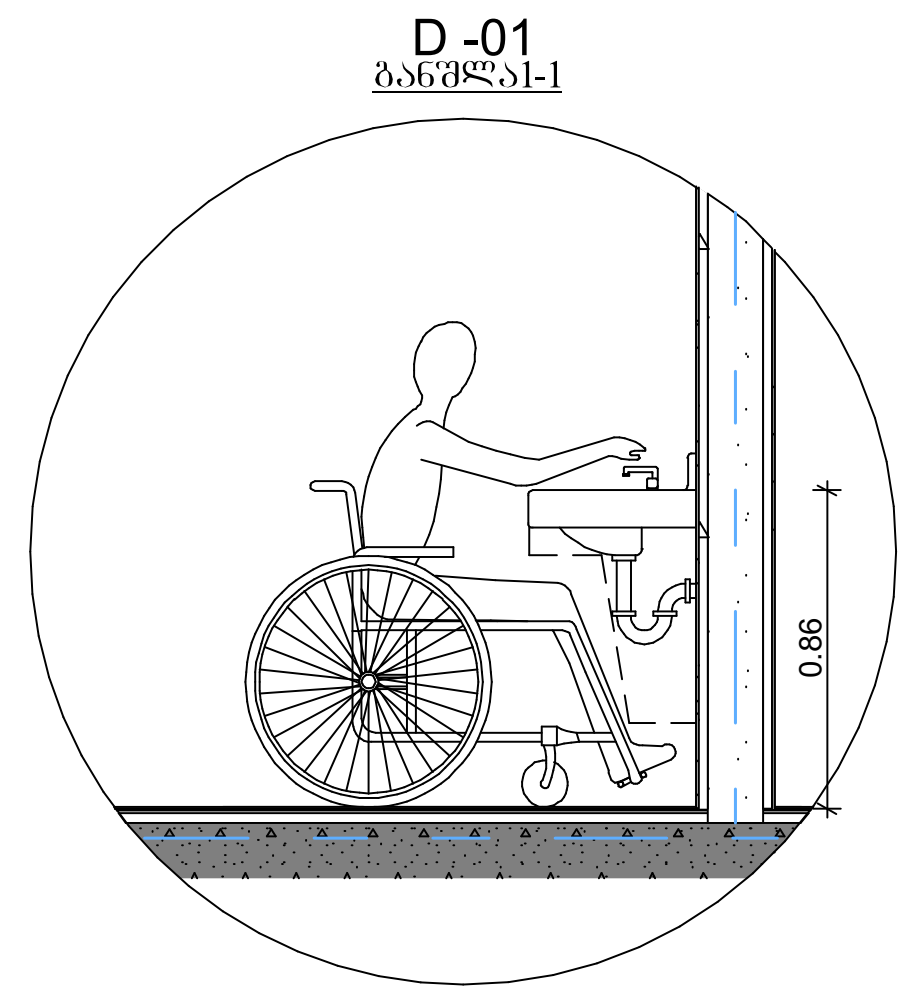

ხელსაბანებისა და ნიჟარების სიმაღლე

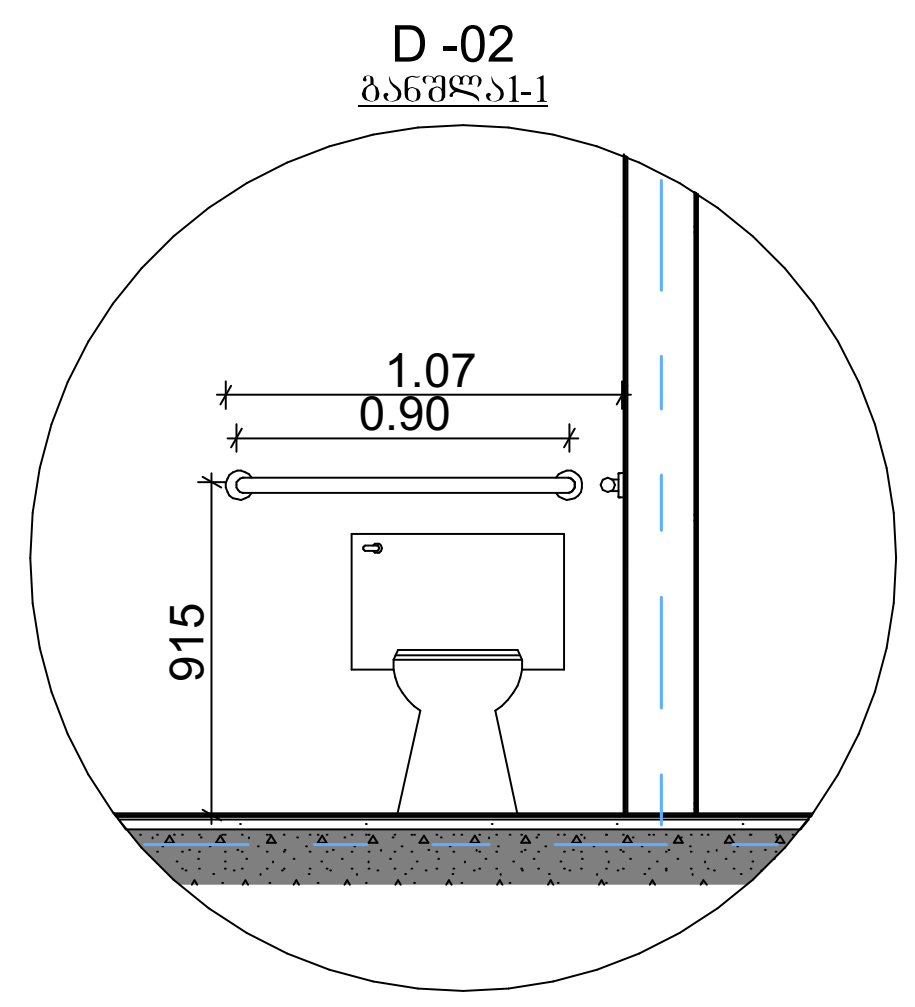

უნიტაზთან დამონტაჟებული
ხელმოსაჭიდი ძელები

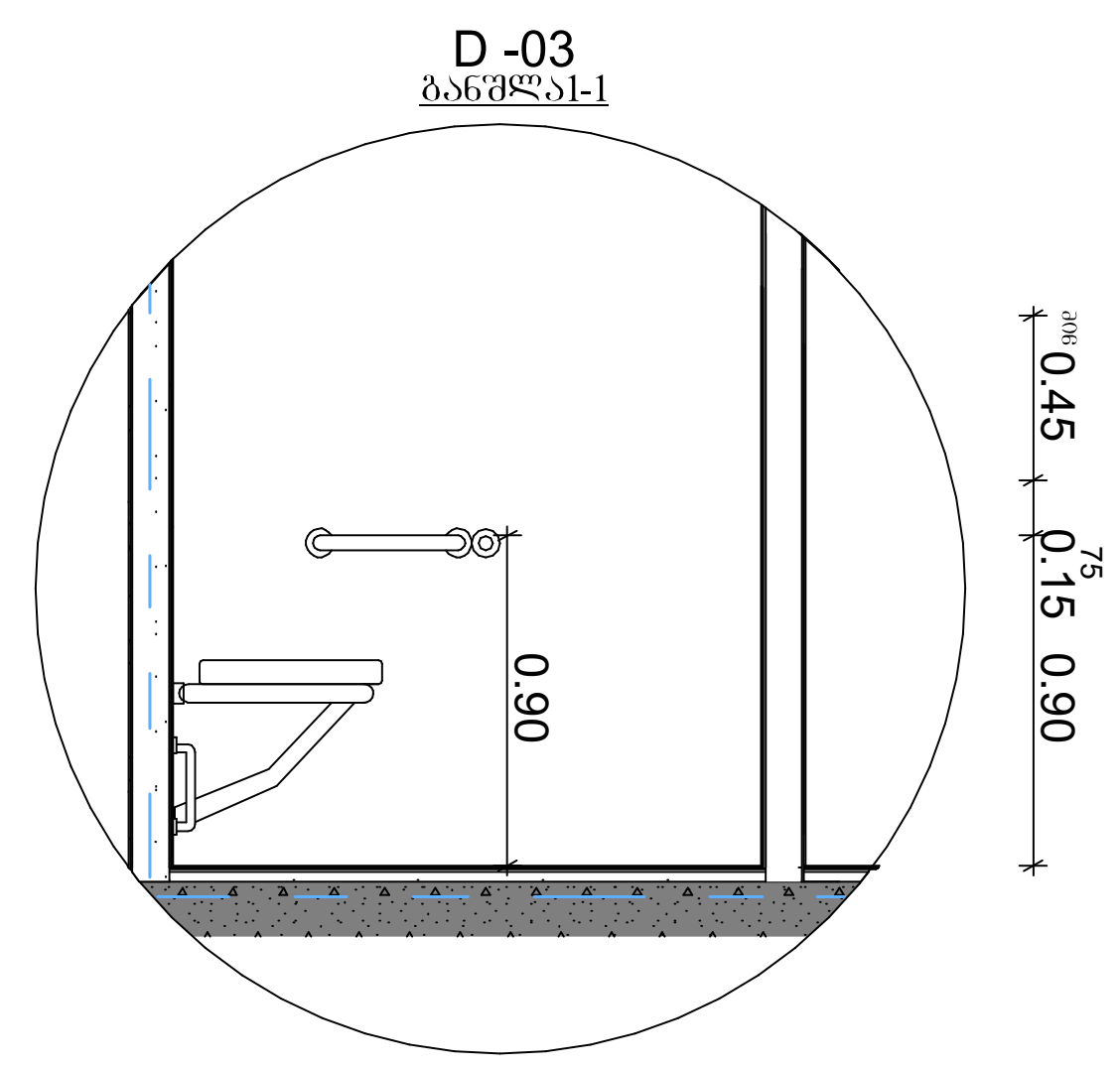

ეტლის შესაგორებელი საშხაპის არმქონე
ნაკვეთურის ხელმოსაჭიდი ძელები

თავისუფალი სივრცეები "ა" ტიპის ერთეულებში
"მისაწვდომი ეროვნული სტანდარტები"-ს შესაბამისად
მისაწვდომი აბაზანა ტუალეტები და მოწყობილობები შეესაბამება 1102.11 ქვეთავს.
ბინის სააბაზანო უზრუნველყოფილია, როგორც ეტლის შესაგორებელი საშხაპის
მქონე, ასევე ეტლის შესაგორებელი საშხაპის არ მქონე ნაკვეთურის თავისუფალი
სივრცეებით

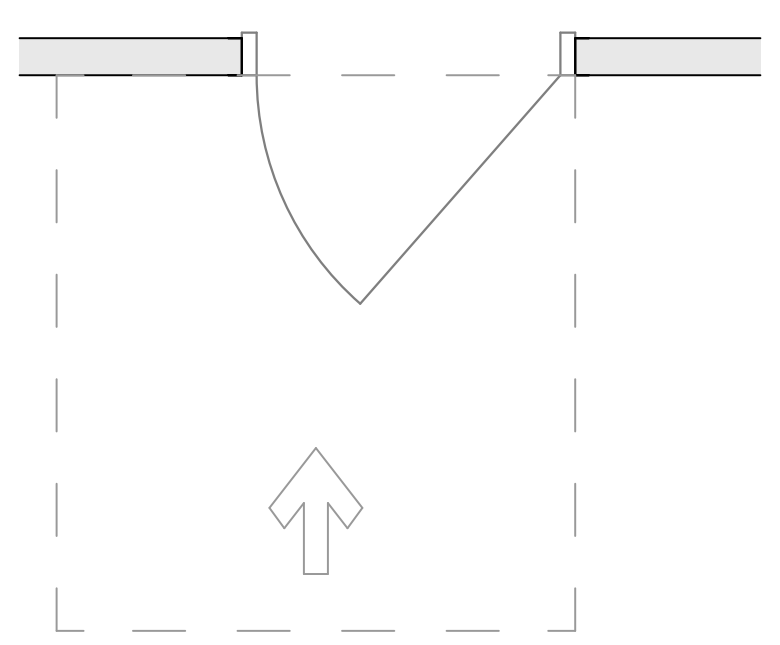
თავისუფალი სივრცე კართან მანევრირებისათვის
-ანჯამიანი კარი
-წინიდან მისაწვდომი
-გამოწევით გაღება

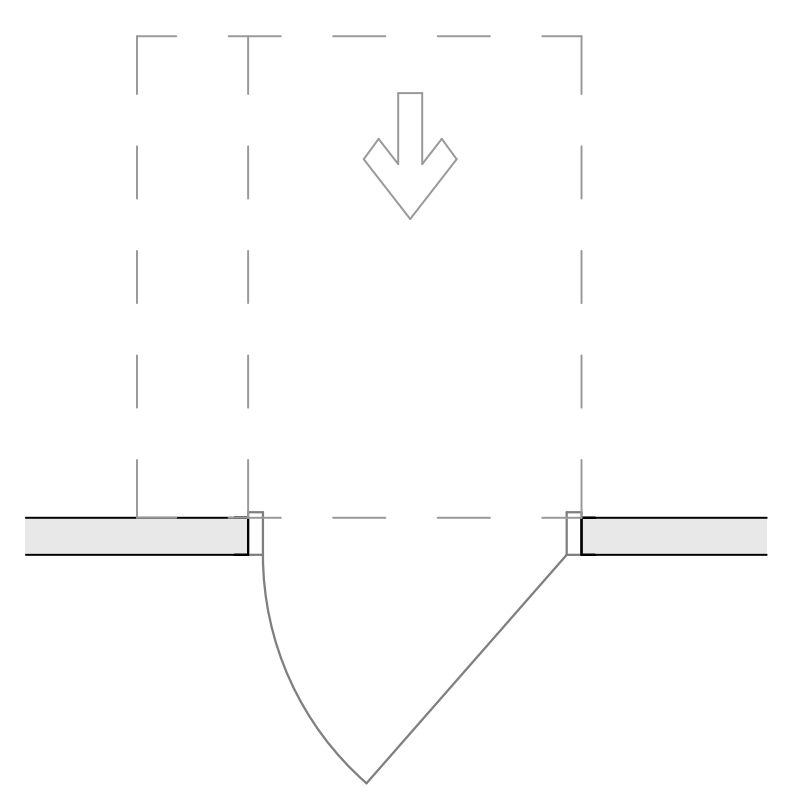
თავისუფალი სივრცე კართან მანევრირებისათვის
-ანჯამიანი კარი
-წინიდან მისაწვდომი
-მიწოლით გაღება

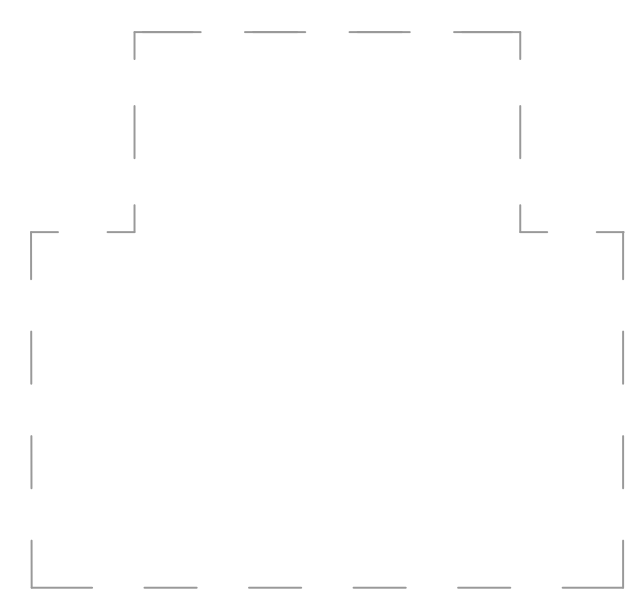
T - სოფრმის მოსატრიალებელი
სივრცე 304.3.2.1. (ბ) ვარიანტი 1

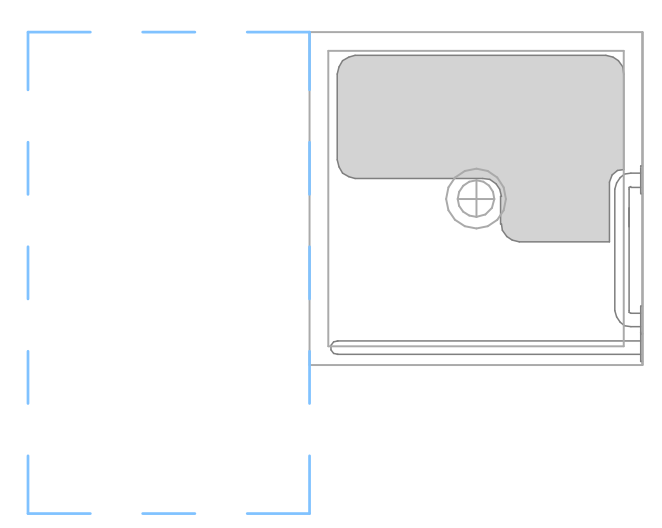
ეტლის შესაგორებელი საშხაპის არ მქონე
ნაკვეთურის თავისუფალი სივრცე

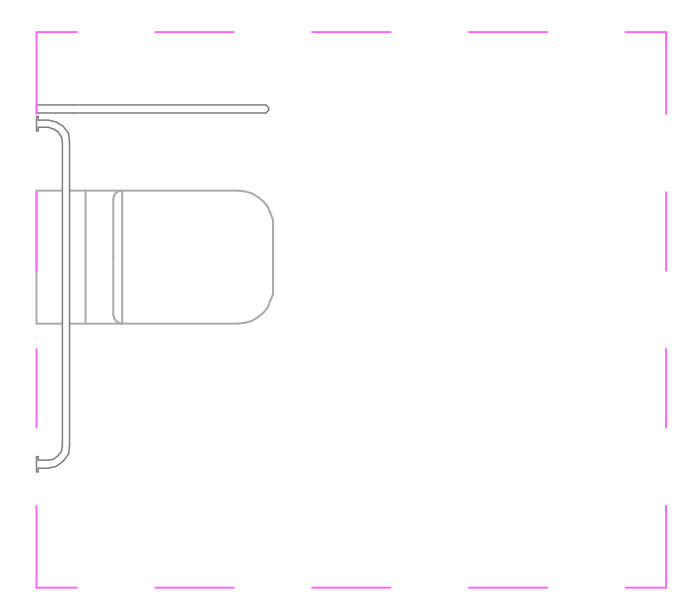
უნიტაზთან მისადგომი
თავისუფალი სივრცე


ხელსაბანთან მისადგომი
თავისუფალი სივრცე

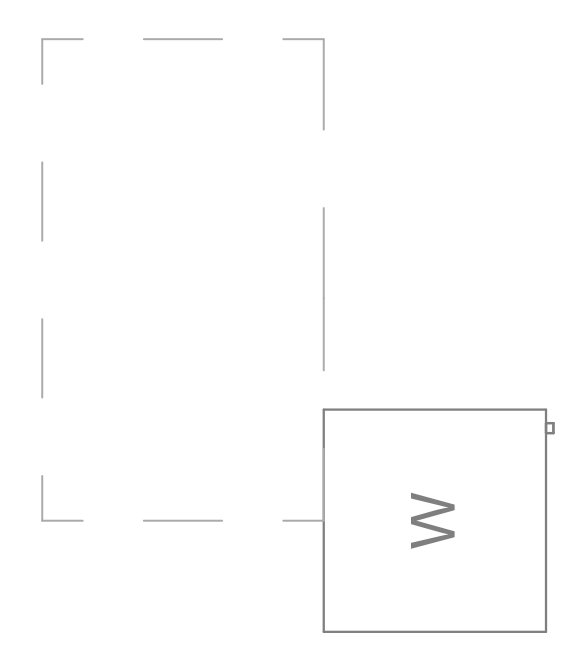
დაბალანსება კარის გაღების
შუაწერტილიდან არაუმეტეს 600მმ-ზე

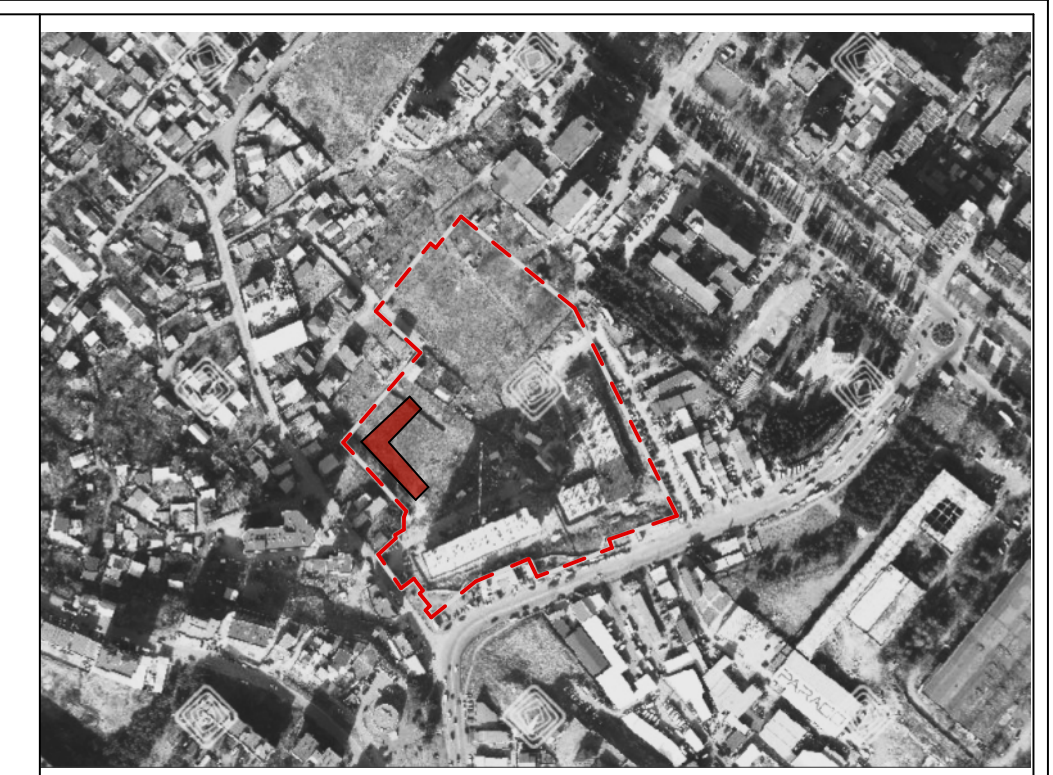

მრავალბინიანი საცხოვრებელი სახლი

N

ობიექტის მისამართი: ქ. თბილისი,მუხიანის დასახლება, მიკრორაიონი IV, რადიოქარხნის მოპირდაპირედ (ს.კ 01.11.17.005.154)

დამკვეთი

შ.პ.ს. "მუხიანი დეველოპმენტი"
საიდენტიფიკაციო კოდი: 400270407

ტექნიკურ-ეკონომიკური მაჩვენებელი:

*მიწის ნაკვეთის ფართობი (კვ.მ) –
*საცხოვრებელი ფართობი (კვ.მ) –
*საზაფხულო ფართობი (კვ.მ) –
*კიბის უჯრედის და სადარბაზოს ფართობი (კვ.მ) –

*დამხმარე ფართობი (კვ.მ) –
*ავტოსადგომის ფართობი (კვ.მ) –
*ღია ავტოსადგომის ფართობი (კვ.მ) –
*კომერციულის ფართობი (კვ.მ) –

შენიშვნები:
*ნახაზი შესრულებულია სანტიმეტრებში
*ნახაზზე მოცემულია არქიტექტურული და კონსტრუქციული ნიშნულები

პირობითი აღნიშვნები

საკადასტრო საზღვარი
განაშენიანების რეგულირების ხაზი
ჭრილის ხაზი
ღერძის ხაზი
+0.00 არქიტექტურული ნიშნული გეგმაზე

თანამდებობა	გვარი
მთ. არქიტექტორი	ლ.მაღლაკელიძე
არქიტექტორი	ლ.შაყულაშვილი ზ. გეგუჩაძე თ.ხარებაშვილი

ნახაზის სახელი

3 სართული (საცხოვრებელი) (1), Worksheet (1)

ფურცლის სახელი	ფურცელი
გეგმები (მისაწვდომობა)	.02.28
ფორმატი	მასშტაბი
A2	1:100
თარიღი	რევიზია №

Wei Yap Architects

ი.ჭავჭავაძის გამზ. №37ლ

თავი 11 საცხოვრებელი და საძინებლი ერთეულები
"ა" ტიპის ბინა (ბინა№16,42,68)

პროექტში მოთხოვნის შესაბამისად "ა" ტიპის
8 ბინაა, ასევე ეტლის შესაგორებლიანი საშხაპით (სც-2 ჯგუფის საერთო რაოდენობის 2%)
გათვალისწინებული.
ქვეთავი 1107.6.2.1.1 და "მისაწვდომი ეროვნული სტანდარტები"-ს შესაბამისად

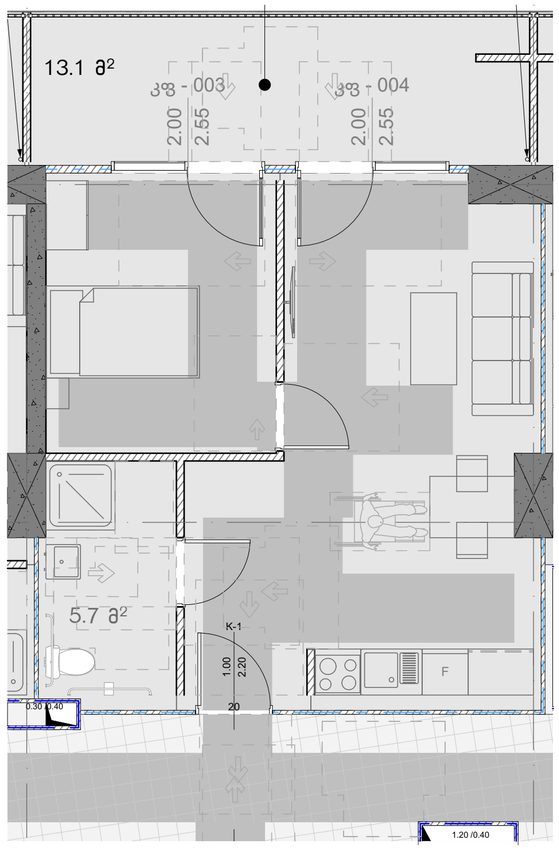

D -01
<u>გაშლა1-1</u>

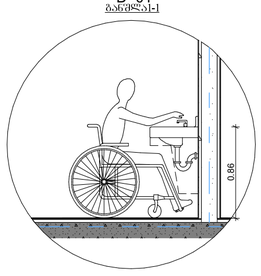

ხელსაბანებისა და ნიჟარების სიმაღლე

D -02
<u>გაშლა1-1</u>

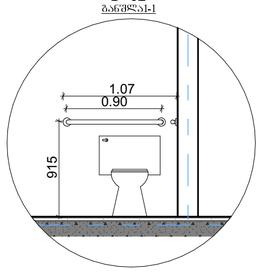

უნიტაზთან დამონტაჟებული ხელმოსაჭიდი ძელები

D -03
<u>გაშლა1-1</u>

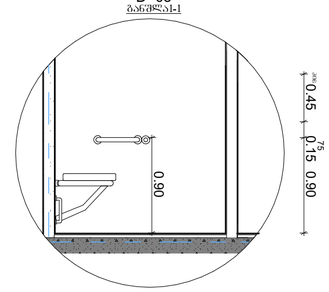

ეტლის შესაგორებელი საშხაპის არმქონე ნაკეთურის ხელმოსაჭიდი ძელები

თავისუფალი სივრცეები "ა" ტიპის ერთეულებში
"მისაწვდომი ეროვნული სტანდარტები"-ს შესაბამისად
მისაწვდომი აბაზანა ტუალეტები და მოწყობილობები შეესაბამება 1102.11 ქვეთავს.
ბინის სააბაზანო უზრუნველყოფილია, როგორც ეტლის შესაგორებელი საშხაპის
მქონე, ასევე ეტლის შესაგორებელი საშხაპის არ მქონე ნაკეთურის თავისუფალი
სივრცეებით

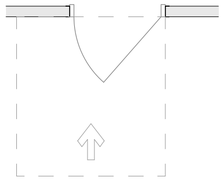

თავისუფალი სივრცე კართან მანევრირებისათვის
-ანჯამიანი კარი
-წინიდან მისაწვდომი
-გამოწევით გაღება

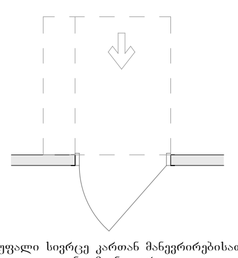

თავისუფალი სივრცე კართან მანევრირებისათვის
-ანჯამიანი კარი
-წინიდან მისაწვდომი
-მიწოლით გაღება

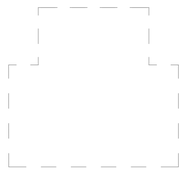

T - სოფრმის მოსატრიალებელი სივრცე 304.3.2.1. (ბ) ვარიანტი 1

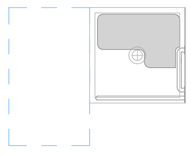

ეტლის შესაგორებელი საშხაპის არ მქონე ნაკეთურის თავისუფალი სივრცე

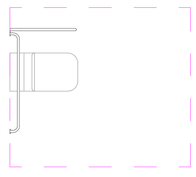

უნიტაზთან მისადგომი თავისუფალი სივრცე



ხელსაბანთან მისადგომი თავისუფალი სივრცე

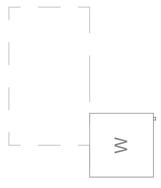

დაბალანსება კარის გაღების შუაწერტილიდან არაუმეტეს 600მმ-ზე



მრავალბინიანი
საცხოვრებელი სახლი

N

ობიექტის მისამართი: ქ. თბილისი გუხიანის ტერიტორია, შემოერთების V ტალღისპარალის მიმართულებით (ს.კ 01.11.17.005.154)

დამკვეთი

შ.პ.ს. "გუხიანი დეველოპმენტ"
საიდენტიფიკაციო კოდი: 405270407

<u>ტექნიკურ-ეკონომიკური მაჩვენებელი:</u>

*მიწის ნაკვეთის ფართობი (ა.მ) -
*საცხოვრებელი ფართობი (ა.მ) -
*საერთო ფართობი (ა.მ) -
*კიბის უჯრედის და სალარაბაზის ფართობი (ა.მ) -

*მცირგაბარიტული ფართობი (ა.მ) -
*ავტომატების ფართობი (ა.მ) -
*ტიპ ავტომატების ფართობი (ა.მ) -
*კომერციული ფართობი (ა.მ) -

შენიშვნები:
*ნახაზი შესრულებულია სანტიმეტრებში
*ნახაზზე მოცემულია არქიტექტურული და კონსტრუქციული ნიშნულები

<u>პირობითი აღნიშვნები</u>

- საკადასტრო საზღვარი
- განაშენიანების რეგულირების ხაზი
- ჭრილის ხაზი
- ① ღერძის ხაზი
- +0.00 არქიტექტურული ნიშნული გეგმაზე

თანამდებობა	გვარი
მთ. არქიტექტორი	ლ.მაღლაკელიძე
არქიტექტორი	ლ.შაყულაშვილი ზ. გეგეჭკორი თ.ხარებაშვილი

ნახაზის სახელი

5 სართ-ული, Worksheet (1)

ფურცლის სახელი გეგმები (მისაწვდომობა)	ფურცელი .02.29
ფორმატი A2	მასშტაბი 1:100
თარიღი	რევიზია №

Wei Yap Architects

ი.ჭავჭავაძის გამზ. №37ლ