შ.პ.ს. "მონოლითგზუფი"

ქ. თბილისი, ვ. ნინუას ქ.№3-8
საკ. კოდი: 01.12.12.001.428

მრავალბინიანი საცხოვრებელი სახლის პროექტი

სექტორი-3

ბლოკი-ა

კონსტრუქციული ნაწილი

მუშა დოკუმენტაცია

2026 წელი

ქ. თბილისი, ვახტანგ ნინუას ქ,#3, საკ/ კოდი 01.12.12.001.428

მრავალბინიანი შენობის მზიდი კონსტრუქციების საანგარიშო ანალიზი სტატიკურ და დინამიურ ზემოქმედებაზე

/გაანგარიშება შესრულებულია ლიცენზირებული საანგარიშო კომპიუტერული პროგრამით **LIRA-FEM** 2025, ლიცენზიის №8135-25

შეასრულა: ზ. ჯულუხიძე

თბილისი

2026

წელი

შენობა გაანგარიშებულია სასრულ ელემენტთა მეთოდით პროგრამა „LIRA-FEM 202“-ის გამოყენებით, საქართველოში მოქმედი ნორმების შესაბამისად. საანგარიშო სქემა აგებულია არქიტექტურული და კონსტრუქციული პროექტის შესაბამისად.

დატვირთვებისა და ზემოქმედებების განაწილება შესრულებულია საქართველოში დღეისათვის მოქმედი სამშენებლო ნორმებისა და წესების შესაბამისად.

კერძოდ:

- სამშენებლო ნორმების და წესების – „სეისმომედეგი მშენებლობა“ (პნ 01.01-09) საქართველოს ეკონომიკური განვითარების მინისტრის ბრძანება №1-1/2284. 2009 წლის 7 ოქტომბერი, ქ. თბილისი;
- სამშენებლო ნორმების და წესების – „ბეტონისა და რკინაბეტონის კონსტუქციები“ (პნ 03.01-09) საქართველოს ეკონომიკური განვითარების მინისტრის ბრძანება №1-1/2391. 2009 წლის 23 ოქტომბერი, ქ. თბილისი;
- სამშენებლო ნორმების და წესების – „შენობების და ნაგებობების ფუძეები“ (პნ 02.01-08) საქართველოს ეკონომიკური განვითარების მინისტრის ბრძანება №1-1/1924. 2008 წლის 17 სექტემბერი, ქ. თბილისი;
- დაპროექტების ნორმების – „სამშენებლო კლიმატოლოგია“. საქართველოს ეკონომიკური განვითარების მინისტრის ბრძანება №1-1/1743. 2008 წლის 25 აგვისტო, ქ. თბილისი;
- СНиП 2.01.07-85* „Нагрузки и воздействия“ (2007 წლის განახლება).

დატვირთვების განაწილება

1 მუდმივი დატვირთვა

1.1. რკინაბეტონის კონსტრუქცია გენერირდება ავტომატურად, მოცულობითი წონა 2.5 ტ/მ^3. დატვირთვის კოეფიციენტი γ=1.1

1.2. აირბლოკის კედლები გათვალისწინებულია თანახმად განაწილებული დატვირთვის სახით 1 გრძ.მ-ზე სართულის დონეზე. კედლის სისქედ მიღებულია 30 სმ. მოცულობითი წონა 0.6 ტ/მ^3. გადატვირთვის კოეფიციენტი γ=1.1

1.3. იატაკის წონა:

ფენა	შისქე მეტრი	მოც. წონა ტ/მ3	დატვირთვა ტ/მ2	გადატვირთვის კოეფიციენტი	საანგარიშო დატვირთვა ტ/მ2
1	2	3	4	5	6
პემზის დათბუნება	0.04	0.8	0.032	1.2	0.038
ქვიშა-ცემენტის მოჭიმვა	0.04	2.0	0.08	1.2	0.096
კერამოგრაბიტის იატაკი	0.01	2.0	0.02	1.2	0.024
ჯამი					0.158

2 დროებითი ხანგრძლივი დატვირთვა

2.1. აირბლოკის კედლის ტიხრები, სისქით 200მმ და 100მმ მოცულობითი წონით 0.6ტ/მ3 დატვირთვის კოეფიციენტი γ=1.2.

3 დროებითი ხანმოკლე დატვირთვა

სართული	ნორმატიული მნიშვნელობა, ტ/მ^2	ნორმატიული დოკუმენტი	გადატვირთვის კოეფიციენტი	საანაგრიშო დატვირთვა
1	*2*	*3*	*5*	*6*
პარკირება	0.5	СНиП 2.01.07-85*	1.2	0.6
ტიპიური სართული	0.15	СНиП 2.01.07-85*	1.3	0.195
პირველი სართული	0.2	СНиП 2.01.07-85*	1.2	0.24
კიბეები და დერეფნები	0.3	СНиП 2.01.07-85*	1.2	0.36
ბოლო სართულის ფილა (სახურავი)	0.05	პნ 01. 05 -08	1.4	0.07

სეისმური დატვირთვა

საქართველოს ტერიტორიის სეისმური დარაიონების და საინჟინრო-გეოლოგიური და გეოფიზიკური კვლევების შესაბამისი დასკვნებისა და რეკომენდაციების მიხედვით დადგენილია, რომ სამშენებლო მოედანი განლაგებულია 8-ბალიანი სეისმური საშიშროების ზონაში MSK 64 სკალის მიხედვით (A=0.158); რადგან სართულიანეობა აღემატება 12-ს, პნ 01.01-09 მოთხოვნის მიხედვით ნაგებობის ხდება სივრცული მოდელით მრავალმოდალური სპექტრული მეთოდით (დანართი 3)

შენობის კონსტრუქციული სქემიდან გამომდინარე, გაანგარიშებულია ჰორიზონტალური (X,Y,) ღერძების მიმართულებით სეისმურ ზემოქმედბაზე

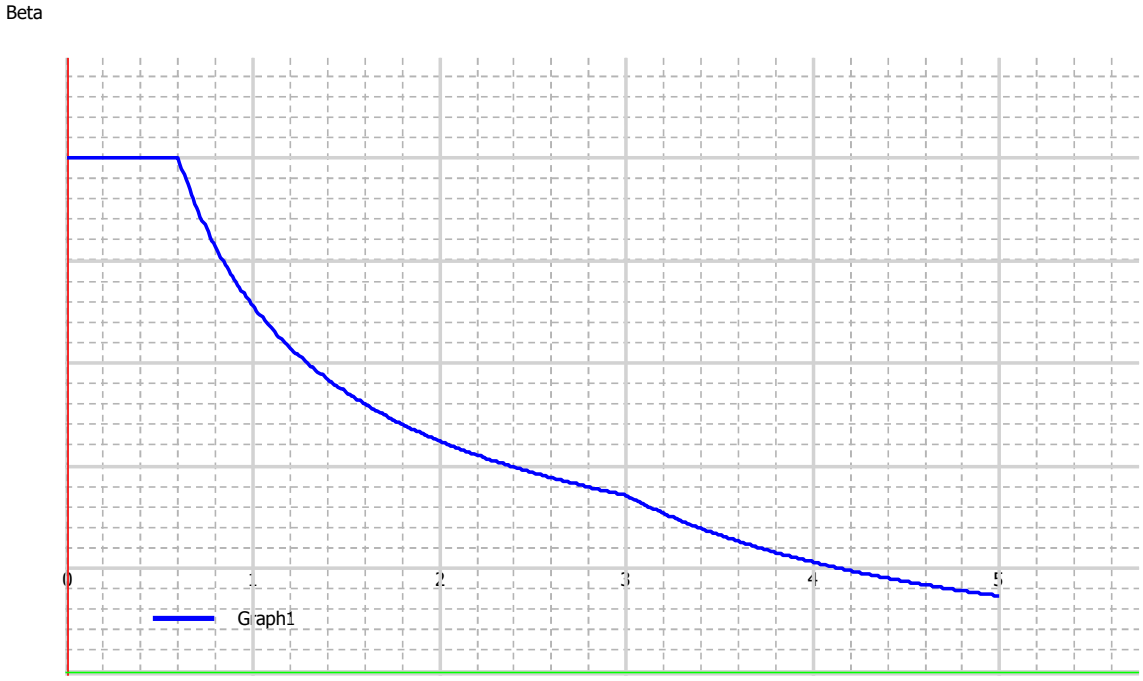

საქართველოში მოქმედი ნორმის პნ 01.01-09, თანახმად, საანგარიშო სტატიკური დატვირთვები მრავლდება შემდეგ თანწყობის კოეფიციენტებზე (პუნქტი 4,1):

მუდმივი - 0.9;

ხანგრძლივი - 0,8;

დროებითი - 0.5;

სეისმური ზემომედების საწყისი მონაცმები, თანახმად პნ 01.01-09

გრუნტის კატეგორია II, ცხრილი 1

გრუნტის აჩქარება 0.158g დანართი 1. პუნქტი 1

ცხრილი 4.1, II კატეგორია, 8 ბალი. K_0=1

ცხრილი 3, რკინაბეტონის კარკასი. K_1=0.35

ცხრილი 4, პოზიცია 8. K_2=1.5

ცხრილი 5, პოზიცია 1. K_3=1

ცხრილი 6, პოზიცია 3. K_ψ=1 (h/ b= 3.13/0.5)

საანგარიშო სქემაში გამოყენებულია შემდეგი მასალები:

ბეტონი B-25 დეფორმაციის მოდული E=3060000 ტ/მ2, პუასონის კოეფიციენტი v=0.2.

არმატურა კლასით A-500c (მუშა არმატურისათვის) და A-240 (საკიდებისათვის) მოდელში რიგელის თავები (ფილასთან შეერთების კვანძი) მოდელირებული აბსოლუტურად ხისტი ელემენტების გამოყენებით, რიგელის გაბარიტის გათვალისწინებით: <u>არმირების საწყისი მონაცემები:</u>

ბეტონის კლასი B25, არმატურის კლასი A500C, დამცავი შრე:

- კოლონებისთვის 5სმ, კოლონების საანგარიშო სიგრძე 0,7H (ბოლო სართულის კოლონის გარდა), ბოლო სართულის სვეტისთვის - 1.0 H,
- რიგელებისთვის 5სმ.
- ფილებისთვის 3სმ
- ფუნდამენტის ფილისთვის ქვედა შრეში 5 სმ, ფუნდამენტის ფილაში ბზარების გახსნა დროებითი 0.3მმ,

ხანგრძლივი 0.2მმ. დანარჩენ კონსტრუქციებში დროებითი 0.4მმ, ხანგრძლივი 0.3მმ არმირების შერჩევა მოხდა სვეტებში, სიმეტრიული არმირებით, რიგელებში არასიმეტრიულით. არმირების შერჩევა

მოხდა ძალვათა შეხამებების მიხედვით.

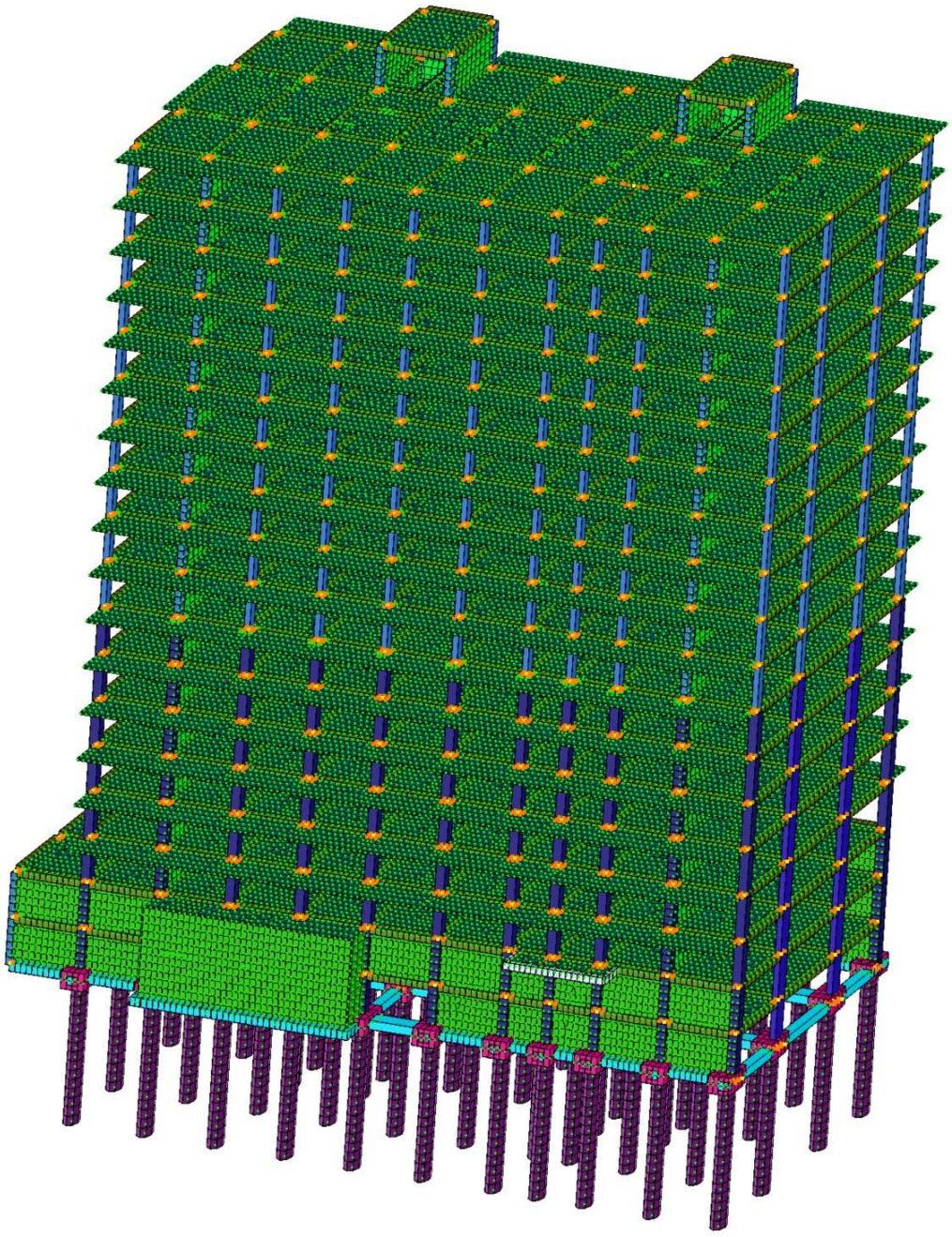

შენობის გაანგარიშება შედგა ძალვების შეხამებით

Параметры РСУ

Файл Редактировать Опции

Параметры РСУ

№ загр.	Имя загружения	Вид	Объед. загр.	Знакоперем.	Взаимоискл.	Соп. загр.		Отношение коэф.	P q / P ch
						#1	#2		
1	Собственный вес	Постоянная (П)		+				1.100	1.000
2	Постоянные нагрузки на плиты	Постоянная (П)		+				1.100	1.000
3	Длительные нагрузки на плиты	Длительная (Д)		+				1.200	1.000
4	Кратковременные нагрузки на плиты	Кратковременная (К)		+				1.200	0.350
5	Нагрузки от стен	Длительная (Д)		+				1.200	1.000
6	Сейсмика 0	Сейсмика (С)		+/-	1			1.000	0.000
7	Сейсмика 990	Сейсмика (С)		+/-	1			1.000	0.000

ხიმინჯის გაანგარიშება

1) კლდოვანი ფუძის გაანგარიშება ხიმინჯის ძირზე, თანახმად СП24.13330.2021, თავი 7.2 (ხიმინჯისათვის Ø1.0 კლდეში შესვლით 1.0 მ):

$$F_d = \gamma_c RA$$

$$R=Rm(1+0.4*Ld/Df)$$

$$R_m=Rcn/\gamma_g*Ks=1068 \text{ ტ/მ}^2$$

$$R=1068(1+1*1.2/1)=2351 \text{ ტ/მ}^2$$

სადაც: $R_{c,n}$= 2220 ტ/მ^2 – კლდოვანი ქანის წინაღობა ერთღერძა კუმშვაზე წყალგაჯერებულ მდგომარეობაში (იხ. გეოლოგიური კვლევა)

γ_g = 1.4 საიმედოობის კოეფიციენტი;

Ks = 0.68 სიმტკიცის შემამცირებელი კოეფიციენტი; (ცხრილი 7.1)

l_d = 1.0 მ, ხიმინჯის ჩაღრმავება კლდოვან ქანში

d_f = 1.2 მ ხიმინჯის გაბარიტი.

ხიმინჯზე მოსული მაქსიმალური ძალა, თანახმად СНиП 2.02.03-85, თავი 3.10 (ცალკე მდგომი ხიმინჯებისათვის)

$$\gamma_n N \leq \frac{F_d}{\gamma_{cg}}$$

$\gamma_n = 1$ $\gamma_{cg=1.4}$

N- მაქსიმალური საანგარიშო დატვირთვა ხიმინჯზე. N=922 ტ.

$F_d = 1*2351*1.13 = 2656$ტ

$$922\text{ტ} \leq 2656\text{ტ}/1.4 = 1957\text{ტ}$$

ხიმინჯის ზომა	ხიმინჯის ძირის ფართობი	ხიმინჯის ჩაანკერება ძირითად ქანში	ფუძის მზიდუნარიანობა	ხიმინჯის მზიდუნარიანობა
D	*A*	l_d	*R*	F_d
მ	მ^2	მ	ტ/მ2	ტ
1.2	1,13	1	2351	2656

ხიმინჯის სიხისტეები **Rx** და **Ry**



1.Собственный вес
Мозаика жесткости Rx для свай
Единицы измерения - т/м

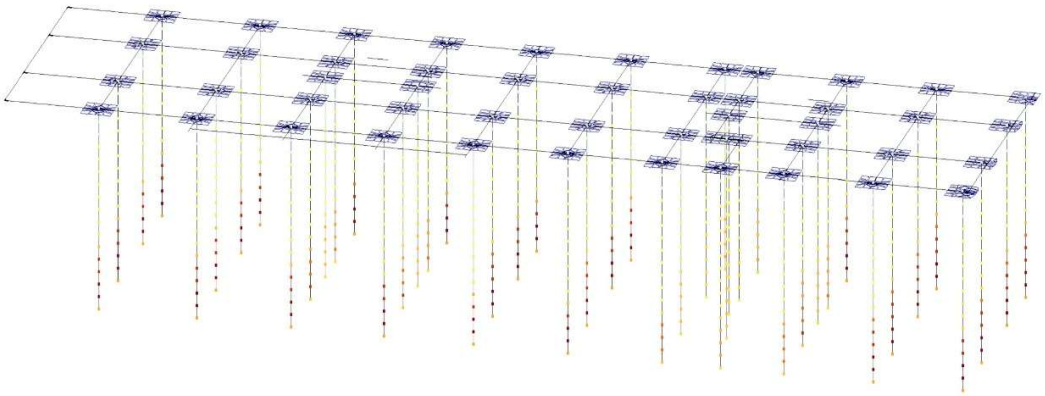



1.Собственный вес
Мозаика жесткости Ry для свай
Единицы измерения - т/м

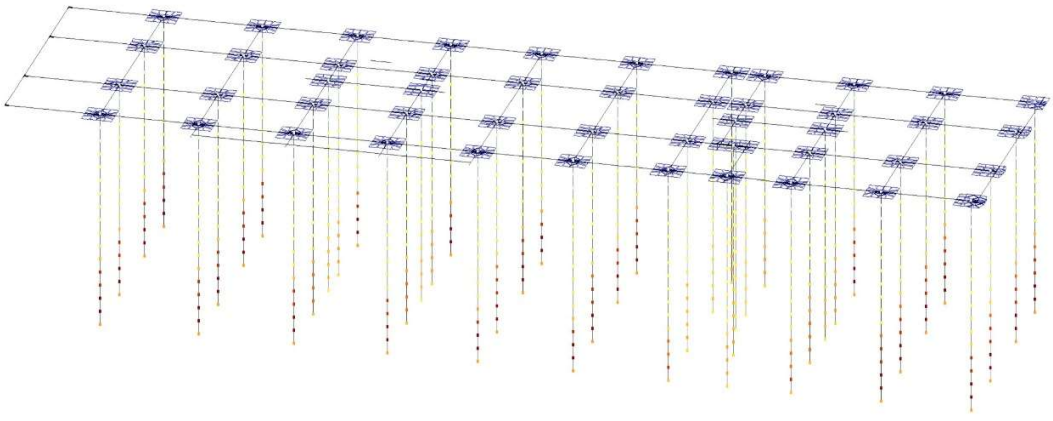

თავისუფალი რხევის პერიოდები

A	B	C	D	E	F	G	H	I
Частоты собственных колебаний								
№ загруж	№ формы	Собст.значения	Частоты		Период (с)	Коэф.распред.	Мод.масса (%)	Сумма мод.масс (%)
			Круг.частота (рад/с)	Частота (Гц)				
6	1	0.155	6.435	1.024	0.976	1.253	50.907	50.907
6	2	0.154	6.480	1.031	0.970	- 0.749	18.023	68.931
6	3	0.137	7.295	1.161	0.861	- 0.342	2.291	71.222
6	4	0.055	18.318	2.915	0.343	- 0.263	0.008	71.230
6	5	0.053	18.998	3.024	0.331	- 1.475	0.392	71.622
6	6	0.042	23.705	3.773	0.265	0.199	0.811	72.433
6	7	0.039	25.834	4.112	0.243	- 0.066	0.000	72.433
6	8	0.037	27.126	4.317	0.232	1.352	16.258	88.692
6	9	0.033	30.477	4.850	0.206	- 0.015	0.003	88.694
6	10	0.032	31.339	4.988	0.200	0.000	0.000	88.694
6	11	0.030	32.981	5.249	0.191	- 0.121	0.103	88.798
6	12	0.029	33.949	5.403	0.185	- 0.006	0.000	88.798
6	13	0.028	36.041	5.736	0.174	- 0.042	0.010	88.808
6	14	0.028	36.316	5.780	0.173	0.012	0.001	88.809
6	15	0.025	39.658	6.312	0.158	- 0.016	0.001	88.810
6	16	0.025	40.092	6.381	0.157	0.007	0.000	88.811
6	17	0.025	40.502	6.446	0.155	- 0.105	0.061	88.872
6	18	0.024	41.008	6.527	0.153	0.034	0.009	88.881
6	19	0.023	43.297	6.891	0.145	- 0.053	0.014	88.895
6	20	0.022	44.808	7.131	0.140	0.000	0.000	88.895
6	21	0.022	46.136	7.343	0.136	0.028	0.002	88.898
6	22	0.021	47.927	7.628	0.131	1.855	0.005	88.902
6	23	0.021	48.605	7.736	0.129	- 0.009	0.000	88.902
6	24	0.020	49.461	7.872	0.127	- 0.123	0.000	88.902
6	25	0.020	50.423	8.025	0.125	- 0.002	0.000	88.902
6	26	0.020	51.186	8.146	0.123	0.348	0.140	89.043
6	27	0.019	51.704	8.229	0.122	0.877	2.332	91.375
6	28	0.019	52.835	8.409	0.119	1.294	3.554	94.929
6	29	0.019	53.706	8.548	0.117	0.081	0.008	94.937
6	30	0.019	54.049	8.602	0.116	0.349	0.657	95.594
6	31	0.018	55.613	8.851	0.113	- 0.080	0.006	95.600
6	32	0.018	56.430	8.981	0.111	0.046	0.000	95.600
6	33	0.018	57.030	9.077	0.110	0.360	0.082	95.682

A	B	C	D	E	F	G	H	I
Частоты собственных колебаний								
№ загруж	№ формы	Собст.значения	Частоты		Период (с)	Коэф.распред.	Мод.масса (%)	Сумма мод.масс (%)
			Круг.частота (рад/с)	Частота (Гц)				
7	1	0.155	6.435	1.024	0.976	- 0.753	18.374	18.374
7	2	0.154	6.480	1.031	0.970	- 1.307	54.806	73.180
7	3	0.137	7.295	1.161	0.861	0.128	0.321	73.501
7	4	0.055	18.318	2.915	0.343	1.631	0.312	73.814
7	5	0.053	18.998	3.024	0.331	- 0.167	0.005	73.819
7	6	0.042	23.705	3.773	0.265	- 0.014	0.004	73.823
7	7	0.039	25.834	4.112	0.243	- 1.062	0.107	73.930
7	8	0.037	27.126	4.317	0.232	0.026	0.006	73.935
7	9	0.033	30.477	4.850	0.206	1.069	13.668	87.603
7	10	0.032	31.339	4.988	0.200	0.444	5.154	92.757
7	11	0.030	32.981	5.249	0.191	0.047	0.015	92.772
7	12	0.029	33.949	5.403	0.185	- 0.372	0.981	93.753
7	13	0.028	36.041	5.736	0.174	- 0.022	0.003	93.756
7	14	0.028	36.316	5.780	0.173	- 0.036	0.006	93.762
7	15	0.025	39.658	6.312	0.158	0.124	0.078	93.840
7	16	0.025	40.092	6.381	0.157	0.018	0.003	93.843
7	17	0.025	40.502	6.446	0.155	- 0.014	0.001	93.844
7	18	0.024	41.008	6.527	0.153	- 0.017	0.002	93.846
7	19	0.023	43.297	6.891	0.145	0.002	0.000	93.846
7	20	0.022	44.808	7.131	0.140	0.040	0.004	93.850
7	21	0.022	46.136	7.343	0.136	0.002	0.000	93.850
7	22	0.021	47.927	7.628	0.131	0.036	0.000	93.850
7	23	0.021	48.605	7.736	0.129	- 0.045	0.003	93.853
7	24	0.020	49.461	7.872	0.127	- 0.582	0.000	93.853
7	25	0.020	50.423	8.025	0.125	0.029	0.001	93.854
7	26	0.020	51.186	8.146	0.123	0.014	0.000	93.855
7	27	0.019	51.704	8.229	0.122	- 0.030	0.003	93.857
7	28	0.019	52.835	8.409	0.119	- 0.034	0.002	93.860
7	29	0.019	53.706	8.548	0.117	0.026	0.001	93.861
7	30	0.019	54.049	8.602	0.116	- 0.069	0.026	93.886
7	31	0.018	55.613	8.851	0.113	- 0.052	0.003	93.889
7	32	0.018	56.430	8.981	0.111	0.134	0.003	93.892
7	33	0.018	57.030	9.077	0.110	- 0.251	0.040	93.931

ვერტიკალური გადაადგილება

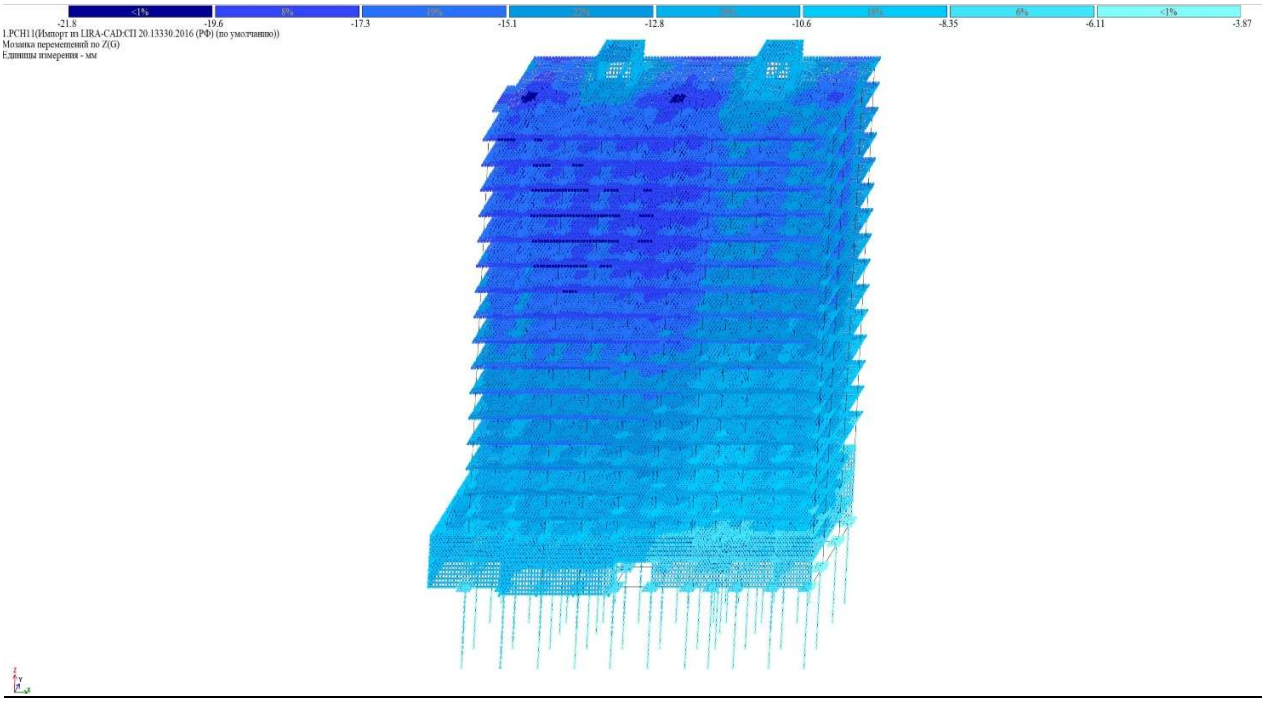

გადაადგილებები სეისმური დატვირთვებისგან X-ის მიმართულებით (ფორმა #1)

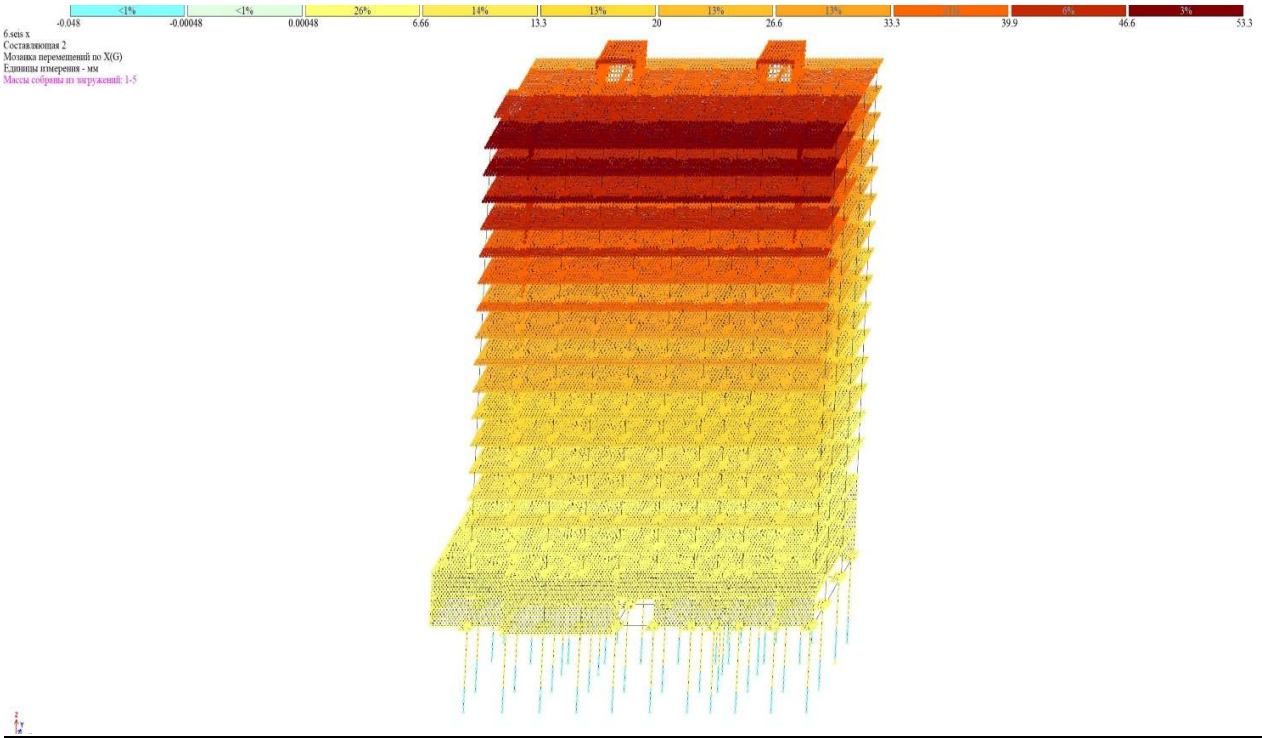

გადაადგილებები სეისმური დატვირთვებისგან Y-ის მიმართულებით (ფორმა #1)

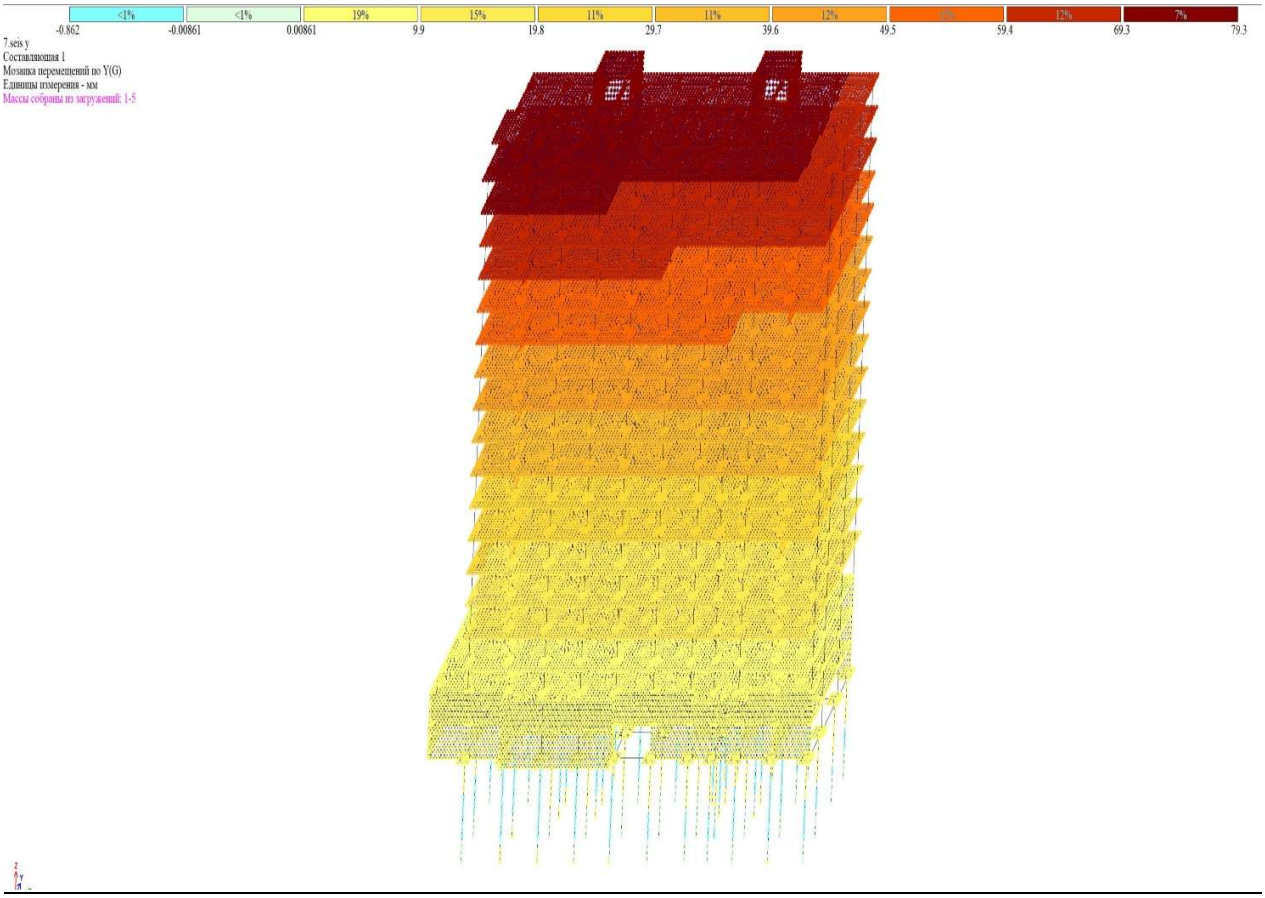

ხიმინჯების არმირება



Вариант конструирования:Вариант 1
Расчет по РСН:Импорт из LIRA-CAD:СП 20.13330.2016 (РФ) (по умолчанию) (СП 63.13330.2012/2018)
Основной режим

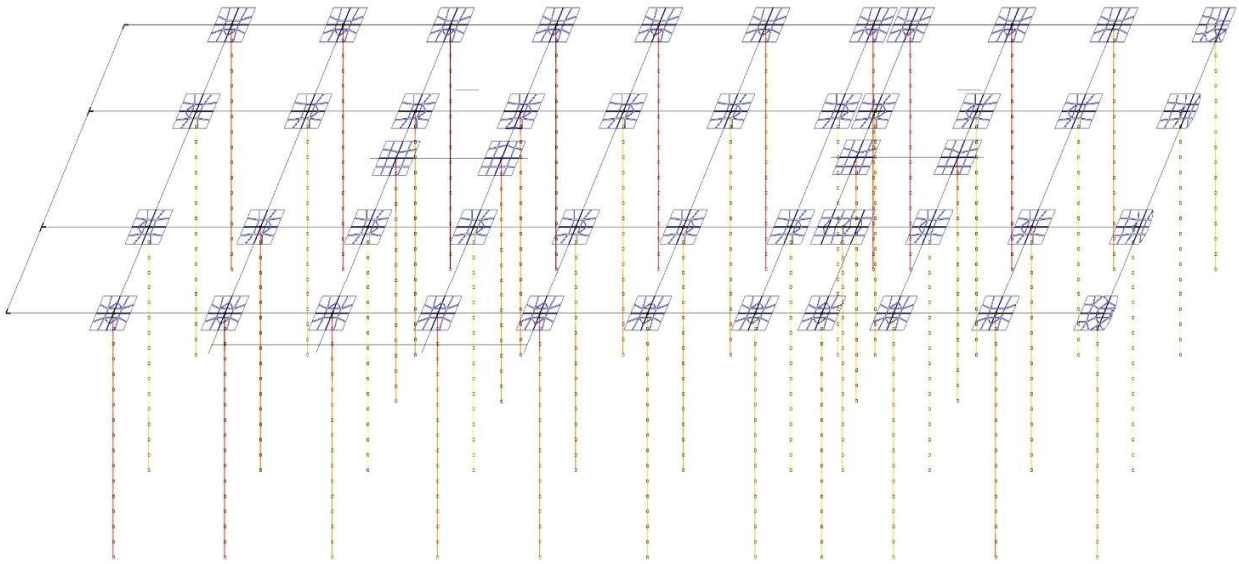

Режим основной. Процент армирования (Площадь полной арматуры)Кольцо. Максимум 1.75 в элементе 130050.

<u>რანდკოჭების არმირება</u>



Вариант конструирования:Вариант 1
Расчет по РСН:Импорт из LIRA-CAD:СП 20.13330.2016 (РФ) (по умолчанию) (СП 63.13330.2012/2018)
Основной режим

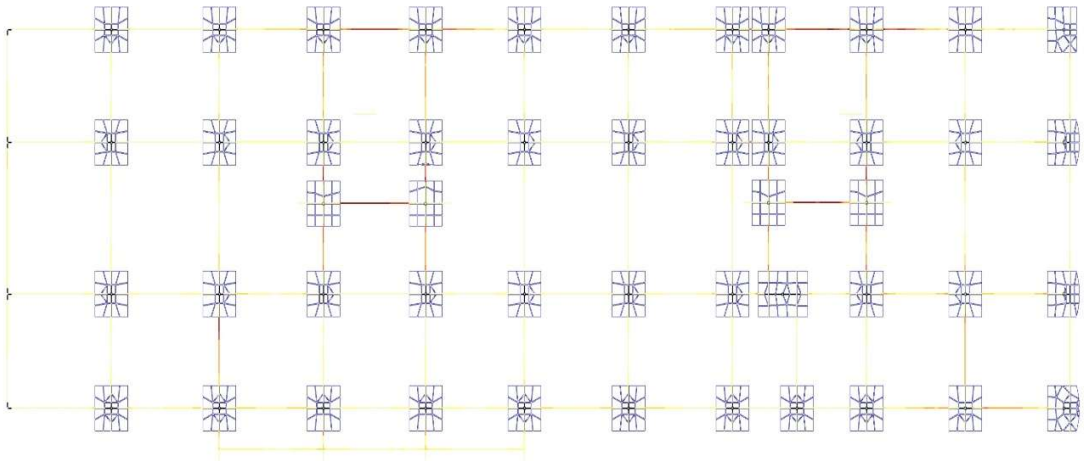

Отм. -9.600
Режим основной. Процент армирования (Площадь полной арматуры)Несимметричное армирование . Максимум 1.43 в элементе 129621.

<u>რიგელების არმირება</u>



Вариант конструирования:Вариант 1
Расчет по РСН:Импорт из LIRA-CAD:СП 20.13330.2016 (РФ) (по умолчанию) (СП 63.13330.2012/2018)
Основной режим

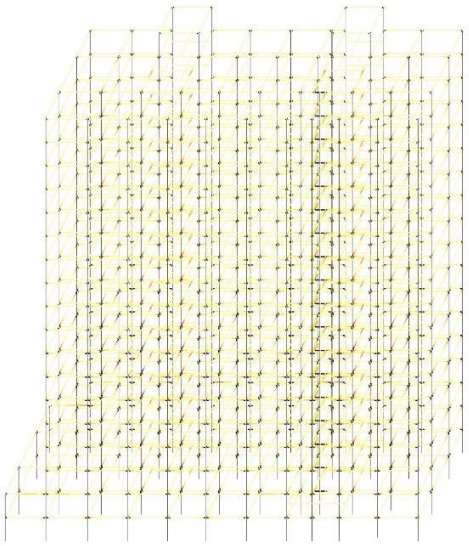

Режим основной. Процент армирования (Площадь полной арматуры)Несимметричное армирование . Максимум 1.89 в элементе 79503.

კოლონების არმირება

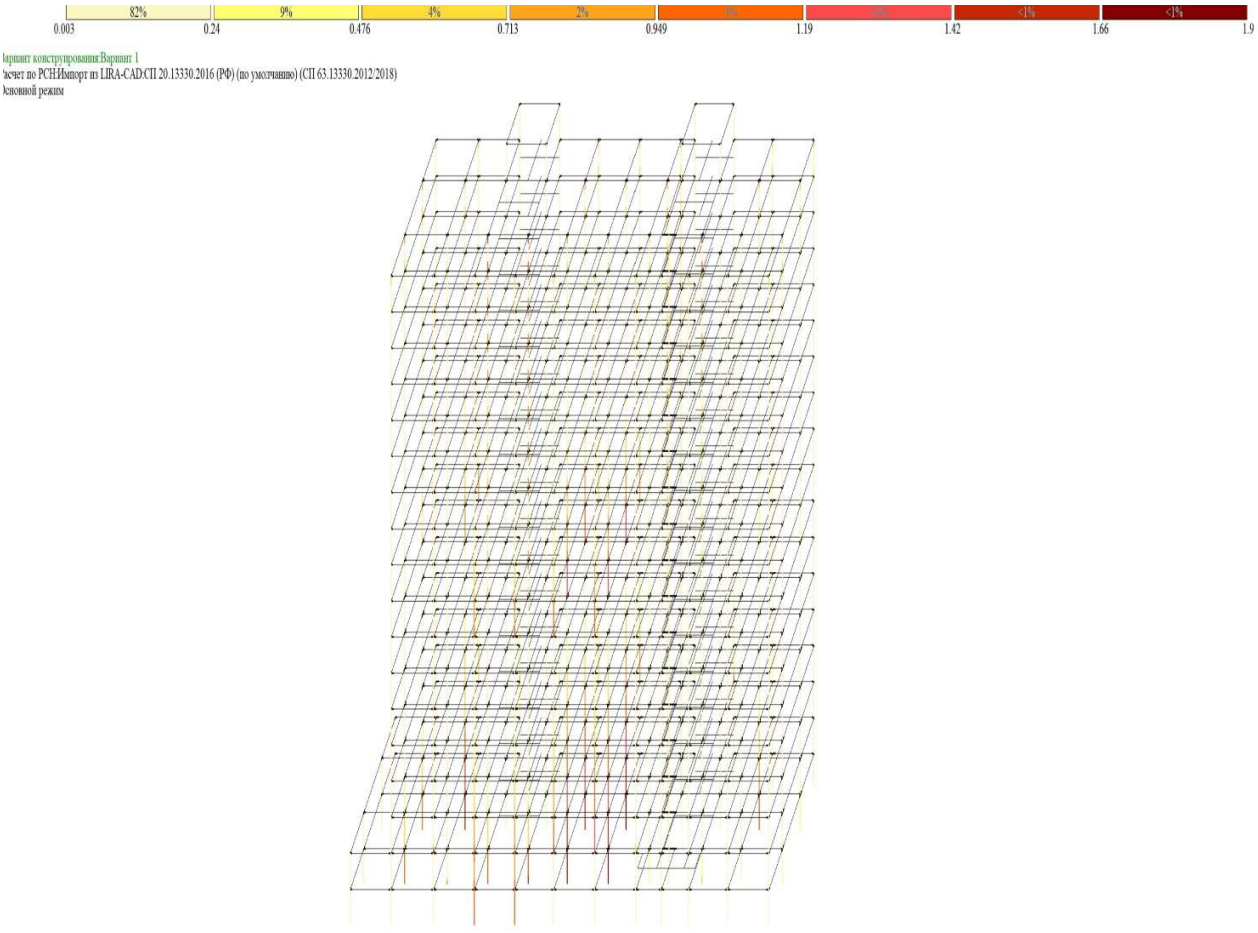

ფილის არმირება (ქვედა შრე **X**)

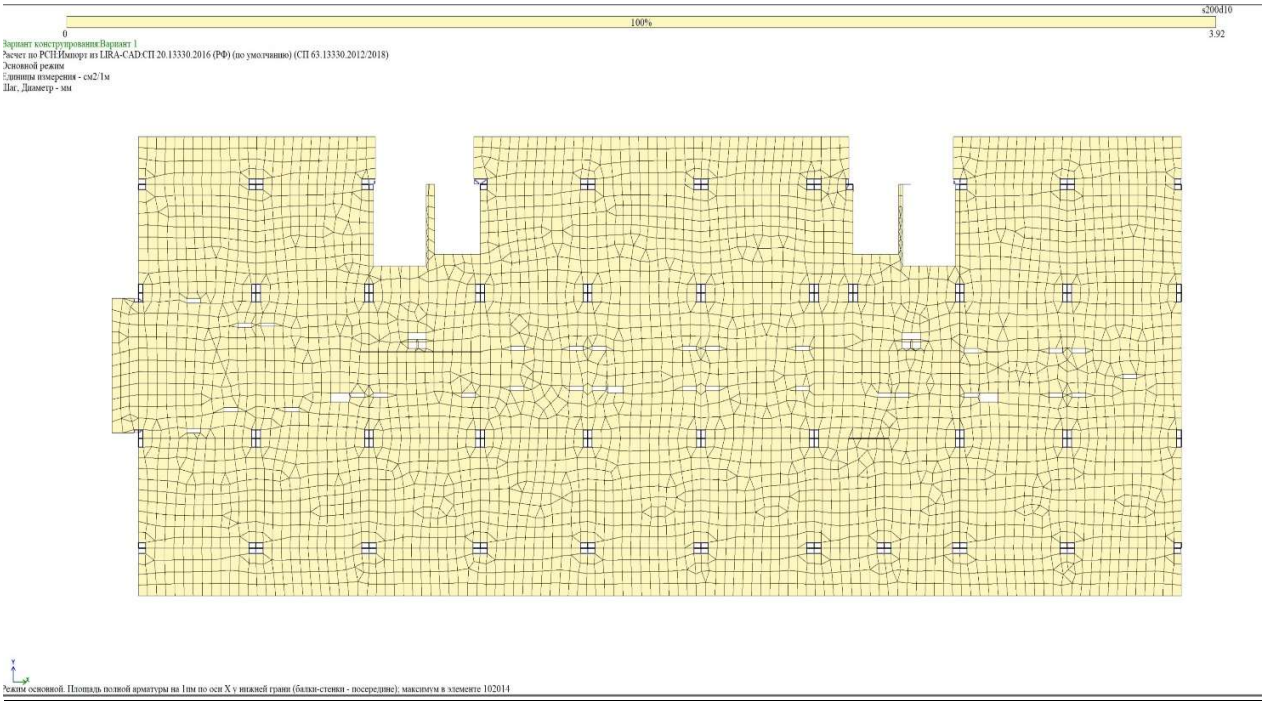

ფილის არმირება (ქვედა შრე **Y**)

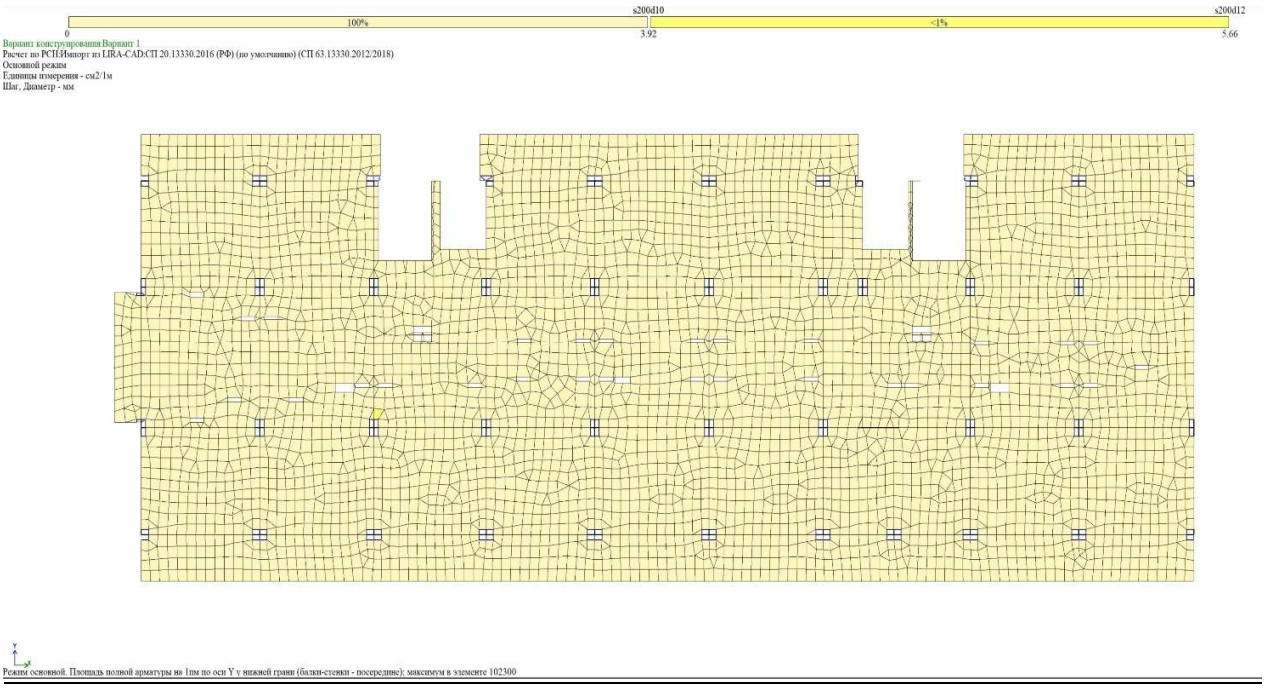

ფილის არმირება (ზედა შრე **X**)

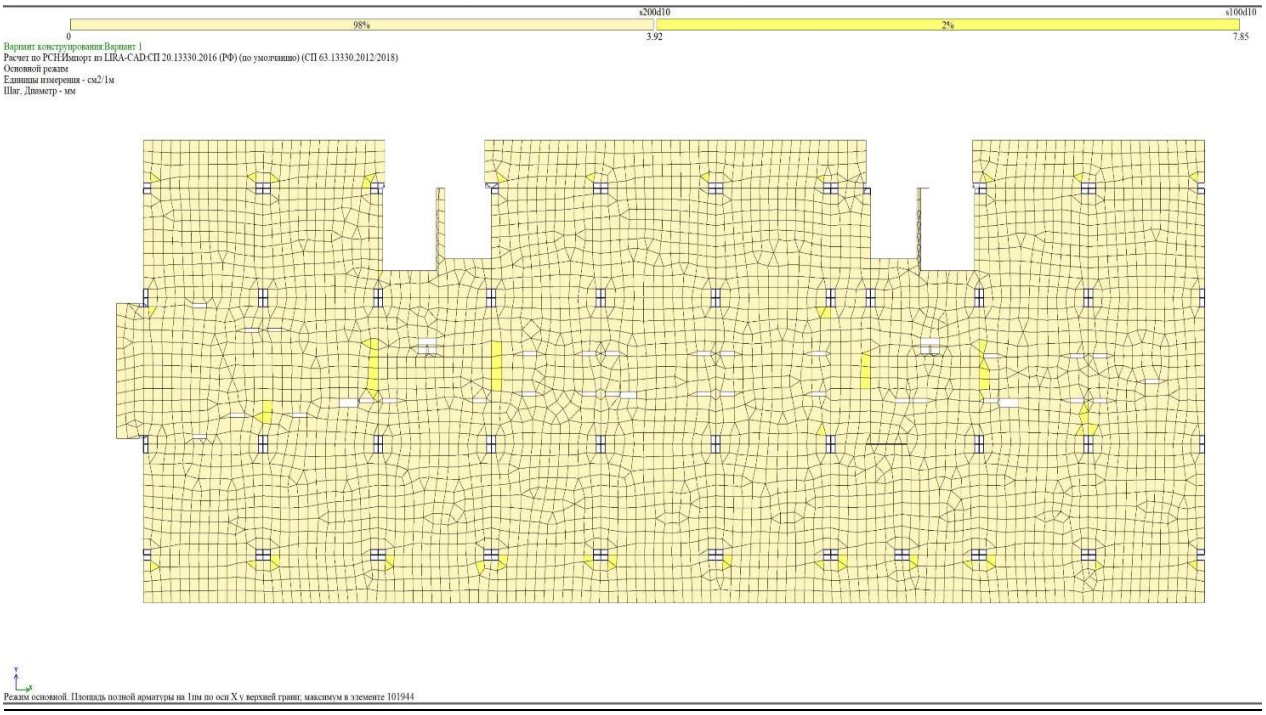

Режим основной. Площадь полной арматуры на 1пм по оси X у верхней грани; максимум в элементе 101944

ფილის არმირება (ზედა შრე **Y**)

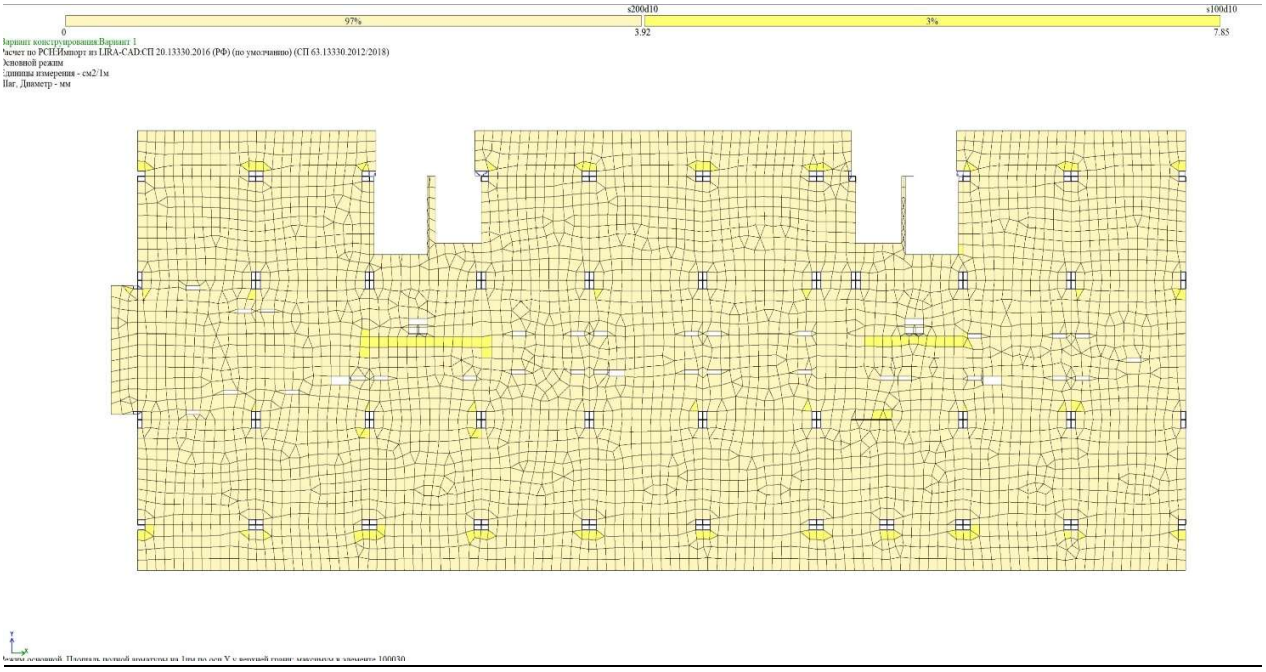

Режим основной. Площадь полной арматуры на 1пм по оси Y у верхней грани; максимум в элементе 100030

გ ა ნ მ ა რ ტ ე ბ ი თ ი ბ ა რ ა თ ი
ბლოკი-ა

1. ზოგადი

- ობიექტის მისამართი–ქ. თბილისი, ვ. ნინუას ქ. №3-8 ს/კ 01.12.12.001.428
- დამკვეთი–შ.პ.ს "მონოლით ჯგუფი"
- არქიტექტურული ნაწილი–გ. ბენდელიანი, ლ. ტეფნაძე
- საინჟინრო გეოლოგია–შ.პ.ს "საქართველოს გეოლოგიური სამსახური"
- შენობა ნაგებობის კლასი–IV

2. საინჟინრო გეოლოგის და დაფუძნების პირობები, ქვაბული

2.1 ფუძე გრუნტის სიმტკიცის და დეფორმაციის მახასიათებლები:

- დასახელება- ქვიშაქვებისა და არგილიტების მორიგეობა (სგე 5);
- ნორმატიული წინაღობა, ერთღერძა კუმშვაზე წყალგაჯერებულ მდგომარეობაში $R_{C,n}$=22,2 მპა;
- სიმკვრივე–ρ=2,44ტ/მ3;
- პუასონის კოეფიციენტი–μ=25
- დეფორმაციის მოდული–E=4200 მპა
- დასკვნა–სამშენებლო უბნის გეოლოგიური აგებულებიდან და გეომორფოლოგიური პირობებიდან გამომდინარე უბანი საინჟინრო-გეოლოგიური პირობების თვალსაზრისით იმყოფება დამაკმაყოფილებელ პირობებში. უარყოფითი საინჟინრო-გეოლოგიური პროცესები არ აღინიშნება.
- გრუნტის კატეგორია სეისმური თვისებების მიხედვით–II (პ.ნ. 01.01.09 ცხრ.1
- გრუნტის წყალი–სამშენებლო მოედანზე გრუნტის წყალი დაფიქსირებულია.
- ქვაბული–ქვაბულის გვერდების დამუშავება განხორციელდეს გრუნტების ბუნებრივი ქანობის კუთხით.

3. უსაფრთხოება

- მშენებლობის პროცესი წარიმართოს საქართველოს მთავრობის 2007 წლის 28 მარტის №62 დადგენილების მოთხოვნების შესაბამისად და მკაცრად იქნას დაცული უსაფრთხოების წესები.

4. მასალები

- მასალების ანტიკოროზიული და ხანძარსაწინააღმდეგო დაცვა შესრულდეს ნორმების СниП 2.01.02-85* და СниП 2.03.11-85 მოთხოვნების შესაბამისად;
- ბეტონი–შენობის მზიდ კონსტრუქციებში გამოყენებულია ბეტონი კლასით B25;
- არმატურა–შენობის რკინა-ბეტონის ელემენტებში გამოყენებულია არმატურა კლასით: A-240, A-500c; (ГОСТ 34028-2016).
- საძედლე და სატიხრე მასალა–შენობის კონტურზე კედლების შევსება მოხდება მსუბუქი სამშენებლო ბლოკებით, მარკით არანაკლებ M50, მოცულობითი წონით 600 კგ/მ3, ქვიშა-ცემენტის ხსნარზე, მარკით M50, წყობის ღერძულ გაჭიმვაზე დროებითი წინაღობის (ნორმალური შეჭიდულობა) სიდიდე უნდა იყოს არანაკლები 1,2 კგ/სმ2;
- ჰიდროიზოლაცია–შენობის კედლები, რომლებიც შეხებაშია გრუნტთან, დაიფაროს ჰიდროსაიზოლაციო შრით, (ჰიდროიზოლაციის ტიპი განისაზღვროს დამკვეთთან შეთანხმებით).

სამშენებლო მასალების ხარისხის კონტროლი:

–სამშენებლო მოედანზე აუცილებელია განხორციელდეს სამშენებლო მასალების სისტემატური კონტროლი, მშენებლობაზე შემოზიდულ მასალებს თან უნდა ახლდეს მწარმოებლის ხარისხის დამადასტურებელი დოკუმენტი (პასპორტი), რომელშიც მითითებული იქნება ტექნიკური მახასიათებლები, მაგალითად; მასალის სიმტკიცის ზღვარი, ყინვამედეგობის მაჩვენებელი და სხვა.

–ბეტონის სამუშაოების წარმოებისას მშრალი და ცხელი კლიმატის პირობებში 25° C-ზე მეტი ჰაერის ტემპერატურისა და 50%-ზე ნაკლები ფარდობითი ტენიანობისას გამოყენებული იქნას ცემენტები, რომელთა სამარკო სიმტკიცე არანაკლებ 20%-ით ჭარბობს ბეტონის საპროექტო მარკას.

–ახლადჩაწყობილი ბეტონი დაცული უნდა იყოს მექანიკური დაზიანებისგან (ან ზემოქმედებისგან), მზის სხივების პირდაპირი მოხვედრისგან, ყინვისგან, ქარისგან. პროექტში მითითებული სიმტკიცის 75%-ის მიღწევამდე ბეტონის სტრუქტურა ადვილად მსხვრევადია, აქედან გამომდინარე აღნიშნული სიმტკიცის მიღწევამდე აუცილებელია მკაცრად დაცული იქნას ტემპერატურისა და ტენიანობის რეჟიმი.

5. კლიმატოლოგია და დატვირთვები:

- ჩაყინვის სიღრმე–0 მ (პ.ნ.01.05-08);
- ქარი–W_o=0.33 კპა (პ.ნ.01.05-08);
- თოვლი–q=50კგ/მ2 (პ.ნ.01.05-08);
- სტატიკური მუდმივი–100კგ/მ2;
- სტატიკური დროებითი ხანგრძლივი–70კგ/მ2 (ოთახები) ;
- სტატიკური დროებითი ხანმოკლე–200კგ/მ2(ოთახები), 360კგ/მ2(კიბე, დერეფანი);
- სეისმურობა–8 ბალი. ქ.თბილისი, ვ. ნინუას ქ.№3-15 სკალა (MSK64), ჰორიზონტალური აჩქარება–0,138(სეისმურობის კოეფიციენტი).

6. მათემატიკური მოდელირება (გაანგარიშება)

- (Lira-САПР2013)–პროგრამული კომპლექსი, სასრული ელემენტების მეთოდის საფუძველზე. ლიცენზია №1/2788-19. საანგარიშო მოდელი შედგენილია არქიტექტურული ნახაზების მიხედვით.
- გაანგარიშებაში მიღებულია შემდეგი დატვირთვები:

–სტატიკური მუდმივი;
–სტატიკური დროებითი ხანგრძლივი;
–სტატიკური დროებითი ხანმოკლე;
–სეისმური X მიმართულებით;
–სეისმური Y მიმართულებით;
–სეისმური დიაგონალური 45° მიმართულებით.

7. შენობის აღწერილობა

- პირობით ნიშნულად 0.00 მიღებულია I სართულის იატაკის დონე, რომელიც შეესაბამება აბსოლუტურ ნიშნულს 431,50;
- შენობის კონსტრუქციული სქემა–ჩარჩოკავშირებიანი სისტემა სვეტების, დიაფრაგმების, გადახურვის კოჭებისა და შენობის გარშემო მოწყობილი რკბეტონის მონოლითური კედლებით;
- სართულიანობა–18 სართული, მათ შორის 2 მიწისქვეშა სართული;
- შენობის მაქსიმალური გაბარიტული ზომები 63,9X20,7 მ;
- საძირკველი–მზიდი სვეტების ქვეშ ნაბურღნატენი ხიმინჯოვანი საძირკველი, დიამეტრით 1200 მმ. ხიმინჯების თავზე ეწყობა სხვადასხვა ზომის მონოლითური როსტვერკები. მონოლითური კედლების ქვეშ–არმირებული ლენტური. საძირკვლების ქვეშ ეწყობა ბეტონის მომზადება, სისქით 100 მმ, ხიმინჯები დაკავშირებულია ერთმანეთთან საძირკვლის კოჭებით, 900X600 მმ, სულფატმედეგები ბეტონი B30, დამზადებული სულფატმედეგ ცემენტზე სახ. სტ. 22266-76.
- კონსტრუქციული ელემენტები:

–სართულშუა გადახურვის რკბეტონის მონოლითური ფილა–160 მმ: ბეტონი B25
–სვეტები–რკბეტონის მონოლითური: 500X800 მმ; 500X2200; 500X500 ბეტონი B30,(4 სართული) B25(ზედა ნაწილი)
–გადახურვის კოჭები–რკბეტონის მონოლითური 500X500 მმ; ბეტონი B25
–დიაფრაგმები–შენობის მთელ სიმაღლეზე სისქით 300 მმ, ბეტონი ,B30,(4 სართული) B25,(ზედა ნაწილი)
–მონოლითური კედლები–შენობის გარე პერიმეტზე, პარკინგის სართულებში და 1-ლ სართულში ნაწილობრივ, სისქით 200 მმ, ბეტონი B30,
–კიბე–რკბეტონის მონოლითური ფილა, სისქით 160 მმ, მონოლითური საფეხრებით; ბეტონი B25
–პარაპეტი–მცირეგაბარიტიანი ბლოკი სისქით 200 მმ, გაძლიერებული რკბეტონის გულარებით და სარტყელით;

8. შენიშვნები

- საძირკვლის ფუძის მიღება ინჟინერ გეოლოგის მიერ აუცილებელია;
- მიწის სამუშაოების წარმოებისას დაცული იყოს СниП 2.01.02-85*, "ЗЕМЛЯНЫЕ СООРУЖЕНИЯ,ОСНОВАНИЯ И ФУНДАМЕНТЫ " 10,1 ÷ 10,5 პუნქტების მოთხოვნები;
- შენობის ღერძების დაკვალვა განხორციელდეს არქიტექტურული ნახაზების შესაბამისად.

9. გამოყენებული ლიტერატურა:

- (პ.ნ.01.01-09-სეისმომედეგი მშენებლობა;
- (პ.ნ.03.01-09-ბეტონისა და რკბეტონის კონსტრუქციები;
- (პ.ნ.02.01-08)-შენობების და ნაგებობების ფუძეები;
- (პ.ნ.01.05-08)-სამშენებლო კლიმატოლოგია;
- СниП 2.01.07-85*–დატვირთვები და ზემოქმედებები;
- EN 1992-1; EN 1998-1–ევროკოდი.

თანამდებობა	ხელმოწერა	გვარი	ქ. თბილისი, ვ. ნინუას ქ.3-8 მრავალბინიანი სასხ.სახლის პროექტი	შ.პ.ს.	"მონოლით ჯგუფი"
გენ.დირექტორი		თ. მაისურაძე			
პრ.მთ.ინჟინერი		ზ.ჯულუხიძე			
კონსტრუქტორი		გ.დედალამაზიშვილი	კონსტრუქციული ნაწილი		
			განმარტებითი ბარათი	სტადია	ფურც	მასშტ
				მ.პრ.	კ-1	

მუშა დოკუმენტაციის უწყისი

ფურც.	დასახელება
კ-1	განმარტებითი ბარათი
კ-2	მუშა დოკუმენტაციის უწყისი
კ-3	ქვაბულის გეგმა
კ-4	ქვაბულის ჭრილი 1-1 ,2-2
კ-5	ნატენი ხიმინჯების გეგმა
კ-6,7	ნატენი ხიმინჯების განშლა
კ-8÷11	ნატენი ხიმინჯი ნხ 1÷4
კ-12	საძირკვლების გეგმა
კ-13÷24	მონოლითური როსტვერკი მრ 1÷11
კ-25÷28	ლიფტის შახტის თანაორმო 1,2
კ-29÷33	საძირკვლების კოჭების არმირება
კ-34,35	საძირკვლის კოჭების არმირების სქემა
კ-36	საძირკვლის კოჭების ჭრილი 1-1÷3-3
კ-37	სვეტის ანკერების გეგმა
კ-38÷49	სვეტის ანკერები სა 1÷12
კ-50	დიაფრაგმის, კედლის ანკერების გეგმა
კ-51÷62	დიაფრაგმის ანკერები დფა 1÷6
კ-63÷66	კედლის ანკერები კდა 1,2
კ-67	ბეტონის იატაკის გეგმა -6,26 ნიშ-ზე
კ-68	მონოლითური კედლების გეგმა -6,26 ნიშ-დან -3,13 ნიშ-მდე
კ-69	მონოლითური კედლების ჭრილი 1-1÷3-3
კ-70	მონოლითური კედლების გეგმა -3,13 ნიშ-დან 0,00 ნიშ-მდე
კ-71,72	მონოლითური კედლების ჭრილი 5-5÷12-12
კ-73	მონოლითური კედლების გეგმა 0,00 ნიშ-დან 3,00 ნიშ-მდე
კ-74	მონოლითური კედლების ჭრილი 14-14; 15-15
კ-75	გადახურვის გეგმა -3,13 ნიშ-ზე (საყალიბო)
კ-76÷80	გადახურვის გეგმა -3,13 ნიშ-ზე (არმირება)
კ-81,82	გადახურვის ფილის ჭრილი 1-1÷5-5 -3,13 ნიშ-ზე
კ-83	გადახურვის გეგმა -0,15; 0,00 ნიშ-ბზე (საყალიბო)
კ-84÷88	გადახურვის გეგმა -0,15; 0,00 ნიშ-ბზე (არმირება)
კ-89,90	გადახურვის ფილის ჭრილი 1-1÷9-9 -0,15; 0,00 ნიშ-ბზე
კ-91	გადახურვის გეგმა 3,00 ნიშ-ზე (საყალიბო)
კ-92÷97	გადახურვის გეგმა 3,00 ნიშ-ზე (არმირება)
კ-98÷100	გადახურვის ფილის ჭრილი 1-1÷9-9 3,00 ნიშ-ზე
კ-101	გადახურვის გეგმა 6,13-21,78 ნიშ-ბზე (საყალიბო)
კ-102÷107	გადახურვის გეგმა 6,13-21,78 ნიშ-ბზე (არმირება)
კ-108÷110	გადახურვის ფილის ჭრილი 1-1÷9-9 6,13-21,78 ნიშ-ბზე

(გაგრძელება)

კ-111	გადახურვის გეგმა 24,91-46,82 ნიშ-ბზე (საყალიბო)
კ-112	გადახურვის გეგმა 24,91-46,82 ნიშ-ბზე (საყალიბო)
კ-112÷118	გადახურვის გეგმა 24,91-46,82 ნიშ-ბზე (არმირება)
კ-113÷121	გადახურვის ფილის ჭრილი 1-1÷9-9 24,91-49,95 ნიშ-ბზე
კ-121ა	ერკერი 1
კ-122,123	ანკერების გეგმა 49,95 ნიშ-ზე
კ-124÷127	ლიფტის შახტის გადახურვის გეგმა 51,10 ნიშ-ზე (საყალიბო, არმირება)
კ-128,129	გადახურვის გეგმა 52,50; 53,26 ნიშ-ბზე (საყალიბო, არმირება)
კ-131÷133	პარაპეტის გეგმა
კ-134	ხვრელების გეგმა -3,13 ნიშ-ზე
კ-135	ხვრელების გეგმა 0,00 ნიშ-ზე
კ-136	ხვრელების გეგმა 3,00 ნიშ-ზე
კ-137	ხვრელების გეგმა 6,13-21,78 ნიშ-ბზე
კ-138	ხვრელების გეგმა 25,91-49,95 ნიშ-ბზე
კ-139÷144	ხვრელი 1÷14
კ-145	მონოლითური სვეტების გეგმა -0,15; 0,00 ნიშ-ბზე
კ-146	მონოლითური სვეტების გეგმა 3,00 ნიშ-ზე
კ-147	მონოლითური სვეტების გეგმა 12,39 ნიშ-ზე
კ-148	მონოლითური სვეტების გეგმა 21,78 ნიშ-ზე
კ-149	მონოლითური სვეტების გეგმა 31,17 ნიშ-ზე
კ-150	მონოლითური სვეტების გეგმა 40,56 ნიშ-ზე
კ-151	მონოლითური სვეტების გეგმა 49,95 ნიშ-ზე
კ-152	მონოლითური სვეტების გეგმა 52,50; 53,26 ნიშ-ბზე
კ-153÷190	მონოლითური სვეტი მს 1.1÷19.3
კ-191÷195	მონოლითური დიაფრაგმა მდ 1÷9
კ-196÷207	მონოლითური დიაფრაგმა მდ 1.1÷1.6
კ-208÷219	მონოლითური დიაფრაგმა მდ 2.1÷2.6
კ-220÷235	მონოლითური დიაფრაგმა მდ 3.1÷3.8
კ-236÷251	მონოლითური დიაფრაგმა მდ 4.1÷4.8
კ-252÷267	მონოლითური დიაფრაგმა მდ 5.1÷5.8
კ-268÷285	მონოლითური დიაფრაგმა მდ 6.1÷6.9
კ-286÷301	მონოლითური დიაფრაგმა მდ 7.1÷7.8
კ-302÷319	მონოლითური დიაფრაგმა მდ 8.1÷8.9
კ-320÷327	მონოლითური დიაფრაგმა მდ 9.1÷9.8

თანამდებობა	ხელმოწერა	გვარი	ქ. თბილისი, ვ. ნინუას ქ.3-8 მრავალბინიანი სასხ.სახლის პროექტი	შპს.	"მონოლითშგუფი"
გენ.დირექტორი		თ. მაისურაძე			
პრ.მთ.ინჟინერი		ზ.ჯულუხიძე			
კონსტრუქტორი		გ.დედალამაზიშვილი	კონსტრუქციული ნაწილი		
			მუშა დოკუმენტაციის უწყისი	სტადია	ფურც	მასშტ
				მ.პრ.	კ-2	

(გაგრძელება)

კ-328÷361	მონოლითური კოჭი მკ 1÷33
კ-362	კიბის უჯრედი 1,2
კ-363÷367	კიბის უჯრედი 1,2 მონოლითური მარში მმ 1÷5
კ-368	მასალის ხარჯის უწყისი (ბლოკი-ა)
	პანდუსი
კ-369	საძირკვლის ფილის გეგმა (საყალიბო)
კ-370	საძირკვლის ფილის გეგმა (ქვედა, ზედა ზონის არმირება)
კ-371	საძირკვლის ფილის ანკერების გეგმა
კ-372	კედლის ანკერები კდა 1
კ-373	მონოლითური კედლების გეგმა -6,26 ნიშ-დან -3,13 ნიშ-მდე
კ-374	მონოლითური კედლების გეგმა -3,13 ნიშ-დან -0,25 ნიშ-მდე
კ-375	გადახურვის გეგმა -3,13 ნიშ-ზე (საყალიბო)
კ-376	გადახურვის გეგმა -3,13 ნიშ-ზე (არმირება)
კ-377	გადახურვის ფილის ჭრილი 3-3÷5-5 -3,13 ნიშ-ზე
კ-378,379	მონოლითური პანდუსი მპ 1
კ-380,381	მონოლითური პანდუსი მპ 2
კ-382	გადახურვის გეგმა -0,25 ნიშ-ზე (საყალიბო)
კ-383	გადახურვის გეგმა -0,25 ნიშ-ზე (ქვედა, ზედა ზონის ძირითადი არმირება)
კ-384	გადახურვის გეგმა -0,25 ნიშ-ზე (ზედა ზონის დამატებითი არმირება)
კ-385,386	გადახურვის ფილის ჭრილი 1-1÷6-6 -0,25 ნიშ-ზე
კ-387	მოაჯირის გეგმა -0,25 ნიშ-ზე
კ-388,389	მონოლითური სვეტი მს 1,2
კ-390÷394	მონოლითური კოჭი მკ 1÷5
კ-395	მასალის ხარჯის უწყისი (პანდუსი)

თანამდებობა	ხელმოწერა	გვარი	ქ. თბილისი, ვ. ნინუას ქ.3-8 მრავალბინიანი საცხ.სახლის პროექტი	მ.პ.ს.	"მონოლითჯგუფი"
გენ.დირექტორი		თ. მაისურაძე			
პრ.მთ.ინჟინერი		ზ.ჯულუხიძე			
კონსტრუქტორი		გ.დედალამაზიშვილი	კონსტრუქციული ნაწილი		
			მუშა დოკუმენტაციის უწყისი	სტადია	ფურც	მასშტ
				მ.პრ.	კ-2ა	

ქვაბულის გეგმა მ1:200

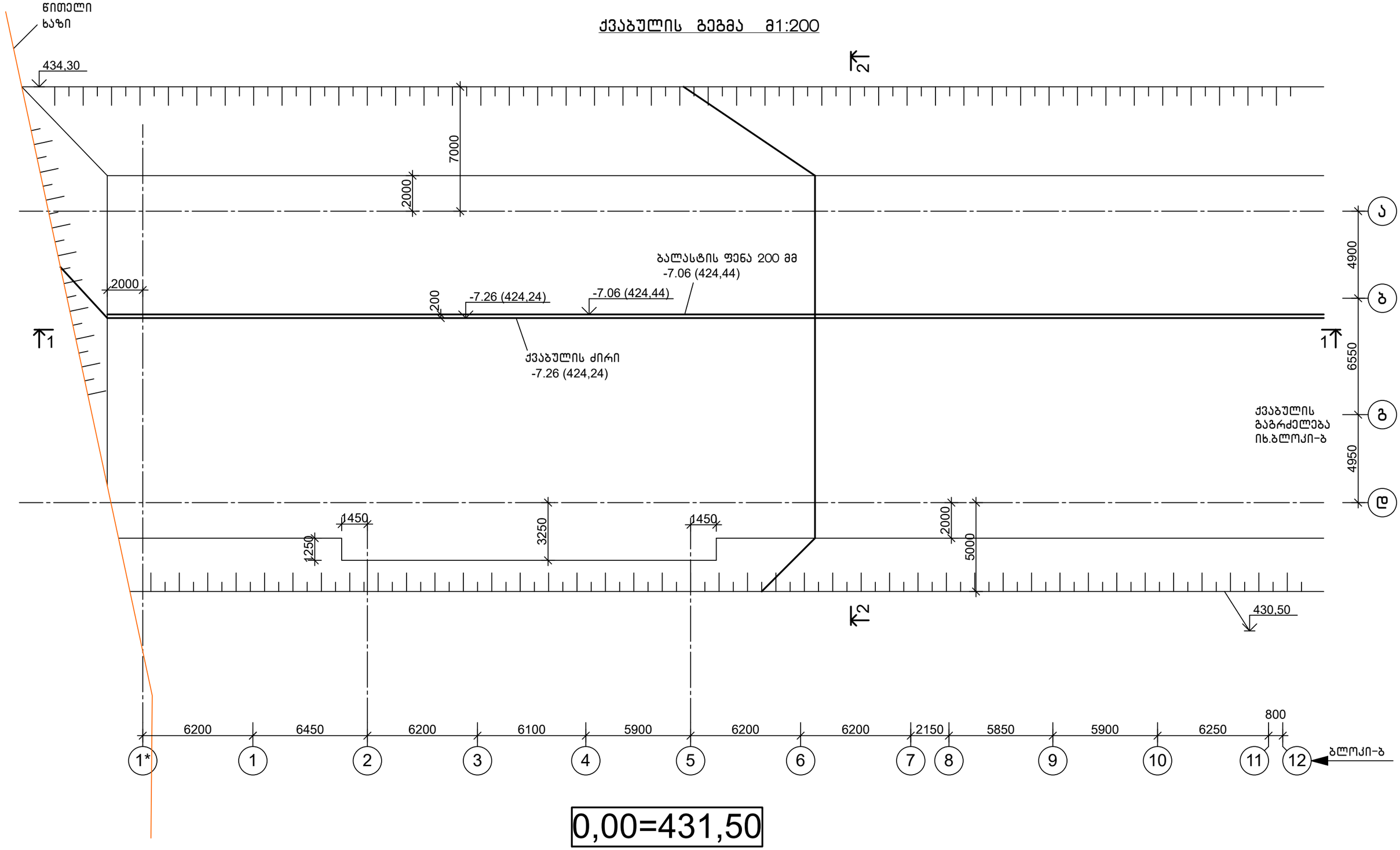

0,00=431,50

შენიშვნა

1.ჭრილი 1-1, 2-2 იხ.ფურც. კ-4

თანამდებობა	ხელმოწერა	გვარი	ქ. თბილისი, ვ. ნინუას ქ.3-8 მრავალბინიანი სახლის პროექტი	შ.პ.ს.	"მონოლითმშენი"
გენ.დირექტორი		თ. მაისურაძე			
პრ.მთ.ინჟინერი		ზ.ჯულუხიძე			
კონსტრუქტორი		გ.დედალამაზიშვილი	კონსტრუქციული ნაწილი		
			ქვაბულის გეგმა	სტადია	ფურც	მასშტ
				მ.პრ.	კ-3	1:200

1–1
მ1:20

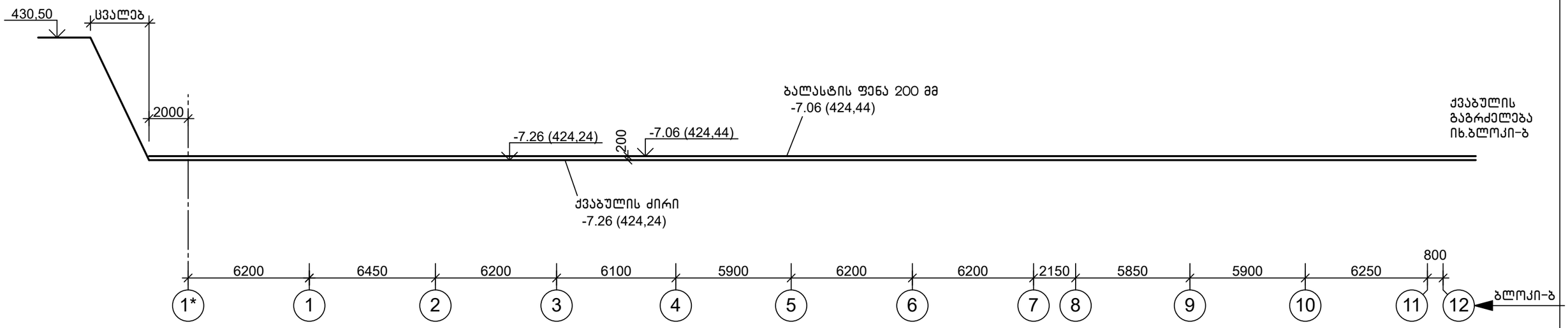

2–2
მ1:20

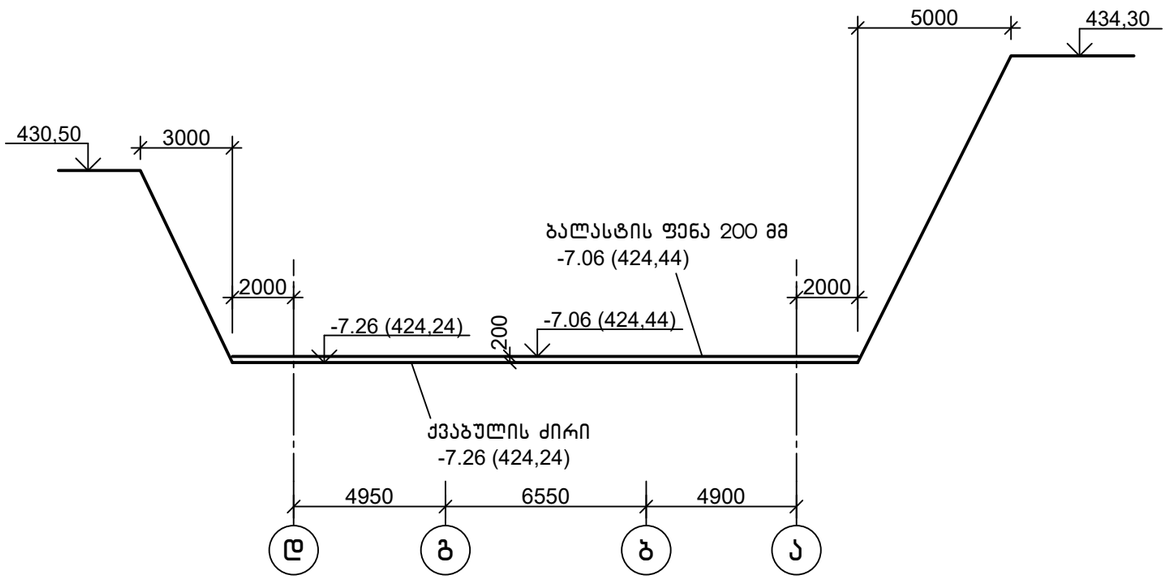

თანამდებობა	ხელმოწერა	გვარი	ქ. თბილისი, ვ. ნინუას ქ.3–8 მრავალბინიანი სახლის პროექტი	შ.პ.ს.	"მონოლითშენგუფი"
გენ.დირექტორი		თ. მაისურაძე			
პრ.მთ.ინჟინერი		ზ.ჯულუხიძე			
კონსტრუქტორი		გ.დედალამაზიშვილი	კონსტრუქციული ნაწილი		
			ქვაბულის ჭრილი 1–1; 2–2	სტადია	ფურც	მასშტ
				მ.პრ.	კ–4	1:200

ნატენი ხიმინჯების გეგმა

1:200

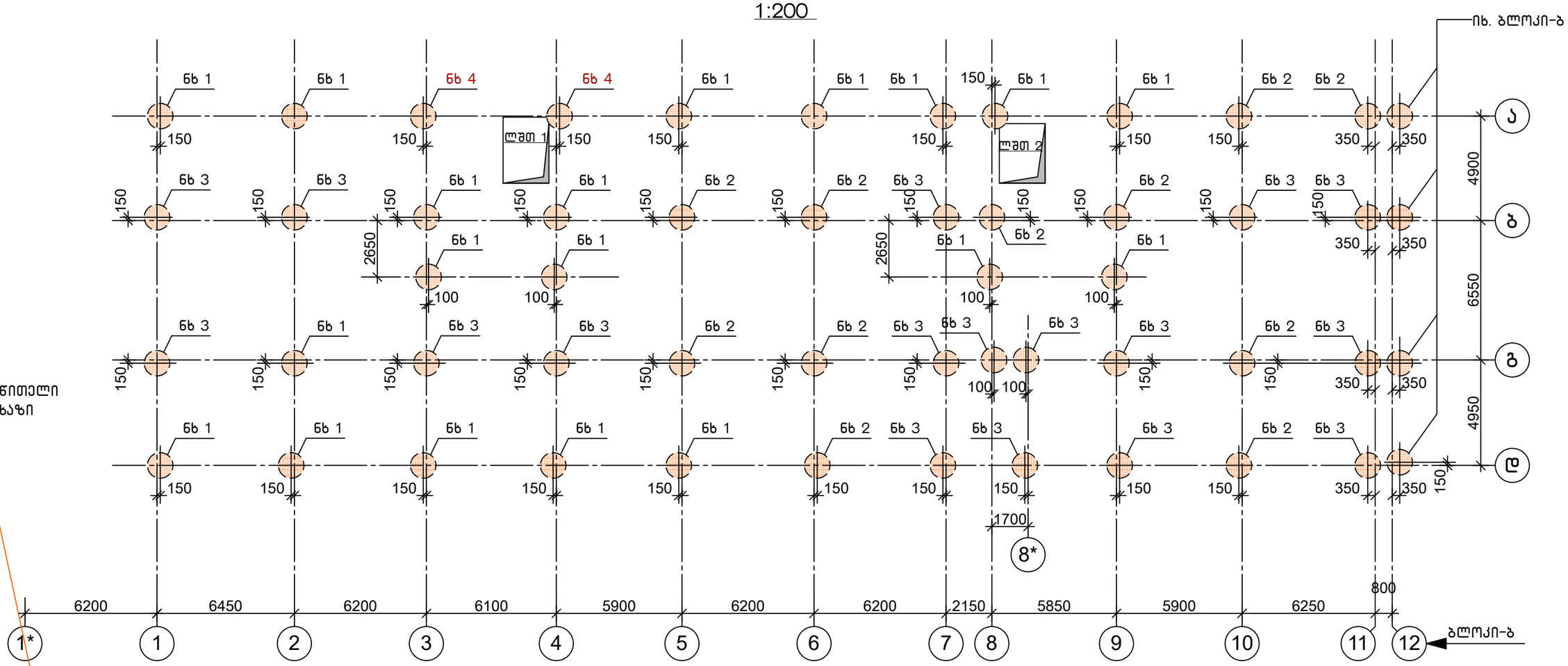

ხიმინჯების უწყისი

აღნიშვნა	რაოდ.	შენიშვნა
ნხ 1	19	ფურც. კ-8
ნხ 2	11	ფურც. კ-9
ნხ 3	17	ფურც. კ-10
ნხ 4	2	ფურც. კ-11

0,00=431,50

შენიშვნები

1.საძირკველი დაპროექტებულია ნატენი ხიმინჯები, დიამეტრით 1200 მმ. სულფატმედეგები ბეტონი B30,W8.

ხიმინჯების დაბეტონება ჭაბურღილში წარმოებს ამოსაღები ლითონის გარსაცმი მილების გამოყენებით. საძირკვლების ფუძეს წარმოადგენს საშუალი სიმტკიცის ქანი, ქვიშაქვების და არგილიტის მორიგეობა (სბე 5) ნორმატიული წინაღობით ერთღერძა კუმშვაზე, წყალგაჯერებულ მდგომარეობაში R_c=22,2 მპა.

ხიმინჯების ჩაღრმავება ძირითად ქანში (სბე 5) მიღებულია მინ. 2000 მმ.

თანამდებობა	ხელმოწერა	გვარი	ქ. თბილისი, ვ. ნინუას ქ.3-8 მრავალბინიანი სასხ.სახლის პროექტი	შპს	"მონოლითმჯგუფი"
გენ.დირექტორი		თ. მაისურაძე			
პრ.მთ.ინჟინერი		ზ.ჯულუხიძე			
კონსტრუქტორი		გ.დედალამაზიშვილი	კონსტრუქციული ნაწილი		
			ნატენი ხიმინჯების გეგმა	სტადია	ფურც	მასშტ
				მ.პრ.	კ-5	1:200

ნატენი ხიმინჯების განშლა "ა" ღერძზე მ1:200

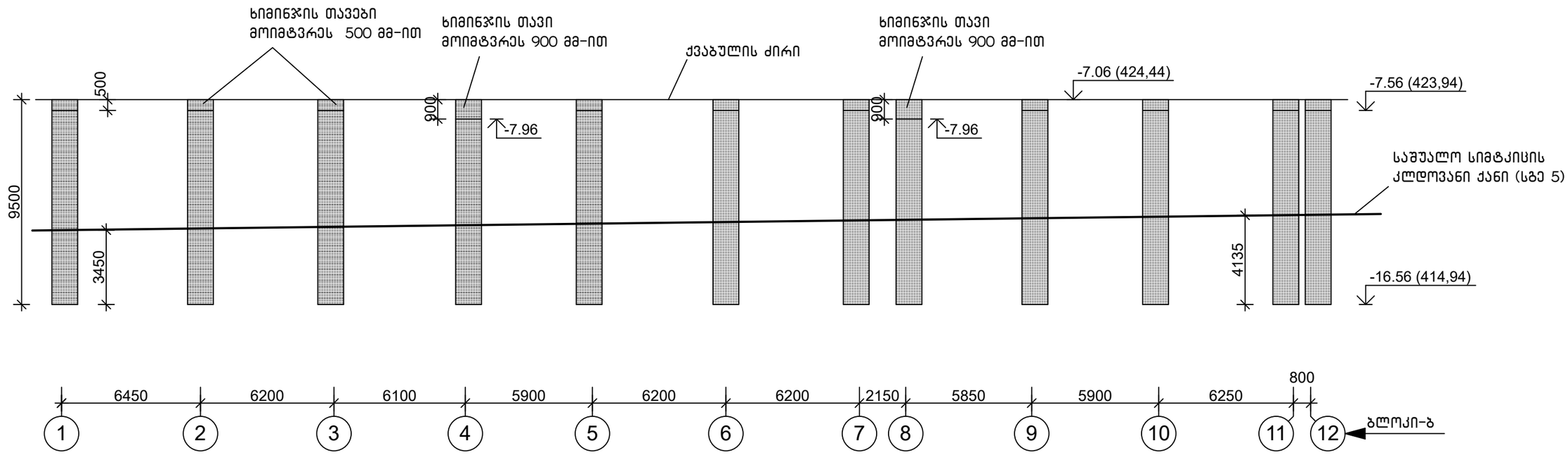

ნატენი ხიმინჯების განშლა "ბ" ღერძზე მ1:200

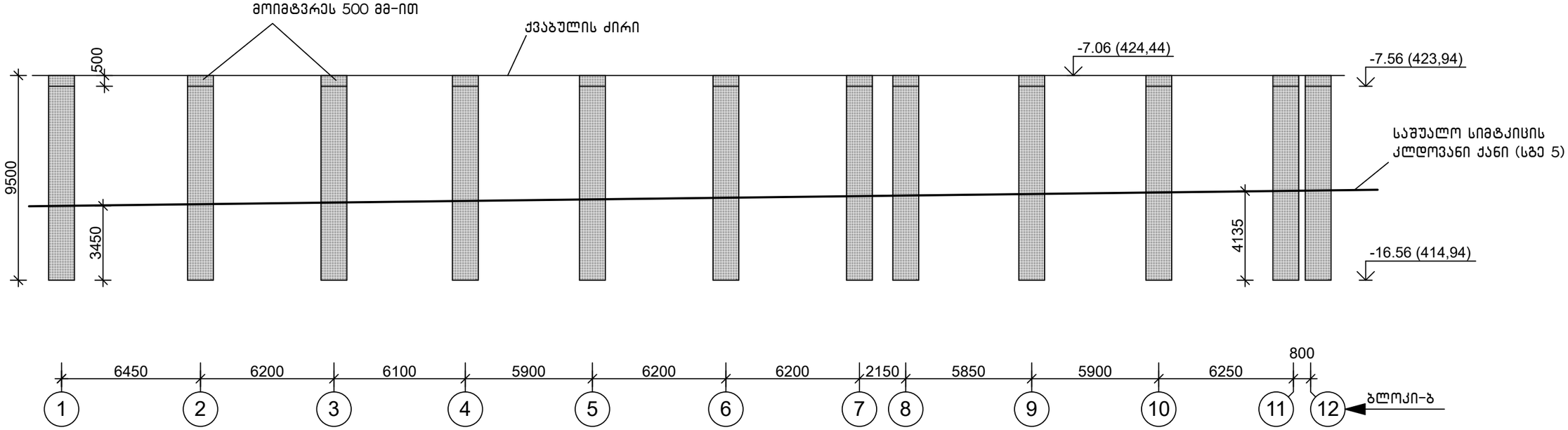

თანამდებობა	ხელმოწერა	გვარი	ქ. თბილისი, ვ. ნინუას ქ.3-8 მრავალბინიანი საცხ.სახლის პროექტი	შ.პ.ს. "მონოლითშენგუფი"		
გენ.დირექტორი		თ. მაისურაძე				
პრ.მთ.ინჟინერი		ზ.ჯულუხიძე				
კონსტრუქტორი		გ.დედალამაზიშვილი	კონსტრუქციული ნაწილი			
			ნატენი ხიმინჯების განშლა "ა", "ბ", ღერძებზე	სტადია	ფურც	მასშტ
				მ.პრ.	კ-6	1:200

ნატენი ხიმინჯების განშლა "გ" ღერძზე მ1:200

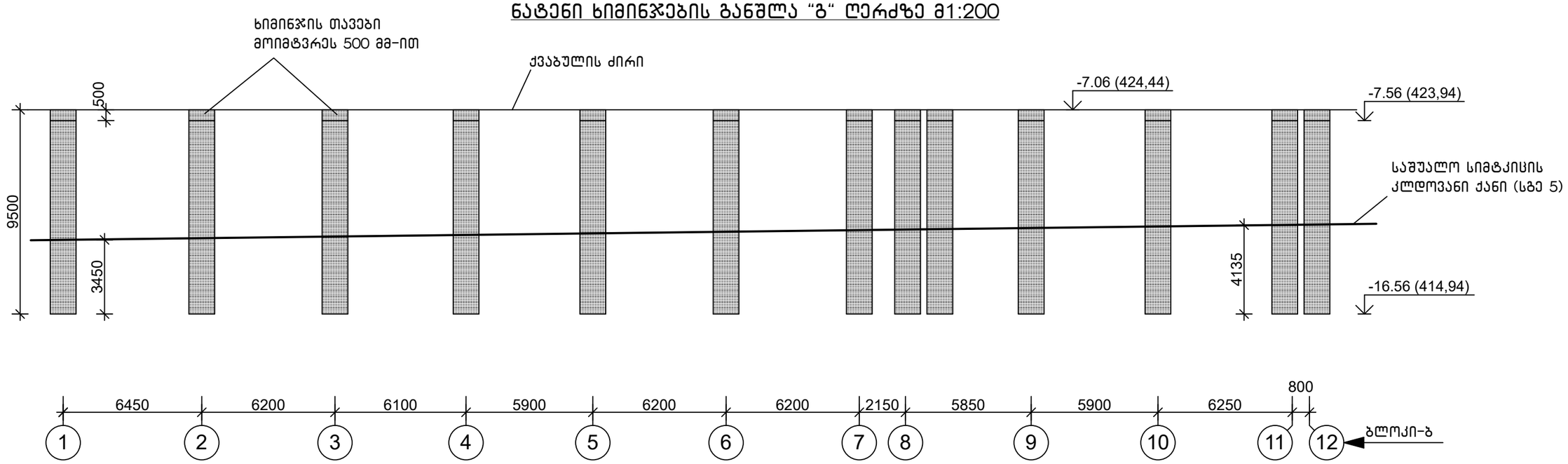

ნატენი ხიმინჯების განშლა "დ" ღერძზე მ1:200

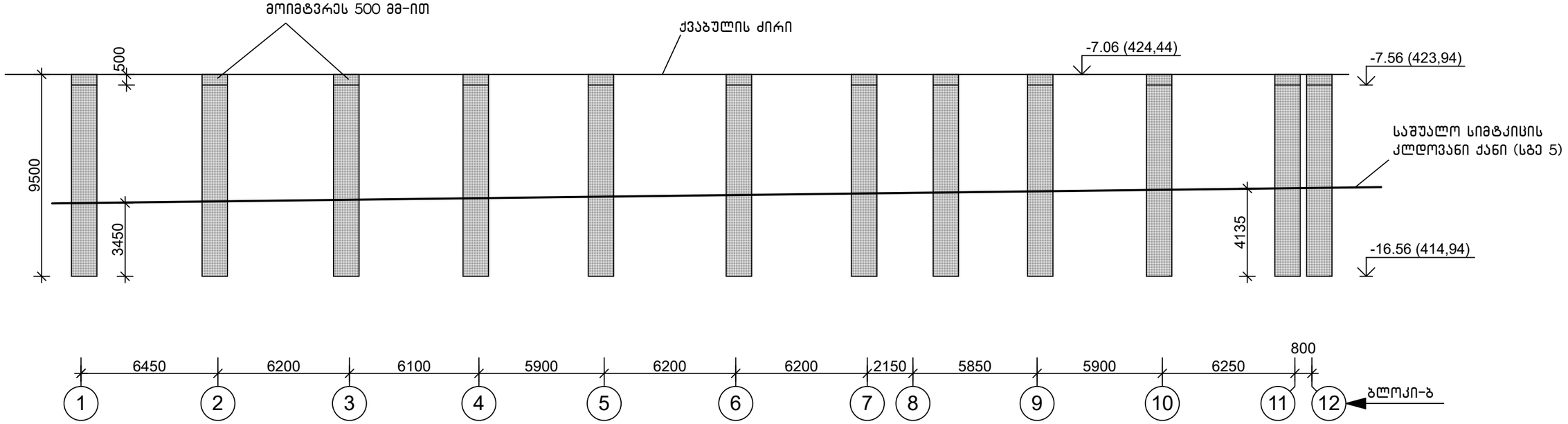

თანამდებობა	ხელმოწერა	გვარი	ქ. თბილისი, ვ. ნინუას ქ.3-8 მრავალბინიანი საცხ.სახლის პროექტი	შ.პ.ს.	"მონოლითშგუფი"
გენ.დირექტორი		თ. მაისურაძე			
პრ.მთ.ინჟინერი		ზ.ჯულუხიძე			
კონსტრუქტორი		გ.დედალამაზიშვილი	კონსტრუქციული ნაწილი		
			ნატენი ხიმინჯების განშლა "გ", "დ", ღერძებზე	სტადია	ფურც	მასშტ
				მ.პრ.	კ-7	1:200

ნატენი ხიმინჯი ნხ 1
მ1:50

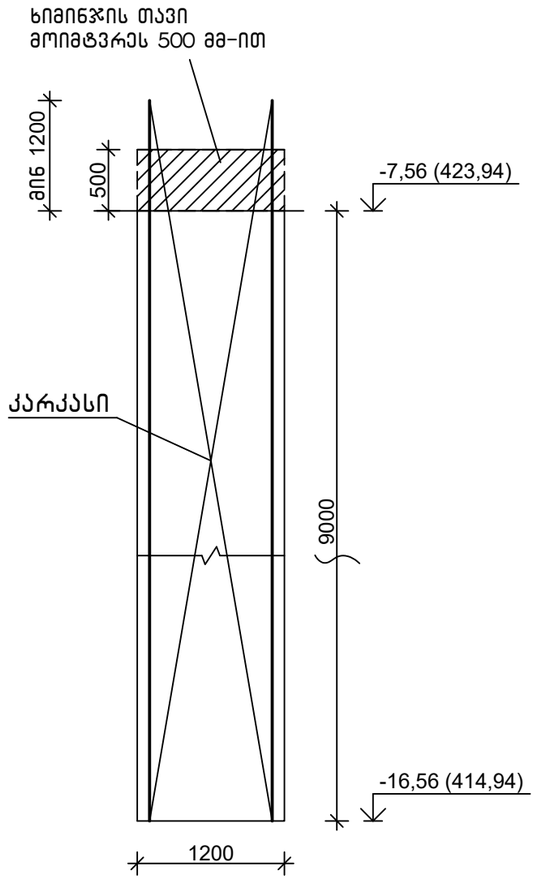

კარკასი
მ1:50

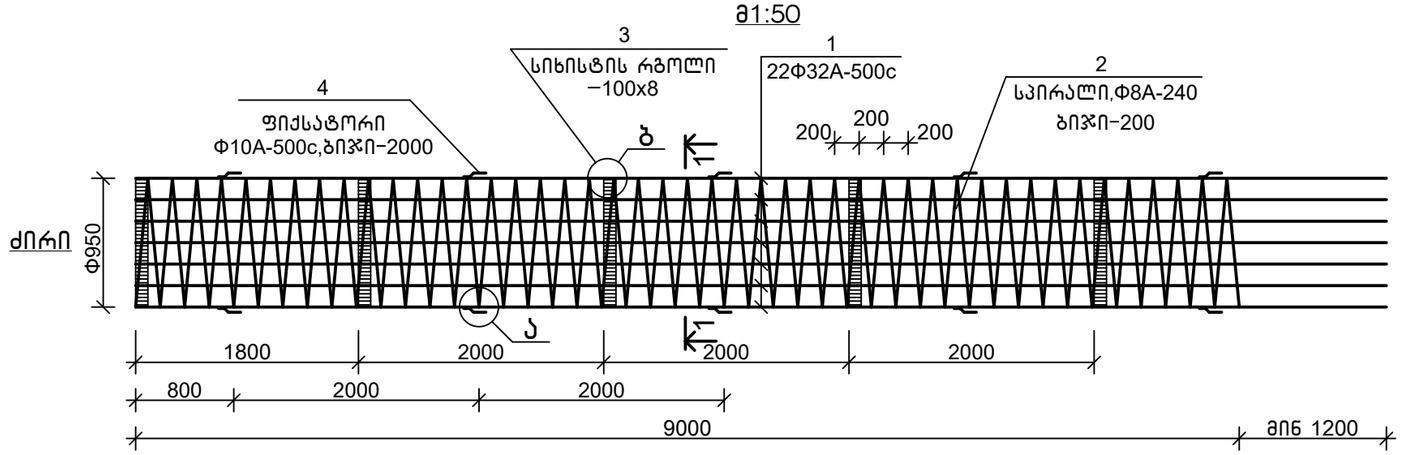

1−1
მ1:20

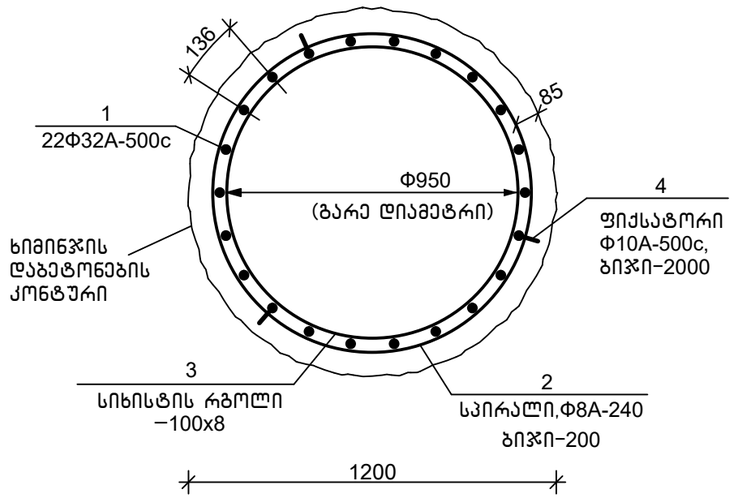

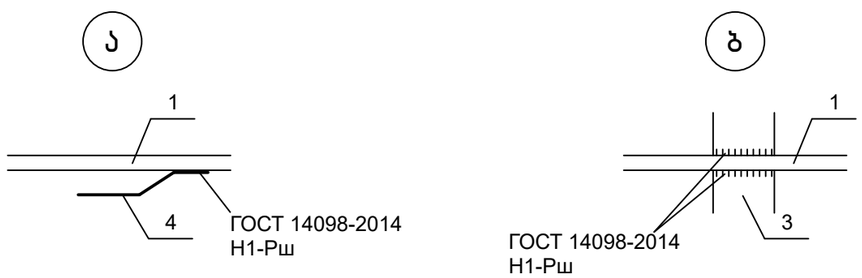

კოზ "4"

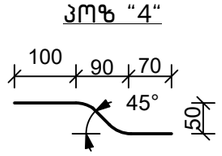

სპეციფიკაცია

პოზიცია	აღნიშვნა	დასახელება	რაოდ.	წონა, კგ	შენიშვნა
		ნხ 1			
		დეტალები			
1		Ф32A-500c, ГОСТ 34028, L=10500	22	66.26	
2		Ф8A-240, ГОСТ 34028, L=138 გ.მ.	—	54.6	
3		-100x8, ГОСТ 103-76, L=2983	5	18.74	
4		Ф10A-500c, ГОСТ 34028, L=280	15	0.18	
		მასალები			
		სულფატმედეგი B30 კლ.ბეტონი მარკა წყალშეუღწევადობაზე W8			10.8 მ^3

შენიშვნა

1.კარკასის მონტაჟი შესრულდეს შედუღებით. შედუღებები წარმოებს ელექტროდით Э42А სასტ 9467-75-ის მიხ.

თანამდებობა	ხელმოწერა	გვარი	ქ. თბილისი, ვ. ნინუას ქ.3-8 მრავალბინიანი სასხ.სახლის პროექტი	მპს.	"მონოლითმჯგუფი"
გენ.დირექტორი		თ. მაისურაძე			
პრ.მთ.ინჟინერი		ზ.ჯულუხიძე			
კონსტრუქტორი		გ.დედალამაზიშვილი	კონსტრუქციული ნაწილი		
			ნატენი ხიმინჯი ნხ 1	სტადია	ფურც	მასშტ
				მ.პრ.	კ-8	1:50

ნატენი ხიმინჯი ნხ 2
მ1:50

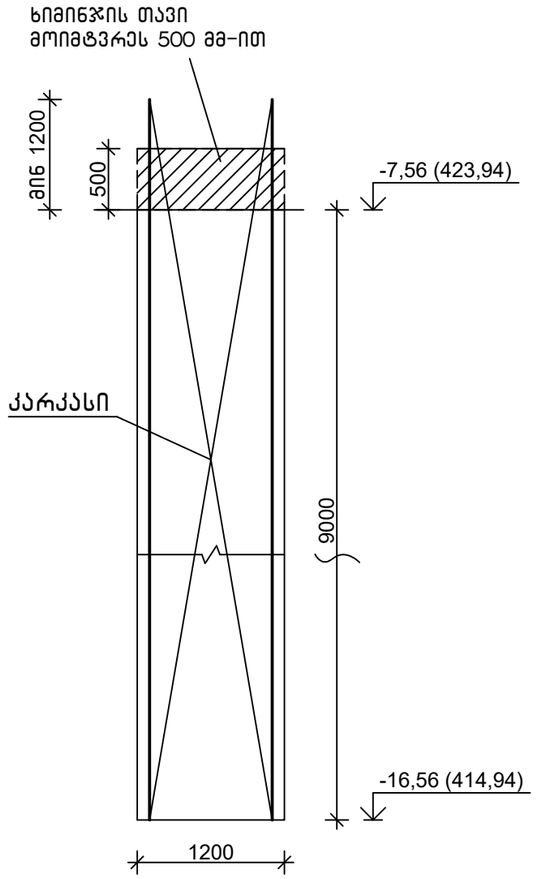

კარკასი
მ1:50

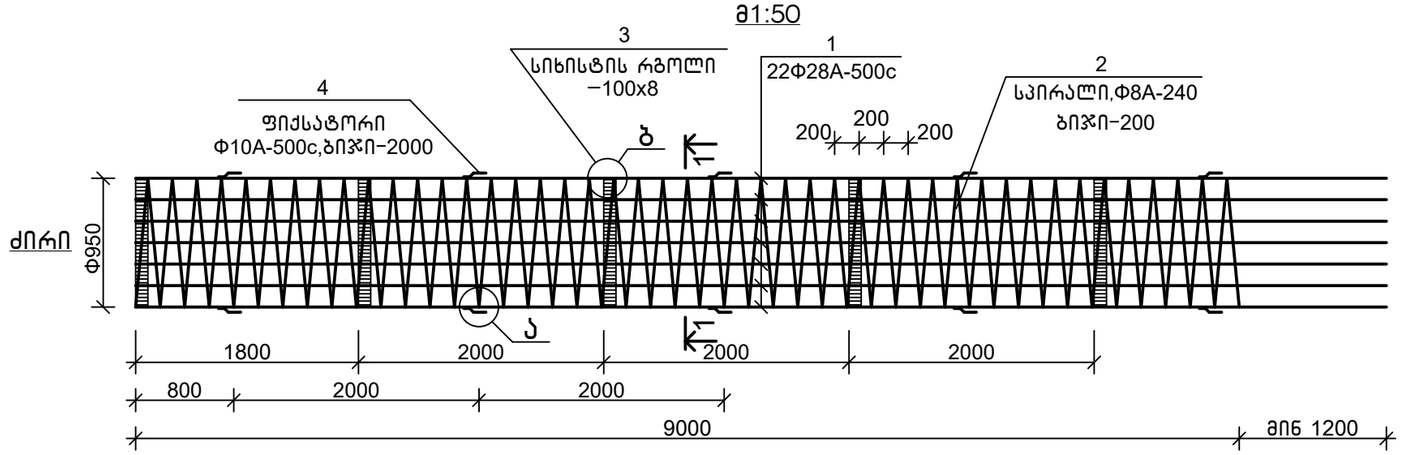

1−1
მ1:20

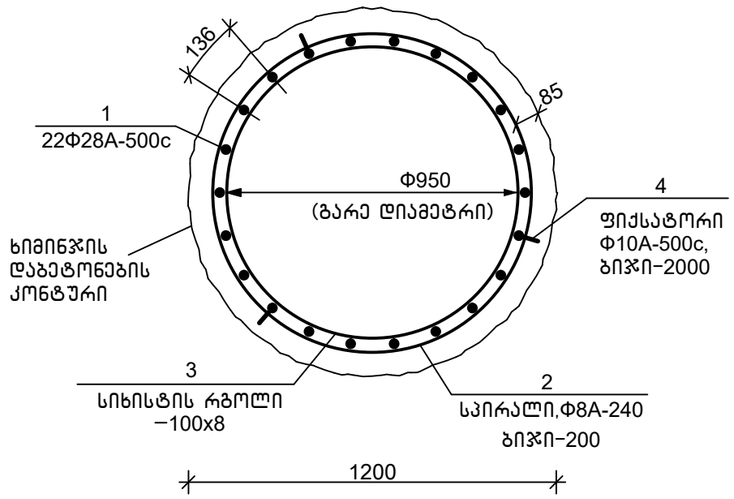

სპეციფიკაცია

პოზიცია	აღნიშვნა	დასახელება	რაოდ.	წონა, კგ	შენიშვნა
		ნხ 2			
		დეტალები			
1		Ф28A-500c, ГОСТ 34028, L=10500	22	50.72	
2		Ф8A-240, ГОСТ 34028, L=138 მ.მ.	—	54.6	
3		-100x8, ГОСТ 103-76, L=2983	5	18.74	
4		Ф10A-500c, ГОСТ 34028, L=280	15	0.18	
		მასალები			
		სულფატმედეგი B30 კლ.ბეტონი მარკა წყალშეუღწევადობაზე W8			10.8 მ^3

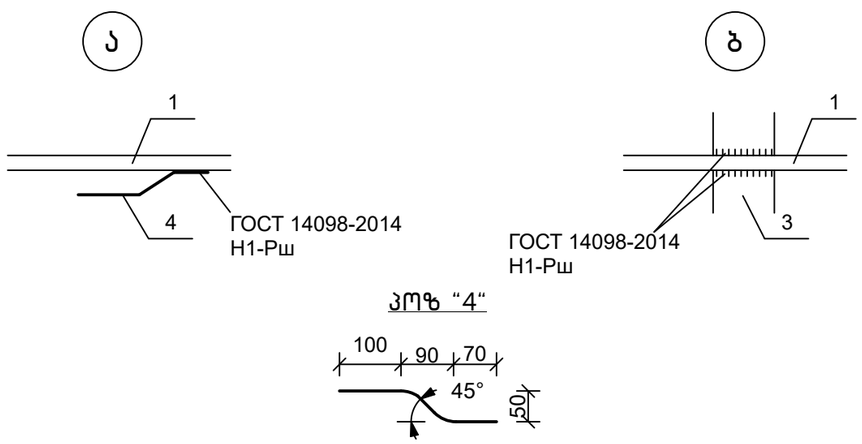

შენიშვნა

1.კარკასის მონტაჟი შესრულდეს შედუღებით.
შედუღებები წარმოებს ელექტროდით Э42А
სასტ 9467-75-ის მიხ.

თანამდებობა	ხელმოწერა	გვარი	ქ. თბილისი, ვ. ნინუას ქ.3-8 მრავალბინიანი სასხ.საახლის პროექტი	მპს.	"მონოლითმჯგუფი"	
გენ.დირექტორი		თ. მაისურაძე				
პრ.მთ.ინჟინერი		ზ.ჯულუხიძე				
კონსტრუქტორი		გ.დედალამაზიშვილი	კონსტრუქციული ნაწილი			
			ნატენი ხიმინჯი ნხ 2	სტადია	ფურც	მასშტ
				მ.პრ.	კ-9	1:50

ნატენი ხიმინჯი ნხ 3
მ1:50

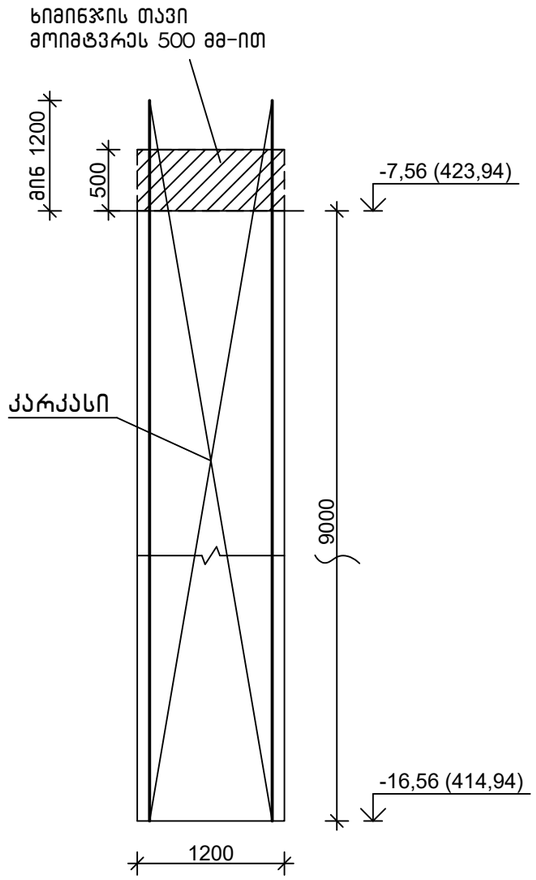

კარკასი
მ1:50

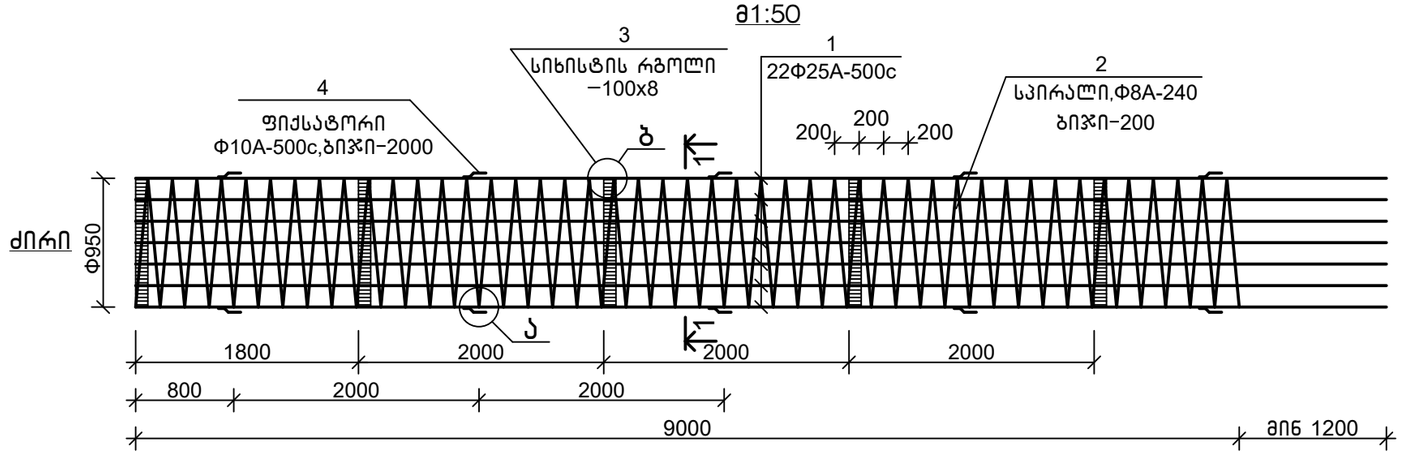

1−1
მ1:20

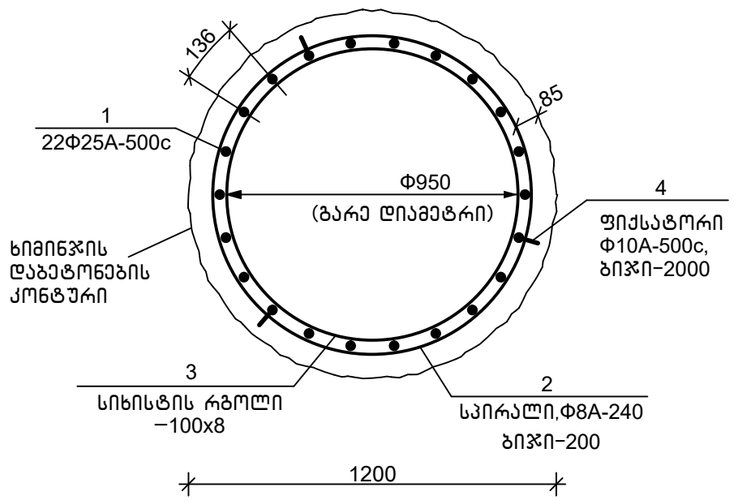

სპეციფიკაცია

პოზიცია	აღნიშვნა	დასახელება	რაოდ.	წონა, კგ	შენიშვნა
		ნხ 3			
		დეტალები			
1		Φ25A-500c, ГОСТ 34028, L=10500	22	40.43	
2		Φ8A-240, ГОСТ 34028, L=138 მ.მ.	—	54.6	
3		-100x8, ГОСТ 103-76, L=2983	5	18.74	
4		Φ10A-500c, ГОСТ 34028, L=280	15	0.18	
		მასალები			
	სულფატმედეგი B30 კლ.ბეტონი მარკა წყალშეუღწევადობაზე W8				10.8 მ^3

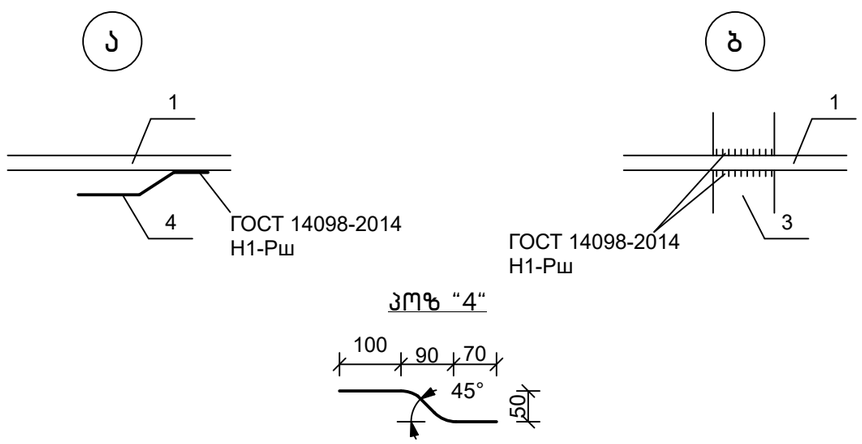

შენიშვნა

1.კარკასის მონტაჟი შესრულდეს შედუღებით.
შედუღებები წარმოებს ელექტროდით Э42А
სასტ 9467-75-ის მიხ.

თანამდებობა	ხელმოწერა	გვარი	ქ. თბილისი, ვ. ნინუას ქ.3-8 მრავალბინიანი სასხ.საახლის პროექტი	შპს.	"მონოლითშენგუფი"		
გენ.დირექტორი		თ. მაისურაძე					
პრ.მთ.ინჟინერი		ზ.ჯულუხიძე					
კონსტრუქტორი		გ.დედალამაზიშვილი	კონსტრუქციული ნაწილი				
			ნატენი ხიმინჯი ნხ 3	სტადია	ფურც	მასშტ	
				მ.პრ.	კ-10	1:50	

ნატენი ხიმინჯი ნხ 4
მ1:50

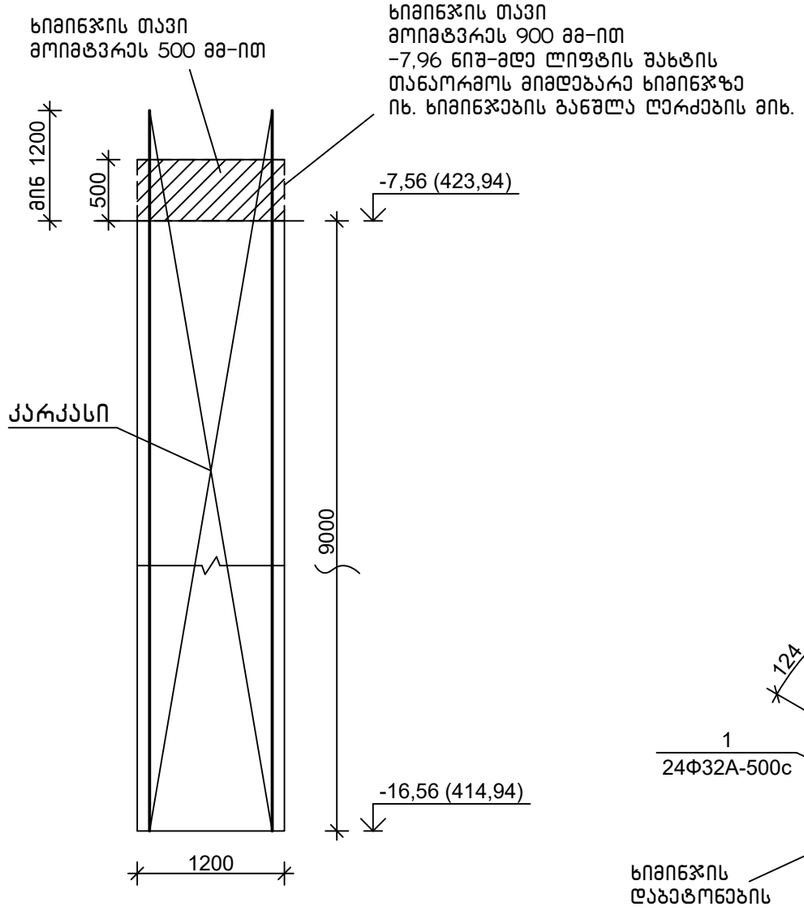

კარკასი
მ1:50

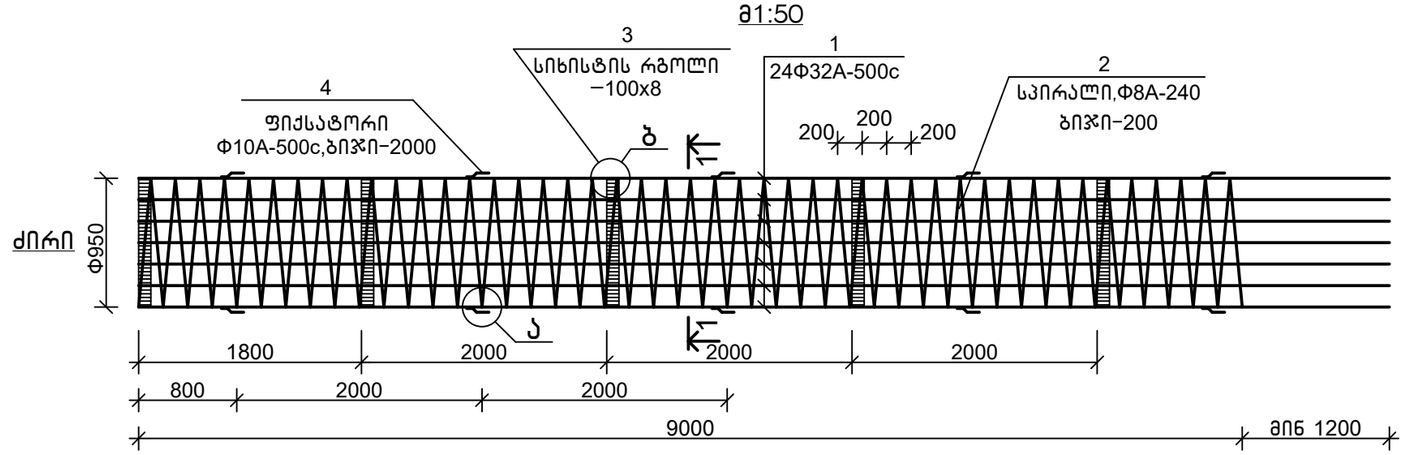

1−1
მ1:20

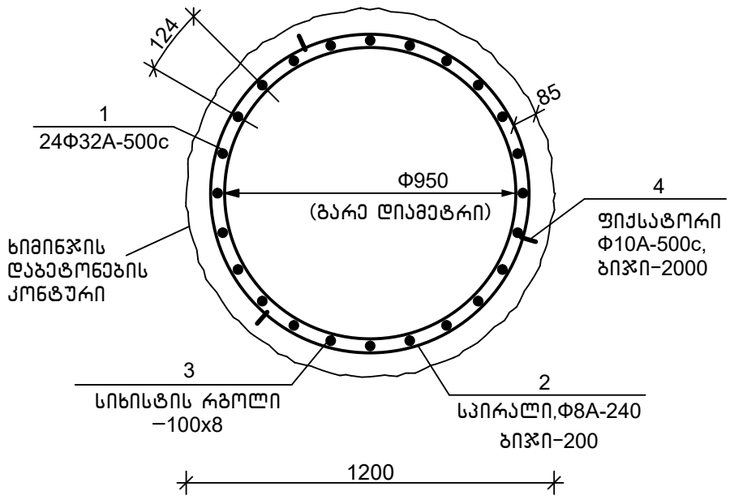

სპეციფიკაცია

პოზიცია	აღნიშვნა	დასახელება	რაოდ.	წონა, კგ	შენიშვნა
		ნხ 4			
		დეტალები			
1		Ф32A-500c, ГОСТ 34028, L=10500	24	66.26	
2		Ф8A-240, ГОСТ 34028, L=138 მ.მ.	—	54.6	
3		-100x8, ГОСТ 103-76, L=2983	5	18.74	
4		Ф10A-500c, ГОСТ 34028, L=280	15	0.18	
		მასალები			
		სულფატმედეგი B30 კლ.ბეტონი მარკა წყალშეუღწევადობაზე W8			10.8 მ^3

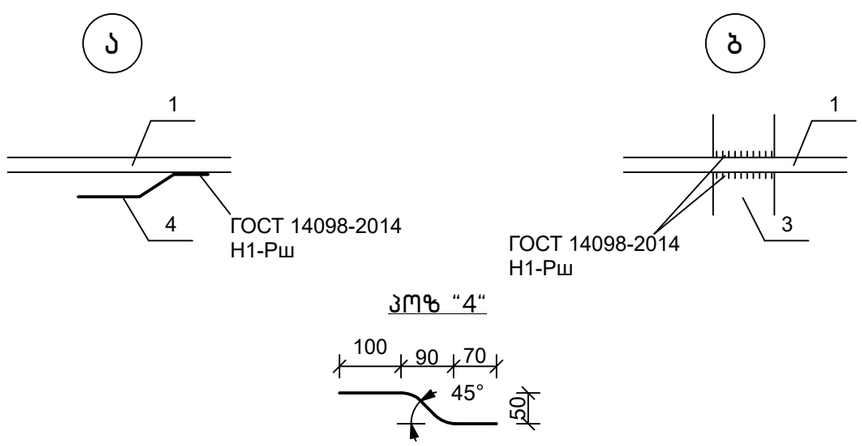

შენიშვნა

1.კარკასის მონტაჟი შესრულდეს შედუღებით.
შედუღებები წარმოებს ელექტროდით Э42А
სასტ 9467-75-ის მიხ.

თანამდებობა	ხელმოწერა	გვარი	ქ. თბილისი, ვ. ნინუას ქ.3-8 მრავალბინიანი საცხ.სახლის პროექტი	შ.პ.ს.	"მონოლითმშენგუფი"
გენ.დირექტორი		თ. მაისურაძე			
პრ.მთ.ინჟინერი		ზ.ჯულუხიძე			
კონსტრუქტორი		გ.დედალამაზიშვილი	კონსტრუქციული ნაწილი		
			ნატენი ხიმინჯი ნხ 4	სტადია	ფურც	მასშტ
				მ.პრ.	კ-11	1:50

საძირკვლების გეგმა
მ 1:200

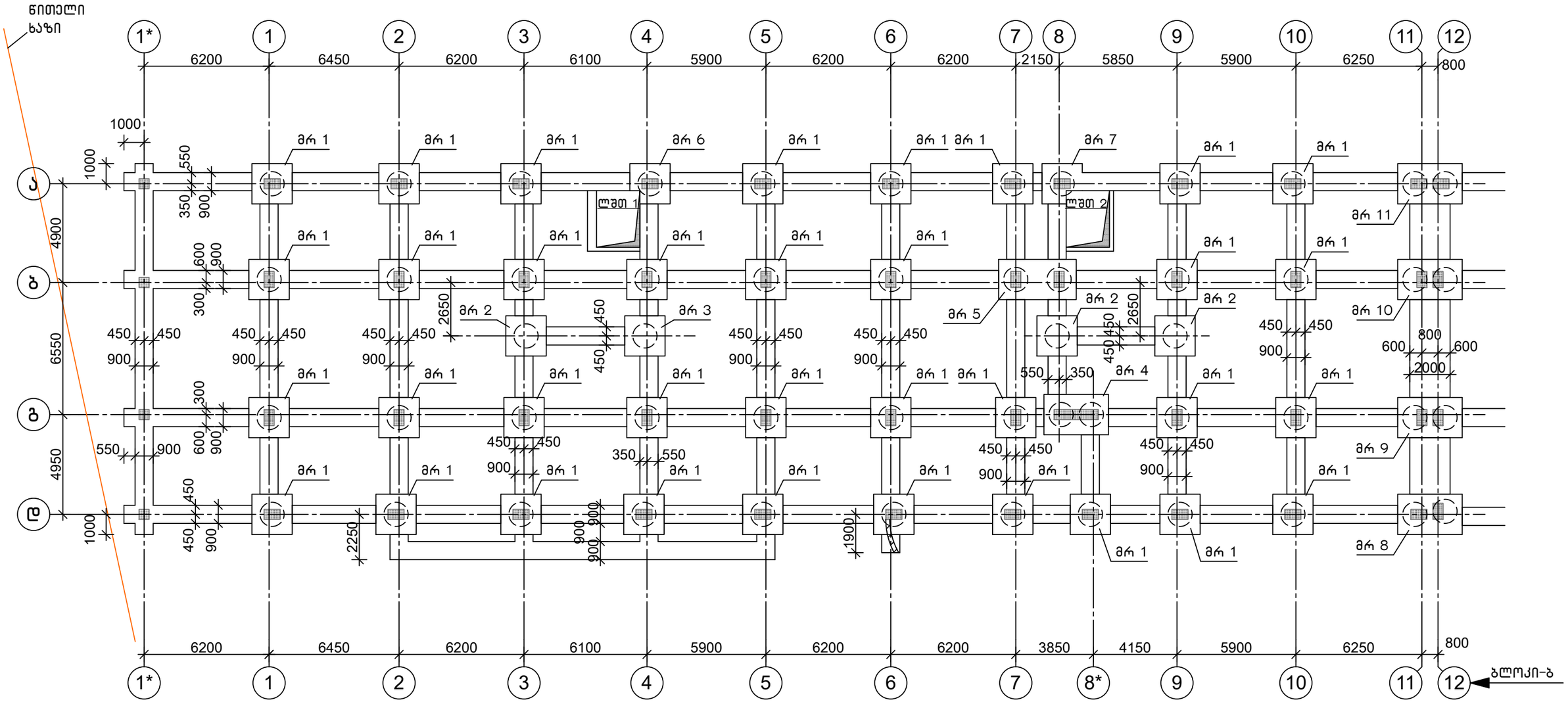

0,00=431,50

შენიშვნები

1.საძირკველი დაპროექტებულია ნატენი ხიმინჯებზე, დიამეტრით 1200 მმ. ბეტონი B30. ხიმინჯოვანი საძირკვლები დაკავშირებულია ერთმანეთთან საძირკვლის კოჭებით. საძირკვლების ფუძეს წარმოადგენს ნაკლებად გამოფიტული კლდოვანი ქანი, (4-სბე) საანგარიშო წინაღობით ერთღერძა კუმშვაზე, წყალგაჯერებულ მდგომარეობაში R_c=220 კგ/სმ2. ხიმინჯების ჩაღრმავება ძირითად ქანში (4-სბე) მიღებულია 2000მმ. საძირკვლის კოჭების ქვეშ ეწყობა ბეტონის მომზადება, სისქით 100 მმ.

2.მონოლითური როსტვერკი მრ 1÷11 იხ. ფ.კ-13÷24;

3.ლიფტის შახტის თანაორმო ლშთ 1,2 იხ. ფ.კ-25,26,27,28

4.ქვაბულის მიღება ინჟინერ-გეოლოგის მიერ აუცილებელია.

თანამდებობა	ხელმოწერა	გვარი	ქ. თბილისი, ვ. ნინუას ქ.3-8 მრავალბინიანი სასხ.სახლის პროექტი	მ.პ.ს.	"მონოლითჯგუფი"
გენ.დირექტორი		თ. მაისურაძე			
პრ.მთ.ინჟინერი		ზ.ჯულუხიძე			
კონსტრუქტორი		გ.დედალამაზიშვილი	კონსტრუქციული ნაწილი		
			საძირკვლების გეგმა	სტადია / ფურც / მასშტ	
				მ.პრ. / კ-12 / 1:200	

მონოლითური როსტვერკი მრ 1
მ1:20

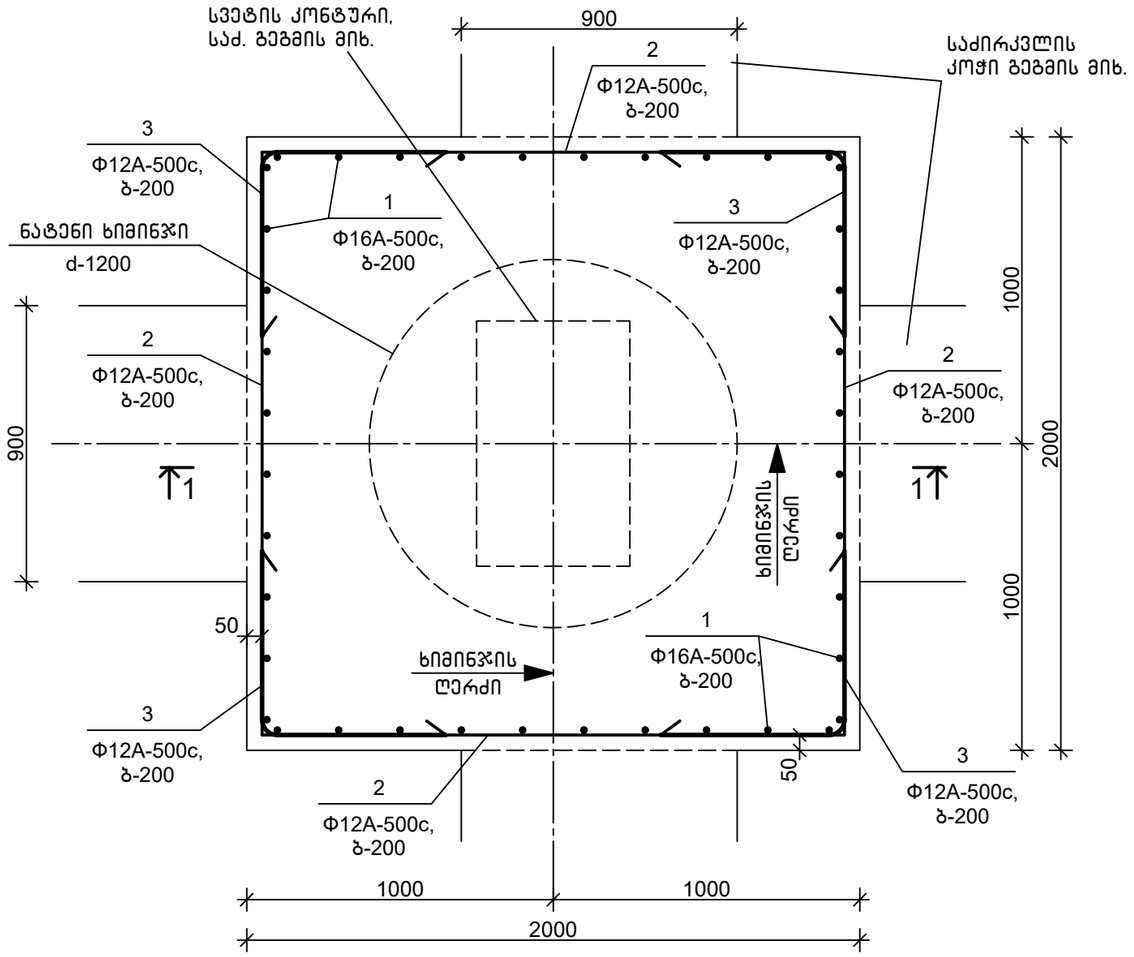

1-1
მ1:20

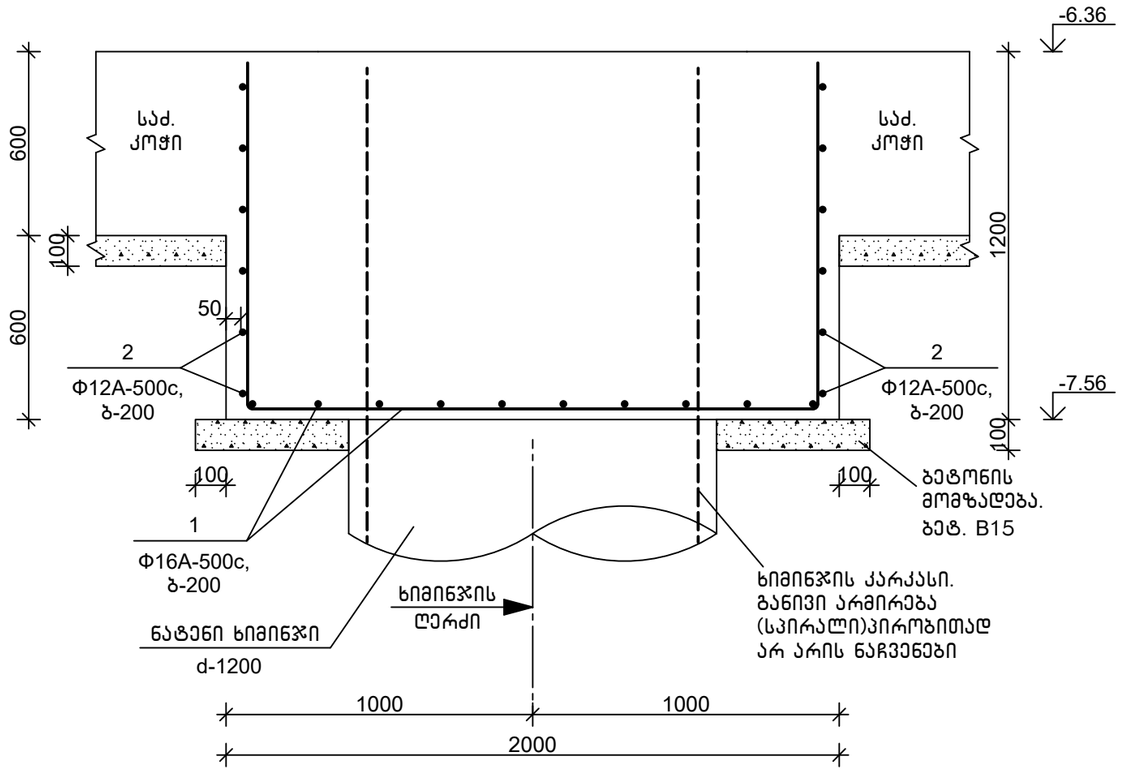

დეტალების უწყისი

პოზ.	ესკიზი
1	1150 — 1870 — 1150
3	600 — 600

სპეციფიკაცია

პოზიცია	აღნიშვნა	დასახელება	რაოდ.	წონა, კგ	შენიშვნა
		მრ 1			
		დეტალები			
1		Ф16A-500c,ГОСТ 34028-2016, L=4200	20	6.64	
2		Ф12A-500c,ГОСТ 34028-2016, L=1900	24	1.70	
3		Ф12A-500c,ГОСТ 34028-2016, L=1200	24	1.07	
		მასალები			
		სულფატმედები B30 კლ.ბეტონი მარკა წყალშეუღწევადობაზე W8			4.8 მ³
		ბეტ. მომზადება B15 კლ.ბეტონი			0.3 მ³

თანამდებობა	ხელმოწერა	გვარი	ქ. თბილისი, ვ. ნინუას ქ.3-8 მრავალბინიანი სასხ.სახლის პროექტი	შპს.	"მონოლითპროექტი"
გენ.დირექტორი		თ. მაისურაძე			
პრ.მთ.ინჟინერი		ზ.ჯულუხიძე			
კონსტრუქტორი		გ.დედალამაზიშვილი	კონსტრუქციული ნაწილი		
			მონოლითური როსტვერკი მრ 1	სტადია	ფურც	მასშტ
				მ.პრ.	კ-13	1:20

მონოლითური როსტვერკი მრ 2
მ1:20

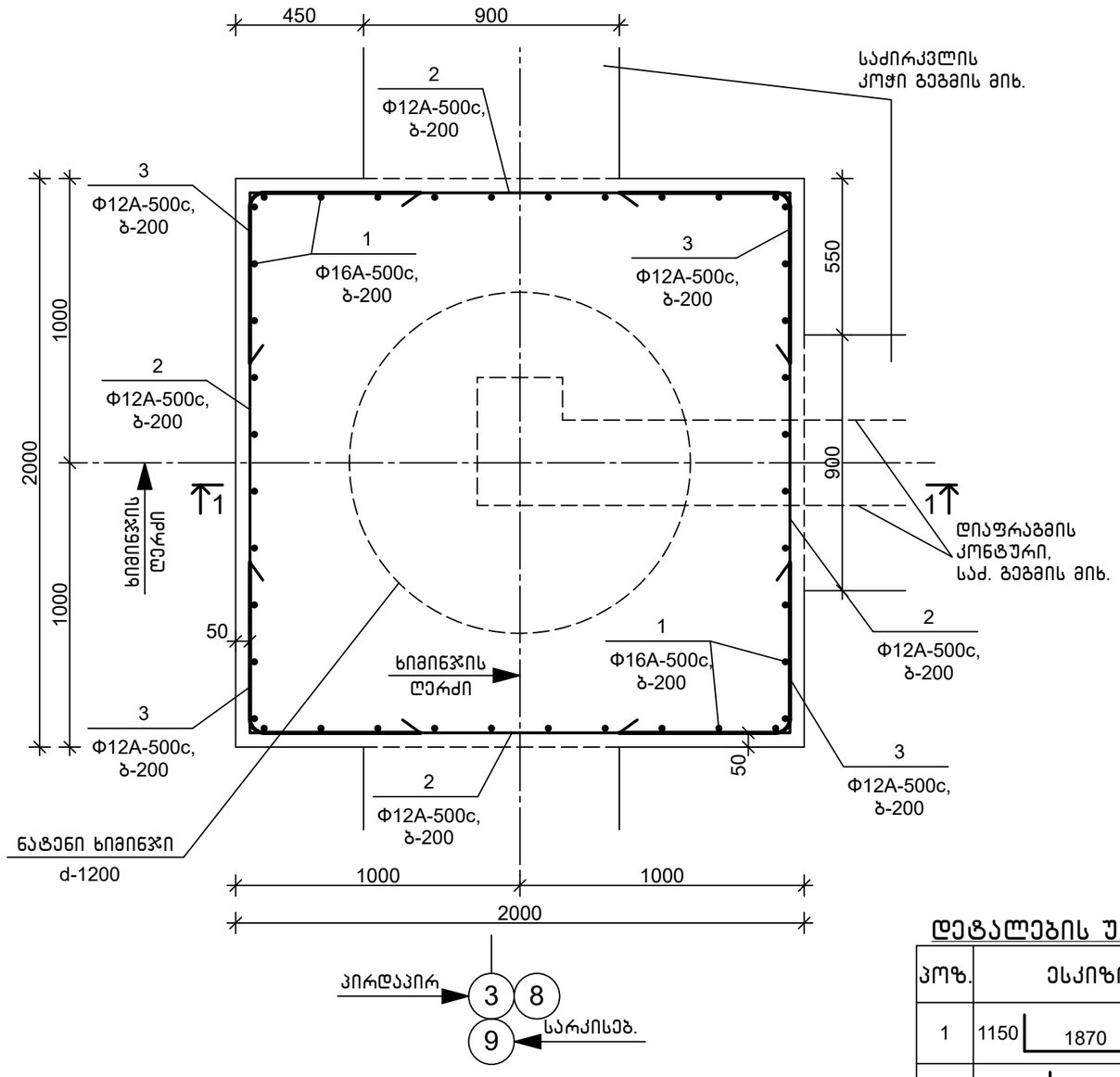

1-1
მ1:20

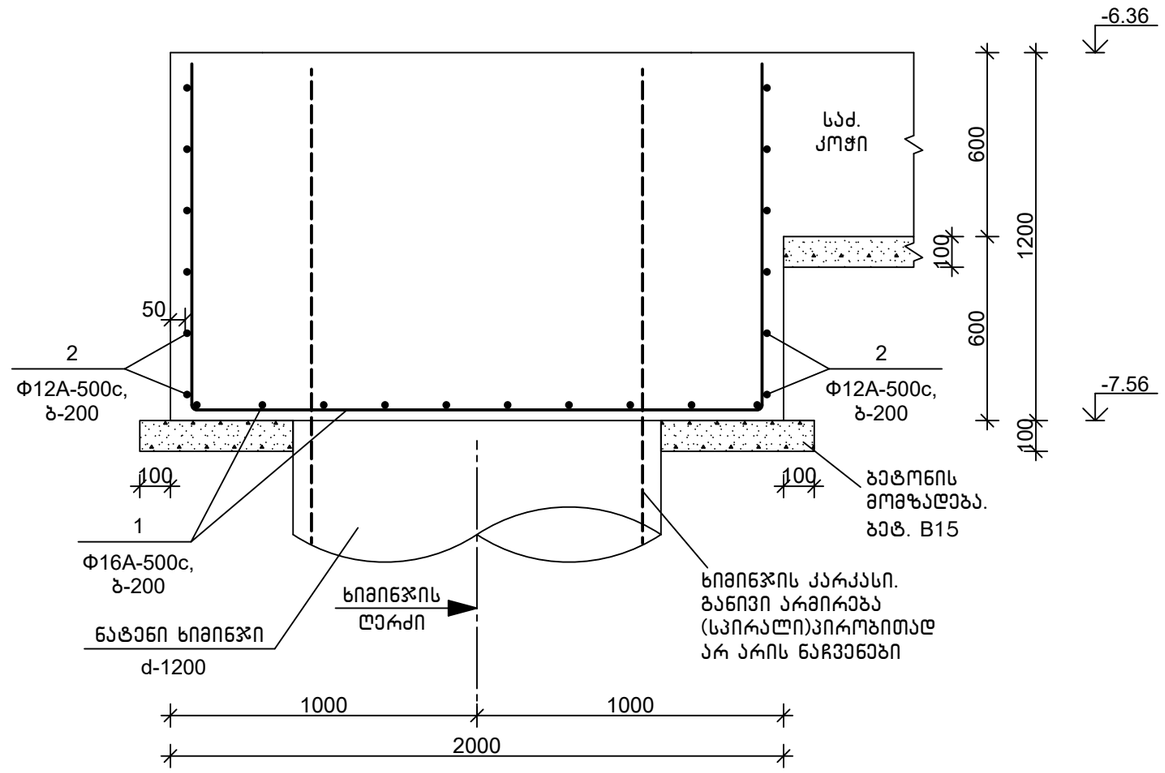

დეტალების უწყისი

პოზ.	ესკიზი
1	1150 — 1870 — 1150
3	600 — 600

სპეციფიკაცია

პოზიცია	აღნიშვნა	დასახელება	რაოდ.	წონა, კგ	შენიშვნა
		მრ 2			
		დეტალები			
1		Φ16A-500c,ГОСТ 34028-2016, L=4200	20	6.64	
2		Φ12A-500c,ГОСТ 34028-2016, L=1900	24	1.70	
3		Φ12A-500c,ГОСТ 34028-2016, L=1200	24	1.07	
		მასალები			
		სულფატმედეგები B30 კლ.ბეტონი მარკა წყალშეუღწევადობაზე W8			4.8 მ^3
		ბეტ. მომზადება B15 კლ.ბეტონი			0.3 მ^3

თანამდებობა	ხელმოწერა	გვარი	ქ. თბილისი, ვ. ნინუას ქ.3-8 მრავალბინიანი სასხ.სახლის პროექტი	შ.პ.ს.	"მონოლითჯგუფი"	
გენ.დირექტორი		თ. მაისურაძე				
პრ.მთ.ინჟინერი		ზ.ჯულუხიძე				
კონსტრუქტორი		გ.დედალამაზიშვილი	კონსტრუქციული ნაწილი			
			მონოლითური როსტვერკი მრ 2	სტადია	ფურც	მასშტ
				მ.პრ.	კ-14	1:20

მონოლითური როსტვერკი მრ 3
მ1:20

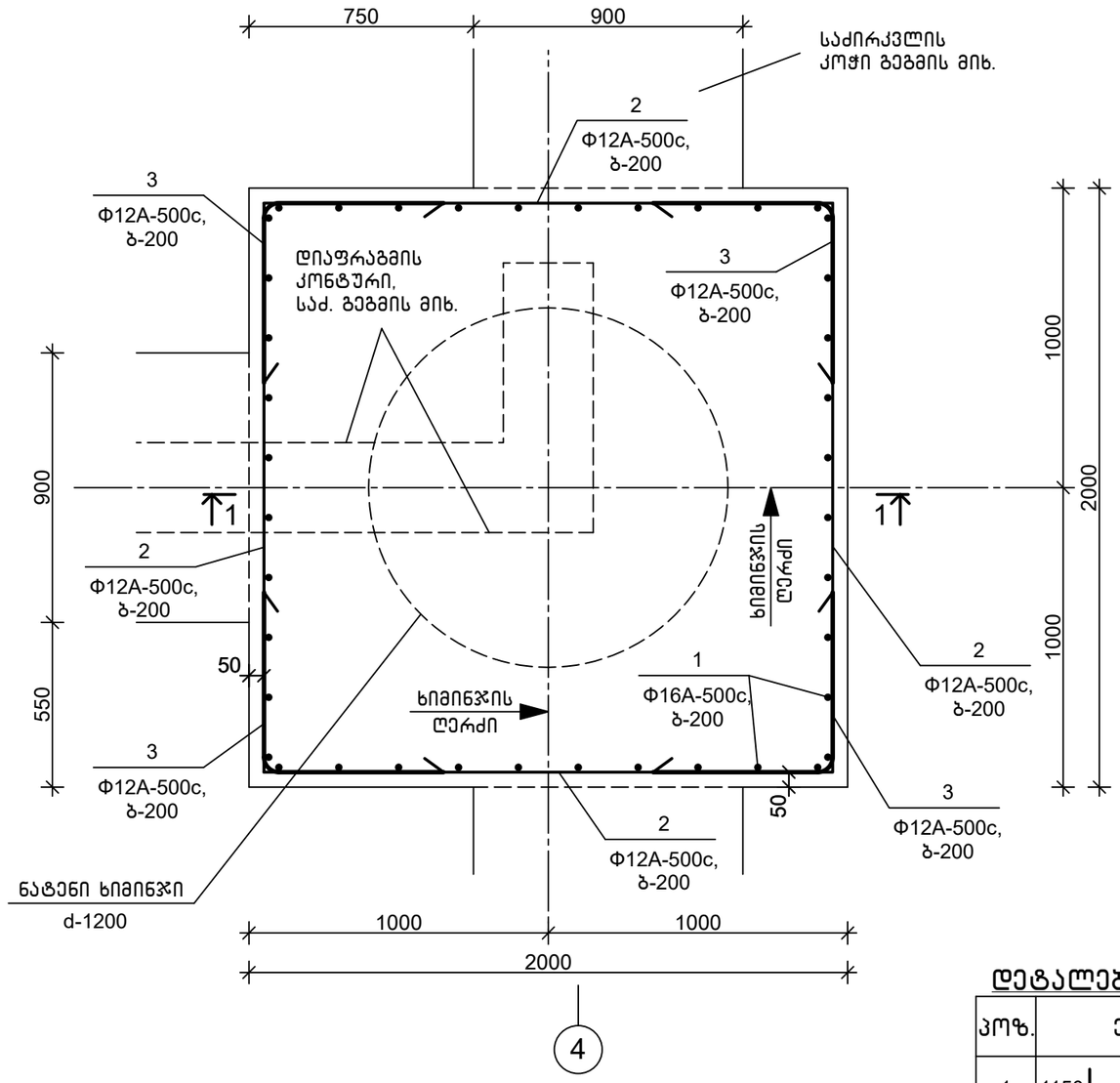

1-1
მ1:20

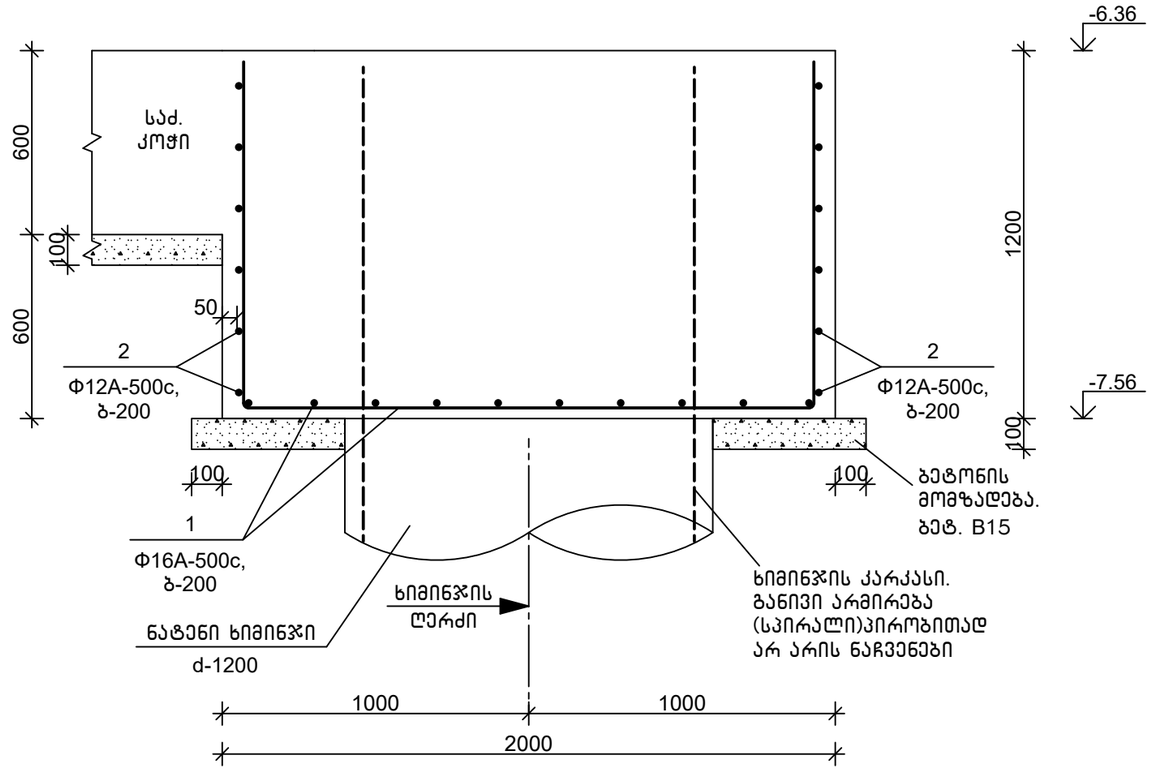

დეტალების უწყისი

პოზ.	ესკიზი
1	1150 — 1870 — 1150
3	600 — 600

სპეციფიკაცია

პოზიცია	აღნიშვნა	დასახელება	რაოდ.	წონა, კგ	შენიშვნა
		მრ 3			
		დეტალები			
1		Ф16A-500c,ГОСТ 34028-2016, L=4200	20	6.64	
2		Ф12A-500c,ГОСТ 34028-2016, L=1900	24	1.70	
3		Ф12A-500c,ГОСТ 34028-2016, L=1200	24	1.07	
		მასალები			
		სულფატმედეგი B30 კლ.ბეტონი მარკა წყალშეუღწევადობაზე W8			4.8 მ^3
		ბეტ. მომზადება B15 კლ.ბეტონი			0.3 მ^3

თანამდებობა	ხელმოწერა	გვარი	ქ. თბილისი, ვ. ნინუას ქ.3-8 მრავალბინიანი სახლის პროექტი	შპს.	"მონოლითჯგუფი"
გენ.დირექტორი		თ. მაისურაძე			
პრ.მთ.ინჟინერი		ზ.ჯულუხიძე			
კონსტრუქტორი		გ.დედალამაზიშვილი	კონსტრუქციული ნაწილი		
			მონოლითური როსტვერკი მრ 3	სტადია	ფურც	მასშტ
				მ.პრ.	კ-15	1:20

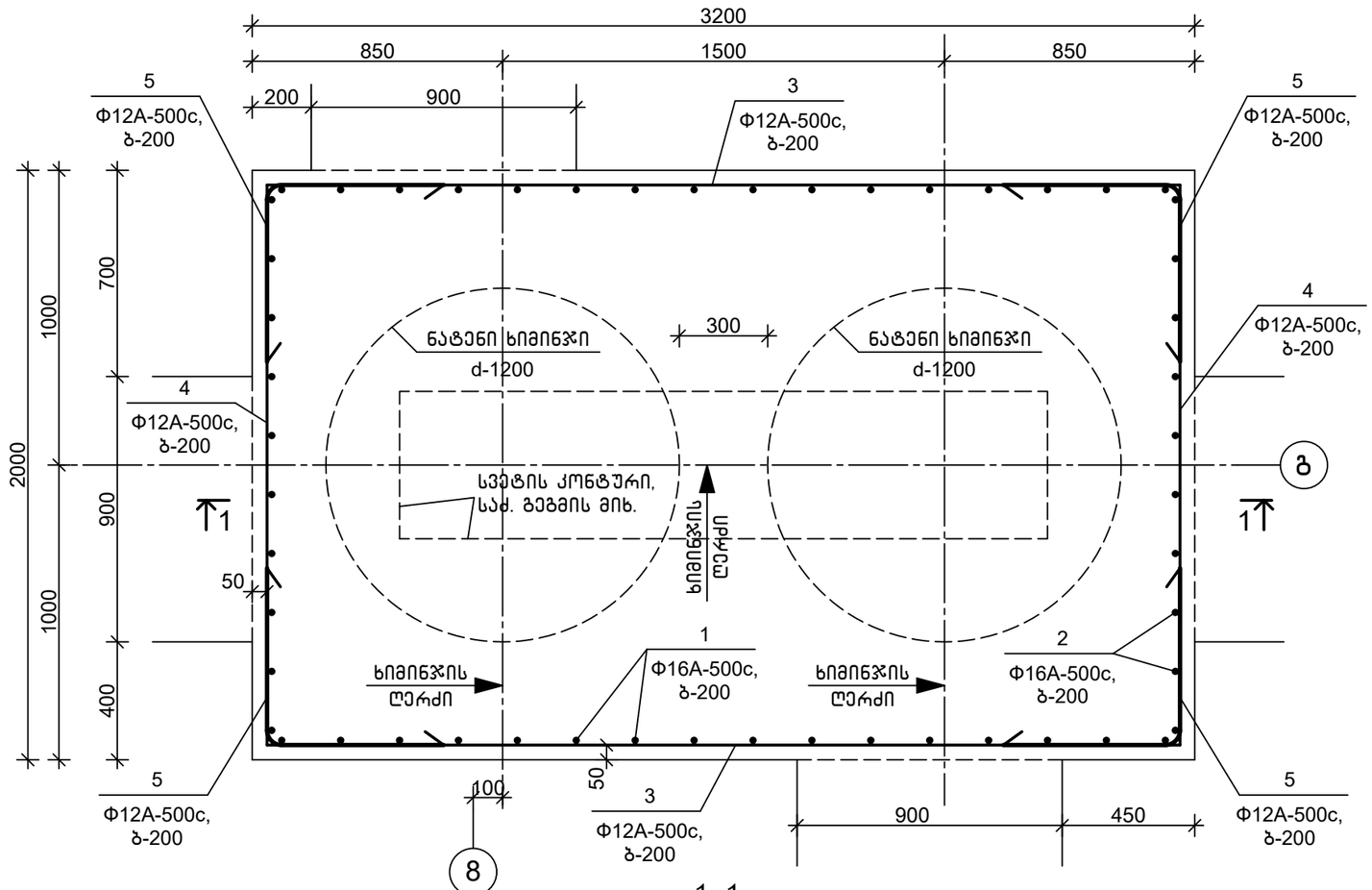

1-1
მ1:20

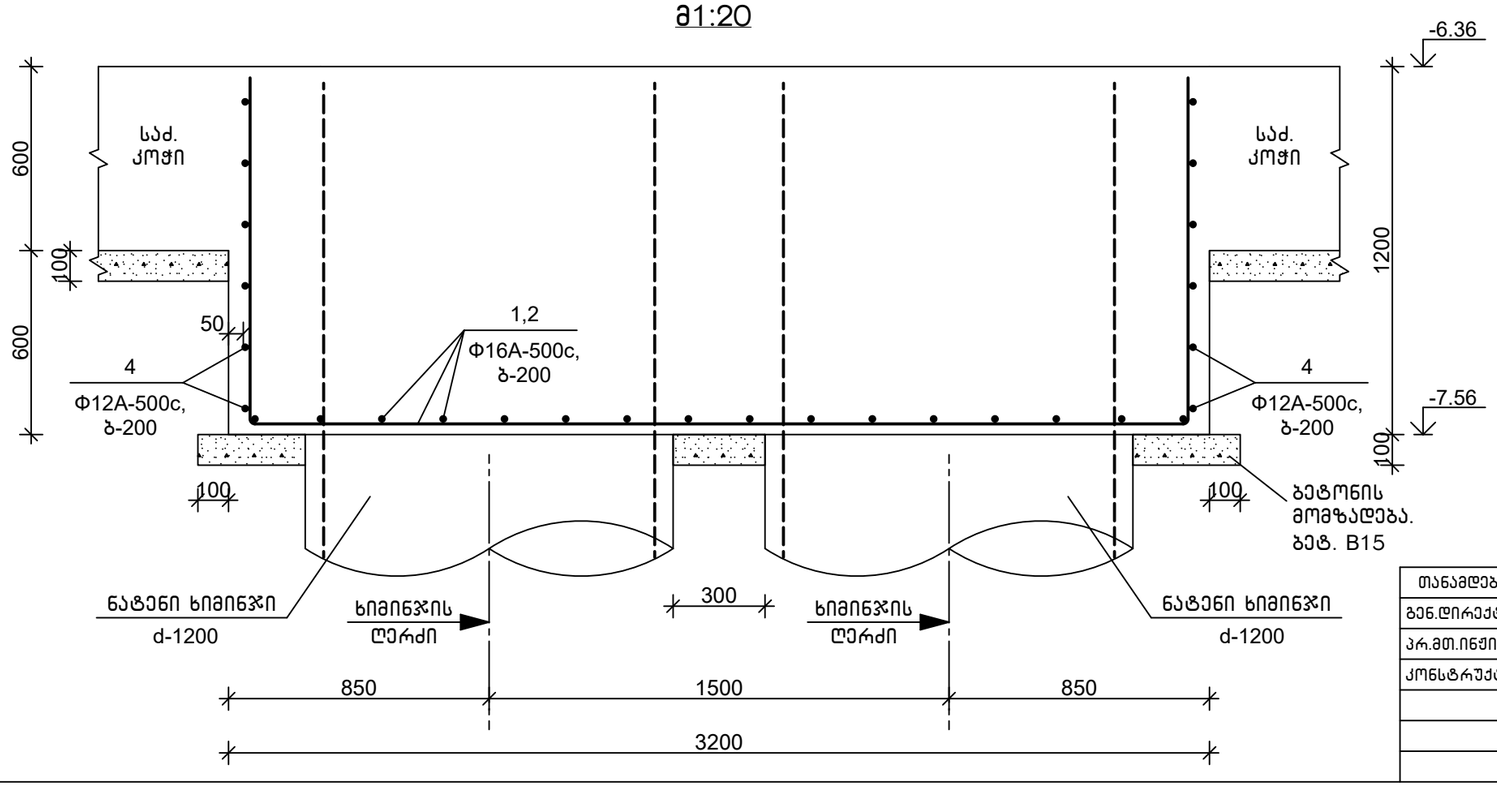

მონოლითური როსტვერკი მრ 4
მ1:20

სპეციფიკაცია

პოზიცია	აღნიშვნა	დასახელება	რაოდ.	წონა, კგ	შენიშვნა
		მრ 4			
		დეტალები			
1		Φ16A-500c,ГОСТ 34028-2016, L=4200	16	6.64	
2		Φ16A-500c,ГОСТ 34028-2016, L=5400	10	8.54	
3		Φ12A-500c,ГОСТ 34028-2016, L=3100	12	2.76	
4		Φ12A-500c,ГОСТ 34028-2016, L=1900	12	1.70	
5		Φ12A-500c,ГОСТ 34028-2016, L=1200	24	1.07	
		მასალები			
		სულფატმედები B30 კლ.ბეტონი მარკა წყალშეუღწევადობაზე W8			7.7 მ³
		ბეტ. მომზადება B15 კლ.ბეტონი			0.6 მ³

დეტალების უწყისი

პოზ.	ესკიზი
1	1150 — 1870 — 1150
2	1150 — 3070 — 1150
5	600 — 600

თანამდებობა	ხელმოწერა	გვარი	ქ. თბილისი, ვ. ნინუას ქ.3-8 მრავალბინიანი სახლის პროექტი	შ.პ.ს.	"მონოლითშგუფი"
გენ.დირექტორი		თ. მაისურაძე			
პრ.მთ.ინჟინერი		ზ.ჯულუხიძე			
კონსტრუქტორი		გ.დედალამაზიშვილი	კონსტრუქციული ნაწილი		
			მონოლითური როსტვერკი მრ 4	სტადია	ფურც	მასშტ
				მ.პრ.	კ-16	1:20

მონოლითური როსტვერკი მრ 5
მ1:20

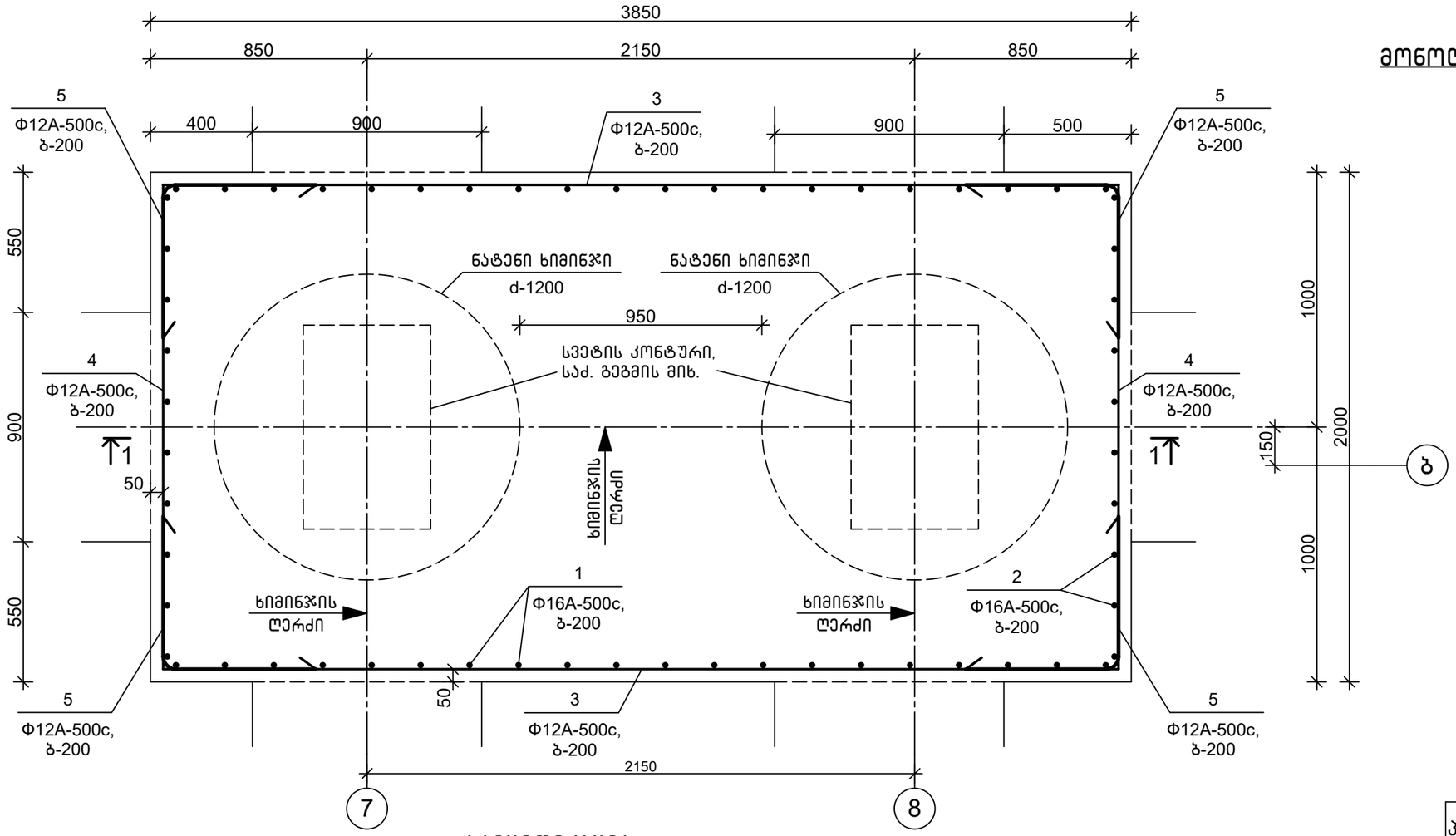

დეტალების უწყისი

პოზ.	ესკიზი
1	1150 — 1870 — 1150
2	1150 — 3720 — 1150
5	600 — 600

სპეციფიკაცია

პოზიცია	აღნიშვნა	დასახელება	რაოდ.	წონა, კგ	შენიშვნა
		მრ 5			
		დეტალები			
1		Φ16A-500c,ГОСТ 34028-2016, L=4200	20	6.64	
2		Φ16A-500c,ГОСТ 34028-2016, L=6050	10	9.56	
3		Φ12A-500c,ГОСТ 34028-2016, L=3750	12	3.34	
4		Φ12A-500c,ГОСТ 34028-2016, L=1900	12	1.70	
5		Φ12A-500c,ГОСТ 34028-2016, L=1200	24	1.07	
		მასალები			
		სულფატმედები B30 კლ.ბეტონი მარკა წყალშეუღწევადობაზე W8			9.3 მ^3
		ბეტ. მომზადება B15 კლ.ბეტონი			0.7 მ^3

თანამდებობა	ხელმოწერა	გვარი	ქ. თბილისი, ვ. ნინუას ქ.3-8 მრავალბინიანი საცხ.სახლის პროექტი	შ.პ.ს.	"მონოლითმშენებელი გუფი"
გენ.დირექტორი		თ. მაისურაძე			
პრ.მთ.ინჟინერი		ზ.ჯულუხიძე			
კონსტრუქტორი		გ.დედალამაზიშვილი	კონსტრუქციული ნაწილი		
			მონოლითური როსტვერკი მრ 5	სტადია	ფურც	მასშტ
				მ.პრ.	კ-17	1:20

1–1
მ1:20

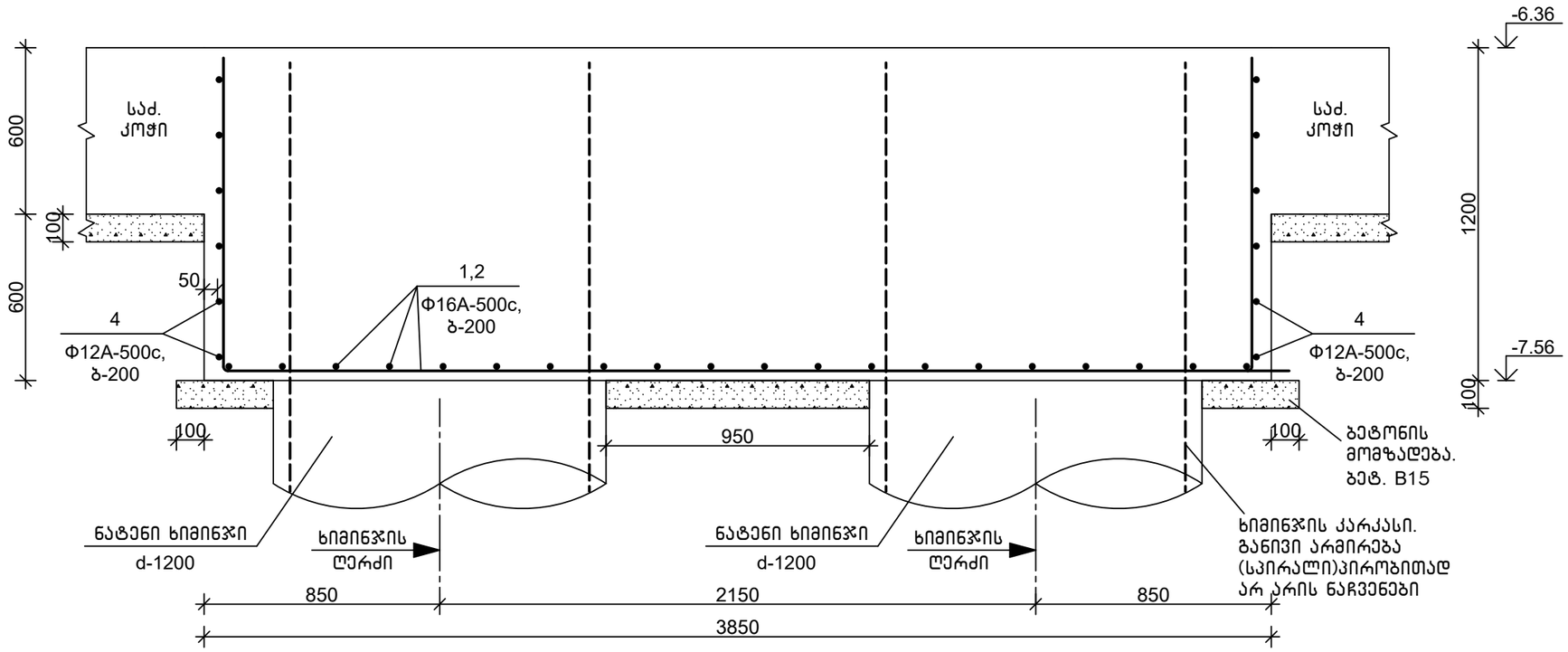

თანამდებობა	ხელმოწერა	გვარი	ქ. თბილისი, ვ. ნინუას ქ.3–8 მრავალბინიანი სახლის პროექტი	შ.პ.ს.	"მონოლითმშენი"
გენ.დირექტორი		თ. მაისურაძე			
პრ.მთ.ინჟინერი		ზ.ჯულუხიძე			
კონსტრუქტორი		გ.დედალამაზიშვილი	კონსტრუქციული ნაწილი		
			მონოლითური როსტვერკი მრ 5 (გაბრძელება)	სტადია	ფურც	მასშტ
				მ.პრ.	კ–18	1:20

მონოლითური როსტვერკი მრ 6
მ1:20

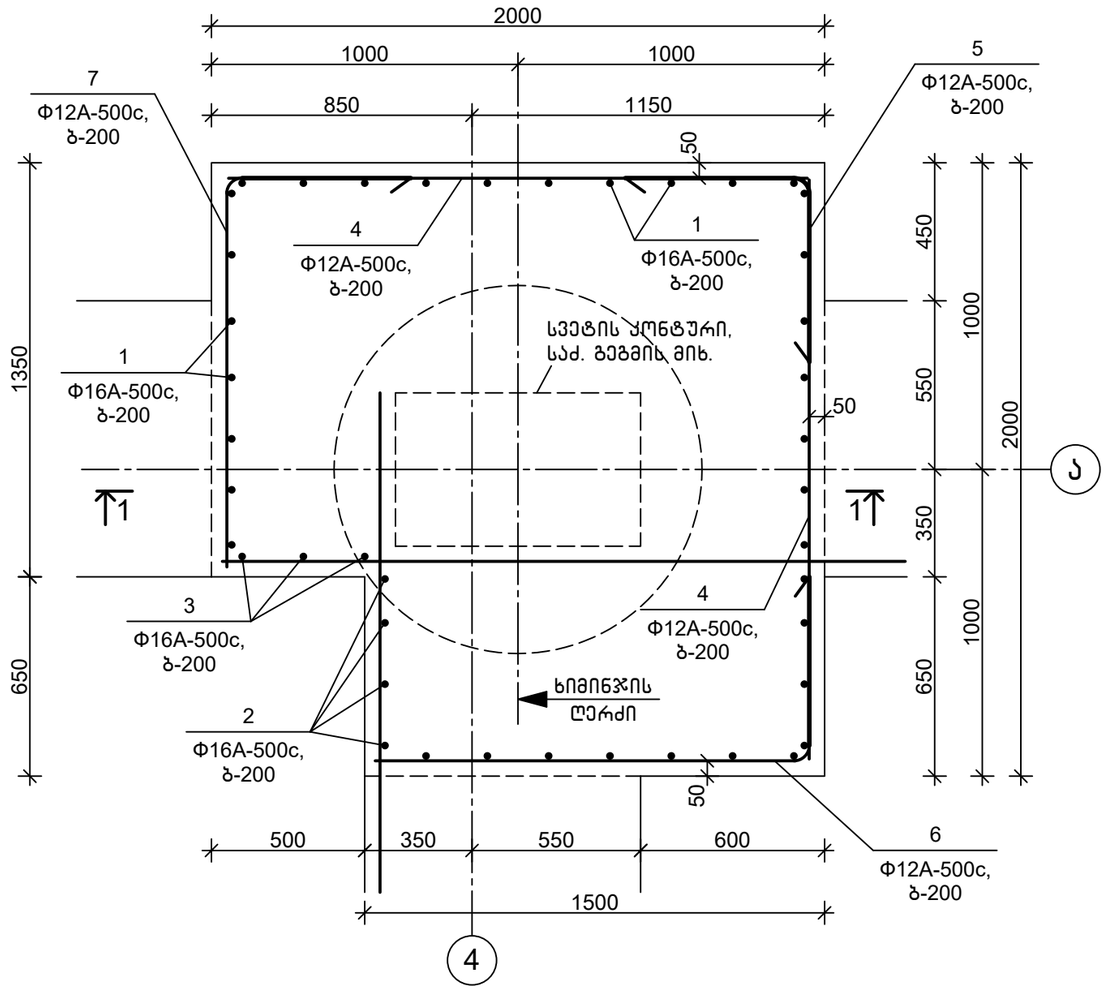

1–1
მ1:20

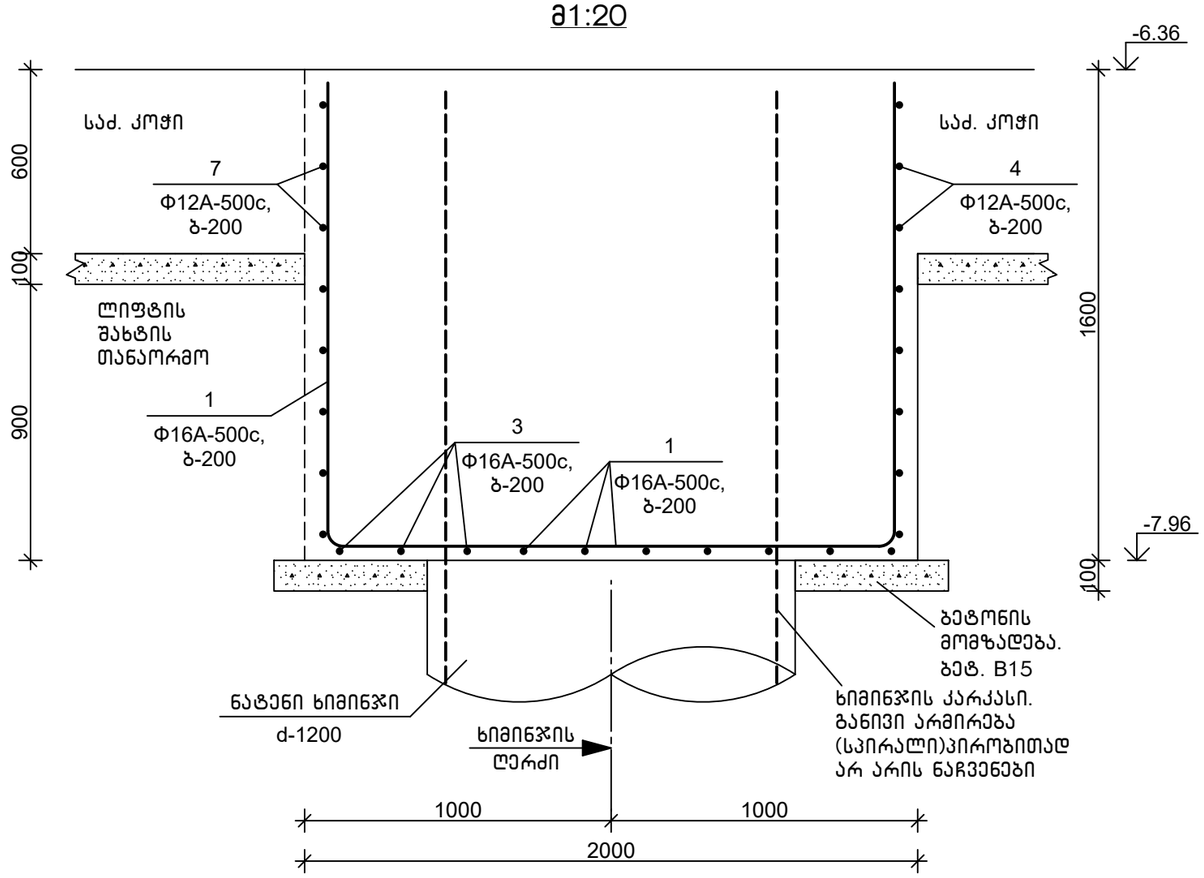

დეტალების უწყისი

პოზ.	ესკიზი
1	1550 — 1870 — 1550
2	1550 — 1370 — 1550
3	1550 — 1220 — 1550
5	600 — 600
6	600 — 1400
7	600 — 1250

სპეციფიკაცია

პოზიცია	აღნიშვნა	დასახელება	რაოდ.	წონა, კგ	შენიშვნა
		მრ 6			
		დეტალები			
1		Φ16A-500c,ГОСТ 34028-2016, L=5000	14	7.90	
2		Φ16A-500c,ГОСТ 34028-2016, L=4500	4	7.11	
3		Φ16A-500c,ГОСТ 34028-2016, L=4350	3	6.88	
4		Φ12A-500c,ГОСТ 34028-2016, L=1900	16	1.70	
5		Φ12A-500c,ГОСТ 34028-2016, L=1200	8	1.07	
6		Φ12A-500c,ГОСТ 34028-2016, L=2000	8	1.78	
7		Φ12A-500c,ГОСТ 34028-2016, L=1850	8	1.65	

სპეციფიკაცია (გაგრძელება)

პოზიცია	აღნიშვნა	დასახელება	რაოდ.	წონა, კგ	შენიშვნა
		მასალები			
		სულფატმედები B30 კლ.ბეტონი მარკა წყალშეუღწევადობაზე W8			5.9 მ^3
		ბეტ. მომზადება B15 კლ.ბეტონი			0.25 მ^3

თანამდებობა	ხელმოწერა	გვარი	ქ. თბილისი, ვ. ნინუას ქ.3–8 მრავალბინიანი სასხ.სახლის პროექტი	შპს.	"მონოლითჯგუფი"
გენ.დირექტორი		თ. მაისურაძე			
პრ.მთ.ინჟინერი		ზ.ჯულუხიძე			
კონსტრუქტორი		გ.დედალამაზიშვილი	კონსტრუქციული ნაწილი		
			მონოლითური როსტვერკი მრ 6	სტადია	ფურც	მასშტ
				მ.პრ.	კ–19	1:20

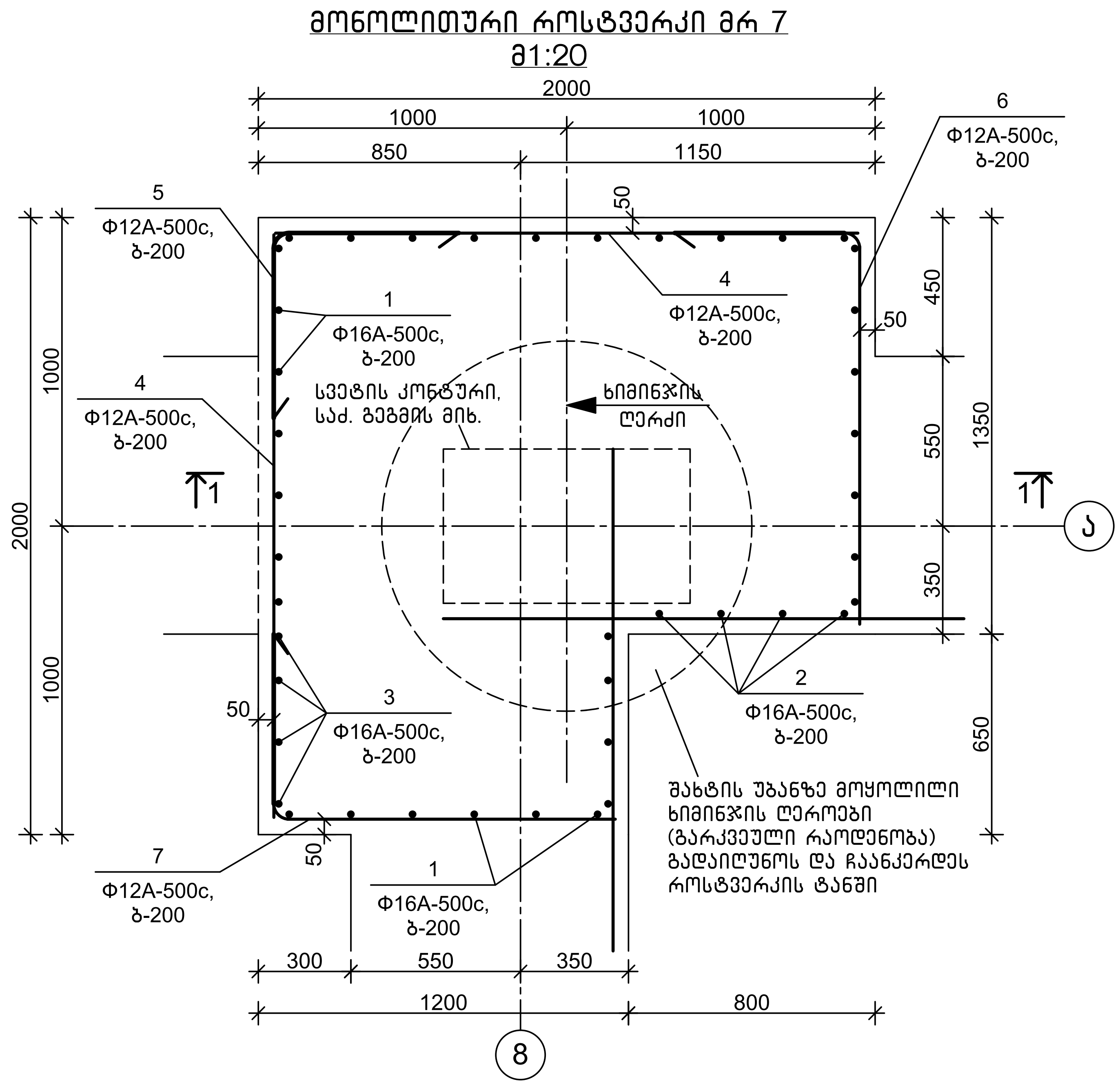

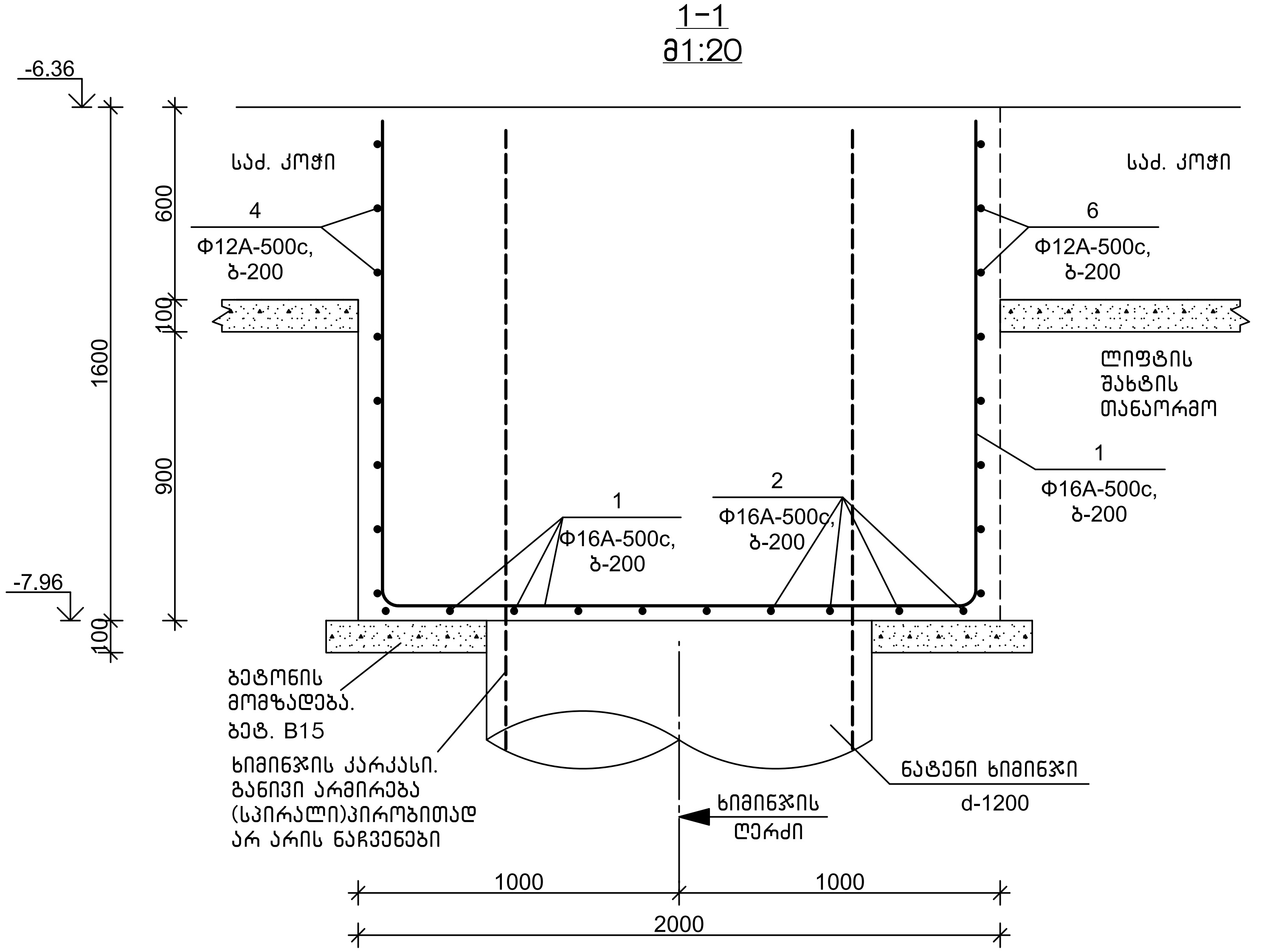

დეტალების უწყისი

პოზ.	ესკიზი
1	1550 1870 1550
2	1550 1220 1550
3	1550 1070 1550
5	600 600
6	600 1250
7	600 1100

სპეციფიკაცია

პოზიცია	აღნიშვნა	დასახელება	რაოდ.	წონა, კგ	შენიშვნა
		მრ 7			
		დეტალები			
1		Φ16A-500c,ГОСТ 34028-2016, L=5000	13	7.90	
2		Φ16A-500c,ГОСТ 34028-2016, L=4350	4	6.88	
3		Φ16A-500c,ГОСТ 34028-2016, L=4200	4	6.64	
4		Φ12A-500c,ГОСТ 34028-2016, L=1900	16	1.70	
5		Φ12A-500c,ГОСТ 34028-2016, L=1200	8	1.07	
6		Φ12A-500c,ГОСТ 34028-2016, L=1850	8	1.65	
7		Φ12A-500c,ГОСТ 34028-2016, L=1700	8	1.52	

სპეციფიკაცია (გაგრძელება)

პოზიცია	აღნიშვნა	დასახელება	რაოდ.	წონა, კგ	შენიშვნა
		მასალები			
		სულფატომედეგი B30 კლ.ბეტონი მარკა წყალშეუღწევადობაზე W8			5.6 მ³
		ბეტ. მომზადება B15 კლ.ბეტონი			0.25 მ³

თანამდებობა	ხელმოწერა	გვარი	ქ. თბილისი, ვ. ნინუას ქ.3-8 მრავალბინიანი საცხ.სახლის პროექტი	შ.პ.ს. "მონოლითჯგუფი"		
გენ.დირექტორი		თ. მაისურაძე				
არ.მთ.ინჟინერი		ზ.ჯულუხიძე				
კონსტრუქტორი	[signature]	გ.დედალამაზიშვილი	კონსტრუქციული ნაწილი			
			მონოლითური როსტვერკი მრ 7	სტადია	ფურც.	მასშტ.
				მ.პრ.	კ-20	1:20

მონოლითური როსტვერკი მრ 8
მ1:20

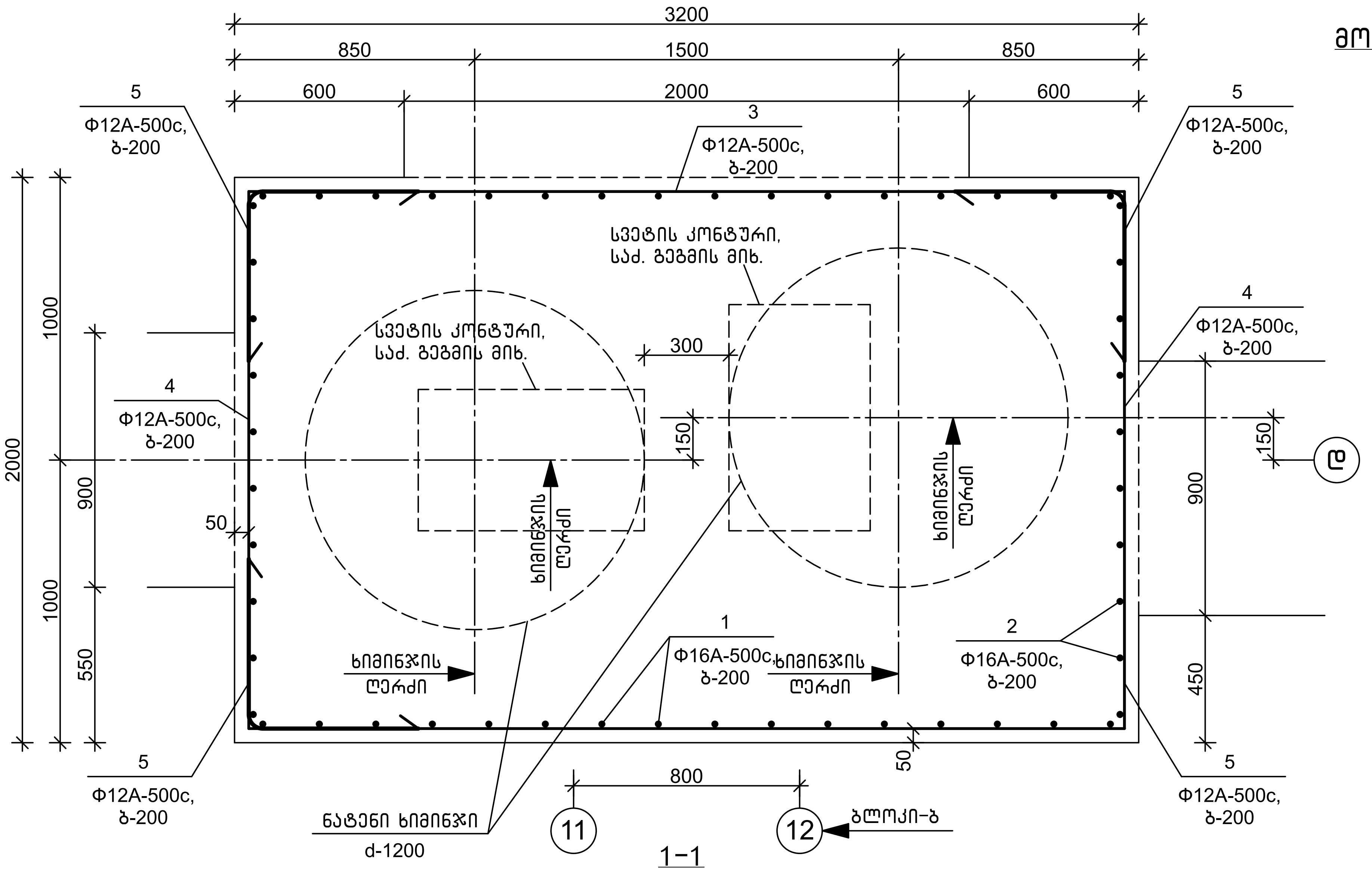

1-1
მ1:20

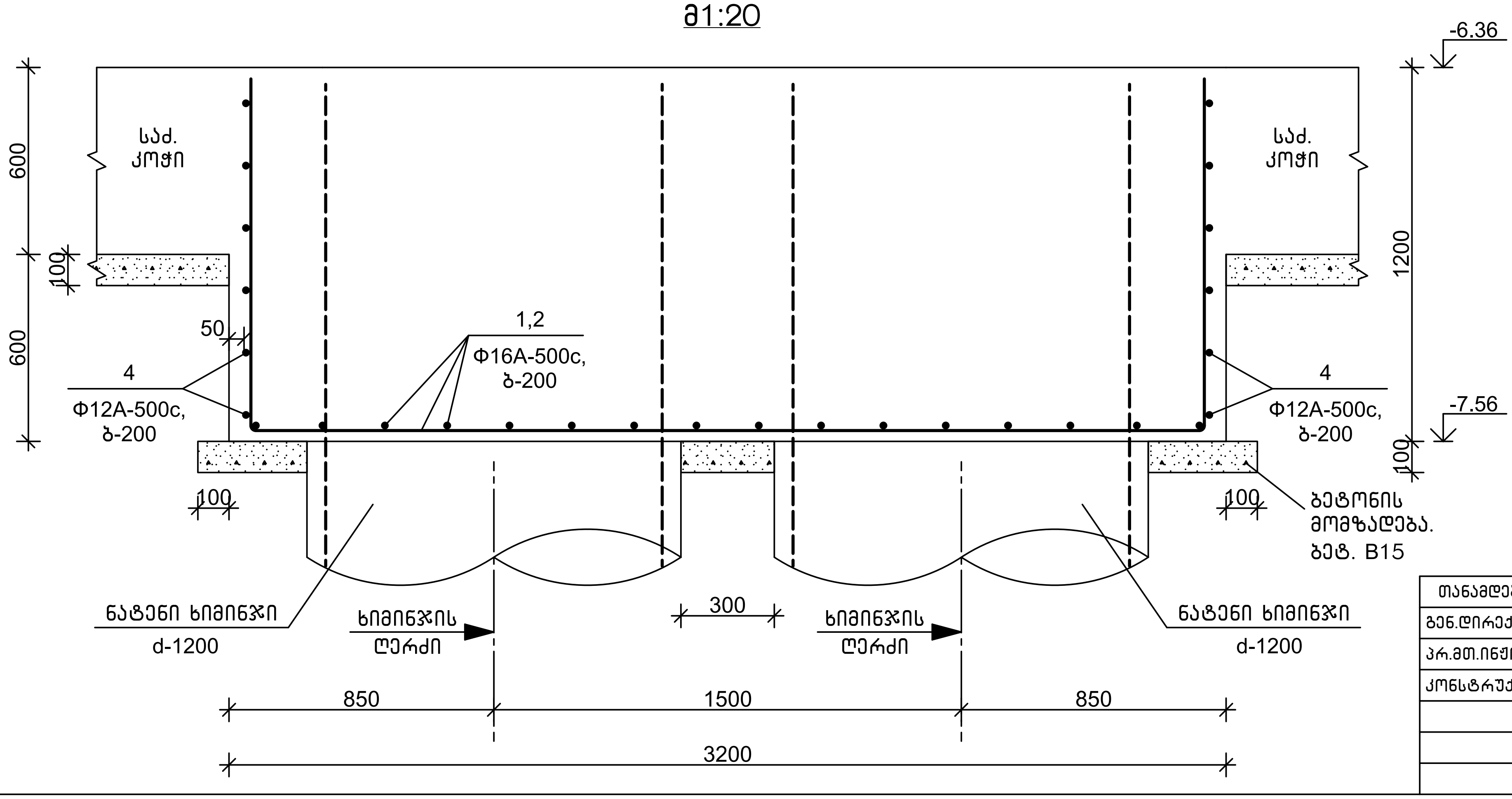

სპეციფიკაცია

პოზიცია	აღნიშვნა	დასახელება	რაოდ.	წონა, კგ	შენიშვნა
		მრ 8			
		დეტალები			
1		Φ16A-500c,ГОСТ 34028-2016, L=4200	16	6.64	
2		Φ16A-500c,ГОСТ 34028-2016, L=5400	10	8.54	
3		Φ12A-500c,ГОСТ 34028-2016, L=3100	12	2.76	
4		Φ12A-500c,ГОСТ 34028-2016, L=1900	12	1.70	
5		Φ12A-500c,ГОСТ 34028-2016, L=1200	24	1.07	
		მასალები			
		სულფატომედეგი B30 კლ.ბეტონი მარკა წყალშეღწევადობაზე W8			7.7 მ³
		ბეტ. მომზადება B15 კლ.ბეტონი			0.6 მ³

დეტალების უწყისი

პოზ.	ესკიზი
1	1150 1870 1150
2	1150 3070 1150
5	600 600

თანამდებობა	ხელმოწერა	გვარი	ქ. თბილისი, ვ. ნინუას ქ.3-8 მრავალბინიანი საცხ.სახლის პროექტი	შ.პ.ს. "მონოლითჯგუფი"		
გენ.დირექტორი		თ. მაისურაძე				
პრ.მთ.ინჟინერი		ზ.ჯულუხიძე				
კონსტრუქტორი		გ.ღვალამაზიშვილი	კონსტრუქციული ნაწილი			
			მონოლითური როსტვერკი მრ 8	სტადია	ფურც	მასშტ
				მ.პრ.	კ-21	1:20

მონოლითური როსტვერკი მრ 9
მ1:20

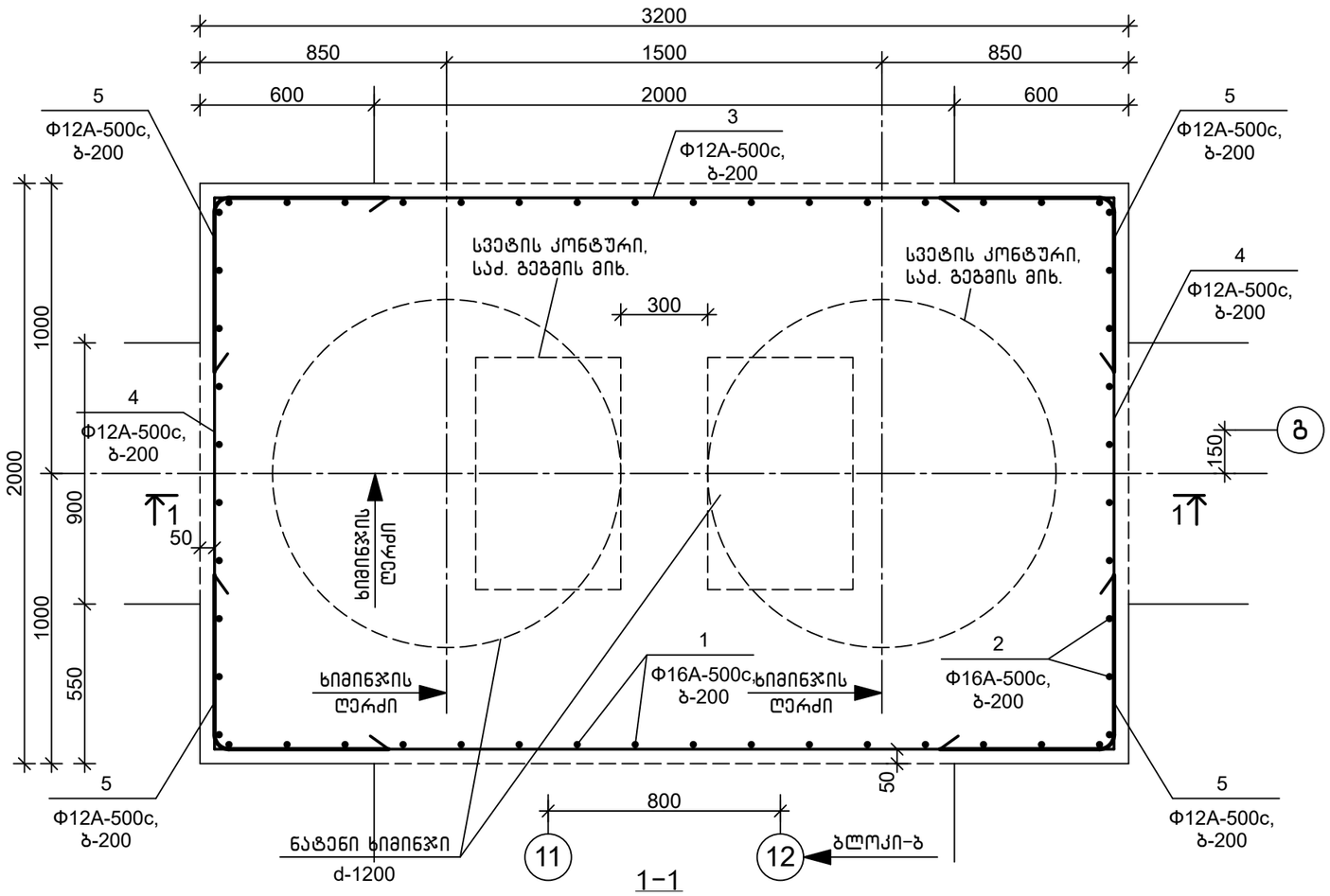

1-1
მ1:20

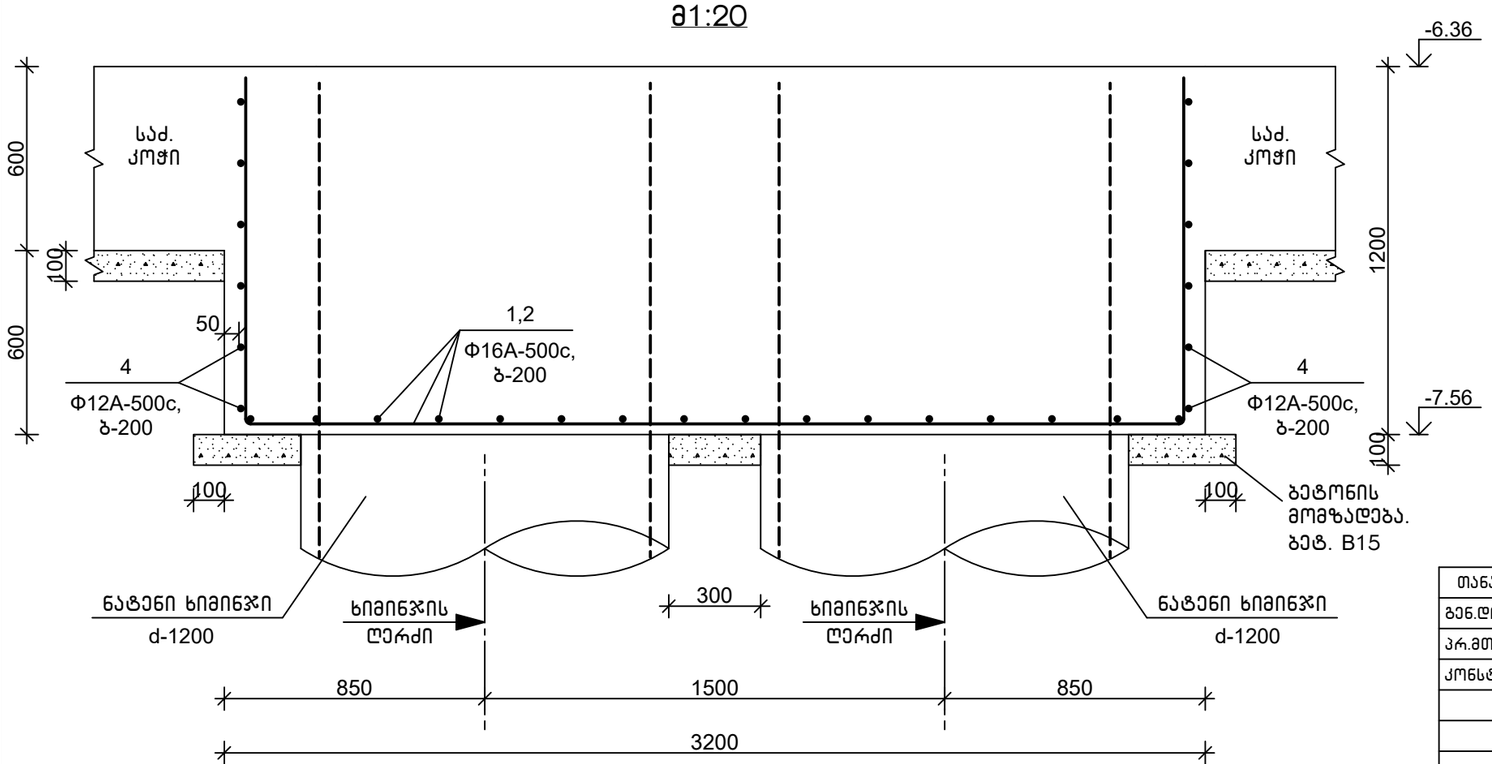

სპეციფიკაცია

პოზიცია	აღნიშვნა	დასახელება	რაოდ.	წონა, კგ	შენიშვნა
		მრ 9			
		დეტალები			
1		Φ16A-500c,ГОСТ 34028-2016, L=4200	16	6.64	
2		Φ16A-500c,ГОСТ 34028-2016, L=5400	10	8.54	
3		Φ12A-500c,ГОСТ 34028-2016, L=3100	12	2.76	
4		Φ12A-500c,ГОСТ 34028-2016, L=1900	12	1.70	
5		Φ12A-500c,ГОСТ 34028-2016, L=1200	24	1.07	
		მასალები			
		სულფატმედეგები B30 კლ.ბეტონი მარკა წყალშეუღწევადობაზე W8			7.7 მ^3
		ბეტ. მომზადება B15 კლ.ბეტონი			0.6 მ^3

დეტალების უწყისი

პოზ.	ესკიზი
1	1150 — 1870 — 1150
2	1150 — 3070 — 1150
5	600 — 600

თანამდებობა	ხელმოწერა	გვარი	ქ. თბილისი, ვ. ნინუას ქ.3-8 მრავალბინიანი სახლის სახლის პროექტი	მ.პ.ს.	"მონოლითმშენი"
გენ.დირექტორი		თ. მაისურაძე			
პრ.მთ.ინჟინერი		ზ.ჯულუხიძე			
კონსტრუქტორი		გ.დედალამაზიშვილი	კონსტრუქციული ნაწილი		
			მონოლითური როსტვერკი მრ 9	სტადია	ფურც	მასშტ
				მ.პრ.	კ-22	1:20

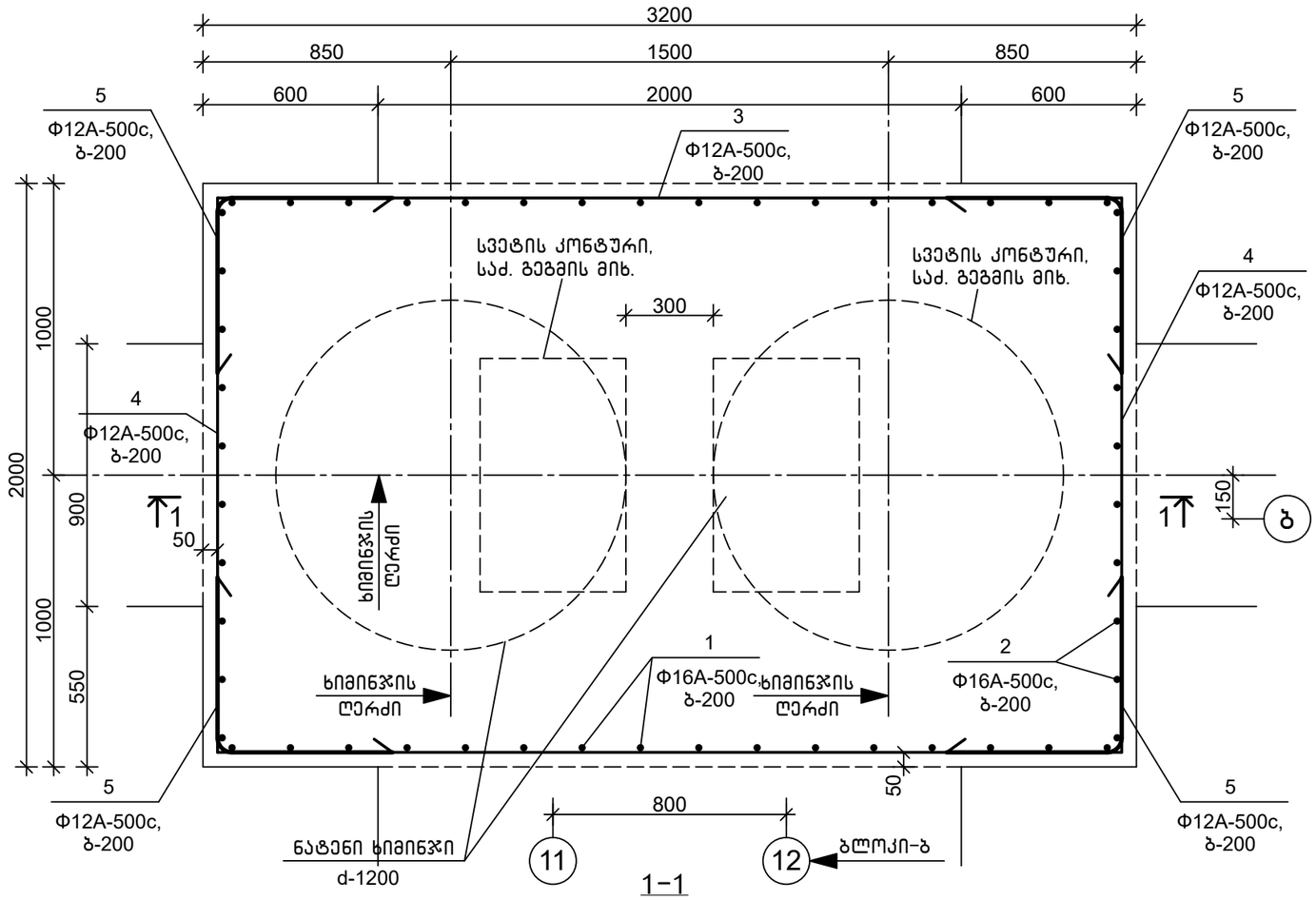

1–1
მ1:20

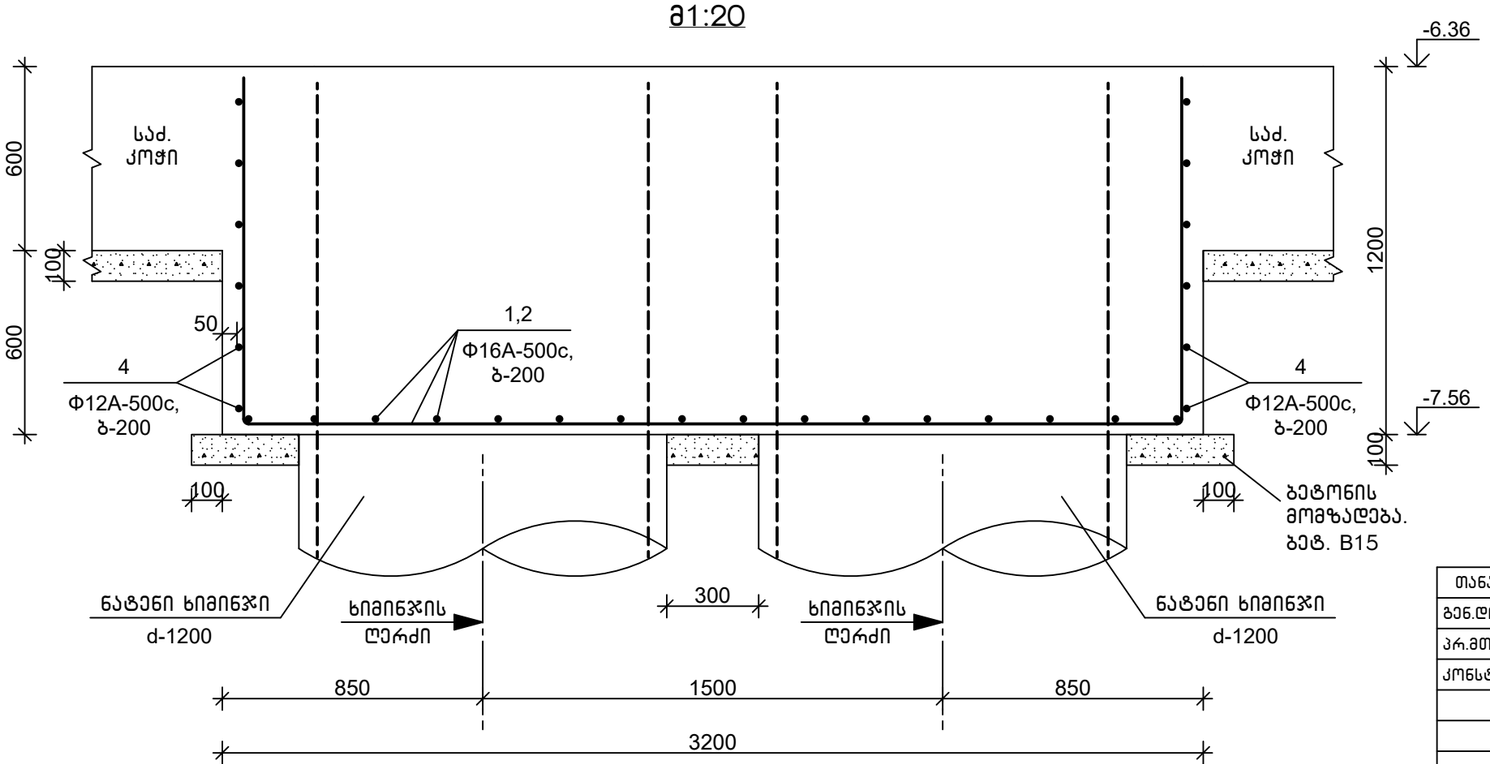

მონოლითური როსტვერკი მრ 10
მ1:20

სპეციფიკაცია

პოზიცია	აღნიშვნა	დასახელება	რაოდ.	წონა, კგ	შენიშვნა
		მრ 10			
		დეტალები			
1		Φ16A-500c,ГОСТ 34028-2016, L=4200	16	6.64	
2		Φ16A-500c,ГОСТ 34028-2016, L=5400	10	8.54	
3		Φ12A-500c,ГОСТ 34028-2016, L=3100	12	2.76	
4		Φ12A-500c,ГОСТ 34028-2016, L=1900	12	1.70	
5		Φ12A-500c,ГОСТ 34028-2016, L=1200	24	1.07	
		მასალები			
		სულფატმედები B30 კლ.ბეტონი მარკა წყალშეუღწევადობაზე W8			7.7 მ³
		ბეტ. მომზადება B15 კლ.ბეტონი			0.6 მ³

დეტალების უწყისი

პოზ.	ესკიზი
1	1150 — 1870 — 1150
2	1150 — 3070 — 1150
5	600 — 600

თანამდებობა	ხელმოწერა	გვარი	ქ. თბილისი, ვ. ნინუას ქ.3-8 მრავალბინიანი სახლის სახლის პროექტი	შ.პ.ს.	"მონოლითმშენებელი"
გენ.დირექტორი		თ. მაისურაძე			
პრ.მთ.ინჟინერი		ზ.ჯულუხიძე			
კონსტრუქტორი		გ.დედალამაზიშვილი	კონსტრუქციული ნაწილი		
			მონოლითური როსტვერკი მრ 10	სტადია	ფურც	მასშტ
				მ.პრ.	კ-23	1:20

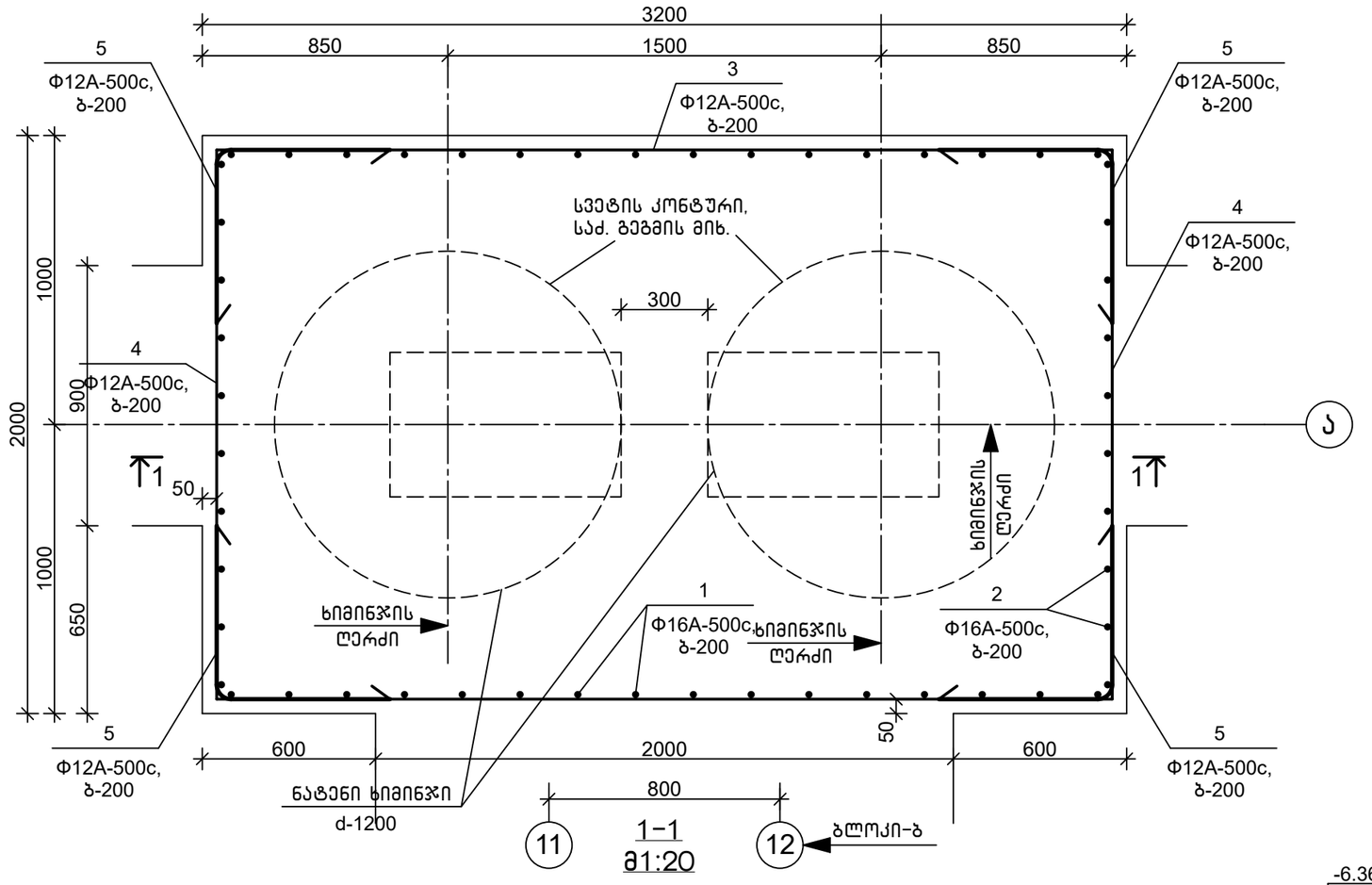

1–1
მ1:20

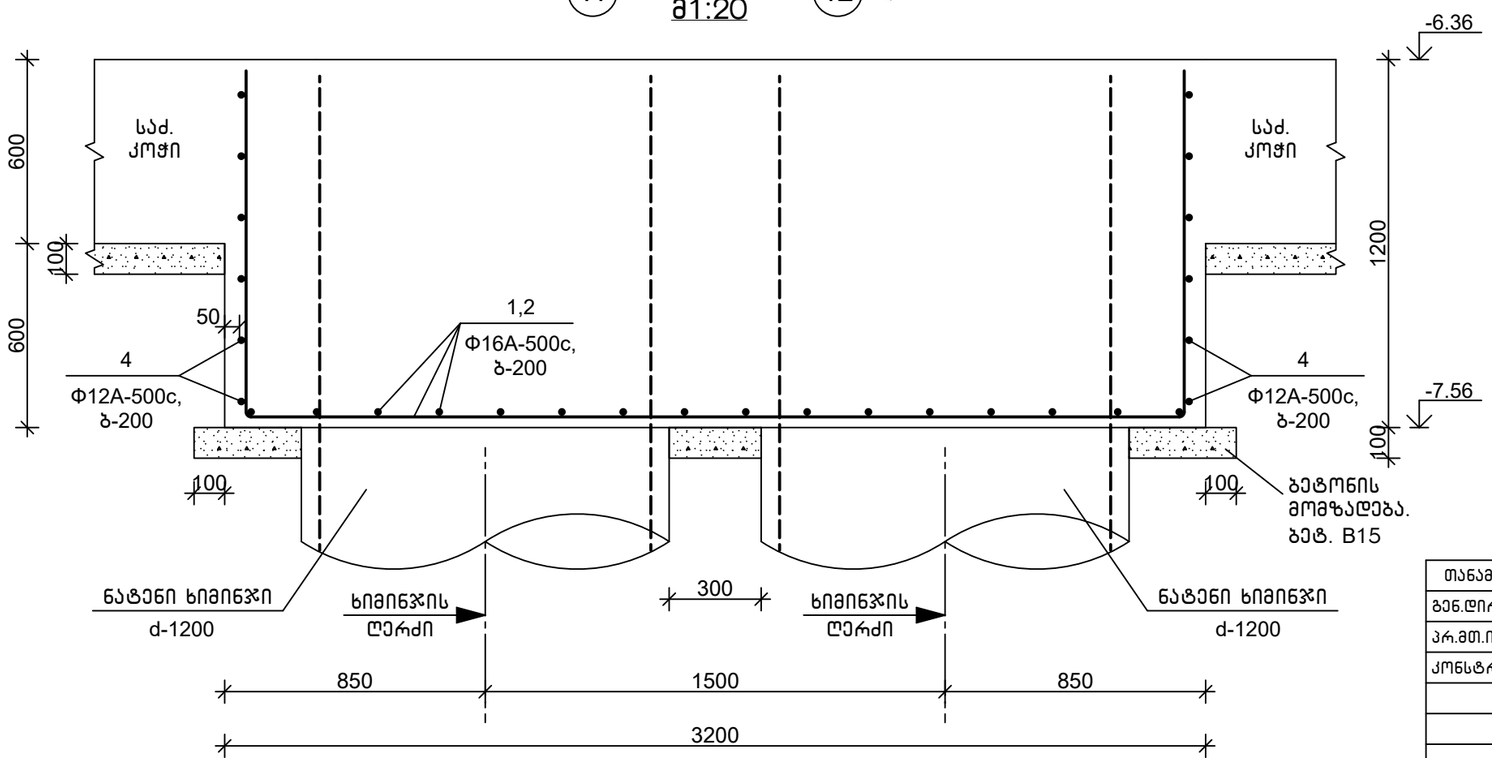

მონოლითური როსტვერკი მრ 11
მ1:20

სპეციფიკაცია

პოზიცია	აღნიშვნა	დასახელება	რაოდ.	წონა, კგ	შენიშვნა
		მრ 11			
		დეტალები			
1		Φ16A-500c,ГОСТ 34028-2016, L=4200	16	6.64	
2		Φ16A-500c,ГОСТ 34028-2016, L=5400	10	8.54	
3		Φ12A-500c,ГОСТ 34028-2016, L=3100	12	2.76	
4		Φ12A-500c,ГОСТ 34028-2016, L=1900	12	1.70	
5		Φ12A-500c,ГОСТ 34028-2016, L=1200	24	1.07	
		მასალები			
		სულფატმედები B30 კლ.ბეტონი მარკა წყალშეუღწევადობაზე W8			7.7 მ³
		ბეტ. მომზადება B15 კლ.ბეტონი			0.6 მ³

დეტალების უწყისი

პოზ.	ესკიზი
1	1150 — 1870 — 1150
2	1150 — 3070 — 1150
5	600 — 600

თანამდებობა	ხელმოწერა	გვარი	ქ. თბილისი, ვ. ნინუას ქ.3–8 მრავალბინიანი სახლის სახლის პროექტი	შ.პ.ს.	"მონოლითშენგუფი"
გენ.დირექტორი		თ. მაისურაძე			
პრ.მთ.ინჟინერი		ზ.ჯულუხიძე			
კონსტრუქტორი		გ.დედალამაზიშვილი	კონსტრუქციული ნაწილი		
			მონოლითური როსტვერკი მრ 11	სტადია	ფურც	მასშტ
				მ.პრ.	კ–24	1:20

ლიფტის შახტის თანაორმო 1
მ1:20

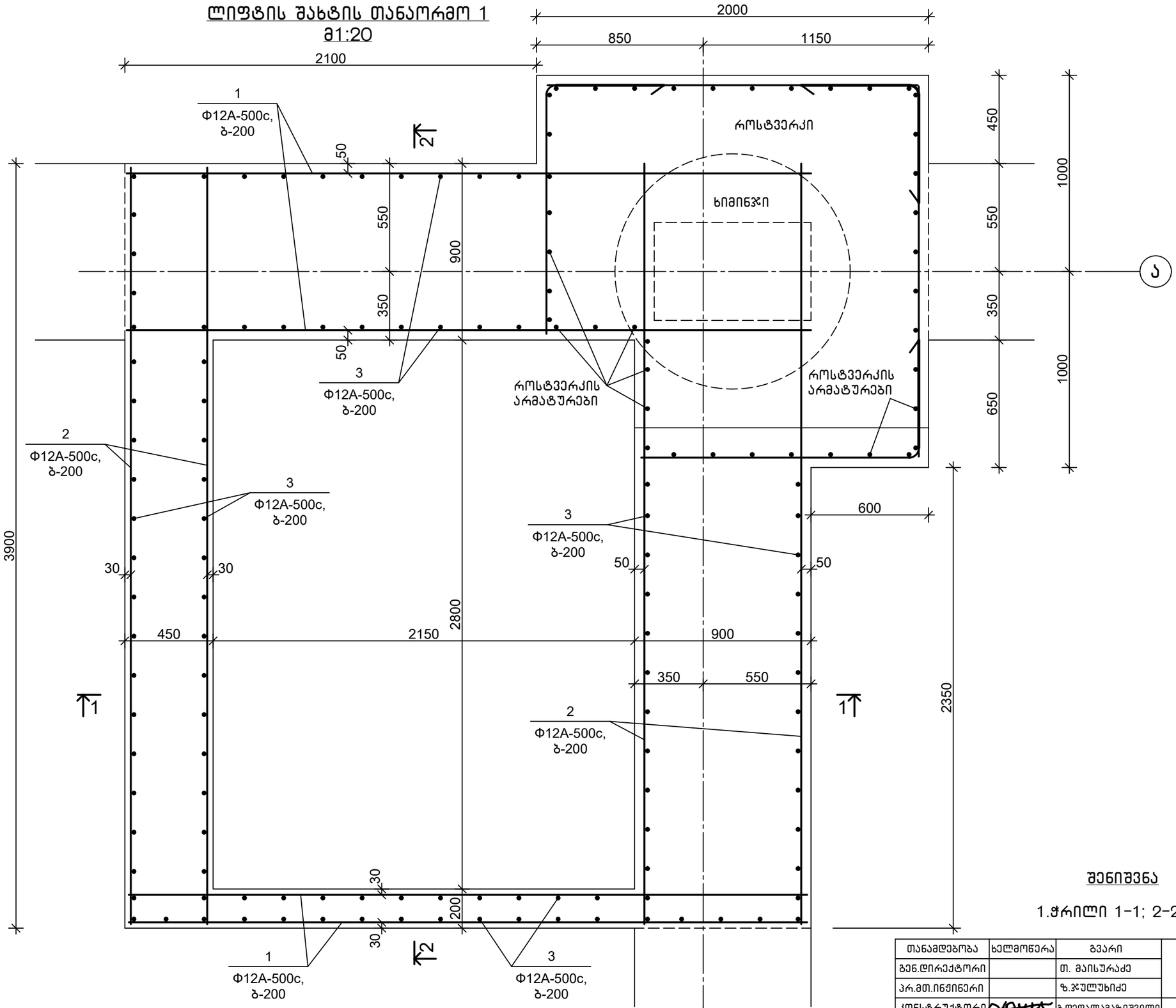

შენიშვნა

1.ჭრილი 1-1; 2-2 იხ.ფ.კ-26

თანამდებობა	ხელმოწერა	გვარი	ქ. თბილისი, ვ. ნინუას ქ.3-8 მრავალბინიანი სახლის პროექტი	შპს.	"მონოლითჯგუფი"
გენ.დირექტორი		თ. მაისურაძე			
პრ.მთ.ინჟინერი		ზ.ჯულუხიძე			
კონსტრუქტორი		გ.დედალამაზიშვილი	კონსტრუქციული ნაწილი		
			ლიფტის შახტის თანაორმო 1	სტადია	ფურც	მასშტ
				მ.პრ.	კ-25	1:20

1-1
მ1:20

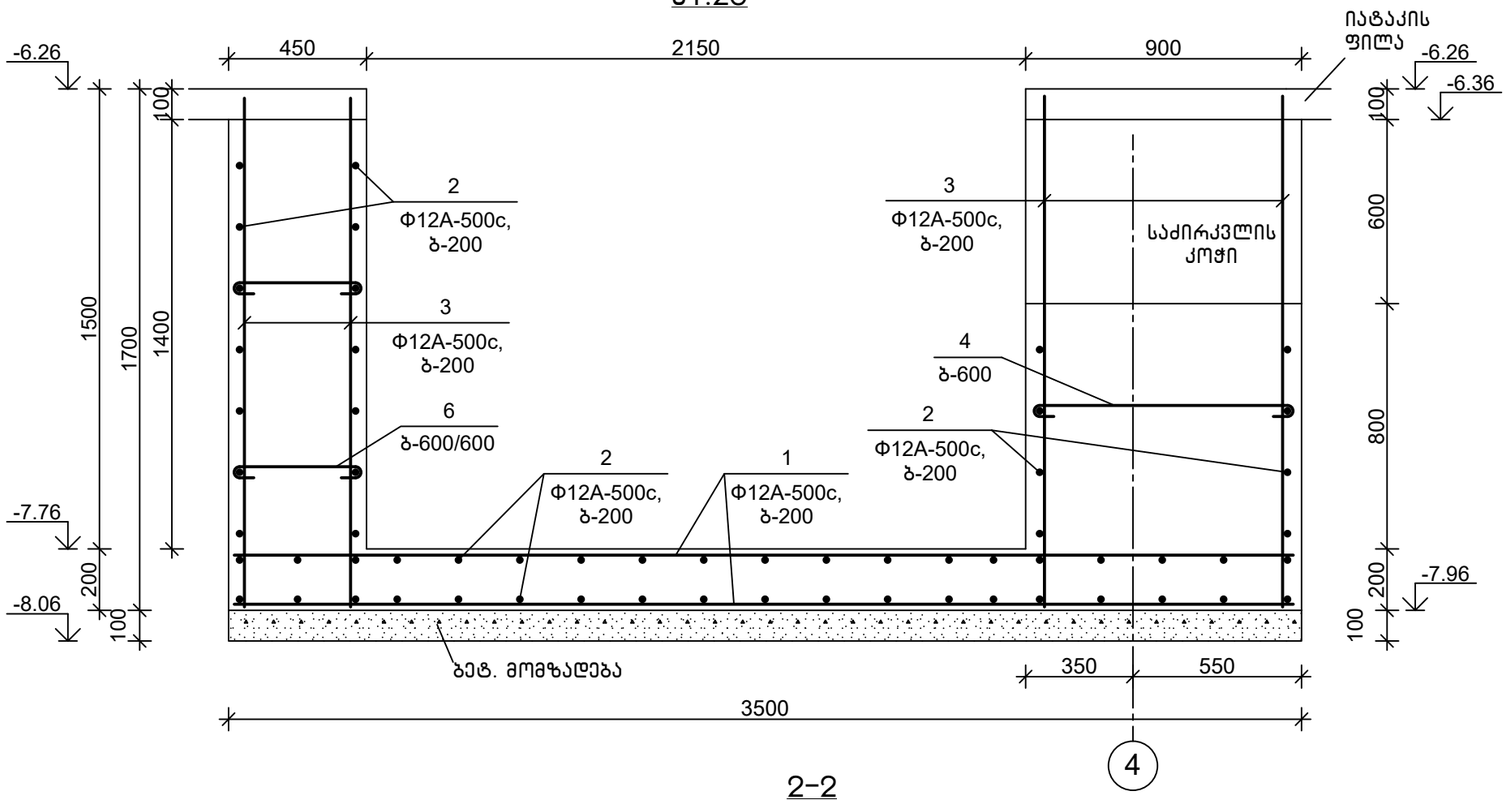

2-2
მ1:20

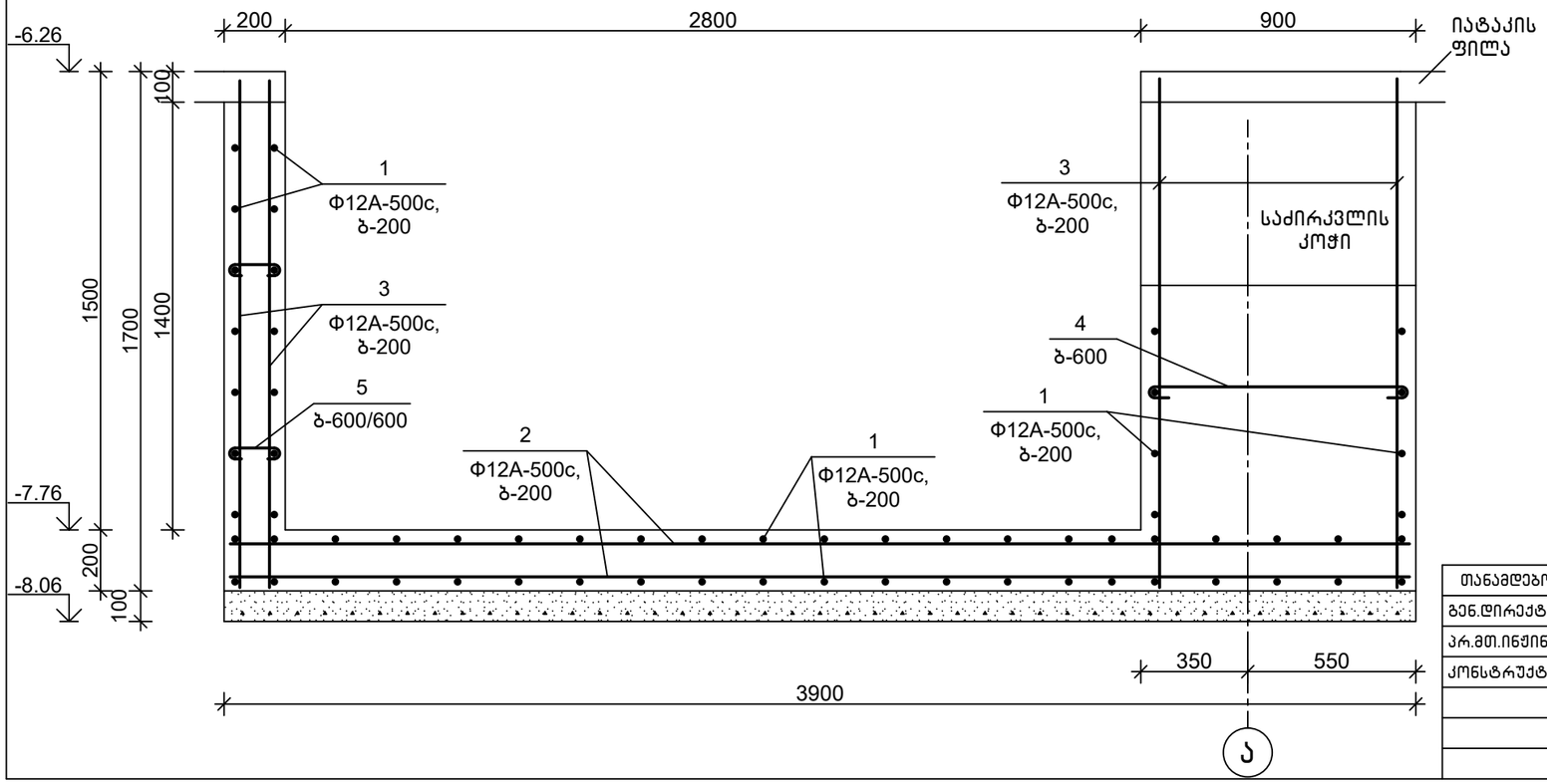

სპეციფიკაცია

პოზიცია	აღნიშვნა	დასახელება	რაოდ.	წონა, კგ	შენიშვნა
		ლშთ 1			
		დეტალები			
1		Φ12A-500c, ГОСТ 34028-2016, L=3450	64	3.08	
2		Φ12A-500c, ГОСТ 34028-2016, L=3850	60	3.43	
3		Φ12A-500c, ГОСТ 34028-2016, L=1680	105	1.50	
4		Φ8A-500c, ГОСТ 34028-2016, L=1000	7	0.40	
5		Φ8A-500c, ГОСТ 34028-2016, L=250	8	0.10	
6		Φ8A-500c, ГОСТ 34028-2016, L=600	10	0.24	
		მასალები			
		სულფატმედები B30 კლ.ბეტონი მარკა წყალშეუღწევადობაზე W8			8.1 მ³
		ბეტ. მომზადება B15 კლ.ბეტონი			1.20 მ³

დეტალების უწყისი

პოზ.	ესკიზი
4	100 — 800 — 100
5	100 — 140 — 100
6	100 — 390 — 100

თანამდებობა	ხელმოწერა	გვარი	ქ. თბილისი, ვ. ნინუას ქ.3-8 მრავალბინიანი სახლის სახლის პროექტი	მ.პ.	"მონოლითმშენი"
გენ.დირექტორი		თ. მაისურაძე			
პრ.მთ.ინჟინერი		ზ.ჯულუხიძე			
კონსტრუქტორი		გ.დედალამაზიშვილი	კონსტრუქციული ნაწილი		
			ლიფტის შახტის თანაორმო 1 (გაბრძელება)	სტადია: მ.პრ.	ფურც: კ-26
				მასშტ: 1:20	

ლიფტის შახტის თანაორმო 2
მ1:20

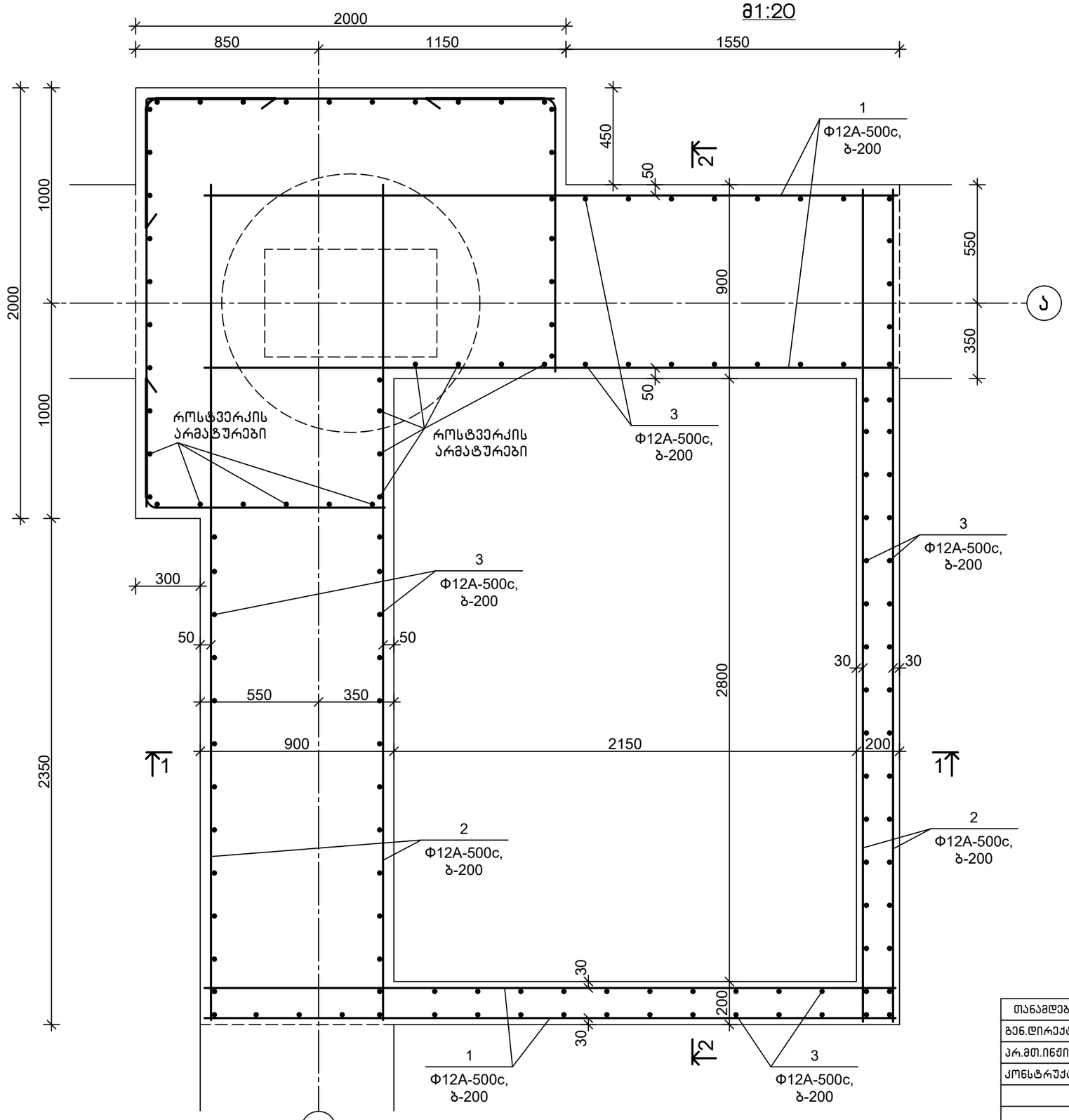

შენიშვნა

1.ჭრილი 1-1; 2-2 იხ.ფ.კ-28

თანამდებობა	ხელმოწერა	გვარი	ქ. თბილისი, ვ. ნინუას ქ.3-8 მრავალბინიანი სახლის სახლის პროექტი	შ.პ.ს.	"მონოლითმშენი"
გენ.დირექტორი		თ. მაისურაძე			
პრ.მთ.ინჟინერი		ზ.ჯულუხიძე			
კონსტრუქტორი		გ.დედალამაზიშვილი	კონსტრუქციული ნაწილი		
			ლიფტის შახტის თანაორმო 2	სტადია	ფურც	მასშტ
				მ.პრ.	კ-27	1:20

1-1
მ1:20

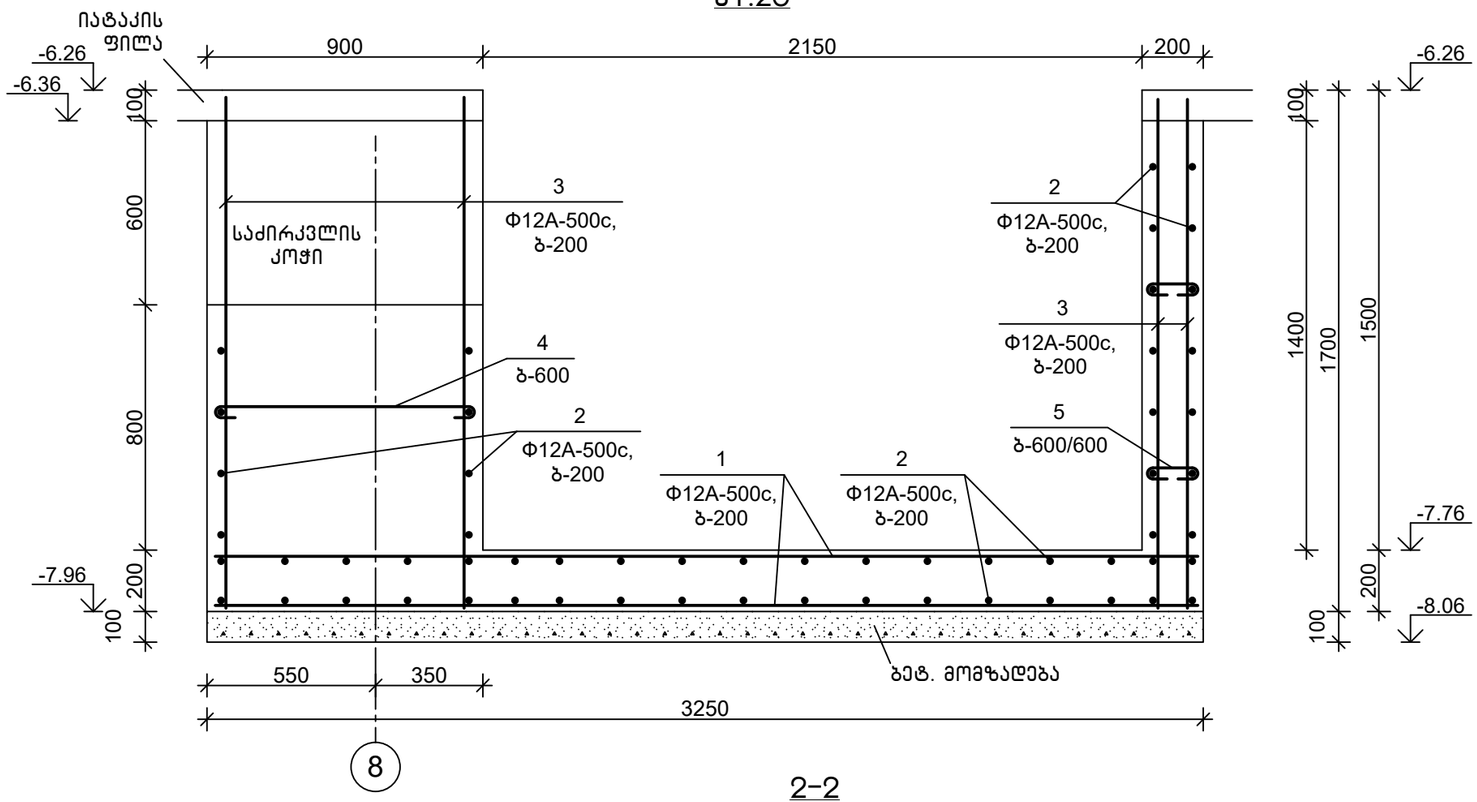

2-2
მ1:20

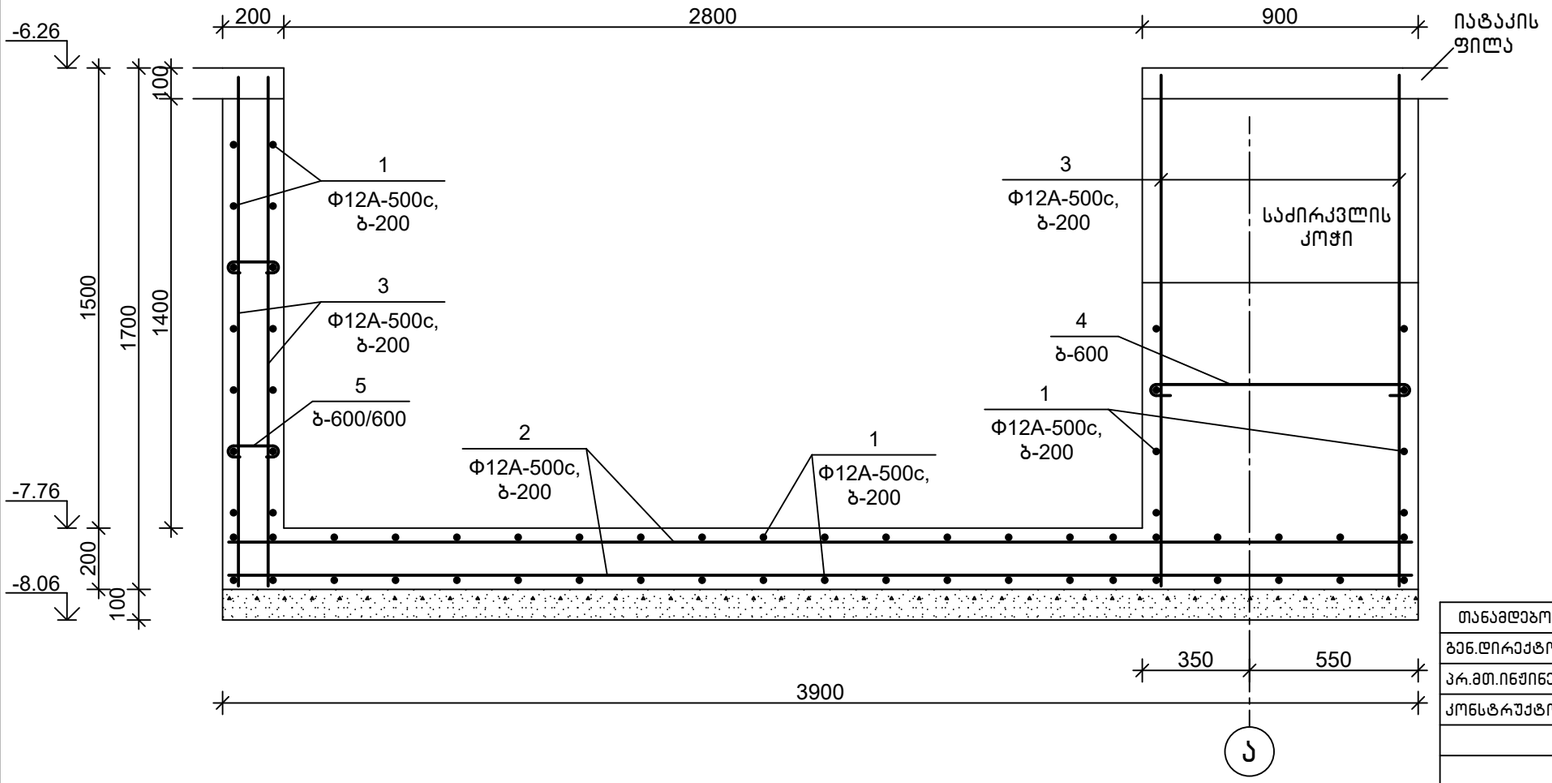

სპეციფიკაცია

პოზიცია	აღნიშვნა	დასახელება	რაოდ.	წონა, კგ	შენიშვნა
		ლშთ 2			
		დეტალები			
1		Φ12A-500c, ГОСТ 34028-2016, L=3200	64	2.85	
2		Φ12A-500c, ГОСТ 34028-2016, L=3850	58	3.43	
3		Φ12A-500c, ГОСТ 34028-2016, L=1680	101	1.50	
4		Φ8A-500c, ГОСТ 34028-2016, L=1000	7	0.40	
5		Φ8A-500c, ГОСТ 34028-2016, L=250	18	0.10	
		მასალები			
		სულფატმედები B30 კლ.ბეტონი მარკა წყალშეუღწევადობაზე W8			6.3 მ³
		ბეტ. მომზადება B15 კლ.ბეტონი			1.1 მ³

დეტალების უწყისი

პოზ.	ესკიზი
4	100 — 800 — 100
5	100 — 140 — 100

თანამდებობა	ხელმოწერა	გვარი	ქ. თბილისი, ვ. ნინუას ქ.3-8 მრავალბინიანი საცხ.სახლის პროექტი	შ.პ.ს. "მონოლითმშენგუფი"		
გენ.დირექტორი		თ. მაისურაძე				
პრ.მთ.ინჟინერი		ზ.ჯულუხიძე				
კონსტრუქტორი		გ.დედალამაზიშვილი	კონსტრუქციული ნაწილი			
			ლიფტის შახტის თანაორმო 2 (გაბარძელება)	სტადია	ფურც	მასშტ
				მ.პრ.	კ-28	1:20

მიმართულება

საძირკვლის კოჭების ქვედა ზონის ძირითადი არმირება
მ1:200

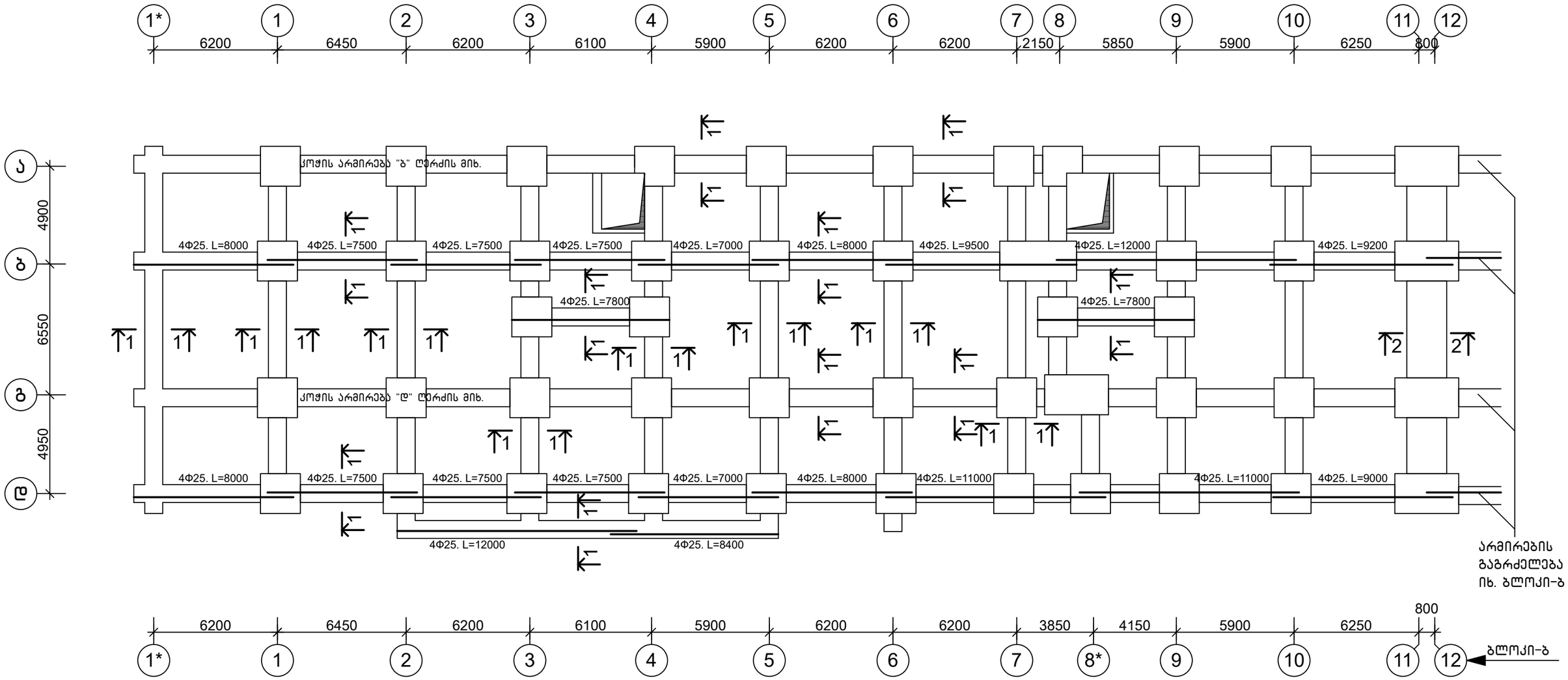

შენიშვნა

1.საძირკვლის კოჭის ძირითადი არმირების ჭრილი 1-1; 2-2 იხ. ფ.კ-36

თანამდებობა	ხელმოწერა	გვარი	ქ. თბილისი, ვ. ნინუას ქ.3-8 მრავალბინიანი სახლის პროექტი	შ.პ.ს.	"მონოლითშგუფი"
გენ.დირექტორი		თ. მაისურაძე			
არ.მთ.ინჟინერი		ზ.ჯულუხიძე			
კონსტრუქტორი		გ.დედალამაზიშვილი	კონსტრუქციული ნაწილი		
			საძირკვლის კოჭების ქვედა ზონის ძირითადი არმირება	სტადია	ფურც	მასშტ
				მ.პრ.	კ-29	1:200

საძირკვლის კოჭების ქვედა ზონის ძირითადი არმირება

მ1:200

მიმართულება

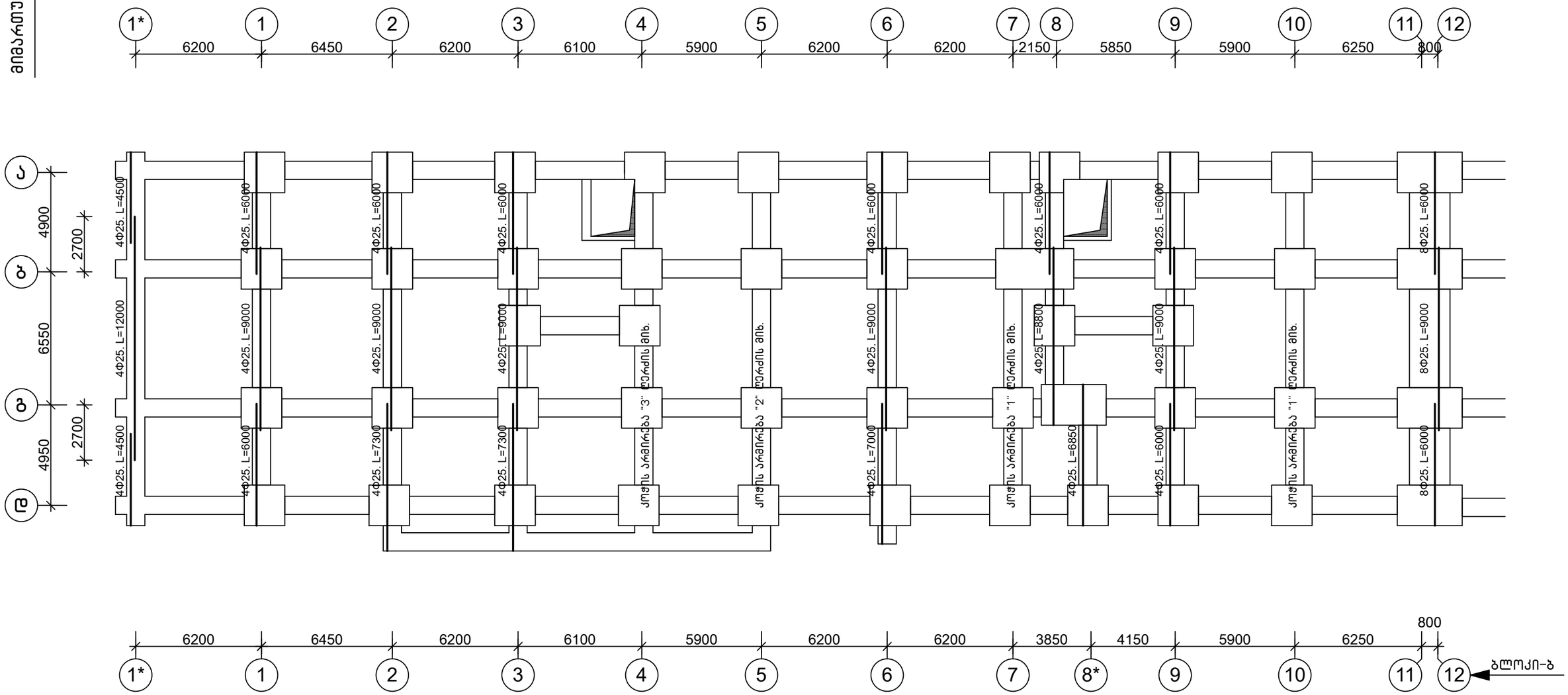

თანამდებობა	ხელმოწერა	გვარი	ქ. თბილისი, ვ. ნინუას ქ.3-8 მრავალბინიანი სახლის პროექტი	შ.პ.ს.	"მონოლითმშენი"
გენ.დირექტორი		თ. მაისურაძე			
პრ.მთ.ინჟინერი		ზ.ჯულუხიძე			
კონსტრუქტორი		გ.დედალამაზიშვილი	კონსტრუქციული ნაწილი		
			საძირკვლის კოჭების ქვედა ზონის ძირითადი არმირება	სტადია / ფურც / მასშტ	
				მ.პრ. / კ-30 / 1:200	

მიმართულება

საძირკვლის კოჭების ზედა ზონის ძირითადი არმირება

მ1:200

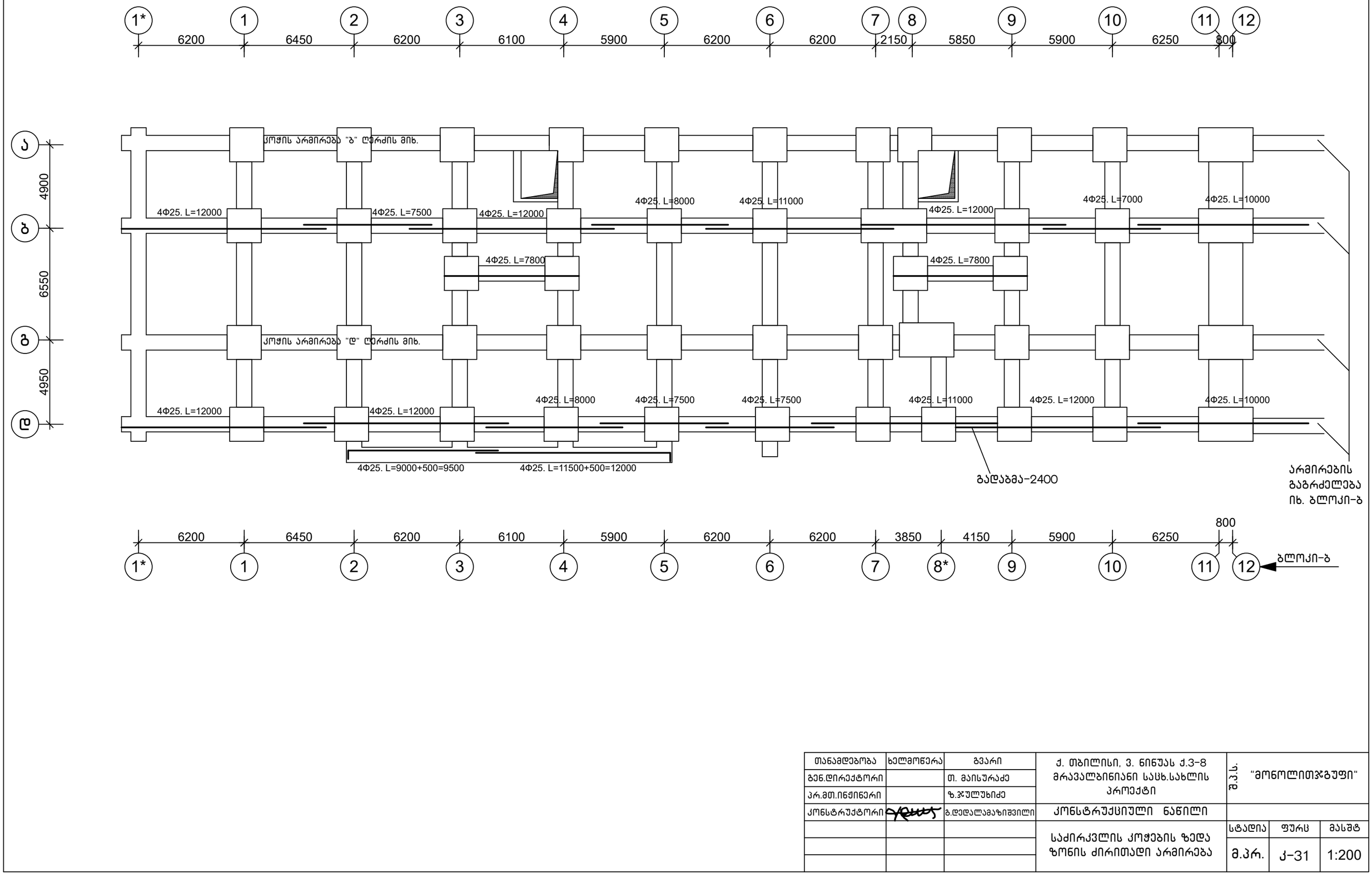

თანამდებობა	ხელმოწერა	გვარი	ქ. თბილისი, ვ. ნინუას ქ.3-8 მრავალბინიანი სახლის პროექტი	შპს	"მონოლითშენგუფი"
გენ.დირექტორი		თ. მაისურაძე			
პრ.მთ.ინჟინერი		ზ.ჯულუხიძე			
კონსტრუქტორი		გ.დედალამაზიშვილი	კონსტრუქციული ნაწილი		
			საძირკვლის კოჭების ზედა ზონის ძირითადი არმირება	სტადია	ფურც	მასშტ
				მ.პრ.	კ-31	1:200

საძირკვლის კოჭების ზედა ზონის ძირითადი არმირება

მ1:200

მიმართულება

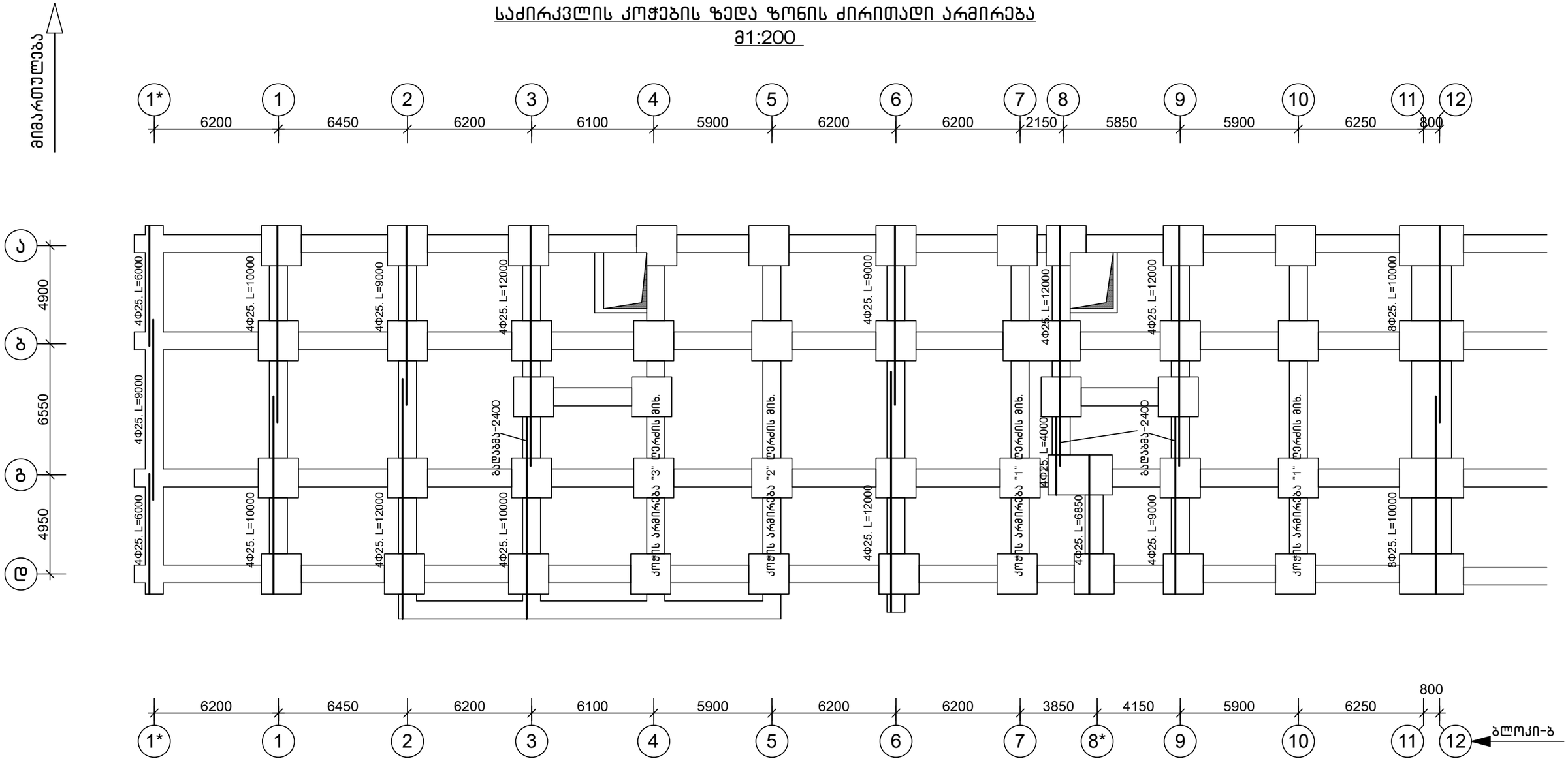

თანამდებობა	ხელმოწერა	გვარი	ქ. თბილისი, ვ. ნინუას ქ.3-8 მრავალბინიანი სახლის პროექტი	შ.პ.ს.	"მონოლითშენგუფი"
გენ.დირექტორი		თ. მაისურაძე			
პრ.მთ.ინჟინერი		ზ.ჯულუხიძე			
კონსტრუქტორი		გ.დედალამაზიშვილი	კონსტრუქციული ნაწილი		
			საძირკვლის კოჭების ზედა ზონის ძირითადი არმირება	სტადია	ფურც	მასშტ
				მ.პრ.	კ-32	1:200

საძირკვლის კოჭების ქვედა, ზედა ზონის დამატებითი არმირება
მ1:200

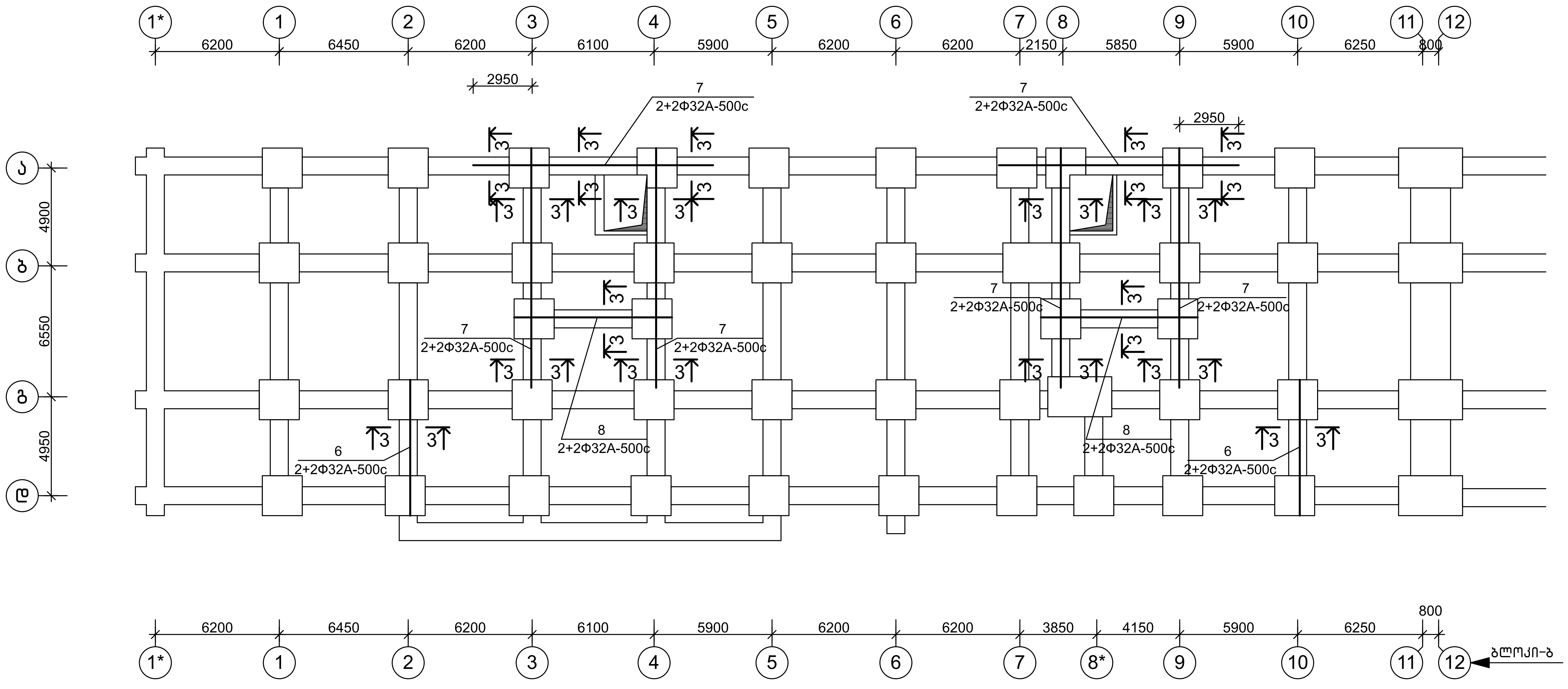

შენიშვნა

1.საძირკვლის კოჭის დამატებითი არმირების ჭრილი 3-3 იხ. ფ.კ-36

თანამდებობა	ხელმოწერა	გვარი	ქ. თბილისი, ვ. ნინუას ქ.3-8 მრავალბინიანი საცხ.სახლის პროექტი	შ.პ.ს. "მონოლითჯგუფი"	
გენ.დირექტორი		თ. მაისურაძე			
არ.მთ.ინჟინერი		ზ.ჯულუხიძე			
კონსტრუქტორი		გ.დედალამაზიშვილი	კონსტრუქციული ნაწილი		
			საძ. კოჭების ქვედა,ზედა ზონის დამატებითი არმირება	სტადია	ფურც	მასშტ
				მ.პრ.	კ-33	1:200

საძირკვლის კოჭის არმირების სქემა მ1:50
ღერძები "1*-11"

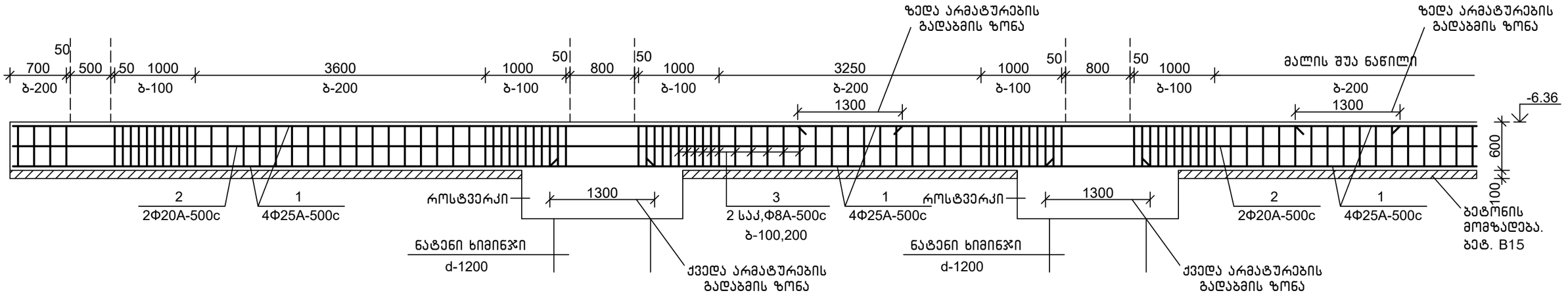

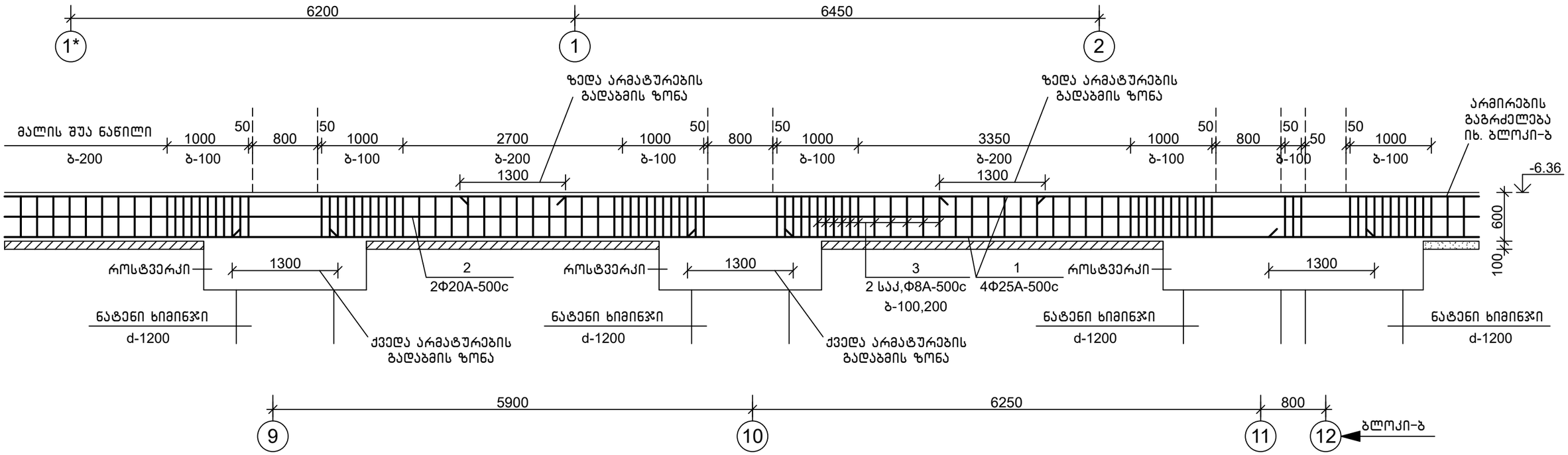

თანამდებობა	ხელმოწერა	გვარი	ქ. თბილისი, ვ. ნინუას ქ.3-8 მრავალბინიანი საცხ.სახლის პროექტი	ზ.პ.ს.	"მონოლითშკაფი"
გენ.დირექტორი		თ. მაისურაძე			
პრ.მთ.ინჟინერი		ზ.ჯულუხიძე			
კონსტრუქტორი		ბ.დედალამაზიშვილი	კონსტრუქციული ნაწილი		
			საძირკვლის კოჭის არმირების სქემა	სტადია	ფურც	მასშტ
				მ.პრ.	კ-34	1:50

საძირკვლის კოჭის არმირების სქემა მ1:50
ღერძი "1*"

საძირკვლის კოჭი მოწყობილი გრუნტზე

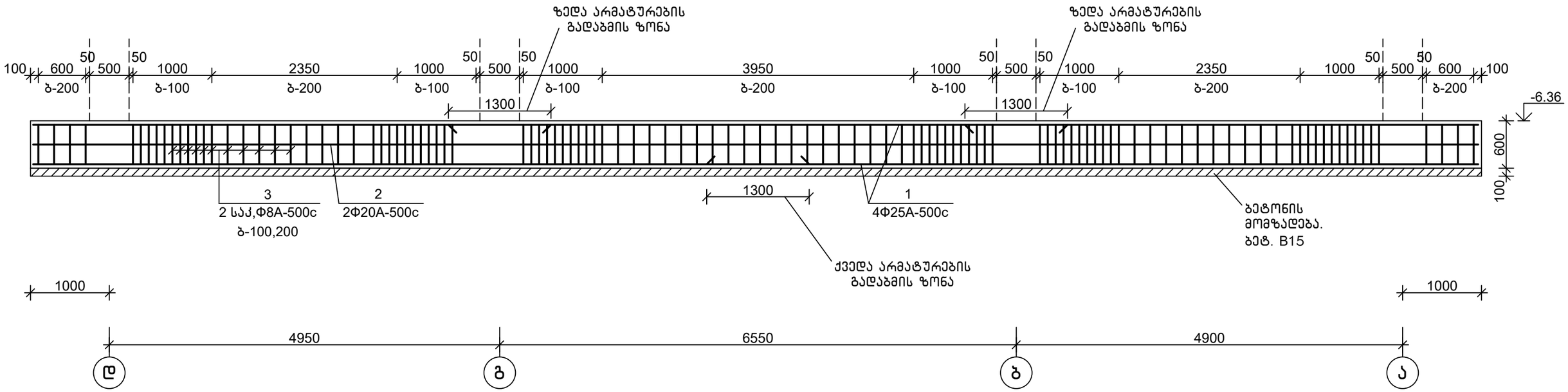

საძირკვლის კოჭის არმირების სქემა მ1:50
ღერძი "1"

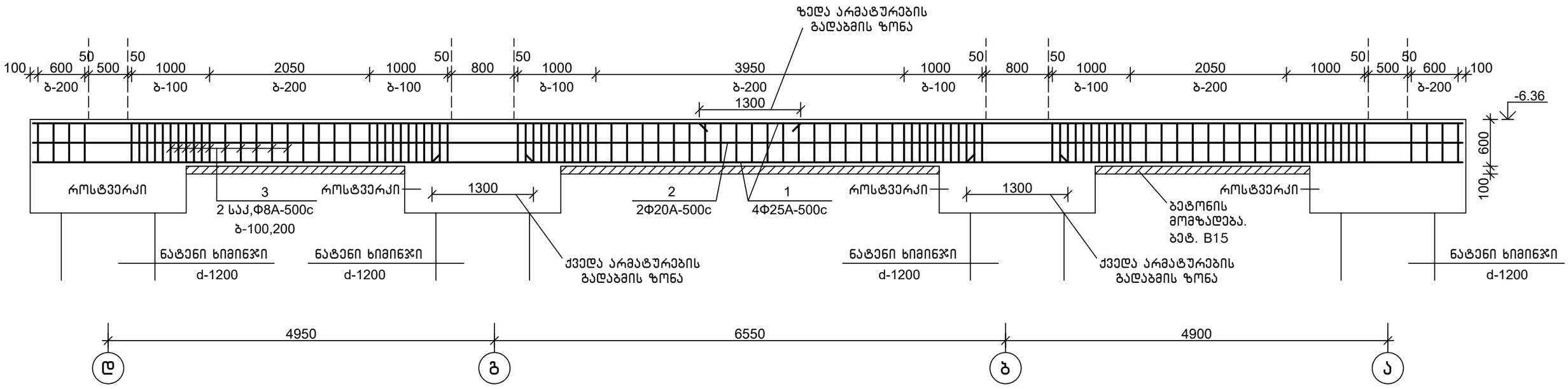

თანამდებობა	ხელმოწერა	გვარი	ქ. თბილისი, ვ. ნინუას ქ.3-8 მრავალბინიანი საცხ.სახლის პროექტი	შ.პ.ს.	"მონოლითშენგუფი"
გენ.დირექტორი		თ. მაისურაძე			
არ.მთ.ინჟინერი		ზ.ჯულუხიძე			
კონსტრუქტორი		გ.დედალამაზიშვილი	კონსტრუქციული ნაწილი		
			საძირკვლის კოჭის არმირების სქემა	სტადია	ფურც	მასშტ
				მ.პრ.	კ-35	1:50

1-1 მ1:20
(ძირითადი არმირება)

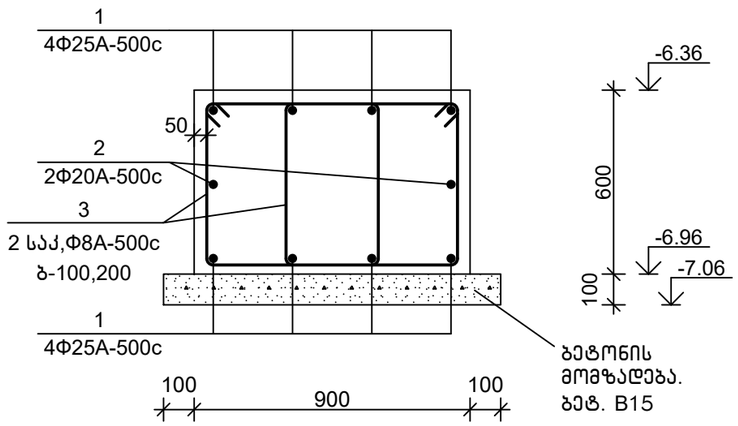

3-3 მ1:20
(დამატებითი არმირება)

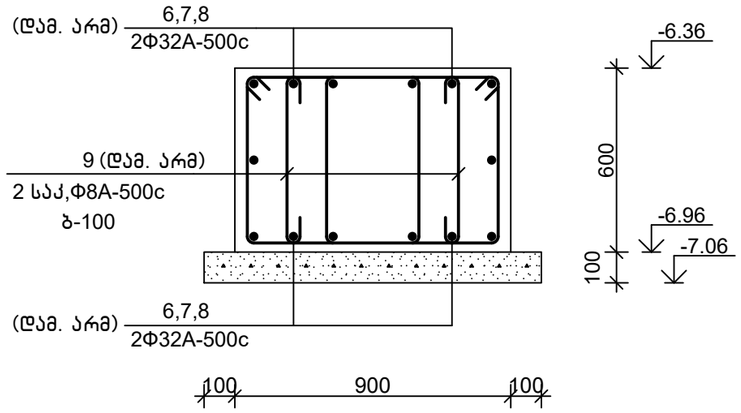

2-2 მ1:20
(ძირითადი არმირება)

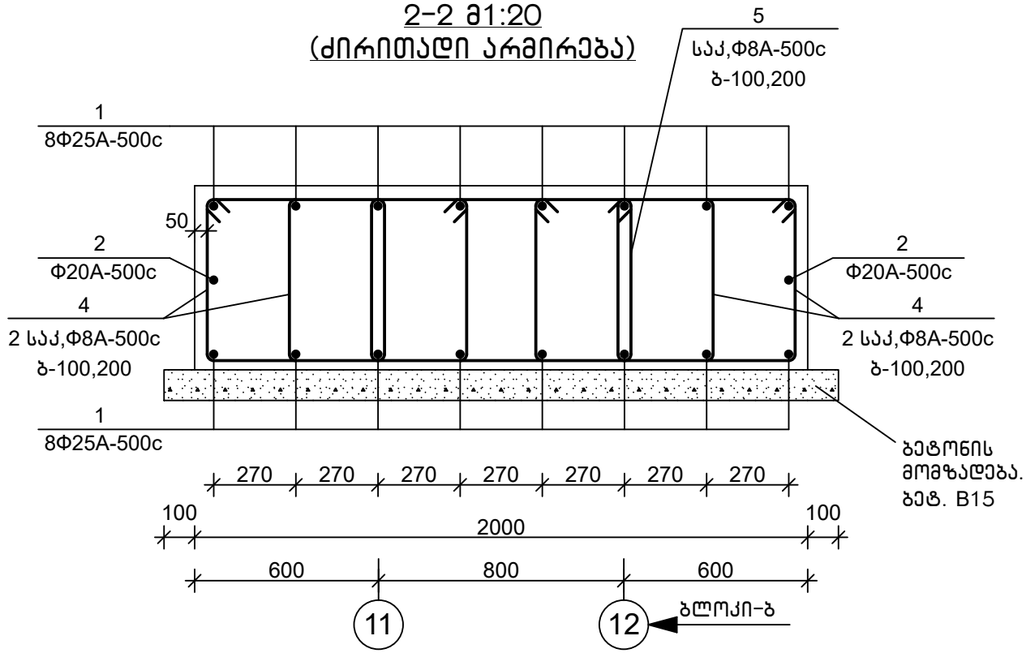

სპეციფიკაცია

პოზიცია	აღნიშვნა	დასახელება	რაოდ.	წონა, კგ	შენიშვნა
		საძირკვლის კოჭები			
		დეტალები			
1		Φ25A-500c,ГОСТ 34028-2016, L=5487 გ.მ	—	21125	
2		Φ20A-500c,ГОСТ 34028-2016, L=1166 გ.მ	—	2880	
3		Φ8A-500c, ГОСТ 34028-2016, L=2350	6270	0.93	
4		Φ8A-500c, ГОСТ 34028-2016, L=2400	452	0.95	
5		Φ8A-500c, ГОСТ 34028-2016, L=2900	74	1.15	
6		Φ32A-500c,ГОСТ 34028-2016, L=7000	8	44.17	
7		Φ32A-500c,ГОСТ 34028-2016, L=12000	24	75.72	
8		Φ32A-500c,ГОСТ 34028-2016, L=7800	8	49.22	
9		Φ8A-500c, ГОСТ 34028-2016, L=800	842	0.32	
		მასალები			
		B30 კლ.ბეტონი მარკა წყალშეუღწევადობაზე W8			182.6 მ³
		ბეტ. მომზადება B15 კლ.ბეტონი			36.9 მ³

დეტალების უწყისი

პოზ.	ესკიზი
3	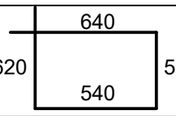
4	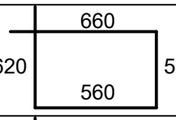
5	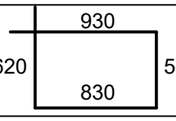
9	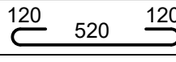

შენიშვნა

1.პოზ-2(Φ20A-500c) გადაიბას ერთმანეთზე გადაღებით, 1000 მმ

თანამდებობა	ხელმოწერა	გვარი	ქ. თბილისი, ვ. ნინუას ქ.3-8 მრავალბინიანი სახლის პროექტი	შ.პ.ს.	"მონოლითშენგუფი"
გენ.დირექტორი		თ. მაისურაძე			
პრ.მთ.ინჟინერი		ზ.ჯულუხიძე			
კონსტრუქტორი		გ.დედალამაზიშვილი	კონსტრუქციული ნაწილი		
			საძირკვლის კოჭების ჭრილი 1-1; 2-2; 3-3	სტადია: მ.პრ.	ფურც: კ-36	მასშტ: 1:20

სვეტის ანკერების გეგმა
1:200

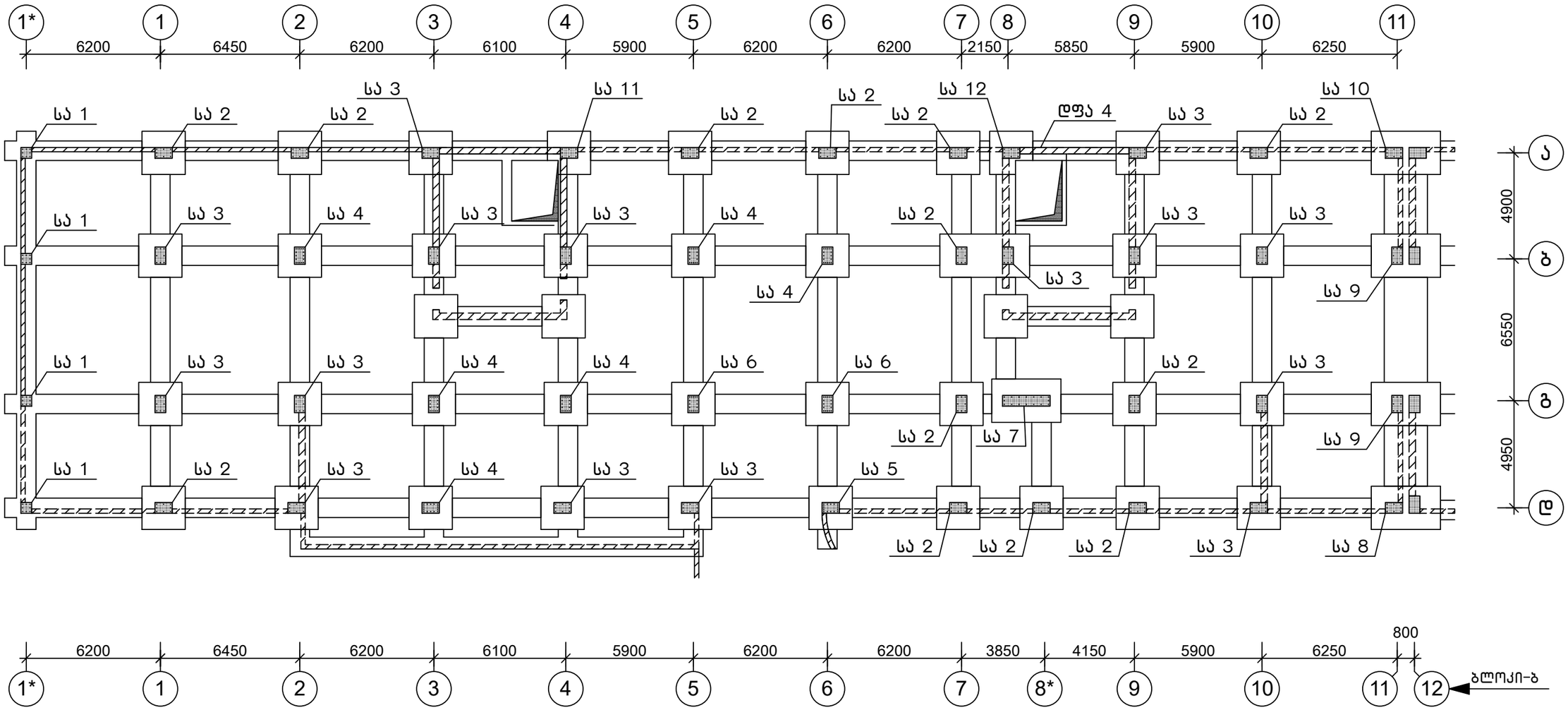

შენიშვნა

1.სვეტის ანკერები სა 1÷12 იხ.ფ.კ-38÷49

თანამდებობა	ხელმოწერა	გვარი	ქ. თბილისი, ვ. ნინუას ქ.3-8 მრავალბინიანი სახლის პროექტი	შპს.	"მონოლითშენგუფი"
გენ.დირექტორი		თ. მაისურაძე			
პრ.მთ.ინჟინერი		ზ.ჯულუხიძე			
კონსტრუქტორი		გ.დედალამაზიშვილი	კონსტრუქციული ნაწილი		
			სვეტის ანკერების გეგმა	სტადია	ფურც	მასშტ
				მ.პრ.	კ-37	1:200

სვეტის ანკერები სა 1 მ1:20

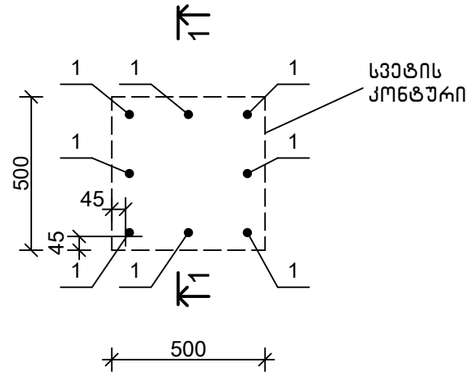

სპეციფიკაცია

პოზიცია	აღნიშვნა	დასახელება	რაოდ.	წონა, კგ	შენიშვნა
		სვეტის ანკერები სა 1			
		დეტალები			
1		Ф16А-500с,ГОСТ 34028-2016, L=2000	8	14.49	
2		Ф8А-500с, ГОСТ 34028-2016, L=1900	4	0.75	
3		Ф8А-500с, ГОСТ 34028-2016, L=1400	4	0.56	

1-1
მ1:20

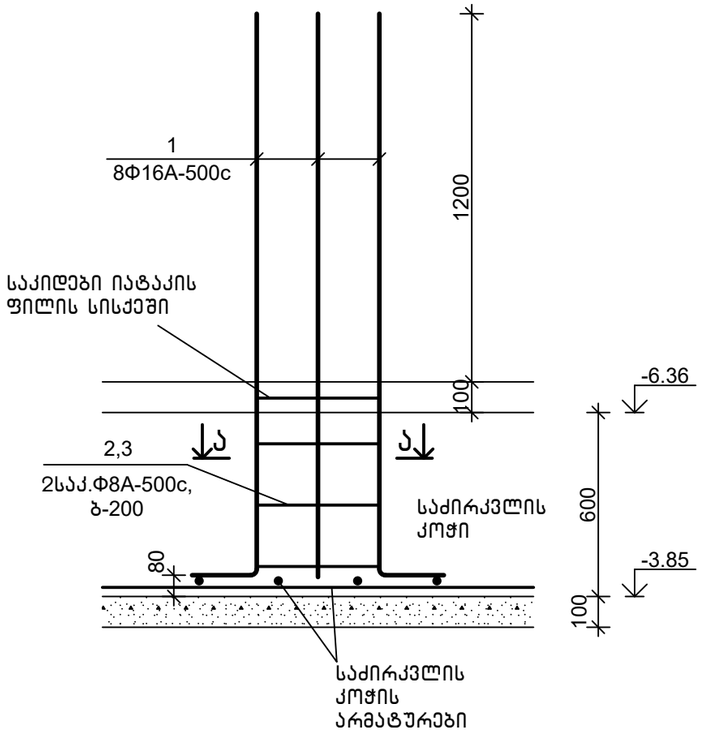

ა-ა
მ1:20

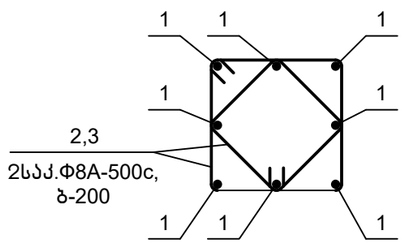

დეტალების უწყისი

პოზ.	ესკიზი
1	1800, 200
2	530, 530, 410, 410
3	400, 400, 300, 300

თანამდებობა	ხელმოწერა	გვარი	ქ. თბილისი, ვ. ნინუას ქ.3-8 მრავალბინიანი საცხ.სახლის პროექტი	შპს.	"მონოლითშენგუფი"
გენ.დირექტორი		თ. მაისურაძე			
პრ.მთ.ინჟინერი		ზ.ჯულუხიძე			
კონსტრუქტორი		გ.დედალამაზიშვილი	კონსტრუქციული ნაწილი		
			სვეტის ანკერები სა 1	სტადია	ფურც	მასშტ
				მ.პრ.	კ-38	1:20

სვეტის ანკერები სა 2 მ1:20

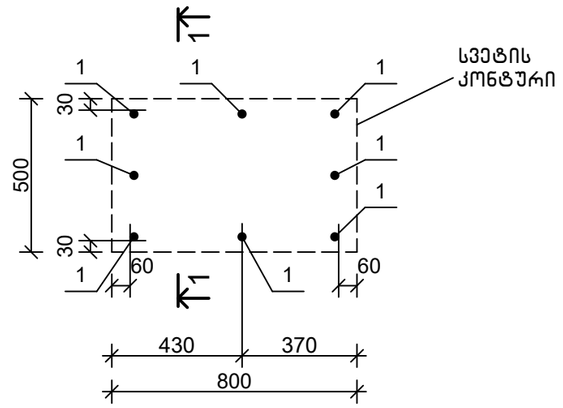

1-1
მ1:20

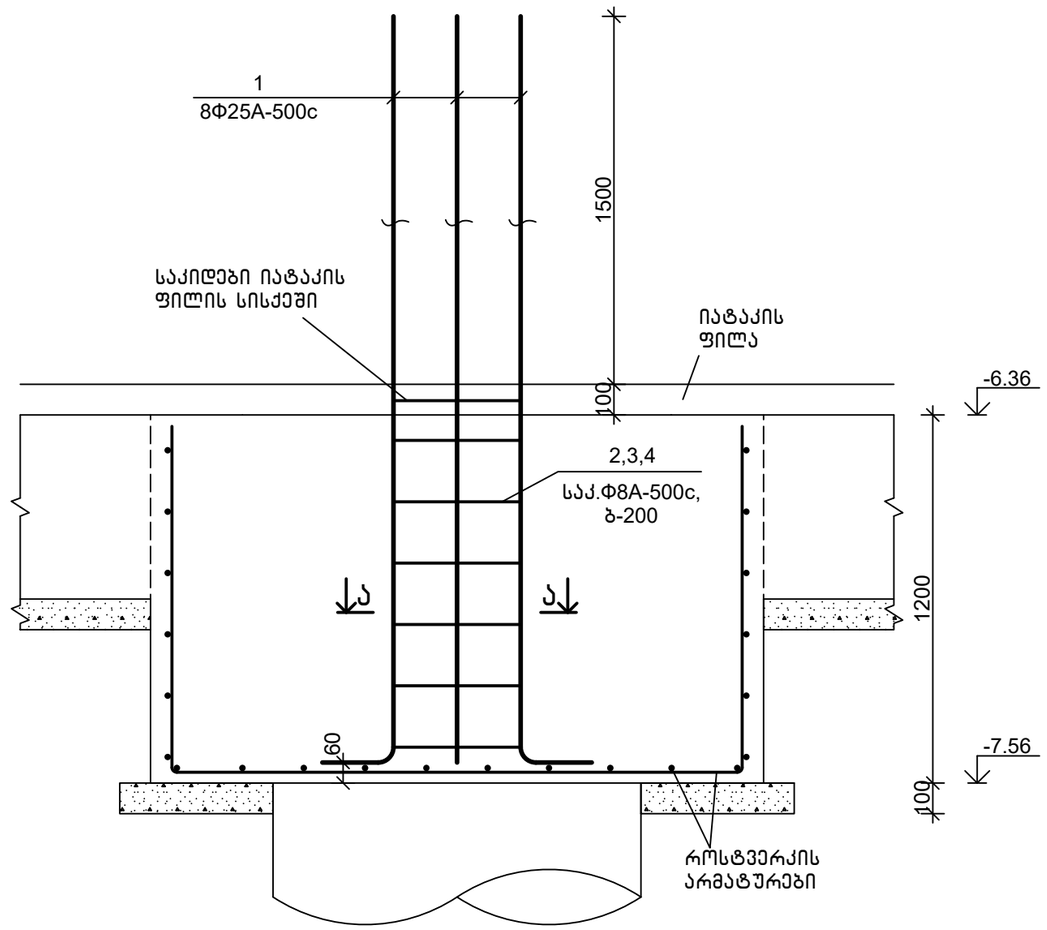

სპეციფიკაცია

პოზიცია	აღნიშვნა	დასახელება	რაოდ.	წონა, კგ	შენიშვნა
		სვეტის ანკერები სა 2			
		დეტალები			
1		Ф25А-500с,ГОСТ 34028-2016, L=3000	8	11.55	
2		Ф8А-500с, ГОСТ 34028-2016, L=2500	7	0.99	
3		Ф8А-500с, ГОСТ 34028-2016, L=920	7	0.37	
4		Ф8А-500с, ГОСТ 34028-2016, L=680	7	0.27	

დეტალების უწყისი

პოზ.	ესკიზი
1	2800, 200
2	800, 560, 440, 680
3	120, 680, 120
4	120, 440, 120

ა-ა
მ1:20

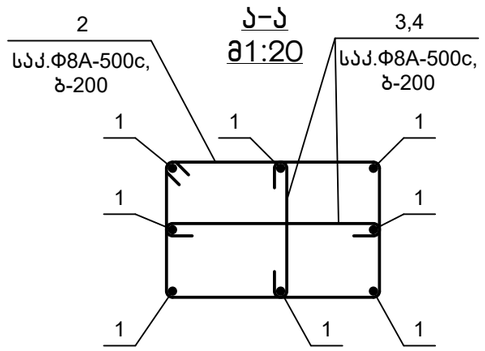

თანამდებობა	ხელმოწერა	გვარი	ქ. თბილისი, ვ. ნინუას ქ.3-8 მრავალბინიანი საცხ.სახლის პროექტი	შპს.	"მონოლითშენგუფი"
გენ.დირექტორი		თ. მაისურაძე			
პრ.მთ.ინჟინერი		ზ.ჯულუხიძე			
კონსტრუქტორი		გ.დედალამაზიშვილი	კონსტრუქციული ნაწილი		
			სვეტის ანკერები სა 2	სტადია	ფურც	მასშტ
				მ.პრ.	კ-39	1:20

სვეტის ანკერები სა 3 მ1:20

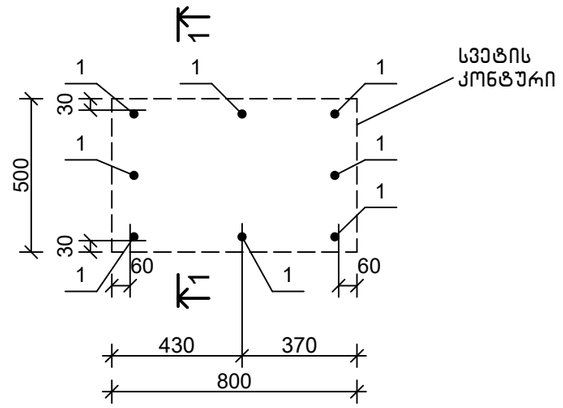

1-1
მ1:20

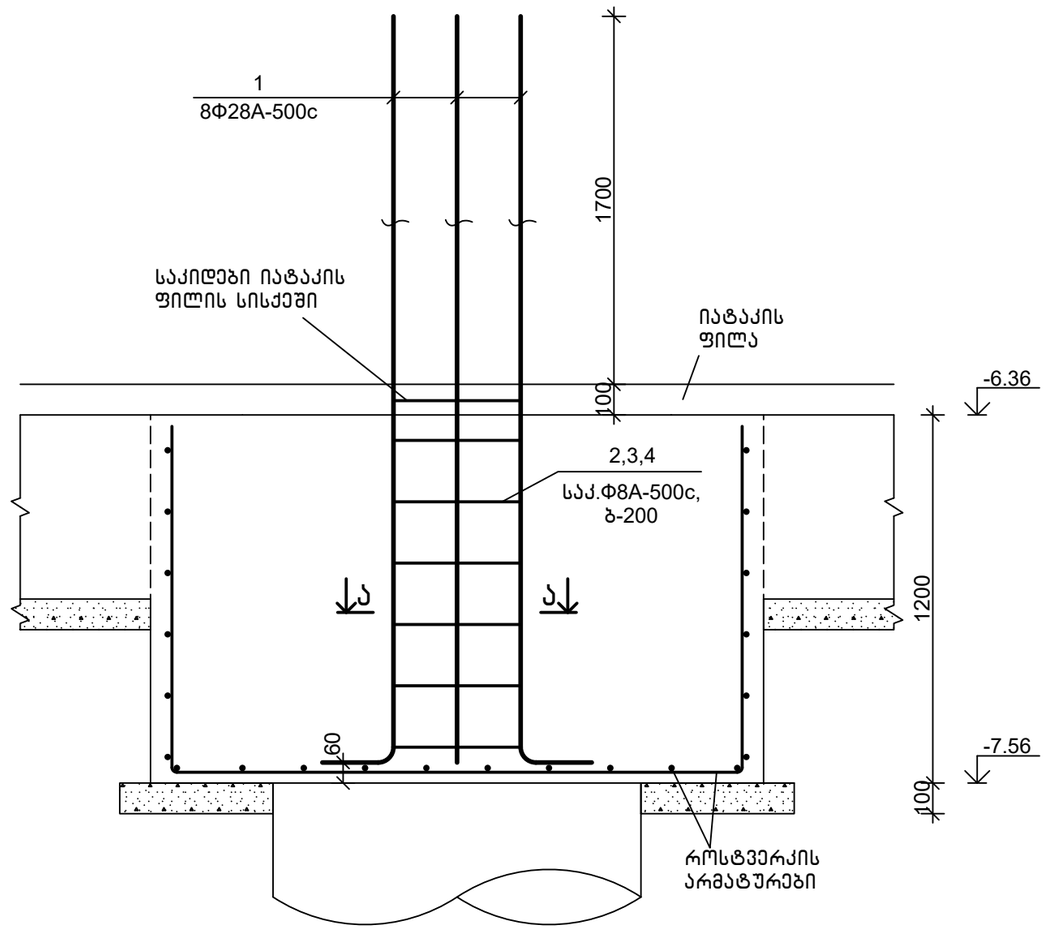

სპეციფიკაცია

პოზიცია	აღნიშვნა	დასახელება	რაოდ.	წონა, კგ	შენიშვნა
		სვეტის ანკერები სა 3			
		დეტალები			
1		Ф28А-500с,ГОСТ 34028-2016, L=3200	8	15.46	
2		Ф8А-500с, ГОСТ 34028-2016, L=2500	7	0.99	
3		Ф8А-500с, ГОСТ 34028-2016, L=920	7	0.37	
4		Ф8А-500с, ГОСТ 34028-2016, L=680	7	0.27	

დეტალების უწყისი

პოზ.	ესკიზი
1	3000, 200
2	800, 560, 440, 680
3	120, 680, 120
4	120, 440, 120

ა-ა
მ1:20

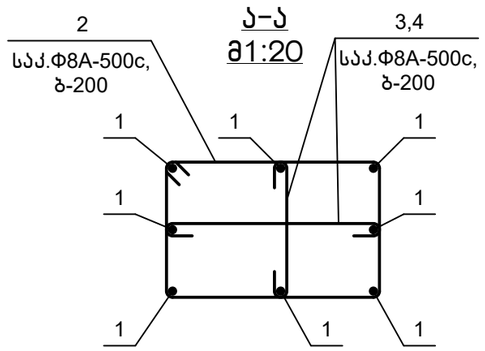

თანამდებობა	ხელმოწერა	გვარი	ქ. თბილისი, ვ. ნინუას ქ.3-8 მრავალბინიანი საცხ.სახლის პროექტი	შპს.	"მონოლითშენგუფი"
გენ.დირექტორი		თ. მაისურაძე			
პრ.მთ.ინჟინერი		ზ.ჯულუხიძე			
კონსტრუქტორი		გ.დედალამაზიშვილი	კონსტრუქციული ნაწილი		
			სვეტის ანკერები სა 3	სტადია	ფურც	მასშტ
				მ.პრ.	კ-40	1:20

სვეტის ანკერები სა 4 მ1:20

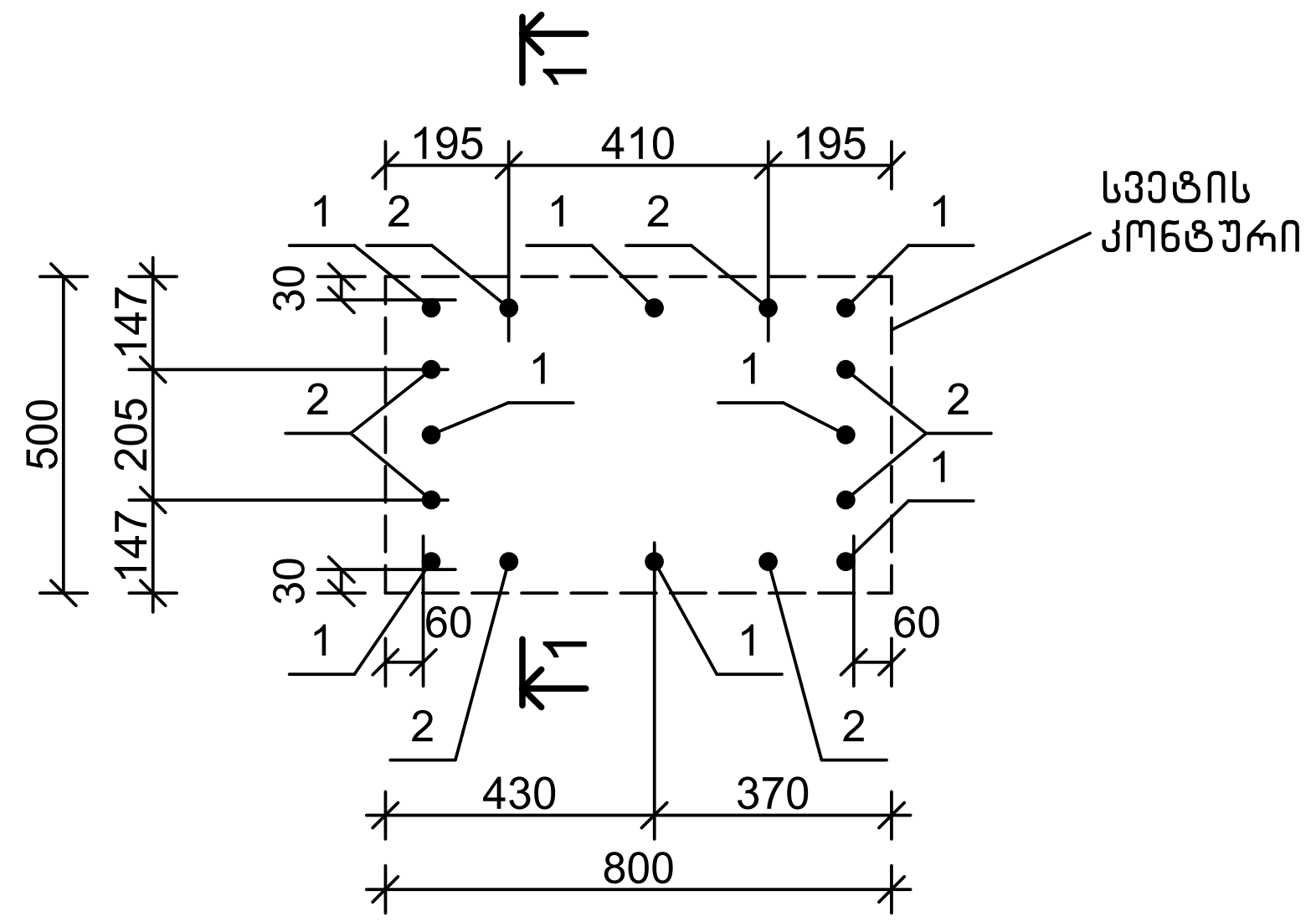

სპეციფიკაცია

პოზიცია	აღნიშვნა	დასახელება	რაოდ.	წონა, კგ	შენიშვნა
		სვეტის ანკერები სა 4			
		დეტალები			
1		Φ28A-500c,ГОСТ 34028-2016, L=3200	8	15.46	
2		Φ20A-500c,ГОСТ 34028-2016, L=3000	8	7.41	
3		Φ8A-500c, ГОСТ 34028-2016, L=2500	7	0.99	
4		Φ8A-500c, ГОСТ 34028-2016, L=920	7	0.37	
5		Φ8A-500c, ГОСТ 34028-2016, L=680	7	0.27	

1-1
მ1:20

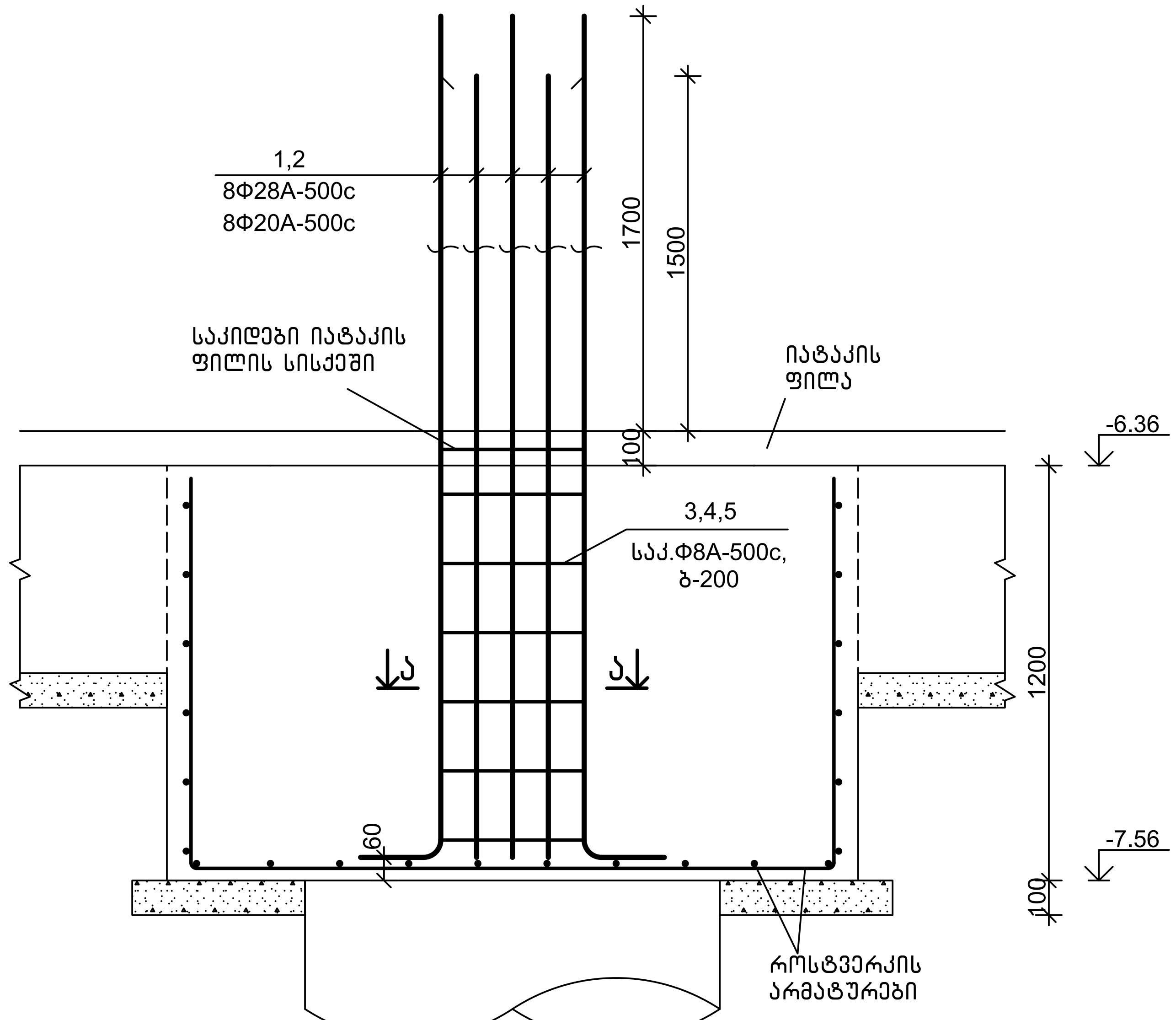

დეტალების უწყისი

პოზ.	ესკიზი
1	3000 200
2	2800 200
3	800 560 440 680
4	120 680 120
5	120 440 120

ა–ა
მ1:20

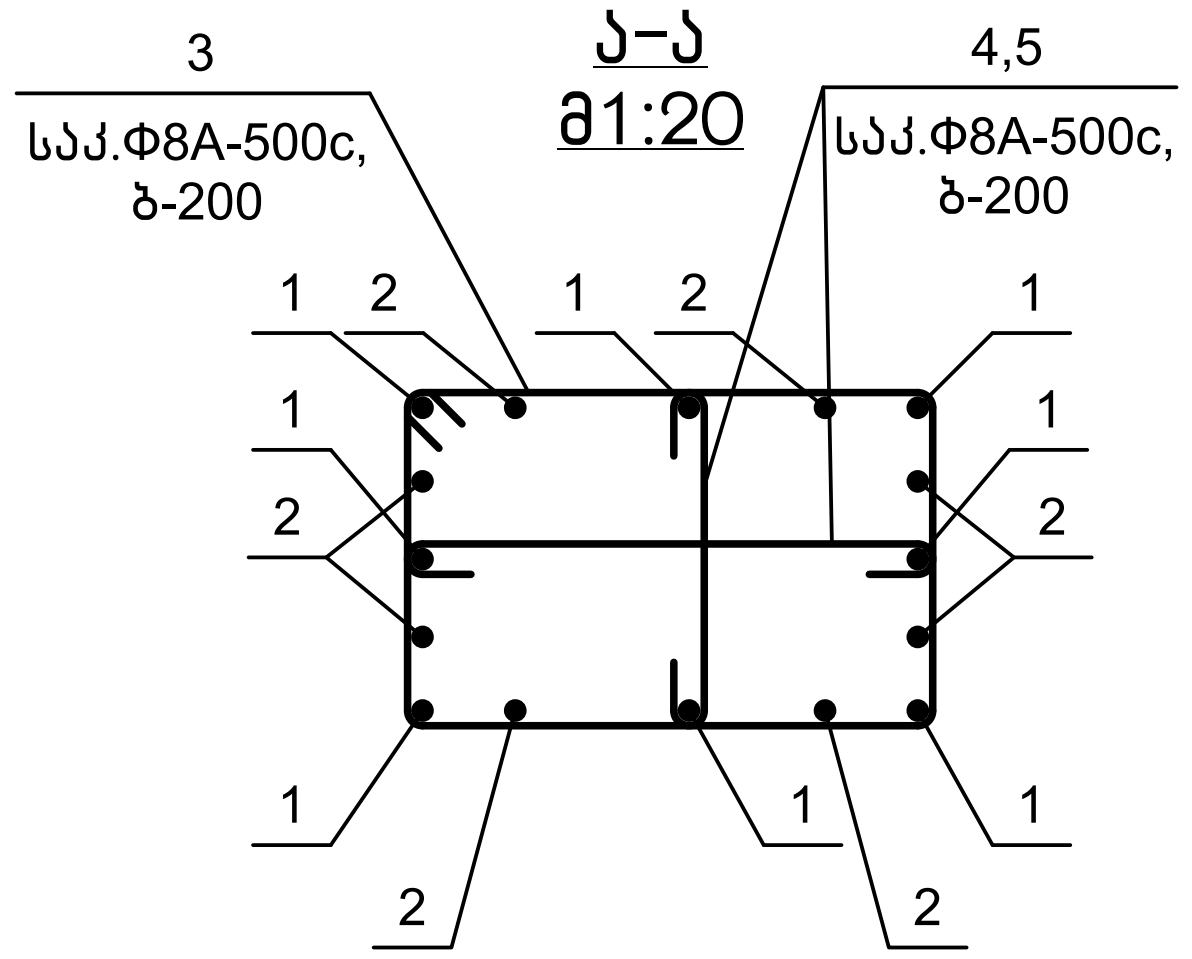

თანამდებობა	ხელმოწერა	გვარი	ქ. თბილისი, ვ. ნინუას ქ.3-8 მრავალბინიანი საცხ.სახლის პროექტი	შ.პ.ს. "მონოლითჯგუფი"		
გენ.დირექტორი		თ. მაისურაძე				
პრ.მთ.ინჟინერი		ზ.ჯულუხიძე				
კონსტრუქტორი		გ.დედალამაზიშვილი	კონსტრუქციული ნაწილი			
			სვეტის ანკერები სა 4	სტადია	ფურც	მასშტ
				მ.პრ.	კ-41	1:20

სვეტის ანკერები სა 5 მ1:20

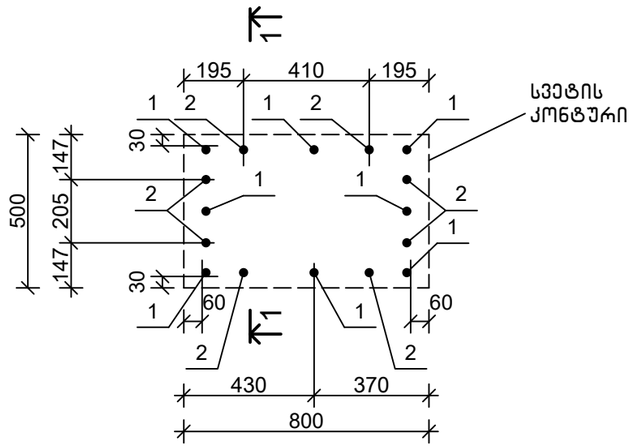

1-1
მ1:20

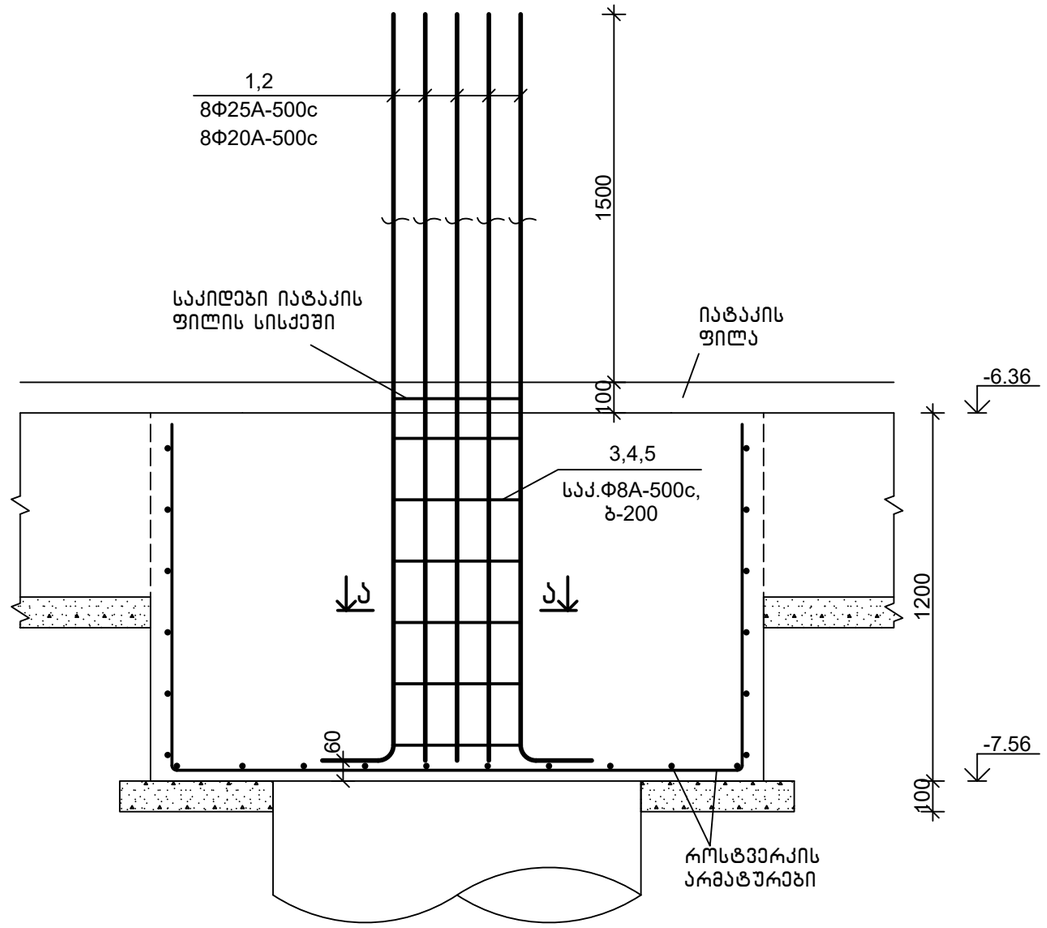

სპეციფიკაცია

პოზიცია	აღნიშვნა	დასახელება	რაოდ.	წონა, კგ	შენიშვნა
		სვეტის ანკერები სა 5			
		დეტალები			
1		Ф25А-500с,ГОСТ 34028-2016, L=3000	8	11.55	
2		Ф20А-500с,ГОСТ 34028-2016, L=3000	8	7.41	
3		Ф8А-500с, ГОСТ 34028-2016, L=2500	7	0.99	
4		Ф8А-500с, ГОСТ 34028-2016, L=920	7	0.37	
5		Ф8А-500с, ГОСТ 34028-2016, L=680	7	0.27	

დეტალების უწყისი

პოზ.	ესკიზი
1,2	2800, 200
3	800, 560, 440, 680
4	120, 680, 120
5	120, 440, 120

ა-ა
მ1:20

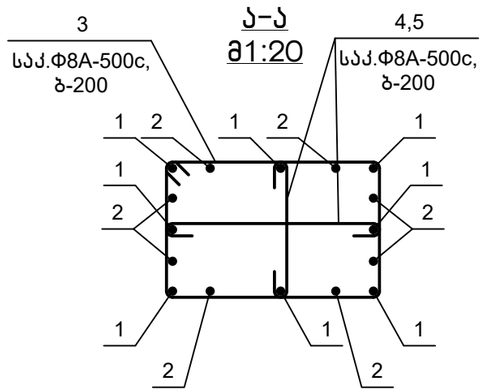

თანამდებობა	ხელმოწერა	გვარი	ქ. თბილისი, ვ. ნინუას ქ.3-8 მრავალბინიანი სახლის პროექტი	მპს.	"მონოლითშენგუფი"
გენ.დირექტორი		თ. მაისურაძე			
პრ.მთ.ინჟინერი		ზ.ჯულუხიძე			
კონსტრუქტორი		გ.დედალამაზიშვილი	კონსტრუქციული ნაწილი		
			სვეტის ანკერები სა 5	სტადია	ფურც	მასშტ
				მ.პრ.	კ-42	1:20

სვეტის ანკერები სა 6 მ1:20

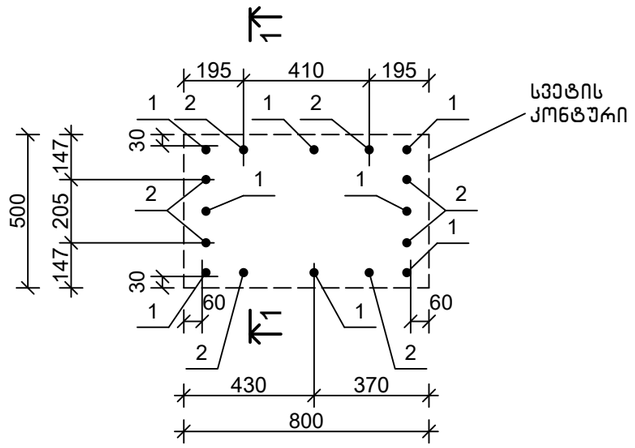

1-1
მ1:20

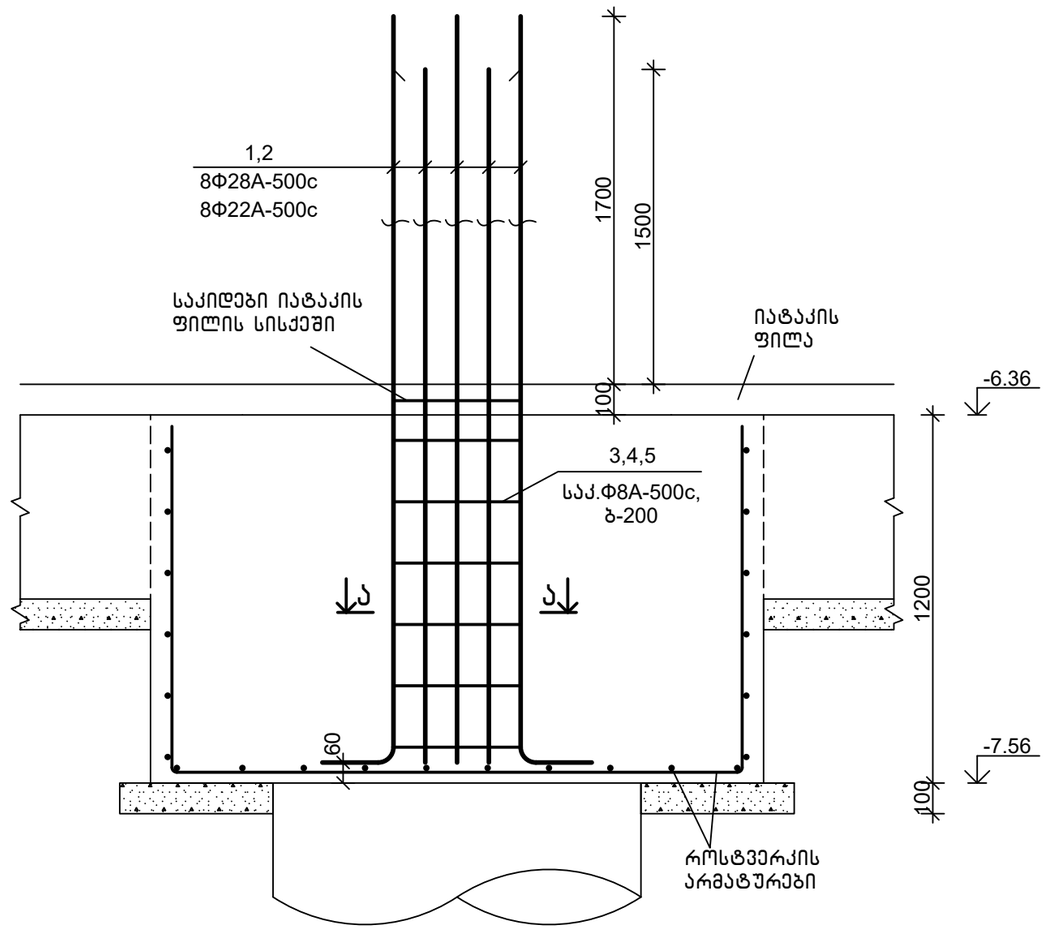

სპეციფიკაცია

პოზიცია	აღნიშვნა	დასახელება	რაოდ.	წონა, კგ	შენიშვნა
		სვეტის ანკერები სა 6			
		დეტალები			
1		Φ28A-500c,ГОСТ 34028-2016, L=3200	8	15.46	
2		Φ22A-500c,ГОСТ 34028-2016, L=3000	8	8.94	
3		Φ8A-500c, ГОСТ 34028-2016, L=2500	7	0.99	
4		Φ8A-500c, ГОСТ 34028-2016, L=920	7	0.37	
5		Φ8A-500c, ГОСТ 34028-2016, L=680	7	0.27	

დეტალების უწყისი

პოზ.	ესკიზი
1	3000 | 200
2	2800 | 200
3	800; 560, 440, 680
4	120, 680, 120
5	120, 440, 120

ა-ა
მ1:20

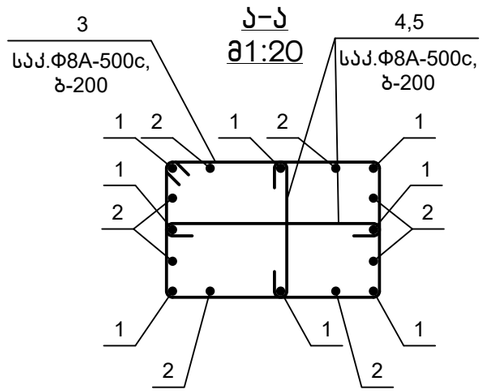

თანამდებობა	ხელმოწერა	გვარი	ქ. თბილისი, ვ. ნინუას ქ.3-8 მრავალბინიანი სასხ.სახლის პროექტი	შპს.	"მონოლითშენგუფი"
გენ.დირექტორი		თ. მაისურაძე			
პრ.მთ.ინჟინერი		ზ.ჯულუხიძე			
კონსტრუქტორი		გ.დედალამაზიშვილი	კონსტრუქციული ნაწილი		
			სვეტის ანკერები სა 6	სტადია	ფურც	მასშტ
				მ.პრ.	კ-43	1:20

სვეტის ანკერები სა 7 მ1:20

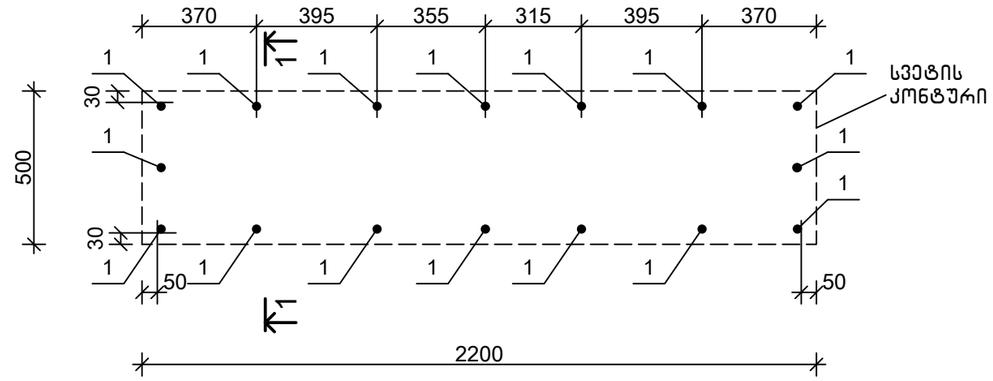

სპეციფიკაცია

პოზიცია	აღნიშვნა	დასახელება	რაოდ.	წონა, კგ	შენიშვნა
		სვეტის ანკერები სა 7			
		დეტალები			
1		Ф20А-500с,ГОСТ 34028-2016, L=3000	16	7.41	
2		Ф8А-500с, ГОСТ 34028-2016, L=4000	14	1.58	
3		Ф8А-500с, ГОСТ 34028-2016, L=1000	14	0.40	

დეტალების უწყისი

პოზ.	ესკიზი
1	2800, 200
2	1520, 560, 440, 1400
3	400, 100, 100, 400

1-1
მ1:20

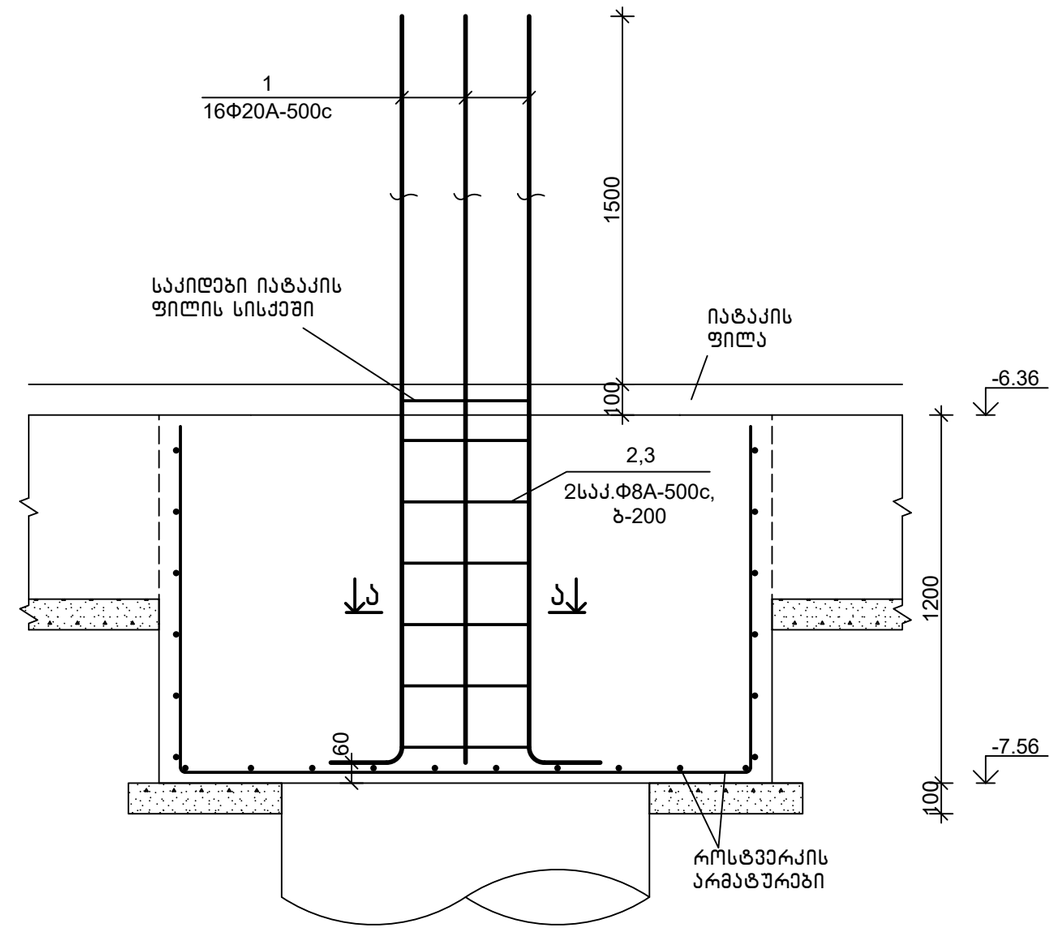

ა-ა
მ1:20

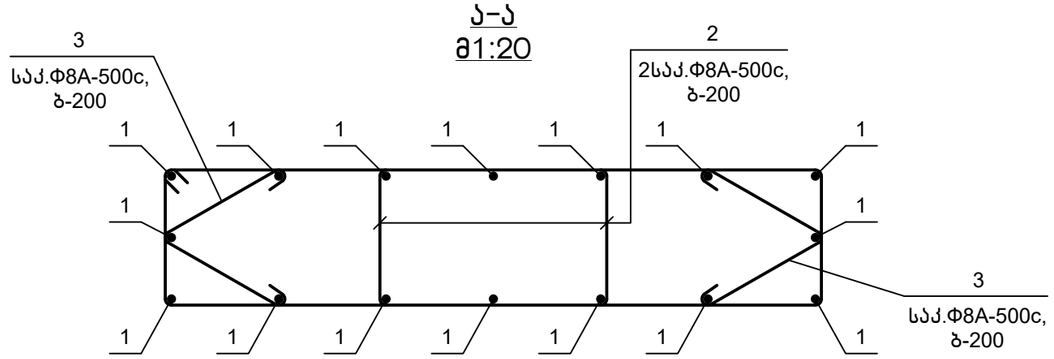

თანამდებობა	ხელმოწერა	გვარი	ქ. თბილისი, ვ. ნინუას ქ.3-8 მრავალბინიანი სასხ.სახლის პროექტი	მ.პ.ს.	"მონოლითმშენგუფი"
გენ.დირექტორი		თ. მაისურაძე			
პრ.მთ.ინჟინერი		ზ.ჯულუხიძე			
კონსტრუქტორი		გ.დედალამაზიშვილი	კონსტრუქციული ნაწილი		
			სვეტის ანკერები სა 7	სტადია: მ.პრ.	ფურც: კ-44
					მასშტ: 1:20

სვეტის ანკერები სა 8 მ1:20

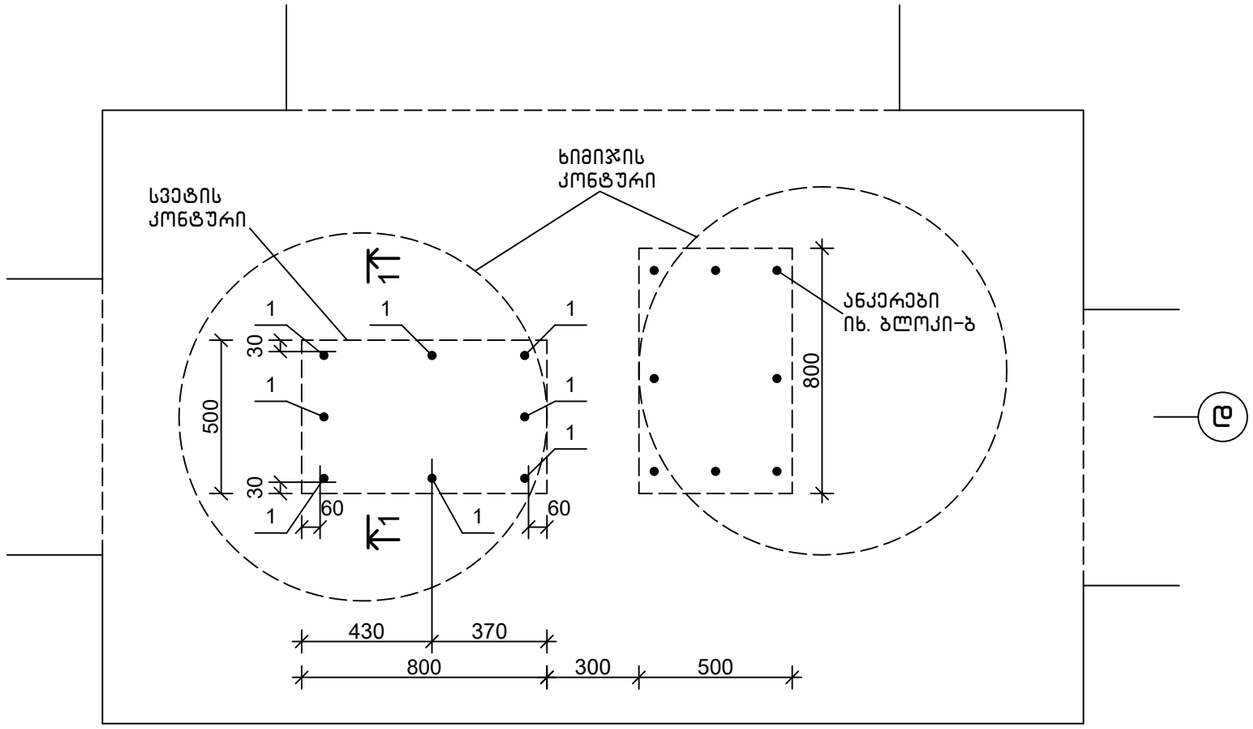

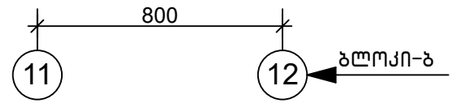

1-1
მ1:20

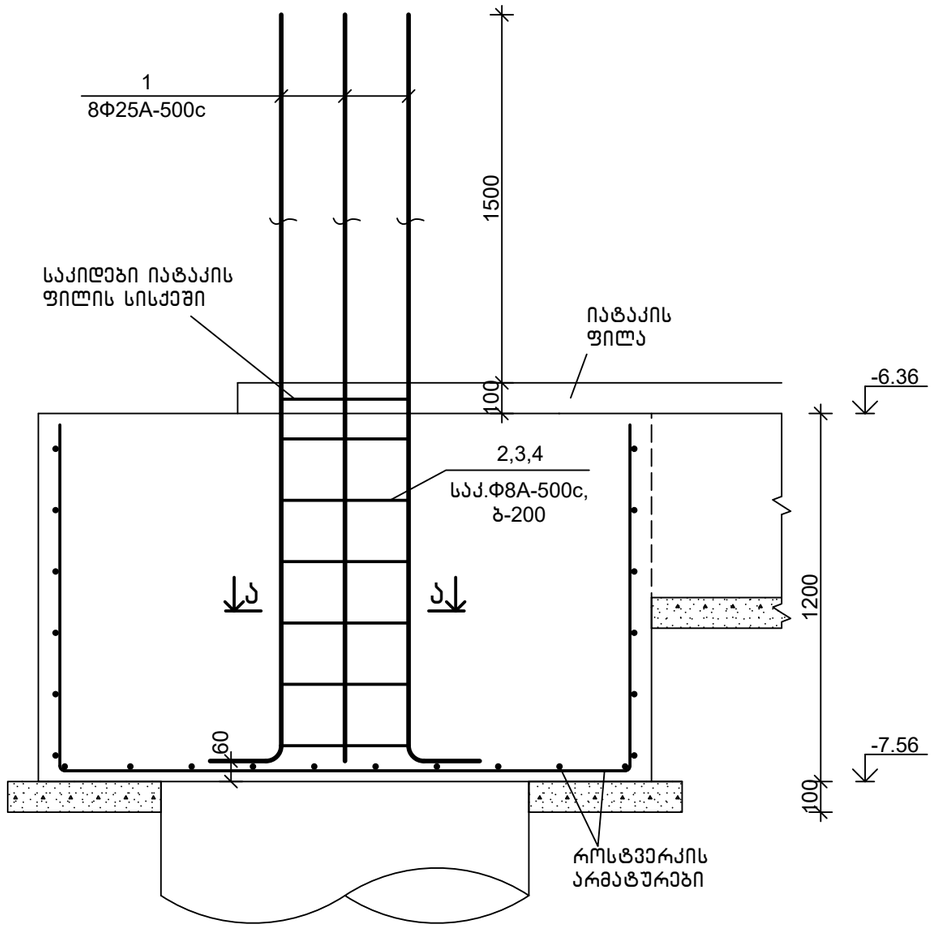

ა-ა
მ1:20

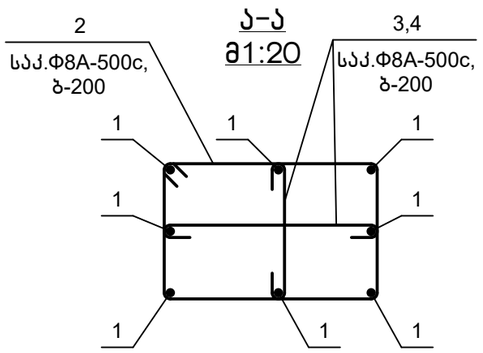

სპეციფიკაცია

პოზიცია	აღნიშვნა	დასახელება	რაოდ.	წონა, კგ	შენიშვნა
		სვეტის ანკერები სა 8			
		დეტალები			
1		Ф25A-500c,ГОСТ 34028-2016, L=3000	8	11.55	
2		Ф8A-500c, ГОСТ 34028-2016, L=2500	7	0.99	
3		Ф8A-500c, ГОСТ 34028-2016, L=920	7	0.37	
4		Ф8A-500c, ГОСТ 34028-2016, L=680	7	0.27	

დეტალების უწყისი

პოზ.	ესკიზი
1	2800, 200
2	800, 560, 440, 680
3	120, 680, 120
4	120, 440, 120

თანამდებობა	ხელმოწერა	გვარი	ქ. თბილისი, ვ. ნინუას ქ.3-8 მრავალბინიანი სახლის პროექტი	შ.პ.ს.	"მონოლითმშენი"
გენ.დირექტორი		თ. მაისურაძე			
პრ.მთ.ინჟინერი		ზ.ჯულუხიძე			
კონსტრუქტორი		გ.დედალამაზიშვილი	კონსტრუქციული ნაწილი		
			სვეტის ანკერები სა 8	სტადია	ფურც	მასშტ
				მ.პრ.	კ-45	1:20

სვეტის ანკერები სა 9 მ1:20

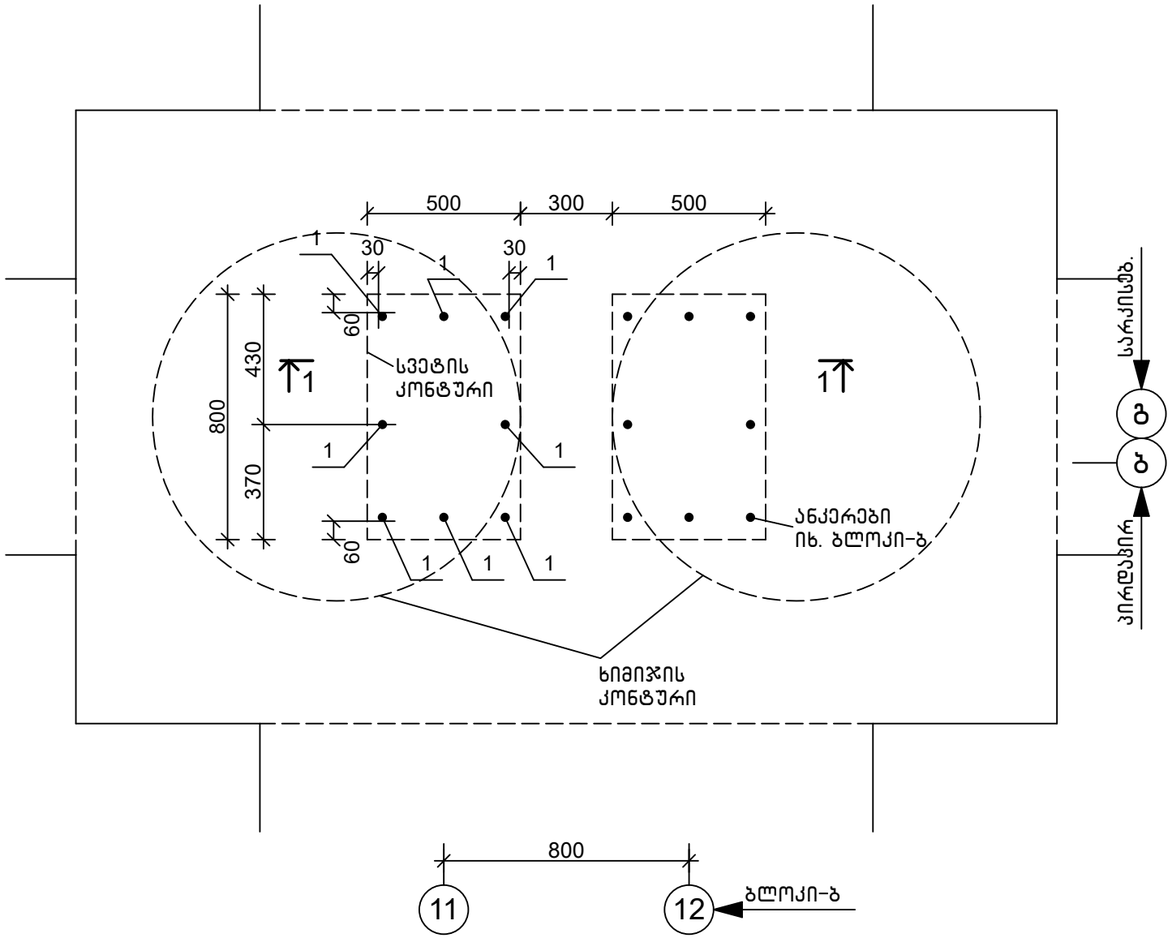

1-1
მ1:20

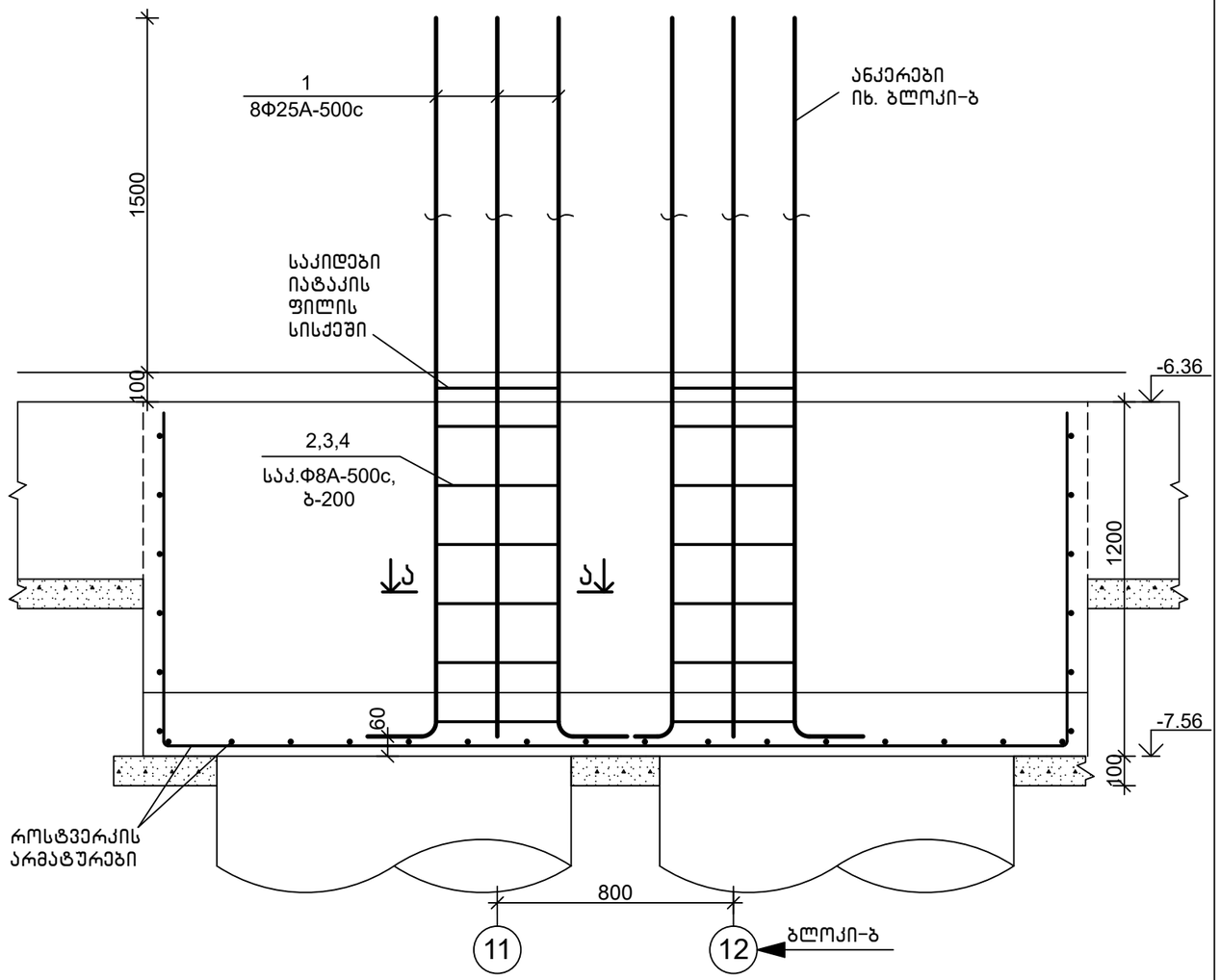

ა-ა
მ1:20

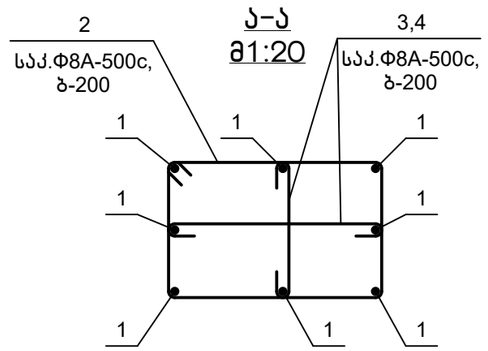

სპეციფიკაცია

პოზიცია	აღნიშვნა	დასახელება	რაოდ.	წონა, კგ	შენიშვნა
		სვეტის ანკერები სა 8			
		დეტალები			
1		Ф25A-500c,ГОСТ 34028-2016, L=3000	8	11.55	
2		Ф8A-500c, ГОСТ 34028-2016, L=2500	7	0.99	
3		Ф8A-500c, ГОСТ 34028-2016, L=920	7	0.37	
4		Ф8A-500c, ГОСТ 34028-2016, L=680	7	0.27	

დეტალების უწყისი

პოზ.	ესკიზი
1	2800, 200
2	800, 560, 440, 680
3	120, 680, 120
4	120, 440, 120

თანამდებობა	ხელმოწერა	გვარი	ქ. თბილისი, ვ. ნინუას ქ.3-8 მრავალბინიანი სახლის სახლის პროექტი	შ.პ.ს.	"მონოლითმშენი"
გენ.დირექტორი		თ. მაისურაძე			
არ.მთ.ინჟინერი		ზ.ჯულუხიძე			
კონსტრუქტორი		გ.დედალამაზიშვილი	კონსტრუქციული ნაწილი		
			სვეტის ანკერები სა 9	სტადია	ფურც	მასშტ
				მ.პრ.	კ-46	1:20

სვეტის ანკერები სა 10 მ1:20

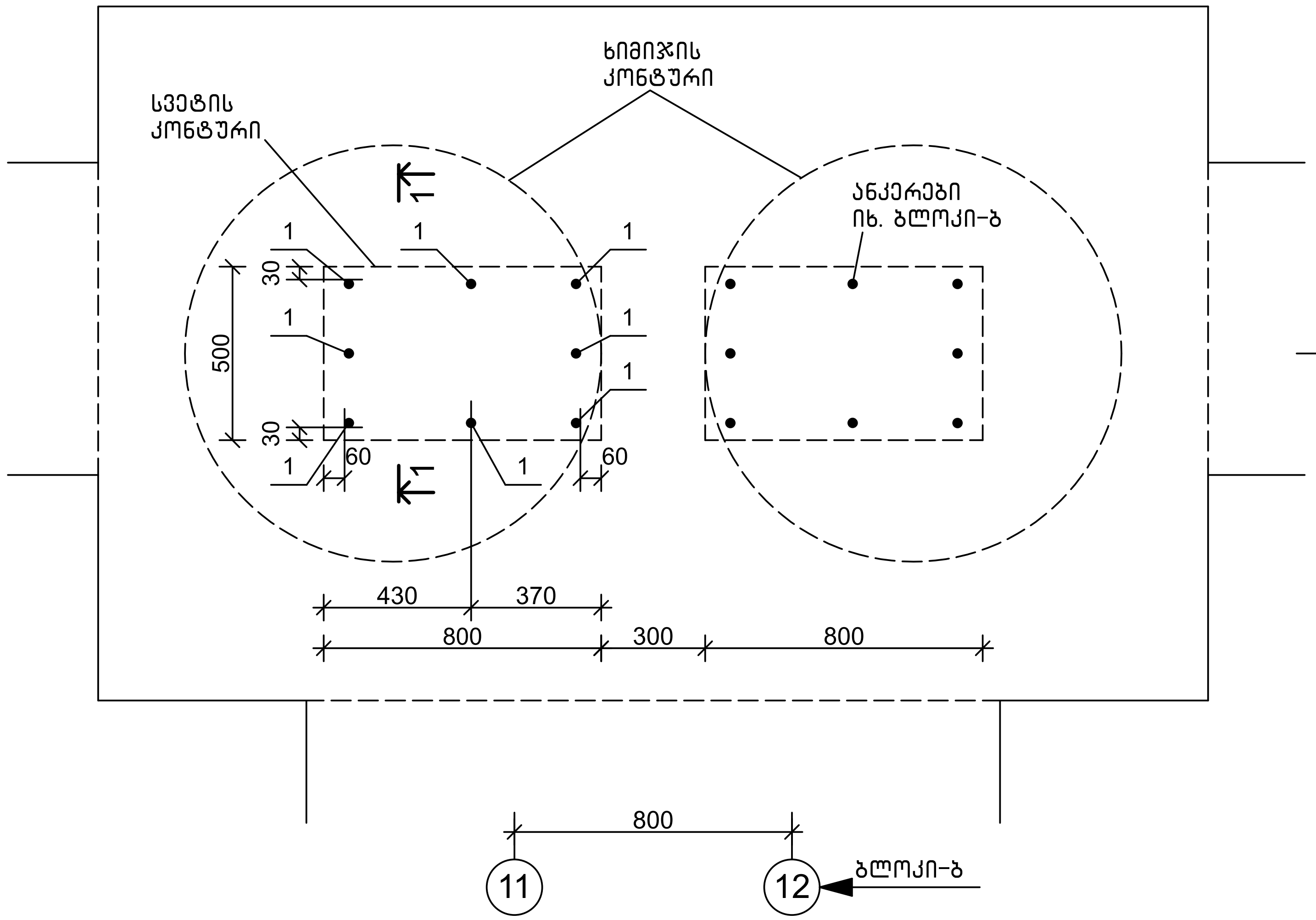

1-1 მ1:20

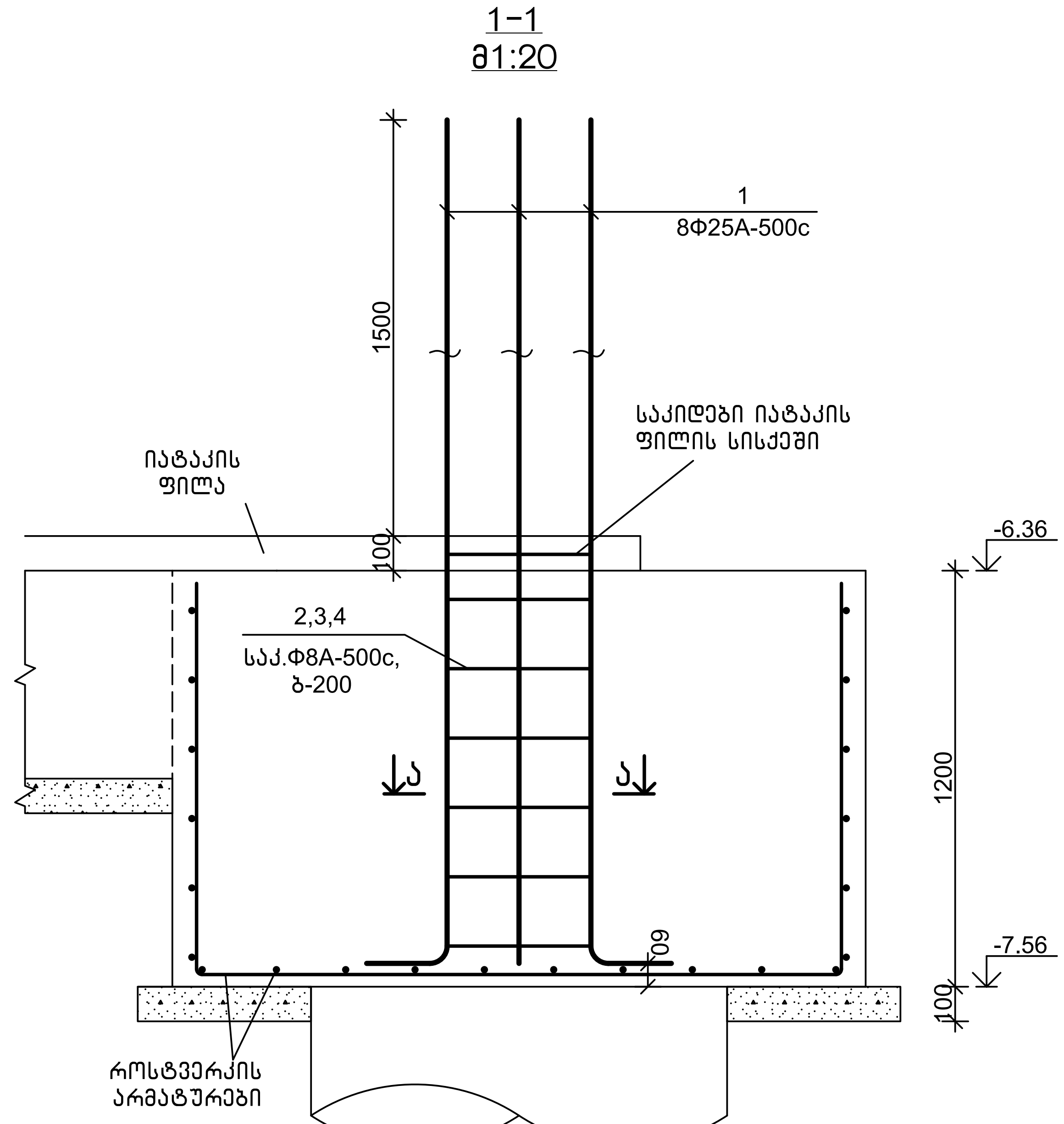

ა-ა მ1:20

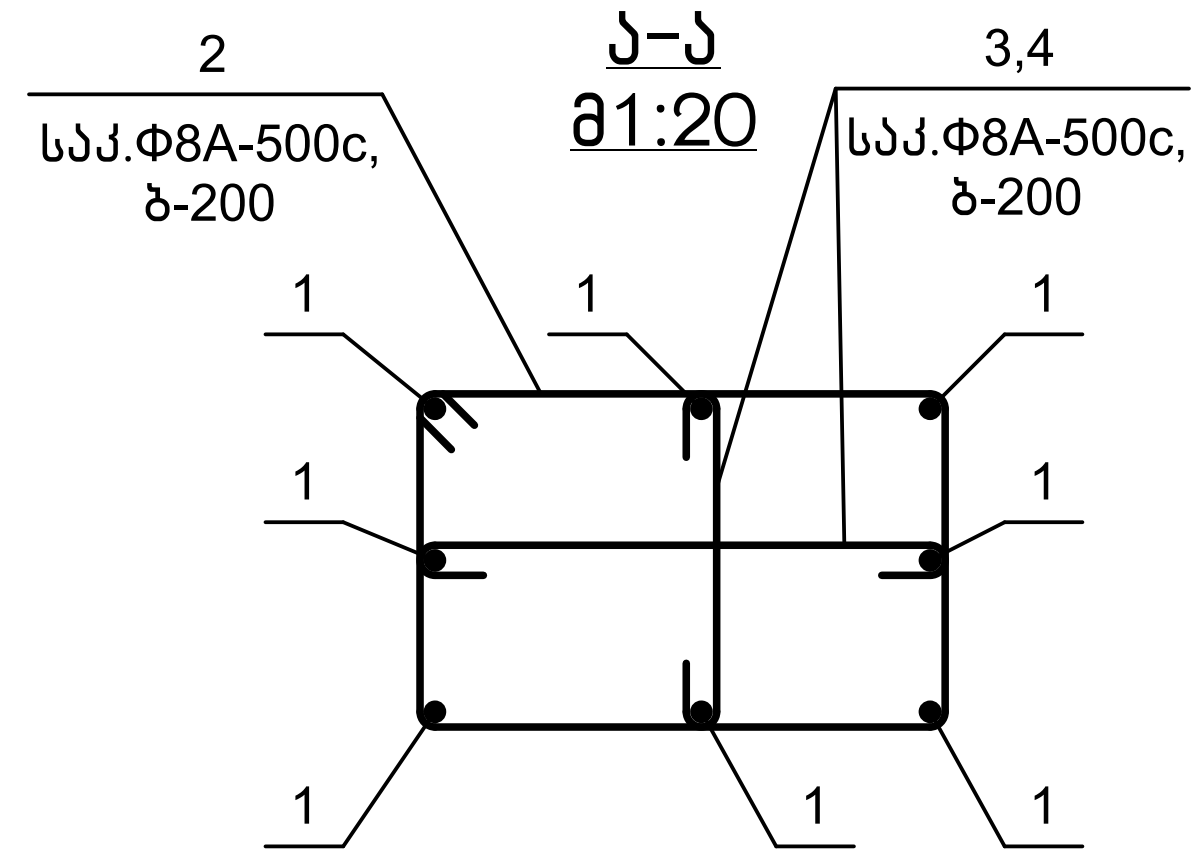

სპეციფიკაცია

პოზიცია	აღნიშვნა	დასახელება	რაოდ.	წონა, კგ	შენიშვნა
		სვეტის ანკერები სა 10			
		დეტალები			
1		Φ25A-500c,ГОСТ 34028-2016, L=3000	8	11.55	
2		Φ8A-500c, ГОСТ 34028-2016, L=2500	7	0.99	
3		Φ8A-500c, ГОСТ 34028-2016, L=920	7	0.37	
4		Φ8A-500c, ГОСТ 34028-2016, L=680	7	0.27	

დეტალების უწყისი

პოზ.	ესკიზი
1	2800, 200
2	800, 560, 440, 680
3	120, 680, 120
4	120, 440, 120

თანამდებობა	ხელმოწერა	გვარი	ქ. თბილისი, ვ. ნიწუას ქ.3-8 მრავალბინიანი საცხ.სახლის პროექტი	შ.პ.ს. "მონოლითჯგუფი"		
გენ.დირექტორი		თ. მაისურაძე				
პრ.მთ.ინჟინერი		ზ.ჯულუხიძე				
კონსტრუქტორი	[signature]	გ.დედალამაზიშვილი	კონსტრუქციული ნაწილი			
			სვეტის ანკერები სა 10	სტადია	ფურც	მასშტ
				მ.პრ.	კ-47	1:20

სვეტის ანკერები სა 11 მ1:20

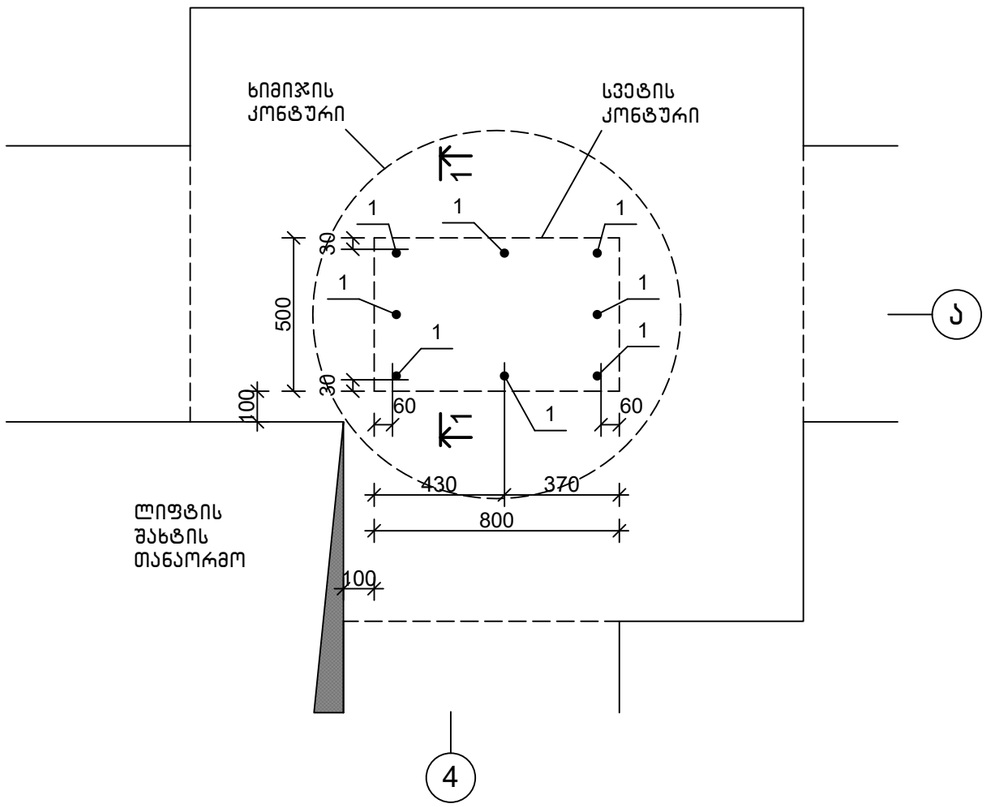

1-1
მ1:20

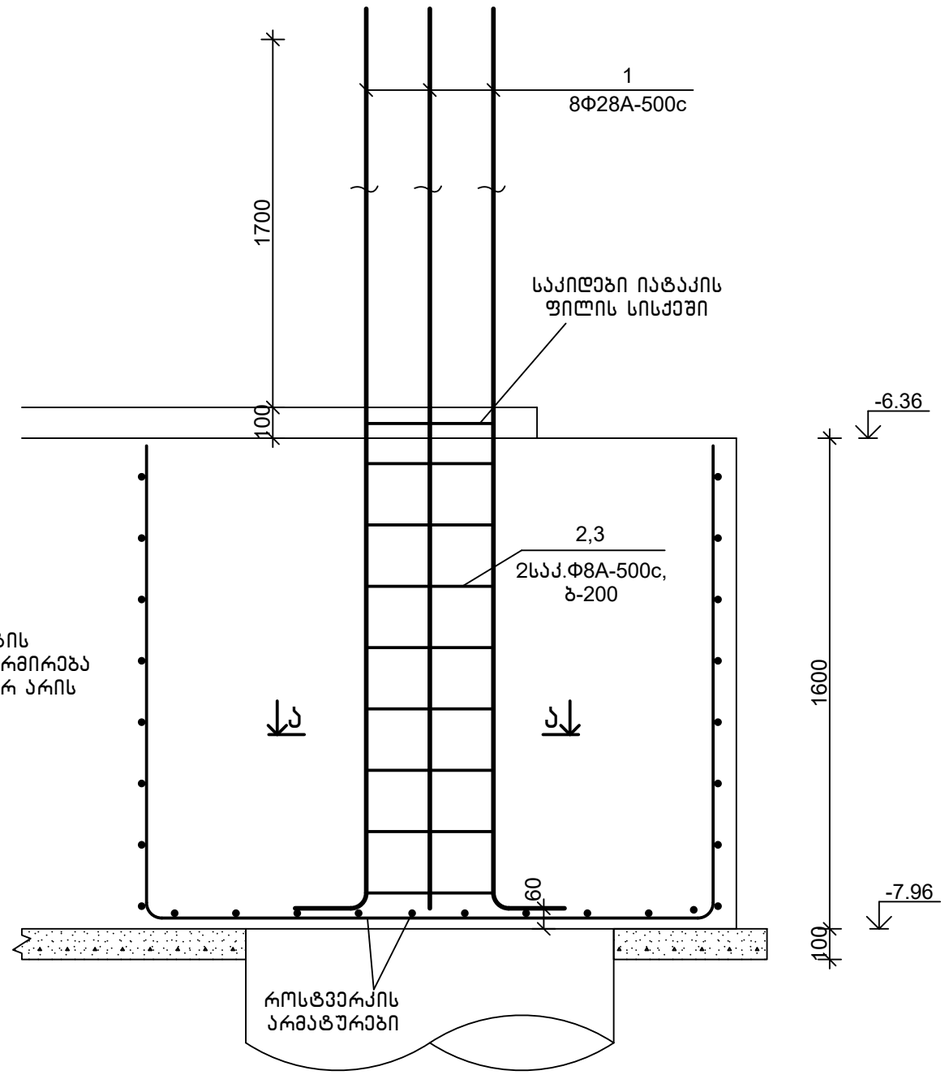

ა-ა
მ1:20

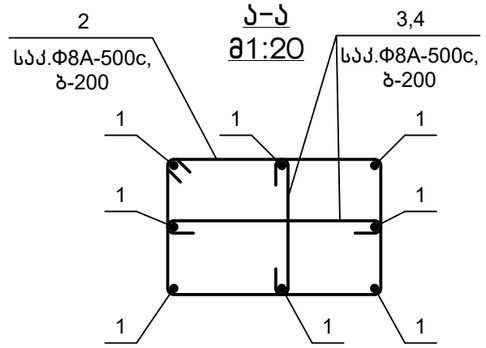

სპეციფიკაცია

პოზიცია	აღნიშვნა	დასახელება	რაოდ.	წონა, კგ	შენიშვნა
		სვეტის ანკერები სა 11			
		დეტალები			
1		Ф28А-500с,ГОСТ 34028-2016, L=3600	8	17.39	
2		Ф8А-500с, ГОСТ 34028-2016, L=2500	9	0.99	
3		Ф8А-500с, ГОСТ 34028-2016, L=920	9	0.37	
4		Ф8А-500с, ГОСТ 34028-2016, L=680	9	0.27	

დეტალების უწყისი

პოზ.	ესკიზი
1	3400, 200
2	800, 560, 440, 680
3	120, 680, 120
4	120, 440, 120

თანამდებობა	ხელმოწერა	გვარი	ქ. თბილისი, ვ. ნინუას ქ.3-8 მრავალბინიანი სახს.სახლის პროექტი	შ.პ.ს.	"მონოლითჯგუფი"
გენ.დირექტორი		თ. მაისურაძე			
პრ.მთ.ინჟინერი		ზ.ჯულუხიძე			
კონსტრუქტორი		გ.დედალამაზიშვილი	კონსტრუქციული ნაწილი		
			სვეტის ანკერები სა 11	სტადია	ფურცი	მასშტ
				მ.პრ.	კ-48	1:20

სვეტის ანკერები სა 12 მ1:20

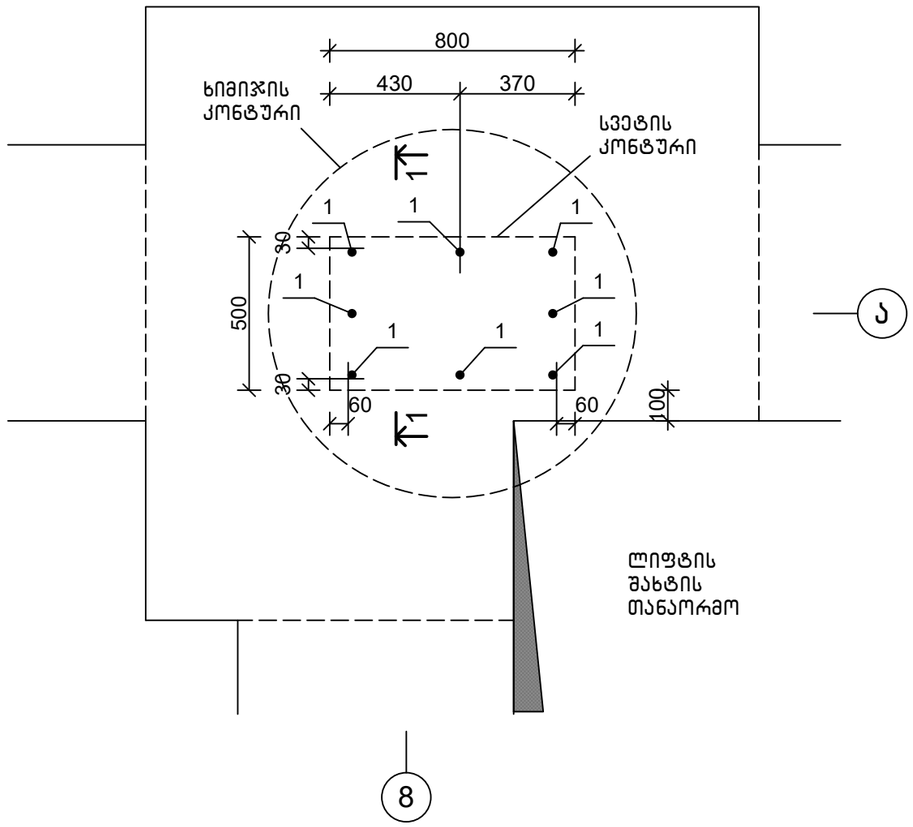

1-1
მ1:20

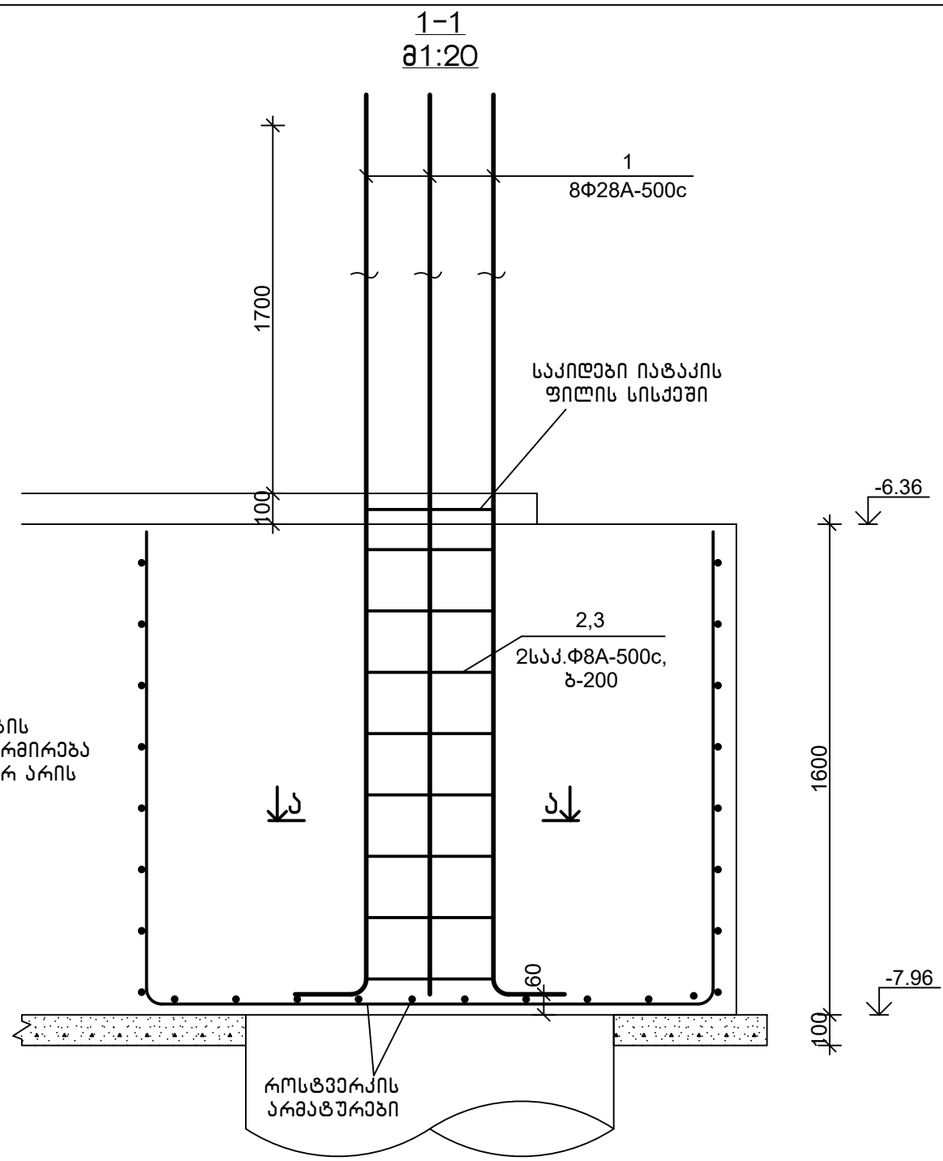

ა-ა
მ1:20

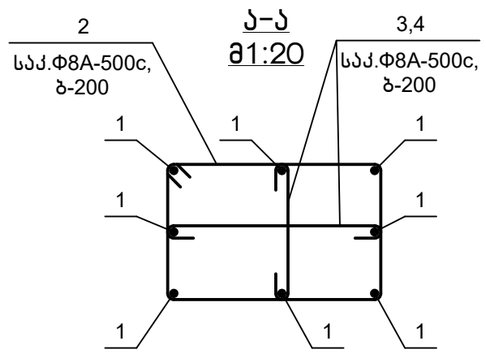

სპეციფიკაცია

პოზიცია	აღნიშვნა	დასახელება	რაოდ.	წონა, კგ	შენიშვნა
		სვეტის ანკერები სა 12			
		დეტალები			
1		Ф28А-500с,ГОСТ 34028-2016, L=3600	8	17.39	
2		Ф8А-500с, ГОСТ 34028-2016, L=2500	9	0.99	
3		Ф8А-500с, ГОСТ 34028-2016, L=920	9	0.37	
4		Ф8А-500с, ГОСТ 34028-2016, L=680	9	0.27	

დეტალების უწყისი

პოზ.	ესკიზი
1	3400, 200
2	800, 560, 440, 680
3	120, 680, 120
4	120, 440, 120

თანამდებობა	ხელმოწერა	გვარი	ქ. თბილისი, ვ. ნინუას ქ.3-8 მრავალბინიანი სახლის პროექტი	შ.პ.ს.	"მონოლითშენგუფი"
გენ.დირექტორი		თ. მაისურაძე			
არ.მთ.ინჟინერი		ზ.ჯულუხიძე			
კონსტრუქტორი		გ.დედალამაზიშვილი	კონსტრუქციული ნაწილი		
			სვეტის ანკერები სა 12	სტადია	ფურც	მასშტ
				მ.პრ.	კ-49	1:20

დიაფრაგმის, კედლის ანკერების გეგმა
1:200

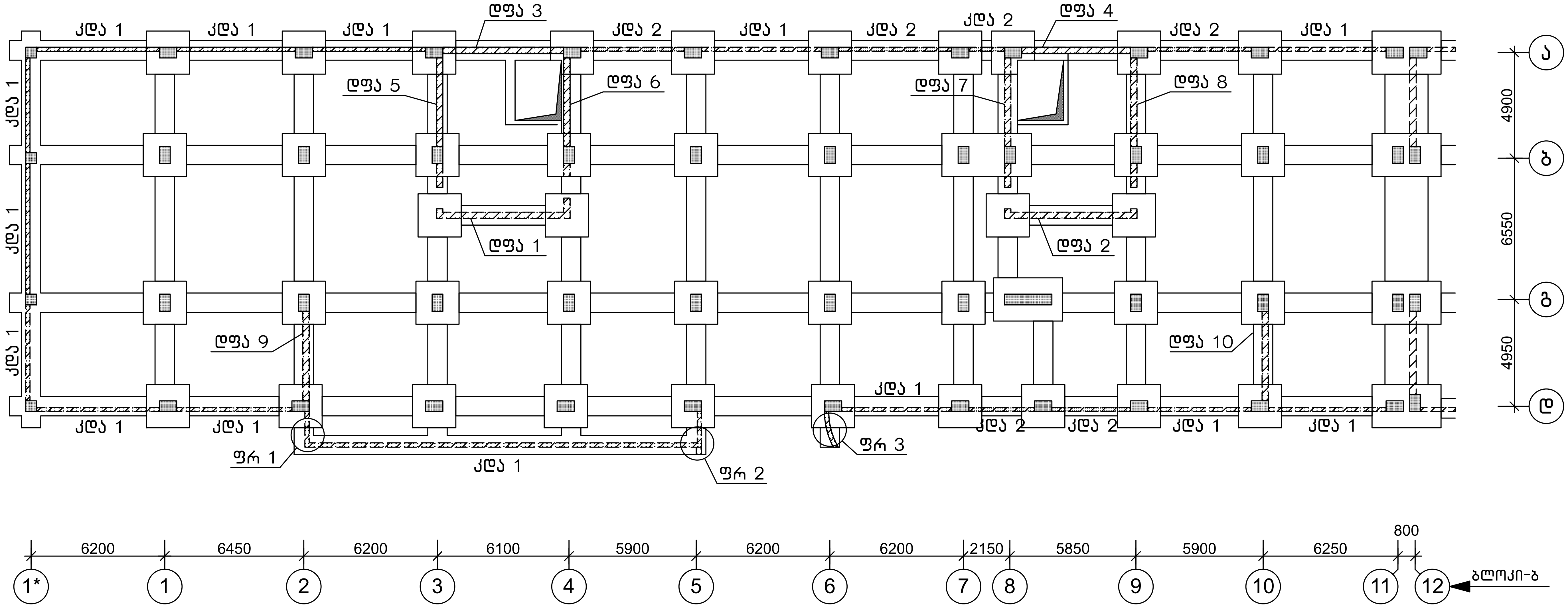

შენიშვნები

1.დიაფრაგმის ანკერები დფა 1÷10 იხ.ფ.კ-51÷62

2.კედლის ანკერები კდა 1,2 ფრაგმენტი 1,2,3 იხ.ფ.კ-63÷66

თანამდებობა	ხელმოწერა	გვარი	ქ. თბილისი, ვ. ნინუას ქ.3-8 მრავალბინიანი საცხ.სახლის პროექტი	შ.პ.ს. "მონოლითჯგუფი"		
გენ.დირექტორი		თ. მასურაძე				
პრ.მთ.ინჟინერი		ზ.ჯულუხიძე				
კონსტრუქტორი	[signature]	გ.დედალამაზიშვილი	კონსტრუქციული ნაწილი			
			დიაფრაგმის, კედლის ანკერების გეგმა	სტადია	ფურც	მასშტ
				მ.პრ.	კ-50	1:200

დიაფრაგმის ანკერები დფა 1
მ1:20

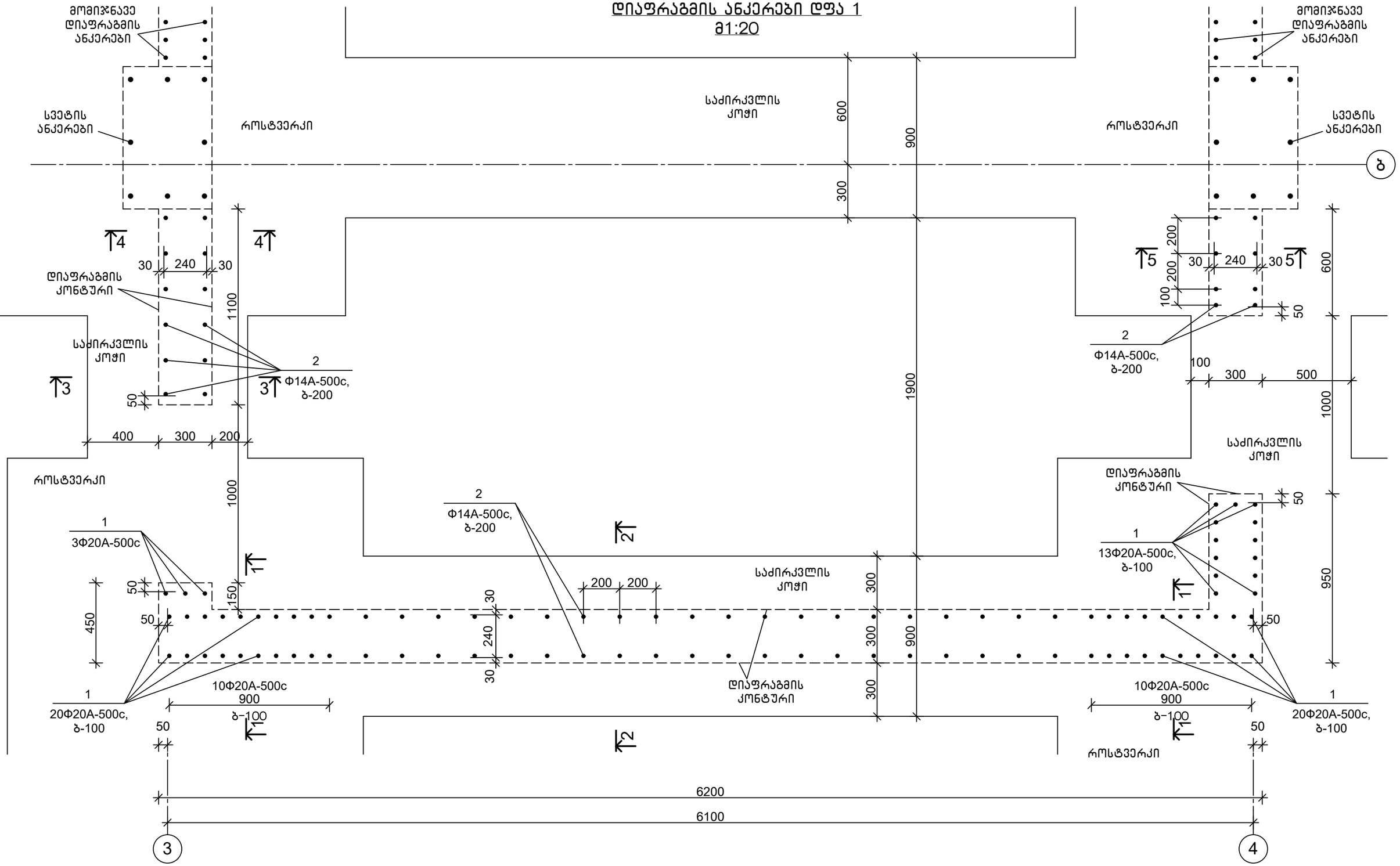

თანამდებობა	ხელმოწერა	გვარი	ქ. თბილისი, ვ. ნინუას ქ.3-8 მრავალბინიანი საცხ.სახლის პროექტი	შ.პ.ს.	"მონოლითშენგუფი"
გენ.დირექტორი		თ. მაისურაძე			
პრ.მთ.ინჟინერი		ზ.ჯულუხიძე			
კონსტრუქტორი		გ.დედალამაზიშვილი	კონსტრუქციული ნაწილი		
			დიაფრაგმის ანკერები დფა 1	სტადია	ფურც	მასშტ
				მ.პრ.	კ-51	1:20

1-1
მ1:20

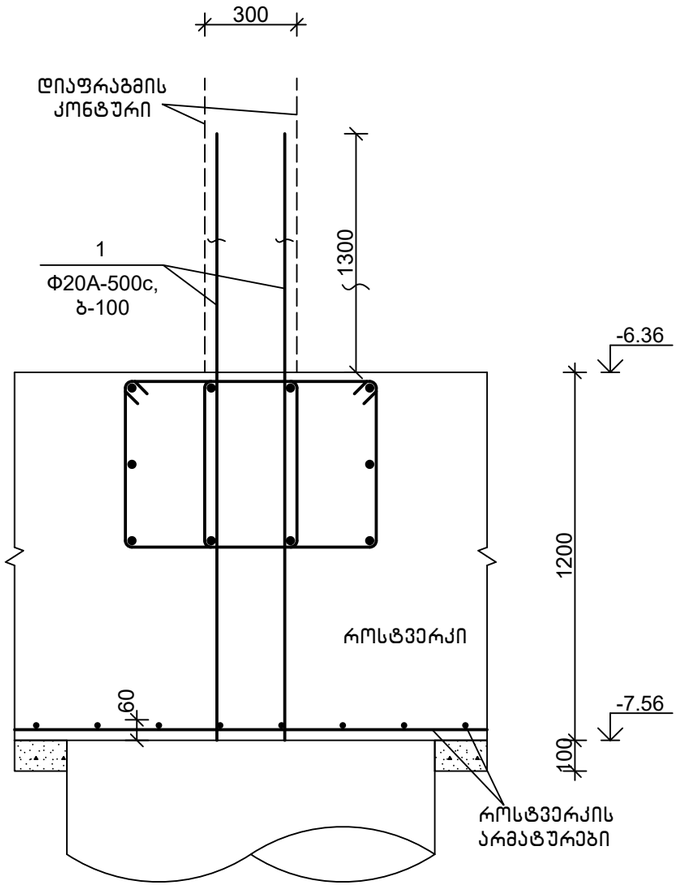

2-2
მ1:20

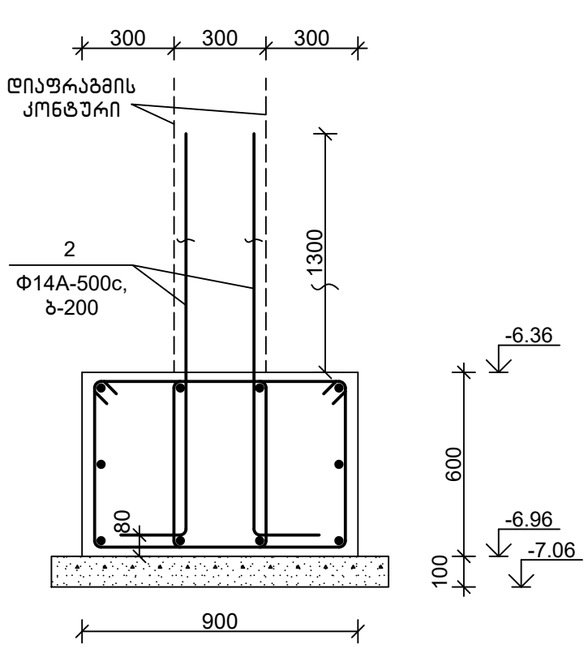

3-3
მ1:20

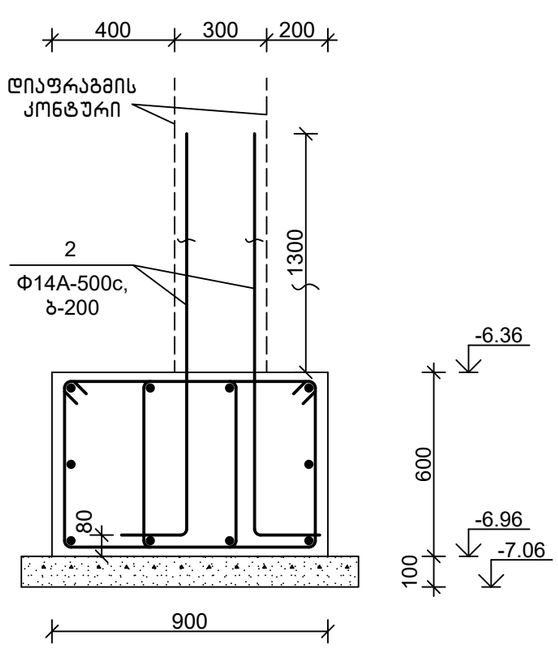

4-4
მ1:20

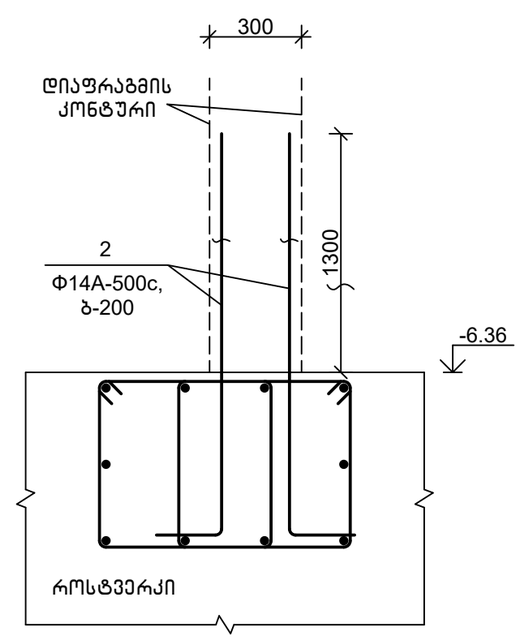

5-5
მ1:20

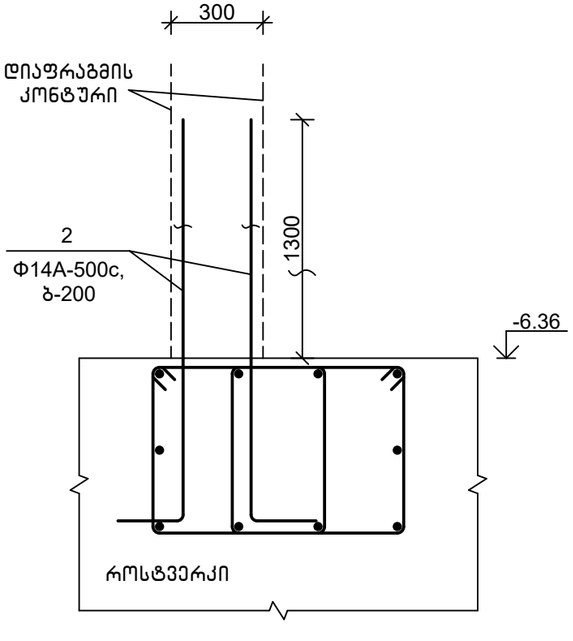

სპეციფიკაცია

პოზიცია	აღნიშვნა	დასახელება	რაოდ.	წონა, კგ	შენიშვნა
		დიაფრაგმის ანკერები დფა 1			
		დეტალები			
1		Φ20A-500c,ГОСТ 34028-2016, L=2500	56	6.18	
2		Φ14A-500c,ГОСТ 34028-2016, L=2000	60	2.42	

დეტალების უწყისი

პოზ.	ესკიზი
2	1800 \ 200

თანამდებობა	ხელმოწერა	გვარი	ქ. თბილისი, ვ. ნინუას ქ.3-8 მრავალბინიანი სასხ.სახლის პროექტი	მ.პ.ს.	"მონოლითმშენი"
გენ.დირექტორი		თ. მაისურაძე			
პრ.მთ.ინჟინერი		ზ.ჯულუხიძე			
კონსტრუქტორი		გ.დედალამაზიშვილი	კონსტრუქციული ნაწილი		
			დიაფრაგმის ანკერები დფა 1 (გაბრძელება)	სტადია	ფურც	მასშტ
				მ.პრ.	კ-52	1:20

დიაფრაგმის ანკერები დფა 2
მ1:20

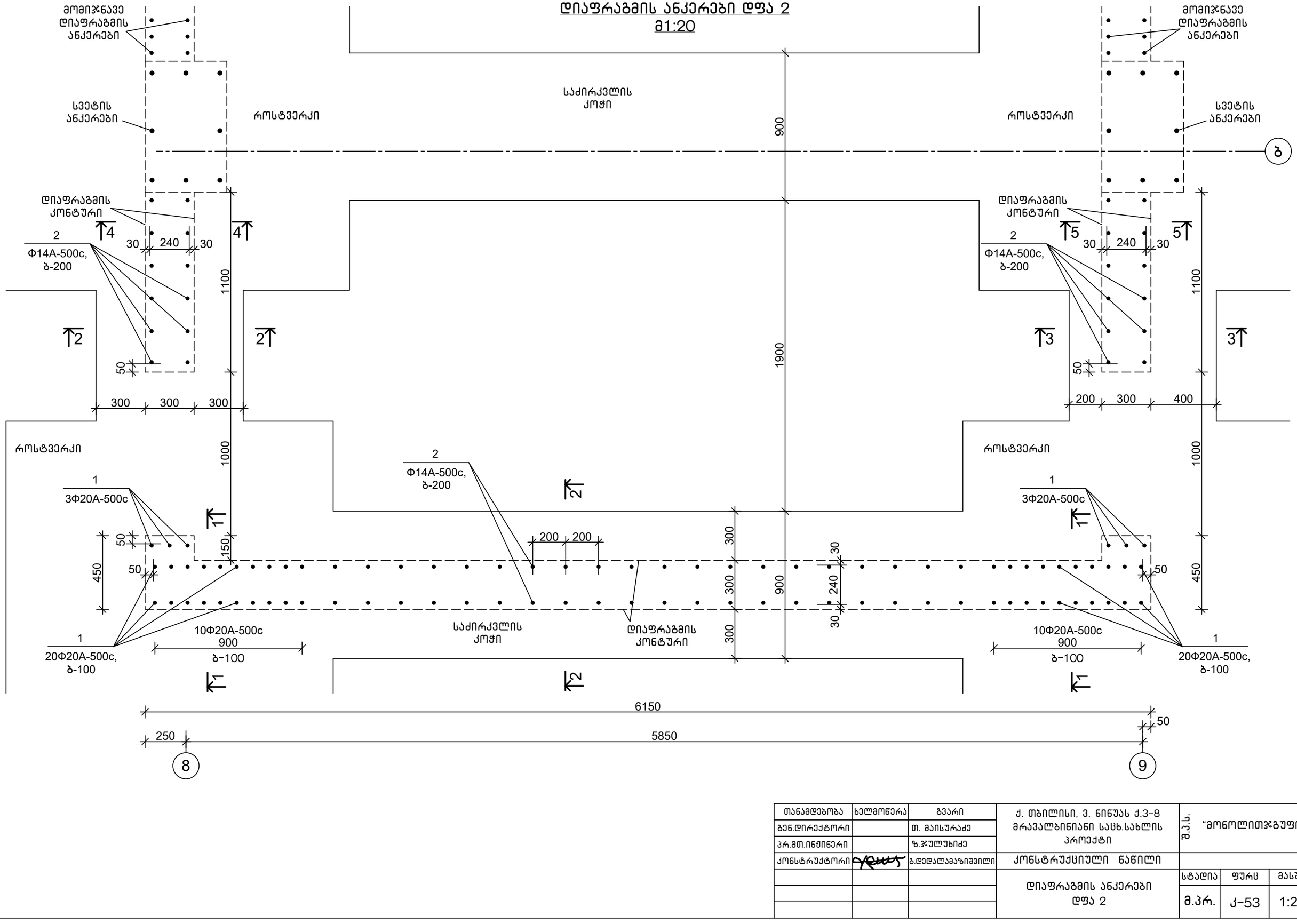

თანამდებობა	ხელმოწერა	გვარი	ქ. თბილისი, ვ. ნინუას ქ.3-8 მრავალბინიანი სახლის პროექტი	შ.პ.ს.	"მონოლითჯგუფი"
გენ.დირექტორი		თ. მაისურაძე			
პრ.მთ.ინჟინერი		ზ.ჯულუხიძე			
კონსტრუქტორი		გ.დედალამაზიშვილი	კონსტრუქციული ნაწილი		
			დიაფრაგმის ანკერები დფა 2	სტადია	ფურც	მასშტ
				მ.პრ.	კ-53	1:20

1-1
მ1:20

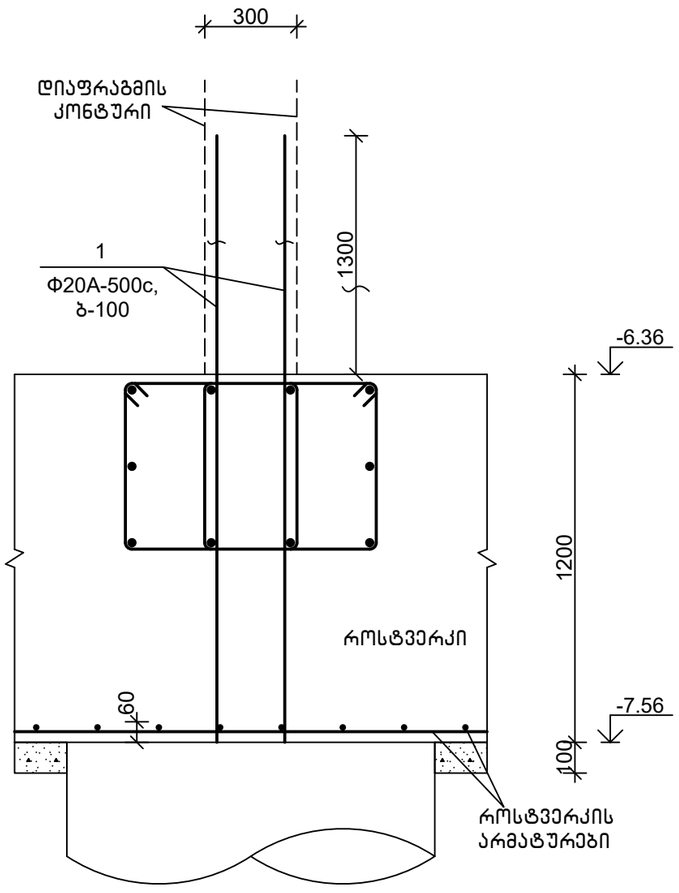

2-2
მ1:20

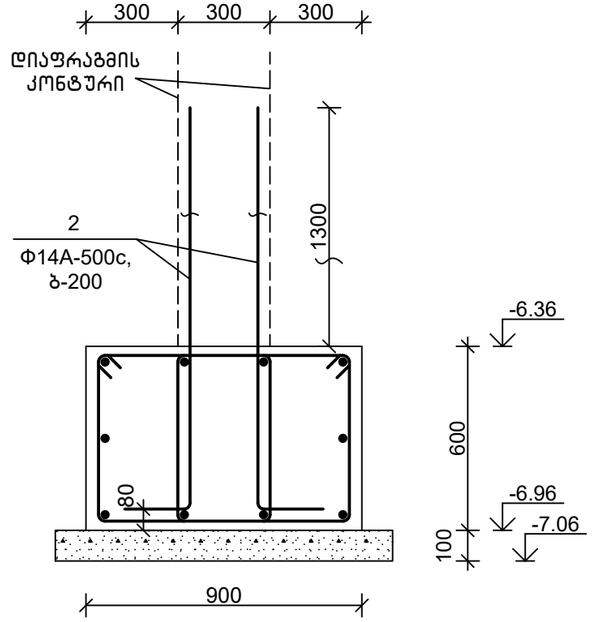

3-3
მ1:20

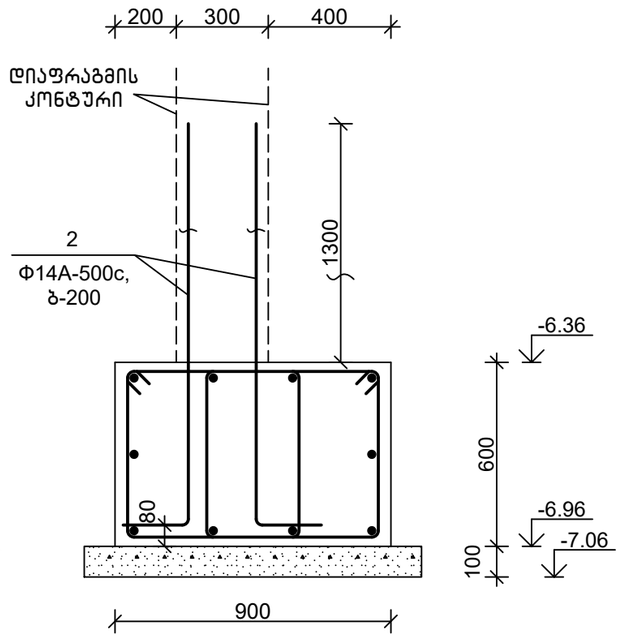

4-4
მ1:20

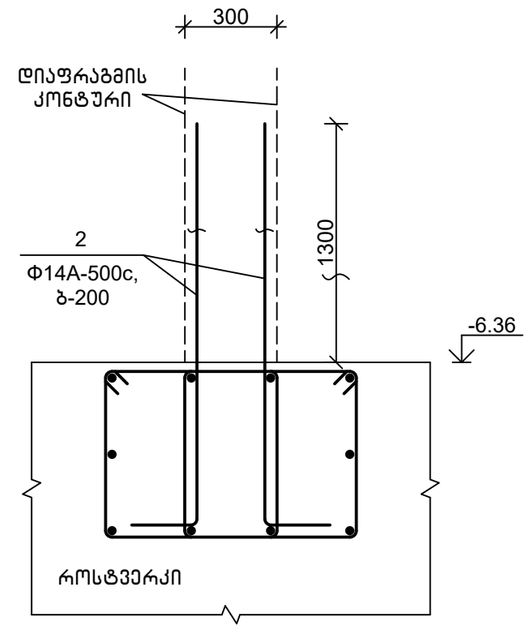

5-5
მ1:20

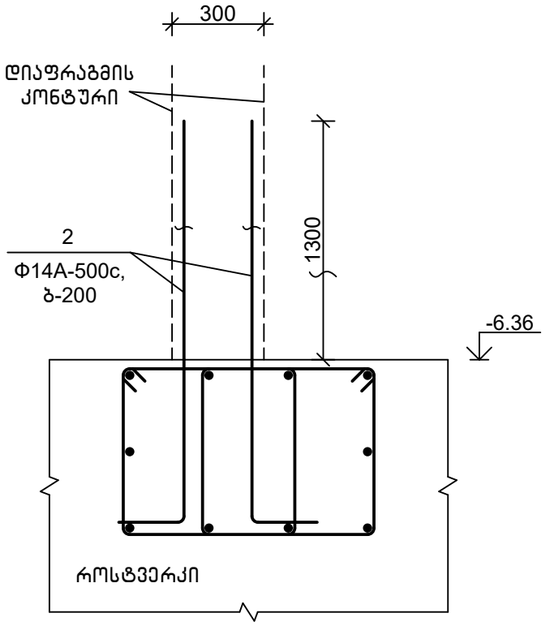

სპეციფიკაცია

პოზიცია	აღნიშვნა	დასახელება	რაოდ.	წონა, კგ	შენიშვნა
		დიაფრაგმის ანკერები დფა 2			
		დეტალები			
1		Φ20A-500c,ГОСТ 34028-2016, L=2500	46	6.18	
2		Φ14A-500c,ГОСТ 34028-2016, L=2000	64	2.42	

დეტალების უწყისი

პოზ.	ესკიზი
2	1800 \ 200

თანამდებობა	ხელმოწერა	გვარი	ქ. თბილისი, ვ. ნინუას ქ.3-8 მრავალბინიანი სასხ.სახლის პროექტი	მ.პ.ს.	"მონოლითმშენგუფი"
გენ.დირექტორი		თ. მაისურაძე			
პრ.მთ.ინჟინერი		ზ.ჯულუხიძე			
კონსტრუქტორი		გ.დედალამაზიშვილი	კონსტრუქციული ნაწილი		
			დიაფრაგმის ანკერები დფა 2 (გაბრძელება)	სტადია	ფურც	მასშტ
				მ.პრ.	კ-54	1:20

დიაფრაგმის ანკერები დფა 3
მ1:20

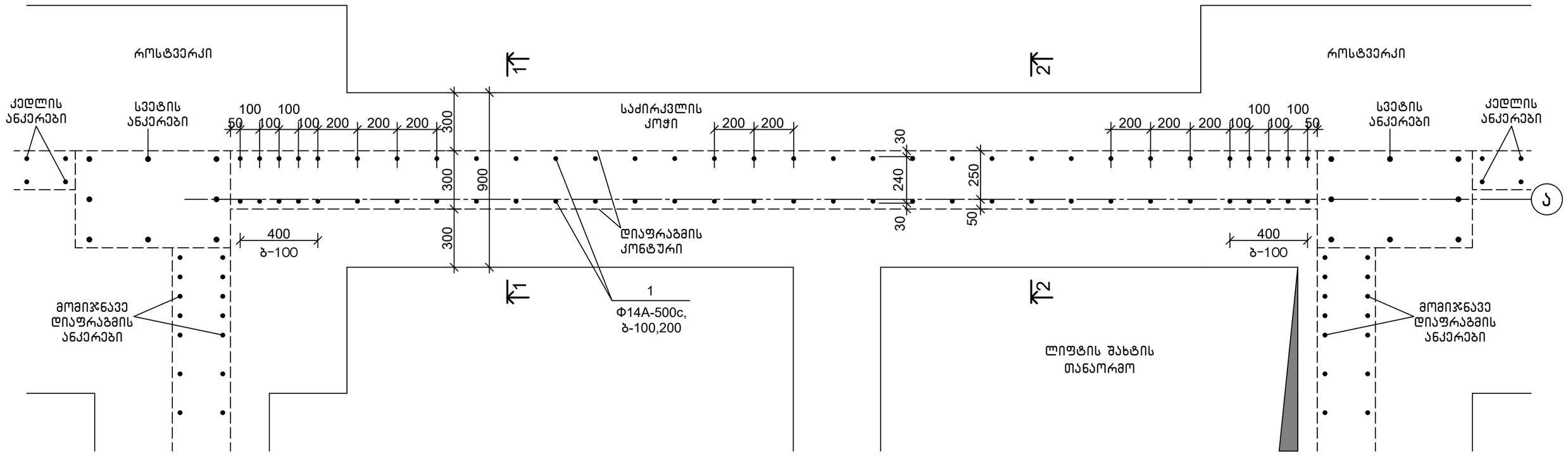

1–1
მ1:20

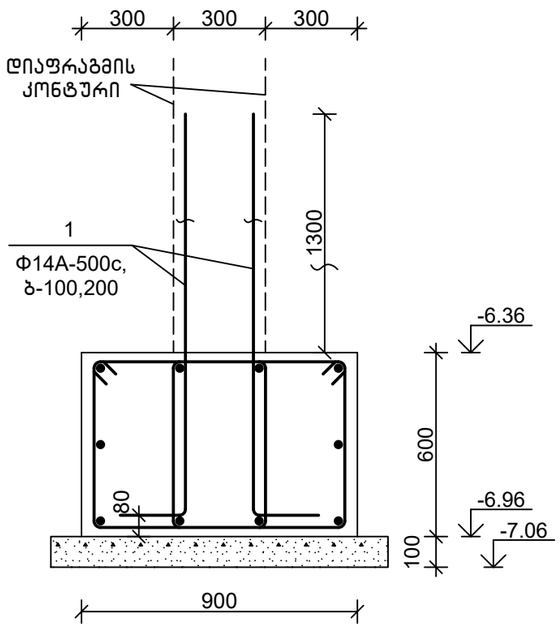

2–2
მ1:20

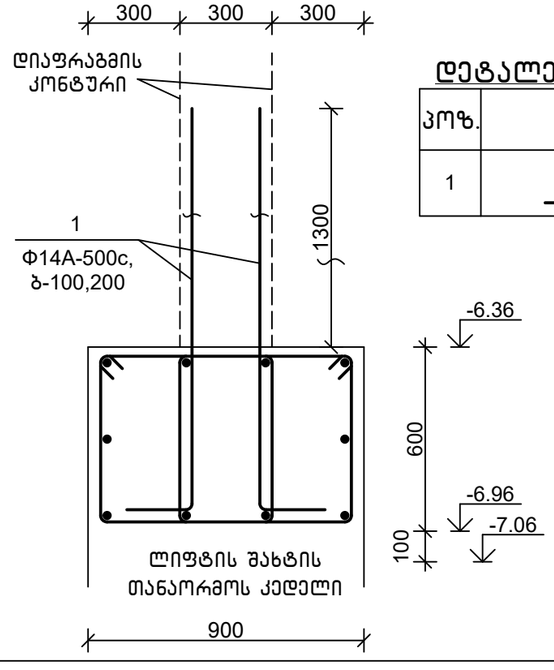

დეტალების უწყისი

პოზ.	ესკიზი
1	1800 / 200

სპეციფიკაცია

პოზიცია	აღნიშვნა	დასახელება	რაოდ.	წონა, კგ	შენიშვნა
		დიაფრაგმის ანკერები დფა 3			
		დეტალები			
1		Φ14A-500c,ГОСТ 34028-2016, L=2000	64	2.42	

თანამდებობა	ხელმოწერა	გვარი	ქ. თბილისი, ვ. ნინუას ქ.3–8 მრავალბინიანი სახლის სახლის პროექტი	შ.პ.ს.	"მონოლითმშენგუფი"
გენ.დირექტორი		თ. მაისურაძე			
არ.მთ.ინჟინერი		ზ.ჯულუხიძე			
კონსტრუქტორი		გ.დედალამაზიშვილი	კონსტრუქციული ნაწილი		
			დიაფრაგმის ანკერები დფა 3	სტადია	ფურც	მასშტ
				მ.პრ.	კ–55	1:20

დიაფრაგმის ანკერები დფა 4
მ1:20

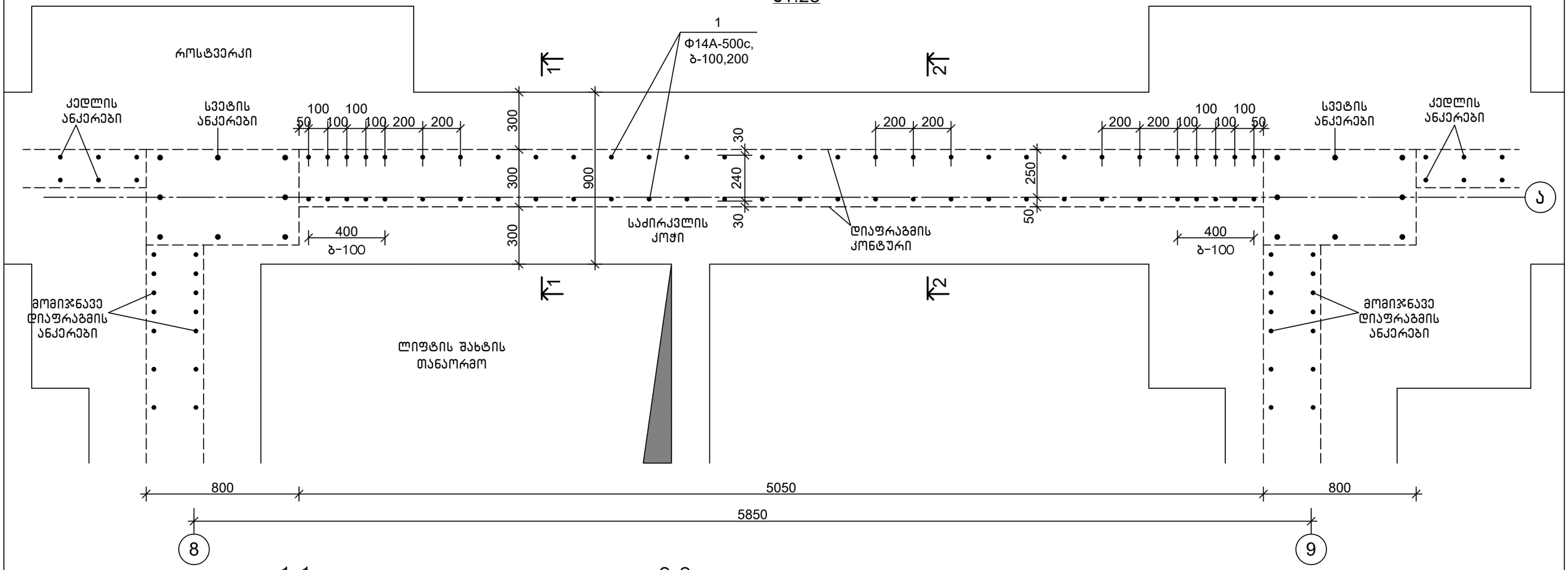

1-1
მ1:20

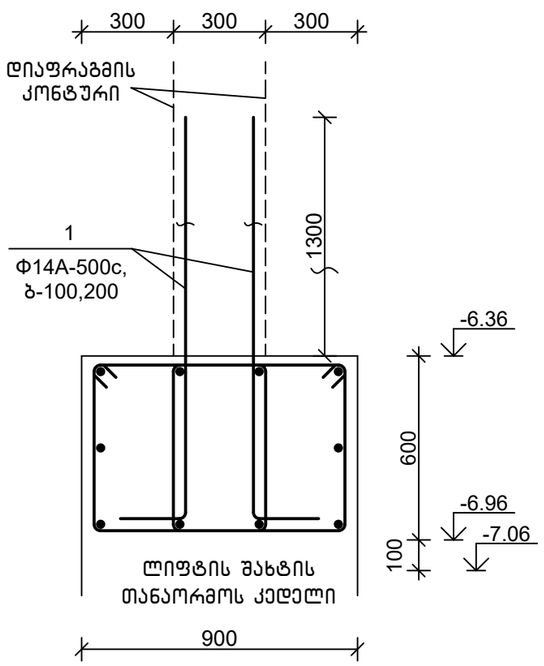

2-2
მ1:20

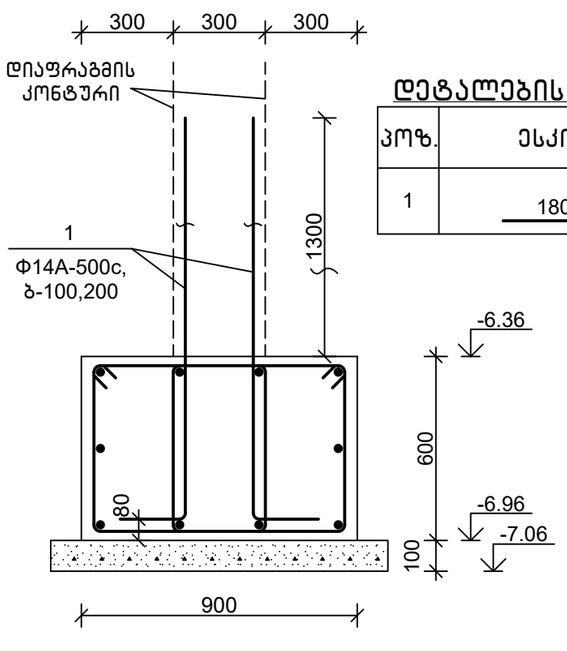

დეტალების უწყისი

პოზ.	ესკიზი
1	1800 | 200

სპეციფიკაცია

პოზიცია	აღნიშვნა	დასახელება	რაოდ.	წონა, კგ	შენიშვნა
		დიაფრაგმის ანკერები დფა 4			
		დეტალები			
1		Φ14A-500c,ГОСТ 34028-2016, L=2000	60	2.42	

თანამდებობა	ხელმოწერა	გვარი	ქ. თბილისი, ვ. ნინუას ქ.3-8 მრავალბინიანი სასხ.სახლის პროექტი	შ.პ.ს.	"მონოლითშენგუფი"
გენ.დირექტორი		თ. მაისურაძე			
არ.მთ.ინჟინერი		ზ.შულუხიძე			
კონსტრუქტორი		გ.დედალამაზიშვილი	კონსტრუქციული ნაწილი		
			დიაფრაგმის ანკერები დფა 4	სტადია	ფურც	მასშტ
				მ.პრ.	კ-56	1:20

დიაფრაგმის ანკერები დფა 5
მ1:20

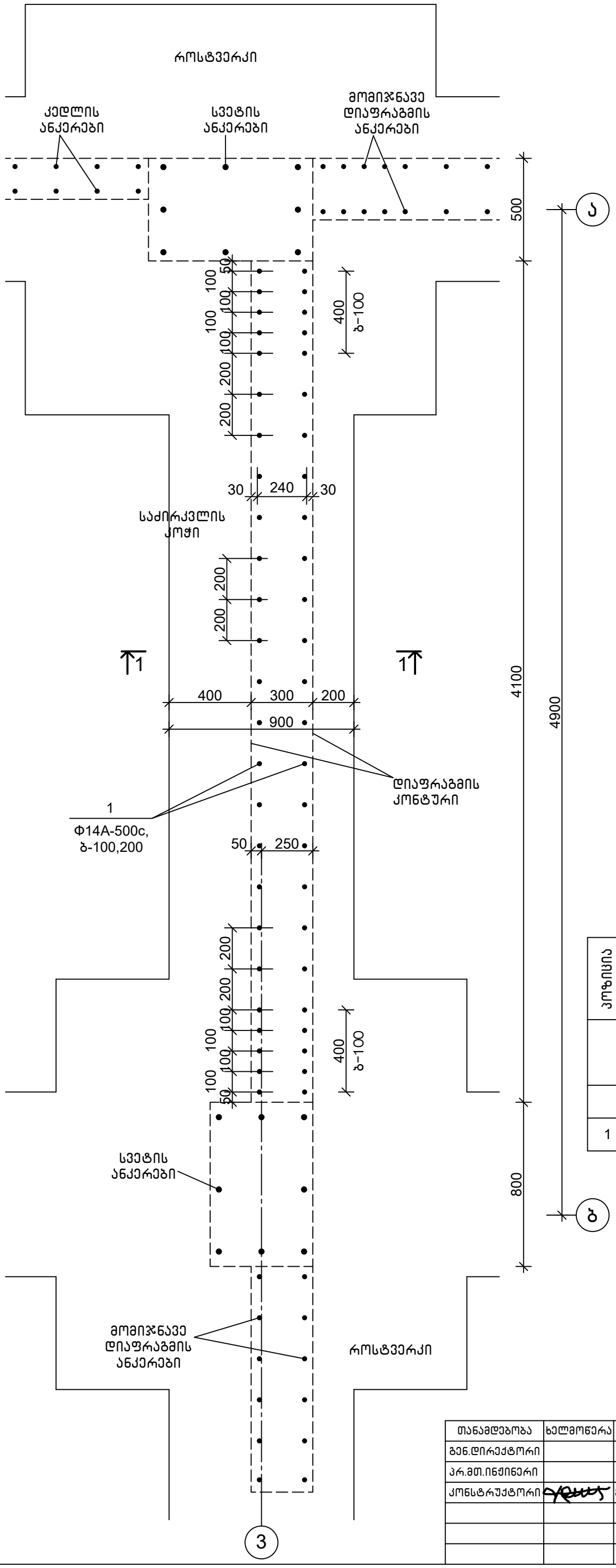

1–1
მ1:20

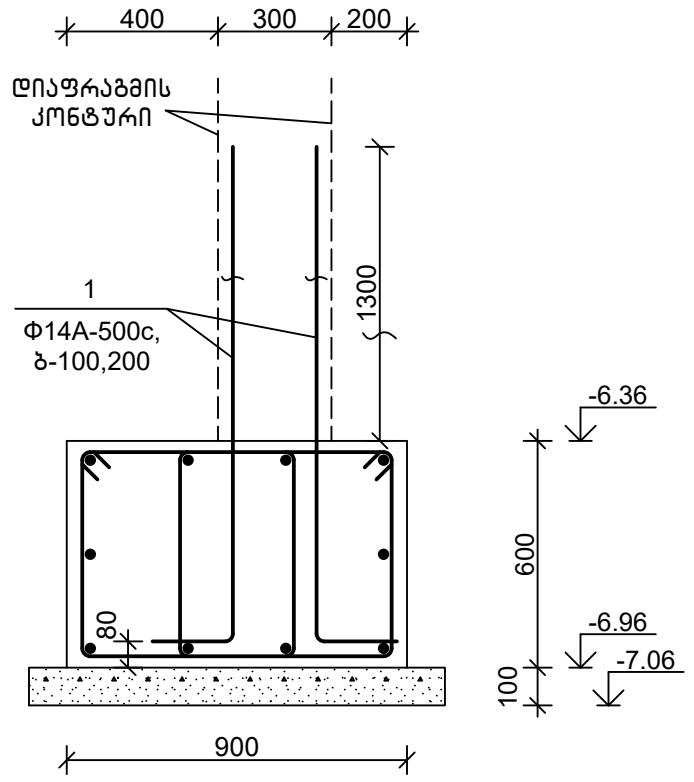

სპეციფიკაცია

პოზიცია	აღნიშვნა	დასახელება	რაოდ.	წონა, კგ
		დიაფრაგმის ანკერები დფა 5		
		დეტალები		
1		Φ14A-500c,ГОСТ 34028-2016, L=2000	50	2.42

დეტალების უწყისი

პოზ.	ესკიზი
1	1800 | 200

თანამდებობა	ხელმოწერა	გვარი	ქ. თბილისი, ვ. ნინუას ქ.3-8 მრავალბინიანი საცხ.სახლის პროექტი	შ.პ.ს.	"მონოლითმჯგუფი"
გენ.დირექტორი		თ. მაისურაძე			
პრ.მთ.ინჟინერი		ზ.ჯულუხიძე			
კონსტრუქტორი		გ.დედალამაზიშვილი	კონსტრუქციული ნაწილი		
			დიაფრაგმის ანკერები დფა 5	სტადია	ფურც	მასშტ
				მ.პრ.	კ-57	1:20

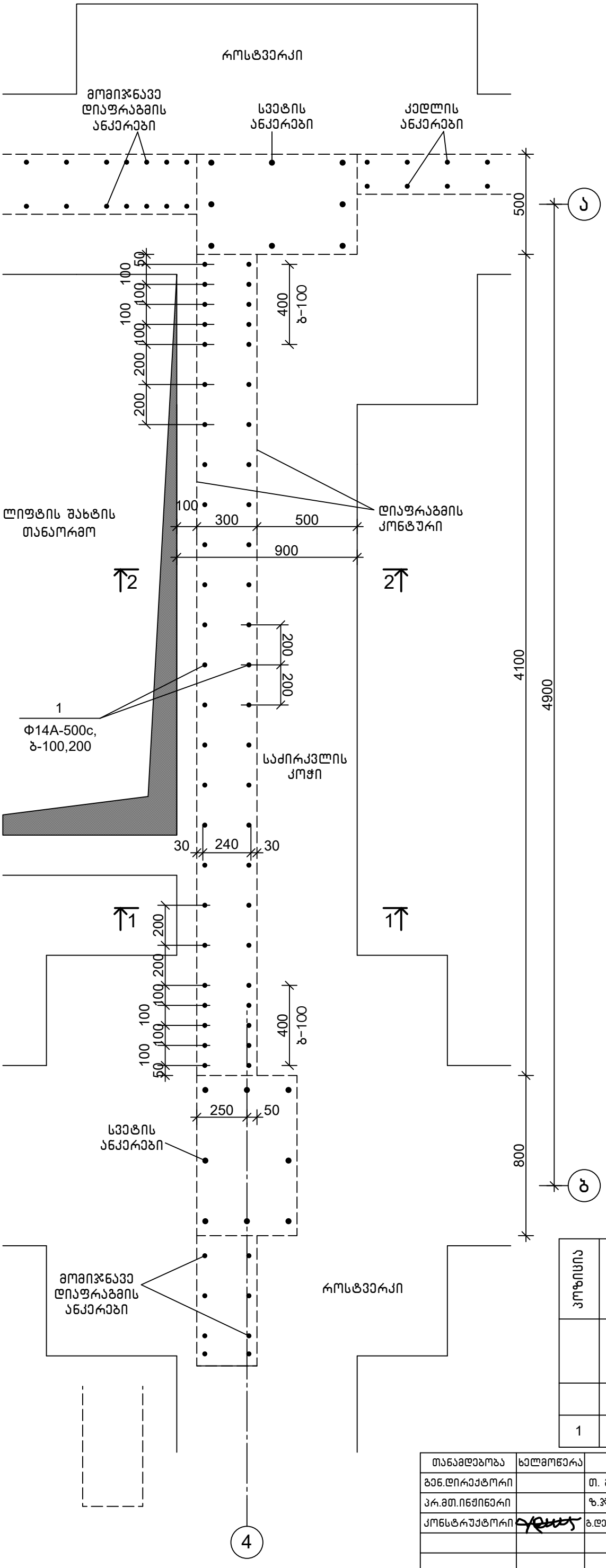

დიაფრაგმის ანკერები დფა 6
მ1:20

1–1
მ1:20

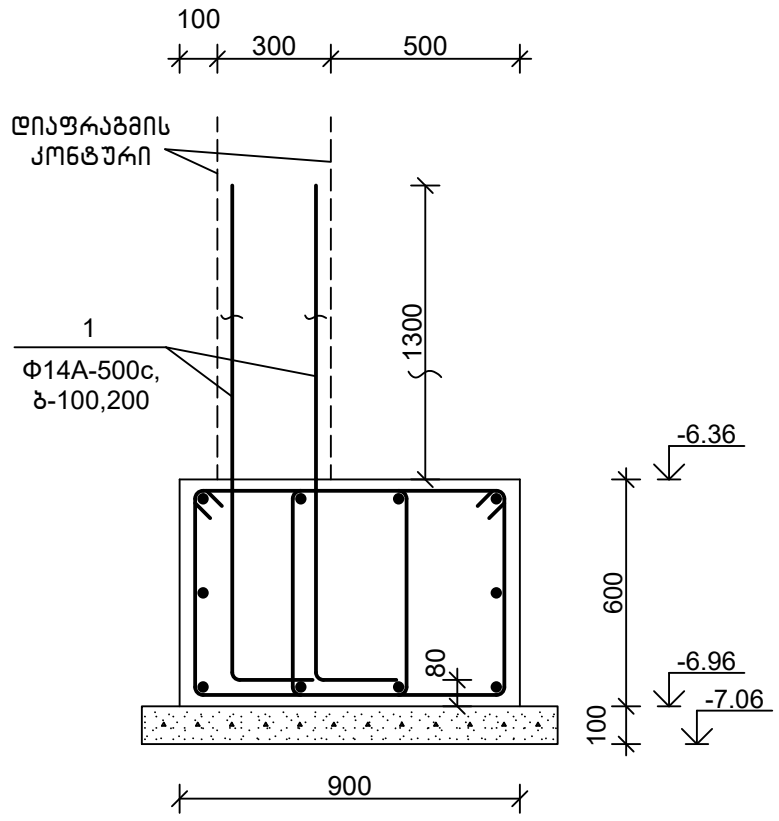

2–2
მ1:20

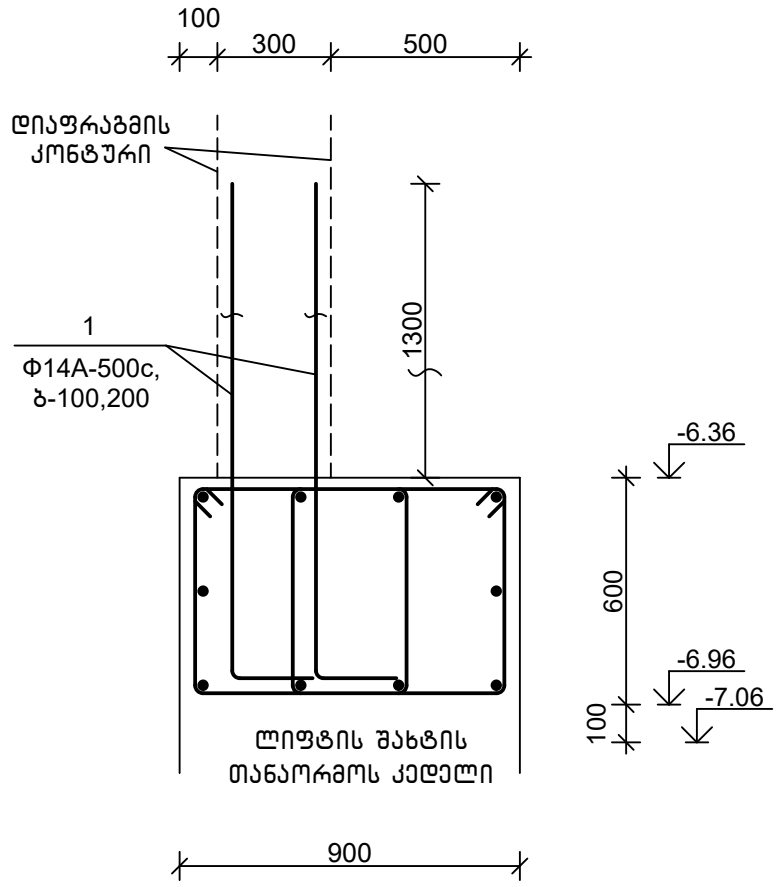

დეტალების უწყისი

პოზ.	ესკიზი
1	1800 | 200

სპეციფიკაცია

პოზიცია	აღნიშვნა	დასახელება	რაოდ.	წონა, კგ
		დიაფრაგმის ანკერები დფა 6		
		დეტალები		
1		Φ14A-500c,ГОСТ 34028-2016, L=2000	50	2.42

თანამდებობა	ხელმოწერა	გვარი	ქ. თბილისი, ვ. ნინუას ქ.3–8 მრავალბინიანი სასხ.სახლის პროექტი	მ.პ.ს.	"მოწოლითჯგუფი"
გენ.დირექტორი		თ. მაისურაძე			
პრ.მთ.ინჟინერი		ზ.ჯულუხიძე			
კონსტრუქტორი		გ.დედალამაზიშვილი	კონსტრუქციული ნაწილი		
			დიაფრაგმის ანკერები დფა 6	სტადია: მ.პრ.	ფურც: კ–58
					მასშტ: 1:20

დიაფრაგმის ანკერები დფა 7
მ1:20

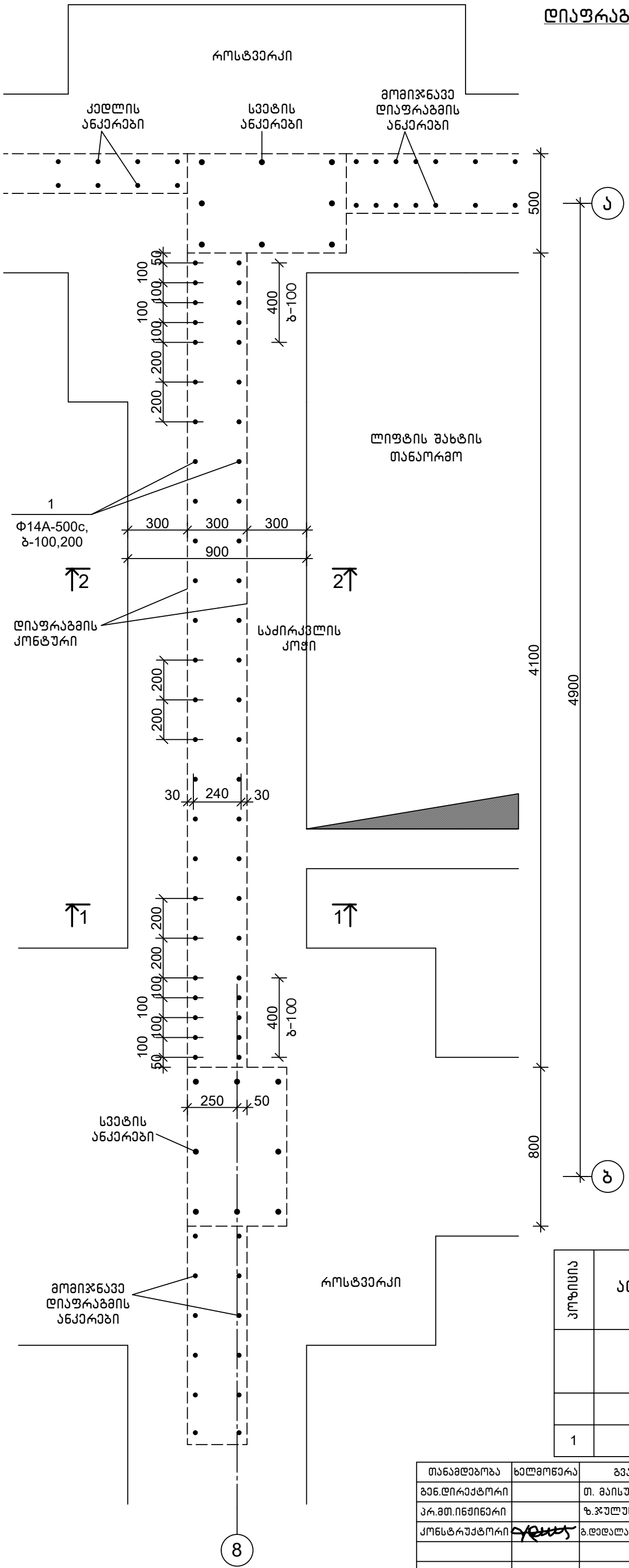

1–1
მ1:20

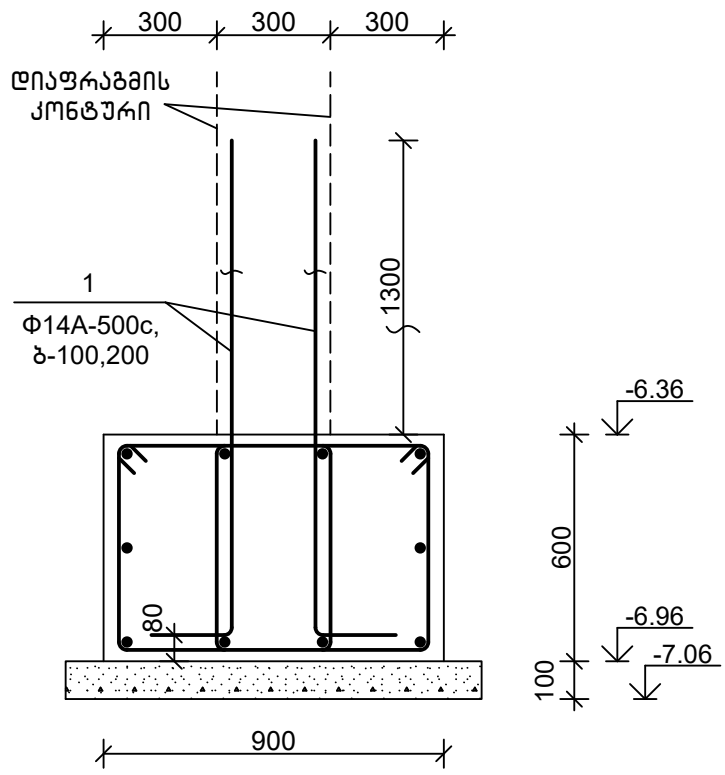

2–2
მ1:20

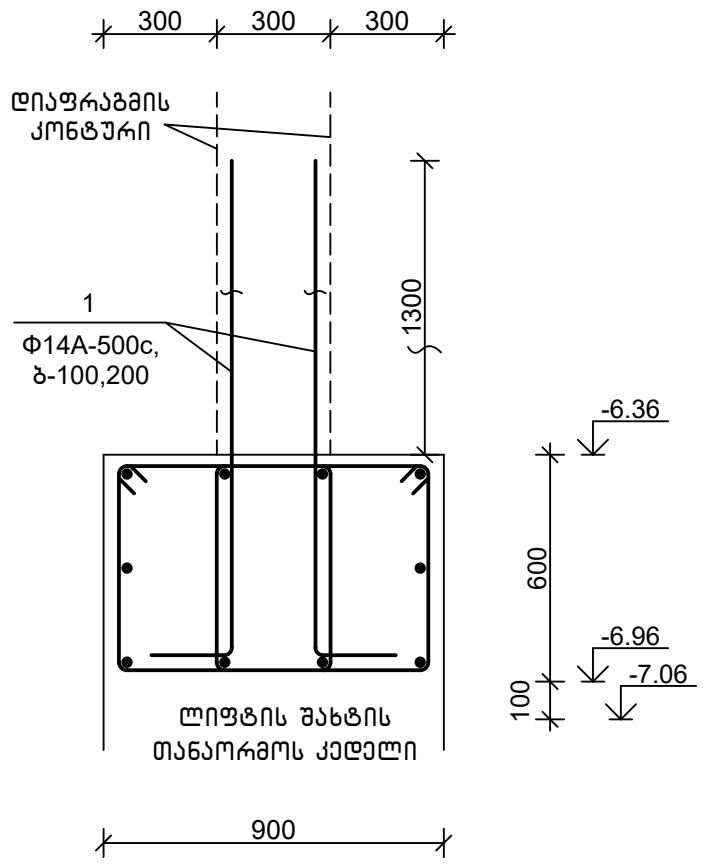

დეტალების უწყისი

პოზ.	ესკიზი
1	1800 | 200

სპეციფიკაცია

პოზიცია	აღნიშვნა	დასახელება	რაოდ.	წონა, კგ
		დიაფრაგმის ანკერები დფა 7		
		დეტალები		
1		Φ14A-500c,ГОСТ 34028-2016, L=2000	50	2.42

თანამდებობა	ხელმოწერა	გვარი	ქ. თბილისი, ვ. ნინუას ქ.3–8 მრავალბინიანი სახც.სახლის პროექტი	შ.პ.ს.	"მოწოლითჯგუფი"
გენ.დირექტორი		თ. მაისურაძე			
პრ.მთ.ინჟინერი		ზ.ჯულუხიძე			
კონსტრუქტორი		გ.დედალამაზიშვილი	კონსტრუქციული ნაწილი		
			დიაფრაგმის ანკერები დფა 7	სტადია	ფურც	მასშტ
				მ.პრ.	კ–59	1:20

დიაფრაგმის ანკერები ღფა 8
მ1:20

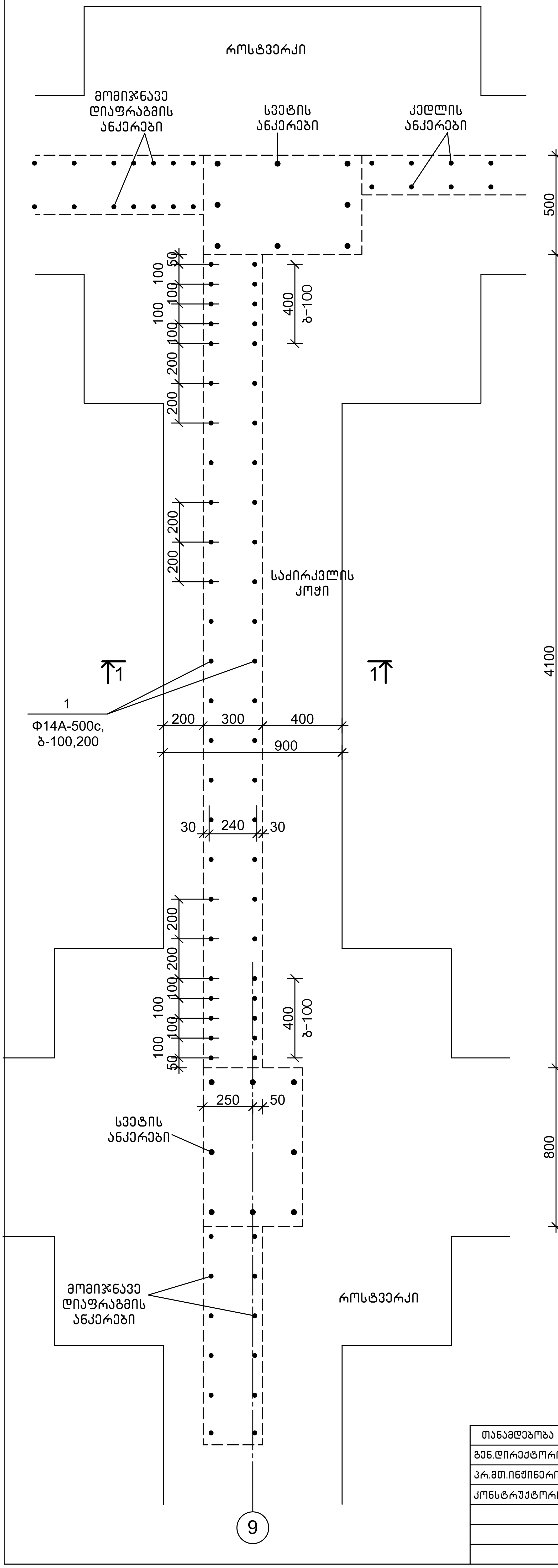

1-1
მ1:20

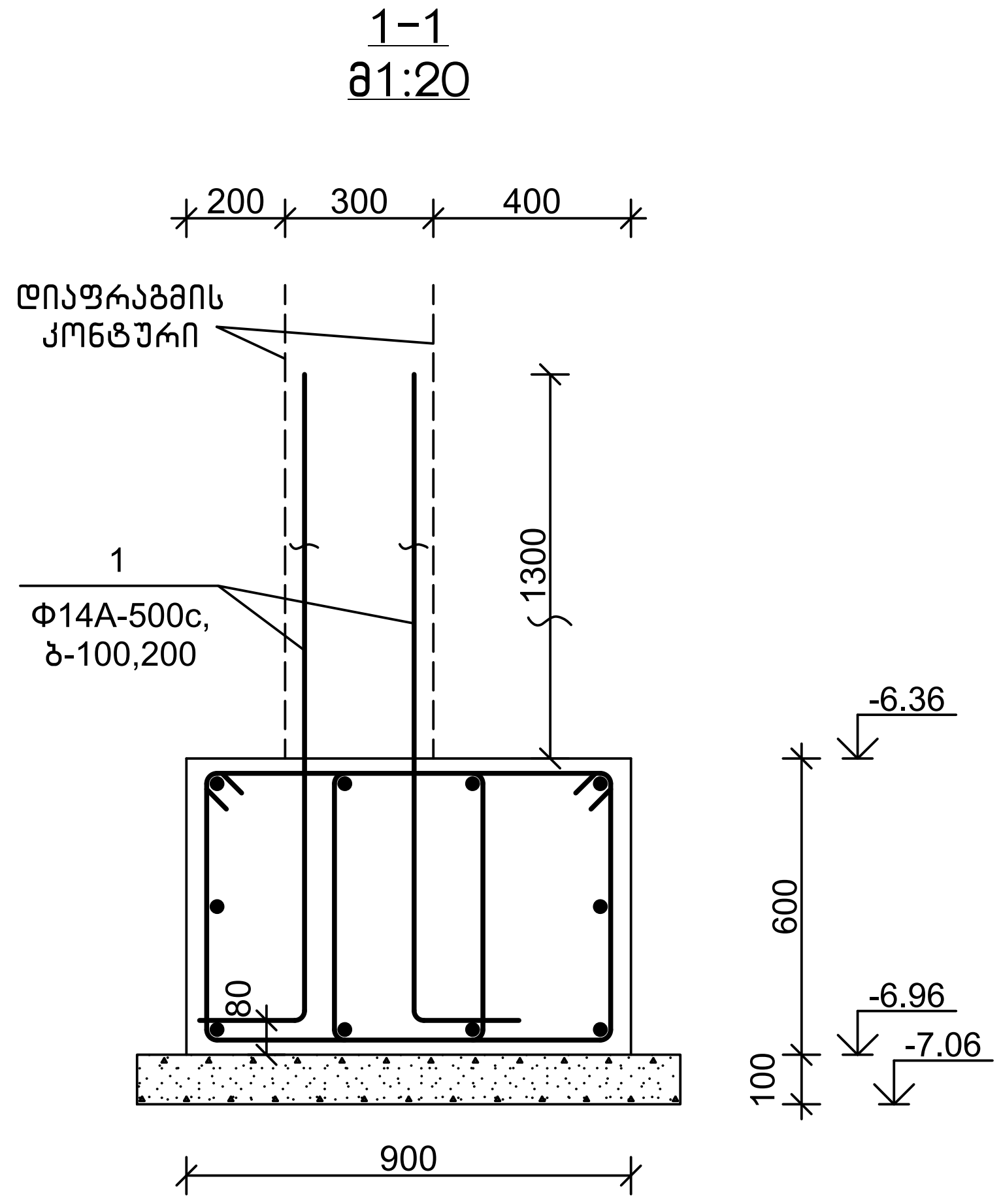

სპეციფიკაცია

პოზიცია	აღნიშვნა	დასახელება	რაოდ.	წონა, კგ
		დიაფრაგმის ანკერები ღფა 8		
		დეტალები		
1		Φ14A-500c,ГОСТ 34028-2016, L=2000	50	2.42

დეტალების უწყისი

პოზ.	ესკიზი
1	1800 200

თანამდებობა	ხელმოწერა	გვარი
გენ.დირექტორი		თ. მაისურაძე
პრ.მთ.ინჟინერი		ზ.ჯულუხიძე
კონსტრუქტორი		გ.დედალამაზიშვილი

ქ. თბილისი, ვ. ნინუას ქ.3-8 მრავალბინიანი საცხ.სახლის პროექტი

შ.პ.ს. "მონოლითჯგუფი"

კონსტრუქციული ნაწილი

დიაფრაგმის ანკერები ღფა 8

სტადია	ფურც	მასშტ
მ.პრ.	კ-60	1:20

დიაფრაგმის ანკერები დფა 9
მ1:20

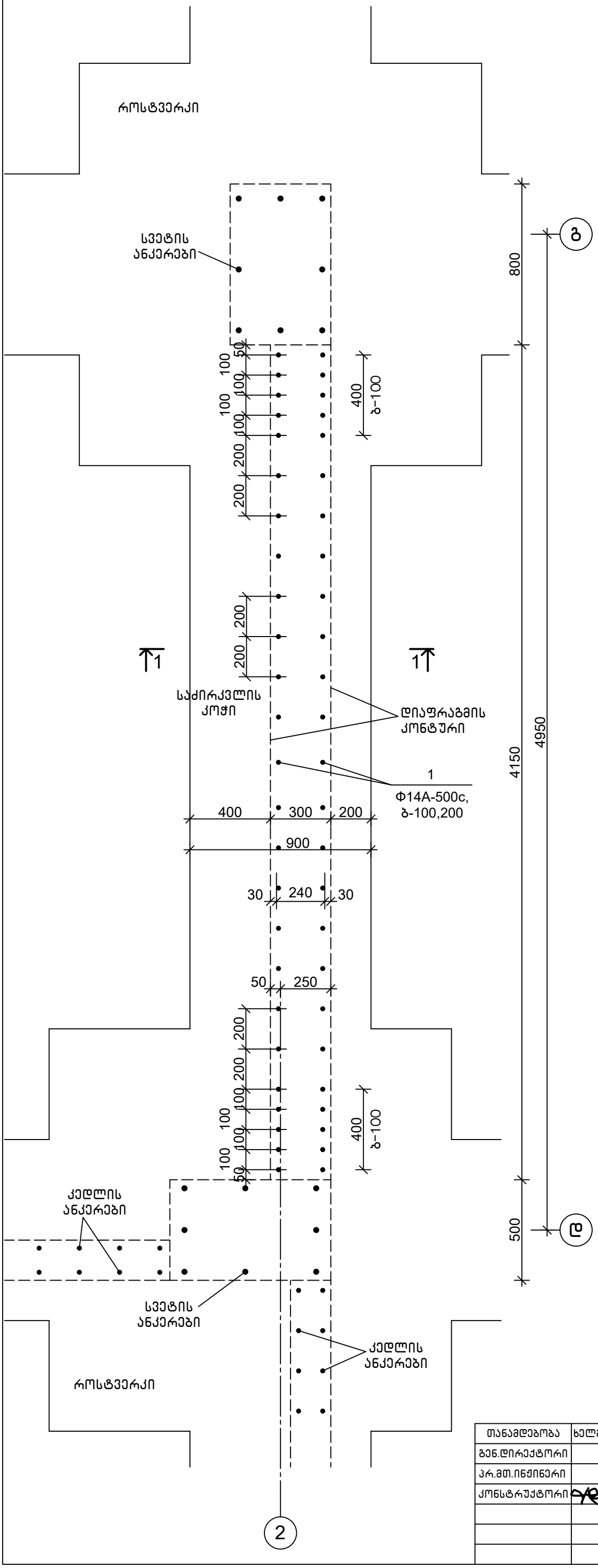

1–1
მ1:20

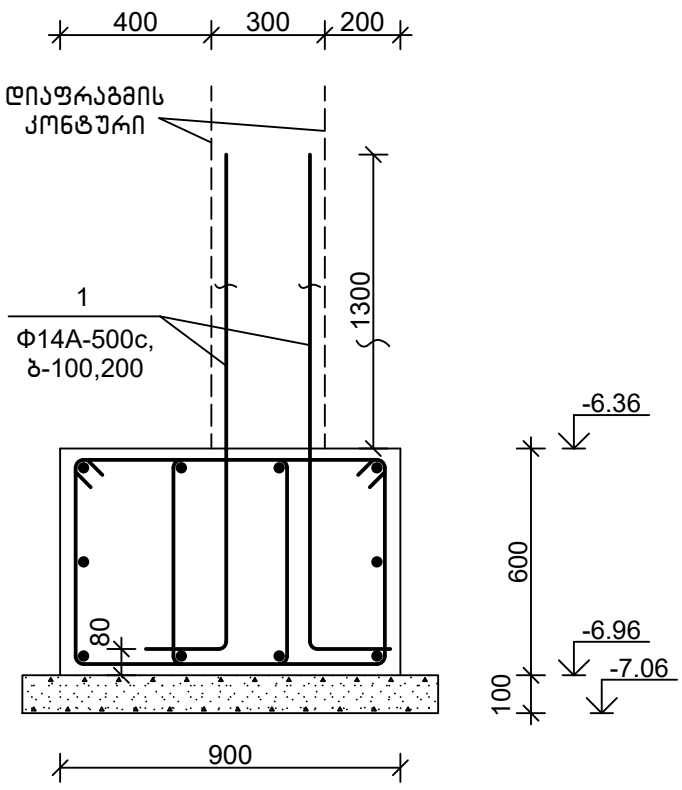

სპეციფიკაცია

პოზიცია	აღნიშვნა	დასახელება	რაოდ.	წონა, კგ
		დიაფრაგმის ანკერები დფა 9		
		დეტალები		
1		Φ14A-500c,ГОСТ 34028-2016, L=2000	50	2.42

დეტალების უწყისი

პოზ.	ესკიზი
1	1800 \ 200

თანამდებობა	ხელმოწერა	გვარი	ქ. თბილისი, ვ. ნინუას ქ.3–8 მრავალბინიანი საცხ.სახლის პროექტი	შ.პ.ს.	“მონოლითმშენგუფი“	
გენ.დირექტორი		თ. მაისურაძე				
პრ.მთ.ინჟინერი		ზ.ჯულუხიძე				
კონსტრუქტორი		გ.დედალამაზიშვილი	კონსტრუქციული ნაწილი			
			დიაფრაგმის ანკერები დფა 9	სტადია	ფურც	მასშტ
				მ.პრ.	კ–61	1:20

დიაფრაგმის ანკერები დფა 10
მ1:20

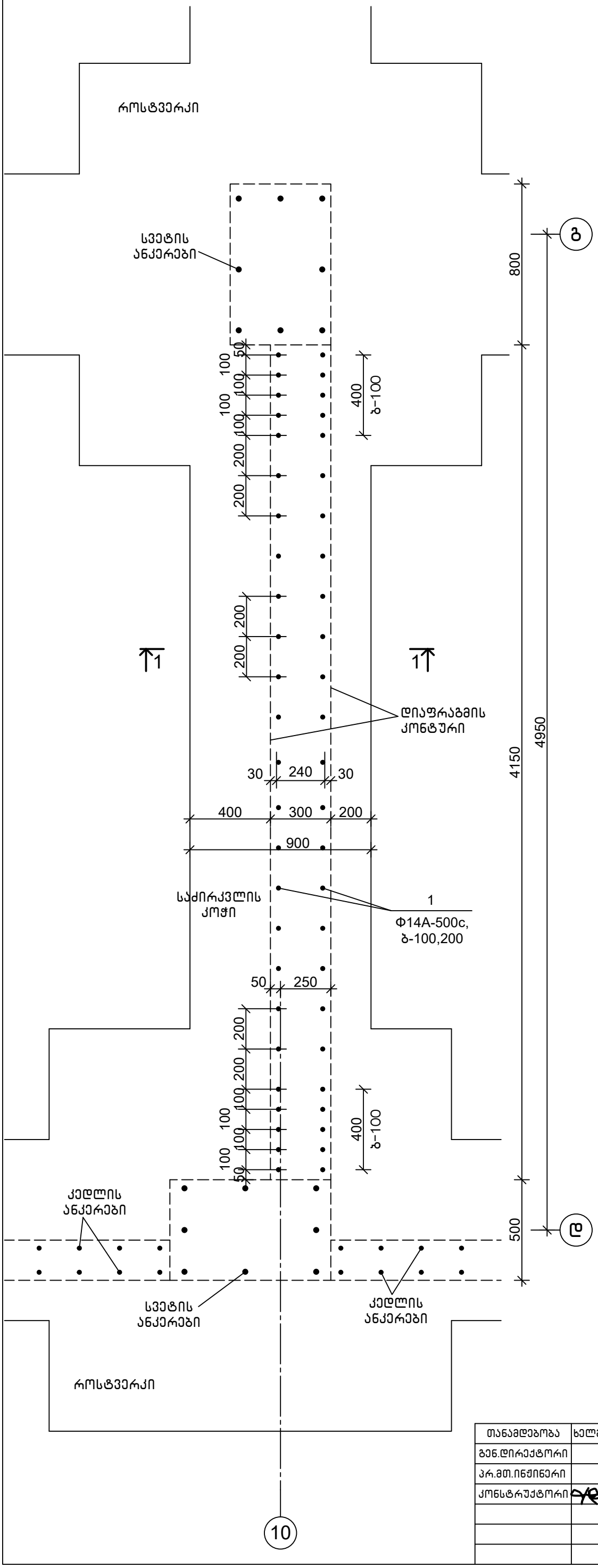

1–1
მ1:20

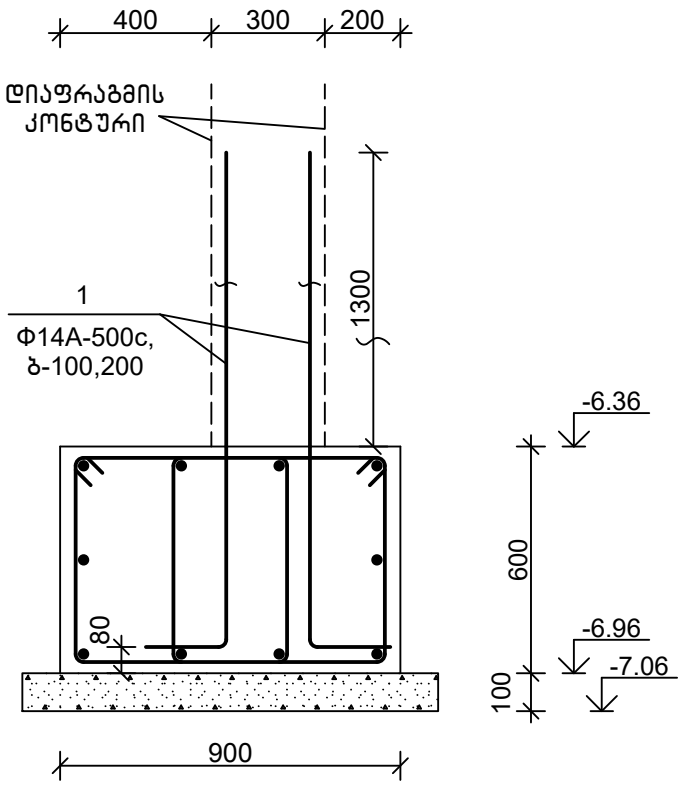

სპეციფიკაცია

პოზიცია	აღნიშვნა	დასახელება	რაოდ.	წონა, კგ
		დიაფრაგმის ანკერები დფა 10		
		დეტალები		
1		Φ14A-500c,ГОСТ 34028-2016, L=2000	50	2.42

დეტალების უწყისი

პოზ.	ესკიზი
1	1800 | 200

თანამდებობა	ხელმოწერა	გვარი	ქ. თბილისი, ვ. ნინუას ქ.3-8 მრავალბინიანი საცხ.სახლის პროექტი	შ.პ.ს.	“მონოლითჯგუფი“	
გენ.დირექტორი		თ. მაისურაძე				
პრ.მთ.ინჟინერი		ზ.ჯულუხიძე				
კონსტრუქტორი		გ.დედალამაზიშვილი	კონსტრუქციული ნაწილი			
			დიაფრაგმის ანკერები დფა 10	სტადია	ფურც	მასშტ
				მ.პრ.	კ-62	1:20

კედლის ანკერები კდა 1 მ1:20

ღერძი "1*", "დ"

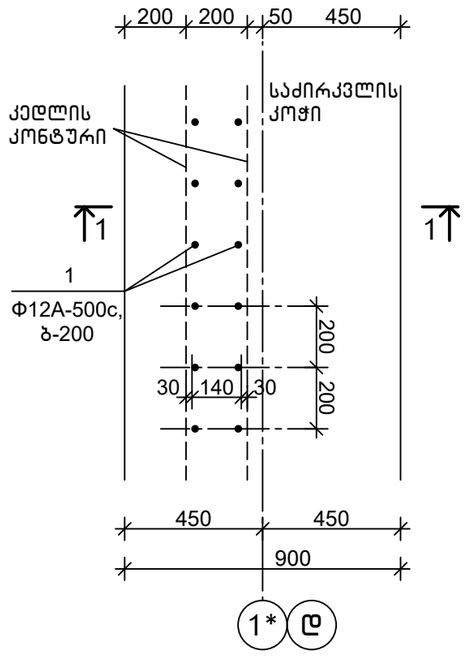

1–1
მ1:20

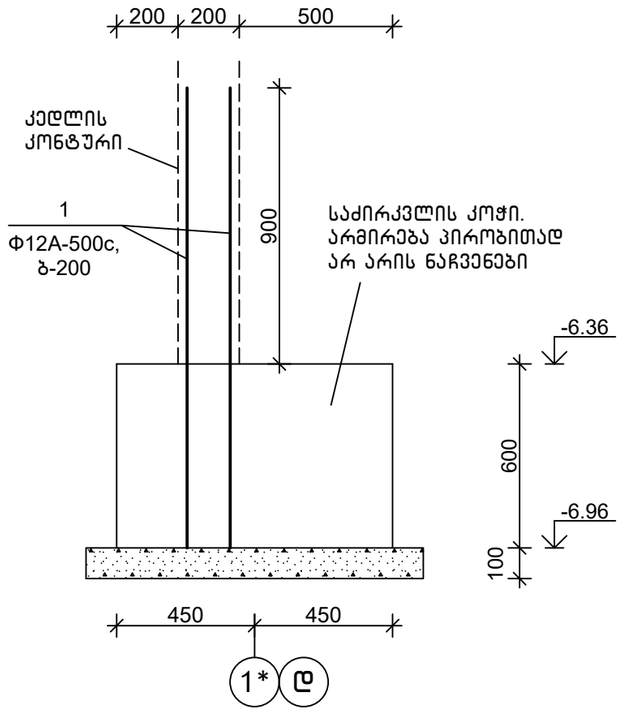

ღერძი "ა"

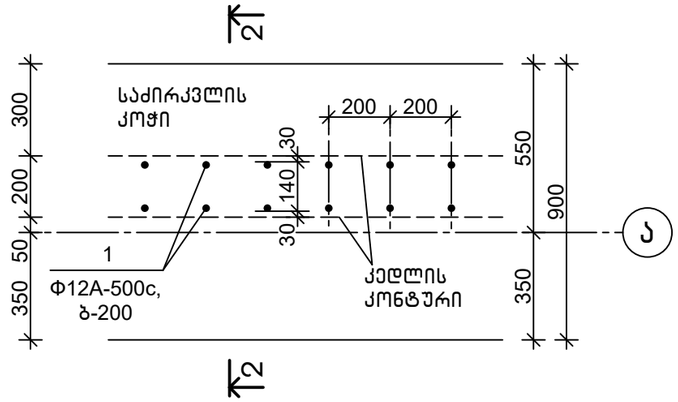

2–2
მ1:20

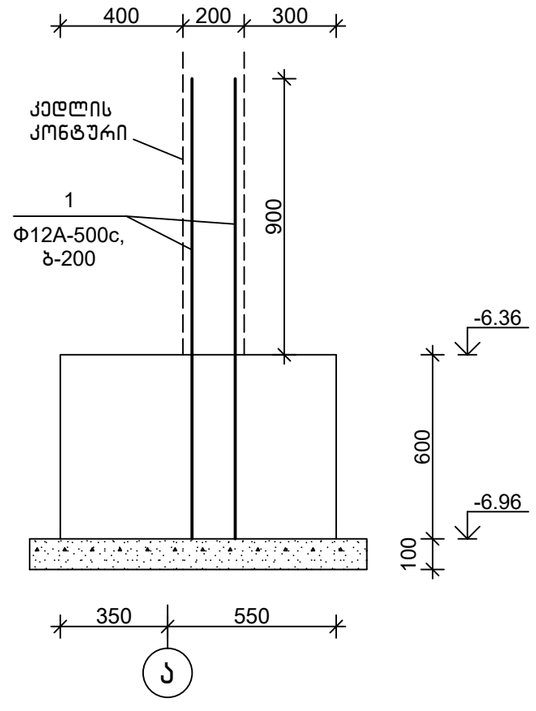

თანამდებობა	ხელმოწერა	გვარი	ქ. თბილისი, ვ. ნინუას ქ.3–8 მრავალბინიანი საცხ.სახლის პროექტი	შ.პ.ს.	"მონოლითმშენგუფი"
გენ.დირექტორი		თ. მაისურაძე			
პრ.მთ.ინჟინერი		ზ.ჯულუხიძე			
კონსტრუქტორი		გ.დედალამაზიშვილი	კონსტრუქციული ნაწილი		
			კედლის ანკერები კდა 1	სტადია	ფურც	მასშტ
				მ.პრ.	კ–63	1:20

ფრაგმენტი 1 მ1:20

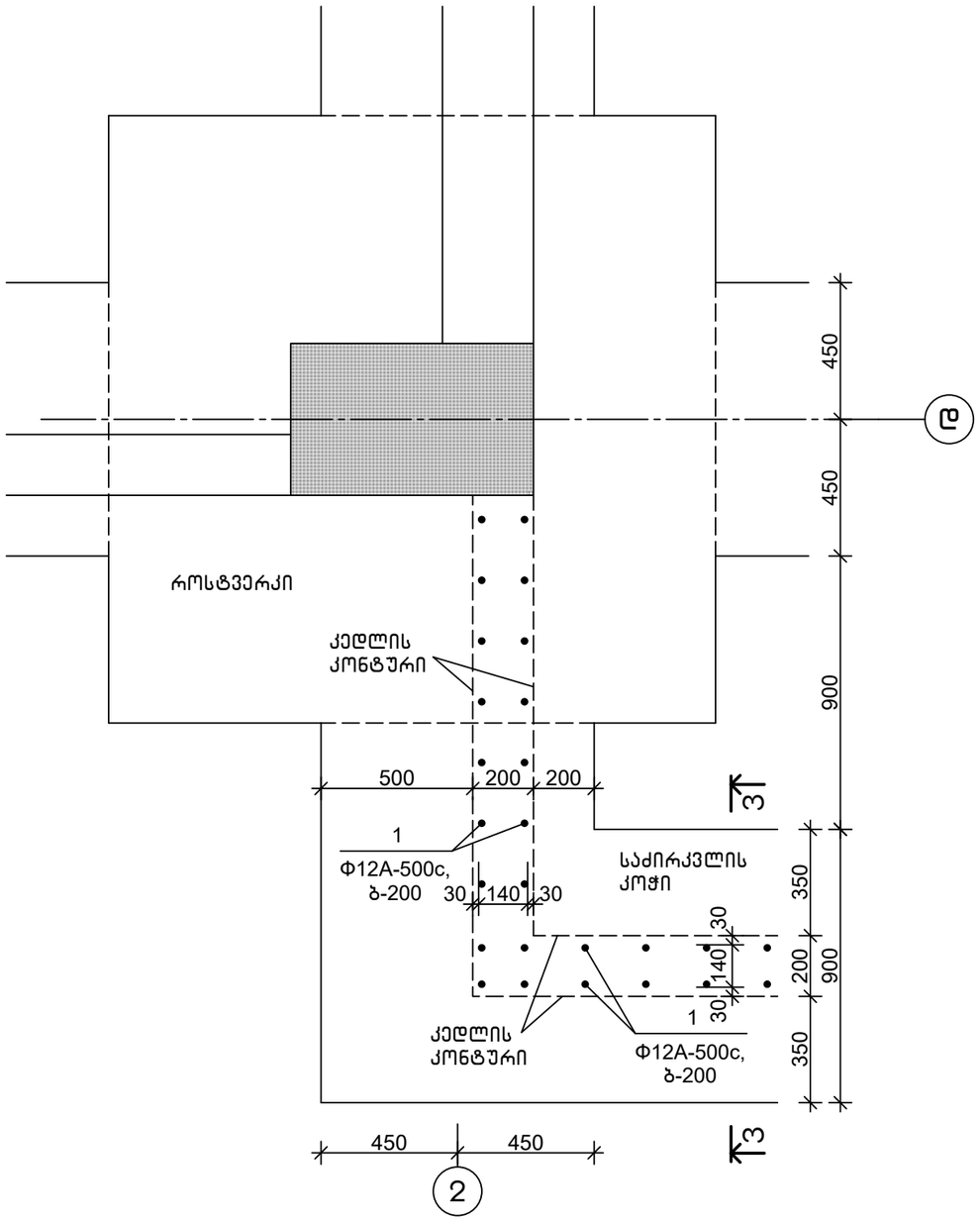

ფრაგმენტი 2 მ1:20

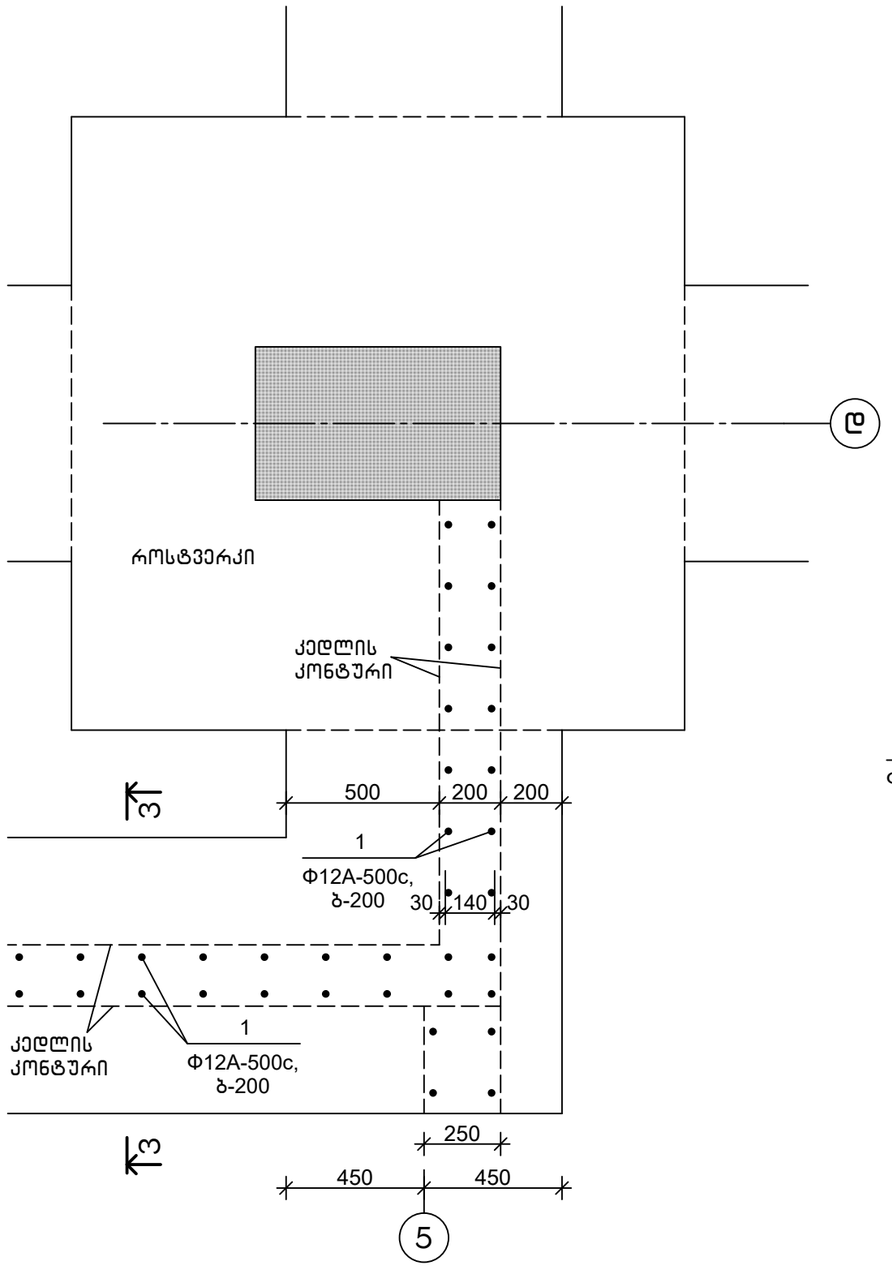

3-3
მ1:20

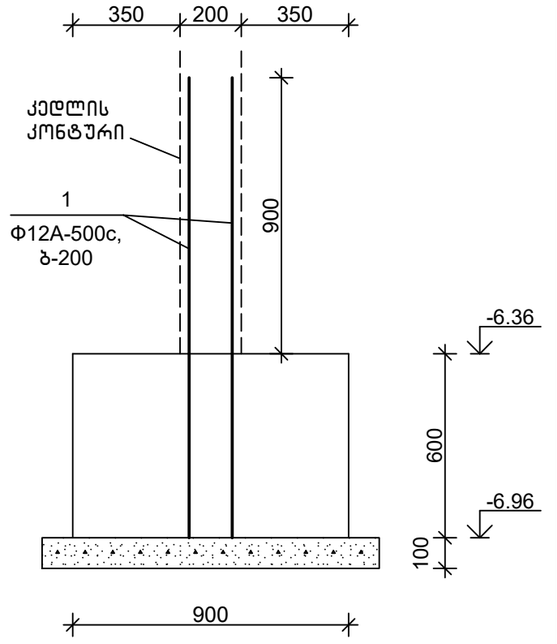

თანამდებობა	ხელმოწერა	გვარი	ქ. თბილისი, ვ. ნინუას ქ.3-8 მრავალბინიანი სახლის პროექტი	მ.პ.ს.	"მონოლითშენგუფი"
გენ.დირექტორი		თ. მაისურაძე			
პრ.მთ.ინჟინერი		ზ.ჯულუხიძე			
კონსტრუქტორი		გ.დედალამაზიშვილი	კონსტრუქციული ნაწილი		
			კედლის ანკერები კდა 1 (გაბრძელება)	სტადია	ფურც	მასშტ
				მ.პრ.	კ-64	1:20

ფრაგმენტი 3 მ1:20

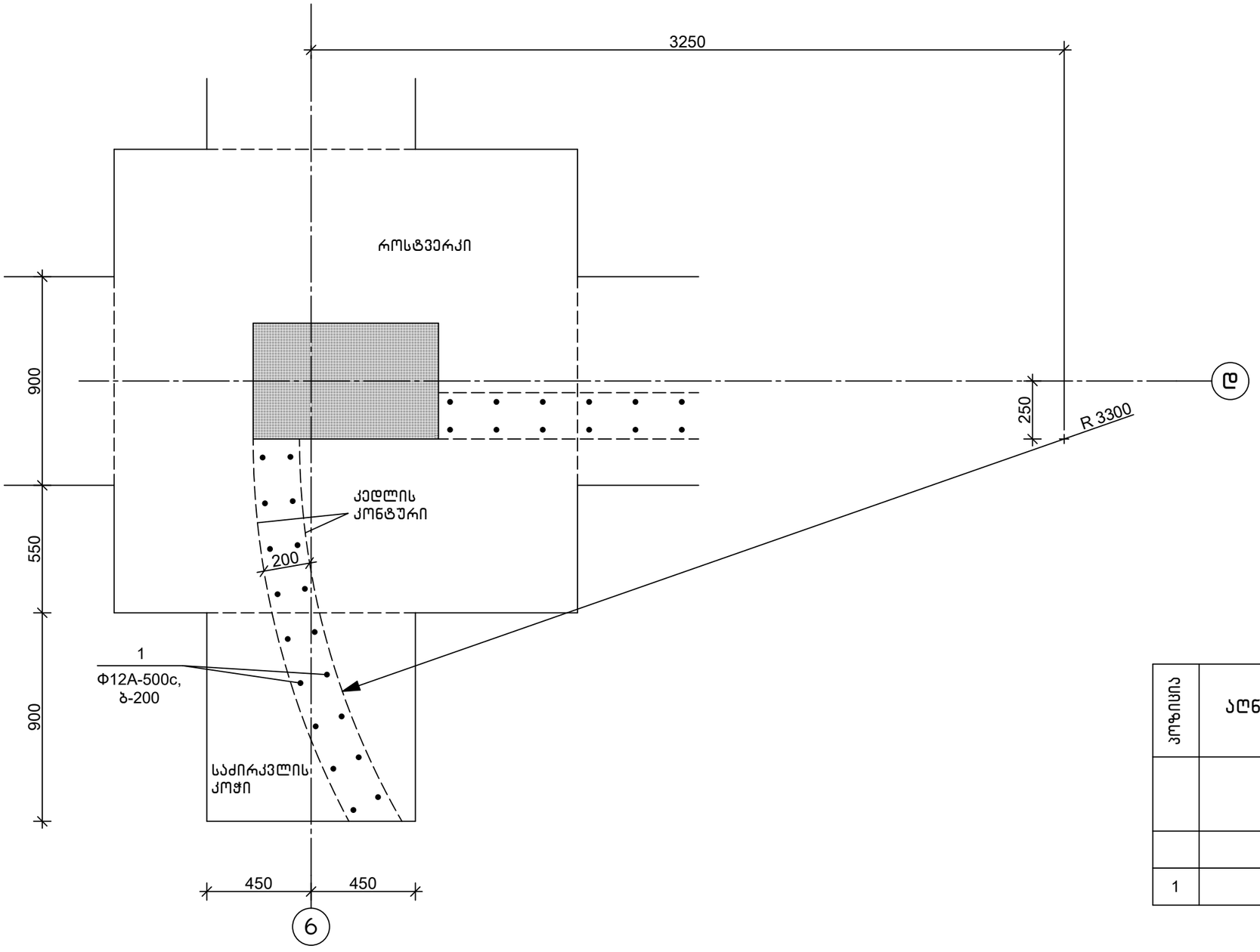

სპეციფიკაცია

პოზიცია	აღნიშვნა	დასახელება	რაოდ.	წონა, კგ	შენიშვნა
		კედლის ანკერები კდა 1			
		დეტალები			
1		Φ12A-500c,ГОСТ 34028-2016, L=1500	690	1.34	

თანამდებობა	ხელმოწერა	გვარი	ქ. თბილისი, ვ. ნინუას ქ.3-8 მრავალბინიანი სასხ.სახლის პროექტი	შ.პ.ს.	"მონოლითშენგუფი"
გენ.დირექტორი		თ. მაისურაძე			
პრ.მთ.ინჟინერი		ზ.ჯულუხიძე			
კონსტრუქტორი		გ.დედალამაზიშვილი	კონსტრუქციული ნაწილი		
			კედლის ანკერები კდა 1 (გაბარძელება)	სტადია	ფურც	მასშტ
				მ.პრ.	კ-65	1:20

კედლის ანკერები კდა 2 მ1:20

ღერძი "დ"

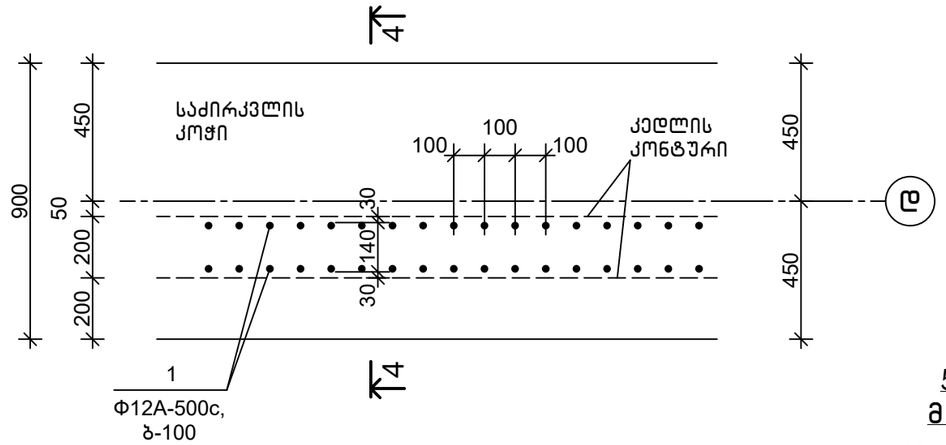

ღერძი "ა"

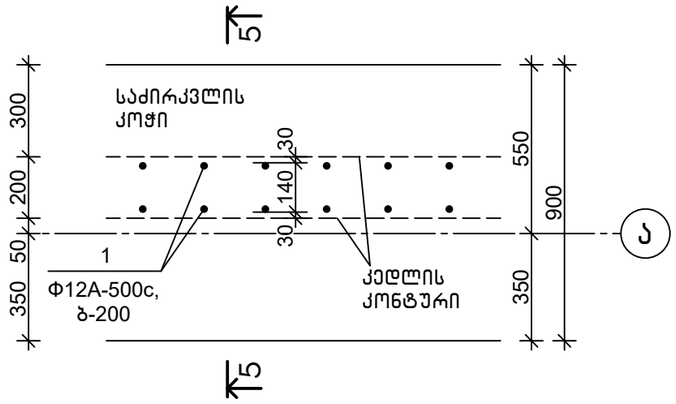

5-5
მ1:20

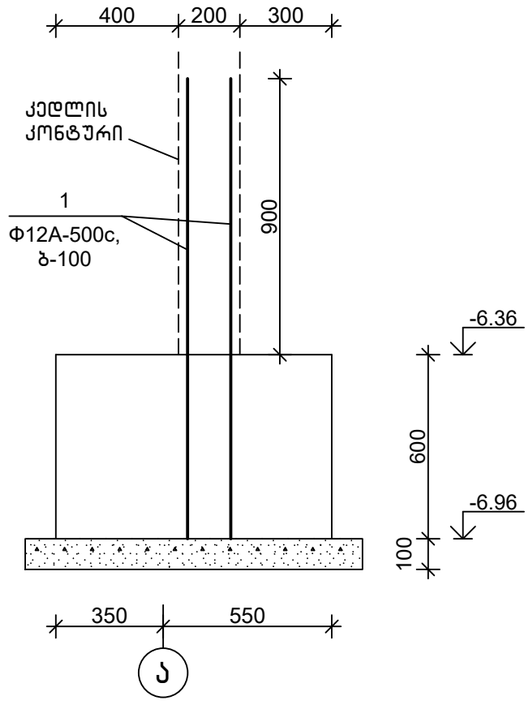

4-4
მ1:20

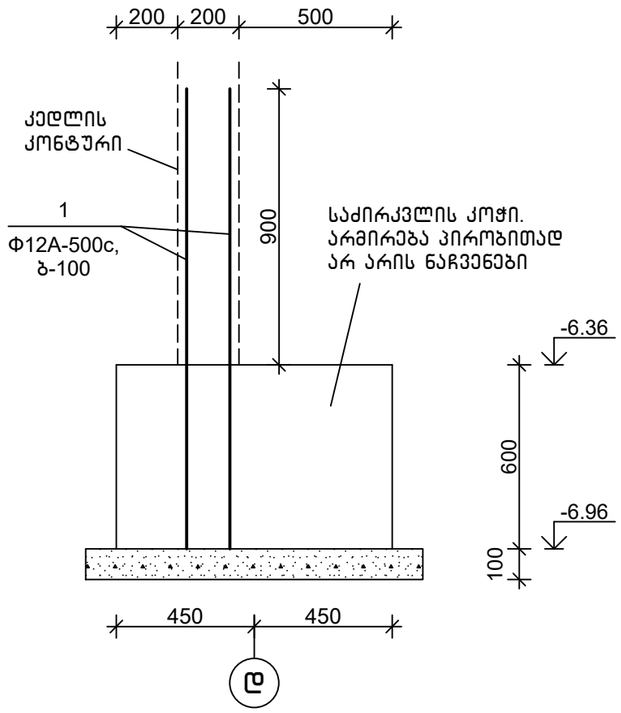

სპეციფიკაცია

პოზიცია	აღნიშვნა	დასახელება	რაოდ.	წონა, კგ	შენიშვნა
		კედლის ანკერები კდა 1.2			
		დეტალები			
1		Φ12A-500c,ГОСТ 34028-2016, L=1500	1396	1.34	

თანამდებობა	ხელმოწერა	გვარი	ქ. თბილისი, ვ. ნინუას ქ.3-8 მრავალბინიანი სასხ.სახლის პროექტი	შ.პ.ს.	"მონოლითშენგუფი"
გენ.დირექტორი		თ. მაისურაძე			
პრ.მთ.ინჟინერი		ზ.ჯულუხიძე			
კონსტრუქტორი		გ.დედალამაზიშვილი	კონსტრუქციული ნაწილი		
			კედლის ანკერები კდა 2	სტადია	ფურც	მასშტ
				მ.პრ.	კ-66	1:20

ბეტონის იატაკის გეგმა -6,26 ნიშ-ზე მ1:200

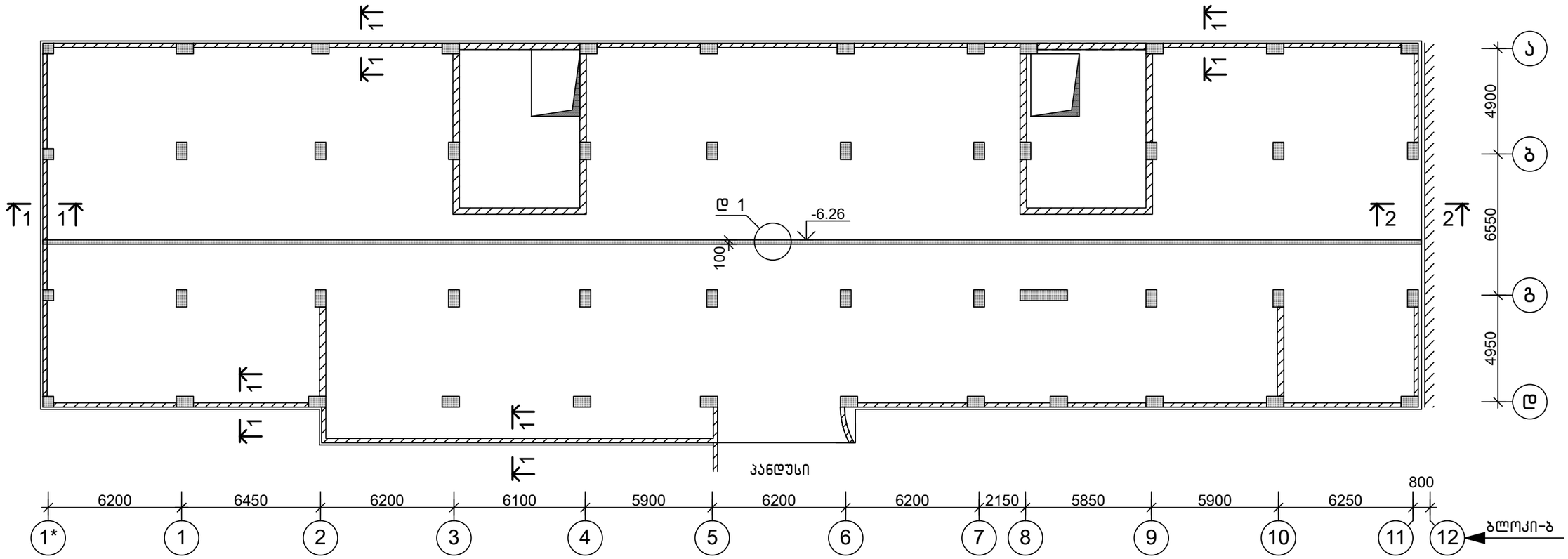

1-1
მ1:20

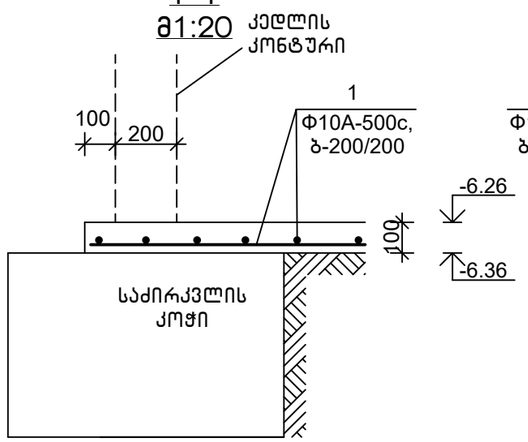

2-2
მ1:20

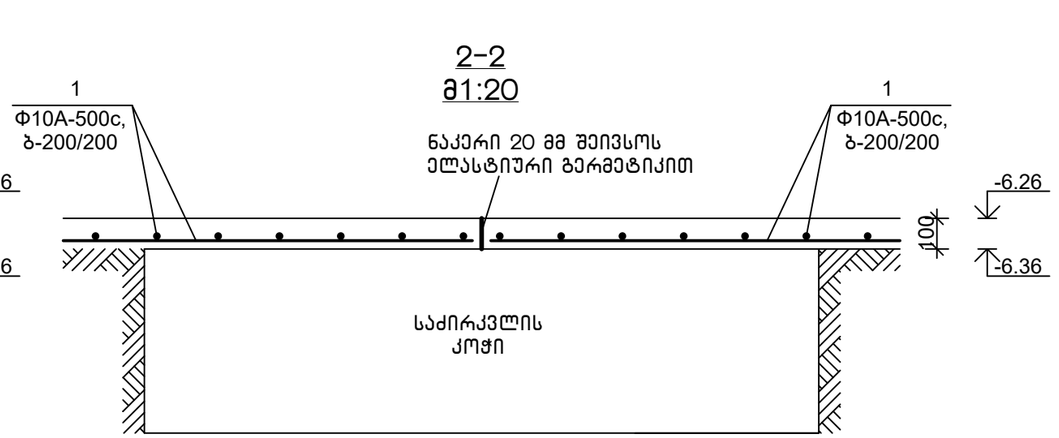

ბეტონის იატაკის დეტალი 1
მ1:20

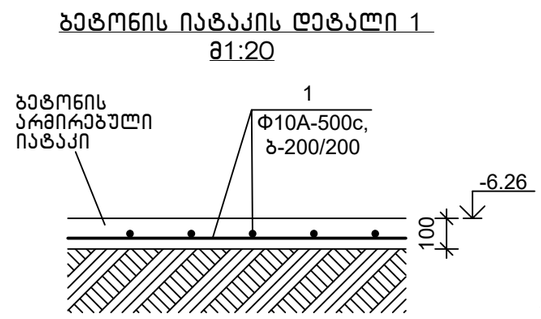

მასალის ხარჯი

კოზ-1. Φ10A-500c, L=24508 გ.მ Q=15195 კგ

B25, W6 კლ.ბეტონი V=111.4 მ^3

შენიშვნა

1.არმატურების გადაბმა მიღებულია ერთმანეთზე პირგადადებით, გაფანტულად. ყოველი მეორე არმატურა გადაიბას სხვადასხვა მალში. გადაბმის სიგრძე-კოზ-1(Φ10-500c) L=500 მმ,

თანამდებობა	ხელმოწერა	გვარი	ქ. თბილისი, ვ. ნინუას ქ.3-8 მრავალბინიანი სასხ.სახლის პროექტი	შ.პ.ს.	"მონოლითშგუფი"
გენ.დირექტორი		თ. მაისურაძე			
პრ.მთ.ინჟინერი		ზ.ჯულუხიძე			
კონსტრუქტორი		გ.დედალამაზიშვილი	კონსტრუქციული ნაწილი		
			ბეტონის იატაკის გეგმა -6,26 ნიშ-ზე	სტადია	ფურც	მასშტ
				მ.პრ.	კ-67	1:200

მონოლითური კედლების გეგმა -6,26-დან -3,13 ნიშ-მდე 1:200

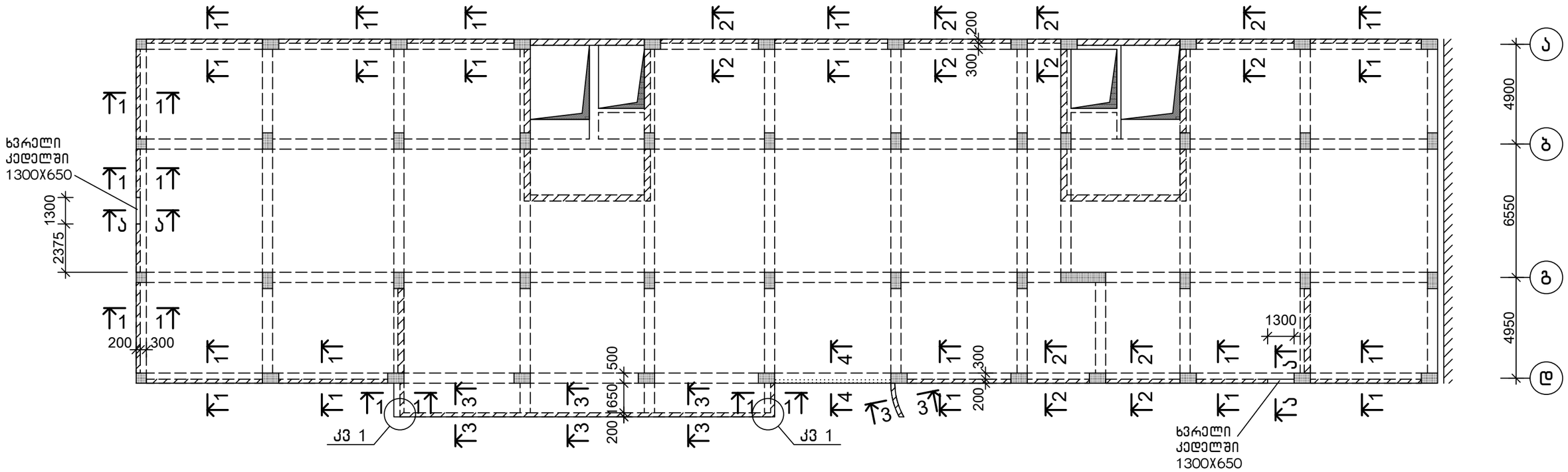

ა-ა
მ1:50

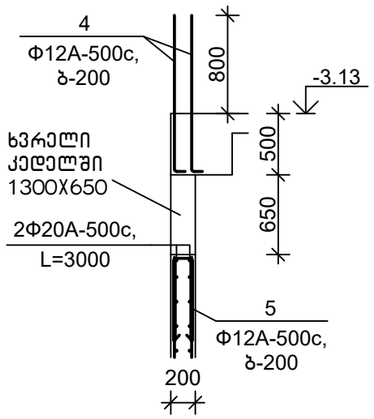

ხვრელის გარშემო კედლის არმირების ფრაგმენტი მ1:50

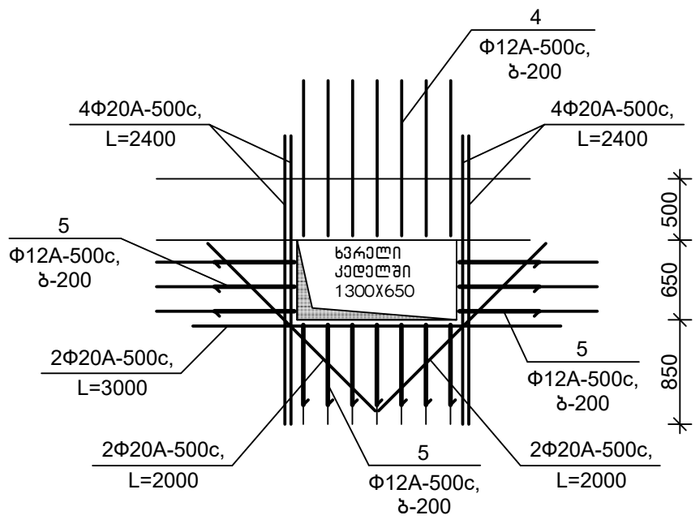

4-4
მ1:20

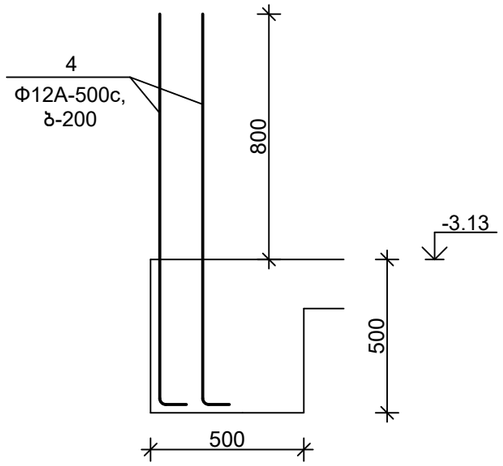

კვანძი 1
მ1:20

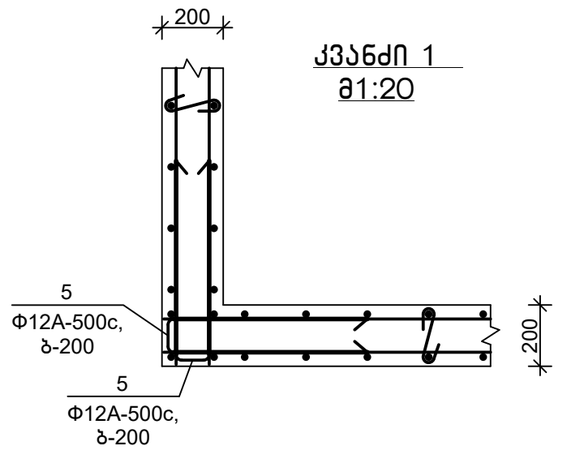

შენიშვნა

1.ჭრილი 1-1 ÷ 3-3 იხ.ფურც. კ-69

თანამდებობა	ხელმოწერა	გვარი	ქ. თბილისი, ვ. ნინუას ქ.3-8 მრავალბინიანი სახლის სახლის პროექტი	შ.პ.ს.	"მონოლითპროექტი"
გენ.დირექტორი		თ. მაისურაძე			
არ.მთ.ინჟინერი		ზ.ჯულუხიძე			
კონსტრუქტორი		გ.დედალამაზიშვილი	კონსტრუქციული ნაწილი		
			მონ. კედლების გეგმა -6,26 ნიშ-დან -3,13 ნიშ-მდე	სტადია	ფურც	მასშტ
				მ.პრ.	კ-68	1:200

1-1
მ1:20

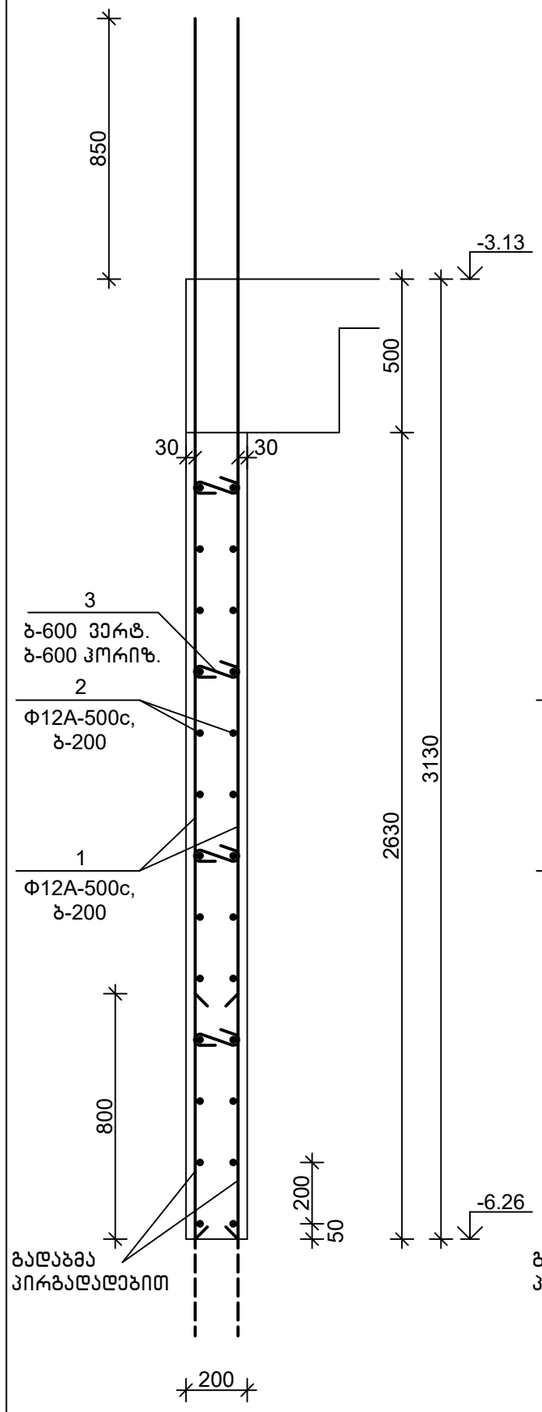

2-2
მ1:20

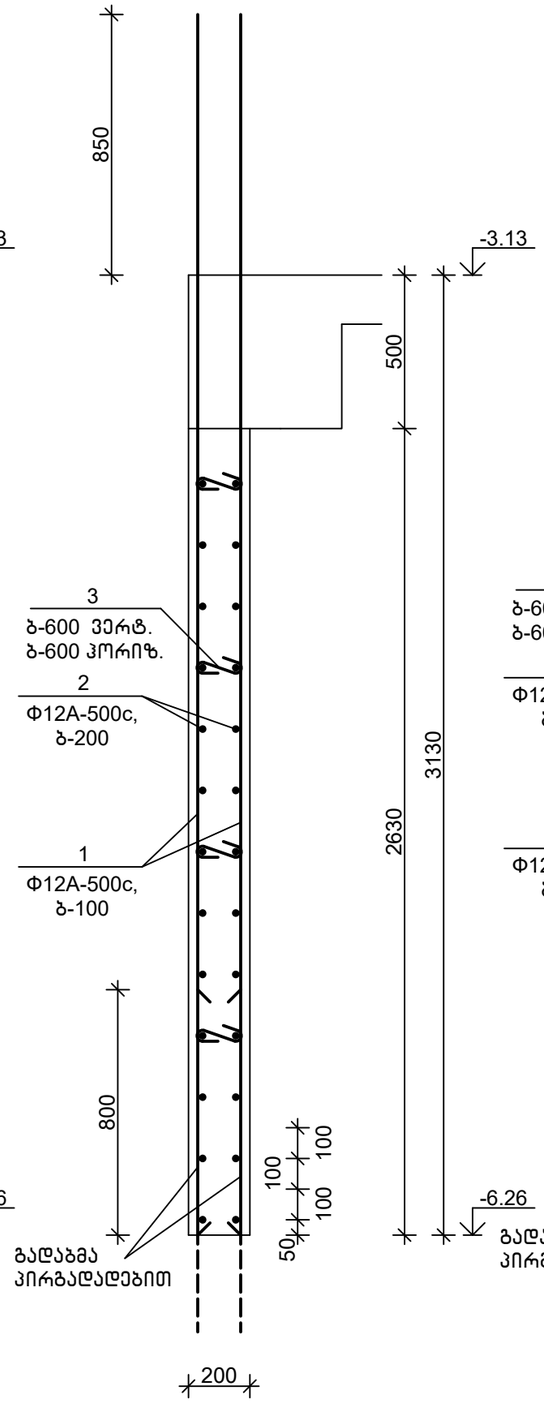

3-3
მ1:20

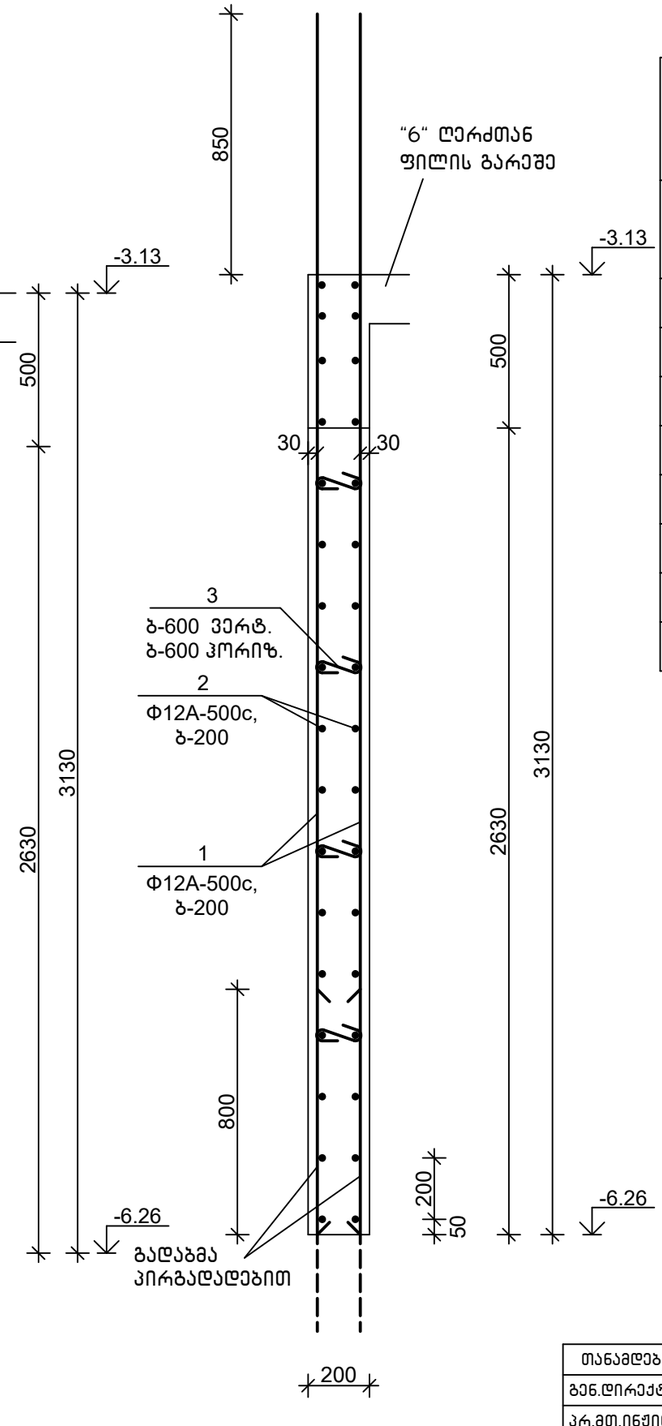

სპეციფიკაცია

პოზიცია	აღნიშვნა	დასახელება	რაოდ.	წონა, კგ	შენიშვნა
		მონოლითური კედლები -6.26 ნიშ-დან -3.13 ნიშ-მდე			
		დეტალები			
1		Φ12A-500c,ГОСТ 34028-2016, L=4000	1396	3.56	
2		Φ12A-500c,ГОСТ 34028-2016, L=3975 გ.მ	—	3538	
3		Φ8A-500c, ГОСТ 34028-2016, L=360	732	0.15	
4		Φ12A-500c,ГОСТ 34028-2016, L=1500	86	1.34	
5		Φ12A-500c,ГОСТ 34028-2016, L=1500	78	1.34	
		მასალები			
		B30,W6 კლ.ბეტონი			60.6 მ³

დეტალების უწყისი

პოზ.	ესკიზი
3	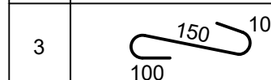
4	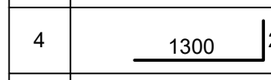
5	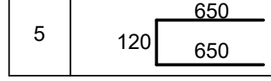

თანამდებობა	ხელმოწერა	გვარი	ქ. თბილისი, ვ. ნინუას ქ.3-8 მრავალბინიანი სახც.სახლის პროექტი	შ.პ.ს. "მონოლითშენგეგმა"		
გენ.დირექტორი		თ. მაისურაძე				
პრ.მთ.ინჟინერი		ზ.ჯულუხიძე				
კონსტრუქტორი		გ.დედალამაზიშვილი	კონსტრუქციული ნაწილი			
			მონ. კედლების ჭრილი 1-1 ÷ 3-3	სტადია	ფურც	მასშტ
				მ.პრ.	კ-69	1:20

მონოლითური კედლების გეგმა -3,13-დან 0,00 ნიშ-მდე 1:200

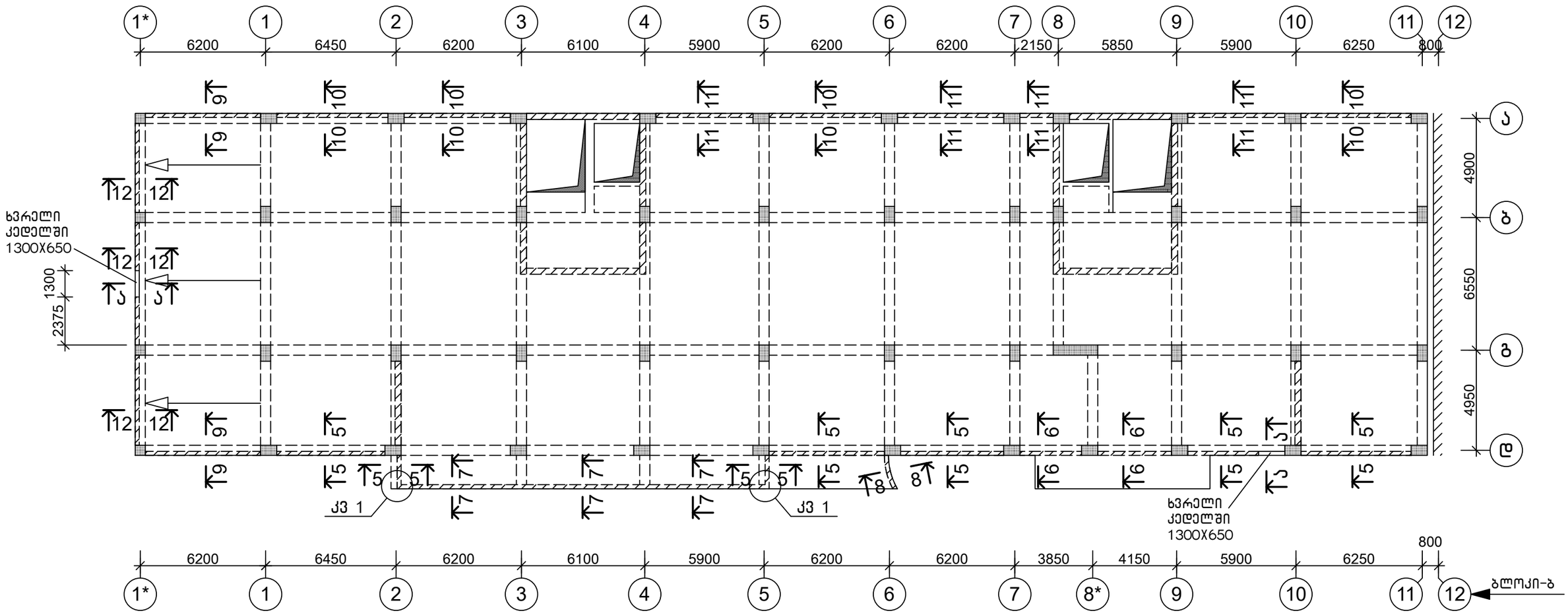

კედლის განშლა “1*-1“ ღ/შ “ა“,“დ“ ღერძებზე მ1:200

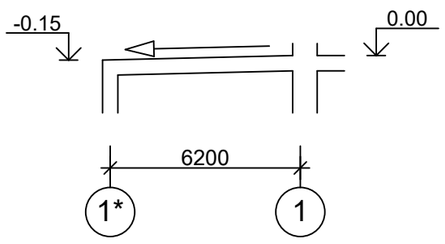

ა-ა მ1:50

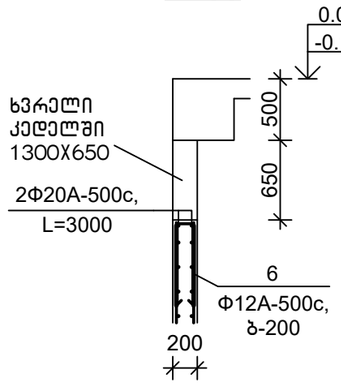

ხვრელის გარშემო კედლის არმირების ფრაგმენტი მ1:50

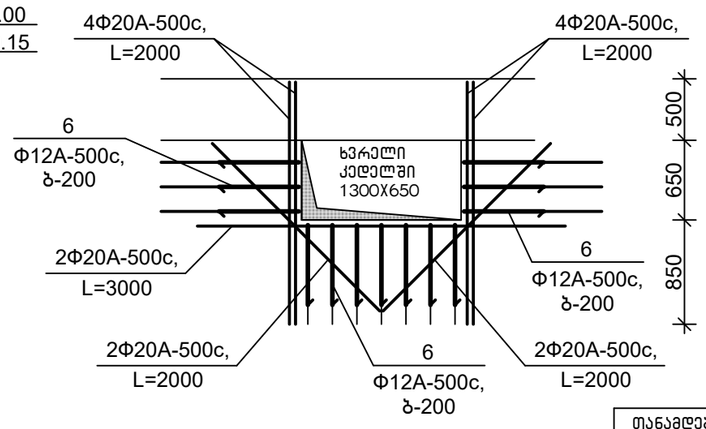

კვანძი 1 მ1:20

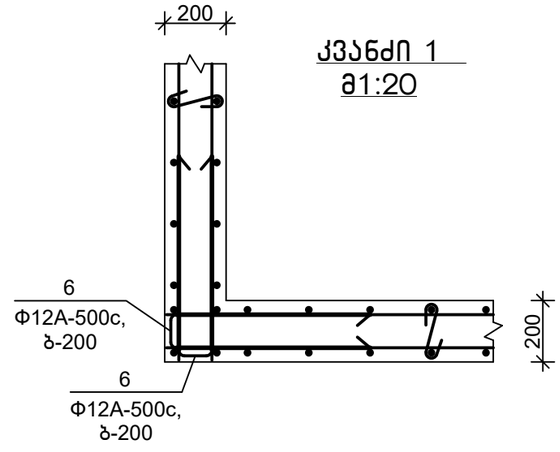

შენიშვნა

1.ჭრილი 5-5÷12-12 იხ.ფურც. კ-71

თანამდებობა	ხელმოწერა	გვარი	ქ. თბილისი, ვ. ნინუას ქ.3-8 მრავალბინიანი სასხ.სახლის პროექტი	ს.პ.ს.	“მონოლითჯგუფი“
გენ.დირექტორი		თ. მაისურაძე			
არ.მთ.ინჟინერი		ზ.ჯულუხიძე			
კონსტრუქტორი		გ.დედალამაზიშვილი	კონსტრუქციული ნაწილი		
			მონ. კედლების გეგმა -3,13 ნიშ-დან 0,00 ნიშ-მდე	სტადია	ფურც	მასშტ
				მ.პრ.	კ-70	1:200

5-5
მ1:20

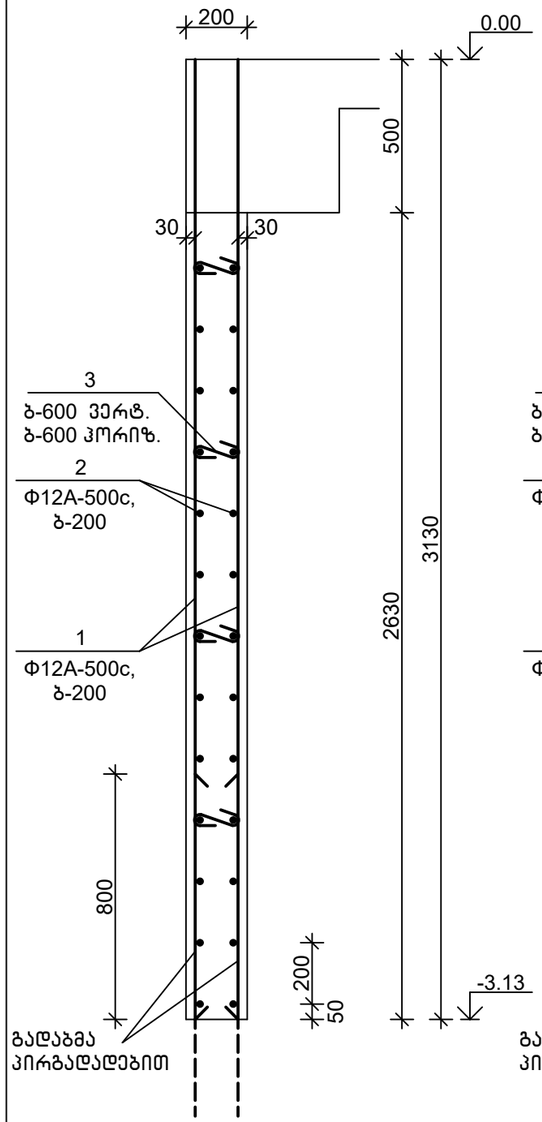

6-6
მ1:20

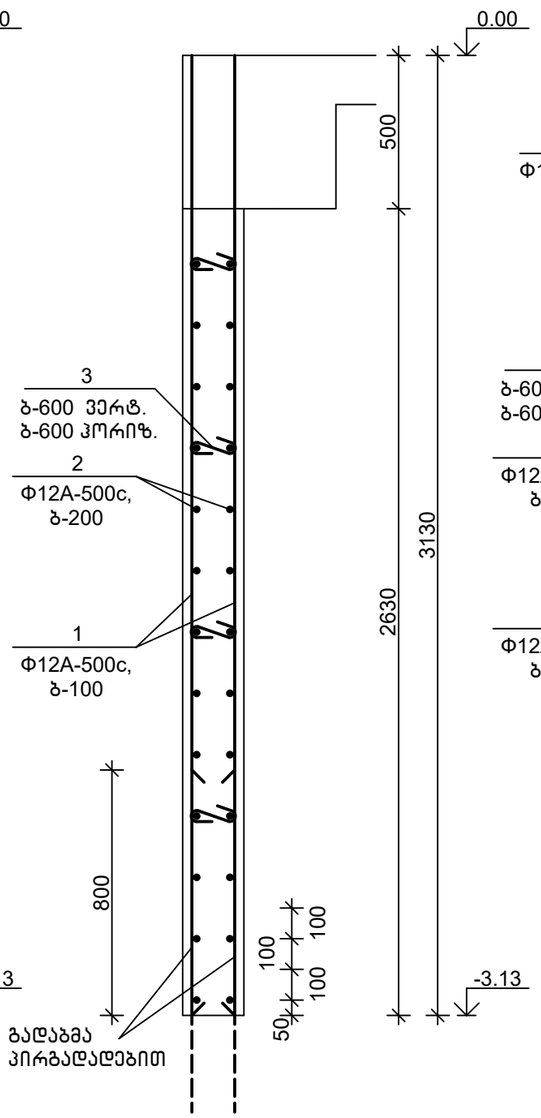

7-7
მ1:20

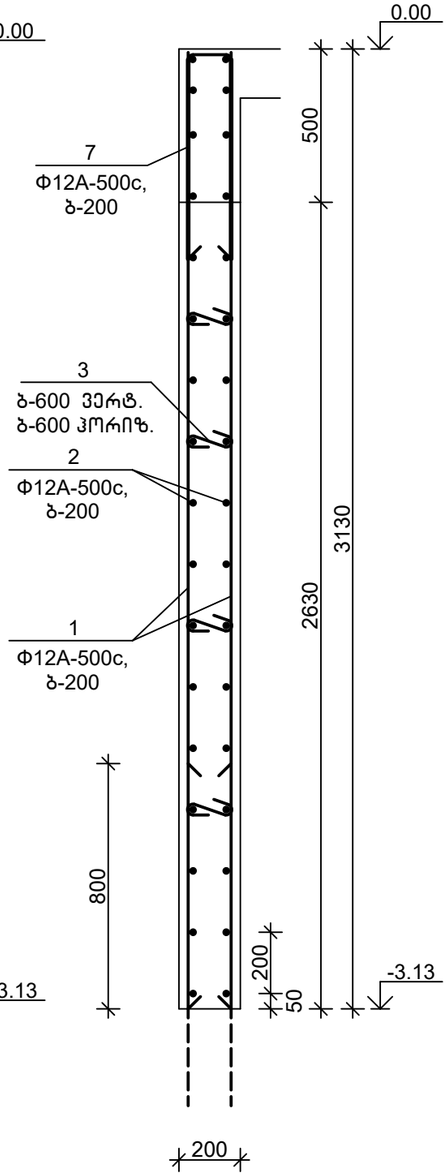

8-8
მ1:20

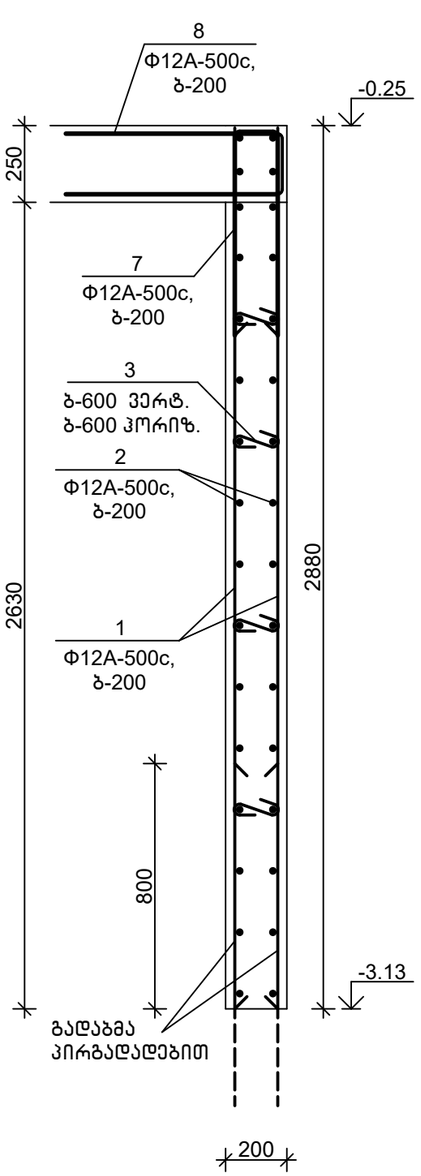

9-9
მ1:20

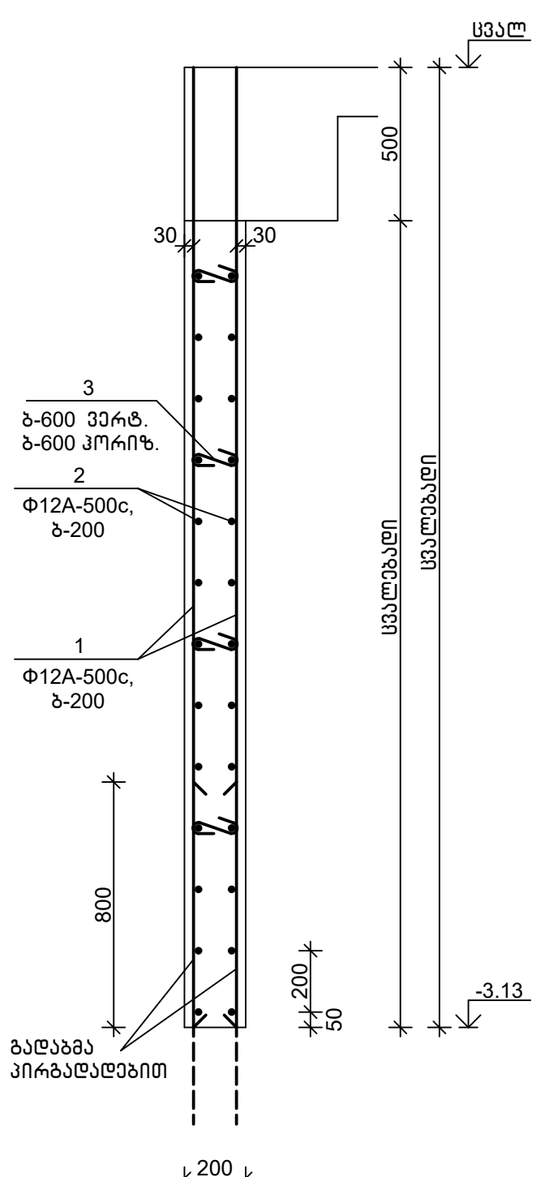

5-5-ის ფრაგმენტი "5" ღერძზე
მ1:20

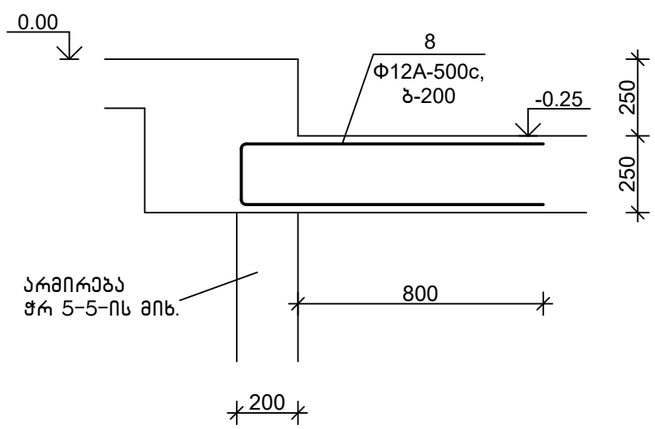

თანამდებობა	ხელმოწერა	გვარი	ქ. თბილისი, ვ. ნინუას ქ.3-8 მრავალბინიანი სახლის პროექტი	შ.პ.ს. "მონოლითშენგუფი"
გენ.დირექტორი		თ. მაისურაძე		
პრ.მთ.ინჟინერი		ზ.ჯულუხიძე		
კონსტრუქტორი		გ.დედალამაზიშვილი	კონსტრუქციული ნაწილი	
			მონ. კედლების ჭრილი 5-5 ÷ 9-9	სტადია: მ.პრ. ფურც: კ-71 მასშტ: 1:20

10-10
მ1:20

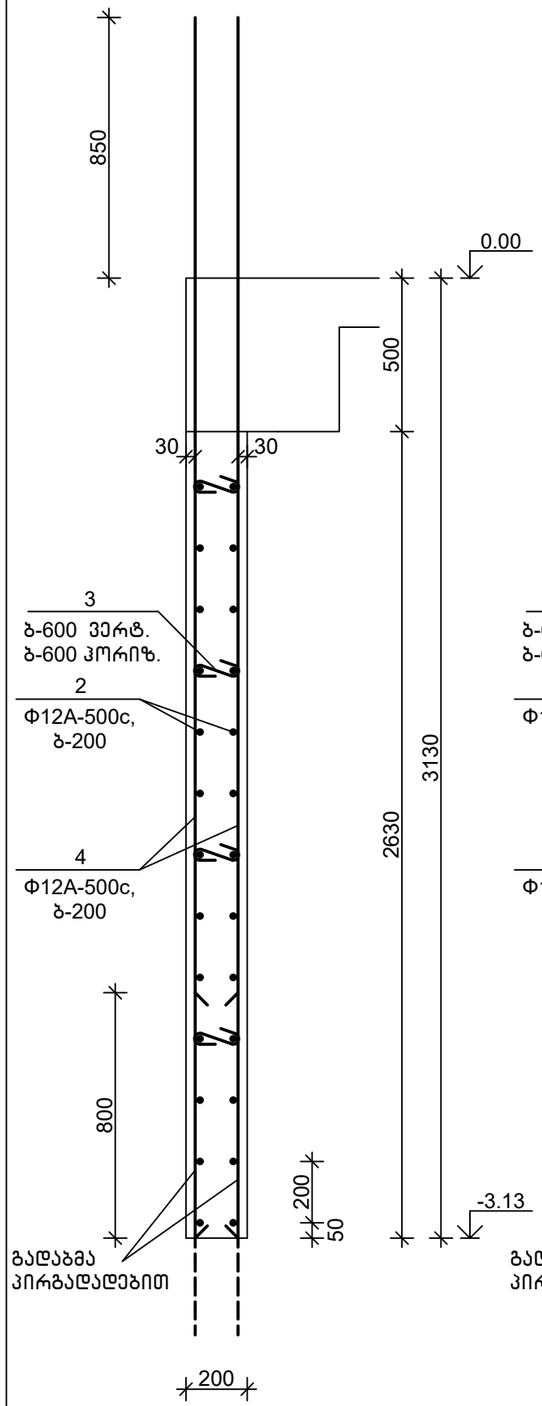

11-11
მ1:20

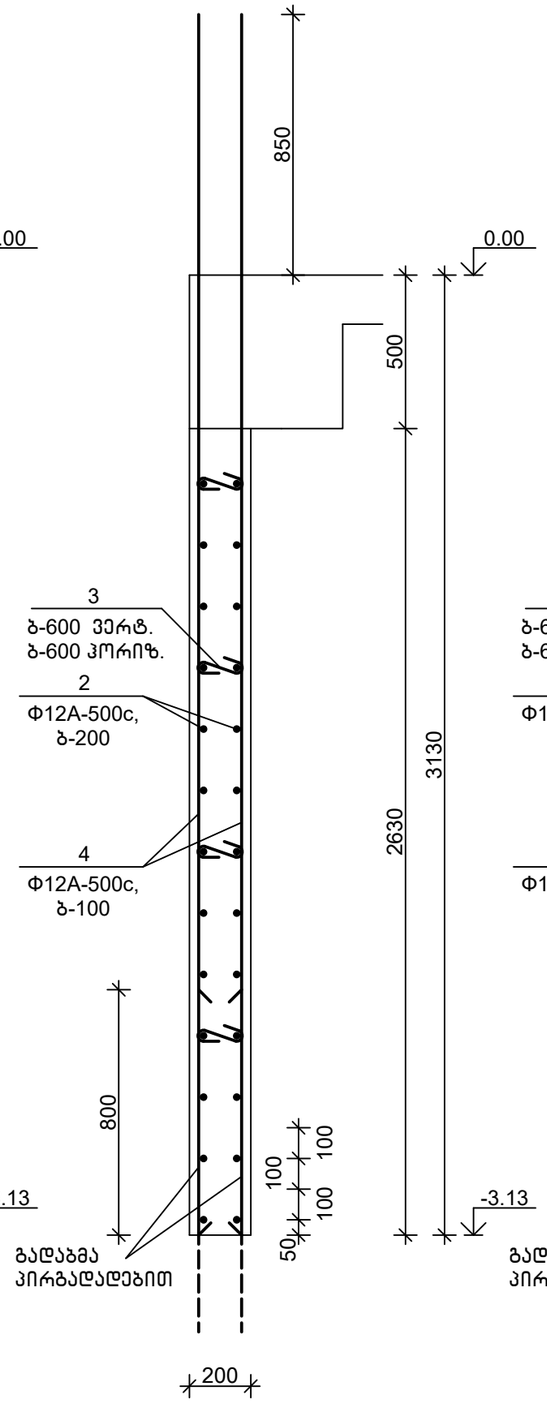

12-12
მ1:20

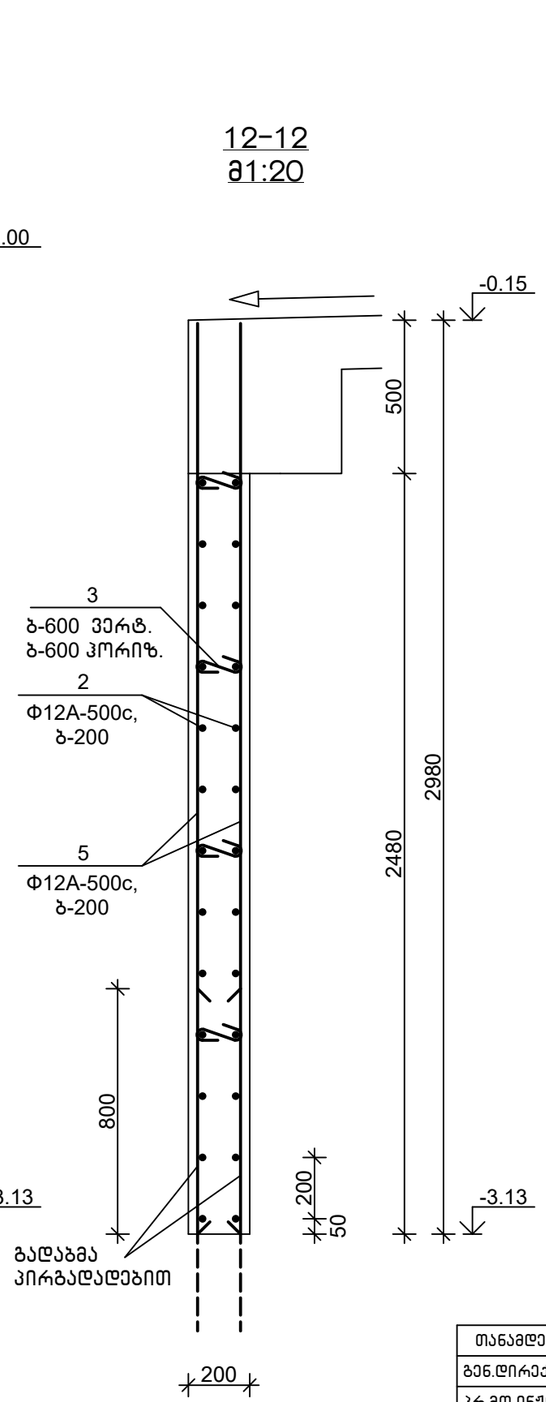

სპეციფიკაცია

პოზიცია	აღნიშვნა	დასახელება	რაოდ.	წონა, კგ	შენიშვნა
		მონოლითური კედლები −3.13 ნიშ-დან 0.00 ნიშ-მდე			
		დეტალები			
1		Φ12A-500c,ГОСТ 34028-2016, L=3100	750	2.76	
2		Φ12A-500c,ГОСТ 34028-2016, L=4789 ბ.მ	—	4263	
3		Φ8A-500c, ГОСТ 34028-2016, L=360	744	0.15	
4		Φ12A-500c,ГОСТ 34028-2016, L=4000	552	3.56	
5		Φ12A-500c,ГОСТ 34028-2016, L=2950	152	2.63	
6		Φ12A-500c,ГОСТ 34028-2016, L=1500	78	1.34	
7		Φ12A-500c,ГОСТ 34028-2016, L=1500	98	1.34	
8		Φ12A-500c,ГОСТ 34028-2016, L=2400	16	2.14	
		მასალები			
		B30,W6 კლ.ბეტონი			63.1 მ³

დეტალების უწყისი

პოზ.	ესკიზი
3	150, 100, 100
6	650, 120, 650
7	650, 140, 650
8	1050, 210, 1050

თანამდებობა	ხელმოწერა	გვარი	ქ. თბილისი, ვ. ნინუას ქ.3-8 მრავალბინიანი სახლის პროექტი	შ.პ.ს. "მონოლითშენგუფი"
გენ.დირექტორი		თ. მაისურაძე		
პრ.მთ.ინჟინერი		ზ.ჯულუხიძე		
კონსტრუქტორი		გ.დედალამაზიშვილი	კონსტრუქციული ნაწილი	
			მონ. კედლების ჭრილი 10-10 ÷ 12-12	სტადია: მ.პრ. ფურც: კ-72 მასშტ: 1:20

მონოლითური კედლების გეგმა 0,00-დან 3,00 ნიშ-მდე 1:200

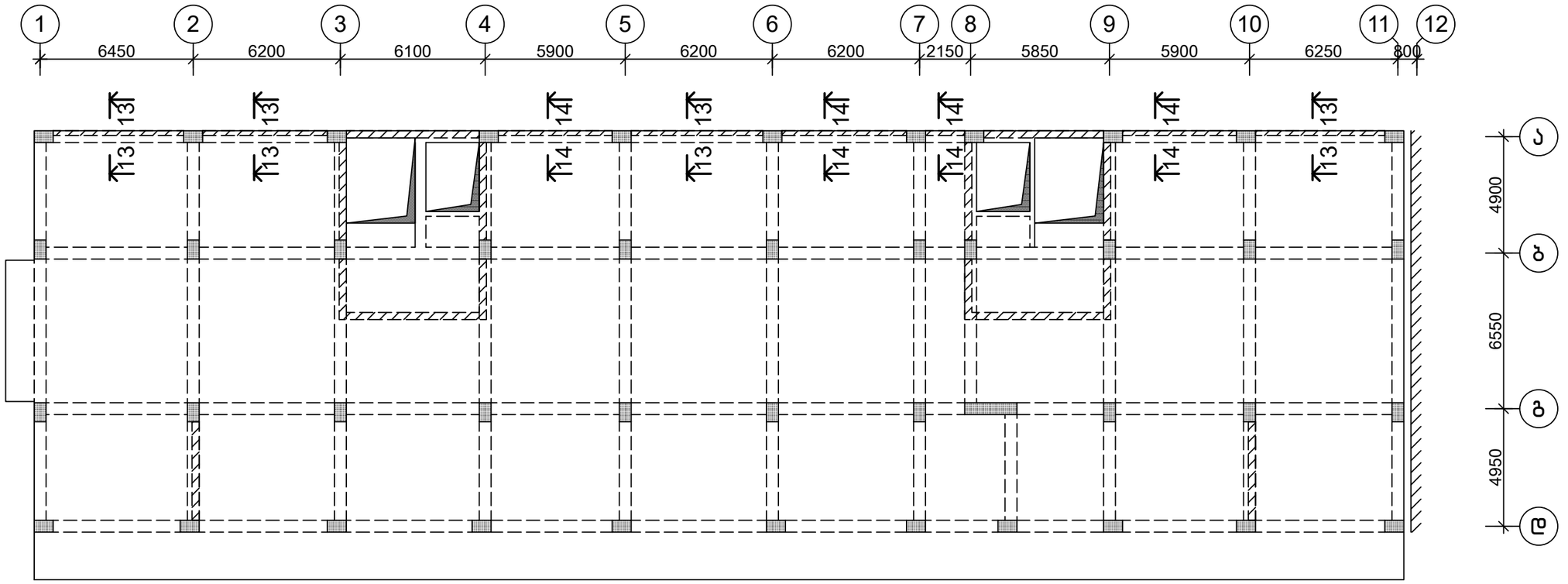

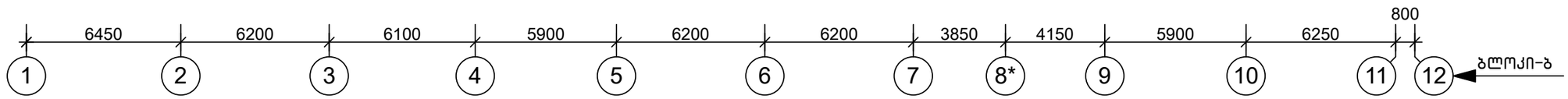

შენიშვნა

1.ჭრილი 14-14; 15-15 იხ.ფურც. კ-74

თანამდებობა	ხელმოწერა	გვარი	ქ. თბილისი, ვ. ნინუას ქ.3-8 მრავალბინიანი საცხ.სახლის პროექტი	შპს.	"მონოლითჯგუფი"
გენ.დირექტორი		თ. მაისურაძე			
პრ.მთ.ინჟინერი		ზ.ჯულუხიძე			
კონსტრუქტორი		გ.დედალამაზიშვილი	კონსტრუქციული ნაწილი		
			მონ. კედლების გეგმა 0,00 ნიშ-დან 3,00 ნიშ-მდე	სტადია	ფურც	მასშტ
				მ.პრ.	კ-73	1:200

14-14
მ1:20

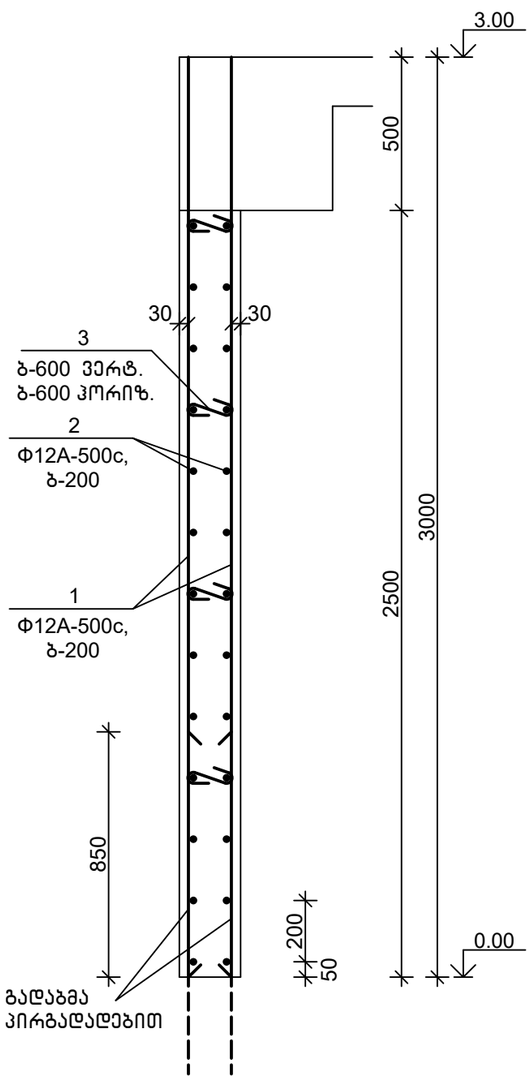

სპეციფიკაცია

პოზიცია	აღნიშვნა	დასახელება	რაოდ.	წონა, კგ	შენიშვნა
		მონოლითური კედლები 0.00 ნიშ-დან 3.00 ნიშ-მდე			
		დეტალები			
1		Φ12A-500c,ГОСТ 34028-2016, L=2970	552	2.65	
2		Φ12A-500c,ГОСТ 34028-2016, L=1347 გ.მ	—	1200	
3		Φ8A-500c, ГОСТ 34028-2016, L=360	248	0.15	
		მასალები			
		B30,W6 კლ.ბეტონი			19.1 მ^3

თანამდებობა	ხელმოწერა	გვარი	ქ. თბილისი, ვ. ნინუას ქ.3-8 მრავალბინიანი სახლის პროექტი		
გენ.დირექტორი		თ. მაისურაძე			
არ.მთ.ინჟინერი		ზ.ჯულუხიძე			
კონსტრუქტორი		გ.დედალამაზიშვილი	კონსტრუქციული ნაწილი		
			მონ. კედლების ჭრილი 14-14; 15-15	სტადია	ფურც	მასშტ
				მ.პრ.	კ-74	1:20

მ.პ.ს. "მონოლითჯგუფი"

გადახურვის გეგმა -3,13 ნიშ-ზე
(საყალიბო) 1:200

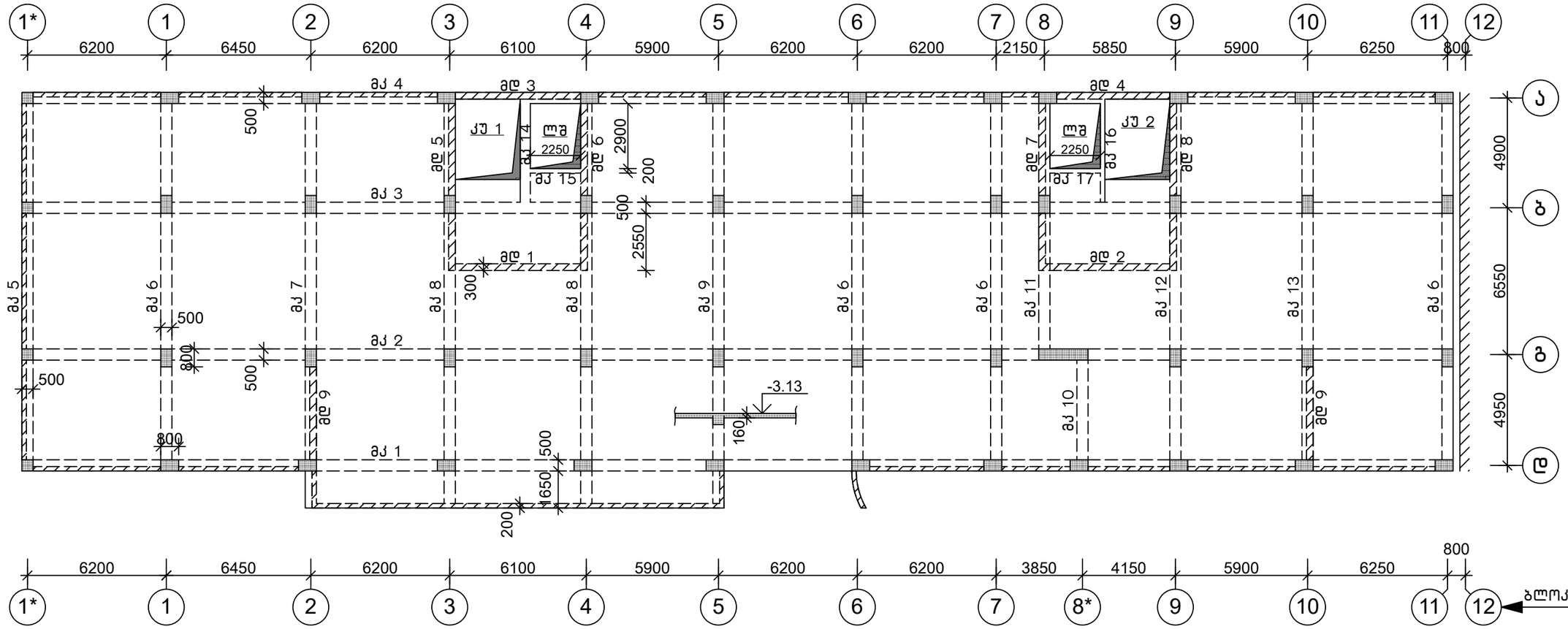

მონ.კოჭების უწყისი

სვნიშ.	რაოდ.	შენიშვნა
მკ 1	1	ფურც. კ-328
მკ 2	1	ფურც. კ-329
მკ 3	1	ფურც. კ-330
მკ 4	1	ფურც. კ-331
მკ 5	1	ფურც. კ-332
მკ 6	4	ფურც. კ-333
მკ 7	1	ფურც. კ-334
მკ 8	2	ფურც. კ-335
მკ 9	1	ფურც. კ-336
მკ 10	1	ფურც. კ-337
მკ 11	1	ფურც. კ-338
მკ 12	1	ფურც. კ-339
მკ 13	1	ფურც. კ-340
მკ 14	1	ფურც. კ-341
მკ 15	1	ფურც. კ-342
მკ 16	1	ფურც. კ-343
მკ 17	1	ფურც. კ-344

შენიშვნები

1.კიბის უჯრედი კუ 1,2 იხ.ფურც. კ-362

2.მონოლითური დიაფრაგმა მდ 1 ÷ 9 იხ.ფურც. კ-191 ÷ 195;

თანამდებობა	ხელმოწერა	გვარი	ქ. თბილისი, ვ. ნინუას ქ.3-8 მრავალბინიანი სახც.სახლის პროექტი	შ.პ.ს.	"მონოლითჯგუფი"
გენ.დირექტორი		თ. მაისურაძე			
პრ.მთ.ინჟინერი		ზ.ჯულუხიძე			
კონსტრუქტორი		გ.დედალამაზიშვილი	კონსტრუქციული ნაწილი		
			გადახურვის გეგმა -3,13 ნიშ-ზე (საყალიბო)	სტადია	ფურც	მასშტ
				მ.პრ.	კ-75	1:200

გადახურვის გეგმა -3,13 ნიშ-ზე
(ქვედა, ზედა ზონის ძირითადი არმირება) 1:200

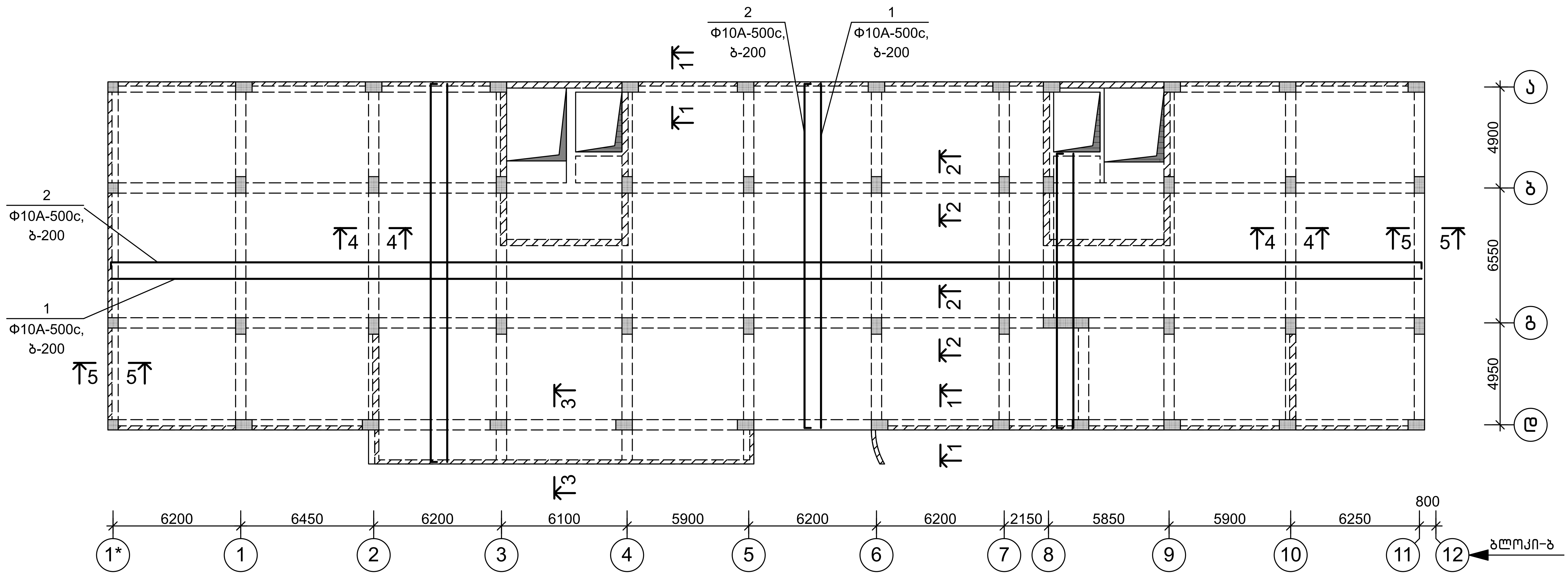

შენიშვნები

1.გადახურვის ჭრილები 1-1 ÷ 5-5, სპეციფიკაცია იხ.ფურც. კ-81,82

2.არმატურების გადაბმა მიღებულია ერთმანეთზე პირგადადებით, გაფანტულად. ყოველი მეორე არმატურა გადაიბას სხვადასხვა მალში. გადაბმის სიგრძე-კოზ-1(Φ10-500c) L=500 მმ,

თანამდებობა	ხელმოწერა	გვარი	ქ. თბილისი, ვ. ნინუას ქ.3-8 მრავალბინიანი საცხ.სახლის პროექტი		შ.პ.ს. "მონოლითჯგუფი"
გენ.დირექტორი		თ. მაისურაძე			
პრ.მთ.ინჟინერი		ზ.ჯულუხიძე			
კონსტრუქტორი	[signature]	გ.დედალამაზიშვილი	კონსტრუქციული ნაწილი		
			გადახურვის გეგმა -3,13 ნიშ-ზე (ქვედა, ზედა ზონის ძირითადი არმირება)	სტადია	ფურც / მასშტ
				მ.პრ.	კ-76 / 1:200

გადახურვის გეგმა -3,13 ნიშ-ზე
(ქვედა ზონის დამატებითი არმირება) 1:200

მიმართულება

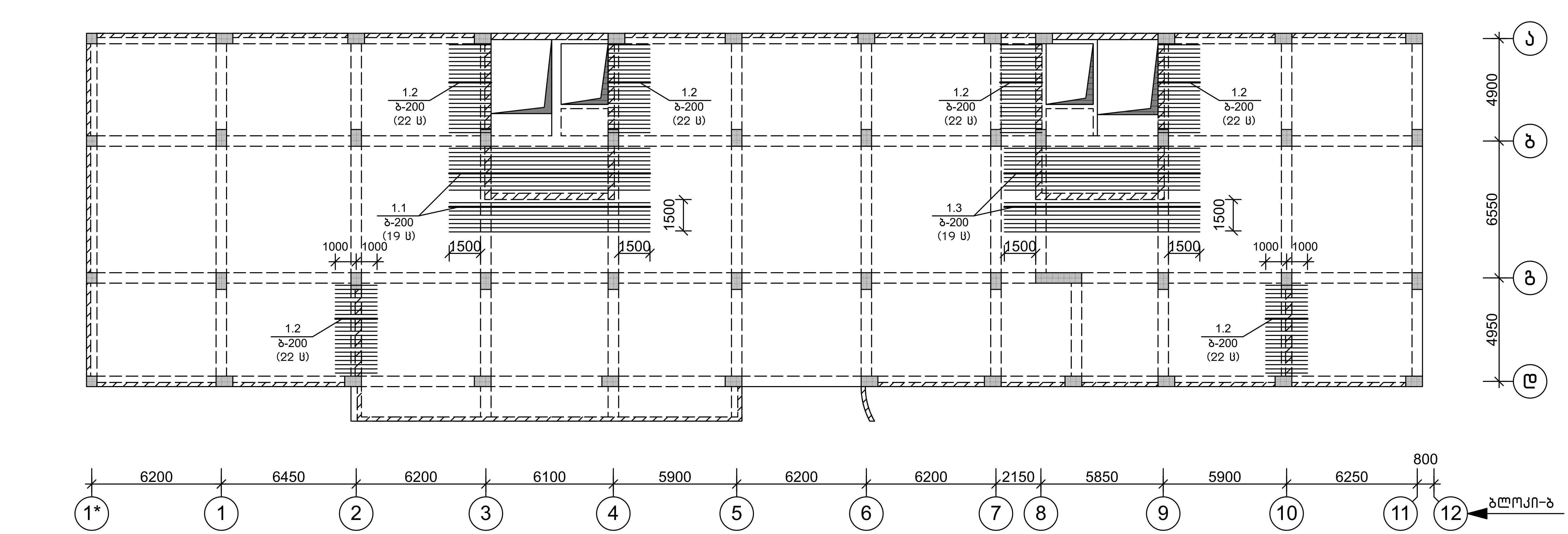

თანამდებობა	ხელმოწერა	გვარი	ქ. თბილისი, ვ. ნიჩუას ქ.3-8 მრავალბინიანი საცხ.სახლის პროექტი	შ.პ.ს. "მონოლითჯგუფი"		
გენ.დირექტორი		თ. მაისურაძე				
პრ.მთ.ინჟინერი		ზ.ჯულუხიძე				
კონსტრუქტორი	[signature]	გ.დედალამაზიშვილი	კონსტრუქციული ნაწილი			
			გადახურვის გეგმა -3,13 ნიშ-ზე (ქვედა ზონის დამატებითი არმირება)	სტადია	ფურც	მასშტ
				მ.პრ.	კ-77	1:200

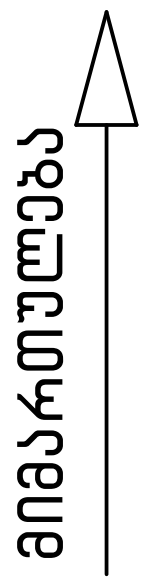

გადახურვის გეგმა -3,13 ნიშ-ზე
(ქვედა ზონის დამატებითი არმირება) 1:200

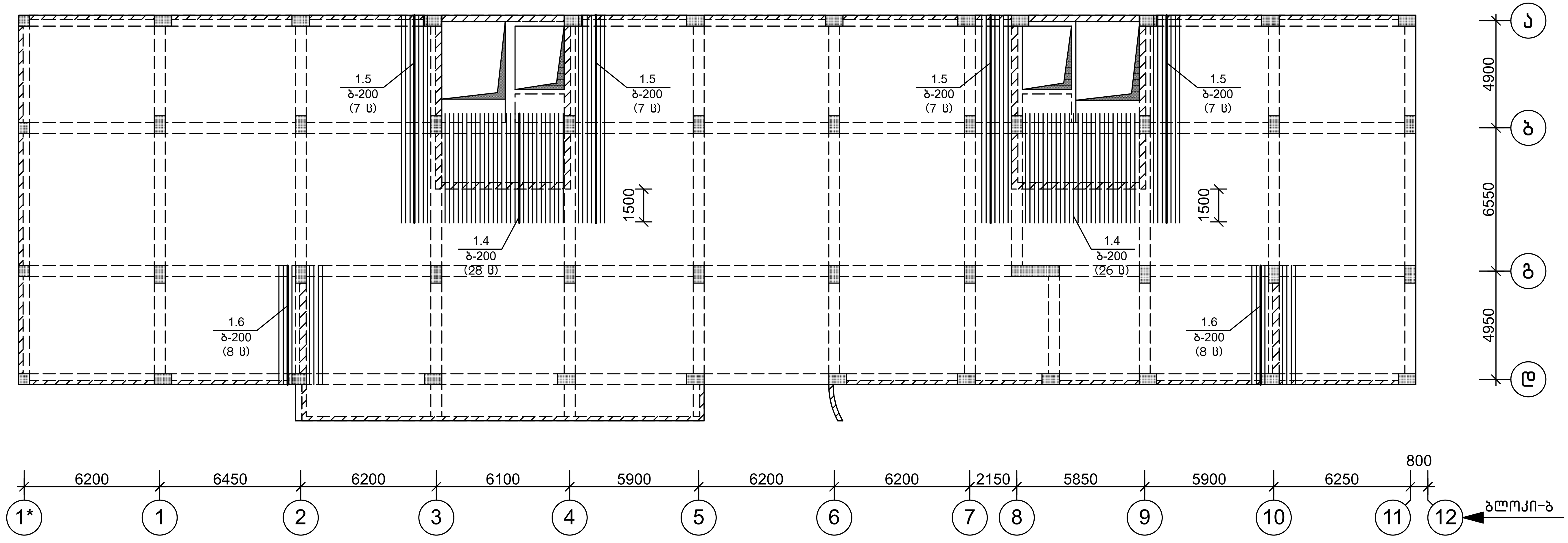

თანამდებობა	ხელმოწერა	გვარი	ქ. თბილისი, ვ. ნინუას ქ.3-8 მრავალბინიანი საცხ.სახლის პროექტი	შ.პ.ს. "მონოლითჯგუფი"		
გენ.დირექტორი		თ. მაისურაძე				
პრ.მთ.ინჟინერი		ზ.ჯულუხიძე				
კონსტრუქტორი		გ.ღვალამაზიშვილი	კონსტრუქციული ნაწილი			
			გადახურვის გეგმა -3,13 ნიშ-ზე (ქვედა ზონის დამატებითი არმირება)	სტადია	ფურც	მასშტ
				მ.პრ.	კ-78	1:200

მიმართულება

გადახურვის გეგმა -3,13 ნიშ-ზე
(ზედა ზონის დამატებითი არმირება) 1:200

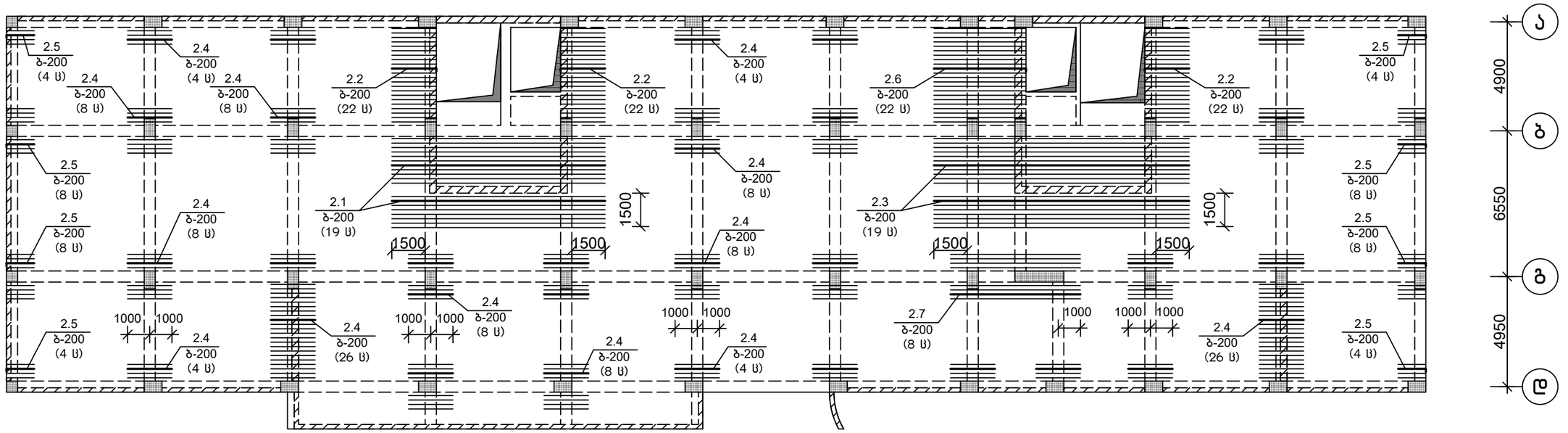

თანამდებობა	ხელმოწერა	გვარი	ქ. თბილისი, ვ. ნინუას ქ.3-8 მრავალბინიანი საცხ.სახლის პროექტი	შ.პ.ს.	"მონოლითჯგუფი"	
გენ.დირექტორი		თ. მაისურაძე				
პრ.მთ.ინჟინერი		ზ.ჯულუხიძე				
კონსტრუქტორი		გ.დედალამაზიშვილი	კონსტრუქციული ნაწილი			
			გადახურვის გეგმა -3,13 ნიშ-ზე (ზედა ზონის დამატებითი არმირება)	სტადია	ფურც	მასშტ
				მ.პრ.	კ-79	1:200

გადახურვის გეგმა -3,13 ნიშ-ზე
(ზედა ზონის დამატებითი არმირება) 1:200

მიმართულება

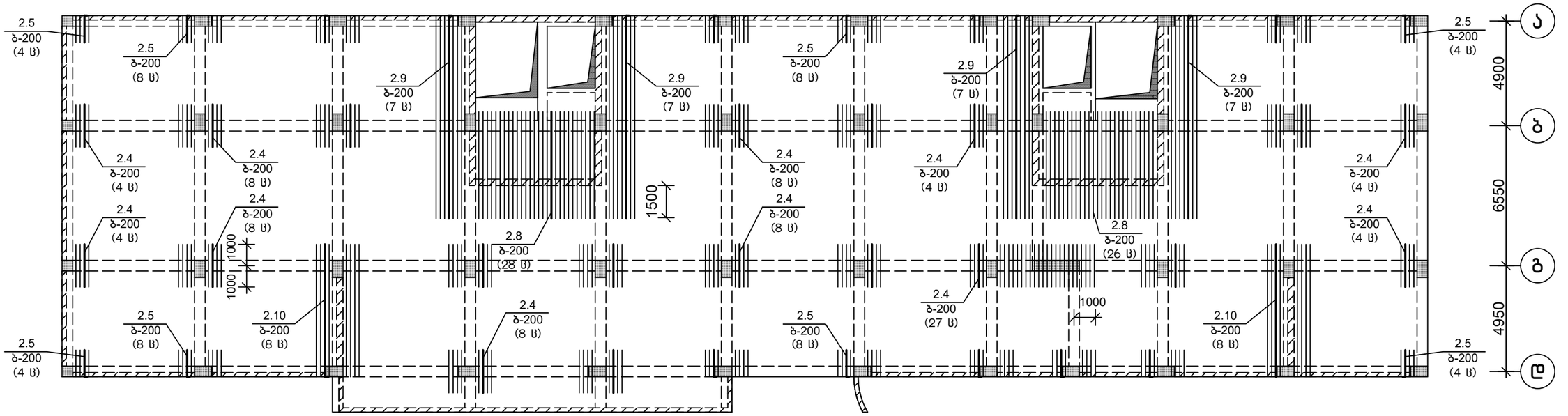

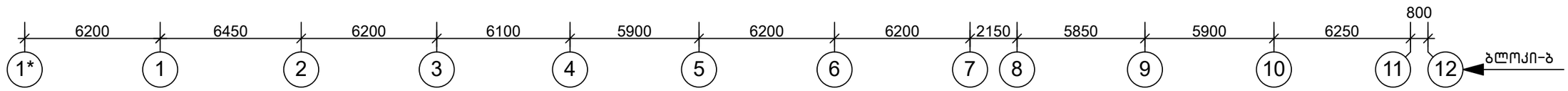

თანამდებობა	ხელმოწერა	გვარი	ქ. თბილისი, ვ. ნინუას ქ.3-8 მრავალბინიანი საცხ.სახლის პროექტი	მ.პ.ს.	"მონოლითჯგუფი"
გენ.დირექტორი		თ. მაისურაძე			
არ.მთ.ინჟინერი		ზ.ჯულუხიძე			
კონსტრუქტორი		გ.დედალამაზიშვილი	კონსტრუქციული ნაწილი		
			გადახურვის გეგმა -3,13 ნიშ-ზე (ზედა ზონის დამატებითი არმირება)	სტადია	ფურც	მასშტ
				მ.პრ.	კ-80	1:200

1-1
მ1:20

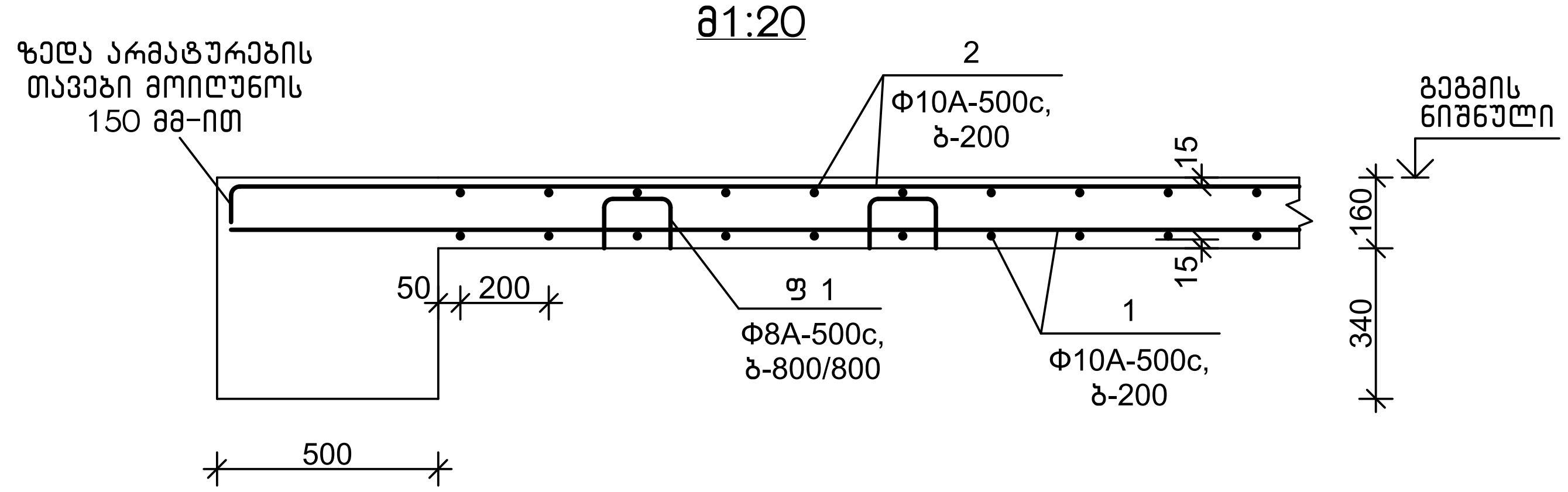

4-4
მ1:20

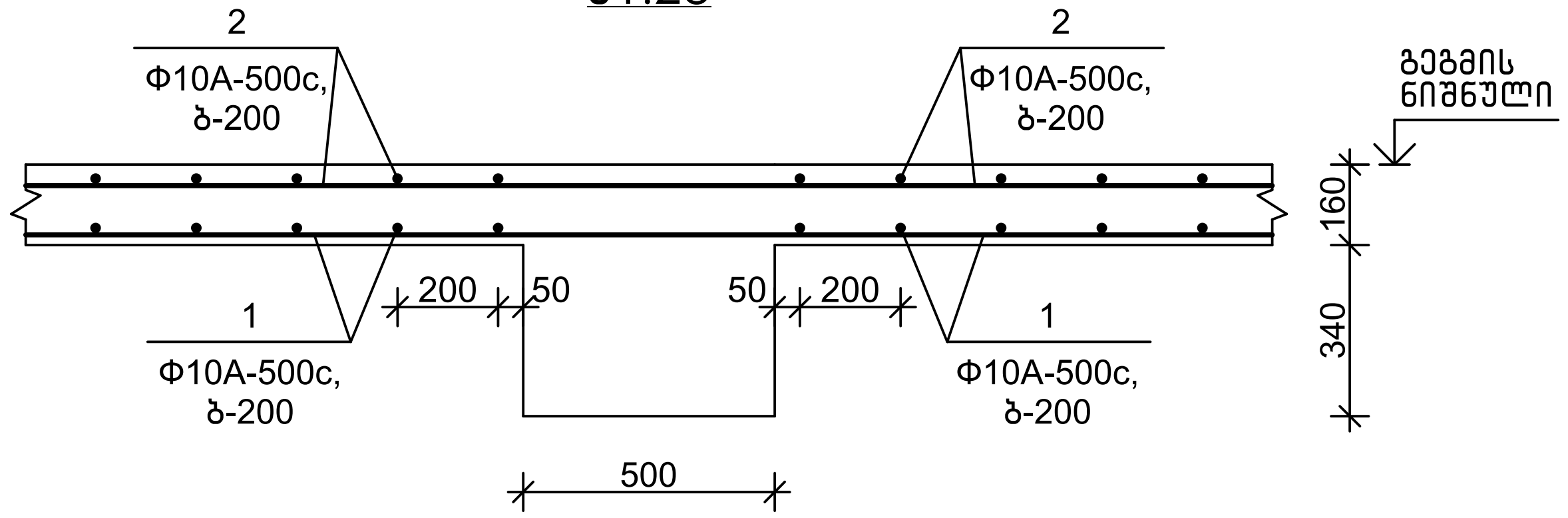

2-2
მ1:20

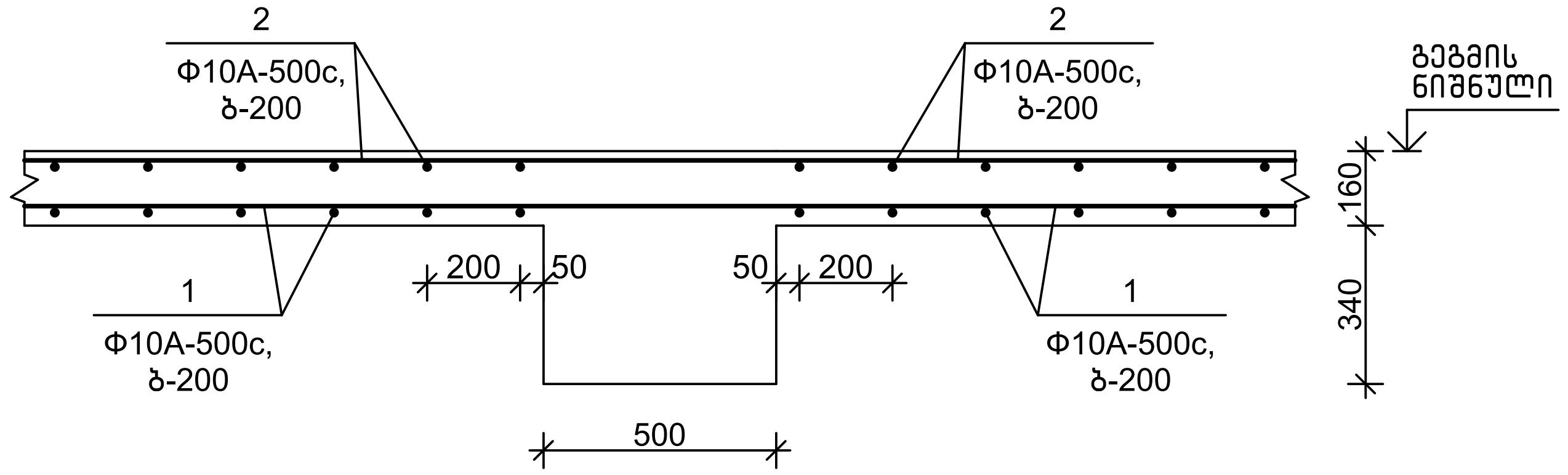

3-3
მ1:20

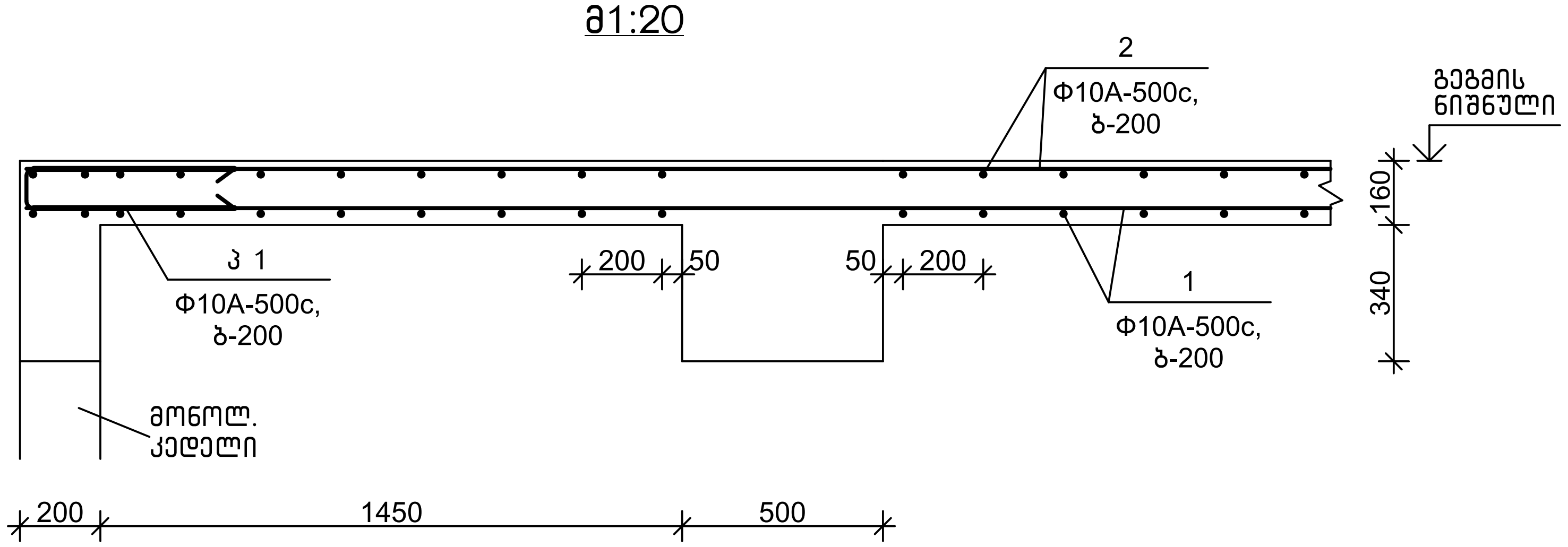

(ჭრილებზე მოცემულია
ძირითადი არმირება)

თანამდებობა	ხელმოწერა	გვარი	ქ. თბილისი, ვ. ნინუას ქ.3-8 მრავალბინიანი საცხ.სახლის პროექტი	შ.პ.ს. "მონოლითჯგუფი"		
გენ.დირექტორი		თ. მაისურაძე				
არ.მთ.ინჟინერი		ზ.ჯულუხიძე				
კონსტრუქტორი		გ.ღუღალამაზიშვილი	კონსტრუქციული ნაწილი			
			გადახურვის ფილის ჭრილი 1-1 ÷ 3-3 -3,13 ნიშ-ზე	სტადია	ფურც	მასშტ
				მ.პრ.	კ-81	1:20

სპეციფიკაცია

პოზიცია	აღნიშვნა	დასახელება	რაოდ.	წონა,კგ	შენიშვნა
		გად. ფილა -3,13 ნიშ-ზე			
		დეტალები			
		ძირითადი არმირება			
1		Ф 10 A-500C, ГОСТ 34028-2016 L= 11825 გ.მ.		7291	
2		Ф 10 A-500C, ГОСТ 34028-2016 L= 11935 გ.მ.		7358	
პ 1		Ф 10 A-500C, ГОСТ 34028-2016 L= 1200	85	0.74	
ფ 1		Ф 8 A-500C, ГОСТ 34028-2016 L= 800	1134	0.32	
		დამატებითი არმირება			
1.1		Ф 10 A-500C, ГОСТ 34028-2016 L= 9600	19	5.92	
1.2		Ф 10 A-500C, ГОСТ 34028-2016 L= 2000	132	1.23	
1.3		Ф 10 A-500C, ГОСТ 34028-2016 L= 9400	19	5.80	
1.4		Ф 10 A-500C, ГОСТ 34028-2016 L= 5000	54	3.08	
1.5		Ф 10 A-500C, ГОСТ 34028-2016 L= 9500	28	5.86	
1.6		Ф 10 A-500C, ГОСТ 34028-2016 L= 5400	16	3.33	
2.1		Ф 10 A-500C, ГОСТ 34028-2016 L= 9600	19	5.92	
2.2		Ф 10 A-500C, ГОСТ 34028-2016 L= 2150	66	1.33	
2.3		Ф 10 A-500C, ГОСТ 34028-2016 L= 11500	19	7.09	
2.4		Ф 10 A-500C, ГОСТ 34028-2016 L= 2000	351	1.23	
2.5		Ф 10 A-500C, ГОСТ 34028-2016 L= 1500	156	0.92	
2.6		Ф 10 A-500C, ГОСТ 34028-2016 L= 4300	22	2.65	
2.7		Ф 10 A-500C, ГОСТ 34028-2016 L= 6000	8	3.70	
2.8		Ф 10 A-500C, ГОСТ 34028-2016 L= 5000	54	3.08	
2.9		Ф 10 A-500C, ГОСТ 34028-2016 L= 9650	28	5.95	
2.10		Ф 10 A-500C, ГОСТ 34028-2016 L= 6350	16	3.92	
		მასალები			
		B25 კლ.ბეტონი		172.0	მ³

5-5
მ1:20

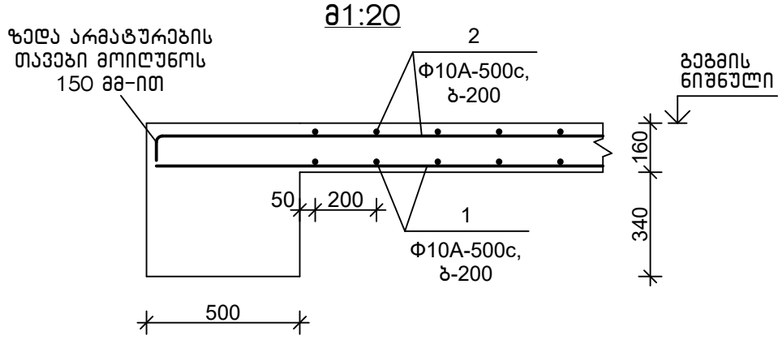

დეტალების უწყისი

პოზ.	ესკიზი
პ 1	500 / 120 / 500
ფ 1	200 / 125 / 150 / 200
2.2	150 / 2000
2.5	150 / 1350
2.6	150 / 4150
2.9	150 / 9500
2.10	150 / 6200

თანამდებობა	ხელმოწერა	გვარი	ქ. თბილისი, ვ. ნინუას ქ.3-8 მრავალბინიანი სახლის პროექტი	შ.პ.ს.	"მონოლითშენგუფი"
გენ.დირექტორი		თ. მაისურაძე			
არ.მთ.ინჟინერი		ზ.ჯულუხიძე			
კონსტრუქტორი		გ.დედალამაზიშვილი	კონსტრუქციული ნაწილი		
			გადახურვის ფილის ჭრილი 5-5 -3,13 ნიშ-ზე	სტადია: მ.პრ.	ფურც: კ-82	მასშტ: 1:20

გადახურვის გეგმა -0,15; 0,00 ნიშ-ზე
(საყალიბო) 1:200

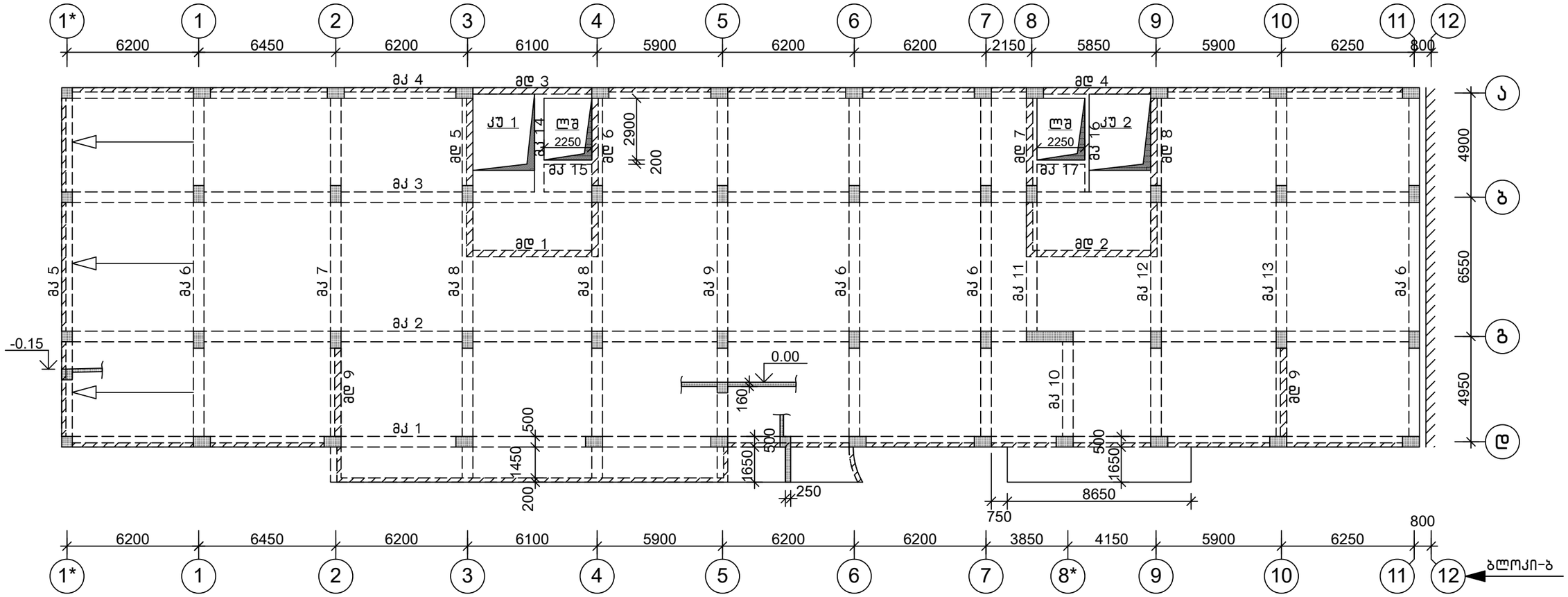

მონ.კოჭების უწყისი

ესკიზი	რაოდ.	შენიშვნა
მკ 1	1	ფურს. კ-328
მკ 2	1	ფურს. კ-329
მკ 3	1	ფურს. კ-330
მკ 4	1	ფურს. კ-331
მკ 5	1	ფურს. კ-332
მკ 6	4	ფურს. კ-333
მკ 7	1	ფურს. კ-334
მკ 8	2	ფურს. კ-335
მკ 9	1	ფურს. კ-336
მკ 10	1	ფურს. კ-337
მკ 11	1	ფურს. კ-338
მკ 12	1	ფურს. კ-339
მკ 13	1	ფურს. კ-340
მკ 14	1	ფურს. კ-341
მკ 15	1	ფურს. კ-342
მკ 16	1	ფურს. კ-343
მკ 17	1	ფურს. კ-344

შენიშვნები

1.კიბის უჯრედი კუ 1,2 იხ.ფურს. კ-362

2.მონოლითური დიაფრაგმა მდ 1 ÷ 9 იხ.ფურს. კ-191 ÷ 195;

თანამდებობა	ხელმოწერა	გვარი	ქ. თბილისი, ვ. ნინუას ქ.3-8 მრავალბინიანი სახლის პროექტი	შ.პ.ს.	"მონოლითუჯგუფი"
გენ.დირექტორი		თ. მაისურაძე			
პრ.მთ.ინჟინერი		ზ.ჯულუხიძე			
კონსტრუქტორი		გ.დედალამაზიშვილი	კონსტრუქციული ნაწილი		
			გადახურვის გეგმა -0,15; 0,00 ნიშ-ზე (საყალიბო)	სტადია	ფურც	მასშტ
				მ.პრ.	კ-83	1:200

გადახურვის გეგმა -0,15; 0,00 ნიშ-ბზე
(ქვედა, ზედა ზონის ძირითადი არმირება) 1:200

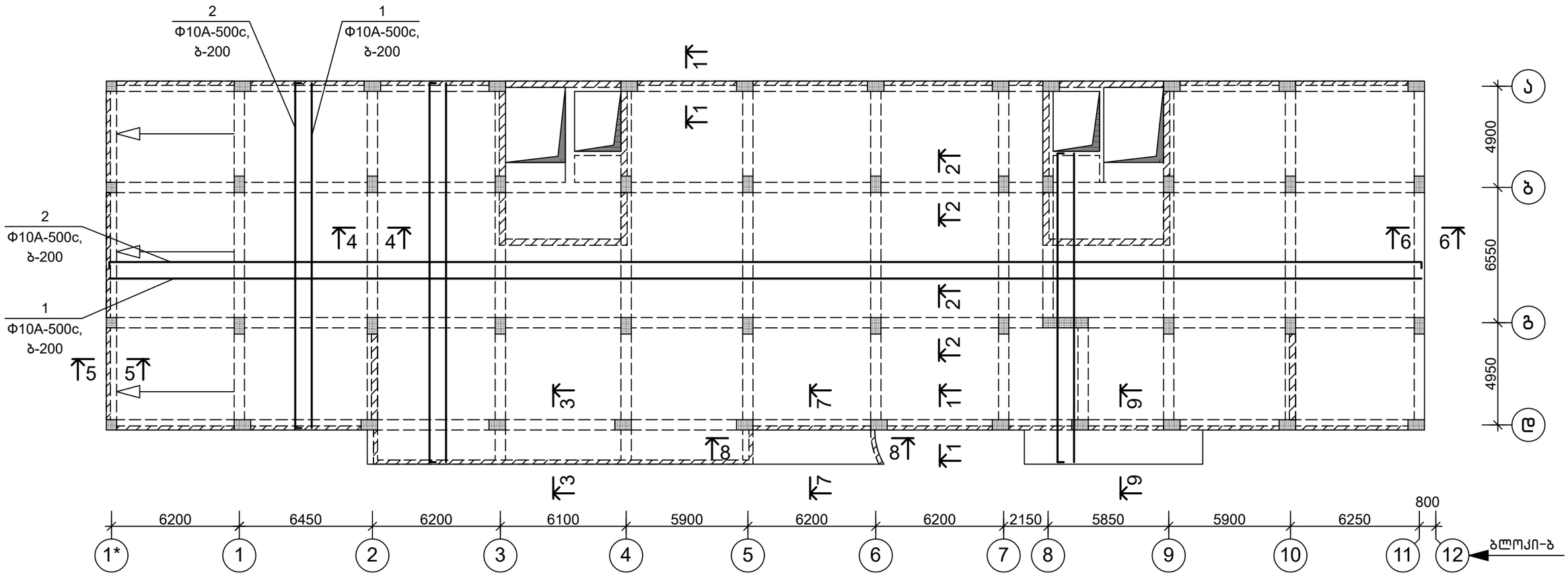

შენიშვნები

1.გადახურვის ჭრილები 1-1 ÷ 9-9, სპეციფიკაცია იხ.ფურც. კ-89,90

2.არმატურების გადაბმა მიღებულია ერთმანეთზე პირგადადებით, გაფანტულად.
ყოველი მეორე არმატურა გადაიბას სხვადასხვა მალში.
გადაბმის სიგრძე-პოზ-1(Φ10-500c) L=500 მმ,

თანამდებობა	ხელმოწერა	გვარი	ქ. თბილისი, ვ. ნინუას ქ.3-8 მრავალბინიანი სახლის პროექტი	შპს.	"მონოლითშენგუფი"	
გენ.დირექტორი		თ. მაისურაძე				
პრ.მთ.ინჟინერი		ზ.ჯულუხიძე				
კონსტრუქტორი		გ.დედალამაზიშვილი	კონსტრუქციული ნაწილი			
			გადახურვის გეგმა -0,15; 0,00 ნიშ-ბზე (ქვედა, ზედა ზონის ძირითადი არმირება)	სტადია	ფურც	მასშტ
				მ.პრ.	კ-84	1:200

მიმართულება

გადახურვის გეგმა -0,15; 0,00 ნიშ-ზე
(ქვედა ზონის დამატებითი არმირება) 1:200

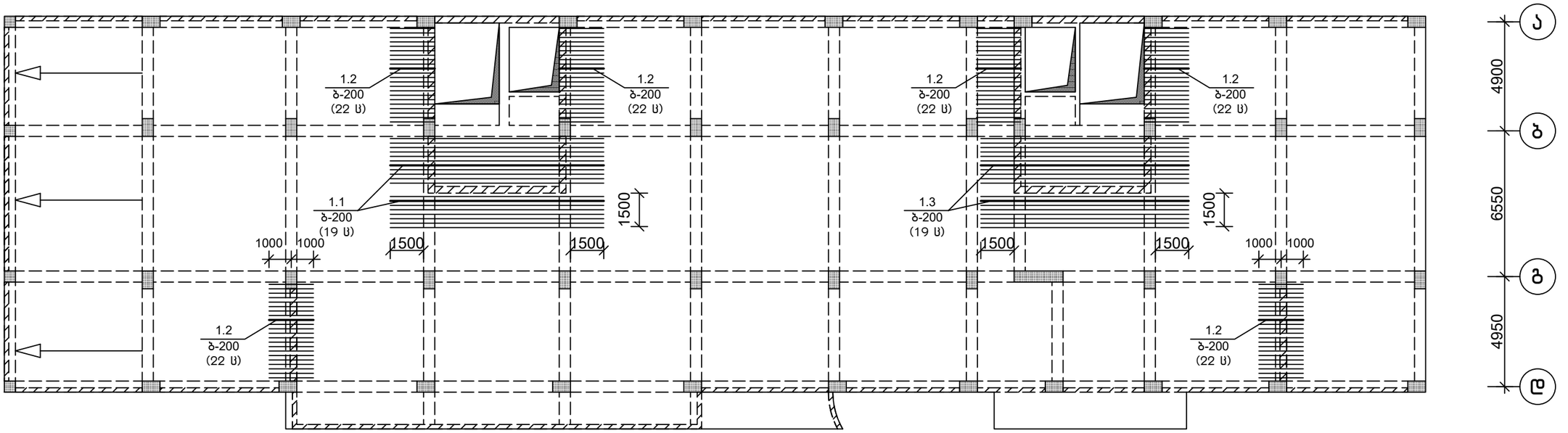

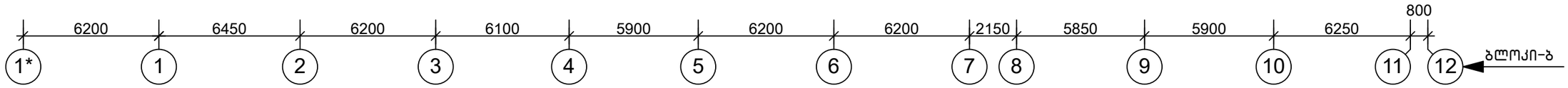

თანამდებობა	ხელმოწერა	გვარი	ქ. თბილისი, ვ. ნინუას ქ.3-8 მრავალბინიანი სახლის პროექტი	შ.პ.ს.	"მონოლითჯგუფი"
გენ.დირექტორი		თ. მაისურაძე			
პრ.მთ.ინჟინერი		ზ.ჯულუხიძე			
კონსტრუქტორი		გ.დედალამაზიშვილი	კონსტრუქციული ნაწილი		
			გადახურვის გეგმა -0,15; 0,00 ნიშ-ზე (ქვედა ზონის დამატებითი არმირება)	სტადია	ფურც	მასშტ
				მ.პრ.	კ-85	1:200

მიმართულება

გადახურვის გეგმა -0,15; 0,00 ნიშ-ზე
(ქვედა ზონის დამატებითი არმირება) 1:200

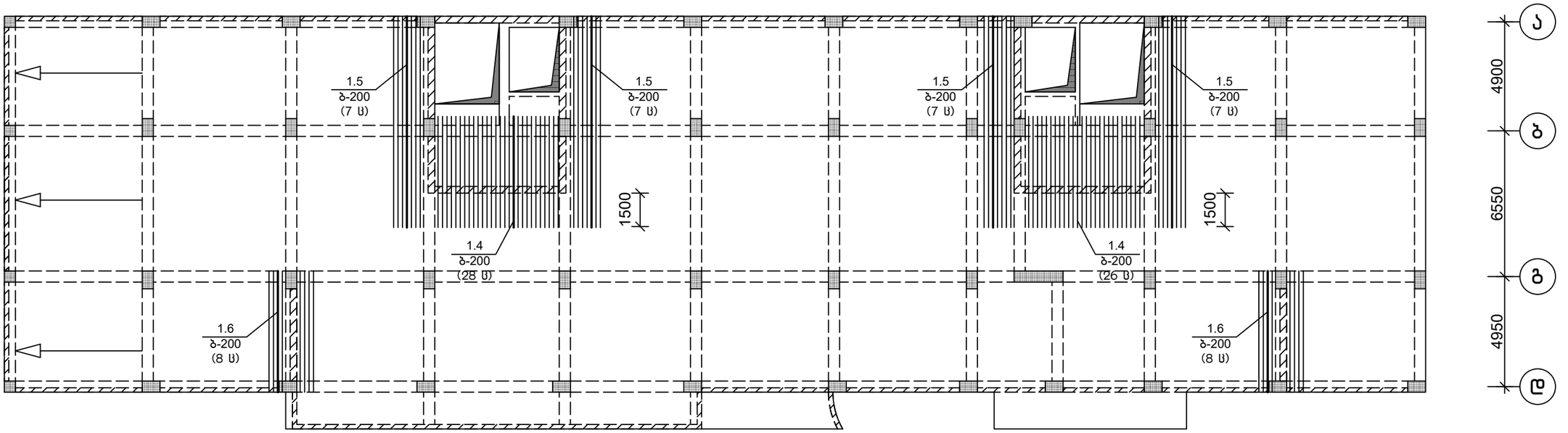

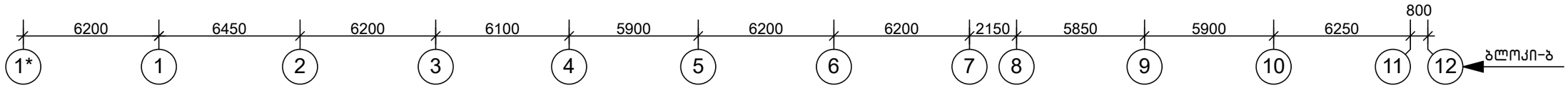

თანამდებობა	ხელმოწერა	გვარი	ქ. თბილისი, ვ. ნინუას ქ.3-8 მრავალბინიანი სახლის პროექტი	შ.პ.ს.	"მონოლითჯგუფი"
გენ.დირექტორი		თ. მაისურაძე			
პრ.მთ.ინჟინერი		ზ.ჯულუხიძე			
კონსტრუქტორი		გ.დედალამაზიშვილი	კონსტრუქციული ნაწილი		
			გადახურვის გეგმა -0,15; 0,00 ნიშ-ზე (ქვედა ზონის დამატებითი არმირება)	სტადია	ფურც	მასშტ
				მ.პრ.	კ-86	1:200

გადახურვის გეგმა -0,15; 0,00 ნიშ-ზე
(ზედა ზონის დამატებითი არმირება) 1:200

მიმართულება

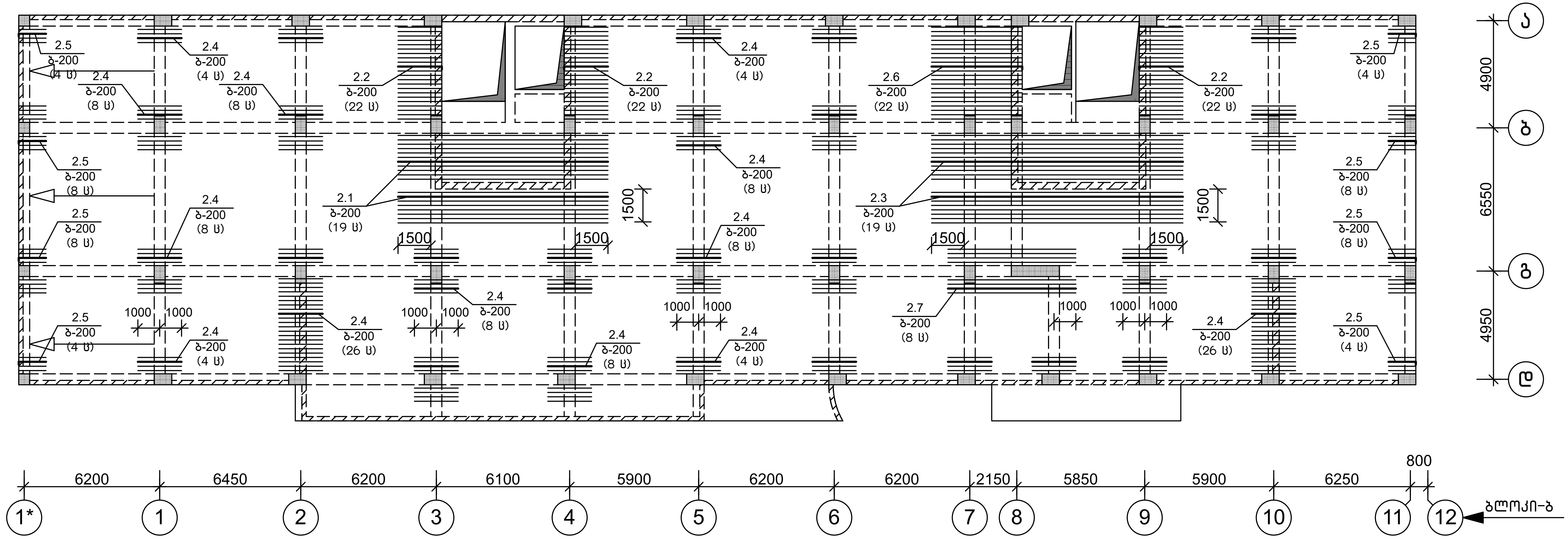

თანამდებობა	ხელმოწერა	გვარი	ქ. თბილისი, ვ. ნინუას ქ.3-8 მრავალბინიანი საცხ.სახლის პროექტი	შ.პ.ს. "მონოლითჯგუფი"		
გენ.დირექტორი		თ. მაისურაძე				
პრ.მთ.ინჟინერი		ზ.ჯულუხიძე				
კონსტრუქტორი	[signature]	გ.დედალამაზიშვილი	კონსტრუქციული ნაწილი			
			გადახურვის გეგმა -0,15; 0,00 ნიშ-ზე (ზედა ზონის დამატებითი არმირება)	სტადია	ფურც	მასშტ
				მ.პრ.	კ-87	1:200

გადახურვის გეგმა -0,15; 0,00 ნიშ-ზე
(ზედა ზონის დამატებითი არმირება) 1:200

მიმართულება

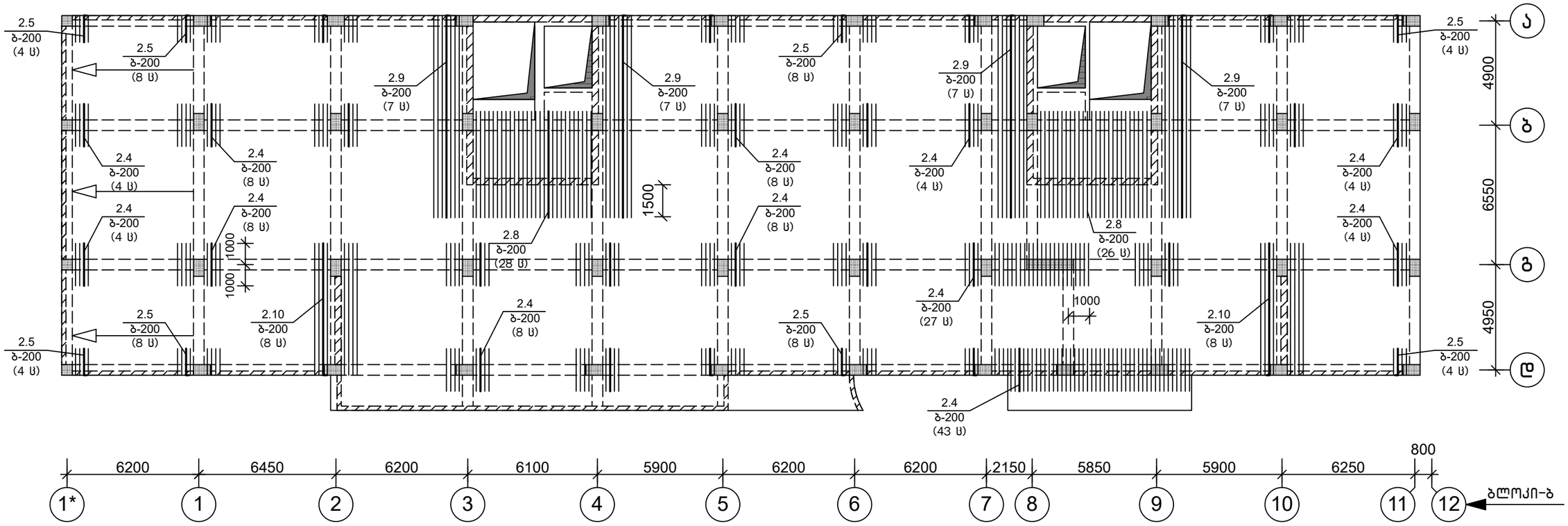

თანამდებობა	ხელმოწერა	გვარი	ქ. თბილისი, ვ. ნინუას ქ.3-8 მრავალბინიანი სასხ.სახლის პროექტი	შპს.	"მონოლითშგუფი"	
გენ.დირექტორი		თ. მაისურაძე				
პრ.მთ.ინჟინერი		ზ.ჯულუხიძე				
კონსტრუქტორი		გ.დედალამაზიშვილი	კონსტრუქციული ნაწილი			
			გადახურვის გეგმა -0,15; 0,00 ნიშ-ზე (ზედა ზონის დამატებითი არმირება)	სტადია	ფურც	მასშტ
				მ.პრ.	კ-88	1:200

1-1
მ1:20

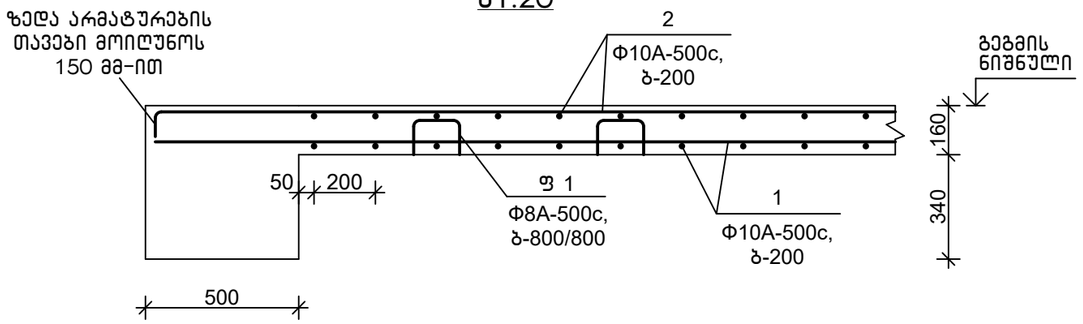

2-2
მ1:20

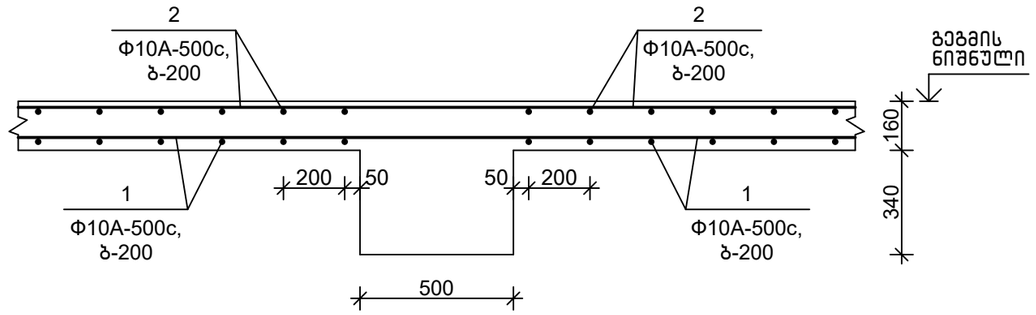

3-3
მ1:20

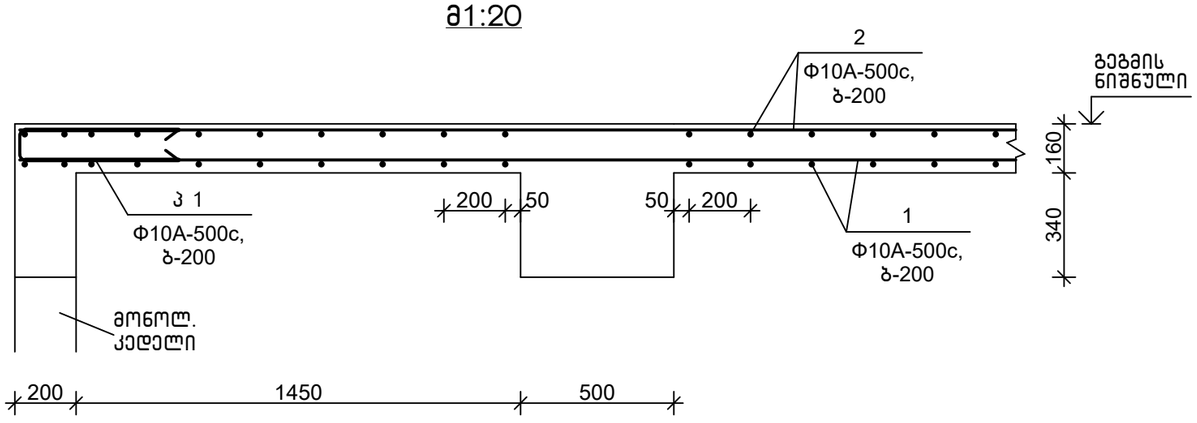

4-4
მ1:20

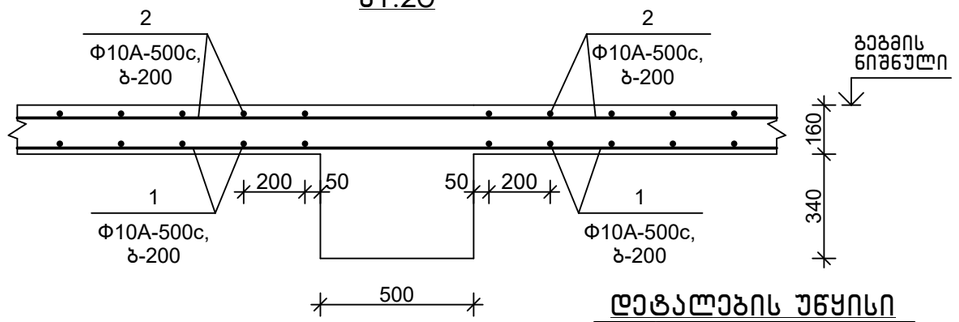

5-5
მ1:20

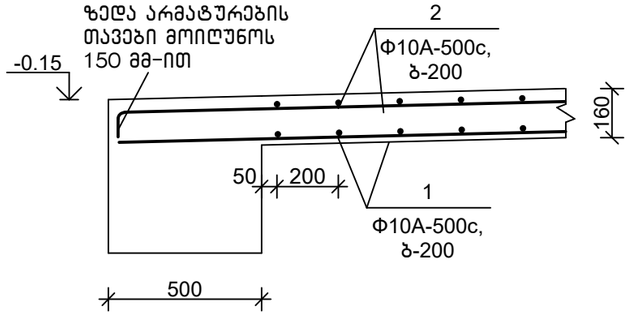

6-6
მ1:20

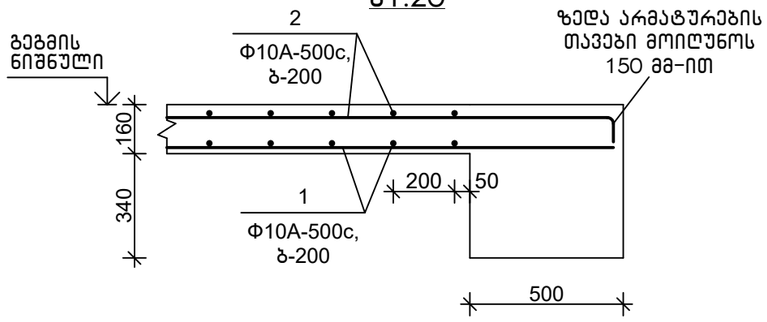

დეტალების უწყისი

პოზ.	ესკიზი
4	200 | 2100 | 200
ფ 1	200, 125, 150, 200
ფ 2	200, 220, 150, 200
კ 1	120 | 500 | 500
2.2	150 | 2000
2.5	150 | 1350
2.6	150 | 4150
2.9	150 | 9500
2.10	150 | 6200

(ჭრილებზე მოცემულია ძირითადი არმირება)

თანამდებობა	ხელმოწერა	გვარი	ქ. თბილისი, ვ. ნინუას ქ.3-8 მრავალბინიანი სახც.სახლის პროექტი	შ.პ.ს.	"მონოლითჯგუფი"
გენ.დირექტორი		თ. მაისურაძე			
არ.მთ.ინჟინერი		ზ.ჯულუხიძე			
კონსტრუქტორი		გ.დედალამაზიშვილი	კონსტრუქციული ნაწილი		
			გადახურვის ფილის ჭრილი 1-1 ÷ 6-6 -0,15; 0,00 ნიშ-ზე	სტადია	ფურც	მასშტ
				მ.პრ.	კ-89	1:20

სპეციფიკაცია

პოზიცია	აღნიშვნა	დასახელება	რაოდ.	წონა,კგ	შენიშვნა
		გად. ფილა −0,15; 0,00 ნიშ-ზე			
		დეტალები			
		ძირითადი არმირება			
1		Ф 10 A-500C, ГОСТ 34028-2016 L= 11879 გ.მ.		7324	
2		Ф 10 A-500C, ГОСТ 34028-2016 L= 11989 გ.მ.		7392	
პ 1		Ф 10 A-500C, ГОСТ 34028-2016 L= 1200	85	0.74	
ფ 1		Ф 8 A-500C, ГОСТ 34028-2016 L= 800	1134	0.32	
ფ 2		Ф 8 A-500C, ГОСТ 34028-2016 L= 1000	18	0.39	
		დამატებითი არმირება			
1.1		Ф 10 A-500C, ГОСТ 34028-2016 L= 9600	19	5.92	
1.2		Ф 10 A-500C, ГОСТ 34028-2016 L= 2000	132	1.23	
1.3		Ф 10 A-500C, ГОСТ 34028-2016 L= 9400	19	5.80	
1.4		Ф 10 A-500C, ГОСТ 34028-2016 L= 5000	54	3.08	
1.5		Ф 10 A-500C, ГОСТ 34028-2016 L= 9500	28	5.86	
1.6		Ф 10 A-500C, ГОСТ 34028-2016 L= 5400	16	3.33	
2.1		Ф 10 A-500C, ГОСТ 34028-2016 L= 9600	19	5.92	
2.2		Ф 10 A-500C, ГОСТ 34028-2016 L= 2150	66	1.33	
2.3		Ф 10 A-500C, ГОСТ 34028-2016 L= 11500	19	7.09	
2.4		Ф 10 A-500C, ГОСТ 34028-2016 L= 2000	394	1.23	
2.5		Ф 10 A-500C, ГОСТ 34028-2016 L= 1500	156	0.92	
2.6		Ф 10 A-500C, ГОСТ 34028-2016 L= 4300	22	2.65	
2.7		Ф 10 A-500C, ГОСТ 34028-2016 L= 6000	8	3.70	
2.8		Ф 10 A-500C, ГОСТ 34028-2016 L= 5000	54	3.08	
2.9		Ф 10 A-500C, ГОСТ 34028-2016 L= 9650	28	5.95	
2.10		Ф 10 A-500C, ГОСТ 34028-2016 L= 6350	16	3.92	
		მასალები			
		B25 კლ.ბეტონი		174.4	მ³

7-7
მ1:20

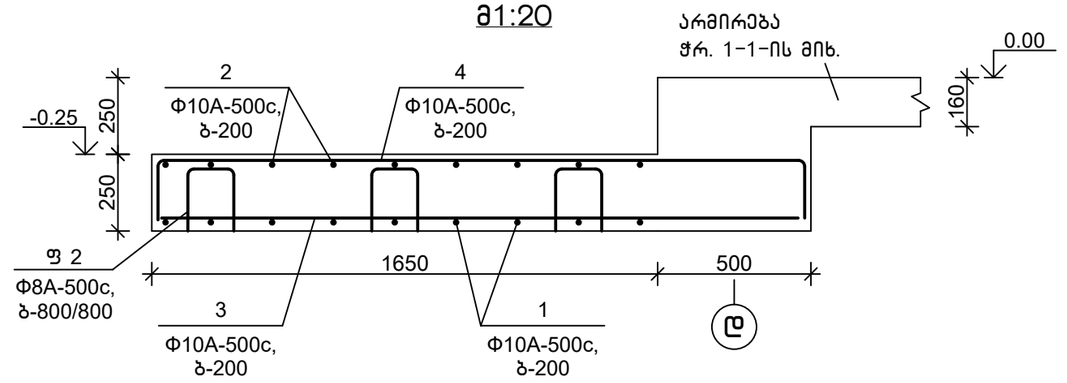

8-8
მ1:20

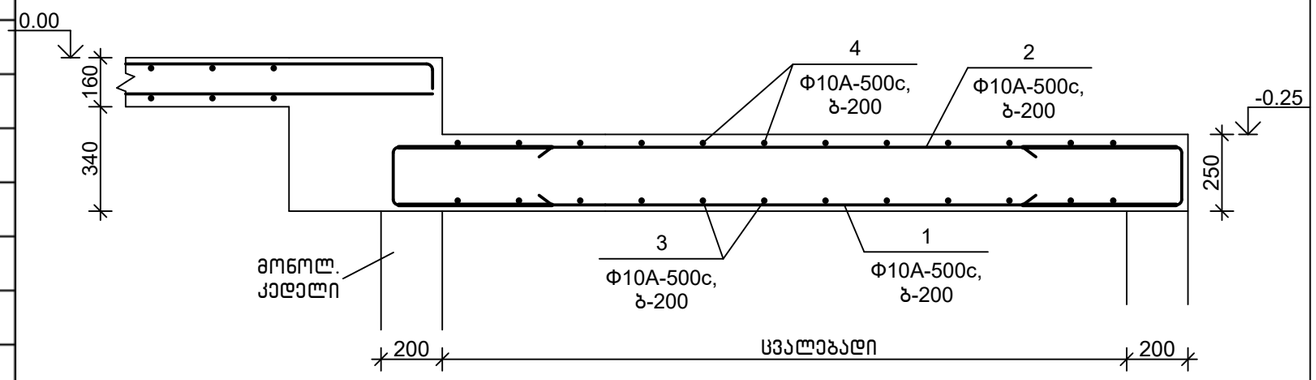

9-9
მ1:20

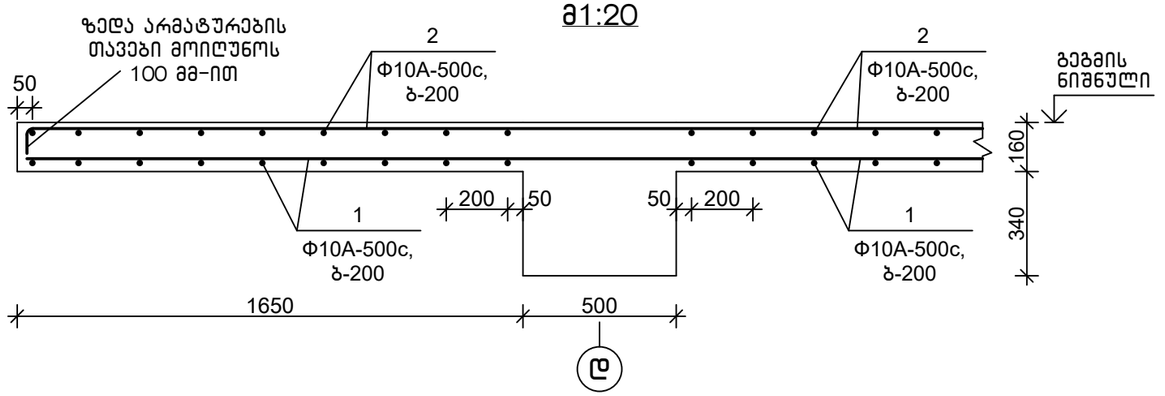

თანამდებობა	ხელმოწერა	გვარი	ქ. თბილისი, ვ. ნინუას ქ.3-8 მრავალბინიანი საცხ.სახლის პროექტი	მ.პ.	"მონოლითშენგუფი"
გენ.დირექტორი		თ. მაისურაძე			
არ.მთ.ინჟინერი		ზ.ჯულუხიძე			
კონსტრუქტორი		გ.დედალამაზიშვილი	კონსტრუქციული ნაწილი		
			გადახურვის ფილის ჭრილი 7-7 ÷ 9-9 −0,15; 0,00 ნიშ-ზე	სტადია: მ.პრ.	ფურც: კ-90
					მასშტ: 1:20

გადახურვის გეგმა 3,00 ნიშ-ზე
(საყალიბო) 1:200

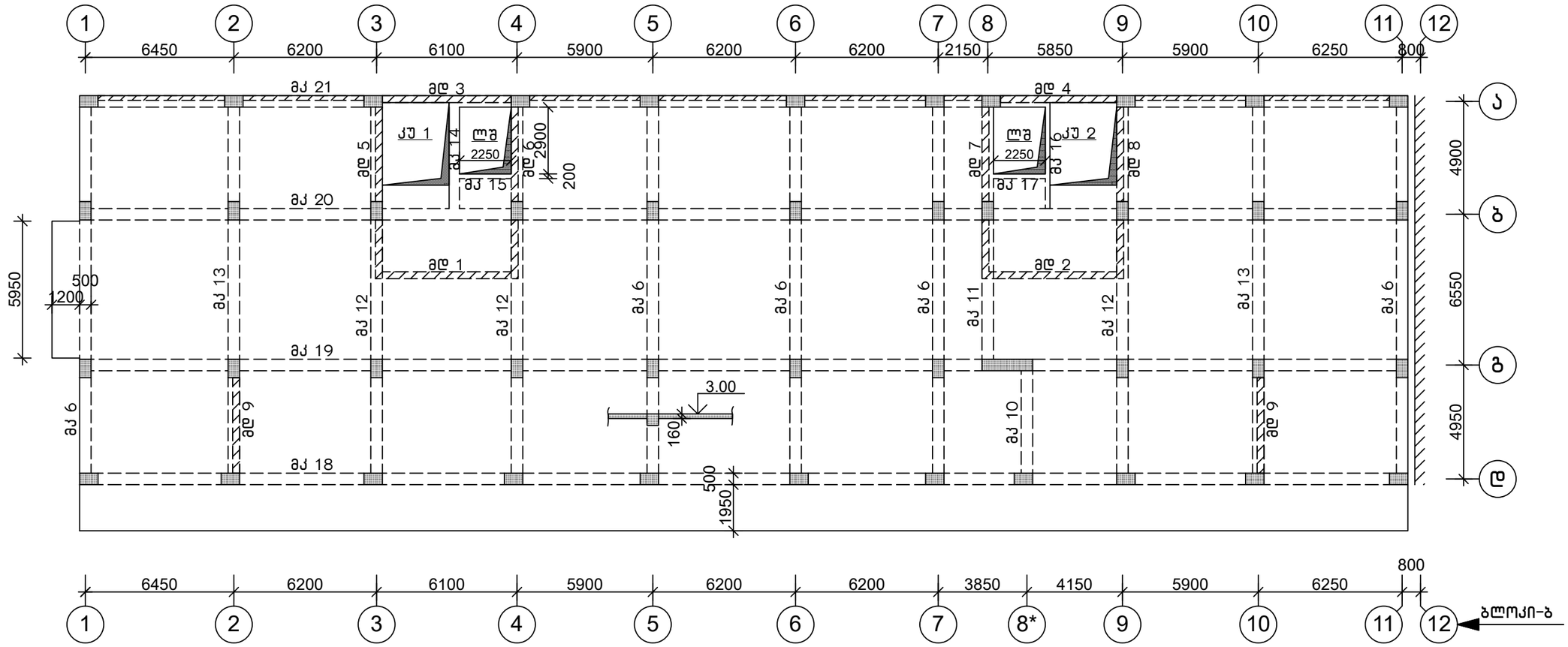

მონ.კოჭების უწყისი

ასნიშ.	რაოდ.	შენიშვნა
მკ 6	5	ფურს. კ-333
მკ 10	1	ფურს. კ-337
მკ 11	1	ფურს. კ-338
მკ 12	3	ფურს. კ-339
მკ 13	2	ფურს. კ-340
მკ 14	1	ფურს. კ-341
მკ 15	1	ფურს. კ-342
მკ 16	1	ფურს. კ-343
მკ 17	1	ფურს. კ-344
მკ 18	1	ფურს. კ-345
მკ 19	1	ფურს. კ-346
მკ 20	1	ფურს. კ-347
მკ 21	1	ფურს. კ-348

შენიშვნები

1.კიბის უჯრედი კუ 1,2 იხ.ფურს. კ-362

2.მონოლითური დიაფრაგმა მდ 1÷9 იხ.ფურს. კ-191÷195;

თანამდებობა	ხელმოწერა	გვარი	ქ. თბილისი, ვ. ნინუას ქ.3-8 მრავალბინიანი საცხ.სახლის პროექტი	შ.პ.ს.	"მონოლითუჯგუფი"
გენ.დირექტორი		თ. მაისურაძე			
არ.მთ.ინჟინერი		ზ.ჯულუხიძე			
კონსტრუქტორი		გ.დედალამაზიშვილი	კონსტრუქციული ნაწილი		
			გადახურვის გეგმა 3,00 ნიშ-ზე (საყალიბო)	სტადია	ფურც	მასშტ
				მ.პრ.	კ-91	1:200

გადახურვის გეგმა 3,00 ნიშ-ზე
(ქვედა ზონის ძირითადი არმირება) 1:200

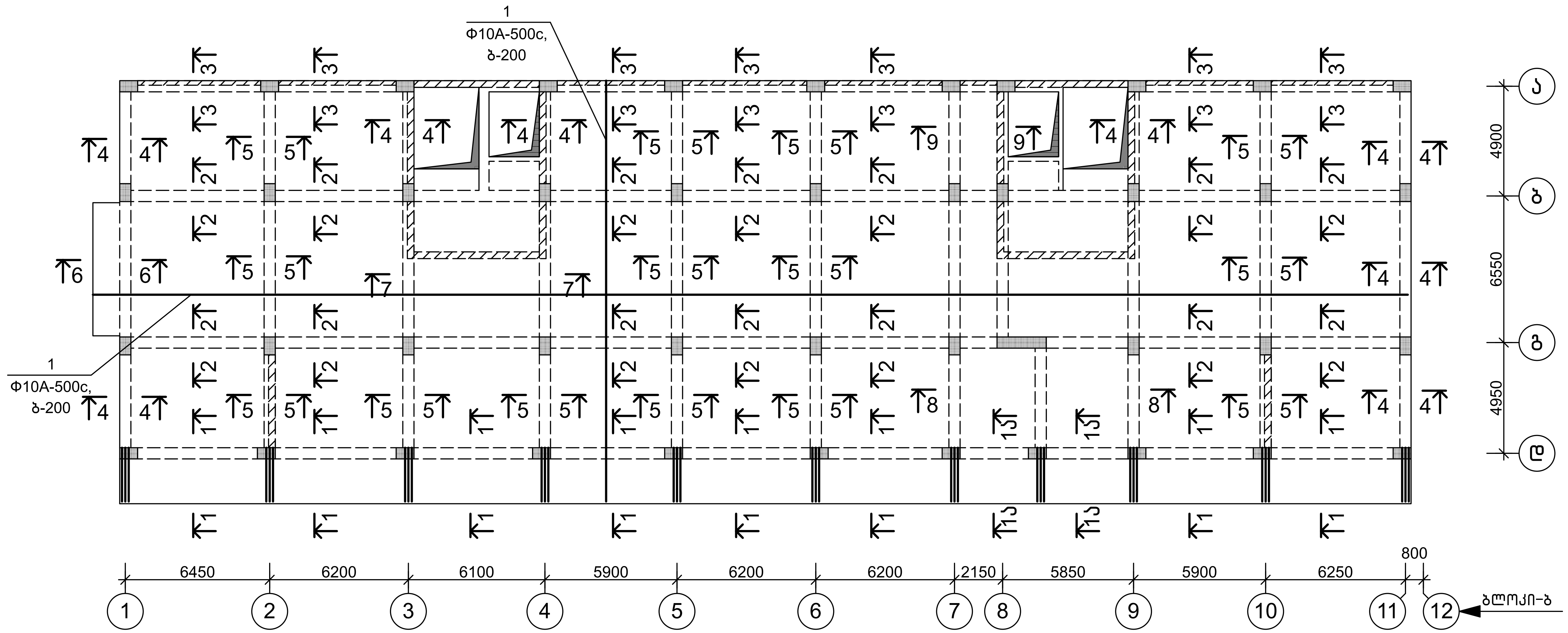

შენიშვნები

1.გადახურვის ჭრილები 1-1 ÷ 9-9, სპეციფიკაცია იხ.ფურც. კ-98,99,100

2.არმატურების გადაბმა მიღებულია ერთმანეთზე პირგადადებით, გაფანტულად. ყოველი მეორე არმატურა გადაიბას სხვადასხვა მალში.
გადაბმის სიგრძე-პოზ-1(Φ10-500c) L=500 მმ,

თანამდებობა	ხელმოწერა	გვარი	ქ. თბილისი, ვ. ნინუას ქ.3-8 მრავალბინიანი საცხ.სახლის პროექტი		შ.პ.ს. "მონოლითჯგუფი"
გენ.დირექტორი		თ. მაისურაძე			
არ.მთ.ინჟინერი		ზ.ჯულუხიძე			
კონსტრუქტორი		გ.ლედალამაზიშვილი	კონსტრუქციული ნაწილი		
			გადახურვის გეგმა -3,00 ნიშ-ზე (ქვედა ზონის ძირითადი არმირება)	სტადია	ფურც	მასშტ
				მ.პრ.	კ-92	1:200

გადახურვის გეგმა 3.00 ნიშ-ზე
(ზედა ზონის ძირითადი არმირება) 1:200

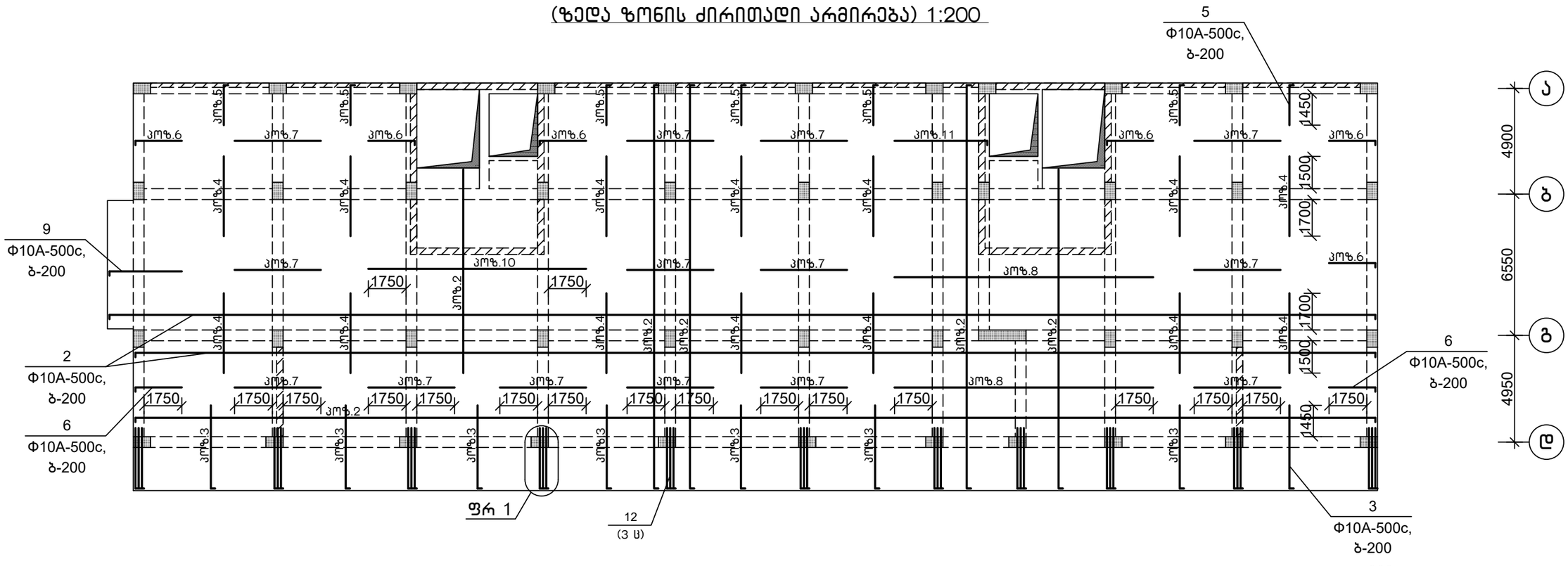

ფრაგმენტი 1 მ1:20

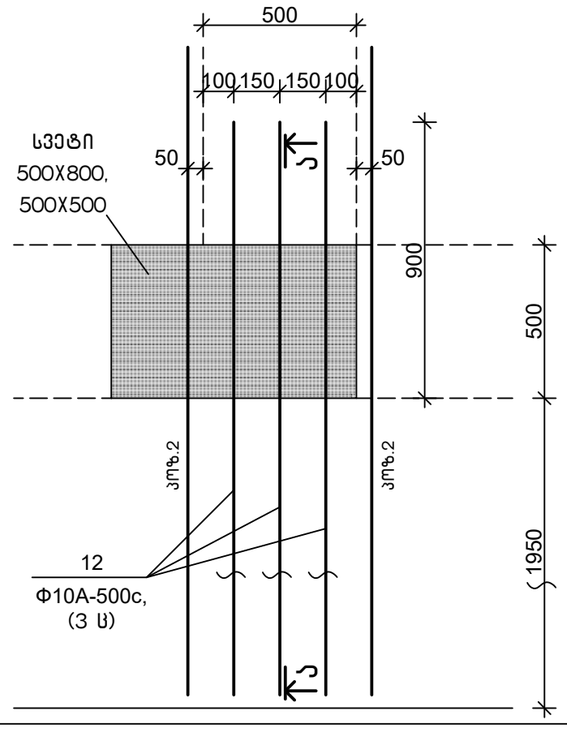

ა–ა
მ1:20

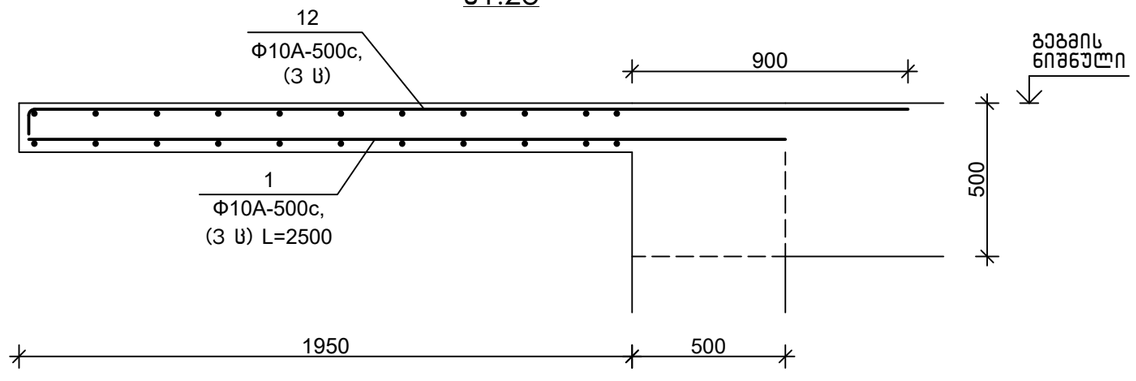

შენიშვნა

1.კოზ. 2 გარე კონტურზე კოჭებთან შეერთების ადგილებში მოიღუნოს 150 მმ-ით

თანამდებობა	ხელმოწერა	გვარი	ქ. თბილისი, ვ. ნინუას ქ.3-8 მრავალბინიანი სასხ.სახლის პროექტი	შ.პ.ს.	"მონოლითშენგუფი"
გენ.დირექტორი		თ. მაისურაძე			
პრ.მთ.ინჟინერი		ზ.ჯულუხიძე			
კონსტრუქტორი		გ.დედალამაზიშვილი	კონსტრუქციული ნაწილი		
			გადახურვის გეგმა -3,00 ნიშ-ზე (ზედა ზონის ძირითადი არმირება)	სტადია: მ.პრ.	ფურც: კ-93	მასშტ: 1:200

მიმართულება

გადახურვის გეგმა 3,00 ნიშ-ზე
(ქვედა ზონის დამატებითი არმირება) 1:200

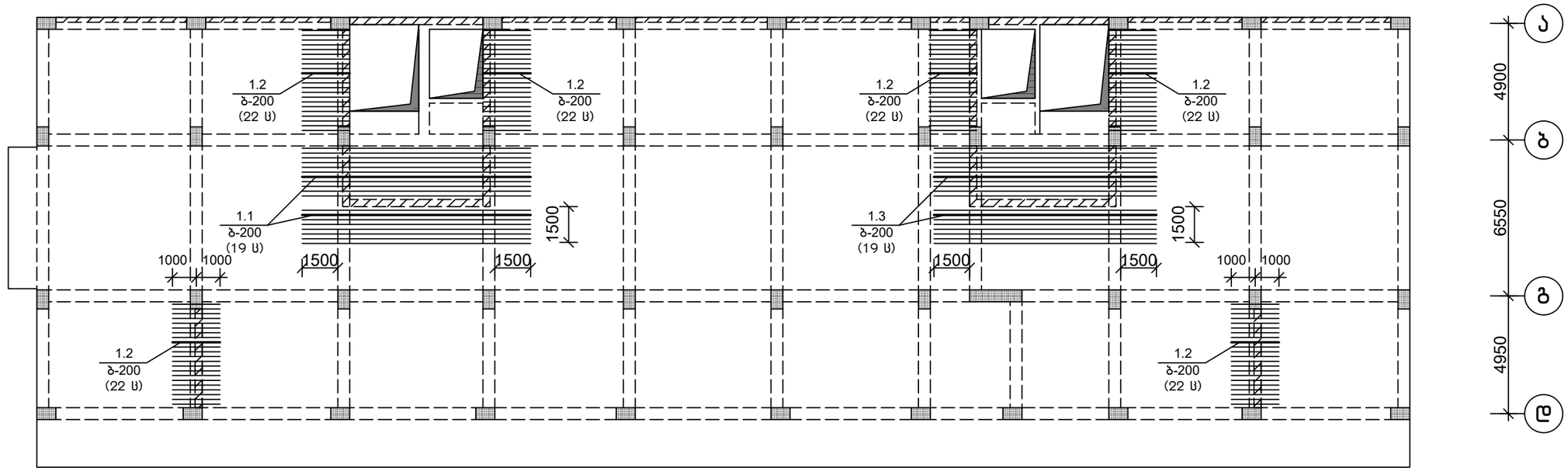

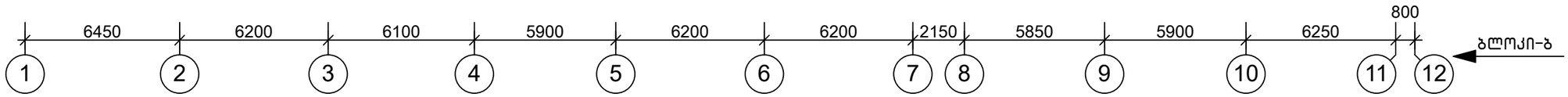

თანამდებობა	ხელმოწერა	გვარი	ქ. თბილისი, ვ. ნინუას ქ.3-8 მრავალბინიანი სახლის პროექტი	შ.პ.ს.	"მონოლითშენგუფი"
გენ.დირექტორი		თ. მაისურაძე			
პრ.მთ.ინჟინერი		ზ.ჯულუხიძე			
კონსტრუქტორი		გ.დედალამაზიშვილი	კონსტრუქციული ნაწილი		
			გადახურვის გეგმა 3,00 ნიშ-ზე (ქვედა ზონის დამატებითი არმირება)	სტადია	ფურც	მასშტ
				მ.პრ.	კ-94	1:200

გადახურვის გეგმა 3,00 ნიშ-ზე (ქვედა ზონის დამატებითი არმირება) 1:200

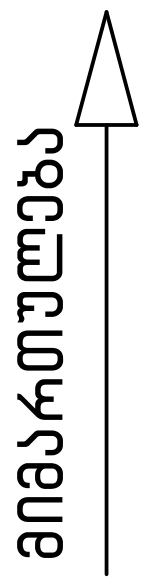

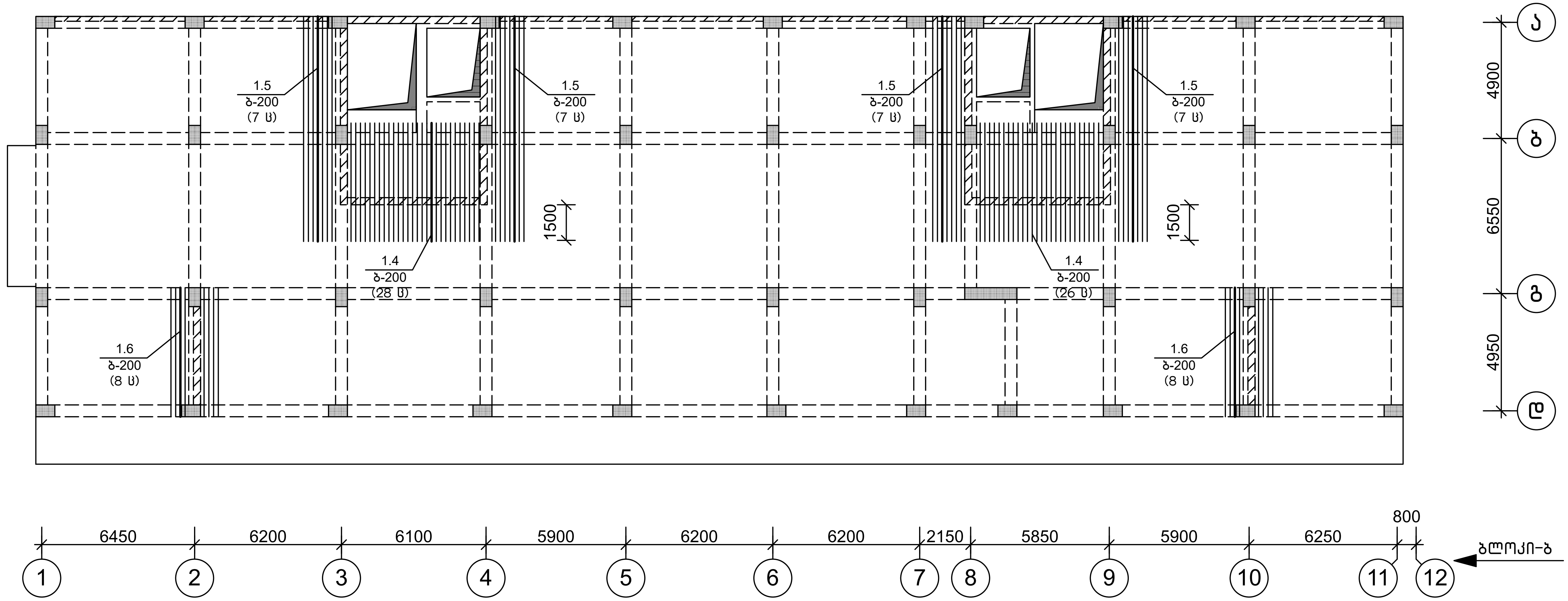

თანამდებობა	ხელმოწერა	გვარი		
გენ.დირექტორი		თ. მაისურაძე	ქ. თბილისი, ვ. ნინუას ქ.3-8 მრავალბინიანი საცხ.სახლის პროექტი	შ.პ.ს. "მონოლითჯგუფი"
არ.მთ.ინჟინერი		ზ.ჯულუხიძე		
კონსტრუქტორი	[signature]	გ.დედალამაზიშვილი	კონსტრუქციული ნაწილი	
			გადახურვის გეგმა 3,00 ნიშ-ზე (ქვედა ზონის დამატებითი არმირება)	სტადია / ფურც / მასშტ
				მ.პრ. / კ-95 / 1:200

მიმართულება

გადახურვის ბეგმა 3,00 ნიშ-ზე
(ზედა ზონის დამატებითი არმირება) 1:200

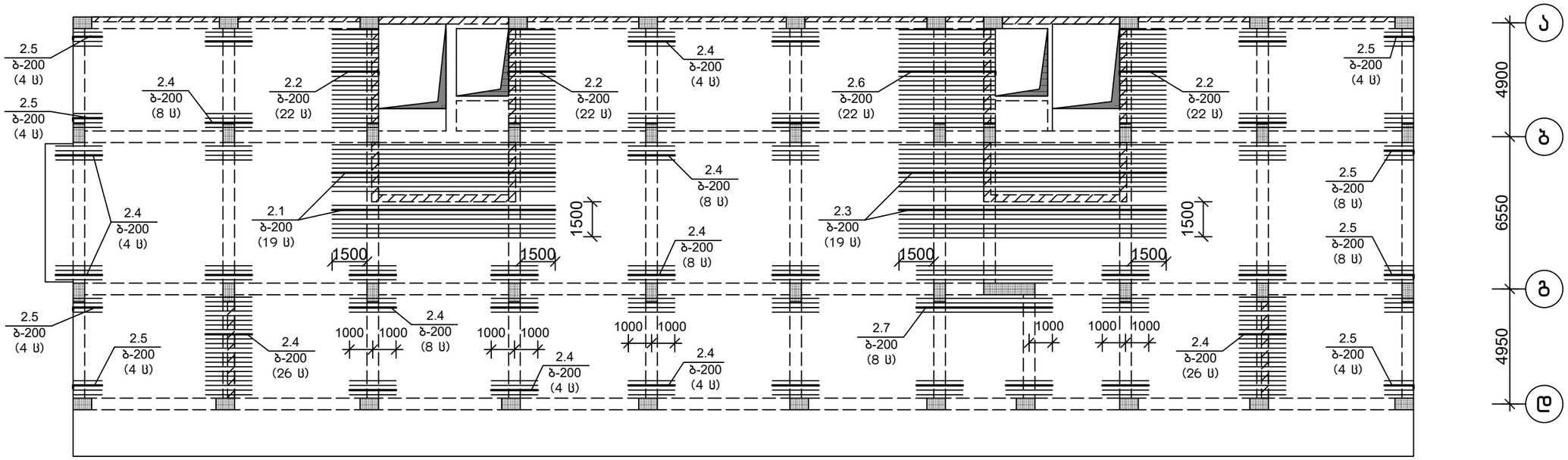

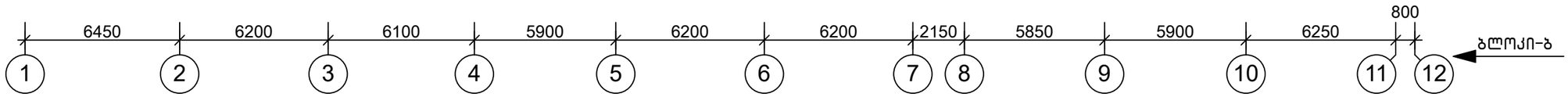

თანამდებობა	ხელმოწერა	გვარი	ქ. თბილისი, ვ. ნინუას ქ.3-8 მრავალბინიანი სახლის პროექტი	შ.პ.ს.	"მონოლითშენგუფი"		
გენ.დირექტორი		თ. მაისურაძე					
პრ.მთ.ინჟინერი		ზ.ჯულუხიძე					
კონსტრუქტორი		გ.დედალამაზიშვილი	კონსტრუქციული ნაწილი				
			გადახურვის ბეგმა 3,00 ნიშ-ზე (ზედა ზონის დამატებითი არმირება)	სტადია	ფურც	მასშტ	
				მ.პრ.	კ-96	1:200	

გადახურვის გეგმა 3,00 ნიშ-ზე
(ზედა ზონის დამატებითი არმირება) 1:200

მიმართულება

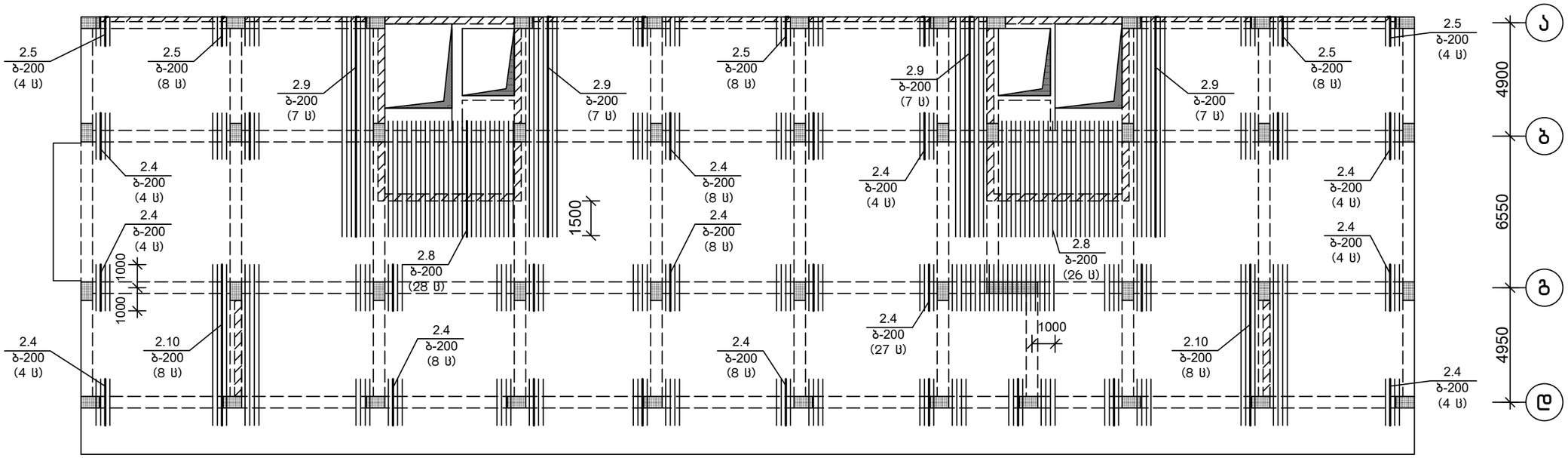

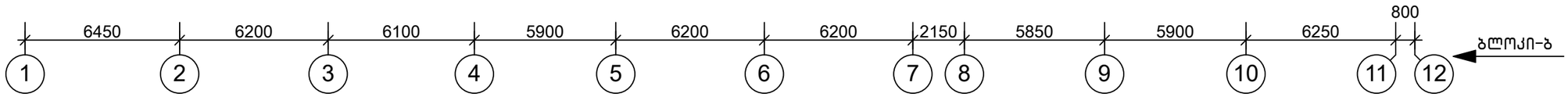

თანამდებობა	ხელმოწერა	გვარი	ქ. თბილისი, ვ. ნინუას ქ.3-8 მრავალბინიანი სახლის პროექტი	შ.პ.ს.	"მონოლითშენგუფი"
გენ.დირექტორი		თ. მაისურაძე			
პრ.მთ.ინჟინერი		ზ.ჯულუხიძე			
კონსტრუქტორი		გ.დედალამაზიშვილი	კონსტრუქციული ნაწილი		
			გადახურვის გეგმა 3,00 ნიშ-ზე (ზედა ზონის დამატებითი არმირება)	სტადია	ფურც	მასშტ
				მ.პრ.	კ-97	1:200

1-1
მ1:20

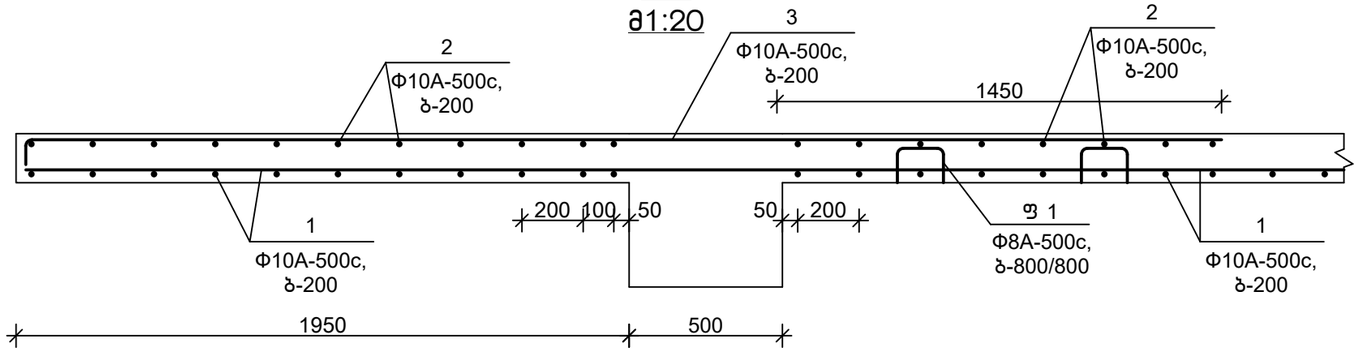

1ა-1ა
მ1:20

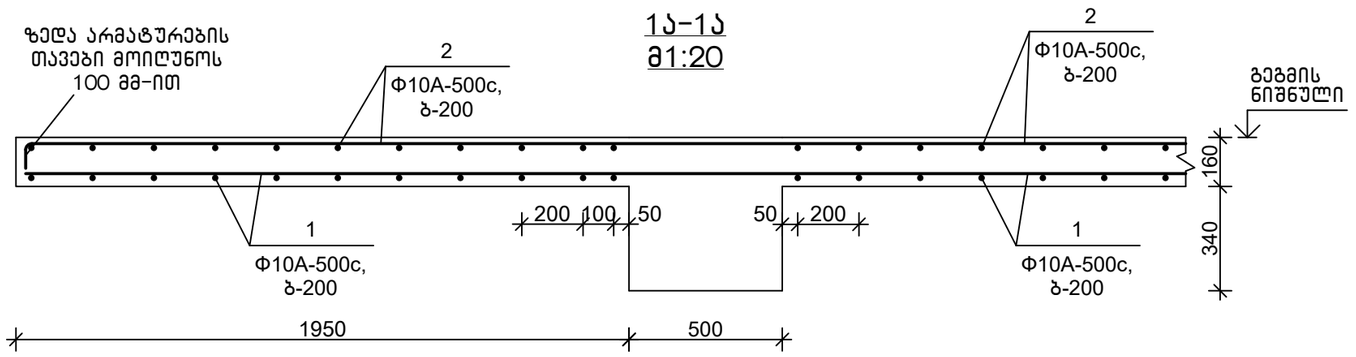

2-2
მ1:20

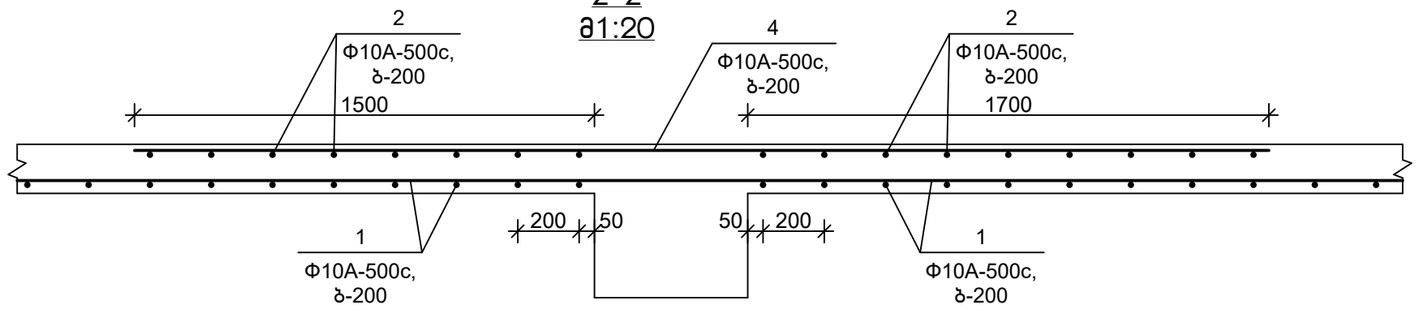

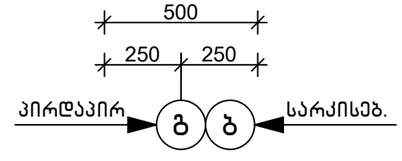

3-3
მ1:20

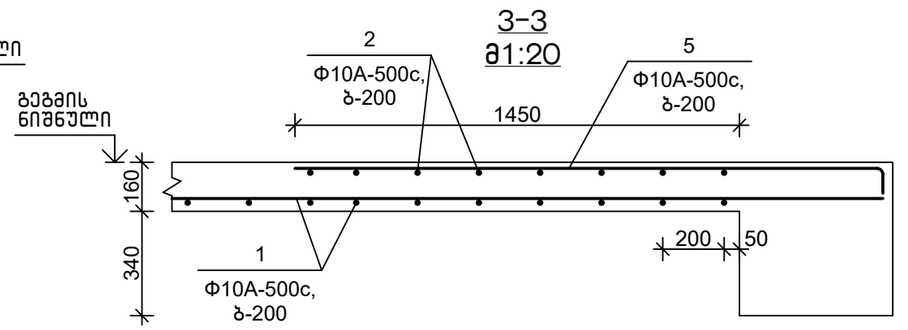

4-4
მ1:20

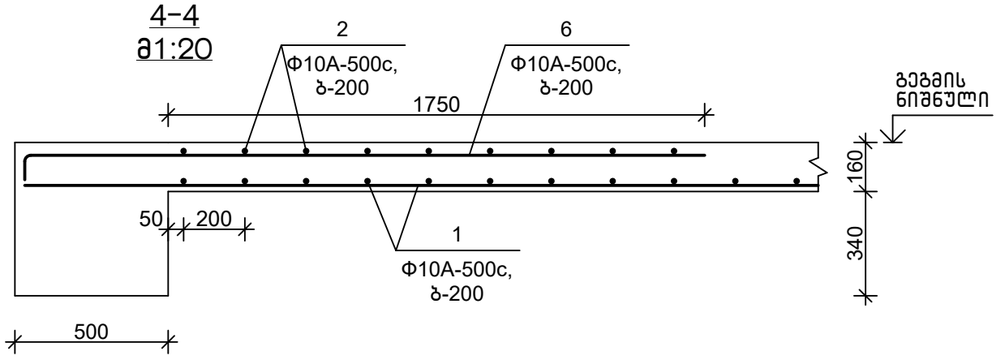

5-5
მ1:20

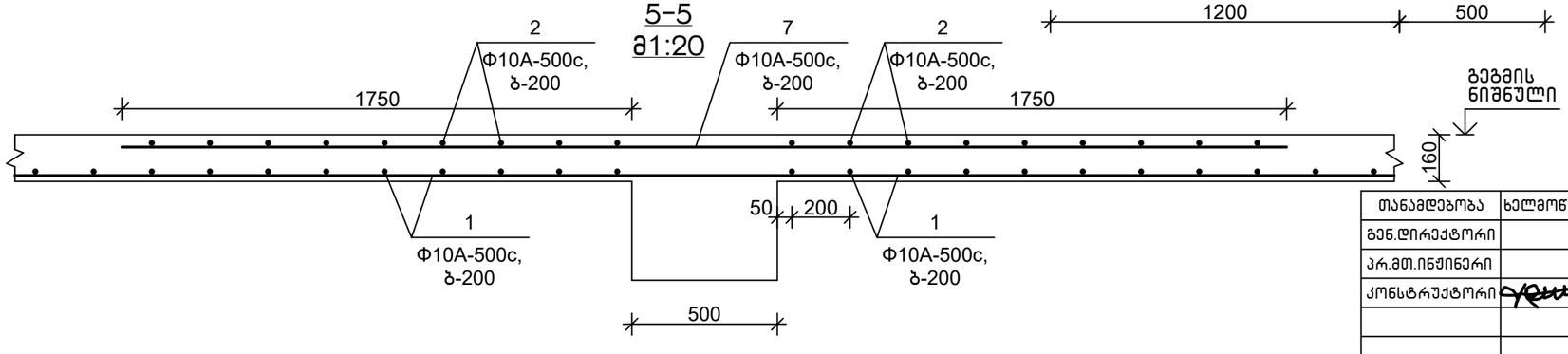

6-6
მ1:20

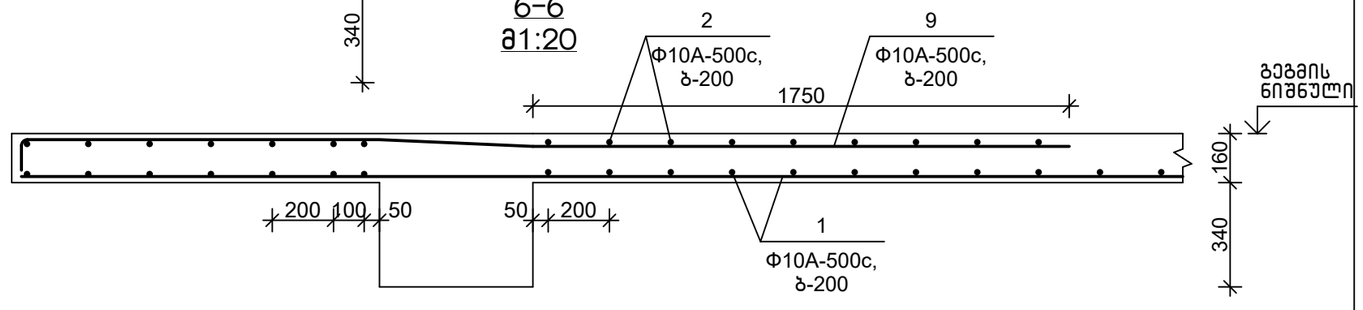

(ჭრილებზე მოცემულია
ძირითადი არმირება)

თანამდებობა	ხელმოწერა	გვარი	ქ. თბილისი, ვ. ნინუას ქ.3-8 მრავალბინიანი სახლის პროექტი	მ.პ.ს.	"მონოლითმშენგუფი"
გენ.დირექტორი		თ. მაისურაძე			
პრ.მთ.ინჟინერი		ზ.ჯულუხიძე			
კონსტრუქტორი		გ.დედალამაზიშვილი	კონსტრუქციული ნაწილი		
			გადახურვის ფილის ჭრილი 1-1 ÷ 6-6 3,00 ნიშ-ზე	სტადია	ფურც	მასშტ
				მ.პრ.	კ-98	1:20

7-7
მ1:20

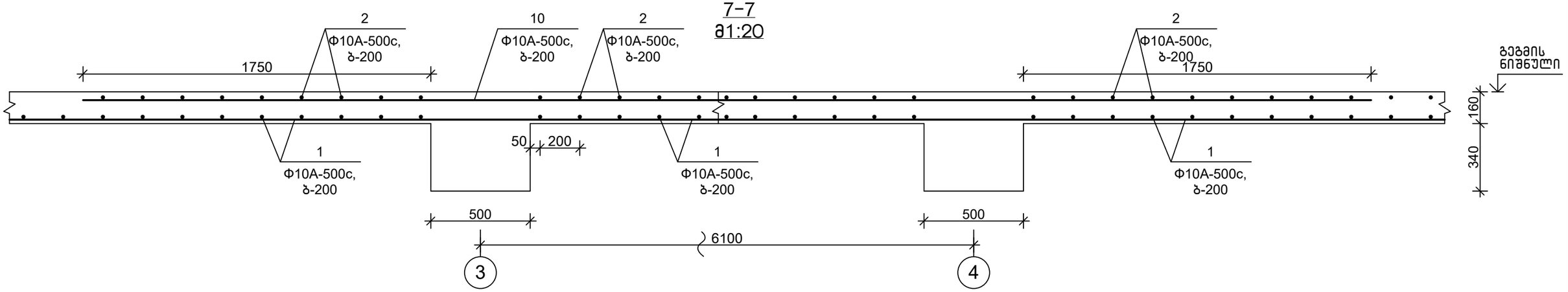

8-8
მ1:20

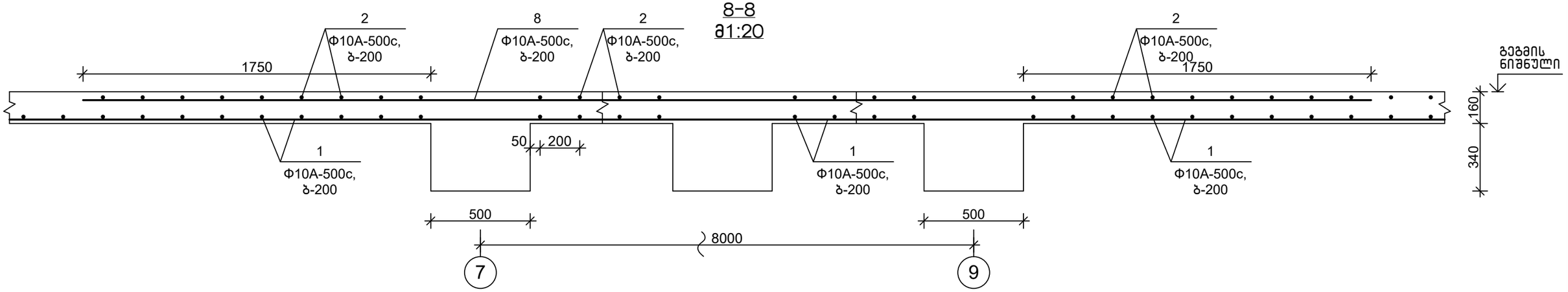

9-9
მ1:20

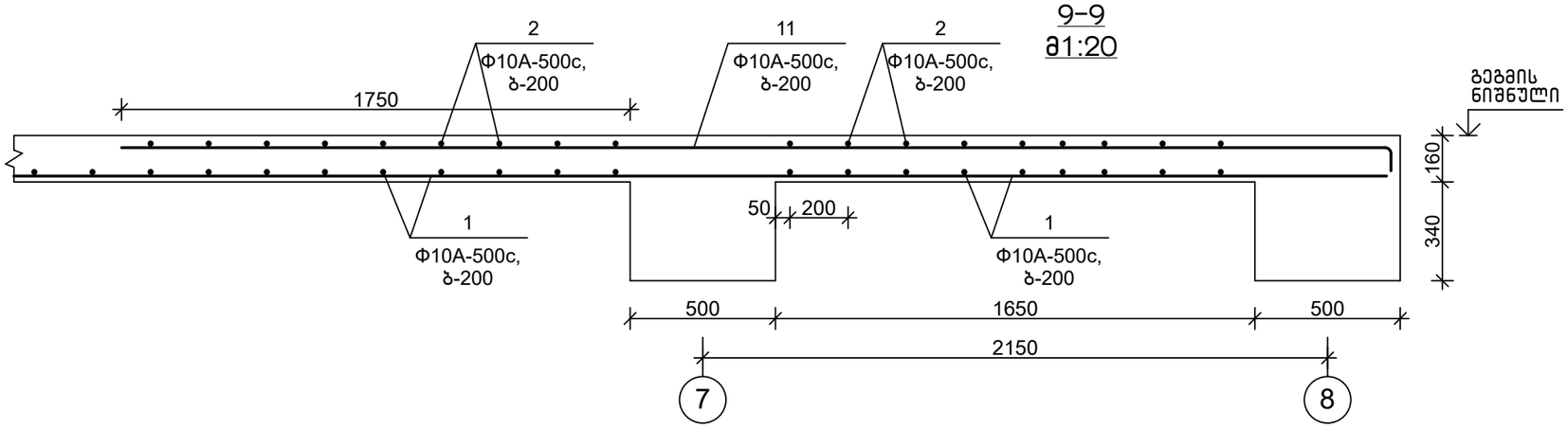

(ჭრილებზე მოცემულია
ძირითადი არმირება)

თანამდებობა	ხელმოწერა	გვარი	ქ. თბილისი, ვ. ნინუას ქ.3-8 მრავალბინიანი სახს.სახლის პროექტი	მ.პ.ს.	"მონოლითშენგეგმა"
გენ.დირექტორი		თ. მაისურაძე			
პრ.მთ.ინჟინერი		ზ.ჯულუხიძე			
კონსტრუქტორი		გ.დედალამაზიშვილი	კონსტრუქციული ნაწილი		
			გადახურვის ფილის ჭრილი 7-7 ÷ 9-9 3,00 ნიშ-ზე	სტადია	ფურც	მასშტ
				მ.პრ.	კ-99	1:20

სპეციფიკაცია

პოზიცია	აღნიშვნა	დასახელება	რაოდ.	წონა,კგ	შენიშვნა
		გად. ფილა 3,00 ნიშ-ზე			
		დეტალები			
		ძირითადი არმირება			
1		Ф 10 A-500C, ГОСТ 34028-2016 L= 10610 გ.მ.		6541	
2		Ф 10 A-500C, ГОСТ 34028-2016 L= 7564 გ.მ.		4663	
3		Ф 10 A-500C, ГОСТ 34028-2016 L= 4000	88	2.47	
4		Ф 10 A-500C, ГОСТ 34028-2016 L= 3700	152	2.28	
5		Ф 10 A-500C, ГОСТ 34028-2016 L= 2100	76	1.29	
6		Ф 10 A-500C, ГОСТ 34028-2016 L= 2400	62	1.48	
7		Ф 10 A-500C, ГОСТ 34028-2016 L= 4000	122	2.47	
8		Ф 10 A-500C, ГОСТ 34028-2016 L= 12000	19	7.40	
9		Ф 10 A-500C, ГОСТ 34028-2016 L= 3600	13	2.22	
10		Ф 10 A-500C, ГОСТ 34028-2016 L= 10200	12	6.29	
11		Ф 10 A-500C, ГОСТ 34028-2016 L= 4500	7	2.77	
12		Ф 10 A-500C, ГОСТ 34028-2016 L= 3000	33	1.85	
ფ 1		Ф 8 A-500C, ГОСТ 34028-2016 L= 800	1054	0.32	
		დამატებითი არმირება			
1.1		Ф 10 A-500C, ГОСТ 34028-2016 L= 9600	19	5.92	
1.2		Ф 10 A-500C, ГОСТ 34028-2016 L= 2000	132	1.23	
1.3		Ф 10 A-500C, ГОСТ 34028-2016 L= 9400	19	5.80	
1.4		Ф 10 A-500C, ГОСТ 34028-2016 L= 5000	54	3.08	
1.5		Ф 10 A-500C, ГОСТ 34028-2016 L= 9500	28	5.86	
1.6		Ф 10 A-500C, ГОСТ 34028-2016 L= 5400	16	3.33	
2.1		Ф 10 A-500C, ГОСТ 34028-2016 L= 9600	19	5.92	
2.2		Ф 10 A-500C, ГОСТ 34028-2016 L= 2150	66	1.33	
2.3		Ф 10 A-500C, ГОСТ 34028-2016 L= 11500	19	7.09	
2.4		Ф 10 A-500C, ГОСТ 34028-2016 L= 2000	359	1.23	
2.5		Ф 10 A-500C, ГОСТ 34028-2016 L= 1500	84	0.92	
2.6		Ф 10 A-500C, ГОСТ 34028-2016 L= 4300	22	2.65	
2.7		Ф 10 A-500C, ГОСТ 34028-2016 L= 6000	8	3.70	
2.8		Ф 10 A-500C, ГОСТ 34028-2016 L= 5000	54	3.08	
2.9		Ф 10 A-500C, ГОСТ 34028-2016 L= 9650	28	5.95	
2.10		Ф 10 A-500C, ГОСТ 34028-2016 L= 7000	16	4.32	
		მასალები			
		B25 კლ.ბეტონი			169.8 მ³

დეტალების უწყისი

პოზ.	ესკიზი
3	100 \ 3900
5	150 \ 1950
6	150 \ 2250
9	150 \ 3450
11	150 \ 4350
12	100 \ 2900
ფ 1	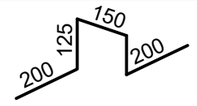
2.2	150 \ 2000
2.5	150 \ 1350
2.6	150 \ 4150
2.9	150 \ 9500

თანამდებობა	ხელმოწერა	გვარი	ქ. თბილისი, ვ. ნინუას ქ.3-8 მრავალბინიანი სახს.სახლის პროექტი	მ.პ.ს.	"მონოლითმშენი"
გენ.დირექტორი		თ. მაისურაძე			
პრ.მთ.ინჟინერი		ზ.ჯულუხიძე			
კონსტრუქტორი		გ.დედალამაზიშვილი	კონსტრუქციული ნაწილი		
			გადახურვის ფილის სპეციფიკაცია 3,00 ნიშ-ზე	სტადია	ფურც	მასშტ
				მ.პრ.	კ-100	1:20

გადახურვის გეგმა 6,13; 9,26; 12,39; 15,52; 18,65; 21,78 ნიშ-ბზე
(საყალიბო) 1:200

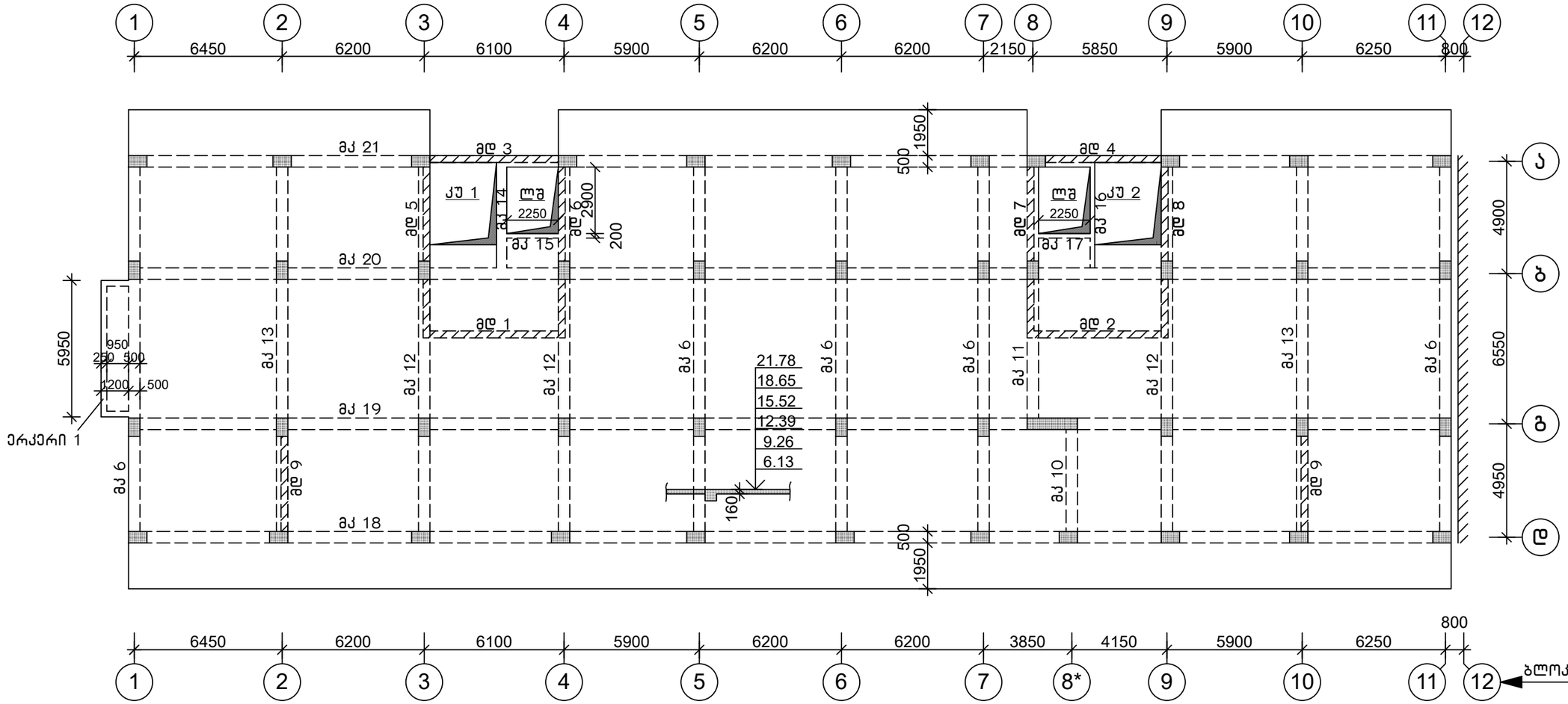

მონ.კოჭების უწყისი

ასონიშ.	რაოდ.	შენიშვნა
მკ 6	5	ფურც. კ-333
მკ 10	1	ფურც. კ-337
მკ 11	1	ფურც. კ-338
მკ 12	3	ფურც. კ-339
მკ 13	2	ფურც. კ-340
მკ 14	1	ფურც. კ-341
მკ 15	1	ფურც. კ-342
მკ 16	1	ფურც. კ-343
მკ 17	1	ფურც. კ-344
მკ 18	1	ფურც. კ-345
მკ 19	1	ფურც. კ-346
მკ 20	1	ფურც. კ-347
მკ 21	1	ფურც. კ-348

შენიშვნები

1.კიბის უჯრედი კუ 1 იხ.ფურც. კ-362

2.მონოლითური დიაფრაგმა მდ 1÷9 იხ.ფურც. კ-191÷195;

3.ერკერი 1 იხ. ფურც.კ-121ა

თანამდებობა	ხელმოწერა	გვარი	ქ. თბილისი, ვ. ნინუას ქ.3-8 მრავალბინიანი სახლის პროექტი	შ.პ.ს.	"მონოლითუჯგუფი"
გენ.დირექტორი		თ. მაისურაძე			
პრ.მთ.ინჟინერი		ზ.ჯულუხიძე			
კონსტრუქტორი		გ.დედალამაზიშვილი	კონსტრუქციული ნაწილი		
			გადახურვის გეგმა 6,13÷21,78 ნიშ-ბზე (საყალიბო)	სტადია	ფურც	მასშტ
				მ.პრ.	კ-101	1:200

გადახურვის გეგმა 6,13-21,78 ნიშ-ბზე
(ქვედა ზონის ძირითადი არმირება) 1:200

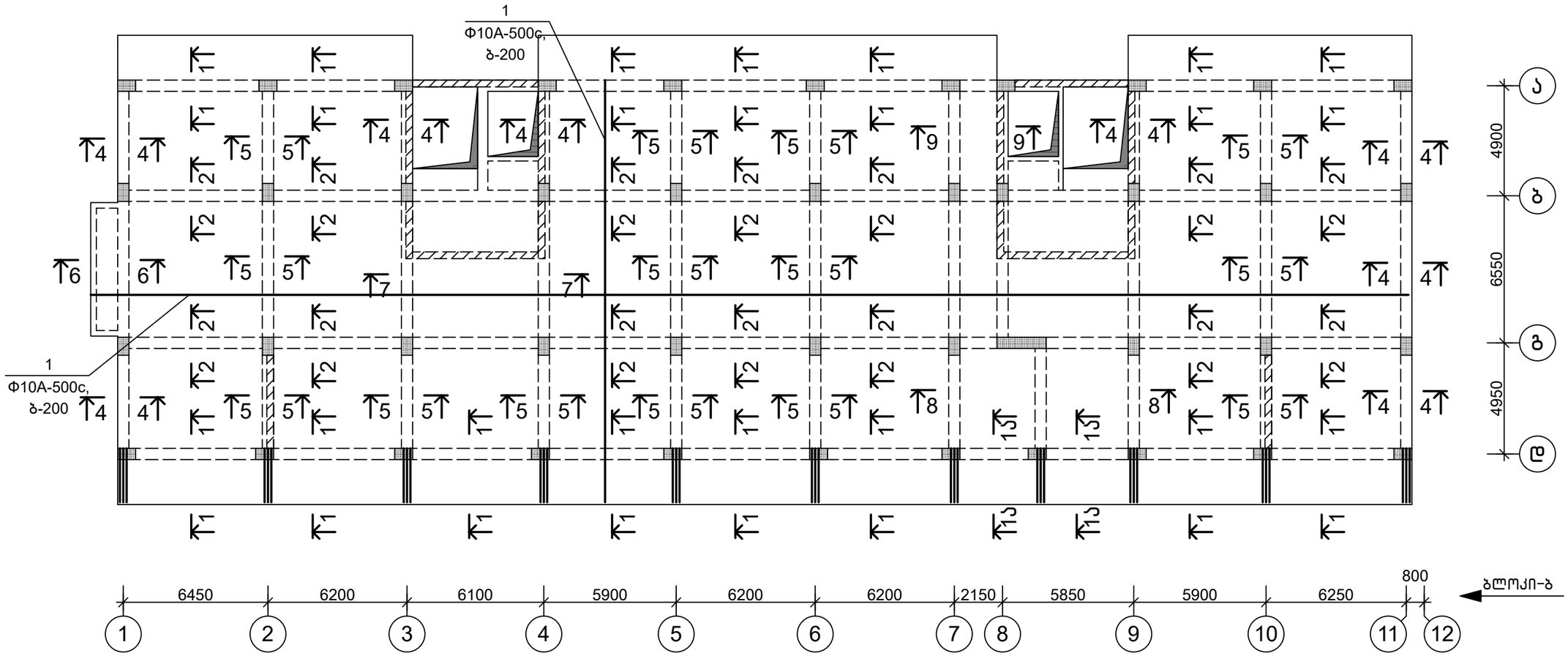

შენიშვნები

1.გადახურვის ჭრილები 1-1 ÷ 9-9, სპეციფიკაცია იხ.ფურც. კ-108,109,110

2.არმატურების გადაბმა მიღებულია ერთმანეთზე პირგადადებით, გაფანტულად.
ყოველი მეორე არმატურა გადაიბას სხვადასხვა მალში.
გადაბმის სიგრძე-პოზ-1(Ф10-500c) L=500 მმ,

თანამდებობა	ხელმოწერა	გვარი	ქ. თბილისი, ვ. ნინუას ქ.3-8 მრავალბინიანი საცხ.სახლის პროექტი	შ.პ.ს.	"მონოლითშენგუფი"
გენ.დირექტორი		თ. მაისურაძე			
არ.მთ.ინჟინერი		ზ.ჯულუხიძე			
კონსტრუქტორი		გ.დედალამაზიშვილი	კონსტრუქციული ნაწილი		
			გადახურვის გეგმა 6,13 ÷ 21,78 ნიშ-ბზე (ქვედა ზონის ძირ. არმირება)	სტადია	ფურც	მასშტ
				მ.პრ.	კ-102	1:200

გადახურვის გეგმა 6,13-21,78 ნიშ-ბზე
(ზედა ზონის ძირითადი არმირება) 1:200

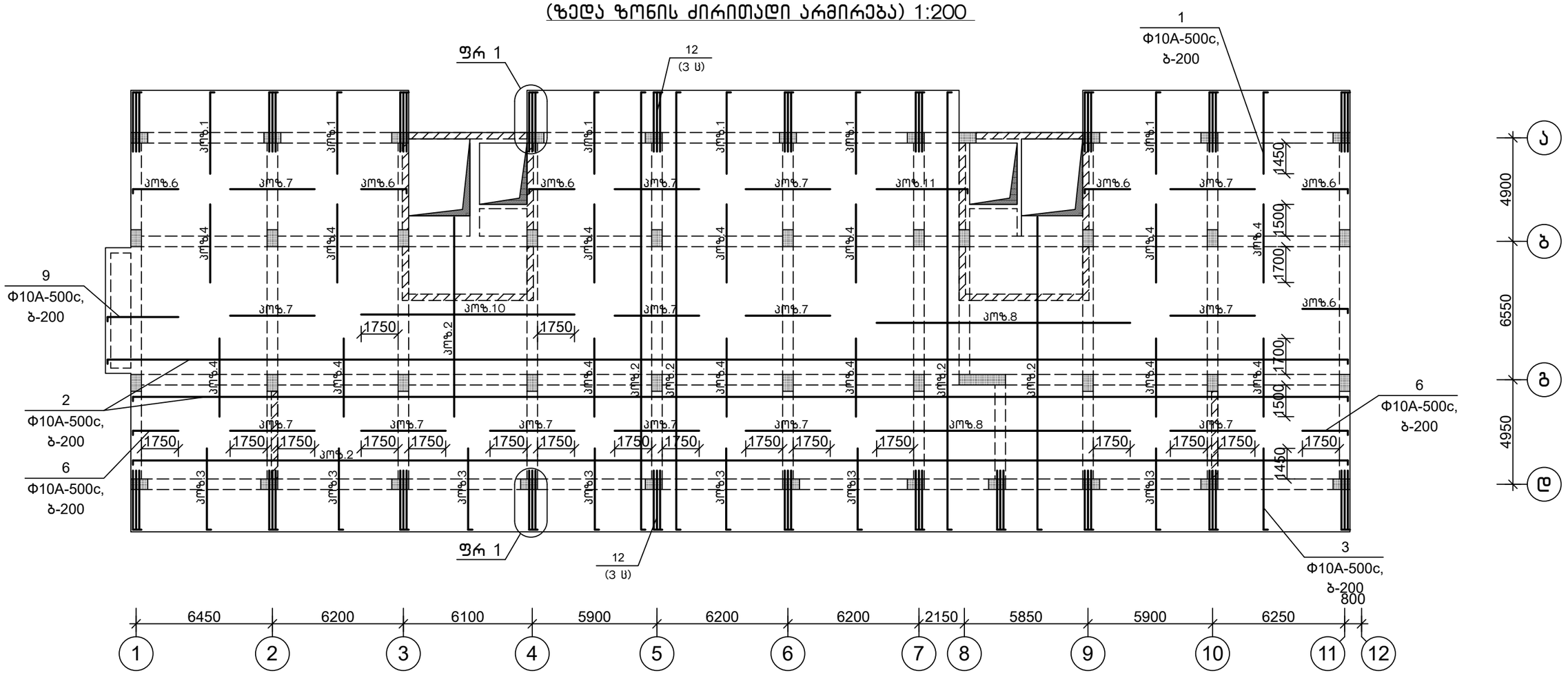

თანამდებობა	ხელმოწერა	გვარი	ქ. თბილისი, ვ. ნინუას ქ.3-8 მრავალბინიანი საცხ.სახლის პროექტი	შ.პ.ს.	"მონოლითმშენი"
გენ.დირექტორი		თ. მაისურაძე			
პრ.მთ.ინჟინერი		ზ.ჯულუხიძე			
კონსტრუქტორი		გ.დედალამაზიშვილი	კონსტრუქციული ნაწილი		
			გადახურვის გეგმა 6,13 ÷ 21,78 ნიშ-ბზე (ზედა ზონის ძირ. არმირება)	სტადია	ფურც	მასშტ
				მ.პრ.	კ-103	1:200

მიმართულება

გადახურვის გეგმა 6,13-21,78 ნიშ-ზე
(ქვედა ზონის დამატებითი არმირება) 1:200

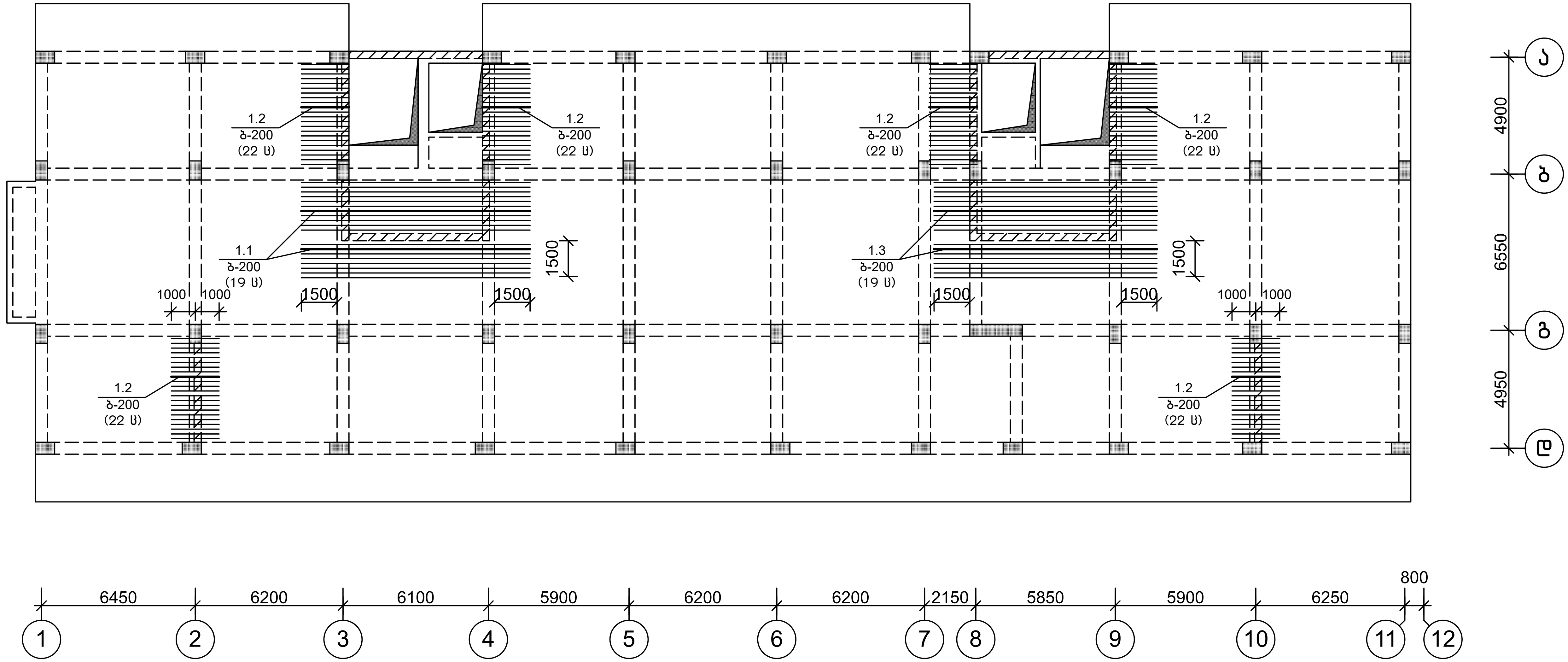

თანამდებობა	ხელმოწერა	გვარი		
გენ.დირექტორი		თ. მაისურაძე	ქ. თბილისი, ვ. ნინუას ქ.3-8 მრავალბინიანი საცხ.სახლის პროექტი	შ.პ.ს. "მონოლითჯგუფი"
პრ.მთ.ინჟინერი		ზ.ჯულუხიძე		
კონსტრუქტორი	[signature]	გ.დედალამაზიშვილი	კონსტრუქციული ნაწილი	
			გადახურვის გეგმა 6,13÷21,78 ნიშ-ზე (ქვედა ზონის დამ. არმირება)	სტადია: მ.პრ. / ფურც: კ-104 / მასშტ: 1:200

გადახურვის გეგმა 6,13-21,78 ნიშ-ბზე
(ქვედა ზონის დამატებითი არმირება) 1:200

მიმართულება

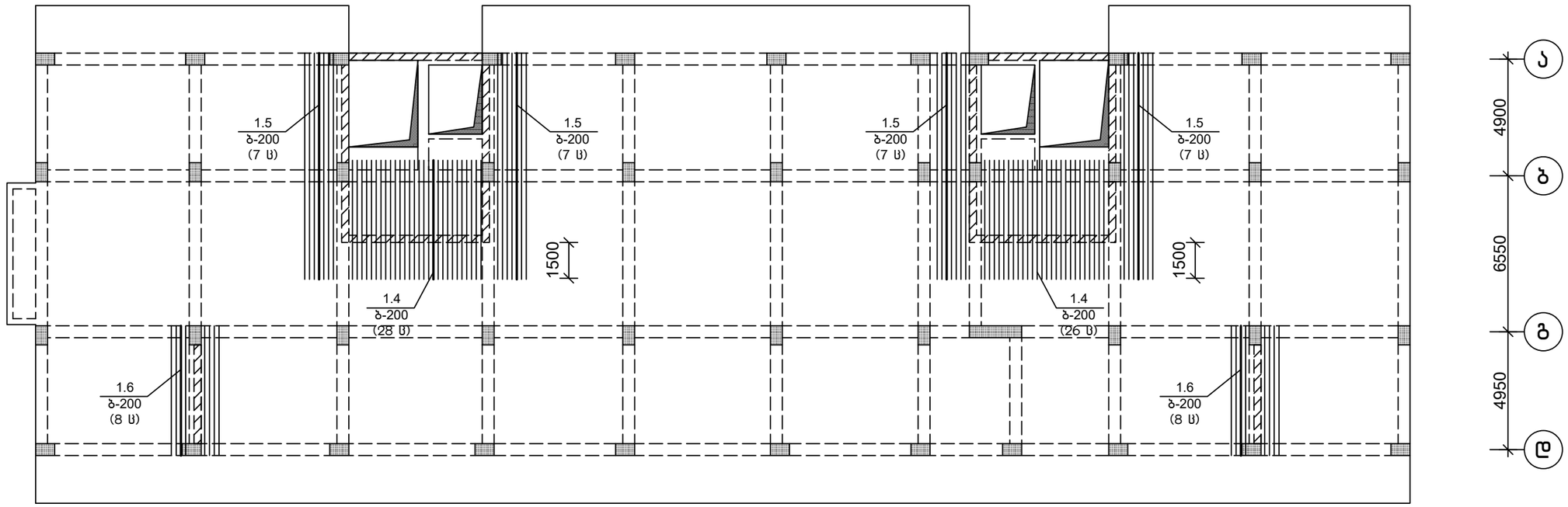

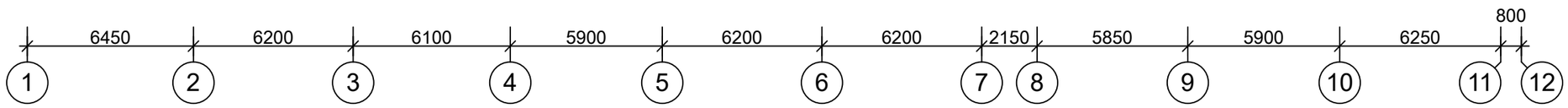

თანამდებობა	ხელმოწერა	გვარი	ქ. თბილისი, ვ. ნინუას ქ.3-8 მრავალბინიანი სახლის პროექტი	შ.პ.ს.	"მონოლითშენგუფი"	
გენ.დირექტორი		თ. მაისურაძე				
პრ.მთ.ინჟინერი		ზ.ჯულუხიძე				
კონსტრუქტორი		გ.დედალამაზიშვილი	კონსტრუქციული ნაწილი			
			გადახურვის გეგმა 6,13 ÷ 21,78 ნიშ-ბზე (ქვედა ზონის დამ. არმირება)	სტადია	ფურც	მასშტ
				მ.პრ.	კ-105	1:200

მიმართულება

გადახურვის გეგმა 6,13-21,78 ნიშ-ბზე
(ზედა ზონის დამატებითი არმირება) 1:200

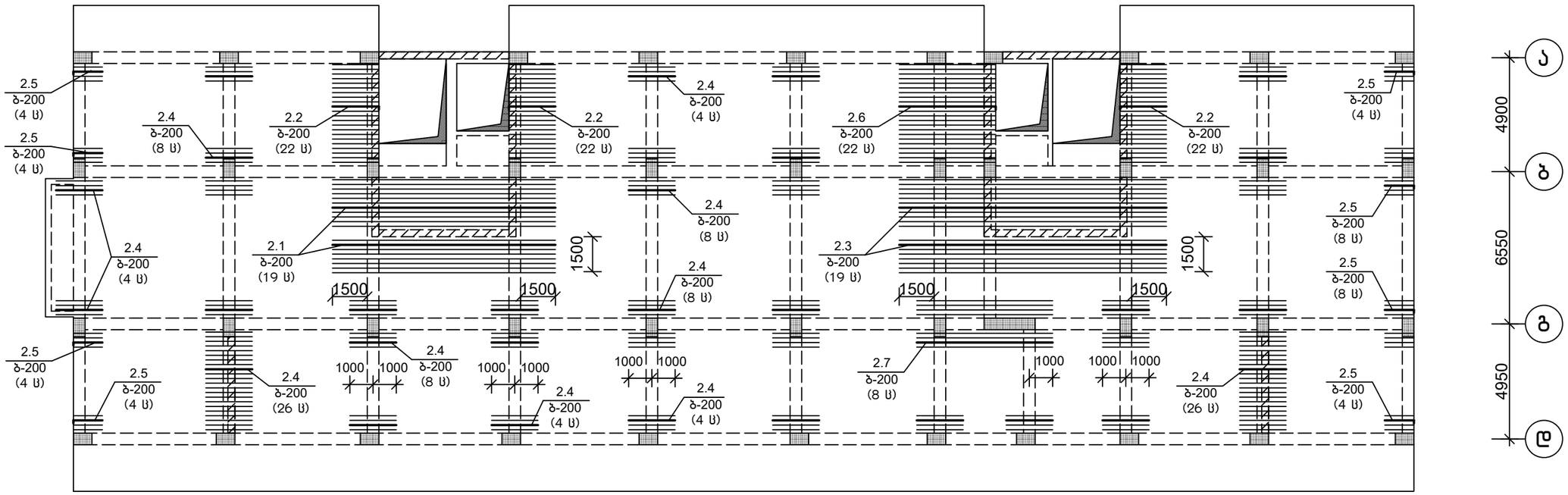

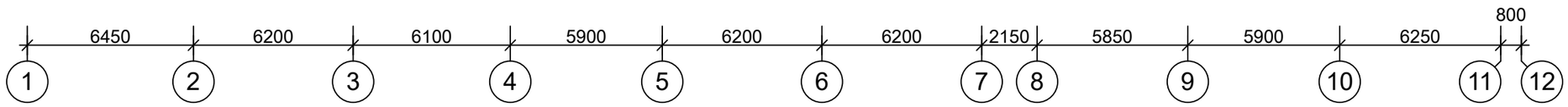

თანამდებობა	ხელმოწერა	გვარი	ქ. თბილისი, ვ. ნინუას ქ.3-8 მრავალბინიანი სახლის პროექტი	შ.პ.ს.	"მონოლითმშენი"	
გენ.დირექტორი		თ. მაისურაძე				
პრ.მთ.ინჟინერი		ზ.ჯულუხიძე				
კონსტრუქტორი		გ.დედალამაზიშვილი	კონსტრუქციული ნაწილი			
			გადახურვის გეგმა 6,13 ÷ 21,78 ნიშ-ბზე (ზედა ზონის დამ. არმირება)	სტადია	ფურც	მასშტ
				მ.პრ.	კ-106	1:200

გადახურვის გეგმა 6,13-21,78 ნიშ-ნზე
(ზედა ზონის დამატებითი არმირება) 1:200

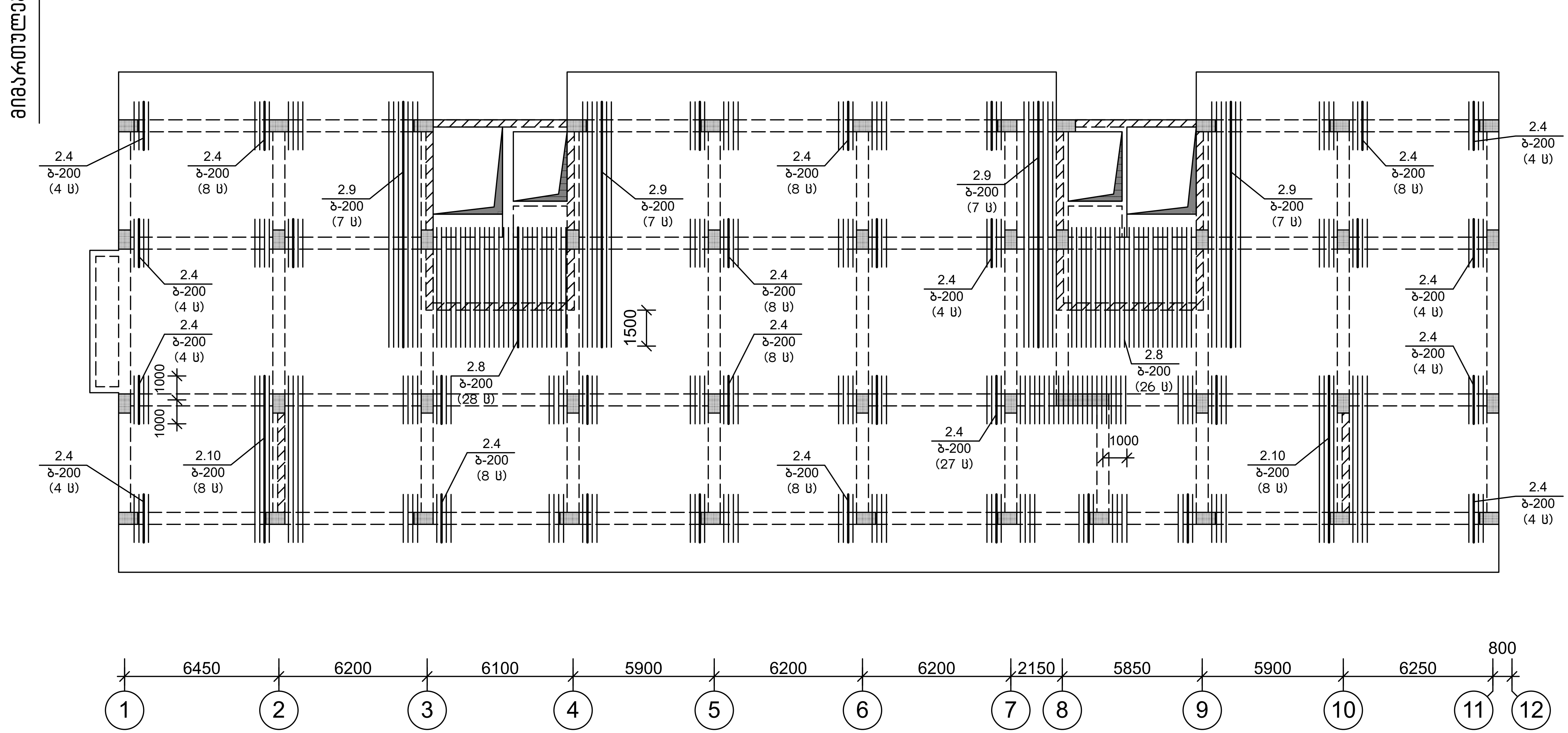

თანამდებობა	ხელმოწერა	გვარი	ქ. თბილისი, ვ. ნინუას ქ.3-8 მრავალბინიანი საცხ.სახლის პროექტი		შ.პ.ს. "მონოლითჯგუფი"	
გენ.დირექტორი		თ. მაისურაძე				
არ.მთ.ინჟინერი		ზ.ჯულუხიძე				
კონსტრუქტორი		გ.დედალამაზიშვილი	კონსტრუქციული ნაწილი			
			გადახურვის გეგმა 6,13÷21,78 ნიშ-ნზე (ზედა ზონის დამ. არმირება)	სტადია	ფურც	მასშტ
				მ.პრ.	კ-107	1:200

1-1
მ1:20

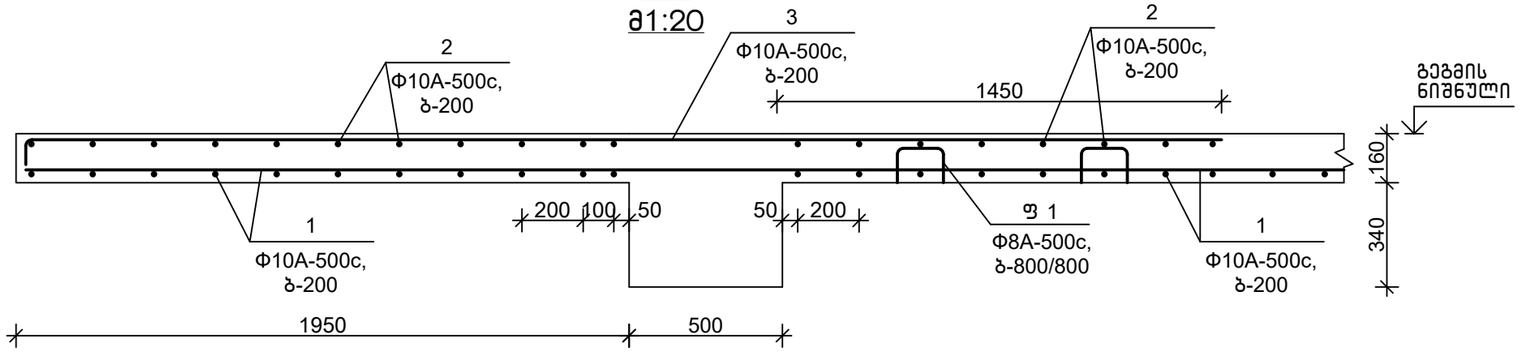

1ა-1ა
მ1:20

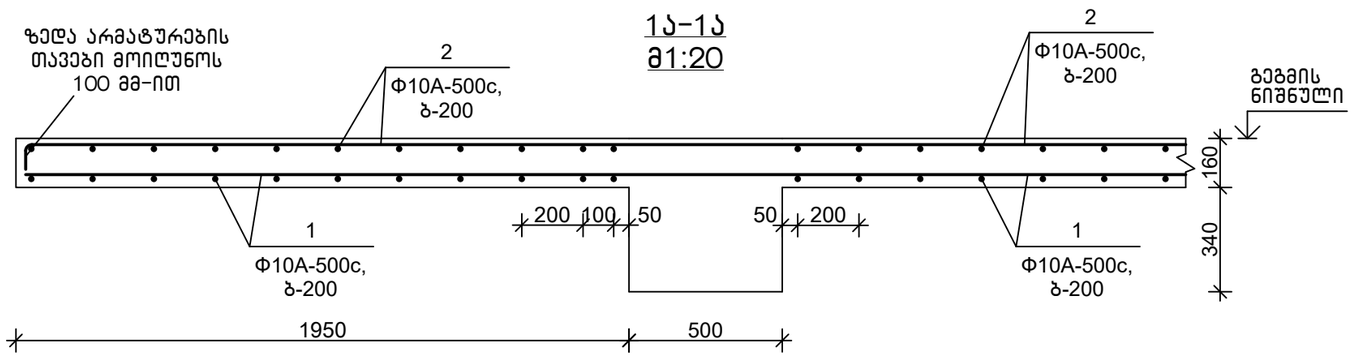

2-2
მ1:20

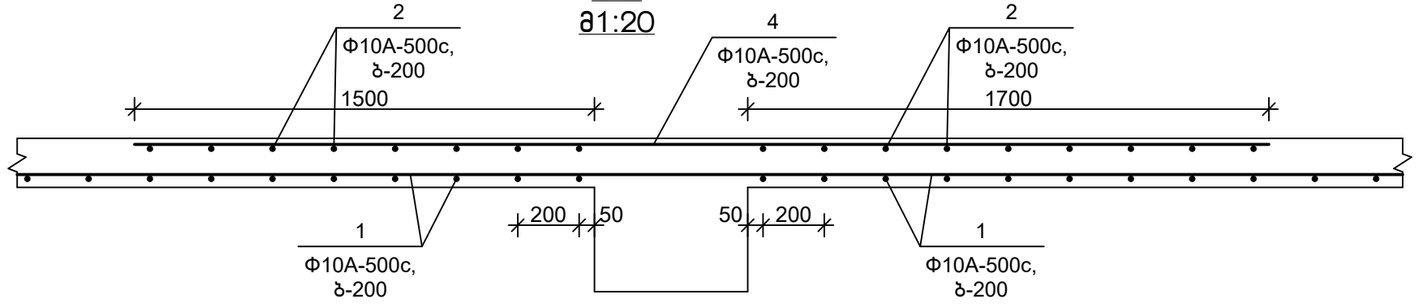

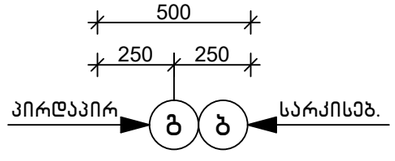

4-4
მ1:20

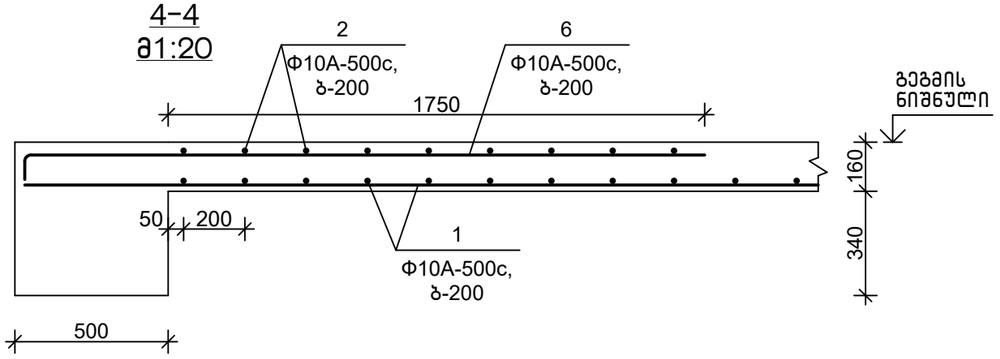

5-5
მ1:20

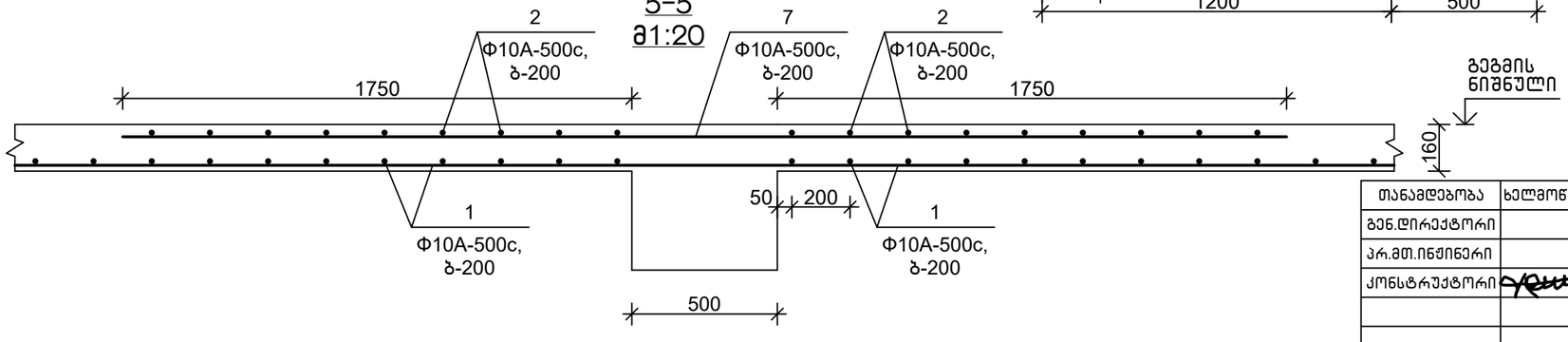

6-6
მ1:20

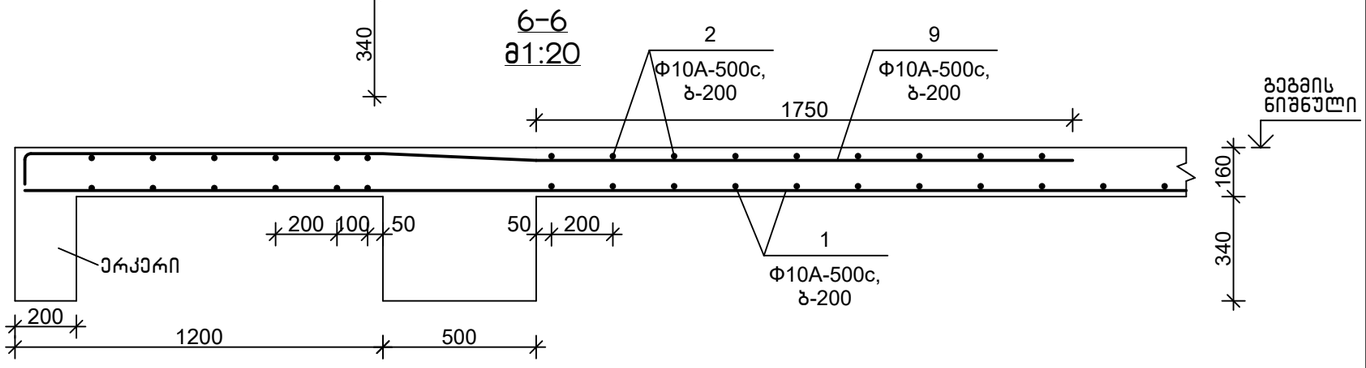

(ჭრილებზე მოცემულია
ძირითადი არმირება)

თანამდებობა	ხელმოწერა	გვარი	ქ. თბილისი, ვ. ნინუას ქ.3-8 მრავალბინიანი სახლის პროექტი	მ.პ.ს.	"მონოლითშგუფი"
გენ.დირექტორი		თ. მაისურაძე			
პრ.მთ.ინჟინერი		ზ.ჯულუხიძე			
კონსტრუქტორი		გ.დედალამაზიშვილი	კონსტრუქციული ნაწილი		
			გადახურვის ფილის ჭრილი 1-1 ÷ 6-6 6,13 ÷ 21,78 ნიშ-ბზე	სტადია: მ.პრ.	ფურც: კ-108
					მასშტ: 1:20

7-7
მ1:20

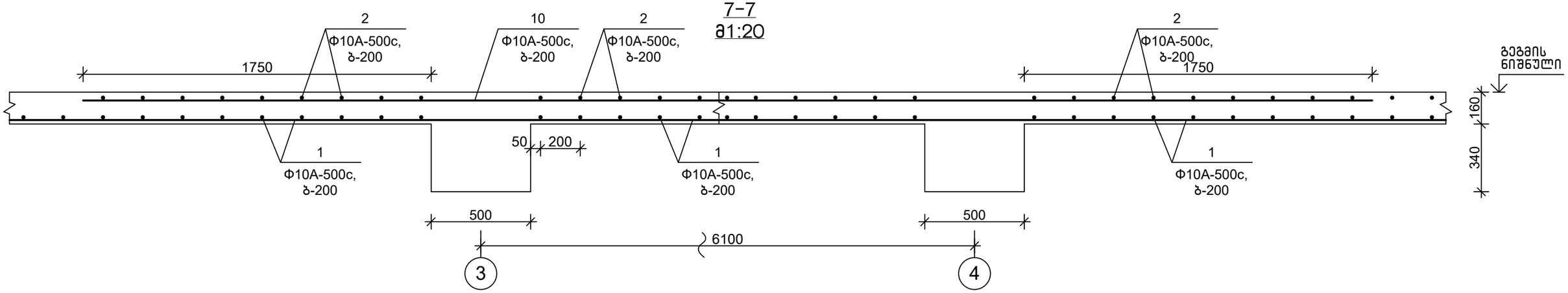

8-8
მ1:20

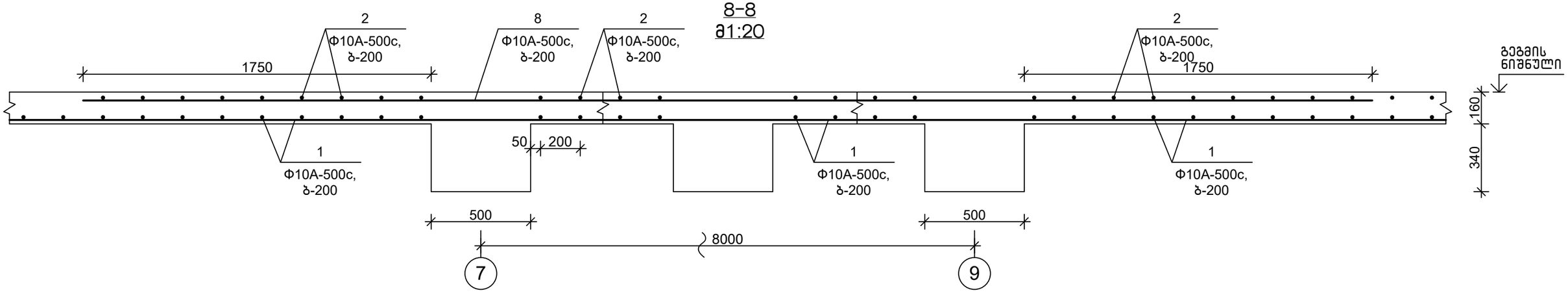

9-9
მ1:20

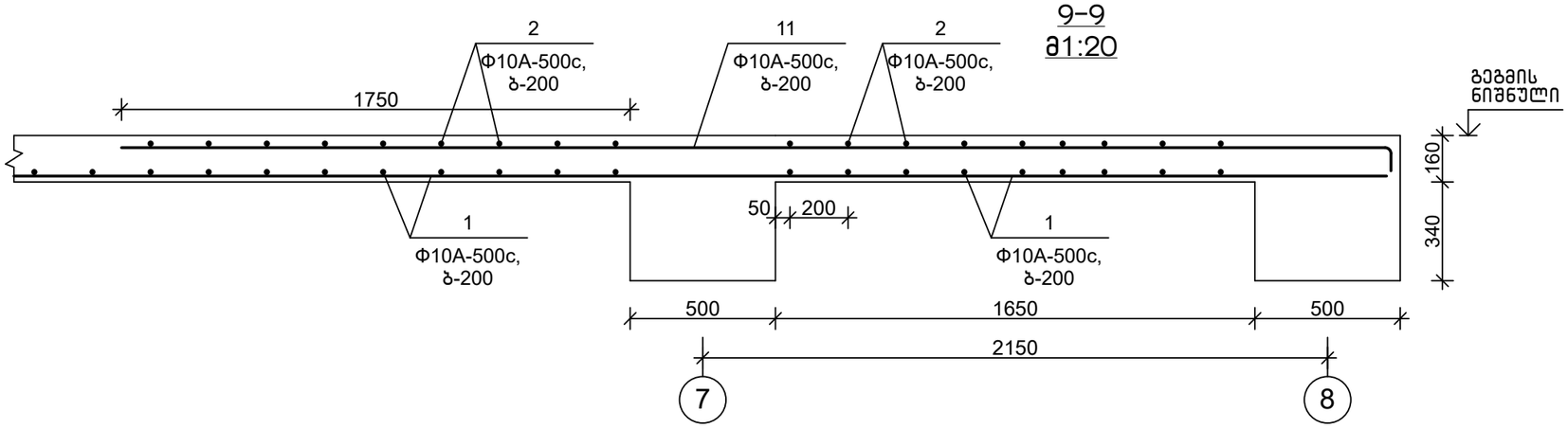

(ჭრილებზე მოცემულია
ძირითადი არმირება)

თანამდებობა	ხელმოწერა	გვარი	ქ. თბილისი, ვ. ნინუას ქ.3-8 მრავალბინიანი სახს.სახლის პროექტი	მ.პ.ს.	"მონოლითშგუფი"
გენ.დირექტორი		თ. მაისურაძე			
პრ.მთ.ინჟინერი		ზ.ჯულუხიძე			
კონსტრუქტორი		გ.დედალამაზიშვილი	კონსტრუქციული ნაწილი		
			გადახურვის ფილის ჭრილი 7-7 ÷ 9-9 6,13 ÷ 21,78 ნიშ-ბზე	სტადია	ფურც	მასშტ
				მ.პრ.	კ-109	1:20

სპეციფიკაცია

პოზიცია	აღნიშვნა	დასახელება	რაოდ.	წონა,კგ	შენიშვნა
		გად. ფილა 6.13–21.78 ნიშ–ბზე			
		დეტალები			
		ძირითადი არმირება			
1		Ф 10 A-500C, ГОСТ 34028-2016 L= 11490 გ.გ.		7084	
2		Ф 10 A-500C, ГОСТ 34028-2016 L= 8413 გ.გ.		5187	
3		Ф 10 A-500C, ГОСТ 34028-2016 L= 4000	164	2.47	
4		Ф 10 A-500C, ГОСТ 34028-2016 L= 3700	152	2.28	
6		Ф 10 A-500C, ГОСТ 34028-2016 L= 2400	62	1.48	
7		Ф 10 A-500C, ГОСТ 34028-2016 L= 4000	122	2.47	
8		Ф 10 A-500C, ГОСТ 34028-2016 L= 12000	19	7.40	
9		Ф 10 A-500C, ГОСТ 34028-2016 L= 3600	13	2.22	
10		Ф 10 A-500C, ГОСТ 34028-2016 L= 10200	12	6.29	
11		Ф 10 A-500C, ГОСТ 34028-2016 L= 4500	7	2.77	
12		Ф 10 A-500C, ГОСТ 34028-2016 L= 3000	63	1.85	
ფ 1		Ф 8 A-500C, ГОСТ 34028-2016 L= 800	1170	0.32	
		დამატებითი არმირება			
1.1		Ф 10 A-500C, ГОСТ 34028-2016 L= 9600	19	5.92	
1.2		Ф 10 A-500C, ГОСТ 34028-2016 L= 2000	132	1.23	
1.3		Ф 10 A-500C, ГОСТ 34028-2016 L= 9400	19	5.80	
1.4		Ф 10 A-500C, ГОСТ 34028-2016 L= 5000	54	3.08	
1.5		Ф 10 A-500C, ГОСТ 34028-2016 L= 9500	28	5.86	
1.6		Ф 10 A-500C, ГОСТ 34028-2016 L= 5400	16	3.33	
2.1		Ф 10 A-500C, ГОСТ 34028-2016 L= 9600	19	5.92	
2.2		Ф 10 A-500C, ГОСТ 34028-2016 L= 2150	66	1.33	
2.3		Ф 10 A-500C, ГОСТ 34028-2016 L= 11500	19	7.09	
2.4		Ф 10 A-500C, ГОСТ 34028-2016 L= 2000	403	1.23	
2.5		Ф 10 A-500C, ГОСТ 34028-2016 L= 1500	40	0.92	
2.6		Ф 10 A-500C, ГОСТ 34028-2016 L= 4300	22	2.65	
2.7		Ф 10 A-500C, ГОСТ 34028-2016 L= 6000	8	3.70	
2.8		Ф 10 A-500C, ГОСТ 34028-2016 L= 5000	54	3.08	
2.9		Ф 10 A-500C, ГОСТ 34028-2016 L= 10300	28	6.35	
2.10		Ф 10 A-500C, ГОСТ 34028-2016 L= 7000	16	4.32	
		მასალები			
		B25 კლ.ბეტონი			183.8 მ³

დეტალების უწყისი

პოზ.	ესკიზი
3	100 \ 3900
5	150 \ 1950
6	150 \ 2250
9	150 \ 3450
11	150 \ 4350
12	100 \ 2900
ფ 1	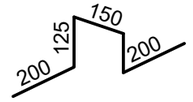
2.2	150 \ 2000
2.5	150 \ 1350
2.6	150 \ 4150
2.9	150 \ 9500

თანამდებობა	ხელმოწერა	გვარი	ქ. თბილისი, ვ. ნინუას ქ.3–8 მრავალბინიანი სახლის პროექტი	შპს	"მონოლითშენობა"
გენ.დირექტორი		თ. მაისურაძე			
პრ.მთ.ინჟინერი		ზ.ჯულუხიძე			
კონსტრუქტორი		გ.დედალამაზიშვილი	კონსტრუქციული ნაწილი		
			გადახურვის ფილის სპეციფიკაცია 6,13÷21,78 ნიშ–ბზე	სტადია	ფურც	მასშტ
				მ.პრ.	კ–110	1:20

გადახურვის გეგმა 24,91; 28,04; 31,17; 34,30; 37,43; 40,56; 43,69; 46,82 ნიშ-ბზე (საყალიბო) 1:200

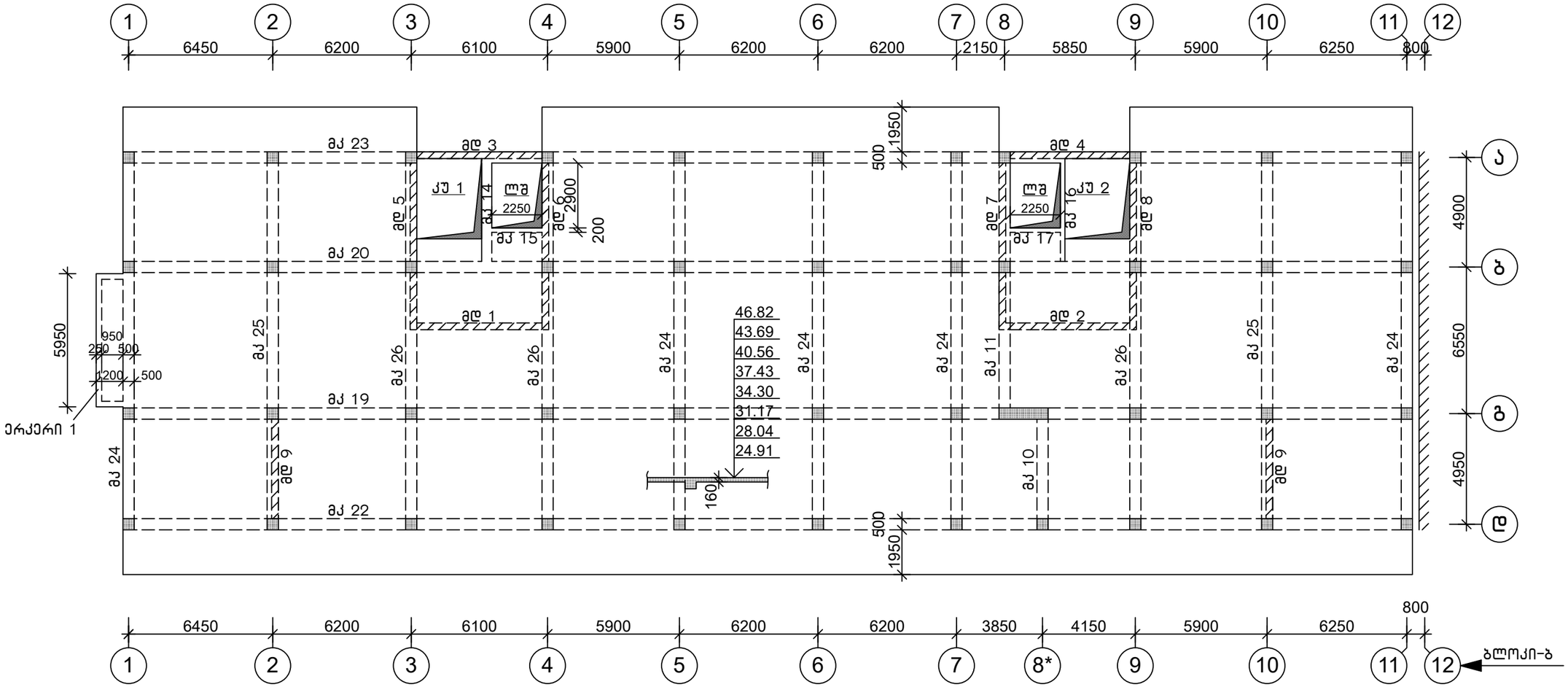

მონ.კოჭების უწყისი

ასონიშ.	რაოდ.	შენიშვნა
მკ 10	1	ფურც. კ-337
მკ 11	1	ფურც. კ-338
მკ 14	1	ფურც. კ-341
მკ 15	1	ფურც. კ-342
მკ 16	1	ფურც. კ-343
მკ 17	1	ფურც. კ-344
მკ 19	1	ფურც. კ-346
მკ 20	1	ფურც. კ-347

მკ 22	1	ფურც. კ-349
მკ 23	1	ფურც. კ-350
მკ 24	5	ფურც. კ-351
მკ 25	2	ფურც. კ-352
მკ 26	3	ფურც. კ-353

შენიშვნები

1.კიბის უჯრედი კუ 1 იხ.ფურც. კ-362

2.მონოლითური დიაფრაგმა მდ 1 ÷ 9 იხ.ფურც. კ-191 ÷ 195;

3.ერკერი 1 იხ. ფურც.კ-121ა

თანამდებობა	ხელმოწერა	გვარი	ქ. თბილისი, ვ. ნინუას ქ.3-8 მრავალბინიანი სასხ.სახლის პროექტი	შ.პ.ს.	"მონოლითუჯგუფი"
გენ.დირექტორი		თ. მაისურაძე			
პრ.მთ.ინჟინერი		ზ.ჯულუხიძე			
კონსტრუქტორი		გ.დედალამაზიშვილი	კონსტრუქციული ნაწილი		
			გადახურვის გეგმა 24,91 ÷ 46,82 ნიშ-ბზე (საყალიბო)	სტადია	ფურც	მასშტ
				მ.პრ.	კ-111	1:200

გადახურვის გეგმა 49,95 ნიშ-ზე
(საყალიბო) 1:200

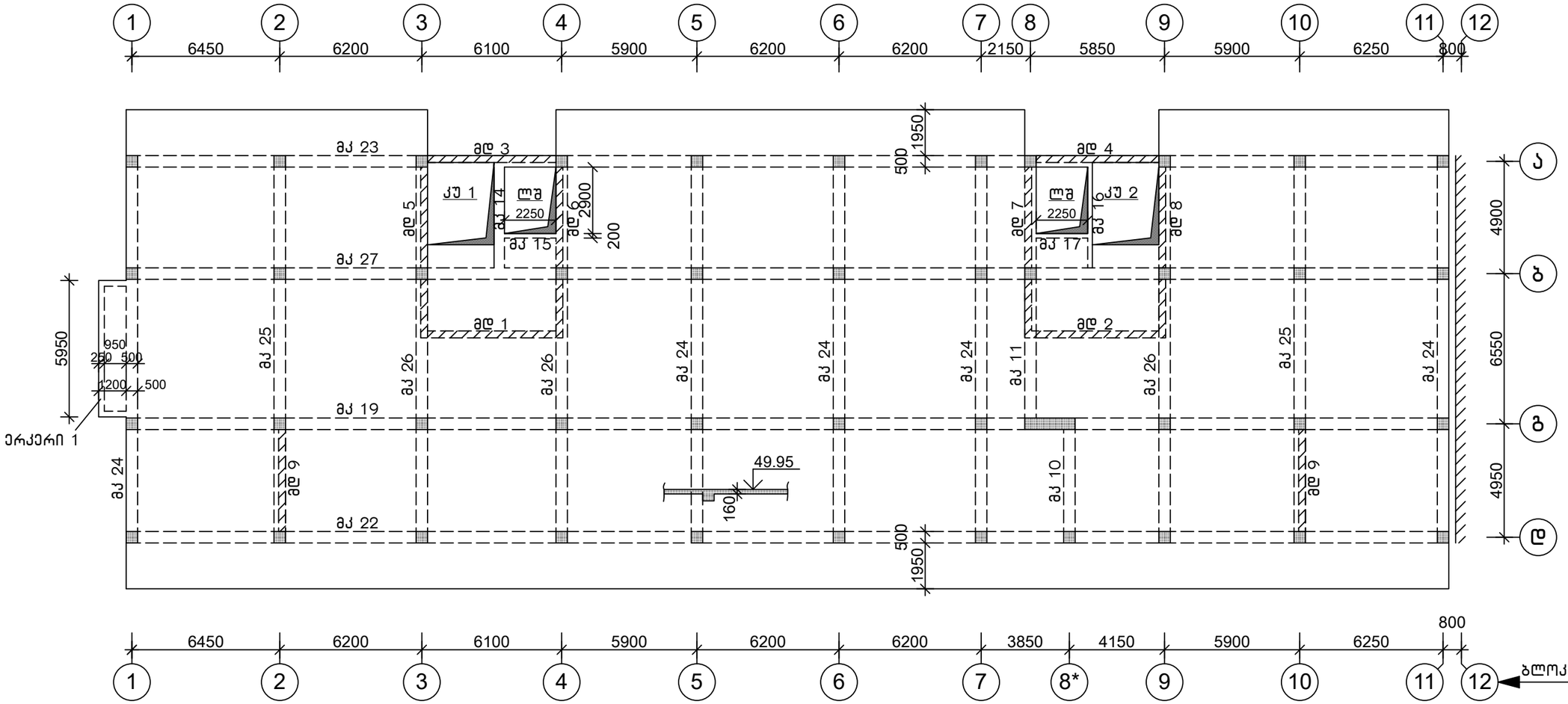

მონ.კოჭების უწყისი

ასნიშ.	რაოდ.	შენიშვნა
მკ 10	1	ფურს. კ-337
მკ 11	1	ფურს. კ-338
მკ 14	1	ფურს. კ-341
მკ 15	1	ფურს. კ-342
მკ 16	1	ფურს. კ-343
მკ 17	1	ფურს. კ-344
მკ 19	1	ფურს. კ-346

მკ 22	1	ფურს. კ-349
მკ 23	1	ფურს. კ-350
მკ 24	5	ფურს. კ-351
მკ 25	2	ფურს. კ-352
მკ 26	3	ფურს. კ-353
მკ 27	1	ფურს. კ-354

შენიშვნები

1.კიბის უჯრედი კუ 1 იხ.ფურს. კ-362

2.მონოლითური დიაფრაგმა მდ 1÷9 იხ.ფურს. კ-191÷195;

3.ერკერი 1 იხ. ფურს.კ-121ა

თანამდებობა	ხელმოწერა	გვარი	ქ. თბილისი, ვ. ნინუას ქ.3-8 მრავალბინიანი სასხ.სახლის პროექტი	შ.პ.ს.	"მონოლითუჯგუფი"
გენ.დირექტორი		თ. მაისურაძე			
პრ.მთ.ინჟინერი		ზ.ჯულუხიძე			
კონსტრუქტორი		გ.დედალამაზიშვილი	კონსტრუქციული ნაწილი		
			გადახურვის გეგმა 49,95 ნიშ-ზე (საყალიბო)	სტადია	ფურც	მასშტ
				მ.პრ.	კ-112	1:200

გადახურვის გეგმა 24,91-49,95 ნიშ-ბზე
(ქვედა ზონის ძირითადი არმირება) 1:200

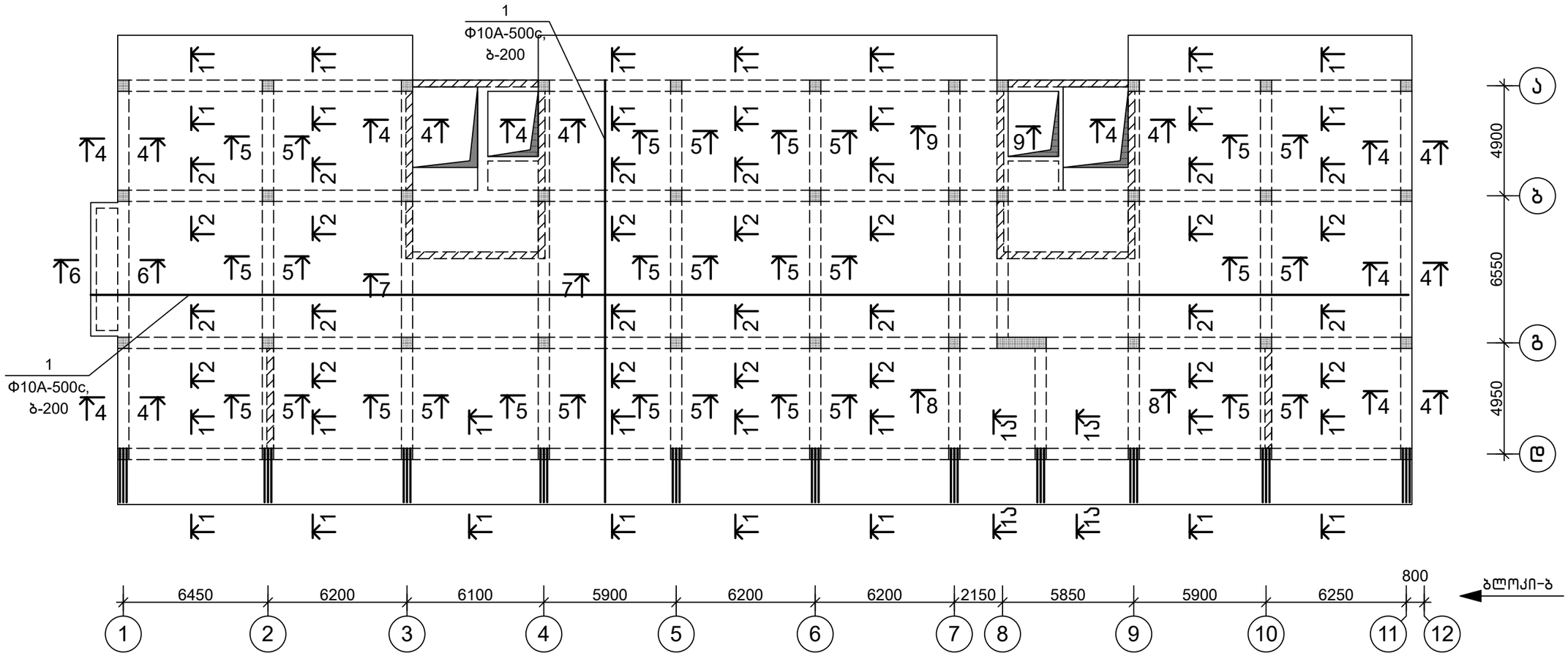

შენიშვნები

1.გადახურვის ჭრილები 1-1 ÷ 9-9, სპეციფიკაცია იხ.ფურც. კ-119,120,121

2.არმატურების გადაბმა მიღებულია ერთმანეთზე პირგადადებით, გაფანტულად.
ყოველი მეორე არმატურა გადაიბას სხვადასხვა მალში.
გადაბმის სიგრძე-პოზ-1(Ф10-500c) L=500 მმ,

თანამდებობა	ხელმოწერა	გვარი	ქ. თბილისი, ვ. ნინუას ქ.3-8 მრავალბინიანი სახლის პროექტი	შ.პ.ს.	"მონოლითშენგუფი"
გენ.დირექტორი		თ. მაისურაძე			
არ.მთ.ინჟინერი		ზ.ჯულუხიძე			
კონსტრუქტორი		გ.დედალამაზიშვილი	კონსტრუქციული ნაწილი		
			გადახურვის გეგმა 24,91 ÷ 49,95 ნიშ-ბზე (ქვედა ზონის ძირ. არმირება)	სტადია	ფურც	მასშტ
				მ.პრ.	კ-113	1:200

გადახურვის გეგმა 24,91-49,95 ნიშ-ბზე
(ზედა ზონის ძირითადი არმირება) 1:200

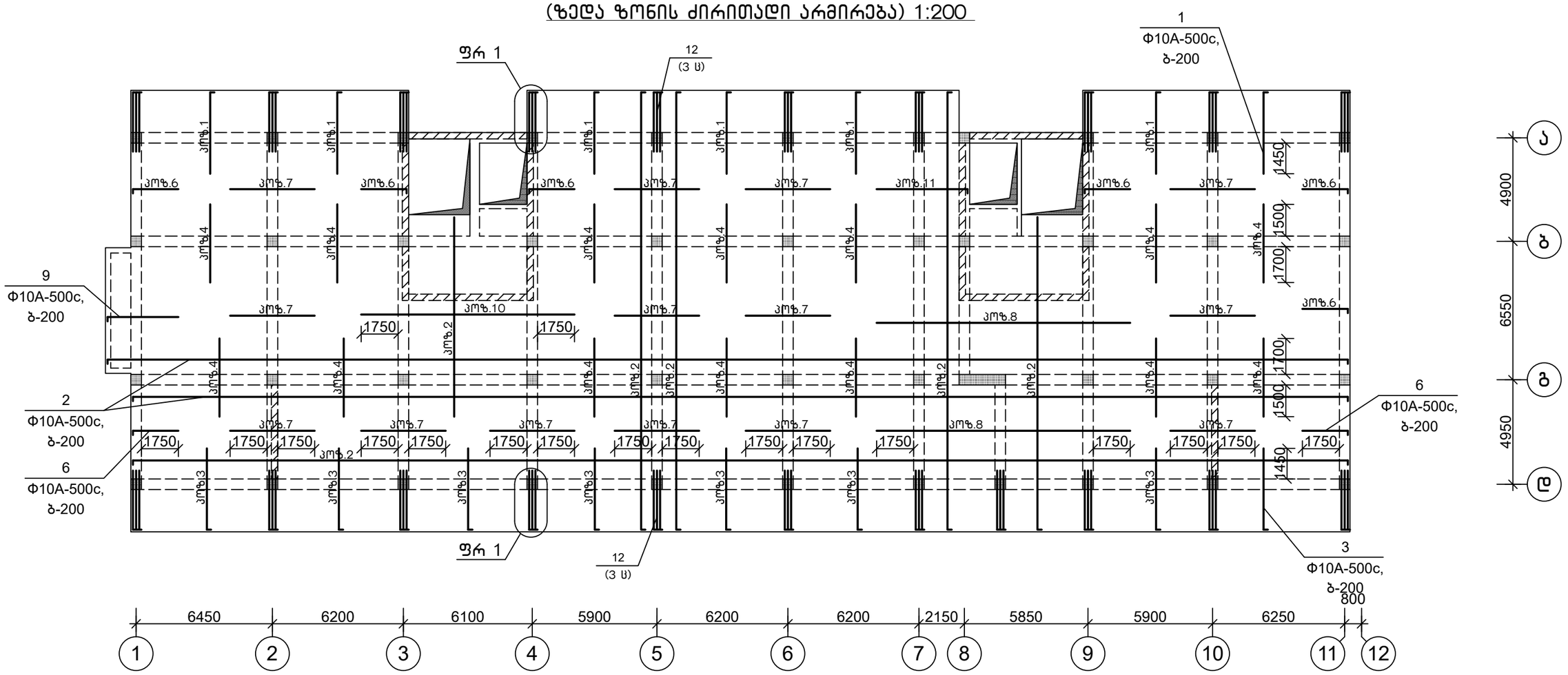

თანამდებობა	ხელმოწერა	გვარი	ქ. თბილისი, ვ. ნინუას ქ.3-8 მრავალბინიანი საცხ.სახლის პროექტი	შ.პ.ს.	"მონოლითმშენი"
გენ.დირექტორი		თ. მაისურაძე			
პრ.მთ.ინჟინერი		ზ.ჯულუხიძე			
კონსტრუქტორი		გ.დედალამაზიშვილი	კონსტრუქციული ნაწილი		
			გადახურვის გეგმა 24,91 ÷ 49,95 ნიშ-ბზე (ზედა ზონის ძირ. არმირება)	სტადია	ფურც	მასშტ
				მ.პრ.	კ-114	1:200

მიმართულება

გადახურვის გეგმა 24,91–49,95 ნიშ-ბზე
(ქვედა ზონის დამატებითი არმირება) 1:200

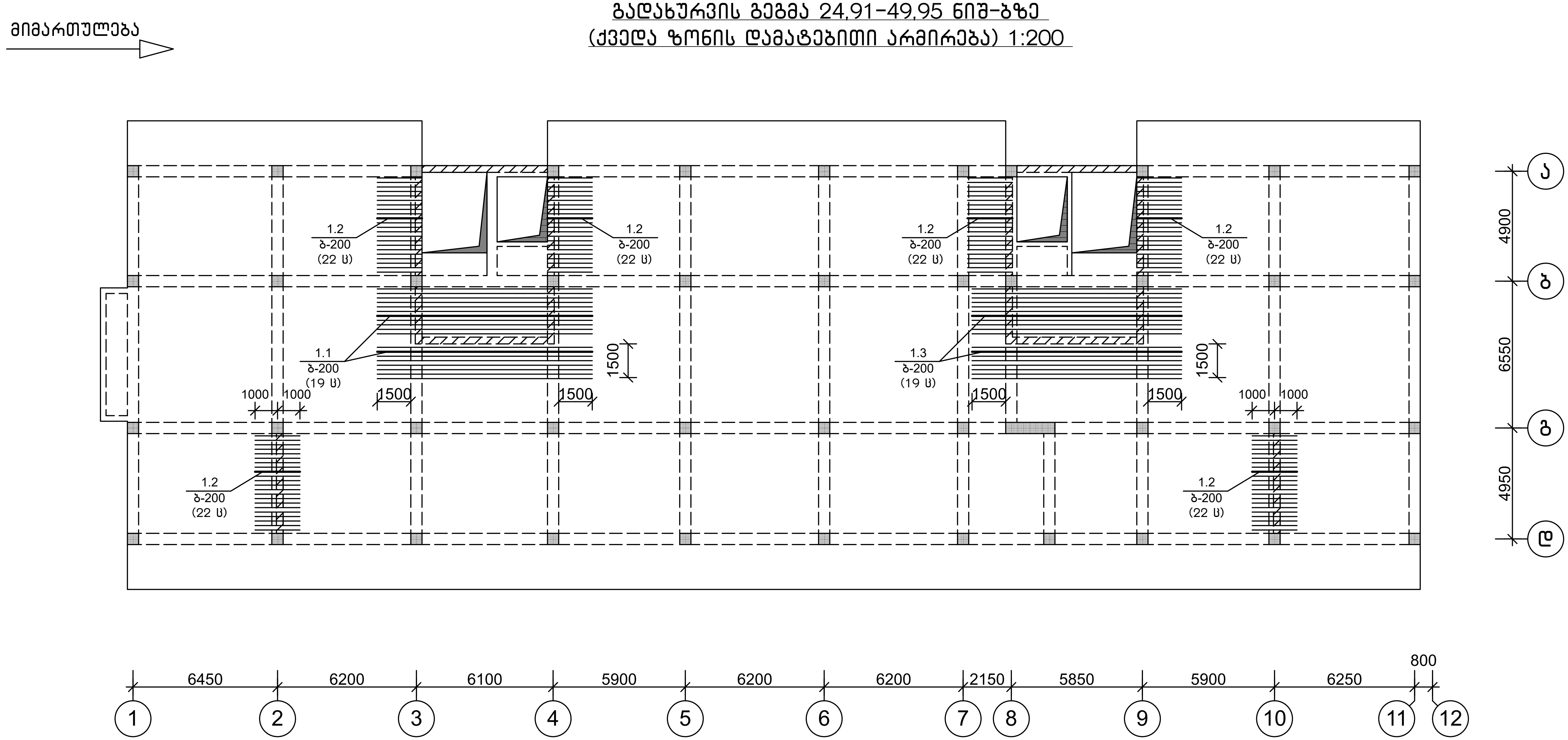

თანამდებობა	ხელმოწერა	გვარი	ქ. თბილისი, ვ. ნინუას ქ.3–8 მრავალბინიანი საცხ.სახლის პროექტი		შ.პ.ს. "მონოლითჯგუფი"	
გენ.დირექტორი		თ. მაისურაძე				
პრ.მთ.ინჟინერი		ზ.ჯულუხიძე				
კონსტრუქტორი		გ.დედალამაზიშვილი	კონსტრუქციული ნაწილი			
			გადახურვის გეგმა 24,91 ÷ 49,95 ნიშ-ბზე (ქვედა ზონის დამ. არმირება)	სტადია	ფურც	მასშტ
				მ.პრ.	ქ–115	1:200

გადახურვის გეგმა 24,91-49,95 ნიშ-ბზე
(ქვედა ზონის დამატებითი არმირება) 1:200

მიმართულება

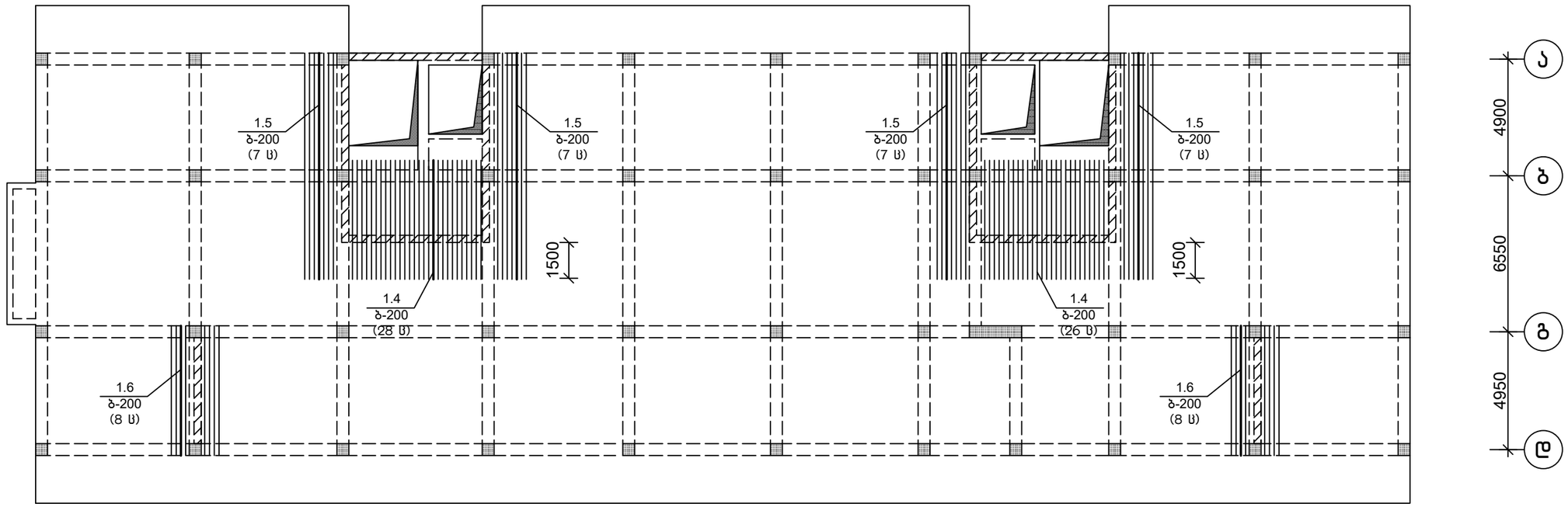

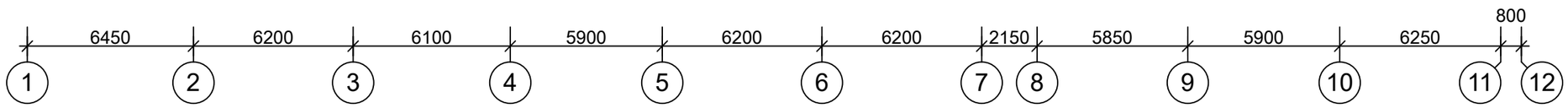

თანამდებობა	ხელმოწერა	გვარი	ქ. თბილისი, ვ. ნინუას ქ.3-8 მრავალბინიანი სახლის პროექტი	შ.პ.ს.	"მონოლითმშენი"
გენ.დირექტორი		თ. მაისურაძე			
პრ.მთ.ინჟინერი		ზ.ჯულუხიძე			
კონსტრუქტორი		გ.დედალამაზიშვილი	კონსტრუქციული ნაწილი		
			გადახურვის გეგმა 24,91 ÷ 49,95 ნიშ-ბზე (ქვედა ზონის დამ. არმირება)	სტადია	ფურც	მასშტ
				მ.პრ.	კ-116	1:200

მიმართულება

გადახურვის გეგმა 24,91-49,95 ნიშ-ბზე
(ზედა ზონის დამატებითი არმირება) 1:200

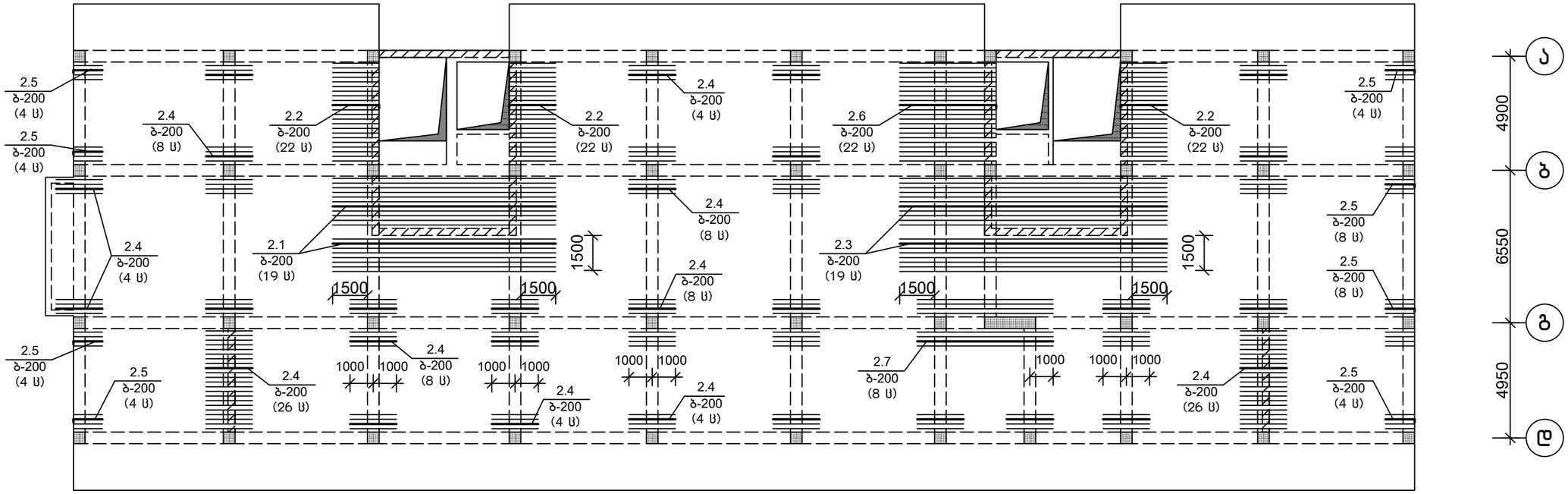

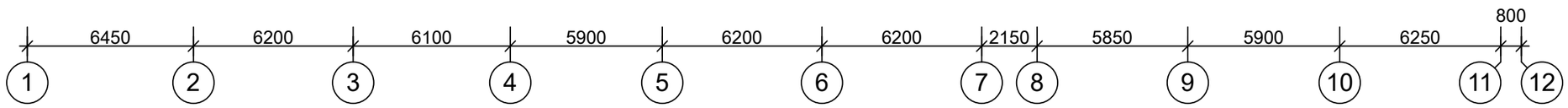

თანამდებობა	ხელმოწერა	გვარი	ქ. თბილისი, ვ. ნინუას ქ.3-8 მრავალბინიანი სახლის პროექტი	შ.პ.ს.	"მონოლითმშენი"	
გენ.დირექტორი		თ. მაისურაძე				
პრ.მთ.ინჟინერი		ზ.ჯულუხიძე				
კონსტრუქტორი		გ.დედალამაზიშვილი	კონსტრუქციული ნაწილი			
			გადახურვის გეგმა 24,91 ÷ 49,95 ნიშ-ბზე (ზედა ზონის დამ. არმირება)	სტადია	ფურც	მასშტ
				მ.პრ.	კ-117	1:200

გადახურვის გეგმა 24,91-49,95 ნიშ-ბზე
(ზედა ზონის დამატებითი არმირება) 1:200

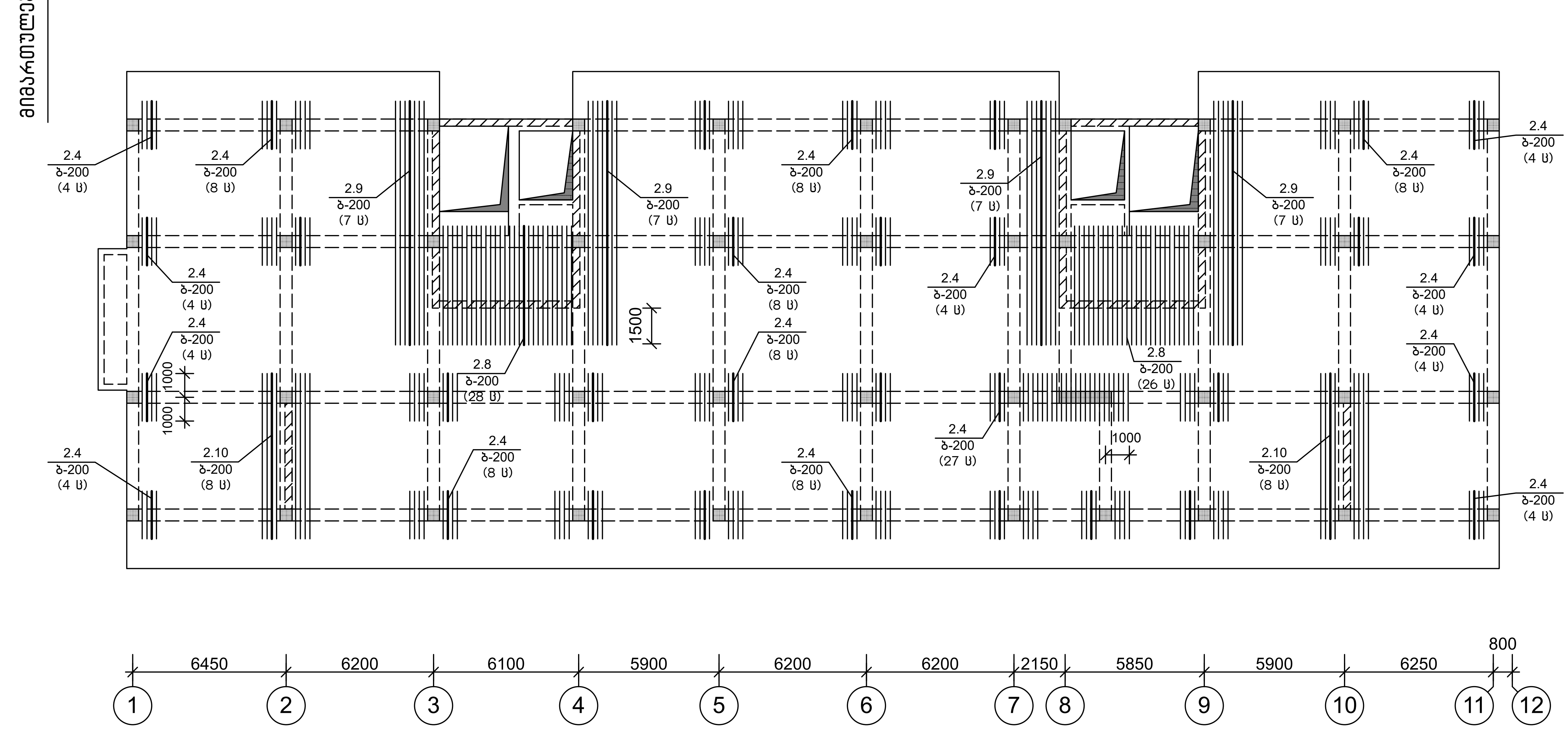

თანამდებობა	ხელმოწერა	გვარი	ქ. თბილისი, ვ. ნინუას ქ.3-8 მრავალბინიანი საცხ.სახლის პროექტი	შ.პ.ს. "მონოლითჯგუფი"		
გენ.დირექტორი		თ. მაისურაძე				
პრ.მთ.ინჟინერი		ზ.ჯულუხიძე				
კონსტრუქტორი	[signature]	გ.დედალამაზიშვილი	კონსტრუქციული ნაწილი			
			გადახურვის გეგმა	სტადია	ფურც	მასშტ
			24,91 ÷ 49,95 ნიშ-ბზე (ზედა ზონის დამ. არმირება)	მ.პრ.	კ-118	1:200

1-1
მ1:20

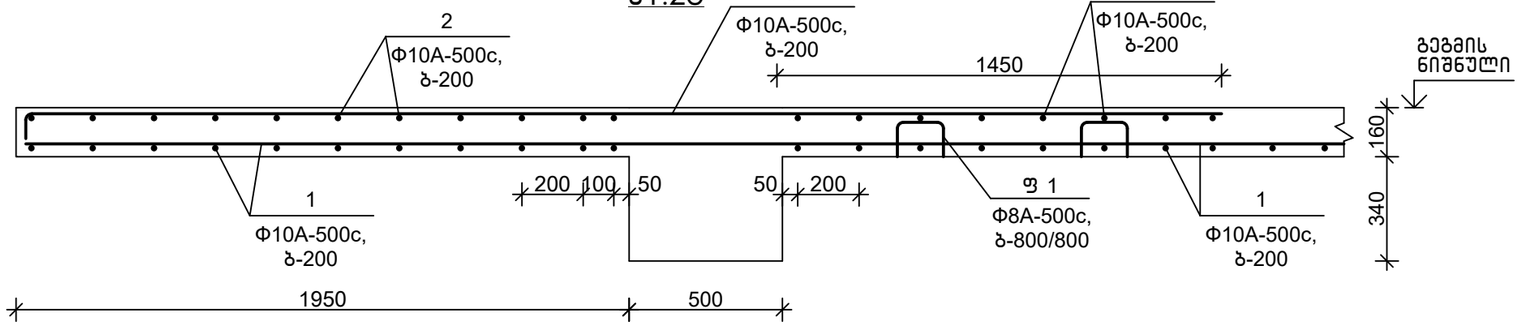

1ა-1ა
მ1:20

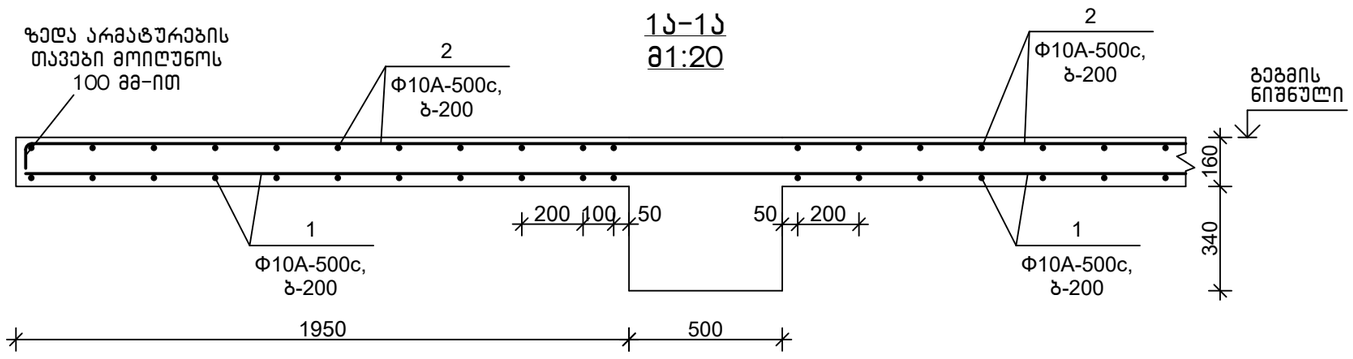

2-2
მ1:20

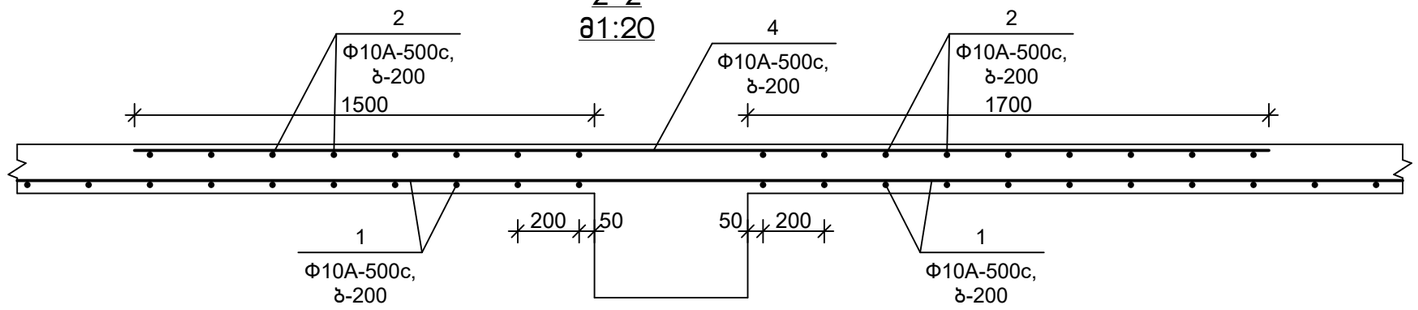

4-4
მ1:20

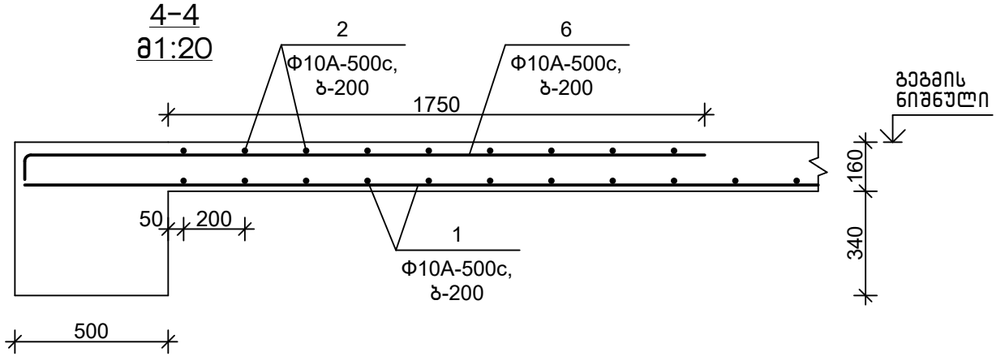

6-6
მ1:20

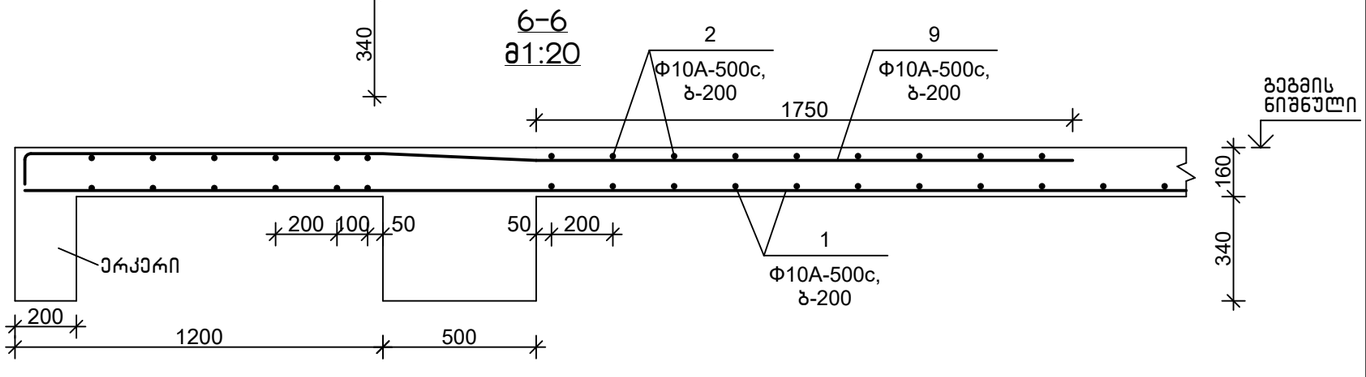

5-5
მ1:20

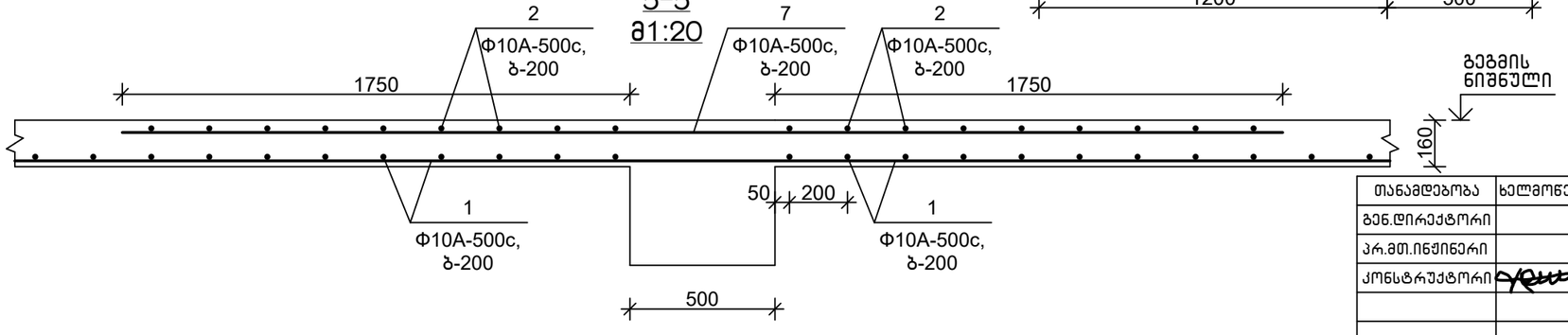

(ჭრილებზე მოცემულია
ძირითადი არმირება)

თანამდებობა	ხელმოწერა	გვარი	ქ. თბილისი, ვ. ნინუას ქ.3-8 მრავალბინიანი სახლის პროექტი	მ.პ.ს.	"მონოლითშგუფი"
გენ.დირექტორი		თ. მაისურაძე			
პრ.მთ.ინჟინერი		ზ.ჯულუხიძე			
კონსტრუქტორი		გ.დედალამაზიშვილი	კონსტრუქციული ნაწილი		
			გადახურვის ფილის ჭრილი 1-1 ÷ 6-6 24,91 ÷ 49,95 ნიშ-ბზე	სტადია	ფურც	მასშტ
				მ.პრ.	კ-119	1:20

7-7
მ1:20

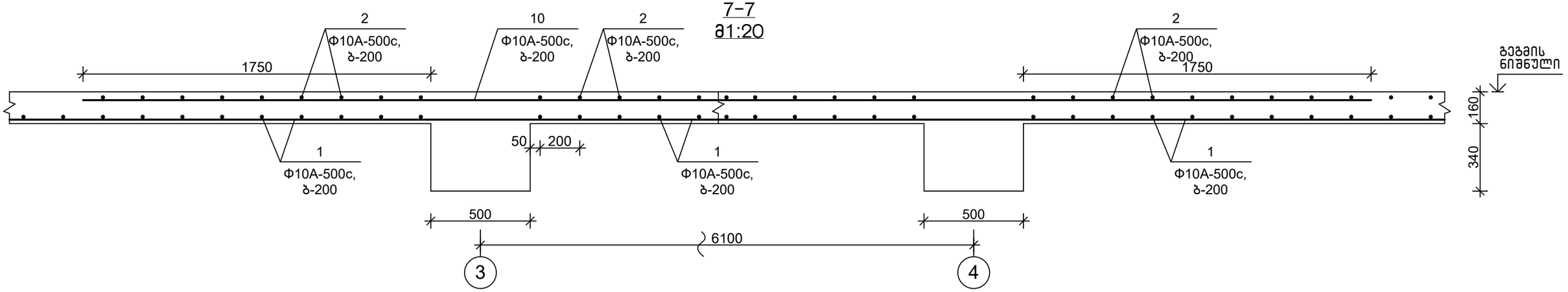

8-8
მ1:20

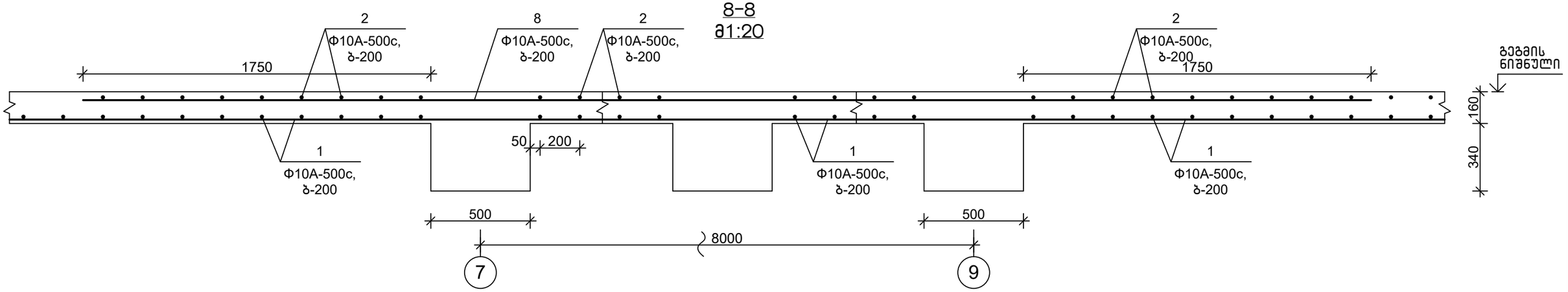

9-9
მ1:20

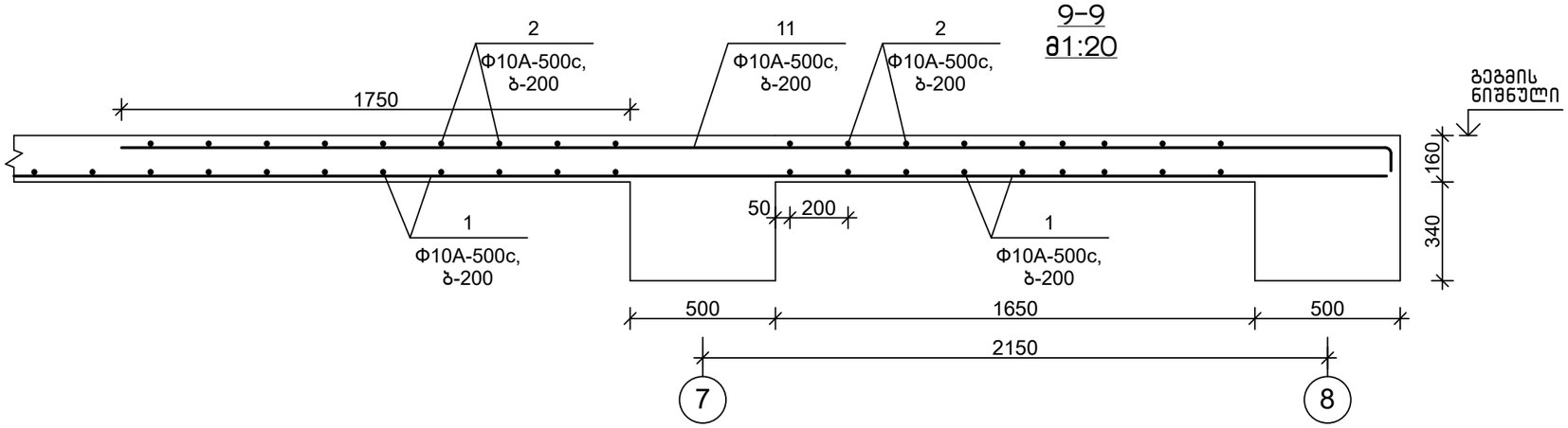

(ჭრილებზე მოცემულია ძირითადი არმირება)

თანამდებობა	ხელმოწერა	გვარი	ქ. თბილისი, ვ. ნინუას ქ.3-8 მრავალბინიანი სახს.სახლის პროექტი	მ.პ.ს.	"მონოლითშენგეგმა"
გენ.დირექტორი		თ. მაისურაძე			
კონსტრუქტორი		ზ.ჯულუხიძე			
კონსტრუქტორი		გ.დედალამაზიშვილი	კონსტრუქციული ნაწილი		
			გადახურვის ფილის ჭრილი 7-7 ÷ 9-9 24,91 ÷ 49,95 ნიშ-ზე	სტადია	ფურც	მასშტ
				მ.პრ.	კ-120	1:20

სპეციფიკაცია

პოზიცია	აღნიშვნა	დასახელება	რაოდ.	წონა,კგ	შენიშვნა
		გად. ფილა 24.91-49.95 ნიშ-ზზე			
		დეტალები			
		ძირითადი არმირება			
1		Ф 10 A-500C, ГОСТ 34028-2016 L= 11490 გ.მ.		7084	
2		Ф 10 A-500C, ГОСТ 34028-2016 L= 8413 გ.მ.		5187	
3		Ф 10 A-500C, ГОСТ 34028-2016 L= 4000	164	2.47	
4		Ф 10 A-500C, ГОСТ 34028-2016 L= 3700	152	2.28	
6		Ф 10 A-500C, ГОСТ 34028-2016 L= 2400	62	1.48	
7		Ф 10 A-500C, ГОСТ 34028-2016 L= 4000	122	2.47	
8		Ф 10 A-500C, ГОСТ 34028-2016 L= 12000	19	7.40	
9		Ф 10 A-500C, ГОСТ 34028-2016 L= 3600	13	2.22	
10		Ф 10 A-500C, ГОСТ 34028-2016 L= 10200	12	6.29	
11		Ф 10 A-500C, ГОСТ 34028-2016 L= 4500	7	2.77	
12		Ф 10 A-500C, ГОСТ 34028-2016 L= 3000	63	1.85	
ფ 1		Ф 8 A-500C, ГОСТ 34028-2016 L= 800	1170	0.32	
		დამატებითი არმირება			
1.1		Ф 10 A-500C, ГОСТ 34028-2016 L= 9600	19	5.92	
1.2		Ф 10 A-500C, ГОСТ 34028-2016 L= 2000	132	1.23	
1.3		Ф 10 A-500C, ГОСТ 34028-2016 L= 9400	19	5.80	
1.4		Ф 10 A-500C, ГОСТ 34028-2016 L= 5000	54	3.08	
1.5		Ф 10 A-500C, ГОСТ 34028-2016 L= 9500	28	5.86	
1.6		Ф 10 A-500C, ГОСТ 34028-2016 L= 5400	16	3.33	
2.1		Ф 10 A-500C, ГОСТ 34028-2016 L= 9600	19	5.92	
2.2		Ф 10 A-500C, ГОСТ 34028-2016 L= 2150	66	1.33	
2.3		Ф 10 A-500C, ГОСТ 34028-2016 L= 11500	19	7.09	
2.4		Ф 10 A-500C, ГОСТ 34028-2016 L= 2000	403	1.23	
2.5		Ф 10 A-500C, ГОСТ 34028-2016 L= 1500	40	0.92	
2.6		Ф 10 A-500C, ГОСТ 34028-2016 L= 4300	22	2.65	
2.7		Ф 10 A-500C, ГОСТ 34028-2016 L= 6000	8	3.70	
2.8		Ф 10 A-500C, ГОСТ 34028-2016 L= 5000	54	3.08	
2.9		Ф 10 A-500C, ГОСТ 34028-2016 L= 10300	28	6.35	
2.10		Ф 10 A-500C, ГОСТ 34028-2016 L= 7000	16	4.32	
		მასალები			
		B25 კლ.ბეტონი			183.8 მ³

დეტალების უწყისი

პოზ.	ესკიზი
3	100 / 3900
5	150 / 1950
6	150 / 2250
9	150 / 3450
11	150 / 4350
12	100 / 2900
ფ 1	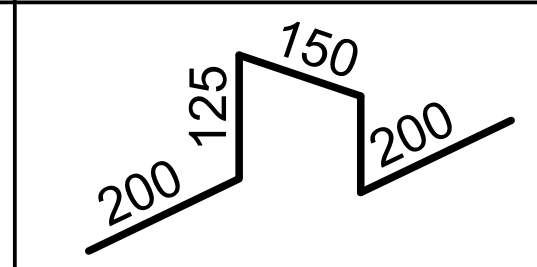
2.2	150 / 2000
2.5	150 / 1350
2.6	150 / 4150
2.9	150 / 9500

თანამდებობა	ხელმოწერა	გვარი	ქ. თბილისი, ვ. ნინუას ქ.3-8 მრავალბინიანი საცხ.სახლის პროექტი		შ.პ.ს. "მონოლითჯგუფი"	
გენ.დირექტორი		თ. მაისურაძე				
არ.მთ.ინჟინერი		ზ.ჯულუხიძე				
კონსტრუქტორი	[signature]	გ.დედალამაზიშვილი	კონსტრუქციული ნაწილი			
			გადახურვის ფილის სპეციფიკაცია 24,91 ÷ 49,95 ნიშ-ზზე	სტადია	ფურც	მასშტ
				მ.პრ.	კ-121	1:20

ერკერი 1
მ1:50

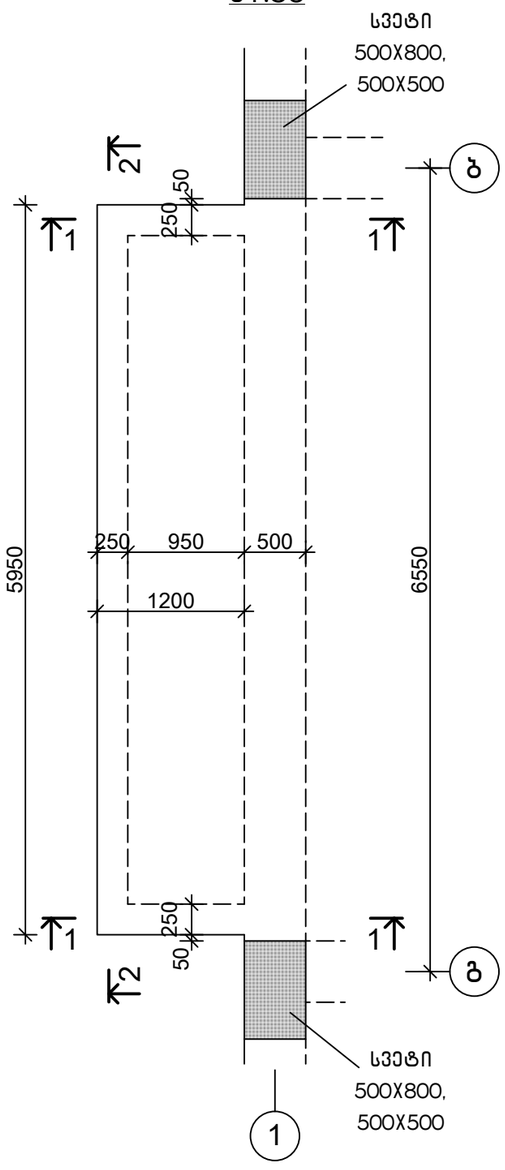

1-1
მ1:20

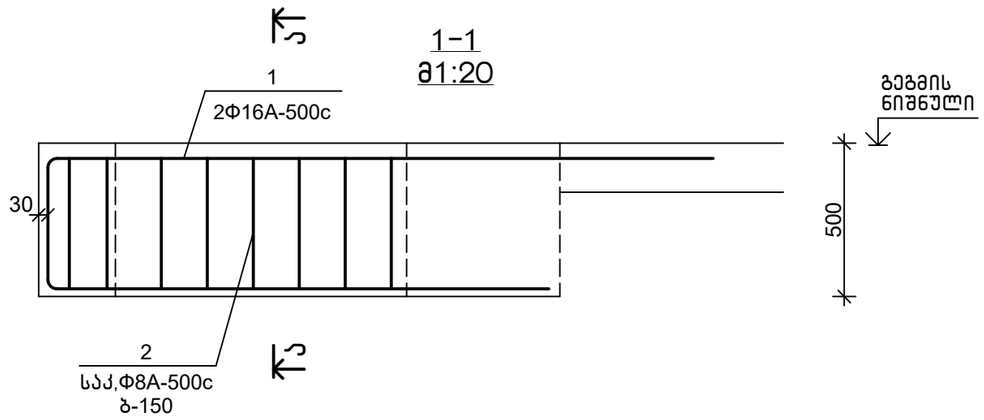

2-2
მ1:50

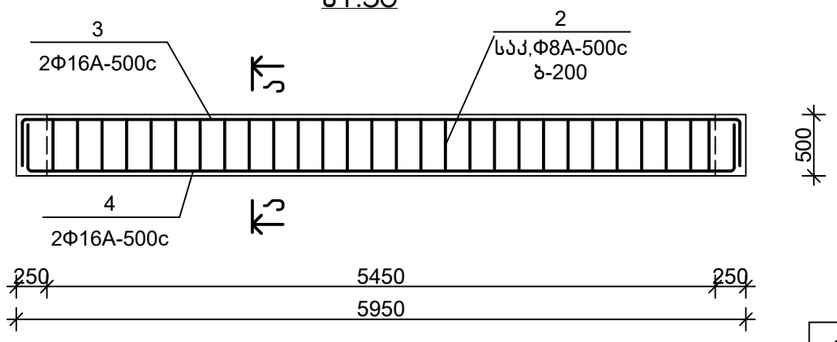

ა-ა
მ1:20

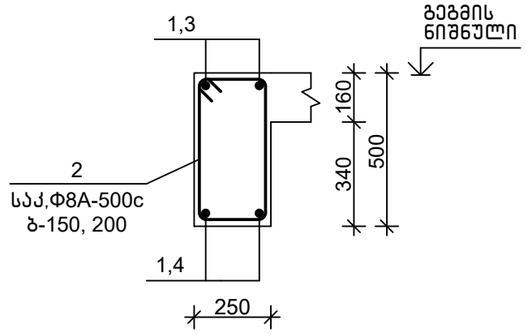

დეტალების უწყისი

პოზ.	ესკიზი
1	2200, 420, 1600
2	300, 520, 420, 200
3	400, 5850, 400
4	400, 5800, 400

სპეციფიკაცია

პოზიცია	აღნიშვნა	დასახელება	რაოდ.	წონა, კგ	შენიშვნა
		ერკერი 1			
		დეტალები			
1		Φ16A-500c,ГОСТ 34028-2016, L=4300	4	6.80	
2		Φ8A-500c, ГОСТ 34028-2016, L=1500	44	0.60	
3		Φ16A-500c,ГОСТ 34028-2016, L=6650	2	10.51	
4		Φ16A-500c,ГОСТ 34028-2016, L=6600	2	10.43	

თანამდებობა	ხელმოწერა	გვარი	ქ. თბილისი, ვ. ნინუას ქ.3-8 მრავალბინიანი სასხ.სახლის პროექტი	მპს	"მონოლითმშენი"
გენ.დირექტორი		თ. მაისურაძე			
პრ.მთ.ინჟინერი		ზ.ჯულუხიძე			
კონსტრუქტორი		გ.დედალამაზიშვილი	კონსტრუქციული ნაწილი		
			ერკერი 1	სტადია	ფურც	მასშტ
				მ.პრ.	კ-121ა	1:50

ანკერების გეგმა 49,95 ნიშ-ზე მ1:20

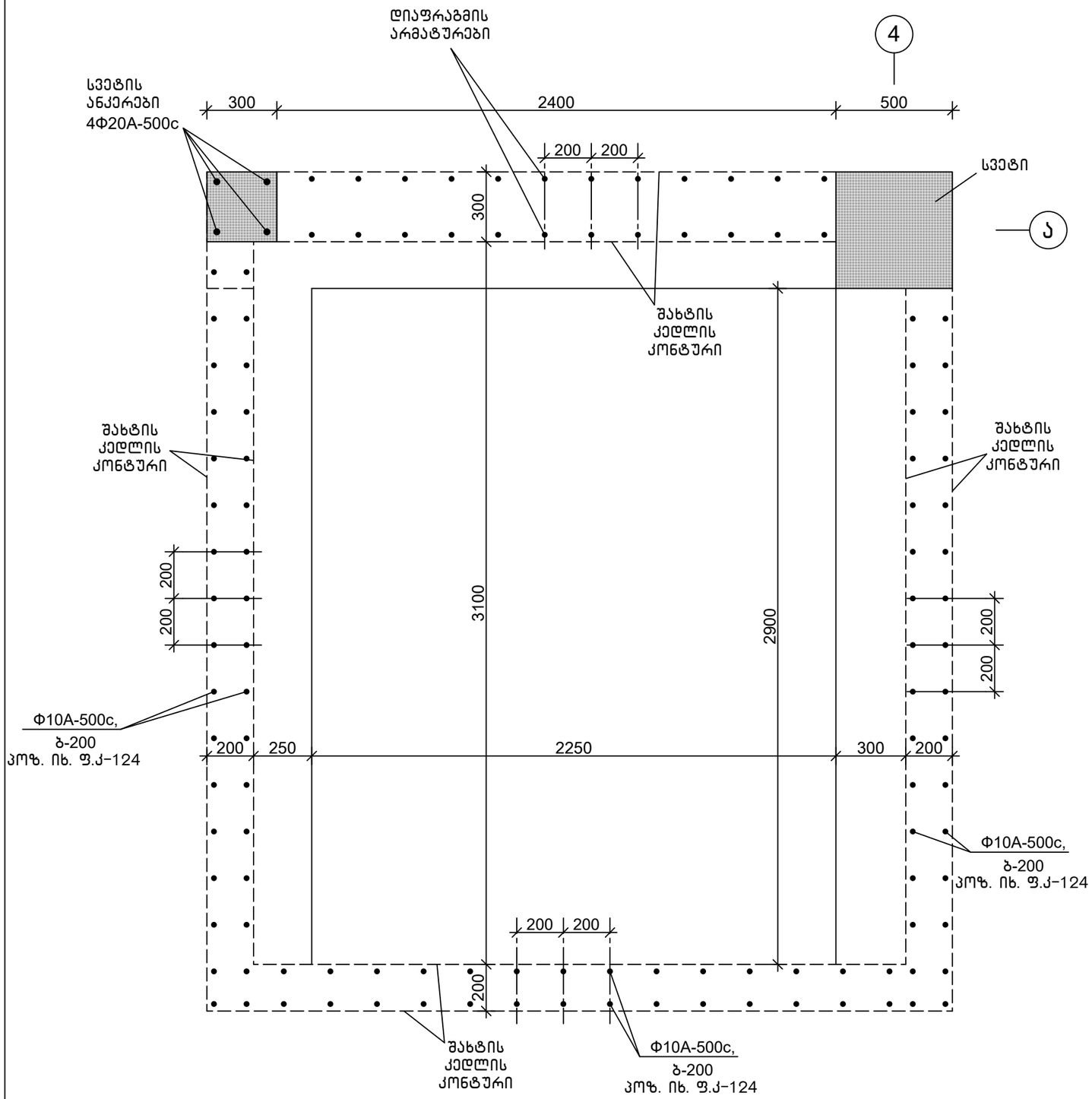

თანამდებობა	ხელმოწერა	გვარი	ქ. თბილისი, ვ. ნინუას ქ.3-8 მრავალბინიანი საცხ.სახლის პროექტი	მ.პ.ს. "მონოლითშენგუფი"
გენ.დირექტორი		თ. მაისურაძე		
პრ.მთ.ინჟინერი		ზ.ჯულუხიძე		
კონსტრუქტორი		გ.დედალამაზიშვილი	კონსტრუქციული ნაწილი	
			ანკერების გეგმა 49,95 ნიშ-ზე	სტადია: მ.პრ. ფურც: კ-122 მასშტ: 1:20

ანკერების გეგმა 49,95 ნიშ-ზე მ1:20

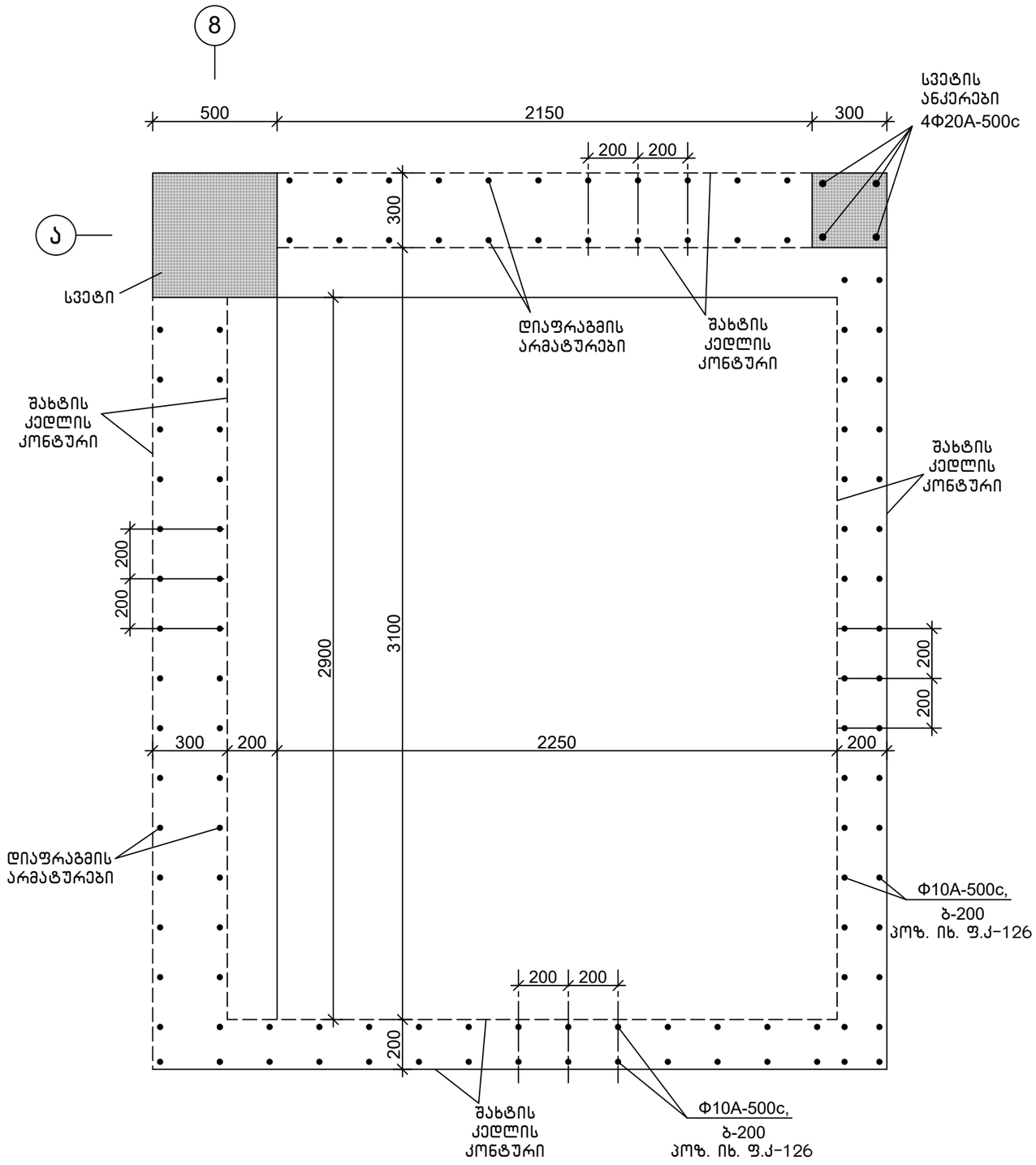

თანამდებობა	ხელმოწერა	გვარი	ქ. თბილისი, ვ. ნინუას ქ.3-8 მრავალბინიანი სახლის პროექტი	შპს.	"მონოლითჯგუფი"
გენ.დირექტორი		თ. მაისურაძე			
პრ.მთ.ინჟინერი		ზ.ჯულუხიძე			
კონსტრუქტორი		გ.დედალამაზიშვილი	კონსტრუქციული ნაწილი		
			ანკერების გეგმა 49,95 ნიშ-ზე	სტადია	ფურც	მასშტ
				მ.პრ.	კ-123	1:20

ლიფტის შახტის გადახურვის გეგმა 51,10 ნიშ-ზე მ1:20

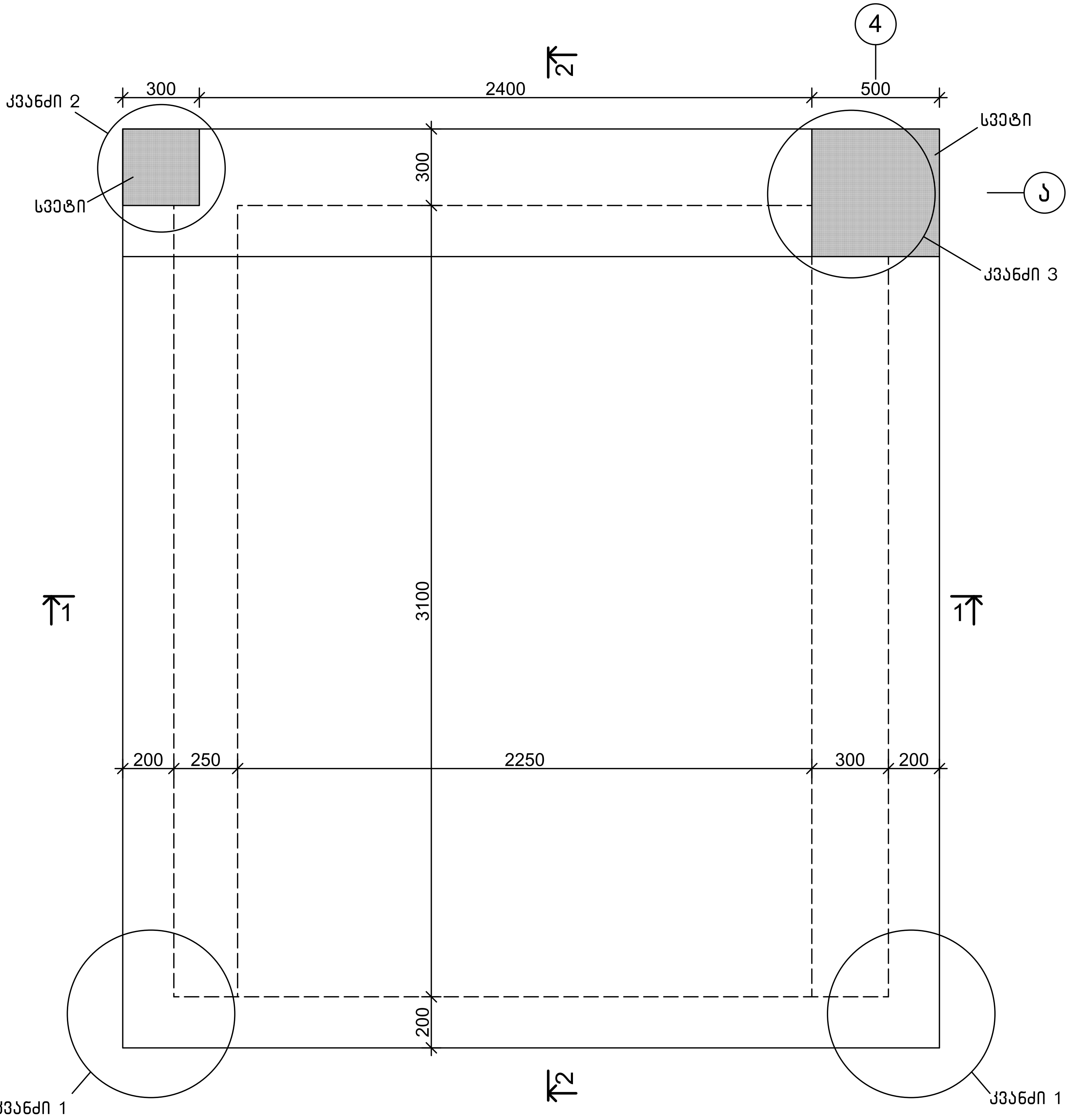

კვანძი 1
მ1:20

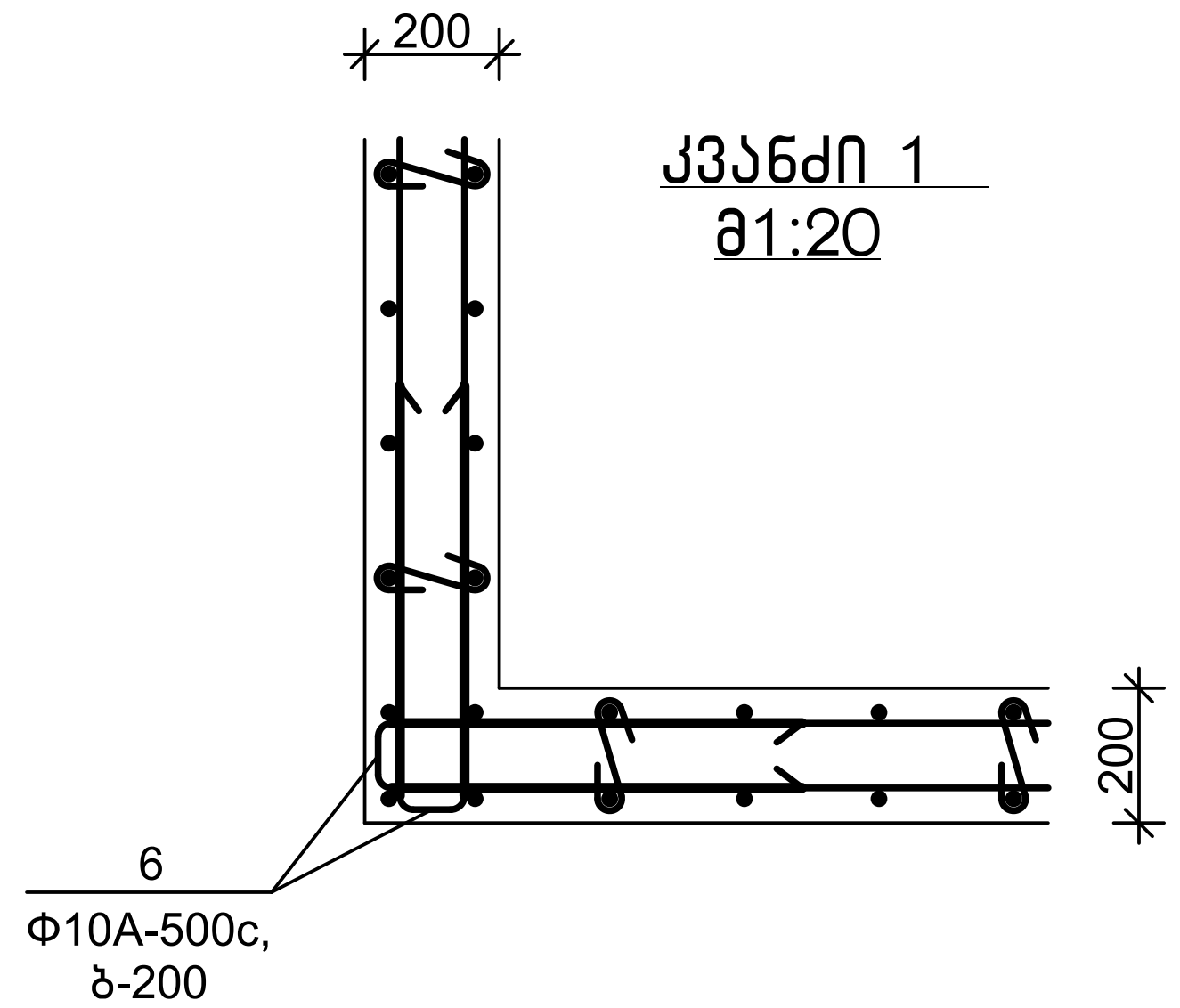

კვანძი 2
მ1:20

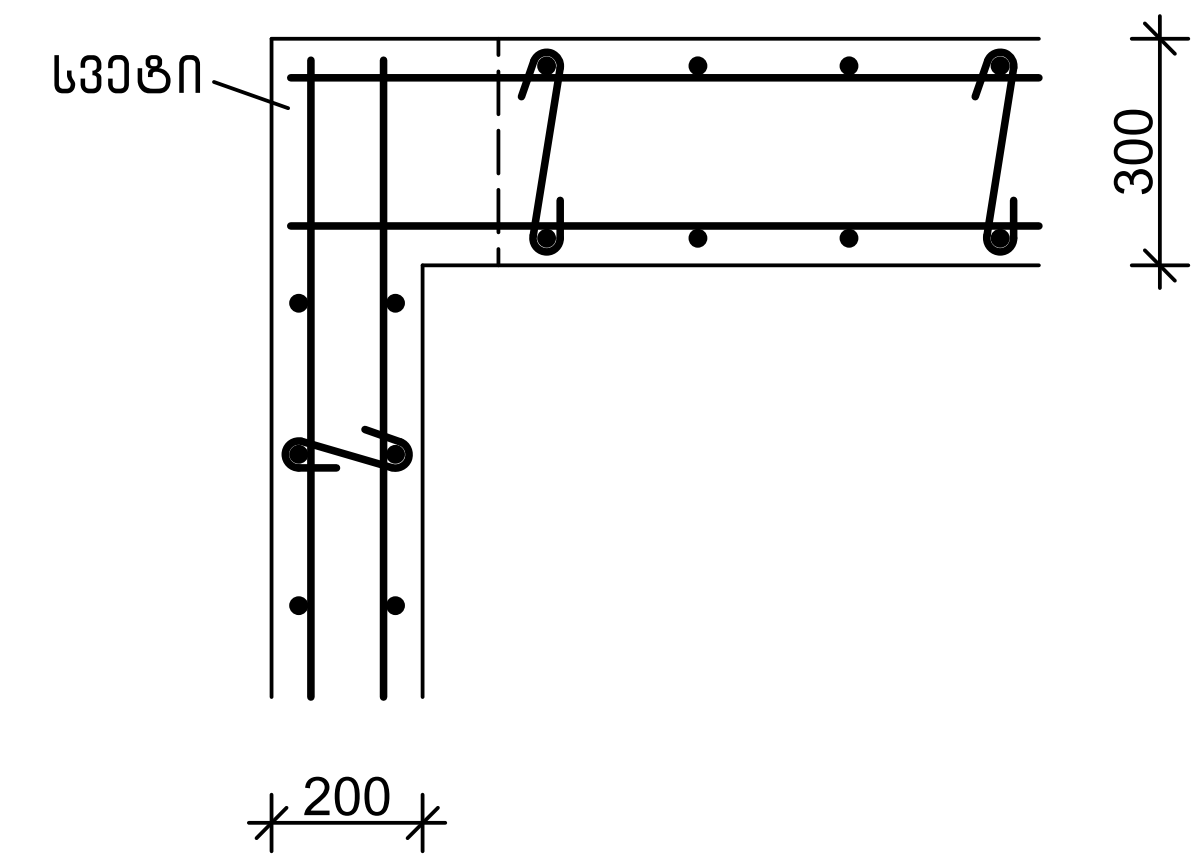

კვანძი 3
მ1:20

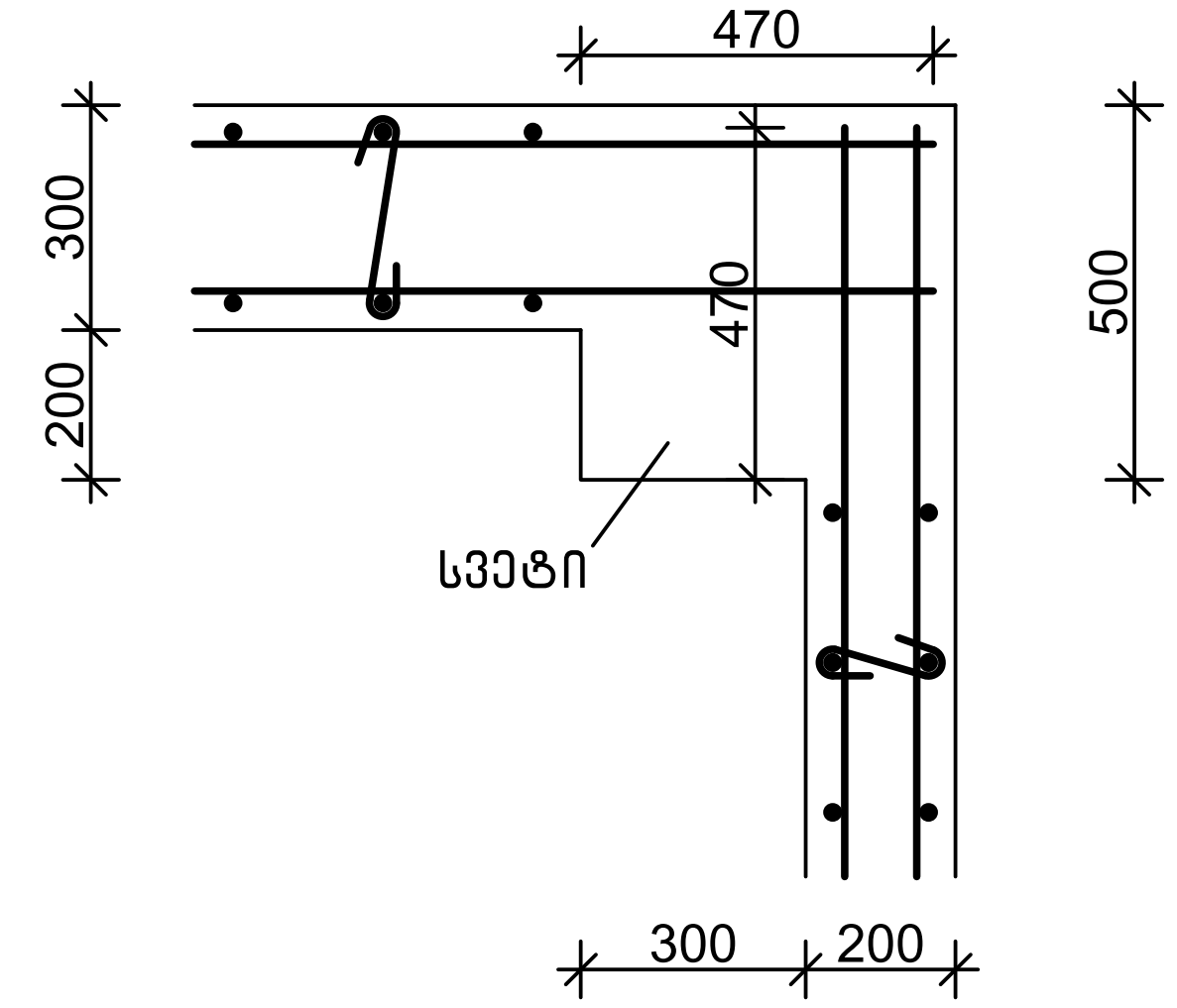

შენიშვნა

1.ჭრილი 1-1; 2-2; სპეციფიკაცია იხ.ფურც. კ-125

თანამდებობა	ხელმოწერა	გვარი	ქ. თბილისი, ვ. ნინუას ქ.3-8 მრავალბინიანი საცხ.სახლის პროექტი	შ.პ.ს. "მონოლითჯგუფი"		
გენ.დირექტორი		თ. მაისურაძე				
პრ.მთ.ინჟინერი		ზ.ჯულუხიძე				
კონსტრუქტორი		გ.დედალამაზიშვილი	კონსტრუქციული ნაწილი			
			ლიფტის შახტის გადახურვის გეგმა 51,10 ნიშ-ზე	სტადია	ფურც	მასშტ
				მ.პრ.	კ-124	1:20

1–1
მ1:20

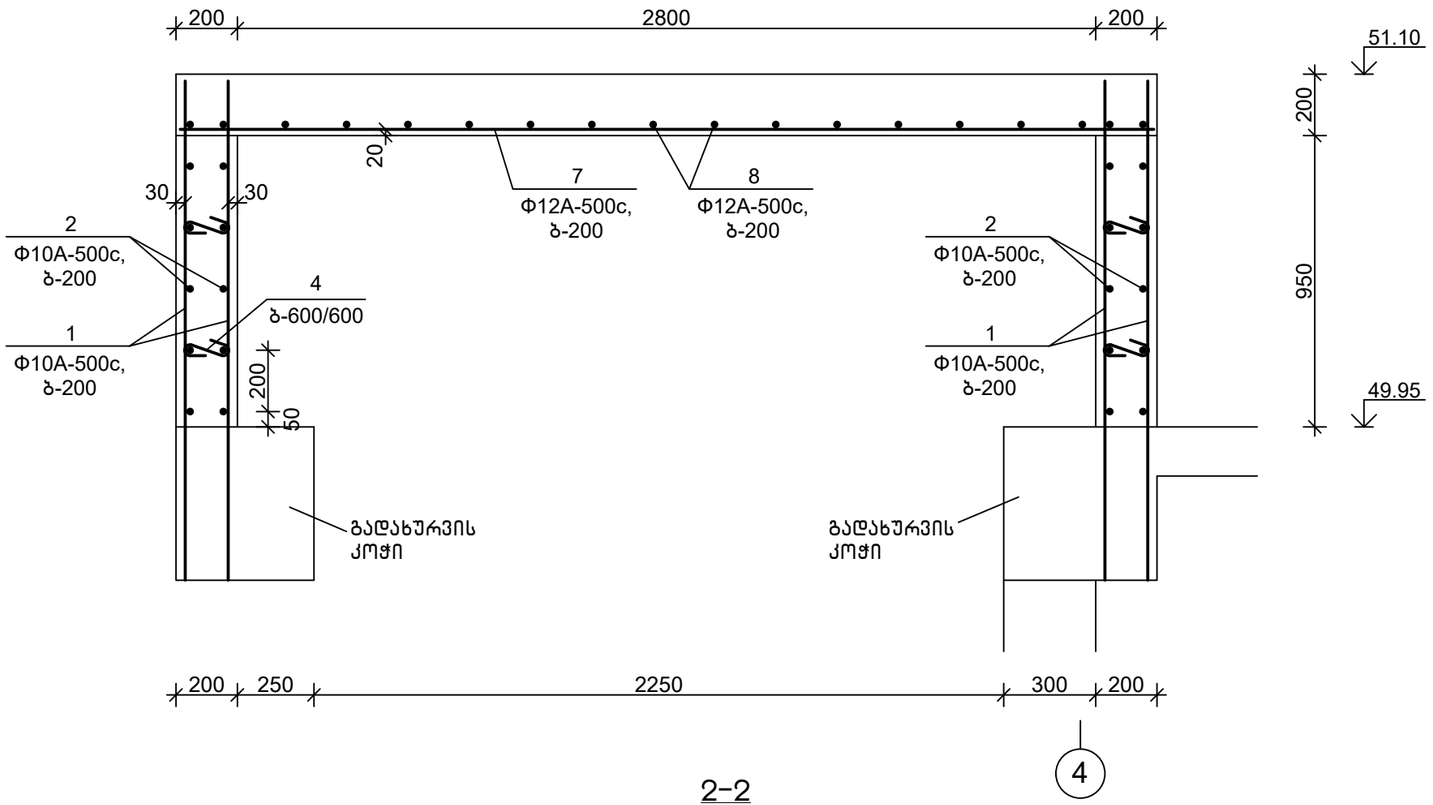

2–2
მ1:20

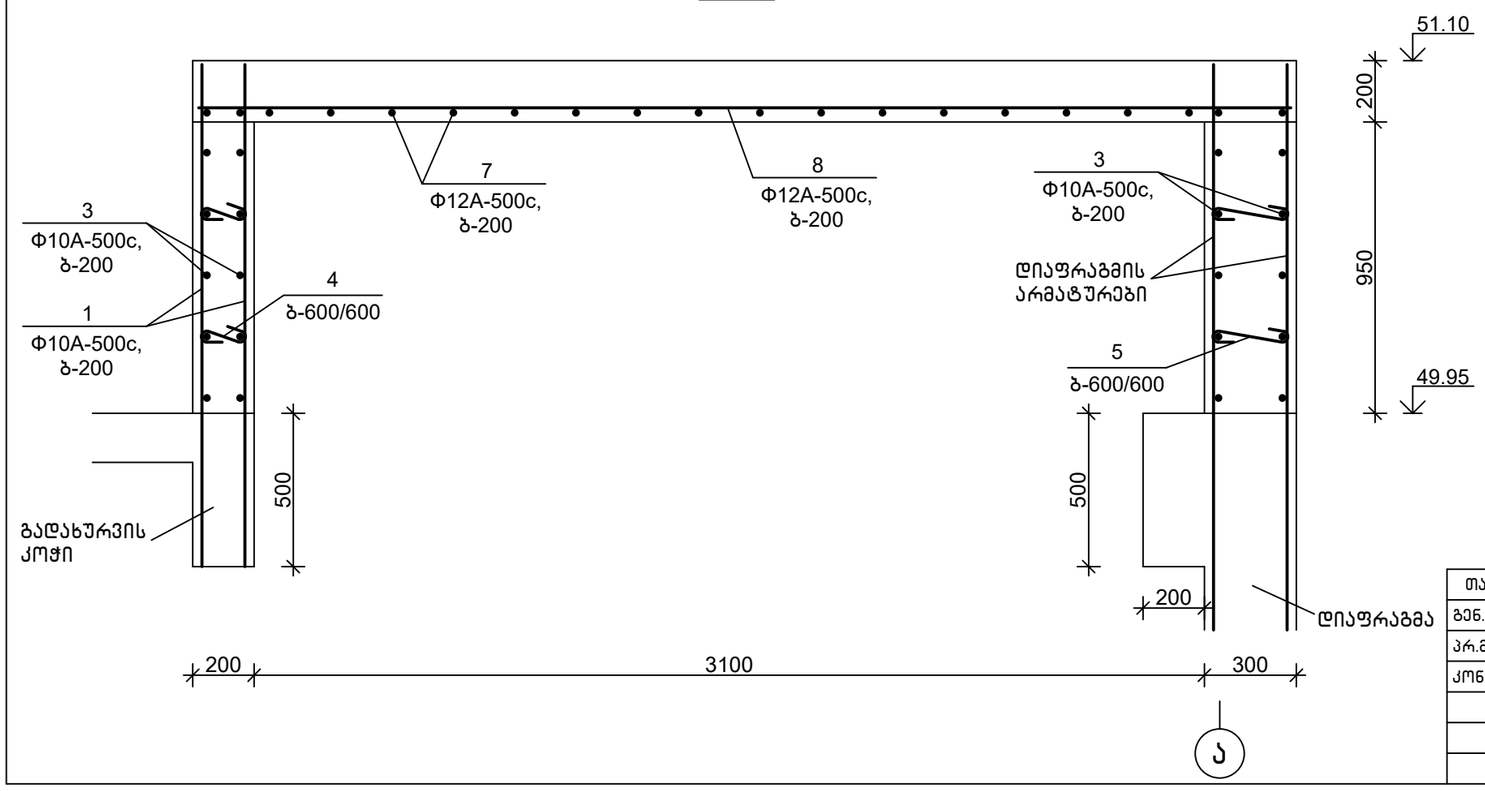

სპეციფიკაცია

პოზიცია	აღნიშვნა	დასახელება	რაოდ.	წონა, კგ	შენიშვნა
		შახტის გადახურვის ფილა, მონ.კედლები			
		დეტალები			
1		Φ10A-500c,ГОСТ 34028-2016, L=1600	94	1.00	
2		Φ10A-500c,ГОСТ 34028-2016, L=3550	20	2.21	
3		Φ10A-500c,ГОСТ 34028-2016, L=3150	20	1.96	
4		Φ8A-500c, ГОСТ 34028-2016, L=350	30	0.14	
5		Φ8A-500c, ГОСТ 34028-2016, L=450	8	0.18	
6		Φ10A-500c,ГОСТ 34028-2016, L=1400	20	0.87	
7		Φ12A-500c,ГОСТ 34028-2016, L=3150	20	2.81	
8		Φ12A-500c,ГОСТ 34028-2016, L=3550	18	3.16	
		მასალები			
		B25 კლ.ბეტონი			4.80 მ³

დეტალების უწყისი

პოზ.	ესკიზი
4	150, 100, 100
5	250, 100, 100
6	600, 140, 600

თანამდებობა	ხელმოწერა	გვარი	ქ. თბილისი, ვ. ნინუას ქ.3-8 მრავალბინიანი სახლის პროექტი	მ.პ.ს.	"მონოლითჯგუფი"
გენ.დირექტორი		თ. მაისურაძე			
პრ.მთ.ინჟინერი		ზ.ჯულუხიძე			
კონსტრუქტორი		გ.დედალამაზიშვილი	კონსტრუქციული ნაწილი		
			ლიფტის შახტის გადახურვის გეგმა 51,10 ნიშ-ზე (გაბარძელება)	სტადია	ფურც	მასშტ
				მ.პრ.	კ-125	1:20

ლიფტის შახტის გადახურვის გეგმა 51,10 ნიშ-ზე მ1:20

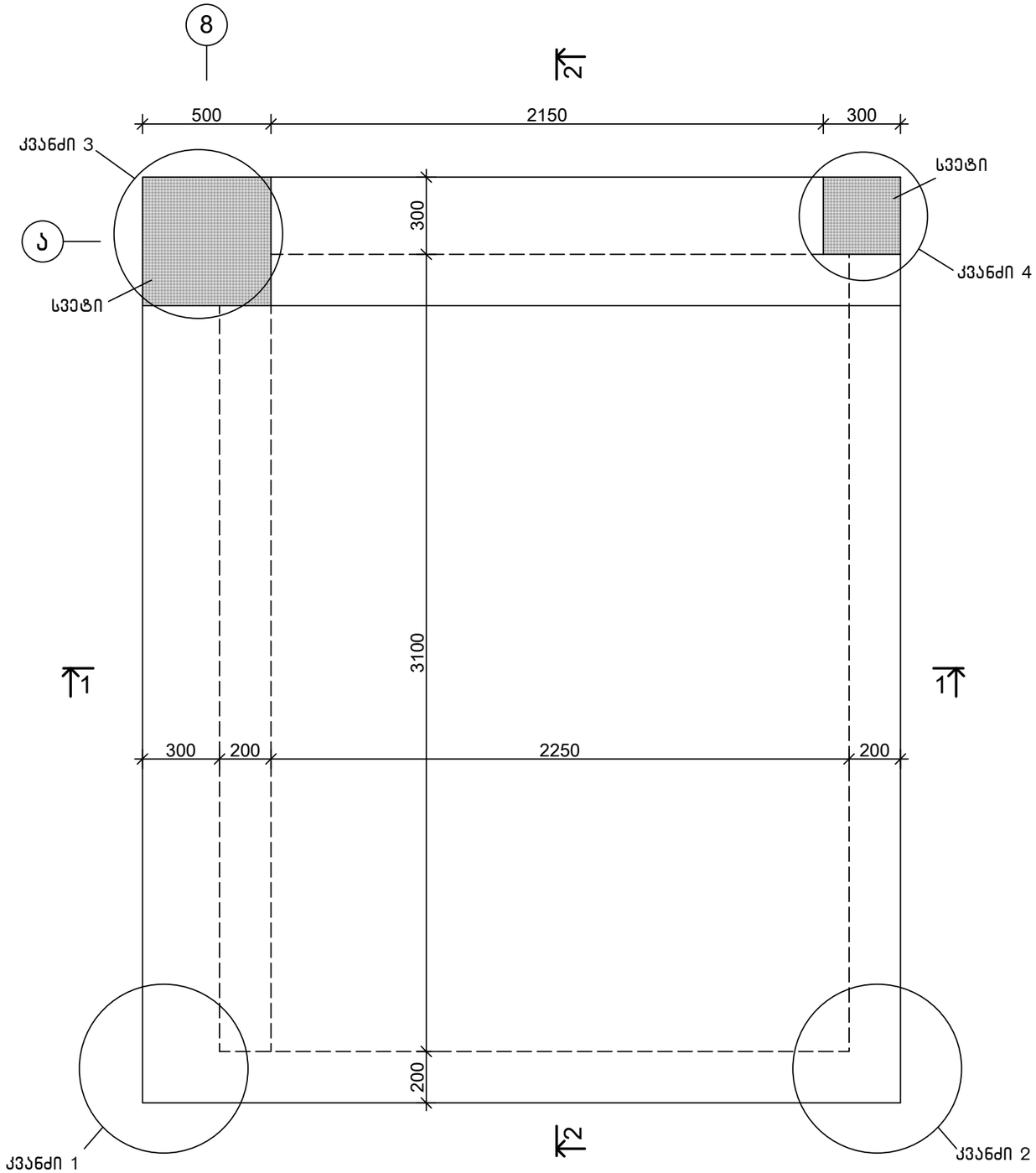

კვანძი 1
მ1:20

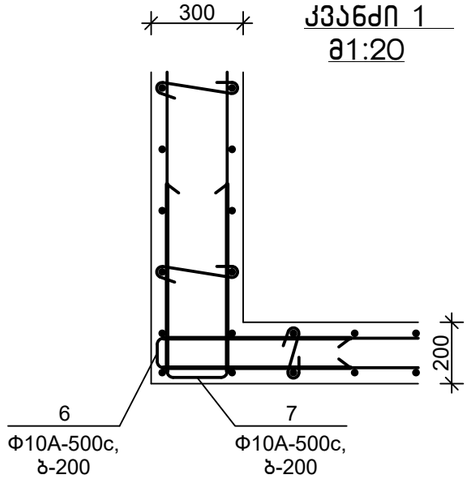

კვანძი 2
მ1:20

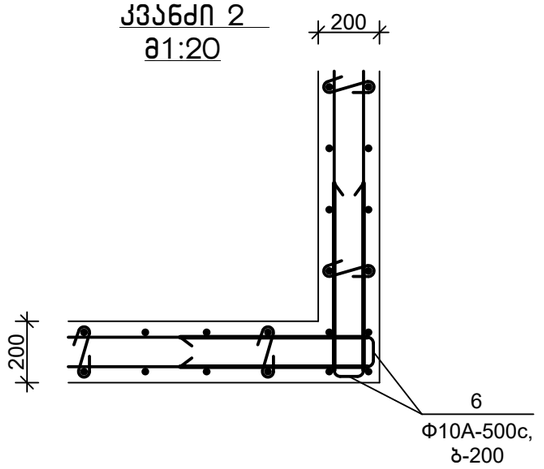

კვანძი 3
მ1:20

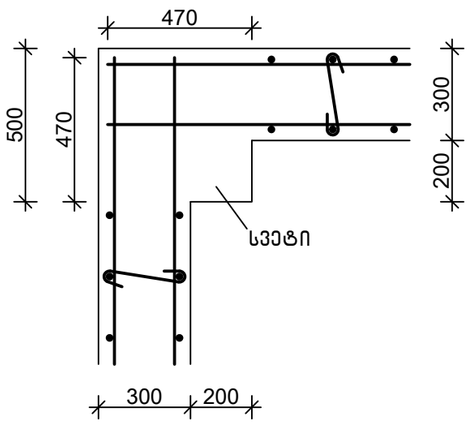

კვანძი 4
მ1:20

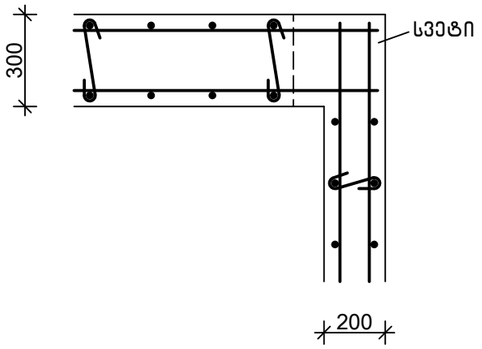

შენიშვნა

1.ჭრილი 1-1; 2-2; სპეციფიკაცია იხ.ფურც. კ-127

თანამდებობა	ხელმოწერა	გვარი	ქ. თბილისი, ვ. ნინუას ქ.3-8 მრავალბინიანი საცხ.სახლის პროექტი	შ.პ.ს.	"მონოლითშგუფი"
გენ.დირექტორი		თ. მაისურაძე			
პრ.მთ.ინჟინერი		ზ.ჯულუხიძე			
კონსტრუქტორი		გ.დედალამაზიშვილი	კონსტრუქციული ნაწილი		
			ლიფტის შახტის გადახურვის გეგმა 51,10 ნიშ-ზე	სტადია	ფურც	მასშტ
				მ.პრ.	კ-126	1:20

1-1
მ1:20

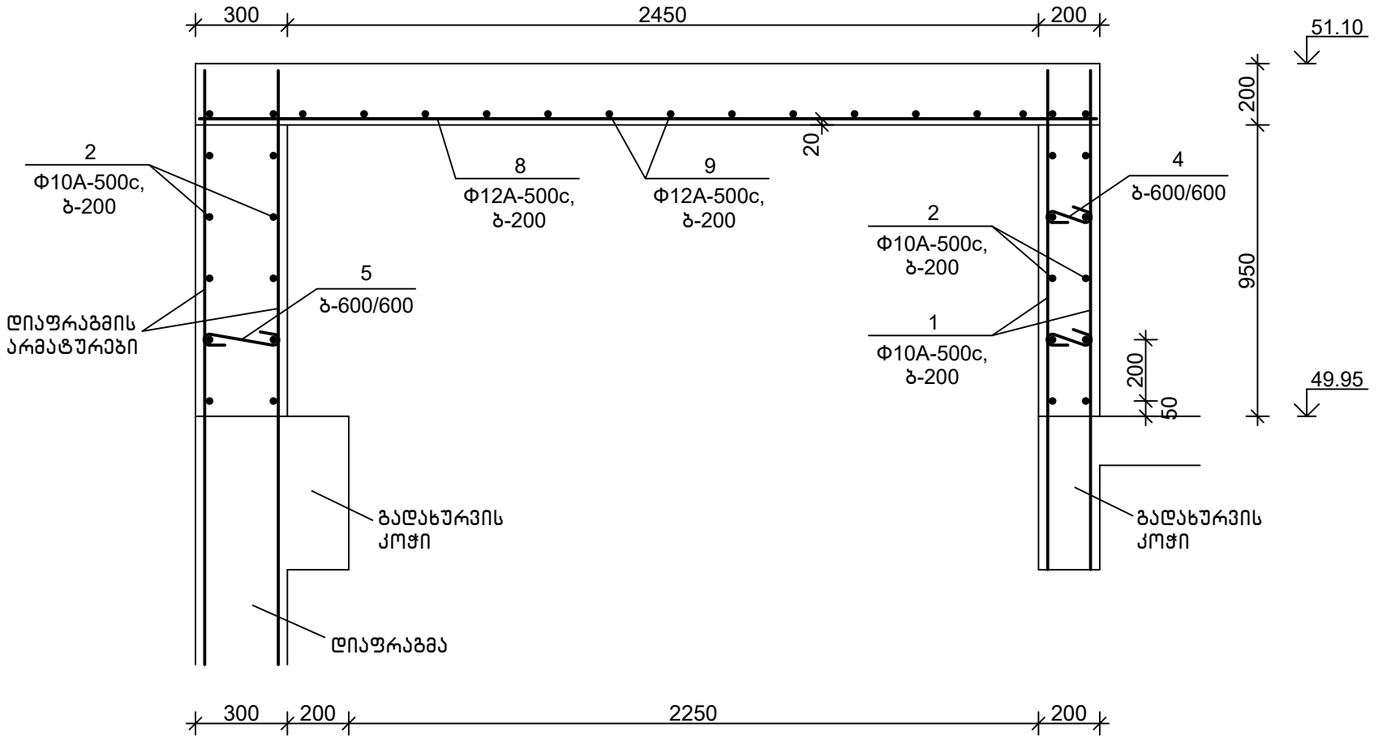

8

2-2
მ1:20

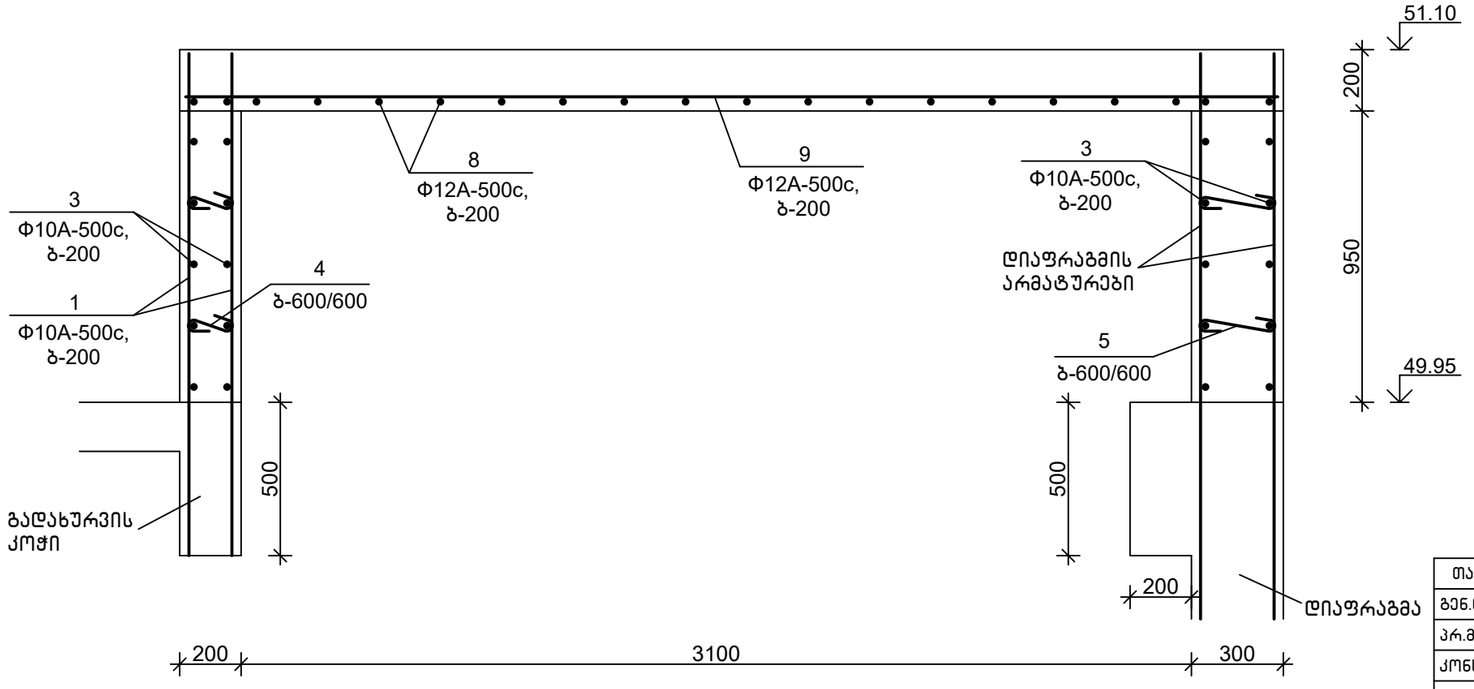

Ა

სპეციფიკაცია

პოზიცია	აღნიშვნა	დასახელება	რაოდ.	წონა, კგ	შენიშვნა
		შახტის გადახურვის ფილა, მონ.კედლები			
		დეტალები			
1		Φ10A-500c,ГОСТ 34028-2016, L=1600	58	1.00	
2		Φ10A-500c,ГОСТ 34028-2016, L=3550	20	2.21	
3		Φ10A-500c,ГОСТ 34028-2016, L=2900	20	1.80	
4		Φ8A-500c, ГОСТ 34028-2016, L=350	20	0.14	
5		Φ8A-500c, ГОСТ 34028-2016, L=450	18	0.18	
6		Φ10A-500c,ГОСТ 34028-2016, L=1400	15	0.87	
7		Φ10A-500c,ГОСТ 34028-2016, L=1500	5	0.93	
8		Φ12A-500c,ГОСТ 34028-2016, L=2900	20	2.59	
9		Φ12A-500c,ГОСТ 34028-2016, L=3550	17	3.16	
		მასალები			
		B25 კლ.ბეტონი			4.80 მ³

დეტალების უწყისი

პოზ.	ესკიზი
4	150, 100, 100
5	250, 100, 100
6	600, 140, 600
7	600, 240, 600

თანამდებობა	ხელმოწერა	გვარი	ქ. თბილისი, ვ. ნინუას ქ.3-8 მრავალბინიანი სასხ.სახლის პროექტი	მ.პ.ს.	"მონოლითშენგუფი"
გენ.დირექტორი		თ. მაისურაძე			
პრ.მთ.ინჟინერი		ზ.ჯულუხიძე			
კონსტრუქტორი		გ.დედალამაზიშვილი	კონსტრუქციული ნაწილი		
			ლიფტის შახტის გადახურვის გეგმა 51,10 ნიშ-ზე (გაბარძელება)	სტადია	ფურც	მასშტ
				მ.პრ.	კ-127	1:20

გადახურვის გეგმა 52,50; 53,26 ნიშ-ბზე 1:100

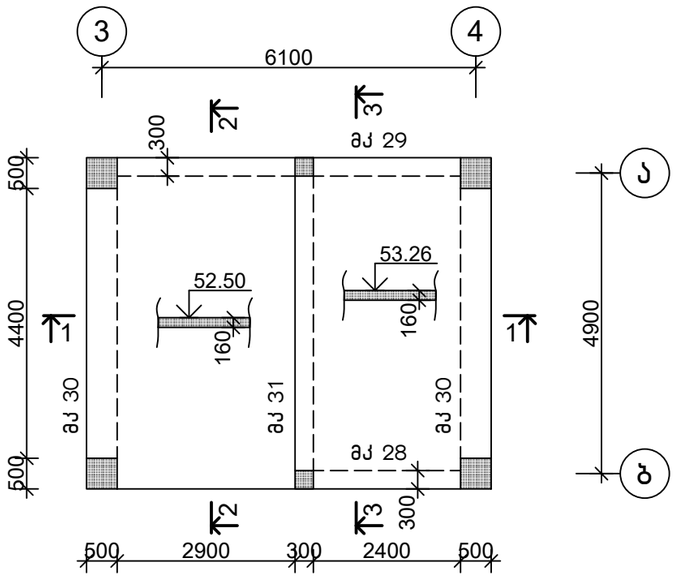

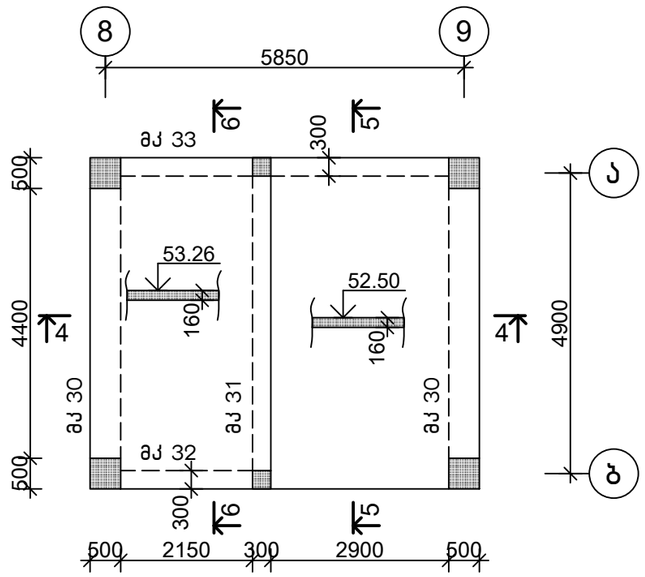

მონ.კოჭების უწყისი

ასონიშ.	რაოდ.	შენიშვნა
მკ 28	1	ფურს. კ-346
მკ 29	1	ფურს. კ-357
მკ 30	4	ფურს. კ-358
მკ 31	2	ფურს. კ-359
მკ 32	1	ფურს. კ-360
მკ 33	1	ფურს. კ-361

შენიშვნა

1.ჭრილები 1-1 ÷ 6-6, იხ.ფურს. კ-129,130

თანამდებობა	ხელმოწერა	გვარი	ქ. თბილისი, ვ. ნინუას ქ.3-8 მრავალბინიანი სახც.სახლის პროექტი	შ.პ.ს. "მონოლითშენგუფი"
გენ.დირექტორი		თ. მაისურაძე		
არ.მთ.ინჟინერი		ზ.ჯულუხიძე		
კონსტრუქტორი		გ.დედალამაზიშვილი	კონსტრუქციული ნაწილი	
			გადახურვის გეგმა 52,50; 53,26 ნიშ-ბზე	სტადია: მ.პრ. / ფურც: კ-128 / მასშტ: 1:100

1-1
მ1:20

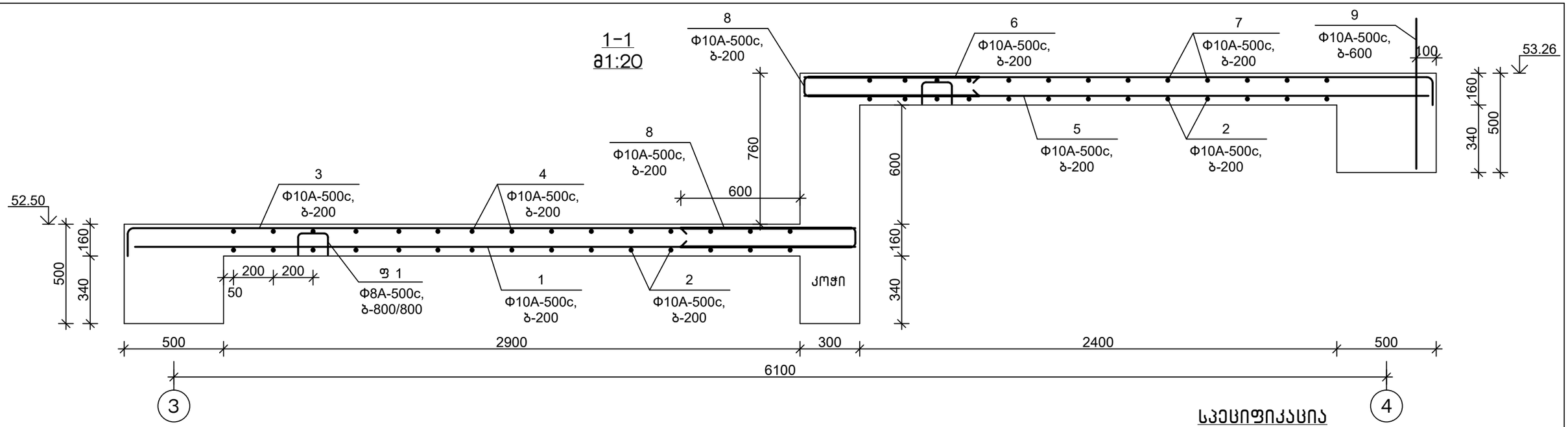

2-2
მ1:20

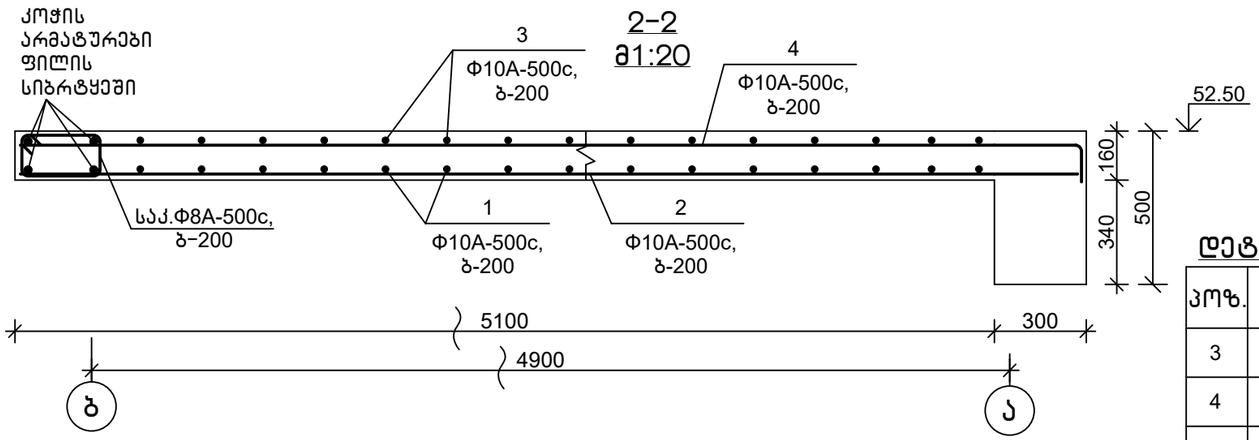

3-3
მ1:20

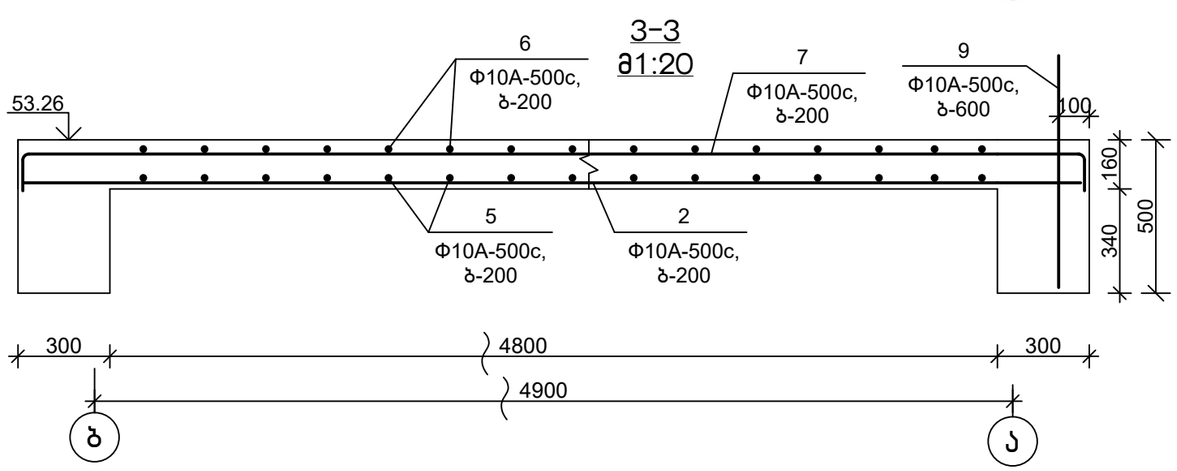

დეტალების უწყისი

პოზ.	ესკიზი
3	200 — 3650
4	200 — 5350
6	200 — 3150
7	200 — 5350 — 200
8	900 / 120 / 900
ფ 1	200, 125, 150, 200

სპეციფიკაცია

პოზიცია	აღნიშვნა	დასახელება	რაოდ.	წონა, კგ	შენიშვნა
		გადახურვის ფილა 52.50; 53.26 ნიშ-ბზე "3-4" ღ/შ			
		დეტალები			
1		Φ10A-500c,ГОСТ 34028-2016, L=3650	24	2.27	
2		Φ10A-500c,ГОСТ 34028-2016, L=5350	28	3.32	
3		Φ10A-500c,ГОСТ 34028-2016, L=3850	24	2.39	
4		Φ10A-500c,ГОСТ 34028-2016, L=5550	15	3.45	
5		Φ10A-500c,ГОСТ 34028-2016, L=3150	24	1.96	
6		Φ10A-500c,ГОСТ 34028-2016, L=3350	24	2.08	
7		Φ10A-500c,ГОСТ 34028-2016, L=5750	13	3.57	
8		Φ10A-500c,ГОСТ 34028-2016, L=2000	50	1.24	
9		Φ10A-500c,ГОСТ 34028-2016, L=750	15	0.47	
ფ 1		Φ8A-500c, ГОСТ 34028-2016, L=800	36	0.32	
		მასალები			
		B25 კლ.ბეტონი			5.70 მ³

თანამდებობა	ხელმოწერა	გვარი	ქ. თბილისი, ვ. ნინუას ქ.3-8 მრავალბინიანი სასხ.სახლის პროექტი	შპს.	"მონოლითჯგუფი"
გენ.დირექტორი		თ. მაისურაძე			
პრ.მთ.ინჟინერი		ზ.ჯულუხიძე			
კონსტრუქტორი		გ.დედალამაზიშვილი	კონსტრუქციული ნაწილი		
			გადახურვის ფილის ჭრილი 1-1 ÷ 3-3 52,30; 53,26 ნიშ-ბზე	სტადია	ფურც	მასშტ
				მ.პრ.	კ-129	1:20

4-4
მ1:20

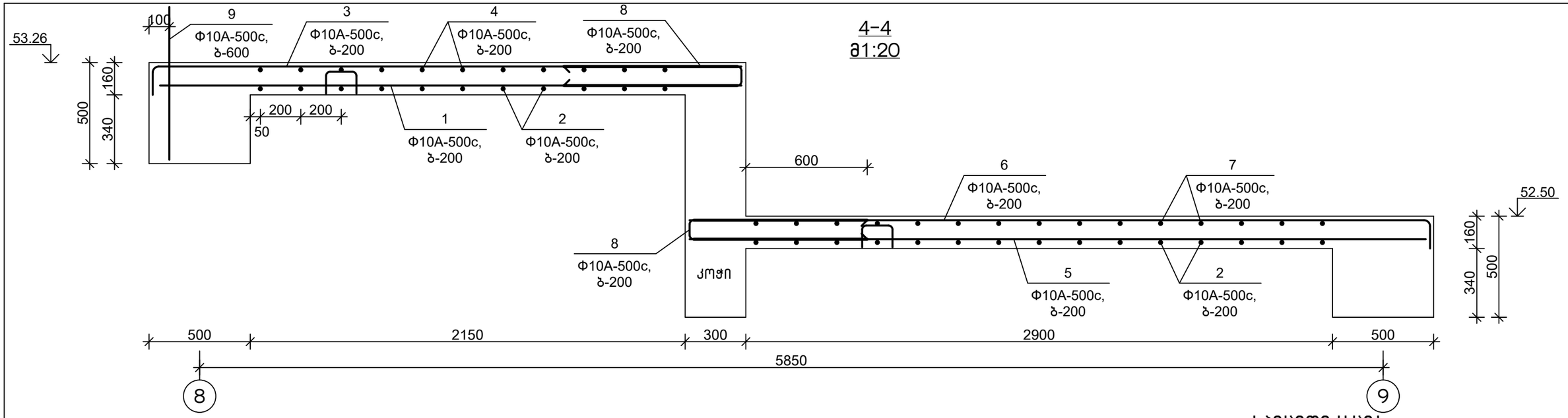

5-5
მ1:20

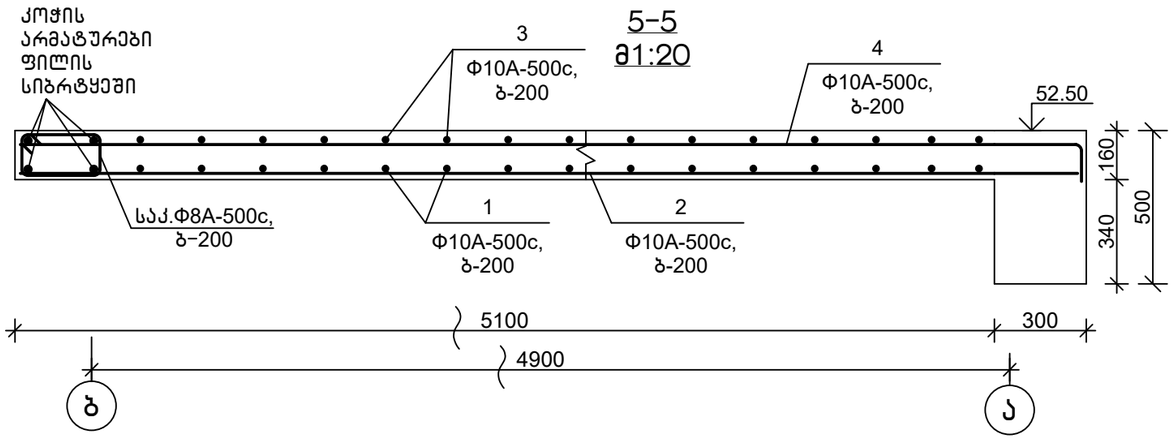

6-6
მ1:20

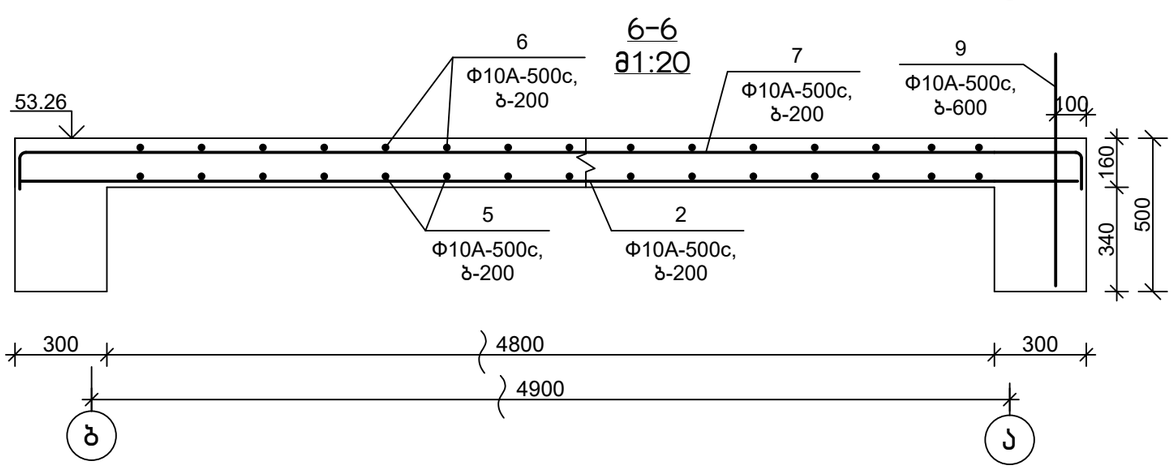

დეტალების უწყისი

პოზ.	ესკიზი
3	200 — 2900
4	200 — 5350
6	200 — 3650
7	200 — 5350 — 200
8	900 / 120 / 900
ფ 1	150 / 125 / 200 / 200

სპეციფიკაცია

პოზიცია	აღნიშვნა	დასახელება	რაოდ.	წონა, კგ	შენიშვნა
		გადახურვის ფილა 52,50; 53,26 ნიშ-ბზე "8-9" ღ/შ			
		დეტალები			
1		Φ10A-500c,ГОСТ 34028-2016, L=2900	24	1.80	
2		Φ10A-500c,ГОСТ 34028-2016, L=5350	26	3.32	
3		Φ10A-500c,ГОСТ 34028-2016, L=3100	24	1.93	
4		Φ10A-500c,ГОСТ 34028-2016, L=5550	11	3.45	
5		Φ10A-500c,ГОСТ 34028-2016, L=3650	24	2.27	
6		Φ10A-500c,ГОСТ 34028-2016, L=3850	24	2.39	
7		Φ10A-500c,ГОСТ 34028-2016, L=5750	15	3.57	
8		Φ10A-500c,ГОСТ 34028-2016, L=2000	50	1.24	
9		Φ10A-500c,ГОСТ 34028-2016, L=750	15	0.47	
ფ 1		Φ8A-500c, ГОСТ 34028-2016, L=800	36	0.32	
		მასალები			
		B25 კლ.ბეტონი			5.50 მ³

თანამდებობა	ხელმოწერა	გვარი	ქ. თბილისი, ვ. ნინუას ქ.3-8 მრავალბინიანი სასხ.სახლის პროექტი	შპს.	"მონოლითშენგუფი"
გენ.დირექტორი		თ. მაისურაძე			
პრ.მთ.ინჟინერი		ზ.ჯულუხიძე			
კონსტრუქტორი		გ.დედალამაზიშვილი	კონსტრუქციული ნაწილი		
			გადახურვის ფილის ჭრილი 4-4÷6-6 52,30; 53,26 ნიშ-ბზე	სტადია: მ.პრ.	ფურც: კ-130
					მასშტ: 1:20

პარაპეტის გეგმა 49,95 ნიშ-ზე მ1:200

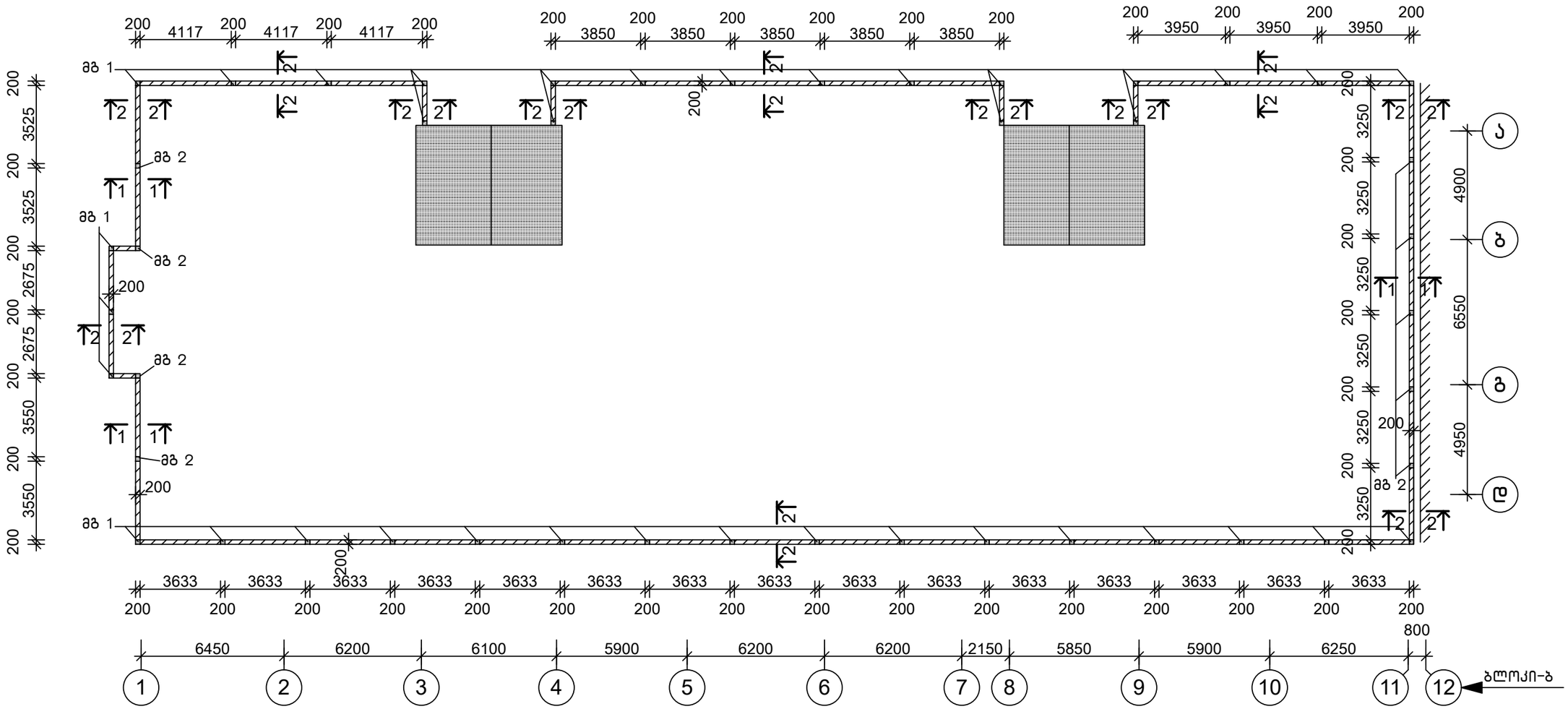

პარაპეტის გეგმა 52,50; 53,26 ნიშ-ბზე მ1:200

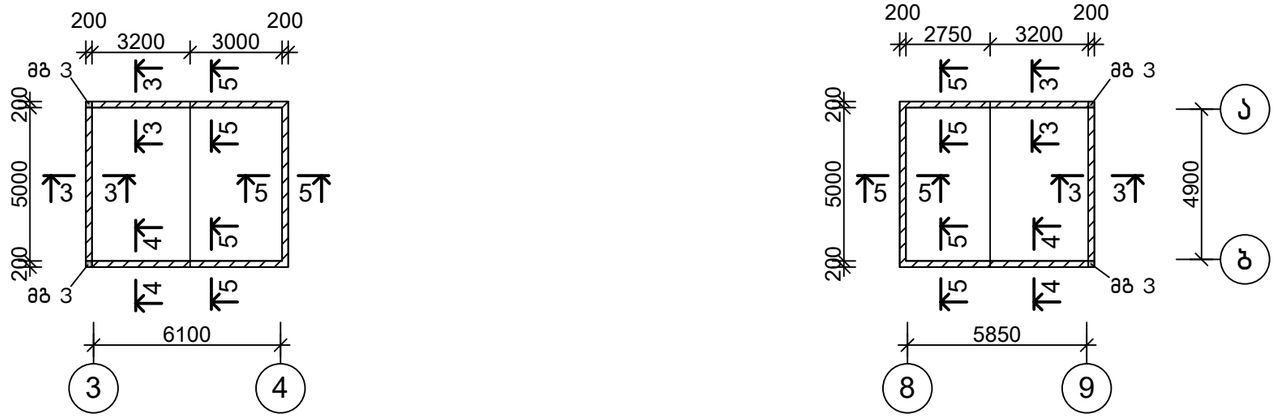

შენიშვნა

1.პარაპეტის ჭრილები 1-1 ÷ 5-5,
მონოლითური გულარი 1,2,3 იხ.ფურც. კ-132,133

თანამდებობა	ხელმოწერა	გვარი	ქ. თბილისი, ვ. ნინუას ქ.3-8 მრავალბინიანი სახლის პროექტი	შ.პ.ს.	"მონოლითშენობა"
გენ.დირექტორი		თ. მაისურაძე			
პრ.მთ.ინჟინერი		ზ.ჯულუხიძე			
კონსტრუქტორი		გ.დედალამაზიშვილი	კონსტრუქციული ნაწილი		
			პარაპეტის გეგმა	სტადია	ფურც	მასშტ
				მ.პრ.	კ-131	1:200

მონოლითური გულარი 1
მ1:20

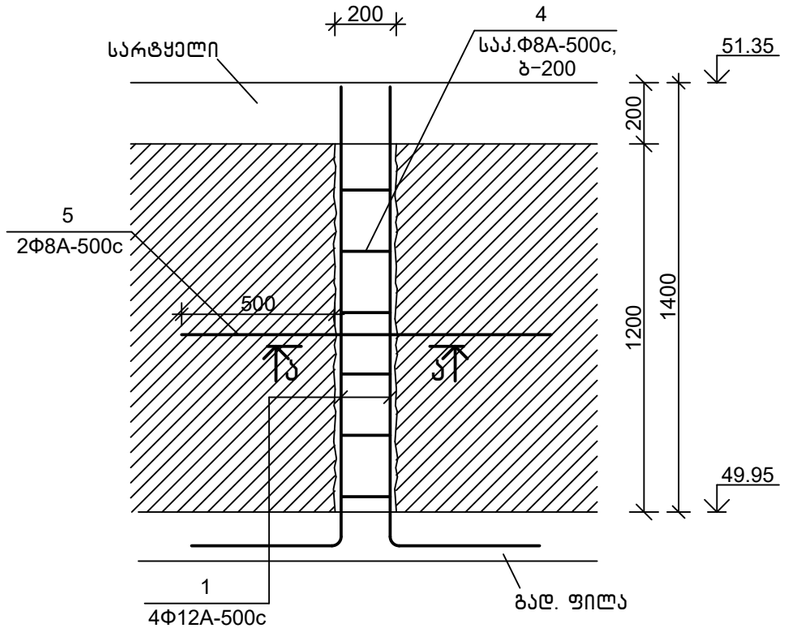

მონოლითური გულარი 2
მ1:20

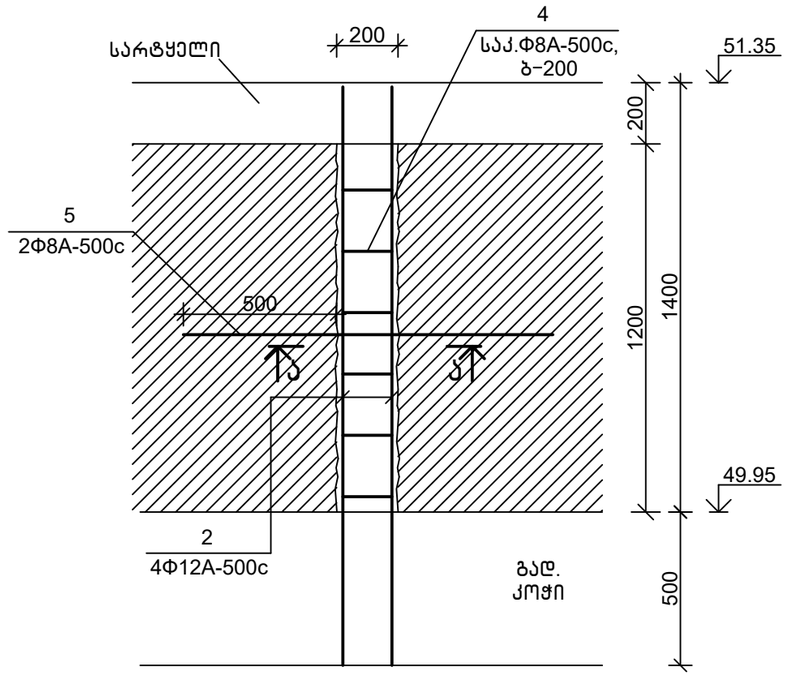

მონოლითური გულარი 3
მ1:20

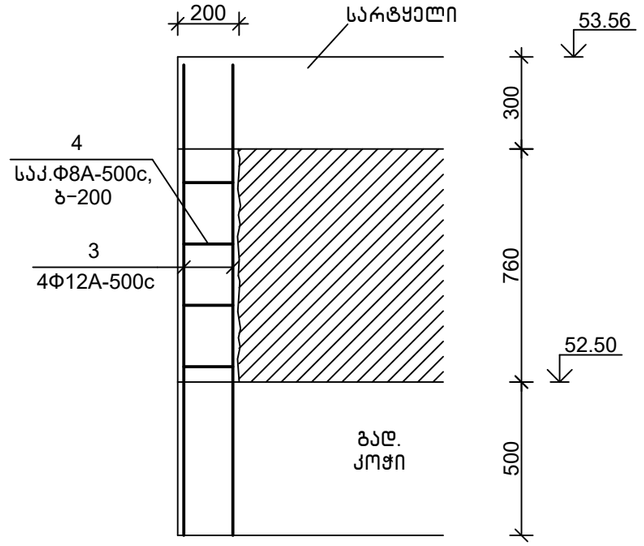

ა-ა
მ1:20

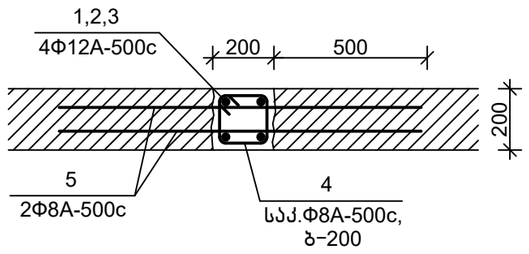

კუთხის დეტალი
მ1:20

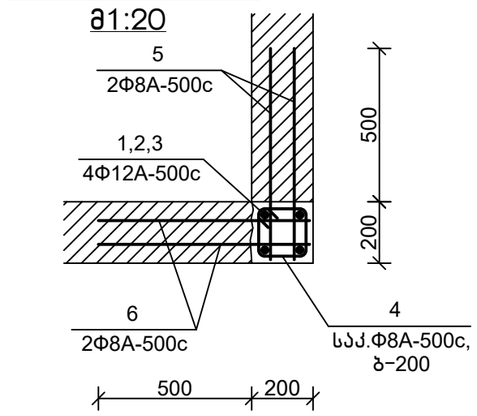

თანამდებობა	ხელმოწერა	გვარი	ქ. თბილისი, ვ. ნინუას ქ.3-8 მრავალბინიანი სასხ.სახლის პროექტი	შ.პ.ს. "მონოლითშრომა"
გენ.დირექტორი		თ. მაისურაძე		
პრ.მთ.ინჟინერი		ზ.ჯულუხიძე		
კონსტრუქტორი		გ.დედალამაზიშვილი	კონსტრუქციული ნაწილი	
			პარაპეტის გეგმა (გაბარიტები)	სტადია: მ.პრ. ფურც: კ-132 მასშტ: 1:20

1–1
მ1:20

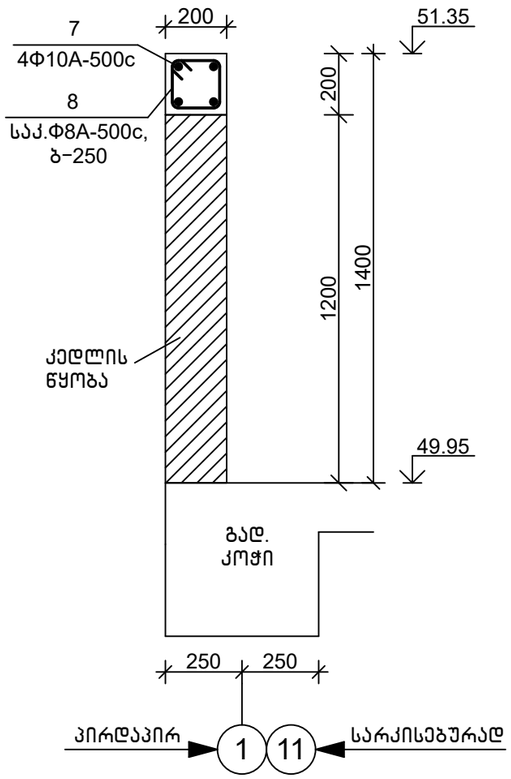

2–2
მ1:20

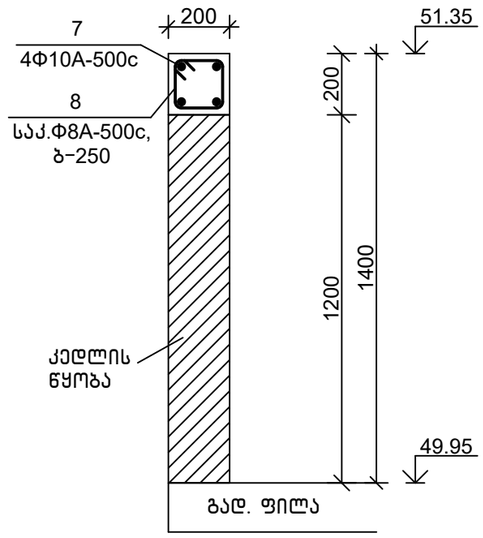

სპეციფიკაცია

პოზიცია	აღნიშვნა	დასახელება	რაოდ.	წონა, კგ	შენიშვნა
		პარაპეტის მონოლითური სარტყელი, გულარები			
		დეტალები			
1		Φ12A-500c,ГОСТ 34028-2016, L=2000	152	1.78	
2		Φ12A-500c,ГОСТ 34028-2016, L=1880	36	1.68	
3		Φ12A-500c,ГОСТ 34028-2016, L=1450	8	1.30	
4		Φ8A-500c, ГОСТ 34028-2016, L=840	290	0.34	
5		Φ8A-500c, ГОСТ 34028-2016, L=1200	60	0.48	
6		Φ8A-500c, ГОСТ 34028-2016, L=700	52	0.28	
7		Φ10A-500c,ГОСТ 34028-2016,L=898 მ.მ.	—	557	
8		Φ8A-500c, ГОСТ 34028-2016, L=760	620	0.31	
9		Φ8A-500c, ГОСТ 34028-2016, L=960	186	0.38	
		მასალები			
		B25 კლ.ბეტონი			11.2 მ³

3–3
მ1:20

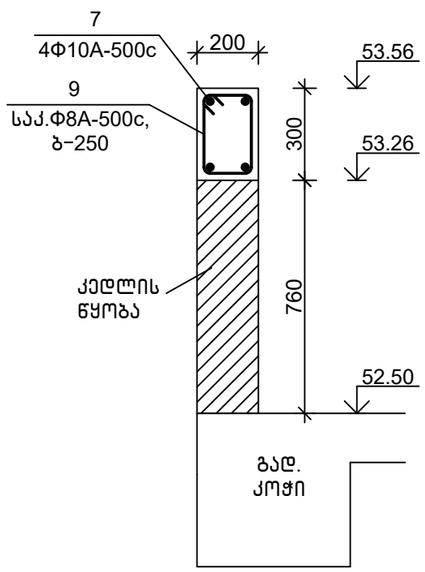

4–4
მ1:20

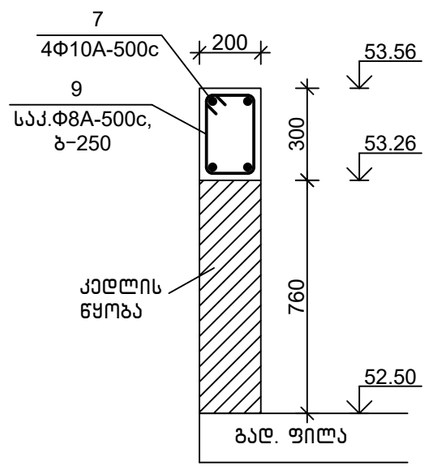

5–5
მ1:20

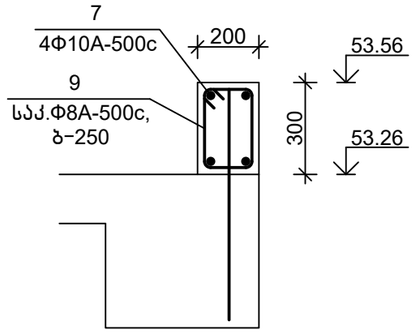

დეტალების უწყისი

პოზ.	ესკიზი
1	500 1500
4	260 260 160 160
8	240 240 140 140
9	240 340 240 140

თანამდებობა	ხელმოწერა	გვარი	ქ. თბილისი, ვ. ნინუას ქ.3–8 მრავალბინიანი საცხ.სახლის პროექტი	შ.პ.ს.	"მონოლითშენგუფი"
გენ.დირექტორი		თ. მაისურაძე			
პრ.მთ.ინჟინერი		ზ.ჯულუხიძე			
კონსტრუქტორი		გ.დედალამაზიშვილი	კონსტრუქციული ნაწილი		
			პარაპეტის გეგმა (გაბარძელება)	სტადია	ფურც	მასშტ
				მ.პრ.	კ–133	1:20

ხვრელების გეგმა -3,13 ნიშ-ზე

1:200

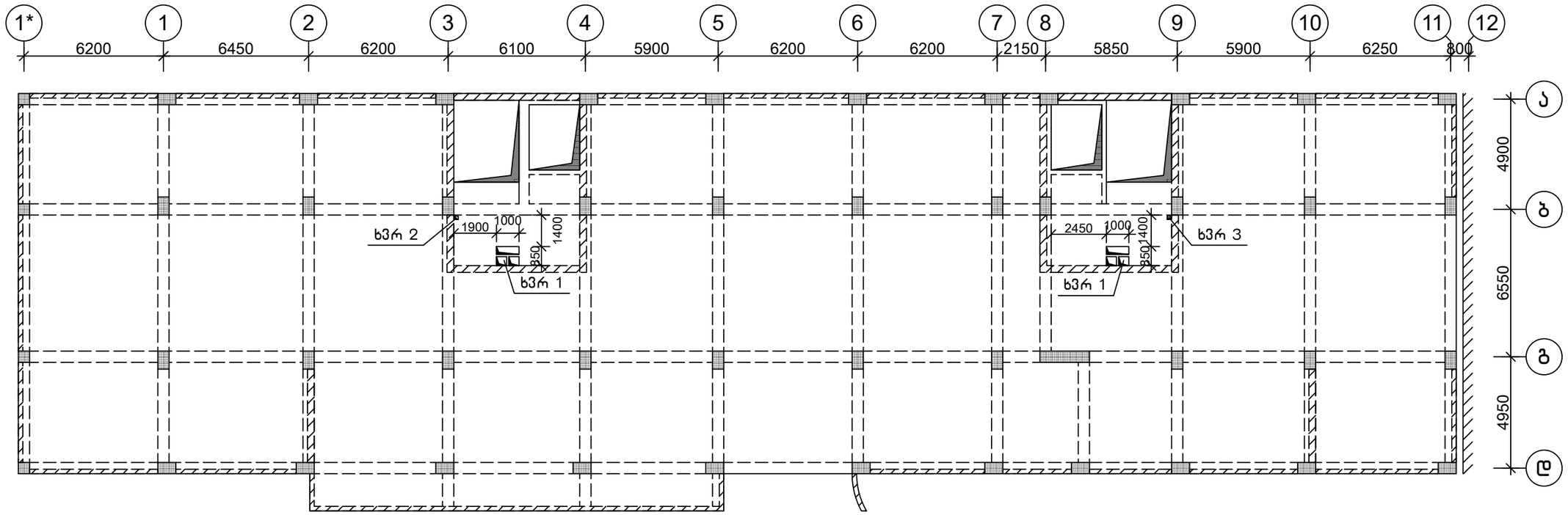

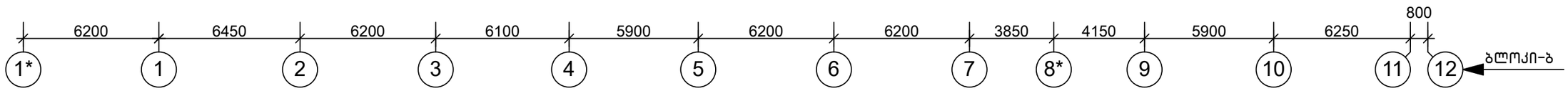

შენიშვნა

1.ხვრელი 1,2 იხ.ფურც. კ-139,140

თანამდებობა	ხელმოწერა	გვარი	ქ. თბილისი, ვ. ნინუას ქ.3-8 მრავალბინიანი სახც.სახლის პროექტი	შ.პ.ს.	"მონოლითმშენი"
გენ.დირექტორი		თ. მაისურაძე			
არ.მთ.ინჟინერი		ზ.ჯულუხიძე			
კონსტრუქტორი		გ.დედალამაზიშვილი	კონსტრუქციული ნაწილი		
			ხვრელების გეგმა -3,13 ნიშ-ზე	სტადია	ფურც	მასშტ
				მ.პრ.	კ-134	1:200

ხვრელების გეგმა 0.00 ნიშ-ზე
1:200

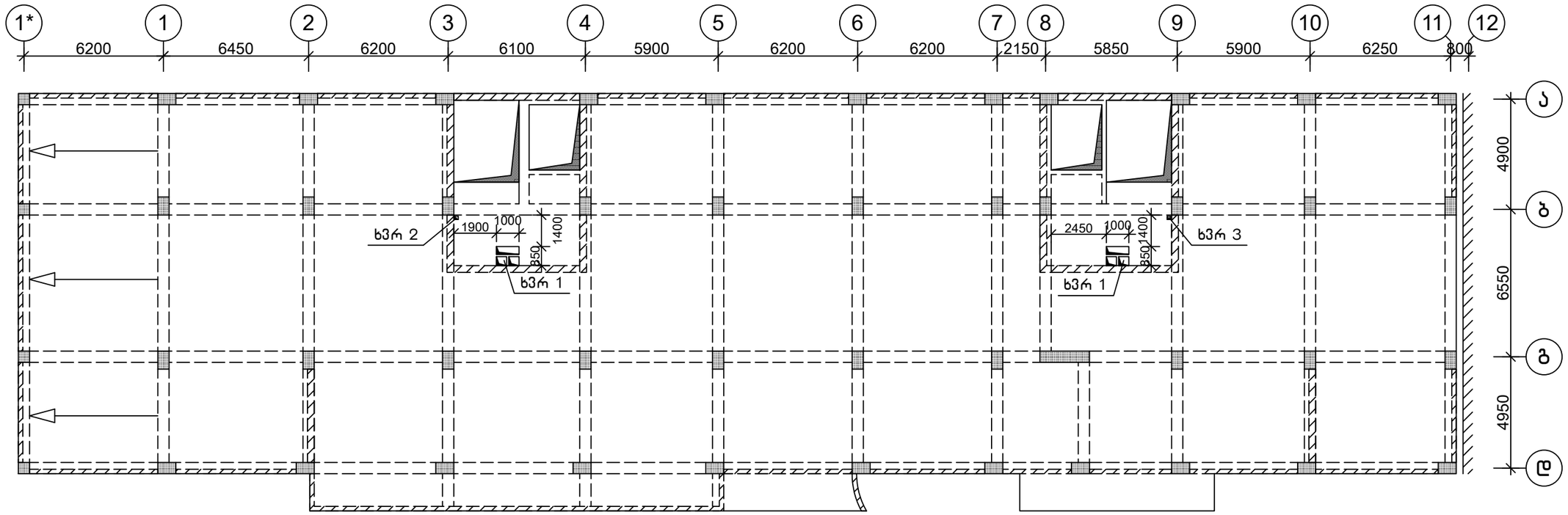

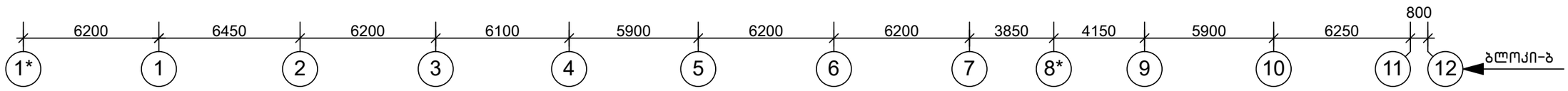

შენიშვნა

1.ხვრელი 1÷3 იხ.ფურც. კ-139,140

თანამდებობა	ხელმოწერა	გვარი	ქ. თბილისი, ვ. ნინუას ქ.3-8 მრავალბინიანი საცხ.სახლის პროექტი	შ.პ.ს.	"მონოლითმშენი"
გენ.დირექტორი		თ. მაისურაძე			
პრ.მთ.ინჟინერი		ზ.ჯულუხიძე			
კონსტრუქტორი		გ.დედალამაზიშვილი	კონსტრუქციული ნაწილი		
			ხვრელების გეგმა 0,00 ნიშ-ზე	სტადია	ფურც	მასშტ
				მ.პრ.	კ-135	1:200

ხვრელების გეგმა 3,00 ნიშ-ზე

1:200

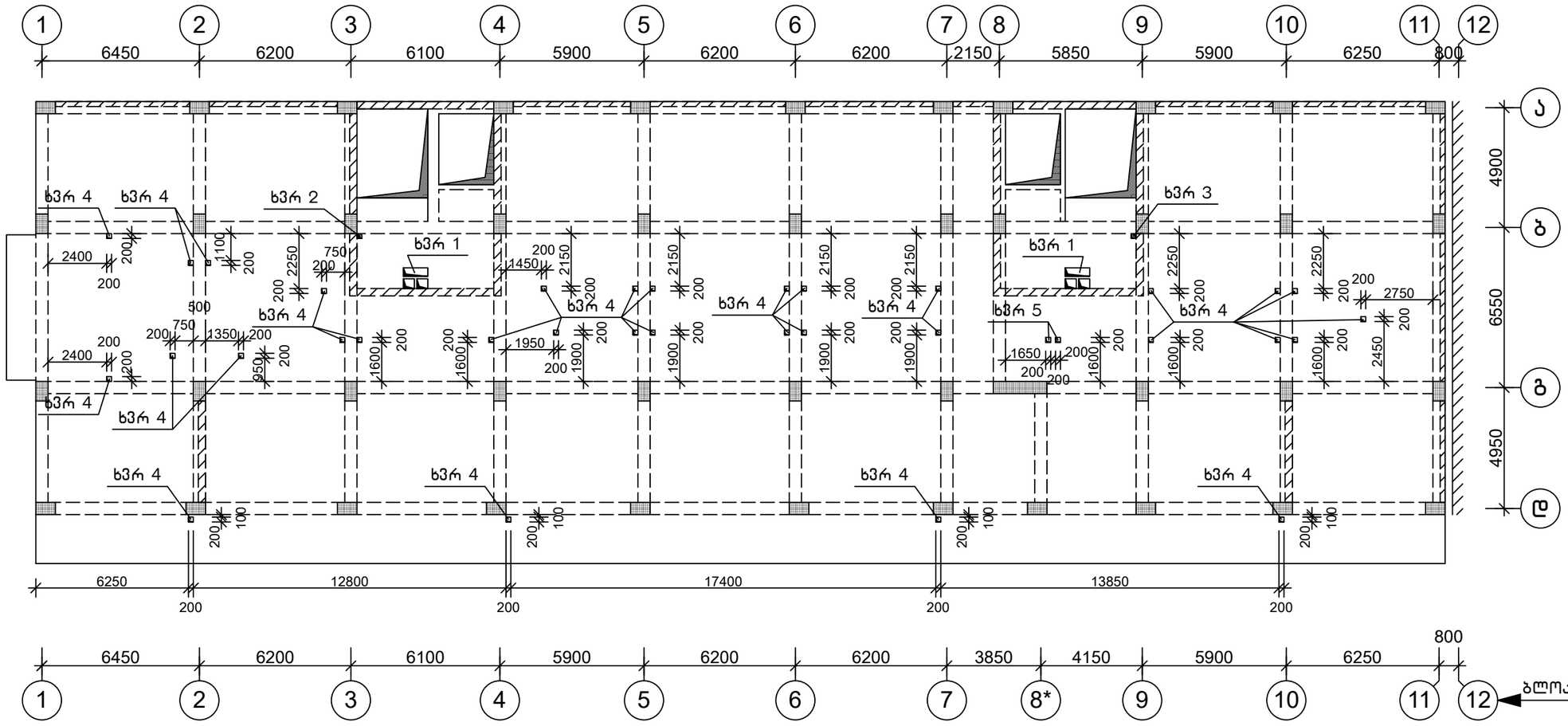

შენიშვნა

1.ხვრელი 1÷5 იხ.ფურც. კ-139,140

თანამდებობა	ხელმოწერა	გვარი	ქ. თბილისი, ვ. ნინუას ქ.3-8 მრავალბინიანი საცხ.სახლის პროექტი	ს.პ.ს.	"მონოლითმშენი"
გენ.დირექტორი		თ. მაისურაძე			
პრ.მთ.ინჟინერი		ზ.ჯულუხიძე			
კონსტრუქტორი		გ.დედალამაზიშვილი	კონსტრუქციული ნაწილი		
			ხვრელების გეგმა 3,00 ნიშ-ზე	სტადია / ფურც / მასშტ	
				მ.პრ. / კ-136 / 1:200	

ხვრელების გეგმა 6,13; 9,26; 12,39; 15,52; 18,65; 21,78 ნიშ-ბზე
1:200

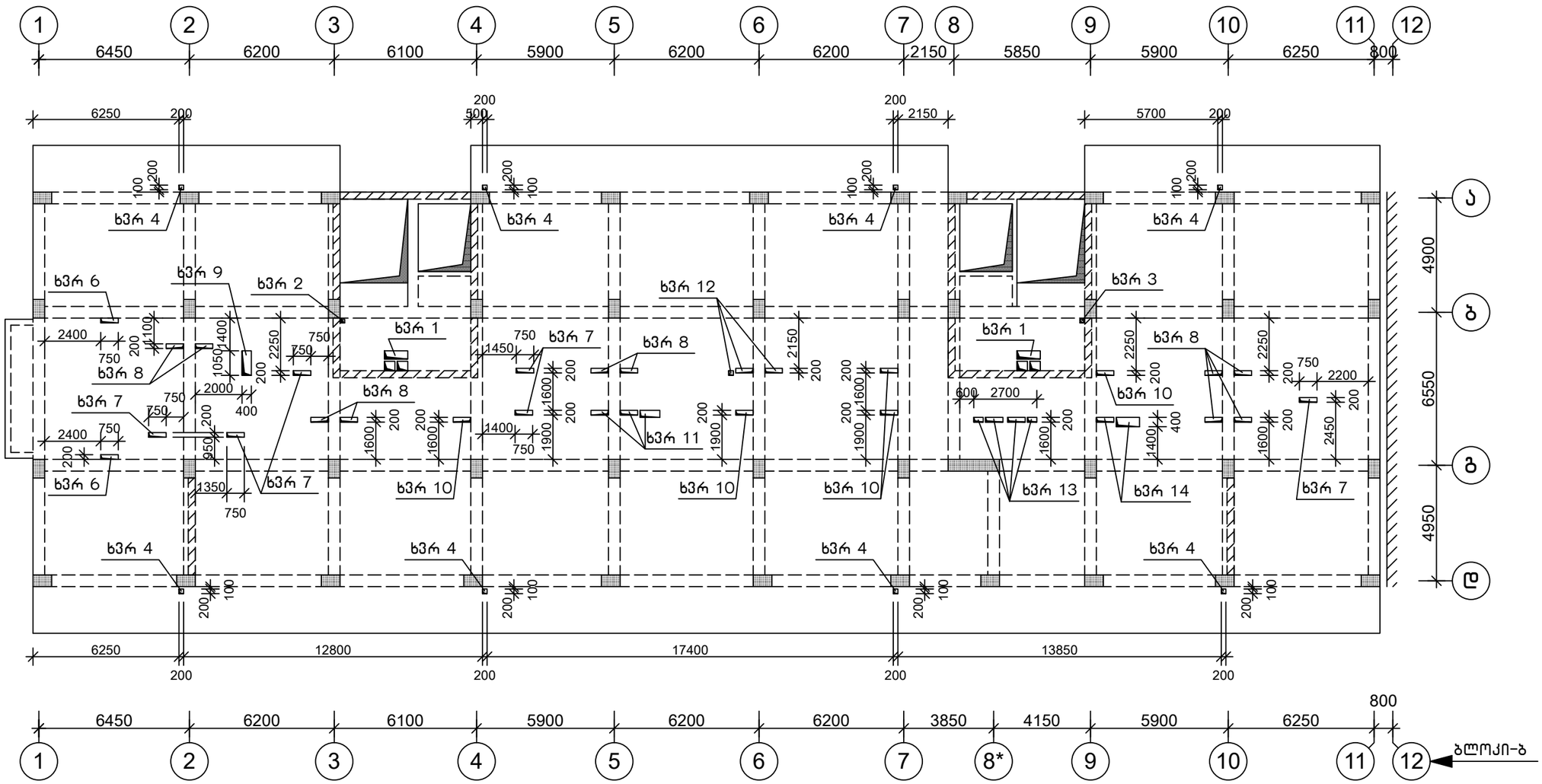

ხვრ 5 ამოვარდა

შენიშვნა

1.ხვრელი 1÷14 იხ.ფურც. კ-139÷144

თანამდებობა	ხელმოწერა	გვარი	ქ. თბილისი, ვ. ნინუას ქ.3-8 მრავალბინიანი სახლის პროექტი	შ.პ.ს.	"მონოლითშენგუფი"
გენ.დირექტორი		თ. მაისურაძე			
არ.მთ.ინჟინერი		ზ.ჯულუხიძე			
კონსტრუქტორი		გ.დედალამაზიშვილი	კონსტრუქციული ნაწილი		
			ხვრელების გეგმა 6,13÷21,78 ნიშ-ბზე	სტადია	ფურც	მასშტ
				მ.პრ.	კ-137	1:200

ხვრელების გეგმა 24,91; 28,04; 31,17; 34,30; 37,43; 40,56; 43,69; 46,82; 49,95 ნიშ-ზე
1:200

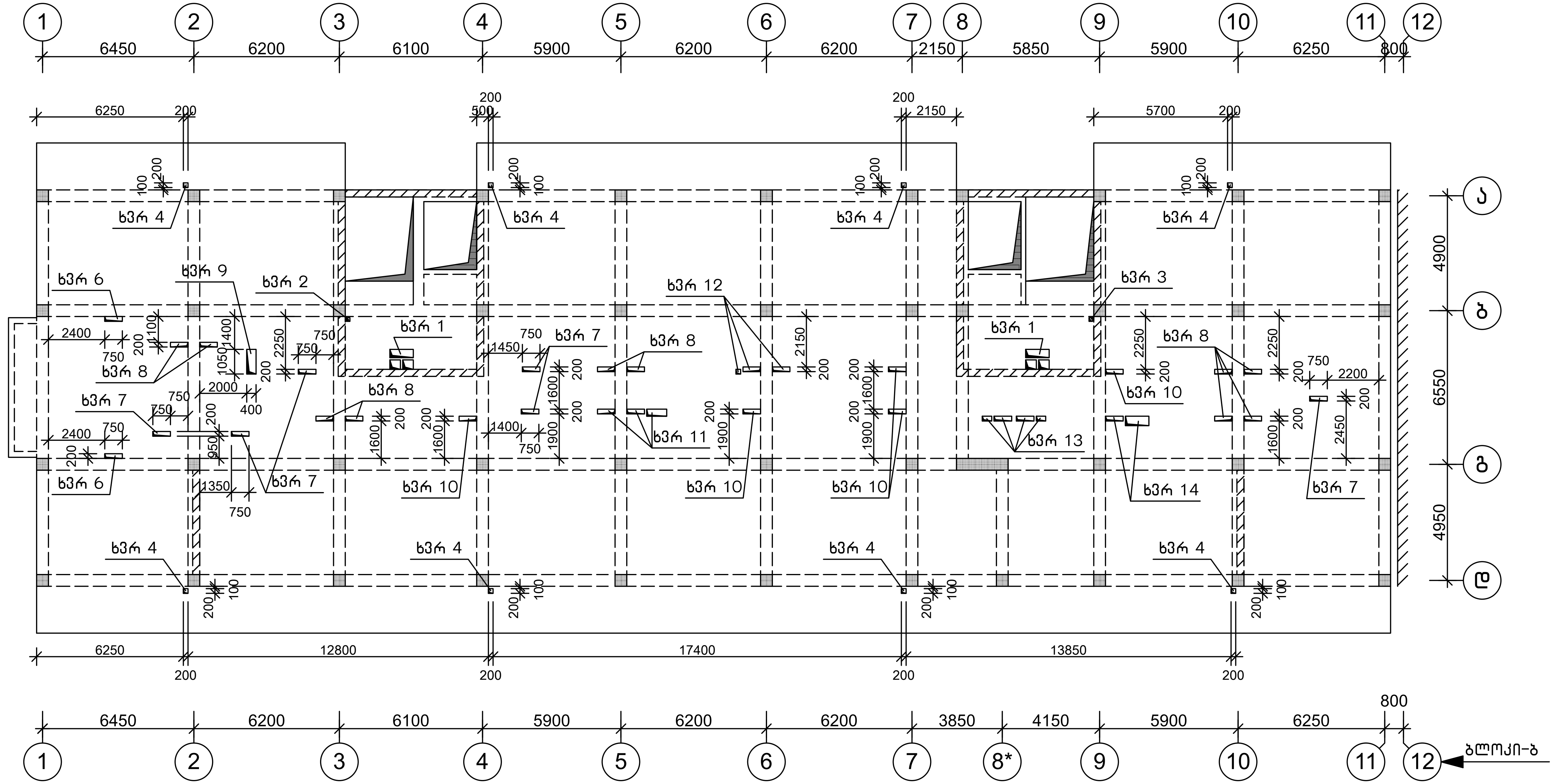

შენიშვნა

1.ხვრელი 1÷14 იხ.ფურც. კ-139÷144

თანამდებობა	ხელმოწერა	გვარი	ქ. თბილისი, ვ. ნინუას ქ.3-8 მრავალბინიანი საცხ.სახლის პროექტი	შ.პ.ს. "მონოლითჯგუფი"		
გენ.დირექტორი		თ. მაისურაძე				
პრ.მთ.ინჟინერი		ზ.ჯულუხიძე				
კონსტრუქტორი		გ.დედალამაზიშვილი	კონსტრუქციული ნაწილი			
			ხვრელების გეგმა 24,91 ÷ 49,95 ნიშ-ზე	სტადია	ფურც	მასშტ
				მ.პრ.	კ-138	1:200

ხვრელი 1
მ1:20

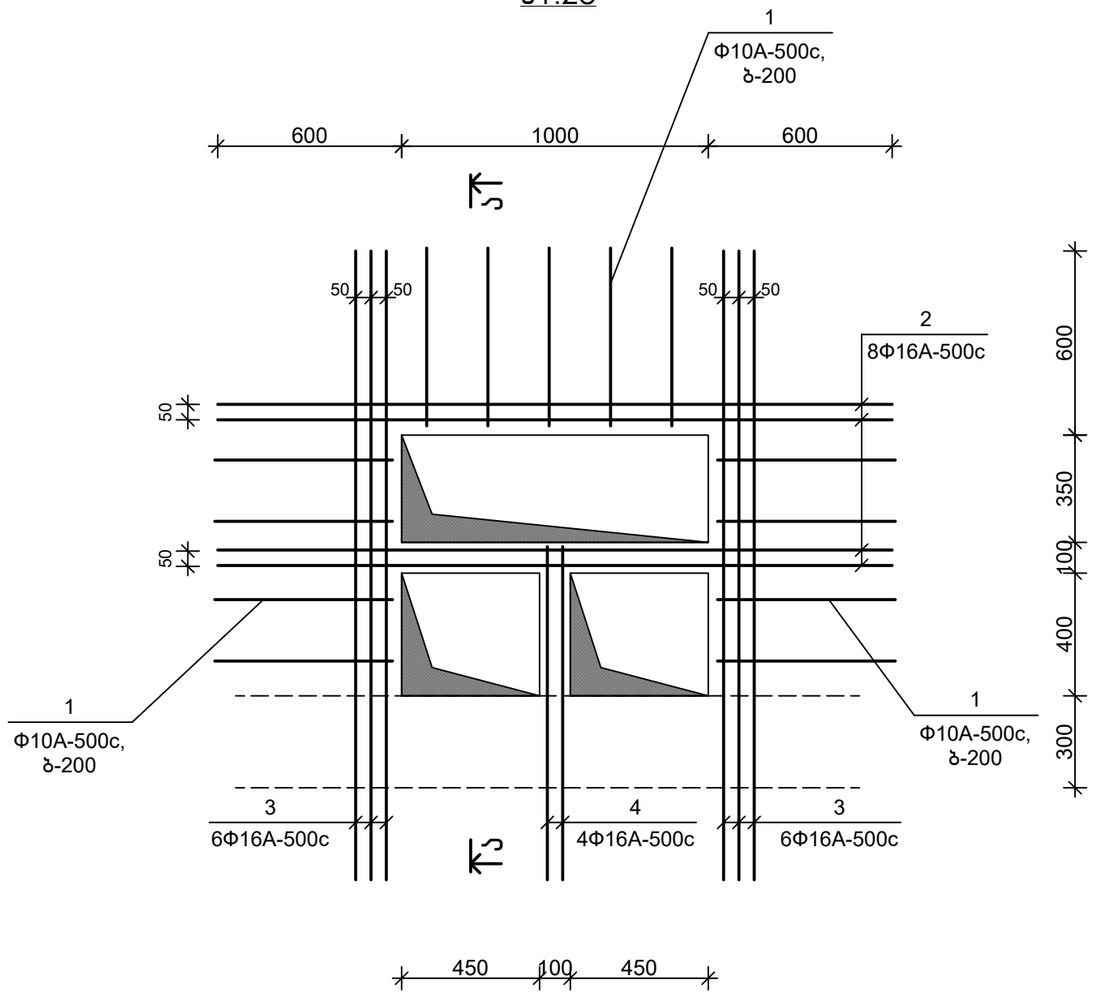

ა–ა
მ1:20

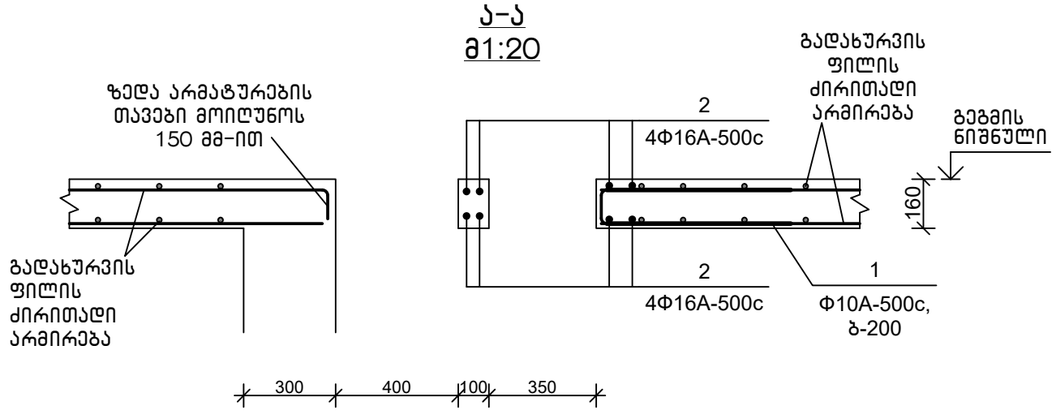

სპეციფიკაცია

პოზიცია	აღნიშვნა	დასახელება	რაოდ.	წონა, კგ	შენიშვნა
		ხვრელი 1			
		დეტალები			
1		Φ10A-500c,ГОСТ 34028-2016, L=1400	13	0.87	
2		Φ16A-500c,ГОСТ 34028-2016, L=2200	8	3.48	
3		Φ16A-500c,ГОСТ 34028-2016, L=2050	12	3.24	
4		Φ16A-500c,ГОСТ 34028-2016, L=1100	4	1.74	

დეტალების უწყისი

პოზ.	ესკიზი
1	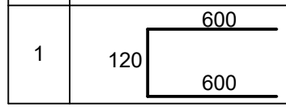

თანამდებობა	ხელმოწერა	გვარი	ქ. თბილისი, ვ. ნინუას ქ.3-8 მრავალბინიანი სასხ.სახლის პროექტი	მ.პ.ს.	"მონოლითშენგუფი"
გენ.დირექტორი		თ. მაისურაძე			
პრ.მთ.ინჟინერი		ზ.ჯულუხიძე			
კონსტრუქტორი		გ.დედალამაზიშვილი	კონსტრუქციული ნაწილი		
			ხვრელი 1	სტადია	ფურც	მასშტ
				მ.პრ.	კ-139	1:20

ხვრელი 2
მ1:20

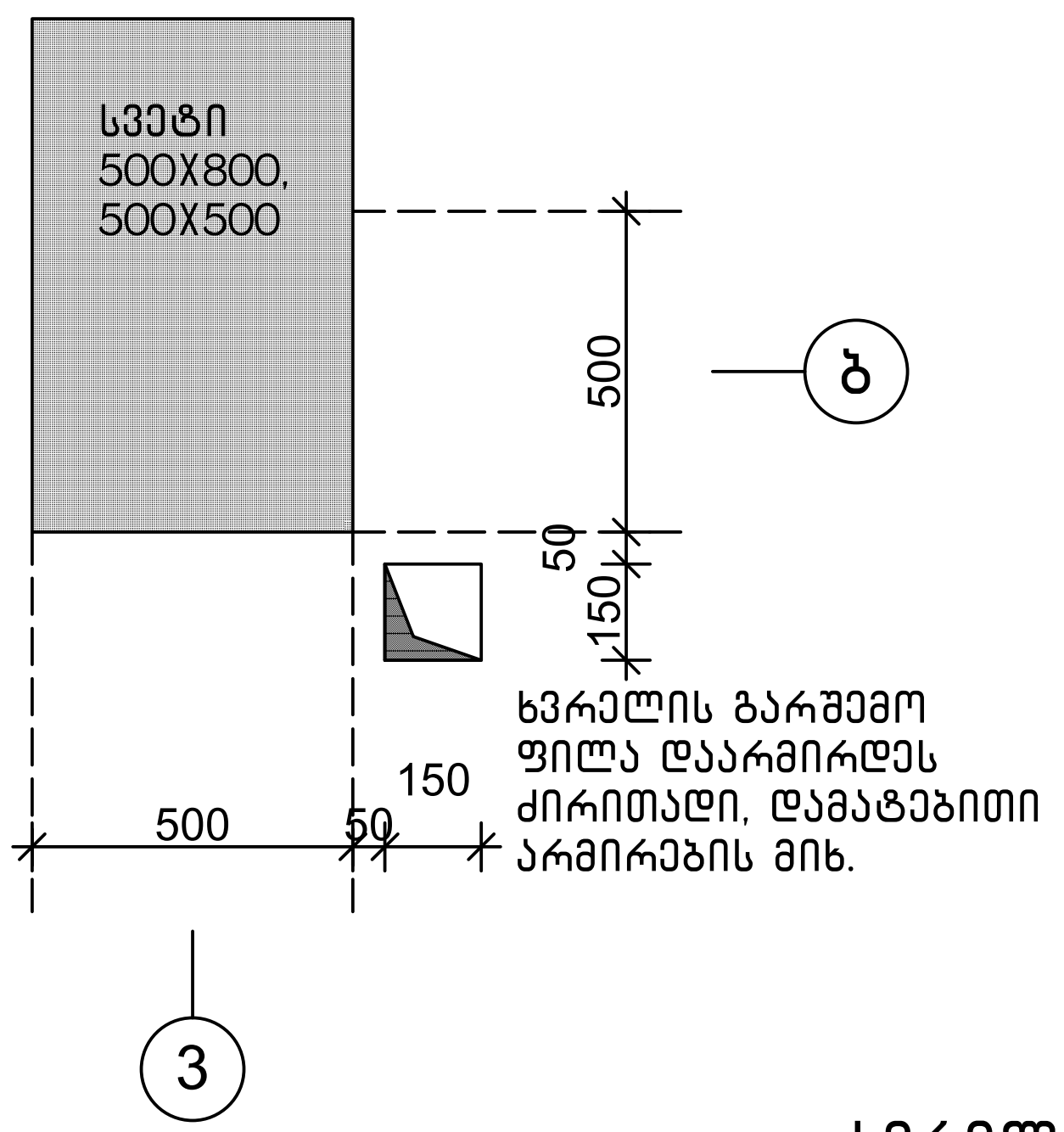

ხვრელი 3
მ1:20

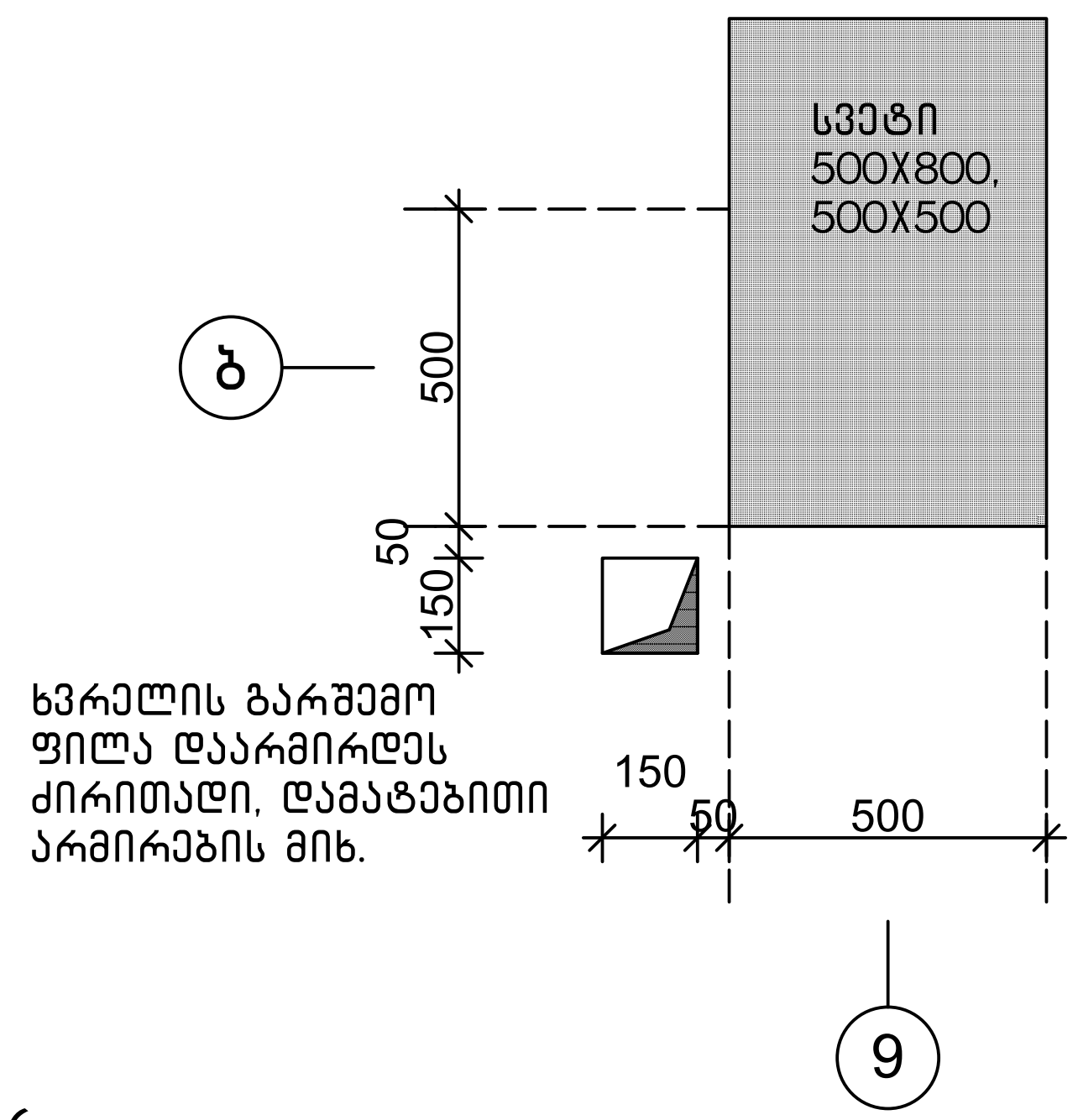

ხვრელი 4
მ1:20

ხვრელის გარშემო ფილა დაარმირდეს ძირითადი, დამატებითი არმირების მიხ.

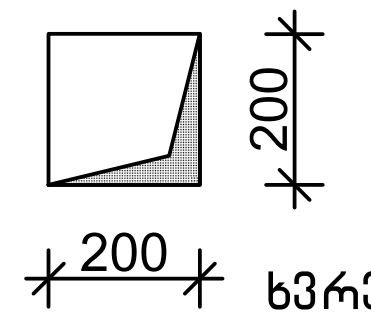

ხვრელის კოჭებთან, სვეტთან მიბმა იხემძღვანელეთ გადახურვის გეგმა

ხვრელი 5
მ1:20

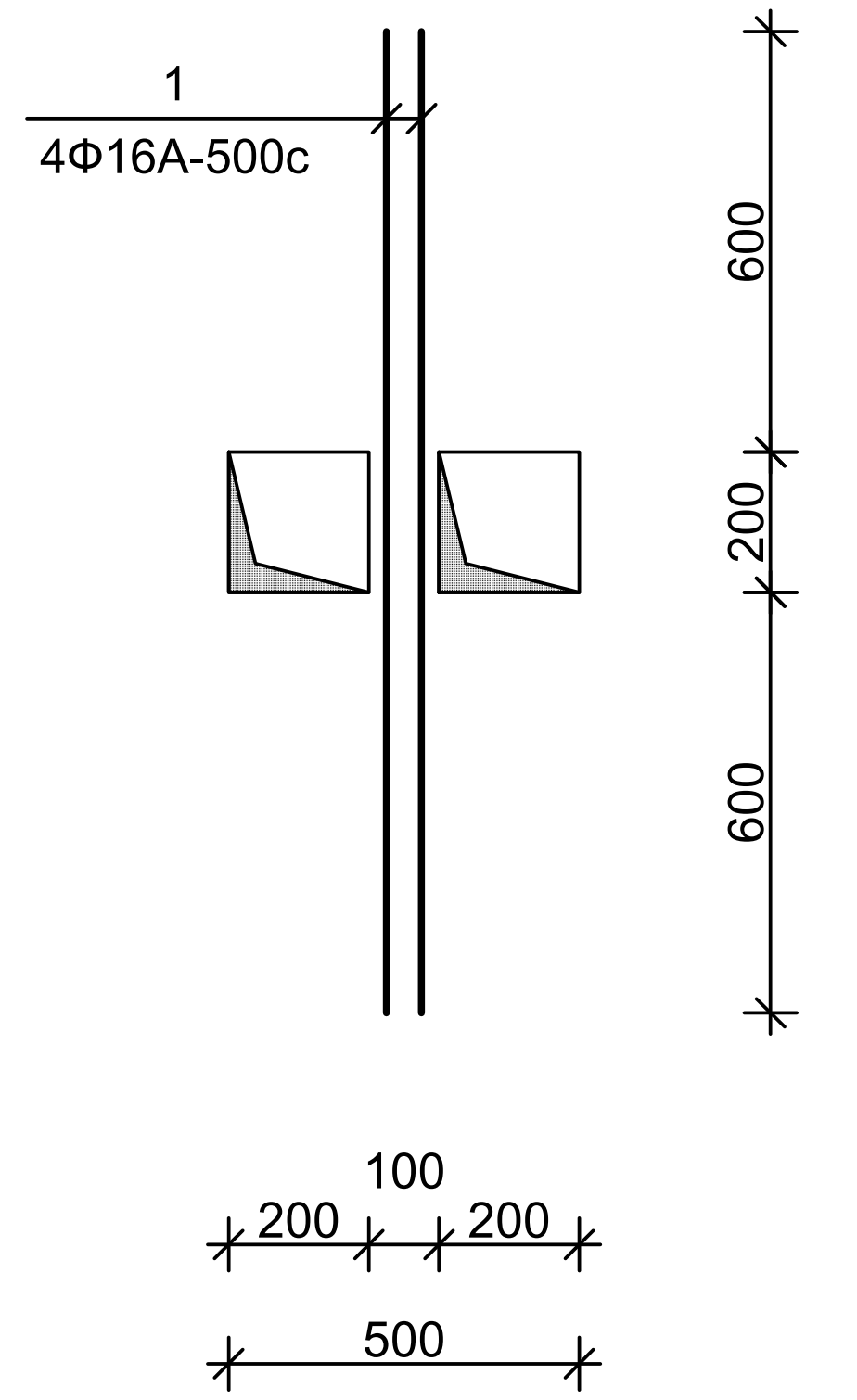

ხვრელი 6
მ1:20

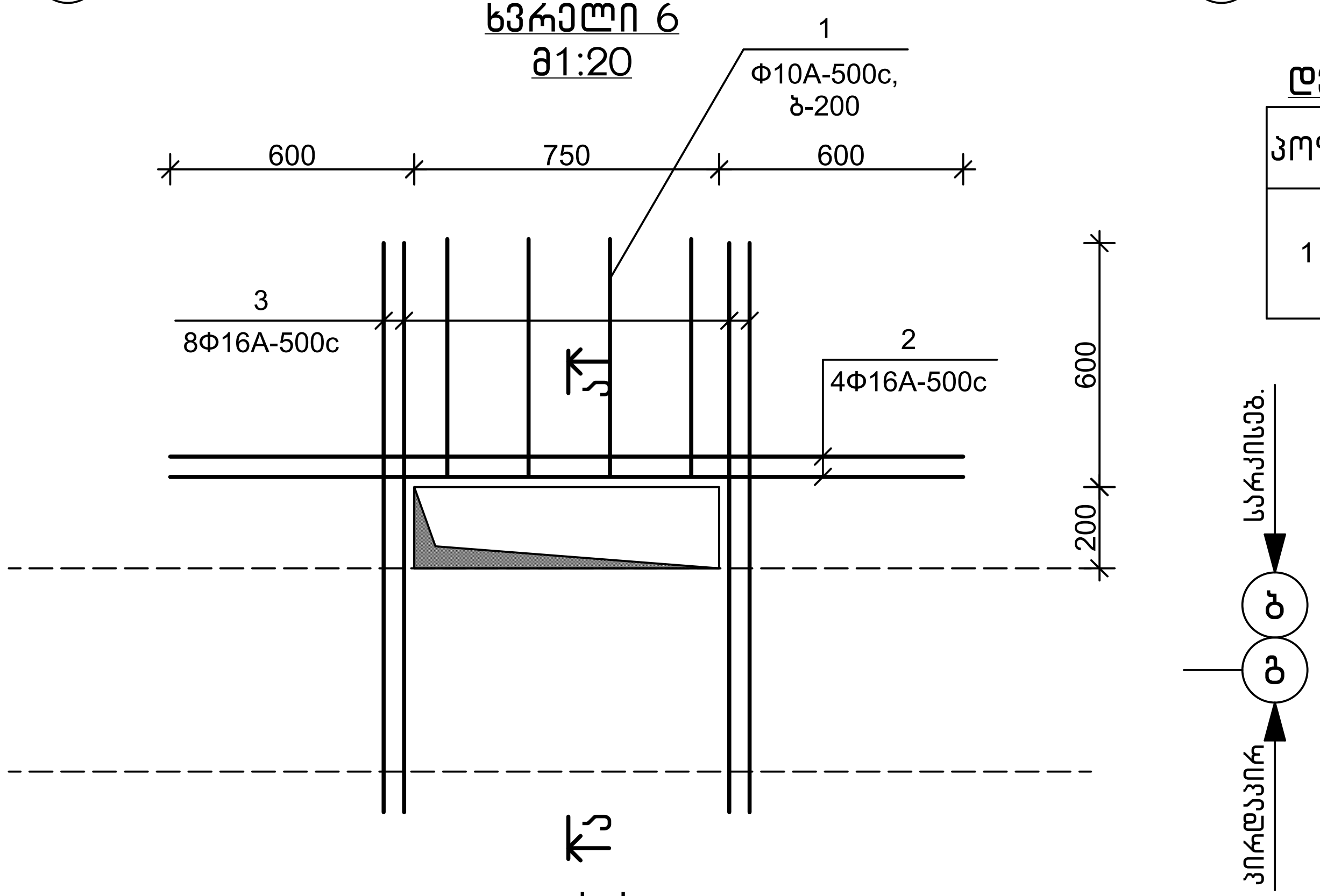

დეტალების უწყისი

პოზ.	ესკიზი
1	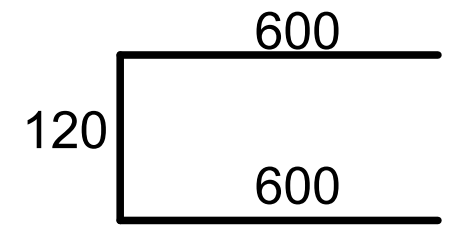

სპეციფიკაცია

პოზიცია	აღნიშვნა	დასახელება	რაოდ.	წონა, კგ	შენიშვნა
		ხვრელი 5			
		დეტალები			
1		Φ16A-500c,ГОСТ 34028-2016, L=1400	4	2.22	
		ხვრელი 6			
		დეტალები			
1		Φ10A-500c,ГОСТ 34028-2016, L=1400	4	0.87	
2		Φ16A-500c,ГОСТ 34028-2016, L=2000	4	3.16	
3		Φ16A-500c,ГОСТ 34028-2016, L=1400	8	2.22	

ა-ა
მ1:20

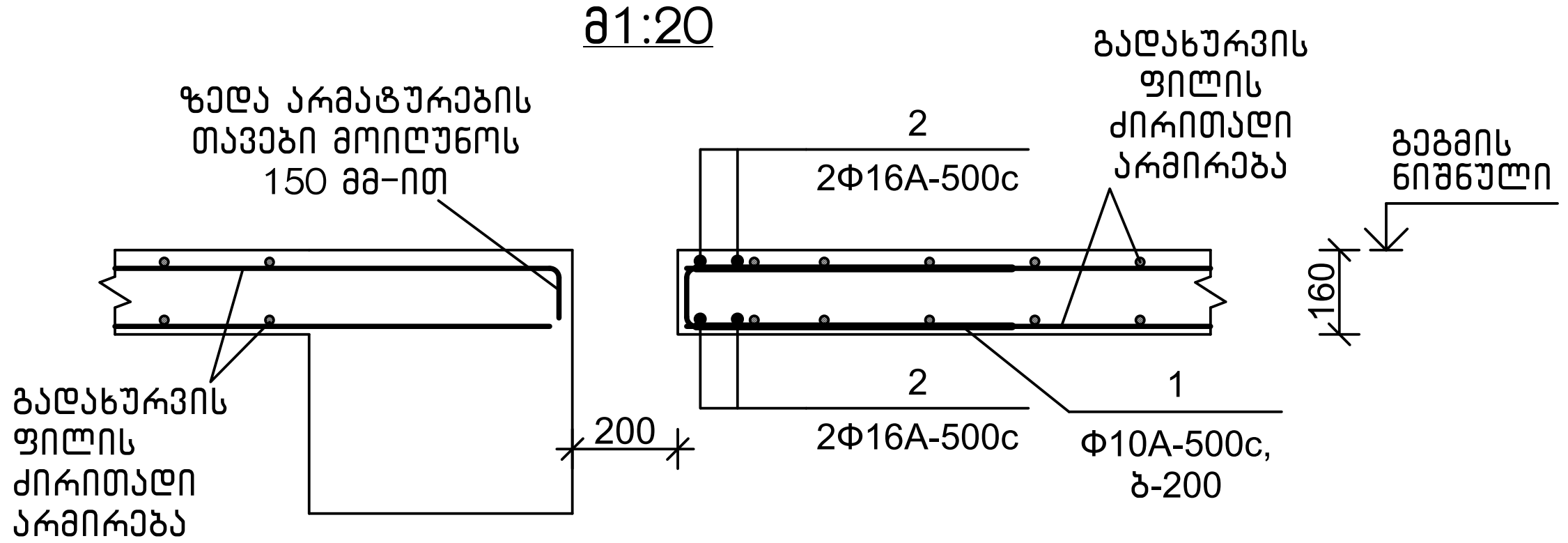

თანამდებობა	ხელმოწერა	გვარი	ქ. თბილისი, ვ. ნიჟუას ქ.3-8 მრავალბინიანი საცხ.სახლის პროექტი	შ.პ.ს. "მონოლითჯგუფი"		
გენ.დირექტორი		თ. მაისურაძე				
პრ.მთ.ინჟინერი		ზ.ჯულუხიძე				
კონსტრუქტორი		გ.ღედალამაზიშვილი	კონსტრუქციული ნაწილი			
			ხვრელი 2÷6	სტადია	ფურც	მასშტ
				მ.პრ.	კ-140	1:20

ხვრელი 7
მ1:20

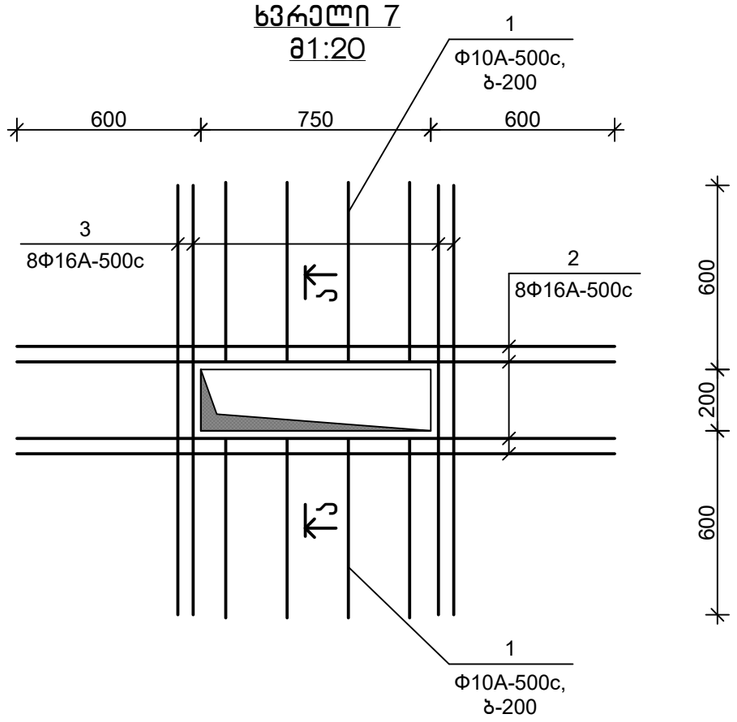

ხვრელი 8
მ1:20

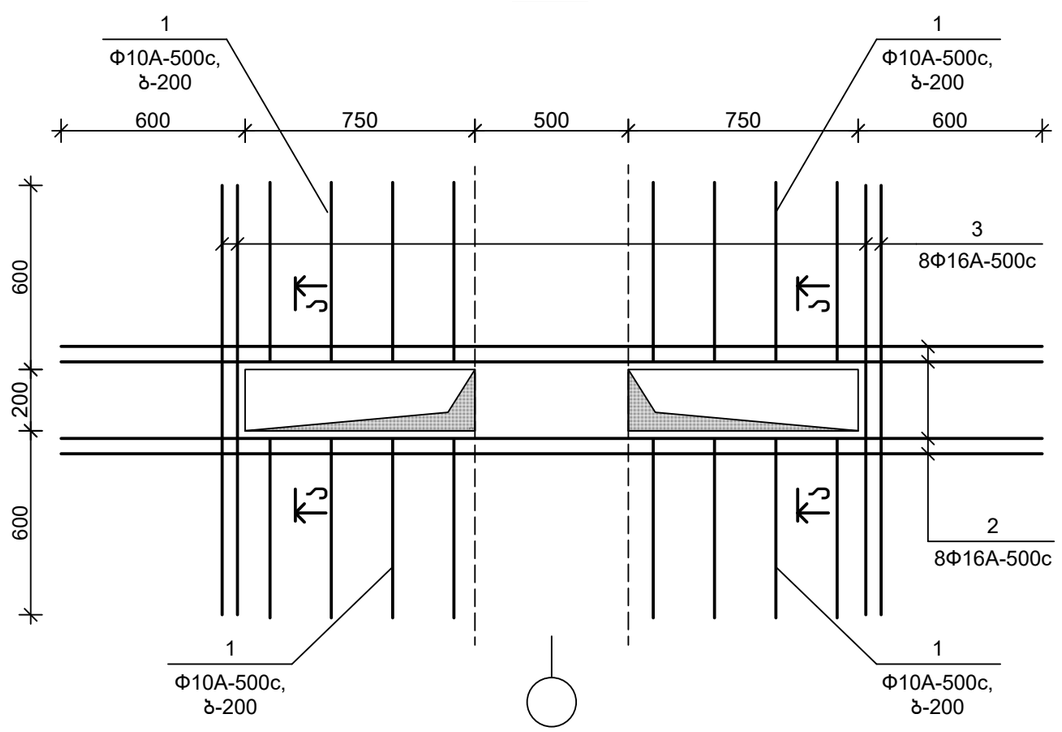

ა–ა
მ1:20

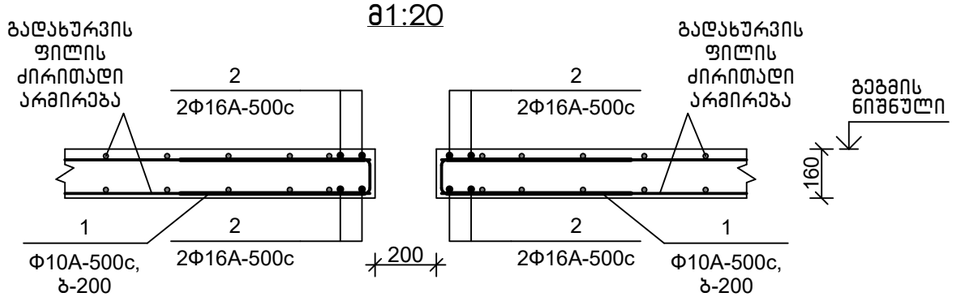

დეტალების უწყისი

პოზ.	ესკიზი
1	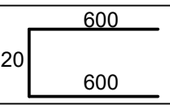

სპეციფიკაცია

პოზიცია	აღნიშვნა	დასახელება	რაოდ.	წონა, კგ	შენიშვნა
		ხვრელი 7			
		დეტალები			
1		Φ10A-500c,ГОСТ 34028-2016, L=1400	8	0.87	
2		Φ16A-500c,ГОСТ 34028-2016, L=2000	8	3.16	
3		Φ16A-500c,ГОСТ 34028-2016, L=1400	8	2.22	
		ხვრელი 8			
		დეტალები			
1		Φ10A-500c,ГОСТ 34028-2016, L=1400	16	0.87	
2		Φ16A-500c,ГОСТ 34028-2016, L=3200	8	5.06	
3		Φ16A-500c,ГОСТ 34028-2016, L=1400	8	2.22	

თანამდებობა	ხელმოწერა	გვარი	ქ. თბილისი, ვ. ნინუას ქ.3–8 მრავალბინიანი სასხ.სახლის პროექტი	შპს.	"მოწოლითჯგუფი"
გენ.დირექტორი		თ. მაისურაძე			
პრ.მთ.ინჟინერი		ზ.ჯულუხიძე			
კონსტრუქტორი		გ.დედალამაზიშვილი	კონსტრუქციული ნაწილი		
			ხვრელი 7,8	სტადია	ფურც	მასშტ
				მ.პრ.	კ–141	1:20

ხვრელი 9
მ1:20

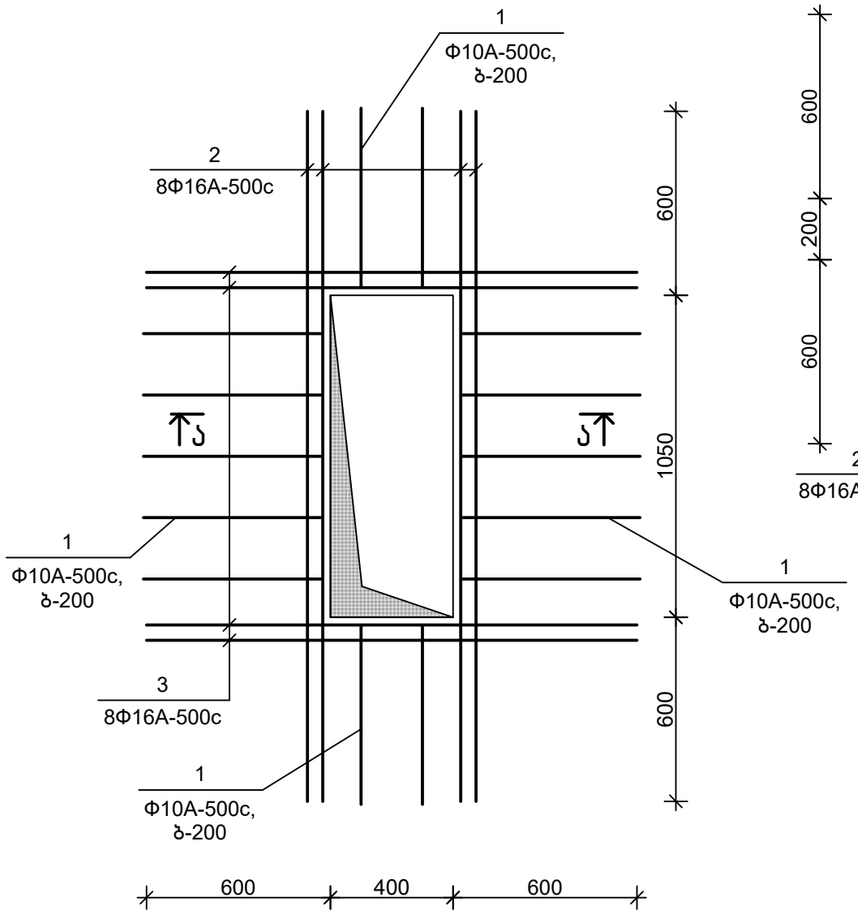

ხვრელი 10
მ1:20

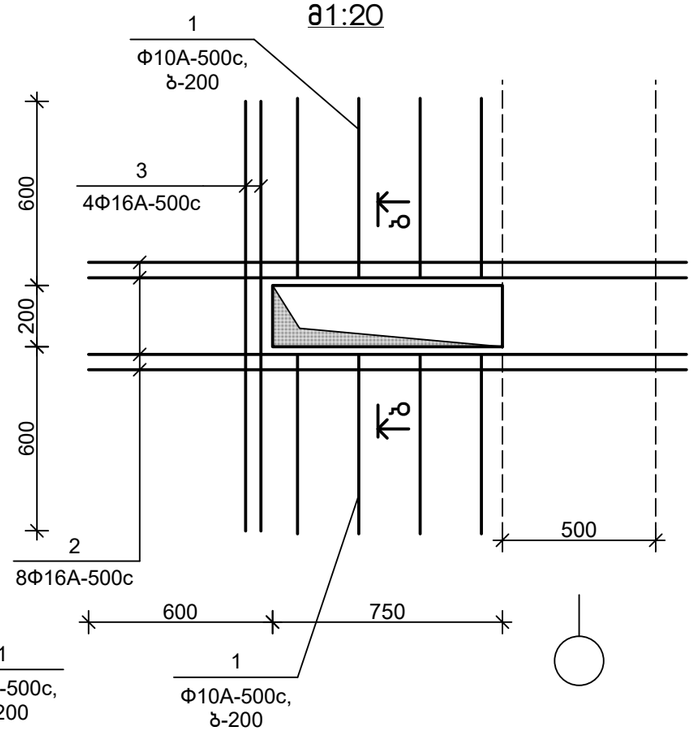

ბ–ბ
მ1:20

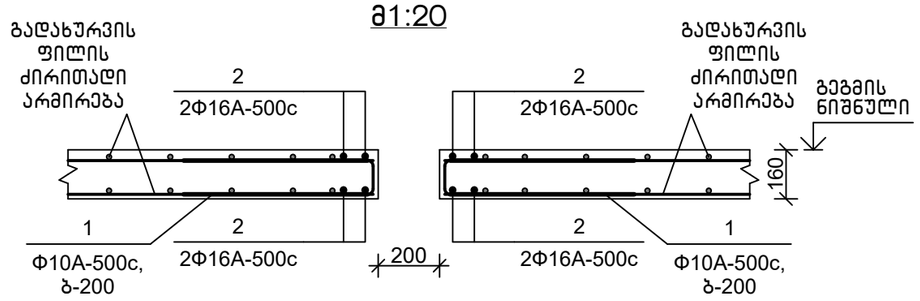

დეტალების უწყისი

პოზ.	ესკიზი
1	600, 120, 600

ა–ა
მ1:20

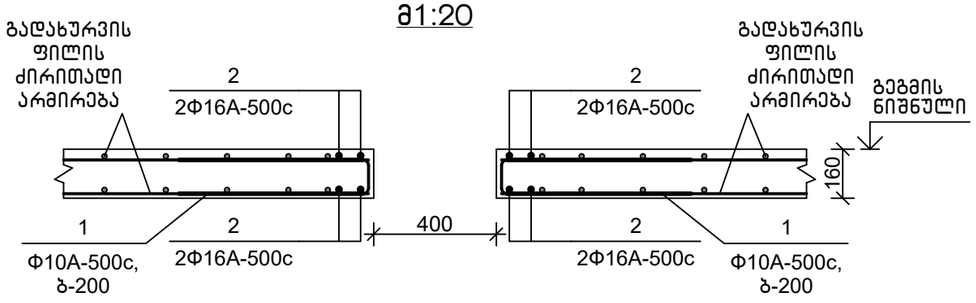

სპეციფიკაცია

პოზიცია	აღნიშვნა	დასახელება	რაოდ.	წონა, კგ	შენიშვნა
		ხვრელი 9			
		დეტალები			
1		Φ10A-500c,ГОСТ 34028-2016, L=1400	14	0.87	
2		Φ16A-500c,ГОСТ 34028-2016, L=2250	8	3.56	
3		Φ16A-500c,ГОСТ 34028-2016, L=1600	8	2.53	
		ხვრელი 10			
		დეტალები			
1		Φ10A-500c,ГОСТ 34028-2016, L=1400	8	0.87	
2		Φ16A-500c,ГОСТ 34028-2016, L=2000	8	3.16	
3		Φ16A-500c,ГОСТ 34028-2016, L=1400	4	2.22	

თანამდებობა	ხელმოწერა	გვარი	ქ. თბილისი, ვ. ნინუას ქ.3–8 მრავალბინიანი სასხ.სახლის პროექტი	შ.პ.ს.	"მონოლითშენგუფი"
გენ.დირექტორი		თ. მაისურაძე			
პრ.მთ.ინჟინერი		ზ.ჯულუხიძე			
კონსტრუქტორი		გ.დედალამაზიშვილი	კონსტრუქციული ნაწილი		
			ხვრელი 9,10	სტადია	ფურც	მასშტ
				მ.პრ.	კ–142	1:20

ხვრელი 11
მ1:20

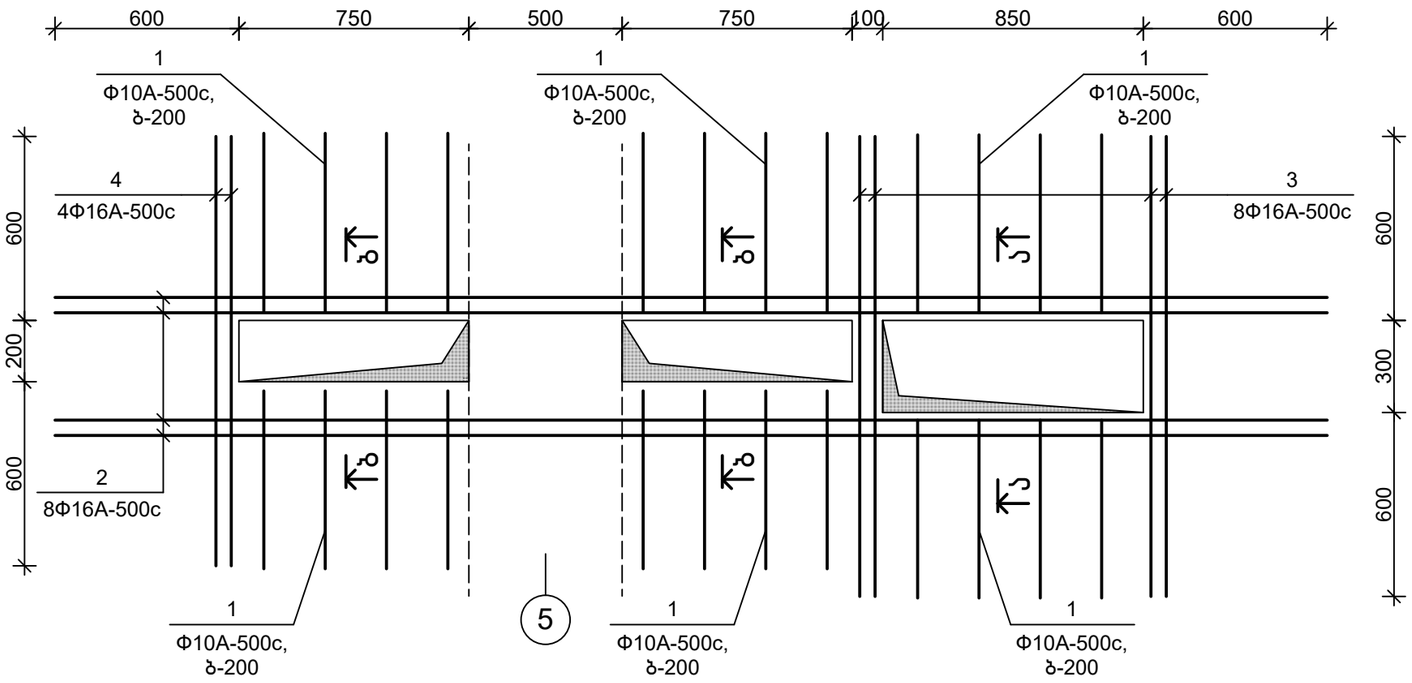

ხვრელი 12
მ1:20

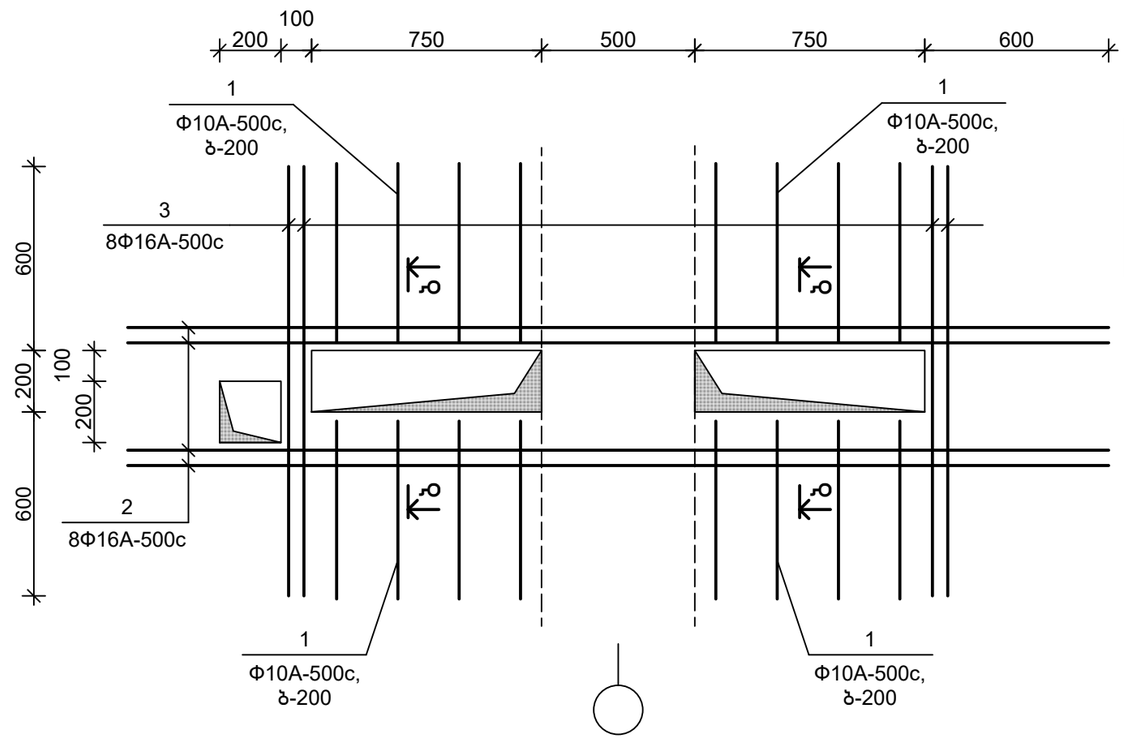

დეტალების უწყისი

პოზ.	ესკიზი
1	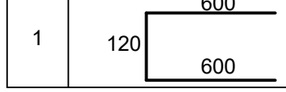

ა–ა
მ1:20

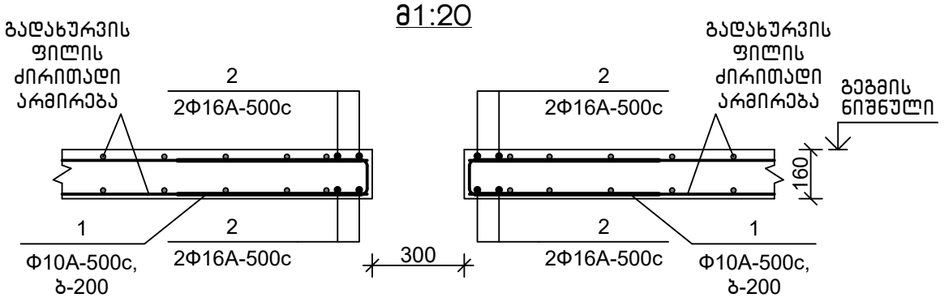

ბ–ბ
მ1:20

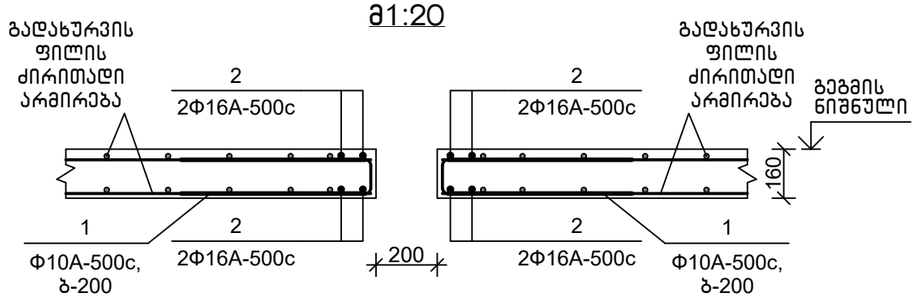

სპეციფიკაცია

პოზიცია	აღნიშვნა	დასახელება	რაოდ.	წონა, კგ	შენიშვნა
		ხვრელი 11			
		დეტალები			
1		Φ10A-500c,ГОСТ 34028-2016, L=1400	24	0.87	
2		Φ16A-500c,ГОСТ 34028-2016, L=4150	8	6.56	
3		Φ16A-500c,ГОСТ 34028-2016, L=1500	8	2.37	
4		Φ16A-500c,ГОСТ 34028-2016, L=1400	4	2.22	
		ხვრელი 12			
		დეტალები			
1		Φ10A-500c,ГОСТ 34028-2016, L=1400	16	0.87	
2		Φ16A-500c,ГОСТ 34028-2016, L=3200	8	5.06	
3		Φ16A-500c,ГОСТ 34028-2016, L=1400	8	2.23	

თანამდებობა	ხელმოწერა	გვარი	ქ. თბილისი, ვ. ნინუას ქ.3–8 მრავალბინიანი სახლის პროექტი	შპს.	"მონოლითშენგუფი"
გენ.დირექტორი		თ. მაისურაძე			
პრ.მთ.ინჟინერი		ზ.ჯულუხიძე			
კონსტრუქტორი		გ.დედალამაზიშვილი	კონსტრუქციული ნაწილი		
			ხვრელი 11,12	სტადია	ფურც	მასშტ
				მ.პრ.	კ–143	1:20

ხვრელი 13
მ1:20

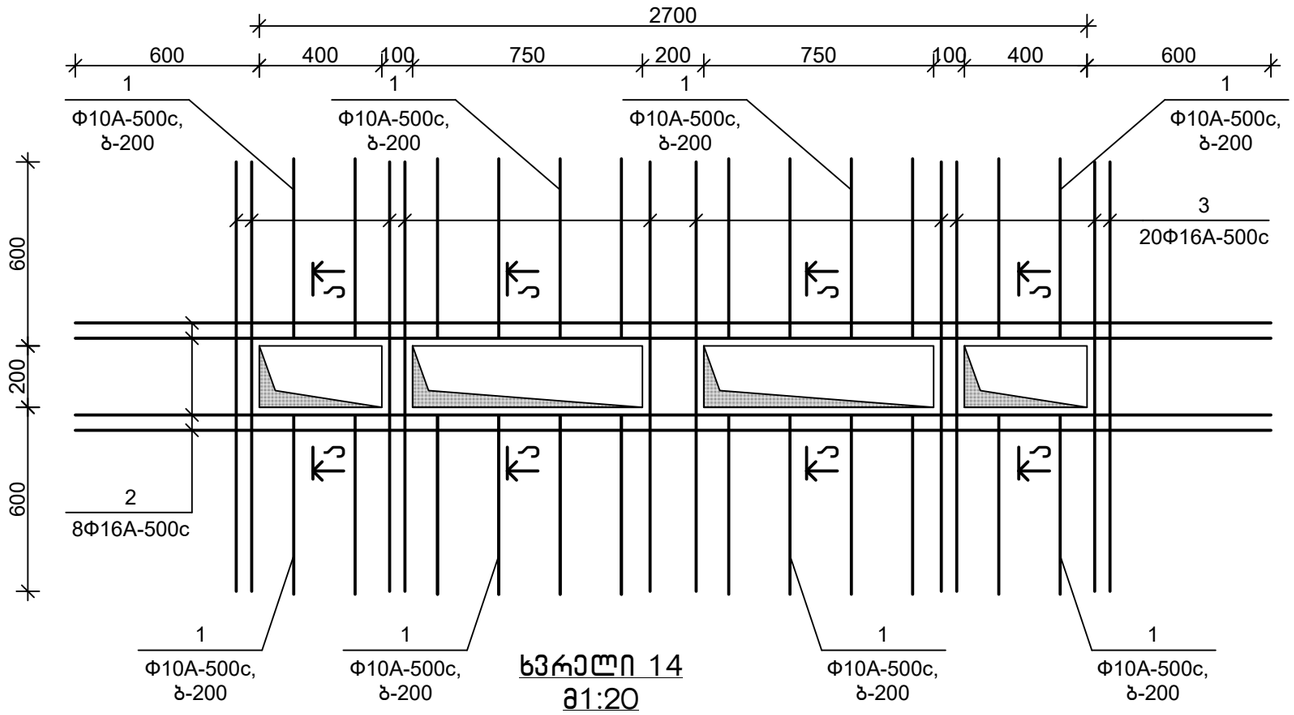

ხვრელი 14
მ1:20

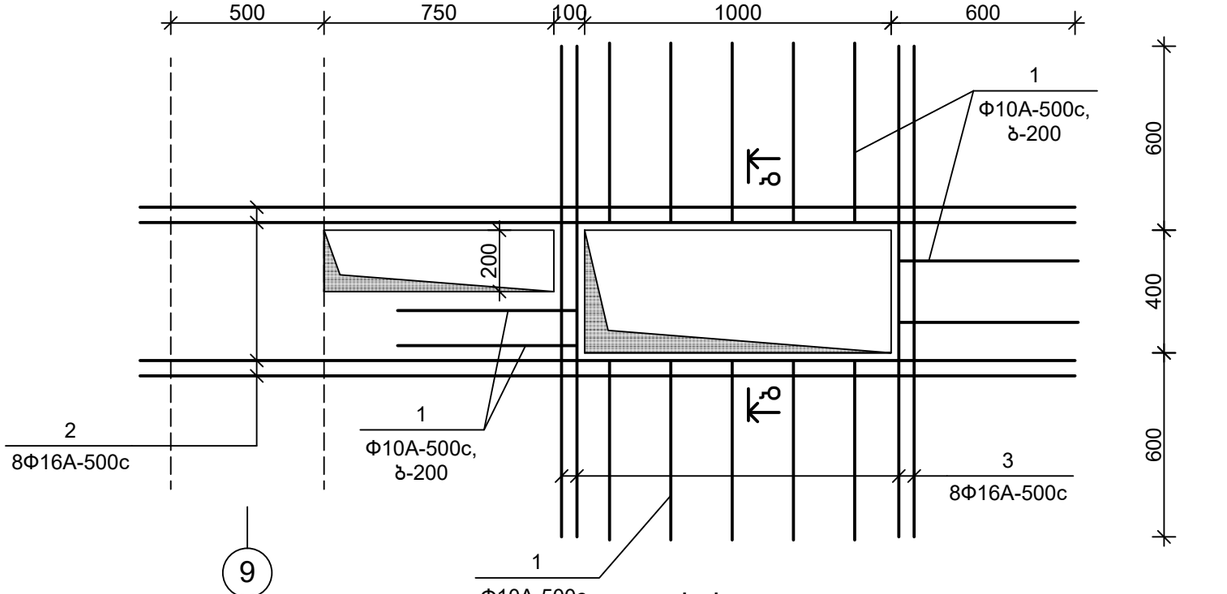

ა–ა
მ1:20

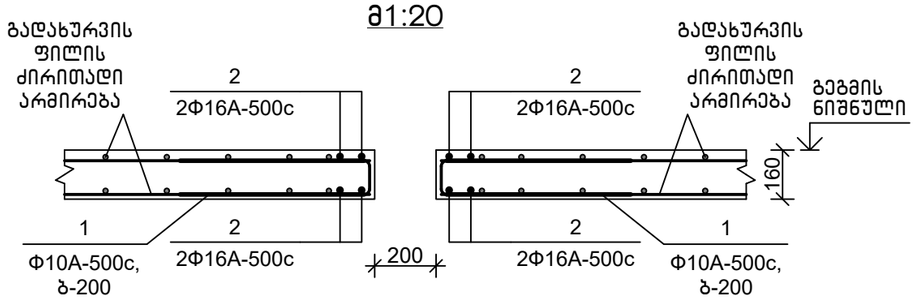

ბ–ბ
მ1:20

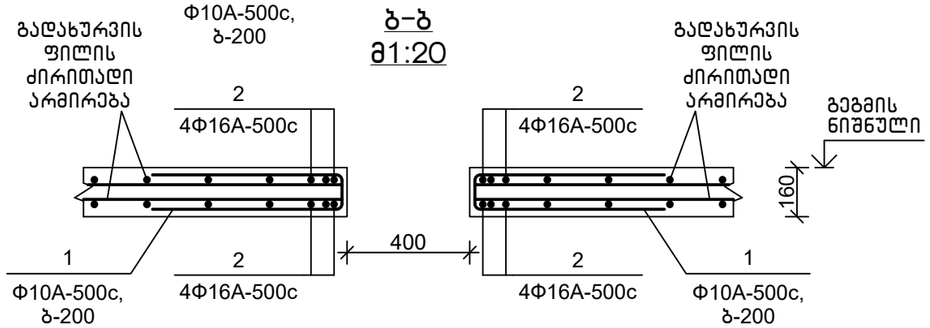

სპეციფიკაცია

პოზიცია	აღნიშვნა	დასახელება	რაოდ.	წონა, კგ	შენიშვნა
		ხვრელი 13			
		დეტალები			
1		Φ10A-500c,ГОСТ 34028-2016, L=1400	24	0.87	
2		Φ16A-500c,ГОСТ 34028-2016, L=3900	8	6.17	
3		Φ16A-500c,ГОСТ 34028-2016, L=1400	20	2.22	
		ხვრელი 14			
		დეტალები			
1		Φ10A-500c,ГОСТ 34028-2016, L=1400	14	0.87	
2		Φ16A-500c,ГОСТ 34028-2016, L=3050	8	4.82	
3		Φ16A-500c,ГОСТ 34028-2016, L=1600	8	2.53	

დეტალების უწყისი

პოზ.	ესკიზი
1	600 / 120 / 600

თანამდებობა	ხელმოწერა	გვარი	ქ. თბილისი, ვ. ნინუას ქ.3–8 მრავალბინიანი სახლის პროექტი	შ.პ.ს.	"მოწოლითჯგუფი"
გენ.დირექტორი		თ. მაისურაძე			
პრ.მთ.ინჟინერი		ზ.ჯულუხიძე			
კონსტრუქტორი		გ.დედალამაზიშვილი	კონსტრუქციული ნაწილი		
			ხვრელი 13,14	სტადია	ფურც	მასშტ
				მ.პრ.	კ–144	1:20

მონოლითური სვეტების გეგმა 0,00 ნიშ-ზე
1:200

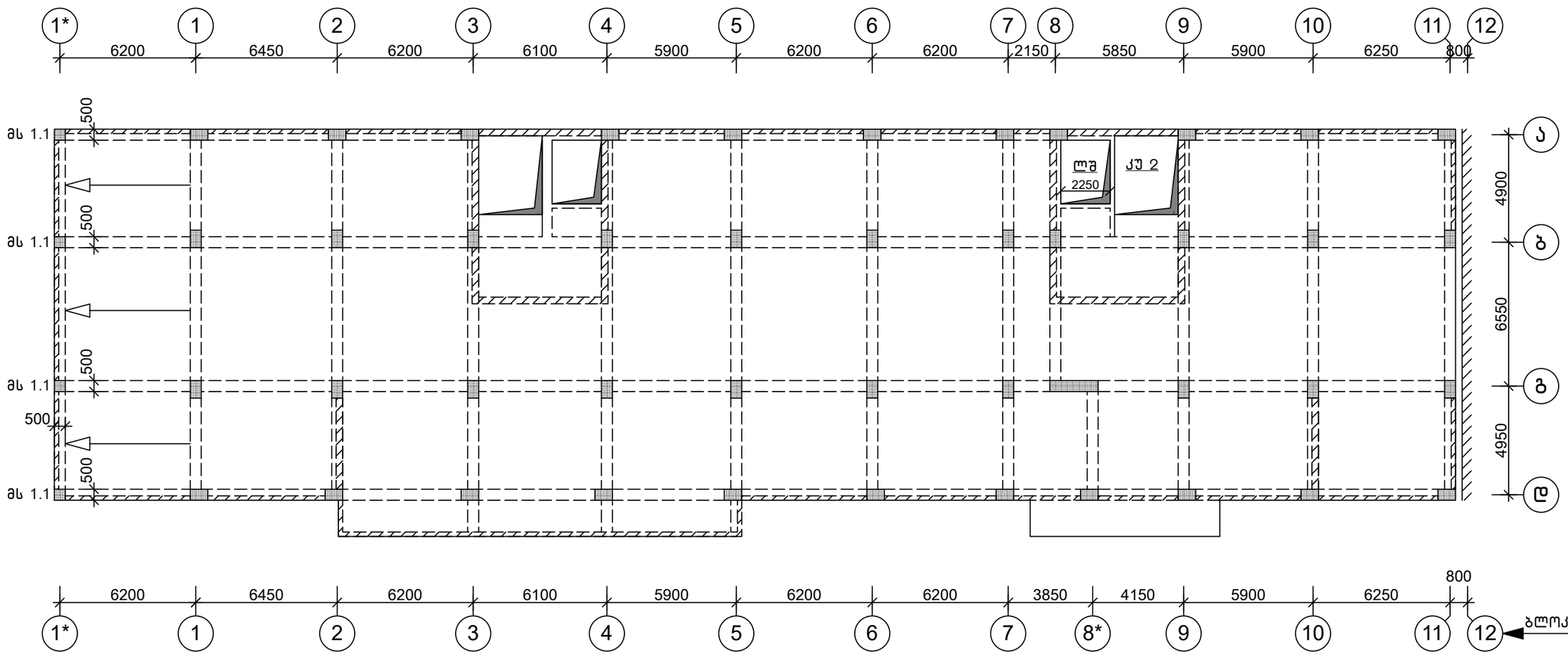

მონ.სვეტების უწყისი

სვეტის მარკა	რაოდ.	შენიშვნა
მს 1.1	4	ფურც. კ-153

თანამდებობა	ხელმოწერა	გვარი	ქ. თბილისი, ვ. ნინუას ქ.3-8 მრავალბინიანი სასხ.სახლის პროექტი	მ.პ.ს.	"მონოლითმშენგუფი"
გენ.დირექტორი		თ. მაისურაძე			
პრ.მთ.ინჟინერი		ზ.ჯულუხიძე			
კონსტრუქტორი		გ.დედალამაზიშვილი	კონსტრუქციული ნაწილი		
			მონოლითური სვეტების გეგმა 0,00 ნიშ-ზე	სტადია: მ.პრ.	ფურც: კ-145
				მასშტ: 1:200	

მოწოლითური სვეტების გეგმა 3,00 ნიშ-ზე
1:200

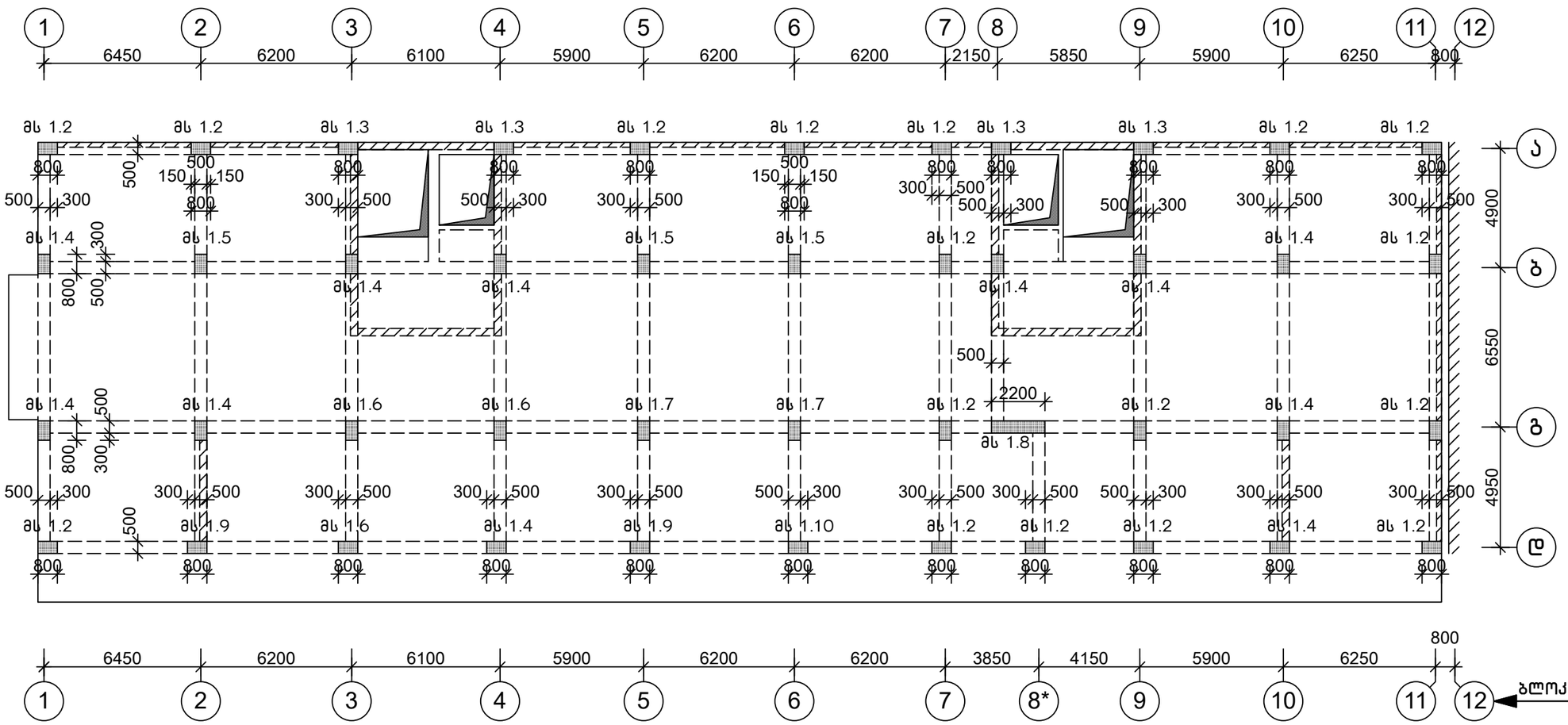

მონ.სვეტების უწყისი

ასნიშვ.	რაოდ.	შენიშვნა
მს 1.2	17	ფურც. კ-154
მს 1.3	4	ფურც. კ-155
მს 1.4	11	ფურც. კ-156
მს 1.5	3	ფურც. კ-157
მს 1.6	3	ფურც. კ-158
მს 1.7	2	ფურც. კ-159
მს 1.8	1	ფურც. კ-160
მს 1.9	2	ფურც. კ-161
მს 1.10	1	ფურც. კ-162

თანამდებობა	ხელმოწერა	გვარი	ქ. თბილისი, ვ. ნინუას ქ.3-8 მრავალბინიანი საცხ.სახლის პროექტი	შ.პ.ს. "მოწოლითჯგუფი"
გენ.დირექტორი		თ. მაისურაძე		
პრ.მთ.ინჟინერი		ზ.ჯულუხიძე		
კონსტრუქტორი		გ.დედალამაზიშვილი	კონსტრუქციული ნაწილი	
			მოწოლითური სვეტების გეგმა 3,00 ნიშ-ზე	სტადია: მ.პრ. ფურც: კ-146 მასშტ: 1:200

მონოლითური სვეტების გეგმა 12,39 ნიშ-ზე
1:200

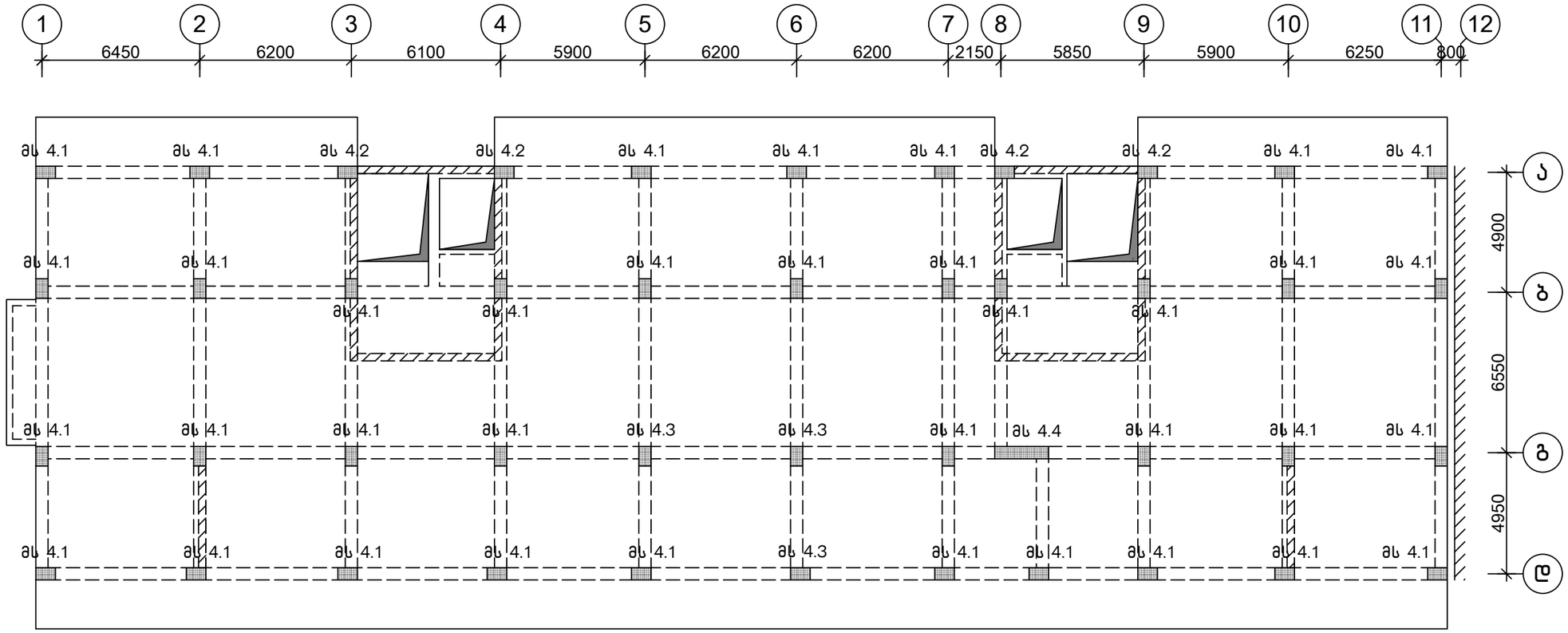

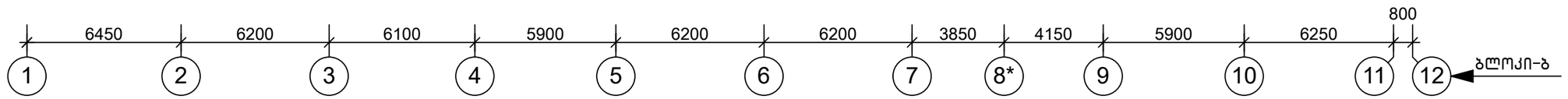

მონ.სვეტების უწყისი

ელემენტის	რაოდ.	შენიშვნა
მს 4.1	36	ფურც. კ-163
მს 4.2	4	ფურც. კ-164
მს 4.3	3	ფურც. კ-165
მს 4.4	1	ფურც. კ-166

თანამდებობა	ხელმოწერა	გვარი	ქ. თბილისი, ვ. ნინუას ქ.3-8 მრავალბინიანი სახლის პროექტი	შ.პ.ს.	"მონოლითმშენი"
გენ.დირექტორი		თ. მაისურაძე			
პრ.მთ.ინჟინერი		ზ.ჯულუხიძე			
კონსტრუქტორი		გ.დედალამაზიშვილი	კონსტრუქციული ნაწილი		
			მონოლითური სვეტების გეგმა 12,39 ნიშ-ზე	სტადია	ფურც	მასშტ
				მ.პრ.	კ-147	1:200

მონოლითური სვეტების გეგმა 21,78 ნიშ-ზე
1:200

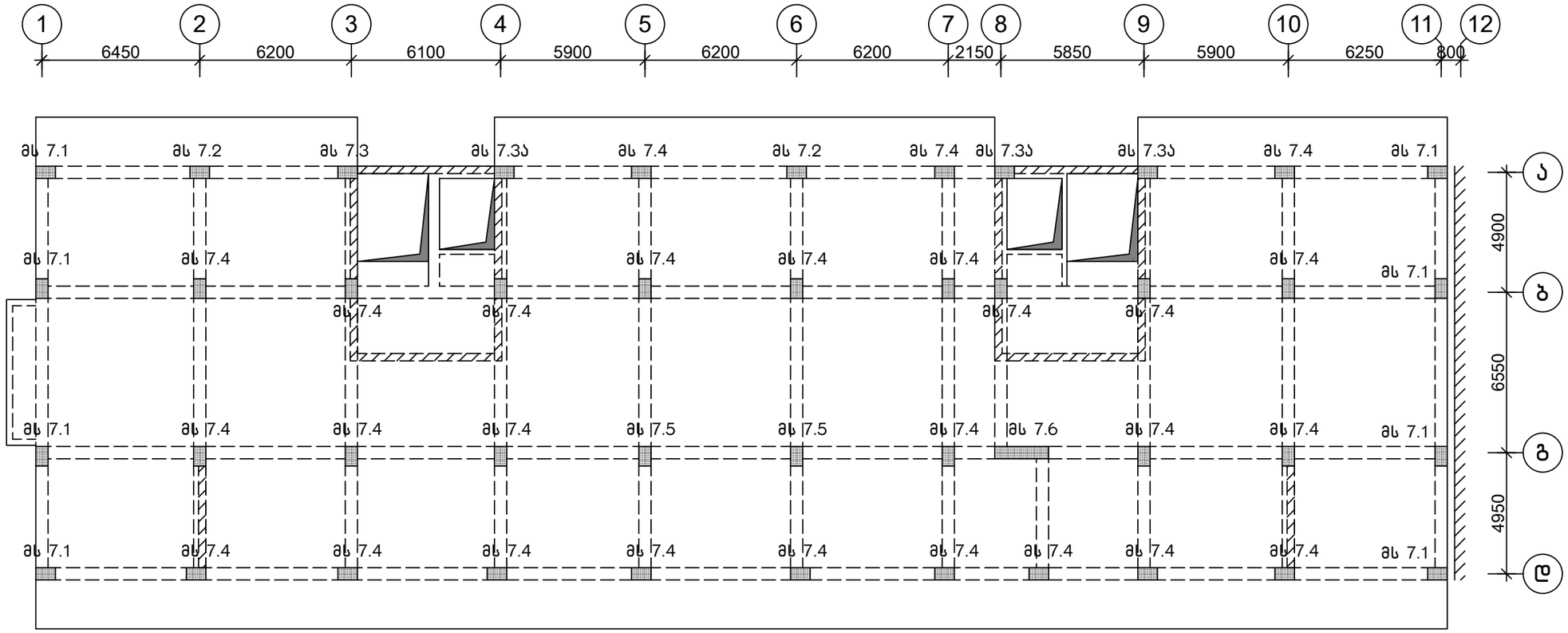

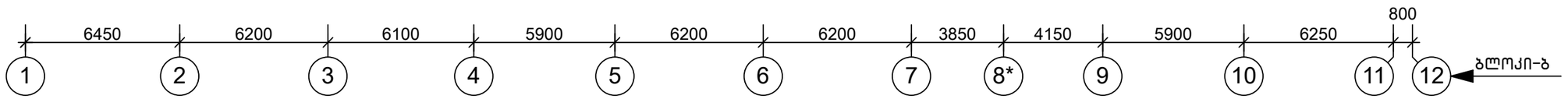

მონ.სვეტების უწყისი

ასონიშ.	რაოდ.	შენიშვნა
მს 7.1	8	ფურც. კ-167
მს 7.2	2	ფურც. კ-168
მს 7.3	1	ფურც. კ-169
მს 7.3ა	3	ფურც. კ-170
მს 7.4	27	ფურც. კ-171
მს 7.5	2	ფურც. კ-172
მს 7.6	1	ფურც. კ-173

თანამდებობა	ხელმოწერა	გვარი	ქ. თბილისი, ვ. ნინუას ქ.3-8 მრავალბინიანი სახლის პროექტი	შ.პ.ს.	"მონოლითპროექტი"
გენ.დირექტორი		თ. მაისურაძე			
პრ.მთ.ინჟინერი		ზ.ჯულუხიძე			
კონსტრუქტორი		გ.დედალამაზიშვილი	კონსტრუქციული ნაწილი		
			მონოლითური სვეტების გეგმა 21,78 ნიშ-ზე	სტადია	ფურც	მასშტ
				მ.პრ.	კ-148	1:200

მონოლითური სვეტების გეგმა 31,17 ნიშ-ზე
1:200

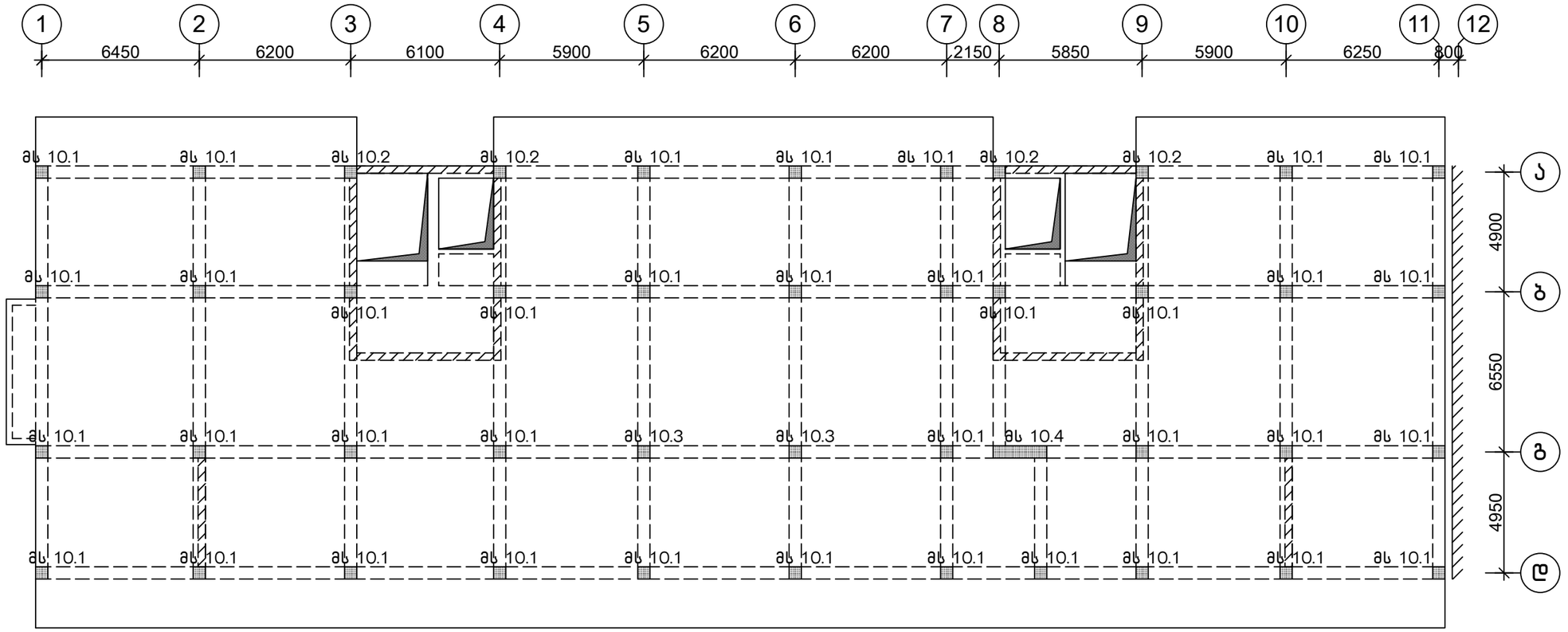

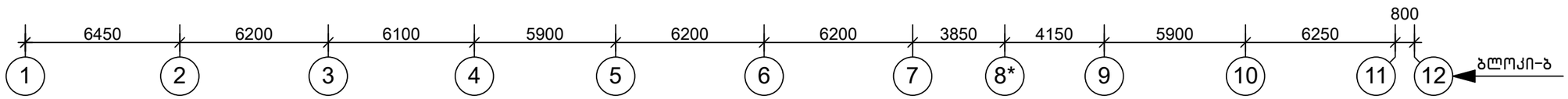

მონ.სვეტების უწყისი

სვეტის ნიშ.	რაოდ.	შენიშვნა
მს 10.1	37	ფურც. კ-174
მს 10.2	4	ფურც. კ-175
მს 10.3	2	ფურც. კ-176
მს 10.4	1	ფურც. კ-177

თანამდებობა	ხელმოწერა	გვარი	ქ. თბილისი, ვ. ნინუას ქ.3-8 მრავალბინიანი სახლის პროექტი	შ.პ.ს.	"მონოლითშენობა"
გენ.დირექტორი		თ. მაისურაძე			
პრ.მთ.ინჟინერი		ზ.ჯულუხიძე			
კონსტრუქტორი		გ.დედალამაზიშვილი	კონსტრუქციული ნაწილი		
			მონოლითური სვეტების გეგმა 31,17 ნიშ-ზე	სტადია	ფურც	მასშტ
				მ.პრ.	კ-149	1:200

მონოლითური სვეტების გეგმა 40,56 ნიშ-ზე
1:200

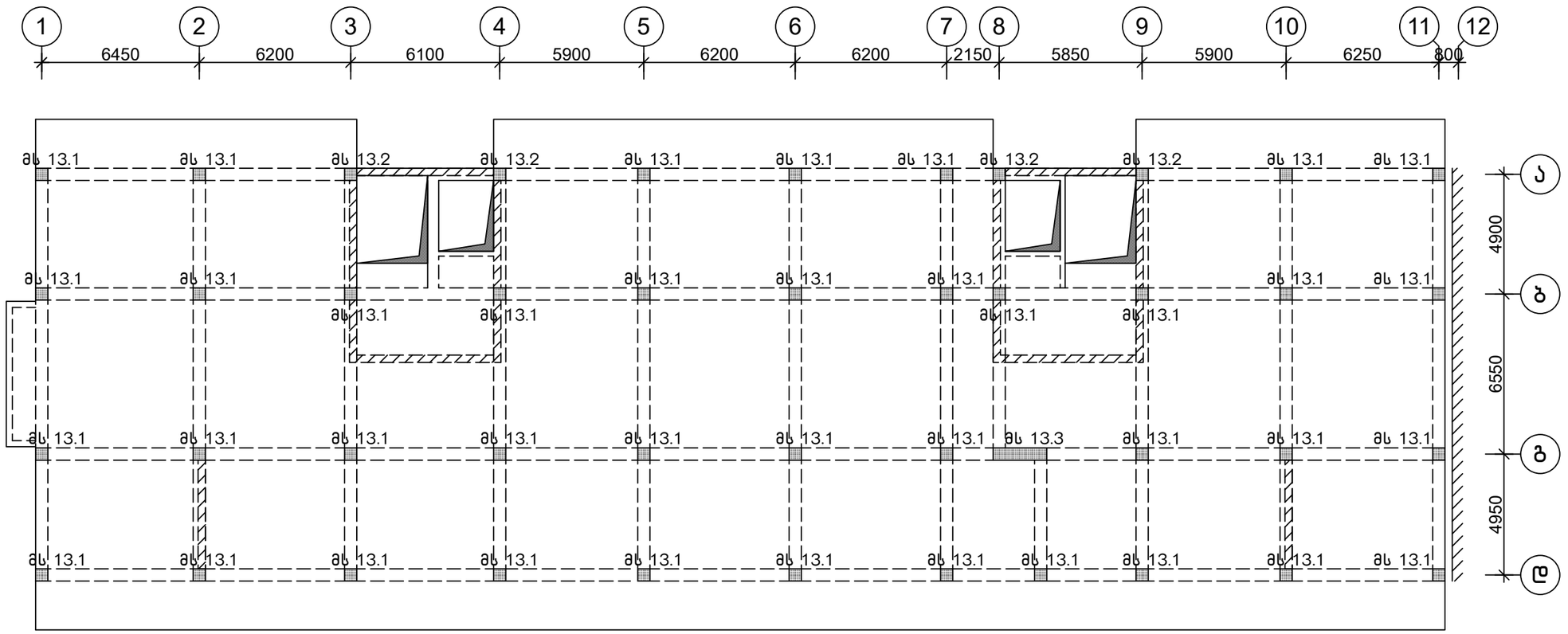

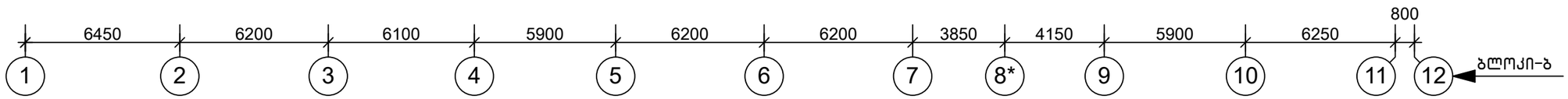

მონ.სვეტების უწყისი

ელემენტის ნიშანი	რაოდ.	შენიშვნა
მს 13.1	39	ფურც. კ-178
მს 13.2	4	ფურც. კ-179
მს 13.3	1	ფურც. კ-180

თანამდებობა	ხელმოწერა	გვარი	ქ. თბილისი, ვ. ნინუას ქ.3-8 მრავალბინიანი საცხ.სახლის პროექტი	შ.პ.ს.	"მონოლითმშენი"
გენ.დირექტორი		თ. მაისურაძე			
პრ.მთ.ინჟინერი		ზ.ჯულუხიძე			
კონსტრუქტორი		გ.დედალამაზიშვილი	კონსტრუქციული ნაწილი		
			მონოლითური სვეტების გეგმა 40,56 ნიშ-ზე	სტადია	ფურც	მასშტ
				მ.პრ.	კ-150	1:200

მონოლითური სვეტების გეგმა 49,95 ნიშ-ზე

1:200

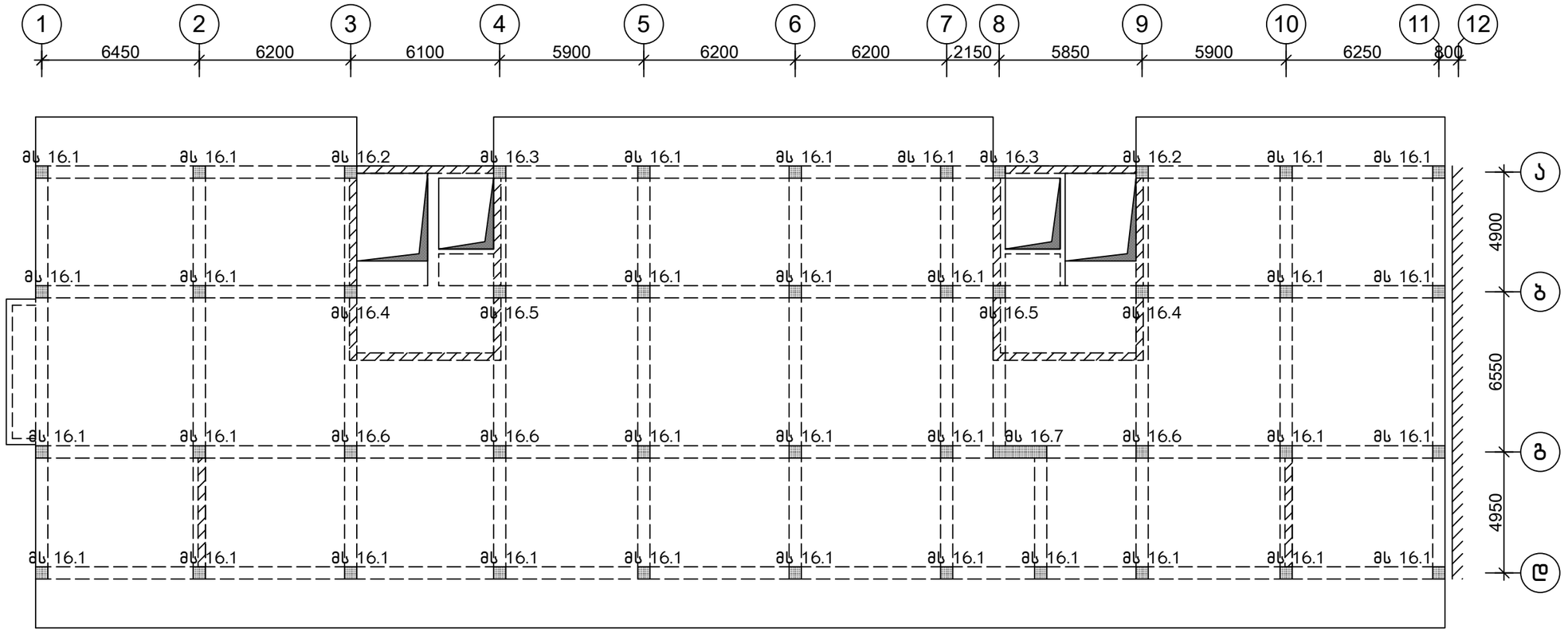

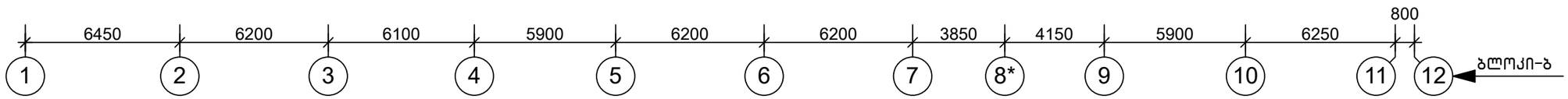

მონ.სვეტების უწყისი

ასონიშ.	რაოდ.	შენიშვნა
მს 16.1	32	ფურც. კ-181
მს 16.2	2	ფურც. კ-182
მს 16.3	2	ფურც. კ-183
მს 16.4	2	ფურც. კ-184
მს 16.5	2	ფურც. კ-185
მს 16.6	3	ფურც. კ-186
მს 16.7	1	ფურც. კ-187

თანამდებობა	ხელმოწერა	გვარი	ქ. თბილისი, ვ. ნინუას ქ.3-8 მრავალბინიანი სახლის პროექტი	შ.პ.ს.	"მონოლითპროექტი"
გენ.დირექტორი		თ. მაისურაძე			
პრ.მთ.ინჟინერი		ზ.ჯულუხიძე			
კონსტრუქტორი		გ.დედალამაზიშვილი	კონსტრუქციული ნაწილი		
			მონოლითური სვეტების გეგმა 49,95 ნიშ-ზე	სტადია	ფურც	მასშტ
				მ.პრ.	კ-151	1:200

მონოლითური სვეტების გეგმა 52,50; 53,26 ნიშ-ბზე
1:100

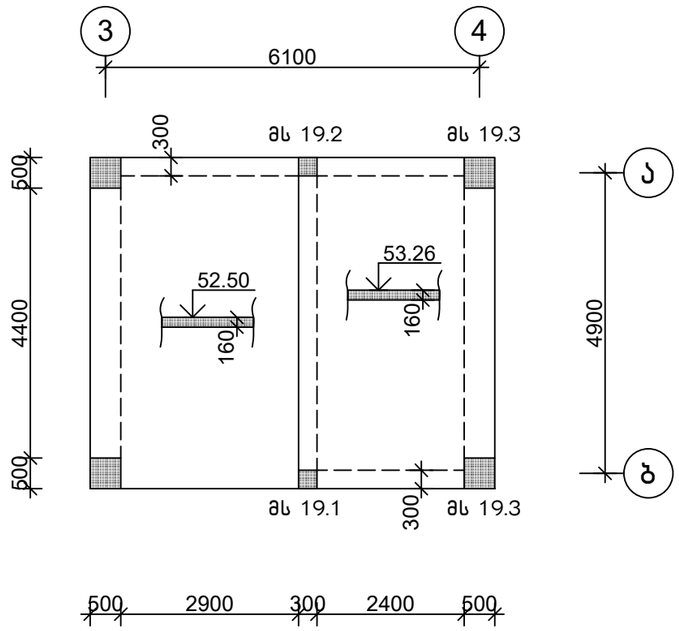

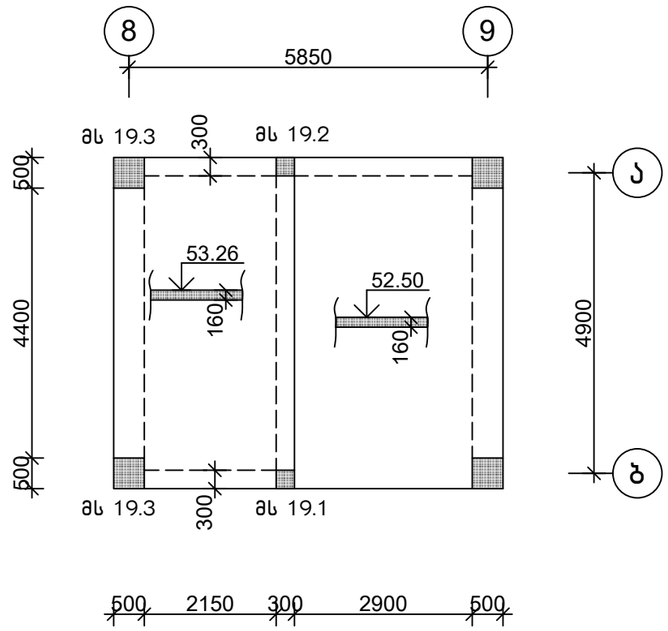

მონ.სვეტების უწყისი

ელემენტის ნომერი	რაოდ.	შენიშვნა
მს 19.1	2	ფურც. კ-188
მს 19.2	2	ფურც. კ-189
მს 19.3	4	ფურც. კ-190

თანამდებობა	ხელმოწერა	გვარი	ქ. თბილისი, ვ. ნინუას ქ.3-8 მრავალბინიანი საცხ.სახლის პროექტი	შ.პ.ს.	"მონოლითჯგუფი"
გენ.დირექტორი		თ. მაისურაძე			
პრ.მთ.ინჟინერი		ზ.ჯულუხიძე			
კონსტრუქტორი		გ.დედალამაზიშვილი	კონსტრუქციული ნაწილი		
			მონოლითური სვეტების გეგმა 52,50; 53,26 ნიშ-ბზე	სტადია	ფურც	მასშტ
				მ.პრ.	კ-152	1:100

მონოლითური სვეტი მს 1.1
მ1:50

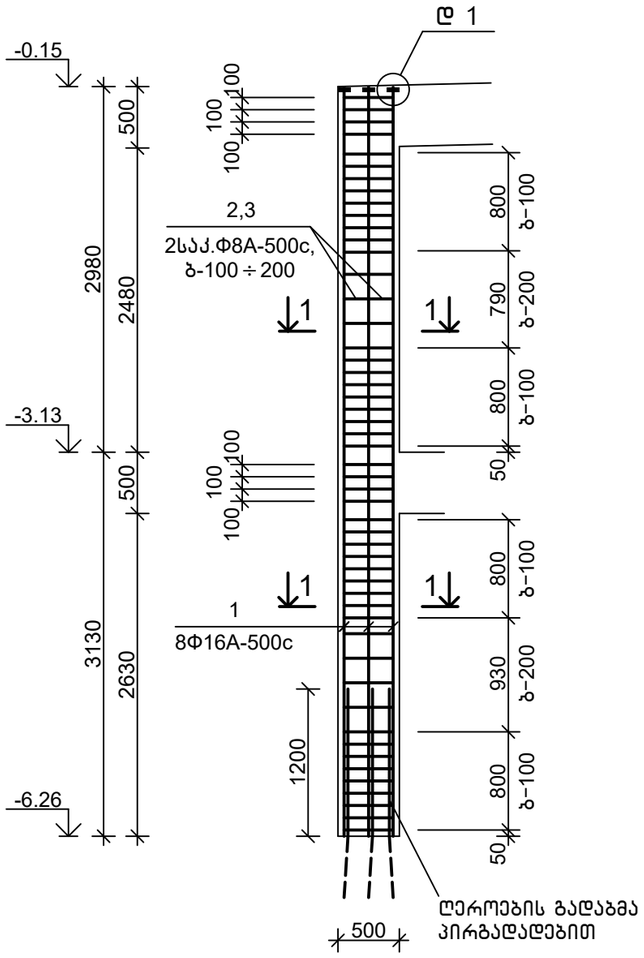

1–1
მ1:20

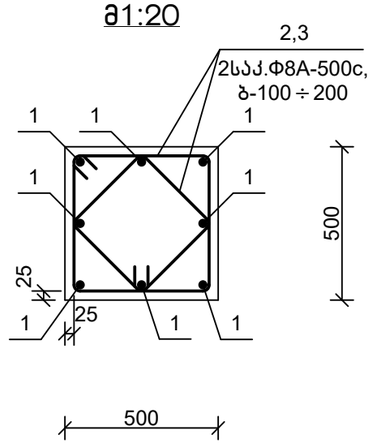

დეტალი 1
მ1:5

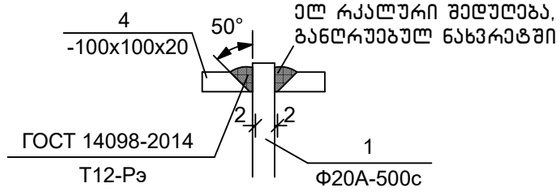

სპეციფიკაცია

პოზიცია	აღნიშვნა	დასახელება	რაოდ.	წონა, კგ	შენიშვნა
		მს 1.1			
		დეტალები			
1		Φ16A-500c,ГОСТ 34028-2016, L=6070	8	9.59	
2		Φ8A-500c, ГОСТ 34028-2016, L=2000	51	0.79	
3		Φ8A-500c, ГОСТ 34028-2016, L=1500	51	0.60	
4		-100x100x20, ГОСТ 103-76,	8	1.26	
		მასალები			
		B30, W6 კლ.ბეტონი			1.45 მ³

დეტალების უწყისი

პოზ.	ესკიზი
2	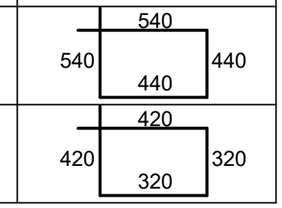
3	

თანამდებობა	ხელმოწერა	გვარი	ქ. თბილისი, ვ. ნინუას ქ.3-8 მრავალბინიანი სასხ.სახლის პროექტი	მ.პ.ს.	"მონოლითპროექტი"
გენ.დირექტორი		თ. მაისურაძე			
პრ.მთ.ინჟინერი		ზ.ჯულუხიძე			
კონსტრუქტორი		გ.დედალამაზიშვილი	კონსტრუქციული ნაწილი		
			მონოლითური სვეტი მს 1.1	სტადია: მ.პრ.	ფურც: კ-153
					მასშტ: 1:50

მონოლითური სვეტი მს 1.2
მ1:50

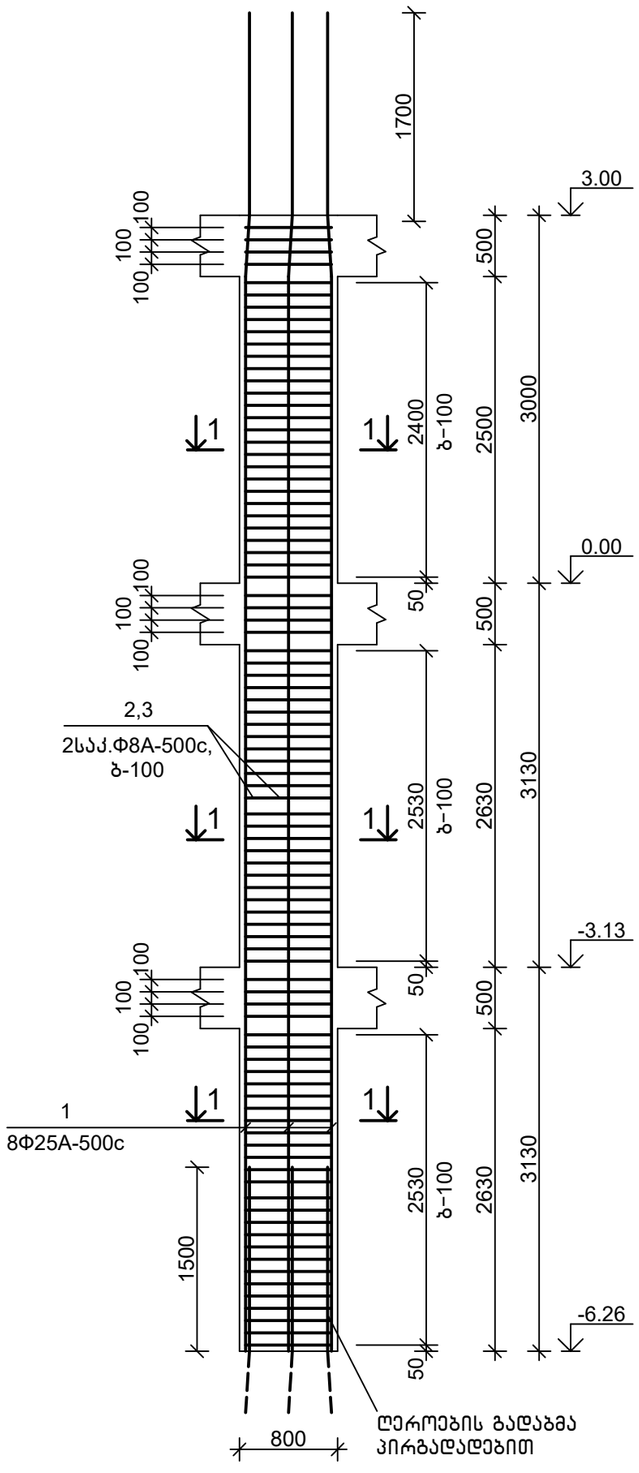

1–1
მ1:20

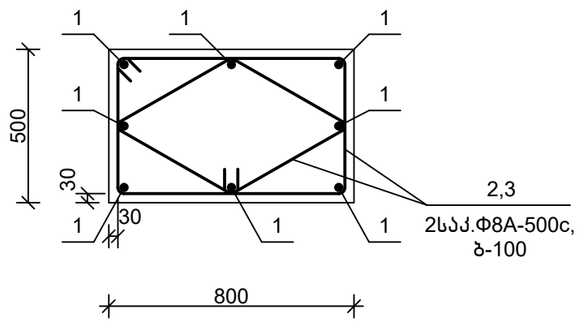

სპეციფიკაცია

პოზიცია	აღნიშვნა	დასახელება	რაოდ.	წონა, კგ	შენიშვნა
		მს 1.2			
		დეტალები			
1		Ф25A-500c,ГОСТ 34028-2016, L=11000	8	42.35	
2		Ф8A-500c, ГОСТ 34028-2016, L=2600	89	1.03	
3		Ф8A-500c, ГОСТ 34028-2016, L=2000	89	0.79	
		მასალები			
		B30, W6 კლ.ბეტონი			3.45 მ³

დეტალების უწყისი

პოზ.	ესკიზი
2	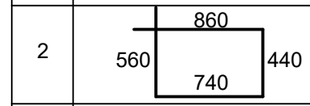
3	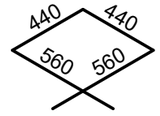

თანამდებობა	ხელმოწერა	გვარი	ქ. თბილისი, ვ. ნინუას ქ.3-8 მრავალბინიანი საცხ.სახლის პროექტი	მპს.	"მონოლითჯგუფი"
გენ.დირექტორი		თ. მაისურაძე			
პრ.მთ.ინჟინერი		ზ.ჯულუხიძე			
კონსტრუქტორი		გ.დედალამაზიშვილი	კონსტრუქციული ნაწილი		
			მონოლითური სვეტი მს 1.2	სტადია	ფურც	მასშტ
				მ.პრ.	კ-154	1:50

მონოლითური სვეტი მს 1.3 მ1:50

(პირდაპირ და სარკისებურად)

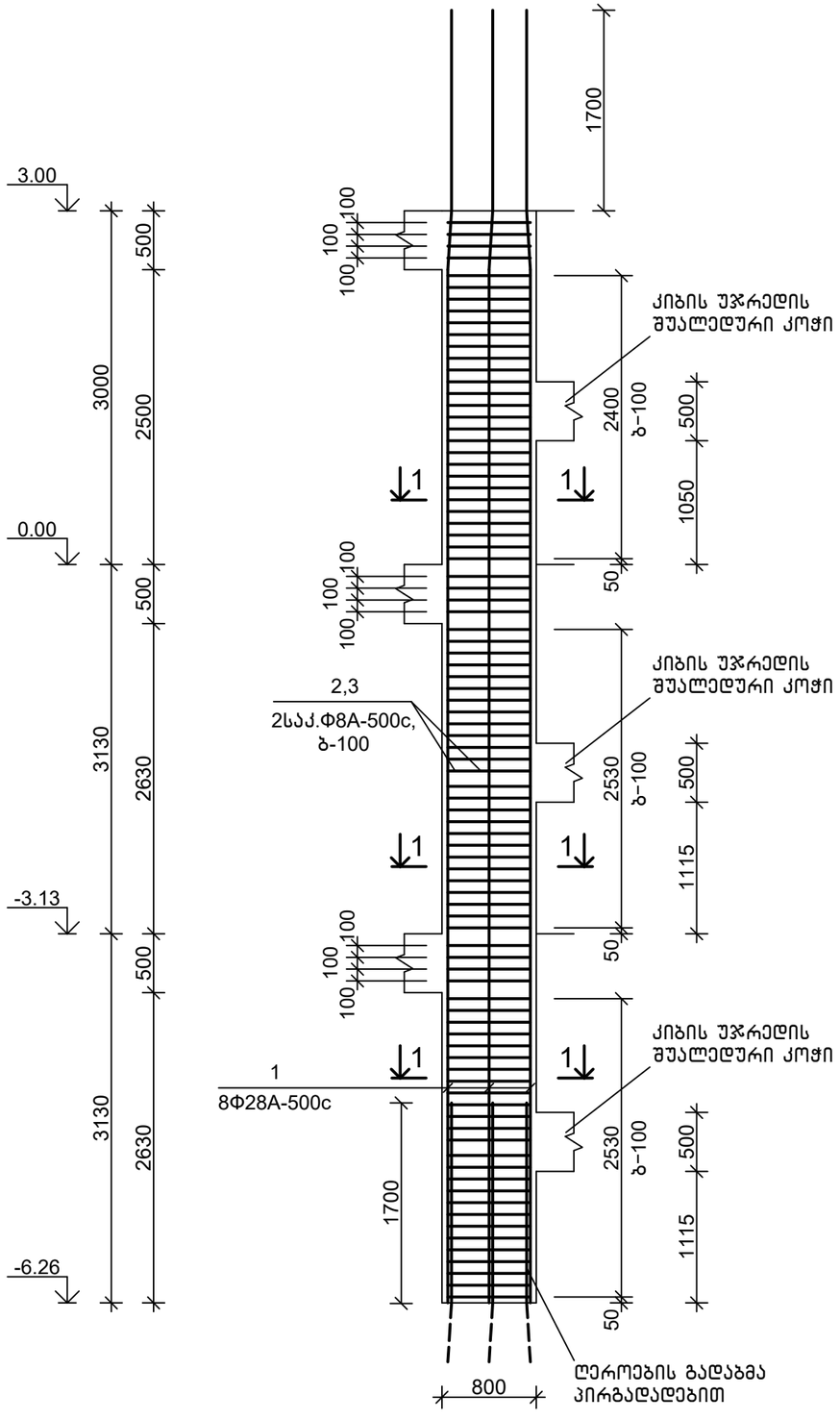

1-1
მ1:20

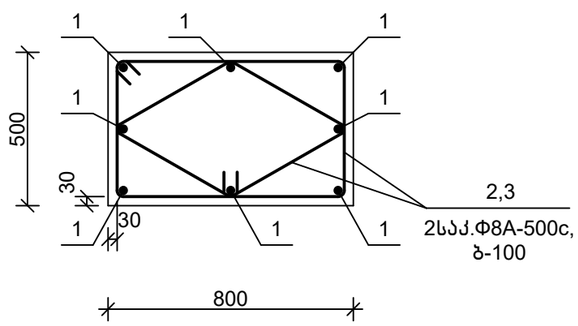

სპეციფიკაცია

პოზიცია	აღნიშვნა	დასახელება	რაოდ.	წონა, კგ	შენიშვნა
		მს 1.3			
		დეტალები			
1		Ф28A-500c,ГОСТ 34028-2016, L=11000	8	53.13	
2		Ф8A-500c, ГОСТ 34028-2016, L=2600	89	1.03	
3		Ф8A-500c, ГОСТ 34028-2016, L=2000	89	0.79	
		მასალები			
		B30, W6 კლ.ბეტონი			3.45 მ³

დეტალების უწყისი

პოზ.	ესკიზი
2	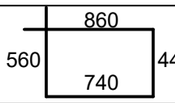
3	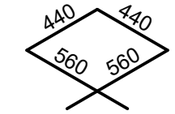

თანამდებობა	ხელმოწერა	გვარი	ქ. თბილისი, ვ. ნინუას ქ.3-8 მრავალბინიანი საცხ.სახლის პროექტი	შ.პ.ს.	"მონოლითჯგუფი"
გენ.დირექტორი		თ. მაისურაძე			
პრ.მთ.ინჟინერი		ზ.ჯულუხიძე			
კონსტრუქტორი		გ.დედალამაზიშვილი	კონსტრუქციული ნაწილი		
			მონოლითური სვეტი მს 1.3	სტადია	ფურც	მასშტ
				მ.პრ.	კ-155	1:50

მონოლითური სვეტი მს 1.4
მ1:50

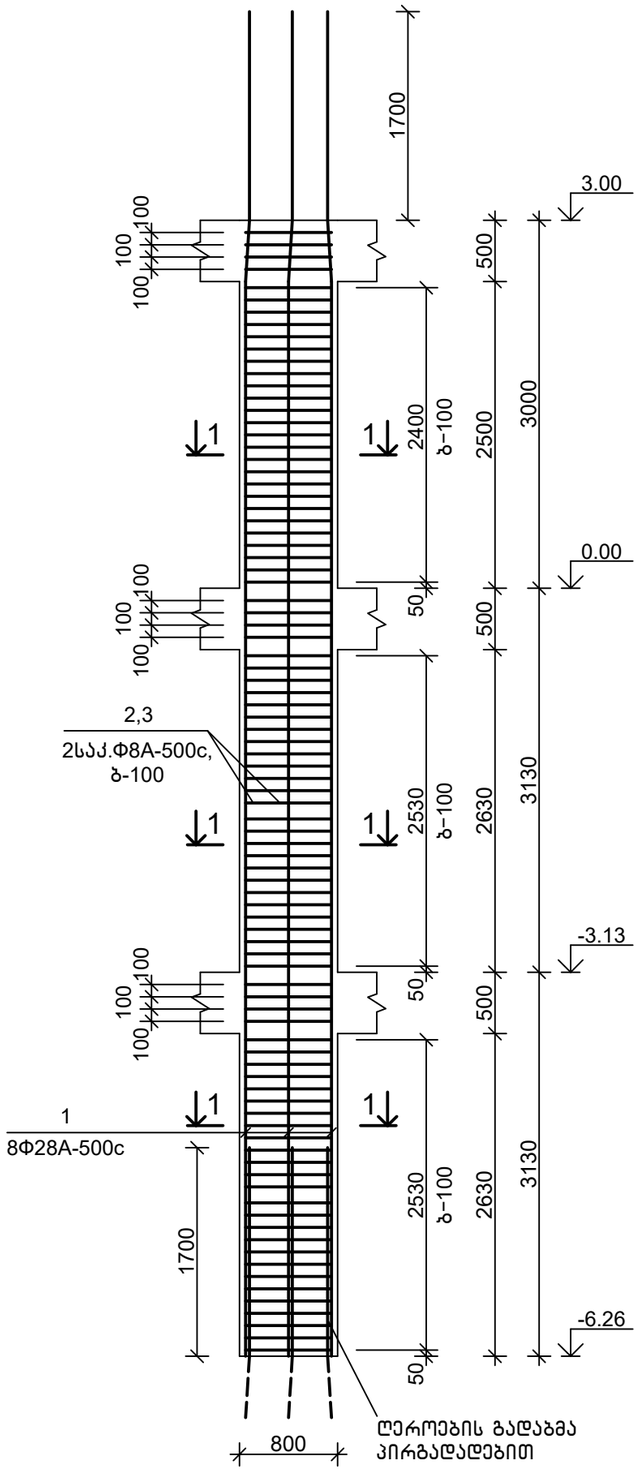

1–1
მ1:20

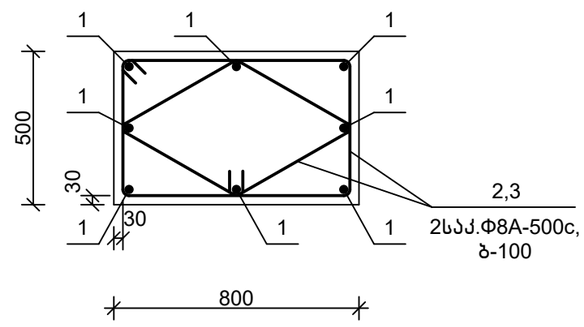

სპეციფიკაცია

პოზიცია	აღნიშვნა	დასახელება	რაოდ.	წონა, კგ	შენიშვნა
		მს 1.4			
		დეტალები			
1		Ф28А-500с,ГОСТ 34028-2016, L=11000	8	53.13	
2		Ф8А-500с, ГОСТ 34028-2016, L=2600	89	1.03	
3		Ф8А-500с, ГОСТ 34028-2016, L=2000	89	0.79	
		მასალები			
		B30, W6 კლ.ბეტონი			3.45 მ³

დეტალების უწყისი

პოზ.	ესკიზი
2	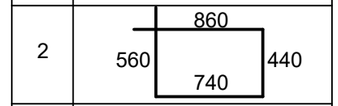
3	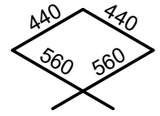

თანამდებობა	ხელმოწერა	გვარი	ქ. თბილისი, ვ. ნინუას ქ.3-8 მრავალბინიანი საცხ.სახლის პროექტი	მპს.	"მონოლითჯგუფი"
გენ.დირექტორი		თ. მაისურაძე			
პრ.მთ.ინჟინერი		ზ.ჯულუხიძე			
კონსტრუქტორი		გ.დედალამაზიშვილი	კონსტრუქციული ნაწილი		
			მონოლითური სვეტი მს 1.4	სტადია	ფურც	მასშტ
				მ.პრ.	კ-156	1:50

მონოლითური სვეტი მს 1.5
მ1:50

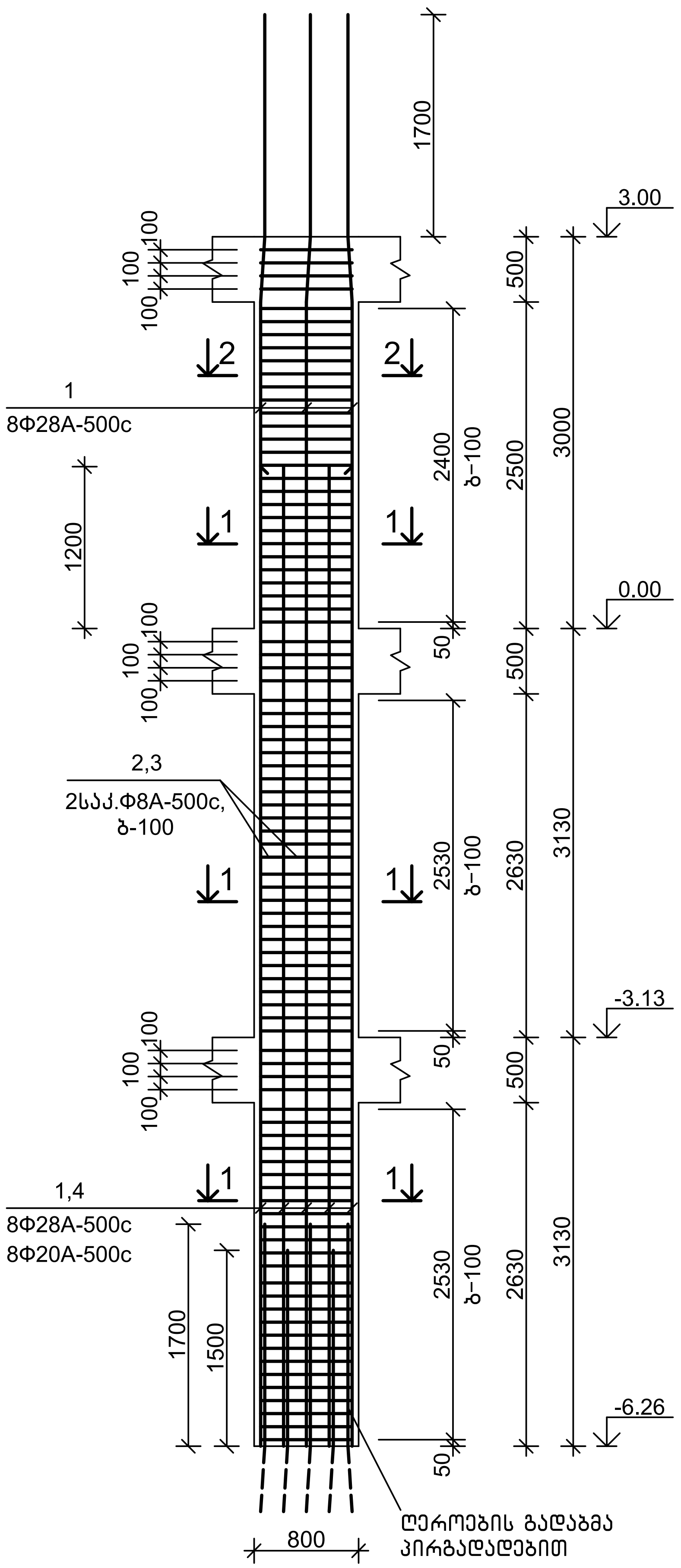

1-1
მ1:20

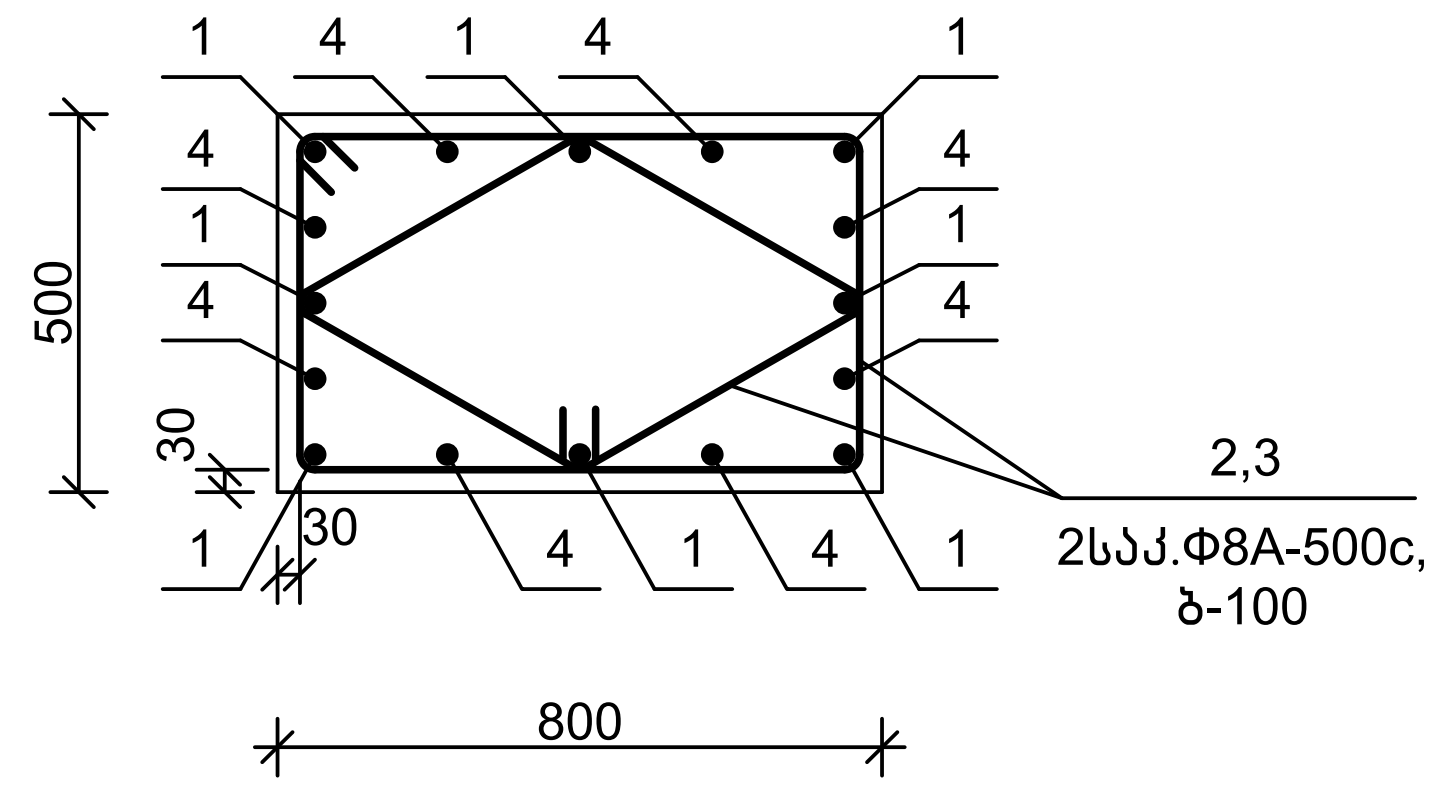

2-2
მ1:20

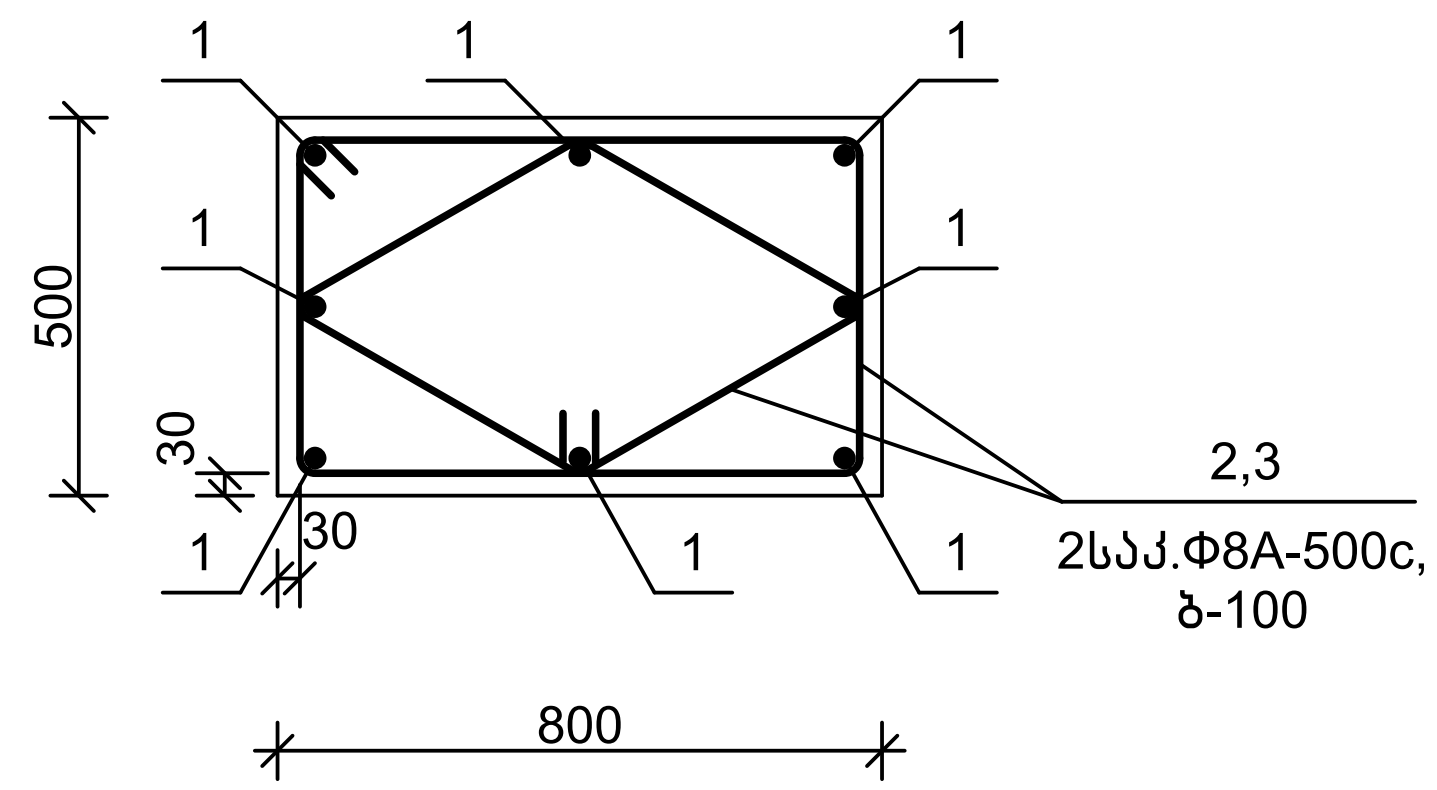

სპეციფიკაცია

პოზიცია	აღნიშვნა	დასახელება	რაოდ.	წონა, კგ	შენიშვნა
		მს 1.5			
		დეტალები			
1		Φ28A-500c,ГОСТ 34028-2016, L=11000	8	53.13	
2		Φ8A-500c, ГОСТ 34028-2016, L=2600	89	1.03	
3		Φ8A-500c, ГОСТ 34028-2016, L=2000	89	0.79	
4		Φ20A-500c,ГОСТ 34028-2016, L=7500	8	18.53	
		მასალები			
		B30, W6 კლ.ბეტონი			3.45 მ³

დეტალების უწყისი

პოზ.	ესკიზი
2	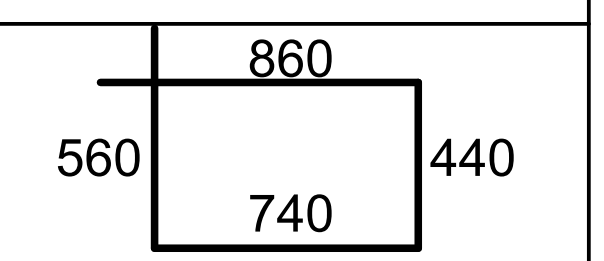
3	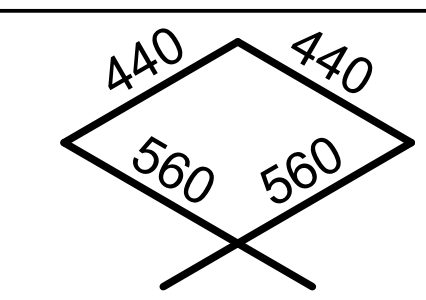

თანამდებობა	ხელმოწერა	გვარი			
გენ.დირექტორი		თ. მაისურაძე	ქ. თბილისი, ვ. ნინუას ქ.3-8 მრავალბინიანი საცხ.სახლის პროექტი	შ.პ.ს. "მონოლითჯგუფი"	
არ.მთ.ინჟინერი		ზ.ჯულუხიძე			
კონსტრუქტორი	[signature]	გ.დედალამაზიშვილი	კონსტრუქციული ნაწილი		
			მონოლითური სვეტი მს 1.5	სტადია	ფურც	მასშტ
				მ.პრ.	კ-157	1:50

მონოლითური სვეტი მს 1.6
მ1:50

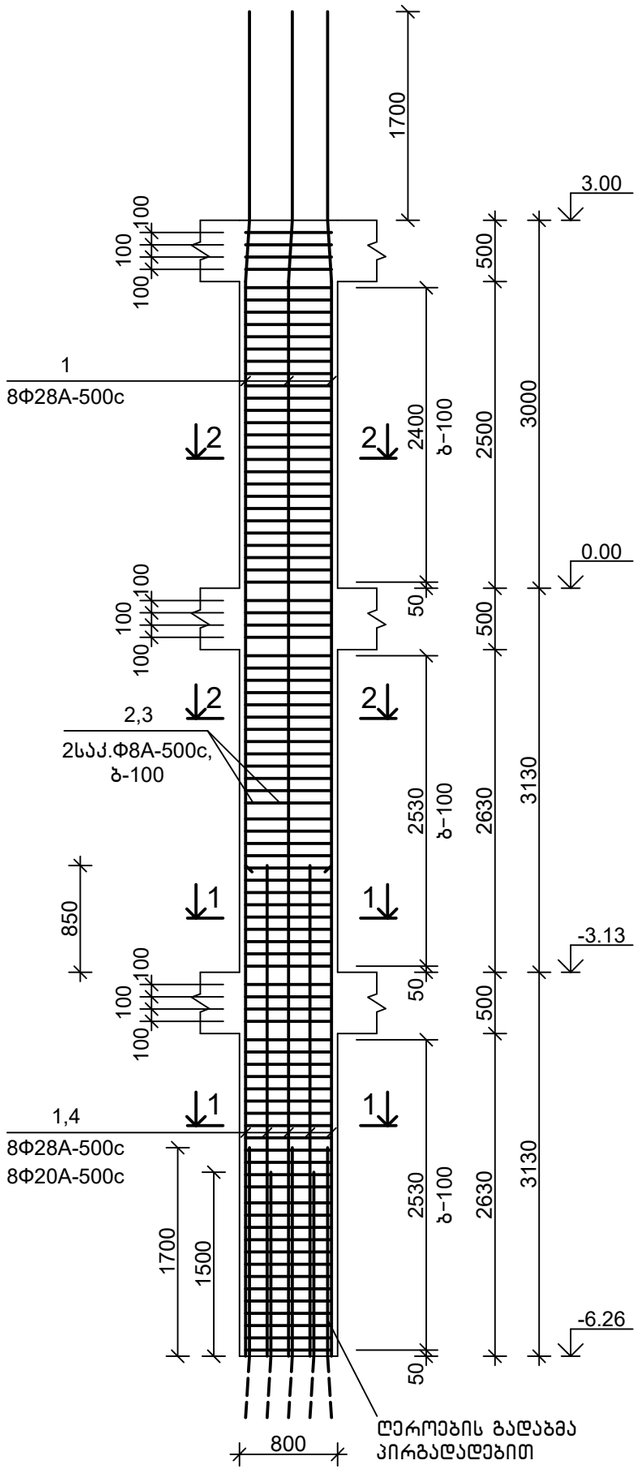

1-1
მ1:20

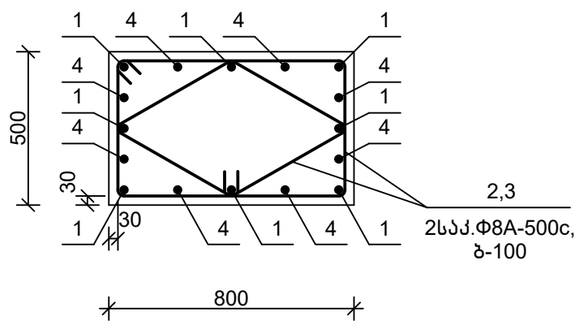

2-2
მ1:20

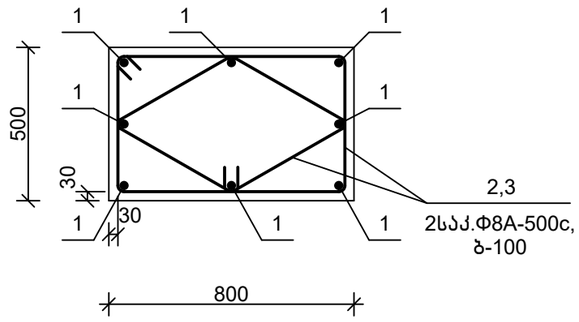

სპეციფიკაცია

პოზიცია	აღნიშვნა	დასახელება	რაოდ.	წონა, კგ	შენიშვნა
		მს 1.6			
		დეტალები			
1		Φ28A-500c,ГОСТ 34028-2016, L=11000	8	53.13	
2		Φ8A-500c, ГОСТ 34028-2016, L=2600	89	1.03	
3		Φ8A-500c, ГОСТ 34028-2016, L=2000	89	0.79	
4		Φ20A-500c,ГОСТ 34028-2016, L=4000	8	9.88	
		მასალები			
		B30, W6 კლ.ბეტონი			3.45 მ³

დეტალების უწყისი

პოზ.	ესკიზი
2	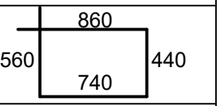
3	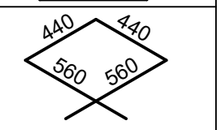

თანამდებობა	ხელმოწერა	გვარი	ქ. თბილისი, ვ. ნინუას ქ.3-8 მრავალბინიანი საცხ.სახლის პროექტი	მ.პ.ს.	"მონოლითჯგუფი"
გენ.დირექტორი		თ. მაისურაძე			
პრ.მთ.ინჟინერი		ზ.ჯულუხიძე			
კონსტრუქტორი		გ.დედალამაზიშვილი	კონსტრუქციული ნაწილი		
			მონოლითური სვეტი მს 1.6	სტადია: მ.პრ.	ფურც: კ-158
				მასშტ: 1:50	

მონოლითური სვეტი მს 1.7
მ1:50

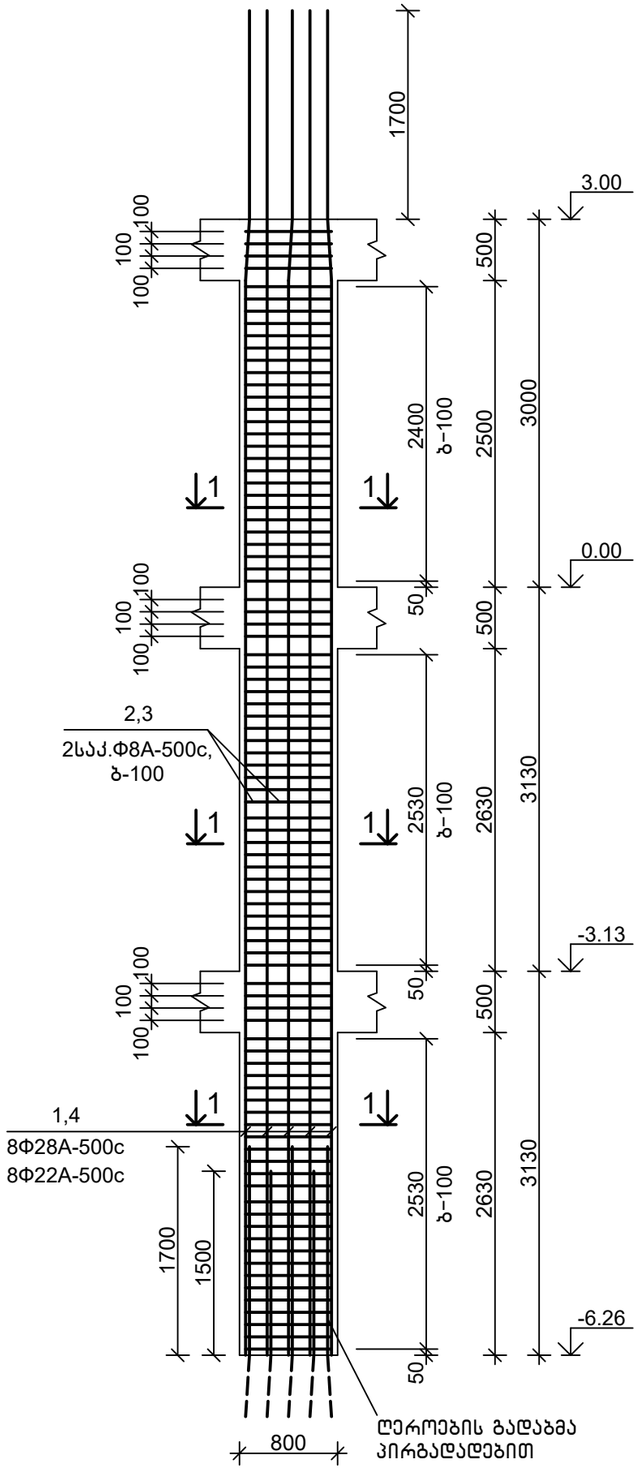

1–1
მ1:20

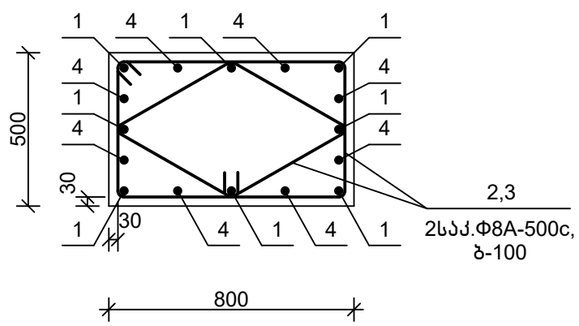

სპეციფიკაცია

პოზიცია	აღნიშვნა	დასახელება	რაოდ.	წონა, კგ	შენიშვნა
		მს 1.7			
		დეტალები			
1		Ф28A-500c,ГОСТ 34028-2016, L=11000	8	53.13	
2		Ф8A-500c, ГОСТ 34028-2016, L=2600	89	1.03	
3		Ф8A-500c, ГОСТ 34028-2016, L=2000	89	0.79	
4		Ф22A-500c,ГОСТ 34028-2016, L=10800	8	32.19	
		მასალები			
		B30, W6 კლ.ბეტონი			3.45 მ³

დეტალების უწყისი

პოზ.	ესკიზი
2	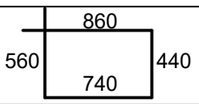
3	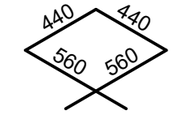

თანამდებობა	ხელმოწერა	გვარი	ქ. თბილისი, ვ. ნინუას ქ.3-8 მრავალბინიანი საცხ.სახლის პროექტი	შ.პ.ს.	"მონოლითპროექტი"
გენ.დირექტორი		თ. მაისურაძე			
პრ.მთ.ინჟინერი		ზ.ჯულუხიძე			
კონსტრუქტორი		გ.დედალამაზიშვილი	კონსტრუქციული ნაწილი		
			მონოლითური სვეტი მს 1.7	სტადია	ფურც	მასშტ
				მ.პრ.	კ-159	1:50

მონოლითური სვეტი მს 1.8
მ1:50

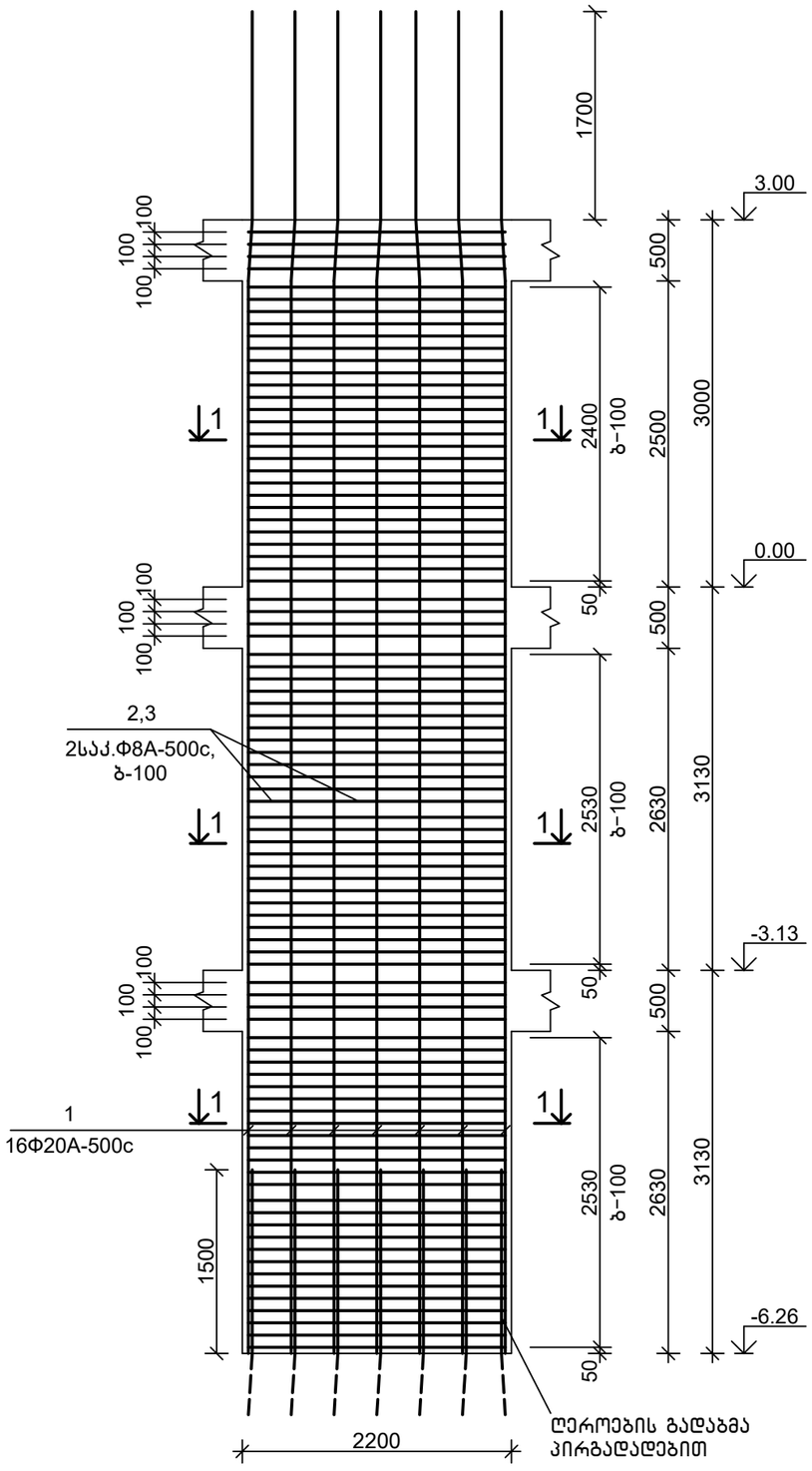

1–1
მ1:20

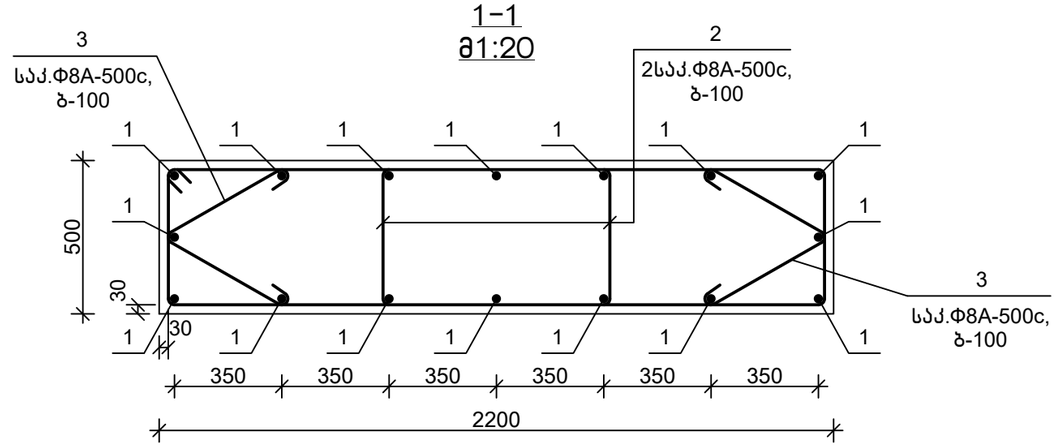

დეტალების უწყისი

პოზ.	ესკიზი
2	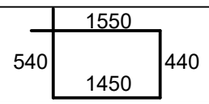
3	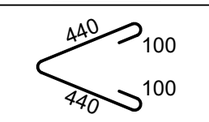

სპეციფიკაცია

პოზიცია	აღნიშვნა	დასახელება	რაოდ.	წონა, კგ	შენიშვნა
		მს 1.8			
		დეტალები			
1		Ф20A-500c,ГОСТ 34028-2016, L=11000	16	27.17	
2		Ф8A-500c, ГОСТ 34028-2016, L=4000	178	1.58	
3		Ф8A-500c, ГОСТ 34028-2016, L=1100	178	0.44	
		მასალები			
		B30, W6 კლ.ბეტონი			9.65 მ³

თანამდებობა	ხელმოწერა	გვარი	ქ. თბილისი, ვ. ნინუას ქ.3-8 მრავალბინიანი სასხ.სახლის პროექტი	შ.პ.ს.	"მონოლითპროექტი"
გენ.დირექტორი		თ. მაისურაძე			
პრ.მთ.ინჟინერი		ზ.ჯულუხიძე			
კონსტრუქტორი		გ.დედალამაზიშვილი	კონსტრუქციული ნაწილი		
			მონოლითური სვეტი მს 1.8	სტადია	ფურც	მასშტ
				მ.პრ.	კ-160	1:50

მონოლითური სვეტი მს 1.9
მ1:50

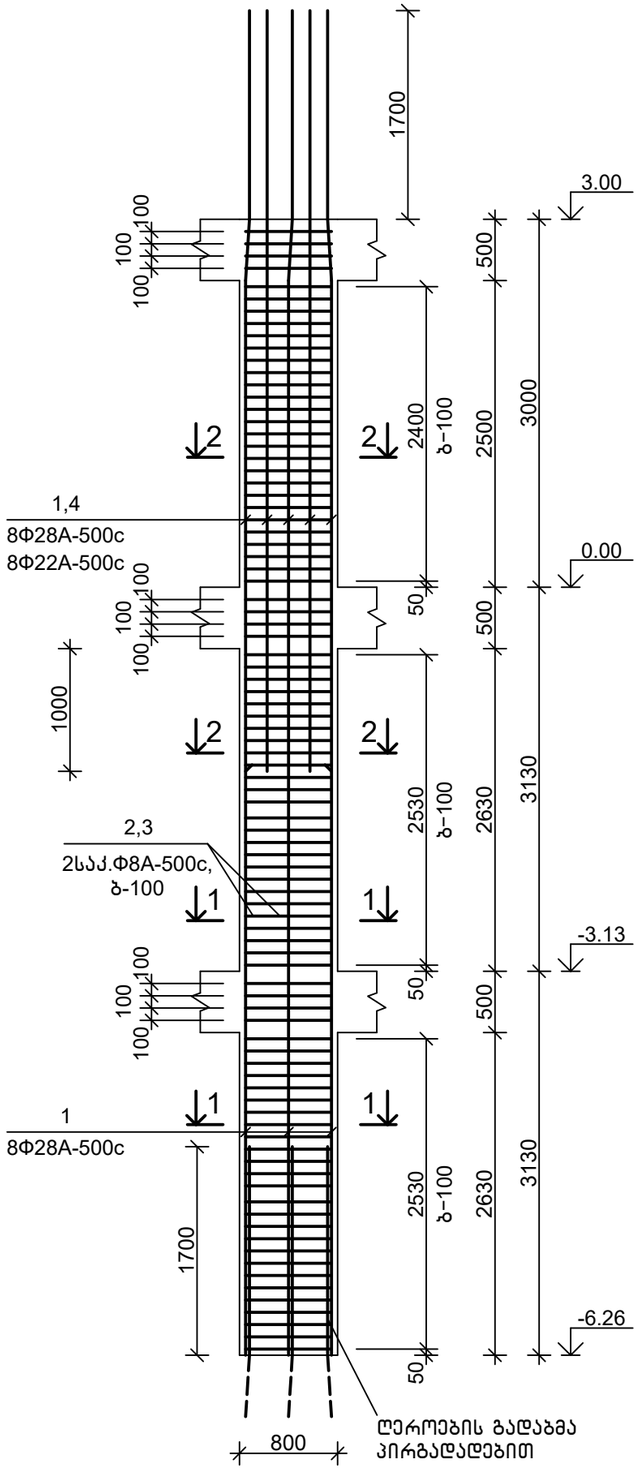

1–1
მ1:20

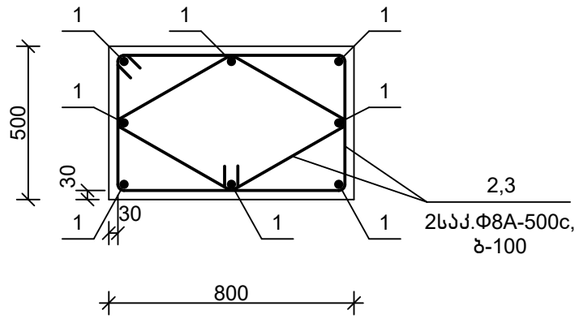

2–2
მ1:20

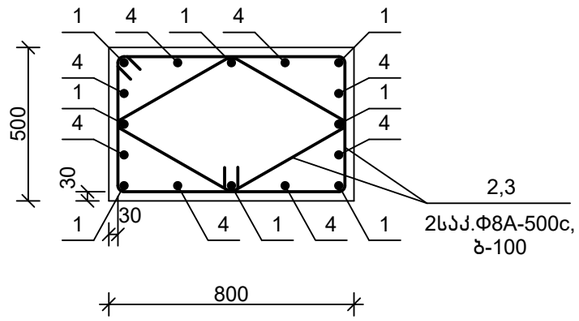

სპეციფიკაცია

პოზიცია	აღნიშვნა	დასახელება	რაოდ.	წონა, კგ	შენიშვნა
		მს 1.9			
		დეტალები			
1		Φ28A-500c,ГОСТ 34028-2016, L=11000	8	53.13	
2		Φ8A-500c, ГОСТ 34028-2016, L=2600	89	1.03	
3		Φ8A-500c, ГОСТ 34028-2016, L=2000	89	0.79	
4		Φ22A-500c,ГОСТ 34028-2016, L=6000	8	17.88	
		მასალები			
		B30, W6 კლ.ბეტონი			3.45 მ³

დეტალების უწყისი

პოზ.	ესკიზი
2	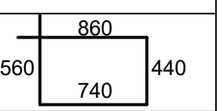
3	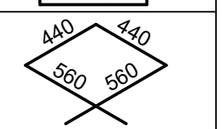

თანამდებობა	ხელმოწერა	გვარი	ქ. თბილისი, ვ. ნინუას ქ.3-8 მრავალბინიანი საცხ.სახლის პროექტი	შ.პ.ს.	"მონოლითმშენი"
გენ.დირექტორი		თ. მაისურაძე			
პრ.მთ.ინჟინერი		ზ.ჯულუხიძე			
კონსტრუქტორი		გ.დედალამაზიშვილი	კონსტრუქციული ნაწილი		
			მონოლითური სვეტი მს 1.9	სტადია	ფურც	მასშტ
				მ.პრ.	კ-161	1:50

მონოლითური სვეტი მს 1.10
მ1:50

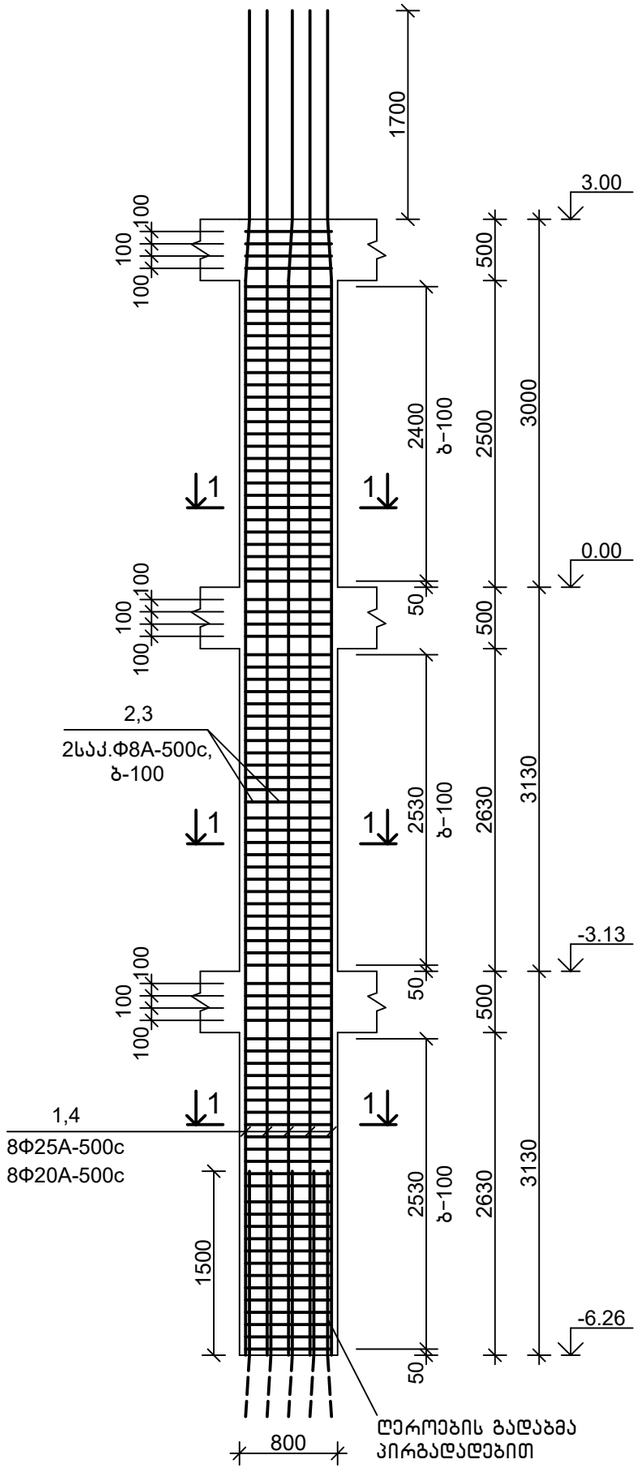

1–1
მ1:20

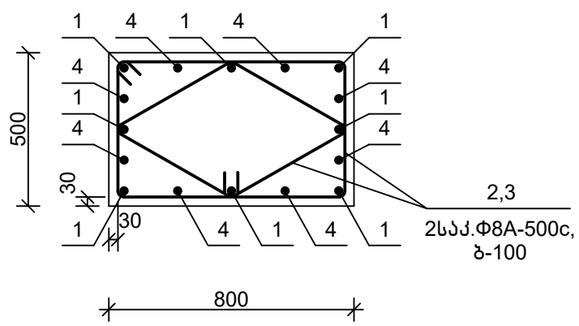

სპეციფიკაცია

პოზიცია	აღნიშვნა	დასახელება	რაოდ.	წონა, კგ	შენიშვნა
		მს 1.10			
		დეტალები			
1		Ф25A-500c,ГОСТ 34028-2016, L=11000	8	42.35	
2		Ф8A-500c, ГОСТ 34028-2016, L=2600	89	1.03	
3		Ф8A-500c, ГОСТ 34028-2016, L=2000	89	0.79	
4		Ф20A-500c,ГОСТ 34028-2016, L=11000	8	27.17	
		მასალები			
		B30, W6 კლ.ბეტონი			3.45 მ³

დეტალების უწყისი

პოზ.	ესკიზი
2	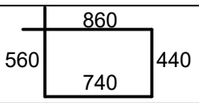
3	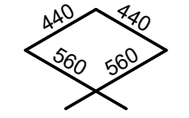

თანამდებობა	ხელმოწერა	გვარი	ქ. თბილისი, ვ. ნინუას ქ.3-8 მრავალბინიანი საცხ.სახლის პროექტი	შ.პ.ს.	"მონოლითმშენი"
გენ.დირექტორი		თ. მაისურაძე			
პრ.მთ.ინჟინერი		ზ.ჯულუხიძე			
კონსტრუქტორი		გ.დედალამაზიშვილი	კონსტრუქციული ნაწილი		
			მონოლითური სვეტი მს 1.10	სტადია	ფურც	მასშტ
				მ.პრ.	კ-162	1:50

მონოლითური სვეტი მს 4.1
მ1:50

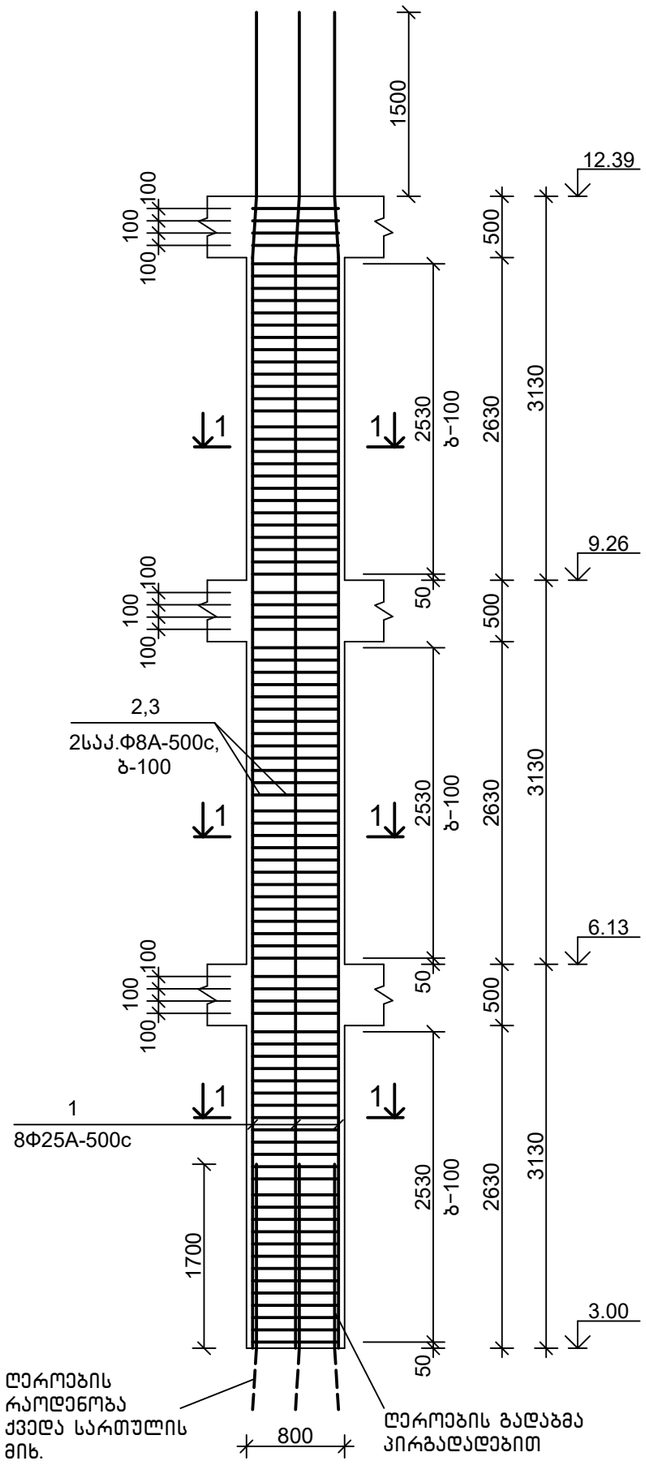

1–1
მ1:20

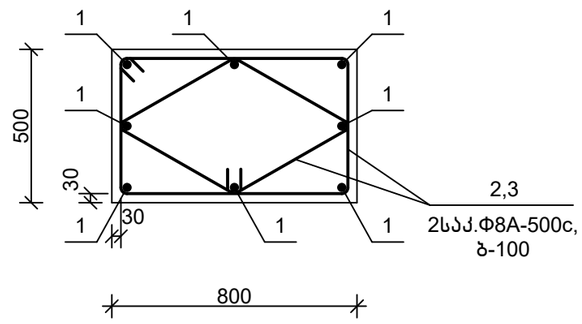

სპეციფიკაცია

პოზიცია	აღნიშვნა	დასახელება	რაოდ.	წონა, კგ	შენიშვნა
		მს 4.1			
		დეტალები			
1		Ф25A-500c,ГОСТ 34028-2016, L=11000	8	42.35	
2		Ф8A-500c, ГОСТ 34028-2016, L=2600	90	1.03	
3		Ф8A-500c, ГОСТ 34028-2016, L=2000	90	0.79	
		მასალები			
		B30 კლ.ბეტონი, 6,13 ნიშ-მდე			1.15 მ³
		B25 კლ.ბეტონი			2.35 მ³

დეტალების უწყისი

პოზ.	ესკიზი
2	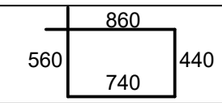
3	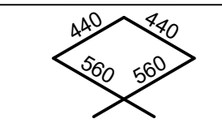

თანამდებობა	ხელმოწერა	გვარი	ქ. თბილისი, ვ. ნინუას ქ.3-8 მრავალბინიანი სახლის პროექტი	შპს.	"მონოლითპროექტი"
გენ.დირექტორი		თ. მაისურაძე			
პრ.მთ.ინჟინერი		ზ.ჯულუხიძე			
კონსტრუქტორი		გ.დედალამაზიშვილი	კონსტრუქციული ნაწილი		
			მონოლითური სვეტი მს 4.1	სტადია	ფურც	მასშტ
				მ.პრ.	კ-163	1:50

მონოლითური სვეტი მს 4.2 მ1:50
(პირდაპირ და სარკისებურად)

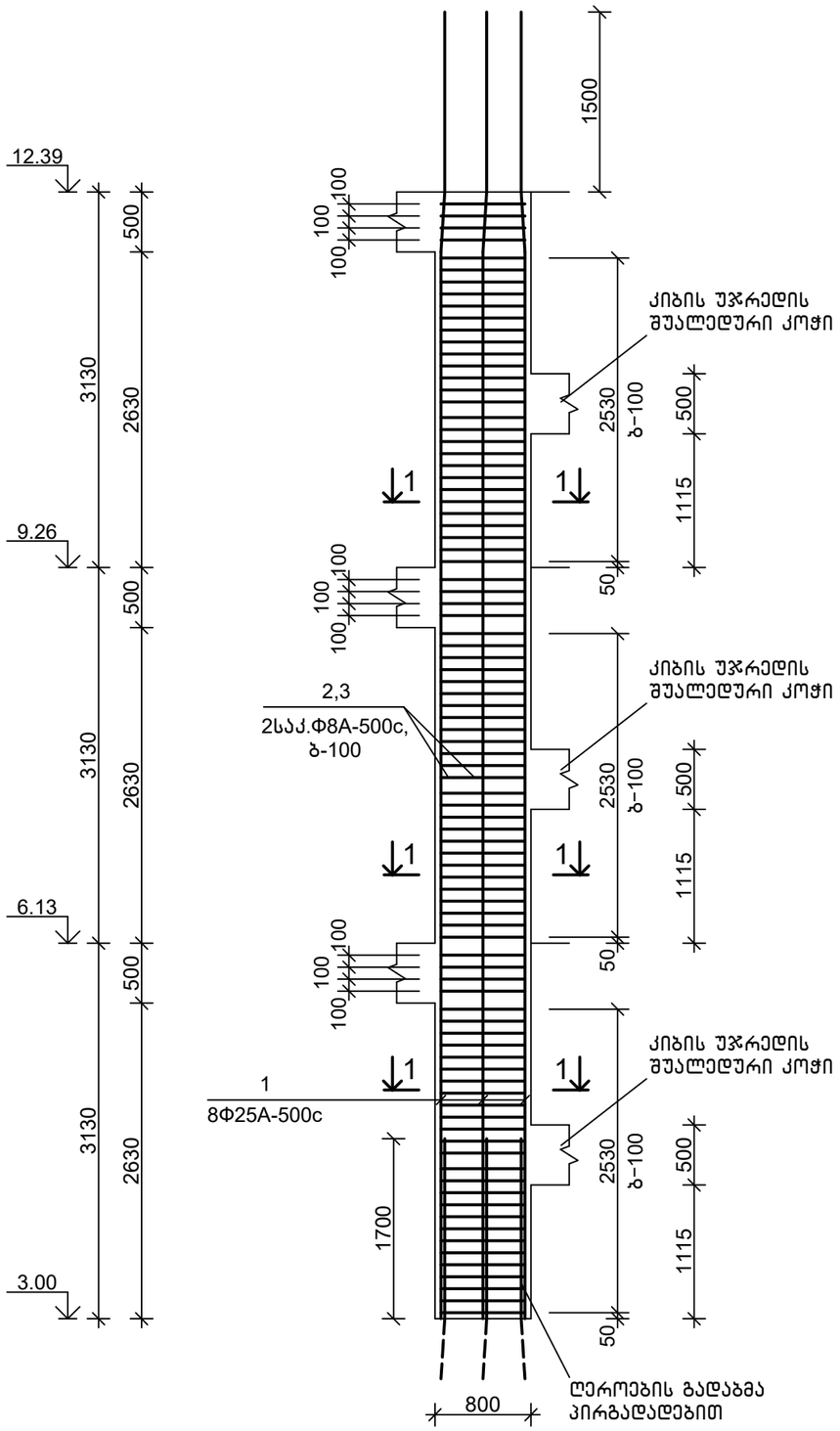

სპეციფიკაცია

პოზიცია	აღნიშვნა	დასახელება	რაოდ.	წონა, კგ	შენიშვნა
		მს 4.2			
		დეტალები			
1		Ф25A-500c,ГОСТ 34028-2016, L=11000	8	42.35	
2		Ф8A-500c, ГОСТ 34028-2016, L=2600	90	1.03	
3		Ф8A-500c, ГОСТ 34028-2016, L=2000	90	0.79	
		მასალები			
		B30 კლ.ბეტონი, 6,13 ნიშ-მდე			1.15 მ³
		B25 კლ.ბეტონი			2.35 მ³

1-1
მ1:20

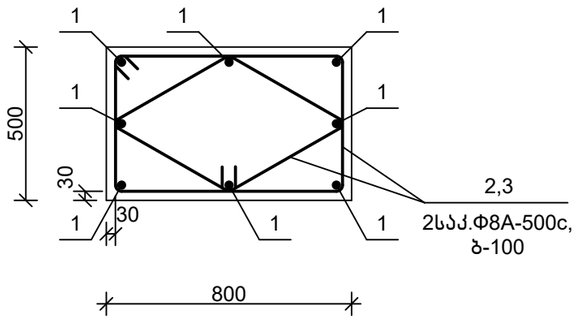

დეტალების უწყისი

პოზ.	ესკიზი
2	860, 560, 440, 740
3	440, 440, 560, 560

თანამდებობა	ხელმოწერა	გვარი	ქ. თბილისი, ვ. ნინუას ქ.3-8 მრავალბინიანი საცხ.სახლის პროექტი	შ.პ.ს.	"მონოლითჯგუფი"
გენ.დირექტორი		თ. მაისურაძე			
პრ.მთ.ინჟინერი		ზ.ჯულუხიძე			
კონსტრუქტორი		გ.დედალამაზიშვილი	კონსტრუქციული ნაწილი		
			მონოლითური სვეტი მს 4.2	სტადია	ფურც	მასშტ
				მ.პრ.	კ-164	1:50

მონოლითური სვეტი მს 4.3
მ1:50

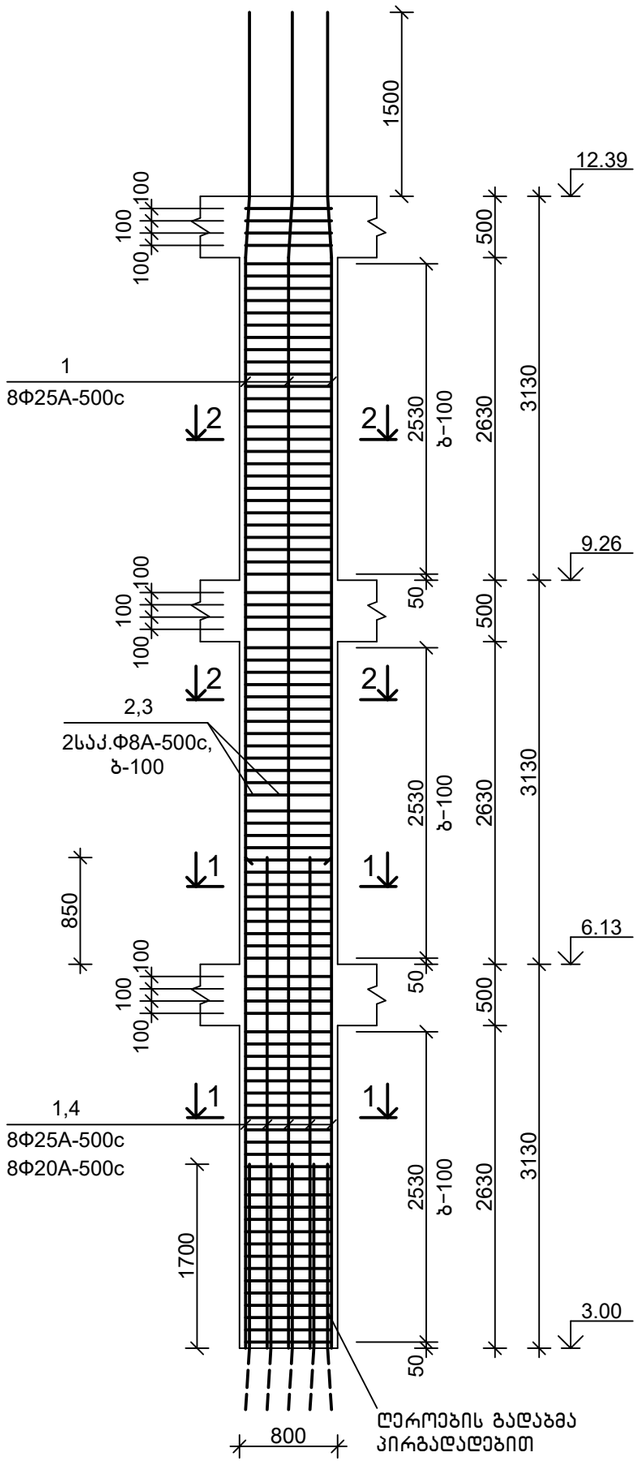

1-1
მ1:20

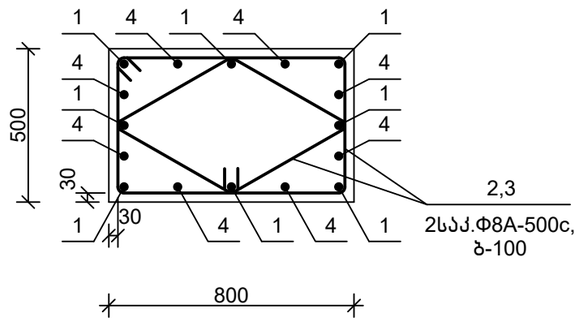

2-2
მ1:20

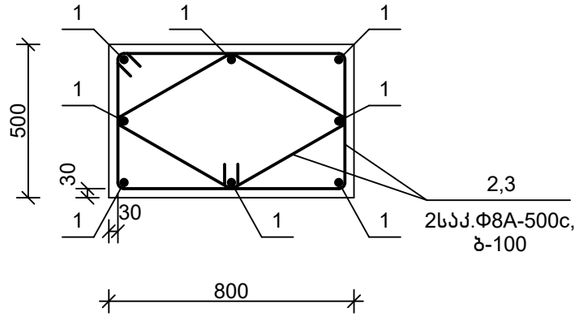

სპეციფიკაცია

პოზიცია	აღნიშვნა	დასახელება	რაოდ.	წონა, კგ	შენიშვნა
		მს 4.3			
		დეტალები			
1		Φ25A-500c,ГОСТ 34028-2016, L=11000	8	42.35	
2		Φ8A-500c, ГОСТ 34028-2016, L=2600	90	1.03	
3		Φ8A-500c, ГОСТ 34028-2016, L=2000	90	0.79	
4		Φ20A-500c,ГОСТ 34028-2016, L=4000	8	9.88	
		მასალები			
		B30 კლ.ბეტონი, 6,13 ნიშ-მდე			1.15 მ³
		B25 კლ.ბეტონი			2.35 მ³

დეტალების უწყისი

პოზ.	ესკიზი
2	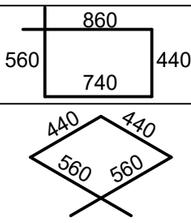
3	

თანამდებობა	ხელმოწერა	გვარი	ქ. თბილისი, ვ. ნინუას ქ.3-8 მრავალბინიანი საცხ.სახლის პროექტი	შპს.	"მონოლითჯგუფი"
გენ.დირექტორი		თ. მაისურაძე			
პრ.მთ.ინჟინერი		ზ.ჯულუხიძე			
კონსტრუქტორი		გ.დედალამაზიშვილი	კონსტრუქციული ნაწილი		
			მონოლითური სვეტი მს 4.3	სტადია	ფურც	მასშტ
				მ.პრ.	კ-165	1:50

მონოლითური სვეტი მს 4.4
მ1:50

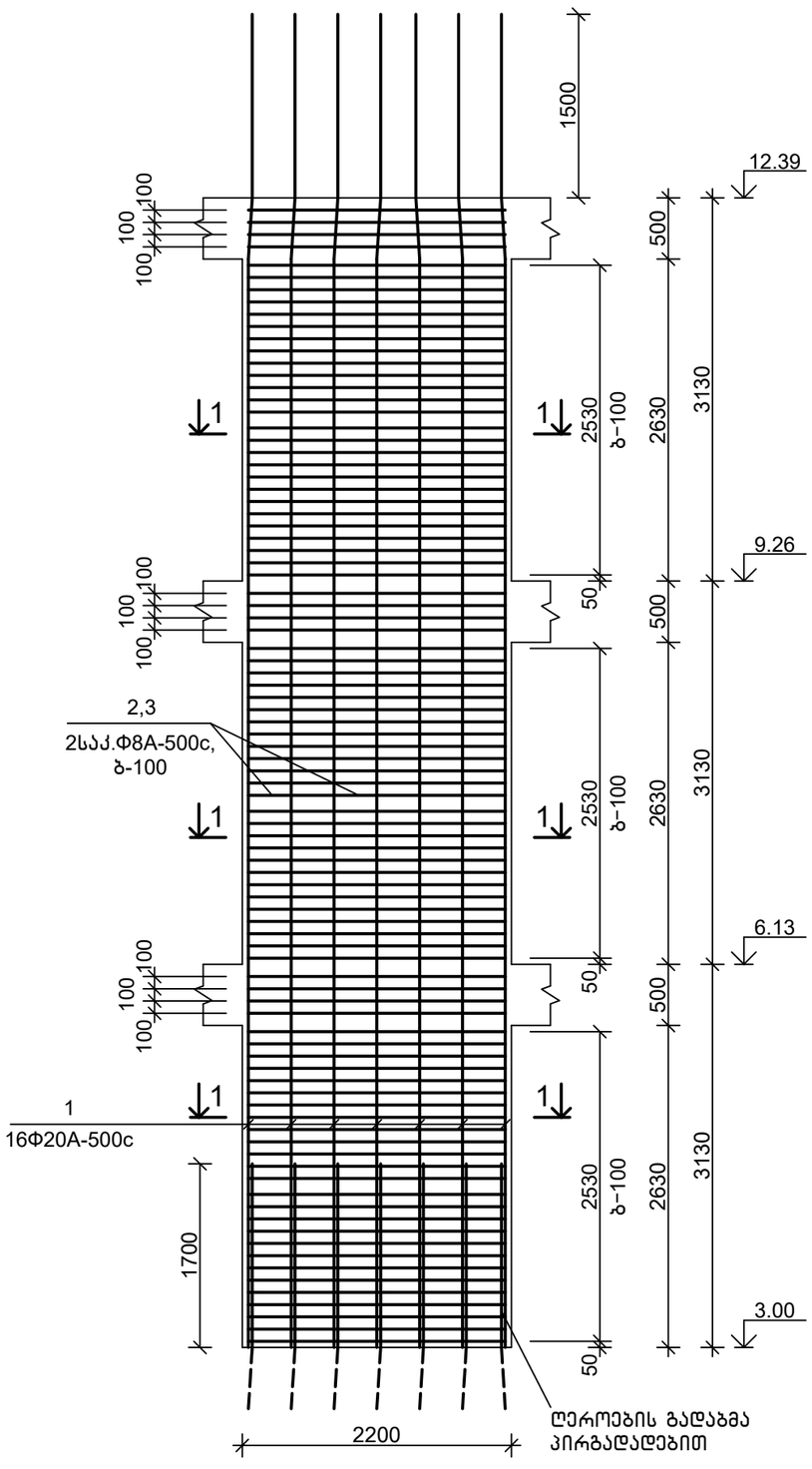

1–1
მ1:20

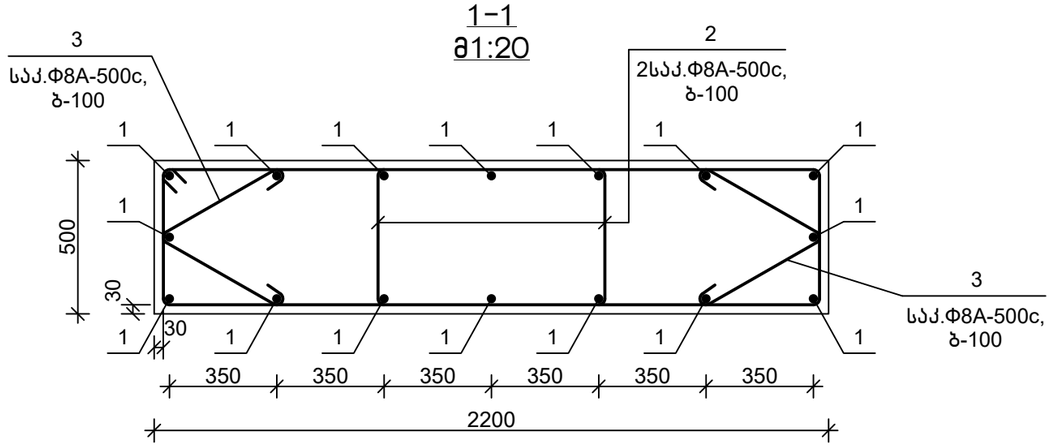

დეტალების უწყისი

პოზ.	ესკიზი
2	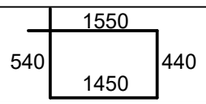
3	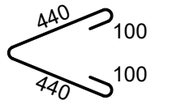

სპეციფიკაცია

პოზიცია	აღნიშვნა	დასახელება	რაოდ.	წონა, კგ	შენიშვნა
		მს 4.4			
		დეტალები			
1		Ф20А-500с,ГОСТ 34028-2016, L=11000	16	27.17	
2		Ф8А-500с, ГОСТ 34028-2016, L=4000	180	1.58	
3		Ф8А-500с, ГОСТ 34028-2016, L=1100	180	0.44	
		მასალები			
		B30 კლ.ბეტონი, 6,13 ნიშ-მდე			3.25 მ³
		B25 კლ.ბეტონი			6.50 მ³

თანამდებობა	ხელმოწერა	გვარი	ქ. თბილისი, ვ. ნინუას ქ.3-8 მრავალბინიანი სასხ.სახლის პროექტი	შპს.	"მონოლითმშენი"
გენ.დირექტორი		თ. მაისურაძე			
პრ.მთ.ინჟინერი		ზ.ჯულუხიძე			
კონსტრუქტორი		გ.დედალამაზიშვილი	კონსტრუქციული ნაწილი		
			მონოლითური სვეტი მს 4.4	სტადია	ფურც	მასშტ
				მ.პრ.	კ-166	1:50

მონოლითური სვეტი მს 7.1
მ1:50

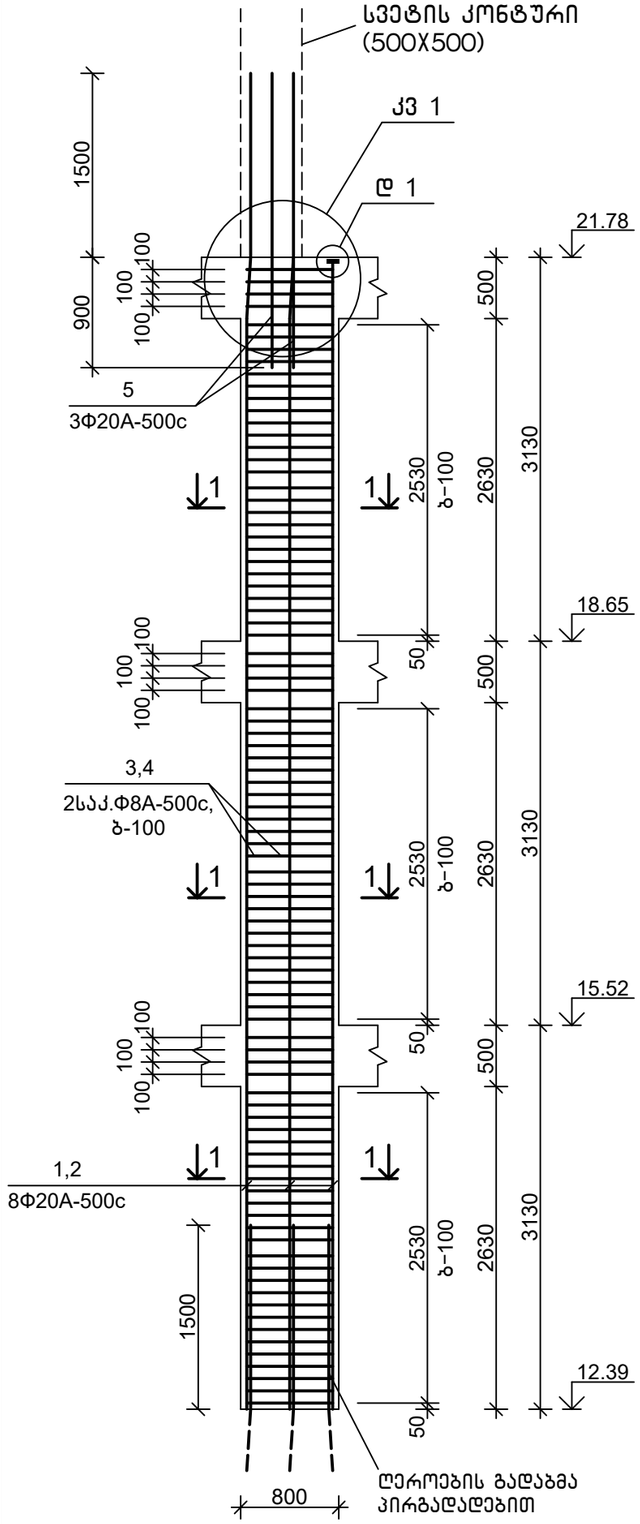

1-1
მ1:20

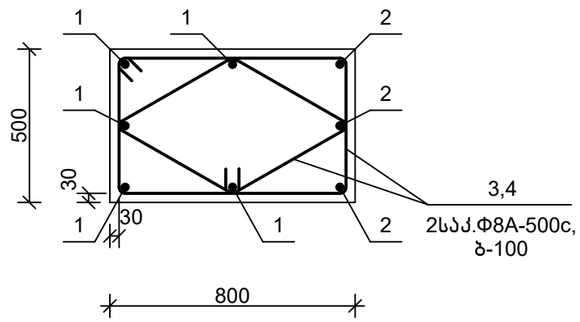

კვანძი 1
მ1:20

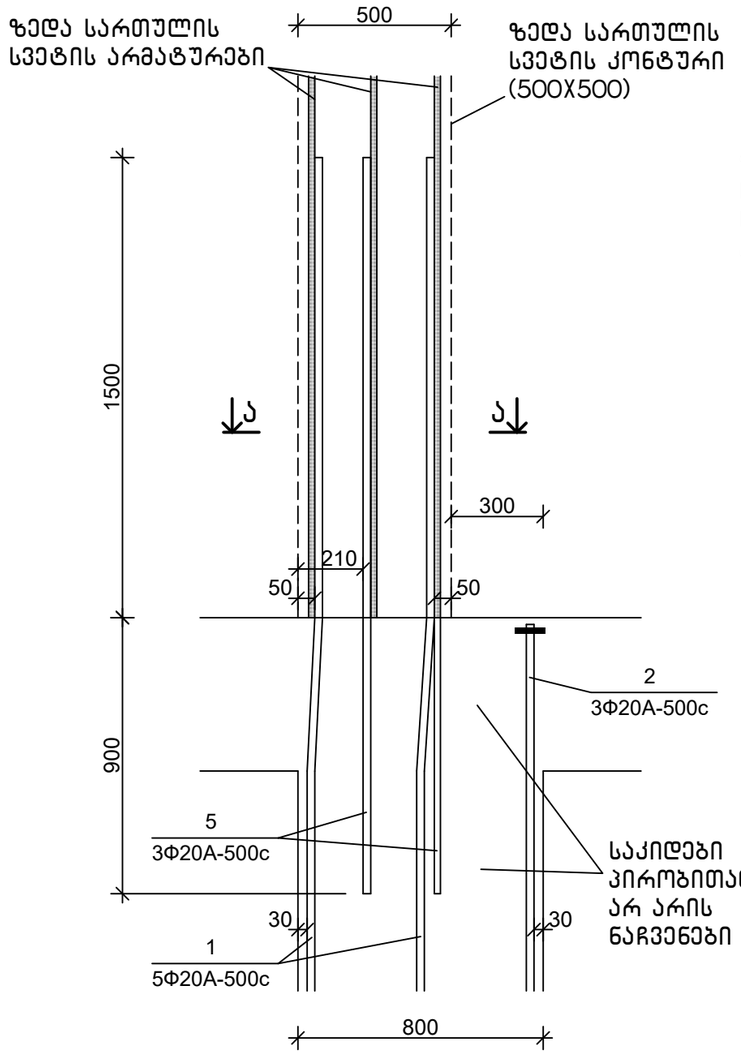

ხედი ა-ა
მ1:20

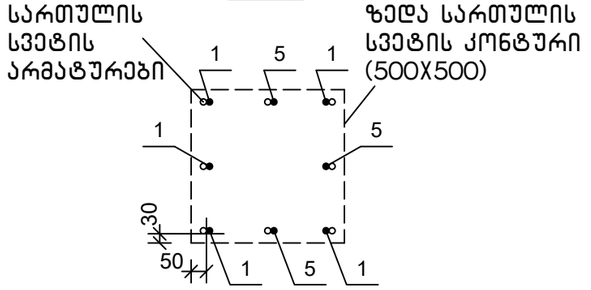

დეტალი 1
მ1:5

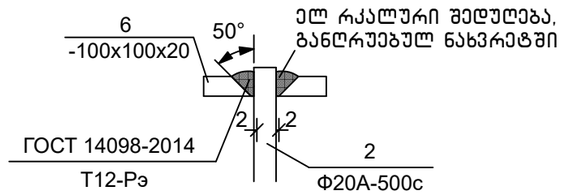

სპეციფიკაცია

პოზიცია	აღნიშვნა	დასახელება	რაოდ.	წონა, კგ	შენიშვნა
		მს 7.1			
		დეტალები			
1		Φ20A-500c,ГОСТ 34028-2016, L=11000	5	27.17	
2		Φ20A-500c,ГОСТ 34028-2016, L=9350	3	23.10	
3		Φ8A-500c, ГОСТ 34028-2016, L=2600	90	1.03	
4		Φ8A-500c, ГОСТ 34028-2016, L=2000	90	0.79	
5		Φ20A-500c,ГОСТ 34028-2016, L=2400	3	5.93	
6		-100x100x20, ГОСТ 103-76,	3	1.26	
		მასალები			
		B25 კლ.ბეტონი			3.50 მ³

დეტალების უწყისი

პოზ.	ესკიზი
3	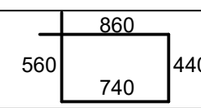
4	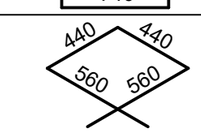

თანამდებობა	ხელმოწერა	გვარი	ქ. თბილისი, ვ. ნინუას ქ.3-8 მრავალბინიანი საცხ.სახლის პროექტი	შ.პ.ს.	"მონოლითჯგუფი"
გენ.დირექტორი		თ. მაისურაძე			
პრ.მთ.ინჟინერი		ზ.ჯულუხიძე			
კონსტრუქტორი		გ.დედალამაზიშვილი	კონსტრუქციული ნაწილი		
			მონოლითური სვეტი მს 7.1	სტადია	ფურც	მასშტ
				მ.პრ.	კ-167	1:50

მონოლითური სვეტი მს 7.2
მ1:50

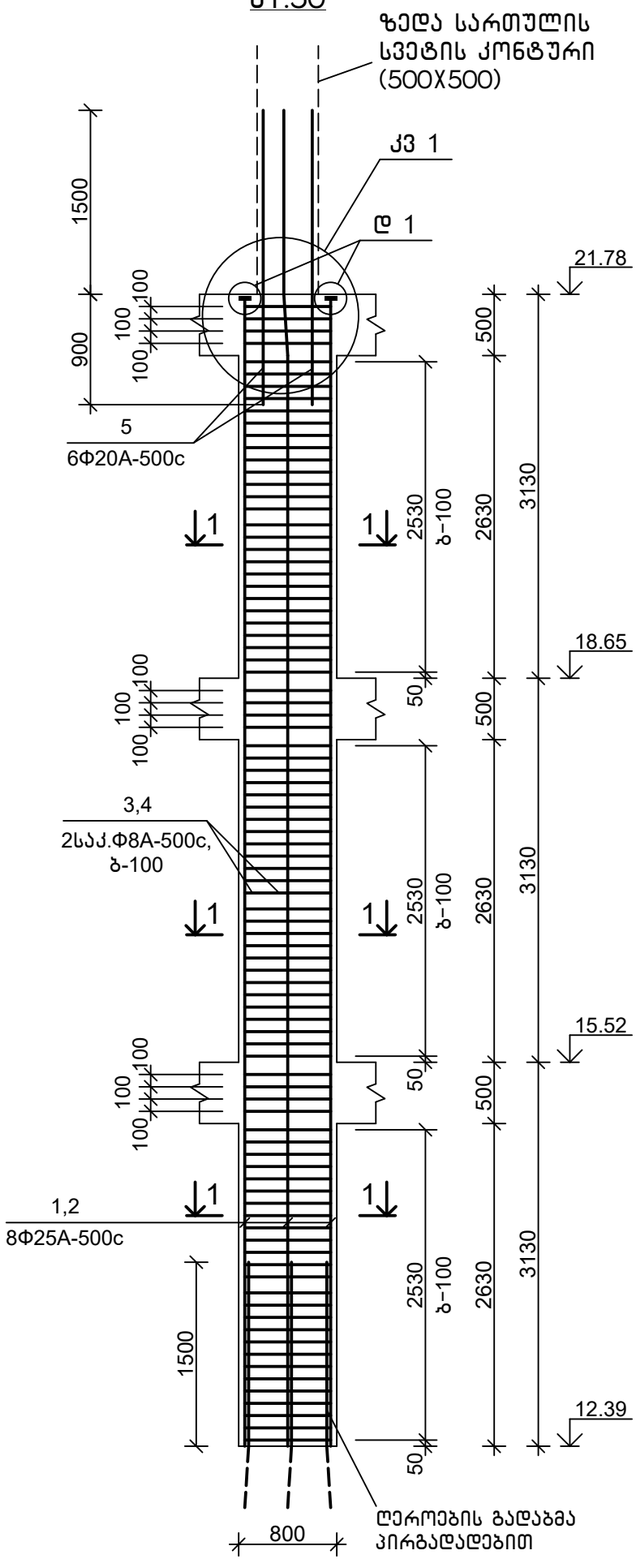

1-1
მ1:20

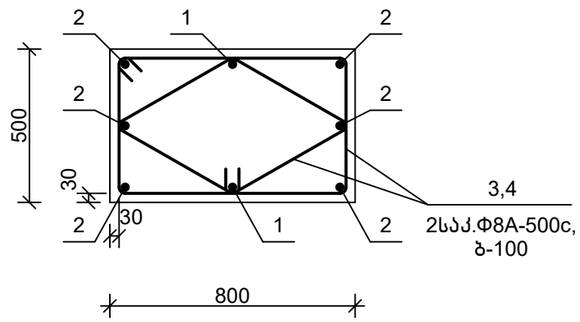

კვანძი 1
მ1:20

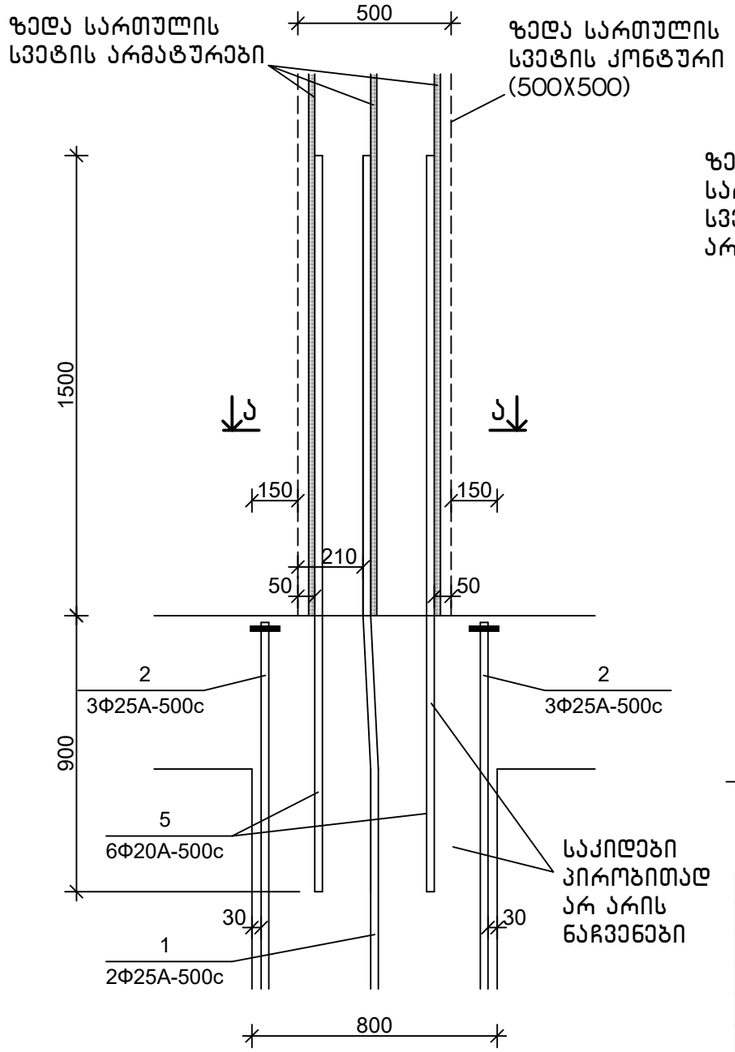

ხედი ა-ა
მ1:20

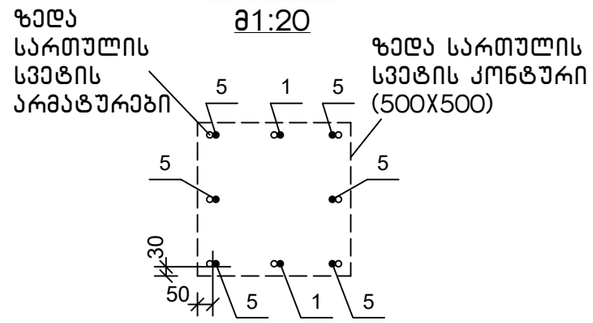

დეტალი 1
მ1:5

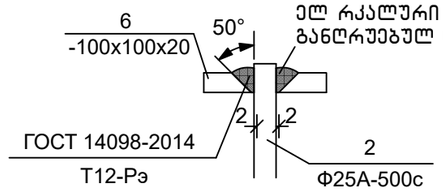

სპეციფიკაცია

პოზიცია	აღნიშვნა	დასახელება	რაოდ.	წონა, კგ	შენიშვნა
		მს 7.2			
		დეტალები			
1		Φ25A-500c,ГОСТ 34028-2016, L=11000	2	42.35	
2		Φ25A-500c,ГОСТ 34028-2016, L=9350	6	36.00	
3		Φ8A-500c, ГОСТ 34028-2016, L=2600	90	1.03	
4		Φ8A-500c, ГОСТ 34028-2016, L=2000	90	0.79	
5		Φ20A-500c,ГОСТ 34028-2016, L=2400	6	5.93	
6		-100x100x20, ГОСТ 103-76,	6	1.26	
		მასალები			
		B25 კლ.ბეტონი			3.50 მ³

დეტალების უწყისი

პოზ.	ესკიზი
3	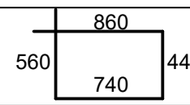
4	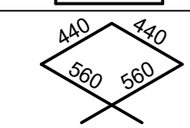

თანამდებობა	ხელმოწერა	გვარი	ქ. თბილისი, ვ. ნინუას ქ.3-8 მრავალბინიანი საცხ.სახლის პროექტი	შ.პ.ს.	"მონოლითჯგუფი"
გენ.დირექტორი		თ. მაისურაძე			
პრ.მთ.ინჟინერი		ზ.ჯულუხიძე			
კონსტრუქტორი		გ.დედალამაზიშვილი	კონსტრუქციული ნაწილი		
			მონოლითური სვეტი მს 7.2	სტადია	ფურც	მასშტ
				მ.პრ.	კ-168	1:50

მონოლითური სვეტი მს 7.3
მ1:50

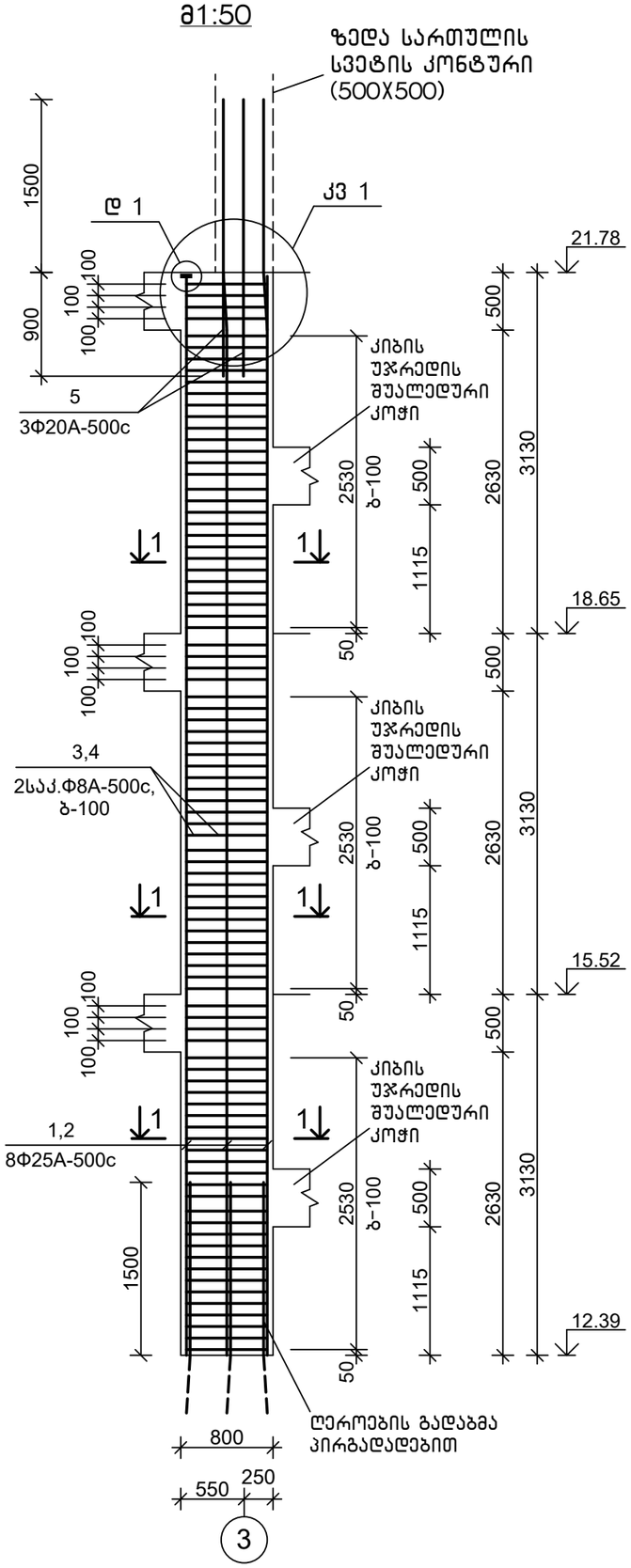

1–1
მ1:20

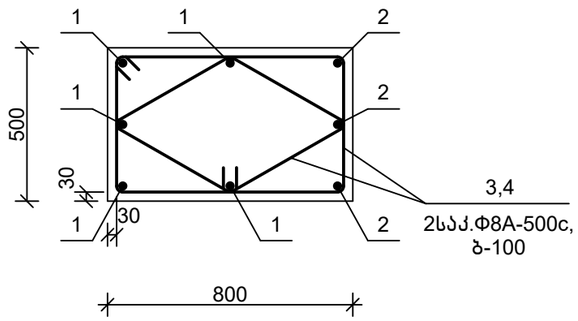

კვანძი 1
მ1:20

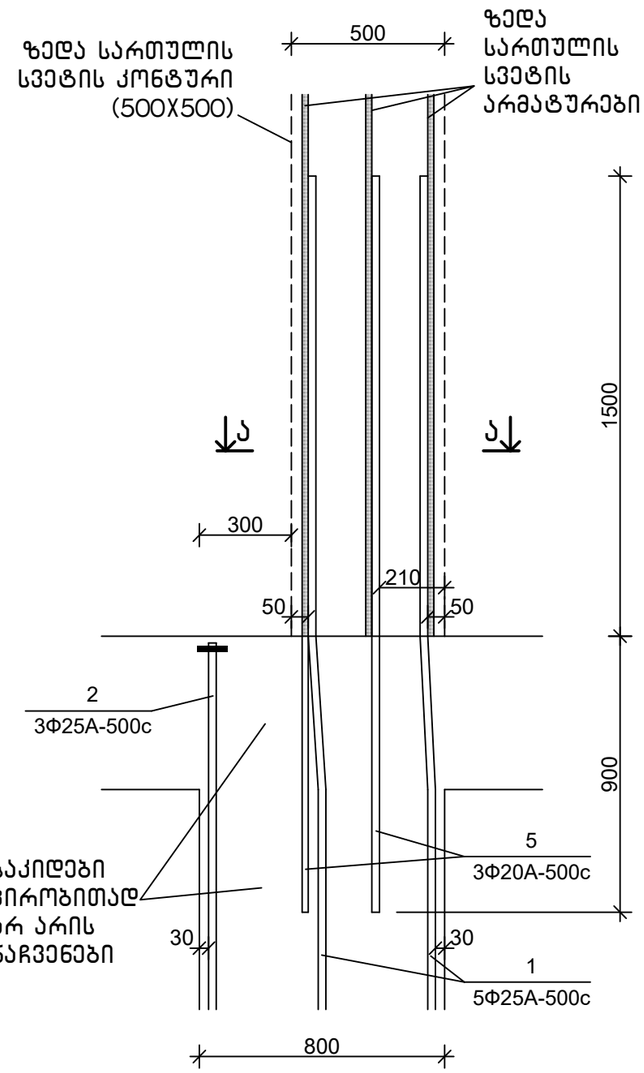

ხედი ა–ა
მ1:20

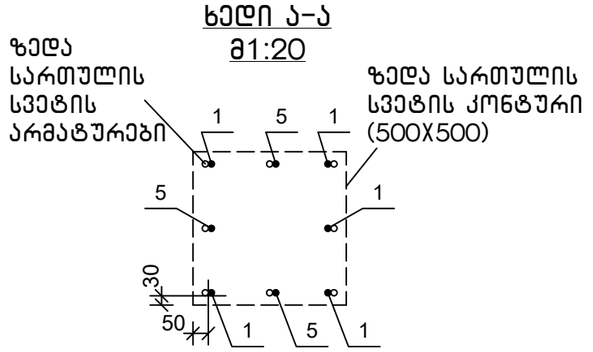

დეტალი 1
მ1:5

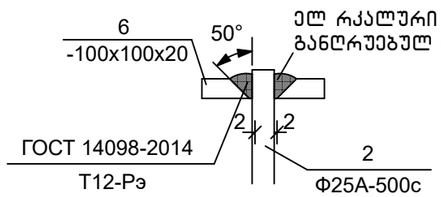

სპეციფიკაცია

პოზიცია	აღნიშვნა	დასახელება	რაოდ.	წონა, კგ	შენიშვნა
		მს 7.3			
		დეტალები			
1		Φ25A-500c,ГОСТ 34028-2016, L=11000	5	42.35	
2		Φ25A-500c,ГОСТ 34028-2016, L=9350	3	36.00	
3		Φ8A-500c, ГОСТ 34028-2016, L=2600	90	1.03	
4		Φ8A-500c, ГОСТ 34028-2016, L=2000	90	0.79	
5		Φ20A-500c,ГОСТ 34028-2016, L=2400	3	5.93	
6		-100x100x20, ГОСТ 103-76,	3	1.26	
		მასალები			
		B25 კლ.ბეტონი			3.50 მ³

დეტალების უწყისი

პოზ.	ესკიზი
3	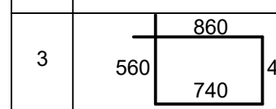
4	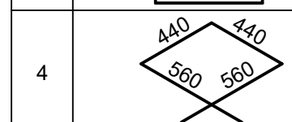

თანამდებობა	ხელმოწერა	გვარი	ქ. თბილისი, ვ. ნინუას ქ.3-8 მრავალბინიანი საცხ.სახლის პროექტი	შპს	"მონოლითშენგუფი"
გენ.დირექტორი		თ. მაისურაძე			
პრ.მთ.ინჟინერი		ზ.შულუხიძე			
კონსტრუქტორი		გ.დედალამაზიშვილი	კონსტრუქციული ნაწილი		
			მონოლითური სვეტი მს 7.3	სტადია	ფურც	მასშტ
				მ.პრ.	კ-169	1:50

მონოლითური სვეტი მს 7.3ა
მ1:50

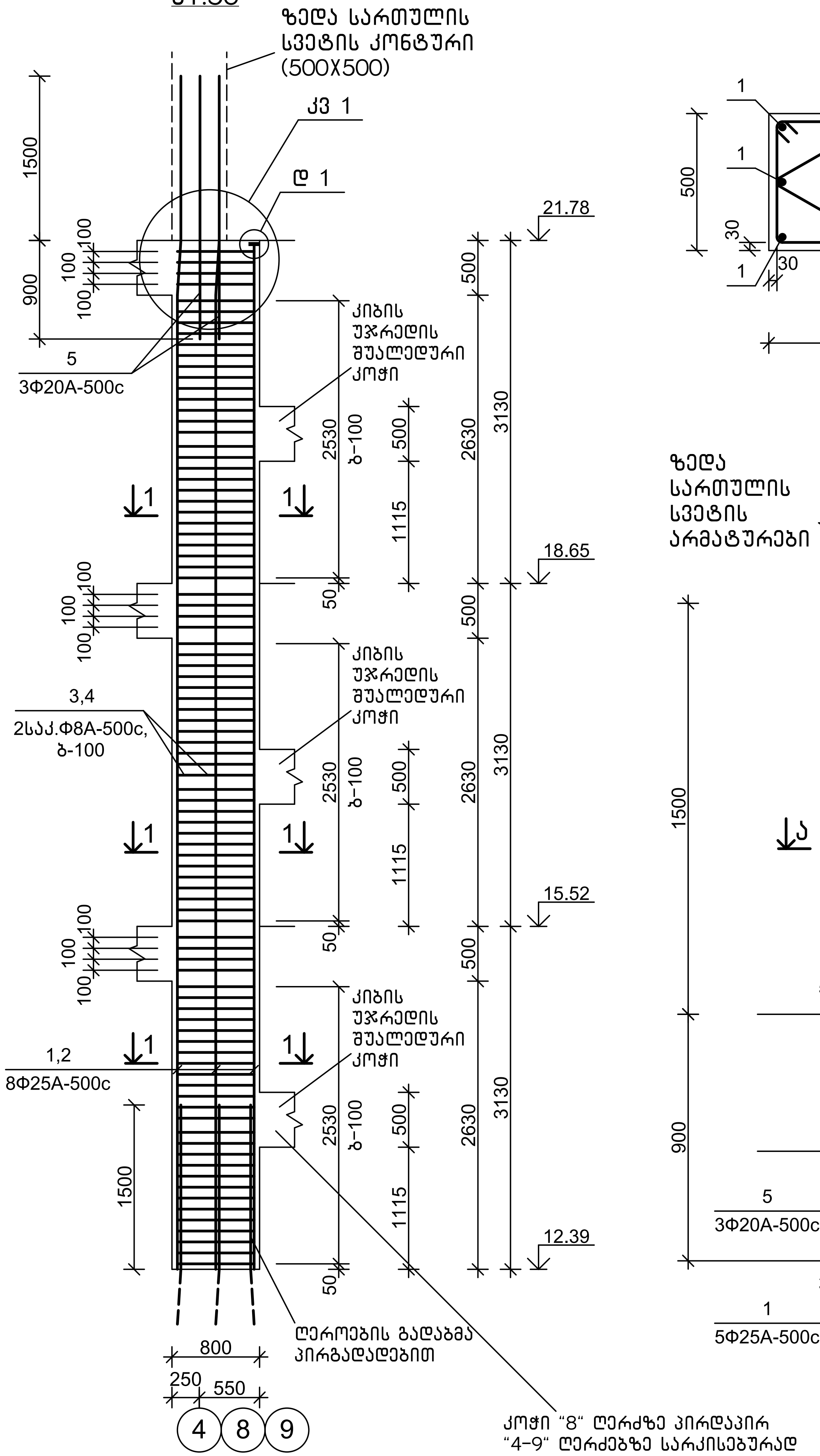

1-1
მ1:20

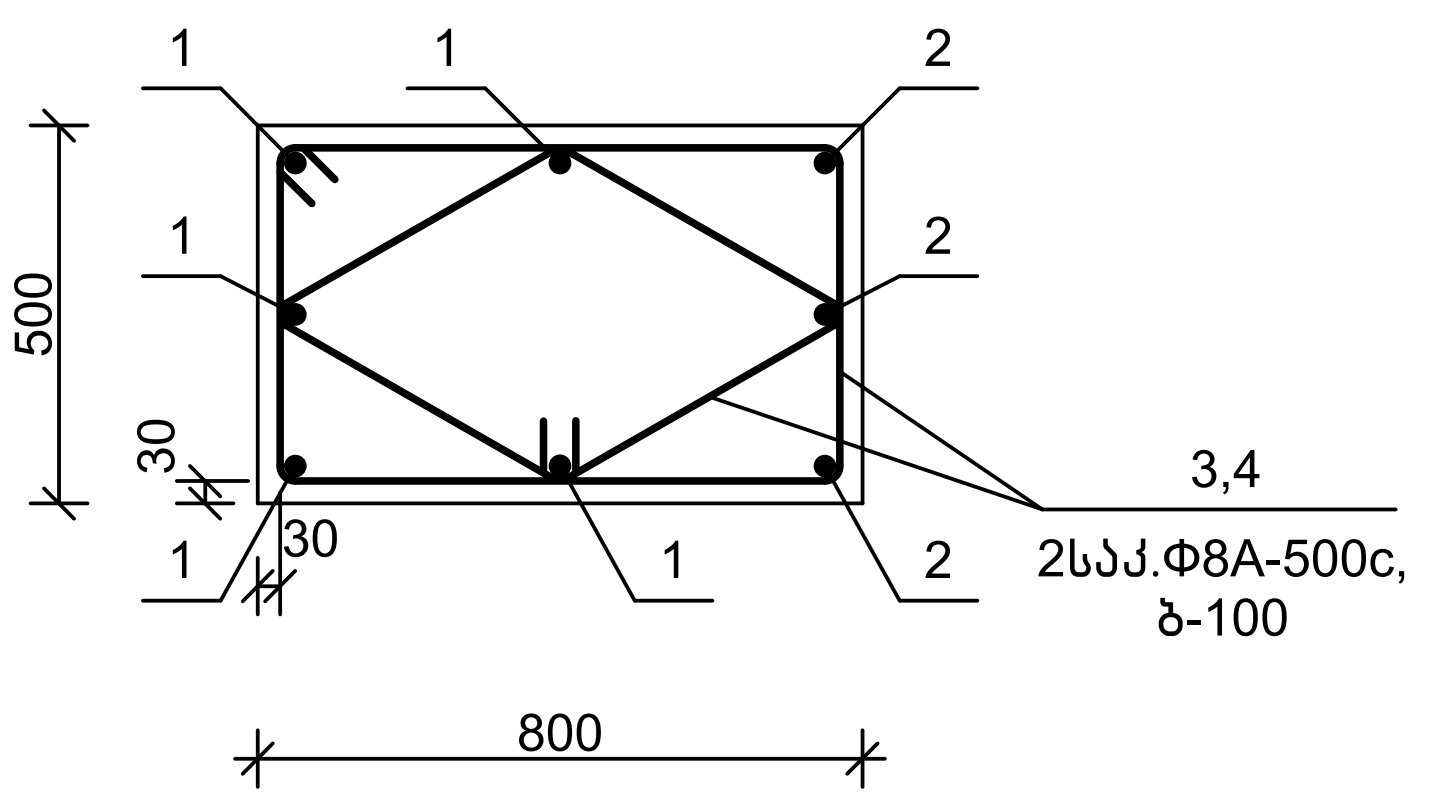

კვანძი 1
მ1:20

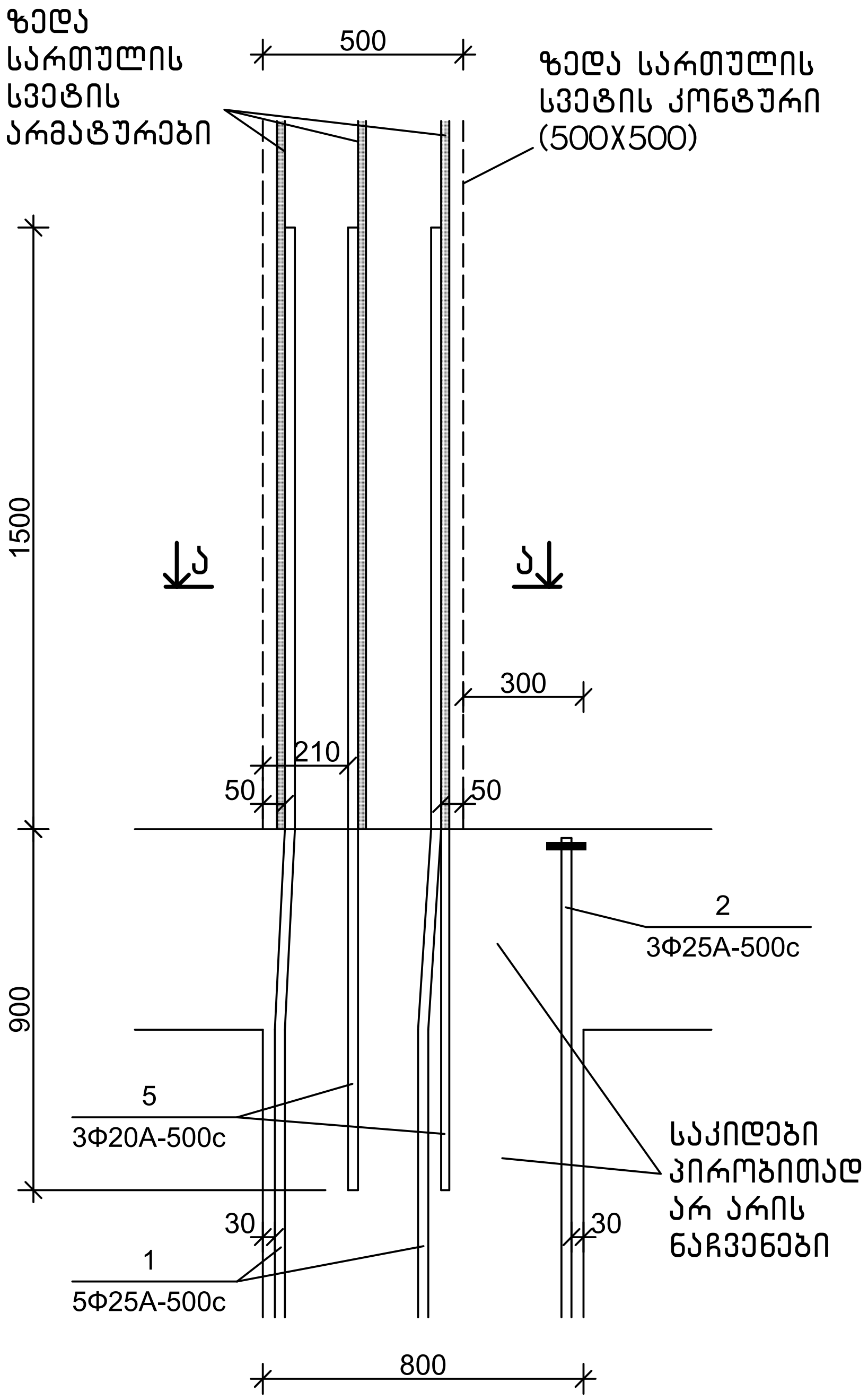

სპეციფიკაცია

პოზიცია	აღნიშვნა	დასახელება	რაოდ.	წონა, კგ	შენიშვნა
		მს 7.3ა			
		დეტალები			
1		Φ25A-500c,ГОСТ 34028-2016, L=11000	5	42.35	
2		Φ25A-500c,ГОСТ 34028-2016, L=9350	3	36.00	
3		Φ8A-500c, ГОСТ 34028-2016, L=2600	90	1.03	
4		Φ8A-500c, ГОСТ 34028-2016, L=2000	90	0.79	
5		Φ20A-500c,ГОСТ 34028-2016, L=2400	3	5.93	
6		-100x100x20, ГОСТ 103-76,	3	1.26	
		მასალები			
		B25 კლ.ბეტონი			3.50 მ³

ხედი ა-ა
მ1:20

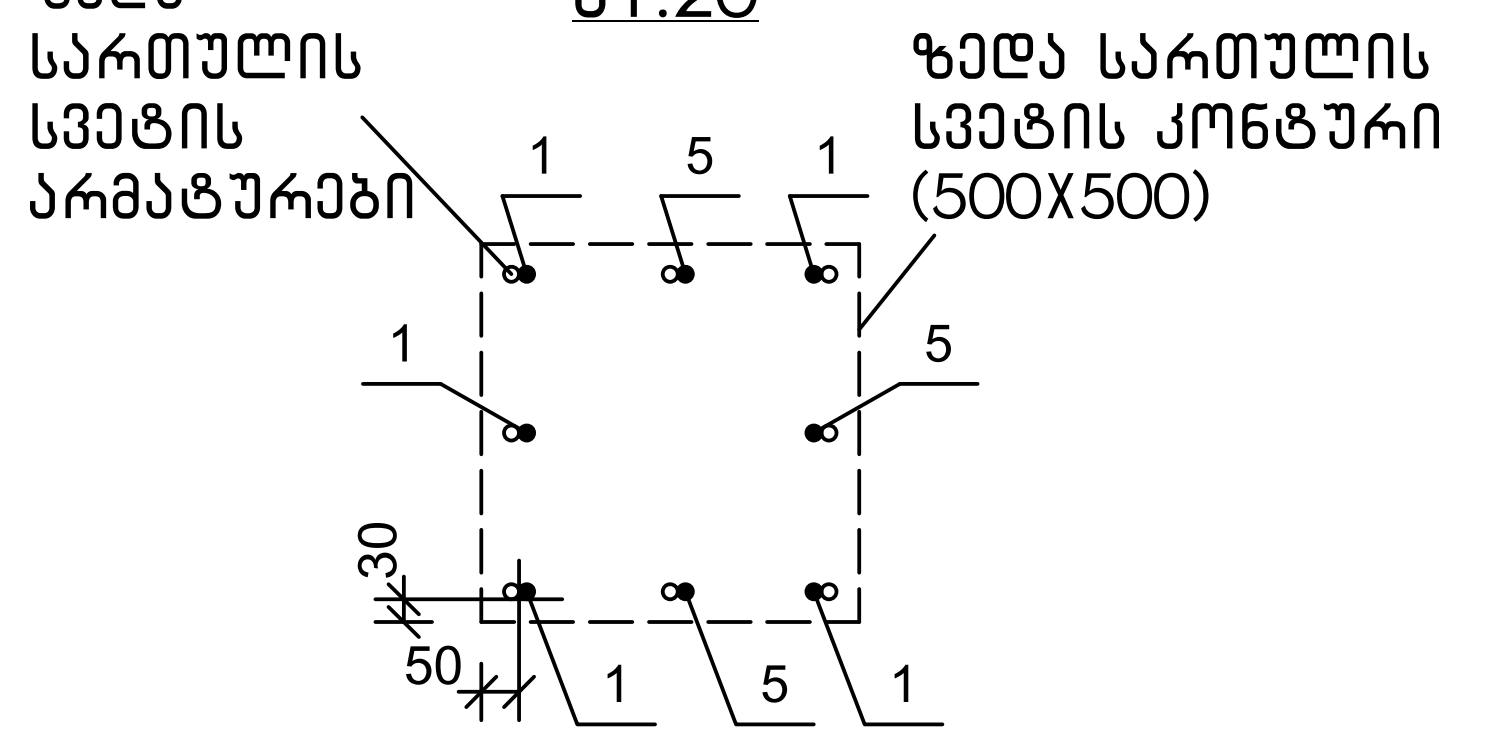

დეტალი 1
მ1:5

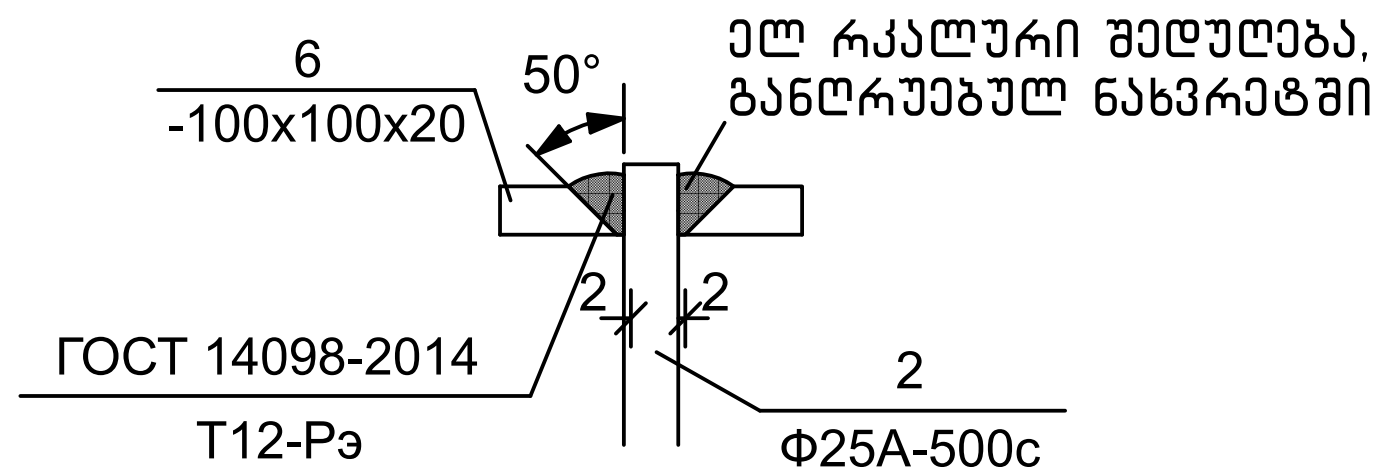

დეტალების უწყისი

პოზ.	ესკიზი
3	860; 560; 440; 740
4	440; 440; 560; 560

თანამდებობა	ხელმოწერა	გვარი
გენ.დირექტორი		თ. მაისურაძე
არ.მთ.ინჟინერი		ზ.ჯულუხიძე
კონსტრუქტორი	[signature]	გ.დვალამაზიშვილი

ქ. თბილისი, ვ. ნინუას ქ.3-8 მრავალბინიანი საცხ.სახლის პროექტი

შ.პ.ს. "მონოლითჯგუფი"

კონსტრუქციული ნაწილი

მონოლითური სვეტი მს 7.3ა

სტადია	ფურც	მასშტ
მ.პრ.	კ-170	1:50

მონოლითური სვეტი მს 7.4
მ1:50

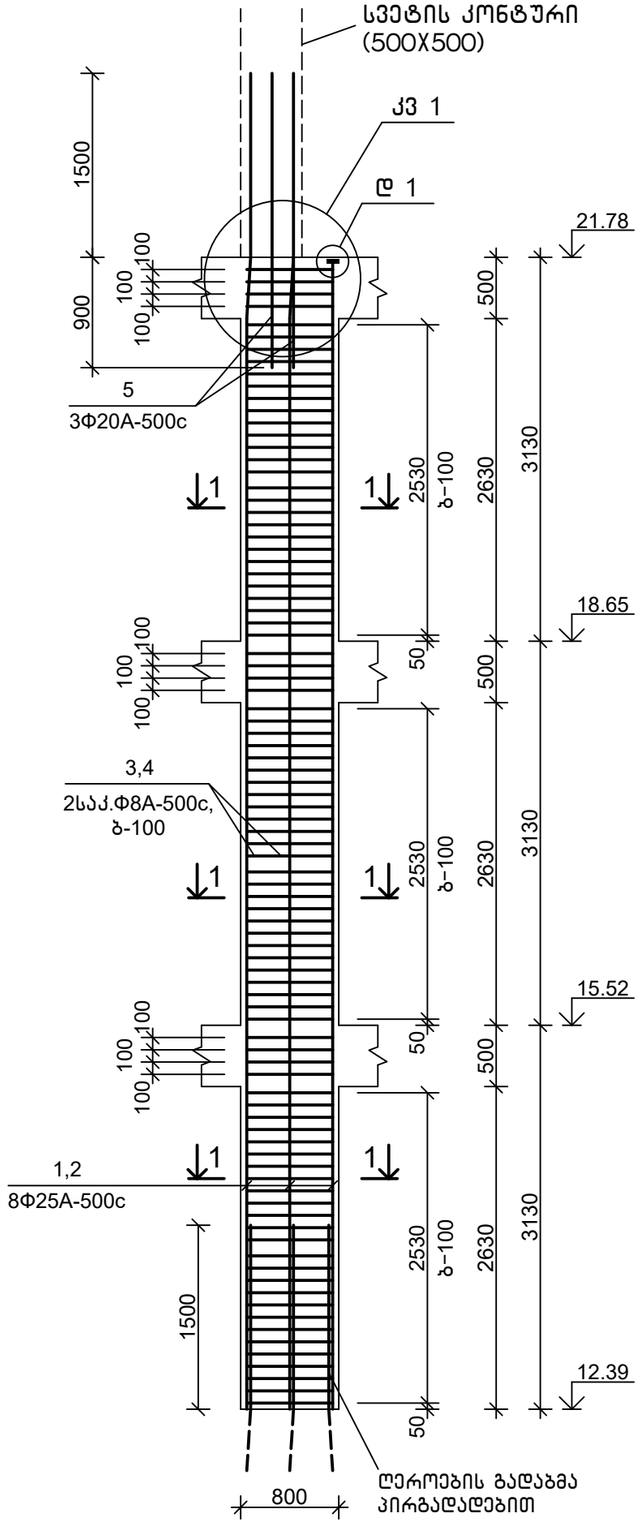

1-1
მ1:20

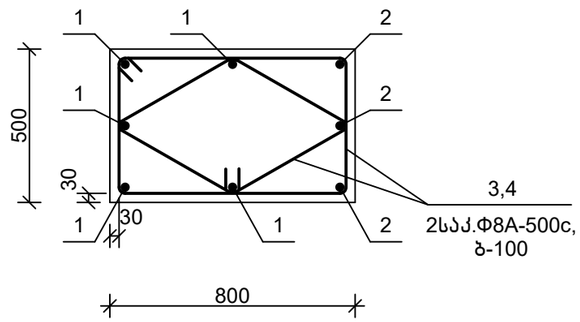

კვანძი 1
მ1:20

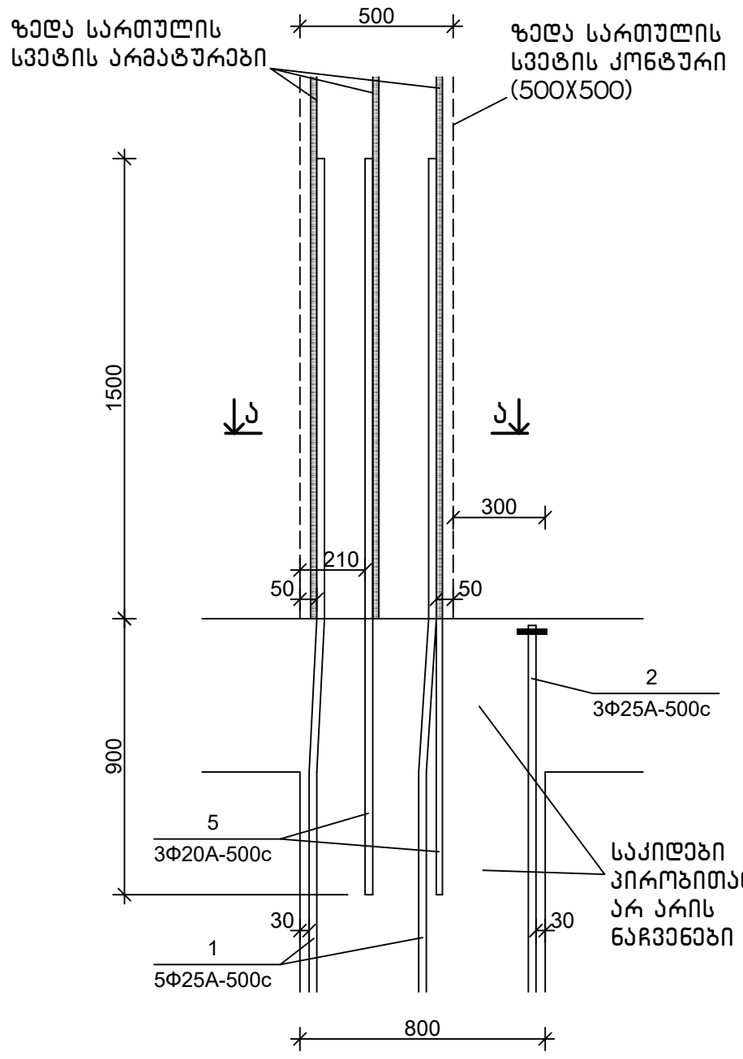

სპეციფიკაცია

პოზიცია	აღნიშვნა	დასახელება	რაოდ.	წონა, კგ	შენიშვნა
		მს 7.4			
		დეტალები			
1		Φ25A-500c,ГОСТ 34028-2016, L=11000	5	42.35	
2		Φ25A-500c,ГОСТ 34028-2016, L=9350	3	36.00	
3		Φ8A-500c, ГОСТ 34028-2016, L=2600	90	1.03	
4		Φ8A-500c, ГОСТ 34028-2016, L=2000	90	0.79	
5		Φ20A-500c,ГОСТ 34028-2016, L=2400	3	5.93	
6		-100x100x20, ГОСТ 103-76,	3	1.26	
		მასალები			
		B25 კლ.ბეტონი			3.50 მ³

ხედი ა-ა
მ1:20

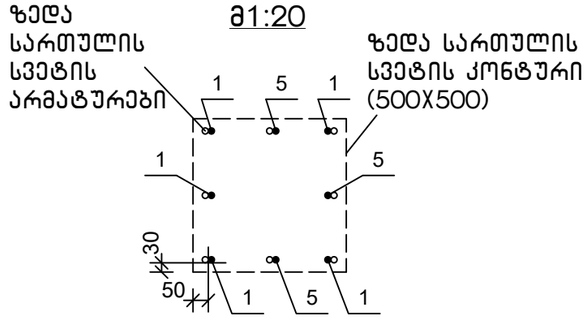

დეტალი 1
მ1:5

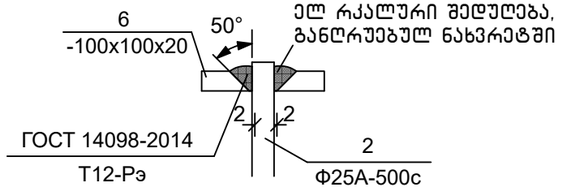

დეტალების უწყისი

პოზ.	ესკიზი
3	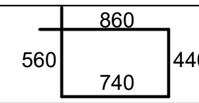
4	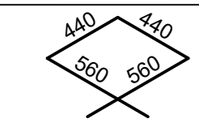

თანამდებობა	ხელმოწერა	გვარი	ქ. თბილისი, ვ. ნინუას ქ.3-8 მრავალბინიანი სასხ.სახლის პროექტი	შპს	"მონოლითპროექტი"
გენ.დირექტორი		თ. მაისურაძე			
პრ.მთ.ინჟინერი		ზ.ჯულუხიძე			
კონსტრუქტორი		გ.დედალამაზიშვილი	კონსტრუქციული ნაწილი		
			მონოლითური სვეტი მს 7.4	სტადია	ფურც	მასშტ
				მ.პრ.	კ-171	1:50

მონოლითური სვეტი მს 7.5
მ1:50

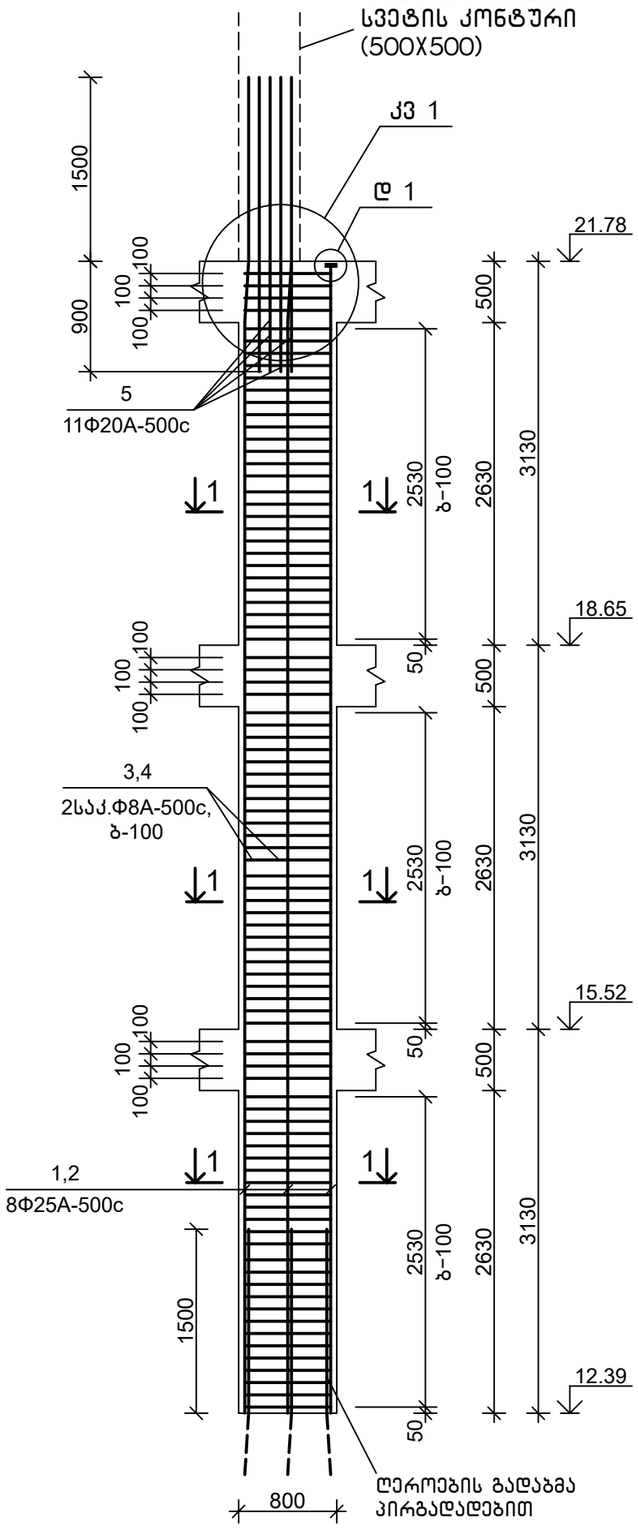

1-1
მ1:20

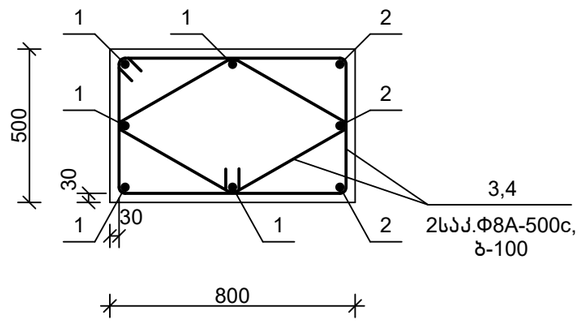

კვანძი 1
მ1:20

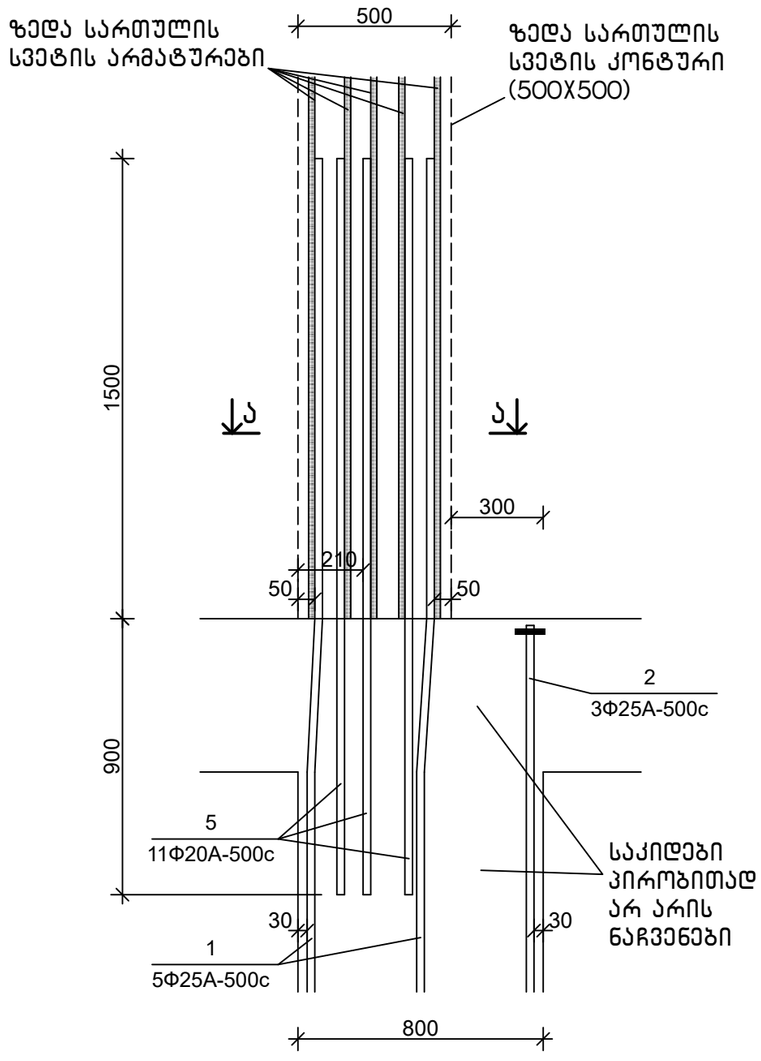

ხედი ა-ა
მ1:20

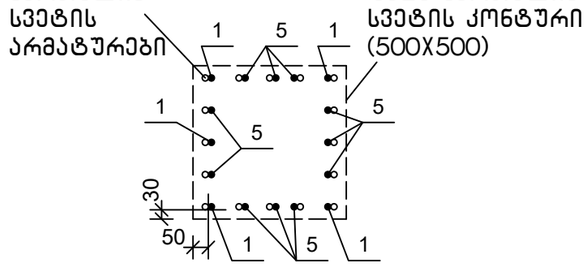

დეტალი 1
მ1:5

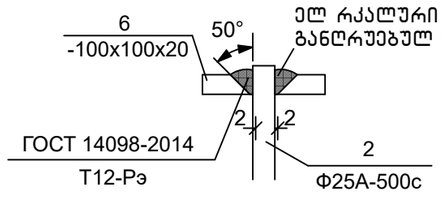

სპეციფიკაცია

პოზიცია	აღნიშვნა	დასახელება	რაოდ.	წონა, კგ	შენიშვნა
		მს 7.5			
		დეტალები			
1		Φ25A-500c,ГОСТ 34028-2016, L=11000	5	42.35	
2		Φ25A-500c,ГОСТ 34028-2016, L=9350	3	36.00	
3		Φ8A-500c, ГОСТ 34028-2016, L=2600	90	1.03	
4		Φ8A-500c, ГОСТ 34028-2016, L=2000	90	0.79	
5		Φ20A-500c,ГОСТ 34028-2016, L=2400	11	5.93	
6		-100x100x20, ГОСТ 103-76,	3	1.26	
		მასალები			
		B25 კლ.ბეტონი			3.50 მ³

დეტალების უწყისი

პოზ.	ესკიზი
3	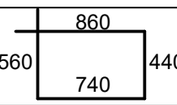
4	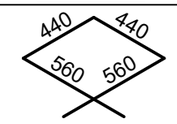

თანამდებობა	ხელმოწერა	გვარი	ქ. თბილისი, ვ. ნინუას ქ.3-8 მრავალბინიანი სახლის პროექტი	შპს	"მონოლითშენგუფი"
გენ.დირექტორი		თ. მაისურაძე			
პრ.მთ.ინჟინერი		ზ.ჯულუხიძე			
კონსტრუქტორი		გ.დედალამაზიშვილი	კონსტრუქციული ნაწილი		
			მონოლითური სვეტი მს 7.5	სტადია	ფურც	მასშტ
				მ.პრ.	კ-172	1:50

მონოლითური სვეტი მს 7.6
მ1:50

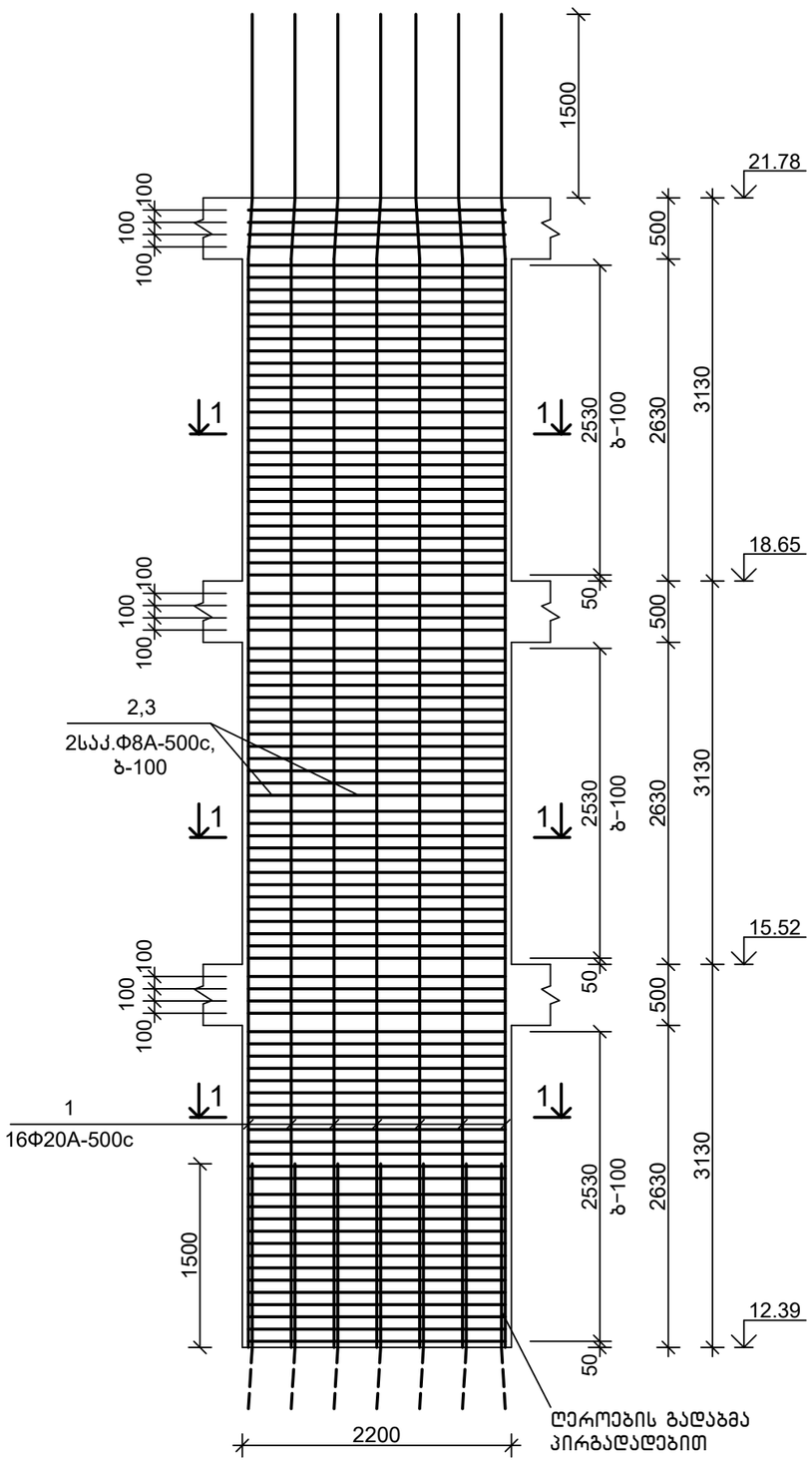

1–1
მ1:20

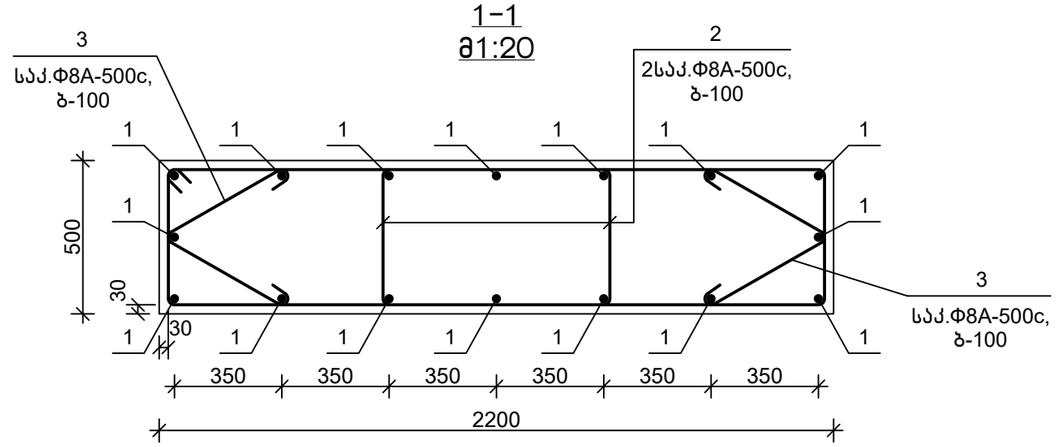

დეტალების უწყისი

პოზ.	ესკიზი
2	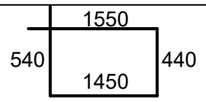
3	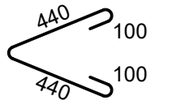

სპეციფიკაცია

პოზიცია	აღნიშვნა	დასახელება	რაოდ.	წონა, კგ	შენიშვნა
		მს 7.6			
		დეტალები			
1		Ф20А-500с,ГОСТ 34028-2016, L=11000	16	27.17	
2		Ф8А-500с, ГОСТ 34028-2016, L=4000	180	1.58	
3		Ф8А-500с, ГОСТ 34028-2016, L=1100	180	0.44	
		მასალები			
		В25 კლ.ბეტონი			9.80 მ³

თანამდებობა	ხელმოწერა	გვარი	ქ. თბილისი, ვ. ნინუას ქ.3-8 მრავალბინიანი სასხ.სახლის პროექტი	შ.პ.ს.	"მონოლითნგუფი"
გენ.დირექტორი		თ. მაისურაძე			
პრ.მთ.ინჟინერი		ზ.ჯულუხიძე			
კონსტრუქტორი		გ.დედალამაზიშვილი	კონსტრუქციული ნაწილი		
			მონოლითური სვეტი მს 7.6	სტადია	ფურც	მასშტ
				მ.პრ.	კ-173	1:50

მონოლითური სვეტი მს 10.1
მ1:50

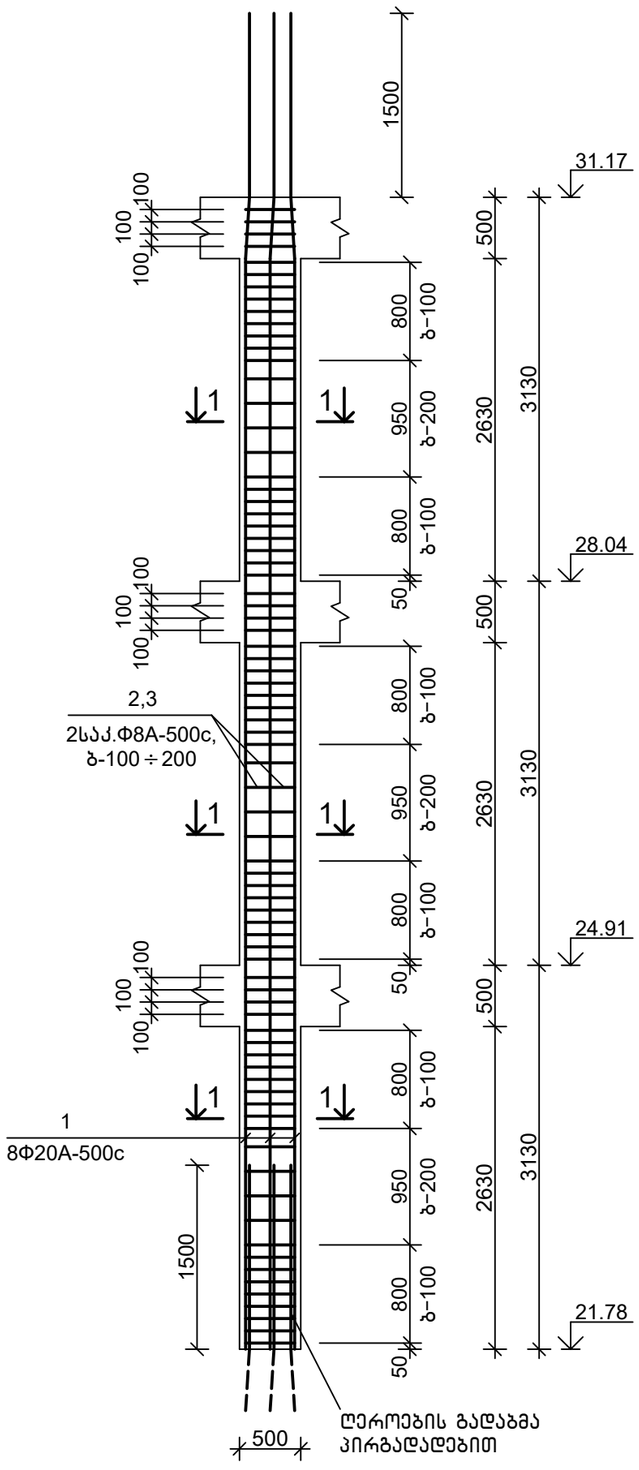

1-1
მ1:20

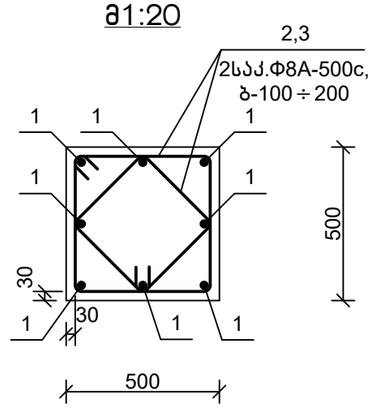

სპეციფიკაცია

პოზიცია	აღნიშვნა	დასახელება	რაოდ.	წონა, კგ	შენიშვნა
		მს 10.1			
		დეტალები			
1		Φ20A-500c,ГОСТ 34028-2016, L=11000	8	27.17	
2		Φ8A-500c, ГОСТ 34028-2016, L=2000	78	0.79	
3		Φ8A-500c, ГОСТ 34028-2016, L=1500	78	0.60	
		მასალები			
		B25 კლ.ბეტონი			2.20 მ³

დეტალების უწყისი

პოზ.	ესკიზი
2	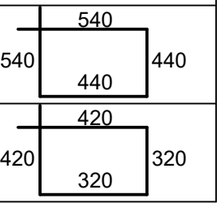
3	

თანამდებობა	ხელმოწერა	გვარი	ქ. თბილისი, ვ. ნინუას ქ.3-8 მრავალბინიანი საცხ.სახლის პროექტი	შპს.	"მონოლითჯგუფი"
გენ.დირექტორი		თ. მაისურაძე			
პრ.მთ.ინჟინერი		ზ.ჯულუხიძე			
კონსტრუქტორი		გ.დედალამაზიშვილი	კონსტრუქციული ნაწილი		
			მონოლითური სვეტი მს 10.1	სტადია	ფურც	მასშტ
				მ.პრ.	კ-174	1:50

მონოლითური სვეტი მს 10.2 მ1:50
(პირდაპირ და სარკისებურად)

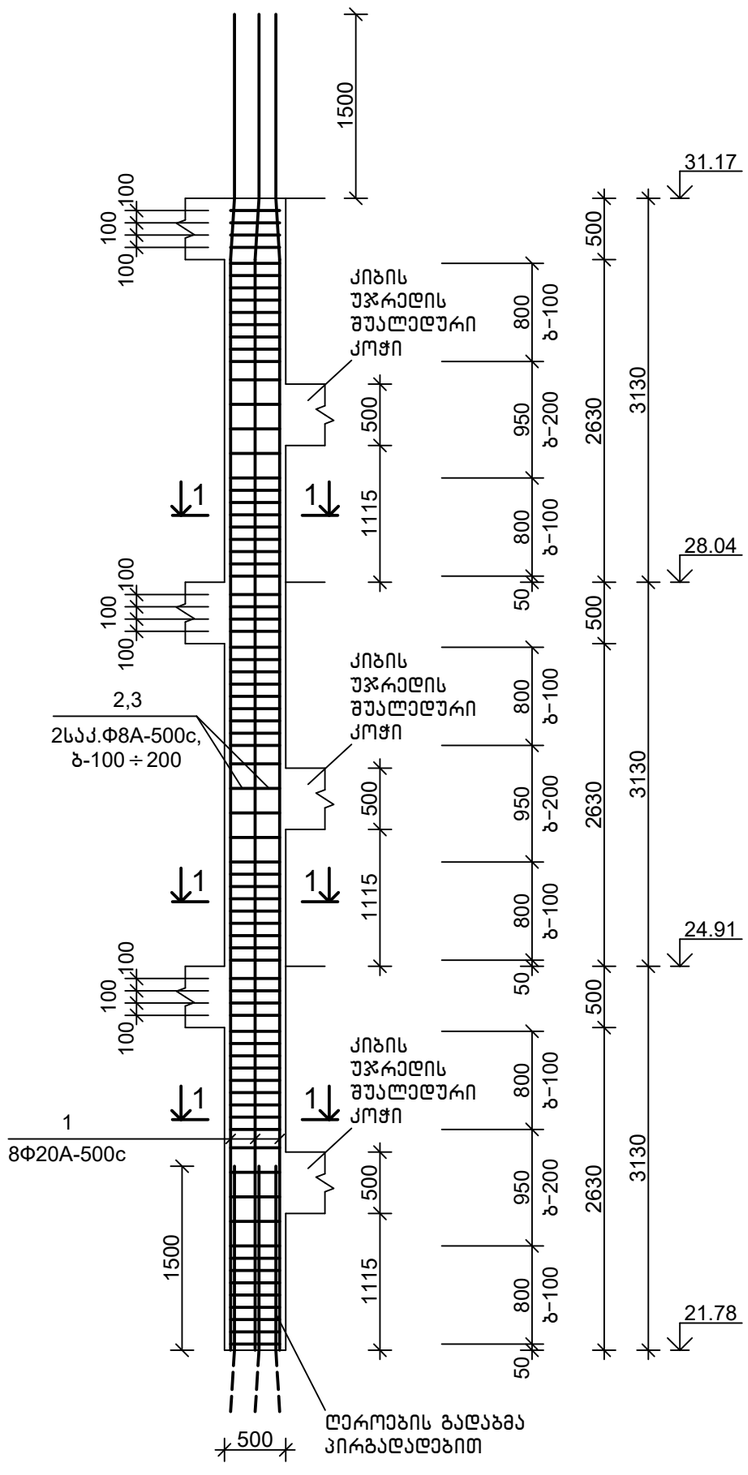

1–1
მ1:20

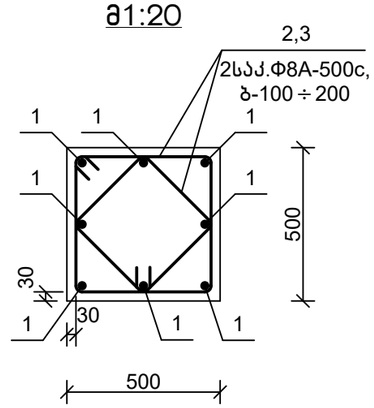

სპეციფიკაცია

პოზიცია	აღნიშვნა	დასახელება	რაოდ.	წონა, კგ	შენიშვნა
		მს 10.2			
		დეტალები			
1		Ф20A-500c,ГОСТ 34028-2016, L=11000	8	27.17	
2		Ф8A-500c, ГОСТ 34028-2016, L=2000	78	0.79	
3		Ф8A-500c, ГОСТ 34028-2016, L=1500	78	0.60	
		მასალები			
		B25 კლ.ბეტონი			2.20 მ³

დეტალების უწყისი

პოზ.	ესკიზი
2	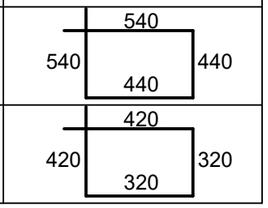
3	

თანამდებობა	ხელმოწერა	გვარი	ქ. თბილისი, ვ. ნინუას ქ.3-8 მრავალბინიანი სახლის პროექტი	მ.პ.ს.	"მონოლითჯგუფი"
გენ.დირექტორი		თ. მაისურაძე			
პრ.მთ.ინჟინერი		ზ.ჯულუხიძე			
კონსტრუქტორი		გ.დედალამაზიშვილი	კონსტრუქციული ნაწილი		
			მონოლითური სვეტი მს 10.2	სტადია: მ.პრ.	ფურც: კ-175
					მასშტ: 1:50

მონოლითური სვეტი მს 10.3
მ1:50

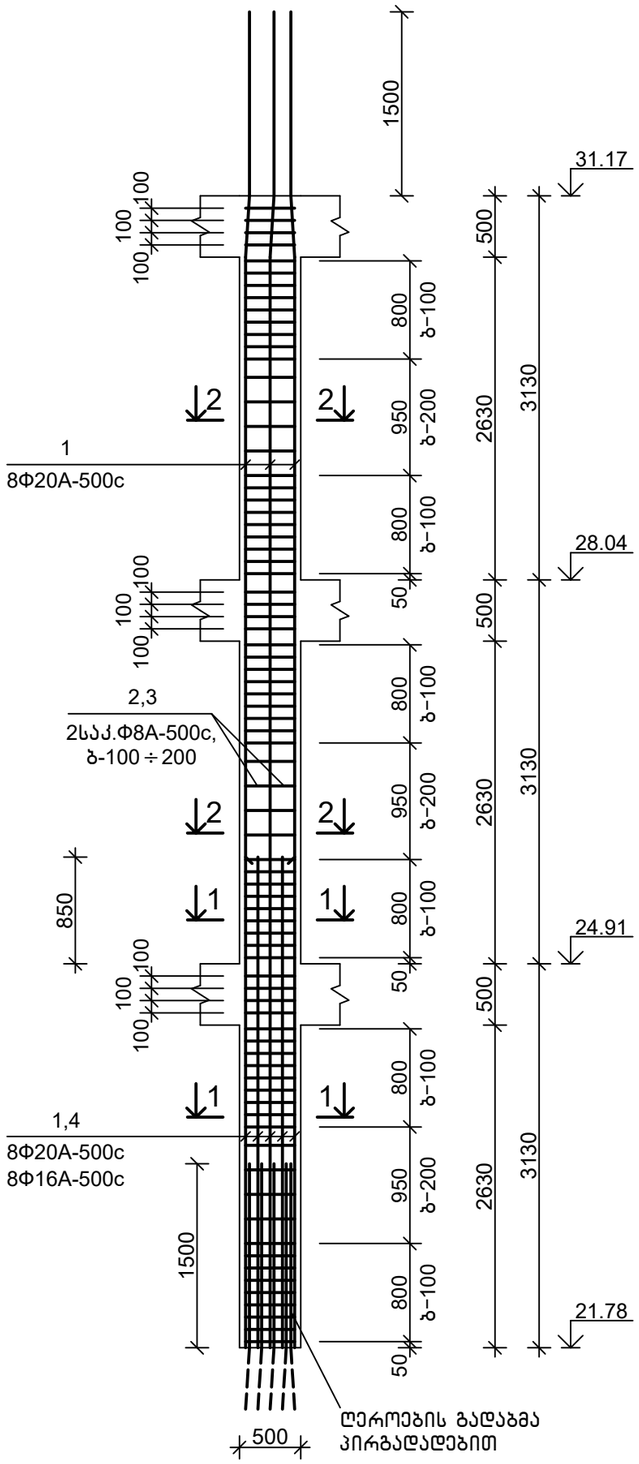

1-1
მ1:20

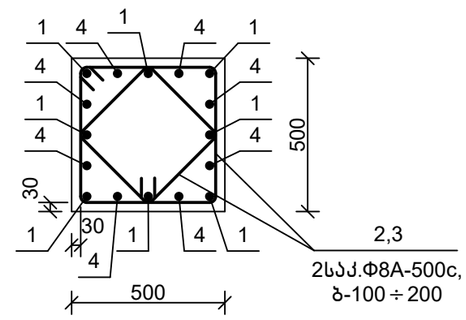

2-2
მ1:20

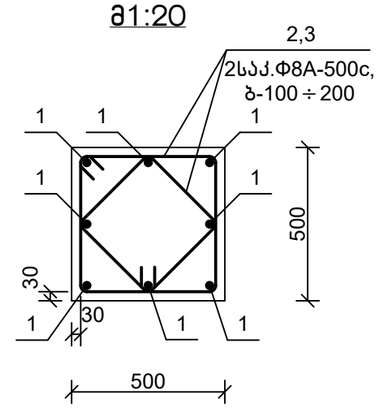

სპეციფიკაცია

პოზიცია	აღნიშვნა	დასახელება	რაოდ.	წონა, კგ	შენიშვნა
		მს 10.3			
		დეტალები			
1		Φ20A-500c,ГОСТ 34028-2016, L=11000	8	27.17	
2		Φ8A-500c, ГОСТ 34028-2016, L=2000	78	0.79	
3		Φ8A-500c, ГОСТ 34028-2016, L=1500	78	0.60	
4		Φ16A-500c,ГОСТ 34028-2016, L=4000	8	6.32	
		მასალები			
		B25 კლ.ბეტონი			2.20 მ³

დეტალების უწყისი

პოზ.	ესკიზი
2	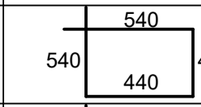
3	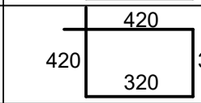

თანამდებობა	ხელმოწერა	გვარი	ქ. თბილისი, ვ. ნინუას ქ.3-8 მრავალბინიანი საცხ.სახლის პროექტი	შ.პ.ს.	"მონოლითპროექტი"
გენ.დირექტორი		თ. მაისურაძე			
პრ.მთ.ინჟინერი		ზ.ჯულუხიძე			
კონსტრუქტორი		გ.დედალამაზიშვილი	კონსტრუქციული ნაწილი		
			მონოლითური სვეტი მს 10.3	სტადია	ფურც	მასშტ
				მ.პრ.	კ-176	1:50

მონოლითური სვეტი მს 10.4
მ1:50

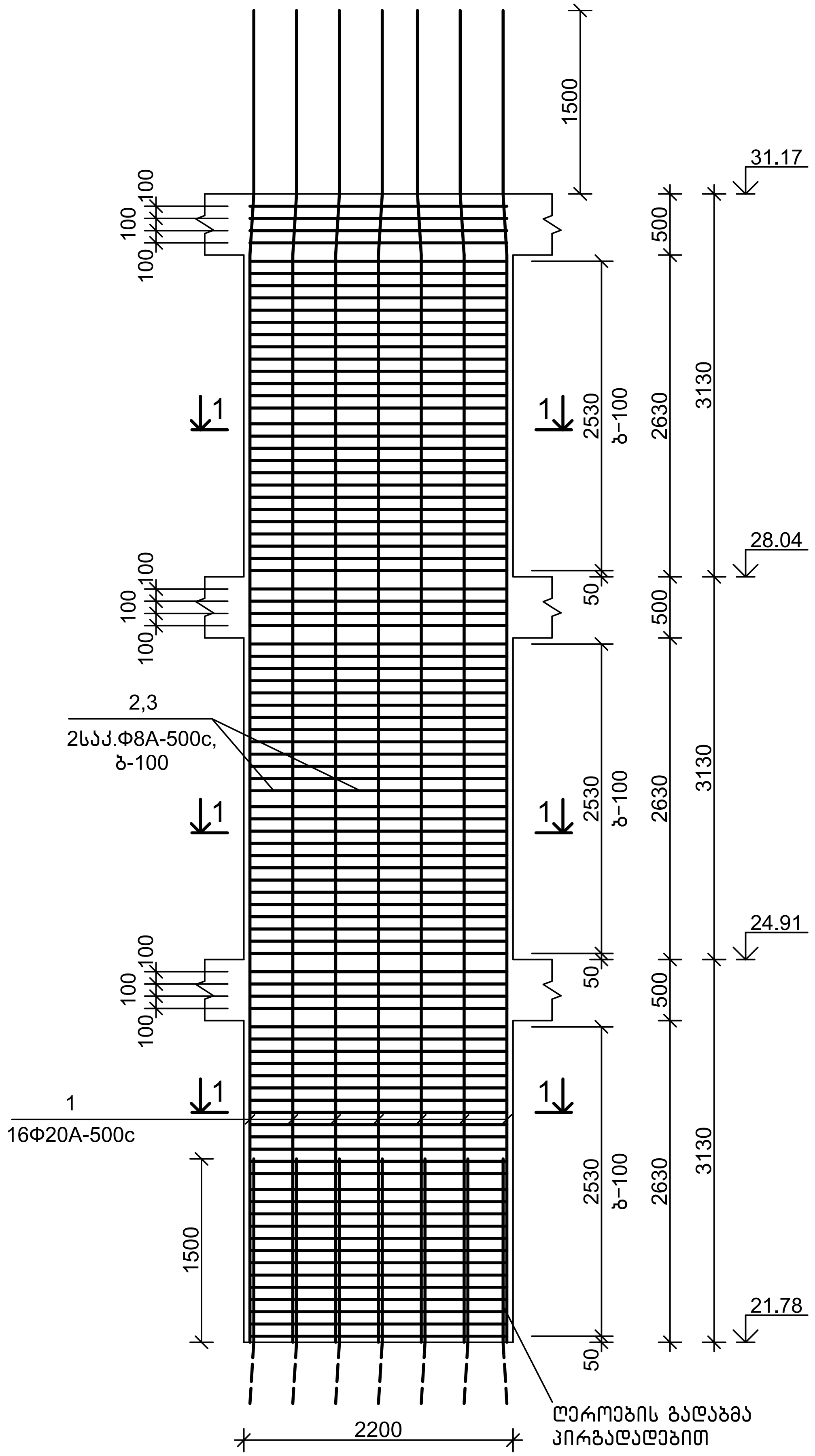

1-1
მ1:20

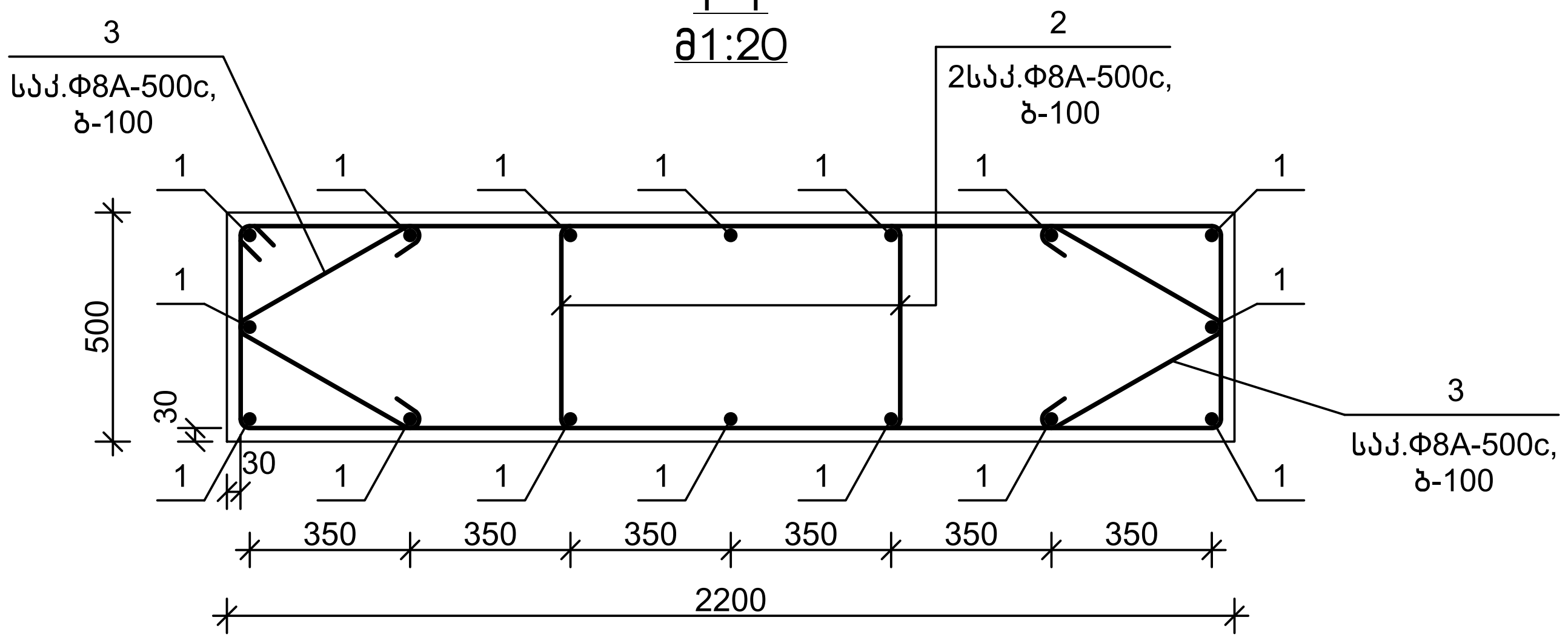

დეტალების უწყისი

პოზ.	ესკიზი
2	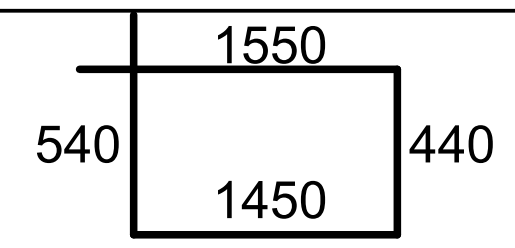
3	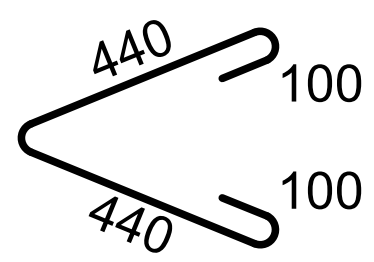

სპეციფიკაცია

პოზიცია	აღნიშვნა	დასახელება	რაოდ.	წონა, კგ	შენიშვნა
		მს 10.4			
		დეტალები			
1		Φ20A-500c,ГОСТ 34028-2016, L=11000	16	27.17	
2		Φ8A-500c, ГОСТ 34028-2016, L=4000	180	1.58	
3		Φ8A-500c, ГОСТ 34028-2016, L=1100	180	0.44	
		მასალები			
		B25 კლ.ბეტონი			9.80 მ^3

თანამდებობა	ხელმოწერა	გვარი	ქ. თბილისი, ვ. ნინუას ქ.3-8 მრავალბინიანი საცხ.სახლის პროექტი	შ.პ.ს. "მონოლითჯგუფი"		
გენ.დირექტორი		თ. მაისურაძე				
არ.მთ.ინჟინერი		ზ.ჯულუხიძე				
კონსტრუქტორი	[signature]	გ.დედალამაზიშვილი	კონსტრუქციული ნაწილი			
			მონოლითური სვეტი მს 10.4	სტადია	ფურც	მასშტ
				მ.პრ.	კ-177	1:50

მონოლითური სვეტი მს 13.1
მ1:50

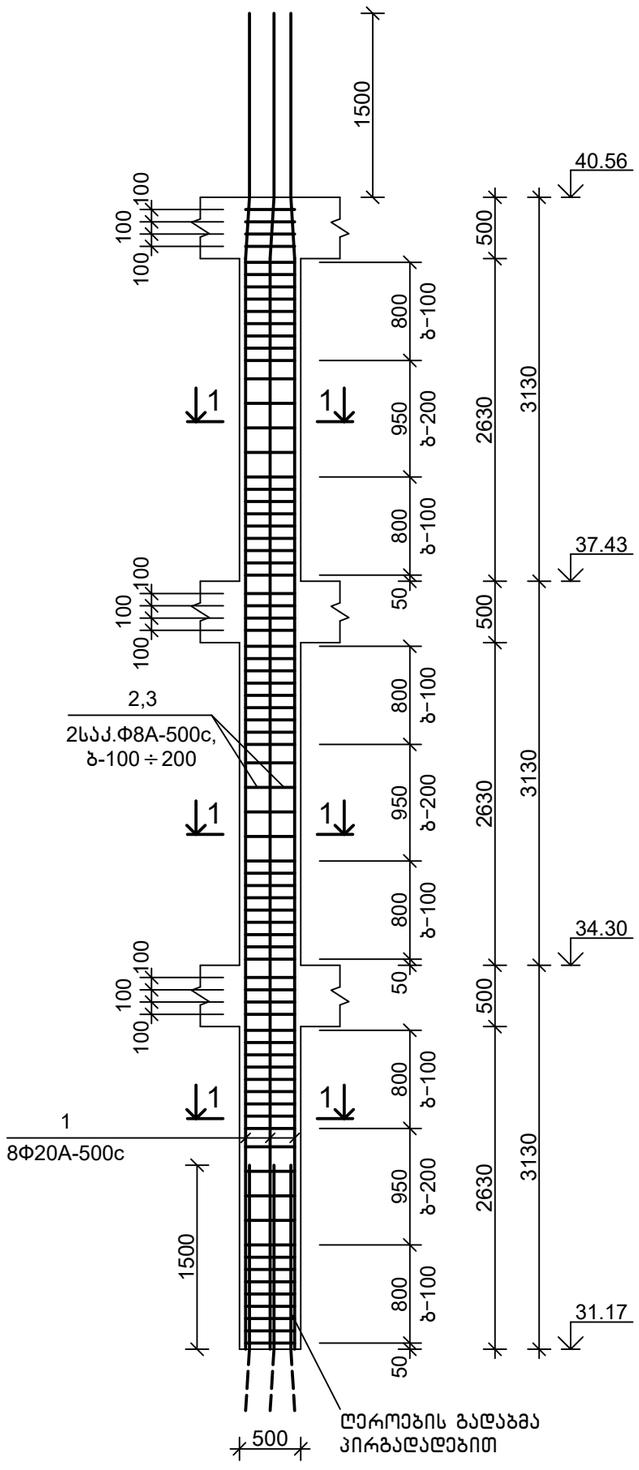

1-1
მ1:20

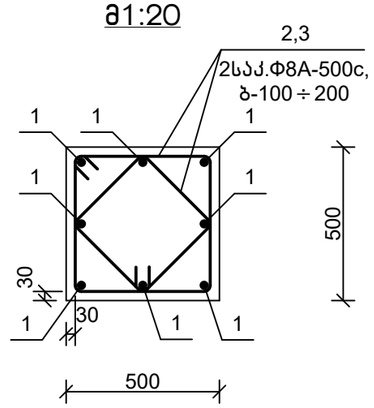

სპეციფიკაცია

პოზიცია	აღნიშვნა	დასახელება	რაოდ.	წონა, კგ	შენიშვნა
		მს 13.1			
		დეტალები			
1		Ф20A-500c,ГОСТ 34028-2016, L=11000	8	27.17	
2		Ф8A-500c, ГОСТ 34028-2016, L=2000	78	0.79	
3		Ф8A-500c, ГОСТ 34028-2016, L=1500	78	0.60	
		მასალები			
		B25 კლ.ბეტონი			2.20 მ³

დეტალების უწყისი

პოზ.	ესკიზი
2	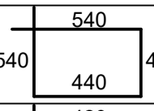
3	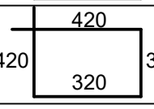

თანამდებობა	ხელმოწერა	გვარი	ქ. თბილისი, ვ. ნინუას ქ.3-8 მრავალბინიანი საცხ.სახლის პროექტი	მპს.	"მონოლითჯგუფი"
გენ.დირექტორი		თ. მაისურაძე			
პრ.მთ.ინჟინერი		ზ.ჯულუხიძე			
კონსტრუქტორი		გ.დედალამაზიშვილი	კონსტრუქციული ნაწილი		
			მონოლითური სვეტი მს 13.1	სტადია	ფურც	მასშტ
				მ.პრ.	კ-178	1:50

მონოლითური სვეტი მს 13.2 მ1:50
(პირდაპირ და სარკისებურად)

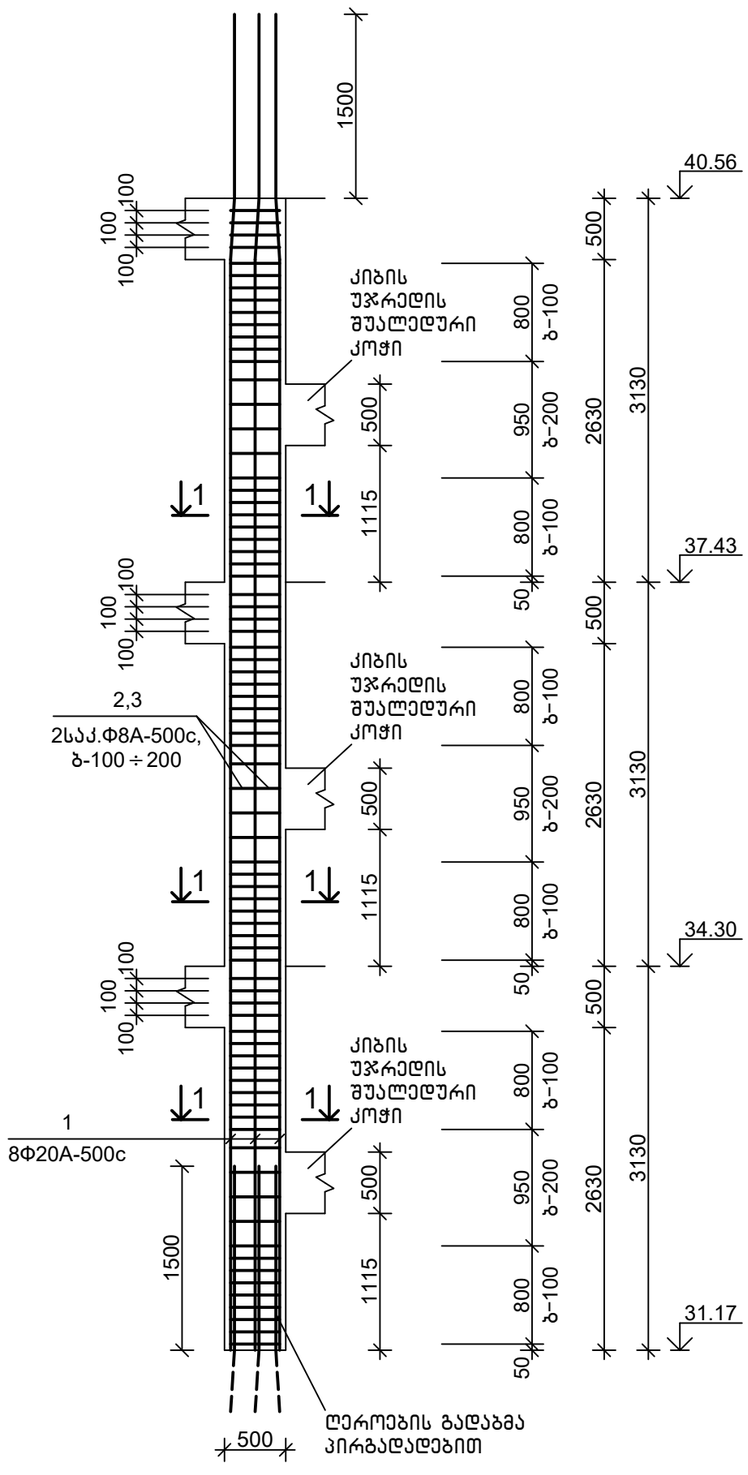

1–1
მ1:20

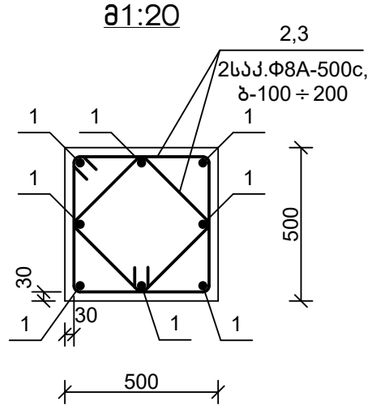

სპეციფიკაცია

პოზიცია	აღნიშვნა	დასახელება	რაოდ.	წონა, კგ	შენიშვნა
		მს 13.2			
		დეტალები			
1		Ф20A-500c,ГОСТ 34028-2016, L=11000	8	27.17	
2		Ф8A-500c, ГОСТ 34028-2016, L=2000	78	0.79	
3		Ф8A-500c, ГОСТ 34028-2016, L=1500	78	0.60	
		მასალები			
		B25 კლ.ბეტონი			2.20 მ³

დეტალების უწყისი

პოზ.	ესკიზი
2	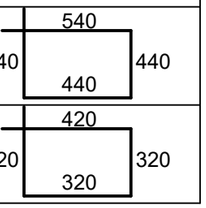
3	

თანამდებობა	ხელმოწერა	გვარი	ქ. თბილისი, ვ. ნინუას ქ.3-8 მრავალბინიანი სახლის პროექტი	მ.პ.ს.	"მონოლითჟგუფი"
გენ.დირექტორი		თ. მაისურაძე			
პრ.მთ.ინჟინერი		ზ.ჯულუხიძე			
კონსტრუქტორი		გ.დედალამაზიშვილი	კონსტრუქციული ნაწილი		
			მონოლითური სვეტი მს 13.2	სტადია / ფურც / მასშტ	
				მ.პრ. / კ-179 / 1:50	

მონოლითური სვეტი მს 13.3
მ1:50

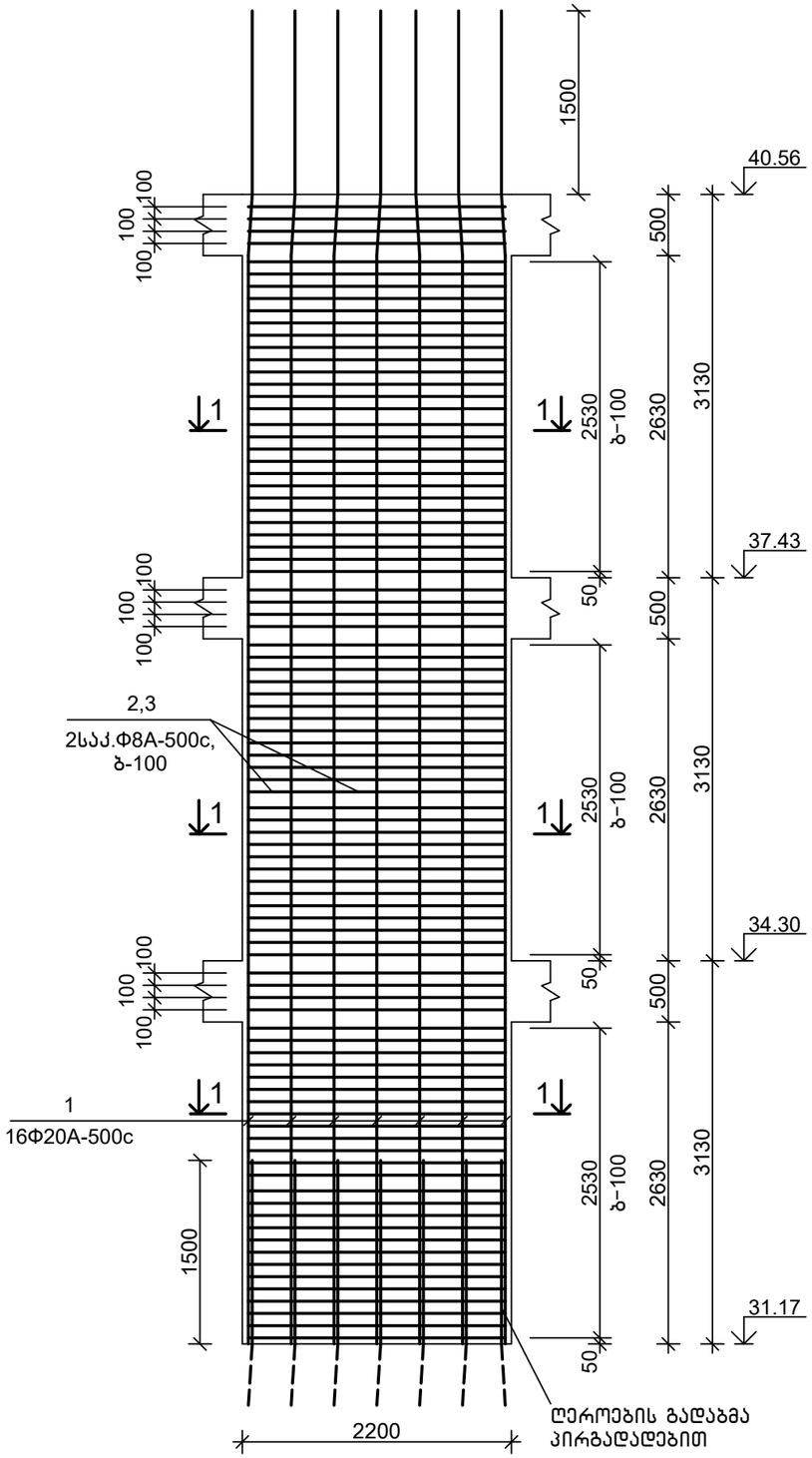

1–1
მ1:20

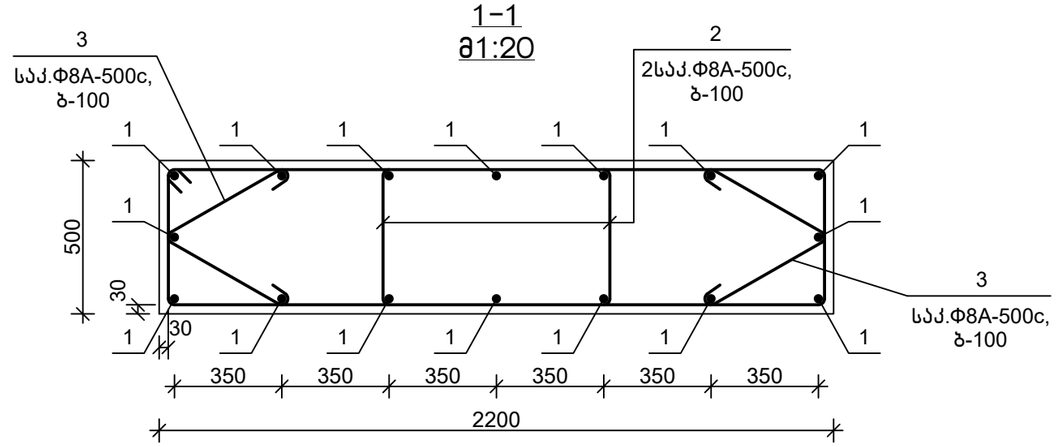

დეტალების უწყისი

პოზ.	ესკიზი
2	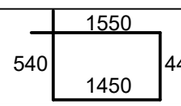
3	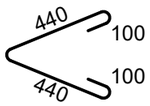

სპეციფიკაცია

პოზიცია	აღნიშვნა	დასახელება	რაოდ.	წონა, კგ	შენიშვნა
		მს 13.3			
		დეტალები			
1		Ф20A-500c,ГОСТ 34028-2016, L=11000	16	27.17	
2		Ф8A-500c, ГОСТ 34028-2016, L=4000	180	1.58	
3		Ф8A-500c, ГОСТ 34028-2016, L=1100	180	0.44	
		მასალები			
		B25 კლ.ბეტონი			9.80 მ³

თანამდებობა	ხელმოწერა	გვარი	ქ. თბილისი, ვ. ნინუას ქ.3-8 მრავალბინიანი საცხ.სახლის პროექტი	შ.პ.ს.	"მონოლითშენგუფი"
გენ.დირექტორი		თ. მაისურაძე			
პრ.მთ.ინჟინერი		ზ.ჯულუხიძე			
კონსტრუქტორი		გ.დედალამაზიშვილი	კონსტრუქციული ნაწილი		
			მონოლითური სვეტი მს 13.3	სტადია	ფურც	მასშტ
				მ.პრ.	კ-180	1:50

მონოლითური სვეტი მს 16.1
მ1:50

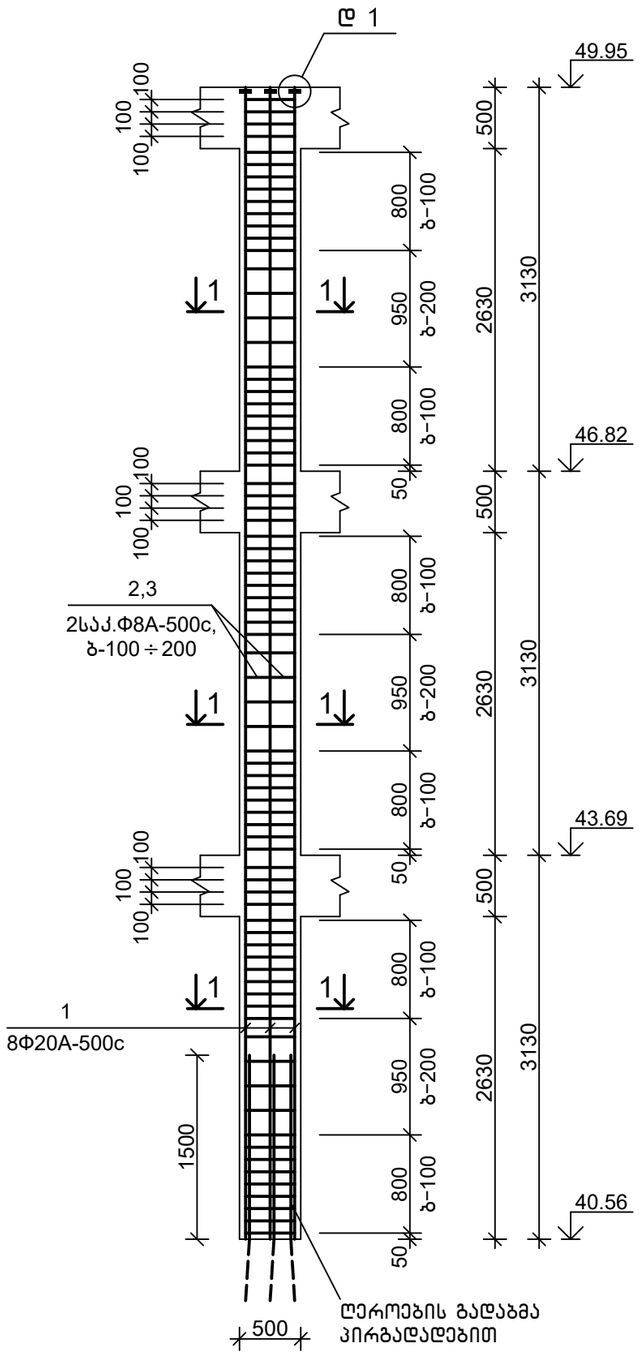

1-1
მ1:20

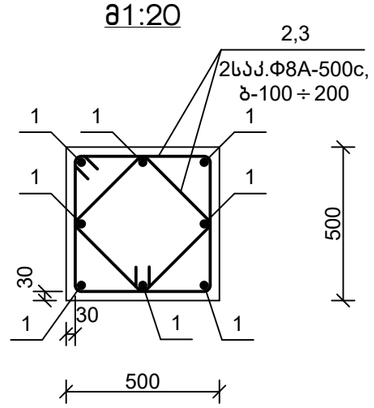

დეტალი 1
მ1:5

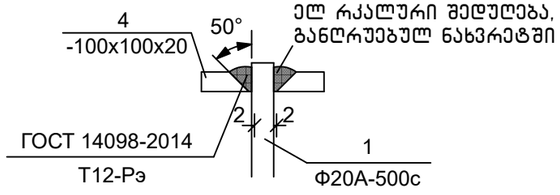

სპეციფიკაცია

პოზიცია	აღნიშვნა	დასახელება	რაოდ.	წონა, კგ	შენიშვნა
		მს 16.1			
		დეტალები			
1		Ф20A-500c,ГОСТ 34028-2016, L=9350	8	23.10	
2		Ф8A-500c, ГОСТ 34028-2016, L=2000	78	0.79	
3		Ф8A-500c, ГОСТ 34028-2016, L=1500	78	0.60	
4		-100x100x20, ГОСТ 103-76,	8	1.26	
		მასალები			
		B25 კლ.ბეტონი			2.20 მ³

დეტალების უწყისი

პოზ.	ესკიზი
2	540 / 540 / 440 / 440
3	420 / 420 / 320 / 320

თანამდებობა	ხელმოწერა	გვარი	ქ. თბილისი, ვ. ნინუას ქ.3-8 მრავალბინიანი სახლის პროექტი	შპს.	"მონოლითჯგუფი"
გენ.დირექტორი		თ. მაისურაძე			
პრ.მთ.ინჟინერი		ზ.ჯულუხიძე			
კონსტრუქტორი		გ.დედალამაზიშვილი	კონსტრუქციული ნაწილი		
			მონოლითური სვეტი მს 16.1	სტადია	ფურც	მასშტ
				მ.პრ.	კ-181	1:50

მონოლითური სვეტი მს 16.2 მ1:50
(პირდაპირ და სარკისებურად)

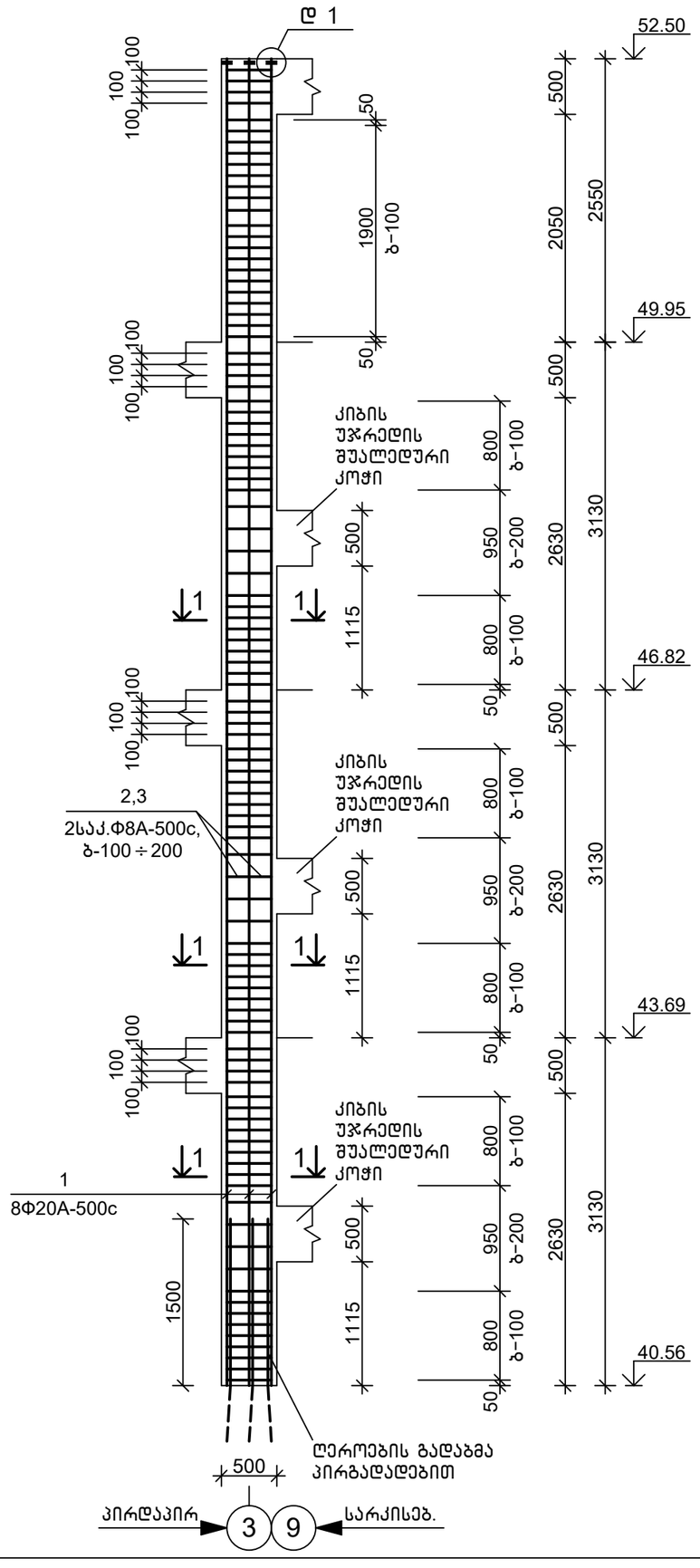

1–1
მ1:20

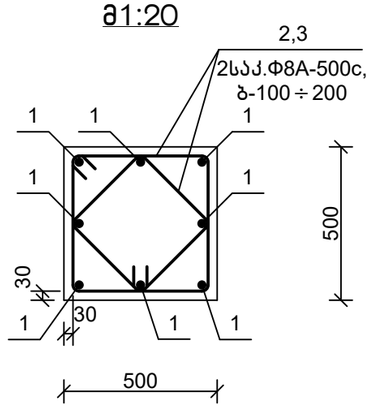

დეტალი 1
მ1:5

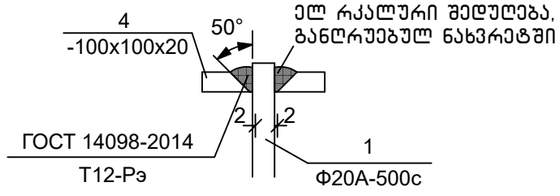

სპეციფიკაცია

პოზიცია	აღნიშვნა	დასახელება	რაოდ.	წონა, კგ	შენიშვნა
		მს 16.2			
		დეტალები			
1		Ф20A-500c,ГОСТ 34028-2016, L=11900	8	29.40	
2		Ф8A-500c, ГОСТ 34028-2016, L=2000	102	0.79	
3		Ф8A-500c, ГОСТ 34028-2016, L=1500	102	0.60	
4		-100x100x20, ГОСТ 103-76,	8	1.26	
		მასალები			
		B25 კლ.ბეტონი			2.80 მ³

დეტალების უწყისი

პოზ.	ესკიზი
2	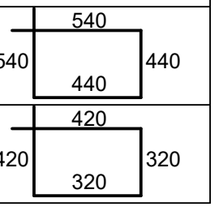
3	

თანამდებობა	ხელმოწერა	გვარი	ქ. თბილისი, ვ. ნინუას ქ.3-8 მრავალბინიანი სახლის სახლის პროექტი	შ.პ.ს.	"მონოლითშენგუფი"
გენ.დირექტორი		თ. მაისურაძე			
პრ.მთ.ინჟინერი		ზ.შულუხიძე			
კონსტრუქტორი		გ.დედალამაზიშვილი	კონსტრუქციული ნაწილი		
			მონოლითური სვეტი მს 16.2	სტადია	ფურც	მასშტ
				მ.პრ.	კ–182	1:50

მონოლითური სვეტი მს 16.3 მ1:50
(პირდაპირ და სარკისებურად)

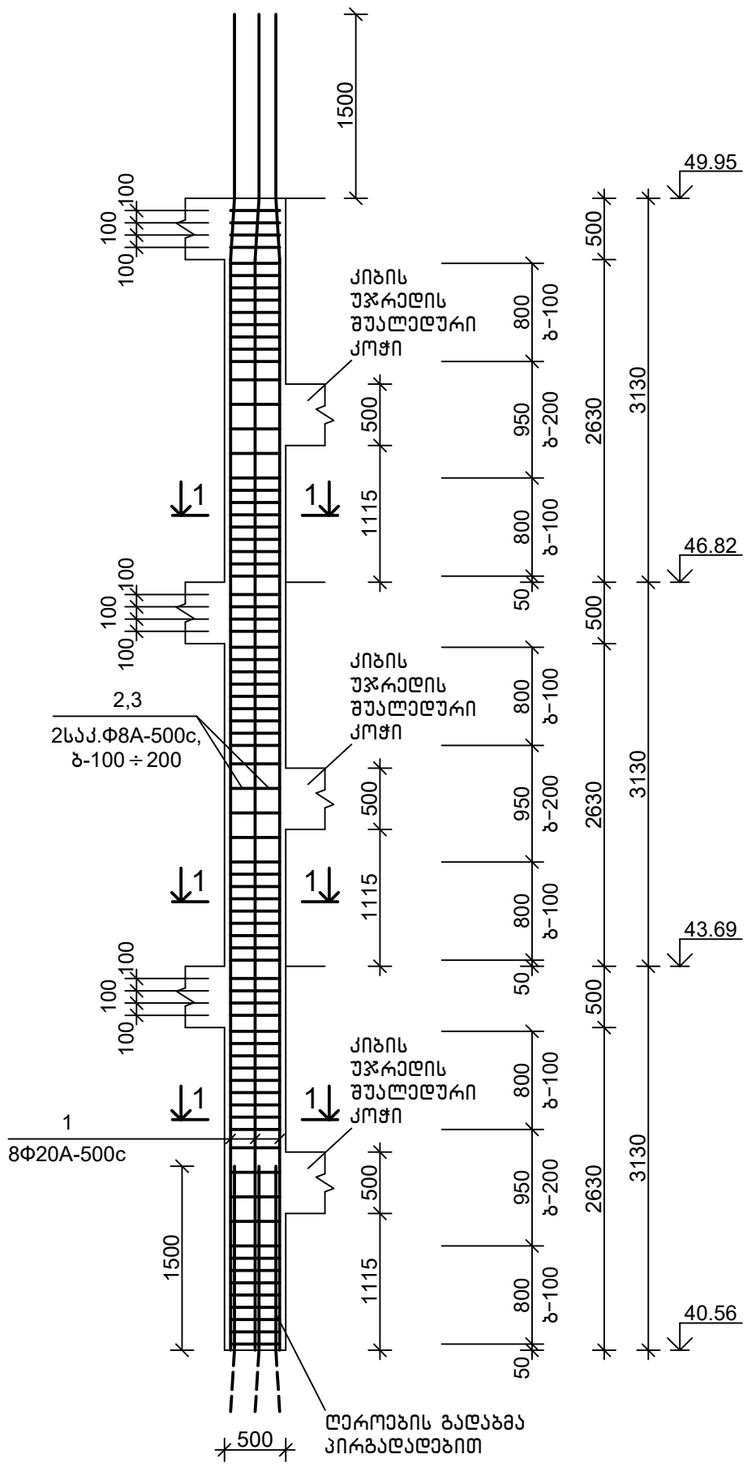

1–1
მ1:20

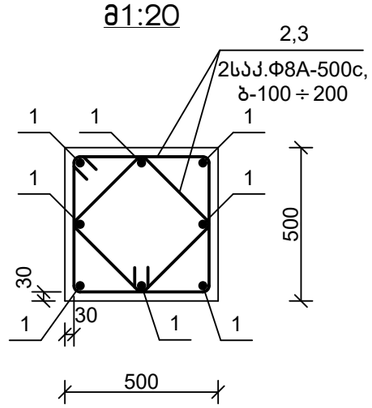

სპეციფიკაცია

პოზიცია	აღნიშვნა	დასახელება	რაოდ.	წონა, კგ	შენიშვნა
		მს 16.3			
		დეტალები			
1		Ф20A-500c,ГОСТ 34028-2016, L=11000	8	27.17	
2		Ф8A-500c, ГОСТ 34028-2016, L=2000	78	0.79	
3		Ф8A-500c, ГОСТ 34028-2016, L=1500	78	0.60	
		მასალები			
		B25 კლ.ბეტონი			2.20 მ³

დეტალების უწყისი

პოზ.	ესკიზი
2	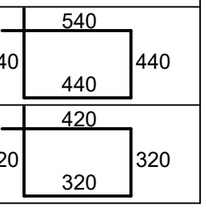
3	

თანამდებობა	ხელმოწერა	გვარი	ქ. თბილისი, ვ. ნინუას ქ.3-8 მრავალბინიანი სახლის პროექტი	მ.პ.ს.	"მონოლითშენგუფი"
გენ.დირექტორი		თ. მაისურაძე			
პრ.მთ.ინჟინერი		ზ.შულუხიძე			
კონსტრუქტორი		გ.დედალამაზიშვილი	კონსტრუქციული ნაწილი		
			მონოლითური სვეტი მს 16.3	სტადია: მ.პრ.	ფურც: კ-183
				მასშტ: 1:50	

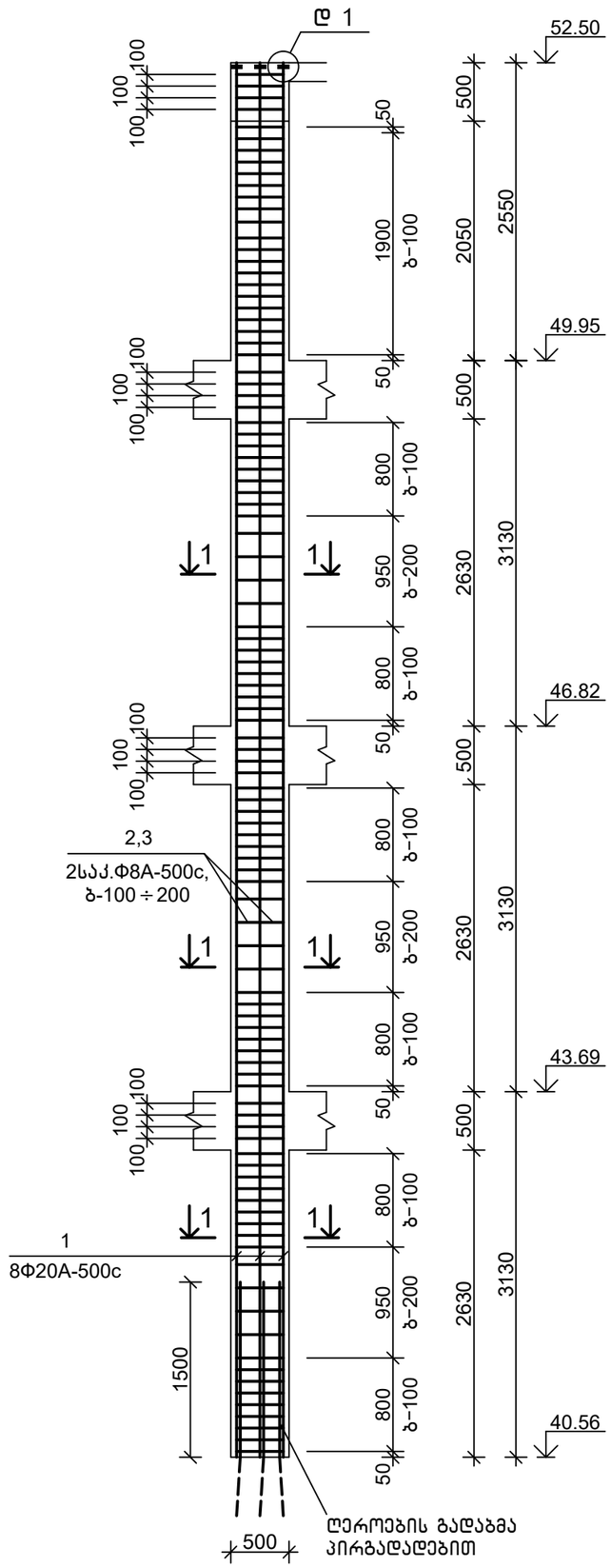

მონოლითური სვეტი მს 16.4 მ1:50
(პირდაპირ და სარკისებურად)

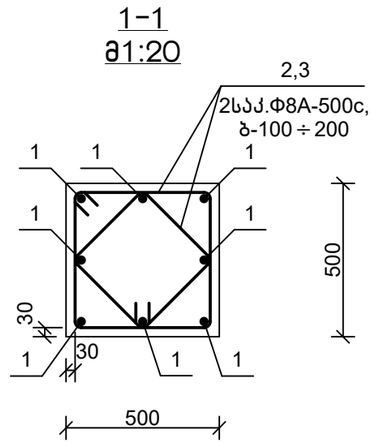

დეტალი 1
მ1:5

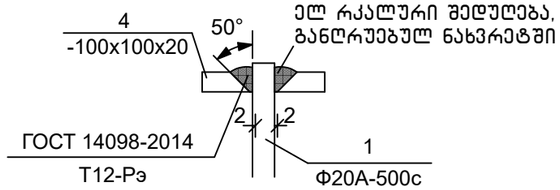

სპეციფიკაცია

პოზიცია	აღნიშვნა	დასახელება	რაოდ.	წონა, კგ	შენიშვნა
		მს 16.4			
		დეტალები			
1		Φ20A-500c,ГОСТ 34028-2016, L=11900	8	29.40	
2		Φ8A-500c, ГОСТ 34028-2016, L=2000	102	0.79	
3		Φ8A-500c, ГОСТ 34028-2016, L=1500	102	0.60	
4		-100x100x20, ГОСТ 103-76,	8	1.26	
		მასალები			
		B25 კლ.ბეტონი			2.80 მ³

დეტალების უწყისი

პოზ.	ესკიზი
2	540 / 540 / 440 / 440
3	420 / 420 / 320 / 320

თანამდებობა	ხელმოწერა	გვარი	ქ. თბილისი, ვ. ნინუას ქ.3-8 მრავალბინიანი სასხ.სახლის პროექტი	მ.პ.ს.	"მონოლითმშენი"
გენ.დირექტორი		თ. მაისურაძე			
პრ.მთ.ინჟინერი		ზ.ჯულუხიძე			
კონსტრუქტორი		გ.დედალამაზიშვილი	კონსტრუქციული ნაწილი		
			მონოლითური სვეტი მს 16.4	სტადია	ფურც	მასშტ
				მ.პრ.	კ-184	1:50

მონოლითური სვეტი მს 16.5
მ1:50

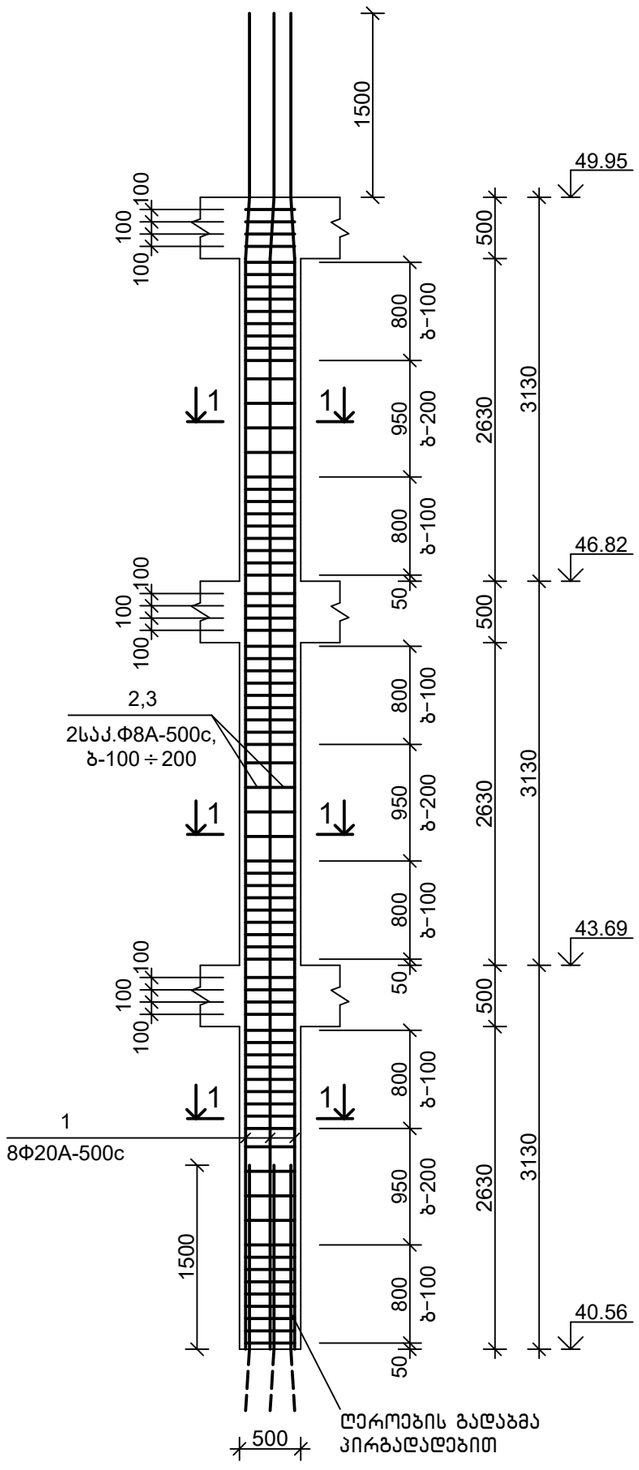

1-1
მ1:20

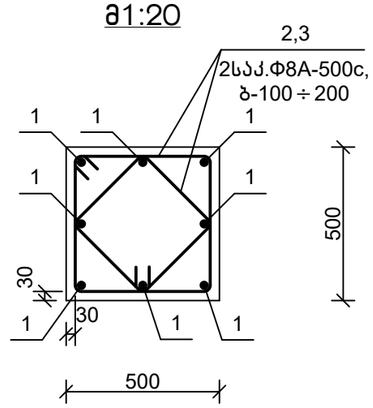

სპეციფიკაცია

პოზიცია	აღნიშვნა	დასახელება	რაოდ.	წონა, კგ	შენიშვნა
		მს 16.5			
		დეტალები			
1		Ф20А-500с,ГОСТ 34028-2016, L=11000	8	27.17	
2		Ф8А-500с, ГОСТ 34028-2016, L=2000	78	0.79	
3		Ф8А-500с, ГОСТ 34028-2016, L=1500	78	0.60	
		მასალები			
		В25 კლ.ბეტონი			2.20 მ³

დეტალების უწყისი

პოზ.	ესკიზი
2	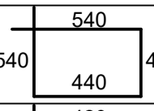
3	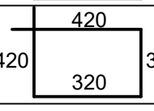

თანამდებობა	ხელმოწერა	გვარი	ქ. თბილისი, ვ. ნინუას ქ.3-8 მრავალბინიანი სახლის პროექტი	მ.პ.ს.	"მონოლითპროექტი"	
გენ.დირექტორი		თ. მაისურაძე				
პრ.მთ.ინჟინერი		ზ.ჯულუხიძე				
კონსტრუქტორი		გ.დედალამაზიშვილი	კონსტრუქციული ნაწილი			
			მონოლითური სვეტი მს 16.5	სტადია	ფურც	მასშტ
				მ.პრ.	კ-185	1:50

მონოლითური სვეტი მს 16.6
მ1:50

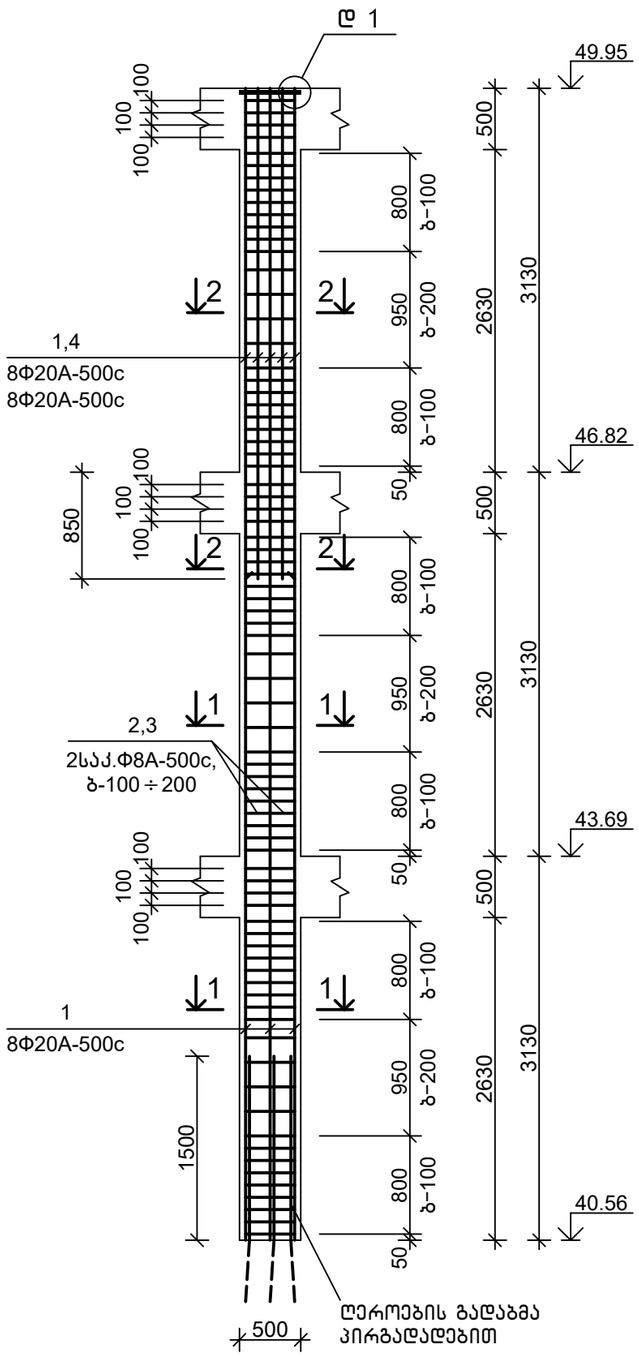

1–1
მ1:20

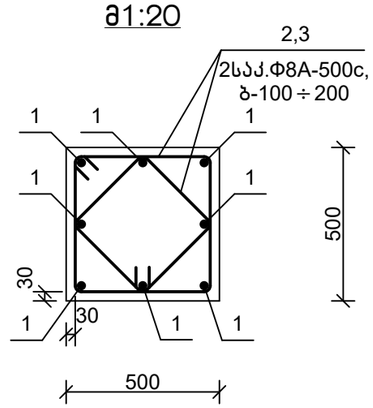

2–2
მ1:20

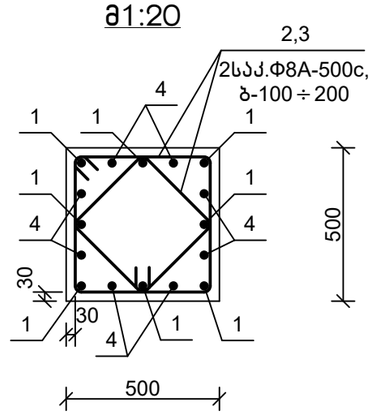

დეტალი 1
მ1:5

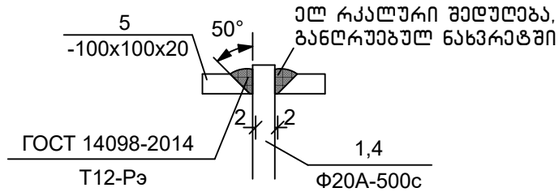

სპეციფიკაცია

პოზიცია	აღნიშვნა	დასახელება	რაოდ.	წონა, კგ	შენიშვნა
		მს 16.6			
		დეტალები			
1		Φ20A-500c,ГОСТ 34028-2016, L=9350	8	23.10	
2		Φ8A-500c, ГОСТ 34028-2016, L=2000	78	0.79	
3		Φ8A-500c, ГОСТ 34028-2016, L=1500	78	0.60	
4		Φ20A-500c,ГОСТ 34028-2016, L=4000	8	9.88	
5		-100x100x20, ГОСТ 103-76,	16	1.26	
		მასალები			
		B25 კლ.ბეტონი			2.20 მ³

დეტალების უწყისი

პოზ.	ესკიზი
2	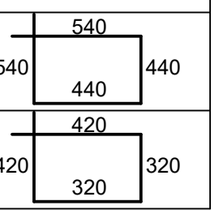
3	

თანამდებობა	ხელმოწერა	გვარი	ქ. თბილისი, ვ. ნინუას ქ.3-8 მრავალბინიანი სასხ.სახლის პროექტი	მ.პ.ს.	"მონოლითშენგუფი"
გენ.დირექტორი		თ. მაისურაძე			
პრ.მთ.ინჟინერი		ზ.ჯულუხიძე			
კონსტრუქტორი		გ.დედალამაზიშვილი	კონსტრუქციული ნაწილი		
			მონოლითური სვეტი მს 16.6	სტადია	ფურც	მასშტ
				მ.პრ.	კ-186	1:50

მონოლითური სვეტი მს 16.7
მ1:50

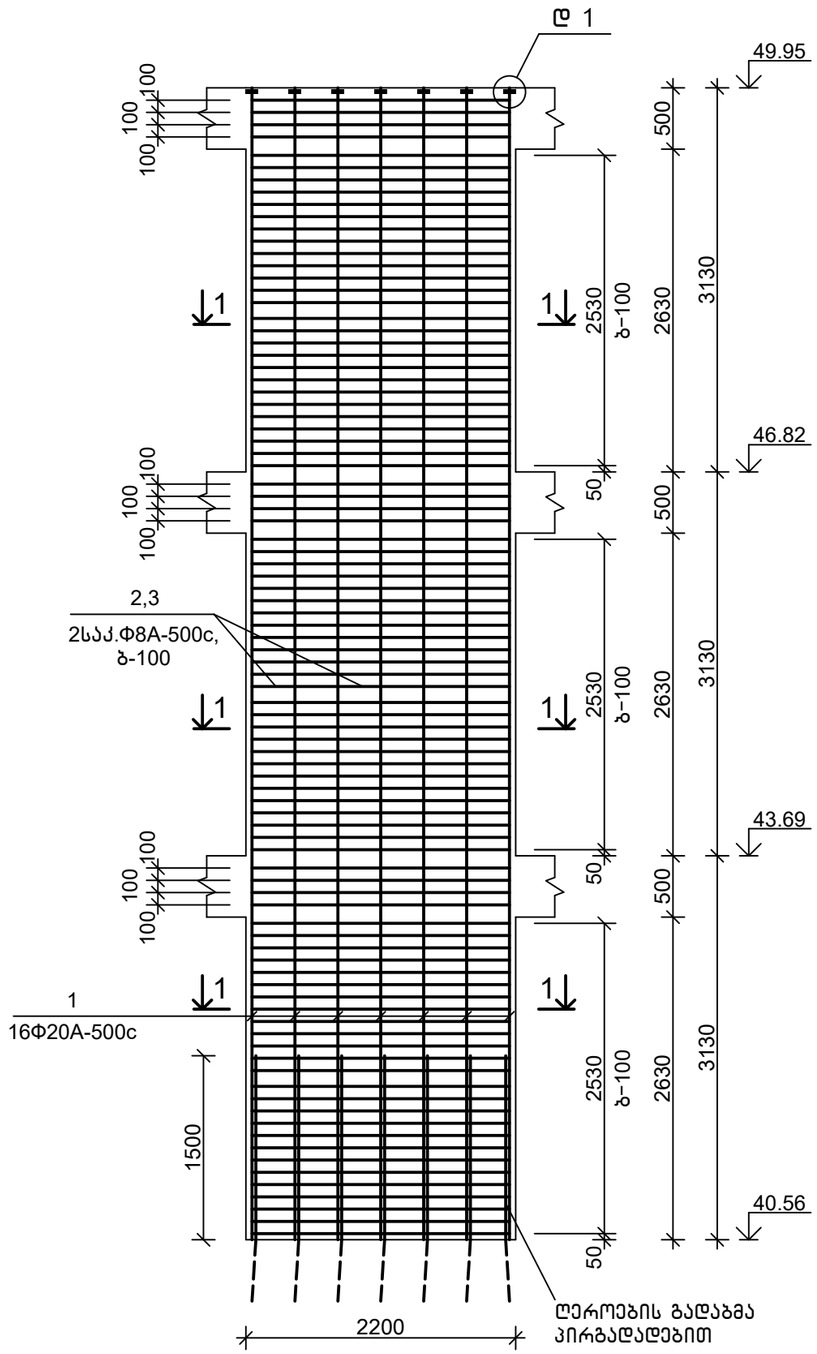

1–1
მ1:20

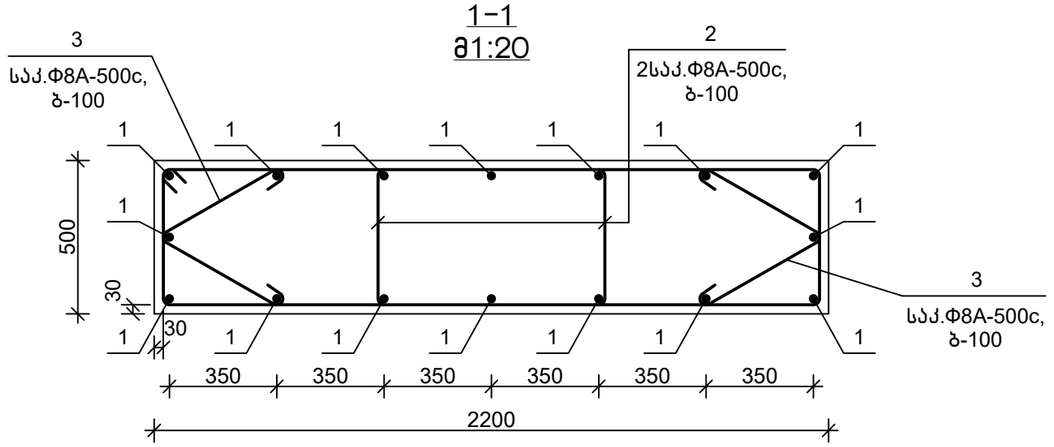

დეტალი 1
მ1:5

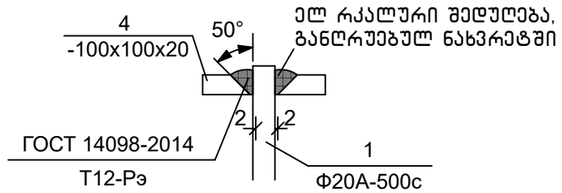

დეტალების უწყისი

პოზ.	ესკიზი
2	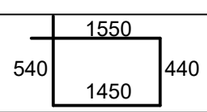
3	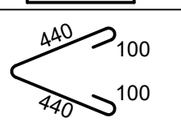

სპეციფიკაცია

პოზიცია	აღნიშვნა	დასახელება	რაოდ.	წონა, კგ	შენიშვნა
		მს 16.7			
		დეტალები			
1		Ф20A-500c,ГОСТ 34028-2016, L=9350	16	23.10	
2		Ф8A-500c, ГОСТ 34028-2016, L=4000	180	1.58	
3		Ф8A-500c, ГОСТ 34028-2016, L=1100	180	0.44	
4		-100x100x20, ГОСТ 103-76,	16	1.26	
		მასალები			
		B25 კლ.ბეტონი			9.80 მ^3

თანამდებობა	ხელმოწერა	გვარი	ქ. თბილისი, ვ. ნინუას ქ.3-8 მრავალბინიანი საცხ.სახლის პროექტი	შ.პ.ს.	"მონოლითშენგეგმა"
გენ.დირექტორი		თ. მაისურაძე			
პრ.მთ.ინჟინერი		ზ.ჯულუხიძე			
კონსტრუქტორი		გ.დედალამაზიშვილი	კონსტრუქციული ნაწილი		
			მონოლითური სვეტი მს 16.7	სტადია	ფურც	მასშტ
				მ.პრ.	კ-187	1:50

მონოლითური სვეტი მს 19.1
მ1:50

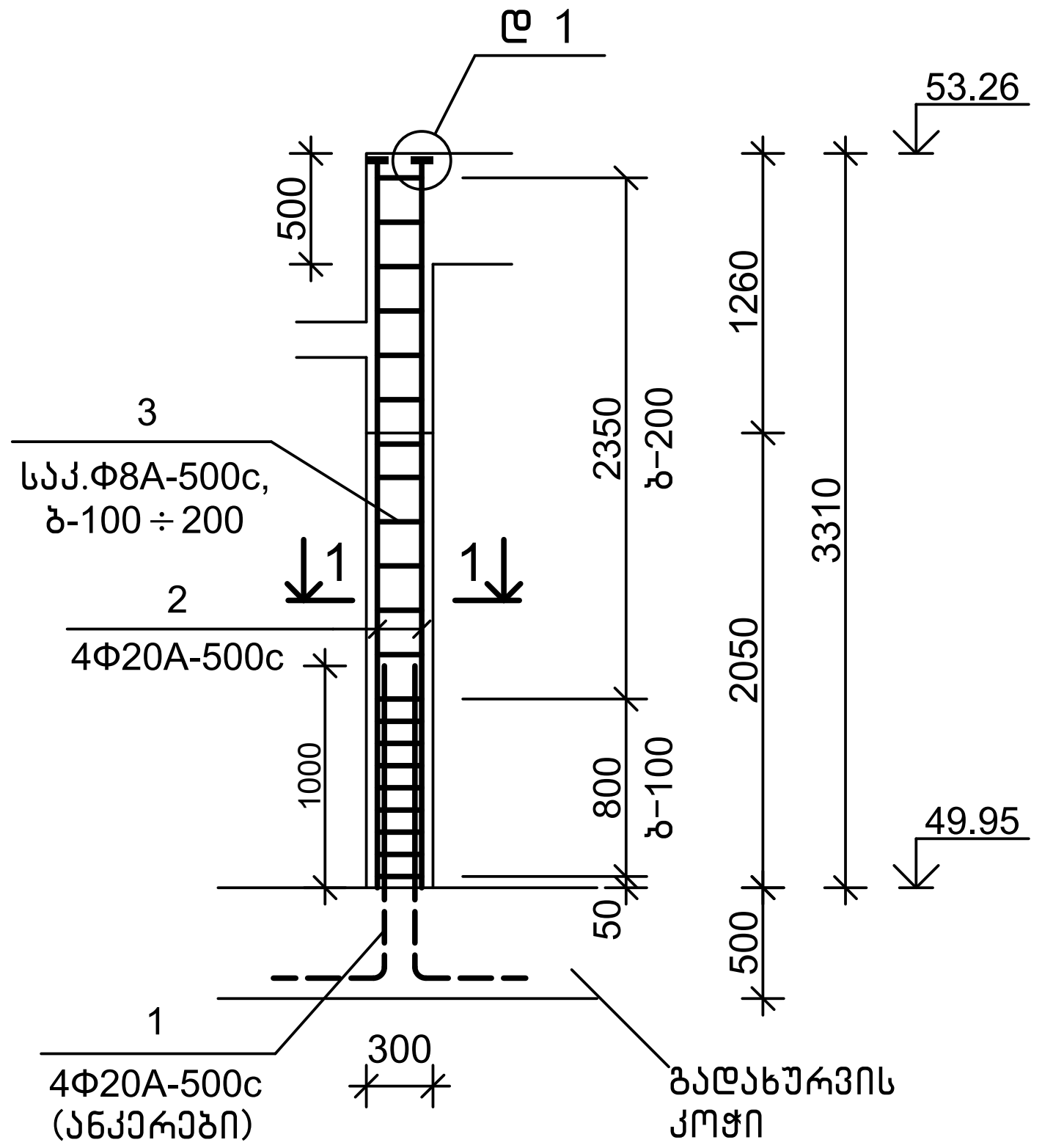

1-1
მ1:20

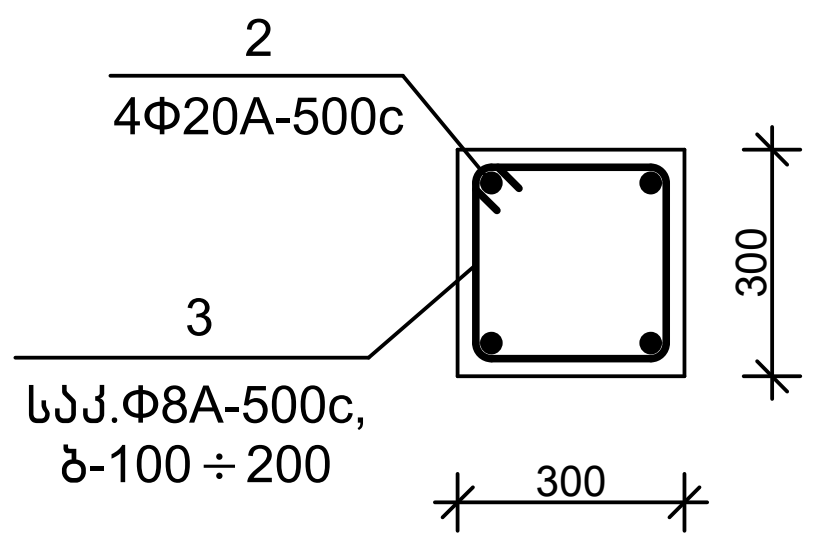

სპეციფიკაცია

პოზიცია	აღნიშვნა	დასახელება	რაოდ.	წონა, კგ	შენიშვნა
		მს 19.1			
		დეტალები			
1		Φ20A-500c,ГОСТ 34028-2016, L=2000	4	4.94	
2		Φ20A-500c,ГОСТ 34028-2016, L=3280	4	8.11	
3		Φ8A-500c, ГОСТ 34028-2016, L=1200	21	0.48	
4		-100x100x20, ГОСТ 103-76,	4	1.26	
		მასალები			
		B25 კლ.ბეტონი			0.25 მ^3

ანკერების გეგმა 49.95 ნიშ-ზე
მ 1:20

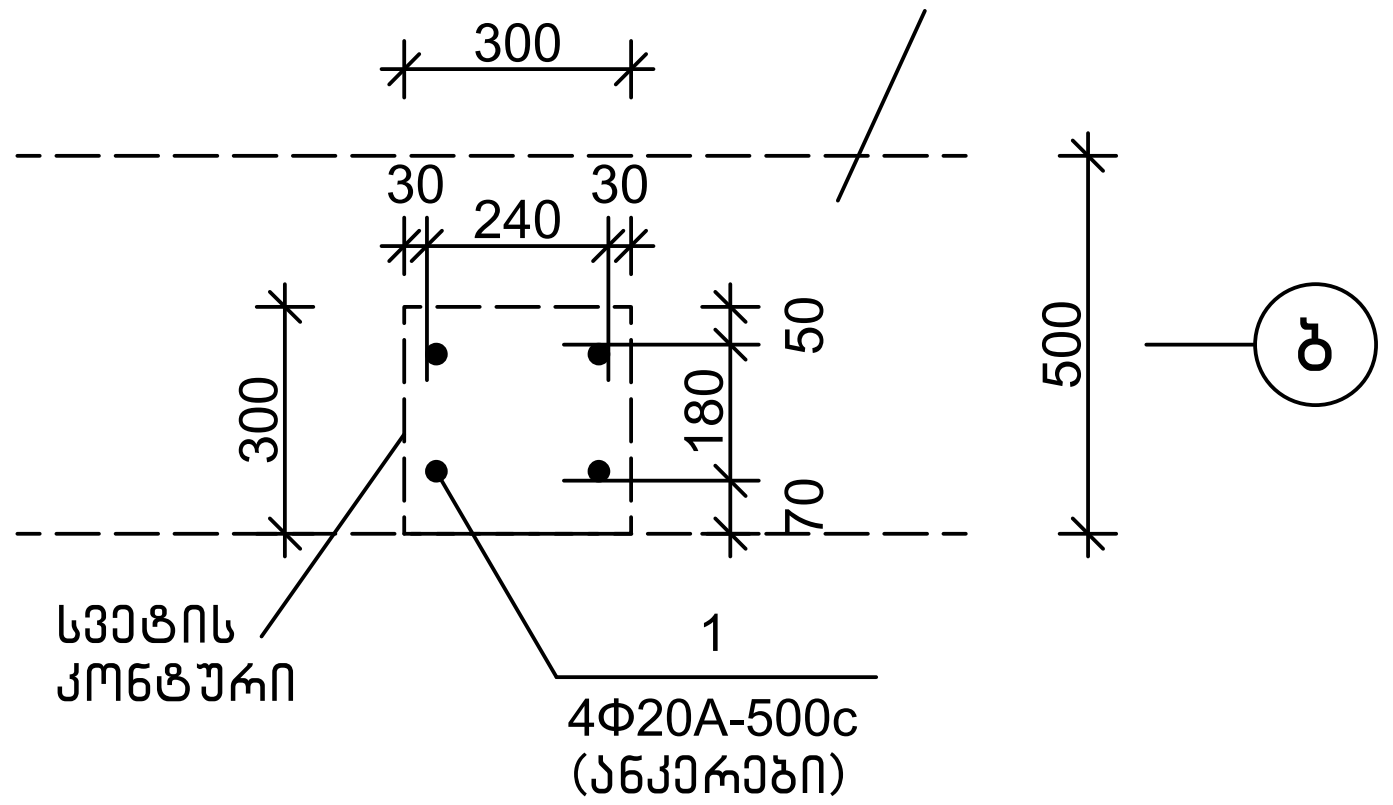

დეტალი 1
მ1:5

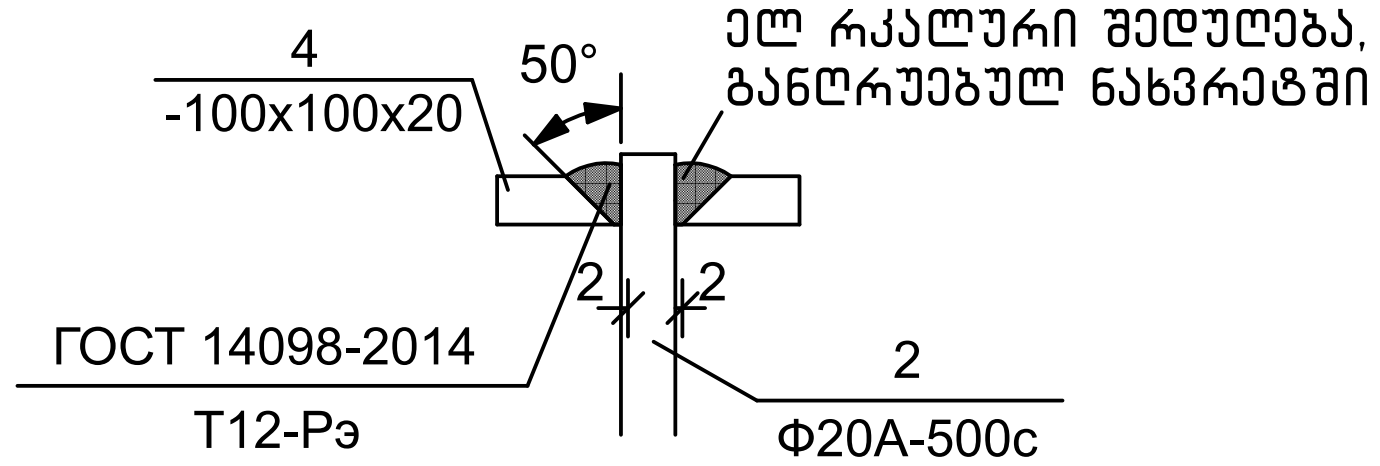

დეტალების უწყისი

პოზ.	ესკიზი
1	500 1500
3	350 350 250 250

თანამდებობა	ხელმოწერა	გვარი	ქ. თბილისი, ვ. ნინუას ქ.3-8 მრავალბინიანი საცხ.სახლის პროექტი	შ.პ.ს. "მონოლითჯგუფი"		
გენ.დირექტორი		თ. მაისურაძე				
პრ.მთ.ინჟინერი		ზ.ჟულუხიძე				
კონსტრუქტორი		გ.ღოღალამაზიშვილი	კონსტრუქციული ნაწილი			
			მონოლითური სვეტი მს 19.1	სტადია	ფურც	მასშტ
				მ.პრ.	კ-188	1:50

მონოლითური სვეტი მს 19.2
მ1:50

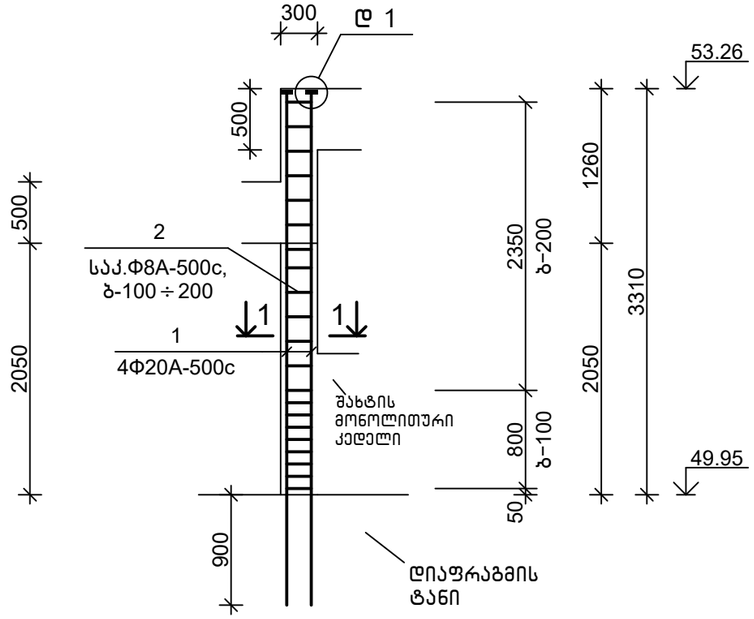

1–1
მ1:20

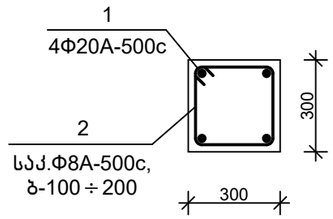

სპეციფიკაცია

პოზიცია	აღნიშვნა	დასახელება	რაოდ.	წონა, კგ	შენიშვნა
		მს 19.2			
		დეტალები			
1		Ф20А-500с,ГОСТ 34028-2016, L=4180	4	10.33	
2		Ф8А-500с, ГОСТ 34028-2016, L=1200	21	0.48	
3		-100х100х20, ГОСТ 103-76,	4	1.26	
		მასალები			
		В25 კლ.ბეტონი			0.25 მ³

დეტალი 1
მ1:5

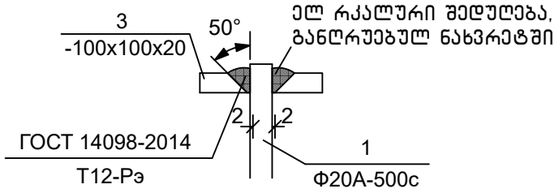

დეტალების უწყისი

პოზ.	ესკიზი
2	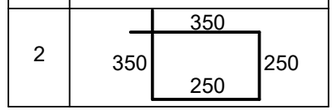

თანამდებობა	ხელმოწერა	გვარი	ქ. თბილისი, ვ. ნინუას ქ.3–8 მრავალბინიანი სახლის პროექტი	მ.პ.ს.	"მონოლითპროექტი"
გენ.დირექტორი		თ. მაისურაძე			
პრ.მთ.ინჟინერი		ზ.ჯულუხიძე			
კონსტრუქტორი		გ.დედალამაზიშვილი	კონსტრუქციული ნაწილი		
			მონოლითური სვეტი მს 19.2	სტადია	ფურც	მასშტ
				მ.პრ.	კ–189	1:50

მონოლითური სვეტი მს 19.3
მ1:50

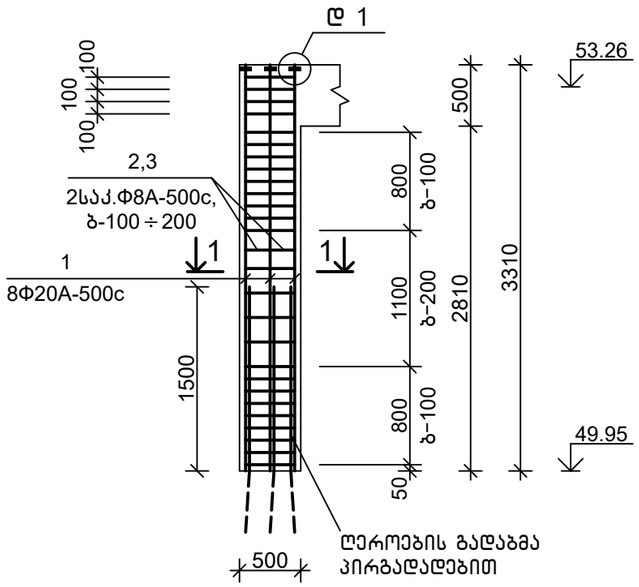

1-1
მ1:20

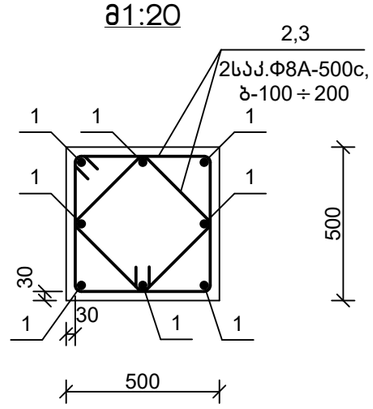

დეტალი 1
მ1:5

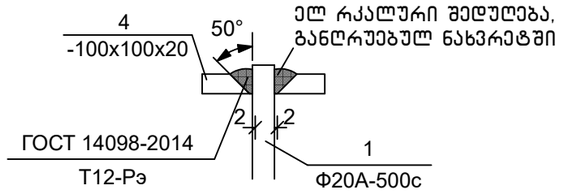

სპეციფიკაცია

პოზიცია	აღნიშვნა	დასახელება	რაოდ.	წონა, კგ	შენიშვნა
		მს 19.3			
		დეტალები			
1		Ф20A-500c,ГОСТ 34028-2016, L=3280	8	8.11	
2		Ф8A-500c, ГОСТ 34028-2016, L=2000	27	0.79	
3		Ф8A-500c, ГОСТ 34028-2016, L=1500	27	0.60	
4		-100x100x20, ГОСТ 103-76,	8	1.26	
		მასალები			
		B25 კლ.ბეტონი			0.70 მ³

დეტალების უწყისი

პოზ.	ესკიზი
2	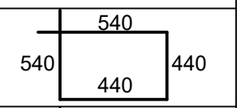
3	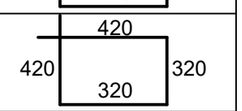

თანამდებობა	ხელმოწერა	გვარი	ქ. თბილისი, ვ. ნინუას ქ.3-8 მრავალბინიანი სასხ.სახლის პროექტი	მ.პ.	"მონოლითშენგუფი"
გენ.დირექტორი		თ. მაისურაძე			
პრ.მთ.ინჟინერი		ზ.ჯულუხიძე			
კონსტრუქტორი		გ.დედალამაზიშვილი	კონსტრუქციული ნაწილი		
			მონოლითური სვეტი მს 19.3	სტადია	ფურც	მასშტ
				მ.პრ.	კ-190	1:50

მოწ. დიაფრაგმა მდ 1 მ1:200

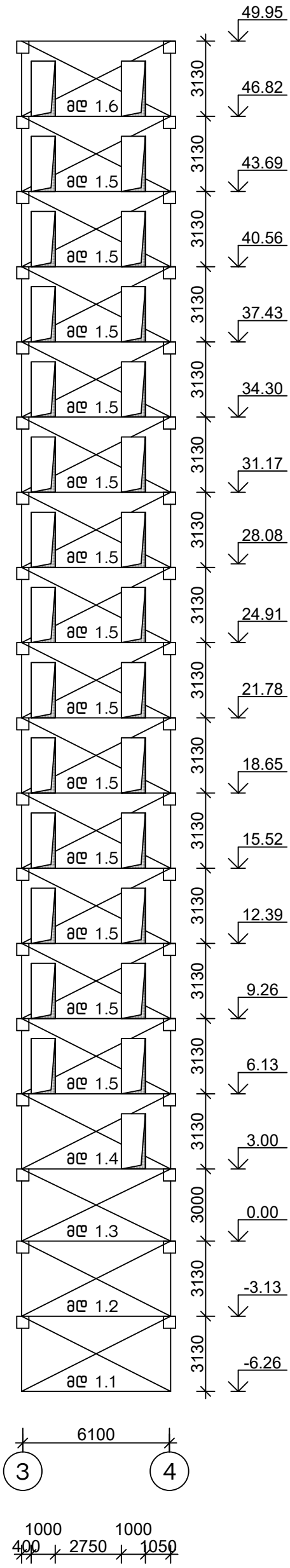

მოწ. დიაფრაგმა მდ 2 მ1:200

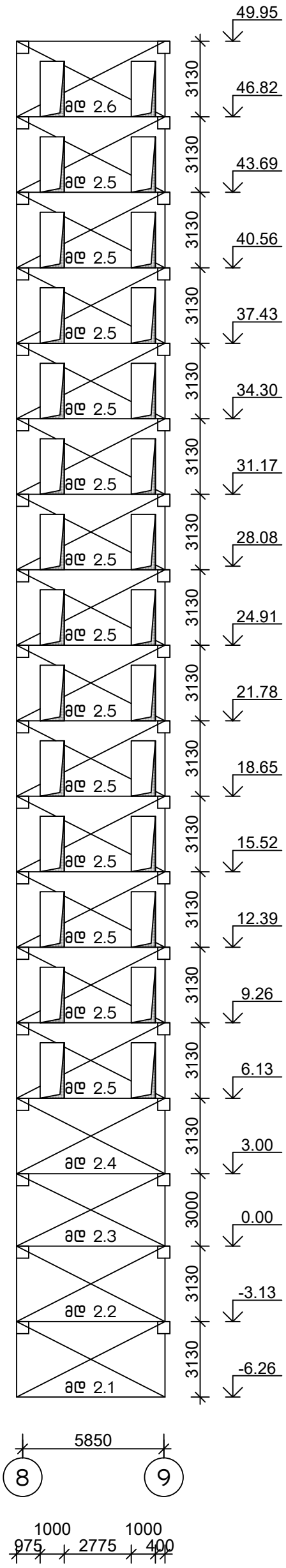

დიაფრაგმების უწყისი

ელემენტის ნომერი	რაოდ.	შენიშვნა
მდ 1.1	1	ფურს. კ-196
მდ 1.2	1	ფურს. კ-198
მდ 1.3	1	ფურს. კ-200
მდ 1.4	1	ფურს. კ-202
მდ 1.5	13	ფურს. კ-204
მდ 1.6	1	ფურს. კ-206

დიაფრაგმების უწყისი

ელემენტის ნომერი	რაოდ.	შენიშვნა
მდ 2.1	1	ფურს. კ-208
მდ 2.2	1	ფურს. კ-210
მდ 2.3	1	ფურს. კ-212
მდ 2.4	1	ფურს. კ-214
მდ 2.5	13	ფურს. კ-216
მდ 2.6	1	ფურს. კ-218

თანამდებობა	ხელმოწერა	გვარი	ქ. თბილისი, ვ. ნინუას ქ.3-8 მრავალბინიანი საცხ.სახლის პროექტი	შ.პ.ს.	"მონოლითშგუფი"
გენ.დირექტორი		თ. მაისურაძე			
პრ.მთ.ინჟინერი		ზ.ჯულუხიძე			
კონსტრუქტორი		გ.დედალამაზიშვილი	კონსტრუქციული ნაწილი		
			მონოლითური დიაფრაგმა მდ 1,2	სტადია	ფურც	მასშტ
				მ.პრ.	კ-191	1:200

მონ. დიაფრაგმა მდ 3 მ1:200

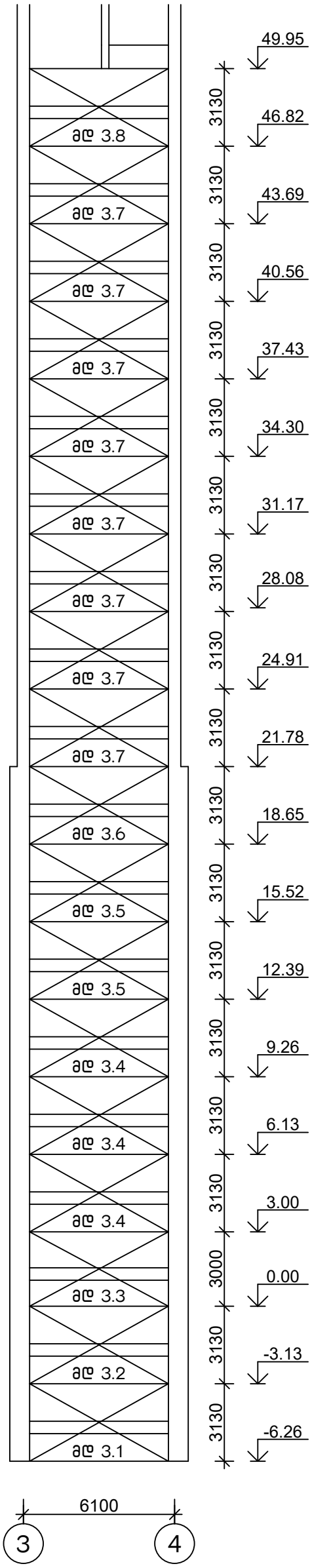

მონ. დიაფრაგმა მდ 4 მ1:200

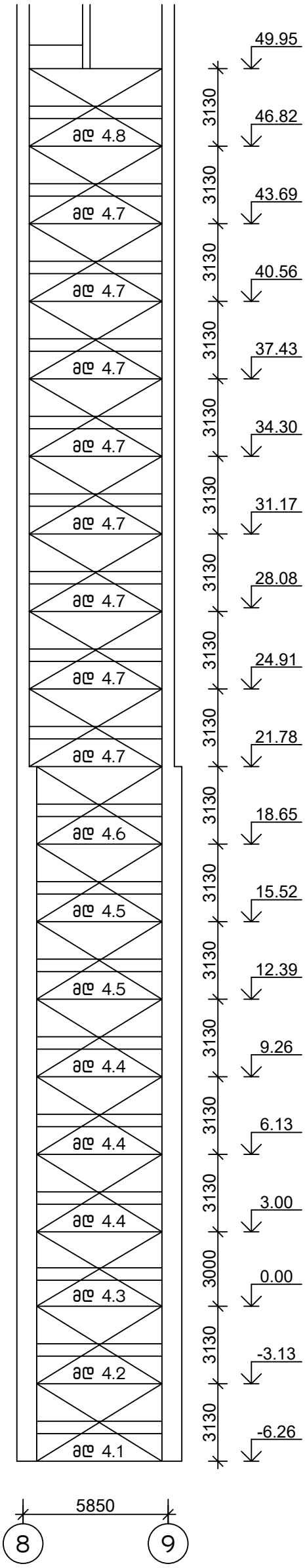

დიაფრაგმების უწყისი

აღნიშვნა	რაოდ.	შენიშვნა
მდ 3.1	1	ფურს. კ-220
მდ 3.2	1	ფურს. კ-222
მდ 3.3	1	ფურს. კ-224
მდ 3.4	3	ფურს. კ-226
მდ 3.5	2	ფურს. კ-228
მდ 3.6	1	ფურს. კ-230
მდ 3.7	8	ფურს. კ-232
მდ 3.8	1	ფურს. კ-234

დიაფრაგმების უწყისი

აღნიშვნა	რაოდ.	შენიშვნა
მდ 4.1	1	ფურს. კ-236
მდ 4.2	1	ფურს. კ-238
მდ 4.3	1	ფურს. კ-240
მდ 4.4	3	ფურს. კ-242
მდ 4.5	2	ფურს. კ-244
მდ 4.6	1	ფურს. კ-246
მდ 4.7	8	ფურს. კ-248
მდ 4.8	1	ფურს. კ-250

თანამდებობა	ხელმოწერა	გვარი	ქ. თბილისი, ვ. ნინუას ქ.3-8 მრავალბინიანი საცხ.სახლის პროექტი	მ.პ.ს.	"მონოლითჯგუფი"
გენ.დირექტორი		თ. მაისურაძე			
პრ.მთ.ინჟინერი		ზ.ჯულუხიძე			
კონსტრუქტორი		გ.დედალამაზიშვილი	კონსტრუქციული ნაწილი		
			მონოლითური დიაფრაგმა მდ 3,4	სტადია	ფურც	მასშტ
				მ.პრ.	კ-192	1:200

მოწ. დიაფრაგმა მდ 5 მ1:200

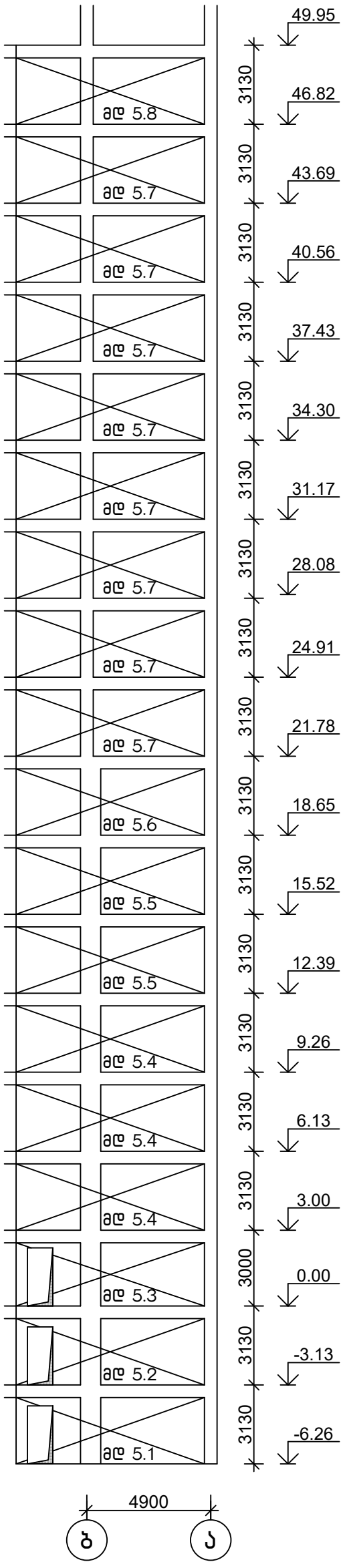

მოწ. დიაფრაგმა მდ 6 მ1:200

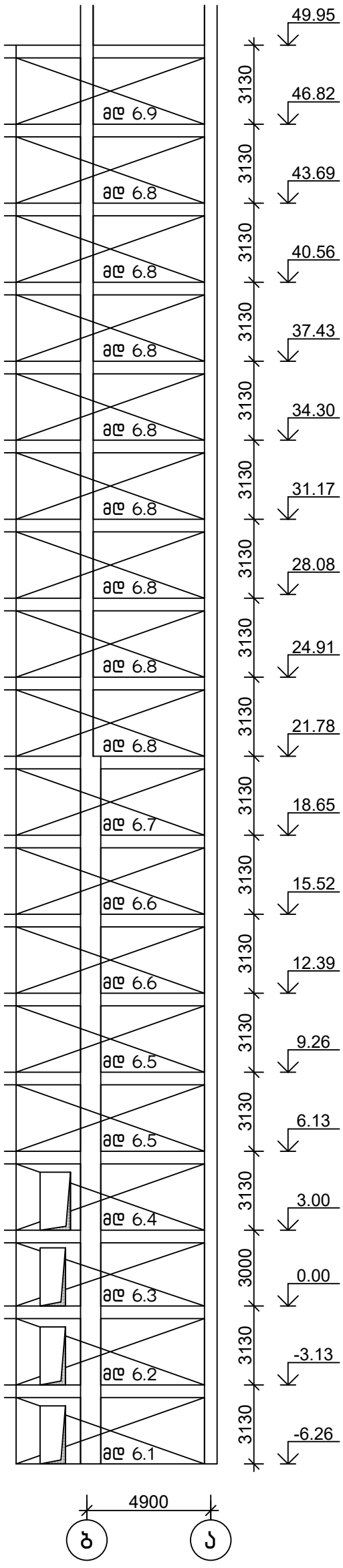

დიაფრაგმების უწყისი

აღნიშვნა	რაოდ.	შენიშვნა
მდ 5.1	1	ფურს. კ-252
მდ 5.2	1	ფურს. კ-254
მდ 5.3	1	ფურს. კ-256
მდ 5.4	3	ფურს. კ-258
მდ 5.5	2	ფურს. კ-260
მდ 5.6	1	ფურს. კ-262
მდ 5.7	8	ფურს. კ-264
მდ 5.8	1	ფურს. კ-266

დიაფრაგმების უწყისი

აღნიშვნა	რაოდ.	შენიშვნა
მდ 6.1	1	ფურს. კ-268
მდ 6.2	1	ფურს. კ-270
მდ 6.3	1	ფურს. კ-272
მდ 6.4	1	ფურს. კ-274
მდ 6.5	2	ფურს. კ-276
მდ 6.6	2	ფურს. კ-278
მდ 6.7	1	ფურს. კ-280
მდ 6.8	8	ფურს. კ-282
მდ 6.9	1	ფურს. კ-284

თანამდებობა	ხელმოწერა	გვარი	ქ. თბილისი, ვ. ნინუას ქ.3-8 მრავალბინიანი საცხ.სახლის პროექტი	შ.პ.ს.	"მონოლითჯგუფი"
გენ.დირექტორი		თ. მაისურაძე			
პრ.მთ.ინჟინერი		ზ.ჯულუხიძე			
კონსტრუქტორი		გ.დედალამაზიშვილი	კონსტრუქციული ნაწილი		
			მონოლითური დიაფრაგმა მდ 5,6	სტადია	ფურც	მასშტ
				მ.პრ.	კ-193	1:200

მონ. დიაფრაგმა მდ 7 მ1:200

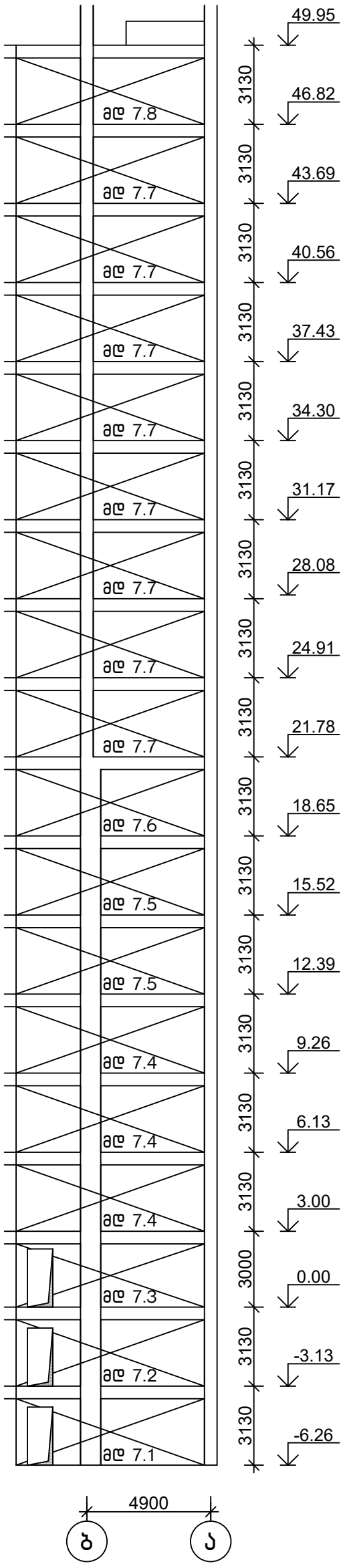

მონ. დიაფრაგმა მდ 8 მ1:200

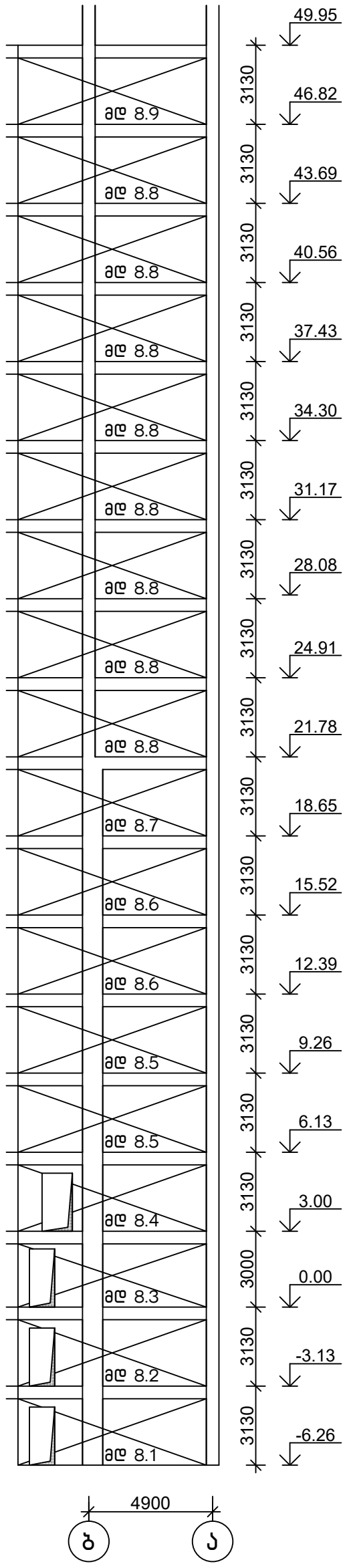

დიაფრაგმების უწყისი

ასენიშვნა	რაოდ.	შენიშვნა
მდ 7.1	1	ფურს. კ-286
მდ 7.2	1	ფურს. კ-288
მდ 7.3	1	ფურს. კ-290
მდ 7.4	3	ფურს. კ-292
მდ 7.5	2	ფურს. კ-294
მდ 7.6	1	ფურს. კ-296
მდ 7.7	8	ფურს. კ-298
მდ 7.8	1	ფურს. კ-300

დიაფრაგმების უწყისი

ასენიშვნა	რაოდ.	შენიშვნა
მდ 8.1	1	ფურს. კ-302
მდ 8.2	1	ფურს. კ-304
მდ 8.3	1	ფურს. კ-306
მდ 8.4	1	ფურს. კ-308
მდ 8.5	2	ფურს. კ-310
მდ 8.6	2	ფურს. კ-312
მდ 8.7	1	ფურს. კ-314
მდ 8.8	8	ფურს. კ-316
მდ 8.9	1	ფურს. კ-318

თანამდებობა	ხელმოწერა	გვარი	ქ. თბილისი, ვ. ნინუას ქ.3-8 მრავალბინიანი საცხ.სახლის პროექტი	შ.პ.ს.	"მონოლითჯგუფი"	
გენ.დირექტორი		თ. მაისურაძე				
პრ.მთ.ინჟინერი		ზ.ჯულუხიძე				
კონსტრუქტორი		გ.დედალამაზიშვილი	კონსტრუქციული ნაწილი			
			მონოლითური დიაფრაგმა მდ 7,8	სტადია	ფურც	მასშტ
				მ.პრ.	კ-194	1:200

მოწ. დიაფრაგმა მდ 9 მ1:200

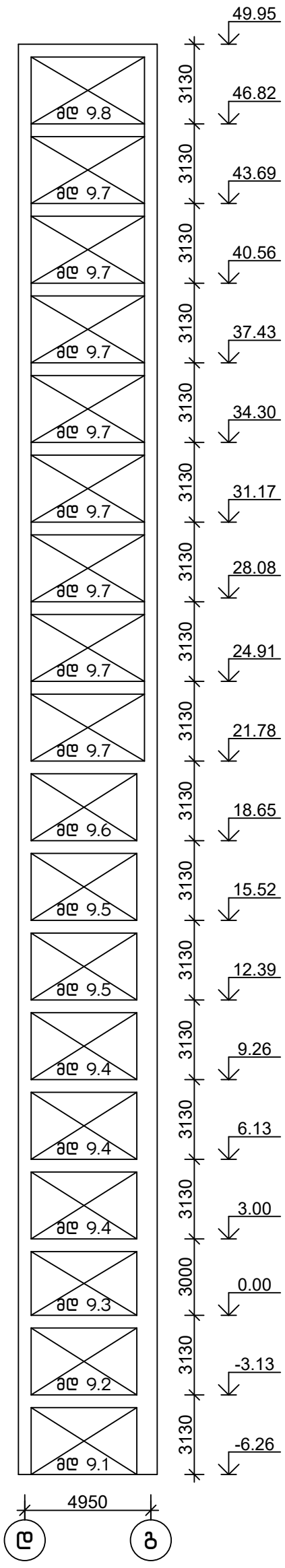

დიაფრაგმების უწყისი

ანიშვნა	რაოდ.	შენიშვნა
მდ 9.1	1	ფურს. კ-320
მდ 9.2	1	ფურს. კ-321
მდ 9.3	1	ფურს. კ-322
მდ 9.4	3	ფურს. კ-323
მდ 9.5	2	ფურს. კ-324
მდ 9.6	1	ფურს. კ-325
მდ 9.7	8	ფურს. კ-326
მდ 9.8	1	ფურს. კ-327

თანამდებობა	ხელმოწერა	გვარი	ქ. თბილისი, ვ. ნინუას ქ.3-8 მრავალბინიანი საცხ.სახლის პროექტი	შ.პ.ს.	"მონოლითჯგუფი"
გენ.დირექტორი		თ. მაისურაძე			
პრ.მთ.ინჟინერი		ზ.ჯულუხიძე			
კონსტრუქტორი		გ.დედალამაზიშვილი	კონსტრუქციული ნაწილი		
			მონოლითური დიაფრაგმა მდ 9	სტადია	ფურც	მასშტ
				მ.პრ.	კ-195	1:200

მონოლითური დიაფრაგმა მდ 1.1 მ1:50

1-1
მ1:20

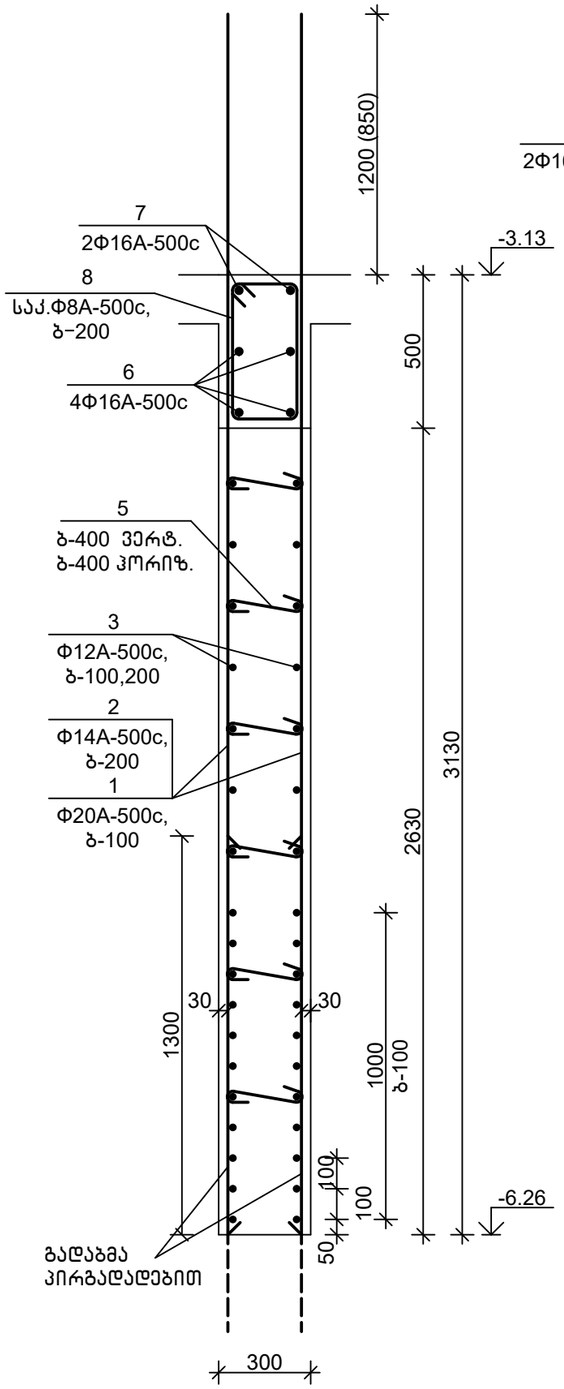

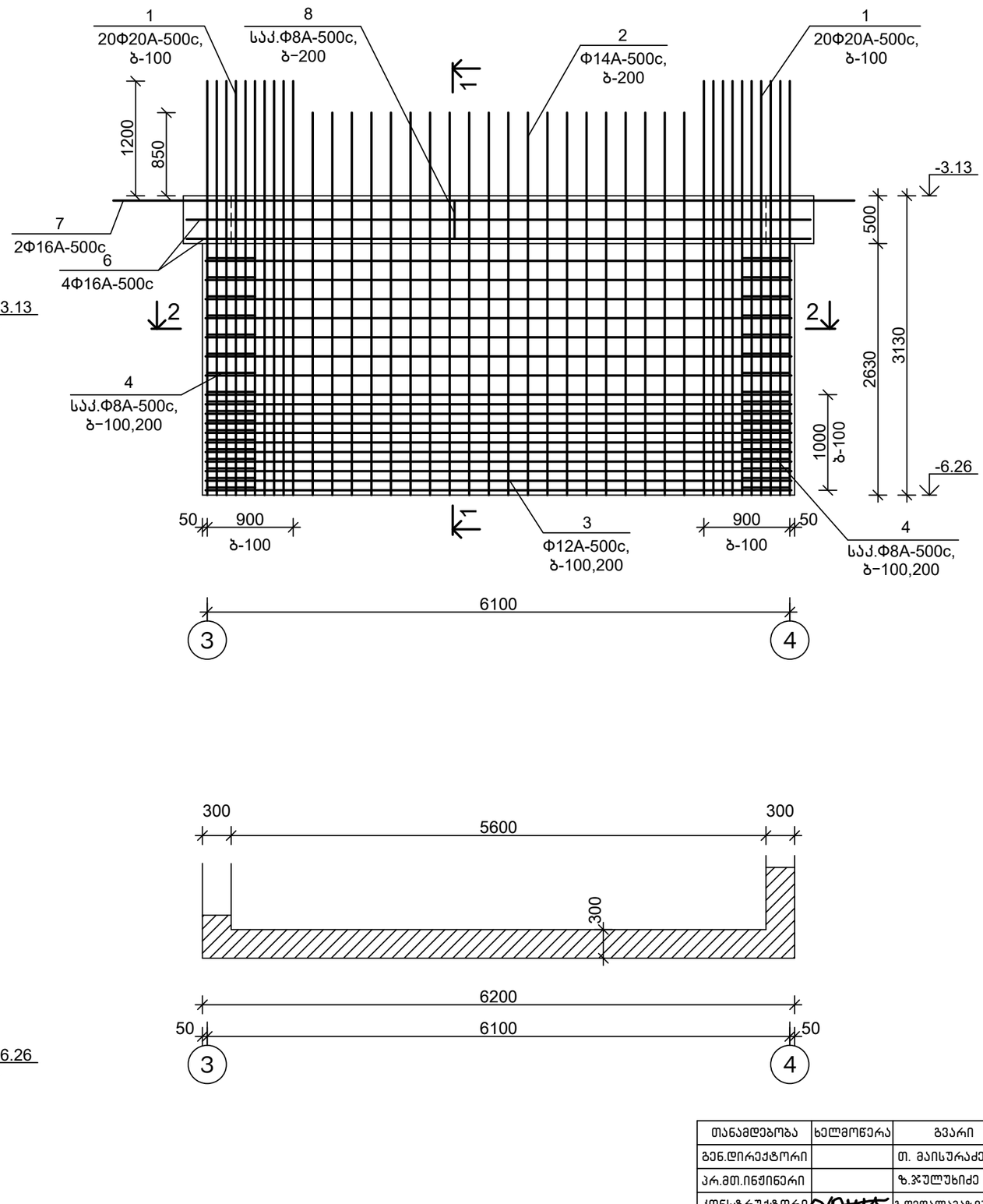

თანამდებობა	ხელმოწერა	გვარი	ქ. თბილისი, ვ. ნინუას ქ.3-8 მრავალბინიანი საცხ.სახლის პროექტი	მ.პ.ს.	"მონოლითჯგუფი"
გენ.დირექტორი		თ. მაისურაძე			
პრ.მთ.ინჟინერი		ზ.ჯულუხიძე			
კონსტრუქტორი		გ.დედალამაზიშვილი	კონსტრუქციული ნაწილი		
			მონოლითური დიაფრაგმა მდ 1.1	სტადია	ფურც	მასშტ
				მ.პრ.	კ-196	1:50

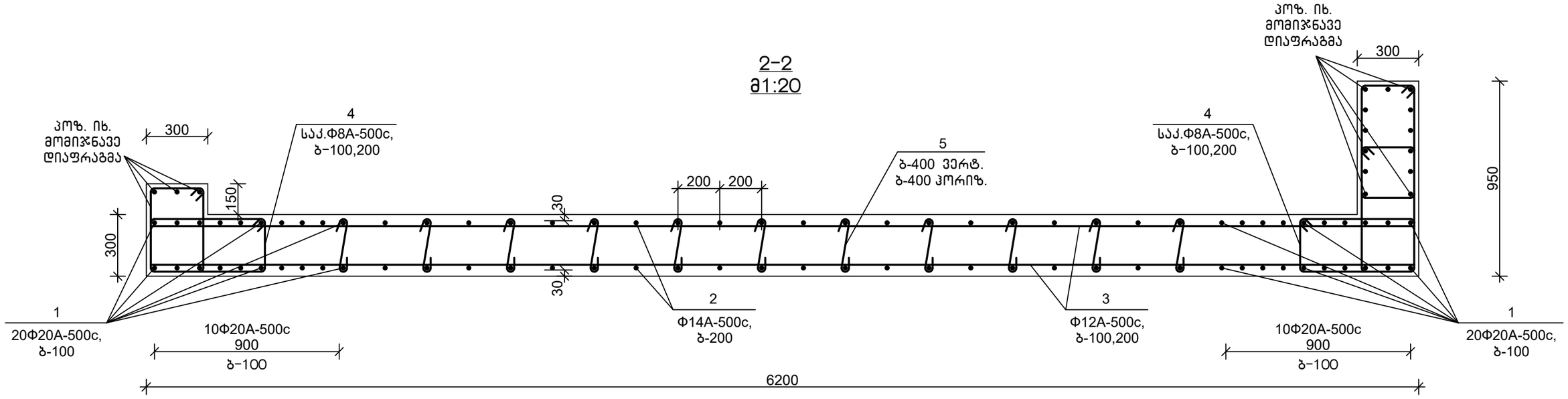

დეტალების უწყისი

პოზ.	ესკიზი
4	640; 340; 240; 540
5	250; 100; 100
8	340; 520; 420; 240

სპეციფიკაცია

პოზიცია	აღნიშვნა	დასახელება	რაოდ.	წონა, კგ	შენიშვნა
		მდ 1.1			
		დეტალები			
1		Ф20A-500c,ГОСТ 34028-2016, L=4400	40	10.87	
2		Ф14A-500c,ГОСТ 34028-2016, L=4000	40	4.84	
3		Ф12A-500c,ГОСТ 34028-2016, L=6150	36	5.48	
4		Ф8A-500c, ГОСТ 34028-2016, L=1800	36	0.72	
5		Ф8A-500c, ГОСТ 34028-2016, L=450	66	0.18	
6		Ф16A-500c,ГОСТ 34028-2016, L=6550	4	10.35	
7		Ф16A-500c,ГОСТ 34028-2016, L=9000	2	14.22	
8		Ф8A-500c, ГОСТ 34028-2016, L=1550	28	0.62	
		მასალები			
		B30,W6 კლ.ბეტონი			5.45 მ^3

თანამდებობა	ხელმოწერა	გვარი	ქ. თბილისი, ვ. ნინუას ქ.3-8 მრავალბინიანი საცხ.სახლის პროექტი	შ.პ.ს.	"მონოლითშენგუფი"
გენ.დირექტორი		თ. მაისურაძე			
პრ.მთ.ინჟინერი		ზ.ჯულუხიძე			
კონსტრუქტორი		გ.დედალამაზიშვილი	კონსტრუქციული ნაწილი		
			მონოლითური დიაფრაგმა მდ 1.1 (გაბარძელება)	სტადია	ფურც	მასშტ
				მ.პრ.	კ-197	1:20

მონოლითური დიაფრაგმა მდ 1.2 მ1:50

1-1
მ1:20

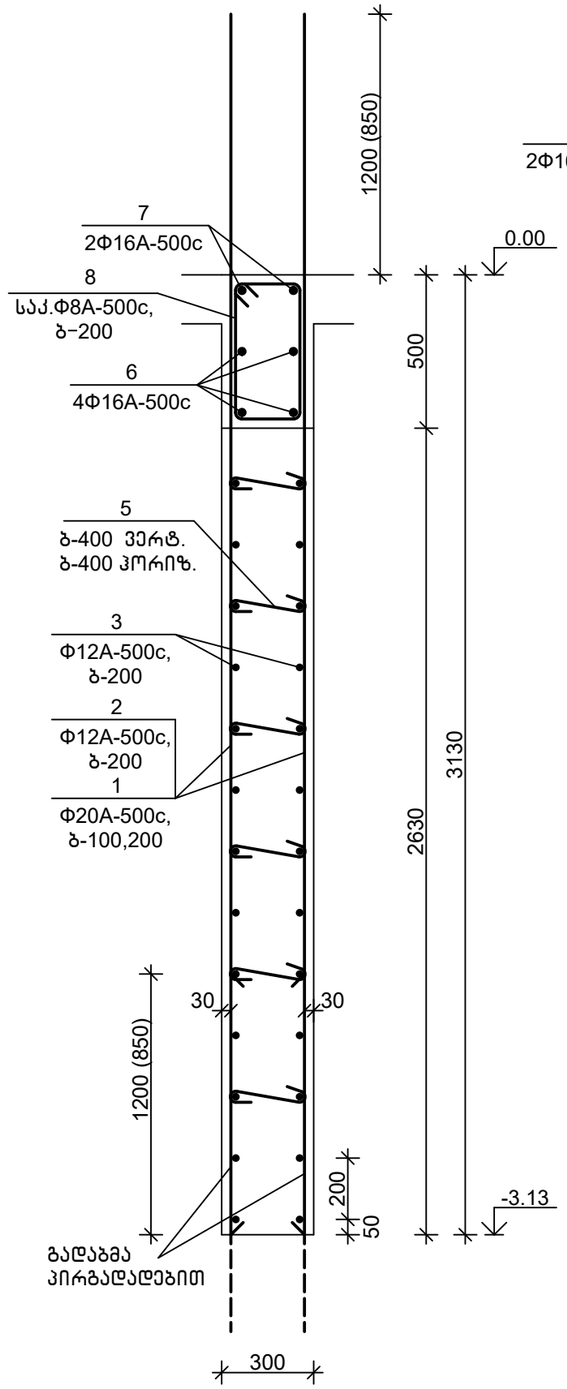

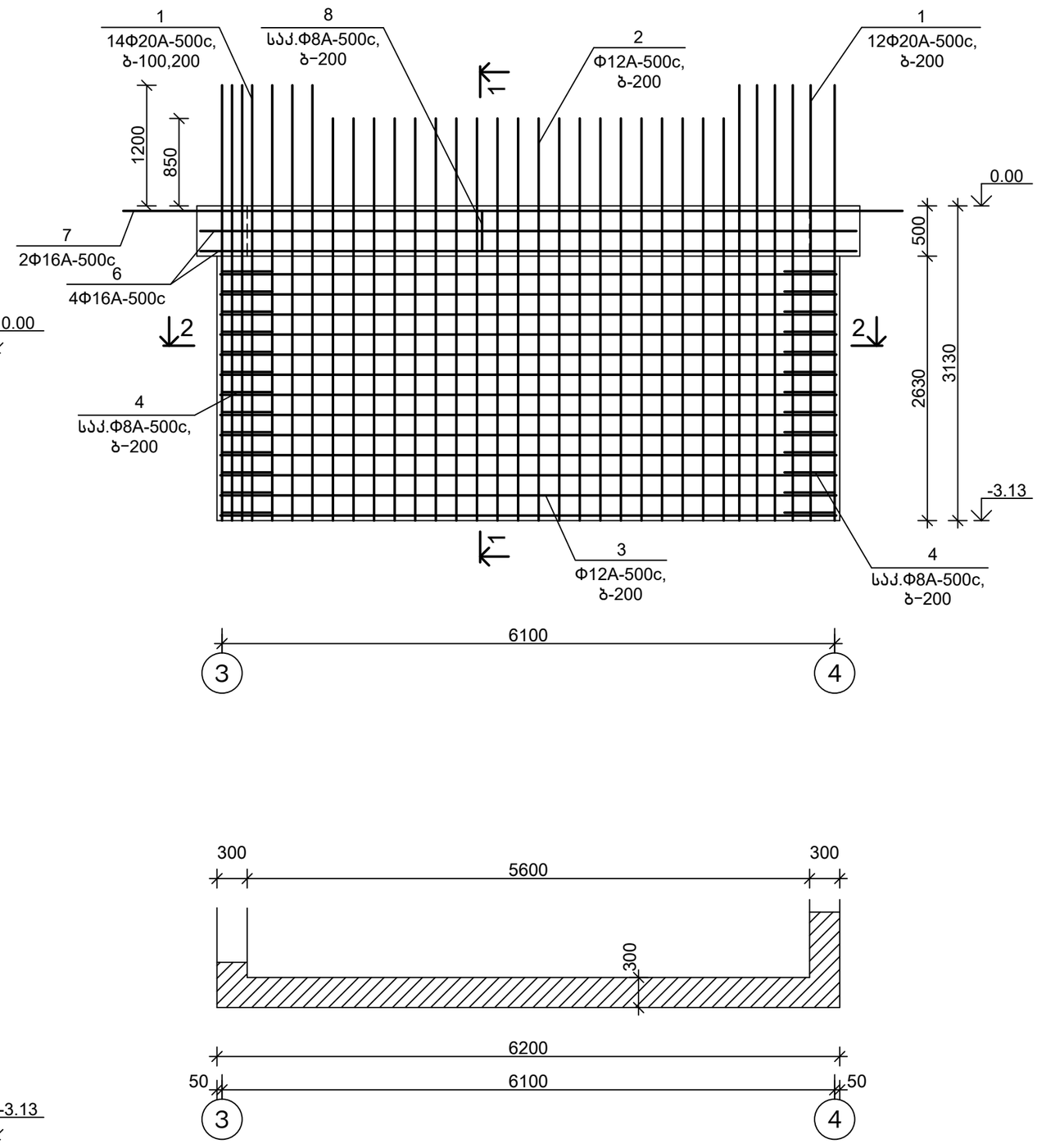

თანამდებობა	ხელმოწერა	გვარი	ქ. თბილისი, ვ. ნინუას ქ.3-8 მრავალბინიანი საცხ.სახლის პროექტი	მ.პ.ს.	"მონოლითჯგუფი"
გენ.დირექტორი		თ. მაისურაძე			
პრ.მთ.ინჟინერი		ზ.ჯულუხიძე			
კონსტრუქტორი		გ.დედალამაზიშვილი	კონსტრუქციული ნაწილი		
			მონოლითური დიაფრაგმა მდ 1.2	სტადია	ფურც	მასშტ
				მ.პრ.	კ-198	1:50

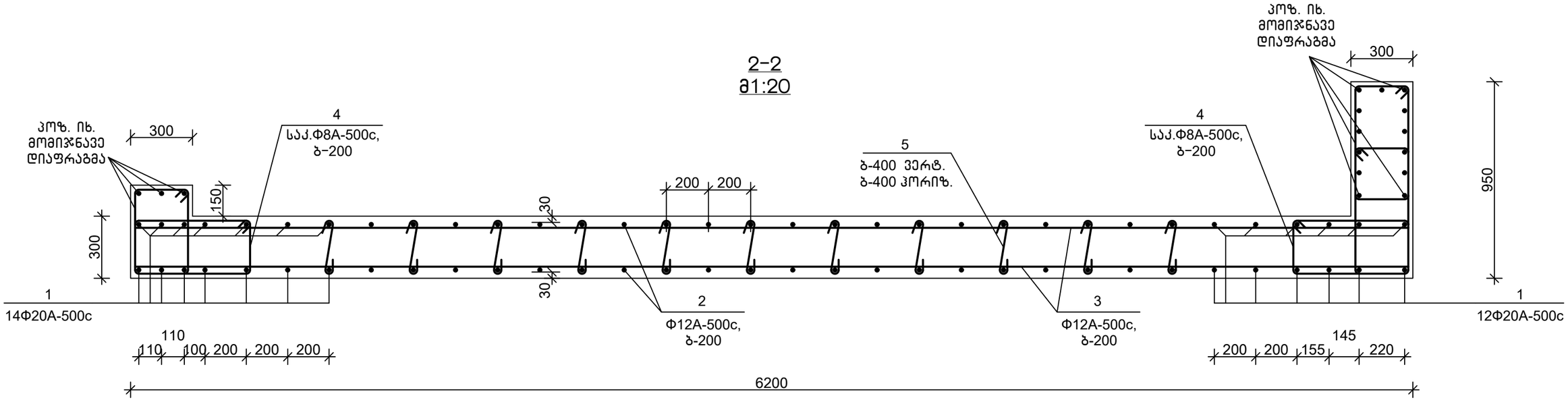

დეტალების უწყისი

პოზ.	ესკიზი
4	640, 340, 240, 540
5	250, 100, 100
8	340, 520, 420, 240

სპეციფიკაცია

პოზიცია	აღნიშვნა	დასახელება	რაოდ.	წონა, კგ	შენიშვნა
		მდ 1.2			
		დეტალები			
1		Ф20A-500c,ГОСТ 34028-2016, L=4400	26	10.87	
2		Ф12A-500c,ГОСТ 34028-2016, L=4000	40	3.56	
3		Ф12A-500c,ГОСТ 34028-2016, L=6150	26	5.48	
4		Ф8A-500c, ГОСТ 34028-2016, L=1800	26	0.72	
5		Ф8A-500c, ГОСТ 34028-2016, L=450	66	0.18	
6		Ф16A-500c,ГОСТ 34028-2016, L=6550	4	10.35	
7		Ф16A-500c,ГОСТ 34028-2016, L=9000	2	14.22	
8		Ф8A-500c, ГОСТ 34028-2016, L=1550	28	0.62	
		მასალები			
		B30,W6 კლ.ბეტონი			5.45 მ^3

თანამდებობა	ხელმოწერა	გვარი	ქ. თბილისი, ვ. ნინუას ქ.3-8 მრავალბინიანი საცხ.სახლის პროექტი	შ.პ.ს.	"მონოლითმჯგუფი"
გენ.დირექტორი		თ. მაისურაძე			
პრ.მთ.ინჟინერი		ზ.ჯულუხიძე			
კონსტრუქტორი		გ.დედალამაზიშვილი	კონსტრუქციული ნაწილი		
			მონოლითური დიაფრაგმა მდ 1.2 (გაბარძელება)	სტადია	ფურც	მასშტ
				მ.პრ.	კ-199	1:20

მონოლითური დიაფრაგმა მდ 1.3 მ1:50

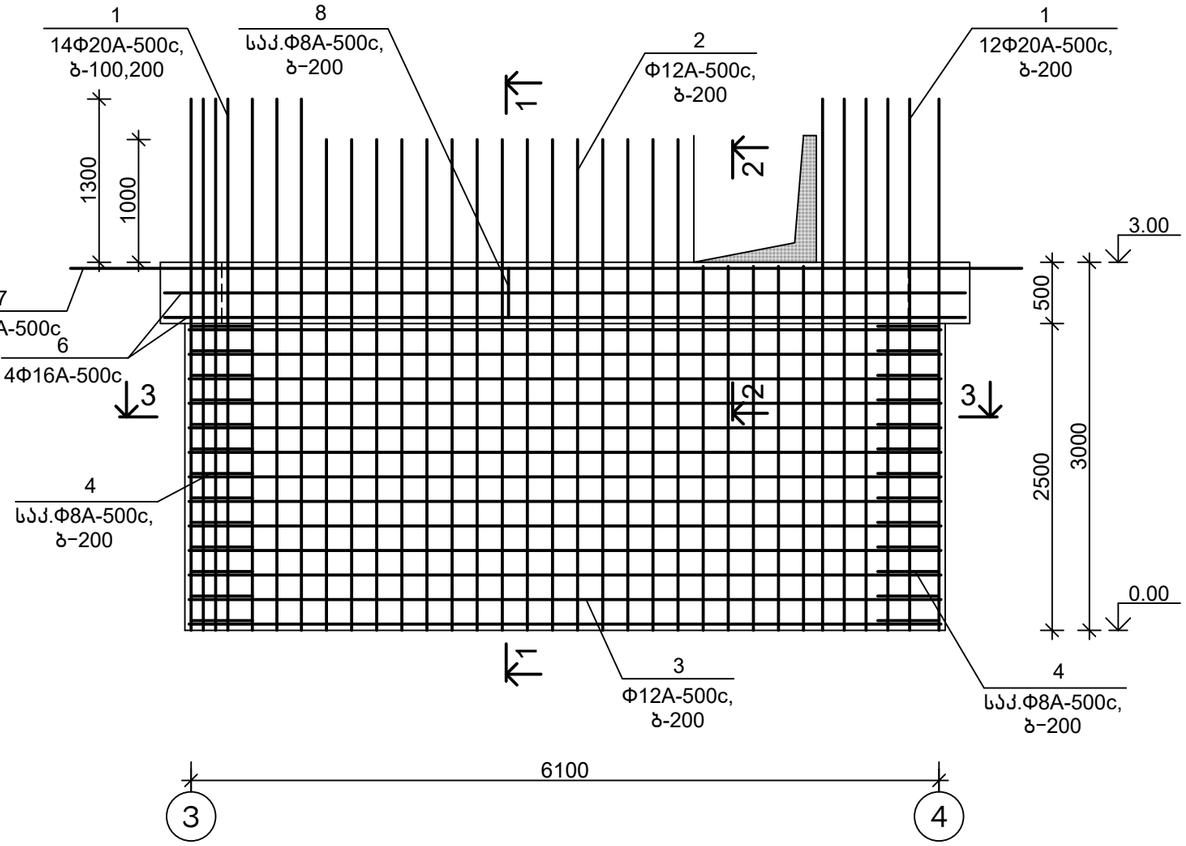

1-1
მ1:20

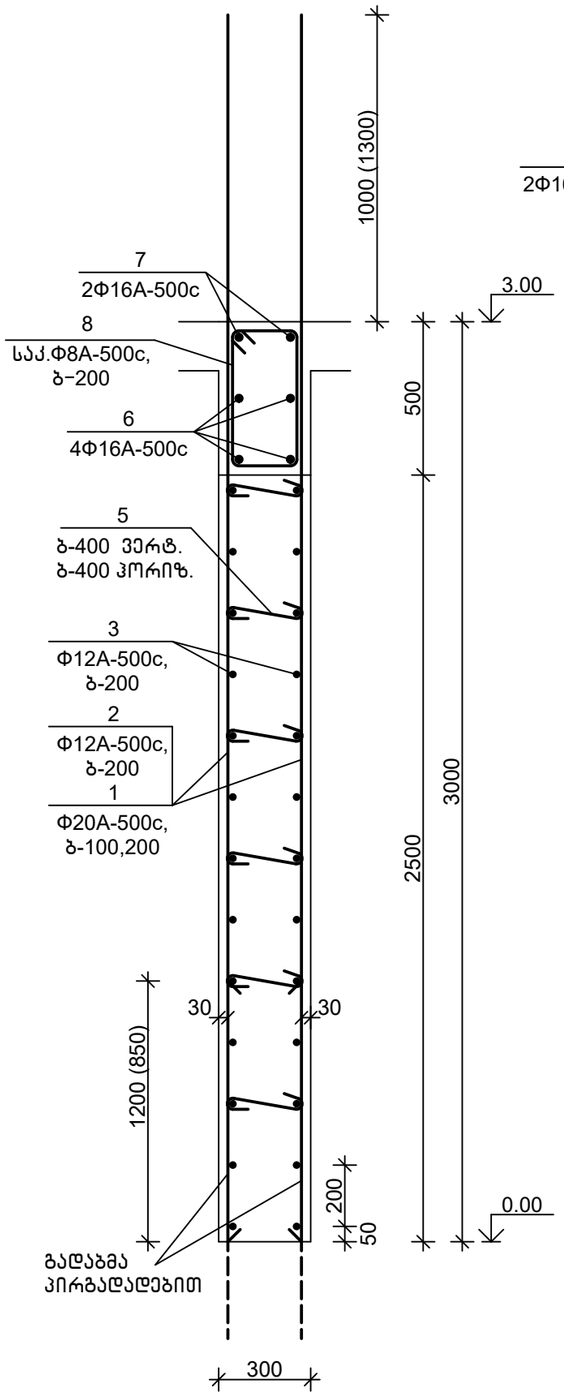

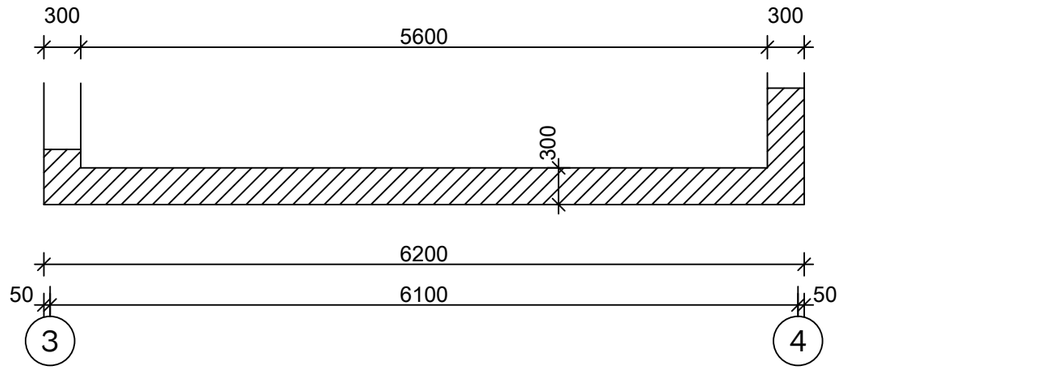

თანამდებობა	ხელმოწერა	გვარი	ქ. თბილისი, ვ. ნინუას ქ.3-8 მრავალბინიანი საცხ.სახლის პროექტი	მ.პ.ს.	"მონოლითჯგუფი"
გენ.დირექტორი		თ. მაისურაძე			
პრ.მთ.ინჟინერი		ზ.ჯულუხიძე			
კონსტრუქტორი		გ.დედალამაზიშვილი	კონსტრუქციული ნაწილი		
			მონოლითური დიაფრაგმა მდ 1.3	სტადია	ფურც	მასშტ
				მ.პრ.	კ-200	1:50

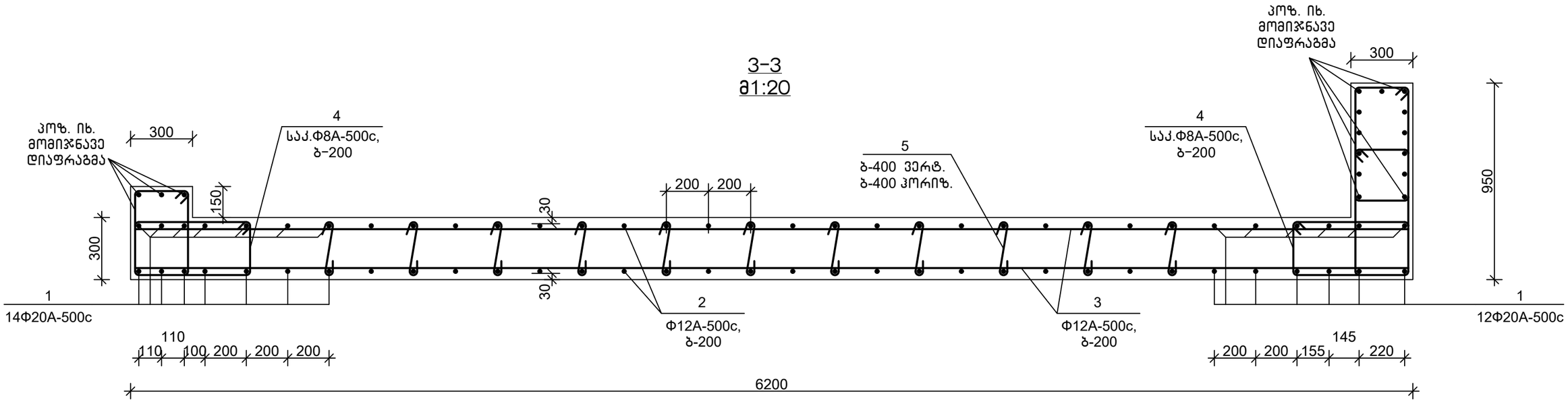

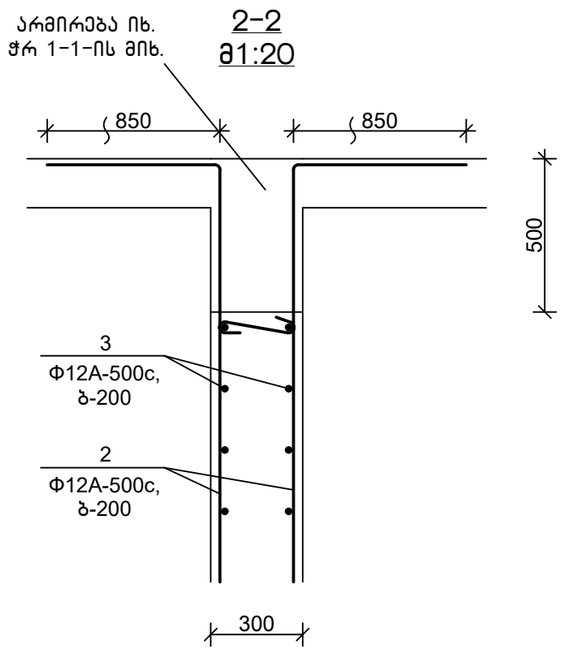

დეტალების უწყისი

პოზ.	ესკიზი
4	640; 340; 240; 540
5	250; 100; 100
8	340; 520; 420; 240

სპეციფიკაცია

პოზიცია	აღნიშვნა	დასახელება	რაოდ.	წონა, კგ	შენიშვნა
		მდ 1.3			
		დეტალები			
1		Ф20A-500c,ГОСТ 34028-2016, L=4400	26	10.87	
2		Ф12A-500c,ГОСТ 34028-2016, L=4000	40	3.56	
3		Ф12A-500c,ГОСТ 34028-2016, L=6150	26	5.48	
4		Ф8A-500c, ГОСТ 34028-2016, L=1800	26	0.72	
5		Ф8A-500c, ГОСТ 34028-2016, L=450	66	0.18	
6		Ф16A-500c,ГОСТ 34028-2016, L=6550	4	10.35	
7		Ф16A-500c,ГОСТ 34028-2016, L=9000	2	14.22	
8		Ф8A-500c, ГОСТ 34028-2016, L=1550	28	0.62	
		მასალები			
		B30,W6 კლ.ბეტონი			5.20 მ³

თანამდებობა	ხელმოწერა	გვარი	ქ. თბილისი, ვ. ნინუას ქ.3-8 მრავალბინიანი საცხ.სახლის პროექტი	შ.პ.ს.	"მონოლითშენგუფი"
გენ.დირექტორი		თ. მაისურაძე			
პრ.მთ.ინჟინერი		ზ.ჯულუხიძე			
კონსტრუქტორი		გ.დედალამაზიშვილი	კონსტრუქციული ნაწილი		
			მონოლითური დიაფრაგმა მდ 1.3 (გაბარძელება)	სტადია	ფურც	მასშტ
				მ.პრ.	კ-201	1:20

მონოლითური დიაფრაგმა მდ 1.4 მ1:50

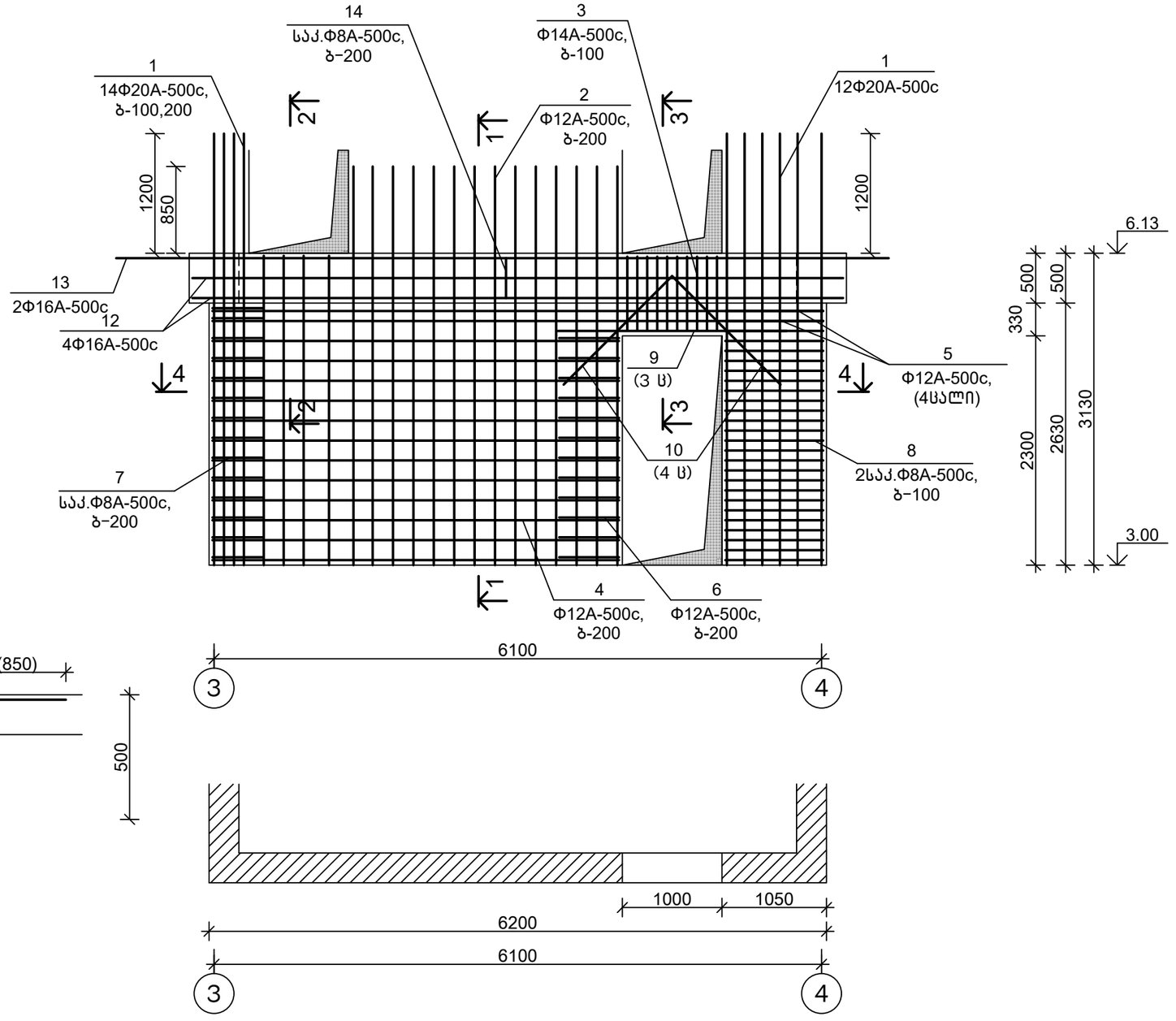

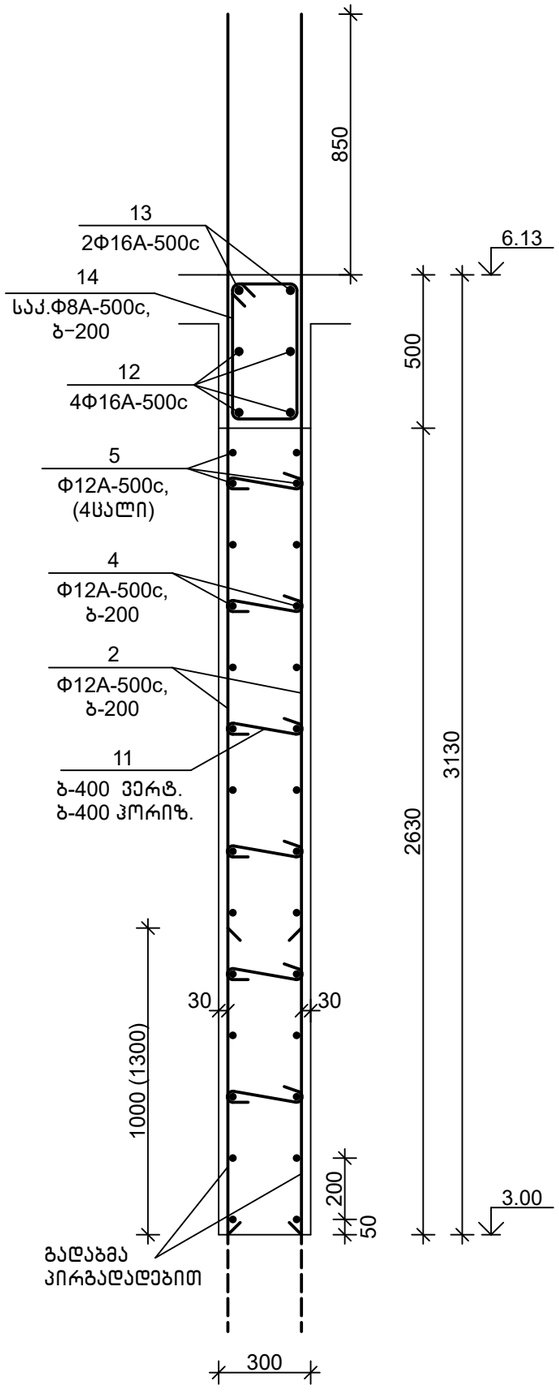

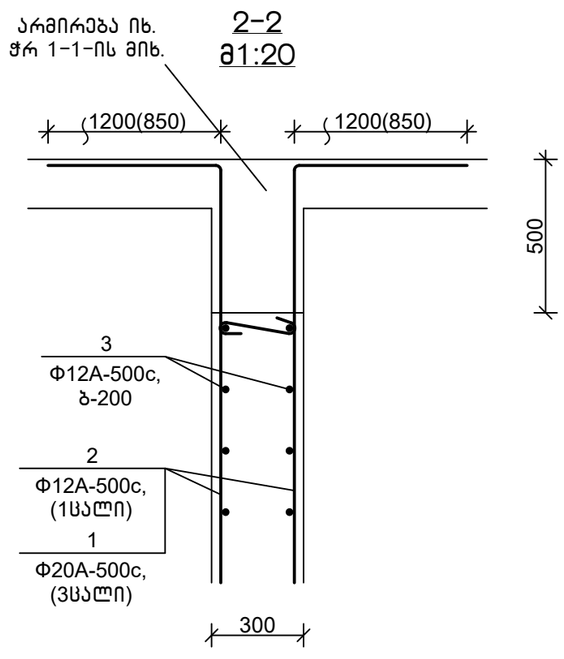

თანამდებობა	ხელმოწერა	გვარი	ქ. თბილისი, ვ. ნინუას ქ.3-8 მრავალბინიანი სასხ.სახლის პროექტი	შ.პ.ს.	"მონოლითჯგუფი"
გენ.დირექტორი		თ. მაისურაძე			
პრ.მთ.ინჟინერი		ზ.ჯულუხიძე			
კონსტრუქტორი		გ.დედალამაზიშვილი	კონსტრუქციული ნაწილი		
			მონოლითური დიაფრაგმა მდ 1.4	სტადია	ფურც	მასშტ
				მ.პრ.	კ-202	1:50

4-4
მ1:20

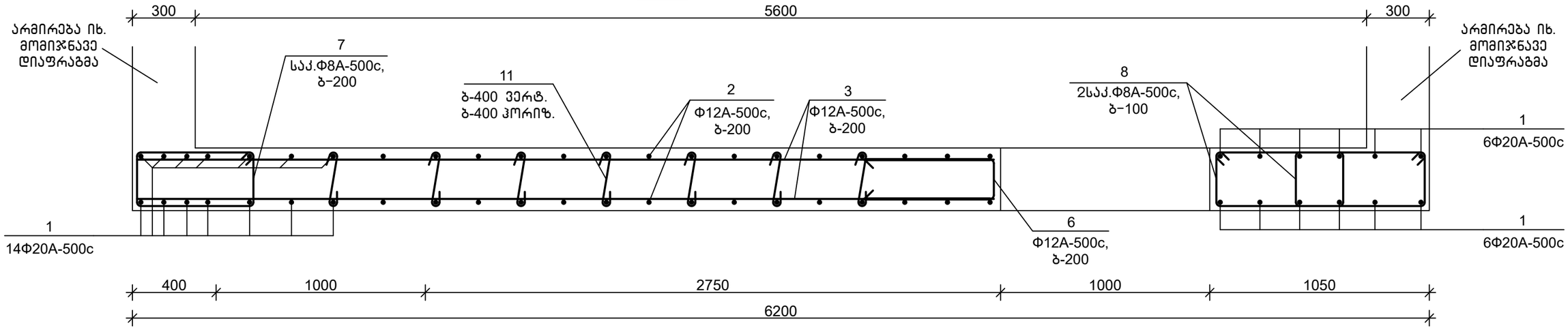

სპეციფიკაცია

პოზიცია	აღნიშვნა	დასახელება	რაოდ.	წონა, კგ	შენიშვნა
		მდ 1.4			
		დეტალები			
1		Ф20A-500c,ГОСТ 34028-2016, L=4400	26	10.87	
2		Ф12A-500c,ГОСТ 34028-2016, L=4000	30	3.56	
3		Ф14A-500c,ГОСТ 34028-2016, L=3000	10	3.63	
4		Ф12A-500c,ГОСТ 34028-2016, L=4100	24	3.65	
5		Ф12A-500c,ГОСТ 34028-2016, L=6150	4	5.48	
6		Ф12A-500c,ГОСТ 34028-2016, L=1500	12	1.34	
7		Ф8A-500c, ГОСТ 34028-2016, L=1800	14	0.72	
8		Ф8A-500c, ГОСТ 34028-2016, L=1900	52	0.76	
9		Ф16A-500c,ГОСТ 34028-2016, L=2300	3	3.64	
10		Ф25A-500c,ГОСТ 34028-2016, L=1500	4	5.78	
11		Ф8A-500c, ГОСТ 34028-2016, L=450	42	0.18	
12		Ф16A-500c,ГОСТ 34028-2016, L=6550	4	10.35	
13		Ф16A-500c,ГОСТ 34028-2016, L=9000	2	14.22	
14		Ф8A-500c, ГОСТ 34028-2016, L=1550	28	0.62	
		მასალები			
		B30 კლ.ბეტონი			4.75 მ^3

დეტალების უწყისი

პოზ.	ესკიზი
3	1350 / 240 / 1350
6	600 / 210 / 600
7	640 / 340 / 240 / 540
8	700 / 340 / 240 / 600
11	250 / 100 / 100
14	340 / 520 / 420 / 240

3-3
მ1:20

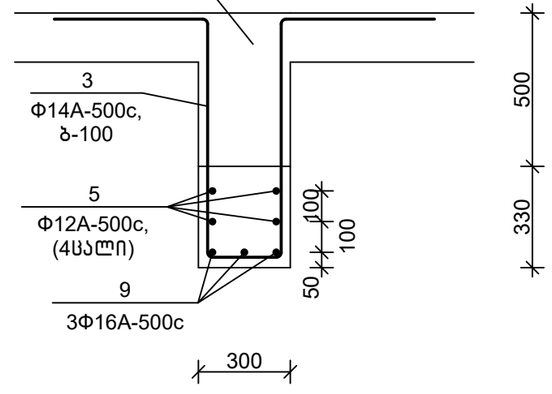

თანამდებობა	ხელმოწერა	გვარი	ქ. თბილისი, ვ. ნინუას ქ.3-8 მრავალბინიანი საცხ.სახლის პროექტი	შ.პ.ს.	"მონოლითშენგუფი"
გენ.დირექტორი		თ. მაისურაძე			
პრ.მთ.ინჟინერი		ზ.ჯულუხიძე			
კონსტრუქტორი		გ.დედალამაზიშვილი	კონსტრუქციული ნაწილი		
			მონოლითური დიაფრაგმა მდ 1.4 (გაბარძელება)	სტადია	ფურც	მასშტ
				მ.პრ.	კ-203	1:20

მონოლითური დიაფრაგმა მდ 1.5 მ1:50

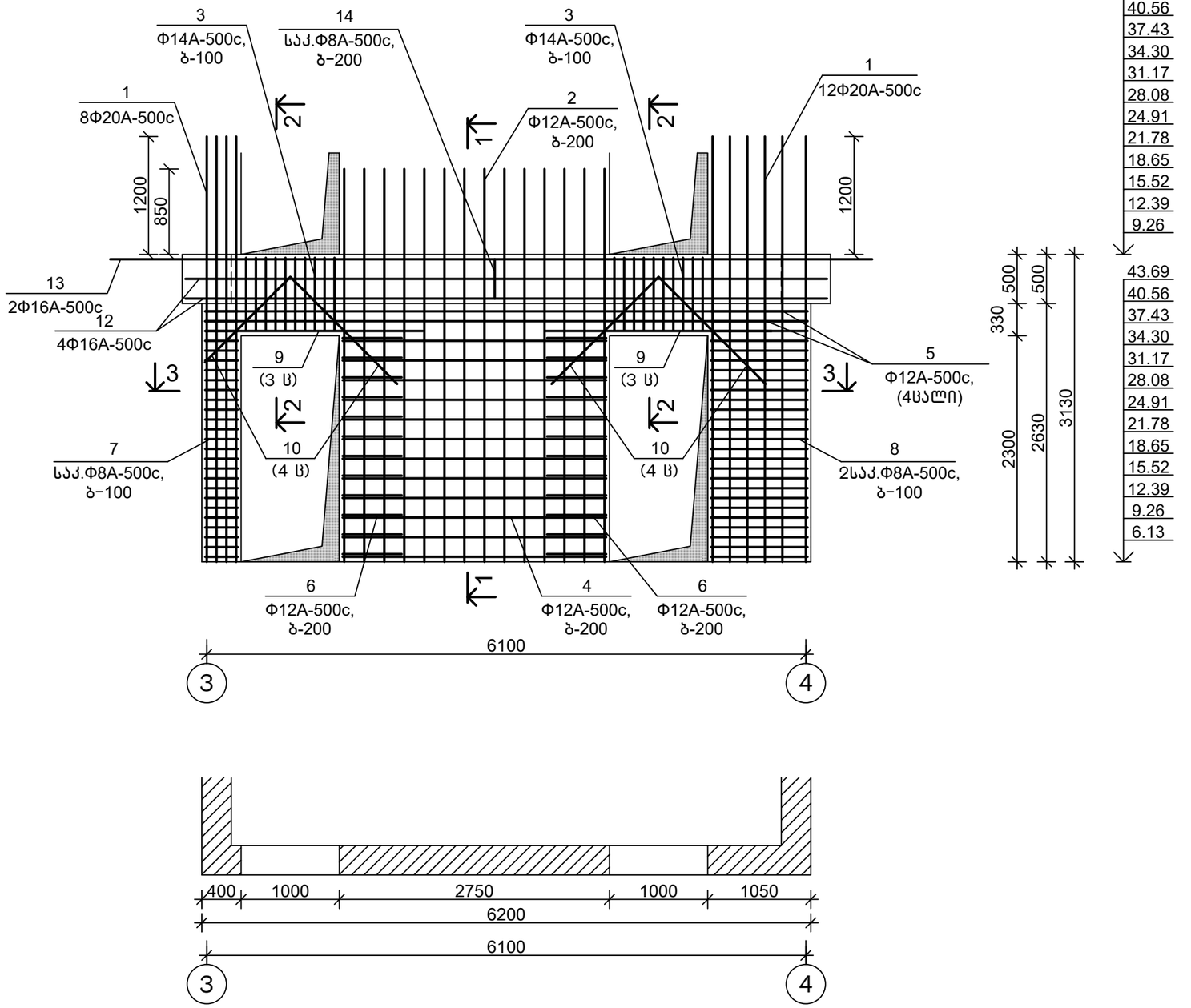

1-1
მ1:20

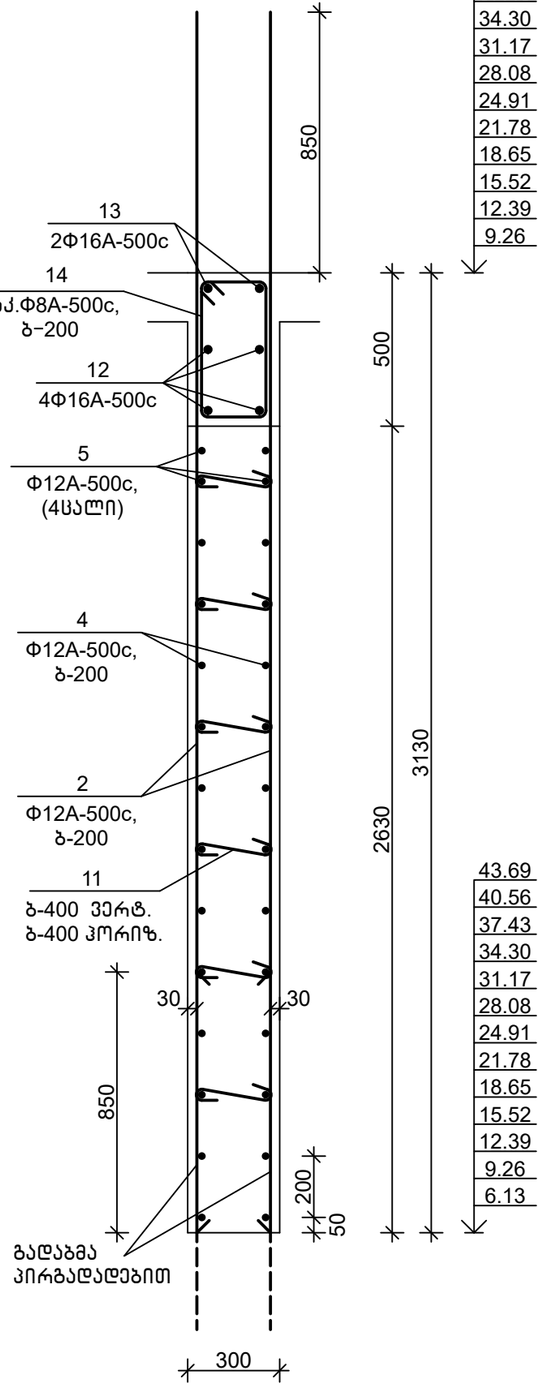

თანამდებობა	ხელმოწერა	გვარი	ქ. თბილისი, ვ. ნინუას ქ.3-8 მრავალბინიანი სახლის პროექტი	შ.პ.ს.	"მონოლითპროექტი"
გენ.დირექტორი		თ. მაისურაძე			
პრ.მთ.ინჟინერი		ზ.ჯულუხიძე			
კონსტრუქტორი		გ.დედალამაზიშვილი	კონსტრუქციული ნაწილი		
			მონოლითური დიაფრაგმა მდ 1.5	სტადია	ფურც	მასშტ
				მ.პრ.	კ-204	1:50

3-3
მ1:20

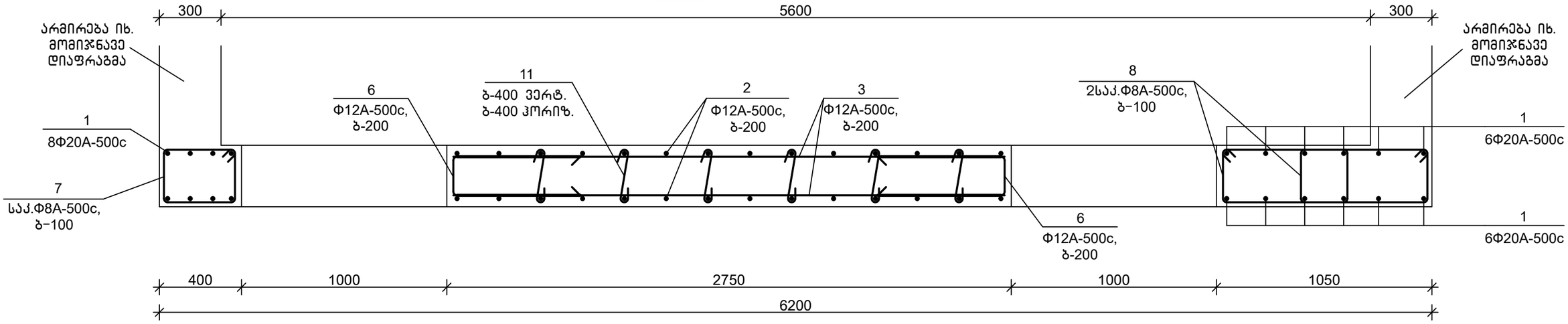

სპეციფიკაცია

პოზიცია	აღნიშვნა	დასახელება	რაოდ.	წონა, კგ	შენიშვნა
		მდ 1.5			
		დეტალები			
1		Φ20A-500c,ГОСТ 34028-2016, L=4400	20	10.87	
2		Φ12A-500c,ГОСТ 34028-2016, L=4000	28	3.56	
3		Φ14A-500c,ГОСТ 34028-2016, L=3000	20	3.63	
4		Φ12A-500c,ГОСТ 34028-2016, L=2700	24	2.41	
5		Φ12A-500c,ГОСТ 34028-2016, L=6150	4	5.48	
6		Φ12A-500c,ГОСТ 34028-2016, L=1500	24	1.34	
7		Φ8A-500c, ГОСТ 34028-2016, L=1400	26	0.56	
8		Φ8A-500c, ГОСТ 34028-2016, L=1900	52	0.76	
9		Φ16A-500c,ГОСТ 34028-2016, L=2300	6	3.64	
10		Φ25A-500c,ГОСТ 34028-2016, L=1500	8	5.78	
11		Φ8A-500c, ГОСТ 34028-2016, L=450	36	0.18	
12		Φ16A-500c,ГОСТ 34028-2016, L=6550	4	10.35	
13		Φ16A-500c,ГОСТ 34028-2016, L=9000	2	14.22	
14		Φ8A-500c, ГОСТ 34028-2016, L=1550	28	0.62	
		მასალები			
		B25 კლ.ბეტონი			4.05 მ^3

დეტალების უწყისი

პოზ.	ესკიზი
3	1350 / 240 / 1350
6	600 / 210 / 600
7	440 / 340 / 340 / 240
8	700 / 340 / 600 / 240
11	250 / 100 / 100
14	340 / 520 / 240 / 420

2-2
მ1:20

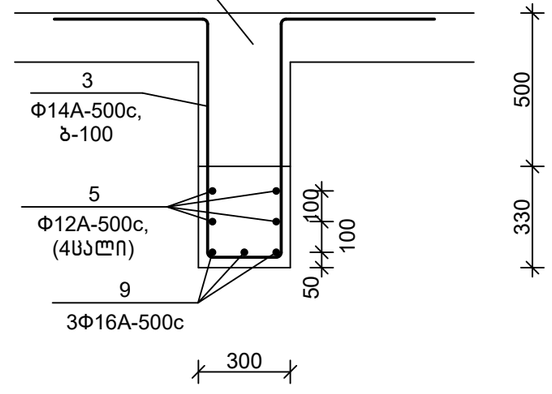

თანამდებობა	ხელმოწერა	გვარი	ქ. თბილისი, ვ. ნინუას ქ.3-8 მრავალბინიანი საცხ.სახლის პროექტი	შ.პ.ს.	"მონოლითშენგუფი"
გენ.დირექტორი		თ. მაისურაძე			
პრ.მთ.ინჟინერი		ზ.ჯულუხიძე			
კონსტრუქტორი		გ.დედალამაზიშვილი	კონსტრუქციული ნაწილი		
			მონოლითური დიაფრაგმა მდ 1.5 (გაბარძელება)	სტადია	ფურც	მასშტ
				მ.პრ.	კ-205	1:20

მონოლითური დიაფრაგმა მდ 1.6 მ1:50

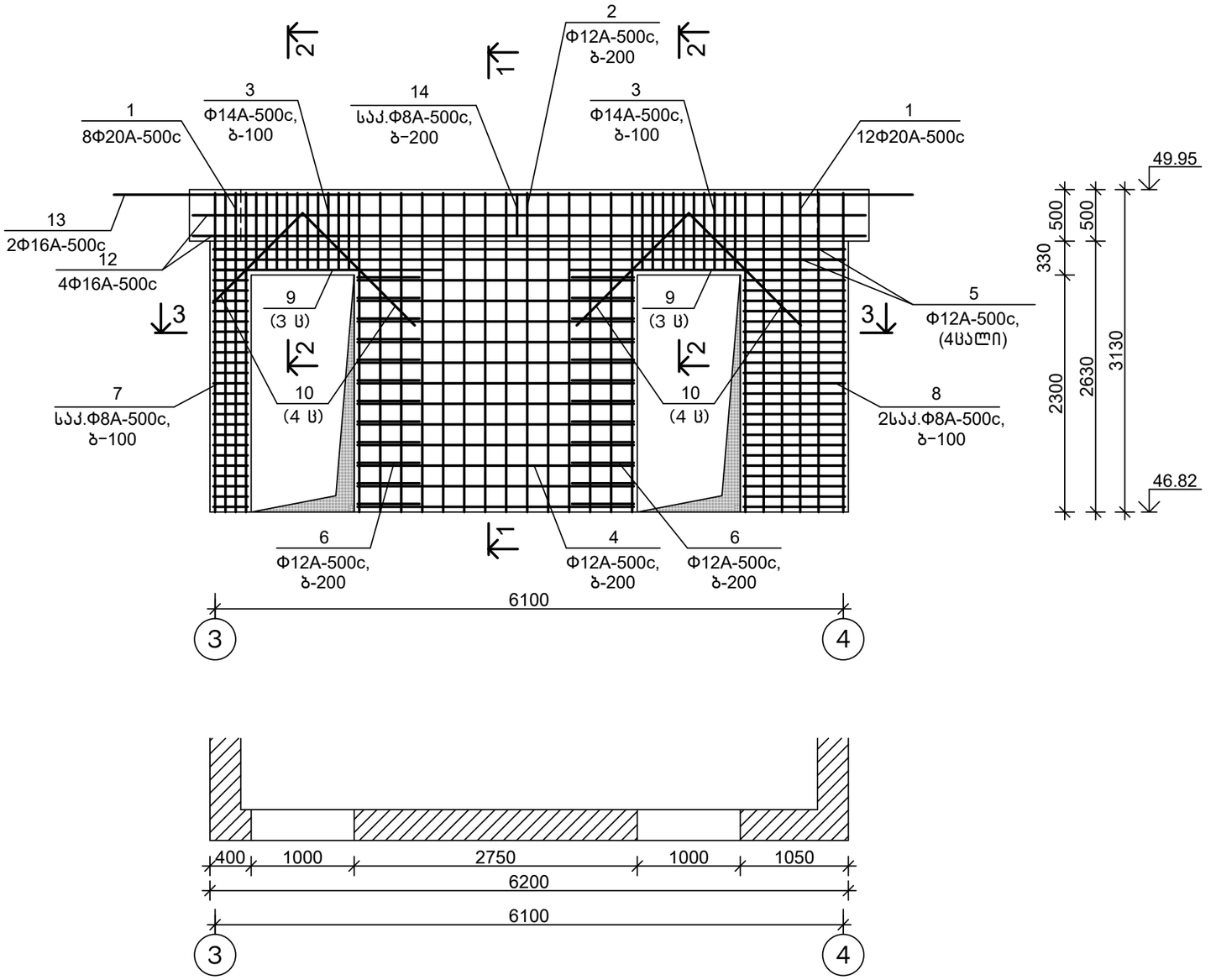

1-1
მ1:20

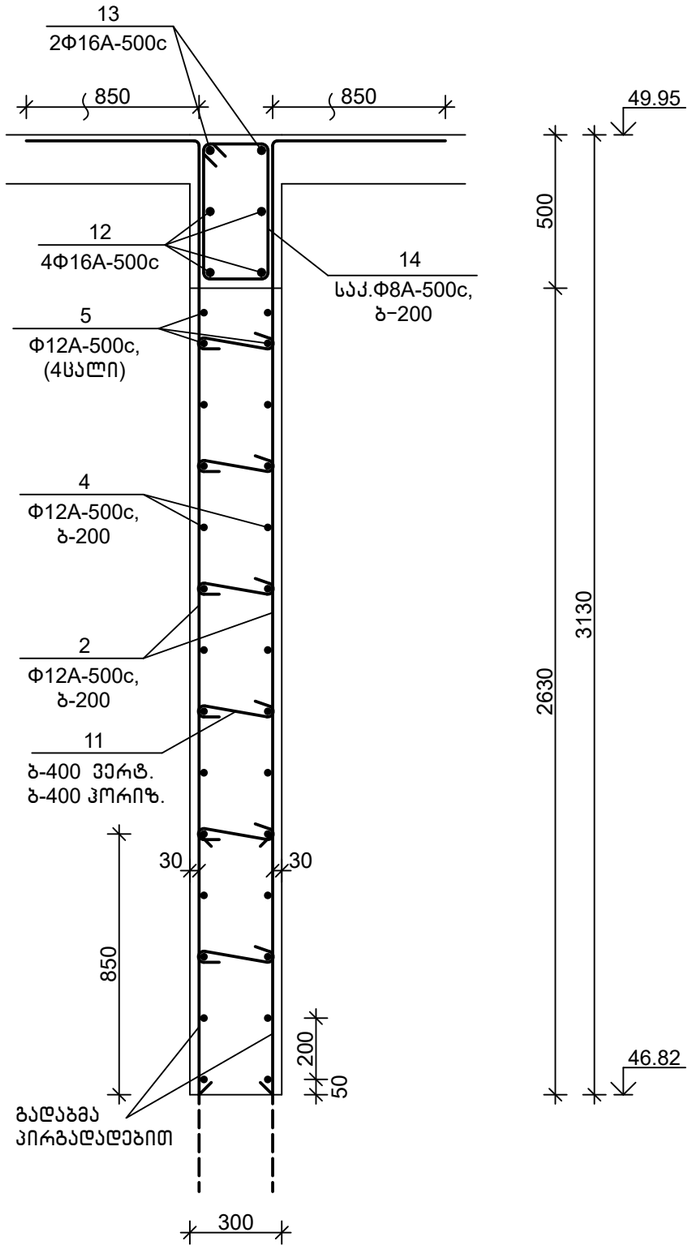

თანამდებობა	ხელმოწერა	გვარი	ქ. თბილისი, ვ. ნინუას ქ.3-8 მრავალბინიანი სახლის სახლის პროექტი	შ.პ.ს.	"მონოლითჯგუფი"
გენ.დირექტორი		თ. მაისურაძე			
პრ.მთ.ინჟინერი		ზ.ჯულუხიძე			
კონსტრუქტორი		გ.დედალამაზიშვილი	კონსტრუქციული ნაწილი		
			მონოლითური დიაფრაგმა მდ 1.6	სტადია	ფურც	მასშტ
				მ.პრ.	კ-206	1:50

3-3
მ1:20

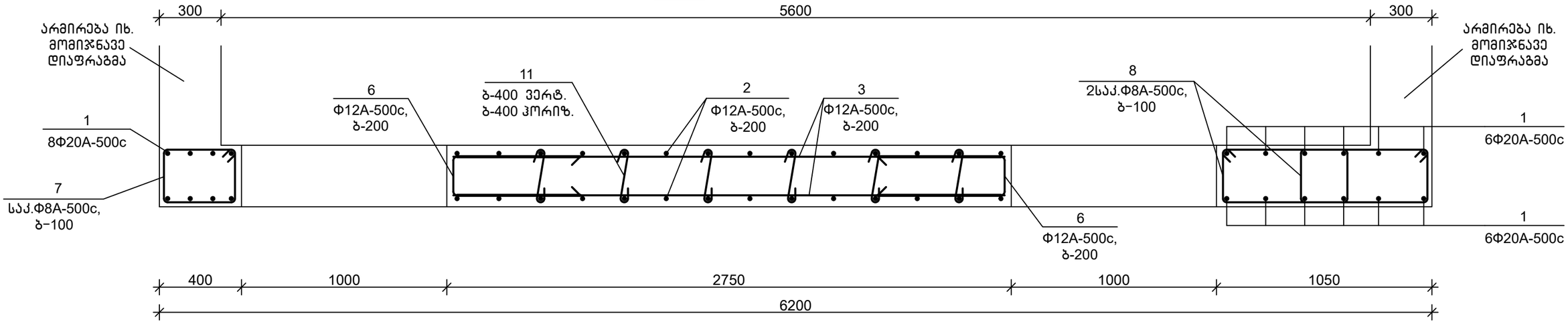

სპეციფიკაცია

პოზიცია	აღნიშვნა	დასახელება	რაოდ.	წონა, კგ	შენიშვნა
		მდ 1.6			
		დეტალები			
1		Φ20A-500c,ГОСТ 34028-2016, L=4000	20	9.88	
2		Φ12A-500c,ГОСТ 34028-2016, L=4000	28	3.56	
3		Φ14A-500c,ГОСТ 34028-2016, L=3000	20	3.63	
4		Φ12A-500c,ГОСТ 34028-2016, L=2700	24	2.41	
5		Φ12A-500c,ГОСТ 34028-2016, L=6150	4	5.48	
6		Φ12A-500c,ГОСТ 34028-2016, L=1500	24	1.34	
7		Φ8A-500c, ГОСТ 34028-2016, L=1400	26	0.56	
8		Φ8A-500c, ГОСТ 34028-2016, L=1900	52	0.76	
9		Φ16A-500c,ГОСТ 34028-2016, L=2300	6	3.64	
10		Φ25A-500c,ГОСТ 34028-2016, L=1500	8	5.78	
11		Φ8A-500c, ГОСТ 34028-2016, L=450	36	0.18	
12		Φ16A-500c,ГОСТ 34028-2016, L=6550	4	10.35	
13		Φ16A-500c,ГОСТ 34028-2016, L=9000	2	14.22	
14		Φ8A-500c, ГОСТ 34028-2016, L=1550	28	0.62	
		მასალები			
		B25 კლ.ბეტონი			4.05 მ^3

დეტალების უწყისი

პოზ.	ესკიზი
3	1350 / 240 / 1350
6	600 / 210 / 600
7	440 / 340 / 340 / 240
8	700 / 340 / 600 / 240
11	250 / 100 / 100
14	340 / 520 / 240 / 420

2-2
მ1:20

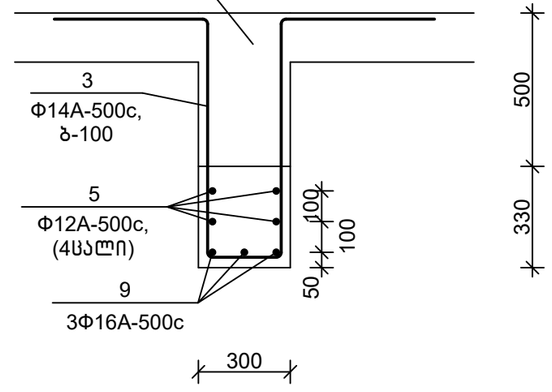

თანამდებობა	ხელმოწერა	გვარი	ქ. თბილისი, ვ. ნინუას ქ.3-8 მრავალბინიანი საცხ.სახლის პროექტი	შ.პ.ს.	"მონოლითშენგუფი"
გენ.დირექტორი		თ. მაისურაძე			
პრ.მთ.ინჟინერი		ზ.ჯულუხიძე			
კონსტრუქტორი		გ.დედალამაზიშვილი	კონსტრუქციული ნაწილი		
			მონოლითური დიაფრაგმა მდ 1.6 (გაბარძელება)	სტადია	ფურც	მასშტ
				მ.პრ.	კ-207	1:20

მონოლითური დიაფრაგმა მდ 2.1 მ1:50

1-1
მ1:20

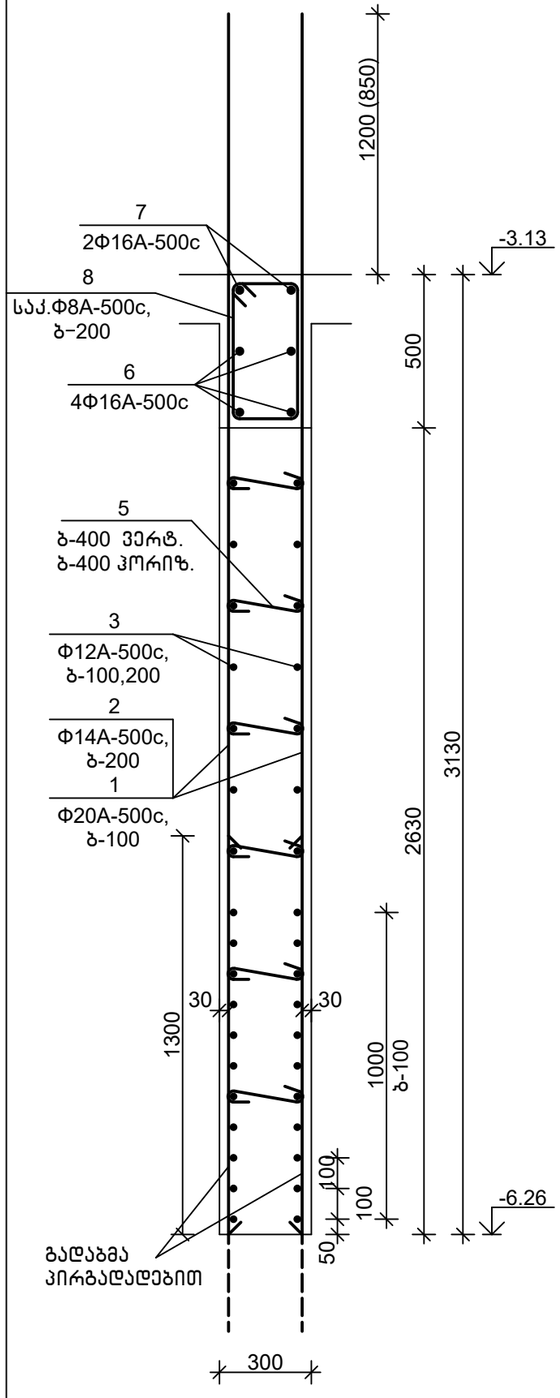

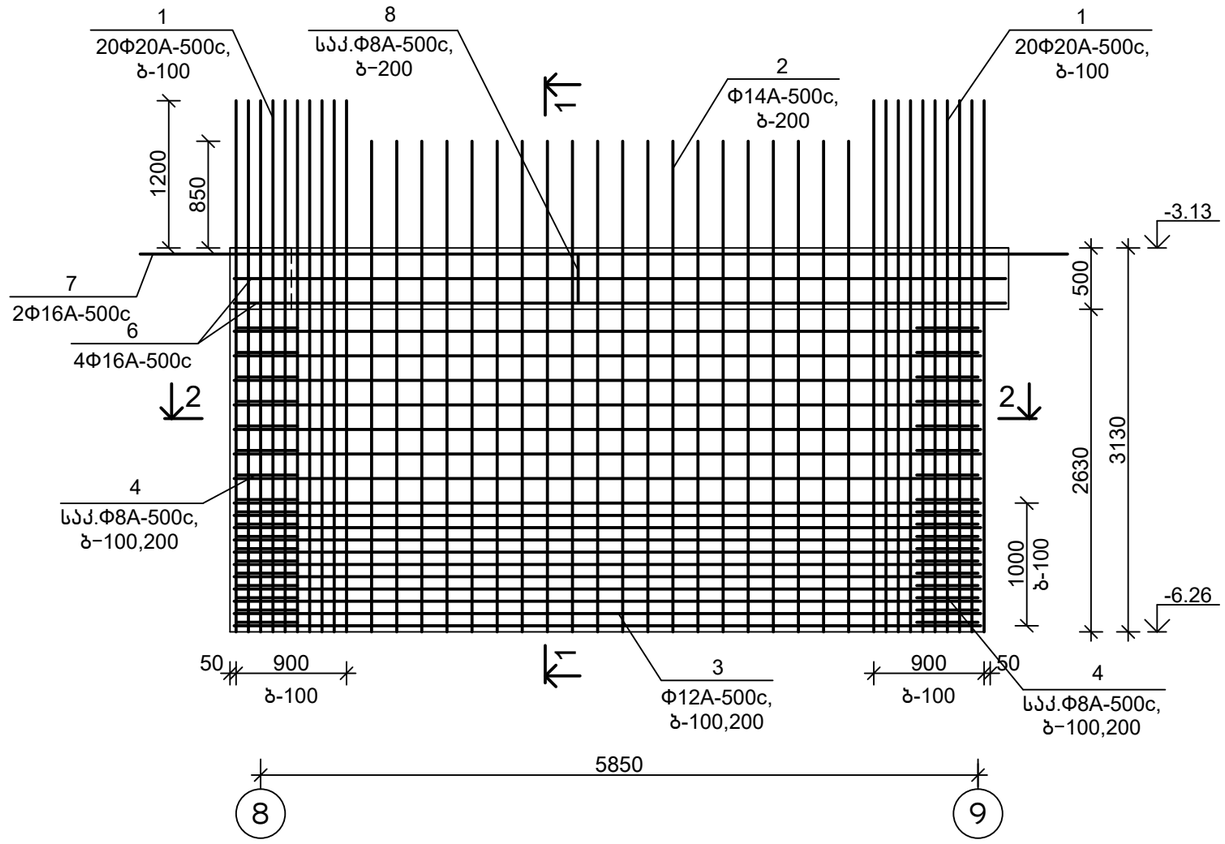

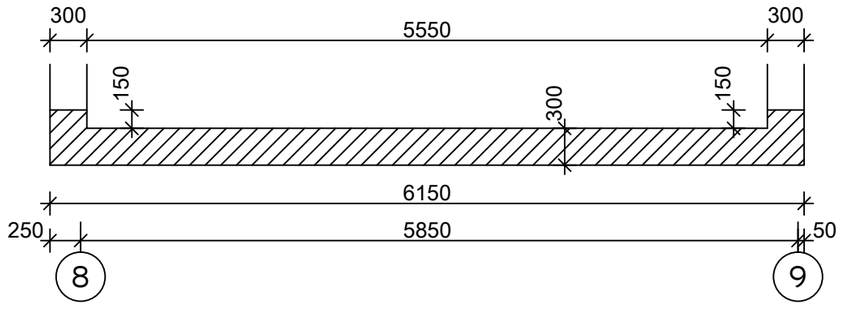

თანამდებობა	ხელმოწერა	გვარი	ქ. თბილისი, ვ. ნინუას ქ.3-8 მრავალბინიანი სასხ.სახლის პროექტი	შ.პ.ს.	"მონოლითშენგეგმა"
გენ.დირექტორი		თ. მაისურაძე			
არქიტექტორი		ზ.ჯულუხიძე			
კონსტრუქტორი		გ.დედალამაზიშვილი	კონსტრუქციული ნაწილი		
			მონოლითური დიაფრაგმა მდ 2.1	სტადია: მ.პრ.	ფურც: კ-208
				მასშტ: 1:50	

2-2
მ1:20

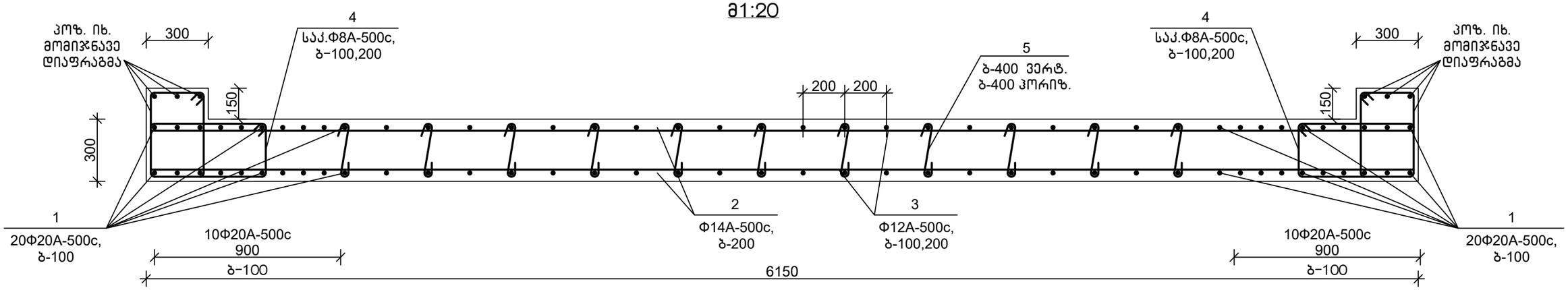

დეტალების უწყისი

პოზ.	ესკიზი
4	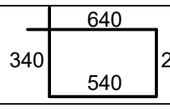
5	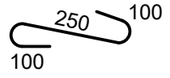
8	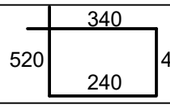

სპეციფიკაცია

პოზიცია	აღნიშვნა	დასახელება	რაოდ.	წონა, კგ	შენიშვნა
		მდ 2.1			
		დეტალები			
1		Ф20A-500c,ГОСТ 34028-2016, L=4400	40	10.87	
2		Ф14A-500c,ГОСТ 34028-2016, L=4000	40	4.84	
3		Ф12A-500c,ГОСТ 34028-2016, L=6100	36	5.43	
4		Ф8A-500c, ГОСТ 34028-2016, L=1800	36	0.72	
5		Ф8A-500c, ГОСТ 34028-2016, L=450	66	0.18	
6		Ф16A-500c,ГОСТ 34028-2016, L=6300	4	9.96	
7		Ф16A-500c,ГОСТ 34028-2016, L=9000	2	14.22	
8		Ф8A-500c, ГОСТ 34028-2016, L=1550	28	0.62	
		მასალები			
		B30,W6 კლ.ბეტონი			5.40 მ^3

თანამდებობა	ხელმოწერა	გვარი	ქ. თბილისი, ვ. ნინუას ქ.3-8 მრავალბინიანი საცხ.სახლის პროექტი	შ.პ.ს. "მონოლითმჯგუფი"
გენ.დირექტორი		თ. მაისურაძე		
პრ.მთ.ინჟინერი		ზ.ჯულუხიძე		
კონსტრუქტორი		გ.დედალამაზიშვილი	კონსტრუქციული ნაწილი	
			მონოლითური დიაფრაგმა მდ 2.1 (გაბარძელება)	სტადია: მ.პრ. ფურც: კ-209 მასშტ: 1:20

მონოლითური დიაფრაგმა მდ 2.2 მ1:50

1-1
მ1:20

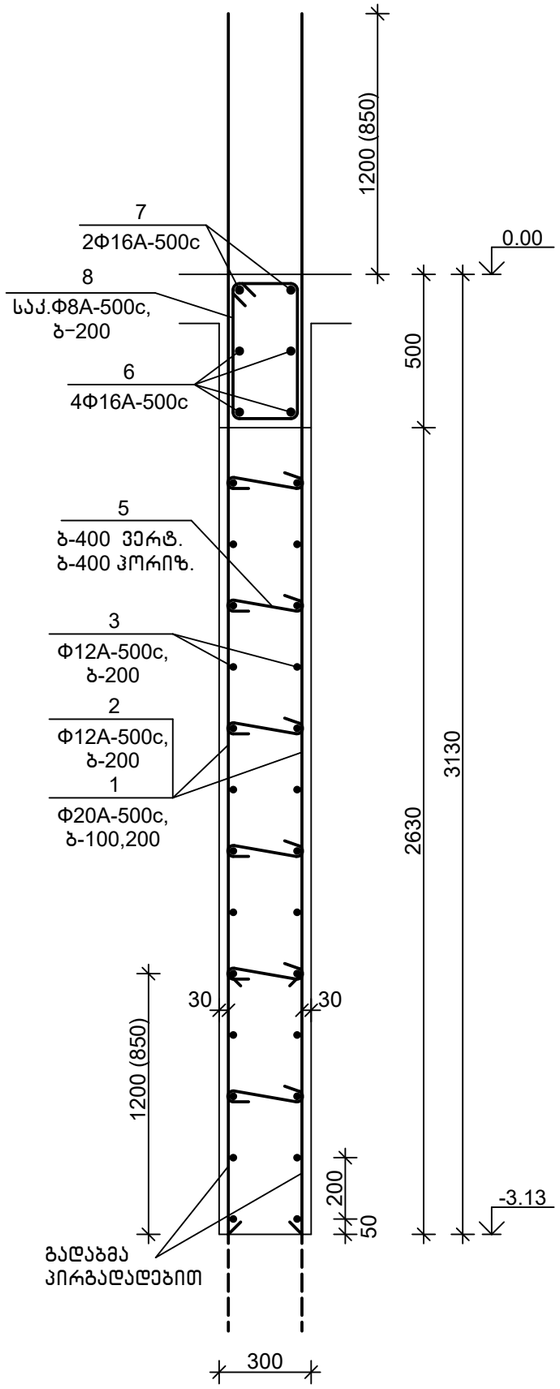

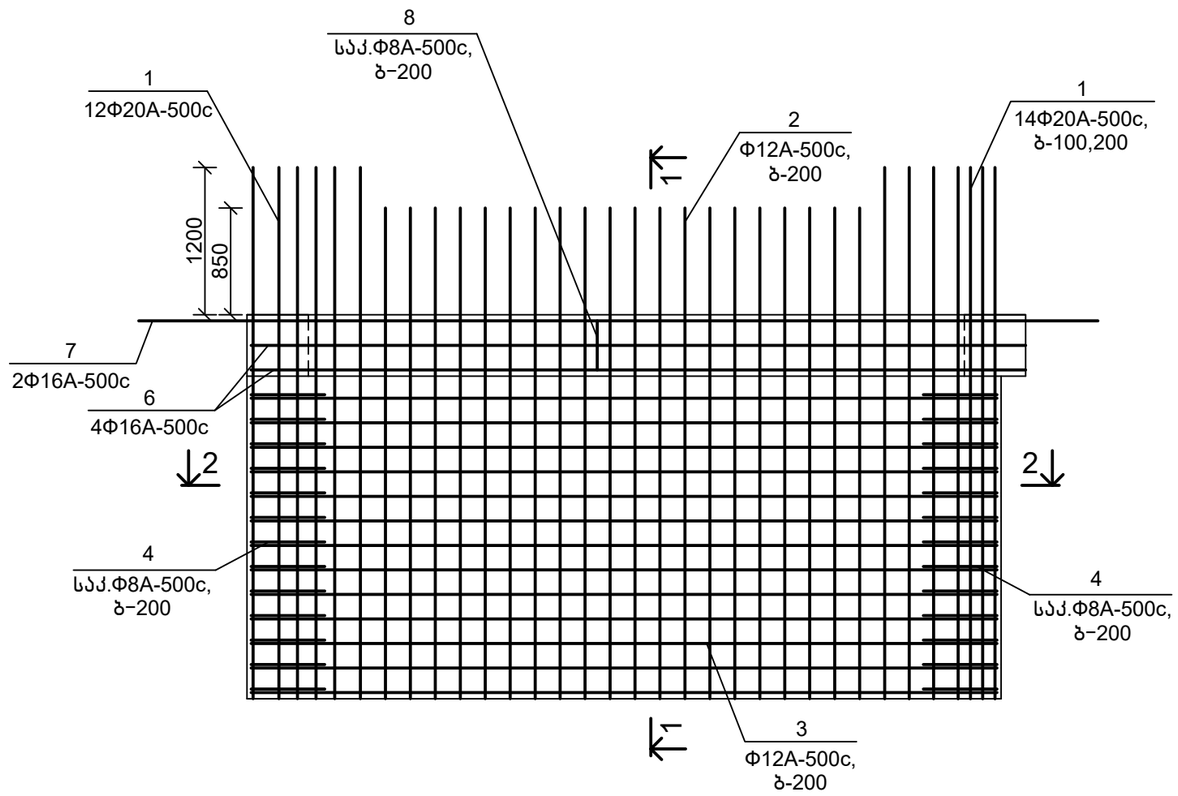

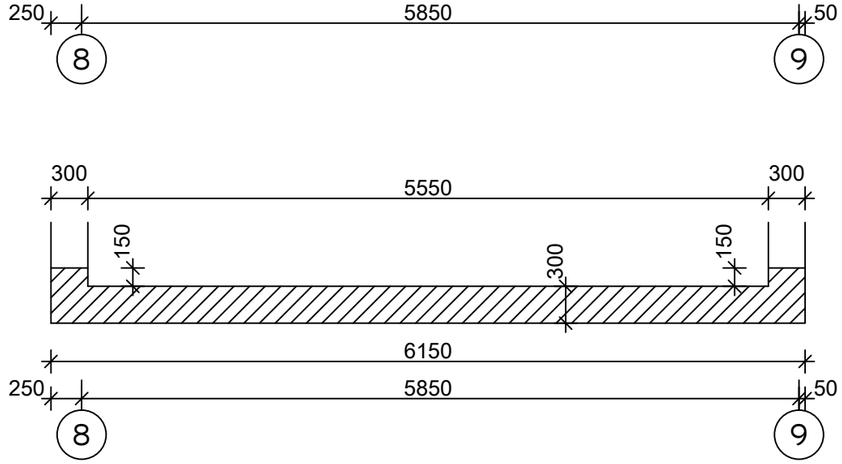

თანამდებობა	ხელმოწერა	გვარი	ქ. თბილისი, ვ. ნინუას ქ.3-8 მრავალბინიანი სახლის პროექტი	მ.პ.ს.	"მონოლითპროექტი"
გენ.დირექტორი		თ. მაისურაძე			
პრ.მთ.ინჟინერი		ზ.ჯულუხიძე			
კონსტრუქტორი		გ.დედალამაზიშვილი	კონსტრუქციული ნაწილი		
			მონოლითური დიაფრაგმა მდ 2.2	სტადია	ფურც	მასშტ
				მ.პრ.	კ-210	1:50

2-2
მ1:20

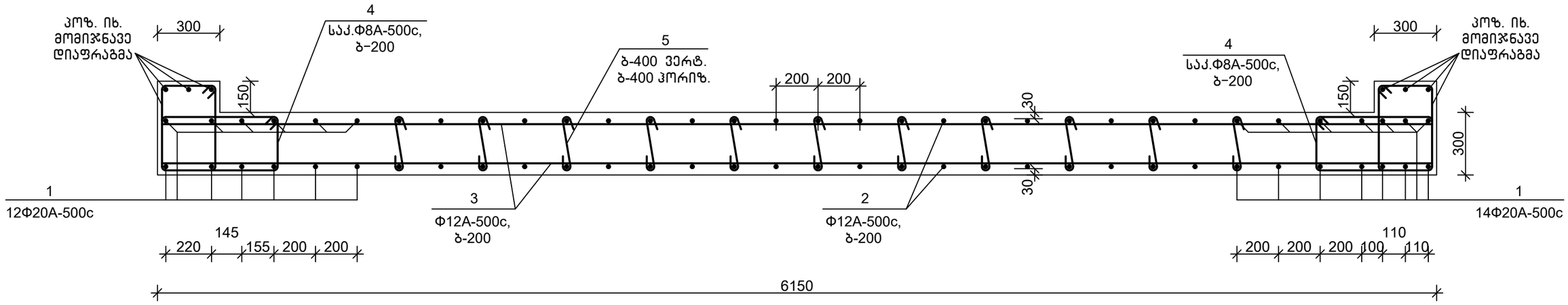

დეტალების უწყისი

პოზ.	ესკიზი
4	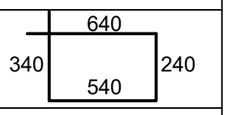
5	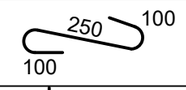
8	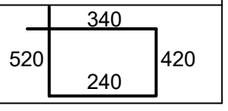

სპეციფიკაცია

პოზიცია	აღნიშვნა	დასახელება	რაოდ.	წონა, კგ	შენიშვნა
		მდ 2.2			
		დეტალები			
1		Ф20A-500c,ГОСТ 34028-2016, L=4400	26	10.87	
2		Ф12A-500c,ГОСТ 34028-2016, L=4000	40	3.56	
3		Ф12A-500c,ГОСТ 34028-2016, L=6100	26	5.43	
4		Ф8A-500c, ГОСТ 34028-2016, L=1800	26	0.72	
5		Ф8A-500c, ГОСТ 34028-2016, L=450	66	0.18	
6		Ф16A-500c,ГОСТ 34028-2016, L=6300	4	9.96	
7		Ф16A-500c,ГОСТ 34028-2016, L=9000	2	14.22	
8		Ф8A-500c, ГОСТ 34028-2016, L=1550	28	0.62	
		მასალები			
		B30,W6 კლ.ბეტონი			5.40 მ^3

თანამდებობა	ხელმოწერა	გვარი	ქ. თბილისი, ვ. ნინუას ქ.3-8 მრავალბინიანი სასხ.სახლის პროექტი	შპს.	"მონოლითჯგუფი"
გენ.დირექტორი		თ. მაისურაძე			
პრ.მთ.ინჟინერი		ზ.ჯულუხიძე			
კონსტრუქტორი		გ.დედალამაზიშვილი	კონსტრუქციული ნაწილი		
			მონოლითური დიაფრაგმა მდ 2.2 (გაბარძელება)	სტადია	ფურც	მასშტ
				მ.პრ.	კ-211	1:20

1-1
მ1:20

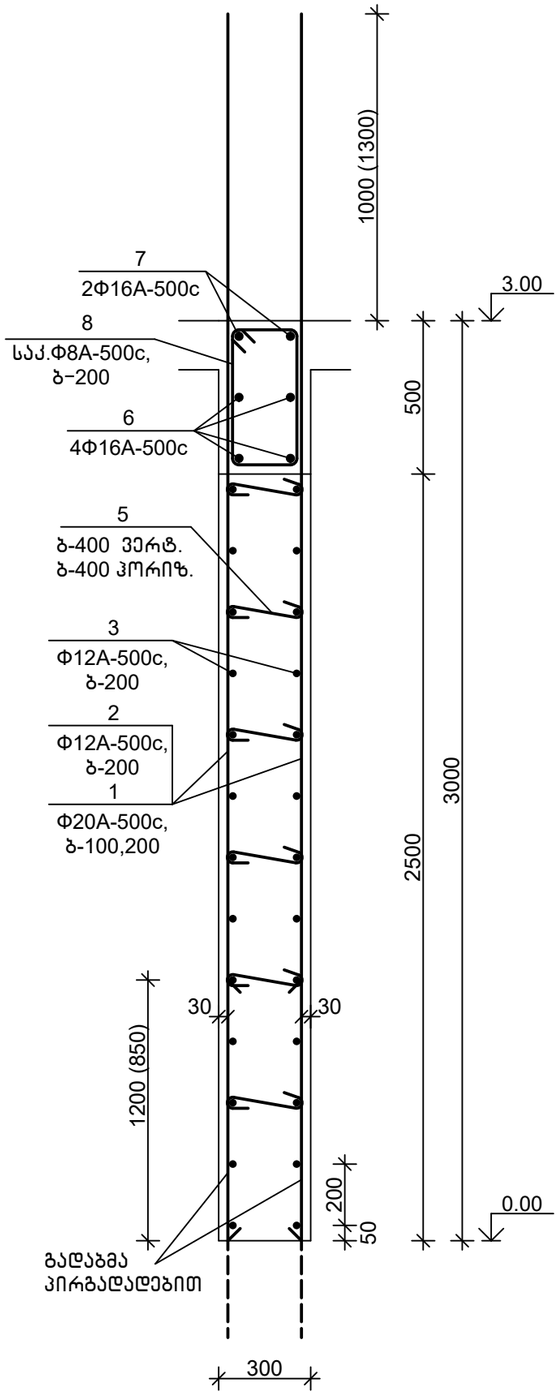

მონოლითური დიაფრაგმა მდ 2.3 მ1:50

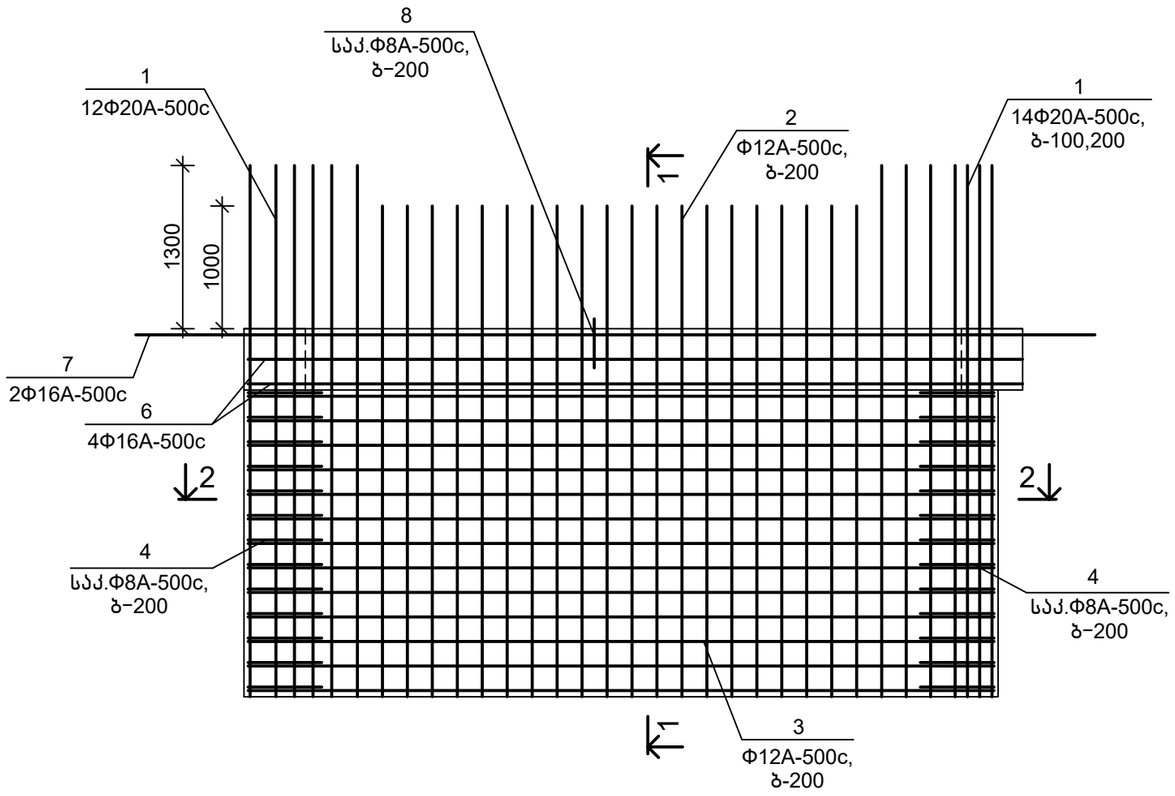

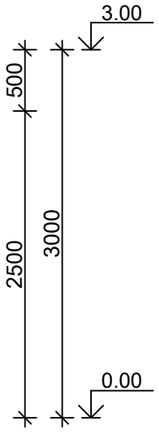

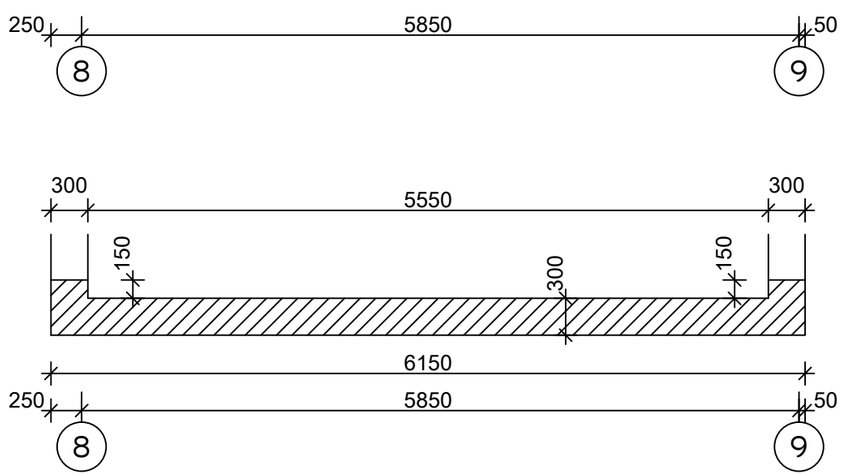

თანამდებობა	ხელმოწერა	გვარი	ქ. თბილისი, ვ. ნინუას ქ.3-8 მრავალბინიანი სასხ.სახლის პროექტი	ბ.პ.ს.	"მონოლითჯგუფი"
გენ.დირექტორი		თ. მაისურაძე			
პრ.მთ.ინჟინერი		ზ.ჯულუხიძე			
კონსტრუქტორი		გ.დედალამაზიშვილი	კონსტრუქციული ნაწილი		
			მონოლითური დიაფრაგმა მდ 2.3	სტადია	ფურც	მასშტ
				მ.პრ.	კ-212	1:50

2-2
მ1:20

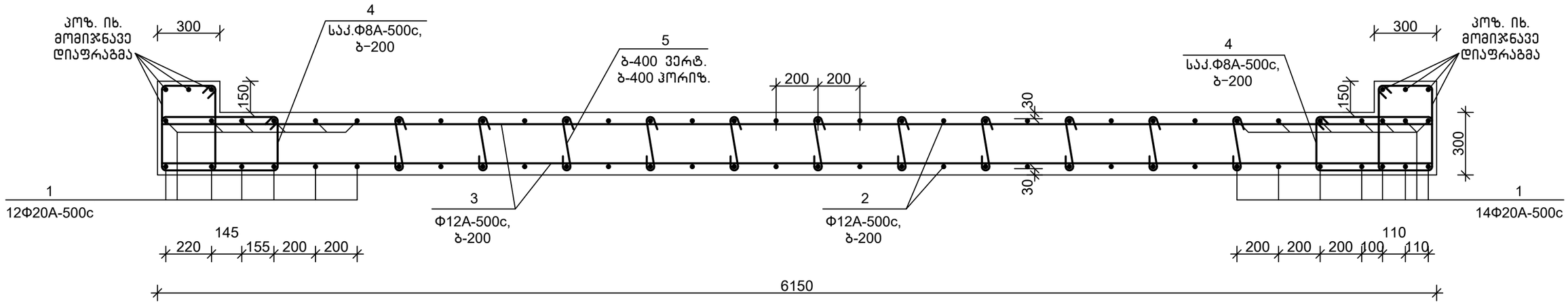

დეტალების უწყისი

პოზ.	ესკიზი
4	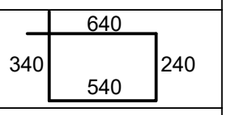
5	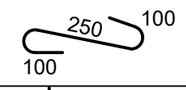
8	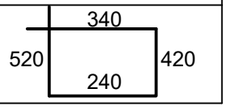

სპეციფიკაცია

პოზიცია	აღნიშვნა	დასახელება	რაოდ.	წონა, კგ	შენიშვნა
		მდ 2.3			
		დეტალები			
1		Ф20A-500c,ГОСТ 34028-2016, L=4400	26	10.87	
2		Ф12A-500c,ГОСТ 34028-2016, L=4000	40	3.56	
3		Ф12A-500c,ГОСТ 34028-2016, L=6100	26	5.43	
4		Ф8A-500c, ГОСТ 34028-2016, L=1800	26	0.72	
5		Ф8A-500c, ГОСТ 34028-2016, L=450	66	0.18	
6		Ф16A-500c,ГОСТ 34028-2016, L=6300	4	9.96	
7		Ф16A-500c,ГОСТ 34028-2016, L=9000	2	14.22	
8		Ф8A-500c, ГОСТ 34028-2016, L=1550	28	0.62	
		მასალები			
		B30,W6 კლ.ბეტონი			5.20 მ^3

თანამდებობა	ხელმოწერა	გვარი	ქ. თბილისი, ვ. ნინუას ქ.3-8 მრავალბინიანი სასხ.სახლის პროექტი	შპს.	"მონოლითჯგუფი"
გენ.დირექტორი		თ. მაისურაძე			
პრ.მთ.ინჟინერი		ზ.ჯულუხიძე			
კონსტრუქტორი		გ.დედალამაზიშვილი	კონსტრუქციული ნაწილი		
			მონოლითური დიაფრაგმა მდ 2.3 (გაბარძელება)	სტადია	ფურც	მასშტ
				მ.პრ.	კ-213	1:20

მონოლითური დიაფრაგმა მდ 2.4 მ1:50

1-1
მ1:20

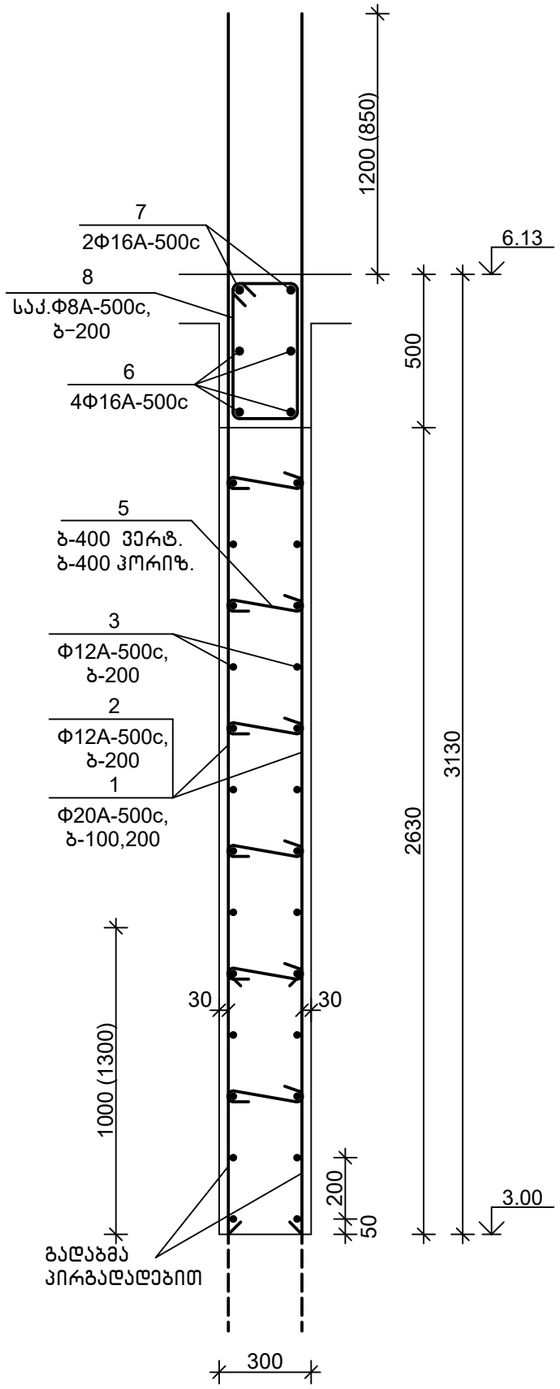

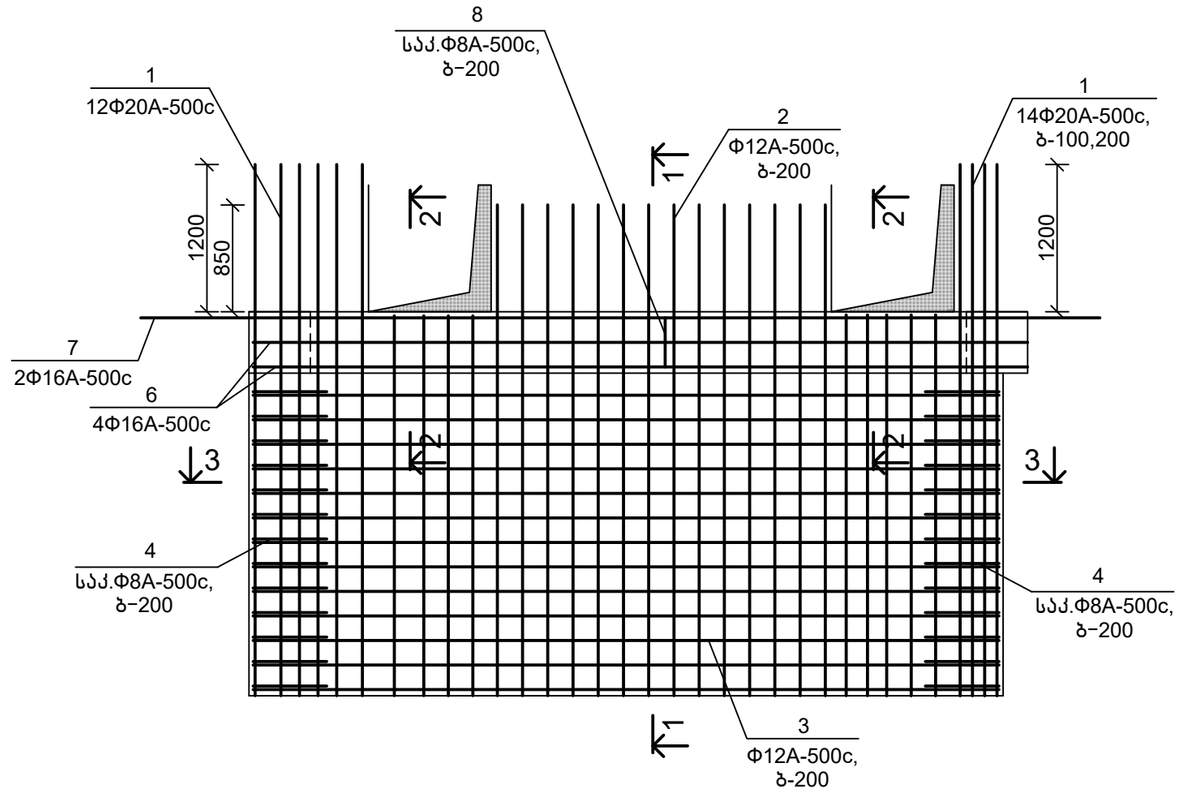



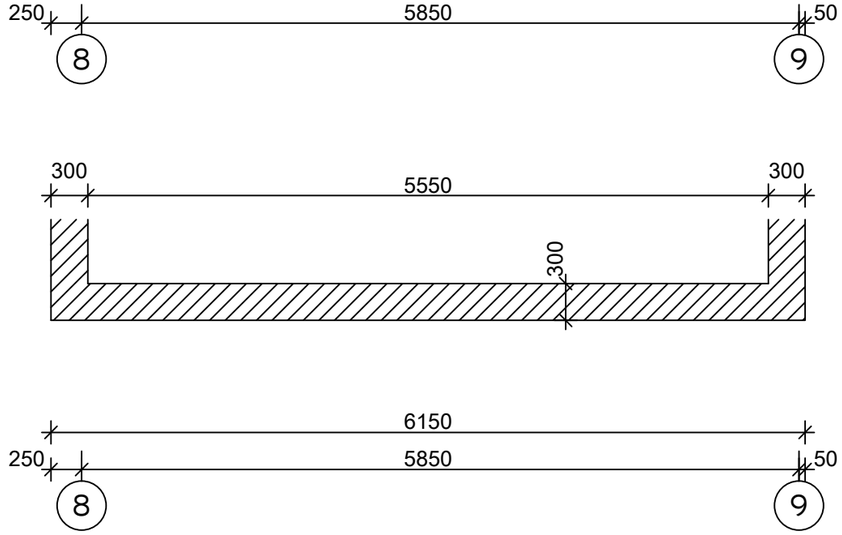

თანამდებობა	ხელმოწერა	გვარი	ქ. თბილისი, ვ. ნინუას ქ.3-8 მრავალბინიანი სახლის პროექტი	მ.პ.ს.	"მონოლითპროექტი"
გენ.დირექტორი		თ. მაისურაძე			
პრ.მთ.ინჟინერი		ზ.ჯულუხიძე			
კონსტრუქტორი		გ.დედალამაზიშვილი	კონსტრუქციული ნაწილი		
			მონოლითური დიაფრაგმა მდ 2.4	სტადია	ფურც	მასშტ
				მ.პრ.	კ-214	1:50

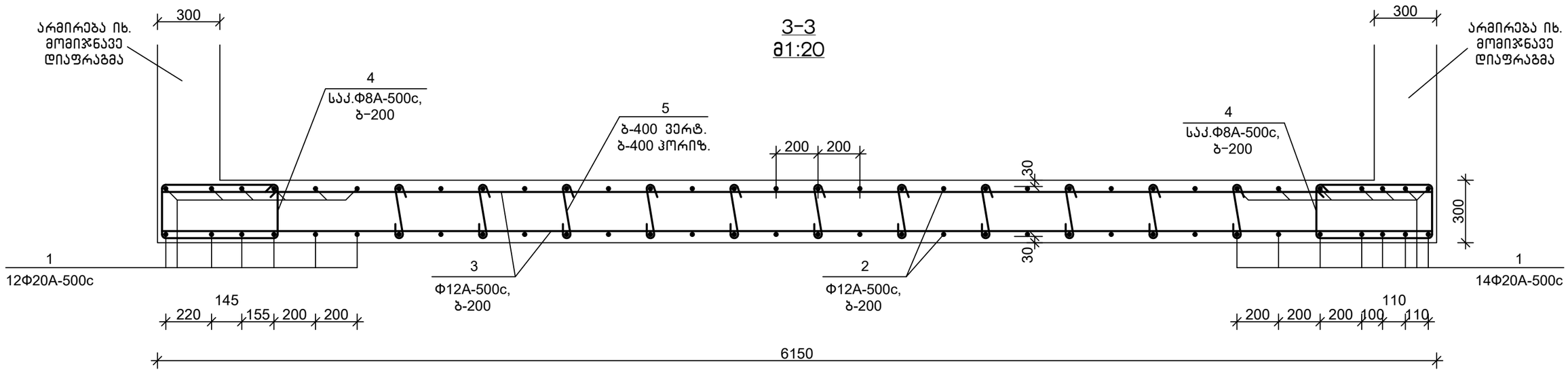

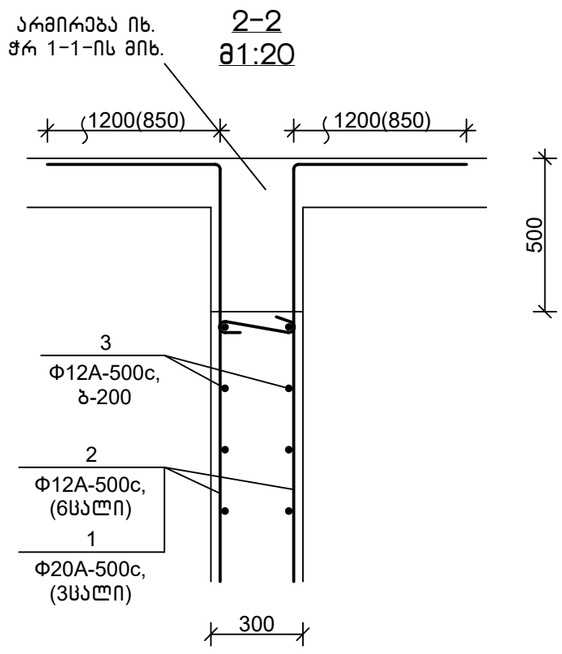

დეტალების უწყისი

პოზ.	ესკიზი
4	640; 340; 240; 540
5	250; 100; 100
8	340; 520; 420; 240

სპეციფიკაცია

პოზიცია	აღნიშვნა	დასახელება	რაოდ.	წონა, კგ	შენიშვნა
		მდ 2.4			
		დეტალები			
1		Ф20A-500c,ГОСТ 34028-2016, L=4400	26	10.87	
2		Ф12A-500c,ГОСТ 34028-2016, L=4000	40	3.56	
3		Ф12A-500c,ГОСТ 34028-2016, L=6100	26	5.43	
4		Ф8A-500c, ГОСТ 34028-2016, L=1800	26	0.72	
5		Ф8A-500c, ГОСТ 34028-2016, L=450	66	0.18	
6		Ф16A-500c,ГОСТ 34028-2016, L=6300	4	9.96	
7		Ф16A-500c,ГОСТ 34028-2016, L=9000	2	14.22	
8		Ф8A-500c, ГОСТ 34028-2016, L=1550	28	0.62	
		მასალები			
		B30 კლ.ბეტონი			5.40 მ^3

თანამდებობა	ხელმოწერა	გვარი	ქ. თბილისი, ვ. ნინუას ქ.3-8 მრავალბინიანი სასხ.სახლის პროექტი	შპს.	"მონოლითჯგუფი"
გენ.დირექტორი		თ. მაისურაძე			
პრ.მთ.ინჟინერი		ზ.ჯულუხიძე			
კონსტრუქტორი		გ.დედალამაზიშვილი	კონსტრუქციული ნაწილი		
			მონოლითური დიაფრაგმა მდ 2.4 (ბაბრძელება)	სტადია	ფურც	მასშტ
				მ.პრ.	კ-215	1:20

1-1
მ1:20

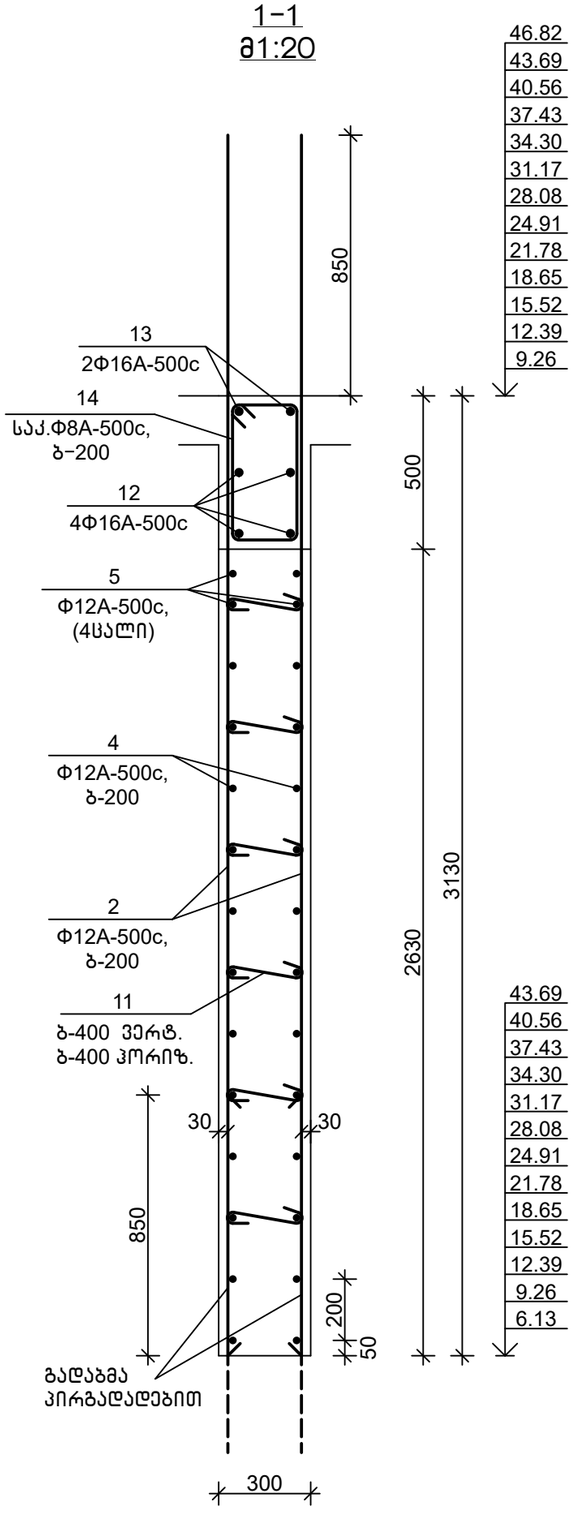

მონოლითური დიაფრაგმა მდ 2.5 მ1:50

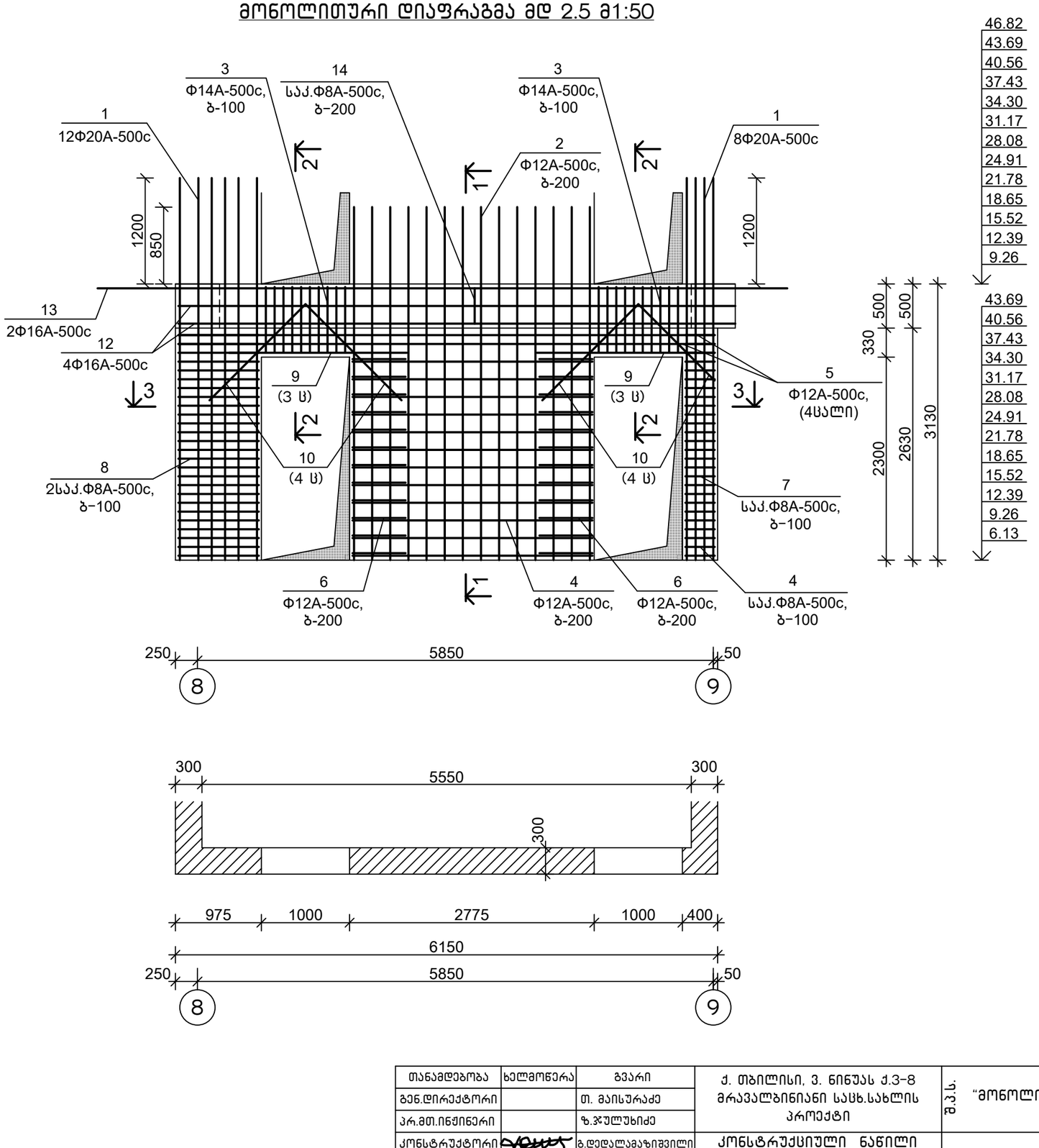

თანამდებობა	ხელმოწერა	გვარი	ქ. თბილისი, ვ. ნინუას ქ.3-8 მრავალბინიანი სასხ.სახლის პროექტი	ბ.პ.ს.	"მონოლითჯგუფი"
გენ.დირექტორი		თ. მაისურაძე			
პრ.მთ.ინჟინერი		ზ.ჯულუხიძე			
კონსტრუქტორი		გ.დედალამაზიშვილი	კონსტრუქციული ნაწილი		
			მონოლითური დიაფრაგმა მდ 2.5	სტადია	ფურც	მასშტ
				მ.პრ.	კ-216	1:50

3-3
მ1:20

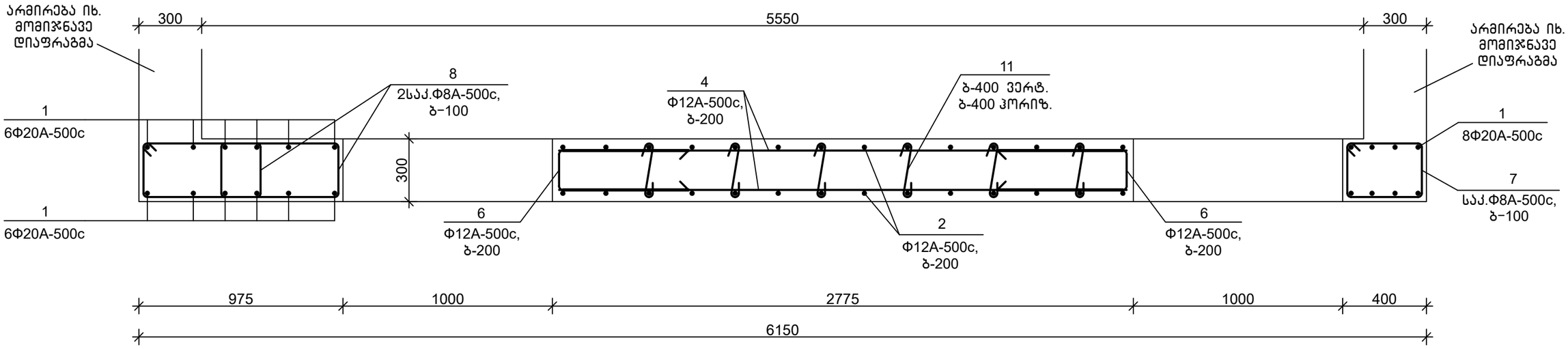

სპეციფიკაცია

პოზიცია	აღნიშვნა	დასახელება	რაოდ.	წონა, კგ	შენიშვნა
		მდ 2.5			
		დეტალები			
1		Φ20A-500c,ГОСТ 34028-2016, L=4400	20	10.87	
2		Φ12A-500c,ГОСТ 34028-2016, L=4000	28	3.56	
3		Φ14A-500c,ГОСТ 34028-2016, L=3000	20	3.63	
4		Φ12A-500c,ГОСТ 34028-2016, L=2700	24	2.41	
5		Φ12A-500c,ГОСТ 34028-2016, L=6100	4	5.43	
6		Φ12A-500c,ГОСТ 34028-2016, L=1500	24	1.34	
7		Φ8A-500c, ГОСТ 34028-2016, L=1400	26	0.56	
8		Φ8A-500c, ГОСТ 34028-2016, L=1800	52	0.72	
9		Φ16A-500c,ГОСТ 34028-2016, L=2300	6	3.64	
10		Φ25A-500c,ГОСТ 34028-2016, L=1500	8	5.78	
11		Φ8A-500c, ГОСТ 34028-2016, L=450	36	0.18	
12		Φ16A-500c,ГОСТ 34028-2016, L=6300	4	9.96	
13		Φ16A-500c,ГОСТ 34028-2016, L=9000	2	14.22	
14		Φ8A-500c, ГОСТ 34028-2016, L=1550	28	0.62	
		მასალები			
		B25 კლ.ბეტონი			4.00 მ^3

დეტალების უწყისი

პოზ.	ესკიზი
3	1350 / 240 / 1350
6	600 / 210 / 600
7	440 / 340 / 340 / 240
8	640 / 340 / 540 / 240
11	250 / 100 / 100
14	340 / 520 / 240 / 420

2-2
მ1:20

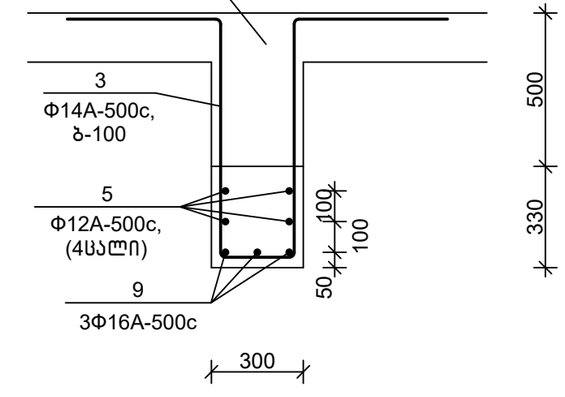

თანამდებობა	ხელმოწერა	გვარი	ქ. თბილისი, ვ. ნინუას ქ.3-8 მრავალბინიანი საცხ.სახლის პროექტი	შ.პ.ს. "მონოლითშენგუფი"
გენ.დირექტორი		თ. მაისურაძე		
პრ.მთ.ინჟინერი		ზ.ჯულუხიძე		
კონსტრუქტორი		გ.დედალამაზიშვილი	კონსტრუქციული ნაწილი	
			მონოლითური დიაფრაგმა მდ 2.5 (გაბარძელება)	სტადია: მ.პრ. ფურც: კ-217 მასშტ: 1:20

მონოლითური დიაფრაგმა მდ 2.6 მ1:50

1-1
მ1:20

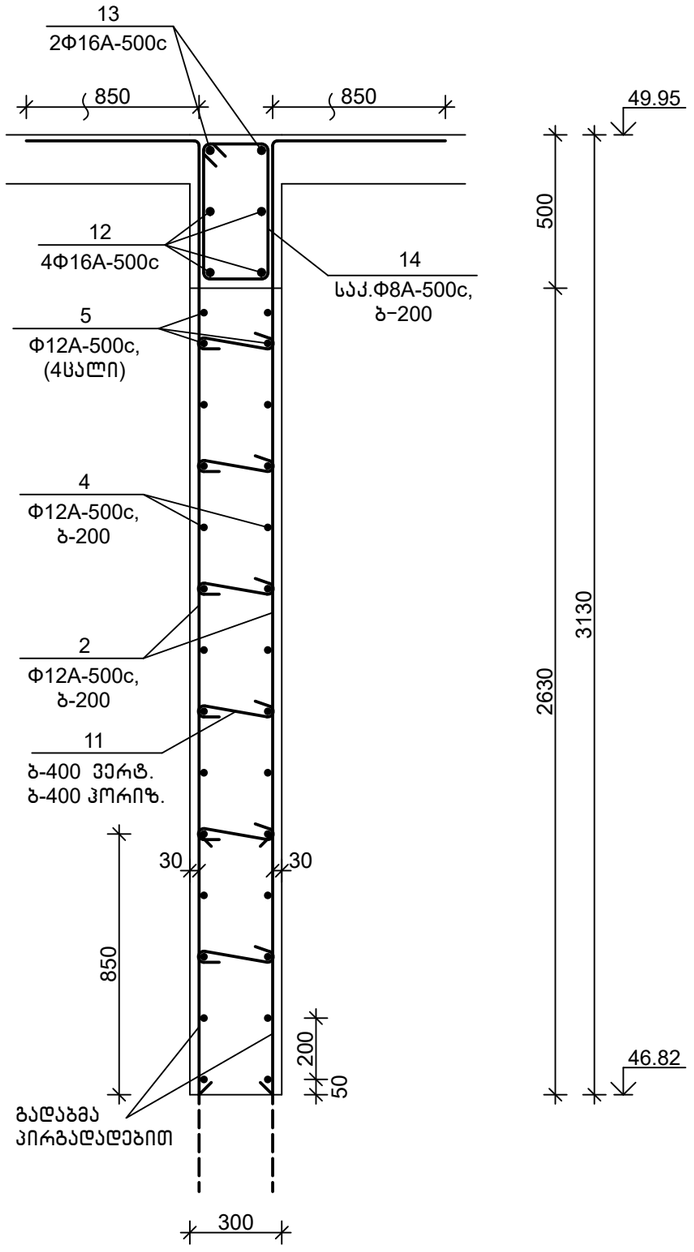

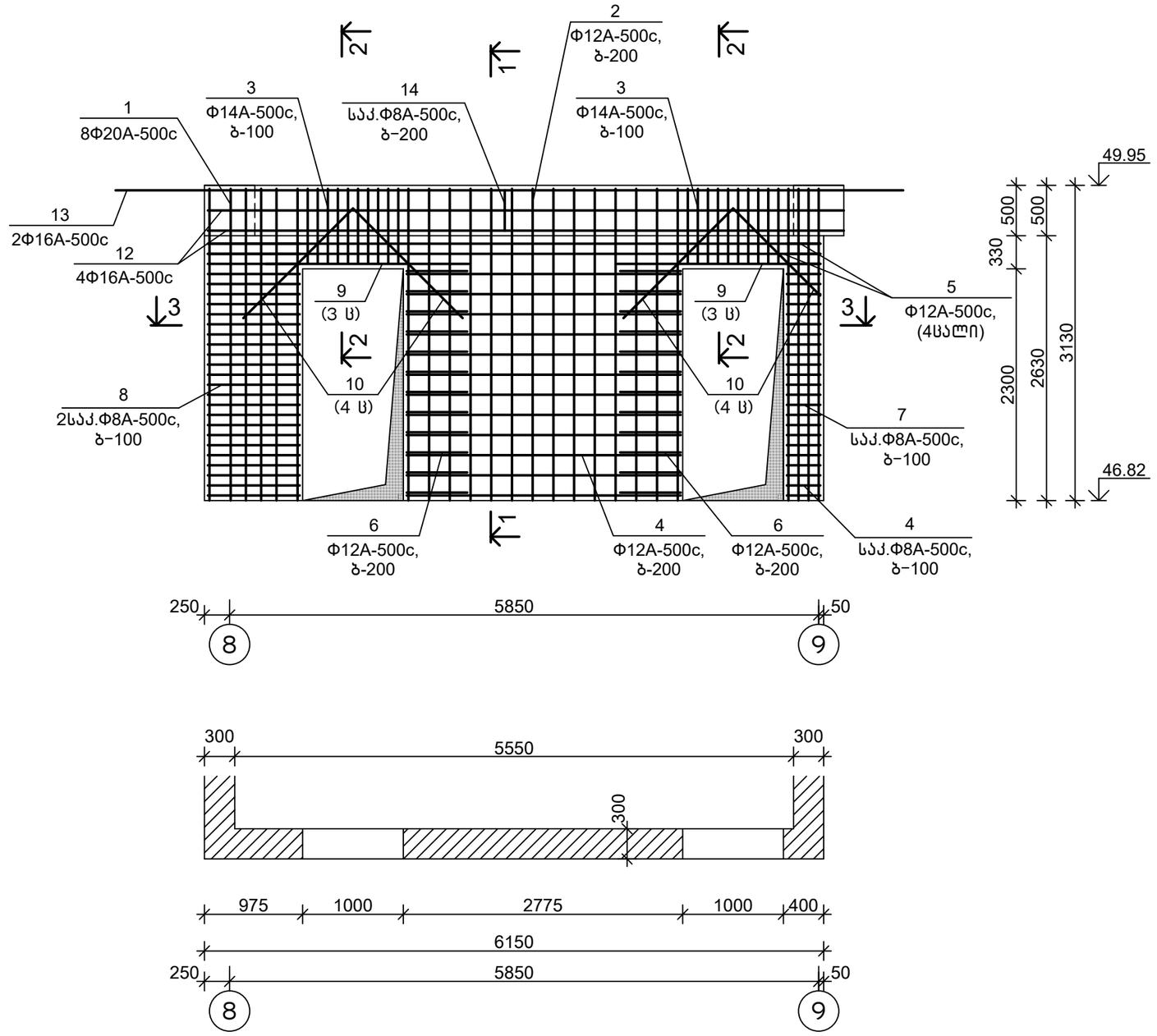

თანამდებობა	ხელმოწერა	გვარი	ქ. თბილისი, ვ. ნინუას ქ.3-8 მრავალბინიანი სასხ.სახლის პროექტი	ბ.პ.ს. "მონოლითპროექტი"
გენ.დირექტორი		თ. მაისურაძე		
პრ.მთ.ინჟინერი		ზ.ჯულუხიძე		
კონსტრუქტორი		გ.დედალამაზიშვილი	კონსტრუქციული ნაწილი	
			მონოლითური დიაფრაგმა მდ 2.6	სტადია: მ.პრ. / ფურც: კ-218 / მასშტ: 1:50

3-3
მ1:20

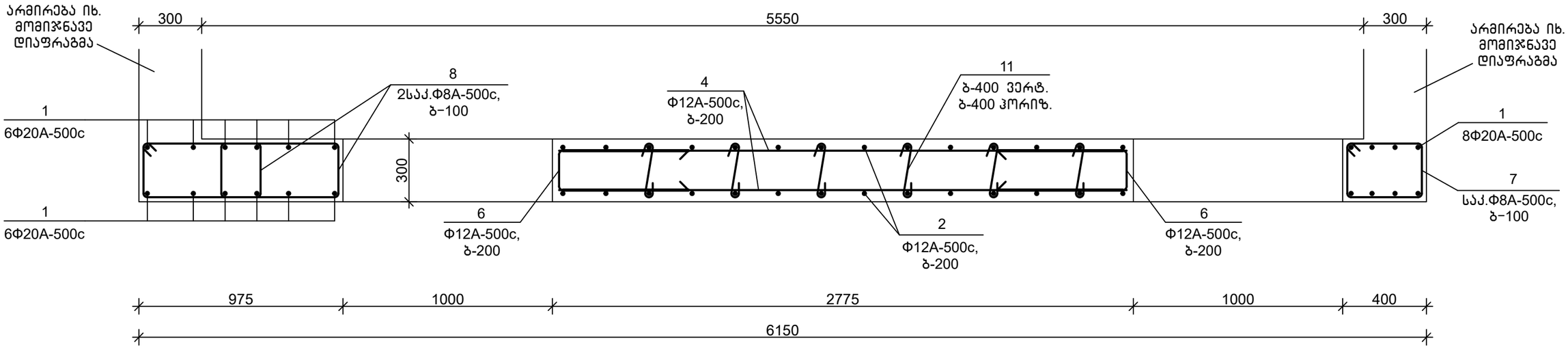

სპეციფიკაცია

პოზიცია	აღნიშვნა	დასახელება	რაოდ.	წონა, კგ	შენიშვნა
		მდ 2.6			
		დეტალები			
1		Ф20A-500c,ГОСТ 34028-2016, L=4000	20	9.88	
2		Ф12A-500c,ГОСТ 34028-2016, L=4000	28	3.56	
3		Ф14A-500c,ГОСТ 34028-2016, L=3000	20	3.63	
4		Ф12A-500c,ГОСТ 34028-2016, L=2700	24	2.41	
5		Ф12A-500c,ГОСТ 34028-2016, L=6100	4	5.43	
6		Ф12A-500c,ГОСТ 34028-2016, L=1500	24	1.34	
7		Ф8A-500c, ГОСТ 34028-2016, L=1400	26	0.56	
8		Ф8A-500c, ГОСТ 34028-2016, L=1800	52	0.72	
9		Ф16A-500c,ГОСТ 34028-2016, L=2300	6	3.64	
10		Ф25A-500c,ГОСТ 34028-2016, L=1500	8	5.78	
11		Ф8A-500c, ГОСТ 34028-2016, L=450	36	0.18	
12		Ф16A-500c,ГОСТ 34028-2016, L=6300	4	9.96	
13		Ф16A-500c,ГОСТ 34028-2016, L=9000	2	14.22	
14		Ф8A-500c, ГОСТ 34028-2016, L=1550	28	0.62	
		მასალები			
		B25 კლ.ბეტონი			4.00 მ^3

დეტალების უწყისი

პოზ.	ესკიზი
3	1350 / 240 / 1350
6	600 / 210 / 600
7	440 / 340 / 340 / 240
8	640 / 340 / 540 / 240
11	250 / 100 / 100
14	340 / 520 / 240 / 420

2-2
მ1:20

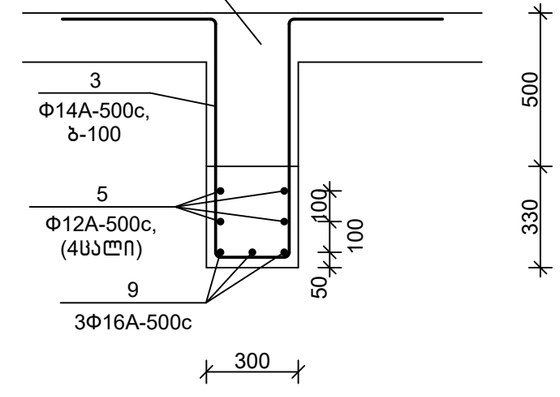

თანამდებობა	ხელმოწერა	გვარი	ქ. თბილისი, ვ. ნინუას ქ.3-8 მრავალბინიანი საცხ.სახლის პროექტი	შ.პ.ს.	"მონოლითშენგუფი"
გენ.დირექტორი		თ. მაისურაძე			
პრ.მთ.ინჟინერი		ზ.ჯულუხიძე			
კონსტრუქტორი		გ.დედალამაზიშვილი	კონსტრუქციული ნაწილი		
			მონოლითური დიაფრაგმა მდ 2.6 (გაბარძელება)	სტადია	ფურც	მასშტ
				მ.პრ.	კ-219	1:20

მონოლითური დიაფრაგმა მდ 3.1 მ1:50

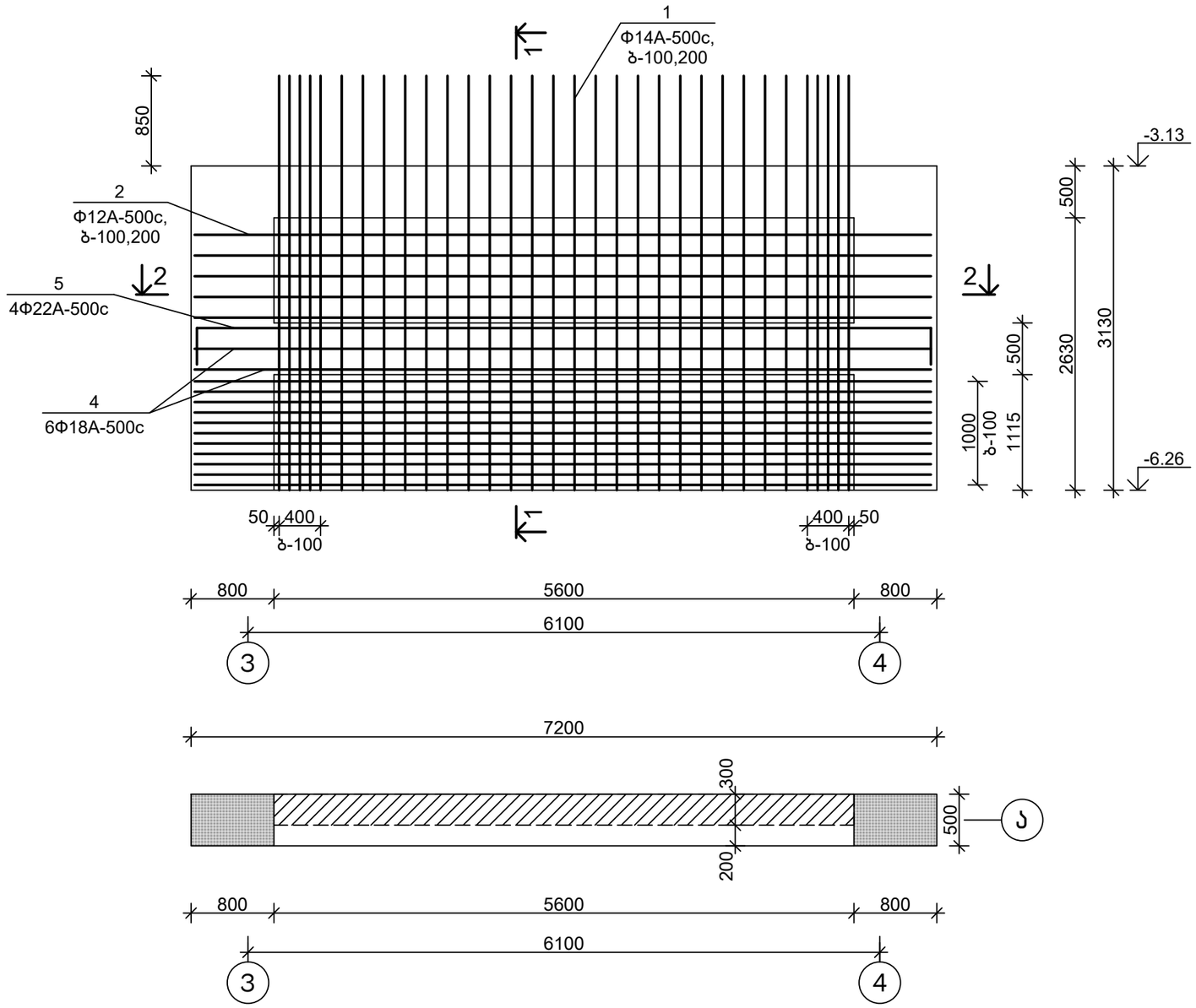

1–1
მ1:20

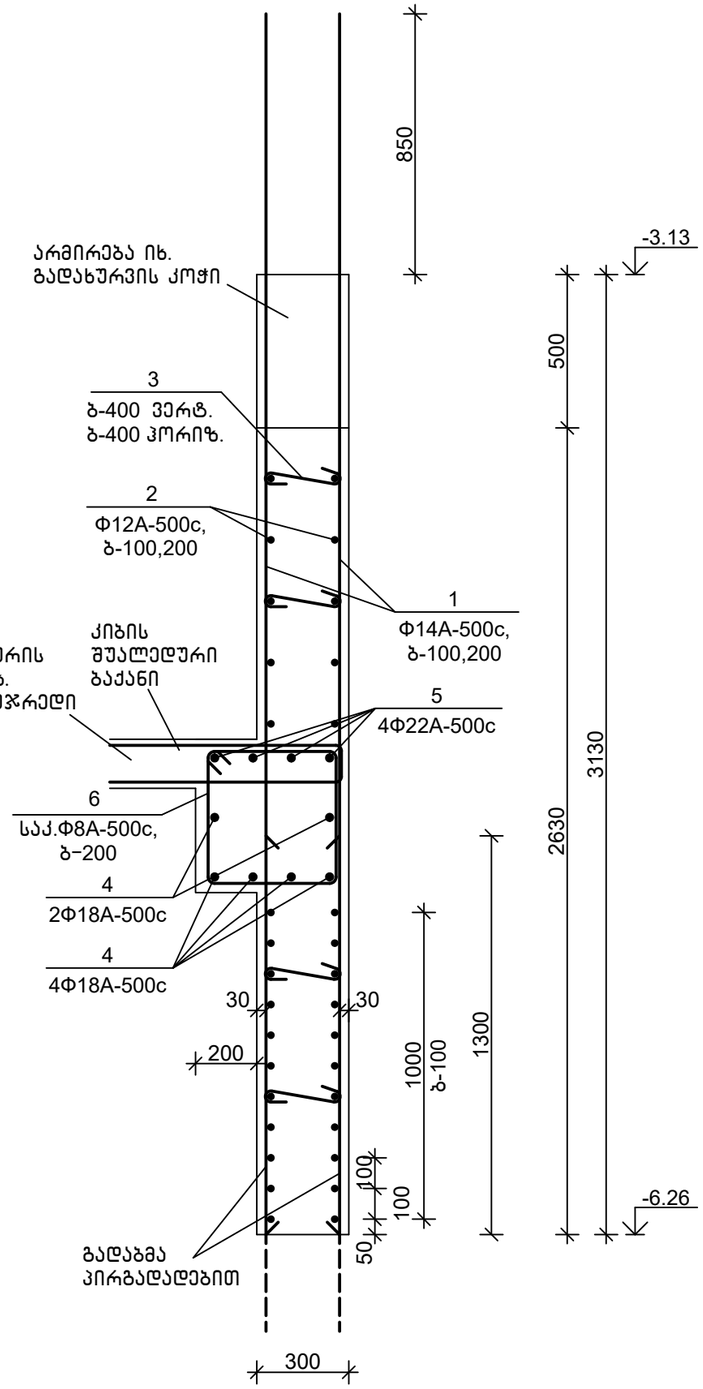

თანამდებობა	ხელმოწერა	გვარი	ქ. თბილისი, ვ. ნინუას ქ.3–8 მრავალბინიანი საცხ.სახლის პროექტი	შ.პ.ს.	"მონოლითჯგუფი"
გენ.დირექტორი		თ. მაისურაძე			
პრ.მთ.ინჟინერი		ზ.ჯულუხიძე			
კონსტრუქტორი		გ.დედალამაზიშვილი	კონსტრუქციული ნაწილი		
			მონოლითური დიაფრაგმა მდ 3.1	სტადია	ფურც	მასშტ
				მ.პრ.	კ–220	1:50

2-2
მ1:20

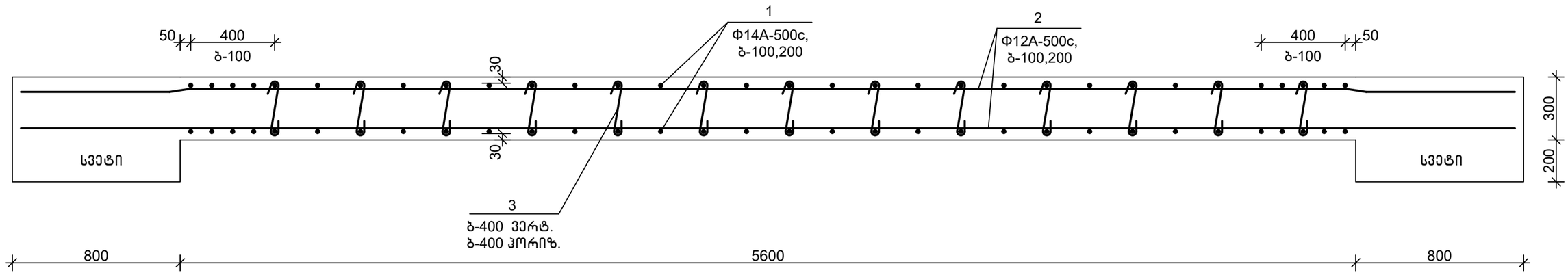

სპეციფიკაცია

პოზიცია	აღნიშვნა	დასახელება	რაოდ.	წონა, კგ	შენიშვნა
		მდ 3.1			
		დეტალები			
1		Φ14A-500c,ГОСТ 34028-2016, L=4000	64	4.84	
2		Φ12A-500c,ГОСТ 34028-2016, L=7150	32	6.37	
3		Φ8A-500c, ГОСТ 34028-2016, L=450	52	0.18	
4		Φ18A-500c,ГОСТ 34028-2016, L=7150	6	14.30	
5		Φ22A-500c,ГОСТ 34028-2016, L=7950	4	23.70	
6		Φ8A-500c, ГОСТ 34028-2016, L=1900	28	0.76	
		მასალები			
		B30,W6 კლ.ბეტონი			5.80 მ^3

დეტალების უწყისი

პოზ.	ესკიზი
3	250, 100, 100
5	400, 7150, 400
6	500, 525, 425, 400

თანამდებობა	ხელმოწერა	გვარი	ქ. თბილისი, ვ. ნინუას ქ.3-8 მრავალბინიანი სახლის პროექტი	შპს.	"მონოლითჯგუფი"
გენ.დირექტორი		თ. მაისურაძე			
პრ.მთ.ინჟინერი		ზ.ჯულუხიძე			
კონსტრუქტორი		გ.დედალამაზიშვილი	კონსტრუქციული ნაწილი		
			მონოლითური დიაფრაგმა მდ 3.1 (გაგრძელება)	სტადია	ფურც	მასშტ
				მ.პრ.	კ-221	1:20

1–1
მ1:20

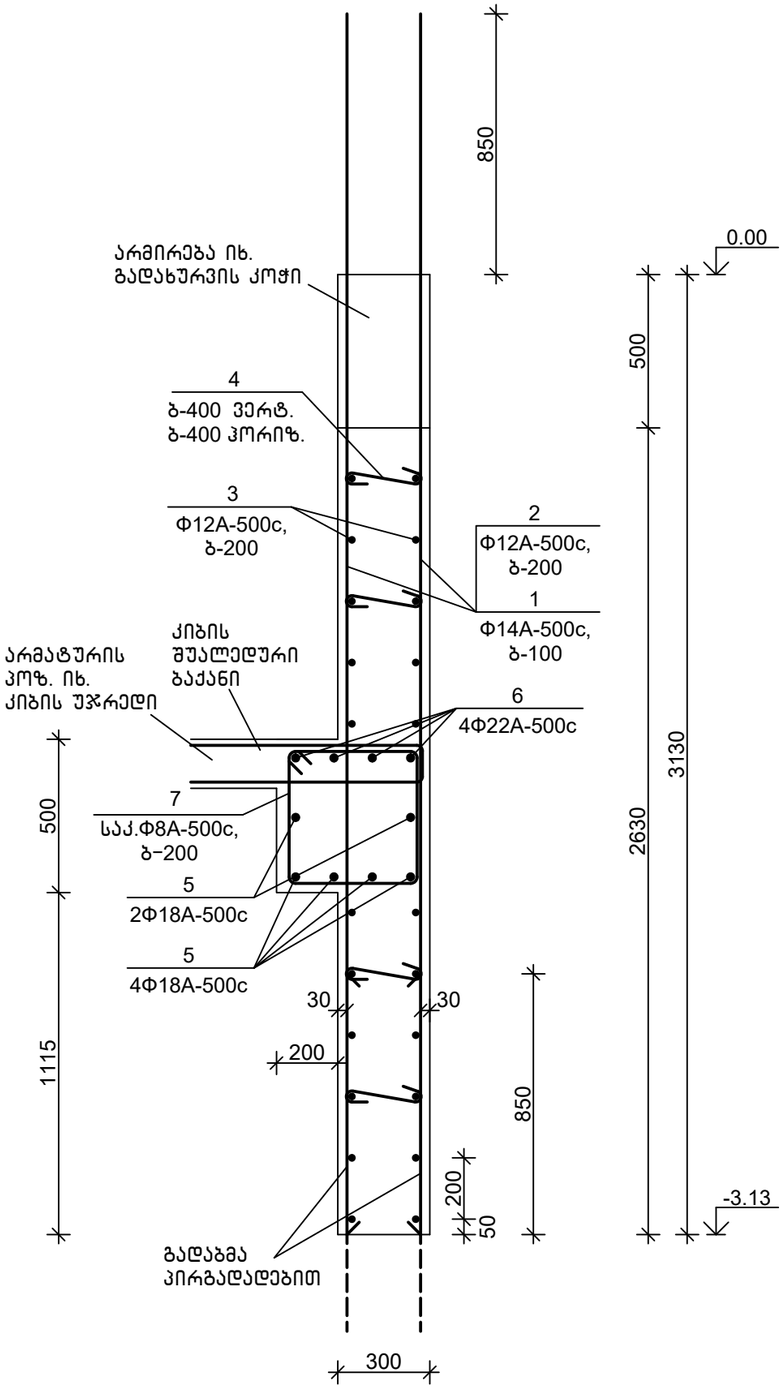

მონოლითური დიაფრაგმა მდ 3.2 მ1:50

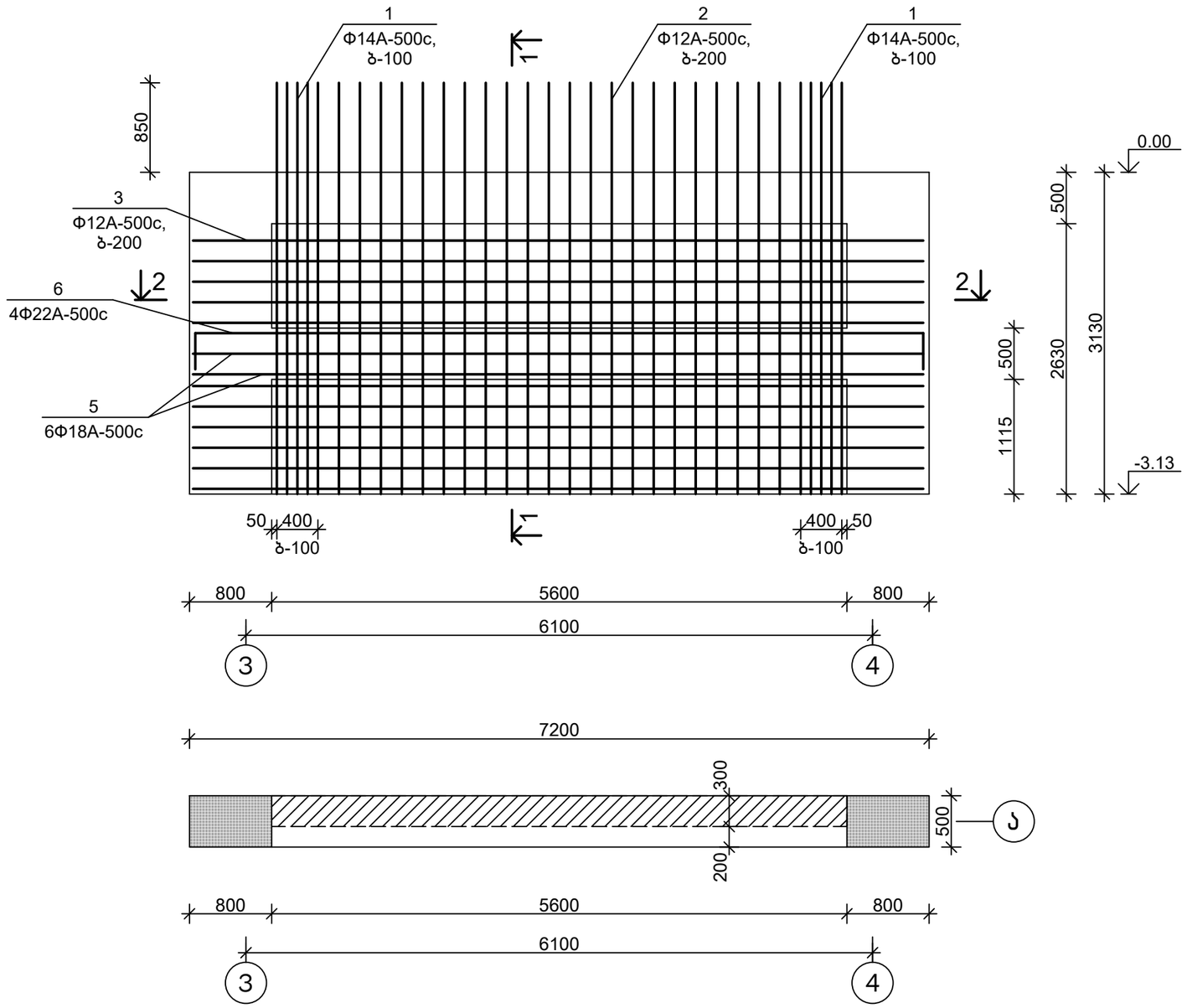

თანამდებობა	ხელმოწერა	გვარი	ქ. თბილისი, ვ. ნინუას ქ.3–8 მრავალბინიანი საცხ.სახლის პროექტი	შ.პ.ს.	"მონოლითჯგუფი"
გენ.დირექტორი		თ. მაისურაძე			
პრ.მთ.ინჟინერი		ზ.ჯულუხიძე			
კონსტრუქტორი		გ.დედალამაზიშვილი	კონსტრუქციული ნაწილი		
			მონოლითური დიაფრაგმა მდ 3.2	სტადია	ფურც	მასშტ
				მ.პრ.	კ–222	1:50

2-2
მ1:20

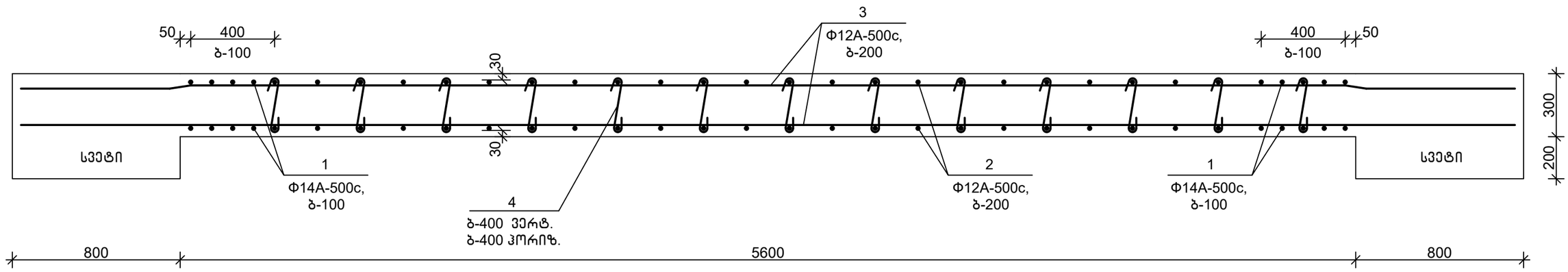

დეტალების უწყისი

პოზ.	ესკიზი
4	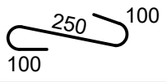
6	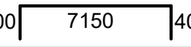
7	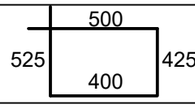

სპეციფიკაცია

პოზიცია	აღნიშვნა	დასახელება	რაოდ.	წონა, კგ	შენიშვნა
		მდ 3.2			
		დეტალები			
1		Ф14A-500c,ГОСТ 34028-2016, L=4000	20	4.84	
2		Ф12A-500c,ГОСТ 34028-2016, L=4000	44	3.56	
3		Ф12A-500c,ГОСТ 34028-2016, L=7150	22	6.37	
4		Ф8A-500c, ГОСТ 34028-2016, L=450	52	0.18	
5		Ф18A-500c,ГОСТ 34028-2016, L=7150	6	14.30	
6		Ф22A-500c,ГОСТ 34028-2016, L=7950	4	23.70	
7		Ф8A-500c, ГОСТ 34028-2016, L=1900	28	0.76	
		მასალები			
		B30,W6 კლ.ბეტონი			5.80 მ^3

თანამდებობა	ხელმოწერა	გვარი	ქ. თბილისი, ვ. ნინუას ქ.3-8 მრავალბინიანი სახლის პროექტი	შპს.	"მონოლითჯგუფი"
გენ.დირექტორი		თ. მაისურაძე			
პრ.მთ.ინჟინერი		ზ.ჯულუხიძე			
კონსტრუქტორი		გ.დედალამაზიშვილი	კონსტრუქციული ნაწილი		
			მონოლითური დიაფრაგმა მდ 3.2 (გაგრძელება)	სტადია	ფურც	მასშტ
				მ.პრ.	კ-223	1:20

1-1
მ1:20

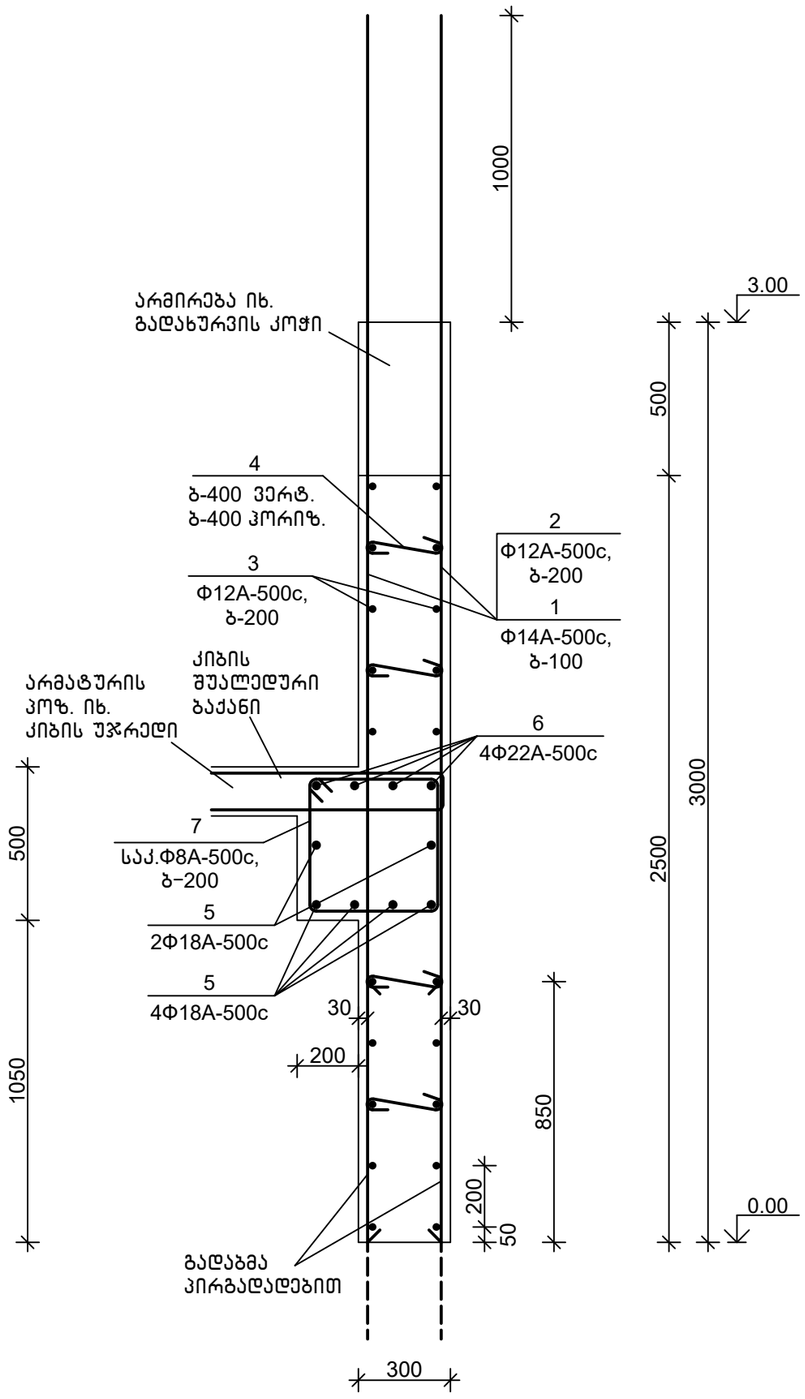

მონოლითური დიაფრაგმა მდ 3.3 მ1:50

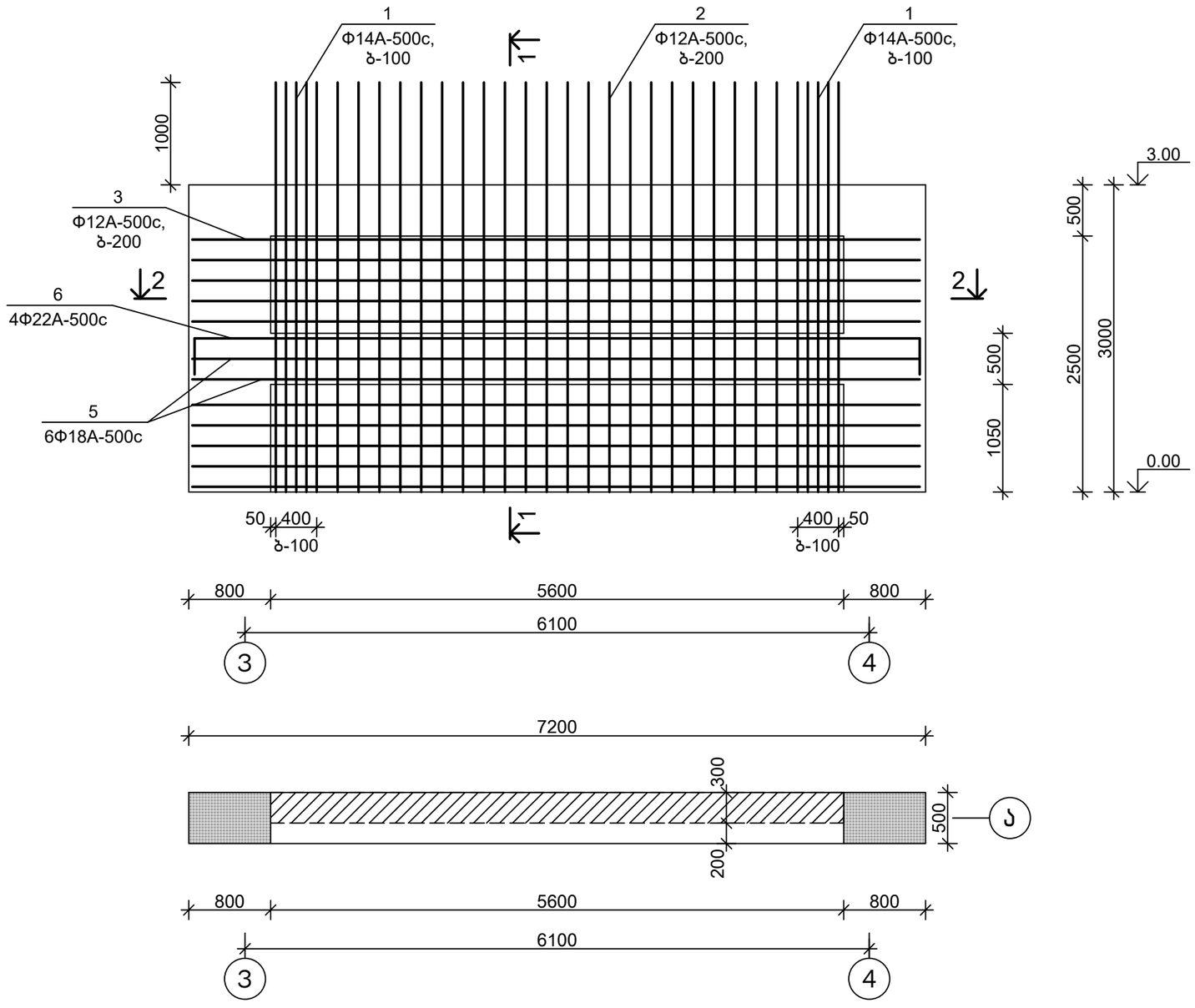

თანამდებობა	ხელმოწერა	გვარი	ქ. თბილისი, ვ. ნინუას ქ.3-8 მრავალბინიანი სასხ.სახლის პროექტი	შ.პ.ს. "მონოლითშენგუფი"
გენ.დირექტორი		თ. მაისურაძე		
არქ.მთ.ინჟინერი		ზ.ჯულუხიძე		
კონსტრუქტორი		გ.დედალამაზიშვილი	კონსტრუქციული ნაწილი	
			მონოლითური დიაფრაგმა მდ 3.3	სტადია: მ.პრ. / ფურც: კ-224 / მასშტ: 1:50

2-2
მ1:20

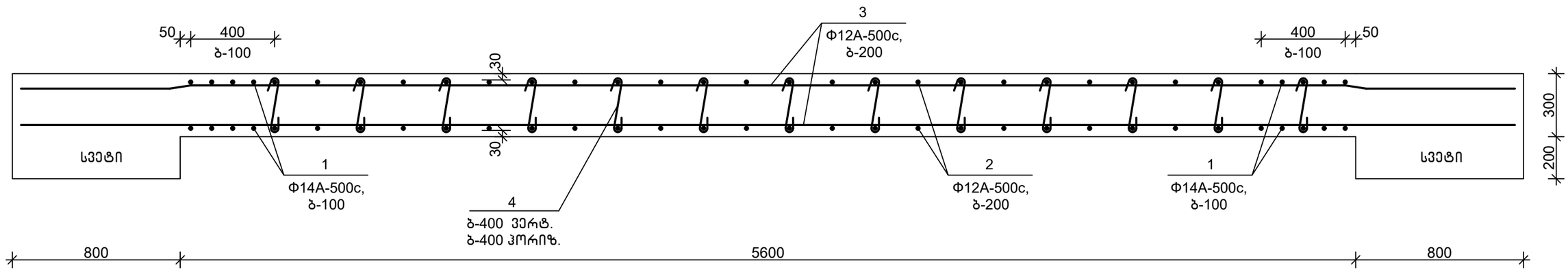

დეტალების უწყისი

პოზ.	ესკიზი
4	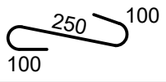
6	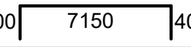
7	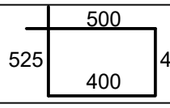

სპეციფიკაცია

პოზიცია	აღნიშვნა	დასახელება	რაოდ.	წონა, კგ	შენიშვნა
		მდ 3.3			
		დეტალები			
1		Ф14A-500c,ГОСТ 34028-2016, L=4000	20	4.84	
2		Ф12A-500c,ГОСТ 34028-2016, L=4000	44	3.56	
3		Ф12A-500c,ГОСТ 34028-2016, L=7150	20	6.37	
4		Ф8A-500c, ГОСТ 34028-2016, L=450	52	0.18	
5		Ф18A-500c,ГОСТ 34028-2016, L=7150	6	14.30	
6		Ф22A-500c,ГОСТ 34028-2016, L=7950	4	23.70	
7		Ф8A-500c, ГОСТ 34028-2016, L=1900	28	0.76	
		მასალები			
		B30,W6 კლ.ბეტონი			5.60 მ^3

თანამდებობა	ხელმოწერა	გვარი	ქ. თბილისი, ვ. ნინუას ქ.3-8 მრავალბინიანი სახლის პროექტი	შპს.	"მონოლითჯგუფი"
გენ.დირექტორი		თ. მაისურაძე			
პრ.მთ.ინჟინერი		ზ.ჯულუხიძე			
კონსტრუქტორი		გ.დედალამაზიშვილი	კონსტრუქციული ნაწილი		
			მონოლითური დიაფრაგმა მდ 3.3 (გაგრძელება)	სტადია	ფურც	მასშტ
				მ.პრ.	კ-225	1:20

1–1
მ1:20

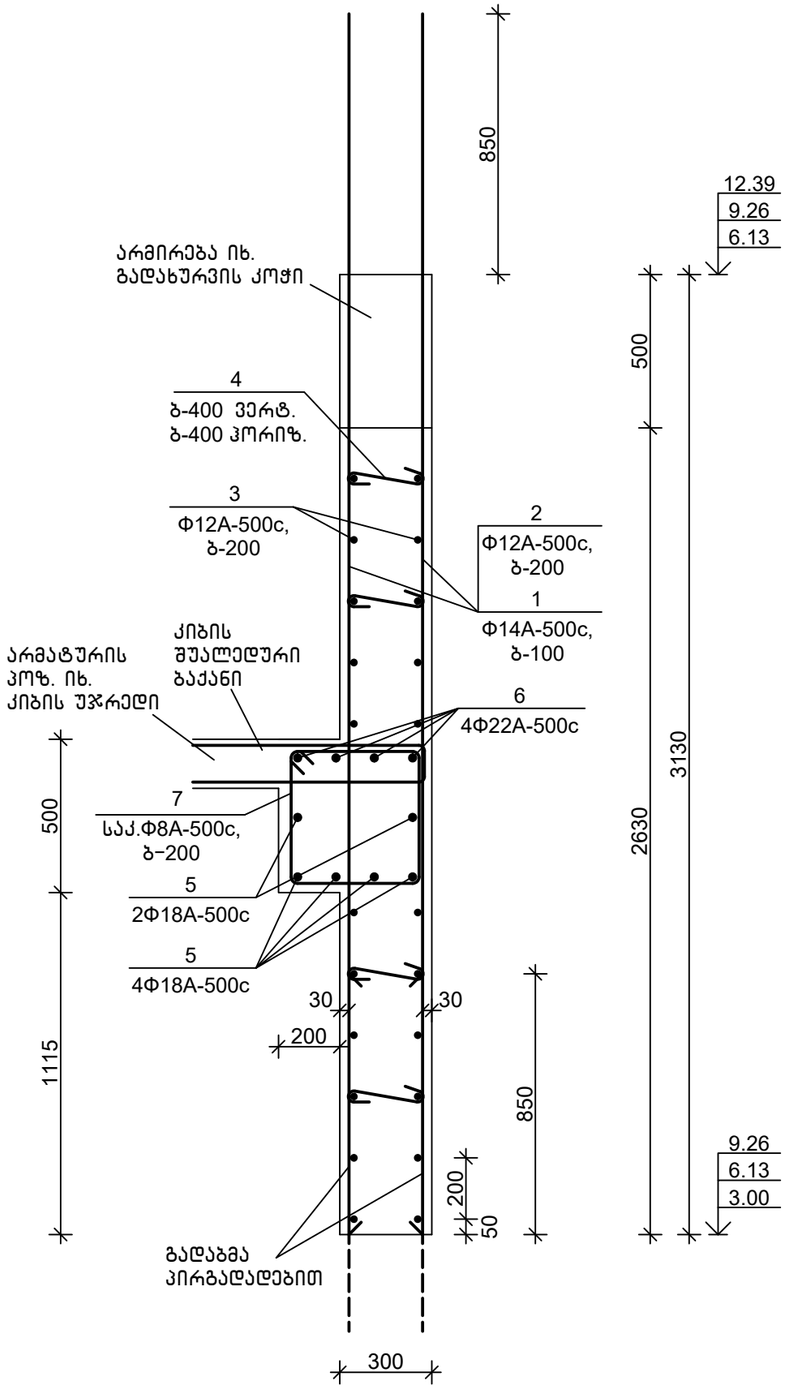

მონოლითური დიაფრაგმა მდ 3.4 მ1:50

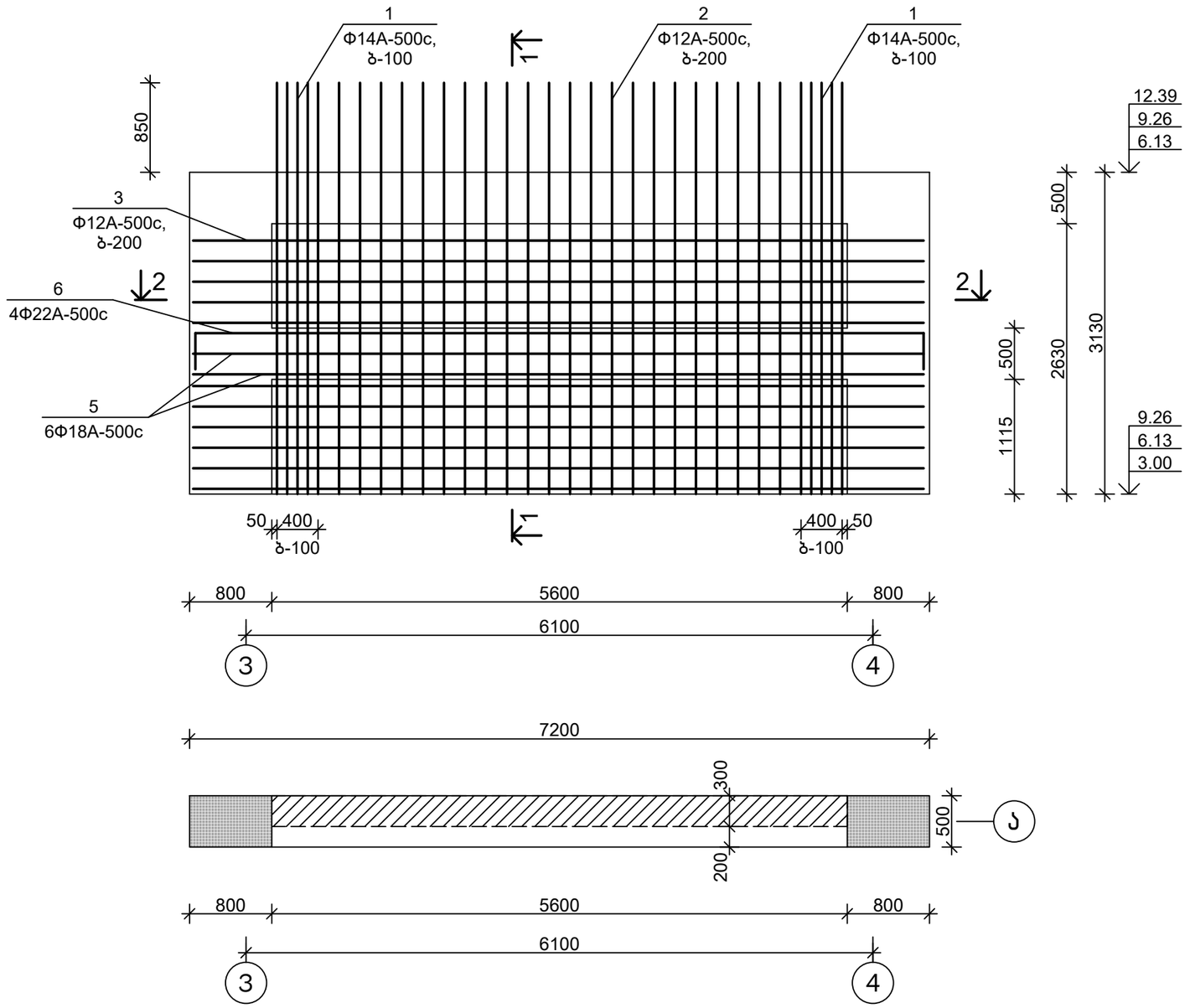

თანამდებობა	ხელმოწერა	გვარი	ქ. თბილისი, ვ. ნინუას ქ.3–8 მრავალბინიანი საცხ.სახლის პროექტი	შ.პ.ს.	"მონოლითჯგუფი"
გენ.დირექტორი		თ. მაისურაძე			
პრ.მთ.ინჟინერი		ზ.ჯულუხიძე			
კონსტრუქტორი		გ.დედალამაზიშვილი	კონსტრუქციული ნაწილი		
			მონოლითური დიაფრაგმა მდ 3.4	სტადია	ფურც	მასშტ
				მ.პრ.	კ–226	1:50

2-2
მ1:20

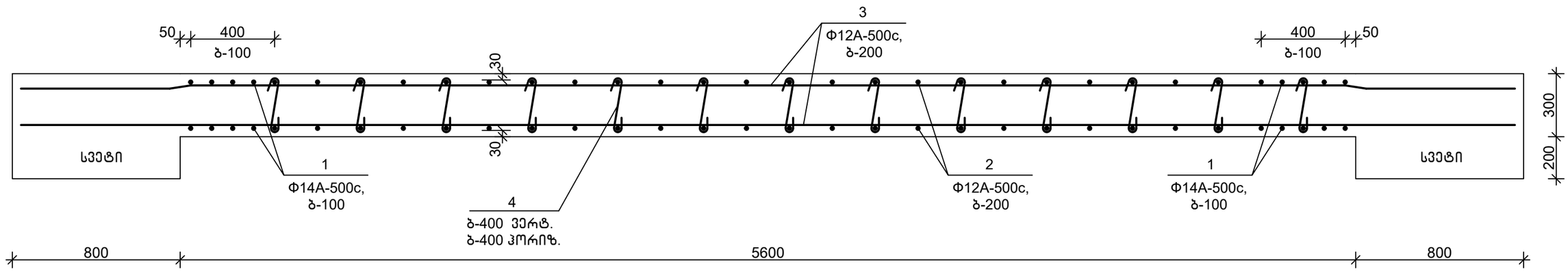

დეტალების უწყისი

პოზ.	ესკიზი
4	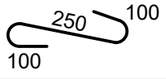
6	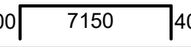
7	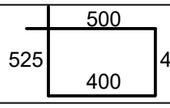

სპეციფიკაცია

პოზიცია	აღნიშვნა	დასახელება	რაოდ.	წონა, კგ	შენიშვნა
		მდ 3.4			
		დეტალები			
1		Ф14A-500c,ГОСТ 34028-2016, L=4000	20	4.84	
2		Ф12A-500c,ГОСТ 34028-2016, L=4000	44	3.56	
3		Ф12A-500c,ГОСТ 34028-2016, L=7150	22	6.37	
4		Ф8A-500c, ГОСТ 34028-2016, L=450	52	0.18	
5		Ф18A-500c,ГОСТ 34028-2016, L=7150	6	14.30	
6		Ф22A-500c,ГОСТ 34028-2016, L=7950	4	23.70	
7		Ф8A-500c, ГОСТ 34028-2016, L=1900	28	0.76	
		მასალები			
		B30 კლ.ბეტონი, 6,13 ნიშ-მდე			5.80 მ^3
		B25 კლ.ბეტონი			5.80 მ^3

თანამდებობა	ხელმოწერა	გვარი	ქ. თბილისი, ვ. ნინუას ქ.3-8 მრავალბინიანი სახლის პროექტი	შპს.	"მონოლითჯგუფი"
გენ.დირექტორი		თ. მაისურაძე			
პრ.მთ.ინჟინერი		ზ.ჯულუხიძე			
კონსტრუქტორი		გ.დედალამაზიშვილი	კონსტრუქციული ნაწილი		
			მონოლითური დიაფრაგმა მდ 3.4 (გაგრძელება)	სტადია	ფურც	მასშტ
				მ.პრ.	კ-227	1:20

1–1
მ1:20

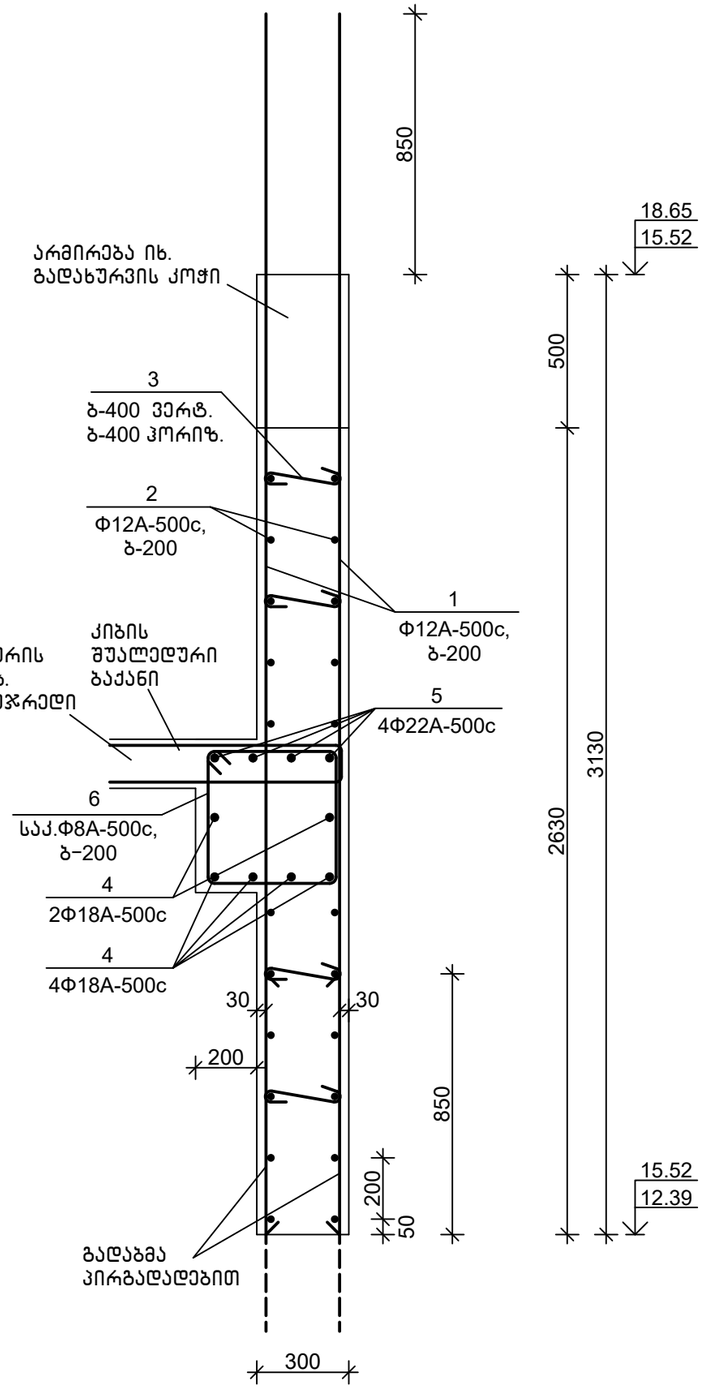

მონოლითური დიაფრაგმა მდ 3.5 მ1:50

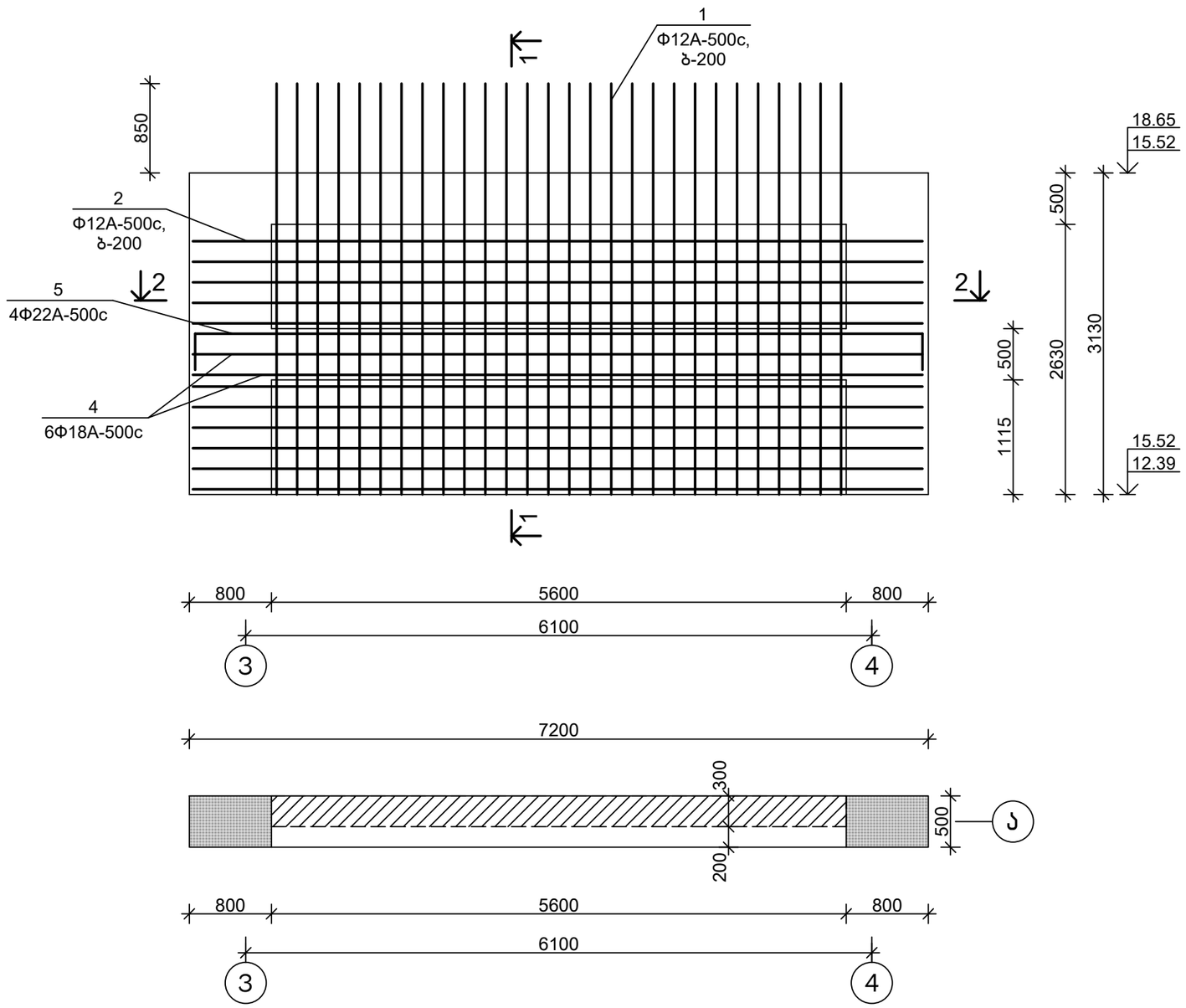

თანამდებობა	ხელმოწერა	გვარი	ქ. თბილისი, ვ. ნინუას ქ.3–8 მრავალბინიანი საცხ.სახლის პროექტი	შ.პ.ს.	"მონოლითჯგუფი"
გენ.დირექტორი		თ. მაისურაძე			
პრ.მთ.ინჟინერი		ზ.ჯულუხიძე			
კონსტრუქტორი		გ.დედალამაზიშვილი	კონსტრუქციული ნაწილი		
			მონოლითური დიაფრაგმა მდ 3.5	სტადია	ფურც	მასშტ
				მ.პრ.	კ–228	1:50

2-2
მ1:20

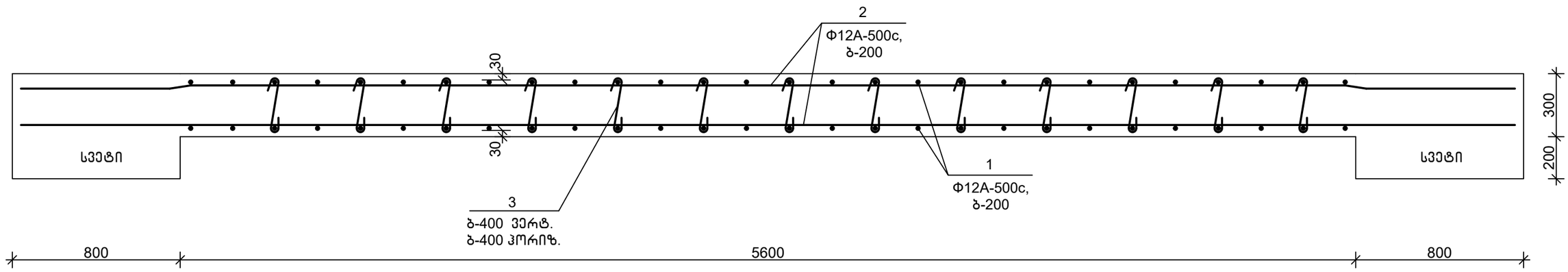

დეტალების უწყისი

პოზ.	ესკიზი
3	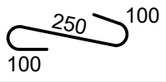
5	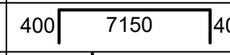
6	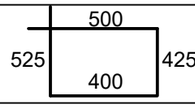

სპეციფიკაცია

პოზიცია	აღნიშვნა	დასახელება	რაოდ.	წონა, კგ	შენიშვნა
		მდ 3.5			
		დეტალები			
1		Φ12A-500c,ГОСТ 34028-2016, L=4000	56	3.56	
2		Φ12A-500c,ГОСТ 34028-2016, L=7150	22	6.37	
3		Φ8A-500c, ГОСТ 34028-2016, L=450	52	0.18	
4		Φ18A-500c,ГОСТ 34028-2016, L=7150	6	14.30	
5		Φ22A-500c,ГОСТ 34028-2016, L=7950	4	23.70	
6		Φ8A-500c, ГОСТ 34028-2016, L=1900	28	0.76	
		მასალები			
		B25 კლ.ბეტონი			5.80 მ^3

თანამდებობა	ხელმოწერა	გვარი	ქ. თბილისი, ვ. ნინუას ქ.3-8 მრავალბინიანი სახლის პროექტი	შპს.	"მონოლითჯგუფი"
გენ.დირექტორი		თ. მაისურაძე			
პრ.მთ.ინჟინერი		ზ.ჯულუხიძე			
კონსტრუქტორი		გ.დედალამაზიშვილი	კონსტრუქციული ნაწილი		
			მონოლითური დიაფრაგმა მდ 3.5 (გაგრძელება)	სტადია	ფურც	მასშტ
				მ.პრ.	კ-229	1:20

1–1
მ1:20

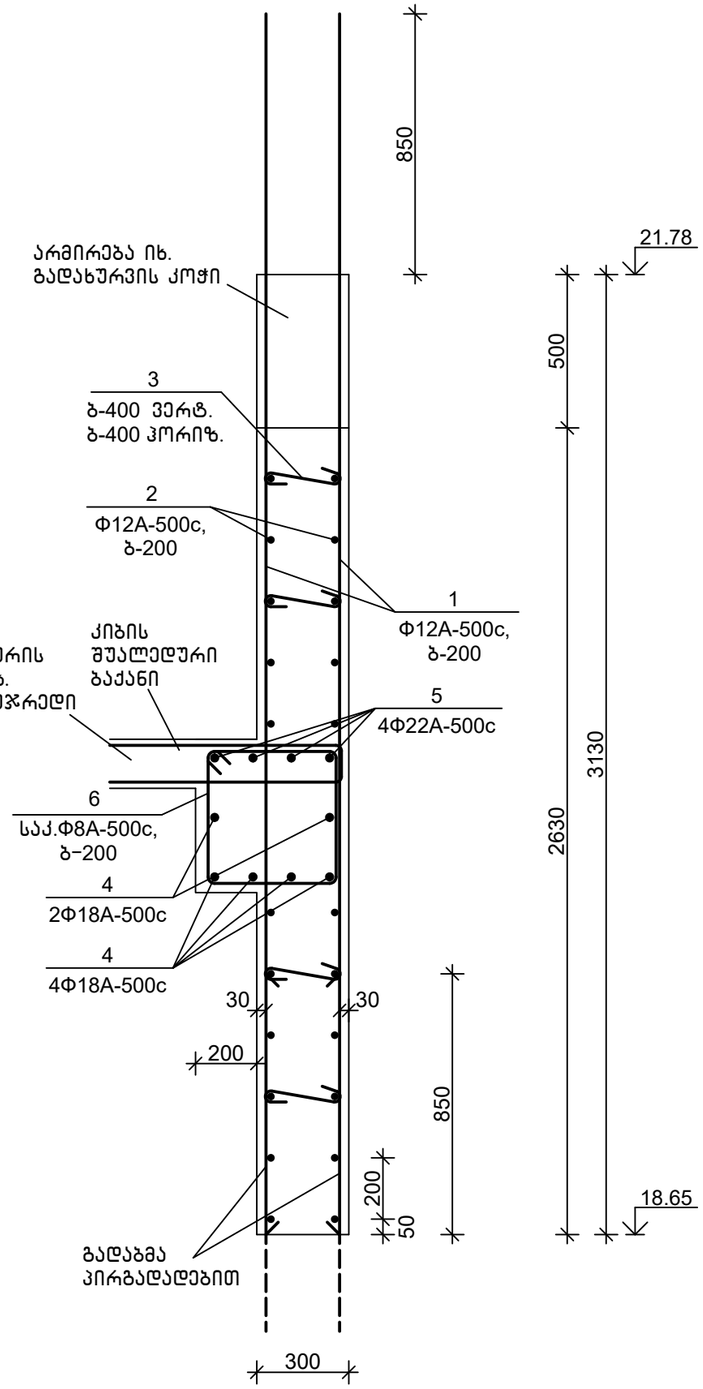

მონოლითური დიაფრაგმა მდ 3.6 მ1:50

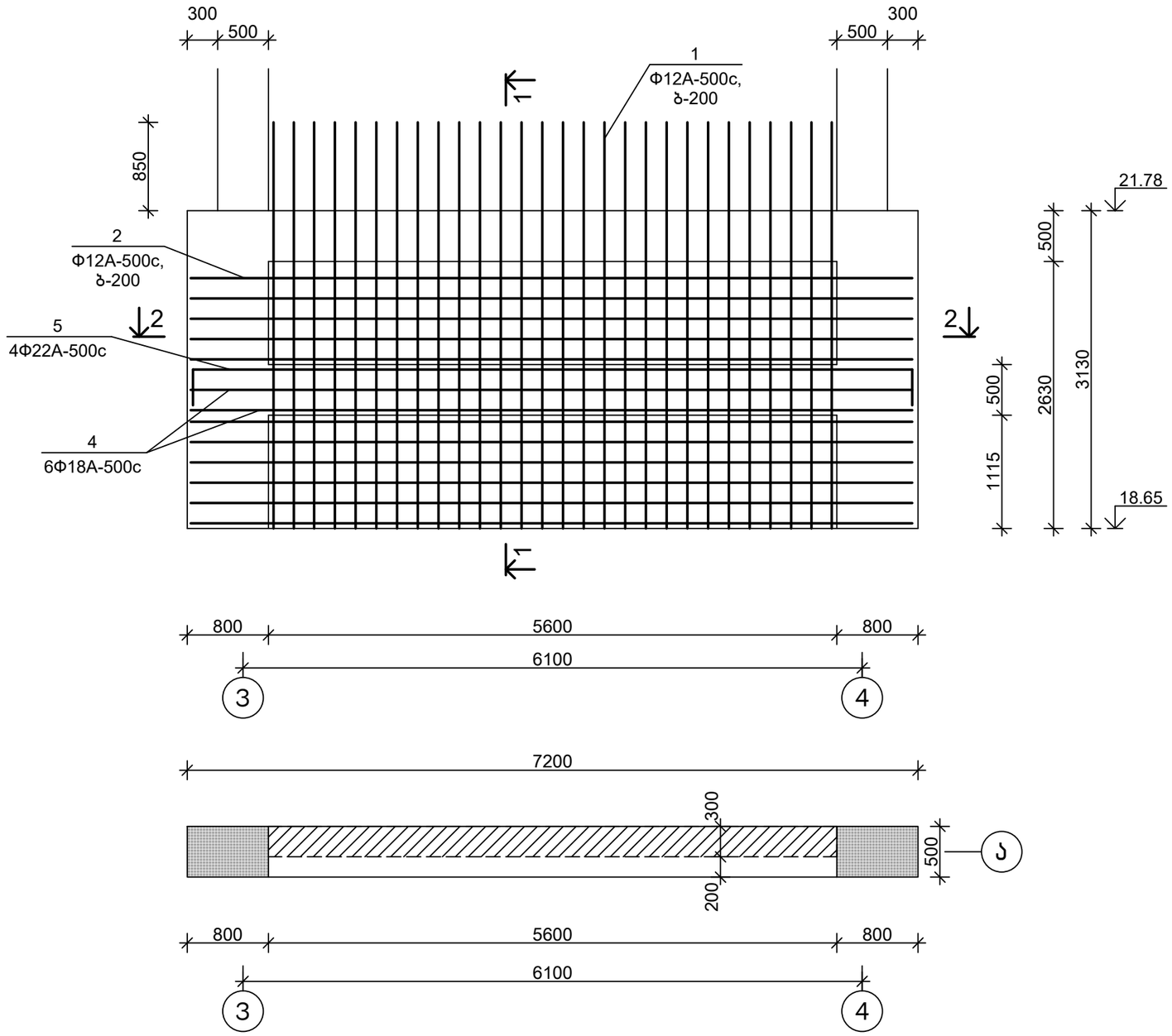

თანამდებობა	ხელმოწერა	გვარი	ქ. თბილისი, ვ. ნინუას ქ.3–8 მრავალბინიანი საცხ.სახლის პროექტი	შ.პ.ს.	"მონოლითჯგუფი"
გენ.დირექტორი		თ. მაისურაძე			
პრ.მთ.ინჟინერი		ზ.ჯულუხიძე			
კონსტრუქტორი		გ.დედალამაზიშვილი	კონსტრუქციული ნაწილი		
			მონოლითური დიაფრაგმა მდ 3.6	სტადია	ფურც	მასშტ
				მ.პრ.	კ–230	1:50

2-2
მ1:20

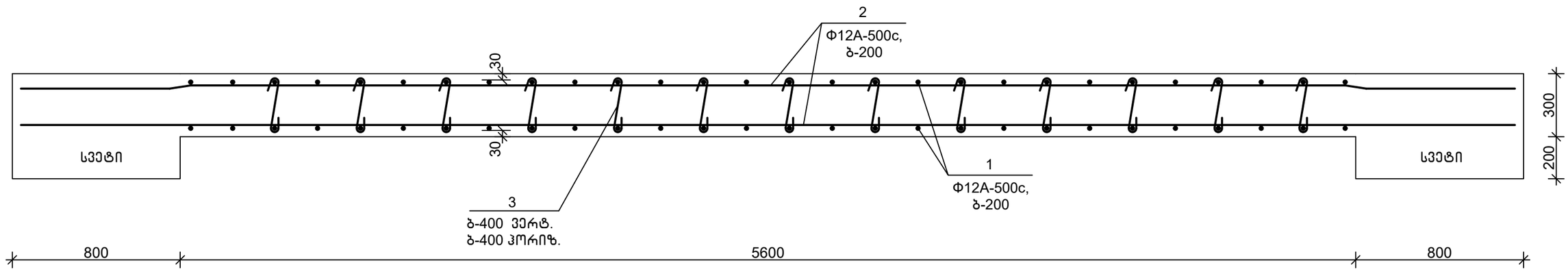

დეტალების უწყისი

პოზ.	ესკიზი
3	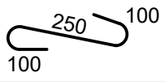
5	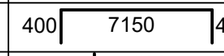
6	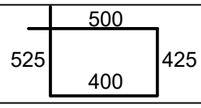

სპეციფიკაცია

პოზიცია	აღნიშვნა	დასახელება	რაოდ.	წონა, კგ	შენიშვნა
		მდ 3.6			
		დეტალები			
1		Φ12A-500c,ГОСТ 34028-2016, L=4000	56	3.56	
2		Φ12A-500c,ГОСТ 34028-2016, L=7150	22	6.37	
3		Φ8A-500c, ГОСТ 34028-2016, L=450	52	0.18	
4		Φ18A-500c,ГОСТ 34028-2016, L=7150	6	14.30	
5		Φ22A-500c,ГОСТ 34028-2016, L=7950	4	23.70	
6		Φ8A-500c, ГОСТ 34028-2016, L=1900	28	0.76	
		მასალები			
		B25 კლ.ბეტონი			5.80 მ^3

თანამდებობა	ხელმოწერა	გვარი	ქ. თბილისი, ვ. ნინუას ქ.3-8 მრავალბინიანი სახს.სახლის პროექტი	შპს.	"მონოლითჯგუფი"
გენ.დირექტორი		თ. მაისურაძე			
პრ.მთ.ინჟინერი		ზ.ჯულუხიძე			
კონსტრუქტორი		გ.დედალამაზიშვილი	კონსტრუქციული ნაწილი		
			მონოლითური დიაფრაგმა მდ 3.6 (გაგრძელება)	სტადია	ფურც	მასშტ
				მ.პრ.	კ-231	1:20

მონოლითური დიაფრაგმა მდ 3.7 მ1:50

1–1
მ1:20

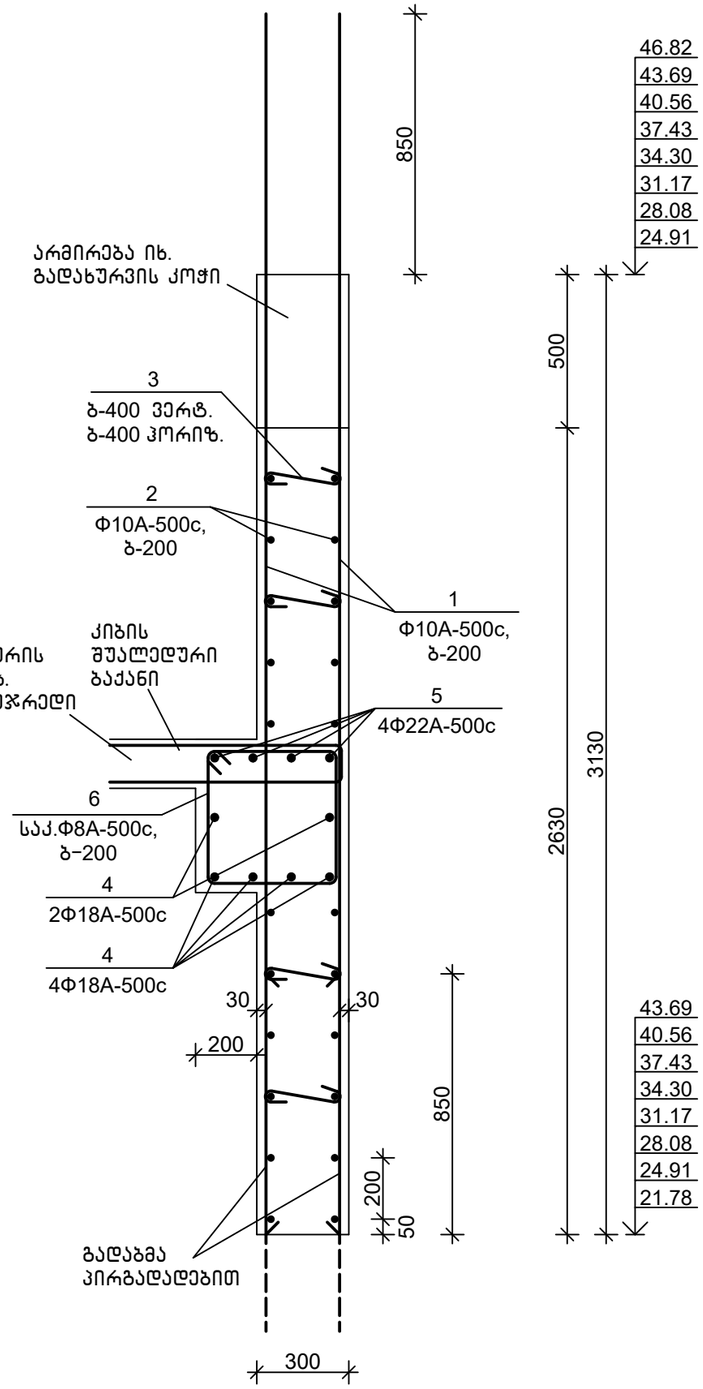

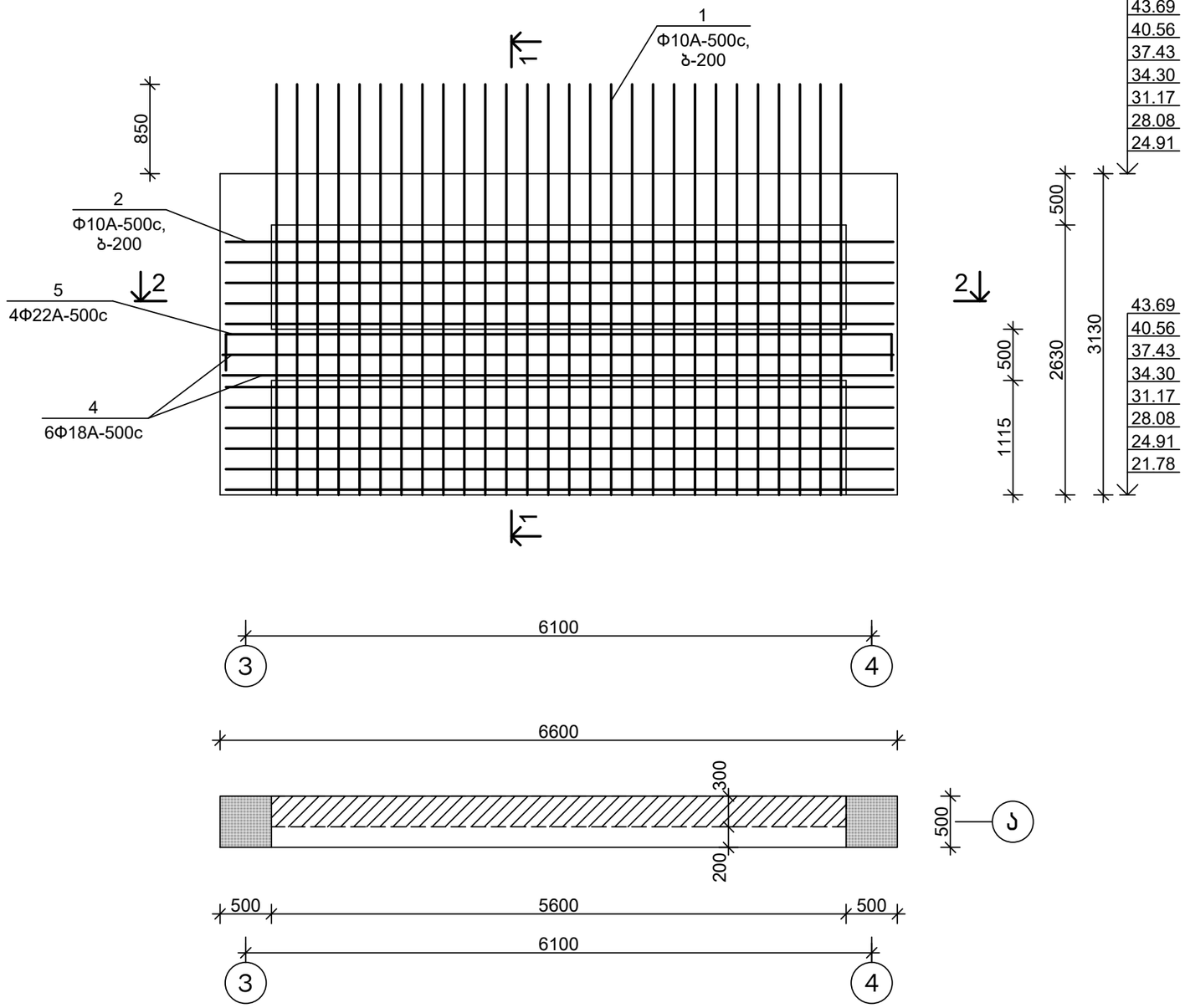

თანამდებობა	ხელმოწერა	გვარი	ქ. თბილისი, ვ. ნინუას ქ.3–8 მრავალბინიანი საცხ.სახლის პროექტი	შ.პ.ს.	"მონოლითჯგუფი"
გენ.დირექტორი		თ. მაისურაძე			
პრ.მთ.ინჟინერი		ზ.ჯულუხიძე			
კონსტრუქტორი		გ.დედალამაზიშვილი	კონსტრუქციული ნაწილი		
			მონოლითური დიაფრაგმა მდ 3.7	სტადია	ფურც	მასშტ
				მ.პრ.	კ–232	1:50

2-2
მ1:20

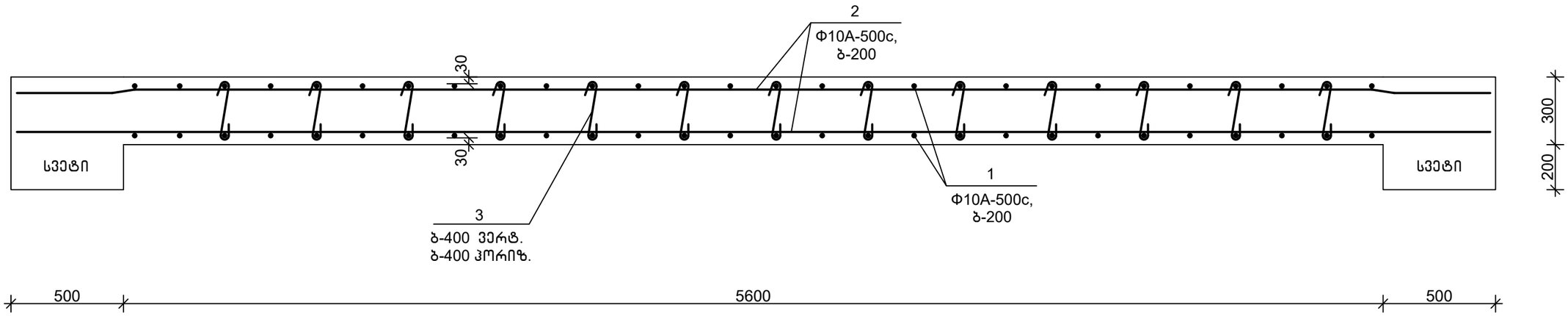

დეტალების უწყისი

პოზ.	ესკიზი
3	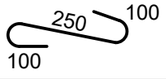
5	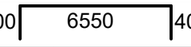
6	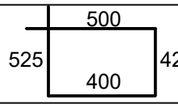

სპეციფიკაცია

პოზიცია	აღნიშვნა	დასახელება	რაოდ.	წონა, კგ	შენიშვნა
		მდ 3.7			
		დეტალები			
1		Φ10A-500c,ГОСТ 34028-2016, L=4000	56	2.48	
2		Φ10A-500c,ГОСТ 34028-2016, L=6550	22	4.07	
3		Φ8A-500c, ГОСТ 34028-2016, L=450	52	0.18	
4		Φ18A-500c,ГОСТ 34028-2016, L=6550	6	13.10	
5		Φ22A-500c,ГОСТ 34028-2016, L=7350	4	21.91	
6		Φ8A-500c, ГОСТ 34028-2016, L=1900	28	0.76	
		მასალები			
		B25 კლ.ბეტონი			5.80 მ^3

თანამდებობა	ხელმოწერა	გვარი	ქ. თბილისი, ვ. ნინუას ქ.3-8 მრავალბინიანი სახლის პროექტი	შპს.	"მონოლითჯგუფი"
გენ.დირექტორი		თ. მაისურაძე			
პრ.მთ.ინჟინერი		ზ.ჯულუხიძე			
კონსტრუქტორი		გ.დედალამაზიშვილი	კონსტრუქციული ნაწილი		
			მონოლითური დიაფრაგმა მდ 3.7 (გაგრძელება)	სტადია	ფურც	მასშტ
				მ.პრ.	კ-233	1:20

1–1
მ1:20

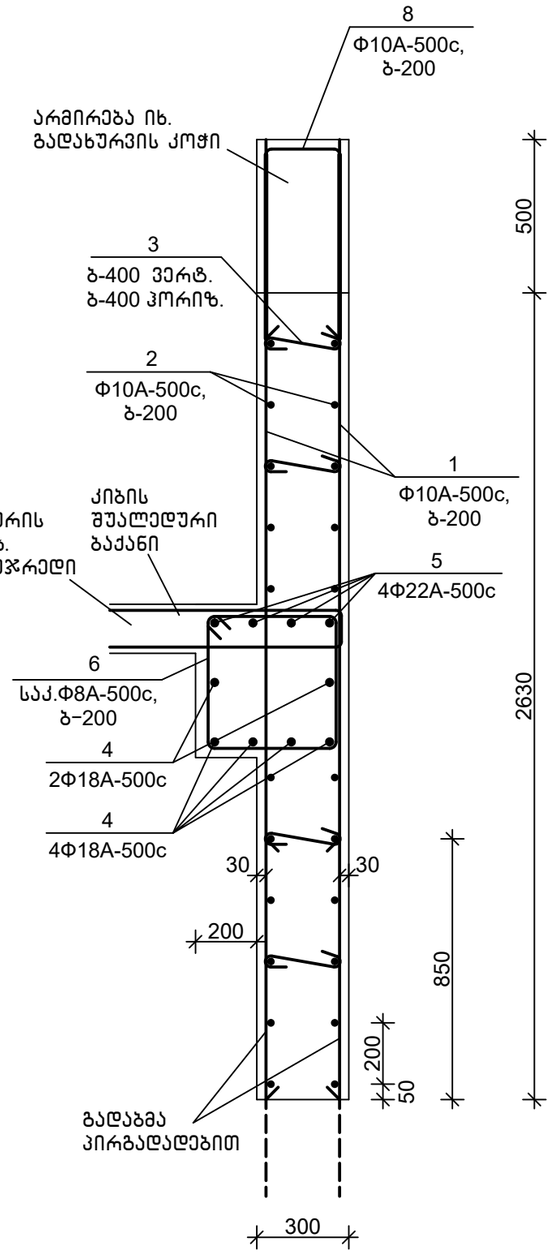

2–2
მ1:20

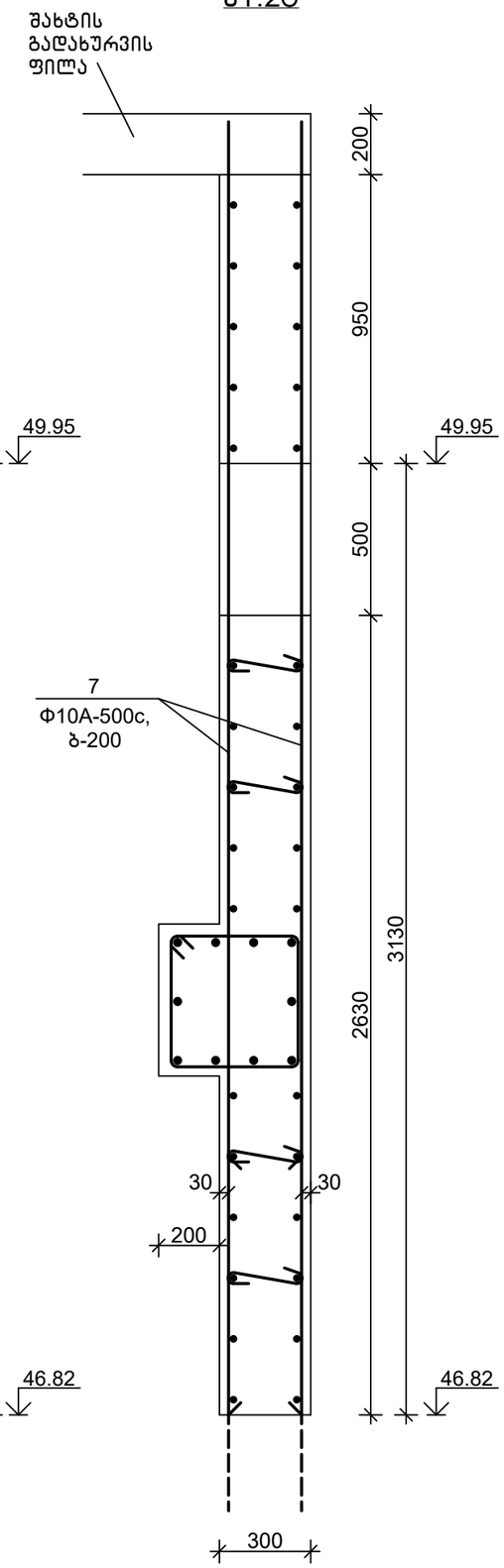

მონოლითური დიაფრაგმა მდ 3.8 მ1:50

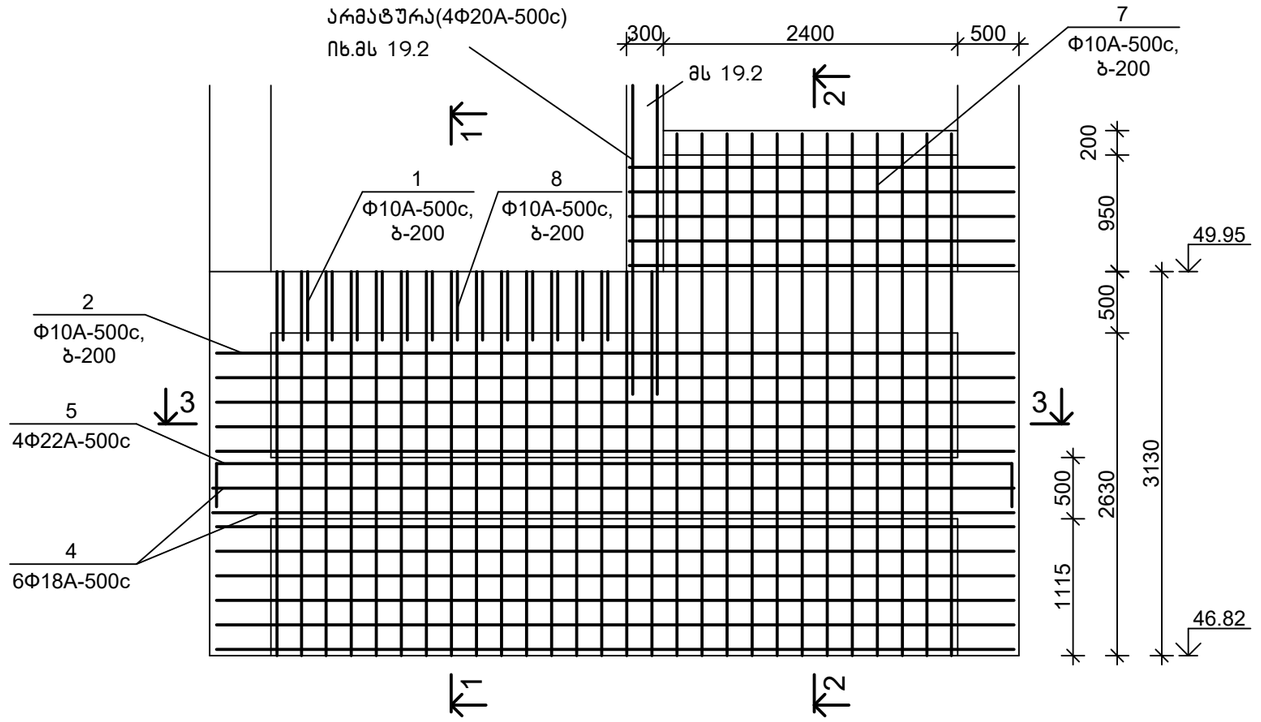

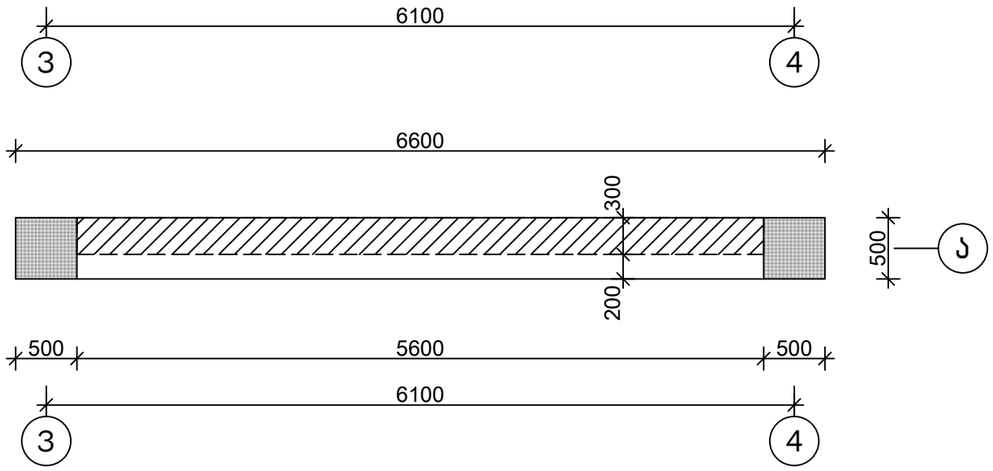

თანამდებობა	ხელმოწერა	გვარი	ქ. თბილისი, ვ. ნინუას ქ.3–8 მრავალბინიანი საცხ.სახლის პროექტი	შ.პ.ს.	"მონოლითჯგუფი"
გენ.დირექტორი		თ. მაისურაძე			
პრ.მთ.ინჟინერი		ზ.ჯულუხიძე			
კონსტრუქტორი		გ.დედალამაზიშვილი	კონსტრუქციული ნაწილი		
			მონოლითური დიაფრაგმა მდ 3.8	სტადია	ფურც	მასშტ
				მ.პრ.	კ–234	1:50

3-3
მ1:20

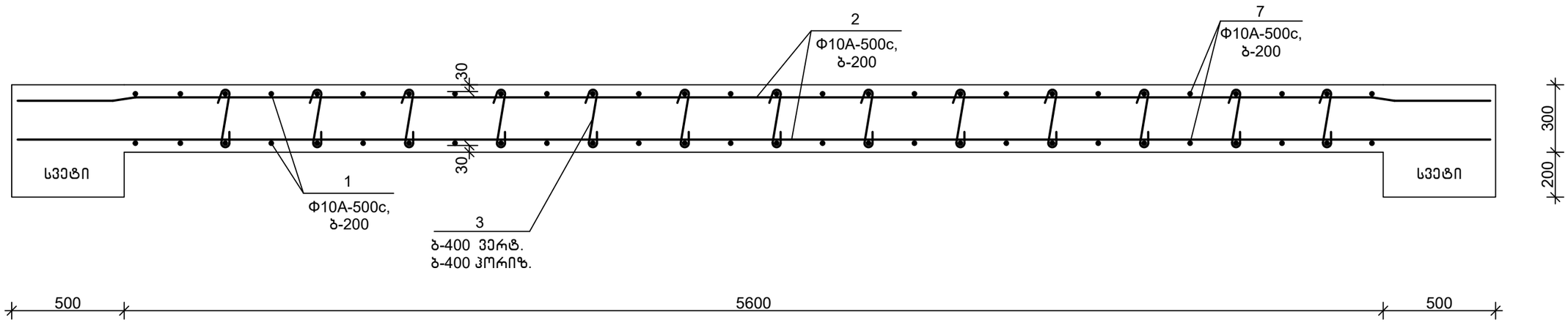

სპეციფიკაცია

პოზიცია	აღნიშვნა	დასახელება	რაოდ.	წონა, კგ	შენიშვნა
		მდ 3.8			
		დეტალები			
1		Φ10A-500c,ГОСТ 34028-2016, L=3100	32	1.93	
2		Φ10A-500c,ГОСТ 34028-2016, L=6550	22	4.07	
3		Φ8A-500c, ГОСТ 34028-2016, L=450	52	0.18	
4		Φ18A-500c,ГОСТ 34028-2016, L=6550	6	13.10	
5		Φ22A-500c,ГОСТ 34028-2016, L=7350	4	21.91	
6		Φ8A-500c, ГОСТ 34028-2016, L=1900	28	0.76	
7		Φ10A-500c,ГОСТ 34028-2016, L=4250	24	2.64	
8		Φ10A-500c,ГОСТ 34028-2016, L=1500	16	0.93	
		მასალები			
		B25 კლ.ბეტონი			5.80 მ^3

დეტალების უწყისი

პოზ.	ესკიზი
3	250, 100, 100
5	400, 6550, 400
6	500, 525, 425, 400
8	600, 240, 600

თანამდებობა	ხელმოწერა	გვარი	ქ. თბილისი, ვ. ნინუას ქ.3-8 მრავალბინიანი სახლის პროექტი	შპს.	"მონოლითჯგუფი"
გენ.დირექტორი		თ. მაისურაძე			
პრ.მთ.ინჟინერი		ზ.ჯულუხიძე			
კონსტრუქტორი		გ.დედალამაზიშვილი	კონსტრუქციული ნაწილი		
			მონოლითური დიაფრაგმა მდ 3.8 (გაგრძელება)	სტადია	ფურც	მასშტ
				მ.პრ.	კ-235	1:20

1–1
მ1:20

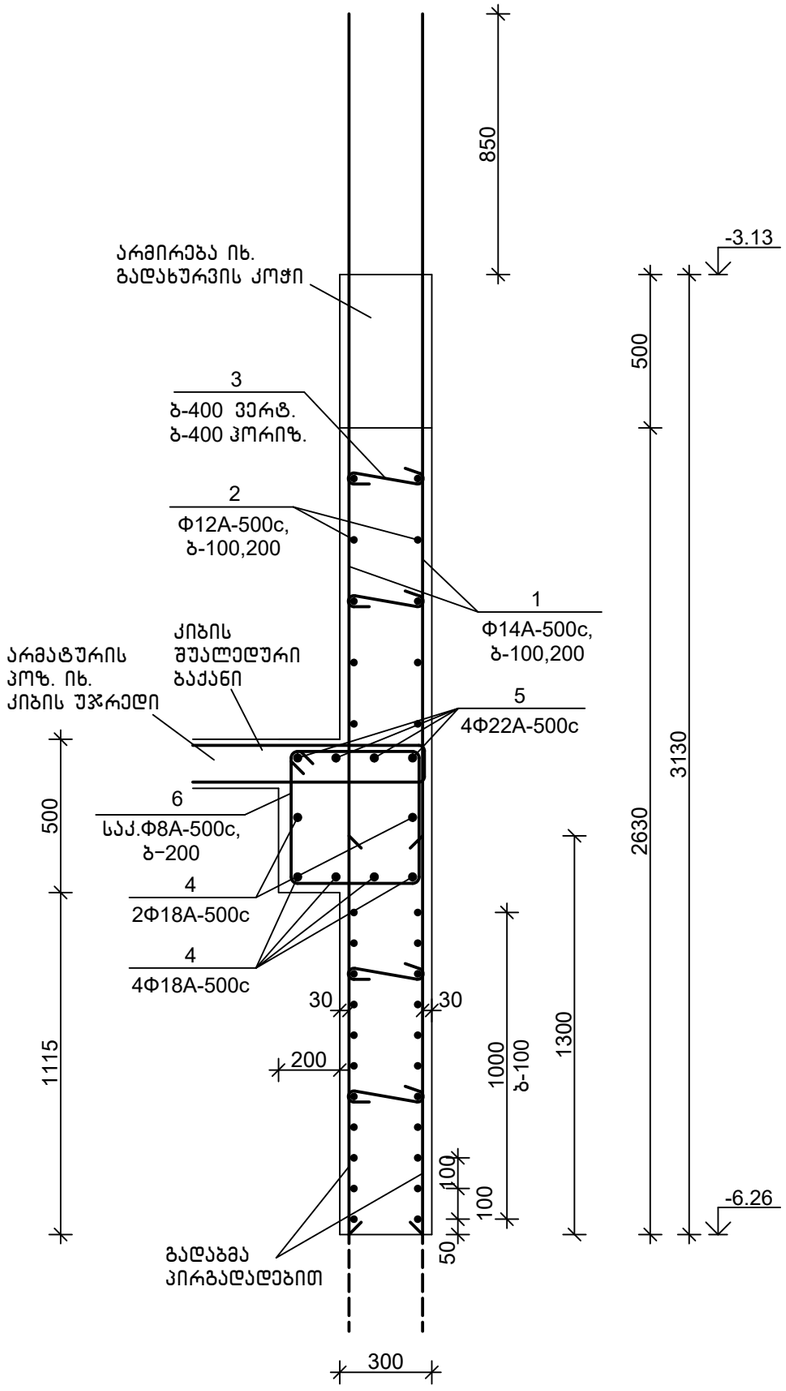

მონოლითური დიაფრაგმა მდ 4.1 მ1:50

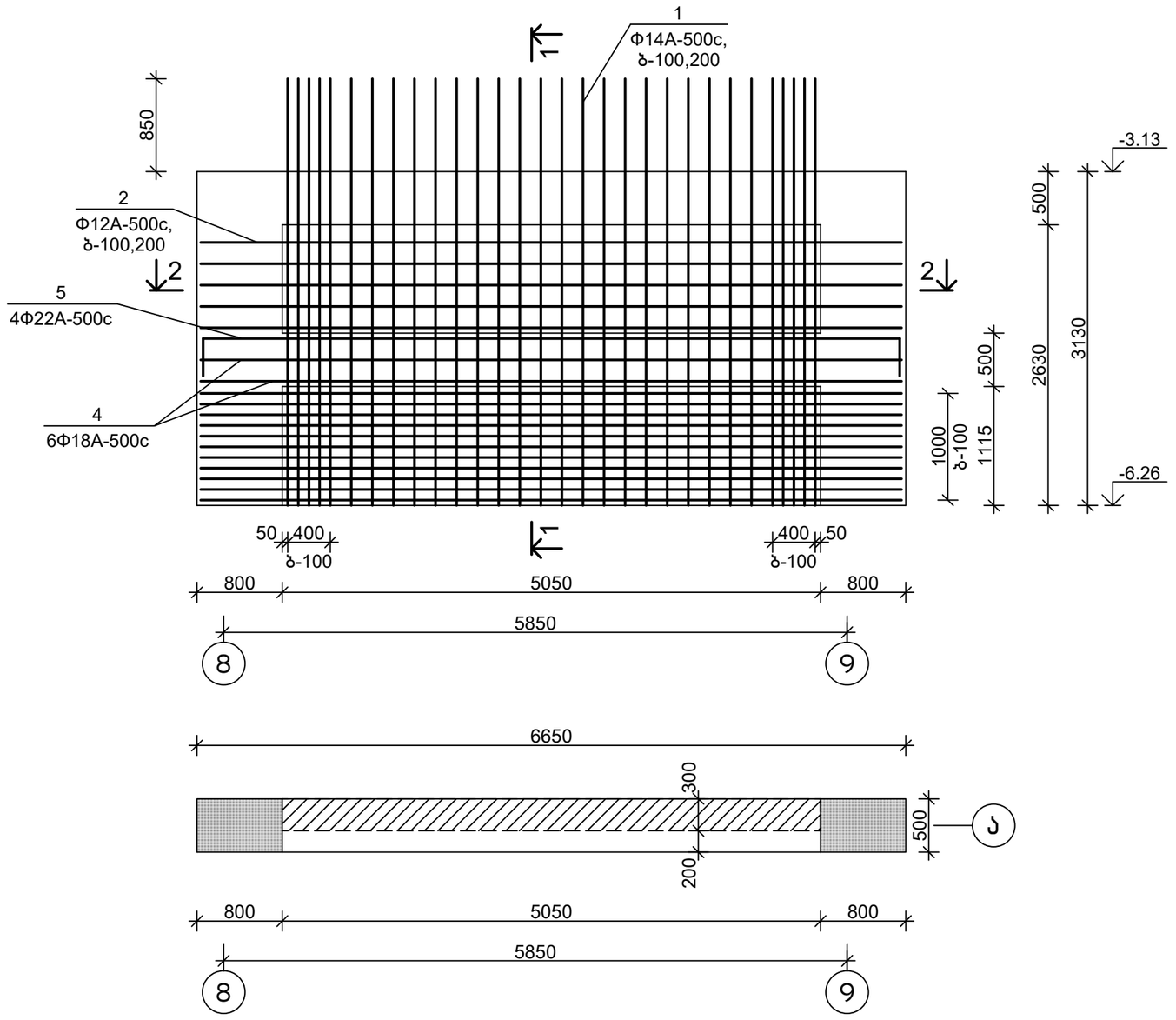

თანამდებობა	ხელმოწერა	გვარი	ქ. თბილისი, ვ. ნინუას ქ.3-8 მრავალბინიანი სახლის პროექტი	შ.პ.ს.	"მონოლითჯგუფი"
გენ.დირექტორი		თ. მაისურაძე			
პრ.მთ.ინჟინერი		ზ.ჯულუხიძე			
კონსტრუქტორი		გ.დედალამაზიშვილი	კონსტრუქციული ნაწილი		
			მონოლითური დიაფრაგმა მდ 4.1	სტადია	ფურც	მასშტ
				მ.პრ.	კ-236	1:50

2–2
მ1:20

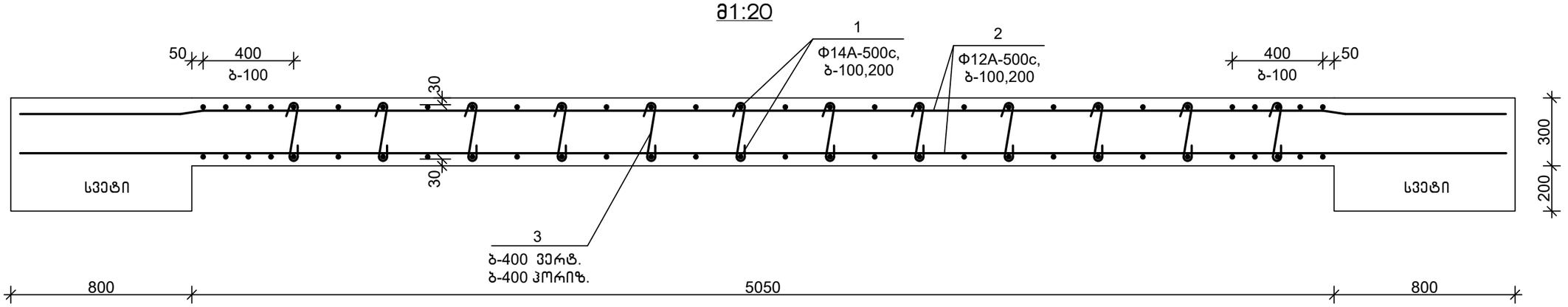

დეტალების უწყისი

პოზ.	ესკიზი
3	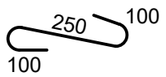
5	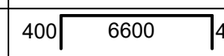
6	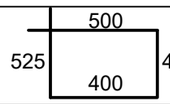

სპეციფიკაცია

პოზიცია	აღნიშვნა	დასახელება	რაოდ.	წონა, კგ	შენიშვნა
		მდ 4.1			
		დეტალები			
1		Φ14A-500c,ГОСТ 34028-2016, L=4000	60	4.84	
2		Φ12A-500c,ГОСТ 34028-2016, L=6600	32	5.88	
3		Φ8A-500c, ГОСТ 34028-2016, L=450	48	0.18	
4		Φ18A-500c,ГОСТ 34028-2016, L=6600	6	13.20	
5		Φ22A-500c,ГОСТ 34028-2016, L=7400	4	22.06	
6		Φ8A-500c, ГОСТ 34028-2016, L=1900	28	0.76	
		მასალები			
		B30,W6 კლ.ბეტონი			5.25 მ^3

თანამდებობა	ხელმოწერა	გვარი	ქ. თბილისი, ვ. ნინუას ქ.3–8 მრავალბინიანი სახლის პროექტი	შპს.	"მონოლითჯგუფი"
გენ.დირექტორი		თ. მაისურაძე			
პრ.მთ.ინჟინერი		ზ.ჯულუხიძე			
კონსტრუქტორი		გ.დედალამაზიშვილი	კონსტრუქციული ნაწილი		
			მონოლითური დიაფრაგმა მდ 4.1 (გაგრძელება)	სტადია	ფურც	მასშტ
				მ.პრ.	კ–237	1:20

1–1
მ1:20

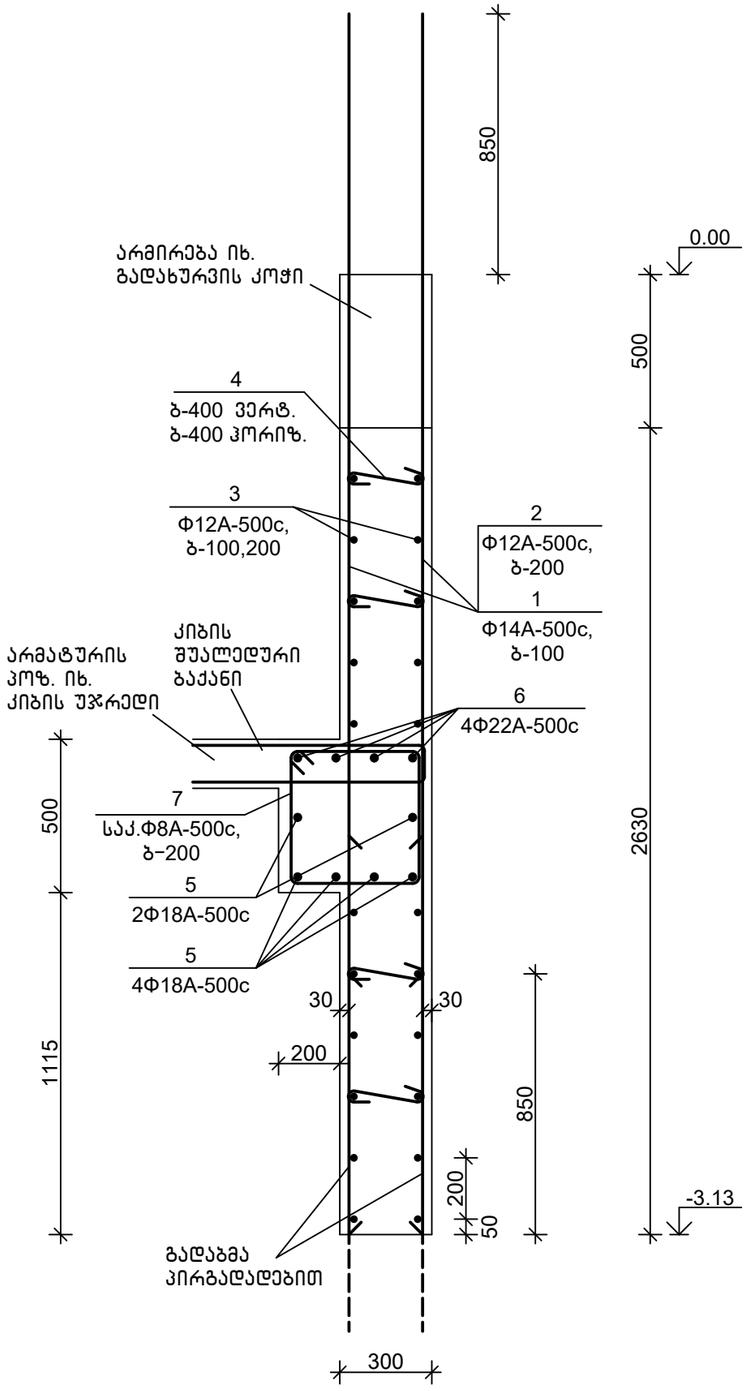

მონოლითური დიაფრაგმა მდ 4.2 მ1:50

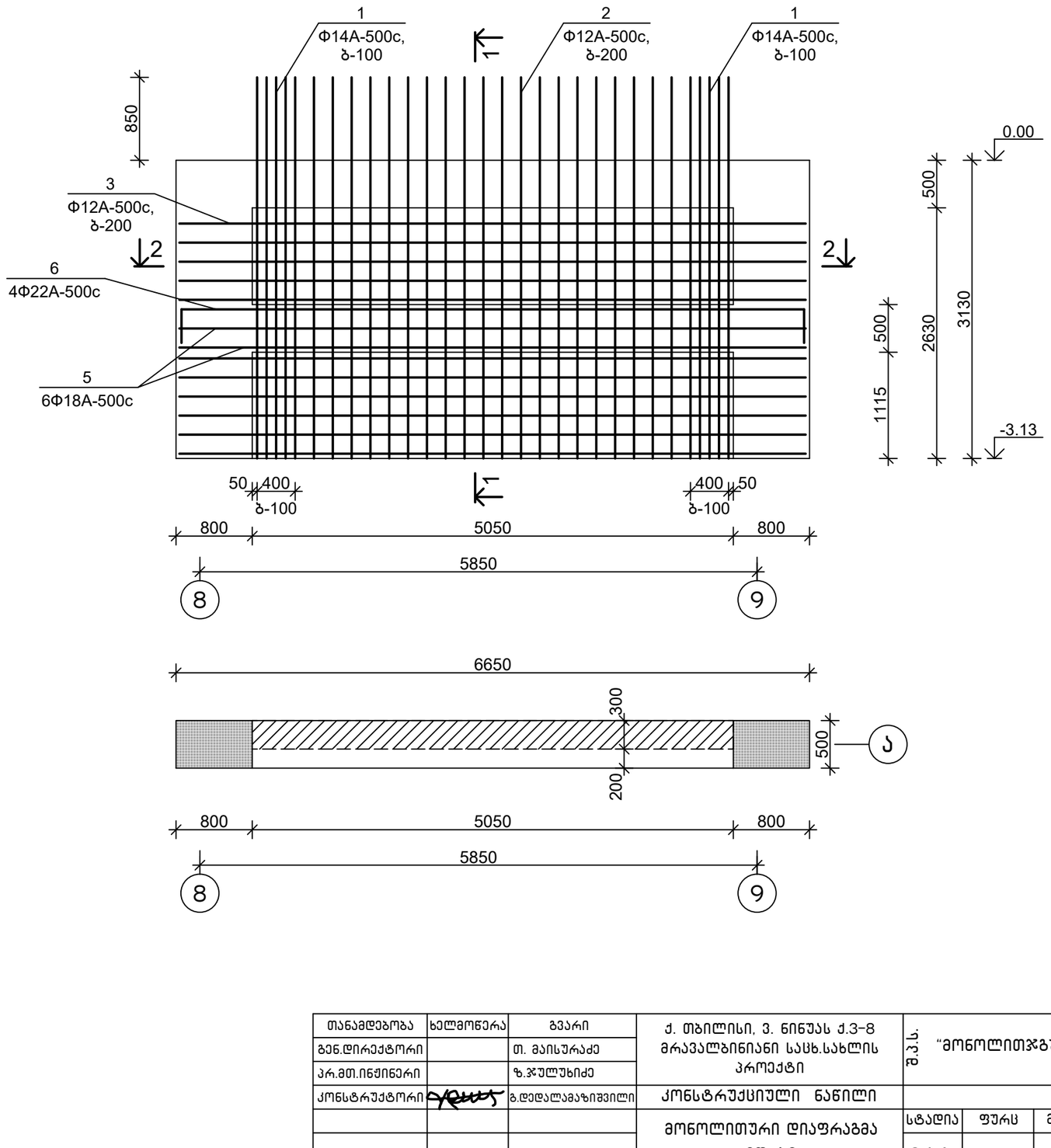

თანამდებობა	ხელმოწერა	გვარი	ქ. თბილისი, ვ. ნინუას ქ.3–8 მრავალბინიანი სახლის პროექტი	შ.პ.ს.	"მონოლითჯგუფი"
გენ.დირექტორი		თ. მაისურაძე			
პრ.მთ.ინჟინერი		ზ.ჯულუხიძე			
კონსტრუქტორი		გ.დედალამაზიშვილი	კონსტრუქციული ნაწილი		
			მონოლითური დიაფრაგმა მდ 4.2	სტადია	ფურც	მასშტ
				მ.პრ.	კ–238	1:50

2-2
მ1:20

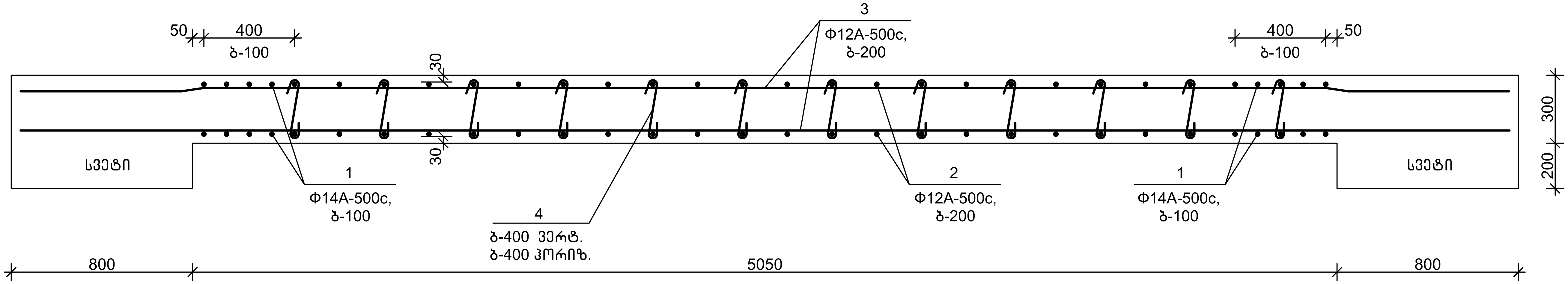

დეტალების უწყისი

პოზ.	ესკიზი
4	250, 100, 100
6	400, 6600, 400
7	500, 525, 425, 400

სპეციფიკაცია

პოზიცია	აღნიშვნა	დასახელება	რაოდ.	წონა, კგ	შენიშვნა
		მდ 4.2			
		დეტალები			
1		Φ14A-500c,ГОСТ 34028-2016, L=4000	20	4.84	
2		Φ12A-500c,ГОСТ 34028-2016, L=4000	40	3.56	
3		Φ12A-500c,ГОСТ 34028-2016, L=6600	22	5.88	
4		Φ8A-500c, ГОСТ 34028-2016, L=450	48	0.18	
5		Φ18A-500c,ГОСТ 34028-2016, L=6600	6	13.20	
6		Φ22A-500c,ГОСТ 34028-2016, L=7400	4	22.06	
7		Φ8A-500c, ГОСТ 34028-2016, L=1900	28	0.76	
		მასალები			
		B30,W6 კლ.ბეტონი			5.25 მ^3

თანამდებობა	ხელმოწერა	გვარი	ქ. თბილისი, ვ. ნინუას ქ.3-8 მრავალბინიანი საცხ.სახლის პროექტი	შ.პ.ს. "მონოლითჯგუფი"		
გენ.დირექტორი		თ. მაისურაძე				
პრ.მთ.ინჟინერი		ზ.ჯულუხიძე				
კონსტრუქტორი		გ.დედალამაზიშვილი	კონსტრუქციული ნაწილი			
			მონოლითური დიაფრაგმა მდ 4.2 (გაგრძელება)	სტადია	ფურც	მასშტ
				მ.პრ.	კ-239	1:20

1-1
მ1:20

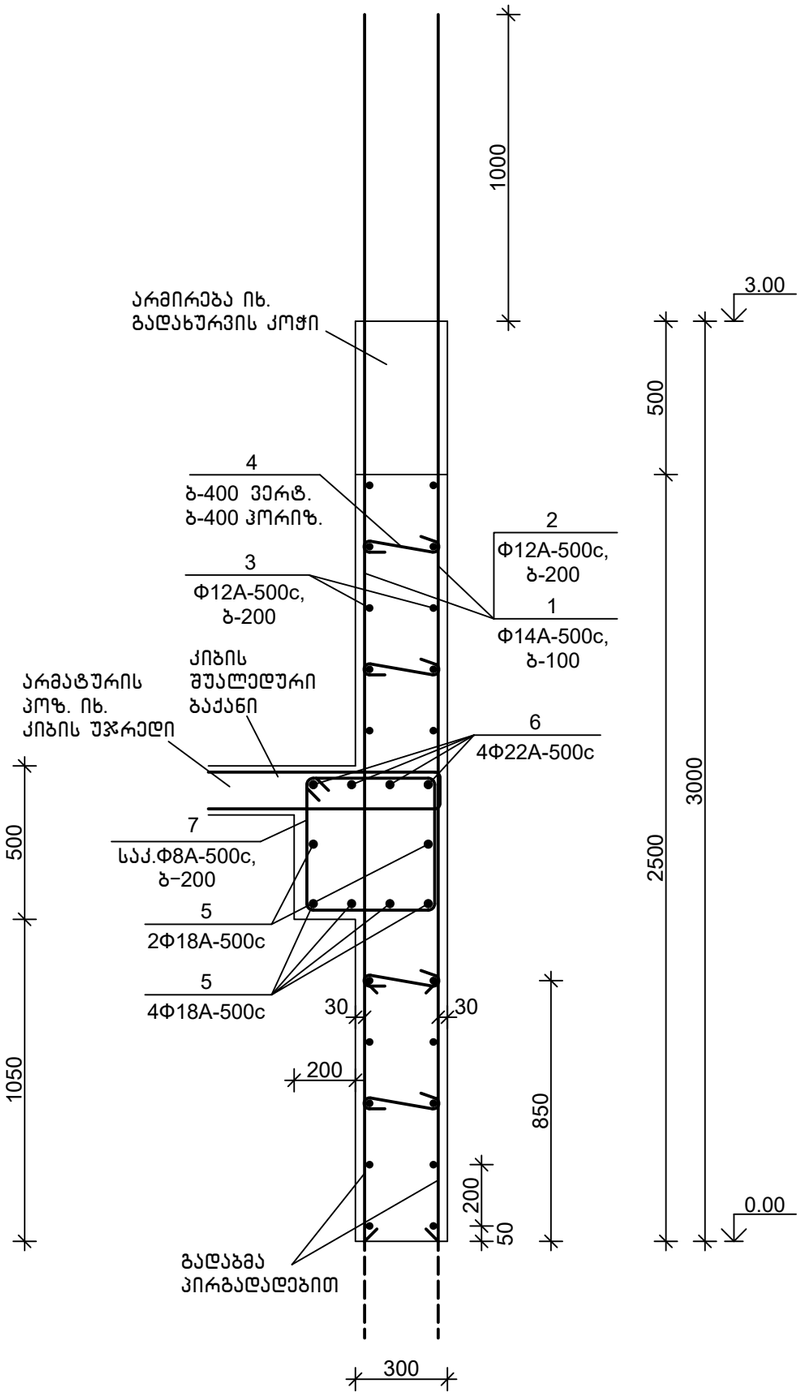

მონოლითური დიაფრაგმა მდ 4.3 მ1:50

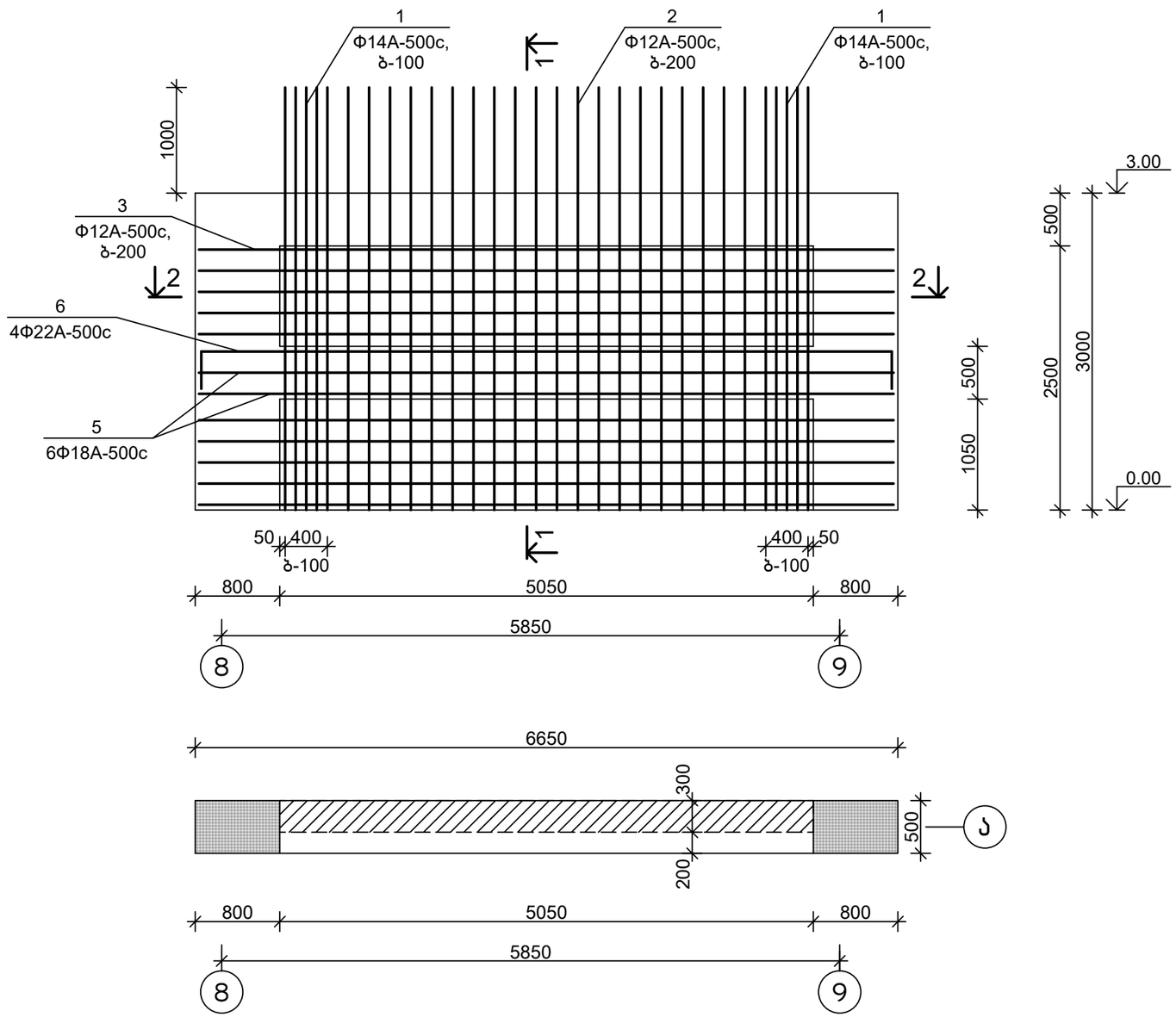

თანამდებობა	ხელმოწერა	გვარი	ქ. თბილისი, ვ. ნინუას ქ.3-8 მრავალბინიანი საცხ.სახლის პროექტი	შ.პ.ს. "მონოლითშენგუფი"
გენ.დირექტორი		თ. მაისურაძე		
პრ.მთ.ინჟინერი		ზ.ჯულუხიძე		
კონსტრუქტორი		გ.დედალამაზიშვილი	კონსტრუქციული ნაწილი	
			მონოლითური დიაფრაგმა მდ 4.3	სტადია: მ.პრ. ფურც: კ-240 მასშტ: 1:50

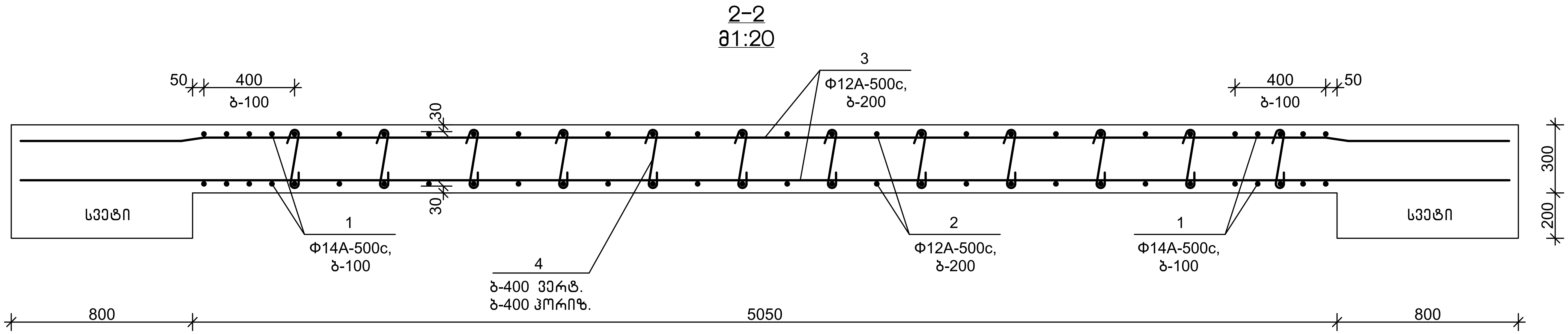

სპეციფიკაცია

პოზიცია	აღნიშვნა	დასახელება	რაოდ.	წონა, კგ	შენიშვნა
		მდ 4.3			
		დეტალები			
1		Φ14A-500c,ГОСТ 34028-2016, L=4000	20	4.84	
2		Φ12A-500c,ГОСТ 34028-2016, L=4000	40	3.56	
3		Φ12A-500c,ГОСТ 34028-2016, L=6600	22	5.88	
4		Φ8A-500c, ГОСТ 34028-2016, L=450	48	0.18	
5		Φ18A-500c,ГОСТ 34028-2016, L=6600	6	13.20	
6		Φ22A-500c,ГОСТ 34028-2016, L=7400	4	22.06	
7		Φ8A-500c, ГОСТ 34028-2016, L=1900	28	0.76	
		მასალები			
		B30,W6 კლ.ბეტონი			5.05 მ^3

დეტალების უწყისი

პოზ.	ესკიზი
4	250 100 100
6	400 6600 400
7	500 525 425 400

თანამდებობა	ხელმოწერა	გვარი
გენ.დირექტორი		თ. მაისურაძე
პრ.მთ.ინჟინერი		ზ.ჯულუხიძე
კონსტრუქტორი		გ.ღედალამაზიშვილი

ქ. თბილისი, ვ. ნინუას ქ.3-8 მრავალბინიანი საცხ.სახლის პროექტი

შ.პ.ს. "მონოლითჯგუფი"

კონსტრუქციული ნაწილი

მონოლითური დიაფრაგმა მდ 4.3 (გაგრძელება)

სტადია	ფურც	მასშტ
მ.პრ.	კ–241	1:20

1–1
მ1:20

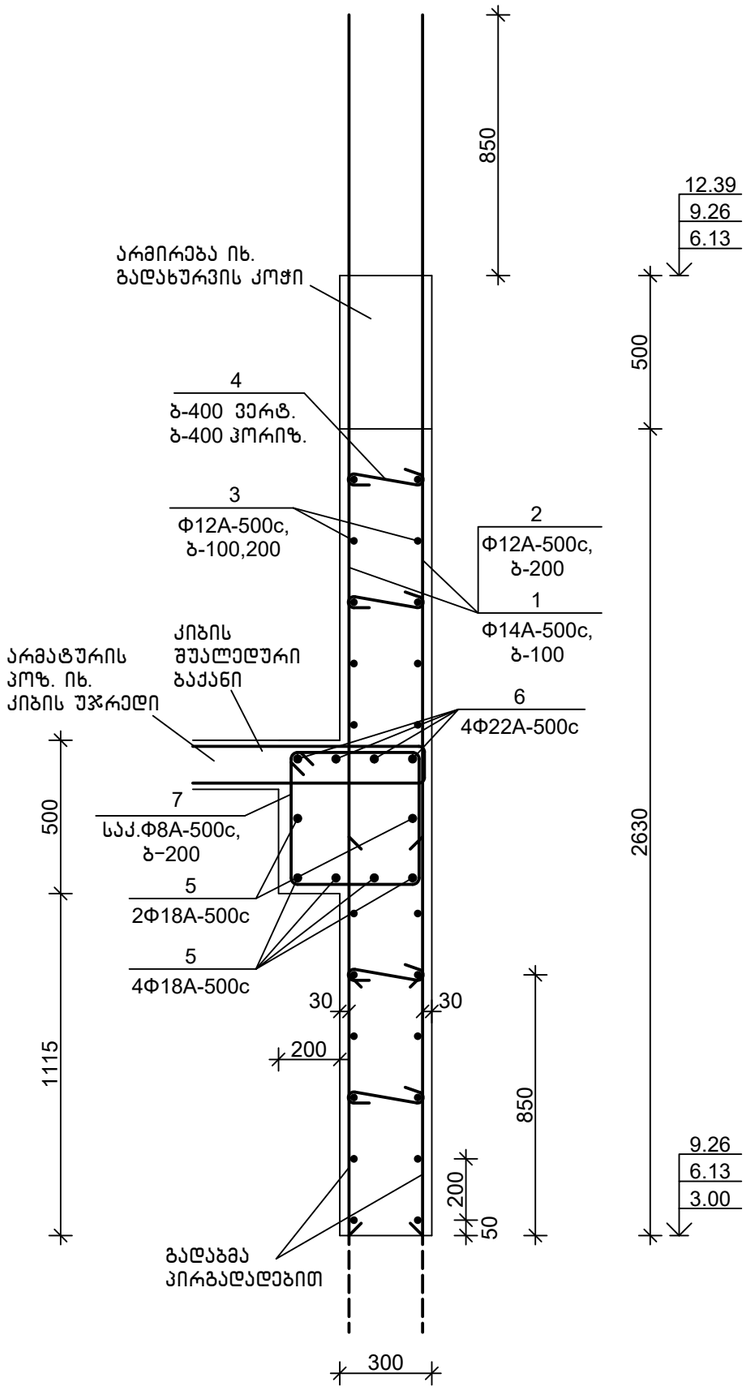

მონოლითური დიაფრაგმა მდ 4.4 მ1:50

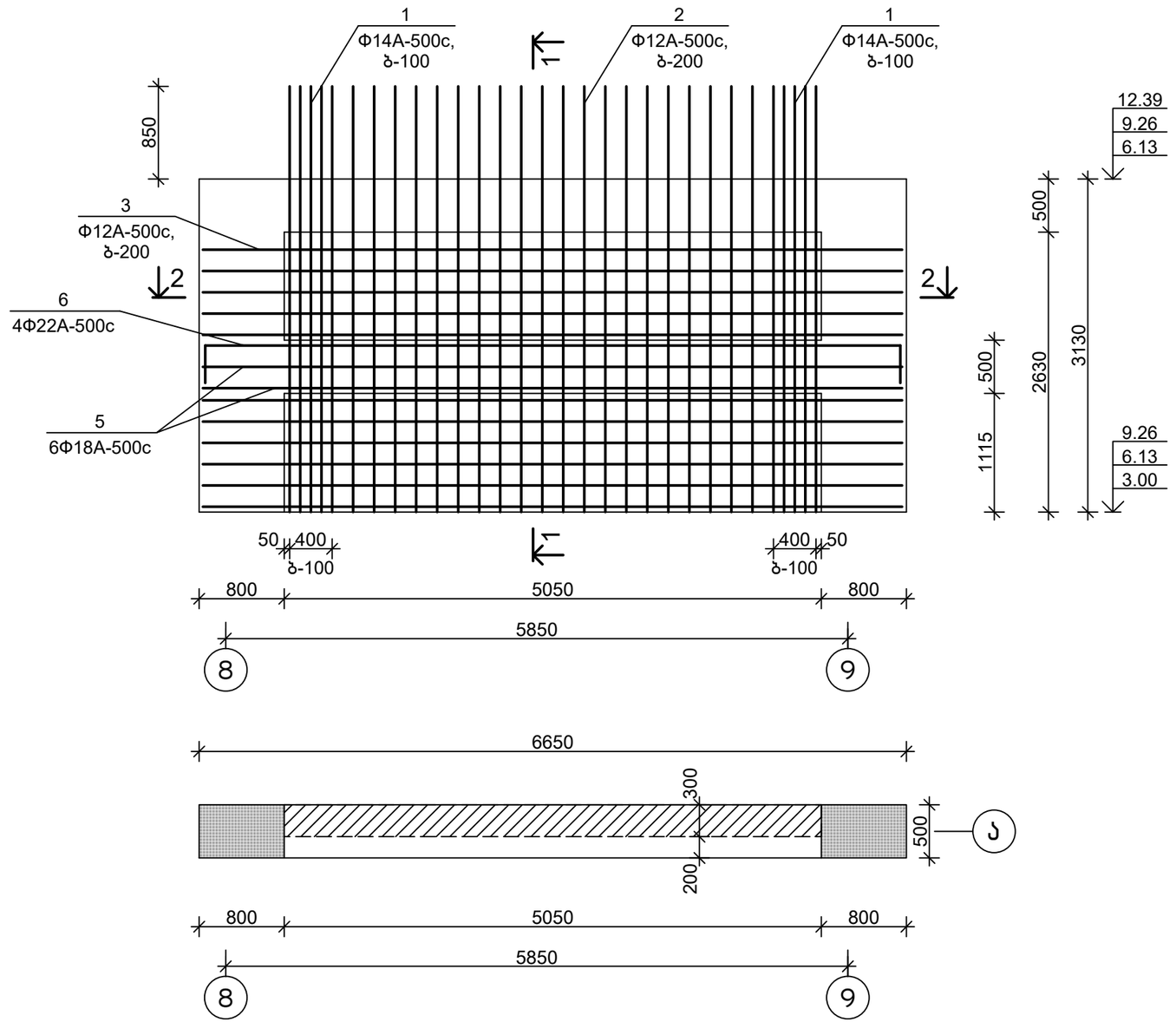

თანამდებობა	ხელმოწერა	გვარი	ქ. თბილისი, ვ. ნინუას ქ.3–8 მრავალბინიანი სახლის პროექტი	შ.პ.ს.	"მონოლითჯგუფი"
გენ.დირექტორი		თ. მაისურაძე			
პრ.მთ.ინჟინერი		ზ.ჯულუხიძე			
კონსტრუქტორი		გ.დედალამაზიშვილი	კონსტრუქციული ნაწილი		
			მონოლითური დიაფრაგმა მდ 4.4	სტადია	ფურც	მასშტ
				მ.პრ.	კ–242	1:50

2-2
მ1:20

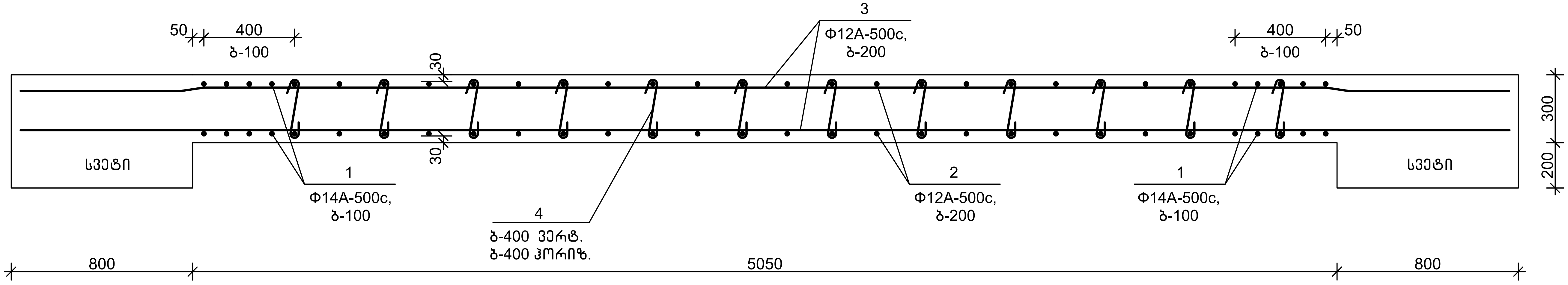

დეტალების უწყისი

პოზ.	ესკიზი
4	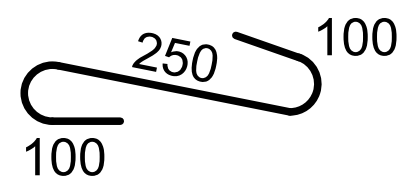
6	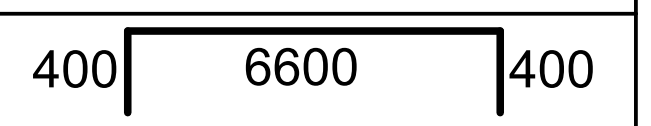
7	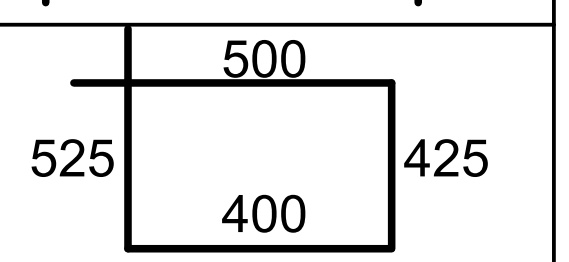

სპეციფიკაცია

პოზიცია	აღნიშვნა	დასახელება	რაოდ.	წონა, კგ	შენიშვნა
		მდ 4.4			
		დეტალები			
1		Φ14A-500c,ГОСТ 34028-2016, L=4000	20	4.84	
2		Φ12A-500c,ГОСТ 34028-2016, L=4000	40	3.56	
3		Φ12A-500c,ГОСТ 34028-2016, L=6600	22	5.88	
4		Φ8A-500c, ГОСТ 34028-2016, L=450	48	0.18	
5		Φ18A-500c,ГОСТ 34028-2016, L=6600	6	13.20	
6		Φ22A-500c,ГОСТ 34028-2016, L=7400	4	22.06	
7		Φ8A-500c, ГОСТ 34028-2016, L=1900	28	0.76	
		მასალები			
		B30,W6 კლ.ბეტონი			5.25 მ³

თანამდებობა	ხელმოწერა	გვარი	ქ. თბილისი, ვ. ნინუას ქ.3-8 მრავალბინიანი საცხ.სახლის პროექტი	შ.პ.ს. "მონოლითჯგუფი"	
გენ.დირექტორი		თ. მაისურაძე			
პრ.მთ.ინჟინერი		ზ.ჯულუხიძე			
კონსტრუქტორი	[signature]	გ.დედალამაზიშვილი	კონსტრუქციული ნაწილი		
			მონოლითური დიაფრაგმა მდ 4.4 (გაგრძელება)	სტადია	ფურც	მასშტ
				მ.პრ.	კ-243	1:20

1–1
მ1:20

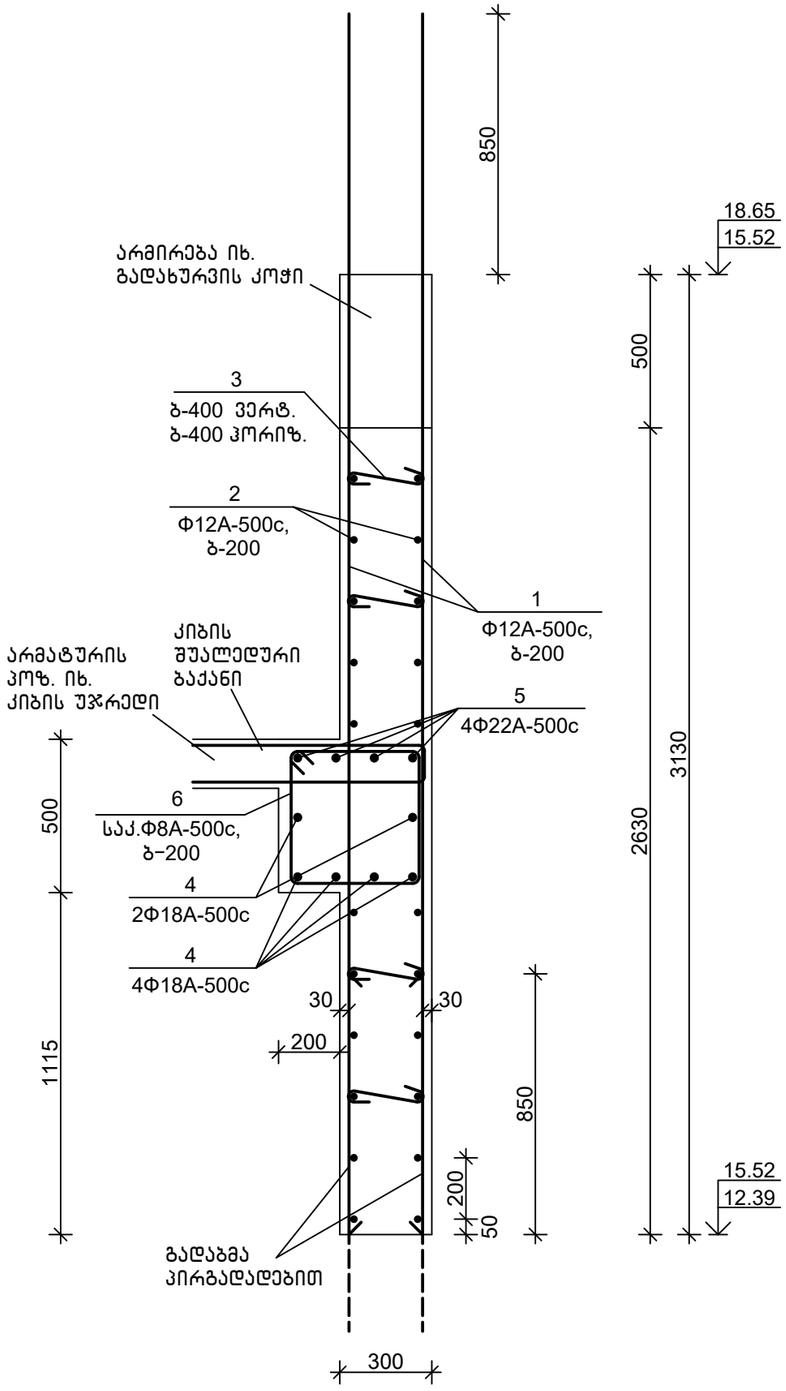

მონოლითური დიაფრაგმა მდ 4.5 მ1:50

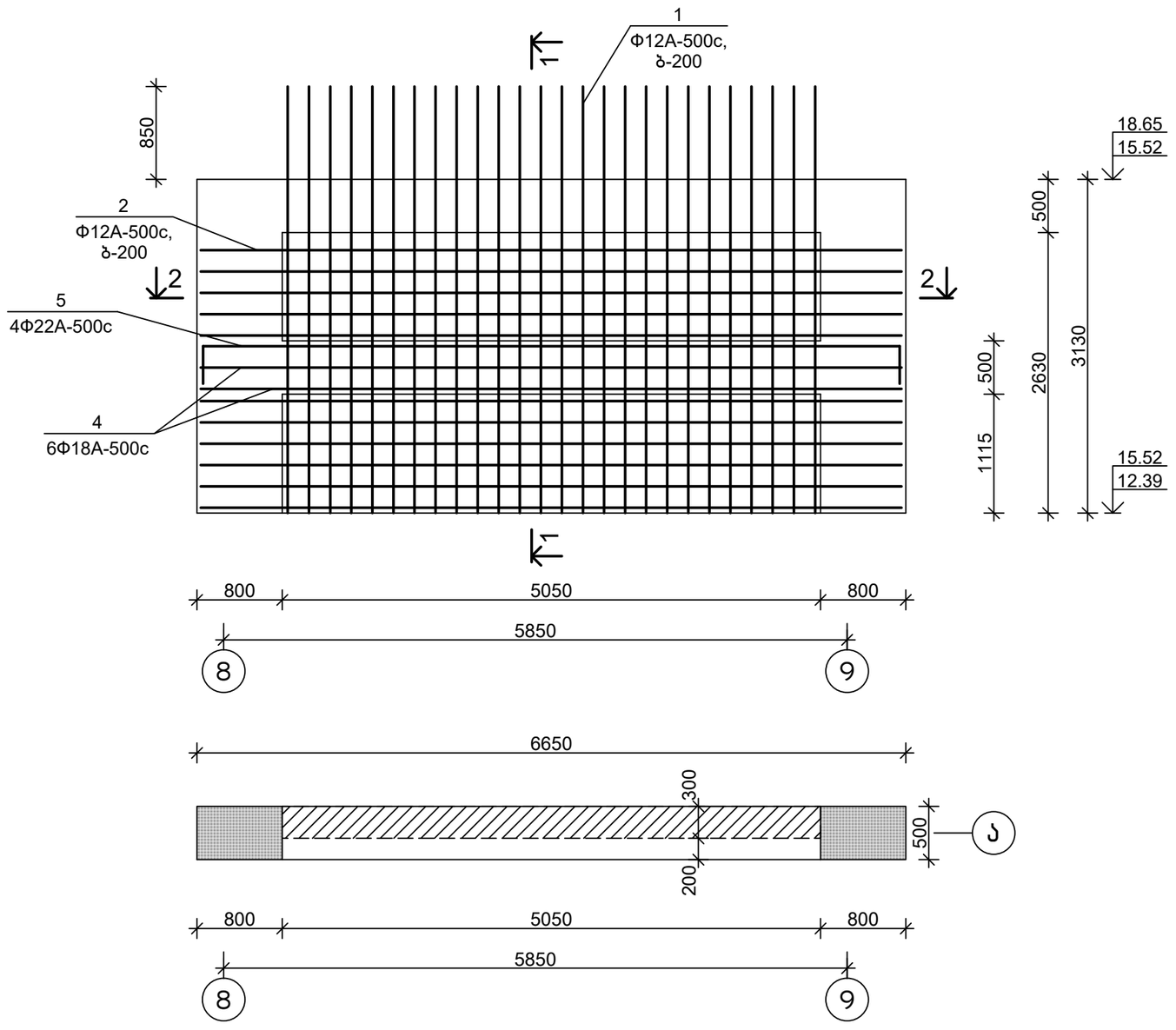

თანამდებობა	ხელმოწერა	გვარი	ქ. თბილისი, ვ. ნინუას ქ.3–8 მრავალბინიანი სახლის პროექტი	შ.პ.ს.	"მონოლითჯგუფი"
გენ.დირექტორი		თ. მაისურაძე			
პრ.მთ.ინჟინერი		ზ.ჯულუხიძე			
კონსტრუქტორი		გ.დედალამაზიშვილი	კონსტრუქციული ნაწილი		
			მონოლითური დიაფრაგმა მდ 4.5	სტადია	ფურც	მასშტ
				მ.პრ.	კ–244	1:50

2–2
მ1:20

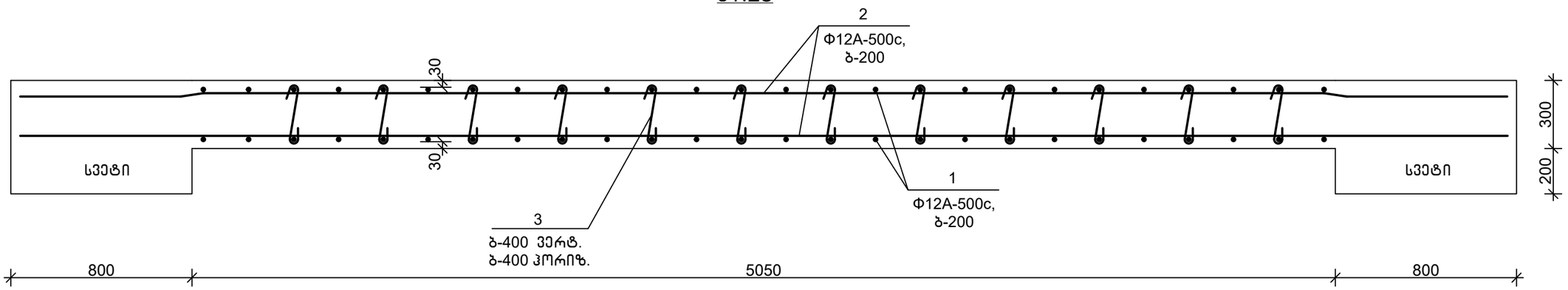

სპეციფიკაცია

პოზიცია	აღნიშვნა	დასახელება	რაოდ.	წონა, კგ	შენიშვნა
		მდ 4.5			
		დეტალები			
1		Φ12A-500c,ГОСТ 34028-2016, L=4000	52	3.56	
2		Φ12A-500c,ГОСТ 34028-2016, L=6600	22	5.88	
3		Φ8A-500c, ГОСТ 34028-2016, L=450	48	0.18	
4		Φ18A-500c,ГОСТ 34028-2016, L=6600	6	13.20	
5		Φ22A-500c,ГОСТ 34028-2016, L=7400	4	22.06	
6		Φ8A-500c, ГОСТ 34028-2016, L=1900	28	0.76	
		მასალები			
		B25 კლ.ბეტონი			5.25 მ^3

დეტალების უწყისი

პოზ.	ესკიზი
3	250, 100, 100
5	400, 6600, 400
6	500, 525, 425, 400

თანამდებობა	ხელმოწერა	გვარი	ქ. თბილისი, ვ. ნინუას ქ.3–8 მრავალბინიანი სასხ.სახლის პროექტი	შპს.	"მონოლითჯგუფი"
გენ.დირექტორი		თ. მაისურაძე			
პრ.მთ.ინჟინერი		ზ.ჯულუხიძე			
კონსტრუქტორი		გ.დედალამაზიშვილი	კონსტრუქციული ნაწილი		
			მონოლითური დიაფრაგმა მდ 4.5 (გაბრძელება)	სტადია: მ.პრ.	ფურც: კ–245
					მასშტ: 1:20

1–1
მ1:20

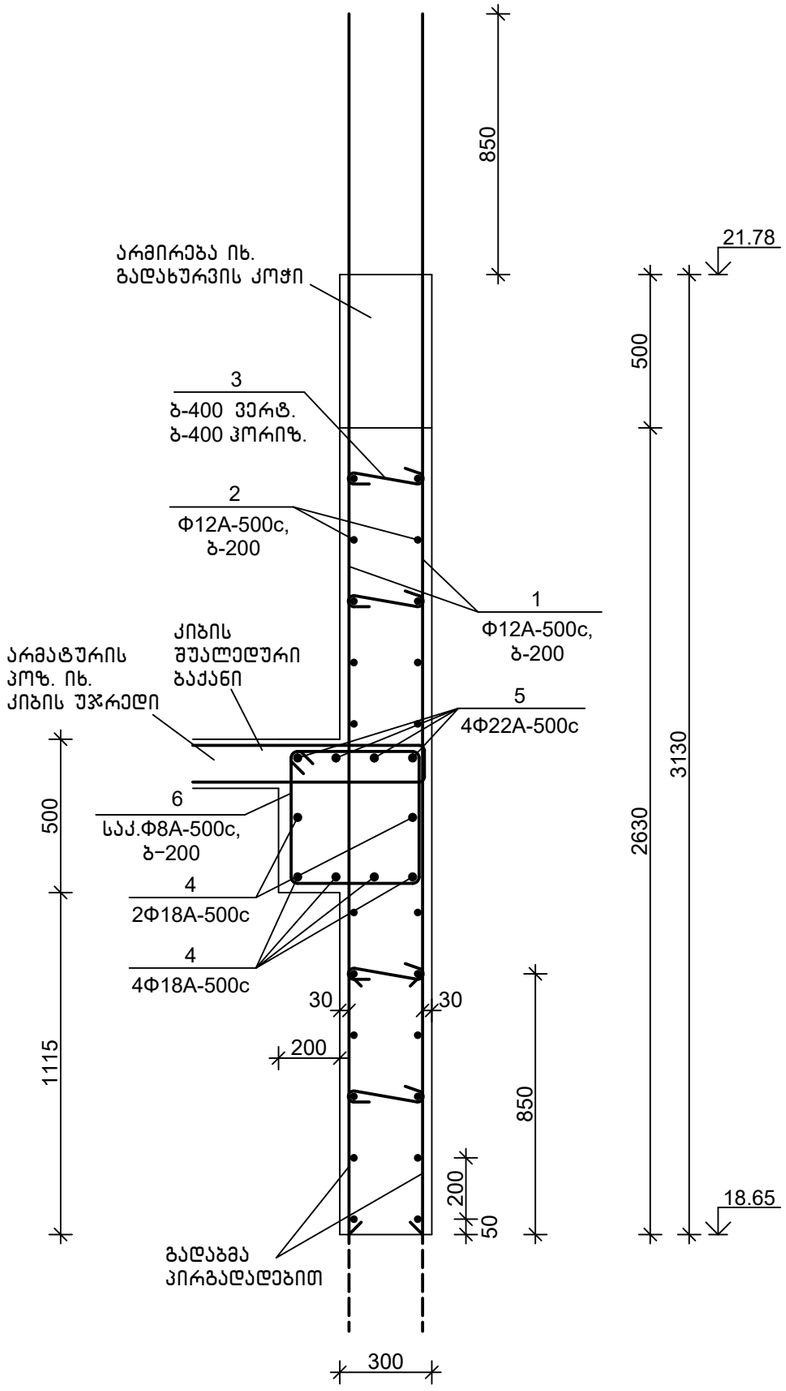

მონოლითური დიაფრაგმა მდ 4.6 მ1:50

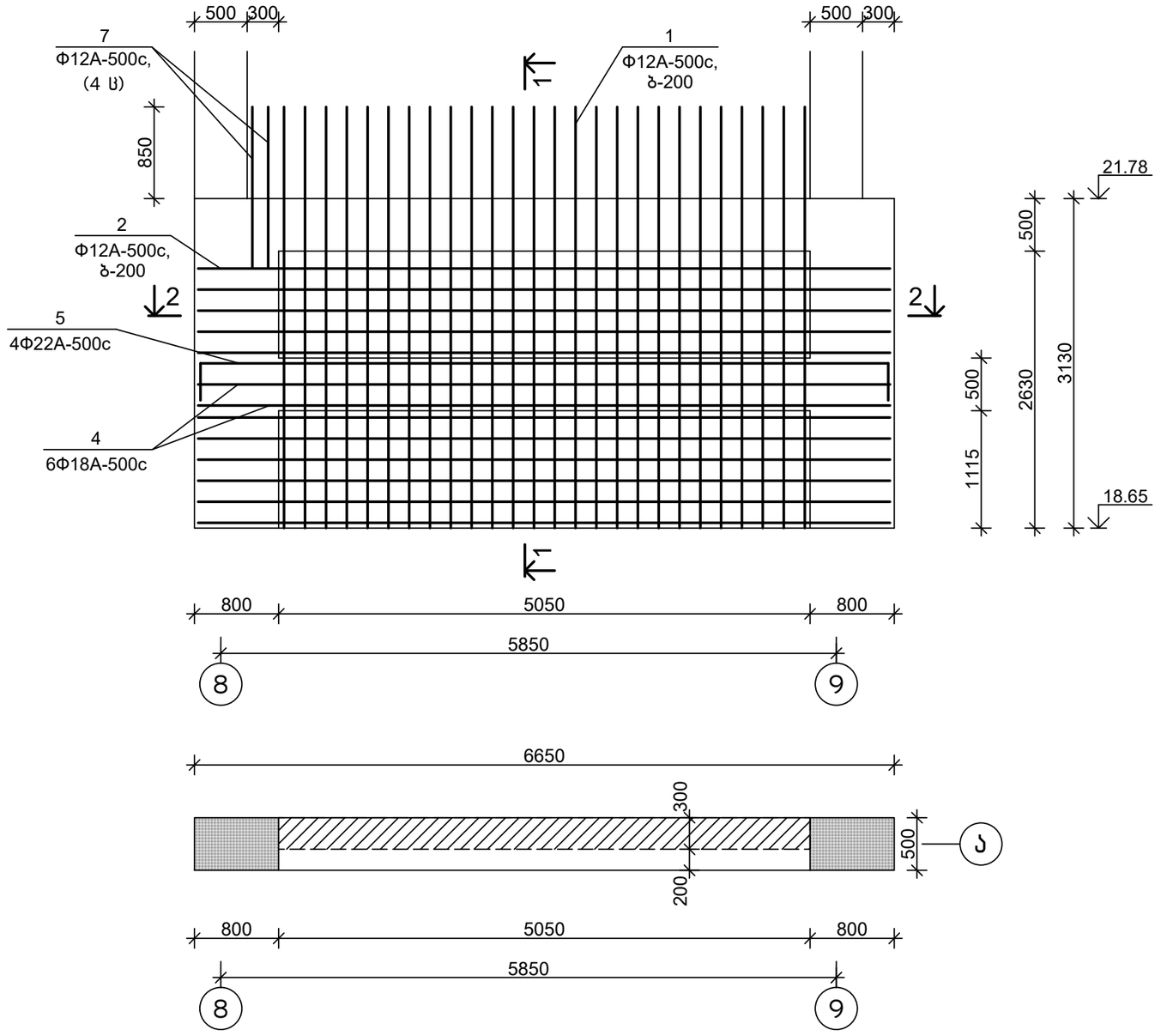

თანამდებობა	ხელმოწერა	გვარი	ქ. თბილისი, ვ. ნინუას ქ.3–8 მრავალბინიანი სახლის პროექტი	შ.პ.ს.	"მონოლითჯგუფი"
გენ.დირექტორი		თ. მაისურაძე			
პრ.მთ.ინჟინერი		ზ.ჯულუხიძე			
კონსტრუქტორი		გ.დედალამაზიშვილი	კონსტრუქციული ნაწილი		
			მონოლითური დიაფრაგმა მდ 4.6	სტადია	ფურც	მასშტ
				მ.პრ.	კ–246	1:50

2-2
მ1:20

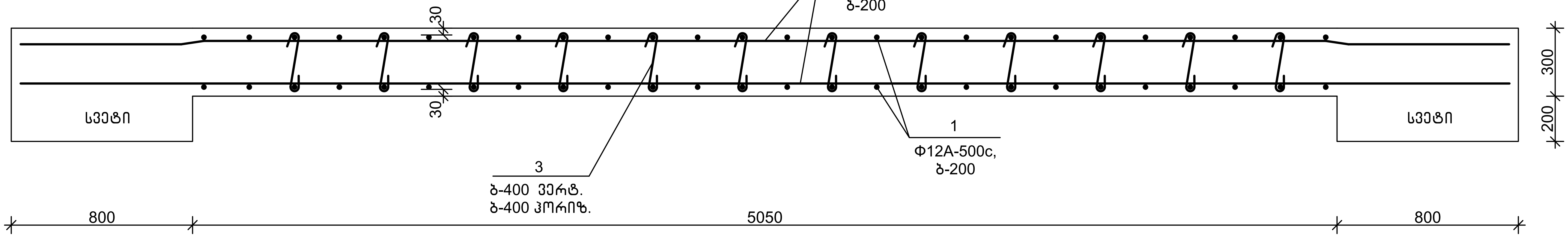

დეტალების უწყისი

პოზ.	ესკიზი
3	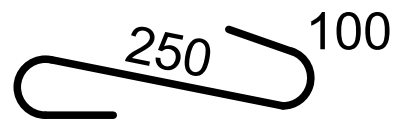
5	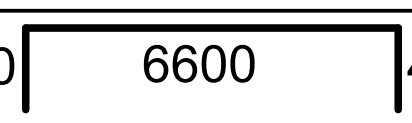
6	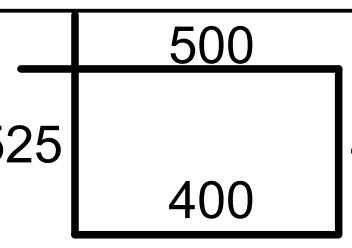

სპეციფიკაცია

პოზიცია	აღნიშვნა	დასახელება	რაოდ.	წონა, კგ	შენიშვნა
		მდ 4.6			
		დეტალები			
1		Φ12A-500c,ГОСТ 34028-2016, L=4000	52	3.56	
2		Φ12A-500c,ГОСТ 34028-2016, L=6600	22	5.88	
3		Φ8A-500c, ГОСТ 34028-2016, L=450	48	0.18	
4		Φ18A-500c,ГОСТ 34028-2016, L=6600	6	13.20	
5		Φ22A-500c,ГОСТ 34028-2016, L=7400	4	22.06	
6		Φ8A-500c, ГОСТ 34028-2016, L=1900	28	0.76	
7		Φ12A-500c,ГОСТ 34028-2016, L=1500	4	1.34	
		მასალები			
		B25 კლ.ბეტონი			5.25 მ^3

თანამდებობა	ხელმოწერა	გვარი	ქ. თბილისი, ვ. ნინუას ქ.3-8 მრავალბინიანი საცხ.სახლის პროექტი	შ.პ.ს. "მონოლითჯგუფი"		
გენ.დირექტორი		თ. მაისურაძე				
პრ.მთ.ინჟინერი		ზ.ჯულუხიძე				
კონსტრუქტორი	[signature]	გ.ღედალამაზიშვილი	კონსტრუქციული ნაწილი			
			მონოლითური დიაფრაგმა მდ 4.6 (გაგრძელება)	სტადია	ფურც	მასშტ
				მ.პრ.	კ-247	1:20

1–1
მ1:20

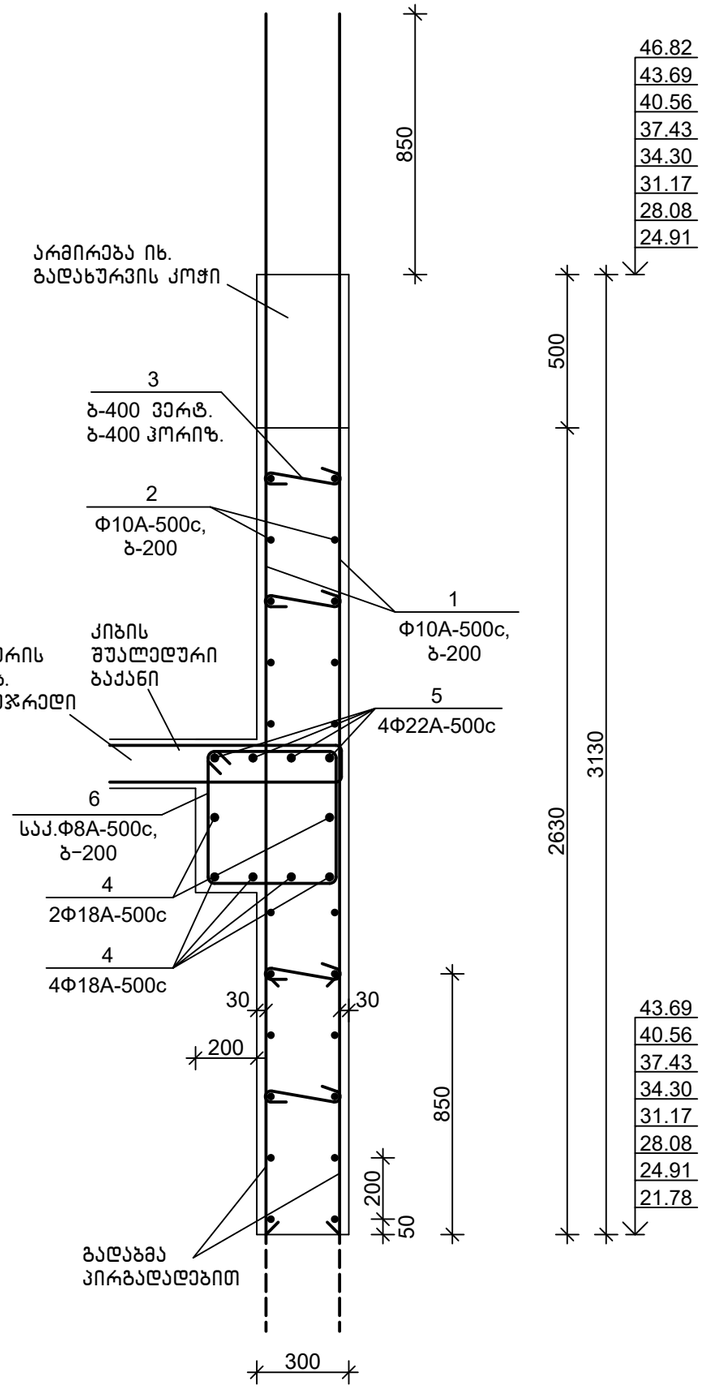

მონოლითური დიაფრაგმა მდ 4.7 მ1:50

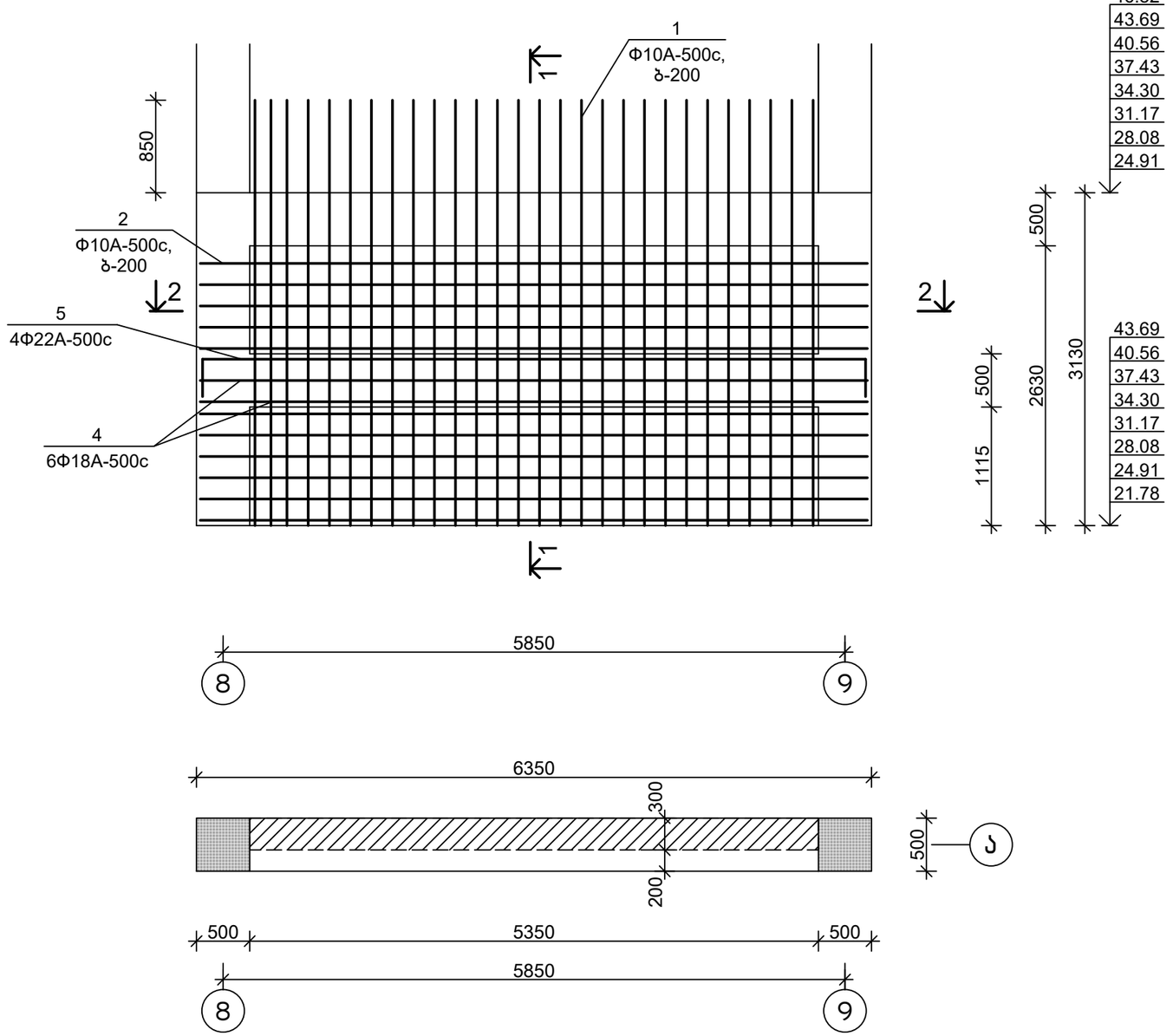

თანამდებობა	ხელმოწერა	გვარი	ქ. თბილისი, ვ. ნინუას ქ.3–8 მრავალბინიანი საცხ.სახლის პროექტი	შ.პ.ს.	"მონოლითჯგუფი"
გენ.დირექტორი		თ. მაისურაძე			
პრ.მთ.ინჟინერი		ზ.ჯულუხიძე			
კონსტრუქტორი		გ.დედალამაზიშვილი	კონსტრუქციული ნაწილი		
			მონოლითური დიაფრაგმა მდ 4.7	სტადია	ფურც	მასშტ
				მ.პრ.	კ–248	1:50

2-2
მ1:20

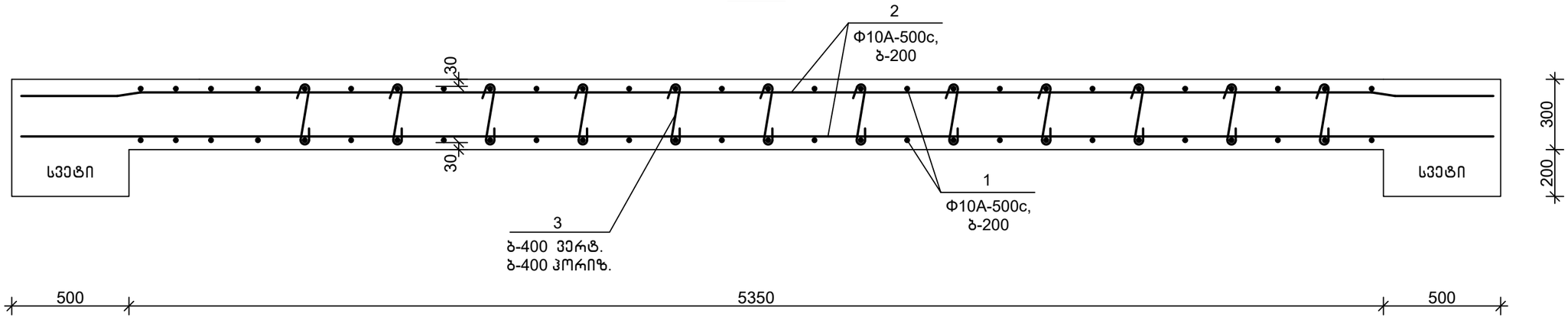

დეტალების უწყისი

პოზ.	ესკიზი
3	250, 100, 100
5	400, 6300, 400
6	500, 525, 425, 400

სპეციფიკაცია

პოზიცია	აღნიშვნა	დასახელება	რაოდ.	წონა, კგ	შენიშვნა
		მდ 4.7			
		დეტალები			
1		Φ10A-500c,ГОСТ 34028-2016, L=4000	56	2.48	
2		Φ10A-500c,ГОСТ 34028-2016, L=6300	22	3.91	
3		Φ8A-500c, ГОСТ 34028-2016, L=450	48	0.18	
4		Φ18A-500c,ГОСТ 34028-2016, L=6300	6	12.60	
5		Φ22A-500c,ГОСТ 34028-2016, L=7100	4	21.16	
6		Φ8A-500c, ГОСТ 34028-2016, L=1900	28	0.76	
		მასალები			
		B25 კლ.ბეტონი			5.55 მ^3

თანამდებობა	ხელმოწერა	გვარი	ქ. თბილისი, ვ. ნინუას ქ.3-8 მრავალბინიანი სახლის პროექტი	შპს.	"მონოლითჯგუფი"
გენ.დირექტორი		თ. მაისურაძე			
პრ.მთ.ინჟინერი		ზ.ჯულუხიძე			
კონსტრუქტორი		გ.დედალამაზიშვილი	კონსტრუქციული ნაწილი		
			მონოლითური დიაფრაგმა მდ 4.7 (გაგრძელება)	სტადია	ფურც	მასშტ
				მ.პრ.	კ-249	1:20

1-1
მ1:20

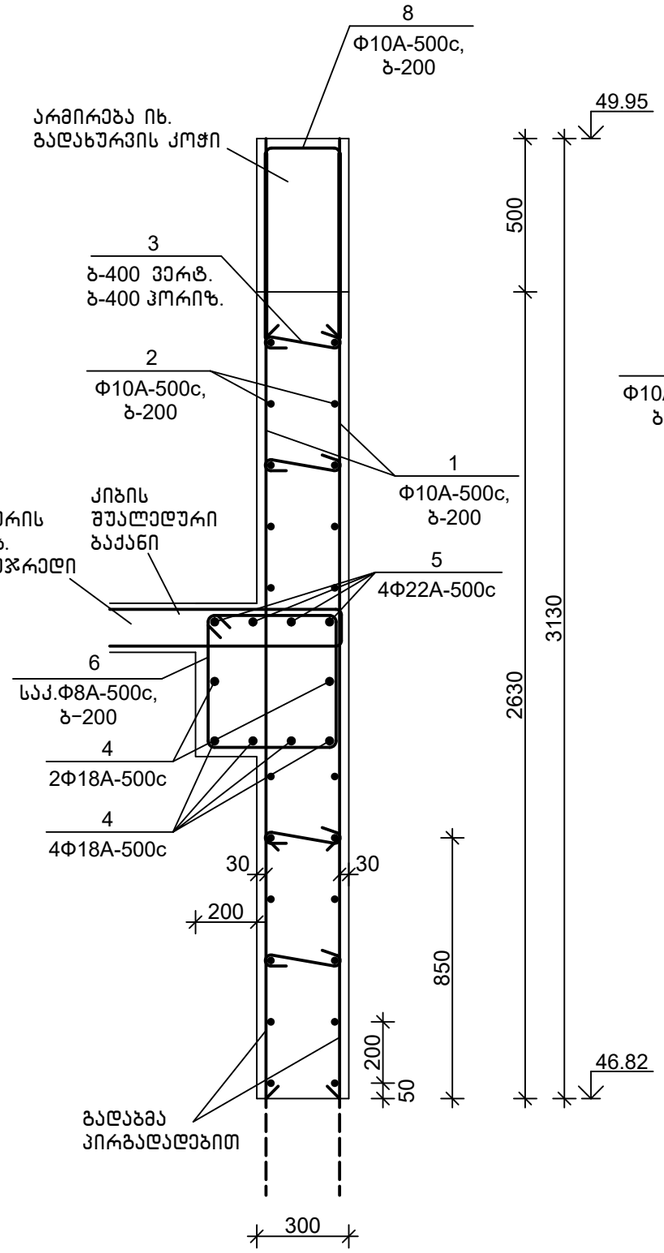

2-2
მ1:20

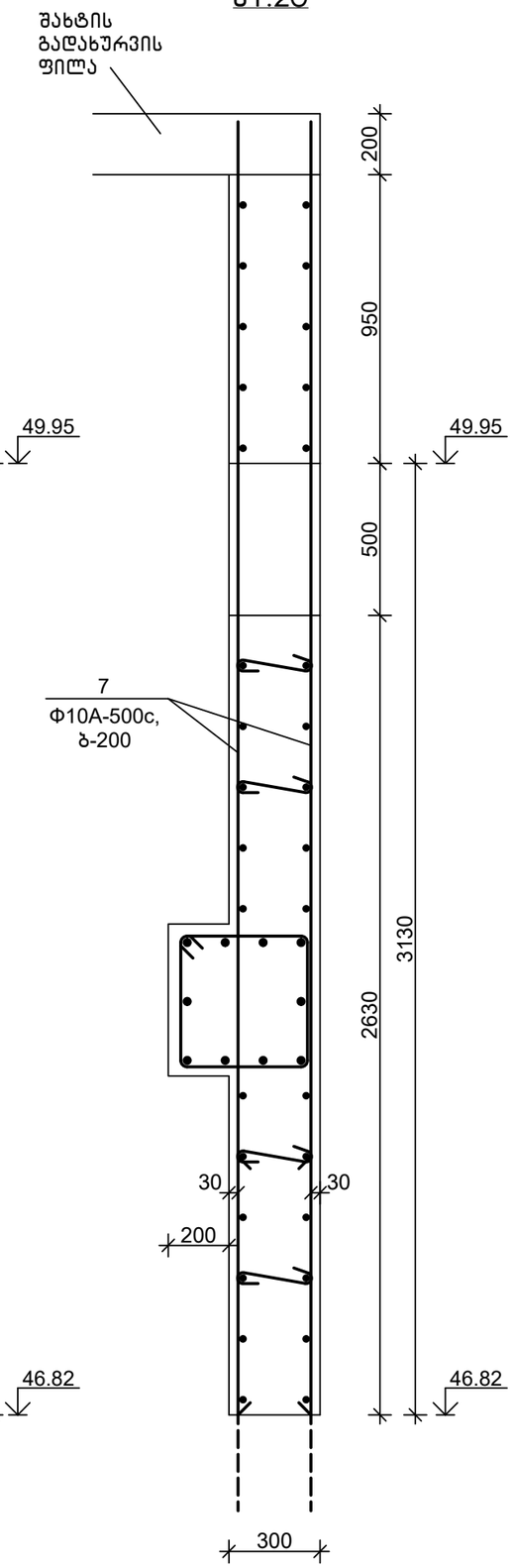

მონოლითური დიაფრაგმა მდ 4.8 მ1:50

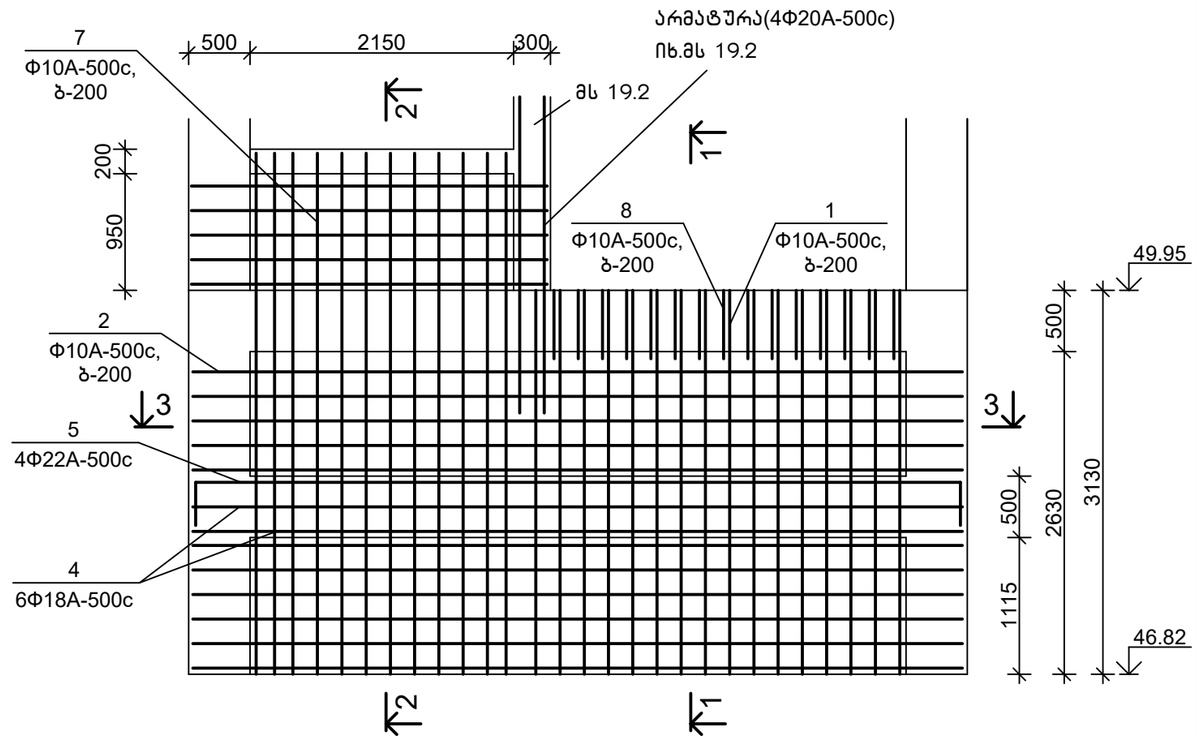

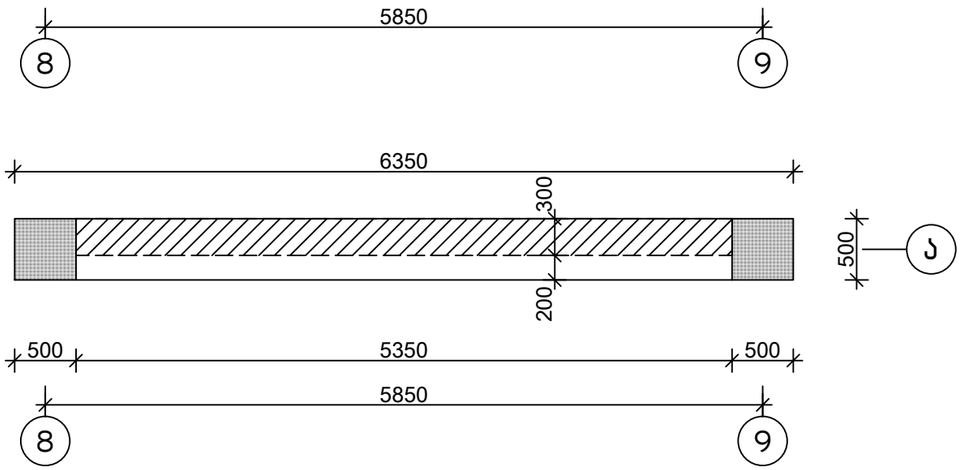

თანამდებობა	ხელმოწერა	გვარი	ქ. თბილისი, ვ. ნინუას ქ.3-8 მრავალბინიანი საცხ.სახლის პროექტი	შ.პ.ს.	"მონოლითჯგუფი"
გენ.დირექტორი		თ. მაისურაძე			
პრ.მთ.ინჟინერი		ზ.ჯულუხიძე			
კონსტრუქტორი		გ.დედალამაზიშვილი	კონსტრუქციული ნაწილი		
			მონოლითური დიაფრაგმა მდ 4.8	სტადია	ფურც	მასშტ
				მ.პრ.	კ-250	1:50

3-3
მ1:20

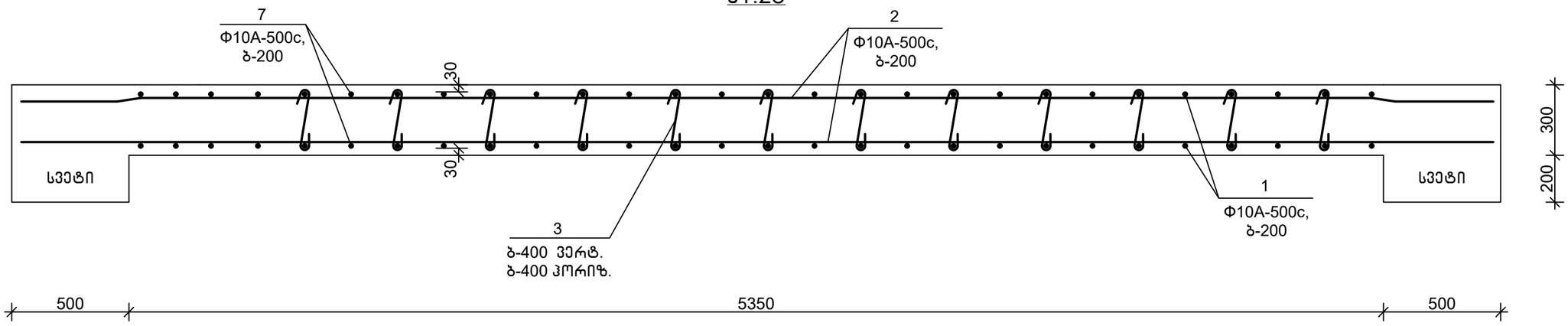

დეტალების უწყისი

პოზ.	ესკიზი
3	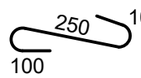
5	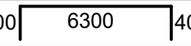
6	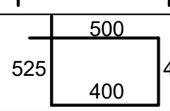
8	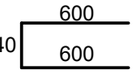

სპეციფიკაცია

პოზიცია	აღნიშვნა	დასახელება	რაოდ.	წონა, კგ	შენიშვნა
		მდ 4.8			
		დეტალები			
1		Φ10A-500c,ГОСТ 34028-2016, L=3100	32	1.93	
2		Φ10A-500c,ГОСТ 34028-2016, L=6300	24	3.91	
3		Φ8A-500c, ГОСТ 34028-2016, L=450	48	0.18	
4		Φ18A-500c,ГОСТ 34028-2016, L=6300	6	12.60	
5		Φ22A-500c,ГОСТ 34028-2016, L=7100	4	21.16	
6		Φ8A-500c, ГОСТ 34028-2016, L=1900	28	0.76	
7		Φ10A-500c,ГОСТ 34028-2016, L=4250	24	2.64	
8		Φ10A-500c,ГОСТ 34028-2016, L=1500	16	0.93	
		მასალები			
		B25 კლ.ბეტონი			5.55 მ^3

თანამდებობა	ხელმოწერა	გვარი	ქ. თბილისი, ვ. ნინუას ქ.3-8 მრავალბინიანი საცხ.სახლის პროექტი	შ.პ.ს.	"მონოლითშენგუფი"
გენ.დირექტორი		თ. მაისურაძე			
პრ.მთ.ინჟინერი		ზ.ჯულუხიძე			
კონსტრუქტორი		გ.დედალამაზიშვილი	კონსტრუქციული ნაწილი		
			მონოლითური დიაფრაგმა მდ 4.8 (გაბრძელება)	სტადია	ფურც	მასშტ
				მ.პრ.	კ-251	1:20

1-1
მ1:20

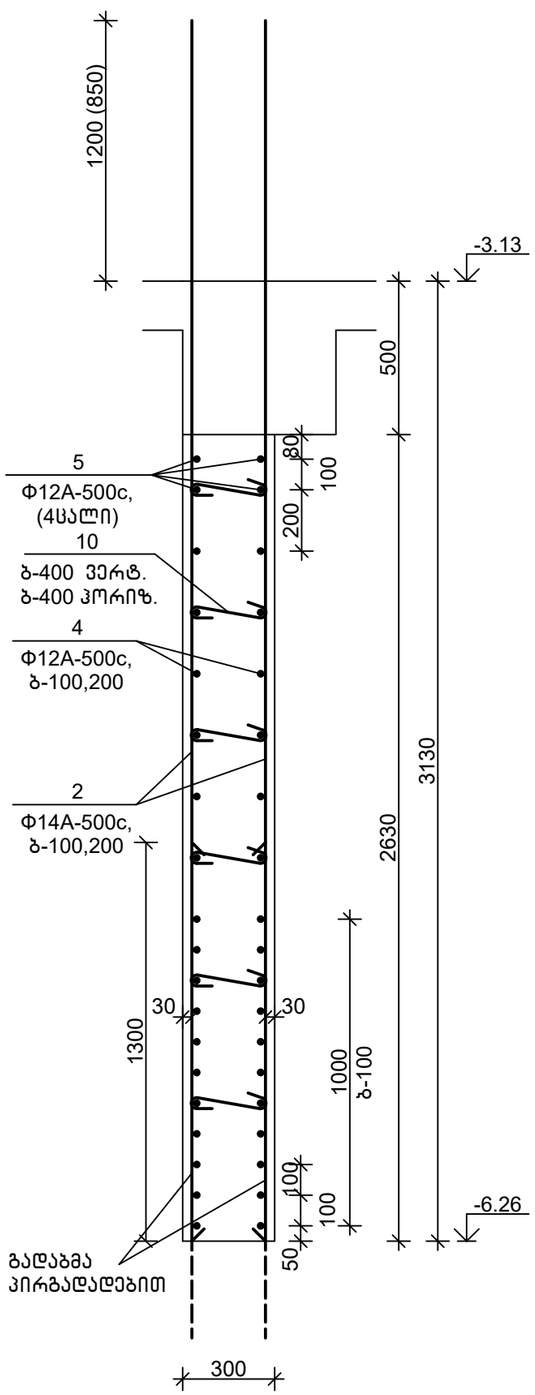

მოწოლითური დიაფრაგმა მდ 5.1 მ1:50

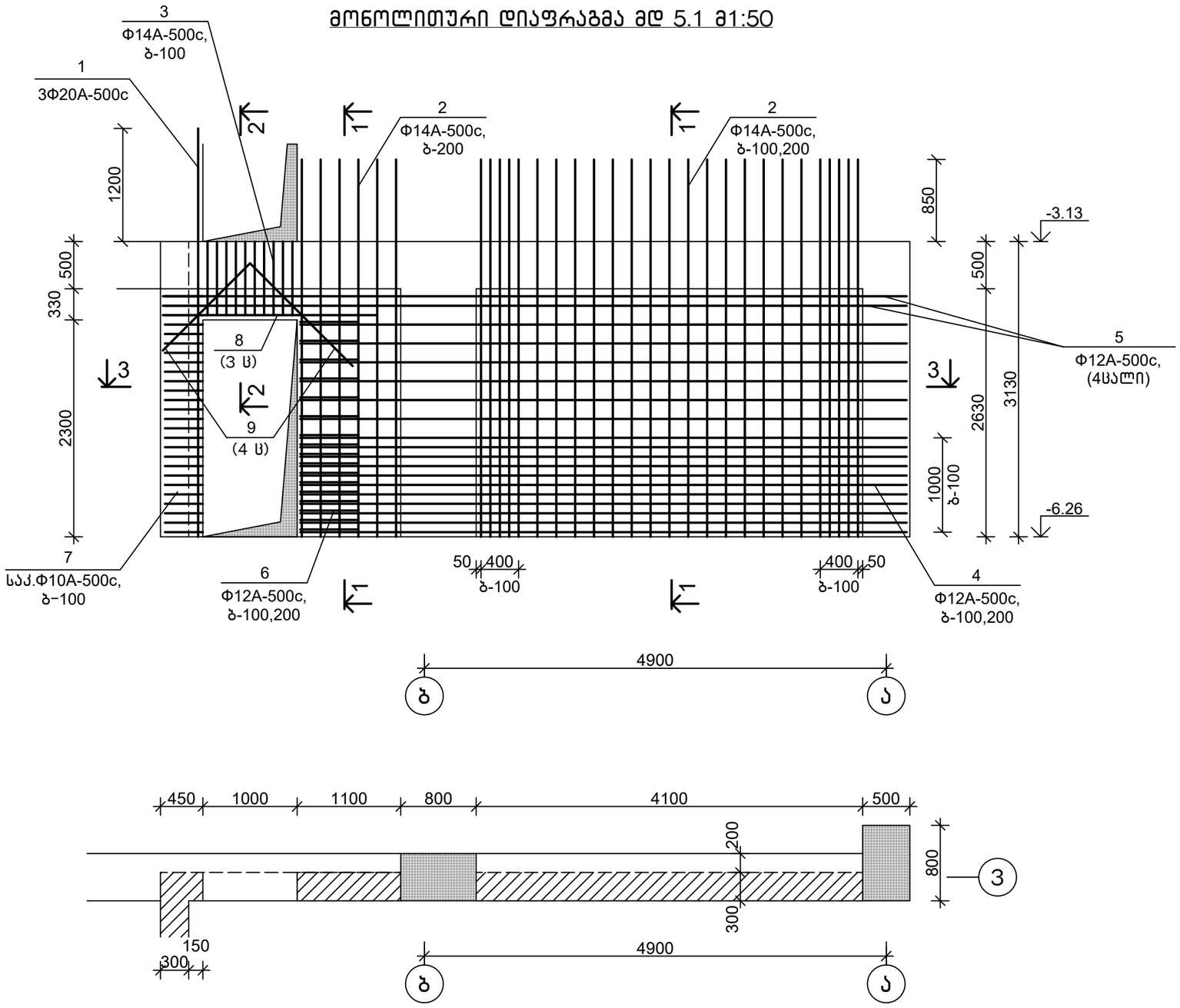

თანამდებობა	ხელმოწერა	გვარი	ქ. თბილისი, ვ. ნინუას ქ.3-8 მრავალბინიანი სახლის სახლის პროექტი	შპს	"მოწოლითჯგუფი"
გენ.დირექტორი		თ. მაისურაძე			
პრ.მთ.ინჟინერი		ზ.ჯულუხიძე			
კონსტრუქტორი		გ.დედალამაზიშვილი	კონსტრუქციული ნაწილი		
			მოწოლითური დიაფრაგმა მდ 5.1	სტადია	ფურც	მასშტ
				მ.პრ.	კ-252	1:50

3-3
მ1:20

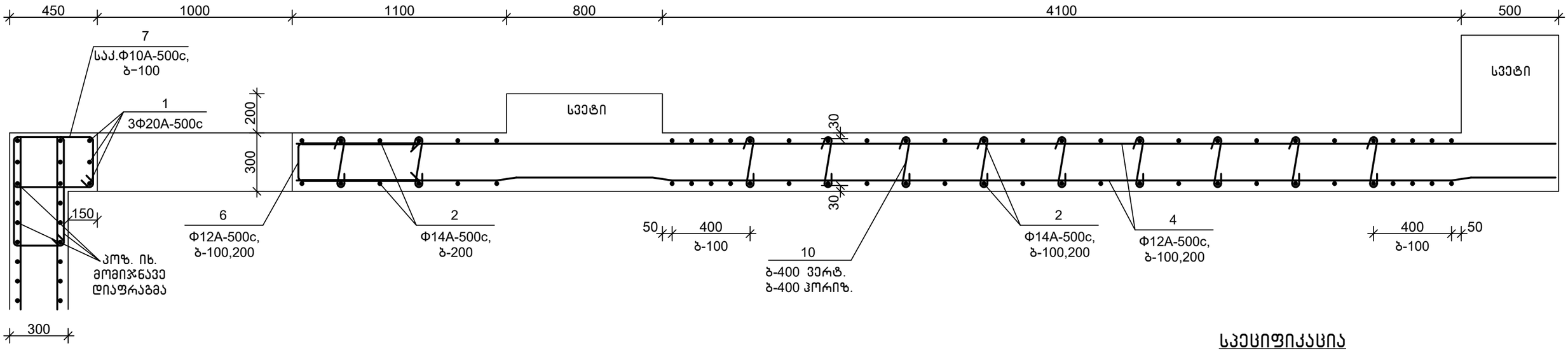

2-2
მ1:20

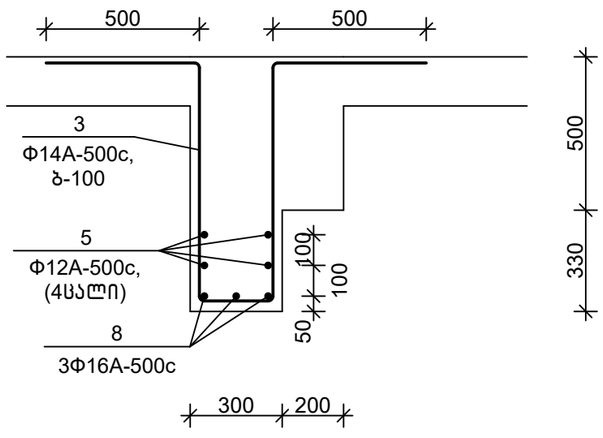

დეტალების უწყისი

პოზ.	ესკიზი
3	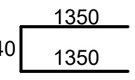
6	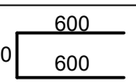
7	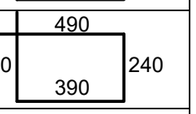
10	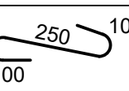

სპეციფიკაცია

პოზიცია	აღნიშვნა	დასახელება	რაოდ.	წონა, კგ	შენიშვნა
		მდ 5.1			
		დეტალები			
1		Ф20A-500c,ГОСТ 34028-2016, L=4400	3	10.87	
2		Ф14A-500c,ГОСТ 34028-2016, L=4000	62	4.84	
3		Ф14A-500c,ГОСТ 34028-2016, L=3000	10	3.63	
4		Ф12A-500c,ГОСТ 34028-2016, L=6450	34	5.75	
5		Ф12A-500c,ГОСТ 34028-2016, L=7900	4	7.04	
6		Ф12A-500c,ГОСТ 34028-2016, L=1500	17	1.34	
7		Ф10A-500c,ГОСТ 34028-2016, L=1500	26	0.93	
8		Ф16A-500c,ГОСТ 34028-2016, L=2300	3	3.64	
9		Ф25A-500c,ГОСТ 34028-2016, L=1500	4	5.78	
10		Ф8A-500c, ГОСТ 34028-2016, L=450	66	0.18	
		მასალები			
		B30,W6 კლ.ბეტონი			4.30 მ^3

თანამდებობა	ხელმოწერა	გვარი	ქ. თბილისი, ვ. ნინუას ქ.3-8 მრავალბინიანი საცხ.სახლის პროექტი	შ.პ.ს.	"მონოლითშენგეგმა"
გენ.დირექტორი		თ. მაისურაძე			
პრ.მთ.ინჟინერი		ზ.ჯულუხიძე			
კონსტრუქტორი		გ.დედალამაზიშვილი	კონსტრუქციული ნაწილი		
			მონოლითური დიაფრაგმა მდ 5.1 (გაბარძელება)	სტადია	ფურც	მასშტ
				მ.პრ.	კ-253	1:20

1-1
მ1:20

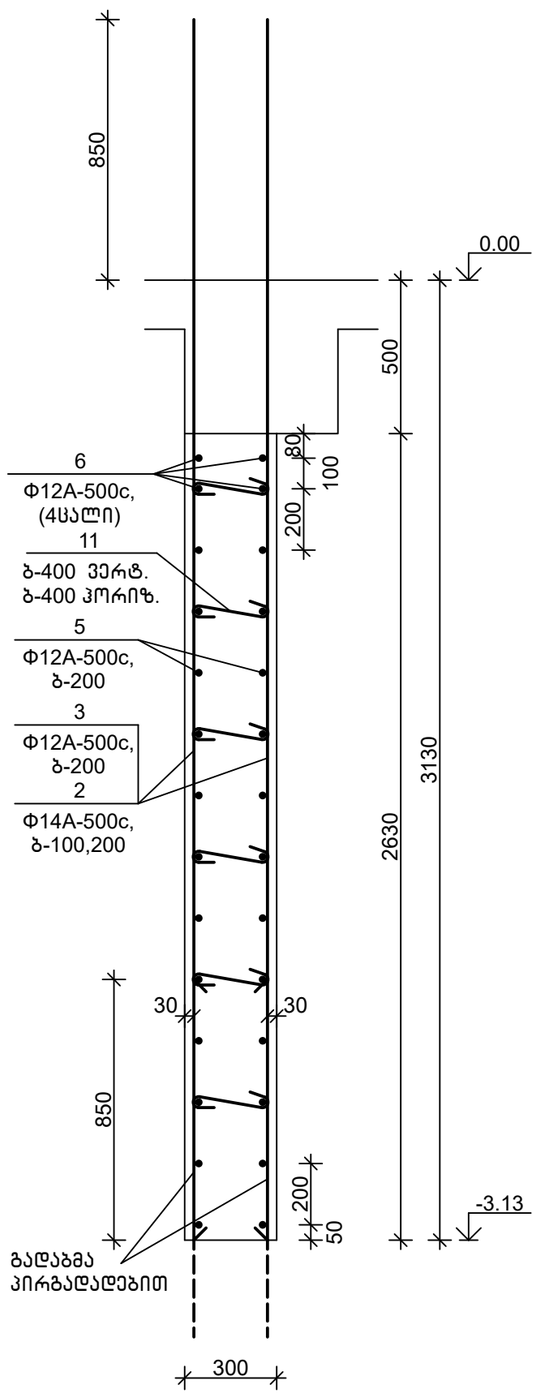

მოწოლითური დიაფრაგმა მდ 5.2 მ1:50

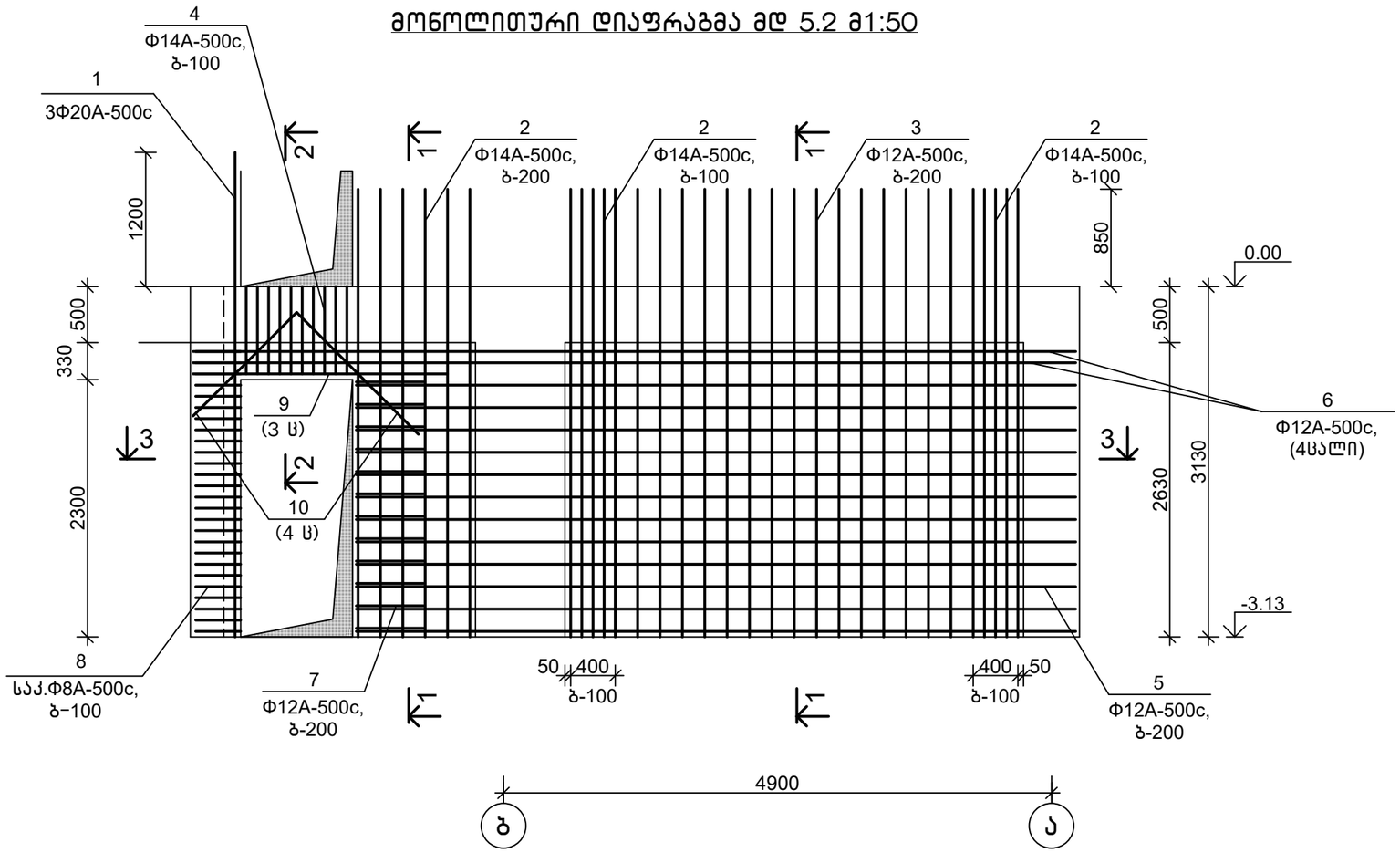

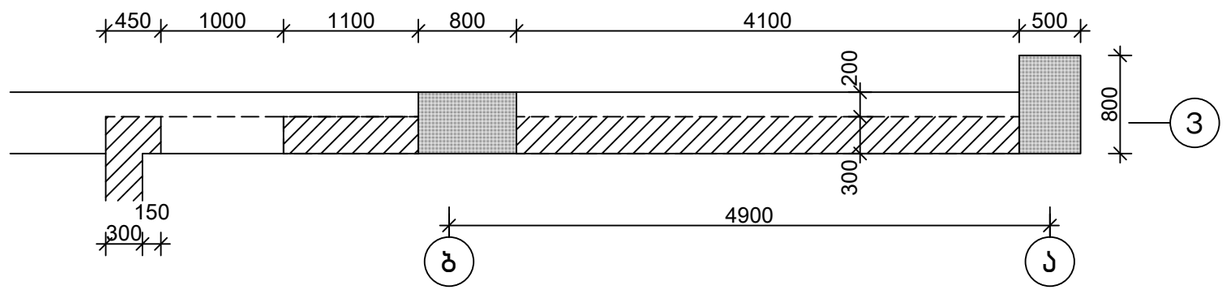

თანამდებობა	ხელმოწერა	გვარი	ქ. თბილისი, ვ. ნინუას ქ.3-8 მრავალბინიანი სახლის პროექტი	შ.პ.ს.	"მოწოლითჯგუფი"
გენ.დირექტორი		თ. მაისურაძე			
პრ.მთ.ინჟინერი		ზ.ჯულუხიძე			
კონსტრუქტორი		გ.დედალამაზიშვილი	კონსტრუქციული ნაწილი		
			მოწოლითური დიაფრაგმა მდ 5.2	სტადია	ფურც	მასშტ
				მ.პრ.	კ-254	1:50

3-3
მ1:20

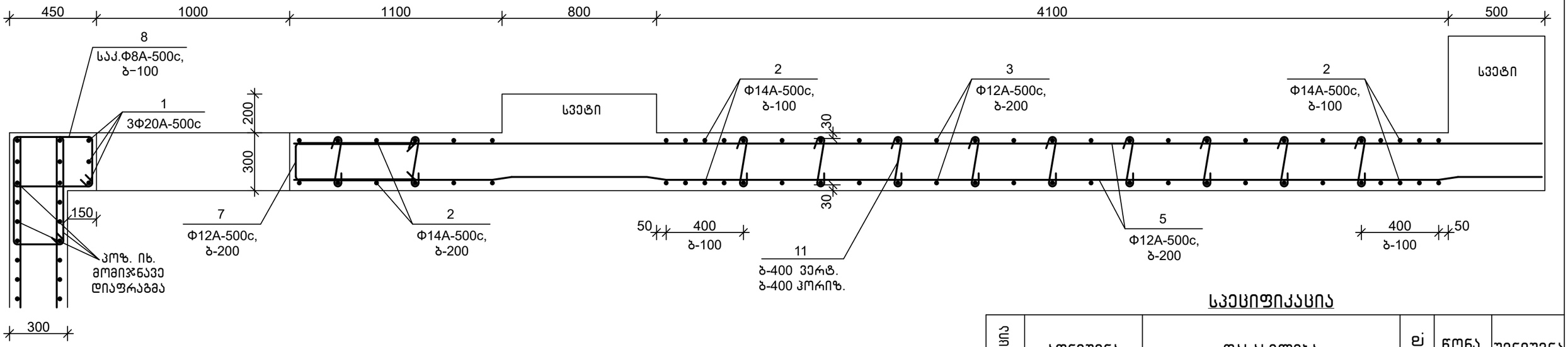

2-2
მ1:20

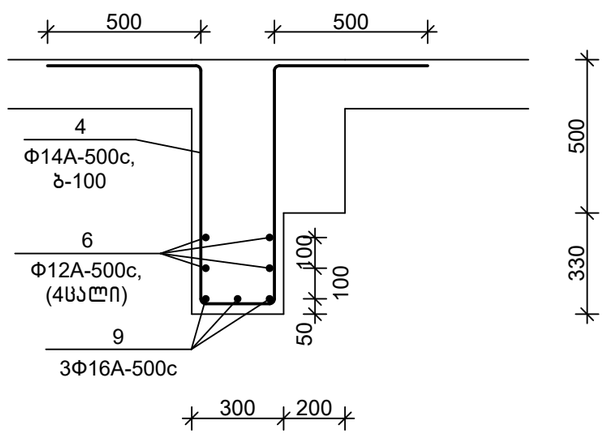

დეტალების უწყისი

პოზ.	ესკიზი
4	1350 / 240 / 1350
7	600 / 210 / 600
8	490 / 340 / 240 / 390
11	250 / 100 / 100

სპეციფიკაცია

პოზიცია	აღნიშვნა	დასახელება	რაოდ.	წონა, კგ	შენიშვნა
		მდ 5.2			
		დეტალები			
1		Ф20А-500с,ГОСТ 34028-2016, L=4400	3	10.87	
2		Ф14А-500с,ГОСТ 34028-2016, L=4000	32	4.84	
3		Ф12А-500с,ГОСТ 34028-2016, L=4000	30	3.56	
4		Ф14А-500с,ГОСТ 34028-2016, L=3000	10	3.63	
5		Ф12А-500с,ГОСТ 34028-2016, L=6450	24	5.75	
6		Ф12А-500с,ГОСТ 34028-2016, L=7900	4	7.04	
7		Ф12А-500с,ГОСТ 34028-2016, L=1500	12	1.34	
8		Ф8А-500с, ГОСТ 34028-2016, L=1500	26	0.60	
9		Ф16А-500с,ГОСТ 34028-2016, L=2300	3	3.64	
10		Ф25А-500с,ГОСТ 34028-2016, L=1500	4	5.78	
11		Ф8А-500с, ГОСТ 34028-2016, L=450	66	0.18	
		მასალები			
		B30,W6 კლ.ბეტონი			4.30 მ³

თანამდებობა	ხელმოწერა	გვარი	ქ. თბილისი, ვ. ნინუას ქ.3-8 მრავალბინიანი საცხ.სახლის პროექტი	შ.პ.ს.	"მონოლითშენგუფი"
გენ.დირექტორი		თ. მაისურაძე			
პრ.მთ.ინჟინერი		ზ.ჯულუხიძე			
კონსტრუქტორი		გ.დედალამაზიშვილი	კონსტრუქციული ნაწილი		
			მონოლითური დიაფრაგმა მდ 5.2 (გაბარძელება)	სტადია	ფურც	მასშტ
				მ.პრ.	კ-255	1:20

1-1
მ1:20

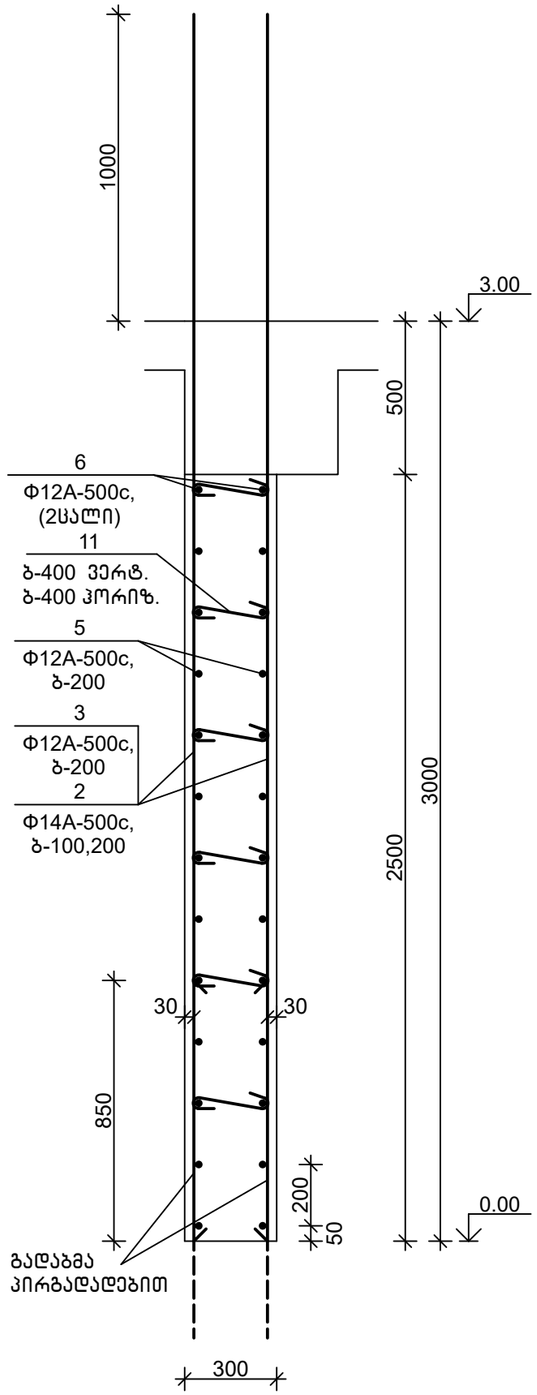

მოწოლითური დიაფრაგმა მდ 5.3 მ1:50

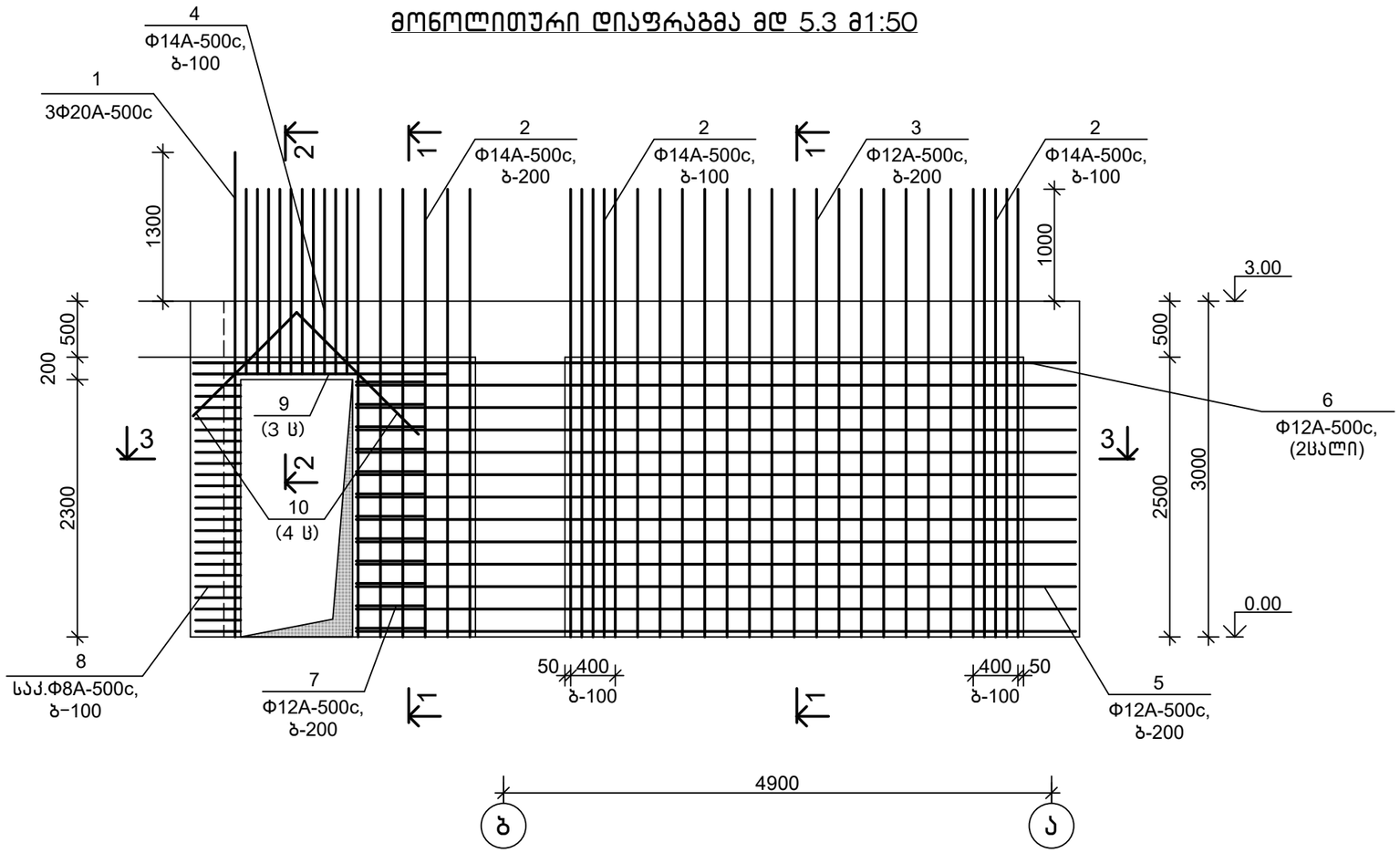

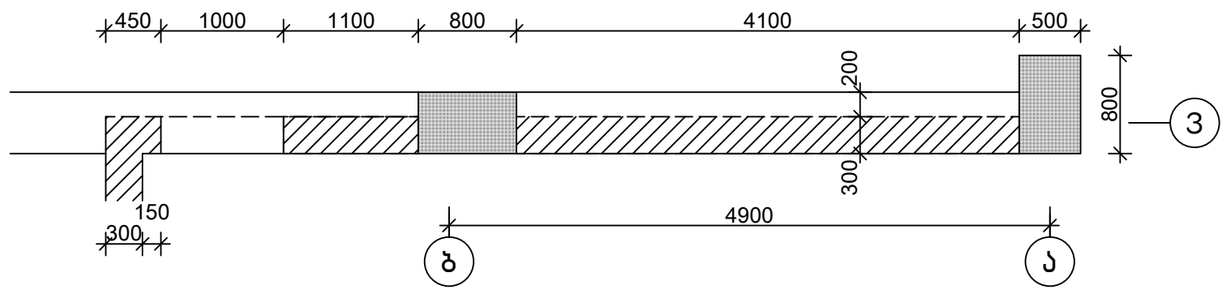

თანამდებობა	ხელმოწერა	გვარი	ქ. თბილისი, ვ. ნინუას ქ.3-8 მრავალბინიანი სახლის პროექტი	შ.პ.ს.	"მოწოლითჯგუფი"
გენ.დირექტორი		თ. მაისურაძე			
პრ.მთ.ინჟინერი		ზ.ჯულუხიძე			
კონსტრუქტორი		გ.დედალამაზიშვილი	კონსტრუქციული ნაწილი		
			მოწოლითური დიაფრაგმა მდ 5.3	სტადია	ფურც	მასშტ
				მ.პრ.	კ-256	1:50

3-3
მ1:20

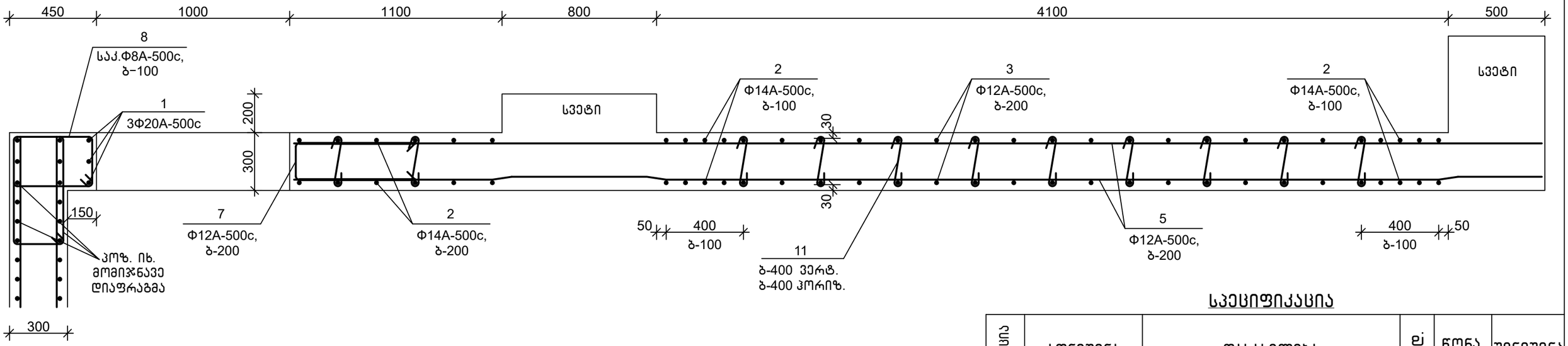

2-2
მ1:20

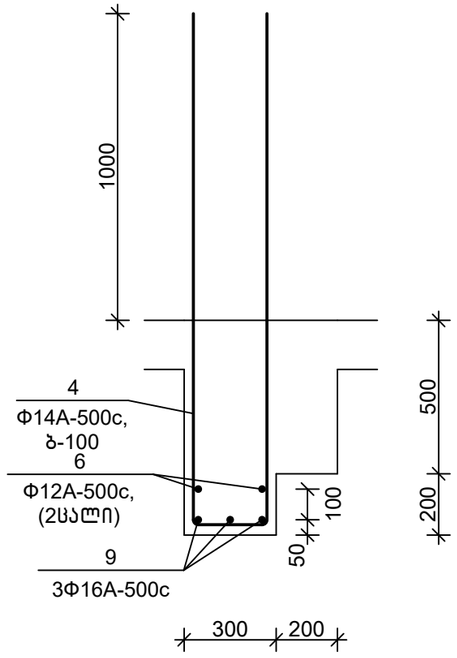

დეტალების უწყისი

პოზ.	ესკიზი
4	1650 / 240 / 1650
7	600 / 210 / 600
8	490 / 340 / 240 / 390
11	250 / 100 / 100

სპეციფიკაცია

პოზიცია	აღნიშვნა	დასახელება	რაოდ.	წონა, კგ	შენიშვნა
		მდ 5.3			
		დეტალები			
1		Ф20A-500c,ГОСТ 34028-2016, L=4400	3	10.87	
2		Ф14A-500c,ГОСТ 34028-2016, L=4000	32	4.84	
3		Ф12A-500c,ГОСТ 34028-2016, L=4000	30	3.56	
4		Ф14A-500c,ГОСТ 34028-2016, L=3600	10	4.36	
5		Ф12A-500c,ГОСТ 34028-2016, L=6450	24	5.75	
6		Ф12A-500c,ГОСТ 34028-2016, L=7900	2	7.04	
7		Ф12A-500c,ГОСТ 34028-2016, L=1500	12	1.34	
8		Ф8A-500c, ГОСТ 34028-2016, L=1500	25	0.60	
9		Ф16A-500c,ГОСТ 34028-2016, L=2300	3	3.64	
10		Ф25A-500c,ГОСТ 34028-2016, L=1500	4	5.78	
11		Ф8A-500c, ГОСТ 34028-2016, L=450	66	0.18	
		მასალები			
		B30,W6 კლ.ბეტონი			4.30 მ³

თანამდებობა	ხელმოწერა	გვარი	ქ. თბილისი, ვ. ნინუას ქ.3-8 მრავალბინიანი სახლის პროექტი	შპს "მონოლითშენგუფი"
გენ.დირექტორი		თ. მაისურაძე		
პრ.მთ.ინჟინერი		ზ.შულუხიძე		
კონსტრუქტორი		გ.დედალამაზიშვილი	კონსტრუქციული ნაწილი	
			მონოლითური დიაფრაგმა მდ 5.3 (გაბარძელება)	სტადია: მ.პრ. ფურც: კ-257 მასშტ: 1:20

1-1
მ1:20

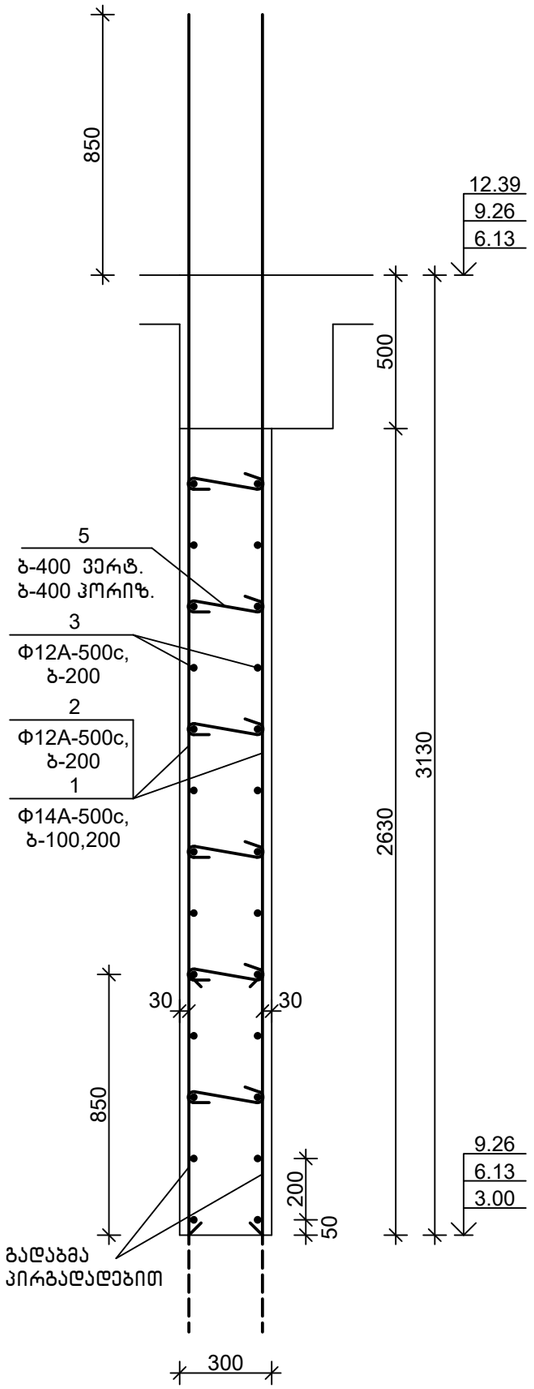

მოწოლითური დიაფრაგმა მდ 5.4 მ1:50

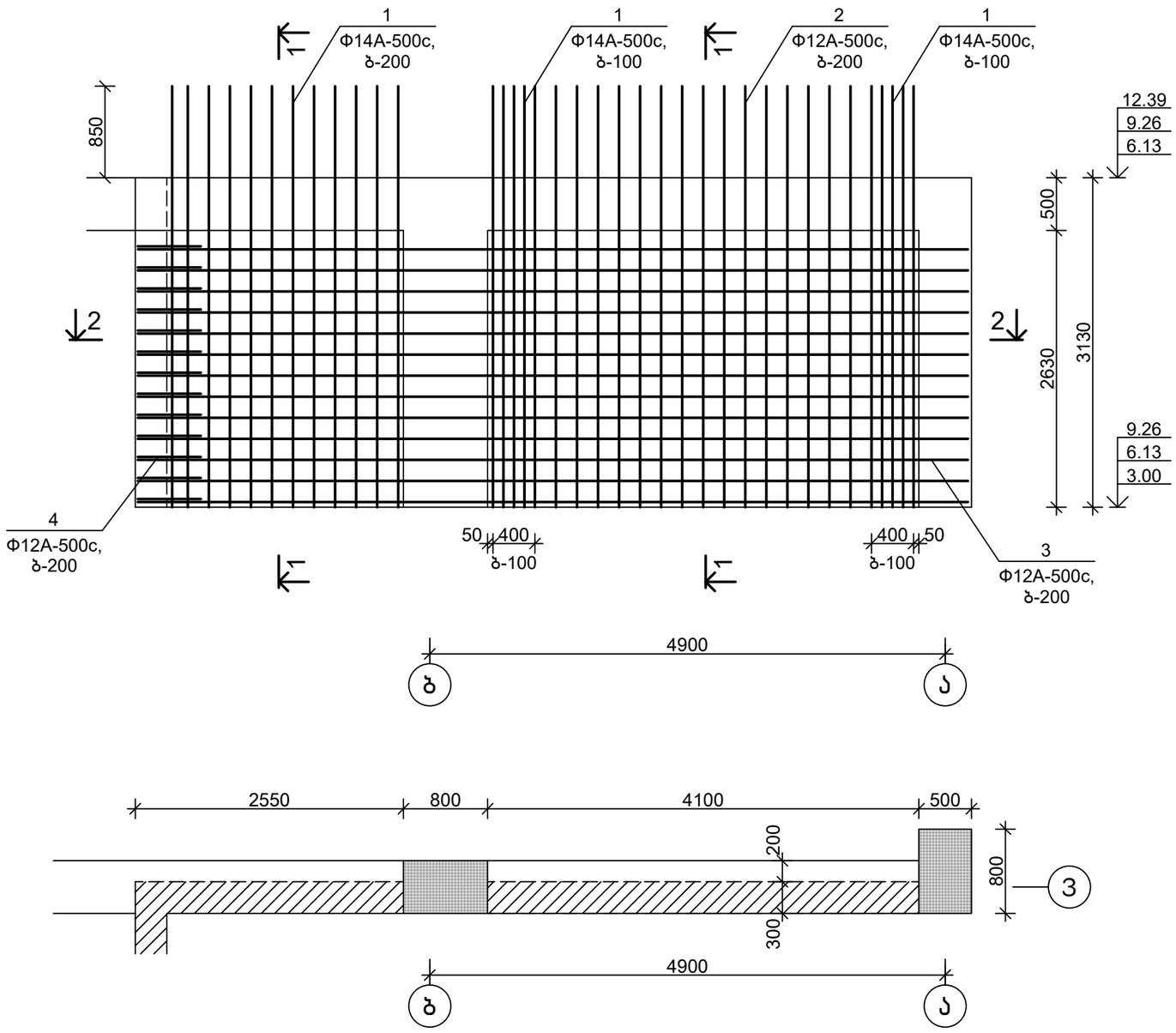

თანამდებობა	ხელმოწერა	გვარი	ქ. თბილისი, ვ. ნინუას ქ.3-8 მრავალბინიანი სახლის პროექტი	შპს.	"მოწოლითჯგუფი"
გენ.დირექტორი		თ. მაისურაძე			
პრ.მთ.ინჟინერი		ზ.ჯულუხიძე			
კონსტრუქტორი		გ.დედალამაზიშვილი	კონსტრუქციული ნაწილი		
			მოწოლითური დიაფრაგმა მდ 5.4	სტადია	ფურც	მასშტ
				მ.პრ.	კ-258	1:50

3-3
მ1:20

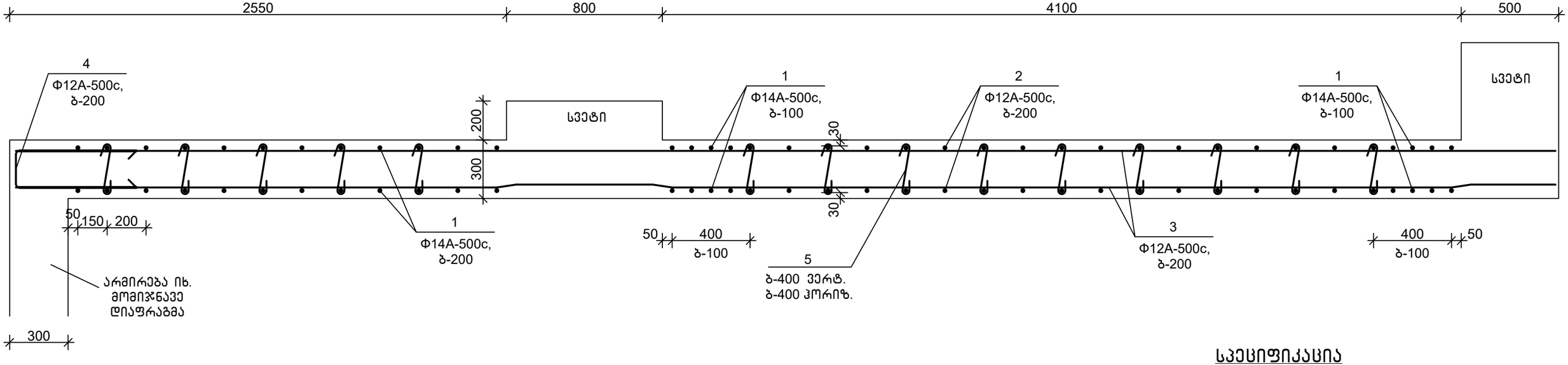

დეტალების უწყისი

პოზ.	ესკიზი
4	600 / 210 / 600
5	250 / 100 / 100

სპეციფიკაცია

პოზიცია	აღნიშვნა	დასახელება	რაოდ.	წონა, კგ	შენიშვნა
		მდ 5.4			
		დეტალები			
1		Φ14A-500c,ГОСТ 34028-2016, L=4000	44	4.84	
2		Φ12A-500c,ГОСТ 34028-2016, L=4000	30	3.56	
3		Φ12A-500c,ГОСТ 34028-2016, L=7900	26	7.04	
4		Φ12A-500c,ГОСТ 34028-2016, L=1500	13	1.34	
5		Φ8A-500c, ГОСТ 34028-2016, L=450	84	0.18	
		მასალები			
		B30 კლ.ბეტონი, 6,13 ნიშ-მდე			5.00 მ^3
		B25 კლ.ბეტონი			5.00 მ^3

თანამდებობა	ხელმოწერა	გვარი	ქ. თბილისი, ვ. ნინუას ქ.3-8 მრავალბინიანი სასხ.სახლის პროექტი	შ.პ.ს.	"მონოლითშენგუფი"
გენ.დირექტორი		თ. მაისურაძე			
პრ.მთ.ინჟინერი		ზ.ჯულუხიძე			
კონსტრუქტორი		გ.დედალამაზიშვილი	კონსტრუქციული ნაწილი		
			მონოლითური დიაფრაგმა მდ 5.4 (გაბარძელება)	სტადია	ფურც	მასშტ
				მ.პრ.	კ-259	1:20

1-1
მ1:20

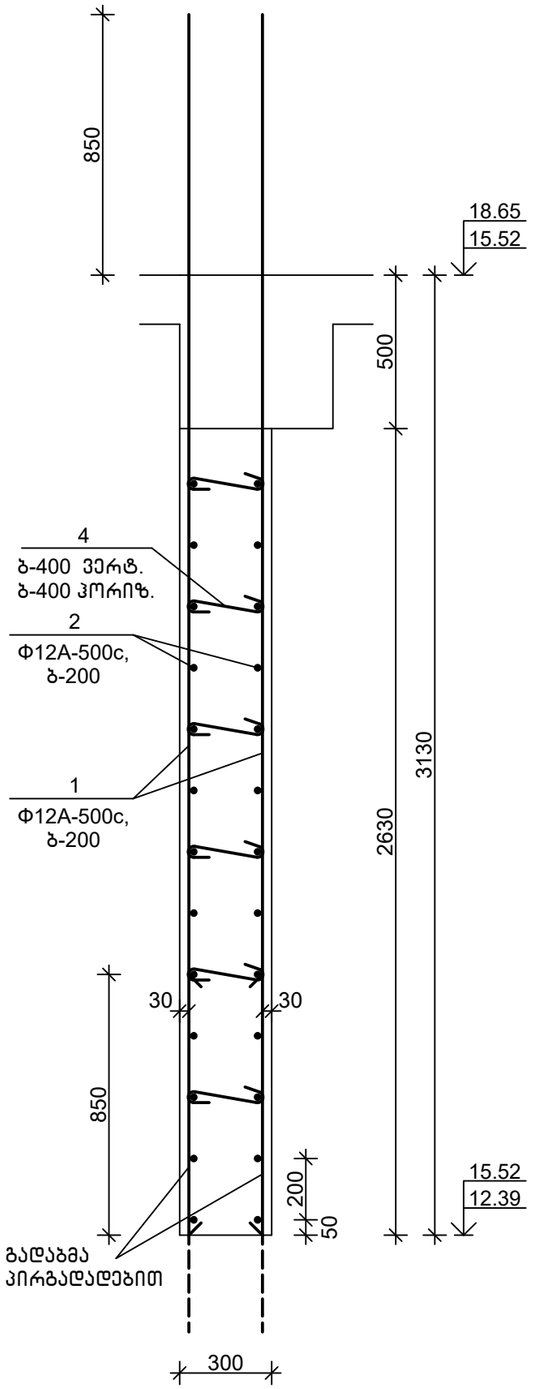

მოწოლითური დიაფრაგმა მდ 5.5 მ1:50

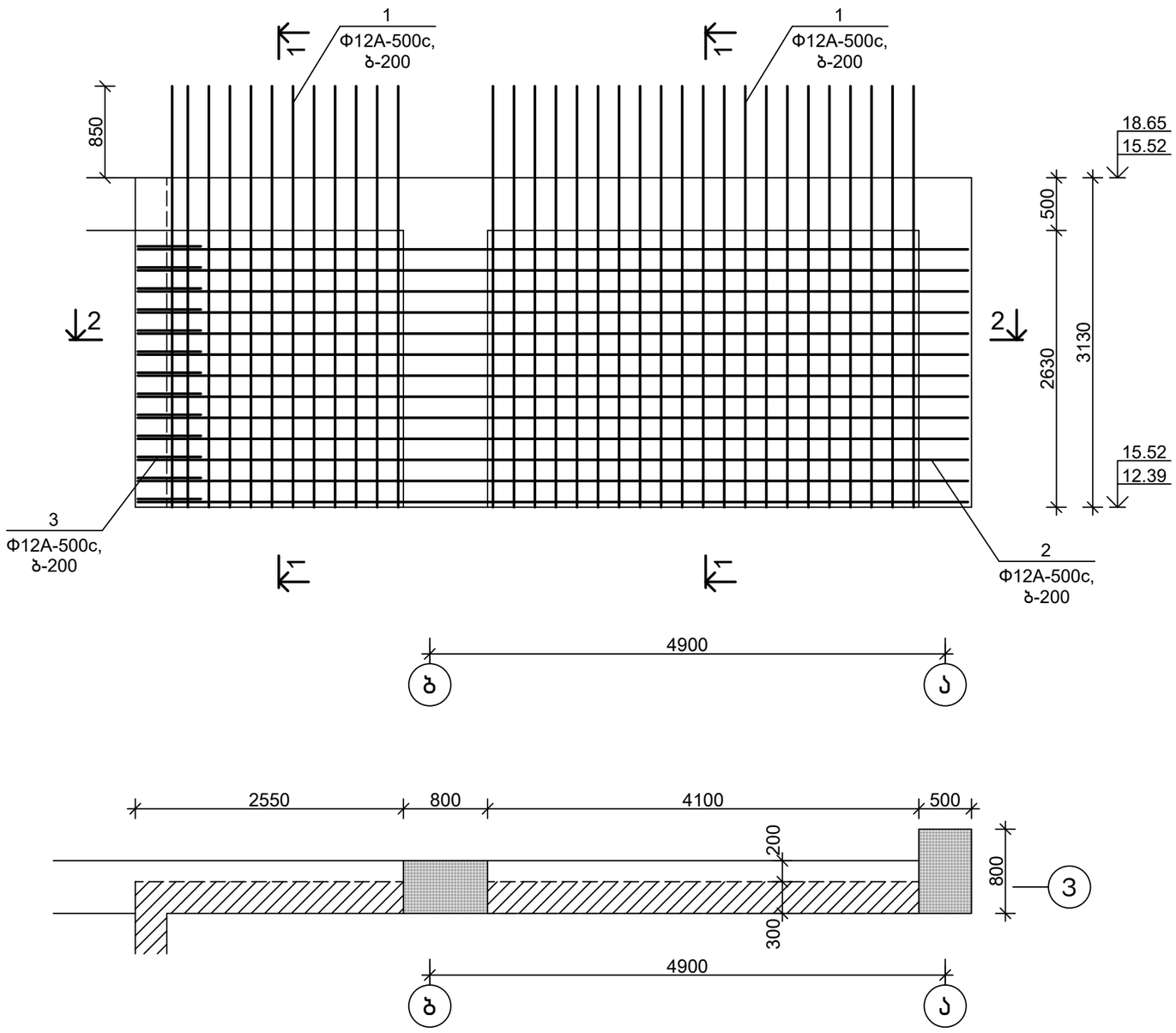

თანამდებობა	ხელმოწერა	გვარი	ქ. თბილისი, ვ. ნინუას ქ.3-8 მრავალბინიანი სახლის პროექტი	შპს.	"მოწოლითჯგუფი"
გენ.დირექტორი		თ. მაისურაძე			
პრ.მთ.ინჟინერი		ზ.ჯულუხიძე			
კონსტრუქტორი		გ.დედალამაზიშვილი	კონსტრუქციული ნაწილი		
			მოწოლითური დიაფრაგმა მდ 5.5	სტადია	ფურც	მასშტ
				მ.პრ.	კ-260	1:50

3-3
მ1:20

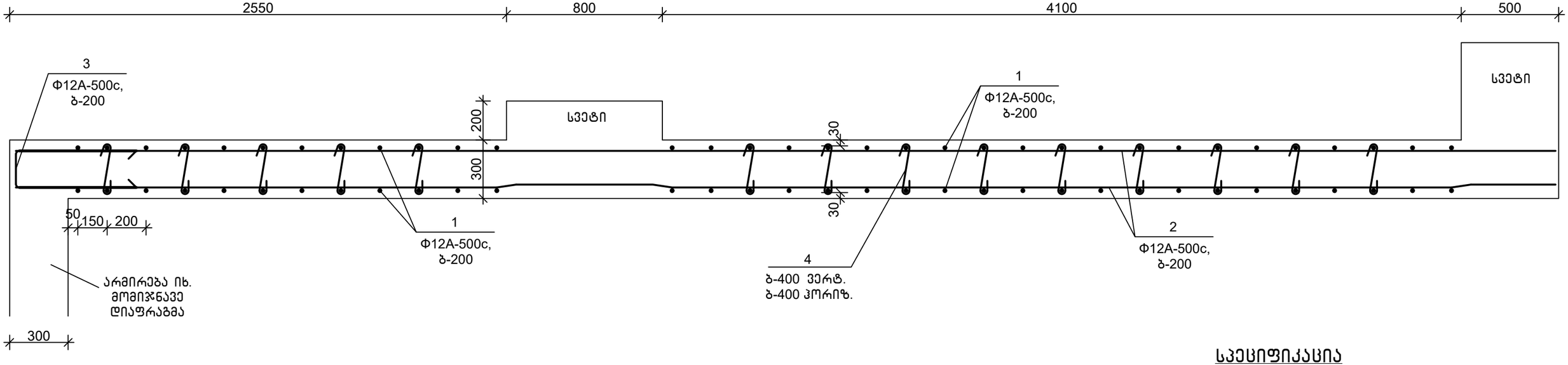

სპეციფიკაცია

პოზიცია	აღნიშვნა	დასახელება	რაოდ.	წონა, კგ	შენიშვნა
		მდ 5.5			
		დეტალები			
1		Φ12A-500c,ГОСТ 34028-2016, L=4000	66	3.56	
2		Φ12A-500c,ГОСТ 34028-2016, L=7900	26	7.04	
3		Φ12A-500c,ГОСТ 34028-2016, L=1500	13	1.34	
4		Φ8A-500c, ГОСТ 34028-2016, L=450	84	0.18	
		მასალები			
		B25 კლ.ბეტონი			5.00 მ^3

დეტალების უწყისი

პოზ.	ესკიზი
3	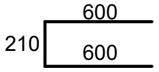
4	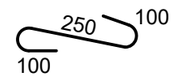

თანამდებობა	ხელმოწერა	გვარი	ქ. თბილისი, ვ. ნინუას ქ.3-8 მრავალბინიანი სახლის პროექტი	შ.პ.ს.	"მონოლითშენგუფი"
გენ.დირექტორი		თ. მაისურაძე			
პრ.მთ.ინჟინერი		ზ.ჯულუხიძე			
კონსტრუქტორი		გ.დედალამაზიშვილი	კონსტრუქციული ნაწილი		
			მონოლითური დიაფრაგმა მდ 5.5 (გაბარძელება)	სტადია	ფურც	მასშტ
				მ.პრ.	კ-261	1:20

1-1
მ1:20

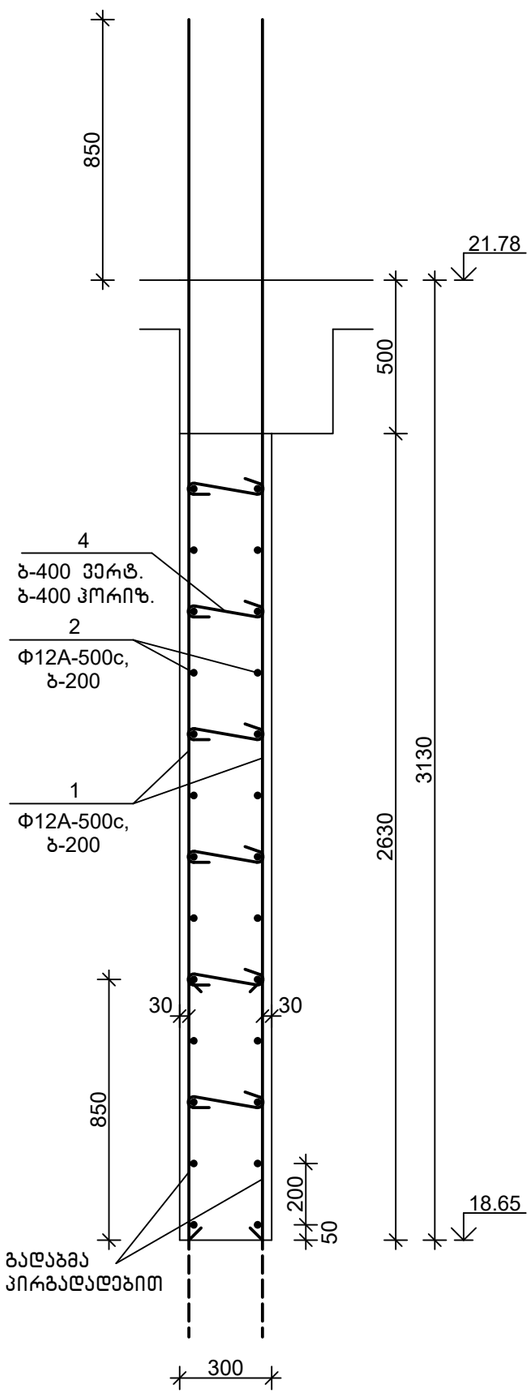

მოწოლითური დიაფრაგმა მდ 5.6 მ1:50

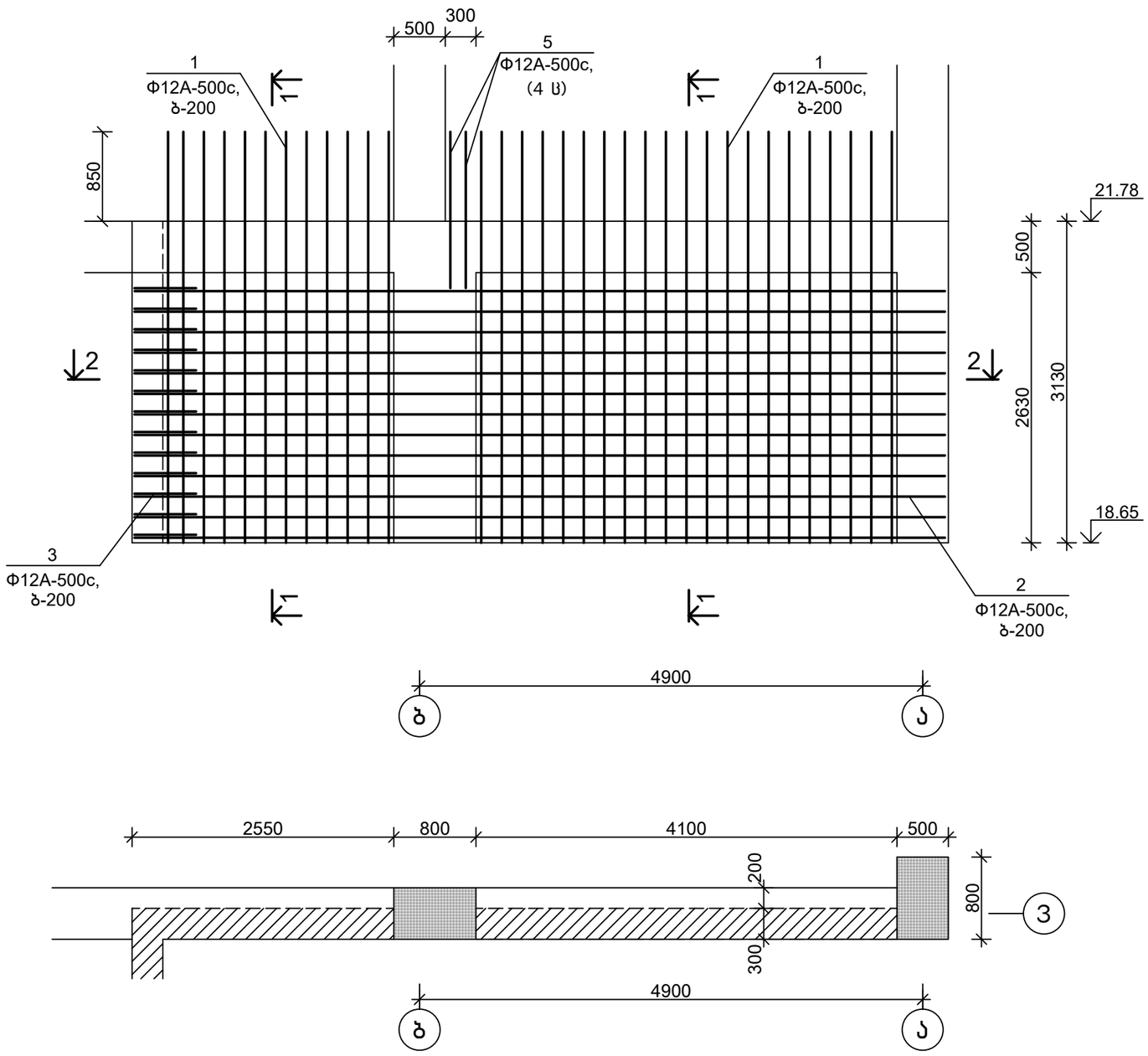

თანამდებობა	ხელმოწერა	გვარი	ქ. თბილისი, ვ. ნინუას ქ.3-8 მრავალბინიანი სახლის პროექტი	შ.პ.ს.	"მოწოლითჯგუფი"
გენ.დირექტორი		თ. მაისურაძე			
პრ.მთ.ინჟინერი		ზ.ჯულუხიძე			
კონსტრუქტორი		გ.დედალამაზიშვილი	კონსტრუქციული ნაწილი		
			მოწოლითური დიაფრაგმა მდ 5.6	სტადია	ფურც	მასშტ
				მ.პრ.	კ-262	1:50

3-3
მ1:20

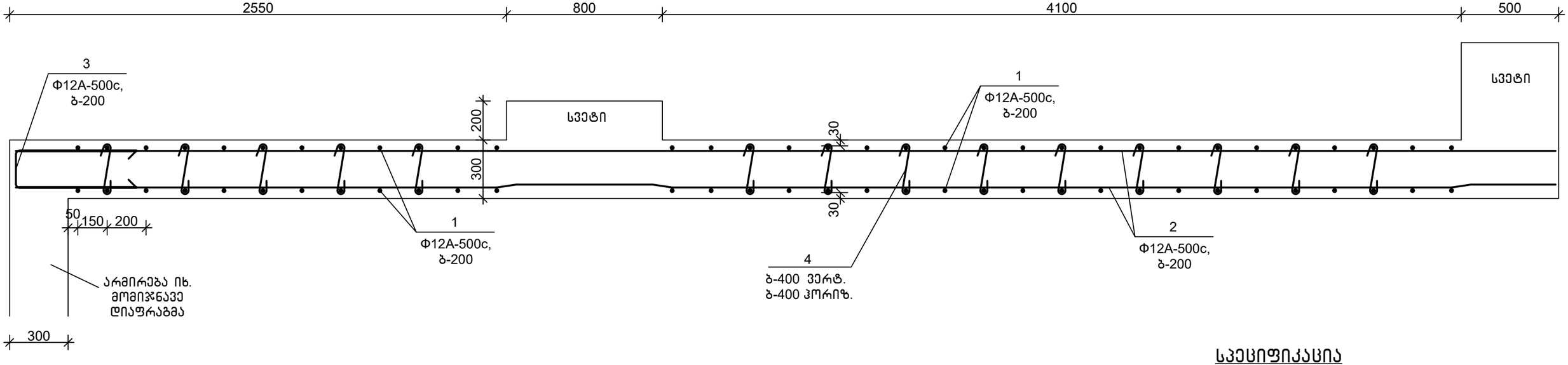

სპეციფიკაცია

პოზიცია	აღნიშვნა	დასახელება	რაოდ.	წონა, კგ	შენიშვნა
		მდ 5.6			
		დეტალები			
1		Φ12A-500c,ГОСТ 34028-2016, L=4000	66	3.56	
2		Φ12A-500c,ГОСТ 34028-2016, L=7900	26	7.04	
3		Φ12A-500c,ГОСТ 34028-2016, L=1500	13	1.34	
4		Φ8A-500c, ГОСТ 34028-2016, L=450	84	0.18	
5		Φ12A-500c,ГОСТ 34028-2016, L=1500	4	1.34	
		მასალები			
		B25 კლ.ბეტონი			5.00 მ^3

დეტალების უწყისი

პოზ.	ესკიზი
3	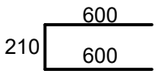
4	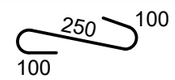

თანამდებობა	ხელმოწერა	გვარი	ქ. თბილისი, ვ. ნინუას ქ.3-8 მრავალბინიანი სახლის პროექტი	შ.პ.ს.	"მონოლითშენგუფი"
გენ.დირექტორი		თ. მაისურაძე			
პრ.მთ.ინჟინერი		ზ.ჯულუხიძე			
კონსტრუქტორი		გ.დედალამაზიშვილი	კონსტრუქციული ნაწილი		
			მონოლითური დიაფრაგმა მდ 5.6 (გაბარძელება)	სტადია	ფურც	მასშტ
				მ.პრ.	კ-263	1:20

1-1
მ1:20

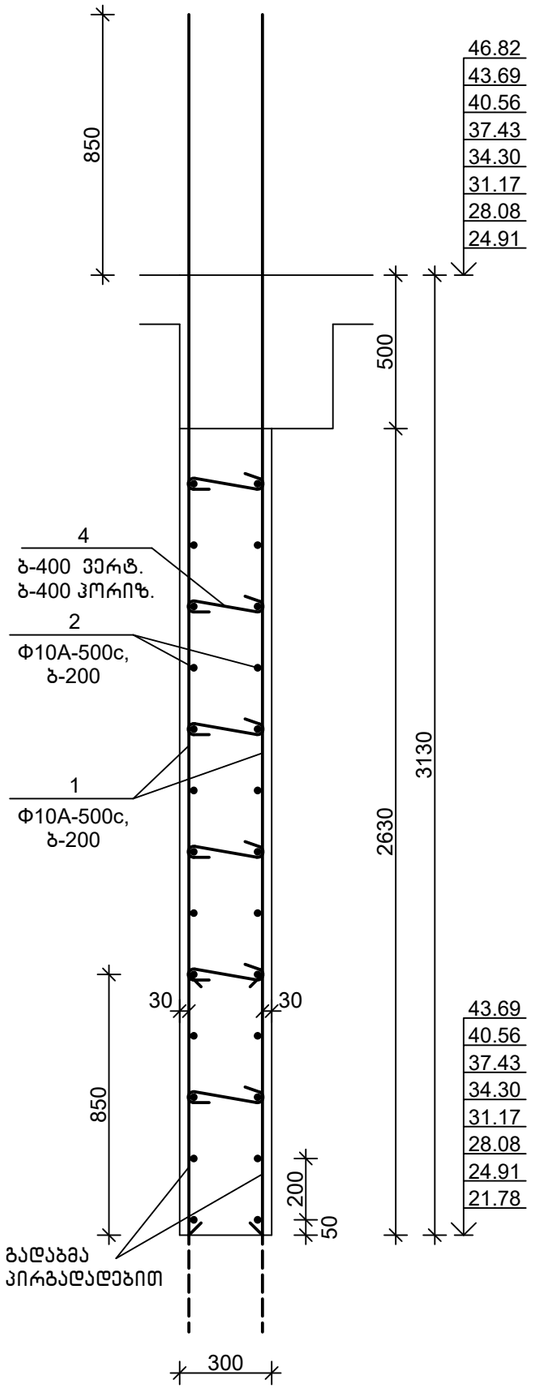

მონოლითური დიაფრაგმა მდ 5.7 მ1:50

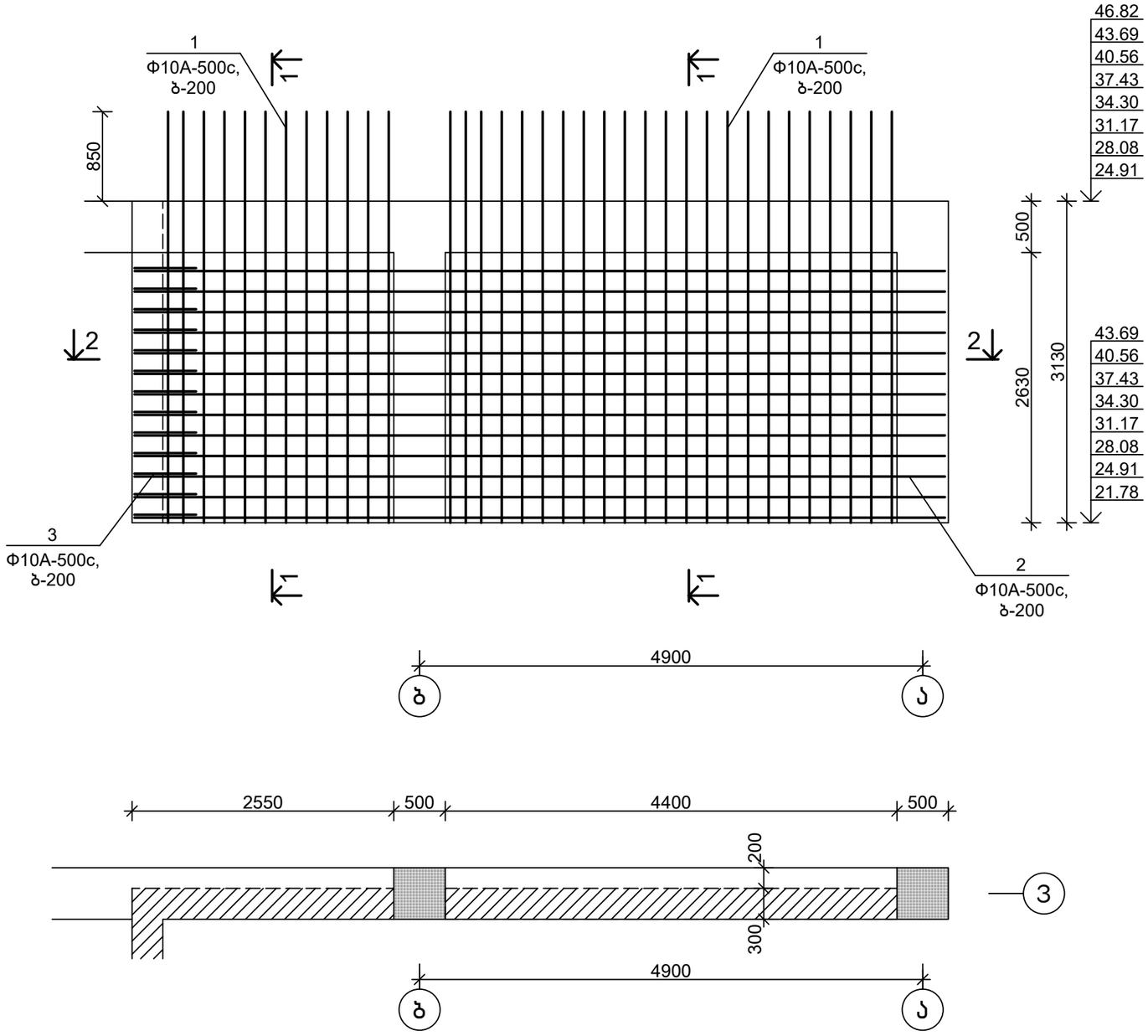

თანამდებობა	ხელმოწერა	გვარი	ქ. თბილისი, ვ. ნინუას ქ.3-8 მრავალბინიანი სახლის პროექტი	შპს.	"მონოლითჯგუფი"
გენ.დირექტორი		თ. მაისურაძე			
პრ.მთ.ინჟინერი		ზ.ჯულუხიძე			
კონსტრუქტორი		გ.დედალამაზიშვილი	კონსტრუქციული ნაწილი		
			მონოლითური დიაფრაგმა მდ 5.7	სტადია	ფურც	მასშტ
				მ.პრ.	კ-264	1:50

3-3
მ1:20

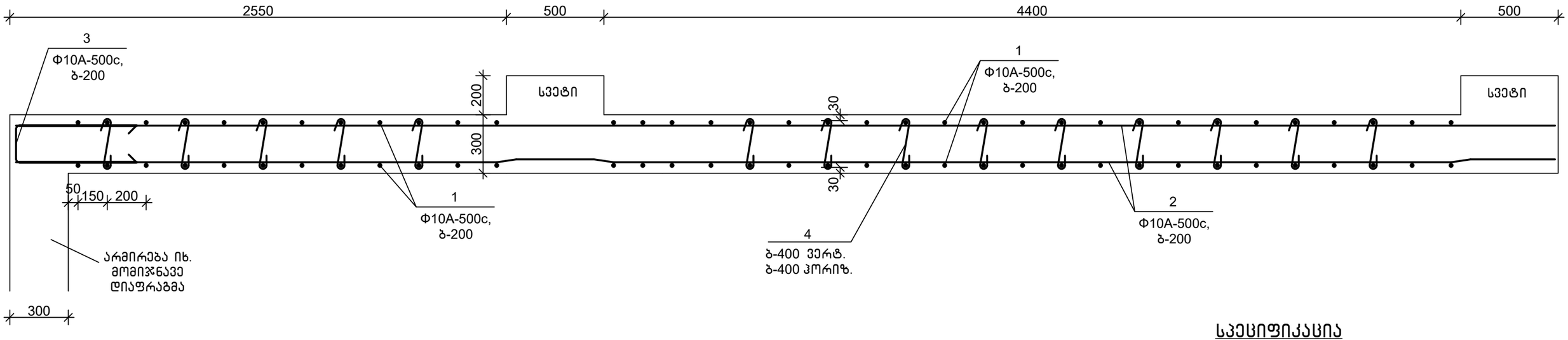

სპეციფიკაცია

პოზიცია	აღნიშვნა	დასახელება	რაოდ.	წონა, კგ	შენიშვნა
		მდ 5.7			
		დეტალები			
1		Φ10A-500c,ГОСТ 34028-2016, L=4000	70	2.48	
2		Φ10A-500c,ГОСТ 34028-2016, L=7900	26	4.90	
3		Φ10A-500c,ГОСТ 34028-2016, L=1500	13	0.93	
4		Φ8A-500c, ГОСТ 34028-2016, L=450	84	0.18	
		მასალები			
		B25 კლ.ბეტონი			5.20 მ^3

დეტალების უწყისი

პოზ.	ესკიზი
3	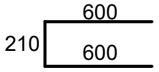
4	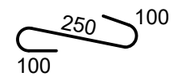

თანამდებობა	ხელმოწერა	გვარი	ქ. თბილისი, ვ. ნინუას ქ.3-8 მრავალბინიანი სახლის პროექტი	შ.პ.ს.	"მონოლითშენგუფი"
გენ.დირექტორი		თ. მაისურაძე			
პრ.მთ.ინჟინერი		ზ.ჯულუხიძე			
კონსტრუქტორი		გ.დედალამაზიშვილი	კონსტრუქციული ნაწილი		
			მონოლითური დიაფრაგმა მდ 5.7 (გაგრძელება)	სტადია	ფურც	მასშტ
				მ.პრ.	კ-265	1:20

1-1
მ1:20

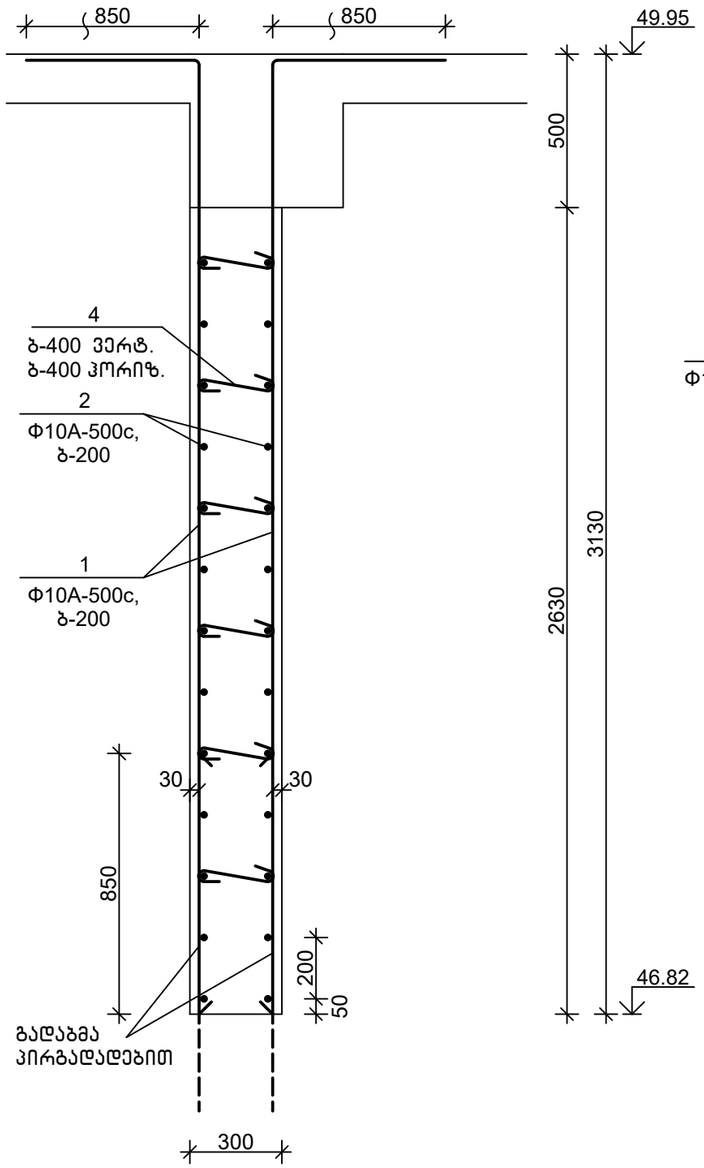

მონოლითური დიაფრაგმა მდ 5.8 მ1:50

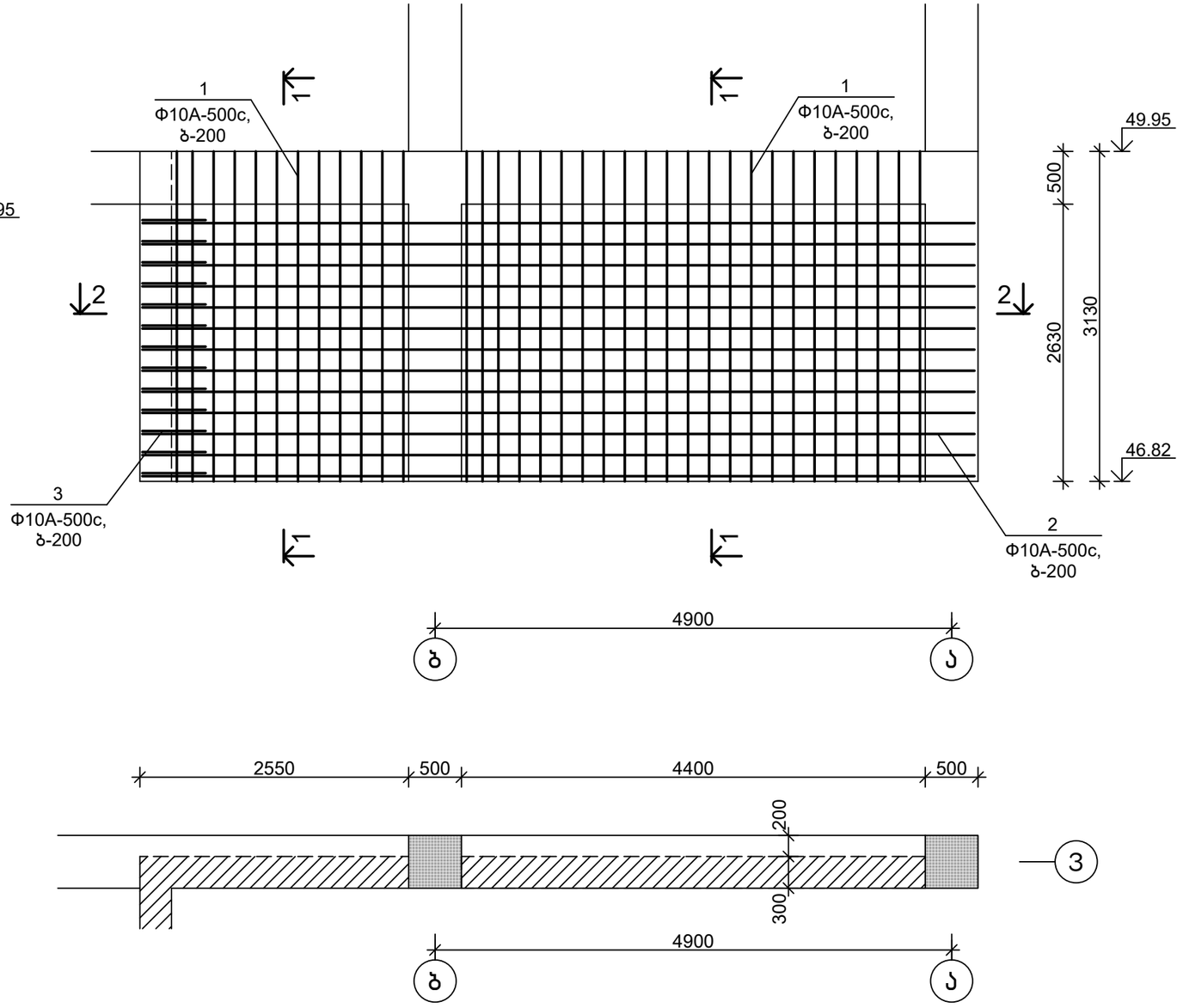

თანამდებობა	ხელმოწერა	გვარი	ქ. თბილისი, ვ. ნინუას ქ.3-8 მრავალბინიანი სახს.სახლის პროექტი	შ.პ.ს.	"მონოლითჯგუფი"
გენ.დირექტორი		თ. მაისურაძე			
პრ.მთ.ინჟინერი		ზ.ჯულუხიძე			
კონსტრუქტორი		გ.დედალამაზიშვილი	კონსტრუქციული ნაწილი		
			მონოლითური დიაფრაგმა მდ 5.8	სტადია	ფურც	მასშტ
				მ.პრ.	კ-266	1:50

3-3
მ1:20

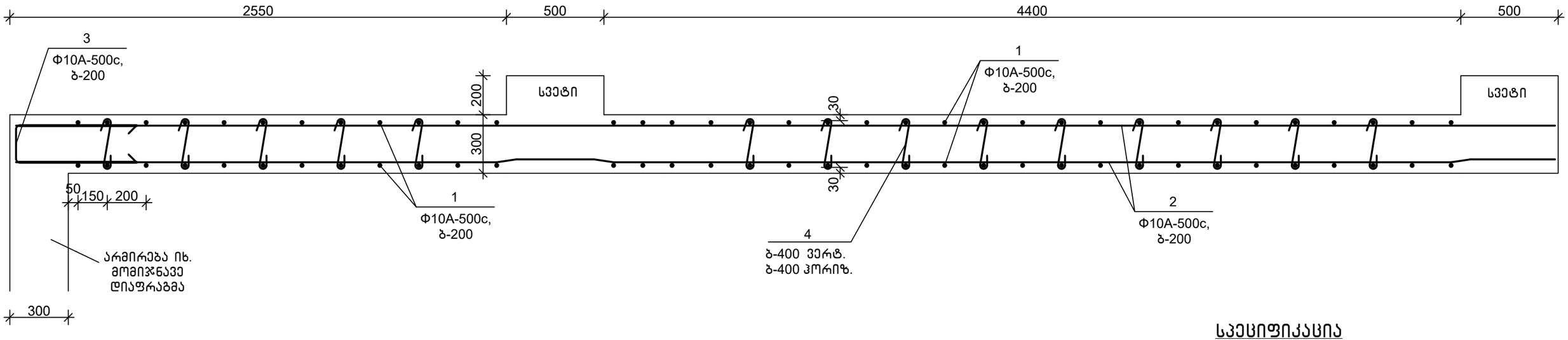

სპეციფიკაცია

პოზიცია	აღნიშვნა	დასახელება	რაოდ.	წონა, კგ	შენიშვნა
		მდ 5.8			
		დეტალები			
1		Φ10A-500c,ГОСТ 34028-2016, L=4000	70	2.48	
2		Φ10A-500c,ГОСТ 34028-2016, L=7900	26	4.90	
3		Φ10A-500c,ГОСТ 34028-2016, L=1500	13	0.93	
4		Φ8A-500c, ГОСТ 34028-2016, L=450	84	0.18	
		მასალები			
		B25 კლ.ბეტონი			5.20 მ^3

დეტალების უწყისი

პოზ.	ესკიზი
3	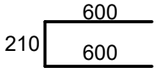
4	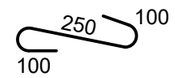

თანამდებობა	ხელმოწერა	გვარი	ქ. თბილისი, ვ. ნინუას ქ.3-8 მრავალბინიანი სახლის პროექტი	შ.პ.ს.	"მონოლითშენგუფი"
გენ.დირექტორი		თ. მაისურაძე			
პრ.მთ.ინჟინერი		ზ.ჯულუხიძე			
კონსტრუქტორი		გ.დედალამაზიშვილი	კონსტრუქციული ნაწილი		
			მონოლითური დიაფრაგმა მდ 5.8 (გაგრძელება)	სტადია	ფურც	მასშტ
				მ.პრ.	კ-267	1:20

1-1
მ1:20

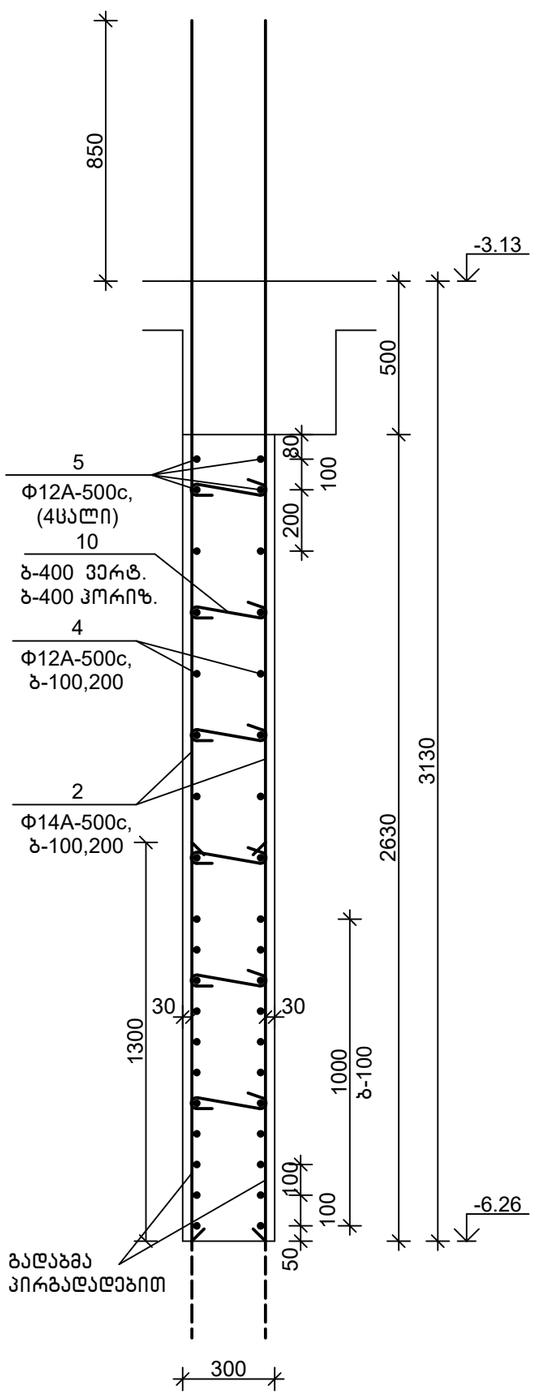

მონოლითური დიაფრაგმა მდ 6.1 მ1:50

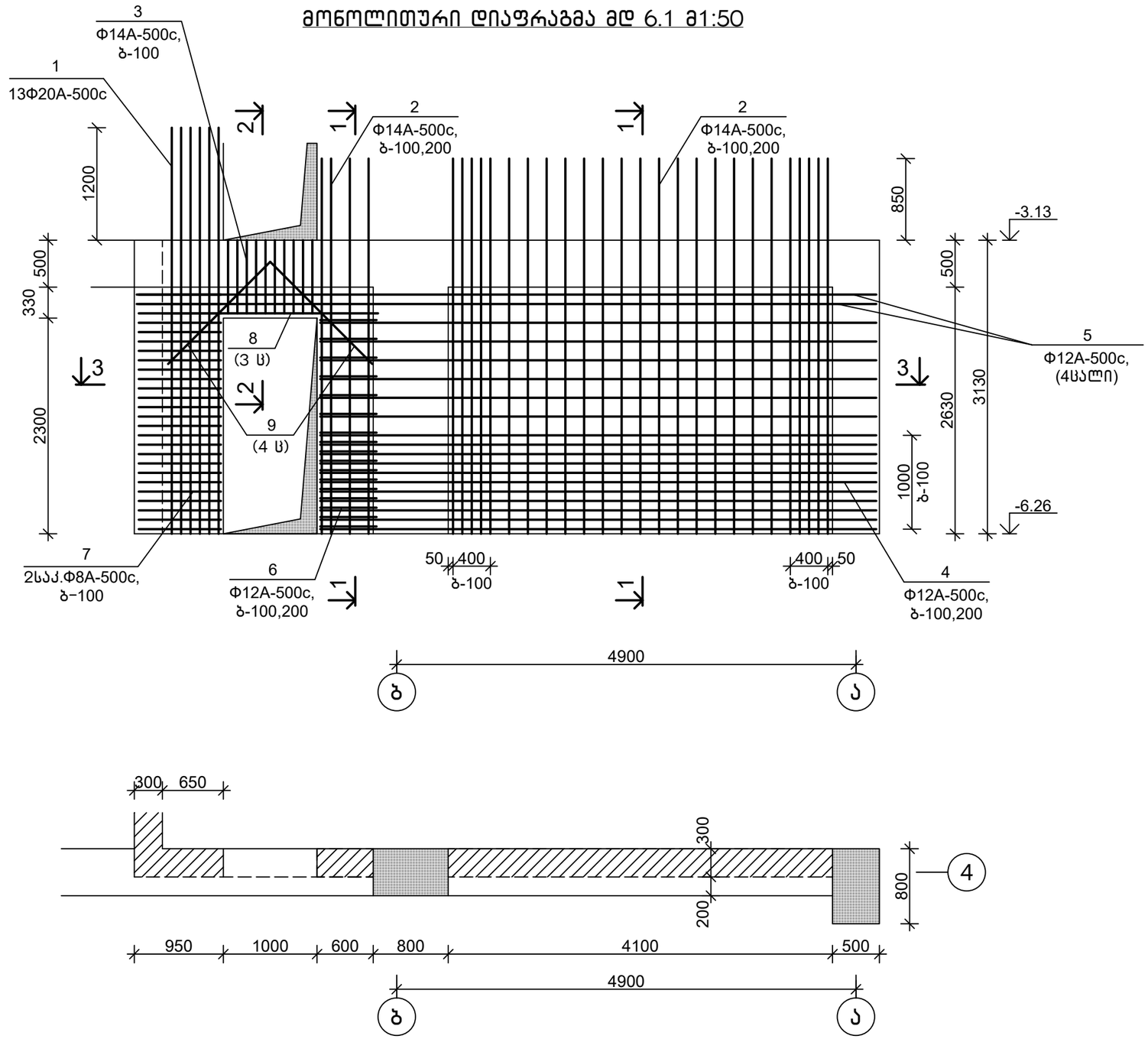

თანამდებობა	ხელმოწერა	გვარი	ქ. თბილისი, ვ. ნინუას ქ.3-8 მრავალბინიანი სახლის პროექტი	შ.პ.ს.	"მონოლითჯგუფი"
გენ.დირექტორი		თ. მაისურაძე			
პრ.მთ.ინჟინერი		ზ.ჯულუხიძე			
კონსტრუქტორი		გ.დედალამაზიშვილი	კონსტრუქციული ნაწილი		
			მონოლითური დიაფრაგმა მდ 6.1	სტადია	ფურც	მასშტ
				მ.პრ.	კ-268	1:50

3-3
მ1:20

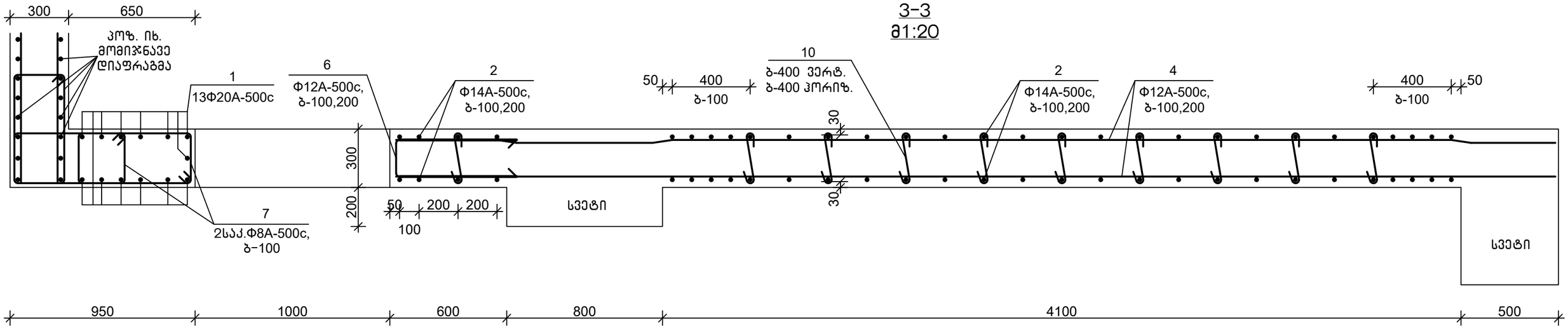

2-2
მ1:20

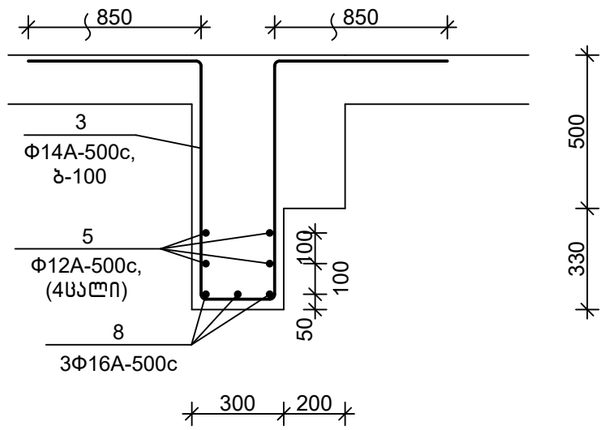

დეტალების უწყისი

პოზ.	ესკიზი
3	1350 / 240 / 1350
6	600 / 210 / 600
7	650 / 340 / 240 / 550
10	250 / 100 / 100

სპეციფიკაცია

პოზიცია	აღნიშვნა	დასახელება	რაოდ.	წონა, კგ	შენიშვნა
		მდ 6.1			
		დეტალები			
1		Φ20A-500c,ГОСТ 34028-2016, L=4400	13	10.87	
2		Φ14A-500c,ГОСТ 34028-2016, L=4000	58	4.84	
3		Φ14A-500c,ГОСТ 34028-2016, L=3000	10	3.63	
4		Φ12A-500c,ГОСТ 34028-2016, L=5950	34	5.30	
5		Φ12A-500c,ГОСТ 34028-2016, L=7900	4	7.04	
6		Φ12A-500c,ГОСТ 34028-2016, L=1500	17	1.34	
7		Φ10A-500c,ГОСТ 34028-2016, L=1800	52	1.12	
8		Φ16A-500c,ГОСТ 34028-2016, L=2300	3	3.64	
9		Φ25A-500c,ГОСТ 34028-2016, L=1500	4	5.78	
10		Φ8A-500c, ГОСТ 34028-2016, L=450	66	0.18	
		მასალები			
		B30,W6 კლ.ბეტონი			4.30 მ³

თანამდებობა	ხელმოწერა	გვარი	ქ. თბილისი, ვ. ნინუას ქ.3-8 მრავალბინიანი სახლის პროექტი	შ.პ.ს.	"მონოლითშენგუფი"
გენ.დირექტორი		თ. მაისურაძე			
პრ.მთ.ინჟინერი		ზ.ჯულუხიძე			
კონსტრუქტორი		გ.დედალამაზიშვილი	კონსტრუქციული ნაწილი		
			მონოლითური დიაფრაგმა მდ 6.1 (გაგრძელება)	სტადია	ფურც	მასშტ
				მ.პრ.	კ-269	1:20

1-1
მ1:20

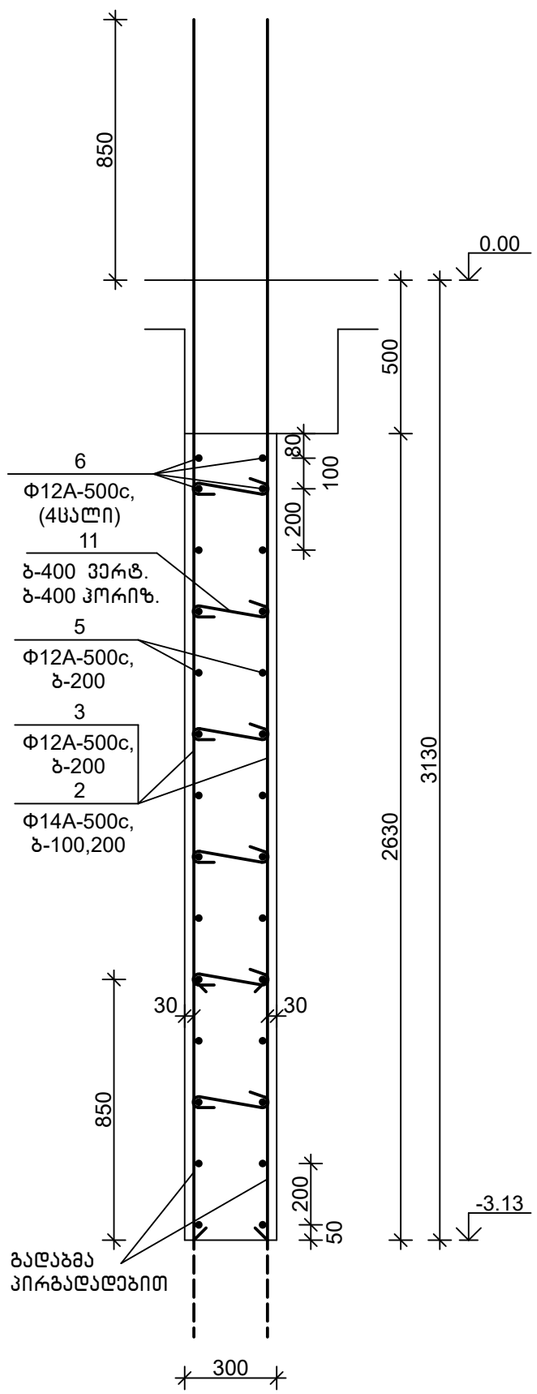

მოწოლითური დიაფრაგმა მდ 6.2 მ1:50

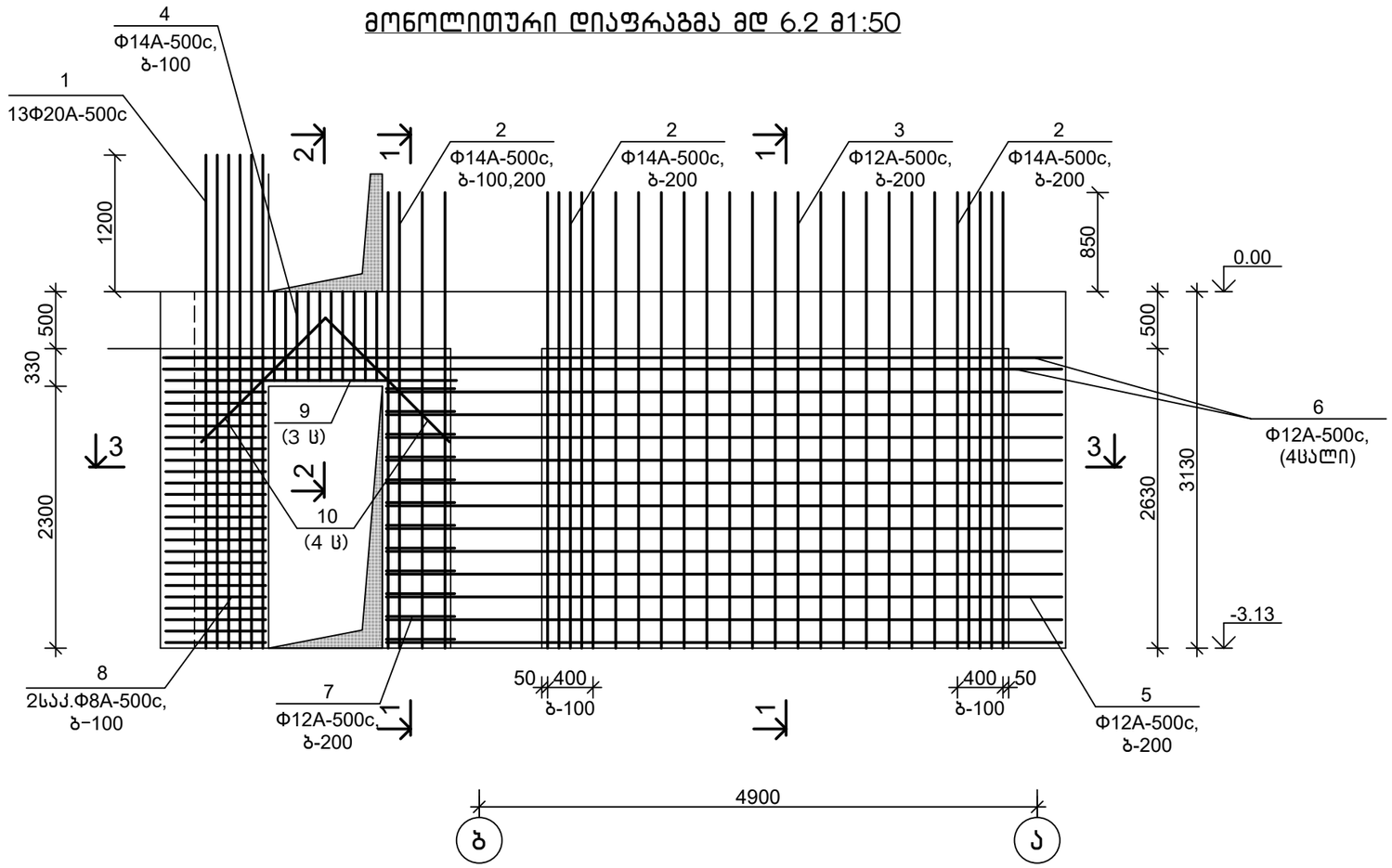

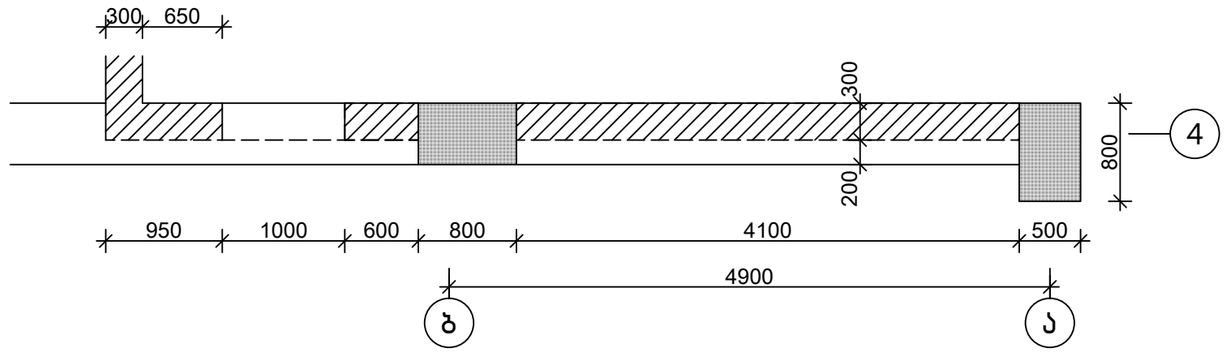

თანამდებობა	ხელმოწერა	გვარი	ქ. თბილისი, ვ. ნინუას ქ.3-8 მრავალბინიანი სახლის პროექტი	შ.პ.ს.	"მოწოლითჯგუფი"
გენ.დირექტორი		თ. მაისურაძე			
პრ.მთ.ინჟინერი		ზ.ჯულუხიძე			
კონსტრუქტორი		გ.დედალამაზიშვილი	კონსტრუქციული ნაწილი		
			მოწოლითური დიაფრაგმა მდ 6.2	სტადია	ფურც	მასშტ
				მ.პრ.	კ-270	1:50

3-3
მ1:20

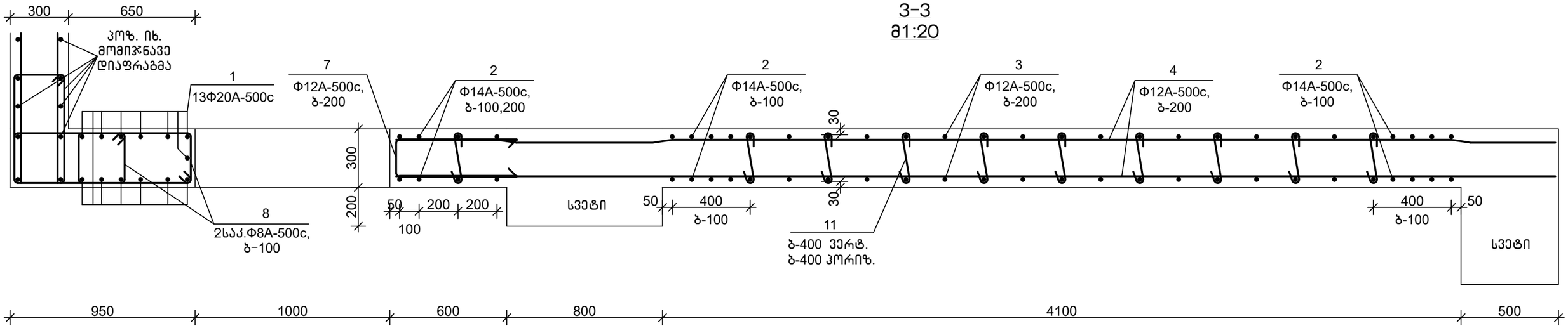

2-2
მ1:20

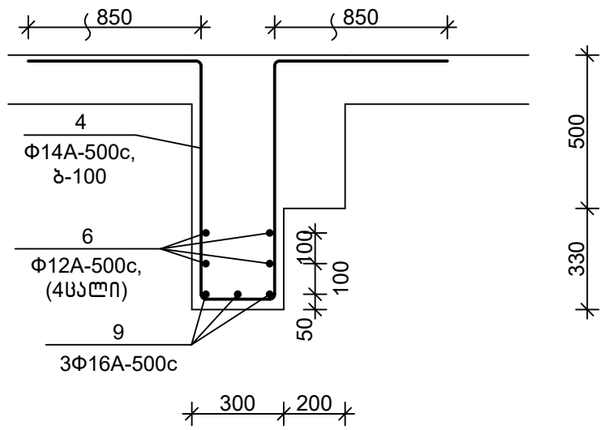

დეტალების უწყისი

პოზ.	ესკიზი
4	1350 / 240 / 1350
7	600 / 210 / 600
8	650 / 340 / 240 / 550
11	250 / 100 / 100

სპეციფიკაცია

პოზიცია	აღნიშვნა	დასახელება მდ 6.2	რაოდ.	წონა, კგ	შენიშვნა
		დეტალები			
1		Φ20A-500c,ГОСТ 34028-2016, L=4400	13	10.87	
2		Φ14A-500c,ГОСТ 34028-2016, L=4000	28	4.84	
3		Φ12A-500c,ГОСТ 34028-2016, L=4000	30	3.56	
4		Φ14A-500c,ГОСТ 34028-2016, L=3000	10	3.63	
5		Φ12A-500c,ГОСТ 34028-2016, L=5950	24	5.30	
6		Φ12A-500c,ГОСТ 34028-2016, L=7900	4	7.04	
7		Φ12A-500c,ГОСТ 34028-2016, L=1500	12	1.34	
8		Φ8A-500c, ГОСТ 34028-2016, L=1800	52	0.72	
9		Φ16A-500c,ГОСТ 34028-2016, L=2300	3	3.64	
10		Φ25A-500c,ГОСТ 34028-2016, L=1500	4	5.78	
11		Φ8A-500c, ГОСТ 34028-2016, L=450	66	0.18	
		მასალები			
		B30,W6 კლ.ბეტონი			4.30 მ^3

თანამდებობა	ხელმოწერა	გვარი	ქ. თბილისი, ვ. ნინუას ქ.3-8 მრავალბინიანი სახლის პროექტი	შ.პ.ს.	"მონოლითშენგუფი"
გენ.დირექტორი		თ. მაისურაძე			
პრ.მთ.ინჟინერი		ზ.ჯულუხიძე			
კონსტრუქტორი		გ.დედალამაზიშვილი	კონსტრუქციული ნაწილი		
			მონოლითური დიაფრაგმა მდ 6.2 (გაგრძელება)	სტადია	ფურც	მასშტ
				მ.პრ.	კ-271	1:20

1-1
მ1:20

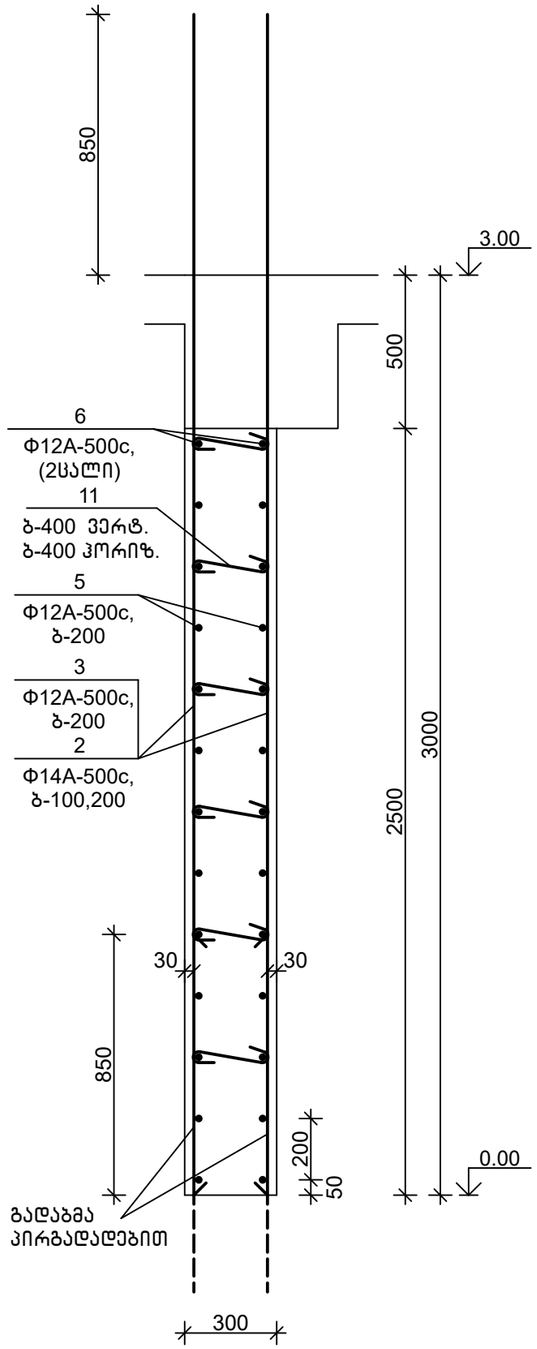

მონოლითური დიაფრაგმა მდ 6.3 მ1:50

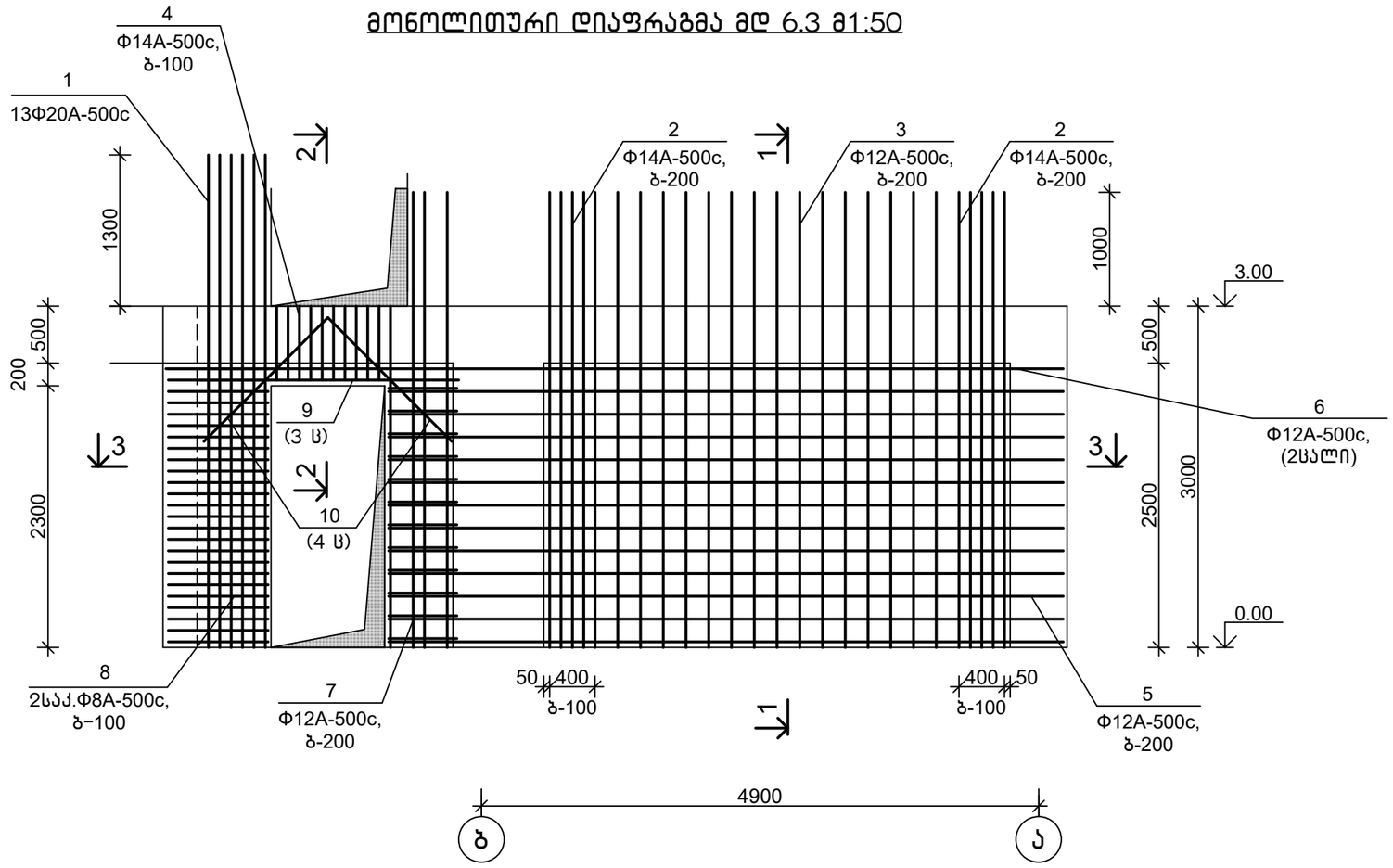

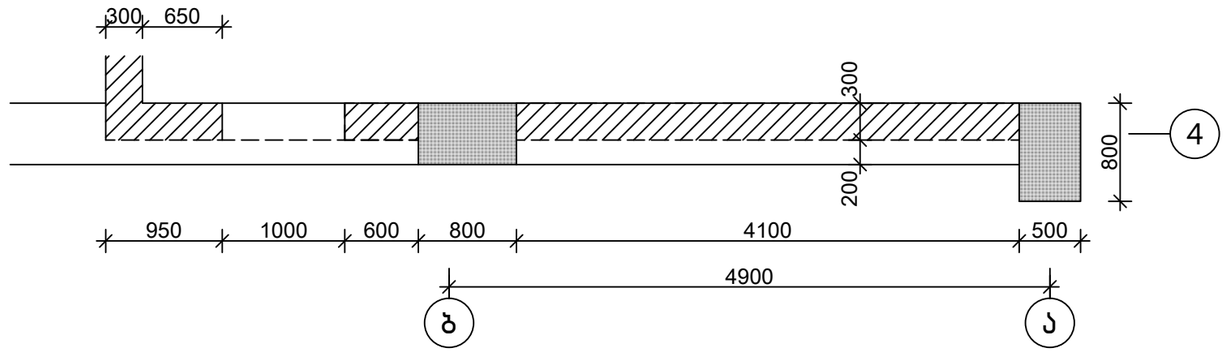

თანამდებობა	ხელმოწერა	გვარი	ქ. თბილისი, ვ. ნინუას ქ.3-8 მრავალბინიანი სახლის პროექტი	შ.პ.ს.	"მონოლითჯგუფი"
გენ.დირექტორი		თ. მაისურაძე			
პრ.მთ.ინჟინერი		ზ.ჯულუხიძე			
კონსტრუქტორი		გ.დედალამაზიშვილი	კონსტრუქციული ნაწილი		
			მონოლითური დიაფრაგმა მდ 6.3	სტადია	ფურც	მასშტ
				მ.პრ.	კ-272	1:50

3-3
მ1:20

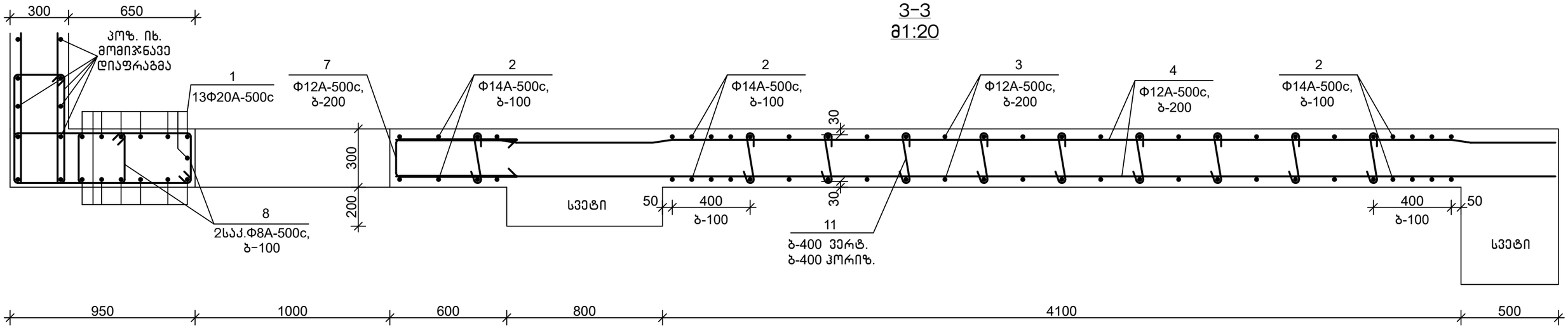

2-2
მ1:20

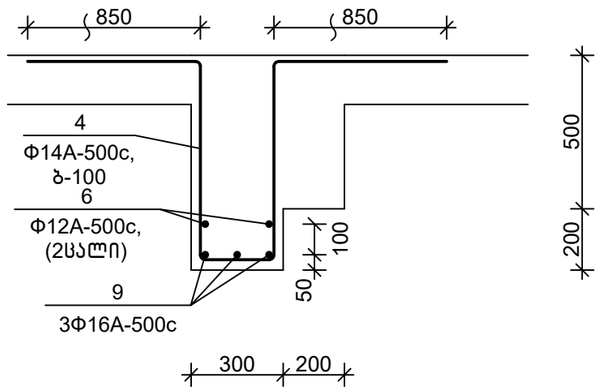

დეტალების უწყისი

პოზ.	ესკიზი
4	1350 / 240 / 1350
7	600 / 210 / 600
8	650 / 340 / 240 / 550
11	250 / 100 / 100

სპეციფიკაცია

პოზიცია	აღნიშვნა	დასახელება მდ 6.3	რაოდ.	წონა, კგ	შენიშვნა
		დეტალები			
1		Φ20A-500c,ГОСТ 34028-2016, L=4400	13	10.87	
2		Φ14A-500c,ГОСТ 34028-2016, L=4000	28	4.84	
3		Φ12A-500c,ГОСТ 34028-2016, L=4000	30	3.56	
4		Φ14A-500c,ГОСТ 34028-2016, L=3000	10	3.63	
5		Φ12A-500c,ГОСТ 34028-2016, L=5950	24	5.30	
6		Φ12A-500c,ГОСТ 34028-2016, L=7900	2	7.04	
7		Φ12A-500c,ГОСТ 34028-2016, L=1500	12	1.34	
8		Φ8A-500c, ГОСТ 34028-2016, L=1800	50	0.72	
9		Φ16A-500c,ГОСТ 34028-2016, L=2300	3	3.64	
10		Φ25A-500c,ГОСТ 34028-2016, L=1500	4	5.78	
11		Φ8A-500c, ГОСТ 34028-2016, L=450	66	0.18	
		მასალები			
		B30,W6 კლ.ბეტონი			4.05 მ³

თანამდებობა	ხელმოწერა	გვარი	ქ. თბილისი, ვ. ნინუას ქ.3-8 მრავალბინიანი სახლის პროექტი	შ.პ.ს.	"მონოლითშენგუფი"
გენ.დირექტორი		თ. მაისურაძე			
პრ.მთ.ინჟინერი		ზ.ჯულუხიძე			
კონსტრუქტორი		გ.დედალამაზიშვილი	კონსტრუქციული ნაწილი		
			მონოლითური დიაფრაგმა მდ 6.3 (ბაბრძელება)	სტადია	ფურც	მასშტ
				მ.პრ.	კ-273	1:20

1-1
მ1:20

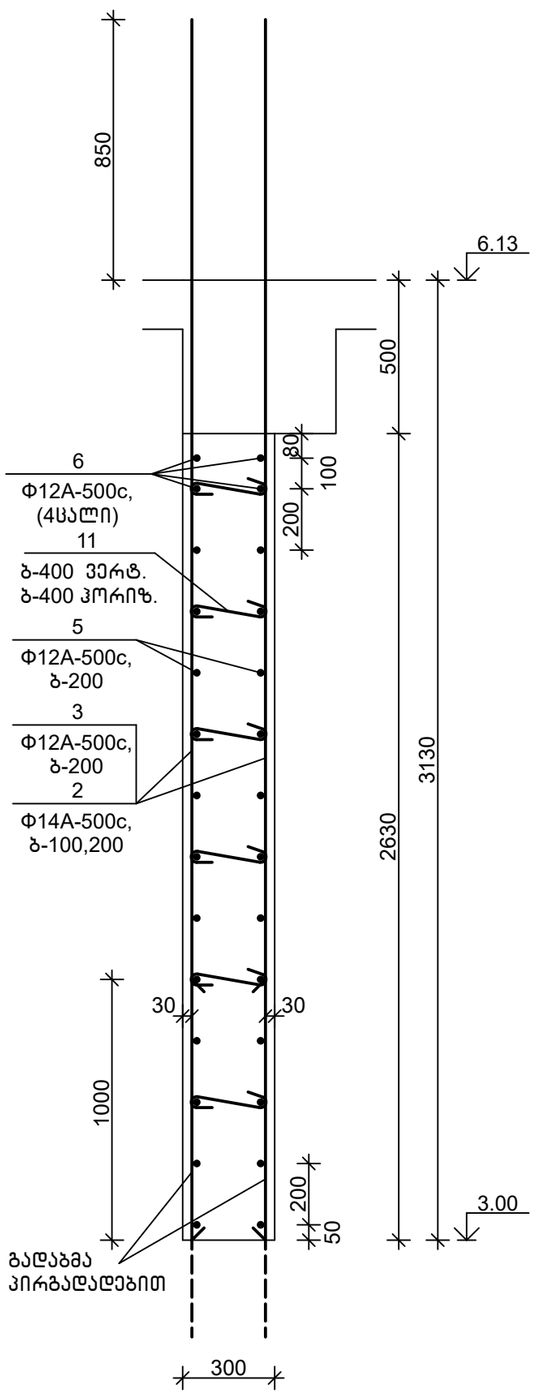

მოწოლითური დიაფრაგმა მდ 6.4 მ1:50

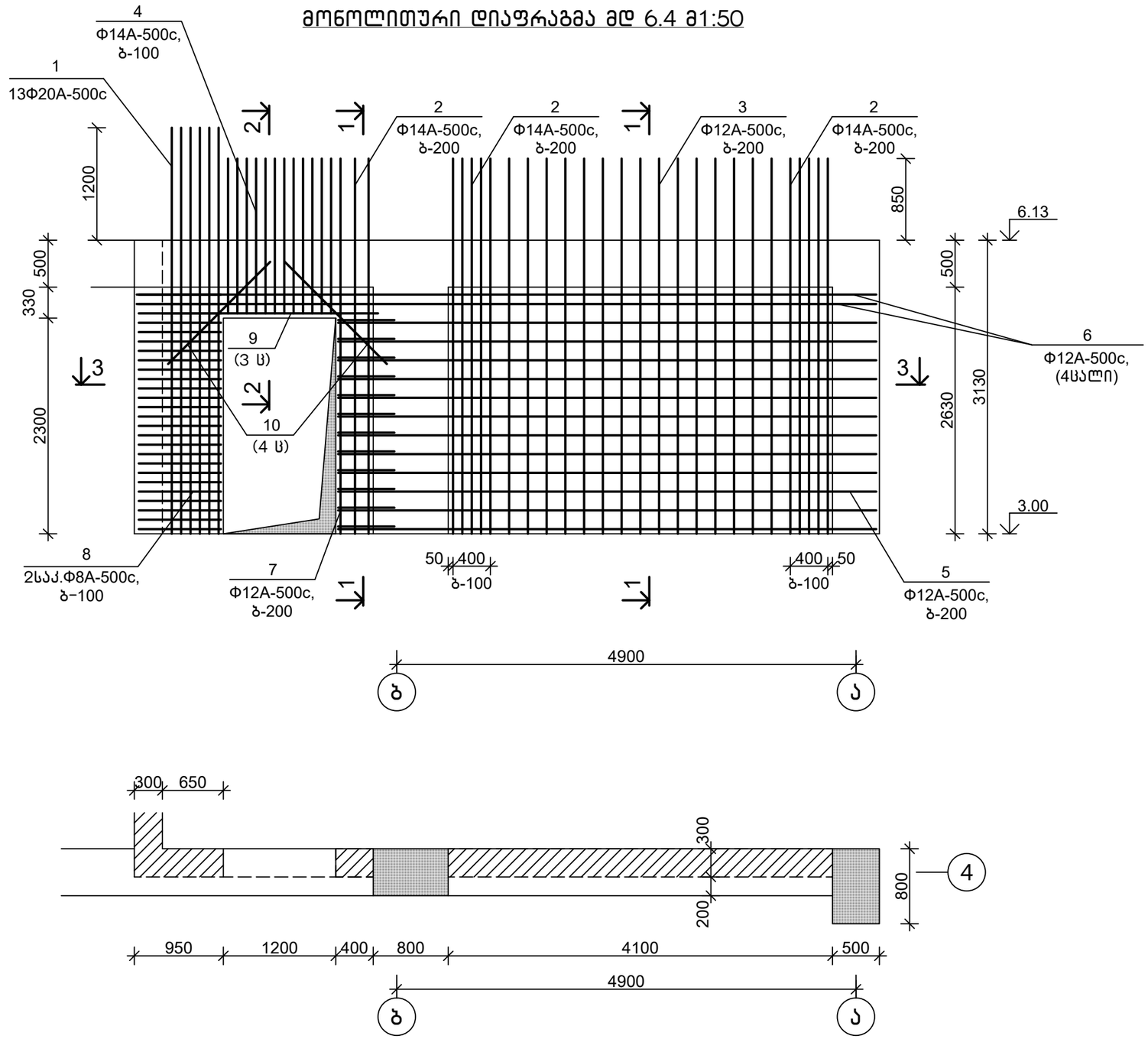

თანამდებობა	ხელმოწერა	გვარი	ქ. თბილისი, ვ. ნინუას ქ.3-8 მრავალბინიანი სახლის პროექტი	შპს.	"მოწოლითჯგუფი"
გენ.დირექტორი		თ. მაისურაძე			
პრ.მთ.ინჟინერი		ზ.ჯულუხიძე			
კონსტრუქტორი		გ.დედალამაზიშვილი	კონსტრუქციული ნაწილი		
			მოწოლითური დიაფრაგმა მდ 6.4	სტადია	ფურც	მასშტ
				მ.პრ.	კ-274	1:50

3-3
მ1:20

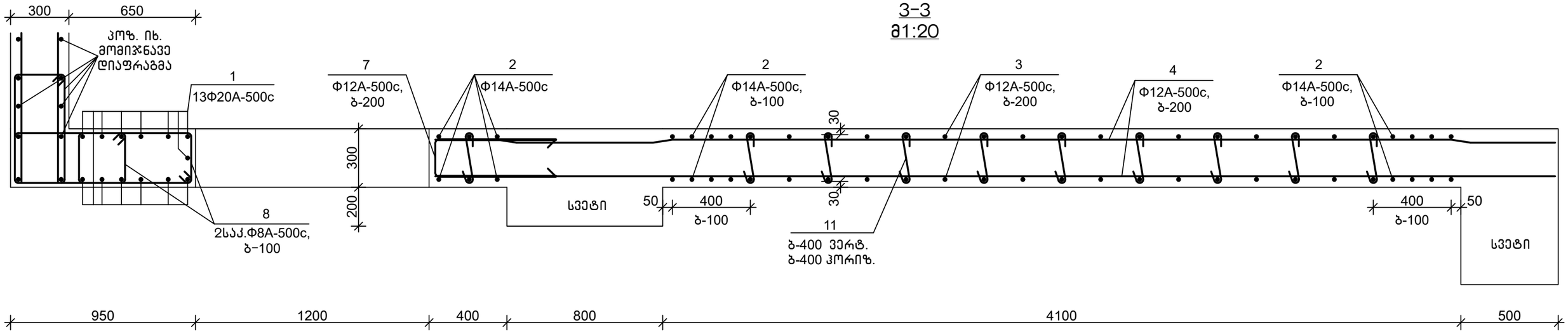

2-2
მ1:20

დეტალების უწყისი

პოზ.	ესკიზი
4	1850 / 240 / 1850
7	600 / 210 / 600
8	650 / 340 / 240 / 550
11	250 / 100 / 100

სპეციფიკაცია

პოზიცია	აღნიშვნა	დასახელება მდ 6.4	რაოდ.	წონა, კგ	შენიშვნა
		დეტალები			
1		Φ20A-500c,ГОСТ 34028-2016, L=4400	13	10.87	
2		Φ14A-500c,ГОСТ 34028-2016, L=4000	26	4.84	
3		Φ12A-500c,ГОСТ 34028-2016, L=4000	30	3.56	
4		Φ14A-500c,ГОСТ 34028-2016, L=4000	12	4.84	
5		Φ12A-500c,ГОСТ 34028-2016, L=5750	24	5.12	
6		Φ12A-500c,ГОСТ 34028-2016, L=7900	4	7.04	
7		Φ12A-500c,ГОСТ 34028-2016, L=1500	12	1.34	
8		Φ8A-500c, ГОСТ 34028-2016, L=1800	52	0.72	
9		Φ16A-500c,ГОСТ 34028-2016, L=2300	3	3.64	
10		Φ25A-500c,ГОСТ 34028-2016, L=1500	4	5.78	
11		Φ8A-500c, ГОСТ 34028-2016, L=450	60	0.18	
		მასალები			
		B30 კლ.ბეტონი			4.15 მ^3

თანამდებობა	ხელმოწერა	გვარი	ქ. თბილისი, ვ. ნინუას ქ.3-8 მრავალბინიანი სასხ.სახლის პროექტი	შ.პ.ს.	"მონოლითშენგუფი"
გენ.დირექტორი		თ. მაისურაძე			
პრ.მთ.ინჟინერი		ზ.ჯულუხიძე			
კონსტრუქტორი		გ.დედალამაზიშვილი	კონსტრუქციული ნაწილი		
			მონოლითური დიაფრაგმა მდ 6.4 (გაბარძელება)	სტადია	ფურც	მასშტ
				მ.პრ.	კ-275	1:20

1-1
მ1:20

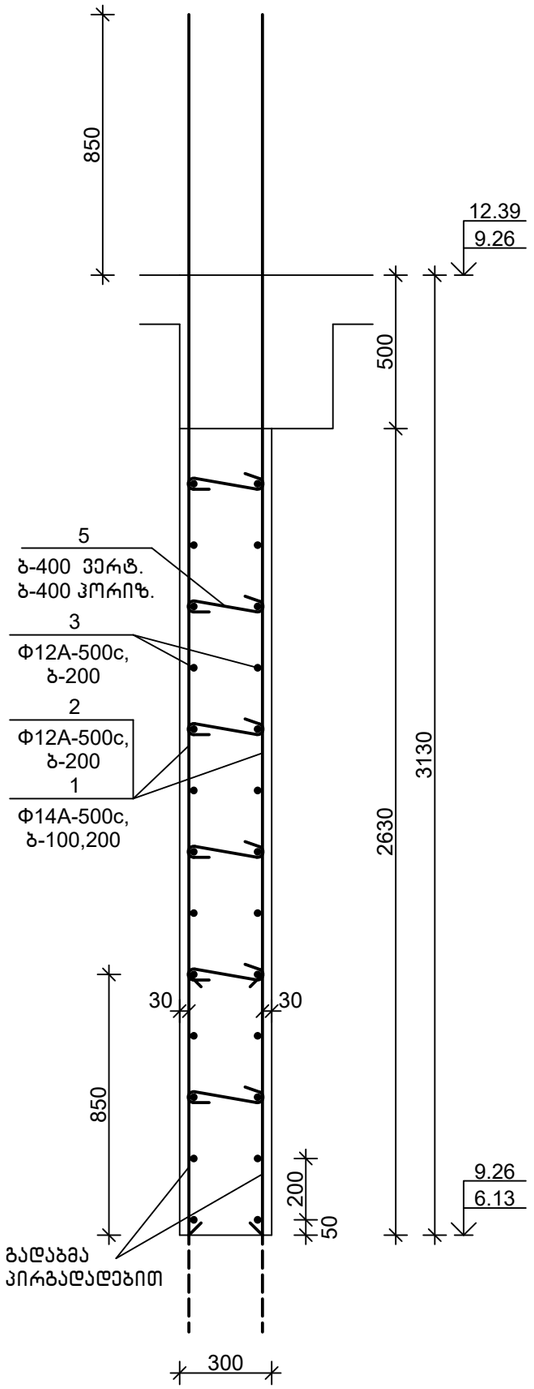

მოწოლითური დიაფრაგმა მდ 6.5 მ1:50

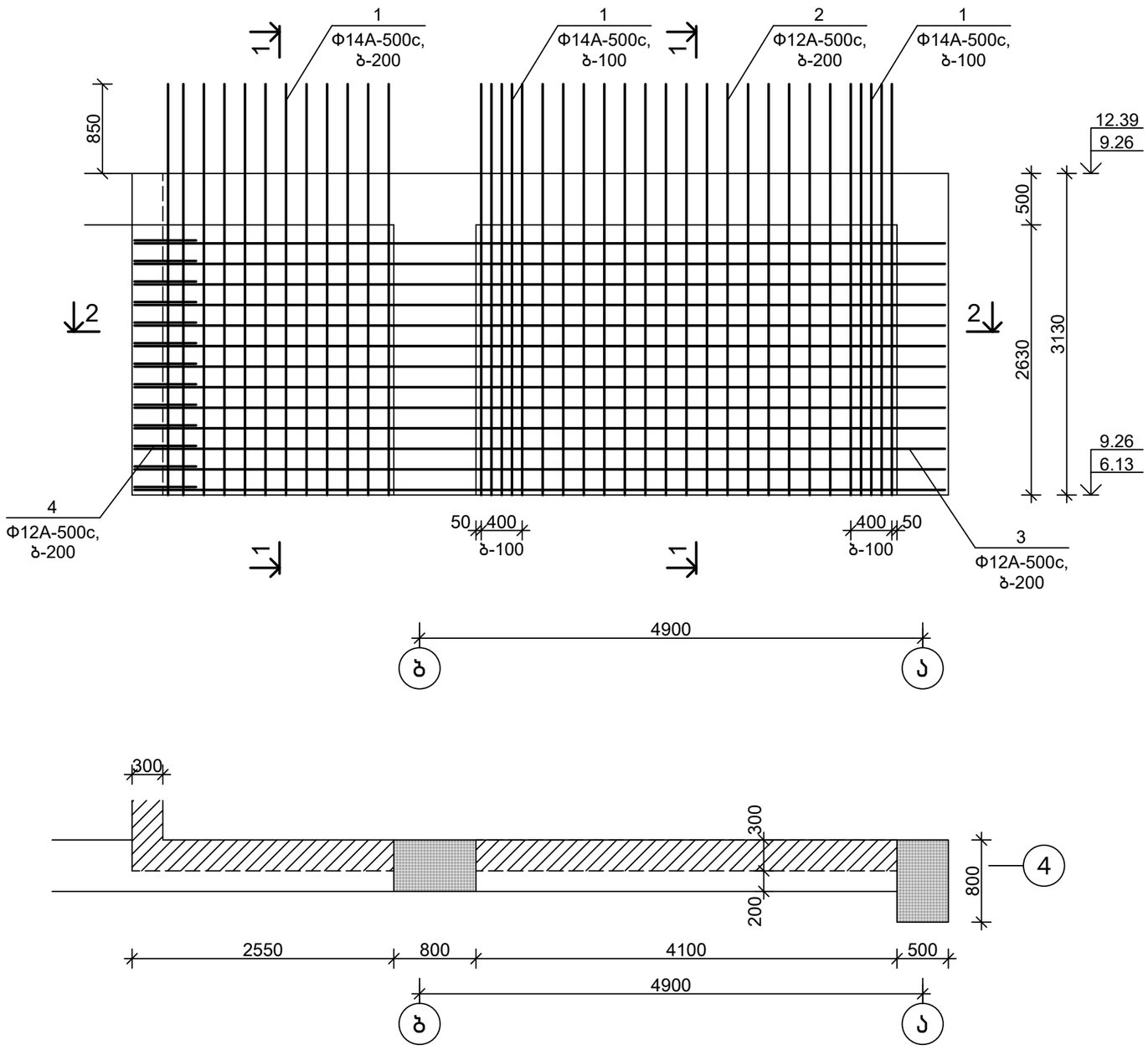

თანამდებობა	ხელმოწერა	გვარი	ქ. თბილისი, ვ. ნინუას ქ.3-8 მრავალბინიანი სახლის პროექტი	შ.პ.ს.	"მოწოლითჯგუფი"
გენ.დირექტორი		თ. მაისურაძე			
პრ.მთ.ინჟინერი		ზ.ჯულუხიძე			
კონსტრუქტორი		გ.დედალამაზიშვილი	კონსტრუქციული ნაწილი		
			მოწოლითური დიაფრაგმა მდ 6.5	სტადია	ფურც	მასშტ
				მ.პრ.	კ-276	1:50

3-3
მ1:20

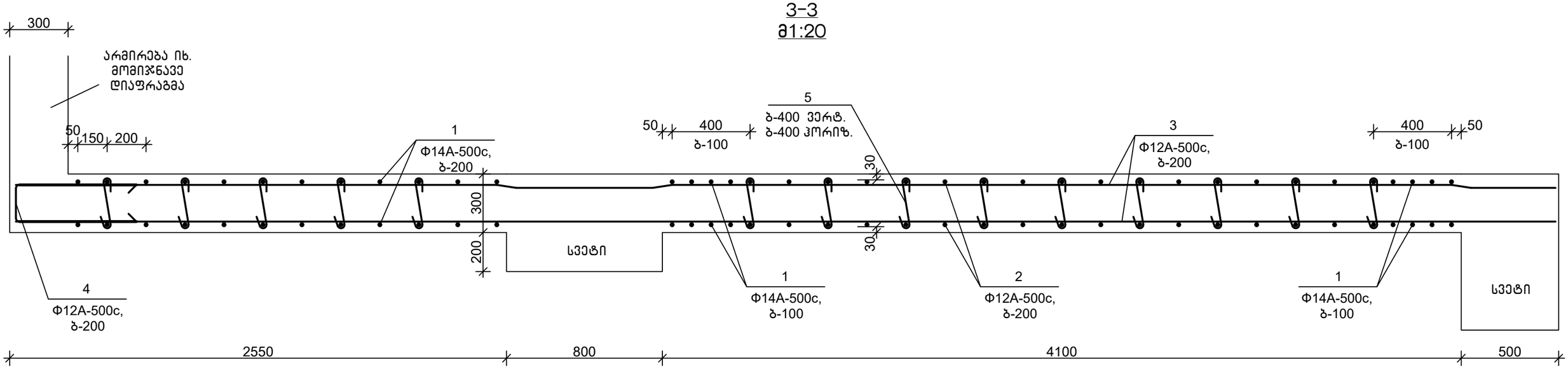

დეტალების უწყისი

პოზ.	ესკიზი
4	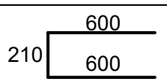
5	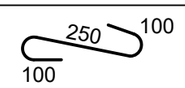

სპეციფიკაცია

პოზიცია	აღნიშვნა	დასახელება	რაოდ.	წონა, კგ	შენიშვნა
		მდ 6.5			
		დეტალები			
1		Φ14A-500c,ГОСТ 34028-2016, L=4000	44	4.84	
2		Φ12A-500c,ГОСТ 34028-2016, L=4000	30	3.56	
3		Φ12A-500c,ГОСТ 34028-2016, L=7900	26	7.04	
4		Φ12A-500c,ГОСТ 34028-2016, L=1500	13	1.34	
5		Φ8A-500c, ГОСТ 34028-2016, L=450	84	0.18	
		მასალები			
		B25 კლ.ბეტონი			5.00 მ^3

თანამდებობა	ხელმოწერა	გვარი	ქ. თბილისი, ვ. ნინუას ქ.3-8 მრავალბინიანი სახლის პროექტი	შპს.	"მონოლითჯგუფი"
გენ.დირექტორი		თ. მაისურაძე			
პრ.მთ.ინჟინერი		ზ.ჯულუხიძე			
კონსტრუქტორი		გ.დედალამაზიშვილი	კონსტრუქციული ნაწილი		
			მონოლითური დიაფრაგმა მდ 6.5 (გაგრძელება)	სტადია: მ.პრ.	ფურც: კ-277
					მასშტ: 1:20

1-1
მ1:20

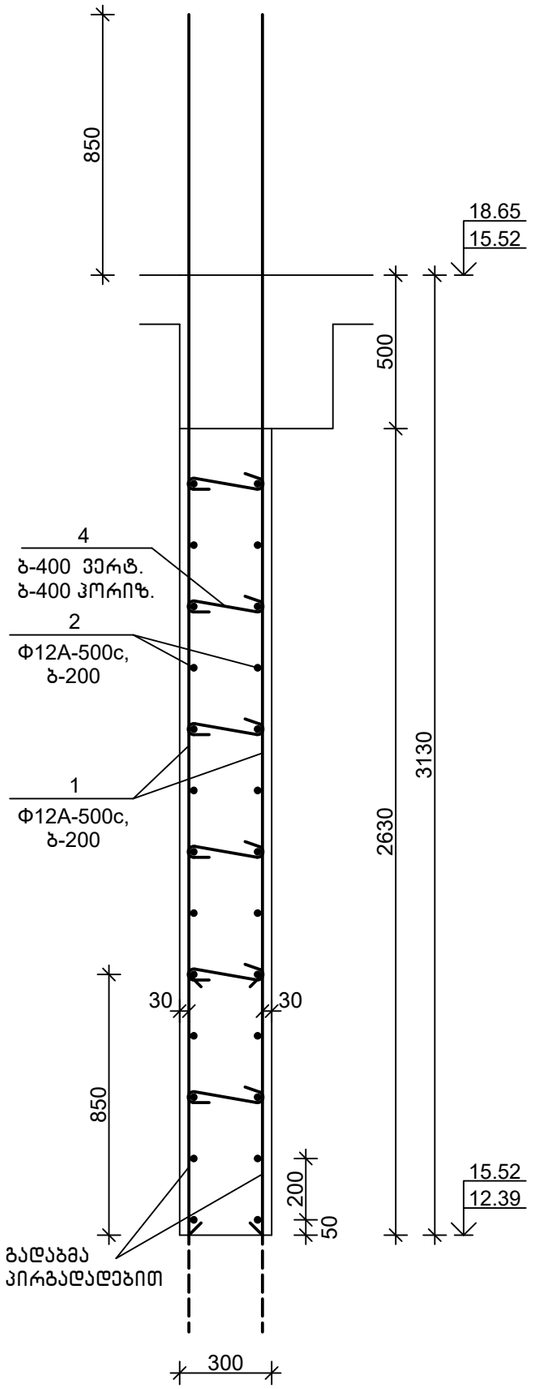

მოწოლითური დიაფრაგმა მდ 6.6 მ1:50

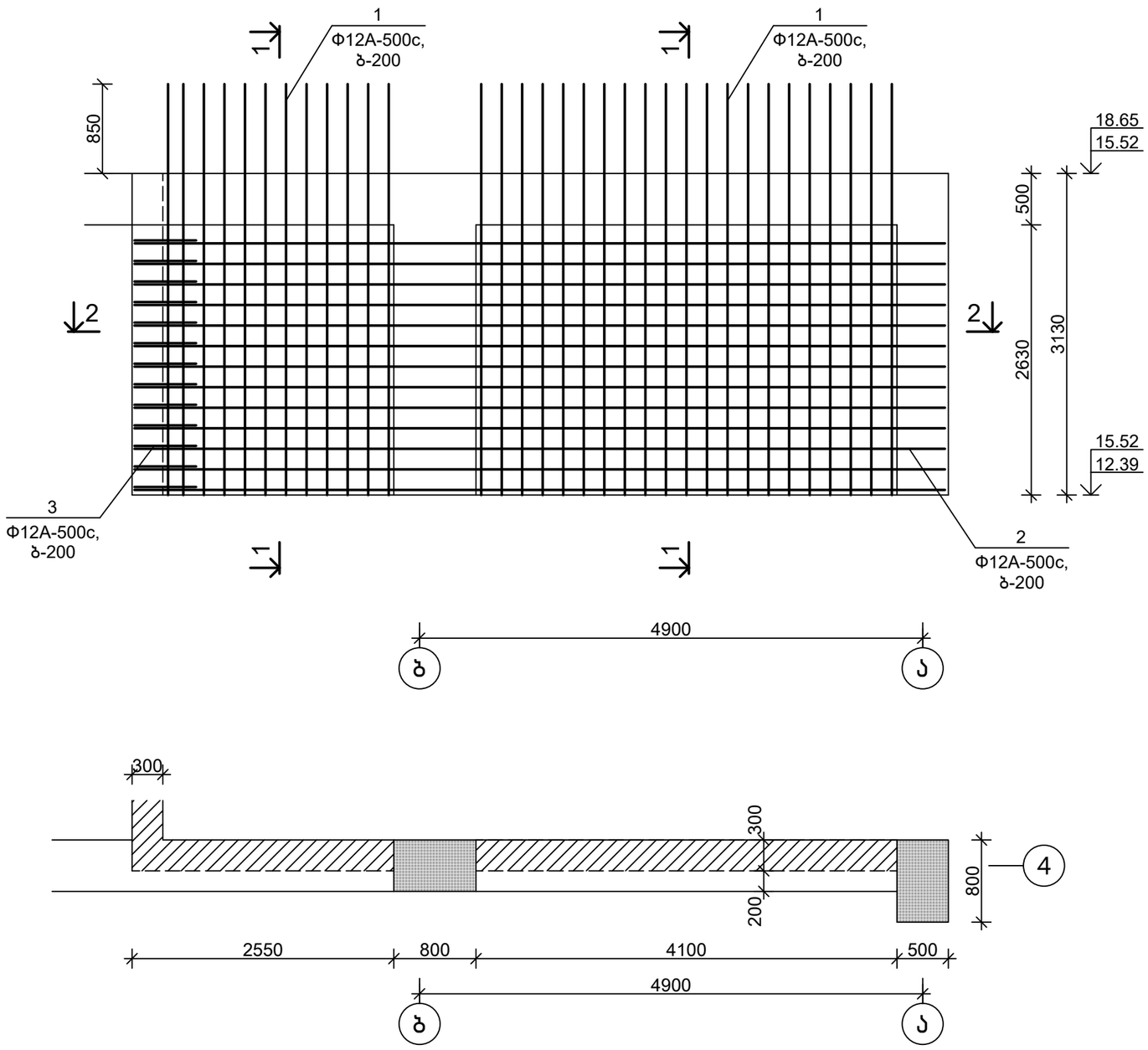

თანამდებობა	ხელმოწერა	გვარი	ქ. თბილისი, ვ. ნინუას ქ.3-8 მრავალბინიანი სახლის პროექტი	მ.პ.ს.	"მოწოლითჯგუფი"
გენ.დირექტორი		თ. მაისურაძე			
პრ.მთ.ინჟინერი		ზ.ჯულუხიძე			
კონსტრუქტორი		გ.დედალამაზიშვილი	კონსტრუქციული ნაწილი		
			მოწოლითური დიაფრაგმა მდ 6.6	სტადია	ფურც	მასშტ
				მ.პრ.	კ-278	1:50

3-3
მ1:20

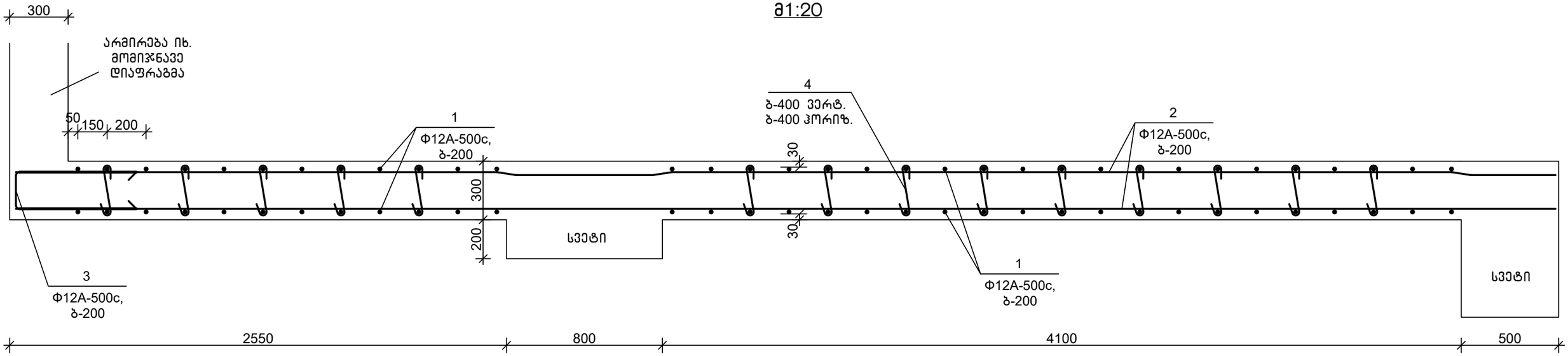

დეტალების უწყისი

პოზ.	ესკიზი
3	600 / 210 / 600
4	250 / 100 / 100

სპეციფიკაცია

პოზიცია	აღნიშვნა	დასახელება	რაოდ.	წონა, კგ	შენიშვნა
		მდ 6.6			
		დეტალები			
1		Φ12A-500c,ГОСТ 34028-2016, L=4000	66	3.56	
2		Φ12A-500c,ГОСТ 34028-2016, L=7900	26	7.04	
3		Φ12A-500c,ГОСТ 34028-2016, L=1500	13	1.34	
4		Φ8A-500c, ГОСТ 34028-2016, L=450	84	0.18	
		მასალები			
		B25 კლ.ბეტონი			5.00 მ³

თანამდებობა	ხელმოწერა	გვარი	ქ. თბილისი, ვ. ნინუას ქ.3-8 მრავალბინიანი სასხ.სახლის პროექტი	შ.პ.ს.	"მონოლითშგუფი"
გენ.დირექტორი		თ. მაისურაძე			
პრ.მთ.ინჟინერი		ზ.ჯულუხიძე			
კონსტრუქტორი		გ.დედალამაზიშვილი	კონსტრუქციული ნაწილი		
			მონოლითური დიაფრაგმა მდ 6.6 (გაბარძელება)	სტადია	ფურც	მასშტ
				მ.პრ.	კ-279	1:20

1-1
მ1:20

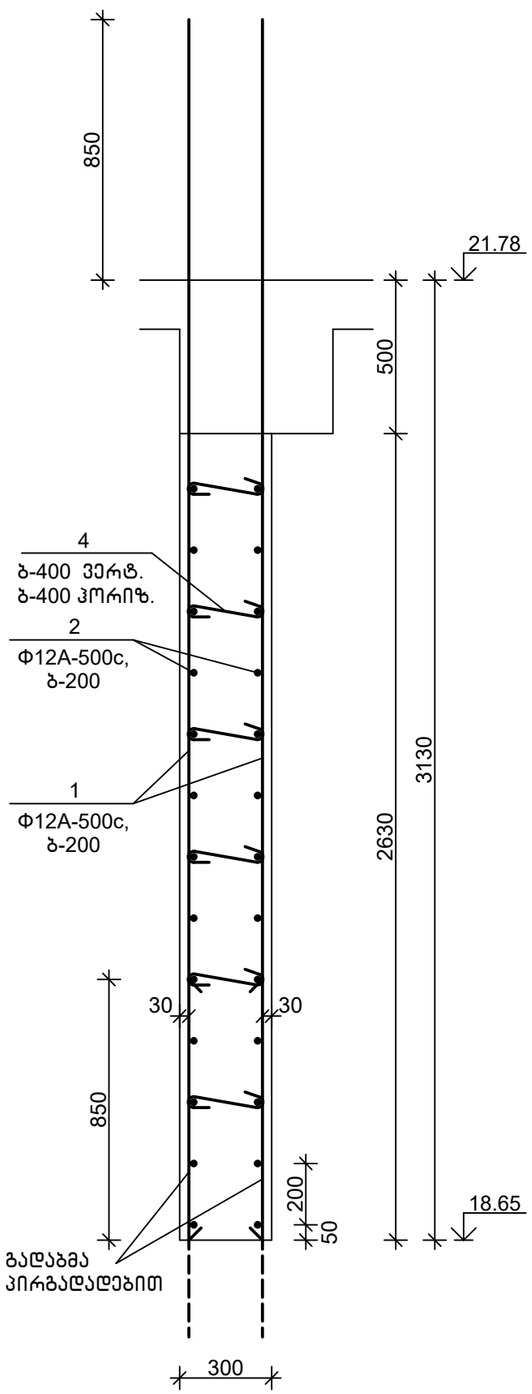

მოწოლითური დიაფრაგმა მდ 6.7 მ1:50

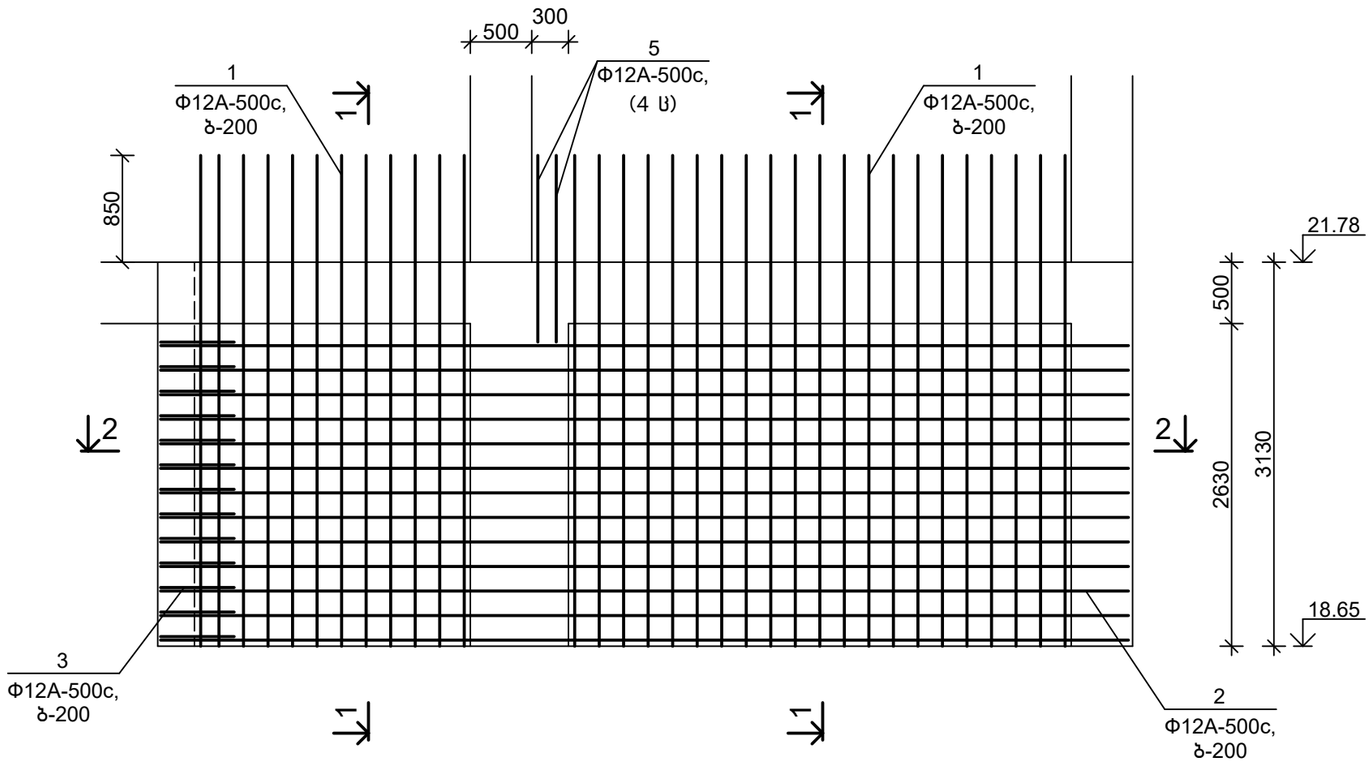

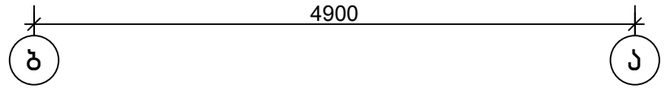

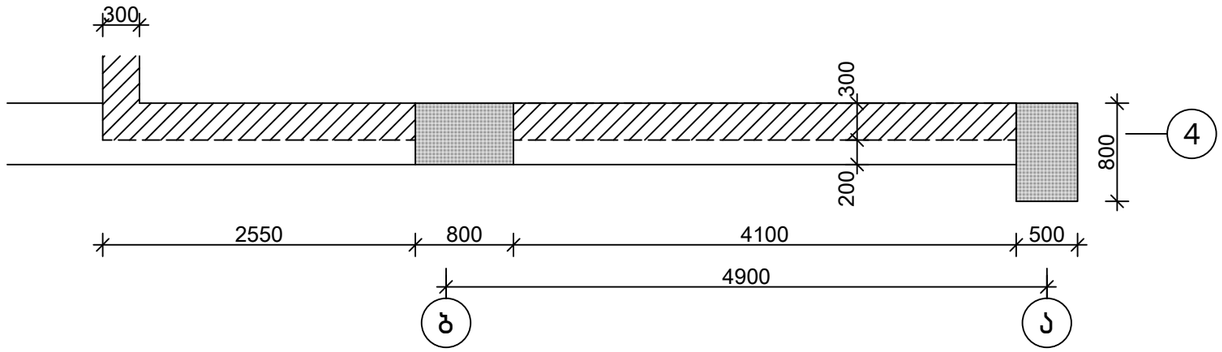

თანამდებობა	ხელმოწერა	გვარი	ქ. თბილისი, ვ. ნინუას ქ.3-8 მრავალბინიანი სახლის პროექტი	მ.პ.ს.	"მოწოლითჯგუფი"
გენ.დირექტორი		თ. მაისურაძე			
პრ.მთ.ინჟინერი		ზ.ჯულუხიძე			
კონსტრუქტორი		გ.დედალამაზიშვილი	კონსტრუქციული ნაწილი		
			მოწოლითური დიაფრაგმა მდ 6.7	სტადია	ფურც	მასშტ
				მ.პრ.	კ-280	1:50

3-3
მ1:20

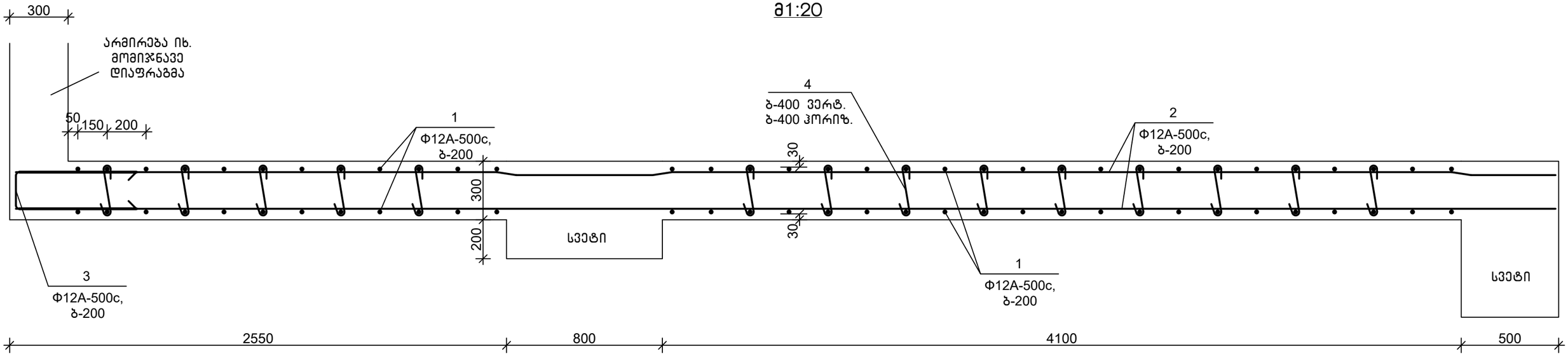

დეტალების უწყისი

პოზ.	ესკიზი
3	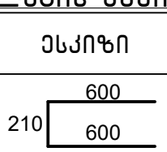
4	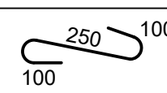

სპეციფიკაცია

პოზიცია	აღნიშვნა	დასახელება	რაოდ.	წონა, კგ	შენიშვნა
		მდ 6.7			
		დეტალები			
1		Φ12A-500c,ГОСТ 34028-2016, L=4000	66	3.56	
2		Φ12A-500c,ГОСТ 34028-2016, L=7900	26	7.04	
3		Φ12A-500c,ГОСТ 34028-2016, L=1500	13	1.34	
4		Φ8A-500c, ГОСТ 34028-2016, L=450	84	0.18	
5		Φ12A-500c,ГОСТ 34028-2016, L=1500	4	1.34	
		მასალები			
		B25 კლ.ბეტონი			5.00 მ^3

თანამდებობა	ხელმოწერა	გვარი	ქ. თბილისი, ვ. ნინუას ქ.3-8 მრავალბინიანი სახლის პროექტი	მ.პ.ს.	"მონოლითმშენი"
გენ.დირექტორი		თ. მაისურაძე			
პრ.მთ.ინჟინერი		ზ.ჯულუხიძე			
კონსტრუქტორი		გ.დედალამაზიშვილი	კონსტრუქციული ნაწილი		
			მონოლითური დიაფრაგმა მდ 6.7 (გაბარძელება)	სტადია	ფურც	მასშტ
				მ.პრ.	კ-281	1:20

1-1
მ1:20

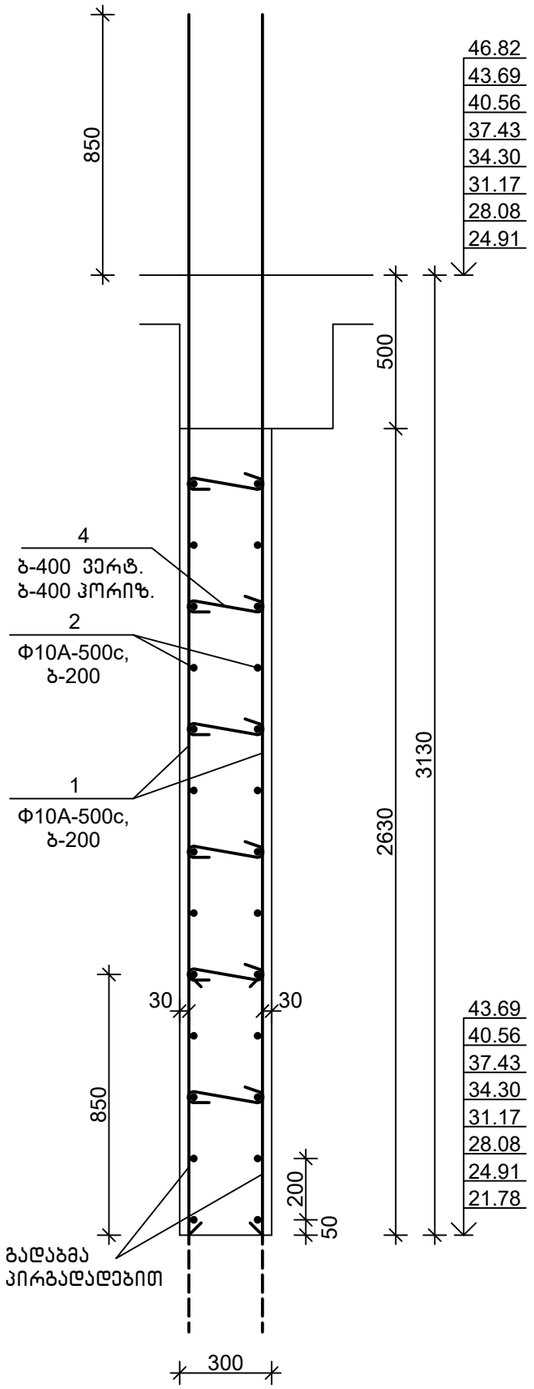

მოწოლითური დიაფრაგმა მდ 6.8 მ1:50

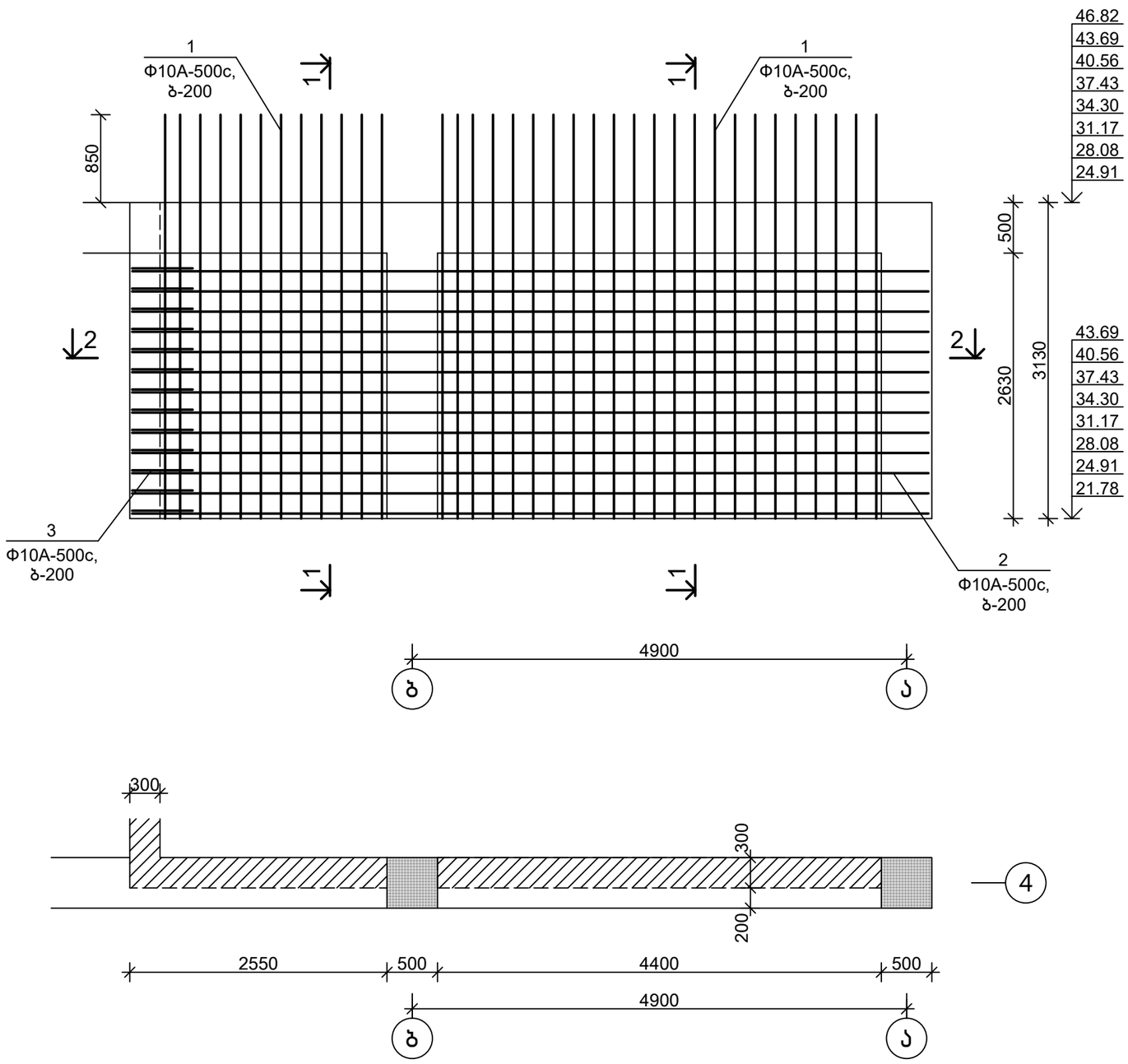

თანამდებობა	ხელმოწერა	გვარი	ქ. თბილისი, ვ. ნინუას ქ.3-8 მრავალბინიანი სახლის პროექტი	მ.პ.ს.	"მოწოლითჯგუფი"
გენ.დირექტორი		თ. მაისურაძე			
პრ.მთ.ინჟინერი		ზ.ჯულუხიძე			
კონსტრუქტორი		გ.დედალამაზიშვილი	კონსტრუქციული ნაწილი		
			მოწოლითური დიაფრაგმა მდ 6.8	სტადია	ფურც	მასშტ
				მ.პრ.	კ-282	1:50

3-3
მ1:20

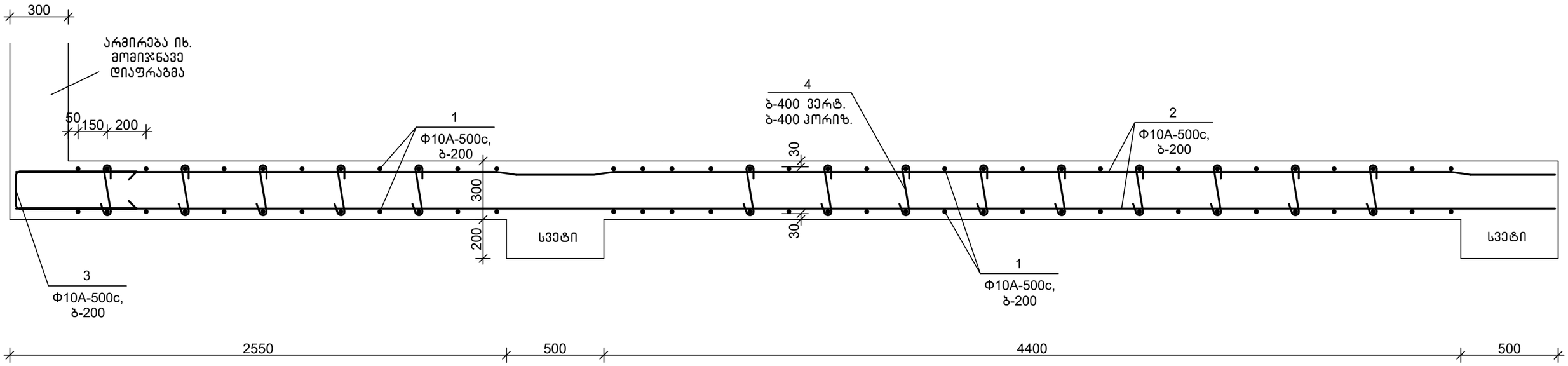

დეტალების უწყისი

პოზ.	ესკიზი
3	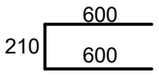
4	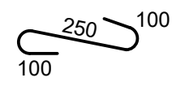

სპეციფიკაცია

პოზიცია	აღნიშვნა	დასახელება	რაოდ.	წონა, კგ	შენიშვნა
		მდ 6.8			
		დეტალები			
1		Φ10A-500c,ГОСТ 34028-2016, L=4000	70	2.48	
2		Φ10A-500c,ГОСТ 34028-2016, L=7900	26	4.90	
3		Φ10A-500c,ГОСТ 34028-2016, L=1500	13	0.93	
4		Φ8A-500c, ГОСТ 34028-2016, L=450	84	0.18	
		მასალები			
		B25 კლ.ბეტონი			5.20 მ^3

თანამდებობა	ხელმოწერა	გვარი	ქ. თბილისი, ვ. ნინუას ქ.3-8 მრავალბინიანი სასხ.სახლის პროექტი	შ.პ.ს.	"მონოლითშენგუფი"
გენ.დირექტორი		თ. მაისურაძე			
პრ.მთ.ინჟინერი		ზ.ჯულუხიძე			
კონსტრუქტორი		გ.დედალამაზიშვილი	კონსტრუქციული ნაწილი		
			მონოლითური დიაფრაგმა მდ 6.8 (გაბარძელება)	სტადია	ფურც	მასშტ
				მ.პრ.	კ-283	1:20

1-1
მ1:20

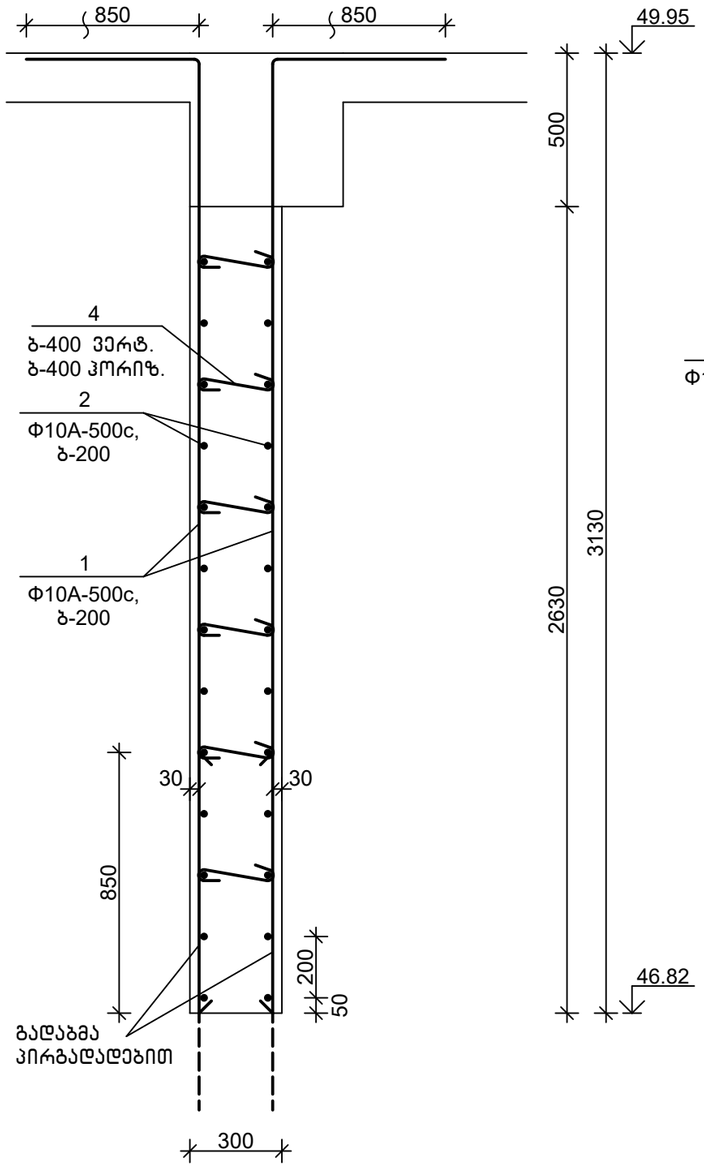

მოწოლითური დიაფრაგმა მდ 6.9 მ1:50

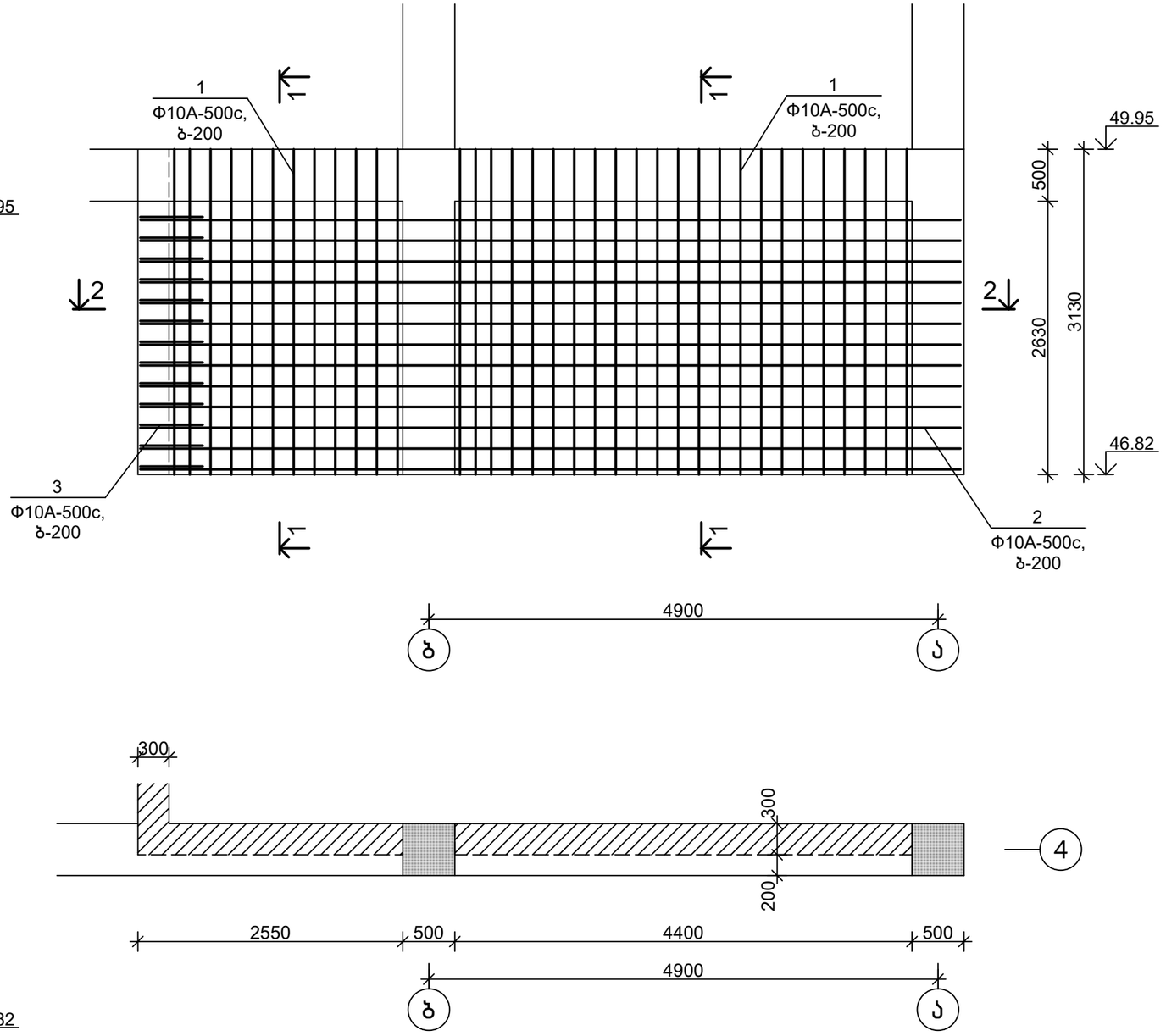

თანამდებობა	ხელმოწერა	გვარი	ქ. თბილისი, ვ. ნინუას ქ.3-8 მრავალბინიანი სახლის პროექტი	შპს.	"მოწოლითჯგუფი"
გენ.დირექტორი		თ. მაისურაძე			
პრ.მთ.ინჟინერი		ზ.ჯულუხიძე			
კონსტრუქტორი		გ.დედალამაზიშვილი	კონსტრუქციული ნაწილი		
			მოწოლითური დიაფრაგმა მდ 6.9	სტადია	ფურც	მასშტ
				მ.პრ.	კ-284	1:50

3-3
მ1:20

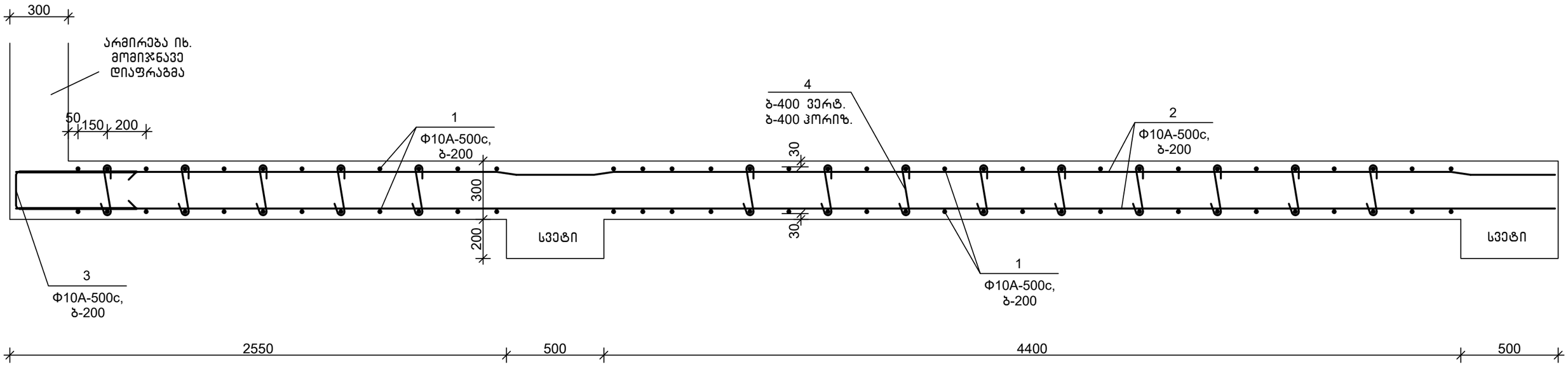

დეტალების უწყისი

პოზ.	ესკიზი
3	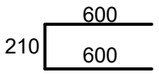
4	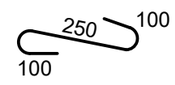

სპეციფიკაცია

პოზიცია	აღნიშვნა	დასახელება	რაოდ.	წონა, კგ	შენიშვნა
		მდ 6.9			
		დეტალები			
1		Φ10A-500c,ГОСТ 34028-2016, L=4000	70	2.48	
2		Φ10A-500c,ГОСТ 34028-2016, L=7900	26	4.90	
3		Φ10A-500c,ГОСТ 34028-2016, L=1500	13	0.93	
4		Φ8A-500c, ГОСТ 34028-2016, L=450	84	0.18	
		მასალები			
		B25 კლ.ბეტონი			5.20 მ^3

თანამდებობა	ხელმოწერა	გვარი	ქ. თბილისი, ვ. ნინუას ქ.3-8 მრავალბინიანი სასხ.სახლის პროექტი	შ.პ.ს.	"მონოლითშენგუფი"
გენ.დირექტორი		თ. მაისურაძე			
პრ.მთ.ინჟინერი		ზ.ჯულუხიძე			
კონსტრუქტორი		გ.დედალამაზიშვილი	კონსტრუქციული ნაწილი		
			მონოლითური დიაფრაგმა მდ 6.9 (გაბარძელება)	სტადია	ფურც	მასშტ
				მ.პრ.	კ-285	1:20

1-1
მ1:20

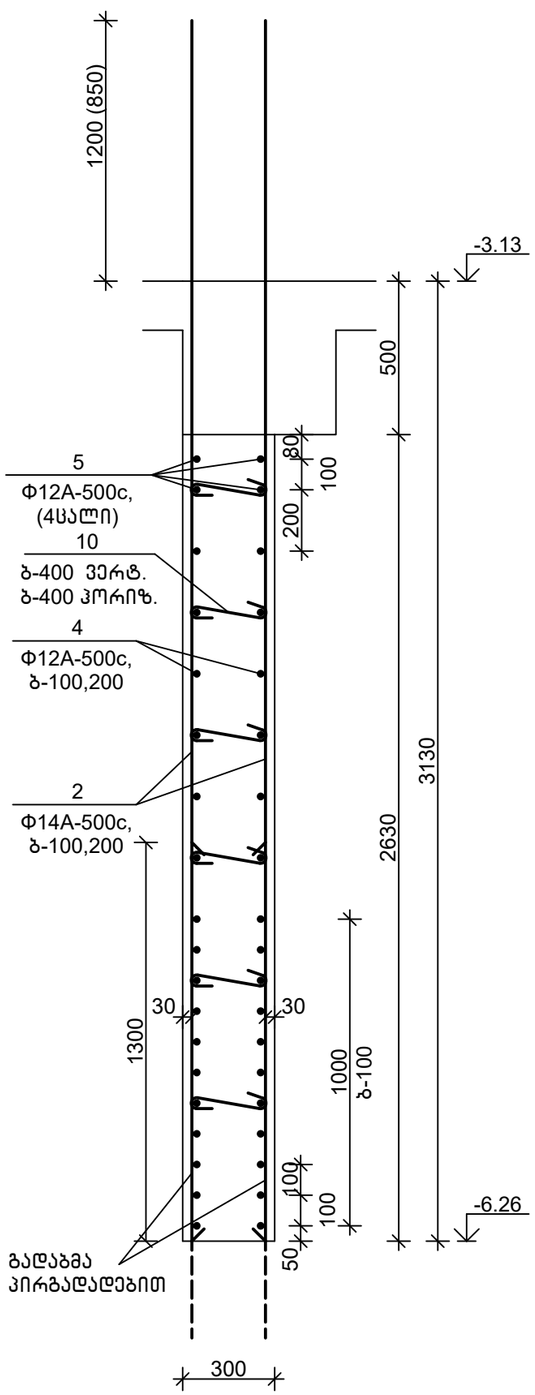

მონოლითური დიაფრაგმა მდ 7.1 მ1:50

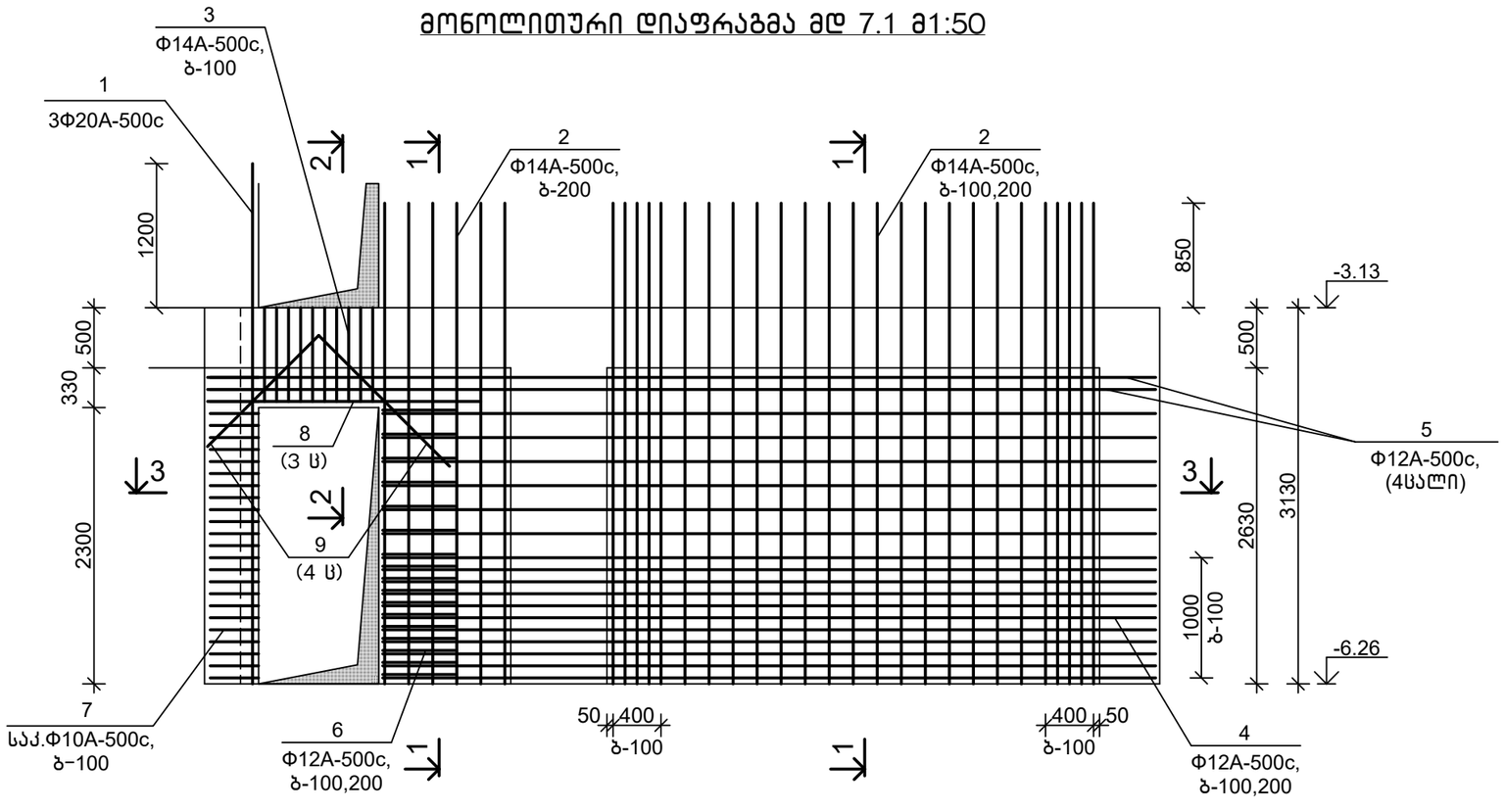

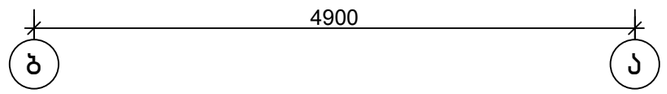

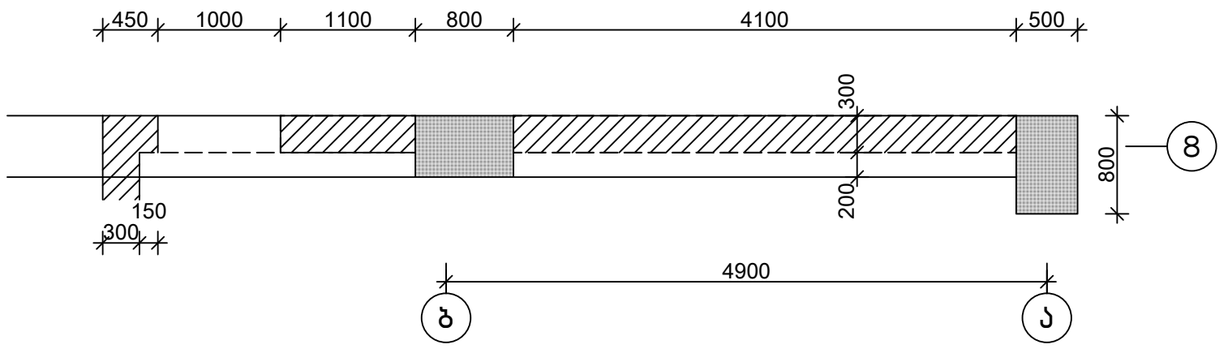

თანამდებობა	ხელმოწერა	გვარი	ქ. თბილისი, ვ. ნინუას ქ.3-8 მრავალბინიანი სასხ.სახლის პროექტი	შ.პ.ს. "მონოლითშენგუფი"
გენ.დირექტორი		თ. მაისურაძე		
პრ.მთ.ინჟინერი		ზ.ჯულუხიძე		
კონსტრუქტორი		გ.დედალამაზიშვილი	კონსტრუქციული ნაწილი	
			მონოლითური დიაფრაგმა მდ 7.1	სტადია: მ.პრ. ფურც: კ-286 მასშტ: 1:50

3-3
მ1:20

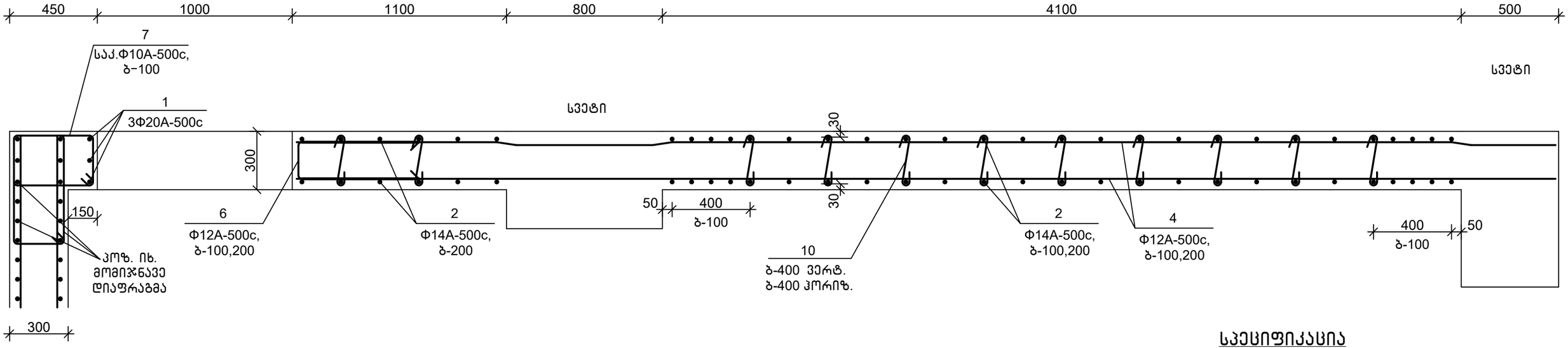

2-2
მ1:20

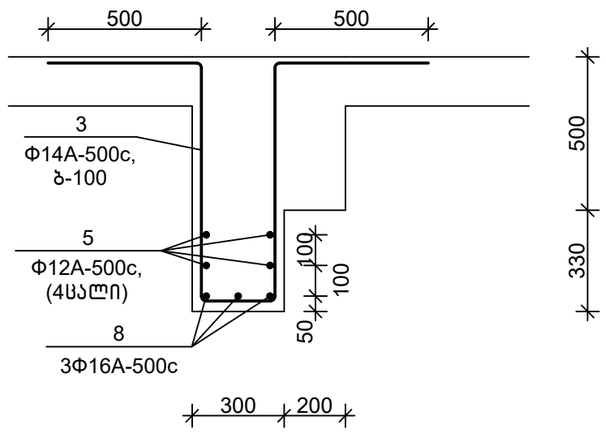

დეტალების უწყისი

პოზ.	ესკიზი
3	1350 / 240 / 1350
6	600 / 210 / 600
7	490 / 340 / 240 / 390
10	250 / 100 / 100

სპეციფიკაცია

პოზიცია	აღნიშვნა	დასახელება	რაოდ.	წონა, კგ	შენიშვნა
		მდ 7.1			
		დეტალები			
1		Ф20A-500c,ГОСТ 34028-2016, L=4400	3	10.87	
2		Ф14A-500c,ГОСТ 34028-2016, L=4000	62	4.84	
3		Ф14A-500c,ГОСТ 34028-2016, L=3000	10	3.63	
4		Ф12A-500c,ГОСТ 34028-2016, L=6450	34	5.75	
5		Ф12A-500c,ГОСТ 34028-2016, L=7900	4	7.04	
6		Ф12A-500c,ГОСТ 34028-2016, L=1500	17	1.34	
7		Ф10A-500c,ГОСТ 34028-2016, L=1500	26	0.93	
8		Ф16A-500c,ГОСТ 34028-2016, L=2300	3	3.64	
9		Ф25A-500c,ГОСТ 34028-2016, L=1500	4	5.78	
10		Ф8A-500c, ГОСТ 34028-2016, L=450	66	0.18	
		მასალები			
		B30,W6 კლ.ბეტონი			4.30 მ³

თანამდებობა	ხელმოწერა	გვარი	ქ. თბილისი, ვ. ნინუას ქ.3-8 მრავალბინიანი სასხ.სახლის პროექტი	შ.პ.ს.	"მონოლითშენგუფი"
გენ.დირექტორი		თ. მაისურაძე			
პრ.მთ.ინჟინერი		ზ.ჯულუხიძე			
კონსტრუქტორი		გ.დედალამაზიშვილი	კონსტრუქციული ნაწილი		
			მონოლითური დიაფრაგმა მდ 7.1 (გაგრძელება)	სტადია	ფურც	მასშტ
				მ.პრ.	კ-287	1:20

1-1
მ1:20

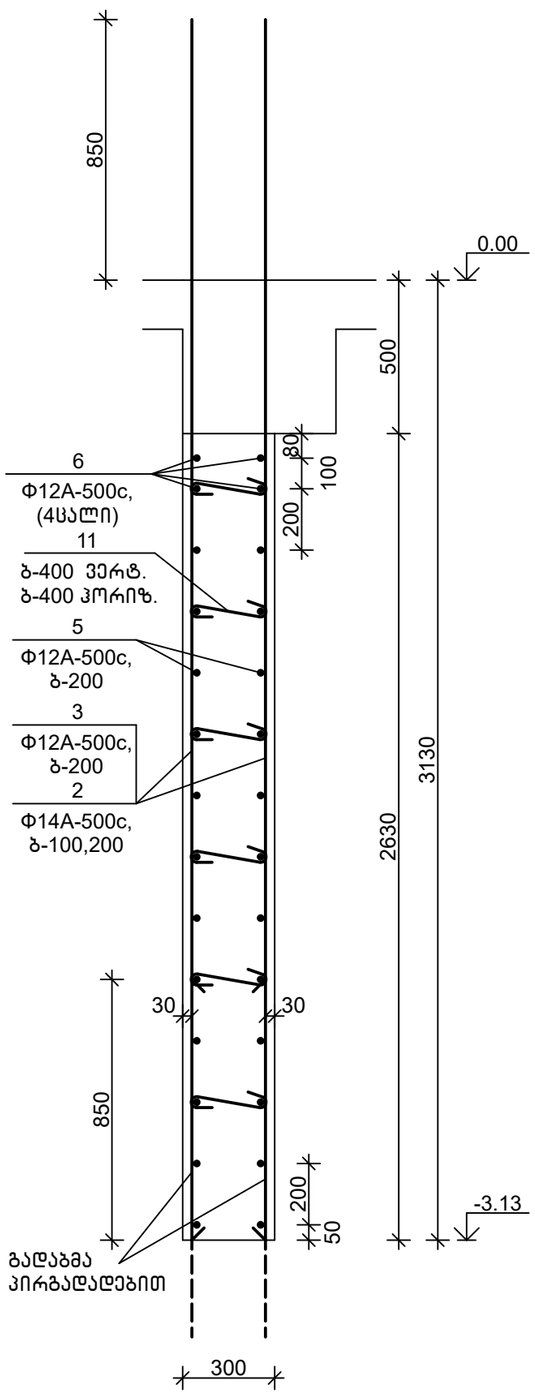

მოწოლითური დიაფრაგმა მდ 7.2 მ1:50

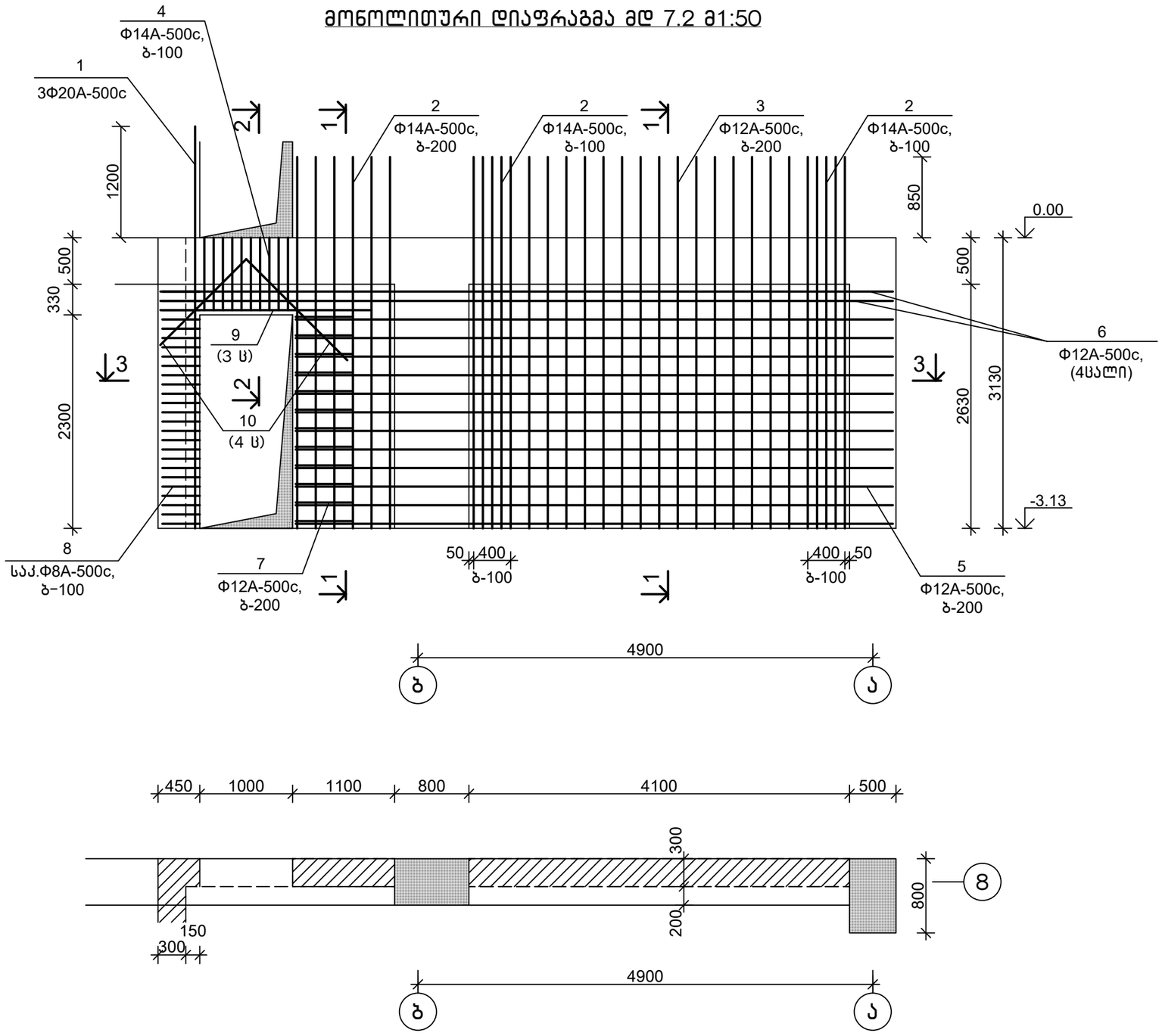

თანამდებობა	ხელმოწერა	გვარი	ქ. თბილისი, ვ. ნინუას ქ.3-8 მრავალბინიანი სახლის პროექტი	შ.პ.ს.	"მოწოლითჯგუფი"
გენ.დირექტორი		თ. მაისურაძე			
პრ.მთ.ინჟინერი		ზ.ჯულუხიძე			
კონსტრუქტორი		გ.დედალამაზიშვილი	კონსტრუქციული ნაწილი		
			მოწოლითური დიაფრაგმა მდ 5.2	სტადია	ფურც	მასშტ
				მ.პრ.	კ-288	1:50

3-3
მ1:20

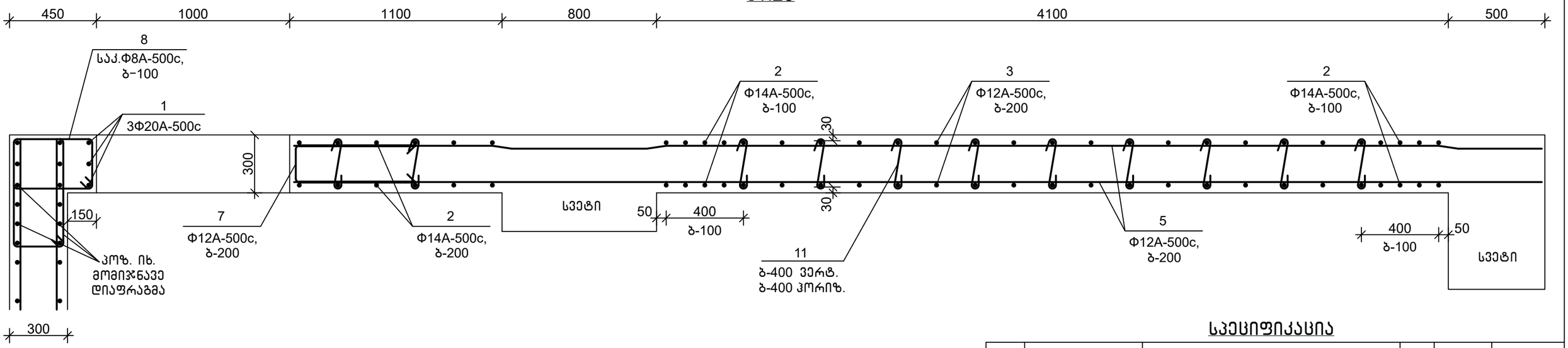

2-2
მ1:20

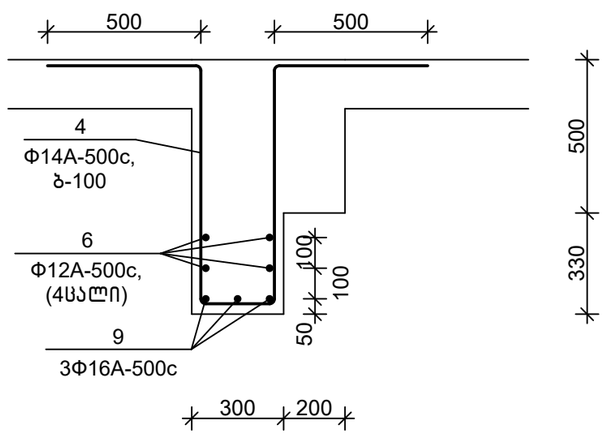

დეტალების უწყისი

პოზ.	ესკიზი
4	1350 / 240 / 1350
7	600 / 210 / 600
8	490 / 340 / 240 / 390
11	250 / 100 / 100

სპეციფიკაცია

პოზიცია	აღნიშვნა	დასახელება	რაოდ.	წონა, კგ	შენიშვნა
		მდ 7.2			
		დეტალები			
1		Ф20А-500с,ГОСТ 34028-2016, L=4400	3	10.87	
2		Ф14А-500с,ГОСТ 34028-2016, L=4000	32	4.84	
3		Ф12А-500с,ГОСТ 34028-2016, L=4000	30	3.56	
4		Ф14А-500с,ГОСТ 34028-2016, L=3000	10	3.63	
5		Ф12А-500с,ГОСТ 34028-2016, L=6450	24	5.75	
6		Ф12А-500с,ГОСТ 34028-2016, L=7900	4	7.04	
7		Ф12А-500с,ГОСТ 34028-2016, L=1500	12	1.34	
8		Ф8А-500с, ГОСТ 34028-2016, L=1500	26	0.60	
9		Ф16А-500с,ГОСТ 34028-2016, L=2300	3	3.64	
10		Ф25А-500с,ГОСТ 34028-2016, L=1500	4	5.78	
11		Ф8А-500с, ГОСТ 34028-2016, L=450	66	0.18	
		მასალები			
		B30,W6 კლ.ბეტონი			4.30 მ^3

თანამდებობა	ხელმოწერა	გვარი	ქ. თბილისი, ვ. ნინუას ქ.3-8 მრავალბინიანი საცხ.სახლის პროექტი	შ.პ.ს.	"მონოლითშენგუფი"
გენ.დირექტორი		თ. მაისურაძე			
პრ.მთ.ინჟინერი		ზ.ჯულუხიძე			
კონსტრუქტორი		გ.დედალამაზიშვილი	კონსტრუქციული ნაწილი		
			მონოლითური დიაფრაგმა მდ 7.2 (გაბარძელება)	სტადია	ფურც	მასშტ
				მ.პრ.	კ-289	1:20

1-1
მ1:20

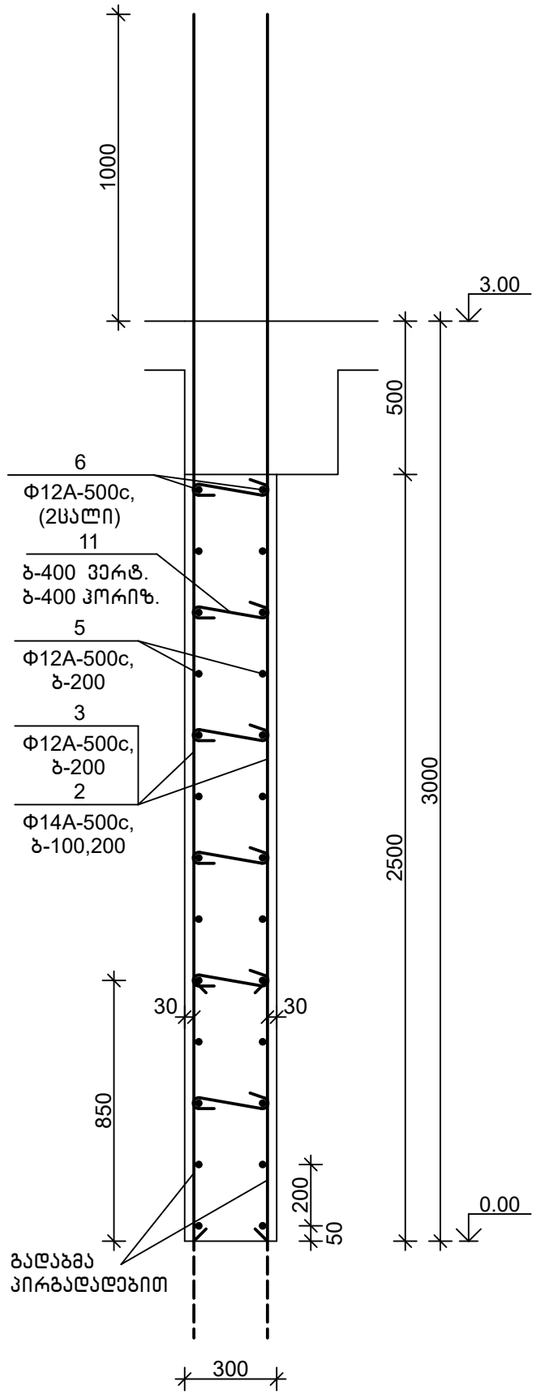

მოწოლითური დიაფრაგმა მდ 7.3 მ1:50

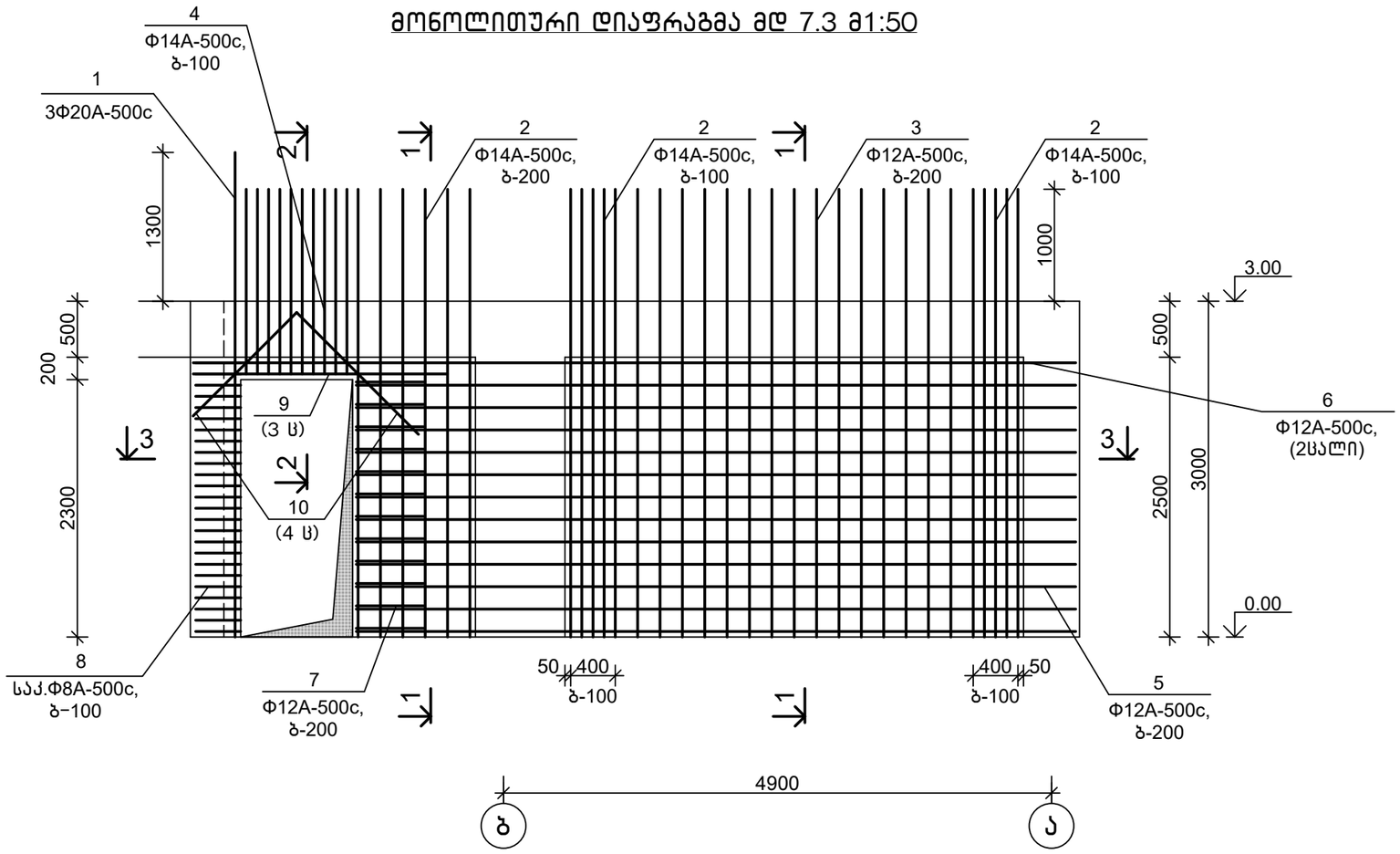

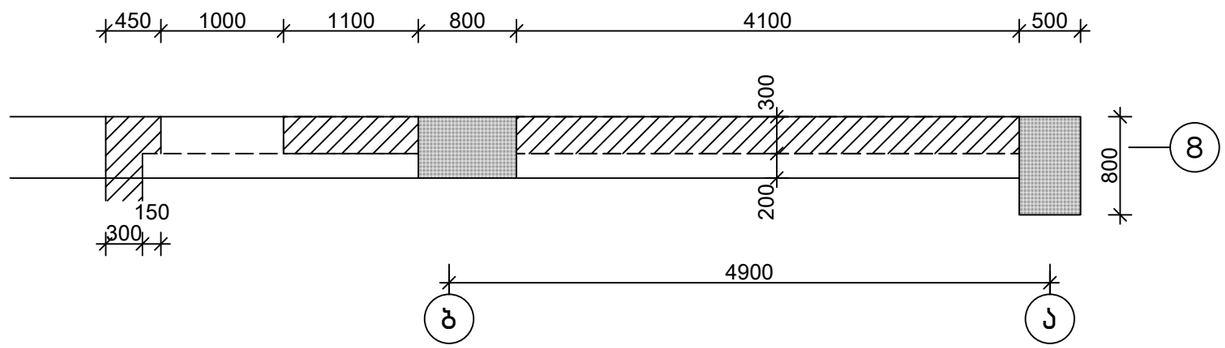

თანამდებობა	ხელმოწერა	გვარი	ქ. თბილისი, ვ. ნინუას ქ.3-8 მრავალბინიანი სახლის პროექტი	შ.პ.ს.	"მოწოლითჯგუფი"
გენ.დირექტორი		თ. მაისურაძე			
პრ.მთ.ინჟინერი		ზ.ჯულუხიძე			
კონსტრუქტორი		გ.დედალამაზიშვილი	კონსტრუქციული ნაწილი		
			მოწოლითური დიაფრაგმა მდ 7.3	სტადია	ფურც	მასშტ
				მ.პრ.	კ-290	1:50

3-3
მ1:20

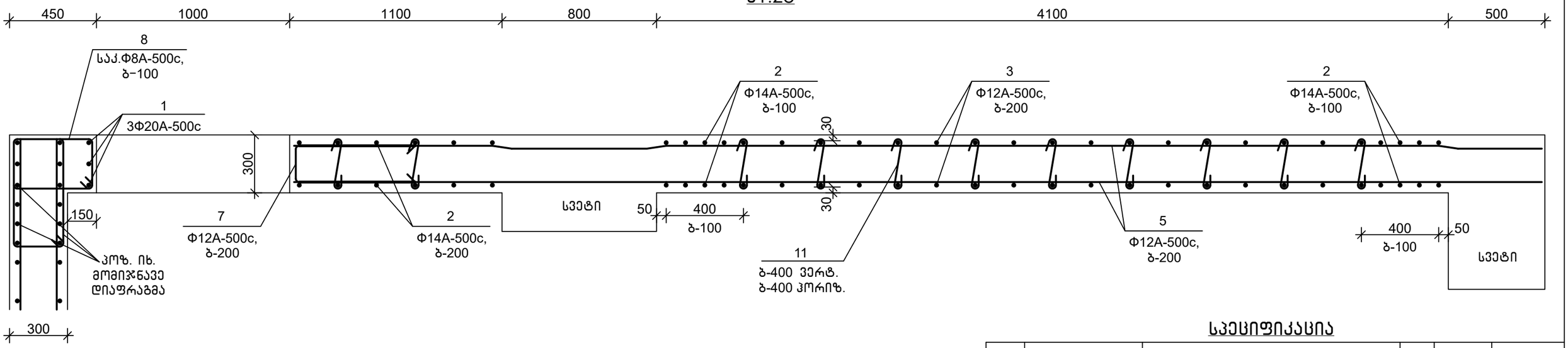

2-2
მ1:20

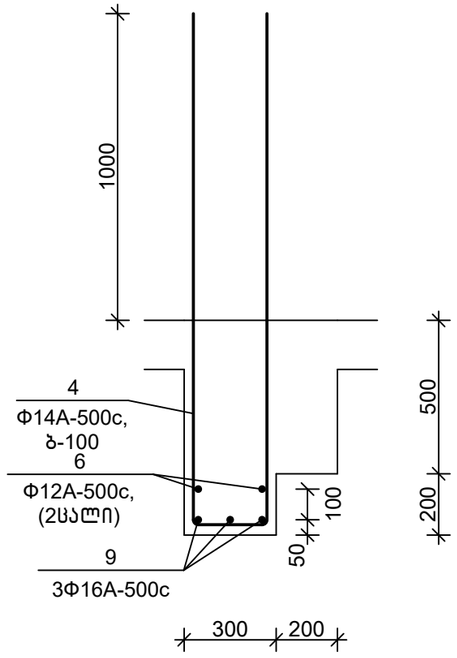

დეტალების უწყისი

პოზ.	ესკიზი
4	1650 / 240 / 1650
7	600 / 210 / 600
8	490 / 340 / 240 / 390
11	250 / 100 / 100

სპეციფიკაცია

პოზიცია	აღნიშვნა	დასახელება	რაოდ.	წონა, კგ	შენიშვნა
		მდ 7.3			
		დეტალები			
1		Ф20A-500c,ГОСТ 34028-2016, L=4400	3	10.87	
2		Ф14A-500c,ГОСТ 34028-2016, L=4000	32	4.84	
3		Ф12A-500c,ГОСТ 34028-2016, L=4000	30	3.56	
4		Ф14A-500c,ГОСТ 34028-2016, L=3600	10	4.36	
5		Ф12A-500c,ГОСТ 34028-2016, L=6450	24	5.75	
6		Ф12A-500c,ГОСТ 34028-2016, L=7900	2	7.04	
7		Ф12A-500c,ГОСТ 34028-2016, L=1500	12	1.34	
8		Ф8A-500c, ГОСТ 34028-2016, L=1500	25	0.60	
9		Ф16A-500c,ГОСТ 34028-2016, L=2300	3	3.64	
10		Ф25A-500c,ГОСТ 34028-2016, L=1500	4	5.78	
11		Ф8A-500c, ГОСТ 34028-2016, L=450	66	0.18	
		მასალები			
		B30,W6 კლ.ბეტონი			4.30 მ³

თანამდებობა	ხელმოწერა	გვარი	ქ. თბილისი, ვ. ნინუას ქ.3-8 მრავალბინიანი სახლის პროექტი	შ.პ.ს. "მონოლითშენგუფი"
გენ.დირექტორი		თ. მაისურაძე		
პრ.მთ.ინჟინერი		ზ.ჯულუხიძე		
კონსტრუქტორი		გ.დედალამაზიშვილი	კონსტრუქციული ნაწილი	
			მონოლითური დიაფრაგმა მდ 7.3 (გაბარძელება)	სტადია: მ.პრ. / ფურც: კ-291 / მასშტ: 1:20

1-1
მ1:20

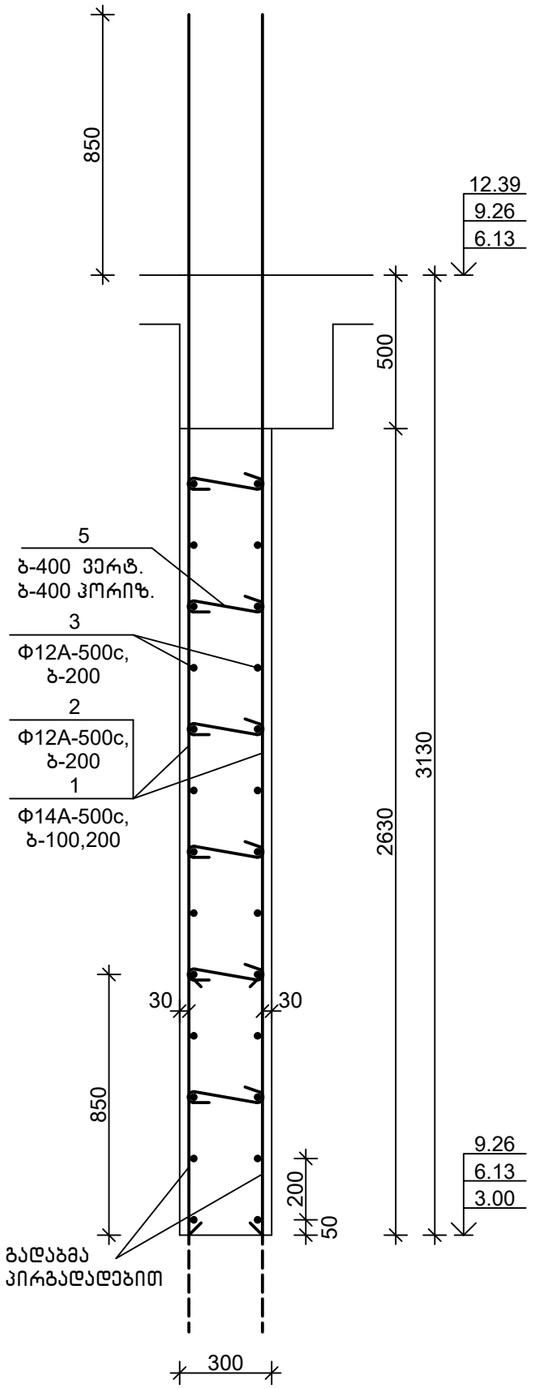

მოწოლითური დიაფრაგმა მდ 7.4 მ1:50

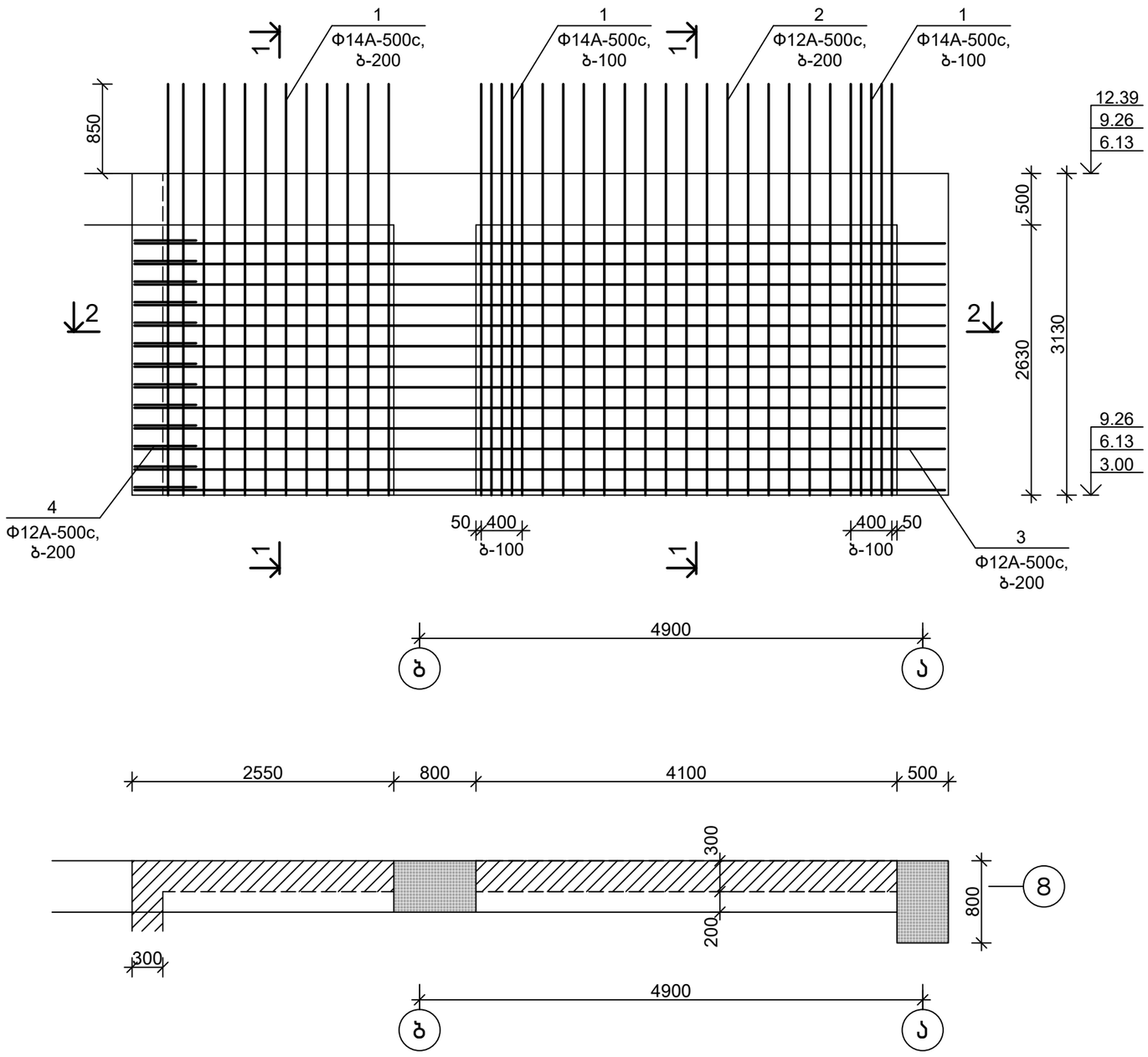

თანამდებობა	ხელმოწერა	გვარი	ქ. თბილისი, ვ. ნინუას ქ.3-8 მრავალბინიანი სახლის პროექტი	შ.პ.ს.	"მოწოლითჯგუფი"
გენ.დირექტორი		თ. მაისურაძე			
პრ.მთ.ინჟინერი		ზ.ჯულუხიძე			
კონსტრუქტორი		გ.დედალამაზიშვილი	კონსტრუქციული ნაწილი		
			მოწოლითური დიაფრაგმა მდ 7.4	სტადია	ფურც	მასშტ
				მ.პრ.	კ-292	1:50

3-3
მ1:20

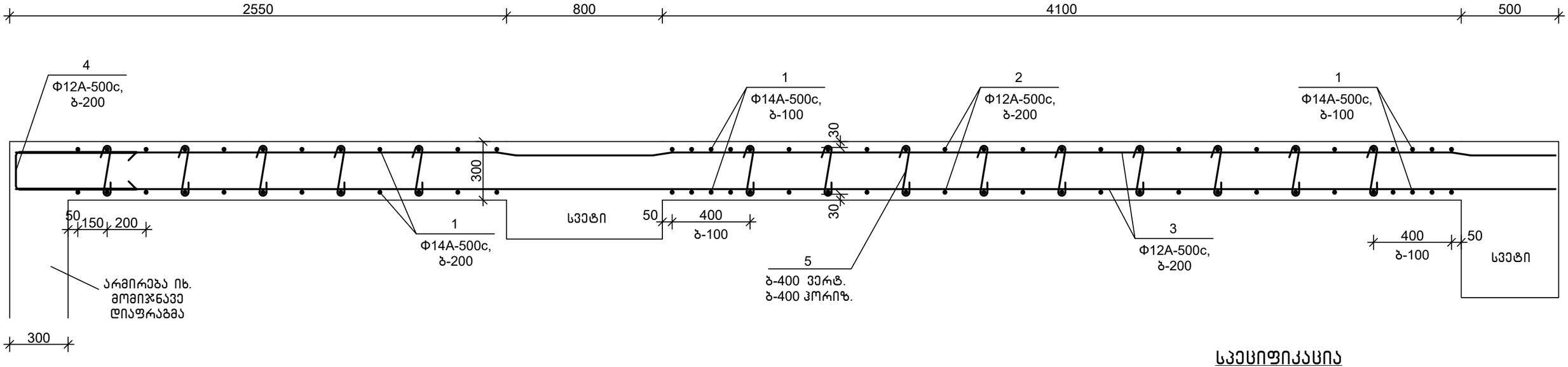

დეტალების უწყისი

პოზ.	ესკიზი
4	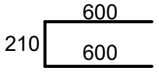
5	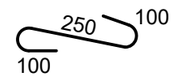

სპეციფიკაცია

პოზიცია	აღნიშვნა	დასახელება	რაოდ.	წონა, კგ	შენიშვნა
		მდ 7.4			
		დეტალები			
1		Φ14A-500c,ГОСТ 34028-2016, L=4000	44	4.84	
2		Φ12A-500c,ГОСТ 34028-2016, L=4000	30	3.56	
3		Φ12A-500c,ГОСТ 34028-2016, L=7900	26	7.04	
4		Φ12A-500c,ГОСТ 34028-2016, L=1500	13	1.34	
5		Φ8A-500c, ГОСТ 34028-2016, L=450	84	0.18	
		მასალები			
		B30 კლ.ბეტონი, 6,13 ნიშ-მდე			5.00 მ^3
		B25 კლ.ბეტონი			5.00 მ^3

თანამდებობა	ხელმოწერა	გვარი	ქ. თბილისი, ვ. ნინუას ქ.3-8 მრავალბინიანი სასხ.სახლის პროექტი	შ.პ.ს.	"მონოლითშენგუფი"
გენ.დირექტორი		თ. მაისურაძე			
პრ.მთ.ინჟინერი		ზ.ჯულუხიძე			
კონსტრუქტორი		გ.დედალამაზიშვილი	კონსტრუქციული ნაწილი		
			მონოლითური დიაფრაგმა მდ 7.4 (გაგრძელება)	სტადია	ფურც	მასშტ
				მ.პრ.	კ-293	1:20

1-1
მ1:20

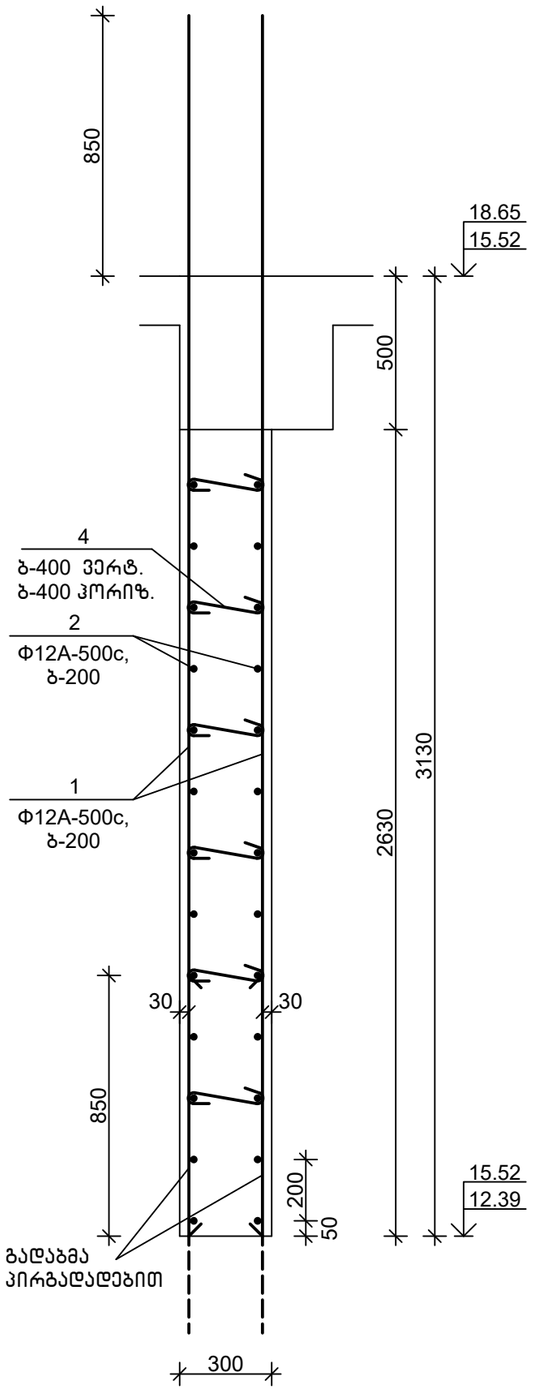

მონოლითური დიაფრაგმა მდ 7.5 მ1:50

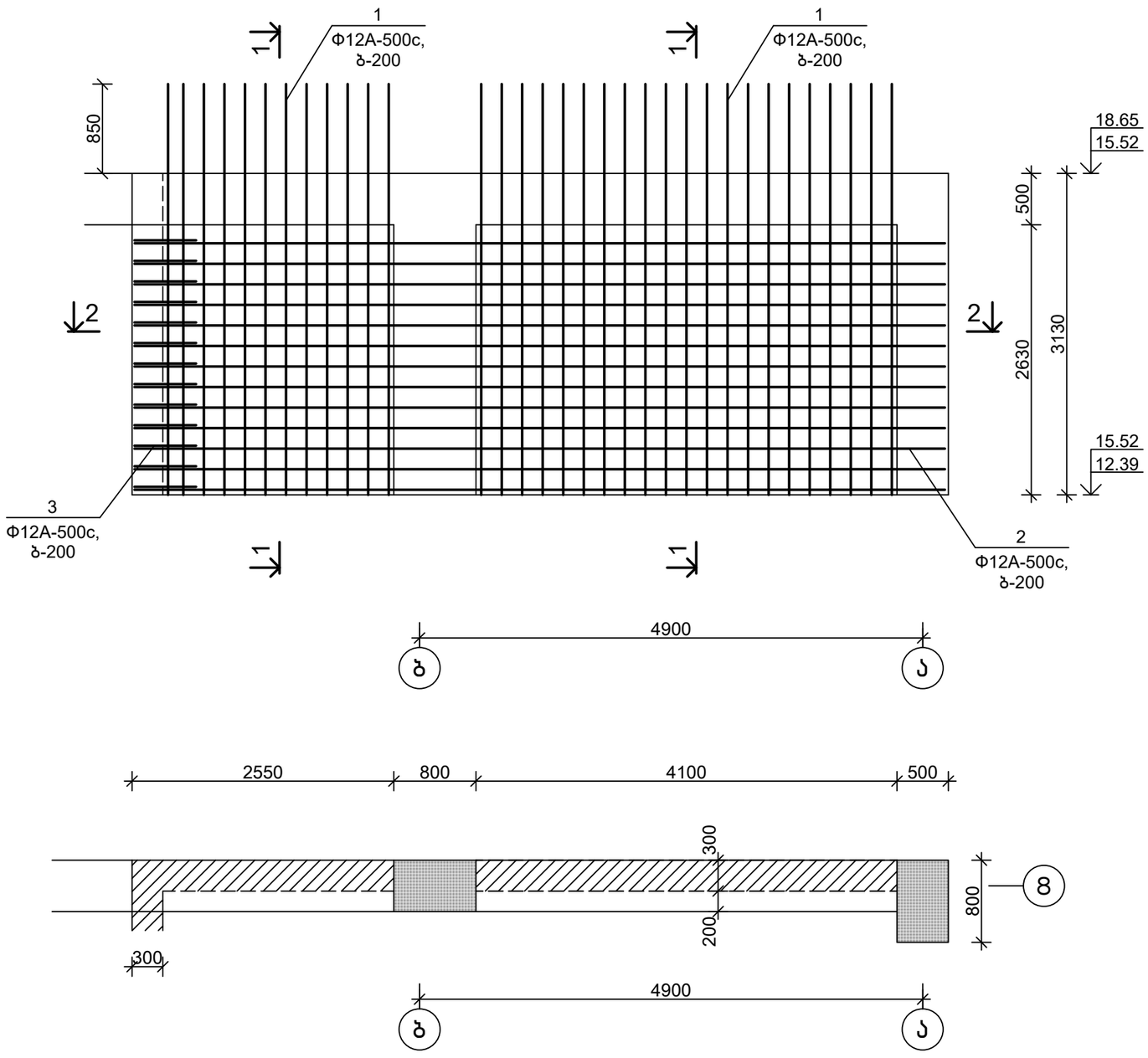

თანამდებობა	ხელმოწერა	გვარი	ქ. თბილისი, ვ. ნინუას ქ.3-8 მრავალბინიანი სახლის პროექტი	შ.პ.ს.	"მონოლითჯგუფი"
გენ.დირექტორი		თ. მაისურაძე			
პრ.მთ.ინჟინერი		ზ.ჯულუხიძე			
კონსტრუქტორი		გ.დედალამაზიშვილი	კონსტრუქციული ნაწილი		
			მონოლითური დიაფრაგმა მდ 7.5	სტადია	ფურც	მასშტ
				მ.პრ.	კ-294	1:50

3-3
მ1:20

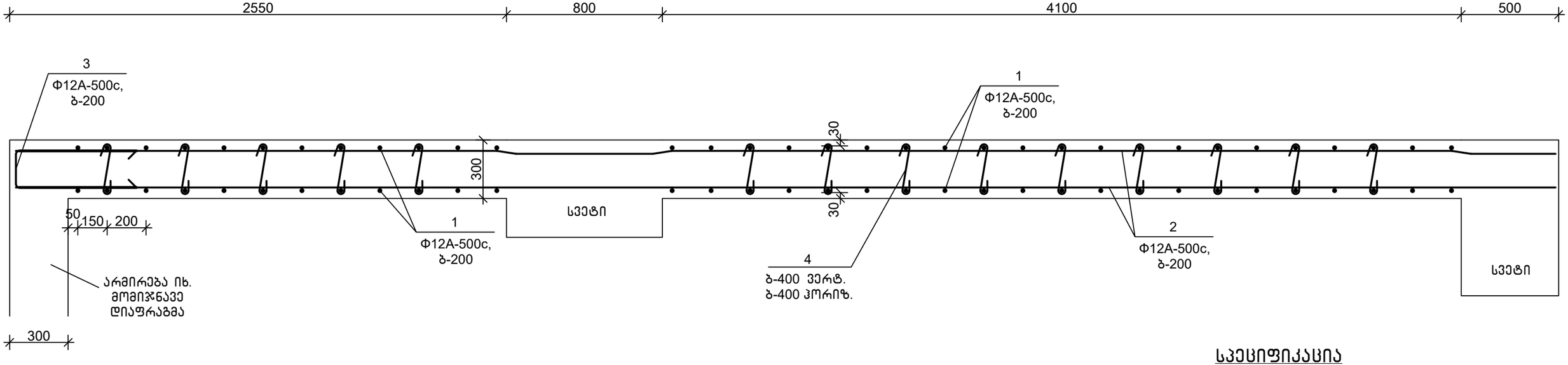

სპეციფიკაცია

პოზიცია	აღნიშვნა	დასახელება	რაოდ.	წონა, კგ	შენიშვნა
		მდ 7.5			
		დეტალები			
1		Φ12A-500c,ГОСТ 34028-2016, L=4000	66	3.56	
2		Φ12A-500c,ГОСТ 34028-2016, L=7900	26	7.04	
3		Φ12A-500c,ГОСТ 34028-2016, L=1500	13	1.34	
4		Φ8A-500c, ГОСТ 34028-2016, L=450	84	0.18	
		მასალები			
		B25 კლ.ბეტონი			5.00 მ^3

დეტალების უწყისი

პოზ.	ესკიზი
3	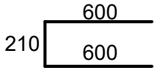
4	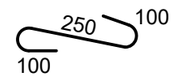

თანამდებობა	ხელმოწერა	გვარი	ქ. თბილისი, ვ. ნინუას ქ.3-8 მრავალბინიანი სახლის სახლის პროექტი	შ.პ.ს.	"მონოლითშენგუფი"
გენ.დირექტორი		თ. მაისურაძე			
პრ.მთ.ინჟინერი		ზ.ჯულუხიძე			
კონსტრუქტორი		გ.დედალამაზიშვილი	კონსტრუქციული ნაწილი		
			მონოლითური დიაფრაგმა მდ 7.5 (გაბარძელება)	სტადია	ფურც	მასშტ
				მ.პრ.	კ-295	1:20

1-1
მ1:20

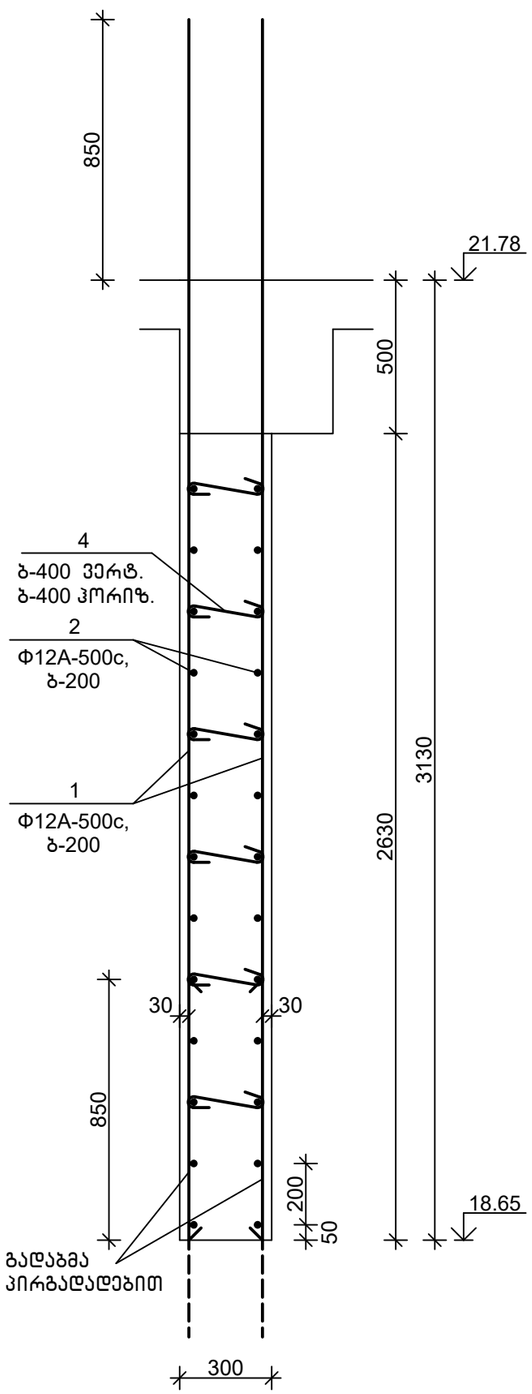

მოწოლითური დიაფრაგმა მდ 7.6 მ1:50

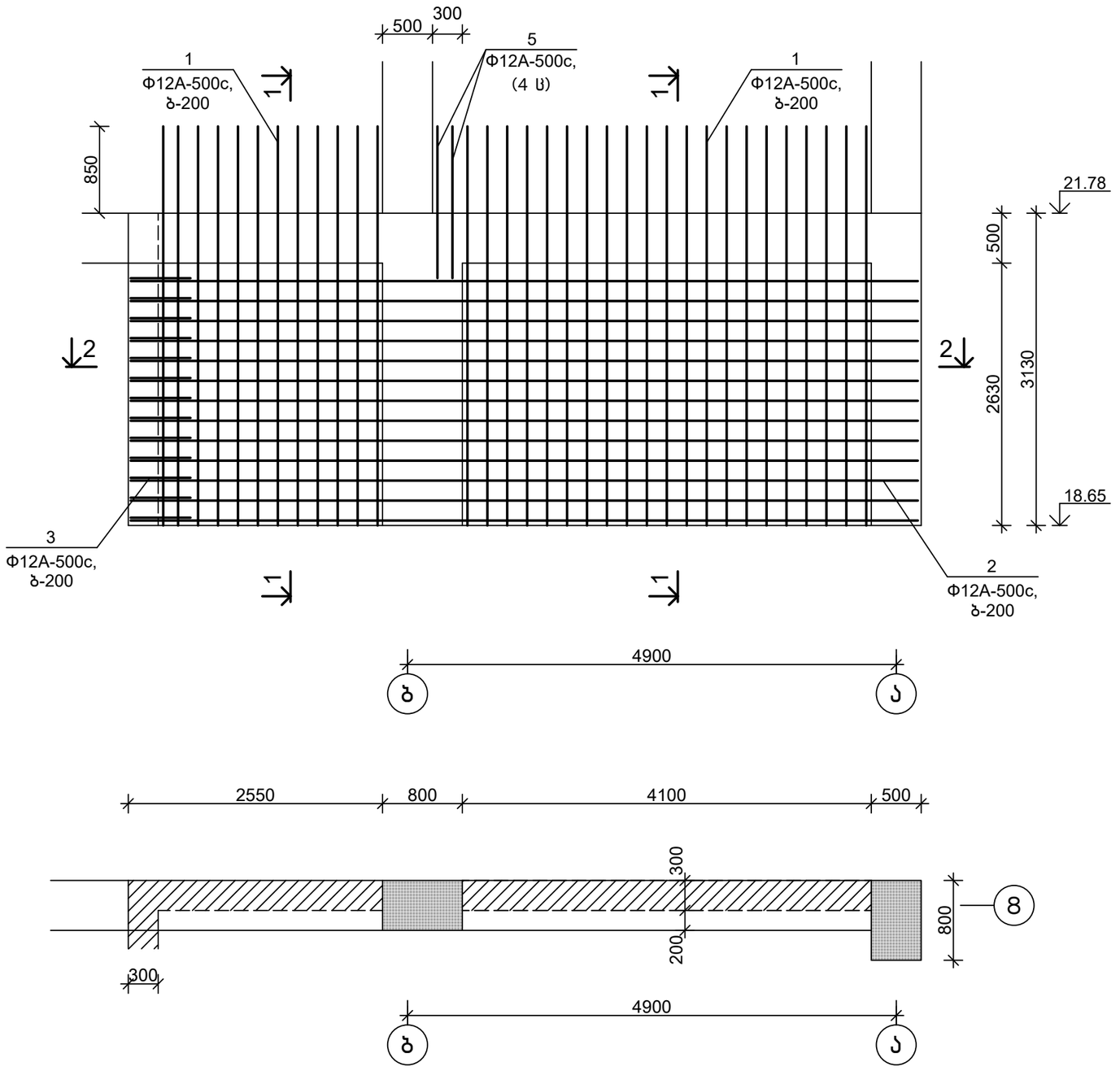

თანამდებობა	ხელმოწერა	გვარი	ქ. თბილისი, ვ. ნინუას ქ.3-8 მრავალბინიანი სახლის პროექტი	შ.პ.ს.	"მოწოლითჯგუფი"
გენ.დირექტორი		თ. მაისურაძე			
პრ.მთ.ინჟინერი		ზ.ჯულუხიძე			
კონსტრუქტორი		გ.დედალამაზიშვილი	კონსტრუქციული ნაწილი		
			მოწოლითური დიაფრაგმა მდ 7.6	სტადია	ფურც	მასშტ
				მ.პრ.	კ-296	1:50

3-3
მ1:20

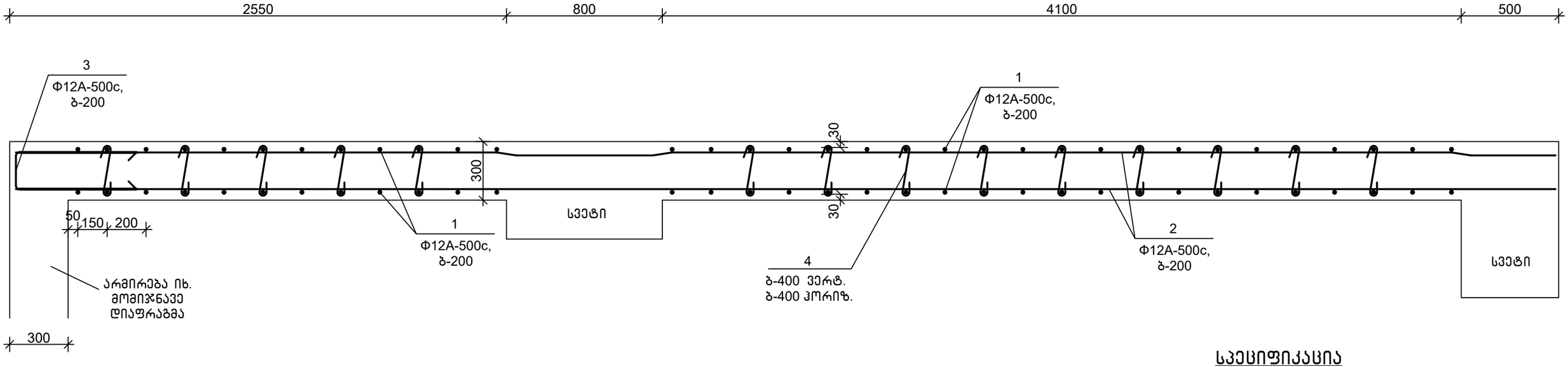

სპეციფიკაცია

პოზიცია	აღნიშვნა	დასახელება	რაოდ.	წონა, კგ	შენიშვნა
		მდ 7.6			
		დეტალები			
1		Φ12A-500c,ГОСТ 34028-2016, L=4000	66	3.56	
2		Φ12A-500c,ГОСТ 34028-2016, L=7900	26	7.04	
3		Φ12A-500c,ГОСТ 34028-2016, L=1500	13	1.34	
4		Φ8A-500c, ГОСТ 34028-2016, L=450	84	0.18	
5		Φ12A-500c,ГОСТ 34028-2016, L=1500	4	1.34	
		მასალები			
		B25 კლ.ბეტონი			5.00 მ^3

დეტალების უწყისი

პოზ.	ესკიზი
3	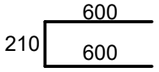
4	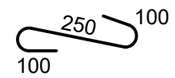

თანამდებობა	ხელმოწერა	გვარი	ქ. თბილისი, ვ. ნინუას ქ.3-8 მრავალბინიანი სასხ.სახლის პროექტი	შ.პ.ს.	"მონოლითშენგუფი"
გენ.დირექტორი		თ. მაისურაძე			
პრ.მთ.ინჟინერი		ზ.ჯულუხიძე			
კონსტრუქტორი		გ.დედალამაზიშვილი	კონსტრუქციული ნაწილი		
			მონოლითური დიაფრაგმა მდ 7.6 (გაგრძელება)	სტადია	ფურც	მასშტ
				მ.პრ.	კ-297	1:20

1-1
მ1:20

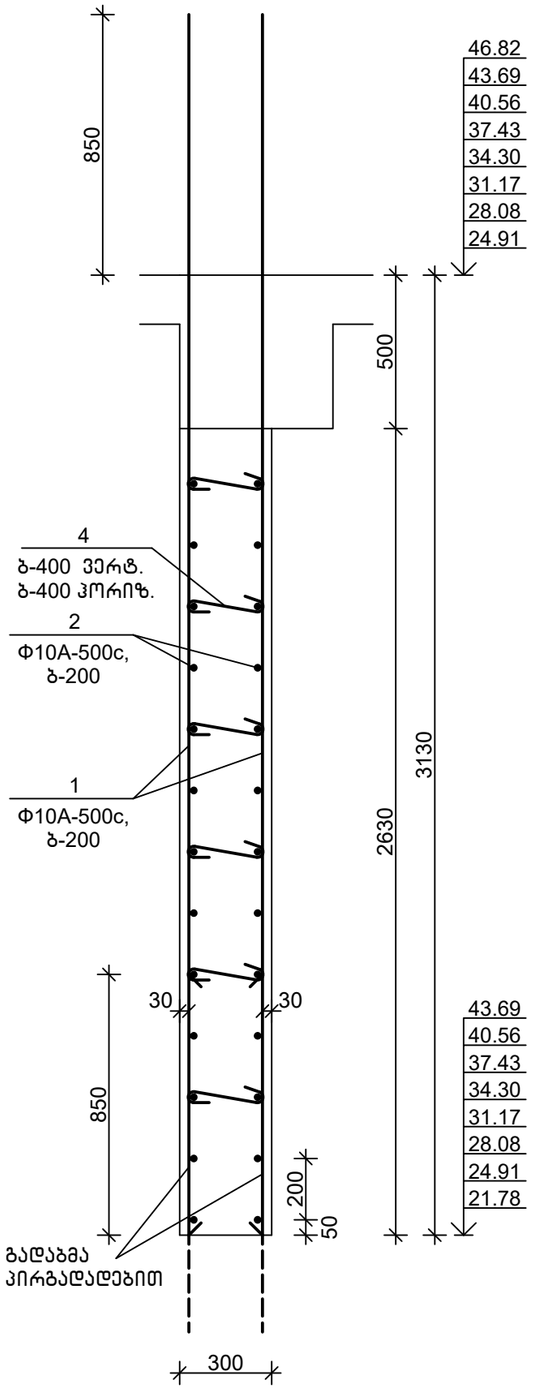

მოწოლითური დიაფრაგმა მდ 7.7 მ1:50

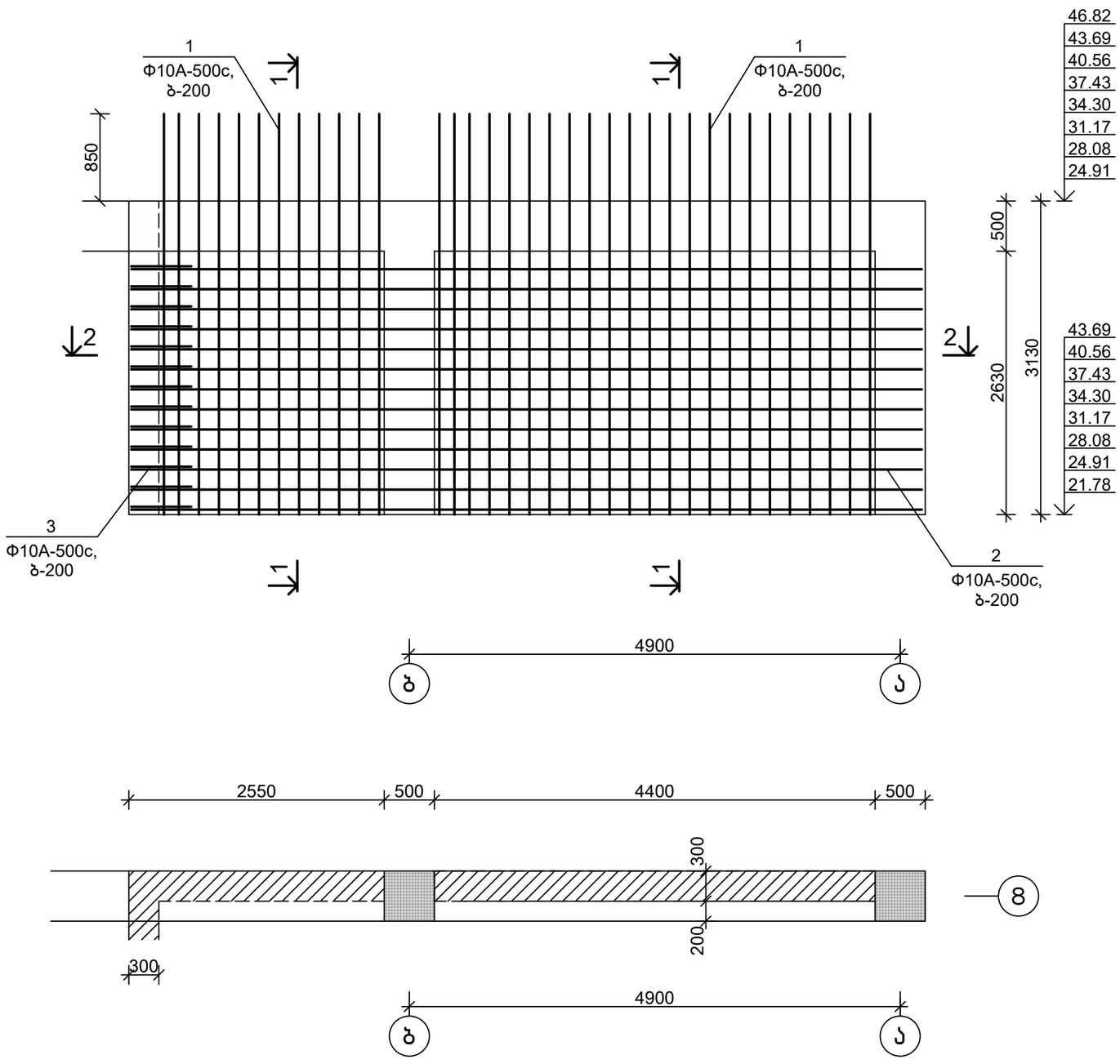

თანამდებობა	ხელმოწერა	გვარი	ქ. თბილისი, ვ. ნინუას ქ.3-8 მრავალბინიანი სახლის პროექტი	შ.პ.ს.	"მოწოლითჯგუფი"
გენ.დირექტორი		თ. მაისურაძე			
პრ.მთ.ინჟინერი		ზ.ჯულუხიძე			
კონსტრუქტორი		გ.დედალამაზიშვილი	კონსტრუქციული ნაწილი		
			მოწოლითური დიაფრაგმა მდ 7.7	სტადია	ფურც	მასშტ
				მ.პრ.	კ-298	1:50

3-3
მ1:20

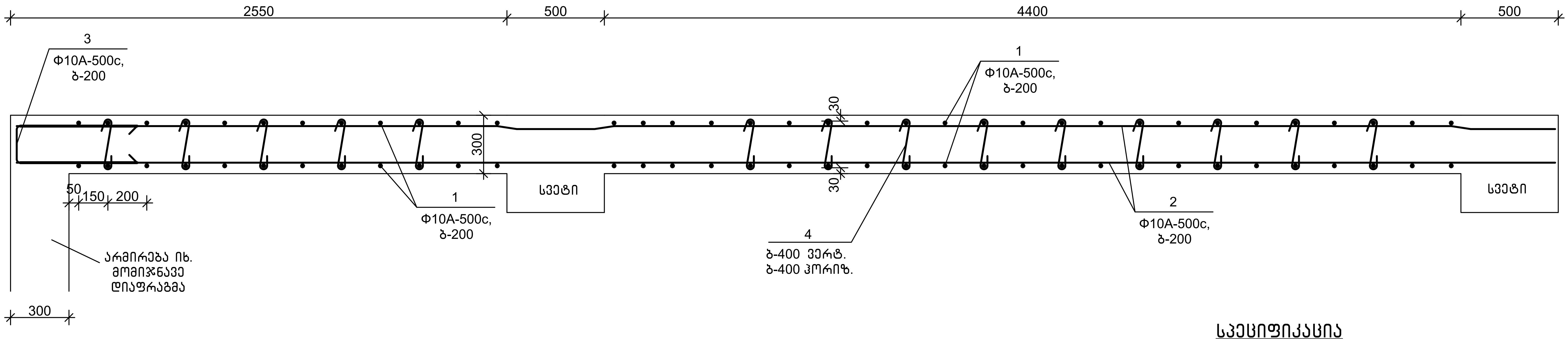

დეტალების უწყისი

პოზ.	ესკიზი
3	600 / 210 / 600
4	250 / 100 / 100

სპეციფიკაცია

პოზიცია	აღნიშვნა	დასახელება	რაოდ.	წონა, კგ	შენიშვნა
		მდ 7.7			
		დეტალები			
1		Φ10A-500c,ГОСТ 34028-2016, L=4000	70	2.48	
2		Φ10A-500c,ГОСТ 34028-2016, L=7900	26	4.90	
3		Φ10A-500c,ГОСТ 34028-2016, L=1500	13	0.93	
4		Φ8A-500c, ГОСТ 34028-2016, L=450	84	0.18	
		მასალები			
		B25 კლ.ბეტონი			5.20 $მ^3$

თანამდებობა	ხელმოწერა	გვარი	
გენ.დირექტორი		თ. მაისურაძე	ქ. თბილისი, ვ. ნინუას ქ.3-8 მრავალბინიანი საცხ.სახლის პროექტი
არ.მთ.ინჟინერი		ზ.ჯულუხიძე	შ.პ.ს. "მონოლითჯგუფი"
კონსტრუქტორი		გ.ღვალამაზიშვილი	კონსტრუქციული ნაწილი

	სტადია	ფურც	მასშტ
მონოლითური დიაფრაგმა მდ 7.7 (გაგრძელება)	მ.პრ.	კ-299	1:20

მონოლითური დიაფრაგმა მდ 7.8 მ1:50

1-1
მ1:20

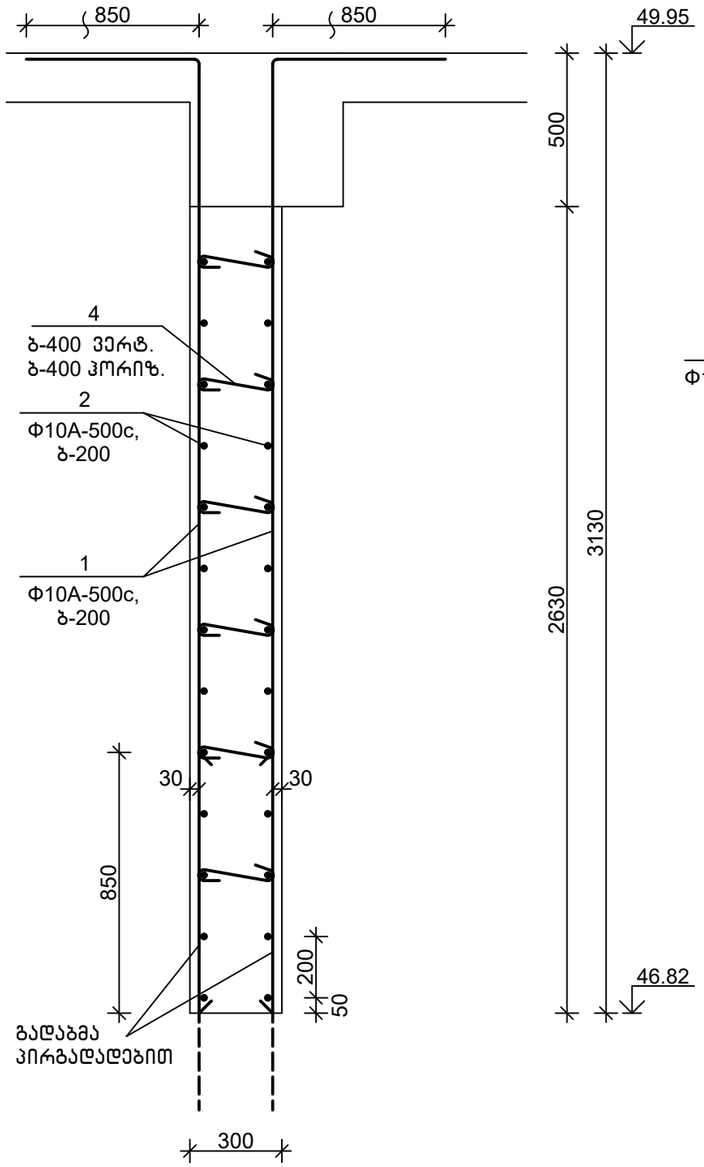

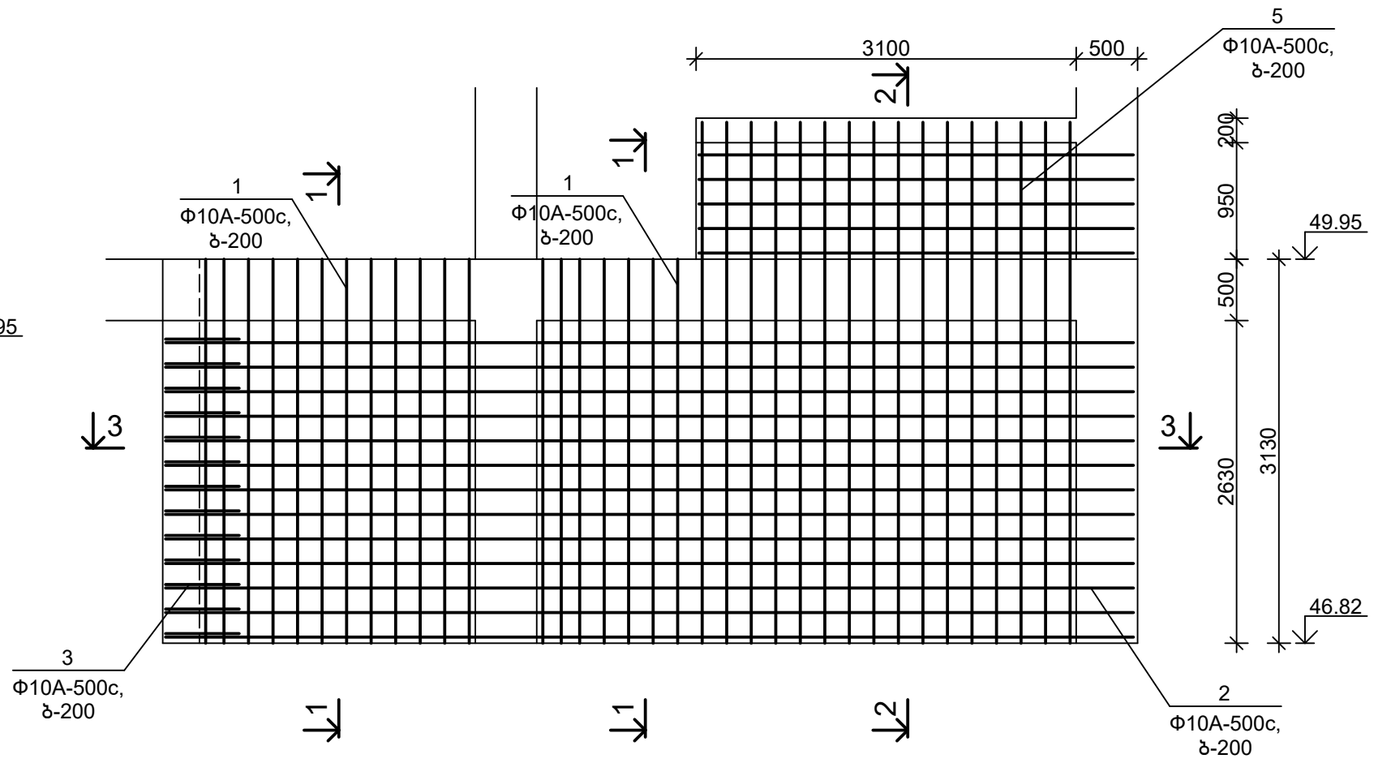

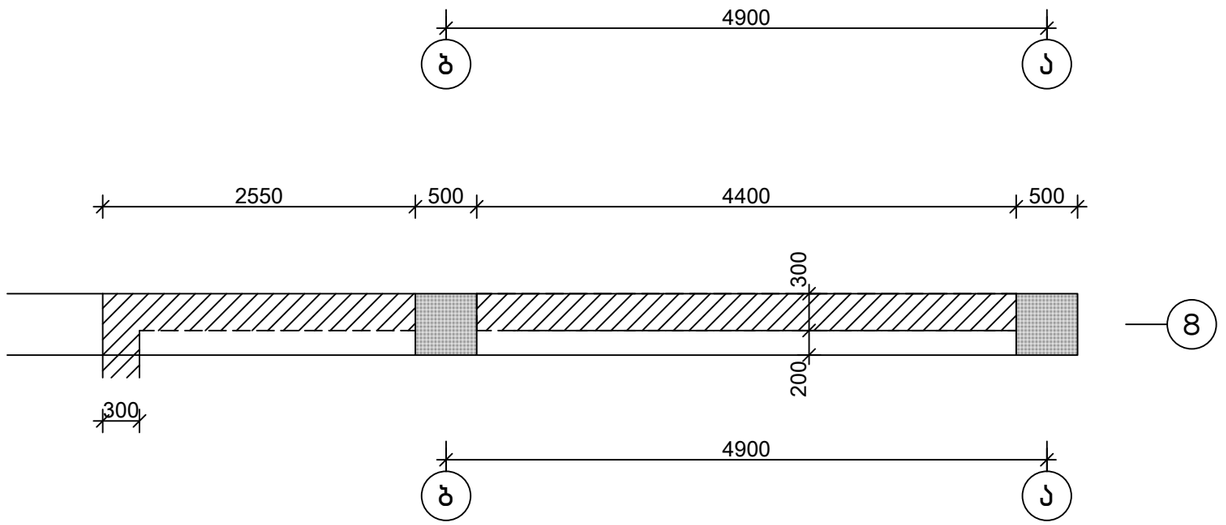

თანამდებობა	ხელმოწერა	გვარი	ქ. თბილისი, ვ. ნინუას ქ.3-8 მრავალბინიანი სახლის პროექტი	შ.პ.ს.	"მონოლითჯგუფი"
გენ.დირექტორი		თ. მაისურაძე			
პრ.მთ.ინჟინერი		ზ.ჯულუხიძე			
კონსტრუქტორი		გ.დედალამაზიშვილი	კონსტრუქციული ნაწილი		
			მონოლითური დიაფრაგმა მდ 7.8	სტადია	ფურც	მასშტ
				მ.პრ.	კ-300	1:50

3-3
მ1:20

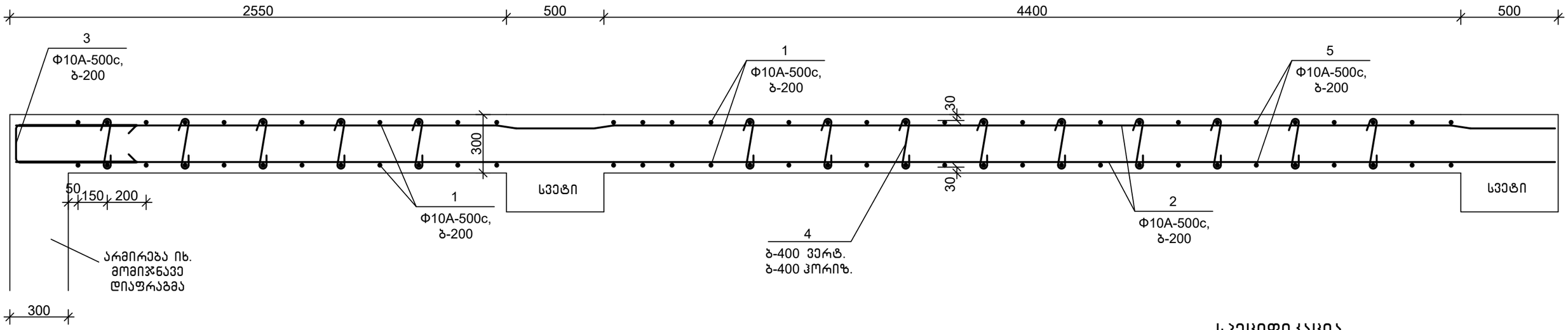

2-2
მ1:20

დეტალების უწყისი

პოზ.	ესკიზი
3	600, 210, 600
4	250, 100, 100

სპეციფიკაცია

პოზიცია	აღნიშვნა	დასახელება	რაოდ.	წონა, კგ	შენიშვნა
		მდ 7.7			
		დეტალები			
1		Φ10A-500c,ГОСТ 34028-2016, L=4000	38	2.48	
2		Φ10A-500c,ГОСТ 34028-2016, L=7900	26	4.90	
3		Φ10A-500c,ГОСТ 34028-2016, L=1500	13	0.93	
4		Φ8A-500c, ГОСТ 34028-2016, L=450	84	0.18	
5		Φ10A-500c,ГОСТ 34028-2016, L=4250	32	2.64	
		მასალები			
		B25 კლ.ბეტონი			5.20 მ³

თანამდებობა	ხელმოწერა	გვარი	ქ. თბილისი, ვ. ნინუას ქ.3-8 მრავალბინიანი სახლის სახ.სახლის პროექტი	შ.პ.ს.	"მონოლითმჯგუფი"
გენ.დირექტორი		თ. მაისურაძე			
პრ.მთ.ინჟინერი		ზ.ჯულუხიძე			
კონსტრუქტორი		გ.დედალამაზიშვილი	კონსტრუქციული ნაწილი		
			მონოლითური დიაფრაგმა მდ 7.7 (გაგრძელება)	სტადია	ფურც	მასშტ
				მ.პრ.	კ-301	1:20

1-1
მ1:20

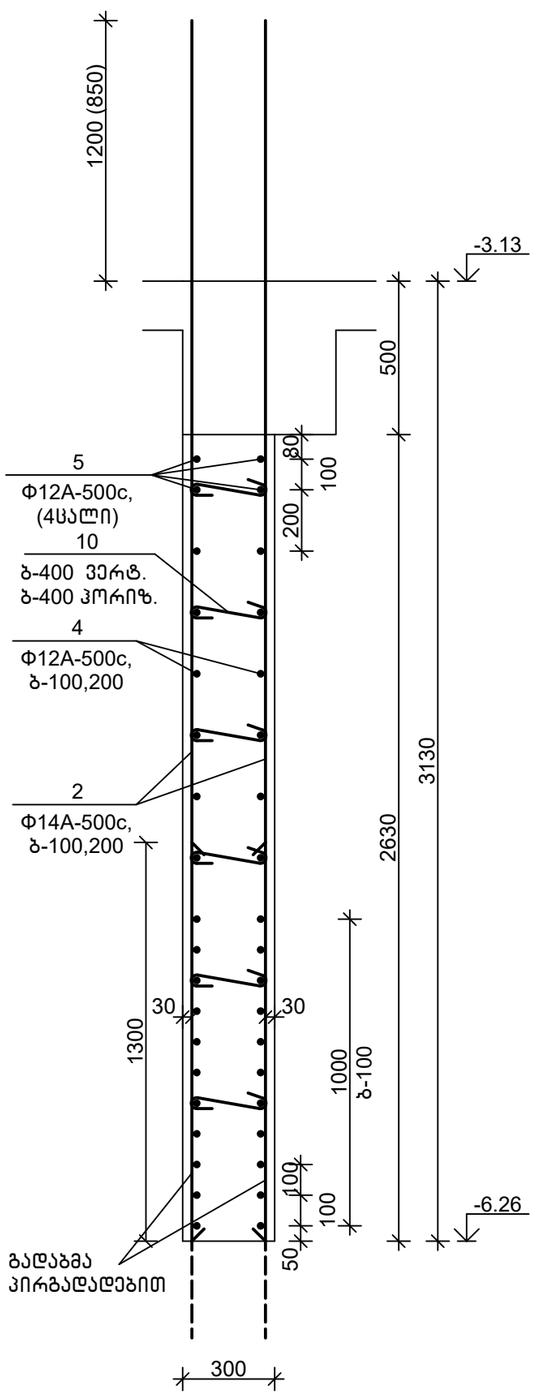

მონოლითური დიაფრაგმა მდ 8.1 მ1:50

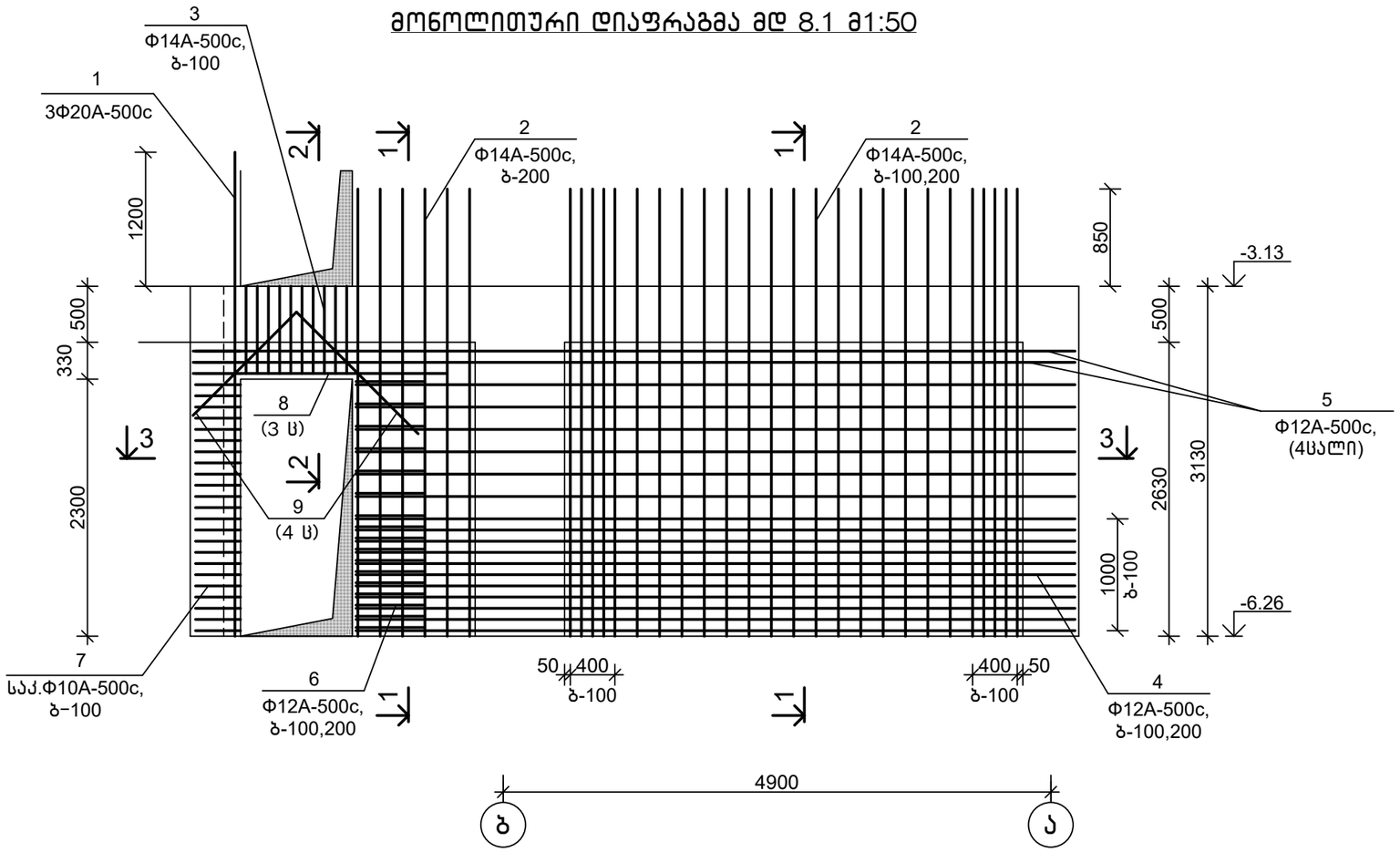

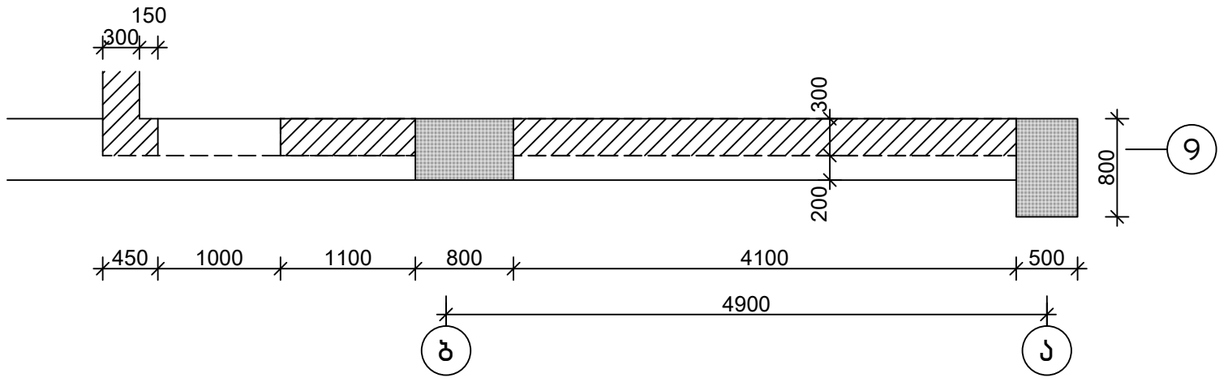

თანამდებობა	ხელმოწერა	გვარი	ქ. თბილისი, ვ. ნინუას ქ.3-8 მრავალბინიანი სახლის პროექტი	შ.პ.ს. "მონოლითშენობა"
გენ.დირექტორი		თ. მაისურაძე		
პრ.მთ.ინჟინერი		ზ.ჯულუხიძე		
კონსტრუქტორი		გ.დედალამაზიშვილი	კონსტრუქციული ნაწილი	
			მონოლითური დიაფრაგმა მდ 8.1	სტადია: მ.პრ. ფურც: კ-302 მასშტ: 1:50

3-3
მ1:20

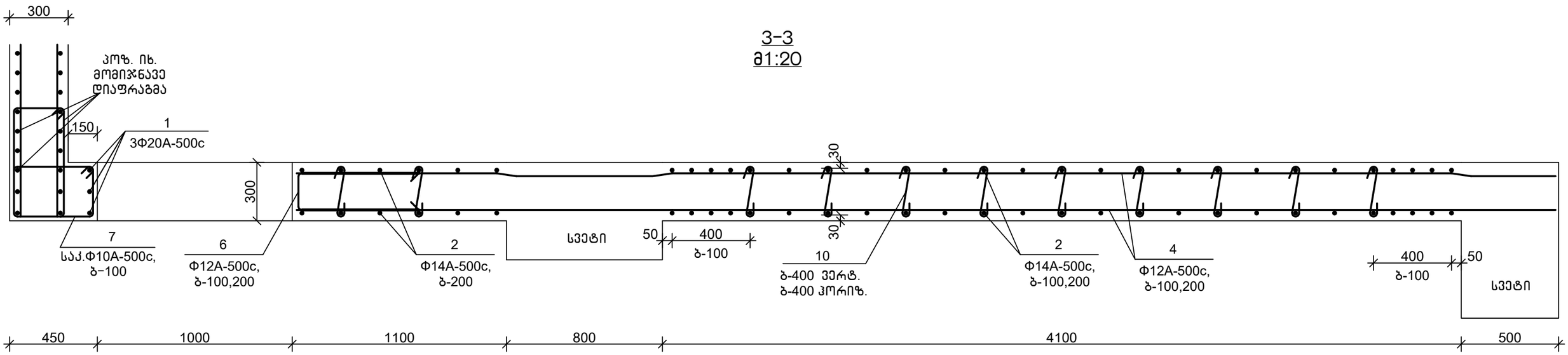

2-2
მ1:20

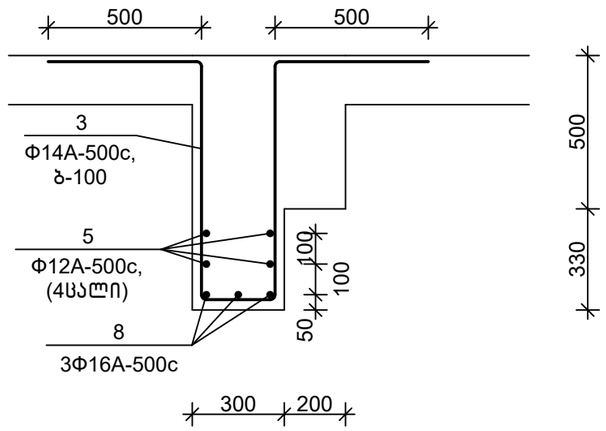

დეტალების უწყისი

პოზ.	ესკიზი
3	1350 / 240 / 1350
6	600 / 210 / 600
7	490 / 340 / 240 / 390
10	250 / 100 / 100

სპეციფიკაცია

პოზიცია	აღნიშვნა	დასახელება	რაოდ.	წონა, კგ	შენიშვნა
		მდ 8.1			
		დეტალები			
1		Φ20A-500c,ГОСТ 34028-2016, L=4400	3	10.87	
2		Φ14A-500c,ГОСТ 34028-2016, L=4000	62	4.84	
3		Φ14A-500c,ГОСТ 34028-2016, L=3000	10	3.63	
4		Φ12A-500c,ГОСТ 34028-2016, L=6450	34	5.75	
5		Φ12A-500c,ГОСТ 34028-2016, L=7900	4	7.04	
6		Φ12A-500c,ГОСТ 34028-2016, L=1500	17	1.34	
7		Φ10A-500c,ГОСТ 34028-2016, L=1500	26	0.93	
8		Φ16A-500c,ГОСТ 34028-2016, L=2300	3	3.64	
9		Φ25A-500c,ГОСТ 34028-2016, L=1500	4	5.78	
10		Φ8A-500c, ГОСТ 34028-2016, L=450	66	0.18	
		მასალები			
		B30,W6 კლ.ბეტონი			4.30 მ³

თანამდებობა	ხელმოწერა	გვარი	ქ. თბილისი, ვ. ნინუას ქ.3-8 მრავალბინიანი სახლის პროექტი	შ.პ.ს.	"მონოლითშენგუფი"
გენ.დირექტორი		თ. მაისურაძე			
პრ.მთ.ინჟინერი		ზ.ჯულუხიძე			
კონსტრუქტორი		გ.დედალამაზიშვილი	კონსტრუქციული ნაწილი		
			მონოლითური დიაფრაგმა მდ 8.1 (გაბარძელება)	სტადია	ფურც	მასშტ
				მ.პრ.	კ-303	1:20

1-1
მ1:20

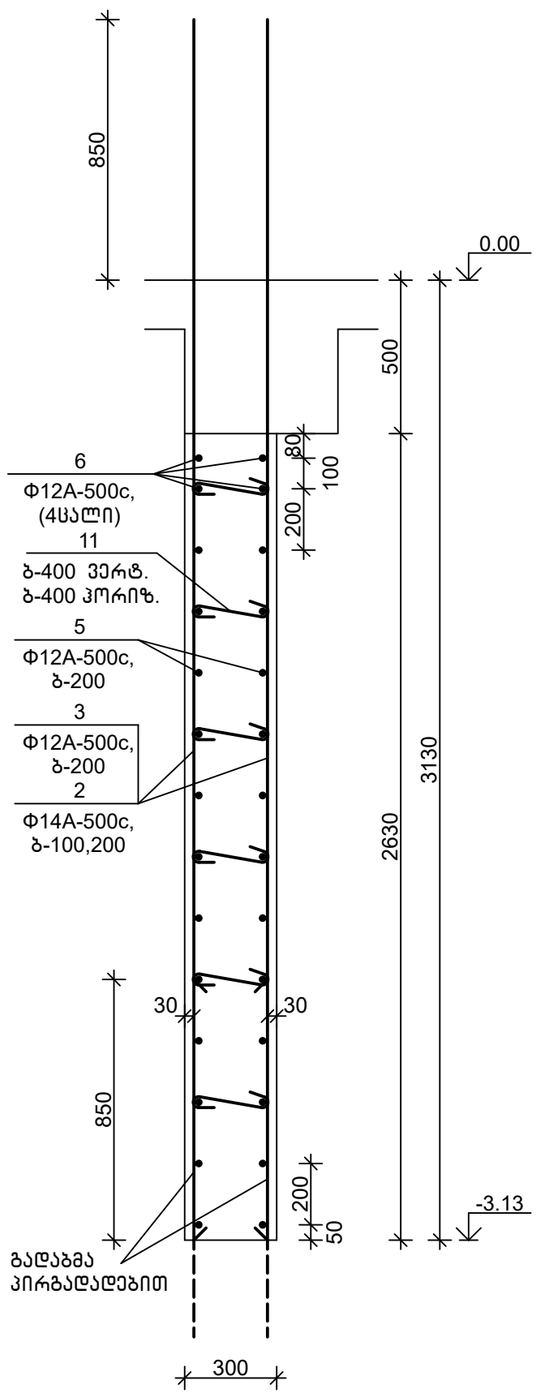

მოწოლითური დიაფრაგმა მდ 8.2 მ1:50

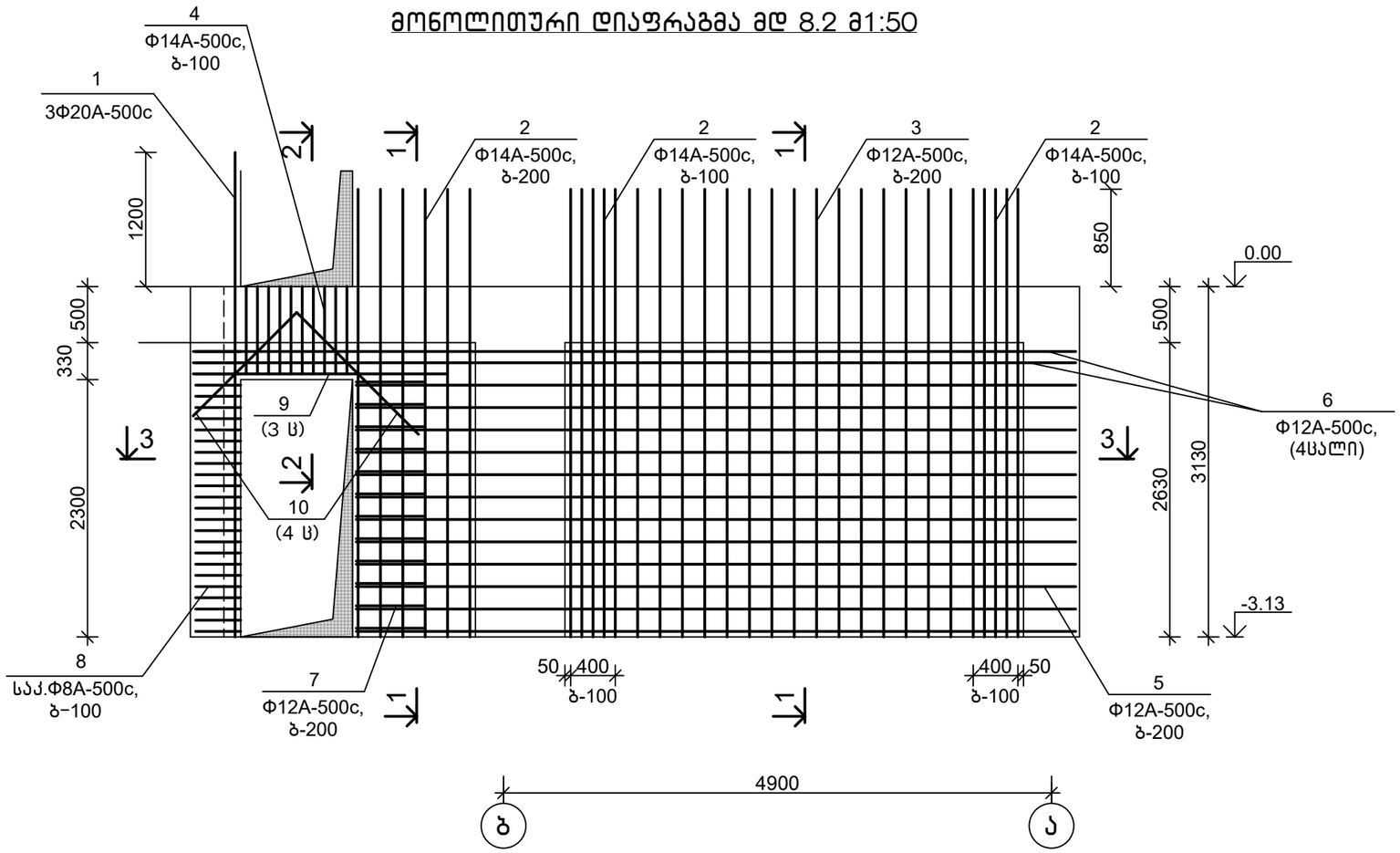

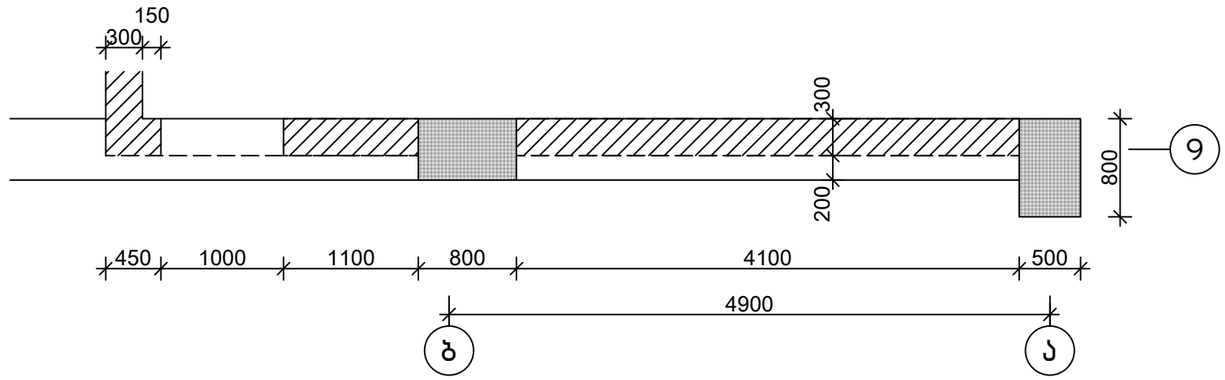

თანამდებობა	ხელმოწერა	გვარი	ქ. თბილისი, ვ. ნინუას ქ.3-8 მრავალბინიანი სახლის პროექტი	შ.პ.ს.	"მოწოლითჯგუფი"
გენ.დირექტორი		თ. მაისურაძე			
პრ.მთ.ინჟინერი		ზ.ჯულუხიძე			
კონსტრუქტორი		გ.დედალამაზიშვილი	კონსტრუქციული ნაწილი		
			მოწოლითური დიაფრაგმა მდ 8.2	სტადია	ფურც	მასშტ
				მ.პრ.	კ-304	1:50

3-3
მ1:20

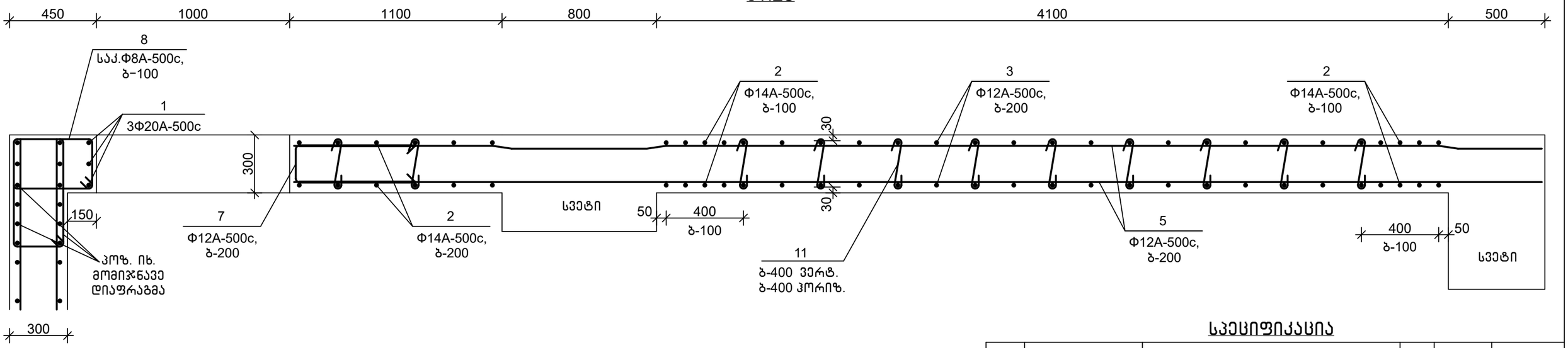

2-2
მ1:20

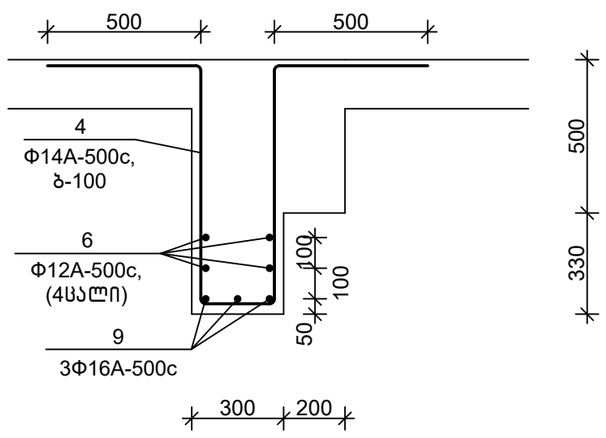

დეტალების უწყისი

პოზ.	ესკიზი
4	1350 / 240 / 1350
7	600 / 210 / 600
8	490 / 340 / 390 / 240
11	250 / 100 / 100

სპეციფიკაცია

პოზიცია	აღნიშვნა	დასახელება	რაოდ.	წონა, კგ	შენიშვნა
		მდ 8.2			
		დეტალები			
1		Ф20А-500с,ГОСТ 34028-2016, L=4400	3	10.87	
2		Ф14А-500с,ГОСТ 34028-2016, L=4000	32	4.84	
3		Ф12А-500с,ГОСТ 34028-2016, L=4000	30	3.56	
4		Ф14А-500с,ГОСТ 34028-2016, L=3000	10	3.63	
5		Ф12А-500с,ГОСТ 34028-2016, L=6450	24	5.75	
6		Ф12А-500с,ГОСТ 34028-2016, L=7900	4	7.04	
7		Ф12А-500с,ГОСТ 34028-2016, L=1500	12	1.34	
8		Ф8А-500с, ГОСТ 34028-2016, L=1500	26	0.60	
9		Ф16А-500с,ГОСТ 34028-2016, L=2300	3	3.64	
10		Ф25А-500с,ГОСТ 34028-2016, L=1500	4	5.78	
11		Ф8А-500с, ГОСТ 34028-2016, L=450	66	0.18	
		მასალები			
		B30,W6 კლ.ბეტონი			4.30 მ^3

თანამდებობა	ხელმოწერა	გვარი	ქ. თბილისი, ვ. ნინუას ქ.3-8 მრავალბინიანი საცხ.სახლის პროექტი	შ.პ.ს.	"მონოლითშენგუფი"
გენ.დირექტორი		თ. მაისურაძე			
პრ.მთ.ინჟინერი		ზ.ჯულუხიძე			
კონსტრუქტორი		გ.დედალამაზიშვილი	კონსტრუქციული ნაწილი		
			მონოლითური დიაფრაგმა მდ 8.2 (ბაბრძელება)	სტადია	ფურც	მასშტ
				მ.პრ.	კ-305	1:20

1-1
მ1:20

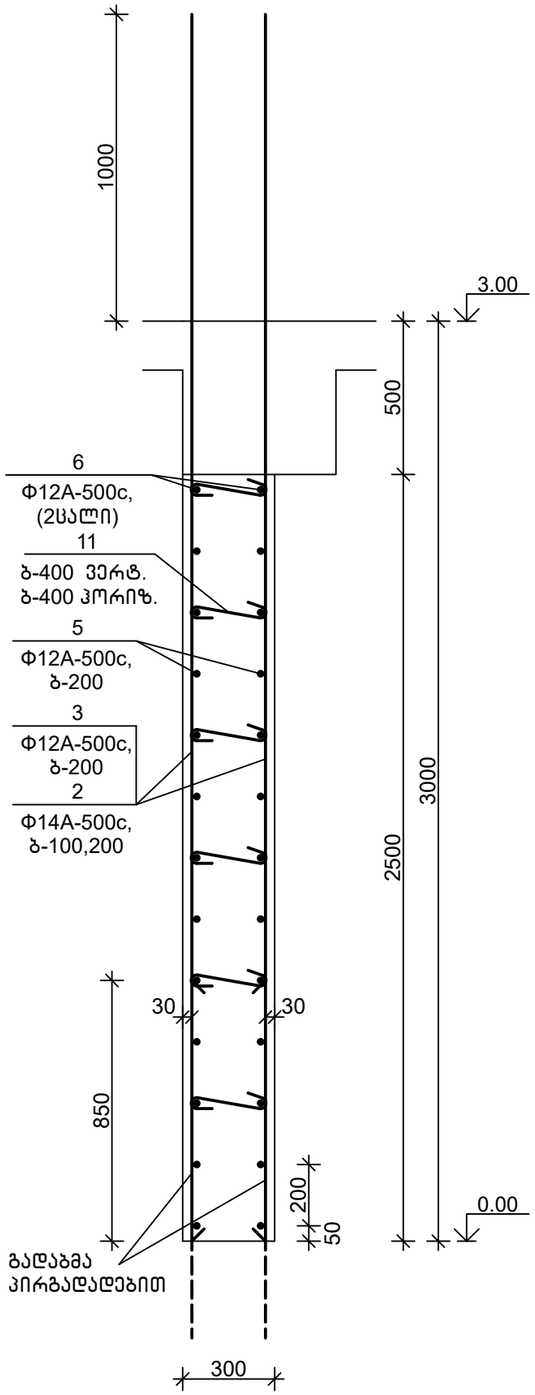

მონოლითური დიაფრაგმა მდ 8.3 მ1:50

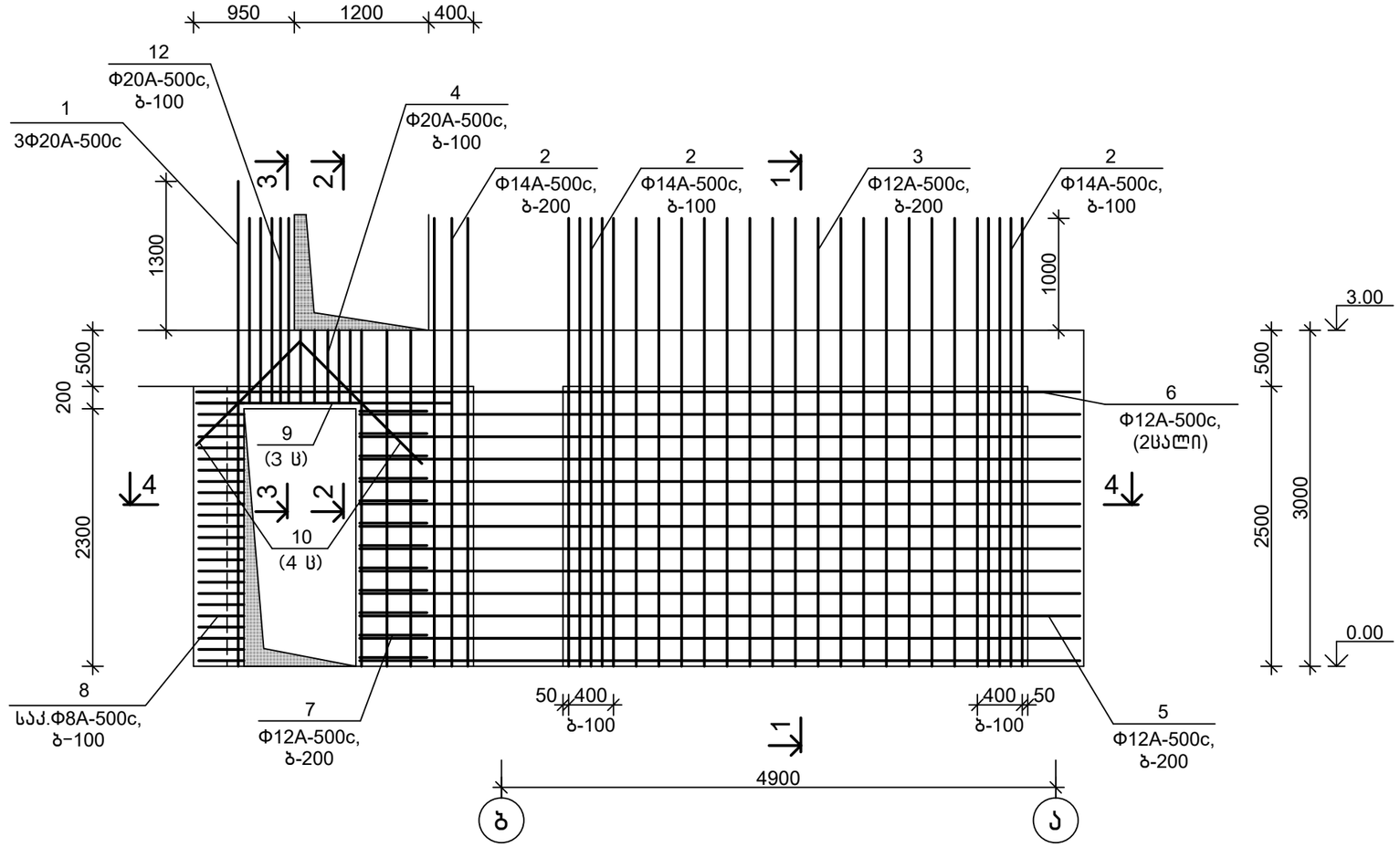

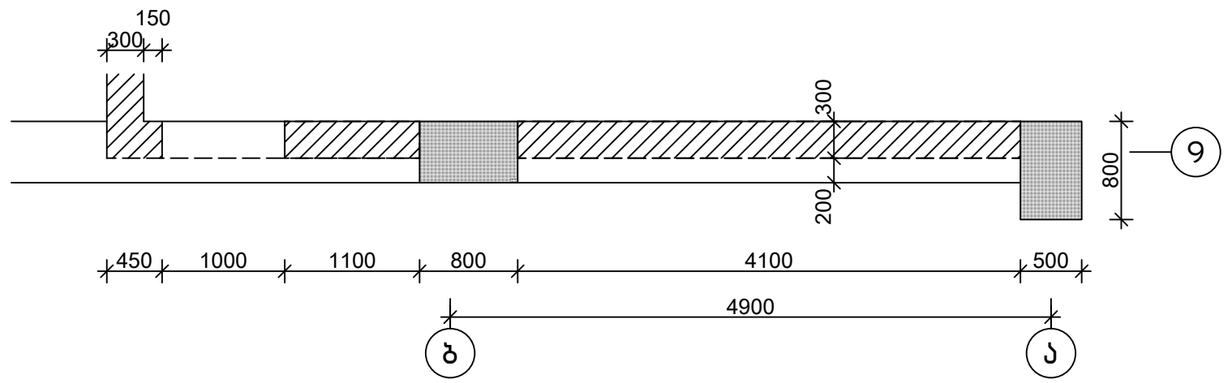

თანამდებობა	ხელმოწერა	გვარი	ქ. თბილისი, ვ. ნინუას ქ.3-8 მრავალბინიანი სახლის პროექტი	შ.პ.ს.	"მონოლითშენობა"
გენ.დირექტორი		თ. მაისურაძე			
პრ.მთ.ინჟინერი		ზ.ჯულუხიძე			
კონსტრუქტორი		გ.დედალამაზიშვილი	კონსტრუქციული ნაწილი		
			მონოლითური დიაფრაგმა მდ 8.3	სტადია	ფურც	მასშტ
				მ.პრ.	კ-306	1:50

4-4
მ1:20

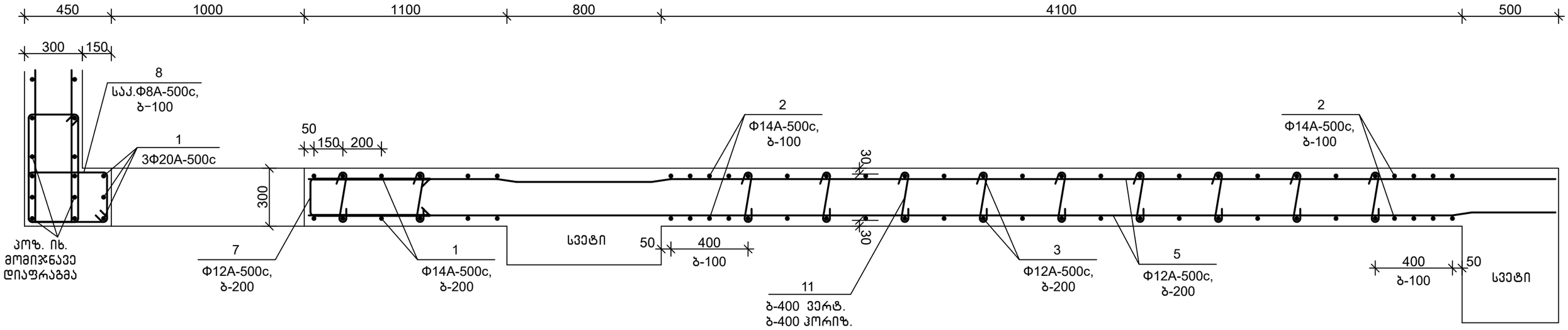

სპეციფიკაცია

პოზიცია	აღნიშვნა	დასახელება	რაოდ.	წონა, კგ	შენიშვნა
		მდ 8.3			
		დეტალები			
1		Ф20A-500c,ГОСТ 34028-2016, L=4400	3	10.87	
2		Ф14A-500c,ГОСТ 34028-2016, L=4000	32	4.84	
3		Ф12A-500c,ГОСТ 34028-2016, L=4000	30	3.56	
4		Ф14A-500c,ГОСТ 34028-2016, L=3000	5	3.63	
5		Ф12A-500c,ГОСТ 34028-2016, L=6450	24	5.75	
6		Ф12A-500c,ГОСТ 34028-2016, L=7900	2	7.04	
7		Ф12A-500c,ГОСТ 34028-2016, L=1500	12	1.34	
8		Ф8A-500c, ГОСТ 34028-2016, L=1500	25	0.60	
9		Ф16A-500c,ГОСТ 34028-2016, L=2300	3	3.64	
10		Ф25A-500c,ГОСТ 34028-2016, L=1500	4	5.78	
11		Ф8A-500c, ГОСТ 34028-2016, L=450	66	0.18	
12		Ф20A-500c,ГОСТ 34028-2016, L=4000	5	9.88	
		მასალები			
		B30,W6 კლ.ბეტონი			4.30 მ^3

2-2
მ1:20

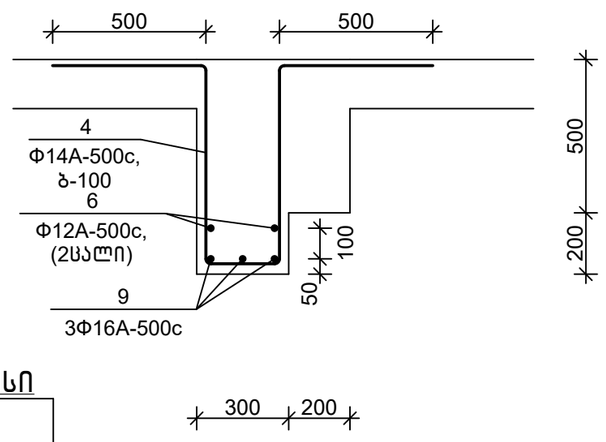

3-3
მ1:20

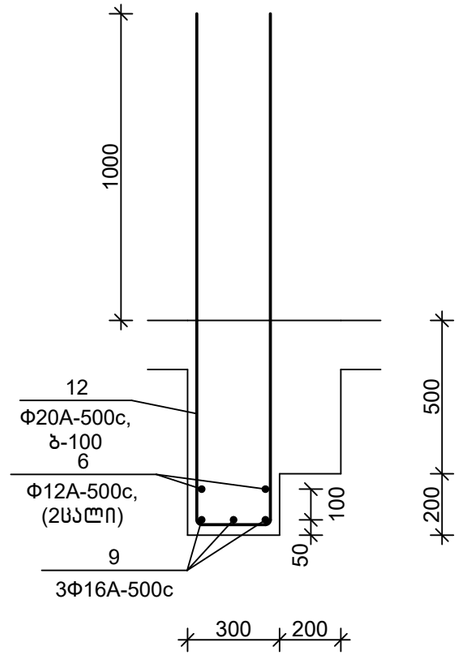

დეტალების უწყისი

პოზ.	ესკიზი
4	1350 / 240 / 1350
7	600 / 210 / 600
8	490 / 340 / 240 / 390
11	250 / 100 / 100
12	1850 / 240 / 1850

თანამდებობა	ხელმოწერა	გვარი	ქ. თბილისი, ვ. ნინუას ქ.3-8 მრავალბინიანი საცხ.სახლის პროექტი	შ.პ.ს.	"მონოლითმჯგუფი"
გენ.დირექტორი		თ. მაისურაძე			
პრ.მთ.ინჟინერი		ზ.ჯულუხიძე			
კონსტრუქტორი		გ.დედალამაზიშვილი	კონსტრუქციული ნაწილი		
			მონოლითური დიაფრაგმა მდ 8.3 (გაბარძელება)	სტადია	ფურც	მასშტ
				მ.პრ.	კ-307	1:20

1-1
მ1:20

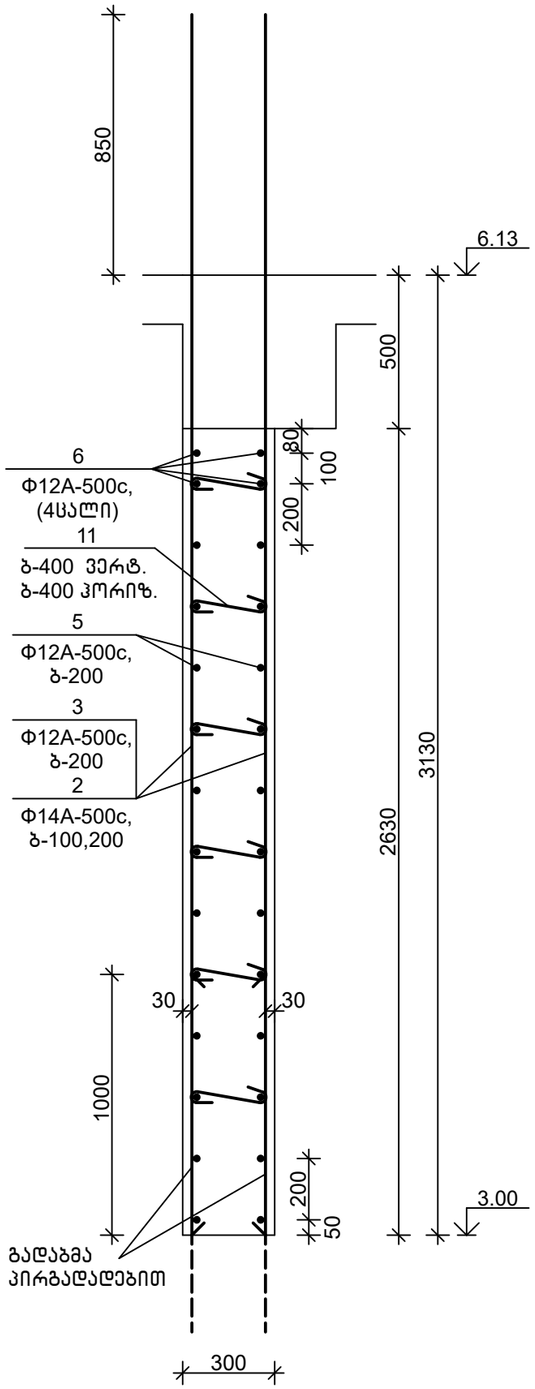

მოწოლითური დიაფრაგმა მდ 8.4 მ1:50

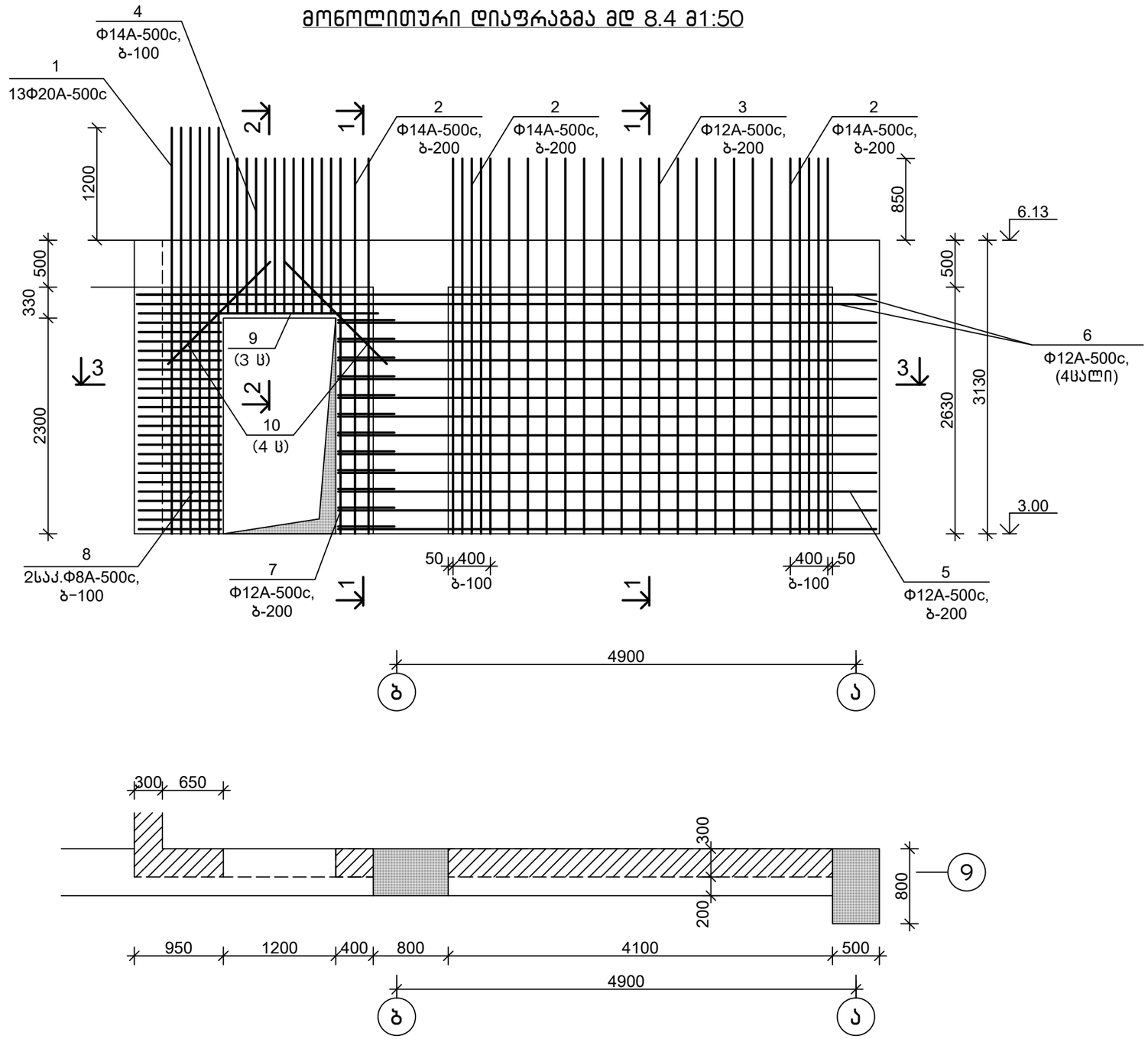

თანამდებობა	ხელმოწერა	გვარი	ქ. თბილისი, ვ. ნინუას ქ.3-8 მრავალბინიანი სახლის პროექტი	შპს.	"მოწოლითჯგუფი"
გენ.დირექტორი		თ. მაისურაძე			
პრ.მთ.ინჟინერი		ზ.ჯულუხიძე			
კონსტრუქტორი		გ.დედალამაზიშვილი	კონსტრუქციული ნაწილი		
			მოწოლითური დიაფრაგმა მდ 8.4	სტადია	ფურც	მასშტ
				მ.პრ.	კ-308	1:50

3-3
მ1:20

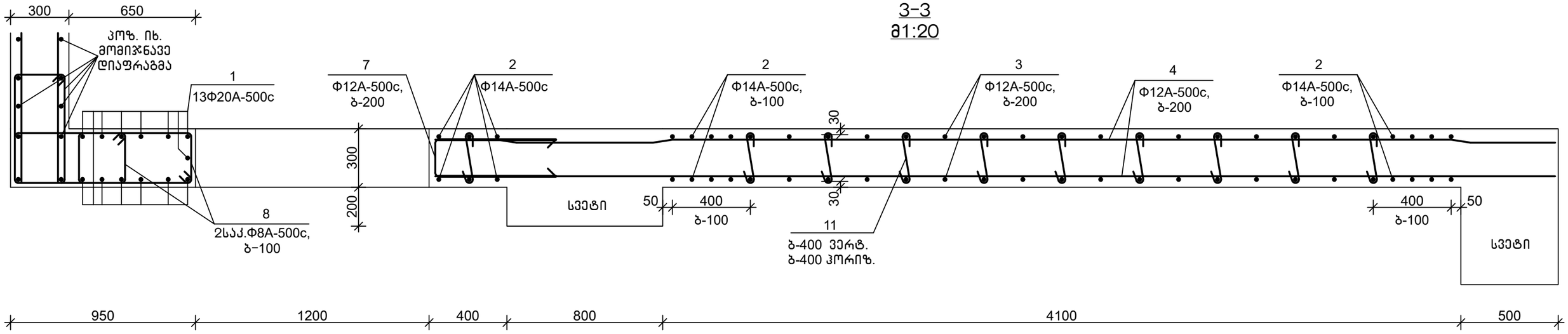

2-2
მ1:20

დეტალების უწყისი

პოზ.	ესკიზი
4	1850 / 240 / 1850
7	600 / 210 / 600
8	650 / 340 / 240 / 550
11	250 / 100 / 100

სპეციფიკაცია

პოზიცია	აღნიშვნა	დასახელება მდ 8.4	რაოდ.	წონა, კგ	შენიშვნა
		დეტალები			
1		Φ20A-500c,ГОСТ 34028-2016, L=4400	13	10.87	
2		Φ14A-500c,ГОСТ 34028-2016, L=4000	26	4.84	
3		Φ12A-500c,ГОСТ 34028-2016, L=4000	30	3.56	
4		Φ14A-500c,ГОСТ 34028-2016, L=4000	12	4.84	
5		Φ12A-500c,ГОСТ 34028-2016, L=5750	24	5.12	
6		Φ12A-500c,ГОСТ 34028-2016, L=7900	4	7.04	
7		Φ12A-500c,ГОСТ 34028-2016, L=1500	12	1.34	
8		Φ8A-500c, ГОСТ 34028-2016, L=1800	52	0.72	
9		Φ16A-500c,ГОСТ 34028-2016, L=2300	3	3.64	
10		Φ25A-500c,ГОСТ 34028-2016, L=1500	4	5.78	
11		Φ8A-500c, ГОСТ 34028-2016, L=450	60	0.18	
		მასალები			
		B30 კლ.ბეტონი			4.15 მ^3

თანამდებობა	ხელმოწერა	გვარი	ქ. თბილისი, ვ. ნინუას ქ.3-8 მრავალბინიანი სასხ.სახლის პროექტი	შ.პ.ს.	"მონოლითშენგუფი"
გენ.დირექტორი		თ. მაისურაძე			
პრ.მთ.ინჟინერი		ზ.ჯულუხიძე			
კონსტრუქტორი		გ.დედალამაზიშვილი	კონსტრუქციული ნაწილი		
			მონოლითური დიაფრაგმა მდ 8.4 (გაბარძელება)	სტადია	ფურც	მასშტ
				მ.პრ.	კ-309	1:20

1-1
მ1:20

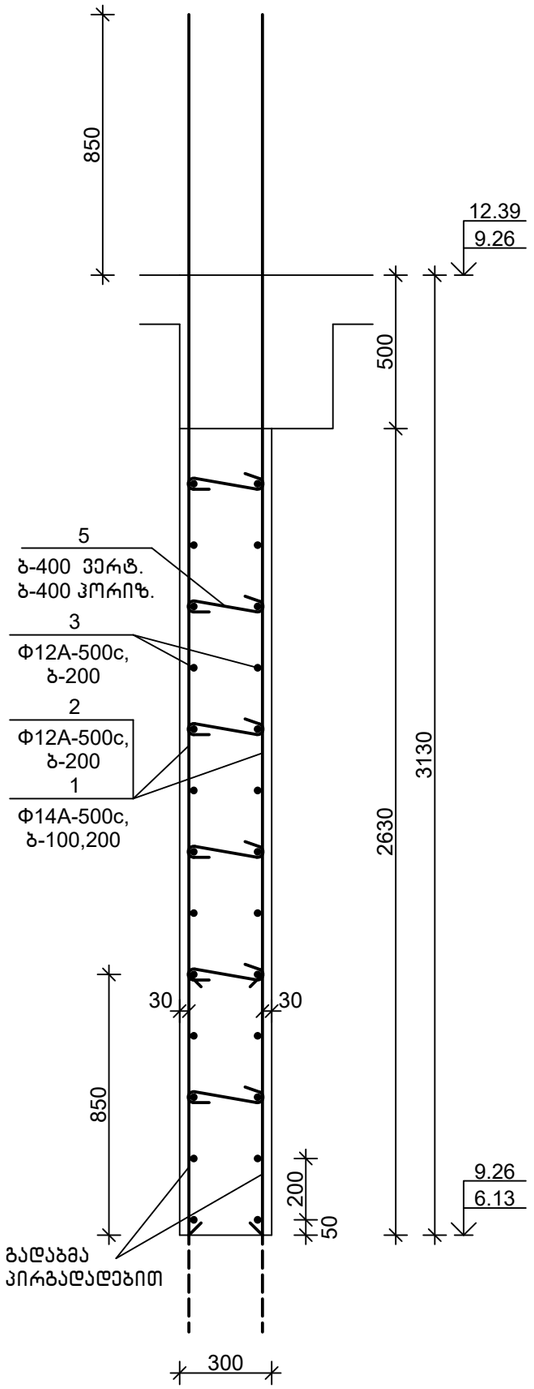

მოწოლითური დიაფრაგმა მდ 8.5 მ1:50

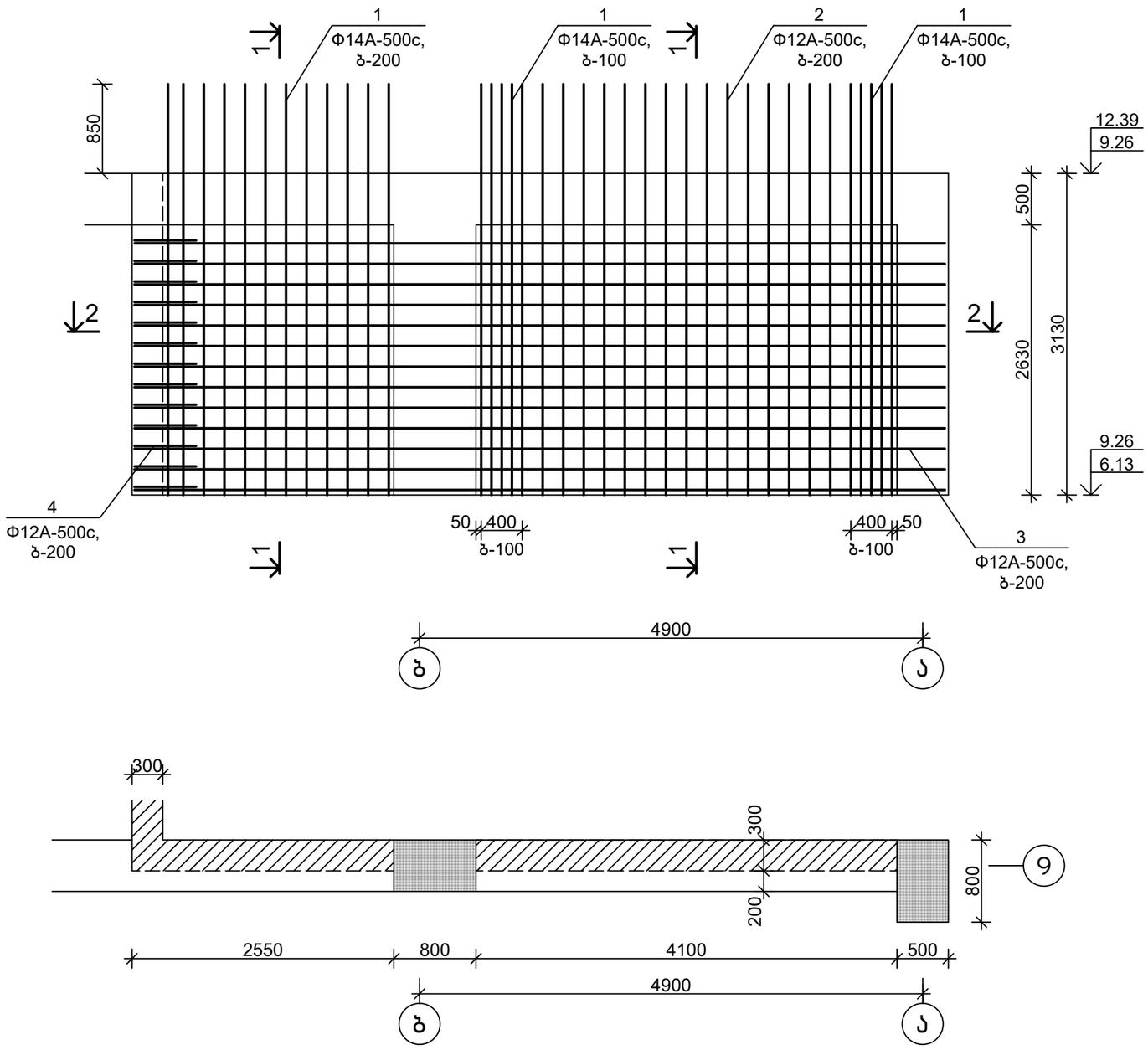

თანამდებობა	ხელმოწერა	გვარი	ქ. თბილისი, ვ. ნინუას ქ.3-8 მრავალბინიანი სახლის პროექტი	შპს.	"მოწოლითჯგუფი"
გენ.დირექტორი		თ. მაისურაძე			
პრ.მთ.ინჟინერი		ზ.ჯულუხიძე			
კონსტრუქტორი		გ.დედალამაზიშვილი	კონსტრუქციული ნაწილი		
			მოწოლითური დიაფრაგმა მდ 8.5	სტადია	ფურც	მასშტ
				მ.პრ.	კ-310	1:50

3-3
მ1:20

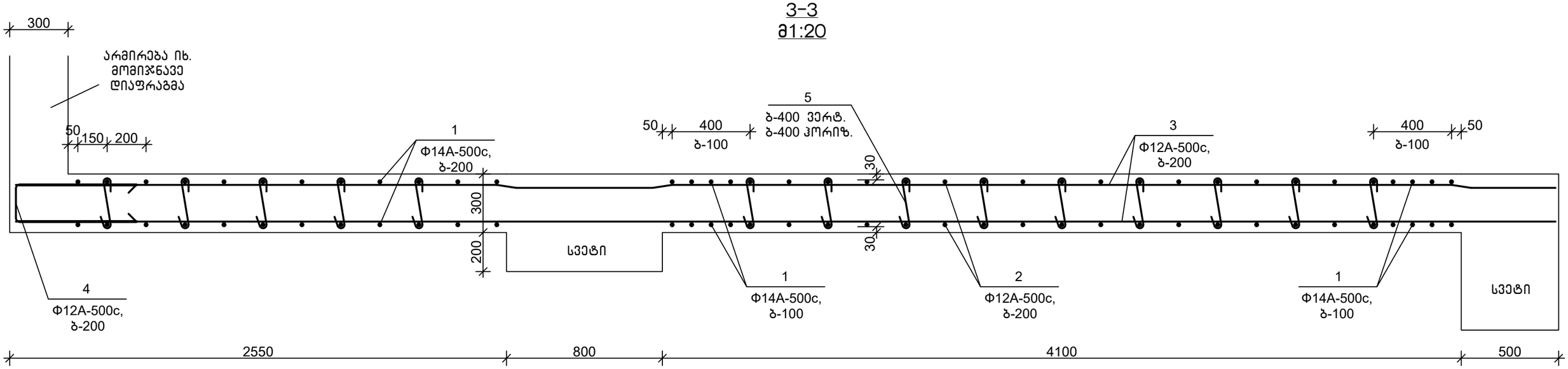

დეტალების უწყისი

პოზ.	ესკიზი
4	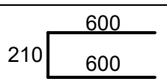
5	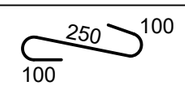

სპეციფიკაცია

პოზიცია	აღნიშვნა	დასახელება	რაოდ.	წონა, კგ	შენიშვნა
		მდ 8.5			
		დეტალები			
1		Φ14A-500c,ГОСТ 34028-2016, L=4000	44	4.84	
2		Φ12A-500c,ГОСТ 34028-2016, L=4000	30	3.56	
3		Φ12A-500c,ГОСТ 34028-2016, L=7900	26	7.04	
4		Φ12A-500c,ГОСТ 34028-2016, L=1500	13	1.34	
5		Φ8A-500c, ГОСТ 34028-2016, L=450	84	0.18	
		მასალები			
		B25 კლ.ბეტონი			5.00 მ^3

თანამდებობა	ხელმოწერა	გვარი	ქ. თბილისი, ვ. ნინუას ქ.3-8 მრავალბინიანი სახლის პროექტი	შპს.	"მონოლითჯგუფი"
გენ.დირექტორი		თ. მაისურაძე			
პრ.მთ.ინჟინერი		ზ.ჯულუხიძე			
კონსტრუქტორი		გ.დედალამაზიშვილი	კონსტრუქციული ნაწილი		
			მონოლითური დიაფრაგმა მდ 8.5 (გაგრძელება)	სტადია: მ.პრ.	ფურც: კ-311
					მასშტ: 1:20

1-1
მ1:20

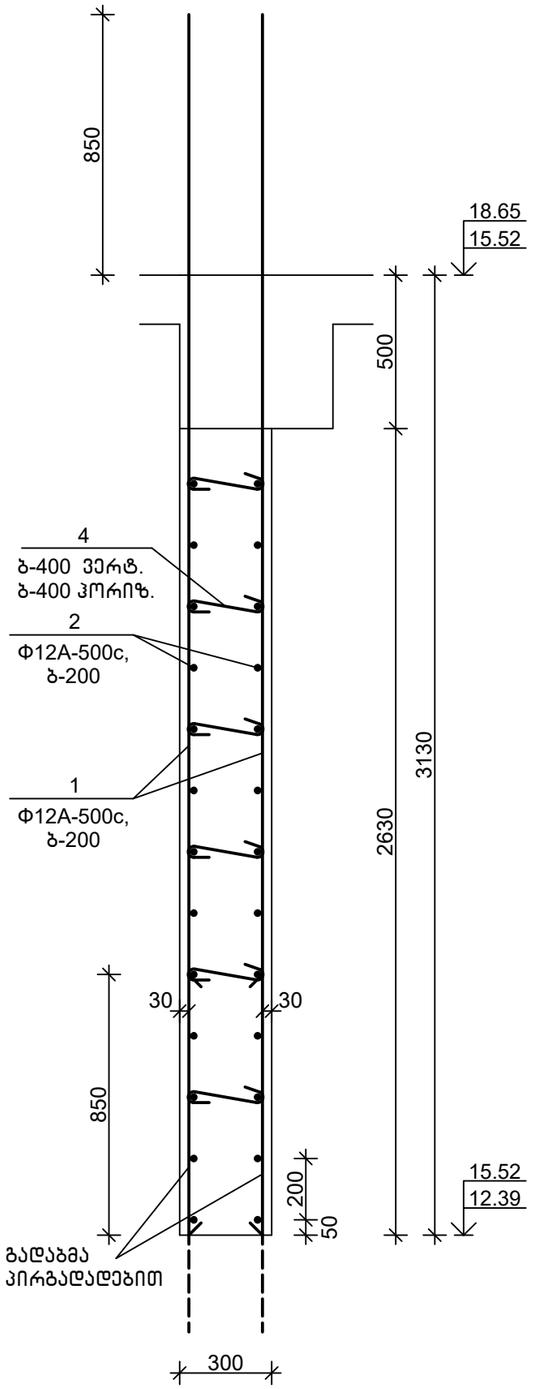

მონოლითური დიაფრაგმა მდ 8.6 მ1:50

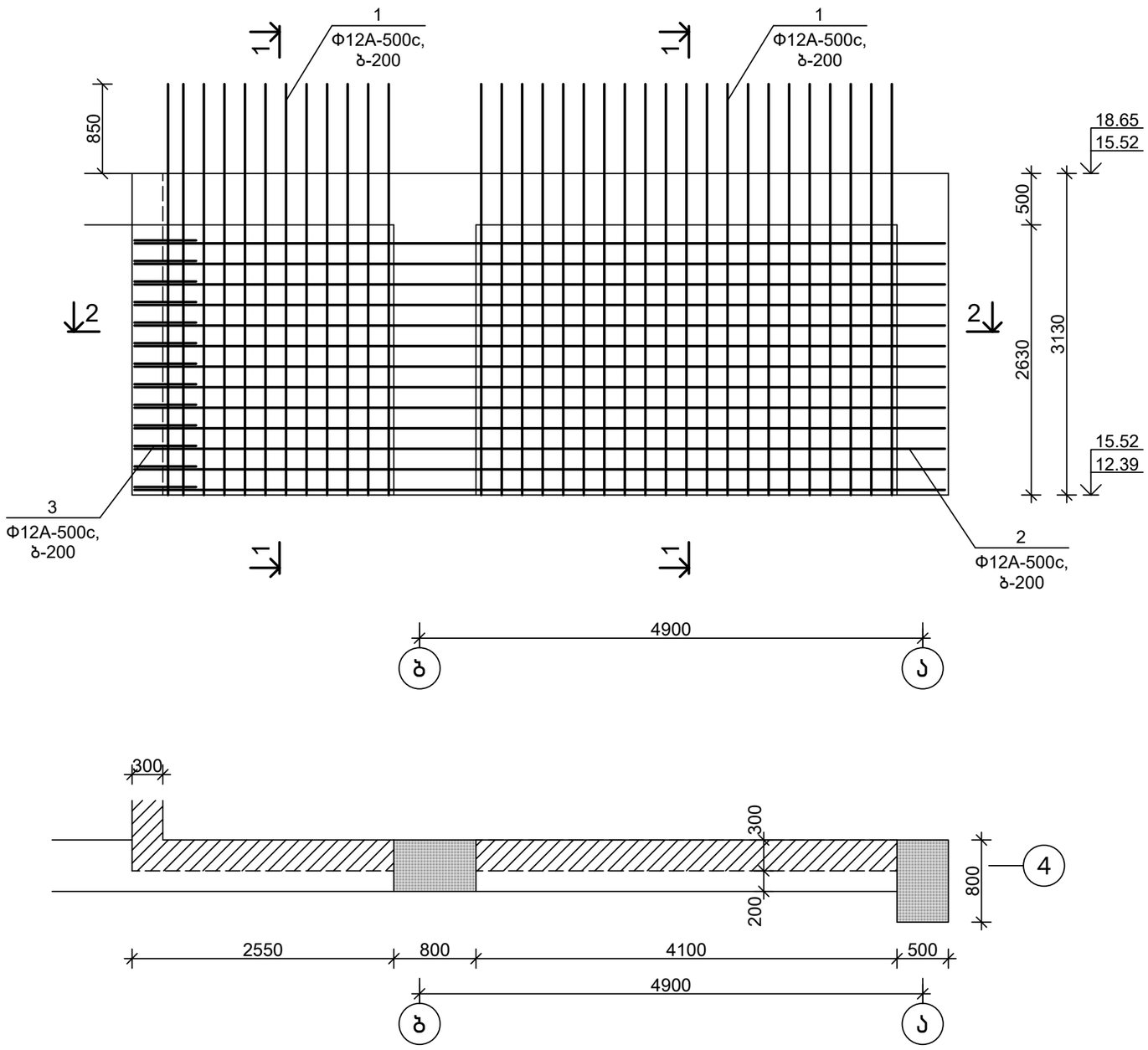

თანამდებობა	ხელმოწერა	გვარი	ქ. თბილისი, ვ. ნინუას ქ.3-8 მრავალბინიანი სახლის პროექტი	მ.პ.ს.	"მონოლითპროექტი"
გენ.დირექტორი		თ. მაისურაძე			
პრ.მთ.ინჟინერი		ზ.ჯულუხიძე			
კონსტრუქტორი		გ.დედალამაზიშვილი	კონსტრუქციული ნაწილი		
			მონოლითური დიაფრაგმა მდ 8.6	სტადია	ფურც	მასშტ
				მ.პრ.	კ-312	1:50

3-3
მ1:20

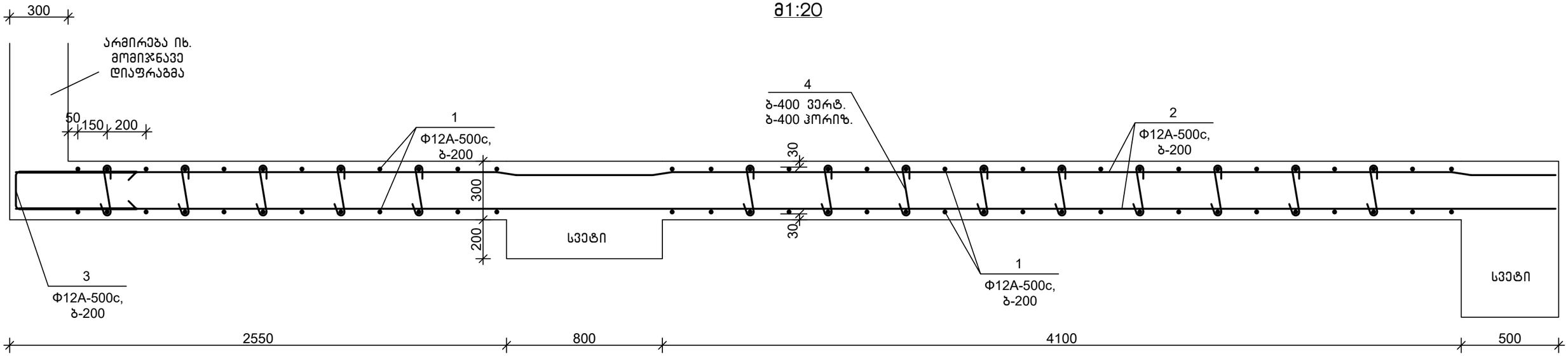

დეტალების უწყისი

პოზ.	ესკიზი
3	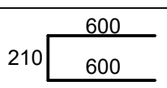
4	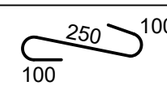

სპეციფიკაცია

პოზიცია	აღნიშვნა	დასახელება	რაოდ.	წონა, კგ	შენიშვნა
		მდ 8.6			
		დეტალები			
1		Φ12A-500c,ГОСТ 34028-2016, L=4000	66	3.56	
2		Φ12A-500c,ГОСТ 34028-2016, L=7900	26	7.04	
3		Φ12A-500c,ГОСТ 34028-2016, L=1500	13	1.34	
4		Φ8A-500c, ГОСТ 34028-2016, L=450	84	0.18	
		მასალები			
		B25 კლ.ბეტონი			5.00 მ³

თანამდებობა	ხელმოწერა	გვარი	ქ. თბილისი, ვ. ნინუას ქ.3-8 მრავალბინიანი სახლის პროექტი	შ.პ.ს.	"მონოლითშგუფი"
გენ.დირექტორი		თ. მაისურაძე			
პრ.მთ.ინჟინერი		ზ.ჯულუხიძე			
კონსტრუქტორი		გ.დედალამაზიშვილი	კონსტრუქციული ნაწილი		
			მონოლითური დიაფრაგმა მდ 8.6 (გაბარძელება)	სტადია	ფურც	მასშტ
				მ.პრ.	კ-313	1:20

1-1
მ1:20

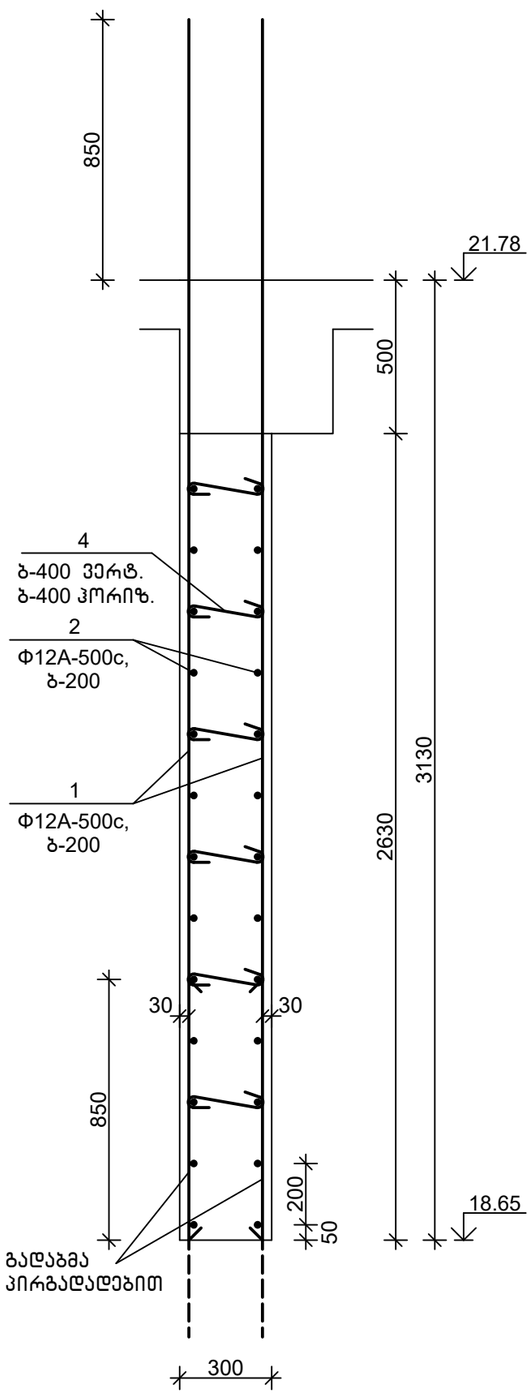

მონოლითური დიაფრაგმა მდ 8.7 მ1:50

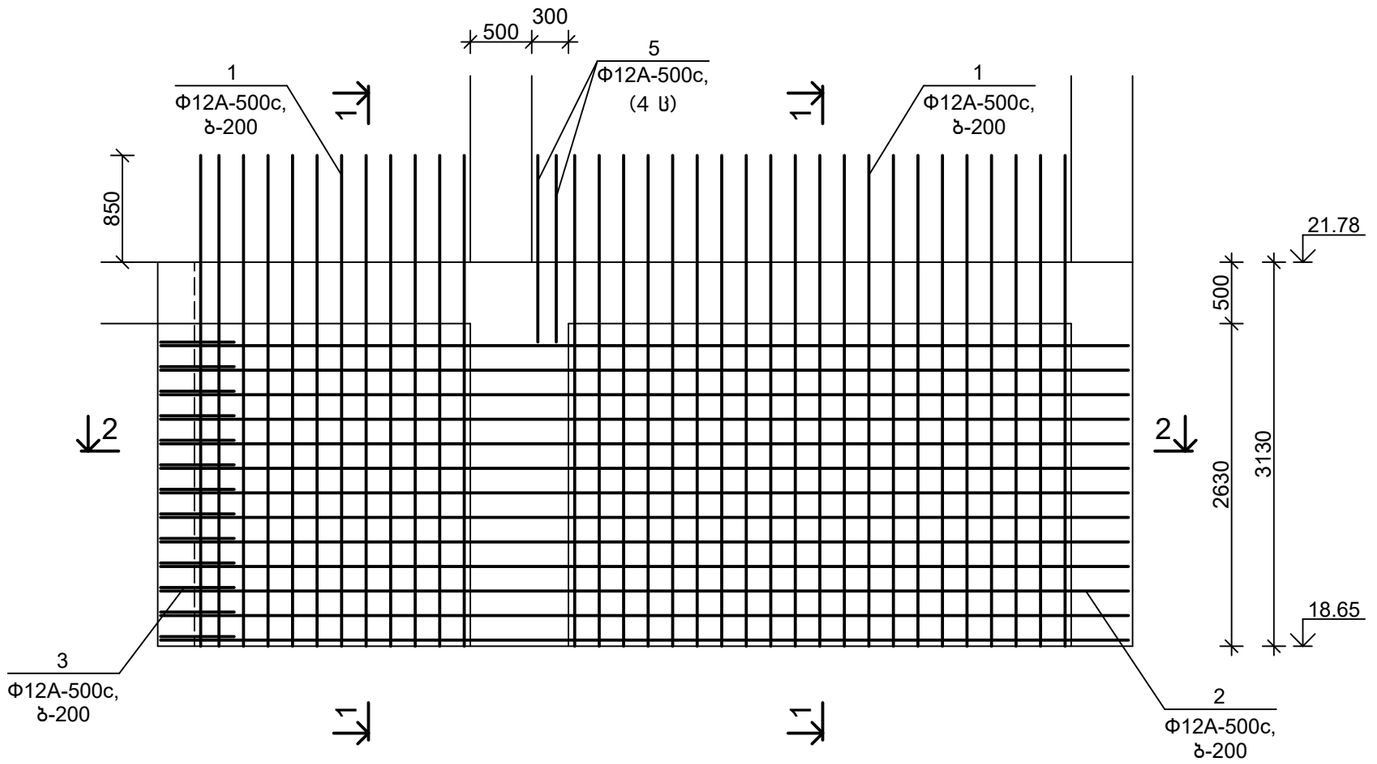

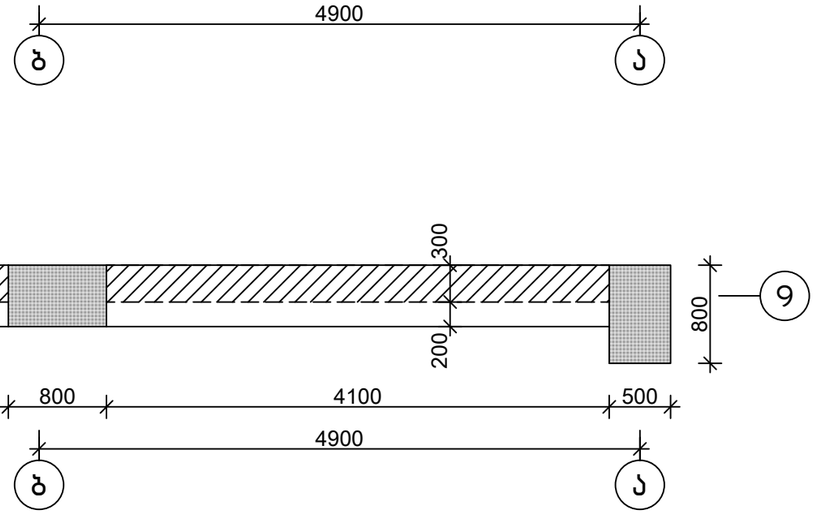

თანამდებობა	ხელმოწერა	გვარი	ქ. თბილისი, ვ. ნინუას ქ.3-8 მრავალბინიანი სახლის პროექტი	მ.პ.ს.	"მონოლითჯგუფი"
გენ.დირექტორი		თ. მაისურაძე			
პრ.მთ.ინჟინერი		ზ.ჯულუხიძე			
კონსტრუქტორი		გ.დედალამაზიშვილი	კონსტრუქციული ნაწილი		
			მონოლითური დიაფრაგმა მდ 8.7	სტადია	ფურც	მასშტ
				მ.პრ.	კ-314	1:50

3-3
მ1:20

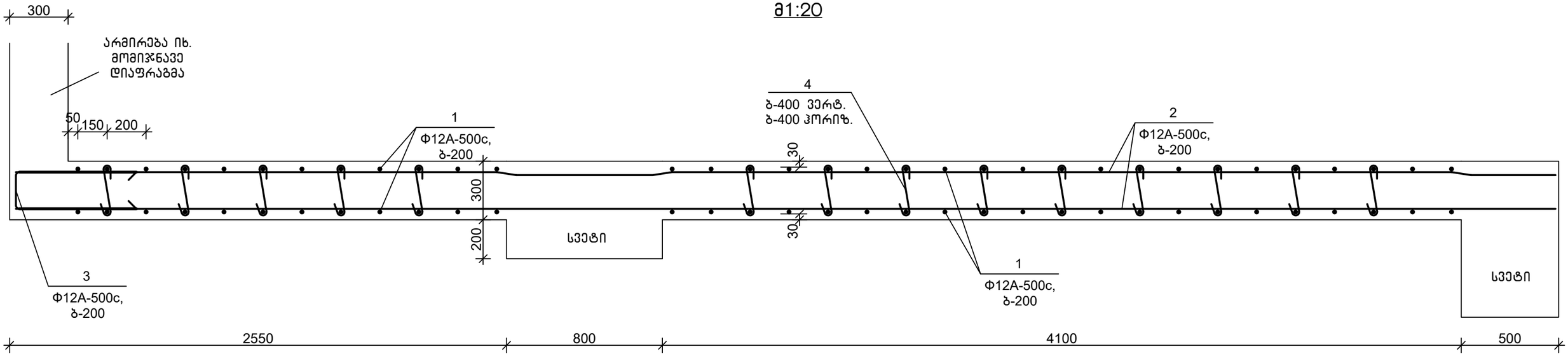

დეტალების უწყისი

პოზ.	ესკიზი
3	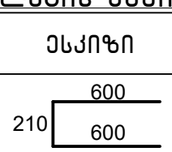
4	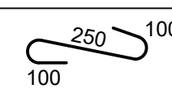

სპეციფიკაცია

პოზიცია	აღნიშვნა	დასახელება	რაოდ.	წონა, კგ	შენიშვნა
		მდ 8.7			
		დეტალები			
1		Φ12A-500c,ГОСТ 34028-2016, L=4000	66	3.56	
2		Φ12A-500c,ГОСТ 34028-2016, L=7900	26	7.04	
3		Φ12A-500c,ГОСТ 34028-2016, L=1500	13	1.34	
4		Φ8A-500c, ГОСТ 34028-2016, L=450	84	0.18	
5		Φ12A-500c,ГОСТ 34028-2016, L=1500	4	1.34	
		მასალები			
		B25 კლ.ბეტონი			5.00 მ^3

თანამდებობა	ხელმოწერა	გვარი	ქ. თბილისი, ვ. ნინუას ქ.3-8 მრავალბინიანი სახლის პროექტი	მ.პ.	"მონოლითშენგუფი"
გენ.დირექტორი		თ. მაისურაძე			
პრ.მთ.ინჟინერი		ზ.ჯულუხიძე			
კონსტრუქტორი		გ.დედალამაზიშვილი	კონსტრუქციული ნაწილი		
			მონოლითური დიაფრაგმა მდ 8.7 (გაბარძელება)	სტადია	ფურც	მასშტ
				მ.პრ.	კ-315	1:20

1-1
მ1:20

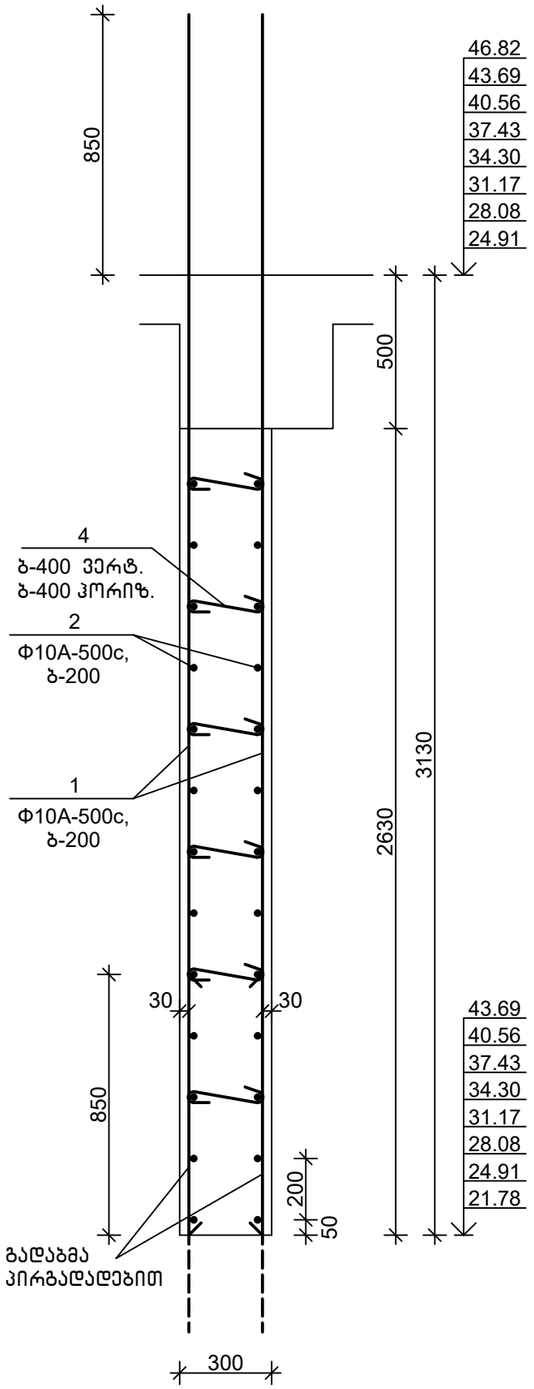

მონოლითური დიაფრაგმა მდ 8.8 მ1:50

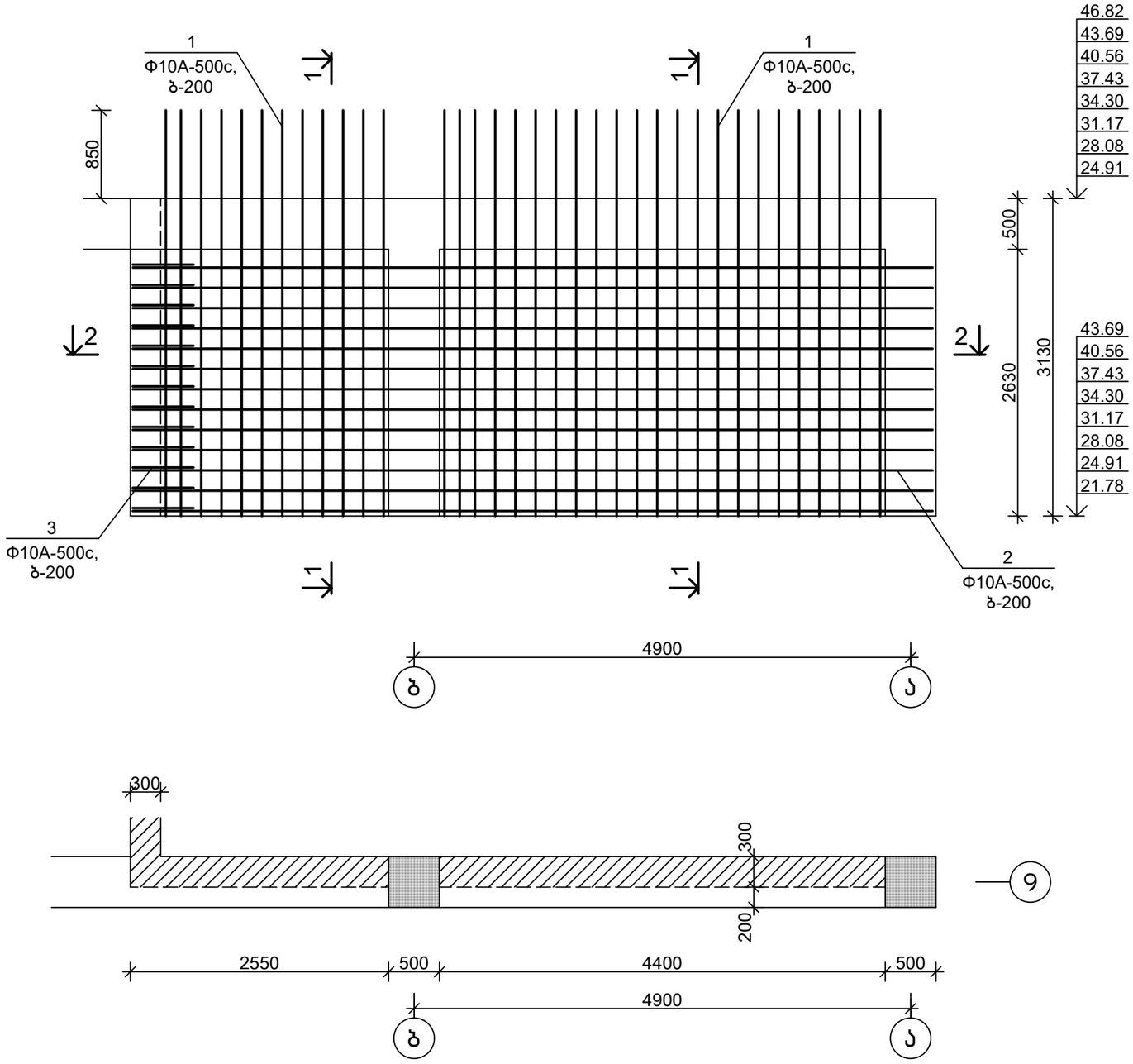

თანამდებობა	ხელმოწერა	გვარი	ქ. თბილისი, ვ. ნინუას ქ.3-8 მრავალბინიანი სახლის პროექტი	მ.პ.ს.	"მონოლითჯგუფი"
გენ.დირექტორი		თ. მაისურაძე			
პრ.მთ.ინჟინერი		ზ.ჯულუხიძე			
კონსტრუქტორი		გ.დედალამაზიშვილი	კონსტრუქციული ნაწილი		
			მონოლითური დიაფრაგმა მდ 8.8	სტადია	ფურც	მასშტ
				მ.პრ.	კ-316	1:50

3-3
მ1:20

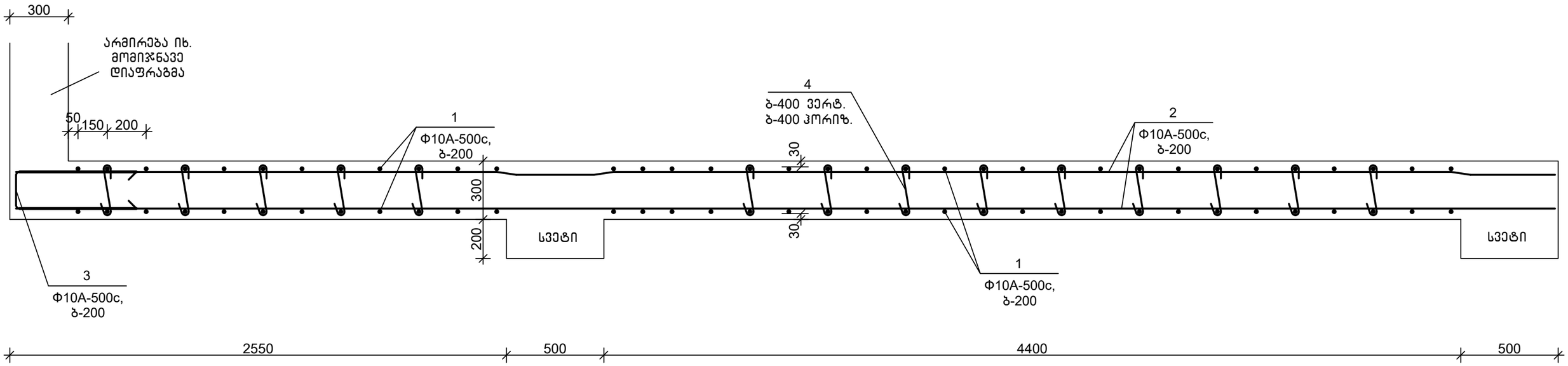

დეტალების უწყისი

პოზ.	ესკიზი
3	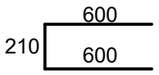
4	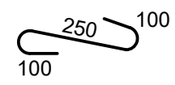

სპეციფიკაცია

პოზიცია	აღნიშვნა	დასახელება	რაოდ.	წონა, კგ	შენიშვნა
		მდ 8.8			
		დეტალები			
1		Φ10A-500c,ГОСТ 34028-2016, L=4000	70	2.48	
2		Φ10A-500c,ГОСТ 34028-2016, L=7900	26	4.90	
3		Φ10A-500c,ГОСТ 34028-2016, L=1500	13	0.93	
4		Φ8A-500c, ГОСТ 34028-2016, L=450	84	0.18	
		მასალები			
		B25 კლ.ბეტონი			5.20 მ^3

თანამდებობა	ხელმოწერა	გვარი	ქ. თბილისი, ვ. ნინუას ქ.3-8 მრავალბინიანი სასხ.სახლის პროექტი	შ.პ.ს.	"მონოლითშენგუფი"
გენ.დირექტორი		თ. მაისურაძე			
პრ.მთ.ინჟინერი		ზ.ჯულუხიძე			
კონსტრუქტორი		გ.დედალამაზიშვილი	კონსტრუქციული ნაწილი		
			მონოლითური დიაფრაგმა მდ 8.8 (გაბარძელება)	სტადია	ფურც	მასშტ
				მ.პრ.	კ-317	1:20

1-1
მ1:20

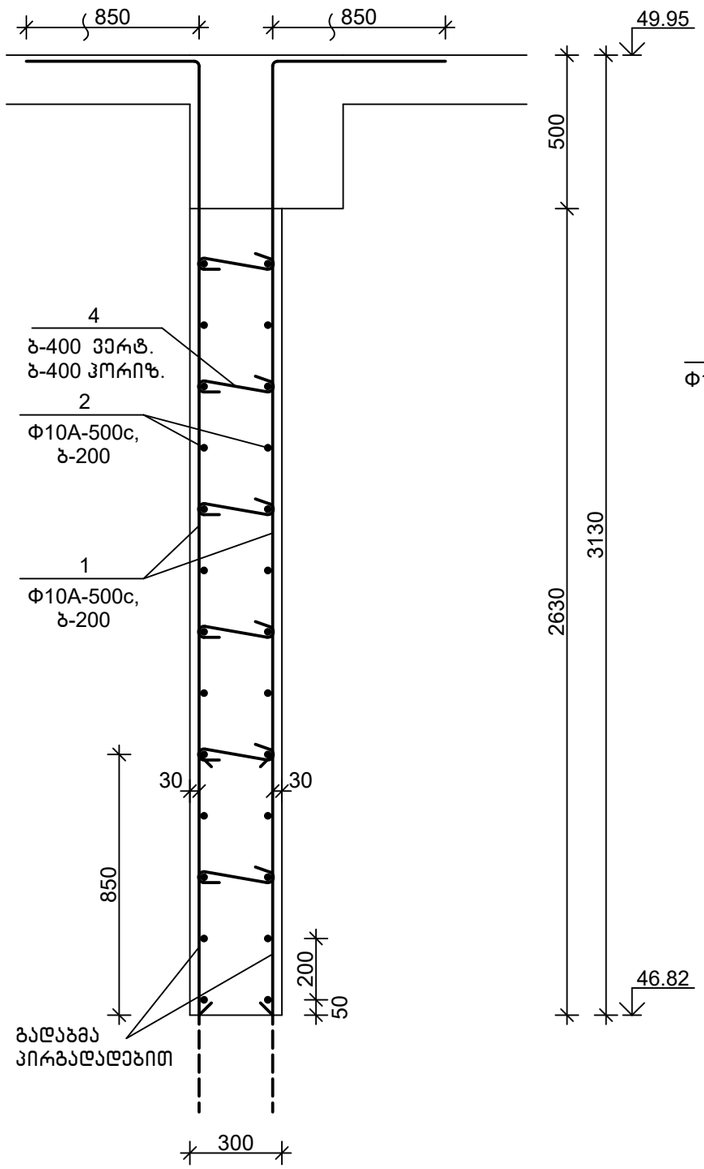

მონოლითური დიაფრაგმა მდ 8.9 მ1:50

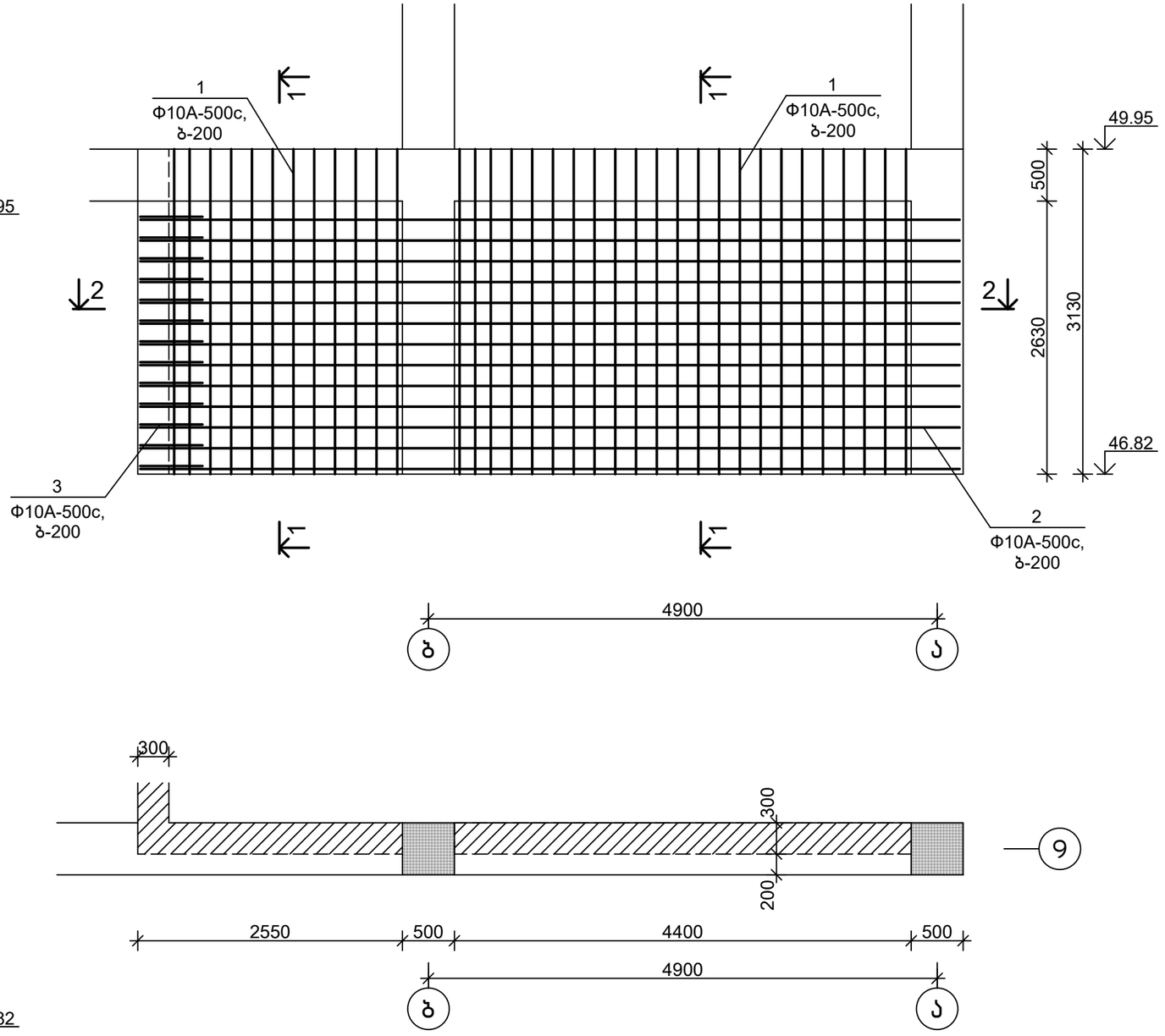

თანამდებობა	ხელმოწერა	გვარი	ქ. თბილისი, ვ. ნინუას ქ.3-8 მრავალბინიანი სახლის პროექტი	მ.პ.ს.	"მონოლითჯგუფი"
გენ.დირექტორი		თ. მაისურაძე			
პრ.მთ.ინჟინერი		ზ.ჯულუხიძე			
კონსტრუქტორი		გ.დედალამაზიშვილი	კონსტრუქციული ნაწილი		
			მონოლითური დიაფრაგმა მდ 8.9	სტადია	ფურც	მასშტ
				მ.პრ.	კ-318	1:50

3-3
მ1:20

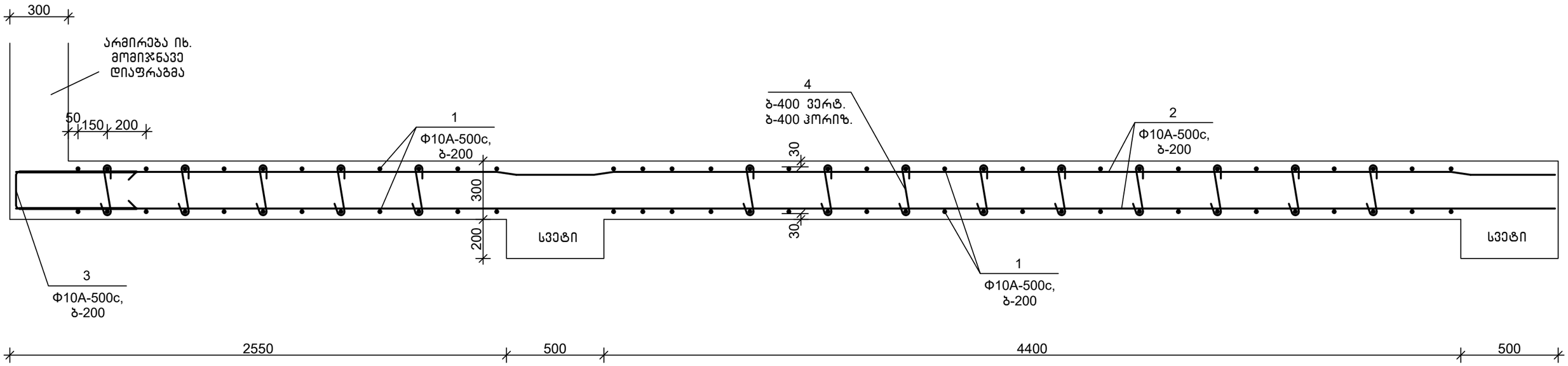

დეტალების უწყისი

პოზ.	ესკიზი
3	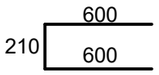
4	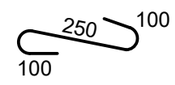

სპეციფიკაცია

პოზიცია	აღნიშვნა	დასახელება	რაოდ.	წონა, კგ	შენიშვნა
		მდ 8.9			
		დეტალები			
1		Φ10A-500c,ГОСТ 34028-2016, L=4000	70	2.48	
2		Φ10A-500c,ГОСТ 34028-2016, L=7900	26	4.90	
3		Φ10A-500c,ГОСТ 34028-2016, L=1500	13	0.93	
4		Φ8A-500c, ГОСТ 34028-2016, L=450	84	0.18	
		მასალები			
		B25 კლ.ბეტონი			5.20 მ^3

თანამდებობა	ხელმოწერა	გვარი	ქ. თბილისი, ვ. ნინუას ქ.3-8 მრავალბინიანი სასხ.სახლის პროექტი	შ.პ.ს.	"მონოლითშენგუფი"
გენ.დირექტორი		თ. მაისურაძე			
პრ.მთ.ინჟინერი		ზ.ჯულუხიძე			
კონსტრუქტორი		გ.დედალამაზიშვილი	კონსტრუქციული ნაწილი		
			მონოლითური დიაფრაგმა მდ 8.9 (გაბარძელება)	სტადია	ფურც	მასშტ
				მ.პრ.	კ-319	1:20

მონოლითური დიაფრაგმა მდ 9.1 მ1:50

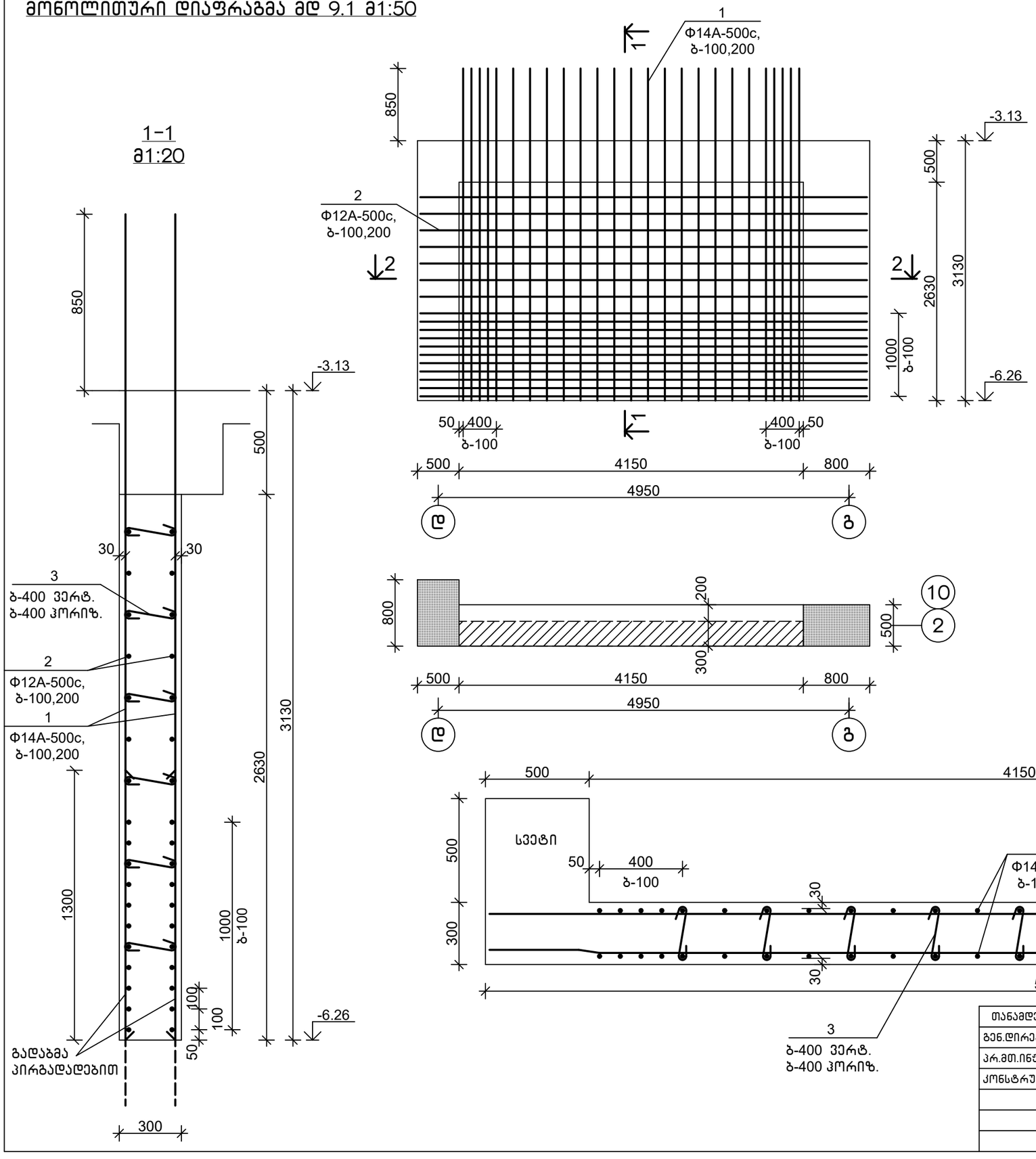

სპეციფიკაცია

პოზიცია	აღნიშვნა	დასახელება	რაოდ.	წონა, კგ	შენიშვნა
		მდ 9.1			
		დეტალები			
1		Φ14A-500c,ГОСТ 34028-2016, L=4000	50	4.84	
2		Φ12A-500c,ГОСТ 34028-2016, L=5400	36	4.81	
3		Φ8A-500c, ГОСТ 34028-2016, L=450	54	0.18	
		მასალები			
		B30,W6 კლ.ბეტონი			3.25 მ^3

დეტალების უწყისი

პოზ.	ესკიზი
3	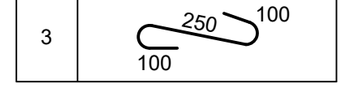

თანამდებობა	ხელმოწერა	გვარი	ქ. თბილისი, ვ. ნინუას ქ.3-8 მრავალბინიანი საცხ.სახლის პროექტი	შ.პ.ს. "მონოლითშენგუფი"		
გენ.დირექტორი		თ. მაისურაძე				
პრ.მთ.ინჟინერი		ზ.ჯულუხიძე				
კონსტრუქტორი		გ.დედალამაზიშვილი	კონსტრუქციული ნაწილი			
			მონოლითური დიაფრაგმა მდ 9.1	სტადია	ფურც	მასშტ
				მ.პრ.	კ-320	1:50

მონოლითური დიაფრაგმა მდ 9.2 მ1:50

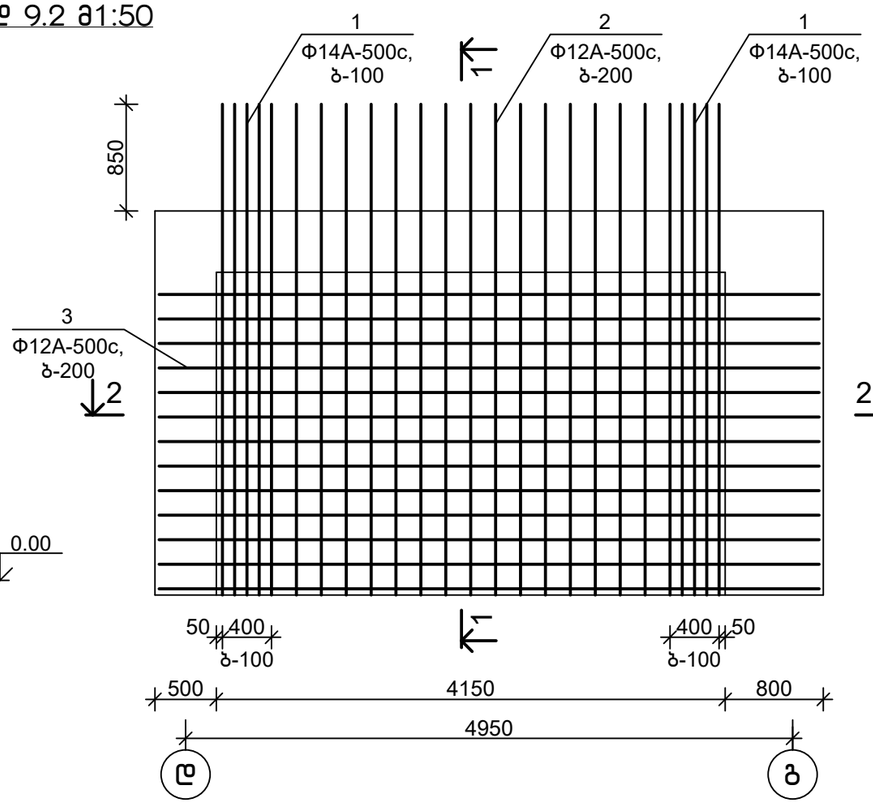



1–1
მ1:20

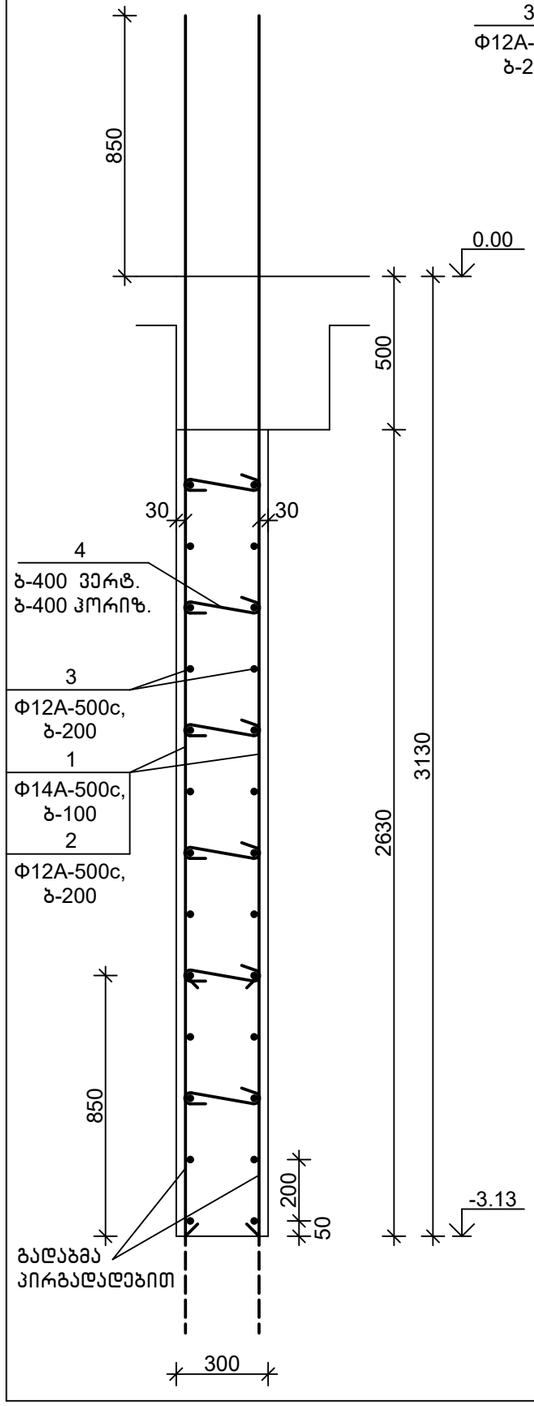

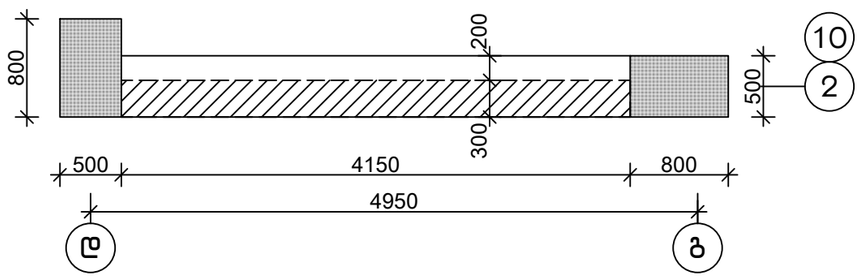

2–2
მ1:20

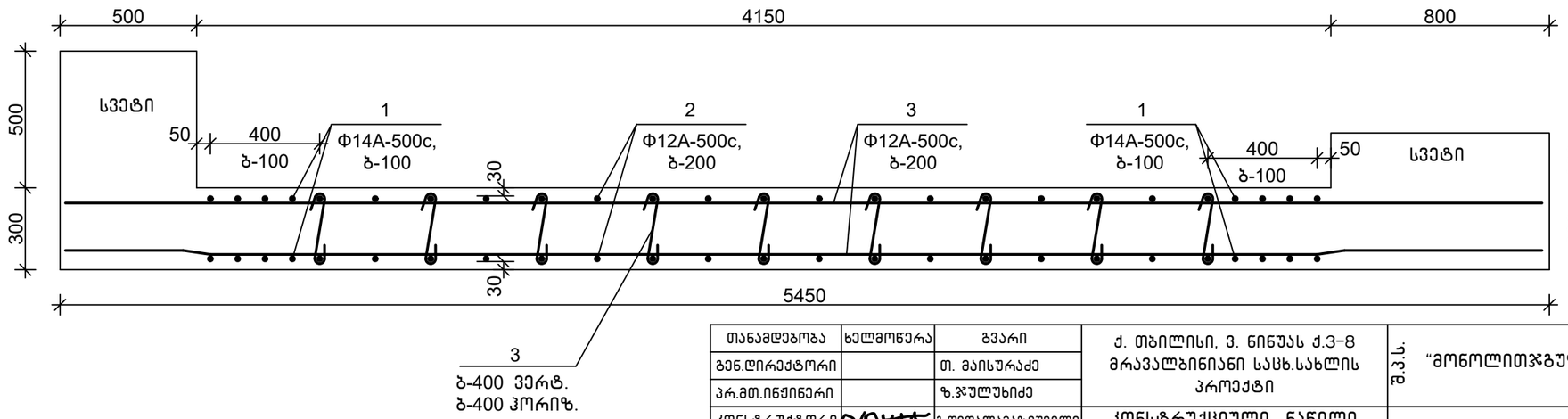

სპეციფიკაცია

პოზიცია	აღნიშვნა	დასახელება	რაოდ.	წონა, კგ	შენიშვნა
		მდ 9.2			
		დეტალები			
1		Φ14A-500c,ГОСТ 34028-2016, L=4000	20	4.84	
2		Φ12A-500c,ГОСТ 34028-2016, L=4000	30	3.56	
3		Φ12A-500c,ГОСТ 34028-2016, L=5400	26	4.81	
4		Φ8A-500c, ГОСТ 34028-2016, L=450	54	0.18	
		მასალები			
		B30,W6 კლ.ბეტონი			3.25 მ³

დეტალების უწყისი

პოზ.	ესკიზი
4	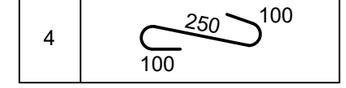

თანამდებობა	ხელმოწერა	გვარი	ქ. თბილისი, ვ. ნინუას ქ.3–8 მრავალბინიანი საცხ.სახლის პროექტი	მ.პ.ს.	"მონოლითშგუფი"	
გენ.დირექტორი		თ. მაისურაძე				
პრ.მთ.ინჟინერი		ზ.ჯულუხიძე				
კონსტრუქტორი		გ.დედალამაზიშვილი	კონსტრუქციული ნაწილი			
			მონოლითური დიაფრაგმა მდ 9.2	სტადია	ფურც	მასშტ
				მ.პრ.	კ–321	1:50

მონოლითური დიაფრაგმა მდ 9.3 მ1:50

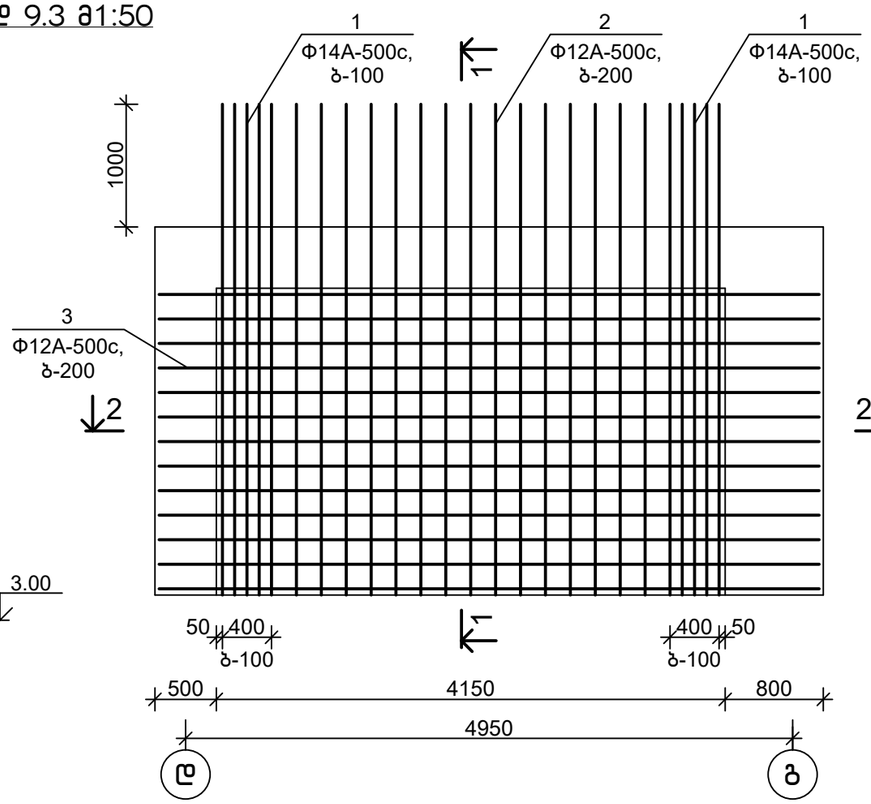

1–1
მ1:20

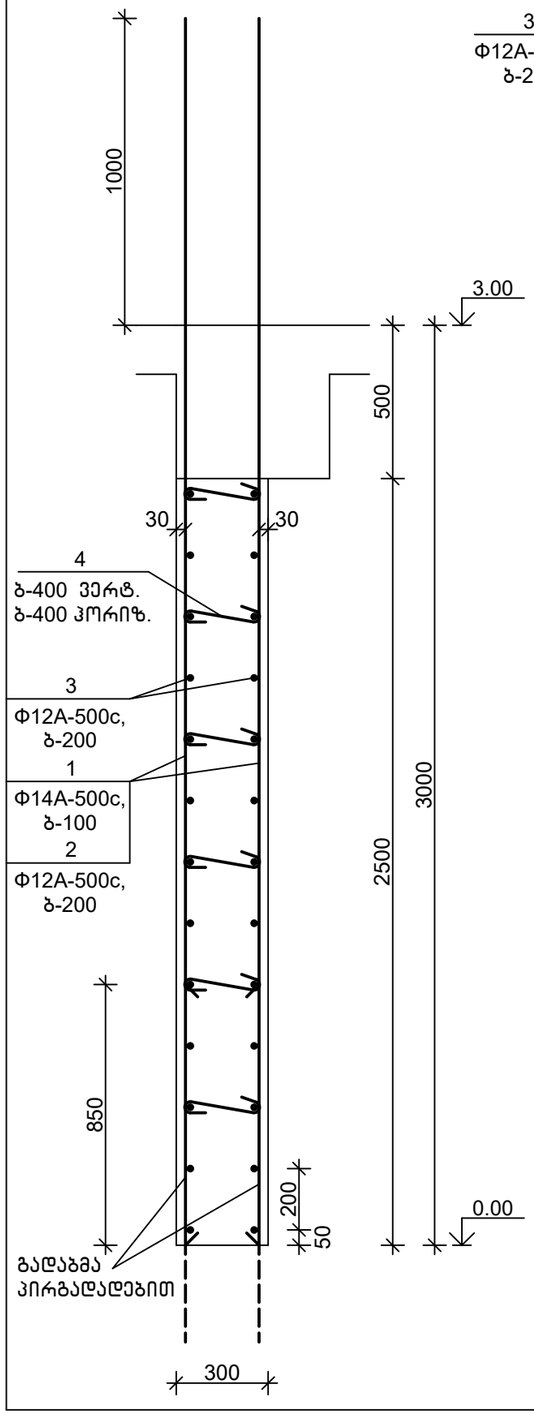

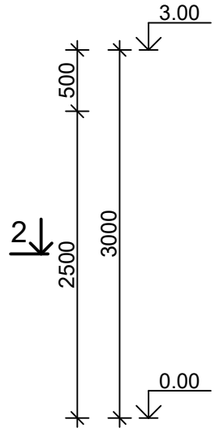

2–2
მ1:20

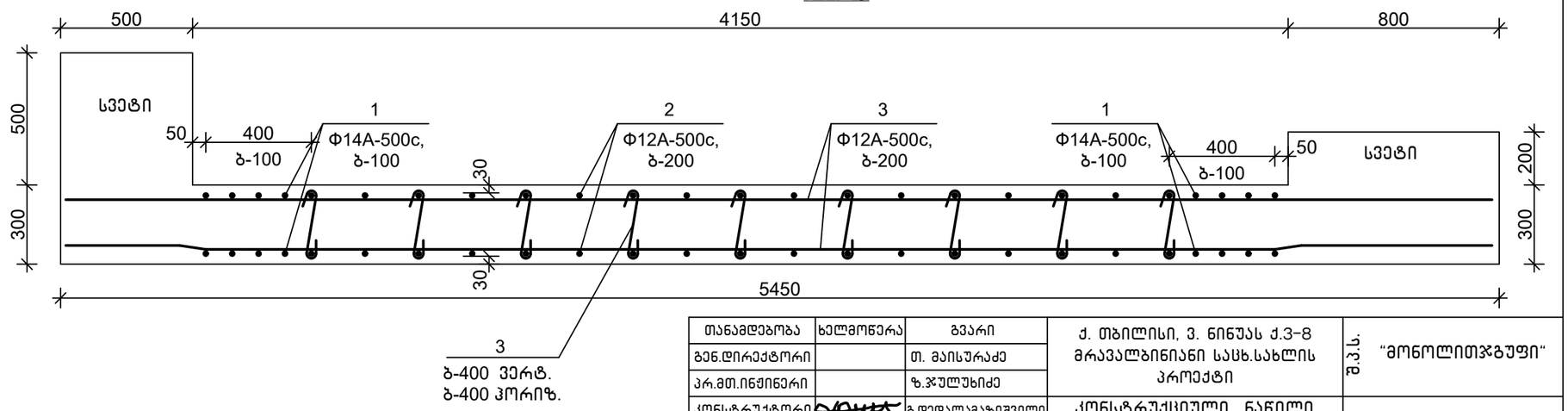

სპეციფიკაცია

პოზიცია	აღნიშვნა	დასახელება	რაოდ.	წონა, კგ	შენიშვნა
		მდ 9.3			
		დეტალები			
1		Φ14A-500c,ГОСТ 34028-2016, L=4000	20	4.84	
2		Φ12A-500c,ГОСТ 34028-2016, L=4000	30	3.56	
3		Φ12A-500c,ГОСТ 34028-2016, L=5400	26	4.81	
4		Φ8A-500c, ГОСТ 34028-2016, L=450	54	0.18	
		მასალები			
		B30,W6 კლ.ბეტონი			3.10 მ^3

დეტალების უწყისი

პოზ.	ესკიზი
4	250, 100, 100

თანამდებობა	ხელმოწერა	გვარი	ქ. თბილისი, ვ. ნინუას ქ.3–8 მრავალბინიანი საცხ.სახლის პროექტი	მ.პ.ს.	"მონოლითშენგუფი"	
გენ.დირექტორი		თ. მაისურაძე				
პრ.მთ.ინჟინერი		ზ.ჯულუხიძე				
კონსტრუქტორი		გ.დედალამაზიშვილი	კონსტრუქციული ნაწილი			
			მონოლითური დიაფრაგმა მდ 9.3	სტადია	ფურც	მასშტ
				მ.პრ.	კ–322	1:50

მონოლითური დიაფრაგმა მდ 9.4 მ1:50

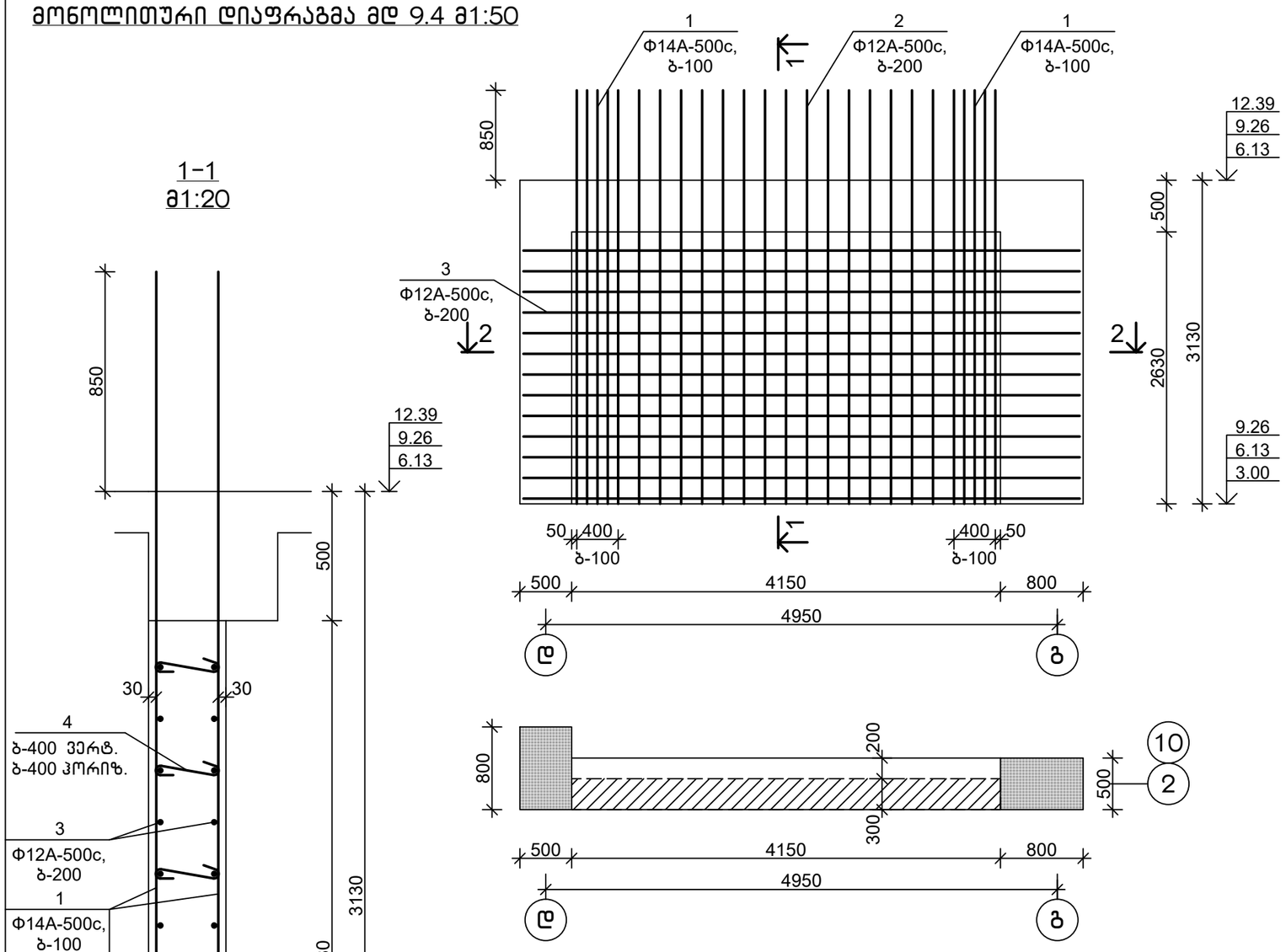

სპეციფიკაცია

პოზიცია	აღნიშვნა	დასახელება	რაოდ.	წონა, კგ	შენიშვნა
		მდ 9.4			
		დეტალები			
1		Φ14A-500c,ГОСТ 34028-2016, L=4000	20	4.84	
2		Φ12A-500c,ГОСТ 34028-2016, L=4000	30	3.56	
3		Φ12A-500c,ГОСТ 34028-2016, L=5400	26	4.81	
4		Φ8A-500c, ГОСТ 34028-2016, L=450	54	0.18	
		მასალები			
		B30 კლ.ბეტონი, 6,13 ნიშ-მდე			3.25 მ³
		B25 კლ.ბეტონი			3.25 მ³

დეტალების უწყისი

პოზ.	ესკიზი
4	250, 100, 100

1-1
მ1:20

2-2
მ1:20

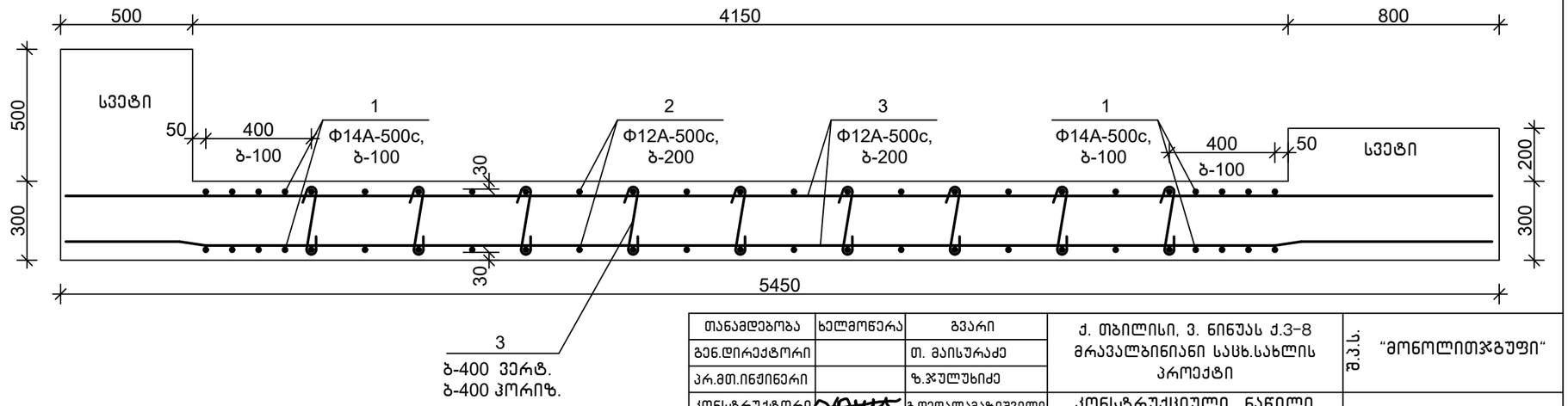

თანამდებობა	ხელმოწერა	გვარი	ქ. თბილისი, ვ. ნინუას ქ.3-8 მრავალბინიანი სასხ.სახლის პროექტი	მ.პ.ს.	"მონოლითპროექტი"
გენ.დირექტორი		თ. მაისურაძე			
არ.მთ.ინჟინერი		ზ.ჯულუხიძე			
კონსტრუქტორი		გ.დედალამაზიშვილი	კონსტრუქციული ნაწილი		
			მონოლითური დიაფრაგმა მდ 9.4	სტადია	ფურც	მასშტ
				მ.პრ.	კ-323	1:50

მონოლითური დიაფრაგმა მდ 9.5 მ1:50

1–1
მ1:20

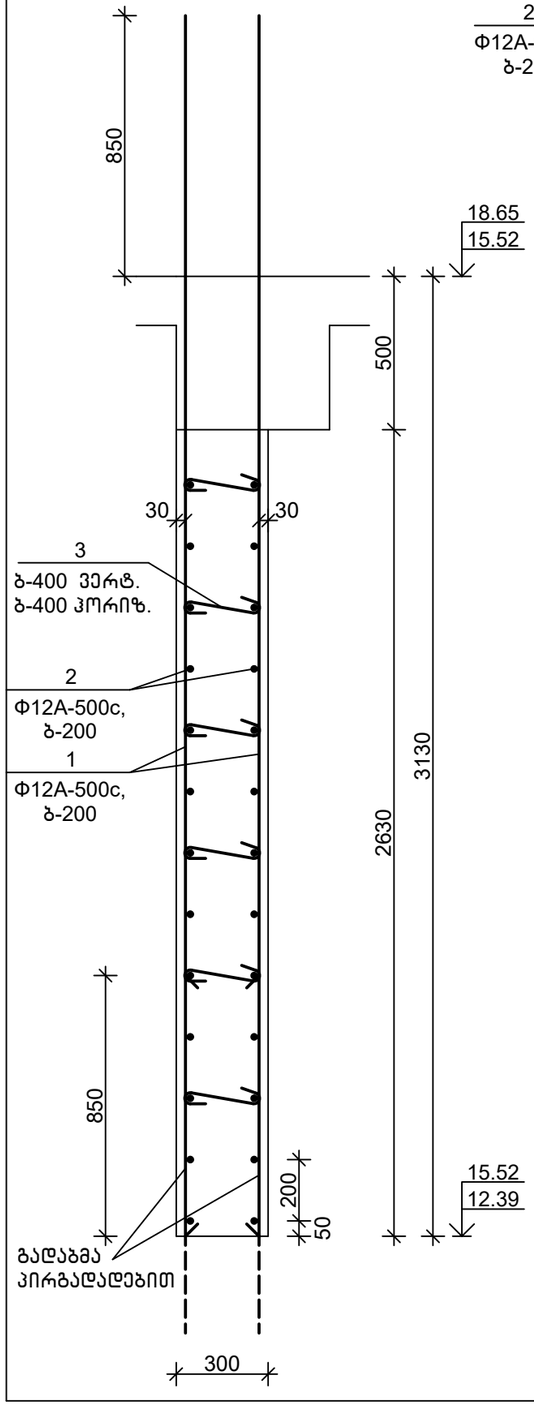

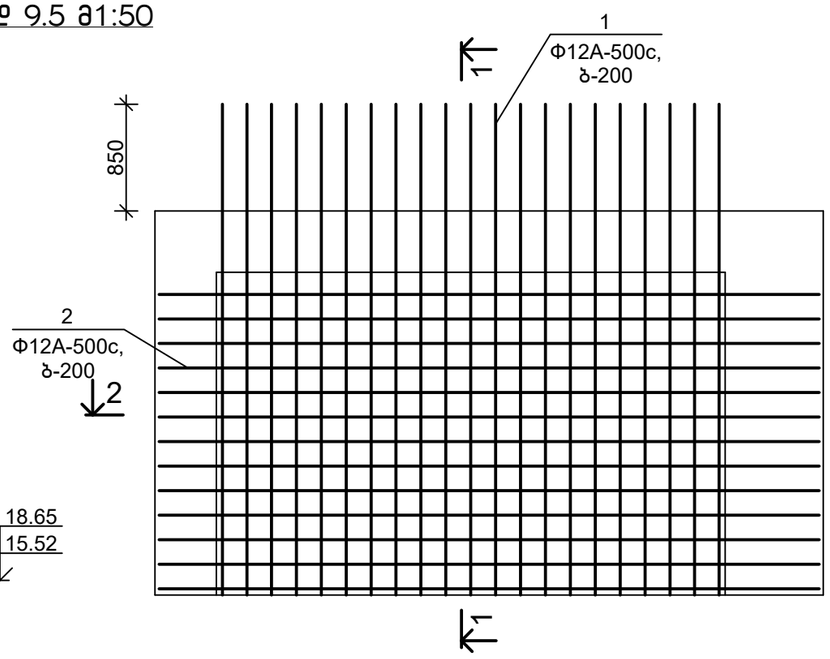

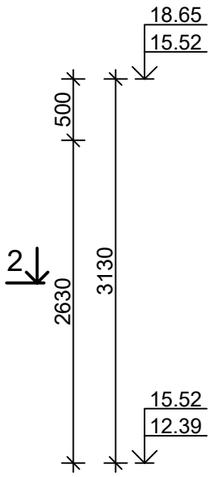

სპეციფიკაცია

პოზიცია	აღნიშვნა	დასახელება	რაოდ.	წონა, კგ	შენიშვნა
		მდ 9.5			
		დეტალები			
1		Φ12A-500c,ГОСТ 34028-2016, L=4000	42	3.56	
2		Φ12A-500c,ГОСТ 34028-2016, L=5400	26	4.81	
3		Φ8A-500c, ГОСТ 34028-2016, L=450	54	0.18	
		მასალები			
		B25 კლ.ბეტონი			3.25 მ³

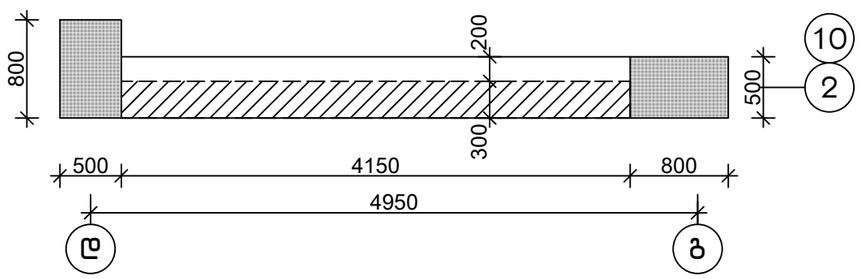

დეტალების უწყისი

პოზ.	ესკიზი
3	250, 100, 100

2–2
მ1:20

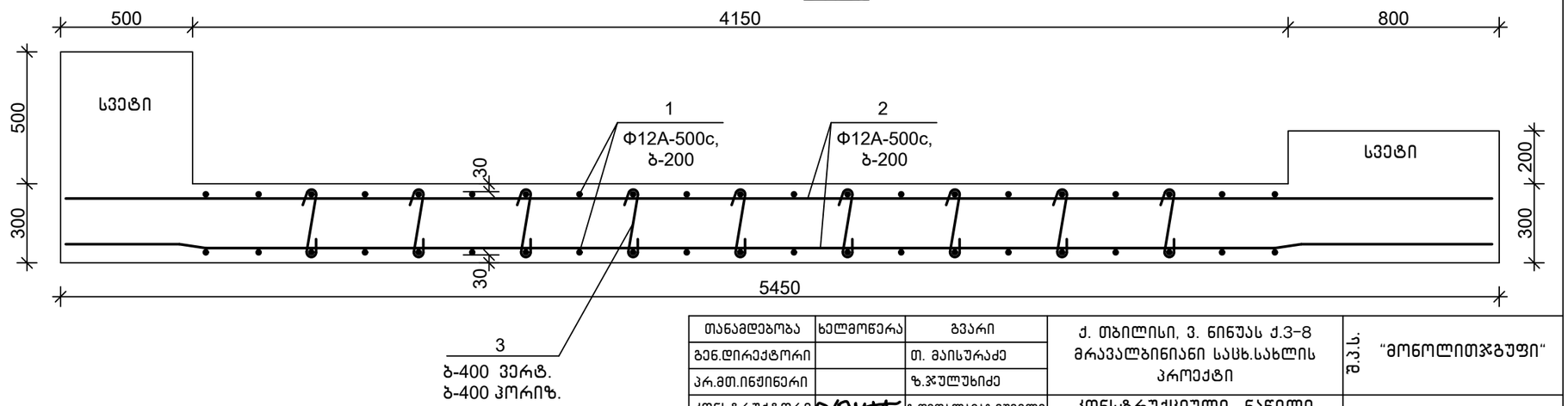

თანამდებობა	ხელმოწერა	გვარი	ქ. თბილისი, ვ. ნინუას ქ.3–8 მრავალბინიანი საცხ.სახლის პროექტი	შ.პ.ს. "მონოლითშენგუფი"
გენ.დირექტორი		თ. მაისურაძე		
პრ.მთ.ინჟინერი		ზ.ჯულუხიძე		
კონსტრუქტორი		გ.დედალამაზიშვილი	კონსტრუქციული ნაწილი	
			მონოლითური დიაფრაგმა მდ 9.5	სტადია: მ.პრ. ფურც: კ–324 მასშტ: 1:50

მონოლითური დიაფრაგმა მდ 9.6 მ1:50

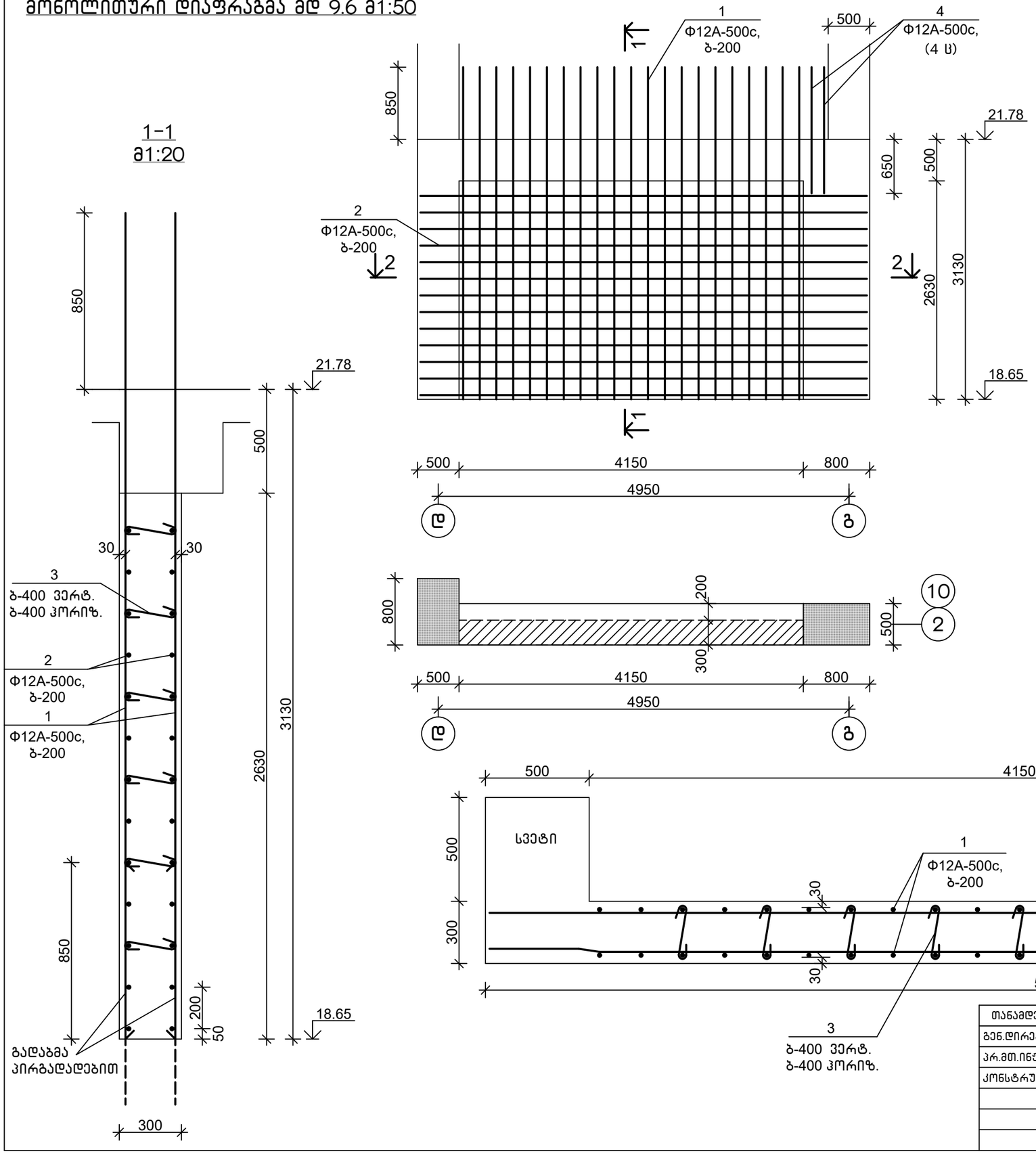

სპეციფიკაცია

პოზიცია	აღნიშვნა	დასახელება	რაოდ.	წონა, კგ	შენიშვნა
		მდ 9.6			
		დეტალები			
1		Ф12A-500c,ГОСТ 34028-2016, L=4000	42	3.56	
2		Ф12A-500c,ГОСТ 34028-2016, L=5400	26	4.81	
3		Ф8A-500c, ГОСТ 34028-2016, L=450	54	0.18	
4		Ф12A-500c,ГОСТ 34028-2016, L=1500	4	1.34	
		მასალები			
		B25 კლ.ბეტონი			3.25 მ^3

დეტალების უწყისი

პოზ.	ესკიზი
3	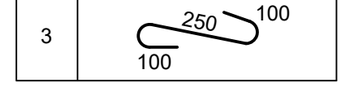

თანამდებობა	ხელმოწერა	გვარი	ქ. თბილისი, ვ. ნინუას ქ.3–8 მრავალბინიანი საცხ.სახლის პროექტი	მ.პ.ს.	"მონოლითჟგუფი"	
გენ.დირექტორი		თ. მაისურაძე				
პრ.მთ.ინჟინერი		ზ.ჯულუხიძე				
კონსტრუქტორი		გ.დედალამაზიშვილი	კონსტრუქციული ნაწილი			
			მონოლითური დიაფრაგმა მდ 9.6	სტადია	ფურც	მასშტ
				მ.პრ.	კ–325	1:50

მონოლითური დიაფრაგმა მდ 9.7 მ1:50

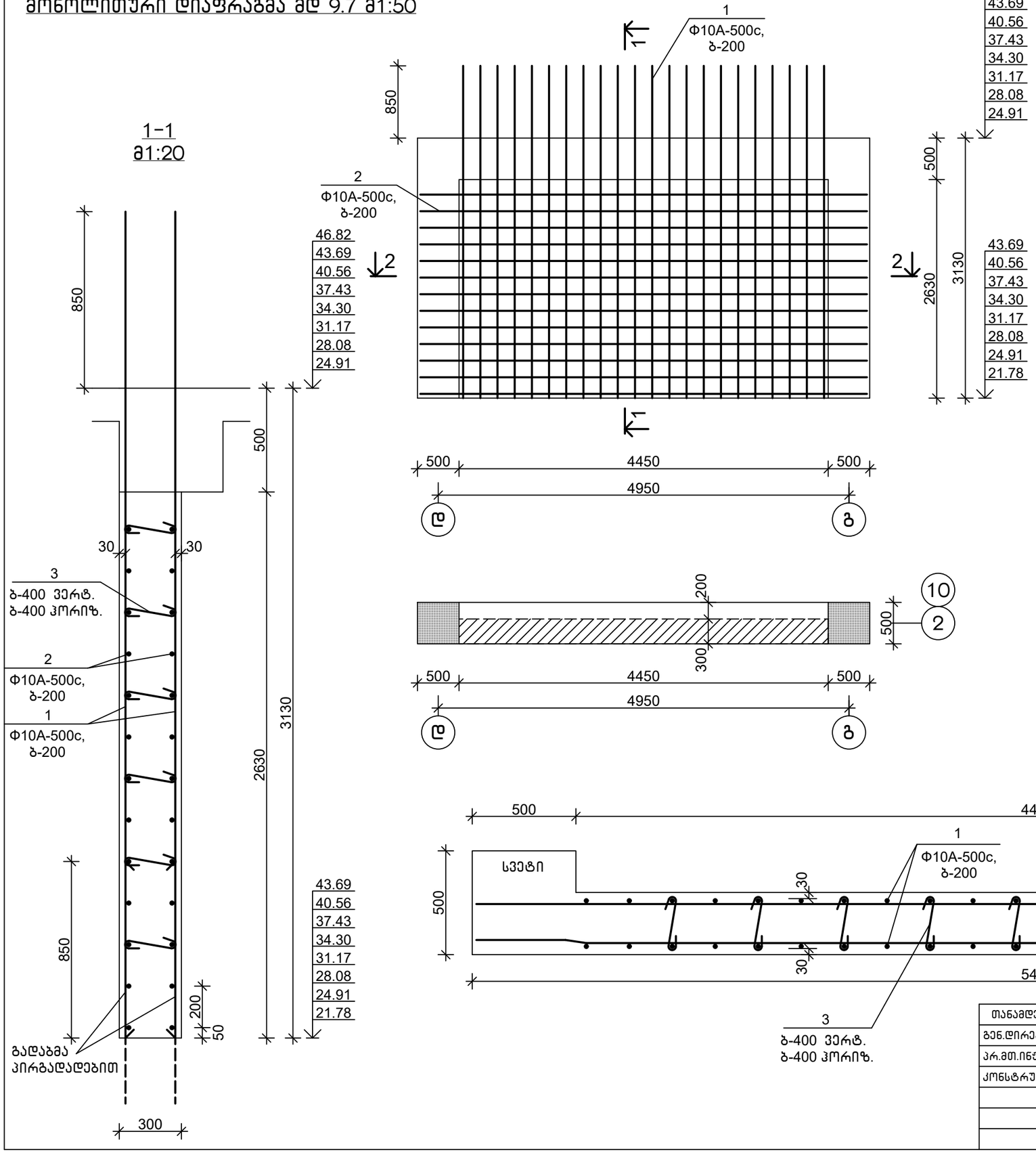

სპეციფიკაცია

პოზიცია	აღნიშვნა	დასახელება	რაოდ.	წონა, კგ	შენიშვნა
		მდ 9.7			
		დეტალები			
1		Ф10А-500с,ГОСТ 34028-2016, L=4000	44	2.48	
2		Ф10А-500с,ГОСТ 34028-2016, L=5400	26	3.35	
3		Ф8А-500с, ГОСТ 34028-2016, L=450	60	0.18	
		მასალები			
		В25 კლ.ბეტონი			3.50 მ³

დეტალების უწყისი

პოზ.	ესკიზი
3	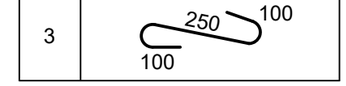

თანამდებობა	ხელმოწერა	გვარი	ქ. თბილისი, ვ. ნინუას ქ.3–8 მრავალბინიანი საცხ.სახლის პროექტი	შ.პ.ს. "მონოლითპროექტი"		
გენ.დირექტორი		თ. მაისურაძე				
პრ.მთ.ინჟინერი		ზ.ჯულუხიძე				
კონსტრუქტორი		გ.დედალამაზიშვილი	კონსტრუქციული ნაწილი			
			მონოლითური დიაფრაგმა მდ 9.7	სტადია	ფურც	მასშტ
				მ.პრ.	კ–326	1:50

მონოლითური დიაფრაგმა მდ 9.8 მ1:50

სპეციფიკაცია

პოზიცია	აღნიშვნა	დასახელება	რაოდ.	წონა, კგ	შენიშვნა
		მდ 9.8			
		დეტალები			
1		Ф10А-500с,ГОСТ 34028-2016, L=4000	44	2.48	
2		Ф10А-500с,ГОСТ 34028-2016, L=5400	26	3.35	
3		Ф8А-500с, ГОСТ 34028-2016, L=450	60	0.18	
		მასალები			
		В25 კლ.ბეტონი			3.50 მ³

დეტალების უწყისი

პოზ.	ესკიზი
3	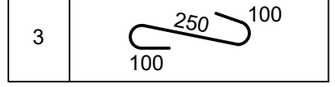

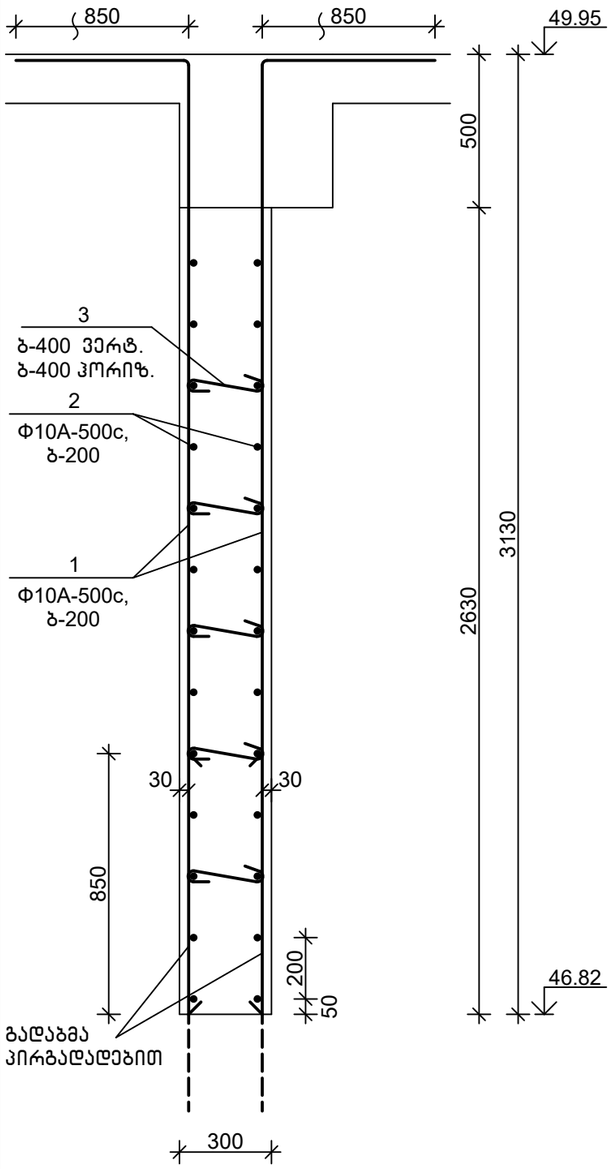

1–1
მ1:20

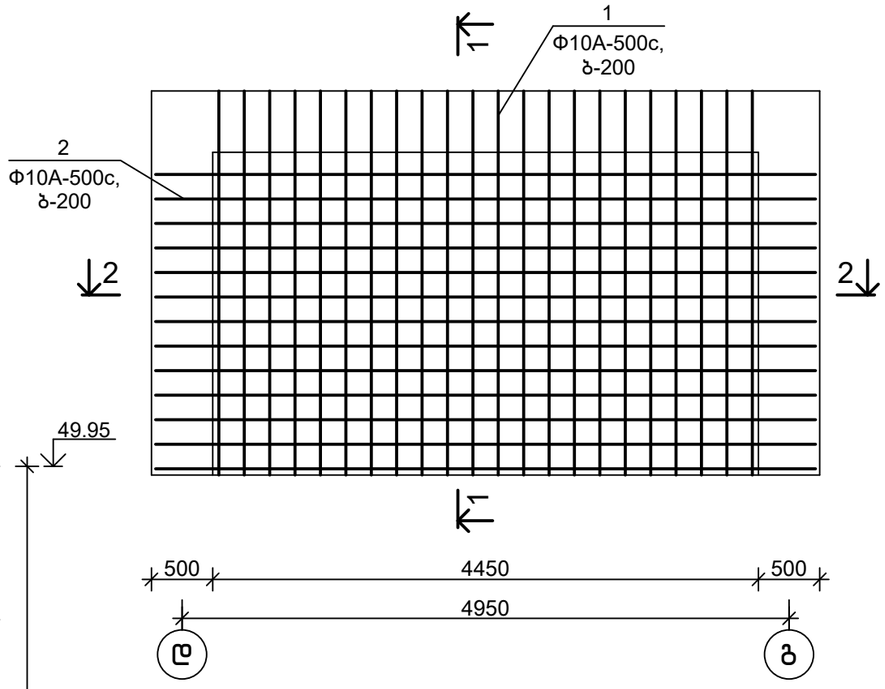

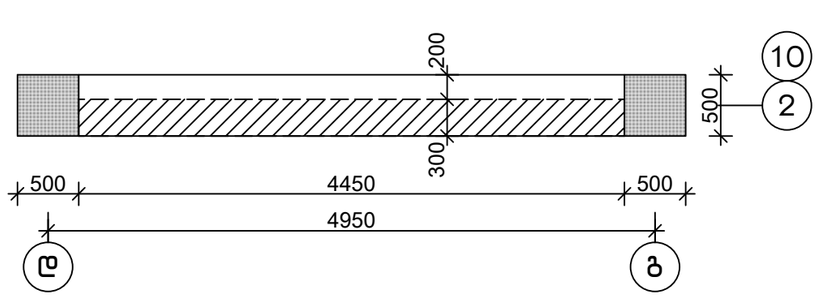

2–2
მ1:20

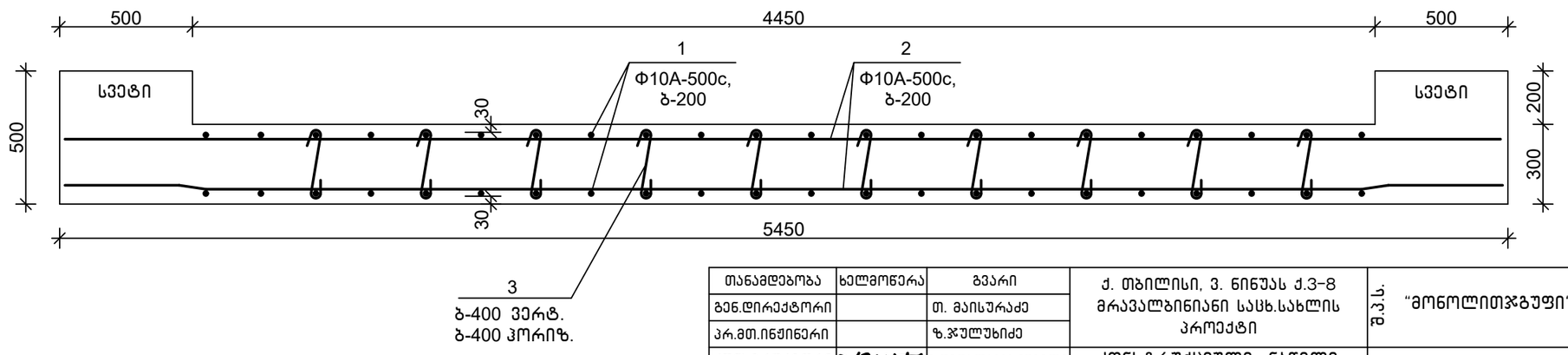

თანამდებობა	ხელმოწერა	გვარი	ქ. თბილისი, ვ. ნინუას ქ.3-8 მრავალბინიანი სასხ.სახლის პროექტი	მ.პ.ს.	"მონოლითმშენგუფი"	
გენ.დირექტორი		თ. მაისურაძე				
პრ.მთ.ინჟინერი		ზ.ჯულუხიძე				
კონსტრუქტორი		გ.დედალამაზიშვილი	კონსტრუქციული ნაწილი			
			მონოლითური დიაფრაგმა მდ 9.8	სტადია	ფურც	მასშტ
				მ.პრ.	კ-327	1:50

მონოლითური კოჭი მკ 1 მ1:150

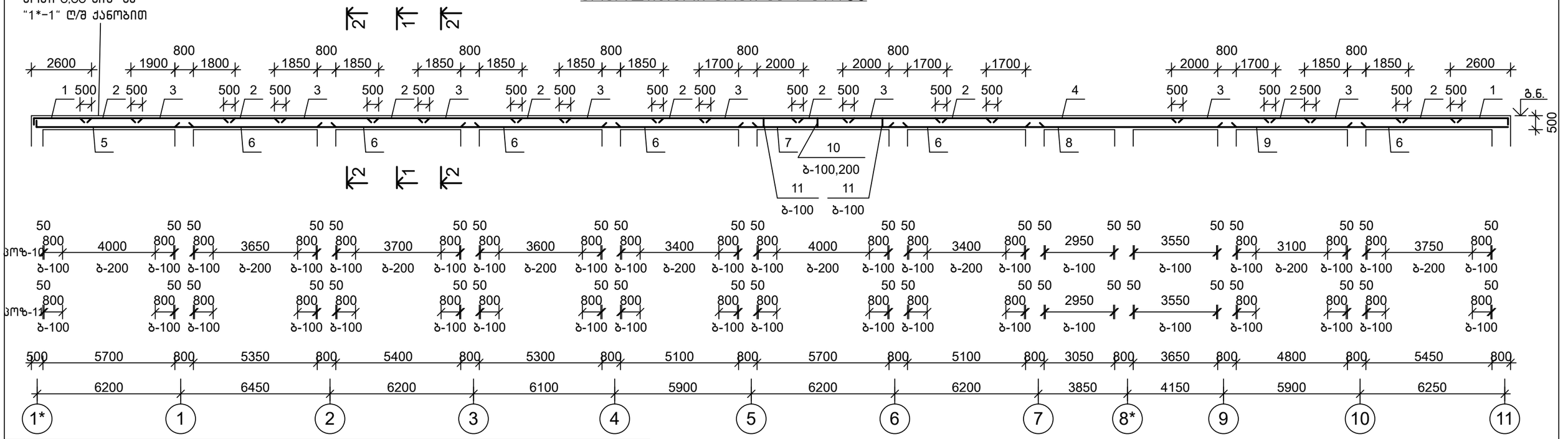

სპეციფიკაცია

პოზიცია	აღნიშვნა	დასახელება	რაოდ.	წონა, კგ	შენიშვნა
		მკ 1			
		დეტალები			
1		Ф 22 A-500C, ГОСТ 34028-2016 L= 3000	8	8.96	
2		Ф 12 A-500C, ГОСТ 34028-2016 L= 3000	36	2.67	
3		Ф 22 A-500C, ГОСТ 34028-2016 L= 4500	32	13.44	
4		Ф 22 A-500C, ГОСТ 34028-2016 L= 8500	4	25.40	
5		Ф 18 A-500C, ГОСТ 34028-2016 L= 7300	4	14.60	
6		Ф 18 A-500C, ГОСТ 34028-2016 L= 7000	24	14.00	
7		Ф 18 A-500C, ГОСТ 34028-2016 L= 7400	4	14.80	
8		Ф 18 A-500C, ГОСТ 34028-2016 L= 9200	4	18.40	
9		Ф 18 A-500C, ГОСТ 34028-2016 L= 6500	4	13.00	
10		Ф 8 A-500C, ГОСТ 34028-2016 L= 1900	384	0.75	
11		Ф 8 A-500C, ГОСТ 34028-2016 L= 650	456	0.26	
		მასალები			
		B25 კლ.ბეტონი		9.20	მ³

1-1
მ1:20

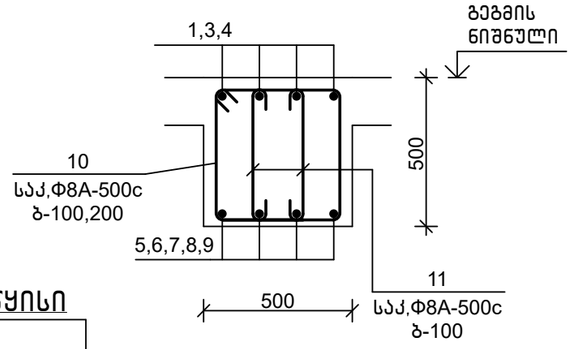

2-2
მ1:20

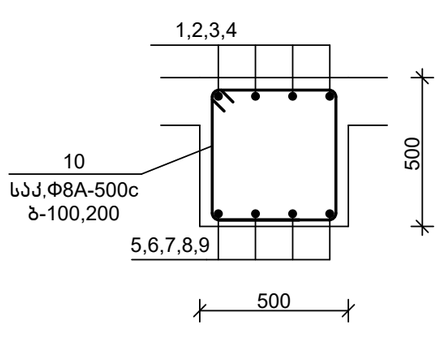

დეტალების უწყისი

პოზ.	ესკიზი
1	400 2600
5	300 7000
10	500 / 525 425 / 400
11	100 425 100

თანამდებობა	ხელმოწერა	გვარი	ქ. თბილისი, ვ. ნინუას ქ.3-8 მრავალბინიანი საცხ.სახლის პროექტი	ზ.პ.ს.	"მონოლითპროექტი"
გენ.დირექტორი		თ. მაისურაძე			
პრ.მთ.ინჟინერი		ზ.ჯულუხიძე			
კონსტრუქტორი		გ.დედალამაზიშვილი	კონსტრუქციული ნაწილი		
			მონოლითური კოჭი მკ 1	სტადია / ფურც / მასშტ	
				მ.პრ. / კ-328 / 1:150	

მონოლითური კოჭი მკ 2 მ1:150

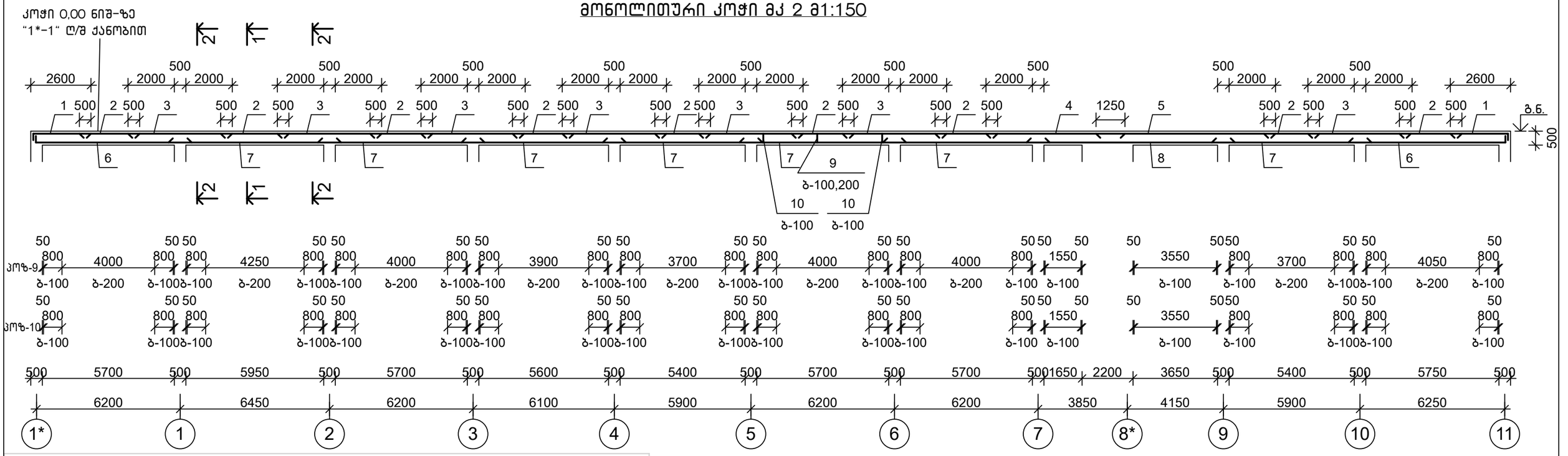

სპეციფიკაცია

პოზიცია	აღნიშვნა	დასახელება	რაოდ.	წონა, კგ	შენიშვნა
		მკ 2			
		დეტალები			
1		Ф 22 A-500C, ГОСТ 34028-2016 L= 3000	8	8.96	
2		Ф 12 A-500C, ГОСТ 34028-2016 L= 3000	36	2.67	
3		Ф 22 A-500C, ГОСТ 34028-2016 L= 4500	28	13.44	
4		Ф 22 A-500C, ГОСТ 34028-2016 L= 6000	4	17.93	
5		Ф 18 A-500C, ГОСТ 34028-2016 L= 7800	4	15.60	
6		Ф 18 A-500C, ГОСТ 34028-2016 L= 7300	8	14.60	
7		Ф 18 A-500C, ГОСТ 34028-2016 L= 7400	28	14.80	
8		Ф 18 A-500C, ГОСТ 34028-2016 L= 9000	4	18.00	
9		Ф 8 A-500C, ГОСТ 34028-2016 L= 1900	384	0.75	
10		Ф 8 A-500C, ГОСТ 34028-2016 L= 650	428	0.26	
		მასალები			
		B25 კლ.ბეტონი		9.50	მ³

1-1
მ1:20

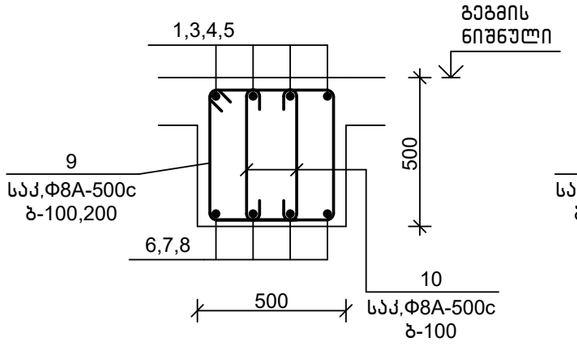

2-2
მ1:20

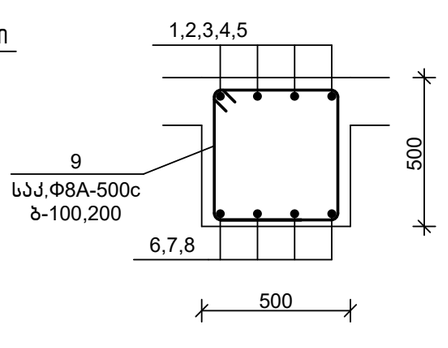

დეტალების უწყისი

პოზ.	ესკიზი
1	400 2600
6	300 7000
9	500 525 425 400
10	100 425 100

თანამდებობა	ხელმოწერა	გვარი	ქ. თბილისი, ვ. ნინუას ქ.3-8 მრავალბინიანი საცხ.სახლის პროექტი	მ.პ.ს.	"მონოლითპროექტი"
გენ.დირექტორი		თ. მაისურაძე			
პრ.მთ.ინჟინერი		ზ.ჯულუხიძე			
კონსტრუქტორი		გ.დედალამაზიშვილი	კონსტრუქციული ნაწილი		
			მონოლითური კოჭი მკ 2	სტადია	ფურც	მასშტ
				მ.პრ.	კ-329	1:150

მონოლითური კოჭი მკ 3 მ1:150

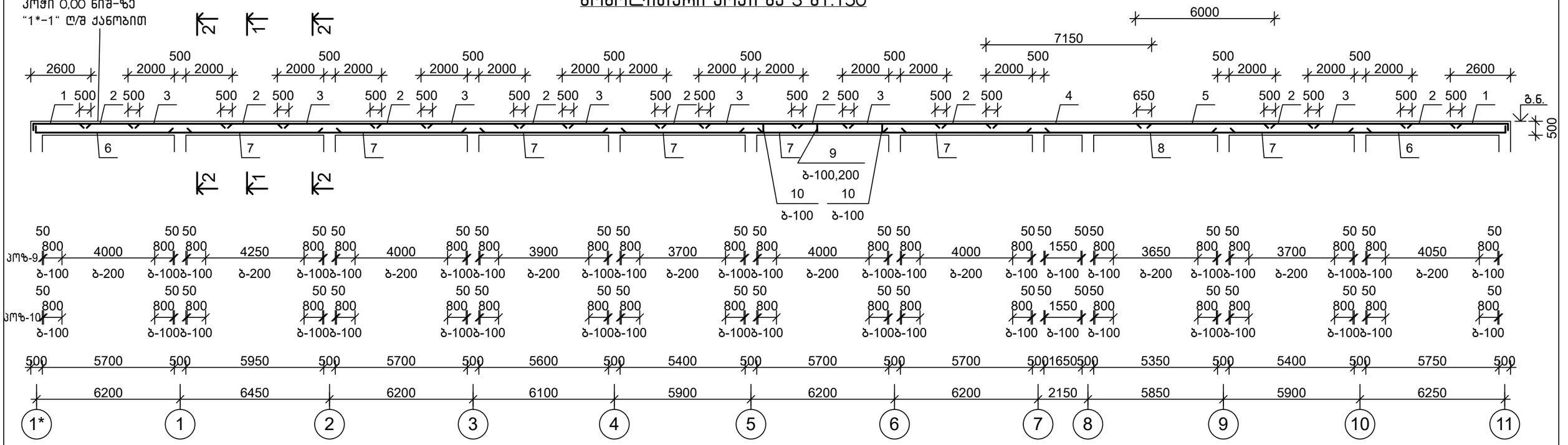

სპეციფიკაცია

პოზიცია	აღნიშვნა	დასახელება	რაოდ.	წონა, კგ	შენიშვნა
		მკ 3			
		დეტალები			
1		Ф 22 A-500C, ГОСТ 34028-2016 L= 3000	8	8.96	
2		Ф 12 A-500C, ГОСТ 34028-2016 L= 3000	36	2.67	
3		Ф 22 A-500C, ГОСТ 34028-2016 L= 4500	28	13.44	
4		Ф 22 A-500C, ГОСТ 34028-2016 L= 7200	4	21.51	
5		Ф 18 A-500C, ГОСТ 34028-2016 L= 6000	4	12.00	
6		Ф 18 A-500C, ГОСТ 34028-2016 L= 7300	8	14.60	
7		Ф 18 A-500C, ГОСТ 34028-2016 L= 7400	28	14.80	
8		Ф 18 A-500C, ГОСТ 34028-2016 L= 9000	4	18.00	
9		Ф 8 A-500C, ГОСТ 34028-2016 L= 1900	384	0.75	
10		Ф 8 A-500C, ГОСТ 34028-2016 L= 650	392	0.26	
		მასალები			
		B25 კლ.ბეტონი		9.80	მ³

1-1
მ1:20

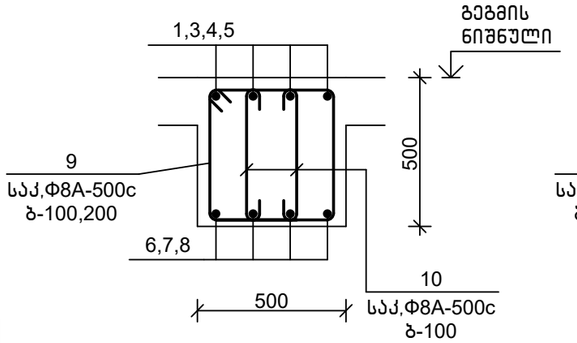

2-2
მ1:20

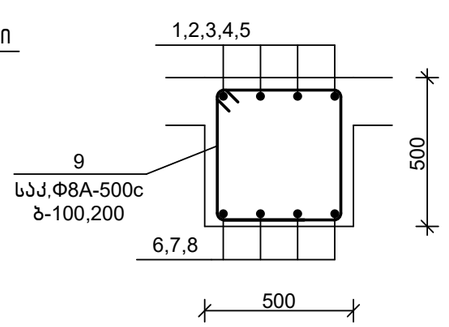

დეტალების უწყისი

პოზ.	ესკიზი
1	400 2600
6	300 7000
9	500; 525; 425; 400
10	100 425 100

თანამდებობა	ხელმოწერა	გვარი	ქ. თბილისი, ვ. ნინუას ქ.3-8 მრავალბინიანი სახლის პროექტი	შ.პ.ს.	"მონოლითმშენი"
გენ.დირექტორი		თ. მაისურაძე			
პრ.მთ.ინჟინერი		ზ.ჯულუხიძე			
კონსტრუქტორი		გ.დედალამაზიშვილი	კონსტრუქციული ნაწილი		
			მონოლითური კოჭი მკ 3	სტადია	ფურც	მასშტ
				მ.პრ.	კ-330	1:150

მონოლითური კოჭი მკ 4 მ1:150

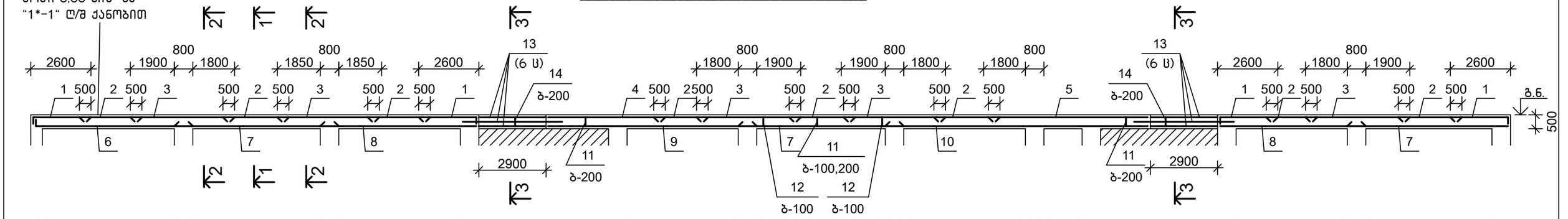

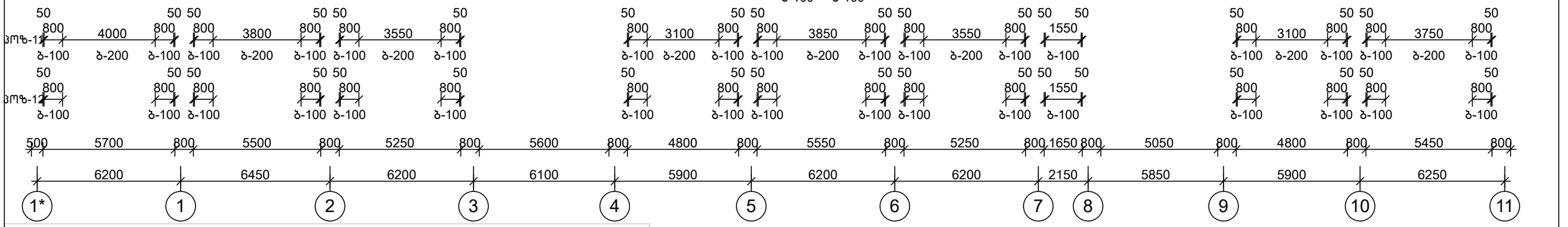

სპეციფიკაცია

პოზიცია	აღნიშვნა	დასახელება	რაოდ.	წონა, კგ	შენიშვნა
		მკ 4			
		დეტალები			
1		Ф 22 A-500C, ГОСТ 34028-2016 L= 3000	16	8.96	
2		Ф 12 A-500C, ГОСТ 34028-2016 L= 3000	32	2.67	
3		Ф 22 A-500C, ГОСТ 34028-2016 L= 4500	20	13.44	
4		Ф 22 A-500C, ГОСТ 34028-2016 L= 5200	4	15.54	
5		Ф 18 A-500C, ГОСТ 34028-2016 L= 7000	4	14.00	
6		Ф 18 A-500C, ГОСТ 34028-2016 L= 7300	4	14.60	
7		Ф 18 A-500C, ГОСТ 34028-2016 L= 7200	8	14.40	
8		Ф 18 A-500C, ГОСТ 34028-2016 L= 6900	8	13.80	
9		Ф 18 A-500C, ГОСТ 34028-2016 L= 9100	4	18.20	
10		Ф 18 A-500C, ГОСТ 34028-2016 L= 11500	4	23.00	
11		Ф 8 A-500C, ГОСТ 34028-2016 L= 1900	298	0.75	
12		Ф 8 A-500C, ГОСТ 34028-2016 L= 650	320	0.26	
13		Ф 18 A-500C, ГОСТ 34028-2016 L= 4400	12	8.80	
14		Ф 8 A-500C, ГОСТ 34028-2016 L= 1550	30	0.61	
		მასალები			
		B25 კლ.ბეტონი		8.85	მ³

3-3
მ1:20

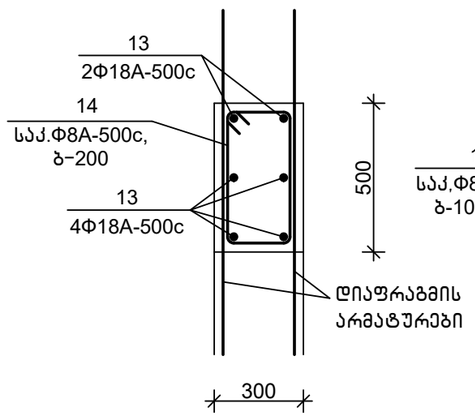

1-1
მ1:20

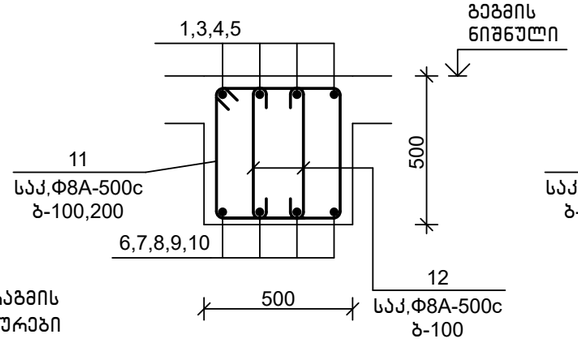

2-2
მ1:20

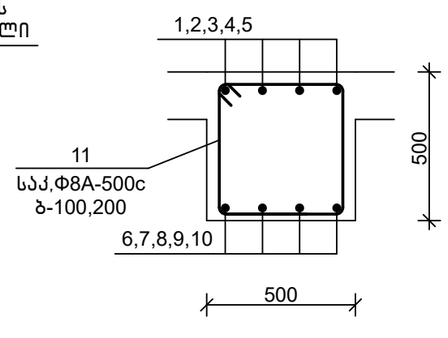

დეტალების უწყისი

პოზ.	ესკიზი
1	400 \ 2600
6	300 \ 7000
11	500 / 525 425 / 400
12	100 425 100
14	340 / 520 420 / 240

თანამდებობა	ხელმოწერა	გვარი	ქ. თბილისი, ვ. ნინუას ქ.3-8 მრავალბინიანი საცხ.სახლის პროექტი	შ.პ.ს.	"მონოლითპროექტი"
გენ.დირექტორი		თ. მაისურაძე			
პრ.მთ.ინჟინერი		ზ.ჯულუხიძე			
კონსტრუქტორი		გ.დედალამაზიშვილი	კონსტრუქციული ნაწილი		
			მონოლითური კოჭი მკ 4	სტადია	ფურც	მასშტ
				მ.პრ.	კ-331	1:150

მონოლითური კოჭი მკ 5 მ1:100

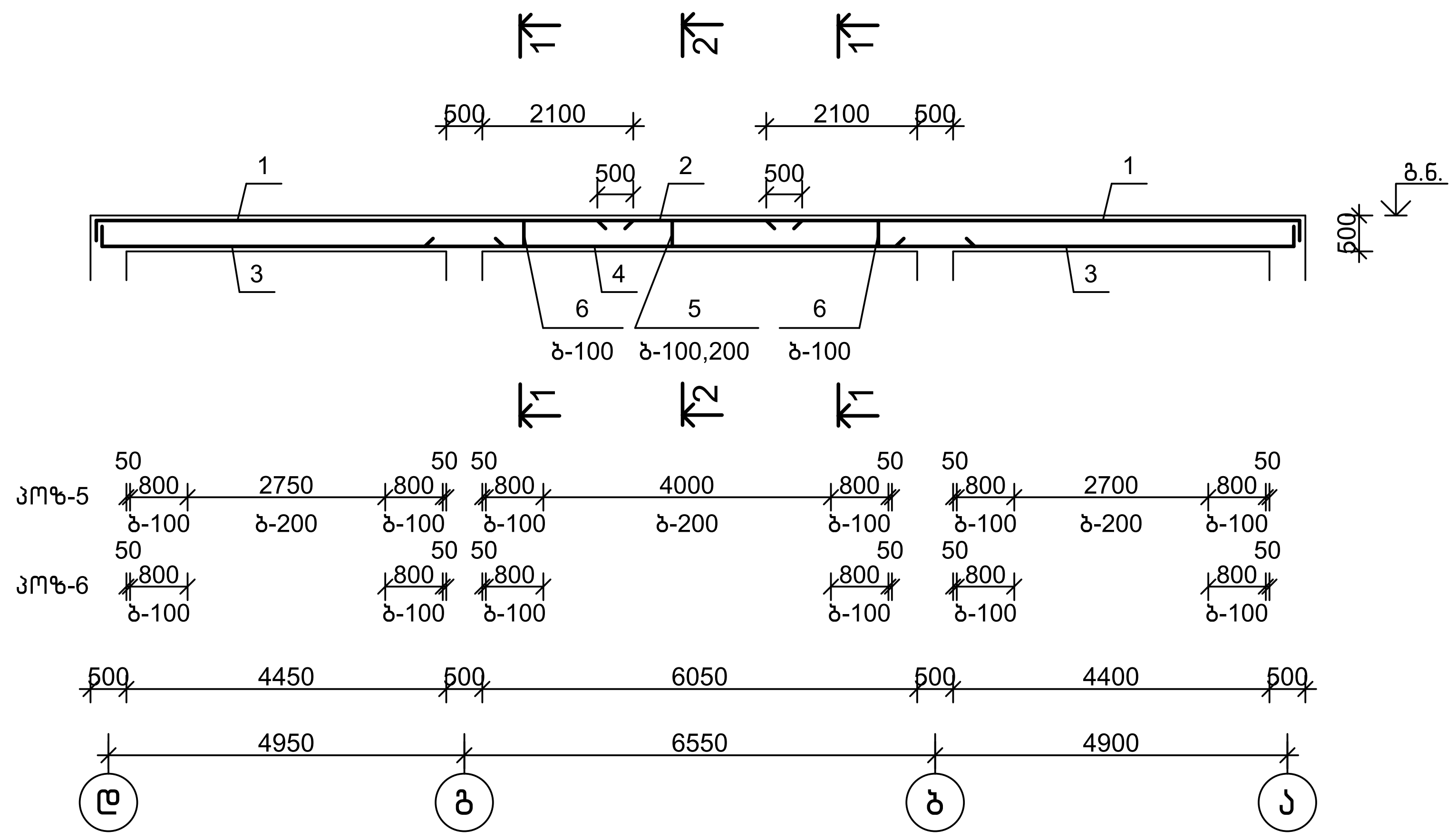

სპეციფიკაცია

პოზიცია	აღნიშვნა	დასახელება	რაოდ.	წონა, კგ	შენიშვნა
		მკ 5			
		დეტალები			
1		Φ 22 A-500C, ГОСТ 34028-2016 L= 8000	8	23.90	
2		Φ 12 A-500C, ГОСТ 34028-2016 L= 3000	4	2.67	
3		Φ 18 A-500C, ГОСТ 34028-2016 L= 6000	8	12.00	
4		Φ 18 A-500C, ГОСТ 34028-2016 L= 7800	4	15.60	
5		Φ 8 A-500C, ГОСТ 34028-2016 L= 1900	99	0.75	
6		Φ 8 A-500C, ГОСТ 34028-2016 L= 650	108	0.26	
		მასალები			
		B25 კლ.ბეტონი			2.50 მ^3

1-1 მ1:20

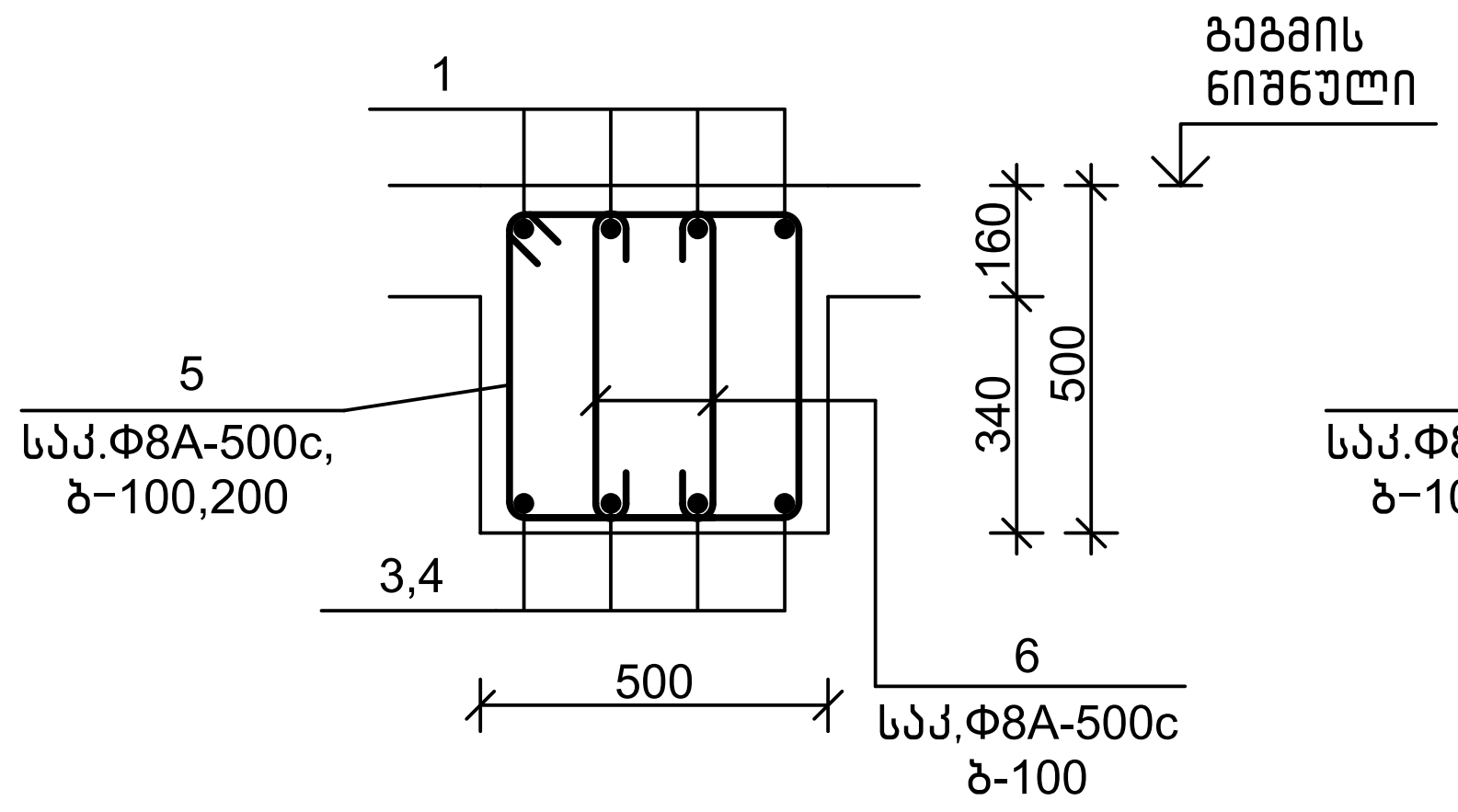

2-2 მ1:20

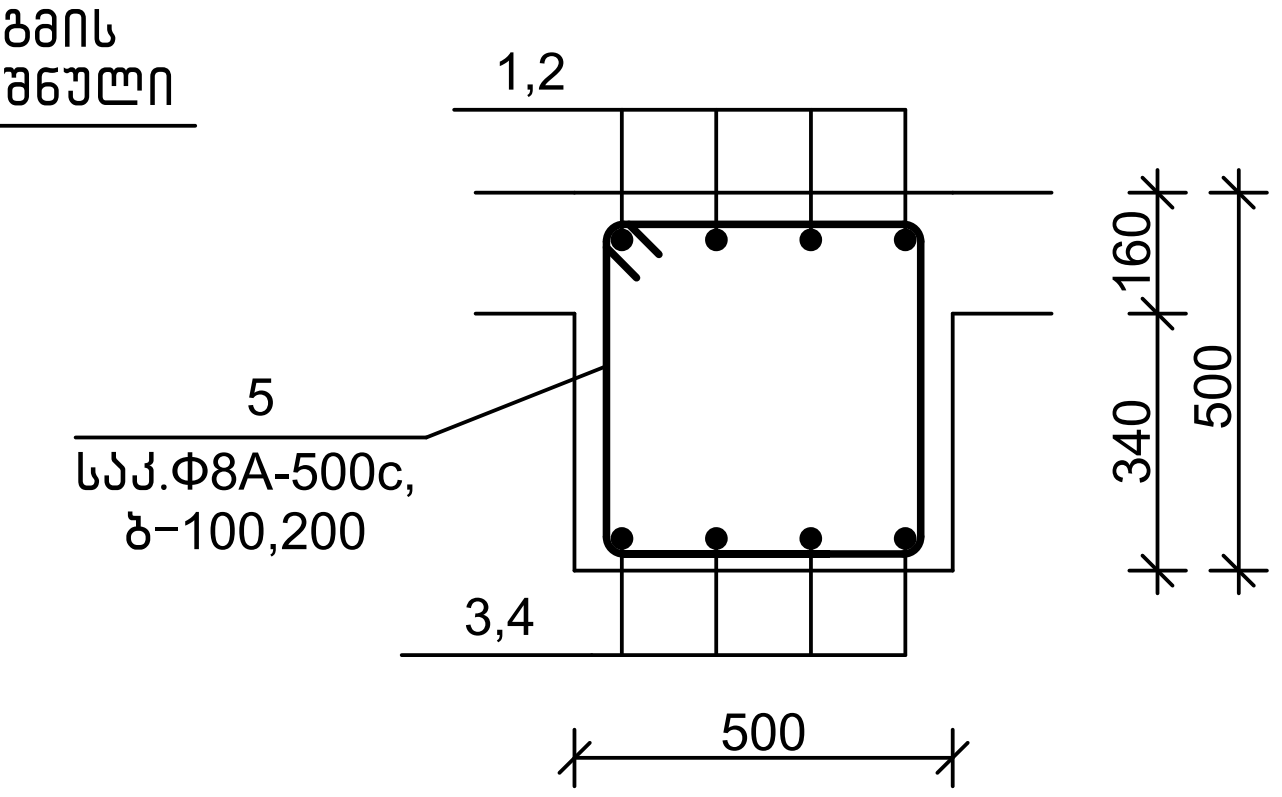

დეტალების უწყისი

პოზ.	ესკიზი
1	400 7600
3	300 5700
5	500 525 425 400
6	100 425 100

თანამდებობა	ხელმოწერა	გვარი	ქ. თბილისი, ვ. ნინუას ქ.3-8 მრავალბინიანი საცხ.სახლის პროექტი	შ.პ.ს. "მონოლითჯგუფი"		
გენ.დირექტორი		თ. მაისურაძე				
არ.მთ.ინჟინერი		ზ.ჯულუხიძე				
კონსტრუქტორი	[signature]	გ.დედალამაზიშვილი	კონსტრუქციული ნაწილი			
			მონოლითური კოჭი მკ 5	სტადია	ფურც	მასშტ
				მ.პრ.	კ-332	1:100

მონოლითური კოჭი მკ 6 მ1:100

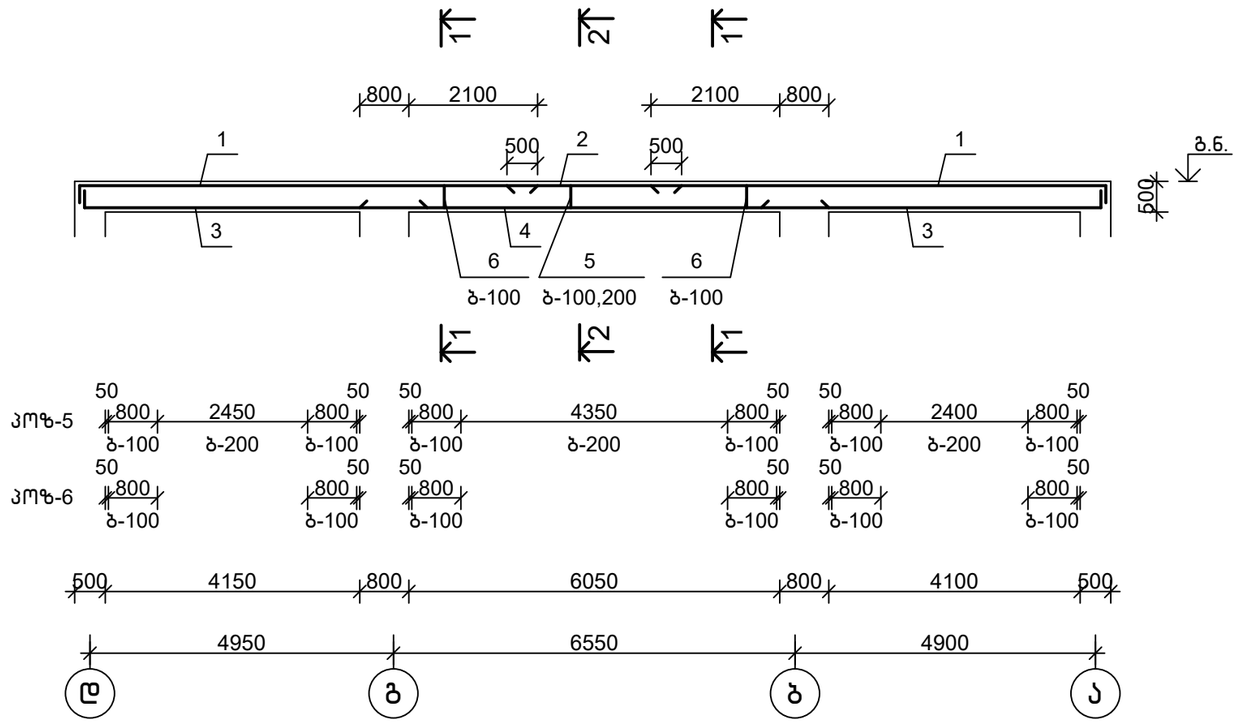

სპეციფიკაცია

პოზიცია	აღნიშვნა	დასახელება	რაოდ.	წონა, კგ	შენიშვნა
		მკ 6			
		დეტალები			
1		Ф 22 A-500C, ГОСТ 34028-2016 L= 8000	8	23.90	
2		Ф 12 A-500C, ГОСТ 34028-2016 L= 3000	4	2.67	
3		Ф 18 A-500C, ГОСТ 34028-2016 L= 6000	8	12.00	
4		Ф 18 A-500C, ГОСТ 34028-2016 L= 7800	4	15.60	
5		Ф 8 A-500C, ГОСТ 34028-2016 L= 1900	97	0.75	
6		Ф 8 A-500C, ГОСТ 34028-2016 L= 650	108	0.26	
		მასალები			
		B25 კლ.ბეტონი		2.40	მ³

1-1
მ1:20

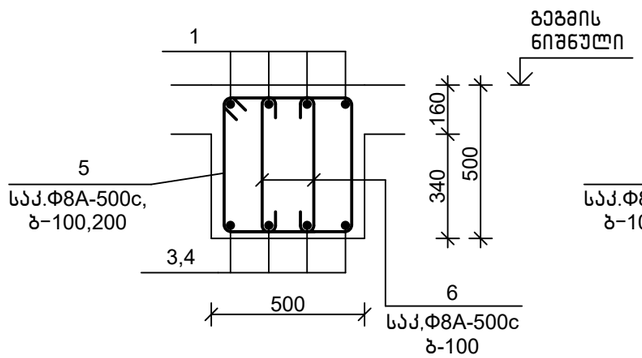

2-2
მ1:20

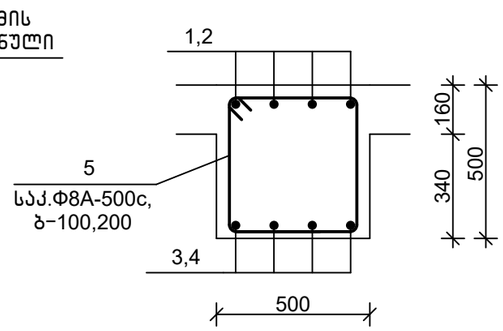

დეტალების უწყისი

პოზ.	ესკიზი
1	400 7600
3	300 5700
5	500 525 425 400
6	100 425 100

თანამდებობა	ხელმოწერა	გვარი	ქ. თბილისი, ვ. ნინუას ქ.3-8 მრავალბინიანი საცხ.სახლის პროექტი	შ.პ.ს.	"მონოლითმშენი"
გენ.დირექტორი		თ. მაისურაძე			
პრ.მთ.ინჟინერი		ზ.ჯულუხიძე			
კონსტრუქტორი		გ.დედალამაზიშვილი	კონსტრუქციული ნაწილი		
			მონოლითური კოჭი მკ 6	სტადია: მ.პრ.	ფურც: კ-333
				მასშტ: 1:100	

მონოლითური კოჭი მკ 7 მ1:100
(ძირითადი არმირება)

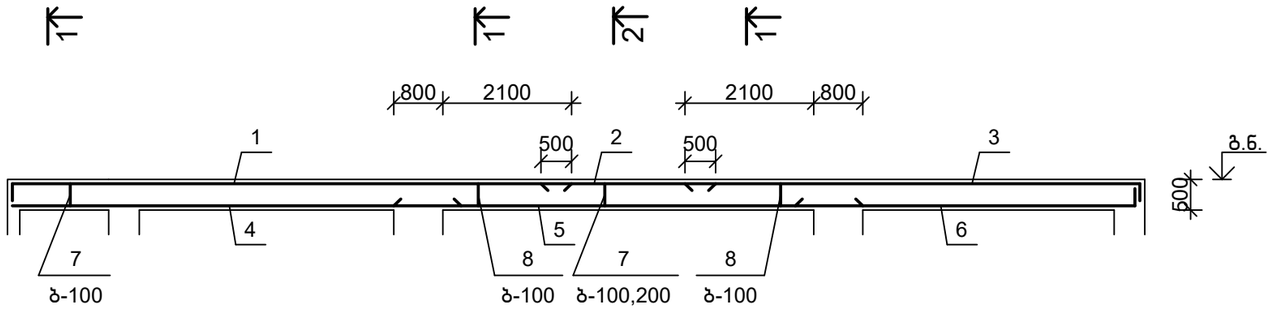

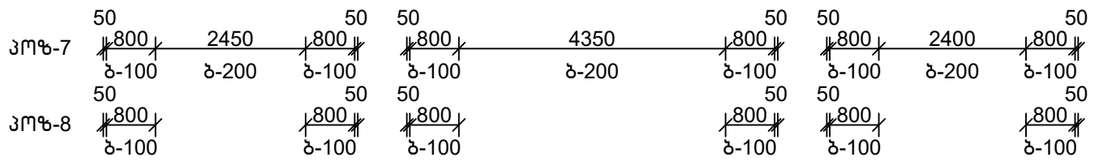

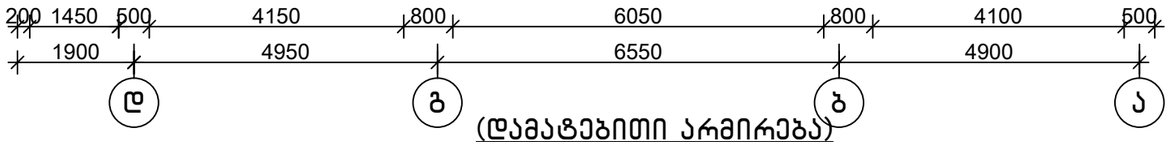

(დამატებითი არმირება)

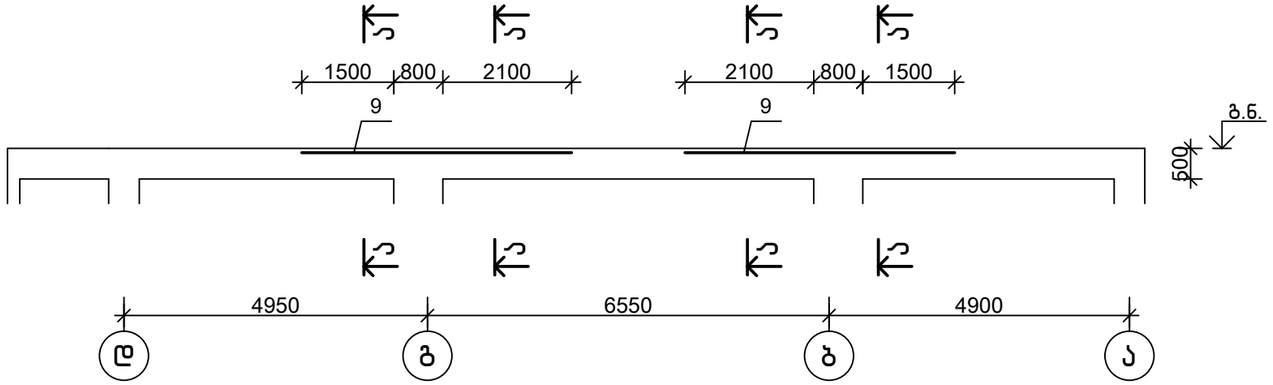

ა-ა
მ1:20

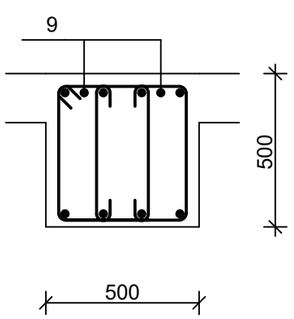

1-1
მ1:20

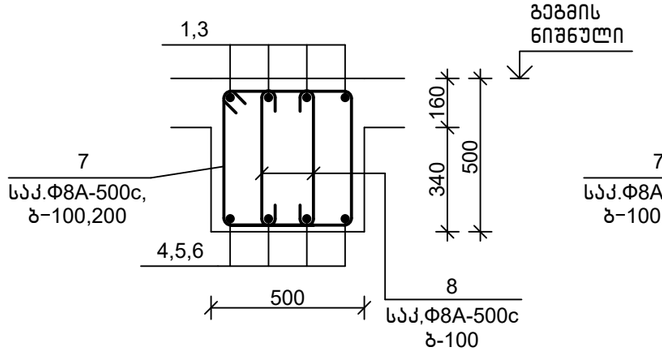

2-2
მ1:20

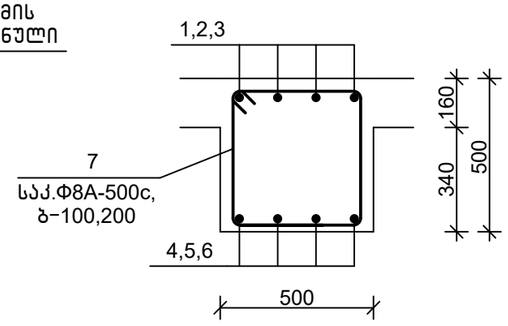

დეტალების უწყისი

პოზ.	ესკიზი
1	400 \ 9200
3	400 \ 7600
6	300 \ 5700
7	500 / 525 425 / 400
8	100 425 100

სპეციფიკაცია

პოზიცია	აღნიშვნა	დასახელება	რაოდ.	წონა, კგ	შენიშვნა
		მკ 7			
		დეტალები			
1		Ф 22 A-500C, ГОСТ 34028-2016 L= 9600	4	28.68	
2		Ф 12 A-500C, ГОСТ 34028-2016 L= 3000	4	2.67	
3		Ф 22 A-500C, ГОСТ 34028-2016 L= 8000	4	23.90	
4		Ф 18 A-500C, ГОСТ 34028-2016 L= 7400	4	14.80	
5		Ф 18 A-500C, ГОСТ 34028-2016 L= 7800	4	15.60	
6		Ф 18 A-500C, ГОСТ 34028-2016 L= 6000	4	12.00	
7		Ф 8 A-500C, ГОСТ 34028-2016 L= 1900	112	0.75	
8		Ф 8 A-500C, ГОСТ 34028-2016 L= 650	108	0.26	
9		Ф 25 A-500C, ГОСТ 34028-2016 L= 4400	4	16.98	
		მასალები			
		B25 კლ.ბეტონი		2.70	მ³

თანამდებობა	ხელმოწერა	გვარი	ქ. თბილისი, ვ. ნინუას ქ.3-8 მრავალბინიანი საცხ.სახლის პროექტი	შ.პ.ს.	"მონოლითშენგეგმა"
გენ.დირექტორი		თ. მაისურაძე			
პრ.მთ.ინჟინერი		ზ.ჯულუხიძე			
კონსტრუქტორი		გ.დედალამაზიშვილი	კონსტრუქციული ნაწილი		
			მონოლითური კოჭი მკ 7	სტადია: მ.პრ.	ფურც: კ-334
				მასშტ: 1:100	

მონოლითური კოჭი მკ 8 მ1:100
(ძირითადი არმირება)

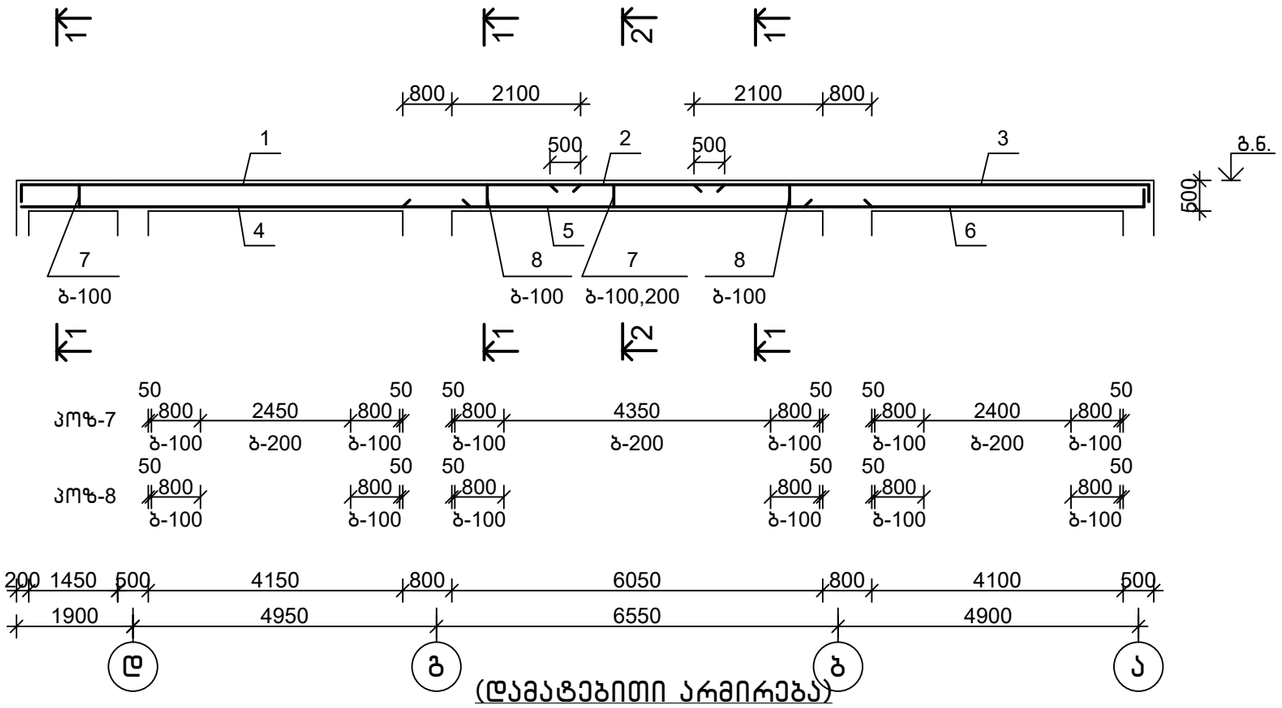

(დამატებითი არმირება)

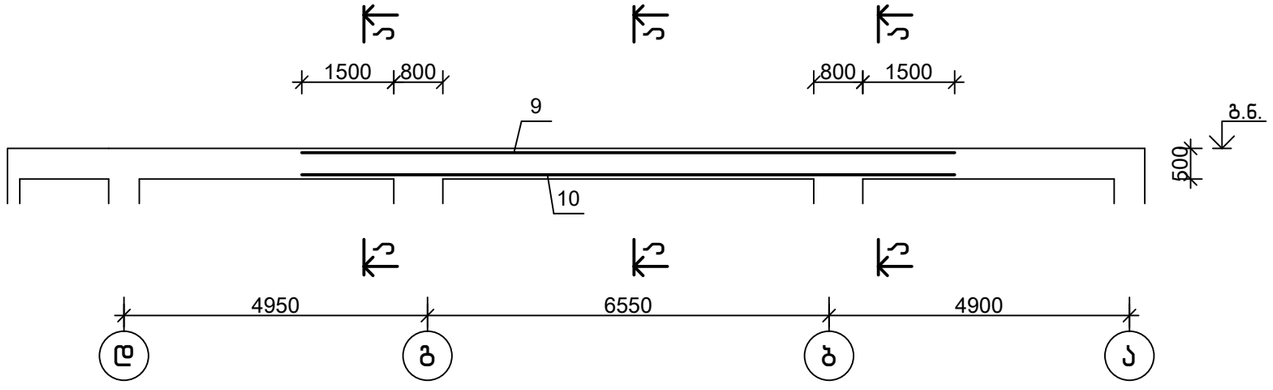

1-1
მ1:20

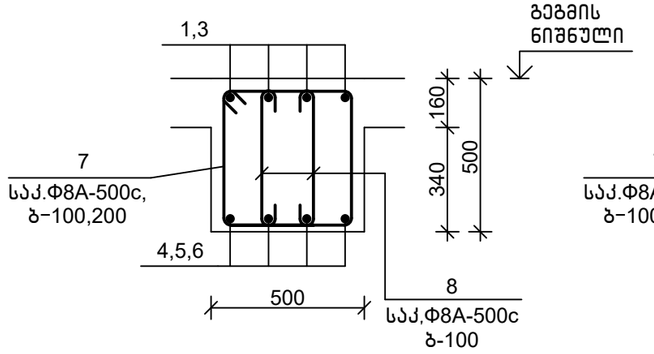

2-2
მ1:20

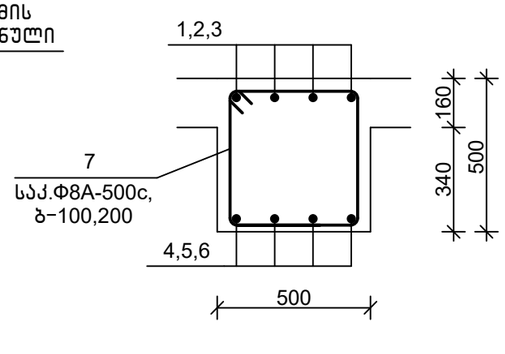

ა-ა
მ1:20

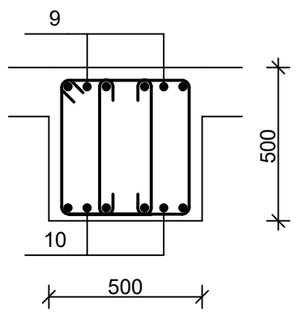

დეტალების უწყისი

პოზ.	ესკიზი
1	400 — 9200
3	400 — 7600
6	300 — 5700
7	500; 525; 425; 400
8	100; 425; 100

კოზისია	აღნიშვნა	დასახელება	რაოდ.	წონა, კგ	შენიშვნა
		მკ 8			
		დეტალები			
1		Ф 22 A-500C, ГОСТ 34028-2016 L= 9600	4	28.68	
2		Ф 12 A-500C, ГОСТ 34028-2016 L= 3000	4	2.67	
3		Ф 22 A-500C, ГОСТ 34028-2016 L= 8000	4	23.90	
4		Ф 18 A-500C, ГОСТ 34028-2016 L= 7400	4	14.80	
5		Ф 18 A-500C, ГОСТ 34028-2016 L= 7800	4	15.60	
6		Ф 18 A-500C, ГОСТ 34028-2016 L= 6000	4	12.00	
7		Ф 8 A-500C, ГОСТ 34028-2016 L= 1900	112	0.75	
8		Ф 8 A-500C, ГОСТ 34028-2016 L= 650	108	0.26	
9		Ф 25 A-500C, ГОСТ 34028-2016 L= 10700	2	41.28	
10		Ф 18 A-500C, ГОСТ 34028-2016 L= 10700	2	21.40	
		მასალები			
		B25 კლ.ბეტონი		2.70	მ³

თანამდებობა	ხელმოწერა	გვარი	ქ. თბილისი, ვ. ნინუას ქ.3-8 მრავალბინიანი საცხ.სახლის პროექტი	შ.პ.ს.	"მონოლითშენგეგმა"
გენ.დირექტორი		თ. მაისურაძე			
პრ.მთ.ინჟინერი		ზ.ჯულუხიძე			
კონსტრუქტორი		გ.დედალამაზიშვილი	კონსტრუქციული ნაწილი		
			მონოლითური კოჭი მკ 8	სტადია	ფურც	მასშტ
				მ.პრ.	კ-335	1:100

მონოლითური კოჭი მკ 9 მ1:100

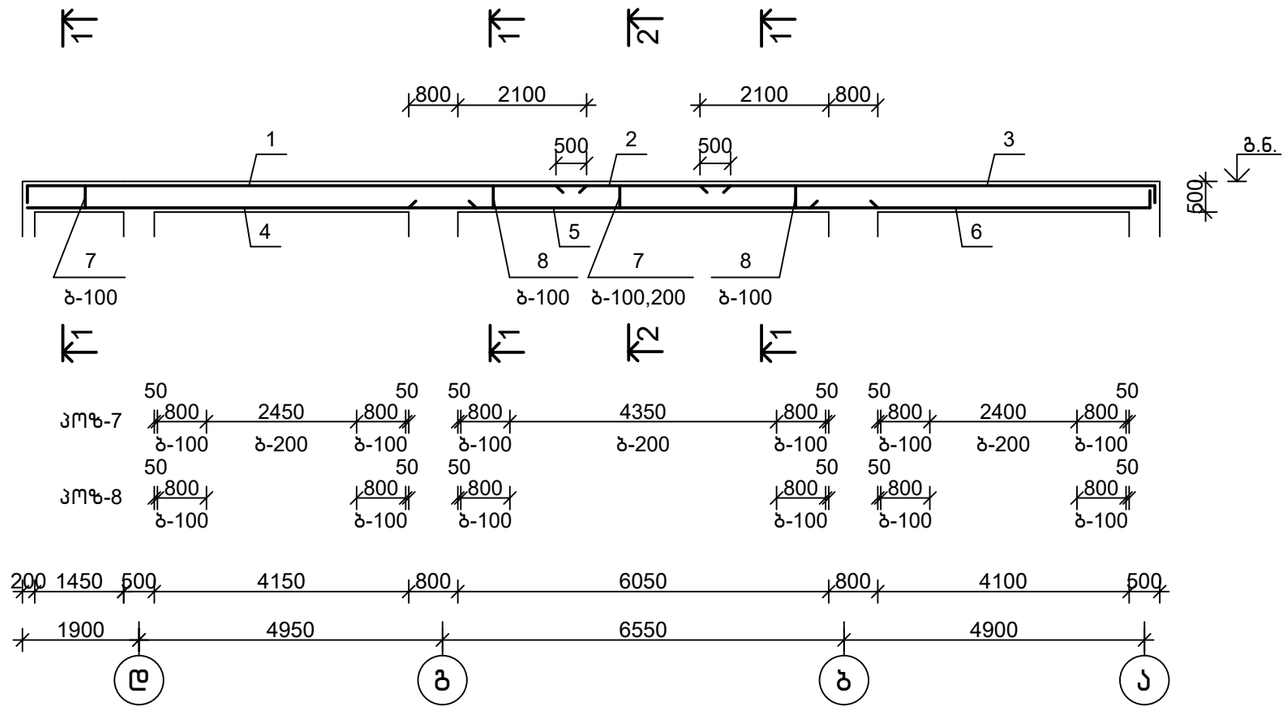

1-1
მ1:20

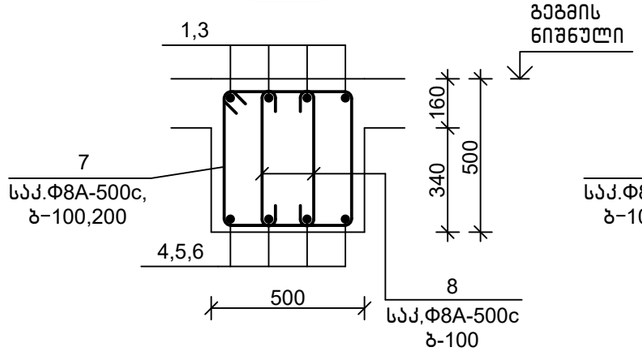

2-2
მ1:20

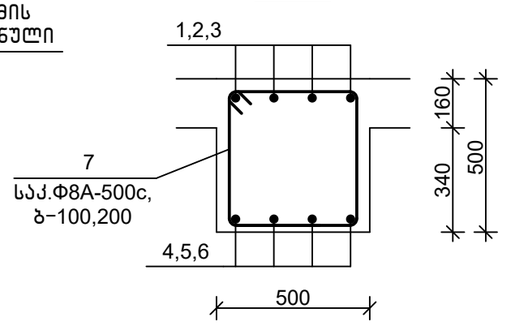

სპეციფიკაცია

პოზიცია	აღნიშვნა	დასახელება	რაოდ.	წონა, კგ	შენიშვნა
		მკ 9			
		დეტალები			
1		Ф 22 A-500C, ГОСТ 34028-2016 L= 9600	4	28.68	
2		Ф 12 A-500C, ГОСТ 34028-2016 L= 3000	4	2.67	
3		Ф 22 A-500C, ГОСТ 34028-2016 L= 8000	4	23.90	
4		Ф 18 A-500C, ГОСТ 34028-2016 L= 7400	4	14.80	
5		Ф 18 A-500C, ГОСТ 34028-2016 L= 7800	4	15.60	
6		Ф 18 A-500C, ГОСТ 34028-2016 L= 6000	4	12.00	
7		Ф 8 A-500C, ГОСТ 34028-2016 L= 1900	112	0.75	
8		Ф 8 A-500C, ГОСТ 34028-2016 L= 650	108	0.26	
		მასალები			
		B25 კლ.ბეტონი		2.70	მ³

დეტალების უწყისი

პოზ.	ესკიზი
1	400 | 9200
3	400 | 7600
6	300 | 5700
7	500 / 525 / 425 / 400
8	100 / 425 / 100

თანამდებობა	ხელმოწერა	გვარი	ქ. თბილისი, ვ. ნინუას ქ.3-8 მრავალბინიანი სცსხ.სახლის პროექტი	შპს.	"მონოლითშენგეგმა"
გენ.დირექტორი		თ. მაისურაძე			
პრ.მთ.ინჟინერი		ზ.ჯულუხიძე			
კონსტრუქტორი		გ.დედალამაზიშვილი	კონსტრუქციული ნაწილი		
			მონოლითური კოჭი მკ 9	სტადია: მ.პრ.	ფურც: კ-336
				მასშტ: 1:100	

მონოლითური კოჭი მკ 10 მ1:100

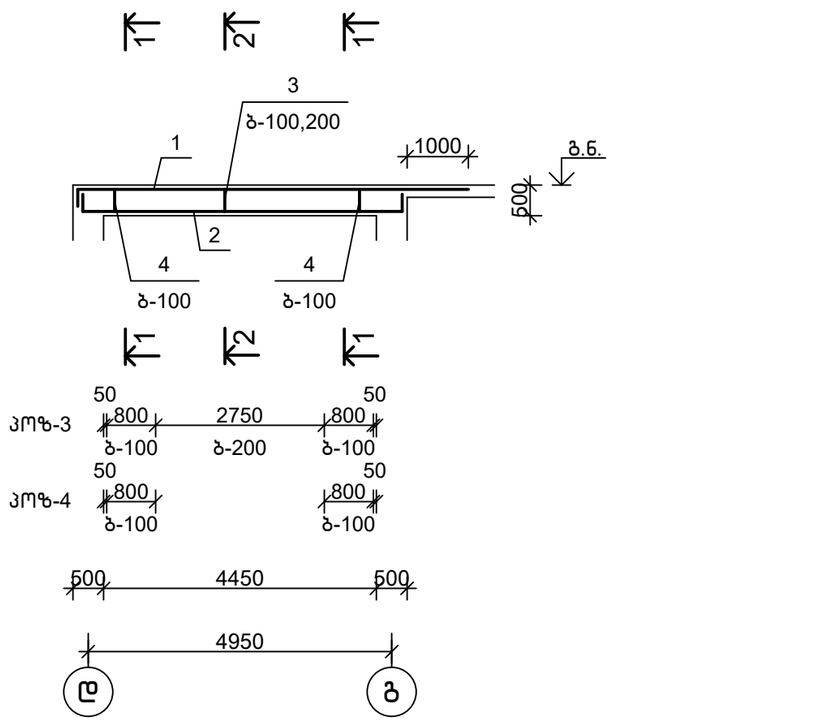

სპეციფიკაცია

პოზიცია	აღნიშვნა	დასახელება	რაოდ.	წონა, კგ	შენიშვნა
		მკ 10			
		დეტალები			
1		Ф 22 A-500C, ГОСТ 34028-2016 L= 6800	4	20.32	
2		Ф 18 A-500C, ГОСТ 34028-2016 L= 6000	4	12.00	
3		Ф 8 A-500C, ГОСТ 34028-2016 L= 1900	31	0.75	
4		Ф 8 A-500C, ГОСТ 34028-2016 L= 650	36	0.26	
		მასალები			
		B25 კლ.ბეტონი		0.75	მ³

1-1
მ1:20

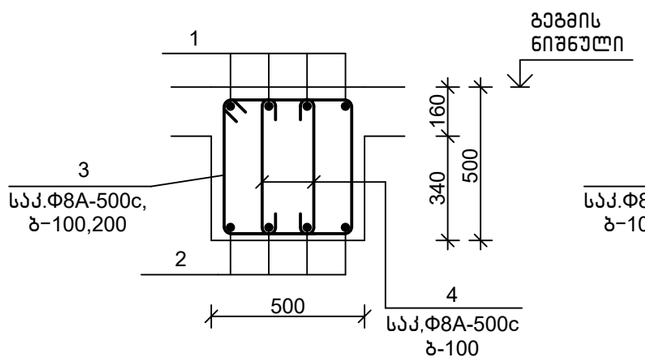

2-2
მ1:20

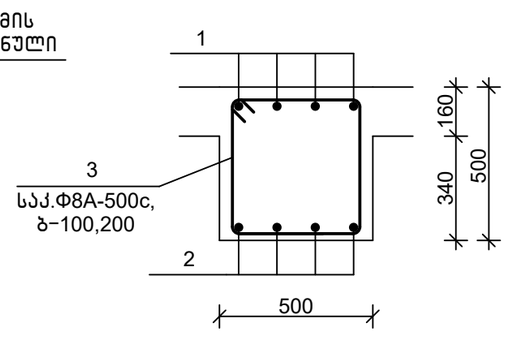

დეტალების უწყისი

პოზ.	ესკიზი
1	400 6400
2	300 5400 300
3	500 525 425 400
4	100 425 100

თანამდებობა	ხელმოწერა	გვარი	ქ. თბილისი, ვ. ნინუას ქ.3-8 მრავალბინიანი საცხ.სახლის პროექტი	მ.პ.	"მონოლითპროექტი"
გენ.დირექტორი		თ. მაისურაძე			
პრ.მთ.ინჟინერი		ზ.ჯულუხიძე			
კონსტრუქტორი		გ.დედალამაზიშვილი	კონსტრუქციული ნაწილი		
			მონოლითური კოჭი მკ 10	სტადია: მ.პრ.	ფურც: კ-337
					მასშტ: 1:100

მონოლითური კოჭი მკ 11 მ1:100
(ძირითადი არმირება)

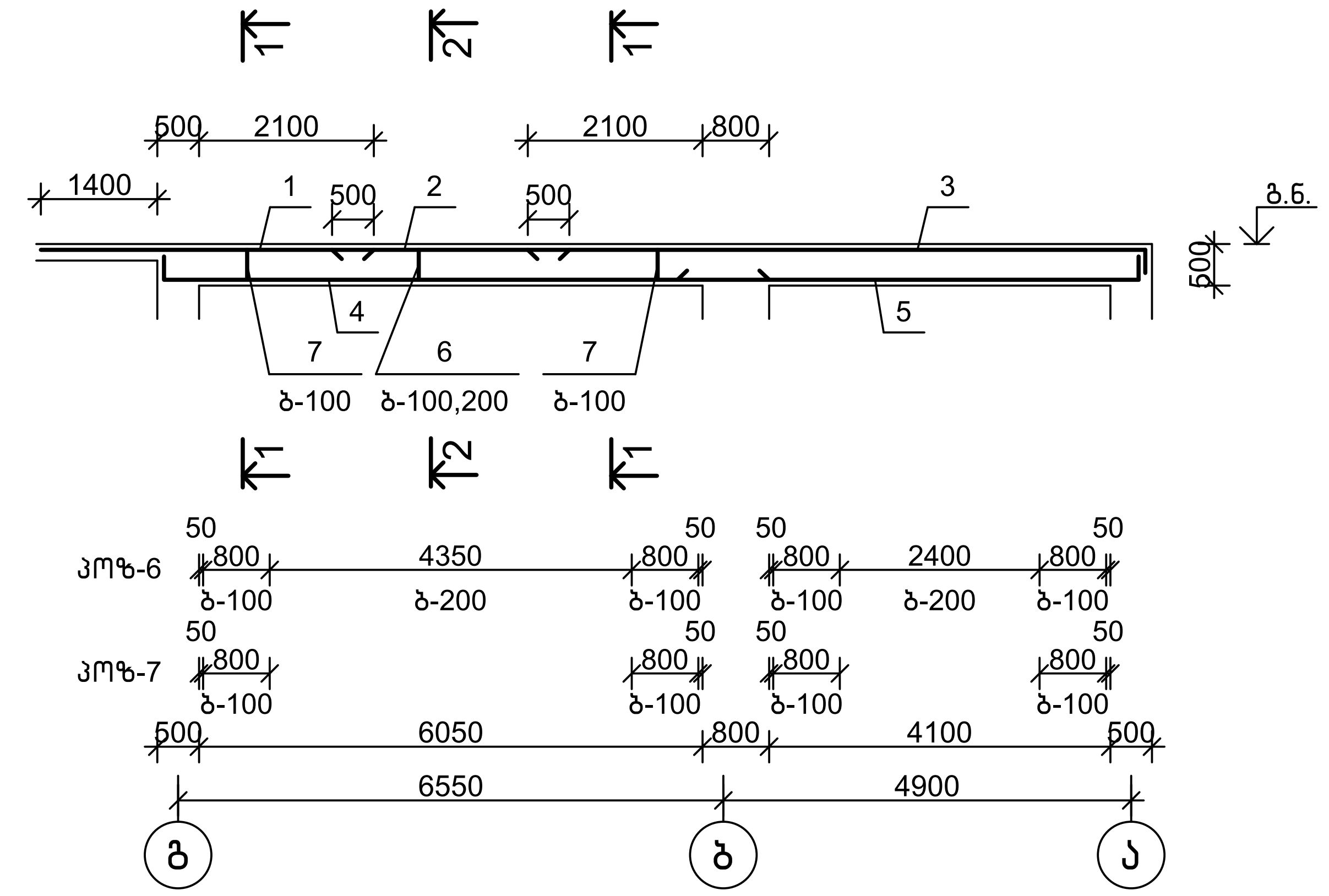

1-1
მ1:20

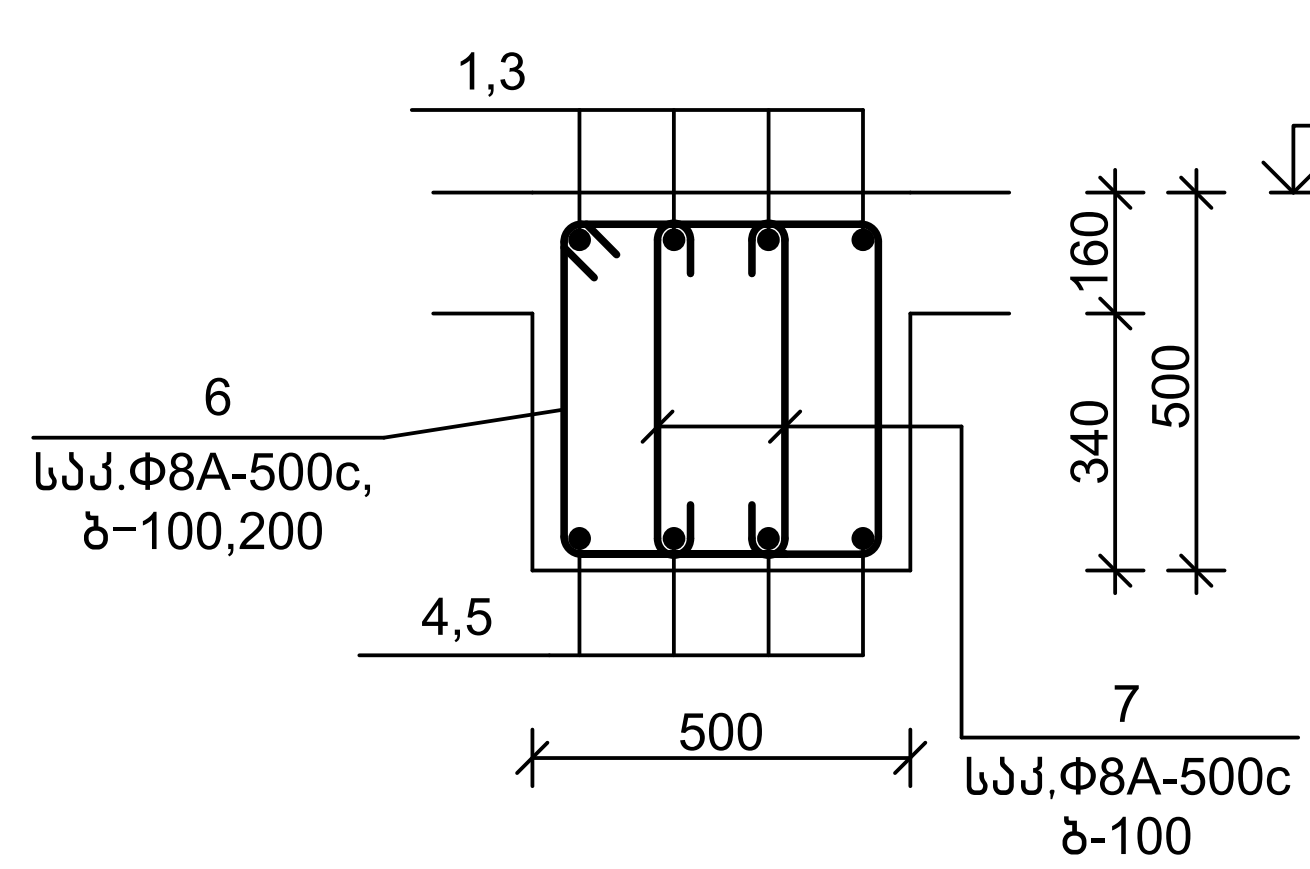

2-2
მ1:20

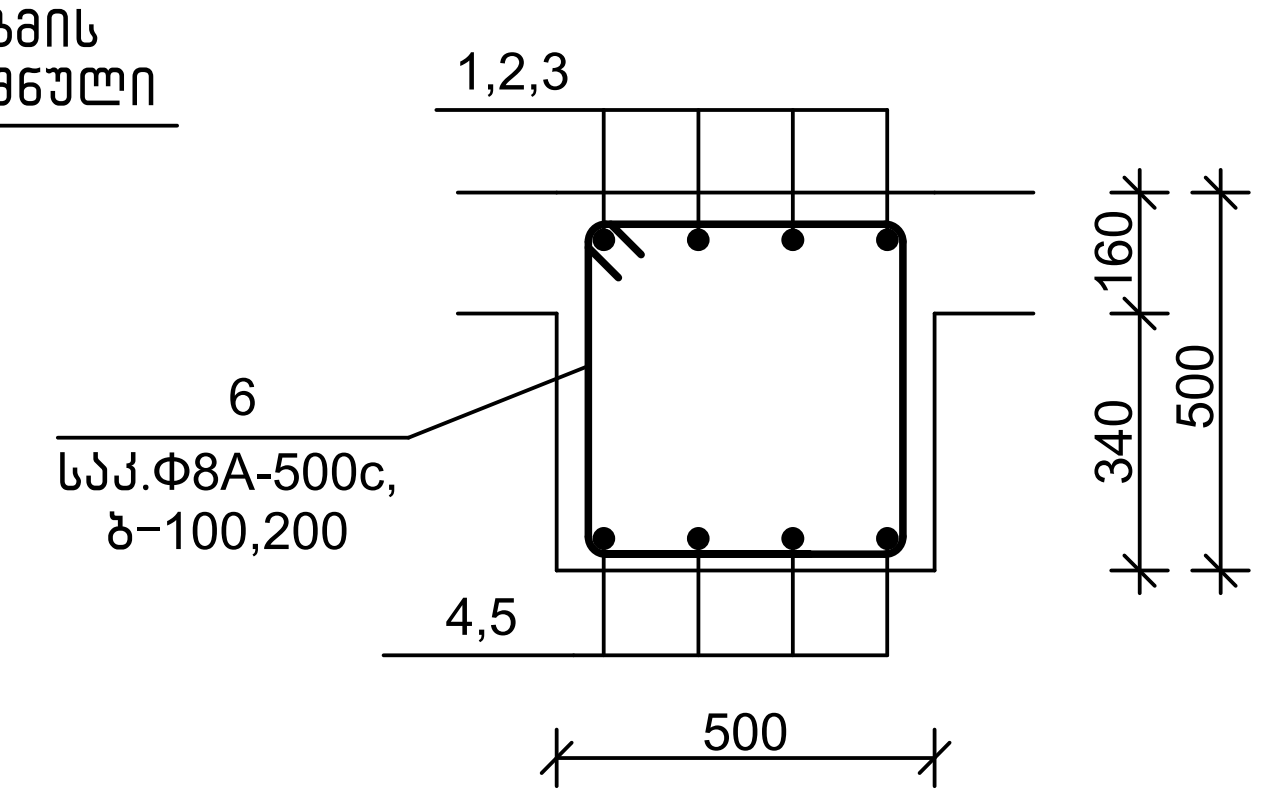

(დამატებითი არმირება)

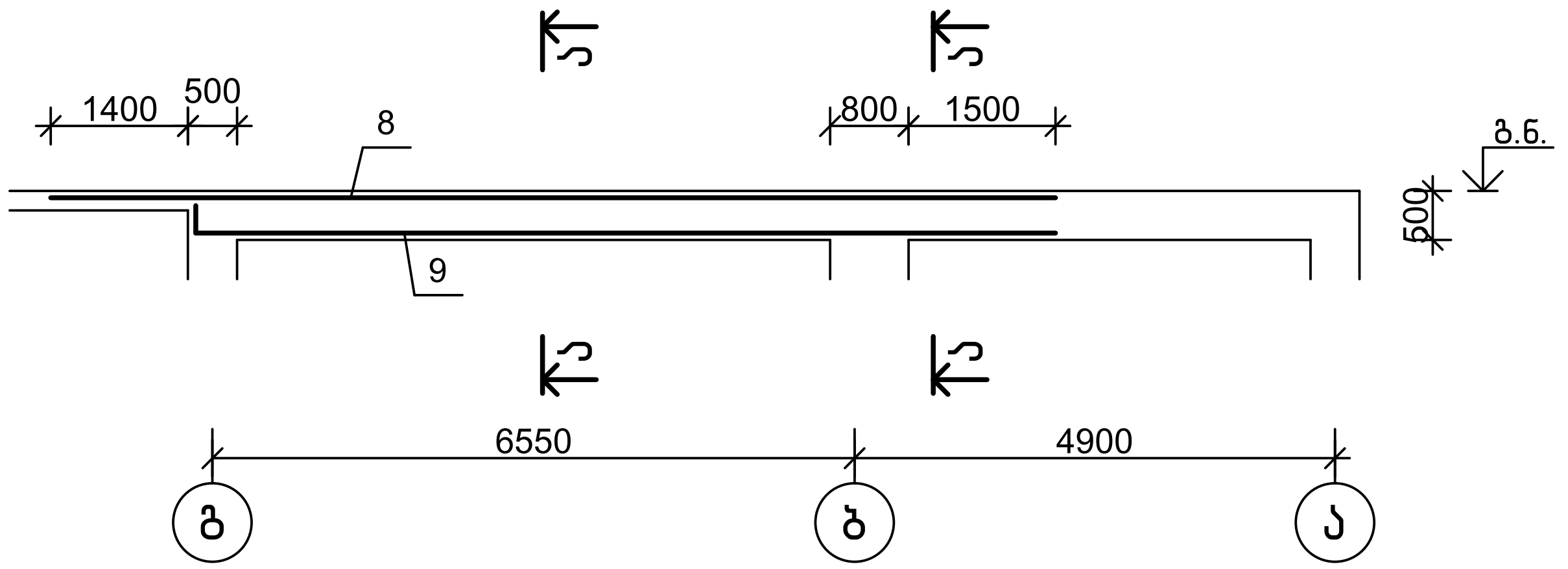

ა-ა
მ1:20

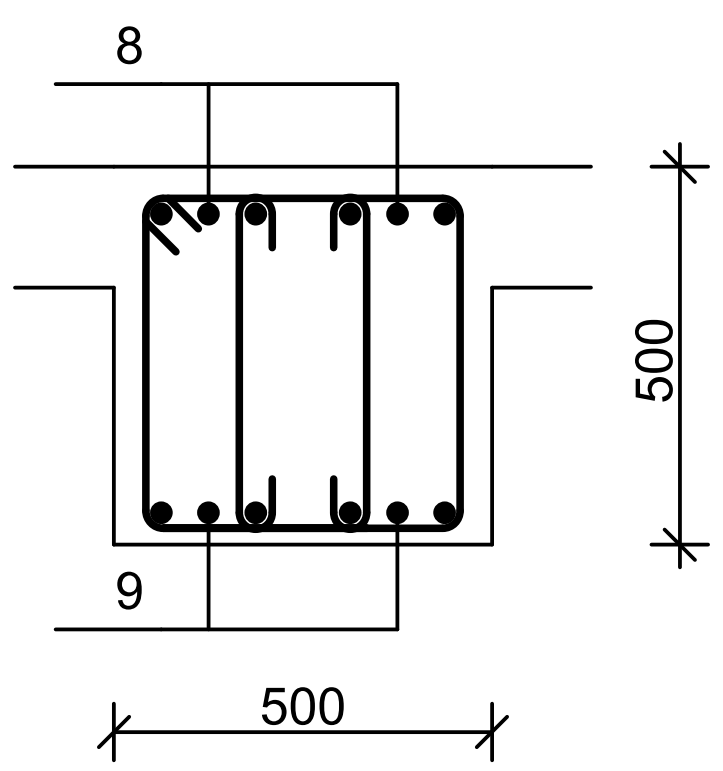

დეტალების უწყისი

პოზ.	ესკიზი
3	400 7600
4	300 7400
5	300 5700
6	500, 525, 425, 400
7	100 425 100
9	300 8700

პოზიცია	აღნიშვნა	დასახელება	რაოდ.	წონა, კგ	შენიშვნა
		მკ 11			
		დეტალები			
1		Φ 22 A-500C, ГОСТ 34028-2016 L= 4000	4	11.95	
2		Φ 12 A-500C, ГОСТ 34028-2016 L= 3000	4	2.67	
3		Φ 22 A-500C, ГОСТ 34028-2016 L= 8000	4	23.90	
4		Φ 18 A-500C, ГОСТ 34028-2016 L= 7700	4	15.40	
5		Φ 18 A-500C, ГОСТ 34028-2016 L= 6000	4	12.00	
6		Φ 8 A-500C, ГОСТ 34028-2016 L= 1900	65	0.75	
7		Φ 8 A-500C, ГОСТ 34028-2016 L= 650	68	0.26	
8		Φ 25 A-500C, ГОСТ 34028-2016 L= 10300	2	39.74	
9		Φ 18 A-500C, ГОСТ 34028-2016 L= 9000	2	18.00	
		მასალები			
		B25 კლ.ბეტონი			1.70 $მ^3$

თანამდებობა	ხელმოწერა	გვარი	ქ. თბილისი, ვ. ნინუას ქ.3-8 მრავალბინიანი საცხ.სახლის პროექტი	შ.პ.ს. "მონოლითჯგუფი"		
გენ.დირექტორი		თ. მაისურაძე				
პრ.მთ.ინჟინერი		ზ.ჯულუხიძე				
კონსტრუქტორი		გ.ღვალამაზიშვილი	კონსტრუქციული ნაწილი			
			მონოლითური კოჭი მკ 11	სტადია	ფურც	მასშტ
				მ.პრ.	კ-338	1:100

მონოლითური კოჭი მკ 12 მ1:100
(ძირითადი არმირება)

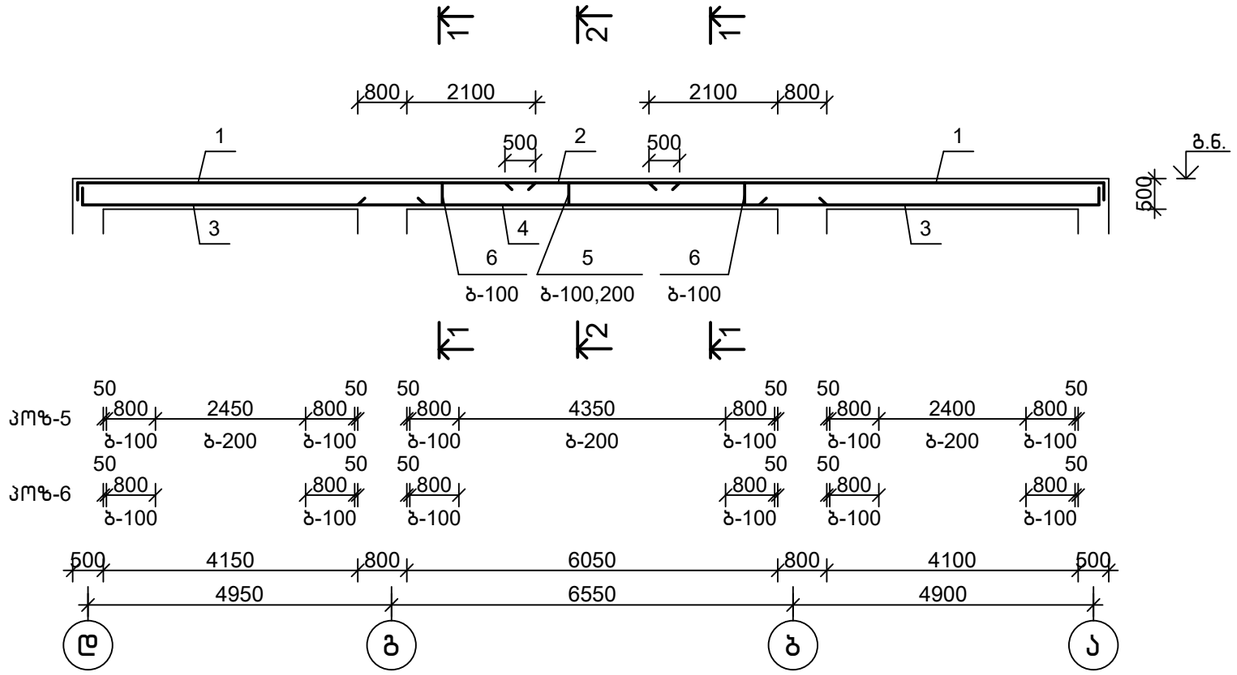

(დამატებითი არმირება)

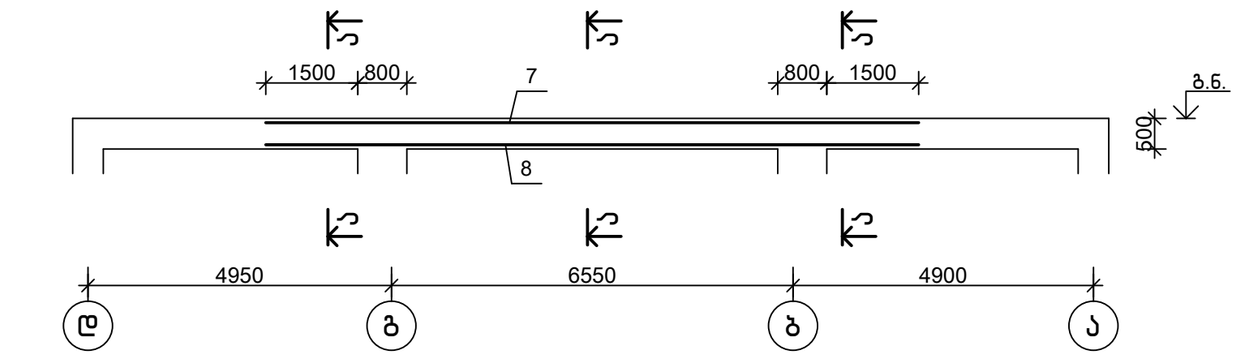

1-1
მ1:20

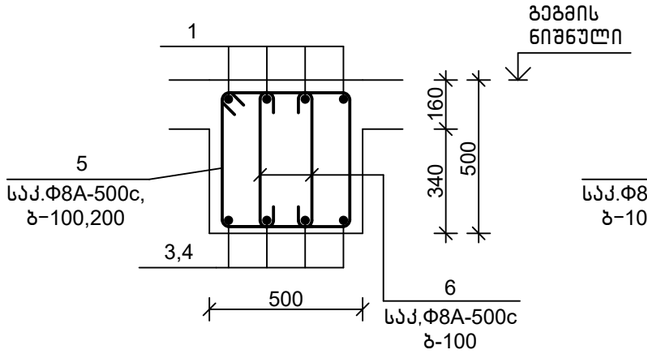

2-2
მ1:20

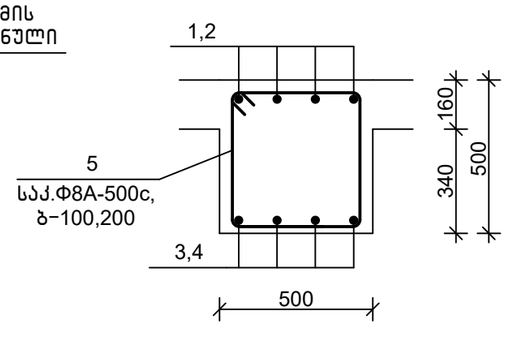

ა-ა
მ1:20

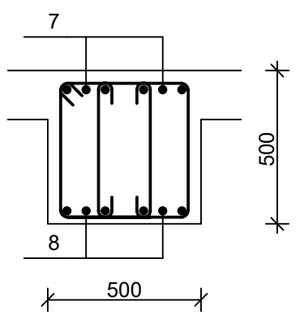

დეტალების უწყისი

პოზ.	ესკიზი
1	400 \ 7600
3	300 \ 5700
5	500 / 525 / 425 / 400
6	100 / 425 / 100

სპეციფიკაცია

პოზიცია	აღნიშვნა	დასახელება	რაოდ.	წონა, კგ	შენიშვნა
		მკ 12			
		დეტალები			
1		Φ 22 A-500C, ГОСТ 34028-2016 L= 8000	8	23.90	
2		Φ 12 A-500C, ГОСТ 34028-2016 L= 3000	4	2.67	
3		Φ 18 A-500C, ГОСТ 34028-2016 L= 6000	8	12.00	
4		Φ 18 A-500C, ГОСТ 34028-2016 L= 7800	4	15.60	
5		Φ 8 A-500C, ГОСТ 34028-2016 L= 1900	97	0.75	
6		Φ 8 A-500C, ГОСТ 34028-2016 L= 650	108	0.26	
7		Φ 25 A-500C, ГОСТ 34028-2016 L= 10700	4	41.28	
8		Φ 18 A-500C, ГОСТ 34028-2016 L= 10700	4	21.40	
		მასალები			
		B25 კლ.ბეტონი		2.40	მ³

თანამდებობა	ხელმოწერა	გვარი	ქ. თბილისი, ვ. ნინუას ქ.3-8 მრავალბინიანი საცხ.სახლის პროექტი	შ.პ.ს.	"მონოლითშენგეგმა"
გენ.დირექტორი		თ. მაისურაძე			
პრ.მთ.ინჟინერი		ზ.ჯულუხიძე			
კონსტრუქტორი		გ.დედალამაზიშვილი	კონსტრუქციული ნაწილი		
			მონოლითური კოჭი მკ 12	სტადია	ფურც	მასშტ
				მ.პრ.	კ-339	1:100

მონოლითური კოჭი მკ 13 მ1:100
(ძირითადი არმირება)

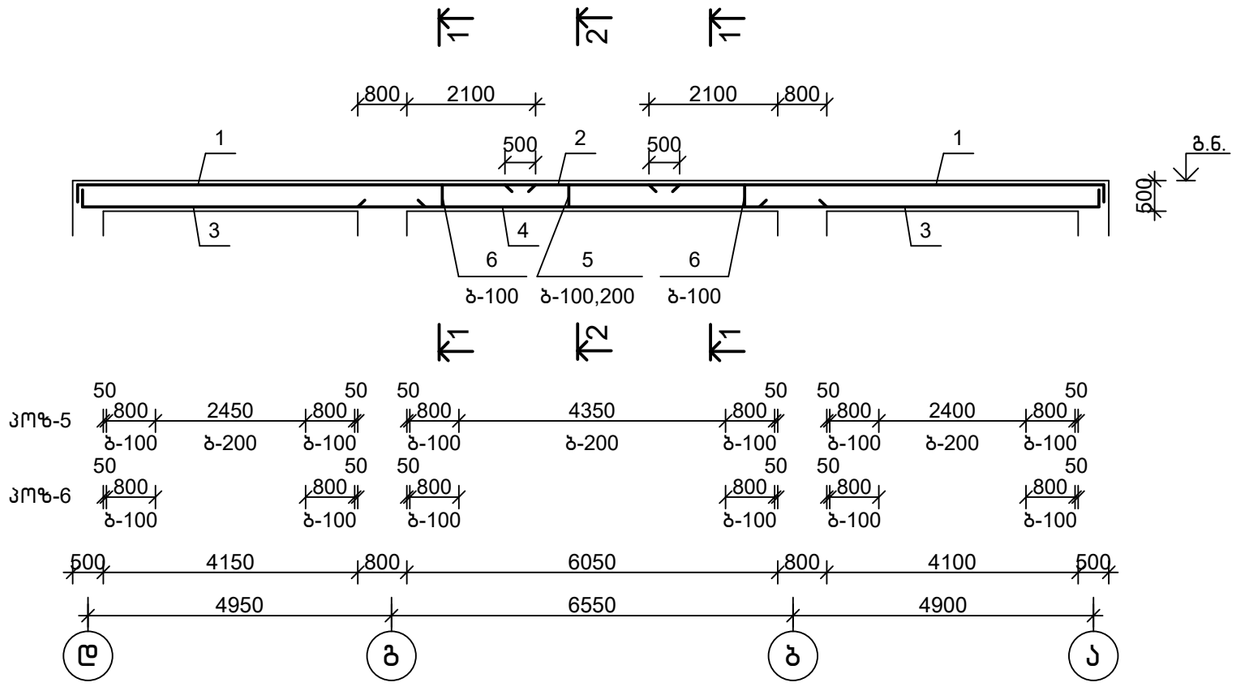

(დამატებითი არმირება)

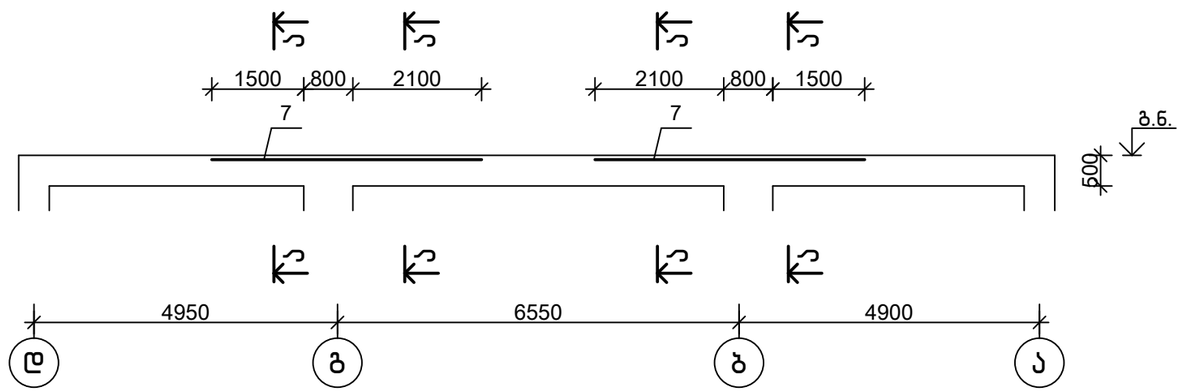

ა-ა
მ1:20

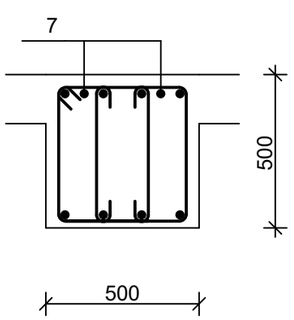

1-1
მ1:20

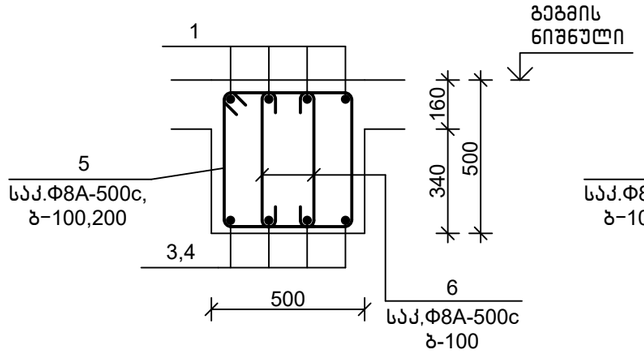

2-2
მ1:20

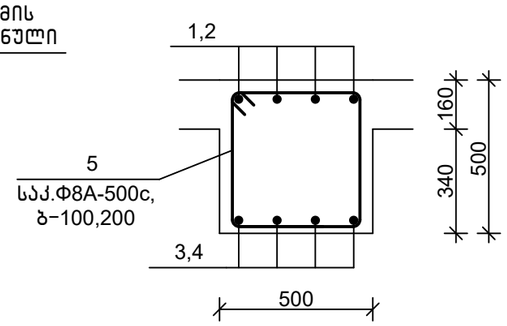

დეტალების უწყისი

პოზ.	ესკიზი
1	400 | 7600
3	300 | 5700
5	500 / 525 / 425 / 400
6	100 / 425 / 100

სპეციფიკაცია

პოზიცია	აღნიშვნა	დასახელება	რაოდ.	წონა, კგ	შენიშვნა
		მკ 13			
		დეტალები			
1		Ф 22 A-500C, ГОСТ 34028-2016 L= 8000	8	23.90	
2		Ф 12 A-500C, ГОСТ 34028-2016 L= 3000	4	2.67	
3		Ф 18 A-500C, ГОСТ 34028-2016 L= 6000	8	12.00	
4		Ф 18 A-500C, ГОСТ 34028-2016 L= 7800	4	15.60	
5		Ф 8 A-500C, ГОСТ 34028-2016 L= 1900	97	0.75	
6		Ф 8 A-500C, ГОСТ 34028-2016 L= 650	108	0.26	
7		Ф 25 A-500C, ГОСТ 34028-2016 L= 4400	4	16.98	
		მასალები			
		B25 კლ.ბეტონი		2.40	მ³

თანამდებობა	ხელმოწერა	გვარი	ქ. თბილისი, ვ. ნინუას ქ.3-8 მრავალბინიანი საცხ.სახლის პროექტი	შპს.	"მონოლითშგუფი"
გენ.დირექტორი		თ. მაისურაძე			
პრ.მთ.ინჟინერი		ზ.ჯულუხიძე			
კონსტრუქტორი		გ.დედალამაზიშვილი	კონსტრუქციული ნაწილი		
			მონოლითური კოჭი მკ 13	სტადია: მ.პრ.	ფურც: კ-340
				მასშტ: 1:100	

მონოლითური კოჭი მკ 14 მ1:100

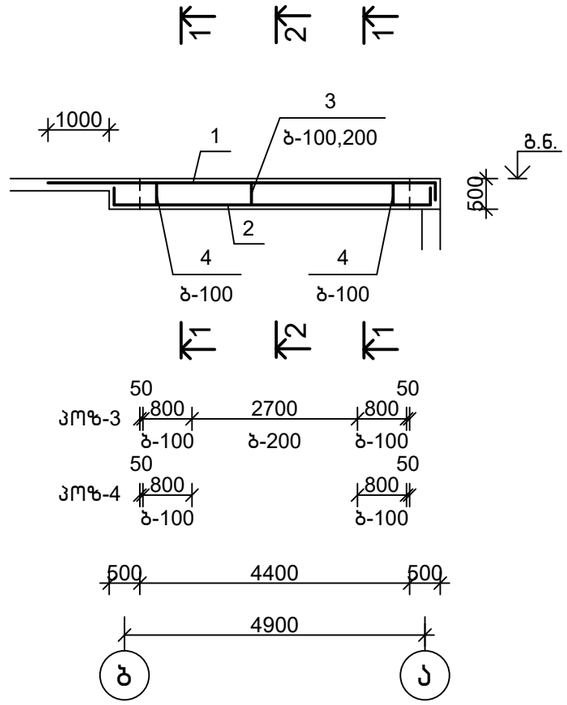

სპეციფიკაცია

პოზიცია	აღნიშვნა	დასახელება	რაოდ.	წონა, კგ	შენიშვნა
		მკ 14			
		დეტალები			
1		Ф 22 A-500C, ГОСТ 34028-2016 L= 6800	4	20.32	
2		Ф 18 A-500C, ГОСТ 34028-2016 L= 5900	4	11.80	
3		Ф 8 A-500C, ГОСТ 34028-2016 L= 1900	31	0.75	
4		Ф 8 A-500C, ГОСТ 34028-2016 L= 650	36	0.26	
		მასალები			
		B25 კლ.ბეტონი		0.75	მ³

1-1
მ1:20

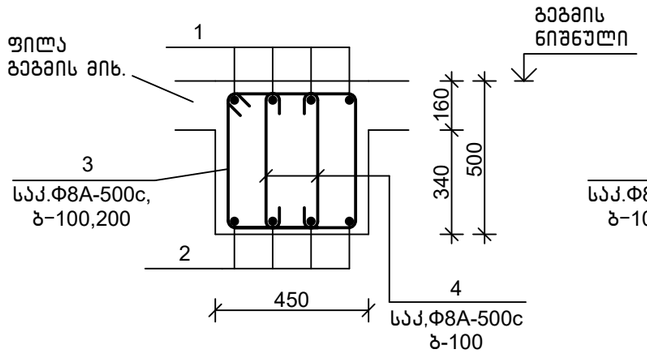

2-2
მ1:20

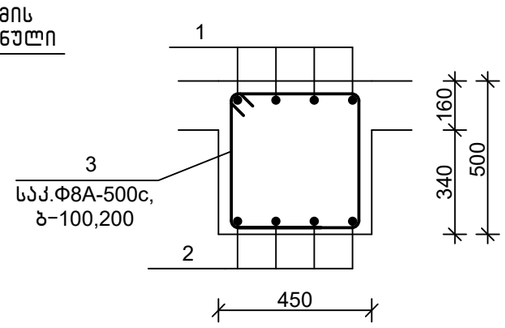

დეტალების უწყისი

პოზ.	ესკიზი
1	400 6400
2	300 5300 300
3	500 525 425 400
4	100 425 100

თანამდებობა	ხელმოწერა	გვარი	ქ. თბილისი, ვ. ნინუას ქ.3-8 მრავალბინიანი სასხ.სახლის პროექტი	ს.პ.ს.	"მონოლითპროექტი"
გენ.დირექტორი		თ. მაისურაძე			
პრ.მთ.ინჟინერი		ზ.ჯულუხიძე			
კონსტრუქტორი		გ.დედალამაზიშვილი	კონსტრუქციული ნაწილი		
			მონოლითური კოჭი მკ 14	სტადია	ფურც	მასშტ
				მ.პრ.	კ-341	1:100

მონოლითური კოჭი მკ 15 მ1:100

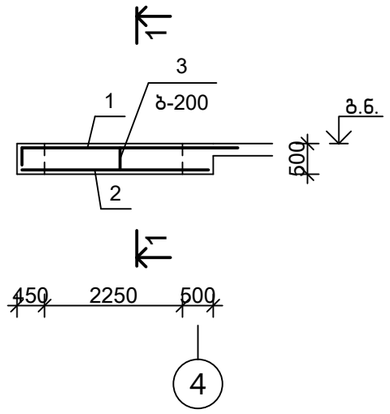

სპეციფიკაცია

პოზიცია	აღნიშვნა	დასახელება	რაოდ.	წონა, კგ	შენიშვნა
		მკ 15			
		დეტალები			
1		Ф 18 A-500C, ГОСТ 34028-2016 L= 4000	2	8.00	
2		Ф 16 A-500C, ГОСТ 34028-2016 L= 3100	2	4.90	
3		Ф 8 A-500C, ГОСТ 34028-2016 L= 1400	11	0.55	
		მასალები			
		B25 კლ.ბეტონი			0.15 მ^3

1-1
მ1:20

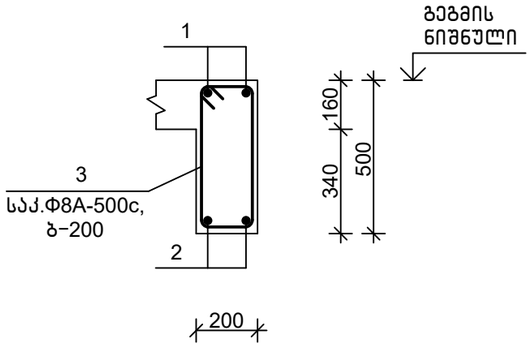

დეტალების უწყისი

პოზ.	ესკიზი
1	400 3600
3	250 525 425 150

თანამდებობა	ხელმოწერა	გვარი	ქ. თბილისი, ვ. ნინუას ქ.3-8 მრავალბინიანი საცხ.სახლის პროექტი	ზ.ს.	"მონოლითჯგუფი"
გენ.დირექტორი		თ. მაისურაძე			
პრ.მთ.ინჟინერი		ზ.ჯულუხიძე			
კონსტრუქტორი		გ.დედალამაზიშვილი	კონსტრუქციული ნაწილი		
			მონოლითური კოჭი მკ 15	სტადია	ფურც	მასშტ
				მ.პრ.	კ-342	1:100

მონოლითური კოჭი მკ 16 მ1:100

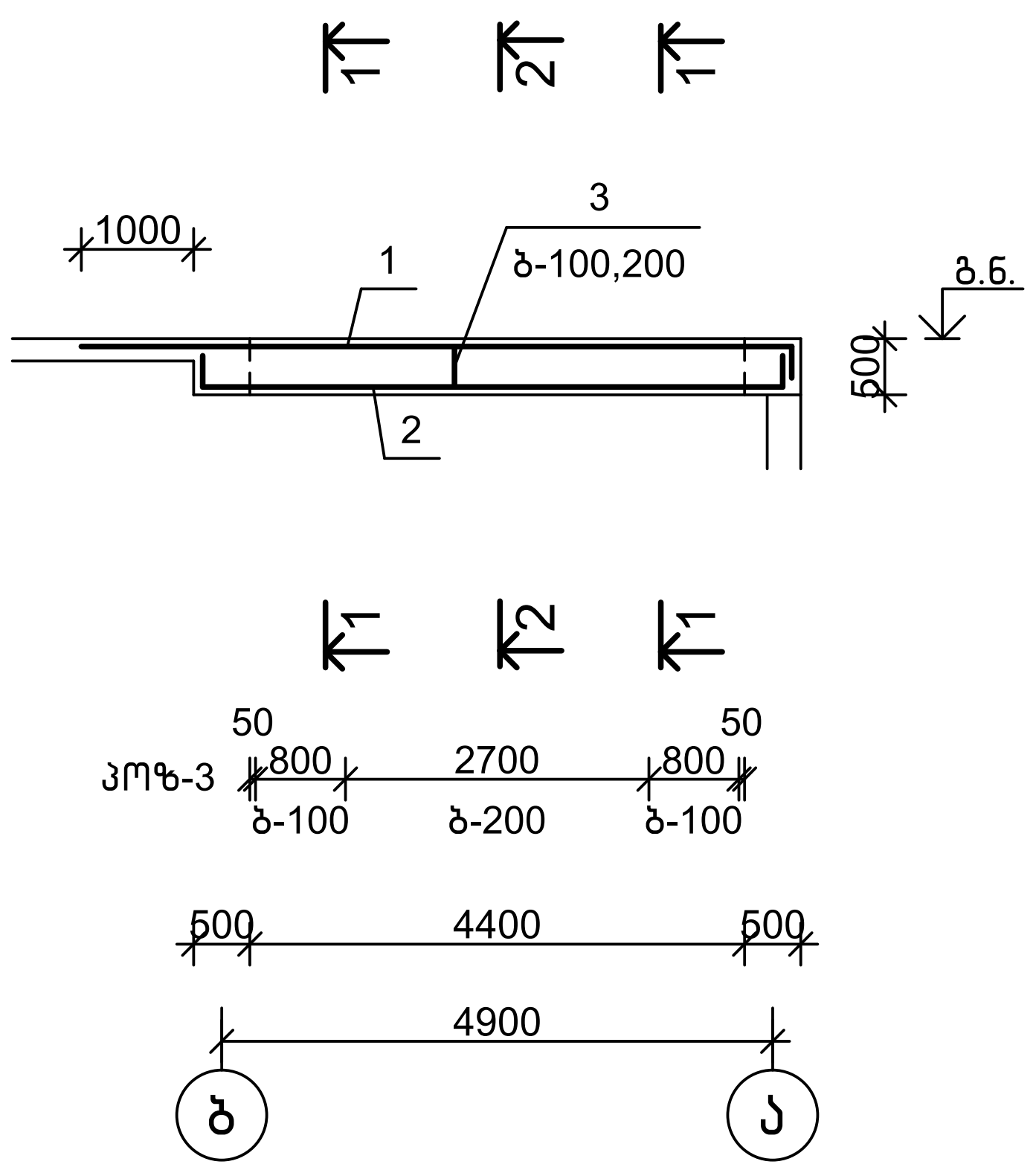

სპეციფიკაცია

პოზიცია	აღნიშვნა	დასახელება						რაოდ.	წონა, კგ	შენიშვნა	
		მკ 16									
		დეტალები									
1		Φ	22	A-500C,	ГОСТ 34028-2016	L=	6800	3	20.32		
2		Φ	18	A-500C,	ГОСТ 34028-2016	L=	5900	3	11.80		
3		Φ	8	A-500C,	ГОСТ 34028-2016	L=	1400	31	0.55		
		მასალები									
		B25 კლ.ბეტონი								0.30	$მ^3$

1–1
მ1:20

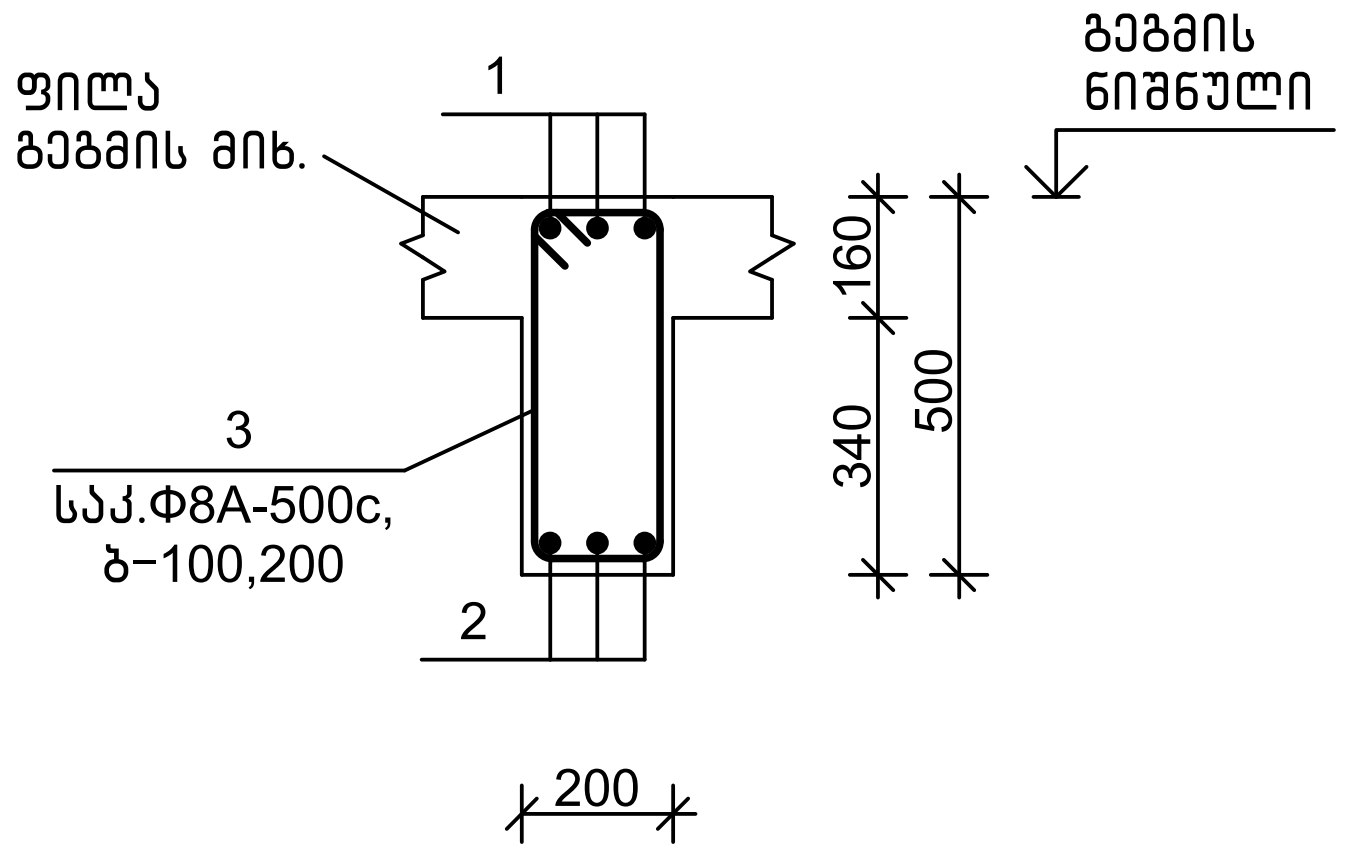

დეტალების უწყისი

პოზ.	ესკიზი
1	400 6400
2	300 5300 300
3	250 525 150 425

თანამდებობა	ხელმოწერა	გვარი	ქ. თბილისი, ვ. ნინუას ქ.3-8 მრავალბინიანი საცხ.სახლის პროექტი	შ.პ.ს. "მონოლითჯგუფი"		
გენ.დირექტორი		თ. მაისურაძე				
პრ.მთ.ინჟინერი		ზ.ჯულუხიძე				
კონსტრუქტორი		გ.დედალამაზიშვილი	კონსტრუქციული ნაწილი			
			მონოლითური კოჭი მკ 16	სტადია	ფურც	მასშტ
				მ.პრ.	კ–343	1:100

მონოლითური კოჭი მკ 17 მ1:100

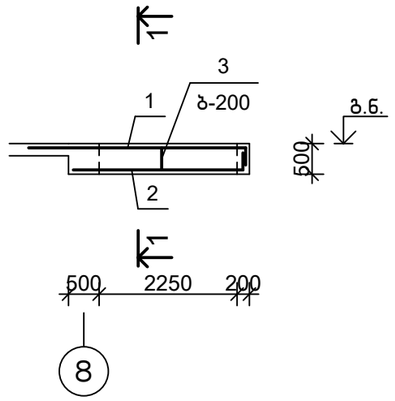

სპეციფიკაცია

პოზიცია	აღნიშვნა	დასახელება	რაოდ.	წონა, კგ	შენიშვნა
		მკ 17			
		დეტალები			
1		Ф 18 A-500C, ГОСТ 34028-2016 L= 4000	2	8.00	
2		Ф 16 A-500C, ГОСТ 34028-2016 L= 3200	2	5.06	
3		Ф 8 A-500C, ГОСТ 34028-2016 L= 1400	11	0.55	
		მასალები			
		B25 კლ.ბეტონი			0.15 მ³

1-1
მ1:20

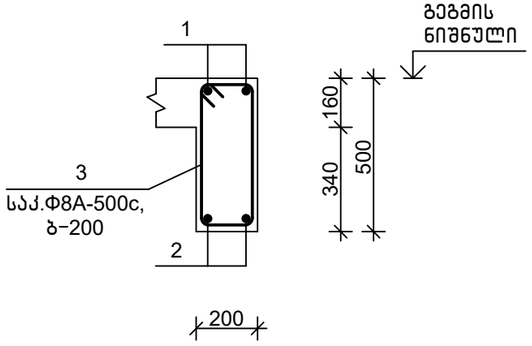

დეტალების უწყისი

პოზ.	ესკიზი
1	400 3600
2	400 2800
3	250 525 425 150

თანამდებობა	ხელმოწერა	გვარი	ქ. თბილისი, ვ. ნინუას ქ.3-8 მრავალბინიანი საცხ.სახლის პროექტი	ზ.ს.	"მონოლითჯგუფი"
გენ.დირექტორი		თ. მაისურაძე			
პრ.მთ.ინჟინერი		ზ.ჯულუხიძე			
კონსტრუქტორი		გ.დედალამაზიშვილი	კონსტრუქციული ნაწილი		
			მონოლითური კოჭი მკ 17	სტადია	ფურც	მასშტ
				მ.პრ.	კ-344	1:100

მონოლითური კოჭი მკ 18 მ1:150

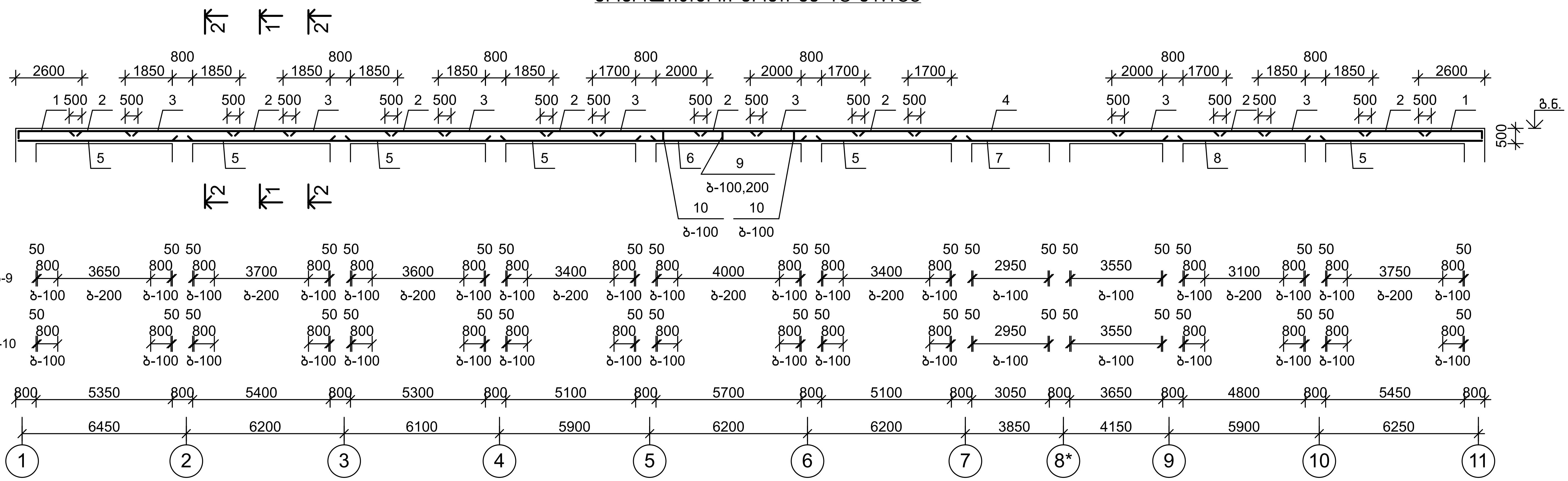

სპეციფიკაცია

პოზიცია	აღნიშვნა	დასახელება					რაოდ.	წონა, კგ	შენიშვნა	
		მკ 18								
		დეტალები								
1		Φ	22	A-500C,	ГОСТ 34028-2016	L= 3000	8	8.96		
2		Φ	12	A-500C,	ГОСТ 34028-2016	L= 3000	32	2.67		
3		Φ	22	A-500C,	ГОСТ 34028-2016	L= 4500	28	13.44		
4		Φ	22	A-500C,	ГОСТ 34028-2016	L= 8500	4	25.40		
5		Φ	18	A-500C,	ГОСТ 34028-2016	L= 7000	24	14.00		
6		Φ	18	A-500C,	ГОСТ 34028-2016	L= 7400	4	14.80		
7		Φ	18	A-500C,	ГОСТ 34028-2016	L= 9200	4	18.40		
8		Φ	18	A-500C,	ГОСТ 34028-2016	L= 6500	4	13.00		
9		Φ	8	A-500C,	ГОСТ 34028-2016	L= 1900	348	0.75		
10		Φ	8	A-500C,	ГОСТ 34028-2016	L= 650	420	0.26		
		მასალები								
		B25 კლ.ბეტონი							8.30	მ³

1-1
მ1:20

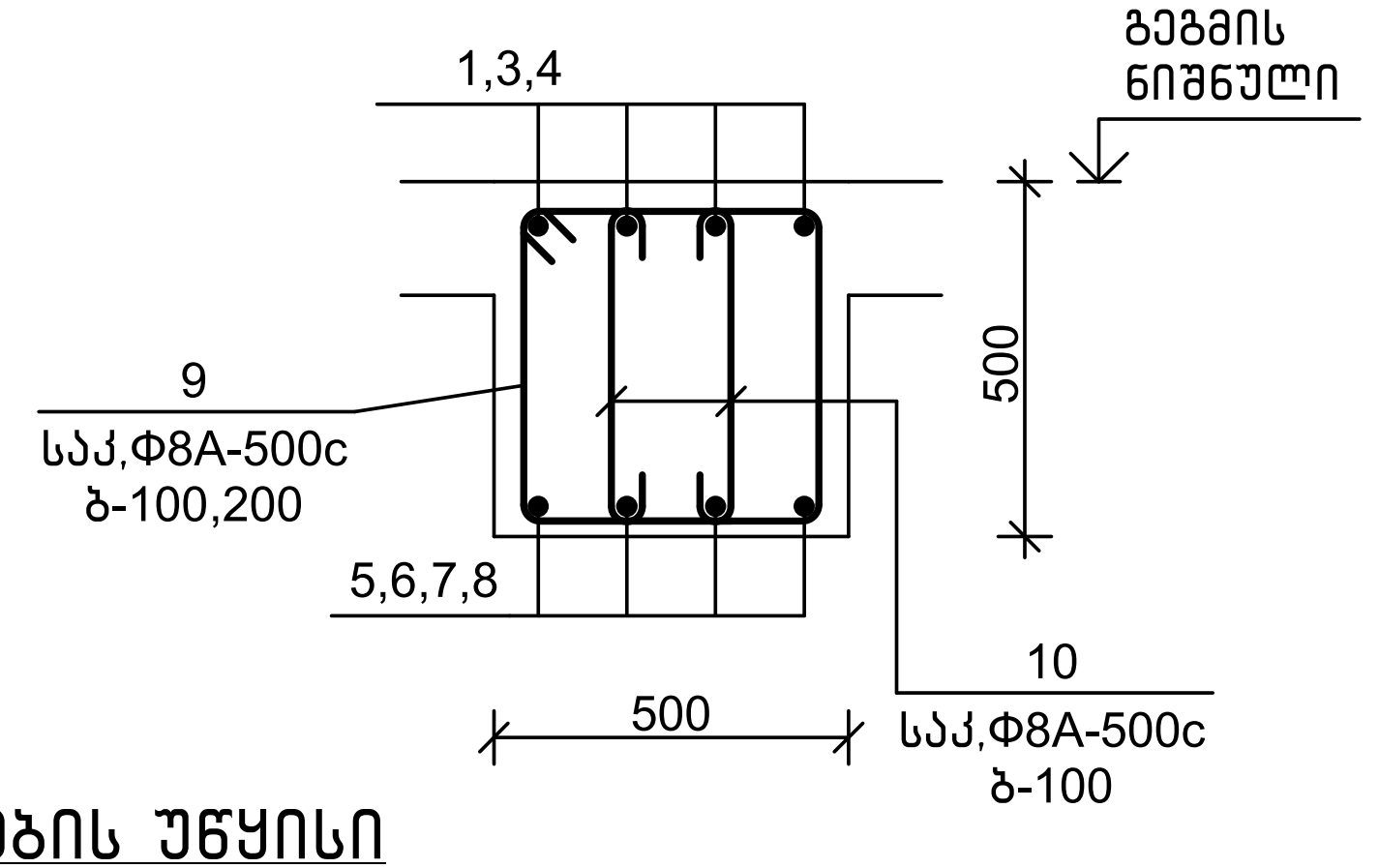

2-2
მ1:20

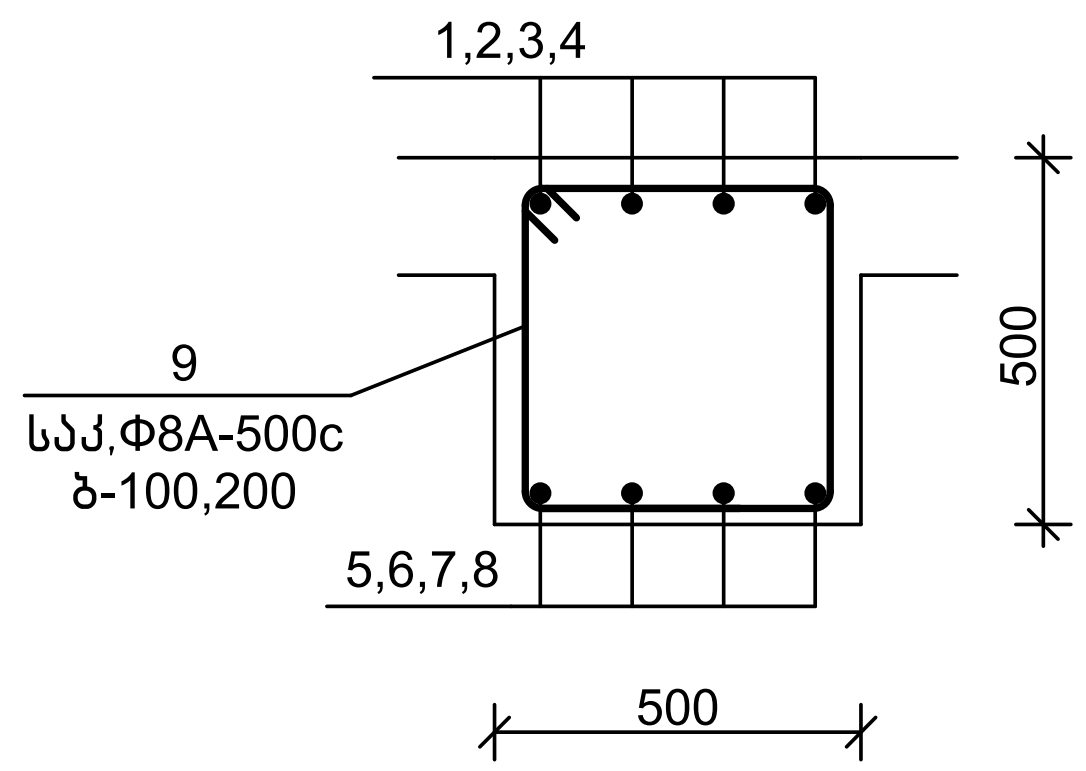

დეტალების უწყისი

პოზ.	ესკიზი
1	400 2600
9	500 525 425 400
10	100 425 100

თანამდებობა	ხელმოწერა	გვარი	ქ. თბილისი, ვ. ნინუას ქ.3-8 მრავალბინიანი საცხ.სახლის პროექტი		შ.პ.ს. "მონოლითჯგუფი"
გენ.დირექტორი		თ. მაისურაძე			
პრ.მთ.ინჟინერი		ზ.ჯულუხიძე			
კონსტრუქტორი	[signature]	გ.ღედალამაზიშვილი	კონსტრუქციული ნაწილი		
			მონოლითური კოჭი მკ 18	სტადია	ფურც	მასშტ
				მ.პრ.	კ-345	1:150

მონოლითური კოჭი მკ 19 მ1:150

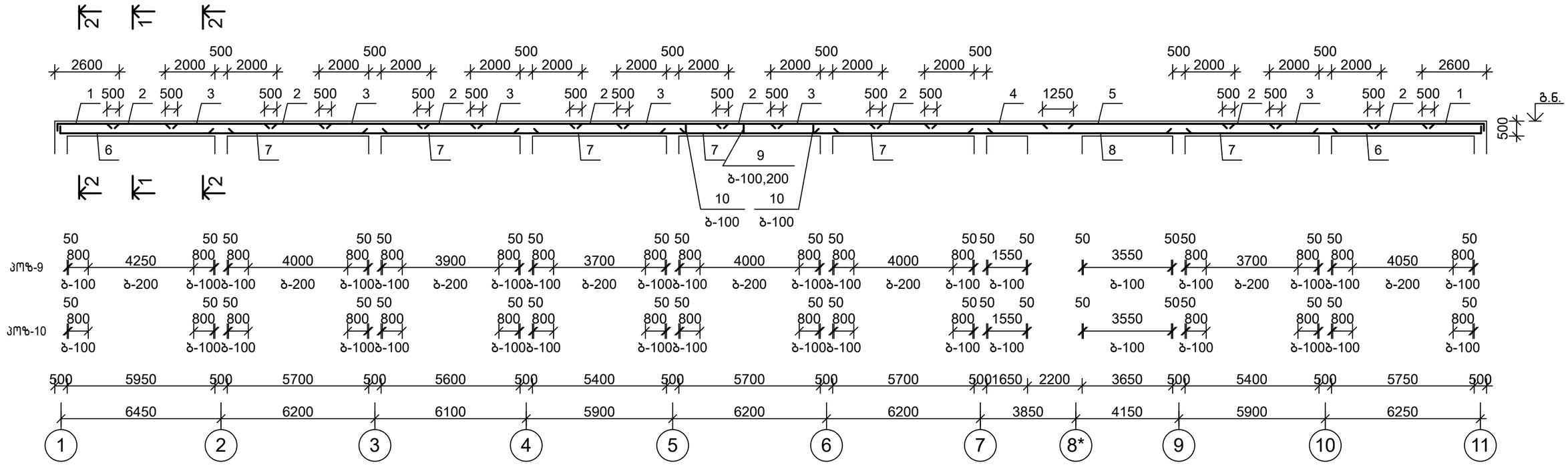

სპეციფიკაცია

პოზიცია	აღნიშვნა	დასახელება	რაოდ.	წონა, კგ	შენიშვნა
		მკ 19			
		დეტალები			
1		Ф 22 A-500C, ГОСТ 34028-2016 L= 3000	8	8.96	
2		Ф 12 A-500C, ГОСТ 34028-2016 L= 3000	32	2.67	
3		Ф 22 A-500C, ГОСТ 34028-2016 L= 4500	24	13.44	
4		Ф 22 A-500C, ГОСТ 34028-2016 L= 6000	4	17.93	
5		Ф 18 A-500C, ГОСТ 34028-2016 L= 7800	4	15.60	
6		Ф 18 A-500C, ГОСТ 34028-2016 L= 7700	8	15.40	
7		Ф 18 A-500C, ГОСТ 34028-2016 L= 7400	24	14.80	
8		Ф 18 A-500C, ГОСТ 34028-2016 L= 9000	4	18.00	
9		Ф 8 A-500C, ГОСТ 34028-2016 L= 1900	347	0.75	
10		Ф 8 A-500C, ГОСТ 34028-2016 L= 650	392	0.26	
		მასალები			
		B25 კლ.ბეტონი		8.50	მ³

1-1
მ1:20

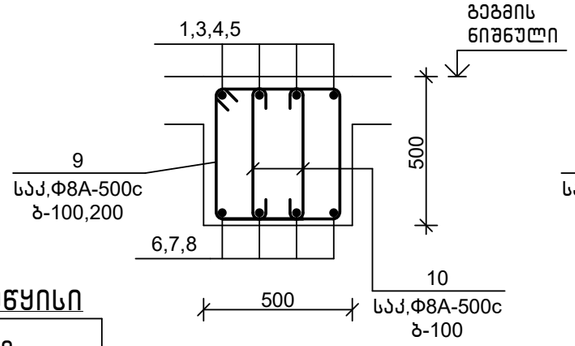

2-2
მ1:20

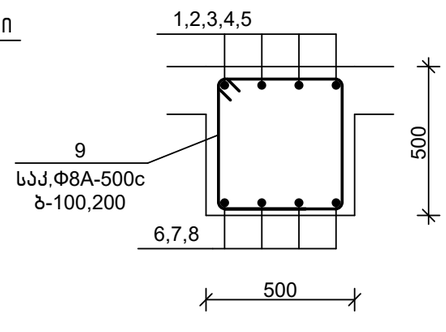

დეტალების უწყისი

პოზ.	ესკიზი
1	400 2600
6	300 7400
9	500; 525; 425; 400
10	100 425 100

თანამდებობა	ხელმოწერა	გვარი	ქ. თბილისი, ვ. ნინუას ქ.3-8 მრავალბინიანი საცხ.სახლის პროექტი	მ.პ.	"მონოლითპროექტი"
გენ.დირექტორი		თ. მაისურაძე			
პრ.მთ.ინჟინერი		ზ.ჯულუხიძე			
კონსტრუქტორი		გ.დედალამაზიშვილი	კონსტრუქციული ნაწილი		
			მონოლითური კოჭი მკ 19	სტადია: მ.პრ.	ფურც: კ-346
				მასშტ: 1:150	

მონოლითური კოჭი მკ 20 მ1:150

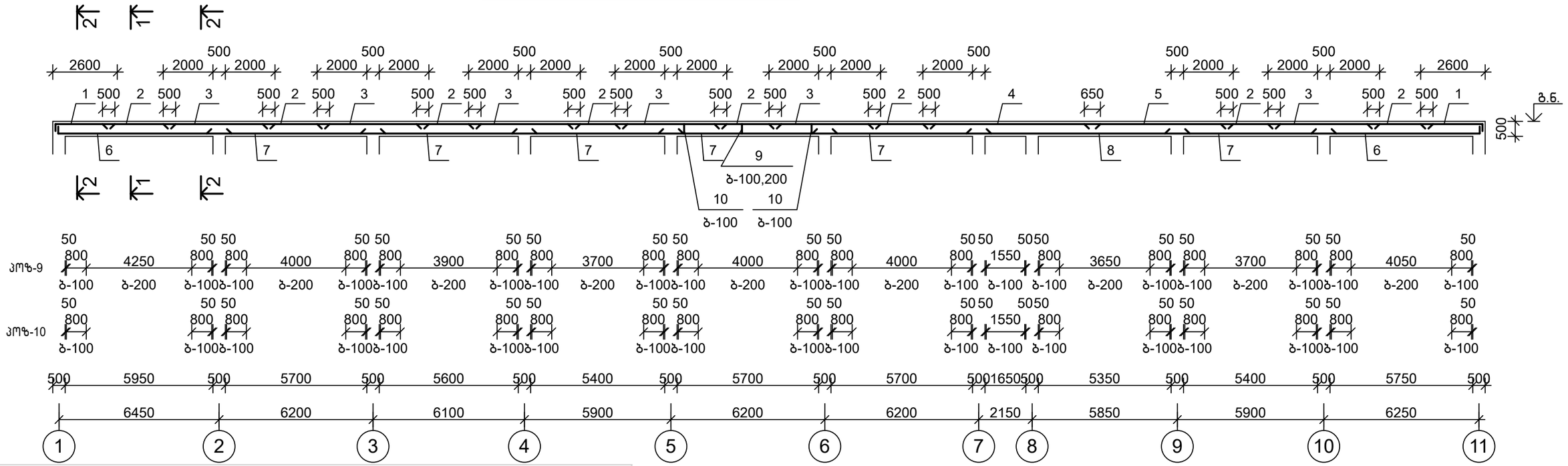

სპეციფიკაცია

პოზიცია	აღნიშვნა	დასახელება	რაოდ.	წონა, კგ	შენიშვნა
		მკ 20			
		დეტალები			
1		Ф 22 A-500C, ГОСТ 34028-2016 L= 3000	8	8.96	
2		Ф 12 A-500C, ГОСТ 34028-2016 L= 3000	32	2.67	
3		Ф 22 A-500C, ГОСТ 34028-2016 L= 4500	24	13.44	
4		Ф 22 A-500C, ГОСТ 34028-2016 L= 7200	4	21.51	
5		Ф 18 A-500C, ГОСТ 34028-2016 L= 6000	4	12.00	
6		Ф 18 A-500C, ГОСТ 34028-2016 L= 7700	8	15.40	
7		Ф 18 A-500C, ГОСТ 34028-2016 L= 7400	24	14.80	
8		Ф 18 A-500C, ГОСТ 34028-2016 L= 9000	4	18.00	
9		Ф 8 A-500C, ГОСТ 34028-2016 L= 1900	346	0.75	
10		Ф 8 A-500C, ГОСТ 34028-2016 L= 650	356	0.26	
		მასალები			
		B25 კლ.ბეტონი		8.85	მ³

1-1
მ1:20

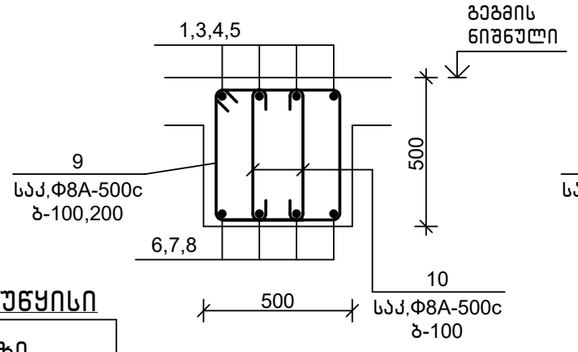

2-2
მ1:20

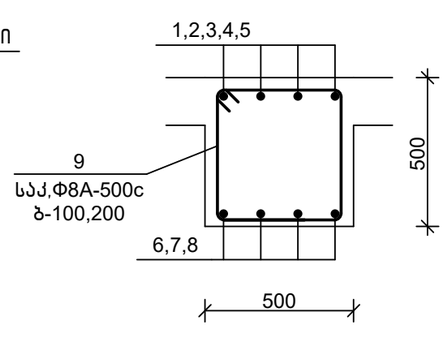

დეტალების უწყისი

პოზ.	ესკიზი
1	400 2600
6	300 7400
9	500; 525 425; 400
10	100 425 100

თანამდებობა	ხელმოწერა	გვარი	ქ. თბილისი, ვ. ნინუას ქ.3-8 მრავალბინიანი საცხ.სახლის პროექტი	შ.პ.ს.	"მონოლითპროექტი"
გენ.დირექტორი		თ. მაისურაძე			
პრ.მთ.ინჟინერი		ზ.ჯულუხიძე			
კონსტრუქტორი		გ.დედალამაზიშვილი	კონსტრუქციული ნაწილი		
			მონოლითური კოჭი მკ 20	სტადია: მ.პრ.	ფურც: კ-347
					მასშტ: 1:150

მონოლითური კოჭი მკ 21 მ1:150

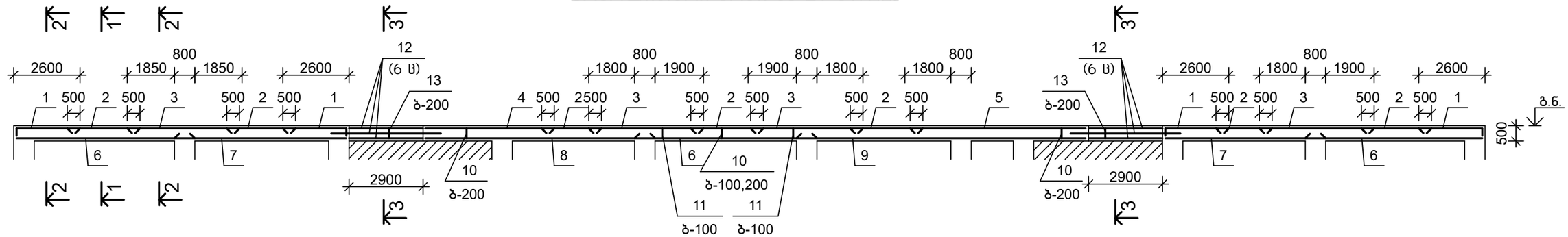

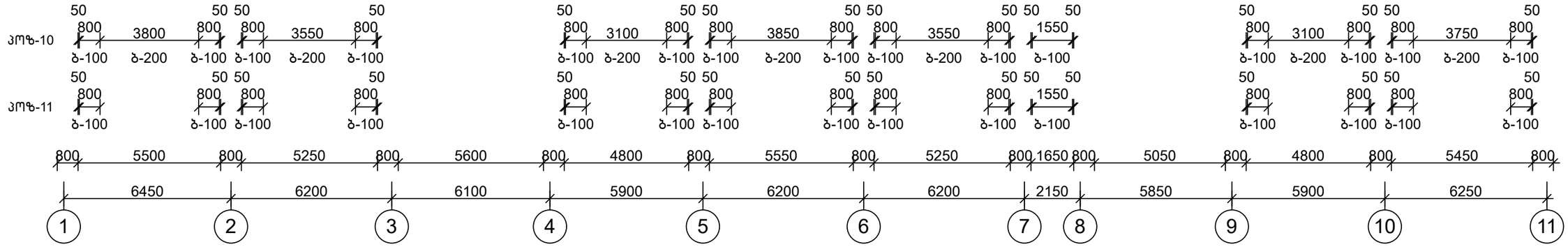

სპეციფიკაცია

პოზიცია	აღნიშვნა	დასახელება	რაოდ.	წონა, კგ	შენიშვნა
		მკ 21			
		დეტალები			
1		Ф 22 A-500C, ГОСТ 34028-2016 L= 3000	16	8.96	
2		Ф 12 A-500C, ГОСТ 34028-2016 L= 3000	28	2.67	
3		Ф 22 A-500C, ГОСТ 34028-2016 L= 4500	16	13.44	
4		Ф 22 A-500C, ГОСТ 34028-2016 L= 5200	4	15.54	
5		Ф 18 A-500C, ГОСТ 34028-2016 L= 7000	4	14.00	
6		Ф 18 A-500C, ГОСТ 34028-2016 L= 7200	12	14.40	
7		Ф 18 A-500C, ГОСТ 34028-2016 L= 6900	8	13.80	
8		Ф 18 A-500C, ГОСТ 34028-2016 L= 9100	4	18.20	
9		Ф 18 A-500C, ГОСТ 34028-2016 L= 11500	4	23.00	
10		Ф 8 A-500C, ГОСТ 34028-2016 L= 1900	285	0.75	
11		Ф 8 A-500C, ГОСТ 34028-2016 L= 650	284	0.26	
12		Ф 18 A-500C, ГОСТ 34028-2016 L= 4400	12	8.80	
13		Ф 8 A-500C, ГОСТ 34028-2016 L= 1550	30	0.61	
		მასალები			
		B25 კლ.ბეტონი		7.90	მ³

3-3
მ1:20

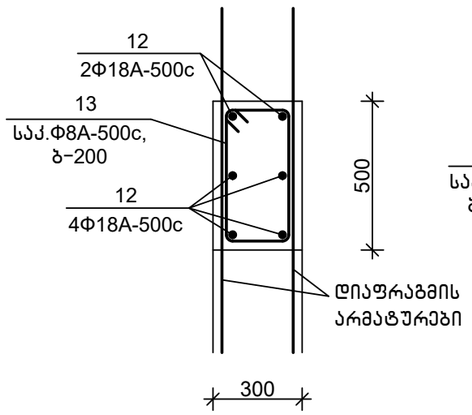

1-1
მ1:20

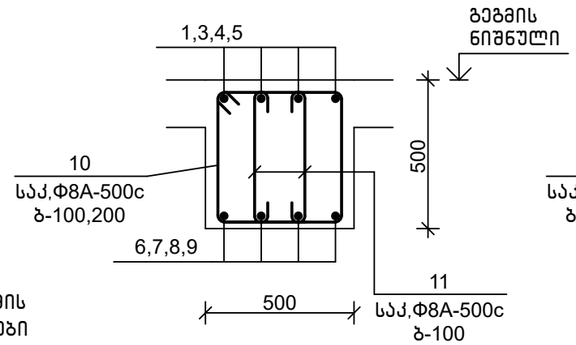

2-2
მ1:20

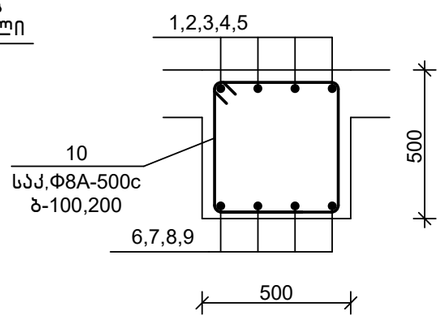

დეტალების უწყისი

პოზ.	ესკიზი
1	400 \ 2600
10	500 / 525 425 / 400
11	100 425 100
13	340 / 520 420 / 240

თანამდებობა	ხელმოწერა	გვარი	ქ. თბილისი, ვ. ნინუას ქ.3-8 მრავალბინიანი საცხ.სახლის პროექტი	შ.პ.ს. "მონოლითშენგუფი"
გენ.დირექტორი		თ. მაისურაძე		
პრ.მთ.ინჟინერი		ზ.ჯულუხიძე		
კონსტრუქტორი		გ.დედალამაზიშვილი	კონსტრუქციული ნაწილი	
			მონოლითური კოჭი მკ 21	სტადია: მ.პრ. ფურც: კ-348 მასშტ: 1:150

მონოლითური კოჭი მკ 22 მ1:150

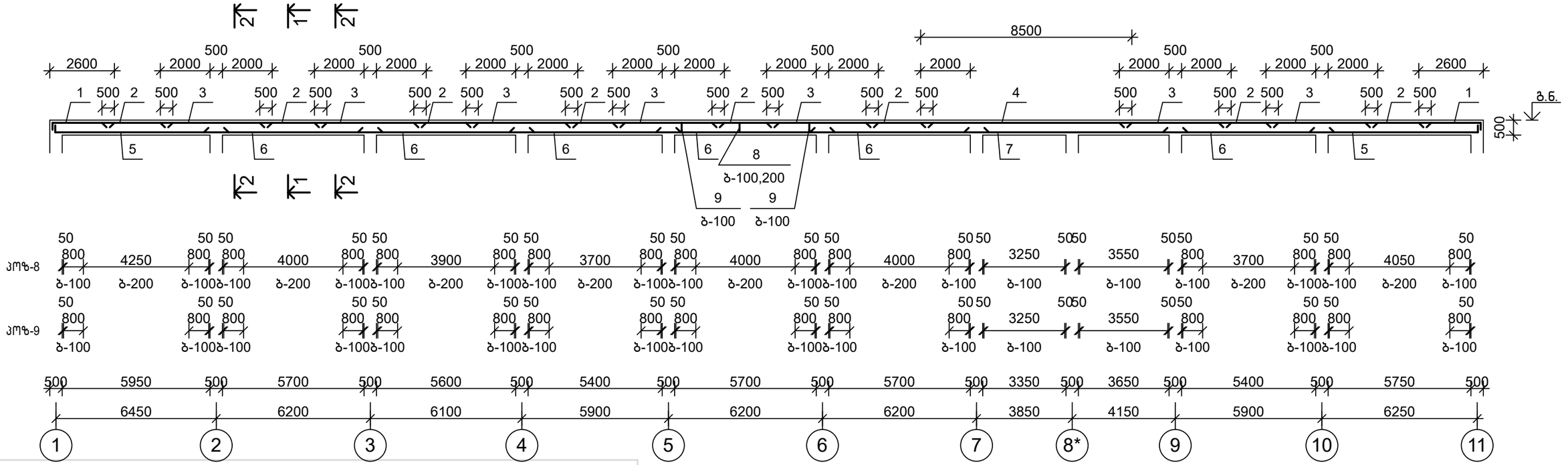

სპეციფიკაცია

პოზიცია	აღნიშვნა	დასახელება	რაოდ.	წონა, კგ	შენიშვნა
		მკ 22			
		დეტალები			
1		Ф 22 A-500C, ГОСТ 34028-2016 L= 3000	8	8.96	
2		Ф 12 A-500C, ГОСТ 34028-2016 L= 3000	32	2.67	
3		Ф 22 A-500C, ГОСТ 34028-2016 L= 4500	28	13.44	
4		Ф 22 A-500C, ГОСТ 34028-2016 L= 8500	4	25.40	
5		Ф 18 A-500C, ГОСТ 34028-2016 L= 7500	8	15.00	
6		Ф 18 A-500C, ГОСТ 34028-2016 L= 7200	24	14.40	
7		Ф 18 A-500C, ГОСТ 34028-2016 L= 9000	4	18.00	
8		Ф 8 A-500C, ГОСТ 34028-2016 L= 1900	364	0.75	
9		Ф 8 A-500C, ГОСТ 34028-2016 L= 650	516	0.26	
		მასალები			
		B25 კლ.ბეტონი		8.80	მ³

1-1
მ1:20

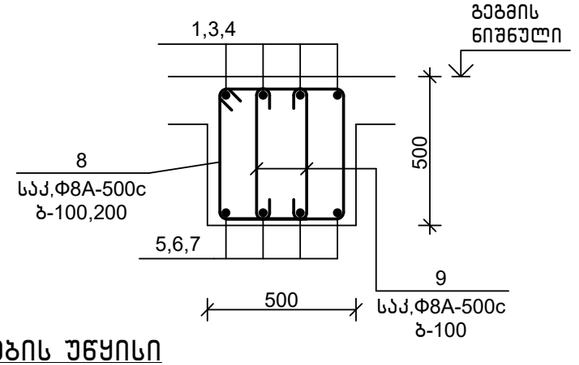

2-2
მ1:20

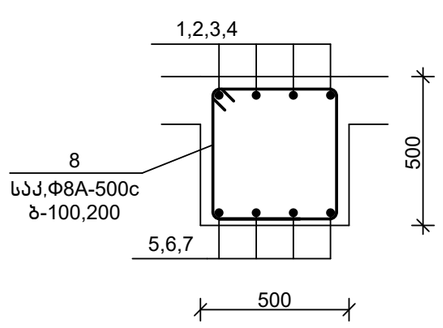

დეტალების უწყისი

პოზ.	ესკიზი
1	400 2600
5	300 7200
8	500; 525 425; 400
9	100 425 100

თანამდებობა	ხელმოწერა	გვარი	ქ. თბილისი, ვ. ნინუას ქ.3-8 მრავალბინიანი საცხ.სახლის პროექტი	ზ.პ.ს.	"მონოლითპროექტი"
გენ.დირექტორი		თ. მაისურაძე			
პრ.მთ.ინჟინერი		ზ.ჯულუხიძე			
კონსტრუქტორი		გ.დედალამაზიშვილი	კონსტრუქციული ნაწილი		
			მონოლითური კოჭი მკ 22	სტადია: მ.პრ.	ფურც: კ-349
				მასშტ: 1:150	

მონოლითური კოჭი მკ 23 მ1:150

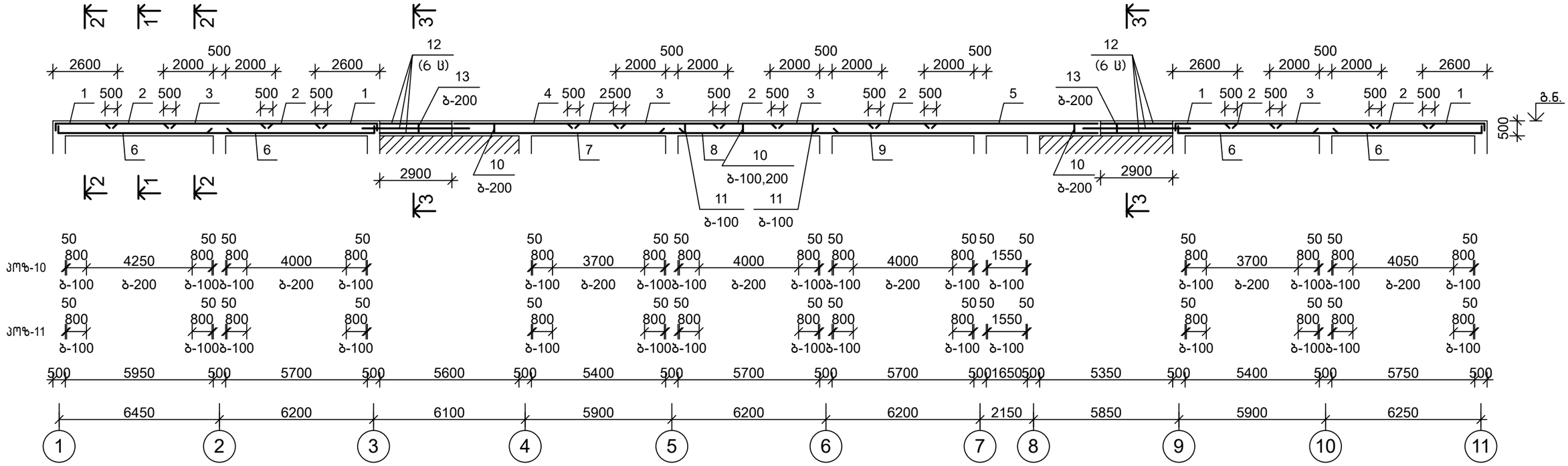

სპეციფიკაცია

პოზიცია	აღნიშვნა	დასახელება	რაოდ.	წონა, კგ	შენიშვნა
		მკ 23			
		დეტალები			
1		Ф 22 A-500C, ГОСТ 34028-2016 L= 3000	16	8.96	
2		Ф 12 A-500C, ГОСТ 34028-2016 L= 3000	28	2.67	
3		Ф 22 A-500C, ГОСТ 34028-2016 L= 4500	16	13.44	
4		Ф 22 A-500C, ГОСТ 34028-2016 L= 5200	4	15.54	
5		Ф 18 A-500C, ГОСТ 34028-2016 L= 7200	4	14.40	
6		Ф 18 A-500C, ГОСТ 34028-2016 L= 7500	16	15.00	
7		Ф 18 A-500C, ГОСТ 34028-2016 L= 9400	8	18.80	
8		Ф 18 A-500C, ГОСТ 34028-2016 L= 7200	4	14.40	
9		Ф 18 A-500C, ГОСТ 34028-2016 L= 12000	4	24.00	
10		Ф 8 A-500C, ГОСТ 34028-2016 L= 1900	300	0.75	
11		Ф 8 A-500C, ГОСТ 34028-2016 L= 650	284	0.26	
12		Ф 18 A-500C, ГОСТ 34028-2016 L= 4400	12	8.80	
13		Ф 8 A-500C, ГОСТ 34028-2016 L= 1550	30	0.61	
		მასალები			
		B25 კლ.ბეტონი		8.40	მ³

3-3
მ1:20

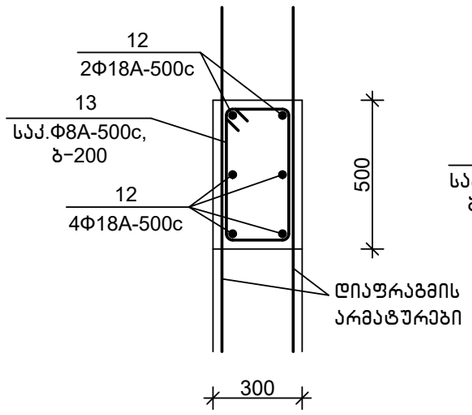

1-1
მ1:20

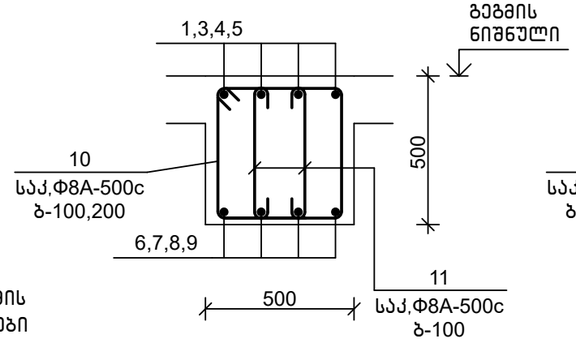

2-2
მ1:20

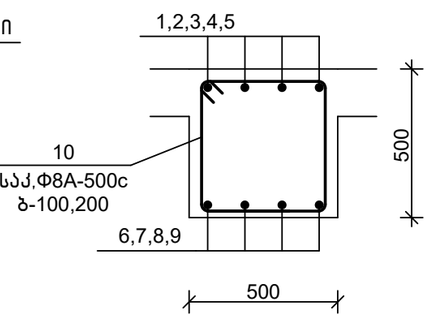

დეტალების უწყისი

პოზ.	ესკიზი
1	400 | 2600
6	300 | 7200
10	500 / 525 425 / 400
11	100 425 100
13	340 / 520 420 / 240

თანამდებობა	ხელმოწერა	გვარი	ქ. თბილისი, ვ. ნინუას ქ.3-8 მრავალბინიანი საცხ.სახლის პროექტი	შ.პ.ს.	"მონოლითპროექტი"
გენ.დირექტორი		თ. მაისურაძე			
პრ.მთ.ინჟინერი		ზ.ჯულუხიძე			
კონსტრუქტორი		გ.დედალამაზიშვილი	კონსტრუქციული ნაწილი		
			მონოლითური კოჭი მკ 23	სტადია: მ.პრ.	ფურც: კ-350
				მასშტ: 1:150	

მონოლითური კოჭი მკ 24 მ1:100

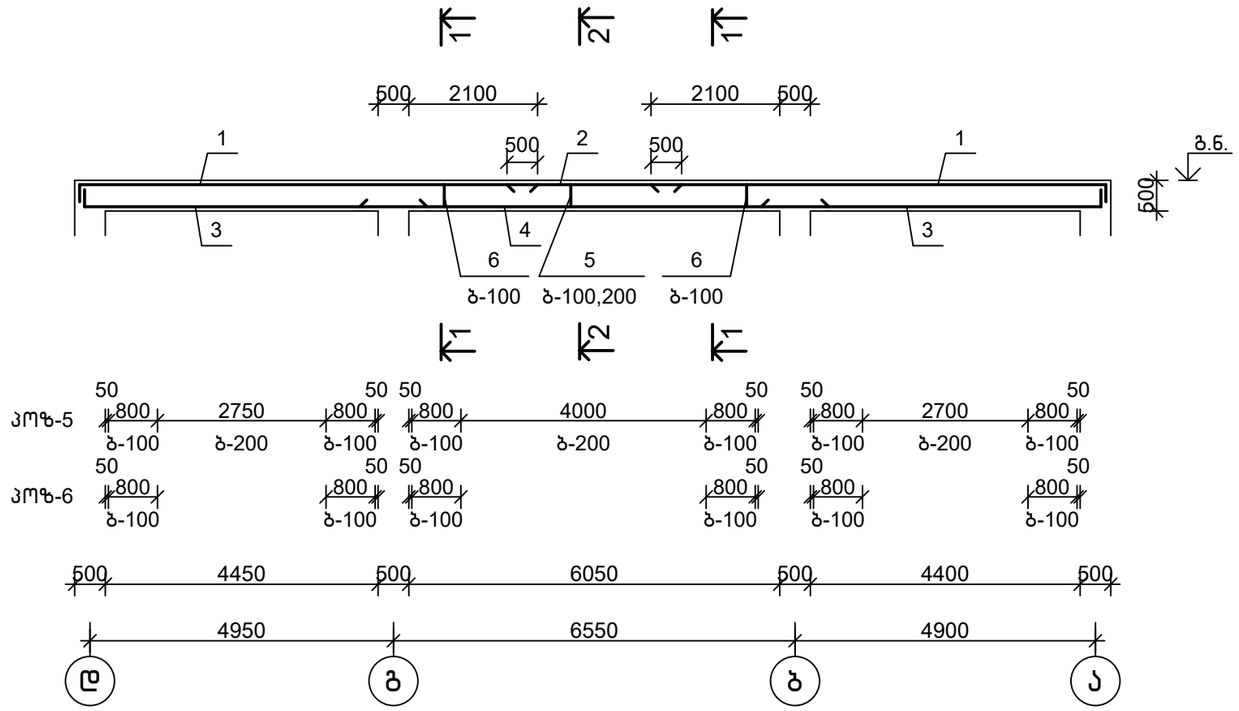

სპეციფიკაცია

პოზიცია	აღნიშვნა	დასახელება	რაოდ.	წონა, კგ	შენიშვნა
		მკ 24			
		დეტალები			
1		Ф 22 A-500C, ГОСТ 34028-2016 L= 8000	8	23.90	
2		Ф 12 A-500C, ГОСТ 34028-2016 L= 3000	4	2.67	
3		Ф 18 A-500C, ГОСТ 34028-2016 L= 6000	8	12.00	
4		Ф 18 A-500C, ГОСТ 34028-2016 L= 7800	4	15.60	
5		Ф 8 A-500C, ГОСТ 34028-2016 L= 1900	99	0.75	
6		Ф 8 A-500C, ГОСТ 34028-2016 L= 650	108	0.26	
		მასალები			
		B25 კლ.ბეტონი		2.50	მ³

1-1
მ1:20

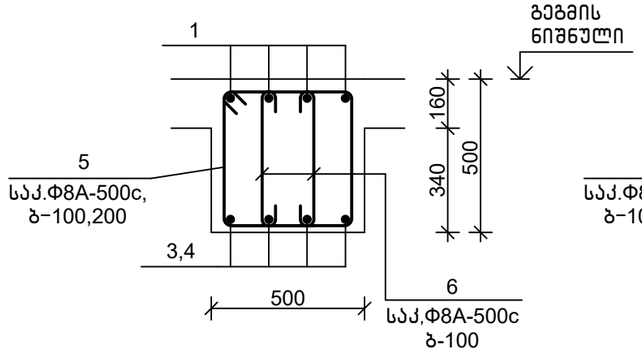

2-2
მ1:20

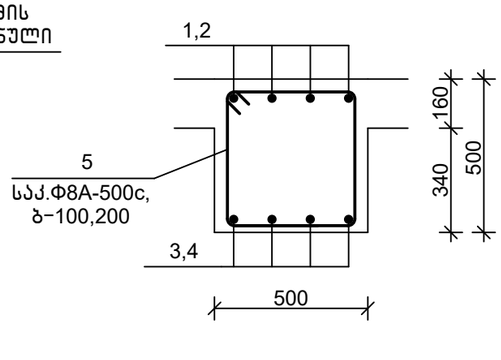

დეტალების უწყისი

პოზ.	ესკიზი
1	400 — 7600
3	300 — 5700
5	500; 525 — 425; 400
6	100 — 425 — 100

თანამდებობა	ხელმოწერა	გვარი	ქ. თბილისი, ვ. ნინუას ქ.3-8 მრავალბინიანი საცხ.სახლის პროექტი	ს.პ.ს.	"მონოლითჟგუფი"
გენ.დირექტორი		თ. მაისურაძე			
პრ.მთ.ინჟინერი		ზ.ჯულუხიძე			
კონსტრუქტორი		გ.დედალამაზიშვილი	კონსტრუქციული ნაწილი		
			მონოლითური კოჭი მკ 24	სტადია: მ.პრ.	ფურც: კ-351
					მასშტ: 1:100

მონოლითური კოჭი მკ 25 მ1:100
(ძირითადი არმირება)

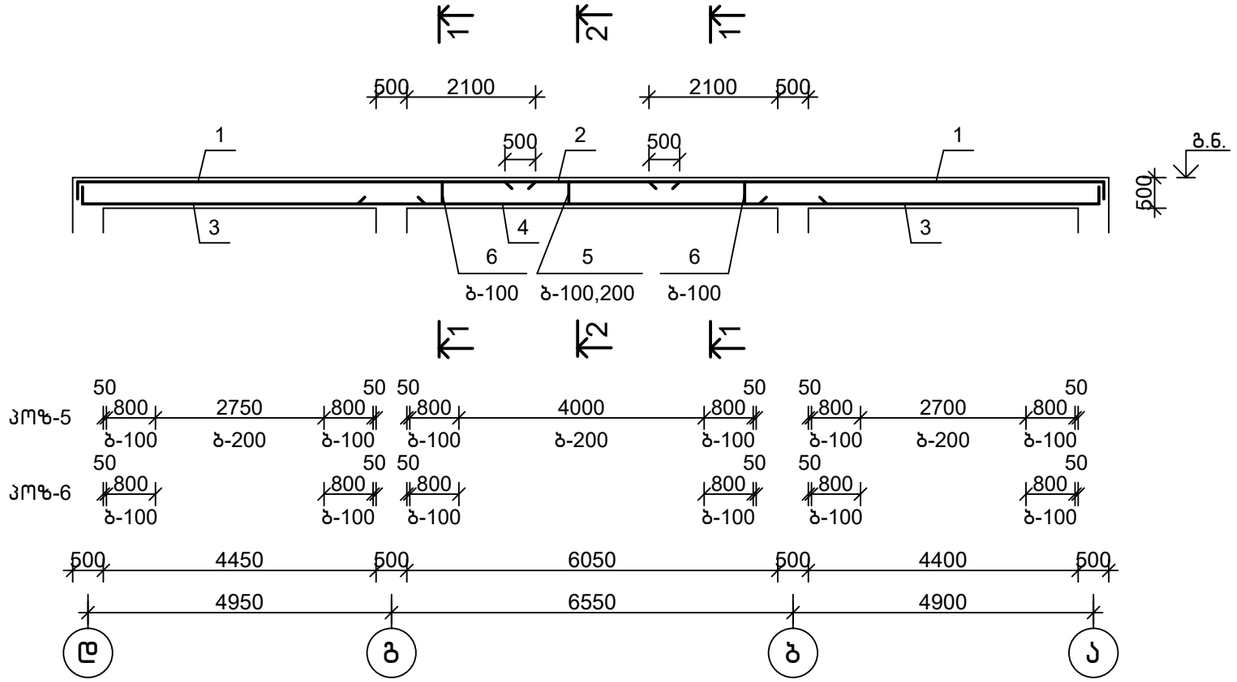

(დამატებითი არმირება)

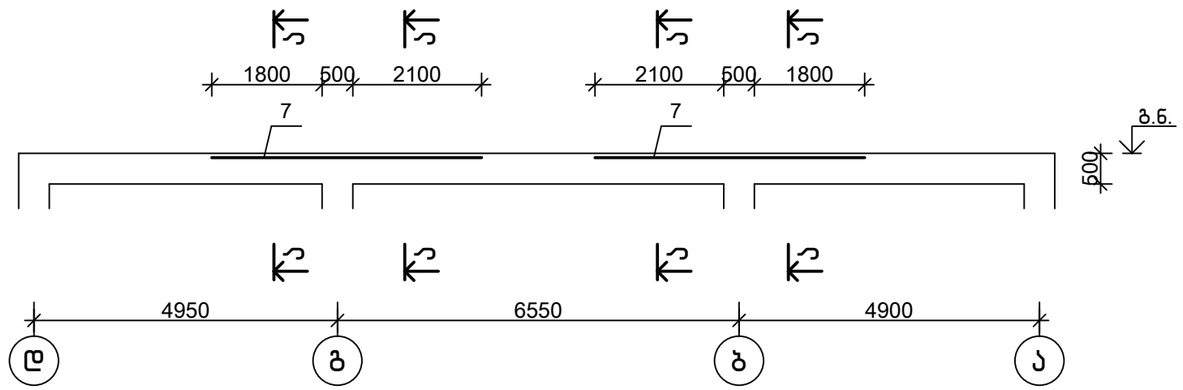

1-1
მ1:20

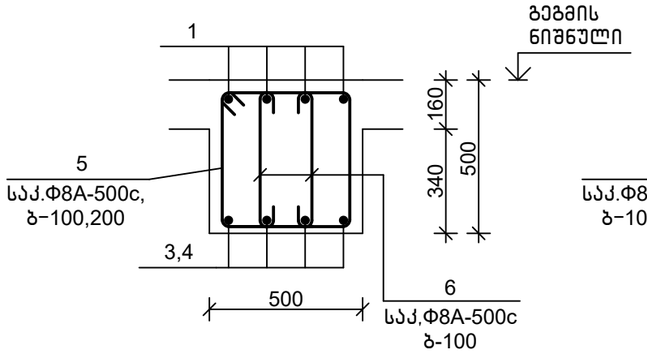

2-2
მ1:20

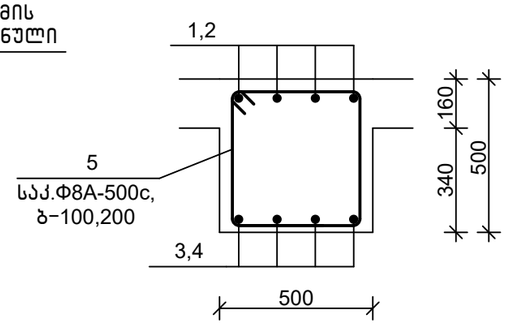

ა-ა
მ1:20

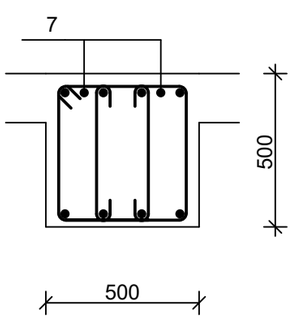

დეტალების უწყისი

პოზ.	ესკიზი
1	400 — 7600
3	300 — 5700
5	500; 525; 425; 400
6	100; 425; 100

სპეციფიკაცია

პოზიცია	აღნიშვნა	დასახელება	რაოდ.	წონა, კგ	შენიშვნა
		მკ 25			
		დეტალები			
1		Ф 22 A-500C, ГОСТ 34028-2016 L= 8000	8	23.90	
2		Ф 12 A-500C, ГОСТ 34028-2016 L= 3000	4	2.67	
3		Ф 18 A-500C, ГОСТ 34028-2016 L= 6000	8	12.00	
4		Ф 18 A-500C, ГОСТ 34028-2016 L= 7800	4	15.60	
5		Ф 8 A-500C, ГОСТ 34028-2016 L= 1900	99	0.75	
6		Ф 8 A-500C, ГОСТ 34028-2016 L= 650	108	0.26	
7		Ф 25 A-500C, ГОСТ 34028-2016 L= 4400	4	16.98	
		მასალები			
		B25 კლ.ბეტონი		2.50	მ³

თანამდებობა	ხელმოწერა	გვარი	ქ. თბილისი, ვ. ნინუას ქ.3-8 მრავალბინიანი საცხ.სახლის პროექტი	შპს	"მონოლითშენგუფი"
გენ.დირექტორი		თ. მაისურაძე			
პრ.მთ.ინჟინერი		ზ.ჯულუხიძე			
კონსტრუქტორი		გ.დედალამაზიშვილი	კონსტრუქციული ნაწილი		
			მონოლითური კოჭი მკ 25	სტადია: მ.პრ.	ფურც: კ-352
				მასშტ: 1:100	

მონოლითური კოჭი მკ 26 მ1:100
(ძირითადი არმირება)

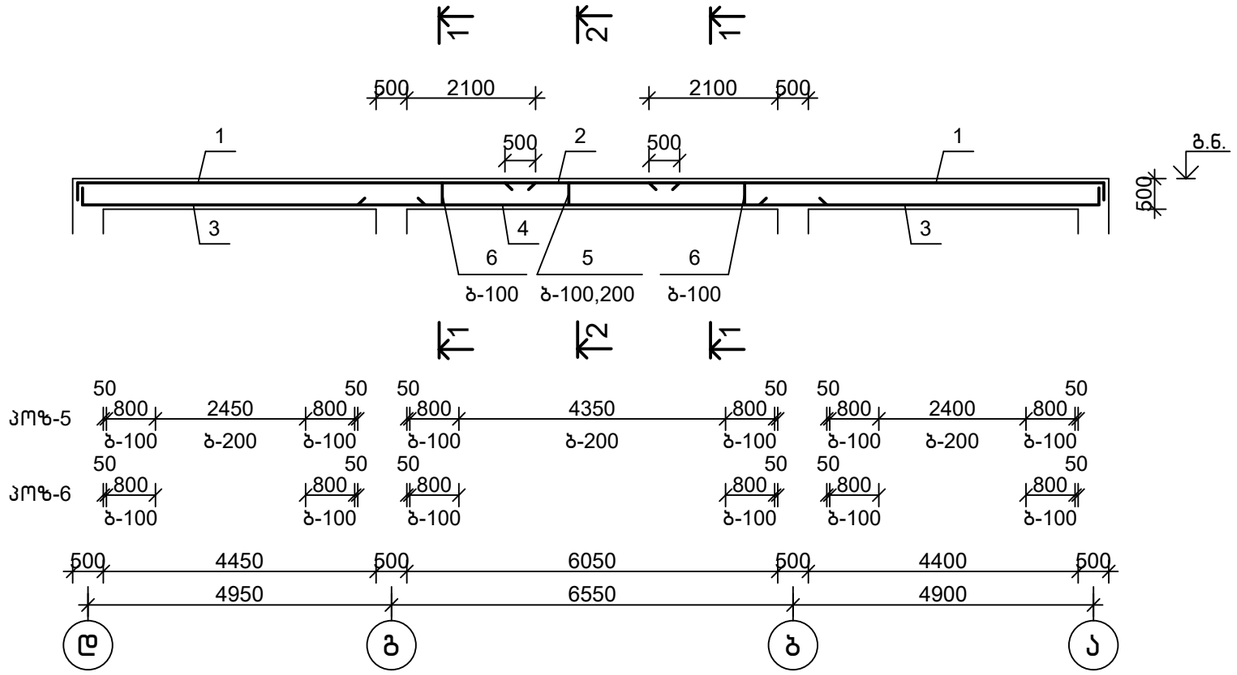

(დამატებითი არმირება)

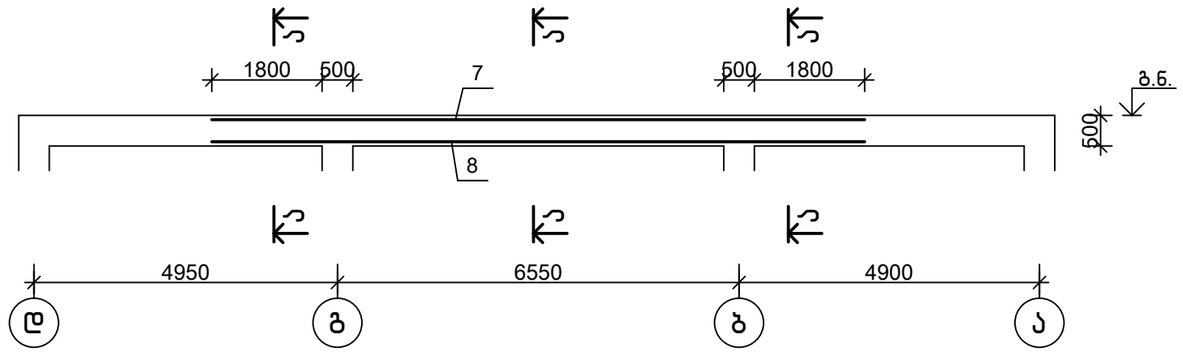

1-1
მ1:20

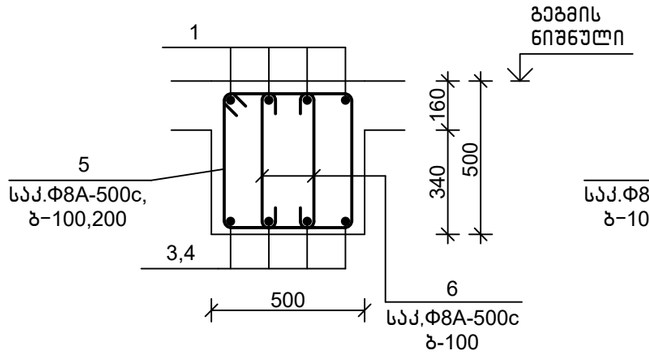

2-2
მ1:20

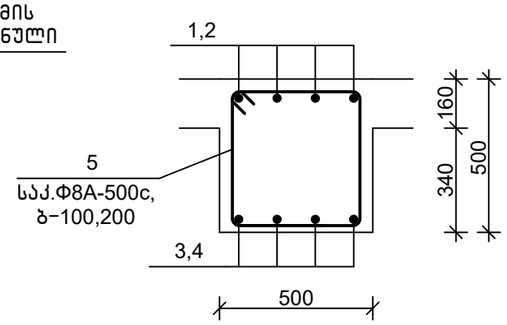

ა-ა
მ1:20

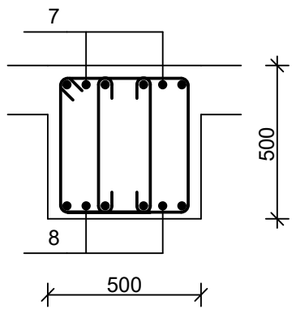

დეტალების უწყისი

პოზ.	ესკიზი
1	400 — 7600
3	300 — 5700
5	500; 525; 425; 400
6	100; 425; 100

სპეციფიკაცია

პოზიცია	აღნიშვნა	დასახელება	რაოდ.	წონა, კგ	შენიშვნა
		მკ 26			
		დეტალები			
1		Ф 22 A-500C, ГОСТ 34028-2016 L= 8000	8	23.90	
2		Ф 12 A-500C, ГОСТ 34028-2016 L= 3000	4	2.67	
3		Ф 18 A-500C, ГОСТ 34028-2016 L= 6000	8	12.00	
4		Ф 18 A-500C, ГОСТ 34028-2016 L= 7800	4	15.60	
5		Ф 8 A-500C, ГОСТ 34028-2016 L= 1900	99	0.75	
6		Ф 8 A-500C, ГОСТ 34028-2016 L= 650	108	0.26	
7		Ф 25 A-500C, ГОСТ 34028-2016 L= 10700	4	41.28	
8		Ф 18 A-500C, ГОСТ 34028-2016 L= 10700	4	21.40	
		მასალები			
		B25 კლ.ბეტონი		2.50	მ³

თანამდებობა	ხელმოწერა	გვარი	ქ. თბილისი, ვ. ნინუას ქ.3-8 მრავალბინიანი საცხ.სახლის პროექტი	ზ.ს.	"მონოლითჯგუფი"
გენ.დირექტორი		თ. მაისურაძე			
პრ.მთ.ინჟინერი		ზ.ჯულუხიძე			
კონსტრუქტორი		გ.დედალამაზიშვილი	კონსტრუქციული ნაწილი		
			მონოლითური კოჭი მკ 26	სტადია	ფურც	მასშტ
				მ.პრ.	კ-353	1:100

მონოლითური კოჭი მკ 27 მ1:150
(ძირითადი არმირება)

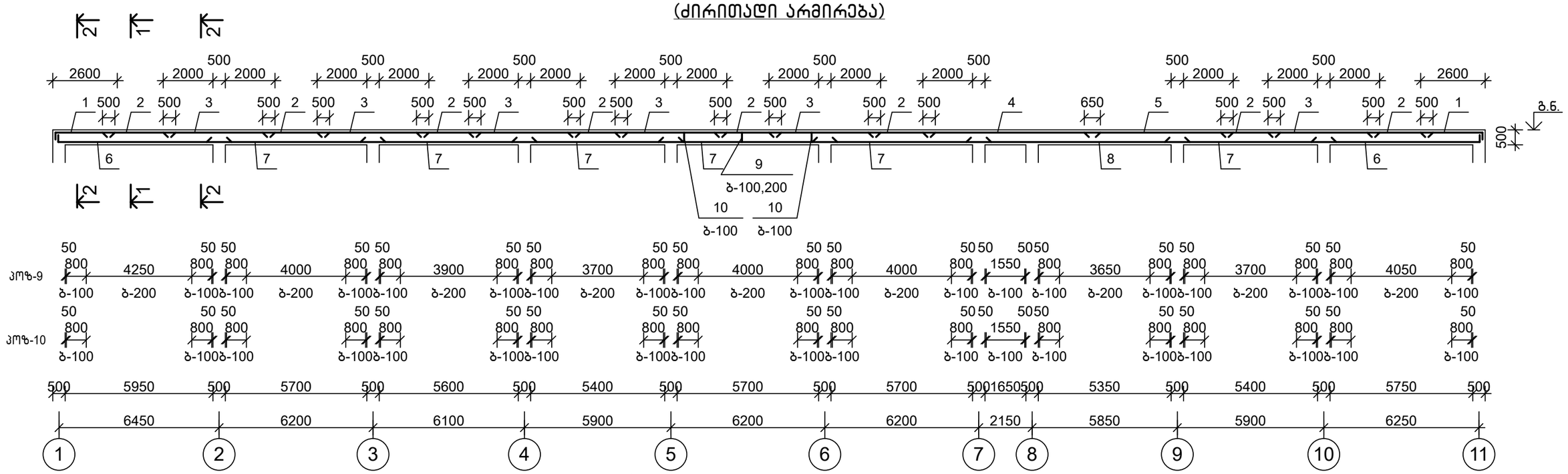

სპეციფიკაცია

პოზიცია	აღნიშვნა	დასახელება	რაოდ.	წონა, კგ	შენიშვნა
		მკ 27			
		დეტალები			
1		Ф 22 A-500C, ГОСТ 34028-2016 L= 3000	8	8.96	
2		Ф 12 A-500C, ГОСТ 34028-2016 L= 3000	32	2.67	
3		Ф 22 A-500C, ГОСТ 34028-2016 L= 4500	24	13.44	
4		Ф 22 A-500C, ГОСТ 34028-2016 L= 7200	4	21.51	
5		Ф 18 A-500C, ГОСТ 34028-2016 L= 6000	4	12.00	
6		Ф 18 A-500C, ГОСТ 34028-2016 L= 7700	8	15.40	
7		Ф 18 A-500C, ГОСТ 34028-2016 L= 7400	24	14.80	
8		Ф 18 A-500C, ГОСТ 34028-2016 L= 9000	4	18.00	
9		Ф 8 A-500C, ГОСТ 34028-2016 L= 1900	352	0.75	
10		Ф 8 A-500C, ГОСТ 34028-2016 L= 650	356	0.26	
11		Ф 25 A-500C, ГОСТ 34028-2016 L= 4000	8	15.43	
12		Ф 18 A-500C, ГОСТ 34028-2016 L= 7100	4	14.20	
13		Ф 16 A-500C, ГОСТ 34028-2016 L= 2400	2	3.79	
		მასალები			
		B25 კლ.ბეტონი			8.85 მ³

1-1
მ1:20

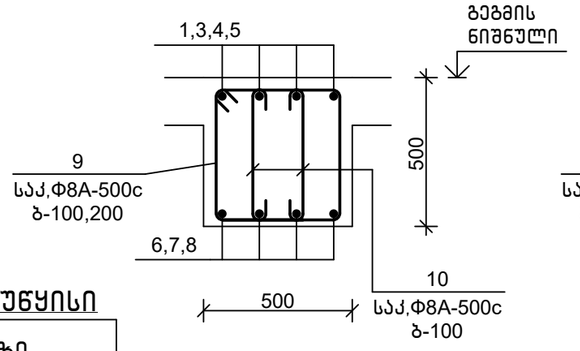

2-2
მ1:20

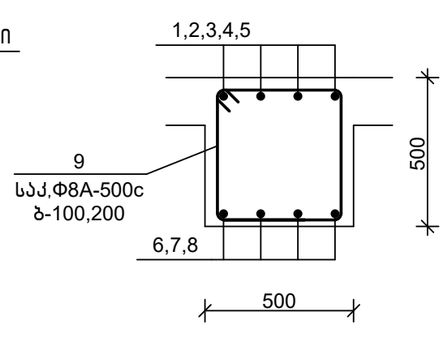

დეტალების უწყისი

პოზ.	ესკიზი
1	400 2600
6	300 7400
9	500 525 425 400
10	100 425 100
13	300 300 700 400 700

თანამდებობა	ხელმოწერა	გვარი	ქ. თბილისი, ვ. ნინუას ქ.3-8 მრავალბინიანი სასხ.სახლის პროექტი	ზ.პ.ს.	"მონოლითჯგუფი"
გენ.დირექტორი		თ. მაისურაძე			
პრ.მთ.ინჟინერი		ზ.ჯულუხიძე			
კონსტრუქტორი		გ.დედალამაზიშვილი	კონსტრუქციული ნაწილი		
			მონოლითური კოჭი მკ 27	სტადია	ფურც	მასშტ
				მ.პრ.	კ-354	1:150

მონოლითური კოჭი მკ 27 მ1:150
(დამატებითი არმირება)

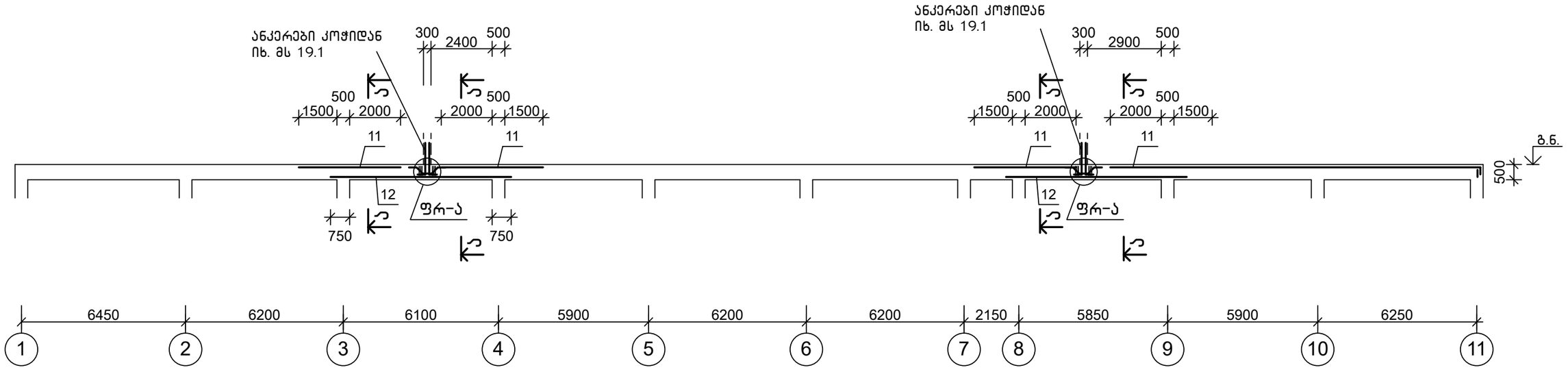

ფრაგმენტი-ა
მ1:20

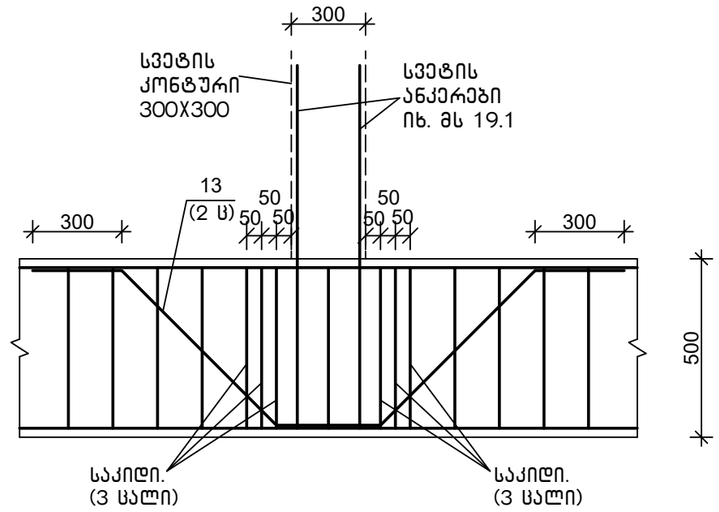

ა-ა
მ1:20

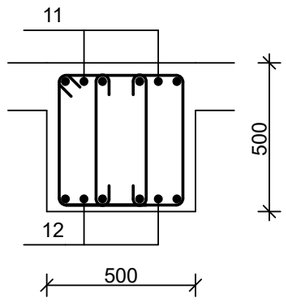

თანამდებობა	ხელმოწერა	გვარი	ქ. თბილისი, ვ. ნინუას ქ.3-8 მრავალბინიანი სასხ.სახლის პროექტი	ზ.პ.ს.	"მონოლითპროექტი"
გენ.დირექტორი		თ. მაისურაძე			
პრ.მთ.ინჟინერი		ზ.ჯულუხიძე			
კონსტრუქტორი		გ.დედალამაზიშვილი	კონსტრუქციული ნაწილი		
			მონოლითური კოჭი მკ 27 (გაბრძელება)	სტადია	ფურც	მასშტ
				მ.პრ.	კ-355	1:150

მონოლითური კოჭი მკ 28 მ1:100

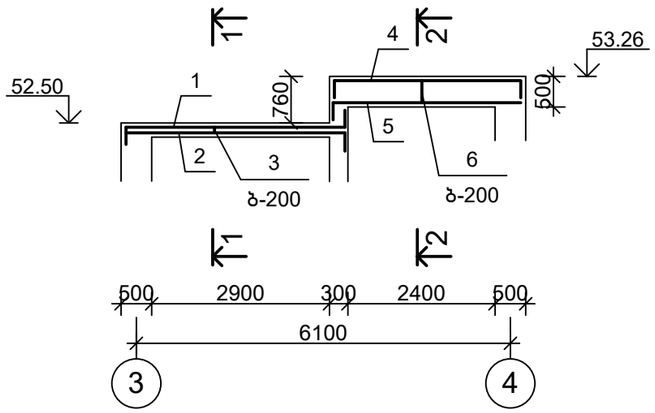

1-1
მ1:20

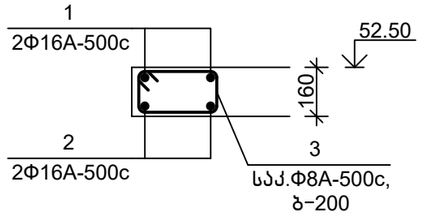

2-2
მ1:20

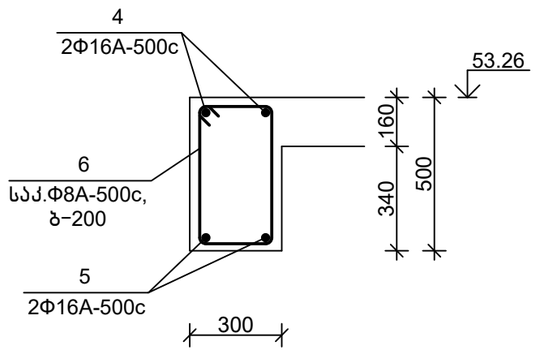

სპეციფიკაცია

პოზიცია	აღნიშვნა	დასახელება	რაოდ.	წონა, კგ	შენიშვნა
		მკ 28			
		დეტალები			
1		Φ16A-500c,ГОСТ 34028-2016, L=4200	2	6.64	
2		Φ16A-500c,ГОСТ 34028-2016, L=3900	2	6.17	
3		Φ8A-500c, ГОСТ 34028-2016, L=850	15	0.34	
4		Φ16A-500c,ГОСТ 34028-2016, L=3700	2	5.85	
5		Φ16A-500c,ГОСТ 34028-2016, L=3400	2	5.38	
6		Φ8A-500c, ГОСТ 34028-2016, L=1450	15	0.58	
		მასალები			
		B25 კლ.ბეტონი			0.30 მ^3

დეტალების უწყისი

პოზ.	ესკიზი
1	300 / 300 / 3600
2	300 / 3600
3	300 / 220 / 200 / 120
4	300 / 3100 / 300
5	300 / 3100
6	300 / 525 / 200 / 425

თანამდებობა	ხელმოწერა	გვარი	ქ. თბილისი, ვ. ნინუას ქ.3-8 მრავალბინიანი სახლის პროექტი	მ.პ.ს.	"მონოლითჯგუფი"
გენ.დირექტორი		თ. მაისურაძე			
პრ.მთ.ინჟინერი		ზ.ჯულუხიძე			
კონსტრუქტორი		გ.დედალამაზიშვილი	კონსტრუქციული ნაწილი		
			მონოლითური კოჭი მკ 28	სტადია: მ.პრ.	ფურც: კ-356
					მასშტ: 1:100

მონოლითური კოჭი მკ 29 მ1:100

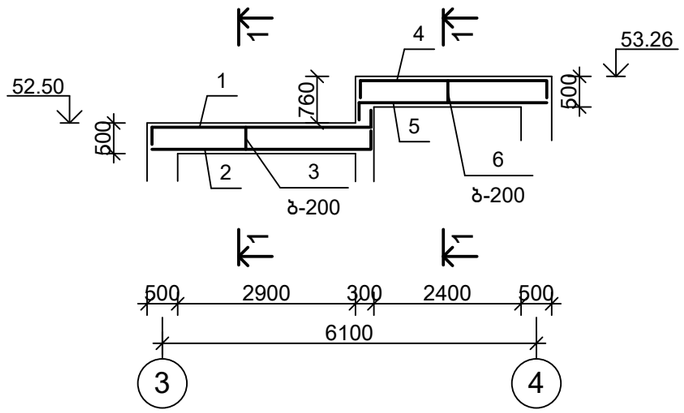

სპეციფიკაცია

პოზიცია	აღნიშვნა	დასახელება	რაოდ.	წონა, კგ	შენიშვნა
		მკ 29			
		დეტალები			
1		Ф16A-500c,ГОСТ 34028-2016, L=4200	2	6.64	
2		Ф16A-500c,ГОСТ 34028-2016, L=3900	2	6.17	
3		Ф8A-500c, ГОСТ 34028-2016, L=1450	28	0.58	
4		Ф16A-500c,ГОСТ 34028-2016, L=3700	2	5.85	
5		Ф16A-500c,ГОСТ 34028-2016, L=3400	2	5.38	
		მასალები			
		B25 კლ.ბეტონი			0.55 მ^3

1-1
მ1:20

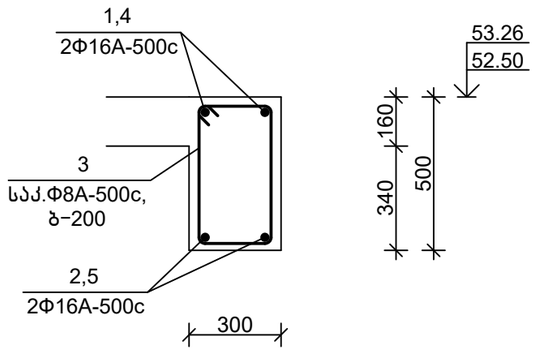

დეტალების უწყისი

პოზ.	ესკიზი
1	300, 300, 3600
2	300, 3600
3	300, 525, 425, 200
4	300, 3100, 300
5	300, 3100

თანამდებობა	ხელმოწერა	გვარი	ქ. თბილისი, ვ. ნინუას ქ.3-8 მრავალბინიანი სასხ.სახლის პროექტი	მ.პ.ს.	"მონოლითჯგუფი"
გენ.დირექტორი		თ. მაისურაძე			
პრ.მთ.ინჟინერი		ზ.ჯულუხიძე			
კონსტრუქტორი		გ.დედალამაზიშვილი	კონსტრუქციული ნაწილი		
			მონოლითური კოჭი მკ 29	სტადია	ფურც	მასშტ
				მ.პრ.	კ-357	1:100

მონოლითური კოჭი მკ 30 მ1:100

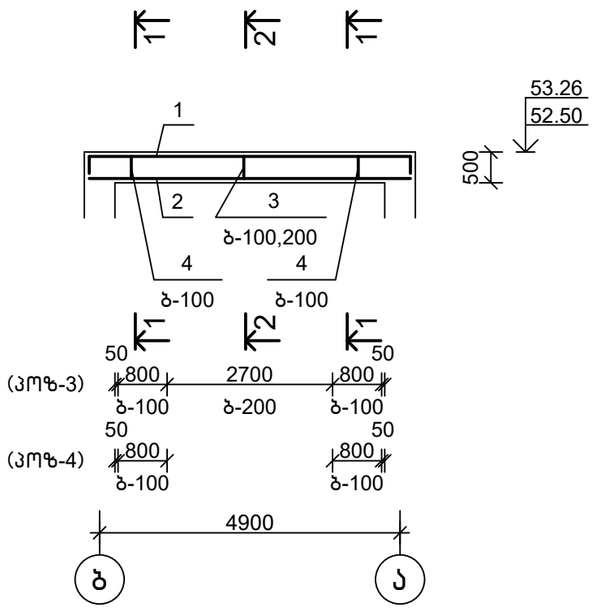

სპეციფიკაცია

პოზიცია	აღნიშვნა	დასახელება	რაოდ.	წონა, კგ	შენიშვნა
		მკ 30			
		დეტალები			
1		Ф20А-500с,ГОСТ 34028-2016, L=6100	4	15.07	
2		Ф16А-500с,ГОСТ 34028-2016, L=5300	4	8.38	
3		Ф8А-500с, ГОСТ 34028-2016, L=1900	31	0.75	
4		Ф8А-500с, ГОСТ 34028-2016, L=650	36	0.26	
		მასალები			
		В25 კლ.ბეტონი			0.75 მ^3

1-1
მ1:20

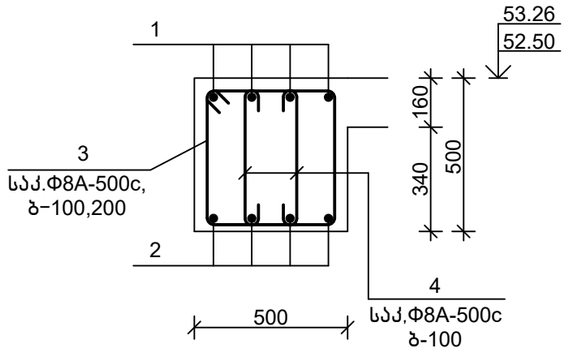

2-2
მ1:20

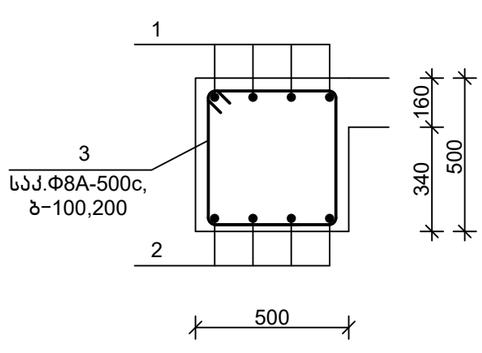

დეტალების უწყისი

პოზ.	ესკიზი
1	400 5300 400
3	500 525 425 400
4	100 425 100

თანამდებობა	ხელმოწერა	გვარი	ქ. თბილისი, ვ. ნინუას ქ.3-8 მრავალბინიანი საცხ.სახლის პროექტი	ბ.პ.ს.	"მონოლითჯგუფი"
გენ.დირექტორი		თ. მაისურაძე			
პრ.მთ.ინჟინერი		ზ.ჯულუხიძე			
კონსტრუქტორი		გ.დედალამაზიშვილი	კონსტრუქციული ნაწილი		
			მონოლითური კოჭი მკ 30	სტადია	ფურც	მასშტ
				მ.პრ.	კ-358	1:100

მონოლითური კოჭი მკ 31 მ1:100

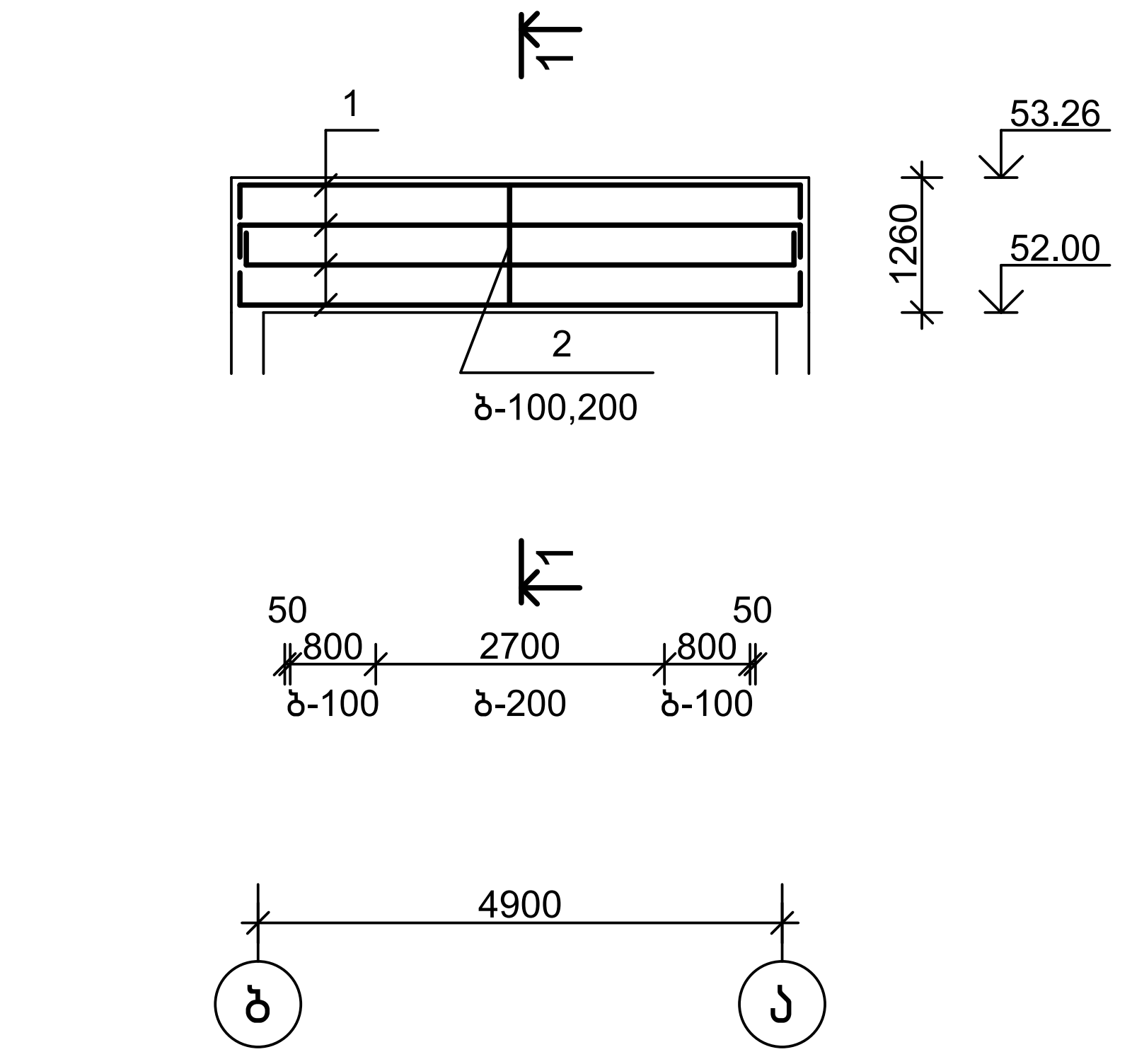

1–1
მ1:20

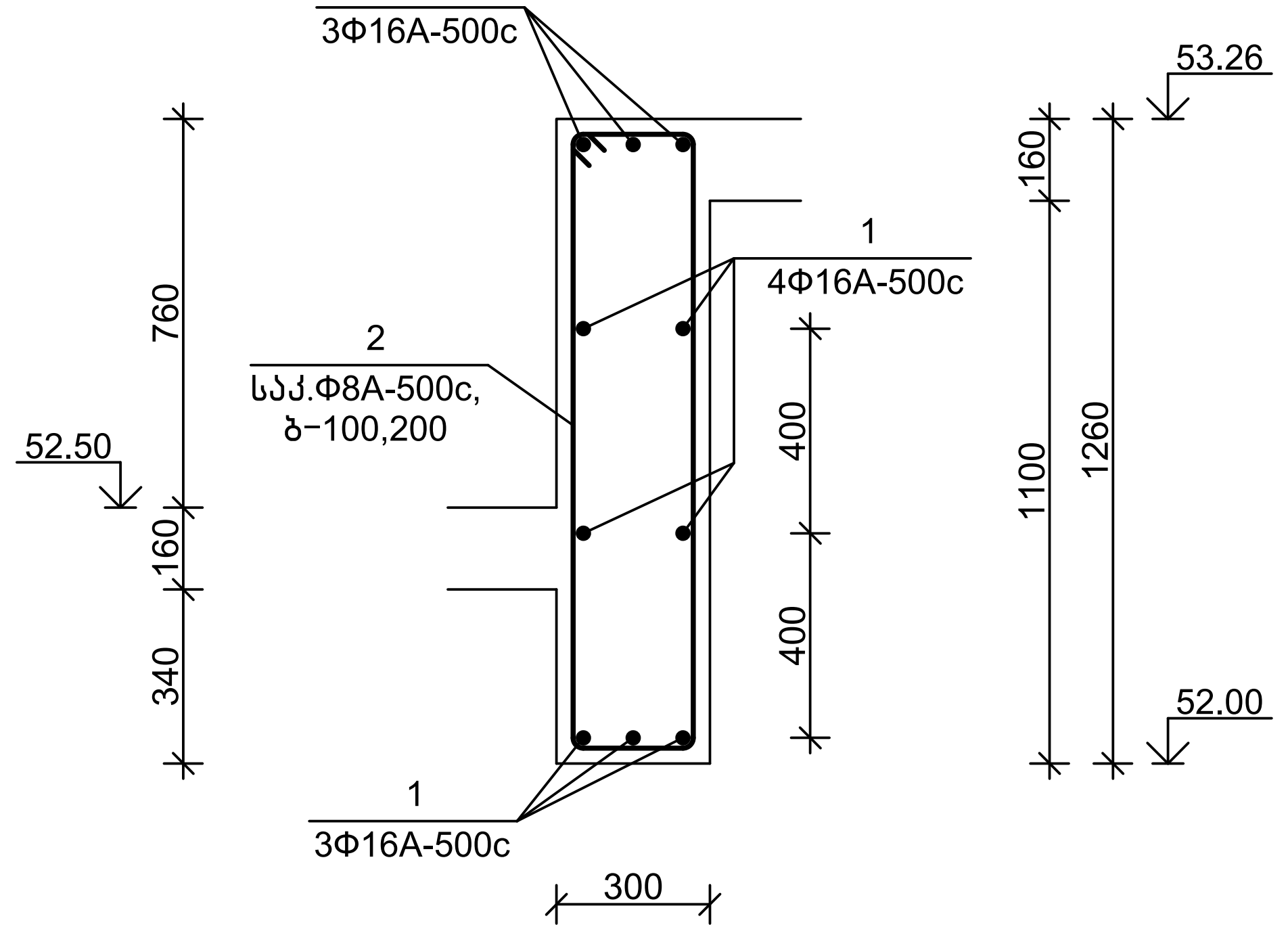

სპეციფიკაცია

პოზიცია	აღნიშვნა	დასახელება	რაოდ.	წონა, კგ	შენიშვნა
		მკ 31			
		დეტალები			
1		Ф16A-500c,ГОСТ 34028-2016, L=5900	10	9.33	
2		Ф8A-500c, ГОСТ 34028-2016, L=3000	31	1.19	
		მასალები			
		B25 კლ.ბეტონი			1.50 მ³

დეტალების უწყისი

პოზ.	ესკიზი
1	300 5300 300
2	300 1300 1200 200

თანამდებობა	ხელმოწერა	გვარი	ქ. თბილისი, ვ. ნინუას ქ.3–8 მრავალბინიანი საცხ.სახლის პროექტი	შ.პ.ს. "მონოლითჯგუფი"		
გენ.დირექტორი		თ. მაისურაძე				
პრ.მთ.ინჟინერი		ზ.ჯულუხიძე				
კონსტრუქტორი		გ.დედალამაზიშვილი	კონსტრუქციული ნაწილი			
			მონოლითური კოჭი მკ 31	სტადია	ფურც	მასშტ
				მ.პრ.	კ–359	1:100

მონოლითური კოჭი მკ 32 მ1:100

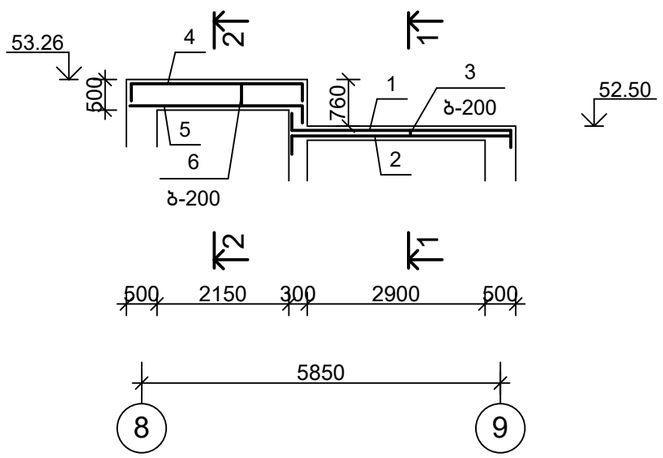

1–1
მ1:20

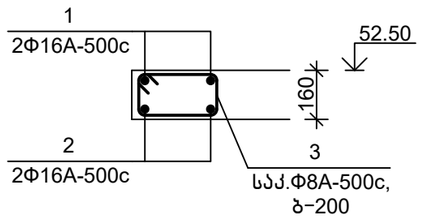

2–2
მ1:20

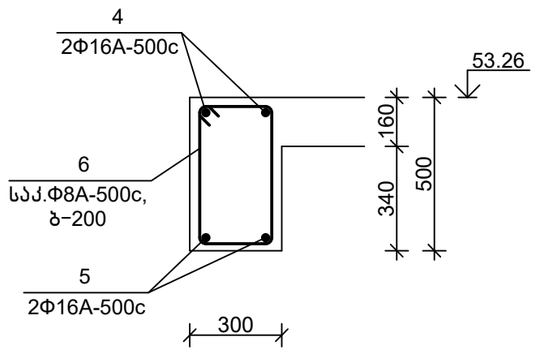

სპეციფიკაცია

პოზიცია	აღნიშვნა	დასახელება	რაოდ.	წონა, კგ	შენიშვნა
		მკ 32			
		დეტალები			
1		Φ16A-500c,ГОСТ 34028-2016, L=4200	2	6.64	
2		Φ16A-500c,ГОСТ 34028-2016, L=3900	2	6.17	
3		Φ8A-500c, ГОСТ 34028-2016, L=850	15	0.34	
4		Φ16A-500c,ГОСТ 34028-2016, L=3450	2	5.46	
5		Φ16A-500c,ГОСТ 34028-2016, L=3150	2	4.98	
6		Φ8A-500c, ГОСТ 34028-2016, L=1450	11	0.58	
		მასალები			
		B25 კლ.ბეტონი			0.20 მ^3

დეტალების უწყისი

პოზ.	ესკიზი
1	300 / 300 / 3600
2	300 / 3600
3	300 / 220 / 200 / 120
4	300 / 2850 / 300
5	300 / 2850
6	300 / 525 / 200 / 425

თანამდებობა	ხელმოწერა	გვარი	ქ. თბილისი, ვ. ნინუას ქ.3–8 მრავალბინიანი სახლის პროექტი	მპს.	"მონოლითჯგუფი"
გენ.დირექტორი		თ. მაისურაძე			
პრ.მთ.ინჟინერი		ზ.ჯულუხიძე			
კონსტრუქტორი		გ.დედალამაზიშვილი	კონსტრუქციული ნაწილი		
			მონოლითური კოჭი მკ 32	სტადია: მ.პრ.	ფურც: კ–360
					მასშტ: 1:100

მონოლითური კოჭი მკ 33 მ1:100

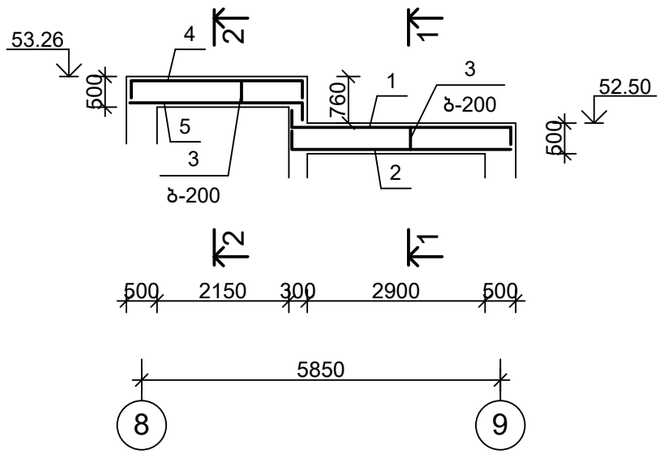

1-1
მ1:20

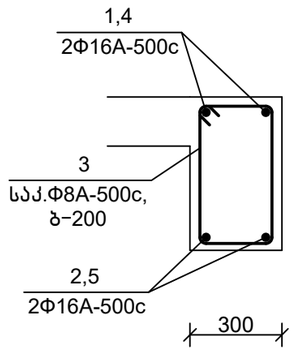

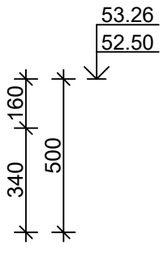

სპეციფიკაცია

პოზიცია	აღნიშვნა	დასახელება	რაოდ.	წონა, კგ	შენიშვნა
		მკ 33			
		დეტალები			
1		Φ16A-500c,ГОСТ 34028-2016, L=4200	2	6.64	
2		Φ16A-500c,ГОСТ 34028-2016, L=3900	2	6.17	
3		Φ8A-500c, ГОСТ 34028-2016, L=850	26	0.34	
4		Φ16A-500c,ГОСТ 34028-2016, L=3450	2	5.46	
5		Φ16A-500c,ГОСТ 34028-2016, L=3150	2	4.98	
		მასალები			
		B25 კლ.ბეტონი			0.20 მ³

დეტალების უწყისი

პოზ.	ესკიზი
1	300 / 300 3600
2	300 3600
3	300 / 525 425 / 200
4	300 2850 300
5	300 2850

თანამდებობა	ხელმოწერა	გვარი	ქ. თბილისი, ვ. ნინუას ქ.3-8 მრავალბინიანი სასხ.სახლის პროექტი	მ.პ.ს.	"მონოლითჯგუფი"
გენ.დირექტორი		თ. მაისურაძე			
პრ.მთ.ინჟინერი		ზ.ჯულუხიძე			
კონსტრუქტორი		გ.დედალამაზიშვილი	კონსტრუქციული ნაწილი		
			მონოლითური კოჭი მკ 33	სტადია / ფურც / მასშტ	
				მ.პრ. / კ-361 / 1:100	

1-1 მ1:150

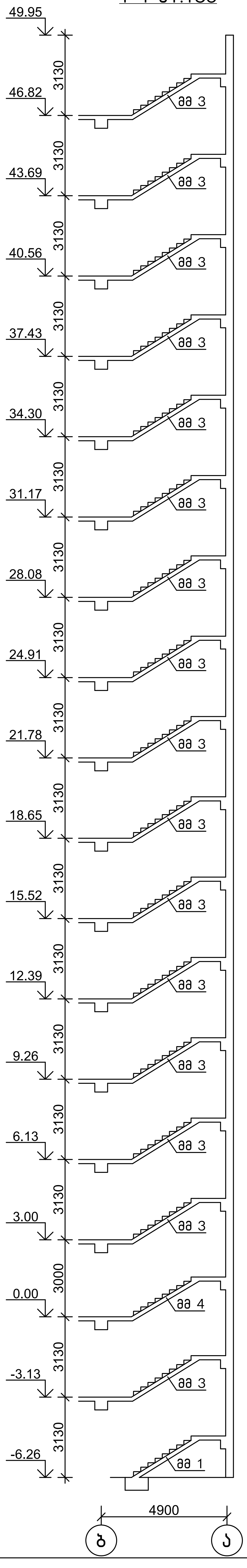

2-2 მ1:150

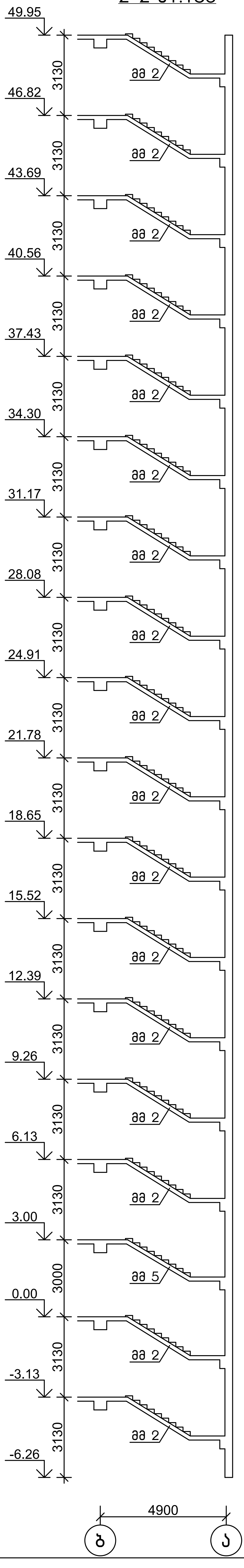

კიბის უჯრედი კუ 1 მ1:150

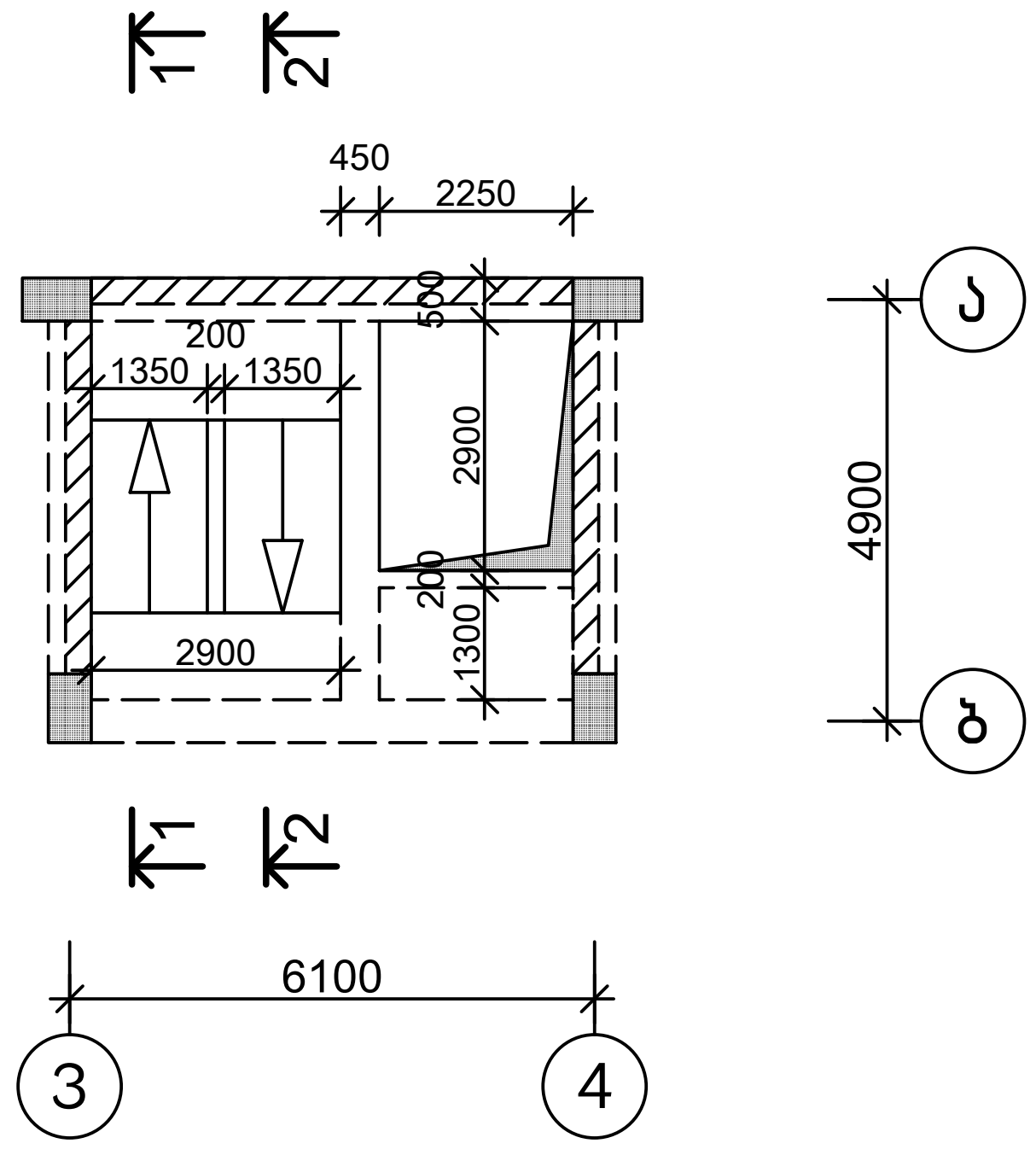

კიბის უჯრედი კუ 2 მ1:150

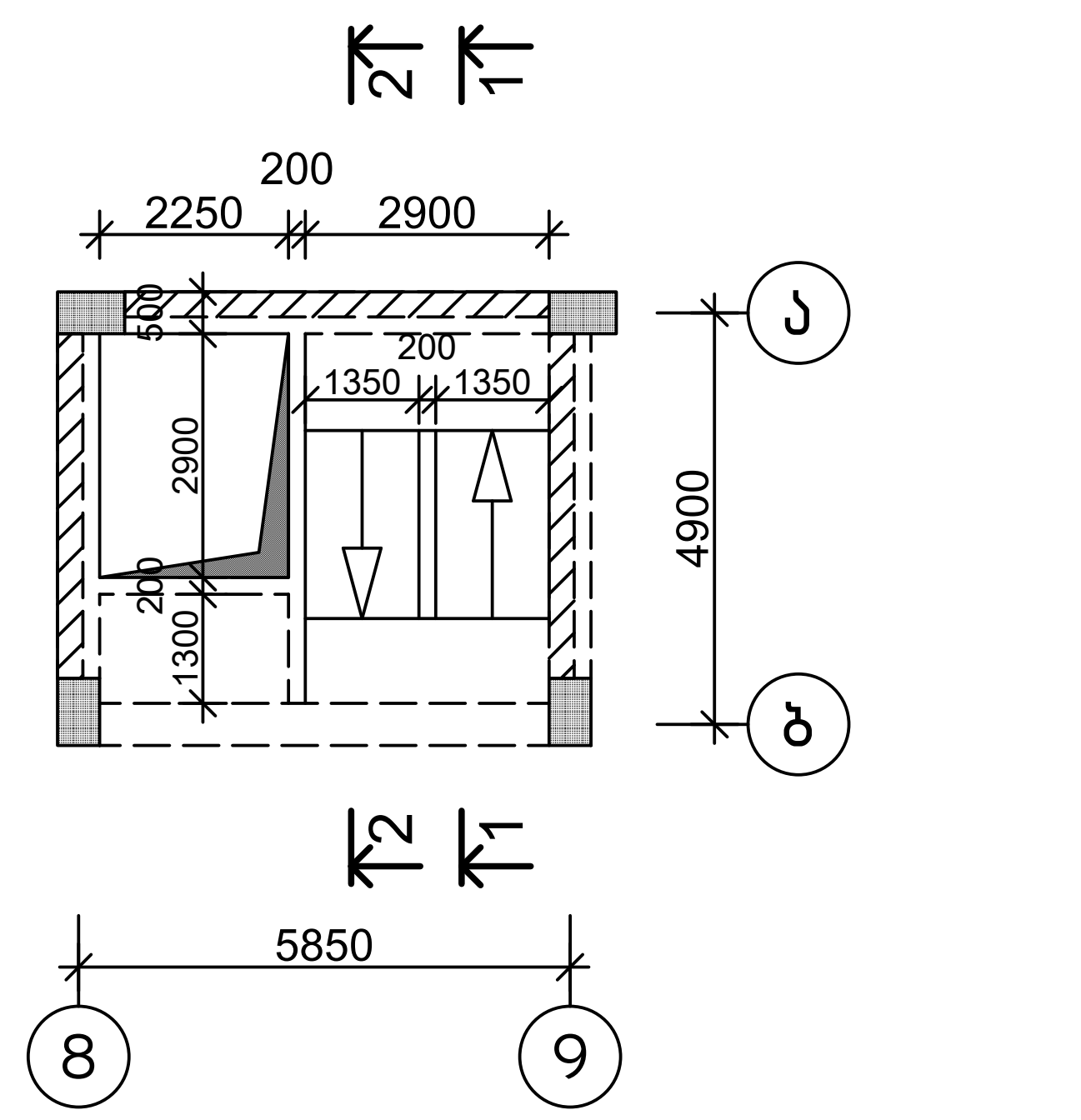

შენიშვნა

1.მონოლითური მარში მმ 1÷5
იხ.ფ.კ-363÷365

თანამდებობა	ხელმოწერა	გვარი	ქ. თბილისი, ვ. ნინუას ქ.3-8 მრავალბინიანი საცხ.სახლის პროექტი	შ.პ.ს. "მონოლითჯგუფი"		
მენ.დირექტორი		თ. მაისურაძე				
პრ.მთ.ინჟინერი		ზ.ჯაფლუხიძე	კონსტრუქციული ნაწილი			
კონსტრუქტორი	[signature]	გ.ლოლაძე	კიბის უჯრედი 1,2	სტადია	ფურც	მასშტ
				მ.პრ.	კ-362	1:150

მონოლითური მარში მმ 1 მ1:20

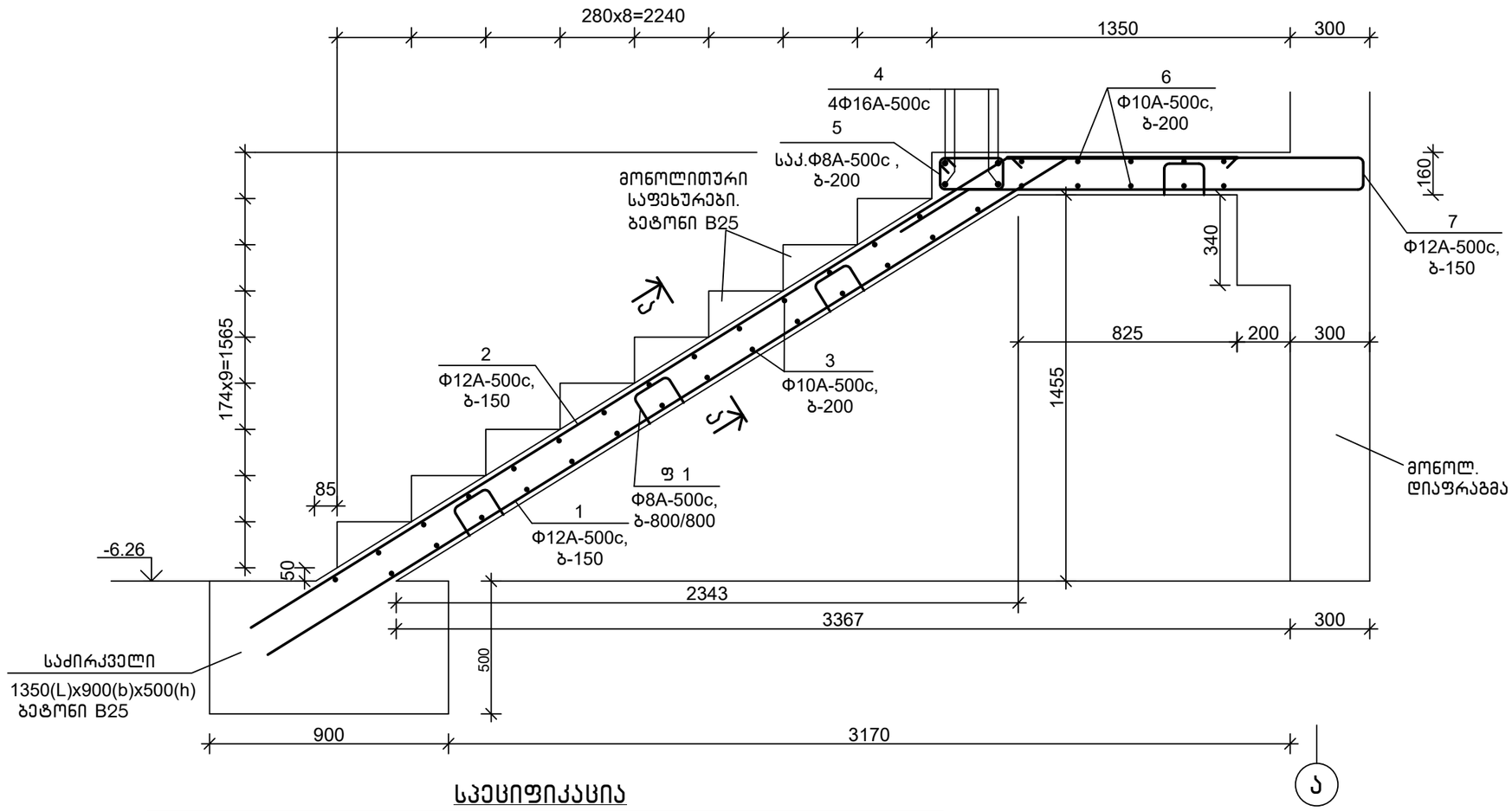

დეტალების უწყისი

პოზ.	ესკიზი
1	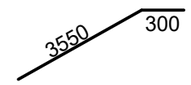
2	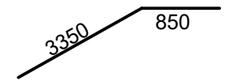
5	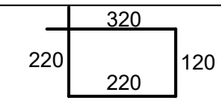
7	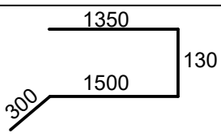
ფ 1	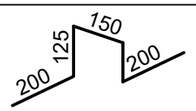

სპეციფიკაცია

პოზიცია	აღნიშვნა	დასახელება	რაოდ.	წონა, კგ	შენიშვნა
		მმ 1			
		დეტალები			
1		Φ12A-500c,ГОСТ 34028-2016, L=3850	10	3.43	
2		Φ12A-500c,ГОСТ 34028-2016, L=4200	10	3.74	
3		Φ10A-500c,ГОСТ 34028-2016, L=1300	28	0.81	
4		Φ16A-500c,ГОСТ 34028-2016, L=2850	4	4.51	
5		Φ8A-500c, ГОСТ 34028-2016, L=880	15	0.35	
6		Φ10A-500c,ГОСТ 34028-2016, L=2850	10	1.77	
7		Φ12A-500c,ГОСТ 34028-2016, L=3350	10	2.99	
ფ 1		Φ8A-500c, ГОСТ 34028-2016, L=800	15	0.32	
		მასალები			
		B25 კლ.ბეტონი			1.75 მ^3

ა–ა
მ1:20

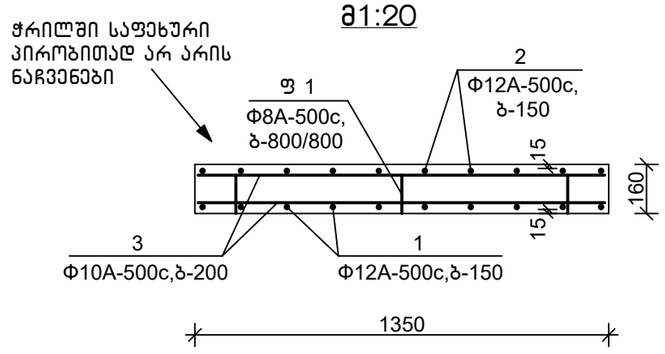

თანამდებობა	ხელმოწერა	გვარი	ქ. თბილისი, ვ. ნინუას ქ.3–8 მრავალბინიანი სასხ.სახლის პროექტი	შ.პ.ს.	"მონოლითშენგუფი"
გენ.დირექტორი		თ. მაისურაძე			
პრ.მთ.ინჟინერი		ზ.ჯულუხიძე			
კონსტრუქტორი		გ.დედალამაზიშვილი	კონსტრუქციული ნაწილი		
			კიბის უჯრედი 1,2 მონოლითური მარში 1	სტადია	ფურც	მასშტ
				მ.პრ.	კ–363	1:20

მონოლითური მარში მმ 2 მ1:20

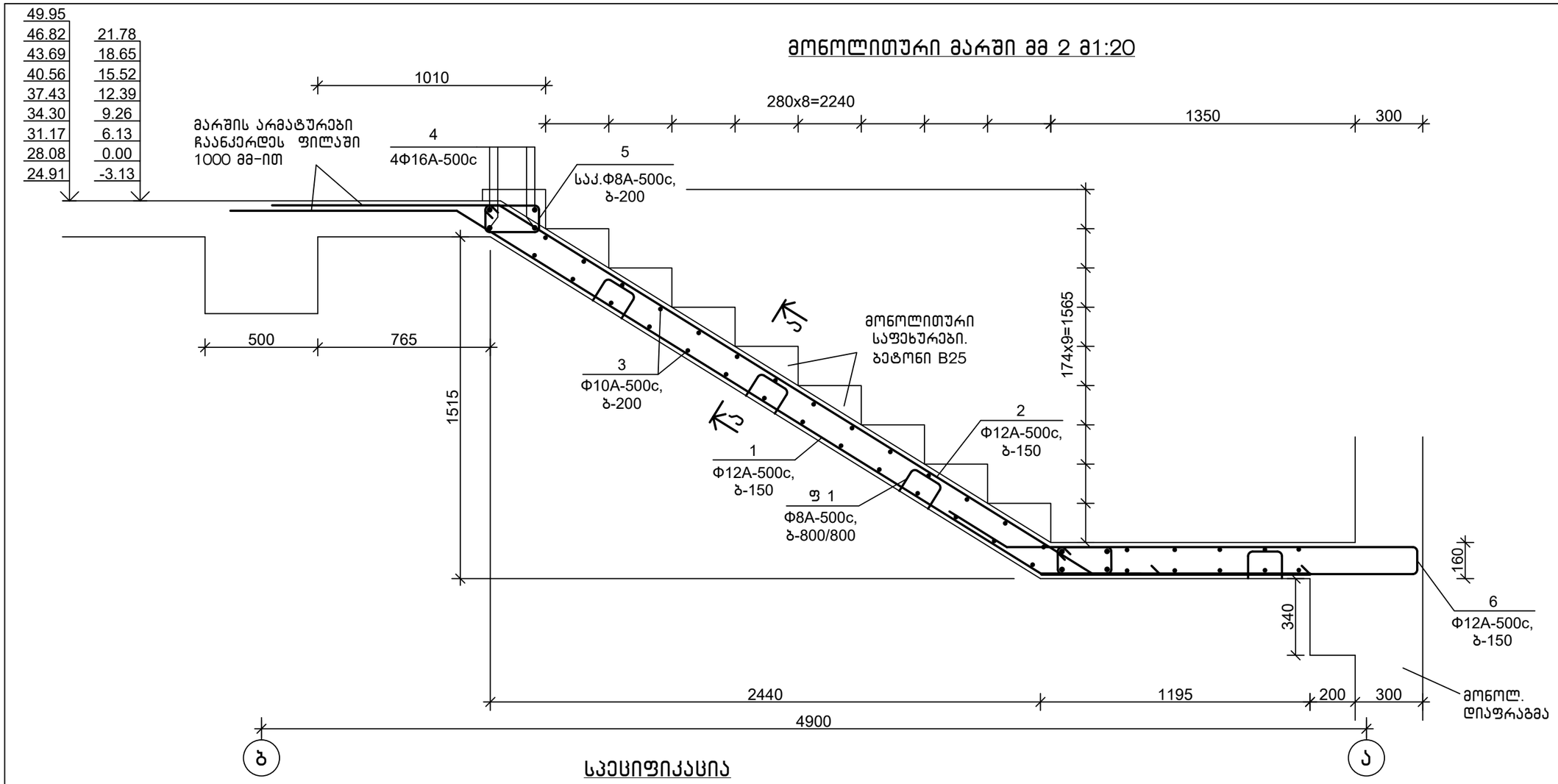

დეტალების უწყისი

პოზ.	ესკიზი
1	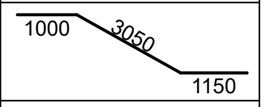
2	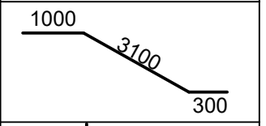
5	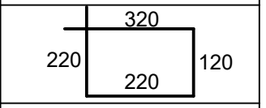
6	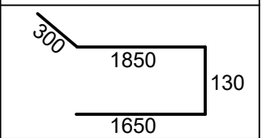
ფ 1	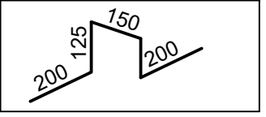

სპეციფიკაცია

პოზიცია	აღნიშვნა	დასახელება	რაოდ.	წონა, კგ	შენიშვნა
		მმ 2			
		დეტალები			
1		Φ12A-500c,ГОСТ 34028-2016, L=5200	10	4.63	
2		Φ12A-500c,ГОСТ 34028-2016, L=4400	10	3.92	
3		Φ10A-500c,ГОСТ 34028-2016, L=1300	28	0.81	
4		Φ16A-500c,ГОСТ 34028-2016, L=4300	4	6.80	
5		Φ8A-500c, ГОСТ 34028-2016, L=880	15	0.35	
6		Φ12A-500c,ГОСТ 34028-2016, L=3900	10	3.48	
ფ 1		Φ8A-500c, ГОСТ 34028-2016, L=800	9	0.32	
		მასალები			
		B25 კლ.ბეტონი			1.20 მ^3

ა–ა
მ1:20

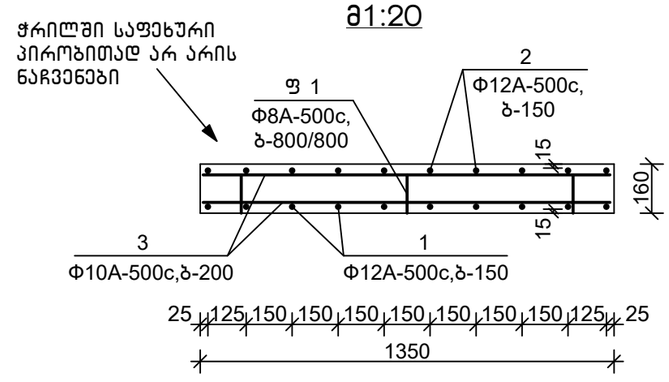

თანამდებობა	ხელმოწერა	გვარი	ქ. თბილისი, ვ. ნინუას ქ.3-8 მრავალბინიანი სასხ.სახლის პროექტი	შ.პ.ს.	"მონოლითშენგუფი"
გენ.დირექტორი		თ. მაისურაძე			
პრ.მთ.ინჟინერი		ზ.ჯულუხიძე			
კონსტრუქტორი		გ.დედალამაზიშვილი	კონსტრუქციული ნაწილი		
			კიბის უჯრედი 1,2 მონოლითური მარში 2	სტადია	ფურც	მასშტ
				მ.პრ.	კ-364	1:20

მონოლითური მარში მმ 3 მ1:20

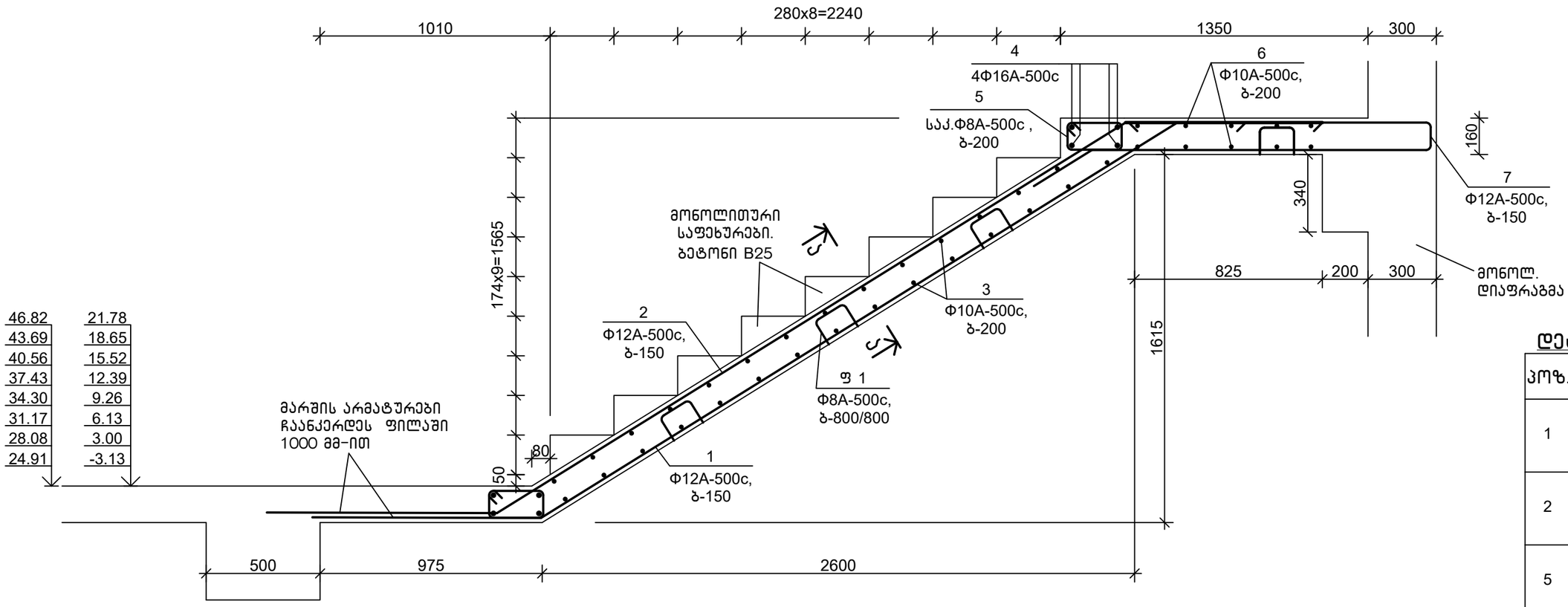

დეტალების უწყისი

პოზ.	ესკიზი
1	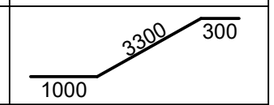
2	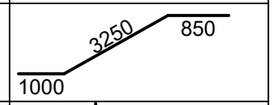
5	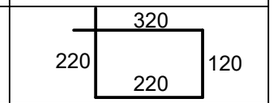
7	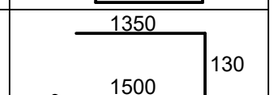
ფ 1	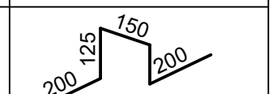

სპეციფიკაცია

პოზიცია	აღნიშვნა	დასახელება	რაოდ.	წონა, კგ	შენიშვნა
		მმ 3			
		დეტალები			
1		Φ12A-500c,ГОСТ 34028-2016, L=4600	10	4.10	
2		Φ12A-500c,ГОСТ 34028-2016, L=5100	10	4.54	
3		Φ10A-500c,ГОСТ 34028-2016, L=1300	29	0.81	
4		Φ16A-500c,ГОСТ 34028-2016, L=2850	4	4.51	
5		Φ8A-500c, ГОСТ 34028-2016, L=880	15	0.35	
6		Φ10A-500c,ГОСТ 34028-2016, L=2850	10	1.77	
7		Φ12A-500c,ГОСТ 34028-2016, L=3350	10	2.99	
ფ 1		Φ8A-500c, ГОСТ 34028-2016, L=800	15	0.32	
		მასალები			
		B25 კლ.ბეტონი			1.20 მ³

ა-ა
მ1:20

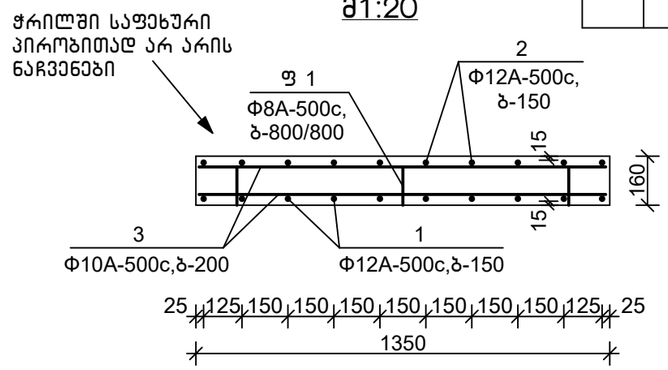

თანამდებობა	ხელმოწერა	გვარი	ქ. თბილისი, ვ. ნინუას ქ.3-8 მრავალბინიანი სახლის პროექტი	მ.პ.ს.	"მონოლითჯგუფი"
გენ.დირექტორი		თ. მაისურაძე			
არ.მთ.ინჟინერი		ზ.ჯულუხიძე			
კონსტრუქტორი		გ.დედალამაზიშვილი	კონსტრუქციული ნაწილი		
			კიბის უჯრედი 1,2 მონოლითური მარში 3	სტადია: მ.პრ.	ფურც: კ-365
					მასშტ: 1:20

მონოლითური მარში მმ 4 მ1:20

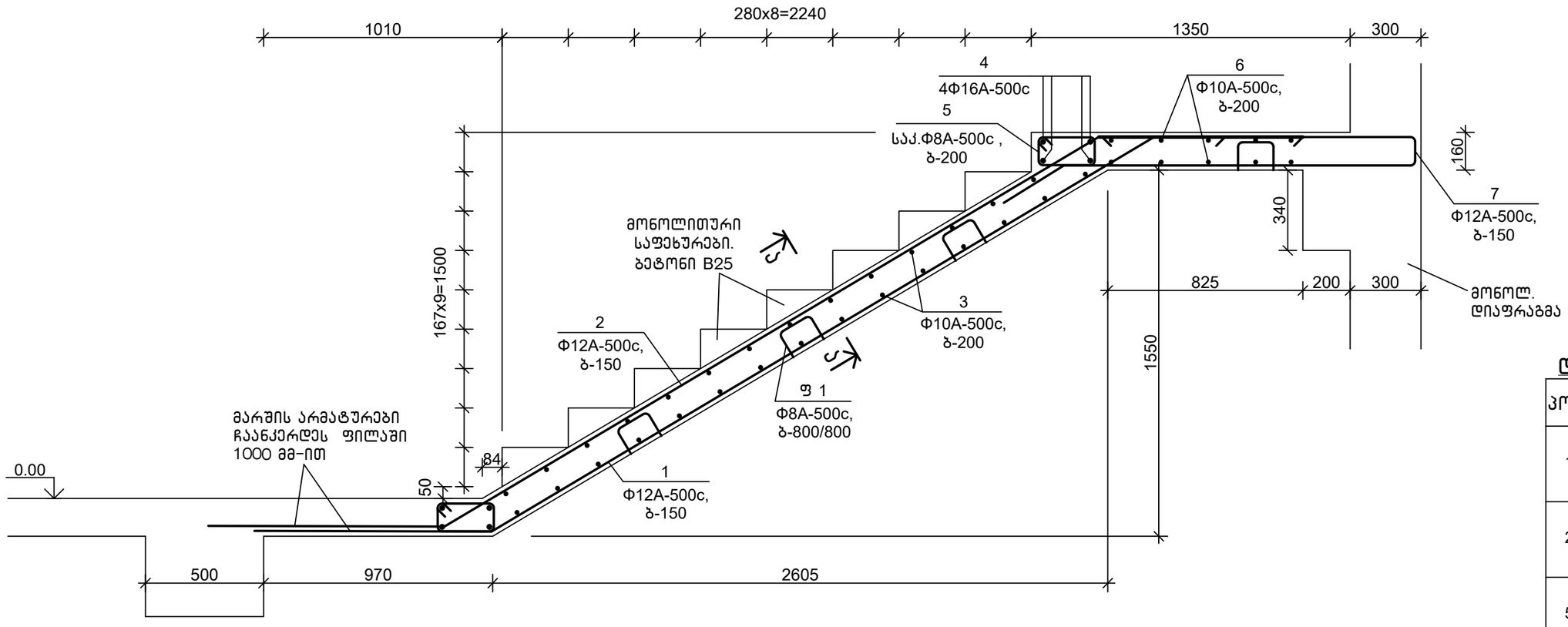

4900

ბ

ა

დეტალების უწყისი

პოზ.	ესკიზი
1	
2	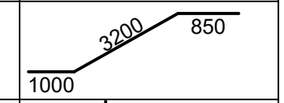
5	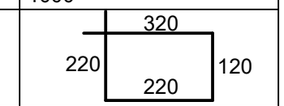
7	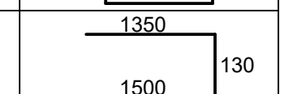
ფ 1	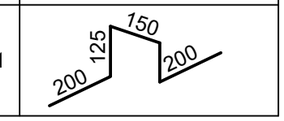

სპეციფიკაცია

პოზიცია	აღნიშვნა	დასახელება	რაოდ.	წონა, კგ	შენიშვნა
		მმ 4			
		დეტალები			
1		Φ12A-500c,ГОСТ 34028-2016, L=4550	10	4.05	
2		Φ12A-500c,ГОСТ 34028-2016, L=5050	10	4.50	
3		Φ10A-500c,ГОСТ 34028-2016, L=1300	29	0.81	
4		Φ16A-500c,ГОСТ 34028-2016, L=2850	4	4.51	
5		Φ8A-500c, ГОСТ 34028-2016, L=880	15	0.35	
6		Φ10A-500c,ГОСТ 34028-2016, L=2850	10	1.77	
7		Φ12A-500c,ГОСТ 34028-2016, L=3350	10	2.99	
ფ 1		Φ8A-500c, ГОСТ 34028-2016, L=800	15	0.32	
		მასალები			
		B25 კლ.ბეტონი			1.15 მ^3

ა-ა
მ1:20

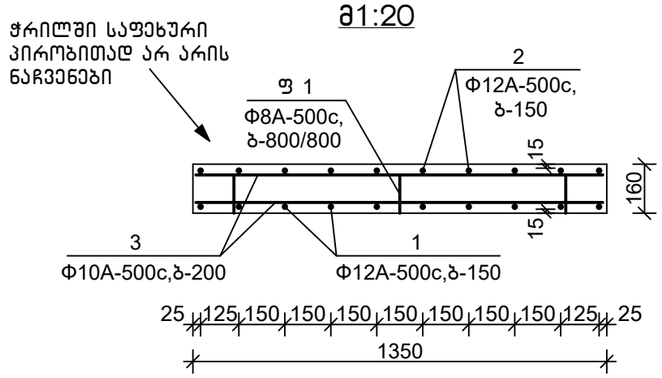

თანამდებობა	ხელმოწერა	გვარი	ქ. თბილისი, ვ. ნინუას ქ.3-8 მრავალბინიანი საცხ.სახლის პროექტი	მ.პ.ს.	"მონოლითმშენგეგმა"
გენ.დირექტორი		თ. მაისურაძე			
არ.მთ.ინჟინერი		ზ.ჯულუხიძე			
კონსტრუქტორი		გ.დედალამაზიშვილი	კონსტრუქციული ნაწილი		
			კიბის უჯრედი 1,2 მონოლითური მარში 4	სტადია: მ.პრ.	ფურც: კ-366	მასშტ: 1:20

მონოლითური მარში მმ 5 მ1:20

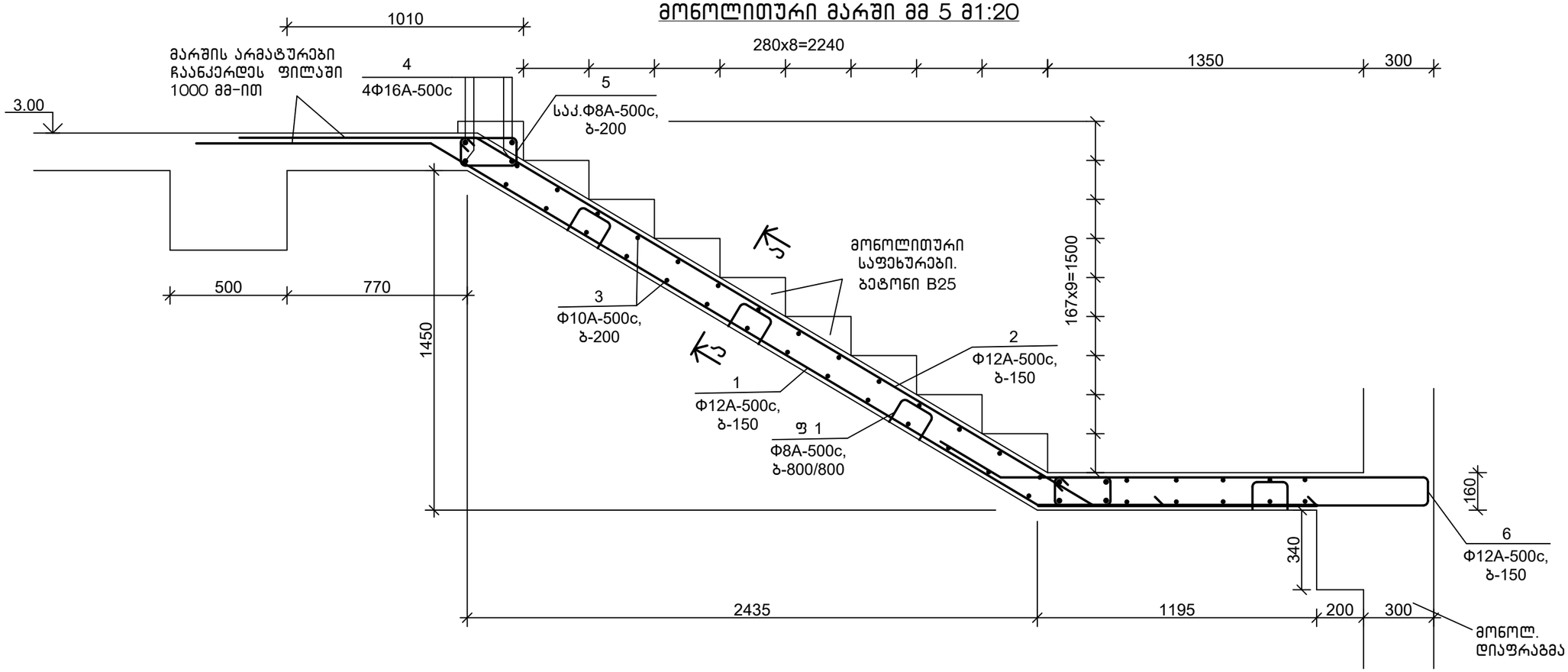

დეტალების უწყისი

პოზ.	ესკიზი
1	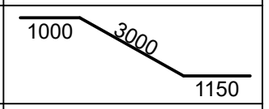
2	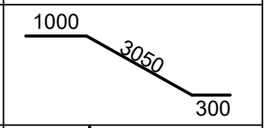
5	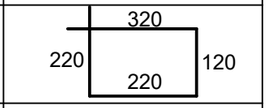
6	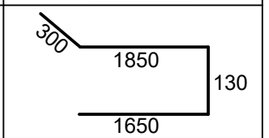
ფ 1	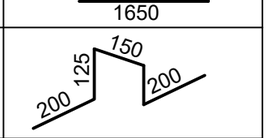

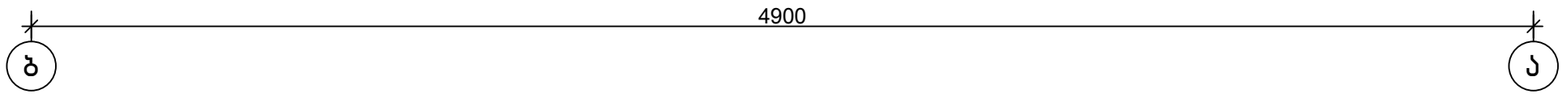

სპეციფიკაცია

პოზიცია	აღნიშვნა	დასახელება	რაოდ.	წონა, კგ	შენიშვნა
		მმ 5			
		დეტალები			
1		Φ12A-500c,ГОСТ 34028-2016, L=5150	10	4.59	
2		Φ12A-500c,ГОСТ 34028-2016, L=4350	10	3.88	
3		Φ10A-500c,ГОСТ 34028-2016, L=1300	28	0.81	
4		Φ16A-500c,ГОСТ 34028-2016, L=4300	4	6.80	
5		Φ8A-500c, ГОСТ 34028-2016, L=880	15	0.35	
6		Φ12A-500c,ГОСТ 34028-2016, L=3900	10	3.48	
ფ 1		Φ8A-500c, ГОСТ 34028-2016, L=800	9	0.32	
		მასალები			
		B25 კლ.ბეტონი			1.15 მ³

ა–ა
მ1:20

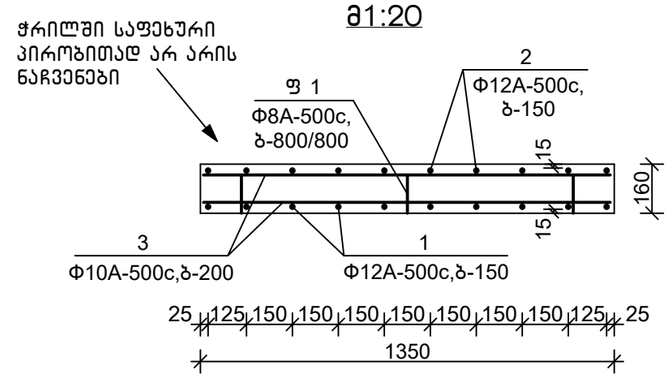

თანამდებობა	ხელმოწერა	გვარი	ქ. თბილისი, ვ. ნინუას ქ.3-8 მრავალბინიანი სახლის პროექტი	მ.პ.ს.	"მონოლითჯგუფი"
გენ.დირექტორი		თ. მაისურაძე			
პრ.მთ.ინჟინერი		ზ.ჯულუხიძე			
კონსტრუქტორი		გ.დედალამაზიშვილი	კონსტრუქციული ნაწილი		
			კიბის უჯრედი 1,2 მონოლითური მარში 5	სტადია / ფურც / მასშტ	
				მ.პრ. / კ-367 / 1:20	

მასალის ხარჯის უწყისი

№№	ელემენტის მარკა	ბეტონი, მ³			არმატურის ნაკეთობა, კგ												ჯამი, კგ	ლითონის ნაკეთობა, კგ			
					არმატურის კლასი													ფოლადის მარკა			
					A-240	A-500c												38/23			
					ГОСТ 34028-2016													ГОСТ 103-76			
		B15	B25	B30	Ф8	Ф8	Ф10	Ф12	Ф14	Ф16	Ф18	Ф20	Ф22	Ф25	Ф28	Ф32		-100Х8	δ=20		
1	ნატენი ხიმინჯი ნხ 1÷4			529.2	2695		133							15130	12276	30884	61118	4614			
2	მონოლითური როსტვერკი მრ 1÷11	16.0		246.5				2448		6700							9148				
3	საძირკვლის კოჭები, ანკერები	36.9		182.6		7165		1871	1328	464		4078	144	22800	3132	2565	43547				
4	ლიფტის შახტის თანაორმო 1	1.2		8.1		6		561									567				
5	ლიფტის შახტის თანაორმო 2	1.1		6.3		5		533									538				
6	ბეტონის იატაკი -6,26 ნიშ-ზე		111.4				15195										15195				
7	მონოლითური კედლები			142.8		259		20359									20618				
8	გადახურვის მონ. ფილა -3,13 ნიშ-ზე		172.0			356	16900			148							17404				
9	გადახურვის მონ. ფილა 0,00 ნიშ-ზე		174.4			365	16966			148							17479				
10	გადახურვის მონ. ფილა 3,00 ნიშ-ზე		169.8			333	14723			157							15213				
11	გადახურვის მონ. ფილა 6,13; 9,26; 12,39; 15,52; 18,65; 21,78; 24,91; 28,04; 31,17; 34,30; 37,43; 40,56; 43,69; 46,32; 49,95 ნიშ-ბზე /15 ცალი/		2757.0			5946	242882			20232							269060				
12	გადახურვის მონ. ფილა 52,50; 53,20 ნიშ-ბზე		11.2			24	919										943				
11	შახტის გადახურვის მონ. ფილა 51,10 ნიშ-ზე		9.6			12	334	239									585				
12	პარაპეტის მონ. სარტყელი, გულარები		11.2			405	557	342									1304				
13	მონოლითური სვეტი მს 1.1÷19.3		589.6	217.7		38021				392		42558	816	20117	10625		112529		717		
14	მონოლითური დიაფრაგმა მდ 1÷8		652.8	181.4		5018	19053	29295	10838	3283	2988	10488	3312	1704			85979				
15	მონოლითური კოჭი მკ 1÷33		1144.6			47459		8276		896	82349	240	76604	12617			228441				
16	კიბის უჯრედი 1		43.7			330	1169	4322		864							6685				
17	კიბის უჯრედი 2		43.7			330	1169	4322		864							6685				
ჯამი		55.2	5891	1514.6	2695	106034	330000	72568	12166	34148	85337	57364	80876	72368	26033	33449	913038	4614	717		

$$\frac{\text{არმატურა, კგ}}{\text{ბეტონი მ3}} = \frac{913038}{7461} = 122{,}3 \text{ კგ/მ3}$$

თანამდებობა	ხელმოწერა	გვარი	ქ. თბილისი, ვ. ნინუას ქ.3-8 მრავალბინიანი საცხ.სახლის პროექტი	შ.პ.ს. "მონოლითჯგუფი"
გენ.დირექტორი		თ. მაისურაძე		
პრ.მთ.ინჟინერი		ზ.ჯულუხიძე		
კონსტრუქტორი		გ.დედალამაზიშვილი	კონსტრუქციული ნაწილი	
			მასალის ხარჯის უწყისი	სტადია: მ.პრ. ფურც: კ-368 მასშტ

საძირკვლის ფილის გეგმა 1:150
(საყალიბო)

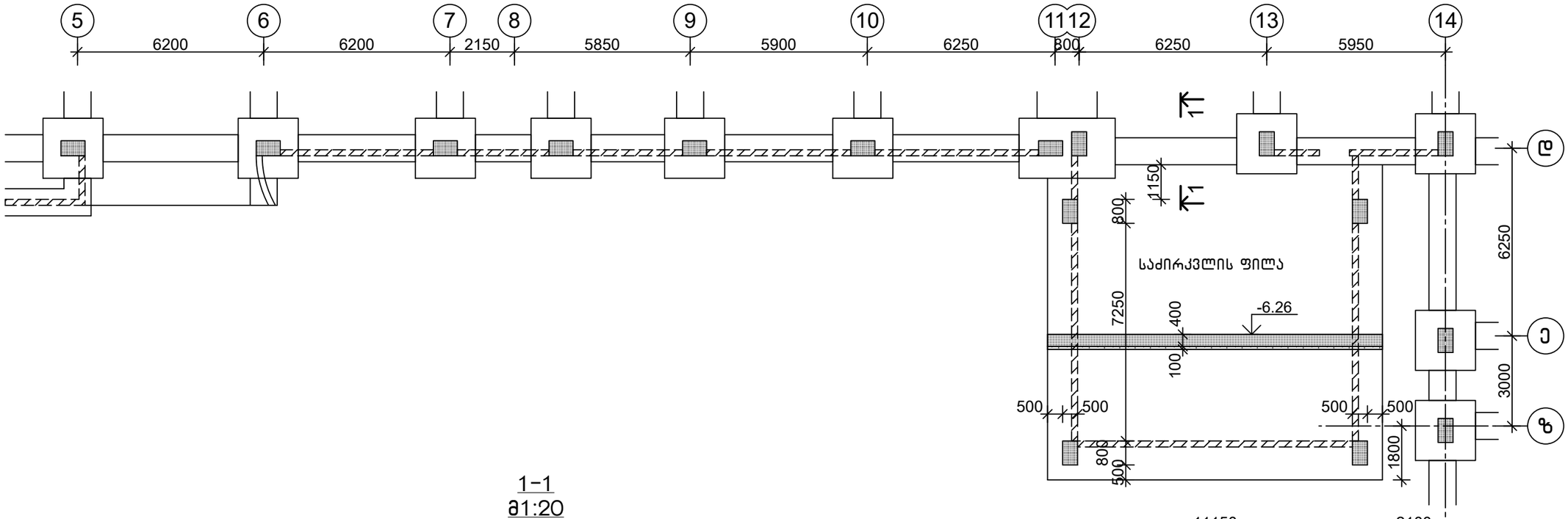

1-1
მ1:20

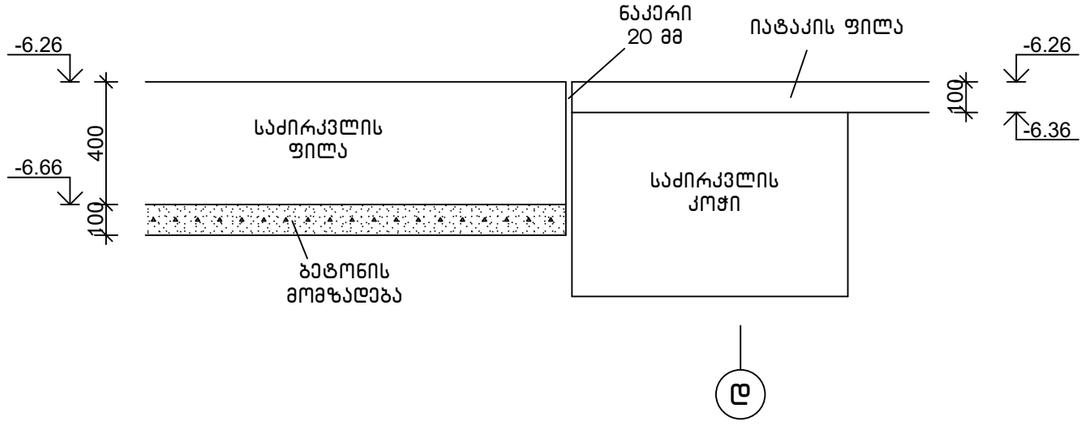

თანამდებობა	ხელმოწერა	გვარი	ქ. თბილისი, ვ. ნინუას ქ.3-8 მრავალბინიანი სახლის პროექტი	მპს.	"მონოლითჯგუფი"
გენ.დირექტორი		თ. მაისურაძე			
პრ.მთ.ინჟინერი		ზ.ჯულუხიძე			
კონსტრუქტორი		გ.დედალამაზიშვილი	კონსტრუქციული ნაწილი		
			საძირკვლის ფილის გეგმა (საყალიბო)	სტადია	ფურც	მასშტ
				მ.პრ.	კ-369	1:150

საძირკვლის ფილის გეგმა 1:150
(ქვედა, ზედა ზონის არმირება)

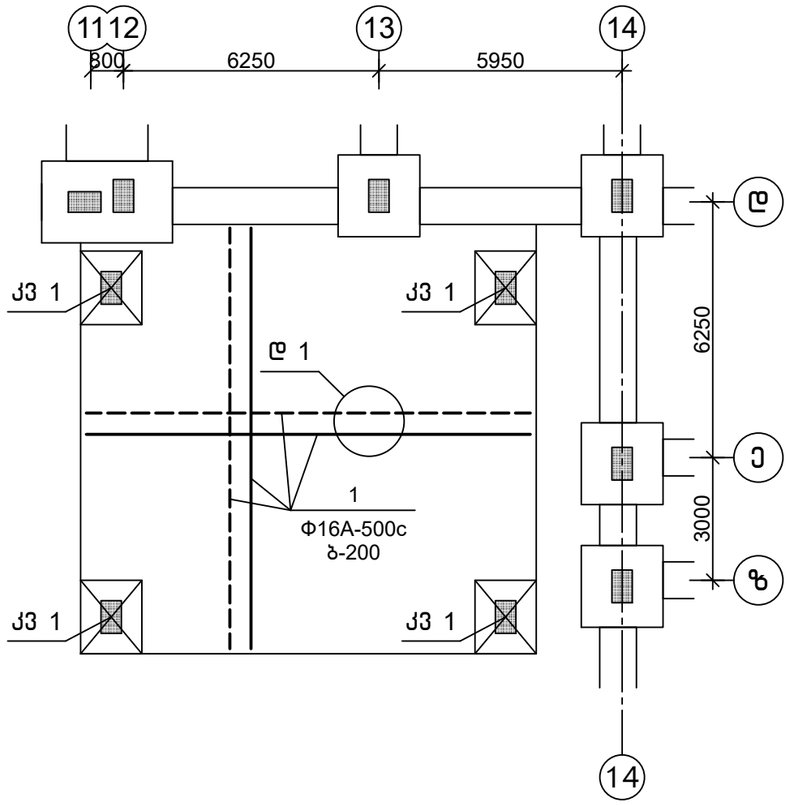

კვანძი 1 მ1:50
(ვერტიკალური ღეროების განლაგების სქემა)

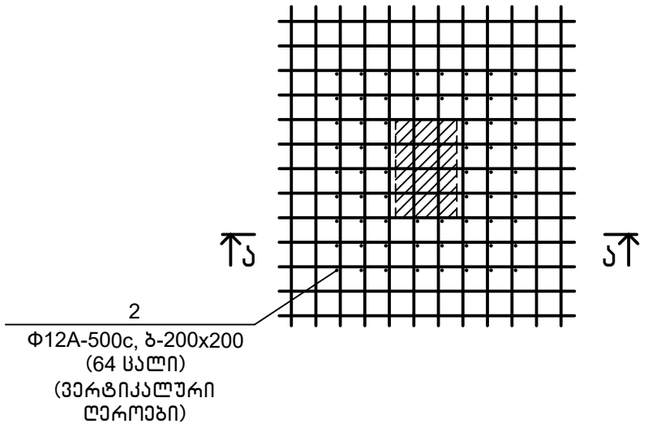

ა-ა
მ1:20

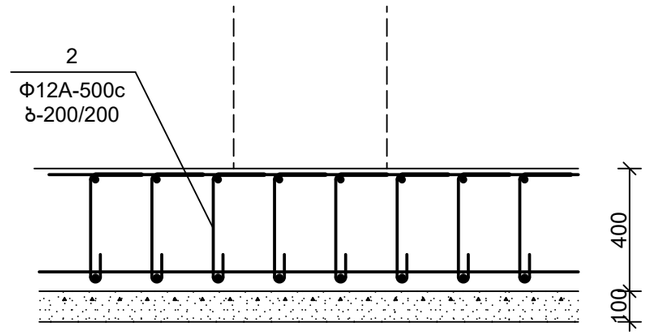

ფილის არმირების დეტალი 1
მ1:20

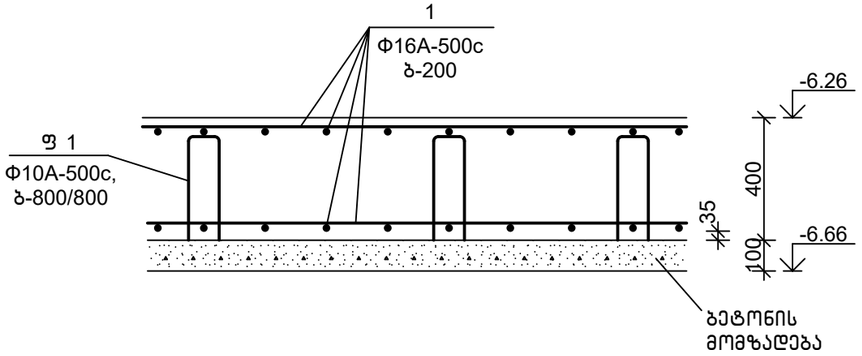

დეტალების უწყისი

პოზ.	ესკიზი
2	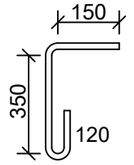
ფ 1	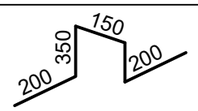

სპეციფიკაცია

პოზიცია	აღნიშვნა	დასახელება	რაოდ.	წონა, კგ	შენიშვნა
		საძირკვლის ფილა			
		დეტალები			
1		Φ16A-500c,ГОСТ 34028-2016, L=2530 გ.მ	—	3998	
2		Φ12A-500c,ГОСТ 34028-2016, L=650	256	0.58	
ფ 1		Φ10A-500c,ГОСТ 34028-2016, L=1300	204	0.81	
		მასალები			
		B30,W8 კლ.ბეტონი			46.2 მ^3
		ბეტ. მომზადება B15 კლ.ბეტონი			11.6 მ^3

თანამდებობა	ხელმოწერა	გვარი	ქ. თბილისი, ვ. ნინუას ქ.3-8 მრავალბინიანი სასხ.სახლის პროექტი	შ.პ.ს.	"მონოლითშენგუფი"
გენ.დირექტორი		თ. მაისურაძე			
პრ.მთ.ინჟინერი		ზ.ჯულუხიძე			
კონსტრუქტორი		გ.დედალამაზიშვილი	კონსტრუქციული ნაწილი		
			საძირკვლის ფილის გეგმა (ქვედა, ზედა ზონის არმირება)	სტადია	ფურც	მასშტ
				მ.პრ.	კ-370	1:150

საძირკვლის ფილის ანკერების გეგმა 1:150

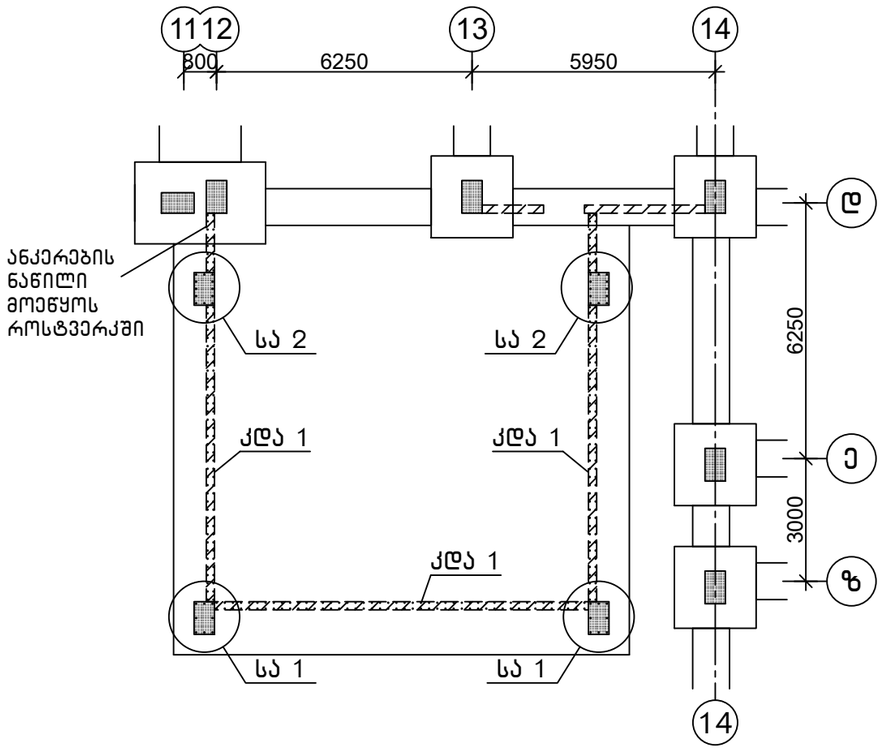

სვეტის ანკერები სა 1 მ1:20

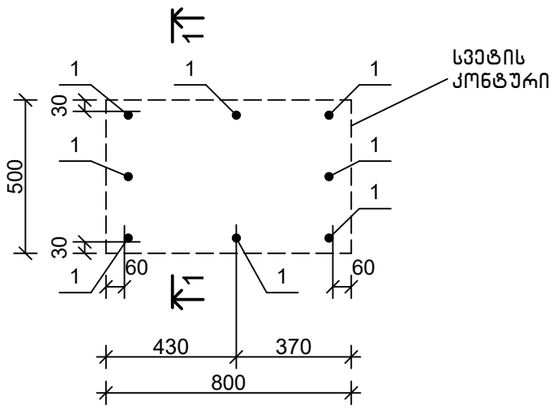

სვეტის ანკერები სა 2 მ1:20

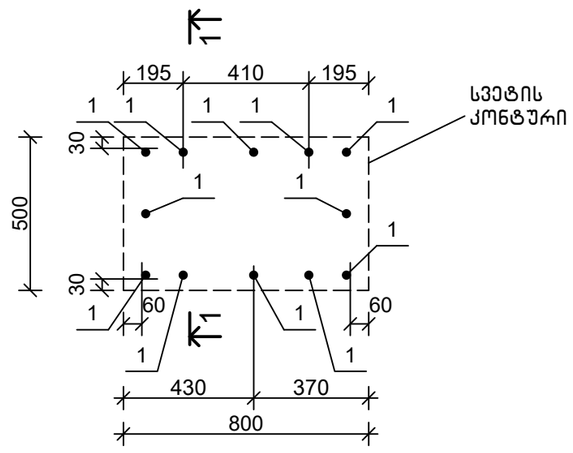

1-1 მ1:20

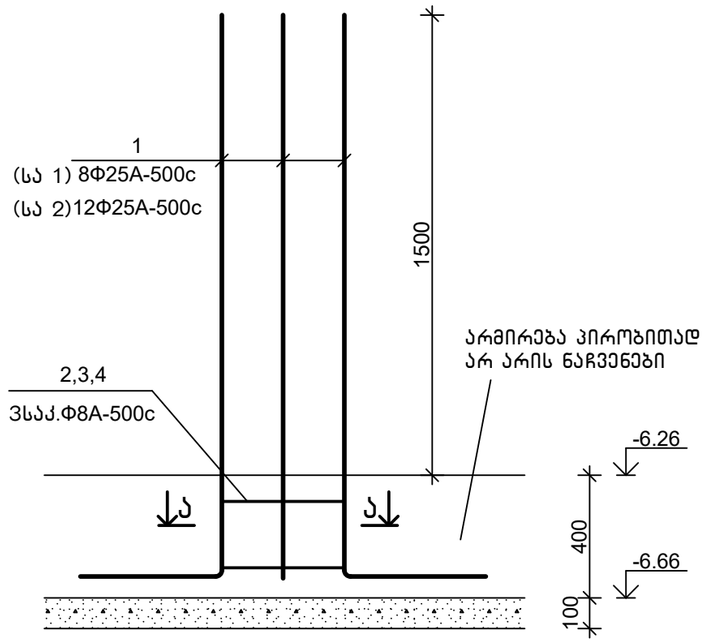

ა-ა (სა 1) მ1:20

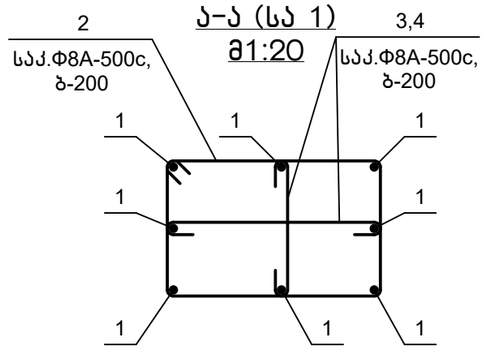

ა-ა (სა 2) მ1:20

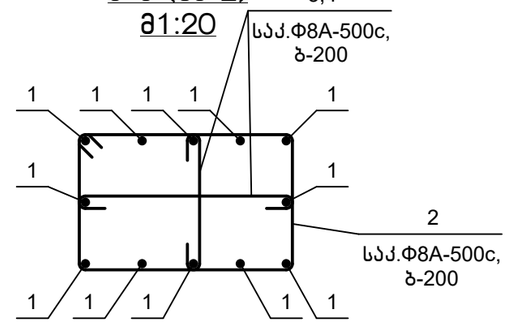

სპეციფიკაცია

პოზიცია	აღნიშვნა	დასახელება	რაოდ.	წონა, კგ	შენიშვნა
		სვეტის ანკერები სა 1			
		დეტალები			
1		Φ25A-500c,ГОСТ 34028-2016, L=2400	8	9.25	
2		Φ8A-500c, ГОСТ 34028-2016, L=2500	2	0.99	
3		Φ8A-500c, ГОСТ 34028-2016, L=920	4	0.37	
4		Φ8A-500c, ГОСТ 34028-2016, L=680	4	0.27	
		სვეტის ანკერები სა 2			
		დეტალები			
1		Φ25A-500c,ГОСТ 34028-2016, L=2400	12	9.25	
2		Φ8A-500c, ГОСТ 34028-2016, L=2500	2	0.99	
3		Φ8A-500c, ГОСТ 34028-2016, L=920	4	0.37	
4		Φ8A-500c, ГОСТ 34028-2016, L=680	4	0.27	

დეტალების უწყისი

პოზ.	ესკიზი
1	1900, 500
2	800, 560, 440, 680
3	120, 680, 120
4	120, 440, 120

შენიშვნა

1.კედლის ანკერები იხ.ფურც. კ-372

თანამდებობა	ხელმოწერა	გვარი	ქ. თბილისი, ვ. ნინუას ქ.3-8 მრავალბინიანი სასხ.სახლის პროექტი	შ.პ.ს.	"მონოლითჯგუფი"
გენ.დირექტორი		თ. მაისურაძე			
პრ.მთ.ინჟინერი		ზ.ჯულუხიძე			
კონსტრუქტორი		გ.დედალამაზიშვილი	კონსტრუქციული ნაწილი		
			საძირკვლის ფილის ანკერების გეგმა	სტადია	ფურც	მასშტ
				მ.პრ.	კ-371	1:150

კედლის ანკერები
კდა 1 მ1:20

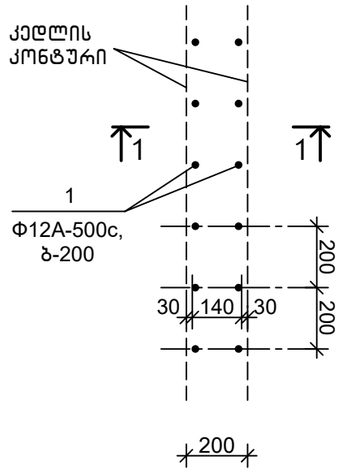

1-1
მ1:20

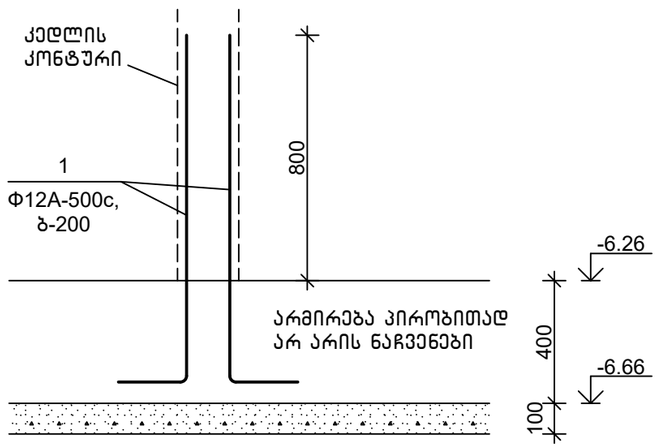

სპეციფიკაცია

პოზიცია	აღნიშვნა	დასახელება	რაოდ.	წონა, კგ	შენიშვნა
		კედლის ანკერები კდა 1			
		დეტალები			
1		Φ12A-500c,ГОСТ 34028-2016, L=1200	272	1.07	

დეტალების უწყისი

პოზ.	ესკიზი
1	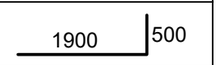
2	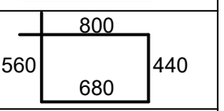
3	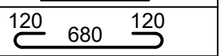
4	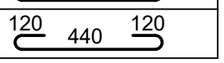

თანამდებობა	ხელმოწერა	გვარი	ქ. თბილისი, ვ. ნინუას ქ.3-8 მრავალბინიანი სახლის პროექტი	მპს.	"მონოლითჯგუფი"
გენ.დირექტორი		თ. მაისურაძე			
პრ.მთ.ინჟინერი		ზ.ჯულუხიძე			
კონსტრუქტორი		გ.დედალამაზიშვილი	კონსტრუქციული ნაწილი		
			კედლის ანკერები კდა 1	სტადია	ფურც	მასშტ
				მ.პრ.	კ-372	1:20

მონ. კედელი 1
მ1:20

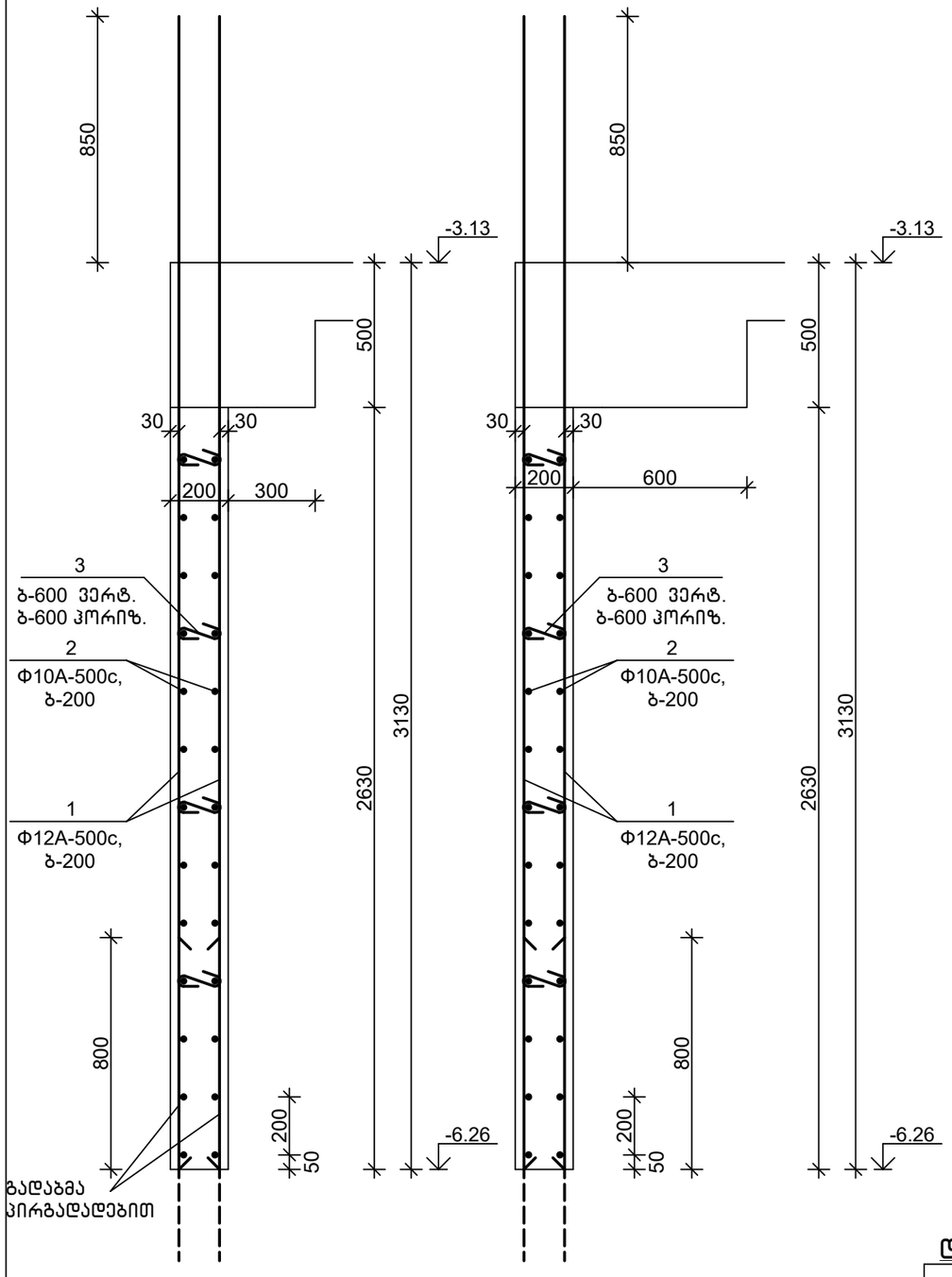

მონ. კედელი 2
მ1:20

ფრაგმენტი 1 მ1:20

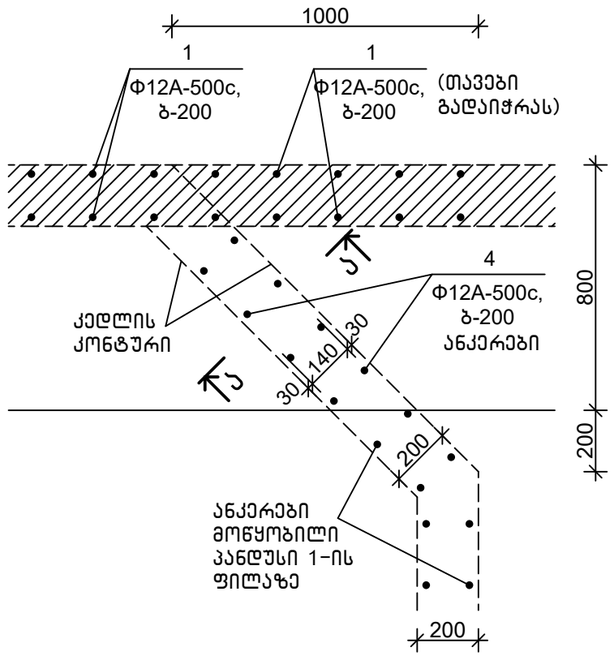

ა-ა
მ1:20

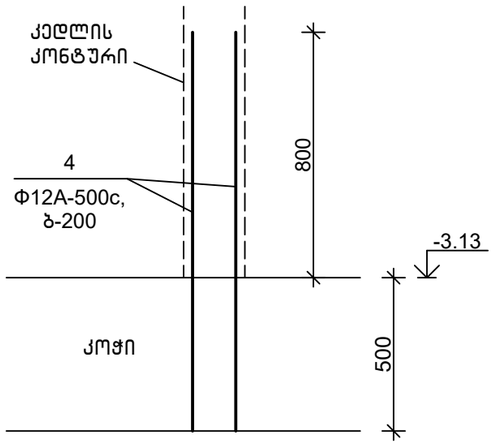

მონოლითური კედლების გეგმა
-6,26 დან -3,13 ნიშ-მდე 1:150

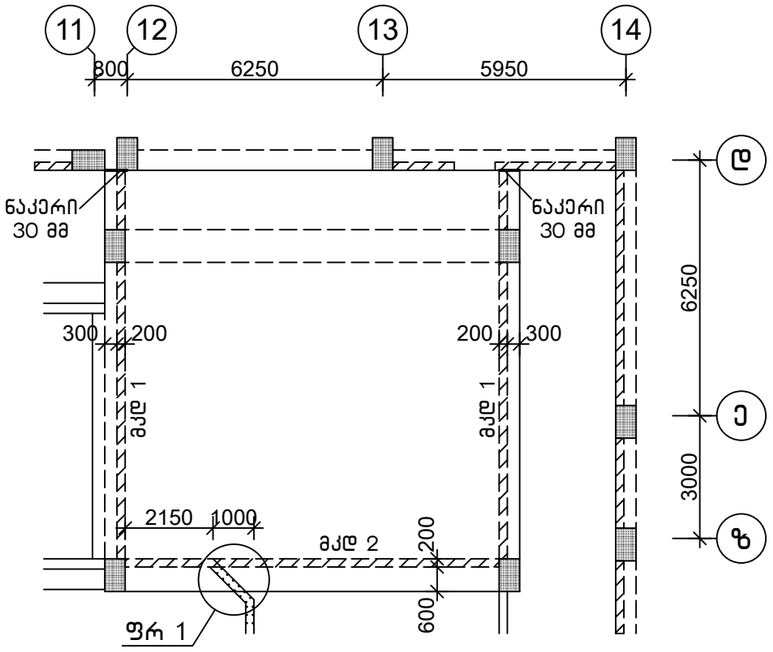

სპეციფიკაცია

პოზისია	აღნიშვნა	დასახელება	რაოდ.	წონა, კგ	შენიშვნა
		მკდ 1,2			
		დეტალები			
1		Φ12A-500c,ГОСТ 34028-2016, L=4000	272	3.56	
2		Φ10A-500c,ГОСТ 34028-2016, L=887 მ.მ	—	550	
3		Φ8A-500c, ГОСТ 34028-2016, L=360	160	0.15	
4		Φ12A-500c,ГОСТ 34028-2016, L=1300	8	1.16	
		მასალები			
		B30,W6 კლ.ბეტონი			13.5 მ^3

დეტალების უწყისი

პოზ.	ესკიზი
3	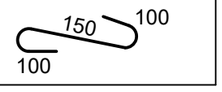

თანამდებობა	ხელმოწერა	გვარი	ქ. თბილისი, ვ. ნინუას ქ.3-8 მრავალბინიანი სასხ.სახლის პროექტი	მ.პ.ს.	"მონოლითჯგუფი"
გენ.დირექტორი		თ. მაისურაძე			
პრ.მთ.ინჟინერი		ზ.ჯულუხიძე			
კონსტრუქტორი		გ.დედალამაზიშვილი	კონსტრუქციული ნაწილი		
			მონ. კედლების გეგმა -6,26 ნიშ-დან -3,13 ნიშ-მდე	სტადია: მ.პრ.	ფურც: კ-373
					მასშტ: 1:150

მონ. კედელი 3
მ1:20

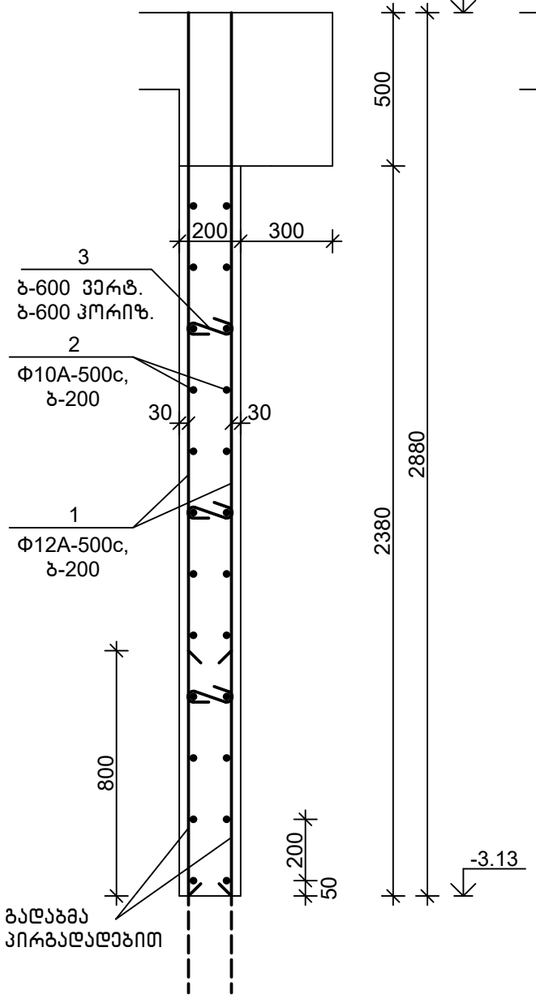

მონ. კედელი 4
მ1:20

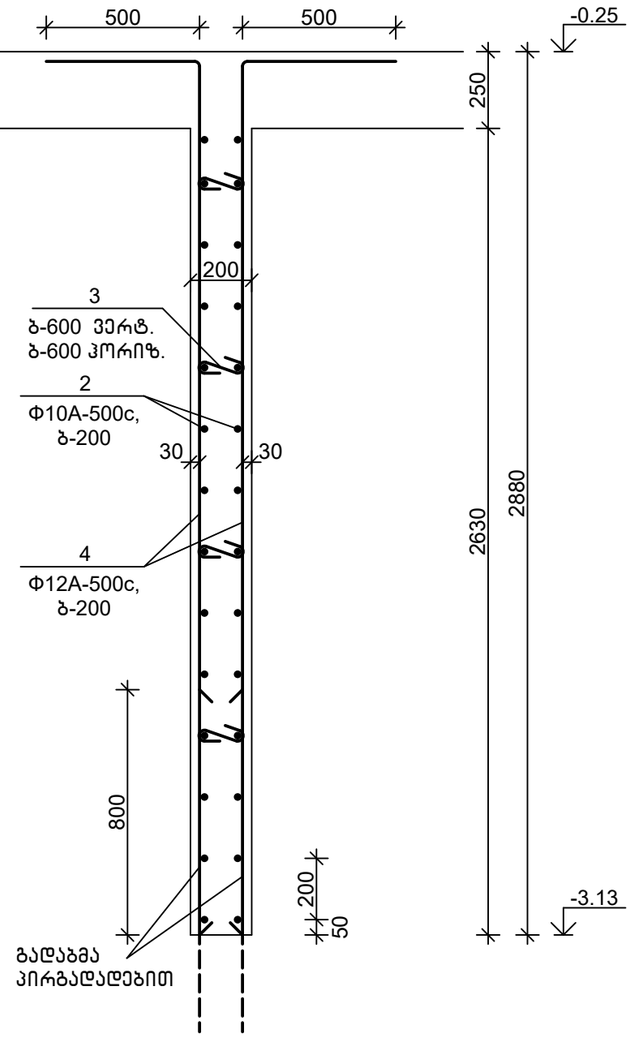

მონოლითური კედლების გეგმა
−3,13 დან −0,25 ნიშ-მდე 1:150

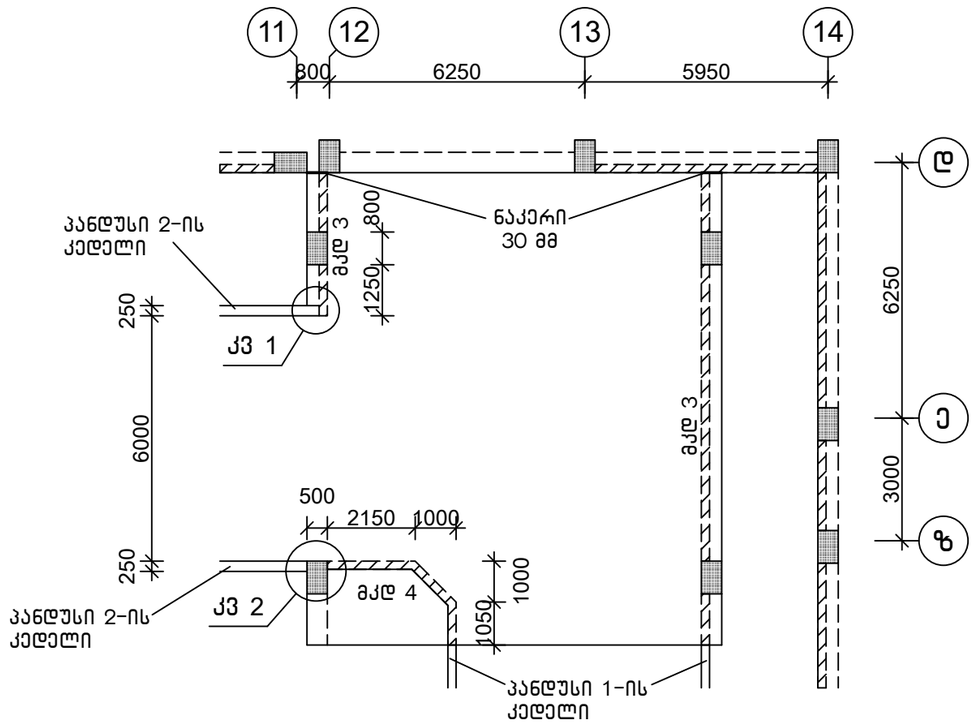

დეტალების უწყისი

პოზ.	ესკიზი
3	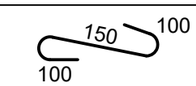
5	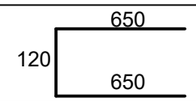
6	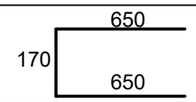

სპეციფიკაცია

პოზიცია	აღნიშვნა	დასახელება	რაოდ.	წონა, კგ	შენიშვნა
		მკდ 3,4			
		დეტალები			
1		Φ12A-500c,ГОСТ 34028-2016, L=2850	134	2.54	
2		Φ10A-500c,ГОСТ 34028-2016, L=612 მ.მ	—	380	
3		Φ8A-500c, ГОСТ 34028-2016, L=360	85	0.15	
4		Φ12A-500c,ГОСТ 34028-2016, L=3400	46	3.03	
5		Φ10A-500c,ГОСТ 34028-2016, L=1500	12	0.93	
6		Φ10A-500c,ГОСТ 34028-2016, L=1500	12	0.93	
		მასალები			
		B30,W6 კლ.ბეტონი			8.3 მ³

კვანძი 1
მ1:20

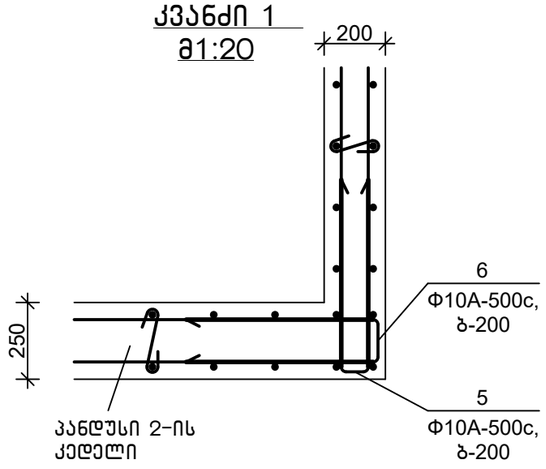

კვანძი 2
მ1:20

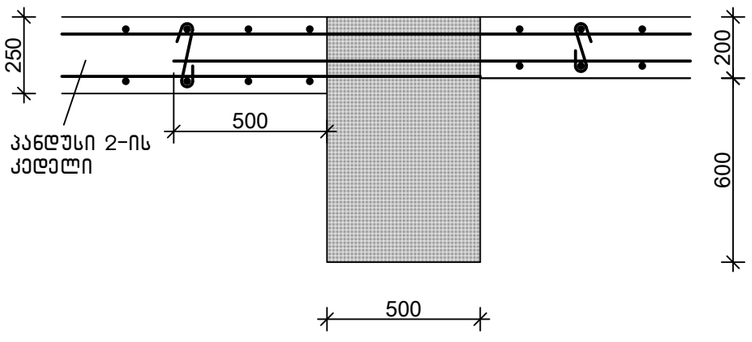

თანამდებობა	ხელმოწერა	გვარი	ქ. თბილისი, ვ. ნინუას ქ.3-8 მრავალბინიანი სასხ.სახლის პროექტი	მ.პ.ს.	"მონოლითშენგეგმა"
გენ.დირექტორი		თ. მაისურაძე			
პრ.მთ.ინჟინერი		ზ.ჯულუხიძე			
კონსტრუქტორი		გ.დედალამაზიშვილი	კონსტრუქციული ნაწილი		
			მონ. კედლების გეგმა −3,13 ნიშ-დან −0,25 ნიშ-მდე	სტადია	ფურც	მასშტ
				მ.პრ.	კ-374	1:150

გადახურვის გეგმა -3,13 ნიშ-ზე 1:150
(საყალიბო)

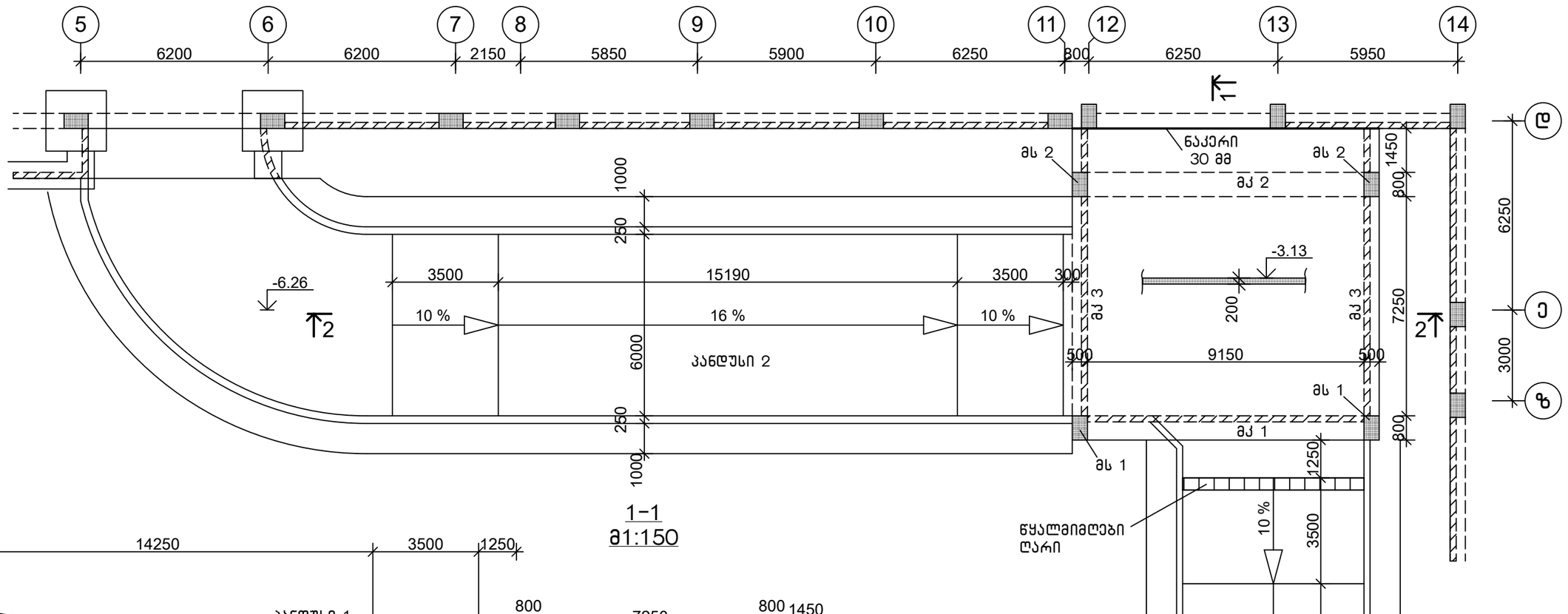

1-1
მ1:150

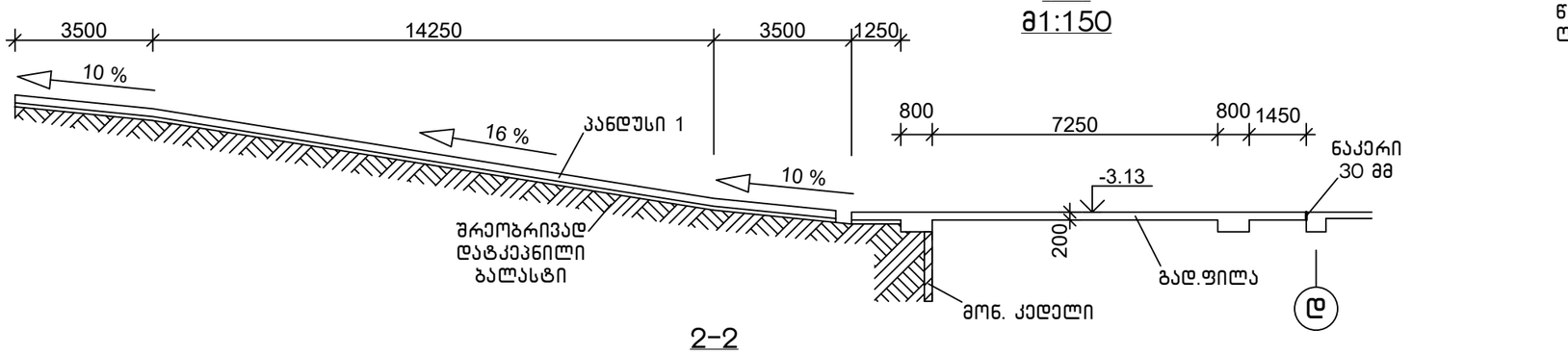

2-2
მ1:150

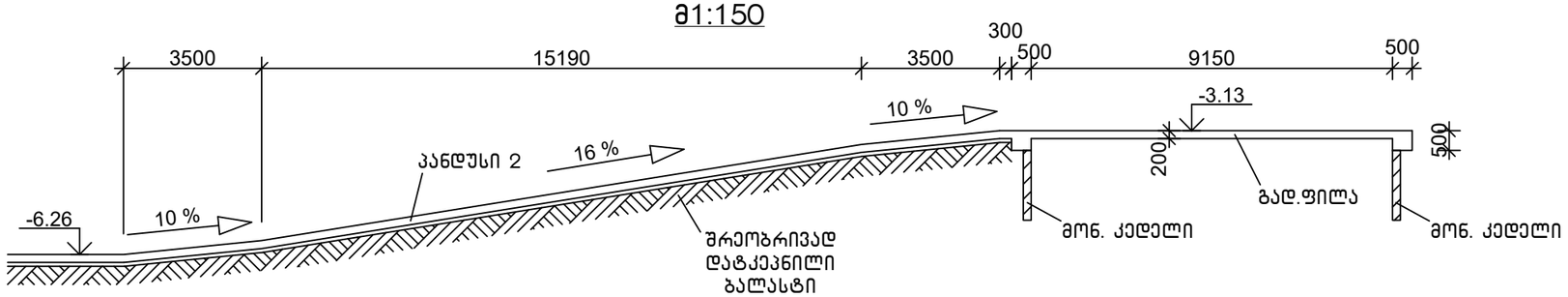

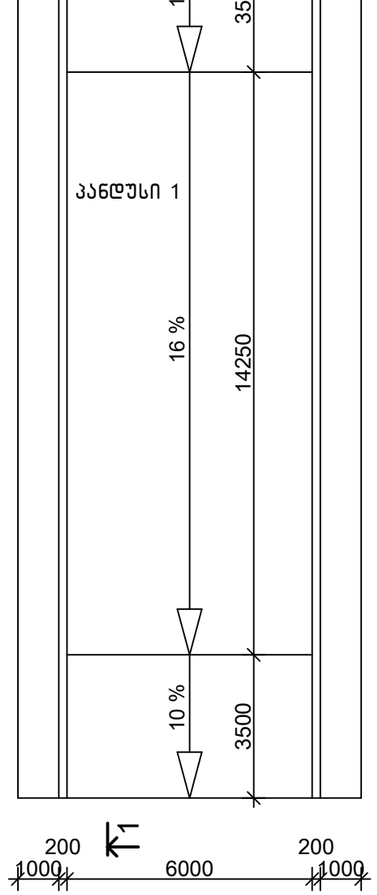

თანამდებობა	ხელმოწერა	გვარი	ქ. თბილისი, ვ. ნინუას ქ.3-8 მრავალბინიანი სასხ.სახლის პროექტი	შ.პ.ს.	"მონოლითთჯგუფი"	
გენ.დირექტორი		თ. მაისურაძე				
პრ.მთ.ინჟინერი		ზ.ჯულუხიძე				
კონსტრუქტორი		გ.დედალამაზიშვილი	კონსტრუქციული ნაწილი			
			გადახურვის გეგმა -3,13 ნიშ-ზე (საყალიბო)	სტადია	ფურც	მასშტ
				მ.პრ.	კ-375	1:150

შენიშვნები

1.მონ. კოჭი მკ 1 ÷ 3 იხ.ფურც. კ-390,391,392

2.მონ. სვეტი მს 1,2 იხ. ფურც.კ-388,389

3.პანდუსი 1,2 იხ. ფურც. კ-378,380

გადახურვის გეგმა -3,13 ნიშ-ზე 1:150

(ქვედა ზონის ძირითადი არმირება)

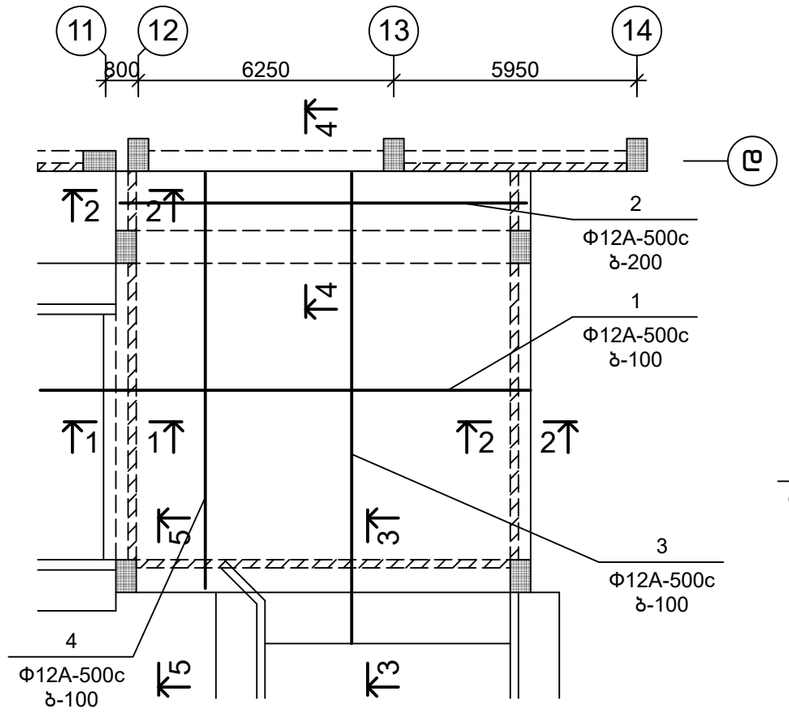

(ზედა ზონის ძირითადი არმირება)

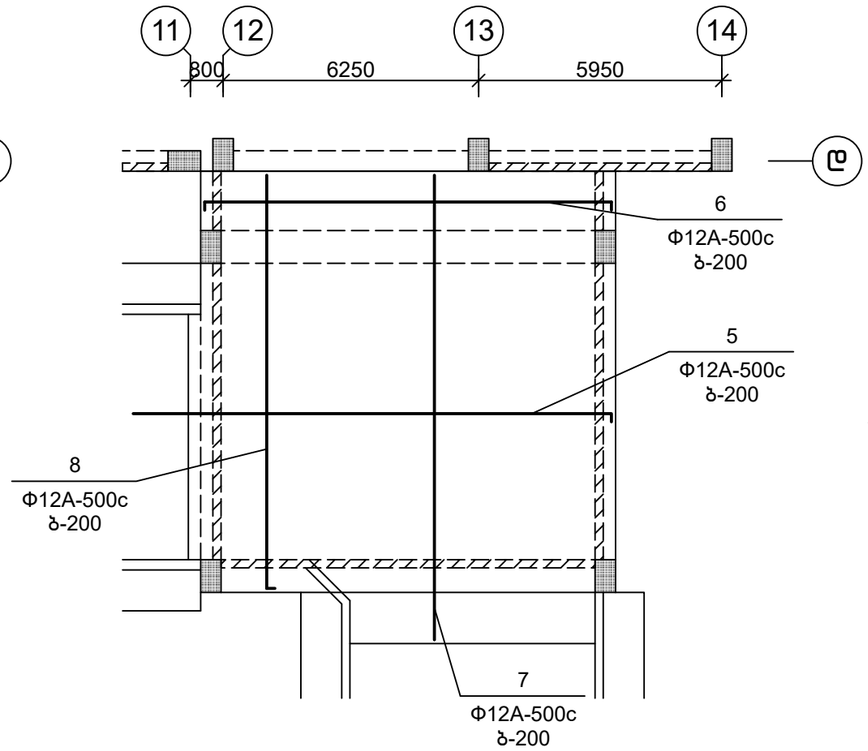

(ზედა ზონის დამატებითი არმირება)

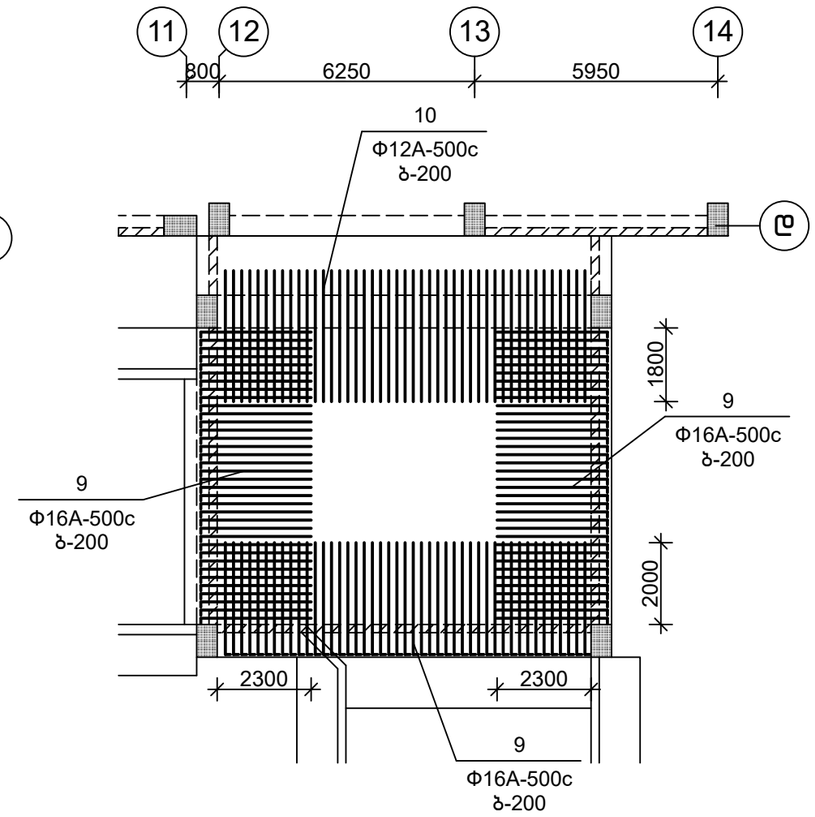

კედები
მმ-ით

1-1
მ1:20

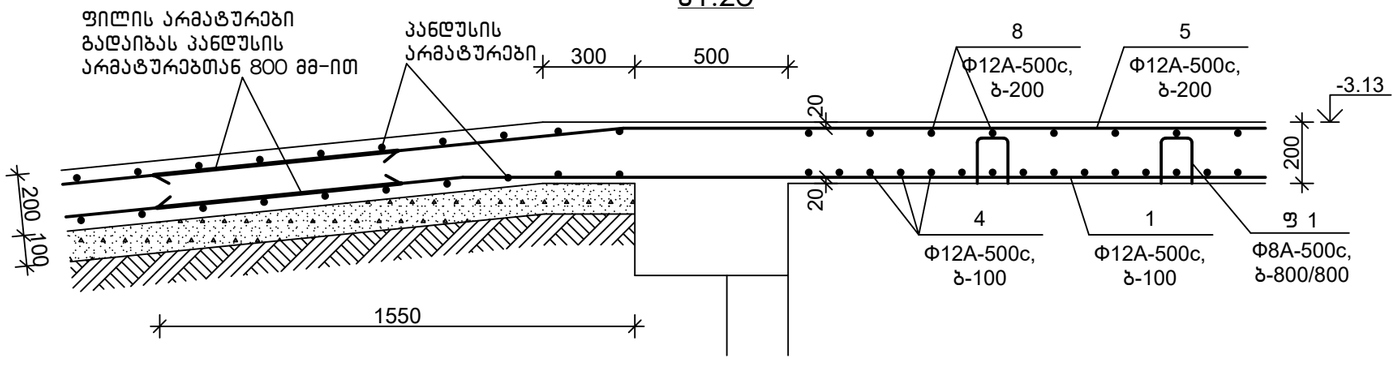

2-2
მ1:20

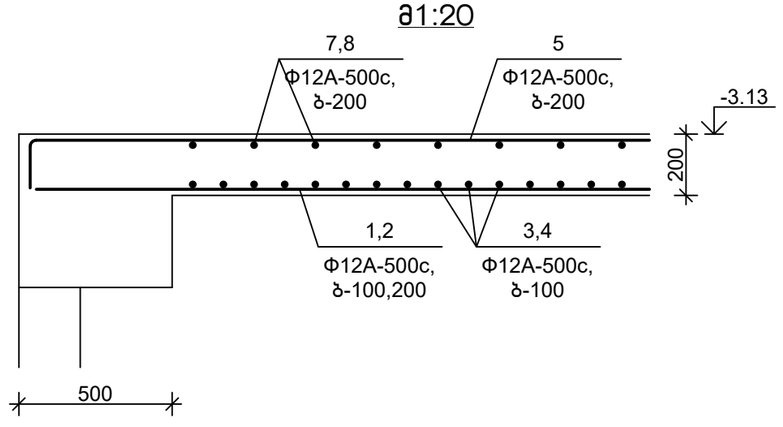

შენიშვნა

1.ჭრილი 3-3÷5-5 იხ.ფურც. კ-377

(ჭრილებზე მოცემულია ძირითადი არმირება)

თანამდებობა	ხელმოწერა	გვარი	ქ. თბილისი, ვ. ნინუას ქ.3-8 მრავალბინიანი სასხ.სახლის პროექტი	მ.პ.ს.	"მონოლითურგუფი"	
გენ.დირექტორი		თ. მაისურაძე				
პრ.მთ.ინჟინერი		ზ.ჯულუხიძე				
კონსტრუქტორი		გ.დედალამაზიშვილი	კონსტრუქციული ნაწილი			
			გადახურვის გეგმა -3,13 ნიშ-ზე (არმირება)	სტადია	ფურც	მასშტ
				მ.პრ.	კ-376	1:150

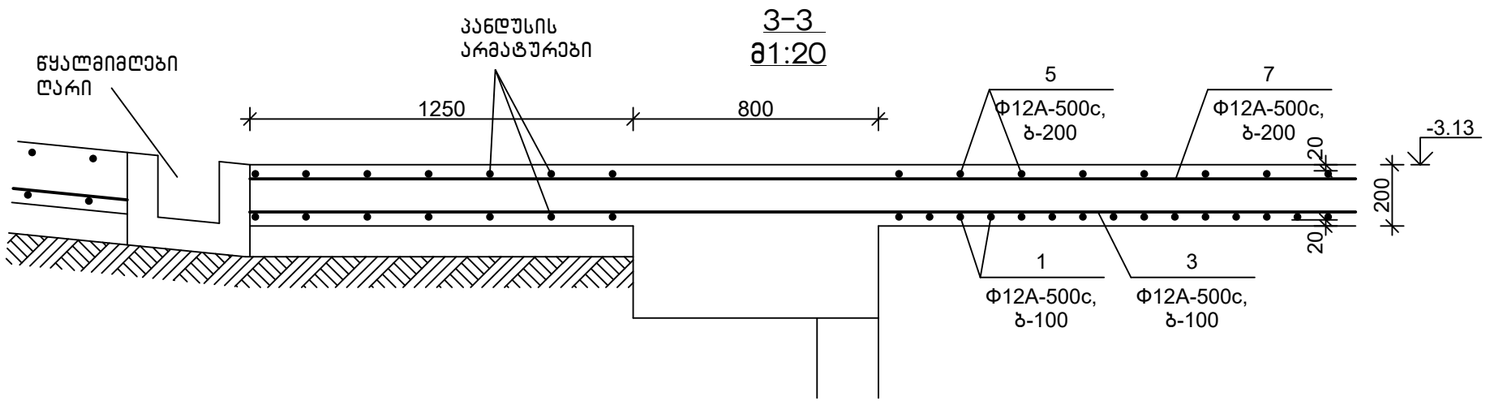

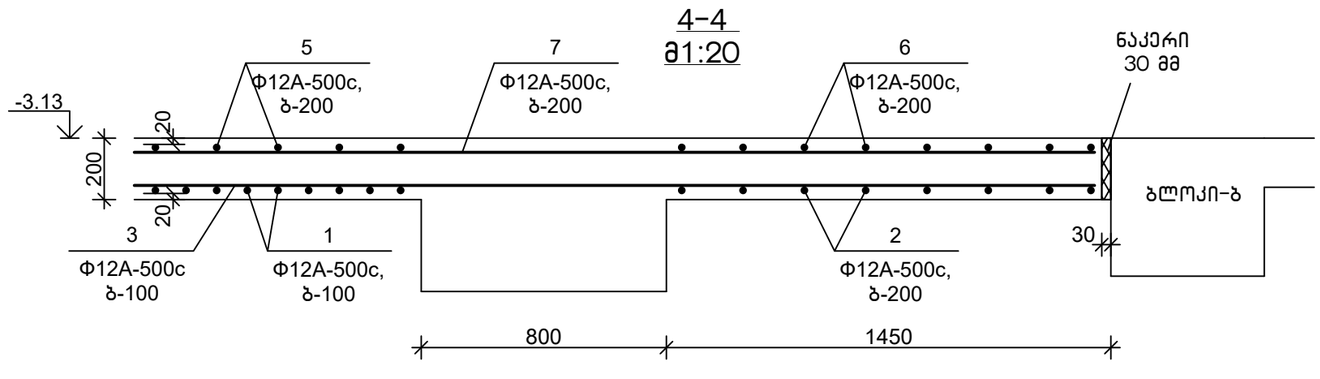

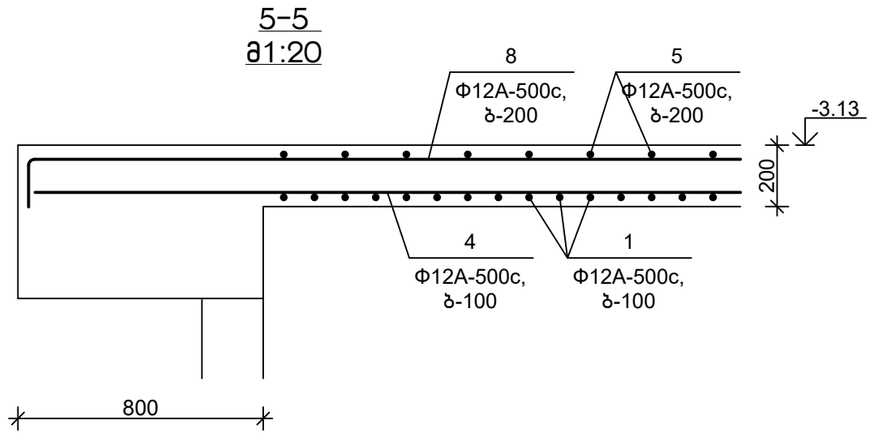

(ჭრილებზე მოცემულია ძირითადი არმირება)

დეტალების უწყისი

პოზ.	ესკიზი
5	200 | 11800
6	200 | 10050 | 200
8	200 | 10200
9	200 | 2800
ფ 1	200, 160, 150, 200

სპეციფიკაცია

პოზიცია	აღნიშვნა	დასახელება	რაოდ.	წონა, კგ	შენიშვნა
		გადახურვის ფილა −3.13 ნიშ-ზე			
		დეტალები			
1		Φ12A-500c,ГОСТ 34028-2016, L=12000	73	10.68	
2		Φ12A-500c,ГОСТ 34028-2016, L=10050	8	8.95	
3		Φ12A-500c,ГОСТ 34028-2016, L=11500	67	10.24	
4		Φ12A-500c,ГОСТ 34028-2016, L=10200	25	9.08	
5		Φ12A-500c,ГОСТ 34028-2016, L=12000	37	10.68	
6		Φ12A-500c,ГОСТ 34028-2016, L=10450	8	9.31	
7		Φ12A-500c,ГОСТ 34028-2016, L=11500	34	10.24	
8		Φ12A-500c,ГОСТ 34028-2016, L=10400	12	9.26	
9		Φ16A-500c,ГОСТ 34028-2016, L=3000	117	4.74	
10		Φ12A-500c,ГОСТ 34028-2016, L=2000	45	2.67	
ფ 1		Φ8A-500c, ГОСТ 34028-2016, L=900	121	0.36	
		მასალები			
		B30,W6 კლ.ბეტონი			20.9 მ^3

თანამდებობა	ხელმოწერა	გვარი	ქ. თბილისი, ვ. ნინუას ქ.3-8 მრავალბინიანი სახლის სახლის პროექტი	მპს.	"მონოლითშენგუფი"
გენ.დირექტორი		თ. მაისურაძე			
პრ.მთ.ინჟინერი		ზ.ჯულუხიძე			
კონსტრუქტორი		გ.დედალამაზიშვილი	კონსტრუქციული ნაწილი		
			გადახურვის ჭრილები 3-3 ÷ 5-5 −3,13 ნიშ-ზე	სტადია: მ.პრ.	ფურც: კ-377
					მასშტ: 1:150

მონოლითური კანდუსი 1 1:150

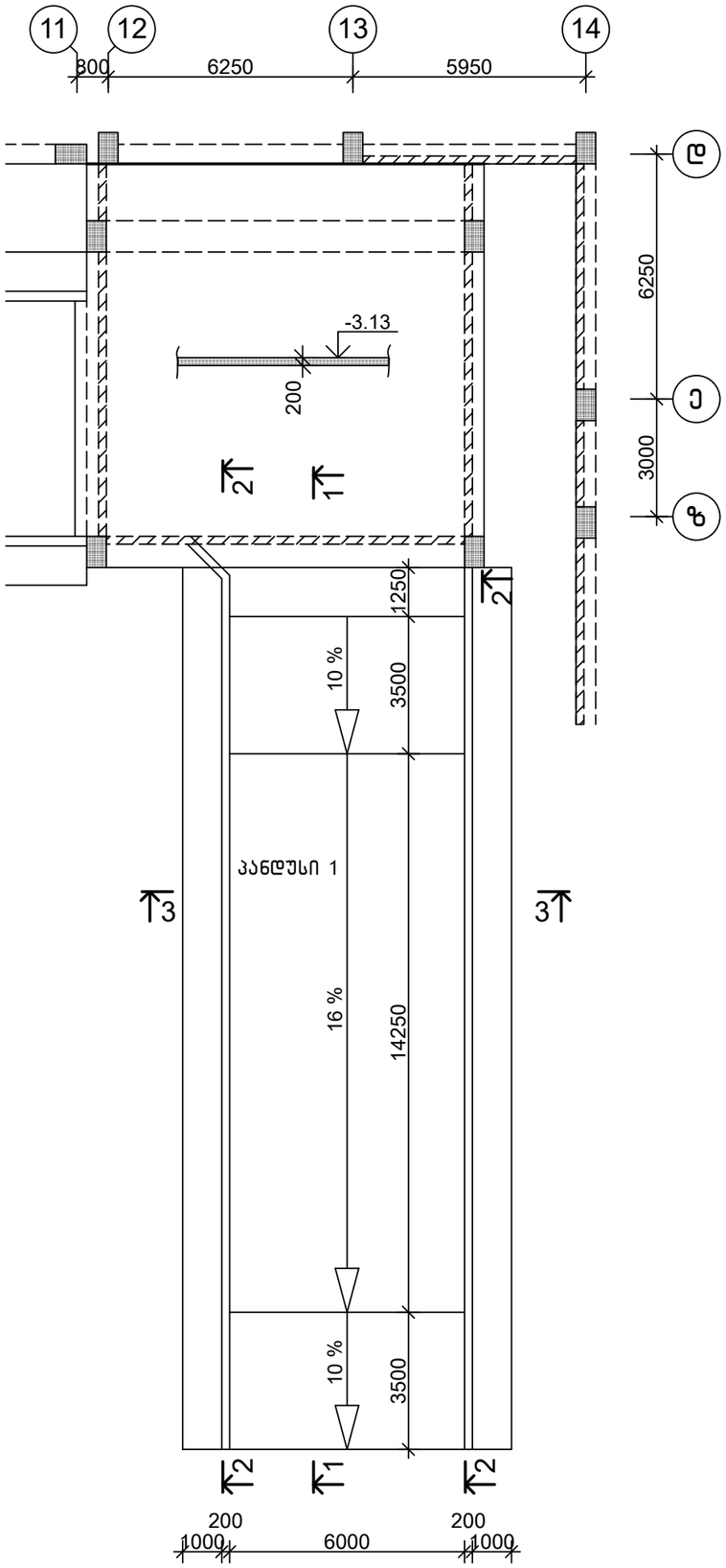

1-1
მ1:150

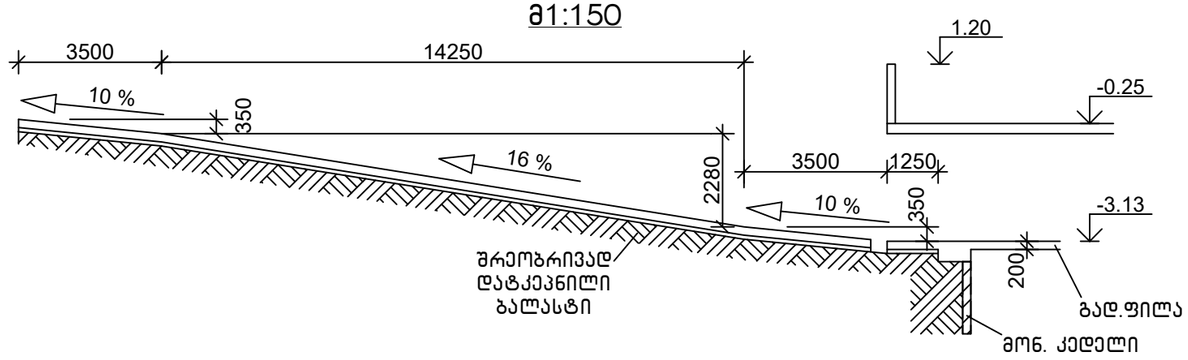

2-2
მ1:150

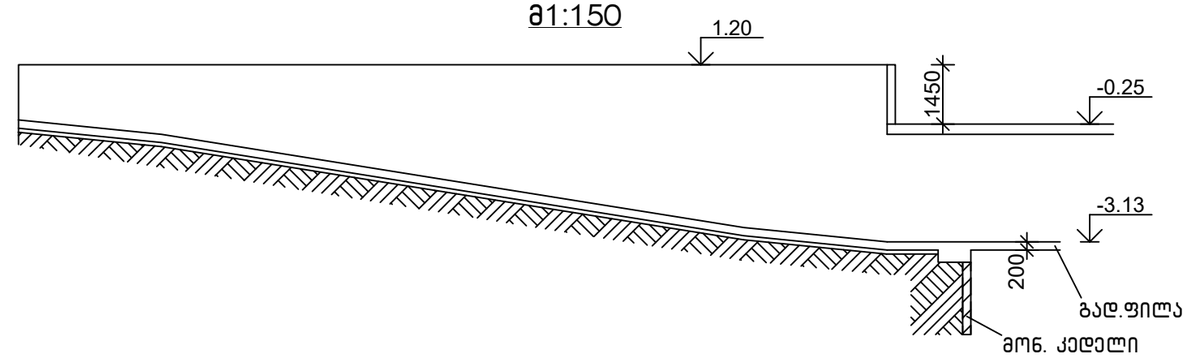

თანამდებობა	ხელმოწერა	გვარი	ქ. თბილისი, ვ. ნინუას ქ.3-8 მრავალბინიანი სახლის პროექტი	მ.პ.ს.	"მონოლითურგუფი"
გენ.დირექტორი		თ. მაისურაძე			
პრ.მთ.ინჟინერი		ზ.ჯულუხიძე			
კონსტრუქტორი		გ.დედალამაზიშვილი	კონსტრუქციული ნაწილი		
			მონოლითური კანდუსი 1	სტადია	ფურც	მასშტ
				მ.პრ.	ქ-378	1:150

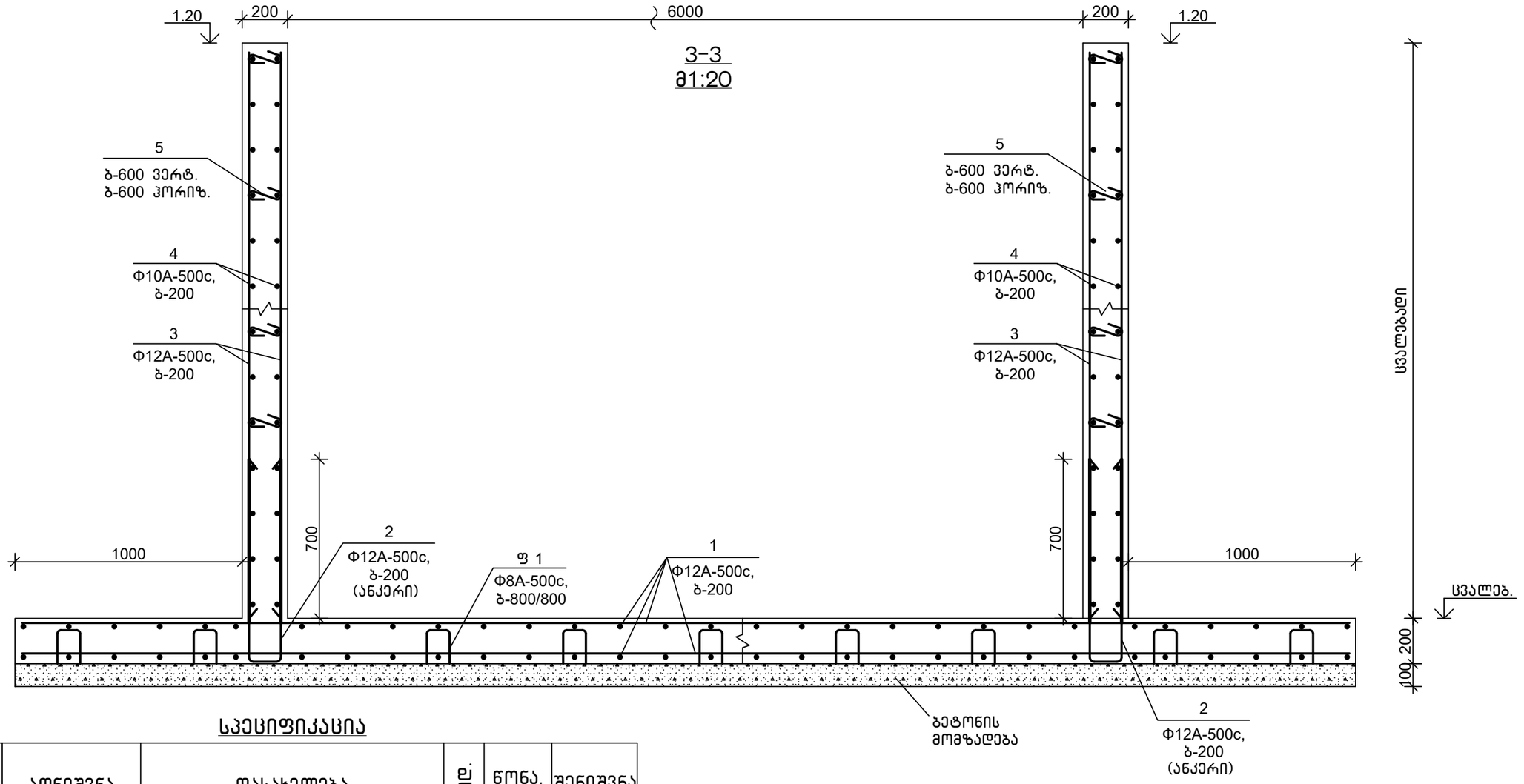

სპეციფიკაცია

პოზიცია	აღნიშვნა	დასახელება	რაოდ.	წონა, კგ	შენიშვნა
		მონოლითური კანდუსი მპ 1			
		დეტალები			
1		Ф12A-500c,ГОСТ 34028-2016, L=4158 მ.მ	—	3701	
2		Ф12A-500c,ГОСТ 34028-2016, L=2000	226	1.78	
3		Ф12A-500c,ГОСТ 34028-2016, L=2416 მ.მ	—	2151	
4		Ф10A-500c,ГОСТ 34028-2016, L=2416 მ.მ	—	1498	
5		Ф8A-500c, ГОСТ 34028-2016, L=360	356	0.15	
ფ 1		Ф8A-500c, ГОСТ 34028-2016, L=900	270	0.36	
		მასალები			
		B30,W6 კლ.ბეტონი			61.8 მ^3
		ბეტ. მომზადება B15 კლ.ბეტონი			18.9 მ^3

დეტალების უწყისი

პოზ.	ესკიზი
2	900, 140, 900
5	150, 100, 100
ფ 1	150, 160, 200, 200

შენიშვნა

1.არმატურების გადაბმა მიღებულია ერთმანეთზე პირგადადებით, გაფანტულად.
ყოველი მეორე არმატურა გადაიბას სხვადასხვა მალში.
გადაბმის სიგრძე–(Ф10–500c) L=500 მმ, (Ф12–500c) L=600 მმ,

თანამდებობა	ხელმოწერა	გვარი	ქ. თბილისი, ვ. ნინუას ქ.3-8 მრავალბინიანი სასხ.სახლის პროექტი	შპს.	"მონოლითშგუფი"
გენ.დირექტორი		თ. მაისურაძე			
პრ.მთ.ინჟინერი		ზ.ჯულუხიძე			
კონსტრუქტორი		გ.დედალამაზიშვილი	კონსტრუქციული ნაწილი		
			მონოლითური კანდუსი მპ 1 (გაბარიტები)	სტადია	ფურც	მასშტ
				მ.პრ.	კ-379	1:20

მოწოლითური პანდუსი 2 1:150

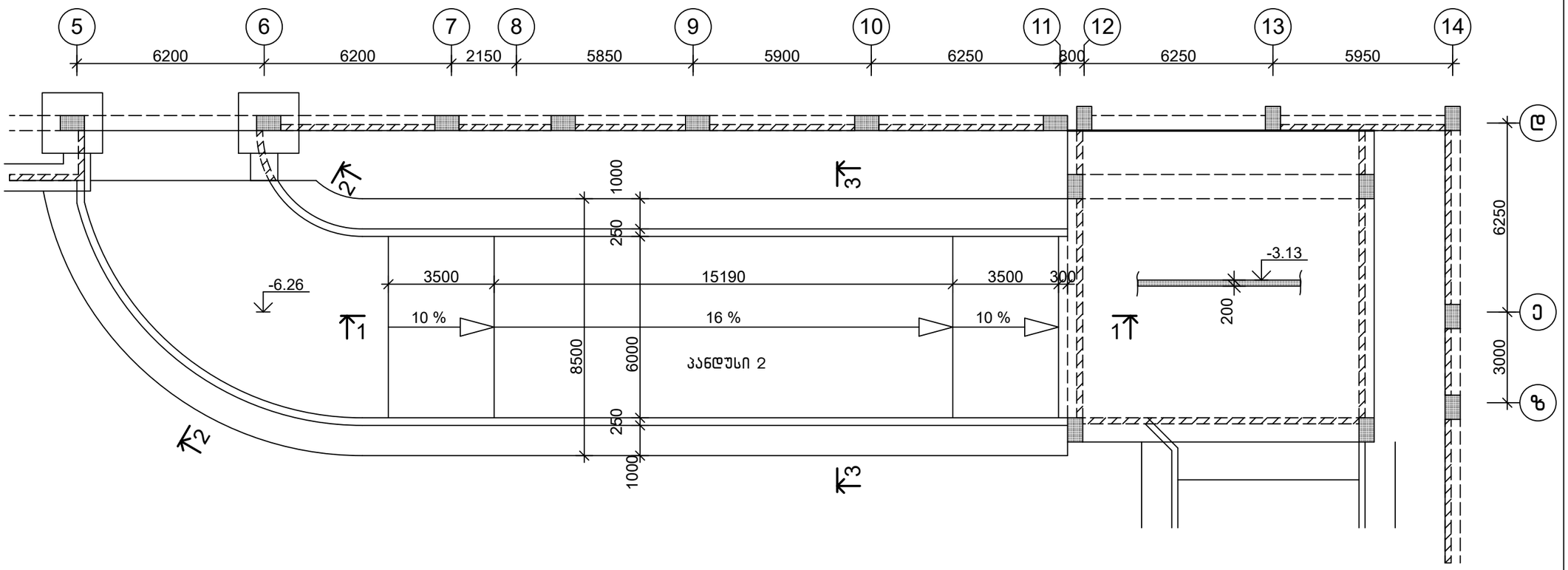

1-1
მ1:150

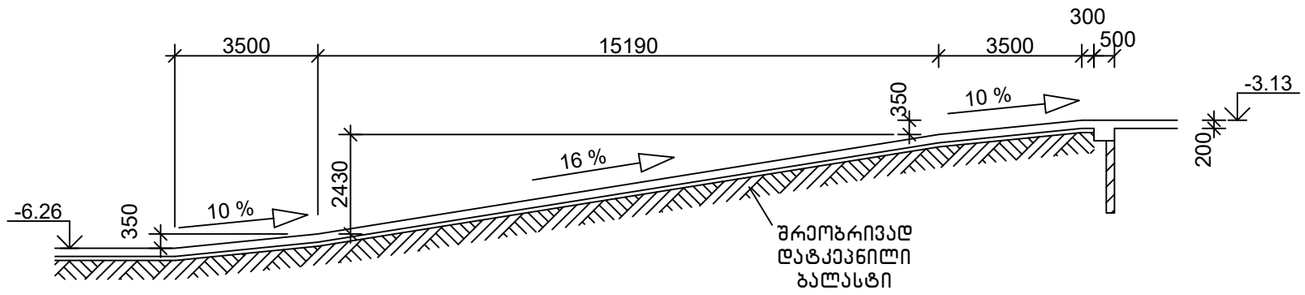

თანამდებობა	ხელმოწერა	გვარი	ქ. თბილისი, ვ. ნინუას ქ.3-8 მრავალბინიანი სახლის პროექტი	შ.პ.ს. "მოწოლითჯგუფი"
გენ.დირექტორი		თ. მაისურაძე		
პრ.მთ.ინჟინერი		ზ.ჯულუხიძე		
კონსტრუქტორი		გ.დედალამაზიშვილი	კონსტრუქციული ნაწილი	
			მოწოლითური პანდუსი 2	სტადია / ფურც / მასშტ
				მ.პრ. / კ-380 / 1:150

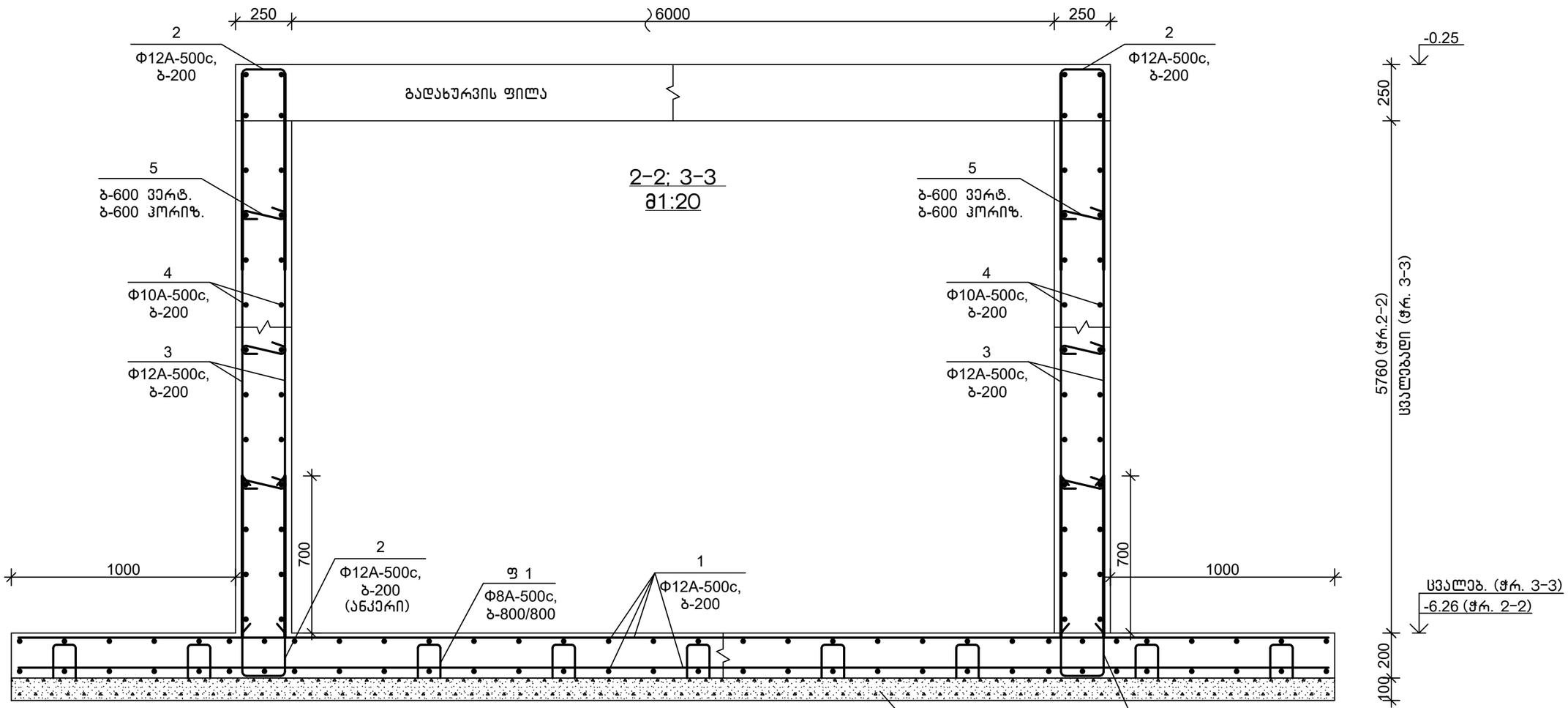

სპეციფიკაცია

პოზიცია	აღნიშვნა	დასახელება	რაოდ.	წონა, კგ	შენიშვნა
		მონოლითური კანდუსი მპ 2			
		დეტალები			
1		Φ12A-500c,ГОСТ 34028-2016, L=5993 გ.მ	—	5334	
2		Φ12A-500c,ГОСТ 34028-2016, L=2000	626	1.78	
3		Φ12A-500c,ГОСТ 34028-2016, L=6339 გ.მ	—	5642	
4		Φ10A-500c,ГОСТ 34028-2016, L=6339 გ.მ	—	3931	
5		Φ8A-500c, ГОСТ 34028-2016, L=420	786	0.17	
ფ 1		Φ8A-500c, ГОСТ 34028-2016, L=900	432	0.36	
		მასალები			
		B30,W6 კლ.ბეტონი			126.6 მ^3
		ბეტ. მომზადება B15 კლ.ბეტონი			27.3 მ^3

დეტალების უწყისი

პოზ.	ესკიზი
2	900, 140, 900
5	200, 100, 100
ფ 1	150, 160, 200, 200

შენიშვნა

1.არმატურების გადაბმა მიღებულია ერთმანეთზე პირგადადებით, გაფანტულად.
ყოველი მეორე არმატურა გადაიბას სხვადასხვა მალში.
გადაბმის სიგრძე-(Φ10-500c) L=500 მმ, (Φ12-500c) L=600 მმ,

თანამდებობა	ხელმოწერა	გვარი	ქ. თბილისი, ვ. ნინუას ქ.3-8 მრავალბინიანი სასხ.სახლის პროექტი	მპ.პ.	"მონოლითურგუფი"		
გენ.დირექტორი		თ. მაისურაძე					
პრ.მთ.ინჟინერი		ზ.ჯულუხიძე					
კონსტრუქტორი		გ.დედალამაზიშვილი	კონსტრუქციული ნაწილი				
			მონოლითური კანდუსი მპ 2 (გაბრძელება)	სტადია	ფურც	მასშტ	
				მ.პრ.	კ-381	1:20	

გადახურვის გეგმა -0,25 ნიშ-ზე 1:150
(საყალიბო)

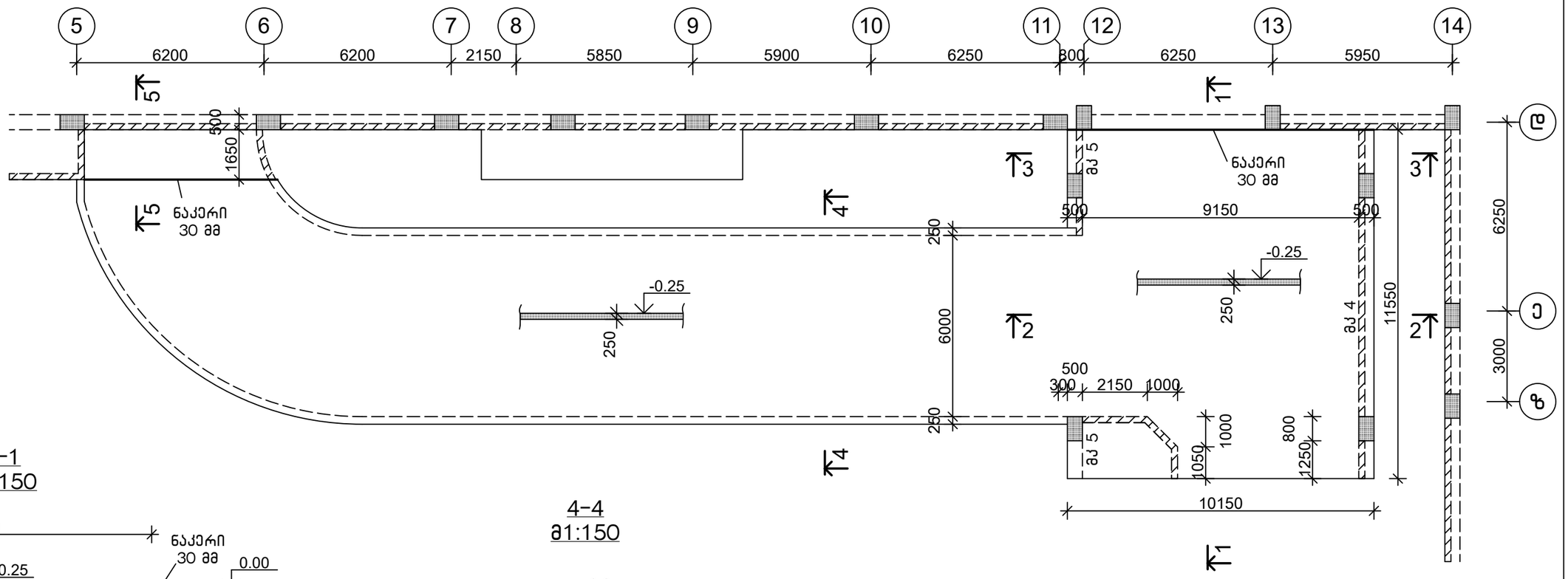

1-1
მ1:150

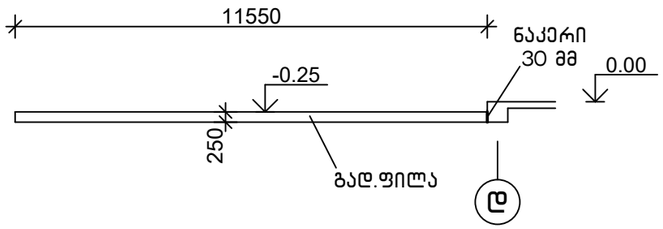

4-4
მ1:150

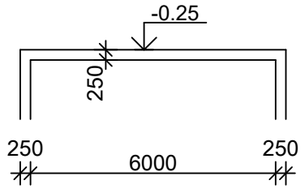

2-2
მ1:150

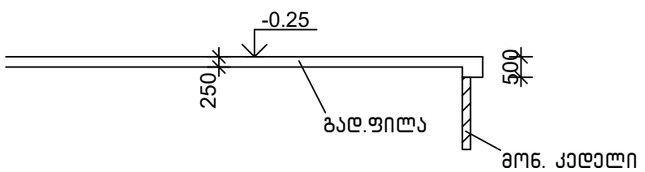

5-5
მ1:150

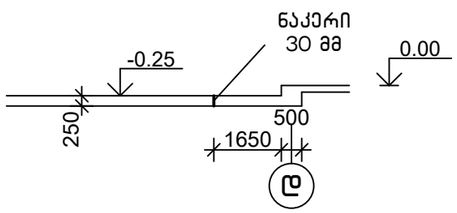

3-3
მ1:150

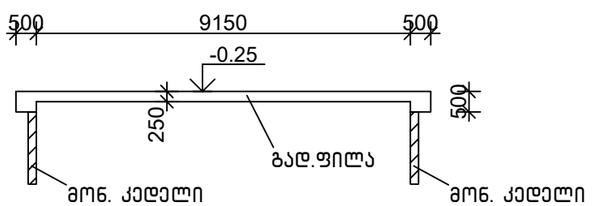

შენიშვნა

1.მონ. კოჭი მკ 4,5 იხ.ფურც. კ-393,394

თანამდებობა	ხელმოწერა	გვარი	ქ. თბილისი, ვ. ნინუას ქ.3-8 მრავალბინიანი სახლის პროექტი	მ.პ.ს.	"მონოლითმჯგუფი"
გენ.დირექტორი		თ. მაისურაძე			
პრ.მთ.ინჟინერი		ზ.ჯულუხიძე			
კონსტრუქტორი		გ.დედალამაზიშვილი	კონსტრუქციული ნაწილი		
			გადახურვის გეგმა -0,25 ნიშ-ზე (საყალიბო)	სტადია	ფურც	მასშტ
				მ.პრ.	კ-382	1:150

გადახურვის გეგმა -0,25 ნიშ-ზე 1:150

(ქვედა ზონის არმირება)

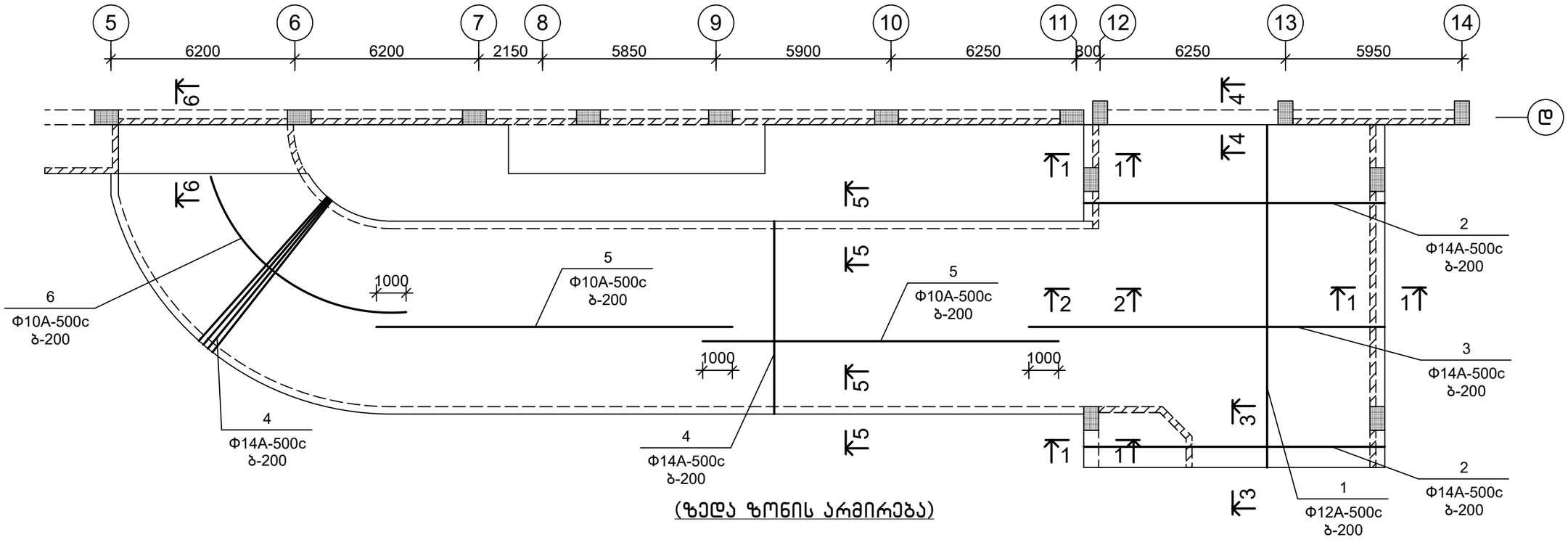

(ზედა ზონის არმირება)

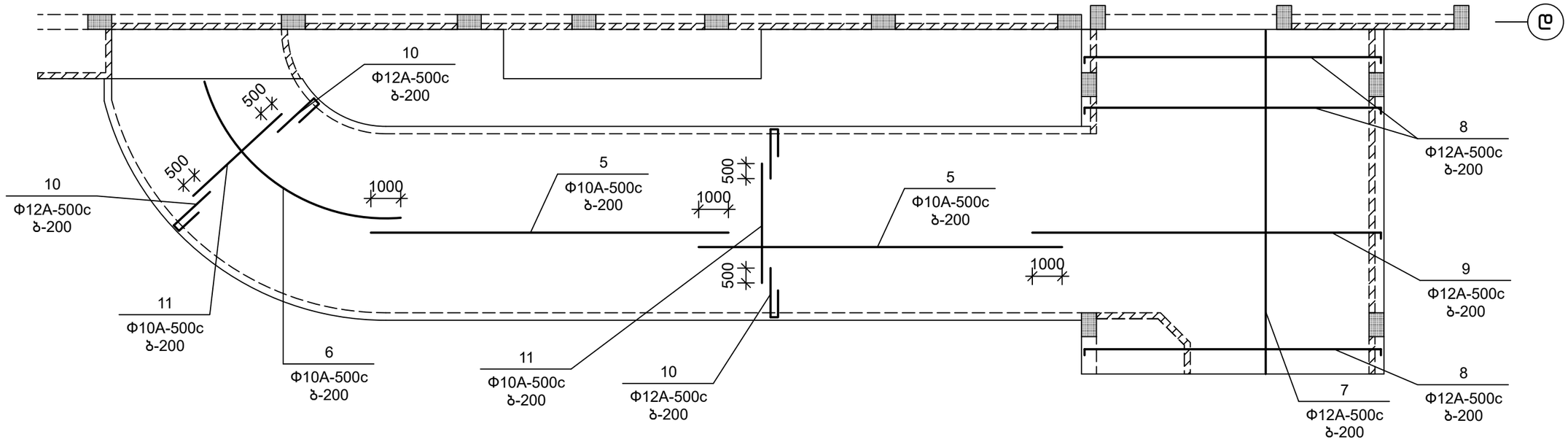

შენიშვნა

1.ჭრილი 1-1 ÷ 6-6 იხ.ფურც. კ-385,386

თანამდებობა	ხელმოწერა	გვარი	ქ. თბილისი, ვ. ნინუას ქ.3-8 მრავალბინიანი სახც.სახლის პროექტი	ა.ჯ.ს.	"მონოლითჯგუფი"	
გენ.დირექტორი		თ. მაისურაძე				
არ.მთ.ინჟინერი		ზ.ჯულუხიძე				
კონსტრუქტორი		გ.დედალამაზიშვილი	კონსტრუქციული ნაწილი			
			გადახურვის გეგმა -0,25 ნიშ-ზე (ქვედა, ზედა ზონის ძირითადი არმირება)	სტადია	ფურც	მასშტ
				მ.პრ.	კ-383	1:150

გადახურვის გეგმა -0,25 ნიშ-ზე 1:150

(ზედა ზონის დამატებითი არმირება)

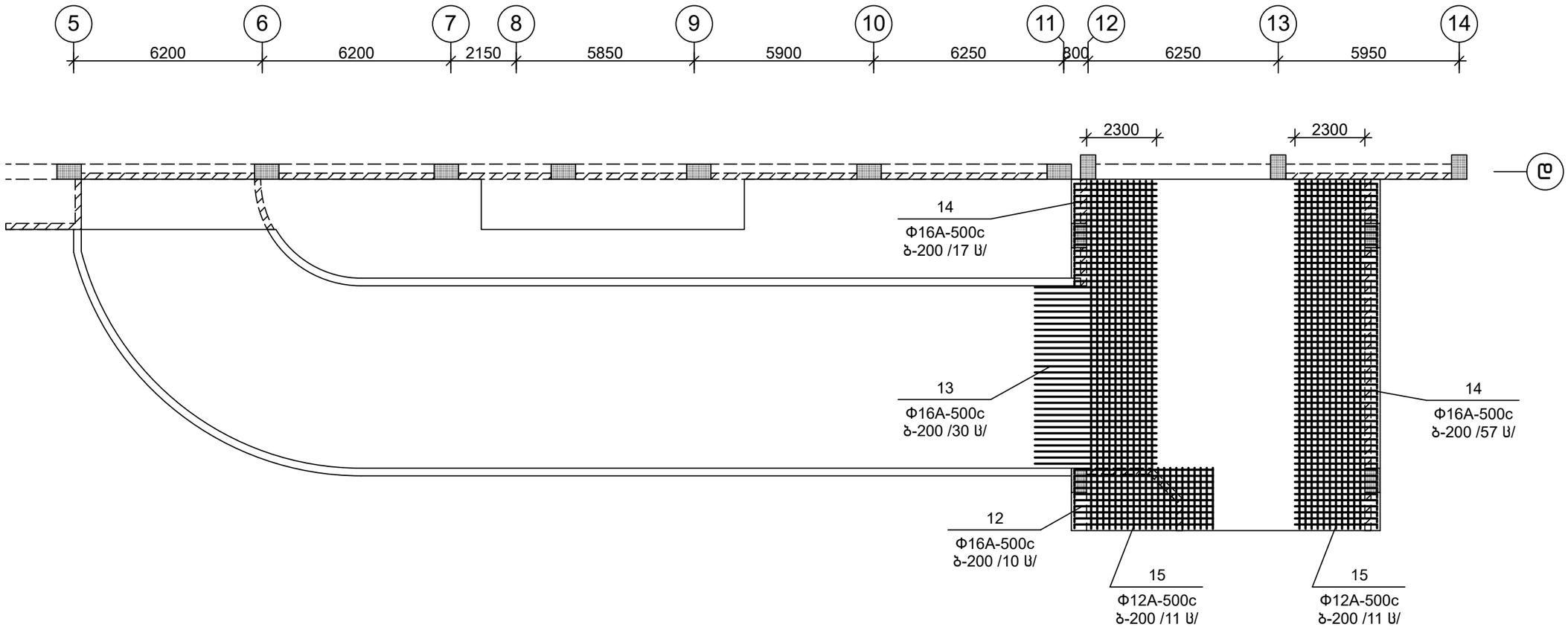

თანამდებობა	ხელმოწერა	გვარი	ქ. თბილისი, ვ. ნინუას ქ.3-8 მრავალბინიანი სასხ.სახლის პროექტი	მპს.	"მონოლითჯგუფი"	
გენ.დირექტორი		თ. მაისურაძე				
პრ.მთ.ინჟინერი		ზ.ჯულუხიძე				
კონსტრუქტორი		გ.დედალამაზიშვილი	კონსტრუქციული ნაწილი			
			გადახურვის გეგმა -0,25 ნიშ-ზე (ზედა ზონის დამატებითი არმირება)	სტადია	ფურც	მასშტ
				მ.პრ.	კ-384	1:150

1-1
მ1:20

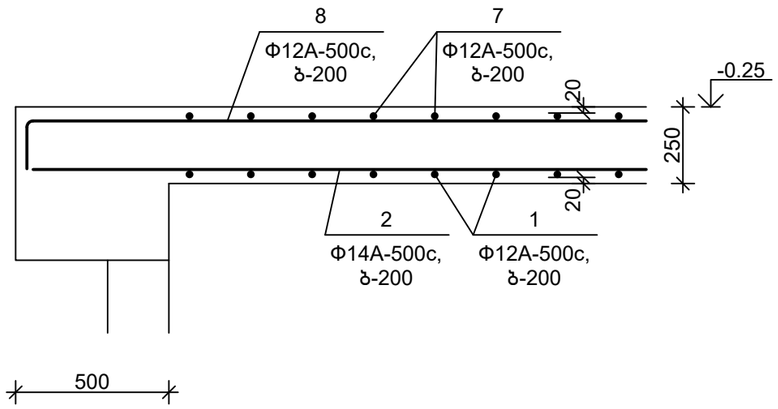

4-4
მ1:20

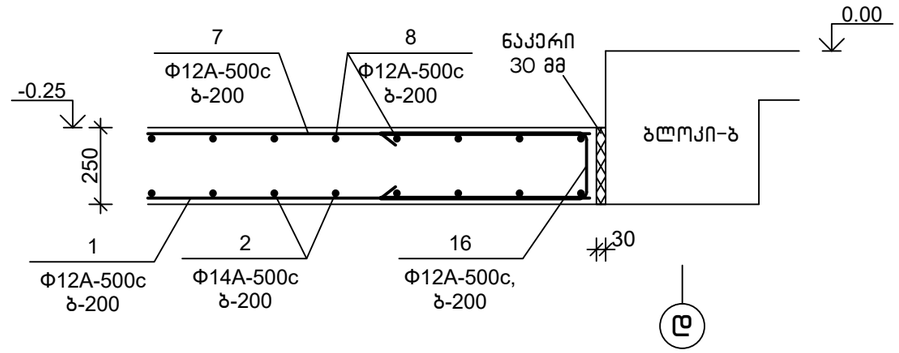

2-2
მ1:20

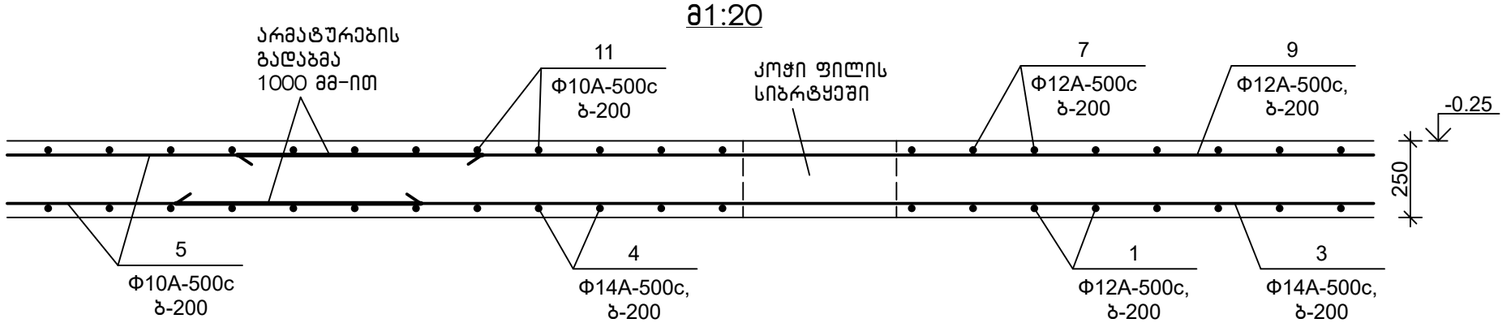

3-3
მ1:20

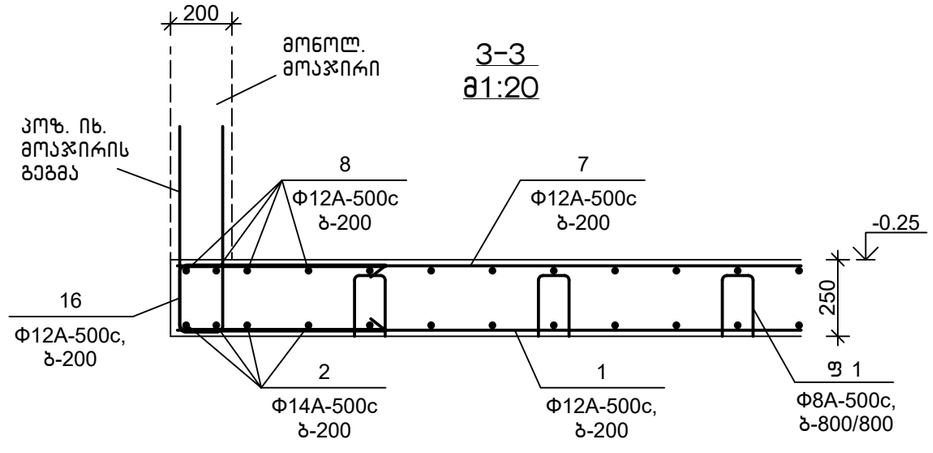

(ჭრილებზე მოცემულია ძირითადი არმირება)

თანამდებობა	ხელმოწერა	გვარი	ქ. თბილისი, ვ. ნინუას ქ.3-8 მრავალბინიანი სახლის პროექტი	მ.პ.ს.	"მონოლითჯგუფი"
გენ.დირექტორი		თ. მაისურაძე			
პრ.მთ.ინჟინერი		ზ.ჯულუხიძე			
კონსტრუქტორი		გ.დედალამაზიშვილი	კონსტრუქციული ნაწილი		
			გადახურვის ჭრილები 1-1 ÷ 4-4 -0,25 ნიშ-ზე	სტადია: მ.პრ.	ფურც: კ-385
					მასშტ: 1:20

5-5
მ1:20

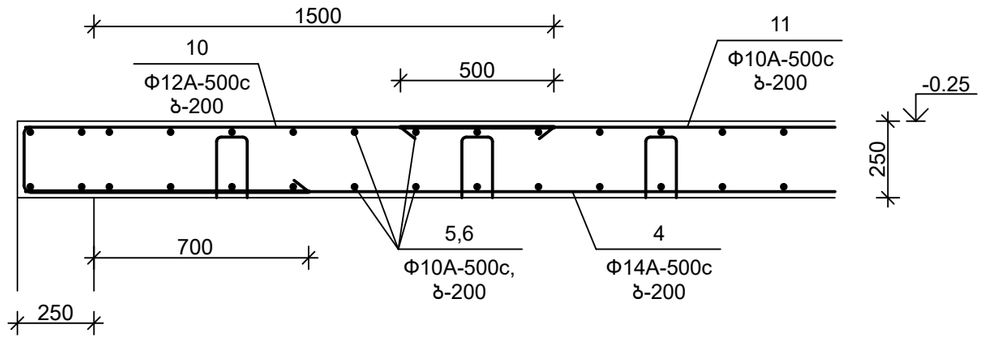

6-6
მ1:20

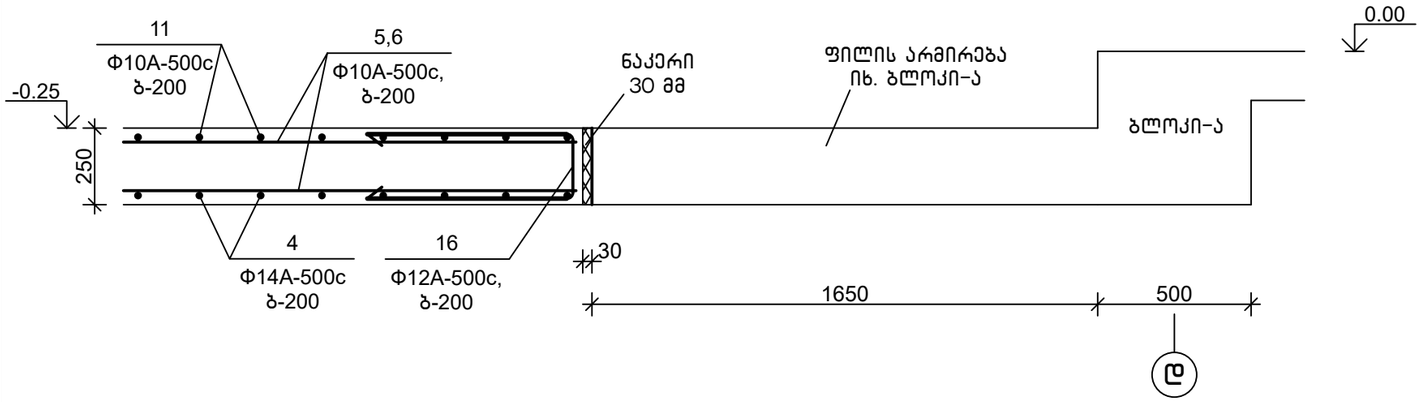

დეტალების უწყისი

პოზ.	ესკიზი
8	200 | 10050 | 200
9	200 | 11800
10	210 | 1750 / 950
12	200 | 4600
14	200 | 2800
16	210 | 600 / 600
ფ 1	200, 220, 150, 200

(ჭრილებზე მოცემულია ძირითადი არმირება)

სპეციფიკაცია

პოზიცია	აღნიშვნა	დასახელება	რაოდ.	წონა, კგ	შენიშვნა
		გადახურვის ფილა -0.25 ნიშ-ზე			
		დეტალები			
1		Φ12A-500c,ГОСТ 34028-2016, L=11500	46	10.24	
2		Φ14A-500c,ГОСТ 34028-2016, L=10050	29	12.17	
3		Φ14A-500c,ГОСТ 34028-2016, L=12000	30	14.52	
4		Φ14A-500c,ГОСТ 34028-2016, L=6450	180	7.81	
5		Φ10A-500c,ГОСТ 34028-2016, L=12000	140	7.44	
6		Φ10A-500c,ГОСТ 34028-2016, L=1180 ბ.მ	—	732	
7		Φ12A-500c,ГОСТ 34028-2016, L=11500	46	10.24	
8		Φ12A-500c,ГОСТ 34028-2016, L=10450	29	9.31	
9		Φ12A-500c,ГОСТ 34028-2016, L=12000	30	10.68	
10		Φ12A-500c,ГОСТ 34028-2016, L=3000	360	2.67	
11		Φ10A-500c,ГОСТ 34028-2016, L=4000	180	2.48	
12		Φ16A-500c,ГОСТ 34028-2016, L=4800	10	7.59	
13		Φ16A-500c,ГОСТ 34028-2016, L=4000	30	6.32	
14		Φ16A-500c,ГОСТ 34028-2016, L=3000	74	4.74	
15		Φ12A-500c,ГОСТ 34028-2016, L=11500	22	10.24	
16		Φ12A-500c,ГОСТ 34028-2016, L=1500	124	1.34	
ფ 1		Φ8A-500c, ГОСТ 34028-2016, L=1000	494	0.4	
		მასალები			
		B30,W6 კლ.ბეტონი			81.1 მ^3

თანამდებობა	ხელმოწერა	გვარი	ქ. თბილისი, ვ. ნინუას ქ.3-8 მრავალბინიანი საცხ.სახლის პროექტი	მ.პ.ს.	"მონოლითშენგუფი"
გენ.დირექტორი		თ. მაისურაძე			
არ.მთ.ინჟინერი		ზ.ჯულუხიძე			
კონსტრუქტორი		გ.დედალამაზიშვილი	კონსტრუქციული ნაწილი		
			გადახურვის ჭრილები 5-5; 6-6 -0,25 ნიშ-ზე	სტადია	ფურც	მასშტ
				მ.პრ.	კ-386	1:20

მოაჯირის გეგმა -0,25 ნიშ-ზე 1:150

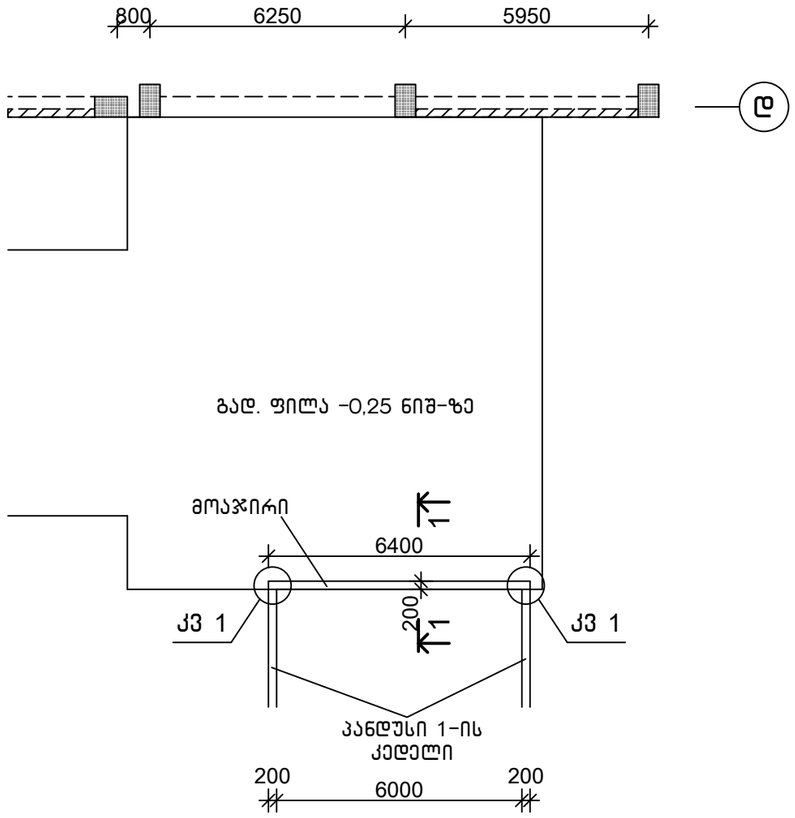

1-1
მ1:20

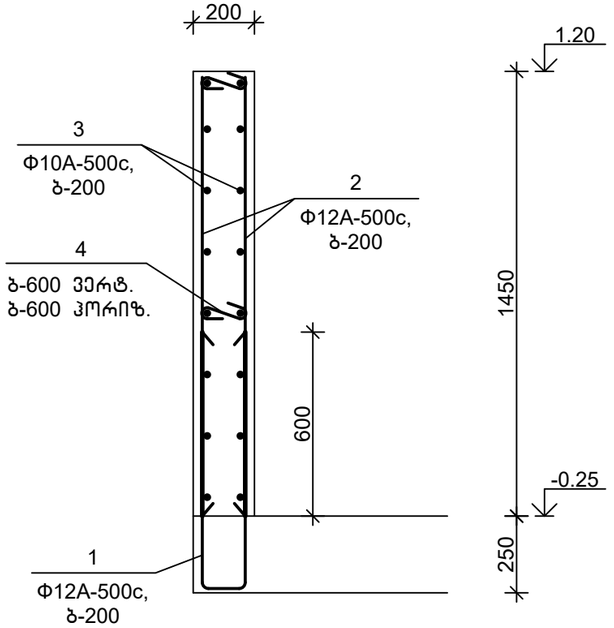

კვანძი 1
მ1:20

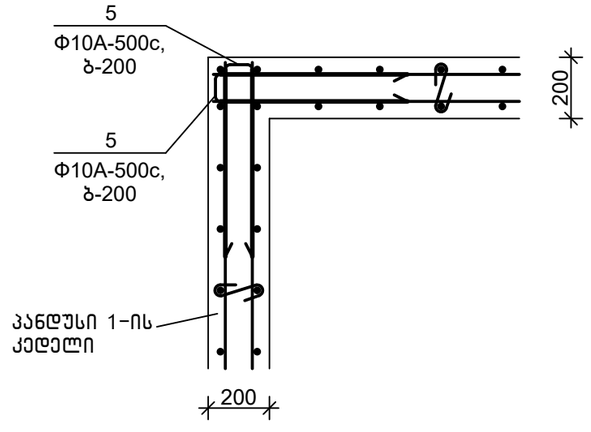

დეტალების უწყისი

პოზ.	ესკიზი
1	850 / 140 / 850
4	150 / 100 / 100
5	650 / 120 / 650

სპეციფიკაცია

პოზიცია	აღნიშვნა	დასახელება	რაოდ.	წონა, კგ	შენიშვნა
		მონოლითური მოაჯირი			
		დეტალები			
1		Φ12A-500c,ГОСТ 34028-2016, L=2000	33	1.78	
2		Φ12A-500c,ГОСТ 34028-2016, L=1430	33	1.28	
3		Φ10A-500c,ГОСТ 34028-2016, L=6350	16	3.94	
4		Φ8A-500c, ГОСТ 34028-2016, L=360	20	0.15	
5		Φ10A-500c,ГОСТ 34028-2016, L=1500	32	0.93	
		მასალები			
		B30,W6 კლ.ბეტონი			1.85 მ^3

თანამდებობა	ხელმოწერა	გვარი	ქ. თბილისი, ვ. ნინუას ქ.3-8 მრავალბინიანი სახლის პროექტი	შ.პ.ს.	"მონოლითჯგუფი"
გენ.დირექტორი		თ. მაისურაძე			
პრ.მთ.ინჟინერი		ზ.ჯულუხიძე			
კონსტრუქტორი		გ.დედალამაზიშვილი	კონსტრუქციული ნაწილი		
			მოაჯირის გეგმა -0,25 ნიშ-ზე	სტადია / ფურც / მასშტ	
				მ.პრ. / კ-387 / 1:150	

მონოლითური სვეტი მს 1
მ1:50

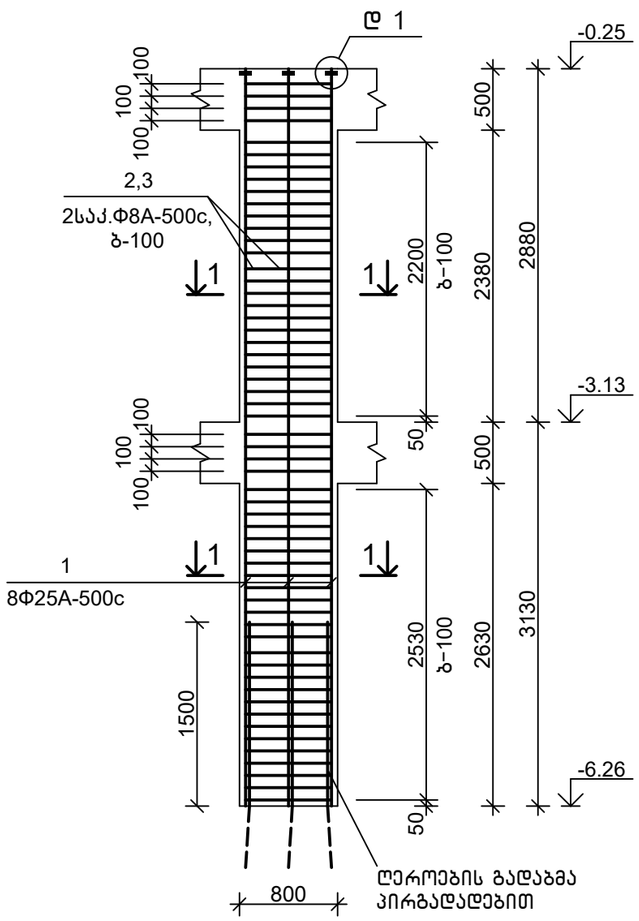

1–1
მ1:20

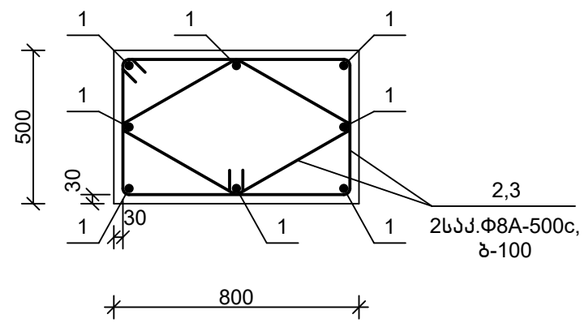

დეტალი 1
მ1:5

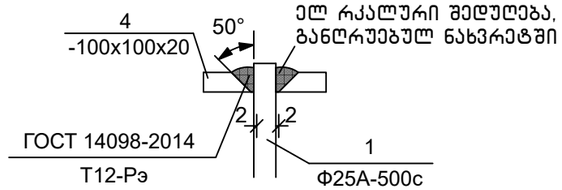

სპეციფიკაცია

პოზიცია	აღნიშვნა	დასახელება	რაოდ.	წონა, კგ	შენიშვნა
		მს 1			
		დეტალები			
1		Ф25А-500с,ГОСТ 34028-2016, L=6000	8	23.10	
2		Ф8А-500с, ГОСТ 34028-2016, L=2600	57	1.03	
3		Ф8А-500с, ГОСТ 34028-2016, L=2000	57	0.79	
4		-100x100x20, ГОСТ 103-76,	8	1.26	
		მასალები			
		В30, W6 კლ.ბეტონი			2.20 მ³

დეტალების უწყისი

პოზ.	ესკიზი
2	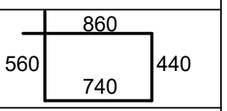
3	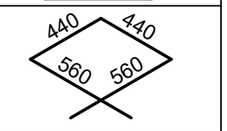

თანამდებობა	ხელმოწერა	გვარი	ქ. თბილისი, ვ. ნინუას ქ.3–8 მრავალბინიანი სახლის პროექტი	შპს	"მონოლითნაგუფი"
გენ.დირექტორი		თ. მაისურაძე			
პრ.მთ.ინჟინერი		ზ.ჯულუხიძე			
კონსტრუქტორი		გ.დედალამაზიშვილი	კონსტრუქციული ნაწილი		
			მონოლითური სვეტი მს 1	სტადია	ფურც	მასშტ
				მ.პრ.	კ–388	1:50

მონოლითური სვეტი მს 2
მ1:50

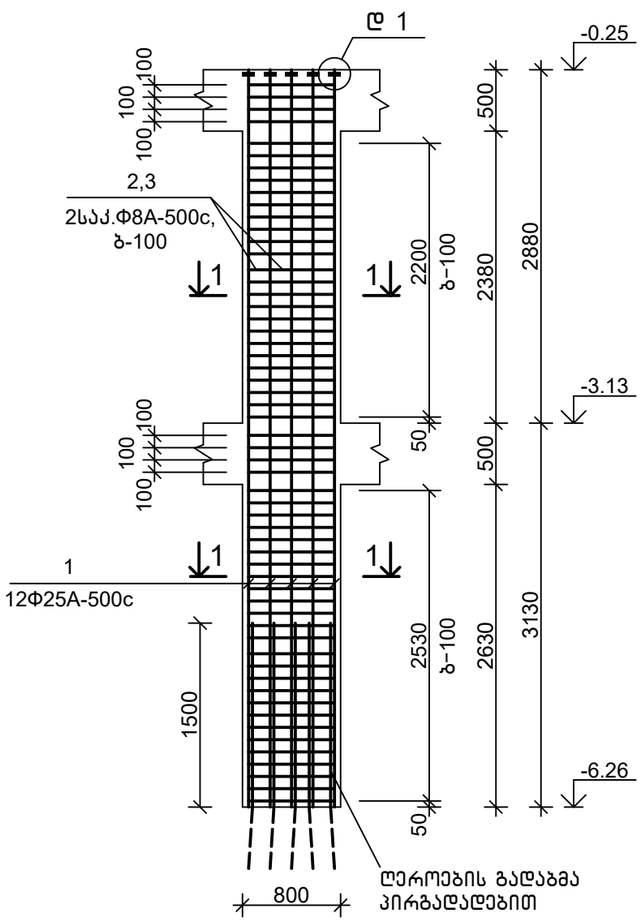

1–1
მ1:20

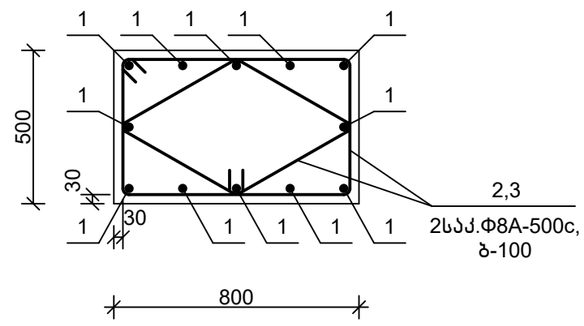

დეტალი 1
მ1:5

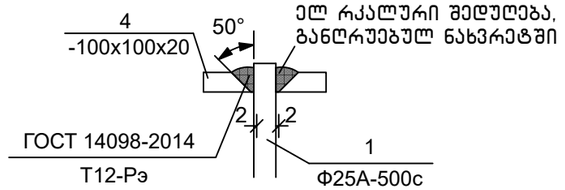

სპეციფიკაცია

პოზიცია	აღნიშვნა	დასახელება	რაოდ.	წონა, კგ	შენიშვნა
		მს 2			
		დეტალები			
1		Ф25A-500c,ГОСТ 34028-2016, L=6000	12	23.10	
2		Ф8A-500c, ГОСТ 34028-2016, L=2600	57	1.03	
3		Ф8A-500c, ГОСТ 34028-2016, L=2000	57	0.79	
4		-100x100x20, ГОСТ 103-76,	12	1.26	
		მასალები			
		B30, W6 კლ.ბეტონი			2.20 მ³

დეტალების უწყისი

პოზ.	ესკიზი
2	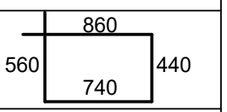
3	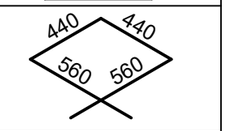

თანამდებობა	ხელმოწერა	გვარი	ქ. თბილისი, ვ. ნინუას ქ.3–8 მრავალბინიანი სახლის პროექტი	შპს	"მონოლითშენგუფი"
გენ.დირექტორი		თ. მაისურაძე			
პრ.მთ.ინჟინერი		ზ.ჯულუხიძე			
კონსტრუქტორი		გ.დედალამაზიშვილი	კონსტრუქციული ნაწილი		
			მონოლითური სვეტი მს 2	სტადია	ფურც	მასშტ
				მ.პრ.	კ–389	1:50

მონოლითური კოჭი მკ 1 მ1:100

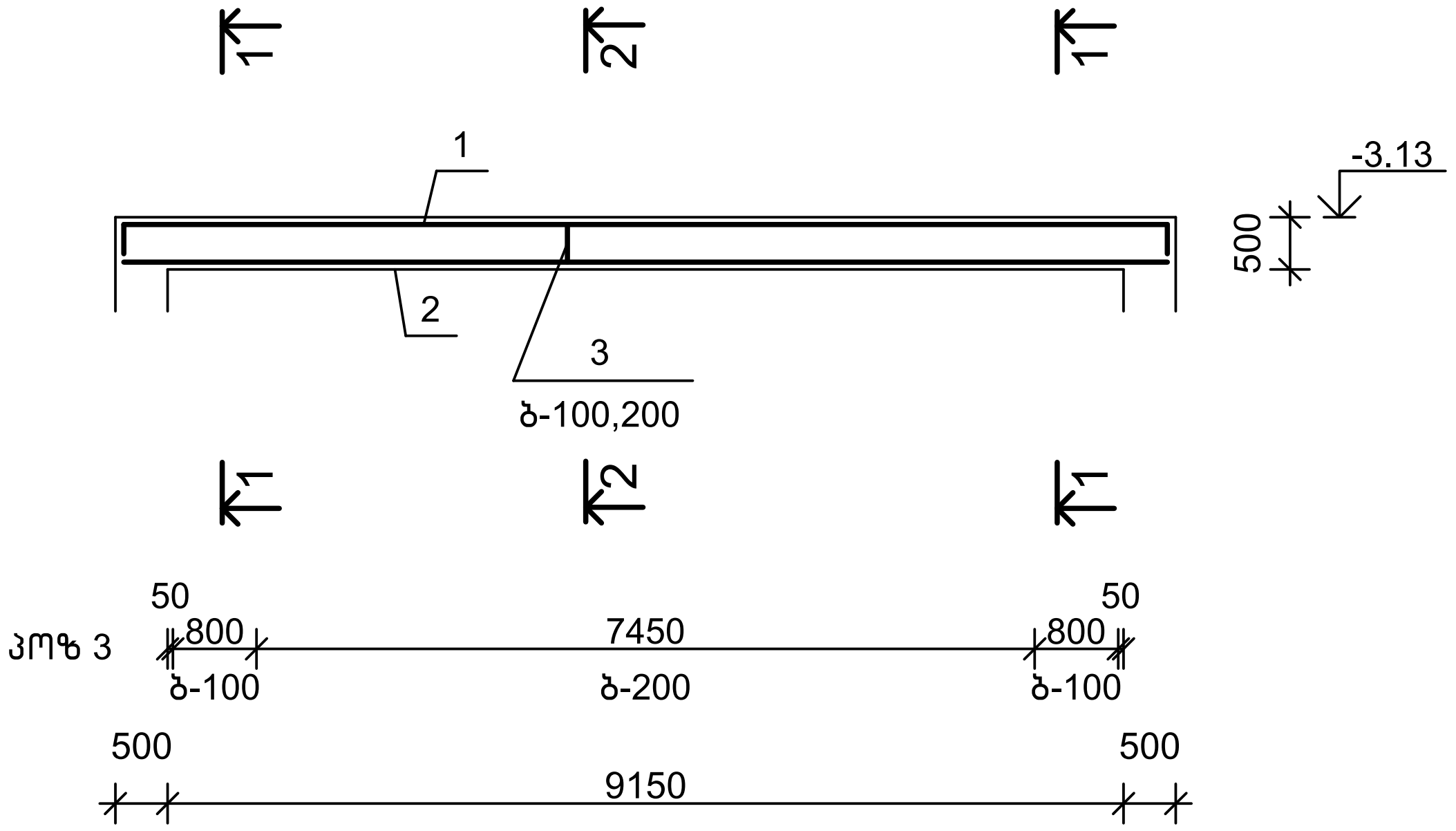

1-1
მ1:20

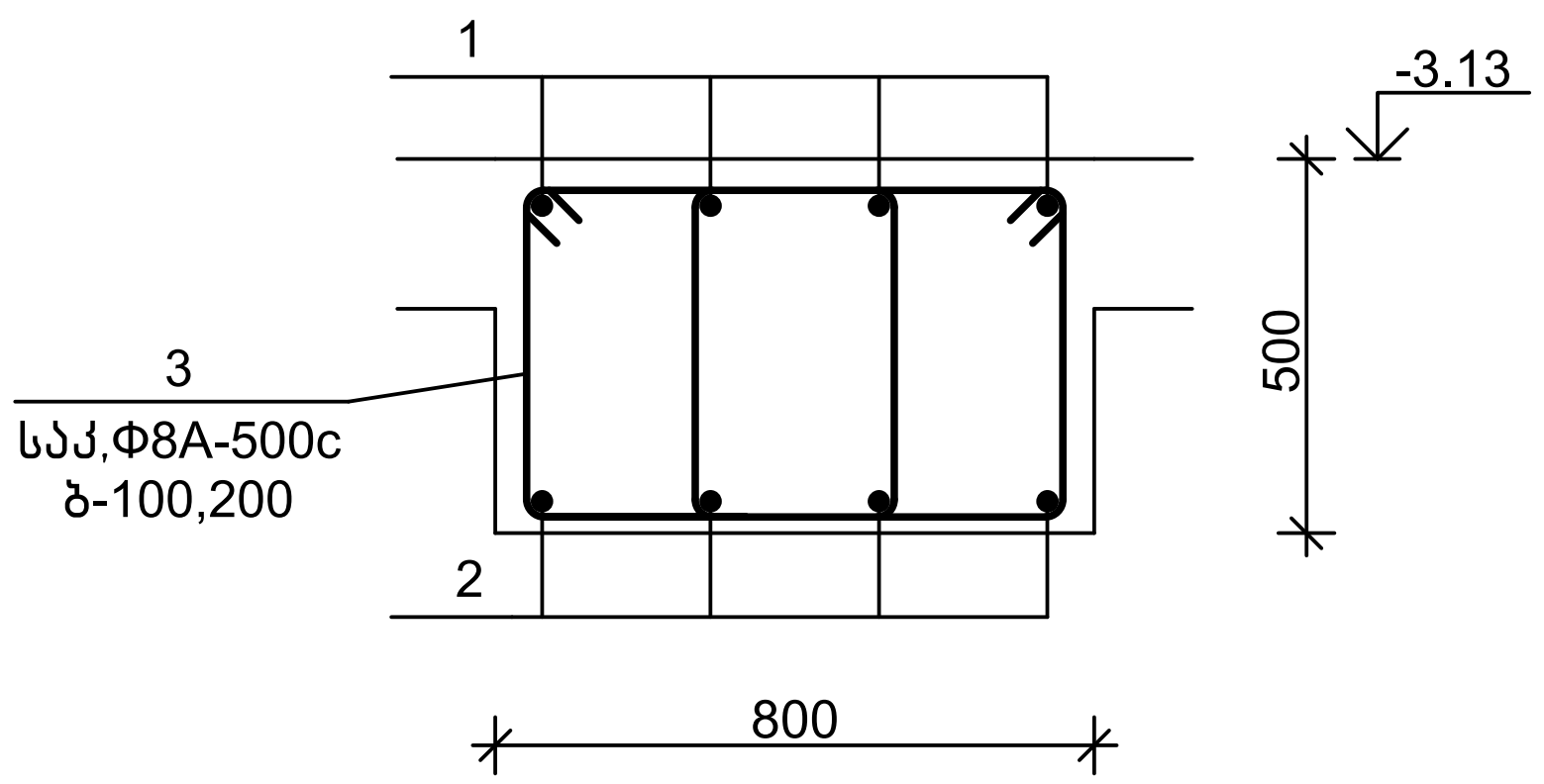

სპეციფიკაცია

პოზიცია	აღნიშვნა	დასახელება	რაოდ.	წონა, კგ	შენიშვნა
		მკ 1			
		დეტალები			
1		Ф20A-500c,ГОСТ 34028-2016, L=10850	4	26.80	
2		Ф20A-500c,ГОСТ 34028-2016, L=10050	4	24.83	
3		Ф8A-500c, ГОСТ 34028-2016, L=2050	104	0.81	
		მასალები			
		B30, W6 კლ.ბეტონი			1.35 მ³

დეტალების უწყისი

პოზ.	ესკიზი
1	400 10050 400
3	580 525 480 425

თანამდებობა	ხელმოწერა	გვარი	ქ. თბილისი, ვ. ნინუას ქ.3-8 მრავალბინიანი საცხ.სახლის პროექტი	შ.პ.ს. "მონოლითჯგუფი"		
გენ.დირექტორი		თ. მაისურაძე				
პრ.მთ.ინჟინერი		ზ.ჟულუხიძე				
კონსტრუქტორი	[signature]	გ.ღედალამაზიშვილი	კონსტრუქციული ნაწილი			
			მონოლითური კოჭი მკ 1	სტადია	ფურც	მასშტ
				მ.პრ.	კ-390	1:100

მონოლითური კოჭი მკ 2 მ1:100

(ძირითადი არმირება)

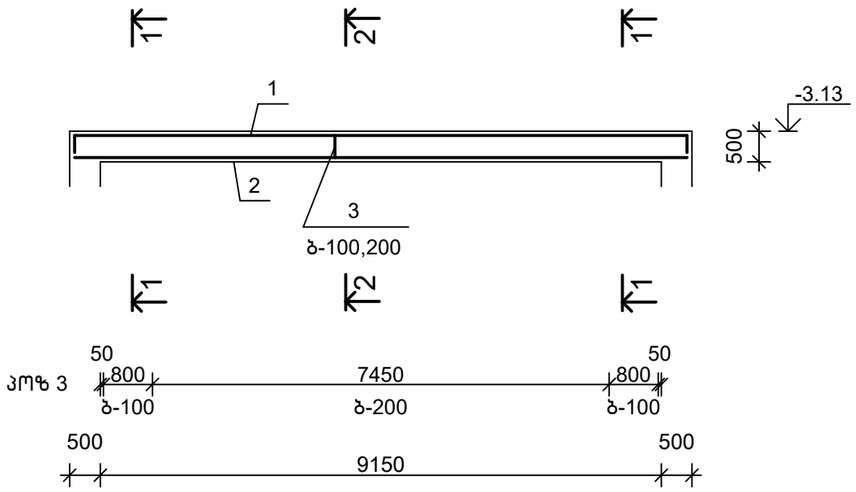

1-1
მ1:20

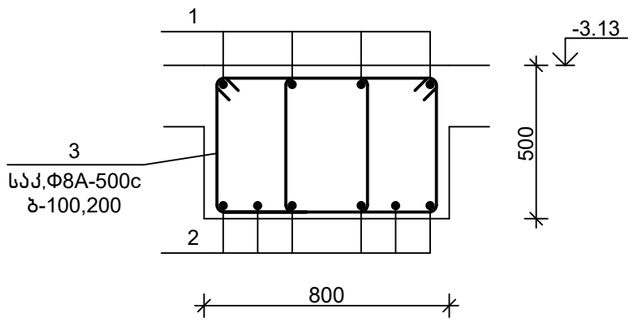

(დამატებითი არმირება)

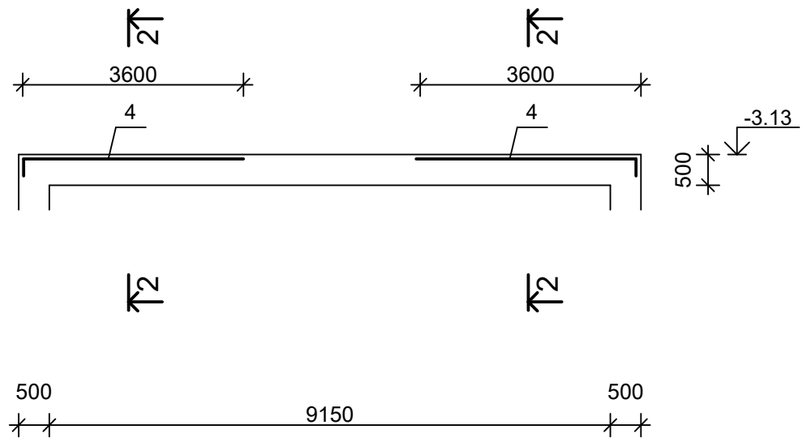

2-2
მ1:20

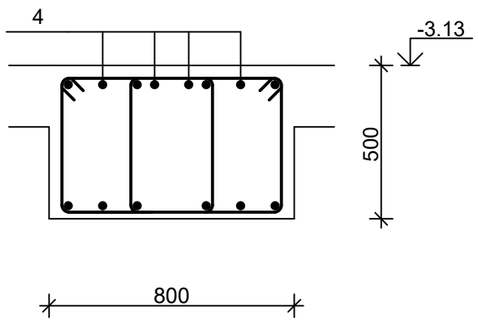

სპეციფიკაცია

პოზიცია	აღნიშვნა	დასახელება	რაოდ.	წონა, კგ	შენიშვნა
		მკ 2			
		დეტალები			
1		Ф25A-500c,ГОСТ 34028-2016, L=10850	4	41.78	
2		Ф25A-500c,ГОСТ 34028-2016, L=10050	6	38.70	
3		Ф8A-500c, ГОСТ 34028-2016, L=2050	104	0.81	
4		Ф25A-500c,ГОСТ 34028-2016, L=4000	8	15.40	
		მასალები			
		B30, W6 კლ.ბეტონი			1.35 მ^3

დეტალების უწყისი

პოზ.	ესკიზი
1	400 | 10050 | 400
3	580; 525 | 425; 480
4	400 | 3600

თანამდებობა	ხელმოწერა	გვარი	ქ. თბილისი, ვ. ნინუას ქ.3-8 მრავალბინიანი სახლის პროექტი	მ.პ.ს.	"მონოლითჯგუფი"
გენ.დირექტორი		თ. მაისურაძე			
პრ.მთ.ინჟინერი		ზ.ჯულუხიძე			
კონსტრუქტორი		გ.დედალამაზიშვილი	კონსტრუქციული ნაწილი		
			მონოლითური კოჭი მკ 2	სტადია	ფურც	მასშტ
				მ.პრ.	კ-391	1:100

მონოლითური კოჭი მკ 3 მ1:100

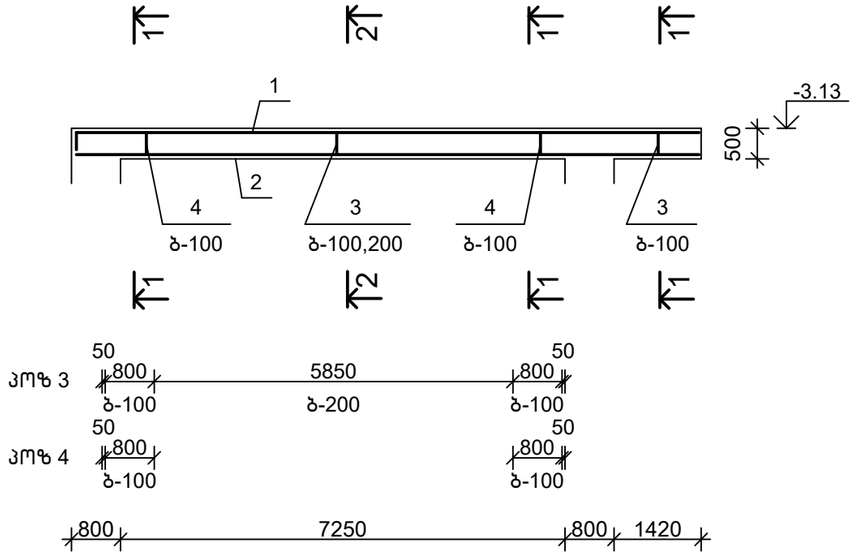

სპეციფიკაცია

პოზიცია	აღნიშვნა	დასახელება	რაოდ.	წონა, კგ	შენიშვნა
		მკ 3			
		დეტალები			
1		Ф20A-500c,ГОСТ 34028-2016, L=10400	4	25.69	
2		Ф20A-500c,ГОСТ 34028-2016, L=9950	4	24.58	
3		Ф8A-500c, ГОСТ 34028-2016, L=1900	60	0.76	
4		Ф8A-500c, ГОСТ 34028-2016, L=650	36	0.26	
		მასალები			
		B30, W6 კლ.ბეტონი			1.30 მ^3

1-1
მ1:20

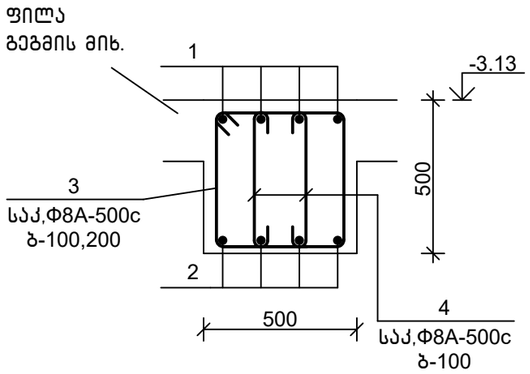

2-2
მ1:20

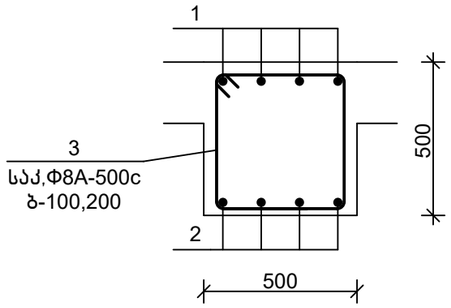

დეტალების უწყისი

პოზ.	ესკიზი
1	400 9950
3	500; 525; 425; 400
4	100 425 100

თანამდებობა	ხელმოწერა	გვარი	ქ. თბილისი, ვ. ნინუას ქ.3-8 მრავალბინიანი სახლის პროექტი	შ.პ.ს.	"მონოლითპროექტი"
გენ.დირექტორი		თ. მაისურაძე			
პრ.მთ.ინჟინერი		ზ.ჯულუხიძე			
კონსტრუქტორი		გ.დედალამაზიშვილი	კონსტრუქციული ნაწილი		
			მონოლითური კოჭი მკ 3	სტადია	ფურც	მასშტ
				მ.პრ.	კ-392	1:100

მონოლითური კოჭი მკ 4 მ1:100

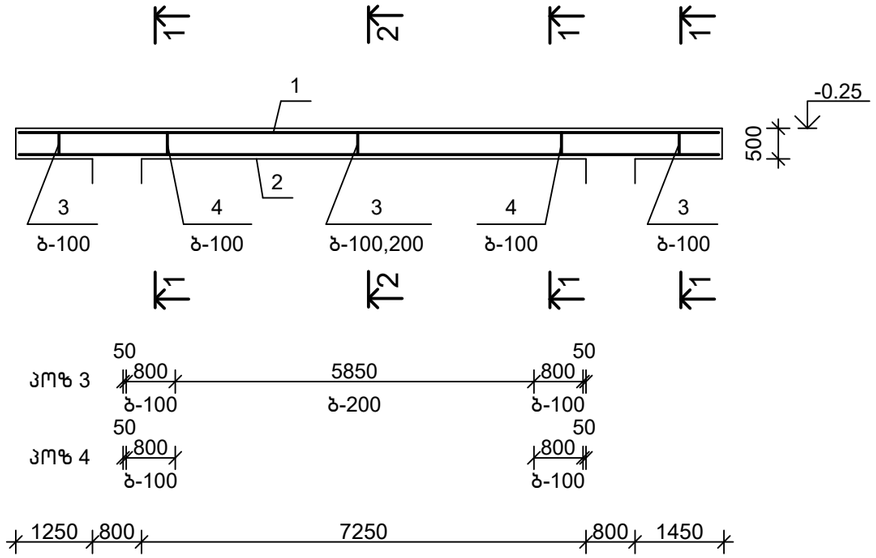

სპეციფიკაცია

პოზიცია	აღნიშვნა	დასახელება	რაოდ.	წონა, კგ	შენიშვნა
		მკ 4			
		დეტალები			
1		Ф20А-500с,ГОСТ 34028-2016, L=11400	4	28.16	
2		Ф20А-500с,ГОСТ 34028-2016, L=11400	4	28.16	
3		Ф8А-500с, ГОСТ 34028-2016, L=1900	72	0.76	
4		Ф8А-500с, ГОСТ 34028-2016, L=650	36	0.26	
		მასალები			
		B30, W6 კლ.ბეტონი			1.45 მ^3

1-1
მ1:20

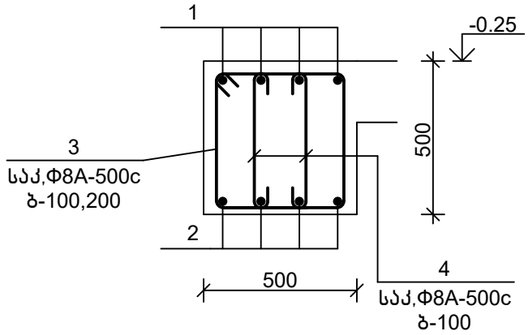

2-2
მ1:20

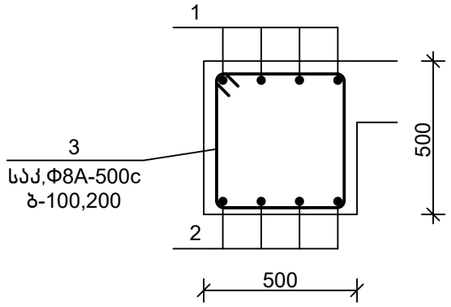

დეტალების უწყისი

პოზ.	ესკიზი
3	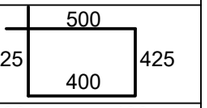
4	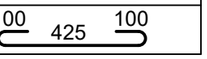

თანამდებობა	ხელმოწერა	გვარი	ქ. თბილისი, ვ. ნინუას ქ.3-8 მრავალბინიანი სახლის პროექტი	შ.პ.ს.	"მონოლითპროექტი"
გენ.დირექტორი		თ. მაისურაძე			
პრ.მთ.ინჟინერი		ზ.ჯულუხიძე			
კონსტრუქტორი		გ.დედალამაზიშვილი	კონსტრუქციული ნაწილი		
			მონოლითური კოჭი მკ 4	სტადია	ფურც	მასშტ
				მ.პრ.	კ-393	1:100

მონოლითური კოჭი მკ 5 მ1:100

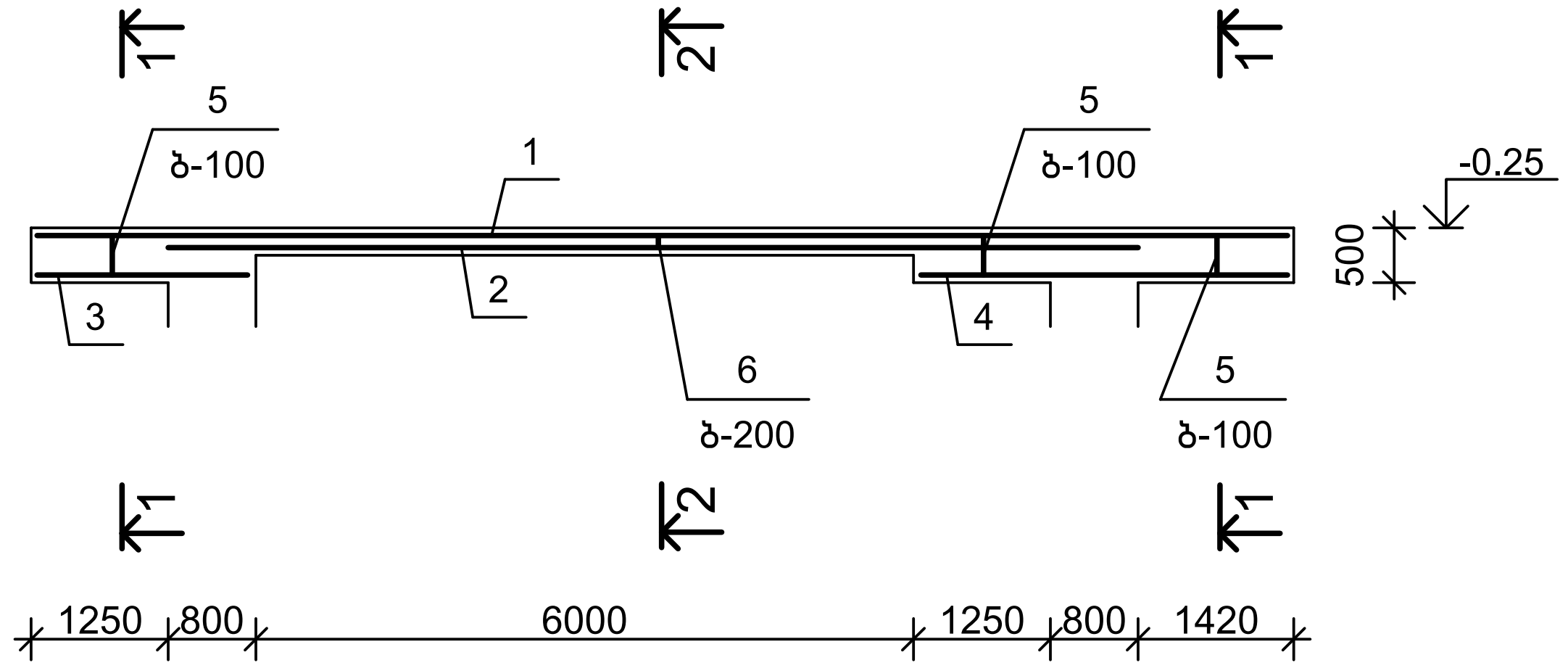

სპეციფიკაცია

პოზიცია	აღნიშვნა	დასახელება	რაოდ.	წონა, კგ	შენიშვნა
		მკ 5			
		დეტალები			
1		Φ20A-500c,ГОСТ 34028-2016, L=11400	4	28.16	
2		Φ20A-500c,ГОСТ 34028-2016, L=9000	4	22.23	
3		Φ20A-500c,ГОСТ 34028-2016, L=2000	4	4.94	
4		Φ20A-500c,ГОСТ 34028-2016, L=3400	4	8.40	
5		Φ8A-500c, ГОСТ 34028-2016, L=1900	38	0.76	
6		Φ8A-500c, ГОСТ 34028-2016, L=1450	30	0.58	
		მასალები			
		B30, W6 კლ.ბეტონი			0.55 მ^3

1-1 მ1:20

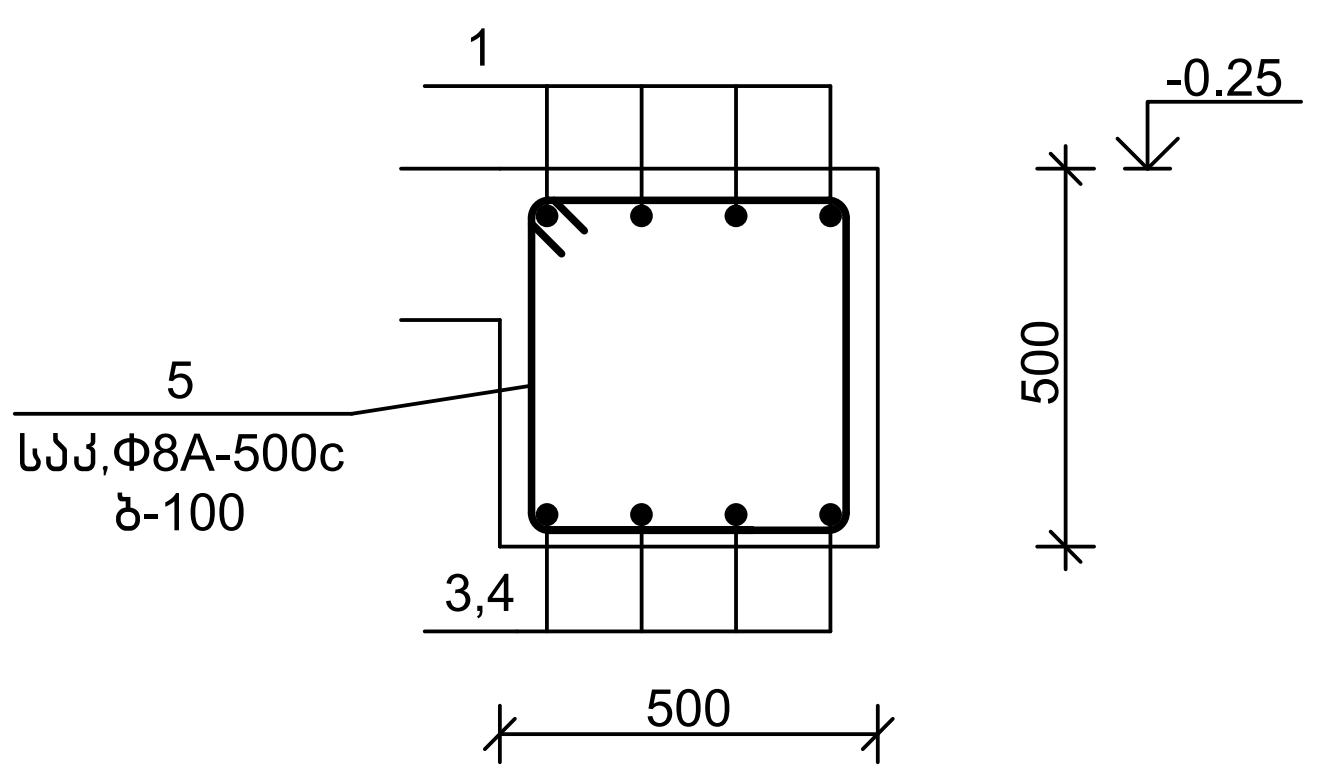

2-2 მ1:20

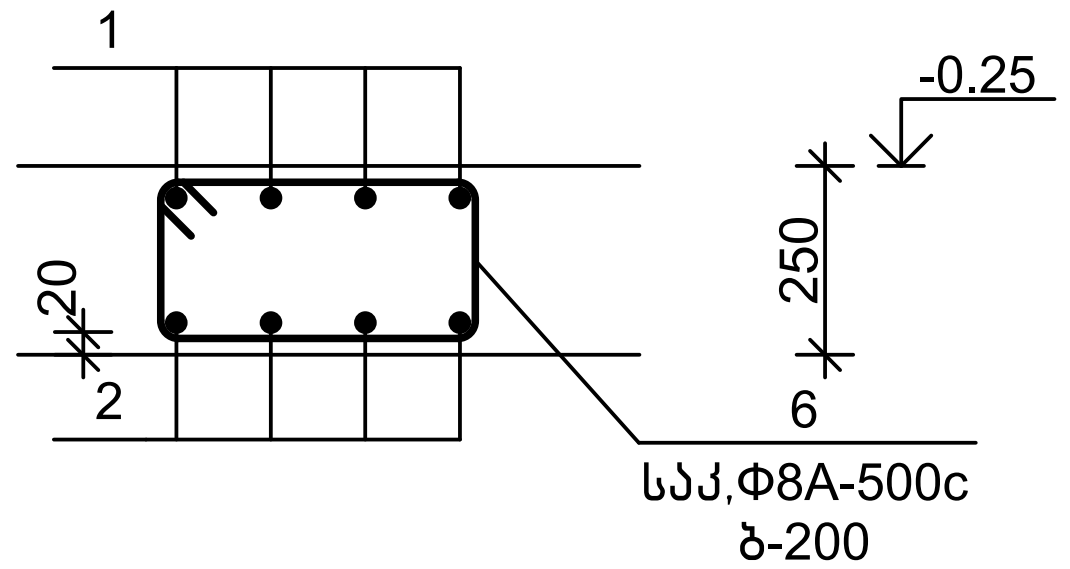

დეტალების უწყისი

პოზ.	ესკიზი
5	500 / 525 / 425 / 400
6	500 / 310 / 210 / 400

თანამდებობა	ხელმოწერა	გვარი	ქ. თბილისი, ვ. ნინუას ქ.3-8 მრავალბინიანი საცხ.სახლის პროექტი	შ.პ.ს. "მონოლითჯგუფი"		
გენ.დირექტორი		თ. მაისურაძე				
პრ.მთ.ინჟინერი		ზ.ჯულუხიძე				
კონსტრუქტორი		გ.ღდალამაზიშვილი	კონსტრუქციული ნაწილი			
			მონოლითური კოჭი მკ 5	სტადია	ფურც	მასშტ
				მ.პრ.	კ-394	1:100

მასალის ხარჯის უწყისი (პანდუსი)

№№	ელემენტის მარკა	ბეტონი, მ³			არმატურის ნაკეთობა, კგ												ჯამი, კგ
					არმატურის კლასი												
					A-240	A-500c											
					ГОСТ 34028-2016												
		B15	B25	B30	Ф8	Ф8	Ф10	Ф12	Ф14	Ф16	Ф18	Ф20	Ф22	Ф25	Ф28	Ф32	
1	საძირკვლის ფილა, ანკერები	11.6		46.2		20	166	435		3998							4619
2	მონოლითური კედელი მკდ 1÷4			21.8		37	953	1458									2448
3	გადახურვის მონ. ფილა -3,13 ნიშ-ზე			20.9		44		2814		555							3413
4	გადახურვის მონ. ფილა -0,25 ნიშ-ზე			81.1		198	2220	2886	2195	617							8116
5	მონოლითური სვეტი მს 1,2			8.8		416								926			1342
6	მონოლითური კოჭი მკ 1÷5			7.3		390						1090		523			2003
7	მონოლითური პანდუსი 1	18.9		61.8		151	1498	6255									7904
8	მონოლითური პანდუსი 2	27.3		126.6		290	3931	12091									16312
9	მონოლითური მოაჯირი -0,25 ნიშ-ზე			1.85		3	93	101									197
ჯამი		57.8		376.4		1549	8861	26040	2195	5170		1090		1449			46354

$$\frac{\text{არმატურა, კგ}}{\text{ბეტონი მ3}} = \frac{46354}{434.2} = 106{,}8 \text{ კგ/მ3}$$

თანამდებობა	ხელმოწერა	გვარი	ქ. თბილისი, ვ. ნინუას ქ.3-8 მრავალბინიანი საცხ.სახლის პროექტი	მ.პ.ს.	"მონოლითჯგუფი"
გენ.დირექტორი		თ. მაისურაძე			
პრ.მთ.ინჟინერი		ზ.ჯულუხიძე			
კონსტრუქტორი		გ.დედალამაზიშვილი	კონსტრუქციული ნაწილი		
			მასალის ხარჯის უწყისი (პანდუსი)	სტადია	ფურც	მასშტ
				მ.პრ.	კ-395	

შ.პ.ს. "მონოლითმაგუფი"

ქ. თბილისი, ვ. ნინუას ქ.№3-8
საკ. კოდი: 01.12.12.001.428

მრავალბინიანი საცხოვრებელი სახლის პროექტი

სექტორი-3

ბლოკი-ბ

კონსტრუქციული ნაწილი

მუშა დოკუმენტაცია

2026 წელი

ქ. თბილისი, ვახტანგ ნინუას ქ,#3, საკ/ კოდი 01.12.12.001.428

მრავალბინიანი შენობის მზიდი კონსტრუქციების საანგარიშო ანალიზი სტატიკურ და დინამიურ ზემოქმედებაზე

/გაანგარიშება შესრულებულია ლიცენზირებული საანგარიშო კომპიუტერული პროგრამით **LIRA-FEM** 2025, ლიცენზიის №8135-25

შეასრულა: ზ. ჯულუხიძე

თბილისი

2026

წელი

შენობა გაანგარიშებულია სასრულ ელემენტთა მეთოდით პროგრამა „LIRA-FEM 202“-ის გამოყენებით, საქართველოში მოქმედი ნორმების შესაბამისად. საანგარიშო სქემა აგებულია არქიტექტურული და კონსტრუქციული პროექტის შესაბამისად.

დატვირთვებისა და ზემოქმედებების განაწილება შესრულებულია საქართველოში დღეისათვის მოქმედი სამშენებლო ნორმებისა და წესების შესაბამისად.

კერძოდ:

- სამშენებლო ნორმების და წესების – „სეისმომედეგი მშენებლობა“ (პნ 01.01-09) საქართველოს ეკონომიკური განვითარების მინისტრის ბრძანება №1-1/2284. 2009 წლის 7 ოქტომბერი, ქ. თბილისი;
- სამშენებლო ნორმების და წესების – „ბეტონისა და რკინაბეტონის კონსტუქციები“ (პნ 03.01-09) საქართველოს ეკონომიკური განვითარების მინისტრის ბრძანება №1-1/2391. 2009 წლის 23 ოქტომბერი, ქ. თბილისი;
- სამშენებლო ნორმების და წესების – „შენობების და ნაგებობების ფუძეები“ (პნ 02.01-08) საქართველოს ეკონომიკური განვითარების მინისტრის ბრძანება №1-1/1924. 2008 წლის 17 სექტემბერი, ქ. თბილისი;
- დაპროექტების ნორმების – „სამშენებლო კლიმატოლოგია“. საქართველოს ეკონომიკური განვითარების მინისტრის ბრძანება №1-1/1743. 2008 წლის 25 აგვისტო, ქ. თბილისი;
- СНиП 2.01.07-85* „Нагрузки и воздействия“ (2007 წლის განახლება).

დატვირთვების განაწილება

1 მუდმივი დატვირთვა

1.1. რკინაბეტონის კონსტრუქცია გენერირდება ავტომატურად, მოცულობითი წონა 2.5 ტ/მ^3. დატვირთვის კოეფიციენტი γ=1.1

1.2. აირბლოკის კედლები გათვალისწინებულია თანახმად განაწილებული დატვირთვის სახით 1 გრძ.მ-ზე სართულის დონეზე. კედლის სისქედ მიღებულია 30 სმ. მოცულობითი წონა 0.6 ტ/მ^3. გადატვირთვის კოეფიციენტი γ=1.1

1.3. იატაკის წონა:

ფენა	შისქე მეტრი	მოც. წონა ტ/მ3	დატვირთვა ტ/მ2	გადატვირთვის კოეფიციენტი	საანგარიშო დატვირთვა ტ/მ2
1	2	3	4	5	6
პემზის დათბუნება	0.04	0.8	0.032	1.2	0.038
ქვიშა-ცემენტის მოჭიმვა	0.04	2.0	0.08	1.2	0.096
კერამოგრაბიტის იატაკი	0.01	2.0	0.02	1.2	0.024
ჯამი					0.158

2 დროებითი ხანგრძლივი დატვირთვა

2.1. აირბლოკის კედლის ტიხრები, სისქით 200მმ და 100მმ მოცულობითი წონით 0.6ტ/მ3 დატვირთვის კოეფიციენტი γ=1.2.

3 დროებითი ხანმოკლე დატვირთვა

სართული	ნორმატიული მნიშვნელობა, ტ/მ^2	ნორმატიული დოკუმენტი	გადატვირთვის კოეფიციენტი	საანაგრიშო დატვირთვა
1	*2*	*3*	*5*	*6*
პარკირება	0.5	СНиП 2.01.07-85*	1.2	0.6
ტიპიური სართული	0.15	СНиП 2.01.07-85*	1.3	0.195
პირველი სართული	0.2	СНиП 2.01.07-85*	1.2	0.24
კიბეები და დერეფნები	0.3	СНиП 2.01.07-85*	1.2	0.36
ბოლო სართულის ფილა (სახურავი)	0.05	პნ 01. 05 -08	1.4	0.07

სეისმური დატვირთვა

საქართველოს ტერიტორიის სეისმური დარაიონების და საინჟინრო-გეოლოგიური და გეოფიზიკური კვლევების შესაბამისი დასკვნებისა და რეკომენდაციების მიხედვით დადგენილია, რომ სამშენებლო მოედანი განლაგებულია 8-ბალიანი სეისმური საშიშროების ზონაში MSK 64 სკალის მიხედვით (A=0.158); რადგან სართულიანეობა აღემატება 12-ს, პნ 01.01-09 მოთხოვნის მიხედვით ნაგებობის ხდება სივრცული მოდელით მრავალმოდალური სპექტრული მეთოდით (დანართი 3)

შენობის კონსტრუქციული სქემიდან გამომდინარე, გაანგარიშებულია ჰორიზონტალური (X,Y,) ღერძების მიმართულებით სეისმურ ზემოქმედბაზე

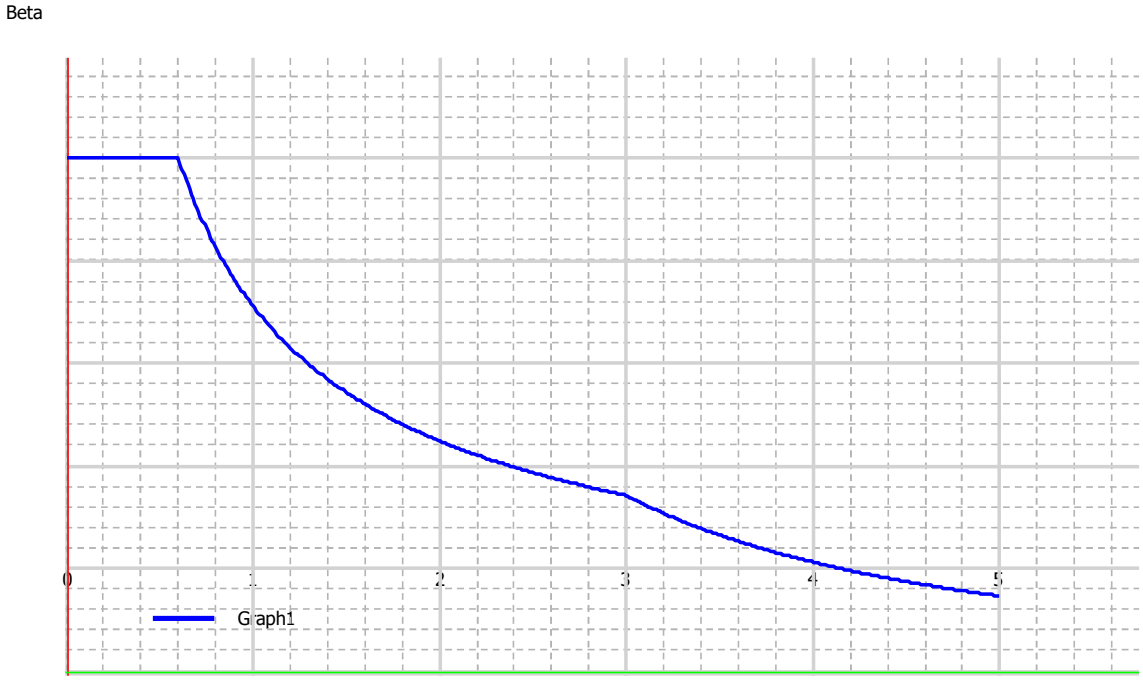

საქართველოში მოქმედი ნორმის პნ 01.01-09, თანახმად, საანგარიშო სტატიკური დატვირთვები მრავლდება შემდეგ თანწყობის კოეფიციენტებზე (პუნქტი 4,1):

მუდმივი - 0.9;

ხანგრძლივი - 0,8;

დროებითი - 0.5;

სეისმური ზემომედების საწყისი მონაცმები, თანახმად პნ 01.01-09

გრუნტის კატეგორია II, ცხრილი 1

გრუნტის აჩქარება 0.158g დანართი 1. პუნქტი 1

ცხრილი 4.1, II კატეგორია, 8 ბალი. K_0=1

ცხრილი 3, რკინაბეტონის კარკასი. K_1=0.35

ცხრილი 4, პოზიცია 8. K_2=1.5

ცხრილი 5, პოზიცია 1. K_3=1

ცხრილი 6, პოზიცია 3. K_ψ=1 (h/ b= 3.13/0.5)

საანგარიშო სქემაში გამოყენებულია შემდეგი მასალები:

ბეტონი B-25 დეფორმაციის მოდული E=3060000 ტ/მ2, პუასონის კოეფიციენტი v=0.2.

არმატურა კლასით A-500c (მუშა არმატურისათვის) და A-240 (საკიდებისათვის) მოდელში რიგელის თავები (ფილასთან შეერთების კვანძი) მოდელირებული აბსოლუტურად ხისტი ელემენტების გამოყენებით, რიგელის გაბარიტის გათვალისწინებით: <u>არმირების საწყისი მონაცემები:</u>

ბეტონის კლასი B25, არმატურის კლასი A500C, დამცავი შრე:

- კოლონებისთვის 5სმ, კოლონების საანგარიშო სიგრძე 0,7H (ბოლო სართულის კოლონის გარდა), ბოლო სართულის სვეტისთვის - 1.0 H,
- რიგელებისთვის 5სმ.
- ფილებისთვის 3სმ
- ფუნდამენტის ფილისთვის ქვედა შრეში 5 სმ, ფუნდამენტის ფილაში ბზარების გახსნა დროებითი 0.3მმ,

ხანგრძლივი 0.2მმ. დანარჩენ კონსტრუქციებში დროებითი 0.4მმ, ხანგრძლივი 0.3მმ არმირების შერჩევა მოხდა სვეტებში, სიმეტრიული არმირებით, რიგელებში არასიმეტრიულით. არმირების შერჩევა

მოხდა ძალვათა შეხამებების მიხედვით.

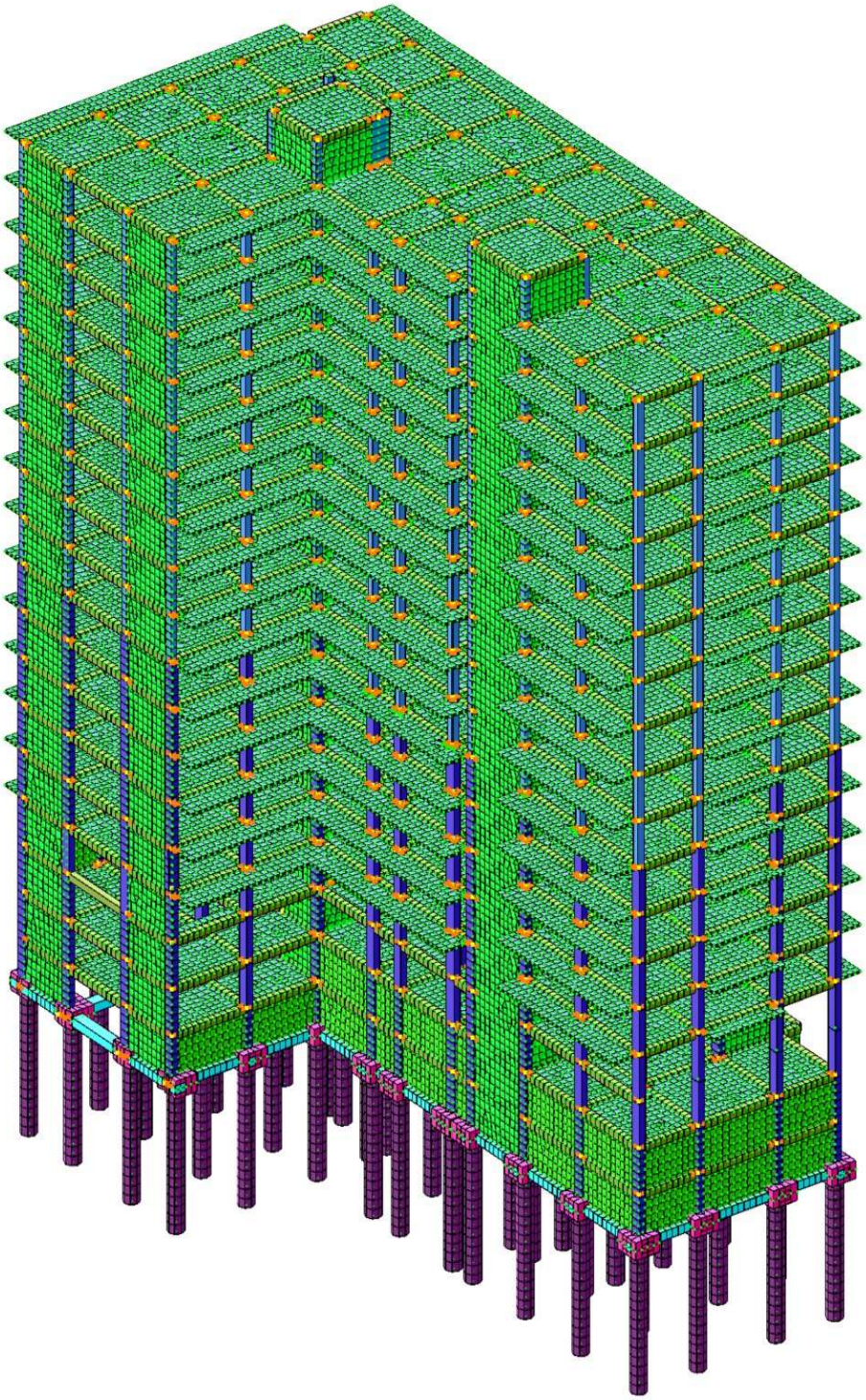

შენობის გაანგარიშება შედგა ძალვების შეხამებით

Параметры РСУ

Файл Редактировать Опции

Параметры РСУ

№ загр.	Имя загружения	Вид	Объед. загр.	Знакоперем.	Взаимоискл.	Соп. загр. #1	Соп. загр. #2	Отношение коэф.	P q / P ch
1	Собственный вес	Постоянная (П)		+				1.100	1.000
2	Постоянные нагрузки на плиты	Постоянная (П)		+				1.100	1.000
3	Длительные нагрузки на плиты	Длительная (Д)		+				1.200	1.000
4	Кратковременные нагрузки на плиты	Кратковременная (К)		+				1.200	0.350
5	Нагрузки от стен	Длительная (Д)		+				1.200	1.000
6	Сейсмика 0	Сейсмика (С)		+/-	1			1.000	0.000
7	Сейсмика 990	Сейсмика (С)		+/-	1			1.000	0.000

ხიმინჯის გაანგარიშება

1) კლდოვანი ფუძის გაანგარიშება ხიმინჯის ძირზე, თანახმად СП24.13330.2021, თავი 7.2 (ხიმინჯისათვის Ø1.0 კლდეში შესვლით 1.0 მ):

$$F_d = \gamma_c RA$$

$$R=Rm(1+0.4*Ld/Df)$$

$$R_m=Rcn/\gamma_g*Ks=1068 \text{ ტ/მ}^2$$

$$R=1068(1+1*1.2/1)=2351 \text{ ტ/მ}^2$$

სადაც: $R_{c,n}$= 2220 ტ/მ^2 – კლდოვანი ქანის წინაღობა ერთღერძა კუმშვაზე წყალგაჯერებულ მდგომარეობაში (იხ. გეოლოგიური კვლევა)

γ_g = 1.4 საიმედოობის კოეფიციენტი;

Ks = 0.68 სიმტკიცის შემამცირებელი კოეფიციენტი; (ცხრილი 7.1)

l_d = 1.0 მ, ხიმინჯის ჩაღრმავება კლდოვან ქანში

d_f = 1.2 მ ხიმინჯის გაბარიტი.

ხიმინჯზე მოსული მაქსიმალური ძალა, თანახმად СНиП 2.02.03-85, თავი 3.10 (ცალკე მდგომი ხიმინჯებისათვის)

$$\gamma_n N \leq \frac{F_d}{\gamma_{cg}}$$

$\gamma_n = 1$ $\gamma_{cg=1.4}$

N- მაქსიმალური საანგარიშო დატვირთვა ხიმინჯზე. N=922 ტ.

$F_d = 1*2351*1.13 = 2656$ტ

$$922\text{ტ} \leq 2656\text{ტ}/1.4 = 1957\text{ტ}$$

ხიმინჯის ზომა	ხიმინჯის ძირის ფართობი	ხიმინჯის ჩაანკერება ძირითად ქანში	ფუძის მზიდუნარიანობა	ხიმინჯის მზიდუნარიანობა
D	*A*	l_d	*R*	F_d
მ	მ^2	მ	ტ/მ2	ტ
1.2	1,13	1	2351	2656

ხიმინჯის სიხისტეები **Rx** და **Ry**

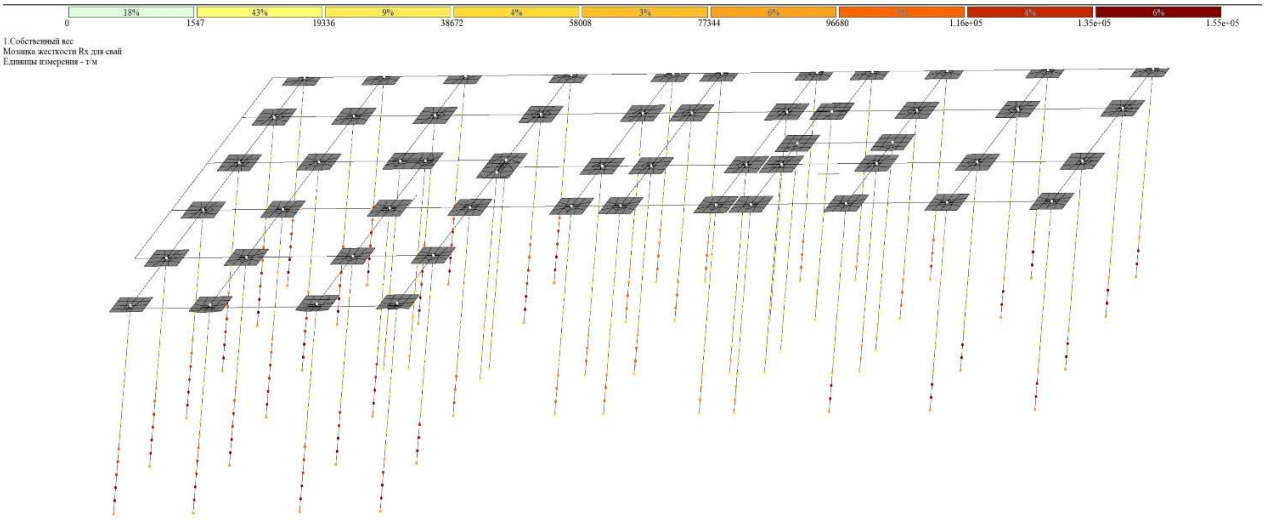

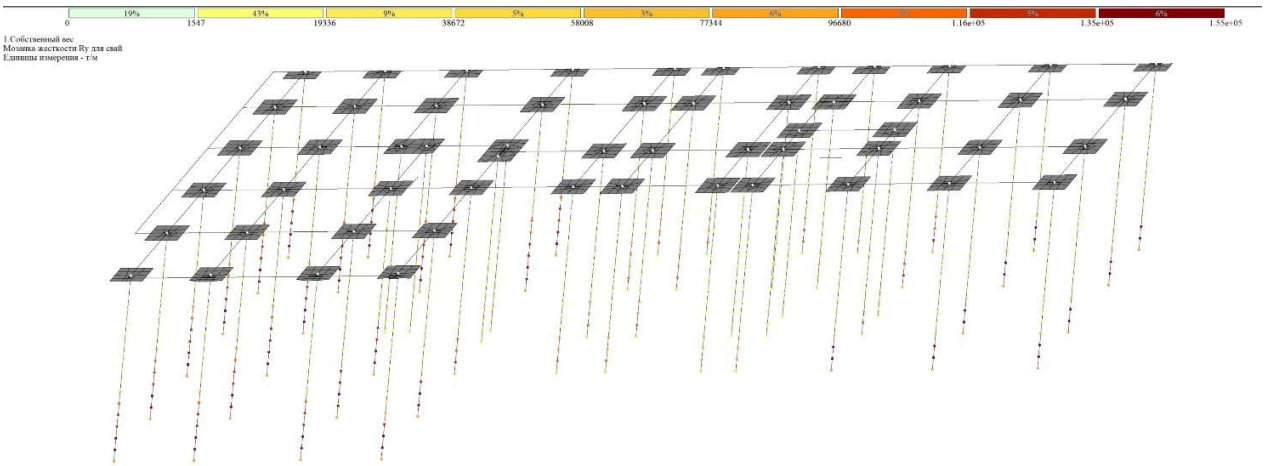

თავისუფალი რხევის პერიოდები

1	ЗАГР	N п/п	Собств. знач.	Рад/с.	Гц.	Периоды	R - Коэф. рас	R - Масса	R - Сумма масс
2	6 - seis x (îîä. 41)								
3	6	1	12.497075	3.53512	0.562917	1.77646	1.781501	58.61205	58.61205
4	6	2	15.458284	3.931702	0.626067	1.597272	-0.502222	5.781188	64.393238
5	6	3	18.927178	4.350538	0.692761	1.4435	-0.277053	1.058518	65.451756
6	6	4	166.363266	12.898188	2.053852	0.48689	0.594987	4.345552	69.797308
7	6	5	242.499819	15.572406	2.479682	0.403277	0.407972	5.520181	75.317488
8	6	6	297.119473	17.237154	2.74477	0.364329	-0.692845	5.066946	80.384434
9	6	7	656.39393	25.620186	4.079647	0.245119	0.328444	1.535292	81.919727
10	6	8	694.136522	26.346471	4.195298	0.238362	-0.078663	0.033599	81.953326
11	6	9	751.374172	27.411205	4.364842	0.229103	-0.094935	0.056175	82.009501
12	6	10	832.05849	28.845424	4.59322	0.217712	-0.03434	0.00577	82.015271
13	6	11	953.508011	30.878925	4.917026	0.203375	0.035267	0.004955	82.020226
14	6	12	1052.720454	32.445654	5.166505	0.193554	-0.46625	0.938307	82.958533
15	6	13	1106.239968	33.260186	5.296208	0.188814	0.767078	1.336108	84.294641
16	6	14	1135.144095	33.6919	5.364952	0.186395	-0.139799	0.074598	84.369239
17	6	15	1164.380304	34.123017	5.433601	0.18404	0.001597	0.000006	84.369245
18	6	16	1301.48883	36.076153	5.74461	0.174076	-0.042177	0.00876	84.378006
19	6	17	1409.625595	37.544981	5.9785	0.167266	-0.524185	3.337052	87.715058
20	6	18	1456.652008	38.166111	6.077406	0.164544	-0.099305	0.031978	87.747036
21	6	19	1531.713977	39.137118	6.232025	0.160461	-0.09323	0.002975	87.750011
22	6	20	1566.718827	39.581799	6.302834	0.158659	0.272784	0.643089	88.3931
23	6	21	1600.874015	40.010924	6.371166	0.156957	-0.049588	0.000039	88.393139
24	6	22	1721.827399	41.494908	6.607469	0.151344	0.091076	0.010343	88.403482
25	6	23	1959.368441	44.264754	7.048528	0.141874	-0.101378	0.023985	88.427467
26	6	24	2018.623192	44.929091	7.154314	0.139776	0.054174	0.004323	88.43179
27	6	25	2148.754536	46.35466	7.381315	0.135477	0.69172	0.036937	88.468727
28	6	26	2180.935541	46.700488	7.436383	0.134474	0.302898	0.003502	88.472229
29	6	27	2192.674098	46.825998	7.456369	0.134114	0.220347	0.001449	88.473678
30	6	28	2241.434015	47.343785	7.538819	0.132647	0.344418	0.129476	88.603154
31	6	29	2281.742025	47.767583	7.606303	0.13147	1.410235	0.081431	88.684585
32	6	30	2349.053063	48.467031	7.71768	0.129573	0.991053	0.912103	89.596688
33	6	31	2429.147395	49.286381	7.84815	0.127419	1.043897	1.779415	91.376103
34	6	32	2479.100846	49.79057	7.928435	0.126128	0.11748	0.065239	91.441342

1	ЗАГР	N п/п	Собств. знач.	Рад/с.	Гц.	Периоды	R - Коэф. рас	R - Масса	R - Сумма масс
35	7 - seis y (îîä. 41)								
36	7	1	12.497075	3.53512	0.562917	1.77646	-0.337916	2.108787	2.108787
37	7	2	15.458284	3.931702	0.626067	1.597272	-1.355529	42.115636	44.224422
38	7	3	18.927178	4.350538	0.692761	1.4435	1.214	20.323961	64.548384
39	7	4	166.363266	12.898188	2.053852	0.48689	-0.441943	2.39752	66.945904
40	7	5	242.499819	15.572406	2.479682	0.403277	0.560734	10.428111	77.374015
41	7	6	297.119473	17.237154	2.74477	0.364329	0.558977	3.298086	80.672101
42	7	7	656.39393	25.620186	4.079647	0.245119	-0.211942	0.639301	81.311402
43	7	8	694.136522	26.346471	4.195298	0.238362	-0.007567	0.000311	81.311713
44	7	9	751.374172	27.411205	4.364842	0.229103	0.04145	0.010709	81.322422
45	7	10	832.05849	28.845424	4.59322	0.217712	-0.087895	0.037803	81.360225
46	7	11	953.508011	30.878925	4.917026	0.203375	0.272634	0.296104	81.656329
47	7	12	1052.720454	32.445654	5.166505	0.193554	-0.467788	0.944506	82.600835
48	7	13	1106.239968	33.260186	5.296208	0.188814	1.125183	2.874811	85.475646
49	7	14	1135.144095	33.6919	5.364952	0.186395	-0.493669	0.930238	86.405884
50	7	15	1164.380304	34.123017	5.433601	0.18404	-0.291292	0.21554	86.621424
51	7	16	1301.48883	36.076153	5.74461	0.174076	0.126902	0.079303	86.700728
52	7	17	1409.625595	37.544981	5.9785	0.167266	0.39456	1.890696	88.591423
53	7	18	1456.652008	38.166111	6.077406	0.164544	-0.021062	0.001438	88.592862
54	7	19	1531.713977	39.137118	6.232025	0.160461	-0.127501	0.005564	88.598426
55	7	20	1566.718827	39.581799	6.302834	0.158659	-0.250517	0.542383	89.140809
56	7	21	1600.874015	40.010924	6.371166	0.156957	1.099097	0.018956	89.159765
57	7	22	1721.827399	41.494908	6.607469	0.151344	0.043773	0.002389	89.162154
58	7	23	1959.368441	44.264754	7.048528	0.141874	-0.003508	0.000029	89.162182
59	7	24	2018.623192	44.929091	7.154314	0.139776	0.072799	0.007807	89.16999
60	7	25	2148.754536	46.35466	7.381315	0.135477	0.303914	0.00713	89.17712
61	7	26	2180.935541	46.700488	7.436383	0.134474	0.582408	0.012947	89.190067
62	7	27	2192.674098	46.825998	7.456369	0.134114	-0.188208	0.001057	89.191124
63	7	28	2241.434015	47.343785	7.538819	0.132647	0.110619	0.013356	89.20448
64	7	29	2281.742025	47.767583	7.606303	0.13147	0.475213	0.009247	89.213727
65	7	30	2349.053063	48.467031	7.71768	0.129573	0.444538	0.183513	89.39724
66	7	31	2429.147395	49.286381	7.84815	0.127419	0.161545	0.042614	89.439854
67	7	32	2479.100846	49.79057	7.928435	0.126128	0.969751	4.445286	93.88514

ვერტიკალური გადაადგილება

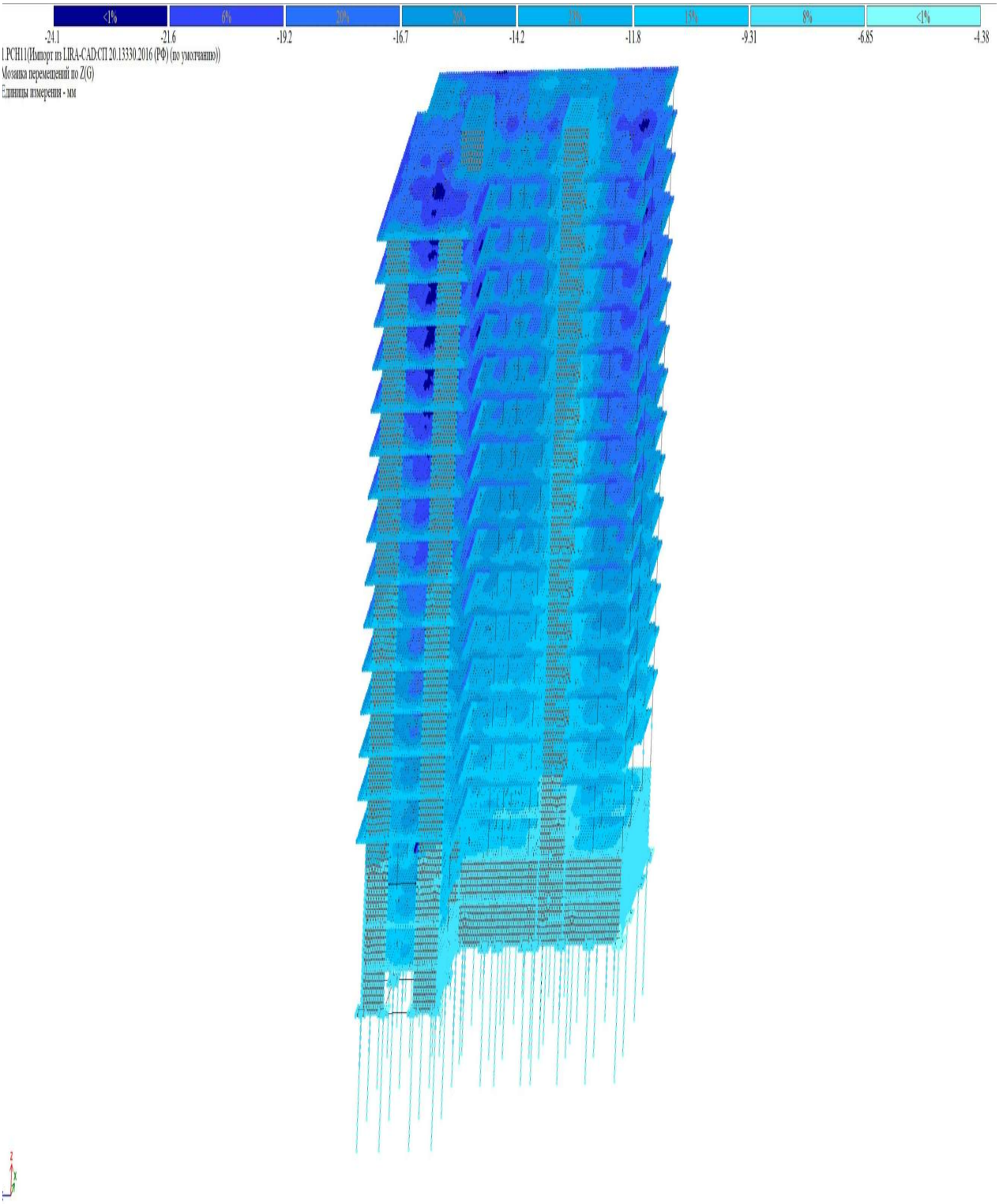

გადაადგილებები სეისმური დატვირთვებისგან X-ის მიმართულებით (ფორმა #1)

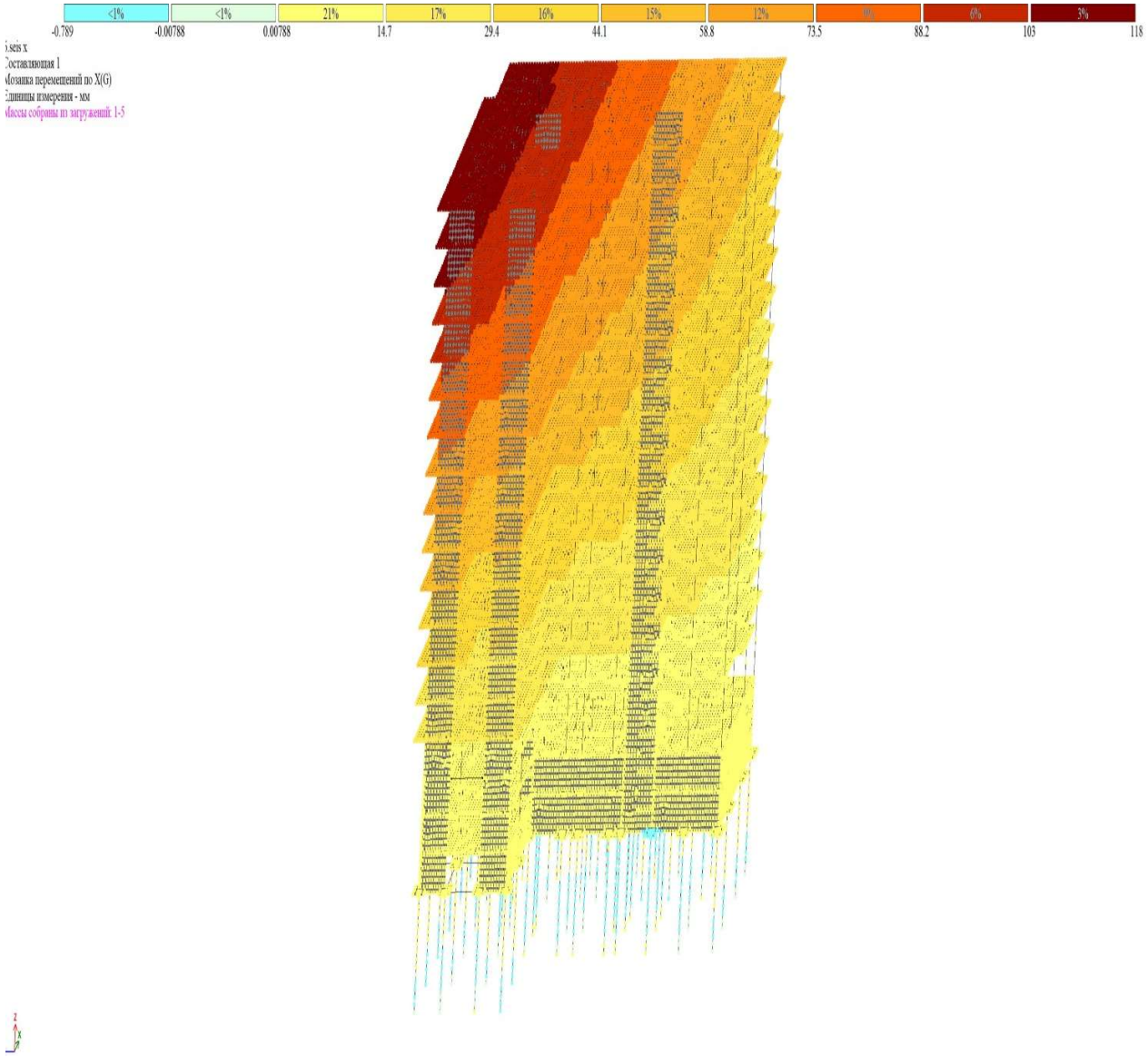

გადაადგილებები სეისმური დატვირთვებისგან Y-ის მიმართულებით (ფორმა #1)

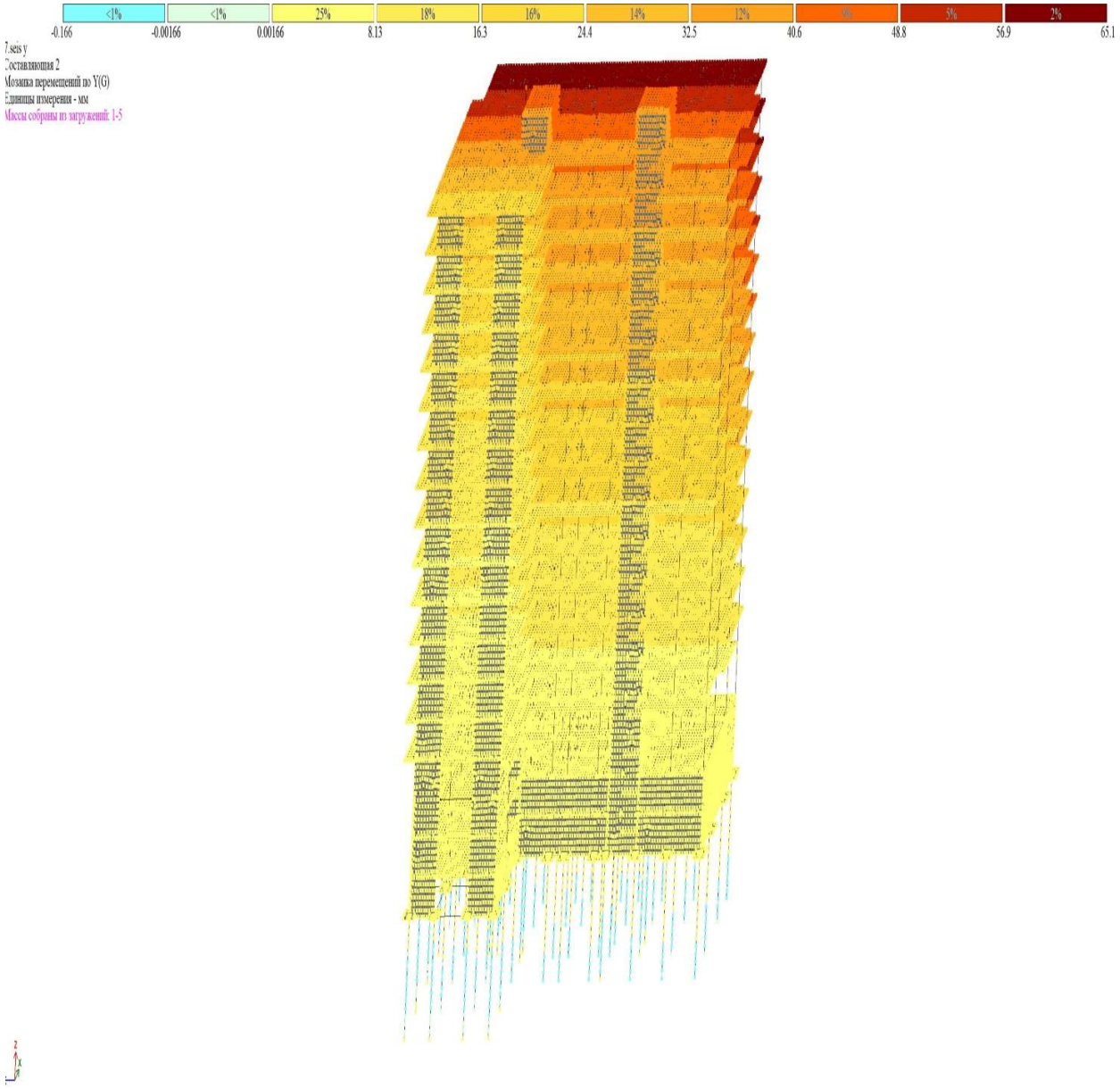

ხიმინჯების არმირება

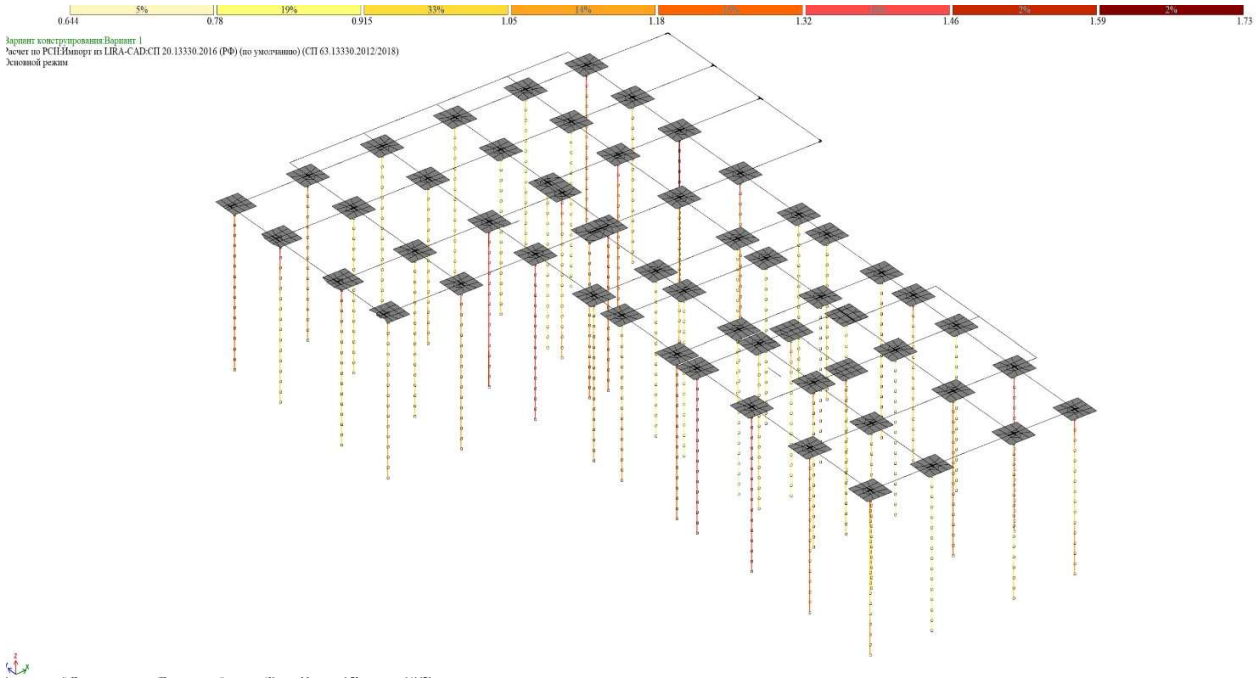

რანდკოჭების არმირება

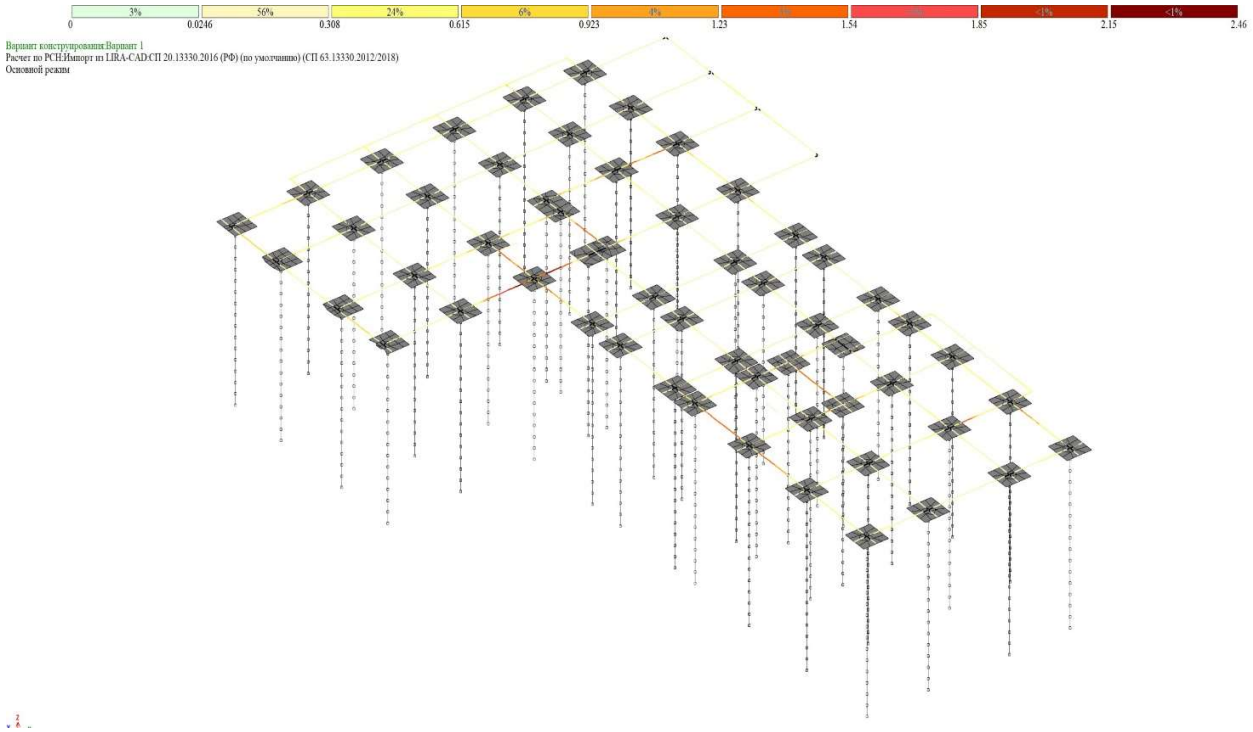

რიგლების არმირება



კოლონების არმირება

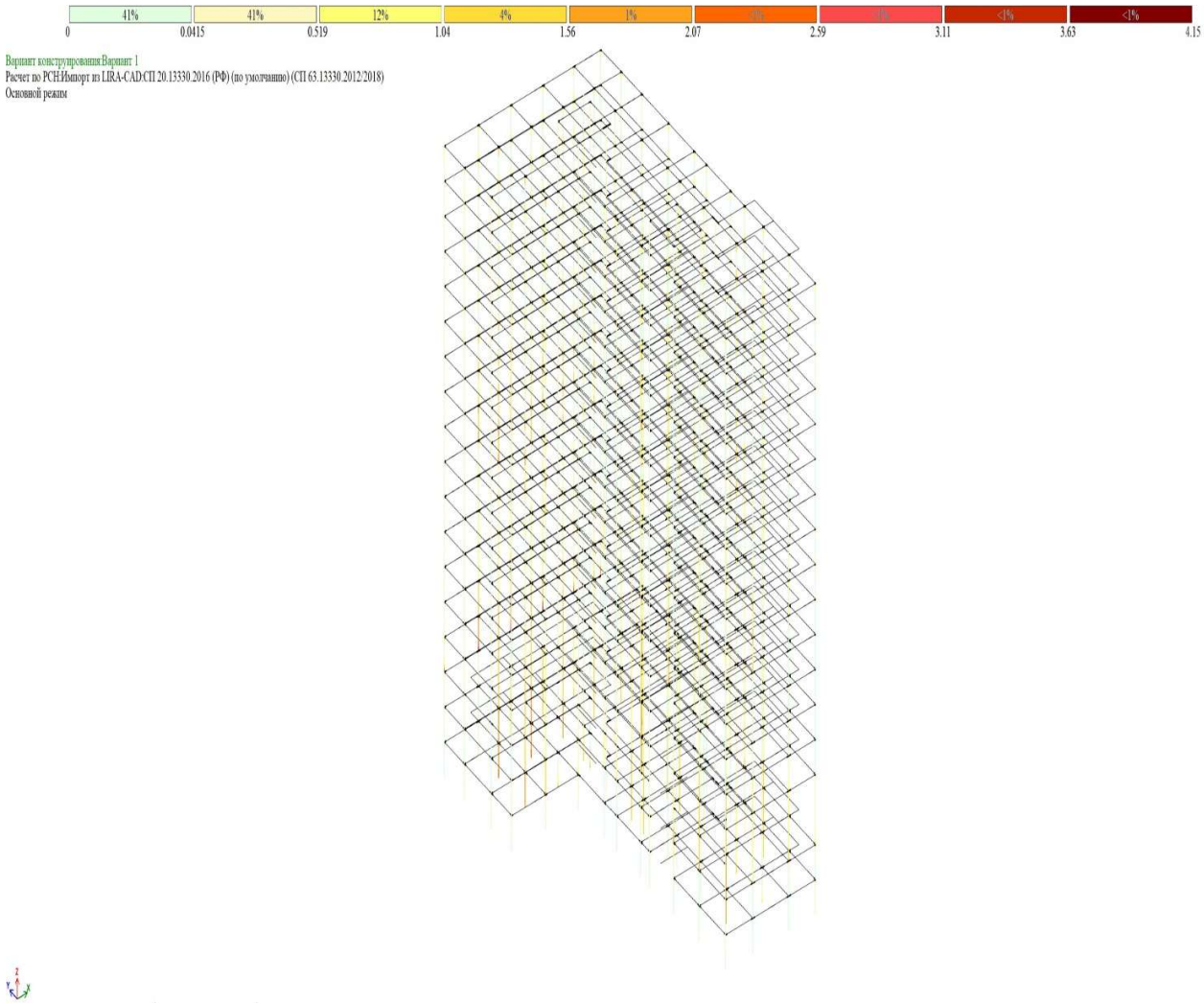

ფილის არმირება (ქვედა შრე **X**)

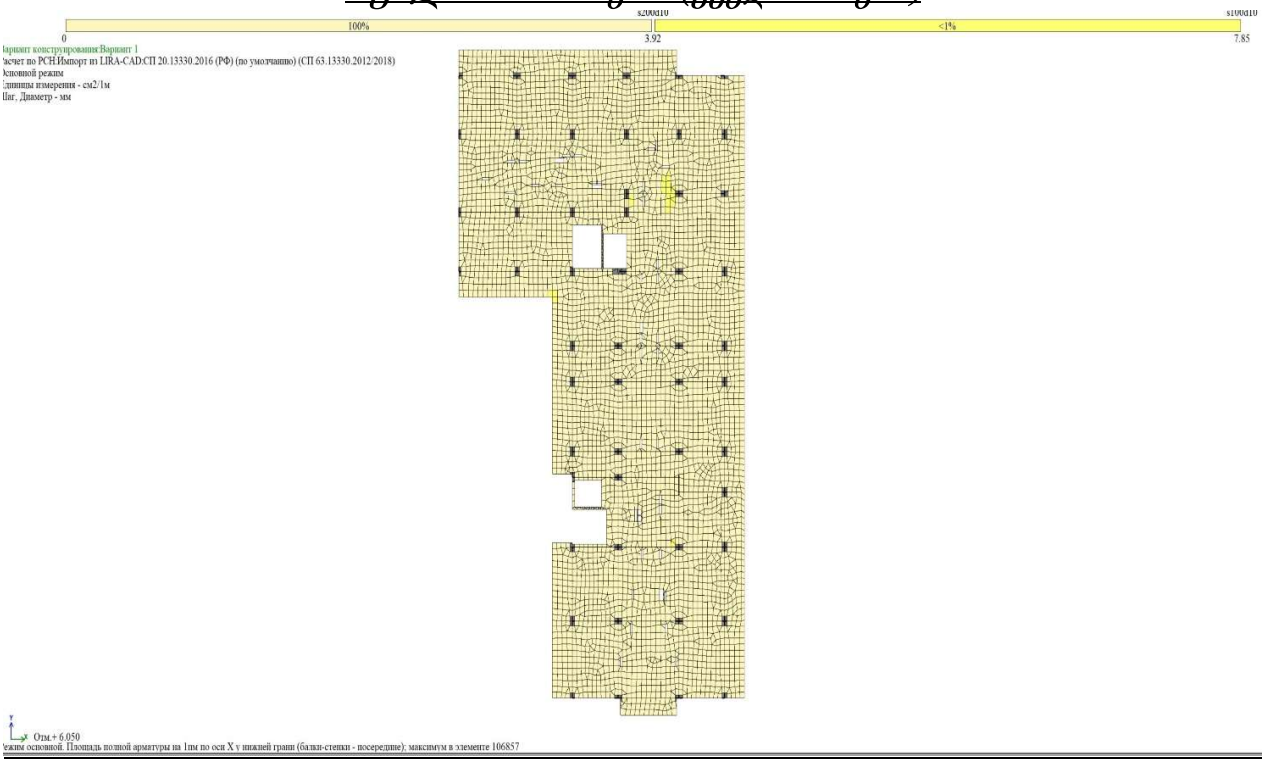

ფილის არმირება (ქვედა შრე **Y**)

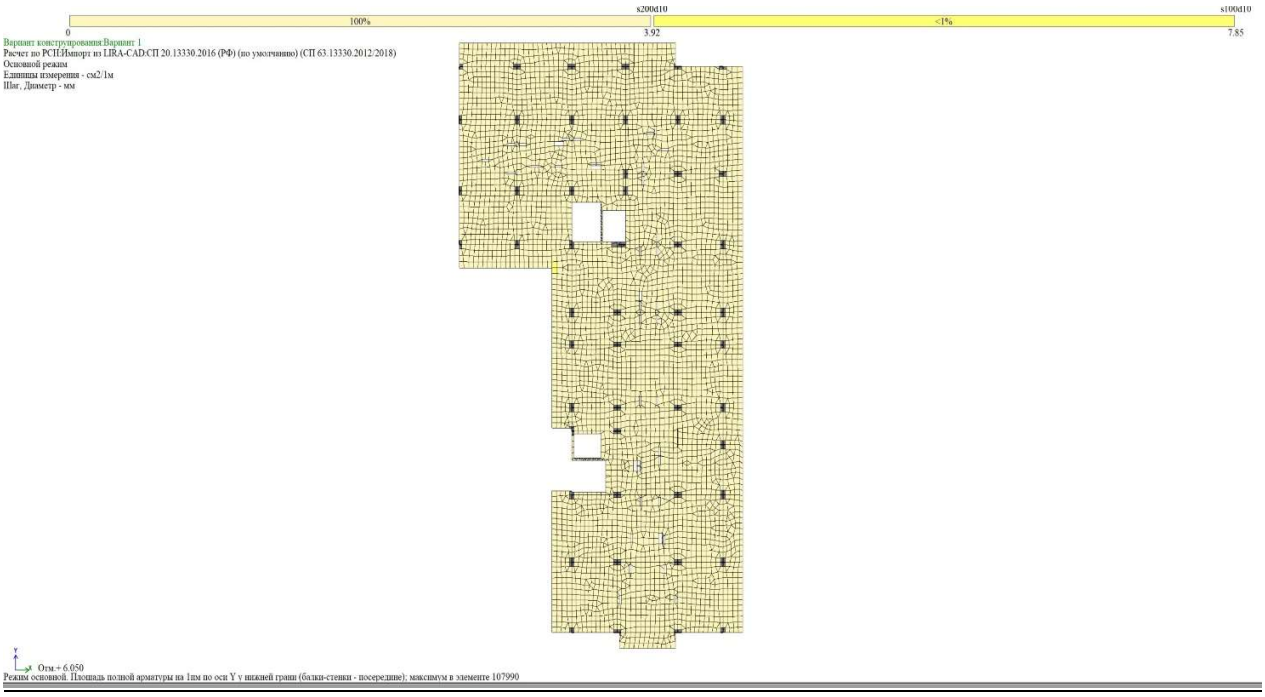

ფილის არმირება (ზედა შრე **x**)

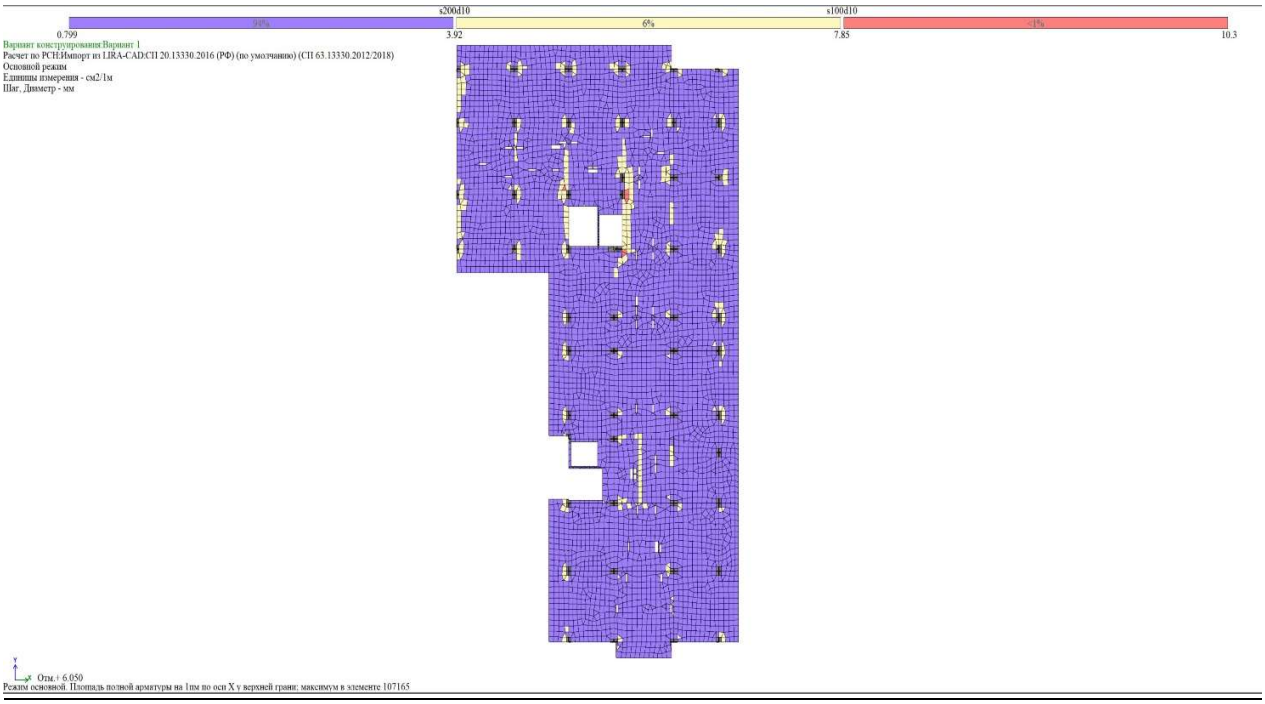

ფილის არმირება (ზედა შრე **y**)



გ ა ნ მ ა რ ტ ე ბ ი თ ი ბ ა რ ა თ ი
ბლოკი-ბ

1. ზოგადი

- ობიექტის მისამართი–ქ. თბილისი, ვ. ნინუას ქ. №3-8 ს/კ 01.12.12.001.428
- დამკვეთი–შ.პ.ს "მონოლით ჯგუფი"
- არქიტექტურული ნაწილი–გ. ბენდელიანი, ლ. ტეფნაძე
- საინჟინრო გეოლოგია–შ.პ.ს "საქართველოს გეოლოგიური სამსახური"
- შენობა ნაგებობის კლასი–IV

2. საინჟინრო გეოლოგის და დაფუძნების პირობები, ქვაბული

2.1 ფუძე ბრუნტის სიმტკიცის და დეფორმაციის მახასიათებლები:

- დასახელება- ქვიშაქვებისა და არგილიტების მორიგეობა (სბე 5);
- ნორმატიული წინაღობა, ერთღერძა კუმშვაზე წყალგაჯერებულ მდგომარეობაში $R_{C,n}$=22,2 მპა;
- სიმკვრივე–ρ=2,44ტ/მ3;
- პუასონის კოეფიციენტი–μ=25
- დეფორმაციის მოდული–E=4200 მპა
- დასკვნა–სამშენებლო უბნის გეოლოგიური აგებულებიდან და გეომორფოლოგიური პირობებიდან გამომდინარე უბანი საინჟინრო-გეოლოგიური პირობების თვალსაზრისით იმყოფება დამაკმაყოფილებელ პირობებში. უარყოფითი საინჟინრო-გეოლოგიური პროცესები არ აღინიშნება.
- ბრუნტის კატეგორია სეისმური თვისებების მიხედვით–II (პ.ნ. 01.01.09 ცხრ.1
- ბრუნტის წყალი–სამშენებლო მოედანზე ბრუნტის წყალი დაფიქსირებულია.
- ქვაბული–ქვაბულის გვერდების დამუშავება განხორციელდეს ბრუნტების ბუნებრივი ქანობის კუთხით.

3. უსაფრთხოება

- მშენებლობის პროცესი წარიმართოს საქართველოს მთავრობის 2007 წლის 28 მარტის №62 დადგენილების მოთხოვნების შესაბამისად და მკაცრად იქნას დაცული უსაფრთხოების წესები.

4. მასალები

- მასალების ანტიკოროზიული და ხანძარსაწინააღმდეგო დაცვა შესრულდეს ნორმების СниП 2.01.02-85* და СниП 2.03.11-85 მოთხოვნების შესაბამისად;
- ბეტონი–შენობის მზიდ კონსტრუქციებში გამოყენებულია ბეტონი კლასით B25;
- არმატურა–შენობის რკინა-ბეტონის ელემენტებში გამოყენებულია არმატურა კლასით: A-240, A-500c; (ГОСТ 34028-2016).
- საძედლე და სატიხრე მასალა–შენობის კონტურზე კედლების შევსება მოხდება მსუბუქი სამშენებლო ბლოკებით, მარკით არანაკლებ M50, მოცულობითი წონით 600 კგ/მ3, ქვიშა-ცემენტის ხსნარზე, მარკით M50, წყობის ღერძულ გაჭიმვაზე დროებითი წინაღობის (ნორმალური შეჭიდულობა) სიდიდე უნდა იყოს არანაკლები 1,2 კგ/სმ2;
- ჰიდროიზოლაცია–შენობის კედლები, რომლებიც შეხებაშია გრუნტთან, დაიფაროს ჰიდროსაიზოლაციო შრით, (ჰიდროიზოლაციის ტიპი განისაზღვროს დამკვეთთან შეთანხმებით).

<u>სამშენებლო მასალების ხარისხის კონტროლი:</u>

–სამშენებლო მოედანზე აუცილებელია განხორციელდეს სამშენებლო მასალების სისტემატური კონტროლი, მშენებლობაზე შემოზიდულ მასალებს თან უნდა ახლდეს მწარმოებლის ხარისხის დამადასტურებელი დოკუმენტი (პასპორტი), რომელშიც მითითებული იქნება ტექნიკური მახასიათებლები, მაგალითად; მასალის სიმტკიცის ზღვარი, ყინვამედეგობის მაჩვენებელი და სხვა.

–ბეტონის სამუშაოების წარმოებისას მშრალი და ცხელი კლიმატის პირობებში 25° C-ზე მეტი ჰაერის ტემპერატურისა და 50%-ზე ნაკლები ფარდობითი ტენიანობისას გამოყენებული იქნას ცემენტები, რომელთა სამარკო სიმტკიცე არანაკლებ 20%-ით ჭარბობს ბეტონის საპროექტო მარკას.

–ახლადჩაწყობილი ბეტონი დაცული უნდა იყოს მექანიკური დაზიანებისგან (ან ზემოქმედებისგან), მზის სხივების პირდაპირი მოხვედრისგან, ყინვისგან, ქარისგან. პროექტში მითითებული სიმტკიცის 75%-ის მიღწევამდე ბეტონის სტრუქტურა ადვილად მსხვრევადია, აქედან გამომდინარე აღნიშნული სიმტკიცის მიღწევამდე აუცილებელია მკაცრად დაცული იქნას ტემპერატურისა და ტენიანობის რეჟიმი.

5. კლიმატოლოგია და დატვირთვები:

- ჩაყინვის სიღრმე–0 მ (პ.ნ.01.05-08);
- ქარი–W_o=0.33 კპა (პ.ნ.01.05-08);
- თოვლი–q=50კგ/მ2 (პ.ნ.01.05-08);
- სტატიკური მუდმივი–100კგ/მ2;
- სტატიკური დროებითი ხანგრძლივი–70კგ/მ2 (ოთახები) ;
- სტატიკური დროებითი ხანმოკლე–200კგ/მ2(ოთახები), 360კგ/მ2(კიბე, დერეფანი);
- სეისმურობა–8 ბალი. ქ.თბილისი, ვ. ნინუას ქ.№3-15 სკალა (MSK64), ჰორიზონტალური აჩქარება–0,138(სეისმურობის კოეფიციენტი).

6. მათემატიკური მოდელირება (გაანგარიშება)

- (Lira-САПР2013)–პროგრამული კომპლექსი, სასრული ელემენტების მეთოდის საფუძველზე. ლიცენზია №1/2788-19. საანგარიშო მოდელი შედგენილია არქიტექტურული ნახაზების მიხედვით.
- გაანგარიშებაში მიღებულია შემდეგი დატვირთვები:

–სტატიკური მუდმივი;
–სტატიკური დროებითი ხანგრძლივი;
–სტატიკური დროებითი ხანმოკლე;
–სეისმური X მიმართულებით;
–სეისმური Y მიმართულებით;
–სეისმური დიაგონალური 45° მიმართულებით.

7. შენობის აღწერილობა

- პირობით ნიშნულად 0.00 მიღებულია I სართულის იატაკის დონე, რომელიც შეესაბამება აბსოლუტურ ნიშნულს 431,50;
- შენობის კონსტრუქციული სქემა–ჩარჩოკავშირებიანი სისტემა სვეტების, დიაფრაგმების, გადახურვის კოჭებისა და შენობის გარშემო მოწყობილი რკბეტონის მონოლითური კედლებით;
- სართულიანობა–18 სართული, მათ შორის 2 მიწისქვეშა სართული;
- შენობის მაქსიმალური გაბარიტული ზომები 55,85X31,1 მ;
- საძირკველი–მზიდი სვეტების ქვეშ ნაბურღნატენი ხიმინჯოვანი საძირკველი, დიამეტრით 1200 მმ. ხიმინჯების თავზე ეწყობა სხვადასხვა ზომის მონოლითური როსტვერკები. მონოლითური კედლების ქვეშ–არმირებული ლენტური. საძირკვლების ქვეშ ეწყობა ბეტონის მომზადება, სისქით 100 მმ, ხიმინჯები დაკავშირებულია ერთმანეთთან საძირკვლის კოჭებით, 900X600 მმ, სულფატმედეგები ბეტონი B30, დამზადებული სულფატმედეგ ცემენტზე სახ. სტ. 22266-76.
- კონსტრუქციული ელემენტები:

–სართულშუა გადახურვის რკბეტონის მონოლითური ფილა–160 მმ: ბეტონი B25
–სვეტები–რკბეტონის მონოლითური: 500X800 მმ; 500X1500; 500X2150; 500X500 ბეტონი B30,(4 სართული) B25(ზედა ნაწილი)
–გადახურვის კოჭები–რკბეტონის მონოლითური 500X500 მმ; ბეტონი B25
–დიაფრაგმები–შენობის მთელ სიმაღლეზე სისქით 300 მმ, ბეტონი ,B30,(4 სართული) B25,(ზედა ნაწილი)
–მონოლითური კედლები–შენობის გარე პერიმეტზე, პარკინგის სართულებში და 1-ლ სართულში ნაწილობრივ, სისქით 200 მმ, ბეტონი B30,
–კიბე–რკბეტონის მონოლითური ფილა, სისქით 160 მმ, მონოლითური საფეხრებით; ბეტონი B25
–პარაპეტი–მცირებაბარიტიანი ბლოკი სისქით 200 მმ, გაძლიერებული რკბეტონის გულარებით და სარტყელით;

8. შენიშვნები

- საძირკვლის ფუძის მიღება ინჟინერ გეოლოგის მიერ აუცილებელია;
- მიწის სამუშაოების წარმოებისას დაცული იყოს СниП 2.01.02-85*, "ЗЕМЛЯНЫЕ СООРУЖЕНИЯ,ОСНОВАНИЯ И ФУНДАМЕНТЫ " 10,1 ÷ 10,5 პუნქტების მოთხოვნები;
- შენობის ღერძების დაკვალვა განხორციელდეს არქიტექტურული ნახაზების შესაბამისად.

9. გამოყენებული ლიტერატურა:

- (პ.ნ.01.01-09-სეისმომედეგი მშენებლობა;
- (პ.ნ.03.01-09-ბეტონისა და რკბეტონის კონსტრუქციები;
- (პ.ნ.02.01-08)-შენობების და ნაგებობების ფუძეები;
- (პ.ნ.01.05-08)-სამშენებლო კლიმატოლოგია;
- СниП 2.01.07-85*–დატვირთვები და ზემოქმედებები;
- EN 1992-1; EN 1998-1–ევროკოდი.

თანამდებობა	ხელმოწერა	გვარი	ქ. თბილისი, ვ. ნინუას ქ.3-8 მრავალბინიანი სასხ.სახლის პროექტი	შ.პ.ს.	"მონოლით ჯგუფი"
გენ.დირექტორი		თ. მაისურაძე			
პრ.მთ.ინჟინერი		ზ.ჯულუხიძე			
კონსტრუქტორი		გ.დედალამაზიშვილი	კონსტრუქციული ნაწილი		
			განმარტებითი ბარათი	სტადია	ფურც	მასშტ
				მ.პრ.	კ-1	

მუშა დოკუმენტაციის უწყისი

ფურც.	დასახელება
კ-1	განმარტებითი ბარათი
კ-2	მუშა დოკუმენტაციის უწყისი
კ-3	ქვაბულის გეგმა
კ-4	ქვაბულის ჭრილი 1-1 ,2-2
კ-5	ნატენი ხიმინჯების გეგმა
კ-6÷8	ნატენი ხიმინჯების განშლა
კ-9÷12	ნატენი ხიმინჯი ნხ 1÷4
კ-13	საძირკვლების გეგმა
კ-14÷25	მონოლითური როსტვერკი მრ 1÷8
კ-26÷29	ლიფტის შახტის თანაორმო 1,2
კ-30÷34	საძირკვლების კოჭების არმირება
კ-35,36	საძირკვლის კოჭების არმირების სქემა
კ-37	საძირკვლის კოჭების ჭრილი 1-1÷3-3
კ-38	სვეტის ანკერების გეგმა
კ-39÷52	სვეტის ანკერები სა 1÷14
კ-53	დიაფრაგმის, კედლის ანკერების გეგმა
კ-54÷67	დიაფრაგმის ანკერები დფა 1÷11
კ-68÷71	კედლის ანკერები კდა 1,2
კ-72	ბეტონის იატაკის გეგმა -6,26 ნიშ-ზე
კ-73	მონოლითური კედლების გეგმა -6,26 ნიშ-დან -3,13 ნიშ-მდე
კ-74	მონოლითური კედლების ჭრილი 1-1÷4-4
კ-75	მონოლითური კედლების გეგმა -3,13 ნიშ-დან 0,00 ნიშ-მდე
კ-76,77	მონოლითური კედლების ჭრილი 5-5÷12-12
კ-78	მონოლითური კედლების გეგმა 0,00 ნიშ-დან 4,30 ნიშ-მდე
კ-79	მონოლითური კედლების ჭრილი 13-13; 14-14
კ-80	გადახურვის გეგმა -3,13 ნიშ-ზე (საყალიბო)
კ-81÷85	გადახურვის გეგმა -3,13 ნიშ-ზე (არმირება)
კ-86,87	გადახურვის ფილის ჭრილი 1-1÷5-5 -3,13 ნიშ-ზე
კ-88	გადახურვის გეგმა -0,15; 0,00 ნიშ-ბზე (საყალიბო)
კ-89÷93	გადახურვის გეგმა -0,15; 0,00 ნიშ-ბზე (არმირება)
კ-94,95	გადახურვის ფილის ჭრილი 1-1÷6-6 -0,15; 0,00 ნიშ-ბზე
კ-96	გადახურვის გეგმა 4,30 ნიშ-ზე (საყალიბო)
კ-97÷102	გადახურვის გეგმა 4,30 ნიშ-ზე (არმირება)
კ-103	გადახურვის გეგმა 7,43-19,95 ნიშ-ბზე (საყალიბო)
კ-104	გადახურვის გეგმა 23,08-48,12 ნიშ-ბზე (საყალიბო)
კ-105	ერკერი 1

(გაგრძელება)

კ-106,107	ანკერების გეგმა 48,12 ნიშ-ზე
კ-108÷111	ლიფტის შახტის გადახურვის გეგმა 49,27 ნიშ-ზე (საყალიბო, არმირება)
კ-112,114	გადახურვის გეგმა 50,67; 51,43 ნიშ-ბზე (საყალიბო, არმირება)
კ-115÷117	პარაპეტის გეგმა
კ-118	ხვრელების გეგმა -3,13 ნიშ-ზე
კ-119	ხვრელების გეგმა 0,00 ნიშ-ზე
კ-120	ხვრელების გეგმა 4,30 ნიშ-ზე
კ-121	ხვრელების გეგმა 7,43-19,95 ნიშ-ბზე
კ-122	ხვრელების გეგმა 23,08-44,90 ნიშ-ბზე
კ-123	ხვრელების გეგმა 48,12 ნიშ-ზე
კ-124÷134	ხვრელი 1÷22
კ-135	მონოლითური სვეტების გეგმა -0,15; 0,00 ნიშ-ბზე
კ-136	მონოლითური სვეტების გეგმა 7,43 ნიშ-ზე
კ-137	მონოლითური სვეტების გეგმა 13,69 ნიშ-ზე
კ-138	მონოლითური სვეტების გეგმა 19,95 ნიშ-ზე
კ-139	მონოლითური სვეტების გეგმა 29,34 ნიშ-ზე
კ-140	მონოლითური სვეტების გეგმა 38,73 ნიშ-ზე
კ-141	მონოლითური სვეტების გეგმა 48,12 ნიშ-ზე
კ-142	მონოლითური სვეტების გეგმა 50,67; 51,43 ნიშ-ბზე
კ-143÷204	მონოლითური სვეტი მს 1.1÷19.3
კ-205÷208	მონოლითური დიაფრაგმა მდ 1÷9
კ-209÷302	მონოლითური დიაფრაგმა მდ 1.1÷9.8
კ-303÷306	მონოლითური კოჭების არმირება
კ-307	კიბის უჯრედი 1
კ-308÷312	კიბის უჯრედი 1 მონოლითური მარში მმ 1÷5
კ-313	კიბის უჯრედი 2
კ-314÷318	კიბის უჯრედი 2 მონოლითური მარში მმ 1÷5

თანამდებობა	ხელმოწერა	გვარი	ქ. თბილისი, ვ. ნინუას ქ.3-8 მრავალბინიანი სასხ.სახლის პროექტი	შპს	"მონოლითუჯგუფი"
გენ.დირექტორი		თ. მაისურაძე			
პრ.მთ.ინჟინერი		ზ.ჯულუხიძე			
კონსტრუქტორი		გ.დედალამაზიშვილი	კონსტრუქციული ნაწილი		
			მუშა დოკუმენტაციის უწყისი	სტადია	ფურც	მასშტ
				მ.პრ.	კ-2	

ქვაბულის გეგმა მ1:200

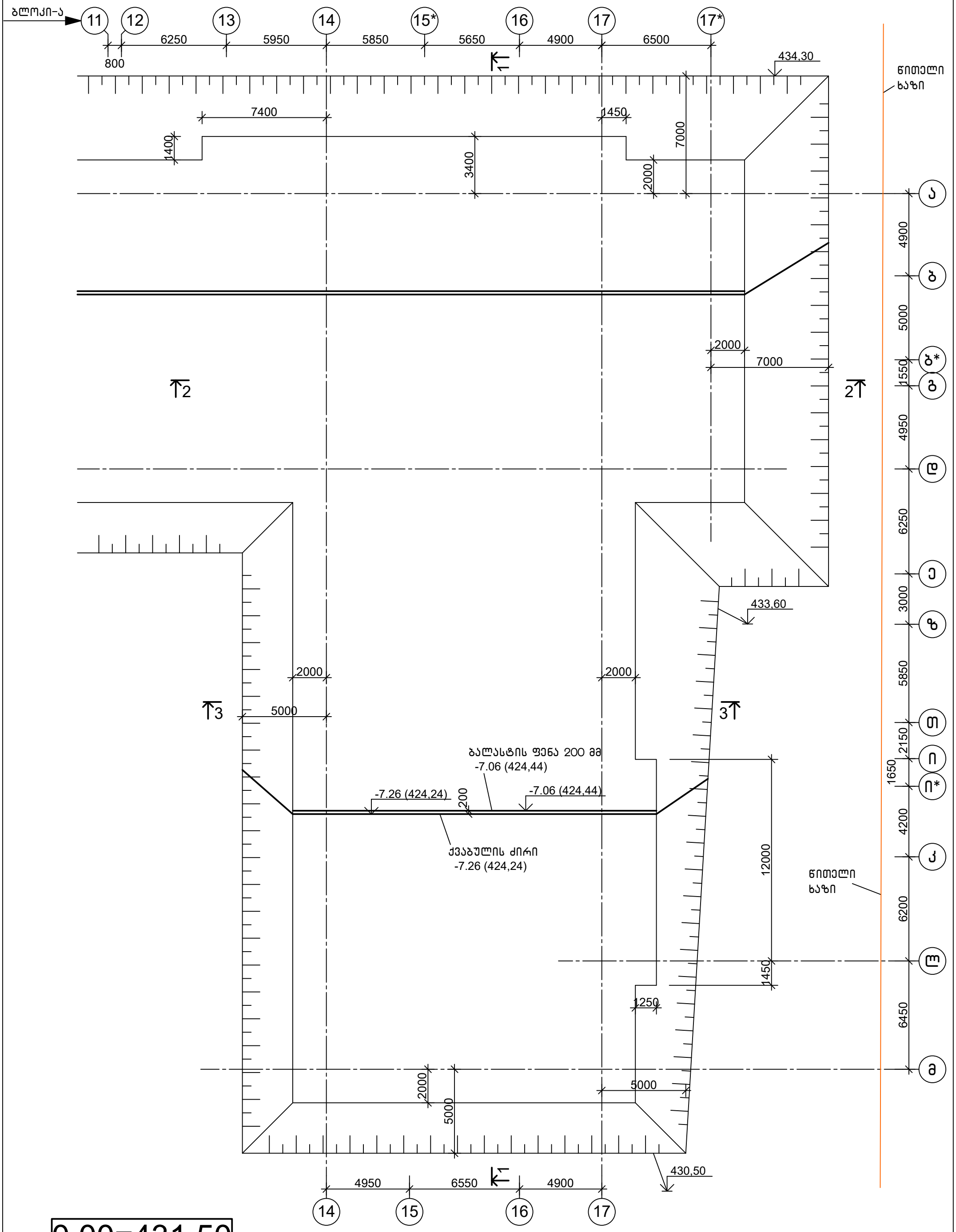

0,00=431,50

შენიშვნა

1.ჭრილი 1-1, 2-2, 3-3 იხ.ფურც. კ-4

თანამდებობა	ხელმოწერა	გვარი	ქ. თბილისი, ვ. ნინუას ქ.3-8 მრავალბინიანი სახც.სახლის პროექტი	შ.პ.ს.	"მონოლითმშენგუფი"
გენ.დირექტორი		თ. მაისურაძე			
პრ.მთ.ინჟინერი		ზ.ჯულუხიძე			
კონსტრუქტორი		გ.დედალამაზიშვილი	კონსტრუქციული ნაწილი		
			ქვაბულის გეგმა	სტადია: მ.პრ.	ფურც: კ-3
					მასშტ: 1:200

1–1
მ1:20

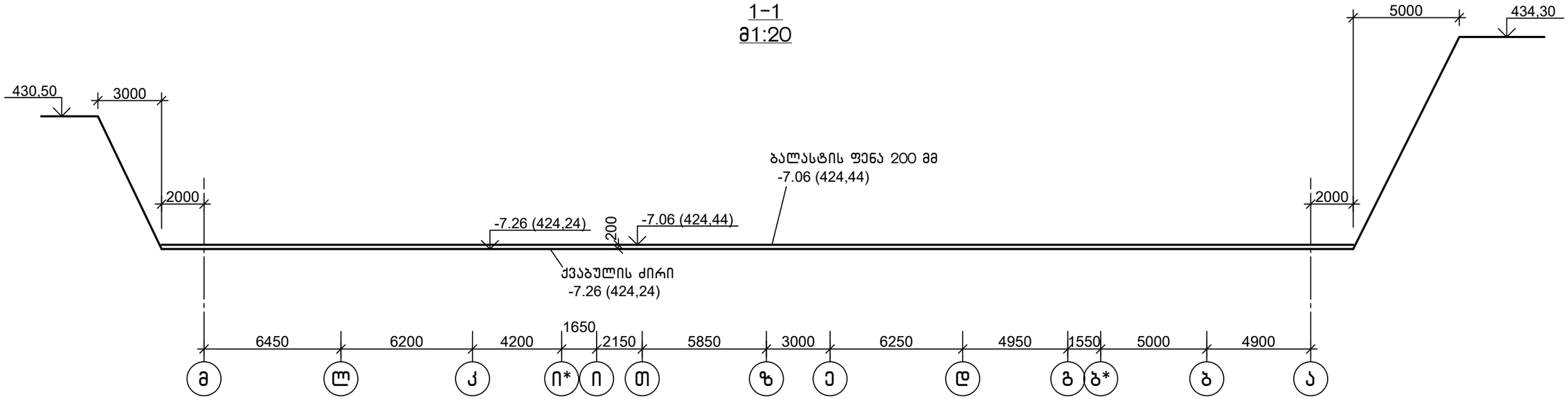

2–2
მ1:20

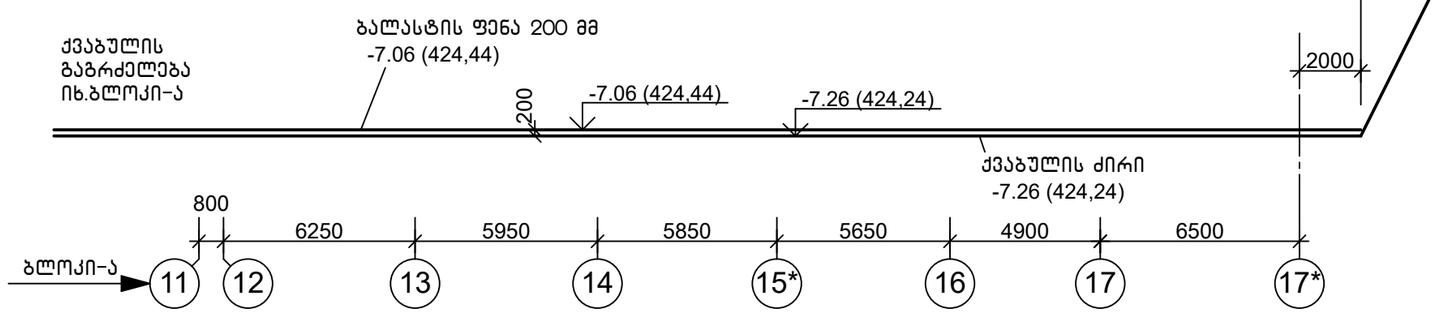

3–3
მ1:20

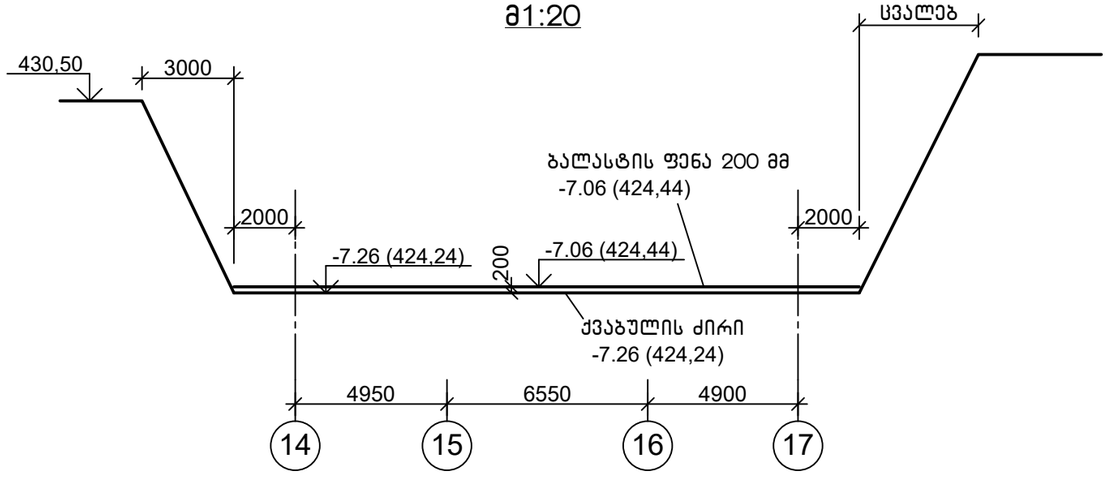

თანამდებობა	ხელმოწერა	გვარი	ქ. თბილისი, ვ. ნინუას ქ.3-8 მრავალბინიანი სახლის პროექტი	შპს	"მონოლითშენგუფი"
გენ.დირექტორი		თ. მაისურაძე			
პრ.მთ.ინჟინერი		ზ.ჯულუხიძე			
კონსტრუქტორი		გ.დედალამაზიშვილი	კონსტრუქციული ნაწილი		
			ქვაბულის ჭრილი 1-1; 2-2; 3-3	სტადია	ფურც	მასშტ
				მ.პრ.	კ-4	1:200

საძირკვლების გეგმა
მ 1:200

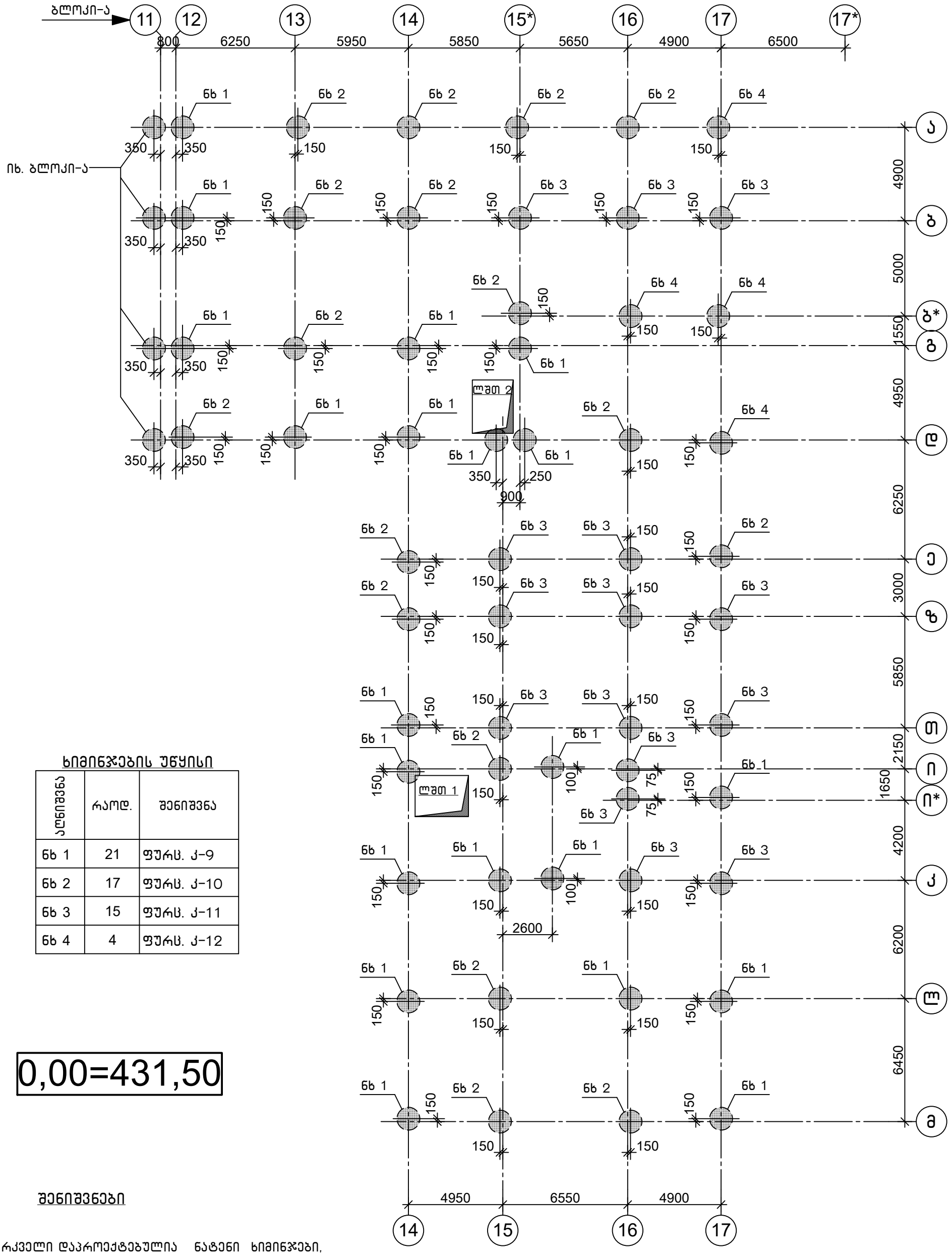

ხიმინჯების უწყისი

ასნიშვნა	რაოდ.	შენიშვნა
ნხ 1	21	ფურც. კ-9
ნხ 2	17	ფურც. კ-10
ნხ 3	15	ფურც. კ-11
ნხ 4	4	ფურც. კ-12

0,00=431,50

შენიშვნები

1.საძირკველი დაპროექტებულია ნატენი ხიმინჯები, დიამეტრით 1200 მმ. სულფატმედეგები ბეტონი B30,W8.

ხიმინჯების დაბეტონება ჭაბურღილში წარმოებს ამოსაღები ლითონის გარსაცმი მილების გამოყენებით.

საძირკვლების ფუძეს წარმოადგენს საშუალი სიმტკიცის ქანი, ქვიშაქვების და არგილიტის მორიგეობა (სგე 5) ნორმატიული წინაღობით ერთღერძა კუმშვაზე,

წყალგაჯერებულ მდგომარეობაში R_c=22,2 მპა.

ხიმინჯების ჩაღრმავება ძირითად ქანში (სგე 5) მიღებულია მინ. 2000 მმ.

თანამდებობა	ხელმოწერა	გვარი	ქ. თბილისი, ვ. ნინუას ქ.3-8 მრავალბინიანი საცხ.სახლის პროექტი	შ.პ.ს.	"მონოლითჯგუფი"
გენ.დირექტორი		თ. მაისურაძე			
პრ.მთ.ინჟინერი		ზ.ჯულუხიძე			
კონსტრუქტორი		გ.დედალამაზიშვილი	კონსტრუქციული ნაწილი		
			ნატენი ხიმინჯების გეგმა	სტადია	ფურც	მასშტ
				მ.პრ.	კ-5	1:200

ნატენი ხიმინჯების განშლა "ა" ღერძზე მ1:200

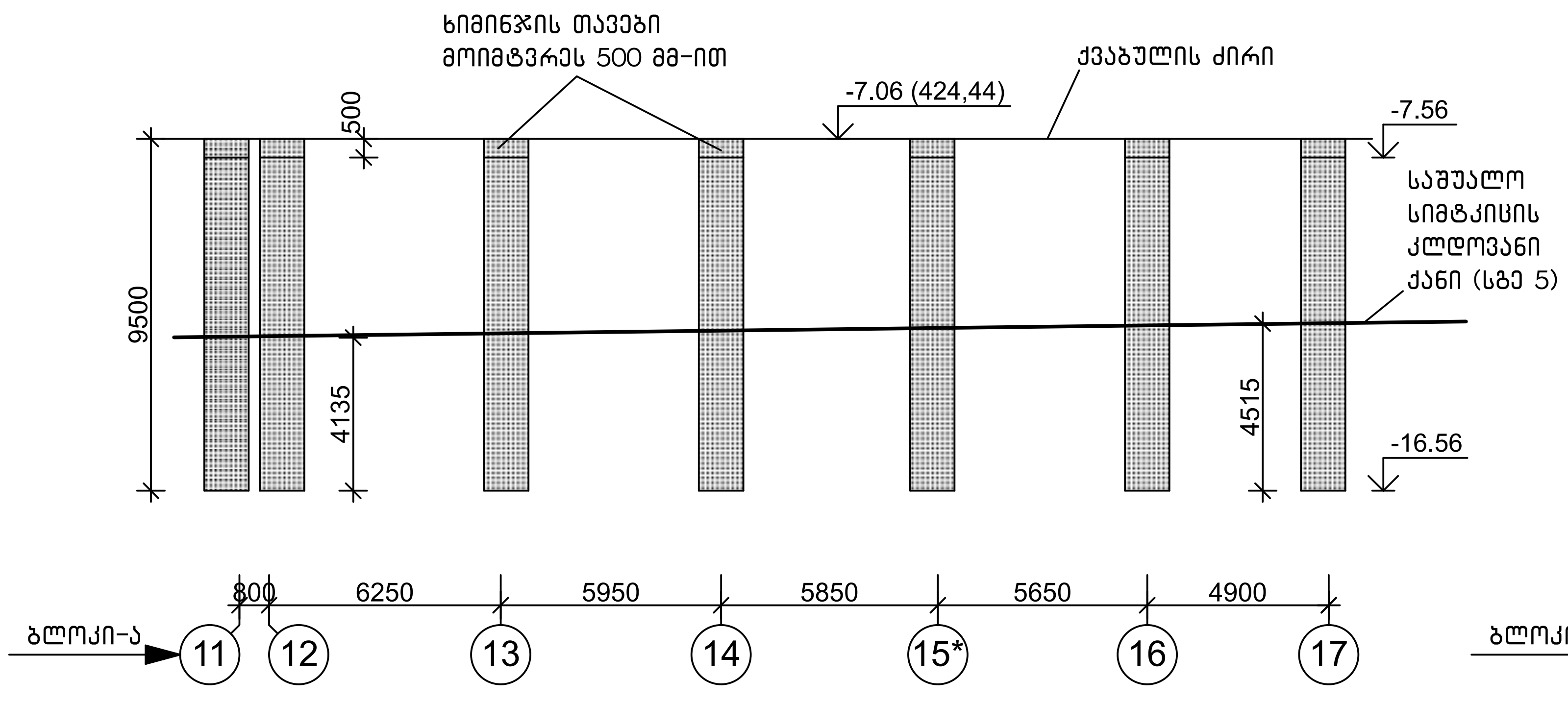

ნატენი ხიმინჯების განშლა "ბ" ღერძზე მ1:200

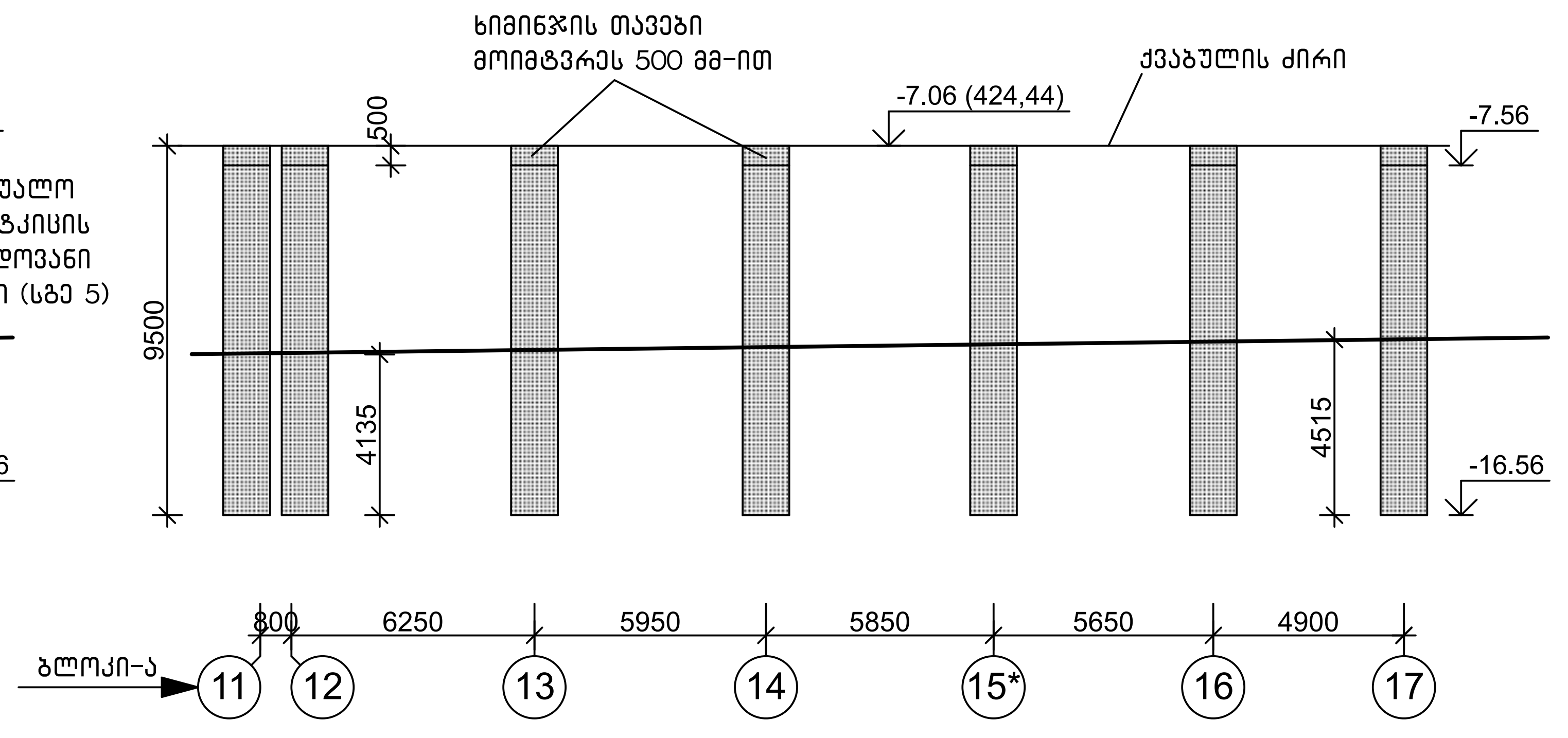

ნატენი ხიმინჯების განშლა "ბ*-გ" ღერძებზე მ1:200

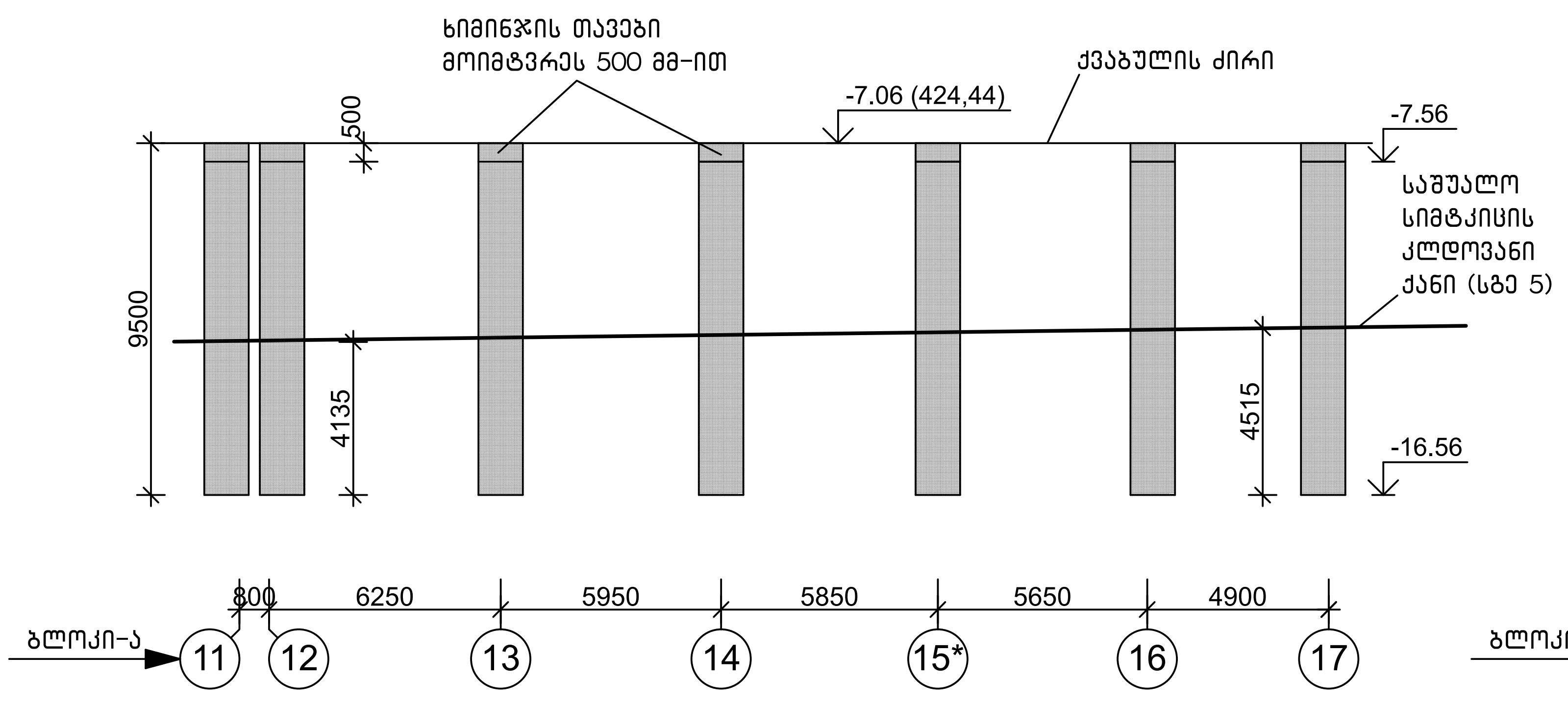

ნატენი ხიმინჯების განშლა "დ" ღერძზე მ1:200

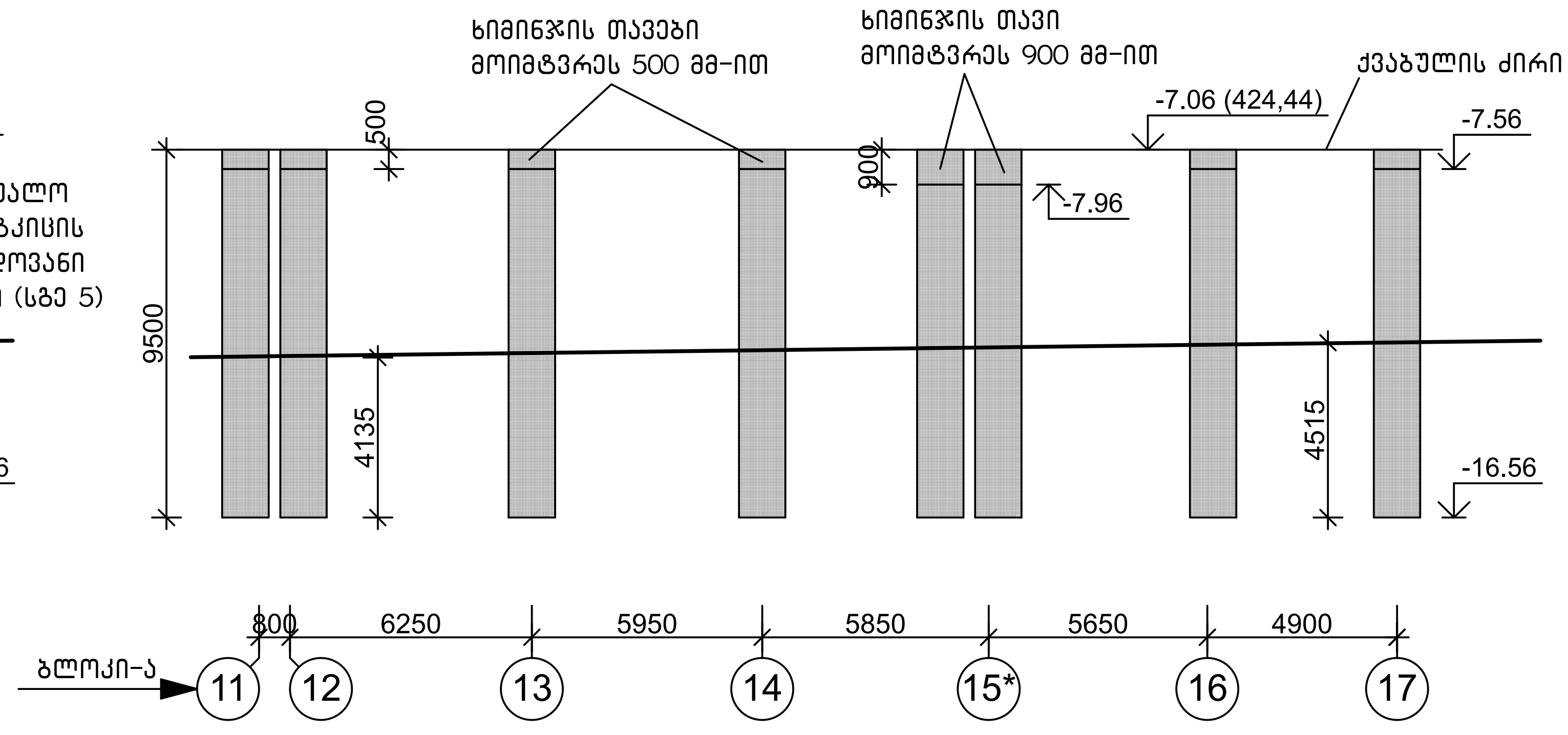

თანამდებობა	ხელმოწერა	გვარი	ქ. თბილისი, ვ. ნინუას ქ.3-8 მრავალბინიანი საცხ.სახლის პროექტი	შ.პ.ს. "მონოლითჯგუფი"		
გენ.დირექტორი		თ. მაისურაძე				
პრ.მთ.ინჟინერი		ზ.ჯულუხიძე				
კონსტრუქტორი	[signature]	გ.დედალამაზიშვილი	კონსტრუქციული ნაწილი			
			ნატენი ხიმინჯების განშლა "ა", "ბ", "ბ*-გ", "დ" ღერძებზე	სტადია	ფურც	მასშტ
				მ.პრ.	კ-6	1:200

ნატენი ხიმინჯების განშლა "14" ღერძზე მ1:200

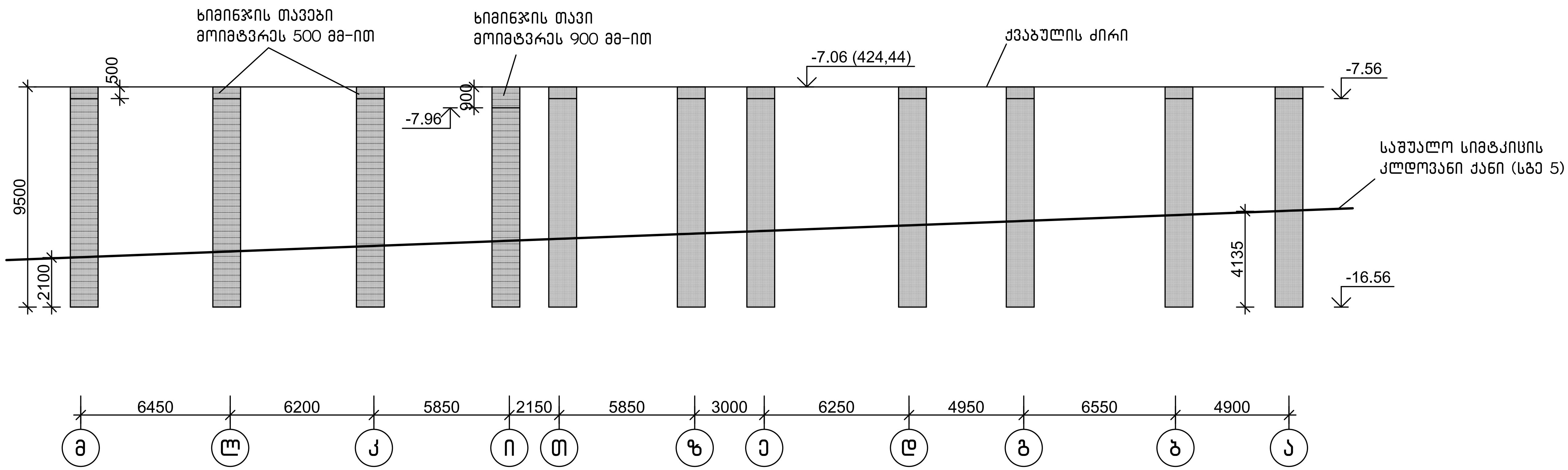

ნატენი ხიმინჯების განშლა "15-15*" ღერძებზე მ1:200

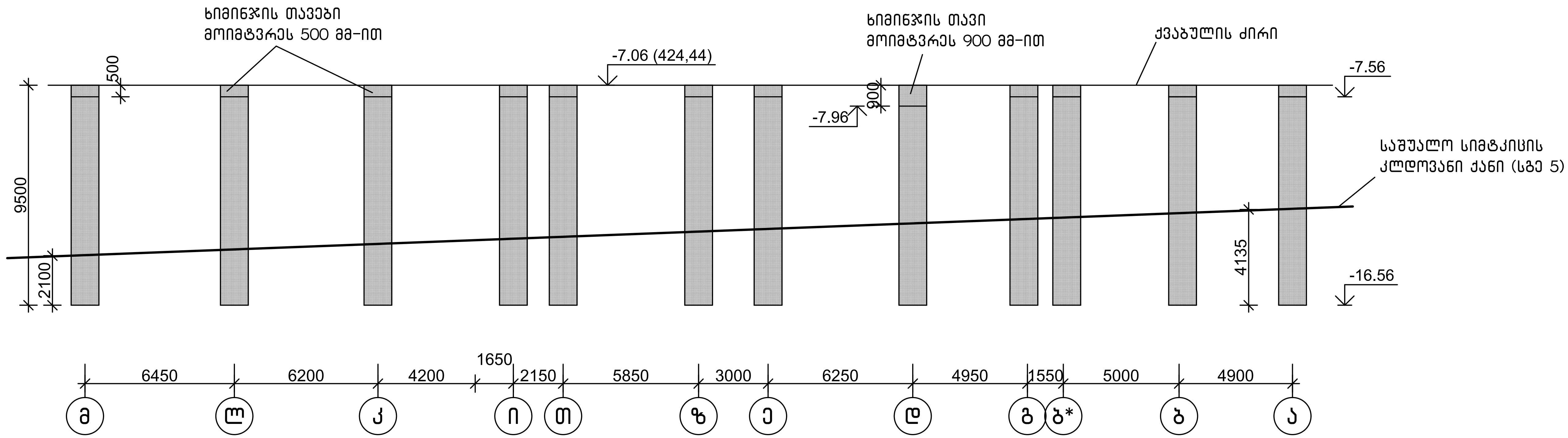

თანამდებობა	ხელმოწერა	გვარი	ქ. თბილისი, ვ. ნიჟუას ქ.3-8 მრავალბინიანი საცხ.სახლის პროექტი		შ.პ.ს. "მონოლითჯგუფი"	
გენ.დირექტორი		თ. მაისურაძე				
პრ.მთ.ინჟინერი		ზ.ჯულუხიძე				
კონსტრუქტორი		გ.დედალამაზიშვილი	კონსტრუქციული ნაწილი			
			ნატენი ხიმინჯების განშლა "14", "15-15*" ღერძებზე	სტადია	ფურც	მასშტ
				მ.პრ.	კ-7	1:200

ნატენი ხიმინჯების განშლა “16“ ღერძზე მ1:200

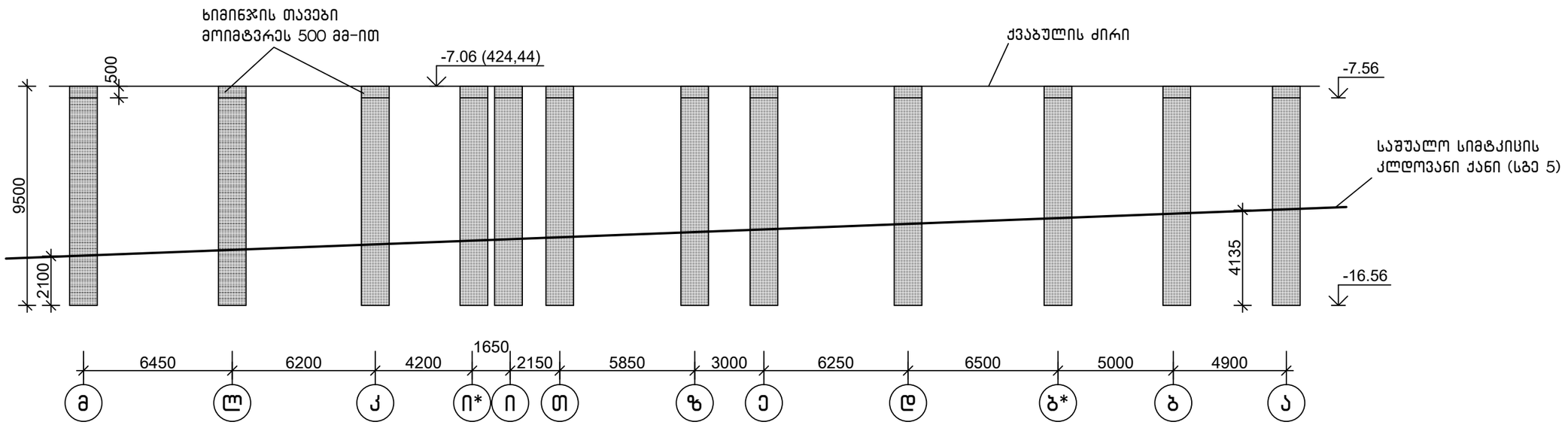

ნატენი ხიმინჯების განშლა “17“ ღერძზე მ1:200

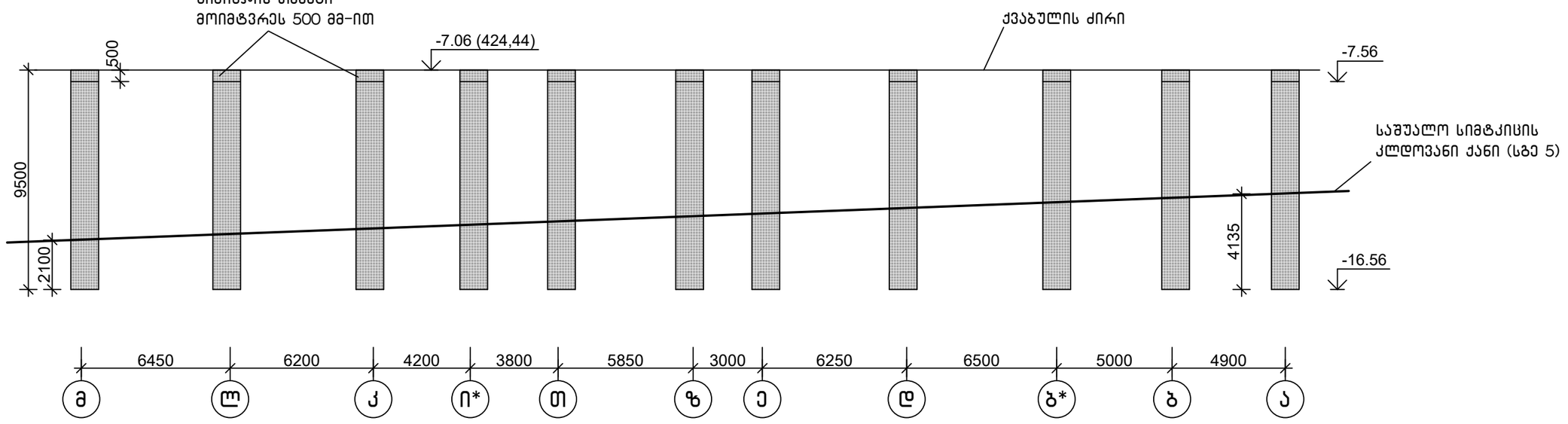

თანამდებობა	ხელმოწერა	გვარი	ქ. თბილისი, ვ. ნინუას ქ.3-8 მრავალბინიანი სასხ.სახლის პროექტი	შ.პ.ს.	“მონოლითშგუფი“
გენ.დირექტორი		თ. მაისურაძე			
პრ.მთ.ინჟინერი		ზ.ჯულუხიძე			
კონსტრუქტორი		გ.დედალამაზიშვილი	კონსტრუქციული ნაწილი		
			ნატენი ხიმინჯების განშლა “16“, “17“ ღერძებზე	სტადია	ფურც	მასშტ
				მ.პრ.	კ-8	1:200

ნატენი ხიმინჯი ნხ 1
მ1:50

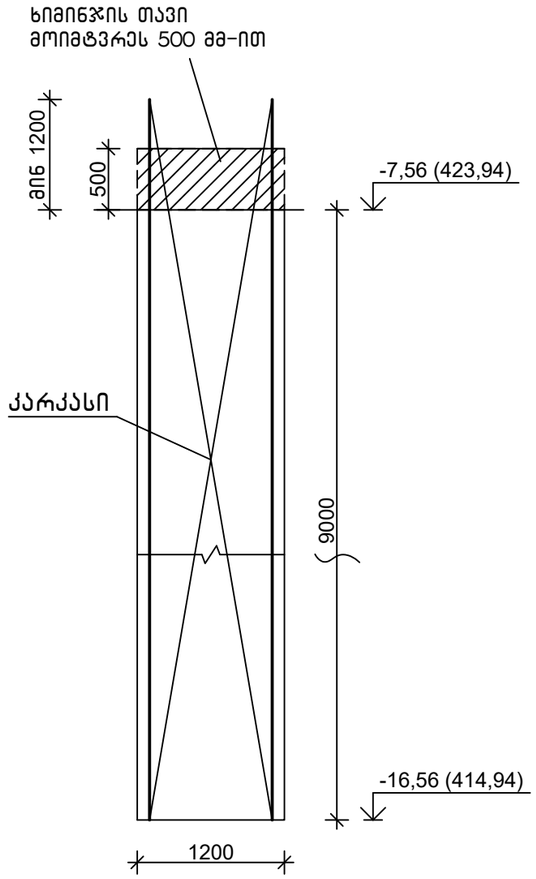

კარკასი
მ1:50

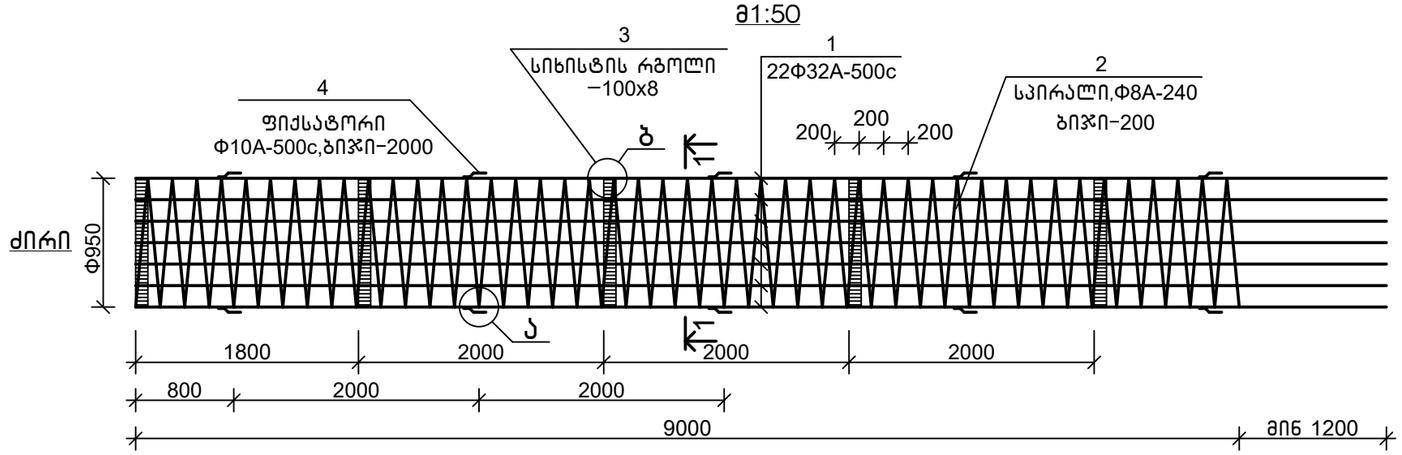

1−1
მ1:20

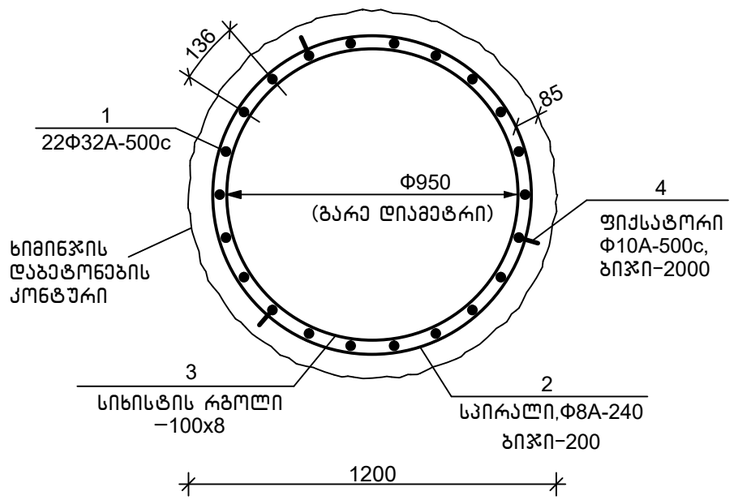

სპეციფიკაცია

პოზიცია	აღნიშვნა	დასახელება	რაოდ.	წონა, კგ	შენიშვნა
		ნხ 1			
		დეტალები			
1		Ф32A-500c, ГОСТ 34028, L=10500	22	66.26	
2		Ф8A-240, ГОСТ 34028, L=138 გ.მ.	—	54.6	
3		-100x8, ГОСТ 103-76, L=2983	5	18.74	
4		Ф10A-500c, ГОСТ 34028, L=280	15	0.18	
		მასალები			
		სულფატმედეგი B30 კლ.ბეტონი მარკა წყალშეუღწევადობაზე W8			10.8 მ³

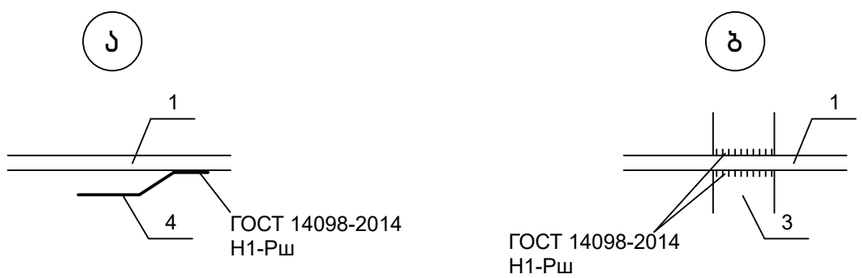

კოზ "4"

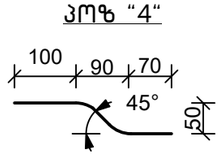

შენიშვნა

1.კარკასის მონტაჟი შესრულდეს შედუღებით.
შედუღებები წარმოებს ელექტროდით Э42A
სასტ 9467-75-ის მიხ.

თანამდებობა	ხელმოწერა	გვარი	ქ. თბილისი, ვ. ნინუას ქ.3-8 მრავალბინიანი სასხ.საახლის პროექტი	შპს.	"მონოლითშენგუფი"
გენ.დირექტორი		თ. მაისურაძე			
პრ.მთ.ინჟინერი		ზ.ჯულუხიძე			
კონსტრუქტორი		გ.დედალამაზიშვილი	კონსტრუქციული ნაწილი		
			ნატენი ხიმინჯი ნხ 1	სტადია	ფურც	მასშტ
				მ.პრ.	კ-9	1:50

ნატენი ხიმინჯი ნხ 2
მ1:50

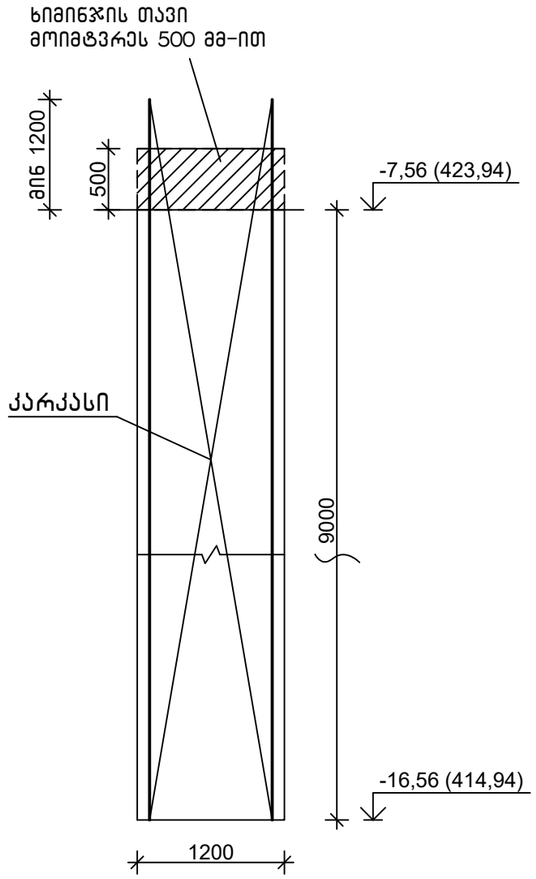

კარკასი
მ1:50

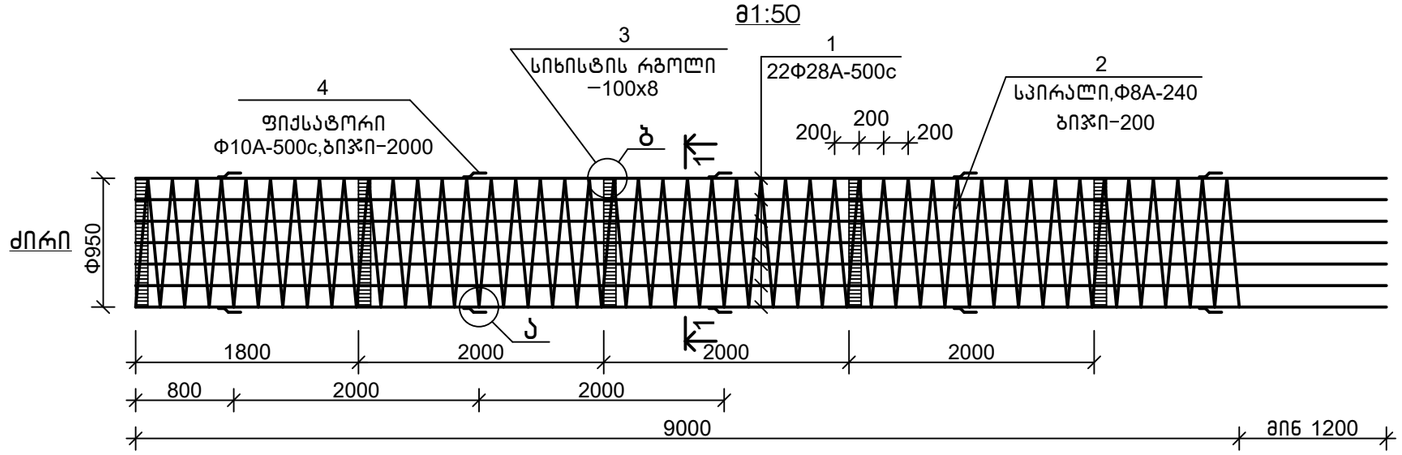

1−1
მ1:20

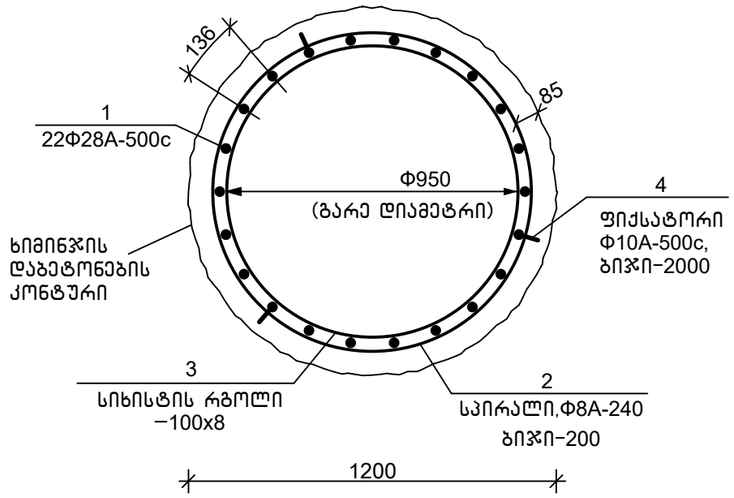

სპეციფიკაცია

პოზიცია	აღნიშვნა	დასახელება	რაოდ.	წონა, კგ	შენიშვნა
		ნხ 2			
		დეტალები			
1		Ф28A-500c, ГОСТ 34028, L=10500	22	50.72	
2		Ф8A-240, ГОСТ 34028, L=138 მ.მ.	—	54.6	
3		-100x8, ГОСТ 103-76, L=2983	5	18.74	
4		Ф10A-500c, ГОСТ 34028, L=280	15	0.18	
		მასალები			
		სულფატმედეგი B30 კლ.ბეტონი მარკა წყალშეუღწევადობაზე W8			10.8 მ^3

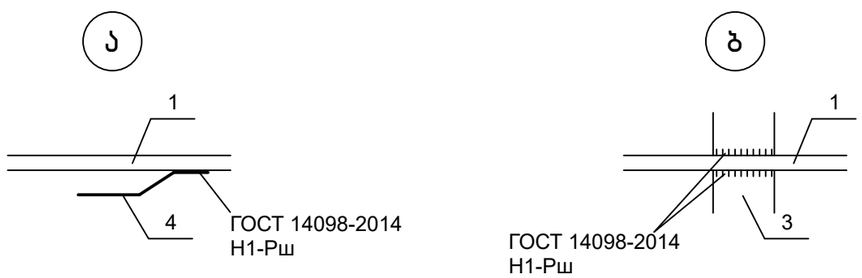

კოზ "4"

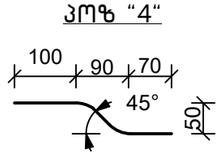

შენიშვნა

1.კარკასის მონტაჟი შესრულდეს შედუღებით.
შედუღებები წარმოებს ელექტროდით Э42А
სასტ 9467-75-ის მიხ.

თანამდებობა	ხელმოწერა	გვარი	ქ. თბილისი, ვ. ნინუას ქ.3-8 მრავალბინიანი სასხ.საახლის პროექტი	შპს.	"მონოლითშენგუფი"
გენ.დირექტორი		თ. მაისურაძე			
პრ.მთ.ინჟინერი		ზ.ჯულუხიძე			
კონსტრუქტორი		გ.დედალამაზიშვილი	კონსტრუქციული ნაწილი		
			ნატენი ხიმინჯი ნხ 2	სტადია	ფურც	მასშტ
				მ.პრ.	კ-10	1:50

ნატენი ხიმინჯი ნხ 3
მ1:50

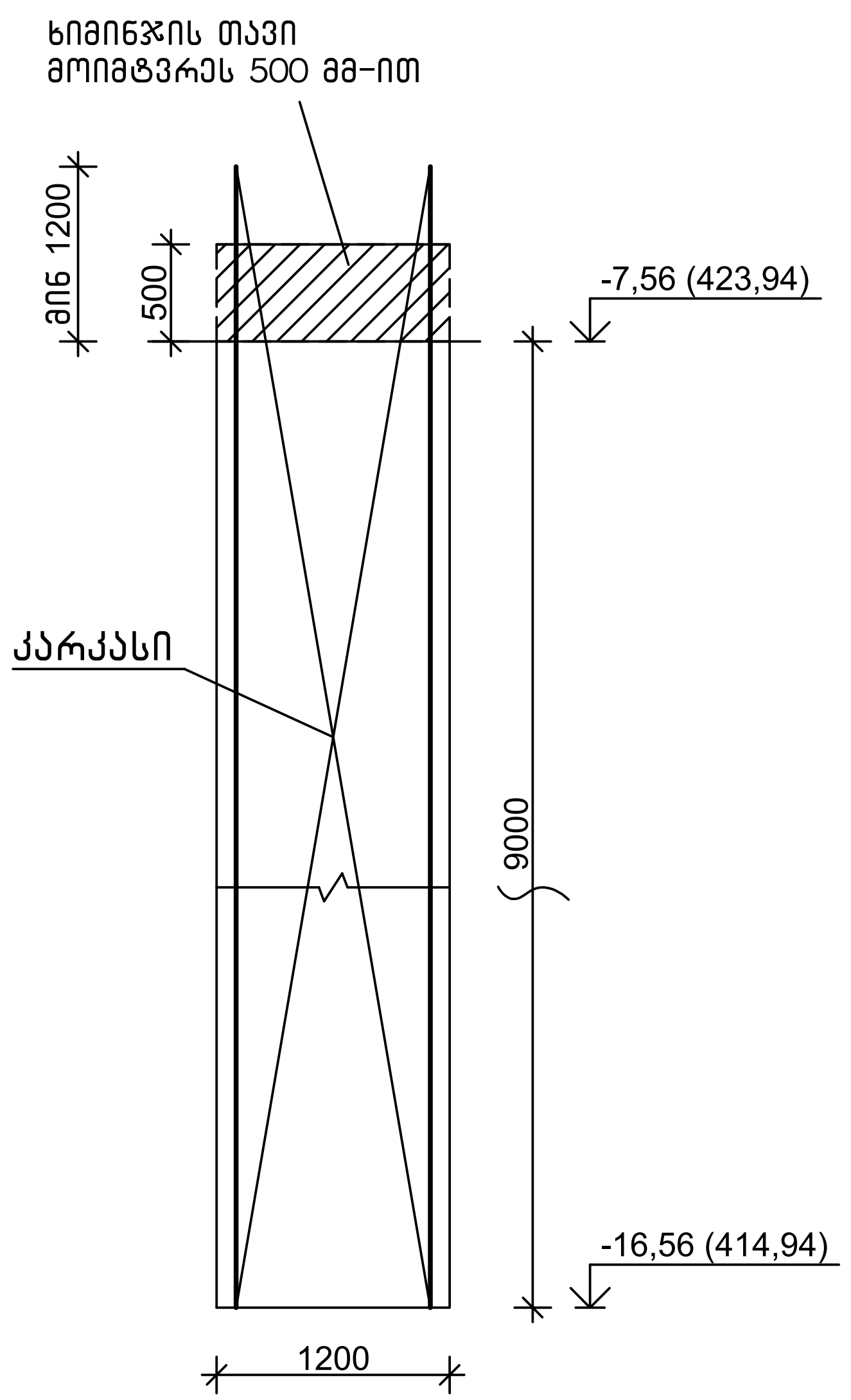

კარკასი
მ1:50

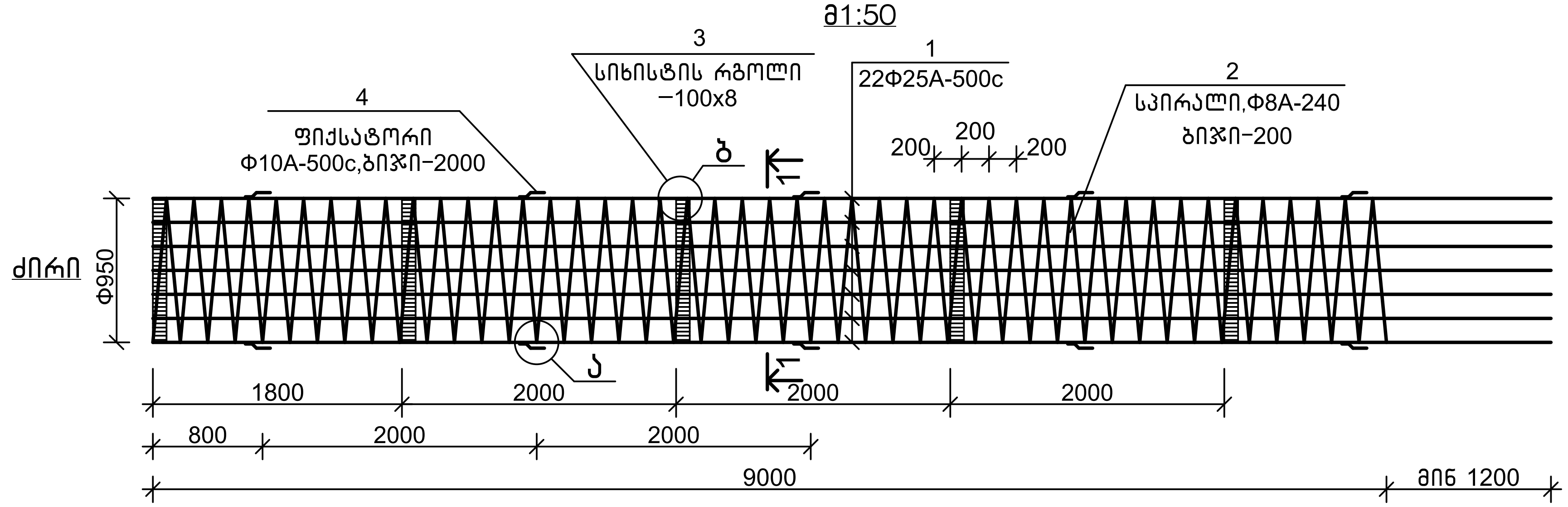

1-1
მ1:20

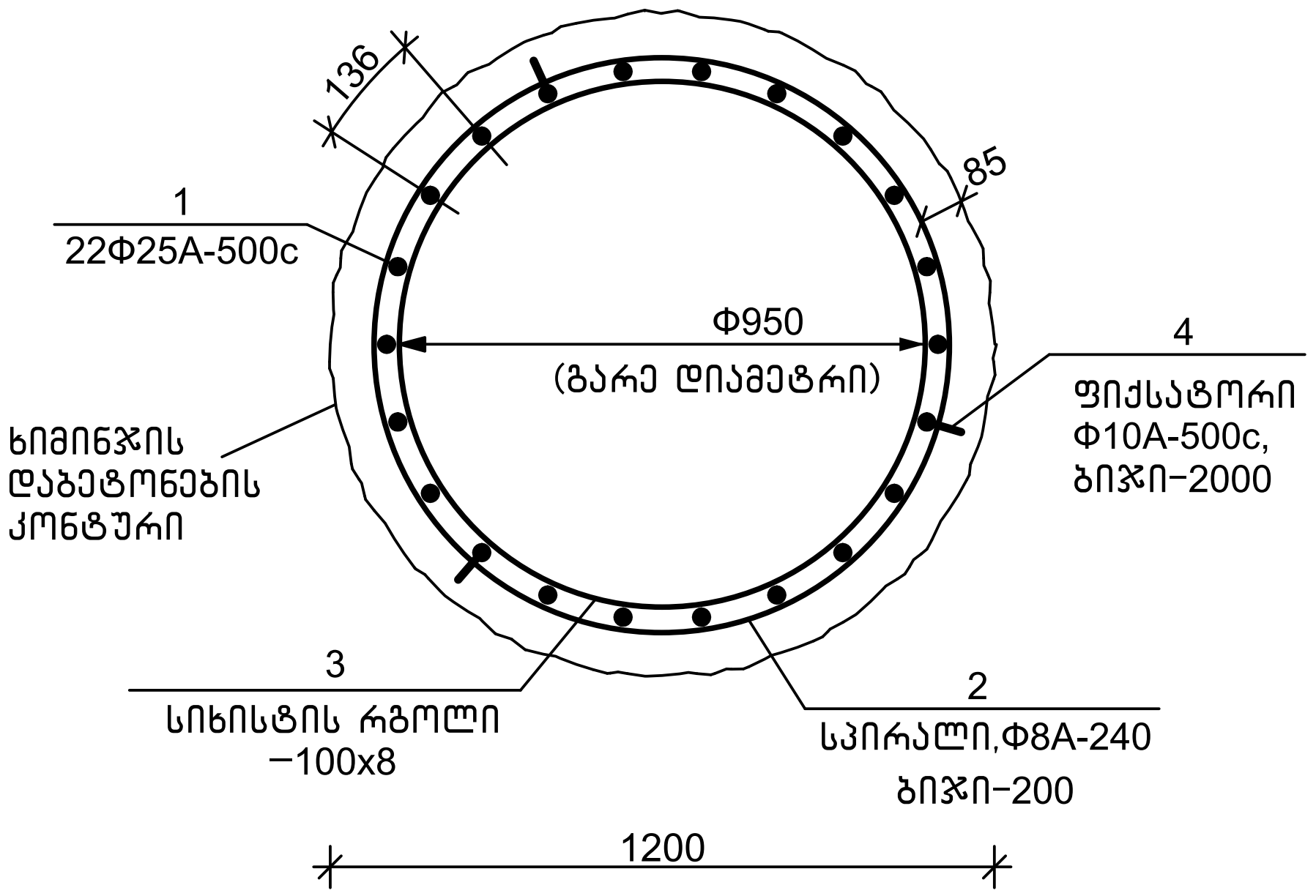

სპეციფიკაცია

პოზიცია	აღნიშვნა	დასახელება	რაოდ.	წონა, კგ	შენიშვნა
		ნხ 3			
		დეტალები			
1		Φ25A-500c, ГОСТ 34028, L=10500	22	40.43	
2		Φ8A-240, ГОСТ 34028, L=138 გ.მ.	—	54.6	
3		-100x8, ГОСТ 103-76, L=2983	5	18.74	
4		Φ10A-500c, ГОСТ 34028, L=280	15	0.18	
		მასალები			
	სულფატომედეგი B30 კლ.ბეტონი მარკა წყალშეუღწევადობაზე W8				10.8 მ³

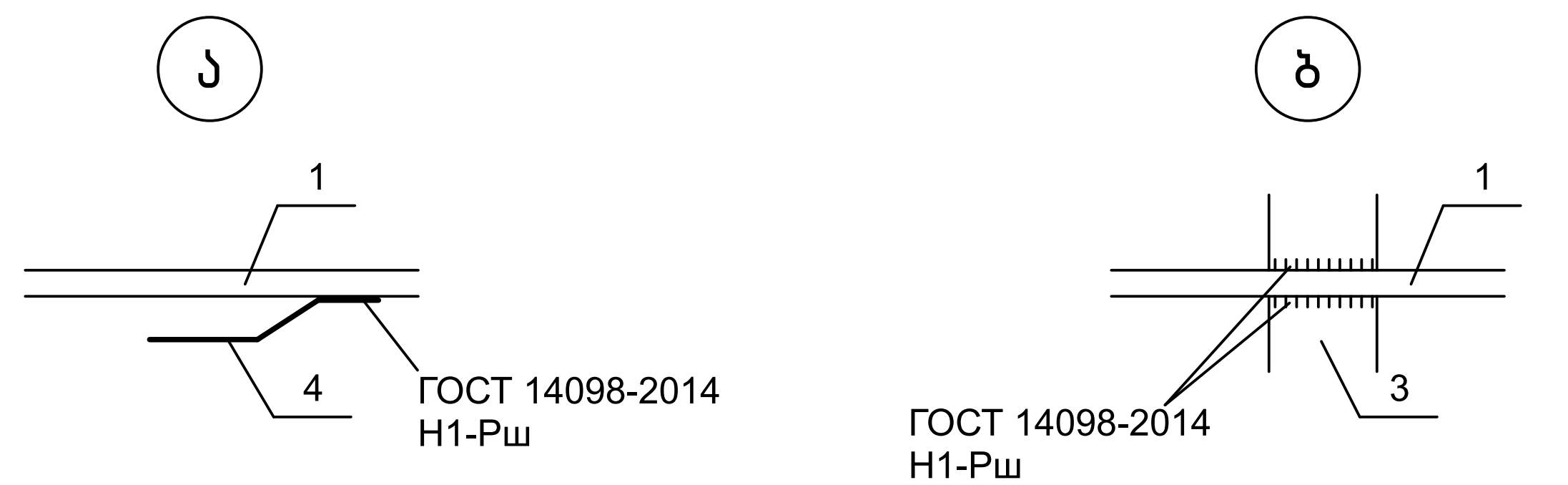

პოზ "4"

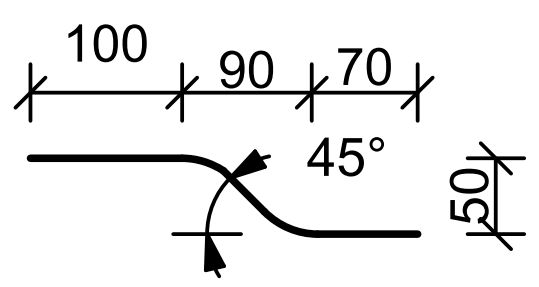

შენიშვნა

1.კარკასის მონტაჟი შესრულდეს შედუღებით. შედუღებები წარმოებს ელექტროდით Э42А სასტ 9467-75-ის მიხ.

თანამდებობა	ხელმოწერა	გვარი	ქ. თბილისი, ვ. ნინუას ქ.3-8 მრავალბინიანი საცხ.სახლის პროექტი	შ.პ.ს. "მონოლითჯგუფი"		
გენ.დირექტორი		თ. მაისურაძე				
პრ.მთ.ინჟინერი		ზ.ჯულუხიძე				
კონსტრუქტორი		გ.ღედალამაზიშვილი	კონსტრუქციული ნაწილი			
			ნატენი ხიმინჯი ნხ 3	სტადია	ფურც	მასშტ
				მ.პრ.	კ-11	1:50

ნატენი ხიმინჯი ნხ 4
მ1:50

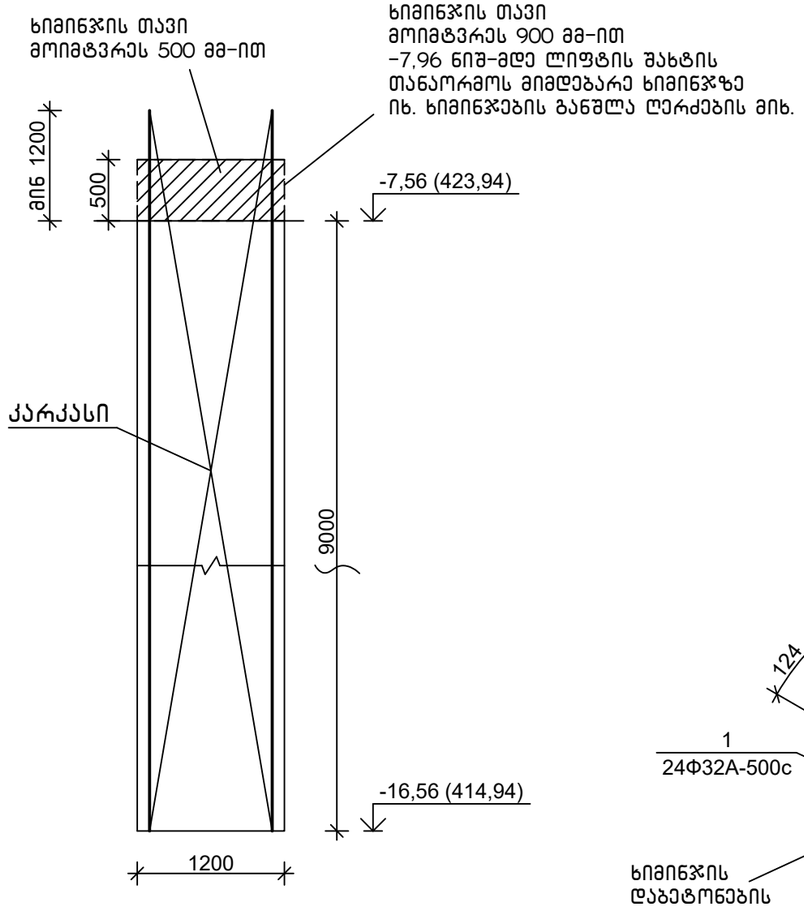

კარკასი
მ1:50

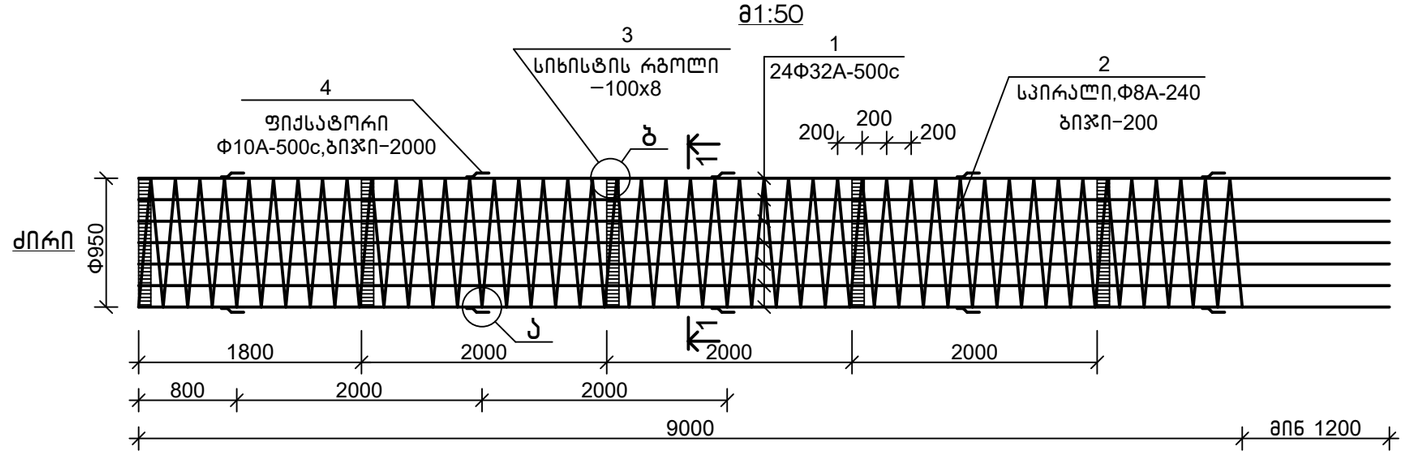

1−1
მ1:20

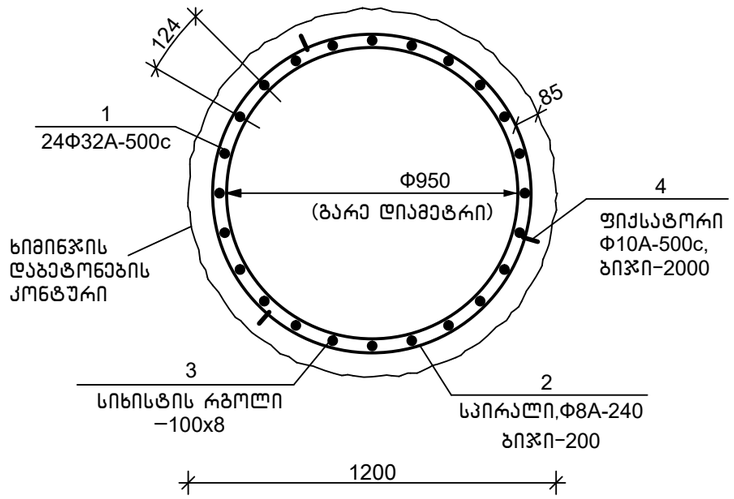

სპეციფიკაცია

პოზიცია	აღნიშვნა	დასახელება	რაოდ.	წონა, კგ	შენიშვნა
		ნხ 4			
		დეტალები			
1		Ф32A-500c, ГОСТ 34028, L=10500	24	66.26	
2		Ф8A-240, ГОСТ 34028, L=138 მ.მ.	—	54.6	
3		-100x8, ГОСТ 103-76, L=2983	5	18.74	
4		Ф10A-500c, ГОСТ 34028, L=280	15	0.18	
		მასალები			
		სულფატმედეგი B30 კლ.ბეტონი მარკა წყალშეუღწევადობაზე W8			10.8 მ^3

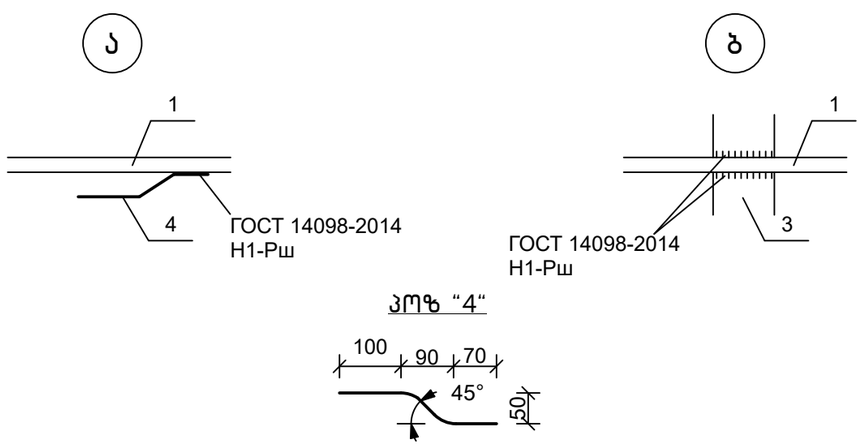

შენიშვნა

1.კარკასის მონტაჟი შესრულდეს შედუღებით.
შედუღებები წარმოებს ელექტროდით Э42А
სასტ 9467-75-ის მიხ.

თანამდებობა	ხელმოწერა	გვარი	ქ. თბილისი, ვ. ნინუას ქ.3-8 მრავალბინიანი საცხ.სახლის პროექტი	შ.პ.ს.	"მონოლითმშენი"
გენ.დირექტორი		თ. მაისურაძე			
პრ.მთ.ინჟინერი		ზ.ჯულუხიძე			
კონსტრუქტორი		გ.დედალამაზიშვილი	კონსტრუქციული ნაწილი		
			ნატენი ხიმინჯი ნხ 4	სტადია	ფურც	მასშტ
				მ.პრ.	კ-12	1:50

საძირკვლების გეგმა
მ 1:200

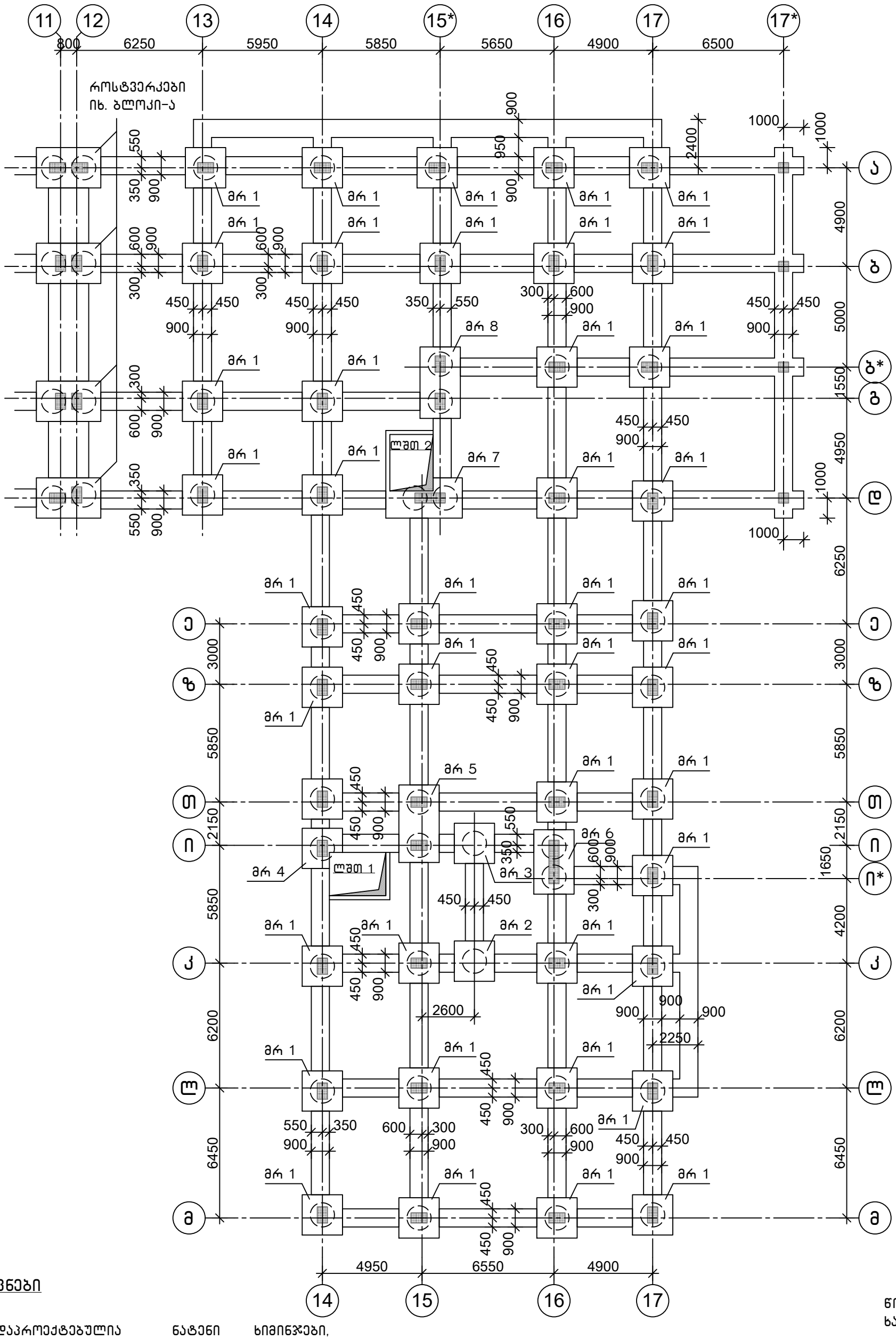

შენიშვნები

1.საძირკველი დაპროექტებულია ნატენი ხიმინჯები, დიამეტრით 1200 მმ. ბეტონი B30. ხიმინჯოვანი საძირკვლები დაკავშირებულია ერთმანეთთან საძირკვლის კოჭებით. საძირკვლების ფუძეს წარმოადგენს ნაკლებად გამოფიტული კლდოვანი ქანი, (4-სბე) საანგარიშო წინაღობით ერთღერძა კუმშვაზე, წყალგაჯერებულ მდგომარეობაში R_c=220 კგ/სმ2. ხიმინჯების ჩაღრმავება ძირითად ქანში (4-სბე) მიღებულია 2000მმ. საძირკვლის კოჭების ქვეშ ეწყობა ბეტონის მომზადება, სისქით 100 მმ.

2.მონოლითური როსტვერკი მრ 1÷8 იხ. ფ.კ-14÷25;

3.ლიფტის შახტის თანაორმო ლშთ 1,2 იხ. ფ.კ-26÷28

4.ქვაბულის მიღება ინჟინერ-გეოლოგის მიერ აუცილებელია.

თანამდებობა	ხელმოწერა	გვარი	ქ. თბილისი, ვ. ნინუას ქ.3-8 მრავალბინიანი საცხ.სახლის პროექტი	შ.პ.ს.	"მონოლითჯგუფი"
გენ.დირექტორი		თ. მაისურაძე			
პრ.მთ.ინჟინერი		ზ.ჯულუხიძე			
კონსტრუქტორი		გ.დედალამაზიშვილი	კონსტრუქციული ნაწილი		
			საძირკვლების გეგმა	სტადია	ფურც	მასშტ
				მ.პრ.	კ-13	1:200

მონოლითური როსტვერკი მრ 1
მ1:20

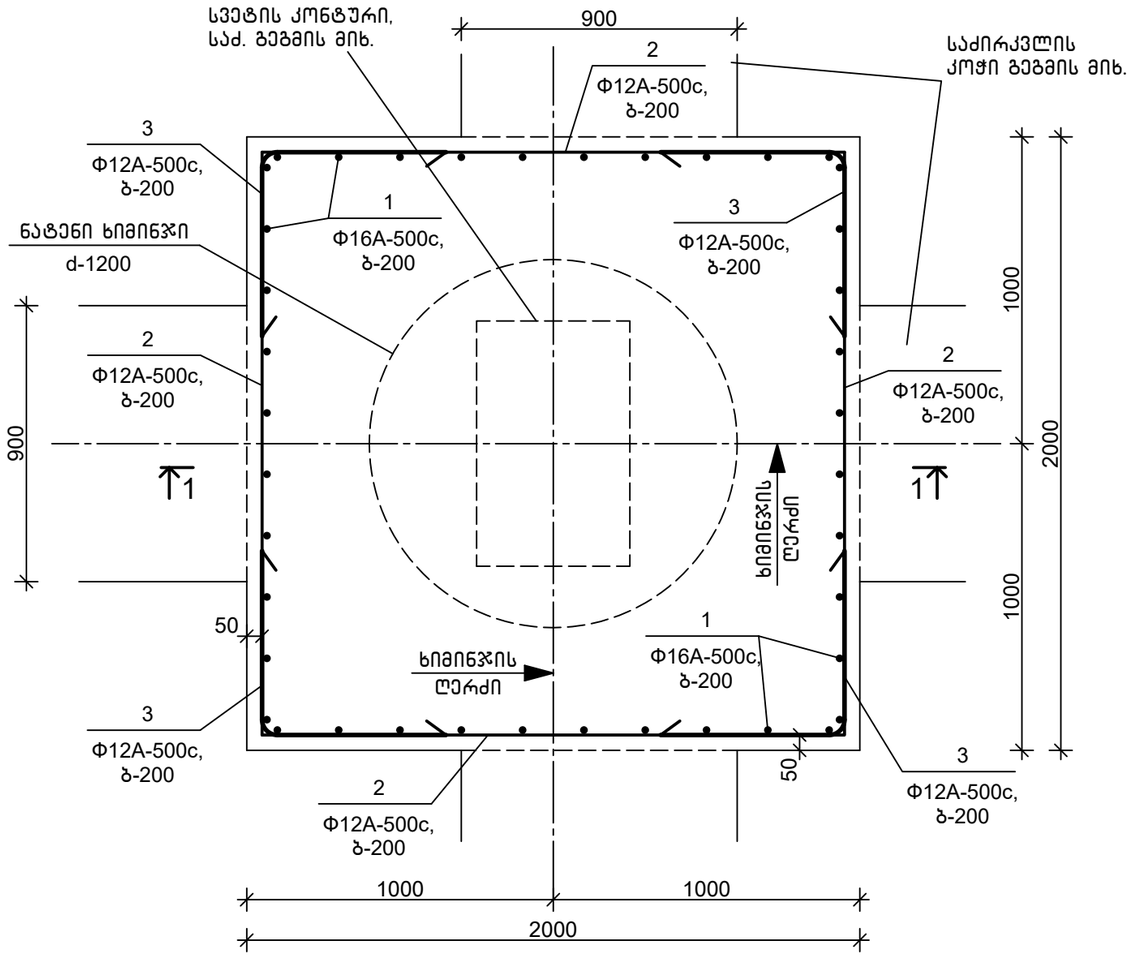

1-1
მ1:20

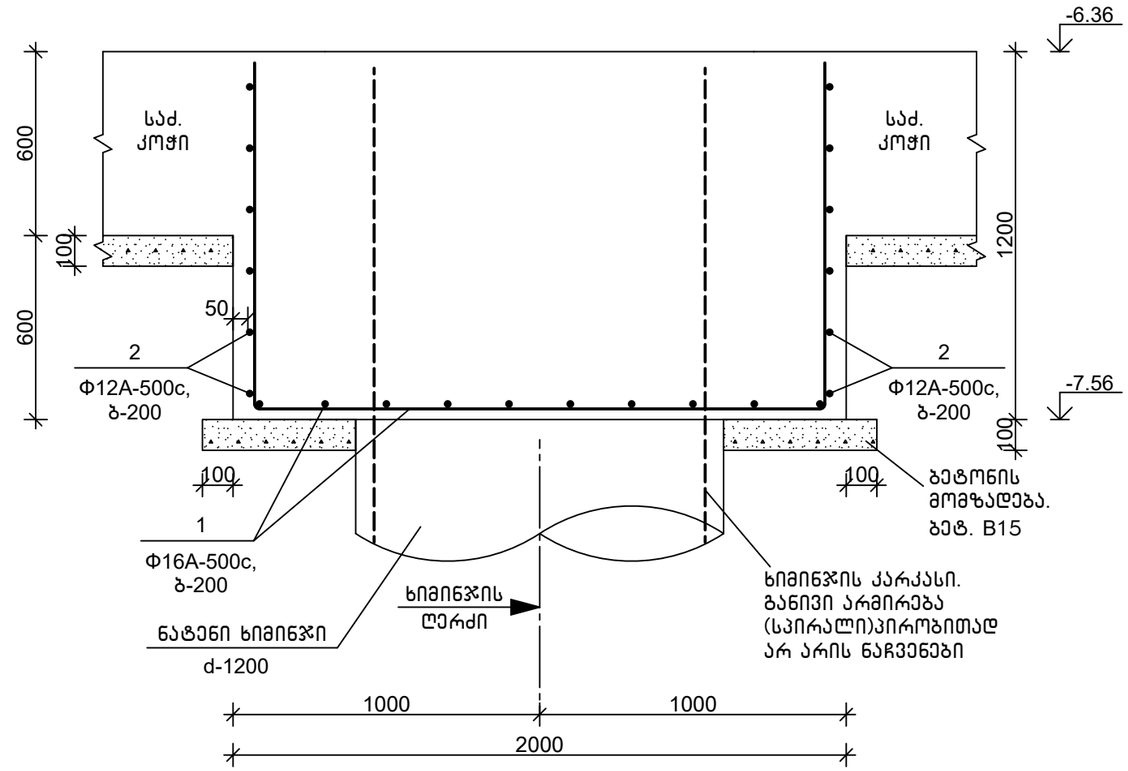

დეტალების უწყისი

პოზ.	ესკიზი
1	1150 — 1870 — 1150
3	600 — 600

სპეციფიკაცია

პოზიცია	აღნიშვნა	დასახელება	რაოდ.	წონა, კგ	შენიშვნა
		მრ 1			
		დეტალები			
1		Φ16A-500c,ГОСТ 34028-2016, L=4200	20	6.64	
2		Φ12A-500c,ГОСТ 34028-2016, L=1900	24	1.70	
3		Φ12A-500c,ГОСТ 34028-2016, L=1200	24	1.07	
		მასალები			
		სულფატმედები B30 კლ.ბეტონი მარკა წყალშეუღწევადობაზე W8			4.8 მ³
		ბეტ. მომზადება B15 კლ.ბეტონი			0.3 მ³

თანამდებობა	ხელმოწერა	გვარი	ქ. თბილისი, ვ. ნინუას ქ.3-8 მრავალბინიანი სასხ.სახლის პროექტი	შპს.	"მონოლითჯგუფი"
გენ.დირექტორი		თ. მაისურაძე			
პრ.მთ.ინჟინერი		ზ.ჯულუხიძე			
კონსტრუქტორი		გ.დედალამაზიშვილი	კონსტრუქციული ნაწილი		
			მონოლითური როსტვერკი მრ 1	სტადია	ფურც	მასშტ
				მ.პრ.	კ-14	1:20

მონოლითური როსტვერკი მრ 2
მ1:20

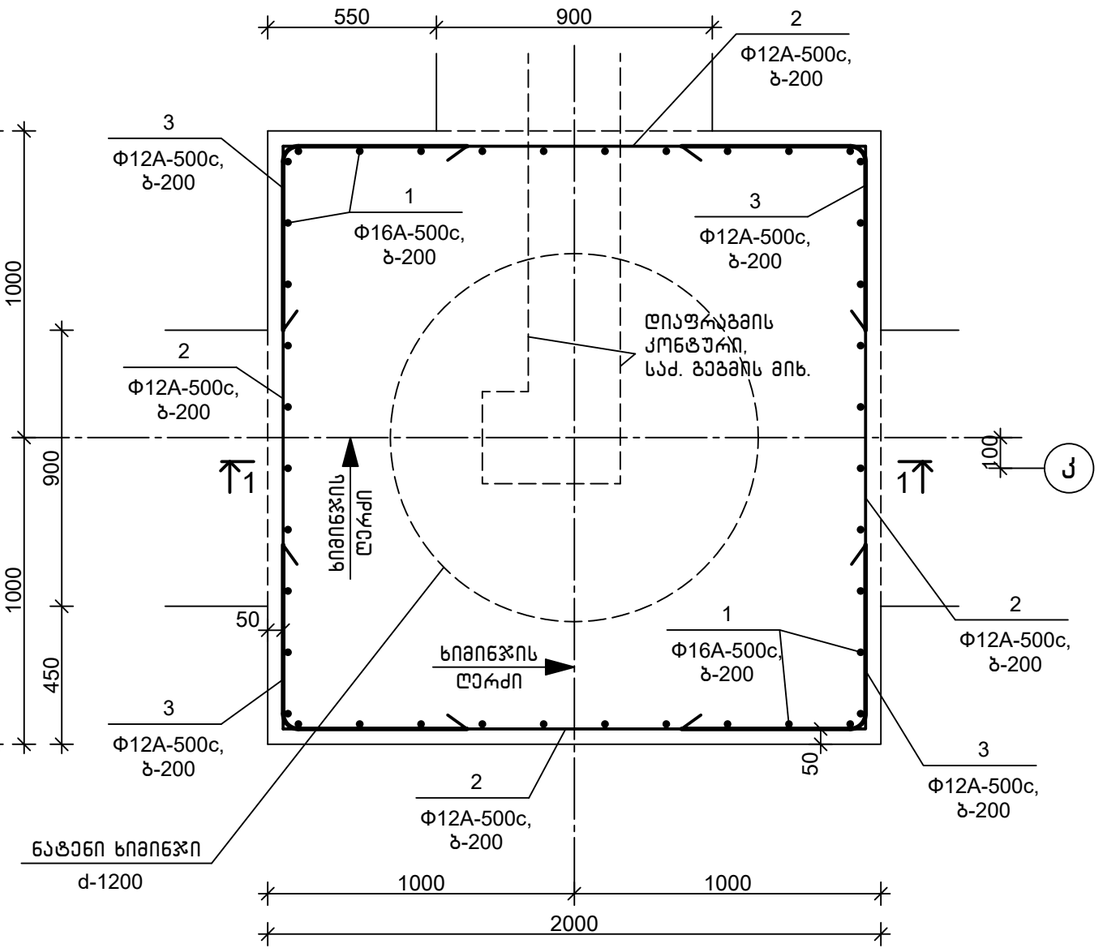

1-1
მ1:20

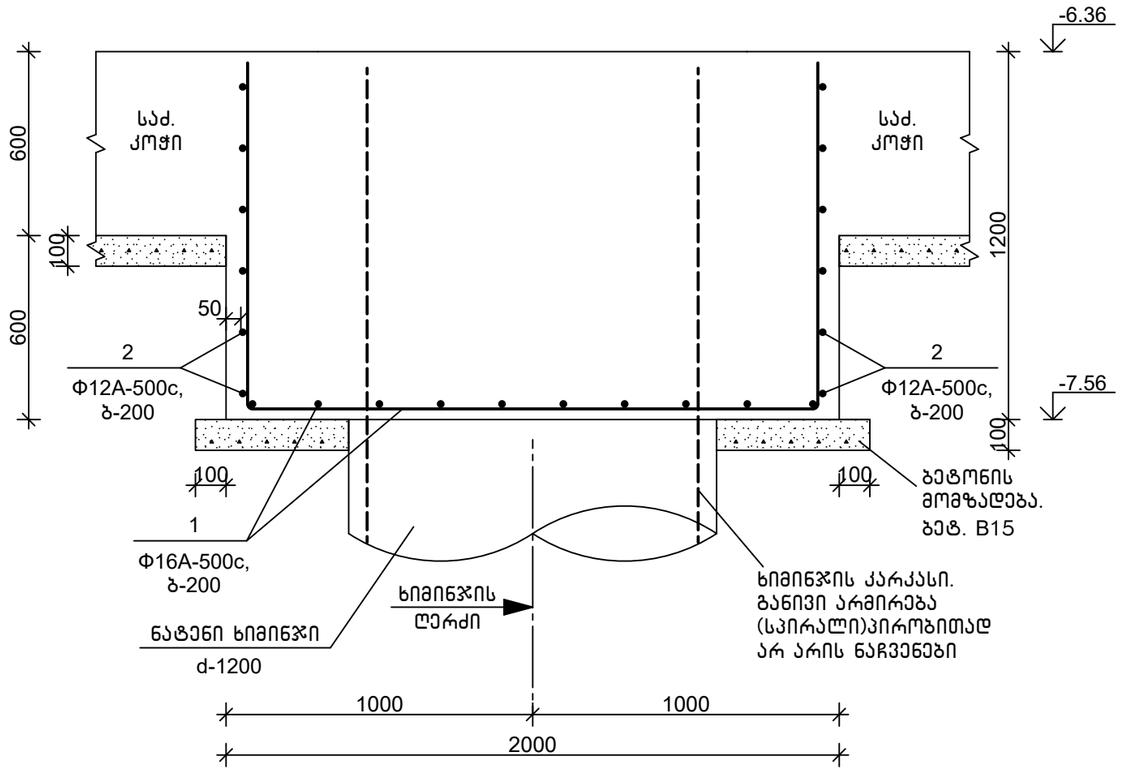

დეტალების უწყისი

პოზ.	ესკიზი
1	1150 — 1870 — 1150
3	600 — 600

სპეციფიკაცია

პოზიცია	აღნიშვნა	დასახელება	რაოდ.	წონა, კგ	შენიშვნა
		მრ 2			
		დეტალები			
1		Φ16A-500c,ГОСТ 34028-2016, L=4200	20	6.64	
2		Φ12A-500c,ГОСТ 34028-2016, L=1900	24	1.70	
3		Φ12A-500c,ГОСТ 34028-2016, L=1200	24	1.07	
		მასალები			
		სულფატმედეგი B30 კლ.ბეტონი მარკა წყალშეუღწევადობაზე W8			4.8 მ^3
		ბეტ. მომზადება B15 კლ.ბეტონი			0.3 მ^3

თანამდებობა	ხელმოწერა	გვარი	ქ. თბილისი, ვ. ნინუას ქ.3-8 მრავალბინიანი სასხ.სახლის პროექტი	შ.პ.ს. "მონოლითშენგუფი"
გენ.დირექტორი		თ. მაისურაძე		
პრ.მთ.ინჟინერი		ზ.ჯულუხიძე		
კონსტრუქტორი		გ.დედალამაზიშვილი	კონსტრუქციული ნაწილი	
			მონოლითური როსტვერკი მრ 2	სტადია: მ.პრ. ფურც: კ-15 მასშტ: 1:20

მონოლითური როსტვერკი მრ 3
მ1:20

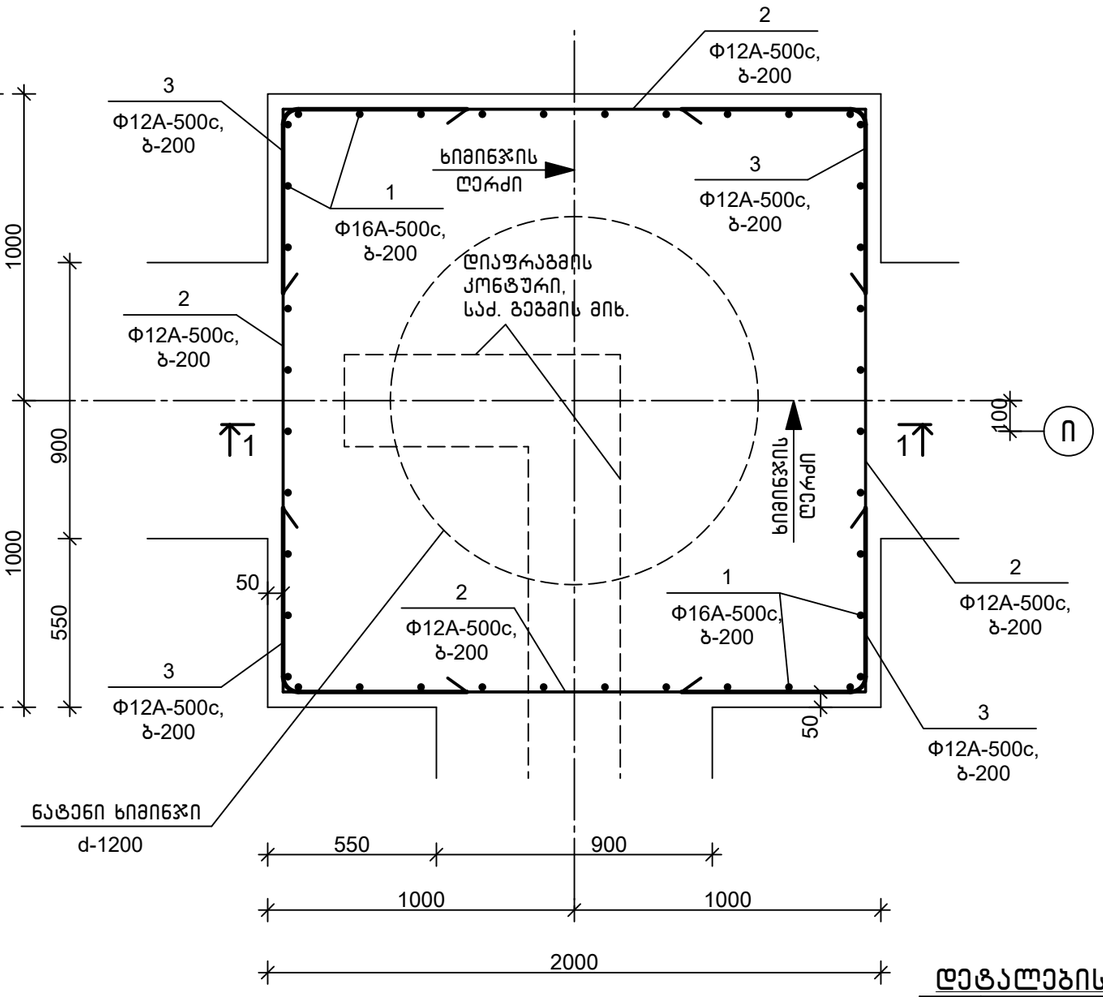

დეტალების უწყისი

პოზ.	ესკიზი
1	1150 — 1870 — 1150
3	600 — 600

1–1
მ1:20

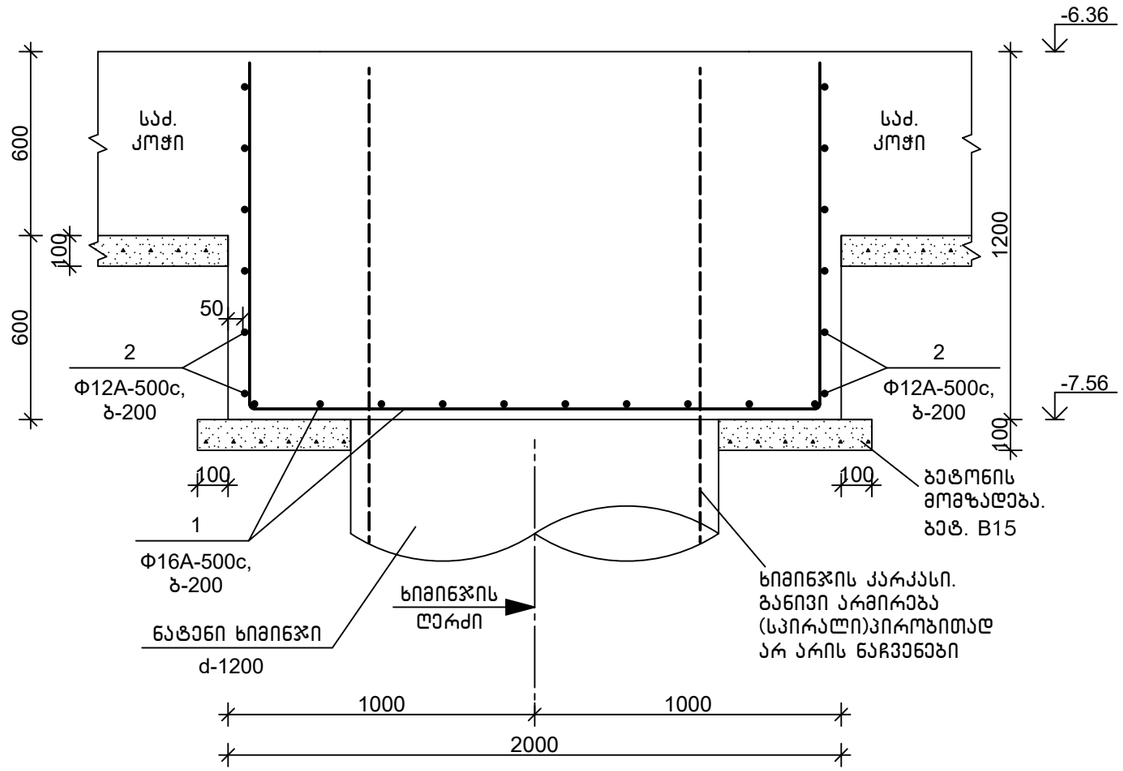

სპეციფიკაცია

პოზიცია	აღნიშვნა	დასახელება	რაოდ.	წონა, კგ	შენიშვნა
		მრ 3			
		დეტალები			
1		Φ16A-500c,ГОСТ 34028-2016, L=4200	20	6.64	
2		Φ12A-500c,ГОСТ 34028-2016, L=1900	24	1.70	
3		Φ12A-500c,ГОСТ 34028-2016, L=1200	24	1.07	
		მასალები			
		სულფატმედეგი B30 კლ.ბეტონი მარკა წყალშეუღწევადობაზე W8			4.8 მ^3
		ბეტ. მომზადება B15 კლ.ბეტონი			0.3 მ^3

თანამდებობა	ხელმოწერა	გვარი	ქ. თბილისი, ვ. ნინუას ქ.3–8 მრავალბინიანი სასხ.სახლის პროექტი	შპს	"მონოლითჯგუფი"
გენ.დირექტორი		თ. მაისურაძე			
პრ.მთ.ინჟინერი		ზ.ჯულუხიძე			
კონსტრუქტორი		გ.დედალამაზიშვილი	კონსტრუქციული ნაწილი		
			მონოლითური როსტვერკი მრ 3	სტადია	ფურც	მასშტ
				მ.პრ.	კ–16	1:20

მონოლითური როსტვერკი მრ 4
მ1:20

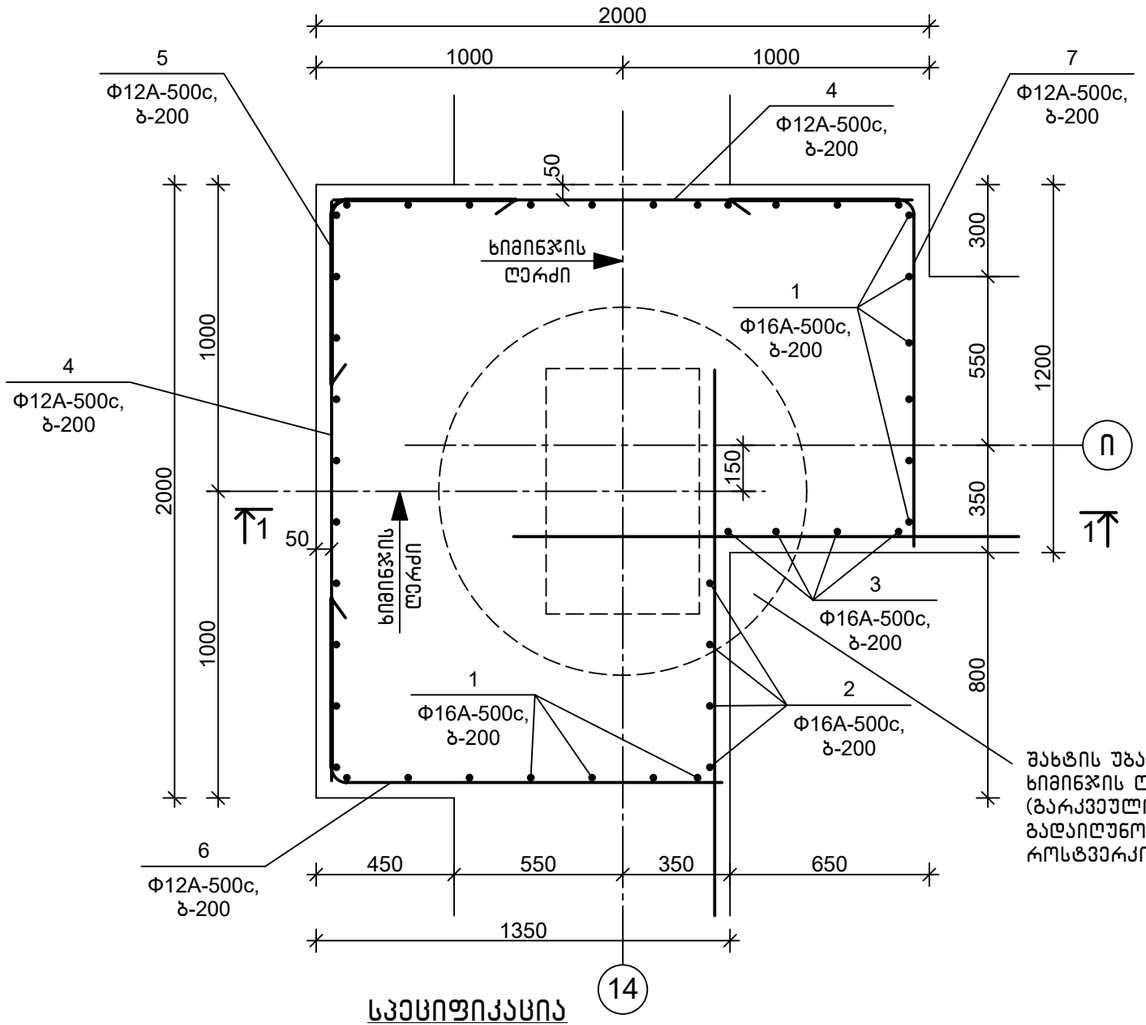

შახტის უბანზე მოყოლილი ხიმინჯის ღეროები (ბარკვეული რაოდენობა) გადაიღუნოს და ჩაანკერდეს როსტვერკის ტანში

1-1
მ1:20

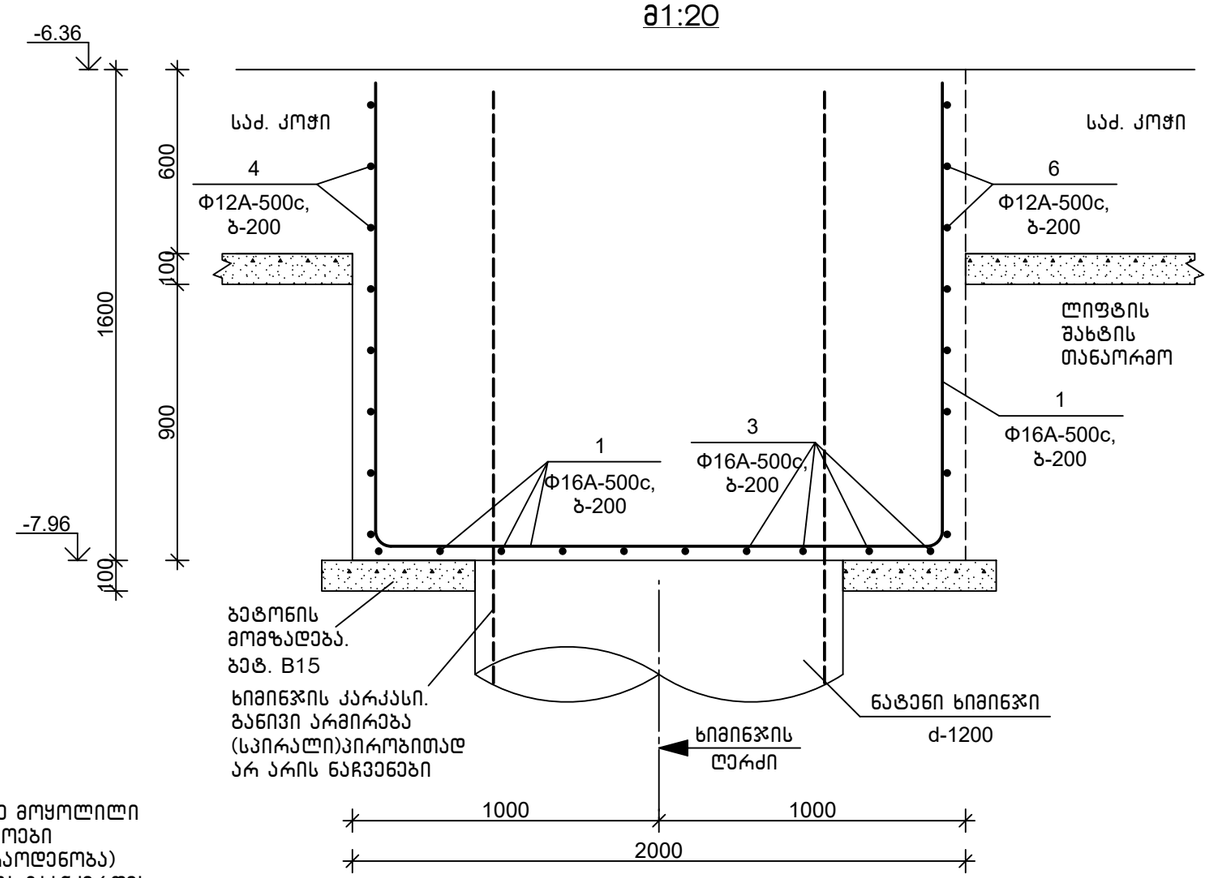

დეტალების უწყისი

პოზ.	ესკიზი
1	1550 — 1870 — 1550
2	1550 — 1220 — 1550
3	1550 — 1070 — 1550
5	600 — 600
6	600 — 1250
7	600 — 1100

სპეციფიკაცია

პოზიცია	აღნიშვნა	დასახელება	რაოდ.	წონა, კგ	შენიშვნა
		მრ 4			
		დეტალები			
1		Φ16A-500c,ГОСТ 34028-2016, L=5000	13	7.90	
2		Φ16A-500c,ГОСТ 34028-2016, L=4350	4	6.88	
3		Φ16A-500c,ГОСТ 34028-2016, L=4200	4	6.64	
4		Φ12A-500c,ГОСТ 34028-2016, L=1900	16	1.70	
5		Φ12A-500c,ГОСТ 34028-2016, L=1200	8	1.07	
6		Φ12A-500c,ГОСТ 34028-2016, L=1850	8	1.65	
7		Φ12A-500c,ГОСТ 34028-2016, L=1700	8	1.52	

სპეციფიკაცია (გაგრძელება)

პოზიცია	აღნიშვნა	დასახელება	რაოდ.	წონა, კგ	შენიშვნა
		მასალები			
		სულფატმედები B30 კლ.ბეტონი მარკა წყალშეუღწევადობაზე W8			5.6 მ^3
		ბეტ. მომზადება B15 კლ.ბეტონი			0.25 მ^3

თანამდებობა	ხელმოწერა	გვარი	ქ. თბილისი, ვ. ნინუას ქ.3-8 მრავალბინიანი საცხ.სახლის პროექტი	შპს. "მონოლითჯგუფი"
გენ.დირექტორი		თ. მაისურაძე		
პრ.მთ.ინჟინერი		ზ.ჯულუხიძე		
კონსტრუქტორი		გ.დედალამაზიშვილი	კონსტრუქციული ნაწილი	
			მონოლითური როსტვერკი მრ 4	სტადია: მ.პრ. ფურც: კ-17 მასშტ: 1:20

მონოლითური როსტვერკი მრ 5
მ1:20

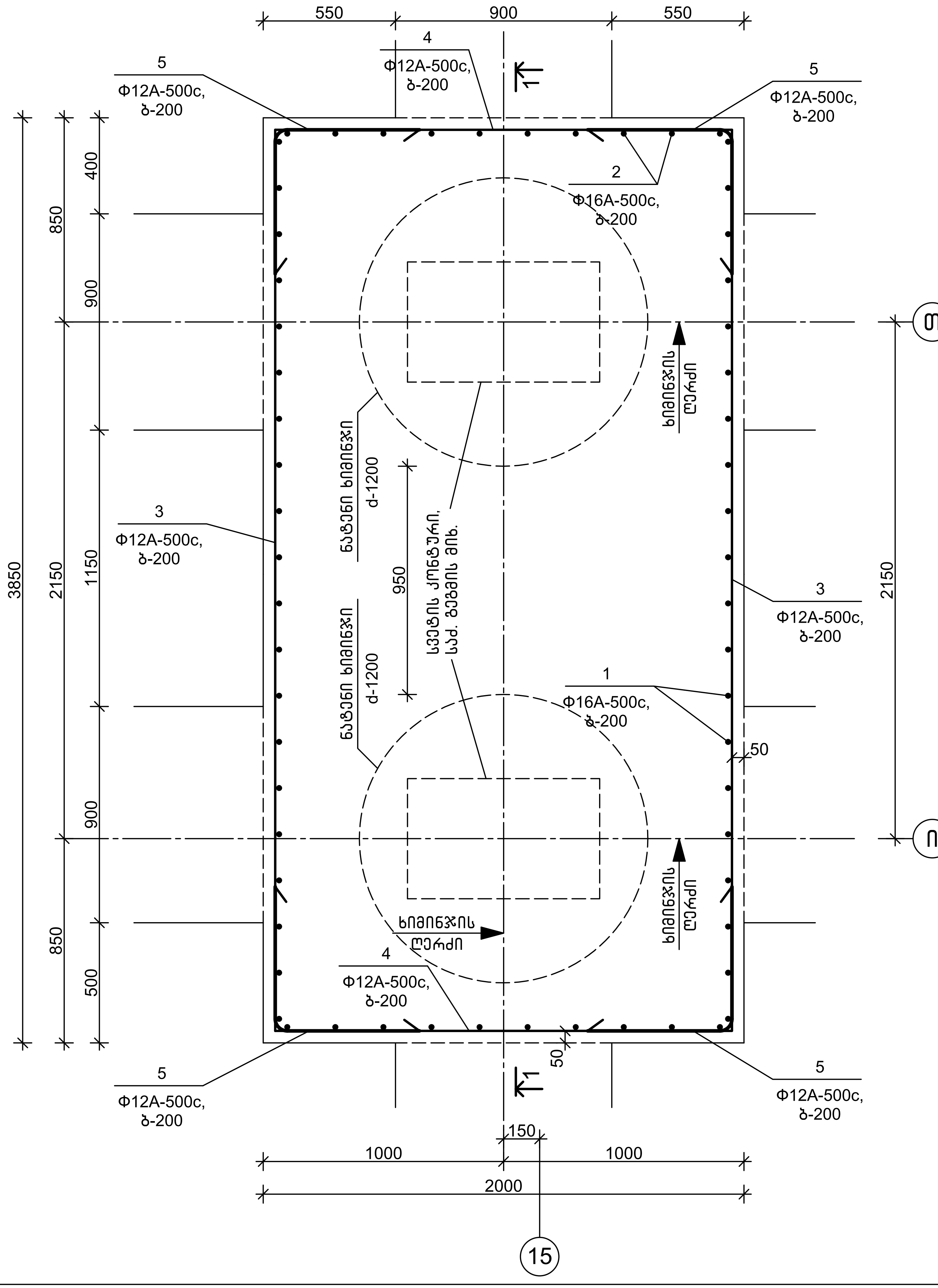

სპეციფიკაცია

პოზიცია	აღნიშვნა	დასახელება	რაოდ.	წონა, კგ	შენიშვნა
		მრ 5			
		დეტალები			
1		Φ16A-500c,ГОСТ 34028-2016, L=4200	20	6.64	
2		Φ16A-500c,ГОСТ 34028-2016, L=6050	10	9.56	
3		Φ12A-500c,ГОСТ 34028-2016, L=3750	12	3.34	
4		Φ12A-500c,ГОСТ 34028-2016, L=1900	12	1.70	
5		Φ12A-500c,ГОСТ 34028-2016, L=1200	24	1.07	
		მასალები			
		სულფატომედეგი B30 კლ.ბეტონი მარკა წყალშეუღწევადობაზე W8			9.3 მ³
		ბეტ. მომზადება B15 კლ.ბეტონი			0.7 მ³

დეტალების უწყისი

პოზ.	ესკიზი
1	1150 1870 1150
2	1150 3720 1150
5	600 600

თანამდებობა	ხელმოწერა	გვარი	ქ. თბილისი, ვ. ნინუას ქ.3-8 მრავალბინიანი საცხ.სახლის პროექტი		შ.პ.ს. "მონოლითჯგუფი"
გენ.დირექტორი		თ. მაისურაძე			
პრ.მთ.ინჟინერი		ზ.ჯულუხიძე			
კონსტრუქტორი		გ.ღვალამაზიშვილი	კონსტრუქციული ნაწილი		
			მონოლითური როსტვერკი მრ 5	სტადია	ფურც.	მასშტ.
				მ.პრ.	კ-18	1:20

1–1
მ1:20

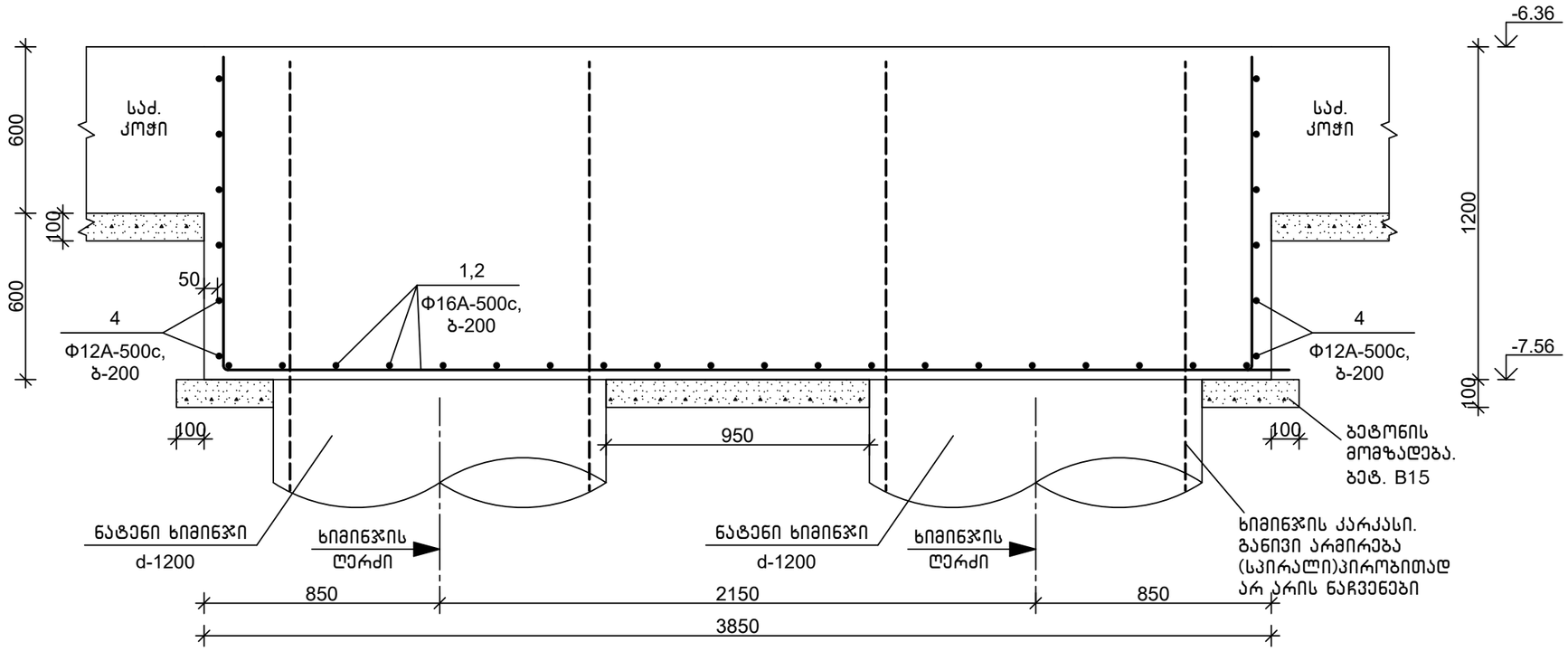

თანამდებობა	ხელმოწერა	გვარი	ქ. თბილისი, ვ. ნინუას ქ.3–8 მრავალბინიანი სახლის პროექტი	შ.პ.ს.	"მონოლითმშენი"	
გენ.დირექტორი		თ. მაისურაძე				
პრ.მთ.ინჟინერი		ზ.ჯულუხიძე				
კონსტრუქტორი		გ.დედალამაზიშვილი	კონსტრუქციული ნაწილი			
			მონოლითური როსტვერკი მრ 5 (გაბარძელება)	სტადია	ფურც	მასშტ
				მ.პრ.	კ–19	1:20

მონოლითური როსტვერკი მრ 6
მ1:20

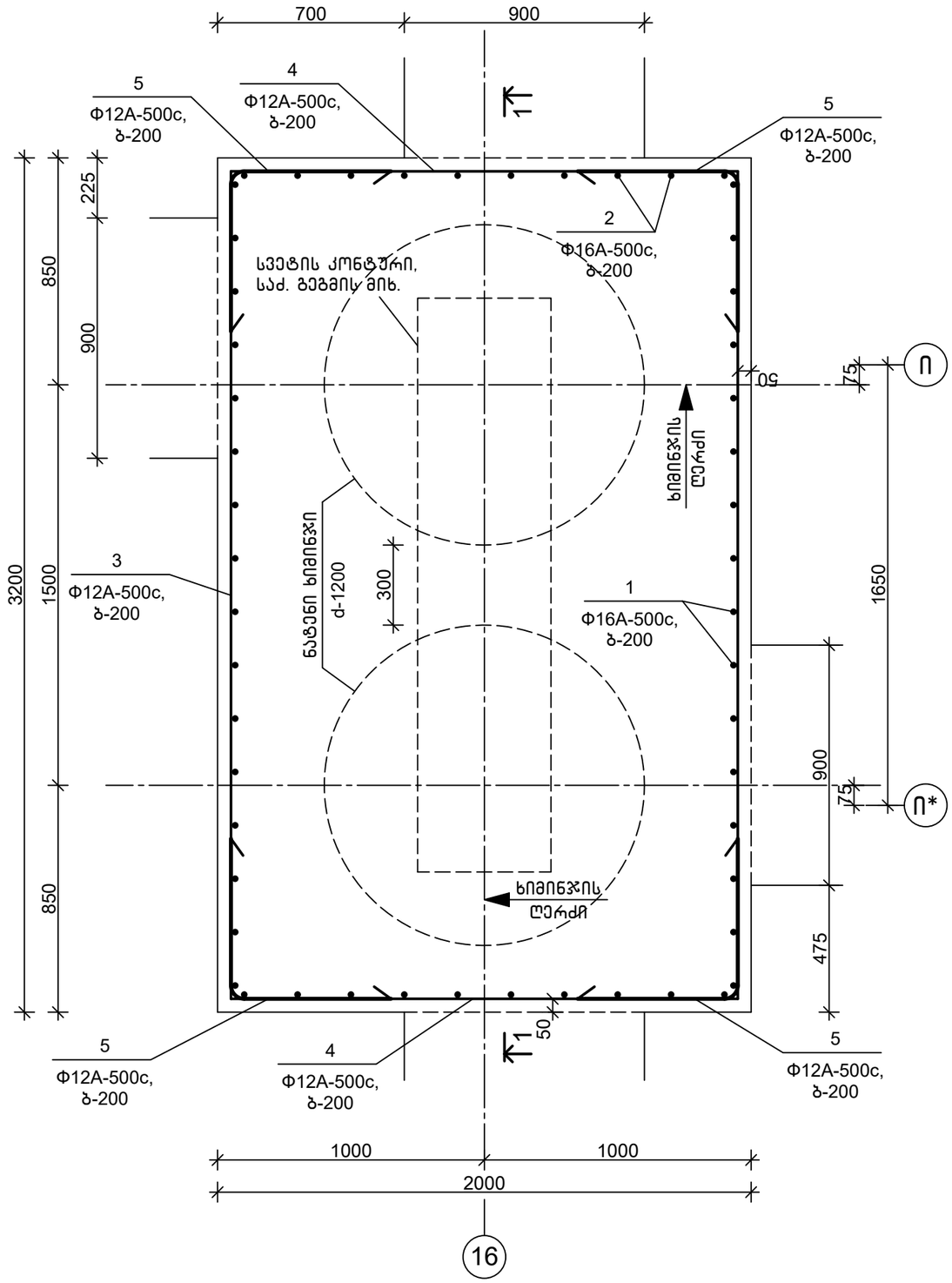

სპეციფიკაცია

პოზიცია	აღნიშვნა	დასახელება	რაოდ.	წონა, კგ	შენიშვნა
		მრ 6			
		დეტალები			
1		Φ16A-500c,ГОСТ 34028-2016, L=4200	16	6.64	
2		Φ16A-500c,ГОСТ 34028-2016, L=5400	10	8.54	
3		Φ12A-500c,ГОСТ 34028-2016, L=3100	12	2.76	
4		Φ12A-500c,ГОСТ 34028-2016, L=1900	12	1.70	
5		Φ12A-500c,ГОСТ 34028-2016, L=1200	24	1.07	
		მასალები			
		სულფატომედები B30 კლ.ბეტონი მარკა წყალშეუღწევადობაზე W8			7.7 მ^3
		ბეტ. მომზადება B15 კლ.ბეტონი			0.6 მ^3

დეტალების უწყისი

პოზ.	ესკიზი
1	1150 — 1870 — 1150
2	1150 — 3070 — 1150
5	600 — 600

თანამდებობა	ხელმოწერა	გვარი	ქ. თბილისი, ვ. ნინუას ქ.3-8 მრავალბინიანი სახლის სახ.სახლის პროექტი	შპს.	"მონოლითჯგუფი"
გენ.დირექტორი		თ. მაისურაძე			
პრ.მთ.ინჟინერი		ზ.ჯულუხიძე			
კონსტრუქტორი		გ.დედალამაზიშვილი	კონსტრუქციული ნაწილი		
			მონოლითური როსტვერკი მრ 6	სტადია	ფურც	მასშტ
				მ.პრ.	კ-20	1:20

1–1
მ1:20

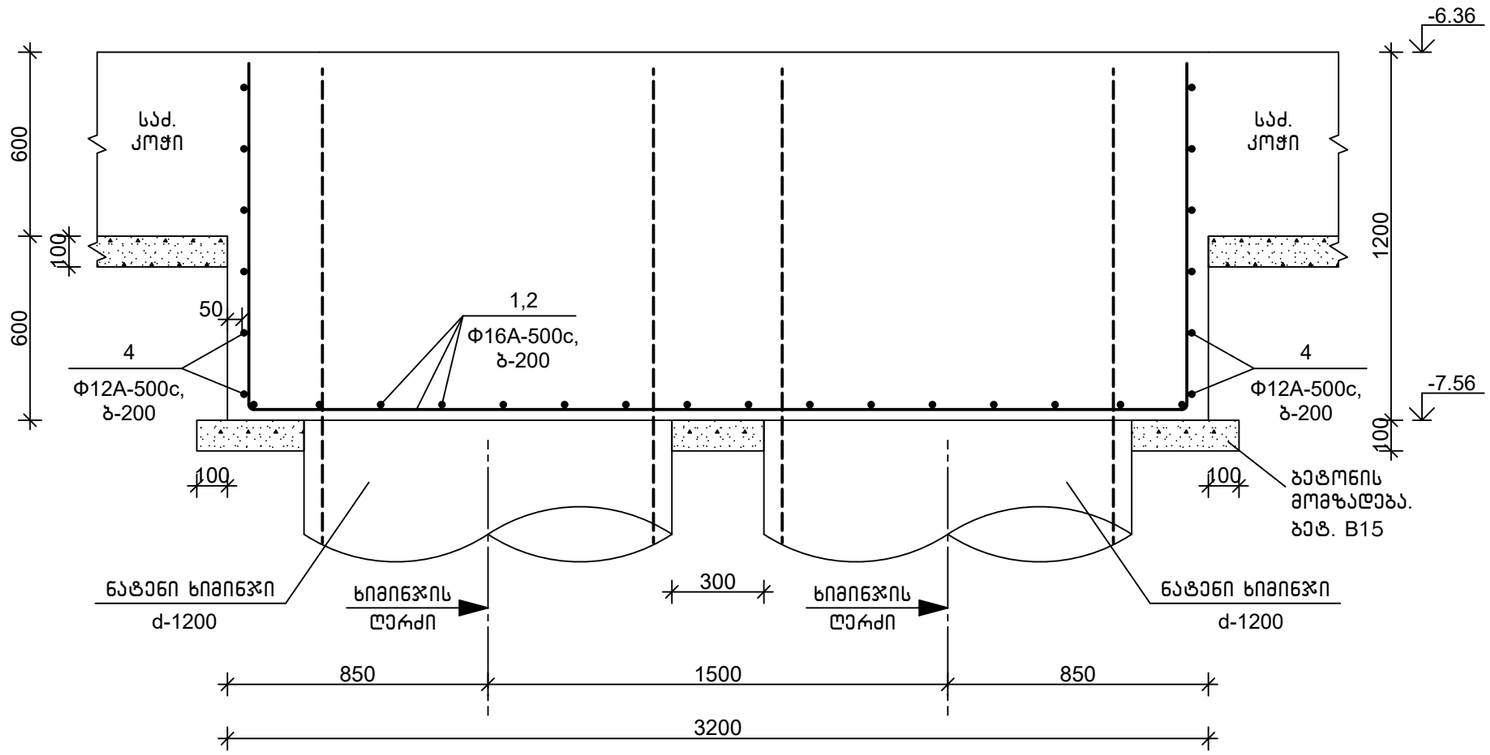

თანამდებობა	ხელმოწერა	გვარი	ქ. თბილისი, ვ. ნინუას ქ.3–8 მრავალბინიანი სასხ.სახლის პროექტი	შპს.	"მონოლითჯგუფი"
გენ.დირექტორი		თ. მაისურაძე			
პრ.მთ.ინჟინერი		ზ.ჯულუხიძე			
კონსტრუქტორი		გ.დედალამაზიშვილი	კონსტრუქციული ნაწილი		
			მონოლითური როსტვერკი მრ 6 (გაბრძელება)	სტადია	ფურც	მასშტ
				მ.პრ.	კ–21	1:20

მონოლითური როსტვერკი მრ 7
მ1:20

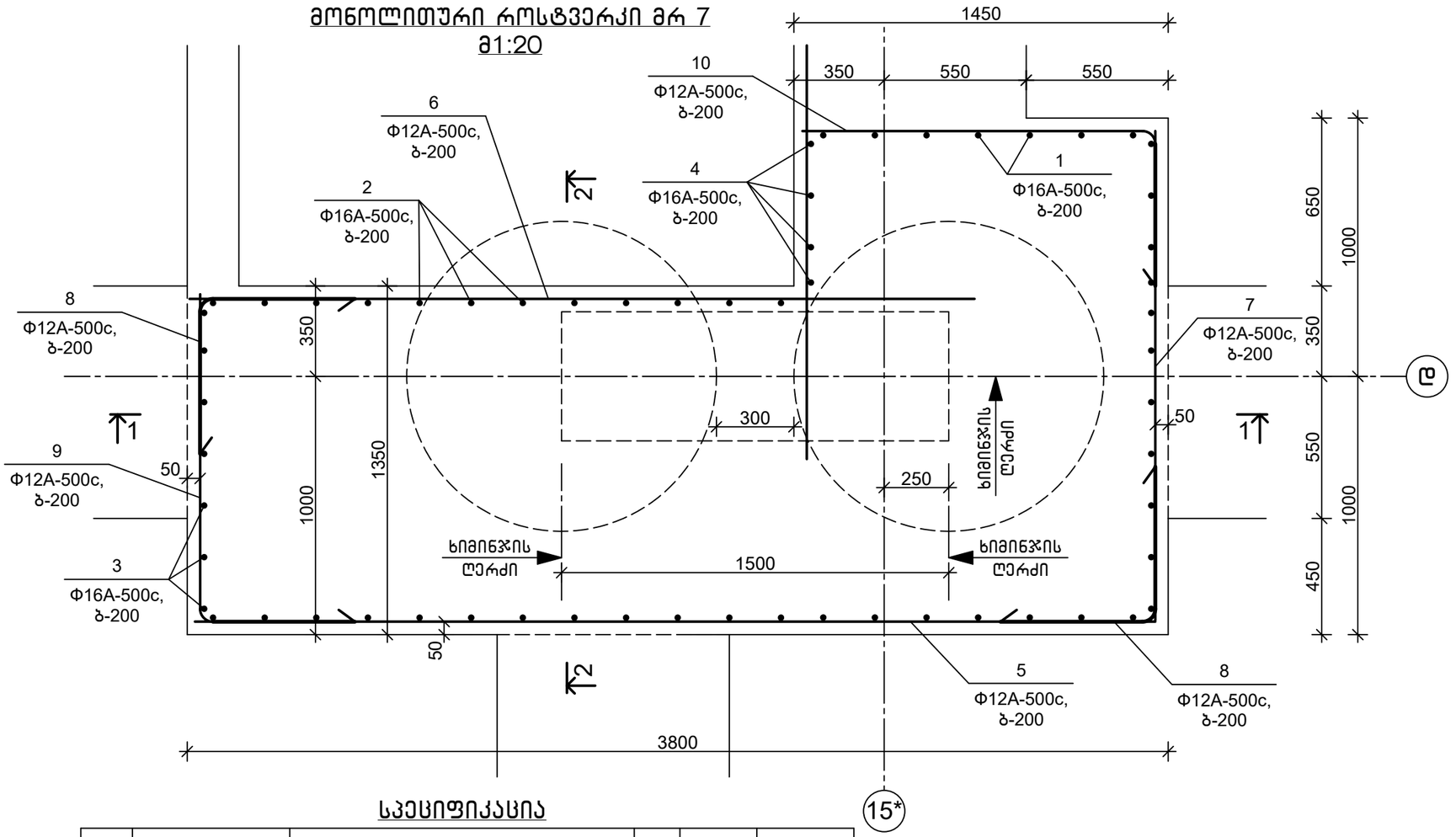

დეტალების უწყისი

პოზ.	ესკიზი
1	1550 — 1870 — 1550
2	1550 — 1220 — 1550
3	1550 — 3670 — 1550
4	1550 — 1320 — 1550
8	600 — 600
9	600 — 1250
10	600 — 1350

სპეციფიკაცია

პოზიცია	აღნიშვნა	დასახელება	რაოდ.	წონა, კგ	შენიშვნა
		მრ 7			
		დეტალები			
1		Φ16A-500c,ГОСТ 34028-2016, L=4200	7	6.64	
2		Φ16A-500c,ГОСТ 34028-2016, L=4350	12	6.88	
3		Φ16A-500c,ГОСТ 34028-2016, L=6800	7	10.75	
4		Φ16A-500c,ГОСТ 34028-2016, L=4450	4	7.04	
5		Φ12A-500c,ГОСТ 34028-2016, L=3700	8	3.30	
6		Φ12A-500c,ГОСТ 34028-2016, L=3000	8	4.74	
7		Φ12A-500c,ГОСТ 34028-2016, L=1900	8	1.70	
8		Φ12A-500c,ГОСТ 34028-2016, L=1200	16	1.07	
9		Φ12A-500c,ГОСТ 34028-2016, L=1850	8	1.65	
10		Φ12A-500c,ГОСТ 34028-2016, L=1700	8	1.52	

სპეციფიკაცია (გაბარძელება)

პოზიცია	აღნიშვნა	დასახელება	რაოდ.	წონა, კგ	შენიშვნა
		მასალები			
		სულფატმედები B30 კლ.ბეტონი მარკა წყალშეუღწევადობაზე W8			9.7 მ^3
		ბეტ. მომზადება B15 კლ.ბეტონი			0.40 მ^3

თანამდებობა	ხელმოწერა	გვარი	ქ. თბილისი, ვ. ნინუას ქ.3-8 მრავალბინიანი სახლის პროექტი	შ.პ.ს.	"მონოლითმშენი"
გენ.დირექტორი		თ. მაისურაძე			
პრ.მთ.ინჟინერი		ზ.ჯულუხიძე			
კონსტრუქტორი		გ.დედალამაზიშვილი	კონსტრუქციული ნაწილი		
			მონოლითური როსტვერკი მრ 7	სტადია	ფურც	მასშტ
				მ.პრ.	კ-22	1:20

1–1
მ1:20

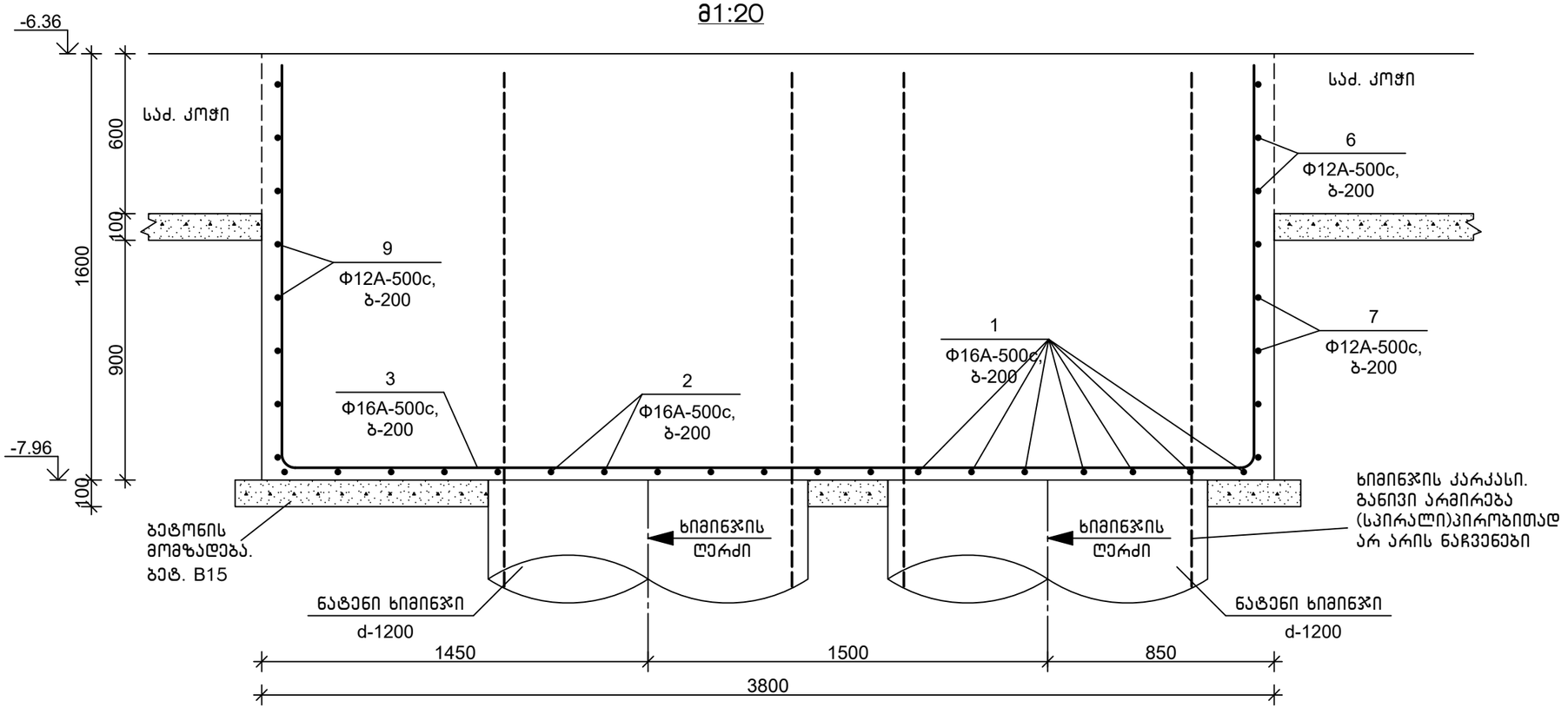

2–2
მ1:20

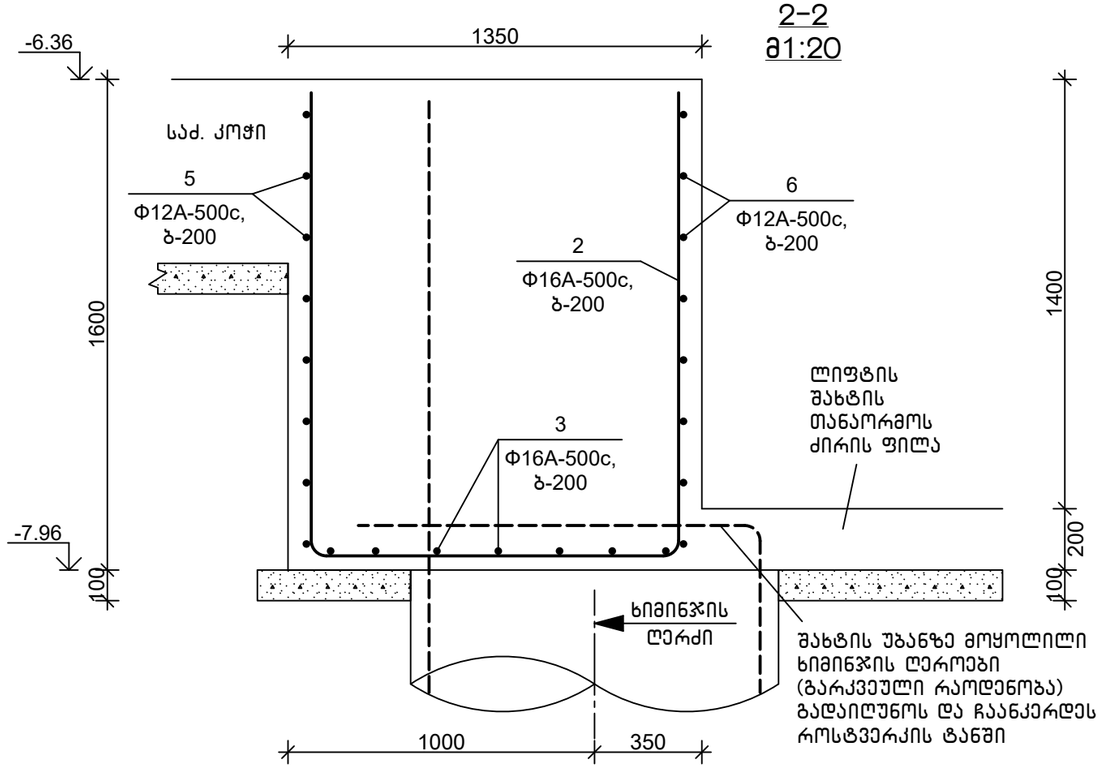

თანამდებობა	ხელმოწერა	გვარი	ქ. თბილისი, ვ. ნინუას ქ.3–8 მრავალბინიანი სახლის პროექტი	შ.პ.ს.	"მონოლითშენგუფი"
გენ.დირექტორი		თ. მაისურაძე			
არ.მთ.ინჟინერი		ზ.ჯულუხიძე			
კონსტრუქტორი		გ.დედალამაზიშვილი	კონსტრუქციული ნაწილი		
			მონოლითური როსტვერკი მრ 7 (გაბრძელება)	სტადია	ფურც	მასშტ
				მ.პრ.	კ–23	1:20

მონოლითური როსტვერკი მრ 8
მ1:20

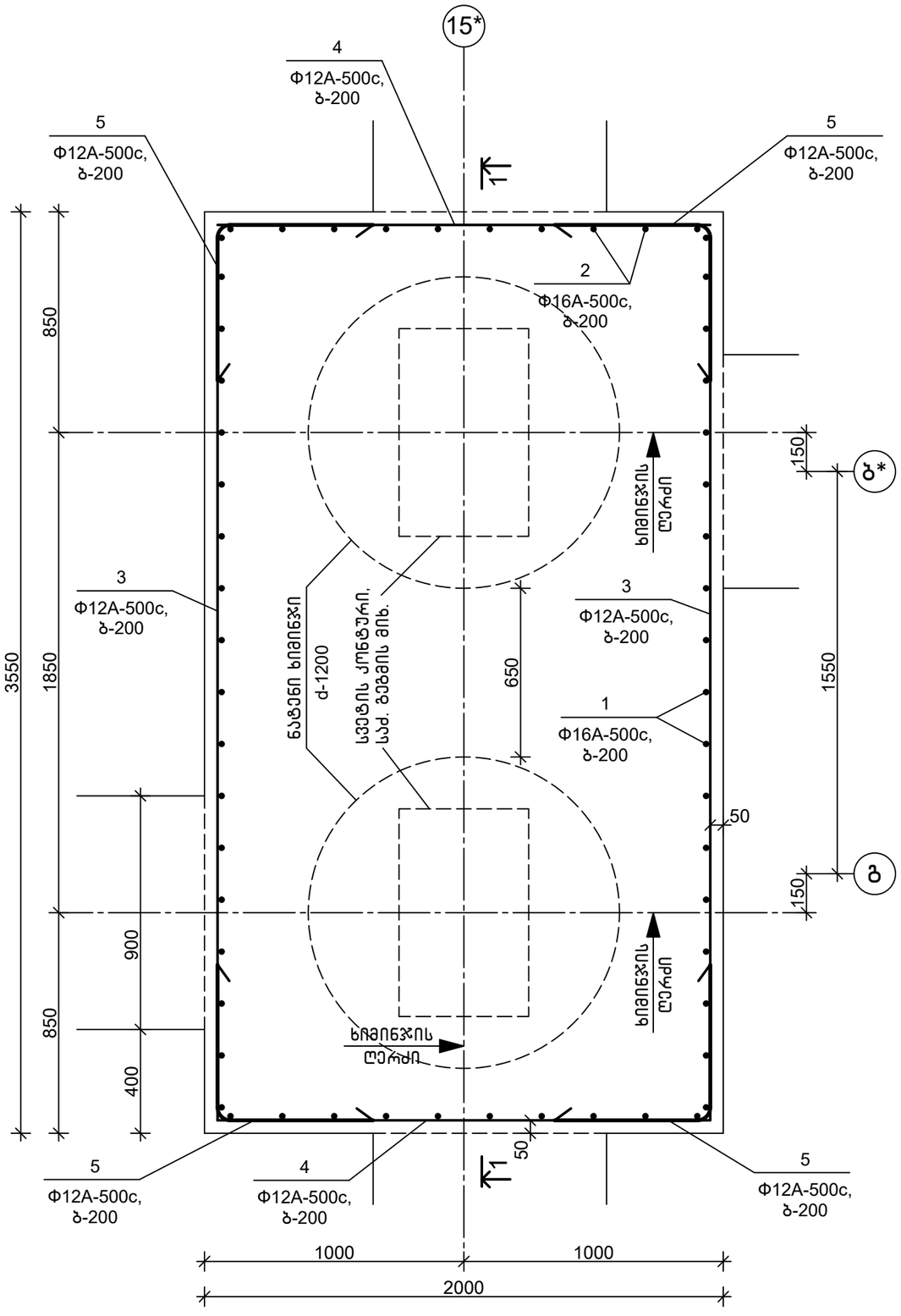

სპეციფიკაცია

პოზიცია	აღნიშვნა	დასახელება	რაოდ.	წონა, კგ	შენიშვნა
		მრ 8			
		დეტალები			
1		Φ16A-500c,ГОСТ 34028-2016, L=4200	18	6.64	
2		Φ16A-500c,ГОСТ 34028-2016, L=5600	10	8.85	
3		Φ12A-500c,ГОСТ 34028-2016, L=3450	12	3.08	
4		Φ12A-500c,ГОСТ 34028-2016, L=1900	12	1.70	
5		Φ12A-500c,ГОСТ 34028-2016, L=1200	24	1.07	
		მასალები			
		სულფატმედეგები B30 კლ.ბეტონი მარკა წყალშეუღწევადობაზე W8			8.6 მ^3
		ბეტ. მომზადება B15 კლ.ბეტონი			0.6 მ^3

დეტალების უწყისი

პოზ.	ესკიზი
1	1150 — 1870 — 1150
2	1150 — 3420 — 1150
5	600 — 600

თანამდებობა	ხელმოწერა	გვარი	ქ. თბილისი, ვ. ნინუას ქ.3-8 მრავალბინიანი სასხ.სახლის პროექტი		მ.პ.ს. "მონოლითჯგუფი"
გენ.დირექტორი		თ. მაისურაძე			
პრ.მთ.ინჟინერი		ზ.ჯულუხიძე			
კონსტრუქტორი		გ.დედალამაზიშვილი	კონსტრუქციული ნაწილი		
			მონოლითური როსტვერკი მრ 8	სტადია: მ.პრ.	ფურც: კ-24
					მასშტ: 1:20

1-1
მ1:20

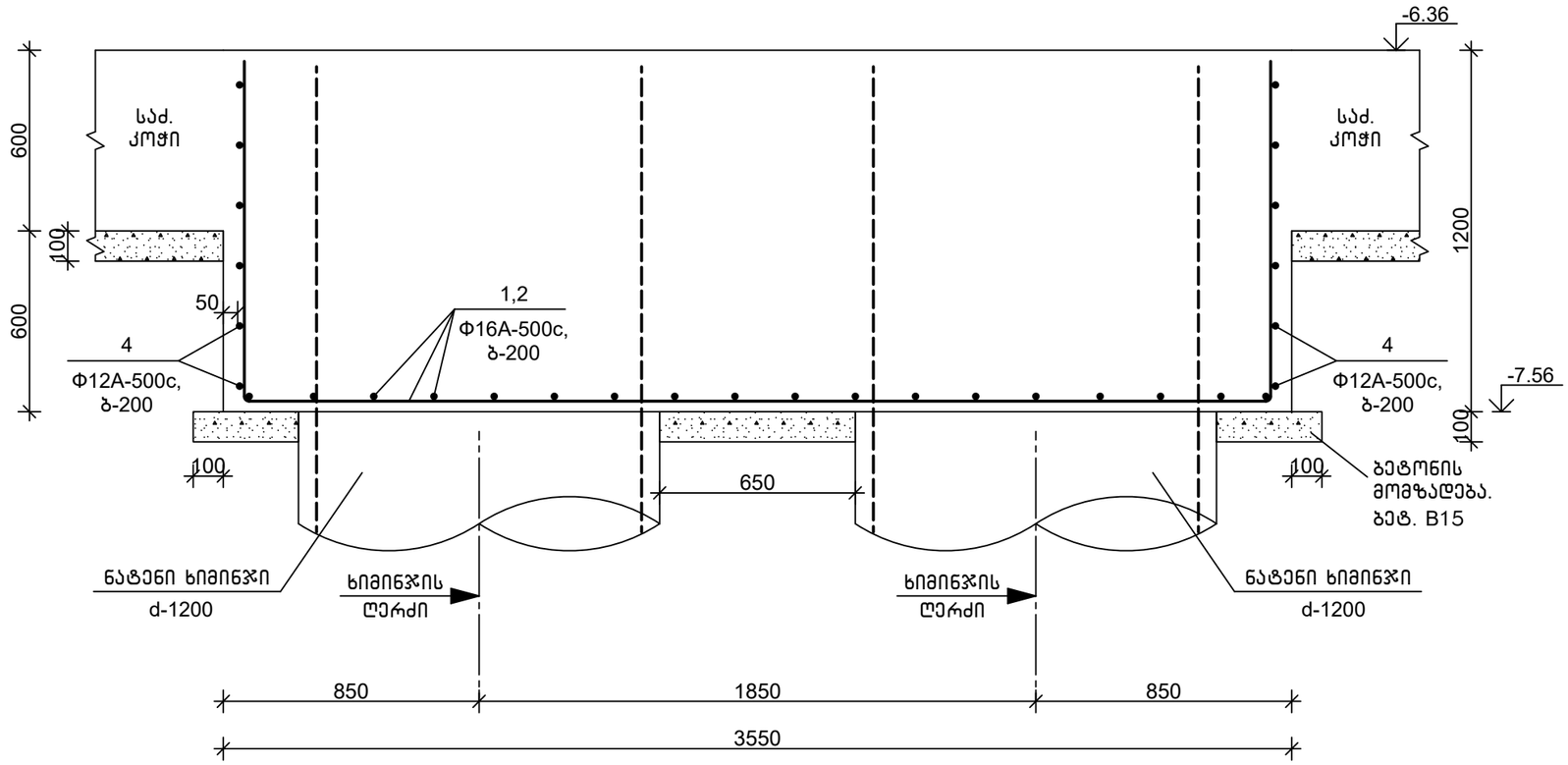

თანამდებობა	ხელმოწერა	გვარი	ქ. თბილისი, ვ. ნინუას ქ.3-8 მრავალბინიანი სახლის პროექტი	მ.პ.ს.	"მონოლითშენგუფი"	
გენ.დირექტორი		თ. მაისურაძე				
პრ.მთ.ინჟინერი		ზ.ჯულუხიძე				
კონსტრუქტორი		გ.დედალამაზიშვილი	კონსტრუქციული ნაწილი			
			მონოლითური როსტვერკი მრ 8 (გაბრძელება)	სტადია	ფურც	მასშტ
				მ.პრ.	კ-25	1:20

ლიფტის შახტის თანაორმო 1
მ1:20

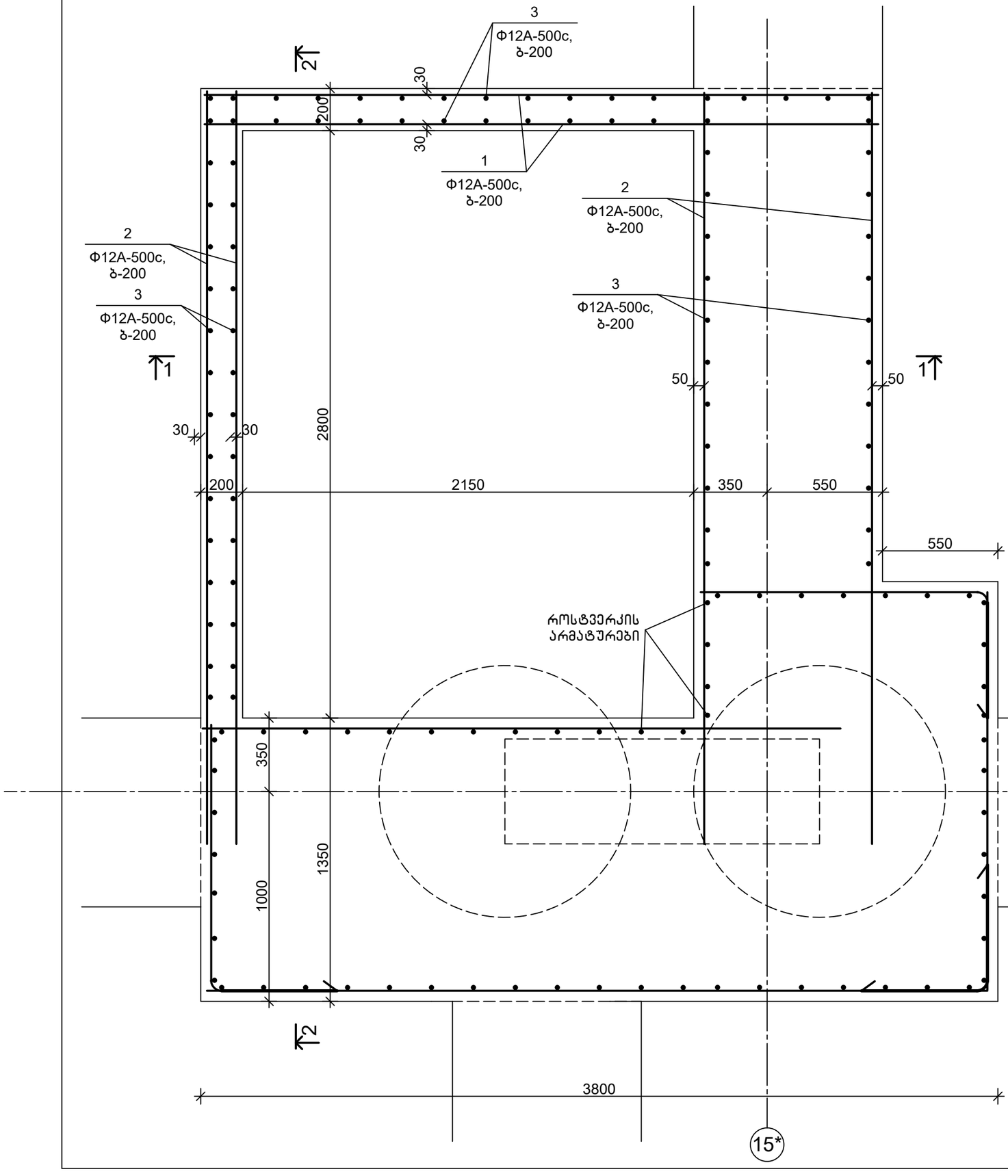

შენიშვნა

1.ჭრილი 1-1; 2-2 იხ.ფ.კ-27

თანამდებობა	ხელმოწერა	გვარი	ქ. თბილისი, ვ. ნინუას ქ.3-8 მრავალბინიანი სახლის პროექტი	შ.პ.ს.	"მონოლითშენგუფი"
გენ.დირექტორი		თ. მაისურაძე			
პრ.მთ.ინჟინერი		ზ.ჯულუხიძე			
კონსტრუქტორი		გ.დედალამაზიშვილი	კონსტრუქციული ნაწილი		
			ლიფტის შახტის თანაორმო 1	სტადია	ფურც	მასშტ
				მ.პრ.	კ-26	1:20

1–1
მ1:20

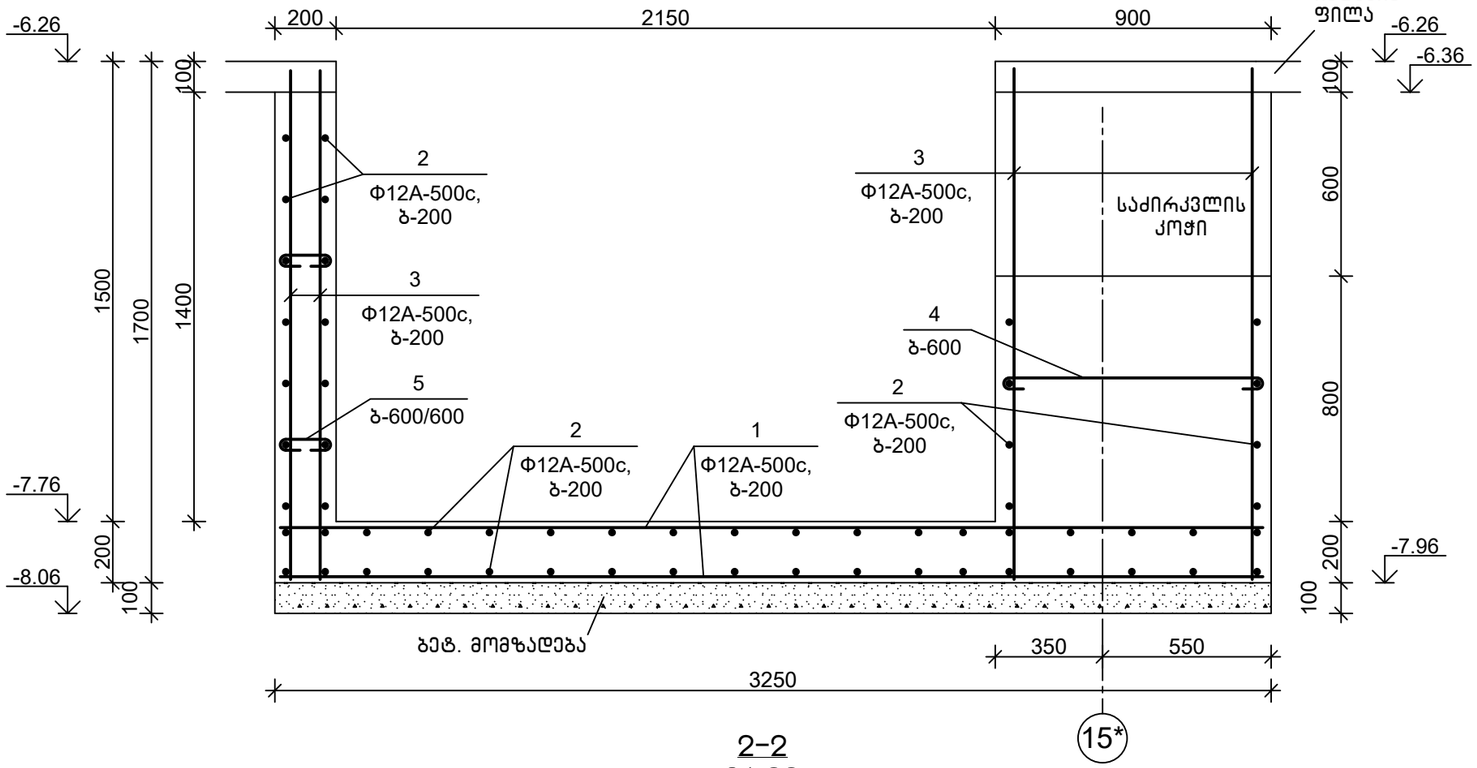

2–2
მ1:20

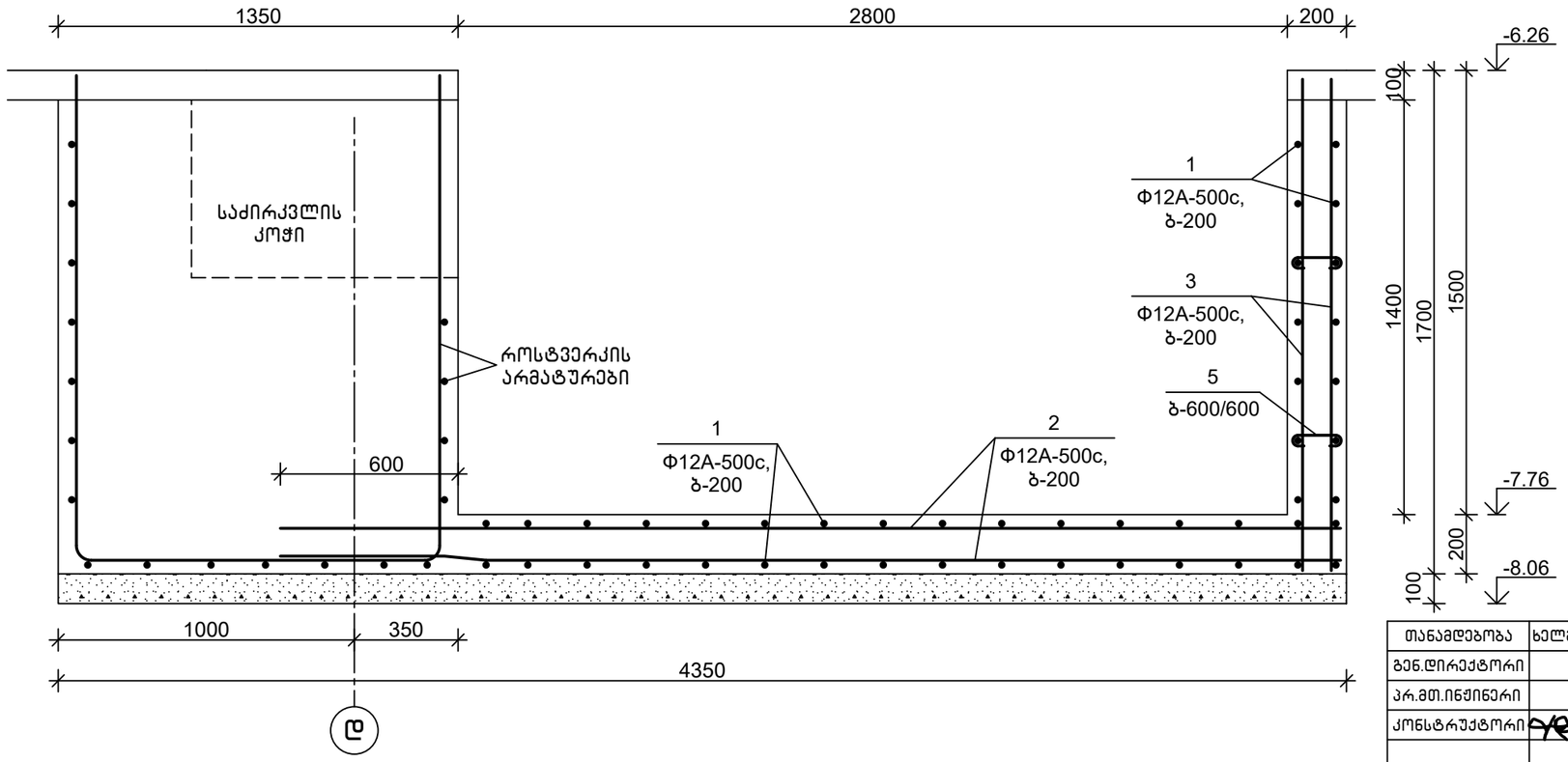

სპეციფიკაცია

პოზიცია	აღნიშვნა	დასახელება	რაოდ.	წონა, კგ	შენიშვნა
		ლშთ 1			
		დეტალები			
1		Φ12A-500c, ГОСТ 34028-2016, L=3200	46	2.85	
2		Φ12A-500c, ГОСТ 34028-2016, L=3600	58	3.21	
3		Φ12A-500c, ГОСТ 34028-2016, L=1680	81	1.50	
4		Φ8A-500c, ГОСТ 34028-2016, L=1000	4	0.40	
5		Φ8A-500c, ГОСТ 34028-2016, L=250	18	0.10	
		მასალები			
		სულფატმედები B30 კლ.ბეტონი მარკა წყალშეუღწევადობაზე W8			5.0 მ³
		ბეტ. მომზადება B15 კლ.ბეტონი			0.9 მ³

დეტალების უწყისი

პოზ.	ესკიზი
4	100 — 800 — 100
5	100 — 140 — 100

თანამდებობა	ხელმოწერა	გვარი	ქ. თბილისი, ვ. ნინუას ქ.3–8 მრავალბინიანი საცხ.სახლის პროექტი	ა.ჯ.ს.	"მონოლითჯგუფი"
გენ.დირექტორი		თ. მაისურაძე			
პრ.მთ.ინჟინერი		ზ.ჯულუხიძე			
კონსტრუქტორი		გ.დედალამაზიშვილი	კონსტრუქციული ნაწილი		
			ლიფტის შახტის თანაორმო 1 (გაბრძელება)	სტადია	ფურც	მასშტ
				მ.პრ.	კ–27	1:20

ლიფტის შახტის თანაორმო 2
მ1:20

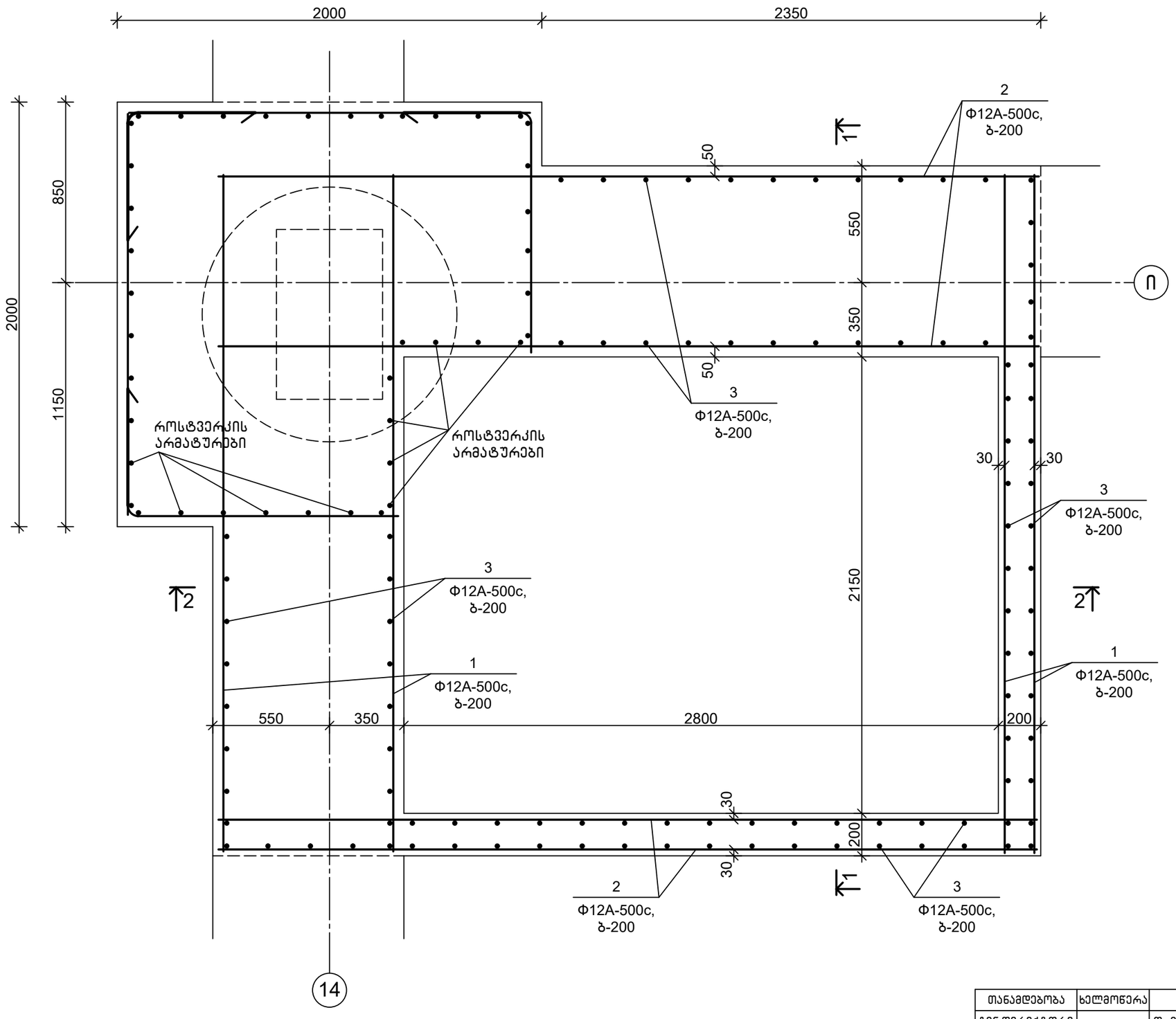

შენიშვნა

1.ჭრილი 1-1; 2-2 იხ.ფ.კ-29

თანამდებობა	ხელმოწერა	გვარი	ქ. თბილისი, ვ. ნინუას ქ.3-8 მრავალბინიანი სახლის პროექტი	მ.პ.ს.	"მონოლითჯგუფი"
გენ.დირექტორი		თ. მაისურაძე			
პრ.მთ.ინჟინერი		ზ.ჯულუხიძე			
კონსტრუქტორი		გ.დედალამაზიშვილი	კონსტრუქციული ნაწილი		
			ლიფტის შახტის თანაორმო 2	სტადია / ფურც / მასშტ	
				მ.პრ. / კ-28 / 1:20	

1–1
მ1:20

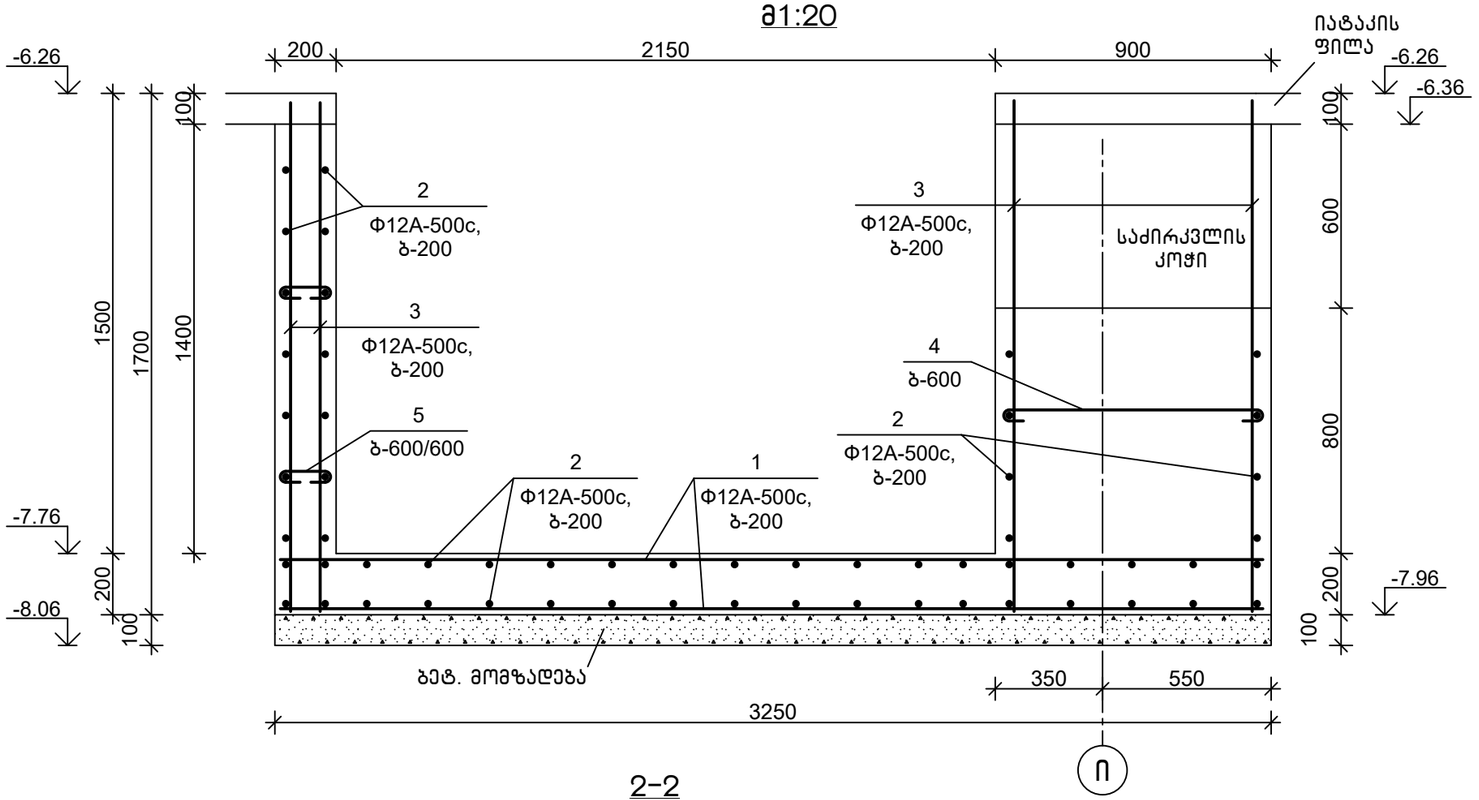

2–2
მ1:20

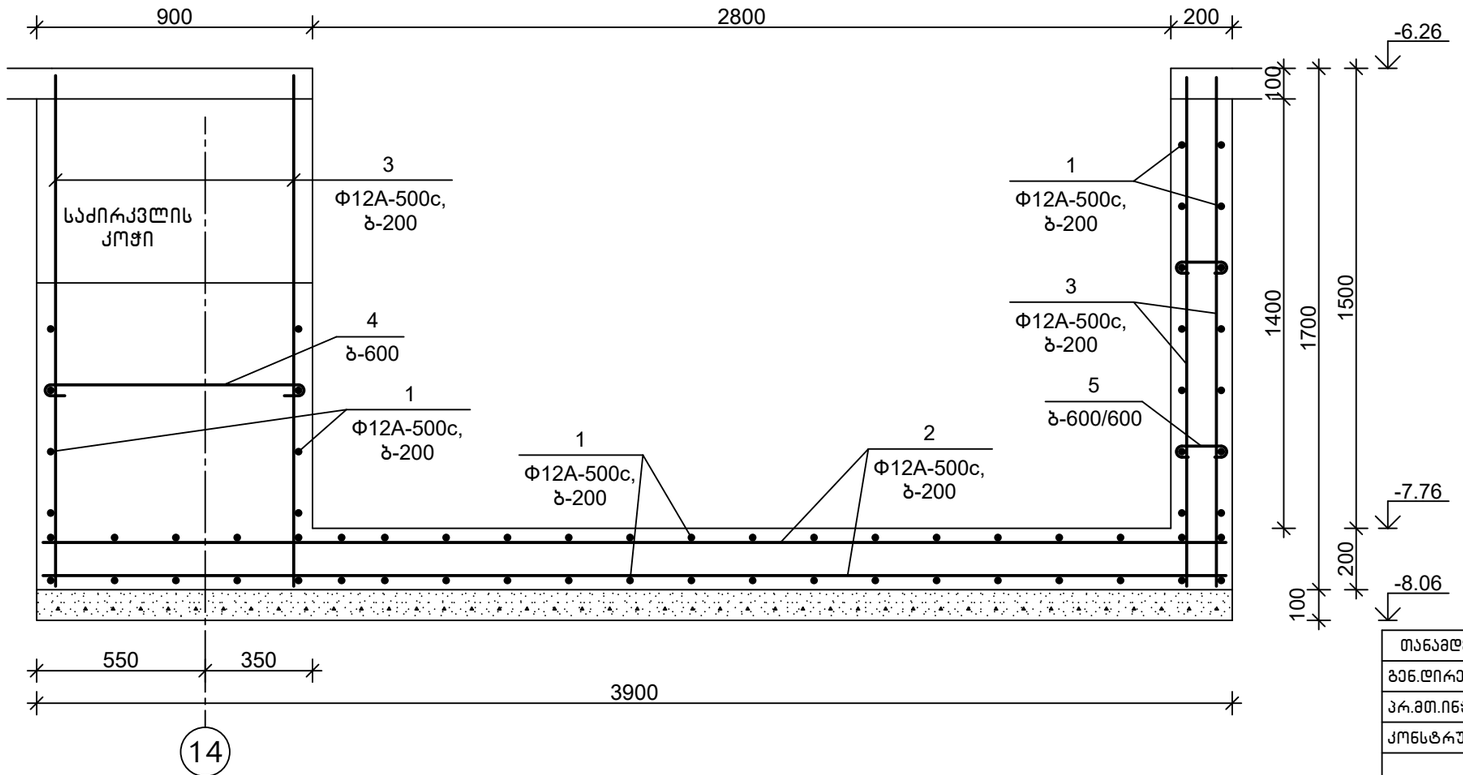

სპეციფიკაცია

პოზიცია	აღნიშვნა	დასახელება	რაოდ.	წონა, კგ	შენიშვნა
		ლშთ 2			
		დეტალები			
1		Φ12A-500c, ГОСТ 34028-2016, L=3200	64	2.85	
2		Φ12A-500c, ГОСТ 34028-2016, L=3850	58	3.43	
3		Φ12A-500c, ГОСТ 34028-2016, L=1680	101	1.50	
4		Φ8A-500c, ГОСТ 34028-2016, L=1000	7	0.40	
5		Φ8A-500c, ГОСТ 34028-2016, L=250	18	0.10	
		მასალები			
		სულფატმედები B30 კლ.ბეტონი მარკა წყალშეუღწევადობაზე W8			6.3 მ³
		ბეტ. მომზადება B15 კლ.ბეტონი			1.1 მ³

დეტალების უწყისი

პოზ.	ესკიზი
4	100 — 800 — 100
5	100 — 140 — 100

თანამდებობა	ხელმოწერა	გვარი	ქ. თბილისი, ვ. ნინუას ქ.3–8 მრავალბინიანი სახლის პროექტი	მ.პ.ს.	"მოწოლითჯგუფი"
გენ.დირექტორი		თ. მაისურაძე			
პრ.მთ.ინჟინერი		ზ.ჯულუხიძე			
კონსტრუქტორი		გ.დედალამაზიშვილი	კონსტრუქციული ნაწილი		
			ლიფტის შახტის თანაორმო 2 (გაბრძელება)	სტადია: მ.პრ.	ფურც: კ–29
					მასშტ: 1:20

საძირკვლის კოჭების ქვედა ზონის ძირითადი არმირება

მ1:200

მიმართულება

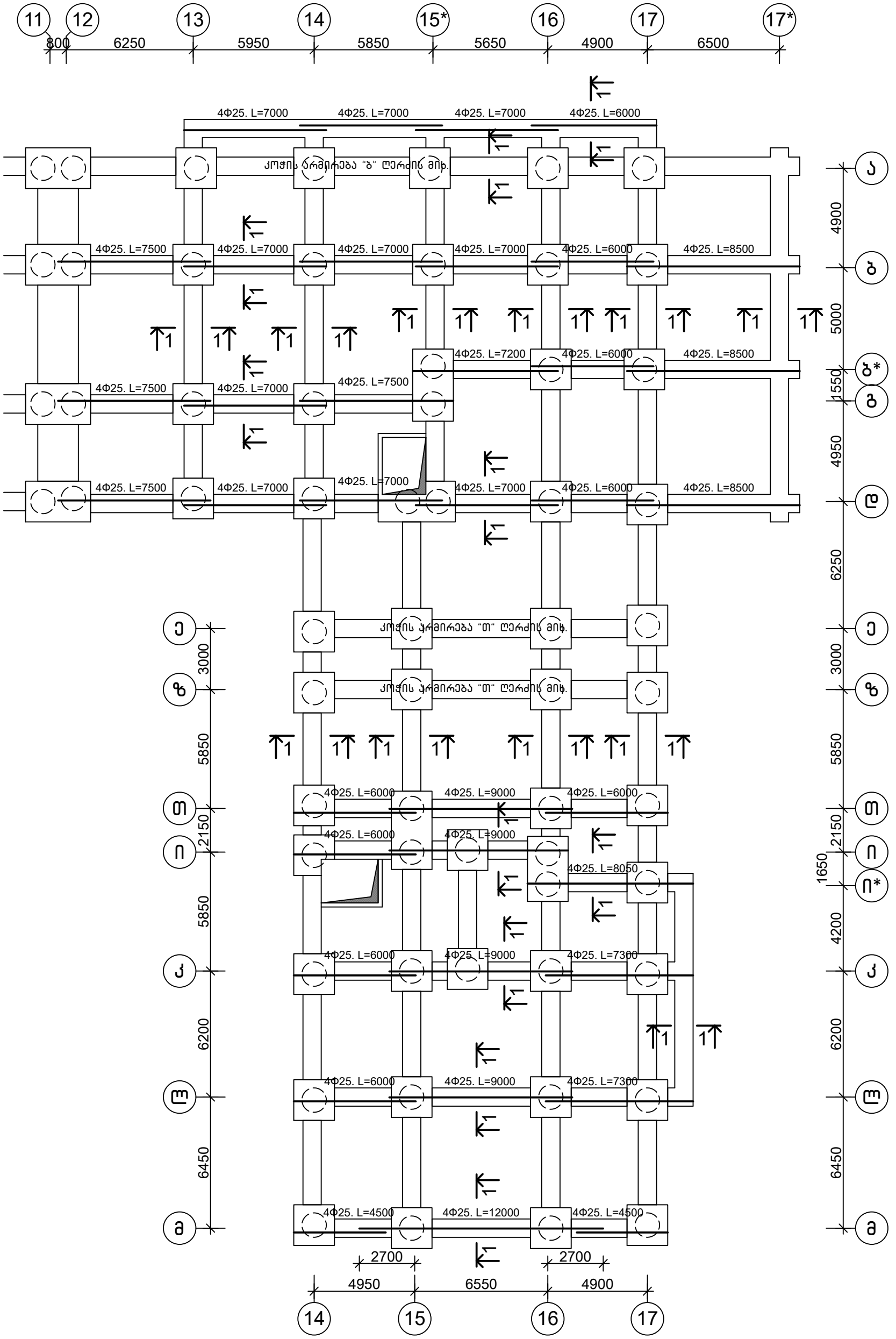

შენიშვნა

1.საძირკვლის კოჭის ძირითადი არმირების ჭრილი 1-1 იხ. ფ.კ-37

თანამდებობა	ხელმოწერა	გვარი	ქ. თბილისი, ვ. ნინუას ქ.3-8 მრავალბინიანი საცხ.სახლის პროექტი	შ.პ.ს.	"მონოლითმშენგუფი"
გენ.დირექტორი		თ. მაისურაძე			
პრ.მთ.ინჟინერი		ზ.ჯულუხიძე			
კონსტრუქტორი		გ.დედალამაზიშვილი	კონსტრუქციული ნაწილი		
			საძირკვლის კოჭების ქვედა ზონის ძირითადი არმირება	სტადია	ფურც	მასშტ
				მ.პრ.	კ-30	1:200

საძირკვლის კოჭების ქვედა ზონის ძირითადი არმირება

მ1:200

მიმართულება

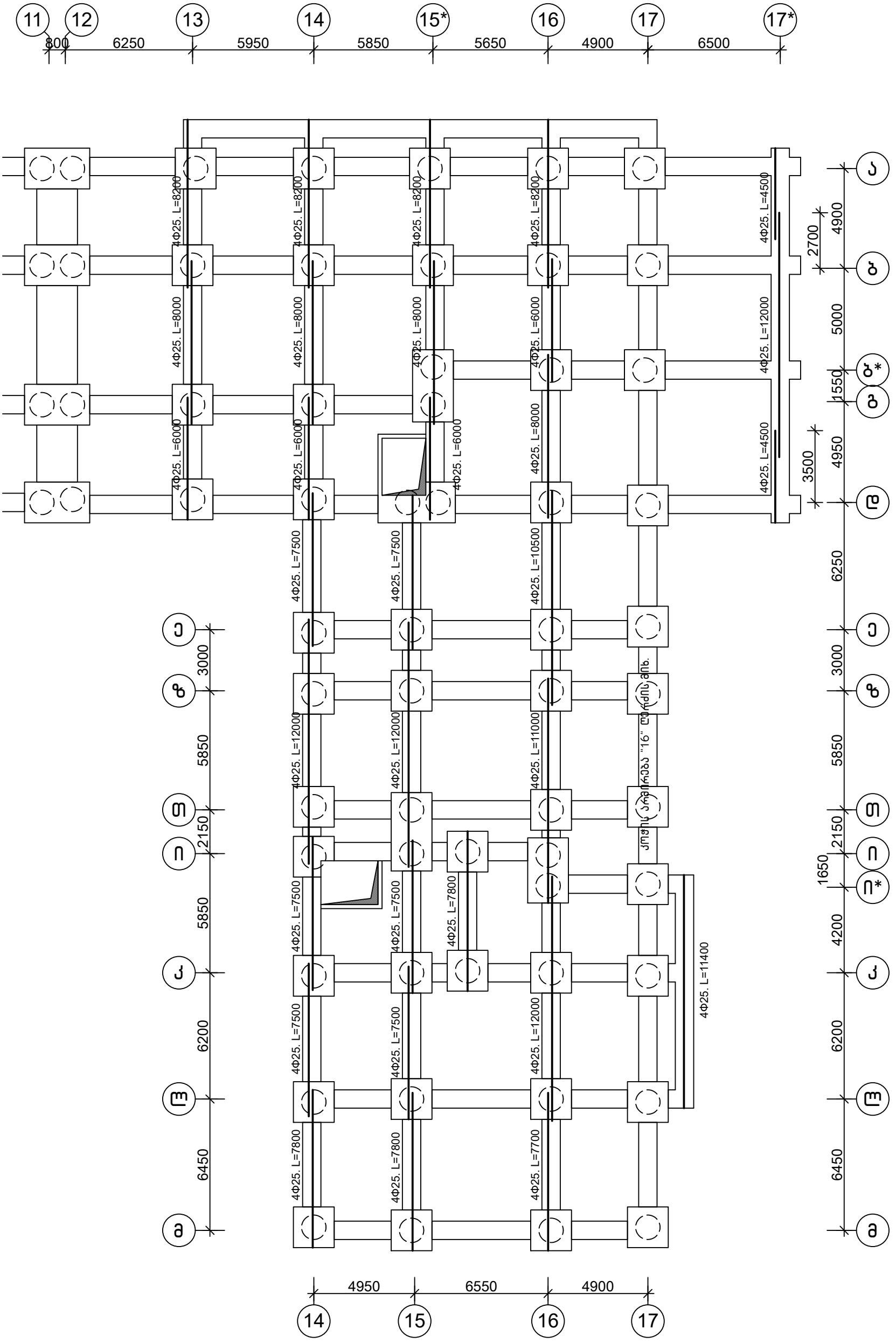

თანამდებობა	ხელმოწერა	გვარი	ქ. თბილისი, ვ. ნინუას ქ.3-8 მრავალბინიანი საცხ.სახლის პროექტი	შ.პ.ს.	"მონოლითმშენი"
გენ.დირექტორი		თ. მაისურაძე			
პრ.მთ.ინჟინერი		ზ.ჯულუხიძე			
კონსტრუქტორი		გ.დედალამაზიშვილი	კონსტრუქციული ნაწილი		
			საძირკვლის კოჭების ქვედა ზონის ძირითადი არმირება	სტადია	ფურც	მასშტ
				მ.პრ.	კ-31	1:200

საძირკვლის კოჭების ზედა ზონის ძირითადი არმირება

მ1:200

მიმართულება

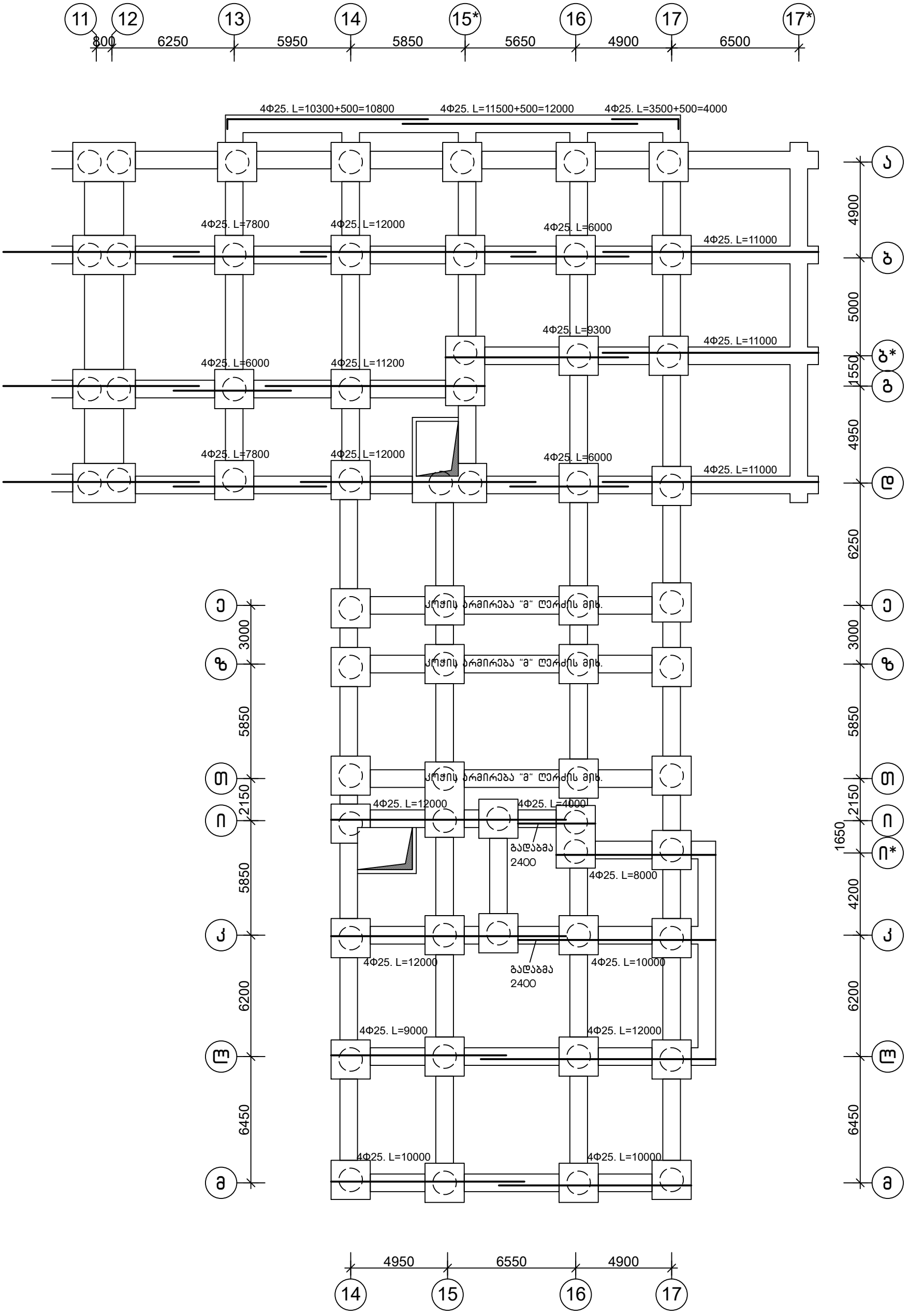

თანამდებობა	ხელმოწერა	გვარი	ქ. თბილისი, ვ. ნინუას ქ.3-8 მრავალბინიანი საცხ.სახლის პროექტი	შ.პ.ს.	"მონოლითმშენი"
გენ.დირექტორი		თ. მაისურაძე			
პრ.მთ.ინჟინერი		ზ.ჯულუხიძე			
კონსტრუქტორი		გ.დედალამაზიშვილი	კონსტრუქციული ნაწილი		
			საძირკვლის კოჭების ზედა ზონის ძირითადი არმირება	სტადია	ფურც	მასშტ
				მ.პრ.	კ-32	1:200

საძირკვლის კოჭების ზედა ზონის ძირითადი არმირება

მ1:200

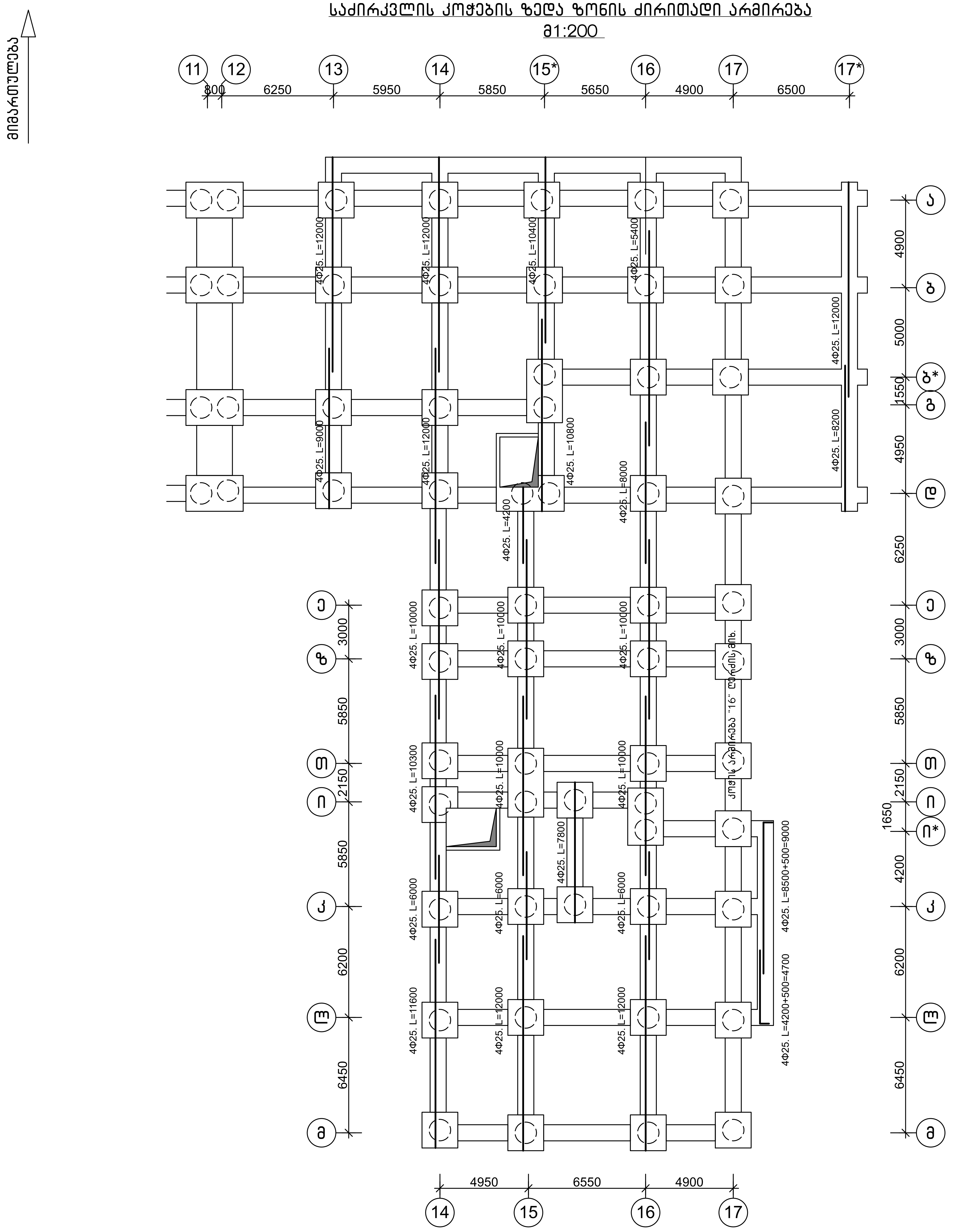

თანამდებობა	ხელმოწერა	გვარი	ქ. თბილისი, ვ. ნინუას ქ.3-8 მრავალბინიანი საცხ.სახლის პროექტი		შ.პ.ს. "მონოლითჯგუფი"
გენ.დირექტორი		თ. მაისურაძე			
პრ.მთ.ინჟინერი		ზ.ჯულუხიძე			
კონსტრუქტორი		გ.დედალამაზიშვილი	კონსტრუქციული ნაწილი		
			საძირკვლის კოჭების ზედა ზონის ძირითადი არმირება	სტადია	ფურც	მასშტ
				მ.პრ.	კ-33	1:200

საძირკვლის კოჭების ქვედა, ზედა ზონის დამატებითი არმირება

მ1:200

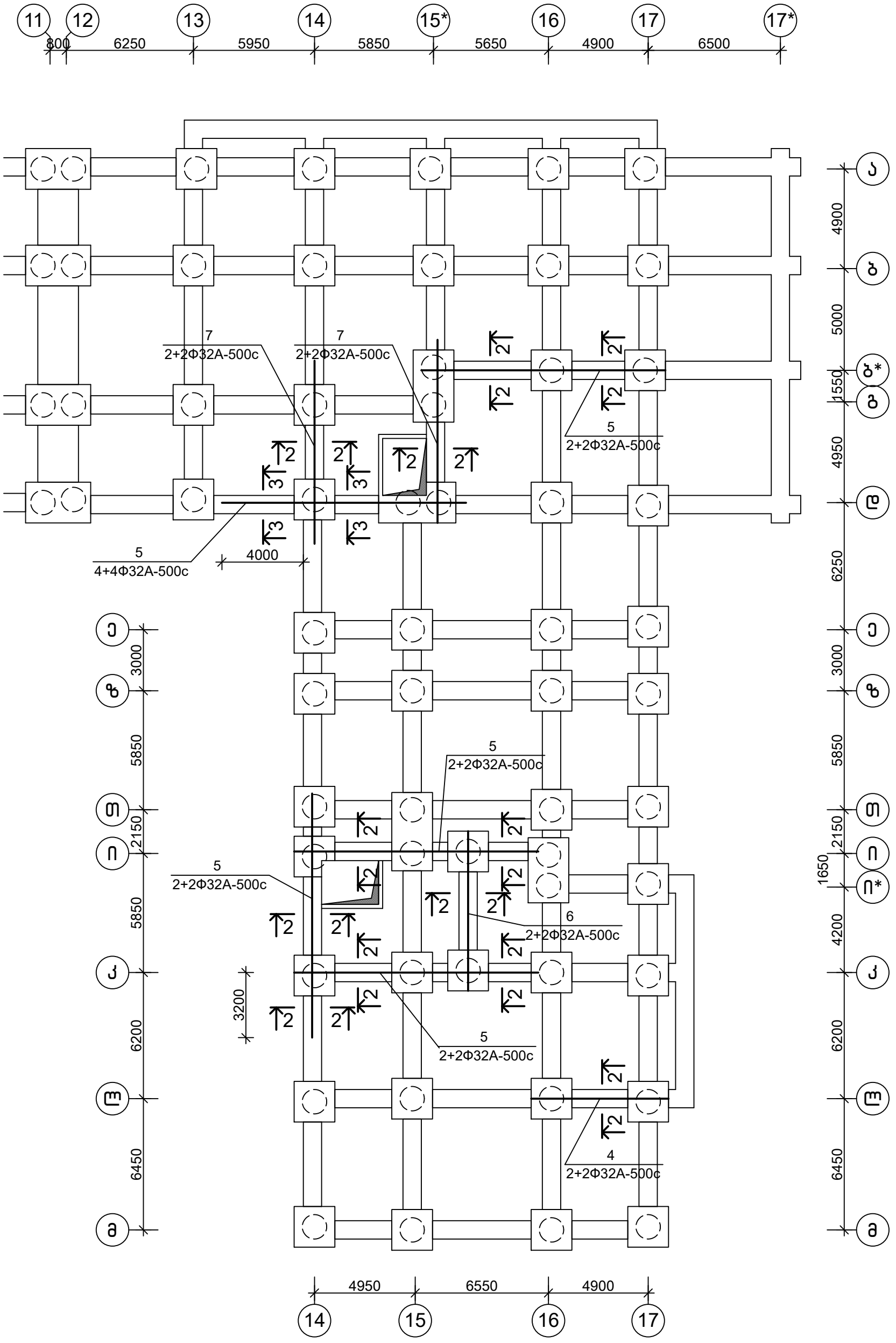

შენიშვნა

1.საძირკვლის კოჭის დამატებითი არმირების ჭრილი 2-2; 3-3 იხ. ფ.კ-37

თანამდებობა	ხელმოწერა	გვარი	ქ. თბილისი, ვ. ნინუას ქ.3-8 მრავალბინიანი საცხ.სახლის პროექტი	შ.პ.ს.	"მონოლითმშენი"
გენ.დირექტორი		თ. მაისურაძე			
პრ.მთ.ინჟინერი		ზ.ჯულუხიძე			
კონსტრუქტორი		გ.დედალამაზიშვილი	კონსტრუქციული ნაწილი		
			საძ. კოჭების ქვედა,ზედა ზონის დამატებითი არმირება	სტადია: მ.პრ.	ფურც: კ-34
					მასშტ: 1:200

საძირკვლის კოჭის არმირების სქემა მ1:50

ღერძი "ბ"

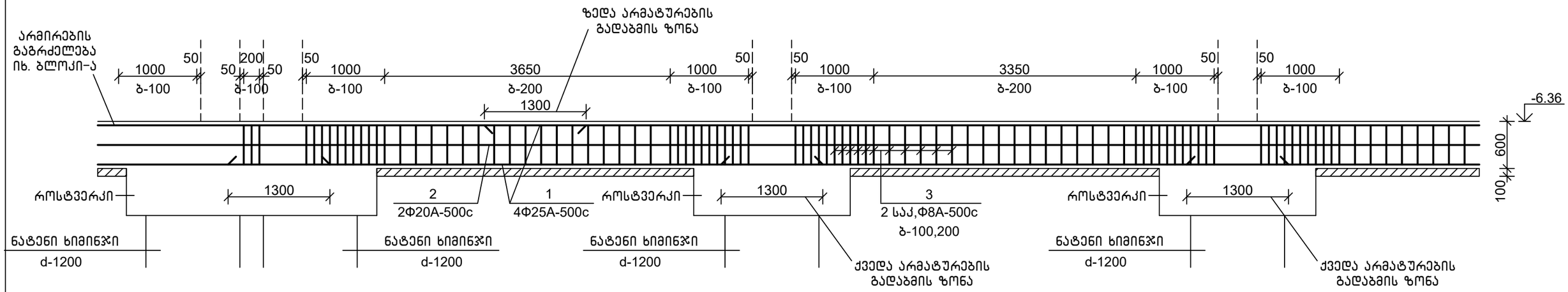

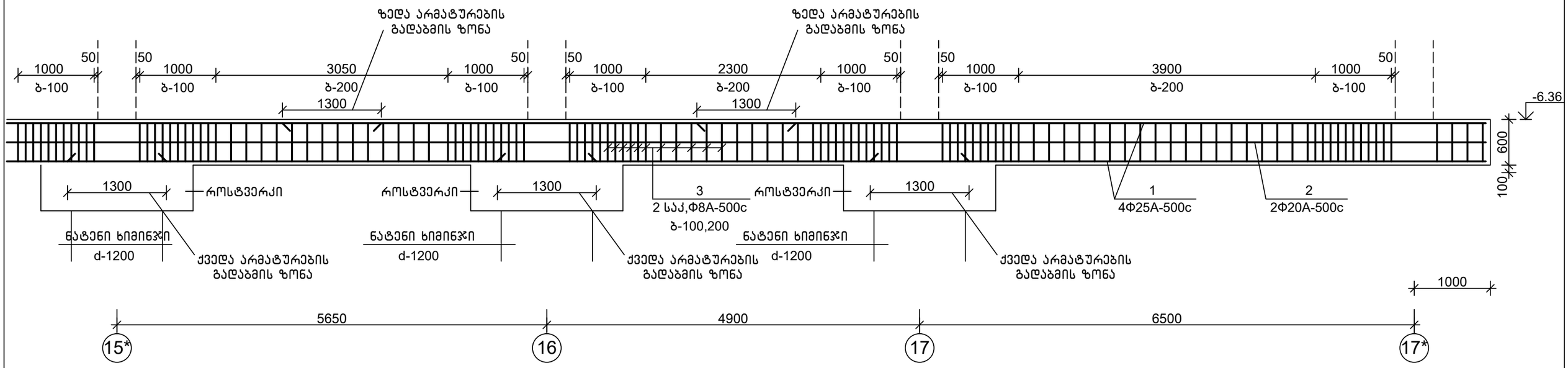

თანამდებობა	ხელმოწერა	გვარი	ქ. თბილისი, ვ. ნინუას ქ.3-8 მრავალბინიანი საცხ.სახლის პროექტი	შ.პ.ს.	"მონოლითშენგუფი"
გენ.დირექტორი		თ. მაისურაძე			
არქ.მთ.ინჟინერი		ზ.ჯულუხიძე			
კონსტრუქტორი		გ.დედალამაზიშვილი	კონსტრუქციული ნაწილი		
			საძირკვლის კოჭის არმირების სქემა	სტადია	ფურც	მასშტ
				მ.პრ.	კ-35	1:50

საძირკვლის კოჭის არმირების სქემა მ1:50
ღერძი "17*"

საძირკვლის კოჭი მოწყობილი გრუნტზე

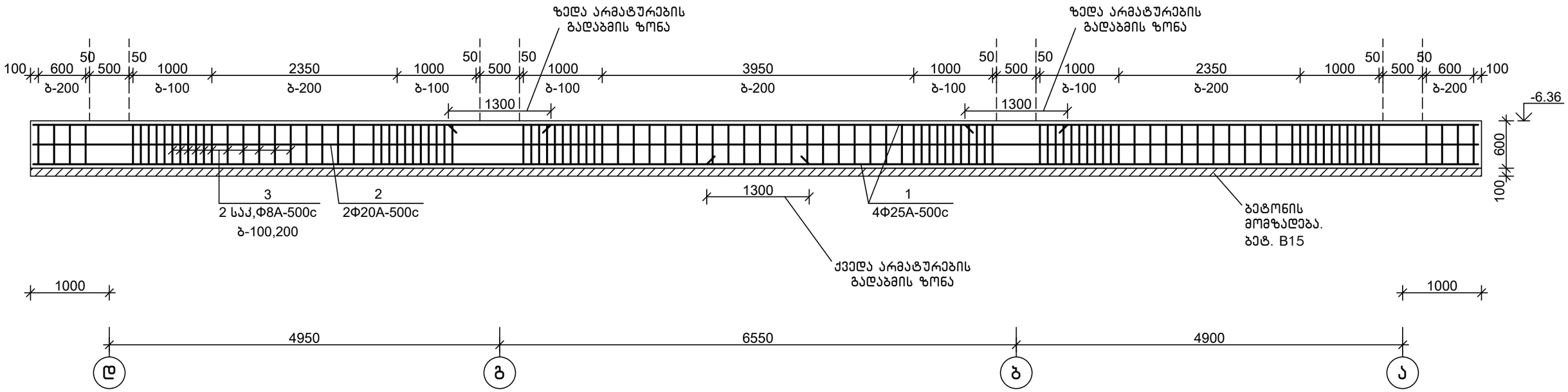

საძირკვლის კოჭის არმირების სქემა მ1:50
ღერძი "ზ"

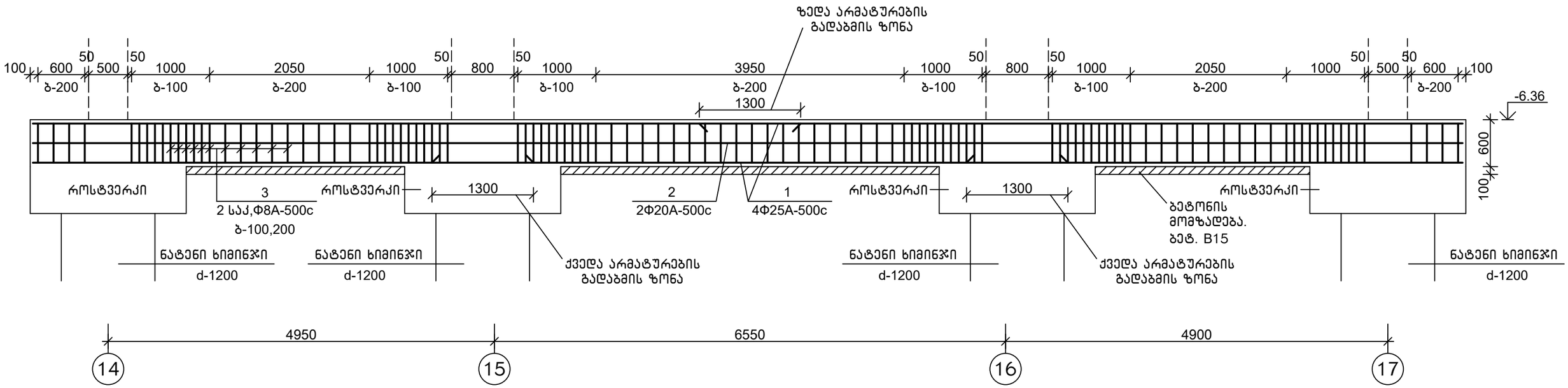

თანამდებობა	ხელმოწერა	გვარი	ქ. თბილისი, ვ. ნინუას ქ.3-8 მრავალბინიანი საცხ.სახლის პროექტი	შ.პ.ს.	"მონოლითშკაფი"
გენ.დირექტორი		თ. მაისურაძე			
არ.მთ.ინჟინერი		ზ.ჯულუხიძე			
კონსტრუქტორი		გ.დედალამაზიშვილი	კონსტრუქციული ნაწილი		
			საძირკვლის კოჭის არმირების სქემა	სტადია	ფურც	მასშტ
				მ.პრ.	კ-36	1:50

1-1 მ1:20
(ძირითადი არმირება)

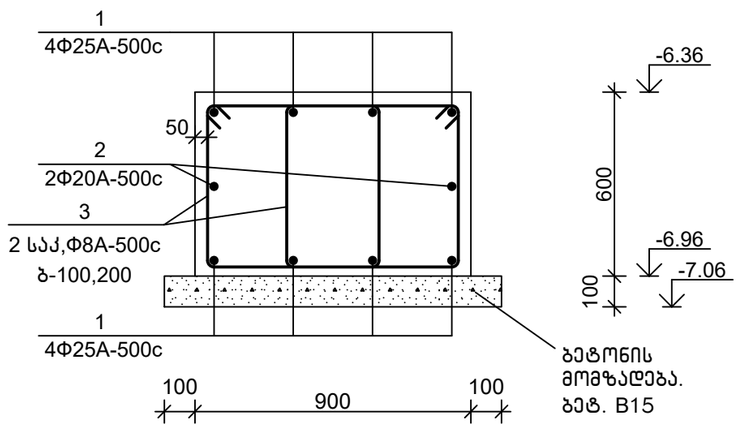

2-2 მ1:20
(დამატებითი არმირება)

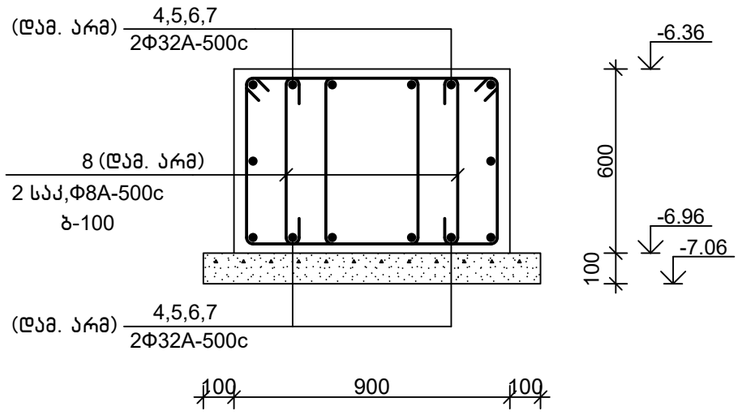

3-3 მ1:20
(დამატებითი არმირება)

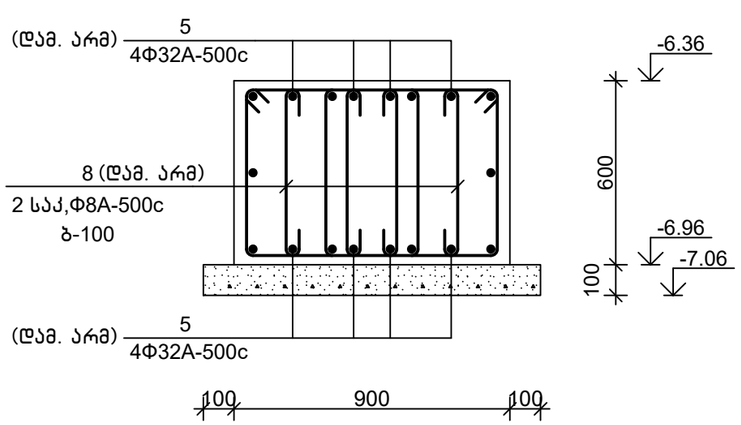

სპეციფიკაცია

პოზიცია	აღნიშვნა	დასახელება	რაოდ.	წონა, კგ	შენიშვნა
		საძირკვლის კოჭები			
		დეტალები			
1		Φ25A-500c,ГОСТ 34028-2016, L=5742 გ.მ	—	22107	
2		Φ20A-500c,ГОСТ 34028-2016, L=1285 გ.მ	—	3174	
3		Φ8A-500c, ГОСТ 34028-2016, L=2350	7190	0.93	
4		Φ32A-500c,ГОСТ 34028-2016, L=7000	4	44.17	
5		Φ32A-500c,ГОСТ 34028-2016, L=12000	24	75.72	
6		Φ32A-500c,ГОСТ 34028-2016, L=7800	4	49.22	
7		Φ32A-500c,ГОСТ 34028-2016, L=9000	8	56.79	
8		Φ8A-500c, ГОСТ 34028-2016, L=800	798	0.32	
		მასალები			
		B30 კლ.ბეტონი მარკა წყალშეუღწევადობაზე W8			196.1 მ^3
		ბეტ. მომზადება B15 კლ.ბეტონი			39.9 მ^3

დეტალების უწყისი

პოზ.	ესკიზი
3	640, 620, 520, 540
8	120, 520, 120

შენიშვნა

1.პოზ-2(Φ20A-500c) გადაიბას ერთმანეთზე გადაღებით, 1000 მმ

თანამდებობა	ხელმოწერა	გვარი	ქ. თბილისი, ვ. ნინუას ქ.3-8 მრავალბინიანი სახლის პროექტი	შ.პ.ს.	"მონოლითმშენგუფი"
გენ.დირექტორი		თ. მაისურაძე			
პრ.მთ.ინჟინერი		ზ.ჯულუხიძე			
კონსტრუქტორი		გ.დედალამაზიშვილი	კონსტრუქციული ნაწილი		
			საძირკვლის კოჭების ჭრილი 1-1; 2-2; 3-3	სტადია: მ.პრ.	ფურც: კ-37	მასშტ: 1:20

სვეტის ანკერების გეგმა
1:200

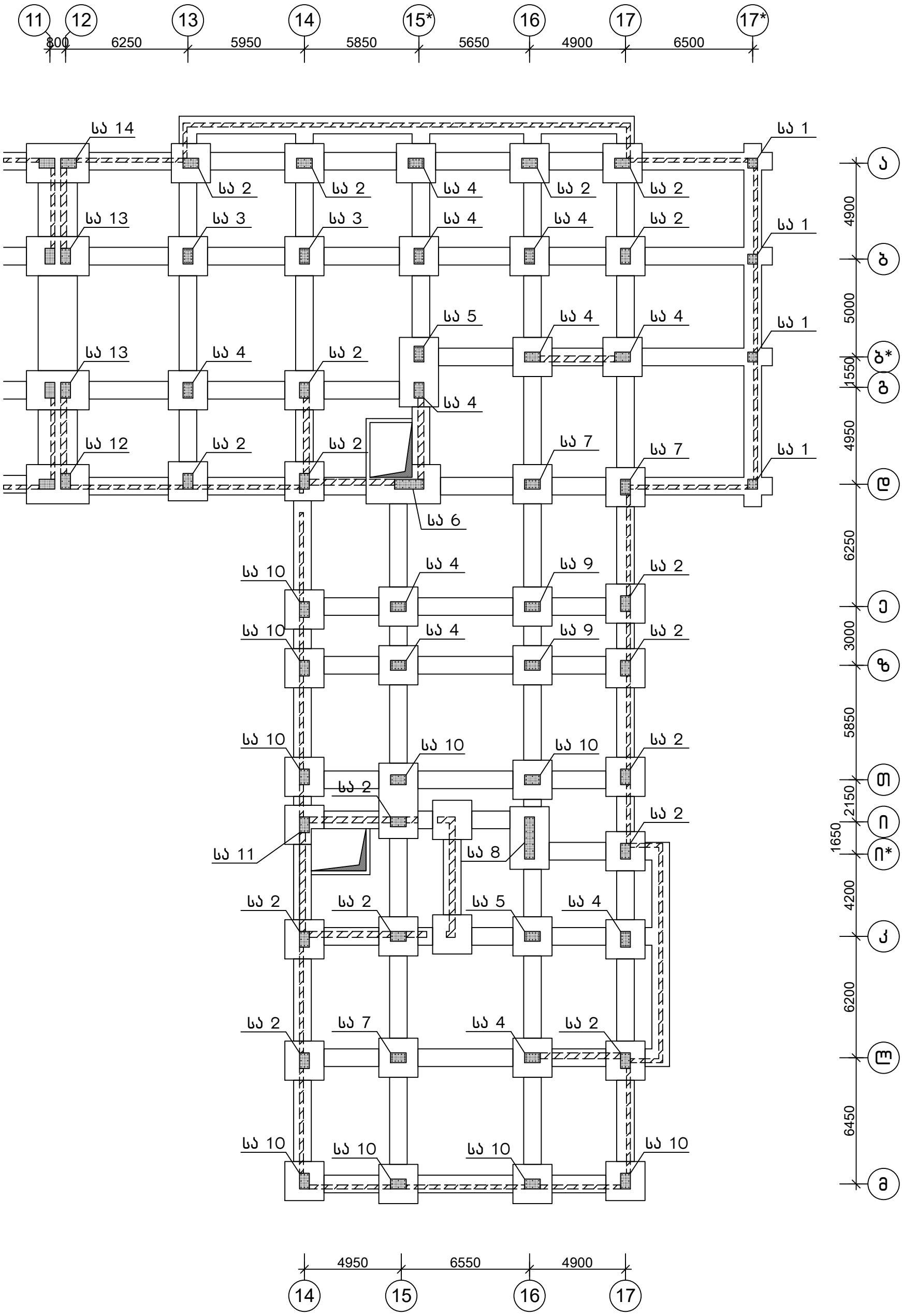

შენიშვნა

1.სვეტის ანკერები სა 1÷14 იხ.ფ.კ-39÷52

თანამდებობა	ხელმოწერა	გვარი	ქ. თბილისი, ვ. ნინუას ქ.3-8 მრავალბინიანი საცხ.სახლის პროექტი	შ.პ.ს.	"მონოლითშპგუფი"
გენ.დირექტორი		თ. მაისურაძე			
პრ.მთ.ინჟინერი		ზ.ჯულუხიძე			
კონსტრუქტორი		გ.დედალამაზიშვილი	კონსტრუქციული ნაწილი		
			სვეტის ანკერების გეგმა	სტადია	ფურცი	მასშტ
				მ.პრ.	კ-38	1:200

სვეტის ანკერები სა 1 მ1:20

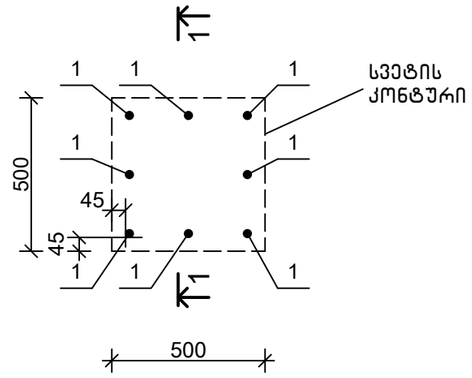

სპეციფიკაცია

პოზიცია	აღნიშვნა	დასახელება	რაოდ.	წონა, კგ	შენიშვნა
		სვეტის ანკერები სა 1			
		დეტალები			
1		Ф16А-500с,ГОСТ 34028-2016, L=2000	8	14.49	
2		Ф8А-500с, ГОСТ 34028-2016, L=1900	4	0.75	
3		Ф8А-500с, ГОСТ 34028-2016, L=1400	4	0.56	

1-1
მ1:20

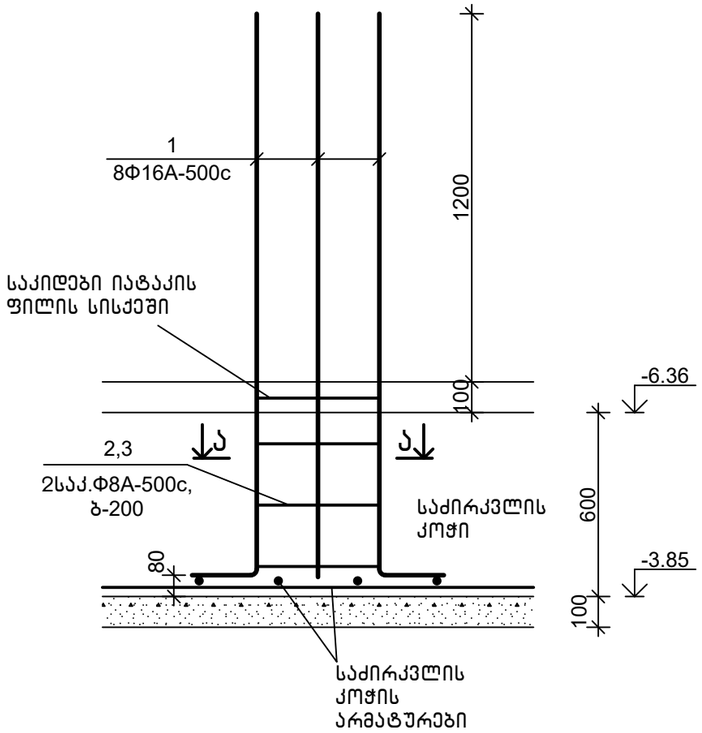

ა-ა
მ1:20

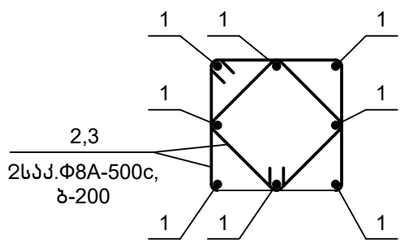

დეტალების უწყისი

პოზ.	ესკიზი
1	1800, 200
2	530, 530, 410, 410
3	400, 400, 300, 300

თანამდებობა	ხელმოწერა	გვარი	ქ. თბილისი, ვ. ნინუას ქ.3-8 მრავალბინიანი სახლის პროექტი	შპს.	"მონოლითშენგუფი"
გენ.დირექტორი		თ. მაისურაძე			
პრ.მთ.ინჟინერი		ზ.ჯულუხიძე			
კონსტრუქტორი		გ.დედალამაზიშვილი	კონსტრუქციული ნაწილი		
			სვეტის ანკერები სა 1	სტადია	ფურც	მასშტ
				მ.პრ.	კ-39	1:20

სვეტის ანკერები სა 2 მ1:20

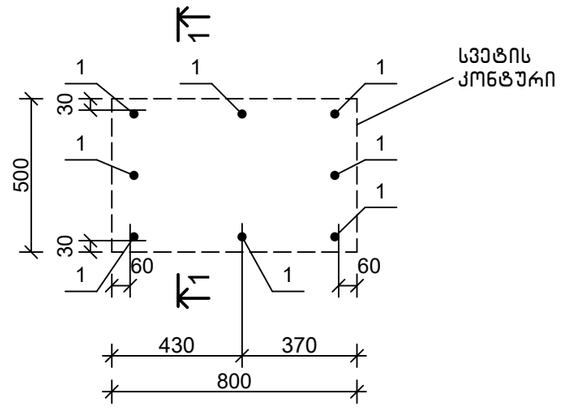

1-1
მ1:20

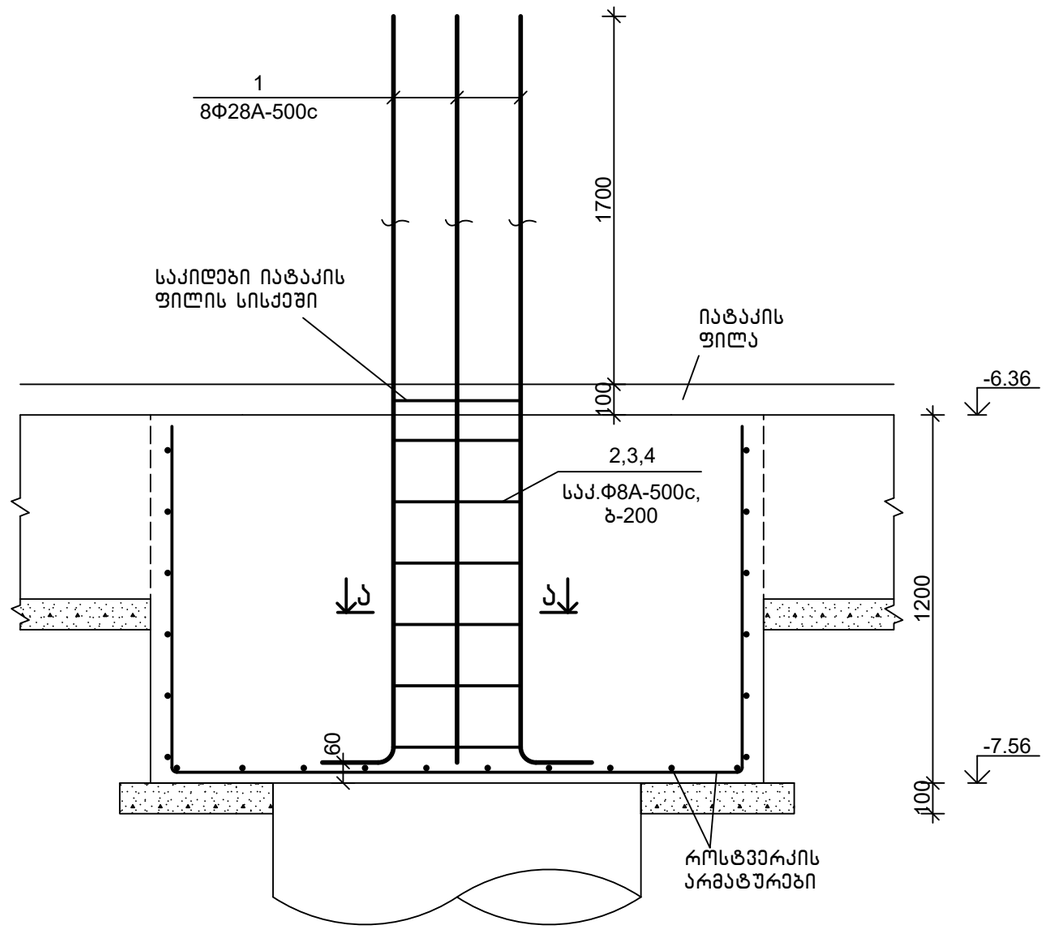

სპეციფიკაცია

პოზიცია	აღნიშვნა	დასახელება	რაოდ.	წონა, კგ	შენიშვნა
		სვეტის ანკერები სა 2			
		დეტალები			
1		Ф28А-500с,ГОСТ 34028-2016, L=3200	8	15.46	
2		Ф8А-500с, ГОСТ 34028-2016, L=2500	7	0.99	
3		Ф8А-500с, ГОСТ 34028-2016, L=920	7	0.37	
4		Ф8А-500с, ГОСТ 34028-2016, L=680	7	0.27	

დეტალების უწყისი

პოზ.	ესკიზი
1	3000, 200
2	800, 560, 440, 680
3	120, 680, 120
4	120, 440, 120

ა-ა
მ1:20

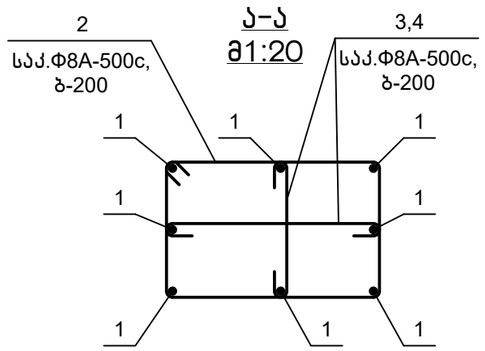

თანამდებობა	ხელმოწერა	გვარი	ქ. თბილისი, ვ. ნინუას ქ.3-8 მრავალბინიანი სასხ.სახლის პროექტი	შპს.	"მონოლითშენგუფი"
გენ.დირექტორი		თ. მაისურაძე			
პრ.მთ.ინჟინერი		ზ.ჯულუხიძე			
კონსტრუქტორი		გ.დედალამაზიშვილი	კონსტრუქციული ნაწილი		
			სვეტის ანკერები სა 2	სტადია	ფურც	მასშტ
				მ.პრ.	კ-40	1:20

სვეტის ანკერები სა 3 მ1:20

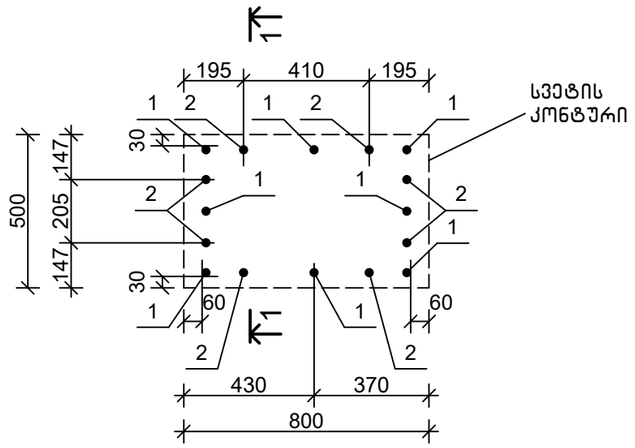

1-1
მ1:20

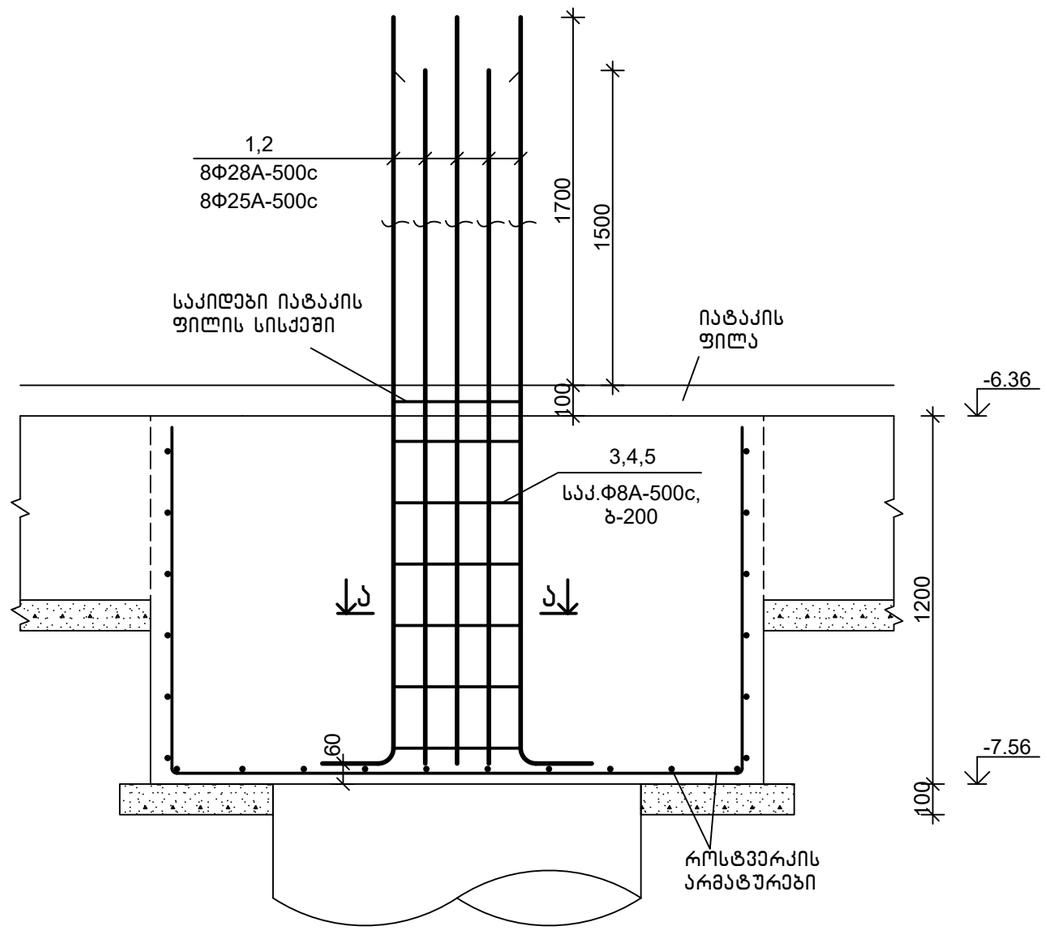

სპეციფიკაცია

პოზიცია	აღნიშვნა	დასახელება	რაოდ.	წონა, კგ	შენიშვნა
		სვეტის ანკერები სა 3			
		დეტალები			
1		Ф28А-500с,ГОСТ 34028-2016, L=3200	8	15.46	
2		Ф25А-500с,ГОСТ 34028-2016, L=3000	8	11.55	
3		Ф8А-500с, ГОСТ 34028-2016, L=2500	7	0.99	
4		Ф8А-500с, ГОСТ 34028-2016, L=920	7	0.37	
5		Ф8А-500с, ГОСТ 34028-2016, L=680	7	0.27	

დეტალების უწყისი

პოზ.	ესკიზი
1	3000 | 200
2	2800 | 200
3	800; 560, 440; 680
4	120, 680, 120
5	120, 440, 120

ა-ა
მ1:20

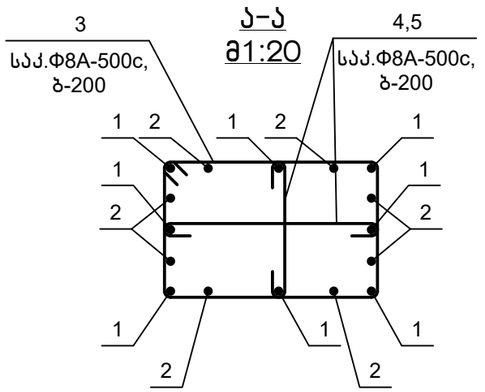

თანამდებობა	ხელმოწერა	გვარი	ქ. თბილისი, ვ. ნინუას ქ.3-8 მრავალბინიანი სასხ.სახლის პროექტი	შპს. "მონოლითშენგუფი"
გენ.დირექტორი		თ. მაისურაძე		
პრ.მთ.ინჟინერი		ზ.ჯულუხიძე		
კონსტრუქტორი		გ.დედალამაზიშვილი	კონსტრუქციული ნაწილი	
			სვეტის ანკერები სა 3	სტადია: მ.პრ. ფურც: კ-41 მასშტ: 1:20

სვეტის ანკერები სა 4 მ1:20

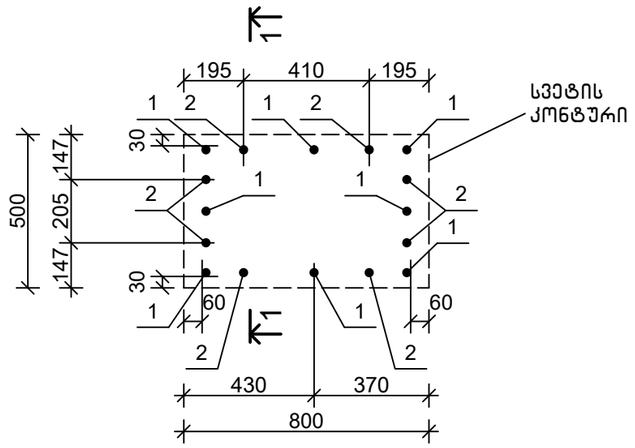

1-1
მ1:20

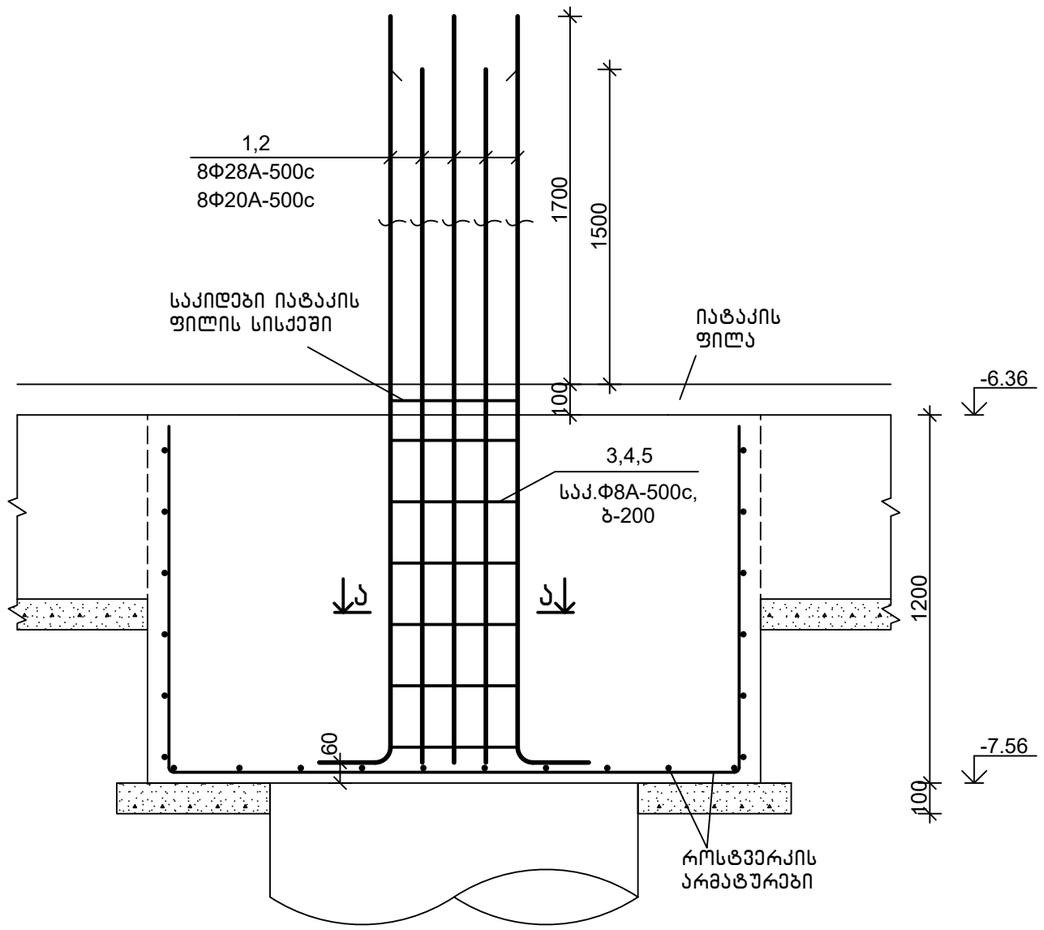

სპეციფიკაცია

პოზიცია	აღნიშვნა	დასახელება	რაოდ.	წონა, კგ	შენიშვნა
		სვეტის ანკერები სა 4			
		დეტალები			
1		Ф28А-500с,ГОСТ 34028-2016, L=3200	8	15.46	
2		Ф20А-500с,ГОСТ 34028-2016, L=3000	8	7.41	
3		Ф8А-500с, ГОСТ 34028-2016, L=2500	7	0.99	
4		Ф8А-500с, ГОСТ 34028-2016, L=920	7	0.37	
5		Ф8А-500с, ГОСТ 34028-2016, L=680	7	0.27	

დეტალების უწყისი

პოზ.	ესკიზი
1	3000 / 200
2	2800 / 200
3	800 / 560 / 440 / 680
4	120 / 680 / 120
5	120 / 440 / 120

ა-ა
მ1:20

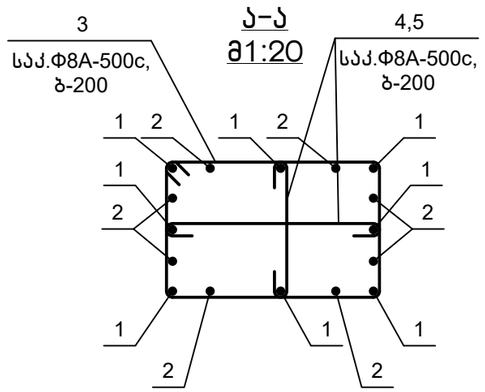

თანამდებობა	ხელმოწერა	გვარი	ქ. თბილისი, ვ. ნინუას ქ.3-8 მრავალბინიანი საცხ.სახლის პროექტი	მპს. "მონოლითშენგუფი"		
გენ.დირექტორი		თ. მაისურაძე				
პრ.მთ.ინჟინერი		ზ.ჯულუხიძე				
კონსტრუქტორი		გ.დედალამაზიშვილი	კონსტრუქციული ნაწილი			
			სვეტის ანკერები სა 4	სტადია	ფურც	მასშტ
				მ.პრ.	კ-42	1:20

სვეტის ანკერები სა 5 მ1:20

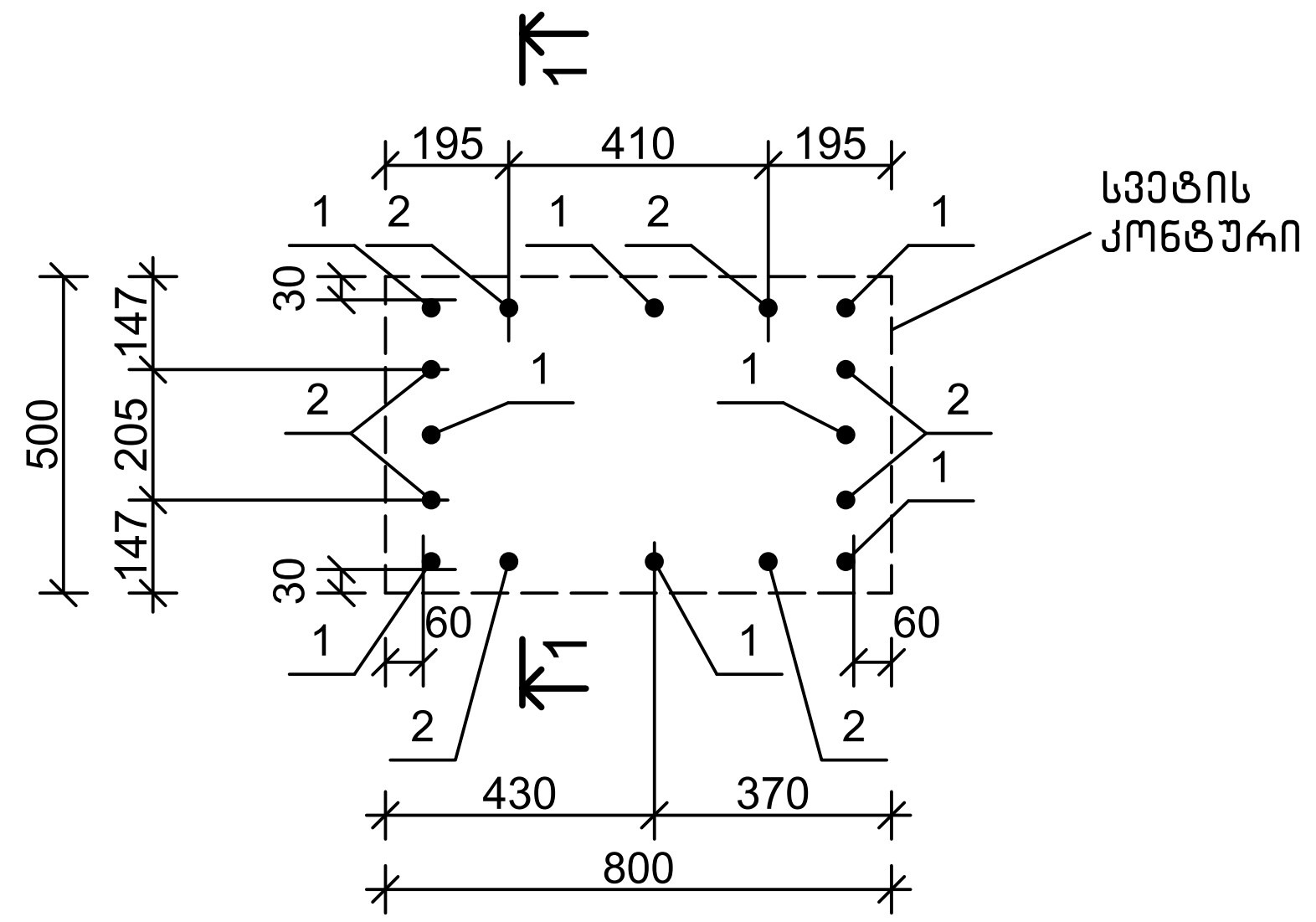

1–1
მ1:20

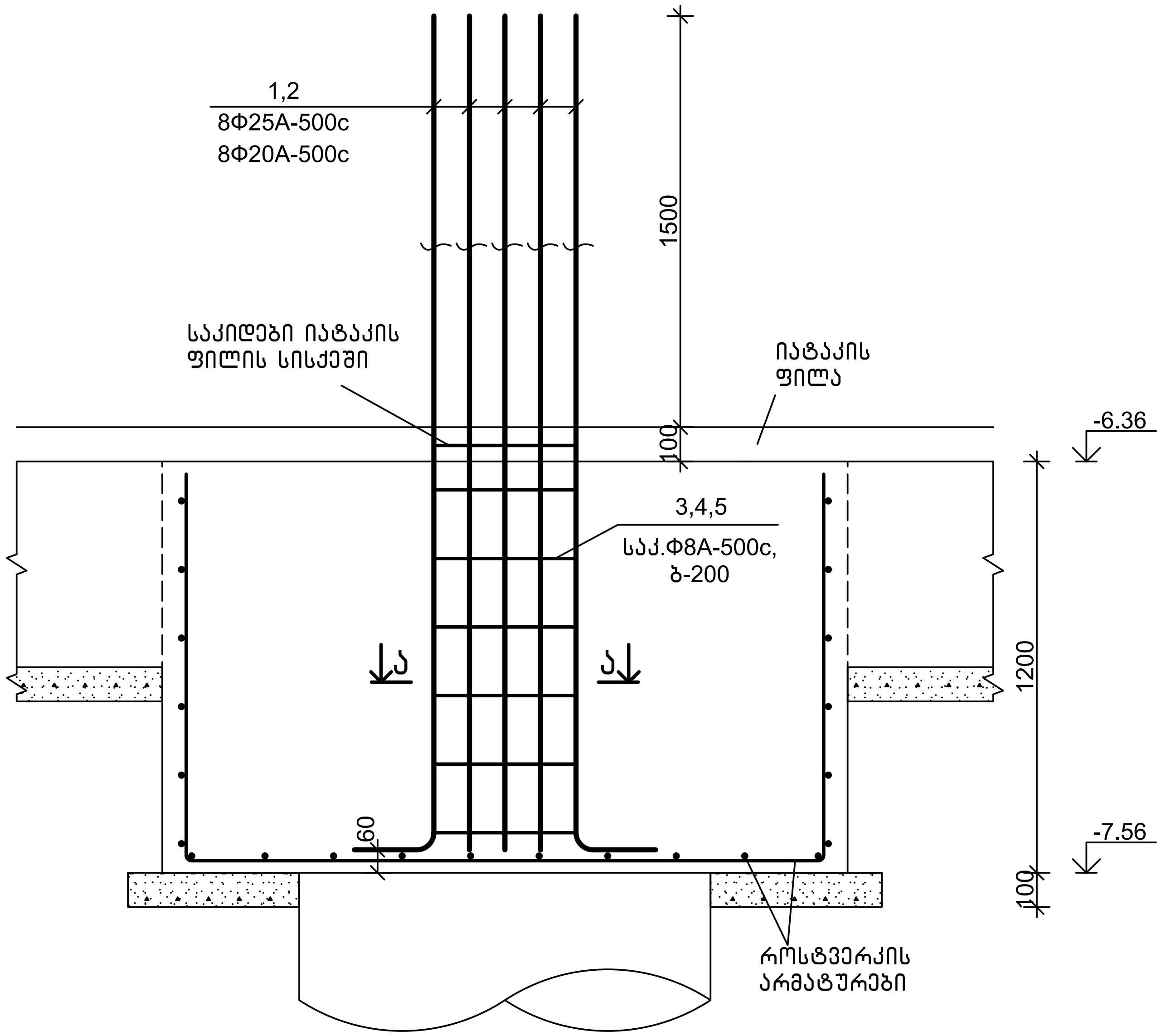

ა–ა
მ1:20

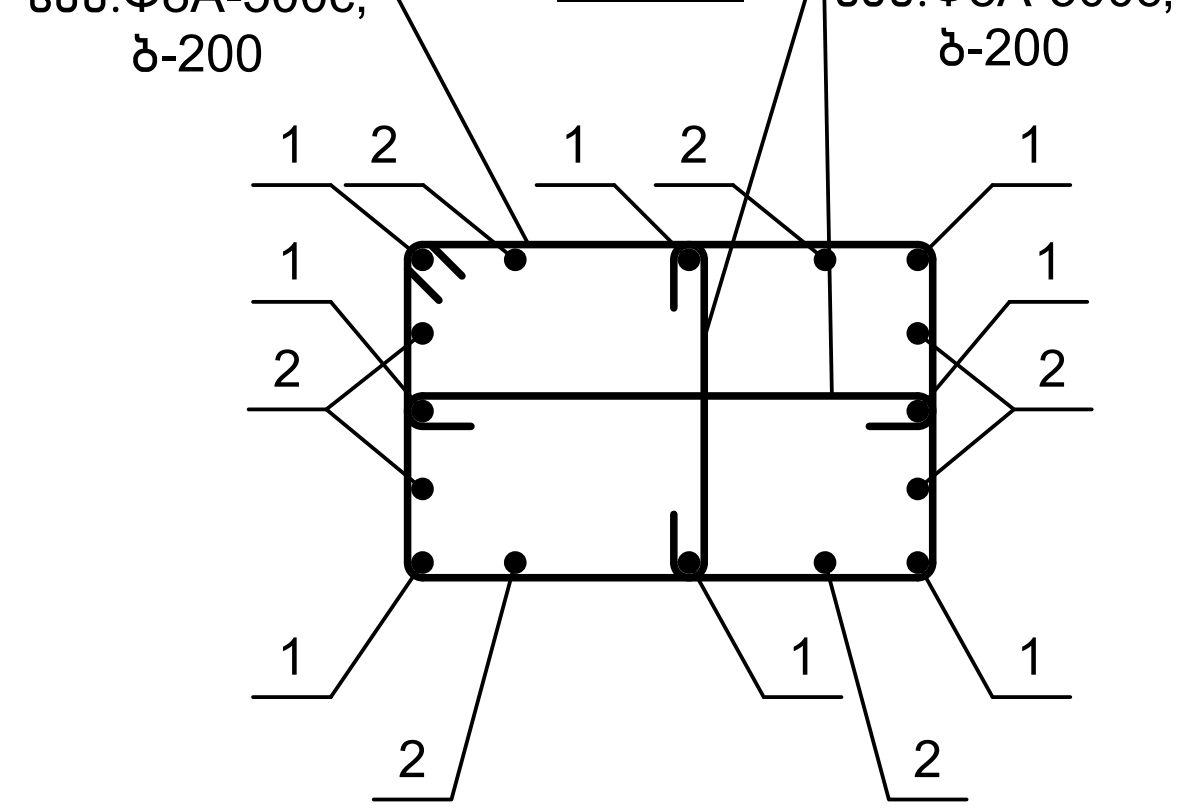

სპეციფიკაცია

პოზიცია	აღნიშვნა	დასახელება	რაოდ.	წონა, კგ	შენიშვნა
		სვეტის ანკერები სა 5			
		დეტალები			
1		Φ25A-500c,ГОСТ 34028-2016, L=3000	8	11.55	
2		Φ20A-500c,ГОСТ 34028-2016, L=3000	8	7.41	
3		Φ8A-500c, ГОСТ 34028-2016, L=2500	7	0.99	
4		Φ8A-500c, ГОСТ 34028-2016, L=920	7	0.37	
5		Φ8A-500c, ГОСТ 34028-2016, L=680	7	0.27	

დეტალების უწყისი

პოზ.	ესკიზი
1,2	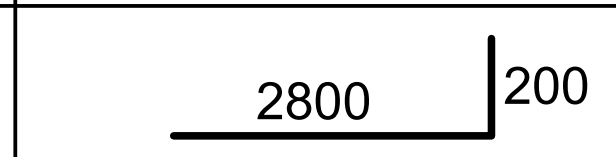
3	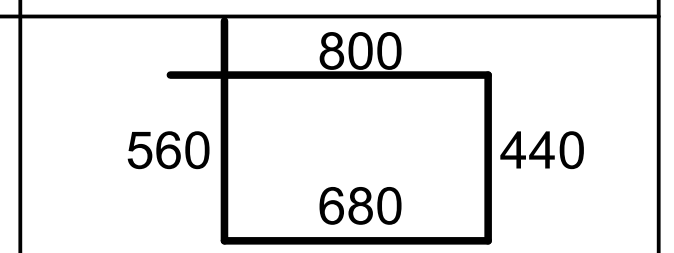
4	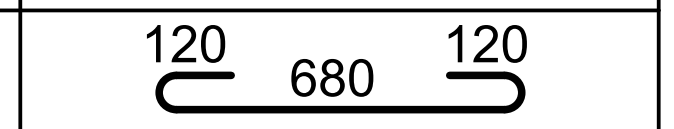
5	

თანამდებობა	ხელმოწერა	გვარი	ქ. თბილისი, ვ. ნინუას ქ.3-8 მრავალბინიანი საცხ.სახლის პროექტი	შ.პ.ს. "მონოლითჯგუფი"		
გენ.დირექტორი		თ. მაისურაძე				
არ.მთ.ინჟინერი		ზ.ჯულუხიძე				
კონსტრუქტორი		გ.ღვალამაზიშვილი	კონსტრუქციული ნაწილი			
			სვეტის ანკერები სა 5	სტადია	ფურც	მასშტ
				მ.პრ.	კ-43	1:20

სვეტის ანკერები სა 6 მ1:20

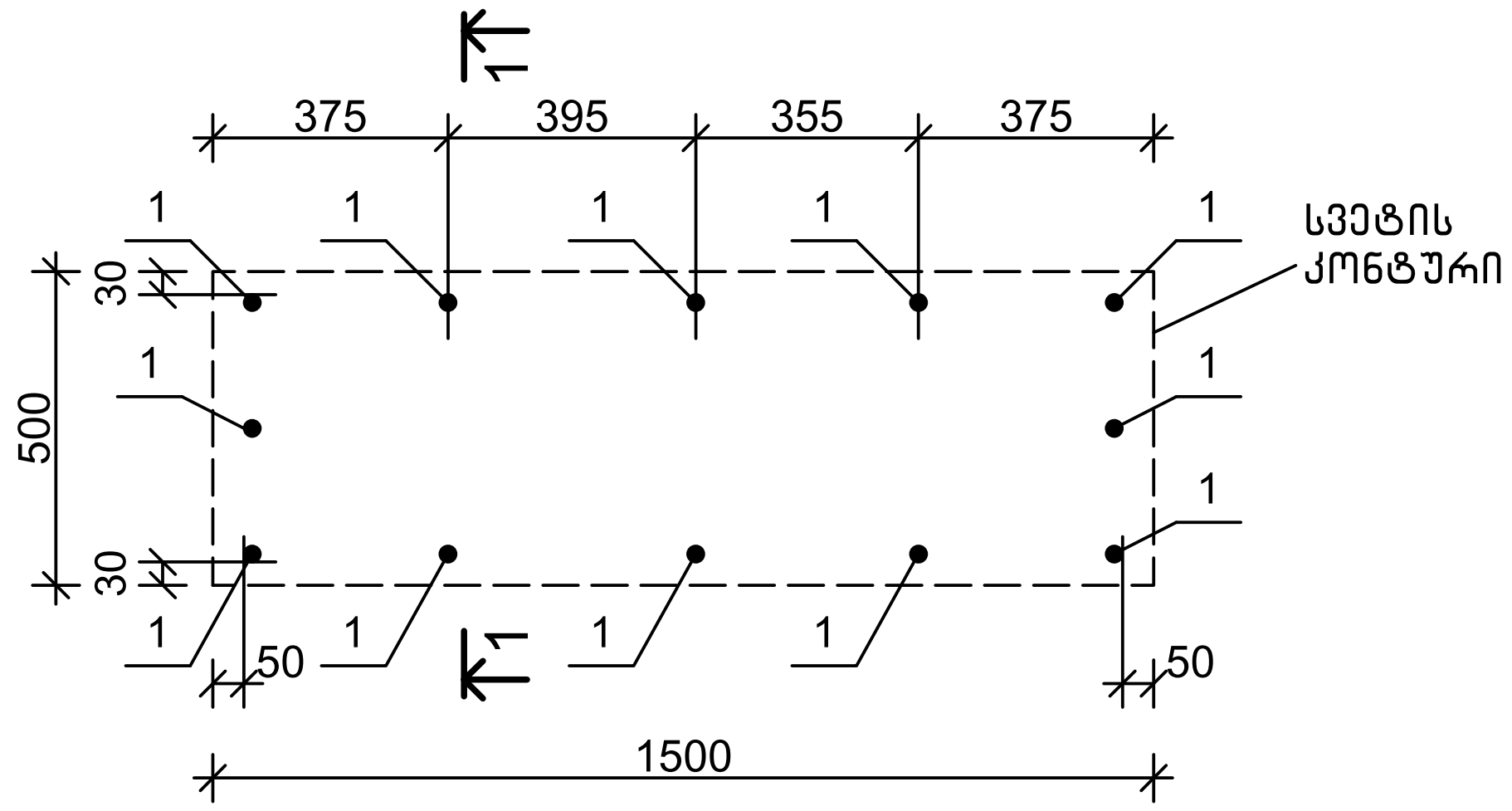

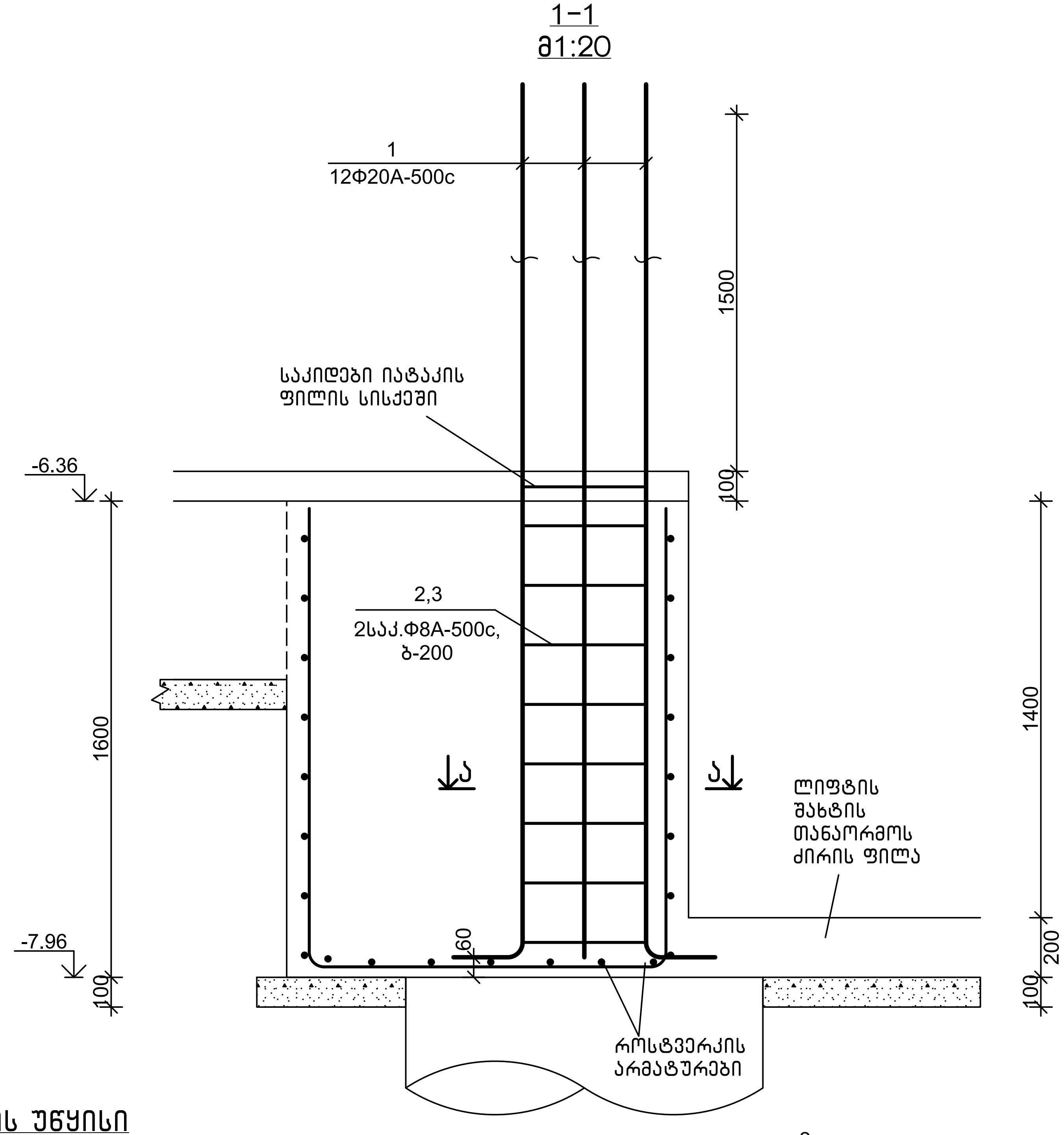

სპეციფიკაცია

პოზიცია	აღნიშვნა	დასახელება	რაოდ.	წონა, კგ	შენიშვნა
		სვეტის ანკერები სა 6			
		დეტალები			
1		Φ20A-500c,ГОСТ 34028-2016, L=3400	12	8.40	
2		Φ8A-500c, ГОСТ 34028-2016, L=3300	18	1.31	
3		Φ8A-500c, ГОСТ 34028-2016, L=1000	18	0.40	

დეტალების უწყისი

პოზ.	ესკიზი
1	3400 200
2	1210 560 440 1090
3	400 100 100 400

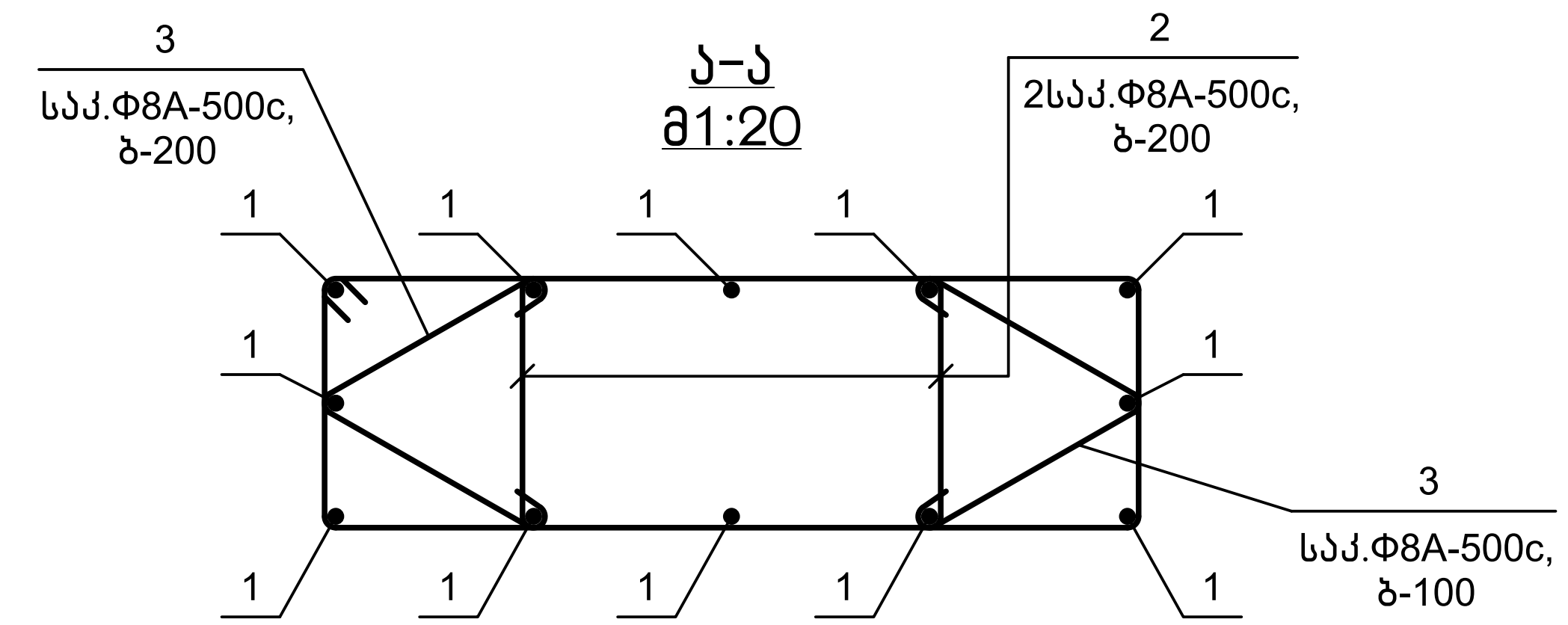

თანამდებობა	ხელმოწერა	გვარი	ქ. თბილისი, ვ. ნინუას ქ.3-8 მრავალბინიანი საცხ.სახლის პროექტი	შ.პ.ს. "მონოლითჯგუფი"		
გენ.დირექტორი		თ. მაისურაძე				
პრ.მთ.ინჟინერი		ზ.ჯულუხიძე				
კონსტრუქტორი		გ.დედალამაზიშვილი	კონსტრუქციული ნაწილი			
			სვეტის ანკერები სა 6	სტადია	ფურც	მასშტ
				მ.პრ.	კ-44	1:20

სვეტის ანკერები სა 7 მ1:20

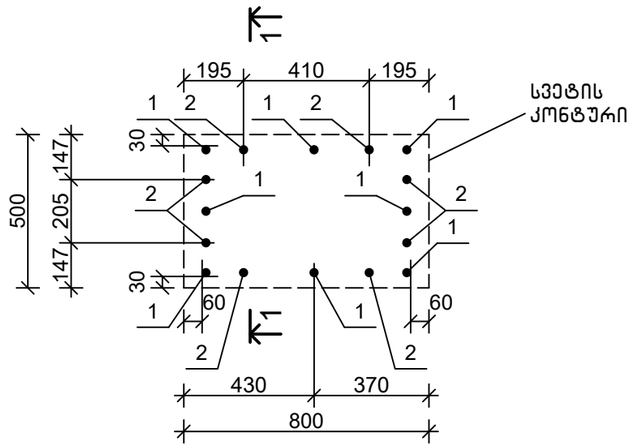

1–1
მ1:20

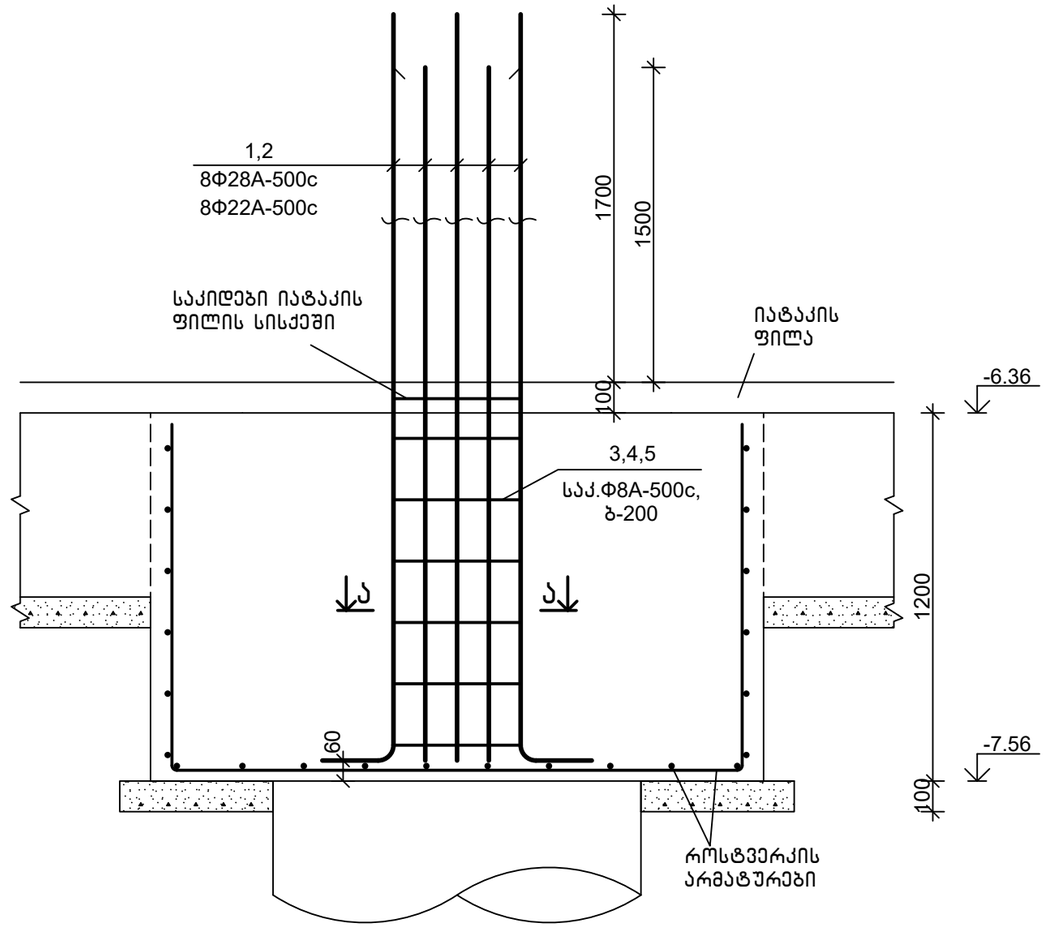

სპეციფიკაცია

პოზიცია	აღნიშვნა	დასახელება	რაოდ.	წონა, კგ	შენიშვნა
		სვეტის ანკერები სა 7			
		დეტალები			
1		Ф28А-500с,ГОСТ 34028-2016, L=3200	8	15.46	
2		Ф22А-500с,ГОСТ 34028-2016, L=3000	8	8.94	
3		Ф8А-500с, ГОСТ 34028-2016, L=2500	7	0.99	
4		Ф8А-500с, ГОСТ 34028-2016, L=920	7	0.37	
5		Ф8А-500с, ГОСТ 34028-2016, L=680	7	0.27	

ა–ა
მ1:20

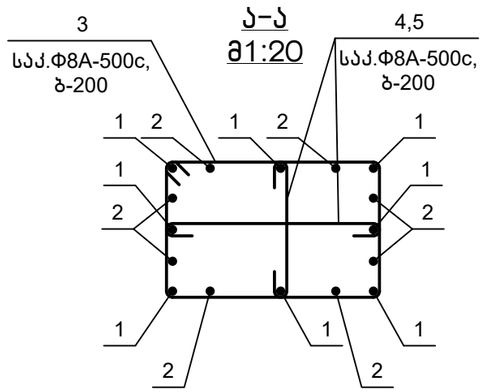

დეტალების უწყისი

პოზ.	ესკიზი
1	3000, 200
2	2800, 200
3	800, 560, 440, 680
4	120, 680, 120
5	120, 440, 120

თანამდებობა	ხელმოწერა	გვარი	ქ. თბილისი, ვ. ნინუას ქ.3–8 მრავალბინიანი საცხ.სახლის პროექტი	შპს.	"მონოლითშენგუფი"
გენ.დირექტორი		თ. მაისურაძე			
პრ.მთ.ინჟინერი		ზ.ჯულუხიძე			
კონსტრუქტორი		გ.დედალამაზიშვილი	კონსტრუქციული ნაწილი		
			სვეტის ანკერები სა 7	სტადია	ფურც	მასშტ
				მ.პრ.	კ–45	1:20

სვეტის ანკერები სა 8 მ1:20

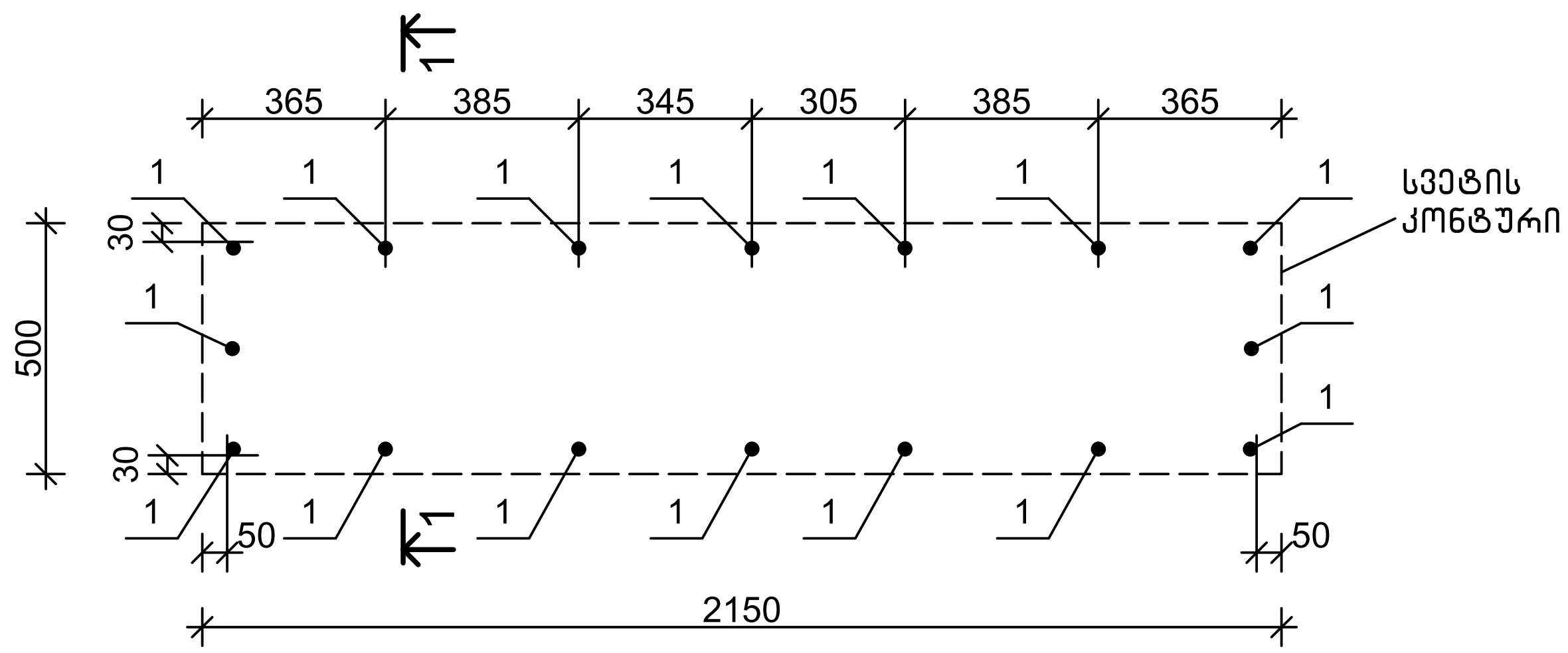

1–1
მ1:20

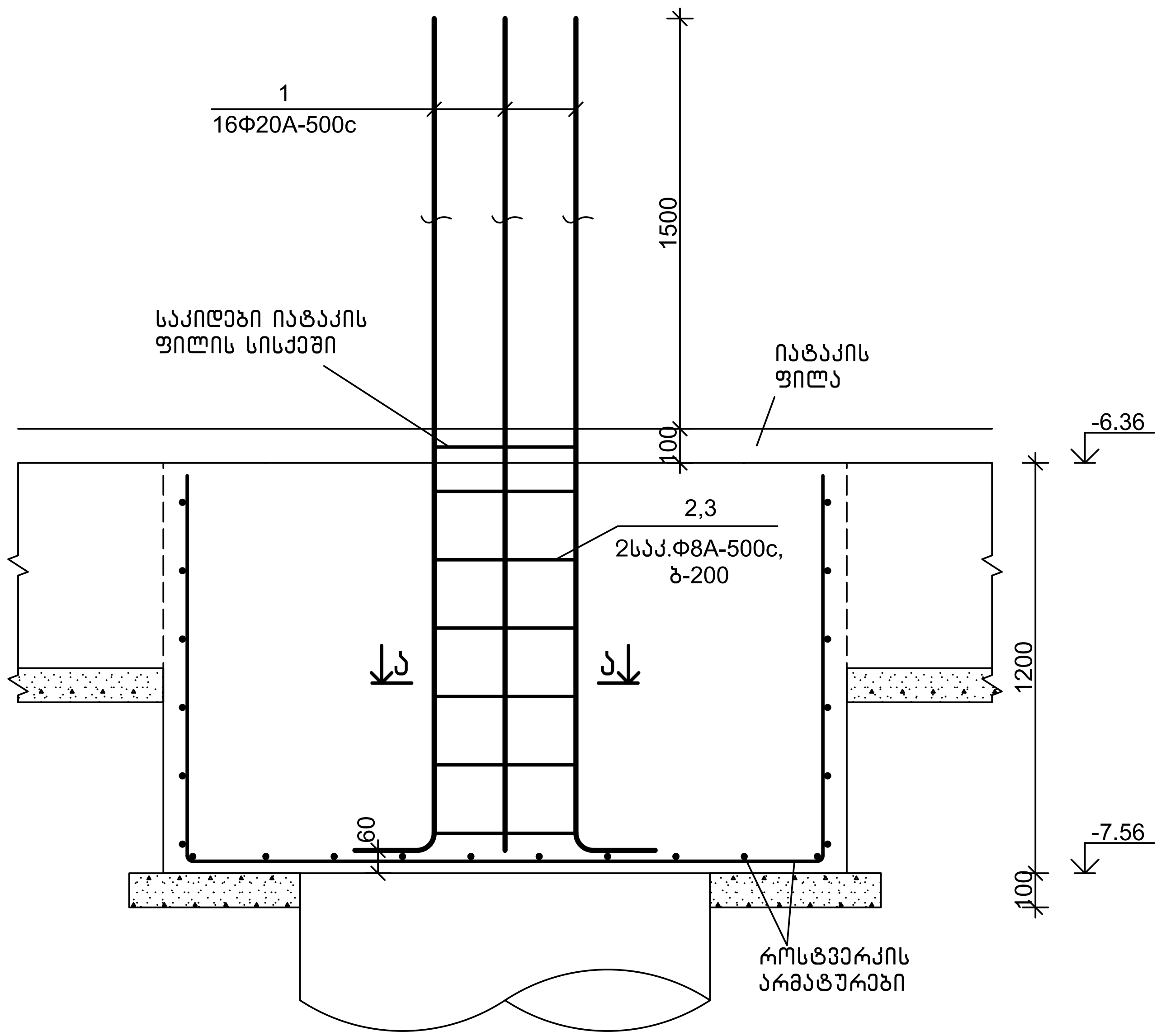

სპეციფიკაცია

პოზიცია	აღნიშვნა	დასახელება	რაოდ.	წონა, კგ	შენიშვნა
		სვეტის ანკერები სა 8			
		დეტალები			
1		Φ20A-500c,ГОСТ 34028-2016, L=3000	16	7.41	
2		Φ8A-500c, ГОСТ 34028-2016, L=3850	14	1.53	
3		Φ8A-500c, ГОСТ 34028-2016, L=1000	14	0.40	

დეტალების უწყისი

პოზ.	ესკიზი
1	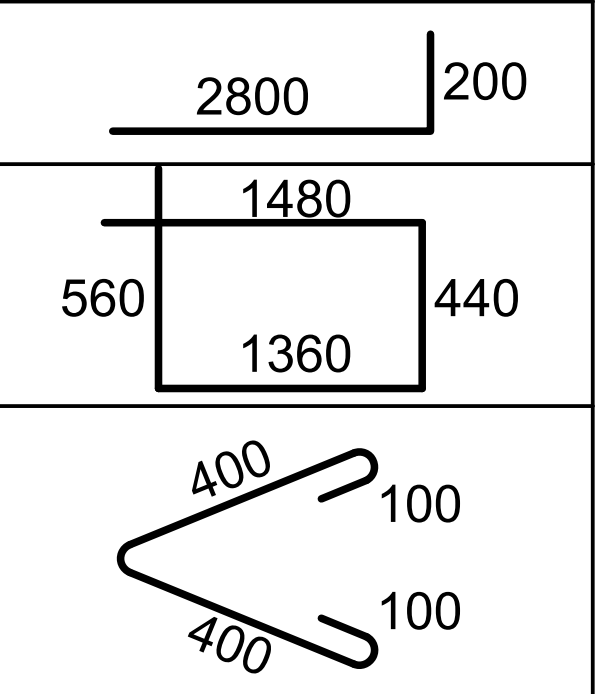
2	
3	

ა–ა
მ1:20

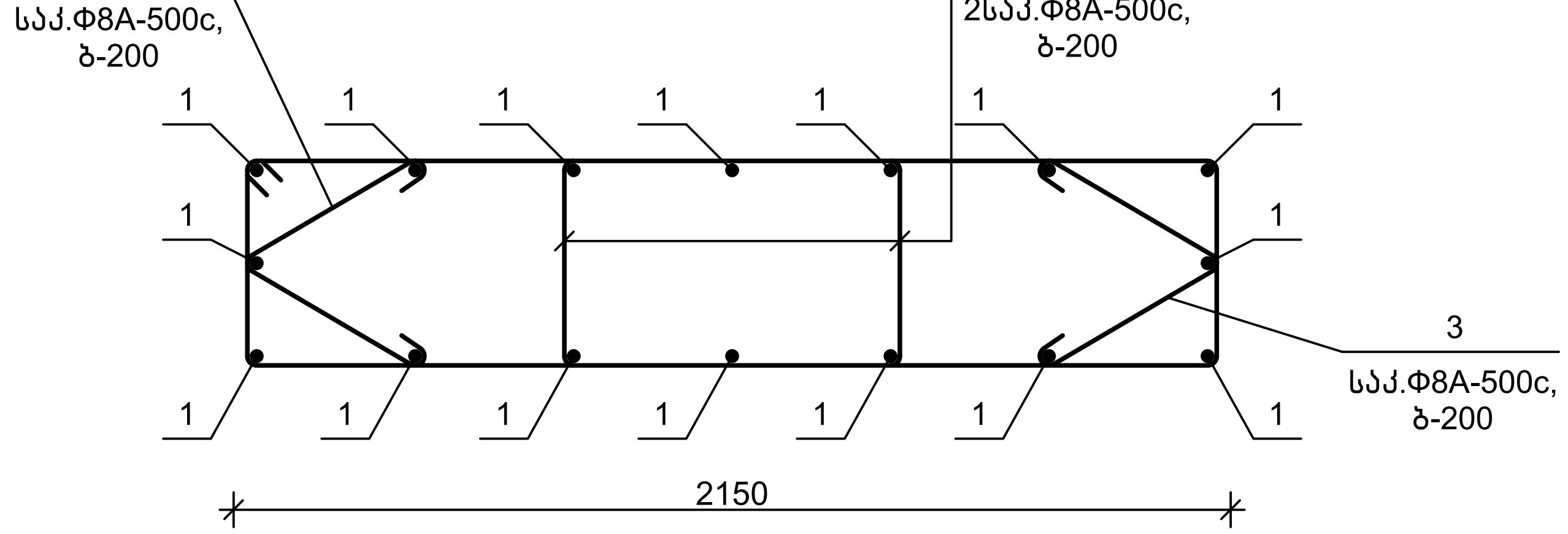

თანამდებობა	ხელმოწერა	გვარი	ქ. თბილისი, ვ. ნინუას ქ.3-8 მრავალბინიანი საცხ.სახლის პროექტი		შ.პ.ს. "მონოლითჯგუფი"
გენ.დირექტორი		თ. მაისურაძე			
არ.მთ.ინჟინერი		ზ.ჯულუხიძე			
კონსტრუქტორი	[signature]	ბ.დედალამაზიშვილი	კონსტრუქციული ნაწილი		
			სვეტის ანკერები სა 8	სტადია	ფურც	მასშტ
				მ.პრ.	კ-46	1:20

სვეტის ანკერები სა 9 მ1:20

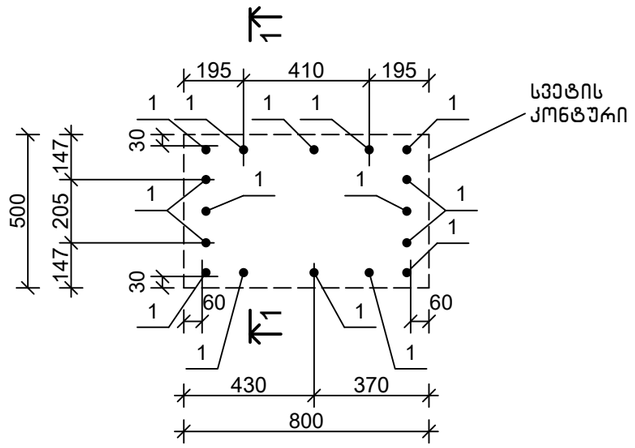

1-1
მ1:20

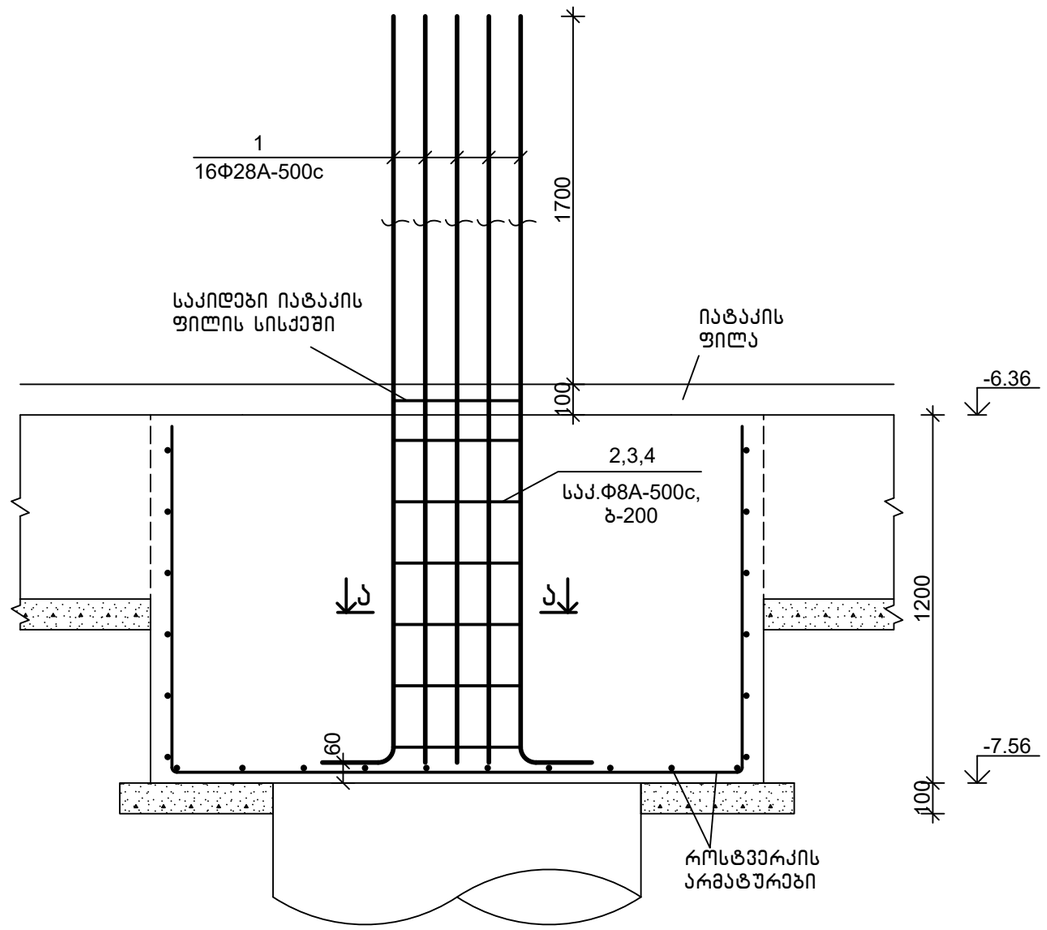

სპეციფიკაცია

პოზიცია	აღნიშვნა	დასახელება	რაოდ.	წონა, კგ	შენიშვნა
		სვეტის ანკერები სა 9			
		დეტალები			
1		Φ28A-500c,ГОСТ 34028-2016, L=3200	16	15.46	
2		Φ8A-500c, ГОСТ 34028-2016, L=2500	7	0.99	
3		Φ8A-500c, ГОСТ 34028-2016, L=920	7	0.37	
4		Φ8A-500c, ГОСТ 34028-2016, L=680	7	0.27	

დეტალების უწყისი

პოზ.	ესკიზი
1	3000, 200
2	800, 560, 440, 680
3	120, 680, 120
4	120, 440, 120

ა-ა
მ1:20

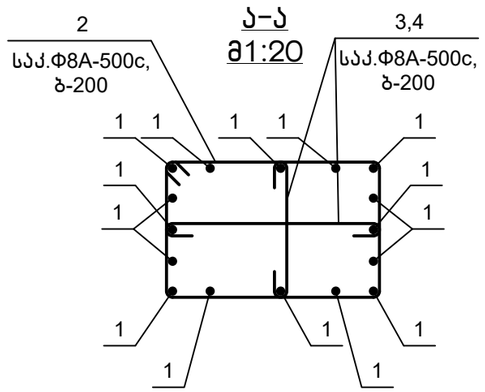

თანამდებობა	ხელმოწერა	გვარი	ქ. თბილისი, ვ. ნინუას ქ.3-8 მრავალბინიანი სახლის პროექტი	შპს.	"მონოლითშენგუფი"
გენ.დირექტორი		თ. მაისურაძე			
პრ.მთ.ინჟინერი		ზ.ჯულუხიძე			
კონსტრუქტორი		გ.დედალამაზიშვილი	კონსტრუქციული ნაწილი		
			სვეტის ანკერები სა 9	სტადია	ფურც	მასშტ
				მ.პრ.	კ-47	1:20

სვეტის ანკერები სა 10 მ1:20

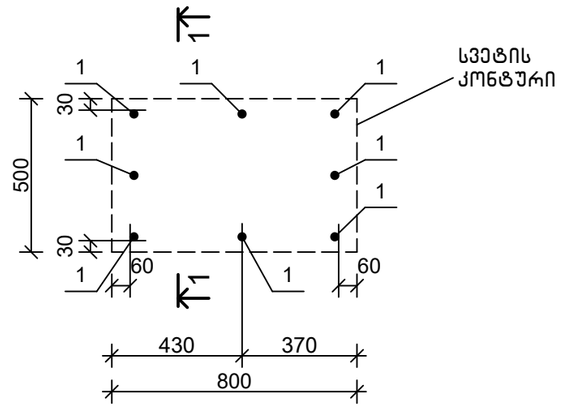

1-1
მ1:20

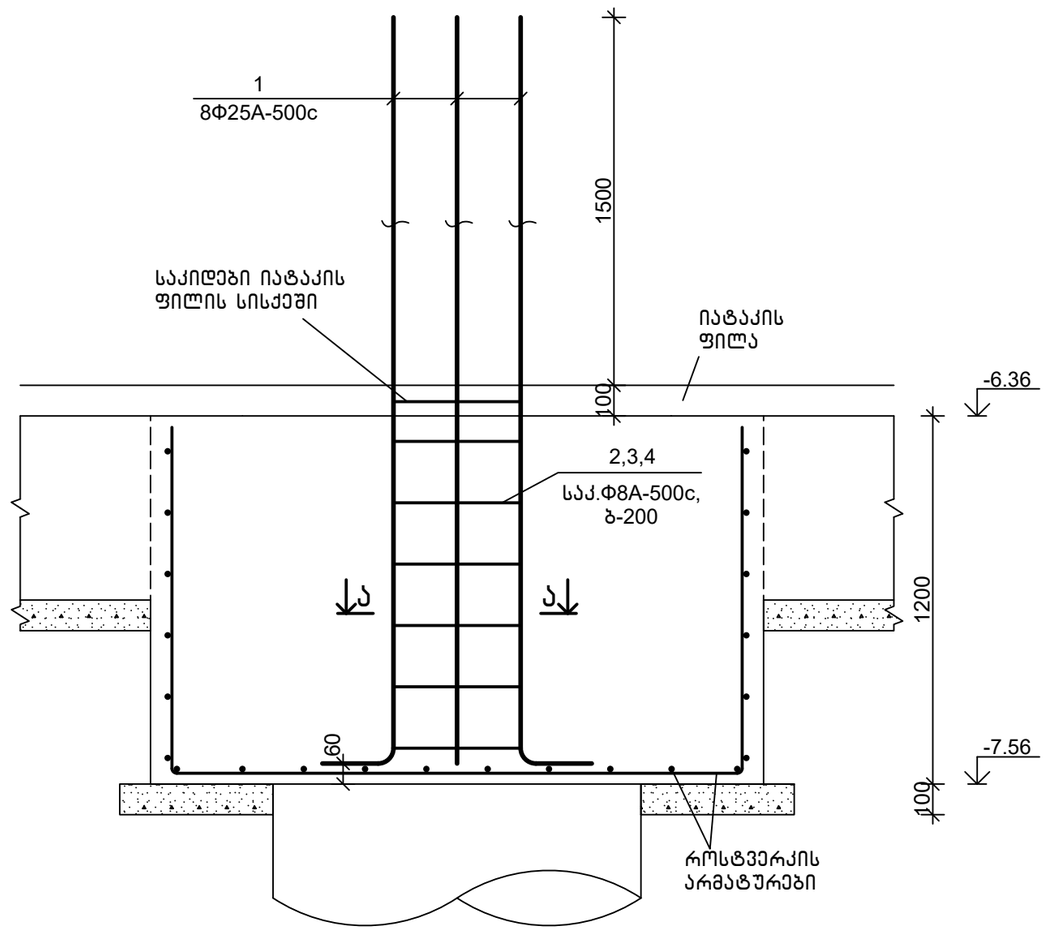

სპეციფიკაცია

პოზიცია	აღნიშვნა	დასახელება	რაოდ.	წონა, კგ	შენიშვნა
		სვეტის ანკერები სა 10			
		დეტალები			
1		Ф25А-500с,ГОСТ 34028-2016, L=3000	8	11.55	
2		Ф8А-500с, ГОСТ 34028-2016, L=2500	7	0.99	
3		Ф8А-500с, ГОСТ 34028-2016, L=920	7	0.37	
4		Ф8А-500с, ГОСТ 34028-2016, L=680	7	0.27	

დეტალების უწყისი

პოზ.	ესკიზი
1	2800, 200
2	800, 560, 440, 680
3	120, 680, 120
4	120, 440, 120

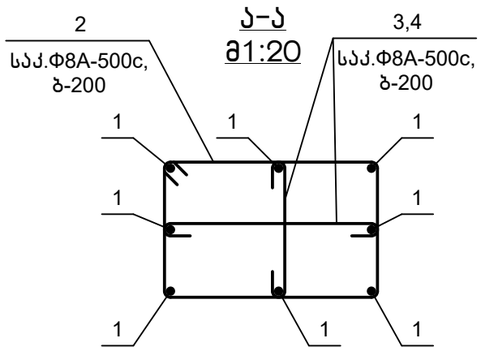

თანამდებობა	ხელმოწერა	გვარი	ქ. თბილისი, ვ. ნინუას ქ.3-8 მრავალბინიანი საცხ.სახლის პროექტი	შპს.	"მონოლითშენგუფი"
გენ.დირექტორი		თ. მაისურაძე			
პრ.მთ.ინჟინერი		ზ.ჯულუხიძე			
კონსტრუქტორი		გ.დედალამაზიშვილი	კონსტრუქციული ნაწილი		
			სვეტის ანკერები სა 10	სტადია	ფურც	მასშტ
				მ.პრ.	კ-48	1:20

სვეტის ანკერები სა 11 მ1:20

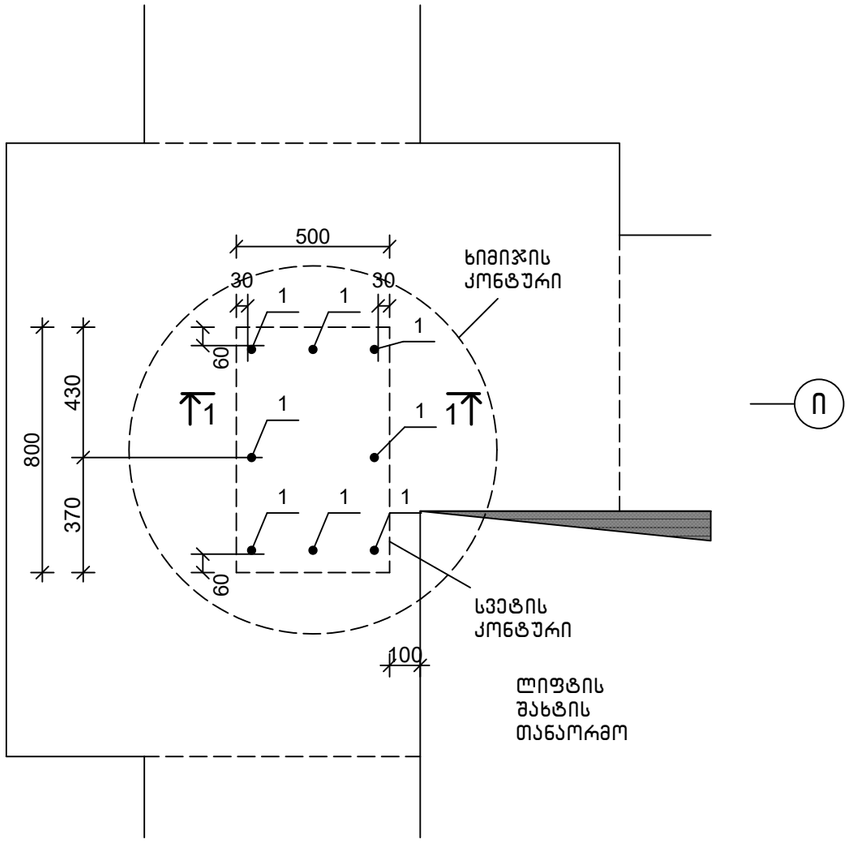

14

სპეციფიკაცია

პოზიცია	აღნიშვნა	დასახელება	რაოდ.	წონა, კგ	შენიშვნა
		სვეტის ანკერები სა 11			
		დეტალები			
1		Ф28А-500с,ГОСТ 34028-2016, L=3600	8	17.39	
2		Ф8А-500с, ГОСТ 34028-2016, L=2500	9	0.99	
3		Ф8А-500с, ГОСТ 34028-2016, L=920	9	0.37	
4		Ф8А-500с, ГОСТ 34028-2016, L=680	9	0.27	

დეტალების უწყისი

პოზ.	ესკიზი
1	3400, 200
2	800, 560, 440, 680
3	120, 680, 120
4	120, 440, 120

1–1 მ1:20

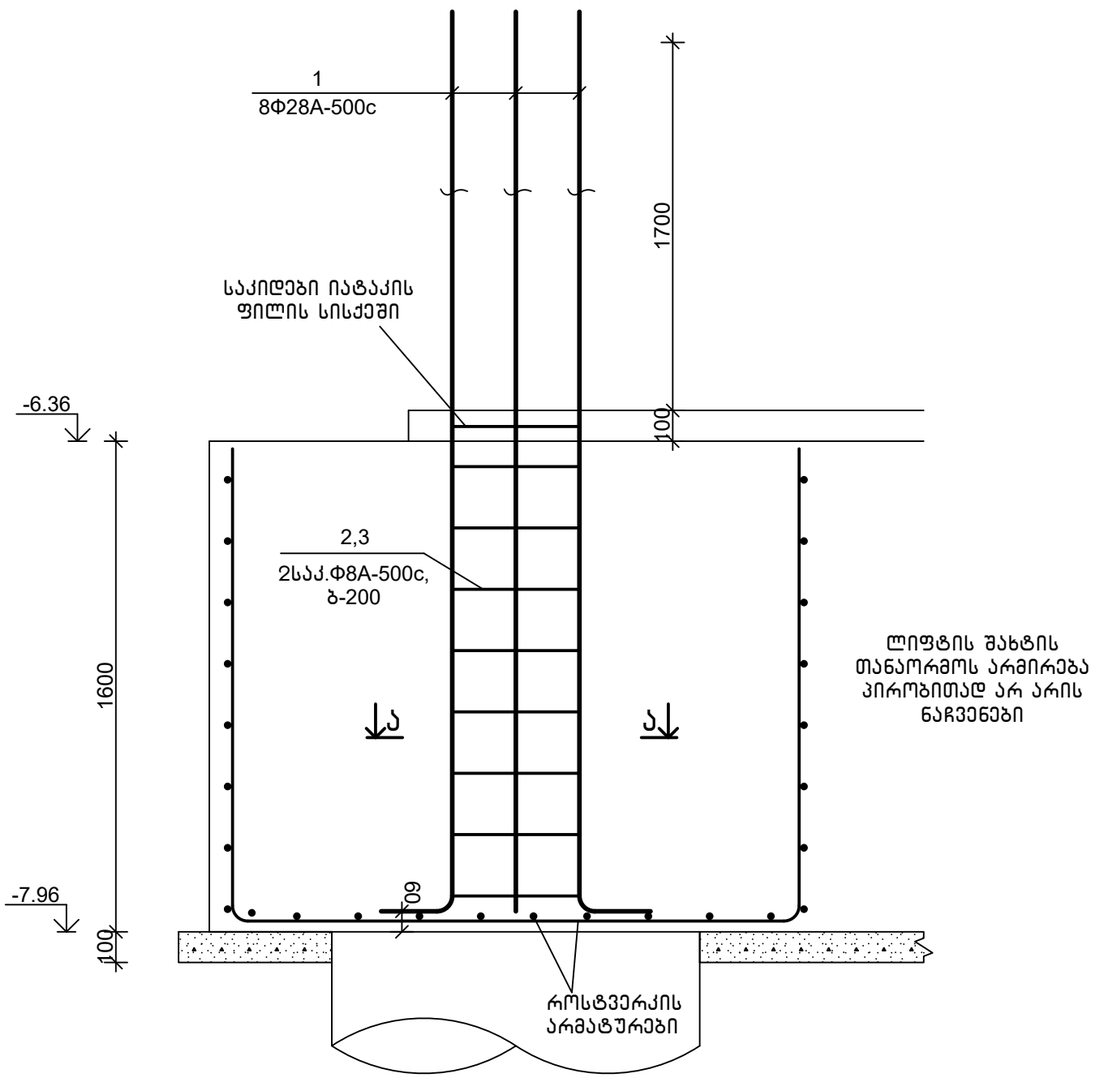

ა–ა მ1:20

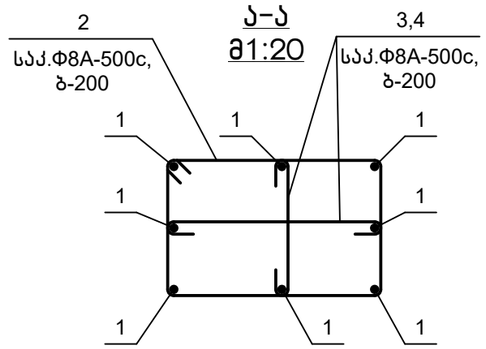

თანამდებობა	ხელმოწერა	გვარი	ქ. თბილისი, ვ. ნინუას ქ.3–8 მრავალბინიანი სახლის სახლის პროექტი	შ.პ.ს.	"მონოლითშენობაგუფი"
გენ.დირექტორი		თ. მაისურაძე			
პრ.მთ.ინჟინერი		ზ.ჯულუხიძე			
კონსტრუქტორი		გ.დედალამაზიშვილი	კონსტრუქციული ნაწილი		
			სვეტის ანკერები სა 11	სტადია	ფურც	მასშტ
				მ.პრ.	კ–49	1:20

სვეტის ანკერები სა 12 მ1:20

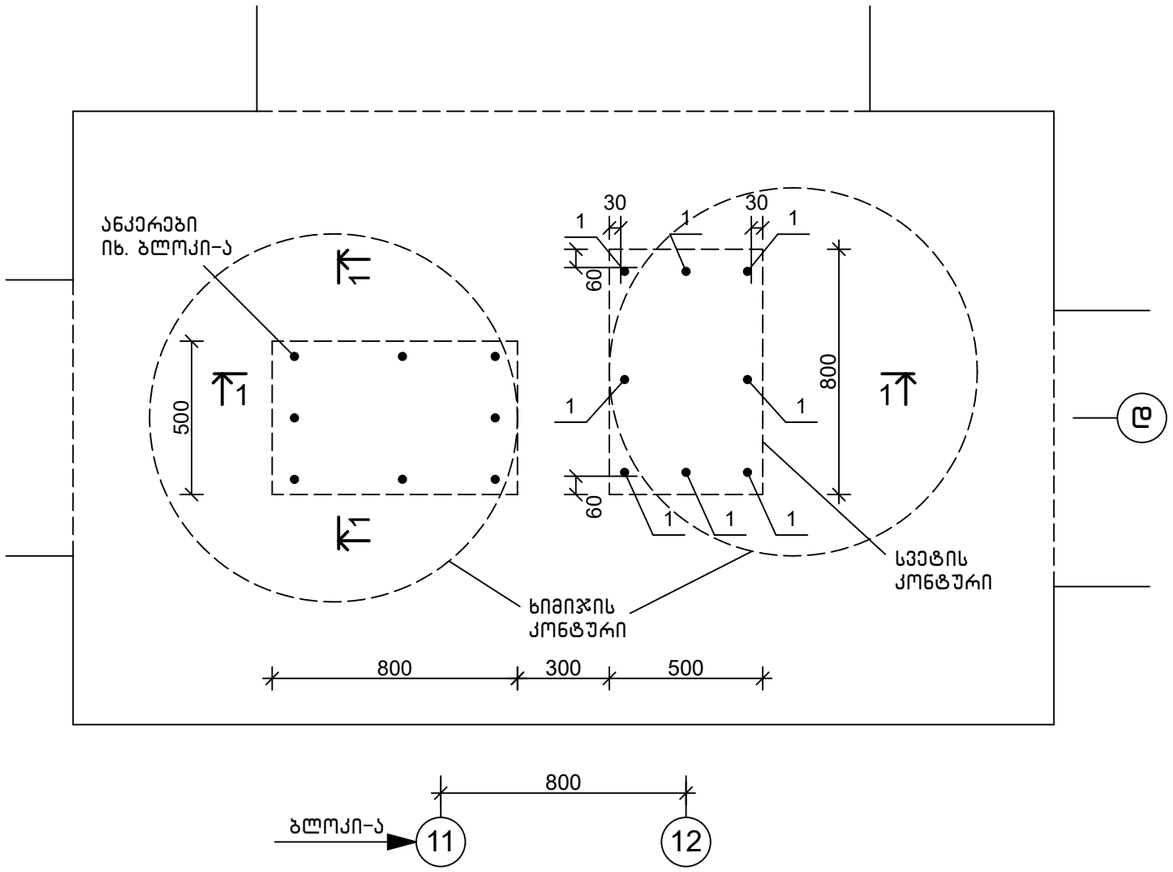

1-1
მ1:20

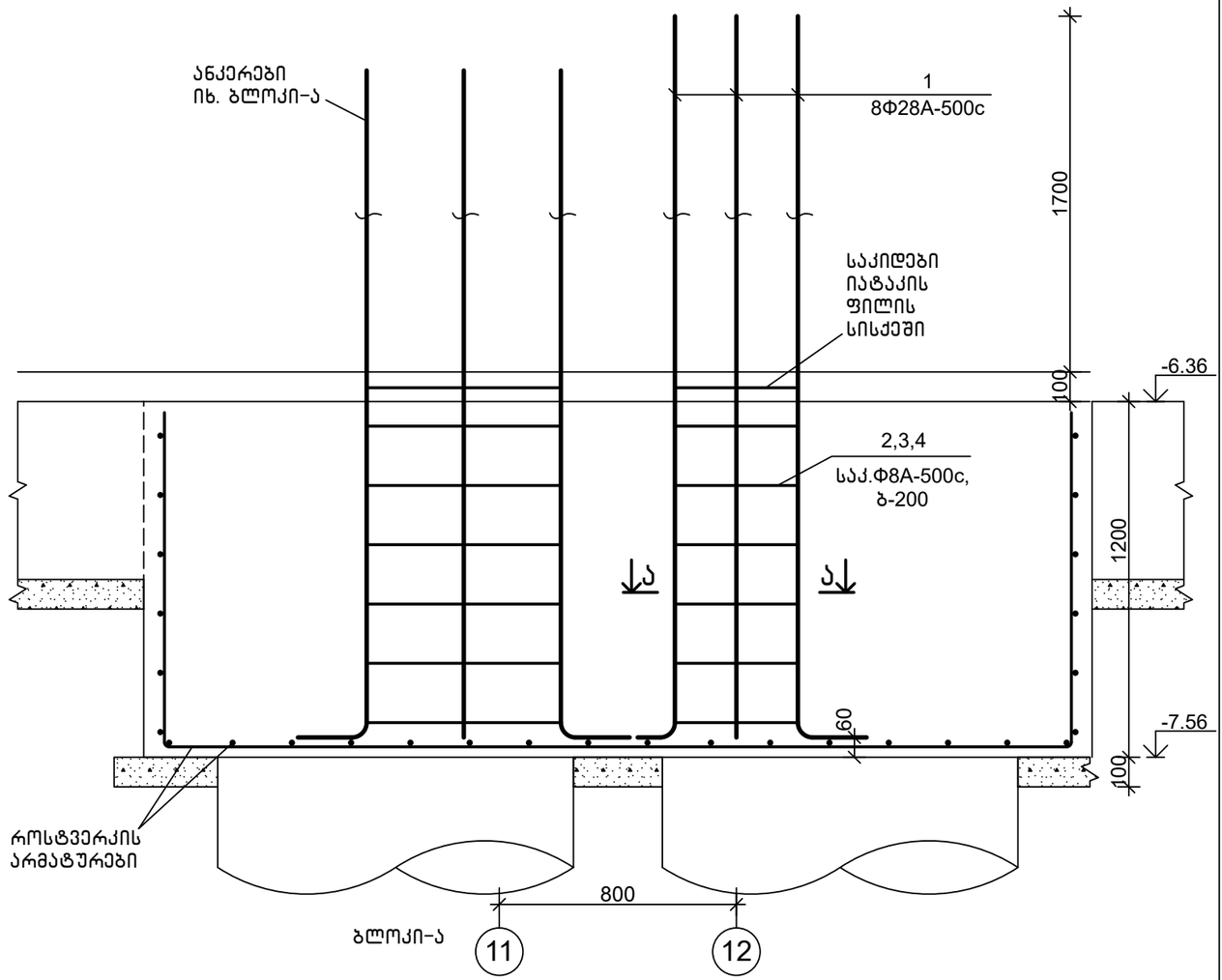

ა-ა
მ1:20

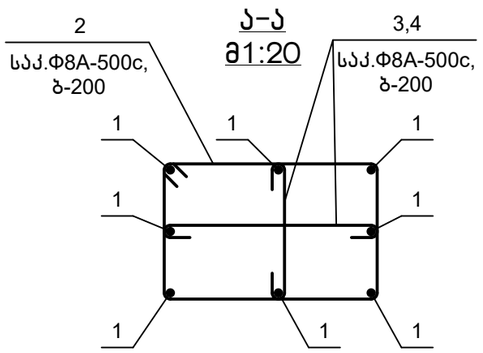

სპეციფიკაცია

პოზიცია	აღნიშვნა	დასახელება	რაოდ.	წონა, კგ	შენიშვნა
		სვეტის ანკერები სა 12			
		დეტალები			
1		Ф28A-500c,ГОСТ 34028-2016, L=3200	8	15.46	
2		Ф8A-500c, ГОСТ 34028-2016, L=2500	7	0.99	
3		Ф8A-500c, ГОСТ 34028-2016, L=920	7	0.37	
4		Ф8A-500c, ГОСТ 34028-2016, L=680	7	0.27	

დეტალების უწყისი

პოზ.	ესკიზი
1	3000, 200
2	800, 560, 440, 680
3	120, 680, 120
4	120, 440, 120

თანამდებობა	ხელმოწერა	გვარი	ქ. თბილისი, ვ. ნინუას ქ.3-8 მრავალბინიანი სახლის პროექტი	შ.პ.ს.	"მონოლითმშენგუფი"
გენ.დირექტორი		თ. მაისურაძე			
არქიტექტორი		ზ.ჯულუხიძე			
კონსტრუქტორი		გ.დედალამაზიშვილი	კონსტრუქციული ნაწილი		
			სვეტის ანკერები სა 12	სტადია: მ.პრ.	ფურც: კ-50 / მასშტ: 1:20

სვეტის ანკერები სა 13 მ1:20

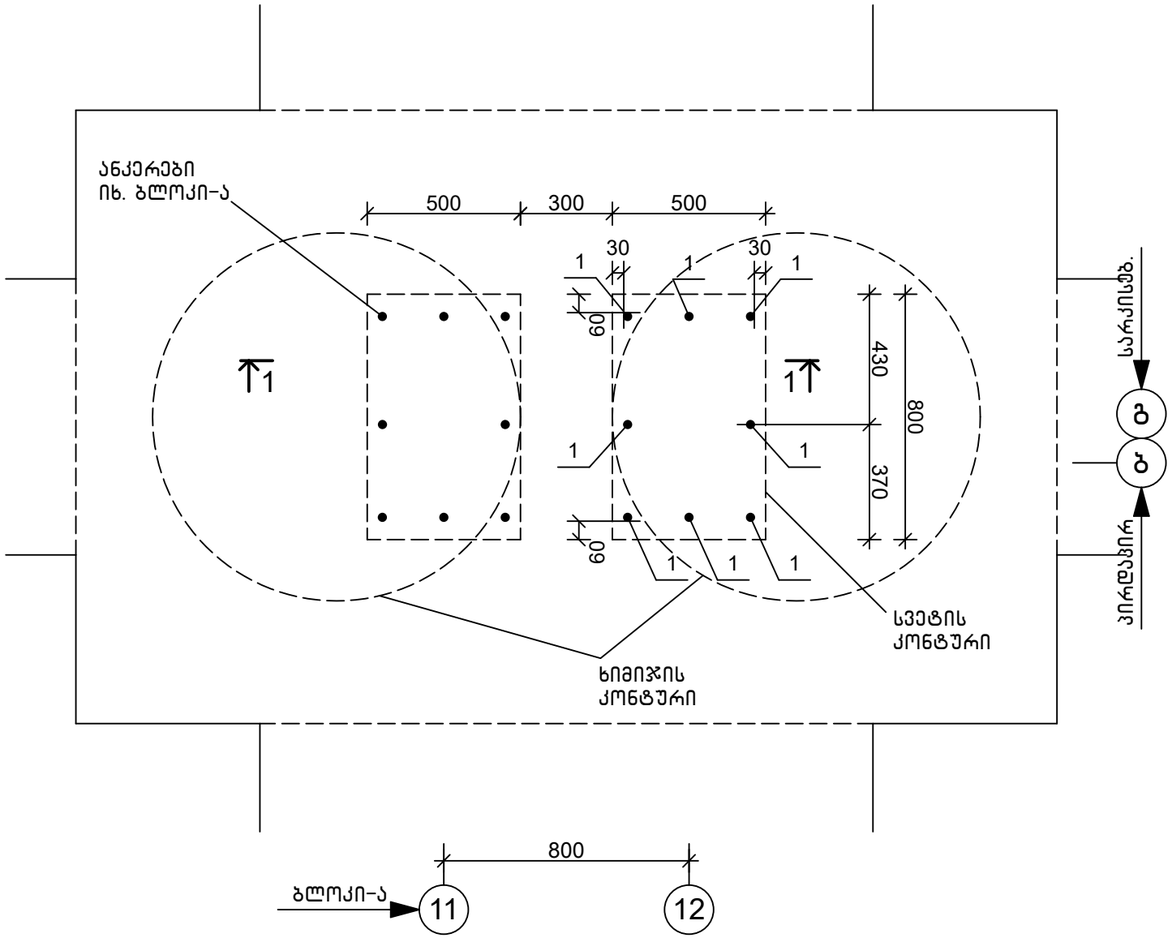

1-1
მ1:20

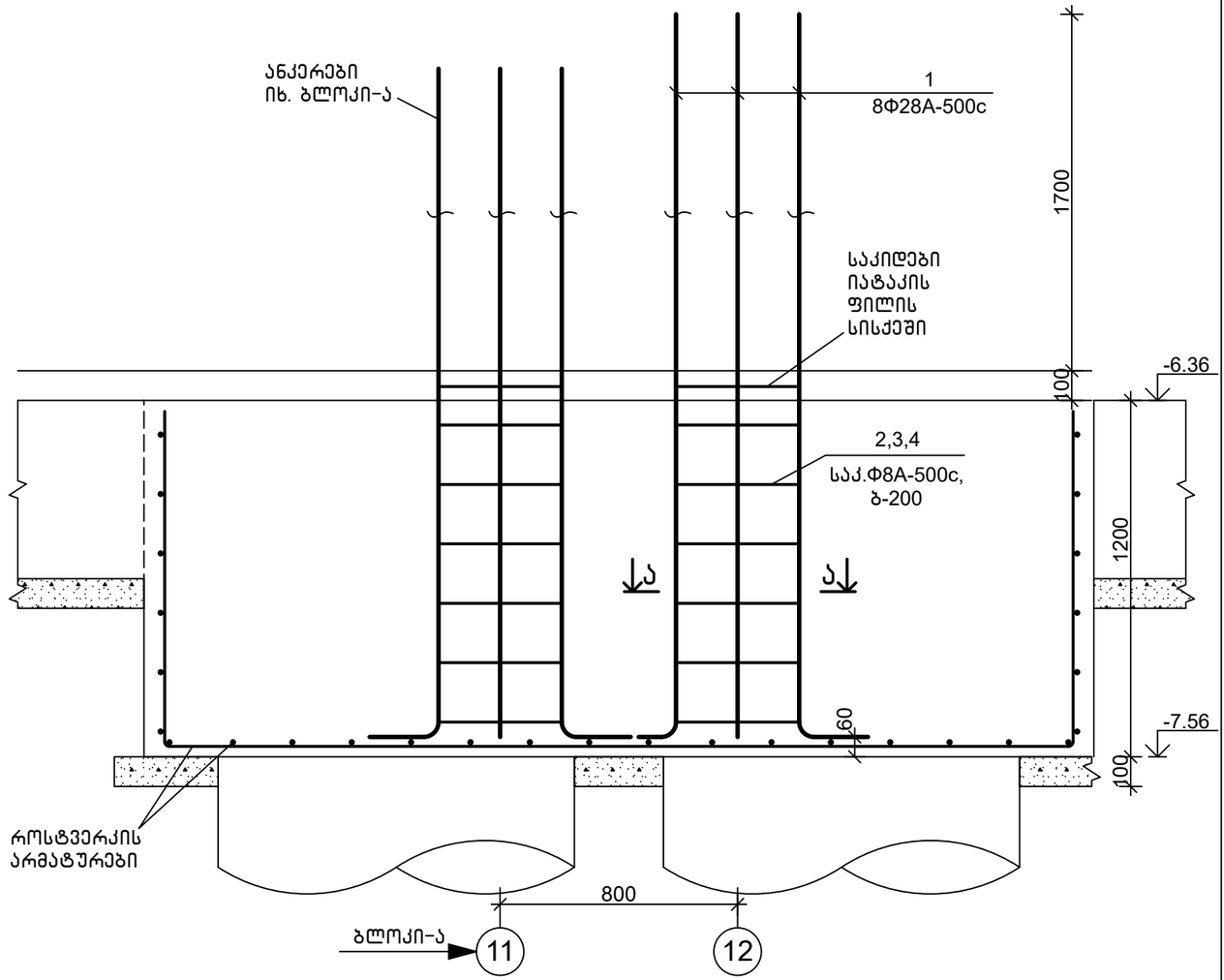

ა-ა
მ1:20

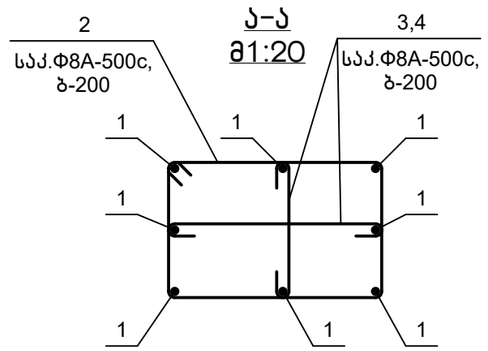

სპეციფიკაცია

პოზიცია	აღნიშვნა	დასახელება	რაოდ.	წონა, კგ	შენიშვნა
		სვეტის ანკერები სა 13			
		დეტალები			
1		Ф28A-500c,ГОСТ 34028-2016, L=3200	8	15.46	
2		Ф8A-500c, ГОСТ 34028-2016, L=2500	7	0.99	
3		Ф8A-500c, ГОСТ 34028-2016, L=920	7	0.37	
4		Ф8A-500c, ГОСТ 34028-2016, L=680	7	0.27	

დეტალების უწყისი

პოზ.	ესკიზი
1	3000, 200
2	800, 560, 440, 680
3	120, 680, 120
4	120, 440, 120

თანამდებობა	ხელმოწერა	გვარი	ქ. თბილისი, ვ. ნინუას ქ.3-8 მრავალბინიანი სახლის პროექტი	შ.პ.ს.	"მონოლითმშენი"
გენ.დირექტორი		თ. მაისურაძე			
არ.მთ.ინჟინერი		ზ.ჯულუხიძე			
კონსტრუქტორი		გ.დედალამაზიშვილი	კონსტრუქციული ნაწილი		
			სვეტის ანკერები სა 13	სტადია	ფურც	მასშტ
				მ.პრ.	კ-51	1:20

სვეტის ანკერები სა 14 მ1:20

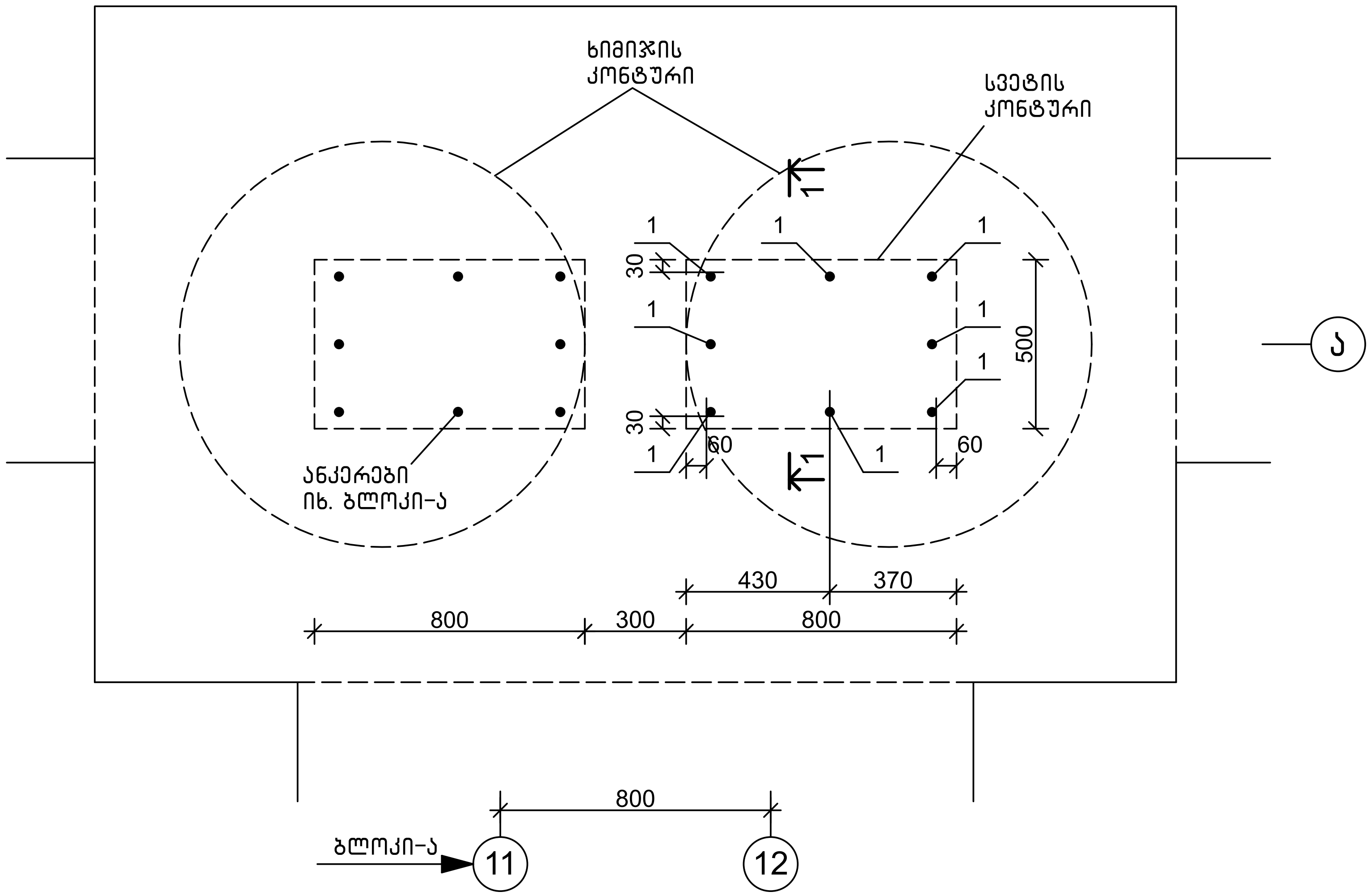

1-1 მ1:20

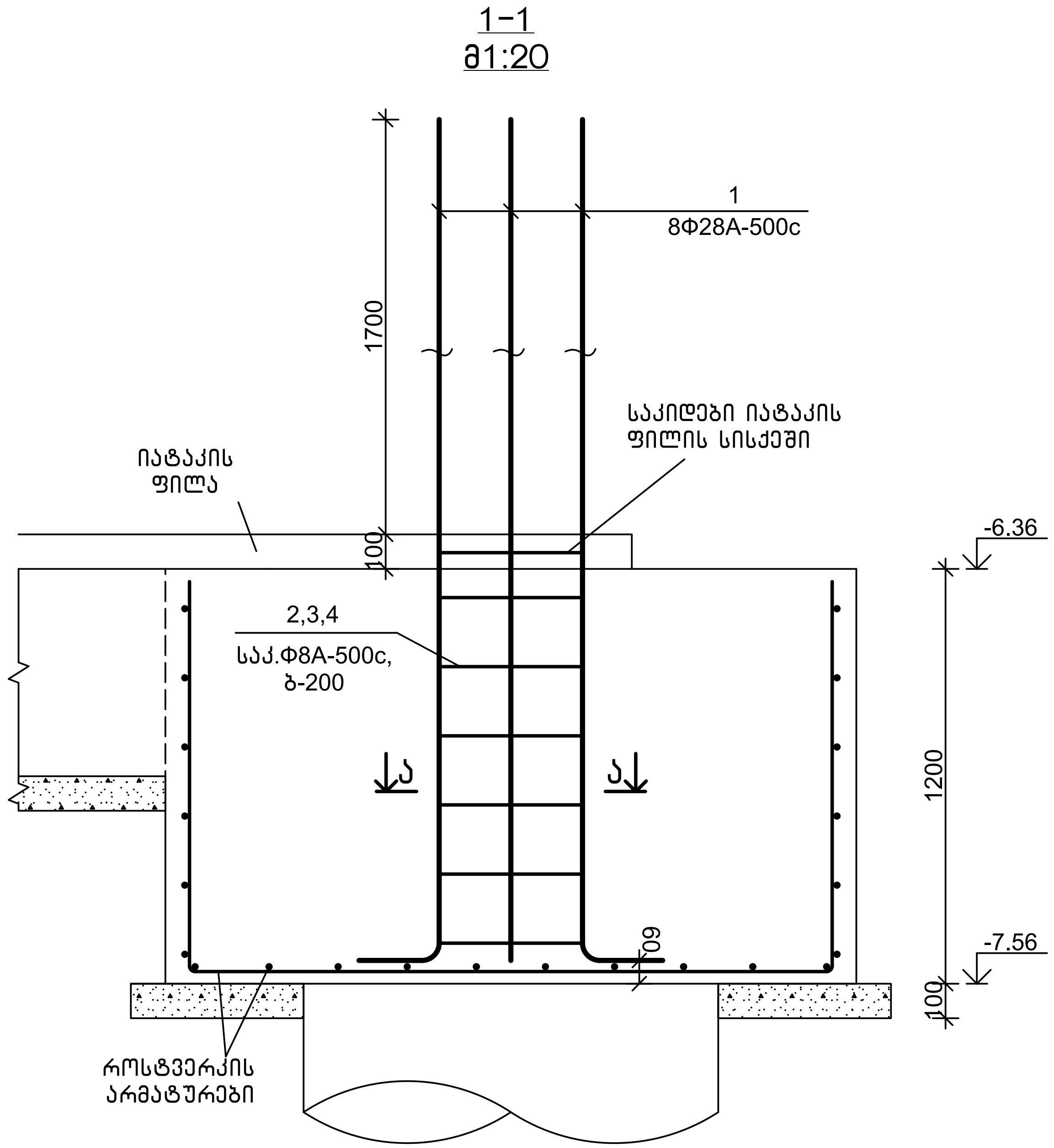

ა-ა მ1:20

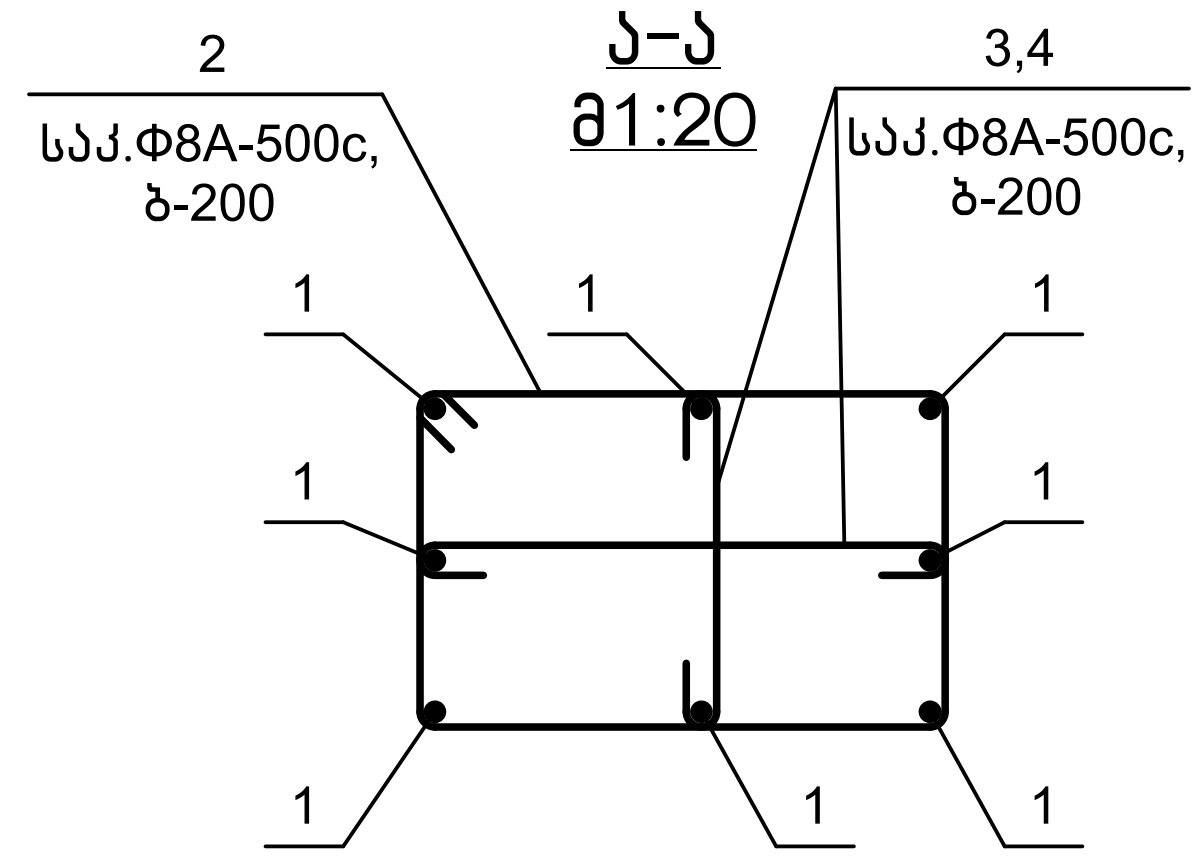

სპეციფიკაცია

პოზიცია	აღნიშვნა	დასახელება	რაოდ.	წონა, კგ	შენიშვნა
		სვეტის ანკერები სა 14			
		დეტალები			
1		Φ28A-500c,ГОСТ 34028-2016, L=3200	8	15.46	
2		Φ8A-500c, ГОСТ 34028-2016, L=2500	7	0.99	
3		Φ8A-500c, ГОСТ 34028-2016, L=920	7	0.37	
4		Φ8A-500c, ГОСТ 34028-2016, L=680	7	0.27	

დეტალების უწყისი

პოზ.	ესკიზი
1	3000 200
2	800 560 440 680
3	120 680 120
4	120 440 120

თანამდებობა	ხელმოწერა	გვარი		
გენ.დირექტორი		თ. მაისურაძე	ქ. თბილისი, ვ. ნინუას ქ.3-8 მრავალბინიანი საცხ.სახლის პროექტი	შ.პ.ს. "მონოლითჯგუფი"
არ.მთ.ინჟინერი		ზ.ჯულუხიძე		
კონსტრუქტორი	[signature]	გ.დედალამაზიშვილი	კონსტრუქციული ნაწილი	
			სვეტის ანკერები სა 14	სტადია: მ.პრ. / ფურც: კ-52 / მასშტ: 1:20

დიაფრაგმის, კედლის ანკერების გეგმა
1:200

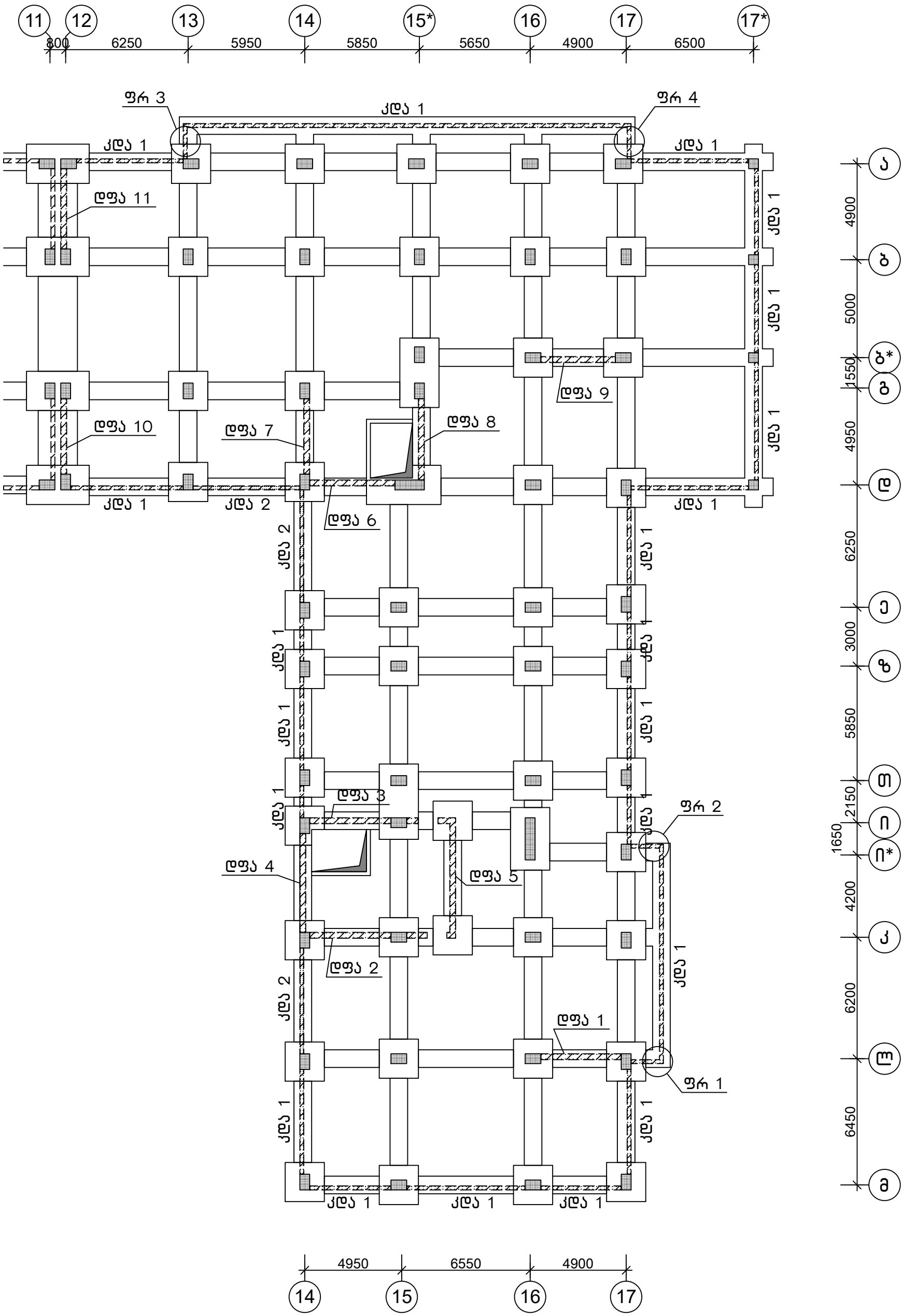

შენიშვნები

1.დიაფრაგმის ანკერები დფა 1÷11 იხ.ფ.კ-54÷67

2.კედლის ანკერები კდა 1,2

ფრაგმენტი 1÷4 იხ.ფ.კ-68÷71

თანამდებობა	ხელმოწერა	გვარი	ქ. თბილისი, ვ. ნინუას ქ.3-8 მრავალბინიანი საცხ.სახლის პროექტი	შ.პ.ს.	"მონოლითმჯგუფი"
გენ.დირექტორი		თ. მაისურაძე			
პრ.მთ.ინჟინერი		ზ.ჯულუხიძე			
კონსტრუქტორი		გ.დედალამაზიშვილი	კონსტრუქციული ნაწილი		
			დიაფრაგმის, კედლის ანკერების გეგმა	სტადია	ფურც	მასშტ
				მ.პრ.	კ-53	1:200

დიაფრაგმის ანკერები დფა 1
მ1:20

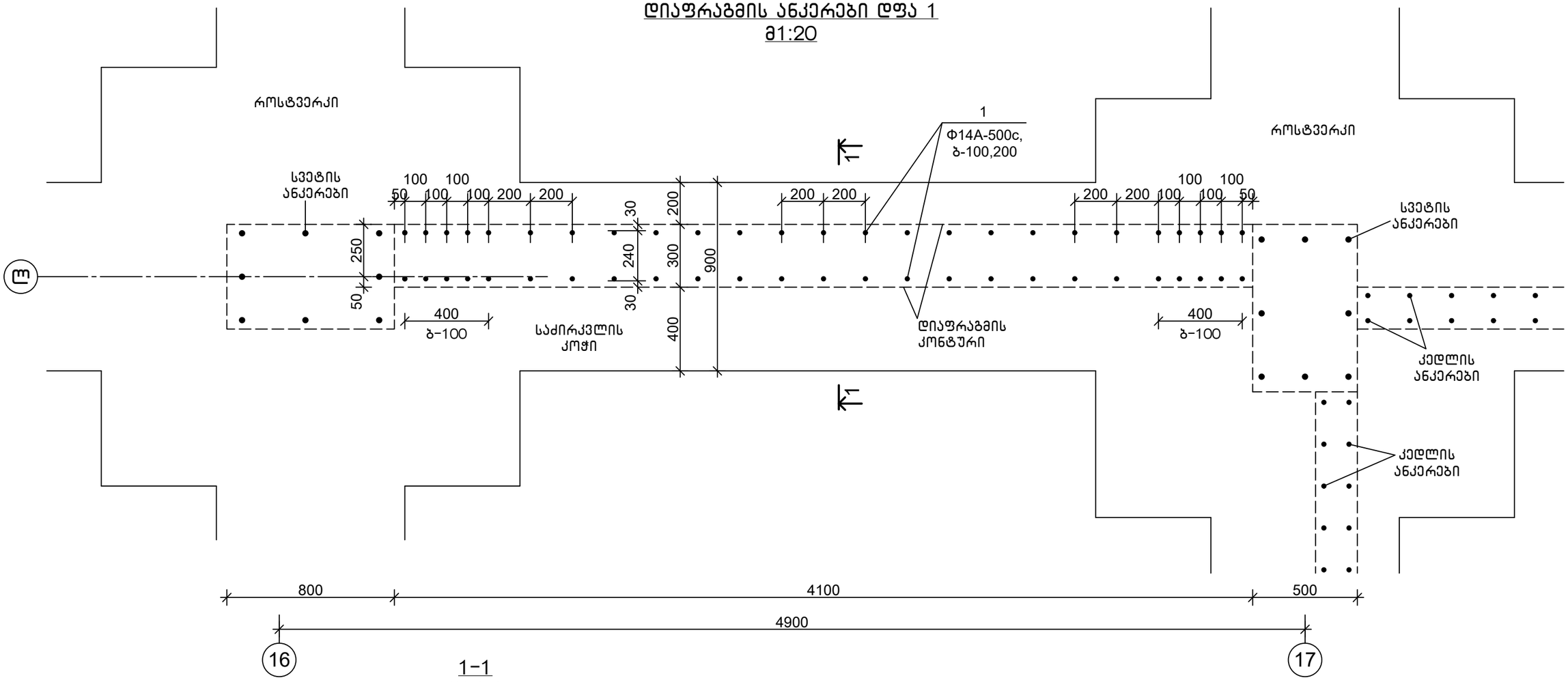

1-1
მ1:20

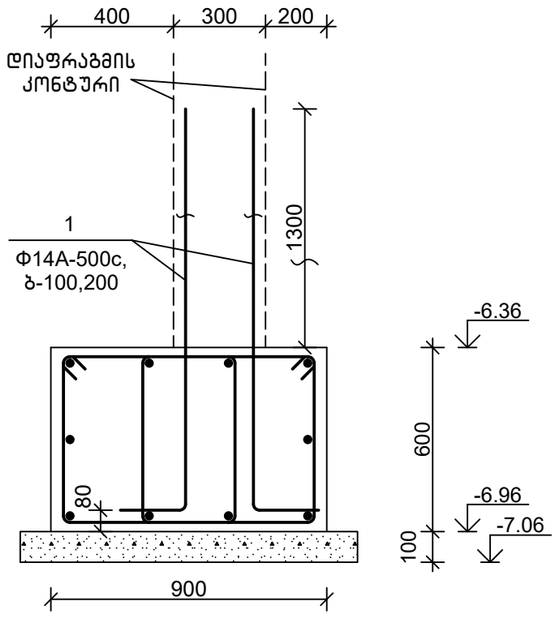

დეტალების უწყისი

პოზ.	ესკიზი
1	1800 | 200

სპეციფიკაცია

პოზიცია	აღნიშვნა	დასახელება	რაოდ.	წონა, კგ	შენიშვნა
		დიაფრაგმის ანკერები დფა 1			
		დეტალები			
1		Φ14A-500c,ГОСТ 34028-2016, L=2000	50	2.42	

თანამდებობა	ხელმოწერა	გვარი	ქ. თბილისი, ვ. ნინუას ქ.3-8 მრავალბინიანი სასხ.სახლის პროექტი	შპს	"მონოლითშგუფი"
გენ.დირექტორი		თ. მაისურაძე			
პრ.მთ.ინჟინერი		ზ.ჯულუხიძე			
კონსტრუქტორი		გ.დედალამაზიშვილი	კონსტრუქციული ნაწილი		
			დიაფრაგმის ანკერები დფა 1	სტადია	ფურც	მასშტ
				მ.პრ.	კ-54	1:20

დიაფრაგმის ანკერები დფა 2
მ1:20

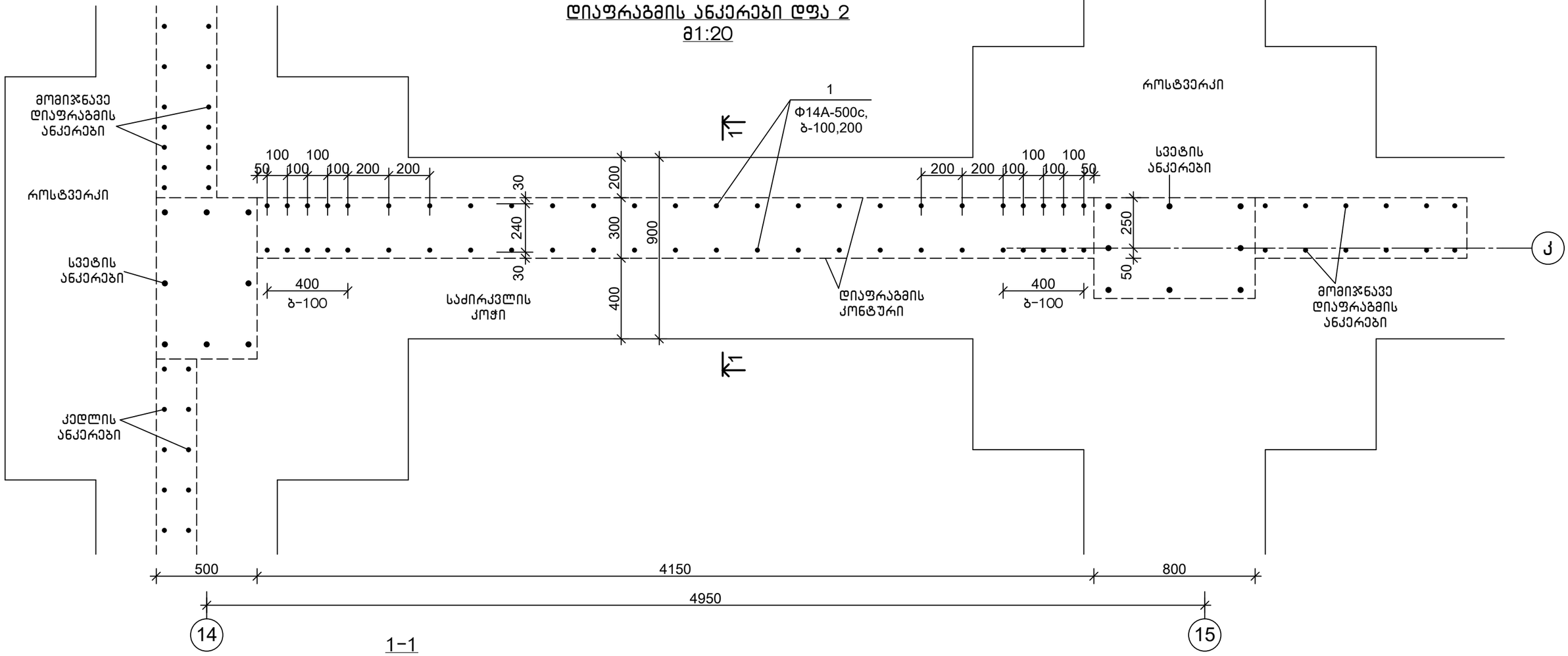

1-1
მ1:20

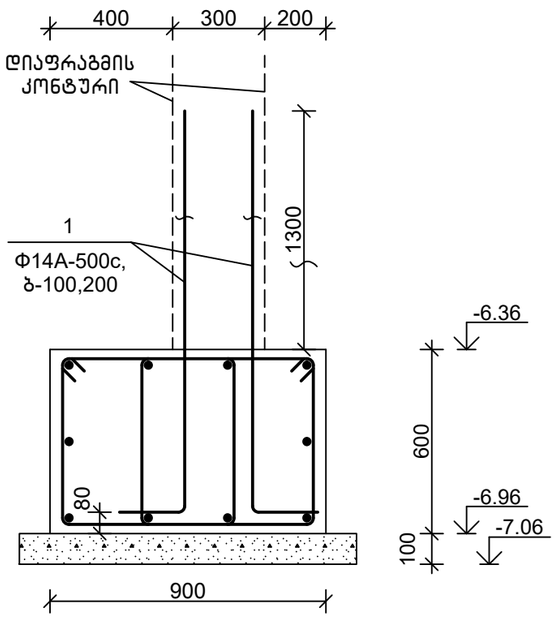

დეტალების უწყისი

პოზ.	ესკიზი
1	1800 | 200

სპეციფიკაცია

პოზიცია	აღნიშვნა	დასახელება	რაოდ.	წონა, კგ	შენიშვნა
		დიაფრაგმის ანკერები დფა 2			
		დეტალები			
1		Φ14A-500c,ГОСТ 34028-2016, L=2000	50	2.42	

თანამდებობა	ხელმოწერა	გვარი	ქ. თბილისი, ვ. ნინუას ქ.3-8 მრავალბინიანი სასხ.სახლის პროექტი	შ.პ.ს.	"მონოლითმშენი"
გენ.დირექტორი		თ. მაისურაძე			
პრ.მთ.ინჟინერი		ზ.ჯულუხიძე			
კონსტრუქტორი		გ.დედალამაზიშვილი	კონსტრუქციული ნაწილი		
			დიაფრაგმის ანკერები დფა 2	სტადია	ფურც	მასშტ
				მ.პრ.	კ-55	1:20

დიაფრაგმის ანკერები დფა 3
მ1:20

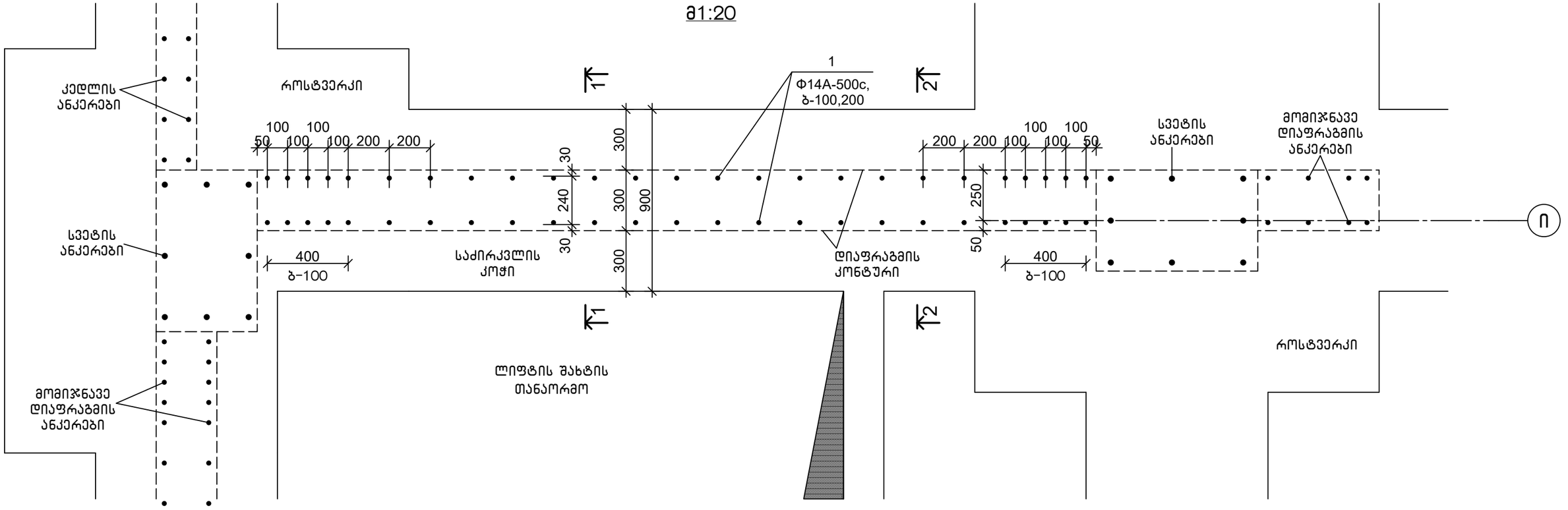

1-1
მ1:20

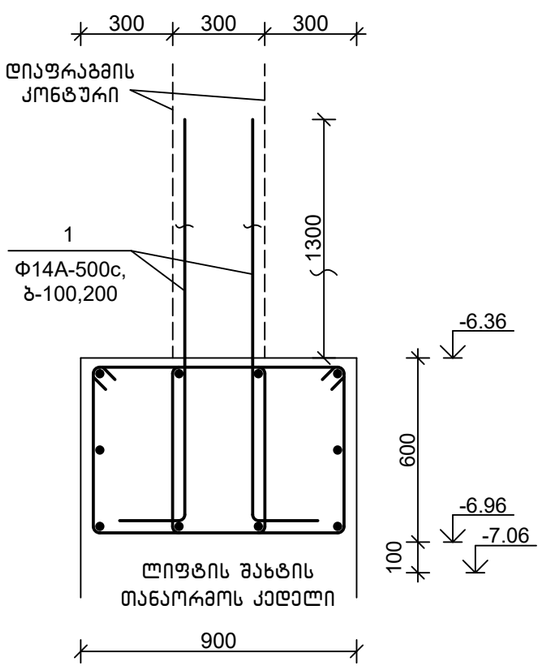

2-2
მ1:20

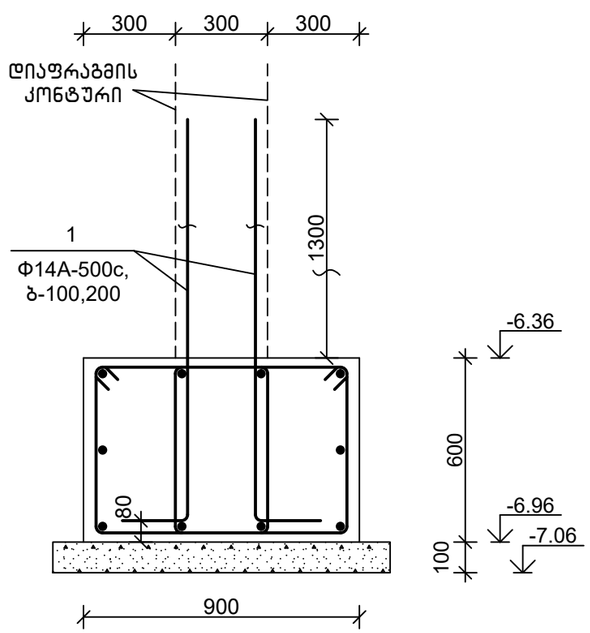

დეტალების უწყისი

პოზ.	ესკიზი
1	1800 | 200

სპეციფიკაცია

პოზიცია	აღნიშვნა	დასახელება	რაოდ.	წონა, კგ	შენიშვნა
		დიაფრაგმის ანკერები დფა 3			
		დეტალები			
1		Φ14A-500c,ГОСТ 34028-2016, L=2000	50	2.42	

თანამდებობა	ხელმოწერა	გვარი	ქ. თბილისი, ვ. ნინუას ქ.3-8 მრავალბინიანი სასხ.სახლის პროექტი	შ.პ.ს.	"მონოლითშენგუფი"
გენ.დირექტორი		თ. მაისურაძე			
პრ.მთ.ინჟინერი		ზ.შულუხიძე			
კონსტრუქტორი		გ.დედალამაზიშვილი	კონსტრუქციული ნაწილი		
			დიაფრაგმის ანკერები დფა 3	სტადია	ფურც	მასშტ
				მ.პრ.	კ-56	1:20

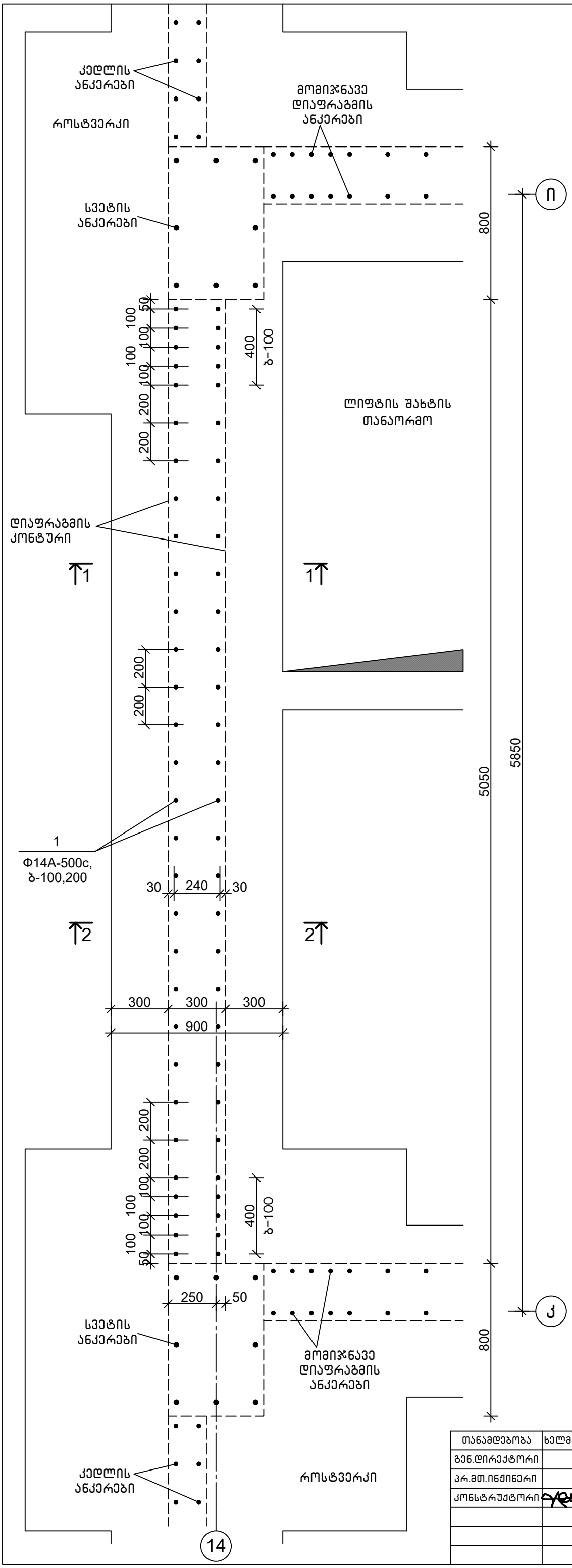

დიაფრაგმის ანკერები დფა 4
მ1:20

1–1
მ1:20

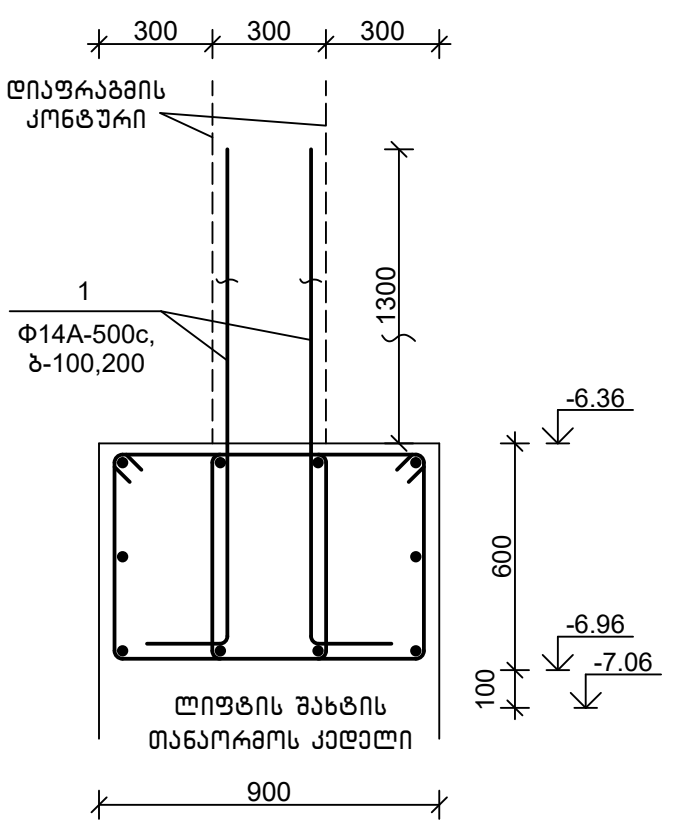

2–2
მ1:20

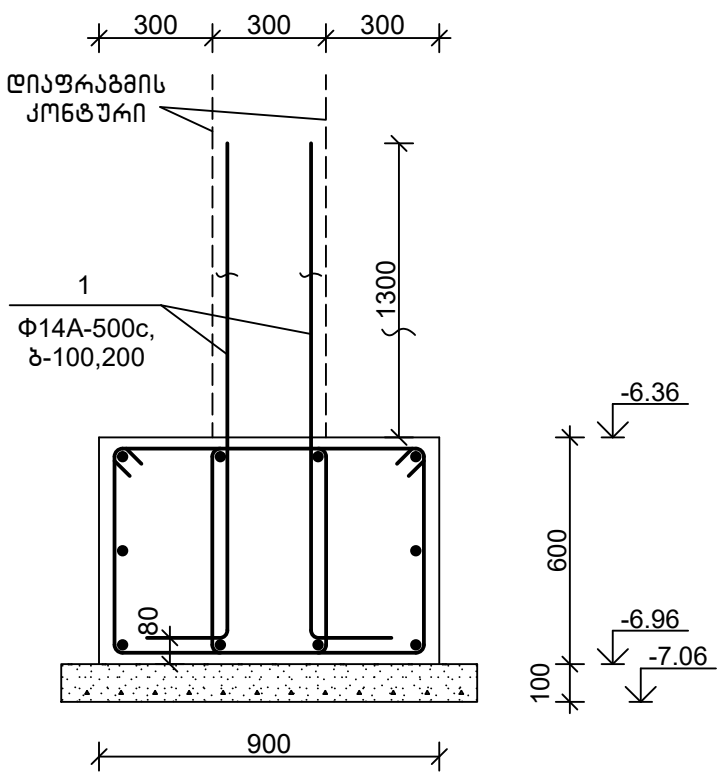

სპეციფიკაცია

პოზიცია	აღნიშვნა	დასახელება	რაოდ.	წონა, კგ
		დიაფრაგმის ანკერები დფა 4		
		დეტალები		
1		Φ14A-500c,ГОСТ 34028-2016, L=2000	60	2.42

დეტალების უწყისი

პოზ.	ესკიზი
1	1800 | 200

თანამდებობა	ხელმოწერა	გვარი	ქ. თბილისი, ვ. ნინუას ქ.3–8 მრავალბინიანი სამც.სახლის პროექტი	შ.პ.ს.	"მოწოლითმჯგუფი"
გენ.დირექტორი		თ. მაისურაძე			
პრ.მთ.ინჟინერი		ზ.ჯულუხიძე			
კონსტრუქტორი		გ.დედალამაზიშვილი	კონსტრუქციული ნაწილი		
			დიაფრაგმის ანკერები დფა 4	სტადია	ფურც	მასშტ
				მ.პრ.	კ–57	1:20

დიაფრაგმის ანკერები
დფა 5 მ1:20

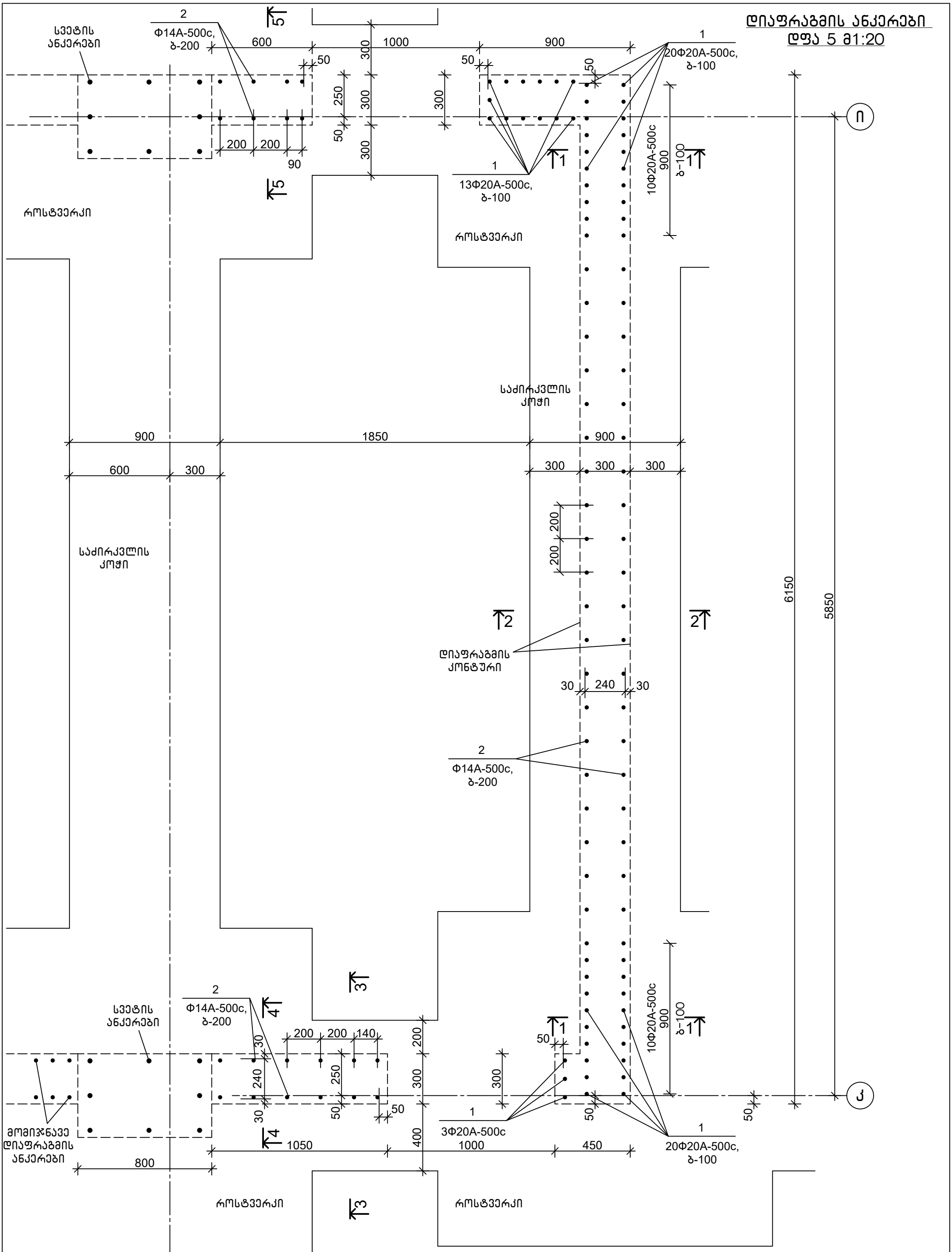

თანამდებობა	ხელმოწერა	გვარი	ქ. თბილისი, ვ. ნინუას ქ.3-8 მრავალბინიანი საცხ.სახლის პროექტი	შ.პ.ს.	"მონოლითმჯგუფი"
გენ.დირექტორი		თ. მაისურაძე			
პრ.მთ.ინჟინერი		ზ.ჯულუხიძე			
კონსტრუქტორი		გ.დედალამაზიშვილი	კონსტრუქციული ნაწილი		
			დიაფრაგმის ანკერები დფა 5	სტადია	ფურც	მასშტ
				მ.პრ.	კ-58	1:20

1-1
მ1:20

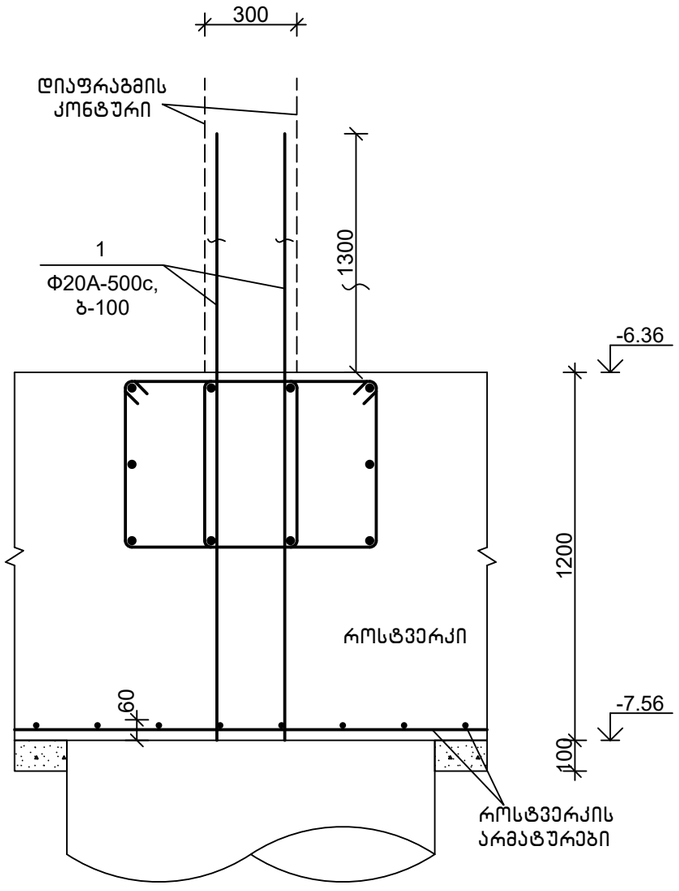

2-2
მ1:20

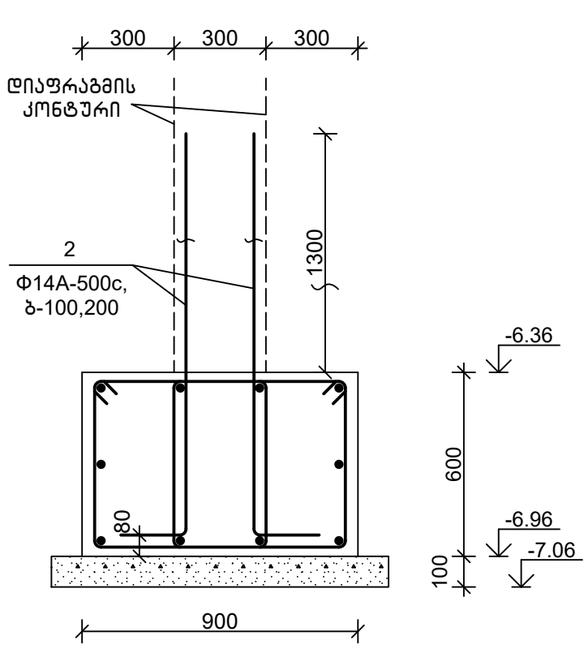

3-3
მ1:20

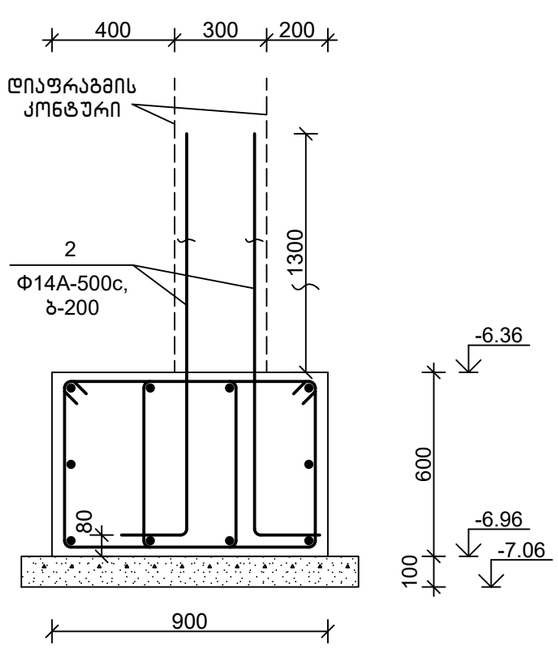

4-4
მ1:20

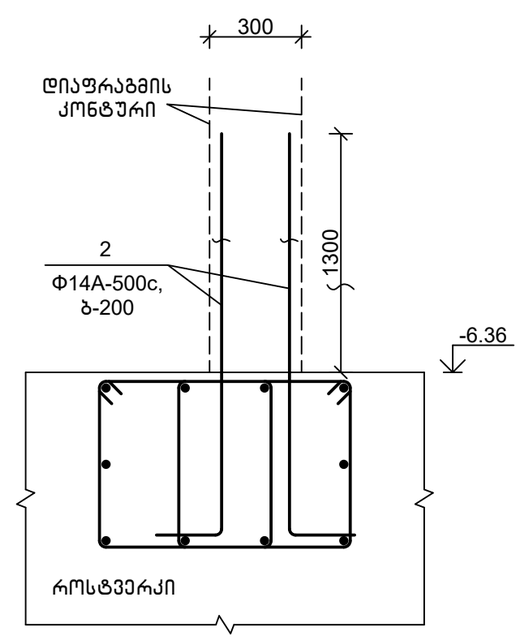

5-5
მ1:20

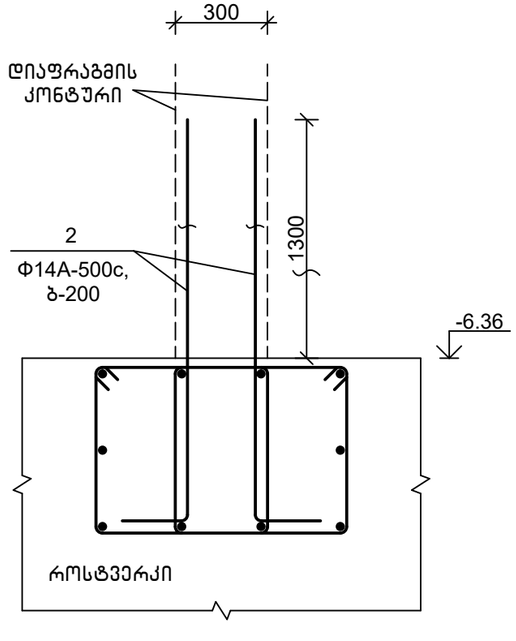

სპეციფიკაცია

პოზიცია	აღნიშვნა	დასახელება	რაოდ.	წონა, კგ	შენიშვნა
		დიაფრაგმის ანკერები დფა 5			
		დეტალები			
1		Φ20A-500c,ГОСТ 34028-2016, L=2500	56	6.18	
2		Φ14A-500c,ГОСТ 34028-2016, L=2000	40	2.42	

დეტალების უწყისი

პოზ.	ესკიზი
2	1800 \ 200

თანამდებობა	ხელმოწერა	გვარი	ქ. თბილისი, ვ. ნინუას ქ.3-8 მრავალბინიანი სასხ.სახლის პროექტი	მ.პ.ს.	"მონოლითმშენგუფი"
გენ.დირექტორი		თ. მაისურაძე			
პრ.მთ.ინჟინერი		ზ.ჯულუხიძე			
კონსტრუქტორი		გ.დედალამაზიშვილი	კონსტრუქციული ნაწილი		
			დიაფრაგმის ანკერები დფა 5 (გაბარძელება)	სტადია	ფურც	მასშტ
				მ.პრ.	კ-59	1:20

დიაფრაგმის ანკერები დფა 6
მ1:20

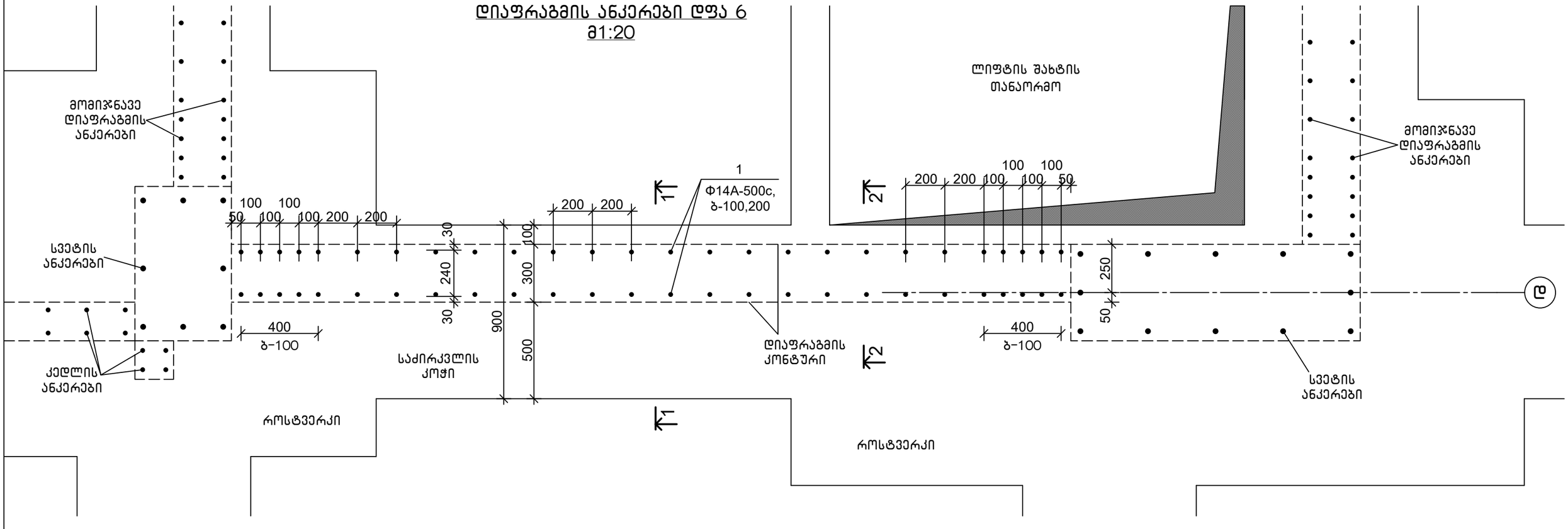

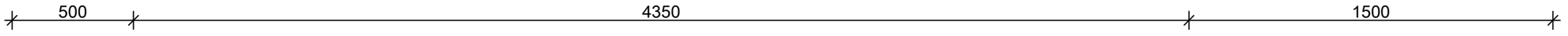

1-1
მ1:20

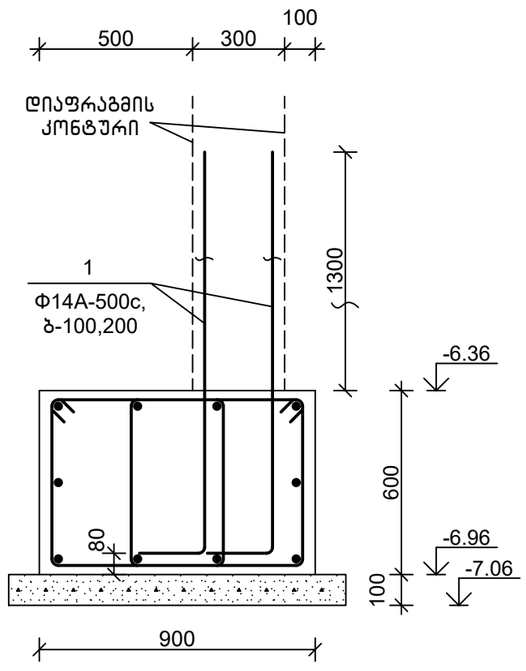

2-2
მ1:20

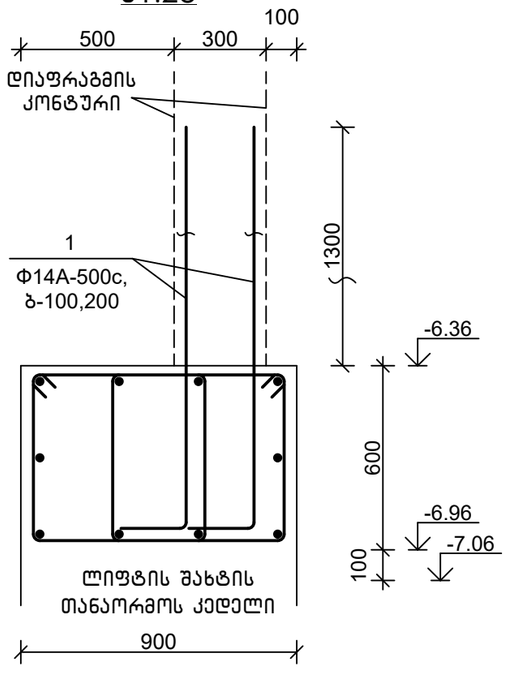

დეტალების უწყისი

პოზ.	ესკიზი
1	1800 | 200

სპეციფიკაცია

პოზიცია	აღნიშვნა	დასახელება	რაოდ.	წონა, კგ	შენიშვნა
		დიაფრაგმის ანკერები დფა 6			
		დეტალები			
1		Φ14A-500c,ГОСТ 34028-2016, L=2000	52	2.42	

თანამდებობა	ხელმოწერა	გვარი	ქ. თბილისი, ვ. ნინუას ქ.3-8 მრავალბინიანი სასხ.სახლის პროექტი	შ.პ.ს.	"მონოლითმჯგუფი"
გენ.დირექტორი		თ. მაისურაძე			
არ.მთ.ინჟინერი		ზ.ჯულუხიძე			
კონსტრუქტორი		გ.დედალამაზიშვილი	კონსტრუქციული ნაწილი		
			დიაფრაგმის ანკერები დფა 6	სტადია	ფურც	მასშტ
				მ.პრ.	კ-60	1:20

დიაფრაგმის ანკერები დფა 7
მ1:20

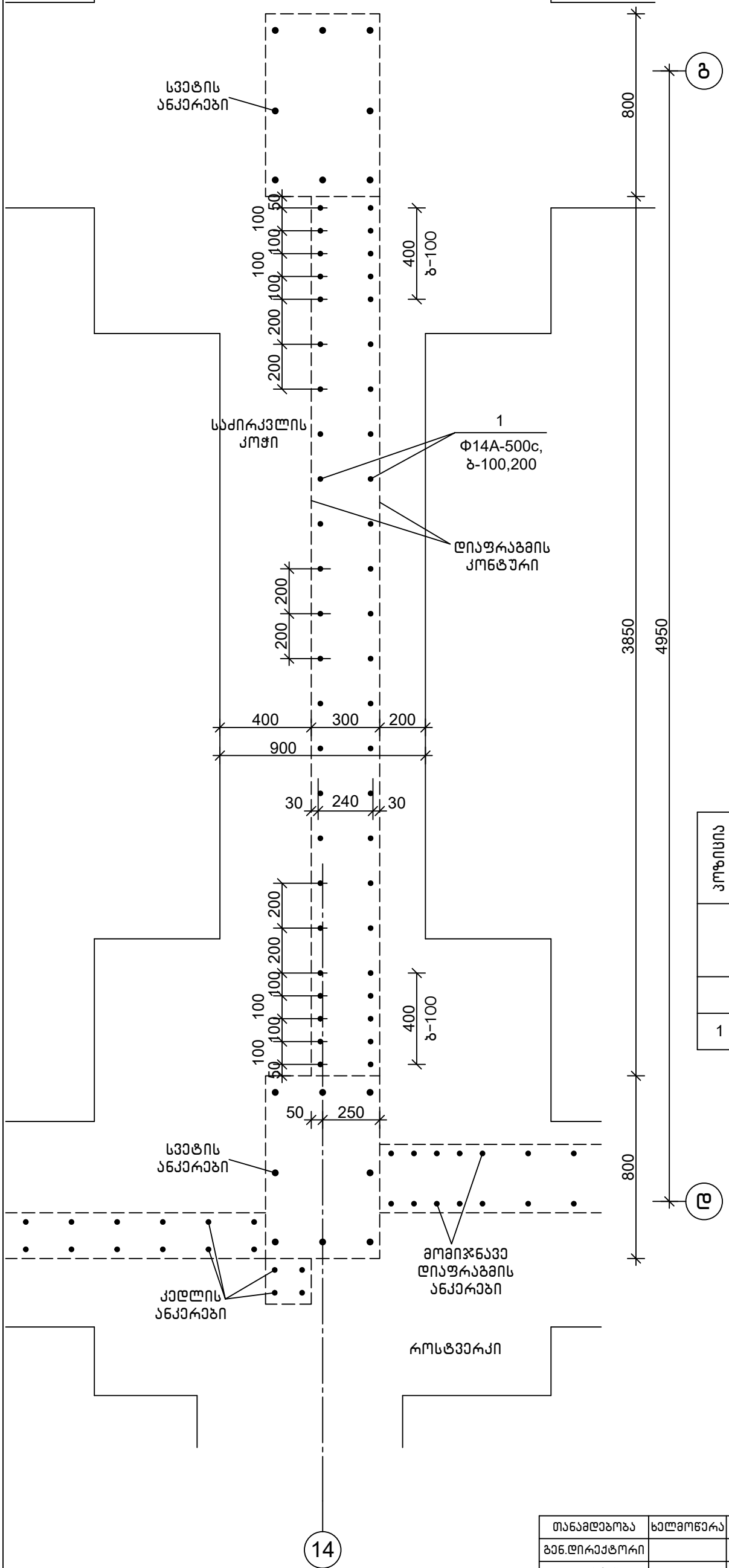

1–1
მ1:20

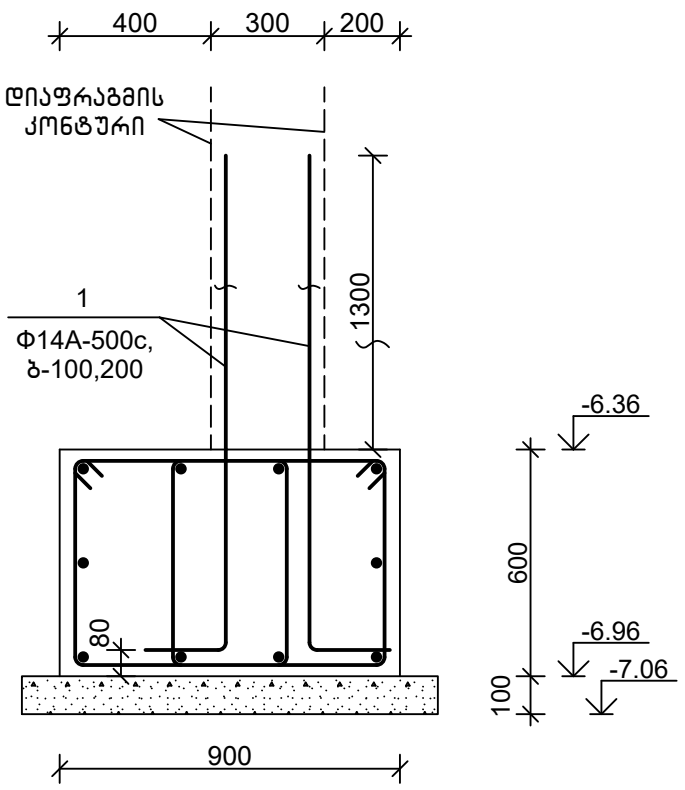

სპეციფიკაცია

პოზიცია	აღნიშვნა	დასახელება	რაოდ.	წონა, კგ
		დიაფრაგმის ანკერები დფა 7		
		დეტალები		
1		Φ14A-500c,ГОСТ 34028-2016, L=2000	48	2.42

დეტალების უწყისი

პოზ.	ესკიზი
1	1800 | 200

თანამდებობა	ხელმოწერა	გვარი	ქ. თბილისი, ვ. ნინუას ქ.3–8 მრავალბინიანი სახლის პროექტი	შ.პ.ს.	"მოწოლითჯგუფი"
გენ.დირექტორი		თ. მაისურაძე			
პრ.მთ.ინჟინერი		ზ.ჯულუხიძე			
კონსტრუქტორი		გ.დედალამაზიშვილი	კონსტრუქციული ნაწილი		
			დიაფრაგმის ანკერები დფა 7	სტადია	ფურც	მასშტ
				მ.პრ.	კ–61	1:20

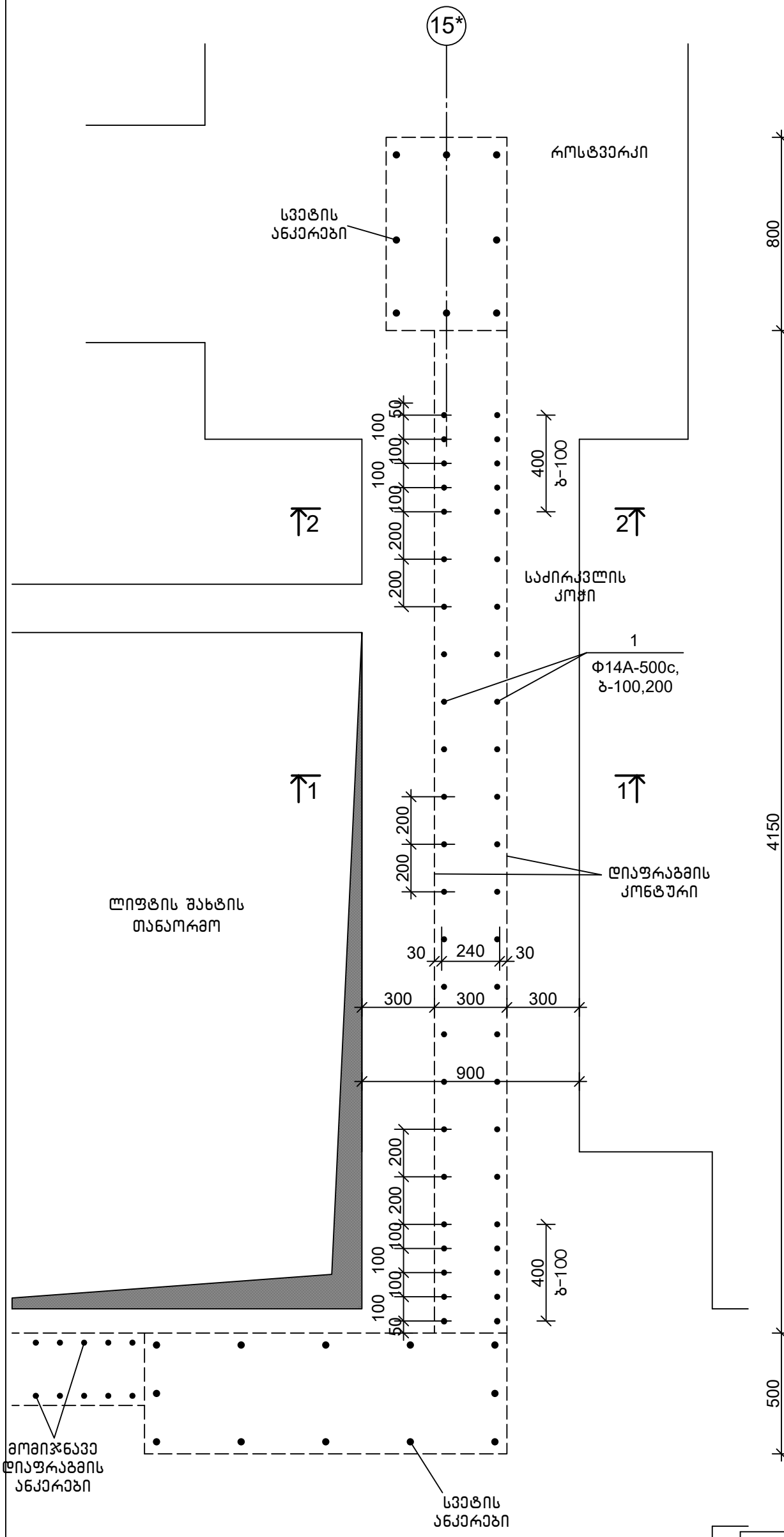

დიაფრაგმის ანკერები დფა 8
მ1:20

1–1
მ1:20

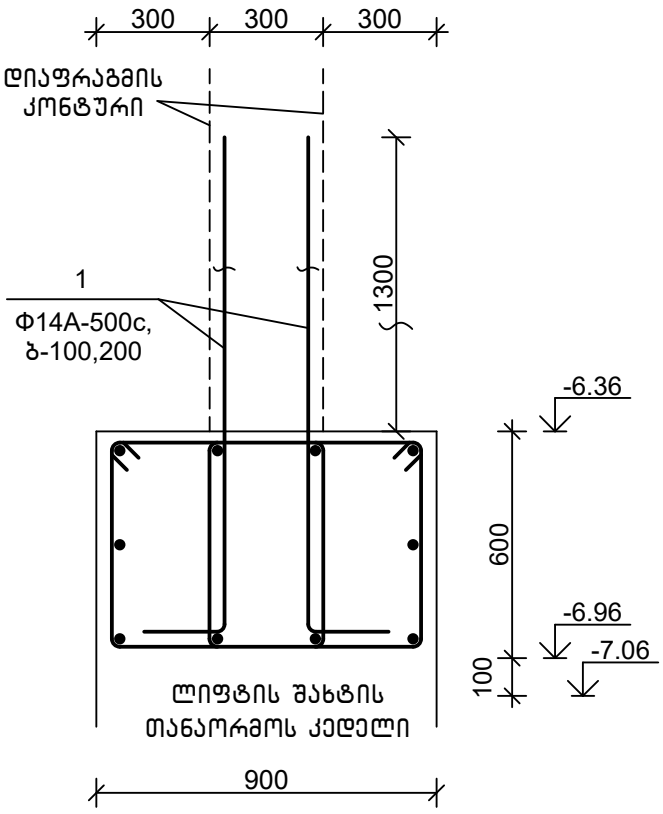

2–2
მ1:20

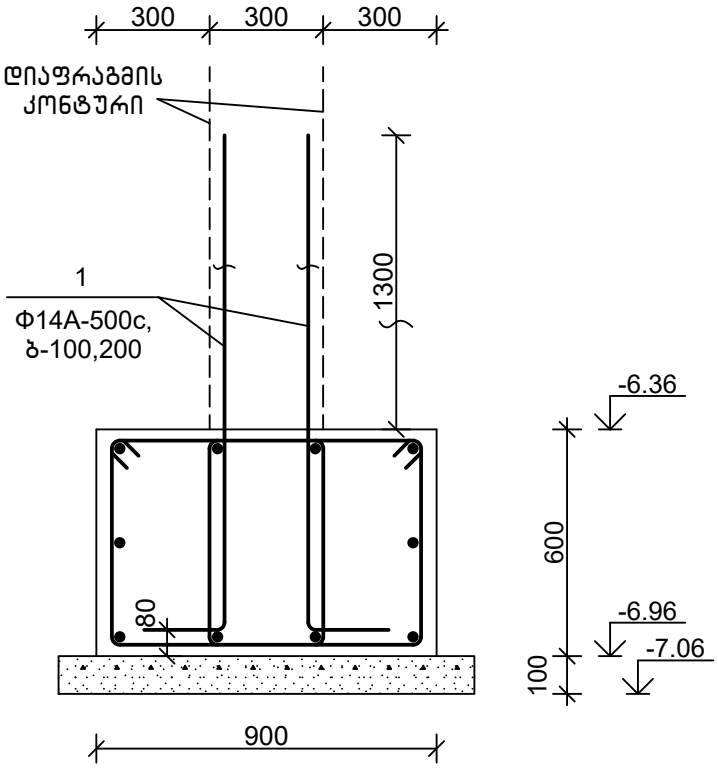

დეტალების უწყისი

პოზ.	ესკიზი
1	1800 / 200

სპეციფიკაცია

პოზიცია	აღნიშვნა	დასახელება	რაოდ.	წონა, კგ
		დიაფრაგმის ანკერები დფა 8		
		დეტალები		
1		Φ14A-500c,ГОСТ 34028-2016, L=2000	48	2.42

თანამდებობა	ხელმოწერა	გვარი	ქ. თბილისი, ვ. ნინუას ქ.3–8 მრავალბინიანი საცხ.სახლის პროექტი	შ.პ.ს.	"მონოლითმჯგუფი"
გენ.დირექტორი		თ. მაისურაძე			
პრ.მთ.ინჟინერი		ზ.ჯულუხიძე			
კონსტრუქტორი		გ.დედალამაზიშვილი	კონსტრუქციული ნაწილი		
			დიაფრაგმის ანკერები დფა 8	სტადია	ფურც	მასშტ
				მ.პრ.	კ–62	1:20

დიაფრაგმის ანკერები დფა 9
მ1:20

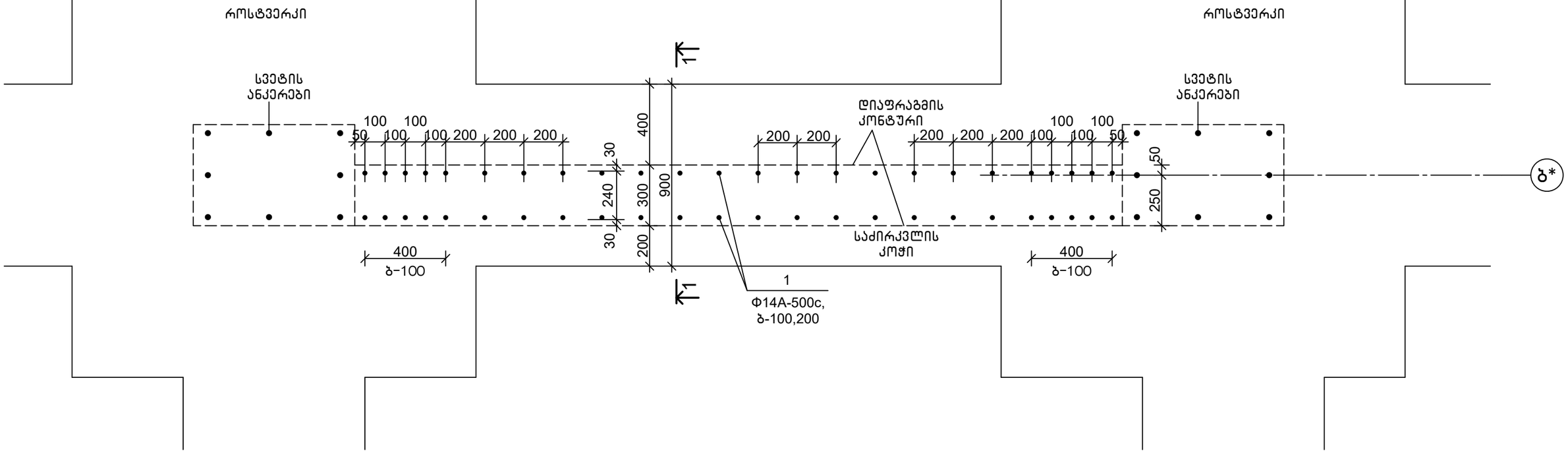

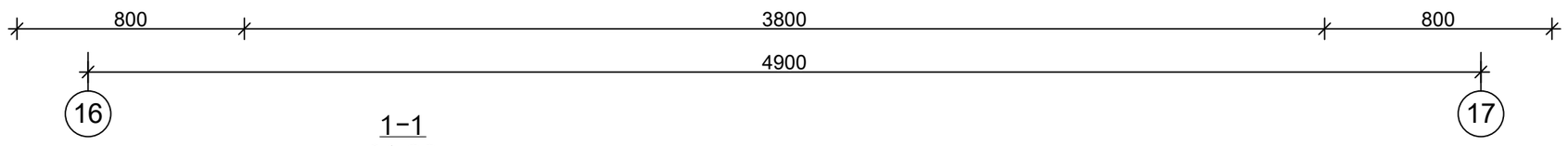

1-1
მ1:20

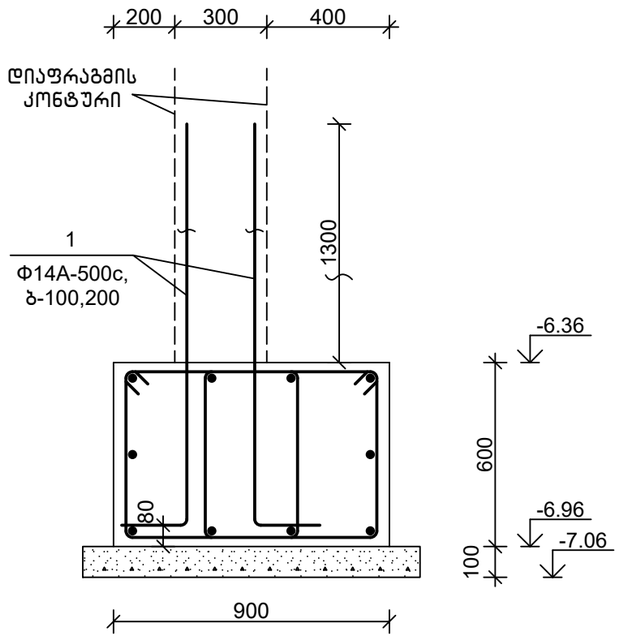

დეტალების უწყისი

პოზ.	ესკიზი
1	1800 200

სპეციფიკაცია

პოზიცია	აღნიშვნა	დასახელება	რაოდ.	წონა, კგ
		დიაფრაგმის ანკერები დფა 9		
		დეტალები		
1		Φ14A-500c,ГОСТ 34028-2016, L=2000	50	2.42

თანამდებობა	ხელმოწერა	გვარი	ქ. თბილისი, ვ. ნინუას ქ.3-8 მრავალბინიანი სასხ.სახლის პროექტი	შ.პ.ს.	"მონოლითშგუფი"
გენ.დირექტორი		თ. მაისურაძე			
პრ.მთ.ინჟინერი		ზ.ჯულუხიძე			
კონსტრუქტორი		გ.დედალამაზიშვილი	კონსტრუქციული ნაწილი		
			დიაფრაგმის ანკერები დფა 9	სტადია	ფურც	მასშტ
				მ.პრ.	კ-63	1:20

დიაფრაგმის ანკერები დფა 10
მ1:20

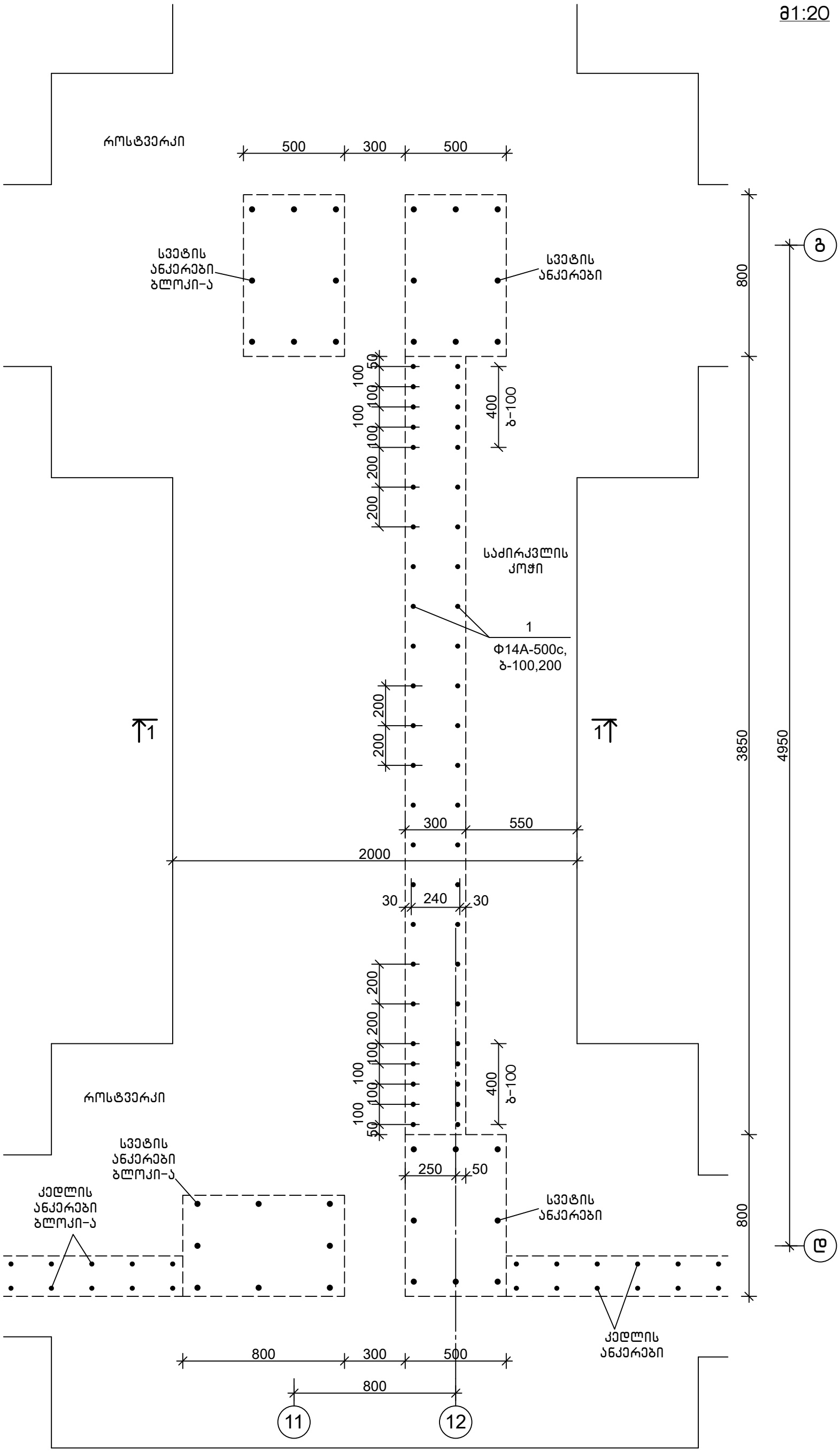

თანამდებობა	ხელმოწერა	გვარი	ქ. თბილისი, ვ. ნინუას ქ.3-8 მრავალბინიანი სასხ.სახლის პროექტი	შ.პ.ს.	"მონოლითმჯგუფი"
გენ.დირექტორი		თ. მაისურაძე			
პრ.მთ.ინჟინერი		ზ.ჯულუხიძე			
კონსტრუქტორი		გ.დედალამაზიშვილი	კონსტრუქციული ნაწილი		
			დიაფრაგმის ანკერები დფა 10	სტადია	ფურც	მასშტ
				მ.პრ.	კ-64	1:20

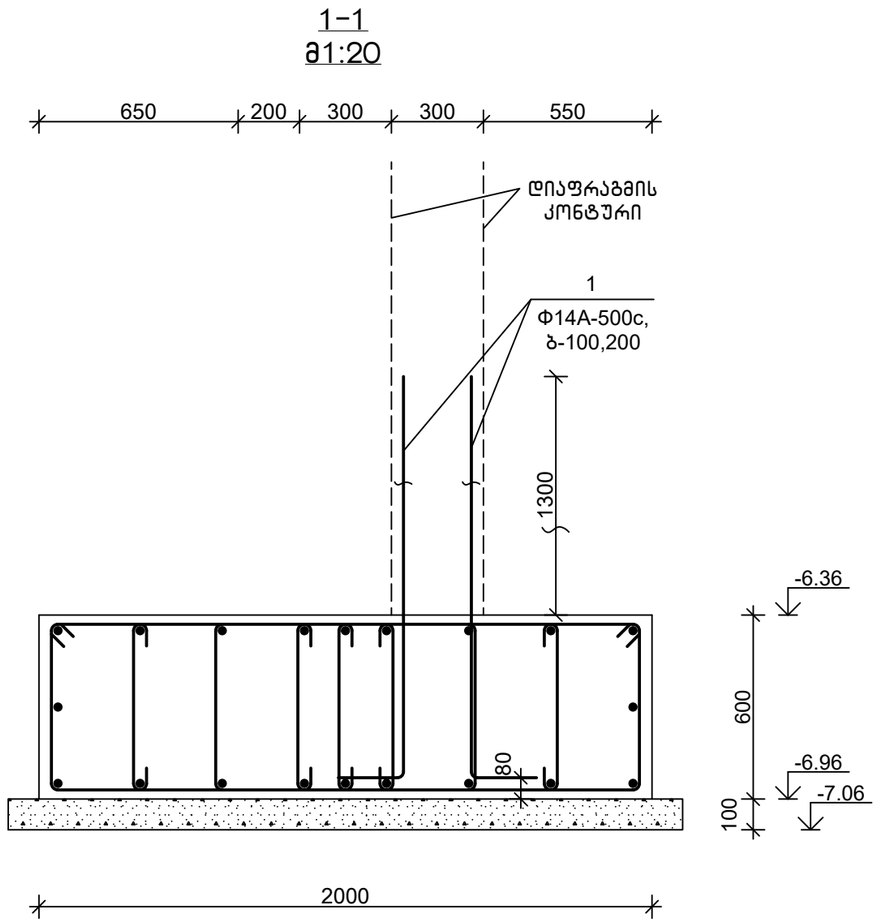

სპეციფიკაცია

პოზიცია	აღნიშვნა	დასახელება	რაოდ.	წონა, კგ	შენიშვნა
		დიაფრაგმის ანკერები დფა 10			
		დეტალები			
1		Φ14A-500c,ГОСТ 34028-2016, L=2000	48	2.42	

დეტალების უწყისი

პოზ.	ესკიზი
1	1800 | 200

თანამდებობა	ხელმოწერა	გვარი	ქ. თბილისი, ვ. ნინუას ქ.3-8 მრავალბინიანი სახლის პროექტი	მ.პ.ს.	"მონოლითმშენი"
გენ.დირექტორი		თ. მაისურაძე			
პრ.მთ.ინჟინერი		ზ.ჯულუხიძე			
კონსტრუქტორი		გ.დედალამაზიშვილი	კონსტრუქციული ნაწილი		
			დიაფრაგმის ანკერები დფა 10 (გაგრძელება)	სტადია	ფურც	მასშტ
				მ.პრ.	კ-65	1:20

დიაფრაგმის ანკერები დფა 11
მ1:20

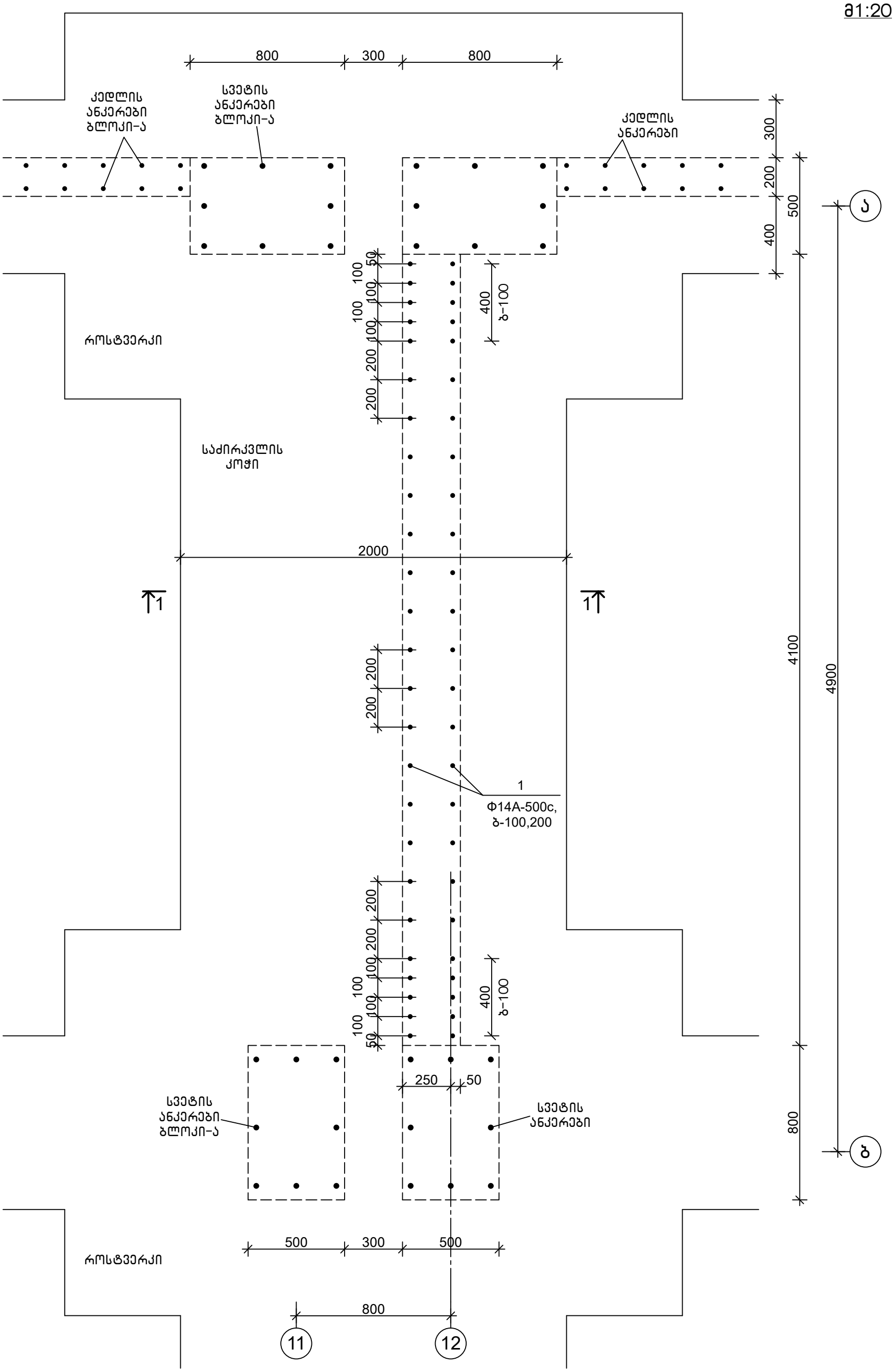

თანამდებობა	ხელმოწერა	გვარი	ქ. თბილისი, ვ. ნინუას ქ.3-8 მრავალბინიანი სასხ.სახლის პროექტი	შ.პ.ს. "მონოლითმშენი"
გენ.დირექტორი		თ. მაისურაძე		
პრ.მთ.ინჟინერი		ზ.ჯულუხიძე		
კონსტრუქტორი		გ.დედალამაზიშვილი	კონსტრუქციული ნაწილი	
			დიაფრაგმის ანკერები დფა 11	სტადია: მ.პრ. ფურც: კ-66 მასშტ: 1:20

1–1
მ1:20

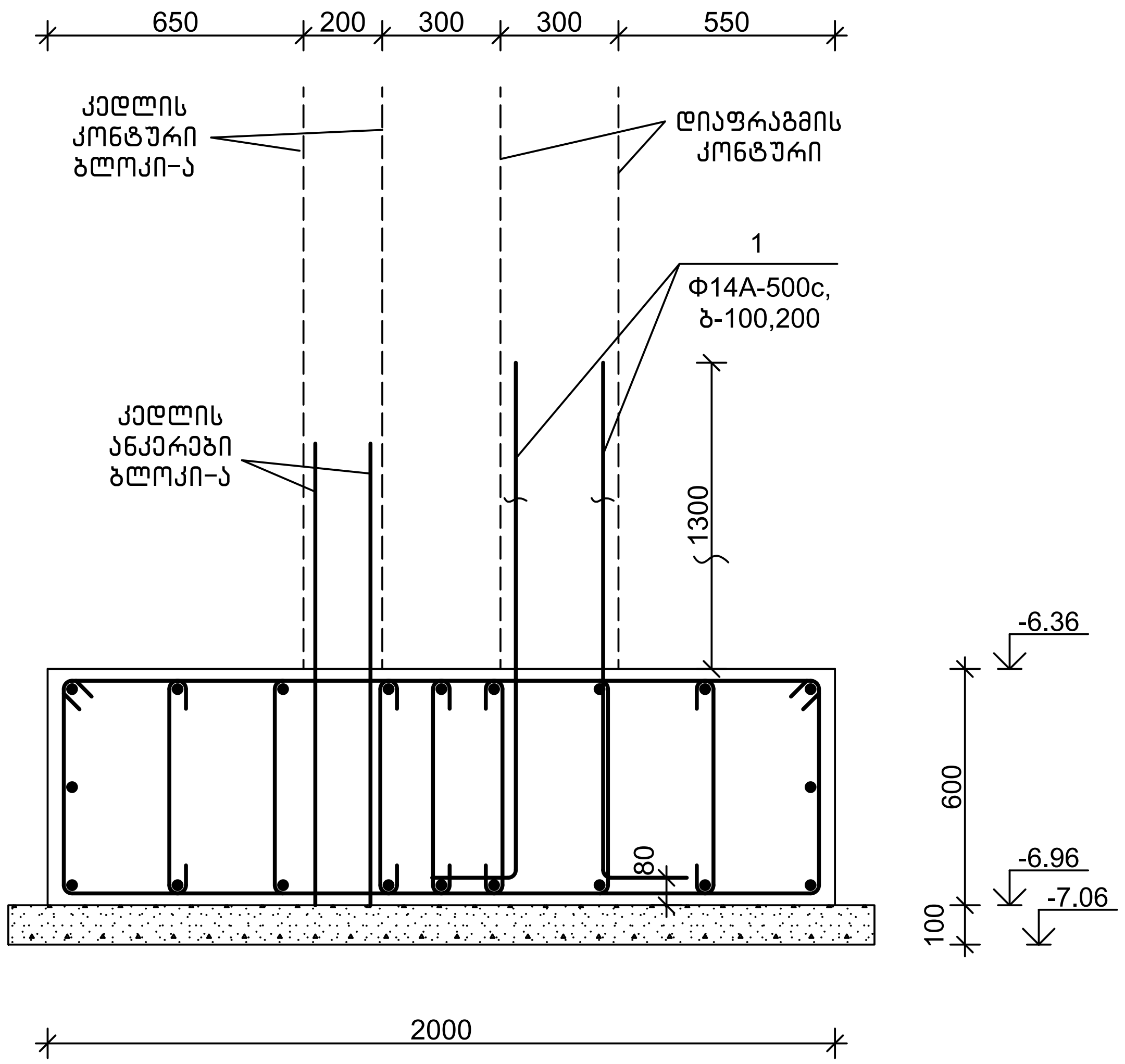

სპეციფიკაცია

პოზიცია	აღნიშვნა	დასახელება	რაოდ.	წონა, კგ	შენიშვნა
		დიაფრაგმის ანკერები დფა 11			
		დეტალები			
1		Φ14A-500c,ГОСТ 34028-2016, L=2000	50	2.42	

დეტალების უწყისი

პოზ.	ესკიზი
1	1800 200

თანამდებობა	ხელმოწერა	გვარი	ქ. თბილისი, ვ. ნინუას ქ.3–8 მრავალბინიანი საცხ.სახლის პროექტი	შ.პ.ს. "მონოლითჯგუფი"	
გენ.დირექტორი		თ. მაისურაძე			
პრ.მთ.ინჟინერი		ზ.ჯულუხიძე			
კონსტრუქტორი		გ.დედალამაზიშვილი	კონსტრუქციული ნაწილი		
			დიაფრაგმის ანკერები დფა 11 (გაგრძელება)	სტადია	ფურც	მასშტ
				მ.პრ.	კ–67	1:20

კედლის ანკერები კდა 1 მ1:20

ღერძი "მ"

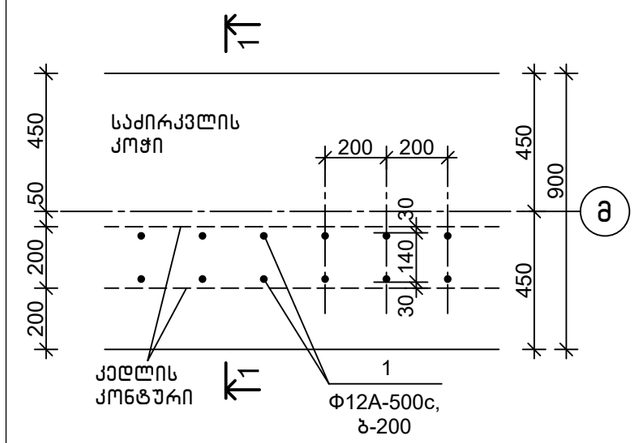

1-1
მ1:20

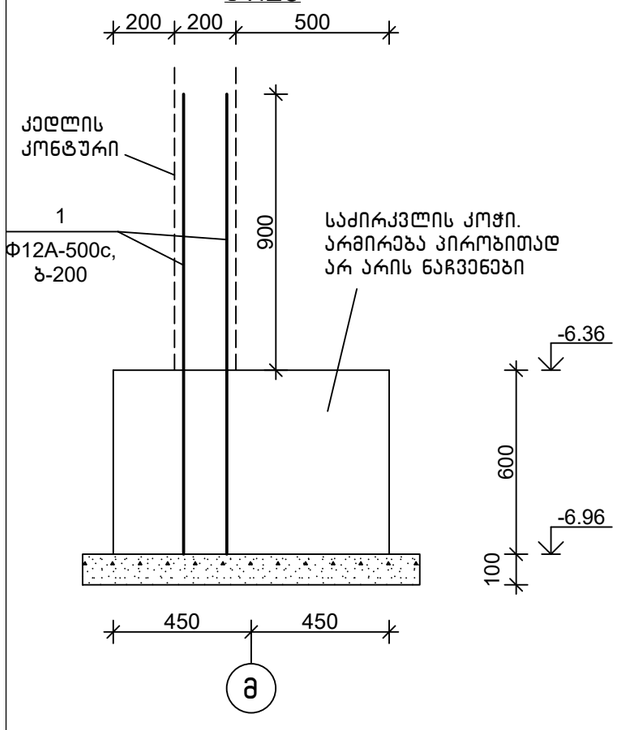

ღერძი "14", "დ"

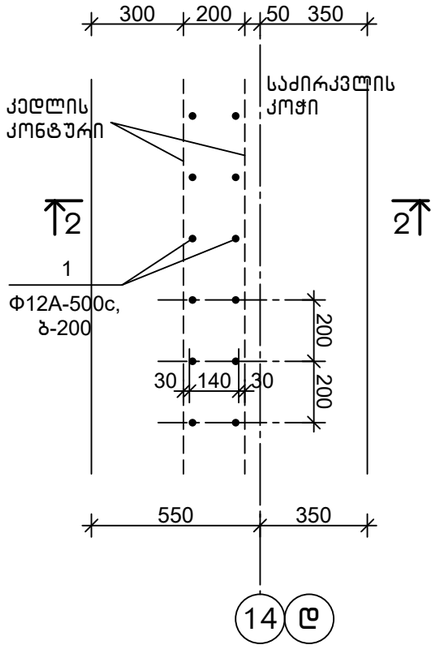

2-2
მ1:20

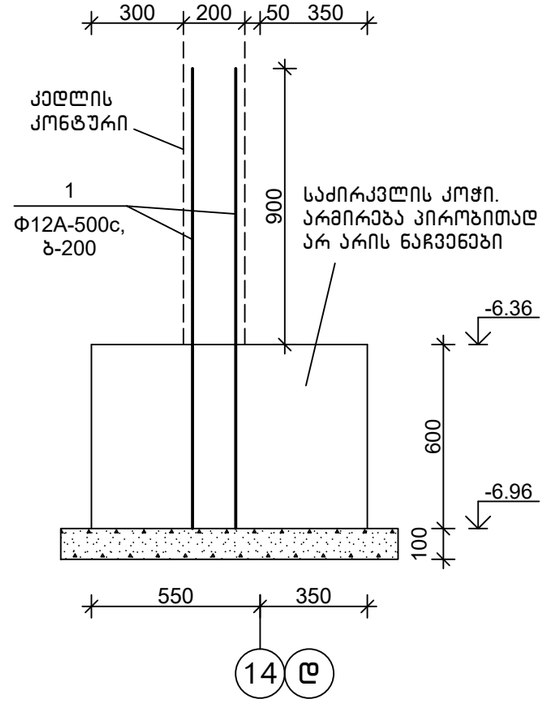

ღერძი "17", "17*"

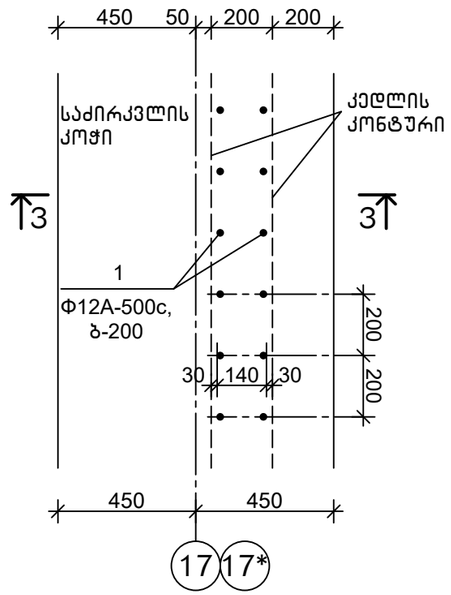

3-3
მ1:20

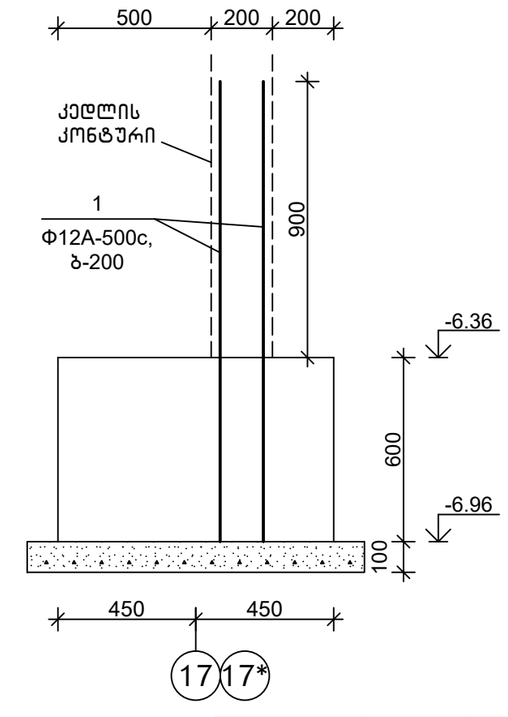

ღერძი "ა"

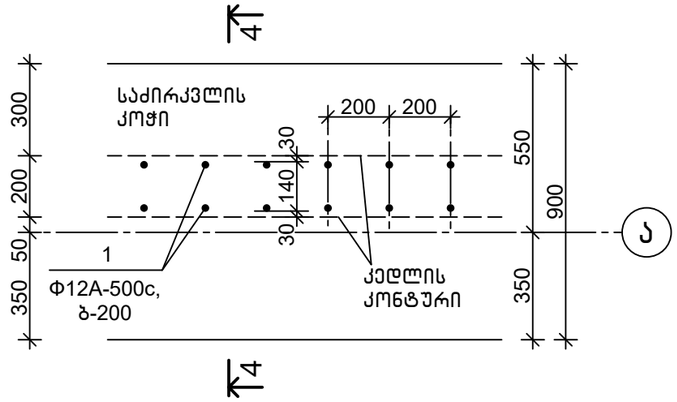

4-4
მ1:20

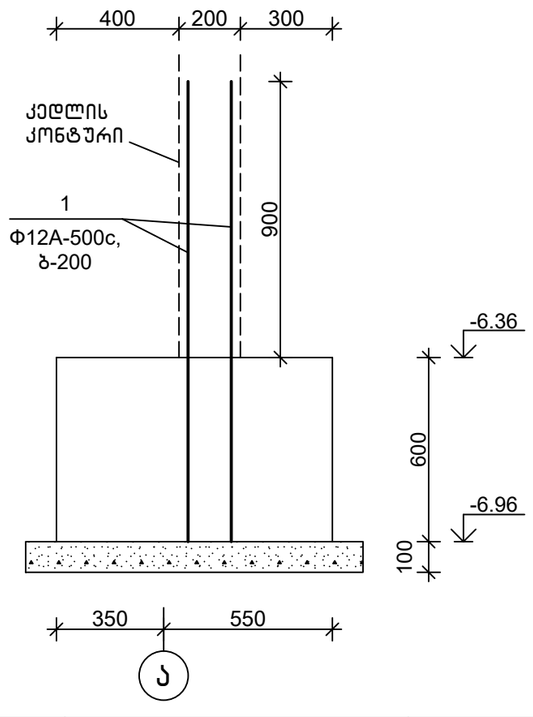

თანამდებობა	ხელმოწერა	გვარი	ქ. თბილისი, ვ. ნინუას ქ.3-8 მრავალბინიანი სახლის პროექტი	შ.პ.ს.	"მოწოლითჯგუფი"
გენ.დირექტორი		თ. მაისურაძე			
პრ.მთ.ინჟინერი		ზ.ჯულუხიძე			
კონსტრუქტორი		გ.დედალამაზიშვილი	კონსტრუქციული ნაწილი		
			კედლის ანკერები კდა 1	სტადია	ფურც	მასშტ
				მ.პრ.	კ-68	1:20

ფრაგმენტი 1 მ1:20

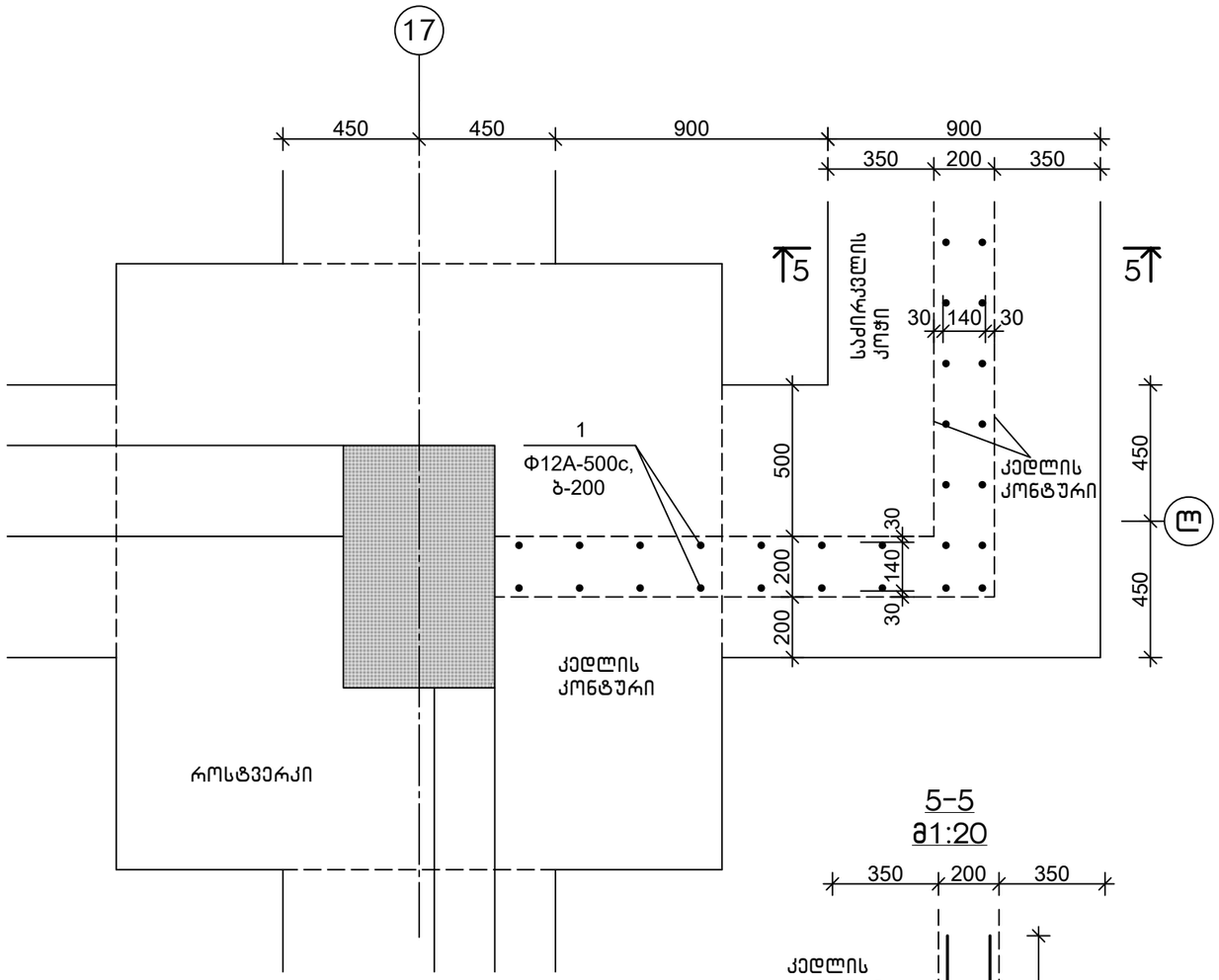

ფრაგმენტი 2 მ1:20

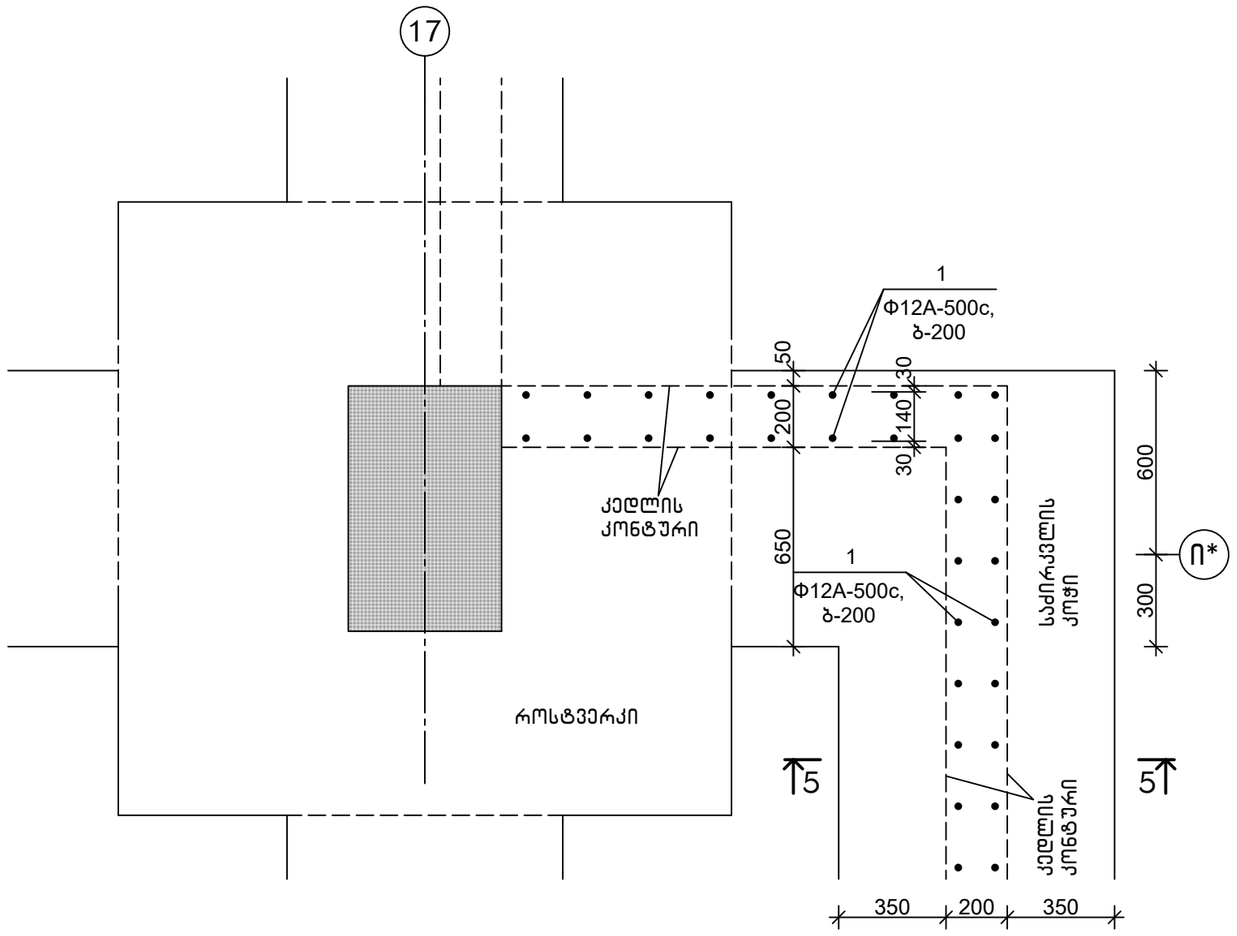

5-5
მ1:20

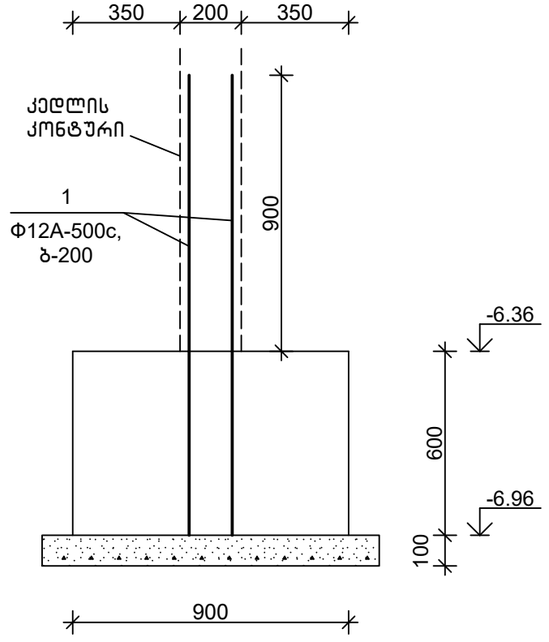

თანამდებობა	ხელმოწერა	გვარი	ქ. თბილისი, ვ. ნინუას ქ.3-8 მრავალბინიანი სახლის პროექტი	შ.პ.ს.	"მონოლითშენგეგმარება"
გენ.დირექტორი		თ. მაისურაძე			
პრ.მთ.ინჟინერი		ზ.ჯულუხიძე			
კონსტრუქტორი		გ.დედალამაზიშვილი	კონსტრუქციული ნაწილი		
			კედლის ანკერები კდა 1 (გაბარძელება)	სტადია	ფურც	მასშტ
				მ.პრ.	კ-69	1:20

ფრაგმენტი 3 მ1:20

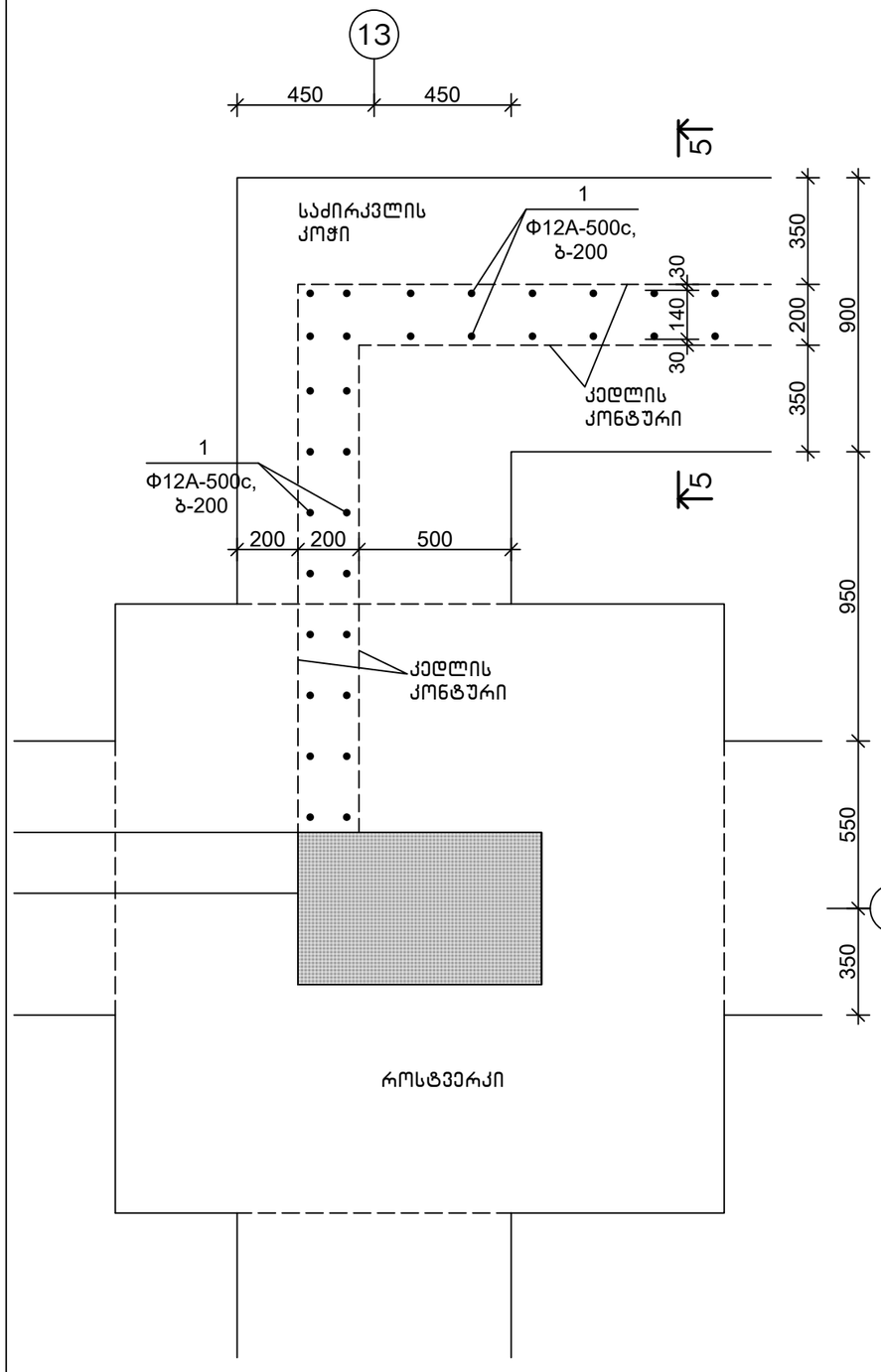

5–5 მ1:20

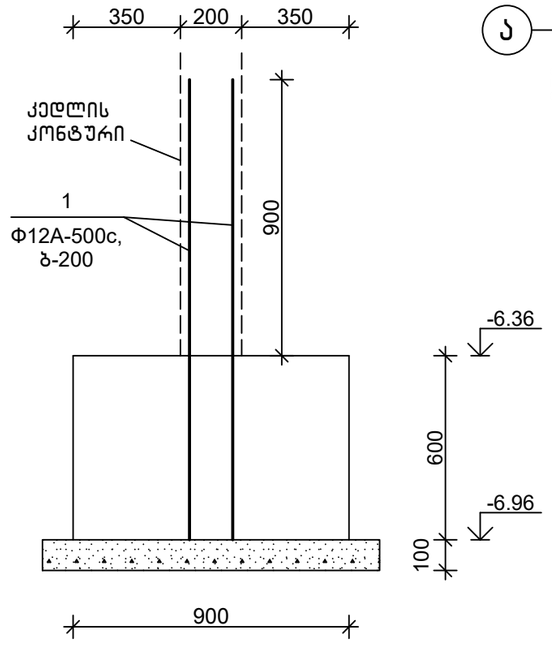

ფრაგმენტი 4 მ1:20

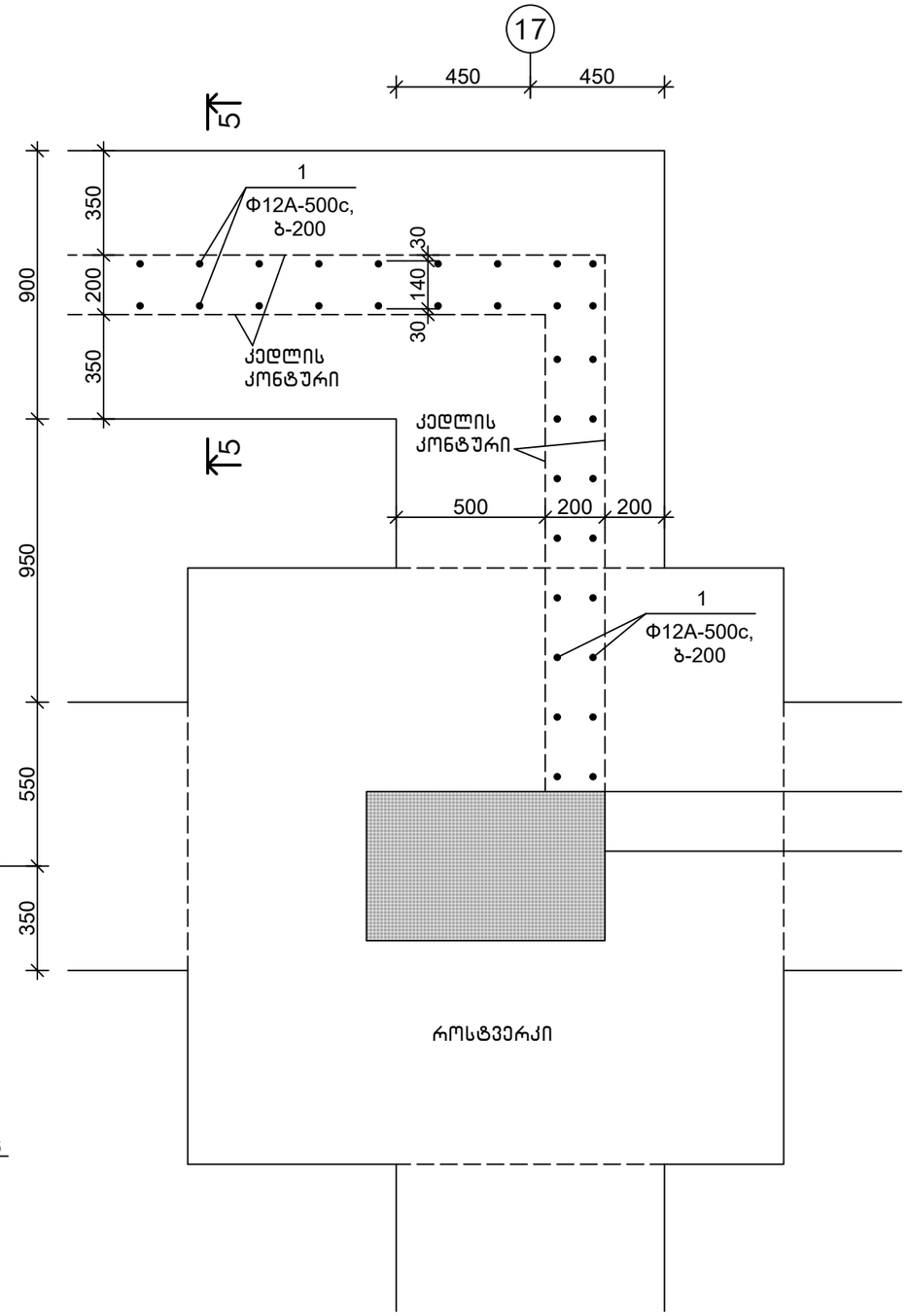

თანამდებობა	ხელმოწერა	გვარი	ქ. თბილისი, ვ. ნინუას ქ.3–8 მრავალბინიანი სახლის პროექტი	შ.პ.ს.	"მონოლითმშენი"
გენ.დირექტორი		თ. მაისურაძე			
პრ.მთ.ინჟინერი		ზ.ჯულუხიძე			
კონსტრუქტორი		გ.დედალამაზიშვილი	კონსტრუქციული ნაწილი		
			კედლის ანკერები კდა 1 (გაბარძელება)	სტადია	ფურც	მასშტ
				მ.პრ.	კ–70	1:20

კედლის ანკერები კდა 2 მ1:20

ღერძი “14“, “დ“

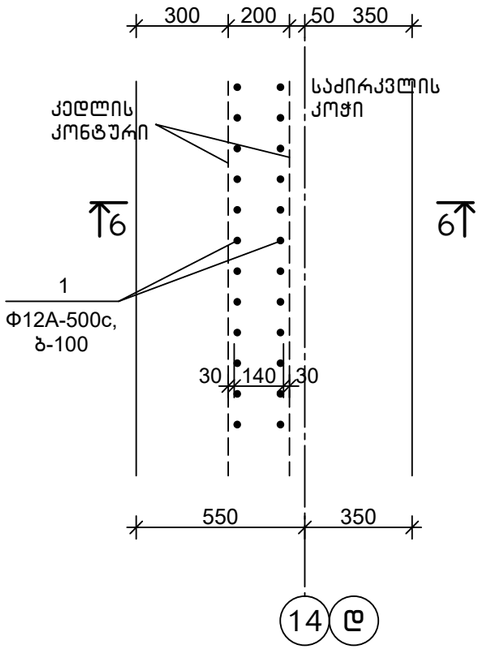

6-6
მ1:20

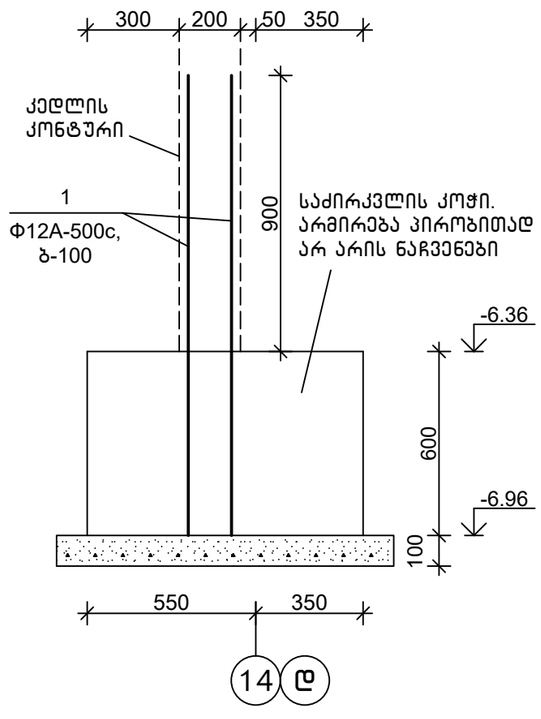

სპეციფიკაცია

პოზიცია	აღნიშვნა	დასახელება	რაოდ.	წონა, კგ	შენიშვნა
		კედლის ანკერები კდა 1,2			
		დეტალები			
1		Φ12A-500c,ГОСТ 34028-2016, L=1500	1630	1.34	

თანამდებობა	ხელმოწერა	გვარი	ქ. თბილისი, ვ. ნინუას ქ.3-8 მრავალბინიანი სასხ.სახლის პროექტი	შ.პ.ს.	“მონოლითმშენი“
გენ.დირექტორი		თ. მაისურაძე			
პრ.მთ.ინჟინერი		ზ.ჯულუხიძე			
კონსტრუქტორი		გ.დედალამაზიშვილი	კონსტრუქციული ნაწილი		
			კედლის ანკერები კდა 2	სტადია	ფურც	მასშტ
				მ.პრ.	კ-71	1:20

ბეტონის იატაკის გეგმა -6,26 ნიშ-ზე მ1:200

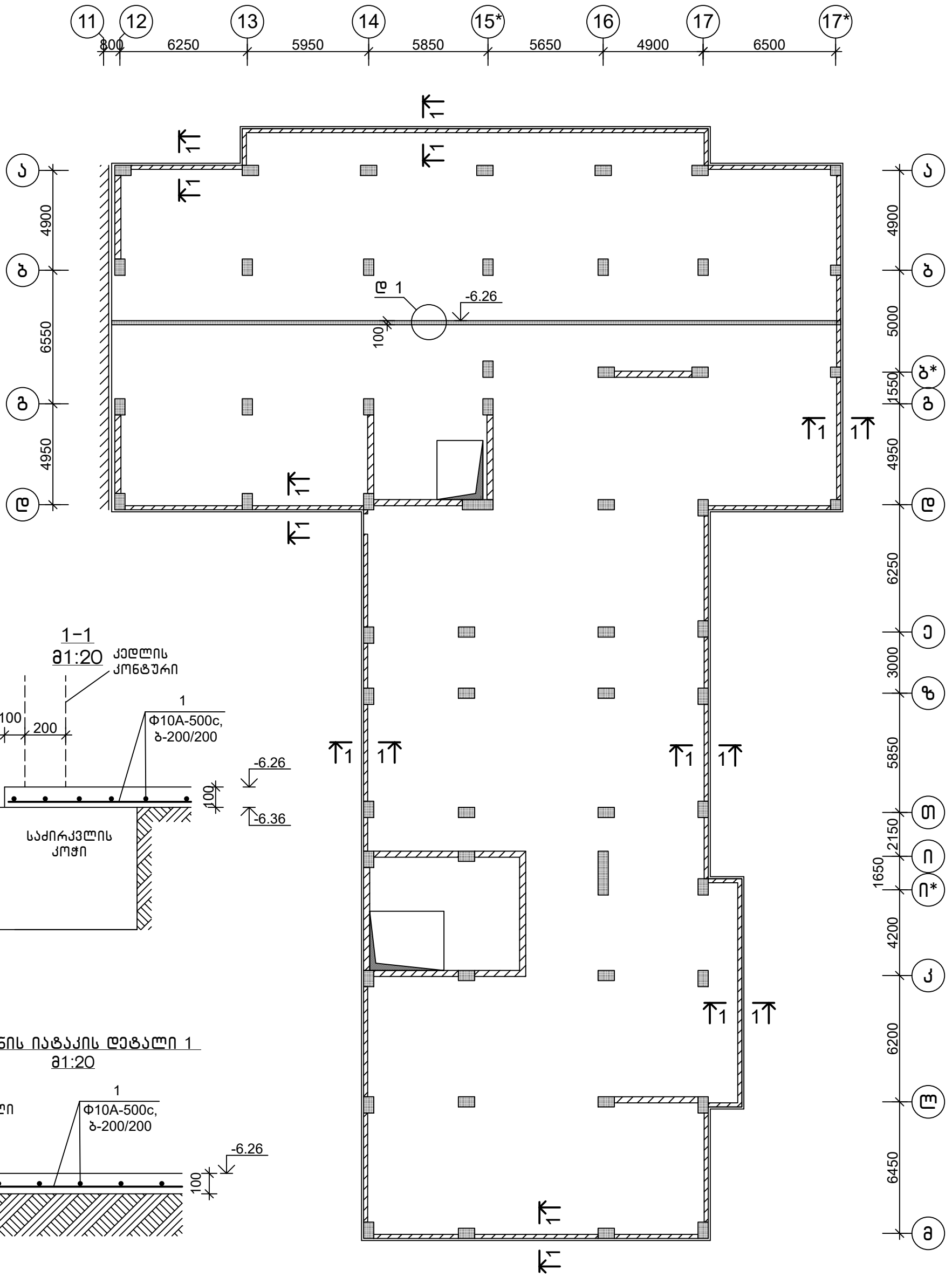
11
12
13
14
15*
16
17
17*
800
6250
5950
5850
5650
4900
6500
ა
ბ
გ
დ
4900
6550
4950
1
-6.26
100
1-1
1
1

მონოლითური კედლების გეგმა -6,26-დან -3,13 ნიშ-მდე 1:200

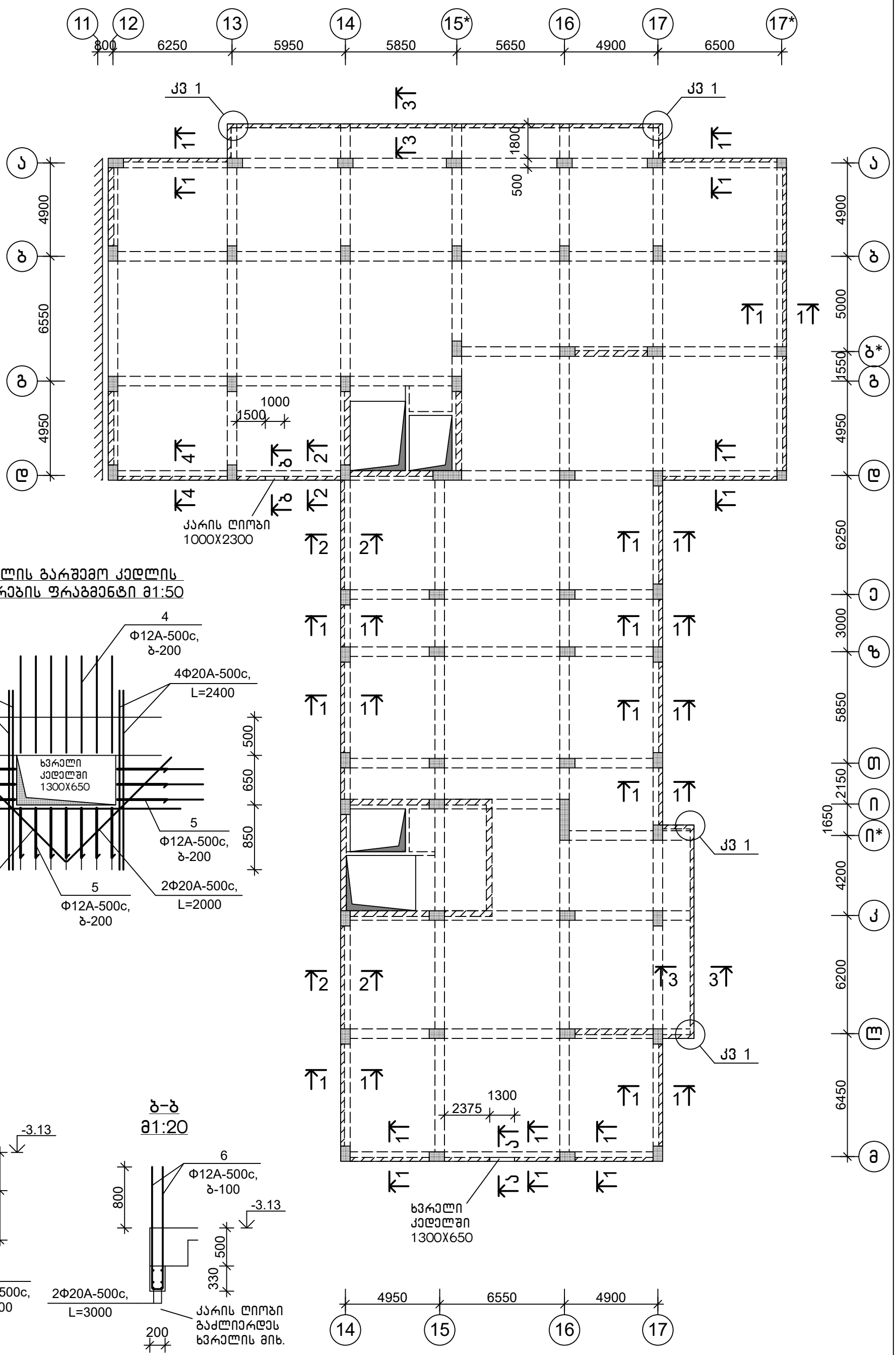

ხვრელის გარშემო კედლის არმირების ფრაგმენტი მ1:50

ა-ა მ1:50

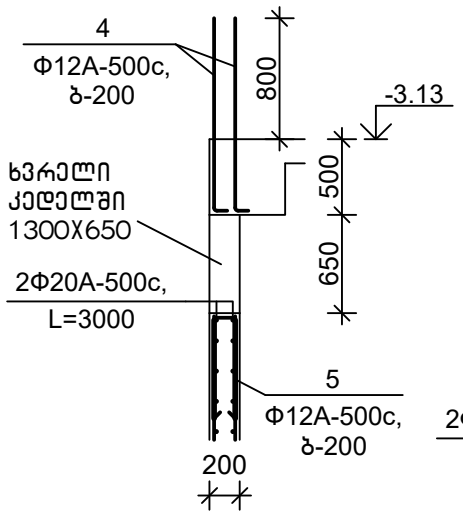

ბ-ბ მ1:20

შენიშვნა

1.ჭრილი 1-1; 2-2; 3-3 იხ.ფურც. კ-74

თანამდებობა	ხელმოწერა	გვარი	ქ. თბილისი, ვ. ნინუას ქ.3-8 მრავალბინიანი საცხ.სახლის პროექტი	შ.პ.ს.	"მონოლითმშენგუფი"
გენ.დირექტორი		თ. მაისურაძე			
პრ.მთ.ინჟინერი		ზ.ჯულუხიძე			
კონსტრუქტორი		გ.დედალამაზიშვილი	კონსტრუქციული ნაწილი		
			მონ. კედლების გეგმა -6,26 ნიშ-დან -3,13 ნიშ-მდე	სტადია	ფურც	მასშტ
				მ.პრ.	კ-73	1:200

1-1
მ1:20

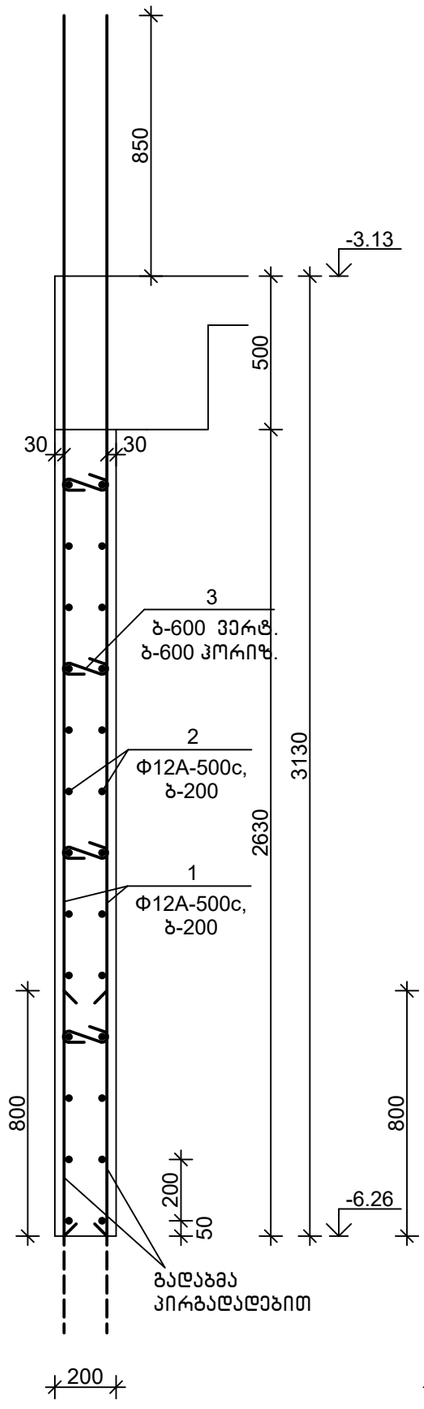

2-2
მ1:20

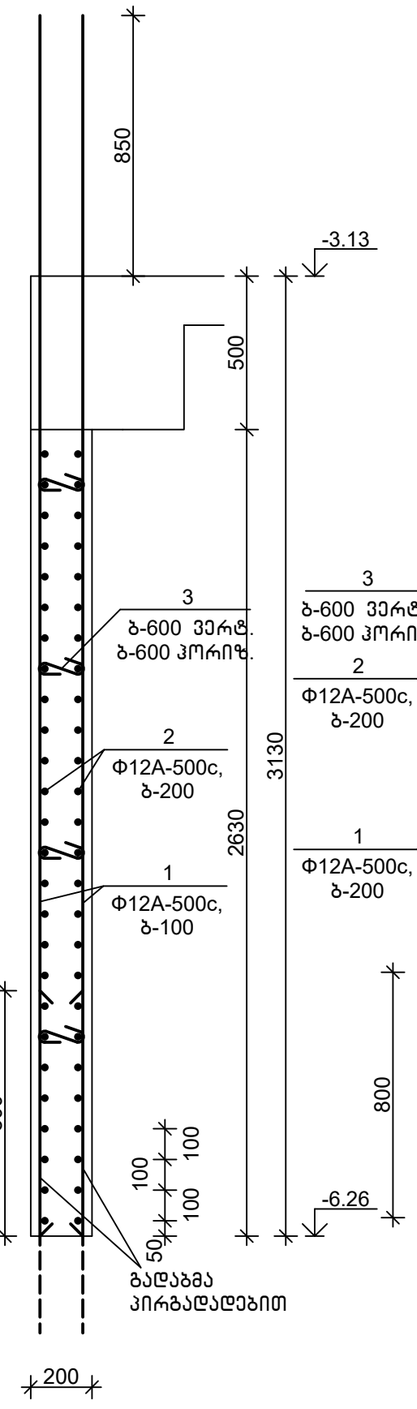

3-3
მ1:20

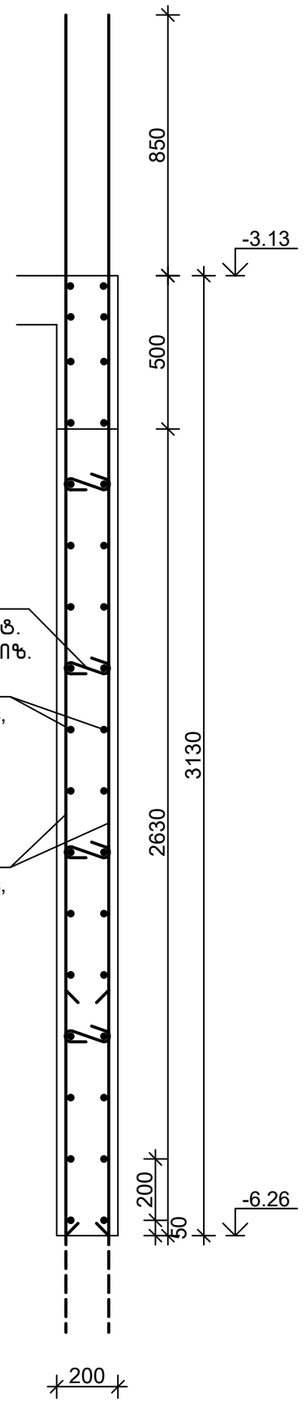

4-4
მ1:20

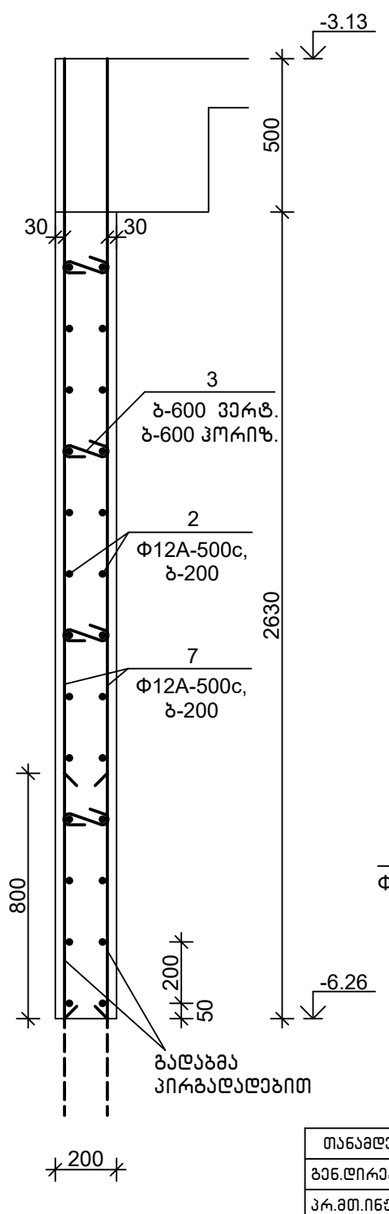

სპეციფიკაცია

პოზიცია	აღნიშვნა	დასახელება	რაოდ.	წონა, კგ	შენიშვნა
		მონოლითური კედლები -6.26 ნიშ-დან -3.13 ნიშ-მდე			
		დეტალები			
1		Φ12A-500c,ГОСТ 34028-2016, L=4000	1572	3.56	
2		Φ12A-500c,ГОСТ 34028-2016, L=5442 ბ.მ	—	4844	
3		Φ8A-500c, ГОСТ 34028-2016, L=360	848	0.15	
4		Φ12A-500c,ГОСТ 34028-2016, L=1500	14	1.34	
5		Φ12A-500c,ГОСТ 34028-2016, L=1500	90	1.34	
6		Φ12A-500c,ГОСТ 34028-2016, L=3400	11	3.03	
7		Φ12A-500c,ГОСТ 34028-2016, L=3100	58	2.76	
		მასალები			
		B30,W6 კლ.ბეტონი			75.7 მ³

კვანძი 1
მ1:20

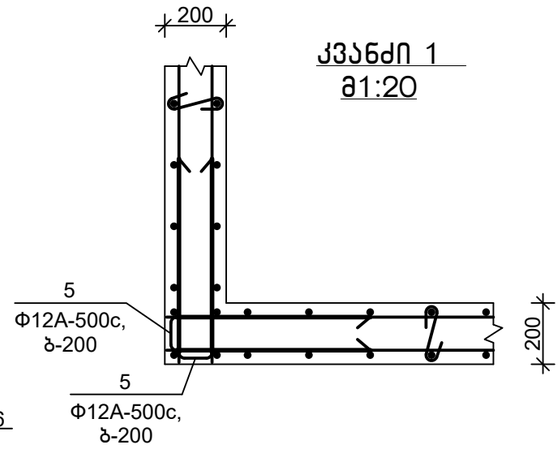

დეტალების უწყისი

პოზ.	ესკიზი
3	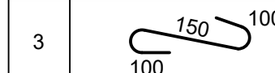
4	
5	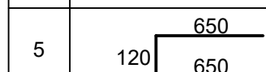
6	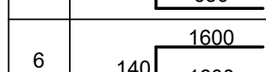

თანამდებობა	ხელმოწერა	გვარი	ქ. თბილისი, ვ. ნინუას ქ.3-8 მრავალბინიანი სასხ.სახლის პროექტი	შ.პ.ს.	"მონოლითპროექტი"
გენ.დირექტორი		თ. მაისურაძე			
პრ.მთ.ინჟინერი		ზ.ჯულუხიძე			
კონსტრუქტორი		გ.დედალამაზიშვილი	კონსტრუქციული ნაწილი		
			მონ. კედლების ჭრილი 1-1 ÷ 4-4	სტადია	ფურც	მასშტ
				მ.პრ.	კ-74	1:20

მონოლითური კედლების გეგმა -3,13-დან 0,00 ნიშ-მდე 1:200

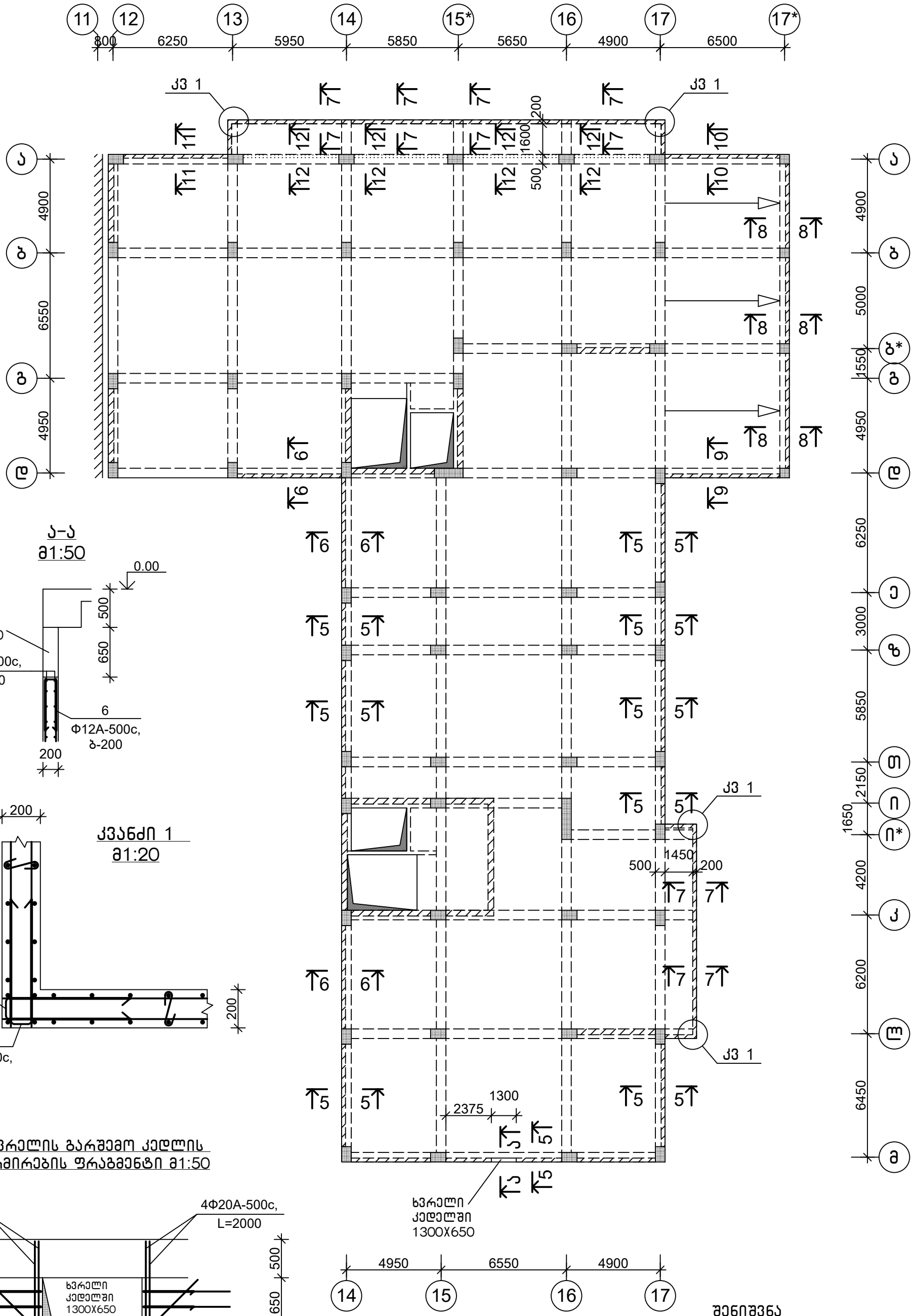

შენიშვნა

1.ჭრილი 5-5÷12-12 იხ.ფურც. კ-76,77

თანამდებობა	ხელმოწერა	გვარი	ქ. თბილისი, ვ. ნინუას ქ.3-8 მრავალბინიანი სახლის პროექტი	შ.პ.ს.	"მონოლითმშენი"
გენ.დირექტორი		თ. მაისურაძე			
პრ.მთ.ინჟინერი		ზ.ჯულუხიძე			
კონსტრუქტორი		გ.დედალამაზიშვილი	კონსტრუქციული ნაწილი		
			მონ. კედლების გეგმა -3,13 ნიშ-დან 0,00 ნიშ-მდე	სტადია	ფურც	მასშტ
				მ.პრ.	კ-75	1:200

5-5
მ1:20

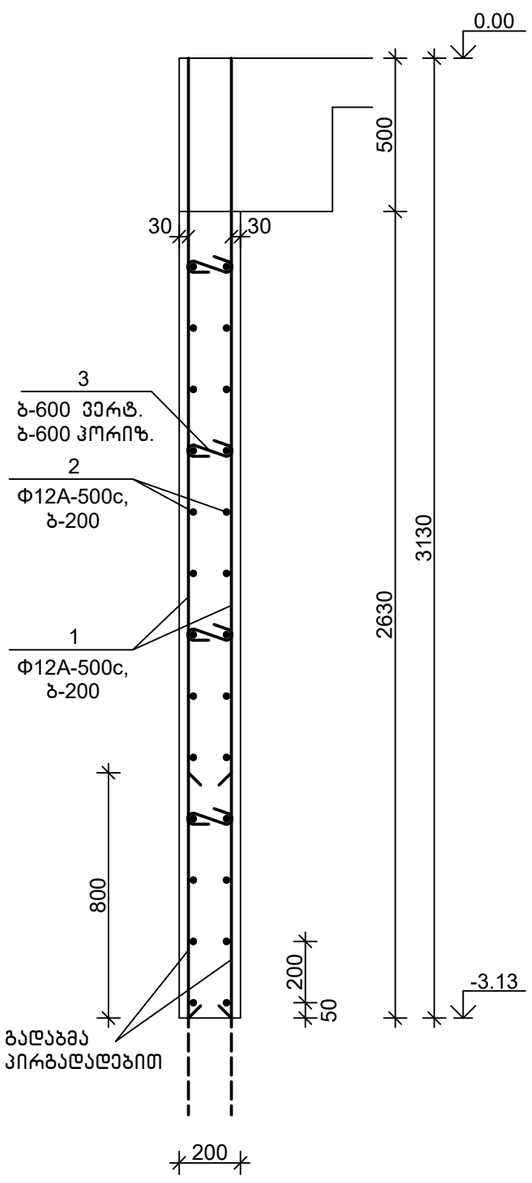

6-6
მ1:20

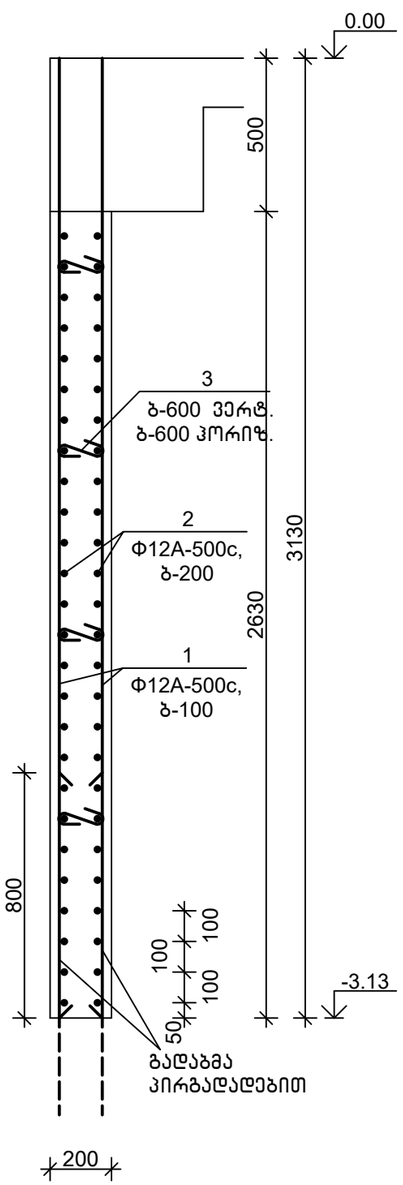

7-7
მ1:20

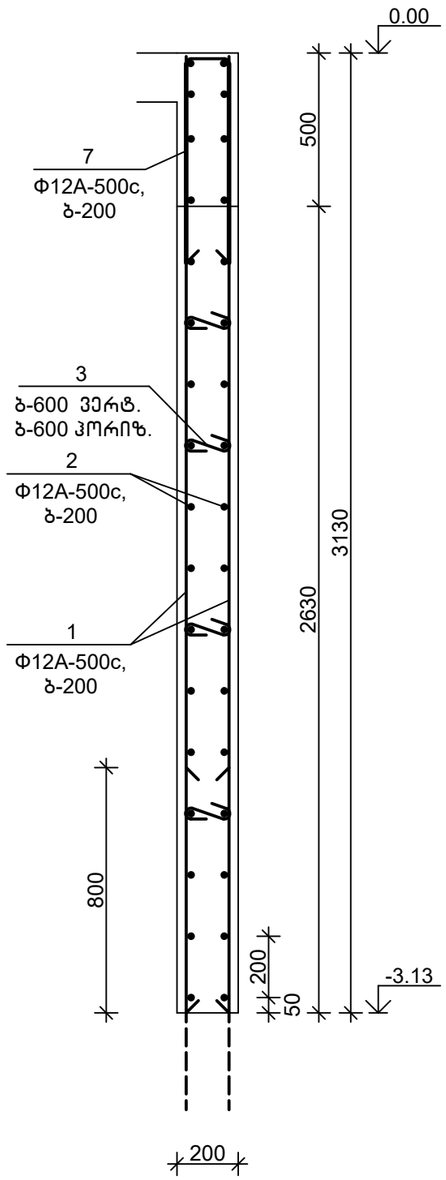

8-8
მ1:20

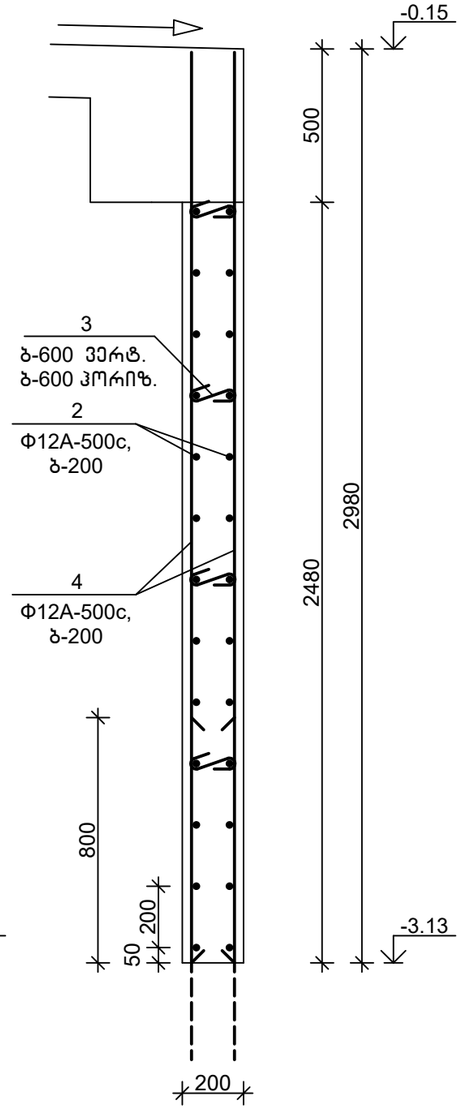

9-9
მ1:20

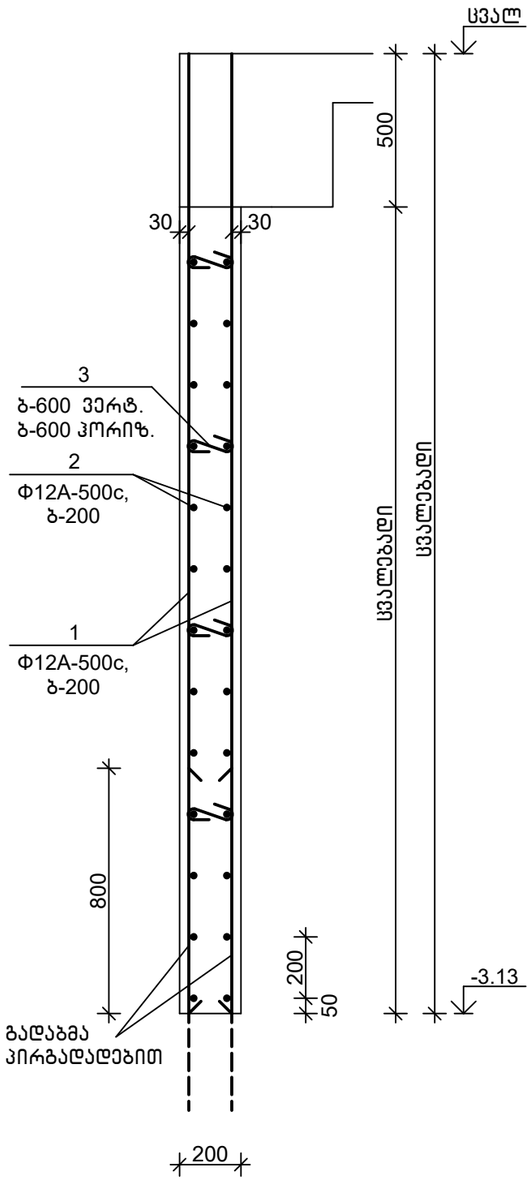

თანამდებობა	ხელმოწერა	გვარი	ქ. თბილისი, ვ. ნინუას ქ.3-8 მრავალბინიანი საცხ.სახლის პროექტი	შ.პ.ს.	"მონოლითშგუფი"
გენ.დირექტორი		თ. მაისურაძე			
პრ.მთ.ინჟინერი		ზ.ჯულუხიძე			
კონსტრუქტორი		გ.დედალამაზიშვილი	კონსტრუქციული ნაწილი		
			მონ. კედლების ჭრილი 5-5 ÷ 9-9	სტადია	ფურც	მასშტ
				მ.პრ.	კ-76	1:20

10-10
მ1:20

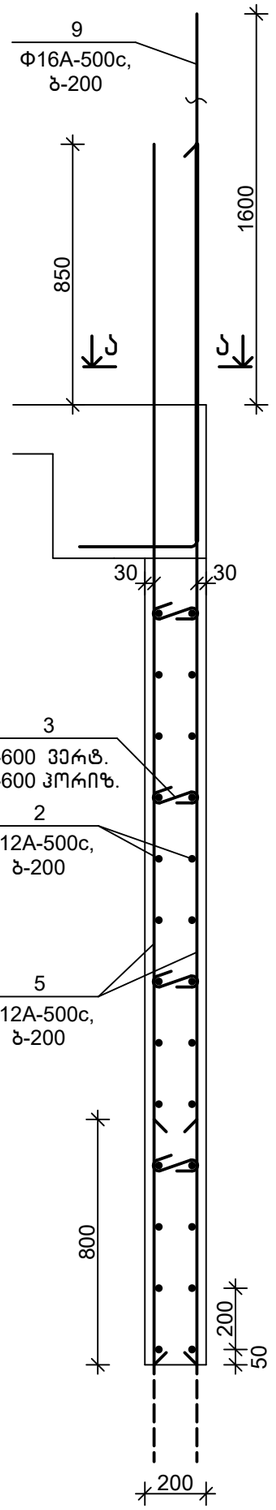

ხედი ა-ა
მ1:20

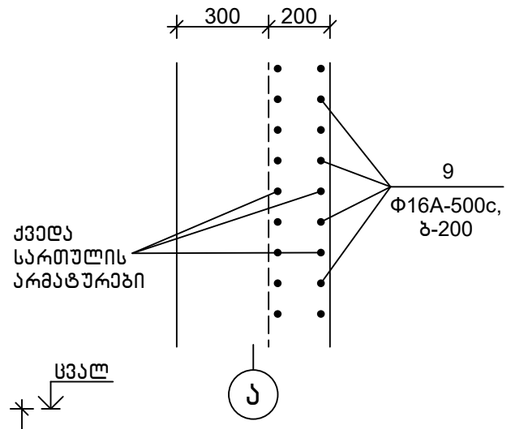

11-11
მ1:20

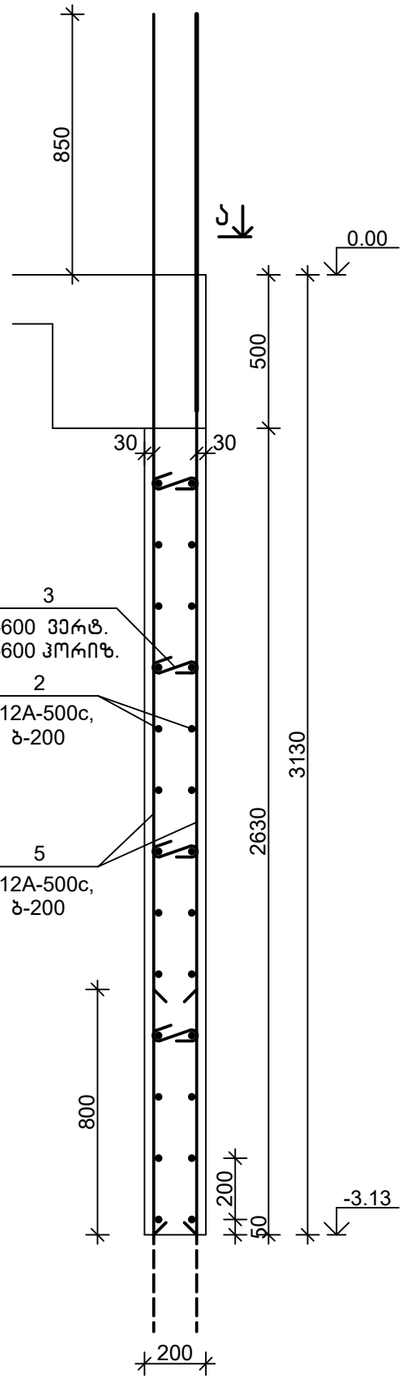

12-12
მ1:20

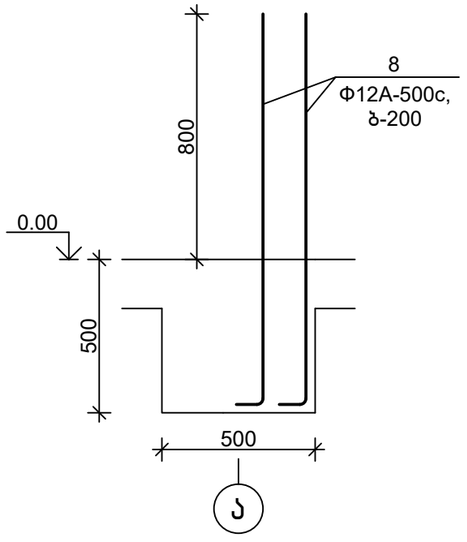

სპეციფიკაცია

პოზიცია	აღნიშვნა	დასახელება	რაოდ.	წონა, კგ	შენიშვნა
		მონოლითური კედლები -3,13 ნიშ-დან 0,00 ნიშ-მდე			
		დეტალები			
1		Ф12A-500c,ГОСТ 34028-2016, L=3100	1300	2.76	
2		Ф12A-500c,ГОСТ 34028-2016, L=5218 გ.მ	—	4644	
3		Ф8A-500c, ГОСТ 34028-2016, L=360	776	0.15	
4		Ф12A-500c,ГОСТ 34028-2016, L=2950	154	2.63	
5		Ф12A-500c,ГОСТ 34028-2016, L=4000	118	3.56	
6		Ф12A-500c,ГОСТ 34028-2016, L=1500	65	1.34	
7		Ф12A-500c,ГОСТ 34028-2016, L=1500	165	1.34	
8		Ф12A-500c,ГОСТ 34028-2016, L=1500	190	1.34	
9		Ф16A-500c,ГОСТ 34028-2016, L=2400	64	3.80	
		მასალები			
		B30,W6 კლ.ბეტონი			72.6 მ³

დეტალების უწყისი

პოზ.	ესკიზი
3	150, 100, 100
6	650, 120, 650
7	650, 140, 650
8	1300, 200
9	2000, 400

თანამდებობა	ხელმოწერა	გვარი	ქ. თბილისი, ვ. ნინუას ქ.3-8 მრავალბინიანი სასხ.სახლის პროექტი	ს.პ.ს.	"მონოლითჯგუფი"
გენ.დირექტორი		თ. მაისურაძე			
პრ.მთ.ინჟინერი		ზ.ჯულუხიძე			
კონსტრუქტორი		გ.დედალამაზიშვილი	კონსტრუქციული ნაწილი		
			მონ. კედლების ჭრილი 10-10 ÷ 12-12	სტადია	ფურც	მასშტ
				მ.პრ.	კ-77	1:20

მონოლითური კედლების გეგმა 0,00-დან 4,30 ნიშ-მდე 1:200

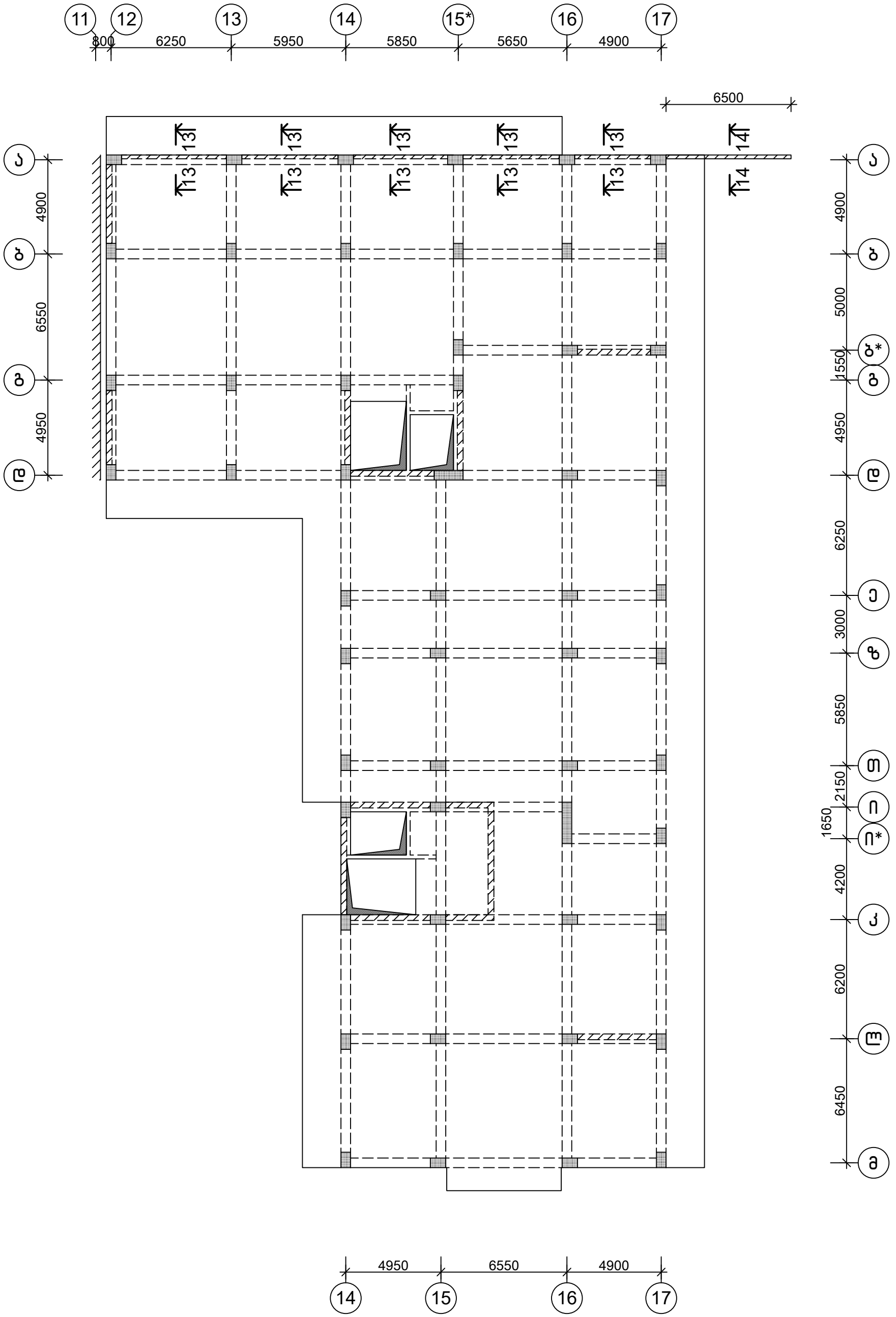

შენიშვნა

1.ჭრილი 13-13; 14-14 იხ.ფურც. კ-79

თანამდებობა	ხელმოწერა	გვარი	ქ. თბილისი, ვ. ნინუას ქ.3-8 მრავალბინიანი საცხ.სახლის პროექტი	შ.პ.ს.	"მონოლითპროექტი"
გენ.დირექტორი		თ. მაისურაძე			
პრ.მთ.ინჟინერი		ზ.ჯულუხიძე			
კონსტრუქტორი		გ.დედალამაზიშვილი	კონსტრუქციული ნაწილი		
			მონ. კედლების გეგმა 0,00 ნიშ-დან 4,30 ნიშ-მდე	სტადია	ფურც	მასშტ
				მ.პრ.	კ-78	1:200

13-13
მ1:20

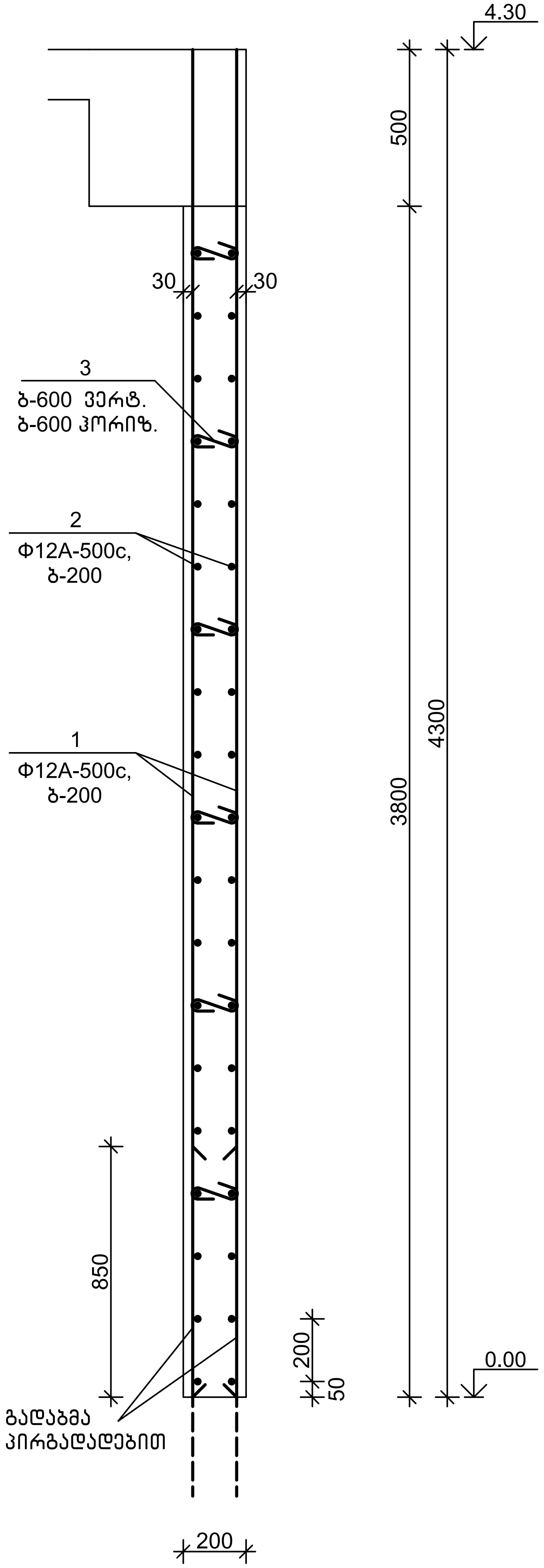

14-14
მ1:20

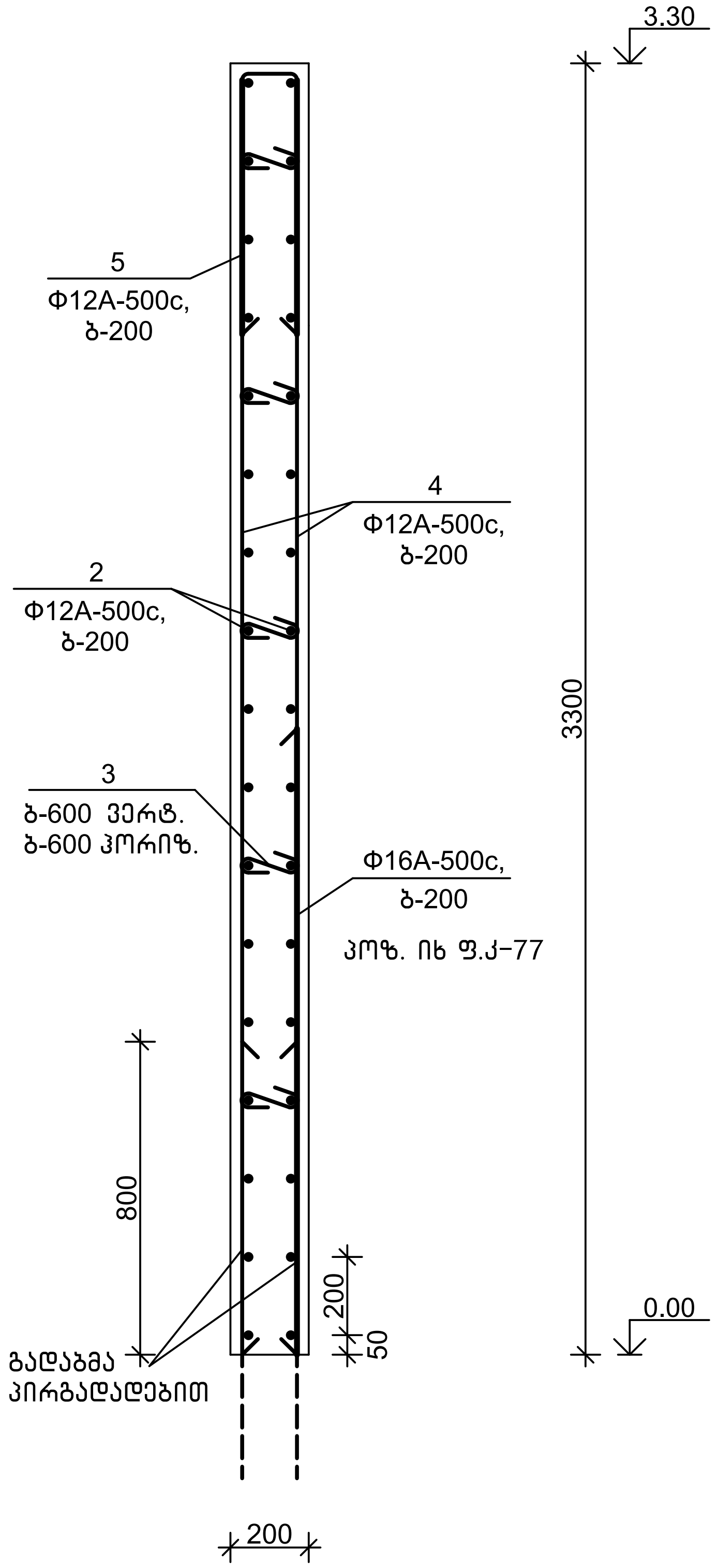

სპეციფიკაცია

პოზიცია	აღნიშვნა	დასახელება	რაოდ.	წონა, კგ	შენიშვნა
		მონოლითური კედლები 0,00 ნიშ-დან 4,30 ნიშ-მდე			
		დეტალები			
1		Φ12A-500c,ГОСТ 34028-2016, L=4270	246	3.80	
2		Φ12A-500c,ГОСТ 34028-2016, L=1406 გ.მ	—	1252	
3		Φ8A-500c, ГОСТ 34028-2016, L=360	284	0.15	
4		Φ12A-500c,ГОСТ 34028-2016, L=3270	66	2.91	
5		Φ12A-500c,ГОСТ 34028-2016, L=1500	33	1.34	
		მასალები			
		B30,W6 კლ.ბეტონი			22.8 მ^3

დეტალების უწყისი

პოზ.	ესკიზი
3	150; 100; 100
5	650; 140; 650

თანამდებობა	ხელმოწერა	გვარი	ქ. თბილისი, ვ. ნინუას ქ.3-8 მრავალბინიანი საცხ.სახლის პროექტი	შ.პ.ს. "მონოლითჯგუფი"		
გენ.დირექტორი		თ. მაისურაძე				
არ.მთ.ინჟინერი		ზ.ჯულუხიძე				
კონსტრუქტორი		გ.დედალამაზიშვილი	კონსტრუქციული ნაწილი			
			მონ. კედლების ჭრილი 13-13; 14-14	სტადია	ფურც	მასშტ
				მ.პრ.	კ-79	1:20

გადახურვის გეგმა -3,13 ნიშ-ზე
(საყალიბო) 1:200

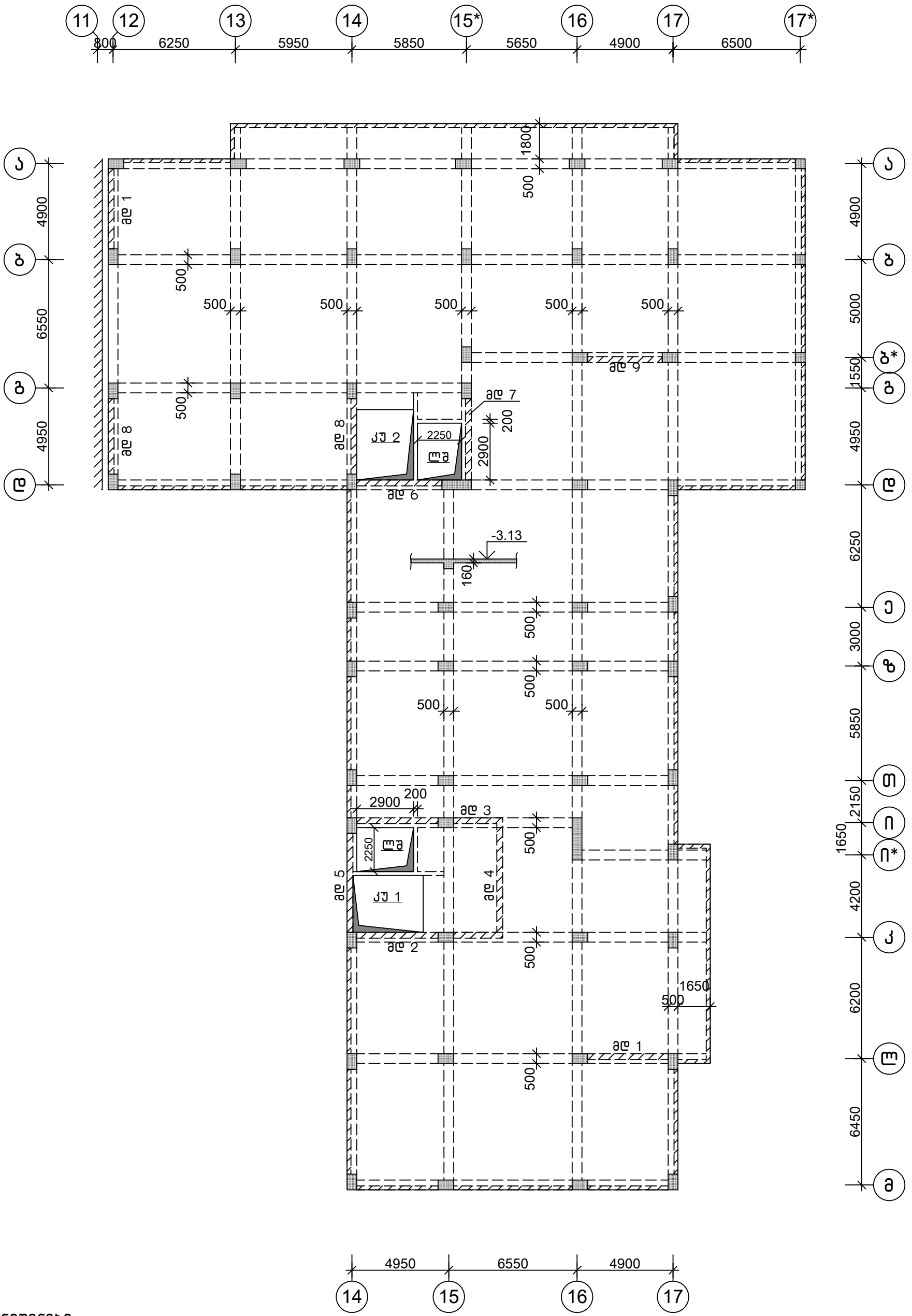

შენიშვნები

1.კიბის უჯრედი კუ 1 იხ.ფურც. კ-307
2.კიბის უჯრედი კუ 2 იხ.ფურც. კ-313
3.მონოლითური დიაფრაგმა მდ 1 ÷ 9

იხ.ფურც. კ-205 ÷ 208

თანამდებობა	ხელმოწერა	გვარი	ქ. თბილისი, ვ. ნინუას ქ.3-8 მრავალბინიანი საცხ.სახლის პროექტი	შ.პ.ს.	"მონოლითჯგუფი"
გენ.დირექტორი		თ. მაისურაძე			
პრ.მთ.ინჟინერი		ზ.ჯულუხიძე			
კონსტრუქტორი		გ.დედალამაზიშვილი	კონსტრუქციული ნაწილი		
			გადახურვის გეგმა -3,13 ნიშ-ზე (საყალიბო)	სტადია	ფურც	მასშტ
				მ.პრ.	კ-80	1:200

გადახურვის გეგმა -3,13 ნიშ-ზე
(ქვედა, ზედა ზონის ძირითადი არმირება) 1:200

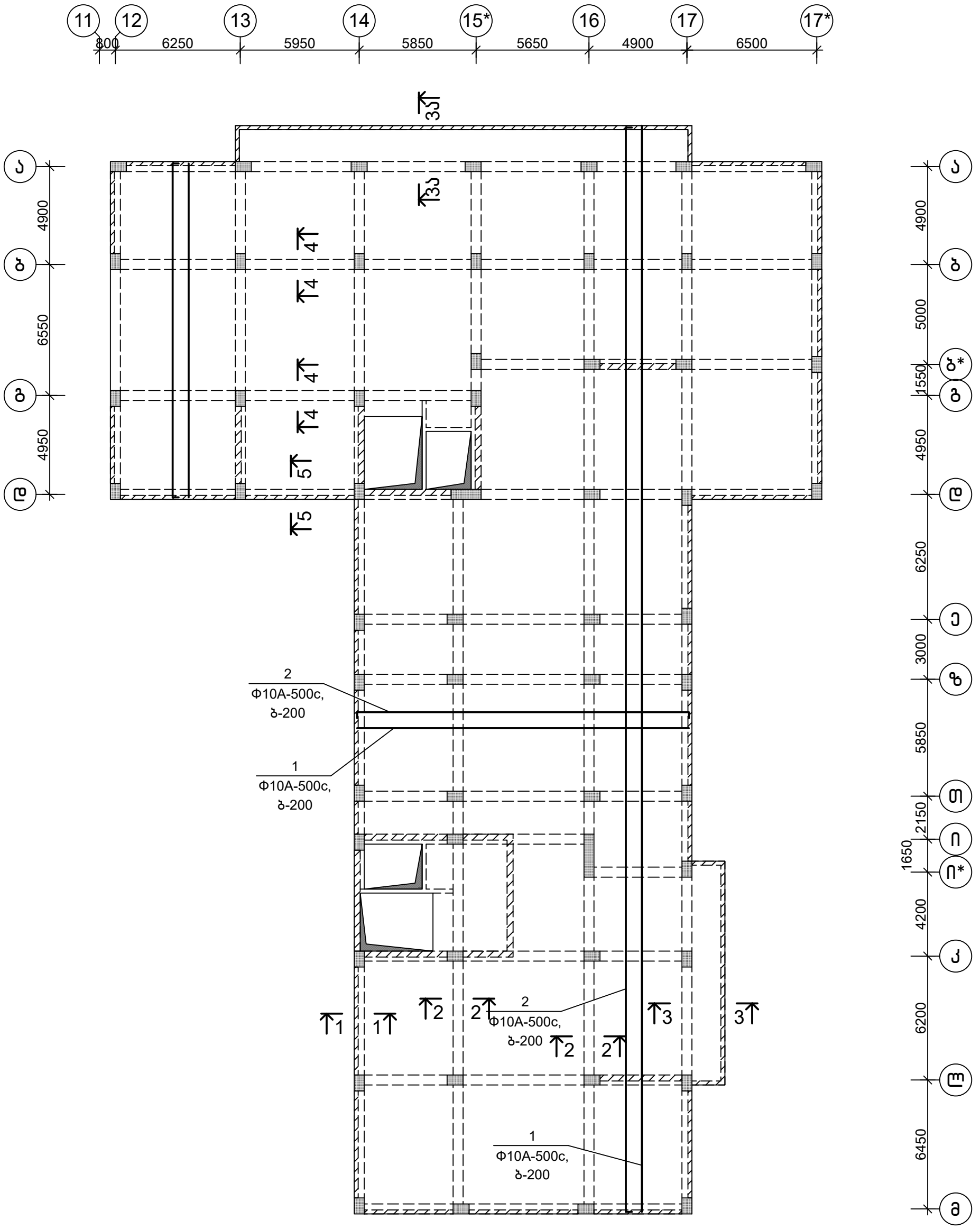

შენიშვნები

1.გადახურვის ჭრილები 1-1 ÷ 5-5,

სპეციფიკაცია იხ.ფურც. კ-86,87

2.არმატურების გადაბმა მიღებულია ერთმანეთზე პირგადადებით, გაფანტულად. ყოველი მეორე არმატურა გადაიბას სხვადასხვა მალში. გადაბმის სიგრძე–კოზ-1(Φ10-500c) L=500 მმ,

თანამდებობა	ხელმოწერა	გვარი	ქ. თბილისი, ვ. ნინუას ქ.3-8 მრავალბინიანი სასხ.სახლის პროექტი	შ.პ.ს.	“მონოლითჯგუფი“	
გენ.დირექტორი		თ. მაისურაძე				
პრ.მთ.ინჟინერი		ზ.ჯულუხიძე				
კონსტრუქტორი		გ.დედალამაზიშვილი	კონსტრუქციული ნაწილი			
			გადახურვის გეგმა -3,13 ნიშ-ზე (ქვედა, ზედა ზონის ძირითადი არმირება)	სტადია	ფურც	მასშტ
				მ.პრ.	კ-81	1:200

მიმართულება

გადახურვის გეგმა -3,13 ნიშ-ზე
(ქვედა ზონის დამატებითი არმირება) 1:200

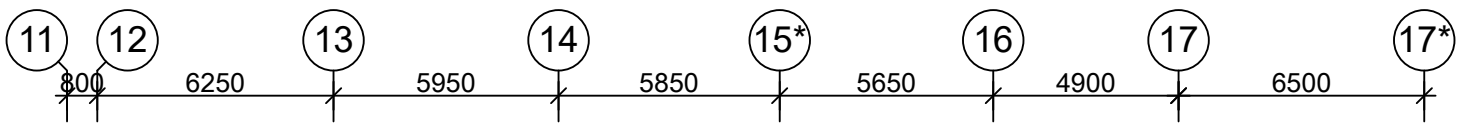

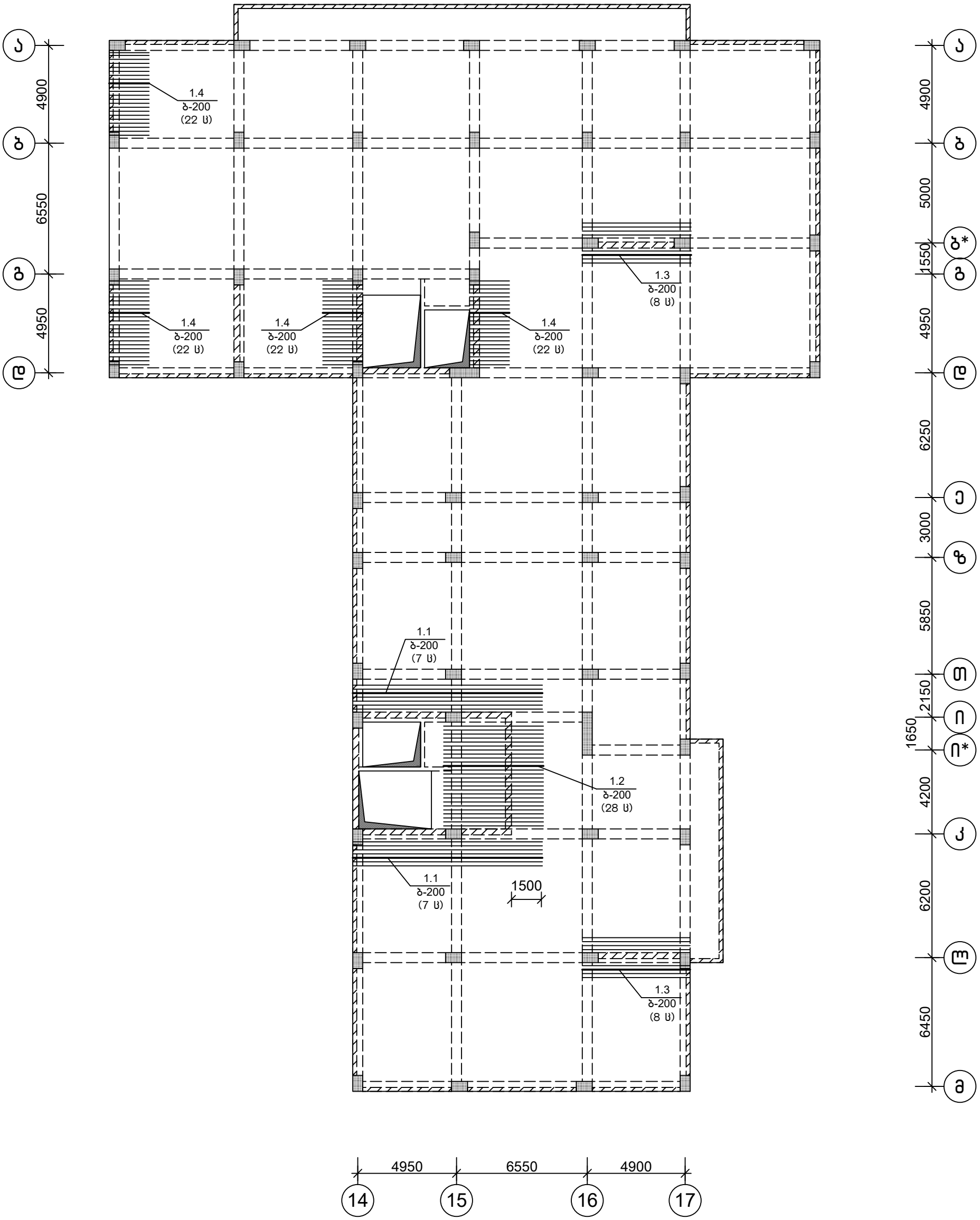

თანამდებობა	ხელმოწერა	გვარი	ქ. თბილისი, ვ. ნინუას ქ.3-8 მრავალბინიანი საცხ.სახლის პროექტი	შ.პ.ს.	"მონოლითჯგუფი"
გენ.დირექტორი		თ. მაისურაძე			
პრ.მთ.ინჟინერი		ზ.ჯულუხიძე			
კონსტრუქტორი		გ.დედალამაზიშვილი	კონსტრუქციული ნაწილი		
			გადახურვის გეგმა -3,13 ნიშ-ზე (ქვედა ზონის დამატებითი არმირება)	სტადია	ფურც	მასშტ
				მ.პრ.	კ-82	1:200

გადახურვის გეგმა -3,13 ნიშ-ზე
(ქვედა ზონის დამატებითი არმირება) 1:200

მიმართულება

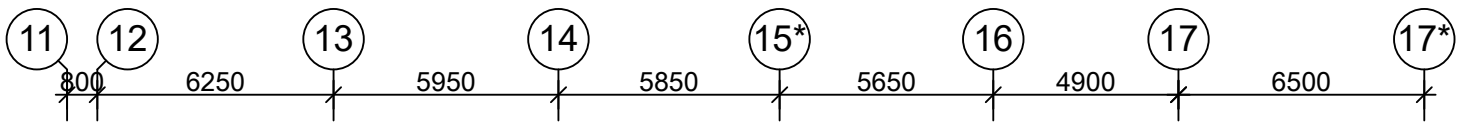

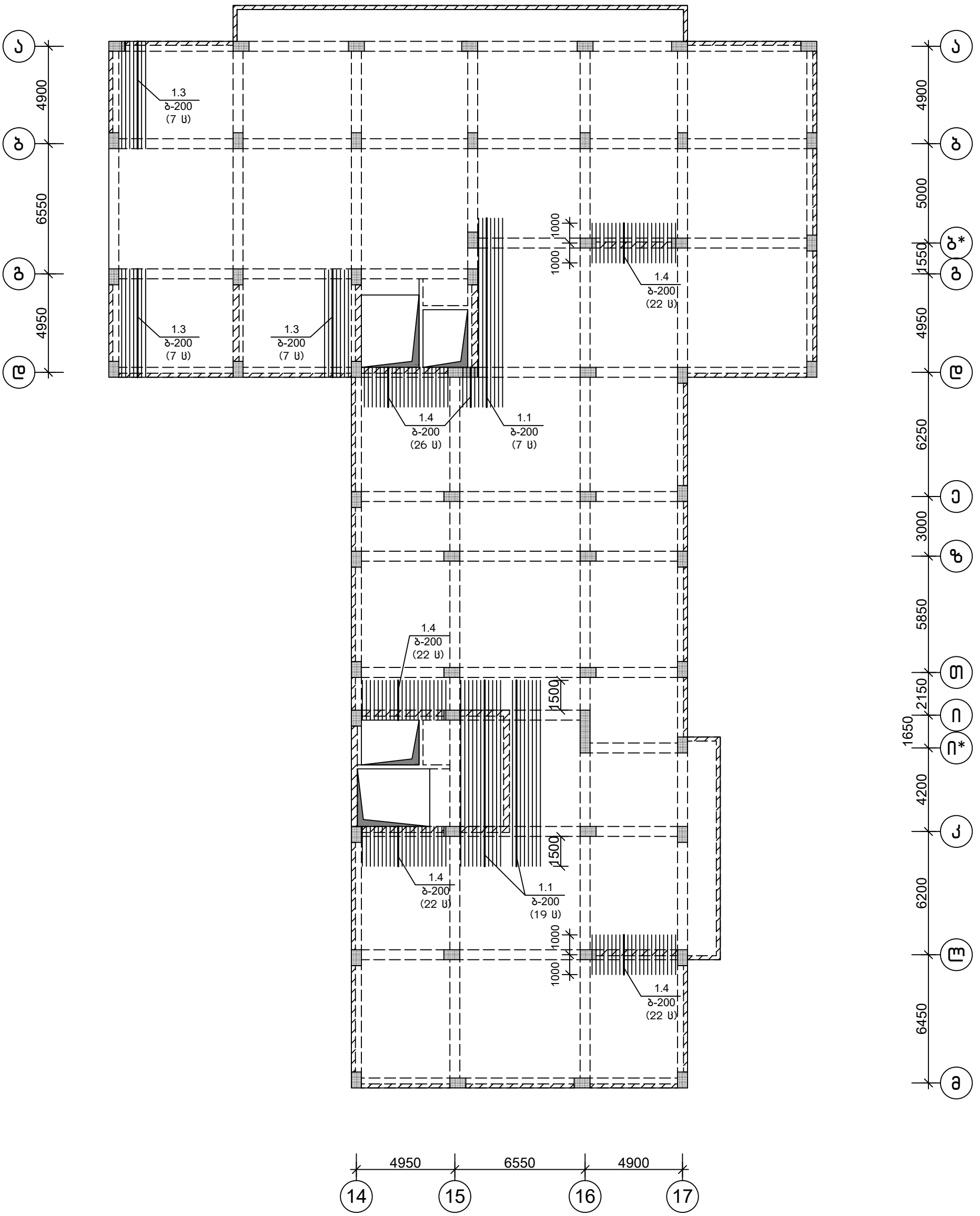

თანამდებობა	ხელმოწერა	გვარი	ქ. თბილისი, ვ. ნინუას ქ.3-8 მრავალბინიანი სახლის პროექტი	შ.პ.ს.	"მონოლითმშენი"	
გენ.დირექტორი		თ. მაისურაძე				
პრ.მთ.ინჟინერი		ზ.ჯულუხიძე				
კონსტრუქტორი		გ.დედალამაზიშვილი	კონსტრუქციული ნაწილი			
			გადახურვის გეგმა -3,13 ნიშ-ზე (ქვედა ზონის დამატებითი არმირება)	სტადია	ფურც	მასშტ
				მ.პრ.	კ-83	1:200

მიმართულება

გადახურვის გეგმა -3,13 ნიშ-ზე
(ზედა ზონის დამატებითი არმირება) 1:200

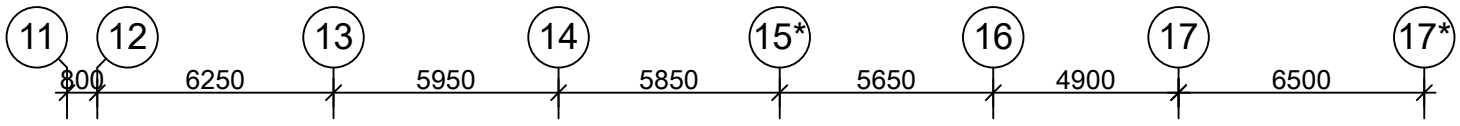

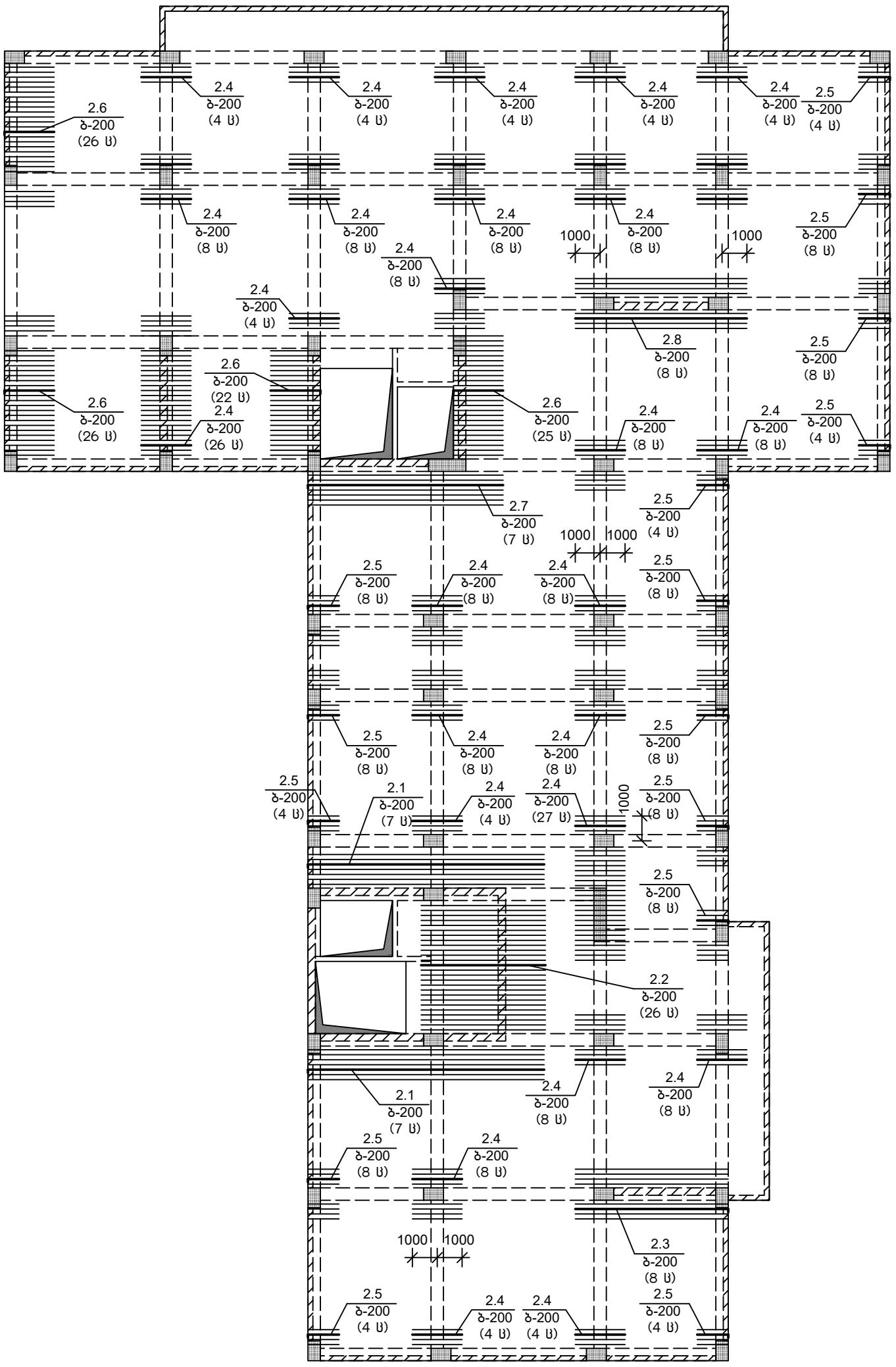

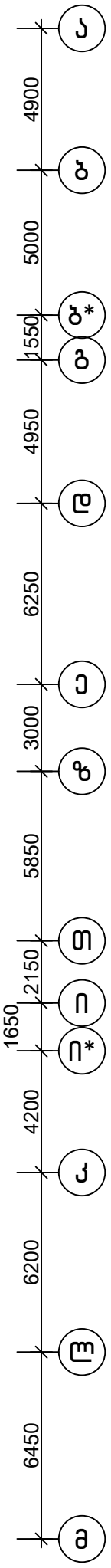

თანამდებობა	ხელმოწერა	გვარი	ქ. თბილისი, ვ. ნინუას ქ.3-8 მრავალბინიანი საცხ.სახლის პროექტი	შ.პ.ს.	"მონოლითჯგუფი"
გენ.დირექტორი		თ. მაისურაძე			
პრ.მთ.ინჟინერი		ზ.ჯულუხიძე			
კონსტრუქტორი		გ.დედალამაზიშვილი	კონსტრუქციული ნაწილი		
			გადახურვის გეგმა -3,13 ნიშ-ზე (ზედა ზონის დამატებითი არმირება)	სტადია	ფურც	მასშტ
				მ.პრ.	კ-84	1:200

გადახურვის გეგმა -3,13 ნიშ-ზე
(ზედა ზონის დამატებითი არმირება) 1:200

მიმართულება

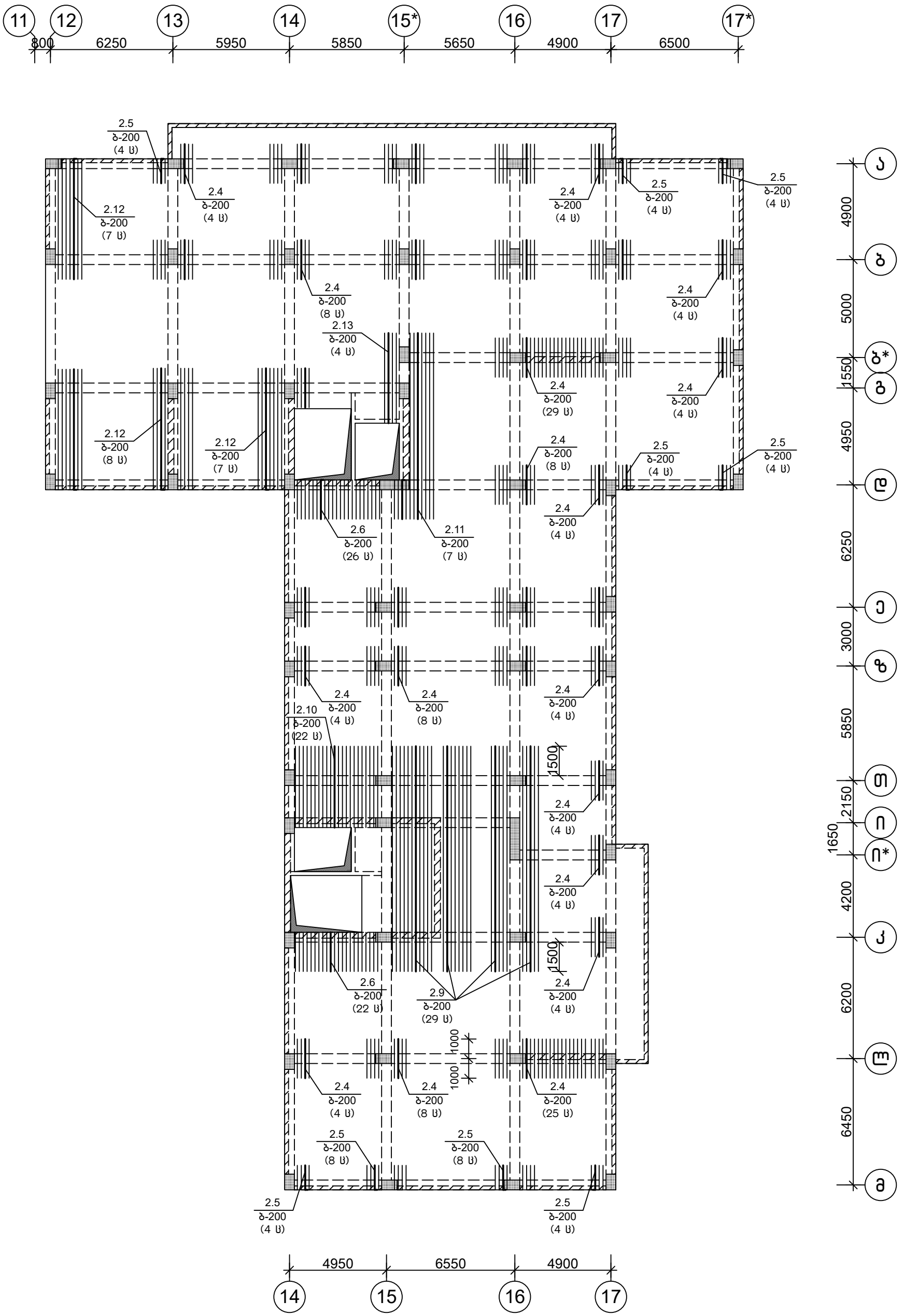

თანამდებობა	ხელმოწერა	გვარი	ქ. თბილისი, ვ. ნინუას ქ.3-8 მრავალბინიანი საცხ.სახლის პროექტი	შ.პ.ს.	"მონოლითჯგუფი"
გენ.დირექტორი		თ. მაისურაძე			
პრ.მთ.ინჟინერი		ზ.ჯულუხიძე			
კონსტრუქტორი		გ.დედალამაზიშვილი	კონსტრუქციული ნაწილი		
			გადახურვის გეგმა -3,13 ნიშ-ზე (ზედა ზონის დამატებითი არმირება)	სტადია	ფურც	მასშტ
				მ.პრ.	კ-85	1:200

1-1
მ1:20

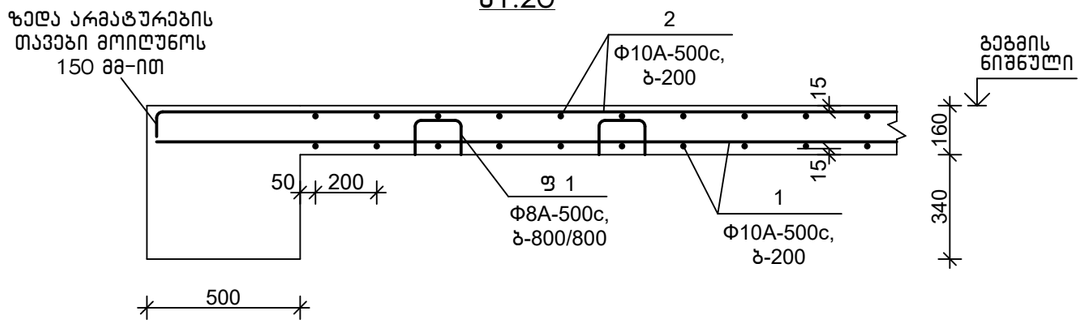

4-4
მ1:20

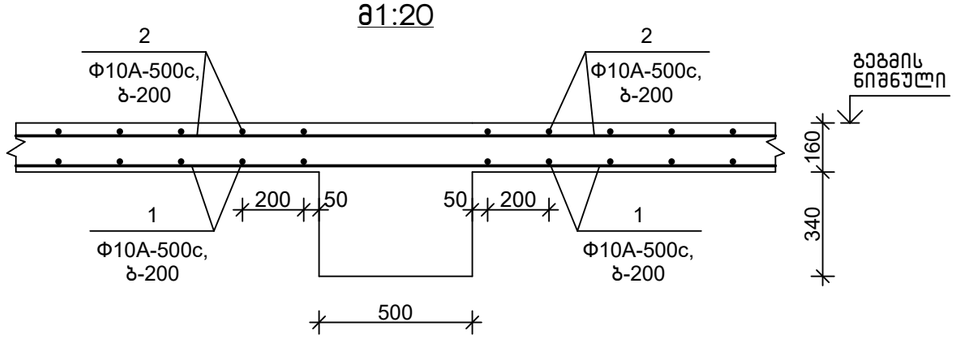

2-2
მ1:20

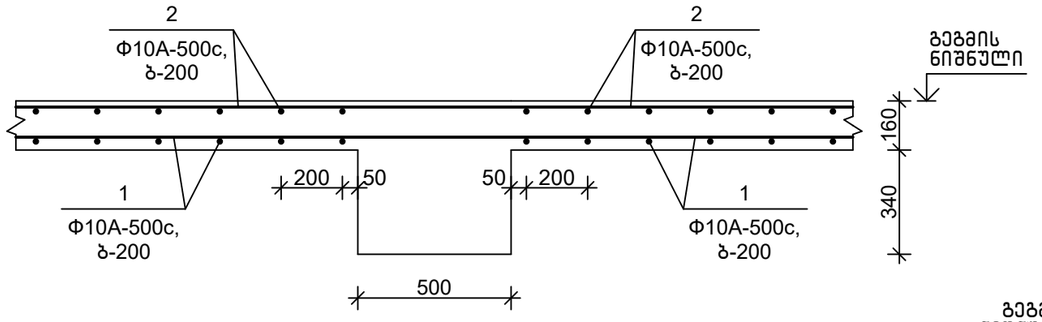

3-3
მ1:20

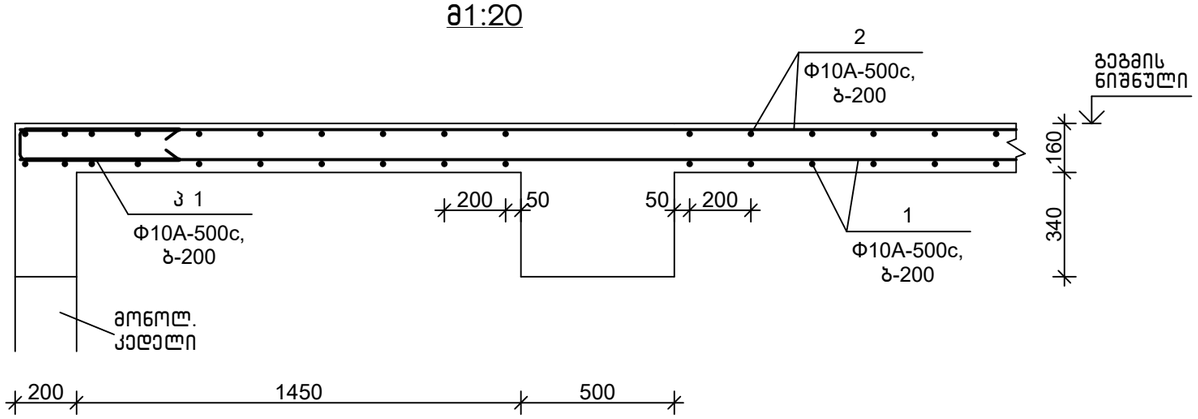

3ა-3ა
მ1:20

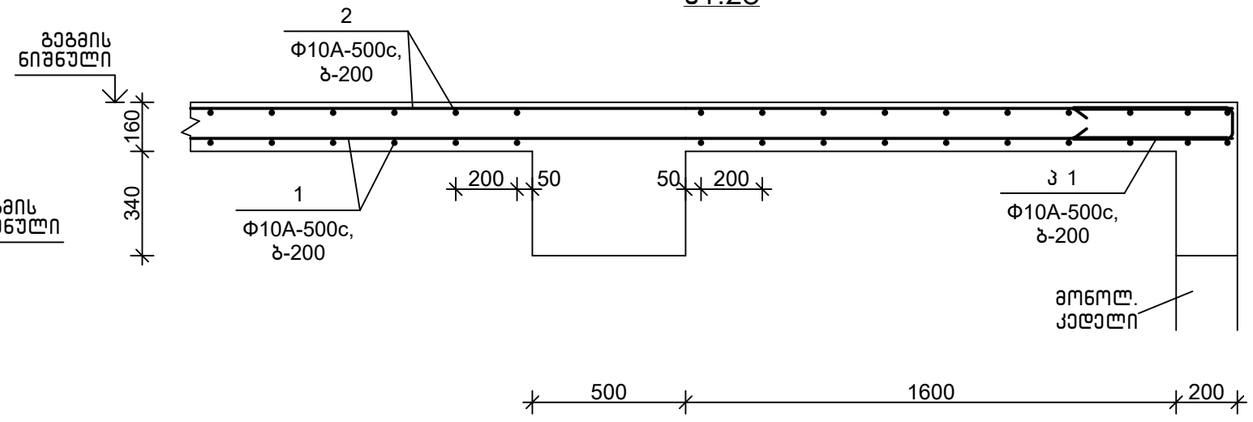

(ჭრილებზე მოცემულია
ძირითადი არმირება)

თანამდებობა	ხელმოწერა	გვარი	ქ. თბილისი, ვ. ნინუას ქ.3-8 მრავალბინიანი საცხ.სახლის პროექტი	მ.პ.ს.	"მონოლითშენგუფი"
გენ.დირექტორი		თ. მაისურაძე			
პრ.მთ.ინჟინერი		ზ.ჯულუხიძე			
კონსტრუქტორი		გ.დედალამაზიშვილი	კონსტრუქციული ნაწილი		
			გადახურვის ფილის ჭრილი 1-1 ÷ 3-3 -3,13 ნიშ-ზე	სტადია	ფურც	მასშტ
				მ.პრ.	კ-86	1:20

სპეციფიკაცია

პოზიცია	აღნიშვნა	დასახელება	რაოდ.	წონა,კგ	შენიშვნა
		გად. ფილა -3,13 ნიშ-ზე			
		დეტალები			
		ძირითადი არმირება			
1		Ф 10 A-500C, ГОСТ 34028-2016 L= 12100 გ.მ.		7460	
2		Ф 10 A-500C, ГОСТ 34028-2016 L= 12210 გ.მ.		7528	
პ 1		Ф 10 A-500C, ГОСТ 34028-2016 L= 1200	158	0.74	
ფ 1		Ф 8 A-500C, ГОСТ 34028-2016 L= 800	1228	0.32	
		დამატებითი არმირება			
1.1		Ф 10 A-500C, ГОСТ 34028-2016 L= 9500	40	5.86	
1.2		Ф 10 A-500C, ГОСТ 34028-2016 L= 5000	26	3.08	
1.3		Ф 10 A-500C, ГОСТ 34028-2016 L= 5400	37	3.33	
1.4		Ф 10 A-500C, ГОСТ 34028-2016 L= 2000	202	1.23	
2.1		Ф 10 A-500C, ГОСТ 34028-2016 L= 9650	14	5.95	
2.2		Ф 10 A-500C, ГОСТ 34028-2016 L= 5000	26	3.08	
2.3		Ф 10 A-500C, ГОСТ 34028-2016 L= 6300	8	3.88	
2.4		Ф 10 A-500C, ГОСТ 34028-2016 L= 2000	427	1.23	
2.5		Ф 10 A-500C, ГОСТ 34028-2016 L= 1500	141	0.92	
2.6		Ф 10 A-500C, ГОСТ 34028-2016 L= 2100	148	1.29	
2.7		Ф 10 A-500C, ГОСТ 34028-2016 L= 8000	7	4.93	
2.8		Ф 10 A-500C, ГОСТ 34028-2016 L= 7000	8	4.32	
2.9		Ф 10 A-500C, ГОСТ 34028-2016 L= 11500	29	7.09	
2.10		Ф 10 A-500C, ГОСТ 34028-2016 L= 4300	22	2.65	
2.11		Ф 10 A-500C, ГОСТ 34028-2016 L= 9500	7	5.86	
2.12		Ф 10 A-500C, ГОСТ 34028-2016 L= 6350	29	3.92	
2.13		Ф 10 A-500C, ГОСТ 34028-2016 L= 4600	4	2.84	
		მასალები			
		B25 კლ.ბეტონი		193.6	მ³

5-5
მ1:20

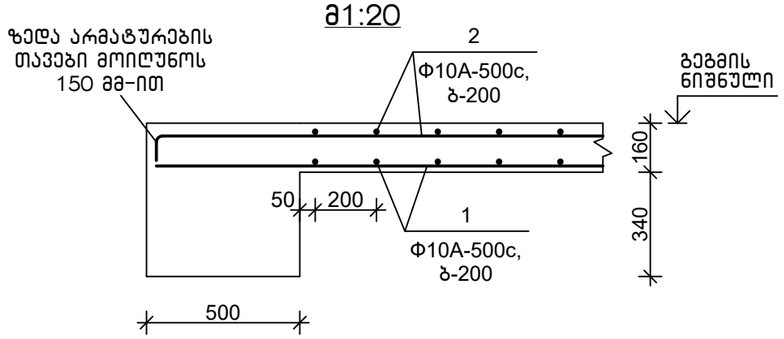

დეტალების უწყისი

პოზ.	ესკიზი
პ 1	500 / 120 / 500
ფ 1	150 / 125 / 200 / 200
2.1	150 — 9500
2.3	150 — 6150
2.5	150 — 1350
2.6	150 — 1950
2.7	150 — 7850
2.10	150 — 4150
2.12	150 — 6200

თანამდებობა	ხელმოწერა	გვარი	ქ. თბილისი, ვ. ნინუას ქ.3-8 მრავალბინიანი სახს.სახლის პროექტი	მპს.	"მონოლითშენგუფი"
გენ.დირექტორი		თ. მაისურაძე			
პრ.მთ.ინჟინერი		ზ.ჯულუხიძე			
კონსტრუქტორი		გ.დედალამაზიშვილი	კონსტრუქციული ნაწილი		
			გადახურვის ფილის ჭრილი 5-5 -3,13 ნიშ-ზე	სტადია: მ.პრ.	ფურც: კ-87	მასშტ: 1:20

გადახურვის გეგმა -0,15; 0,00 ნიშ-ზე
(საყალიბო) 1:200

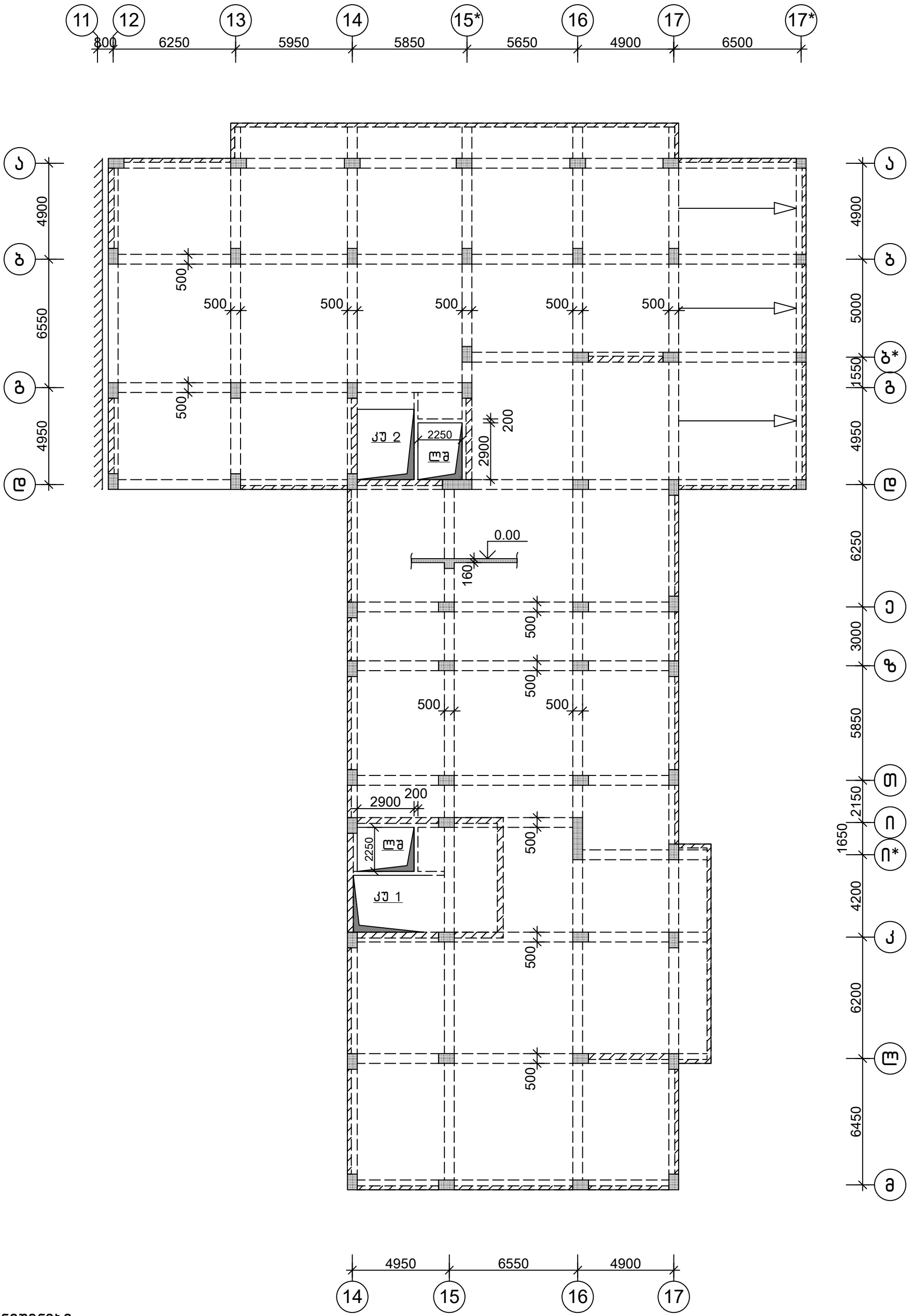

შენიშვნები

1. კიბის უჯრედი კუ 1 იხ.ფურც. კ-307
2. კიბის უჯრედი კუ 2 იხ.ფურც. კ-313
3. მონოლითური დიაფრაგმა მდ 1 ÷ 9

იხ.ფურც. კ-205 ÷ 208

თანამდებობა	ხელმოწერა	გვარი	ქ. თბილისი, ვ. ნინუას ქ.3-8 მრავალბინიანი საცხ.სახლის პროექტი	შ.პ.ს.	"მონოლითჯგუფი"
გენ.დირექტორი		თ. მაისურაძე			
პრ.მთ.ინჟინერი		ზ.ჯულუხიძე			
კონსტრუქტორი		გ.დედალამაზიშვილი	კონსტრუქციული ნაწილი		
			გადახურვის გეგმა -0,15; 0,00 ნიშ-ზე (საყალიბო)	სტადია	ფურც	მასშტ
				მ.პრ.	კ-88	1:200

გადახურვის გეგმა -0,15; 0,00 ნიშ-ზე
(ქვედა, ზედა ზონის ძირითადი არმირება) 1:200

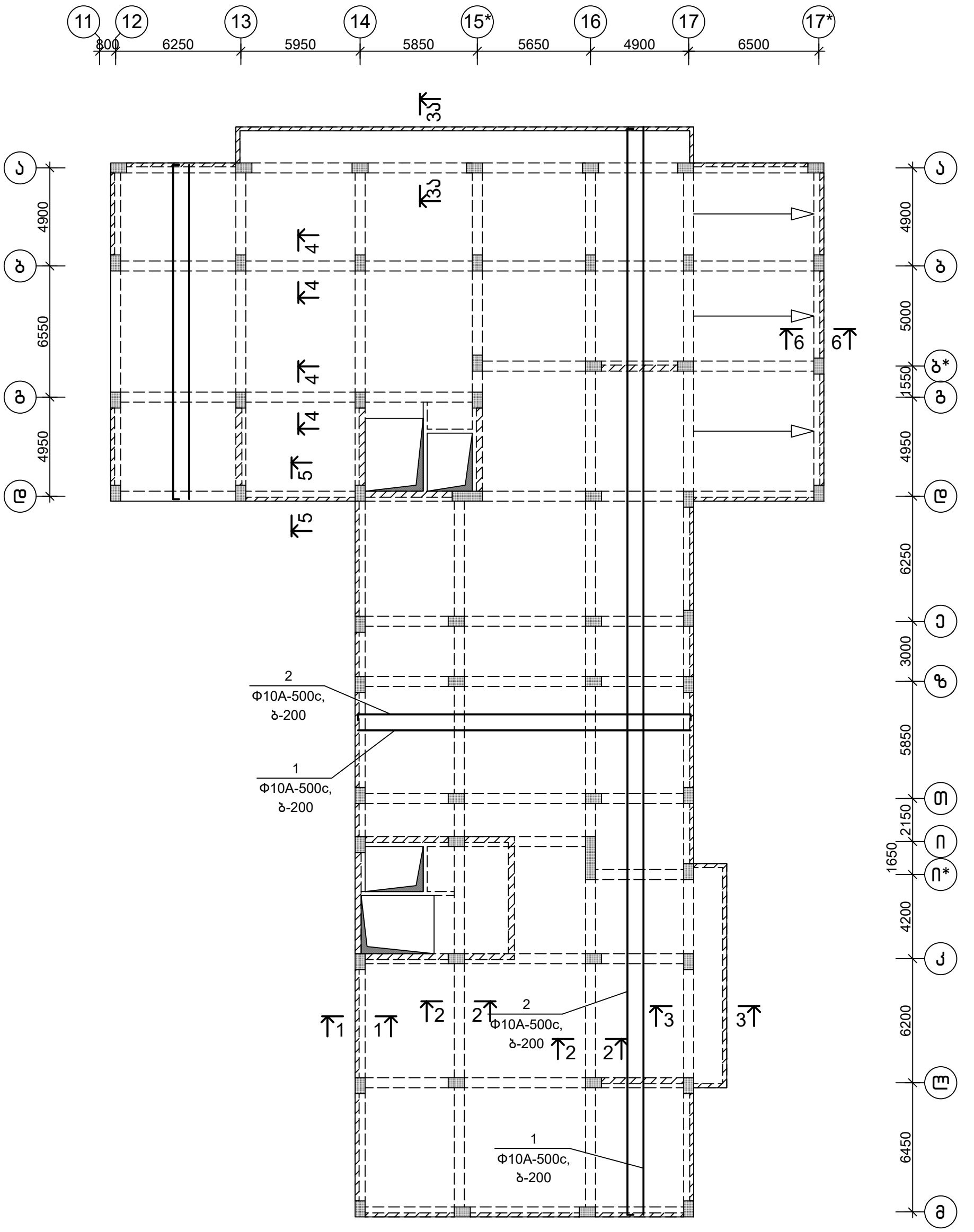

შენიშვნები

1.გადახურვის ჭრილები 1-1 ÷ 6-6,

სპეციფიკაცია იხ.ფურც. კ-94,95

2.არმატურების გადაბმა მიღებულია ერთმანეთზე პირგადადებით, გაფანტულად. ყოველი მეორე არმატურა გადაიბას სხვადასხვა მალში. გადაბმის სიგრძე-პოზ-1(Φ10-500c) L=500 მმ,

თანამდებობა	ხელმოწერა	გვარი	ქ. თბილისი, ვ. ნინუას ქ.3-8 მრავალბინიანი სასხ.სახლის პროექტი	შ.პ.ს.	"მონოლითმჯგუფი"	
გენ.დირექტორი		თ. მაისურაძე				
პრ.მთ.ინჟინერი		ზ.ჯულუხიძე				
კონსტრუქტორი		გ.დედალამაზიშვილი	კონსტრუქციული ნაწილი			
			გადახურვის გეგმა -0,15; 0,00 ნიშ-ბზე (ქვედა, ზედა ზონის ძირითადი არმირება)	სტადია	ფურც	მასშტ
				მ.პრ.	კ-89	1:200

მიმართულება

გადახურვის გეგმა -0,15; 0,00 ნიშ-ზე
(ქვედა ზონის დამატებითი არმირება) 1:200

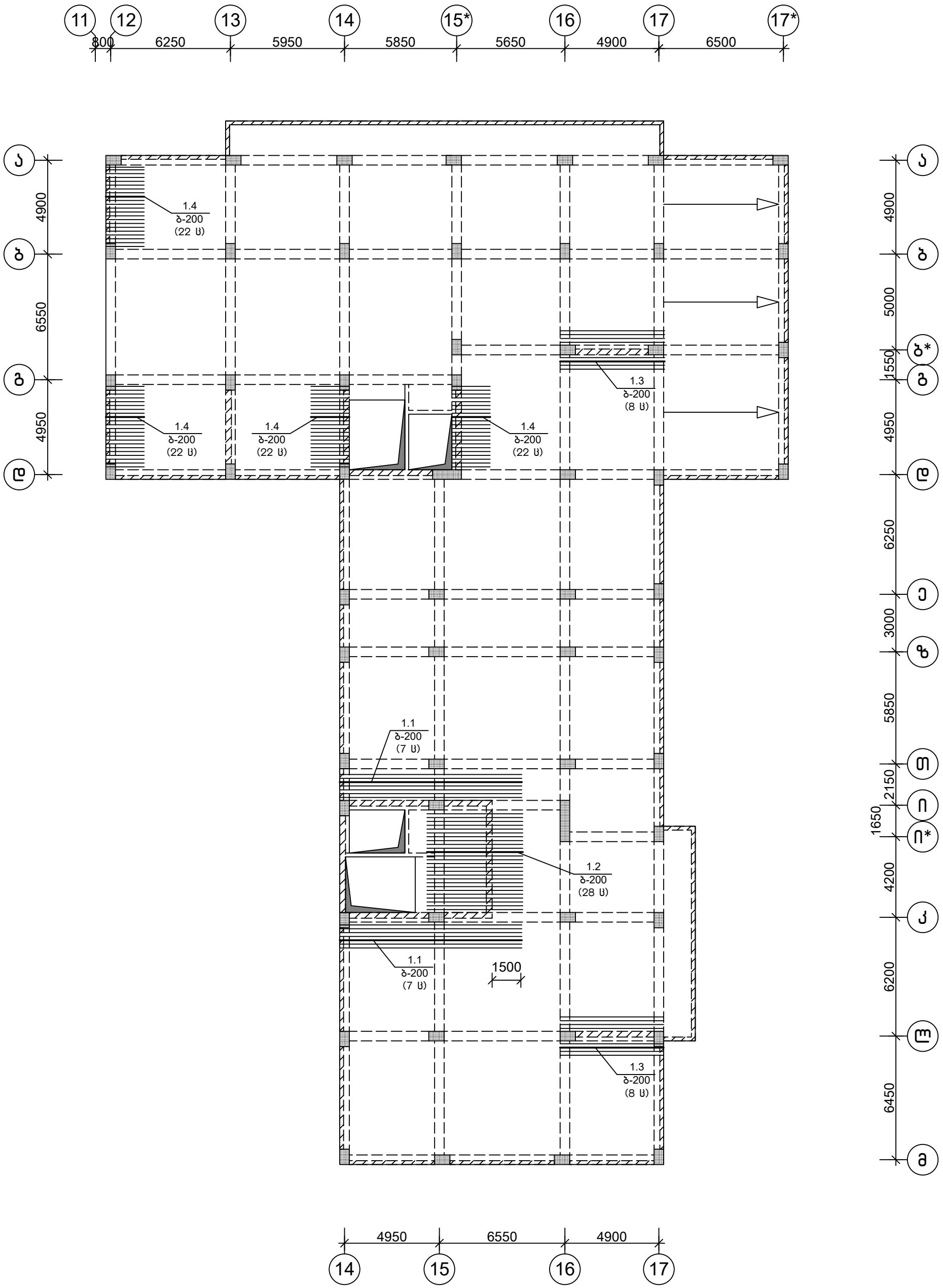

თანამდებობა	ხელმოწერა	გვარი	ქ. თბილისი, ვ. ნინუას ქ.3-8 მრავალბინიანი საცხ.სახლის პროექტი	შ.პ.ს.	"მონოლითჯგუფი"
გენ.დირექტორი		თ. მაისურაძე			
პრ.მთ.ინჟინერი		ზ.ჯულუხიძე			
კონსტრუქტორი		გ.დედალამაზიშვილი	კონსტრუქციული ნაწილი		
			გადახურვის გეგმა -0,15; 0,00 ნიშ-ზე (ქვედა ზონის დამატებითი არმირება)	სტადია	ფურც	მასშტ
				მ.პრ.	კ-90	1:200

გადახურვის გეგმა -0,15; 0,00 ნიშ-ზე
(ქვედა ზონის დამატებითი არმირება) 1:200

მიმართულება

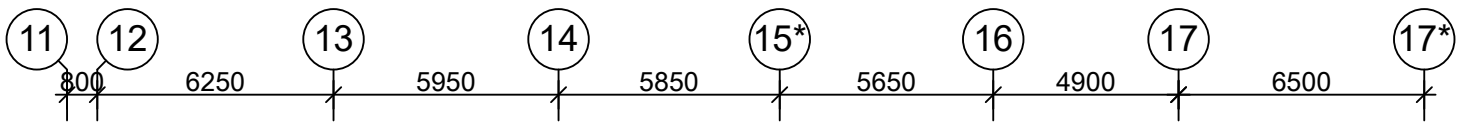

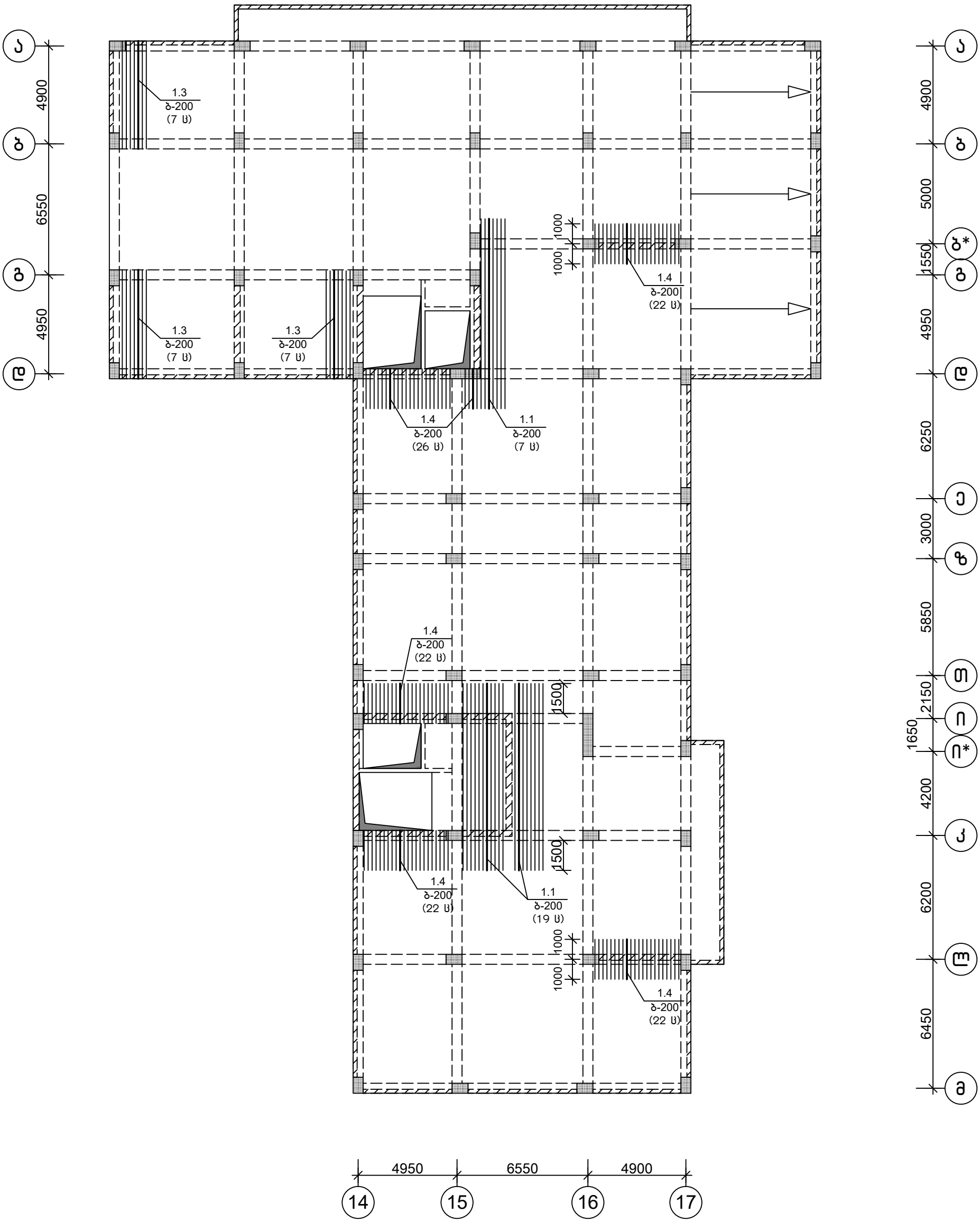

თანამდებობა	ხელმოწერა	გვარი	ქ. თბილისი, ვ. ნინუას ქ.3-8 მრავალბინიანი საცხ.სახლის პროექტი	შ.პ.ს.	"მონოლითჯგუფი"
გენ.დირექტორი		თ. მაისურაძე			
პრ.მთ.ინჟინერი		ზ.ჯულუხიძე			
კონსტრუქტორი		გ.დედალამაზიშვილი	კონსტრუქციული ნაწილი		
			გადახურვის გეგმა -0,15; 0,00 ნიშ-ზე (ქვედა ზონის დამატებითი არმირება)	სტადია	ფურც	მასშტ
				მ.პრ.	კ-91	1:200

მიმართულება

გადახურვის გეგმა -0,15; 0,00 ნიშ-ზე
(ზედა ზონის დამატებითი არმირება) 1:200

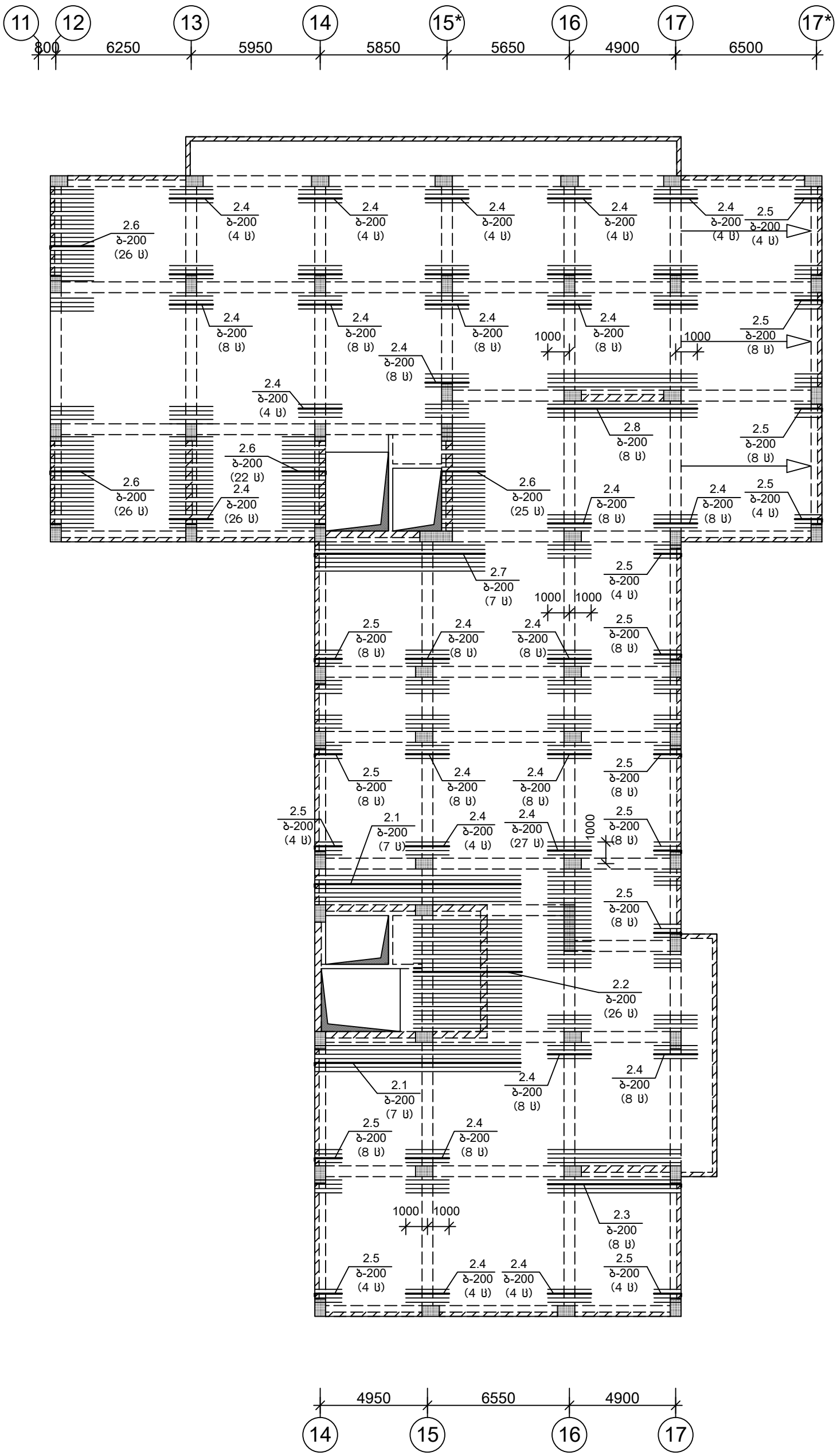

თანამდებობა	ხელმოწერა	გვარი	ქ. თბილისი, ვ. ნინუას ქ.3-8 მრავალბინიანი საცხ.სახლის პროექტი	შ.პ.ს.	"მონოლითმჯგუფი"	
გენ.დირექტორი		თ. მაისურაძე				
პრ.მთ.ინჟინერი		ზ.ჯულუხიძე				
კონსტრუქტორი		გ.დედალამაზიშვილი	კონსტრუქციული ნაწილი			
			გადახურვის გეგმა -0,15; 0,00 ნიშ-ზე (ზედა ზონის დამატებითი არმირება)	სტადია	ფურც	მასშტ
				მ.პრ.	კ-92	1:200

გადახურვის გეგმა -0,15; 0,00 ნიშ-ზე
(ზედა ზონის დამატებითი არმირება) 1:200

მიმართულება

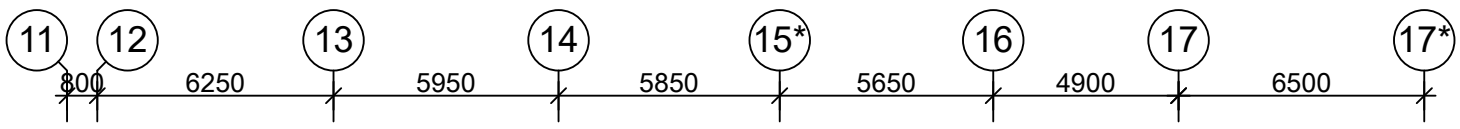

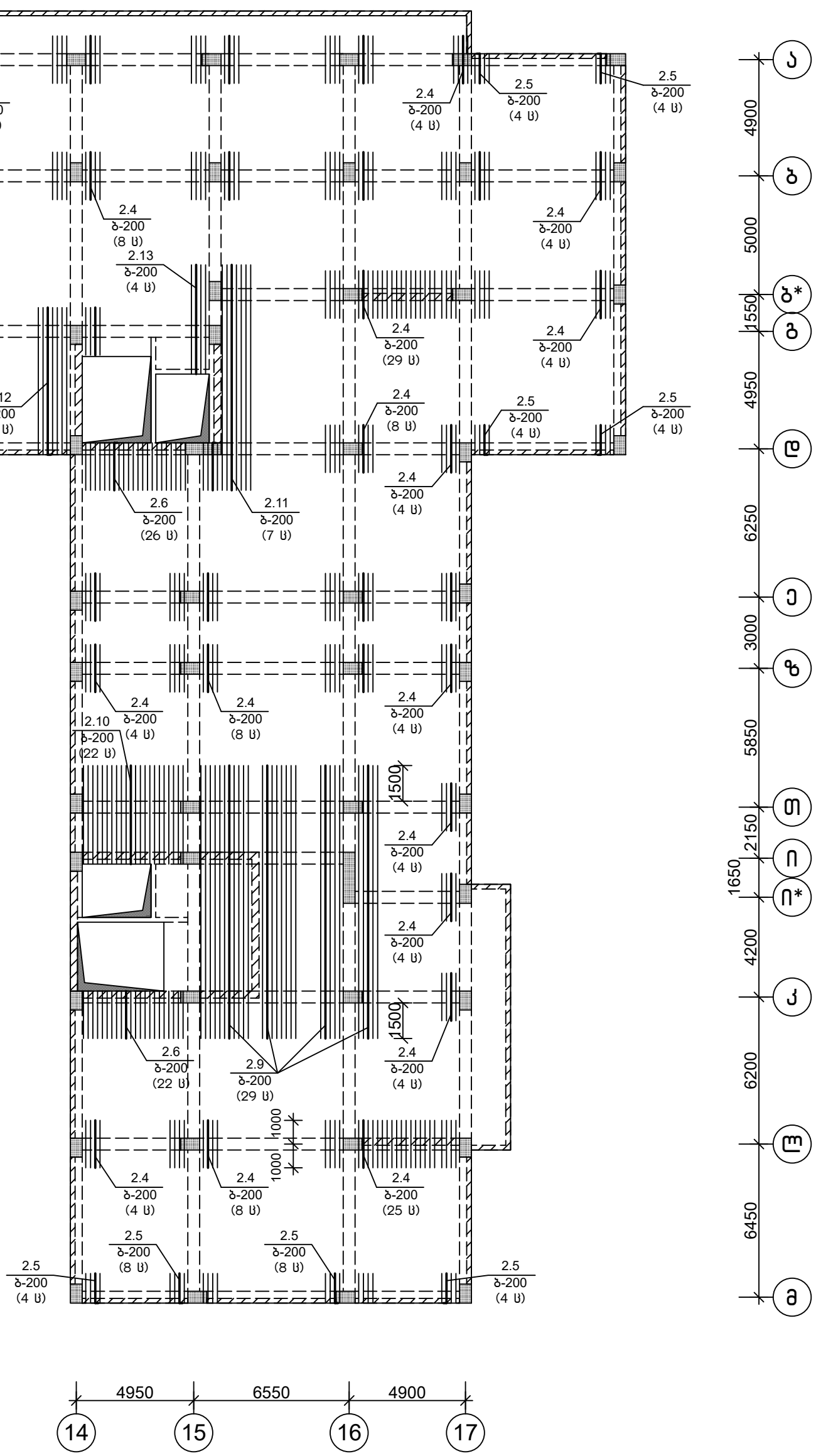

თანამდებობა	ხელმოწერა	გვარი	ქ. თბილისი, ვ. ნინუას ქ.3-8 მრავალბინიანი საცხ.სახლის პროექტი	შ.პ.ს.	"მონოლითჯგუფი"
გენ.დირექტორი		თ. მაისურაძე			
პრ.მთ.ინჟინერი		ზ.ჯულუხიძე			
კონსტრუქტორი		გ.დედალამაზიშვილი	კონსტრუქციული ნაწილი		
			გადახურვის გეგმა -0,15; 0,00 ნიშ-ზე (ზედა ზონის დამატებითი არმირება)	სტადია	ფურც	მასშტ
				მ.პრ.	კ-93	1:200

1-1
მ1:20

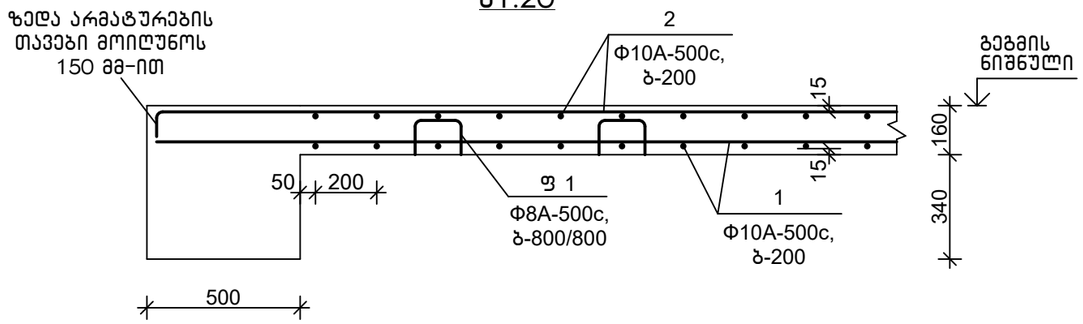

4-4
მ1:20

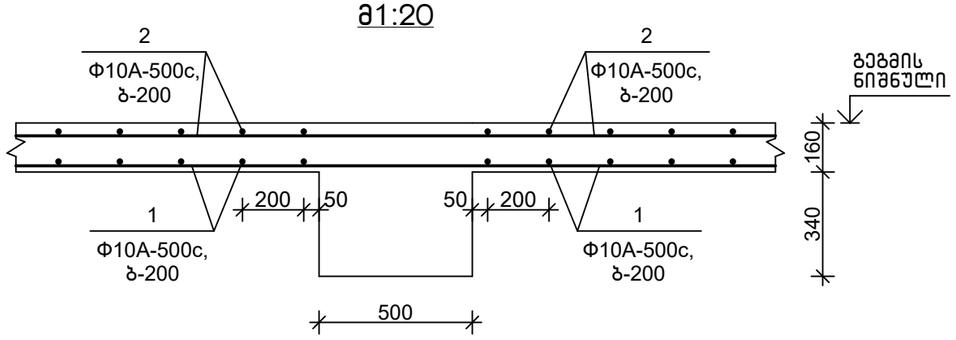

2-2
მ1:20

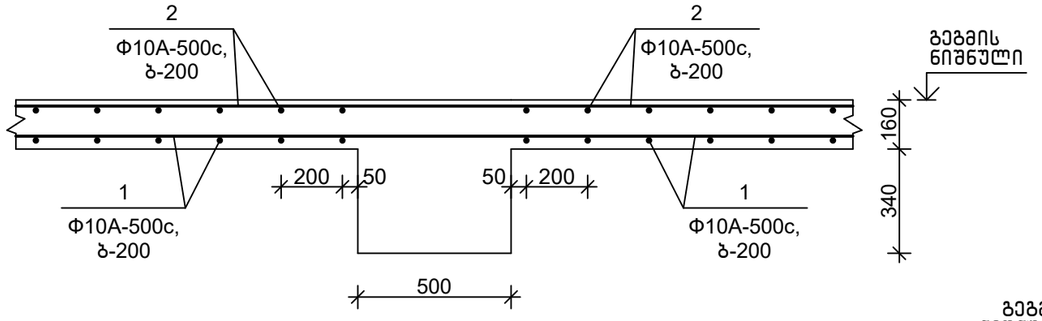

3-3
მ1:20

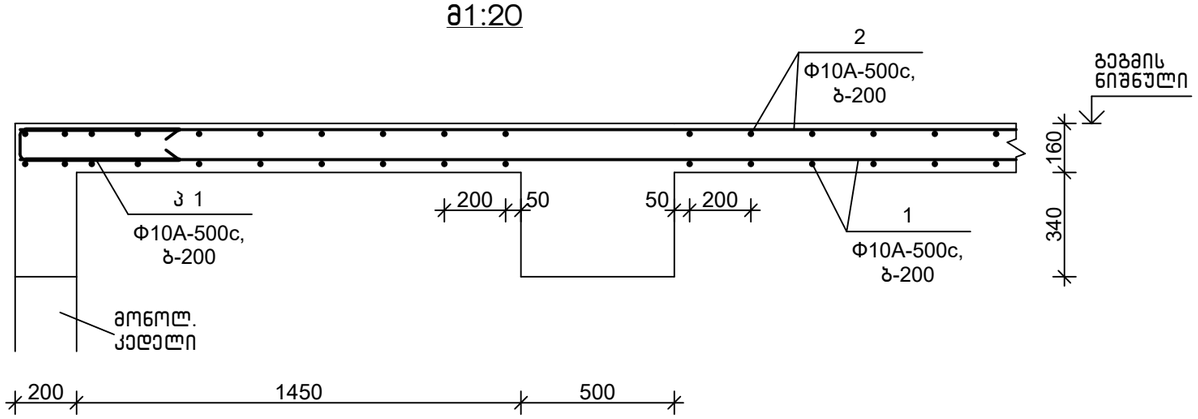

3ა-3ა
მ1:20

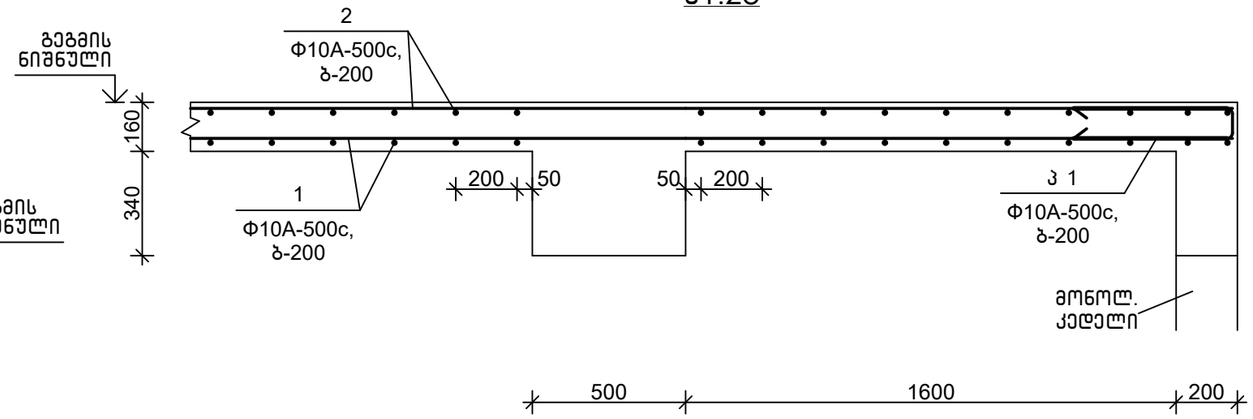

(ჭრილებზე მოცემულია
ძირითადი არმირება)

თანამდებობა	ხელმოწერა	გვარი	ქ. თბილისი, ვ. ნინუას ქ.3-8 მრავალბინიანი საცხ.სახლის პროექტი	მ.პ.ს.	"მონოლითურგუფი"
გენ.დირექტორი		თ. მაისურაძე			
პრ.მთ.ინჟინერი		ზ.ჯულუხიძე			
კონსტრუქტორი		გ.დედალამაზიშვილი	კონსტრუქციული ნაწილი		
			გადახურვის ფილის ჭრილი 1-1 ÷ 3-3 -0,15; 0,00 ნიშ-ზე	სტადია	ფურც	მასშტ
				მ.პრ.	კ-94	1:20

სპეციფიკაცია

პოზიცია	აღნიშვნა	დასახელება	რაოდ.	წონა,კგ	შენიშვნა
		გად. ფილა -0,15; 0,00 ნიშ-ზე			
		დეტალები			
		ძირითადი არმირება			
1		Ф 10 A-500C, ГОСТ 34028-2016 L= 12100 გ.ა.		7460	
2		Ф 10 A-500C, ГОСТ 34028-2016 L= 12210 გ.ა.		7528	
პ 1		Ф 10 A-500C, ГОСТ 34028-2016 L= 1200	158	0.74	
ფ 1		Ф 8 A-500C, ГОСТ 34028-2016 L= 800	1228	0.32	
		დამატებითი არმირება			
1.1		Ф 10 A-500C, ГОСТ 34028-2016 L= 9500	40	5.86	
1.2		Ф 10 A-500C, ГОСТ 34028-2016 L= 5000	26	3.08	
1.3		Ф 10 A-500C, ГОСТ 34028-2016 L= 5400	37	3.33	
1.4		Ф 10 A-500C, ГОСТ 34028-2016 L= 2000	202	1.23	
2.1		Ф 10 A-500C, ГОСТ 34028-2016 L= 9650	14	5.95	
2.2		Ф 10 A-500C, ГОСТ 34028-2016 L= 5000	26	3.08	
2.3		Ф 10 A-500C, ГОСТ 34028-2016 L= 6300	8	3.88	
2.4		Ф 10 A-500C, ГОСТ 34028-2016 L= 2000	427	1.23	
2.5		Ф 10 A-500C, ГОСТ 34028-2016 L= 1500	141	0.92	
2.6		Ф 10 A-500C, ГОСТ 34028-2016 L= 2100	148	1.29	
2.7		Ф 10 A-500C, ГОСТ 34028-2016 L= 8000	7	4.93	
2.8		Ф 10 A-500C, ГОСТ 34028-2016 L= 7000	8	4.32	
2.9		Ф 10 A-500C, ГОСТ 34028-2016 L= 11500	29	7.09	
2.10		Ф 10 A-500C, ГОСТ 34028-2016 L= 4300	22	2.65	
2.11		Ф 10 A-500C, ГОСТ 34028-2016 L= 9500	7	5.86	
2.12		Ф 10 A-500C, ГОСТ 34028-2016 L= 6350	29	3.92	
2.13		Ф 10 A-500C, ГОСТ 34028-2016 L= 4600	4	2.84	
		მასალები			
		B25 კლ.ბეტონი		193.6	მ³

5-5
მ1:20

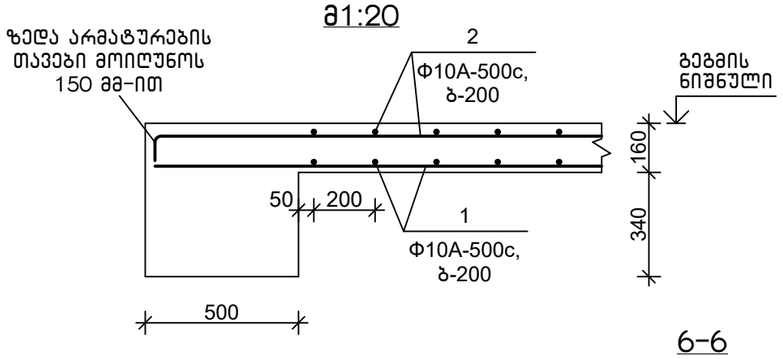

6-6
მ1:20

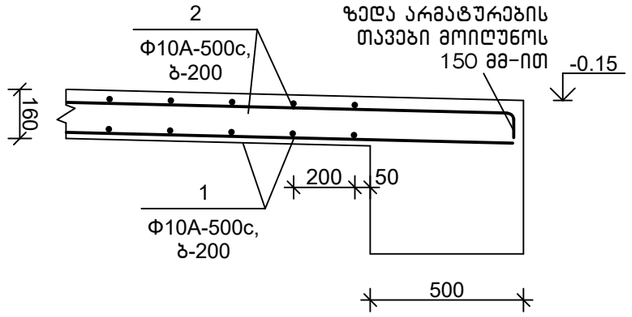

დეტალების უწყისი

პოზ.	ესკიზი
პ 1	500 / 120 / 500
ფ 1	150 / 125 / 200 / 200
2.1	150 \ 9500
2.3	150 \ 6150
2.5	150 \ 1350
2.6	150 \ 1950
2.7	150 \ 7850
2.10	150 \ 4150
2.12	150 \ 6200

თანამდებობა	ხელმოწერა	გვარი	ქ. თბილისი, ვ. ნინუას ქ.3-8 მრავალბინიანი სასხ.სახლის პროექტი	შ.პ.ს.	"მონოლითშენგეგმა"
გენ.დირექტორი		თ. მაისურაძე			
პრ.მთ.ინჟინერი		ზ.ჯულუხიძე			
კონსტრუქტორი		გ.დედალამაზიშვილი	კონსტრუქციული ნაწილი		
			გადახურვის ფილის ჭრილი 5-5; 6-6 -0,15; 0,00 ნიშ-ზე	სტადია	ფურც	მასშტ
				მ.პრ.	კ-95	1:20

გადახურვის გეგმა 4,30 ნიშ-ზე
(საყალიბო) 1:200

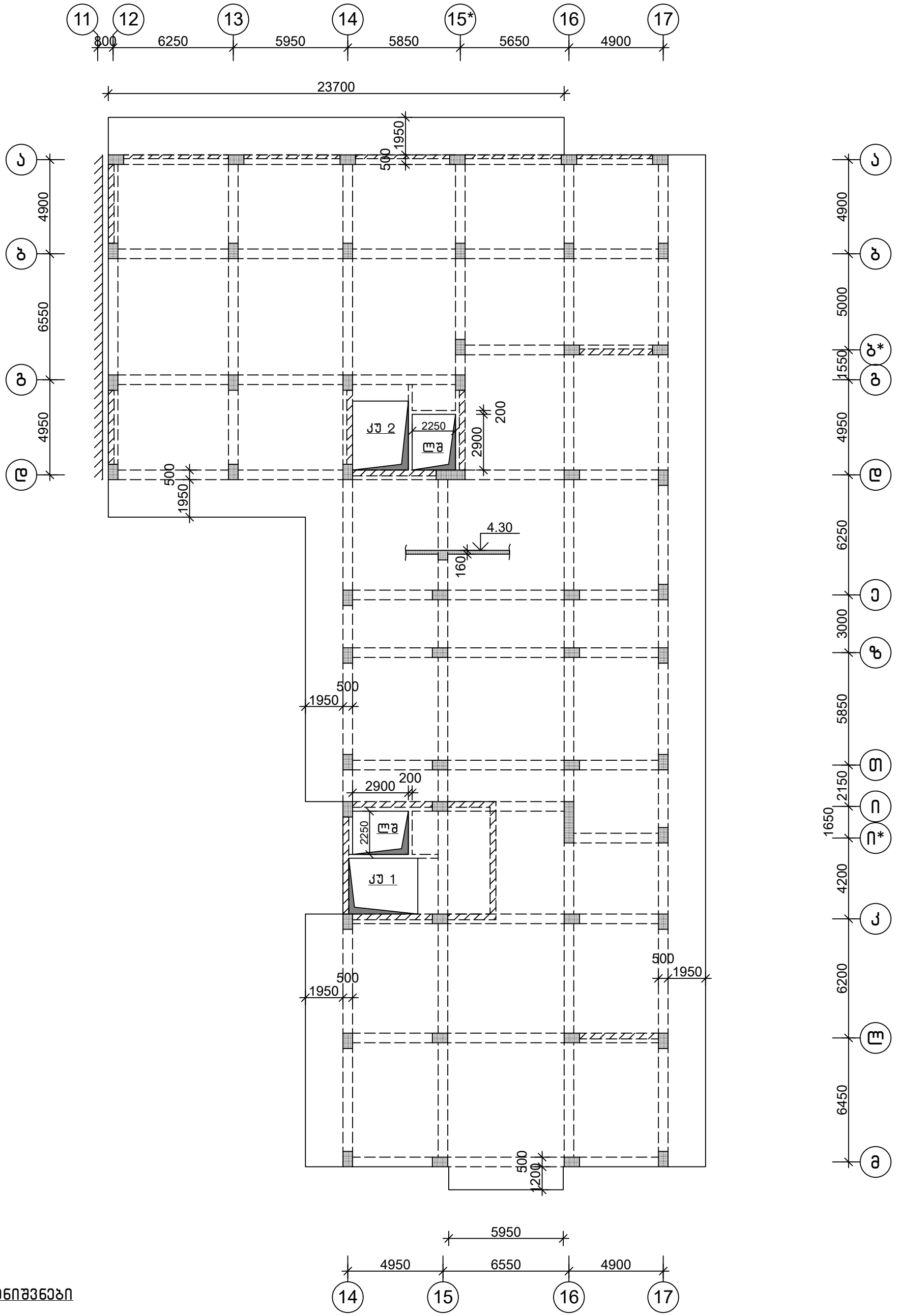

შენიშვნები

1.კიბის უჯრედი კუ 1 იხ.ფურც. კ-307
2.კიბის უჯრედი კუ 2 იხ.ფურც. კ-313
3.მონოლითური დიაფრაგმა მდ 1÷9

იხ.ფურც. კ-205÷208

თანამდებობა	ხელმოწერა	გვარი	ქ. თბილისი, ვ. ნინუას ქ.3-8 მრავალბინიანი საცხ.სახლის პროექტი	შ.პ.ს.	"მონოლითჯგუფი"
გენ.დირექტორი		თ. მაისურაძე			
პრ.მთ.ინჟინერი		ზ.ჯულუხიძე			
კონსტრუქტორი		გ.დედალამაზიშვილი	კონსტრუქციული ნაწილი		
			გადახურვის გეგმა 4,30 ნიშ-ზე (საყალიბო)	სტადია	ფურც	მასშტ
				მ.პრ.	კ-96	1:200

გადახურვის გეგმა 4,30 ნიშ-ზე
(ქვედა ზონის ძირითადი არმირება) 1:200

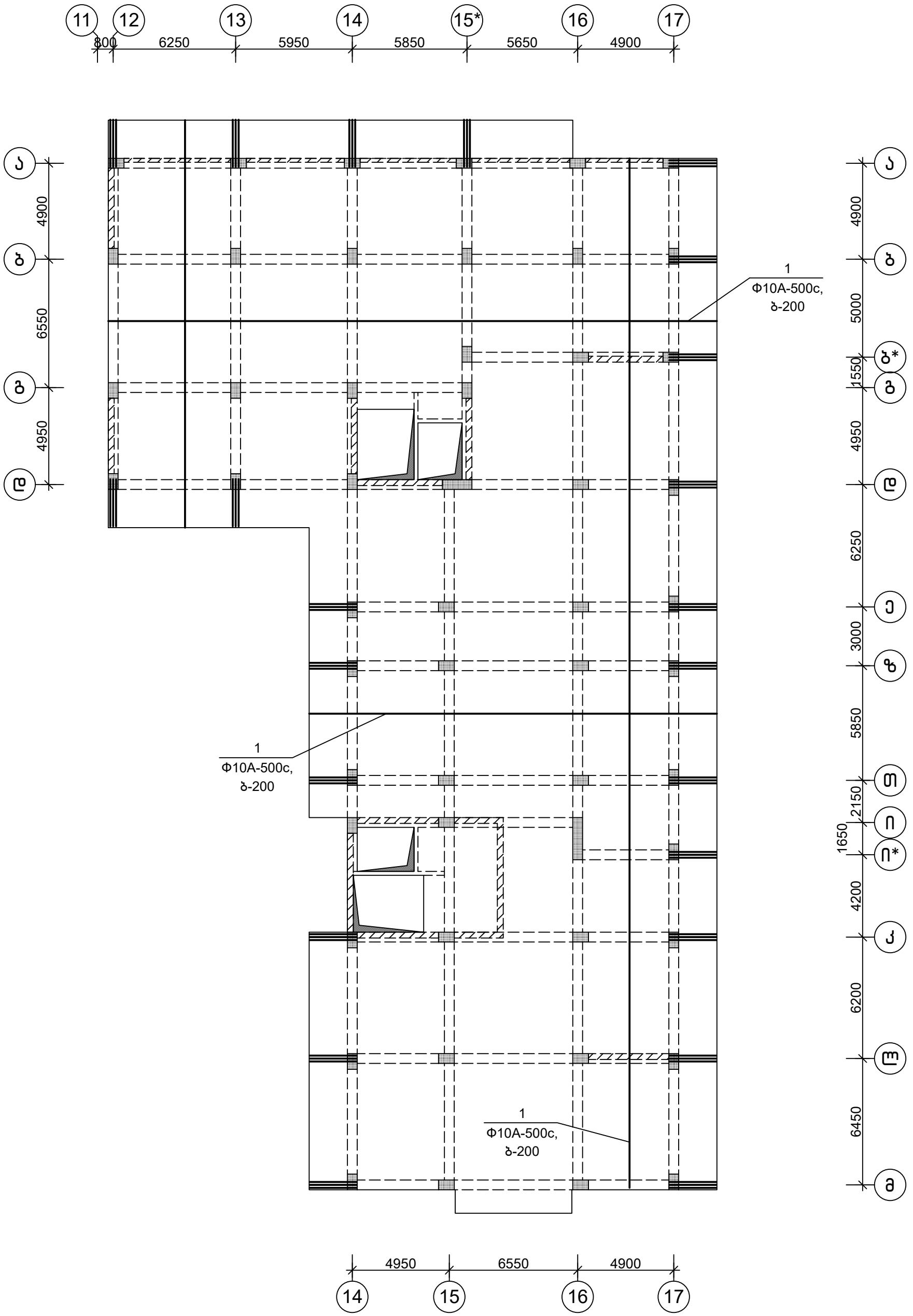

თანამდებობა	ხელმოწერა	გვარი	ქ. თბილისი, ვ. ნინუას ქ.3-8 მრავალბინიანი საცხ.სახლის პროექტი	შ.პ.ს.	"მოწოლითჯგუფი"	
გენ.დირექტორი		თ. მაისურაძე				
პრ.მთ.ინჟინერი		ზ.ჯულუხიძე				
კონსტრუქტორი		გ.დედალამაზიშვილი	კონსტრუქციული ნაწილი			
			გადახურვის გეგმა 4,30 ნიშ-ზე (ქვედა ზონის ძირითადი არმირება)	სტადია	ფურც	მასშტ
				მ.პრ.	კ-97	1:200

გადახურვის გეგმა 4,30 ნიშ-ზე
(ზედა ზონის ძირითადი არმირება) 1:200

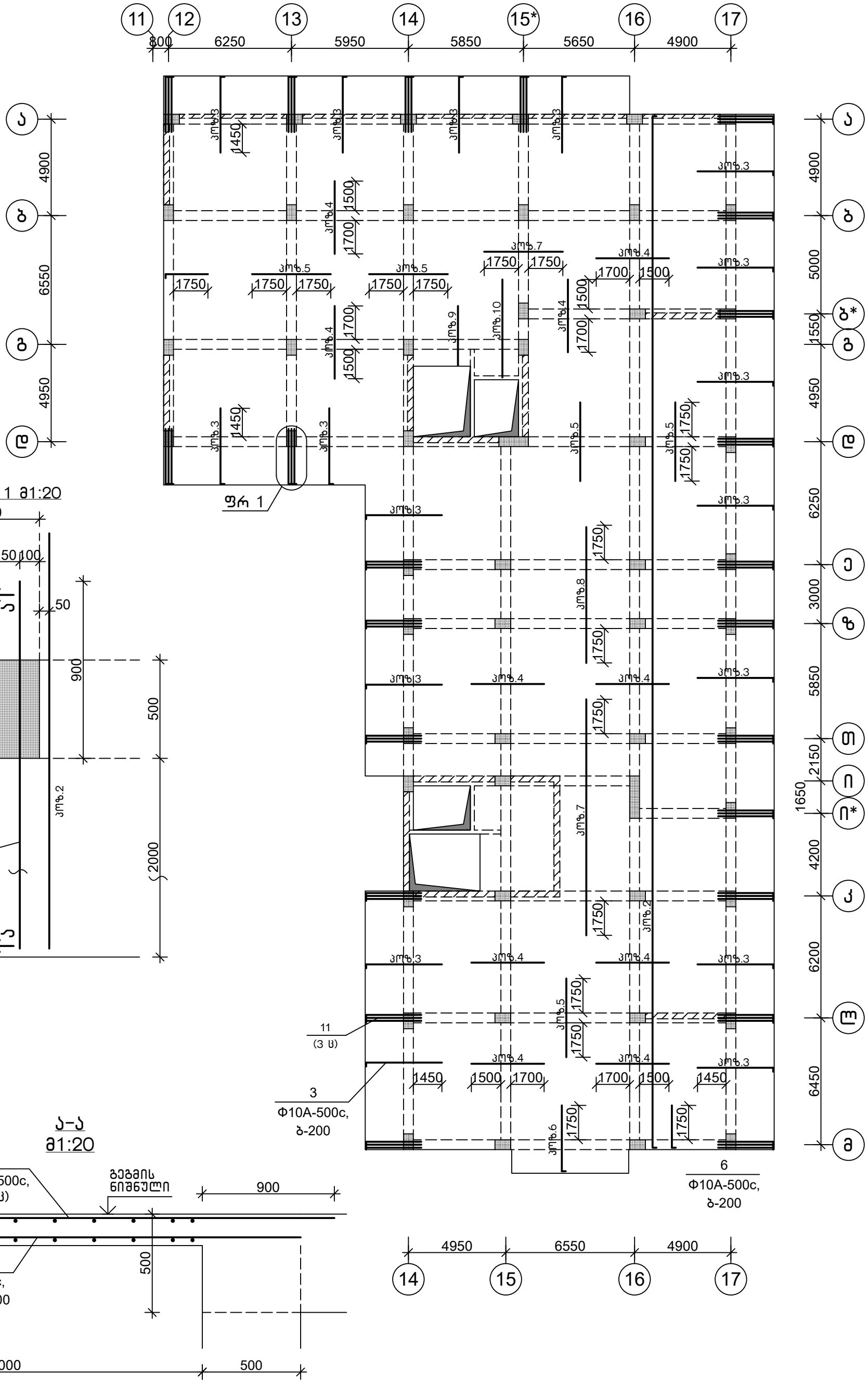

ფრაგმენტი 1 მ1:20

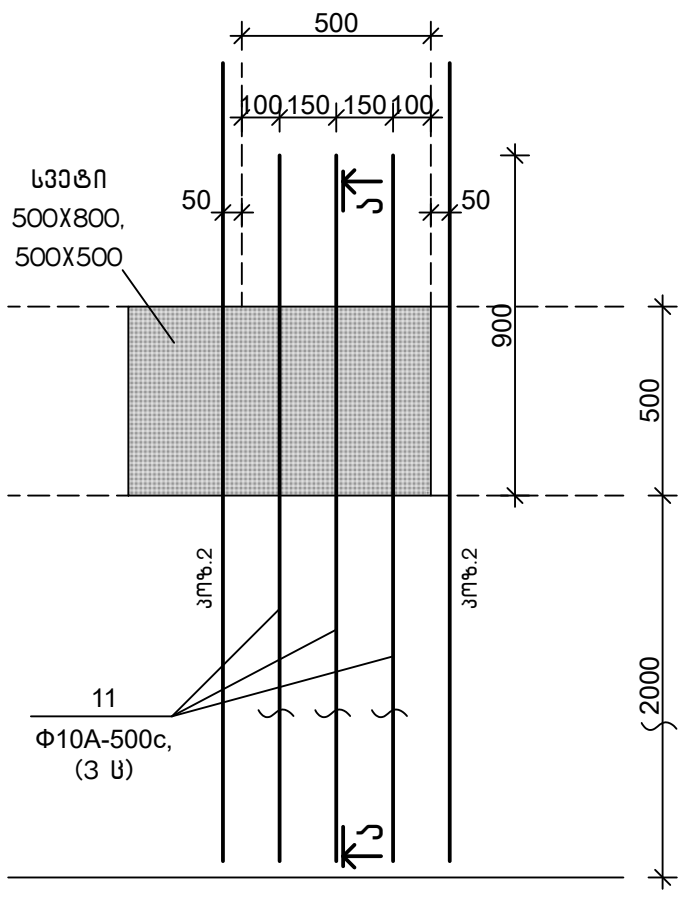

ა–ა
მ1:20

შენიშვნა

1.კოზ. 2 გარე კონტურზე კოჭებთან შეერთების ადგილებში მოიღუნოს 150 მმ-ით

თანამდებობა	ხელმოწერა	გვარი	ქ. თბილისი, ვ. ნინუას ქ.3-8 მრავალბინიანი საცხ.სახლის პროექტი	შ.პ.ს.	"მონოლითჯგუფი"
გენ.დირექტორი		თ. მაისურაძე			
პრ.მთ.ინჟინერი		ზ.ჯულუხიძე			
კონსტრუქტორი		გ.დედალამაზიშვილი	კონსტრუქციული ნაწილი		
			გადახურვის გეგმა 4,30 ნიშ-ზე (ზედა ზონის ძირითადი არმირება)	სტადია: მ.პრ.	ფურც: კ-98
				მასშტ: 1:200	

მიმართულება

გადახურვის გეგმა 4,30 ნიშ-ზე
(ქვედა ზონის დამატებითი არმირება) 1:200

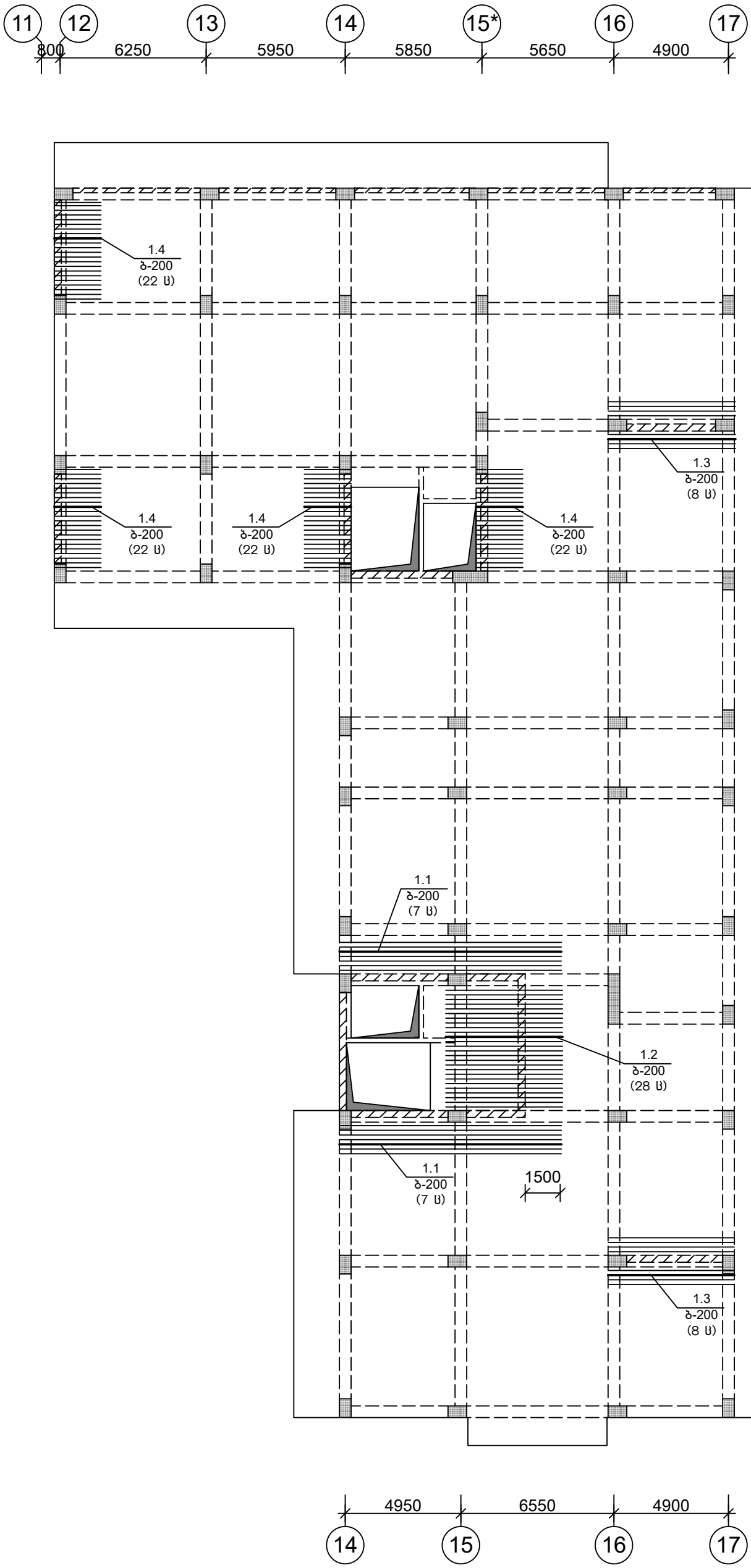

თანამდებობა	ხელმოწერა	გვარი	ქ. თბილისი, ვ. ნინუას ქ.3-8 მრავალბინიანი საცხ.სახლის პროექტი	შ.პ.ს.	"მონოლითმშენი"
გენ.დირექტორი		თ. მაისურაძე			
პრ.მთ.ინჟინერი		ზ.ჯულუხიძე			
კონსტრუქტორი		გ.დედალამაზიშვილი	კონსტრუქციული ნაწილი		
			გადახურვის გეგმა 4,30 ნიშ-ზე (ქვედა ზონის დამატებითი არმირება)	სტადია	ფურც	მასშტ
				მ.პრ.	კ-99	1:200

გადახურვის გეგმა 4,30 ნიშ-ზე
(ქვედა ზონის დამატებითი არმირება) 1:200

მიმართულება

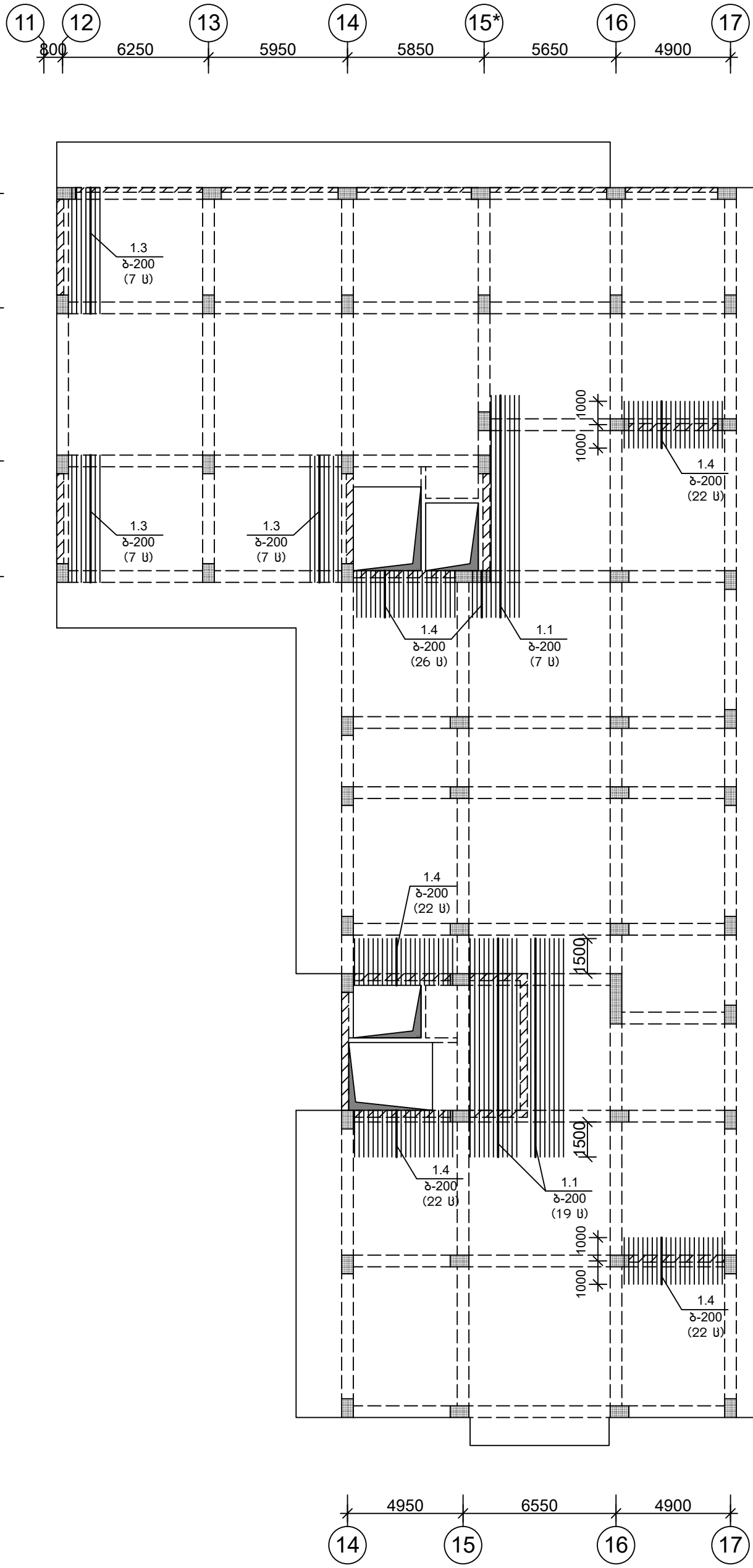

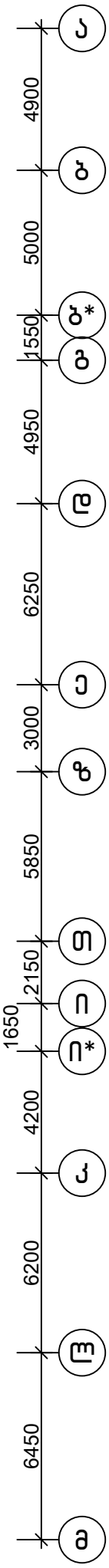

თანამდებობა	ხელმოწერა	გვარი	ქ. თბილისი, ვ. ნინუას ქ.3-8 მრავალბინიანი საცხ.სახლის პროექტი	შ.პ.ს.	"მონოლითმშენი"
გენ.დირექტორი		თ. მაისურაძე			
პრ.მთ.ინჟინერი		ზ.ჯულუხიძე			
კონსტრუქტორი		გ.დედალამაზიშვილი	კონსტრუქციული ნაწილი		
			გადახურვის გეგმა 4,30 ნიშ-ზე (ქვედა ზონის დამატებითი არმირება)	სტადია	ფურც	მასშტ
				მ.პრ.	კ-100	1:200

მიმართულება

გადახურვის გეგმა 4,30 ნიშ-ზე
(ზედა ზონის დამატებითი არმირება) 1:200

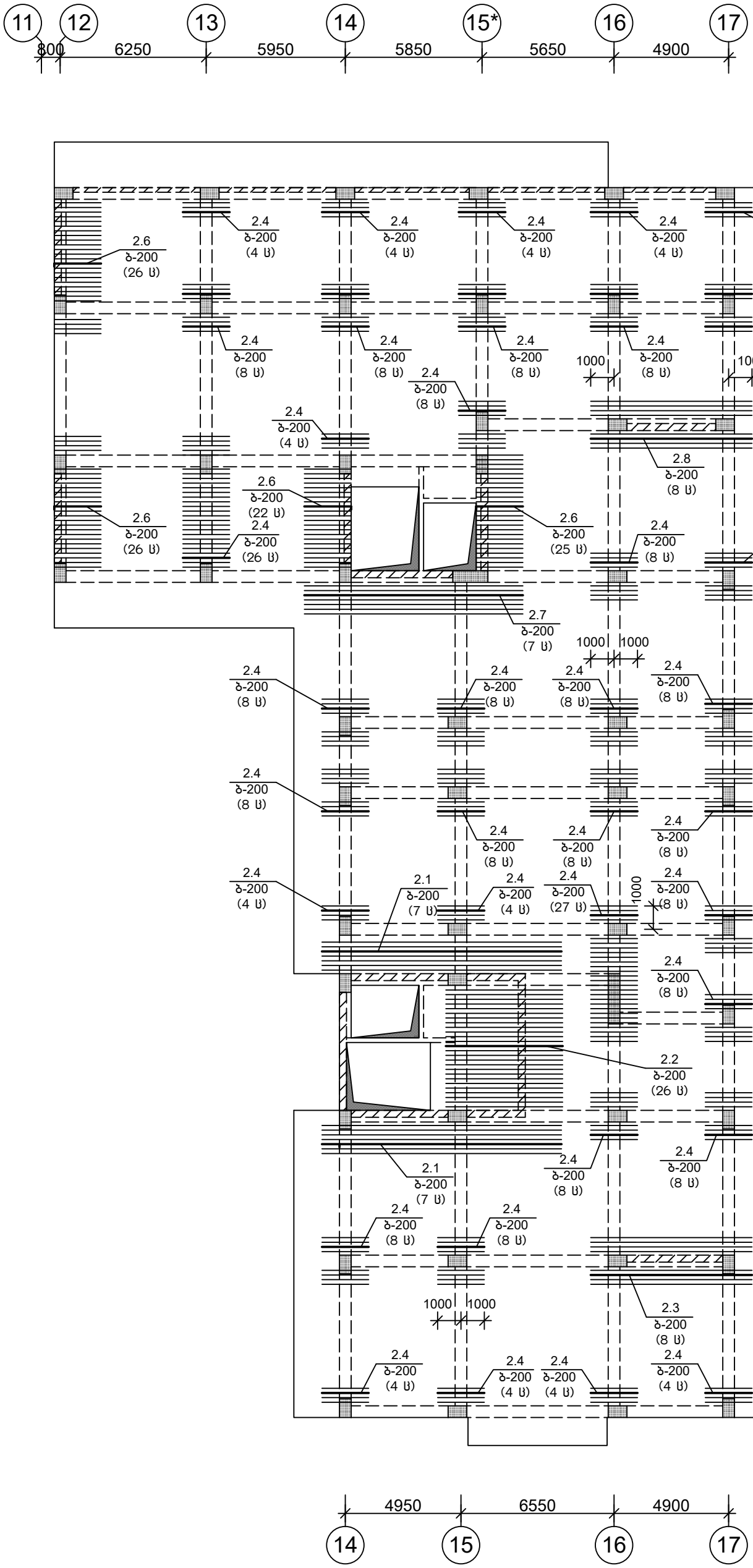

თანამდებობა	ხელმოწერა	გვარი	ქ. თბილისი, ვ. ნინუას ქ.3-8 მრავალბინიანი სახც.სახლის პროექტი	შ.პ.ს.	"მოწოლითჯგუფი"	
გენ.დირექტორი		თ. მაისურაძე				
პრ.მთ.ინჟინერი		ზ.ჯულუხიძე				
კონსტრუქტორი		გ.დედალამაზიშვილი	კონსტრუქციული ნაწილი			
			გადახურვის გეგმა 4,30 ნიშ-ზე (ზედა ზონის დამატებითი არმირება)	სტადია	ფურც	მასშტ
				მ.პრ.	კ-101	1:200

გადახურვის გეგმა 4,30 ნიშ-ზე
(ზედა ზონის დამატებითი არმირება) 1:200

მიმართულება

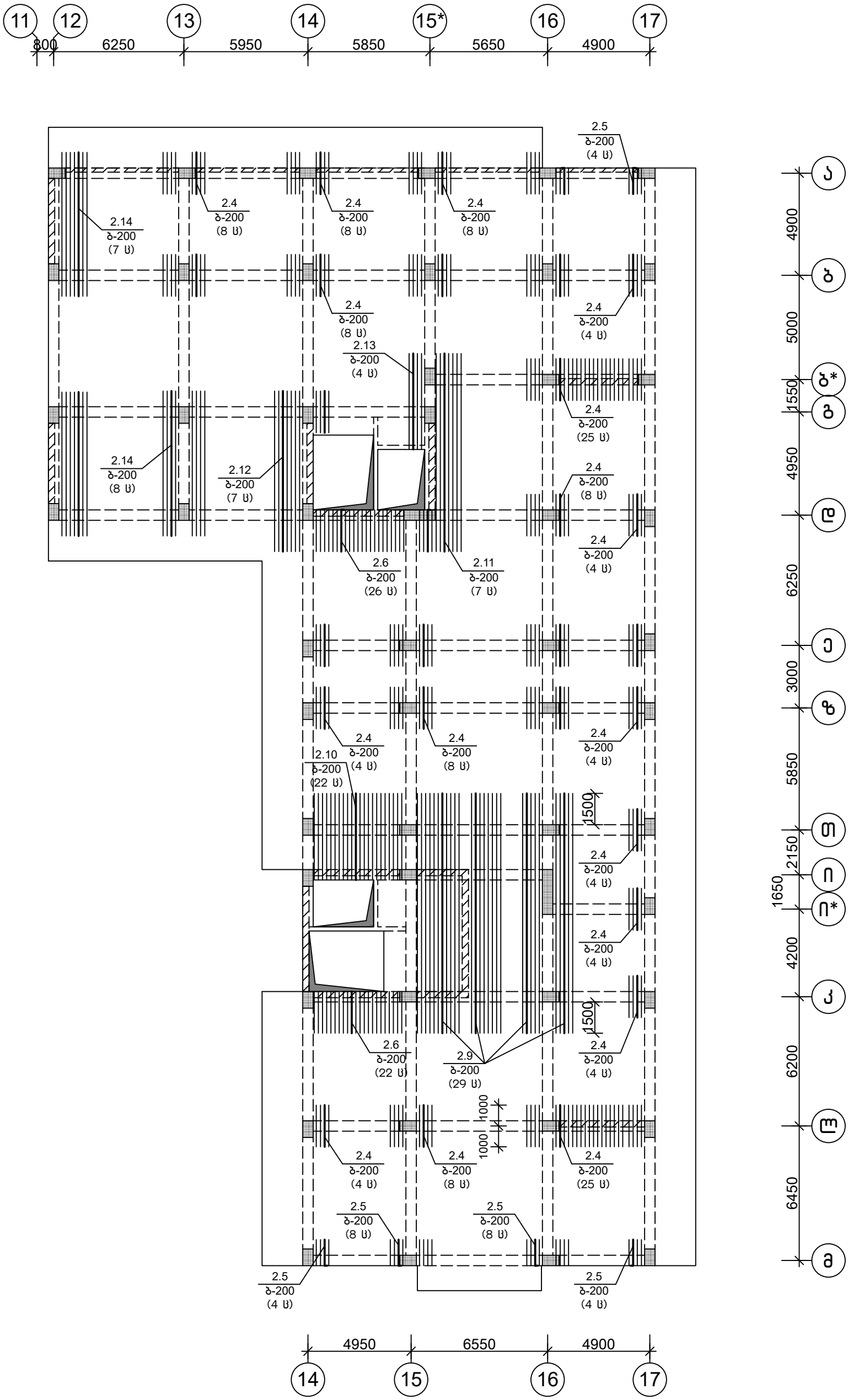

თანამდებობა	ხელმოწერა	გვარი	ქ. თბილისი, ვ. ნინუას ქ.3-8 მრავალბინიანი საცხ.სახლის პროექტი	შ.პ.ს.	"მონოლითჯგუფი"
გენ.დირექტორი		თ. მაისურაძე			
პრ.მთ.ინჟინერი		ზ.ჯულუხიძე			
კონსტრუქტორი		გ.დედალამაზიშვილი	კონსტრუქციული ნაწილი		
			გადახურვის გეგმა 4,30 ნიშ-ზე (ზედა ზონის დამატებითი არმირება)	სტადია	ფურც	მასშტ
				მ.პრ.	კ-102	1:200

გადახურვის გეგმა 7,43; 10,56; 13,69; 16,82; 19,95 ნიშ-ბზე
(საყალიბო) 1:200

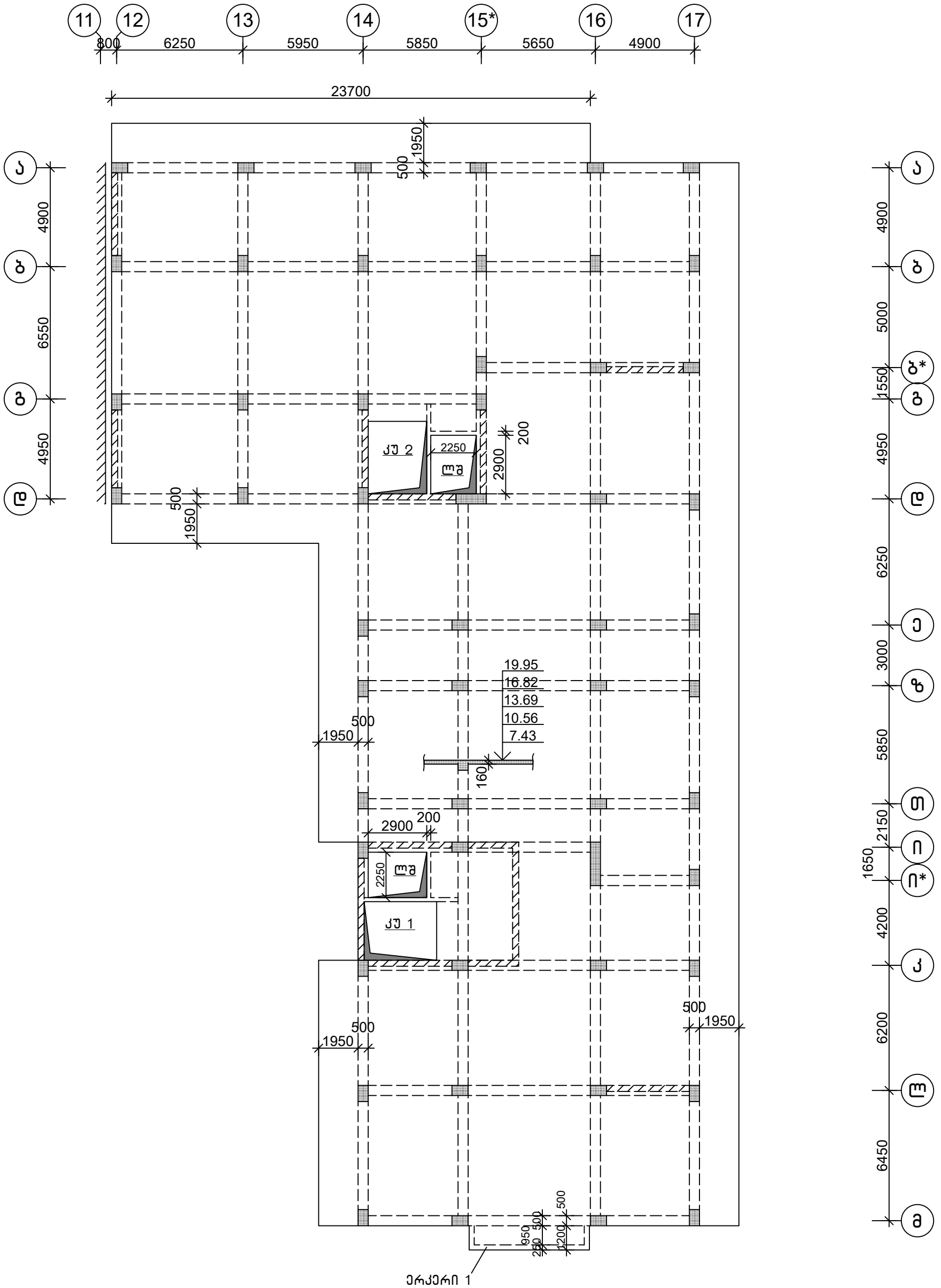

შენიშვნები

1.კიბის უჯრედი კუ 1 იხ.ფურც. კ-307
2.კიბის უჯრედი კუ 2 იხ.ფურც. კ-313
3.მონოლითური დიაფრაგმა მდ 1÷9

იხ.ფურც. კ-205÷208

თანამდებობა	ხელმოწერა	გვარი	ქ. თბილისი, ვ. ნინუას ქ.3-8 მრავალბინიანი საცხ.სახლის პროექტი	შ.პ.ს.	"მონოლითუჯგუფი"
გენ.დირექტორი		თ. მაისურაძე			
პრ.მთ.ინჟინერი		ზ.ჯულუხიძე			
კონსტრუქტორი		გ.დედალამაზიშვილი	კონსტრუქციული ნაწილი		
			გადახურვის გეგმა 7,43÷19,95 ნიშ-ბზე (საყალიბო)	სტადია	ფურც	მასშტ
				მ.პრ.	კ-103	1:200

გადახურვის გეგმა 23,08; 26,21; 29,34; 32,47; 35,60; 38,73; 41,86; 44,99; 48,12 ნიშ-ბზე
(საყალიბო) 1:200

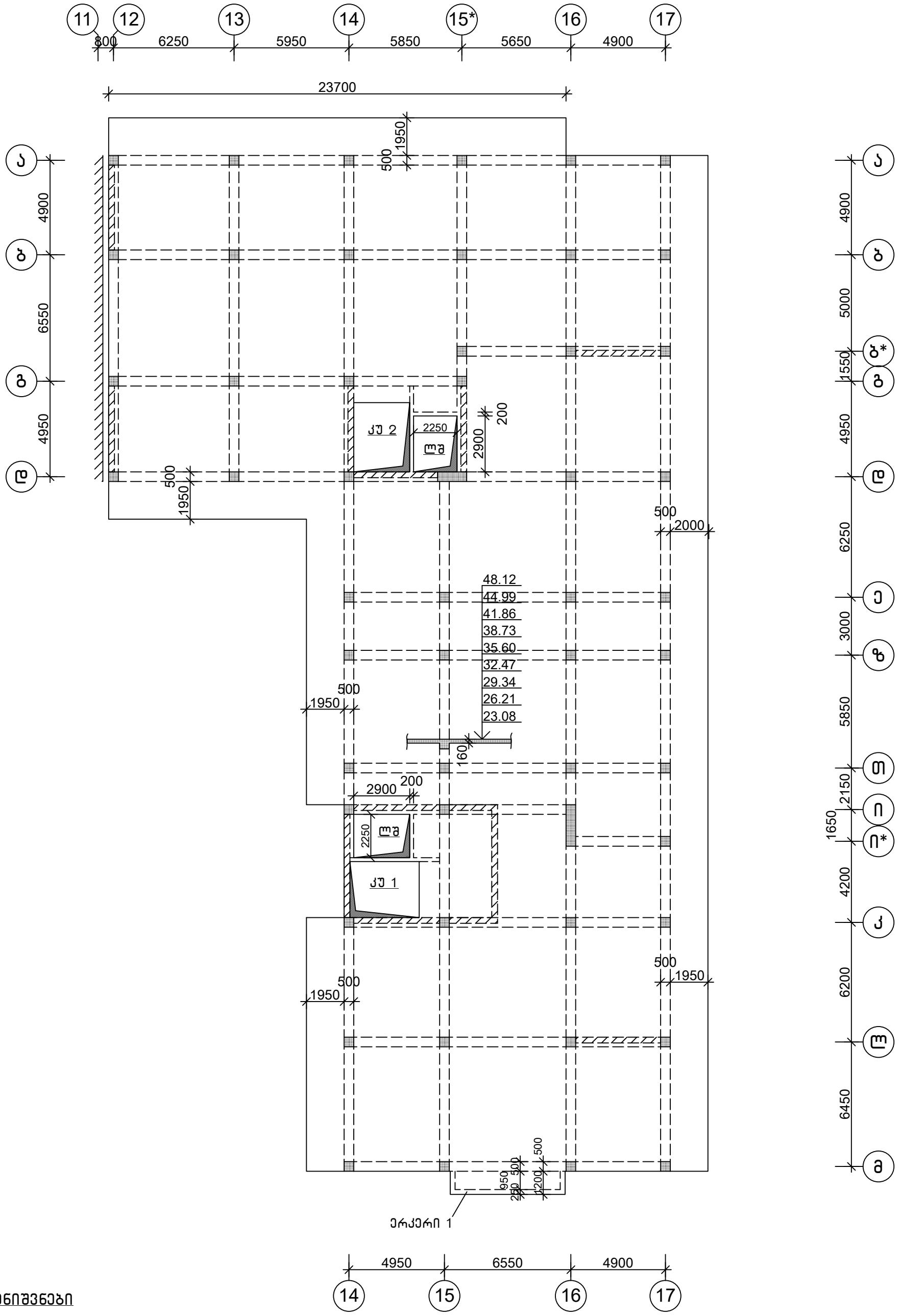

შენიშვნები

1. კიბის უჯრედი კუ 1 იხ.ფურც. კ-307
2. კიბის უჯრედი კუ 2 იხ.ფურც. კ-313
3. მონოლითური დიაფრაგმა მდ 1 ÷ 9

იხ.ფურც. კ-205 ÷ 208

თანამდებობა	ხელმოწერა	გვარი	ქ. თბილისი, ვ. ნინუას ქ.3-8 მრავალბინიანი სასხ.სახლის პროექტი	შ.პ.ს.	"მონოლითუჯგუფი"
გენ.დირექტორი		თ. მაისურაძე			
პრ.მთ.ინჟინერი		ზ.ჯულუხიძე			
კონსტრუქტორი		გ.დედალამაზიშვილი	კონსტრუქციული ნაწილი		
			გადახურვის გეგმა 23,08 ÷ 48,12 ნიშ-ბზე (საყალიბო)	სტადია	ფურც	მასშტ
				მ.პრ.	კ-104	1:200

ერკერი 1
მ1:50

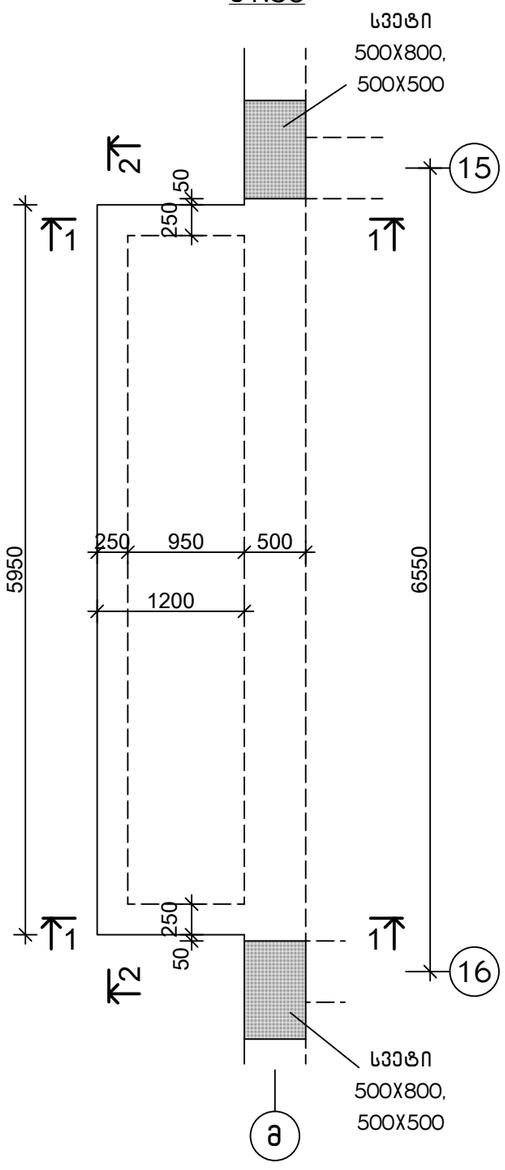

1-1
მ1:20

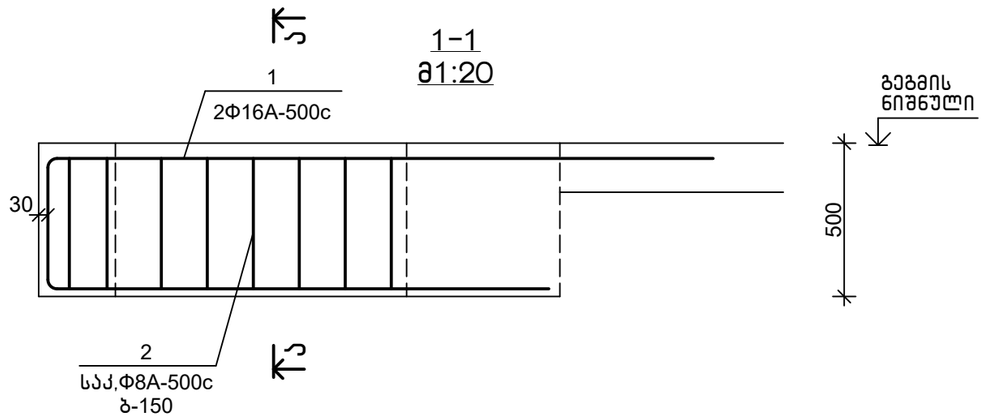

2-2
მ1:50

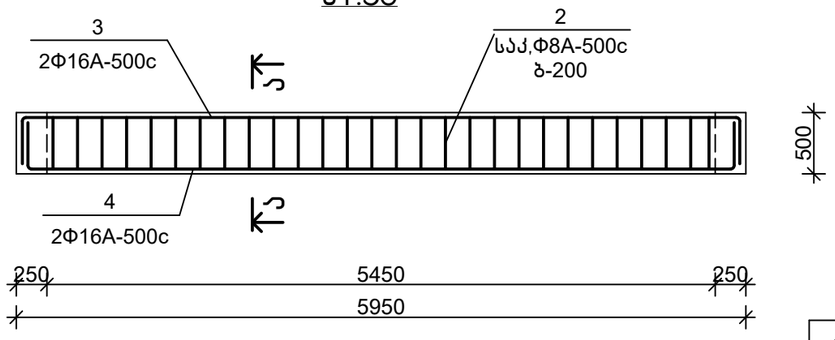

ა-ა
მ1:20

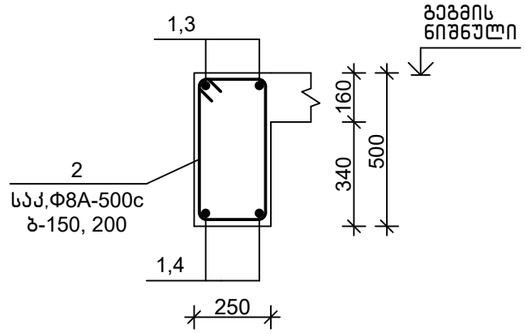

დეტალების უწყისი

პოზ.	ესკიზი
1	2200, 420, 1600
2	300, 520, 420, 200
3	400, 5850, 400
4	400, 5800, 400

სპეციფიკაცია

პოზიცია	აღნიშვნა	დასახელება	რაოდ.	წონა, კგ	შენიშვნა
		ერკერი 1			
		დეტალები			
1		Φ16A-500c,ГОСТ 34028-2016, L=4300	4	6.80	
2		Φ8A-500c, ГОСТ 34028-2016, L=1500	44	0.60	
3		Φ16A-500c,ГОСТ 34028-2016, L=6650	2	10.51	
4		Φ16A-500c,ГОСТ 34028-2016, L=6600	2	10.43	

თანამდებობა	ხელმოწერა	გვარი	ქ. თბილისი, ვ. ნინუას ქ.3-8 მრავალბინიანი სასხ.სახლის პროექტი	მ.პ.ს.	"მონოლითშენგუფი"
გენ.დირექტორი		თ. მაისურაძე			
პრ.მთ.ინჟინერი		ზ.ჯულუხიძე			
კონსტრუქტორი		გ.დედალამაზიშვილი	კონსტრუქციული ნაწილი		
			ერკერი 1	სტადია	ფურც	მასშტ
				მ.პრ.	კ-105	1:50

ანკერების გეგმა 48,12 ნიშ-ზე მ1:20

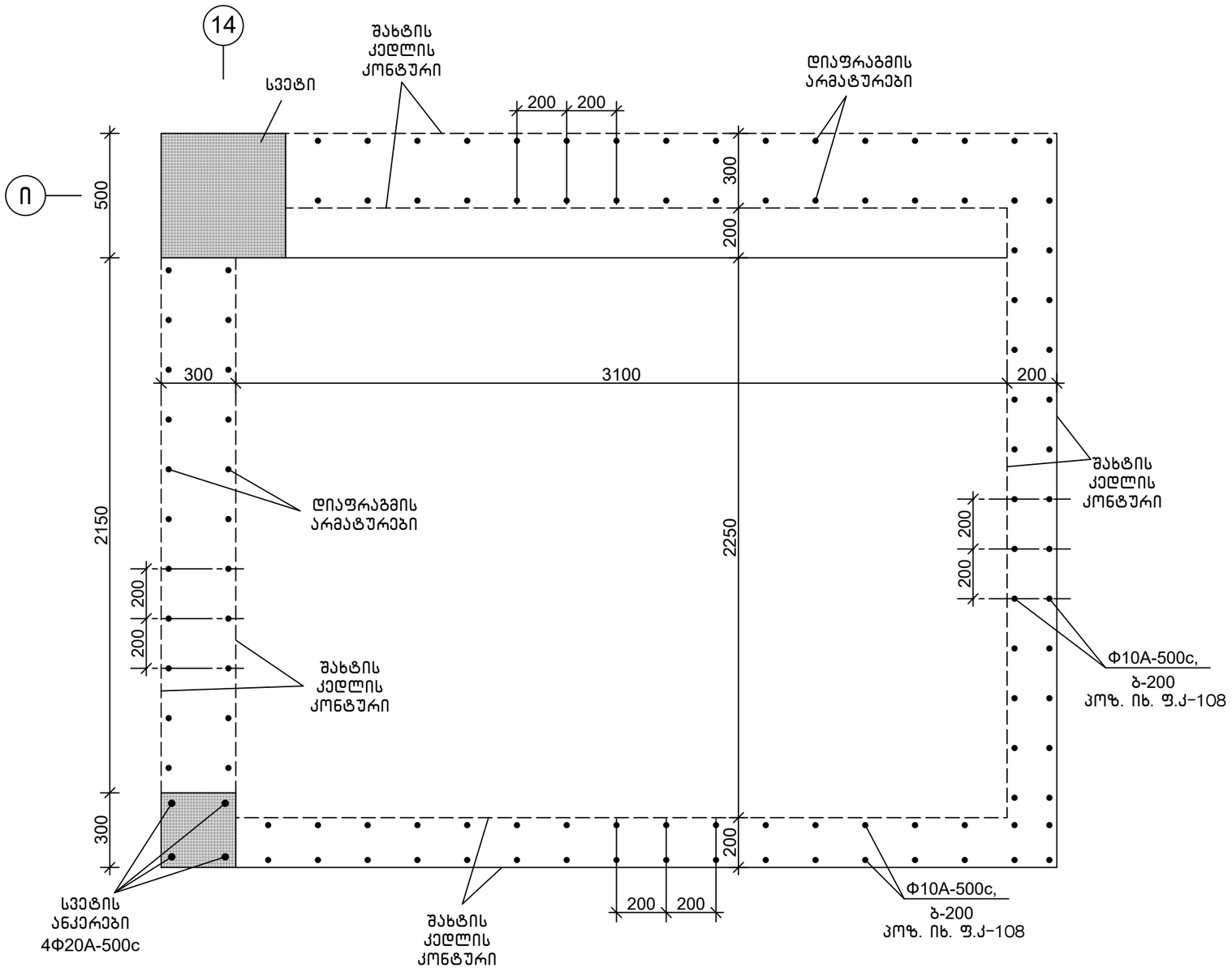

თანამდებობა	ხელმოწერა	გვარი	ქ. თბილისი, ვ. ნინუას ქ.3-8 მრავალბინიანი საცხ.სახლის პროექტი	შ.პ.ს.	"მონოლითჯგუფი"
გენ.დირექტორი		თ. მაისურაძე			
პრ.მთ.ინჟინერი		ზ.ჯულუხიძე			
კონსტრუქტორი		გ.დედალამაზიშვილი	კონსტრუქციული ნაწილი		
			ანკერების გეგმა 48,12 ნიშ-ზე	სტადია	ფურც	მასშტ
				მ.პრ.	კ-106	1:20

ანკერების გეგმა 48,12 ნიშ-ზე მ1:20

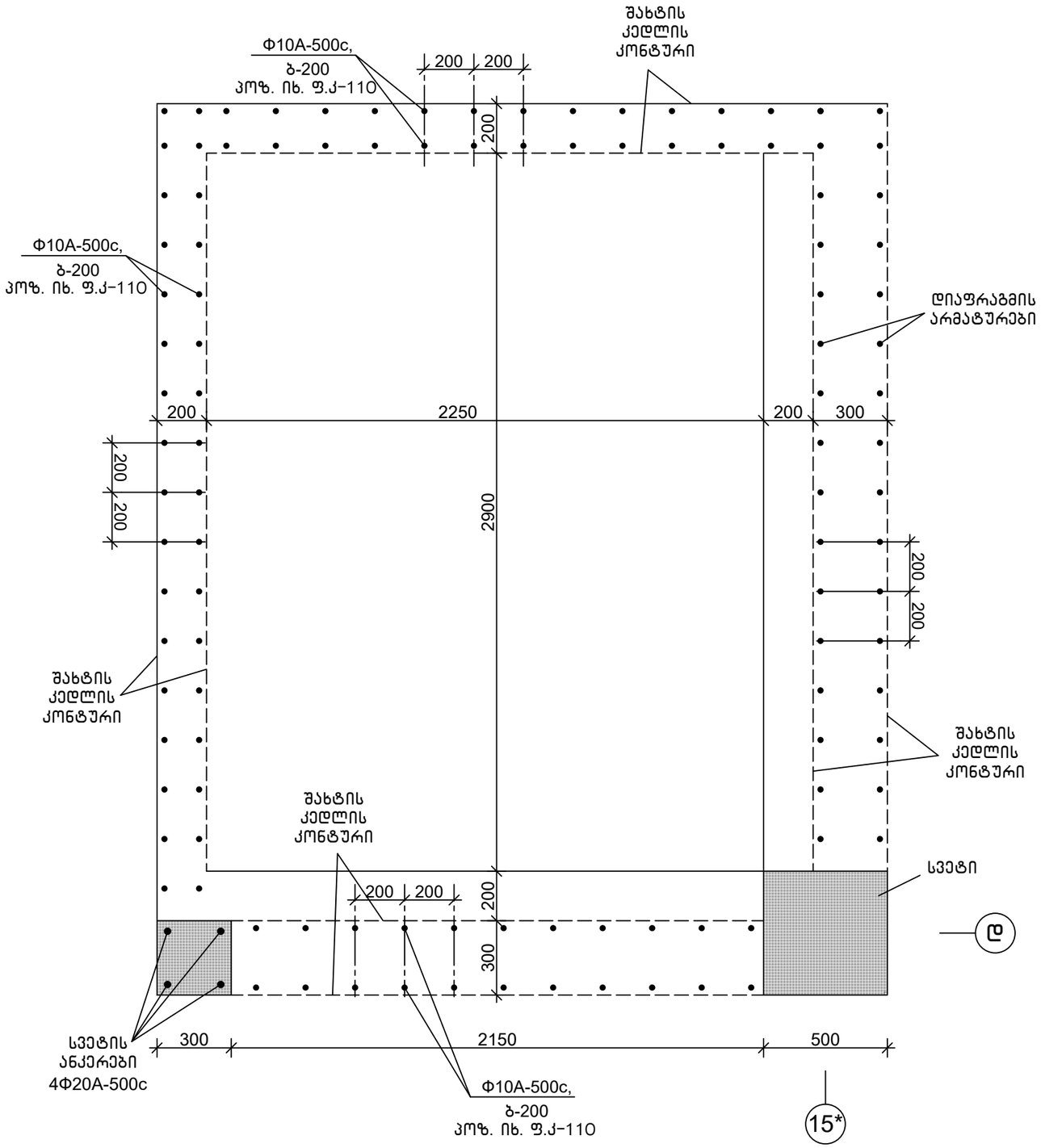

თანამდებობა	ხელმოწერა	გვარი	ქ. თბილისი, ვ. ნინუას ქ.3-8 მრავალბინიანი სახლის პროექტი	შპს.	"მონოლითჯგუფი"
გენ.დირექტორი		თ. მაისურაძე			
პრ.მთ.ინჟინერი		ზ.ჯულუხიძე			
კონსტრუქტორი		გ.დედალამაზიშვილი	კონსტრუქციული ნაწილი		
			ანკერების გეგმა 48,12 ნიშ-ზე	სტადია	ფურც	მასშტ
				მ.პრ.	კ-107	1:20

ლიფტის შახტის გადახურვის გეგმა 49,27 ნიშ-ზე მ1:20

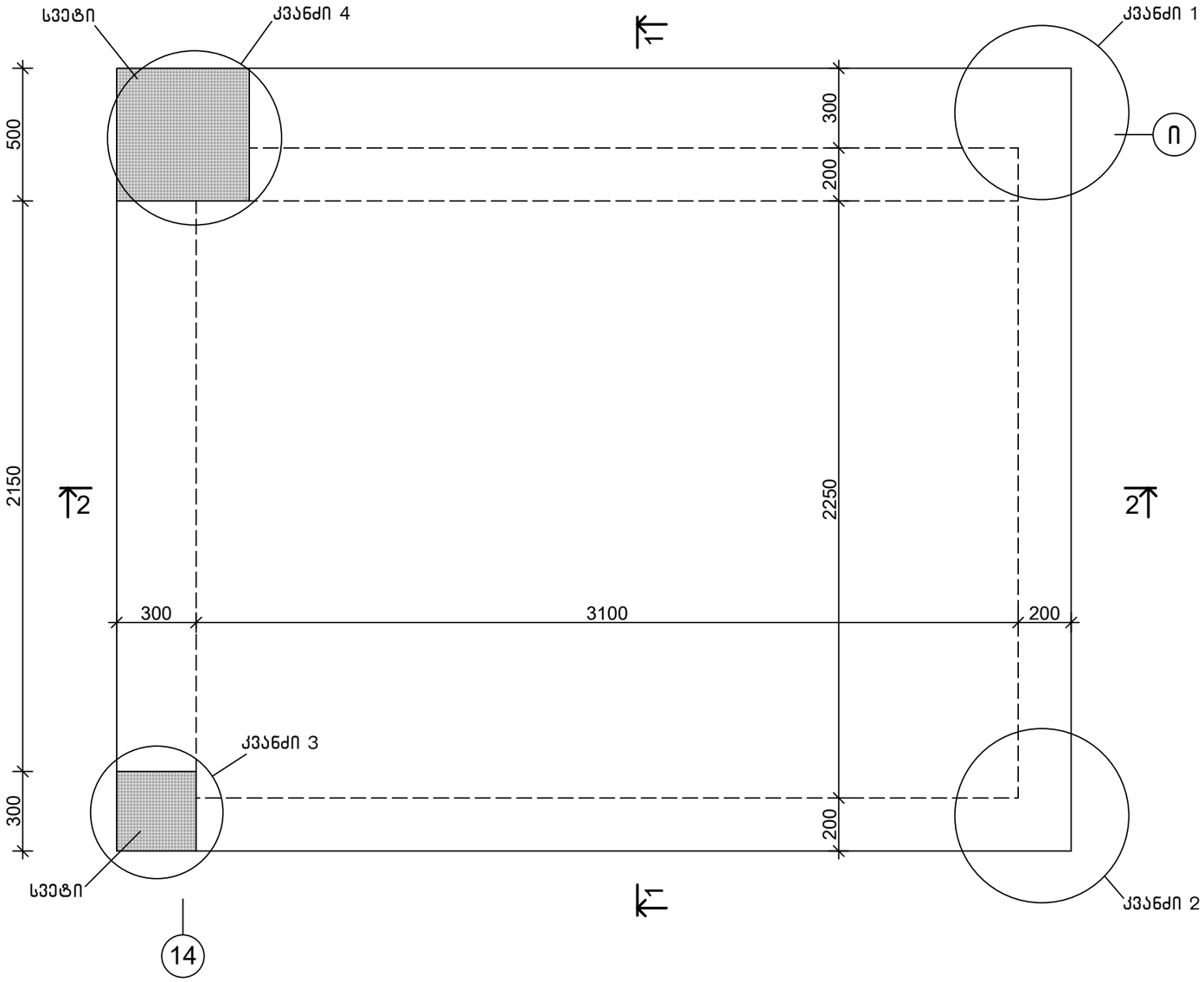

კვანძი 1
მ1:20

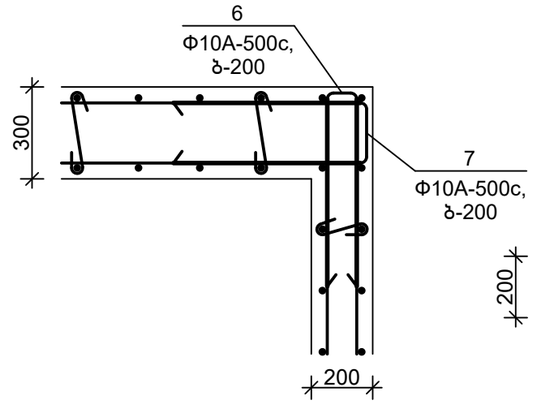

კვანძი 2
მ1:20

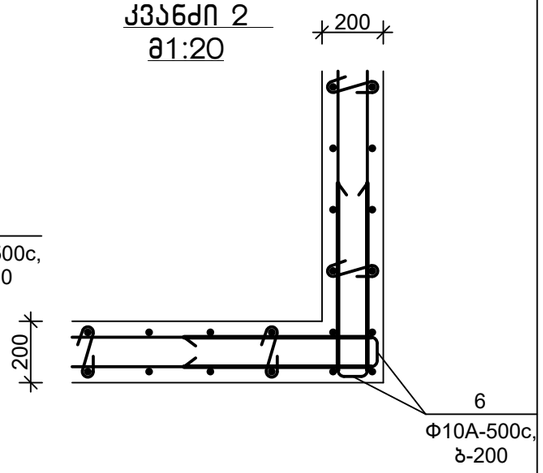

კვანძი 3
მ1:20

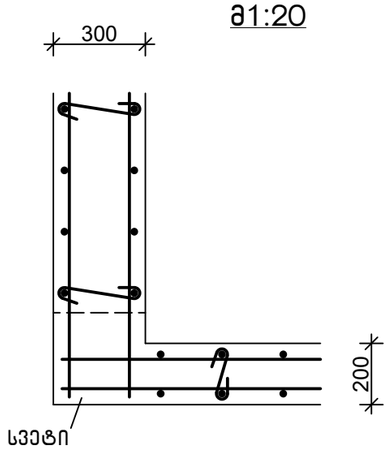

კვანძი 4
მ1:20

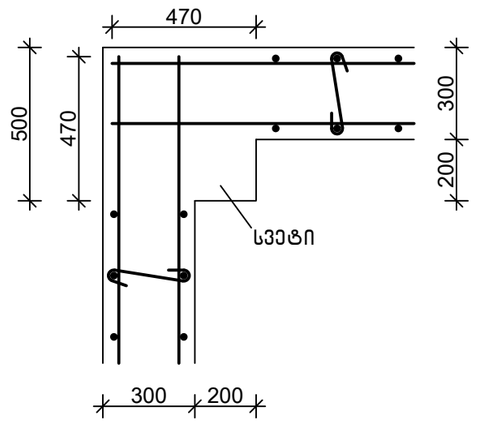

შენიშვნა

1.ჭრილი 1-1; 2-2; სპეციფიკაცია იხ.ფურც. კ-

თანამდებობა	ხელმოწერა	გვარი	ქ. თბილისი, ვ. ნინუას ქ.3-8 მრავალბინიანი საცხ.სახლის პროექტი	შ.პ.ს.	"მონოლითშენგუფი"
გენ.დირექტორი		თ. მაისურაძე			
პრ.მთ.ინჟინერი		ზ.ჯულუხიძე			
კონსტრუქტორი		გ.დედალამაზიშვილი	კონსტრუქციული ნაწილი		
			ლიფტის შახტის გადახურვის გეგმა 49,27 ნიშ-ზე	სტადია	ფურც	მასშტ
				მ.პრ.	კ-108	1:20

1–1
მ1:20

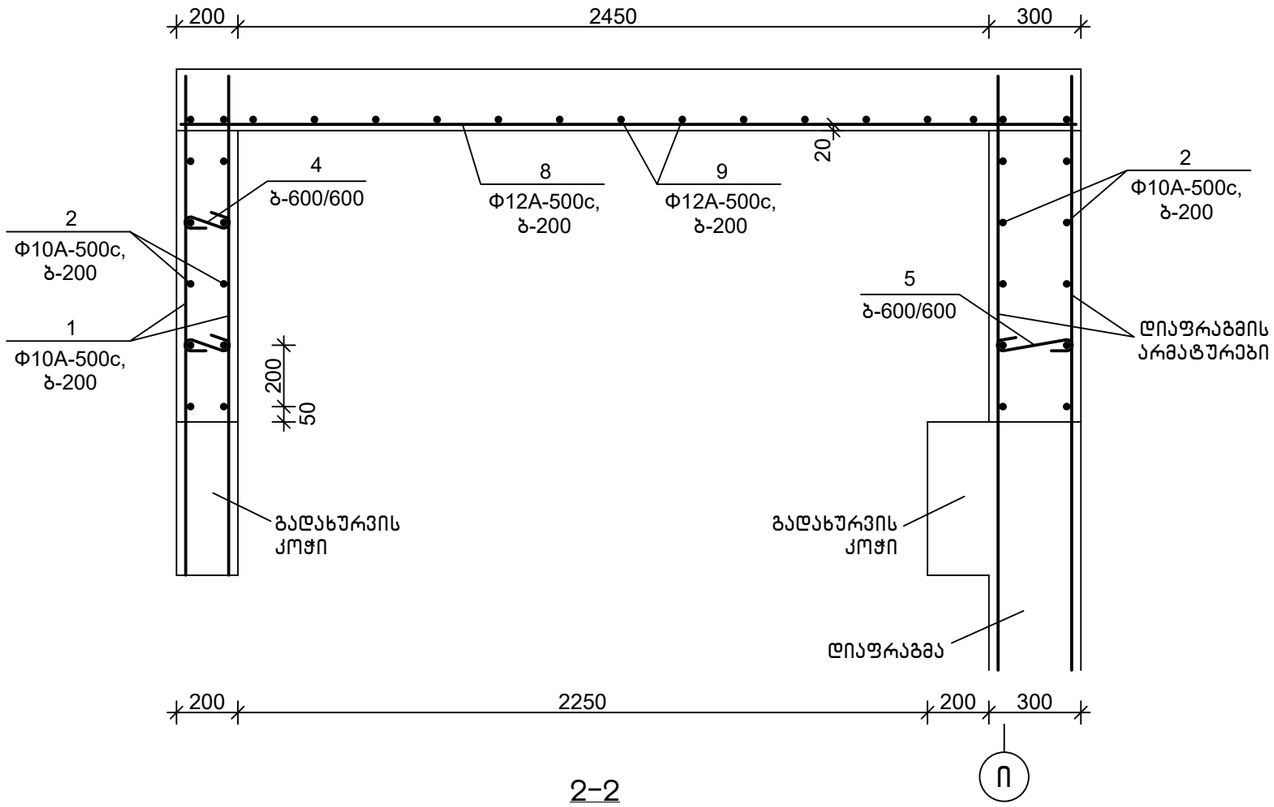

2–2
მ1:20

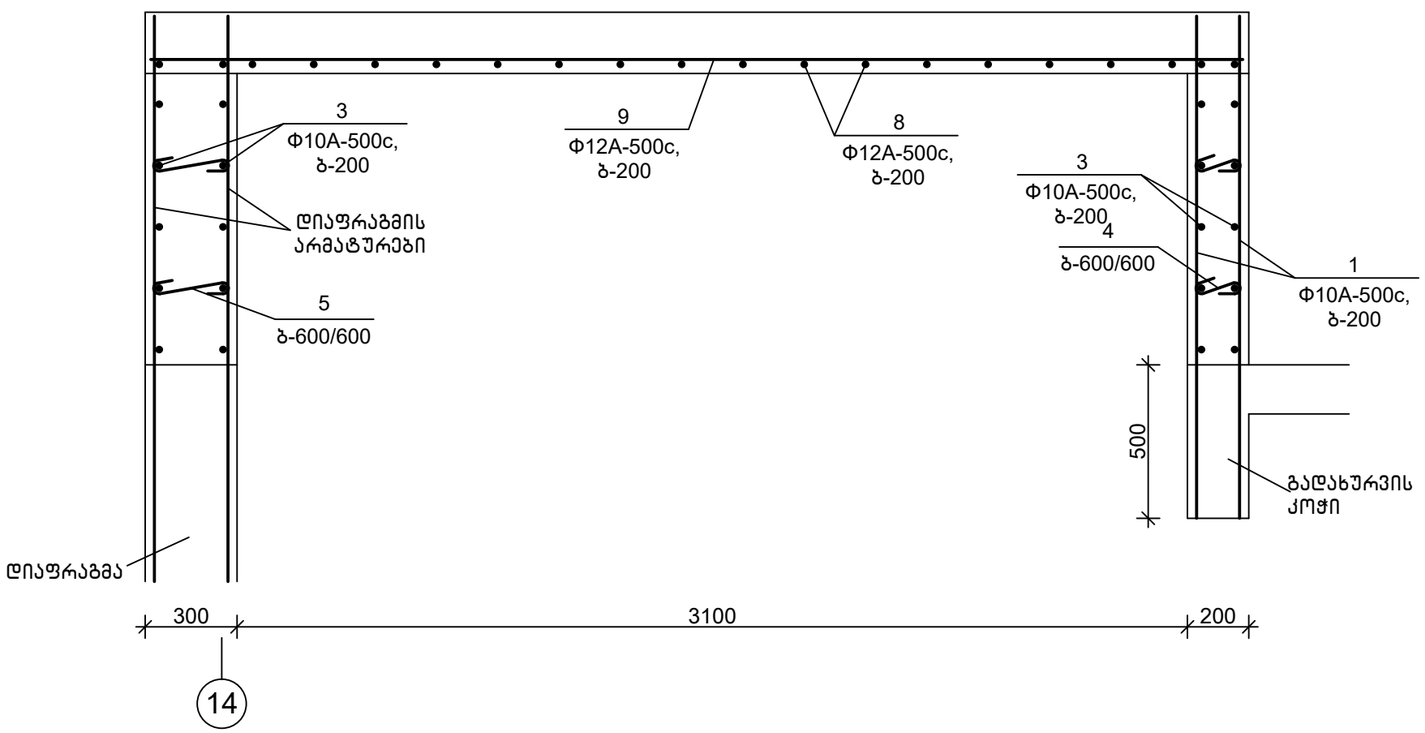

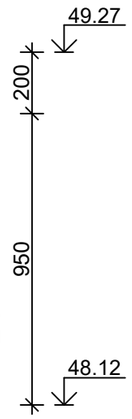

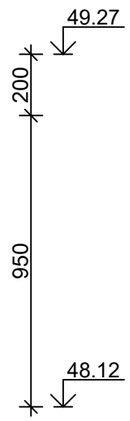

სპეციფიკაცია

პოზიცია	აღნიშვნა	დასახელება	რაოდ.	წონა, კგ	შენიშვნა
		შახტის გადახურვის ფილა, მონ.კედლები			
		დეტალები			
1		Φ10A-500c,ГОСТ 34028-2016, L=1600	58	1.00	
2		Φ10A-500c,ГОСТ 34028-2016, L=3550	20	2.21	
3		Φ10A-500c,ГОСТ 34028-2016, L=2900	20	1.80	
4		Φ8A-500c, ГОСТ 34028-2016, L=350	20	0.14	
5		Φ8A-500c, ГОСТ 34028-2016, L=450	18	0.18	
6		Φ10A-500c,ГОСТ 34028-2016, L=1400	15	0.87	
7		Φ10A-500c,ГОСТ 34028-2016, L=1500	5	0.93	
8		Φ12A-500c,ГОСТ 34028-2016, L=2900	20	2.59	
9		Φ12A-500c,ГОСТ 34028-2016, L=3550	17	3.16	
		მასალები			
		B25 კლ.ბეტონი			4.80 მ³

დეტალების უწყისი

პოზ.	ესკიზი
4	150, 100, 100
5	250, 100, 100
6	600, 600, 140
7	600, 600, 240

თანამდებობა	ხელმოწერა	გვარი	ქ. თბილისი, ვ. ნინუას ქ.3–8 მრავალბინიანი სასხ.სახლის პროექტი	შ.პ.ს.	"მონოლითშენგუფი"
გენ.დირექტორი		თ. მაისურაძე			
პრ.მთ.ინჟინერი		ზ.ჯულუხიძე			
კონსტრუქტორი		გ.დედალამაზიშვილი	კონსტრუქციული ნაწილი		
			ლიფტის შახტის გადახურვის გეგმა 49.27 ნიშ–ზე (გაგრძელება)	სტადია	ფურც	მასშტ
				მ.პრ.	კ–109	1:20

ლიფტის შახტის გადახურვის გეგმა 49,27 ნიშ-ზე მ1:20

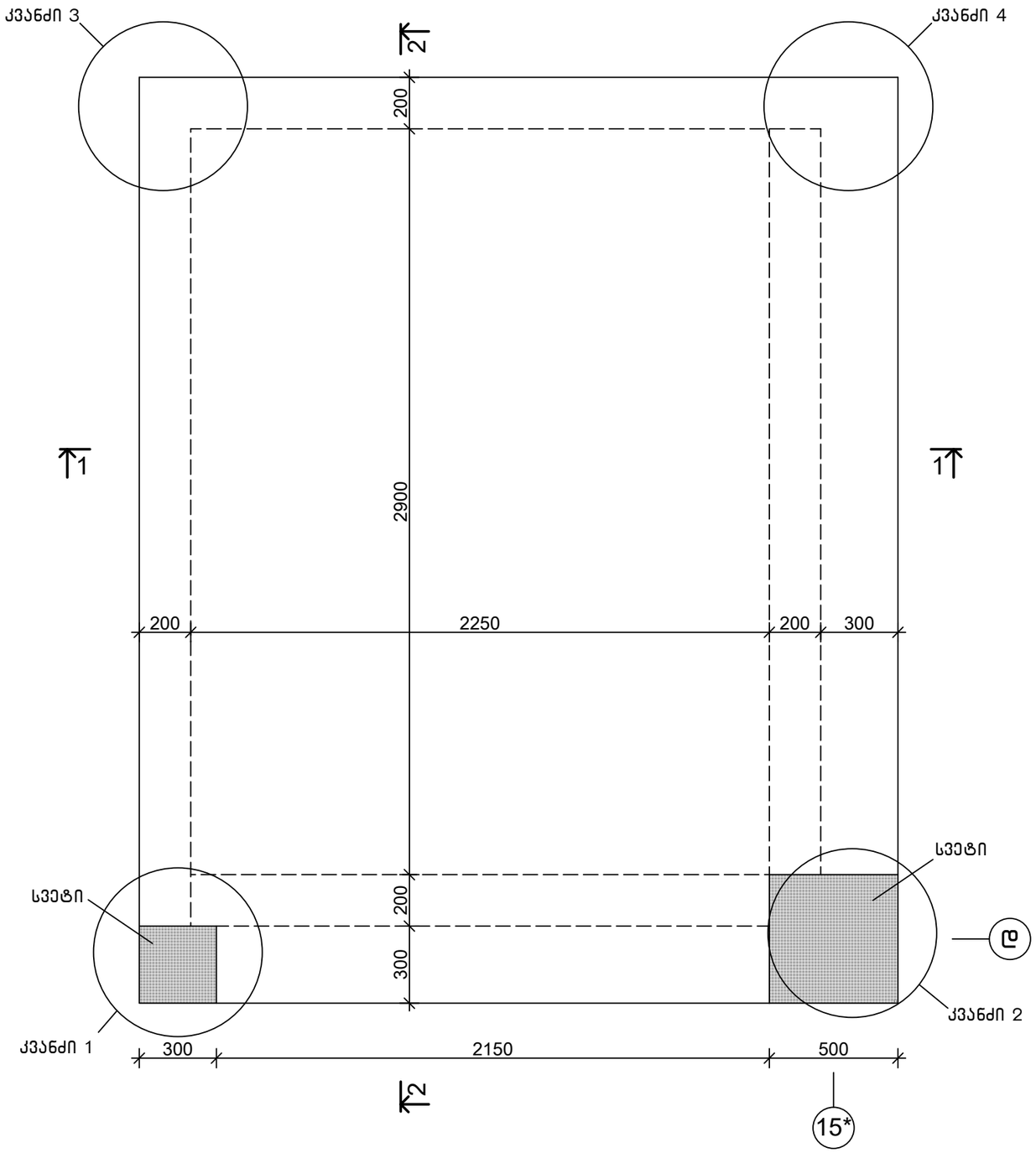

კვანძი 1
მ1:20

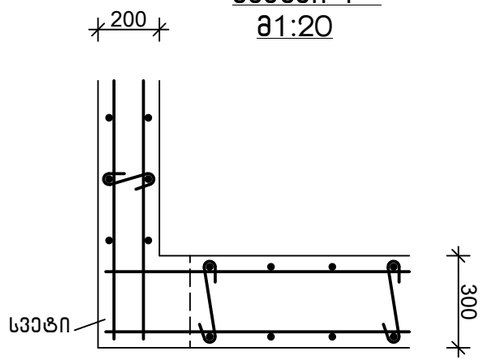

კვანძი 2
მ1:20

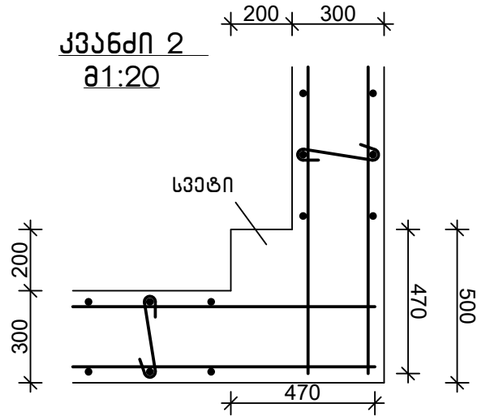

კვანძი 3
მ1:20

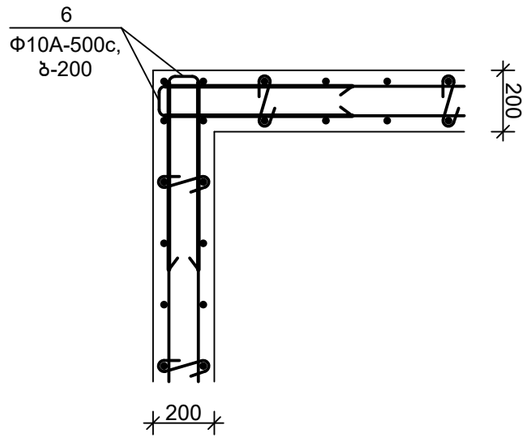

კვანძი 4
მ1:20

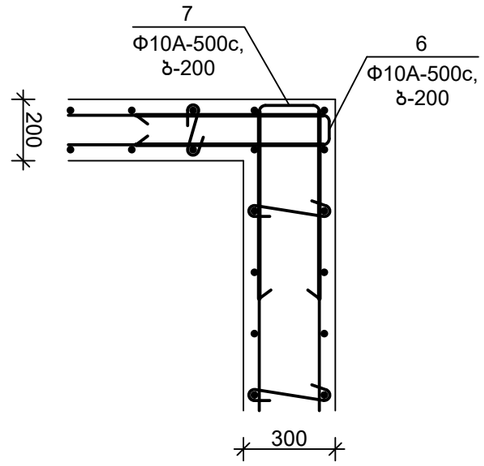

შენიშვნა

1.ჭრილი 1-1; 2-2; სპეციფიკაცია იხ.ფურც. კ-

თანამდებობა	ხელმოწერა	გვარი	ქ. თბილისი, ვ. ნინუას ქ.3-8 მრავალბინიანი სახლის პროექტი	შ.პ.ს.	"მონოლითშენგუფი"
გენ.დირექტორი		თ. მაისურაძე			
პრ.მთ.ინჟინერი		ზ.ჯულუხიძე			
კონსტრუქტორი		გ.დედალამაზიშვილი	კონსტრუქციული ნაწილი		
			ლიფტის შახტის გადახურვის გეგმა 49,27 ნიშ-ზე	სტადია	ფურც	მასშტ
				მ.პრ.	კ-110	1:20

1–1
მ1:20

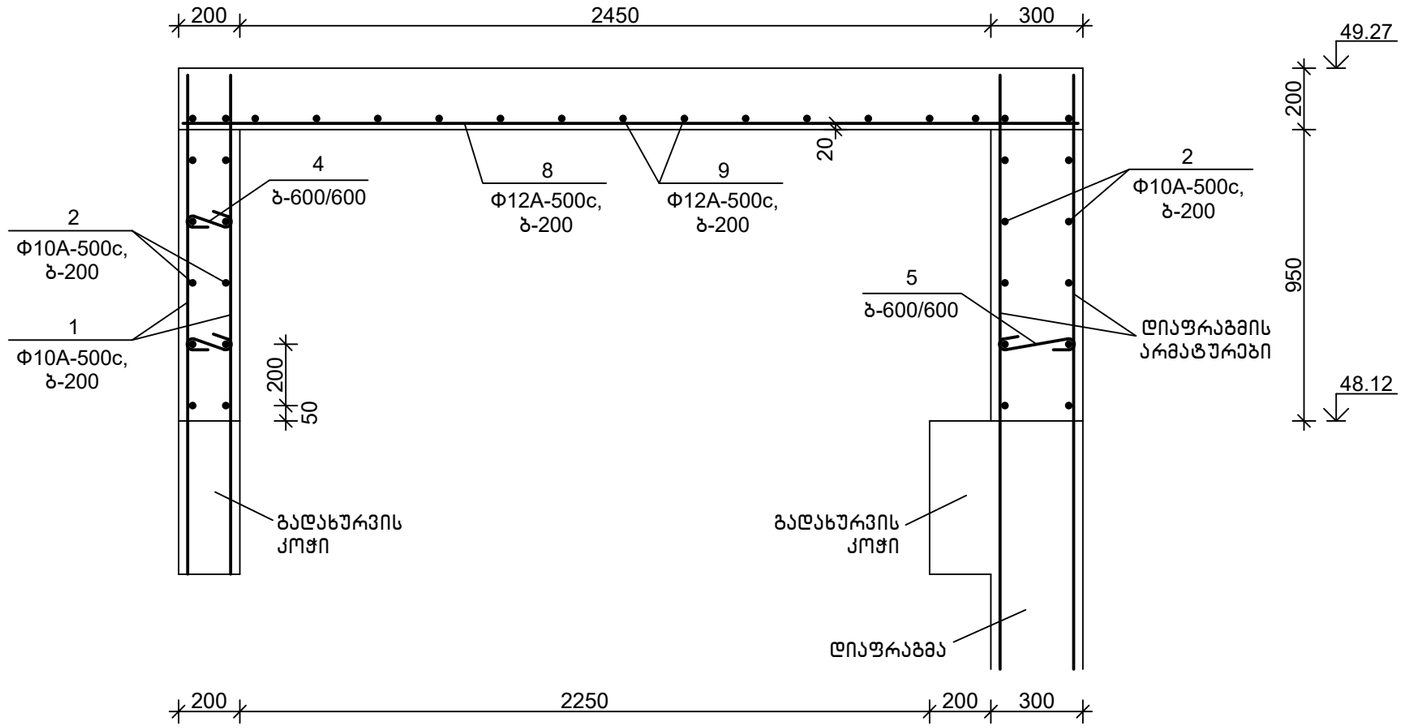

2–2
მ1:20

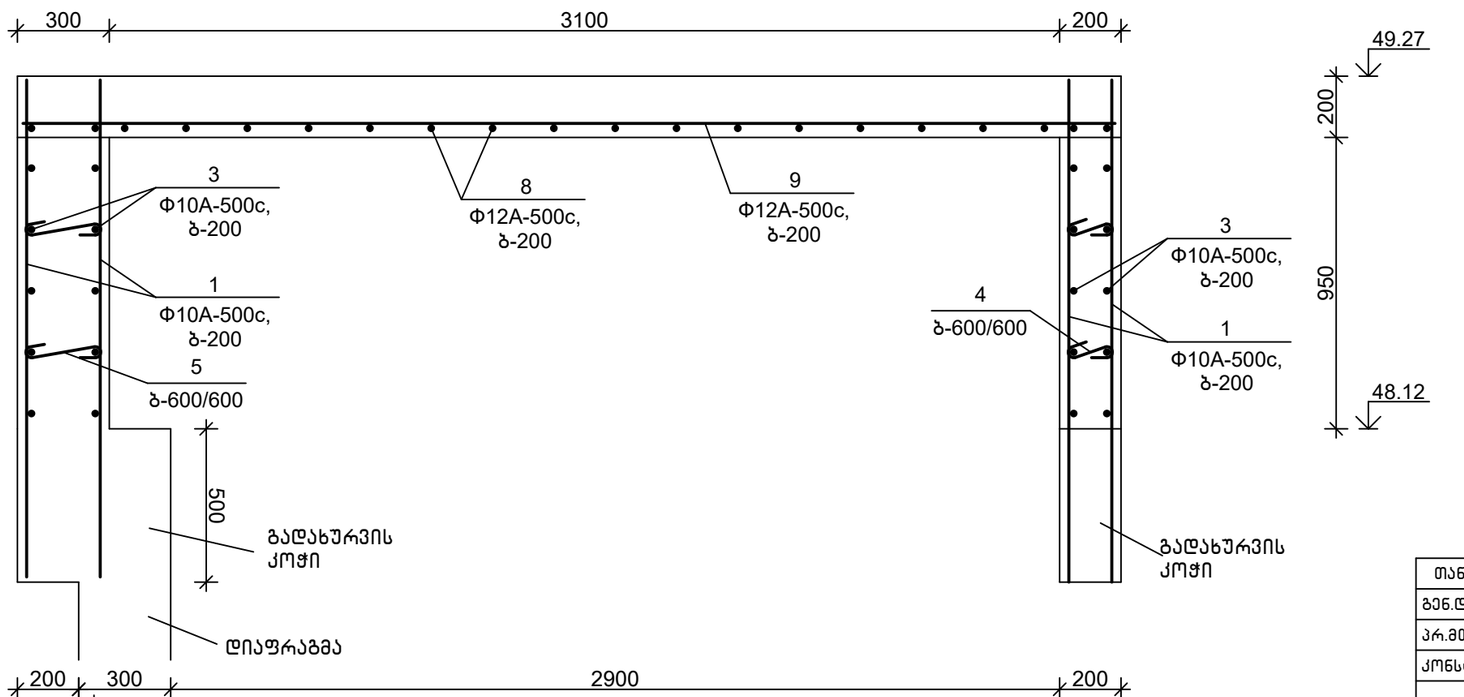

15*

სპეციფიკაცია

პოზიცია	აღნიშვნა	დასახელება	რაოდ.	წონა, კგ	შენიშვნა
		შახტის გადახურვის ფილა, მონ.კედლები			
		დეტალები			
1		Φ10A-500c,ГОСТ 34028-2016, L=1600	80	1.00	
2		Φ10A-500c,ГОСТ 34028-2016, L=3550	20	2.21	
3		Φ10A-500c,ГОСТ 34028-2016, L=2900	20	1.80	
4		Φ8A-500c, ГОСТ 34028-2016, L=350	20	0.14	
5		Φ8A-500c, ГОСТ 34028-2016, L=450	18	0.18	
6		Φ10A-500c,ГОСТ 34028-2016, L=1400	15	0.87	
7		Φ10A-500c,ГОСТ 34028-2016, L=1500	5	0.93	
8		Φ12A-500c,ГОСТ 34028-2016, L=2900	20	2.59	
9		Φ12A-500c,ГОСТ 34028-2016, L=3550	17	3.16	
		მასალები			
		B25 კლ.ბეტონი			4.80 მ³

თანამდებობა	ხელმოწერა	გვარი	ქ. თბილისი, ვ. ნინუას ქ.3–8 მრავალბინიანი სახლის პროექტი	შ.პ.ს.	"მონოლითშენგუფი"
გენ.დირექტორი		თ. მაისურაძე			
პრ.მთ.ინჟინერი		ზ.ჯულუხიძე			
კონსტრუქტორი		გ.დედალამაზიშვილი	კონსტრუქციული ნაწილი		
			ლიფტის შახტის გადახურვის გეგმა 49,27 ნიშ–ზე (გაბარიტები)	სტადია	ფურც	მასშტ
				მ.პრ.	კ–111	1:20

გადახურვის გეგმა 50,67; 51,43 ნიშ-ბზე 1:100

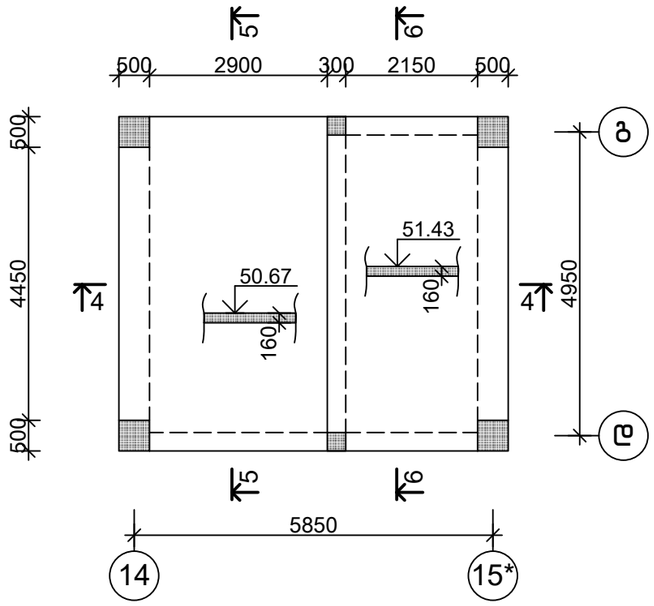

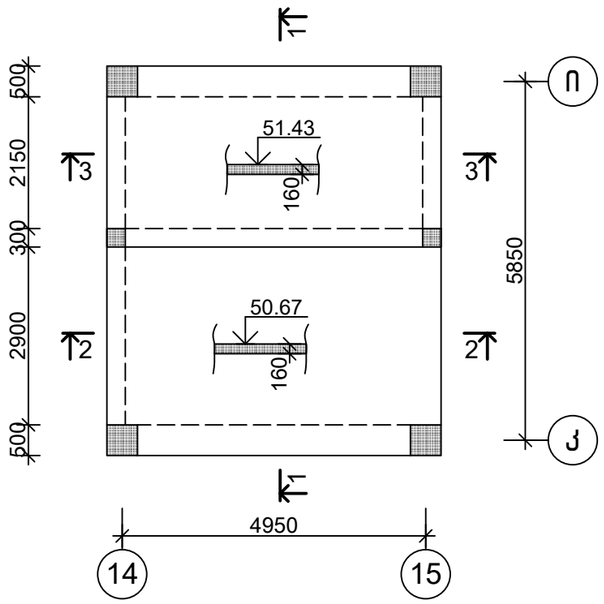

შენიშვნა

1.ჭრილები 1-1 ÷ 6-6, იხ.ფურც. კ-113,114

თანამდებობა	ხელმოწერა	გვარი	ქ. თბილისი, ვ. ნინუას ქ.3-8 მრავალბინიანი სახლის პროექტი	შ.პ.ს.	"მონოლითმშენი"
გენ.დირექტორი		თ. მაისურაძე			
არქ.მთ.ინჟინერი		ზ.ჯულუხიძე			
კონსტრუქტორი		გ.დედალამაზიშვილი	კონსტრუქციული ნაწილი		
			გადახურვის გეგმა 50,67; 51,43 ნიშ-ბზე	სტადია	ფურც	მასშტ
				მ.პრ.	კ-112	1:100

1–1
მ1:20

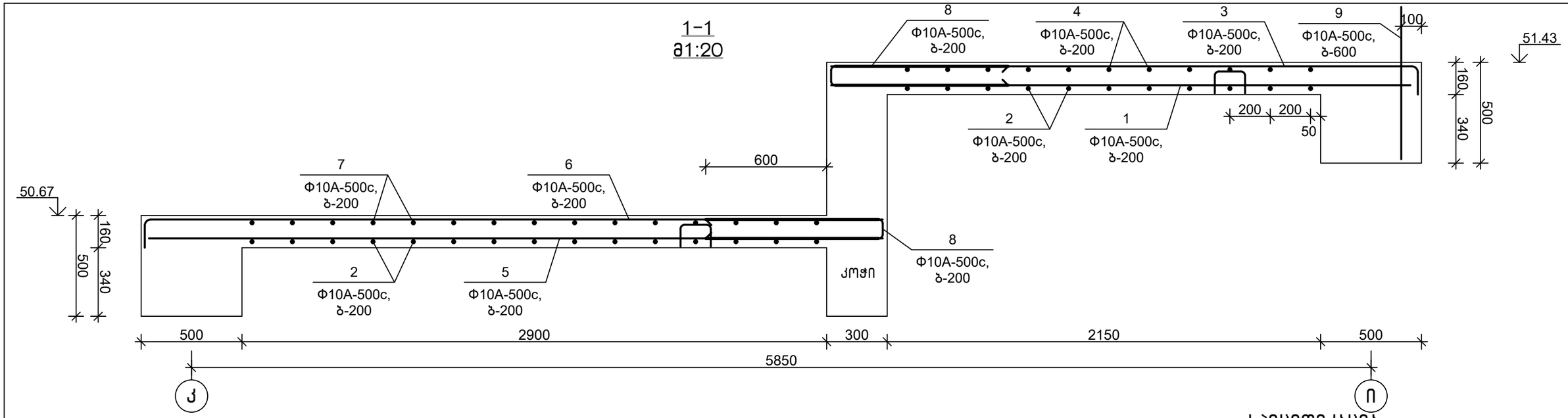

2–2
მ1:20

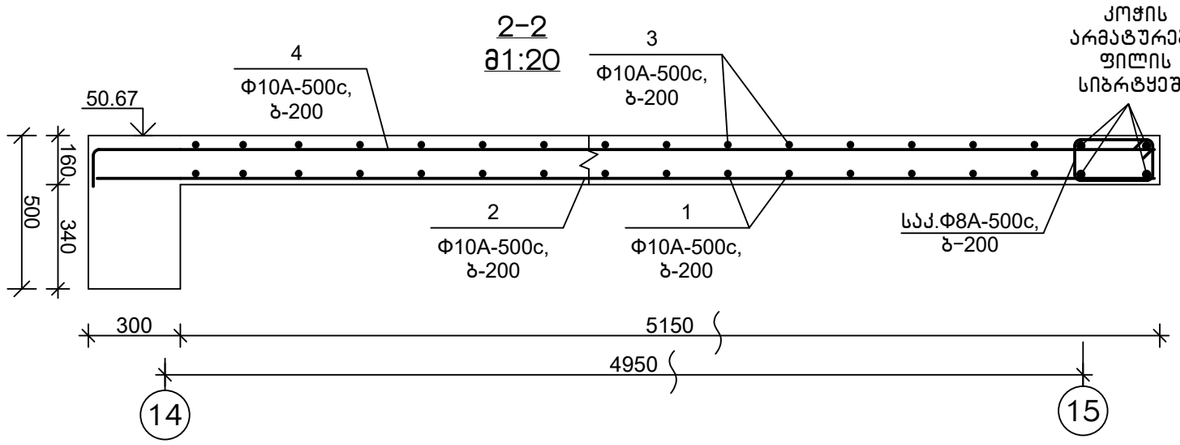

3–3
მ1:20

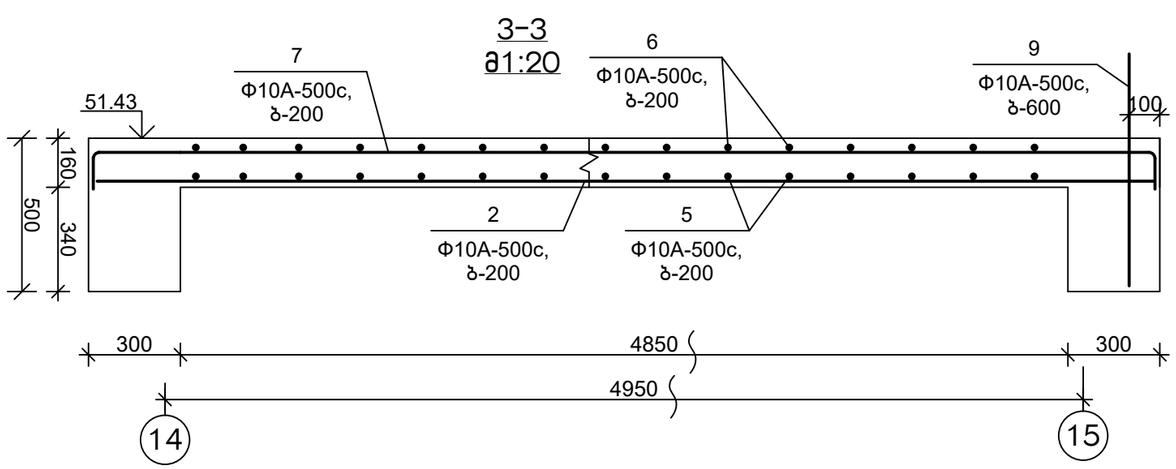

დეტალების უწყისი

პოზ.	ესკიზი
3	200 — 2900
4	200 — 5400
6	200 — 3650
7	200 — 5400 — 200
8	900 / 120 / 900
ფ 1	200 — 125 — 150 — 200

სპეციფიკაცია

პოზიცია	აღნიშვნა	დასახელება	რაოდ.	წონა, კგ	შენიშვნა
		გადახურვის ფილა 50,67; 51,43 ნიშ-ზზე "კ–ი" ღ/შ			
		დეტალები			
1		Φ10A-500c,ГОСТ 34028-2016, L=2900	24	1.80	
2		Φ10A-500c,ГОСТ 34028-2016, L=5400	26	3.35	
3		Φ10A-500c,ГОСТ 34028-2016, L=3100	24	1.93	
4		Φ10A-500c,ГОСТ 34028-2016, L=5600	11	3.48	
5		Φ10A-500c,ГОСТ 34028-2016, L=3650	24	2.27	
6		Φ10A-500c,ГОСТ 34028-2016, L=3850	24	2.39	
7		Φ10A-500c,ГОСТ 34028-2016, L=5800	15	3.60	
8		Φ10A-500c,ГОСТ 34028-2016, L=2000	50	1.24	
9		Φ10A-500c,ГОСТ 34028-2016, L=750	15	0.47	
ფ 1		Φ8A-500c, ГОСТ 34028-2016, L=800	36	0.32	
		მასალები			
		B25 კლ.ბეტონი			5.50 მ^3

თანამდებობა	ხელმოწერა	გვარი	ქ. თბილისი, ვ. ნინუას ქ.3–8 მრავალბინიანი სასხ.სახლის პროექტი	შპს. "მონოლითშენგუფი"
გენ.დირექტორი		თ. მაისურაძე		
პრ.მთ.ინჟინერი		ზ.ჯულუხიძე		
კონსტრუქტორი		გ.დედალამაზიშვილი	კონსტრუქციული ნაწილი	
			გადახურვის ფილის ჭრილი 1–1 ÷ 3–3 50,67; 51,43 ნიშ-ზზე	სტადია: მ.პრ. ფურც: კ–113 მასშტ: 1:20

4–4
მ1:20

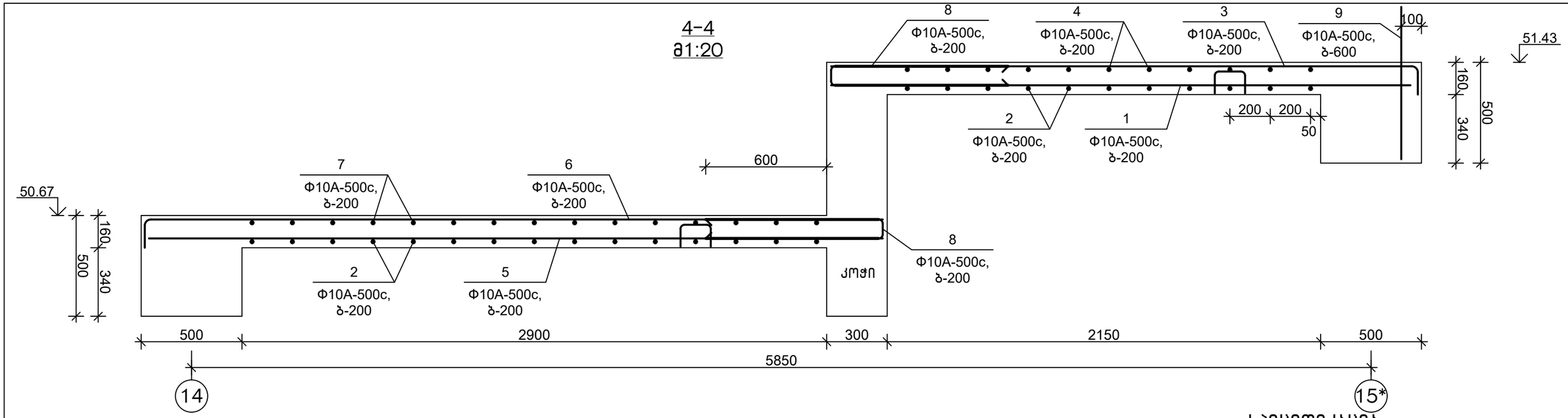

5–5
მ1:20

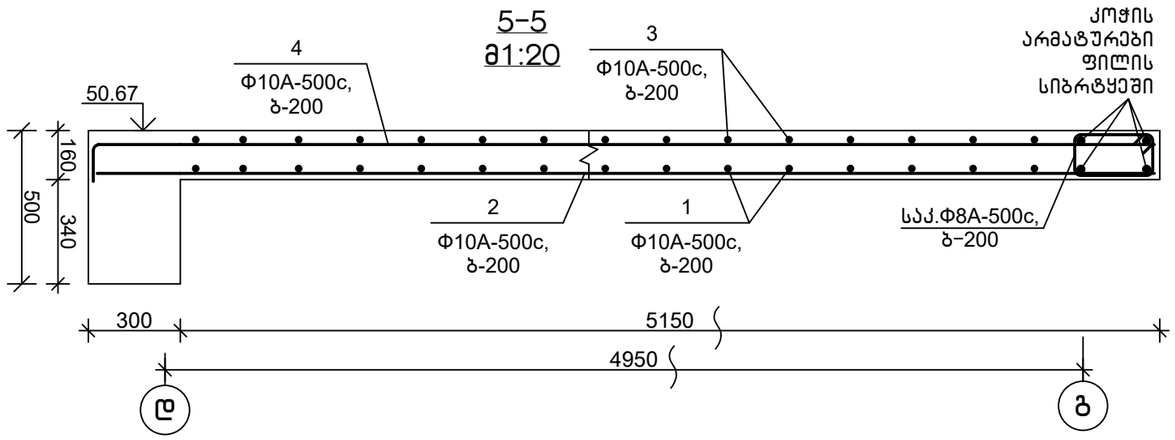

6–6
მ1:20

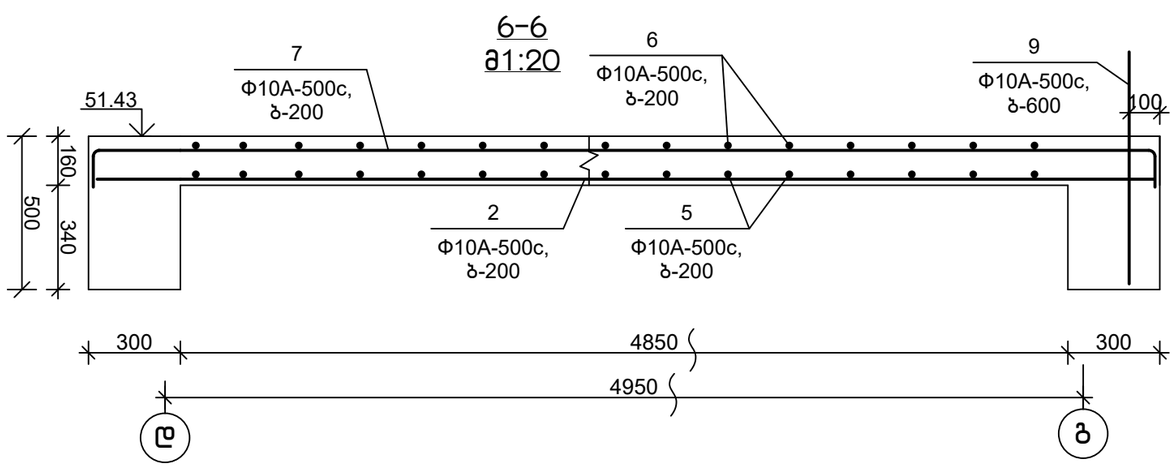

დეტალების უწყისი

პოზ.	ესკიზი
3	200 | 2900
4	200 | 5400
6	200 | 3650
7	200 | 5400 | 200
8	900 / 120 / 900
ფ 1	150 / 125 / 200 / 200

სპეციფიკაცია

პოზიცია	აღნიშვნა	დასახელება	რაოდ.	წონა, კგ	შენიშვნა
		გადახურვის ფილა 50,67; 51,43 ნიშ-ბზე "დ-გ" ღ/შ			
		დეტალები			
1		Φ10A-500c,ГОСТ 34028-2016, L=2900	24	1.80	
2		Φ10A-500c,ГОСТ 34028-2016, L=5400	26	3.35	
3		Φ10A-500c,ГОСТ 34028-2016, L=3100	24	1.93	
4		Φ10A-500c,ГОСТ 34028-2016, L=5600	11	3.48	
5		Φ10A-500c,ГОСТ 34028-2016, L=3650	24	2.27	
6		Φ10A-500c,ГОСТ 34028-2016, L=3850	24	2.39	
7		Φ10A-500c,ГОСТ 34028-2016, L=5800	15	3.60	
8		Φ10A-500c,ГОСТ 34028-2016, L=2000	50	1.24	
9		Φ10A-500c,ГОСТ 34028-2016, L=750	15	0.47	
ფ 1		Φ8A-500c, ГОСТ 34028-2016, L=800	36	0.32	
		მასალები			
		B25 კლ.ბეტონი			5.50 მ^3

თანამდებობა	ხელმოწერა	გვარი	ქ. თბილისი, ვ. ნინუას ქ.3-8 მრავალბინიანი სასხ.სახლის პროექტი	შპს "მონოლითშენგუფი"
გენ.დირექტორი		თ. მაისურაძე		
პრ.მთ.ინჟინერი		ზ.ჯულუხიძე		
კონსტრუქტორი		გ.დედალამაზიშვილი	კონსტრუქციული ნაწილი	
			გადახურვის ფილის ჭრილი 4-4÷6-6 50,67; 51,43 ნიშ-ბზე	სტადია: მ.პრ. ფურც: კ-114 მასშტ: 1:20

პარაპეტის გეგმა 48,12 ნიშ-ზე მ1:200

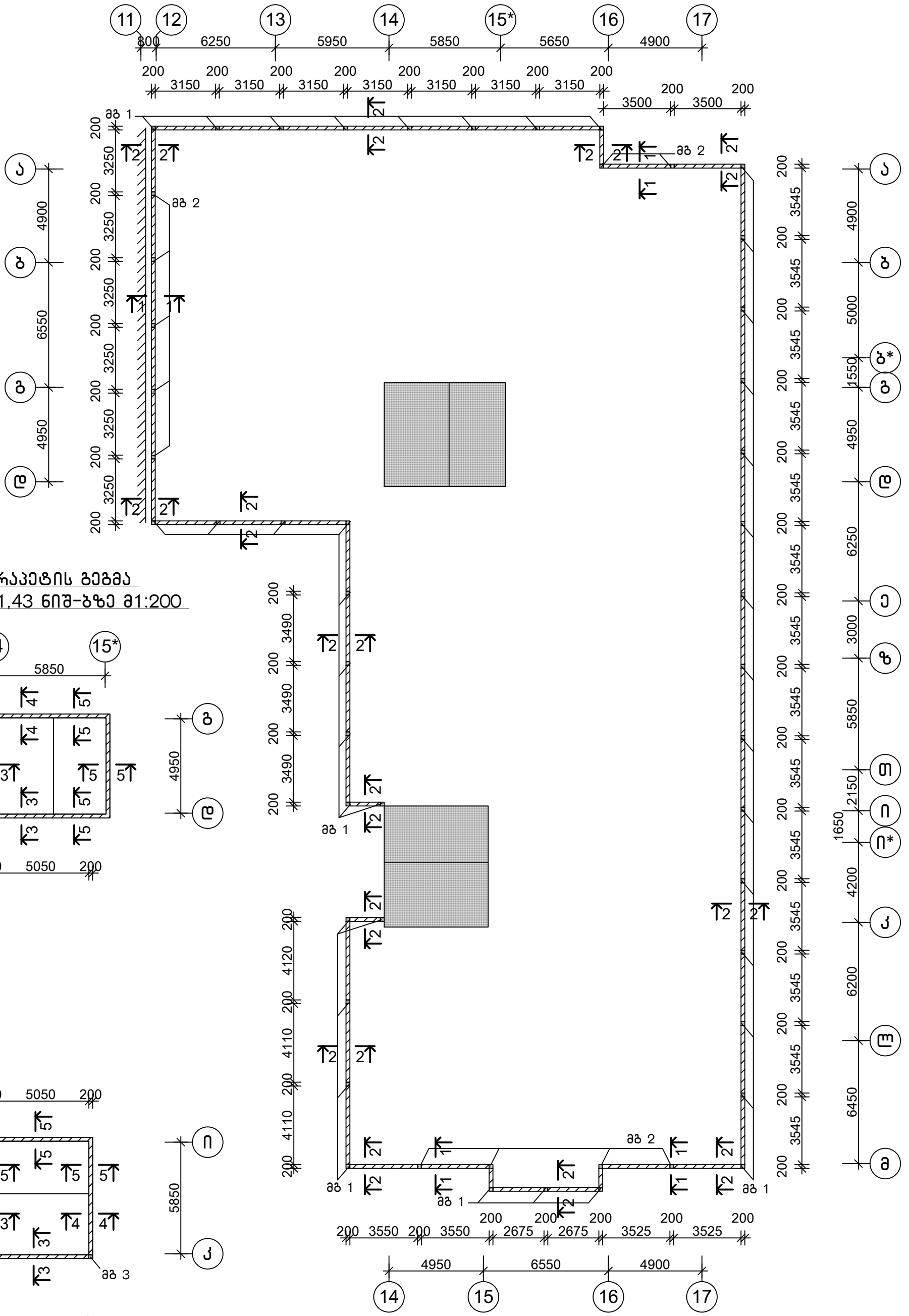

პარაპეტის გეგმა 50,67; 51,43 ნიშ-ბზე მ1:200

შენიშვნა

1.პარაპეტის ჭრილები 1-1 ÷ 5-5,
მონოლითური გულარი 1,2,3 იხ.ფურც. კ-116,117

თანამდებობა	ხელმოწერა	გვარი	ქ. თბილისი, ვ. ნინუას ქ.3-8 მრავალბინიანი სახლის პროექტი	შ.პ.ს.	"მონოლითმშენი"
გენ.დირექტორი		თ. მაისურაძე			
პრ.მთ.ინჟინერი		ზ.ჯულუხიძე			
კონსტრუქტორი		გ.დედალამაზიშვილი	კონსტრუქციული ნაწილი		
			პარაპეტის გეგმა	სტადია	ფურც	მასშტ
				მ.პრ.	კ-115	1:200

მონოლითური გულარი 1
მ1:20

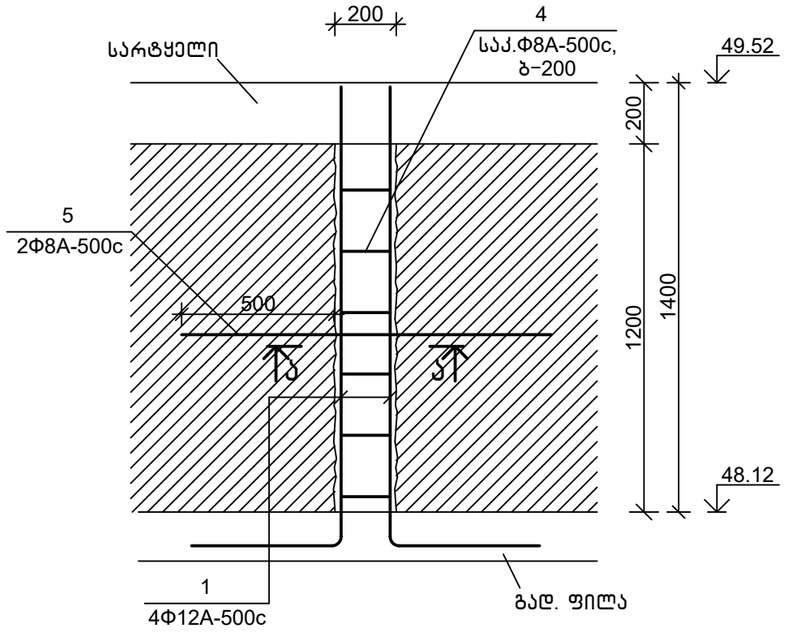

მონოლითური გულარი 2
მ1:20

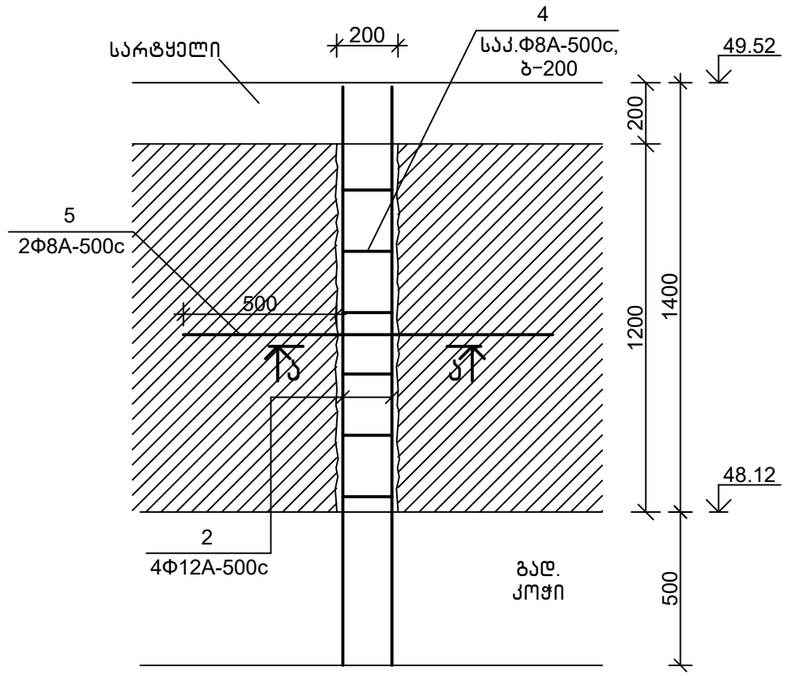

მონოლითური გულარი 3
მ1:20

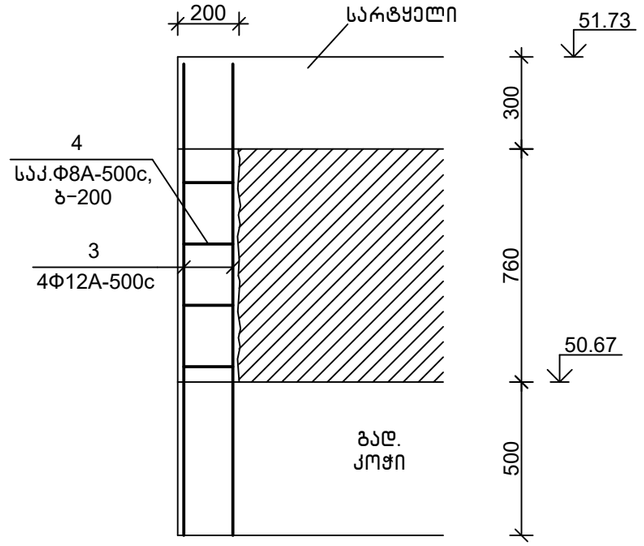

ა-ა
მ1:20

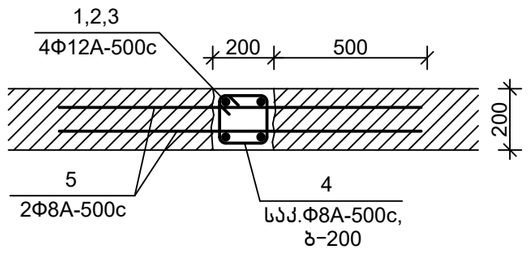

კუთხის დეტალი
მ1:20

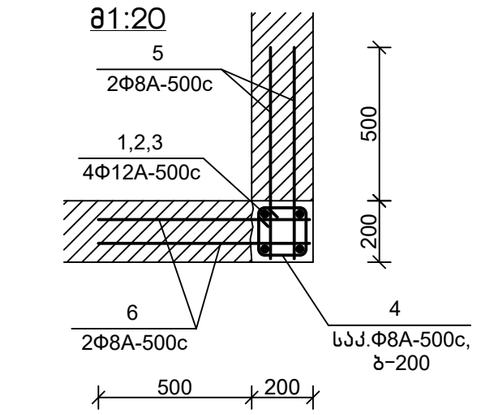

თანამდებობა	ხელმოწერა	გვარი	ქ. თბილისი, ვ. ნინუას ქ.3-8 მრავალბინიანი საცხ.სახლის პროექტი	შ.პ.ს. "მონოლითშრომა"
გენ.დირექტორი		თ. მაისურაძე		
პრ.მთ.ინჟინერი		ზ.ჯულუხიძე		
კონსტრუქტორი		გ.დედალამაზიშვილი	კონსტრუქციული ნაწილი	
			პარაპეტის გეგმა (გაბარიტები)	სტადია: მ.პრ. ფურც: კ-116 მასშტ: 1:20

1–1
მ1:20

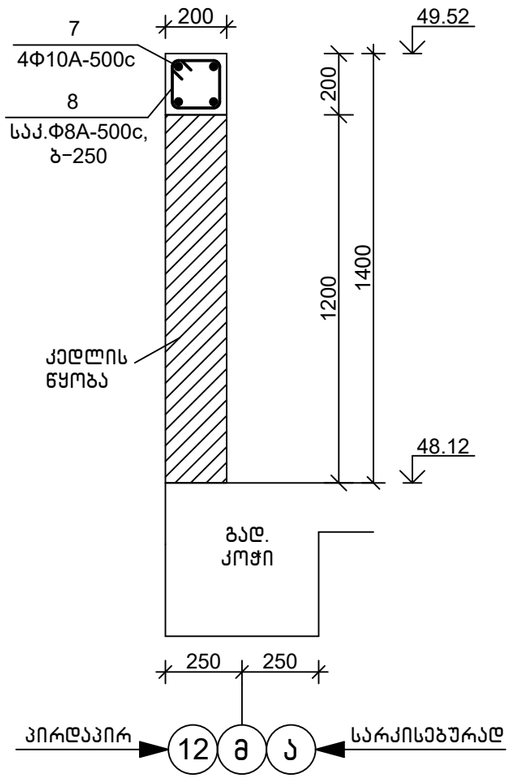

2–2
მ1:20

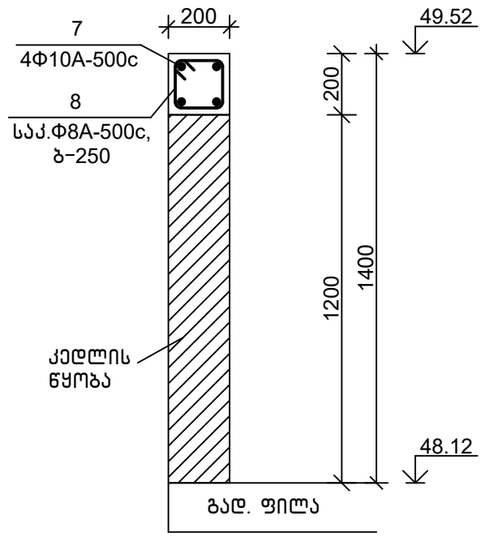

სპეციფიკაცია

პოზიცია	აღნიშვნა	დასახელება	რაოდ.	წონა, კგ	შენიშვნა
		პარაპეტის მონოლითური სარტყელი, გულარები			
		დეტალები			
1		Φ12A-500c,ГОСТ 34028-2016, L=2000	160	1.78	
2		Φ12A-500c,ГОСТ 34028-2016, L=1880	44	1.68	
3		Φ12A-500c,ГОСТ 34028-2016, L=1450	8	1.30	
4		Φ8A-500c, ГОСТ 34028-2016, L=840	314	0.34	
5		Φ8A-500c, ГОСТ 34028-2016, L=1200	66	0.48	
6		Φ8A-500c, ГОСТ 34028-2016, L=700	60	0.28	
7		Φ10A-500c,ГОСТ 34028-2016,L=973 მ.მ.	—	604	
8		Φ8A-500c, ГОСТ 34028-2016, L=760	690	0.31	
9		Φ8A-500c, ГОСТ 34028-2016, L=960	186	0.38	
		მასალები			
		B25 კლ.ბეტონი			12.0 მ³

3–3
მ1:20

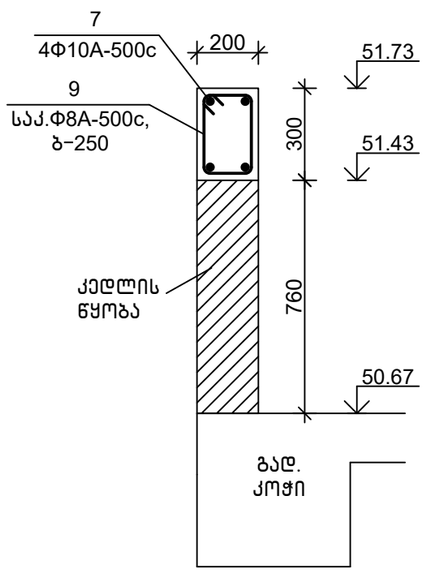

4–4
მ1:20

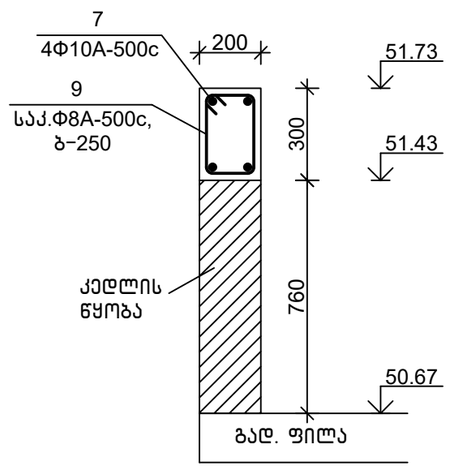

5–5
მ1:20

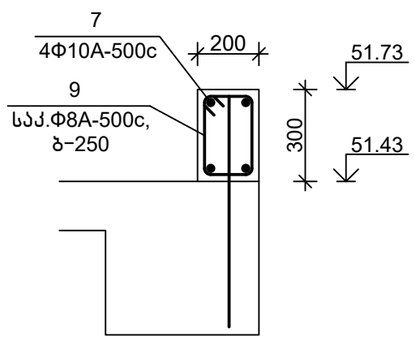

დეტალების უწყისი

პოზ.	ესკიზი
1	500 1500
4	260 260 160 160
8	240 240 140 140
9	240 340 140 240

თანამდებობა	ხელმოწერა	გვარი		
გენ.დირექტორი		თ. მაისურაძე	ქ. თბილისი, ვ. ნინუას ქ.3–8 მრავალბინიანი საცხ.სახლის პროექტი	შ.პ.ს. "მონოლითშენგუფი"
პრ.მთ.ინჟინერი		ზ.ჯულუხიძე		
კონსტრუქტორი		გ.დედალამაზიშვილი	კონსტრუქციული ნაწილი	
			პარაპეტის გეგმა (გაბარიტები)	სტადია: მ.პრ. ფურც: კ–117 მასშტ: 1:20

ხვრელების გეგმა -3,13 ნიშ-ზე
1:200

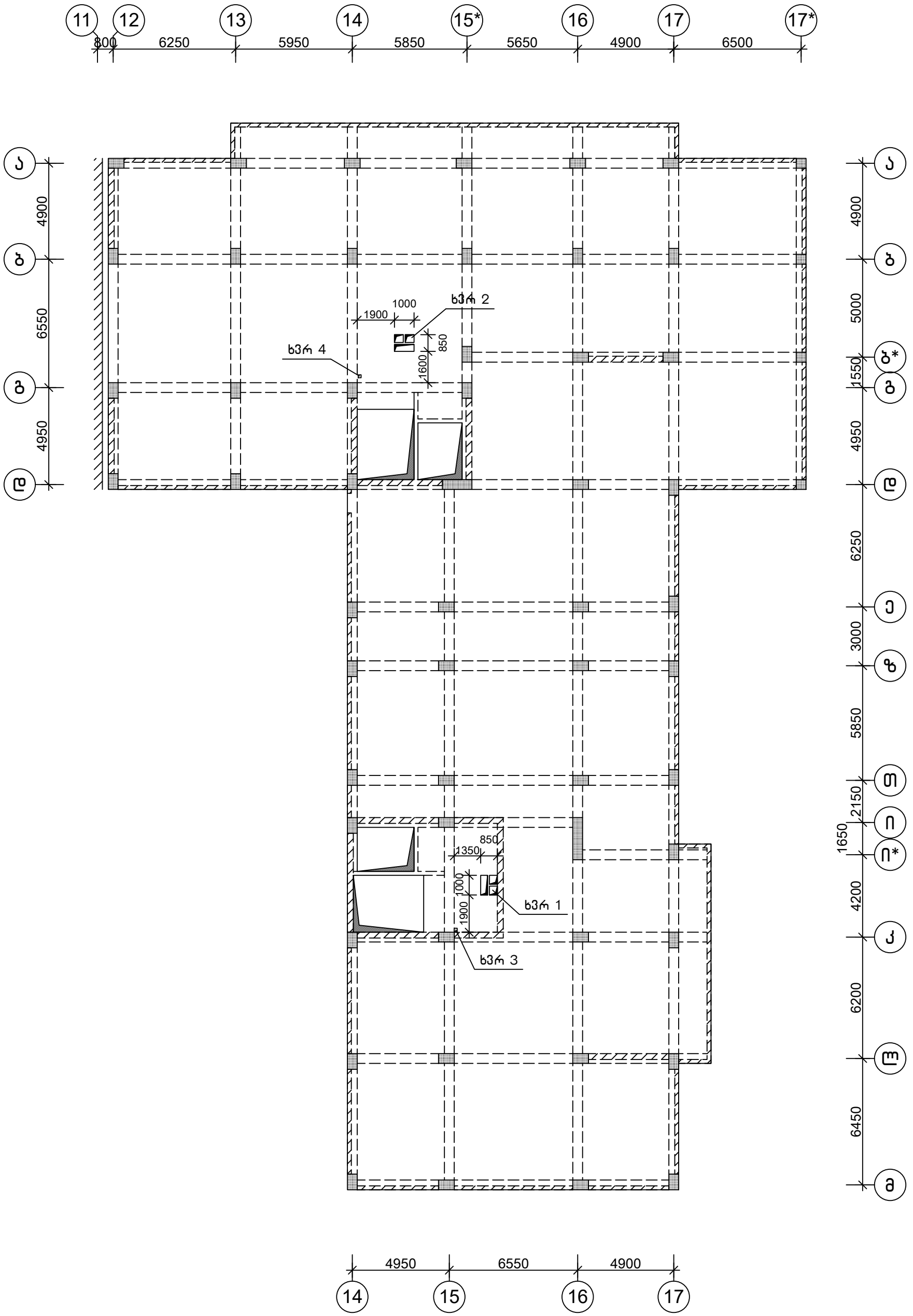

თანამდებობა	ხელმოწერა	გვარი	ქ. თბილისი, ვ. ნინუას ქ.3-8 მრავალბინიანი საცხ.სახლის პროექტი	შ.პ.ს.	"მონოლითმშენი"
გენ.დირექტორი		თ. მაისურაძე			
პრ.მთ.ინჟინერი		ზ.ჯულუხიძე			
კონსტრუქტორი		გ.დედალამაზიშვილი	კონსტრუქციული ნაწილი		
			ხვრელების გეგმა -3,13 ნიშ-ზე	სტადია	ფურც	მასშტ
				მ.პრ.	კ-118	1:200

ხვრელების გეგმა 0,00 ნიშ-ზე

1:200

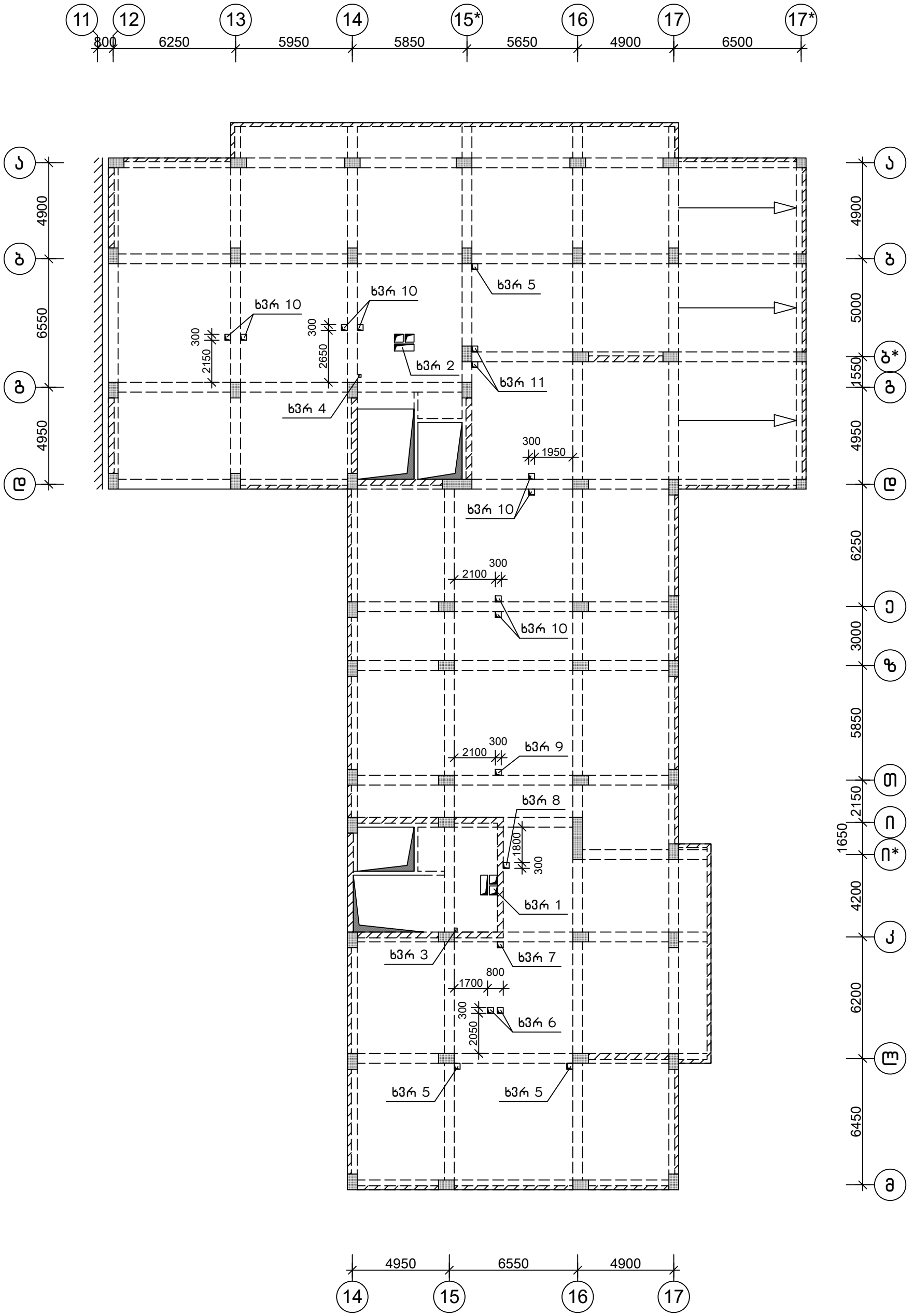

თანამდებობა	ხელმოწერა	გვარი	ქ. თბილისი, ვ. ნინუას ქ.3-8 მრავალბინიანი საცხ.სახლის პროექტი	შ.პ.ს.	"მონოლითჯგუფი"
გენ.დირექტორი		თ. მაისურაძე			
პრ.მთ.ინჟინერი		ზ.ჯულუხიძე			
კონსტრუქტორი		გ.დედალამაზიშვილი	კონსტრუქციული ნაწილი		
			ხვრელების გეგმა 0,00 ნიშ-ზე	სტადია	ფურც	მასშტ
				მ.პრ.	კ-119	1:200

ხვრელების გეგმა 4,30 ნიშ-ზე
1:200

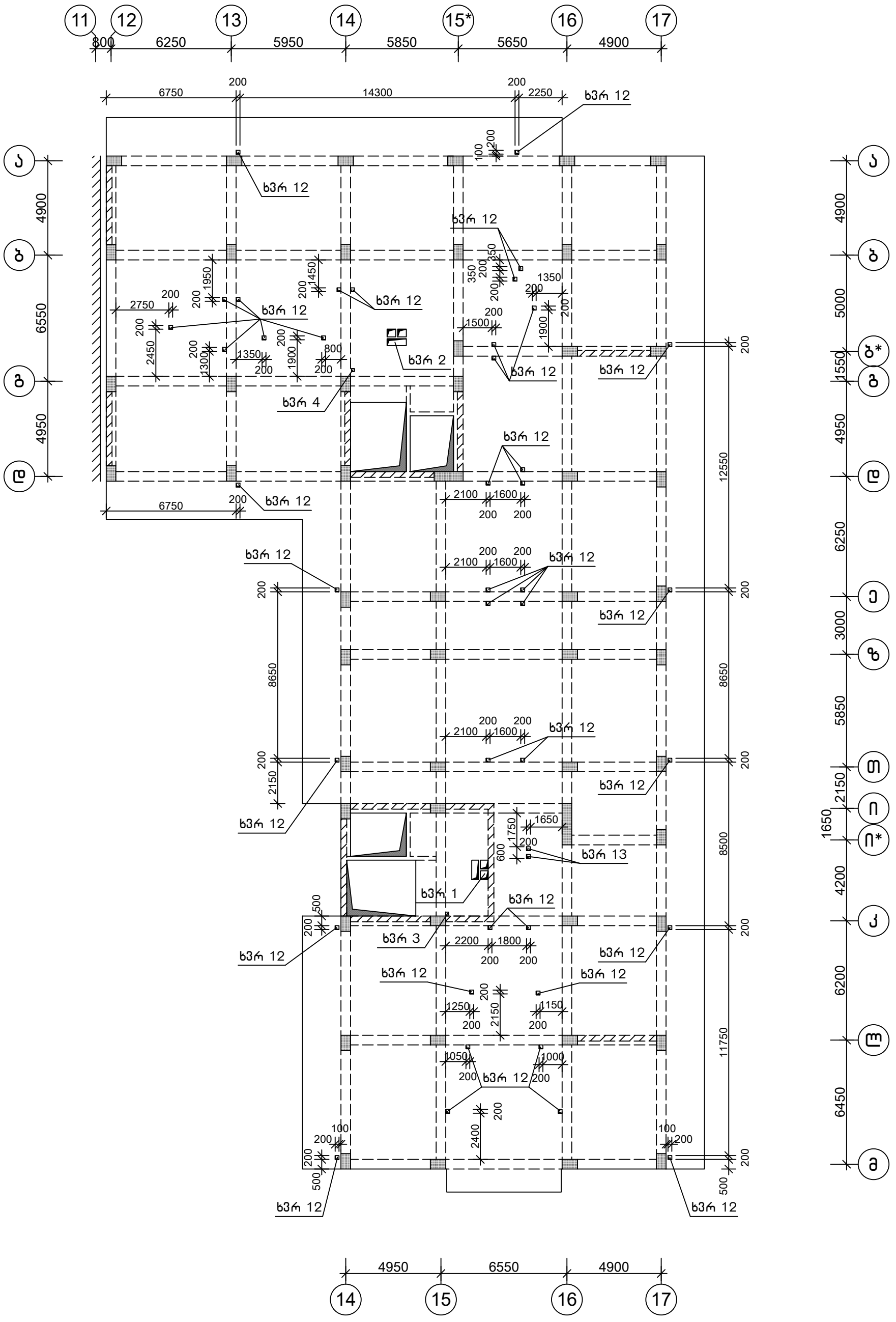

თანამდებობა	ხელმოწერა	გვარი	ქ. თბილისი, ვ. ნინუას ქ.3-8 მრავალბინიანი საცხ.სახლის პროექტი	შ.პ.ს.	"მოწოლითჯგუფი"
გენ.დირექტორი		თ. მაისურაძე			
პრ.მთ.ინჟინერი		ზ.ჯულუხიძე			
კონსტრუქტორი		გ.დედალამაზიშვილი	კონსტრუქციული ნაწილი		
			ხვრელების გეგმა 4,30 ნიშ-ზე	სტადია	ფურც	მასშტ
				მ.პრ.	კ-120	1:200

ხვრელების გეგმა 7,43; 10,56; 13,69; 16,82; 19,95 ნიშ-ბზე
1:200

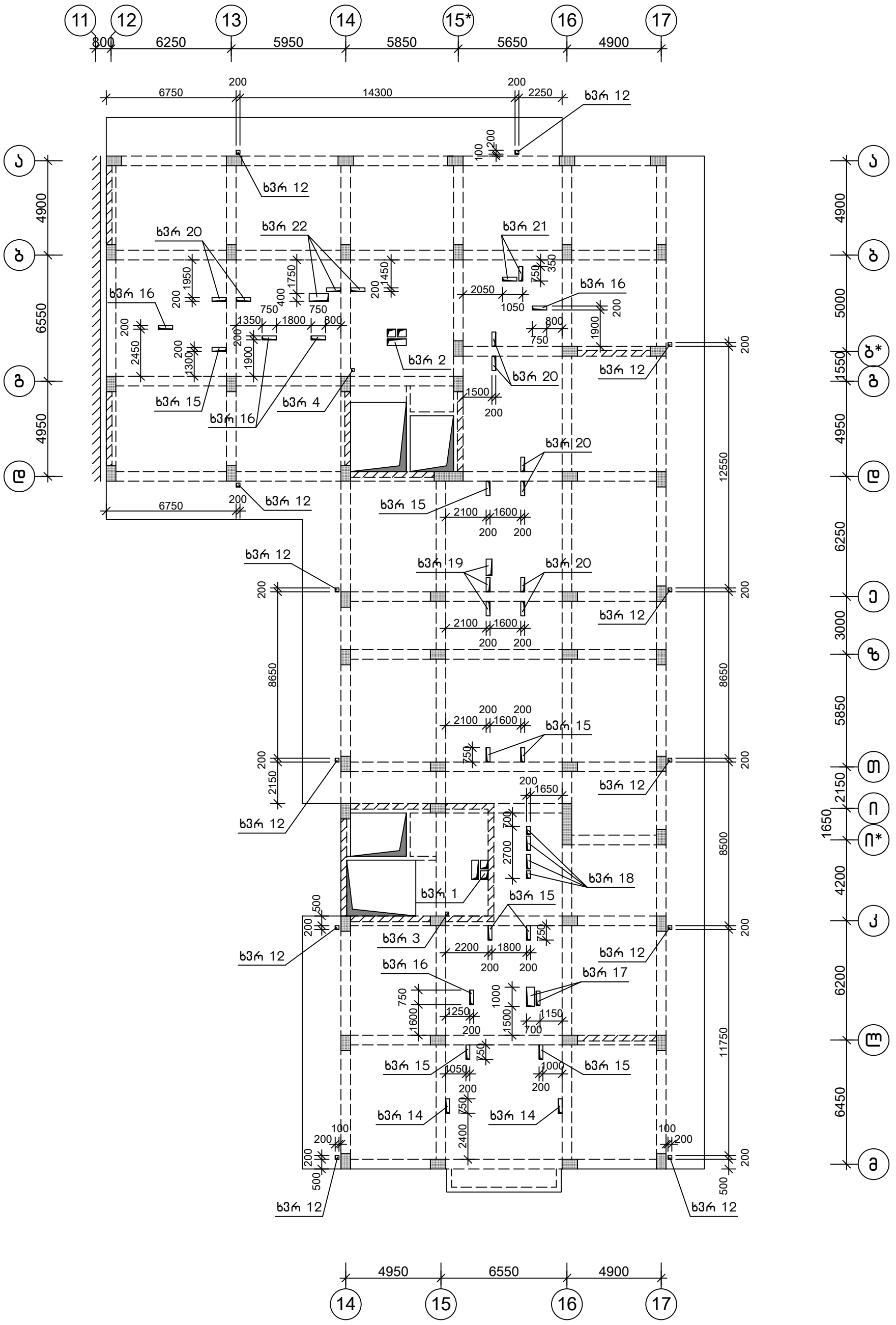

თანამდებობა	ხელმოწერა	გვარი	ქ. თბილისი, ვ. ნინუას ქ.3-8 მრავალბინიანი საცხ.სახლის პროექტი	შ.პ.ს.	"მოწოლითჯგუფი"
გენ.დირექტორი		თ. მაისურაძე			
პრ.მთ.ინჟინერი		ზ.ჯულუხიძე			
კონსტრუქტორი		გ.დედალამაზიშვილი	კონსტრუქციული ნაწილი		
			ხვრელების გეგმა 7,43 ÷ 19.95 ნიშ-ბზე	სტადია	ფურც	მასშტ
				მ.პრ.	კ-121	1:200

ხვრელების გეგმა 23,08; 26,21; 29,34; 32,47; 35,60; 38,73; 41,86; 44,99 ნიშ-ბზე
1:200

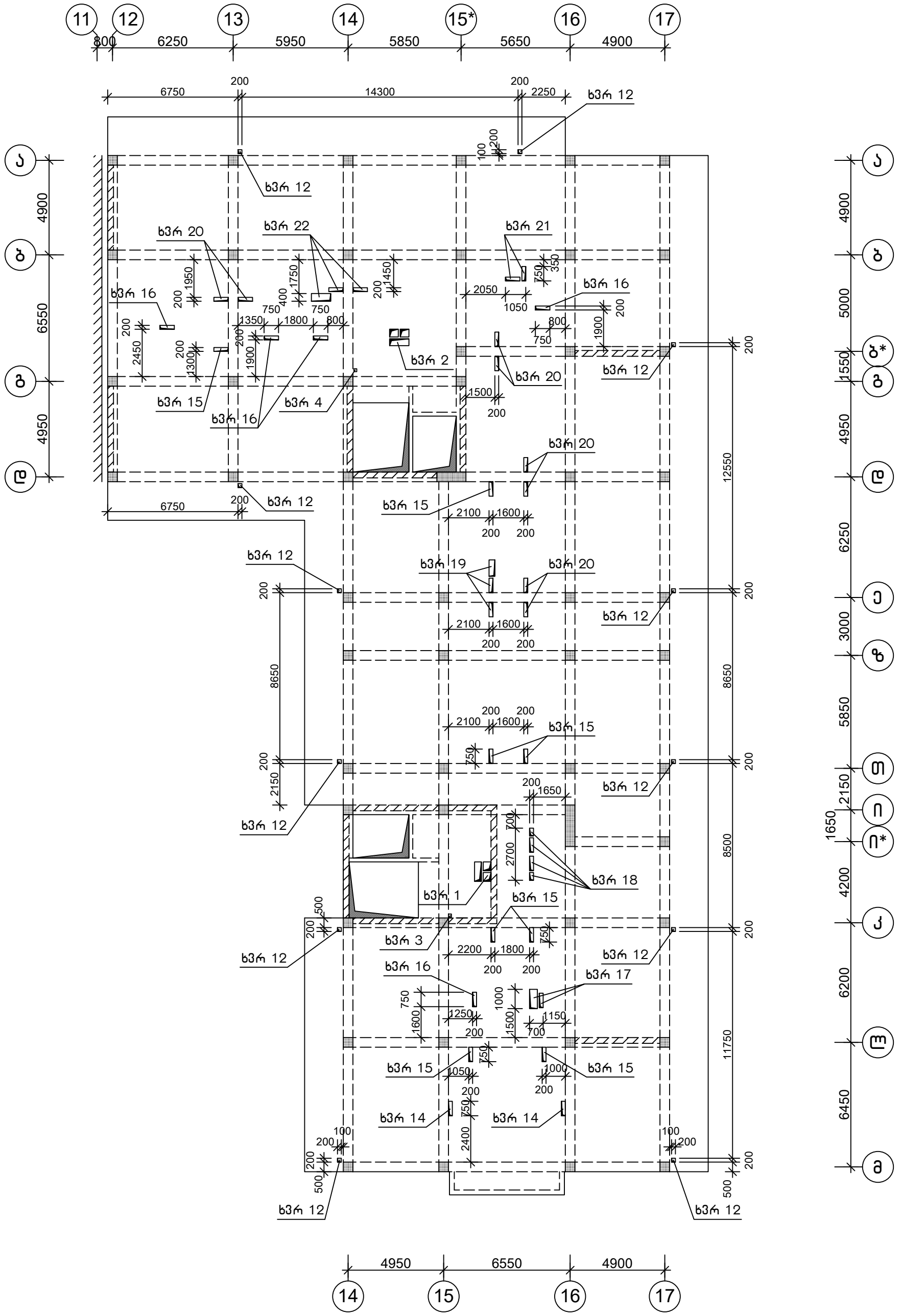

თანამდებობა	ხელმოწერა	გვარი	ქ. თბილისი, ვ. ნინუას ქ.3-8 მრავალბინიანი საცხ.სახლის პროექტი	შ.პ.ს.	"მოწოლითჯგუფი"
გენ.დირექტორი		თ. მაისურაძე			
პრ.მთ.ინჟინერი		ზ.ჯულუხიძე			
კონსტრუქტორი		გ.დედალამაზიშვილი	კონსტრუქციული ნაწილი		
			ხვრელების გეგმა 23,08 ÷ 44,99 ნიშ-ბზე	სტადია	ფურც	მასშტ
				მ.პრ.	კ-122	1:200

ხვრელების გეგმა 48,12 ნიშ-ზე
1:200

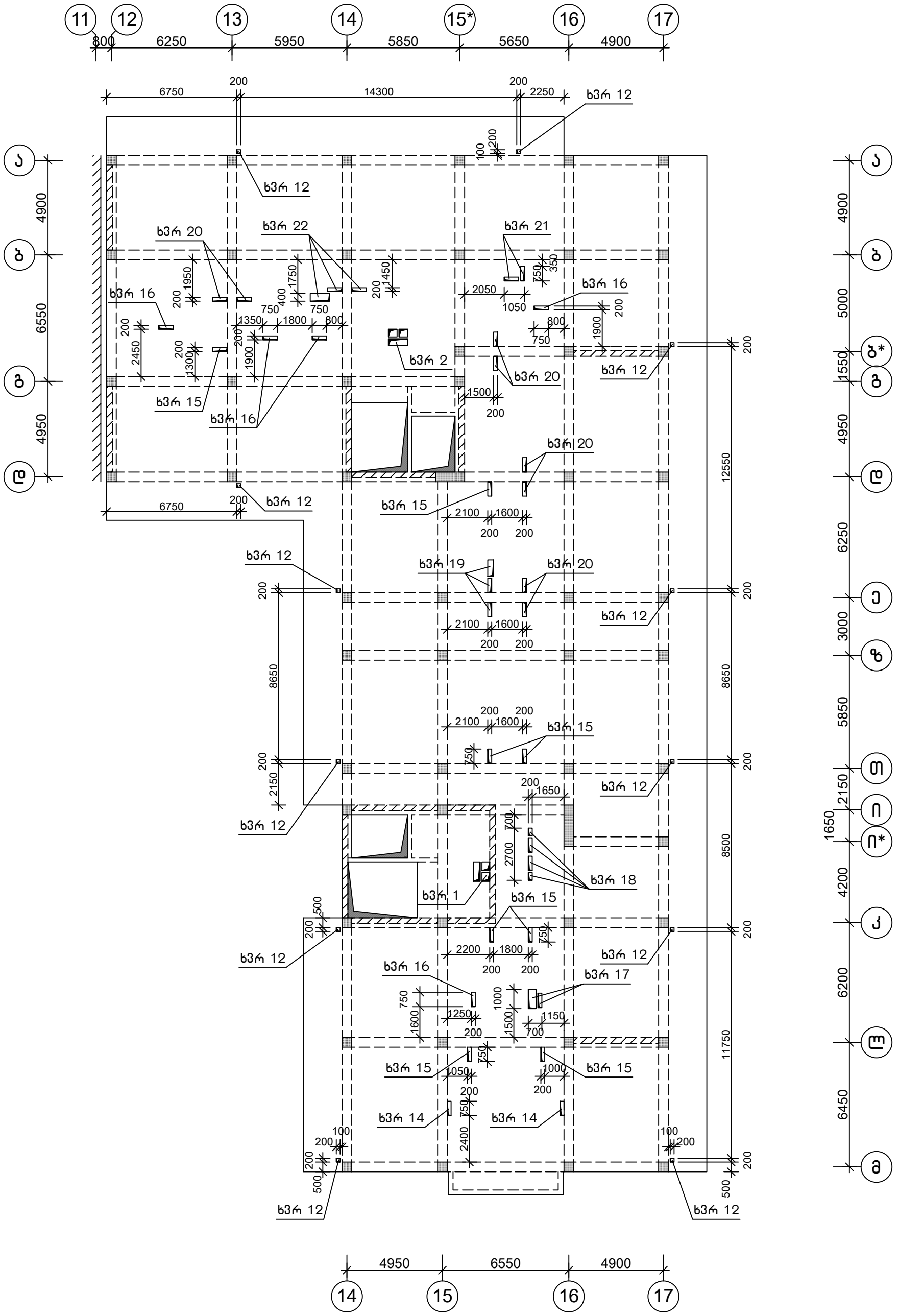

თანამდებობა	ხელმოწერა	გვარი	ქ. თბილისი, ვ. ნინუას ქ.3-8 მრავალბინიანი საცხ.სახლის პროექტი	შ.პ.ს.	"მოწოლითჯგუფი"
გენ.დირექტორი		თ. მაისურაძე			
პრ.მთ.ინჟინერი		ზ.ჯულუხიძე			
კონსტრუქტორი		გ.დედალამაზიშვილი	კონსტრუქციული ნაწილი		
			ხვრელების გეგმა 48,12 ნიშ-ზე	სტადია	ფურც	მასშტ
				მ.პრ.	კ-123	1:200

ხვრელი 1
მ1:20

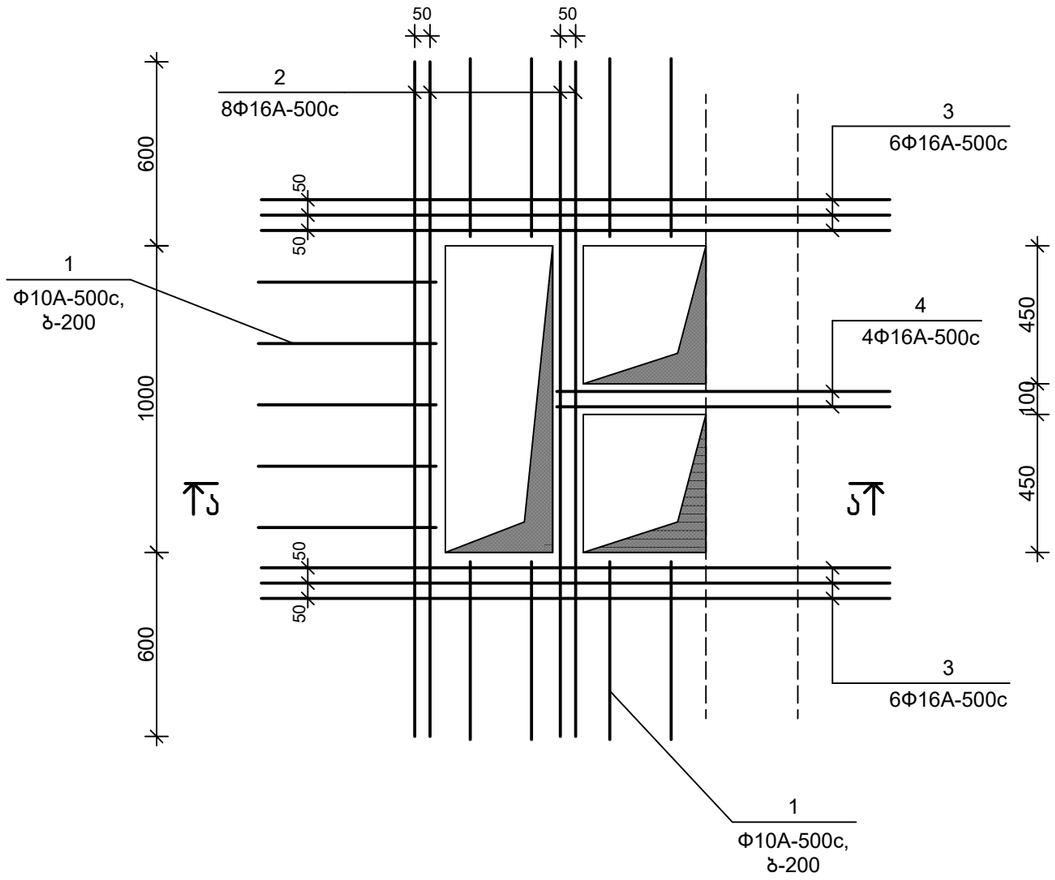

ა-ა
მ1:20

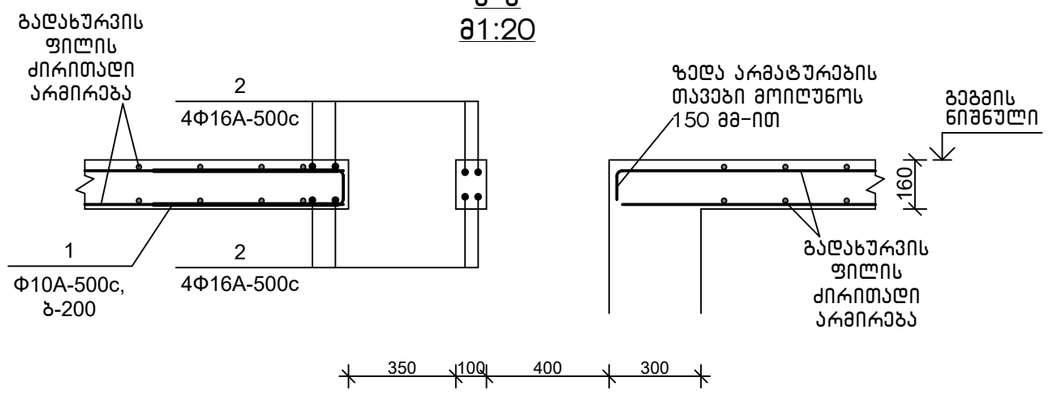

სპეციფიკაცია

პოზიცია	აღნიშვნა	დასახელება	რაოდ.	წონა, კგ	შენიშვნა
		ხვრელი 1			
		დეტალები			
1		Φ10A-500c,ГОСТ 34028-2016, L=1400	13	0.87	
2		Φ16A-500c,ГОСТ 34028-2016, L=2200	8	3.48	
3		Φ16A-500c,ГОСТ 34028-2016, L=2050	12	3.24	
4		Φ16A-500c,ГОСТ 34028-2016, L=1100	4	1.74	

დეტალების უწყისი

პოზ.	ესკიზი
1	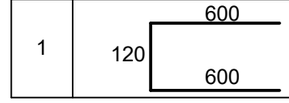

თანამდებობა	ხელმოწერა	გვარი	ქ. თბილისი, ვ. ნინუას ქ.3-8 მრავალბინიანი საცხ.სახლის პროექტი	შ.პ.ს.	"მონოლითმშენგეგმა"
გენ.დირექტორი		თ. მაისურაძე			
პრ.მთ.ინჟინერი		ზ.ჯულუხიძე			
კონსტრუქტორი		გ.დედალამაზიშვილი	კონსტრუქციული ნაწილი		
			ხვრელი 1	სტადია	ფურც	მასშტ
				მ.პრ.	კ-124	1:20

ხვრელი 2
მ1:20

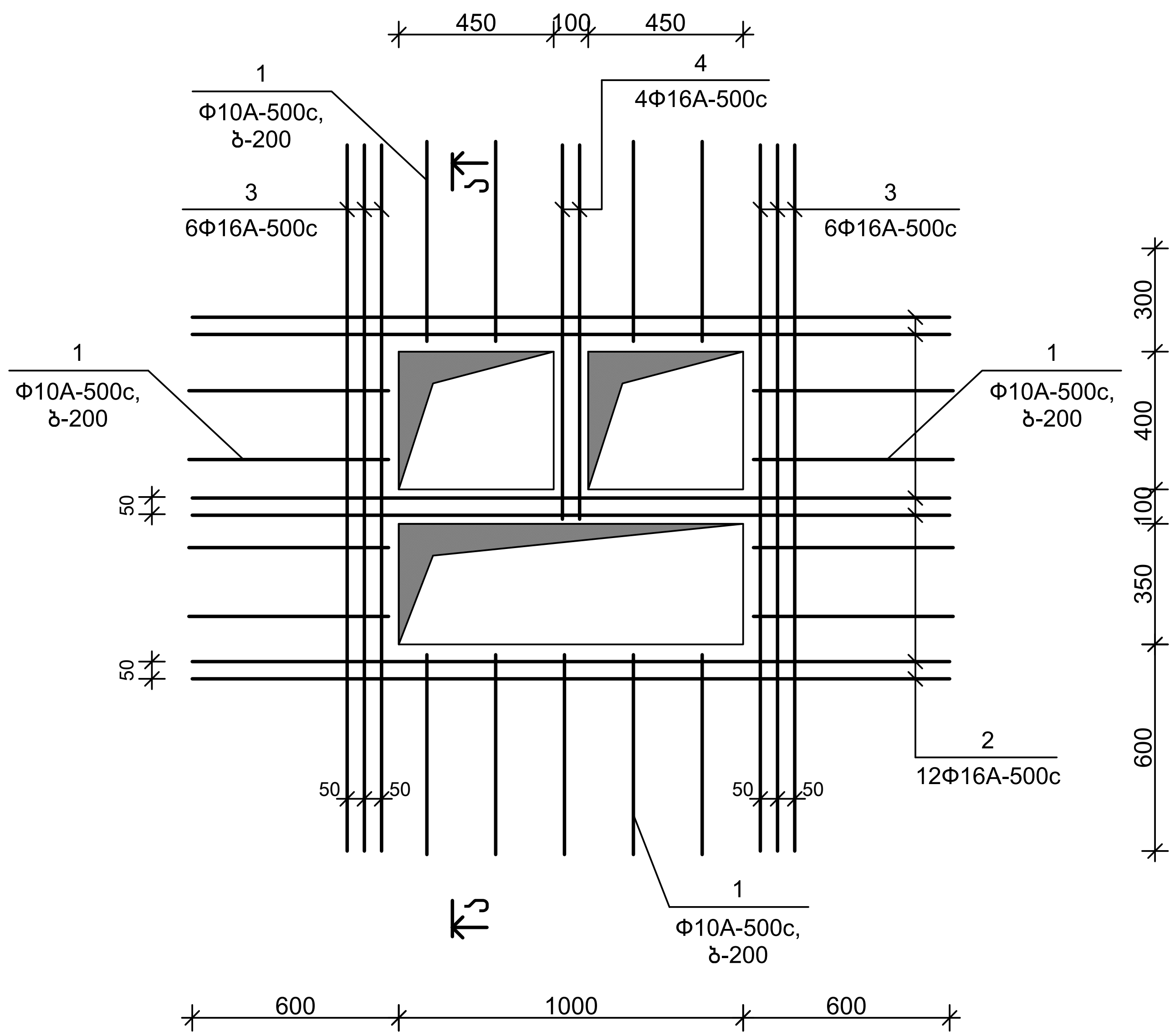

სპეციფიკაცია

პოზიცია	აღნიშვნა	დასახელება	რაოდ.	წონა, კგ	შენიშვნა
		ხვრელი 2			
		დეტალები			
1		Φ10A-500c,ГОСТ 34028-2016, L=1400	17	0.87	
2		Φ16A-500c,ГОСТ 34028-2016, L=2200	12	3.48	
3		Φ16A-500c,ГОСТ 34028-2016, L=2050	12	3.24	
4		Φ16A-500c,ГОСТ 34028-2016, L=1100	4	1.74	

დეტალების უწყისი

პოზ.	ესკიზი
1	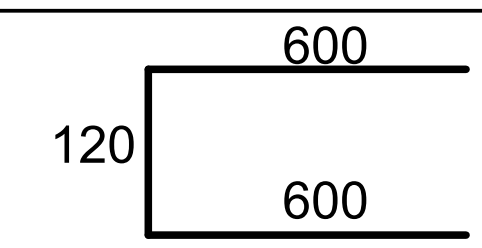 600 120 600

ა–ა
მ1:20

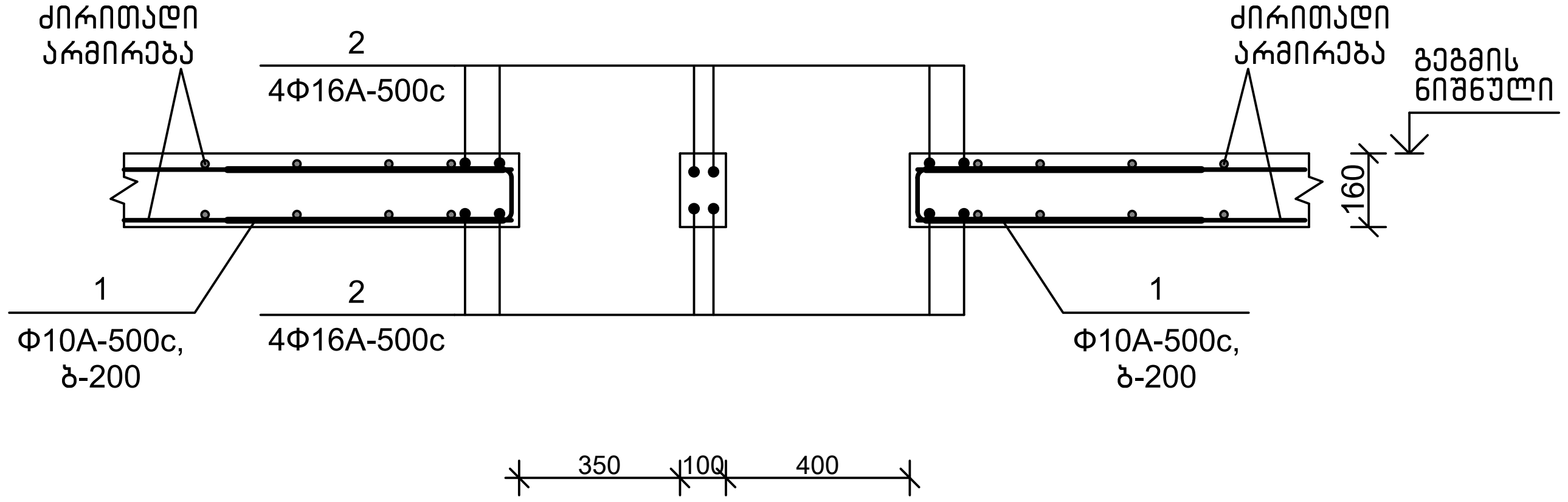

თანამდებობა	ხელმოწერა	გვარი	ქ. თბილისი, ვ. ნინუას ქ.3-8 მრავალბინიანი საცხ.სახლის პროექტი	შ.პ.ს. "მონოლითჯგუფი"		
გენ.დირექტორი		თ. მაისურაძე				
არ.მთ.ინჟინერი		ზ.ჯულუხიძე				
კონსტრუქტორი		გ.დედალამაზიშვილი	კონსტრუქციული ნაწილი			
			ხვრელი 2	სტადია	ფურც	მასშტ
				მ.პრ.	ქ-125	1:20

ხვრელი 3
მ1:20

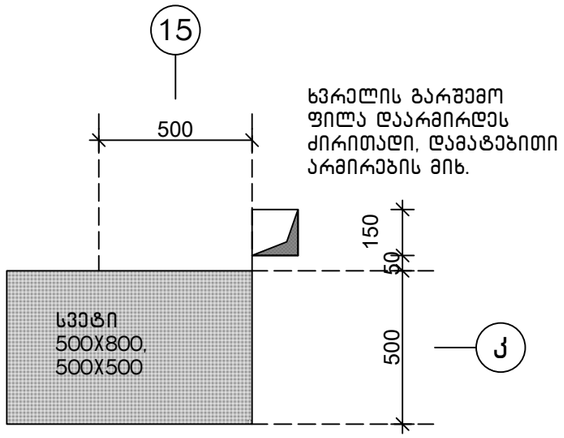

ხვრელი 4
მ1:20

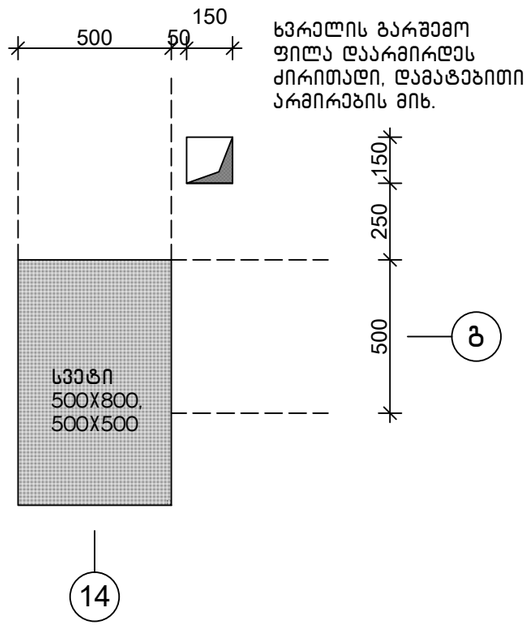

ხვრელი 5
მ1:20

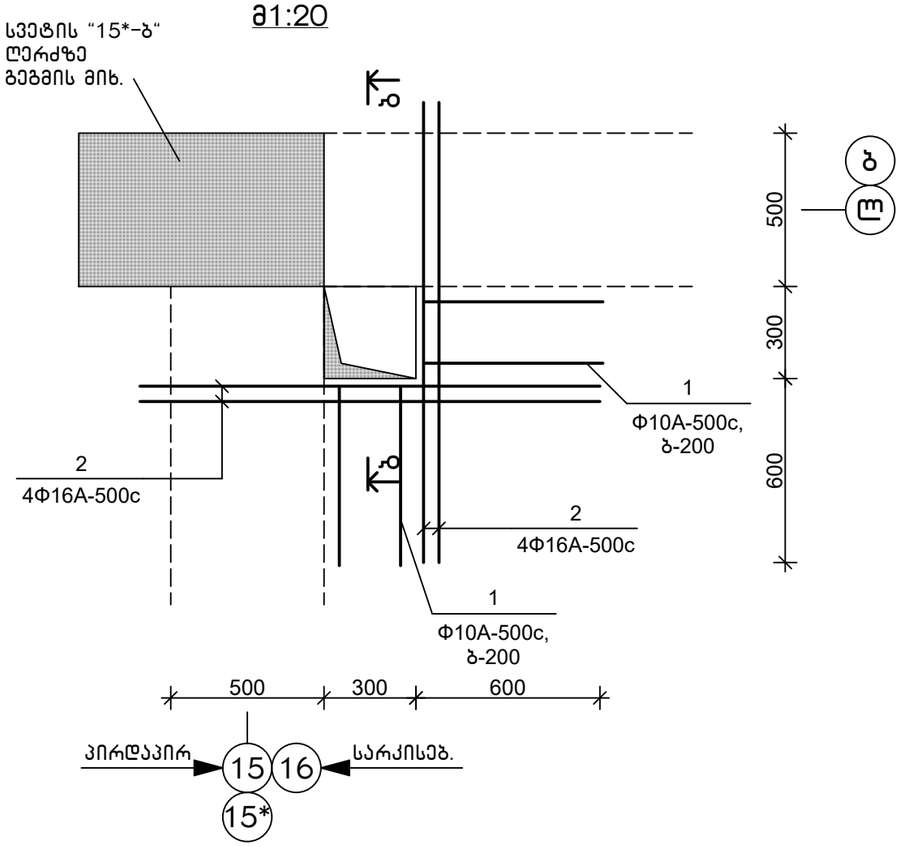

ბ-ბ
მ1:20

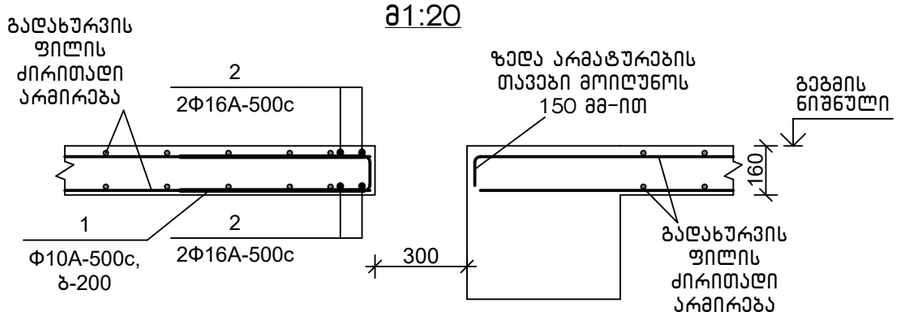

სპეციფიკაცია

პოზიცია	აღნიშვნა	დასახელება	რაოდ.	წონა, კგ	შენიშვნა
		ხვრელი 5			
		დეტალები			
1		Φ10A-500c,ГОСТ 34028-2016, L=1400	4	0.87	
2		Φ16A-500c,ГОСТ 34028-2016, L=1500	8	2.37	

დეტალების უწყისი

პოზ.	ესკიზი
1	600 120 600

თანამდებობა	ხელმოწერა	გვარი	ქ. თბილისი, ვ. ნინუას ქ.3-8 მრავალბინიანი სახც.სახლის პროექტი	ს.პ.ს.	"მონოლითშგუფი"
გენ.დირექტორი		თ. მაისურაძე			
პრ.მთ.ინჟინერი		ზ.ჯულუხიძე			
კონსტრუქტორი		გ.დედალამაზიშვილი	კონსტრუქციული ნაწილი		
			ხვრელი 3÷5	სტადია	ფურც	მასშტ
				მ.პრ.	კ-126	1:20

ხვრელი 6
მ1:20

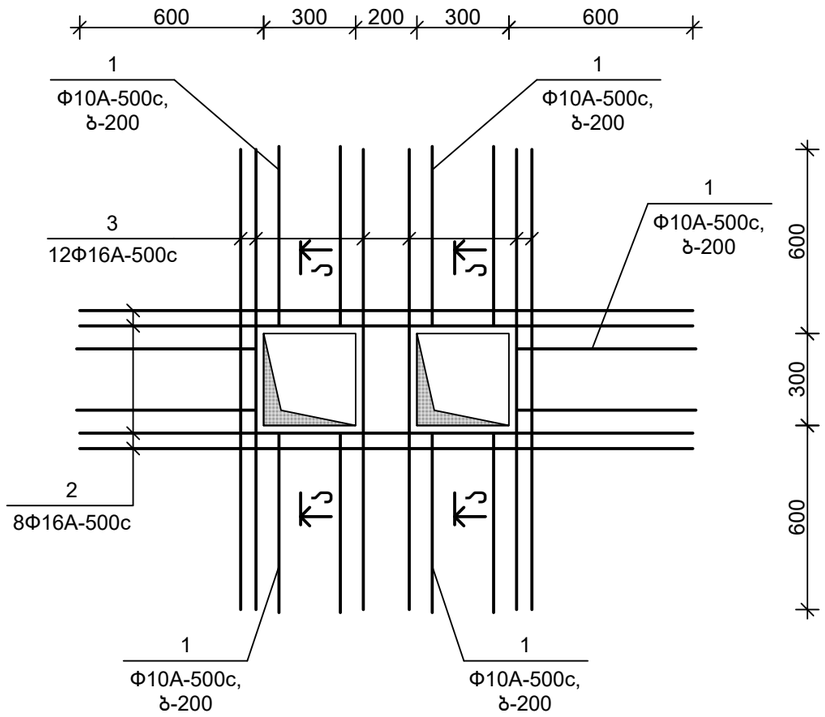

ა–ა
მ1:20

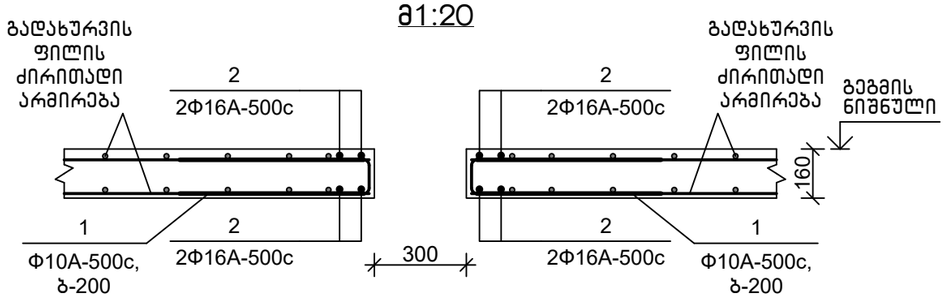

სპეციფიკაცია

პოზიცია	აღნიშვნა	დასახელება	რაოდ.	წონა, კგ	შენიშვნა
		ხვრელი 6			
		დეტალები			
1		Φ10A-500c,ГОСТ 34028-2016, L=1400	12	0.87	
2		Φ16A-500c,ГОСТ 34028-2016, L=2000	8	3.16	
3		Φ16A-500c,ГОСТ 34028-2016, L=1500	12	2.37	

ხვრელი 7
მ1:20

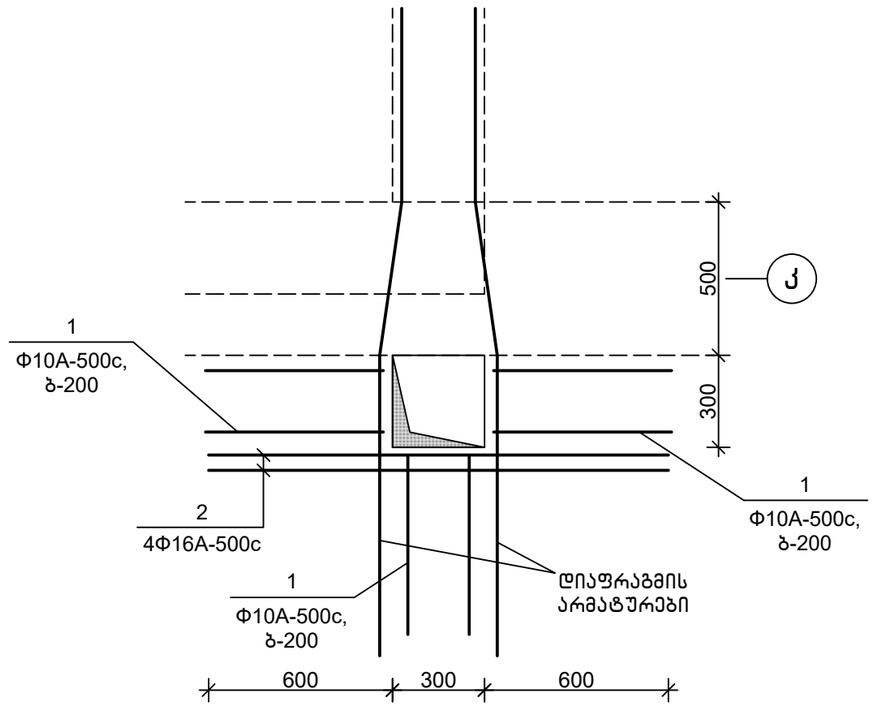

დეტალების უწყისი

პოზ.	ესკიზი
1	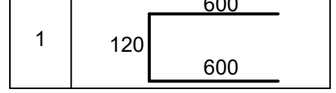

სპეციფიკაცია

პოზიცია	აღნიშვნა	დასახელება	რაოდ.	წონა, კგ	შენიშვნა
		ხვრელი 7			
		დეტალები			
1		Φ10A-500c,ГОСТ 34028-2016, L=1400	6	0.87	
2		Φ16A-500c,ГОСТ 34028-2016, L=1500	4	2.37	

თანამდებობა	ხელმოწერა	გვარი	ქ. თბილისი, ვ. ნინუას ქ.3–8 მრავალბინიანი სასხ.სახლის პროექტი	შპს.	"მონოლითშგუფი"
გენ.დირექტორი		თ. მაისურაძე			
პრ.მთ.ინჟინერი		ზ.ჯულუხიძე			
კონსტრუქტორი		გ.დედალამაზიშვილი	კონსტრუქციული ნაწილი		
			ხვრელი 6,7	სტადია / ფურც / მასშტ	
				მ.პრ. / ქ–127 / 1:20	

ხვრელი 8
მ1:20

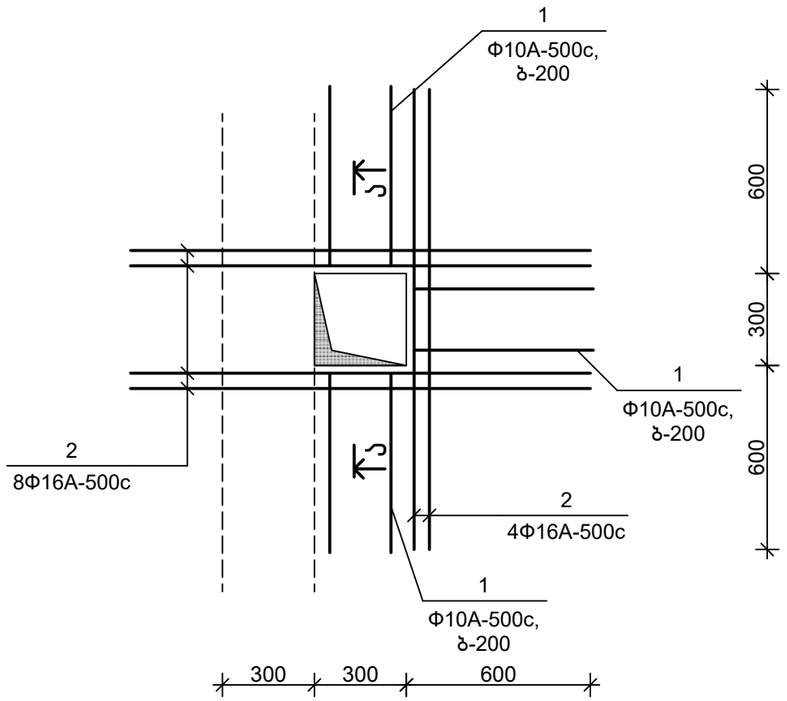

ხვრელი 9
მ1:20

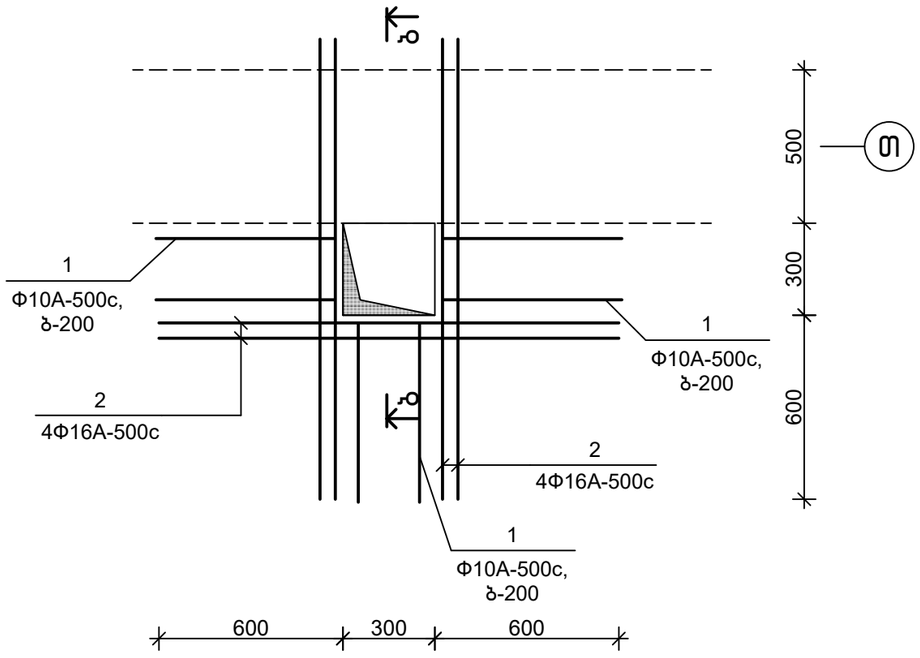

ა–ა
მ1:20

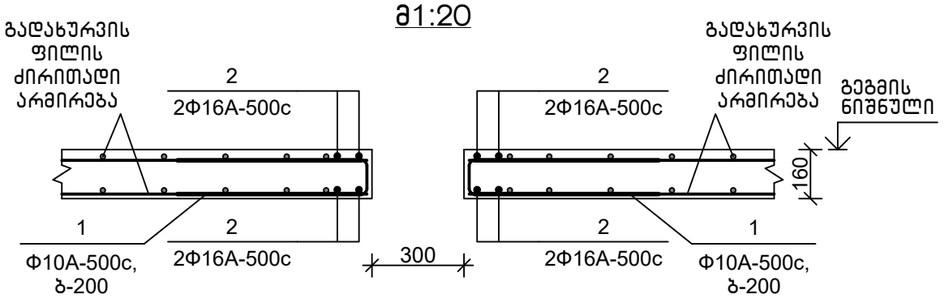

ბ–ბ
მ1:20

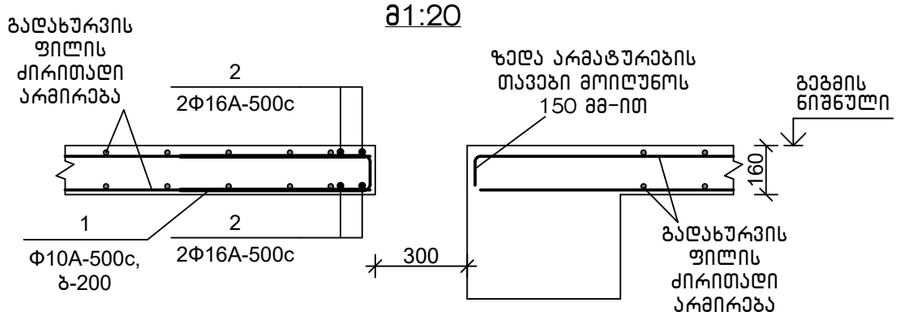

სპეციფიკაცია

პოზიცია	აღნიშვნა	დასახელება	რაოდ.	წონა, კგ	შენიშვნა
		ხვრელი 8			
		დეტალები			
1		Φ10A-500c,ГОСТ 34028-2016, L=1400	6	0.87	
2		Φ16A-500c,ГОСТ 34028-2016, L=1500	12	2.37	

დეტალების უწყისი

პოზ.	ესკიზი
1	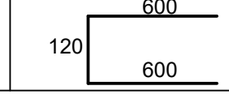

სპეციფიკაცია

პოზიცია	აღნიშვნა	დასახელება	რაოდ.	წონა, კგ	შენიშვნა
		ხვრელი 9			
		დეტალები			
1		Φ10A-500c,ГОСТ 34028-2016, L=1400	6	0.87	
2		Φ16A-500c,ГОСТ 34028-2016, L=1500	12	2.37	

თანამდებობა	ხელმოწერა	გვარი	ქ. თბილისი, ვ. ნინუას ქ.3-8 მრავალბინიანი საცხ.სახლის პროექტი	შ.პ.ს.	"მონოლითმშენი"
გენ.დირექტორი		თ. მაისურაძე			
პრ.მთ.ინჟინერი		ზ.ჯულუხიძე			
კონსტრუქტორი		გ.დედალამაზიშვილი	კონსტრუქციული ნაწილი		
			ხვრელი 8,9	სტადია: მ.პრ.	ფურც: კ-128
					მასშტ: 1:20

ხვრელი 10
მ1:20

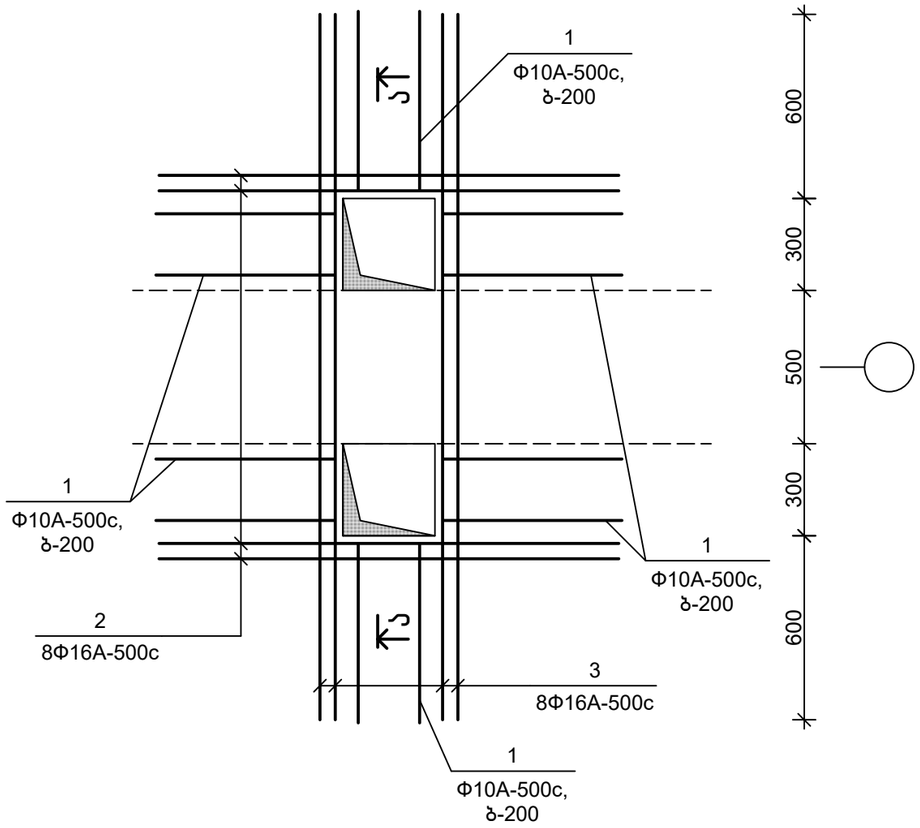

ხვრელი 11
მ1:20

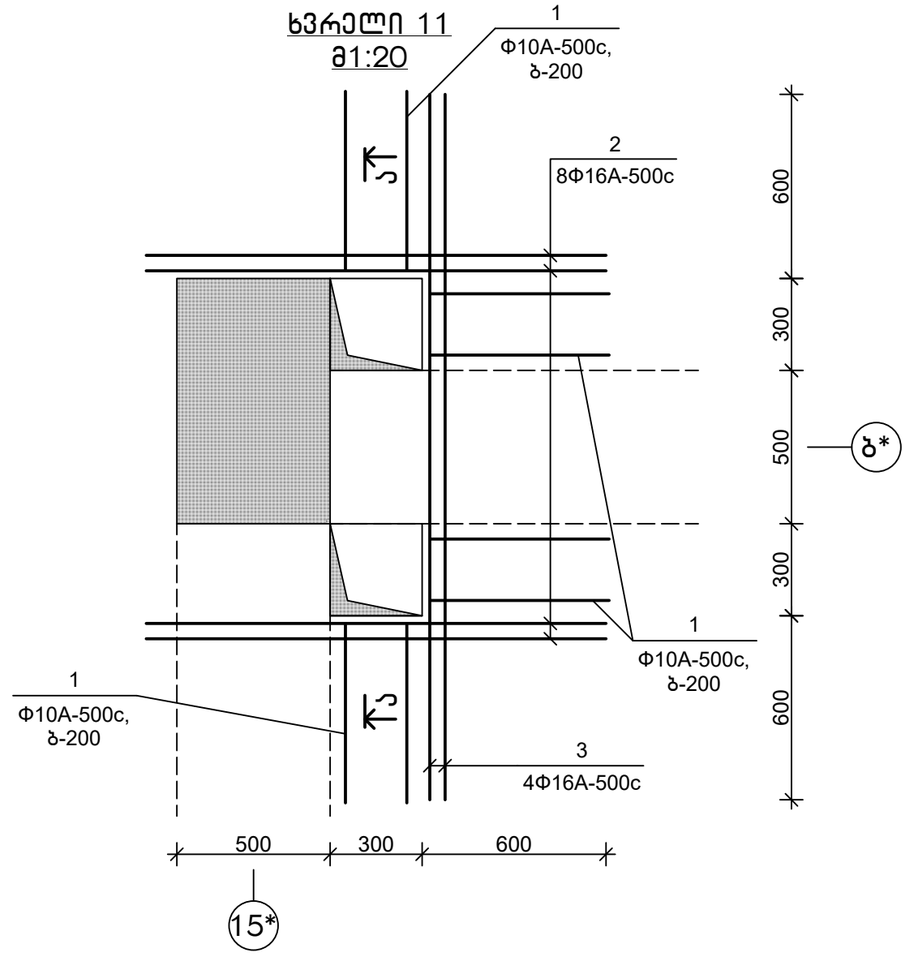

ა–ა
მ1:20

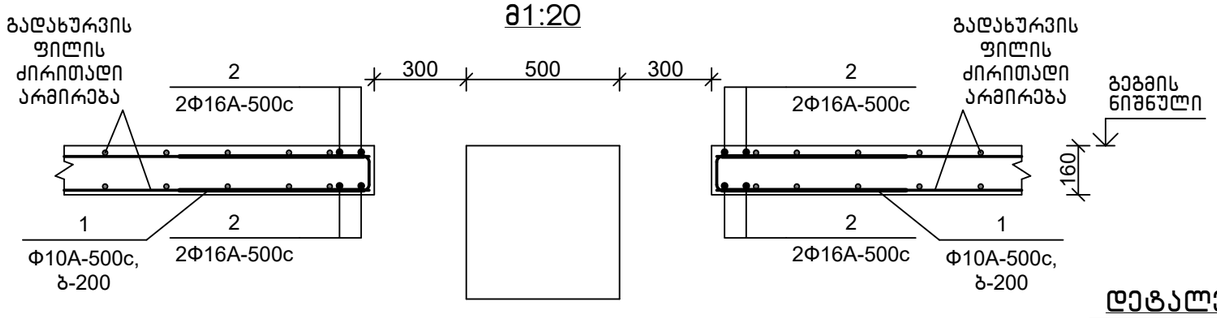

დეტალების უწყისი

პოზ.	ესკიზი
1	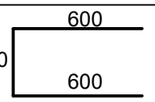

სპეციფიკაცია

პოზიცია	აღნიშვნა	დასახელება	რაოდ.	წონა, კგ	შენიშვნა
		ხვრელი 10			
		დეტალები			
1		Φ10A-500c,ГОСТ 34028-2016, L=1400	12	0.87	
2		Φ16A-500c,ГОСТ 34028-2016, L=1500	8	2.37	
3		Φ16A-500c,ГОСТ 34028-2016, L=2400	8	3.80	

სპეციფიკაცია

პოზიცია	აღნიშვნა	დასახელება	რაოდ.	წონა, კგ	შენიშვნა
		ხვრელი 11			
		დეტალები			
1		Φ10A-500c,ГОСТ 34028-2016, L=1400	12	0.87	
2		Φ16A-500c,ГОСТ 34028-2016, L=1500	8	2.37	
3		Φ16A-500c,ГОСТ 34028-2016, L=2400	4	3.80	

თანამდებობა	ხელმოწერა	გვარი	ქ. თბილისი, ვ. ნინუას ქ.3–8 მრავალბინიანი სასხ.სახლის პროექტი	შ.პ.ს.	"მონოლითშენგუფი"
გენ.დირექტორი		თ. მაისურაძე			
პრ.მთ.ინჟინერი		ზ.ჯულუხიძე			
კონსტრუქტორი		გ.დედალამაზიშვილი	კონსტრუქციული ნაწილი		
			ხვრელი 10,11	სტადია	ფურც	მასშტ
				მ.პრ.	კ–129	1:20

ხვრელი 12
მ1:20

ხვრელის გარშემო
ფილა დაარმირდეს
ძირითადი, დამატებითი
არმირების მიხ.

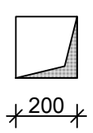

ხვრელის კოჭებთან, სვეტთან
მიბმა იხემძღვანელეთ
გადახურვის ბეგმა

ხვრელი 13
მ1:20

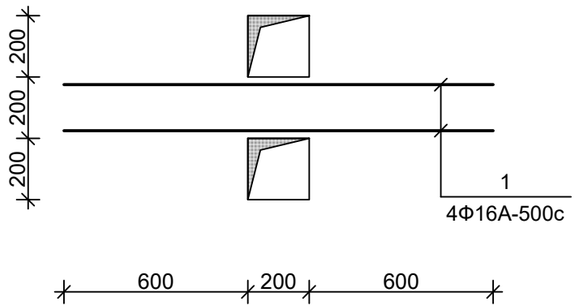

სპეციფიკაცია

პოზიცია	აღნიშვნა	დასახელება	რაოდ.	წონა, კგ	შენიშვნა
		ხვრელი 13			
		დეტალები			
1		Φ16A-500c,ГОСТ 34028-2016, L=1400	4	2.22	

ხვრელი 14
მ1:20

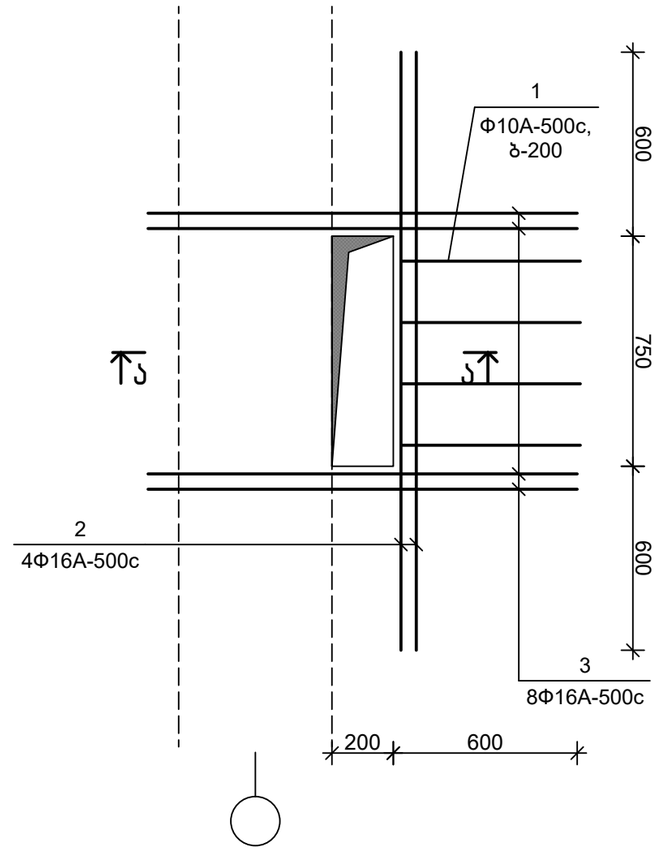

ა-ა
მ1:20

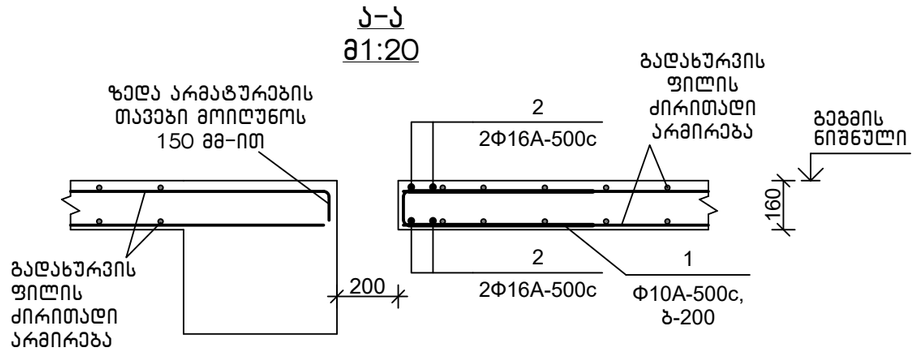

დეტალების უწყისი

პოზ.	ესკიზი
1	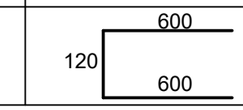

სპეციფიკაცია

პოზიცია	აღნიშვნა	დასახელება	რაოდ.	წონა, კგ	შენიშვნა
		ხვრელი 14			
		დეტალები			
1		Φ10A-500c,ГОСТ 34028-2016, L=1400	4	0.87	
2		Φ16A-500c,ГОСТ 34028-2016, L=2000	4	3.16	
3		Φ16A-500c,ГОСТ 34028-2016, L=1400	8	2.22	

თანამდებობა	ხელმოწერა	გვარი	ქ. თბილისი, ვ. ნინუას ქ.3-8 მრავალბინიანი სასხ.სახლის პროექტი	შ.პ.ს.	"მონოლითშენგუფი"
გენ.დირექტორი		თ. მაისურაძე			
პრ.მთ.ინჟინერი		ზ.ჯულუხიძე			
კონსტრუქტორი		გ.დედალამაზიშვილი	კონსტრუქციული ნაწილი		
			ხვრელი 12÷14	სტადია	ფურც	მასშტ
				მ.პრ.	კ-130	1:20

ხვრელი 15
მ1:20

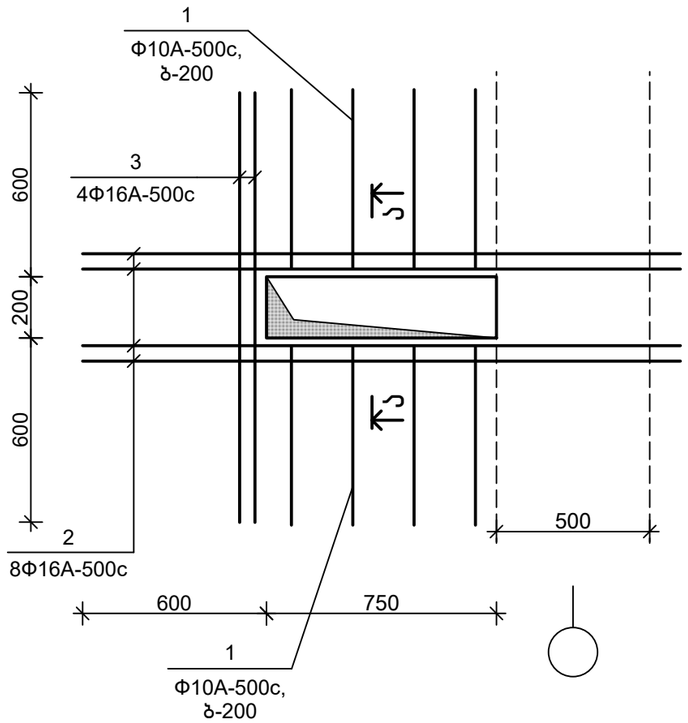

ა–ა
მ1:20

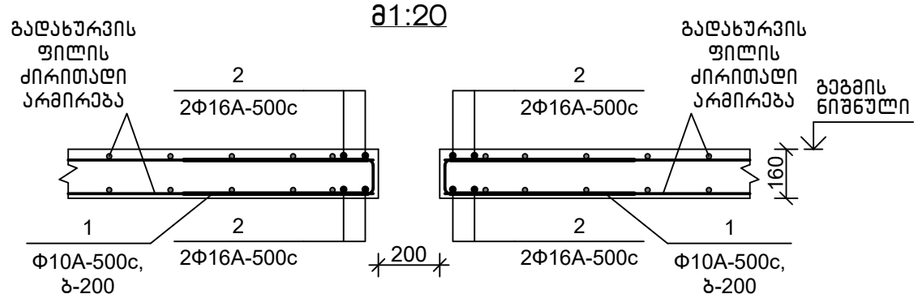

სპეციფიკაცია

პოზიცია	აღნიშვნა	დასახელება	რაოდ.	წონა, კგ	შენიშვნა
		ხვრელი 15			
		დეტალები			
1		Φ10A-500c,ГОСТ 34028-2016, L=1400	8	0.87	
2		Φ16A-500c,ГОСТ 34028-2016, L=2000	8	3.16	
3		Φ16A-500c,ГОСТ 34028-2016, L=1400	4	2.22	

დეტალების უწყისი

პოზ.	ესკიზი
1	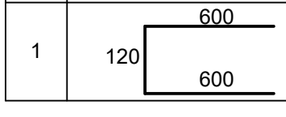

ხვრელი 16
მ1:20

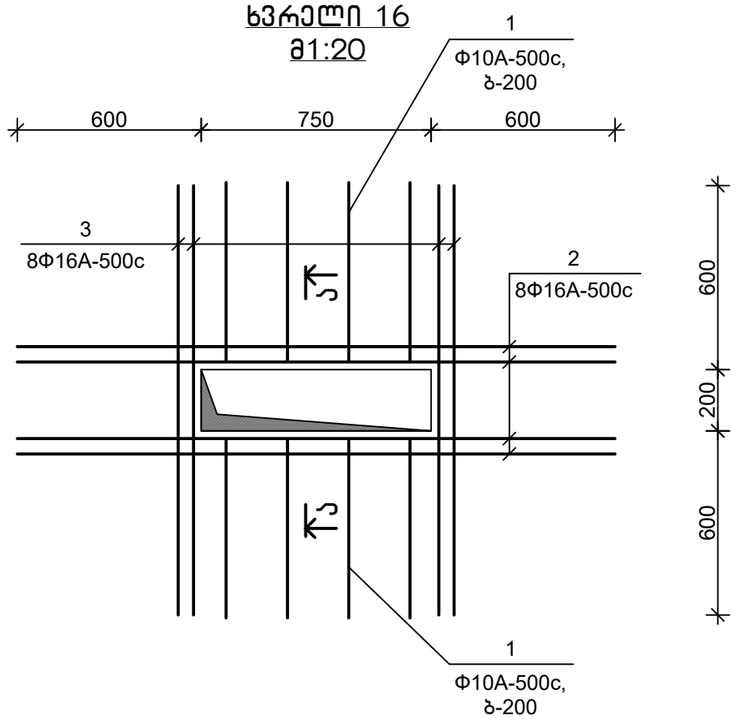

სპეციფიკაცია

პოზიცია	აღნიშვნა	დასახელება	რაოდ.	წონა, კგ	შენიშვნა
		ხვრელი 16			
		დეტალები			
1		Φ10A-500c,ГОСТ 34028-2016, L=1400	8	0.87	
2		Φ16A-500c,ГОСТ 34028-2016, L=2000	8	3.16	
3		Φ16A-500c,ГОСТ 34028-2016, L=1400	8	2.22	

თანამდებობა	ხელმოწერა	გვარი	ქ. თბილისი, ვ. ნინუას ქ.3-8 მრავალბინიანი სახლის პროექტი	მ.პ.ს.	"მონოლითჯგუფი"
გენ.დირექტორი		თ. მაისურაძე			
პრ.მთ.ინჟინერი		ზ.ჯულუხიძე			
კონსტრუქტორი		გ.დედალამაზიშვილი	კონსტრუქციული ნაწილი		
			ხვრელი 15,16	სტადია	ფურც	მასშტ
				მ.პრ.	კ-131	1:20

ხვრელი 17
მ1:20

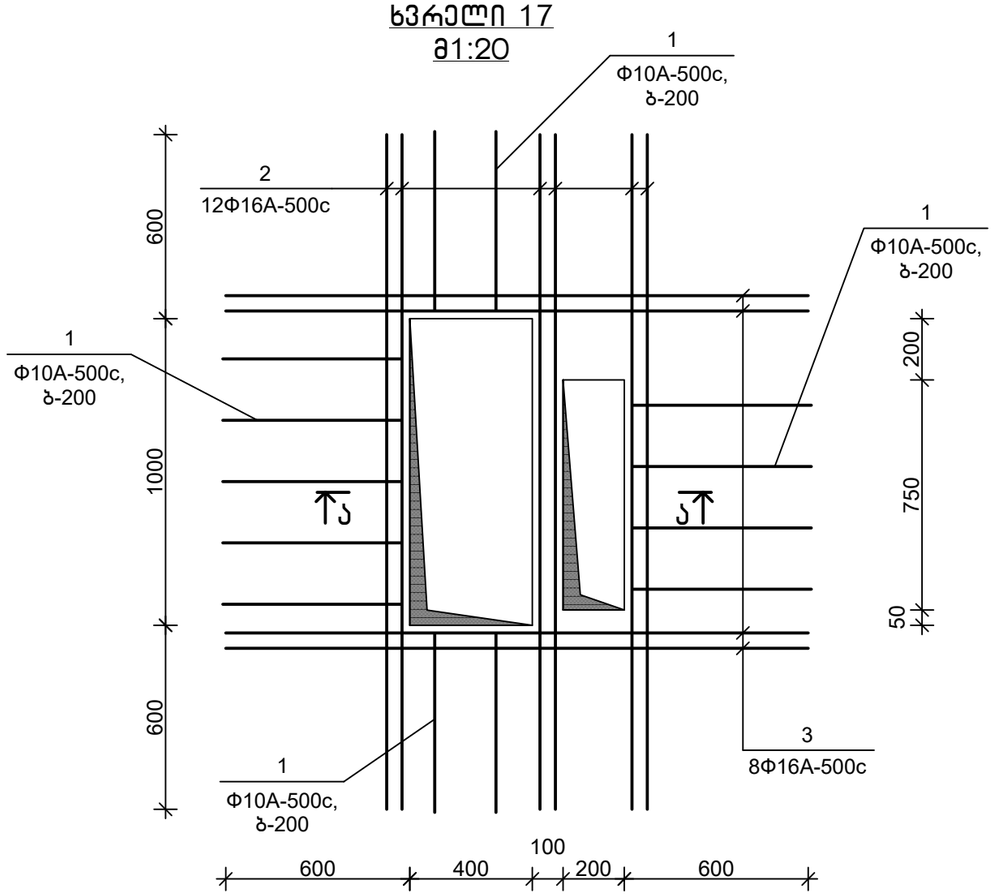

ხვრელი 18
მ1:20

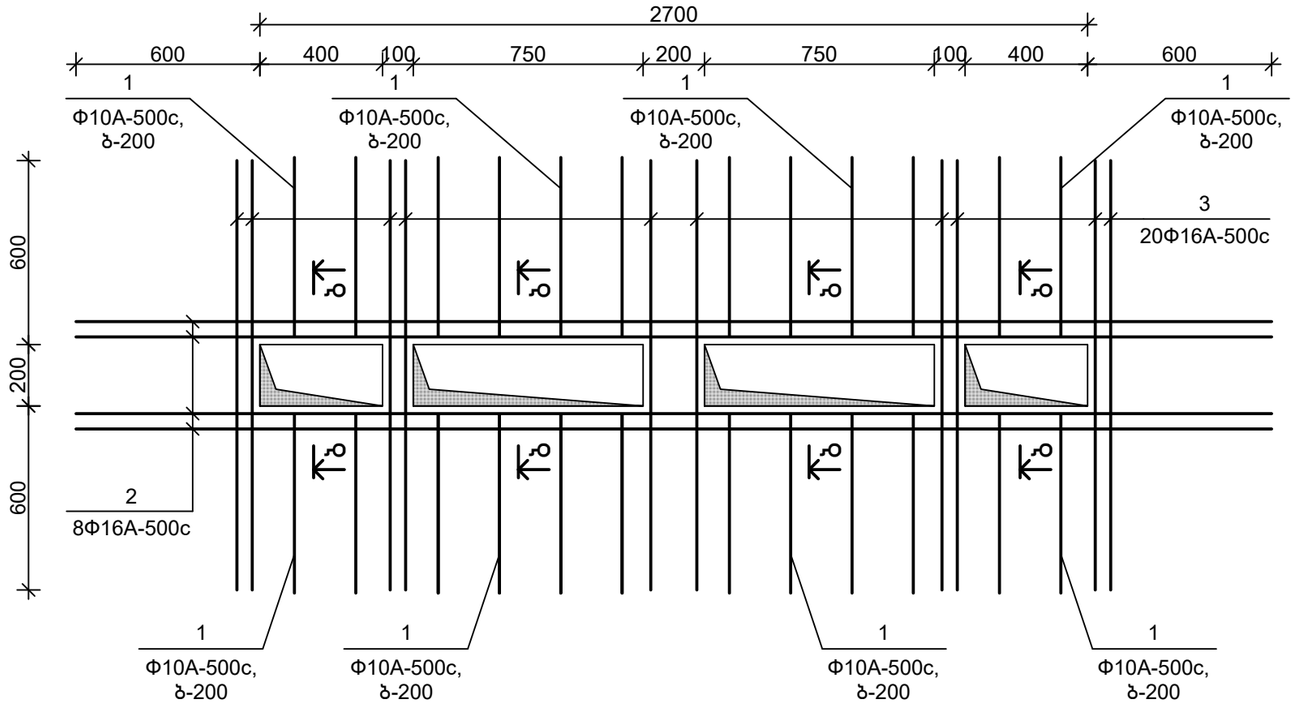

ა–ა
მ1:20

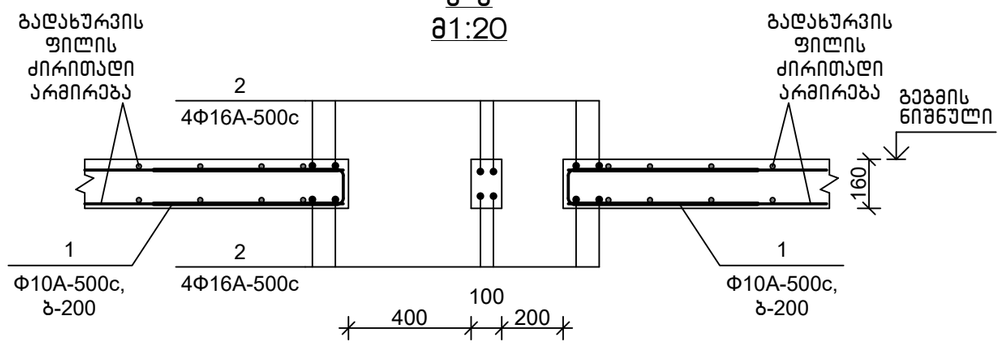

დეტალების უწყისი

პოზ.	ესკიზი
1	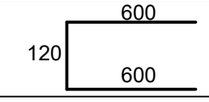

სპეციფიკაცია

პოზიცია	აღნიშვნა	დასახელება	რაოდ.	წონა, კგ	შენიშვნა
		ხვრელი 17			
		დეტალები			
1		Φ10A-500c,ГОСТ 34028-2016, L=1400	13	0.87	
2		Φ16A-500c,ГОСТ 34028-2016, L=2200	12	3.48	
3		Φ16A-500c,ГОСТ 34028-2016, L=2000	8	3.16	
		ხვრელი 18			
		დეტალები			
1		Φ10A-500c,ГОСТ 34028-2016, L=1400	24	0.87	
2		Φ16A-500c,ГОСТ 34028-2016, L=3900	8	6.17	
3		Φ16A-500c,ГОСТ 34028-2016, L=1400	20	2.22	

ბ–ბ
მ1:20

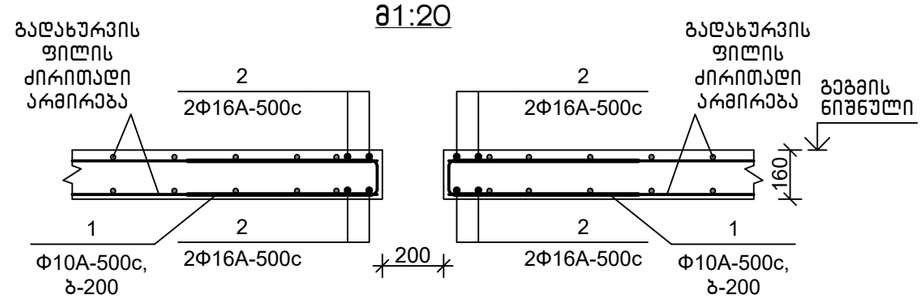

თანამდებობა	ხელმოწერა	გვარი	ქ. თბილისი, ვ. ნინუას ქ.3–8 მრავალბინიანი სასხ.სახლის პროექტი	შ.პ.ს. "მონოლითშენგუფი"
გენ.დირექტორი		თ. მაისურაძე		
პრ.მთ.ინჟინერი		ზ.ჯულუხიძე		
კონსტრუქტორი		გ.დედალამაზიშვილი	კონსტრუქციული ნაწილი	
			ხვრელი 17,18	სტადია: მ.პრ. ფურც: კ–132 მასშტ: 1:20

ხვრელი 19
მ1:20

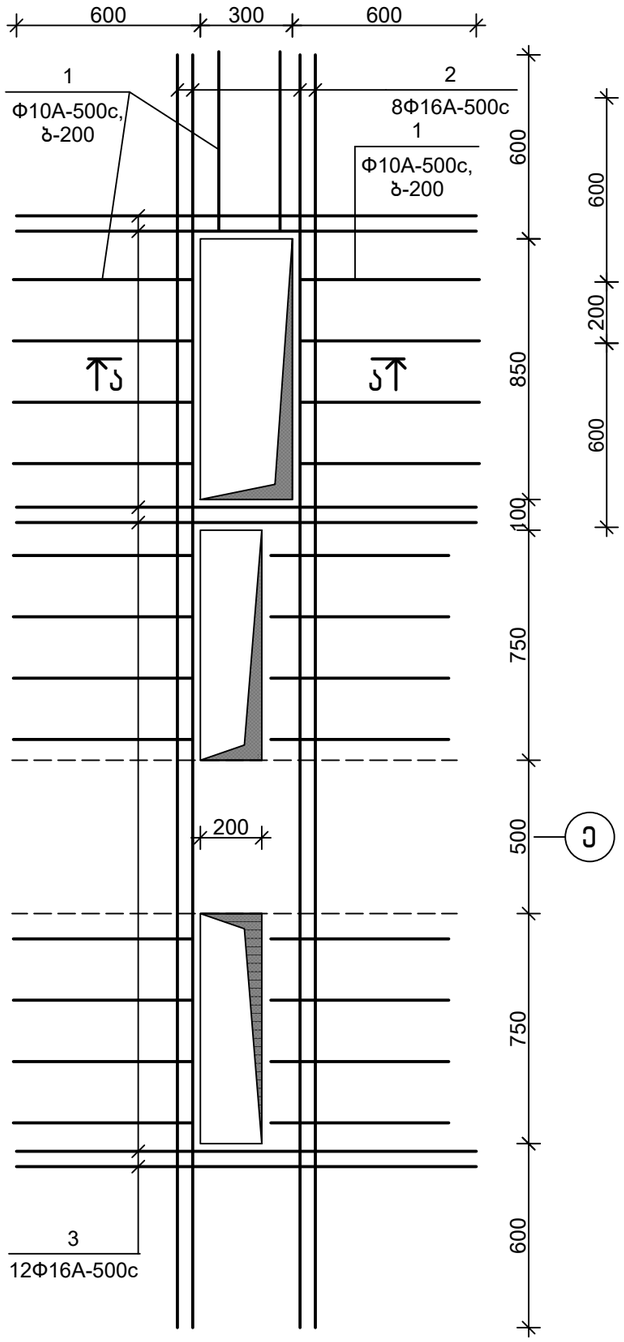

ხვრელი 20
მ1:20

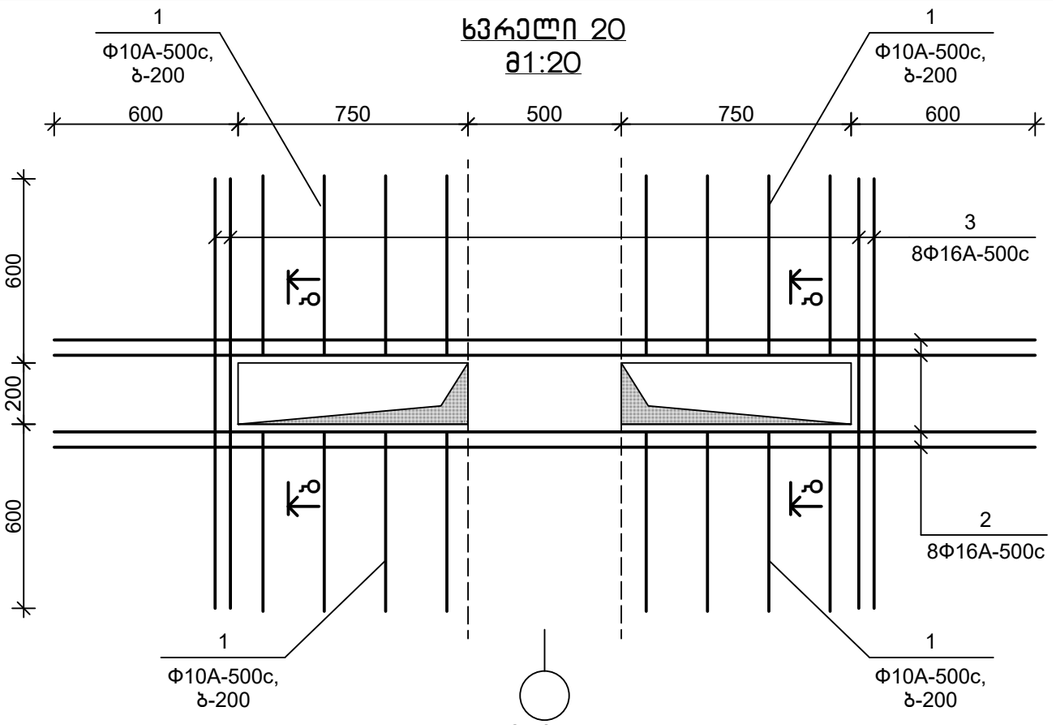

ბ–ბ
მ1:20

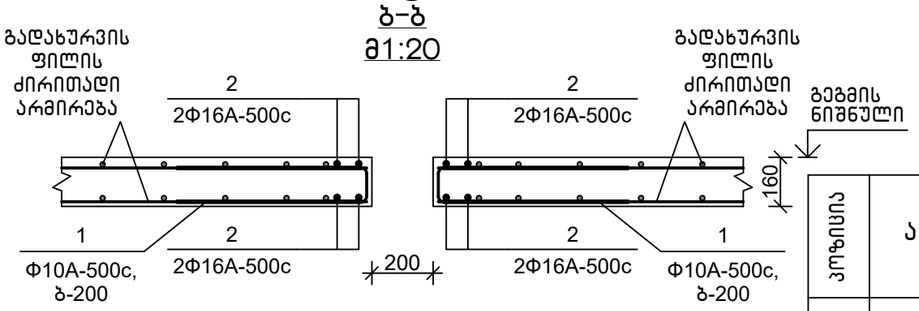

ა–ა
მ1:20

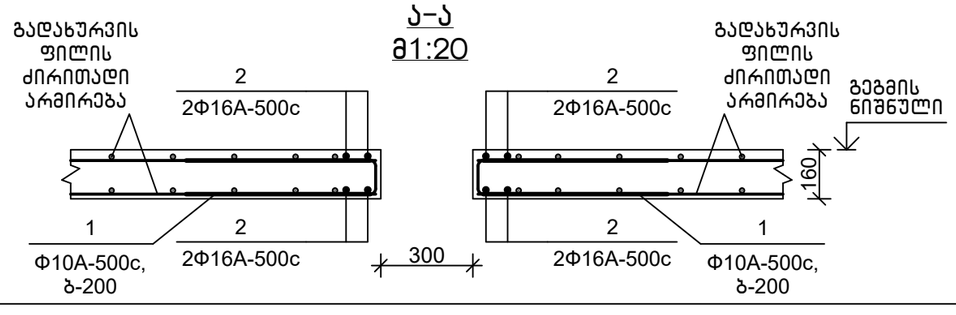

დეტალების უწყისი

პოზ.	ესკიზი
1	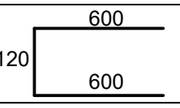

სპეციფიკაცია

პოზიცია	აღნიშვნა	დასახელება	რაოდ.	წონა, კგ	შენიშვნა
		ხვრელი 19			
		დეტალები			
1		Φ10A-500c,ГОСТ 34028-2016, L=1400	26	0.87	
2		Φ16A-500c,ГОСТ 34028-2016, L=4200	4	6.64	
3		Φ16A-500c,ГОСТ 34028-2016, L=1500	12	2.37	
		ხვრელი 20			
		დეტალები			
1		Φ10A-500c,ГОСТ 34028-2016, L=1400	16	0.87	
2		Φ16A-500c,ГОСТ 34028-2016, L=3200	8	5.06	
3		Φ16A-500c,ГОСТ 34028-2016, L=1400	8	2.22	

თანამდებობა	ხელმოწერა	გვარი	ქ. თბილისი, ვ. ნინუას ქ.3-8 მრავალბინიანი სასხ.სახლის პროექტი	შ.პ.ს.	"მონოლითშენგუფი"
გენ.დირექტორი		თ. მაისურაძე			
პრ.მთ.ინჟინერი		ზ.ჯულუხიძე			
კონსტრუქტორი		გ.დედალამაზიშვილი	კონსტრუქციული ნაწილი		
			ხვრელი 19,20	სტადია	ფურც	მასშტ
				მ.პრ.	კ–133	1:20

ხვრელი 21
მ1:20

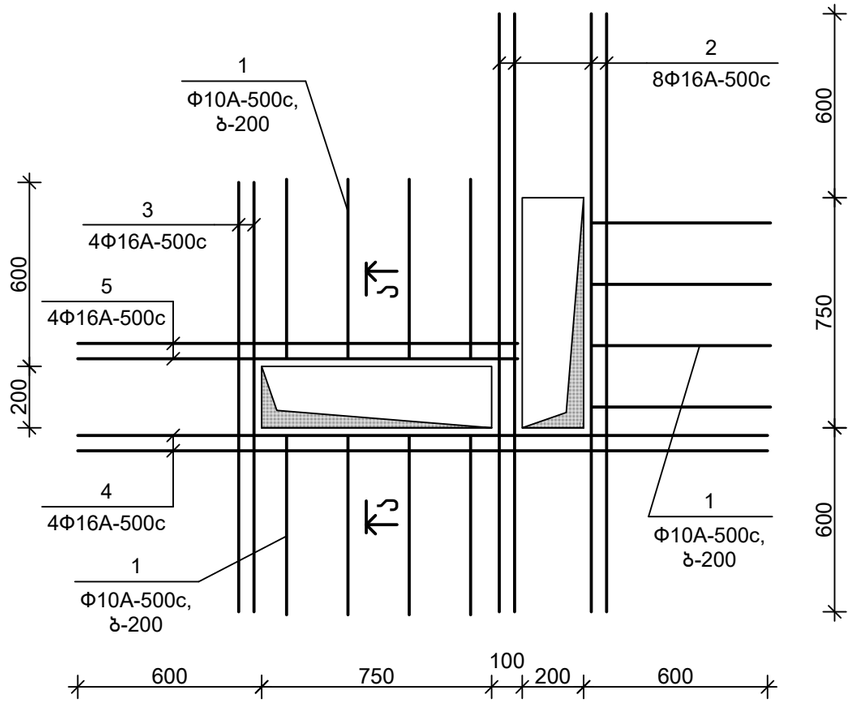

ხვრელი 22
მ1:20

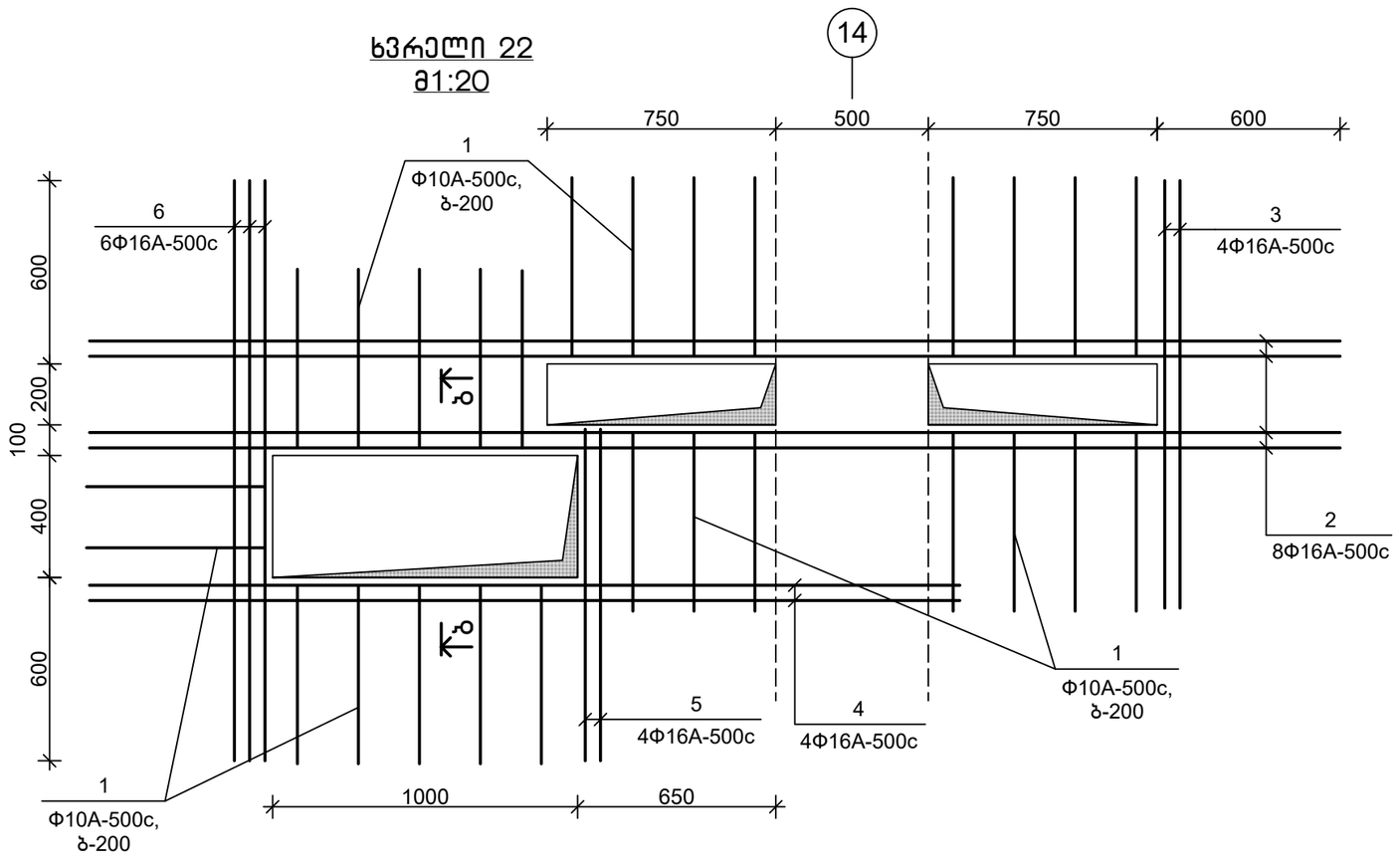

ა–ა
მ1:20

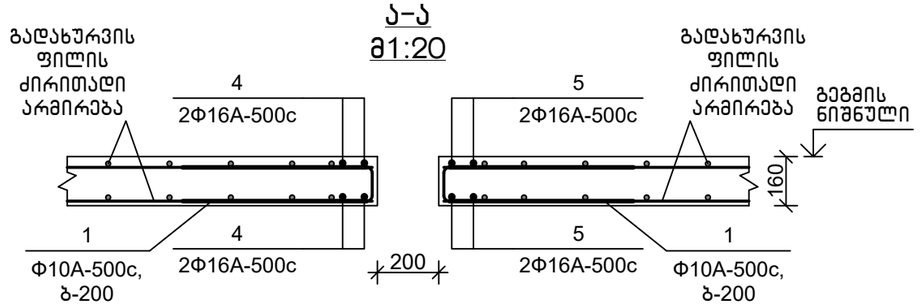

ბ–ბ
მ1:20

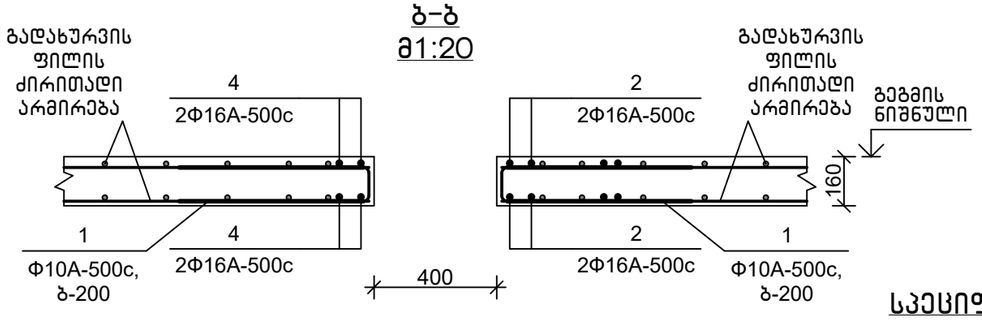

დეტალების უწყისი

პოზ.	ესკიზი
1	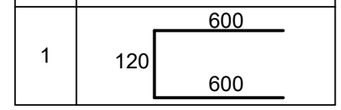

სპეციფიკაცია

პოზიცია	აღნიშვნა	დასახელება	რაოდ.	წონა, კგ	შენიშვნა
		ხვრელი 21			
		დეტალები			
1		Φ10A-500c,ГОСТ 34028-2016, L=1400	12	0.87	
2		Φ16A-500c,ГОСТ 34028-2016, L=2000	8	3.16	
3		Φ16A-500c,ГОСТ 34028-2016, L=1400	4	2.22	
4		Φ16A-500c,ГОСТ 34028-2016, L=2400	4	3.80	
5		Φ16A-500c,ГОСТ 34028-2016, L=1500	4	2.37	
		ხვრელი 22			
		დეტალები			
1		Φ10A-500c,ГОСТ 34028-2016, L=1400	27	0.87	
2		Φ16A-500c,ГОСТ 34028-2016, L=4200	8	6.64	
3		Φ16A-500c,ГОСТ 34028-2016, L=1400	4	2.22	
4		Φ16A-500c,ГОСТ 34028-2016, L=3000	4	4.74	
5		Φ16A-500c,ГОСТ 34028-2016, L=1200	4	1.90	
6		Φ16A-500c,ГОСТ 34028-2016, L=2000	6	3.16	

თანამდებობა	ხელმოწერა	გვარი	ქ. თბილისი, ვ. ნინუას ქ.3-8 მრავალბინიანი სასხ.სახლის პროექტი	მპს.	"მონოლითმშენი"
გენ.დირექტორი		თ. მაისურაძე			
პრ.მთ.ინჟინერი		ზ.ჯულუხიძე			
კონსტრუქტორი		გ.დედალამაზიშვილი	კონსტრუქციული ნაწილი		
			ხვრელი 21,22	სტადია	ფურც	მასშტ
				მ.პრ.	კ-134	1:20

მოწოლითთური სვეტების გეგმა 0,00 ნიშ-ზე

1:200

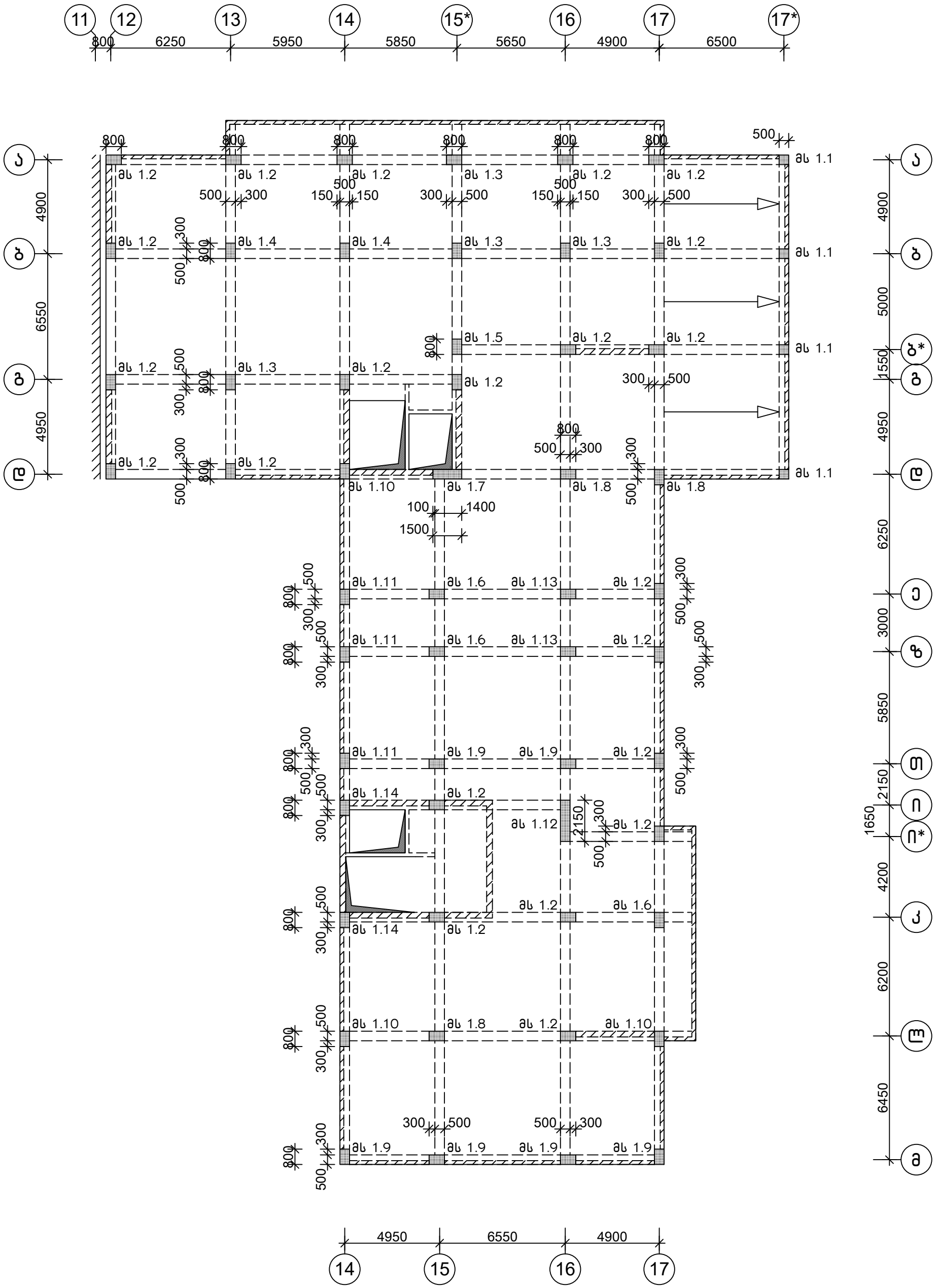

თანამდებობა	ხელმოწერა	გვარი	ქ. თბილისი, ვ. ნინუას ქ.3-8 მრავალბინიანი საცხ.სახლის პროექტი	შ.პ.ს.	"მოწოლითჯგუფი"
გენ.დირექტორი		თ. მაისურაძე			
პრ.მთ.ინჟინერი		ზ.ჯულუხიძე			
კონსტრუქტორი		გ.დედალამაზიშვილი	კონსტრუქციული ნაწილი		
			მოწოლითური სვეტების გეგმა 0,00 ნიშ-ზე	სტადია	ფურც	მასშტ
				მ.პრ.	კ-135	1:200

მონოლითური სვეტების გეგმა 7,43 ნიშ-ზე
1:200

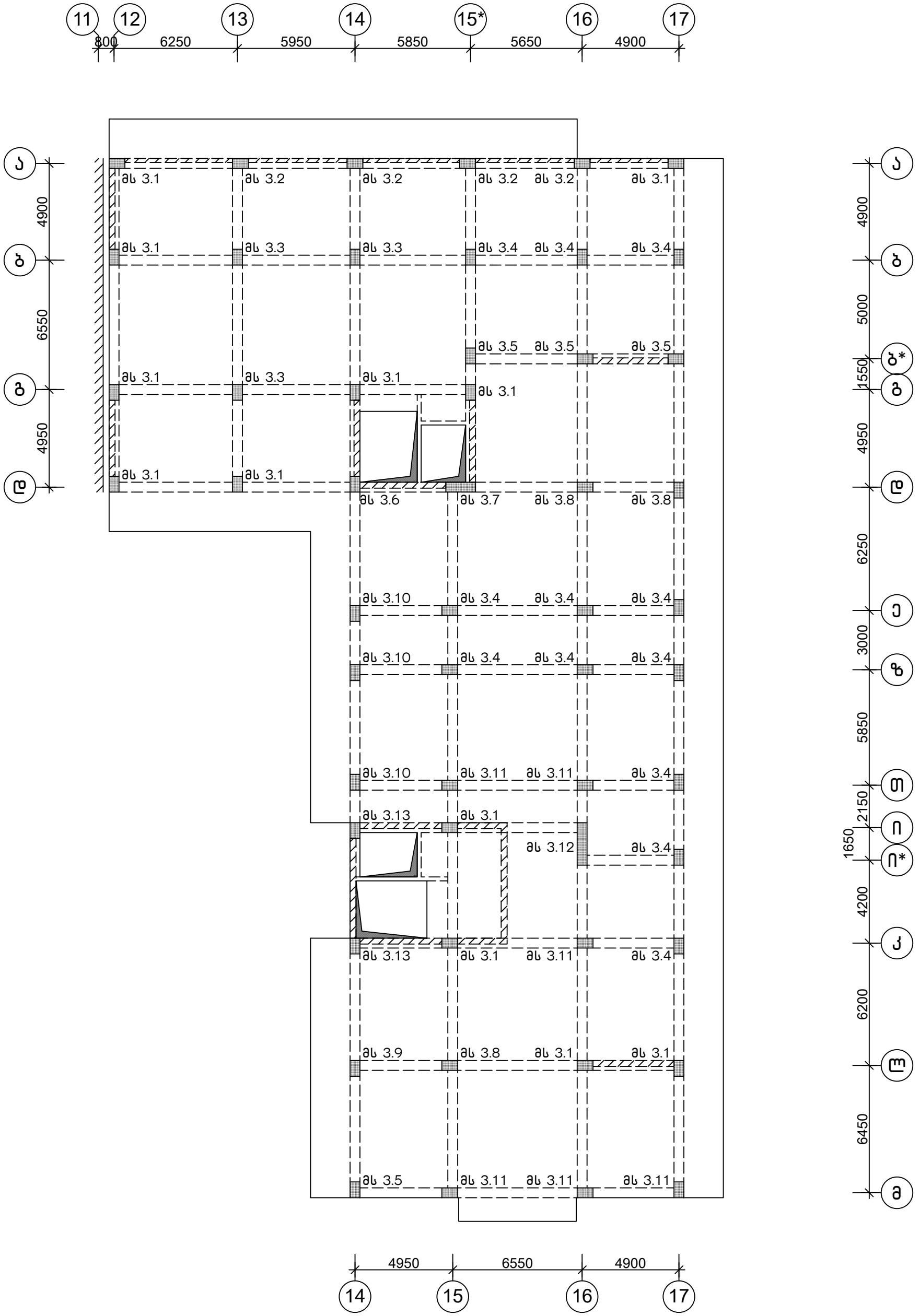

თანამდებობა	ხელმოწერა	გვარი	ქ. თბილისი, ვ. ნინუას ქ.3-8 მრავალბინიანი საცხ.სახლის პროექტი	შ.პ.ს.	"მონოლითჯგუფი"
გენ.დირექტორი		თ. მაისურაძე			
პრ.მთ.ინჟინერი		ზ.ჯულუხიძე			
კონსტრუქტორი		გ.დედალამაზიშვილი	კონსტრუქციული ნაწილი		
			მონოლითური სვეტების გეგმა 7,43 ნიშ-ზე	სტადია	ფურც	მასშტ
				მ.პრ.	კ-136	1:200

მონოლითური სვეტების გეგმა 13,69 ნიშ-ზე
1:200

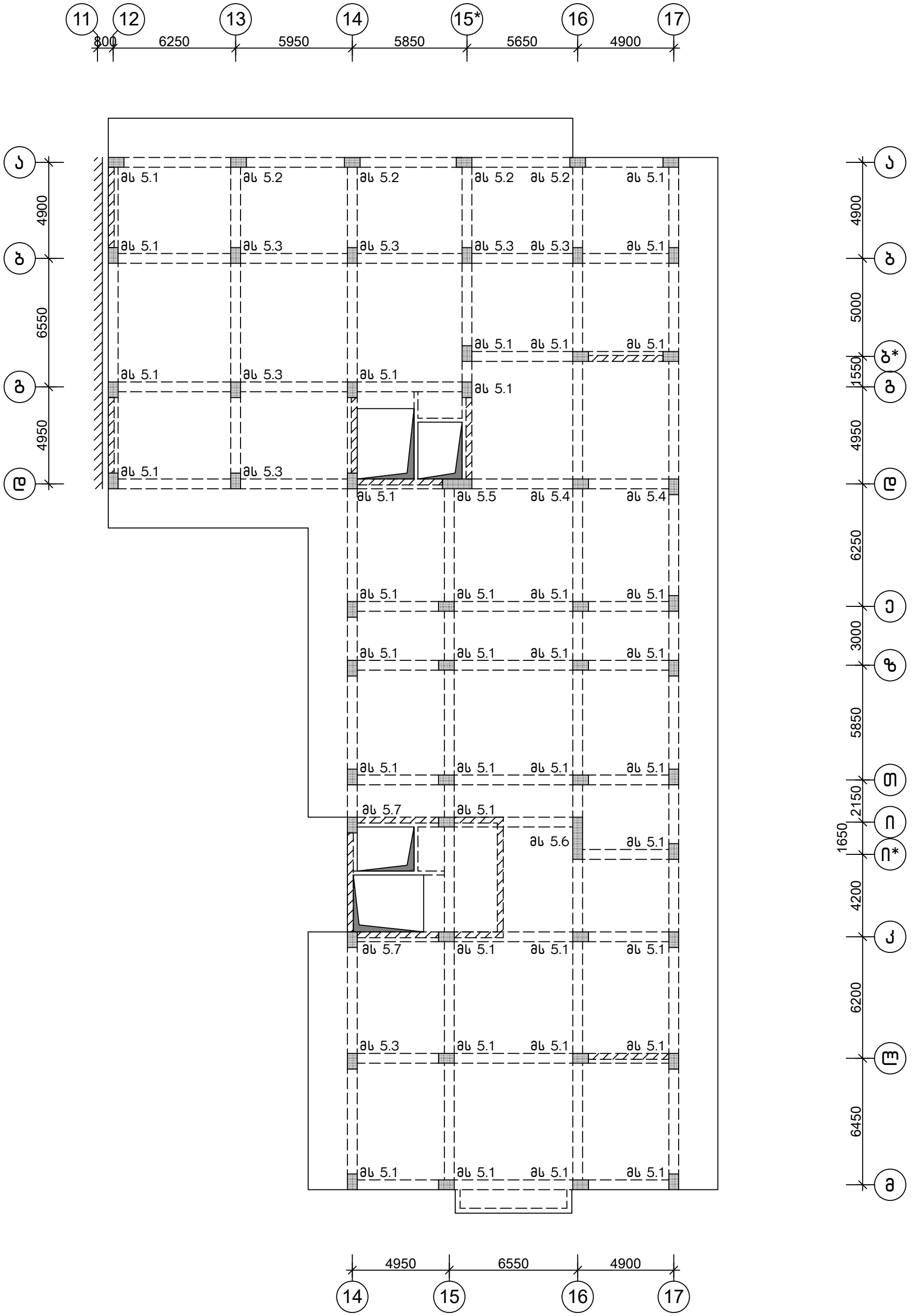

თანამდებობა	ხელმოწერა	გვარი	ქ. თბილისი, ვ. ნინუას ქ.3-8 მრავალბინიანი საცხ.სახლის პროექტი	შ.პ.ს.	"მონოლითჯგუფი"
გენ.დირექტორი		თ. მაისურაძე			
პრ.მთ.ინჟინერი		ზ.ჯულუხიძე			
კონსტრუქტორი		გ.დედალამაზიშვილი	კონსტრუქციული ნაწილი		
			მონოლითური სვეტების გეგმა 13,69 ნიშ-ზე	სტადია	ფურც	მასშტ
				მ.პრ.	კ-137	1:200

მონოლითური სვეტების გეგმა 19,95 ნიშ-ზე
1:200

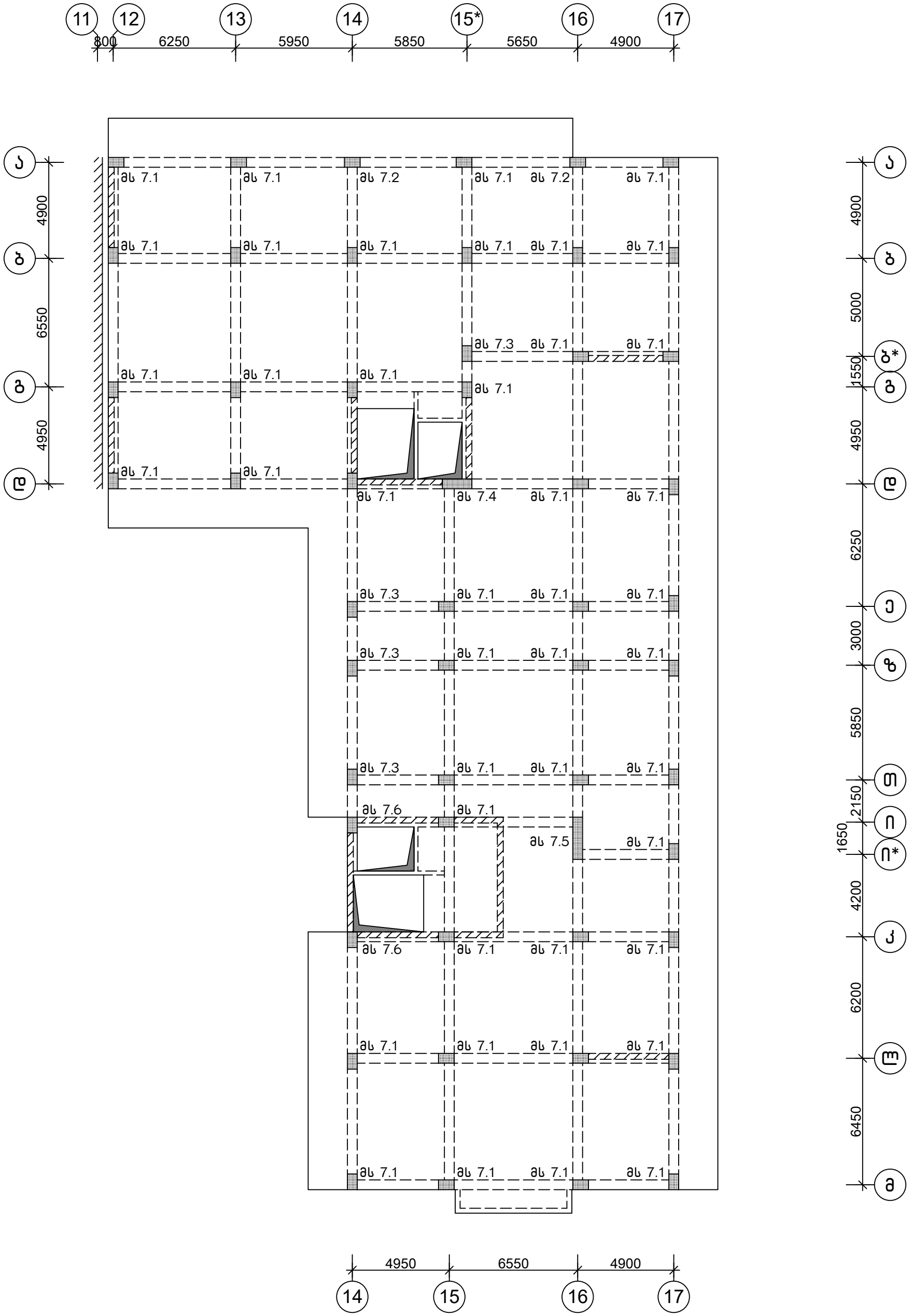

თანამდებობა	ხელმოწერა	გვარი	ქ. თბილისი, ვ. ნინუას ქ.3-8 მრავალბინიანი საცხ.სახლის პროექტი	შ.პ.ს.	"მონოლითჯგუფი"
გენ.დირექტორი		თ. მაისურაძე			
პრ.მთ.ინჟინერი		ზ.ჯულუხიძე			
კონსტრუქტორი		გ.დედალამაზიშვილი	კონსტრუქციული ნაწილი		
			მონოლითური სვეტების გეგმა 19,95 ნიშ-ზე	სტადია	ფურც	მასშტ
				მ.პრ.	კ-138	1:200

მონოლითური სვეტების გეგმა 29,34 ნიშ-ზე
1:200

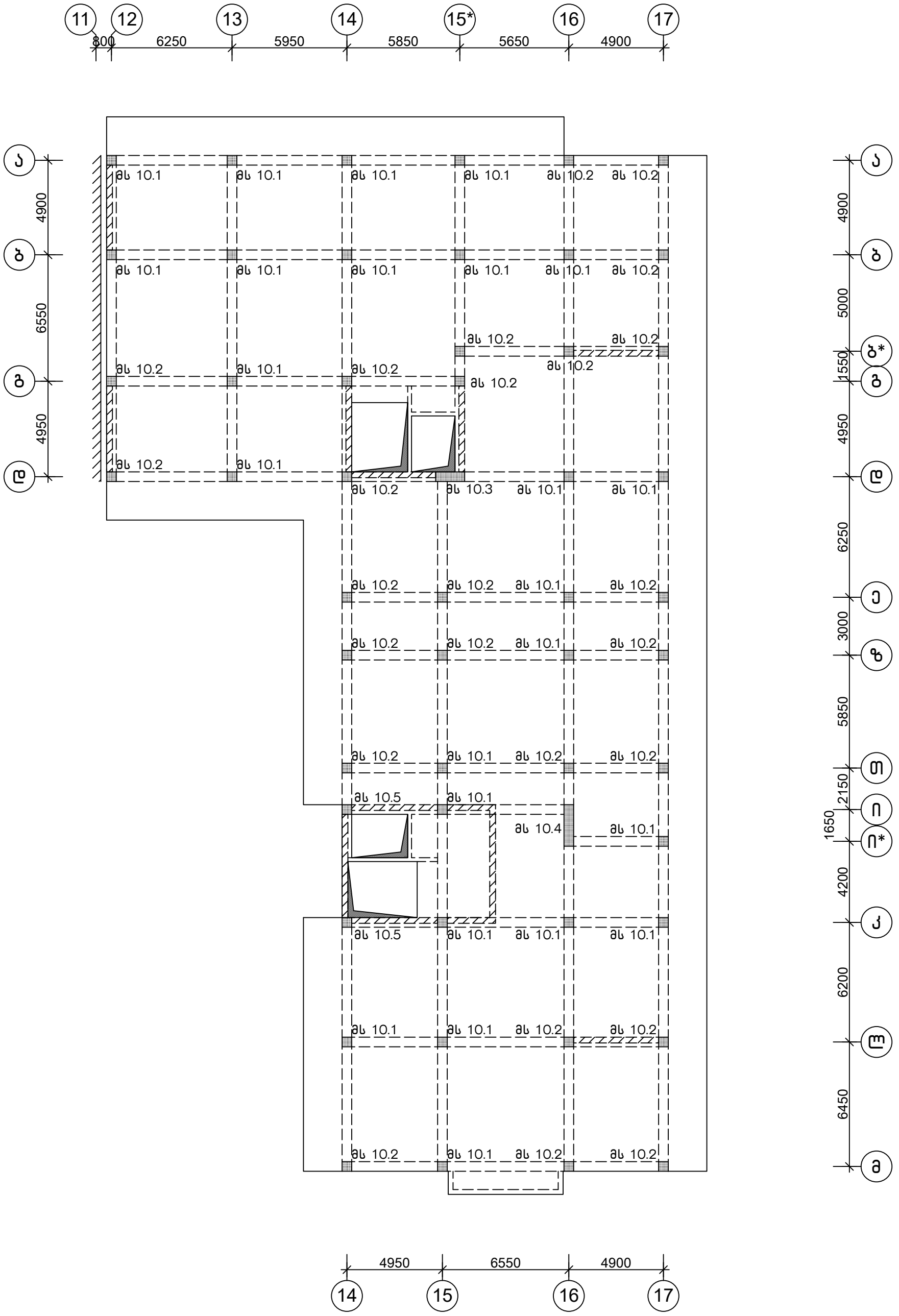

თანამდებობა	ხელმოწერა	გვარი	ქ. თბილისი, ვ. ნინუას ქ.3-8 მრავალბინიანი საცხ.სახლის პროექტი	შ.პ.ს.	"მონოლითჯგუფი"
გენ.დირექტორი		თ. მაისურაძე			
პრ.მთ.ინჟინერი		ზ.ჯულუხიძე			
კონსტრუქტორი		გ.დედალამაზიშვილი	კონსტრუქციული ნაწილი		
			მონოლითური სვეტების გეგმა 29,34 ნიშ-ზე	სტადია	ფურც	მასშტ
				მ.პრ.	კ-139	1:200

მონოლითური სვეტების გეგმა 38,73 ნიშ-ზე
1:200

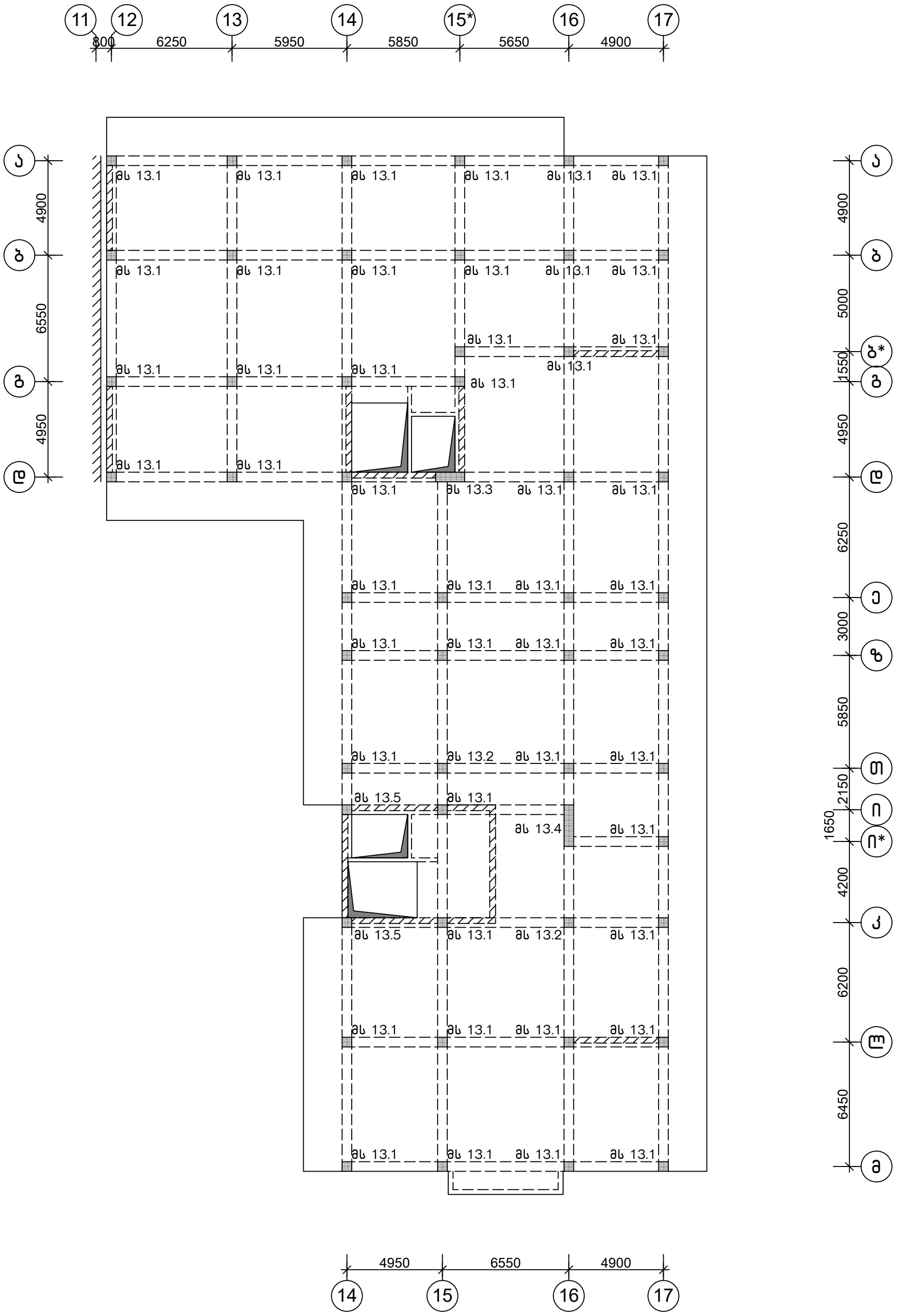

თანამდებობა	ხელმოწერა	გვარი	ქ. თბილისი, ვ. ნინუას ქ.3-8 მრავალბინიანი საცხ.სახლის პროექტი	შ.პ.ს.	"მონოლითჯგუფი"
გენ.დირექტორი		თ. მაისურაძე			
პრ.მთ.ინჟინერი		ზ.ჯულუხიძე			
კონსტრუქტორი		გ.დედალამაზიშვილი	კონსტრუქციული ნაწილი		
			მონოლითური სვეტების გეგმა 38,73 ნიშ-ზე	სტადია	ფურც	მასშტ
				მ.პრ.	კ-140	1:200

მონოლითური სვეტების გეგმა 48,12 ნიშ-ზე

1:200

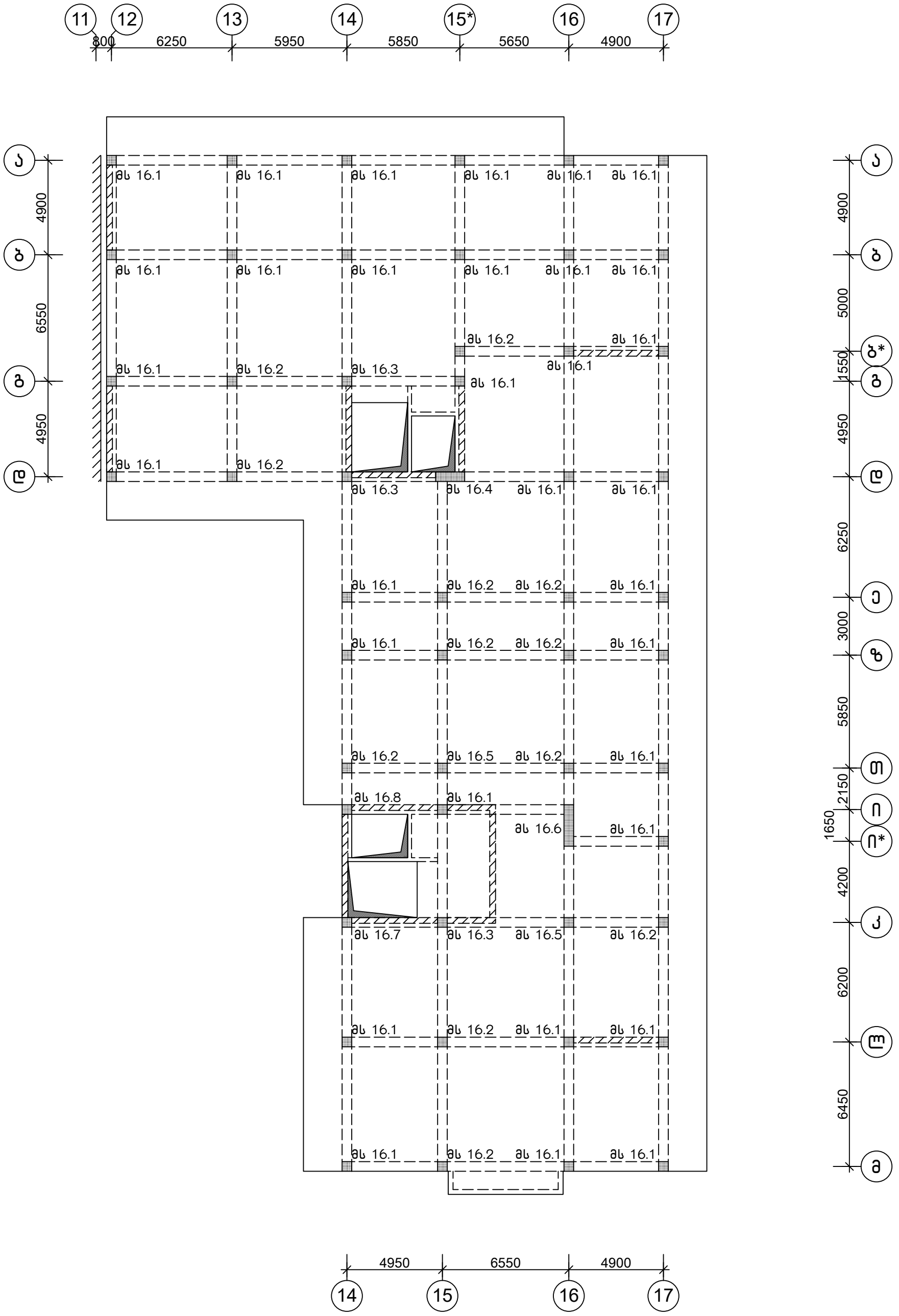

თანამდებობა	ხელმოწერა	გვარი	ქ. თბილისი, ვ. ნინუას ქ.3-8 მრავალბინიანი საცხ.სახლის პროექტი	შ.პ.ს.	"მონოლითჯგუფი"
გენ.დირექტორი		თ. მაისურაძე			
პრ.მთ.ინჟინერი		ზ.ჯულუხიძე			
კონსტრუქტორი		გ.დედალამაზიშვილი	კონსტრუქციული ნაწილი		
			მონოლითური სვეტების გეგმა 48,12 ნიშ-ზე	სტადია	ფურც	მასშტ
				მ.პრ.	კ-141	1:200

მონოლითური სვეტების გეგმა 50,67; 51,43 ნიშ-ბზე

1:100

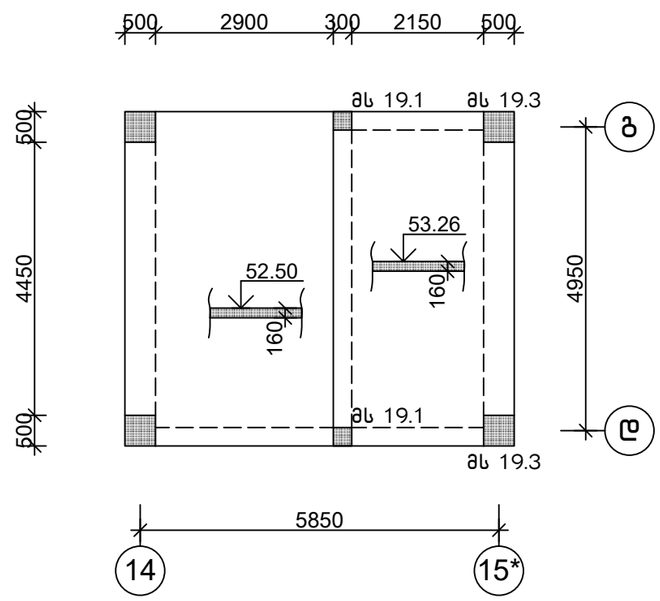

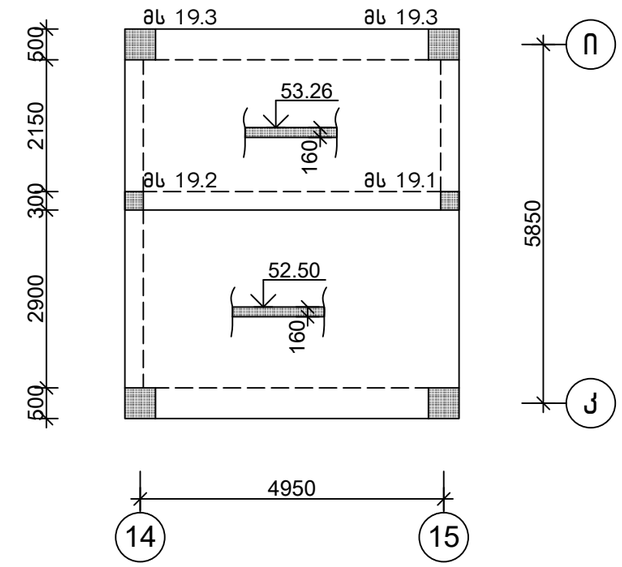

თანამდებობა	ხელმოწერა	გვარი	ქ. თბილისი, ვ. ნინუას ქ.3-8 მრავალბინიანი სახლის პროექტი	შ.პ.ს. "მონოლითპროექტი"
გენ.დირექტორი		თ. მაისურაძე		
არ.მთ.ინჟინერი		ზ.ჯულუხიძე		
კონსტრუქტორი		გ.დედალამაზიშვილი	კონსტრუქციული ნაწილი	
			მონოლითური სვეტების გეგმა 50,67; 51,43 ნიშ-ბზე	სტადია: მ.პრ. / ფურც: კ-142 / მასშტ: 1:100

მონოლითური სვეტი მს 1.1
მ1:50

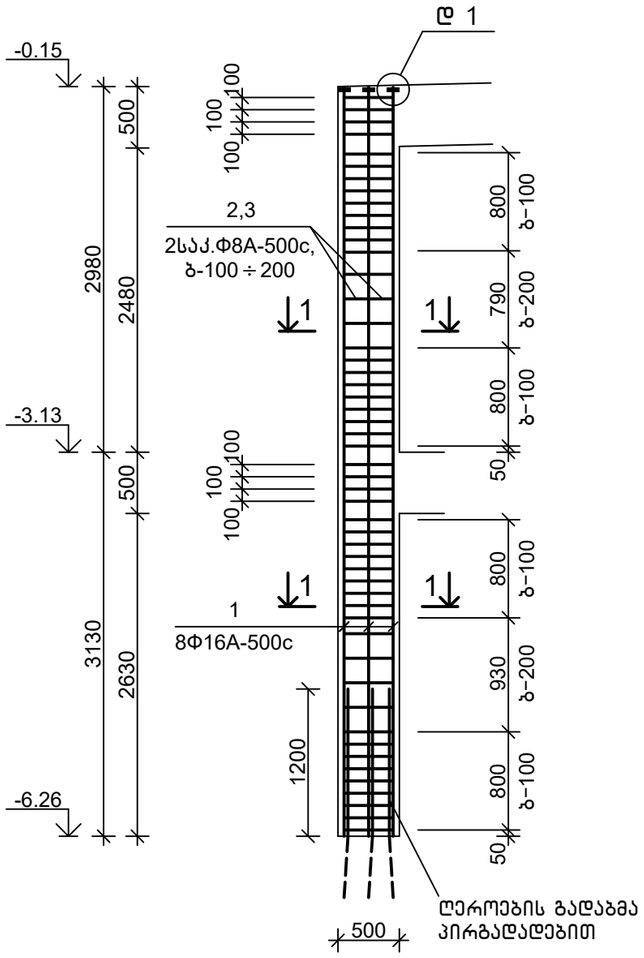

1–1
მ1:20

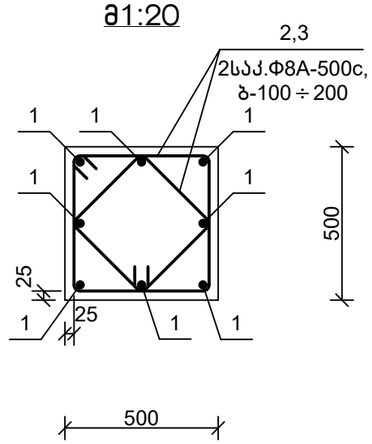

დეტალი 1
მ1:5

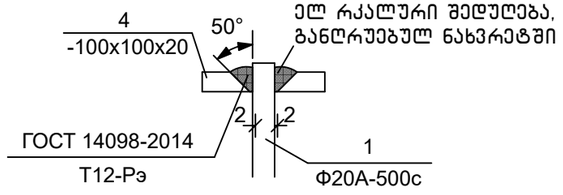

სპეციფიკაცია

პოზიცია	აღნიშვნა	დასახელება	რაოდ.	წონა, კგ	შენიშვნა
		მს 1.1			
		დეტალები			
1		Φ16A-500c,ГОСТ 34028-2016, L=6070	8	9.59	
2		Φ8A-500c, ГОСТ 34028-2016, L=2000	51	0.79	
3		Φ8A-500c, ГОСТ 34028-2016, L=1500	51	0.60	
4		-100x100x20, ГОСТ 103-76,	8	1.26	
		მასალები			
		B30, W6 კლ.ბეტონი			1.45 მ³

დეტალების უწყისი

პოზ.	ესკიზი
2	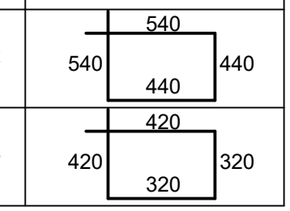
3	

თანამდებობა	ხელმოწერა	გვარი	ქ. თბილისი, ვ. ნინუას ქ.3-8 მრავალბინიანი სასხ.სახლის პროექტი	მ.პ.ს.	"მონოლითჯგუფი"		
გენ.დირექტორი		თ. მაისურაძე					
პრ.მთ.ინჟინერი		ზ.ჯულუხიძე					
კონსტრუქტორი		გ.დედალამაზიშვილი	კონსტრუქციული ნაწილი				
			მონოლითური სვეტი მს 1.1	სტადია	ფურც	მასშტ	
				მ.პრ.	კ-144	1:50	

მონოლითური სვეტი მს 1.2
მ1:50

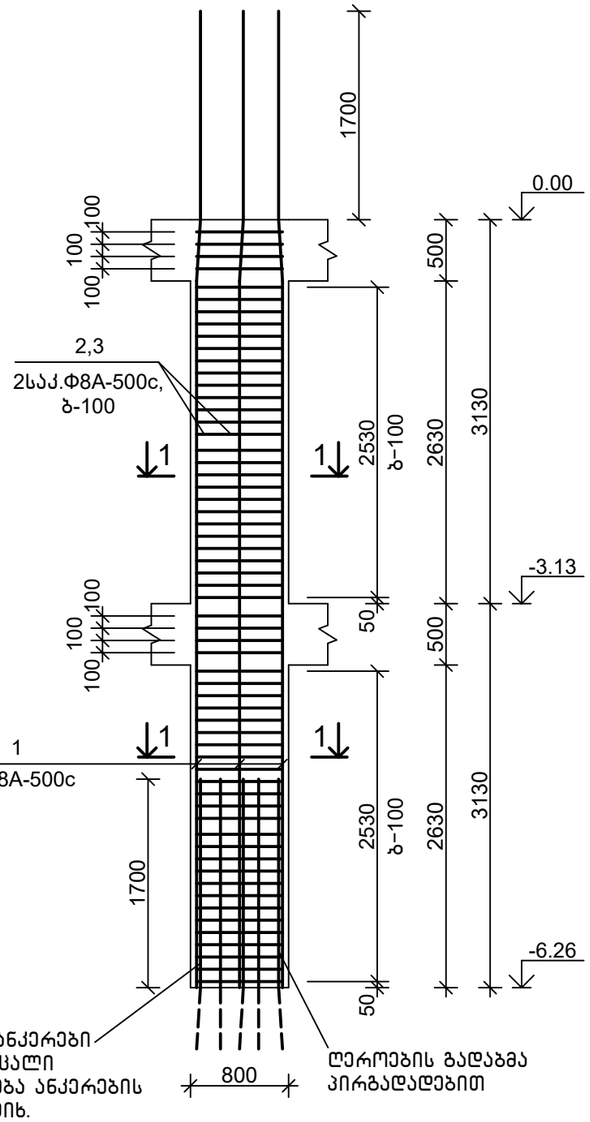

1–1
მ1:20

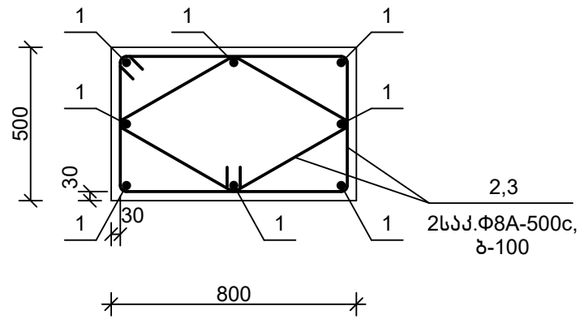

სპეციფიკაცია

პოზიცია	აღნიშვნა	დასახელება	რაოდ.	წონა, კგ	შენიშვნა
		მს 1.2			
		დეტალები			
1		Ф28A-500c,ГОСТ 34028-2016, L=8000	8	38.64	
2		Ф8A-500c, ГОСТ 34028-2016, L=2600	60	1.03	
3		Ф8A-500c, ГОСТ 34028-2016, L=2000	60	0.79	
		მასალები			
		B30, W6 კლ.ბეტონი			2.35 მ³

დეტალების უწყისი

პოზ.	ესკიზი
2	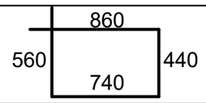
3	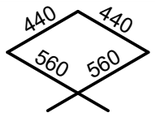

თანამდებობა	ხელმოწერა	გვარი	ქ. თბილისი, ვ. ნინუას ქ.3-8 მრავალბინიანი სახლის პროექტი	შ.პ.ს.	"მონოლითმშენი"
გენ.დირექტორი		თ. მაისურაძე			
პრ.მთ.ინჟინერი		ზ.ჯულუხიძე			
კონსტრუქტორი		გ.დედალამაზიშვილი	კონსტრუქციული ნაწილი		
			მონოლითური სვეტი მს 1.2	სტადია	ფურც	მასშტ
				მ.პრ.	კ-145	1:50

მონოლითური სვეტი მს 1.3
მ1:50

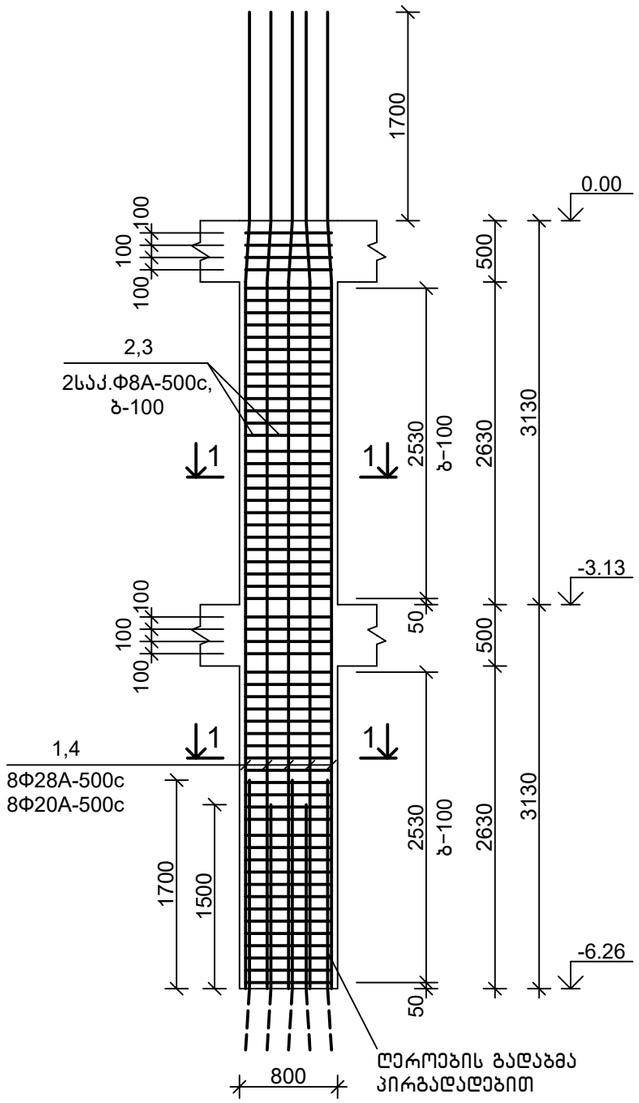

1–1
მ1:20

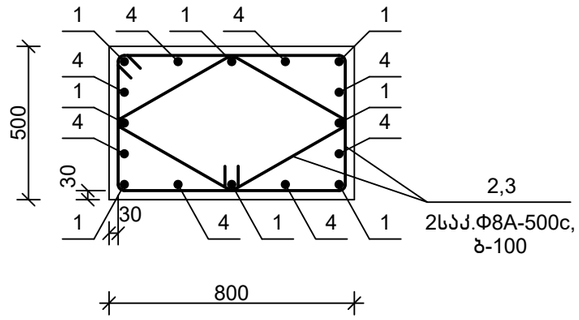

სპეციფიკაცია

პოზიცია	აღნიშვნა	დასახელება	რაოდ.	წონა, კგ	შენიშვნა
		მს 1.3			
		დეტალები			
1		Ф28A-500c,ГОСТ 34028-2016, L=8000	8	38.64	
2		Ф8A-500c, ГОСТ 34028-2016, L=2600	60	1.03	
3		Ф8A-500c, ГОСТ 34028-2016, L=2000	60	0.79	
4		Ф20A-500c,ГОСТ 34028-2016, L=8000	8	19.76	
		მასალები			
		B30, W6 კლ.ბეტონი			2.35 მ³

დეტალების უწყისი

პოზ.	ესკიზი
2	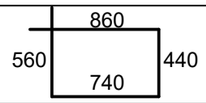
3	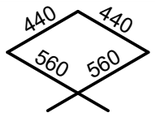

თანამდებობა	ხელმოწერა	გვარი	ქ. თბილისი, ვ. ნინუას ქ.3-8 მრავალბინიანი საცხ.სახლის პროექტი	შ.პ.ს.	"მონოლითშენობუფი"
გენ.დირექტორი		თ. მაისურაძე			
პრ.მთ.ინჟინერი		ზ.ჯულუხიძე			
კონსტრუქტორი		გ.დედალამაზიშვილი	კონსტრუქციული ნაწილი		
			მონოლითური სვეტი მს 1.3	სტადია	ფურც	მასშტ
				მ.პრ.	კ-146	1:50

მონოლითური სვეტი მს 1.4
მ1:50

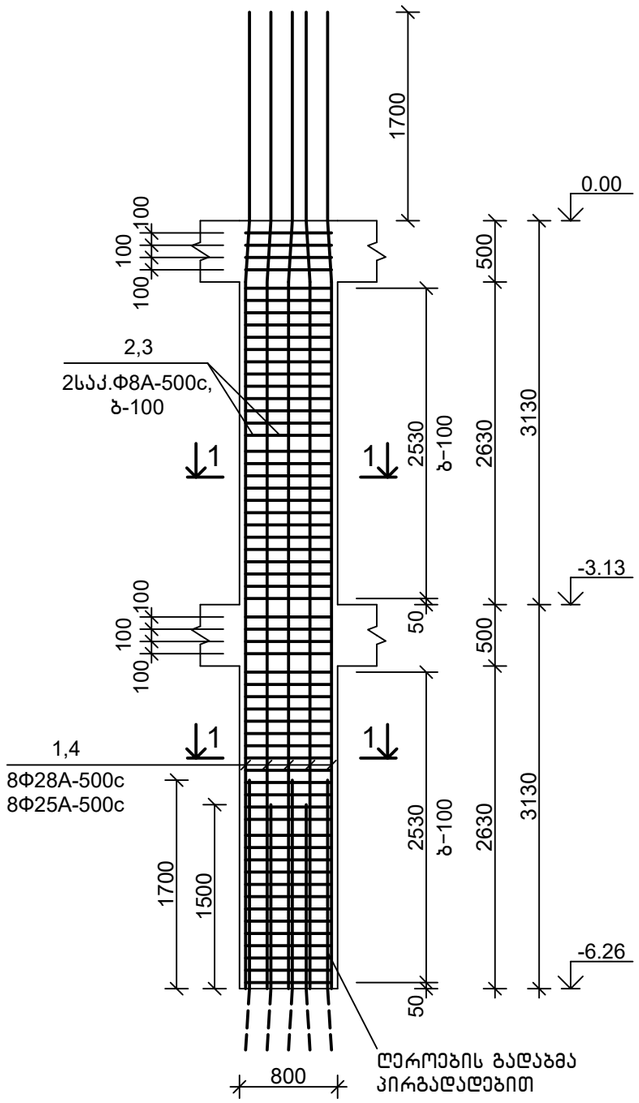

1-1
მ1:20

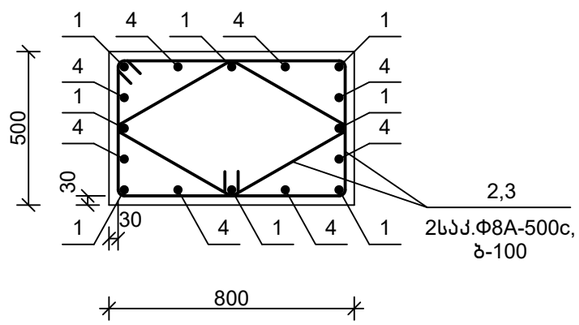

სპეციფიკაცია

პოზიცია	აღნიშვნა	დასახელება	რაოდ.	წონა, კგ	შენიშვნა
		მს 1.4			
		დეტალები			
1		Ф28A-500c,ГОСТ 34028-2016, L=8000	8	38.64	
2		Ф8A-500c, ГОСТ 34028-2016, L=2600	60	1.03	
3		Ф8A-500c, ГОСТ 34028-2016, L=2000	60	0.79	
4		Ф25A-500c,ГОСТ 34028-2016, L=8000	8	30.80	
		მასალები			
		B30, W6 კლ.ბეტონი			2.35 მ³

დეტალების უწყისი

პოზ.	ესკიზი
2	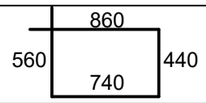
3	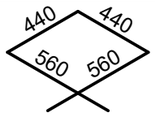

თანამდებობა	ხელმოწერა	გვარი	ქ. თბილისი, ვ. ნინუას ქ.3-8 მრავალბინიანი საცხ.სახლის პროექტი	შ.პ.ს.	"მონოლითშენობაფი"
გენ.დირექტორი		თ. მაისურაძე			
პრ.მთ.ინჟინერი		ზ.ჯულუხიძე			
კონსტრუქტორი		გ.დედალამაზიშვილი	კონსტრუქციული ნაწილი		
			მონოლითური სვეტი მს 1.4	სტადია	ფურც	მასშტ
				მ.პრ.	კ-147	1:50

მონოლითური სვეტი მს 1.5
მ1:50

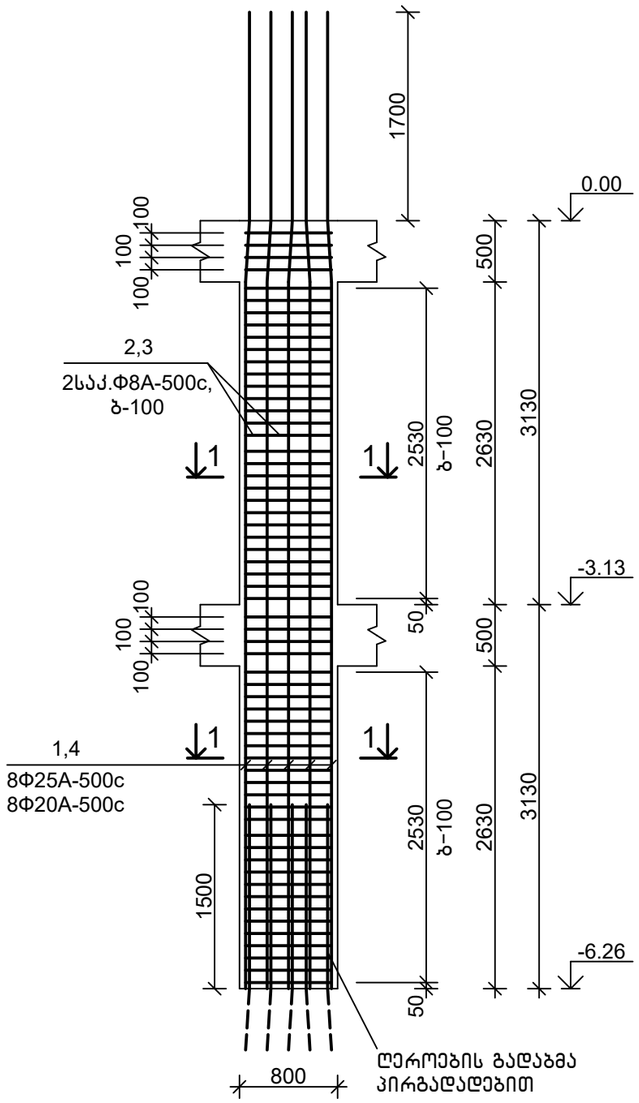

1–1
მ1:20

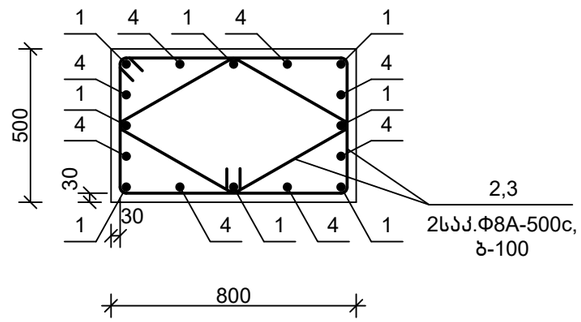

სპეციფიკაცია

პოზიცია	აღნიშვნა	დასახელება	რაოდ.	წონა, კგ	შენიშვნა
		მს 1.5			
		დეტალები			
1		Φ25A-500c,ГОСТ 34028-2016, L=8000	8	30.80	
2		Φ8A-500c, ГОСТ 34028-2016, L=2600	60	1.03	
3		Φ8A-500c, ГОСТ 34028-2016, L=2000	60	0.79	
4		Φ20A-500c,ГОСТ 34028-2016, L=8000	8	19.76	
		მასალები			
		B30, W6 კლ.ბეტონი			2.35 მ³

დეტალების უწყისი

პოზ.	ესკიზი
2	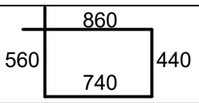
3	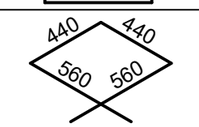

თანამდებობა	ხელმოწერა	გვარი	ქ. თბილისი, ვ. ნინუას ქ.3-8 მრავალბინიანი საცხ.სახლის პროექტი	შ.პ.ს.	"მონოლითპროექტი"
გენ.დირექტორი		თ. მაისურაძე			
პრ.მთ.ინჟინერი		ზ.ჯულუხიძე			
კონსტრუქტორი		გ.დედალამაზიშვილი	კონსტრუქციული ნაწილი		
			მონოლითური სვეტი მს 1.5	სტადია	ფურც	მასშტ
				მ.პრ.	კ-148	1:50

მონოლითური სვეტი მს 1.6
მ1:50

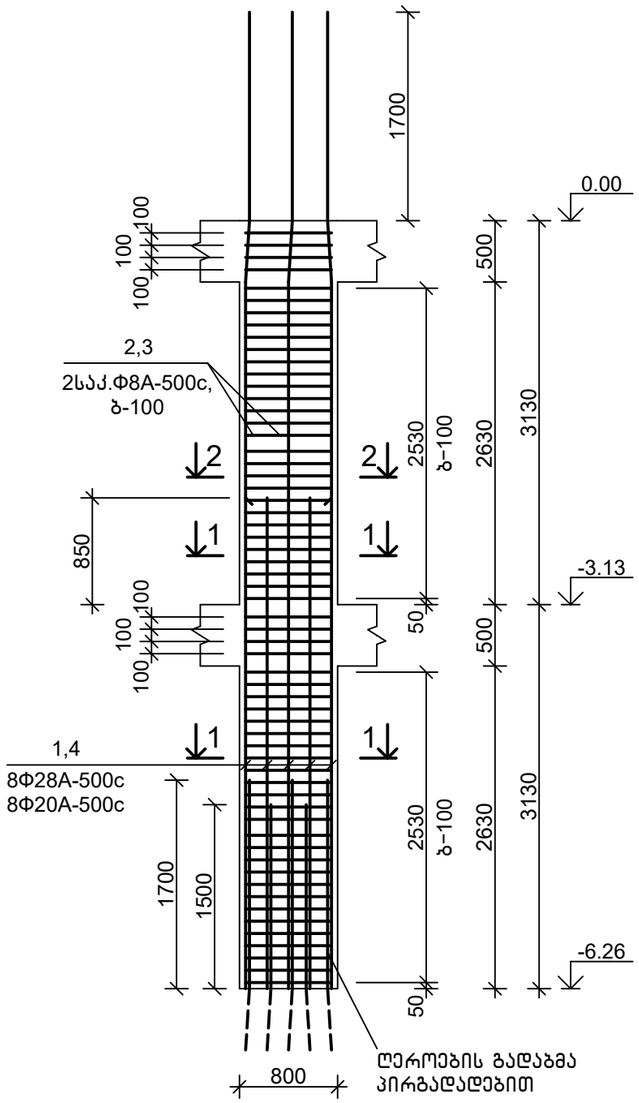

1–1
მ1:20

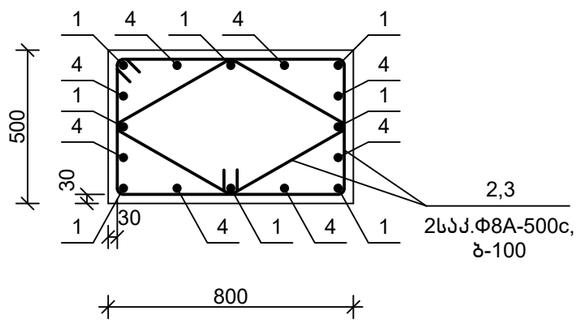

2–2
მ1:20

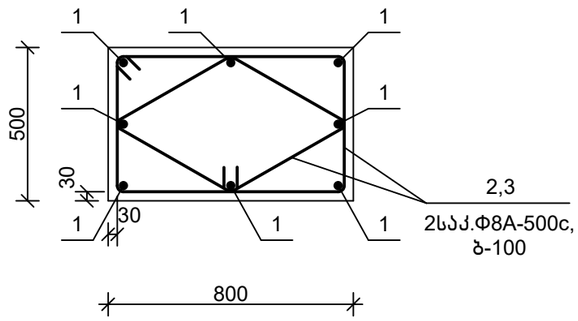

სპეციფიკაცია

პოზიცია	აღნიშვნა	დასახელება	რაოდ.	წონა, კგ	შენიშვნა
		მს 1.6			
		დეტალები			
1		Ф28A-500c,ГОСТ 34028-2016, L=8000	8	38.64	
2		Ф8A-500c, ГОСТ 34028-2016, L=2600	60	1.03	
3		Ф8A-500c, ГОСТ 34028-2016, L=2000	60	0.79	
4		Ф20A-500c,ГОСТ 34028-2016, L=4000	8	9.88	
		მასალები			
		B30, W6 კლ.ბეტონი			2.35 მ³

დეტალების უწყისი

პოზ.	ესკიზი
2	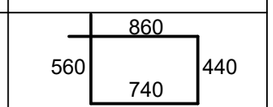
3	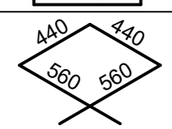

თანამდებობა	ხელმოწერა	გვარი	ქ. თბილისი, ვ. ნინუას ქ.3–8 მრავალბინიანი სახლის სახლის პროექტი	შ.პ.ს.	"მონოლითშენგეგმა"
გენ.დირექტორი		თ. მაისურაძე			
პრ.მთ.ინჟინერი		ზ.ჯულუხიძე			
კონსტრუქტორი		გ.დედალამაზიშვილი	კონსტრუქციული ნაწილი		
			მონოლითური სვეტი მს 1.6	სტადია: მ.პრ.	ფურც: კ–149
					მასშტ: 1:50

მონოლითური სვეტი მს 1.7
მ1:50

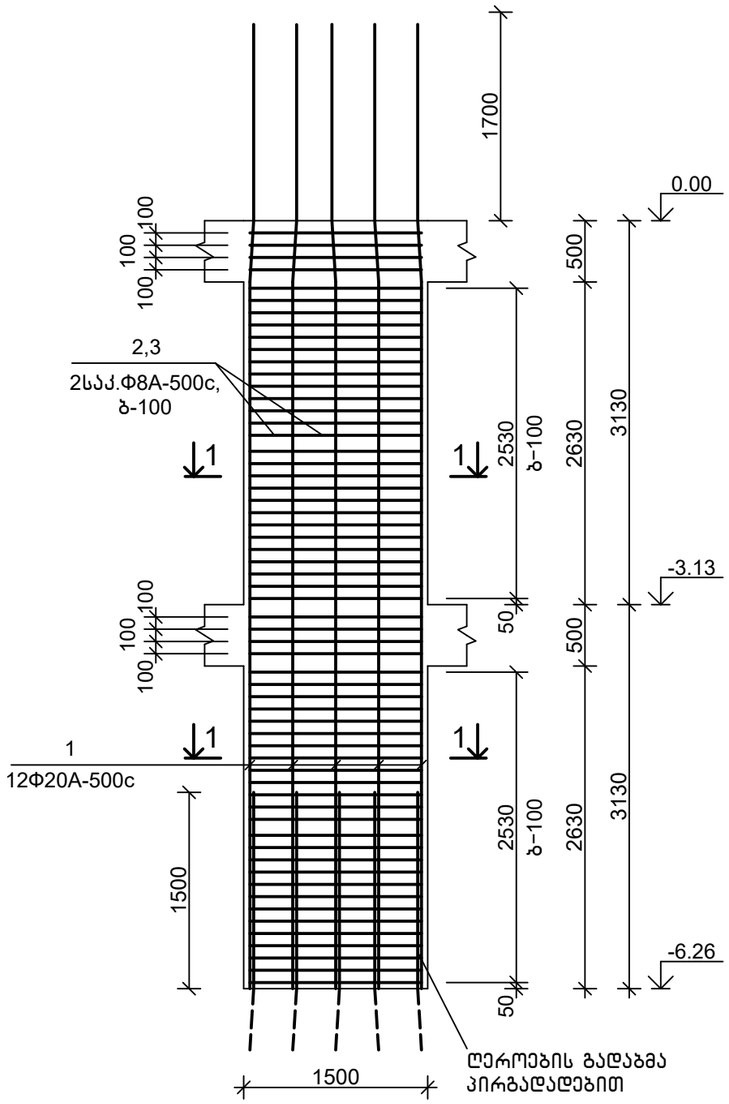

1-1
მ1:20

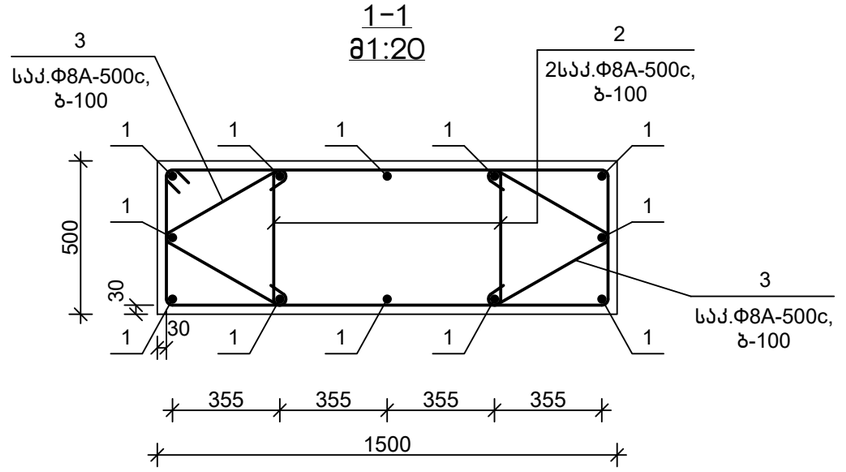

დეტალების უწყისი

პოზ.	ესკიზი
2	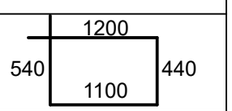
3	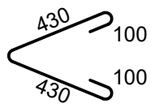

სპეციფიკაცია

პოზიცია	აღნიშვნა	დასახელება	რაოდ.	წონა, კგ	შენიშვნა
		მს 1.7			
		დეტალები			
1		Ф20A-500c,ГОСТ 34028-2016, L=8000	12	19.76	
2		Ф8A-500c, ГОСТ 34028-2016, L=3300	178	1.31	
3		Ф8A-500c, ГОСТ 34028-2016, L=1100	178	0.44	
		მასალები			
		B30, W6 კლ.ბეტონი			4.45 მ^3

თანამდებობა	ხელმოწერა	გვარი	ქ. თბილისი, ვ. ნინუას ქ.3-8 მრავალბინიანი სასხ.სახლის პროექტი	მ.პ.ს.	"მონოლითმშენი"
გენ.დირექტორი		თ. მაისურაძე			
პრ.მთ.ინჟინერი		ზ.ჯულუხიძე			
კონსტრუქტორი		გ.დედალამაზიშვილი	კონსტრუქციული ნაწილი		
			მონოლითური სვეტი მს 1.7	სტადია	ფურც	მასშტ
				მ.პრ.	კ-150	1:50

მონოლითური სვეტი მს 1.8
მ1:50

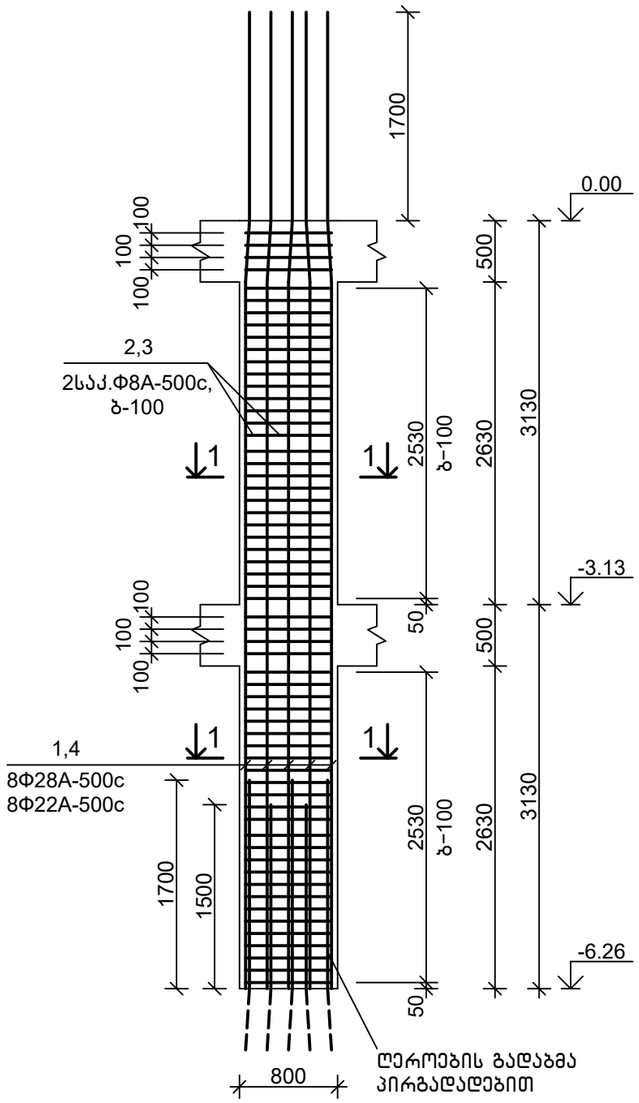

1–1
მ1:20

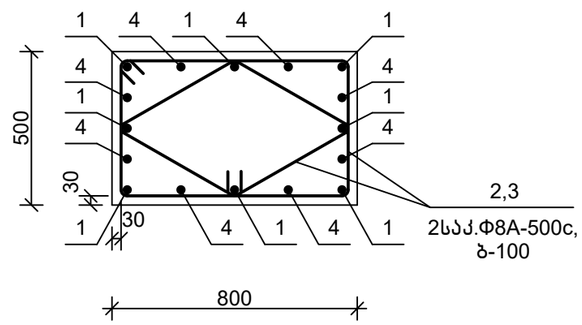

სპეციფიკაცია

პოზიცია	აღნიშვნა	დასახელება	რაოდ.	წონა, კგ	შენიშვნა
		მს 1.8			
		დეტალები			
1		Ф28A-500c,ГОСТ 34028-2016, L=8000	8	38.64	
2		Ф8A-500c, ГОСТ 34028-2016, L=2600	60	1.03	
3		Ф8A-500c, ГОСТ 34028-2016, L=2000	60	0.79	
4		Ф22A-500c,ГОСТ 34028-2016, L=8000	8	23.84	
		მასალები			
		B30, W6 კლ.ბეტონი			2.35 მ³

დეტალების უწყისი

პოზ.	ესკიზი
2	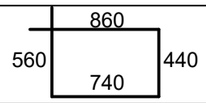
3	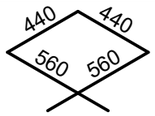

თანამდებობა	ხელმოწერა	გვარი	ქ. თბილისი, ვ. ნინუას ქ.3-8 მრავალბინიანი საცხ.სახლის პროექტი	შ.პ.ს.	"მონოლითშენობაფი"
გენ.დირექტორი		თ. მაისურაძე			
პრ.მთ.ინჟინერი		ზ.ჯულუხიძე			
კონსტრუქტორი		გ.დედალამაზიშვილი	კონსტრუქციული ნაწილი		
			მონოლითური სვეტი მს 1.8	სტადია	ფურც	მასშტ
				მ.პრ.	კ-151	1:50

მონოლითური სვეტი მს 1.9
მ1:50

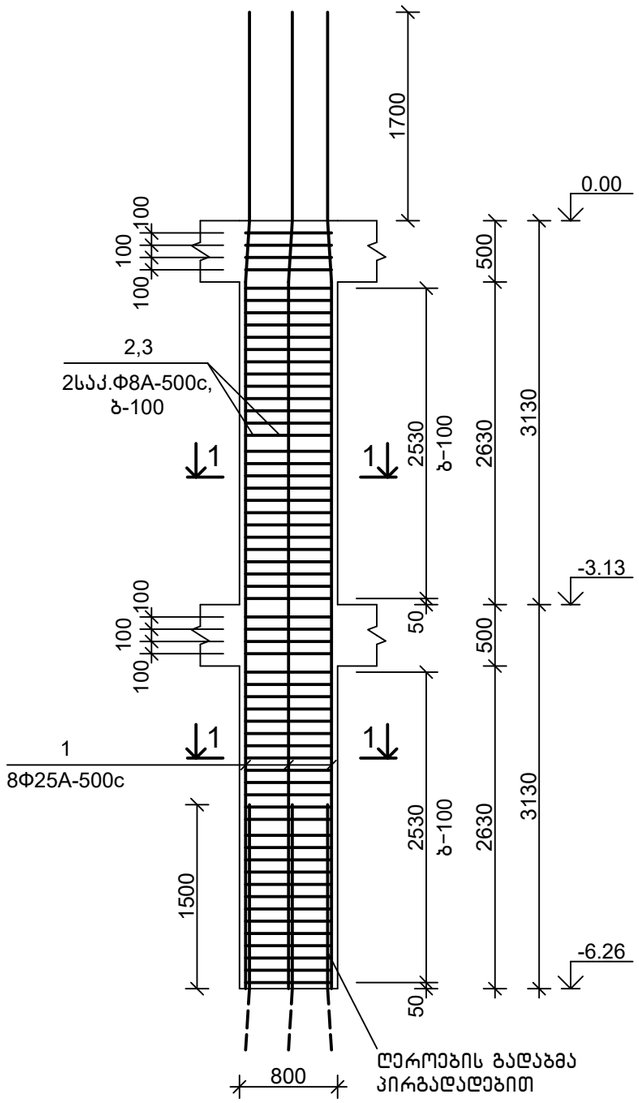

1-1
მ1:20

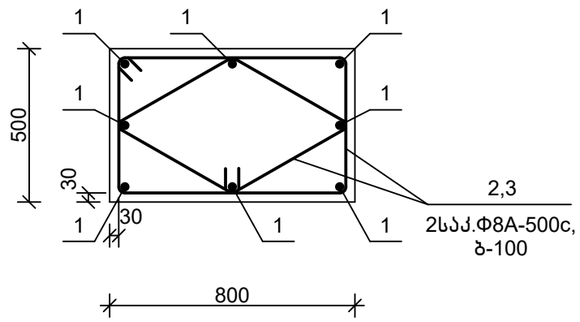

სპეციფიკაცია

პოზიცია	აღნიშვნა	დასახელება	რაოდ.	წონა, კგ	შენიშვნა
		მს 1.9			
		დეტალები			
1		Ф25A-500c,ГОСТ 34028-2016, L=8000	8	30.80	
2		Ф8A-500c, ГОСТ 34028-2016, L=2600	60	1.03	
3		Ф8A-500c, ГОСТ 34028-2016, L=2000	60	0.79	
		მასალები			
		B30, W6 კლ.ბეტონი			2.35 მ^3

დეტალების უწყისი

პოზ.	ესკიზი
2	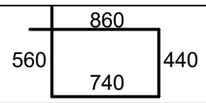
3	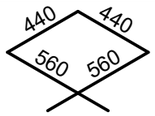

თანამდებობა	ხელმოწერა	გვარი	ქ. თბილისი, ვ. ნინუას ქ.3-8 მრავალბინიანი საცხ.სახლის პროექტი	შ.პ.ს.	"მონოლითშენობაფი"
გენ.დირექტორი		თ. მაისურაძე			
პრ.მთ.ინჟინერი		ზ.ჯულუხიძე			
კონსტრუქტორი		გ.დედალამაზიშვილი	კონსტრუქციული ნაწილი		
			მონოლითური სვეტი მს 1.9	სტადია	ფურც	მასშტ
				მ.პრ.	კ-152	1:50

მონოლითური სვეტი მს 1.10
მ1:50

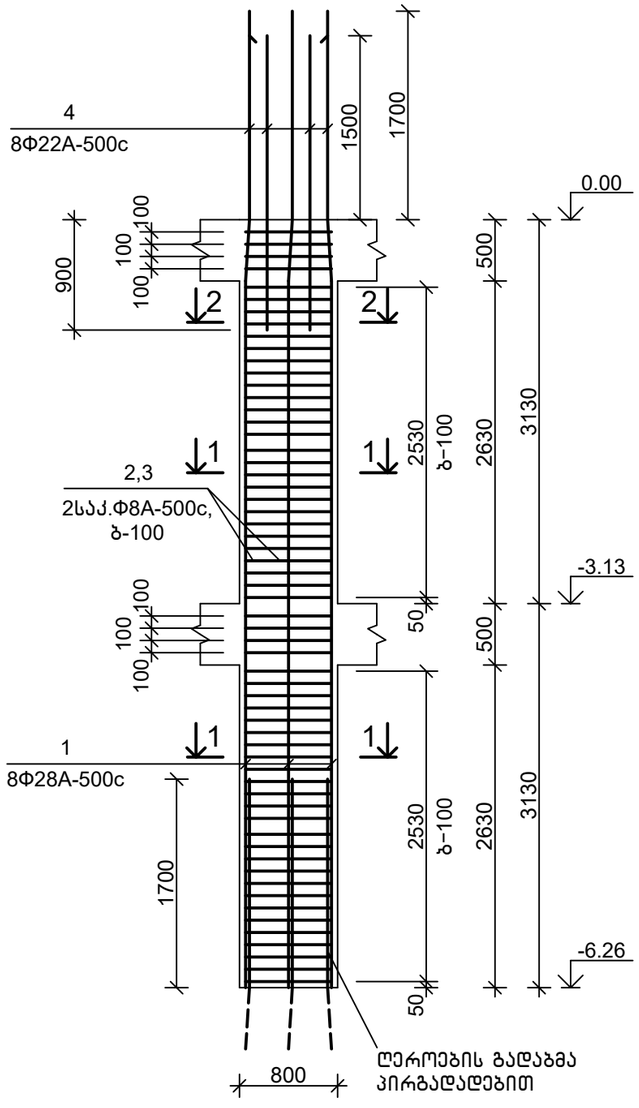

1-1
მ1:20

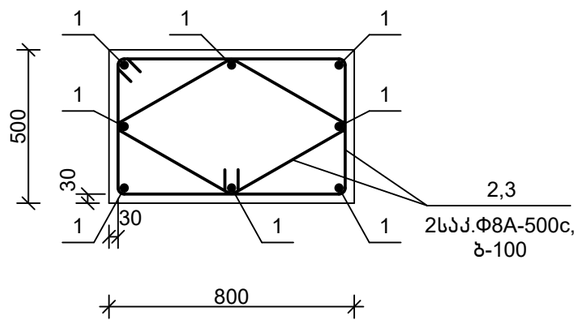

2-2
მ1:20

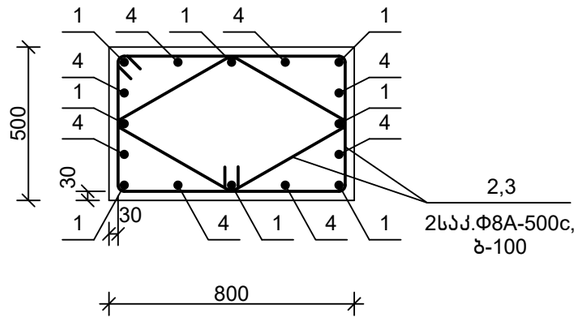

სპეციფიკაცია

პოზიცია	აღნიშვნა	დასახელება	რაოდ.	წონა, კგ	შენიშვნა
		მს 1.10			
		დეტალები			
1		Φ28A-500c,ГОСТ 34028-2016, L=8000	8	38.64	
2		Φ8A-500c, ГОСТ 34028-2016, L=2600	60	1.03	
3		Φ8A-500c, ГОСТ 34028-2016, L=2000	60	0.79	
4		Φ22A-500c,ГОСТ 34028-2016, L=2400	8	7.16	
		მასალები			
		B30, W6 კლ.ბეტონი			2.35 მ³

დეტალების უწყისი

პოზ.	ესკიზი
2	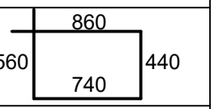
3	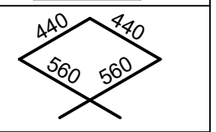

თანამდებობა	ხელმოწერა	გვარი	ქ. თბილისი, ვ. ნინუას ქ.3-8 მრავალბინიანი სასხ.სახლის პროექტი	მ.პ.ს.	"მონოლითჯგუფი"
გენ.დირექტორი		თ. მაისურაძე			
პრ.მთ.ინჟინერი		ზ.ჯულუხიძე			
კონსტრუქტორი		გ.დედალამაზიშვილი	კონსტრუქციული ნაწილი		
			მონოლითური სვეტი მს 1.10	სტადია	ფურც	მასშტ
				მ.პრ.	კ-153	1:50

მონოლითური სვეტი მს 1.11
მ1:50

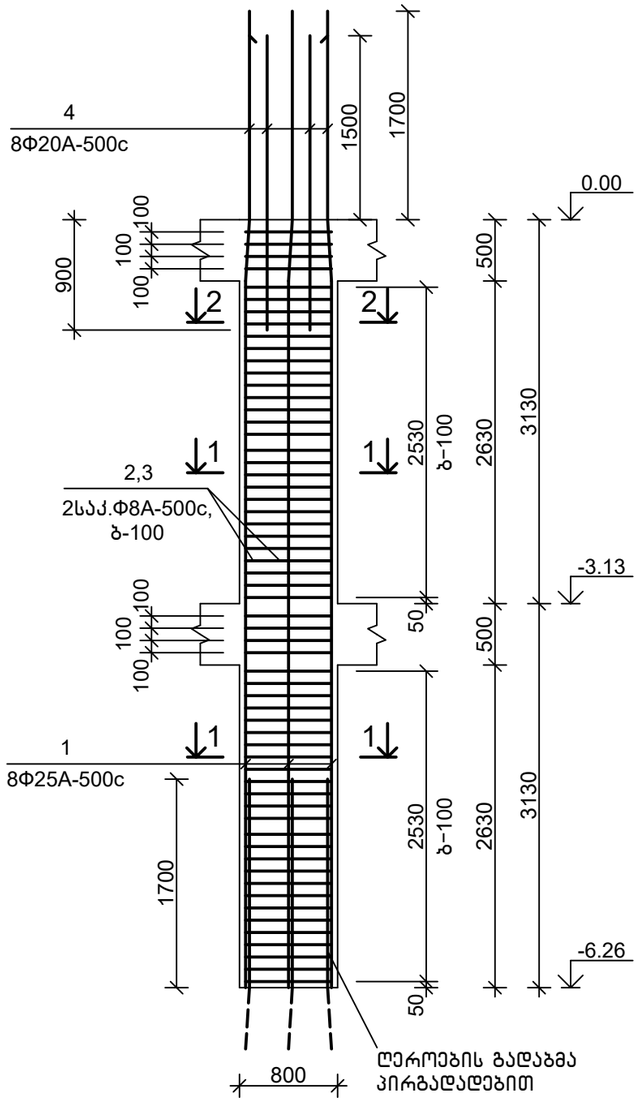

1–1
მ1:20

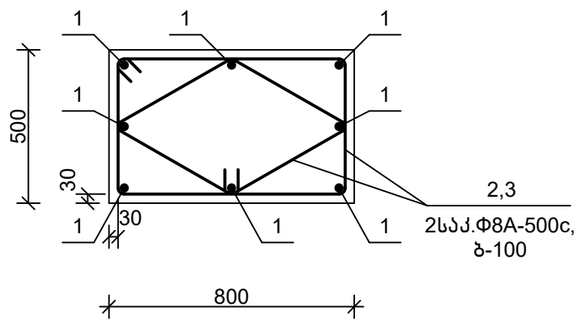

2–2
მ1:20

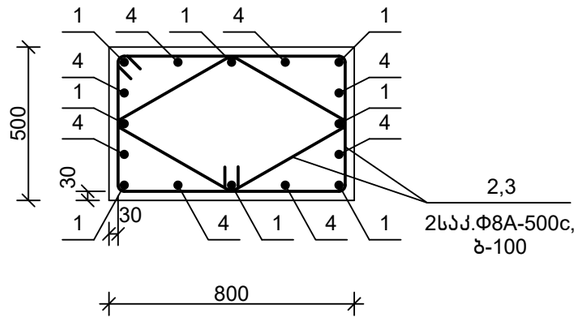

სპეციფიკაცია

პოზიცია	აღნიშვნა	დასახელება	რაოდ.	წონა, კგ	შენიშვნა
		მს 1.11			
		დეტალები			
1		Φ25A-500c,ГОСТ 34028-2016, L=8000	8	30.80	
2		Φ8A-500c, ГОСТ 34028-2016, L=2600	60	1.03	
3		Φ8A-500c, ГОСТ 34028-2016, L=2000	60	0.79	
4		Φ20A-500c,ГОСТ 34028-2016, L=2400	8	5.93	
		მასალები			
		B30, W6 კლ.ბეტონი			2.35 მ³

დეტალების უწყისი

პოზ.	ესკიზი
2	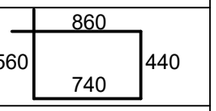
3	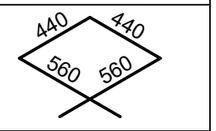

თანამდებობა	ხელმოწერა	გვარი	ქ. თბილისი, ვ. ნინუას ქ.3-8 მრავალბინიანი სასხ.სახლის პროექტი	მ.პ.ს.	"მონოლითჯგუფი"
გენ.დირექტორი		თ. მაისურაძე			
პრ.მთ.ინჟინერი		ზ.ჯულუხიძე			
კონსტრუქტორი		გ.დედალამაზიშვილი	კონსტრუქციული ნაწილი		
			მონოლითური სვეტი მს 1.11	სტადია	ფურც	მასშტ
				მ.პრ.	კ-154	1:50

მონოლითური სვეტი მს 1.12
მ1:50

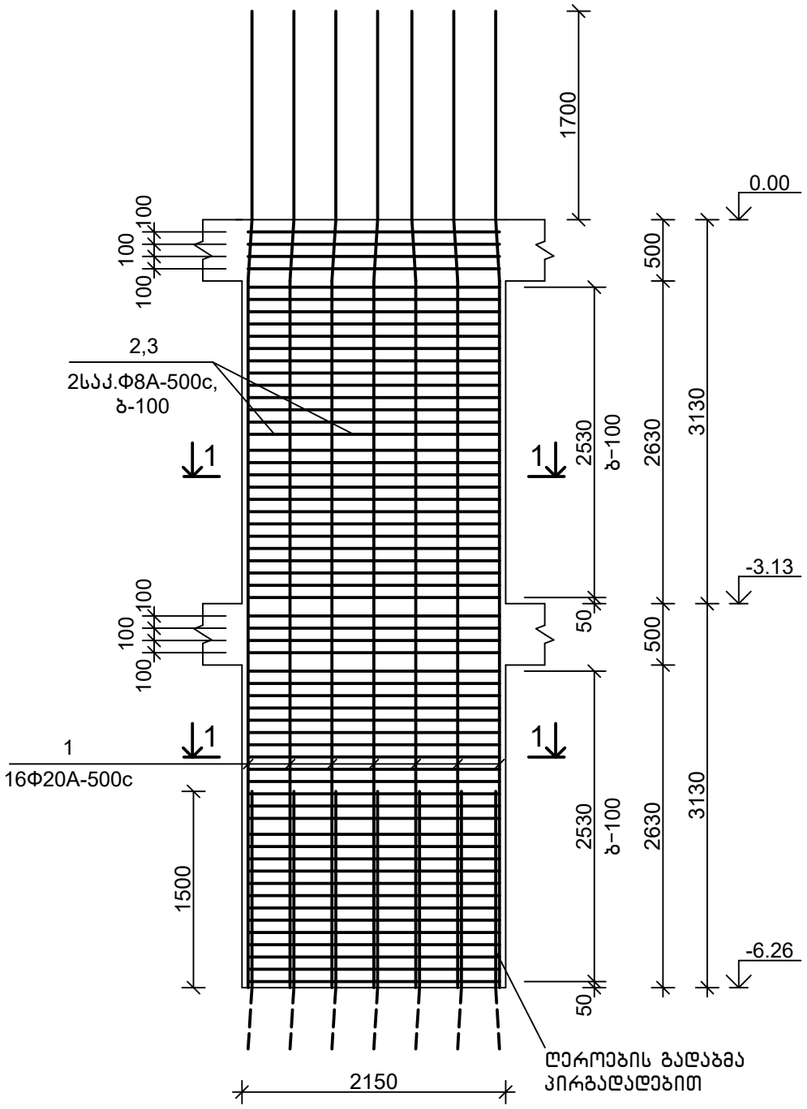

1-1
მ1:20

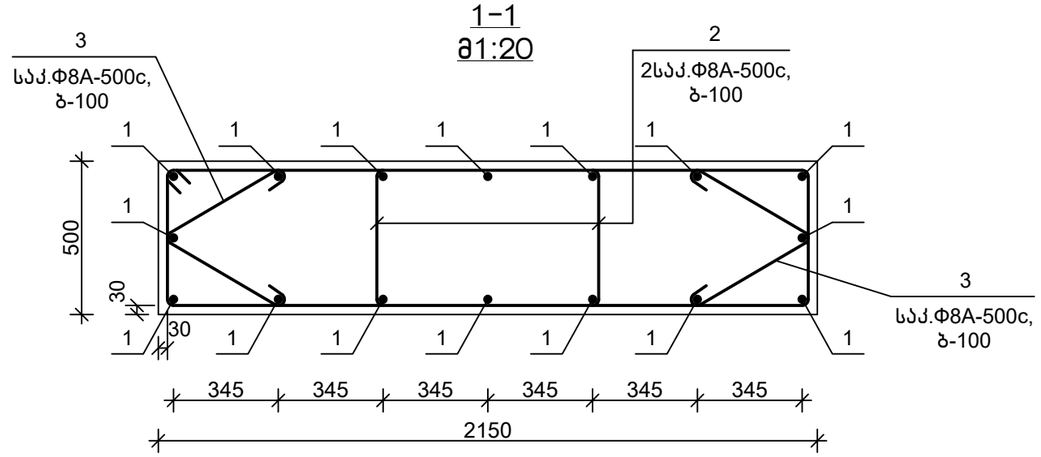

დეტალების უწყისი

პოზ.	ესკიზი
2	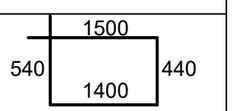
3	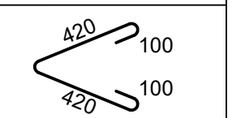

სპეციფიკაცია

პოზიცია	აღნიშვნა	დასახელება	რაოდ.	წონა, კგ	შენიშვნა
		მს 1.12			
		დეტალები			
1		Ф20A-500c,ГОСТ 34028-2016, L=8000	16	19.76	
2		Ф8A-500c, ГОСТ 34028-2016, L=3900	120	1.55	
3		Ф8A-500c, ГОСТ 34028-2016, L=1100	120	0.44	
		მასალები			
		B30, W6 კლ.ბეტონი			6.35 მ^3

თანამდებობა	ხელმოწერა	გვარი	ქ. თბილისი, ვ. ნინუას ქ.3-8 მრავალბინიანი სახლის პროექტი	მ.პ.ს.	"მონოლითმშენი"
გენ.დირექტორი		თ. მაისურაძე			
პრ.მთ.ინჟინერი		ზ.ჯულუხიძე			
კონსტრუქტორი		გ.დედალამაზიშვილი	კონსტრუქციული ნაწილი		
			მონოლითური სვეტი მს 1.12	სტადია: მ.პრ.	ფურც: კ-155
					მასშტ: 1:50

მონოლითური სვეტი მს 1.13
მ1:50

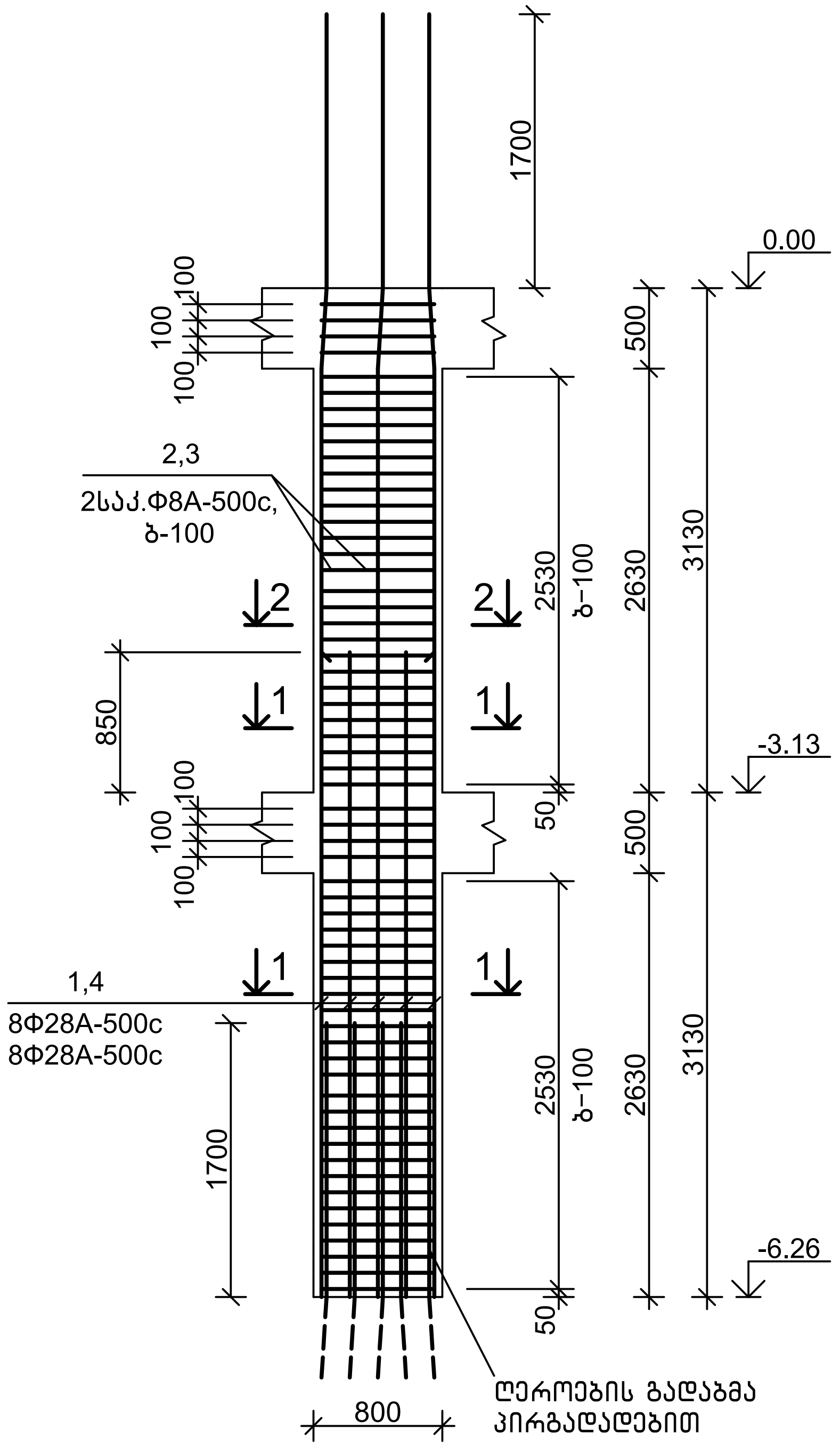

1-1
მ1:20

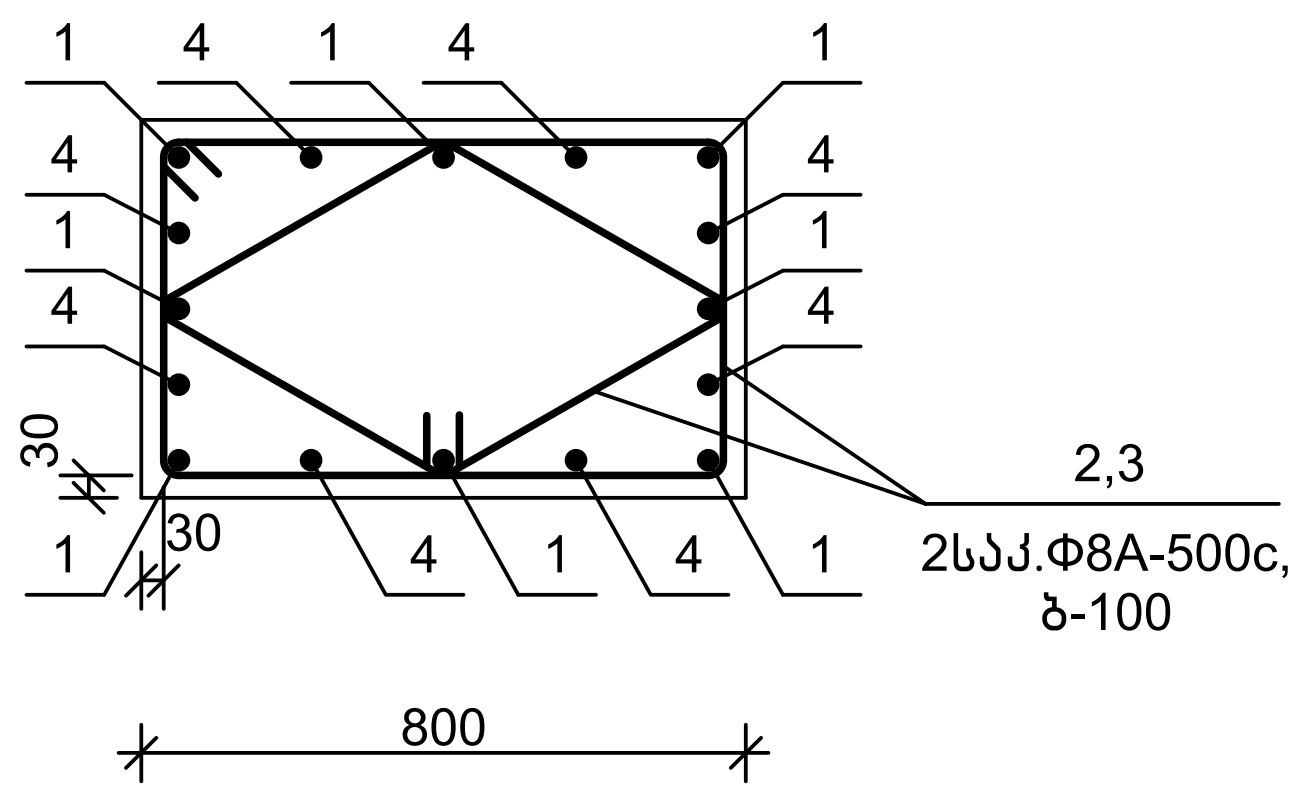

2-2
მ1:20

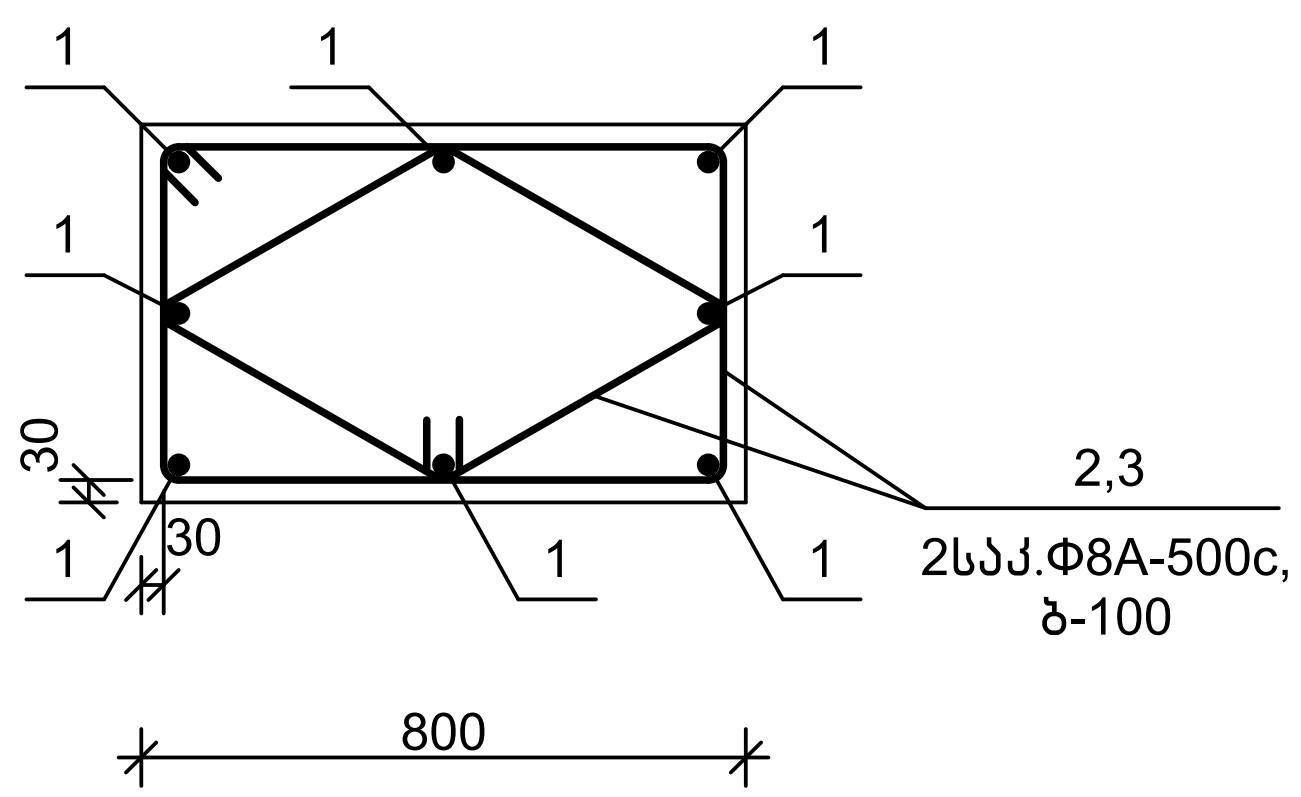

სპეციფიკაცია

პოზიცია	აღნიშვნა	დასახელება	რაოდ.	წონა, კგ	შენიშვნა
		მს 1.13			
		დეტალები			
1		Φ28A-500c,ГОСТ 34028-2016, L=8000	8	38.64	
2		Φ8A-500c, ГОСТ 34028-2016, L=2600	60	1.03	
3		Φ8A-500c, ГОСТ 34028-2016, L=2000	60	0.79	
4		Φ28A-500c,ГОСТ 34028-2016, L=4000	8	19.32	
		მასალები			
		B30, W6 კლ.ბეტონი			2.35 მ^3

დეტალების უწყისი

პოზ.	ესკიზი
2	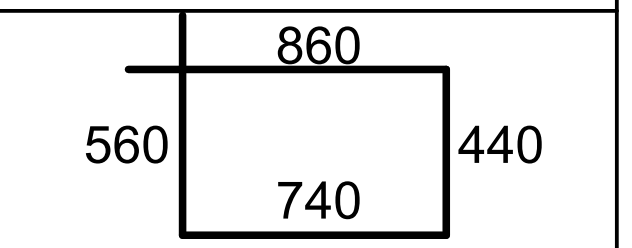
3	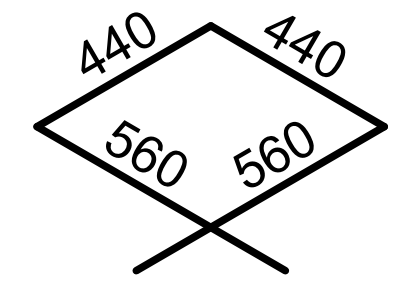

თანამდებობა	ხელმოწერა	გვარი		
გენ.დირექტორი		თ. მაისურაძე	ქ. თბილისი, ვ. ნინუას ქ.3-8 მრავალბინიანი საცხ.სახლის პროექტი	შ.პ.ს. "მონოლითჯგუფი"
პრ.მთ.ინჟინერი		ზ.ჯულუხიძე		
კონსტრუქტორი	[signature]	გ.დედალამაზიშვილი	კონსტრუქციული ნაწილი	
			მონოლითური სვეტი მს 1.13	სტადია: მ.პრ. / ფურც: ქ-156 / მასშტ: 1:50

მონოლითური სვეტი მს 1.14 მ1:50

(პირდაპირ და სარკისებურად)

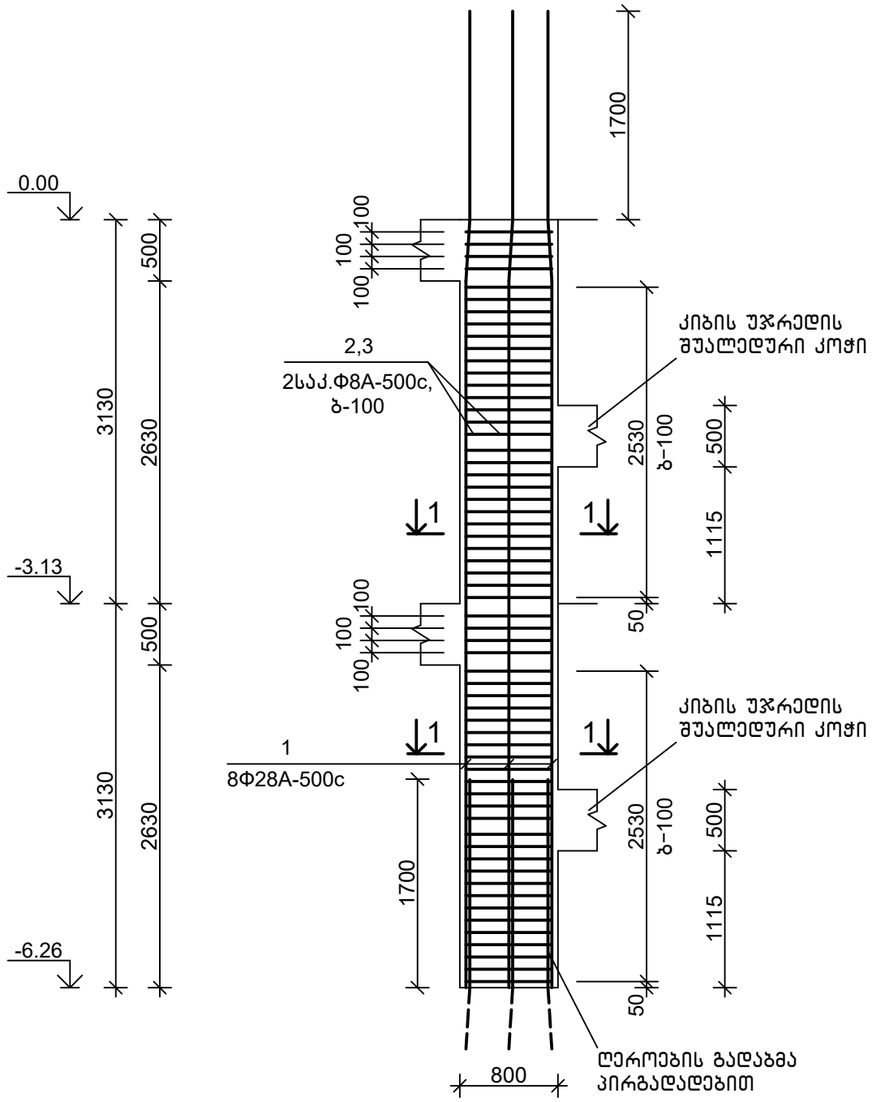

1-1
მ1:20

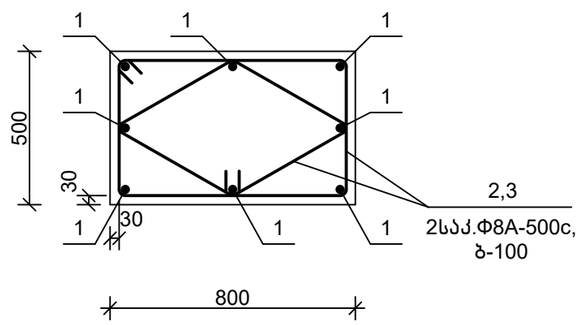

სპეციფიკაცია

პოზიცია	აღნიშვნა	დასახელება	რაოდ.	წონა, კგ	შენიშვნა
		მს 1.14			
		დეტალები			
1		Ф28A-500c,ГОСТ 34028-2016, L=8000	8	38.64	
2		Ф8A-500c, ГОСТ 34028-2016, L=2600	60	1.03	
3		Ф8A-500c, ГОСТ 34028-2016, L=2000	60	0.79	
		მასალები			
		B30, W6 კლ.ბეტონი			2.35 მ³

დეტალების უწყისი

პოზ.	ესკიზი
2	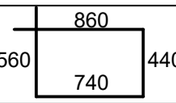
3	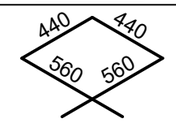

თანამდებობა	ხელმოწერა	გვარი	ქ. თბილისი, ვ. ნინუას ქ.3-8 მრავალბინიანი საცხ.სახლის პროექტი	მპს.	"მონოლითჯგუფი"
გენ.დირექტორი		თ. მაისურაძე			
პრ.მთ.ინჟინერი		ზ.ჯულუხიძე			
კონსტრუქტორი		გ.დედალამაზიშვილი	კონსტრუქციული ნაწილი		
			მონოლითური სვეტი მს 1.14	სტადია	ფურც	მასშტ
				მ.პრ.	კ-157	1:50

მონოლითური სვეტი მს 3.1
მ1:50

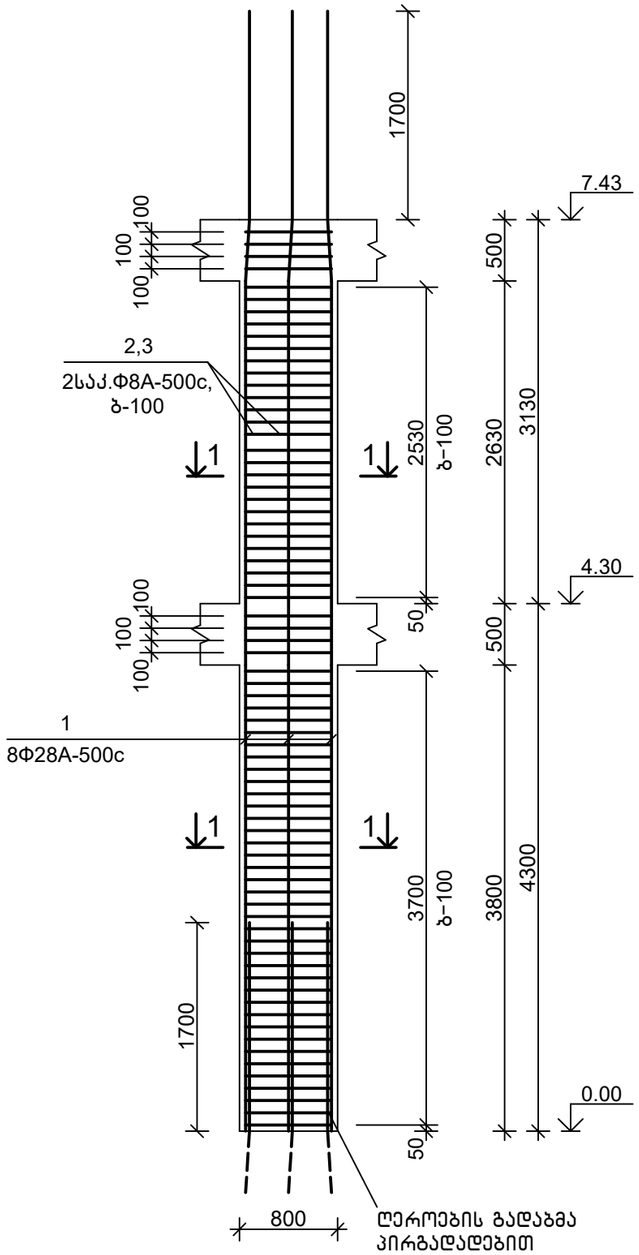

1–1
მ1:20

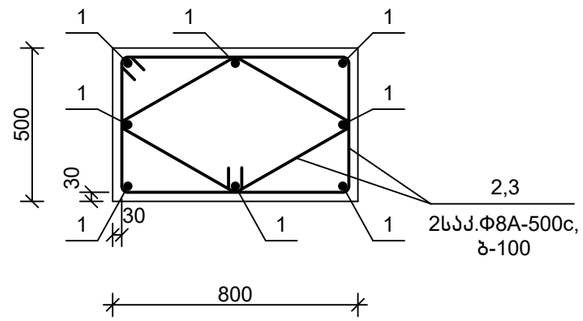

სპეციფიკაცია

პოზიცია	აღნიშვნა	დასახელება	რაოდ.	წონა, კგ	შენიშვნა
		მს 3.1			
		დეტალები			
1		Ф28A-500c,ГОСТ 34028-2016, L=9200	8	44.44	
2		Ф8A-500c, ГОСТ 34028-2016, L=2600	72	1.03	
3		Ф8A-500c, ГОСТ 34028-2016, L=2000	72	0.79	
		მასალები			
		B30, W6 კლ.ბეტონი			2.80 მ^3

დეტალების უწყისი

პოზ.	ესკიზი
2	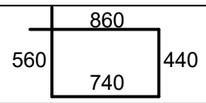
3	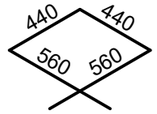

თანამდებობა	ხელმოწერა	გვარი	ქ. თბილისი, ვ. ნინუას ქ.3–8 მრავალბინიანი სახლის პროექტი	შ.პ.ს.	"მონოლითპროექტი"
გენ.დირექტორი		თ. მაისურაძე			
პრ.მთ.ინჟინერი		ზ.ჯულუხიძე			
კონსტრუქტორი		გ.დედალამაზიშვილი	კონსტრუქციული ნაწილი		
			მონოლითური სვეტი მს 3.1	სტადია	ფურც	მასშტ
				მ.პრ.	კ–158	1:50

მონოლითური სვეტი მს 3.2
მ1:50

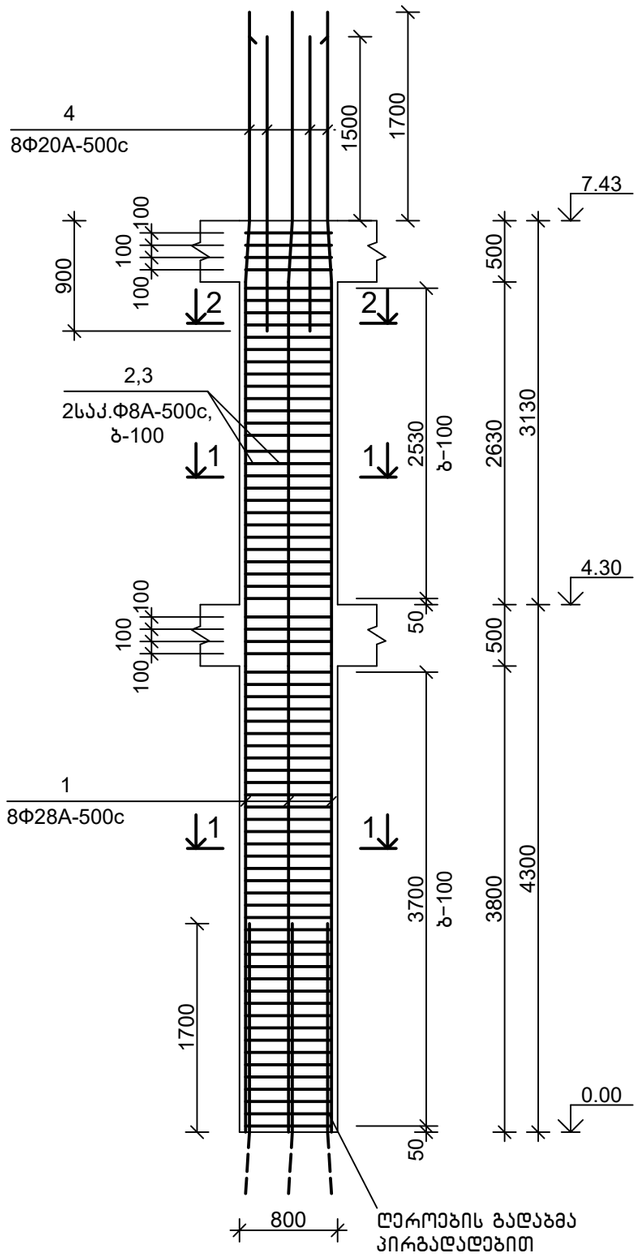

1–1
მ1:20

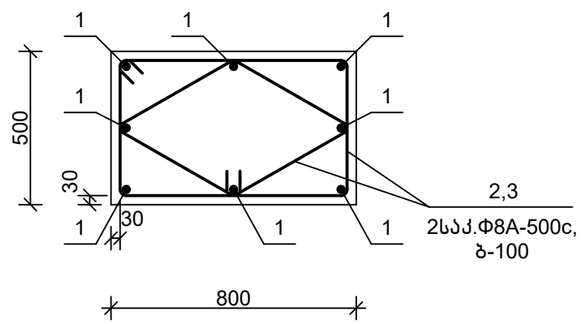

2–2
მ1:20

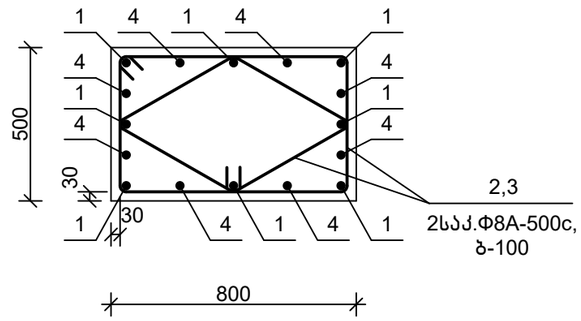

სპეციფიკაცია

პოზიცია	აღნიშვნა	დასახელება	რაოდ.	წონა, კგ	შენიშვნა
		მს 3.2			
		დეტალები			
1		Φ28A-500c,ГОСТ 34028-2016, L=9200	8	44.44	
2		Φ8A-500c, ГОСТ 34028-2016, L=2600	72	1.03	
3		Φ8A-500c, ГОСТ 34028-2016, L=2000	72	0.79	
4		Φ20A-500c,ГОСТ 34028-2016, L=2400	8	5.93	
		მასალები			
		B30, W6 კლ.ბეტონი			2.80 მ³

დეტალების უწყისი

პოზ.	ესკიზი
2	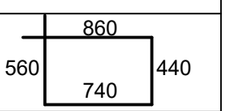
3	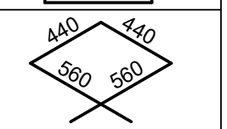

თანამდებობა	ხელმოწერა	გვარი	ქ. თბილისი, ვ. ნინუას ქ.3–8 მრავალბინიანი საცხ.სახლის პროექტი	შ.პ.ს.	"მონოლითშენგუფი"
გენ.დირექტორი		თ. მაისურაძე			
პრ.მთ.ინჟინერი		ზ.ჯულუხიძე			
კონსტრუქტორი		გ.დედალამაზიშვილი	კონსტრუქციული ნაწილი		
			მონოლითური სვეტი მს 3.2	სტადია	ფურც	მასშტ
				მ.პრ.	კ–159	1:50

მონოლითური სვეტი მს 3.3
მ1:50

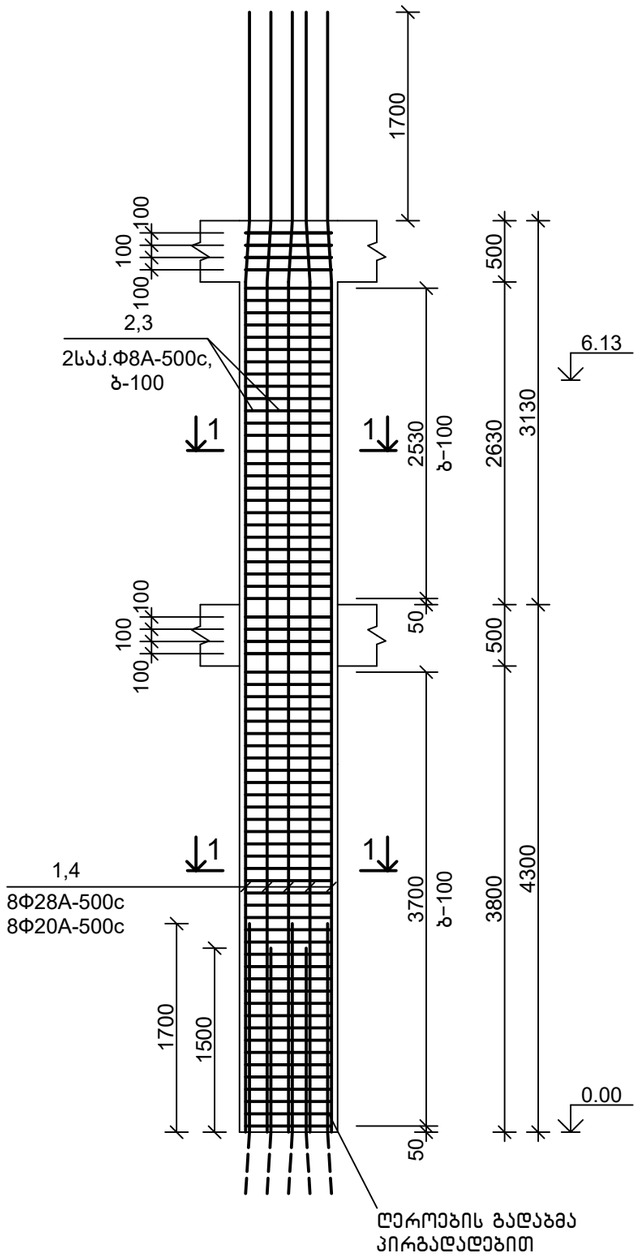

1-1
მ1:20

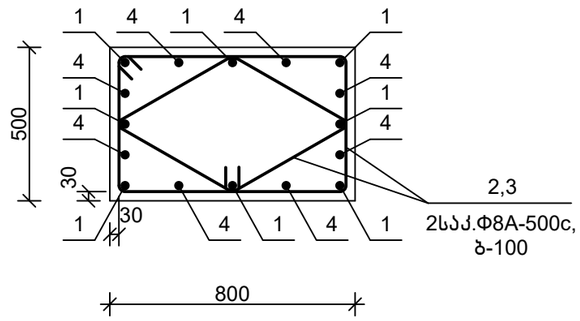

სპეციფიკაცია

პოზიცია	აღნიშვნა	დასახელება	რაოდ.	წონა, კგ	შენიშვნა
		მს 3.3			
		დეტალები			
1		Φ28A-500c,ГОСТ 34028-2016, L=9200	8	44.44	
2		Φ8A-500c, ГОСТ 34028-2016, L=2600	72	1.03	
3		Φ8A-500c, ГОСТ 34028-2016, L=2000	72	0.79	
4		Φ20A-500c,ГОСТ 34028-2016, L=9200	8	22.73	
		მასალები			
		B30, W6 კლ.ბეტონი			2.80 მ³

დეტალების უწყისი

პოზ.	ესკიზი
2	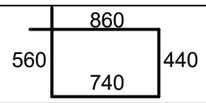
3	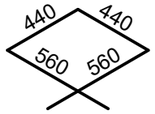

თანამდებობა	ხელმოწერა	გვარი	ქ. თბილისი, ვ. ნინუას ქ.3-8 მრავალბინიანი საცხ.სახლის პროექტი	შ.პ.ს.	"მონოლითმშენი"
გენ.დირექტორი		თ. მაისურაძე			
პრ.მთ.ინჟინერი		ზ.ჯულუხიძე			
კონსტრუქტორი		გ.დედალამაზიშვილი	კონსტრუქციული ნაწილი		
			მონოლითური სვეტი მს 3.3	სტადია	ფურც	მასშტ
				მ.პრ.	კ-160	1:50

მონოლითური სვეტი მს 3.4
მ1:50

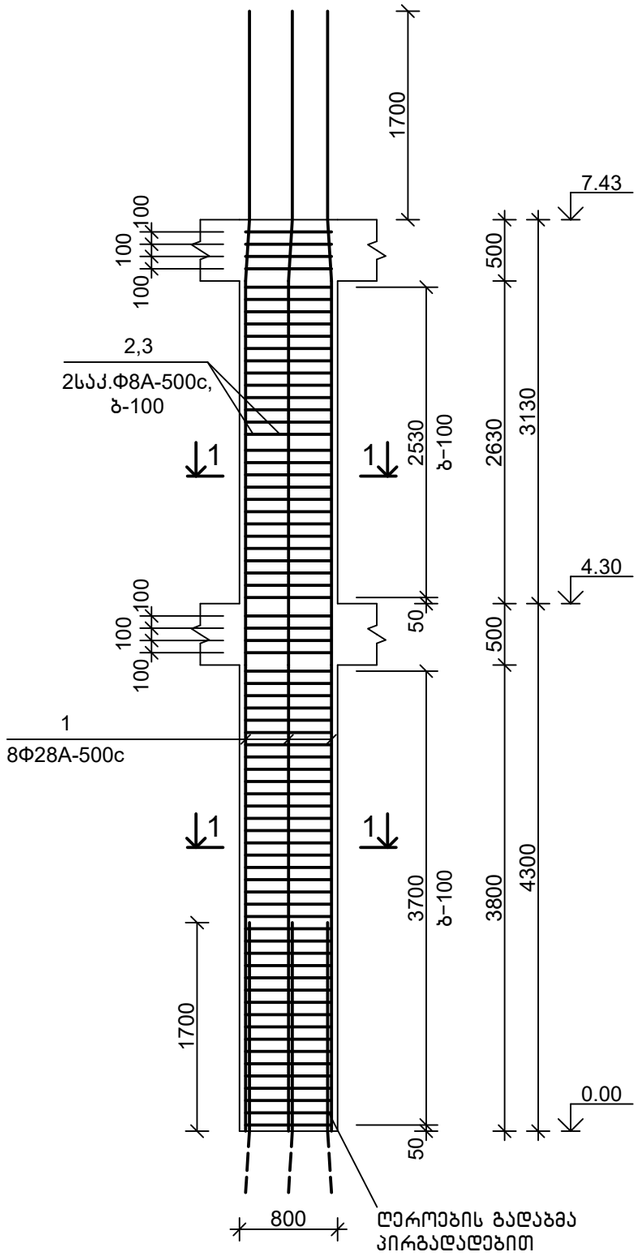

1–1
მ1:20

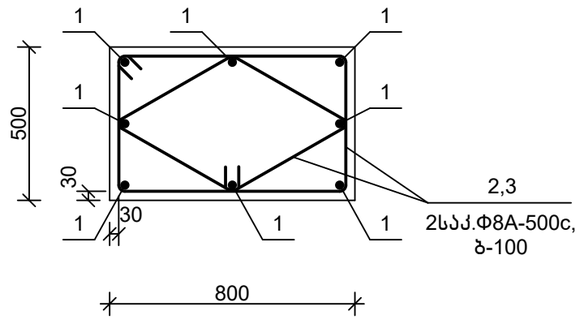

სპეციფიკაცია

პოზიცია	აღნიშვნა	დასახელება	რაოდ.	წონა, კგ	შენიშვნა
		მს 3.4			
		დეტალები			
1		Ф28A-500c,ГОСТ 34028-2016, L=9200	8	44.44	
2		Ф8A-500c, ГОСТ 34028-2016, L=2600	72	1.03	
3		Ф8A-500c, ГОСТ 34028-2016, L=2000	72	0.79	
		მასალები			
		B30, W6 კლ.ბეტონი			2.80 მ³

დეტალების უწყისი

პოზ.	ესკიზი
2	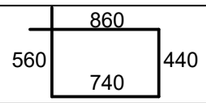
3	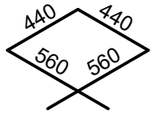

თანამდებობა	ხელმოწერა	გვარი	ქ. თბილისი, ვ. ნინუას ქ.3-8 მრავალბინიანი საცხ.სახლის პროექტი	შ.პ.ს.	"მონოლითპროექტი"
გენ.დირექტორი		თ. მაისურაძე			
პრ.მთ.ინჟინერი		ზ.ჯულუხიძე			
კონსტრუქტორი		გ.დედალამაზიშვილი	კონსტრუქციული ნაწილი		
			მონოლითური სვეტი მს 3.4	სტადია	ფურც	მასშტ
				მ.პრ.	კ-161	1:50

მონოლითური სვეტი მს 3.5
მ1:50

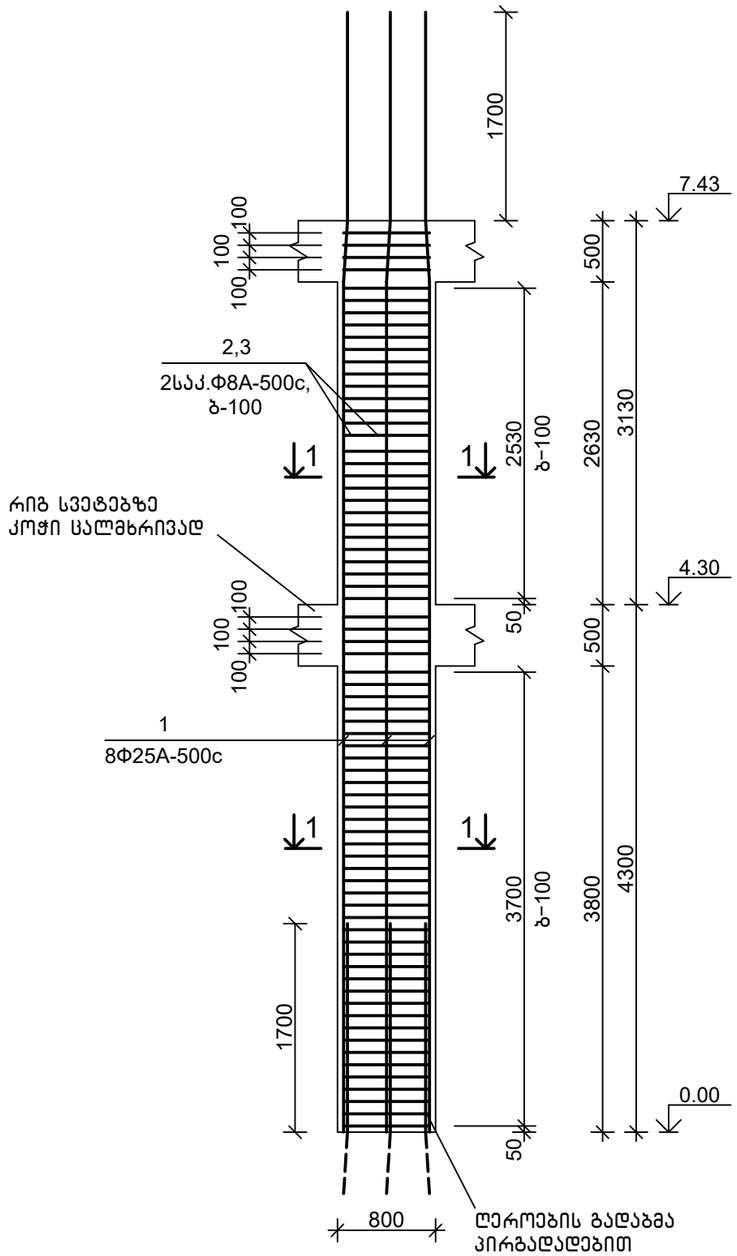

1–1
მ1:20

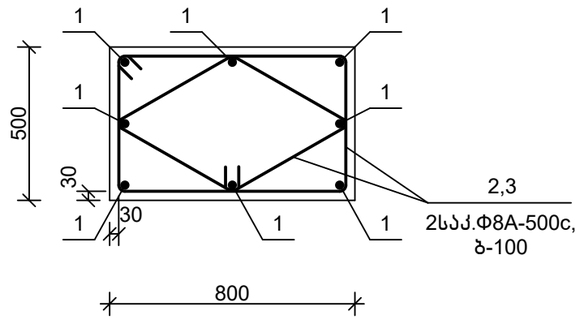

სპეციფიკაცია

პოზიცია	აღნიშვნა	დასახელება	რაოდ.	წონა, კგ	შენიშვნა
		მს 3.5			
		დეტალები			
1		Ф25A-500c,ГОСТ 34028-2016, L=9200	8	35.42	
2		Ф8A-500c, ГОСТ 34028-2016, L=2600	72	1.03	
3		Ф8A-500c, ГОСТ 34028-2016, L=2000	72	0.79	
		მასალები			
		B30, W6 კლ.ბეტონი			2.80 მ^3

დეტალების უწყისი

პოზ.	ესკიზი
2	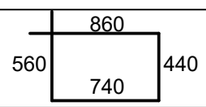
3	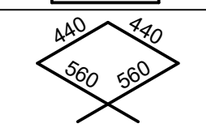

თანამდებობა	ხელმოწერა	გვარი	ქ. თბილისი, ვ. ნინუას ქ.3–8 მრავალბინიანი საცხ.სახლის პროექტი	შ.პ.ს.	"მონოლითმშენი"
გენ.დირექტორი		თ. მაისურაძე			
პრ.მთ.ინჟინერი		ზ.ჯულუხიძე			
კონსტრუქტორი		გ.დედალამაზიშვილი	კონსტრუქციული ნაწილი		
			მონოლითური სვეტი მს 3.5	სტადია	ფურც	მასშტ
				მ.პრ.	კ–162	1:50

მონოლითური სვეტი მს 3.6
მ1:50

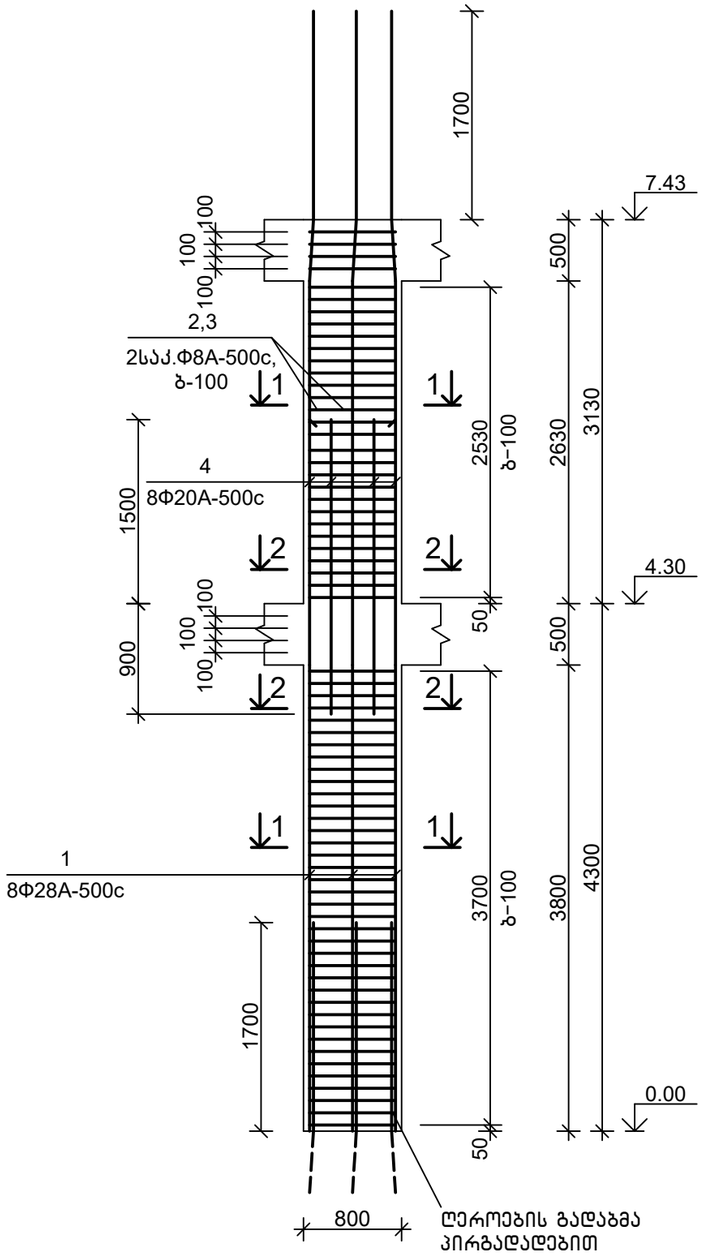

1–1
მ1:20

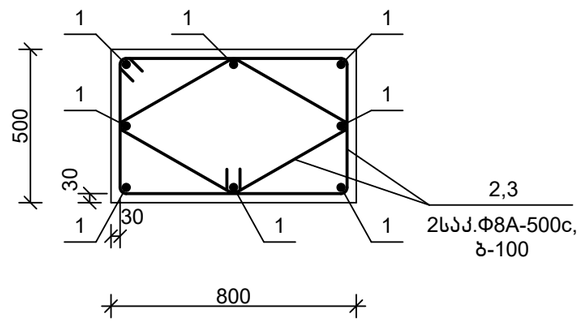

2–2
მ1:20

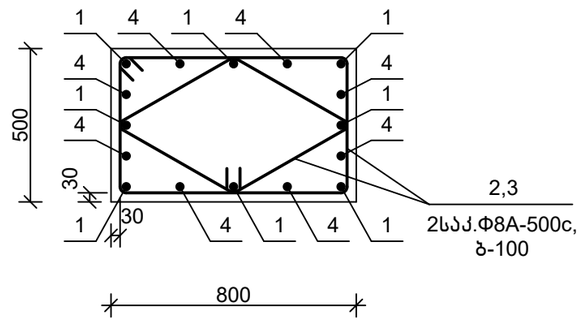

სპეციფიკაცია

პოზიცია	აღნიშვნა	დასახელება	რაოდ.	წონა, კგ	შენიშვნა
		მს 3.6			
		დეტალები			
1		Ф28А-500с,ГОСТ 34028-2016, L=9200	8	44.44	
2		Ф8А-500с, ГОСТ 34028-2016, L=2600	59	1.03	
3		Ф8А-500с, ГОСТ 34028-2016, L=2000	59	0.79	
4		Ф20А-500с,ГОСТ 34028-2016, L=2400	8	5.93	
		მასალები			
		B30, W6 კლ.ბეტონი			2.80 მ³

დეტალების უწყისი

პოზ.	ესკიზი
2	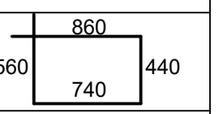
3	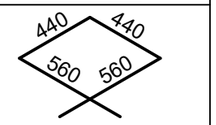

თანამდებობა	ხელმოწერა	გვარი	ქ. თბილისი, ვ. ნინუას ქ.3-8 მრავალბინიანი სასხ.სახლის პროექტი	მ.პ.ს.	"მონოლითჯგუფი"
გენ.დირექტორი		თ. მაისურაძე			
პრ.მთ.ინჟინერი		ზ.ჯულუხიძე			
კონსტრუქტორი		გ.დედალამაზიშვილი	კონსტრუქციული ნაწილი		
			მონოლითური სვეტი მს 3.6	სტადია	ფურც	მასშტ
				მ.პრ.	კ-163	1:50

მონოლითური სვეტი მს 3.7
მ1:50

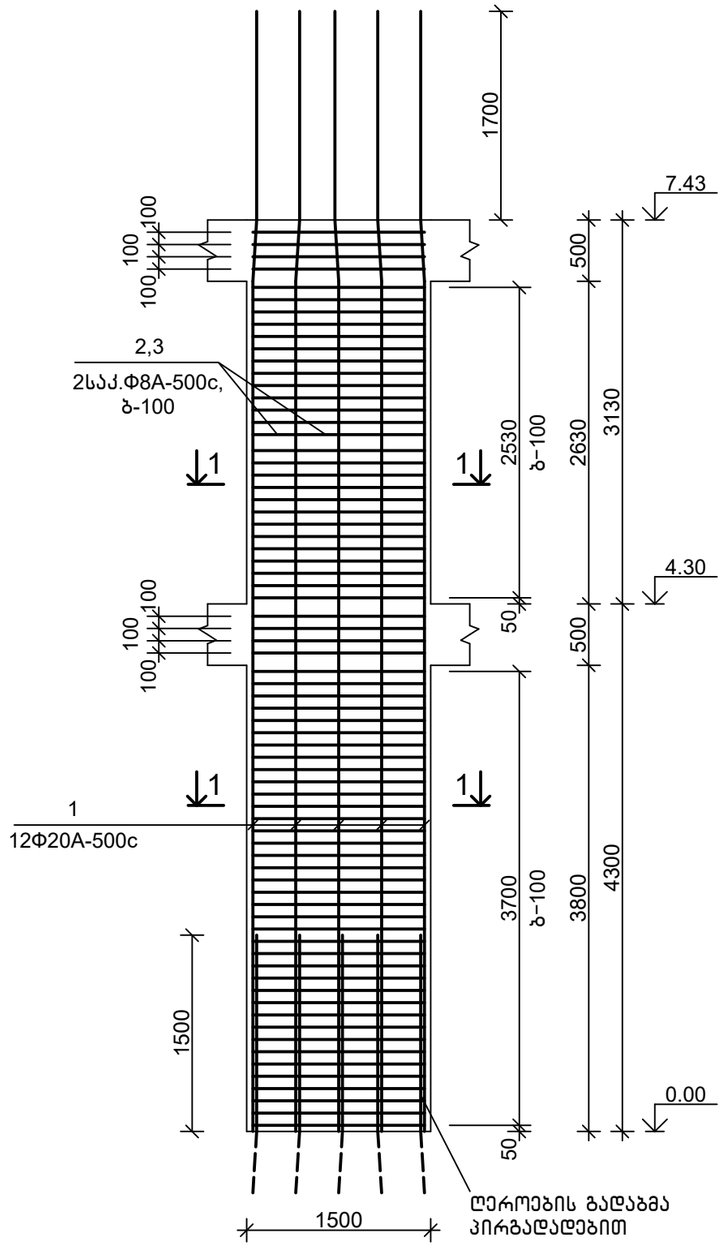

1-1
მ1:20

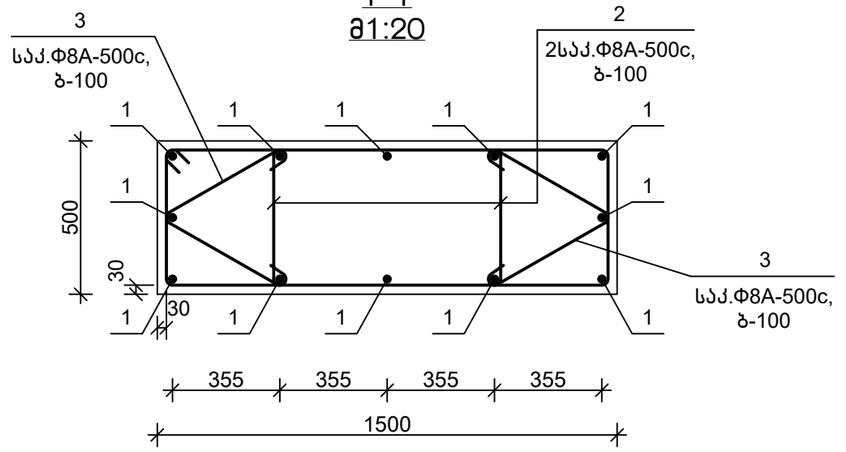

დეტალების უწყისი

პოზ.	ესკიზი
2	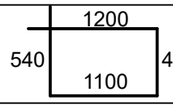
3	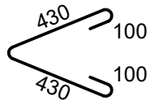

სპეციფიკაცია

პოზიცია	აღნიშვნა	დასახელება	რაოდ.	წონა, კგ	შენიშვნა
		მს 3.7			
		დეტალები			
1		Ф20A-500c,ГОСТ 34028-2016, L=9200	12	22.73	
2		Ф8A-500c, ГОСТ 34028-2016, L=3300	144	1.31	
3		Ф8A-500c, ГОСТ 34028-2016, L=1100	144	0.44	
		მასალები			
		B30, W6 კლ.ბეტონი			5.30 მ³

თანამდებობა	ხელმოწერა	გვარი	ქ. თბილისი, ვ. ნინუას ქ.3-8 მრავალბინიანი სასხ.სახლის პროექტი	შ.პ.ს.	"მონოლითშენგუფი"
გენ.დირექტორი		თ. მაისურაძე			
პრ.მთ.ინჟინერი		ზ.ჯულუხიძე			
კონსტრუქტორი		გ.დედალამაზიშვილი	კონსტრუქციული ნაწილი		
			მონოლითური სვეტი მს 3.7	სტადია: მ.პრ.	ფურც: კ-164
					მასშტ: 1:50

მონოლითური სვეტი მს 3.8
მ1:50

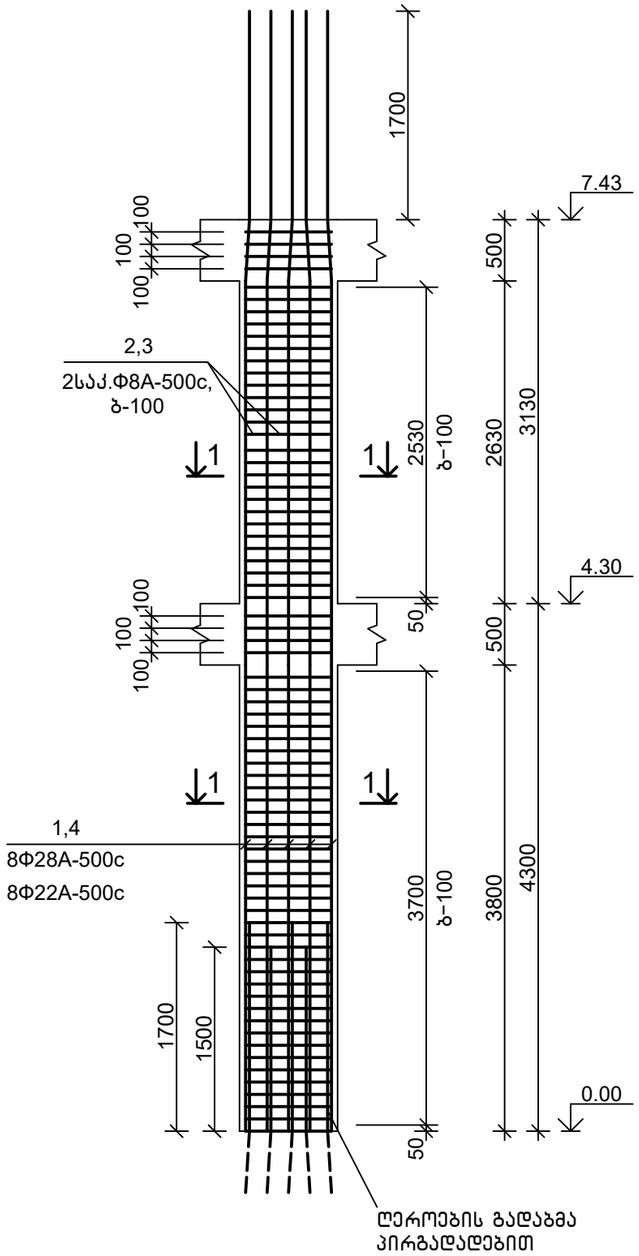

1–1
მ1:20

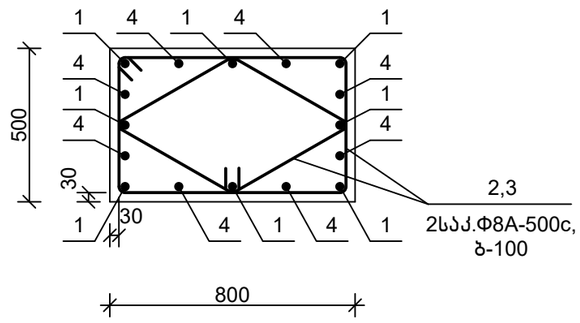

სპეციფიკაცია

პოზიცია	აღნიშვნა	დასახელება	რაოდ.	წონა, კგ	შენიშვნა
		მს 3.8			
		დეტალები			
1		Φ28A-500c,ГОСТ 34028-2016, L=9200	8	44.44	
2		Φ8A-500c, ГОСТ 34028-2016, L=2600	72	1.03	
3		Φ8A-500c, ГОСТ 34028-2016, L=2000	72	0.79	
4		Φ22A-500c,ГОСТ 34028-2016, L=9200	8	27.42	
		მასალები			
		B30, W6 კლ.ბეტონი			2.80 მ³

დეტალების უწყისი

პოზ.	ესკიზი
2	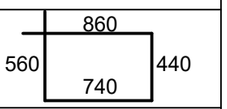
3	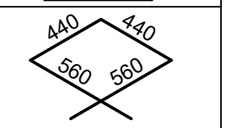

თანამდებობა	ხელმოწერა	გვარი	ქ. თბილისი, ვ. ნინუას ქ.3-8 მრავალბინიანი სახლის პროექტი	შპს	"მონოლითჯგუფი"
გენ.დირექტორი		თ. მაისურაძე			
პრ.მთ.ინჟინერი		ზ.ჯულუხიძე			
კონსტრუქტორი		გ.დედალამაზიშვილი	კონსტრუქციული ნაწილი		
			მონოლითური სვეტი მს 3.8	სტადია	ფურც	მასშტ
				მ.პრ.	კ-165	1:50

მონოლითური სვეტი მს 3.9
მ1:50

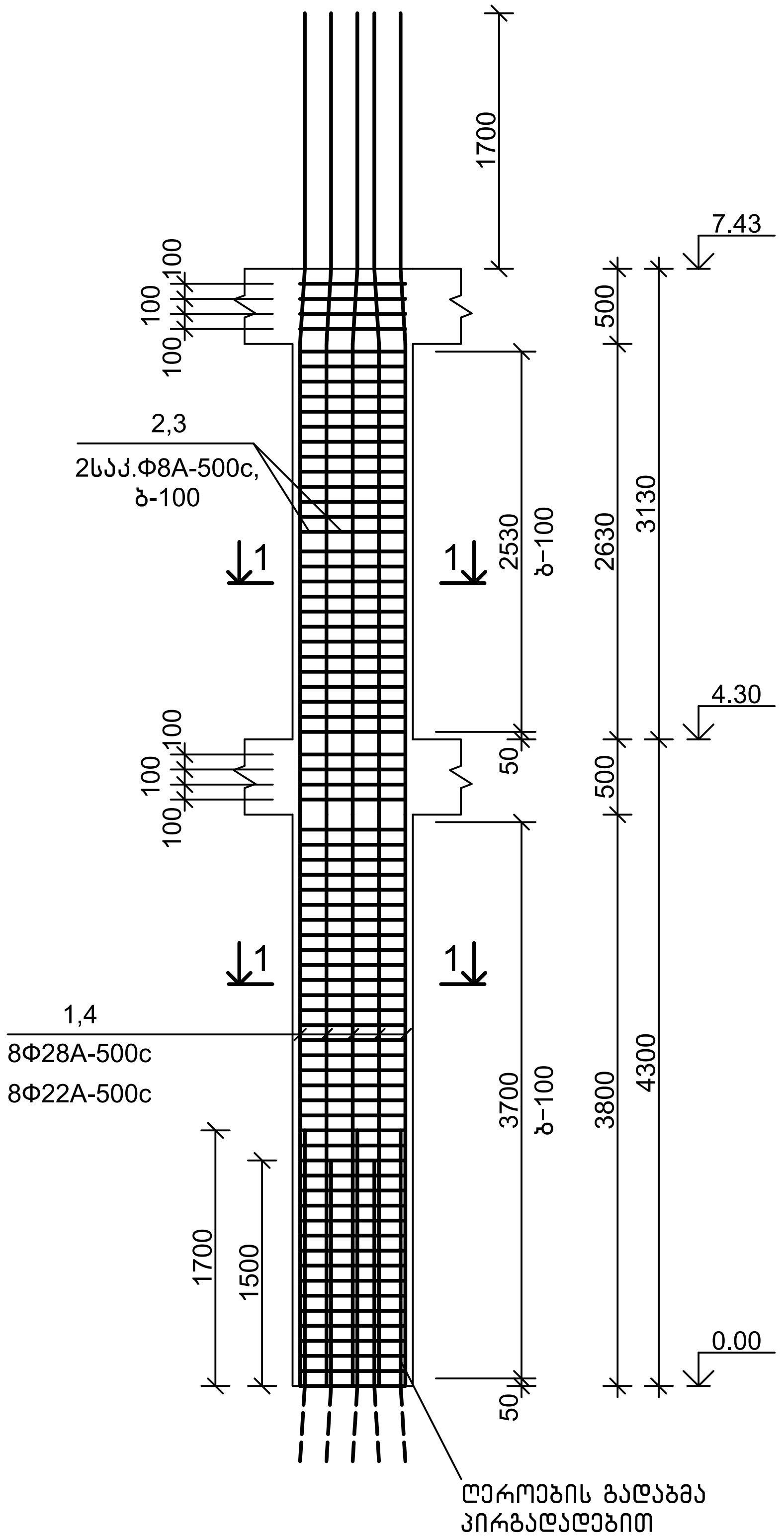

1-1
მ1:20

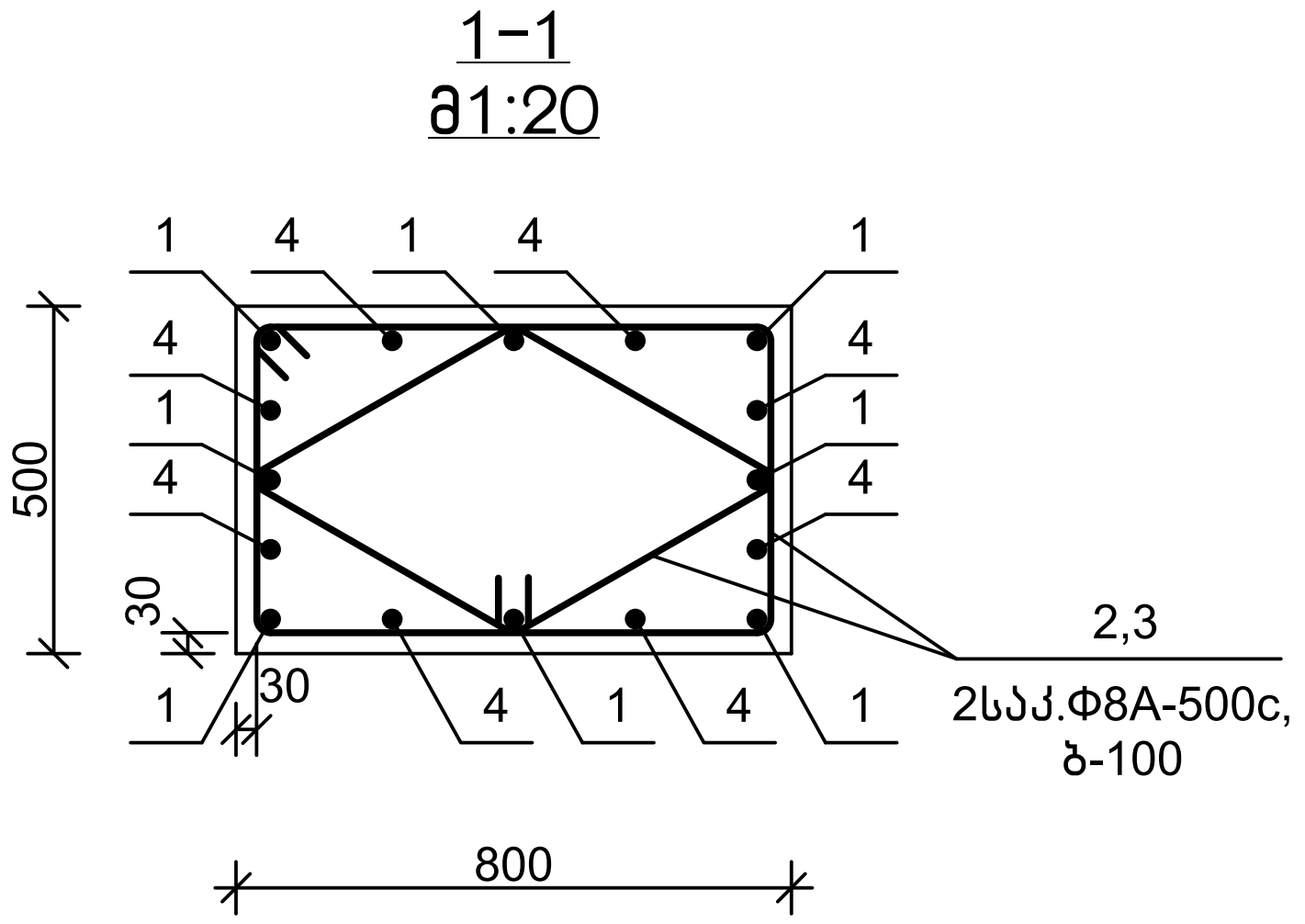

სპეციფიკაცია

პოზიცია	აღნიშვნა	დასახელება	რაოდ.	წონა, კგ	შენიშვნა
		მს 3.9			
		დეტალები			
1		Φ28A-500c,ГОСТ 34028-2016, L=9200	8	44.44	
2		Φ8A-500c, ГОСТ 34028-2016, L=2600	72	1.03	
3		Φ8A-500c, ГОСТ 34028-2016, L=2000	72	0.79	
4		Φ22A-500c,ГОСТ 34028-2016, L=9200	8	27.42	
		მასალები			
		B30, W6 კლ.ბეტონი			2.80 მ³

დეტალების უწყისი

პოზ.	ესკიზი
2	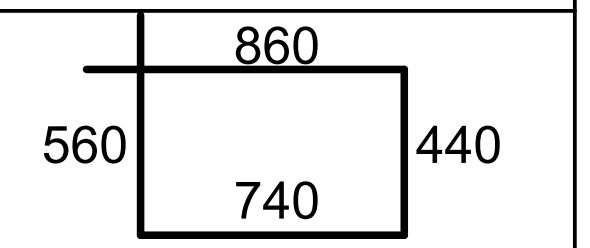
3	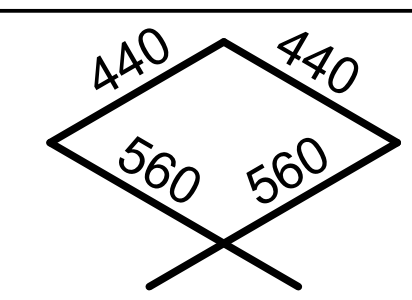

თანამდებობა	ხელმოწერა	გვარი	ქ. თბილისი, ვ. ნიჟუას ქ.3-8 მრავალბინიანი საცხ.სახლის პროექტი	შ.პ.ს. "მონოლითჯგუფი"		
გენ.დირექტორი		თ. მაისურაძე				
პრ.მთ.ინჟინერი		ზ.ჯულუხიძე				
კონსტრუქტორი		გ.დედალამაზიშვილი	კონსტრუქციული ნაწილი			
			მონოლითური სვეტი მს 3.9	სტადია	ფურც	მასშტ
				მ.პრ.	კ-166	1:50

მონოლითური სვეტი მს 3.10
მ1:50

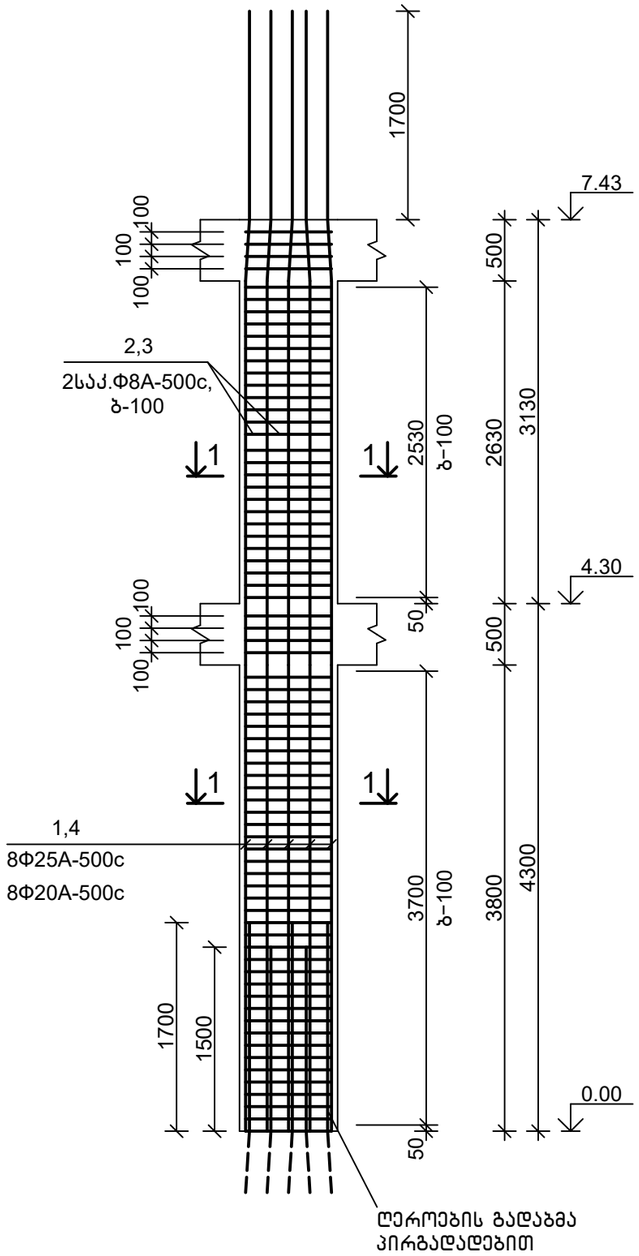

1–1
მ1:20

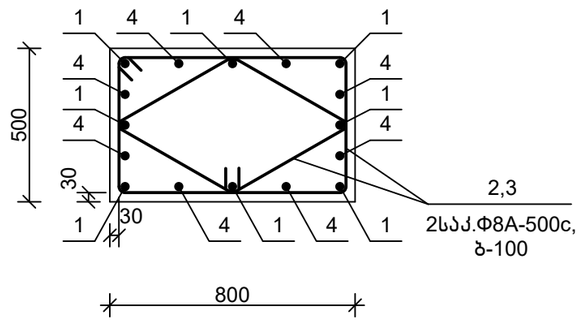

სპეციფიკაცია

პოზიცია	აღნიშვნა	დასახელება	რაოდ.	წონა, კგ	შენიშვნა
		მს 3.10			
		დეტალები			
1		Φ25A-500c,ГОСТ 34028-2016, L=9200	8	35.42	
2		Φ8A-500c, ГОСТ 34028-2016, L=2600	72	1.03	
3		Φ8A-500c, ГОСТ 34028-2016, L=2000	72	0.79	
4		Φ20A-500c,ГОСТ 34028-2016, L=9200	8	22.73	
		მასალები			
		B30, W6 კლ.ბეტონი			2.80 მ³

დეტალების უწყისი

პოზ.	ესკიზი
2	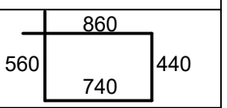
3	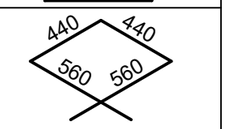

თანამდებობა	ხელმოწერა	გვარი	ქ. თბილისი, ვ. ნინუას ქ.3-8 მრავალბინიანი სახლის პროექტი	შპს.	"მონოლითჯგუფი"
გენ.დირექტორი		თ. მაისურაძე			
პრ.მთ.ინჟინერი		ზ.ჯულუხიძე			
კონსტრუქტორი		გ.დედალამაზიშვილი	კონსტრუქციული ნაწილი		
			მონოლითური სვეტი მს 3.10	სტადია	ფურც	მასშტ
				მ.პრ.	კ-167	1:50

მონოლითური სვეტი მს 3.11
მ1:50

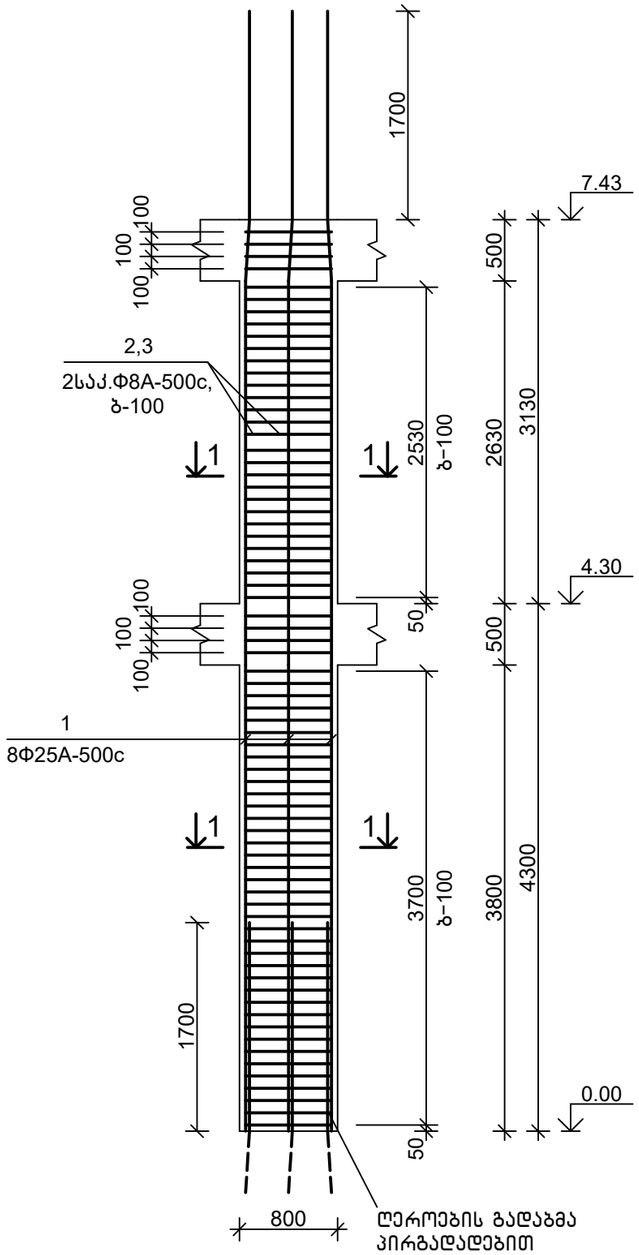

1–1
მ1:20

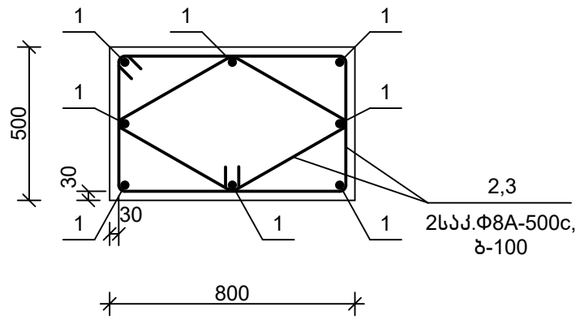

სპეციფიკაცია

პოზიცია	აღნიშვნა	დასახელება	რაოდ.	წონა, კგ	შენიშვნა
		მს 3.11			
		დეტალები			
1		Ф25A-500c,ГОСТ 34028-2016, L=9200	8	35.42	
2		Ф8A-500c, ГОСТ 34028-2016, L=2600	72	1.03	
3		Ф8A-500c, ГОСТ 34028-2016, L=2000	72	0.79	
		მასალები			
		B30, W6 კლ.ბეტონი			2.80 მ^3

დეტალების უწყისი

პოზ.	ესკიზი
2	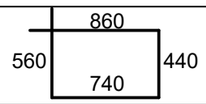
3	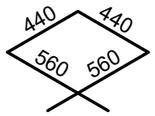

თანამდებობა	ხელმოწერა	გვარი	ქ. თბილისი, ვ. ნინუას ქ.3-8 მრავალბინიანი საცხ.სახლის პროექტი	შ.პ.ს.	"მონოლითპროექტი"
გენ.დირექტორი		თ. მაისურაძე			
პრ.მთ.ინჟინერი		ზ.ჯულუხიძე			
კონსტრუქტორი		გ.დედალამაზიშვილი	კონსტრუქციული ნაწილი		
			მონოლითური სვეტი მს 3.11	სტადია	ფურც	მასშტ
				მ.პრ.	კ-168	1:50

მონოლითური სვეტი მს 3.12
მ1:50

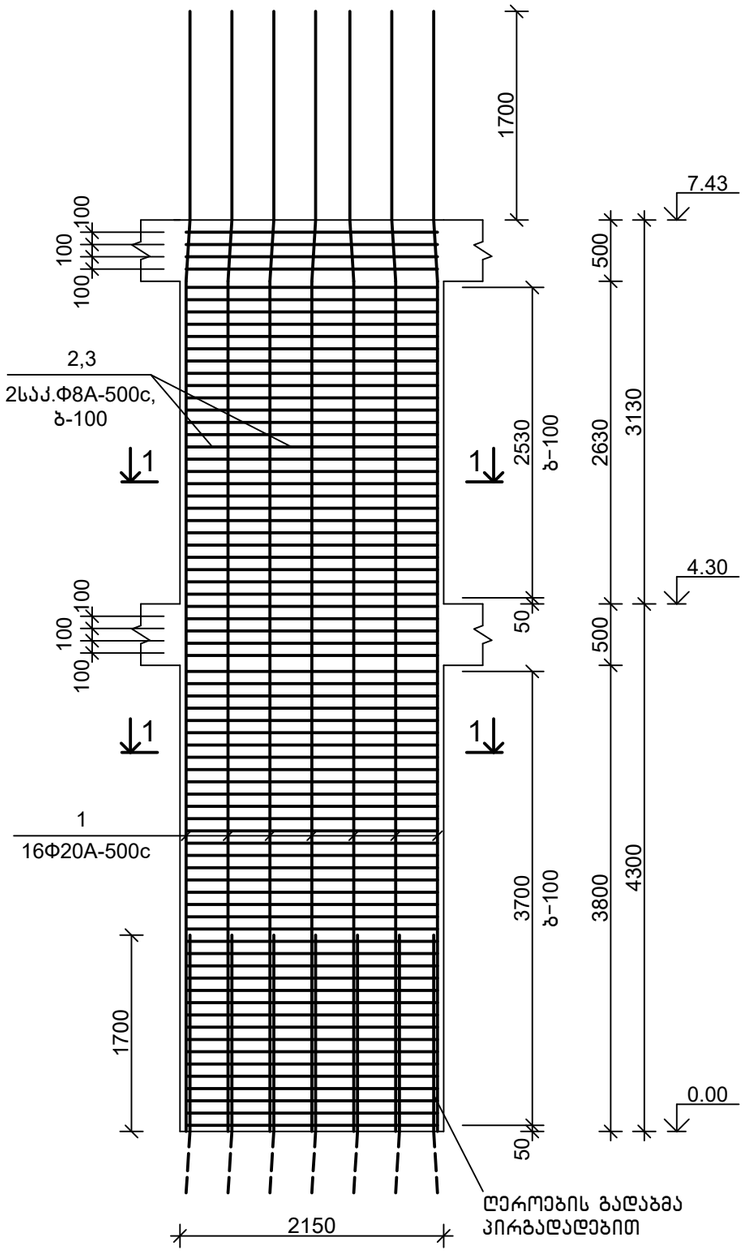

1-1
მ1:20

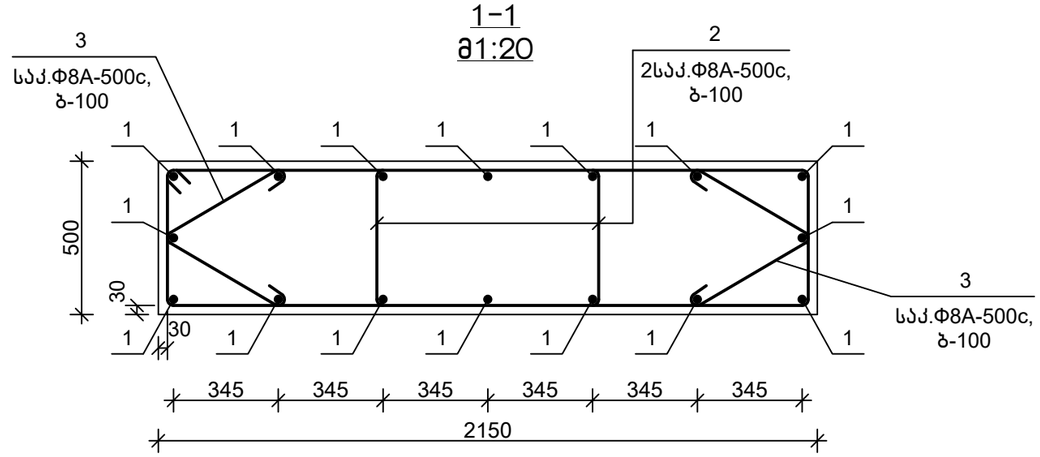

დეტალების უწყისი

პოზ.	ესკიზი
2	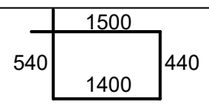
3	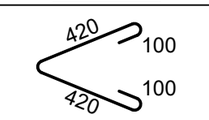

სპეციფიკაცია

პოზიცია	აღნიშვნა	დასახელება	რაოდ.	წონა, კგ	შენიშვნა
		მს 3.12			
		დეტალები			
1		Ф20A-500c,ГОСТ 34028-2016, L=9200	16	22.73	
2		Ф8A-500c, ГОСТ 34028-2016, L=3900	144	1.55	
3		Ф8A-500c, ГОСТ 34028-2016, L=1100	144	0.44	
		მასალები			
		B30, W6 კლ.ბეტონი			7.60 მ^3

თანამდებობა	ხელმოწერა	გვარი	ქ. თბილისი, ვ. ნინუას ქ.3-8 მრავალბინიანი საცხ.სახლის პროექტი	შ.პ.ს.	"მონოლითშენგეგმარება"
გენ.დირექტორი		თ. მაისურაძე			
პრ.მთ.ინჟინერი		ზ.ჯულუხიძე			
კონსტრუქტორი		გ.დედალამაზიშვილი	კონსტრუქციული ნაწილი		
			მონოლითური სვეტი მს 3.12	სტადია	ფურც	მასშტ
				მ.პრ.	კ-169	1:50

მონოლითური სვეტი მს 3.13
მ1:50

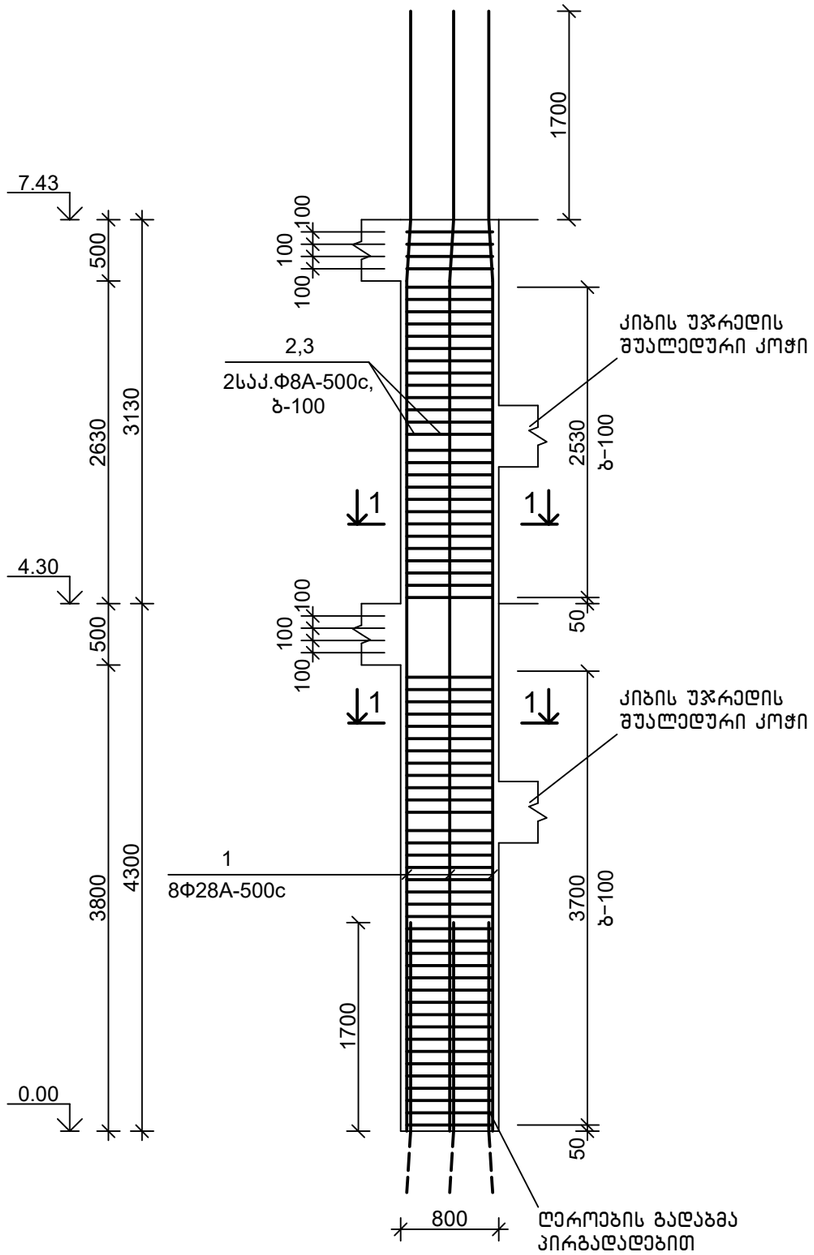

1-1
მ1:20

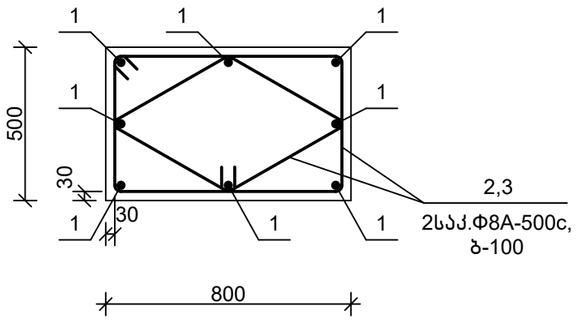

სპეციფიკაცია

პოზიცია	აღნიშვნა	დასახელება	რაოდ.	წონა, კგ	შენიშვნა
		მს 3.13			
		დეტალები			
1		Φ28A-500c,ГОСТ 34028-2016, L=9200	8	44.44	
2		Φ8A-500c, ГОСТ 34028-2016, L=2600	72	1.03	
3		Φ8A-500c, ГОСТ 34028-2016, L=2000	72	0.79	
		მასალები			
		B30, W6 კლ.ბეტონი			2.80 მ^3

დეტალების უწყისი

პოზ.	ესკიზი
2	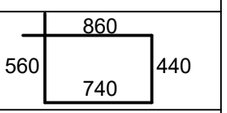
3	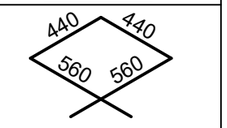

თანამდებობა	ხელმოწერა	გვარი	ქ. თბილისი, ვ. ნინუას ქ.3-8 მრავალბინიანი საცხ.სახლის პროექტი	შ.პ.ს.	"მონოლითშგუფი"	
გენ.დირექტორი		თ. მაისურაძე				
პრ.მთ.ინჟინერი		ზ.ჯულუხიძე				
კონსტრუქტორი		გ.დედალამაზიშვილი	კონსტრუქციული ნაწილი			
			მონოლითური სვეტი მს 3.13	სტადია	ფურც	მასშტ
				მ.პრ.	კ-170	1:50

მონოლითური სვეტი მს 5.1
მ1:50

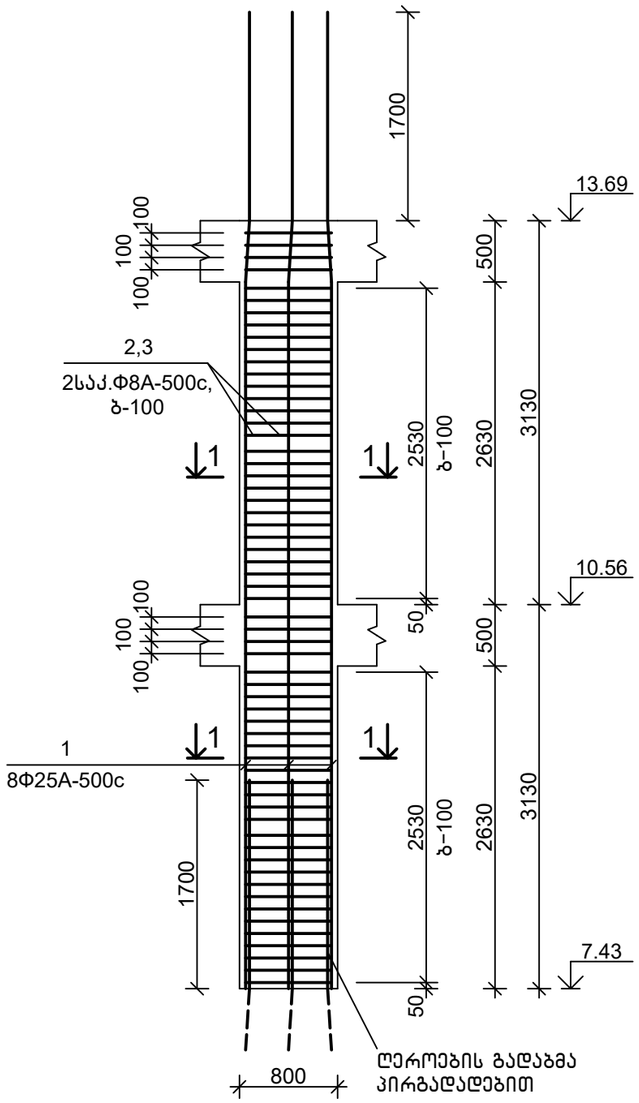

1–1
მ1:20

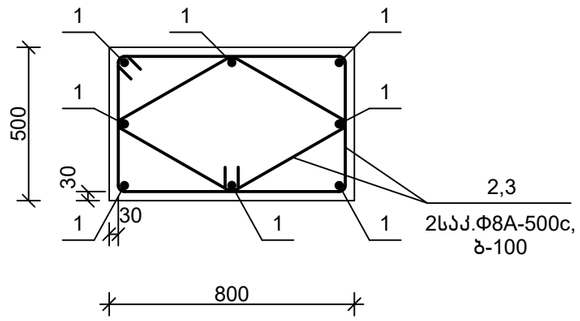

სპეციფიკაცია

პოზიცია	აღნიშვნა	დასახელება	რაოდ.	წონა, კგ	შენიშვნა
		მს 5.1			
		დეტალები			
1		Ф25А-500с,ГОСТ 34028-2016, L=8000	8	30.80	
2		Ф8А-500с, ГОСТ 34028-2016, L=2600	60	1.03	
3		Ф8А-500с, ГОСТ 34028-2016, L=2000	60	0.79	
		მასალები			
		В25 კლ.ბეტონი			2.35 მ^3

დეტალების უწყისი

პოზ.	ესკიზი
2	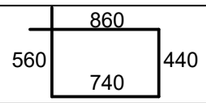
3	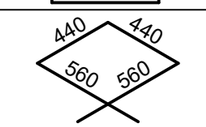

თანამდებობა	ხელმოწერა	გვარი	ქ. თბილისი, ვ. ნინუას ქ.3–8 მრავალბინიანი საცხ.სახლის პროექტი	შ.პ.ს.	"მონოლითშენობები"
გენ.დირექტორი		თ. მაისურაძე			
პრ.მთ.ინჟინერი		ზ.ჯულუხიძე			
კონსტრუქტორი		გ.დედალამაზიშვილი	კონსტრუქციული ნაწილი		
			მონოლითური სვეტი მს 5.1	სტადია	ფურც	მასშტ
				მ.პრ.	კ–171	1:50

მონოლითური სვეტი მს 5.2
მ1:50

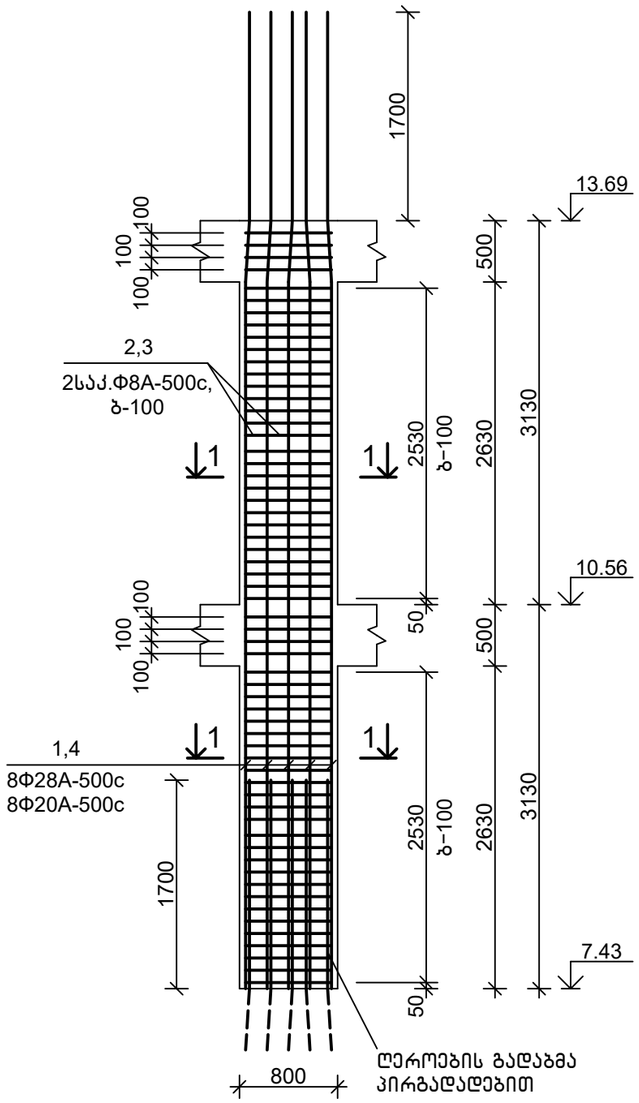

1–1
მ1:20

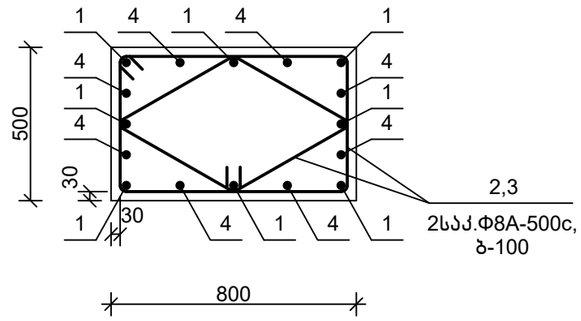

სპეციფიკაცია

პოზიცია	აღნიშვნა	დასახელება	რაოდ.	წონა, კგ	შენიშვნა
		მს 5.2			
		დეტალები			
1		Ф28A-500c,ГОСТ 34028-2016, L=8000	8	38.64	
2		Ф8A-500c, ГОСТ 34028-2016, L=2600	60	1.03	
3		Ф8A-500c, ГОСТ 34028-2016, L=2000	60	0.79	
4		Ф20A-500c,ГОСТ 34028-2016, L=8000	8	19.76	
		მასალები			
		B25 კლ.ბეტონი			2.35 მ³

დეტალების უწყისი

პოზ.	ესკიზი
2	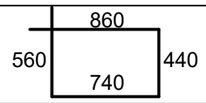
3	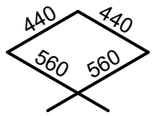

თანამდებობა	ხელმოწერა	გვარი	ქ. თბილისი, ვ. ნინუას ქ.3-8 მრავალბინიანი სახლის პროექტი	შ.პ.ს.	"მონოლითპროექტი"
გენ.დირექტორი		თ. მაისურაძე			
პრ.მთ.ინჟინერი		ზ.ჯულუხიძე			
კონსტრუქტორი		გ.დედალამაზიშვილი	კონსტრუქციული ნაწილი		
			მონოლითური სვეტი მს 5.2	სტადია	ფურც	მასშტ
				მ.პრ.	კ-172	1:50

მონოლითური სვეტი მს 5.3
მ1:50

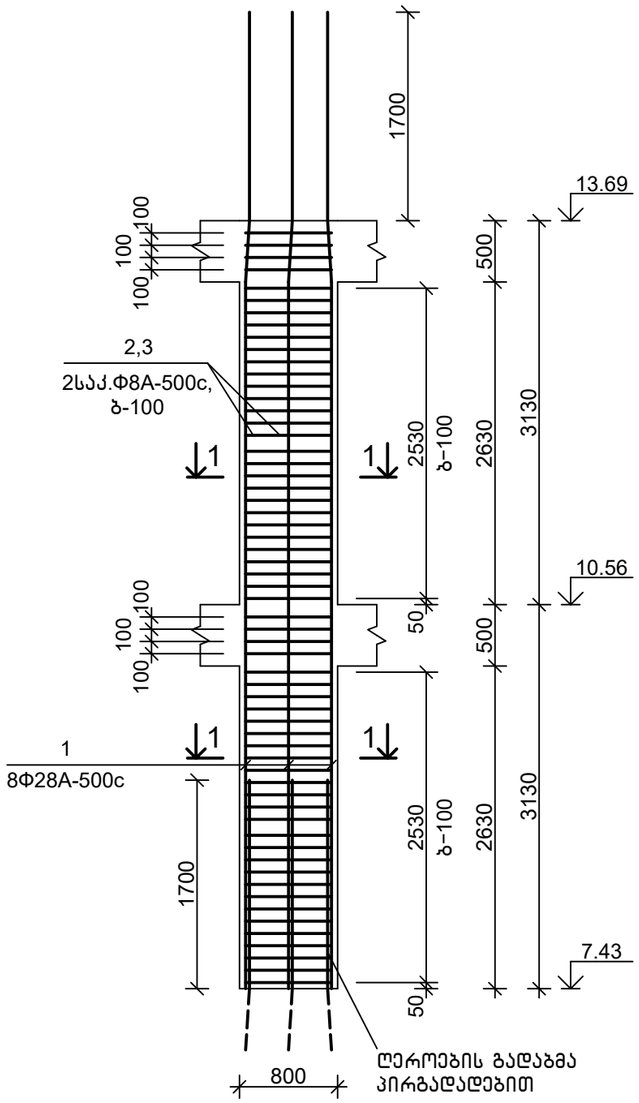

1–1
მ1:20

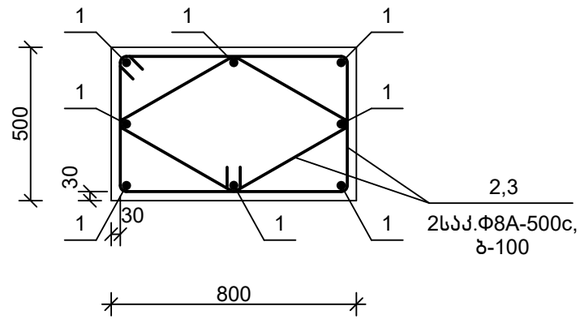

სპეციფიკაცია

პოზიცია	აღნიშვნა	დასახელება	რაოდ.	წონა, კგ	შენიშვნა
		მს 5.3			
		დეტალები			
1		Ф28A-500c,ГОСТ 34028-2016, L=8000	8	38.64	
2		Ф8A-500c, ГОСТ 34028-2016, L=2600	60	1.03	
3		Ф8A-500c, ГОСТ 34028-2016, L=2000	60	0.79	
		მასალები			
		B25 კლ.ბეტონი			2.35 მ^3

დეტალების უწყისი

პოზ.	ესკიზი
2	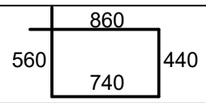
3	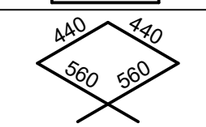

თანამდებობა	ხელმოწერა	გვარი	ქ. თბილისი, ვ. ნინუას ქ.3-8 მრავალბინიანი საცხ.სახლის პროექტი	შ.პ.ს.	"მონოლითშენობები"
გენ.დირექტორი		თ. მაისურაძე			
პრ.მთ.ინჟინერი		ზ.ჯულუხიძე			
კონსტრუქტორი		გ.დედალამაზიშვილი	კონსტრუქციული ნაწილი		
			მონოლითური სვეტი მს 5.3	სტადია	ფურც	მასშტ
				მ.პრ.	კ-173	1:50

მონოლითური სვეტი მს 5.4
მ1:50

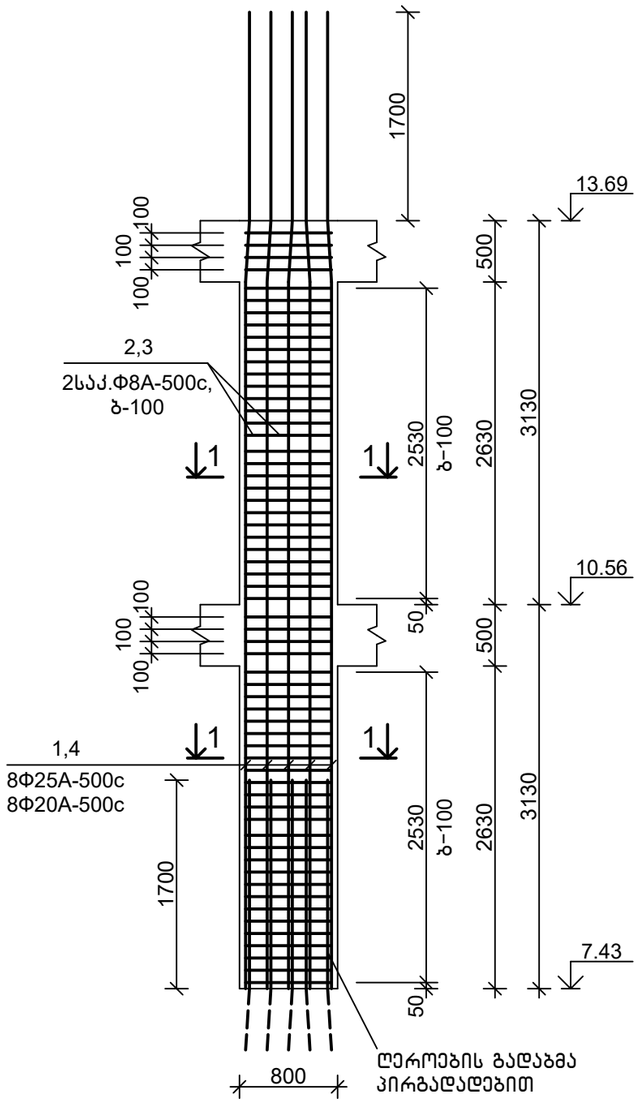

1–1
მ1:20

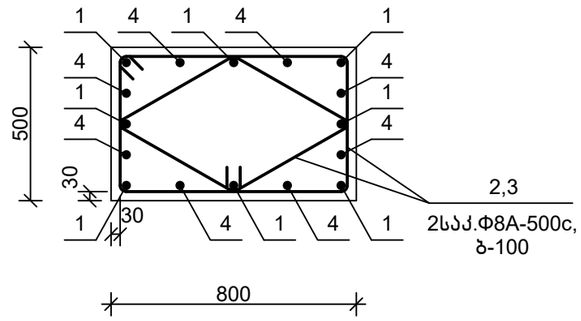

სპეციფიკაცია

პოზიცია	აღნიშვნა	დასახელება	რაოდ.	წონა, კგ	შენიშვნა
		მს 5.4			
		დეტალები			
1		Ф25A-500c,ГОСТ 34028-2016, L=8000	8	30.80	
2		Ф8A-500c, ГОСТ 34028-2016, L=2600	60	1.03	
3		Ф8A-500c, ГОСТ 34028-2016, L=2000	60	0.79	
4		Ф20A-500c,ГОСТ 34028-2016, L=8000	8	19.76	
		მასალები			
		B25 კლ.ბეტონი			2.35 მ³

დეტალების უწყისი

პოზ.	ესკიზი
2	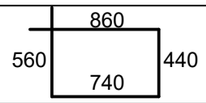
3	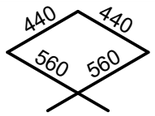

თანამდებობა	ხელმოწერა	გვარი	ქ. თბილისი, ვ. ნინუას ქ.3-8 მრავალბინიანი საცხ.სახლის პროექტი	შ.პ.ს.	"მონოლითპროექტი"
გენ.დირექტორი		თ. მაისურაძე			
პრ.მთ.ინჟინერი		ზ.ჯულუხიძე			
კონსტრუქტორი		გ.დედალამაზიშვილი	კონსტრუქციული ნაწილი		
			მონოლითური სვეტი მს 5.4	სტადია	ფურც	მასშტ
				მ.პრ.	კ-174	1:50

მონოლითური სვეტი მს 5.5
მ1:50

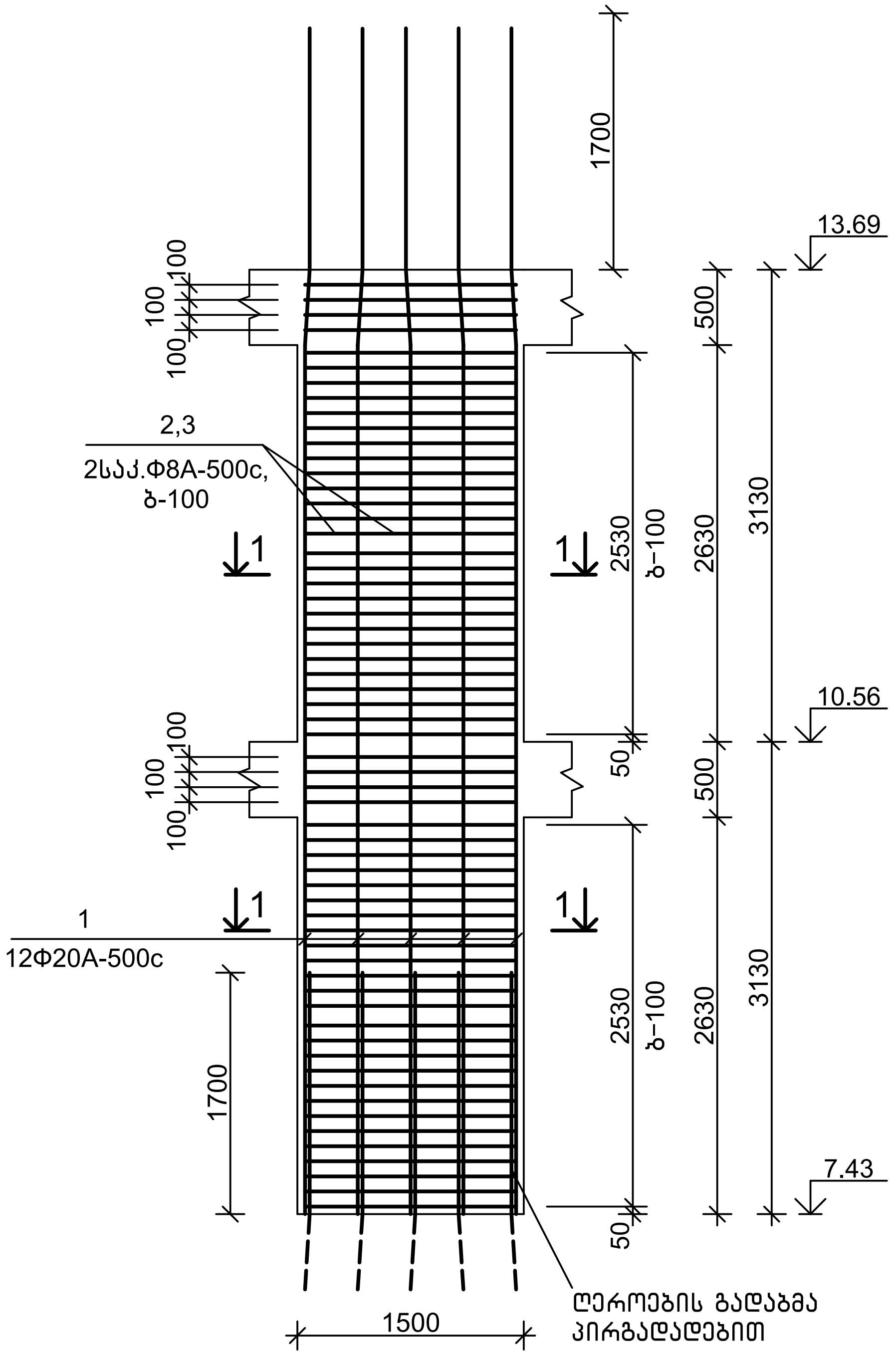

1–1
მ1:20

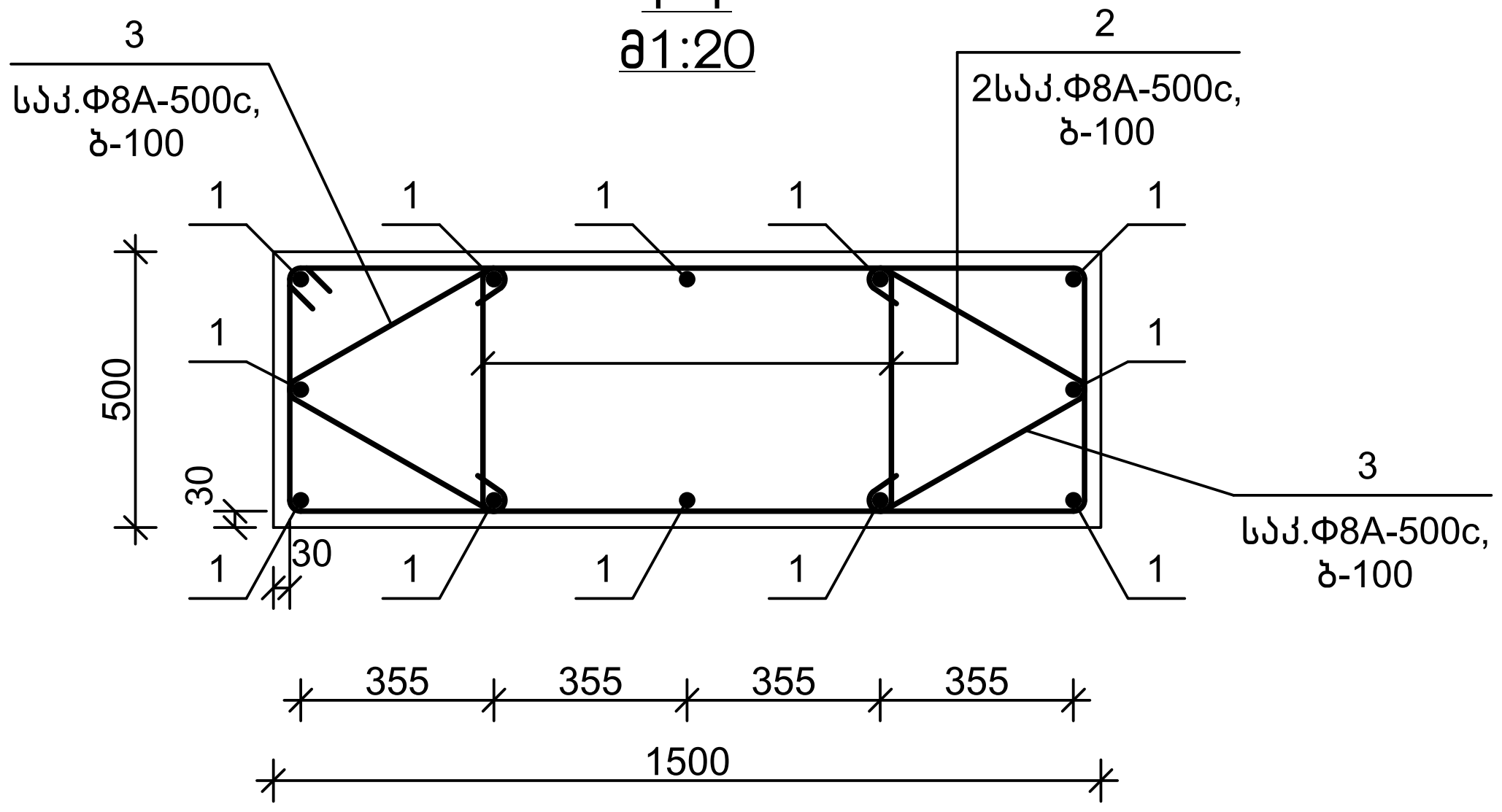

დეტალების უწყისი

პოზ.	ესკიზი
2	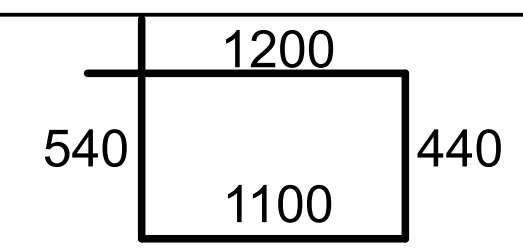
3	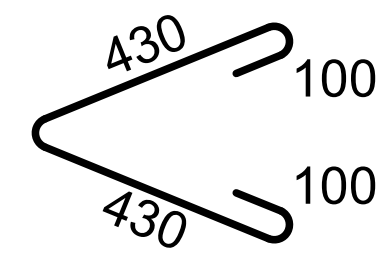

სპეციფიკაცია

პოზიცია	აღნიშვნა	დასახელება	რაოდ.	წონა, კგ	შენიშვნა
		მს 5.5			
		დეტალები			
1		Φ20A-500c,ГОСТ 34028-2016, L=8000	12	19.76	
2		Φ8A-500c, ГОСТ 34028-2016, L=3300	178	1.31	
3		Φ8A-500c, ГОСТ 34028-2016, L=1100	178	0.44	
		მასალები			
		B25 კლ.ბეტონი			4.45 $მ^3$

თანამდებობა	ხელმოწერა	გვარი	ქ. თბილისი, ვ. ნინუას ქ.3-8 მრავალბინიანი საცხ.სახლის პროექტი	შ.პ.ს. "მონოლითჯგუფი"		
გენ.დირექტორი		თ. მაისურაძე				
არ.მთ.ინჟინერი		ზ.ჯულუხიძე				
კონსტრუქტორი	[signature]	გ.დედალამაზიშვილი	კონსტრუქციული ნაწილი			
			მონოლითური სვეტი მს 5.5	სტადია	ფურც	მასშტ
				მ.პრ.	კ–175	1:50

მონოლითური სვეტი მს 5.6
მ1:50

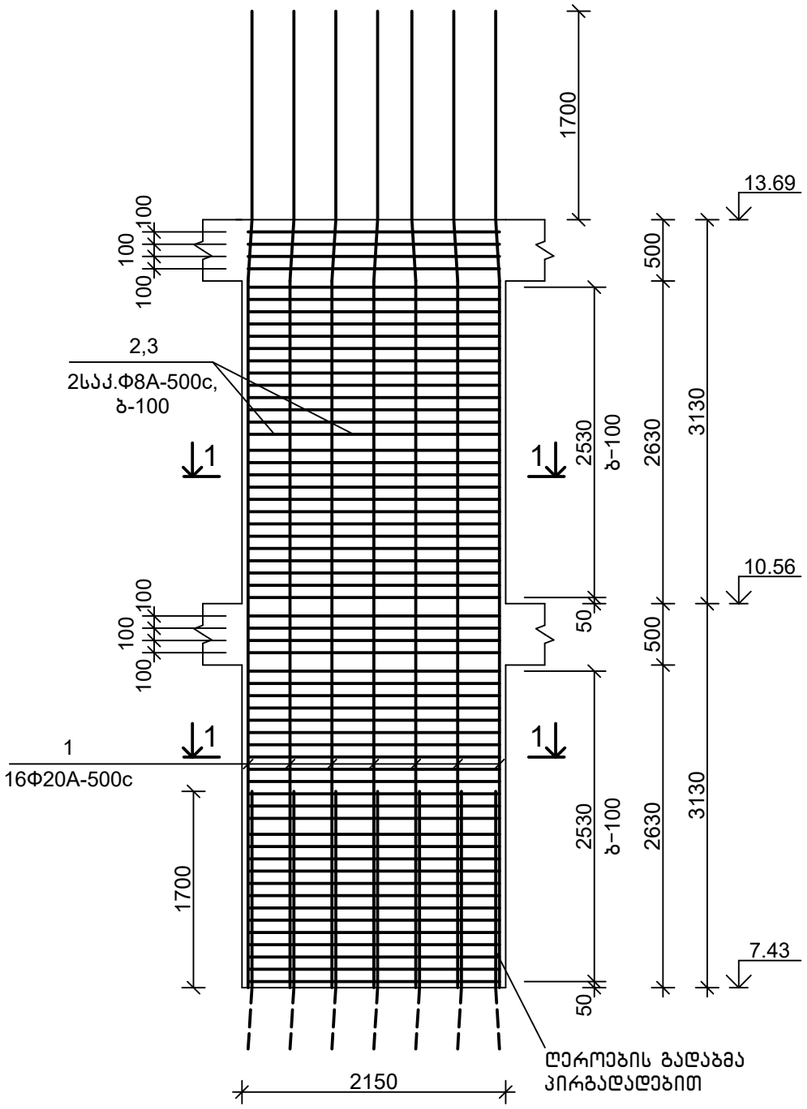

1-1
მ1:20

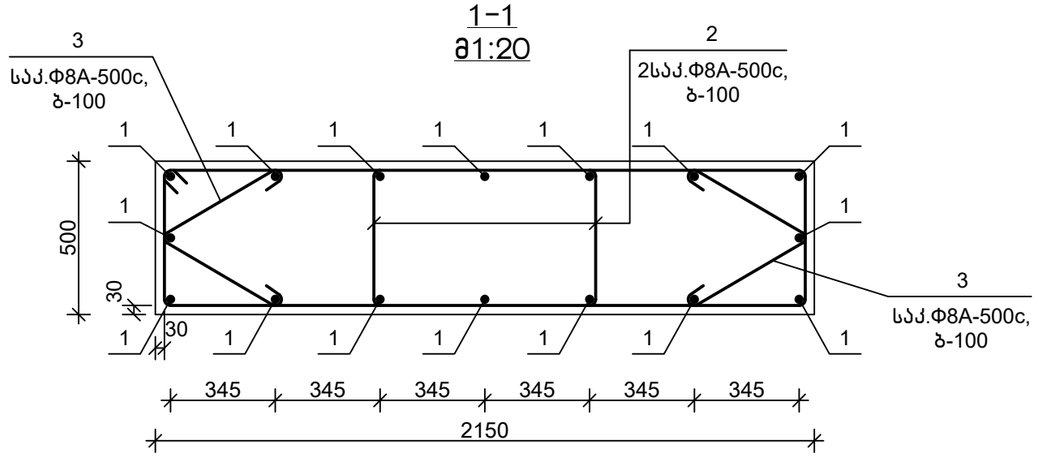

დეტალების უწყისი

პოზ.	ესკიზი
2	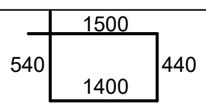
3	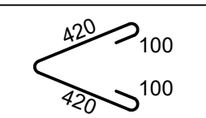

სპეციფიკაცია

პოზიცია	აღნიშვნა	დასახელება	რაოდ.	წონა, კგ	შენიშვნა
		მს 5.6			
		დეტალები			
1		Ф20A-500c,ГОСТ 34028-2016, L=8000	16	19.76	
2		Ф8A-500c, ГОСТ 34028-2016, L=3900	120	1.55	
3		Ф8A-500c, ГОСТ 34028-2016, L=1100	120	0.44	
		მასალები			
		B25 კლ.ბეტონი			6.35 მ^3

თანამდებობა	ხელმოწერა	გვარი	ქ. თბილისი, ვ. ნინუას ქ.3-8 მრავალბინიანი სახლის პროექტი	შ.პ.ს.	"მონოლითმშენებელი"
გენ.დირექტორი		თ. მაისურაძე			
პრ.მთ.ინჟინერი		ზ.ჯულუხიძე			
კონსტრუქტორი		გ.დედალამაზიშვილი	კონსტრუქციული ნაწილი		
			მონოლითური სვეტი მს 5.6	სტადია: მ.პრ.	ფურც: კ-176
					მასშტ: 1:50

მონოლითური სვეტი მს 5.7 მ1:50

(პირდაპირ და სარკისებურად)

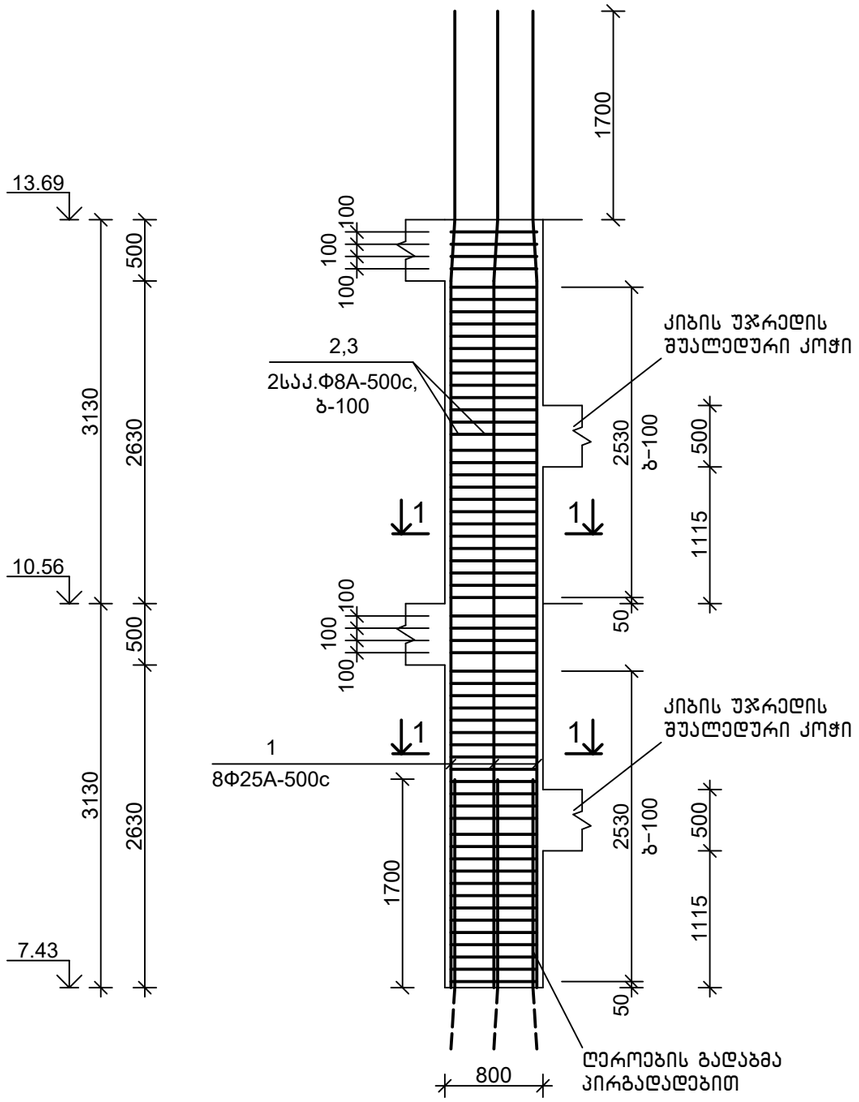

1-1
მ1:20

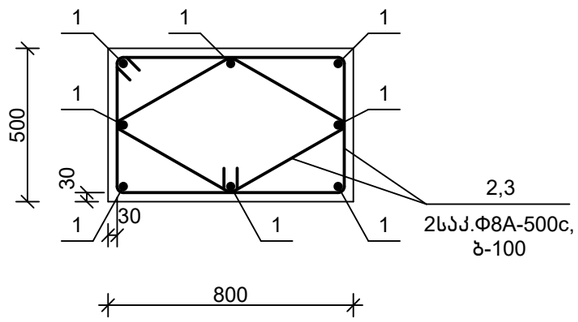

სპეციფიკაცია

პოზიცია	აღნიშვნა	დასახელება	რაოდ.	წონა, კგ	შენიშვნა
		მს 5.7			
		დეტალები			
1		Ф25A-500c,ГОСТ 34028-2016, L=8000	8	30.80	
2		Ф8A-500c, ГОСТ 34028-2016, L=2600	60	1.03	
3		Ф8A-500c, ГОСТ 34028-2016, L=2000	60	0.79	
		მასალები			
		B25 კლ.ბეტონი			2.35 მ^3

დეტალების უწყისი

პოზ.	ესკიზი
2	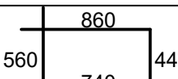
3	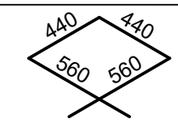

თანამდებობა	ხელმოწერა	გვარი	ქ. თბილისი, ვ. ნინუას ქ.3-8 მრავალბინიანი სასხ.სახლის პროექტი	მპს.	"მონოლითჯგუფი"
გენ.დირექტორი		თ. მაისურაძე			
პრ.მთ.ინჟინერი		ზ.ჯულუხიძე			
კონსტრუქტორი		გ.დედალამაზიშვილი	კონსტრუქციული ნაწილი		
			მონოლითური სვეტი მს 5.7	სტადია	ფურც	მასშტ
				მ.პრ.	კ-177	1:50

მონოლითური სვეტი მს 7.1
მ1:50

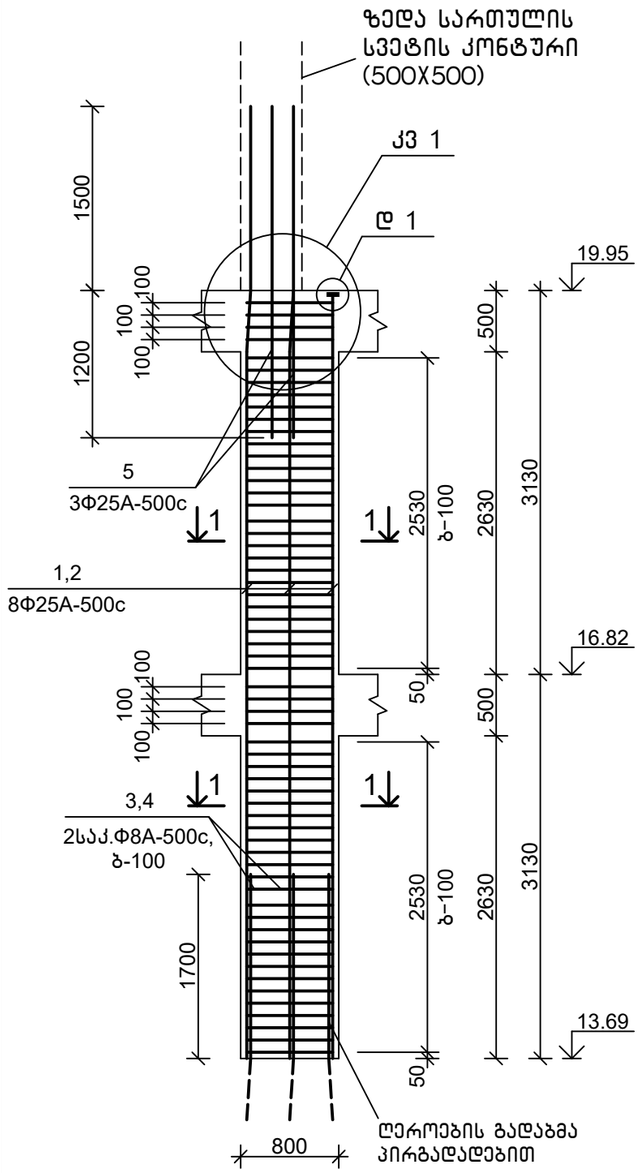

1–1
მ1:20

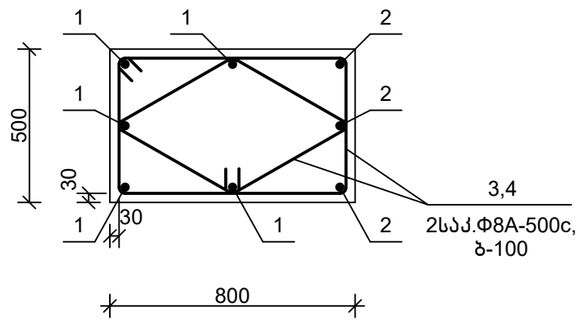

კვანძი 1
მ1:20

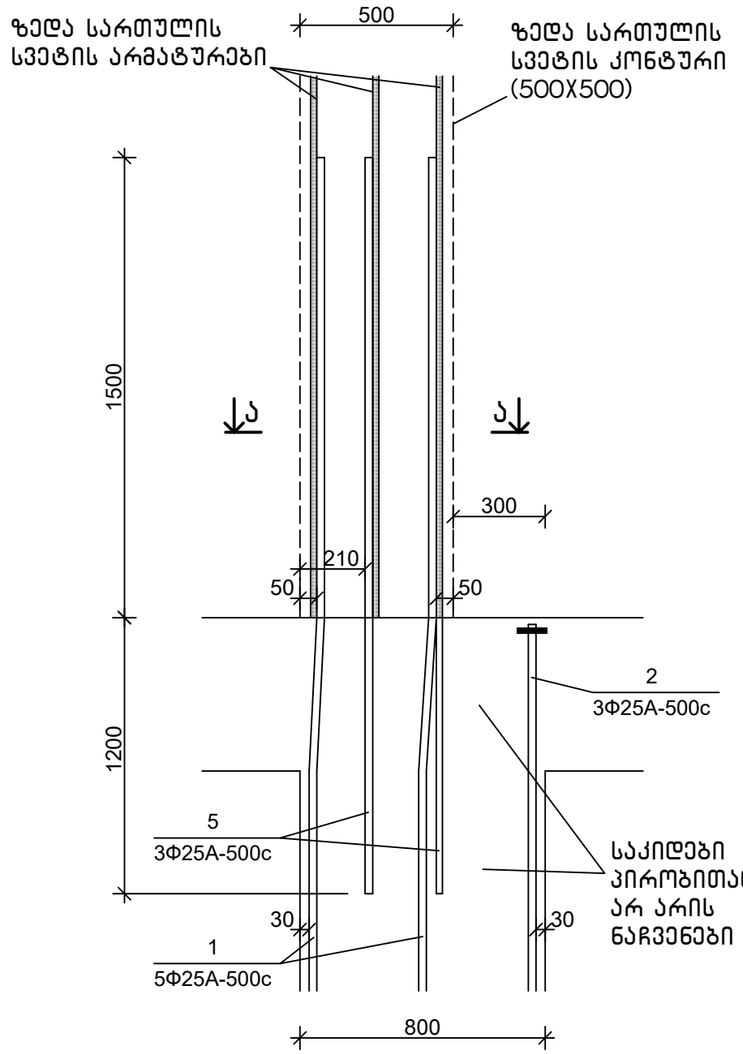

სპეციფიკაცია

პოზიცია	აღნიშვნა	დასახელება	რაოდ.	წონა, კგ	შენიშვნა
		მს 7.1			
		დეტალები			
1		Ф25A-500c,ГОСТ 34028-2016, L=7800	5	30.03	
2		Ф25A-500c,ГОСТ 34028-2016, L=6200	3	23.87	
3		Ф8A-500c, ГОСТ 34028-2016, L=2600	60	1.03	
4		Ф8A-500c, ГОСТ 34028-2016, L=2000	60	0.79	
5		Ф25A-500c,ГОСТ 34028-2016, L=2700	3	10.40	
6		-100x100x20, ГОСТ 103-76,	3	1.26	
		მასალები			
		B25 კლ.ბეტონი			2.35 მ³

ხედი ა–ა
მ1:20

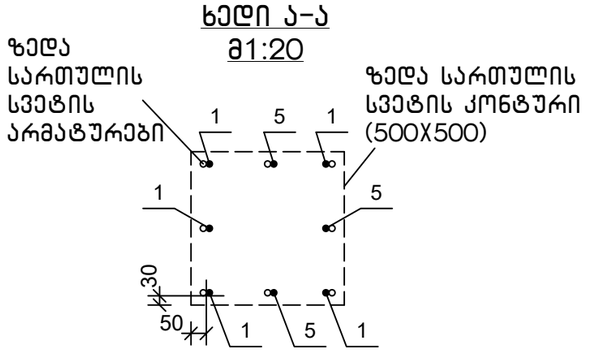

დეტალი 1
მ1:5

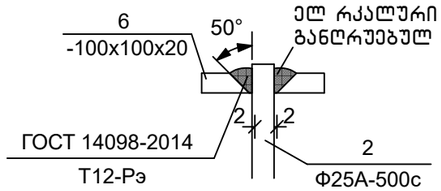

დეტალების უწყისი

პოზ.	ესკიზი
3	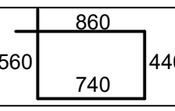
4	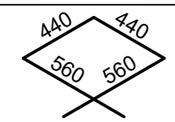

თანამდებობა	ხელმოწერა	გვარი			
გენ.დირექტორი		თ. მაისურაძე	ქ. თბილისი, ვ. ნინუას ქ.3-8 მრავალბინიანი სასხ.სახლის პროექტი	შპს.	"მონოლითპროექტი"
პრ.მთ.ინჟინერი		ზ.ჯულუხიძე			
კონსტრუქტორი		გ.დედალამაზიშვილი	კონსტრუქციული ნაწილი		
			მონოლითური სვეტი მს 7.1	სტადია	ფურც	მასშტ
				მ.პრ.	კ-178	1:50

მონოლითური სვეტი მს 7.2
მ1:50

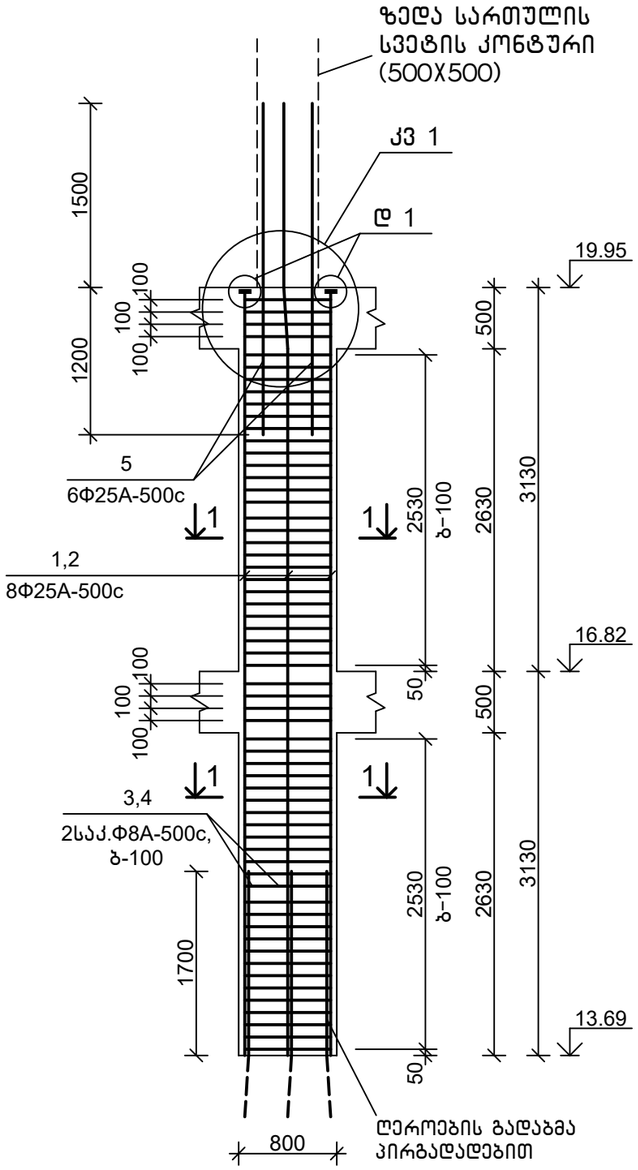

1–1
მ1:20

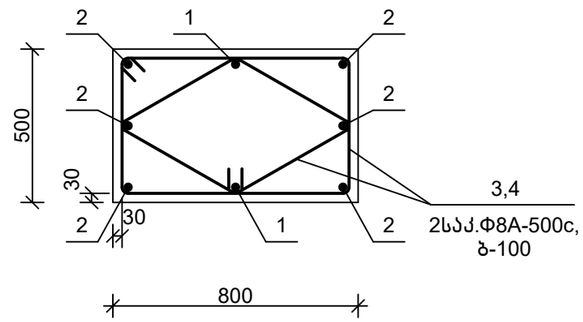

კვანძი 1
მ1:20

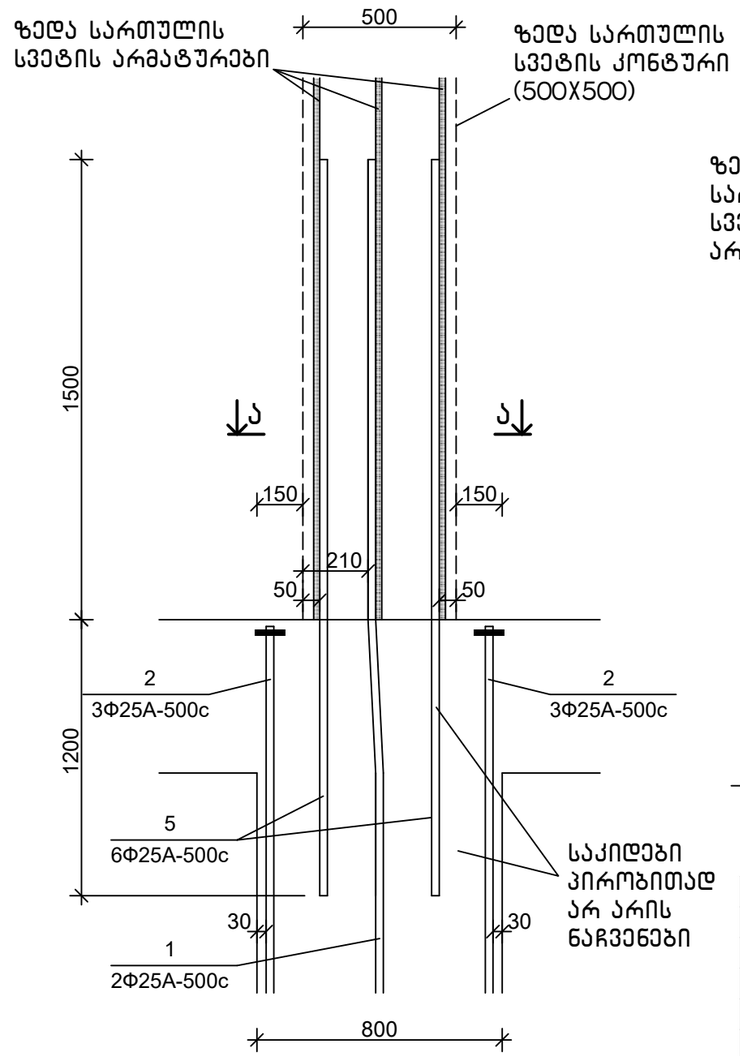

ხედი ა-ა
მ1:20

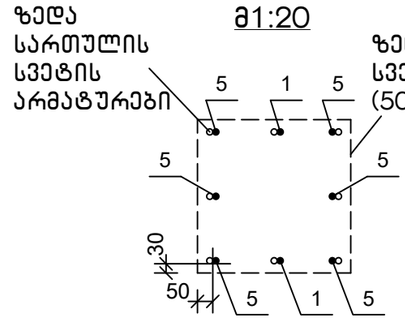

დეტალი 1
მ1:5

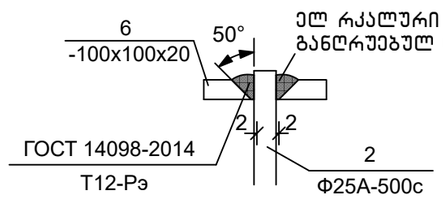

სპეციფიკაცია

პოზიცია	აღნიშვნა	დასახელება	რაოდ.	წონა, კგ	შენიშვნა
		მს 7.2			
		დეტალები			
1		Φ25A-500c,ГОСТ 34028-2016, L=7800	2	30.03	
2		Φ25A-500c,ГОСТ 34028-2016, L=6200	6	23.87	
3		Φ8A-500c, ГОСТ 34028-2016, L=2600	60	1.03	
4		Φ8A-500c, ГОСТ 34028-2016, L=2000	60	0.79	
5		Φ25A-500c,ГОСТ 34028-2016, L=2700	6	10.40	
6		-100x100x20, ГОСТ 103-76,	6	1.26	
		მასალები			
		B25 კლ.ბეტონი			2.35 მ³

დეტალების უწყისი

პოზ.	ესკიზი
3	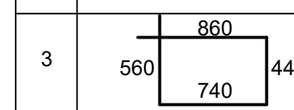
4	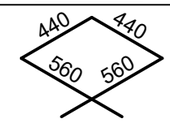

თანამდებობა	ხელმოწერა	გვარი	ქ. თბილისი, ვ. ნინუას ქ.3-8 მრავალბინიანი სახლის პროექტი	შ.პ.ს.	"მონოლითმშენი"
გენ.დირექტორი		თ. მაისურაძე			
პრ.მთ.ინჟინერი		ზ.ჯულუხიძე			
კონსტრუქტორი		გ.დედალამაზიშვილი	კონსტრუქციული ნაწილი		
			მონოლითური სვეტი მს 7.2	სტადია	ფურც	მასშტ
				მ.პრ.	კ-179	1:50

მონოლითური სვეტი მს 7.3
მ1:50

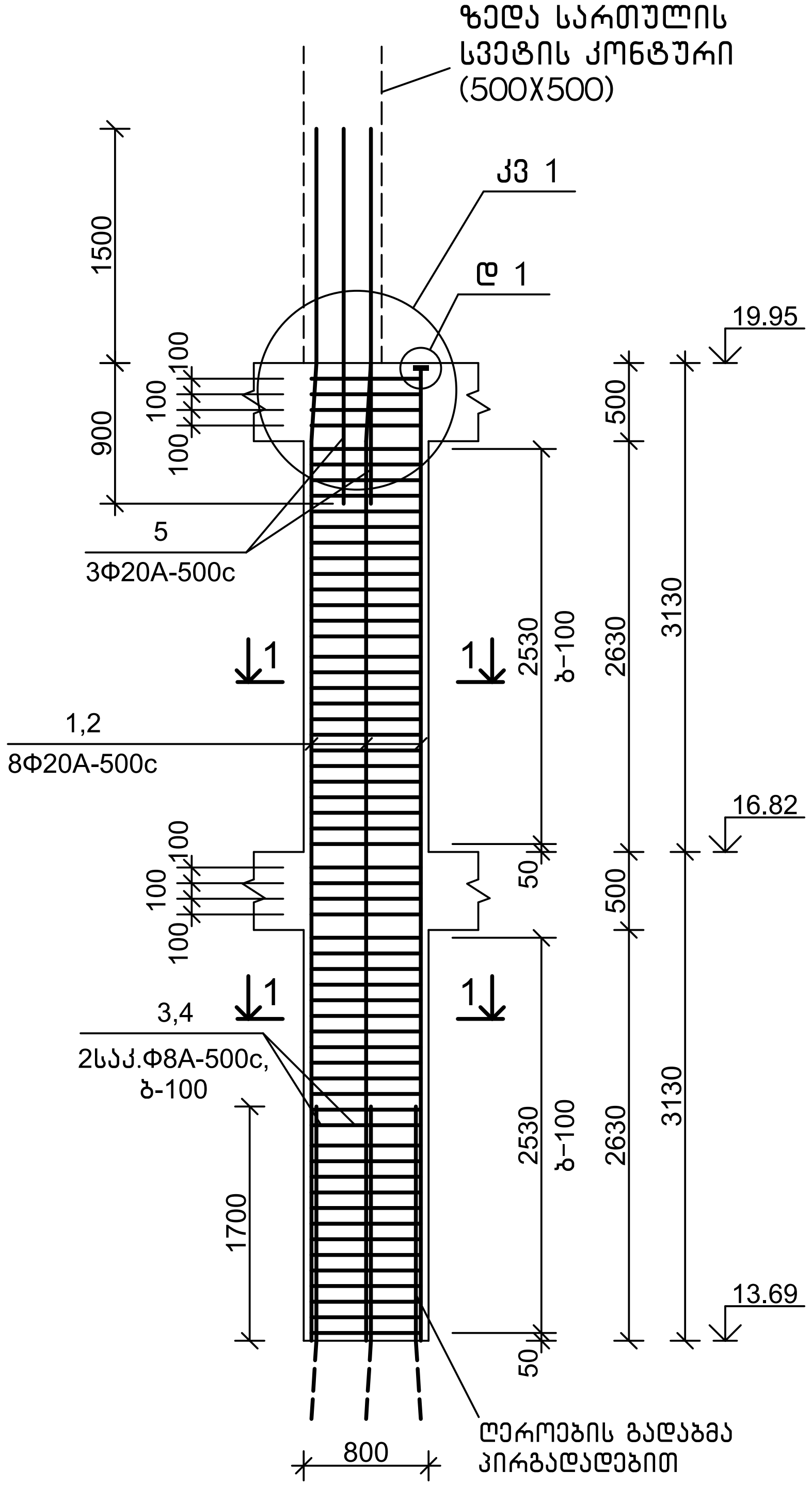

1-1
მ1:20

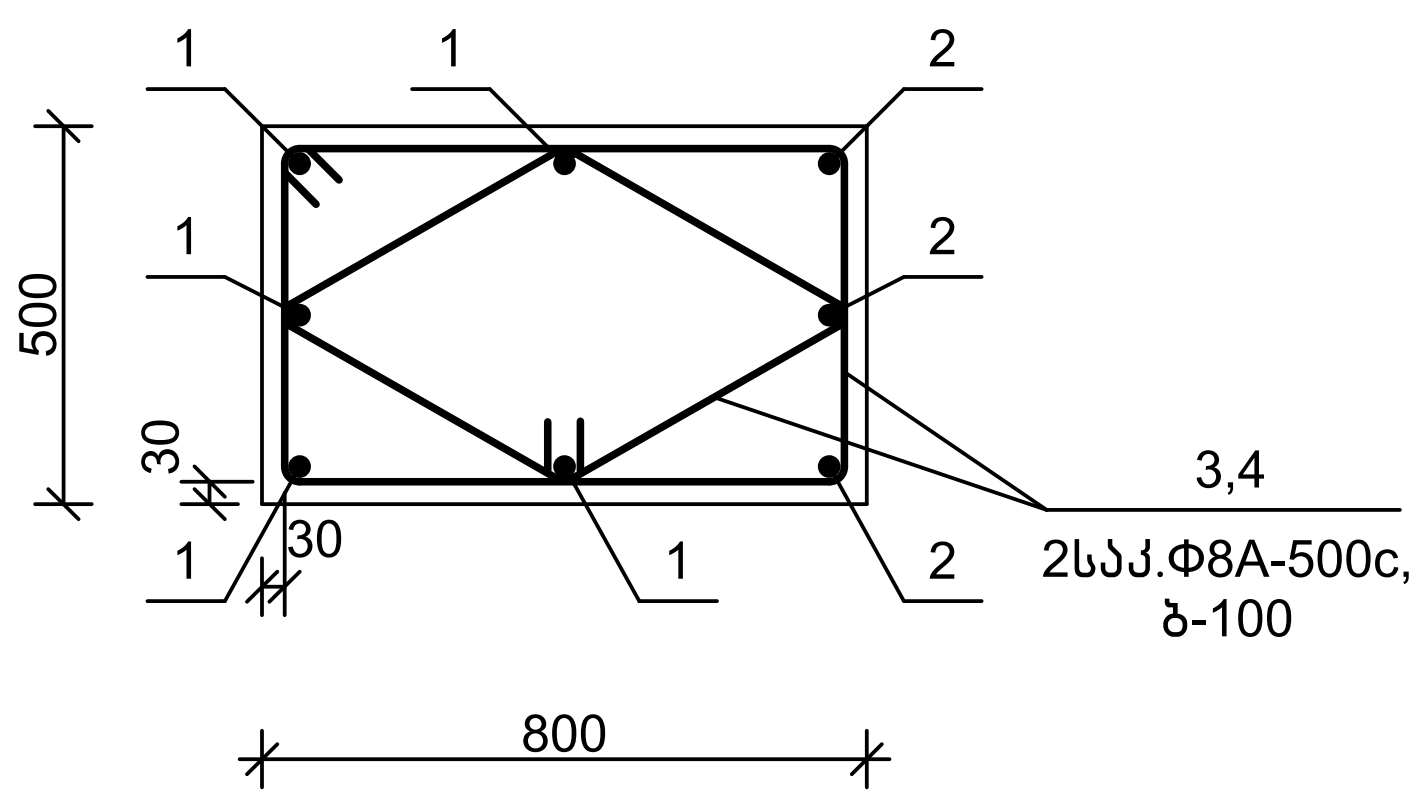

კვანძი 1
მ1:20

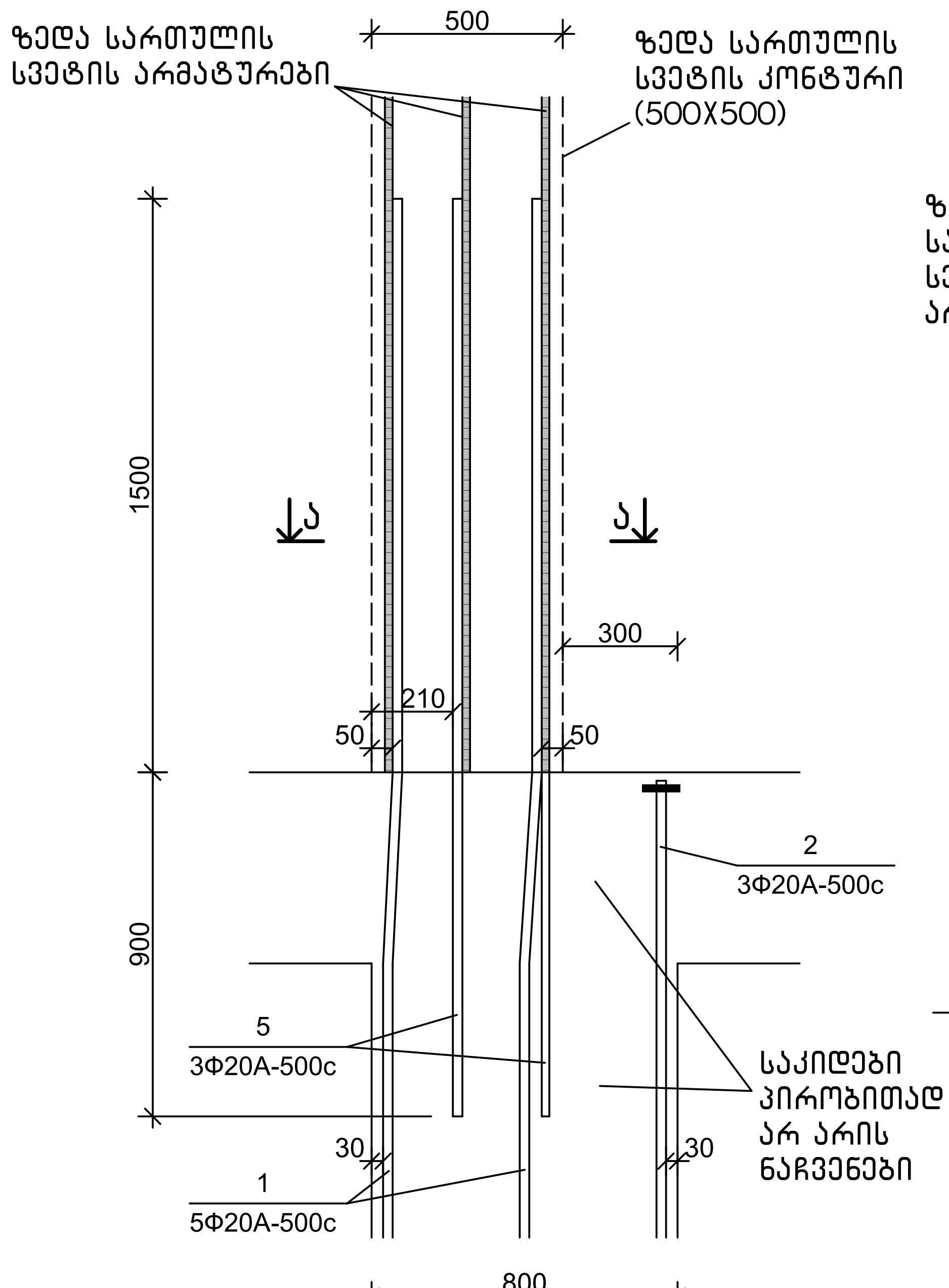

სპეციფიკაცია

პოზიცია	აღნიშვნა	დასახელება	რაოდ.	წონა, კგ	შენიშვნა
		მს 7.3			
		დეტალები			
1		Φ20A-500c,ГОСТ 34028-2016, L=7800	5	19.27	
2		Φ20A-500c,ГОСТ 34028-2016, L=6200	3	15.12	
3		Φ8A-500c, ГОСТ 34028-2016, L=2600	60	1.03	
4		Φ8A-500c, ГОСТ 34028-2016, L=2000	60	0.79	
5		Φ20A-500c,ГОСТ 34028-2016, L=2400	3	5.93	
6		-100x100x20, ГОСТ 103-76,	3	1.26	
		მასალები			
		B25 კლ.ბეტონი			2.35 $მ^3$

ჭრილი ა-ა
მ1:20

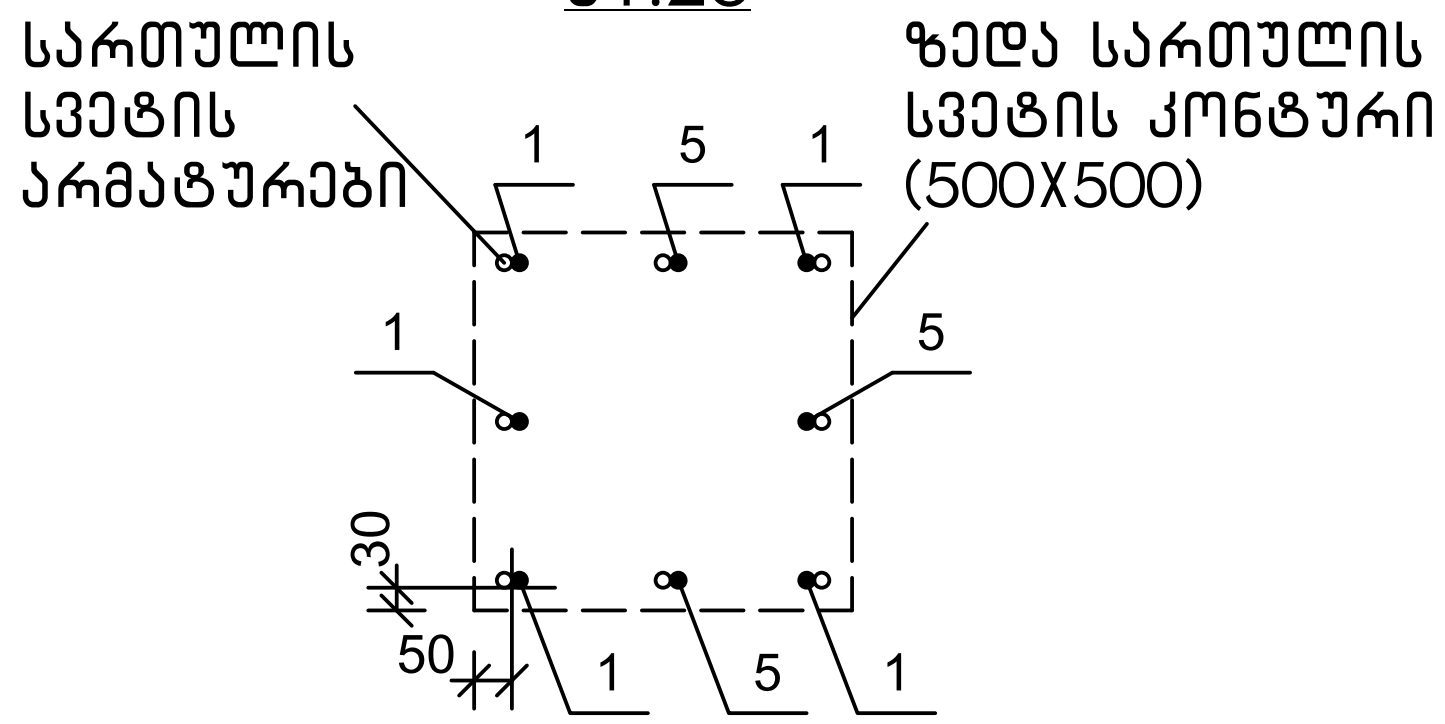

დეტალი 1
მ1:5

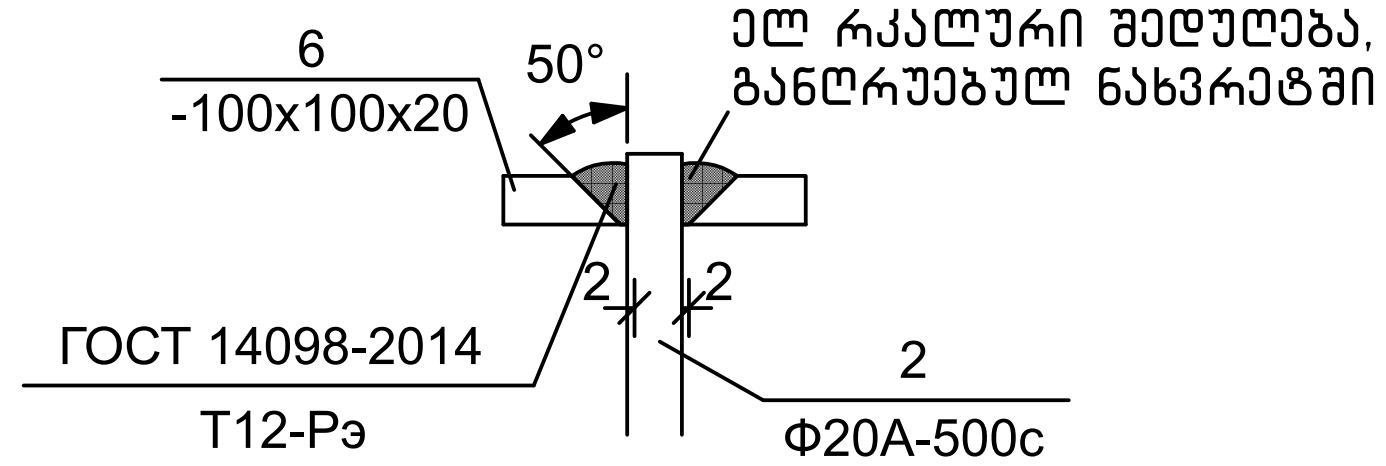

დეტალების უწყისი

პოზ.	ესკიზი
3	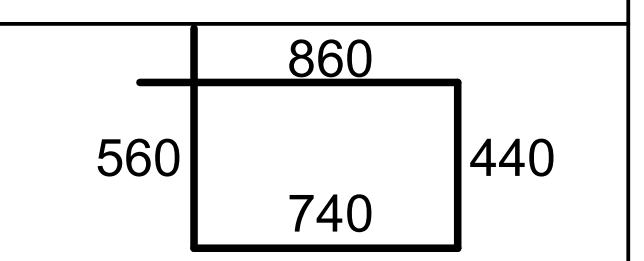
4	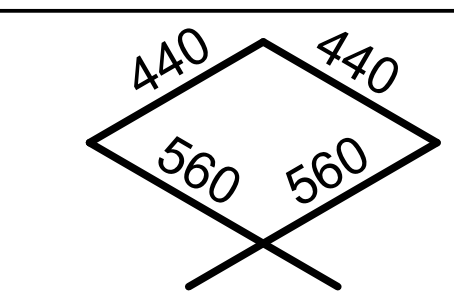

თანამდებობა	ხელმოწერა	გვარი	ქ. თბილისი, ვ. ნინუას ქ.3-8 მრავალბინიანი საცხ.სახლის პროექტი	შ.პ.ს. "მონოლითჯგუფი"		
გენ.დირექტორი		თ. მაისურაძე				
პრ.მთ.ინჟინერი		ზ.ჯულუხიძე				
კონსტრუქტორი		გ.დედალამაზიშვილი	კონსტრუქციული ნაწილი			
			მონოლითური სვეტი მს 7.3	სტადია	ფურც	მასშტ
				მ.პრ.	კ-180	1:50

მონოლითური სვეტი მს 7.4
მ1:50

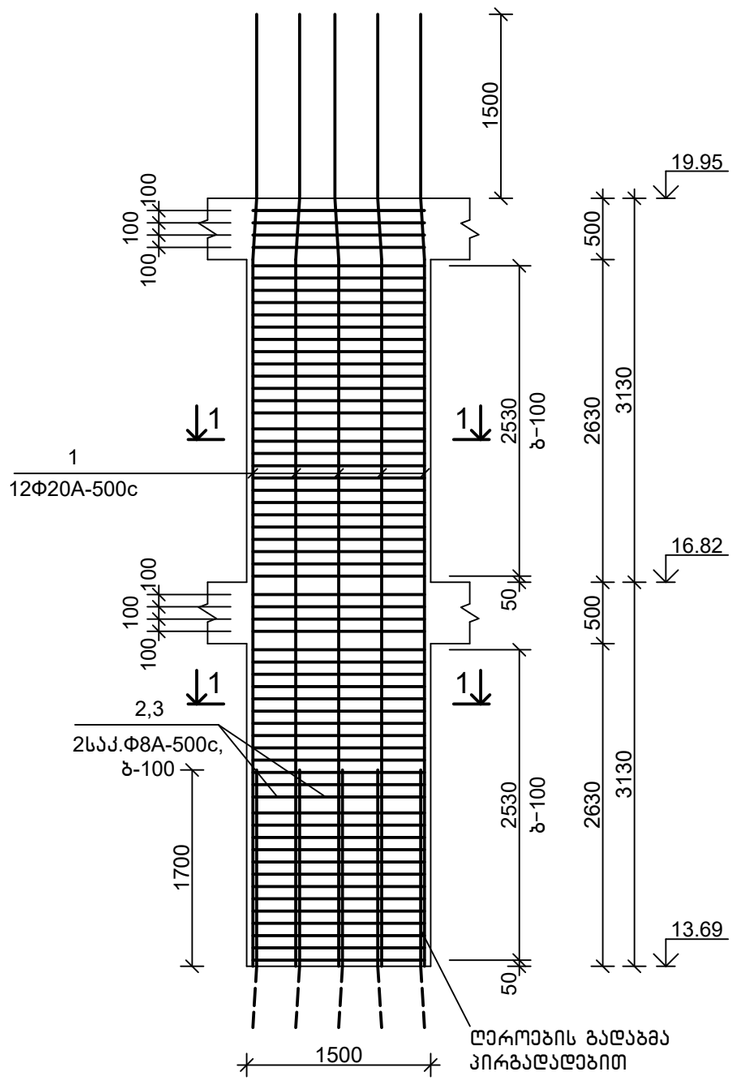

1-1
მ1:20

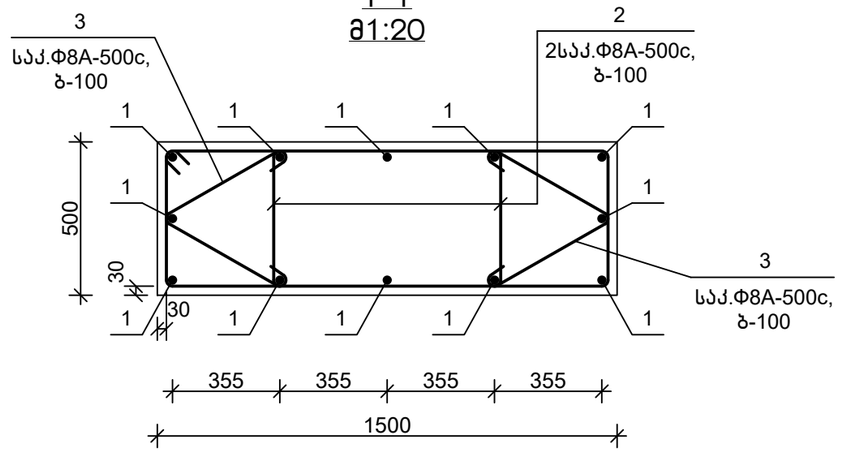

დეტალების უწყისი

პოზ.	ესკიზი
2	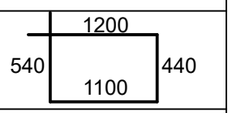
3	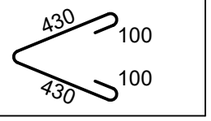

სპეციფიკაცია

პოზიცია	აღნიშვნა	დასახელება	რაოდ.	წონა, კგ	შენიშვნა
		მს 7.4			
		დეტალები			
1		Φ20A-500c,ГОСТ 34028-2016, L=7800	12	19.27	
2		Φ8A-500c, ГОСТ 34028-2016, L=3300	120	1.31	
3		Φ8A-500c, ГОСТ 34028-2016, L=1100	120	0.44	
		მასალები			
		B25 კლ.ბეტონი			4.40 მ^3

თანამდებობა	ხელმოწერა	გვარი	ქ. თბილისი, ვ. ნინუას ქ.3-8 მრავალბინიანი სასხ.სახლის პროექტი	შპს	"მონოლითჯგუფი"
გენ.დირექტორი		თ. მაისურაძე			
პრ.მთ.ინჟინერი		ზ.ჯულუხიძე			
კონსტრუქტორი		გ.დედალამაზიშვილი	კონსტრუქციული ნაწილი		
			მონოლითური სვეტი მს 7.4	სტადია: მ.პრ.	ფურც: კ-181
					მასშტ: 1:50

მონოლითური სვეტი მს 7.5
მ1:50

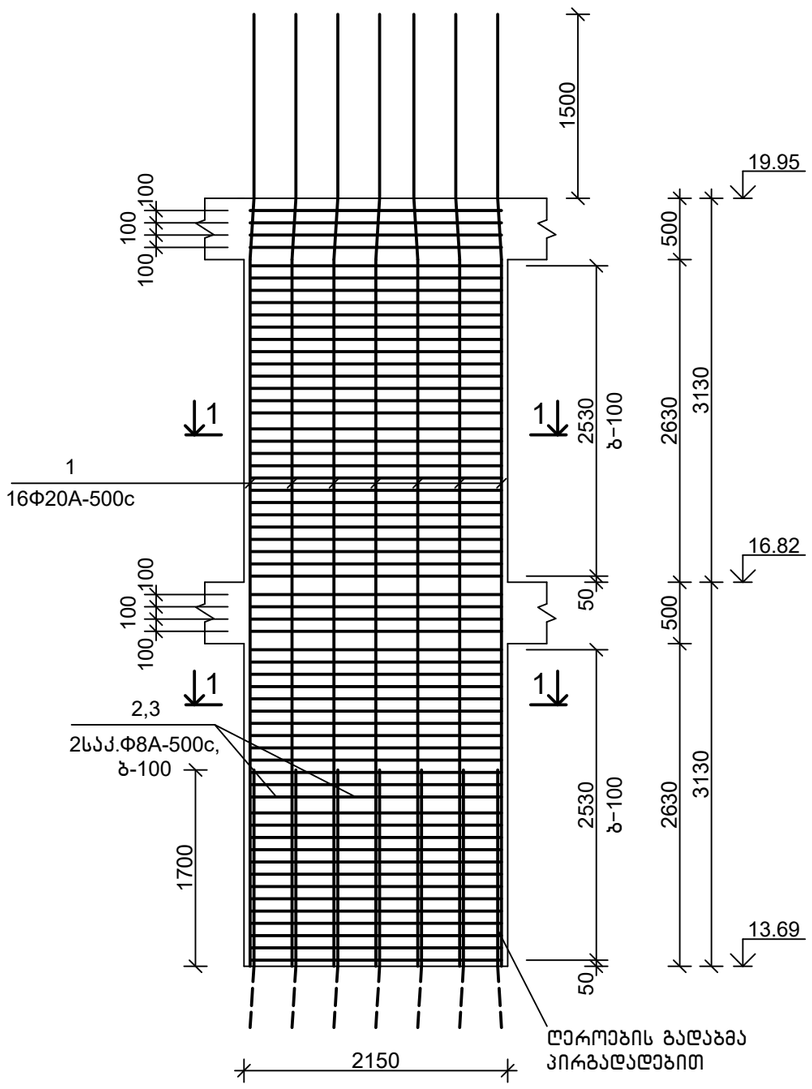

1-1
მ1:20

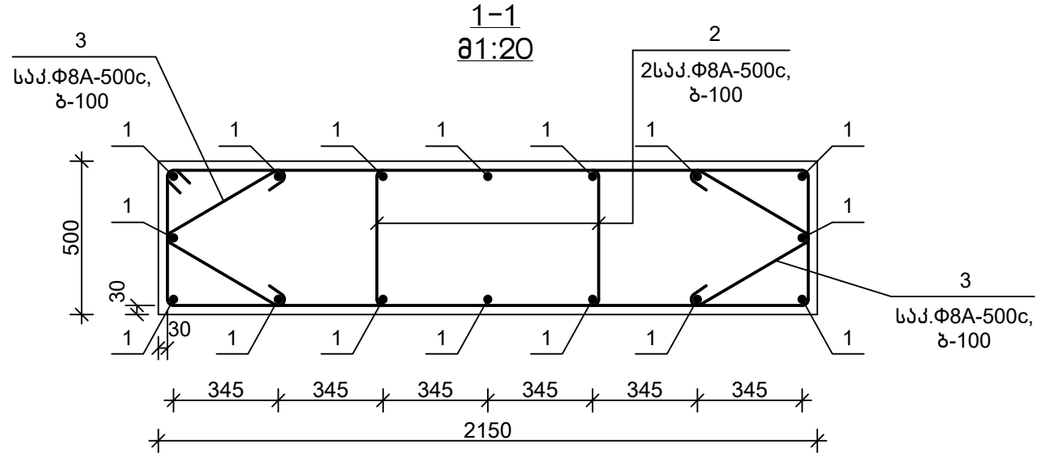

დეტალების უწყისი

პოზ.	ესკიზი
2	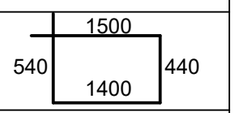
3	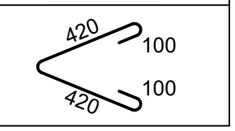

სპეციფიკაცია

პოზიცია	აღნიშვნა	დასახელება	რაოდ.	წონა, კგ	შენიშვნა
		მს 7.5			
		დეტალები			
1		Φ20A-500c,ГОСТ 34028-2016, L=7800	16	19.27	
2		Φ8A-500c, ГОСТ 34028-2016, L=3900	120	1.55	
3		Φ8A-500c, ГОСТ 34028-2016, L=1100	120	0.44	
		მასალები			
		B25 კლ.ბეტონი			6.30 მ^3

თანამდებობა	ხელმოწერა	გვარი	ქ. თბილისი, ვ. ნინუას ქ.3-8 მრავალბინიანი სასხ.სახლის პროექტი	შპს	"მონოლითჯგუფი"
გენ.დირექტორი		თ. მაისურაძე			
პრ.მთ.ინჟინერი		ზ.ჯულუხიძე			
კონსტრუქტორი		გ.დედალამაზიშვილი	კონსტრუქციული ნაწილი		
			მონოლითური სვეტი მს 7.5	სტადია	ფურც	მასშტ
				მ.პრ.	კ-182	1:50

მონოლითური სვეტი მს 7.6
მ1:50

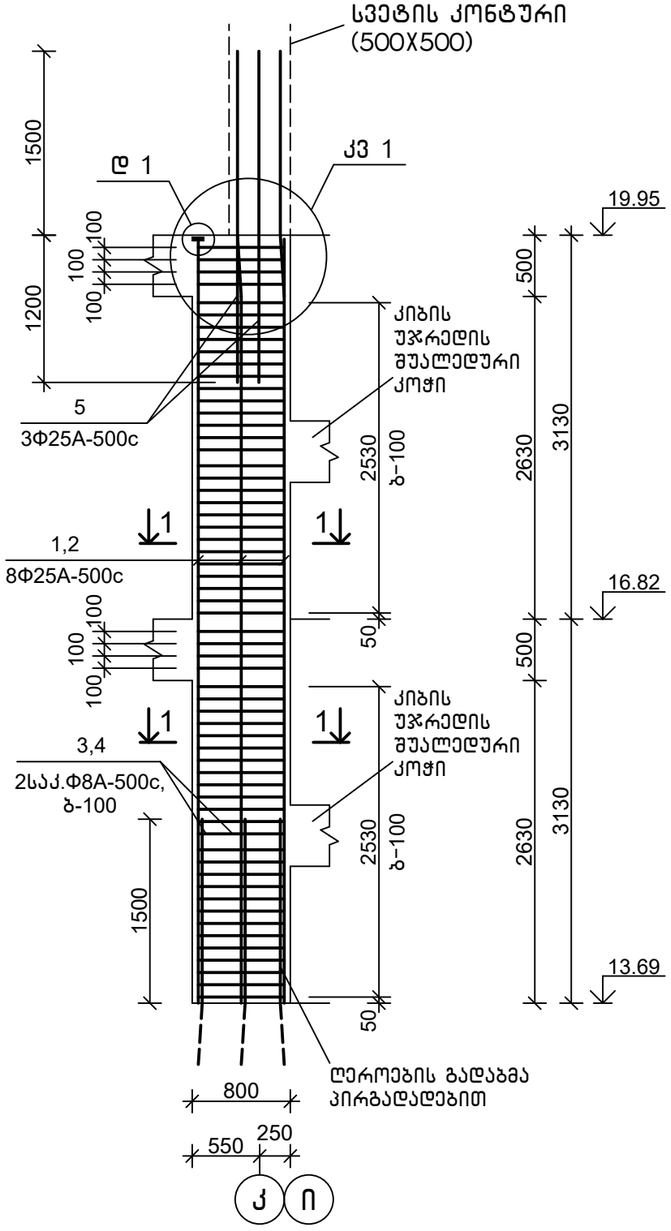

1-1
მ1:20

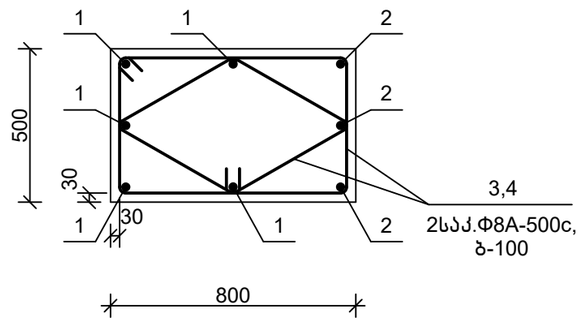

კვანძი 1
მ1:20

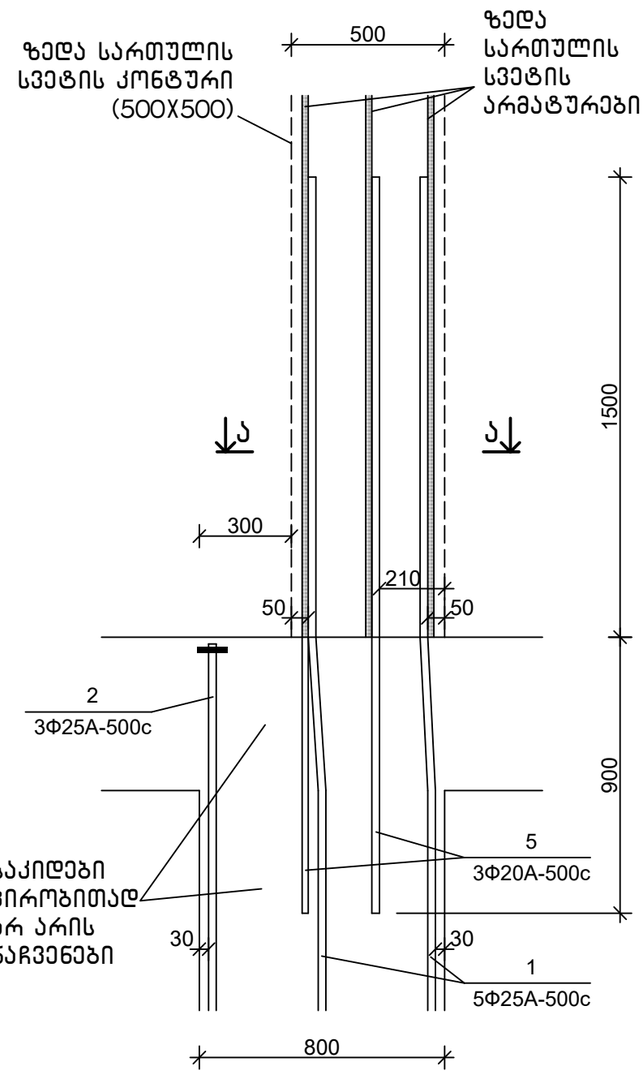

ხედი ა-ა
მ1:20

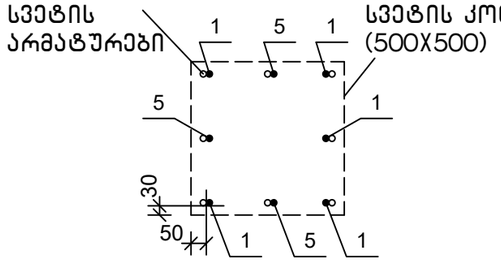

დეტალი 1
მ1:5

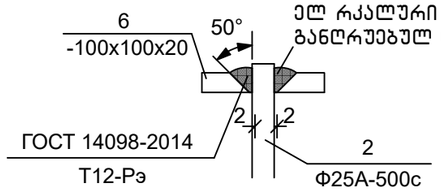

სპეციფიკაცია

პოზიცია	აღნიშვნა	დასახელება	რაოდ.	წონა, კგ	შენიშვნა
		მს 7.6			
		დეტალები			
1		Φ25A-500c,ГОСТ 34028-2016, L=7800	5	30.03	
2		Φ25A-500c,ГОСТ 34028-2016, L=6200	3	23.87	
3		Φ8A-500c, ГОСТ 34028-2016, L=2600	60	1.03	
4		Φ8A-500c, ГОСТ 34028-2016, L=2000	60	0.79	
5		Φ25A-500c,ГОСТ 34028-2016, L=2700	3	10.40	
6		-100x100x20, ГОСТ 103-76,	3	1.26	
		მასალები			
		B25 კლ.ბეტონი			2.35 მ³

დეტალების უწყისი

პოზ.	ესკიზი
3	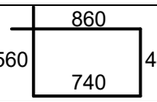
4	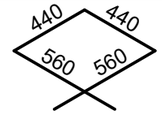

თანამდებობა	ხელმოწერა	გვარი	ქ. თბილისი, ვ. ნინუას ქ.3-8 მრავალბინიანი საცხ.სახლის პროექტი	შ.პ.ს.	"მონოლითშენგუფი"
გენ.დირექტორი		თ. მაისურაძე			
პრ.მთ.ინჟინერი		ზ.ჯულუხიძე			
კონსტრუქტორი		გ.დედალამაზიშვილი	კონსტრუქციული ნაწილი		
			მონოლითური სვეტი მს 7.6	სტადია	ფურც	მასშტ
				მ.პრ.	კ-183	1:50

მონოლითური სვეტი მს 10.1
მ1:50

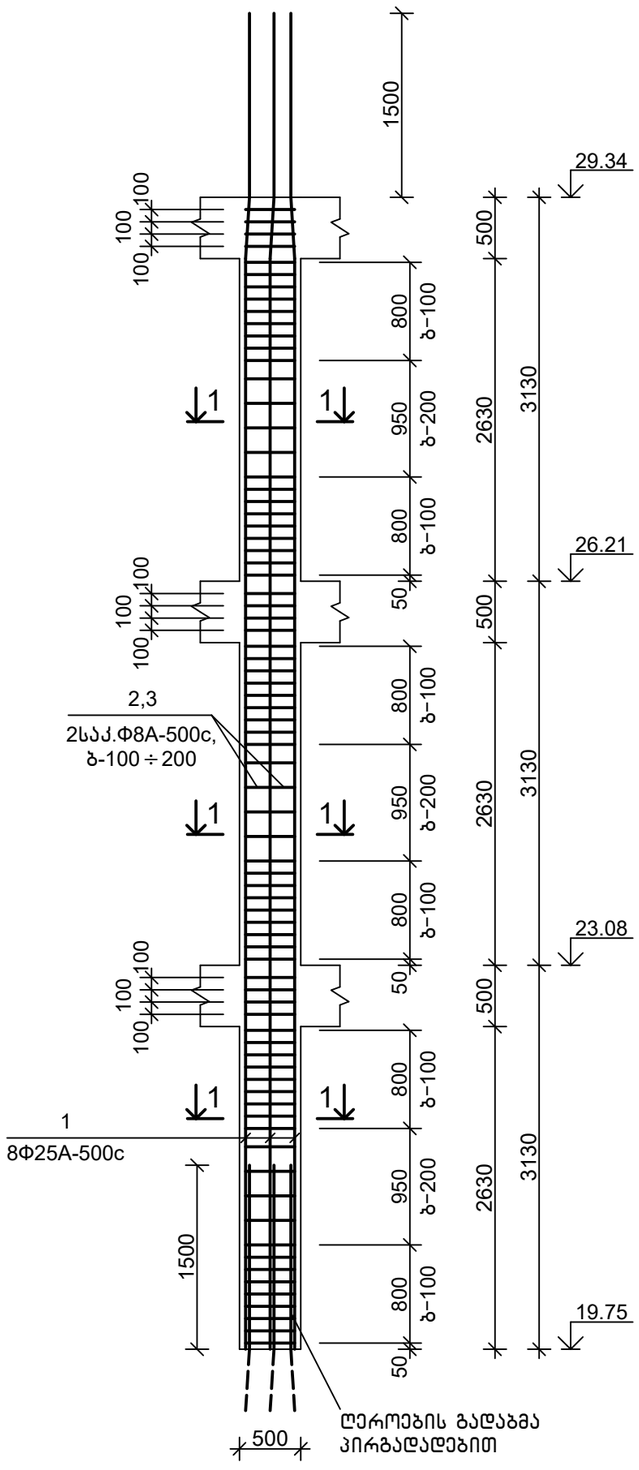

1-1
მ1:20

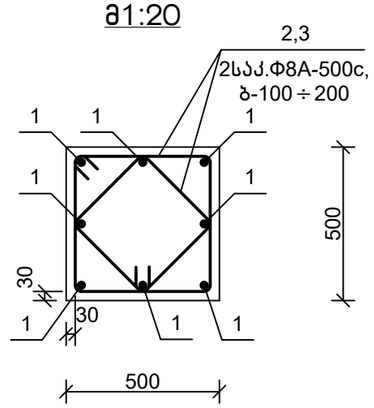

სპეციფიკაცია

პოზიცია	აღნიშვნა	დასახელება	რაოდ.	წონა, კგ	შენიშვნა
		მს 10.1			
		დეტალები			
1		Ф25A-500c,ГОСТ 34028-2016, L=11000	8	42.35	
2		Ф8A-500c, ГОСТ 34028-2016, L=2000	78	0.79	
3		Ф8A-500c, ГОСТ 34028-2016, L=1500	78	0.60	
		მასალები			
		B25 კლ.ბეტონი			2.20 მ³

დეტალების უწყისი

პოზ.	ესკიზი
2	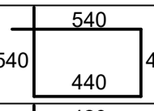
3	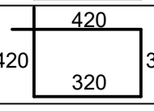

თანამდებობა	ხელმოწერა	გვარი	ქ. თბილისი, ვ. ნინუას ქ.3-8 მრავალბინიანი სახლის პროექტი	მპს.	"მონოლითჯგუფი"
გენ.დირექტორი		თ. მაისურაძე			
პრ.მთ.ინჟინერი		ზ.ჯულუხიძე			
კონსტრუქტორი		გ.დედალამაზიშვილი	კონსტრუქციული ნაწილი		
			მონოლითური სვეტი მს 10.1	სტადია	ფურც	მასშტ
				მ.პრ.	კ-184	1:50

მონოლითური სვეტი მს 10.2
მ1:50

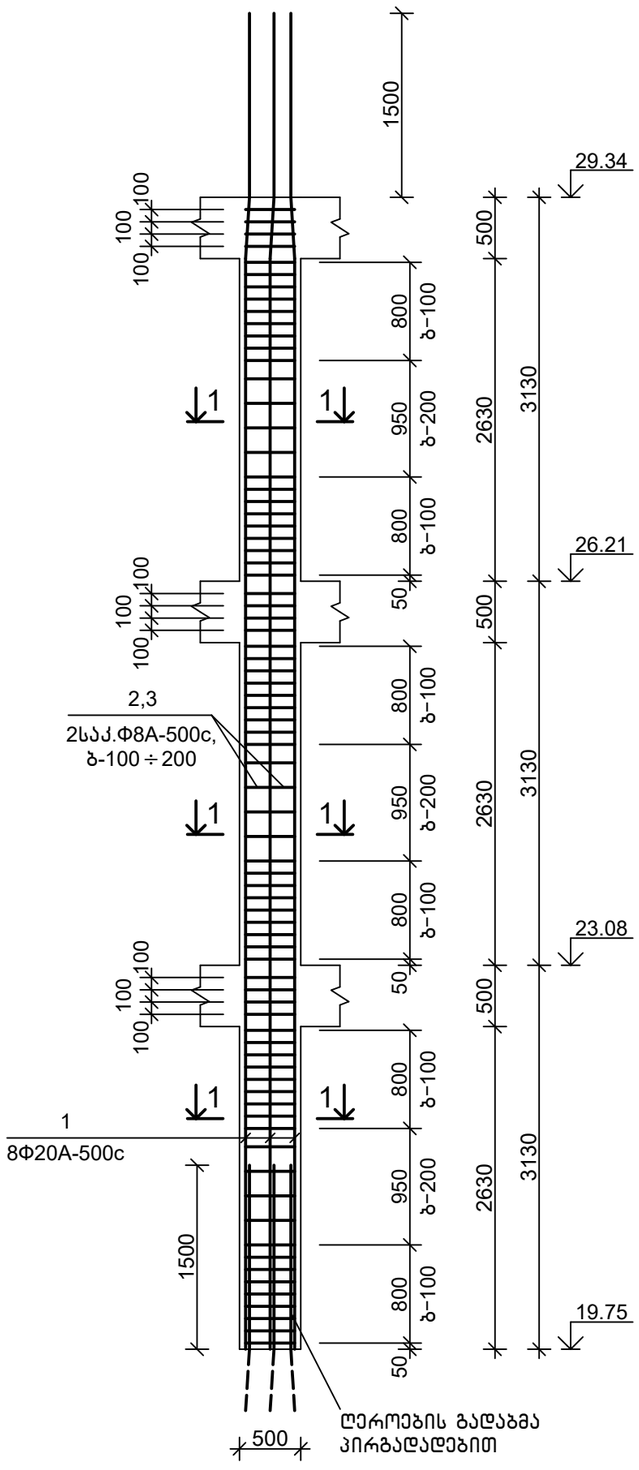

1-1
მ1:20

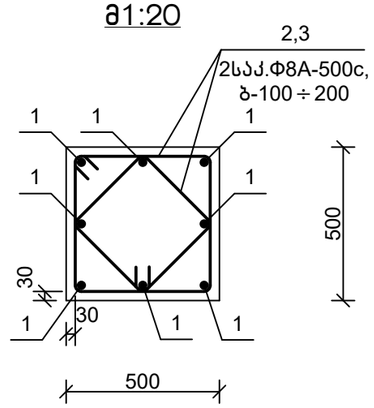

სპეციფიკაცია

პოზიცია	აღნიშვნა	დასახელება	რაოდ.	წონა, კგ	შენიშვნა
		მს 10.2			
		დეტალები			
1		Ф20A-500c,ГОСТ 34028-2016, L=11000	8	27.17	
2		Ф8A-500c, ГОСТ 34028-2016, L=2000	78	0.79	
3		Ф8A-500c, ГОСТ 34028-2016, L=1500	78	0.60	
		მასალები			
		B25 კლ.ბეტონი			2.20 მ³

დეტალების უწყისი

პოზ.	ესკიზი
2	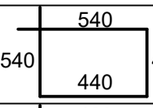
3	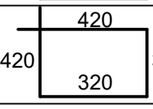

თანამდებობა	ხელმოწერა	გვარი	ქ. თბილისი, ვ. ნინუას ქ.3-8 მრავალბინიანი სახლის პროექტი	შპს.	"მონოლითჯგუფი"
გენ.დირექტორი		თ. მაისურაძე			
პრ.მთ.ინჟინერი		ზ.ჯულუხიძე			
კონსტრუქტორი		გ.დედალამაზიშვილი	კონსტრუქციული ნაწილი		
			მონოლითური სვეტი მს 10.2	სტადია	ფურც	მასშტ
				მ.პრ.	კ-185	1:50

მონოლითური სვეტი მს 10.3
მ1:50

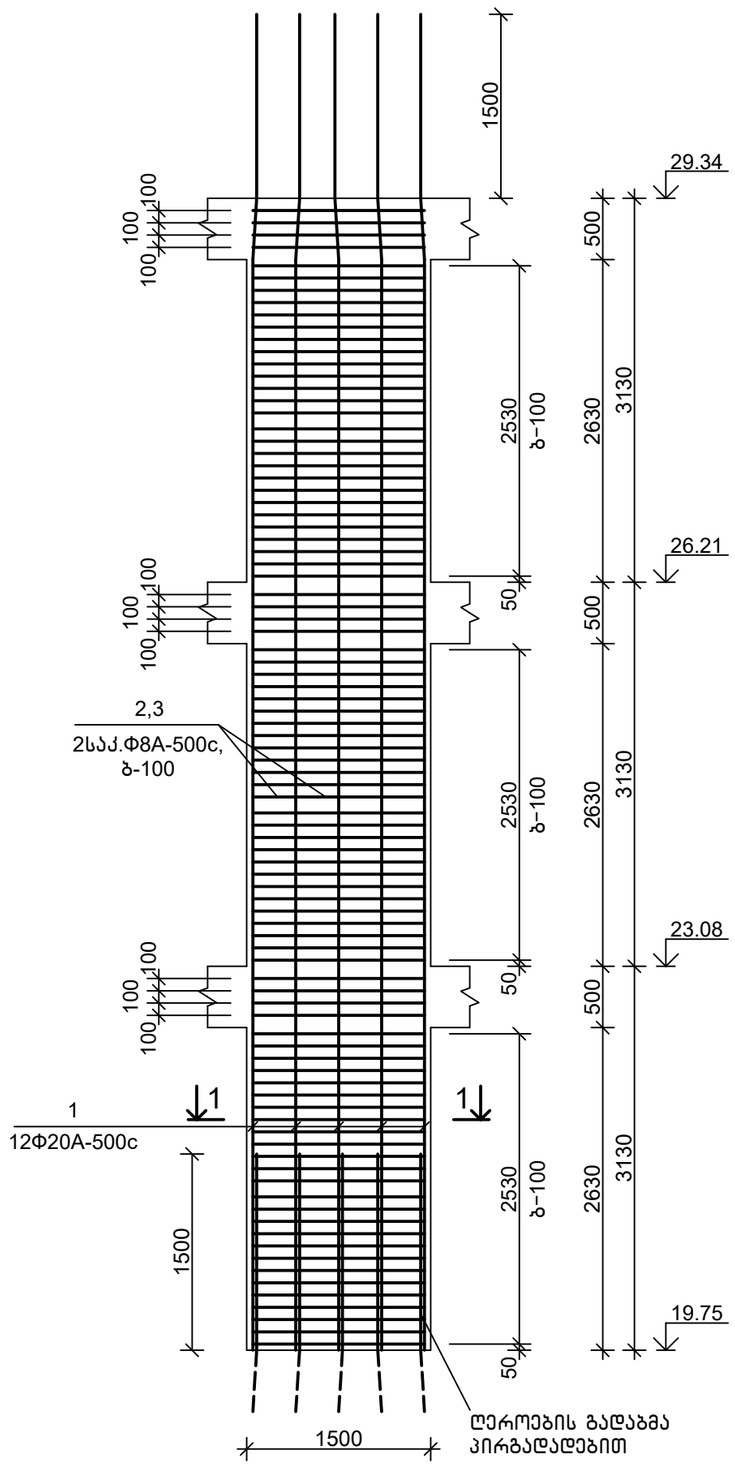

1-1
მ1:20

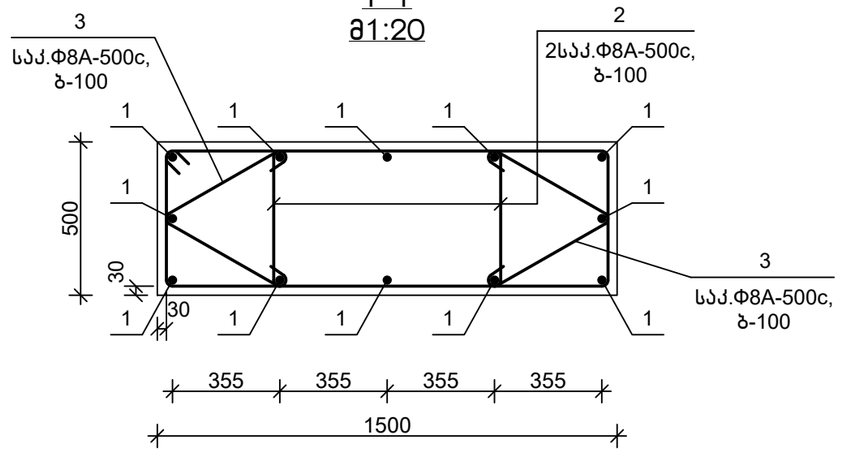

დეტალების უწყისი

პოზ.	ესკიზი
2	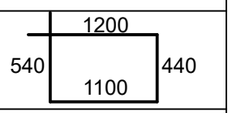
3	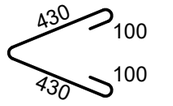

სპეციფიკაცია

პოზიცია	აღნიშვნა	დასახელება	რაოდ.	წონა, კგ	შენიშვნა
		მს 10.3			
		დეტალები			
1		Ф20A-500c,ГОСТ 34028-2016, L=11000	12	27.17	
2		Ф8A-500c, ГОСТ 34028-2016, L=3300	180	1.31	
3		Ф8A-500c, ГОСТ 34028-2016, L=1100	180	0.44	
		მასალები			
		B25 კლ.ბეტონი			6.65 მ³

თანამდებობა	ხელმოწერა	გვარი	ქ. თბილისი, ვ. ნინუას ქ.3-8 მრავალბინიანი საცხ.სახლის პროექტი	შ.პ.ს.	"მონოლითპროექტი"
გენ.დირექტორი		თ. მაისურაძე			
პრ.მთ.ინჟინერი		ზ.ჯულუხიძე			
კონსტრუქტორი		გ.დედალამაზიშვილი	კონსტრუქციული ნაწილი		
			მონოლითური სვეტი მს 10.3	სტადია: მ.პრ.	ფურც: კ-186
					მასშტ: 1:50

მონოლითური სვეტი მს 10.4
მ1:50

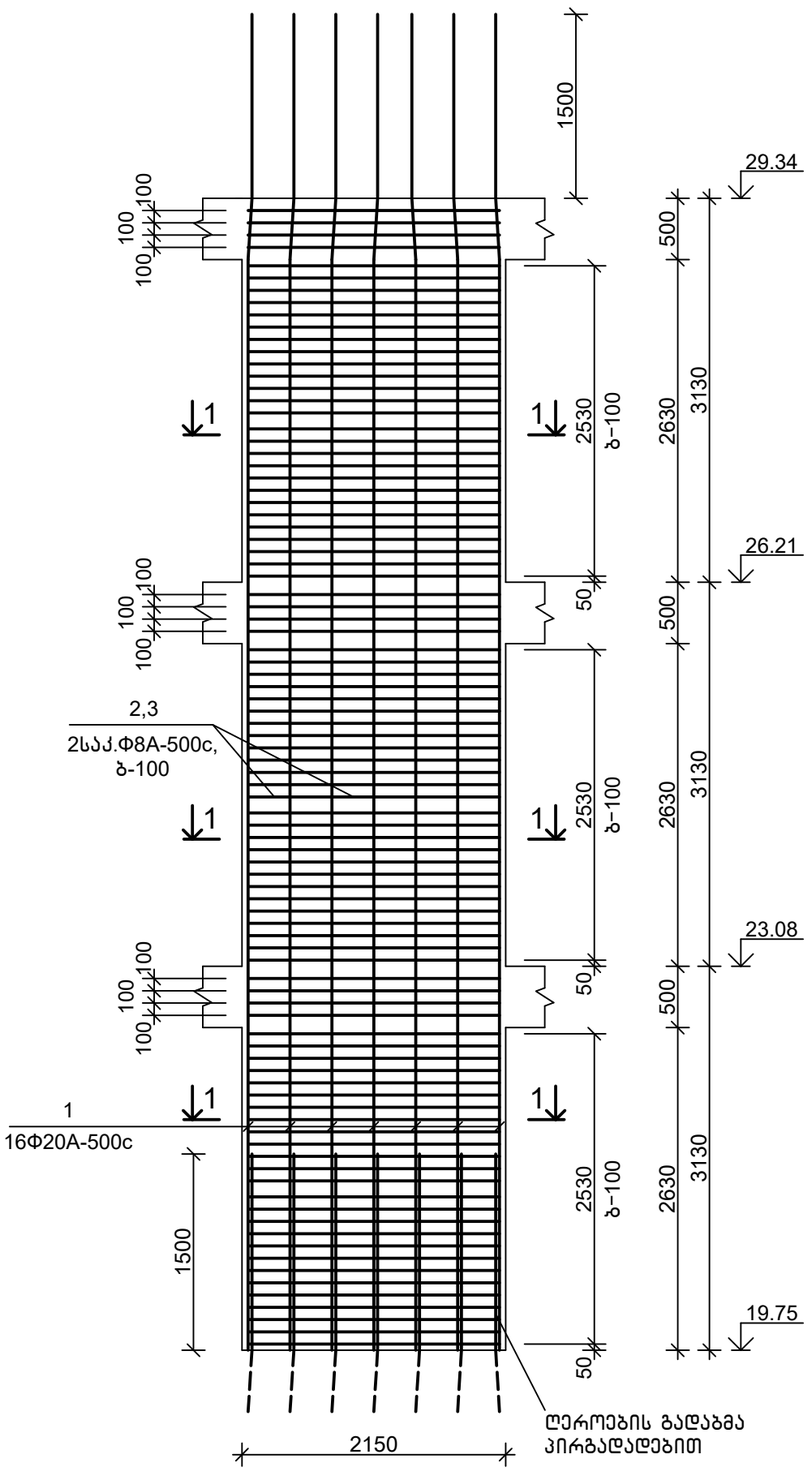

1-1
მ1:20

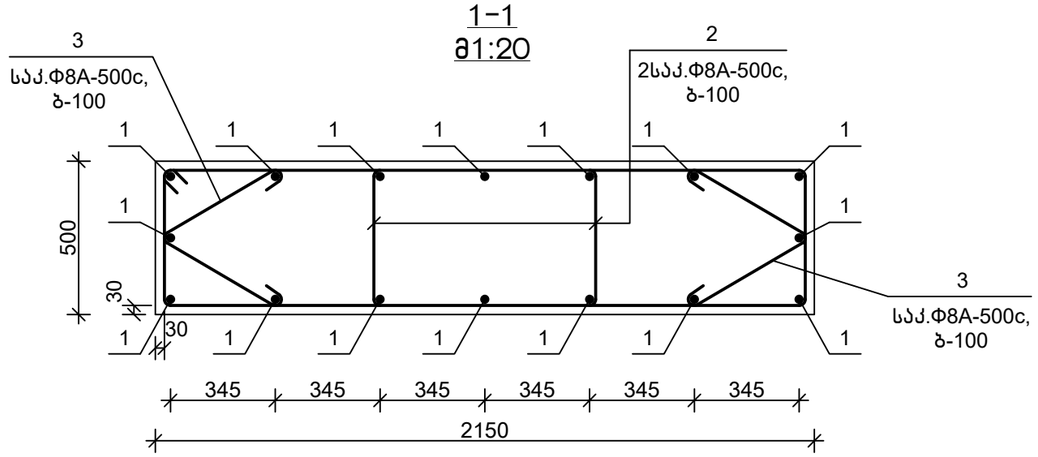

დეტალების უწყისი

პოზ.	ესკიზი
2	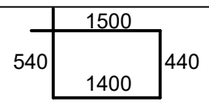
3	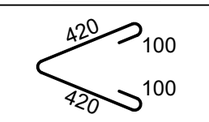

სპეციფიკაცია

პოზიცია	აღნიშვნა	დასახელება	რაოდ.	წონა, კგ	შენიშვნა
		მს 10.4			
		დეტალები			
1		Ф20А-500с,ГОСТ 34028-2016, L=11000	16	27.17	
2		Ф8А-500с, ГОСТ 34028-2016, L=3900	180	1.55	
3		Ф8А-500с, ГОСТ 34028-2016, L=1100	180	0.44	
		მასალები			
		В25 კლ.ბეტონი			9.40 მ^3

თანამდებობა	ხელმოწერა	გვარი	ქ. თბილისი, ვ. ნინუას ქ.3-8 მრავალბინიანი სასხ.სახლის პროექტი	შ.პ.ს.	"მონოლითპროექტი"
გენ.დირექტორი		თ. მაისურაძე			
პრ.მთ.ინჟინერი		ზ.ჯულუხიძე			
კონსტრუქტორი		გ.დედალამაზიშვილი	კონსტრუქციული ნაწილი		
			მონოლითური სვეტი მს 10.4	სტადია	ფურც	მასშტ
				მ.პრ.	კ-187	1:50

მონოლითური სვეტი მს 10.5 მ1:50
(პირდაპირ და სარკისებურად)

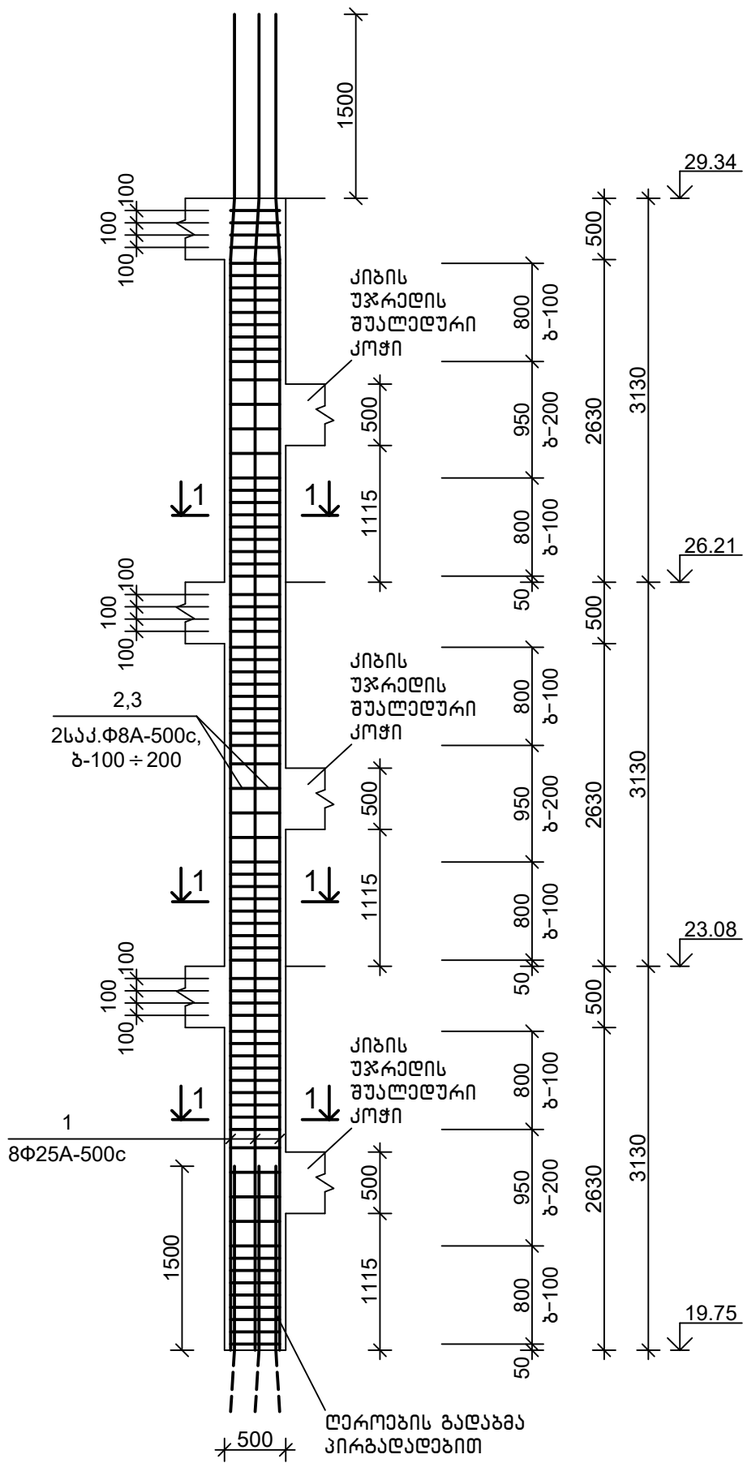

1–1
მ1:20

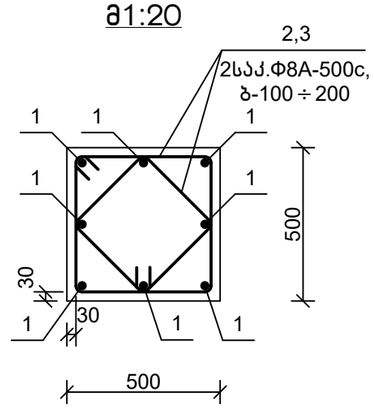

სპეციფიკაცია

პოზიცია	აღნიშვნა	დასახელება	რაოდ.	წონა, კგ	შენიშვნა
		მს 10.5			
		დეტალები			
1		Ф25A-500c,ГОСТ 34028-2016, L=11000	8	42.35	
2		Ф8A-500c, ГОСТ 34028-2016, L=2000	78	0.79	
3		Ф8A-500c, ГОСТ 34028-2016, L=1500	78	0.60	
		მასალები			
		B25 კლ.ბეტონი			2.20 მ³

დეტალების უწყისი

პოზ.	ესკიზი
2	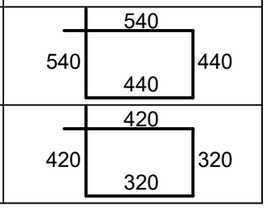
3	

თანამდებობა	ხელმოწერა	გვარი	ქ. თბილისი, ვ. ნინუას ქ.3-8 მრავალბინიანი სახლის პროექტი	მ.პ.ს.	"მონოლითშენგუფი"
გენ.დირექტორი		თ. მაისურაძე			
პრ.მთ.ინჟინერი		ზ.შულუხიძე			
კონსტრუქტორი		გ.დედალამაზიშვილი	კონსტრუქციული ნაწილი		
			მონოლითური სვეტი მს 10.5	სტადია: მ.პრ.	ფურც: კ-188
				მასშტ: 1:50	

მონოლითური სვეტი მს 13.1
მ1:50

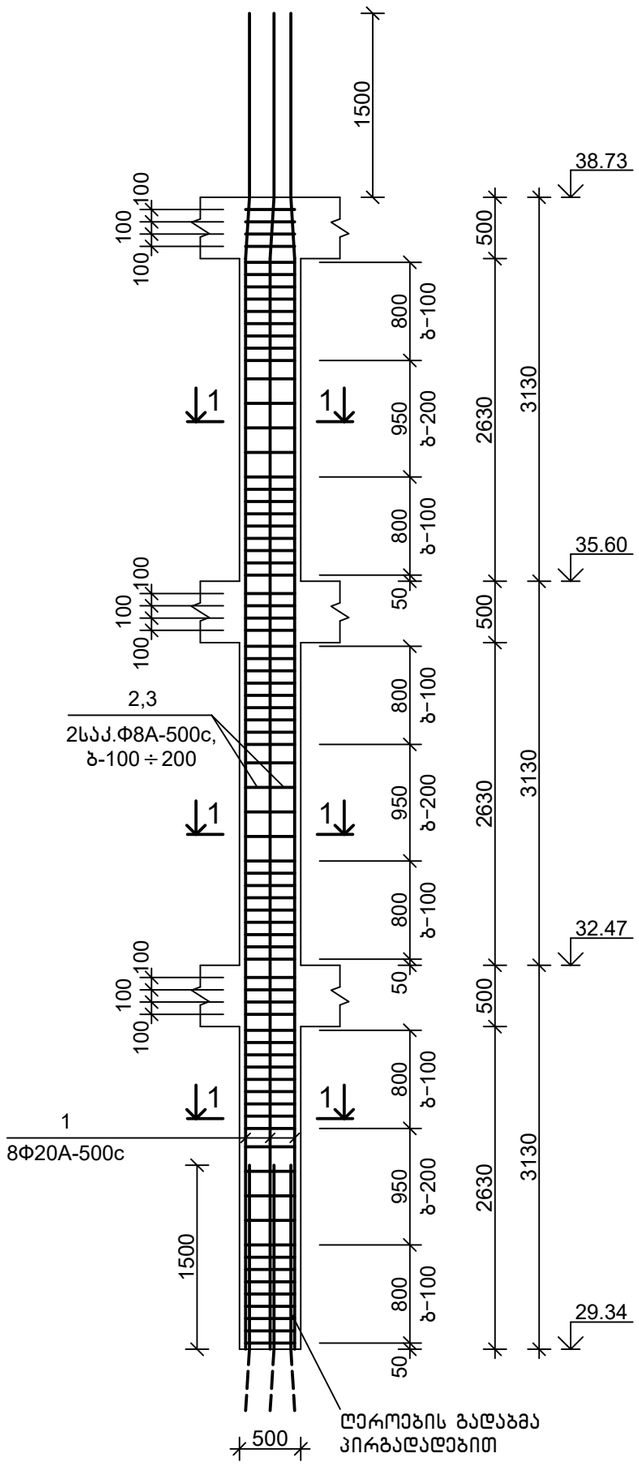

1-1
მ1:20

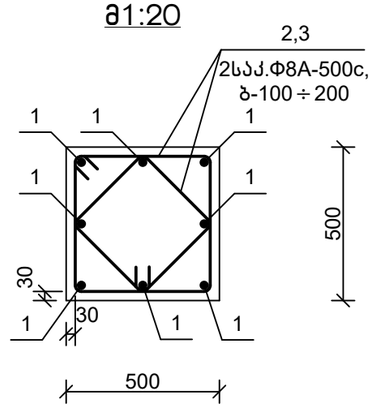

სპეციფიკაცია

პოზიცია	აღნიშვნა	დასახელება	რაოდ.	წონა, კგ	შენიშვნა
		მს 13.1			
		დეტალები			
1		Ф20A-500c,ГОСТ 34028-2016, L=11000	8	27.17	
2		Ф8A-500c, ГОСТ 34028-2016, L=2000	78	0.79	
3		Ф8A-500c, ГОСТ 34028-2016, L=1500	78	0.60	
		მასალები			
		B25 კლ.ბეტონი			2.20 მ³

დეტალების უწყისი

პოზ.	ესკიზი
2	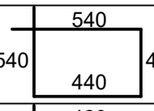
3	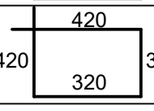

თანამდებობა	ხელმოწერა	გვარი	ქ. თბილისი, ვ. ნინუას ქ.3-8 მრავალბინიანი საცხ.სახლის პროექტი	მპს.	"მონოლითჯგუფი"
გენ.დირექტორი		თ. მაისურაძე			
პრ.მთ.ინჟინერი		ზ.ჯულუხიძე			
კონსტრუქტორი		გ.დედალამაზიშვილი	კონსტრუქციული ნაწილი		
			მონოლითური სვეტი მს 13.1	სტადია	ფურც	მასშტ
				მ.პრ.	კ-189	1:50

მონოლითური სვეტი მს 13.2
მ1:50

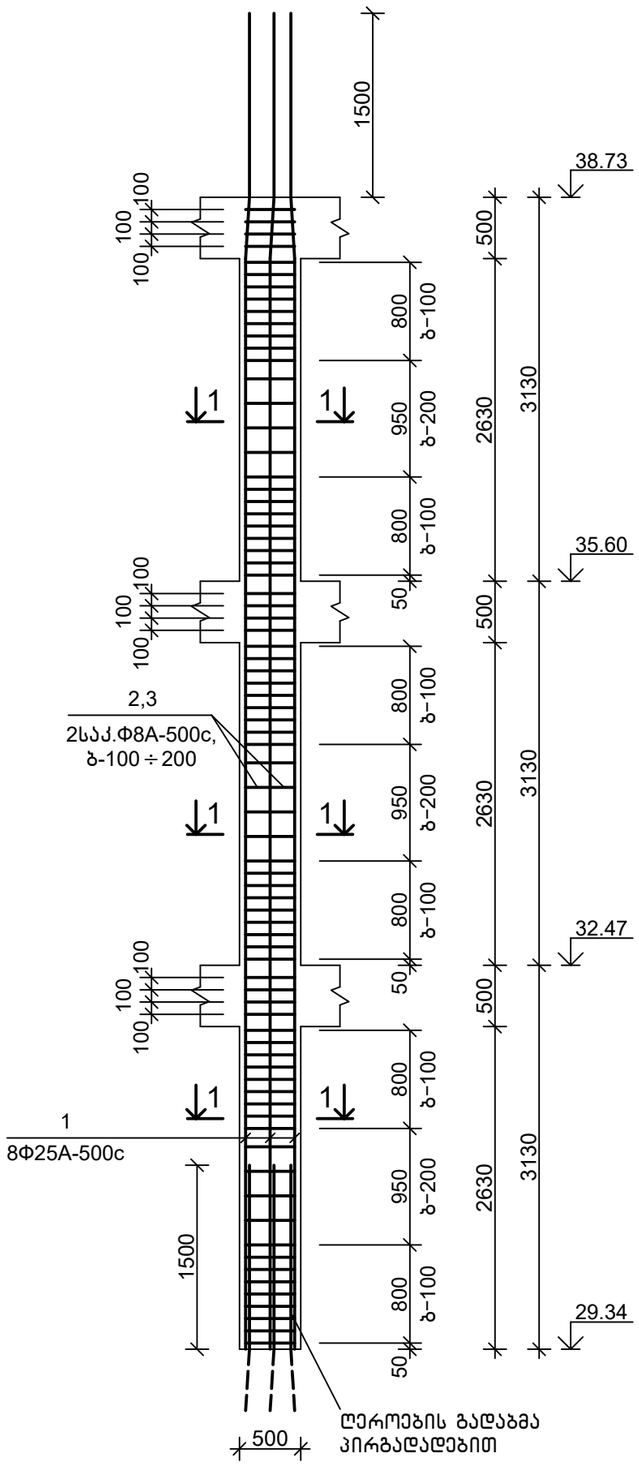

1-1
მ1:20

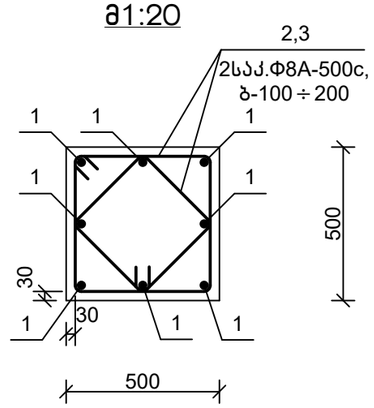

სპეციფიკაცია

პოზიცია	აღნიშვნა	დასახელება	რაოდ.	წონა, კგ	შენიშვნა
		მს 13.2			
		დეტალები			
1		Ф25A-500c,ГОСТ 34028-2016, L=11000	8	42.35	
2		Ф8A-500c, ГОСТ 34028-2016, L=2000	78	0.79	
3		Ф8A-500c, ГОСТ 34028-2016, L=1500	78	0.60	
		მასალები			
		B25 კლ.ბეტონი			2.20 მ³

დეტალების უწყისი

პოზ.	ესკიზი
2	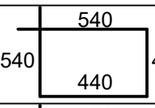
3	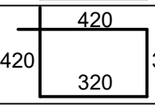

თანამდებობა	ხელმოწერა	გვარი	ქ. თბილისი, ვ. ნინუას ქ.3-8 მრავალბინიანი სახლის პროექტი	მ.პ.ს.	"მონოლითპროექტი"
გენ.დირექტორი		თ. მაისურაძე			
პრ.მთ.ინჟინერი		ზ.ჯულუხიძე			
კონსტრუქტორი		გ.დედალამაზიშვილი	კონსტრუქციული ნაწილი		
			მონოლითური სვეტი მს 13.2	სტადია	ფურც	მასშტ
				მ.პრ.	კ-190	1:50

მონოლითური სვეტი მს 13.3
მ1:50

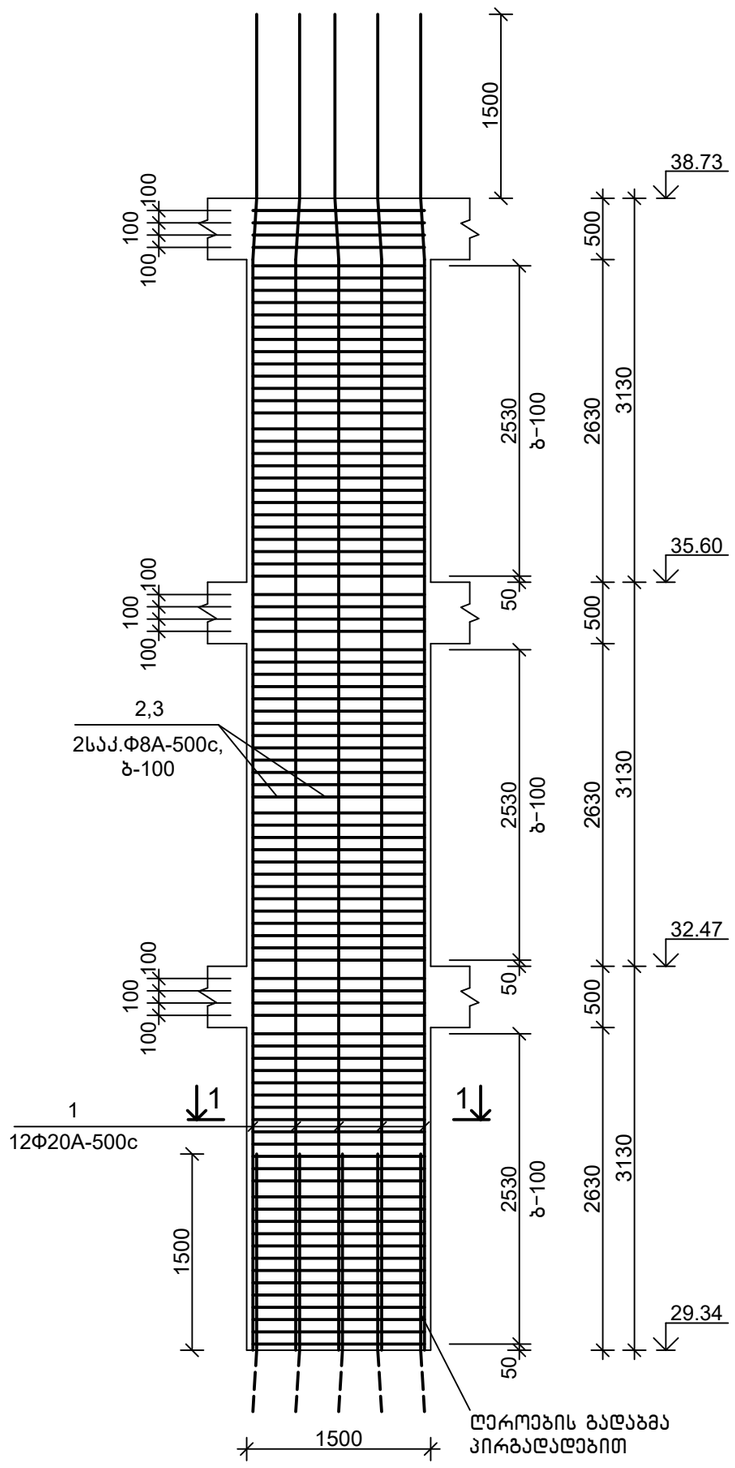

1-1
მ1:20

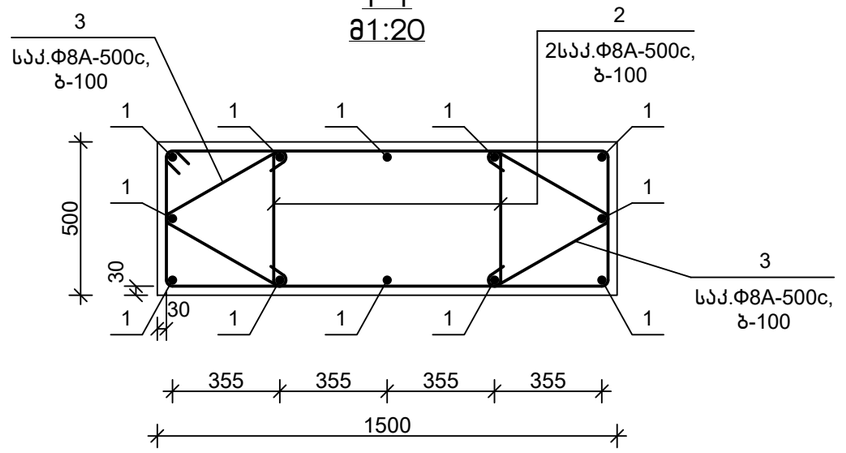

დეტალების უწყისი

პოზ.	ესკიზი
2	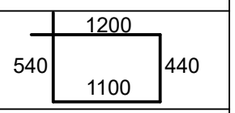
3	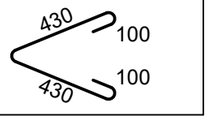

სპეციფიკაცია

პოზიცია	აღნიშვნა	დასახელება	რაოდ.	წონა, კგ	შენიშვნა
		მს 13.3			
		დეტალები			
1		Ф20A-500c,ГОСТ 34028-2016, L=11000	12	27.17	
2		Ф8A-500c, ГОСТ 34028-2016, L=3300	180	1.31	
3		Ф8A-500c, ГОСТ 34028-2016, L=1100	180	0.44	
		მასალები			
		B25 კლ.ბეტონი			6.65 მ^3

თანამდებობა	ხელმოწერა	გვარი	ქ. თბილისი, ვ. ნინუას ქ.3-8 მრავალბინიანი საცხ.სახლის პროექტი	შ.პ.ს.	"მონოლითპროექტი"
გენ.დირექტორი		თ. მაისურაძე			
პრ.მთ.ინჟინერი		ზ.ჯულუხიძე			
კონსტრუქტორი		გ.დედალამაზიშვილი	კონსტრუქციული ნაწილი		
			მონოლითური სვეტი მს 13.3	სტადია	ფურც	მასშტ
				მ.პრ.	კ-191	1:50

მონოლითური სვეტი მს 13.4
მ1:50

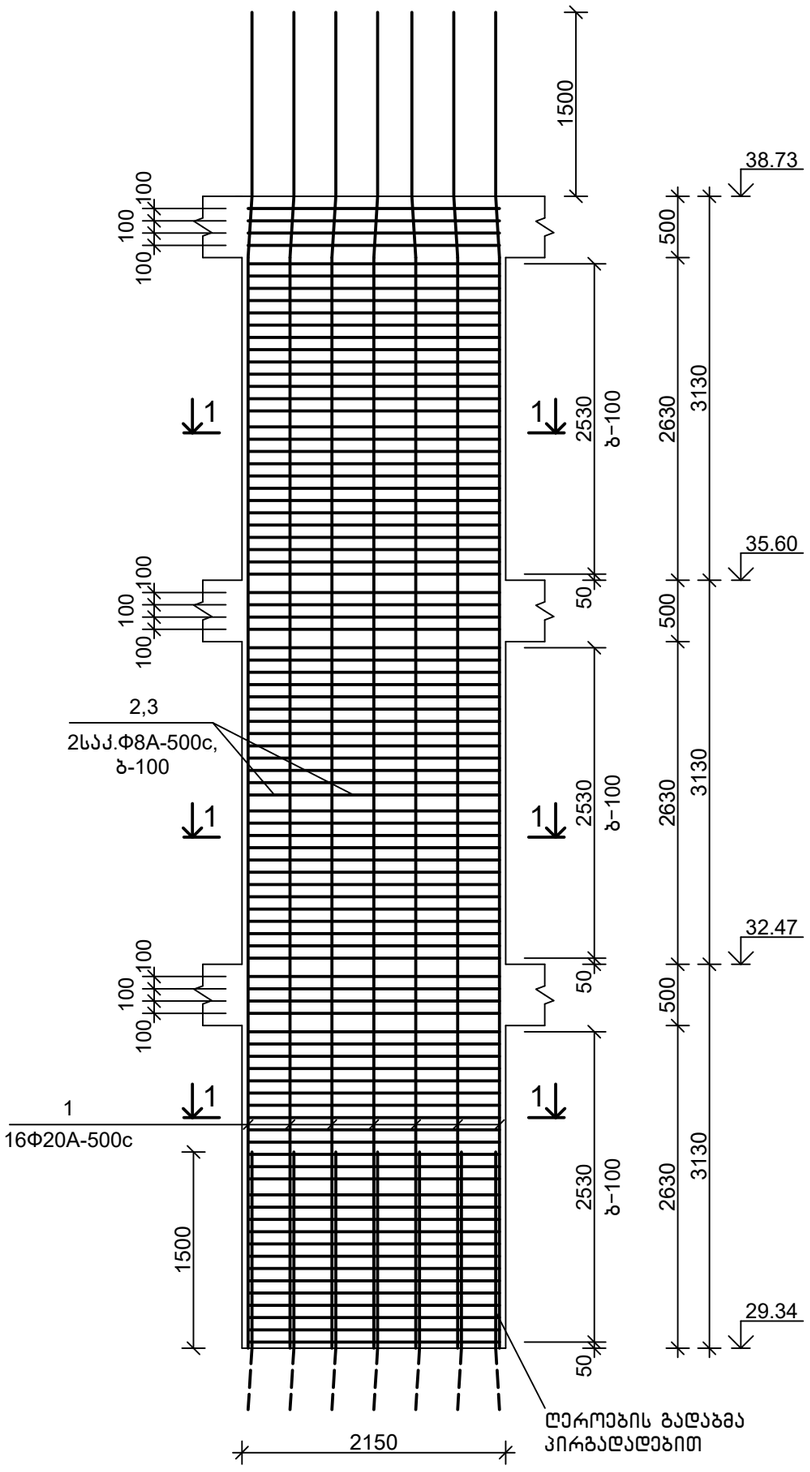

1-1
მ1:20

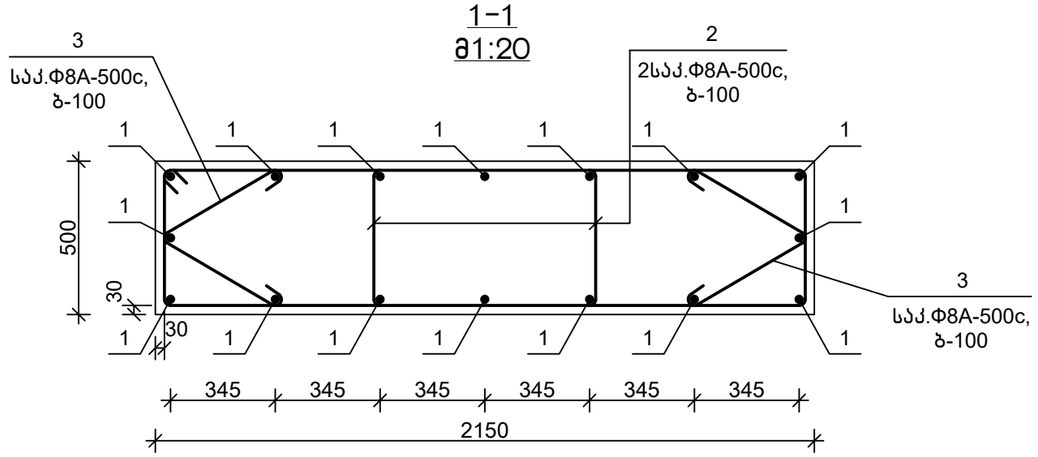

დეტალების უწყისი

პოზ.	ესკიზი
2	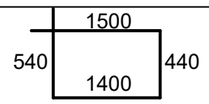
3	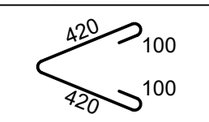

სპეციფიკაცია

პოზიცია	აღნიშვნა	დასახელება	რაოდ.	წონა, კგ	შენიშვნა
		მს 13.4			
		დეტალები			
1		Ф20A-500c,ГОСТ 34028-2016, L=11000	16	27.17	
2		Ф8A-500c, ГОСТ 34028-2016, L=3900	180	1.55	
3		Ф8A-500c, ГОСТ 34028-2016, L=1100	180	0.44	
		მასალები			
		B25 კლ.ბეტონი			9.40 მ^3

თანამდებობა	ხელმოწერა	გვარი	ქ. თბილისი, ვ. ნინუას ქ.3-8 მრავალბინიანი სასხ.სახლის პროექტი	შ.პ.ს.	"მონოლითპროექტი"
გენ.დირექტორი		თ. მაისურაძე			
პრ.მთ.ინჟინერი		ზ.ჯულუხიძე			
კონსტრუქტორი		გ.დედალამაზიშვილი	კონსტრუქციული ნაწილი		
			მონოლითური სვეტი მს 13.4	სტადია	ფურც	მასშტ
				მ.პრ.	კ-192	1:50

მონოლითური სვეტი მს 13.5 მ1:50
(პირდაპირ და სარკისებურად)

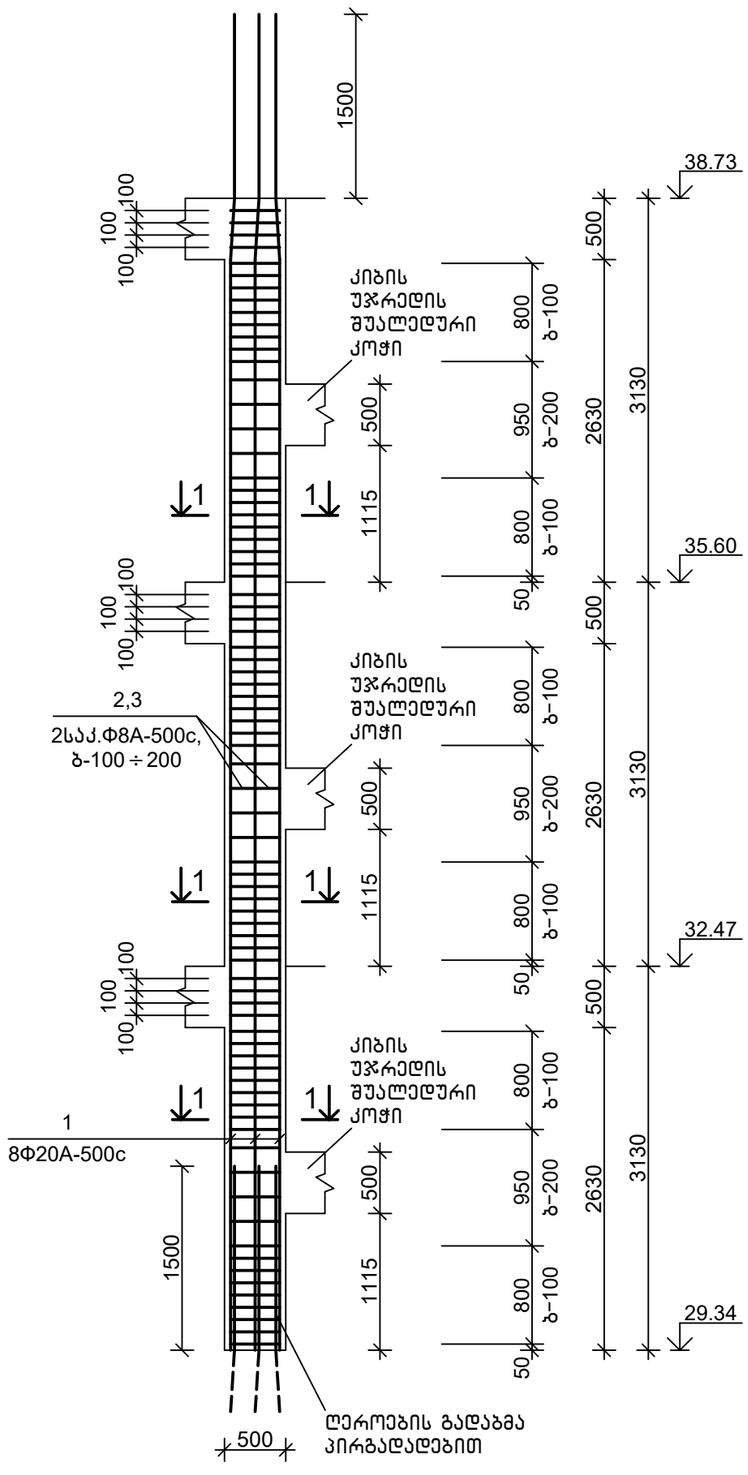

1–1
მ1:20

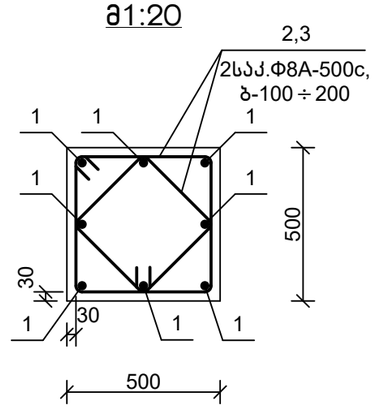

სპეციფიკაცია

პოზიცია	აღნიშვნა	დასახელება	რაოდ.	წონა, კგ	შენიშვნა
		მს 13.5			
		დეტალები			
1		Ф20A-500c,ГОСТ 34028-2016, L=11000	8	27.17	
2		Ф8A-500c, ГОСТ 34028-2016, L=2000	78	0.79	
3		Ф8A-500c, ГОСТ 34028-2016, L=1500	78	0.60	
		მასალები			
		B25 კლ.ბეტონი			2.20 მ³

დეტალების უწყისი

პოზ.	ესკიზი
2	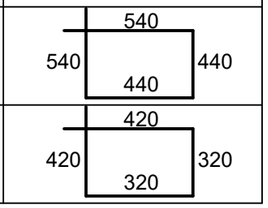
3	

თანამდებობა	ხელმოწერა	გვარი	ქ. თბილისი, ვ. ნინუას ქ.3-8 მრავალბინიანი სახლის პროექტი	მ.პ.ს.	"მონოლითჟგუფი"
გენ.დირექტორი		თ. მაისურაძე			
პრ.მთ.ინჟინერი		ზ.ჯულუხიძე			
კონსტრუქტორი		გ.დედალამაზიშვილი	კონსტრუქციული ნაწილი		
			მონოლითური სვეტი მს 13.5	სტადია	ფურც	მასშტ
				მ.პრ.	კ-193	1:50

მონოლითური სვეტი მს 16.1
მ1:50

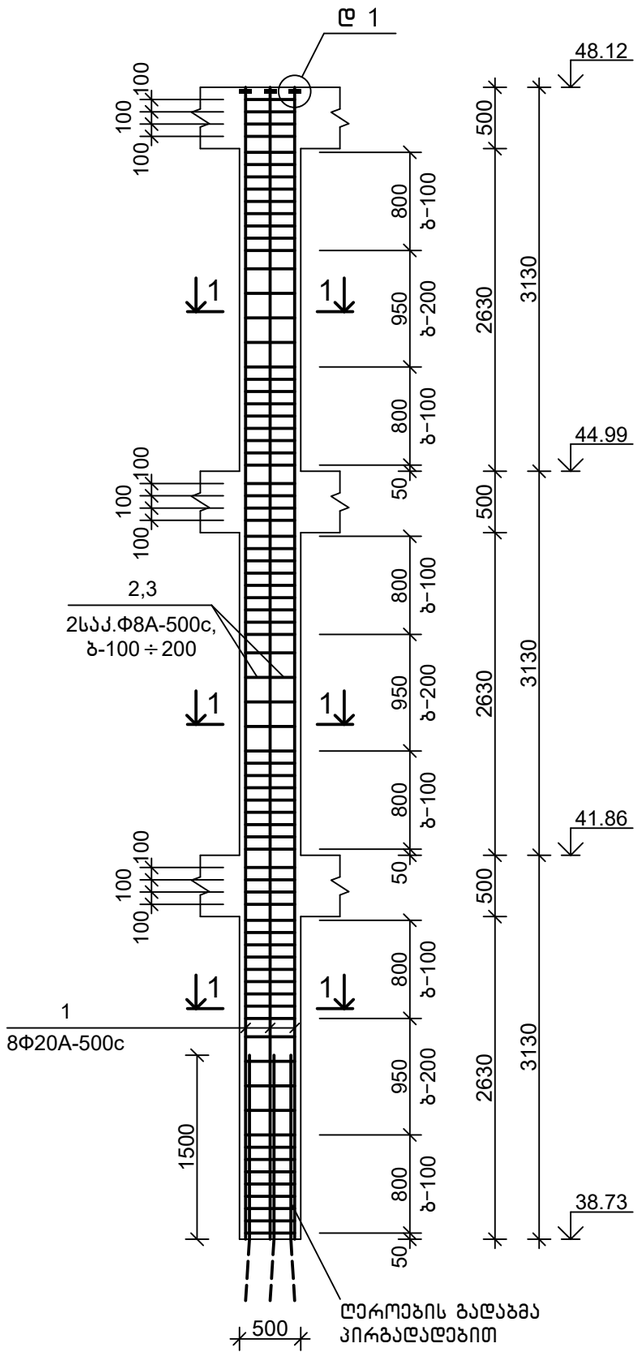

1-1
მ1:20

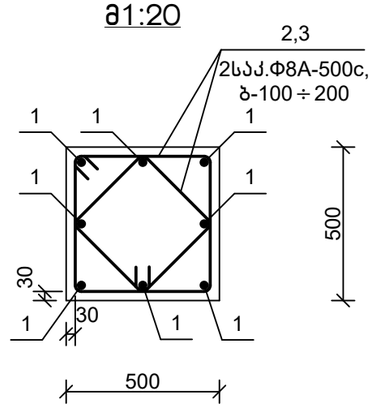

დეტალი 1
მ1:5

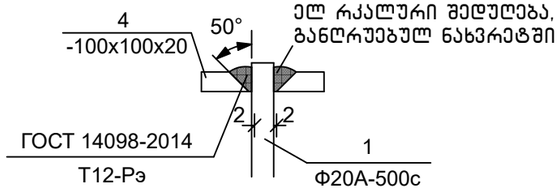

სპეციფიკაცია

პოზიცია	აღნიშვნა	დასახელება	რაოდ.	წონა, კგ	შენიშვნა
		მს 16.1			
		დეტალები			
1		Ф20A-500c,ГОСТ 34028-2016, L=9350	8	23.10	
2		Ф8A-500c, ГОСТ 34028-2016, L=2000	78	0.79	
3		Ф8A-500c, ГОСТ 34028-2016, L=1500	78	0.60	
4		-100x100x20, ГОСТ 103-76,	8	1.26	
		მასალები			
		B25 კლ.ბეტონი			2.20 მ³

დეტალების უწყისი

პოზ.	ესკიზი
2	540 / 540 / 440 / 440
3	420 / 420 / 320 / 320

თანამდებობა	ხელმოწერა	გვარი	ქ. თბილისი, ვ. ნინუას ქ.3-8 მრავალბინიანი სახლის პროექტი	მ.პ.ს.	"მონოლითპროექტი"
გენ.დირექტორი		თ. მაისურაძე			
პრ.მთ.ინჟინერი		ზ.ჯულუხიძე			
კონსტრუქტორი		გ.დედალამაზიშვილი	კონსტრუქციული ნაწილი		
			მონოლითური სვეტი მს 16.1	სტადია	ფურც	მასშტ
				მ.პრ.	კ-194	1:50

მონოლითური სვეტი მს 16.2
მ1:50

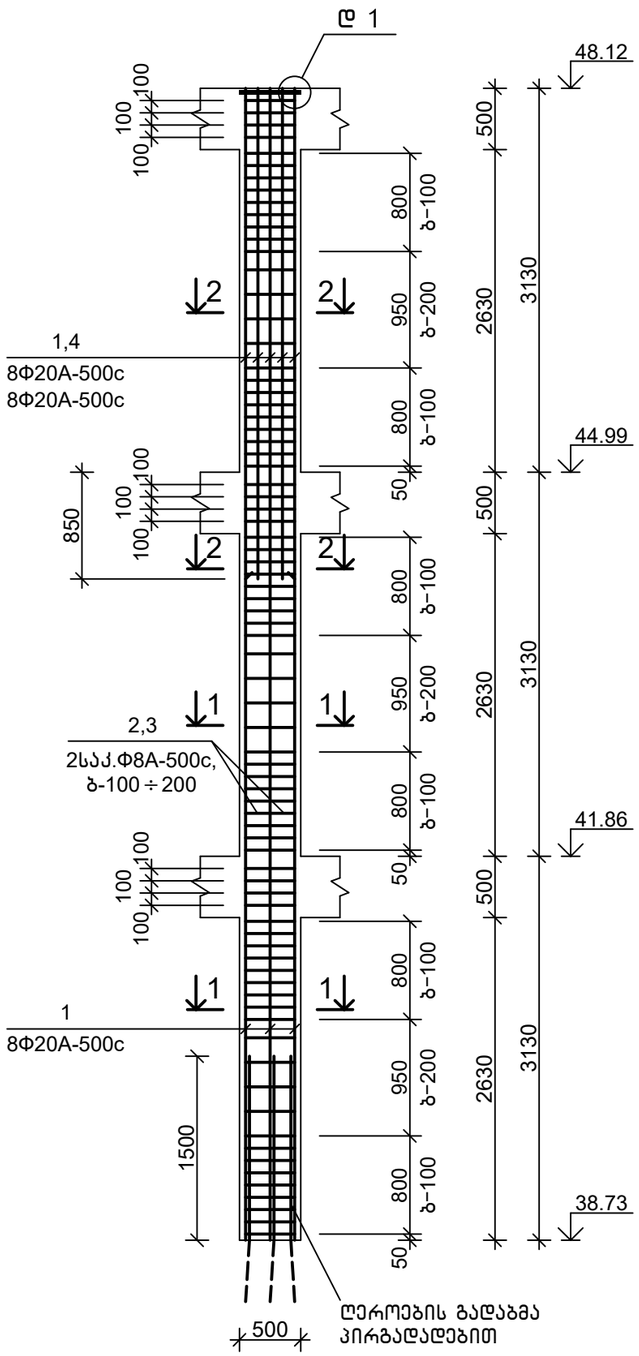

1–1
მ1:20

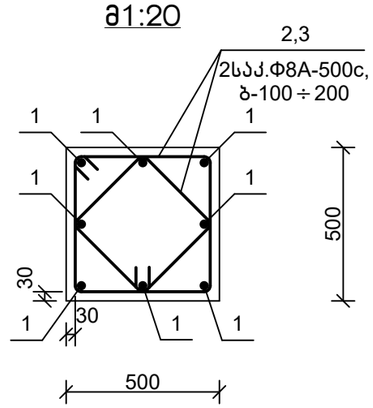

2–2
მ1:20

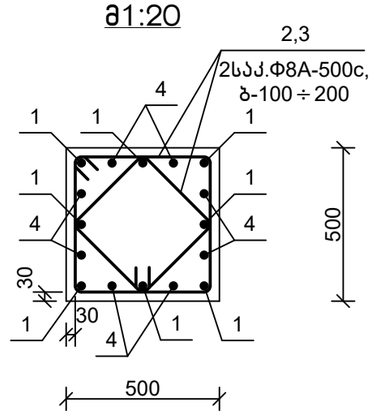

დეტალი 1
მ1:5

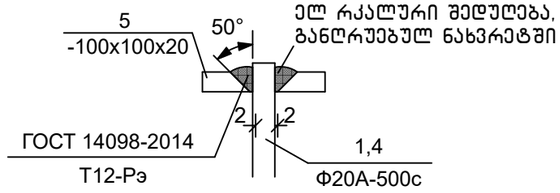

სპეციფიკაცია

პოზიცია	აღნიშვნა	დასახელება	რაოდ.	წონა, კგ	შენიშვნა
		მს 16.2			
		დეტალები			
1		Φ20A-500c,ГОСТ 34028-2016, L=9350	8	23.10	
2		Φ8A-500c, ГОСТ 34028-2016, L=2000	78	0.79	
3		Φ8A-500c, ГОСТ 34028-2016, L=1500	78	0.60	
4		Φ20A-500c,ГОСТ 34028-2016, L=4000	8	9.88	
5		-100x100x20, ГОСТ 103-76,	16	1.26	
		მასალები			
		B25 კლ.ბეტონი			2.20 მ³

დეტალების უწყისი

პოზ.	ესკიზი
2	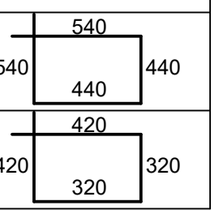
3	

თანამდებობა	ხელმოწერა	გვარი	ქ. თბილისი, ვ. ნინუას ქ.3-8 მრავალბინიანი სასხ.სახლის პროექტი	შ.პ.ს.	"მონოლითშენგუფი"
გენ.დირექტორი		თ. მაისურაძე			
პრ.მთ.ინჟინერი		ზ.ჯულუხიძე			
კონსტრუქტორი		გ.დედალამაზიშვილი	კონსტრუქციული ნაწილი		
			მონოლითური სვეტი მს 16.2	სტადია	ფურც	მასშტ
				მ.პრ.	კ-195	1:50

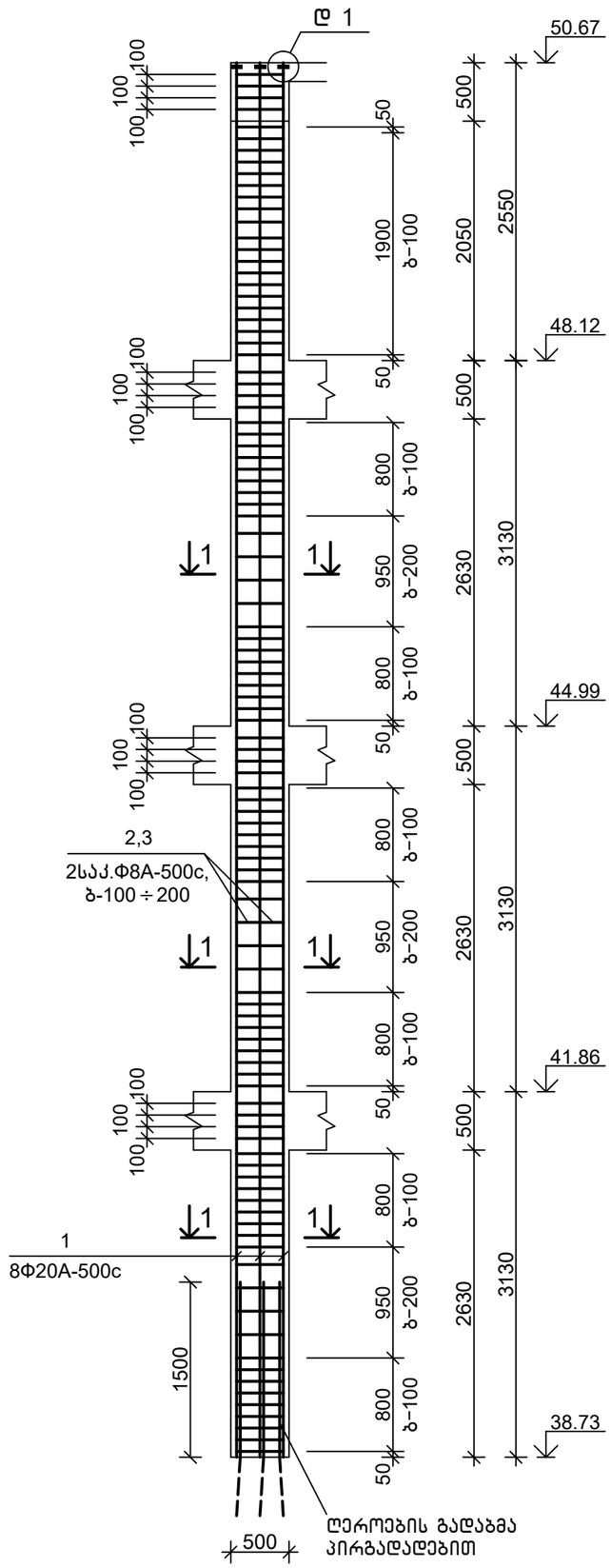

მონოლითური სვეტი მს 16.3 მ1:50
(პირდაპირ და სარკისებურად)

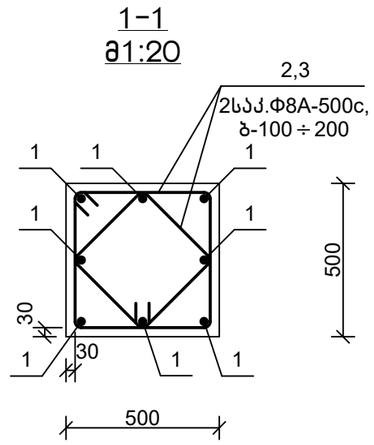

სპეციფიკაცია

პოზიცია	აღნიშვნა	დასახელება	რაოდ.	წონა, კგ	შენიშვნა
		მს 16.3			
		დეტალები			
1		ф20A-500c,ГОСТ 34028-2016, L=11900	8	29.40	
2		ф8A-500c, ГОСТ 34028-2016, L=2000	102	0.79	
3		ф8A-500c, ГОСТ 34028-2016, L=1500	102	0.60	
4		-100x100x20, ГОСТ 103-76,	8	1.26	
		მასალები			
		B25 კლ.ბეტონი			2.80 მ³

დეტალი 1
მ1:5

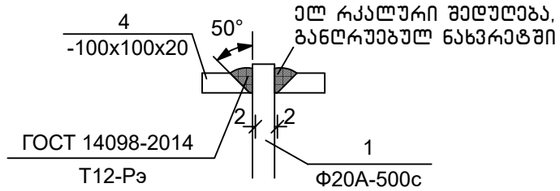

დეტალების უწყისი

პოზ.	ესკიზი
2	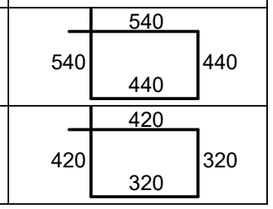
3	

თანამდებობა	ხელმოწერა	გვარი	ქ. თბილისი, ვ. ნინუას ქ.3-8 მრავალბინიანი სახლის პროექტი	მ.პ.ს.	"მონოლითმშენი"
გენ.დირექტორი		თ. მაისურაძე			
პრ.მთ.ინჟინერი		ზ.ჯულუხიძე			
კონსტრუქტორი		გ.დედალამაზიშვილი	კონსტრუქციული ნაწილი		
			მონოლითური სვეტი მს 16.3	სტადია	ფურც	მასშტ
				მ.პრ.	კ-196	1:50

მონოლითური სვეტი მს 16.4
მ1:50

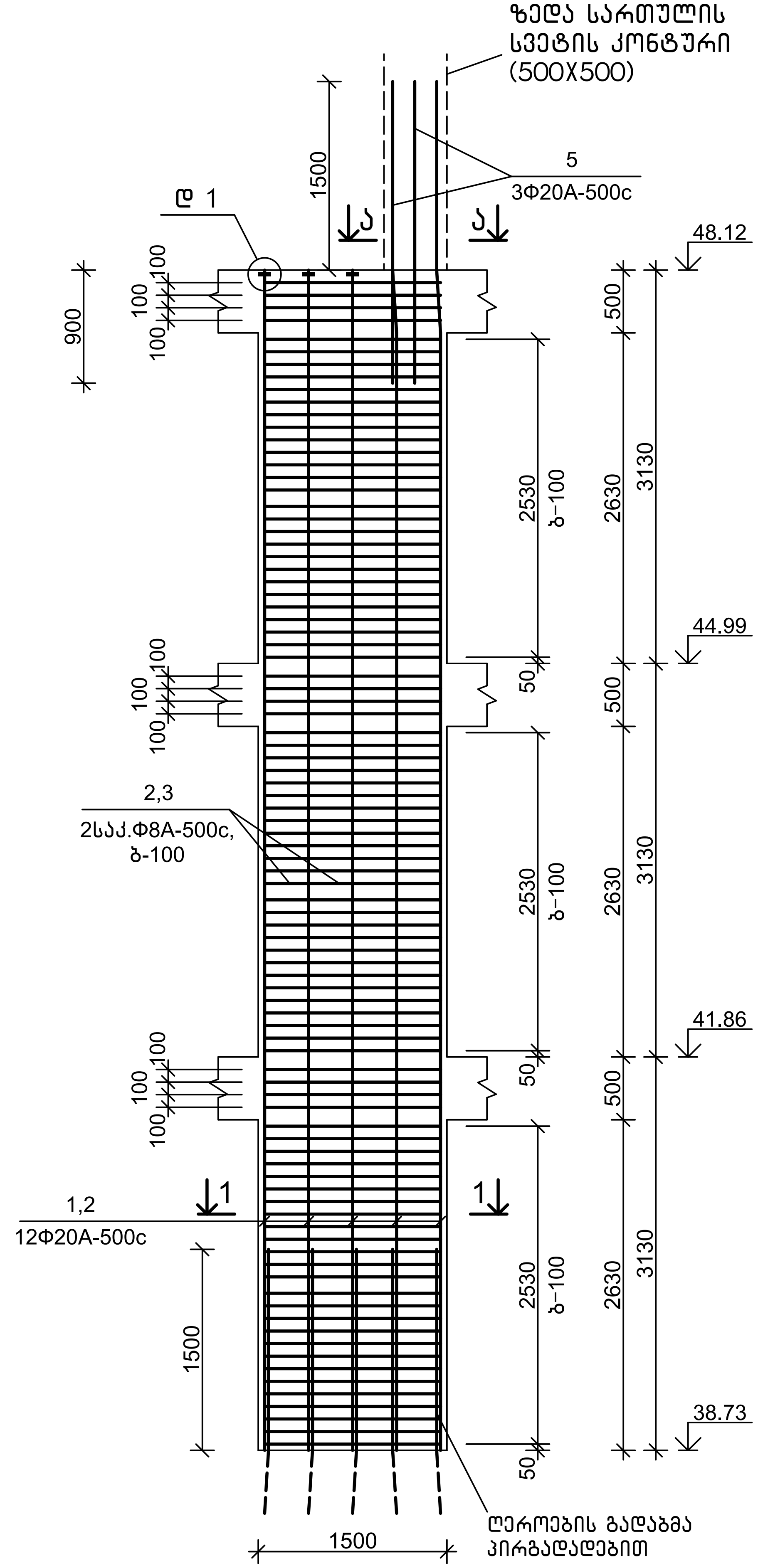

1-1
მ1:20

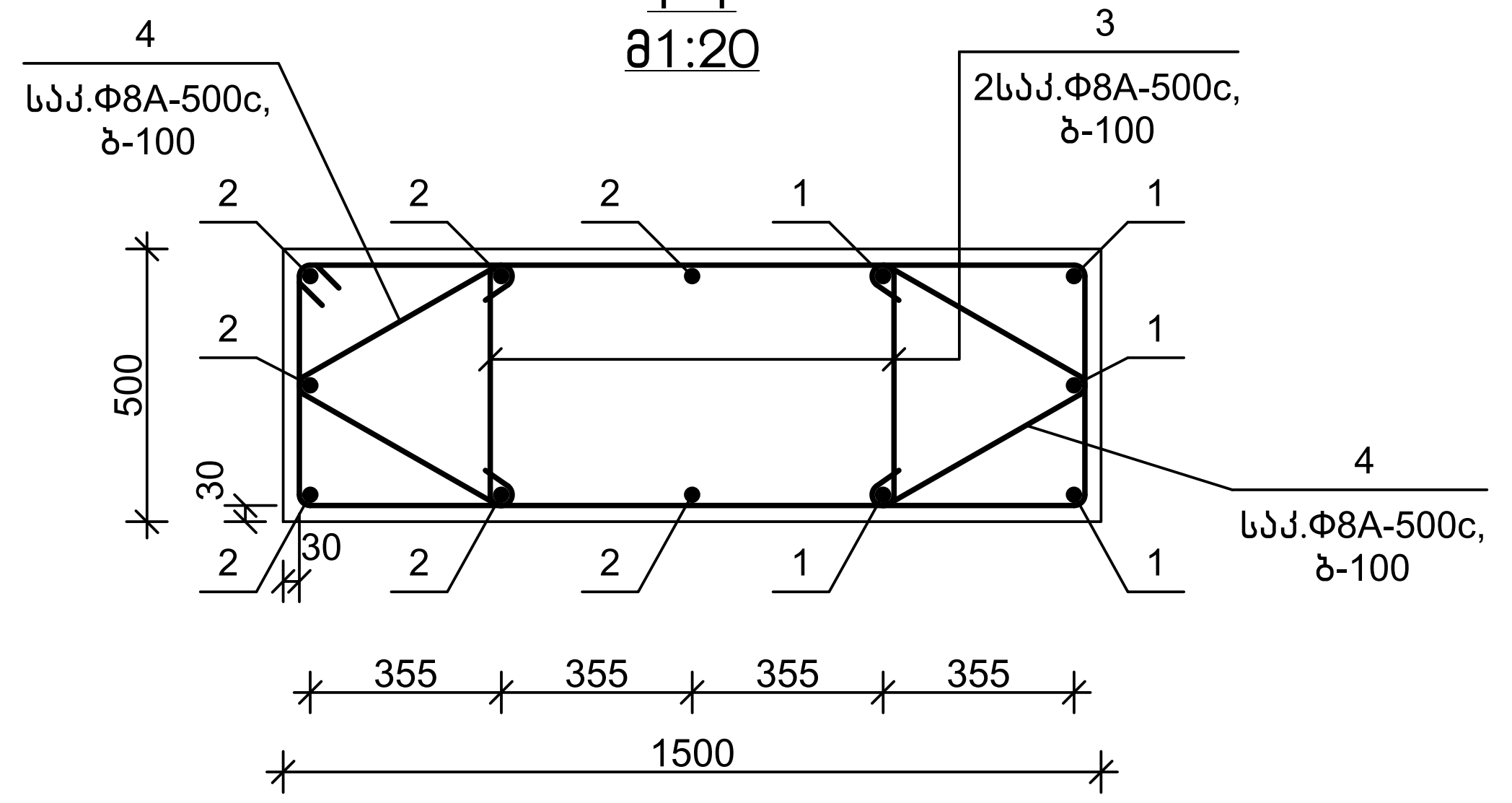

ხედი ა-ა
მ1:20

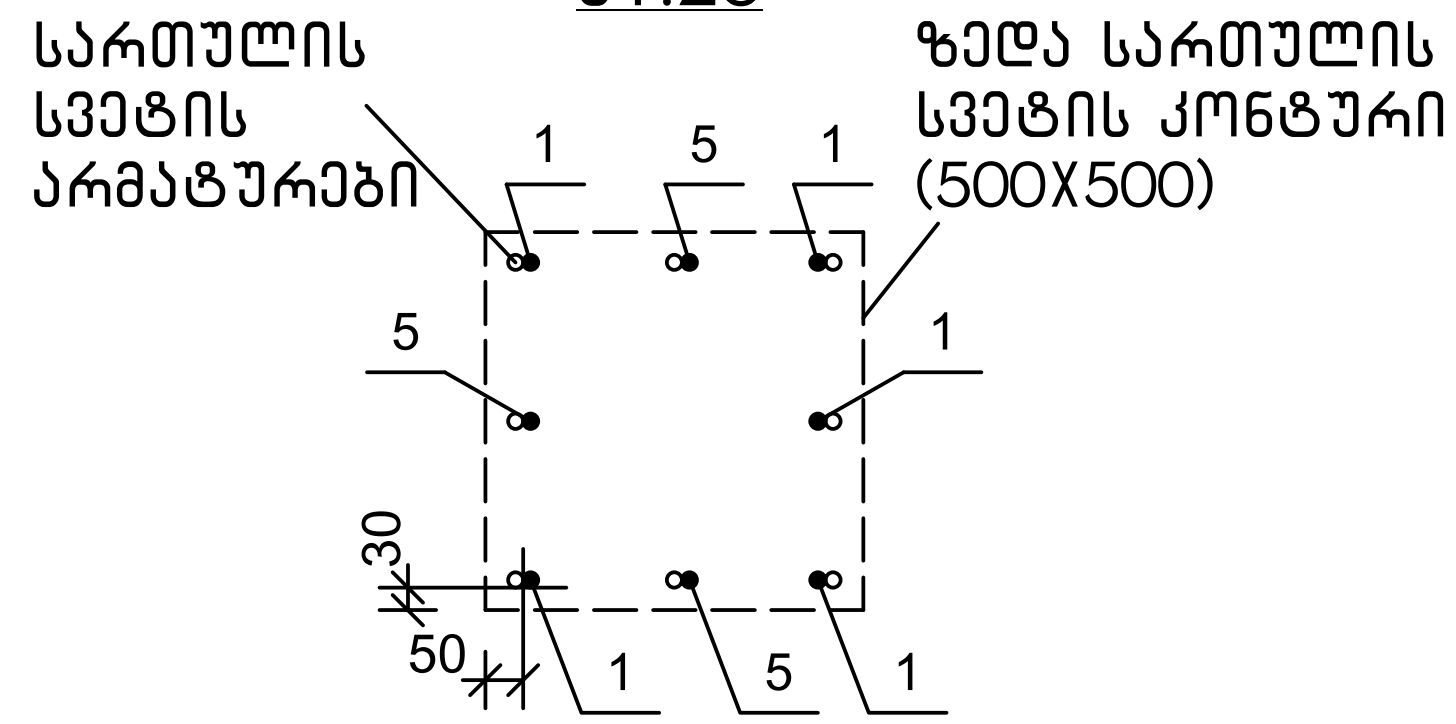

დეტალი 1
მ1:5

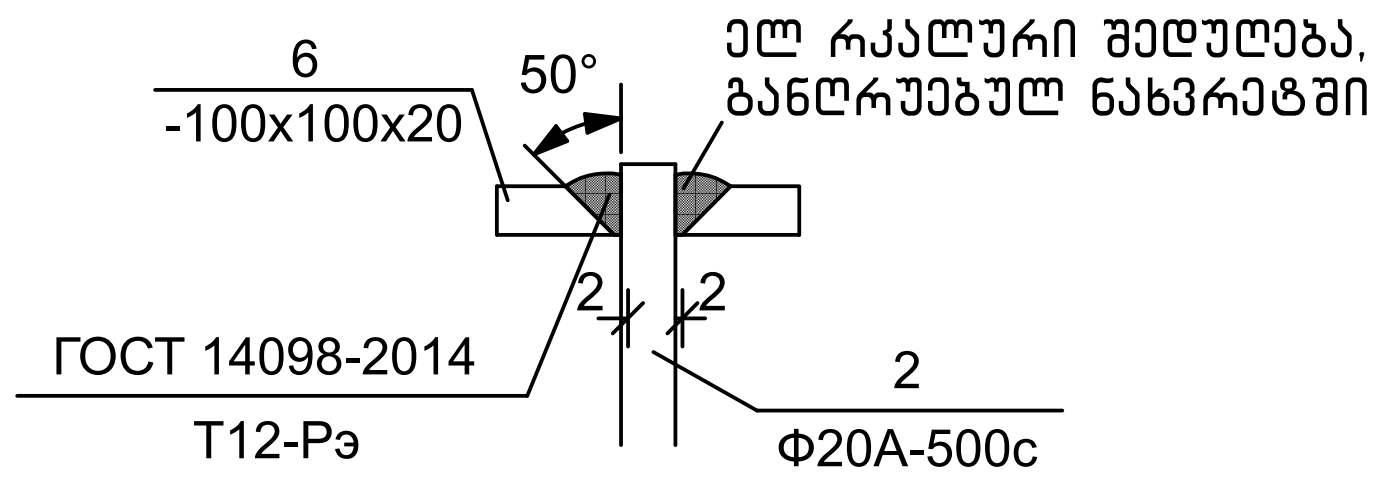

დეტალების უწყისი

პოზ.	ესკიზი
2	1200 / 540 / 440 / 1100
3	430 / 100 / 100 / 430

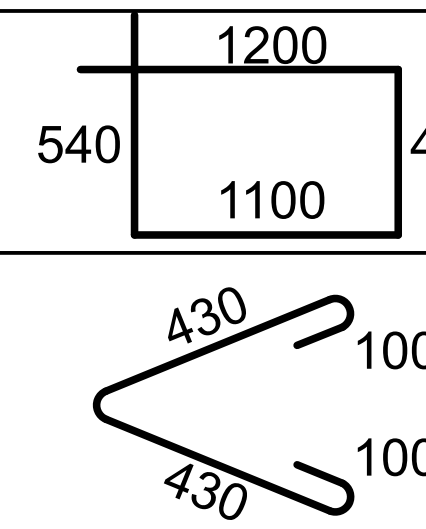

სპეციფიკაცია

პოზიცია	აღნიშვნა	დასახელება	რაოდ.	წონა, კგ	შენიშვნა
		მს 16.4			
		დეტალები			
1		Φ20A-500c,ГОСТ 34028-2016, L=11000	5	27.17	
2		Φ20A-500c,ГОСТ 34028-2016, L=9350	7	23.10	
3		Φ8A-500c, ГОСТ 34028-2016, L=3300	180	1.31	
4		Φ8A-500c, ГОСТ 34028-2016, L=1100	180	0.44	
5		Φ20A-500c,ГОСТ 34028-2016, L=2400	3	5.93	
6		-100x100x20, ГОСТ 103-76,	7	1.26	
		მასალები			
		B25 კლ.ბეტონი			6.65 მ³

თანამდებობა	ხელმოწერა	გვარი	ქ. თბილისი, ვ. ნინუას ქ.3-8 მრავალბინიანი საცხ.სახლის პროექტი	შ.პ.ს. "მონოლითჯგუფი"		
გენ.დირექტორი		თ. მასურაძე				
არ.მთ.ინჟინერი		ზ.ჯულუხიძე				
კონსტრუქტორი	[signature]	გ.დედალამაზიშვილი	კონსტრუქციული ნაწილი			
			მონოლითური სვეტი მს 16.4	სტადია	ფურც	მასშტ
				მ.პრ.	კ-197	1:50

მონოლითური სვეტი მს 16.5
მ1:50

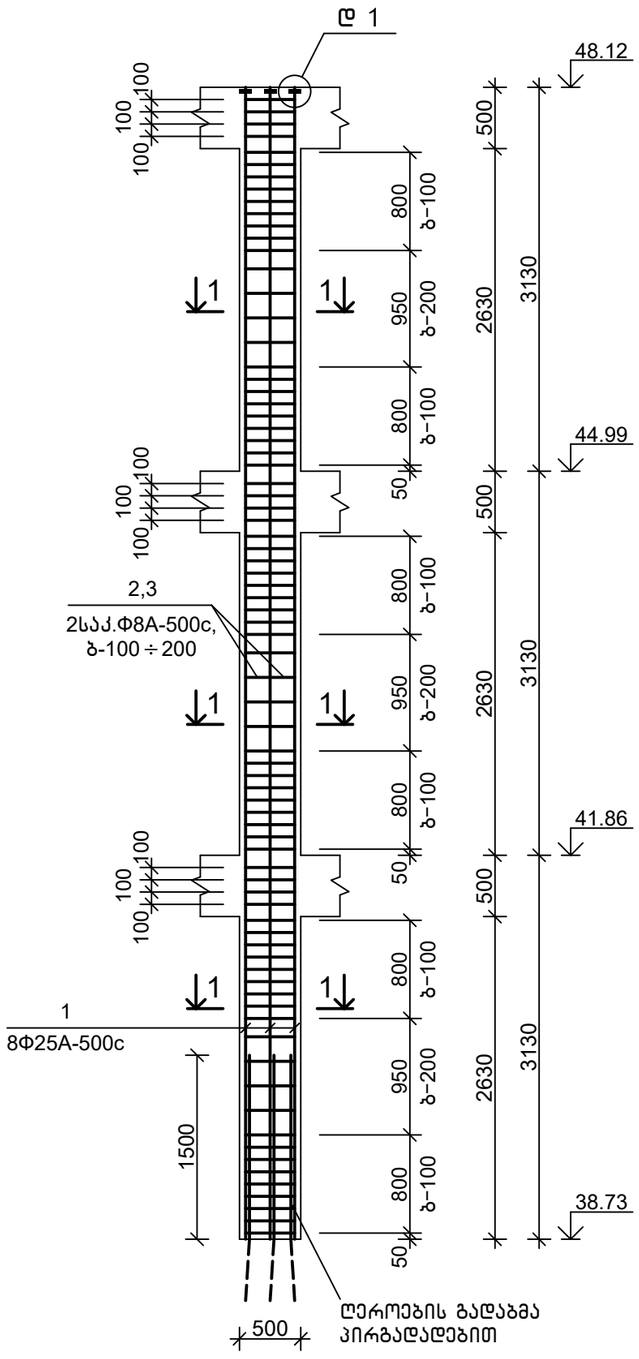

1-1
მ1:20

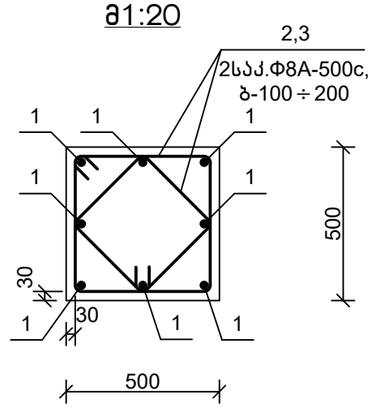

დეტალი 1
მ1:5

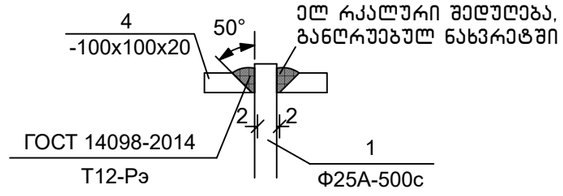

სპეციფიკაცია

პოზიცია	აღნიშვნა	დასახელება	რაოდ.	წონა, კგ	შენიშვნა
		მს 16.5			
		დეტალები			
1		Ф25A-500c,ГОСТ 34028-2016, L=9350	8	36.00	
2		Ф8A-500c, ГОСТ 34028-2016, L=2000	78	0.79	
3		Ф8A-500c, ГОСТ 34028-2016, L=1500	78	0.60	
4		-100x100x20, ГОСТ 103-76,	8	1.26	
		მასალები			
		B25 კლ.ბეტონი			2.20 მ³

დეტალების უწყისი

პოზ.	ესკიზი
2	540 / 540 / 440 / 440
3	420 / 420 / 320 / 320

თანამდებობა	ხელმოწერა	გვარი	ქ. თბილისი, ვ. ნინუას ქ.3-8 მრავალბინიანი სახლის პროექტი	შპს	"მონოლითჯგუფი"
გენ.დირექტორი		თ. მაისურაძე			
პრ.მთ.ინჟინერი		ზ.ჯულუხიძე			
კონსტრუქტორი		გ.დედალამაზიშვილი	კონსტრუქციული ნაწილი		
			მონოლითური სვეტი მს 16.5	სტადია	ფურც	მასშტ
				მ.პრ.	კ-198	1:50

მონოლითური სვეტი მს 16.6
მ1:50

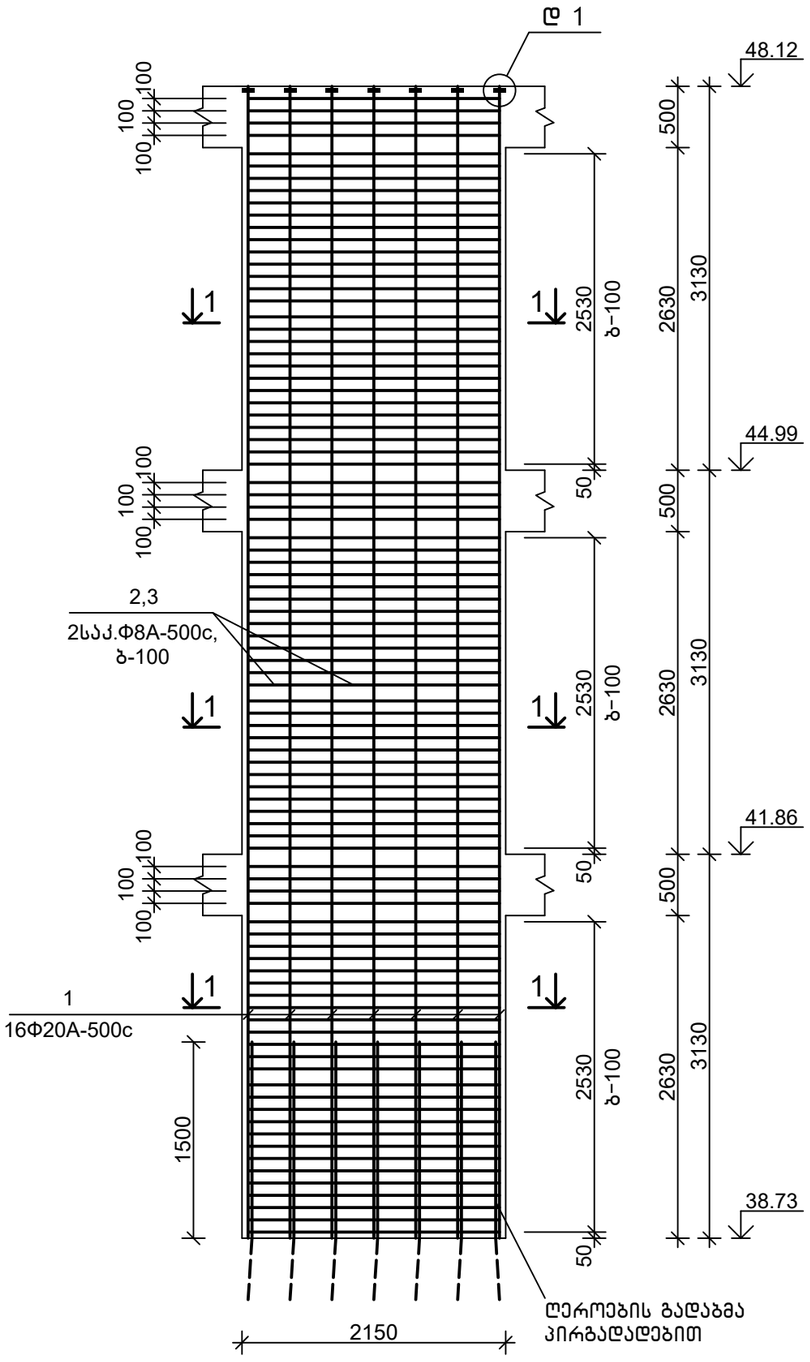

1-1
მ1:20

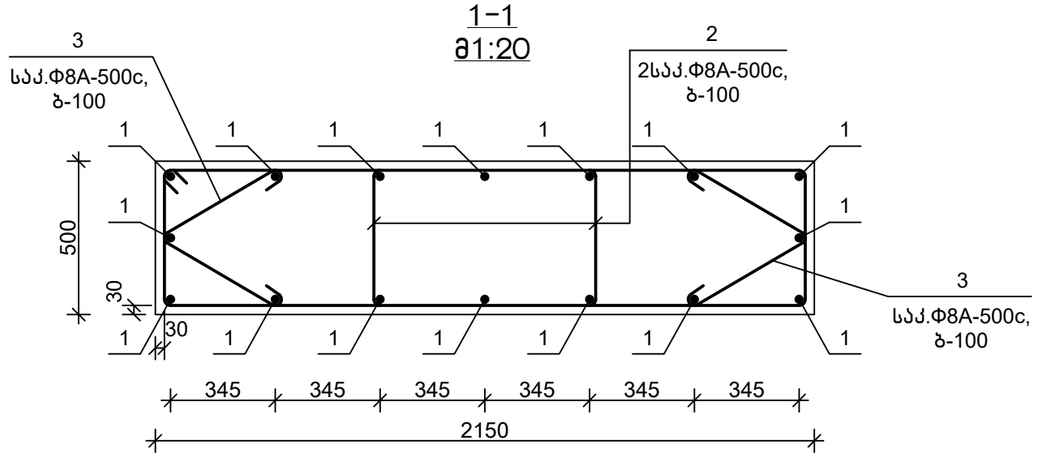

დეტალების უწყისი

პოზ.	ესკიზი
2	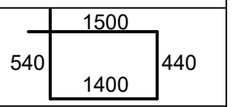
3	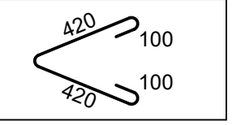

დეტალი 1
მ1:5

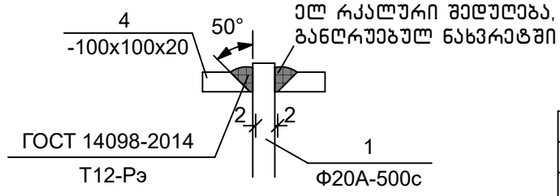

სპეციფიკაცია

პოზიცია	აღნიშვნა	დასახელება	რაოდ.	წონა, კგ	შენიშვნა
		მს 16.6			
		დეტალები			
1		Ф20A-500c,ГОСТ 34028-2016, L=9350	16	23.10	
2		Ф8A-500c, ГОСТ 34028-2016, L=3900	180	1.55	
3		Ф8A-500c, ГОСТ 34028-2016, L=1100	180	0.44	
4		-100x100x20, ГОСТ 103-76,	16	1.26	
		მასალები			
		B25 კლ.ბეტონი			9.40 მ^3

თანამდებობა	ხელმოწერა	გვარი	ქ. თბილისი, ვ. ნინუას ქ.3-8 მრავალბინიანი სასხ.სახლის პროექტი	შპს.	"მონოლითჟგუფი"
გენ.დირექტორი		თ. მაისურაძე			
პრ.მთ.ინჟინერი		ზ.ჯულუხიძე			
კონსტრუქტორი		გ.დედალამაზიშვილი	კონსტრუქციული ნაწილი		
			მონოლითური სვეტი მს 16.6	სტადია	ფურც	მასშტ
				მ.პრ.	კ-199	1:50

მონოლითური სვეტი მს 16.7 მ1:50

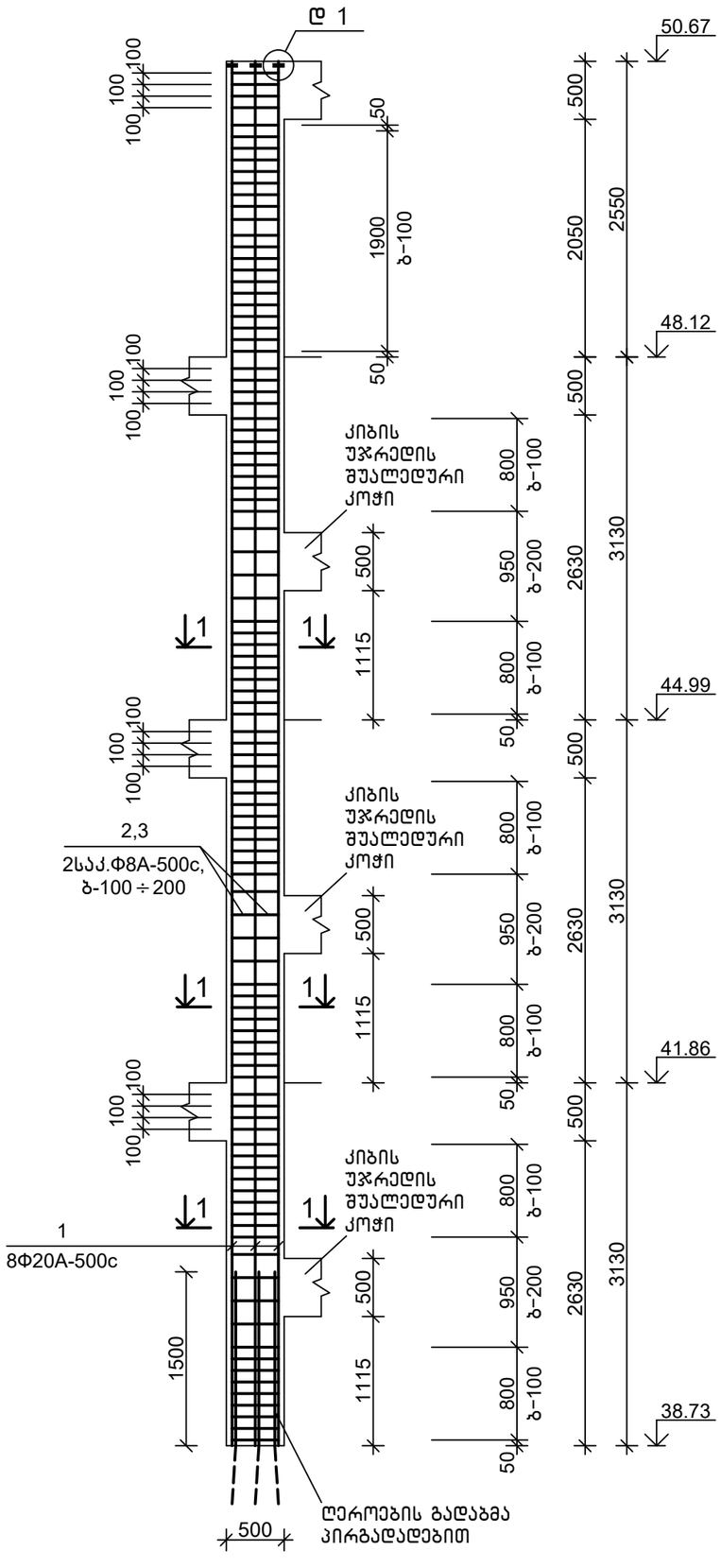

1–1
მ1:20

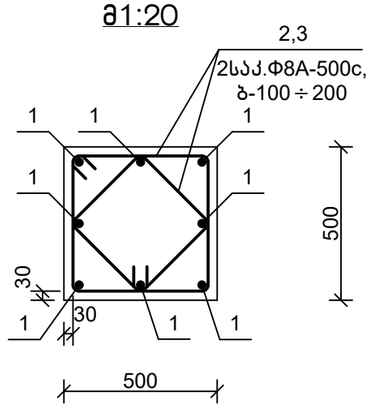

დეტალი 1
მ1:5

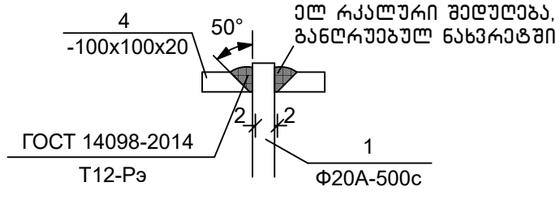

სპეციფიკაცია

პოზიცია	აღნიშვნა	დასახელება	რაოდ.	წონა, კგ	შენიშვნა
		მს 16.7			
		დეტალები			
1		Ф20A-500c,ГОСТ 34028-2016, L=11900	8	29.40	
2		Ф8A-500c, ГОСТ 34028-2016, L=2000	102	0.79	
3		Ф8A-500c, ГОСТ 34028-2016, L=1500	102	0.60	
4		-100x100x20, ГОСТ 103-76,	8	1.26	
		მასალები			
		B25 კლ.ბეტონი			2.80 მ³

დეტალების უწყისი

პოზ.	ესკიზი
2	540 / 540 / 440 / 440
3	420 / 420 / 320 / 320

თანამდებობა	ხელმოწერა	გვარი	ქ. თბილისი, ვ. ნინუას ქ.3-8 მრავალბინიანი სახლის პროექტი	შ.პ.ს.	"მონოლითშენგუფი"
გენ.დირექტორი		თ. მაისურაძე			
პრ.მთ.ინჟინერი		ზ.შულუხიძე			
კონსტრუქტორი		გ.დედალამაზიშვილი	კონსტრუქციული ნაწილი		
			მონოლითური სვეტი მს 16.7	სტადია: მ.პრ.	ფურც: კ-200
				მასშტ: 1:50	

მონოლითური სვეტი მს 16.8 მ1:50

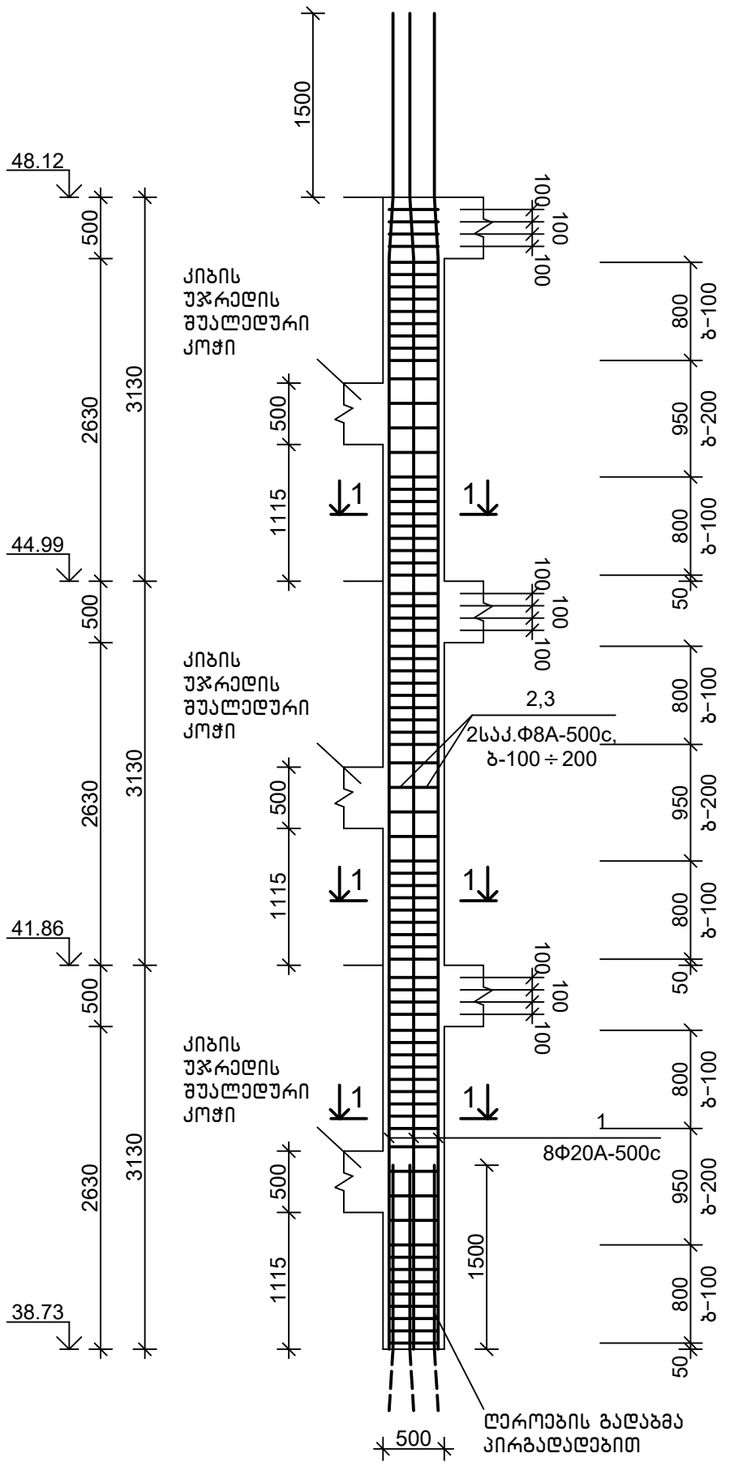

1–1
მ1:20

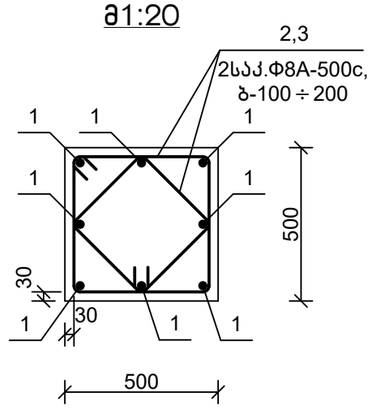

სპეციფიკაცია

პოზიცია	აღნიშვნა	დასახელება	რაოდ.	წონა, კგ	შენიშვნა
		მს 16.8			
		დეტალები			
1		Ф20A-500c,ГОСТ 34028-2016, L=11000	8	27.17	
2		Ф8A-500c, ГОСТ 34028-2016, L=2000	78	0.79	
3		Ф8A-500c, ГОСТ 34028-2016, L=1500	78	0.60	
		მასალები			
		B25 კლ.ბეტონი			2.20 მ³

დეტალების უწყისი

პოზ.	ესკიზი
2	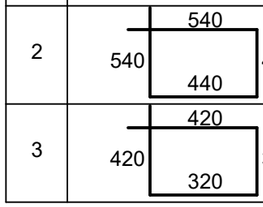
3	

თანამდებობა	ხელმოწერა	გვარი	ქ. თბილისი, ვ. ნინუას ქ.3-8 მრავალბინიანი სახლის პროექტი	შ.პ.ს.	"მონოლითშენგუფი"
გენ.დირექტორი		თ. მაისურაძე			
პრ.მთ.ინჟინერი		ზ.შულუხიძე			
კონსტრუქტორი		გ.დედალამაზიშვილი	კონსტრუქციული ნაწილი		
			მონოლითური სვეტი მს 16.8	სტადია	ფურც	მასშტ
				მ.პრ.	კ-201	1:50

მონოლითური სვეტი მს 19.1
მ1:50

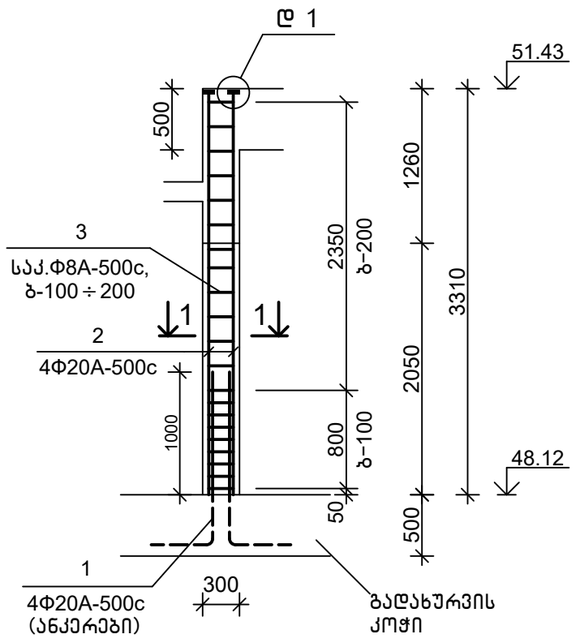

1–1
მ1:20

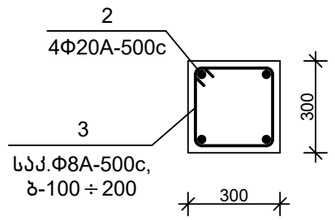

სპეციფიკაცია

პოზიცია	აღნიშვნა	დასახელება	რაოდ.	წონა, კგ	შენიშვნა
		მს 19.1			
		დეტალები			
1		Ф20А-500с,ГОСТ 34028-2016, L=2000	4	4.94	
2		Ф20А-500с,ГОСТ 34028-2016, L=3280	4	8.11	
3		Ф8А-500с, ГОСТ 34028-2016, L=1200	21	0.48	
4		-100x100x20, ГОСТ 103-76,	4	1.26	
		მასალები			
		В25 კლ.ბეტონი			0.25 მ^3

ანკერების გეგმა 49.95 ნიშ-ზე
მ 1:20

ღერძი “15“

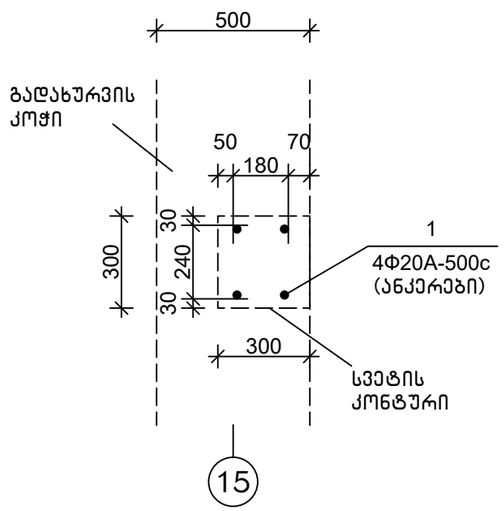

ღერძი “დ“, “გ“

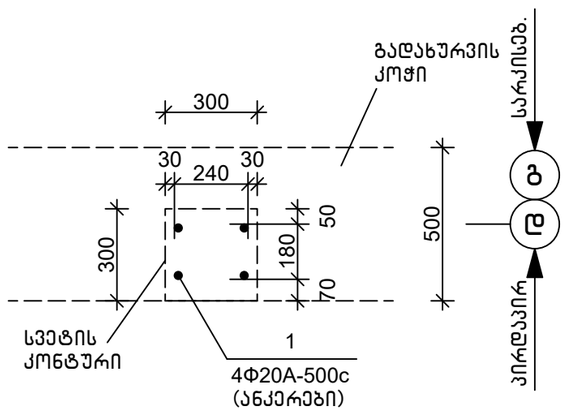

დეტალი 1
მ1:5

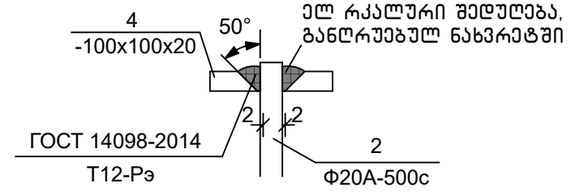

დეტალების უწყისი

პოზ.	ესკიზი
1	500 1500
3	350 350 250 250

თანამდებობა	ხელმოწერა	გვარი	ქ. თბილისი, ვ. ნინუას ქ.3-8 მრავალბინიანი სასხ.სახლის პროექტი	შპს	“მონოლითშგუფი“
გენ.დირექტორი		თ. მაისურაძე			
პრ.მთ.ინჟინერი		ზ.ჯულუხიძე			
კონსტრუქტორი		გ.დედალამაზიშვილი	კონსტრუქციული ნაწილი		
			მონოლითური სვეტი მს 19.1	სტადია	ფურც	მასშტ
				მ.პრ.	კ-202	1:50

მონოლითური სვეტი მს 19.2
მ1:50

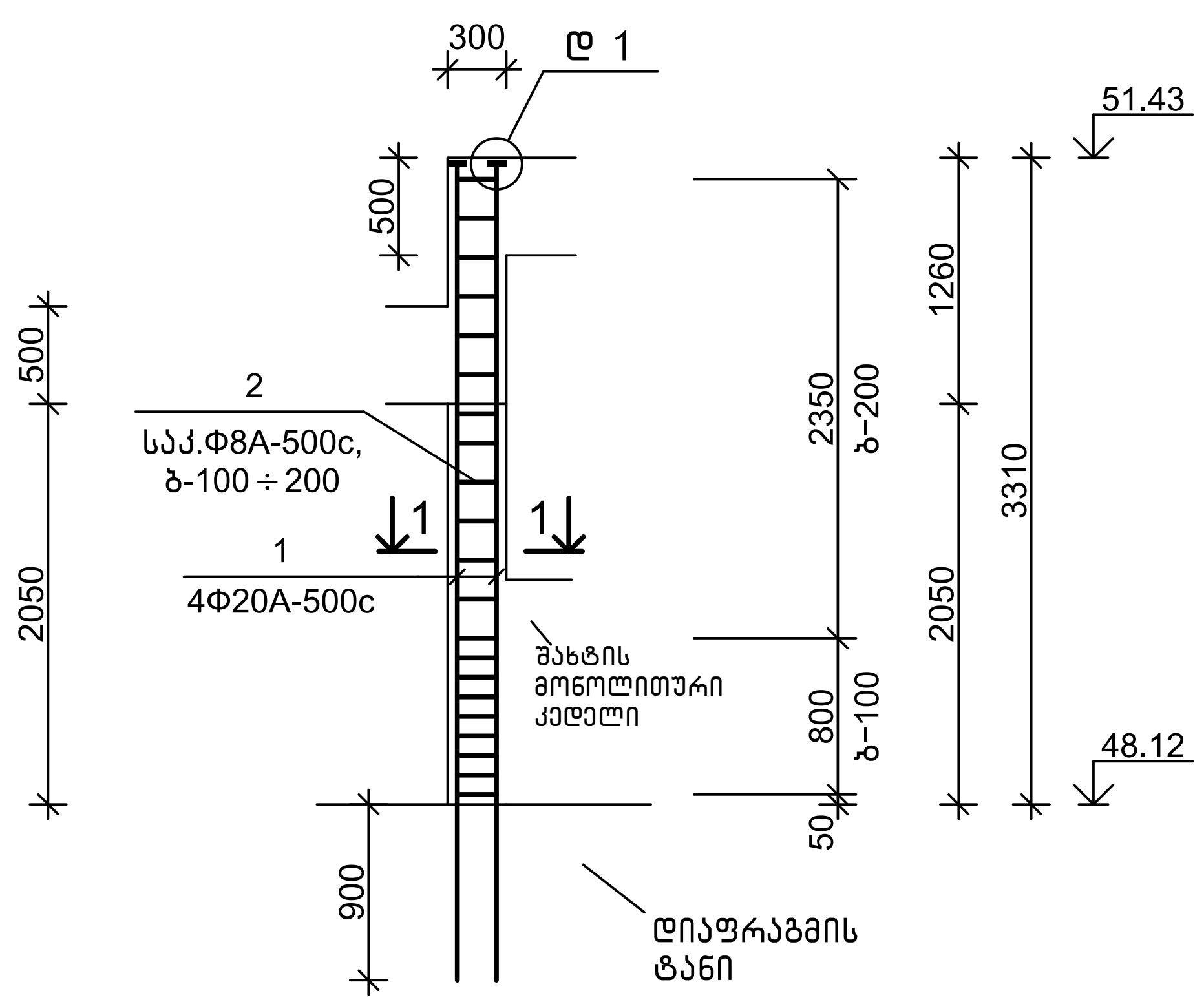

1-1
მ1:20

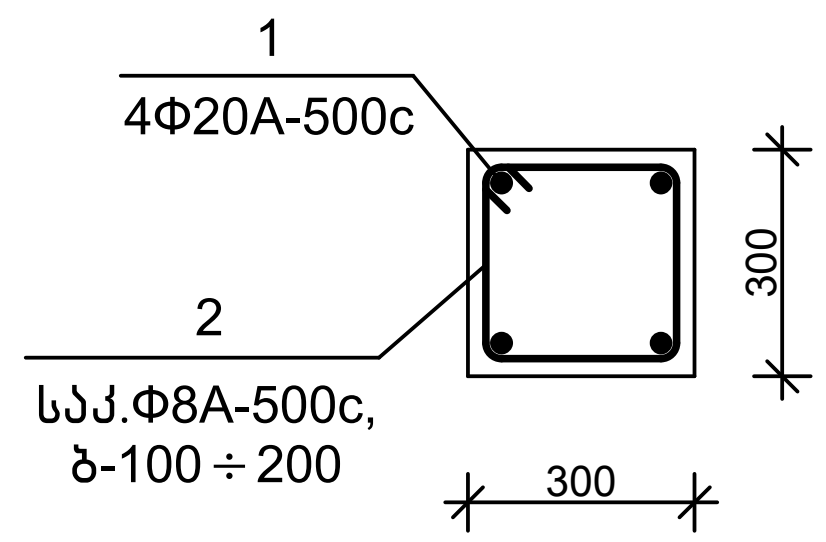

სპეციფიკაცია

პოზიცია	აღნიშვნა	დასახელება	რაოდ.	წონა, კგ	შენიშვნა
		მს 19.2			
		დეტალები			
1		Φ20A-500c,ГОСТ 34028-2016, L=4180	4	10.33	
2		Φ8A-500c, ГОСТ 34028-2016, L=1200	21	0.48	
3		-100x100x20, ГОСТ 103-76,	4	1.26	
		მასალები			
		B25 კლ.ბეტონი			0.25 $მ^3$

დეტალი 1
მ1:5

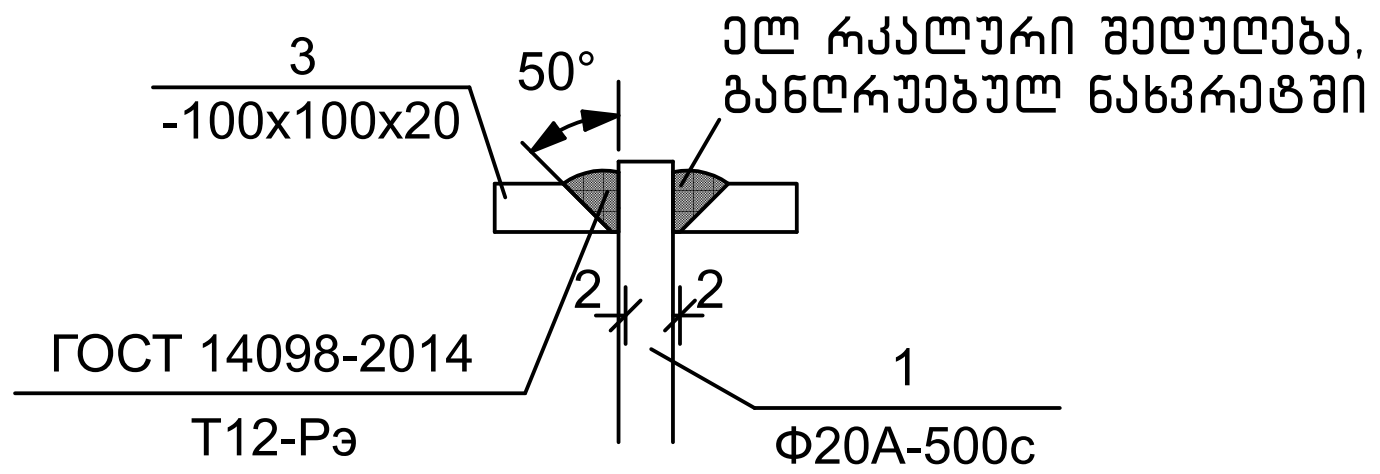

დეტალების უწყისი

პოზ.	ესკიზი
2	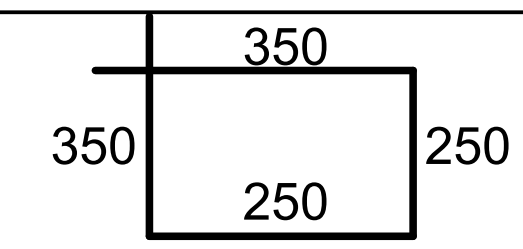

თანამდებობა	ხელმოწერა	გვარი		
გენ.დირექტორი		თ. მაისურაძე	ქ. თბილისი, ვ. ნინუას ქ.3-8 მრავალბინიანი საცხ.სახლის პროექტი	შ.პ.ს. "მონოლითჯგუფი"
პრ.მთ.ინჟინერი		ზ.ჯულუხიძე		
კონსტრუქტორი	[signature]	გ.ღლალამაზიშვილი	კონსტრუქციული ნაწილი	
			მონოლითური სვეტი მს 19.2	სტადია: მ.პრ. / ფურც: კ-203 / მასშტ: 1:50

მონოლითური სვეტი მს 19.3
მ1:50

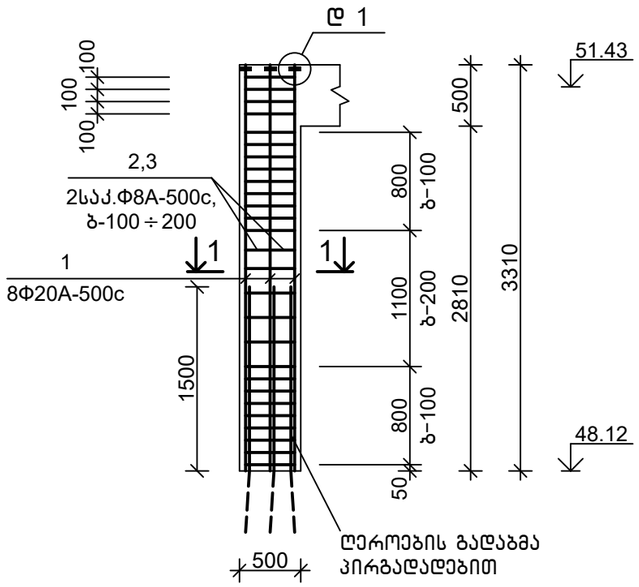

1-1
მ1:20

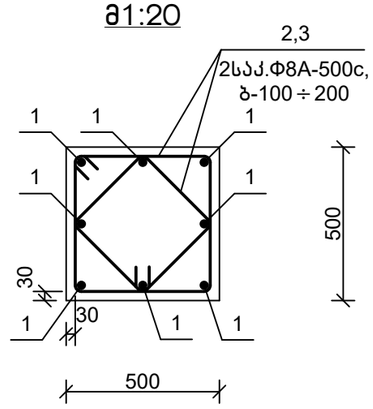

დეტალი 1
მ1:5

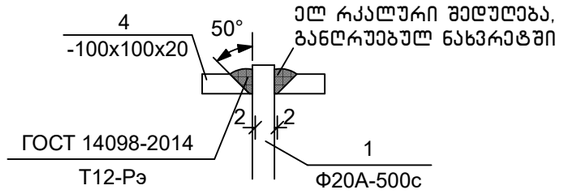

სპეციფიკაცია

პოზიცია	აღნიშვნა	დასახელება	რაოდ.	წონა, კგ	შენიშვნა
		მს 19.3			
		დეტალები			
1		Ф20A-500c,ГОСТ 34028-2016, L=3280	8	8.11	
2		Ф8A-500c, ГОСТ 34028-2016, L=2000	27	0.79	
3		Ф8A-500c, ГОСТ 34028-2016, L=1500	27	0.60	
4		-100x100x20, ГОСТ 103-76,	8	1.26	
		მასალები			
		B25 კლ.ბეტონი			0.70 მ³

დეტალების უწყისი

პოზ.	ესკიზი
2	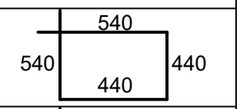
3	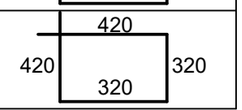

თანამდებობა	ხელმოწერა	გვარი	ქ. თბილისი, ვ. ნინუას ქ.3-8 მრავალბინიანი სასხ.სახლის პროექტი	მ.პ.	"მონოლითმშენი"
გენ.დირექტორი		თ. მაისურაძე			
პრ.მთ.ინჟინერი		ზ.ჯულუხიძე			
კონსტრუქტორი		გ.დედალამაზიშვილი	კონსტრუქციული ნაწილი		
			მონოლითური სვეტი მს 19.3	სტადია	ფურც	მასშტ
				მ.პრ.	კ-204	1:50

მოწ. დიაფრაგმა
მდ 1 მ1:200

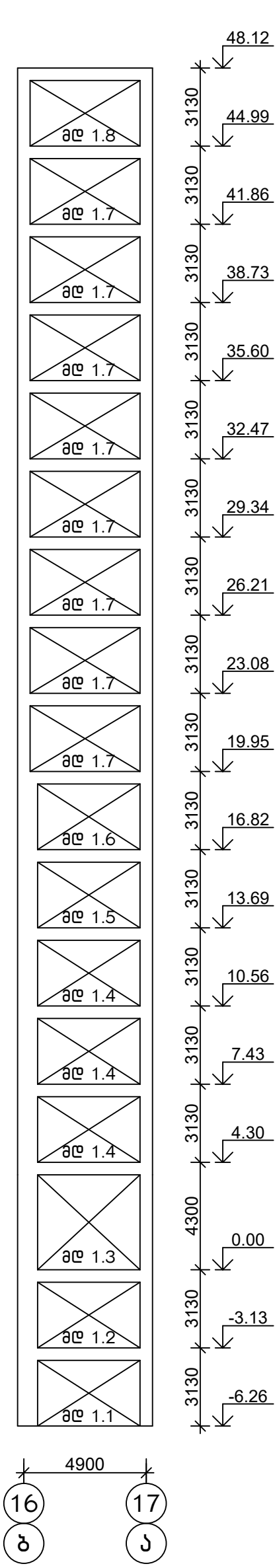

მოწ. დიაფრაგმა
მდ 2 მ1:200

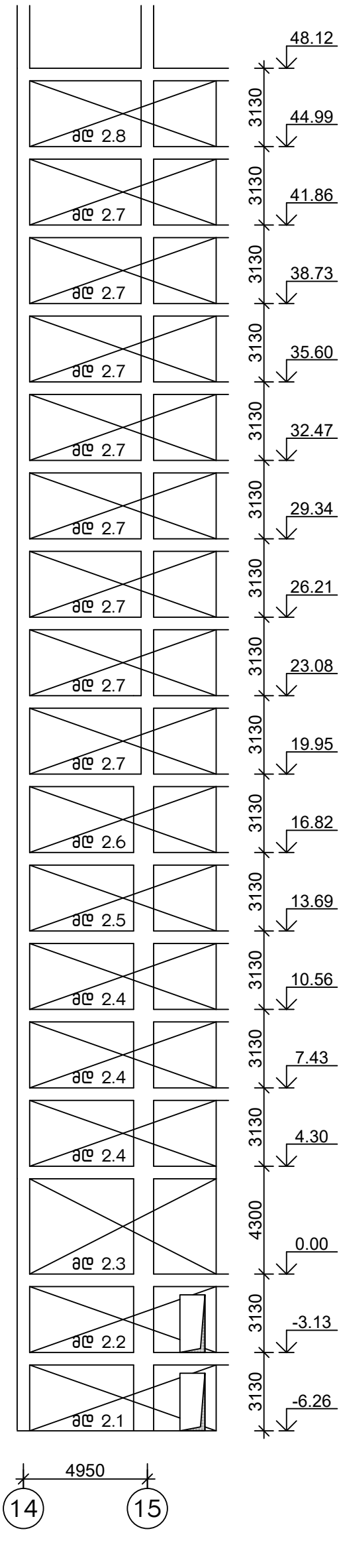

მოწ. დიაფრაგმა
მდ 3 მ1:200

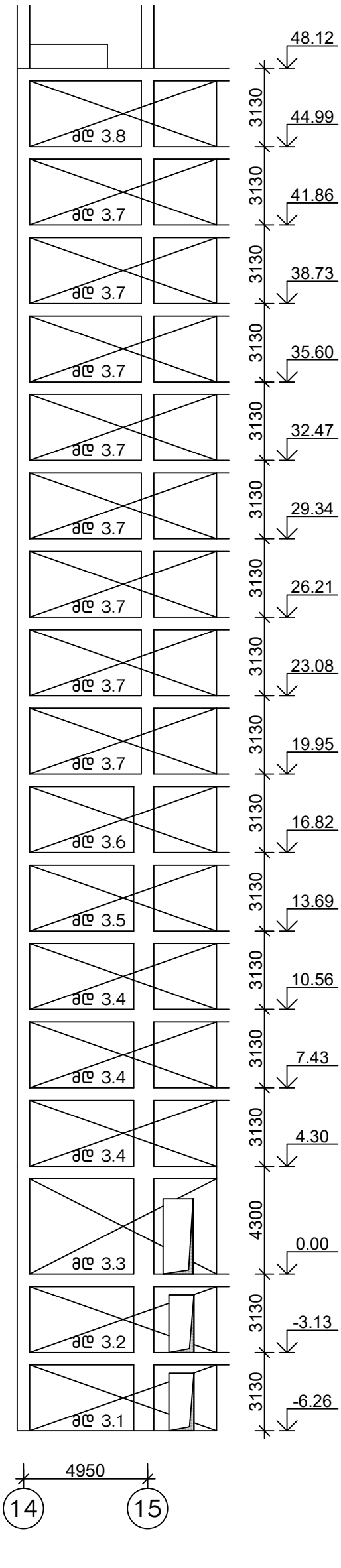

თანამდებობა	ხელმოწერა	გვარი	ქ. თბილისი, ვ. ნინუას ქ.3-8 მრავალბინიანი საცხ.სახლის პროექტი	შ.პ.ს.	"მოწოლითჯგუფი"
გენ.დირექტორი		თ. მაისურაძე			
პრ.მთ.ინჟინერი		ზ.ჯულუხიძე			
კონსტრუქტორი		გ.დედალამაზიშვილი	კონსტრუქციული ნაწილი		
			მოწოლითური დიაფრაგმა მდ 1,2,3	სტადია	ფურც	მასშტ
				მ.პრ.	კ-205	1:200

მოწ. დიაფრაგმა მდ 4 მ1:200

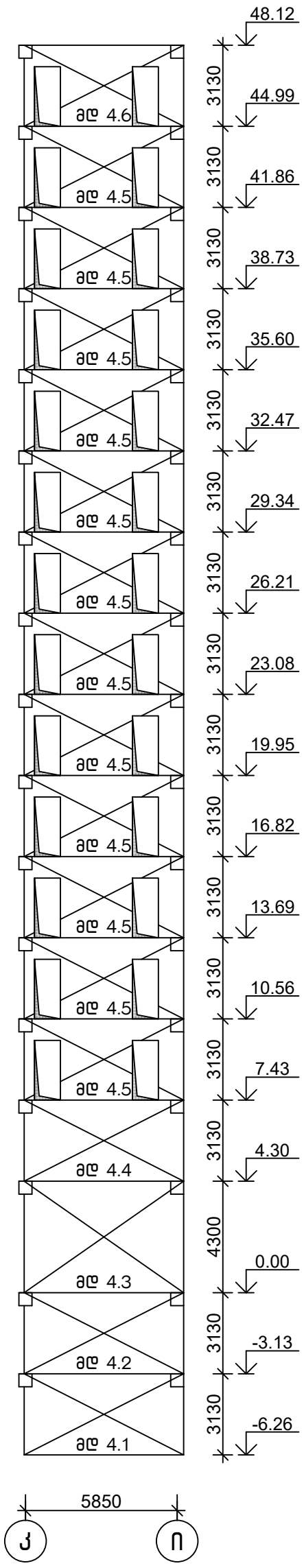

მოწ. დიაფრაგმა მდ 5 მ1:200

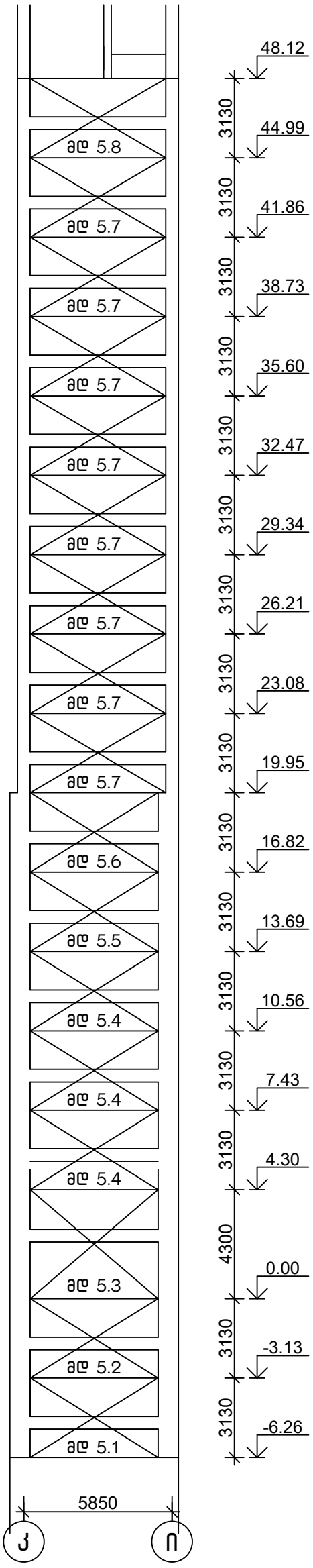

თანამდებობა	ხელმოწერა	გვარი	ქ. თბილისი, ვ. ნინუას ქ.3-8 მრავალბინიანი საცხ.სახლის პროექტი	შ.პ.ს.	"მოწოლითჯგუფი"
გენ.დირექტორი		თ. მაისურაძე			
პრ.მთ.ინჟინერი		ზ.ჯულუხიძე			
კონსტრუქტორი		გ.დედალამაზიშვილი	კონსტრუქციული ნაწილი		
			მოწოლითური დიაფრაგმა მდ 4,5	სტადია	ფურც	მასშტ
				მ.პრ.	კ-206	1:200

მოწ. დიაფრაგმა მდ 6 მ1:200

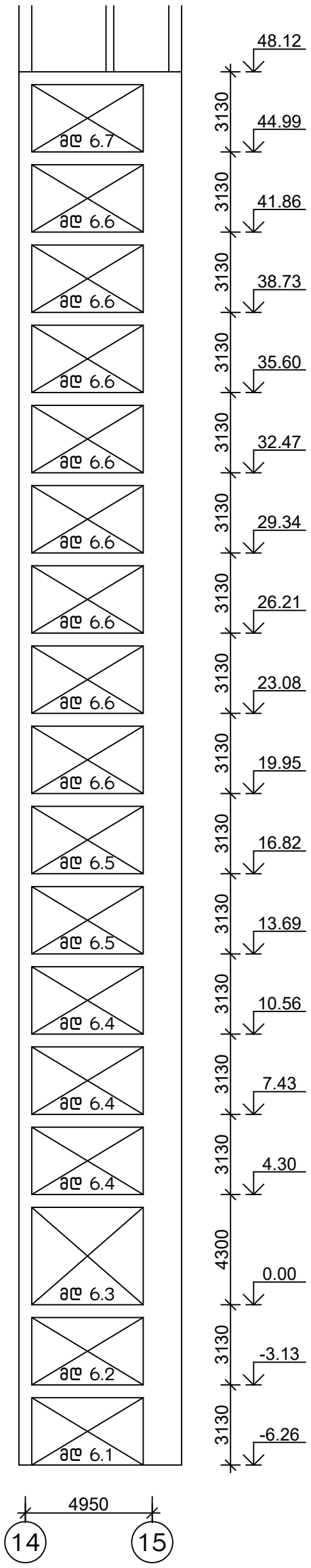

მოწ. დიაფრაგმა მდ 7 მ1:200

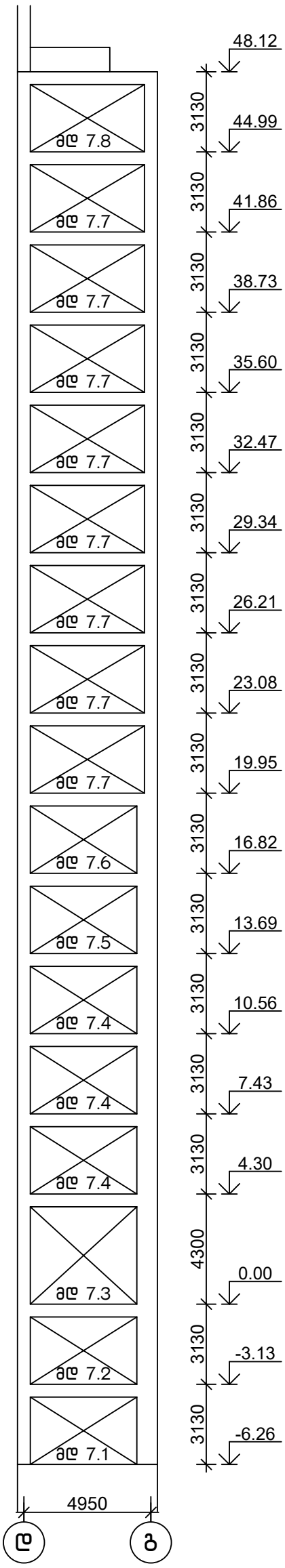

თანამდებობა	ხელმოწერა	გვარი	ქ. თბილისი, ვ. ნინუას ქ.3-8 მრავალბინიანი სასხ.სახლის პროექტი	შ.პ.ს.	"მოწოლითჯგუფი"
გენ.დირექტორი		თ. მაისურაძე			
პრ.მთ.ინჟინერი		ზ.ჯულუხიძე			
კონსტრუქტორი		გ.დედალამაზიშვილი	კონსტრუქციული ნაწილი		
			მოწოლითური დიაფრაგმა მდ 6,7	სტადია	ფურც	მასშტ
				მ.პრ.	კ-207	1:200

მოწ. დიაფრაგმა მდ 8 მ1:200

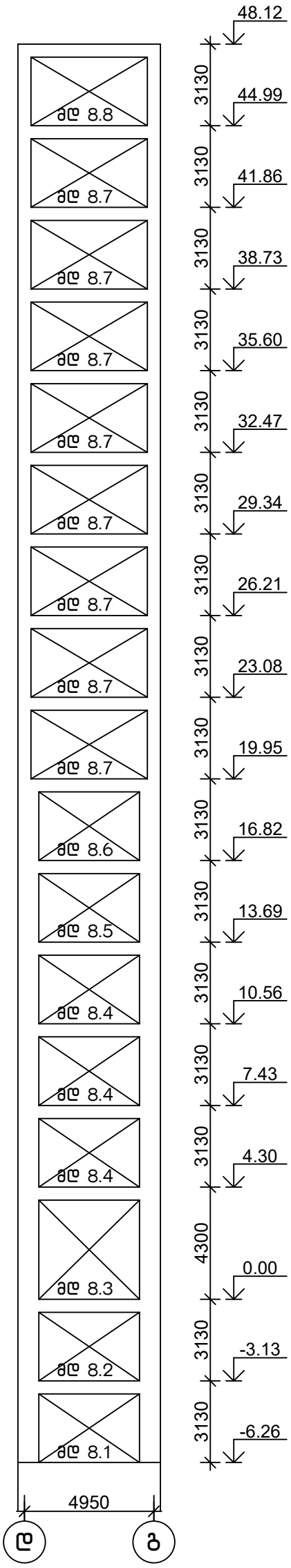

მოწ. დიაფრაგმა მდ 9 მ1:200

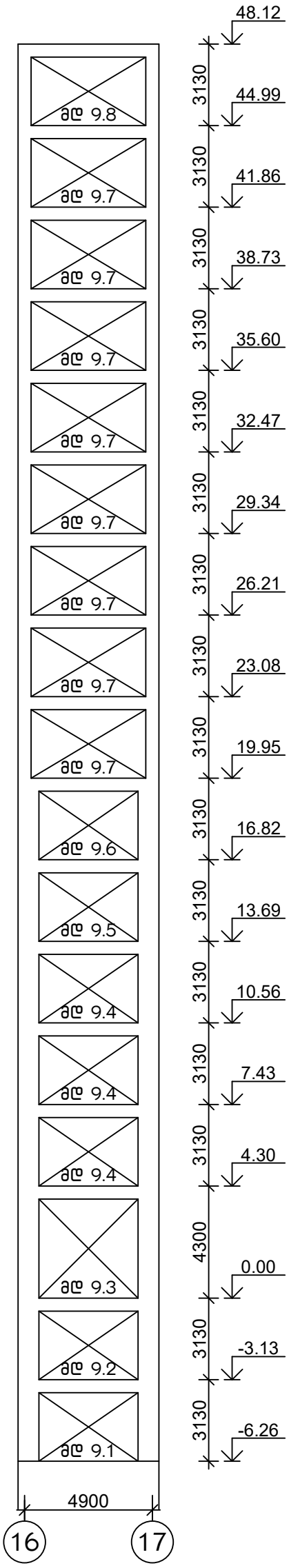

თანამდებობა	ხელმოწერა	გვარი	ქ. თბილისი, ვ. ნინუას ქ.3-8 მრავალბინიანი სასხ.სახლის პროექტი	შ.პ.ს.	"მოწოლითჯგუფი"
გენ.დირექტორი		თ. მაისურაძე			
პრ.მთ.ინჟინერი		ზ.ჯულუხიძე			
კონსტრუქტორი		გ.დედალამაზიშვილი	კონსტრუქციული ნაწილი		
			მოწოლითური დიაფრაგმა მდ 8,9	სტადია	ფურც	მასშტ
				მ.პრ.	კ-208	1:200

მონოლითური დიაფრაგმა მდ 1.1 მ1:50

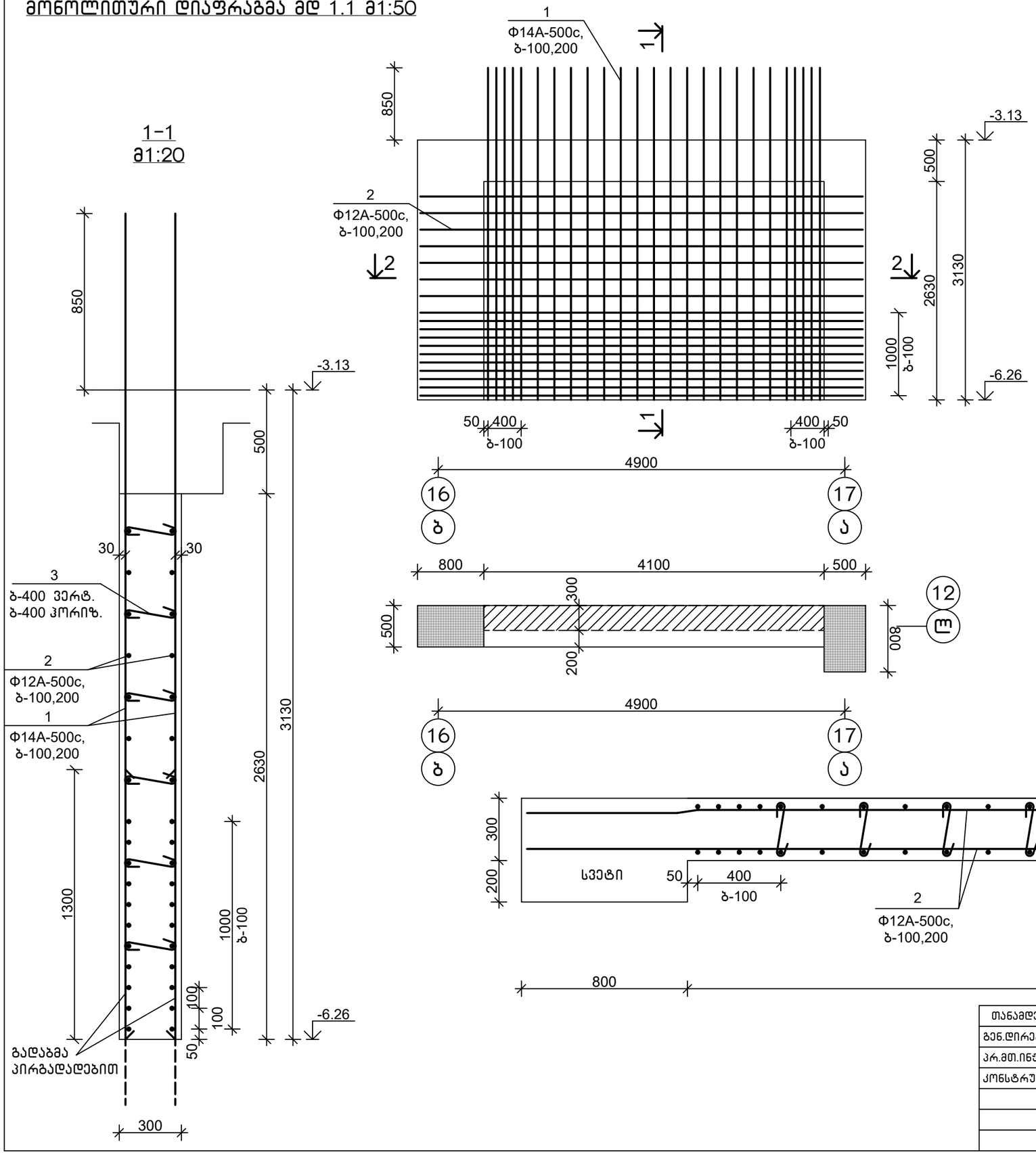

სპეციფიკაცია

პოზიცია	აღნიშვნა	დასახელება	რაოდ.	წონა, კგ	შენიშვნა
		მდ 1.1			
		დეტალები			
1		Φ14A-500c,ГОСТ 34028-2016, L=4000	50	4.84	
2		Φ12A-500c,ГОСТ 34028-2016, L=5350	36	4.77	
3		Φ8A-500c, ГОСТ 34028-2016, L=450	54	0.18	
		მასალები			
		B30,W6 კლ.ბეტონი			3.20 მ³

დეტალების უწყისი

პოზ.	ესკიზი
3	250, 100, 100

თანამდებობა	ხელმოწერა	გვარი	ქ. თბილისი, ვ. ნინუას ქ.3-8 მრავალბინიანი სახლის პროექტი	შ.პ.ს.	"მონოლითპროექტი"
გენ.დირექტორი		თ. მაისურაძე			
არ.მთ.ინჟინერი		ზ.ჯულუხიძე			
კონსტრუქტორი		გ.დედალამაზიშვილი	კონსტრუქციული ნაწილი		
			მონოლითური დიაფრაგმა მდ 1.1	სტადია: მ.პრ.	ფურც: კ-209
					მასშტ: 1:50

მონოლითური დიაფრაგმა მდ 1.2 მ1:50

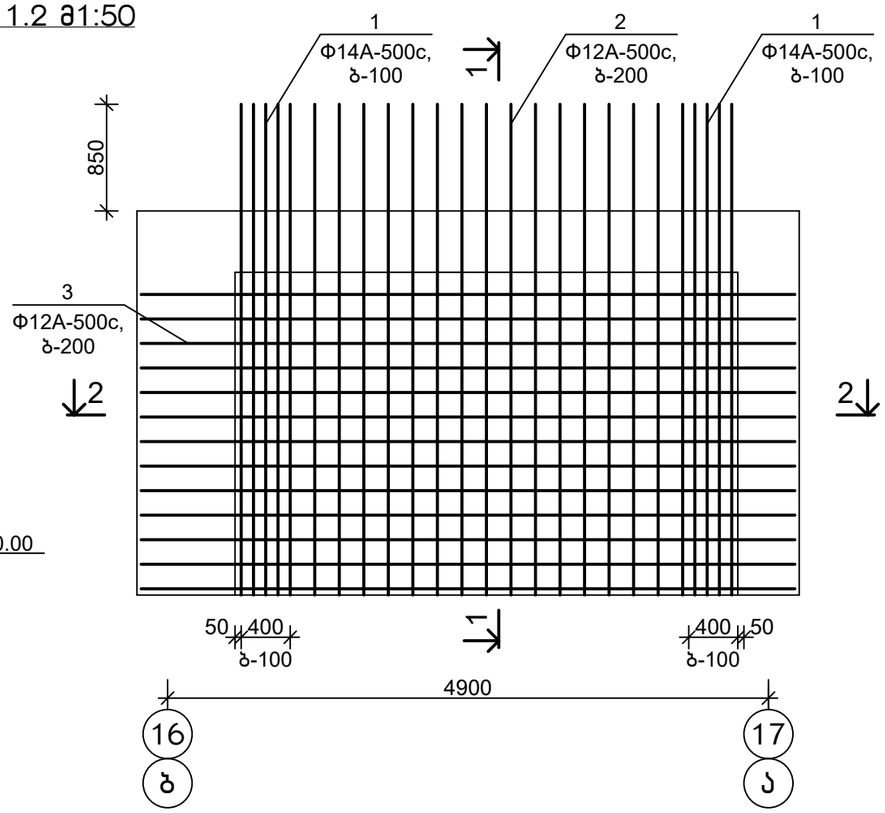

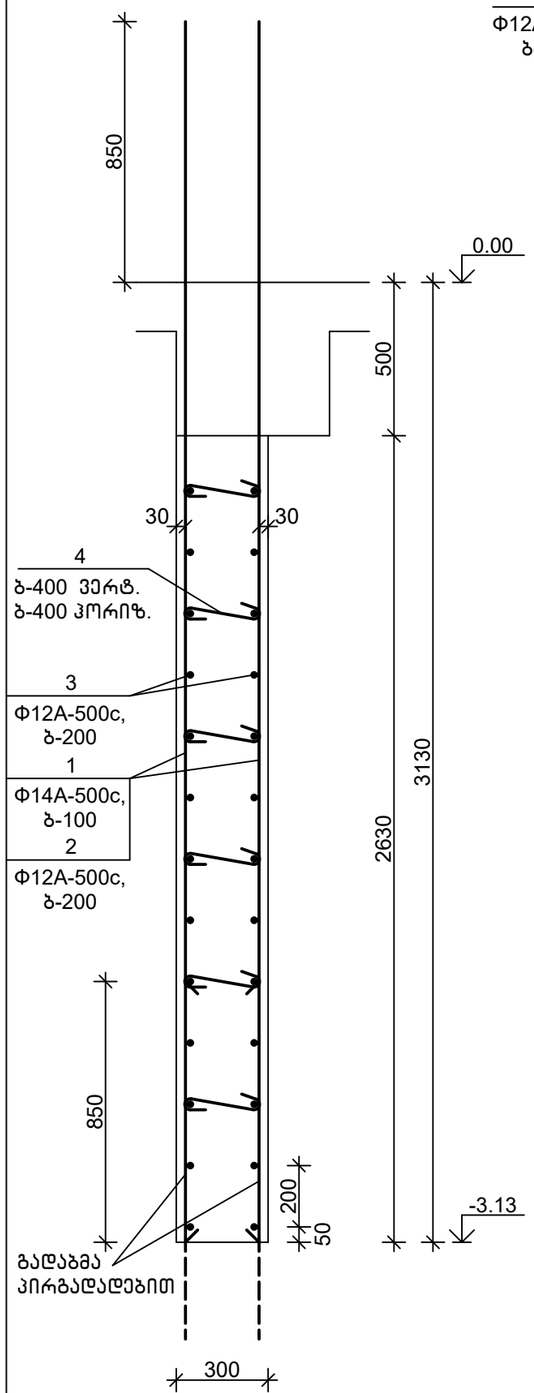

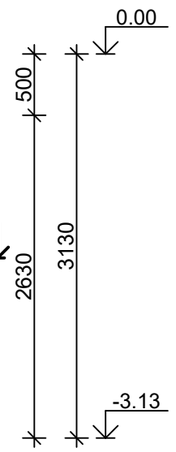

სპეციფიკაცია

პოზიცია	აღნიშვნა	დასახელება	რაოდ.	წონა, კგ	შენიშვნა
		მდ 1.2			
		დეტალები			
1		Φ14A-500c,ГОСТ 34028-2016, L=4000	20	4.84	
2		Φ12A-500c,ГОСТ 34028-2016, L=4000	30	3.56	
3		Φ12A-500c,ГОСТ 34028-2016, L=5350	26	4.77	
4		Φ8A-500c, ГОСТ 34028-2016, L=450	54	0.18	
		მასალები			
		B30,W6 კლ.ბეტონი			3.20 მ³

დეტალების უწყისი

პოზ.	ესკიზი
4	250, 100, 100

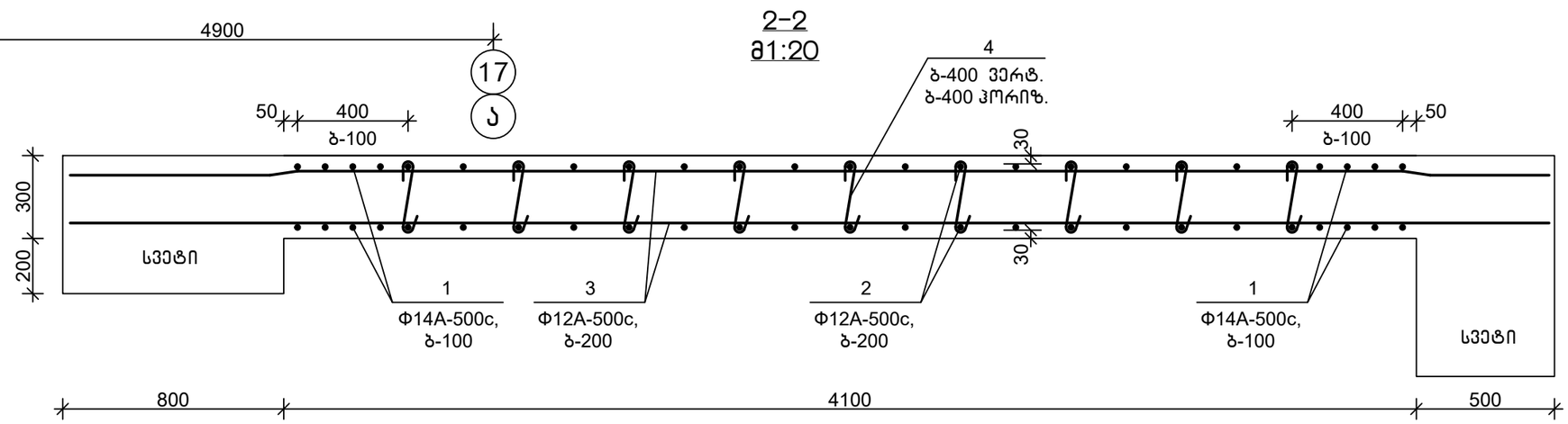

თანამდებობა	ხელმოწერა	გვარი	ქ. თბილისი, ვ. ნინუას ქ.3–8 მრავალბინიანი საცხ.სახლის პროექტი	შ.პ.ს.	"მონოლითჯგუფი"
გენ.დირექტორი		თ. მაისურაძე			
პრ.მთ.ინჟინერი		ზ.ჯულუხიძე			
კონსტრუქტორი		გ.დედალამაზიშვილი	კონსტრუქციული ნაწილი		
			მონოლითური დიაფრაგმა მდ 1.2	სტადია / ფურც / მასშტ	
				მ.პრ. / კ–210 / 1:50	

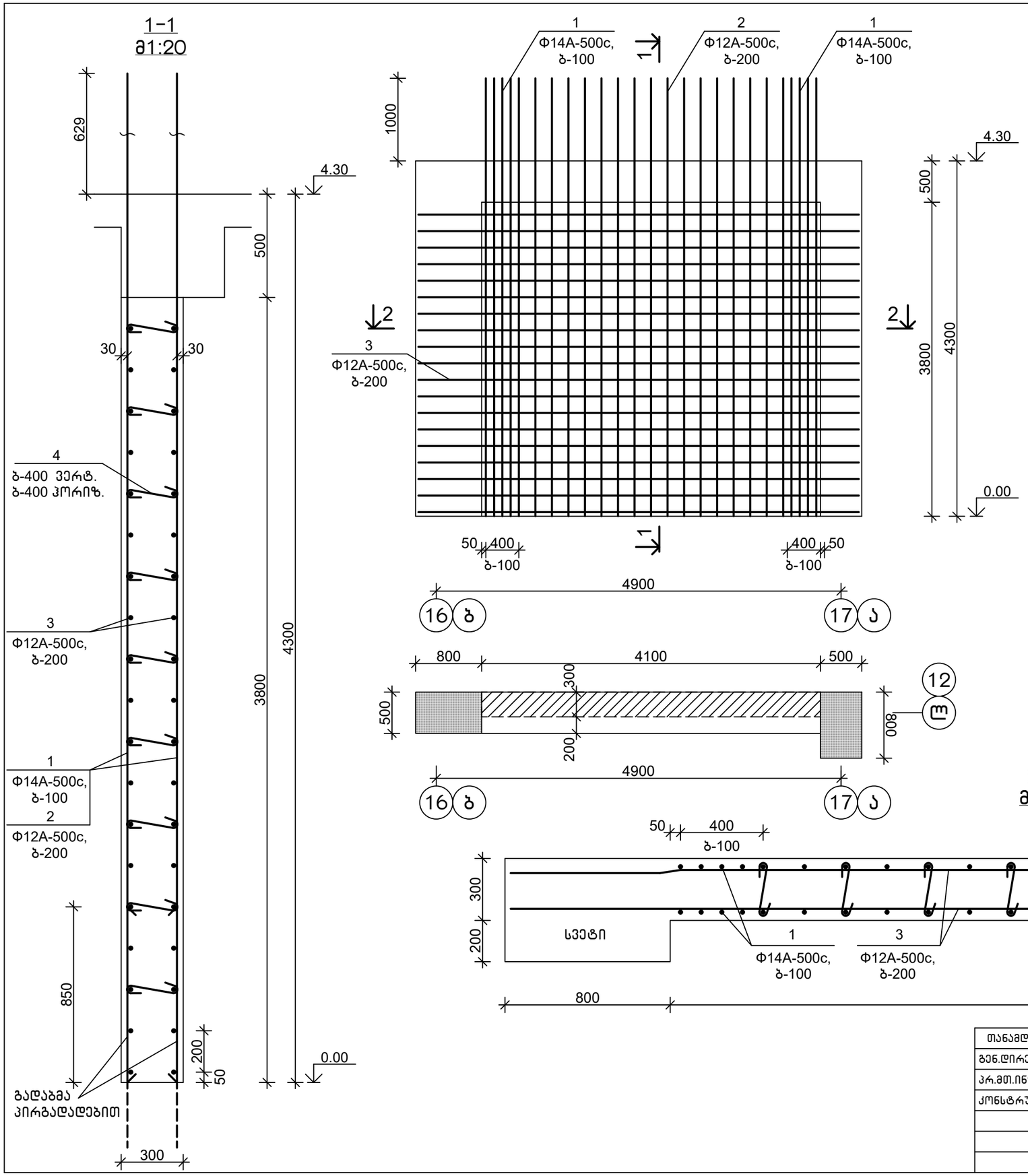

სპეციფიკაცია

პოზიცია	აღნიშვნა	დასახელება	რაოდ.	წონა, კგ	შენიშვნა
		მდ 1.3			
		დეტალები			
1		Φ14A-500c,ГОСТ 34028-2016, L=5300	20	6.42	
2		Φ12A-500c,ГОСТ 34028-2016, L=5300	30	4.72	
3		Φ12A-500c,ГОСТ 34028-2016, L=5350	38	4.77	
4		Φ8A-500c, ГОСТ 34028-2016, L=450	81	0.18	
		მასალები			
		B30,W6 კლ.ბეტონი			4.65 მ³

დეტალების უწყისი

პოზ.	ესკიზი
4	

თანამდებობა	ხელმოწერა	გვარი	ქ. თბილისი, ვ. ნინუას ქ.3–8 მრავალბინიანი საცხ.სახლის პროექტი	შ.პ.ს.	"მონოლითმშენი"
გენ.დირექტორი		თ. მაისურაძე			
პრ.მთ.ინჟინერი		ზ.ჯულუხიძე			
კონსტრუქტორი		გ.დედალამაზიშვილი	კონსტრუქციული ნაწილი		
			მონოლითური დიაფრაგმა მდ 1.3	სტადია	ფურც	მასშტ
				მ.პრ.	კ–211	1:50

მონოლითური დიაფრაგმა მდ 1.4 მ1:50

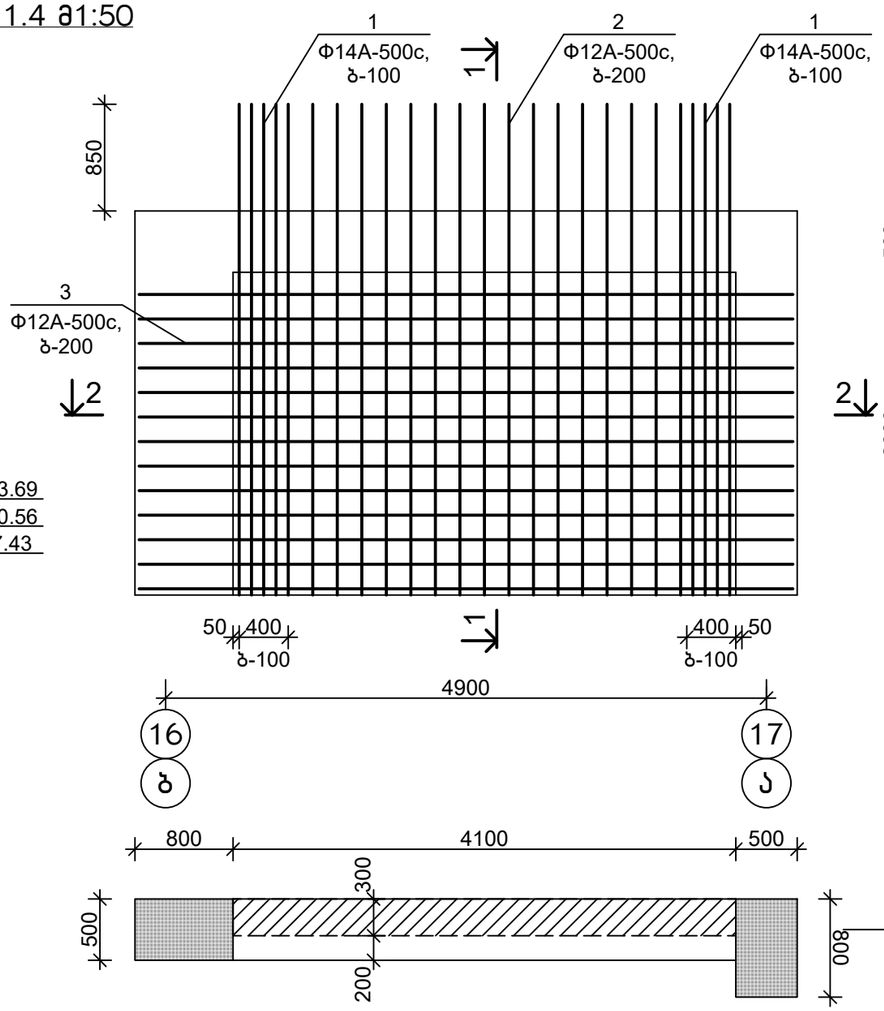

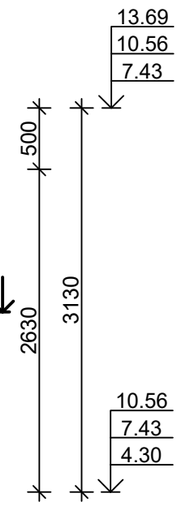

1–1
მ1:20

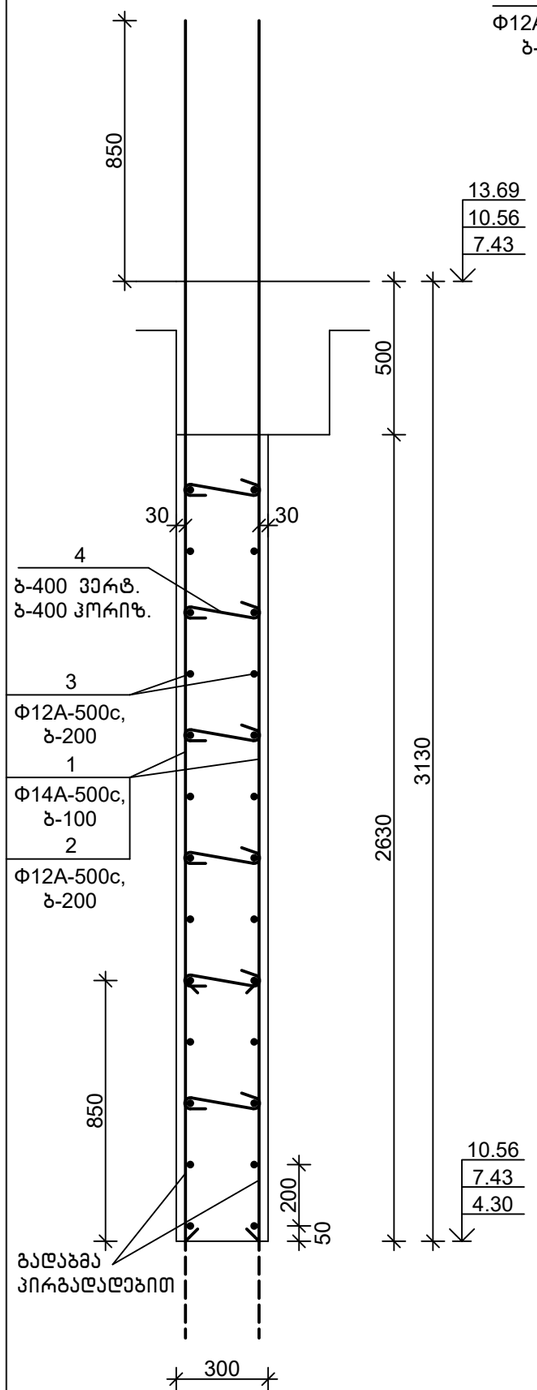

სპეციფიკაცია

პოზიცია	აღნიშვნა	დასახელება	რაოდ.	წონა, კგ	შენიშვნა
		მდ 1.4			
		დეტალები			
1		Φ14A-500c,ГОСТ 34028-2016, L=4000	20	4.84	
2		Φ12A-500c,ГОСТ 34028-2016, L=4000	30	3.56	
3		Φ12A-500c,ГОСТ 34028-2016, L=5350	26	4.77	
4		Φ8A-500c, ГОСТ 34028-2016, L=450	54	0.18	
		მასალები			
		B30 კლ.ბეტონი, 7,43 ნიშ-მდე			3.20 მ³
		B25 კლ.ბეტონი			3.20 მ³

დეტალების უწყისი

პოზ.	ესკიზი
4	250, 100, 100

2–2
მ1:20

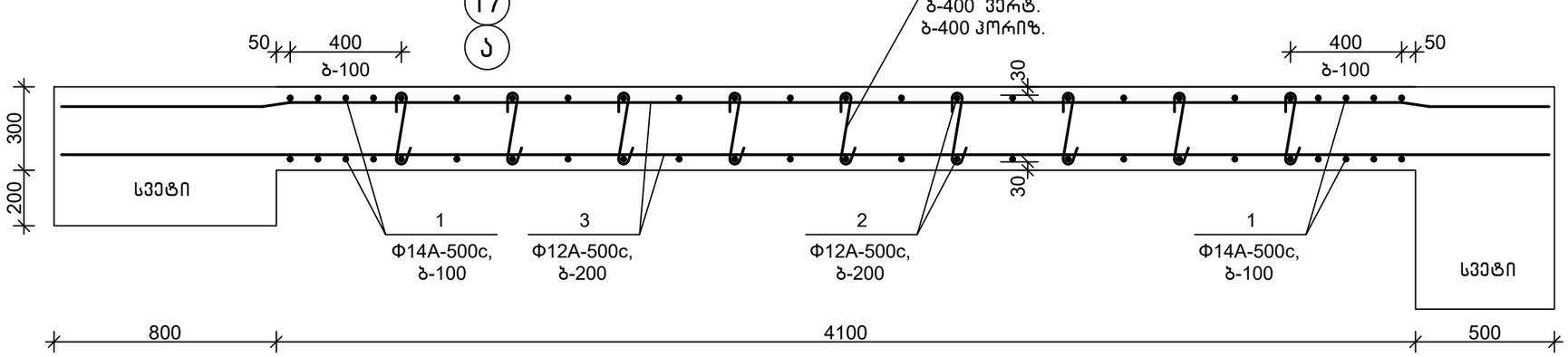

თანამდებობა	ხელმოწერა	გვარი	ქ. თბილისი, ვ. ნინუას ქ.3–8 მრავალბინიანი საცხ.სახლის პროექტი	შ.პ.ს.	"მონოლითშენგუფი"		
გენ.დირექტორი		თ. მაისურაძე					
პრ.მთ.ინჟინერი		ზ.ჯულუხიძე					
კონსტრუქტორი		გ.დედალამაზიშვილი	კონსტრუქციული ნაწილი				
			მონოლითური დიაფრაგმა მდ 1.4	სტადია	ფურც	მასშტ	
				მ.პრ.	კ–212	1:50	

მონოლითური დიაფრაგმა მდ 1.5 მ1:50

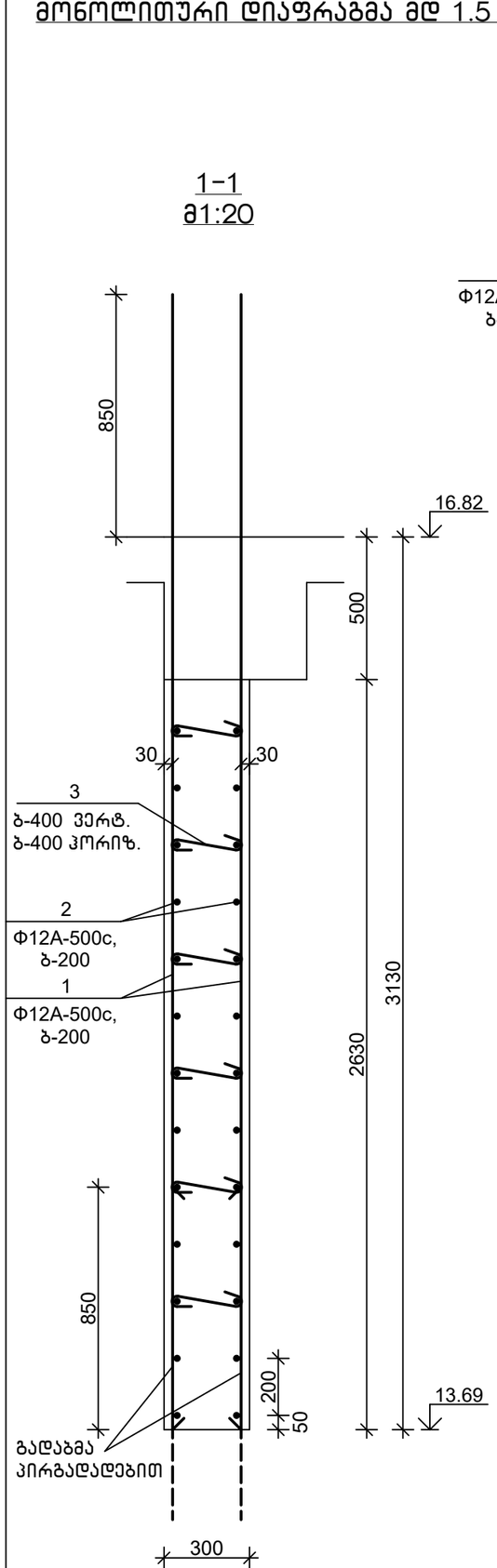

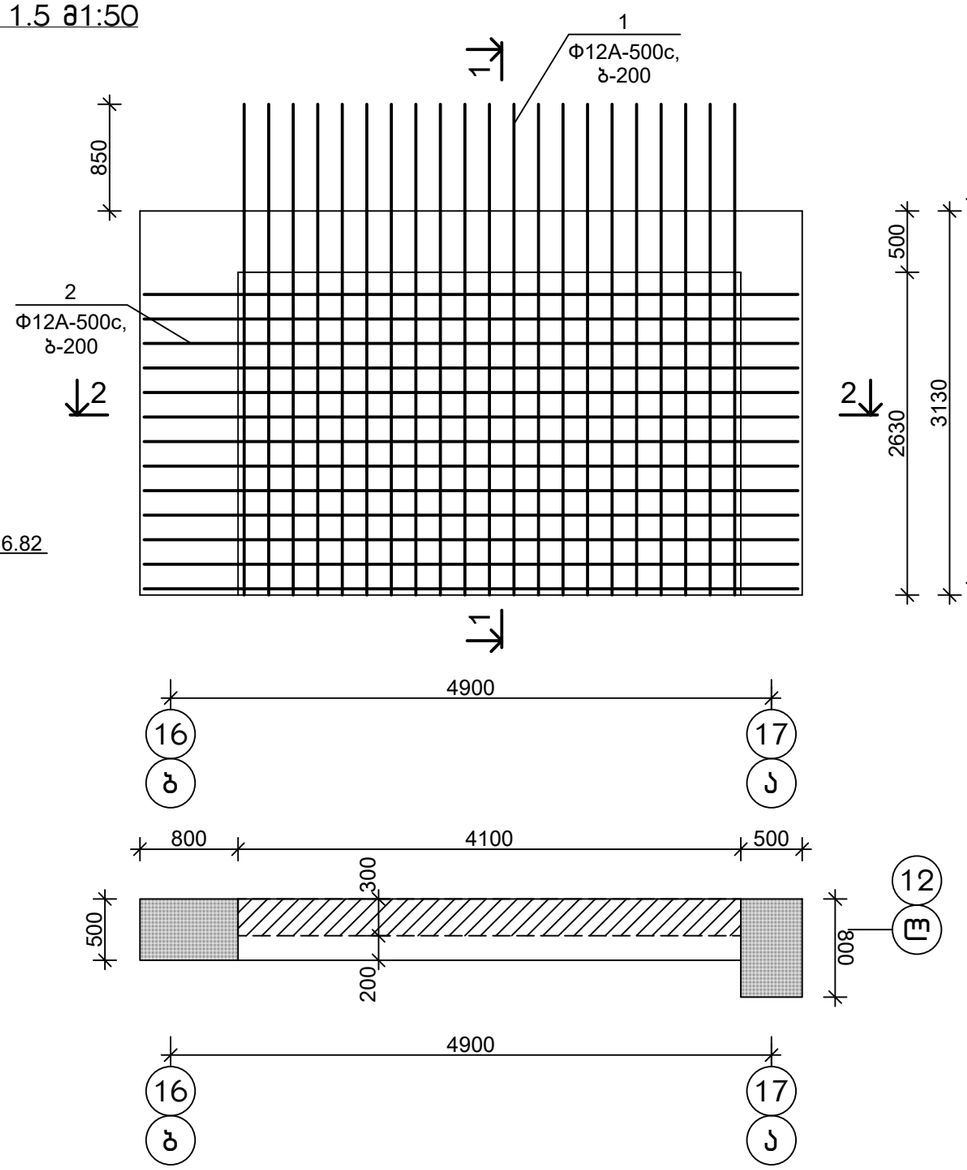

სპეციფიკაცია

პოზიცია	აღნიშვნა	დასახელება	რაოდ.	წონა, კგ	შენიშვნა
		მდ 1.5			
		დეტალები			
1		Φ12A-500c,ГОСТ 34028-2016, L=4000	42	3.56	
2		Φ12A-500c,ГОСТ 34028-2016, L=5350	26	4.77	
3		Φ8A-500c, ГОСТ 34028-2016, L=450	54	0.18	
		მასალები			
		B25 კლ.ბეტონი			3.20 მ³

დეტალების უწყისი

პოზ.	ესკიზი
3	250, 100, 100

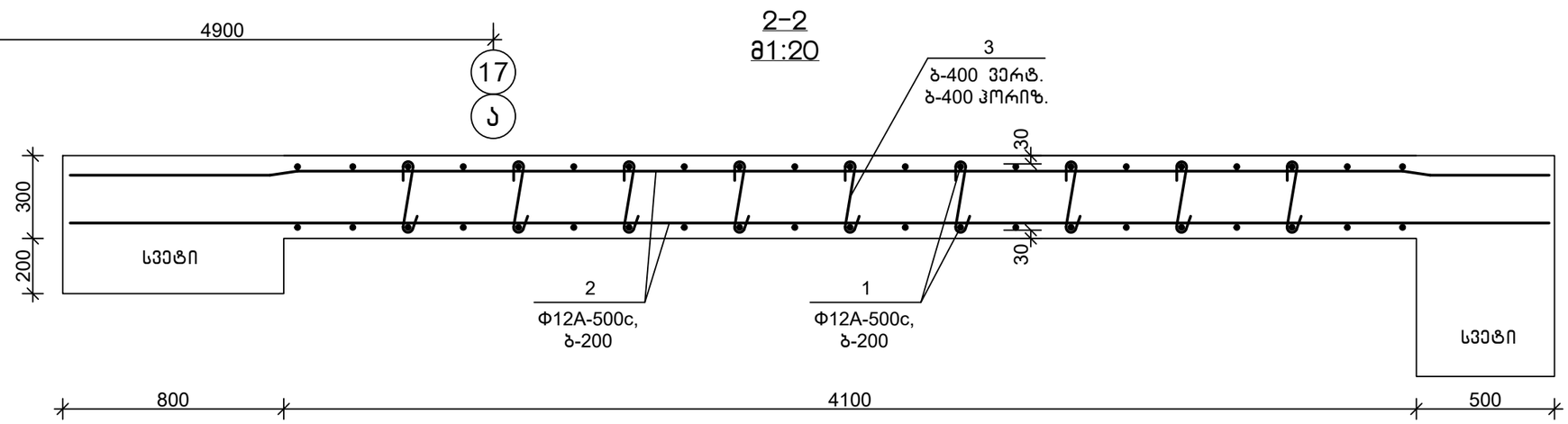

თანამდებობა	ხელმოწერა	გვარი	ქ. თბილისი, ვ. ნინუას ქ.3–8 მრავალბინიანი სახლის პროექტი	მ.პ.ს.	"მონოლითპროექტი"
გენ.დირექტორი		თ. მაისურაძე			
პრ.მთ.ინჟინერი		ზ.ჯულუხიძე			
კონსტრუქტორი		გ.დედალამაზიშვილი	კონსტრუქციული ნაწილი		
			მონოლითური დიაფრაგმა მდ 1.5	სტადია: მ.პრ.	ფურც: კ–213
					მასშტ: 1:50

მონოლითური დიაფრაგმა მდ 1.6 მ1:50

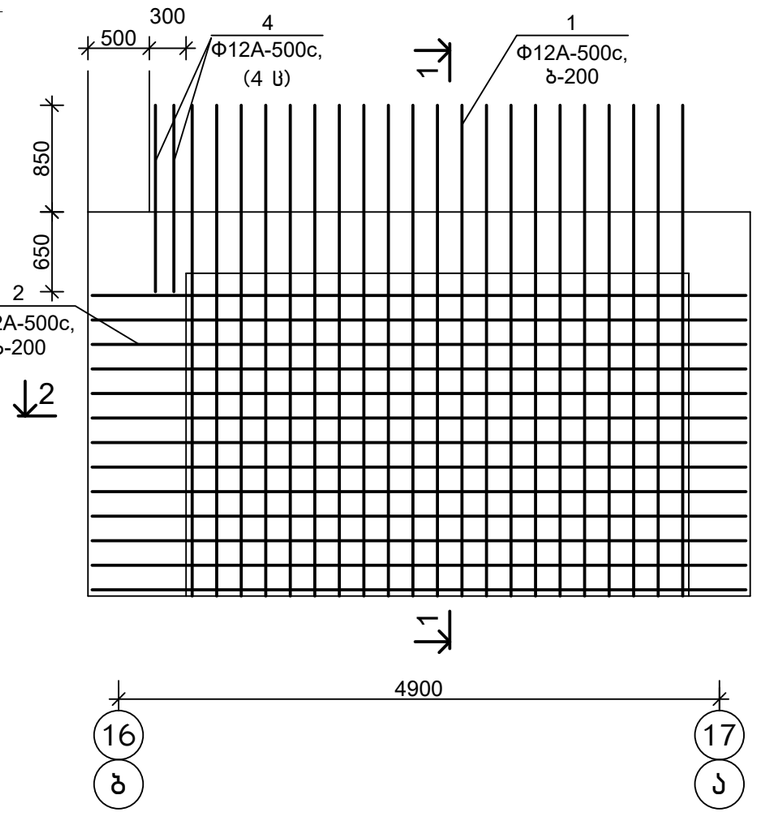

1–1
მ1:20

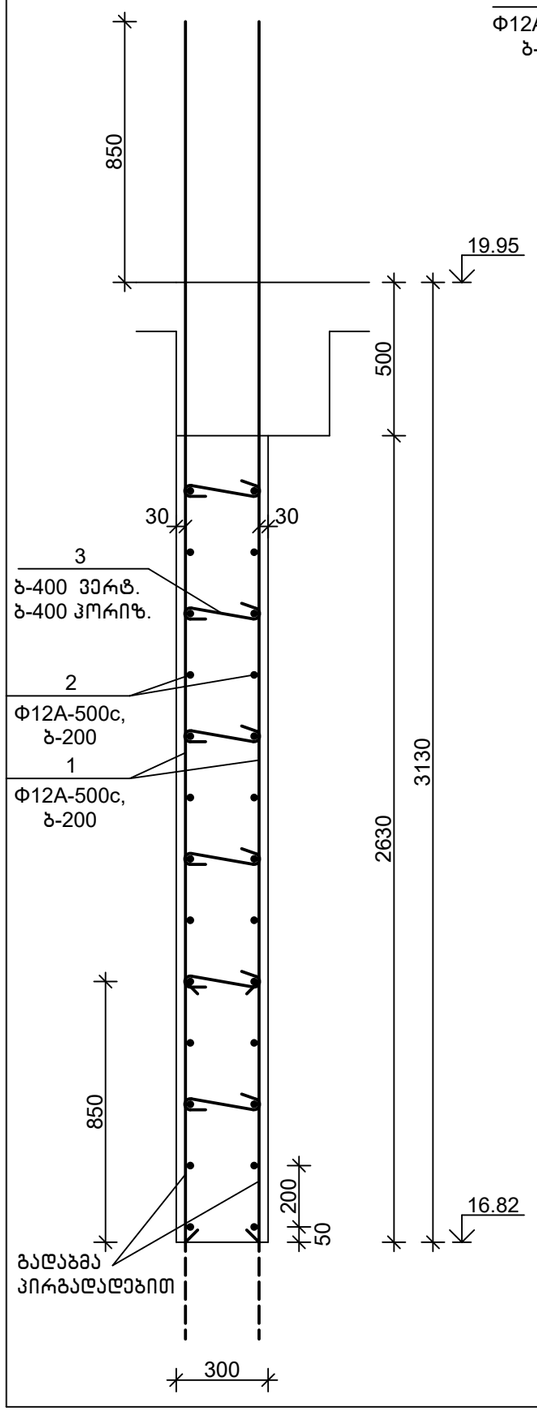

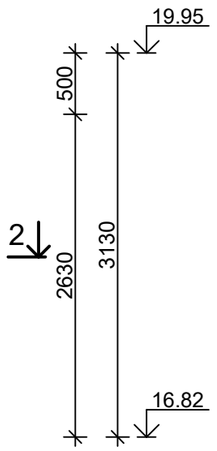

სპეციფიკაცია

პოზიცია	აღნიშვნა	დასახელება	რაოდ.	წონა, კგ	შენიშვნა
		მდ 1.6			
		დეტალები			
1		Φ12A-500c,ГОСТ 34028-2016, L=4000	42	3.56	
2		Φ12A-500c,ГОСТ 34028-2016, L=5350	26	4.77	
3		Φ8A-500c, ГОСТ 34028-2016, L=450	54	0.18	
4		Φ12A-500c,ГОСТ 34028-2016, L=1500	4	1.34	
		მასალები			
		B25 კლ.ბეტონი			3.20 მ³

დეტალების უწყისი

პოზ.	ესკიზი
3	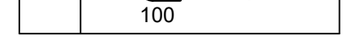

2–2
მ1:20

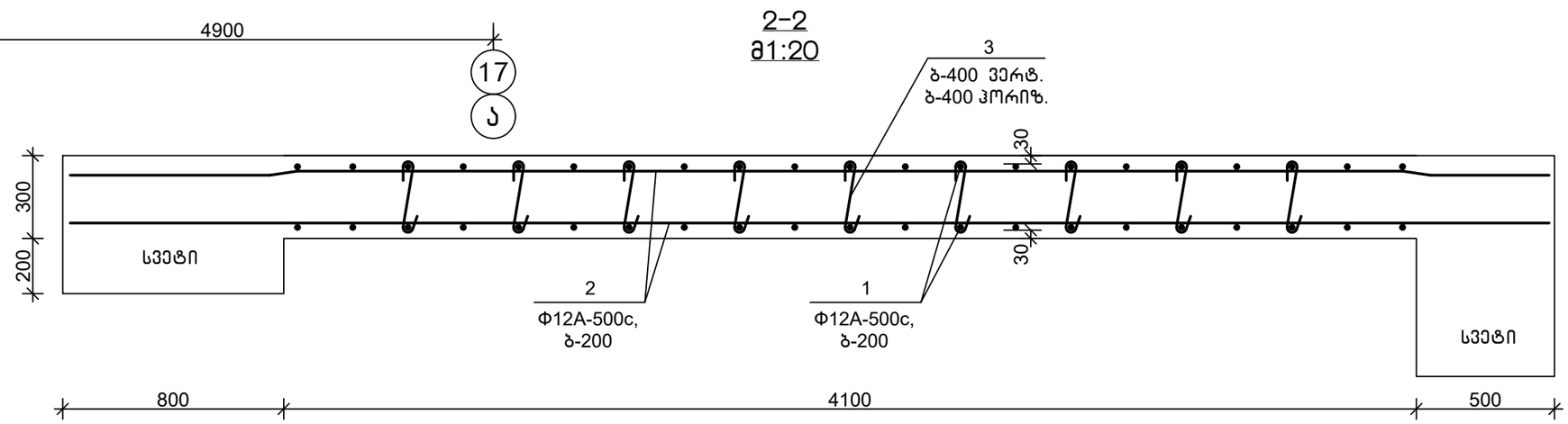

თანამდებობა	ხელმოწერა	გვარი	ქ. თბილისი, ვ. ნინუას ქ.3–8 მრავალბინიანი სახლის პროექტი	შ.პ.ს.	"მონოლითჯგუფი"
გენ.დირექტორი		თ. მაისურაძე			
არ.მთ.ინჟინერი		ზ.ჯულუხიძე			
კონსტრუქტორი		გ.დედალამაზიშვილი	კონსტრუქციული ნაწილი		
			მონოლითური დიაფრაგმა მდ 1.6	სტადია / ფურც / მასშტ	
				მ.პრ. / კ–214 / 1:50	

მონოლითური დიაფრაგმა მდ 1.7 მ1:50

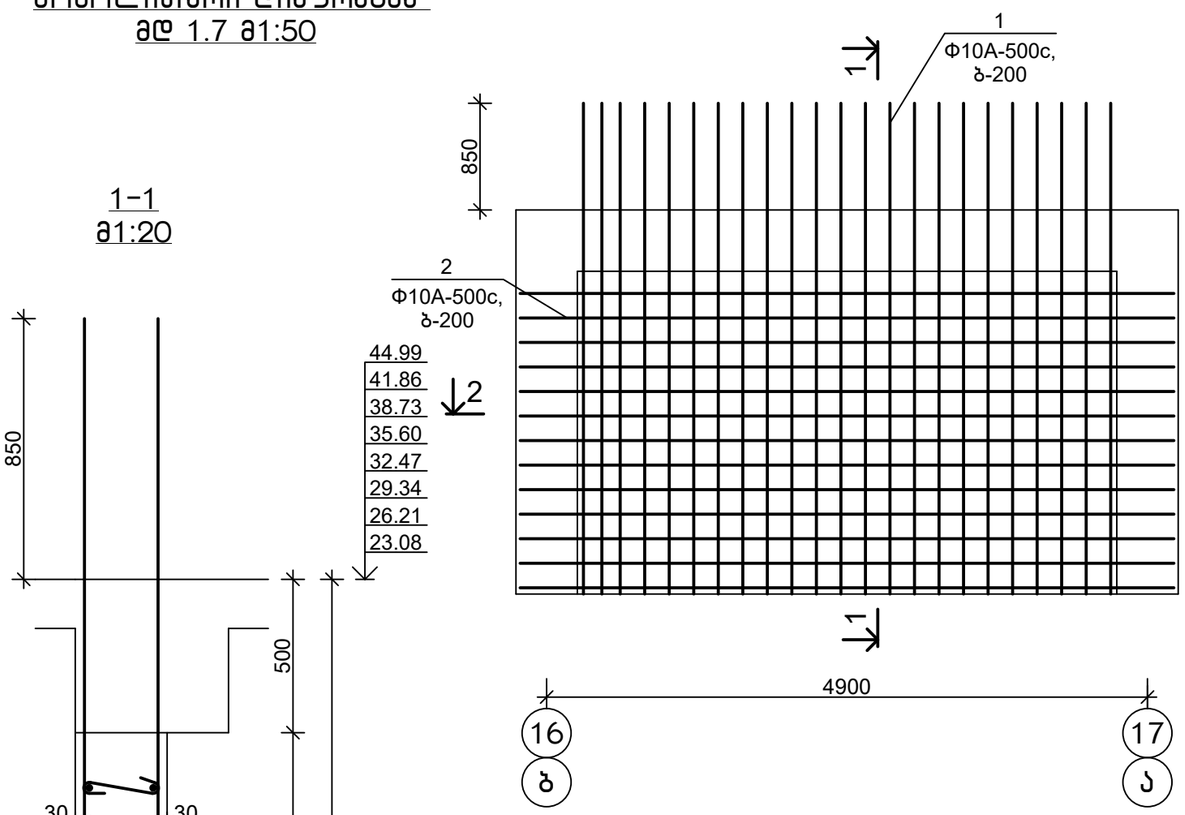

1–1 მ1:20

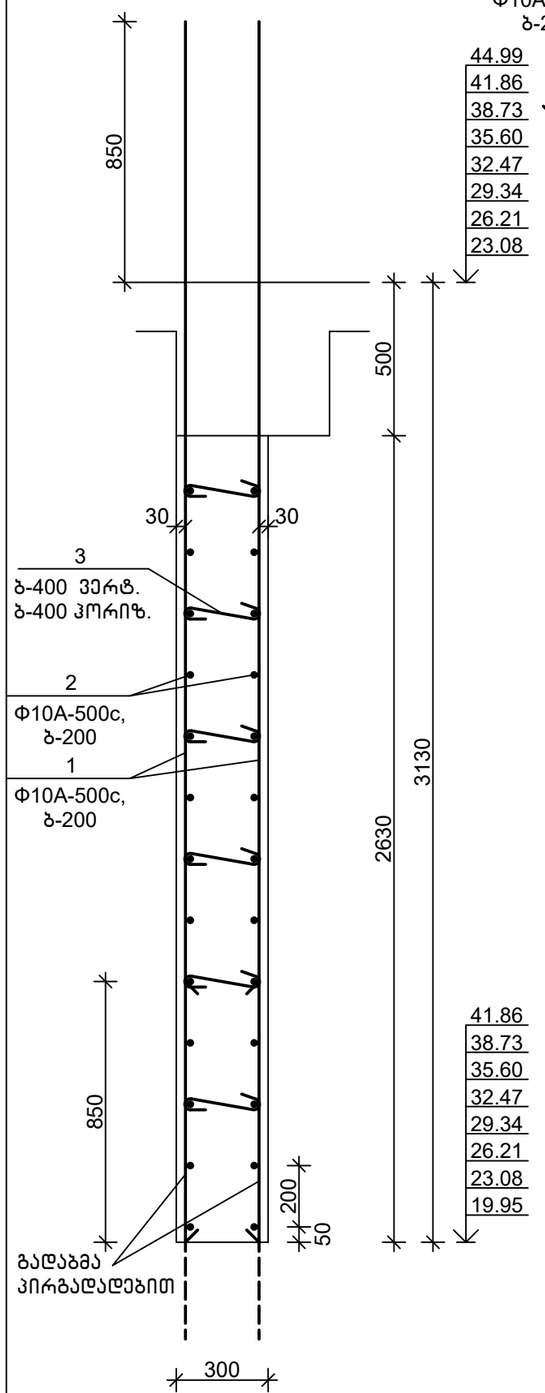

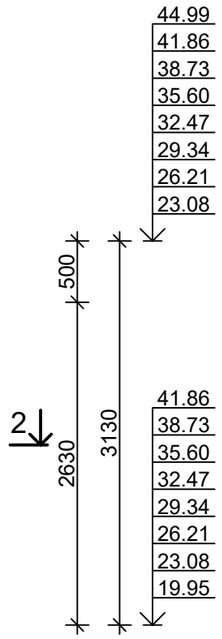

სპეციფიკაცია

პოზიცია	აღნიშვნა	დასახელება	რაოდ.	წონა, კგ	შენიშვნა
		მდ 1.7			
		დეტალები			
1		Φ10A-500c,ГОСТ 34028-2016, L=4000	46	2.48	
2		Φ10A-500c,ГОСТ 34028-2016, L=5350	26	3.32	
3		Φ8A-500c, ГОСТ 34028-2016, L=450	60	0.18	
		მასალები			
		B25 კლ.ბეტონი			3.45 მ^3

დეტალების უწყისი

პოზ.	ესკიზი
3	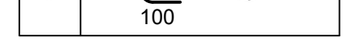

2–2 მ1:20

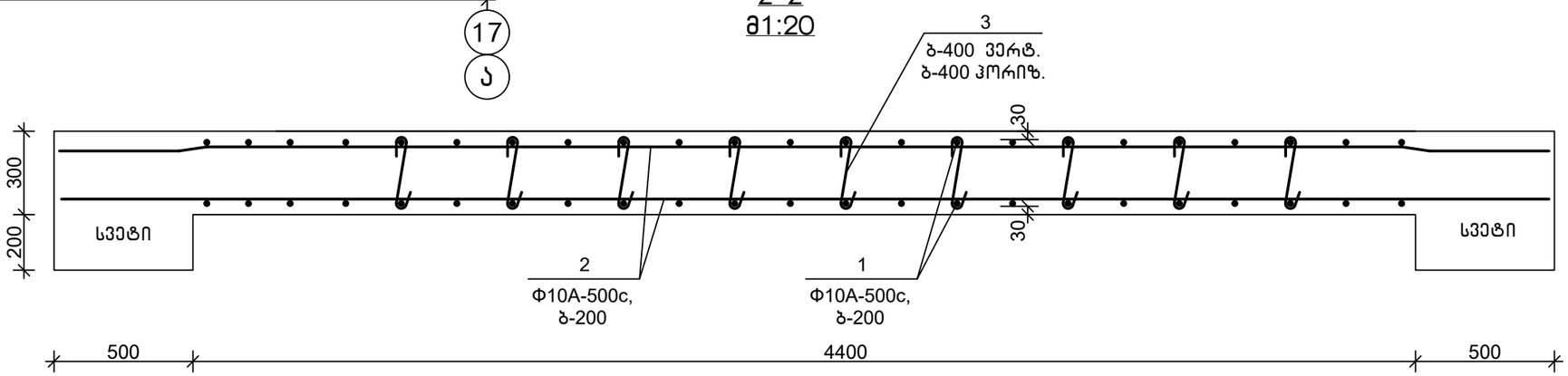

თანამდებობა	ხელმოწერა	გვარი	ქ. თბილისი, ვ. ნინუას ქ.3–8 მრავალბინიანი სახლის პროექტი	შ.პ.ს.	"მონოლითმშენი"
გენ.დირექტორი		თ. მაისურაძე			
არ.მთ.ინჟინერი		ზ.ჯულუხიძე			
კონსტრუქტორი		გ.დედალამაზიშვილი	კონსტრუქციული ნაწილი		
			მონოლითური დიაფრაგმა მდ 1.7	სტადია: მ.პრ.	ფურც: კ–215
					მასშტ: 1:50

მონოლითური დიაფრაგმა მდ 1.8 მ1:50

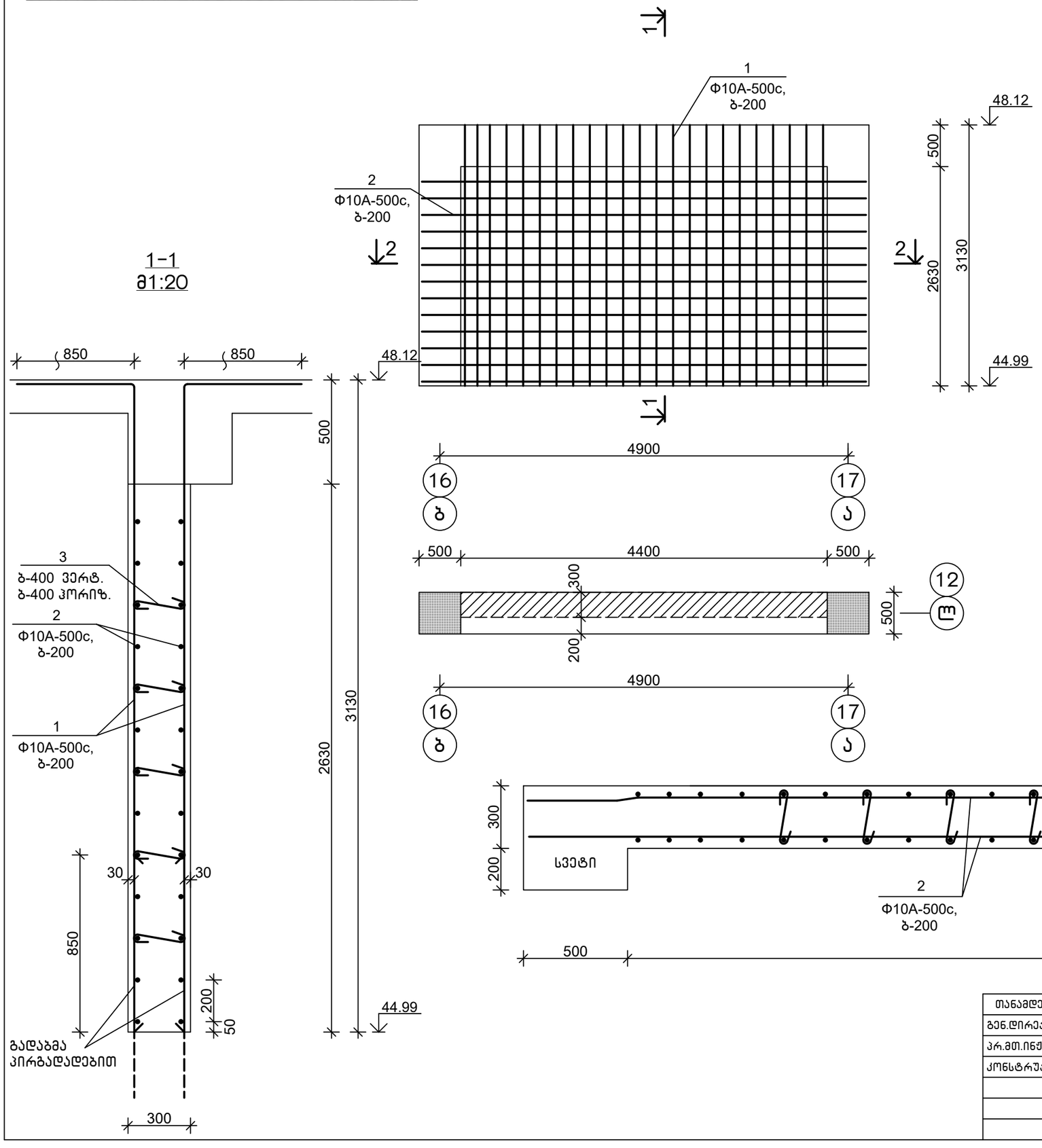

სპეციფიკაცია

პოზიცია	აღნიშვნა	დასახელება	რაოდ.	წონა, კგ	შენიშვნა
		მდ 1.8			
		დეტალები			
1		Φ10A-500c,ГОСТ 34028-2016, L=4000	44	2.48	
2		Φ10A-500c,ГОСТ 34028-2016, L=5350	26	3.32	
3		Φ8A-500c, ГОСТ 34028-2016, L=450	60	0.18	
		მასალები			
		B25 კლ.ბეტონი			3.45 მ^3

დეტალების უწყისი

პოზ.	ესკიზი
3	250, 100, 100

თანამდებობა	ხელმოწერა	გვარი	ქ. თბილისი, ვ. ნინუას ქ.3-8 მრავალბინიანი სახლის პროექტი	შ.პ.ს.	"მონოლითჯგუფი"
გენ.დირექტორი		თ. მაისურაძე			
პრ.მთ.ინჟინერი		ზ.ჯულუხიძე			
კონსტრუქტორი		გ.დედალამაზიშვილი	კონსტრუქციული ნაწილი		
			მონოლითური დიაფრაგმა მდ 1.8	სტადია	ფურც	მასშტ
				მ.პრ.	კ-216	1:50

1-1
მ1:20

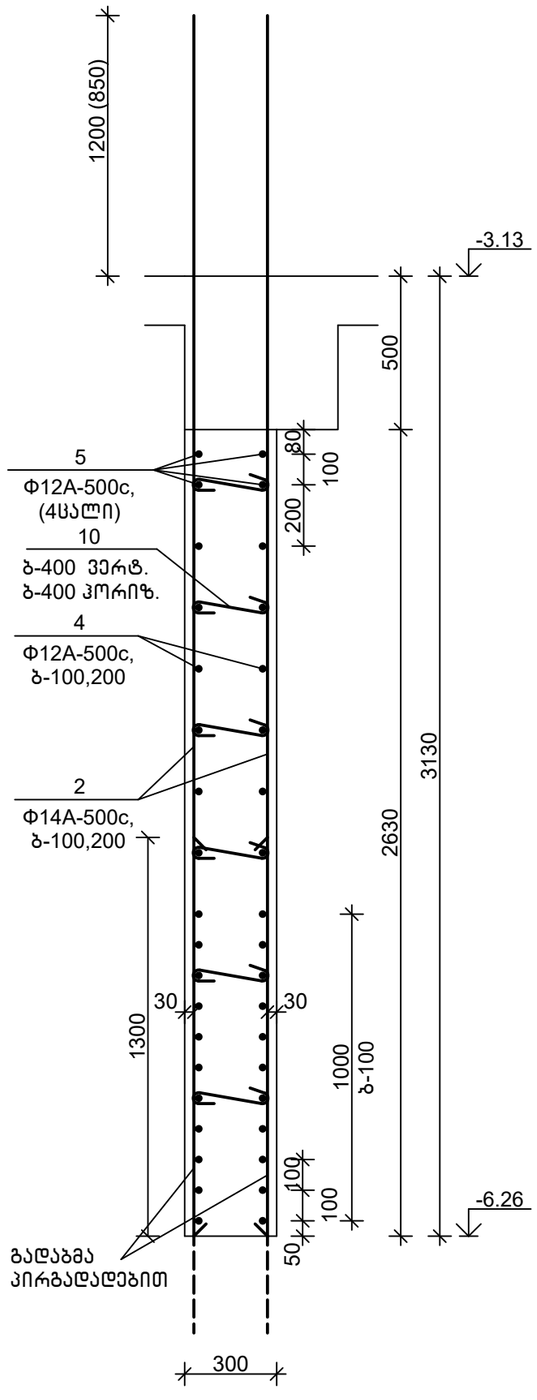

მონოლითური დიაფრაგმა მდ 2.1 მ1:50

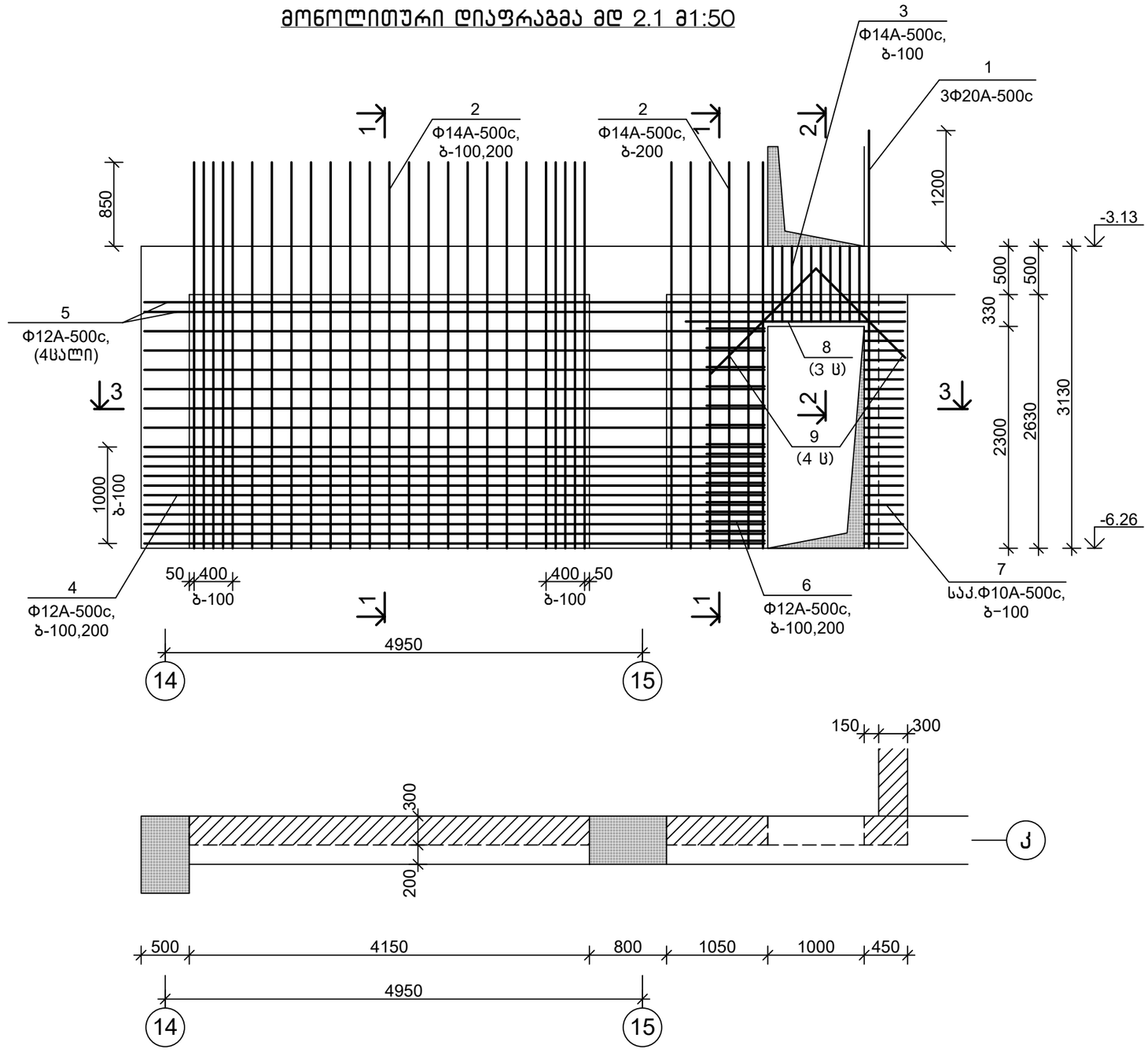

თანამდებობა	ხელმოწერა	გვარი	ქ. თბილისი, ვ. ნინუას ქ.3-8 მრავალბინიანი სასხ.სახლის პროექტი	მ.პ.ს.	"მონოლითჯგუფი"
გენ.დირექტორი		თ. მაისურაძე			
პრ.მთ.ინჟინერი		ზ.ჯულუხიძე			
კონსტრუქტორი		გ.დედალამაზიშვილი	კონსტრუქციული ნაწილი		
			მონოლითური დიაფრაგმა მდ 2.1	სტადია: მ.პრ.	ფურც: კ-217 / მასშტ: 1:50

3-3
მ1:20

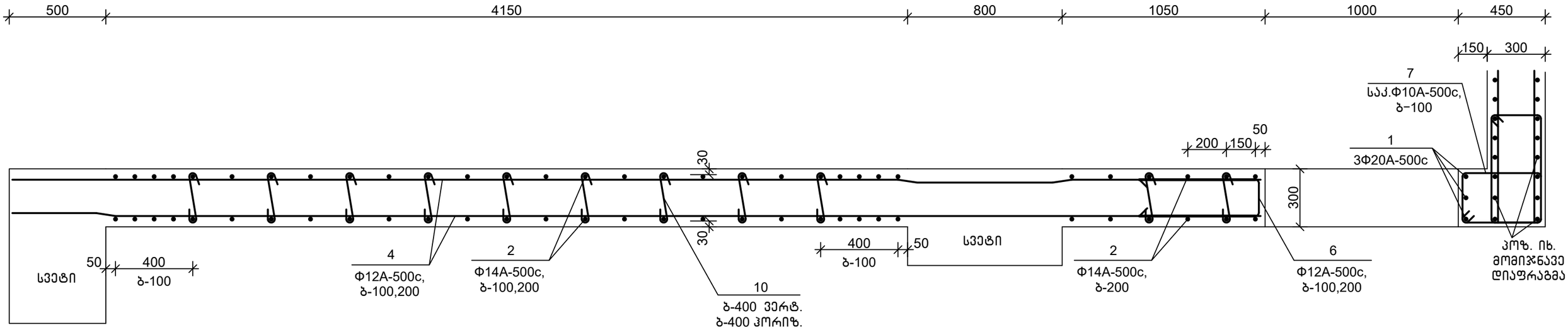

2-2
მ1:20

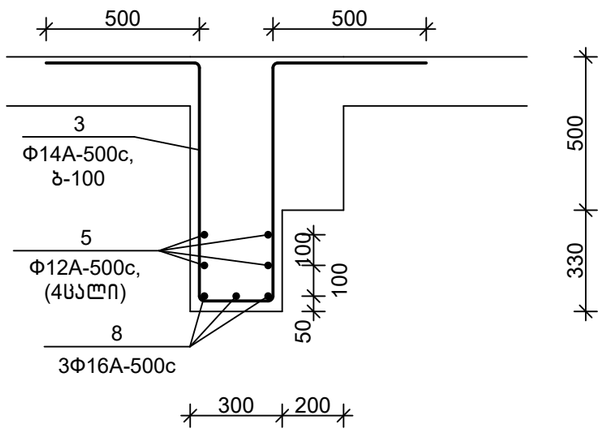

დეტალების უწყისი

პოზ.	ესკიზი
3	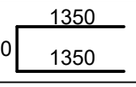
6	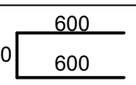
7	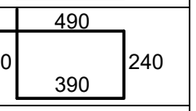
10	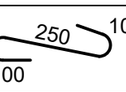

სპეციფიკაცია

პოზიცია	აღნიშვნა	დასახელება	რაოდ.	წონა, კგ	შენიშვნა
		მდ 2.1			
		დეტალები			
1		Ф20A-500c,ГОСТ 34028-2016, L=4400	3	10.87	
2		Ф14A-500c,ГОСТ 34028-2016, L=4000	62	4.84	
3		Ф14A-500c,ГОСТ 34028-2016, L=3000	10	3.63	
4		Ф12A-500c,ГОСТ 34028-2016, L=6450	34	5.75	
5		Ф12A-500c,ГОСТ 34028-2016, L=7900	4	7.04	
6		Ф12A-500c,ГОСТ 34028-2016, L=1500	17	1.34	
7		Ф10A-500c,ГОСТ 34028-2016, L=1500	26	0.93	
8		Ф16A-500c,ГОСТ 34028-2016, L=2300	3	3.64	
9		Ф25A-500c,ГОСТ 34028-2016, L=1500	4	5.78	
10		Ф8A-500c, ГОСТ 34028-2016, L=450	66	0.18	
		მასალები			
		B30,W6 კლ.ბეტონი			4.30 მ^3

თანამდებობა	ხელმოწერა	გვარი	ქ. თბილისი, ვ. ნინუას ქ.3-8 მრავალბინიანი საცხ.სახლის პროექტი	შ.პ.ს.	"მონოლითშგზუფი"
გენ.დირექტორი		თ. მაისურაძე			
პრ.მთ.ინჟინერი		ზ.ჯულუხიძე			
კონსტრუქტორი		გ.დედალამაზიშვილი	კონსტრუქციული ნაწილი		
			მონოლითური დიაფრაგმა მდ 2.1 (გაბარძელება)	სტადია	ფურც	მასშტ
				მ.პრ.	კ-218	1:20

1-1
მ1:20

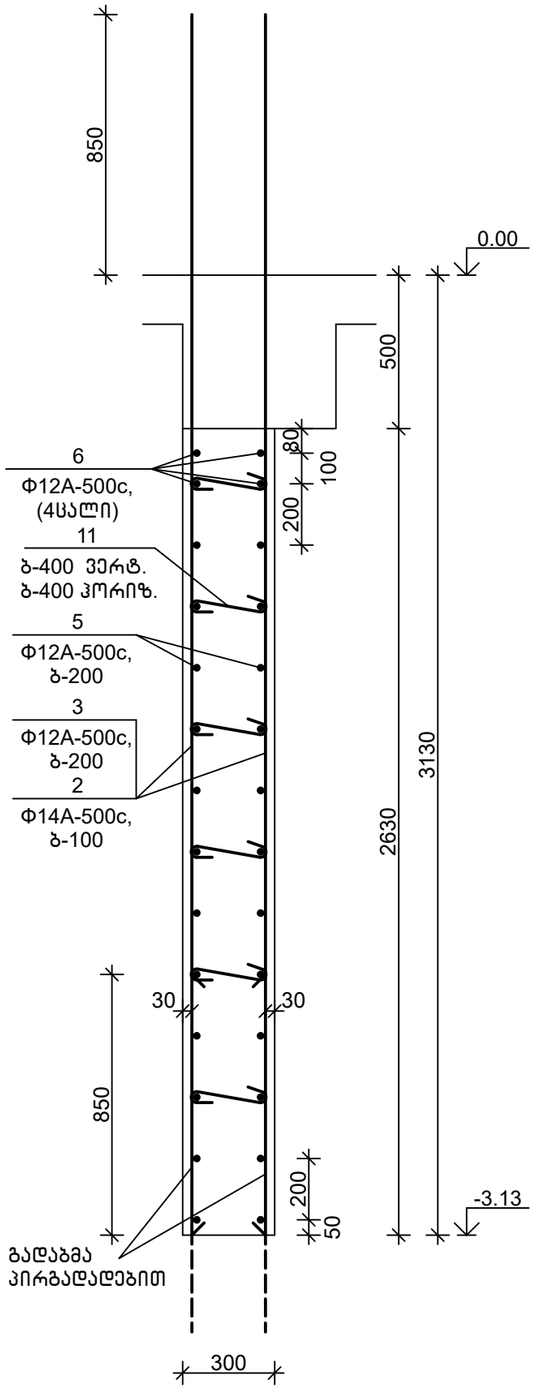

მონოლითური დიაფრაგმა მდ 2.2 მ1:50

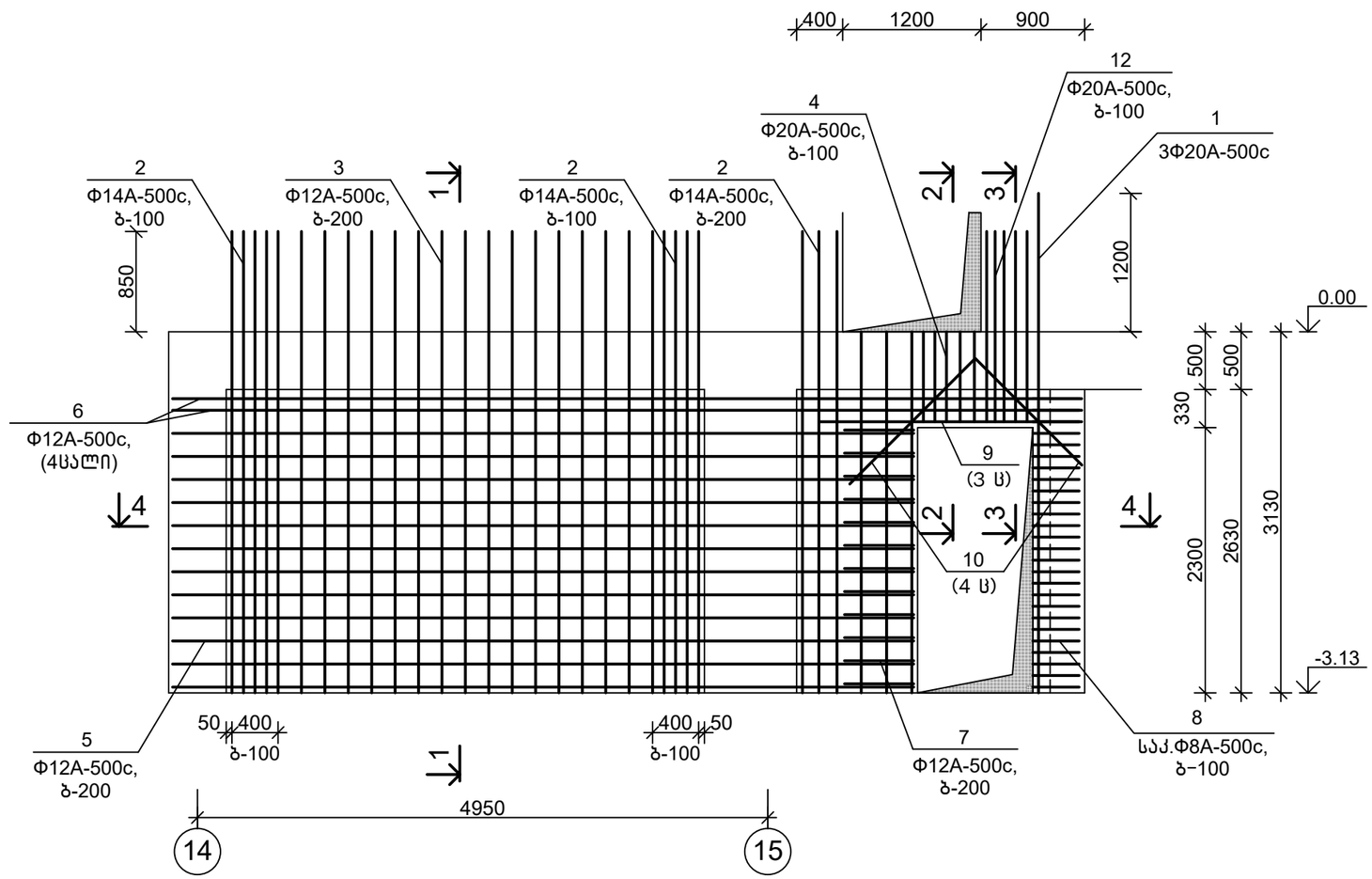

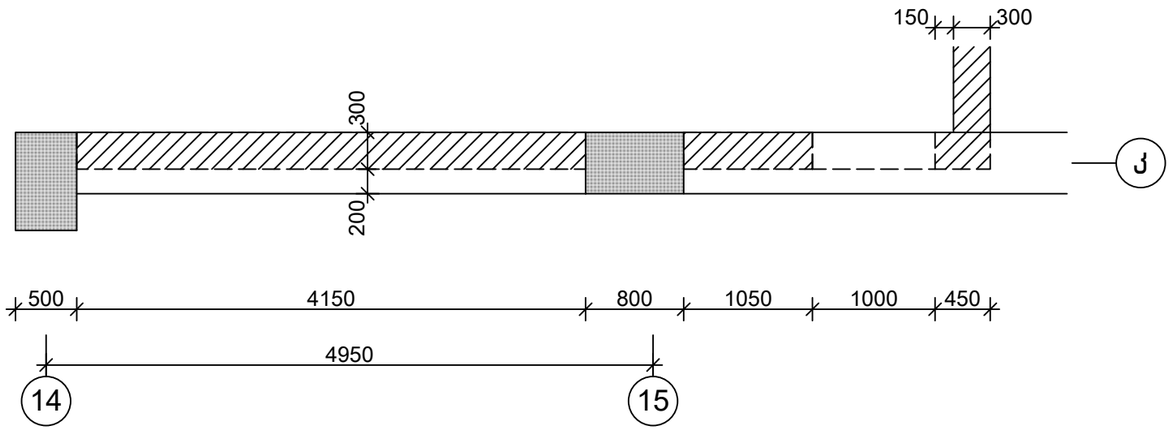

თანამდებობა	ხელმოწერა	გვარი	ქ. თბილისი, ვ. ნინუას ქ.3-8 მრავალბინიანი საცხ.სახლის პროექტი	შ.პ.ს.	"მონოლითჯგუფი"
გენ.დირექტორი		თ. მაისურაძე			
პრ.მთ.ინჟინერი		ზ.ჯულუხიძე			
კონსტრუქტორი		გ.დედალამაზიშვილი	კონსტრუქციული ნაწილი		
			მონოლითური დიაფრაგმა მდ 2.2	სტადია	ფურც	მასშტ
				მ.პრ.	კ-219	1:50

4-4
მ1:20

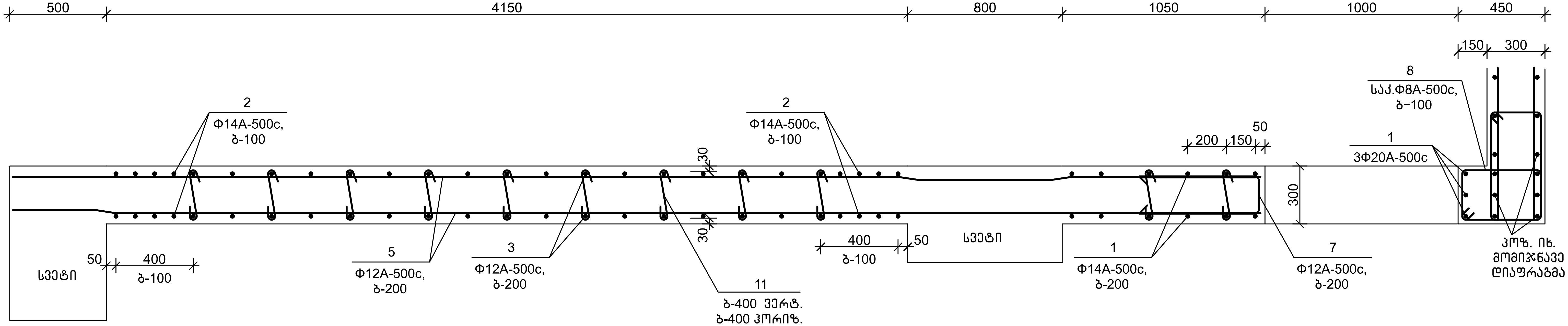

სპეციფიკაცია

პოზიცია	აღნიშვნა	დასახელება	რაოდ.	წონა, კგ	შენიშვნა
		მდ 2.2			
		დეტალები			
1		Φ20A-500c,ГОСТ 34028-2016, L=4400	3	10.87	
2		Φ14A-500c,ГОСТ 34028-2016, L=4000	32	4.84	
3		Φ12A-500c,ГОСТ 34028-2016, L=4000	30	3.56	
4		Φ14A-500c,ГОСТ 34028-2016, L=3000	5	3.63	
5		Φ12A-500c,ГОСТ 34028-2016, L=6450	24	5.75	
6		Φ12A-500c,ГОСТ 34028-2016, L=7900	4	7.04	
7		Φ12A-500c,ГОСТ 34028-2016, L=1500	12	1.34	
8		Φ8A-500c, ГОСТ 34028-2016, L=1500	26	0.60	
9		Φ16A-500c,ГОСТ 34028-2016, L=2300	3	3.64	
10		Φ25A-500c,ГОСТ 34028-2016, L=1500	4	5.78	
11		Φ8A-500c, ГОСТ 34028-2016, L=450	66	0.18	
12		Φ20A-500c,ГОСТ 34028-2016, L=4000	5	9.88	
		მასალები			
		B30,W6 კლ.ბეტონი			4.30 მ^3

2-2
მ1:20

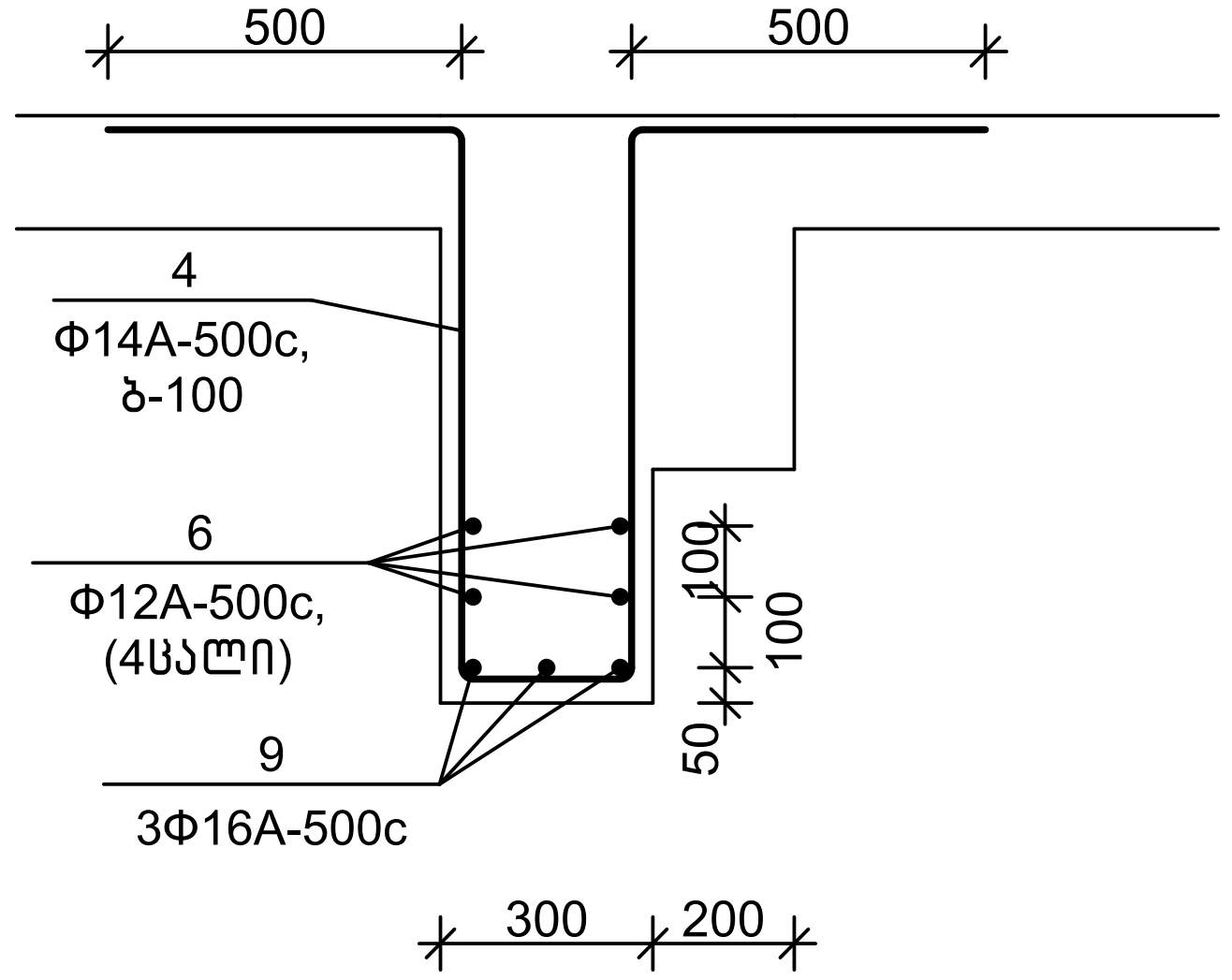

3-3
მ1:20

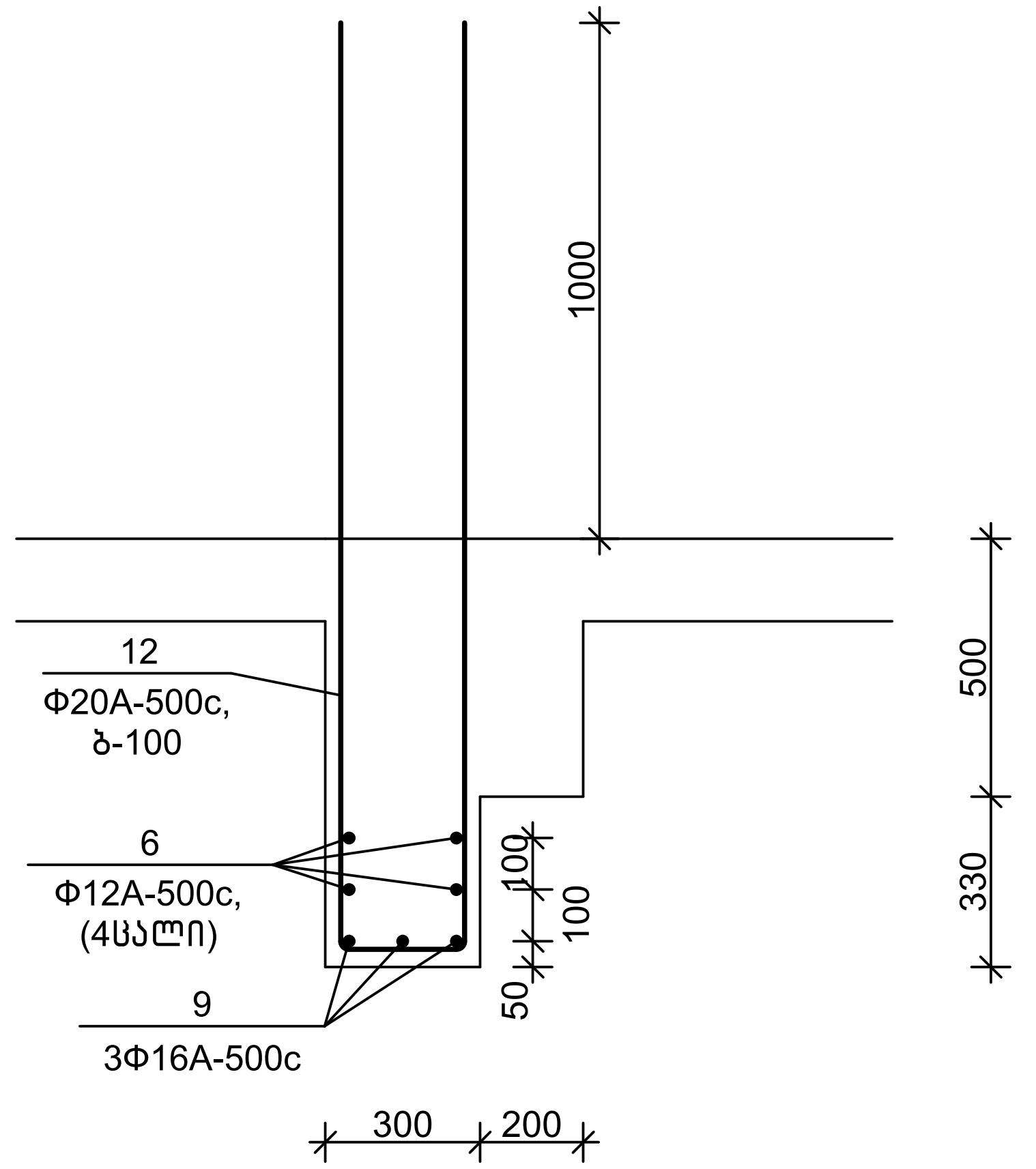

დეტალების უწყისი

პოზ.	ესკიზი
4	1350 / 240 / 1350
7	600 / 210 / 600
8	490 / 340 / 240 / 390
11	250 / 100 / 100
12	1850 / 240 / 1850

თანამდებობა	ხელმოწერა	გვარი	ქ. თბილისი, ვ. ნინუას ქ.3-8 მრავალბინიანი საცხ.სახლის პროექტი	შ.პ.ს. „მონოლითჯგუფი"		
გენ.დირექტორი		თ. მაისურაძე				
პრ.მთ.ინჟინერი		ზ.ჯულუხიძე				
კონსტრუქტორი		გ.ღელალამაზიშვილი	კონსტრუქციული ნაწილი			
			მონოლითური დიაფრაგმა მდ 2.2 (გაგრძელება)	სტადია	ფურც	მასშტ
				მ.პრ.	კ-220	1:20

1-1
მ1:20

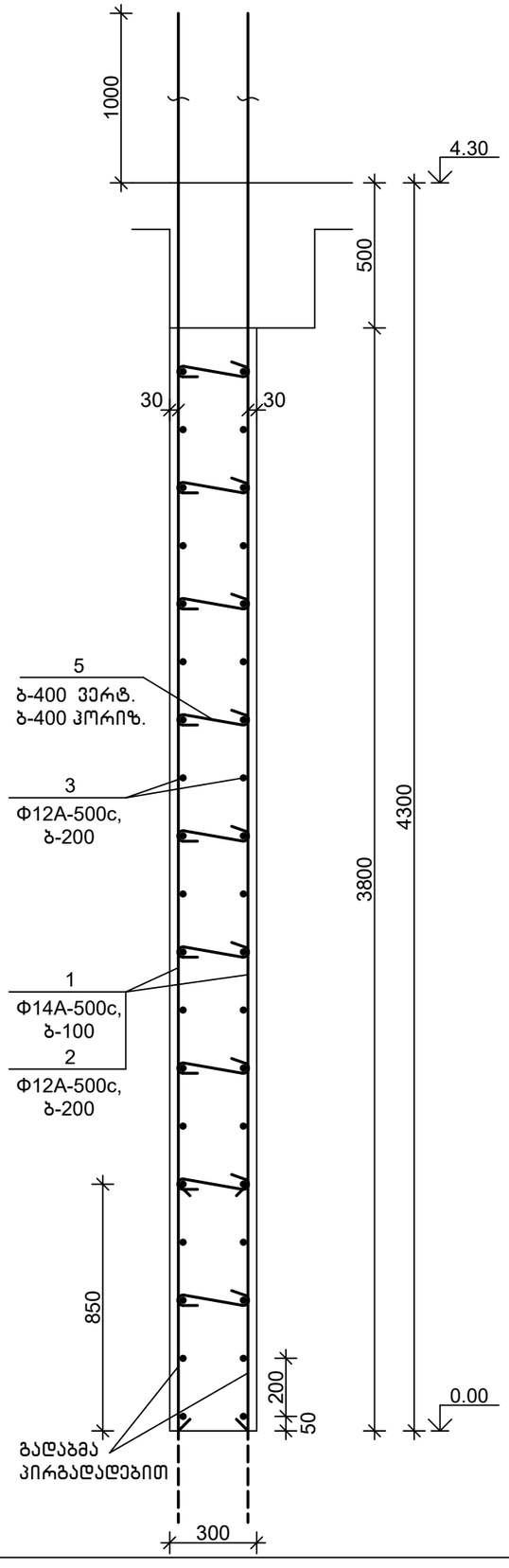

მონოლითური დიაფრაგმა მდ 2.3 მ1:50

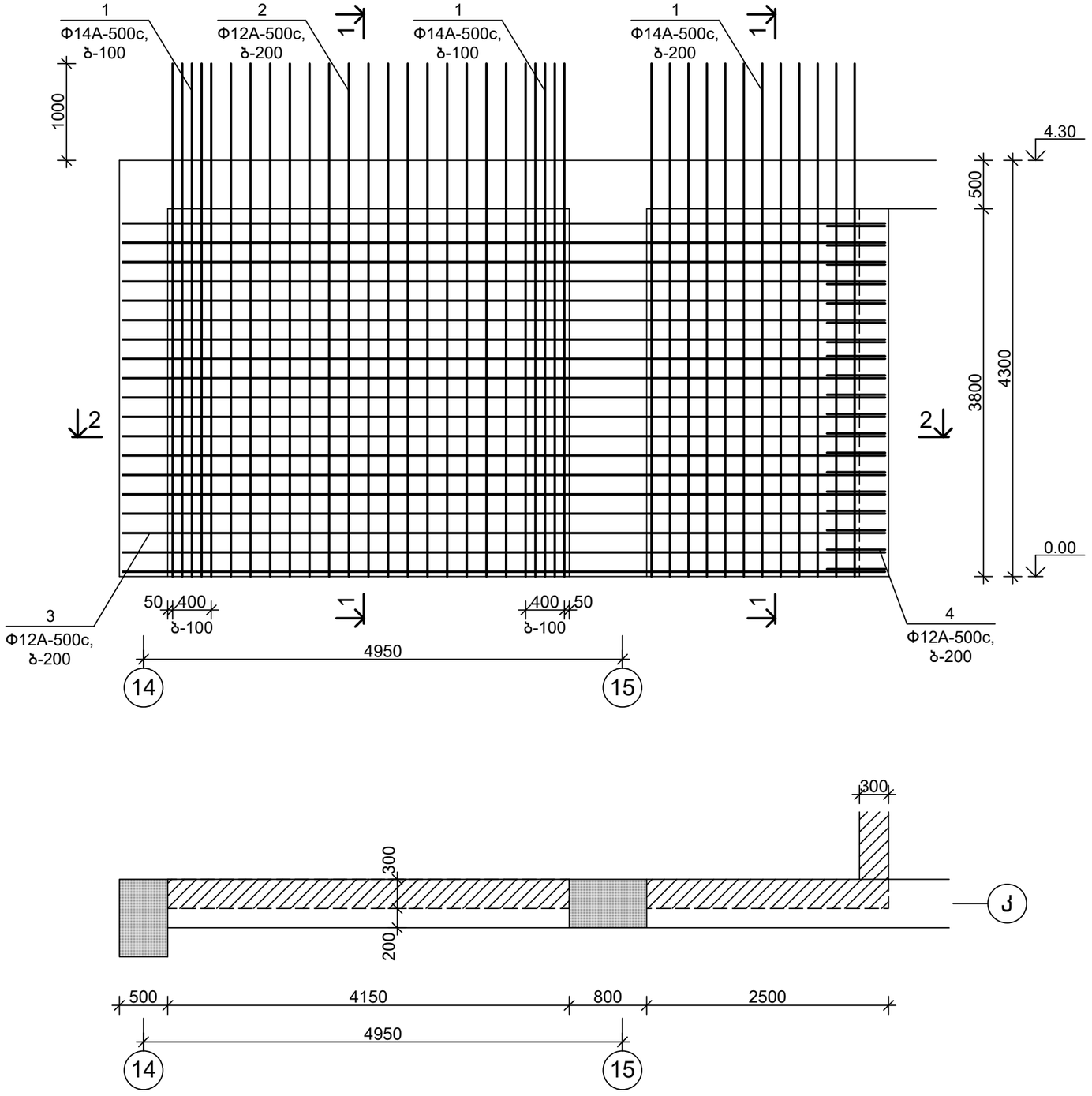

თანამდებობა	ხელმოწერა	გვარი	ქ. თბილისი, ვ. ნინუას ქ.3-8 მრავალბინიანი სასხ.სახლის პროექტი	შ.პ.ს.	"მონოლითჯგუფი"
გენ.დირექტორი		თ. მაისურაძე			
პრ.მთ.ინჟინერი		ზ.ჯულუხიძე			
კონსტრუქტორი		გ.დედალამაზიშვილი	კონსტრუქციული ნაწილი		
			მონოლითური დიაფრაგმა მდ 2.3	სტადია	ფურც	მასშტ
				მ.პრ.	კ-221	1:50

2-2
მ1:20

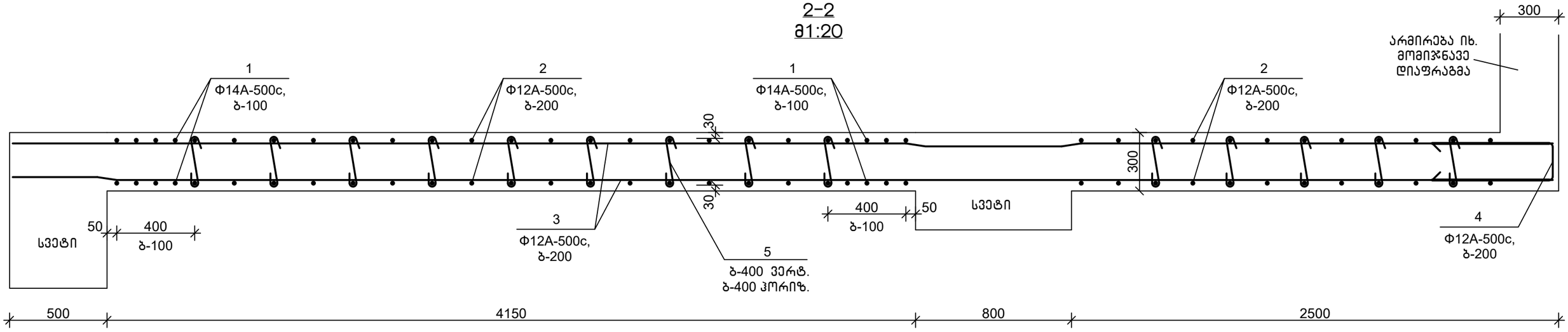

დეტალების უწყისი

პოზ.	ესკიზი
4	600 210 600
5	250 100 100

სპეციფიკაცია

პოზიცია	აღნიშვნა	დასახელება	რაოდ.	წონა, კგ	შენიშვნა
		მდ 2.3			
		დეტალები			
1		Φ14A-500c,ГОСТ 34028-2016, L=5300	44	6.42	
2		Φ12A-500c,ГОСТ 34028-2016, L=5300	30	4.72	
3		Φ12A-500c,ГОСТ 34028-2016, L=7900	38	7.04	
4		Φ12A-500c,ГОСТ 34028-2016, L=1500	19	1.34	
5		Φ8A-500c, ГОСТ 34028-2016, L=450	126	0.18	
		მასალები			
		B30,W6 კლ.ბეტონი			7.20 მ^3

თანამდებობა	ხელმოწერა	გვარი	ქ. თბილისი, ვ. ნინუას ქ.3-8 მრავალბინიანი სასხ.სახლის პროექტი	შ.პ.ს. "მონოლითმშენი"
გენ.დირექტორი		თ. მაისურაძე		
პრ.მთ.ინჟინერი		ზ.ჯულუხიძე		
კონსტრუქტორი		გ.დედალამაზიშვილი	კონსტრუქციული ნაწილი	
			მონოლითური დიაფრაგმა მდ 2.3 (გაბარძელება)	სტადია: მ.პრ. ფურც: კ-222 მასშტ: 1:20

მონოლითური დიაფრაგმა მდ 2.4 მ1:50

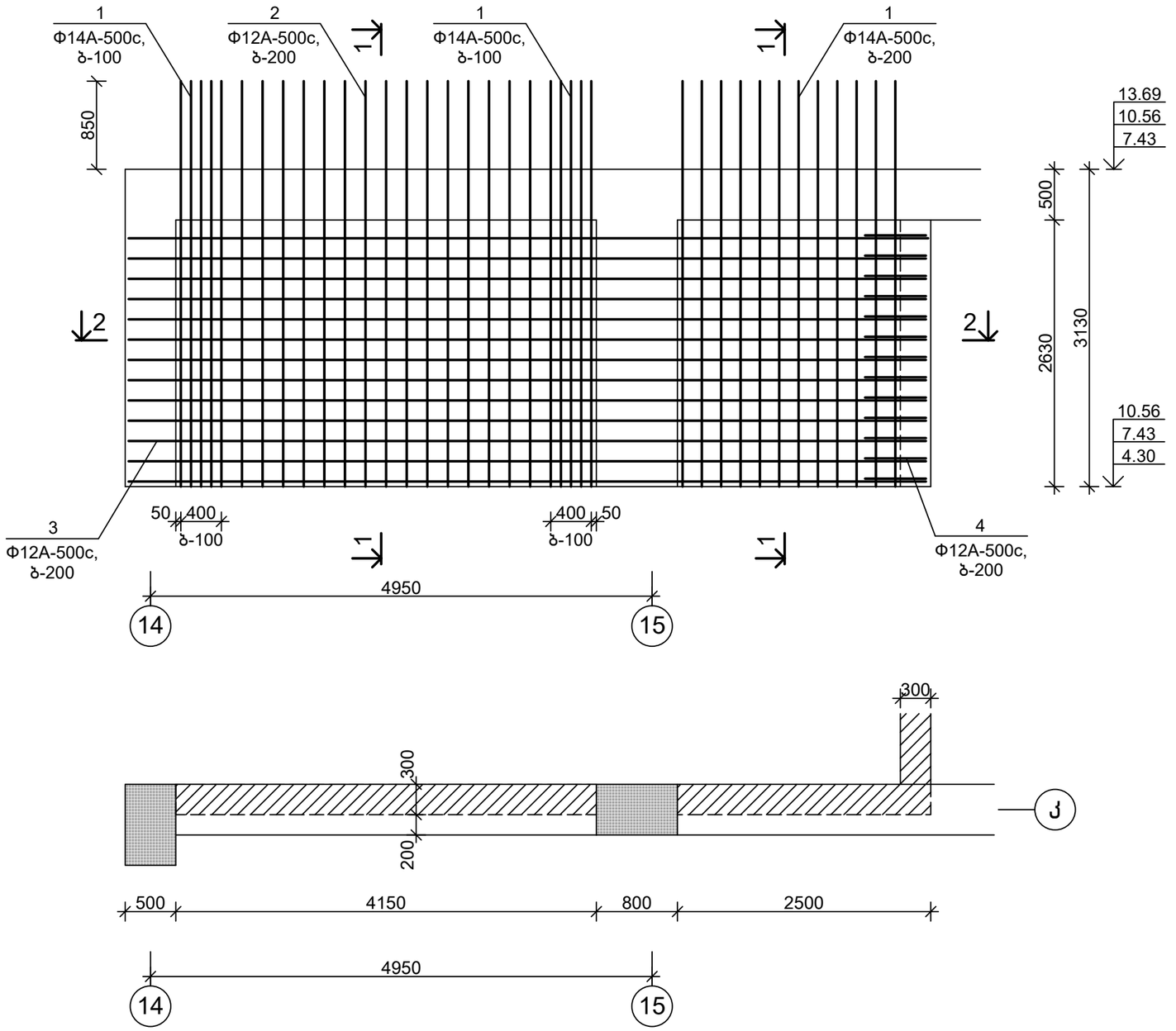

1-1
მ1:20

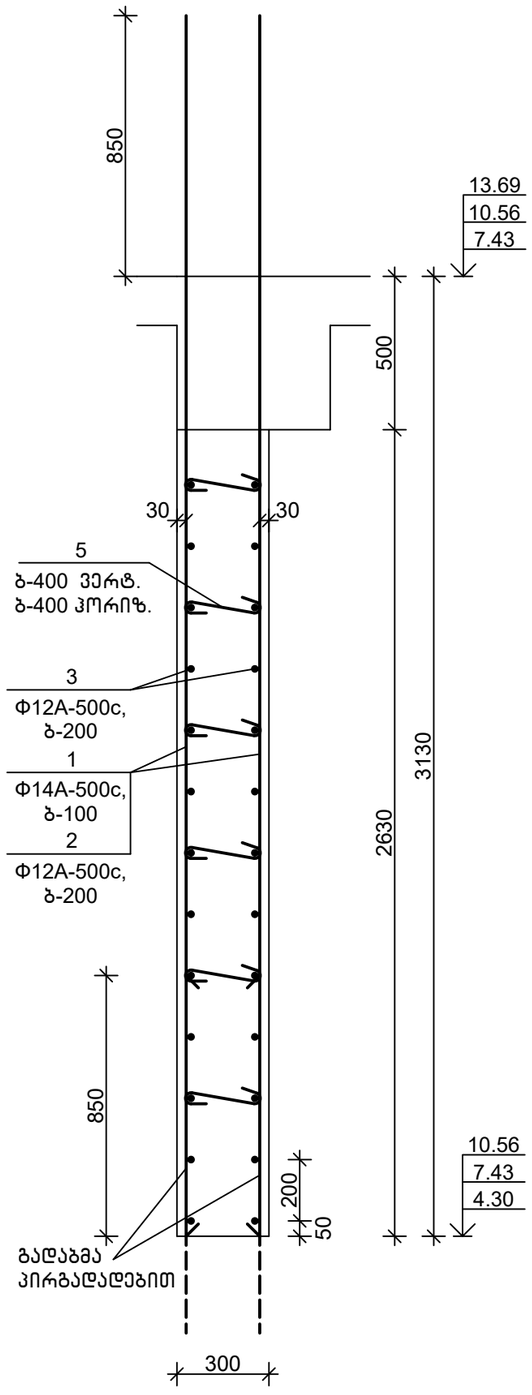

თანამდებობა	ხელმოწერა	გვარი	ქ. თბილისი, ვ. ნინუას ქ.3-8 მრავალბინიანი საცხ.სახლის პროექტი	შპს.	"მონოლითჯგუფი"
გენ.დირექტორი		თ. მაისურაძე			
პრ.მთ.ინჟინერი		ზ.ჯულუხიძე			
კონსტრუქტორი		გ.დედალამაზიშვილი	კონსტრუქციული ნაწილი		
			მონოლითური დიაფრაგმა მდ 2.4	სტადია	ფურც	მასშტ
				მ.პრ.	ქ-223	1:50

2-2
მ1:20

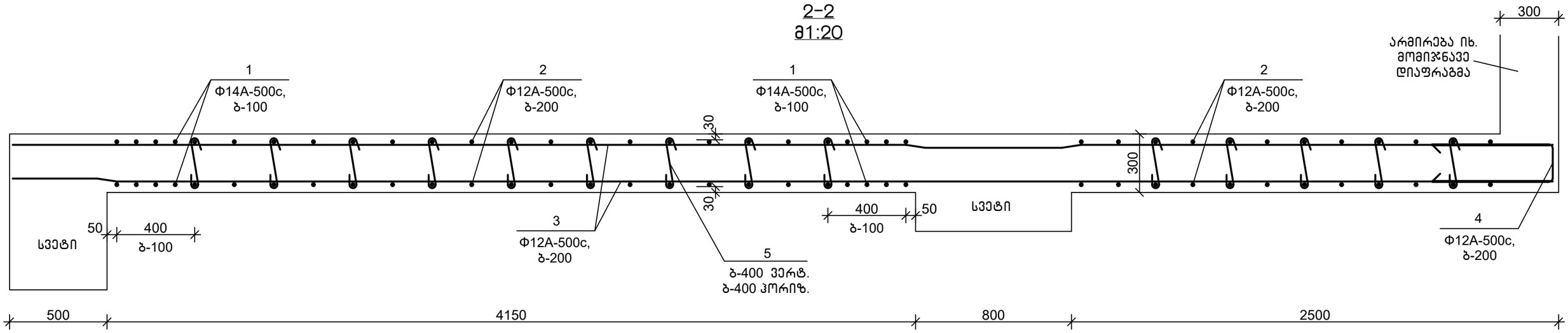

დეტალების უწყისი

პოზ.	ესკიზი
4	600 210 600
5	250 100 100

სპეციფიკაცია

პოზიცია	აღნიშვნა	დასახელება	რაოდ.	წონა, კგ	შენიშვნა
		მდ 2.4			
		დეტალები			
1		Φ14A-500c,ГОСТ 34028-2016, L=4000	44	4.84	
2		Φ12A-500c,ГОСТ 34028-2016, L=4000	30	3.56	
3		Φ12A-500c,ГОСТ 34028-2016, L=7900	26	7.04	
4		Φ12A-500c,ГОСТ 34028-2016, L=1500	13	1.34	
5		Φ8A-500c, ГОСТ 34028-2016, L=450	84	0.18	
		მასალები			
		B30 კლ.ბეტონი, 7,43 ნიშ-მდე			5.00 მ^3
		B25 კლ.ბეტონი			5.00 მ^3

თანამდებობა	ხელმოწერა	გვარი	ქ. თბილისი, ვ. ნინუას ქ.3-8 მრავალბინიანი სასხ.სახლის პროექტი	შ.პ.ს.	"მონოლითჯგუფი"
გენ.დირექტორი		თ. მაისურაძე			
პრ.მთ.ინჟინერი		ზ.ჯულუხიძე			
კონსტრუქტორი		გ.დედალამაზიშვილი	კონსტრუქციული ნაწილი		
			მონოლითური დიაფრაგმა მდ 2.4 (გაგრძელება)	სტადია	ფურც	მასშტ
				მ.პრ.	კ-224	1:20

მონოლითური დიაფრაგმა მდ 2.5 მ1:50

1-1
მ1:20

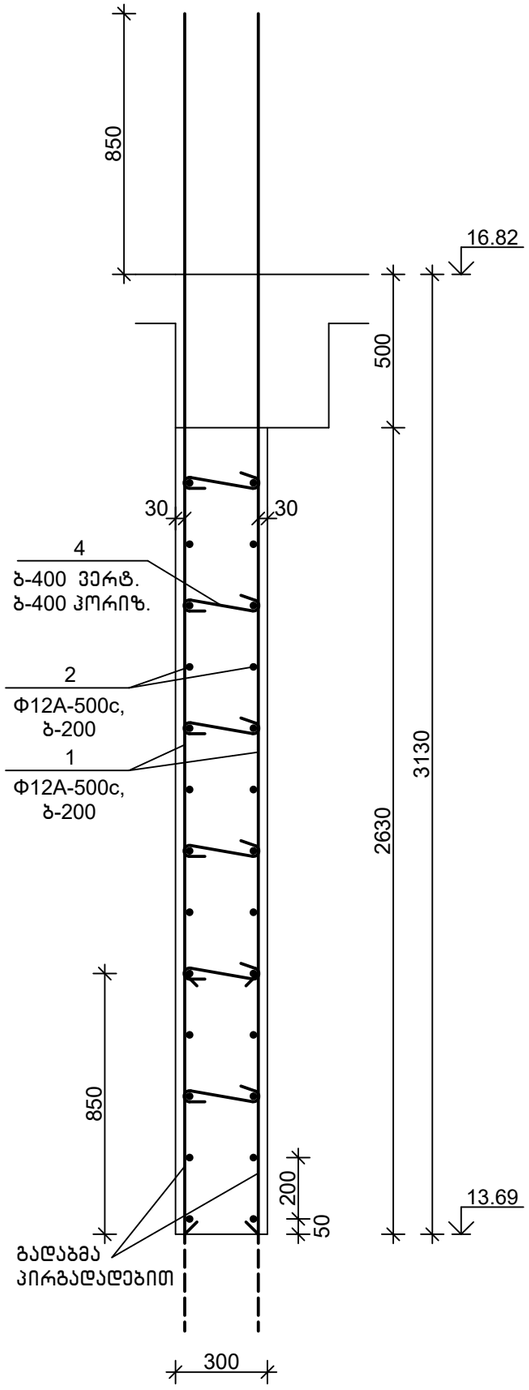

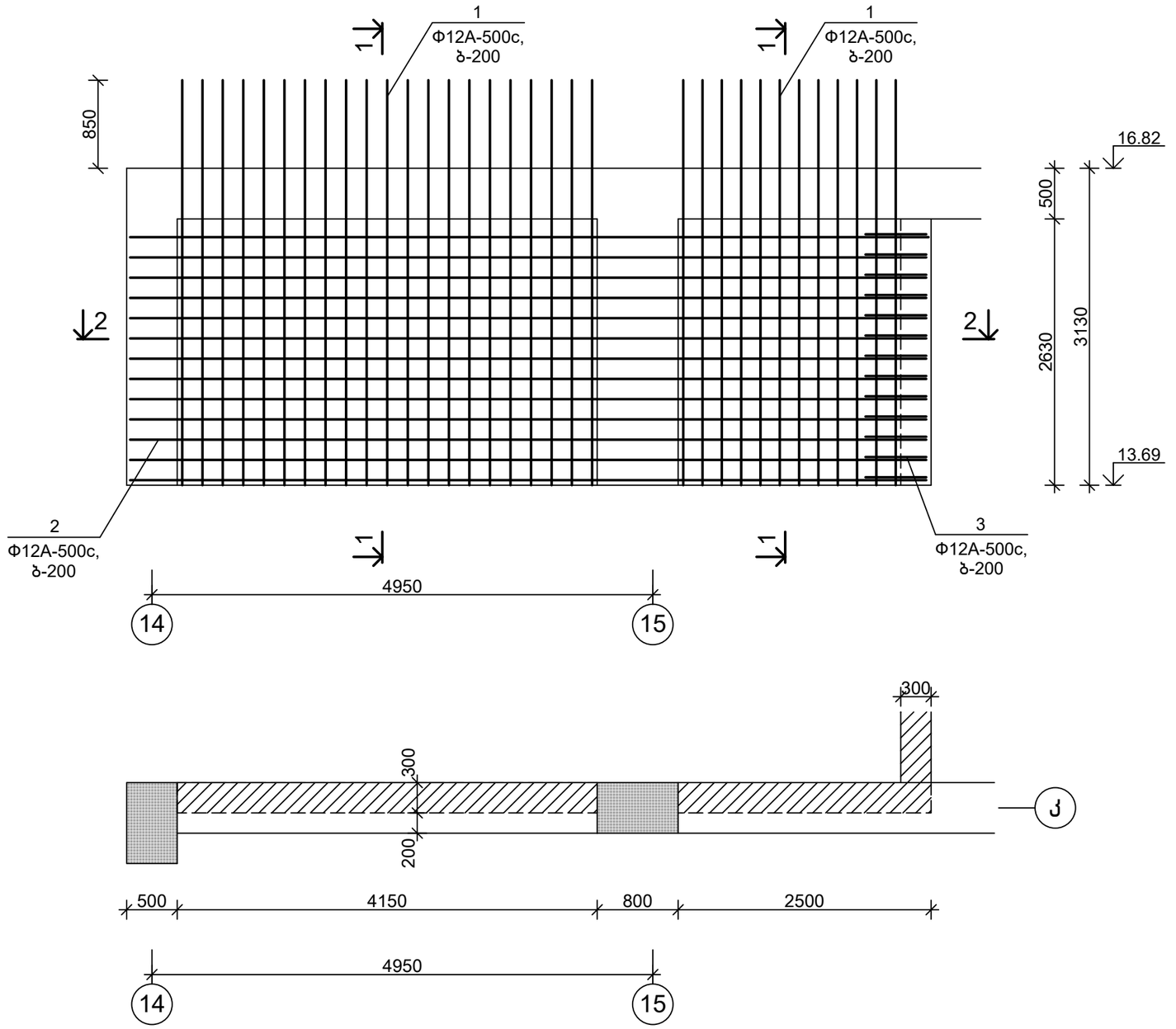

თანამდებობა	ხელმოწერა	გვარი	ქ. თბილისი, ვ. ნინუას ქ.3-8 მრავალბინიანი საცხ.სახლის პროექტი	შ.პ.ს.	"მონოლითპროექტი"
გენ.დირექტორი		თ. მაისურაძე			
პრ.მთ.ინჟინერი		ზ.ჯულუხიძე			
კონსტრუქტორი		გ.დედალამაზიშვილი	კონსტრუქციული ნაწილი		
			მონოლითური დიაფრაგმა მდ 2.5	სტადია	ფურც	მასშტ
				მ.პრ.	კ-225	1:50

2-2
მ1:20

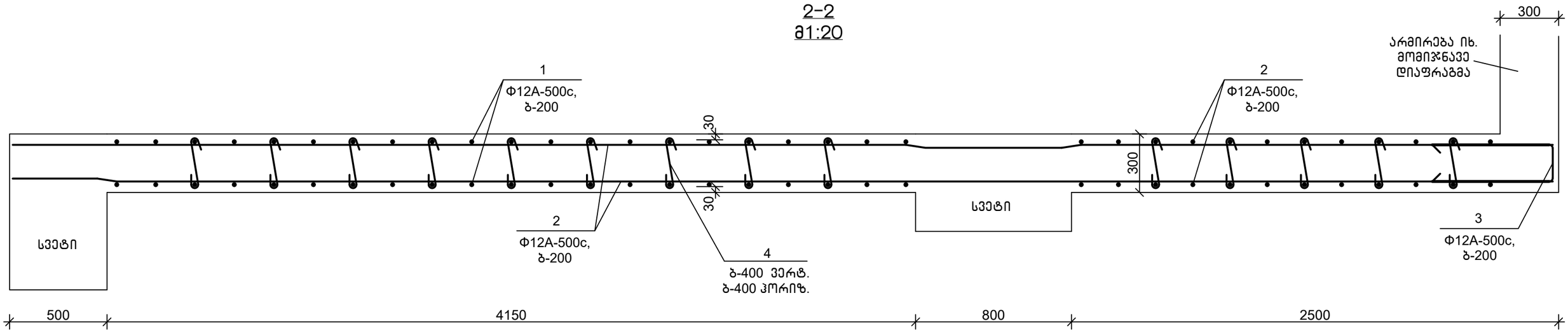

სპეციფიკაცია

პოზიცია	აღნიშვნა	დასახელება	რაოდ.	წონა, კგ	შენიშვნა
		მდ 2.5			
		დეტალები			
1		Φ12A-500c,ГОСТ 34028-2016, L=4000	66	3.56	
2		Φ12A-500c,ГОСТ 34028-2016, L=7900	26	7.04	
3		Φ12A-500c,ГОСТ 34028-2016, L=1500	13	1.34	
4		Φ8A-500c, ГОСТ 34028-2016, L=450	84	0.18	
		მასალები			
		B25 კლ.ბეტონი			5.00 მ³

დეტალების უწყისი

პოზ.	ესკიზი
3	600 / 210 / 600
4	250 / 100 / 100

თანამდებობა	ხელმოწერა	გვარი	ქ. თბილისი, ვ. ნინუას ქ.3-8 მრავალბინიანი სასხ.სახლის პროექტი	შპს.	"მონოლითჯგუფი"
გენ.დირექტორი		თ. მაისურაძე			
პრ.მთ.ინჟინერი		ზ.ჯულუხიძე			
კონსტრუქტორი		გ.დედალამაზიშვილი	კონსტრუქციული ნაწილი		
			მონოლითური დიაფრაგმა მდ 2.5 (გაბარძელება)	სტადია	ფურც	მასშტ
				მ.პრ.	კ-226	1:20

მონოლითური დიაფრაგმა მდ 2.6 მ1:50

1-1
მ1:20

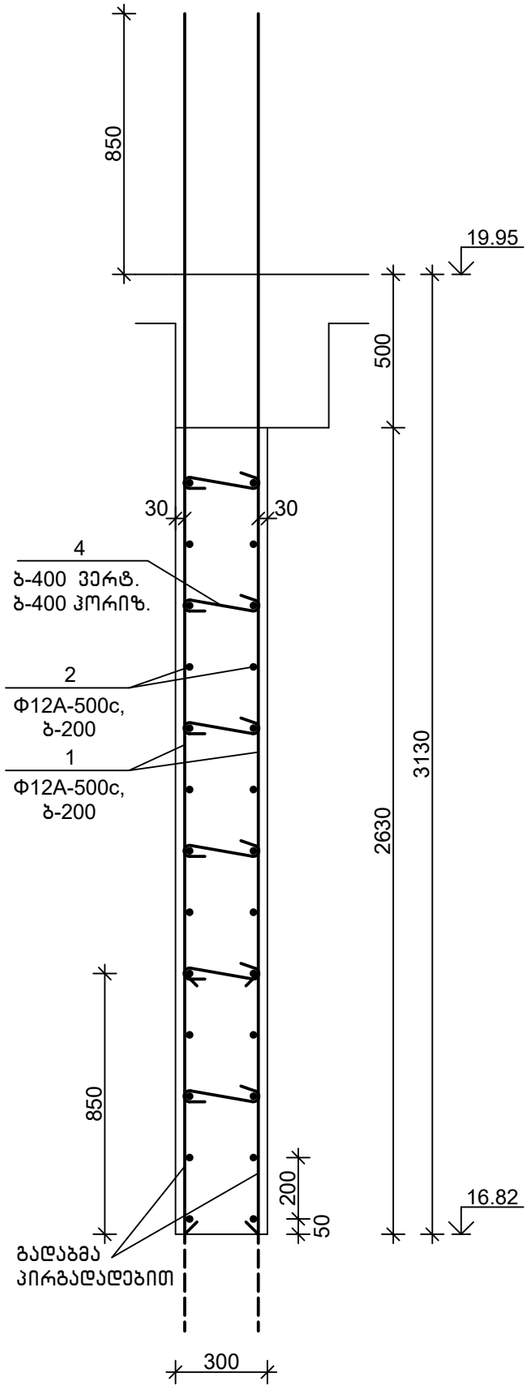

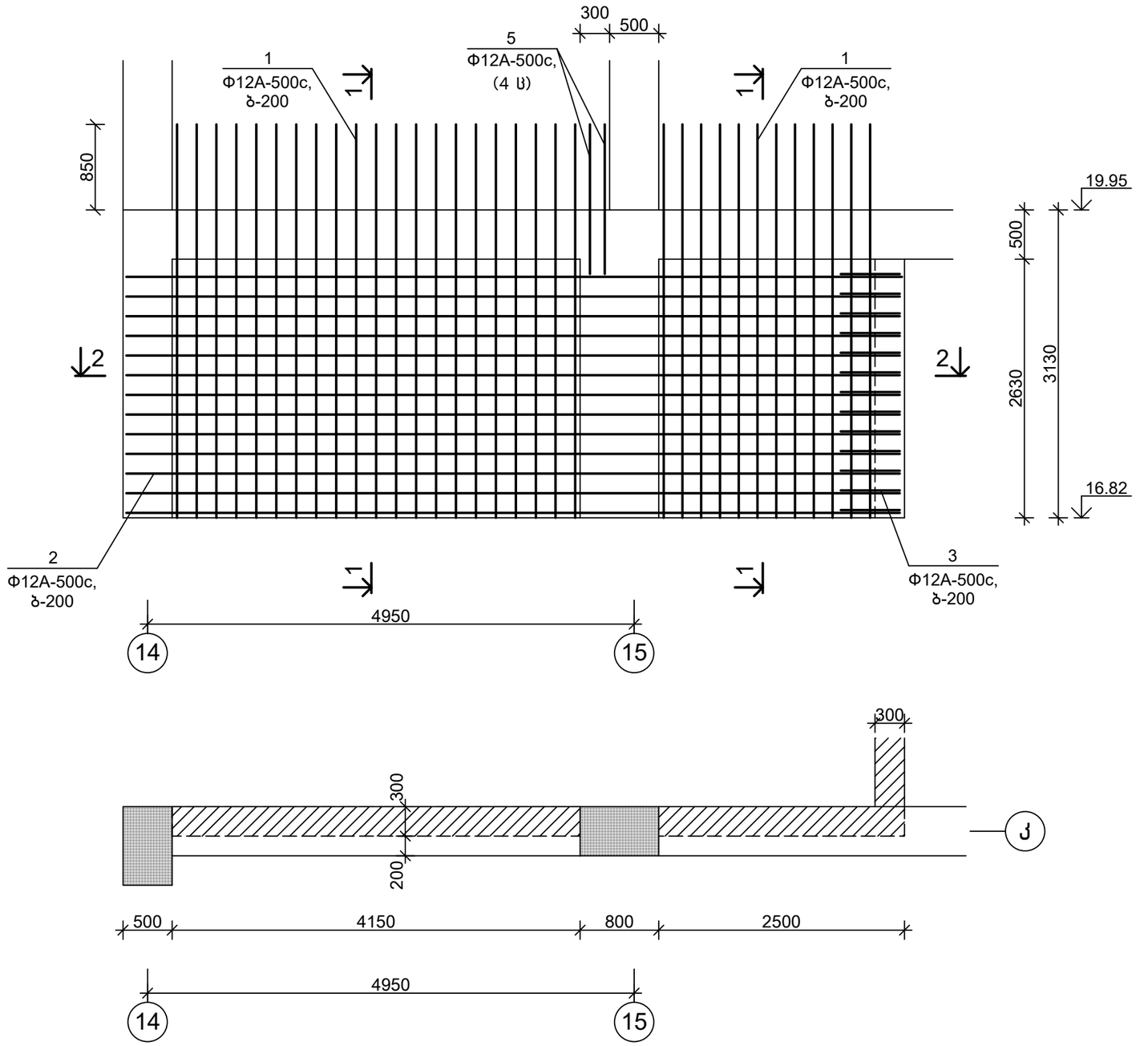

თანამდებობა	ხელმოწერა	გვარი	ქ. თბილისი, ვ. ნინუას ქ.3-8 მრავალბინიანი საცხ.სახლის პროექტი	შ.პ.ს.	"მონოლითჟგუფი"
გენ.დირექტორი		თ. მაისურაძე			
პრ.მთ.ინჟინერი		ზ.ჯულუხიძე			
კონსტრუქტორი		გ.დედალამაზიშვილი	კონსტრუქციული ნაწილი		
			მონოლითური დიაფრაგმა მდ 2.6	სტადია	ფურც	მასშტ
				მ.პრ.	კ-227	1:50

2-2
მ1:20

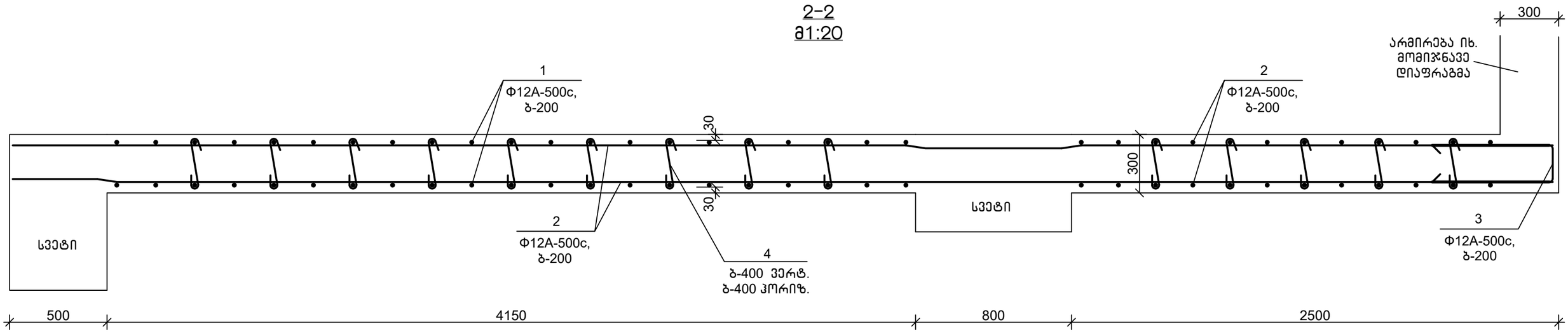

სპეციფიკაცია

პოზიცია	აღნიშვნა	დასახელება	რაოდ.	წონა, კგ	შენიშვნა
		მდ 2.6			
		დეტალები			
1		Φ12A-500c,ГОСТ 34028-2016, L=4000	66	3.56	
2		Φ12A-500c,ГОСТ 34028-2016, L=7900	26	7.04	
3		Φ12A-500c,ГОСТ 34028-2016, L=1500	13	1.34	
4		Φ8A-500c, ГОСТ 34028-2016, L=450	84	0.18	
5		Φ12A-500c,ГОСТ 34028-2016, L=1500	4	1.34	
		მასალები			
		B25 კლ.ბეტონი			5.00 მ^3

დეტალების უწყისი

პოზ.	ესკიზი
3	600 / 210 / 600
4	250 / 100 / 100

თანამდებობა	ხელმოწერა	გვარი	ქ. თბილისი, ვ. ნინუას ქ.3-8 მრავალბინიანი სასხ.სახლის პროექტი	შპს.	"მონოლითშგუფი"
გენ.დირექტორი		თ. მაისურაძე			
პრ.მთ.ინჟინერი		ზ.ჯულუხიძე			
კონსტრუქტორი		გ.დედალამაზიშვილი	კონსტრუქციული ნაწილი		
			მონოლითური დიაფრაგმა მდ 2.6 (გაბარძელება)	სტადია	ფურც	მასშტ
				მ.პრ.	კ-228	1:20

მონოლითური დიაფრაგმა მდ 2.7 მ1:50

1–1
მ1:20

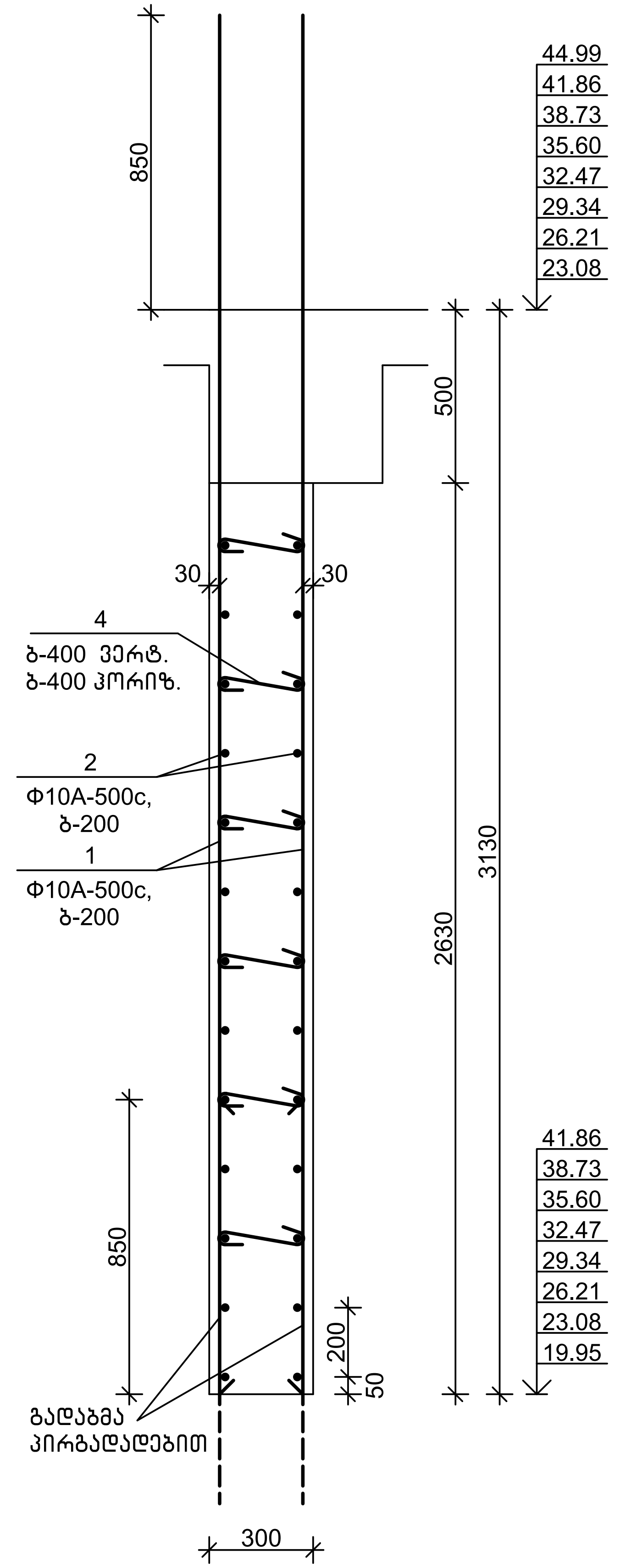

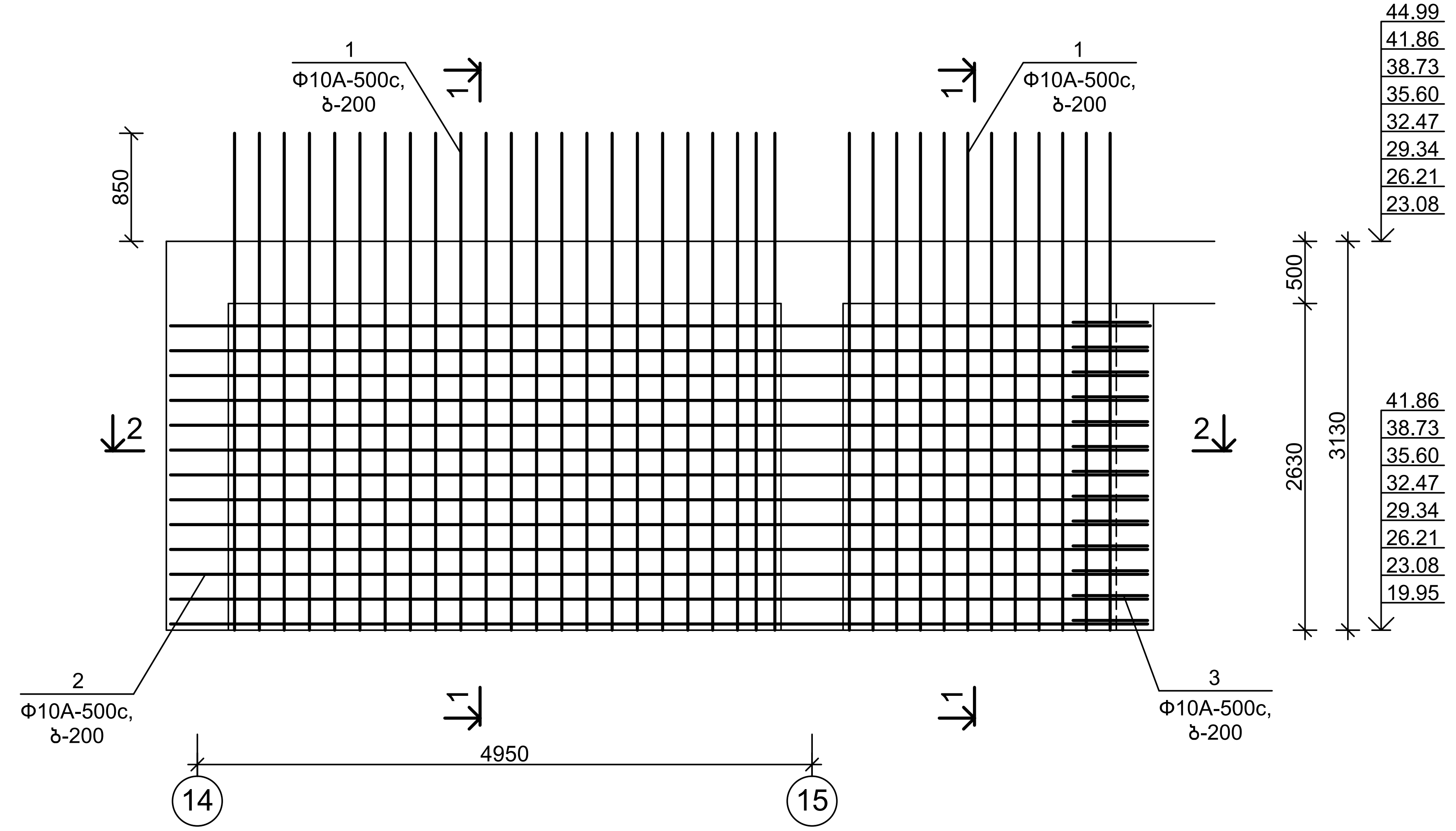

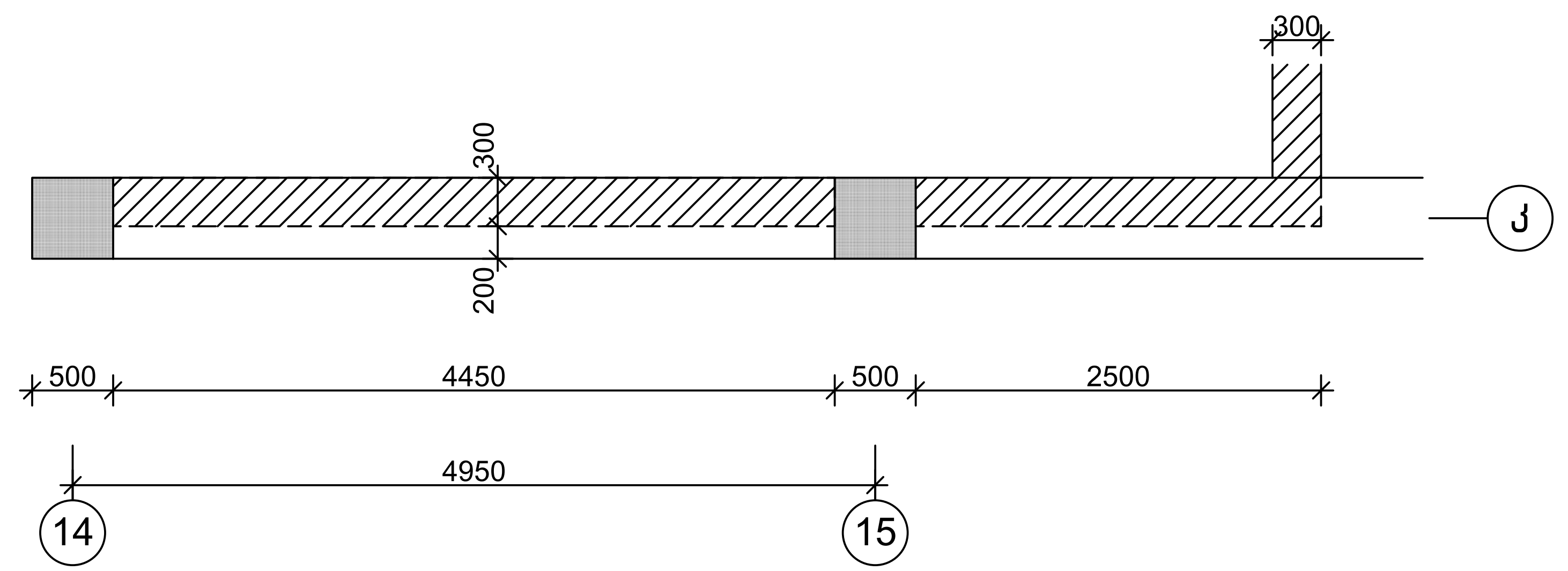

თანამდებობა	ხელმოწერა	გვარი	ქ. თბილისი, ვ. ნინუას ქ.3-8 მრავალბინიანი საცხ.სახლის პროექტი	შ.პ.ს. "მონოლითჯგუფი"		
გენ.დირექტორი		თ. მაისურაძე				
არ.მთ.ინჟინერი		ზ.ჯულუხიძე				
კონსტრუქტორი	[signature]	გ.ღეღალამაზიშვილი	კონსტრუქციული ნაწილი			
			მონოლითური დიაფრაგმა მდ 2.7	სტადია	ფურც	მასშტ
				მ.პრ.	კ-229	1:50

2-2
მ1:20

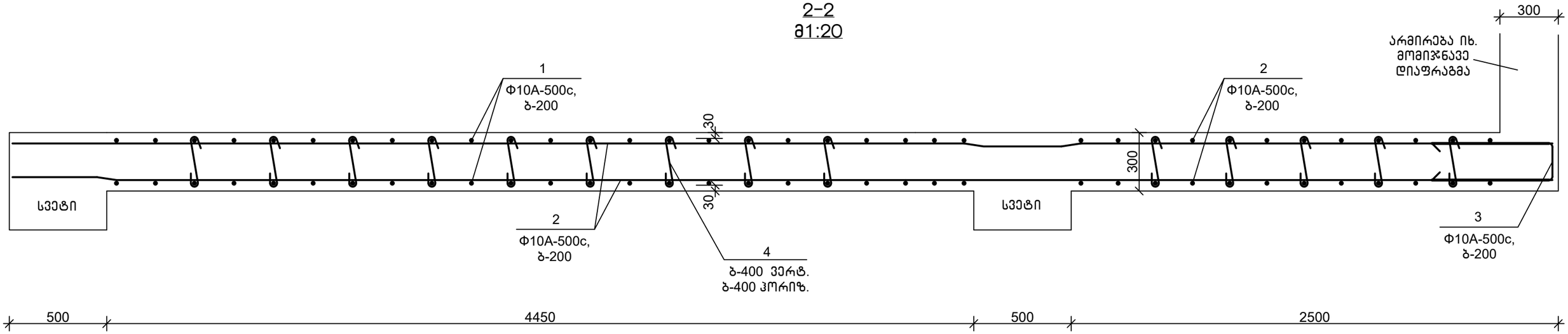

დეტალების უწყისი

პოზ.	ესკიზი
3	600 / 210 / 600
4	250 / 100 / 100

სპეციფიკაცია

პოზიცია	აღნიშვნა	დასახელება	რაოდ.	წონა, კგ	შენიშვნა
		მდ 2.7			
		დეტალები			
1		Φ10A-500c,ГОСТ 34028-2016, L=4000	70	2.48	
2		Φ10A-500c,ГОСТ 34028-2016, L=7900	26	4.90	
3		Φ10A-500c,ГОСТ 34028-2016, L=1500	13	0.93	
4		Φ8A-500c, ГОСТ 34028-2016, L=450	84	0.18	
		მასალები			
		B25 კლ.ბეტონი			5.20 მ³

თანამდებობა	ხელმოწერა	გვარი	ქ. თბილისი, ვ. ნინუას ქ.3-8 მრავალბინიანი სასხ.სახლის პროექტი	შ.პ.ს.	"მონოლითჯგუფი"
გენ.დირექტორი		თ. მაისურაძე			
პრ.მთ.ინჟინერი		ზ.ჯულუხიძე			
კონსტრუქტორი		გ.დედალამაზიშვილი	კონსტრუქციული ნაწილი		
			მონოლითური დიაფრაგმა მდ 2.7 (გაბარძელება)	სტადია	ფურც	მასშტ
				მ.პრ.	კ-230	1:20

მონოლითური დიაფრაგმა მდ 2.8 მ1:50

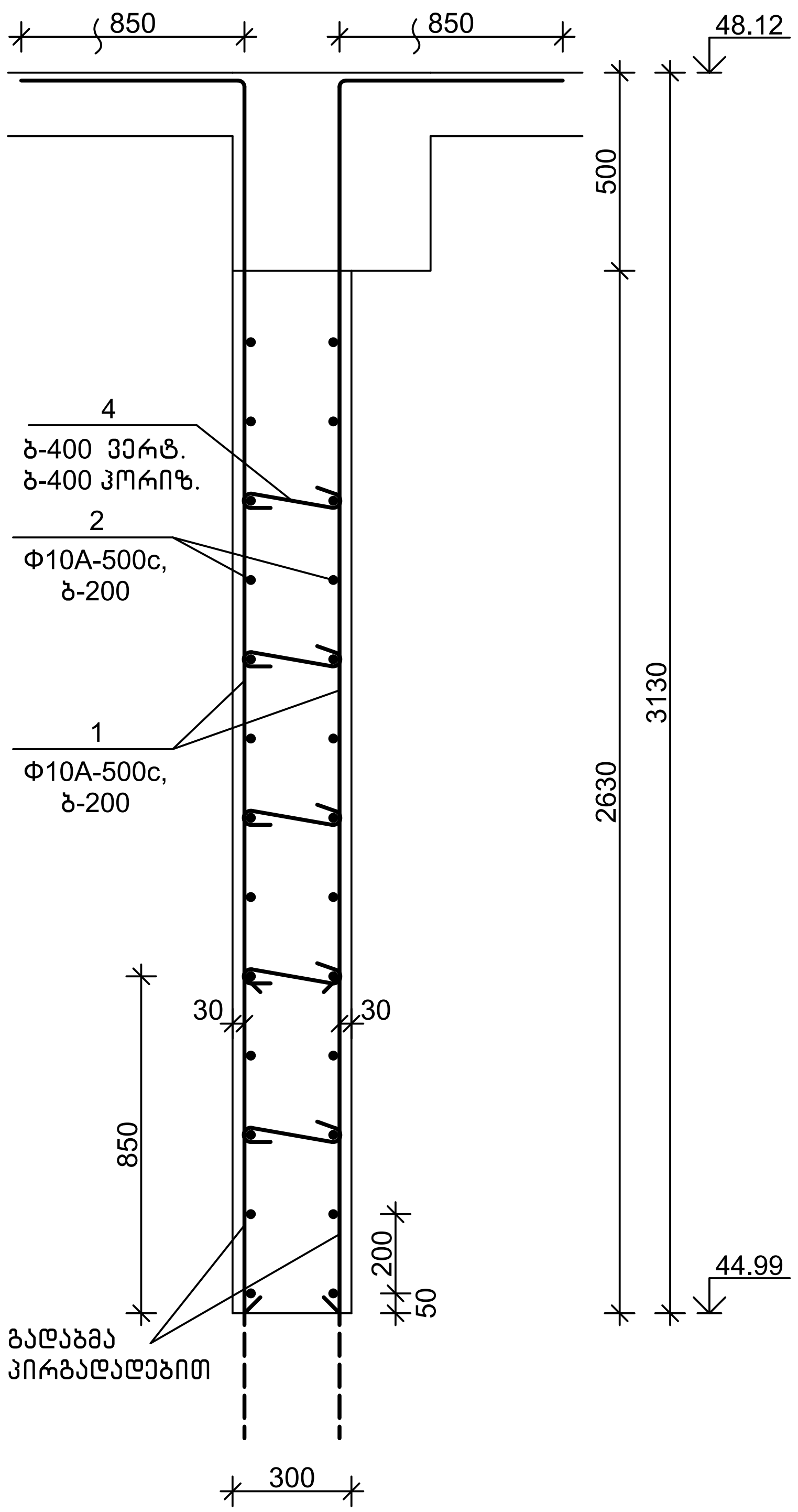

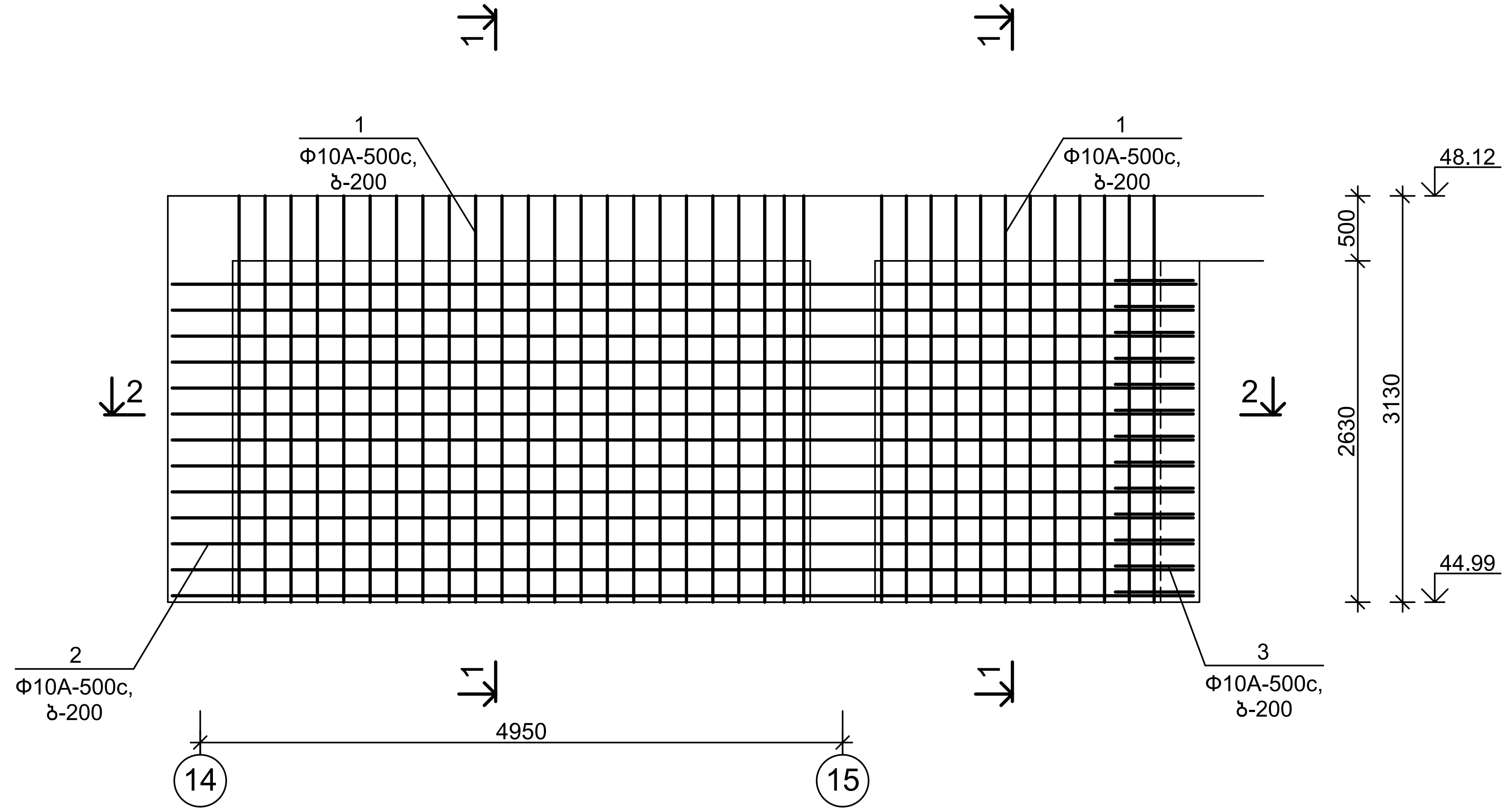

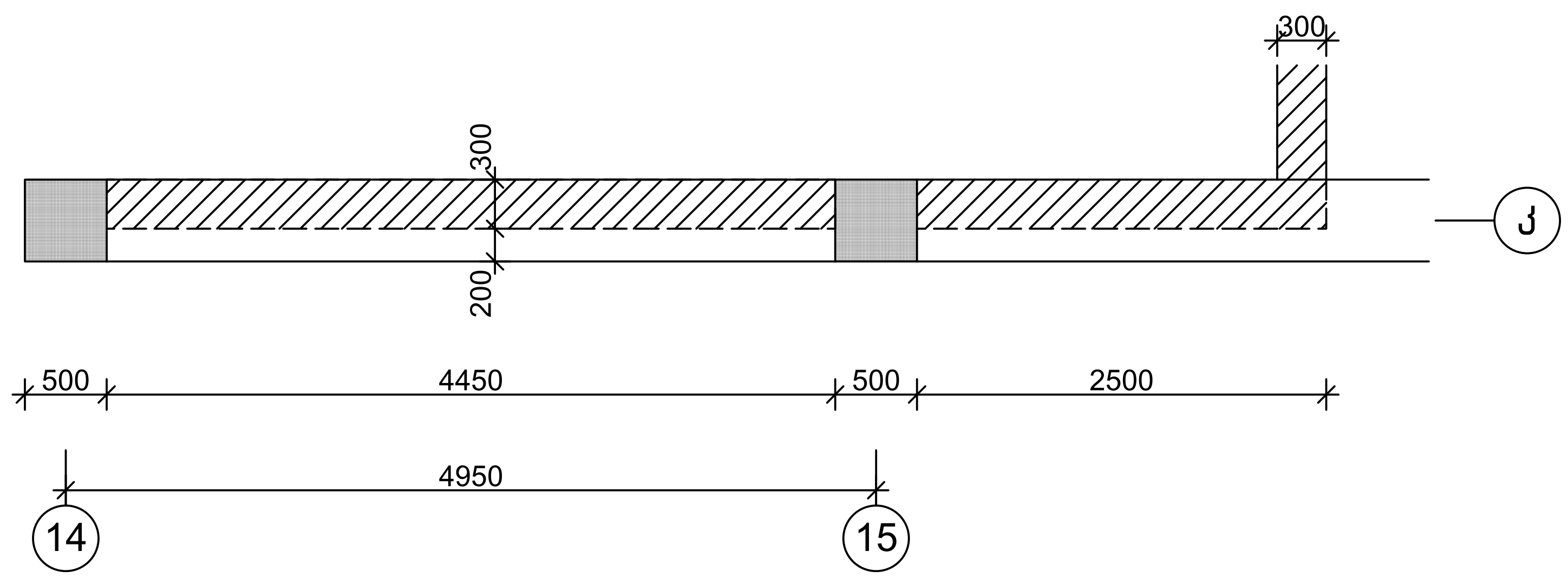

თანამდებობა	ხელმოწერა	გვარი	ქ. თბილისი, ვ. ნინუას ქ.3-8 მრავალბინიანი საცხ.სახლის პროექტი	შ.პ.ს. "მონოლითჯგუფი"		
გენ.დირექტორი		თ. მაისურაძე				
პრ.მთ.ინჟინერი		ზ.ჯულუხიძე				
კონსტრუქტორი	[signature]	გ.დედალამაზიშვილი	კონსტრუქციული ნაწილი			
			მონოლითური დიაფრაგმა მდ 2.8	სტადია	ფურც	მასშტ
				მ.პრ.	კ–231	1:50

2-2
მ1:20

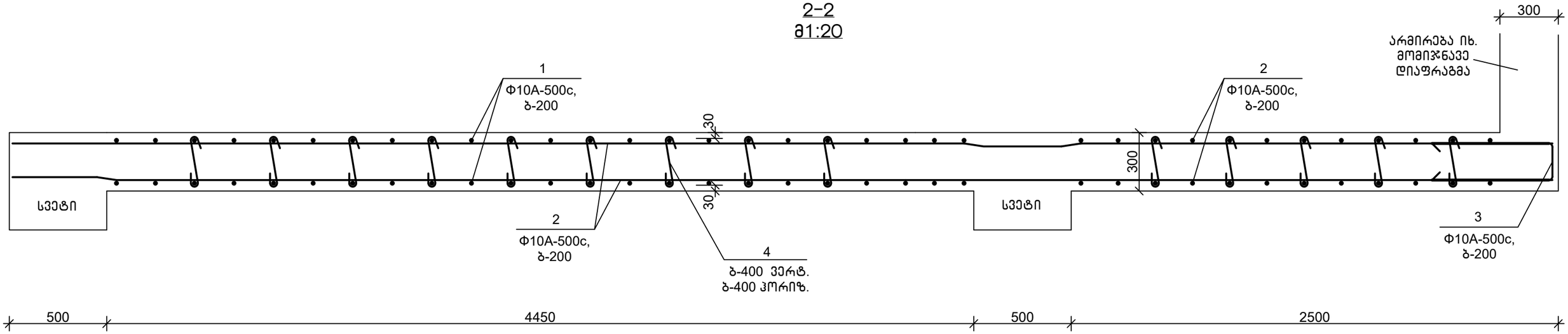

დეტალების უწყისი

პოზ.	ესკიზი
3	600, 210, 600
4	250, 100, 100

სპეციფიკაცია

პოზიცია	აღნიშვნა	დასახელება	რაოდ.	წონა, კგ	შენიშვნა
		მდ 2.8			
		დეტალები			
1		Φ10A-500c,ГОСТ 34028-2016, L=4000	70	2.48	
2		Φ10A-500c,ГОСТ 34028-2016, L=7900	26	4.90	
3		Φ10A-500c,ГОСТ 34028-2016, L=1500	13	0.93	
4		Φ8A-500c, ГОСТ 34028-2016, L=450	84	0.18	
		მასალები			
		B25 კლ.ბეტონი			5.20 მ³

თანამდებობა	ხელმოწერა	გვარი	ქ. თბილისი, ვ. ნინუას ქ.3-8 მრავალბინიანი სასხ.სახლის პროექტი	შ.პ.ს.	"მონოლითშენგუფი"
გენ.დირექტორი		თ. მაისურაძე			
პრ.მთ.ინჟინერი		ზ.ჯულუხიძე			
კონსტრუქტორი		გ.დედალამაზიშვილი	კონსტრუქციული ნაწილი		
			მონოლითური დიაფრაგმა მდ 2.8 (გაბარძელება)	სტადია	ფურც	მასშტ
				მ.პრ.	კ-232	1:20

1-1
მ1:20

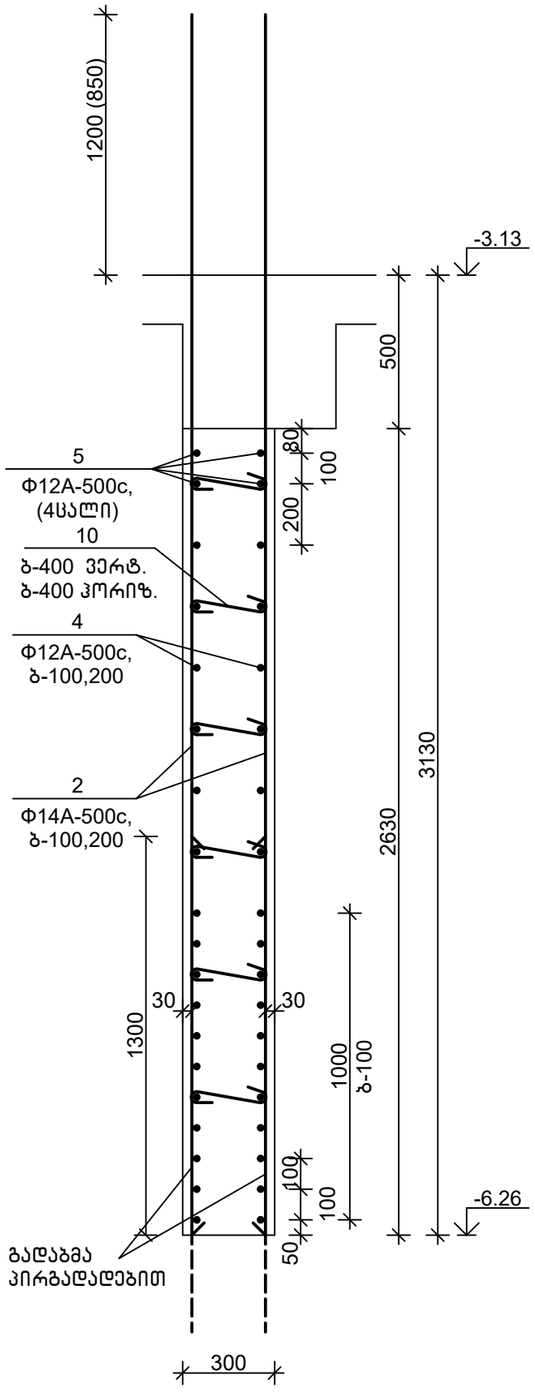

მონოლითური დიაფრაგმა მდ 3.1 მ1:50

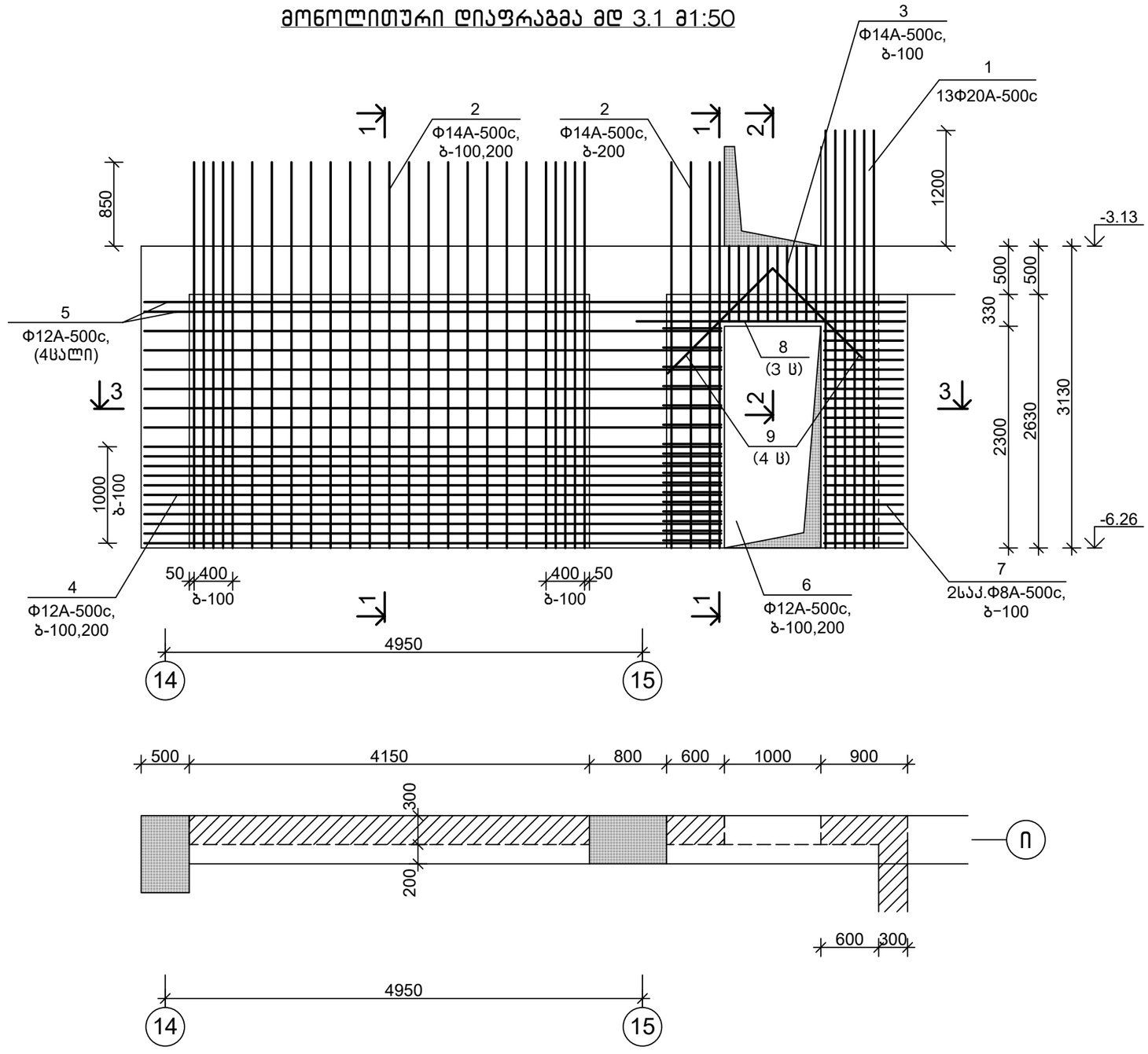

თანამდებობა	ხელმოწერა	გვარი	ქ. თბილისი, ვ. ნინუას ქ.3-8 მრავალბინიანი სასხ.სახლის პროექტი	მ.პ.ს.	"მონოლითჯგუფი"
გენ.დირექტორი		თ. მაისურაძე			
პრ.მთ.ინჟინერი		ზ.ჯულუხიძე			
კონსტრუქტორი		გ.დედალამაზიშვილი	კონსტრუქციული ნაწილი		
			მონოლითური დიაფრაგმა მდ 3.1	სტადია	ფურც	მასშტ
				მ.პრ.	კ-233	1:50

3-3
მ1:20

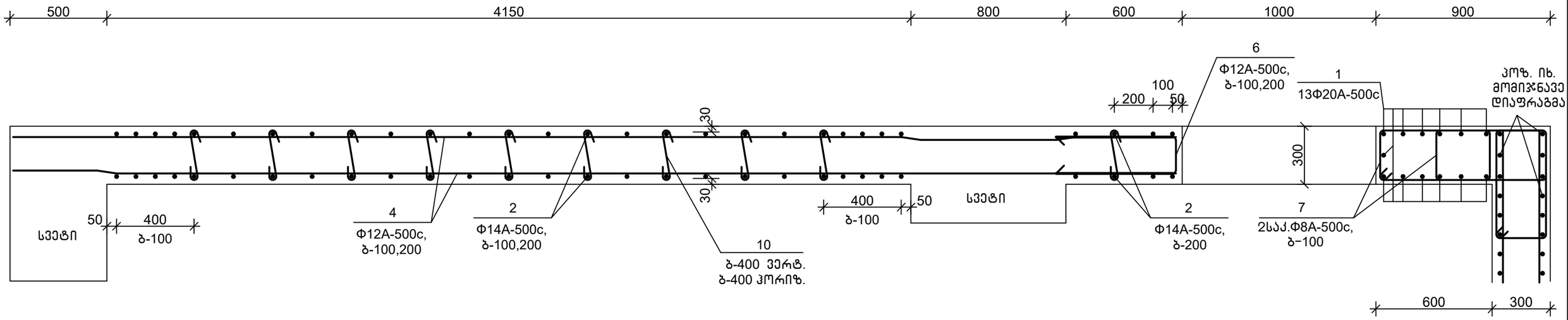

2-2
მ1:20

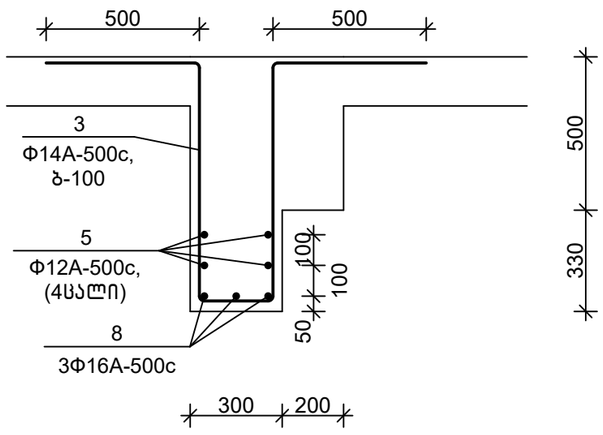

დეტალების უწყისი

პოზ.	ესკიზი
3	1350 / 240 / 1350
6	600 / 210 / 600
7	650 / 340 / 240 / 550
10	250 / 100 / 100

სპეციფიკაცია

პოზიცია	აღნიშვნა	დასახელება	რაოდ.	წონა, კგ	შენიშვნა
		მდ 3.1			
		დეტალები			
1		Φ20A-500c,ГОСТ 34028-2016, L=4400	13	10.87	
2		Φ14A-500c,ГОСТ 34028-2016, L=4000	58	4.84	
3		Φ14A-500c,ГОСТ 34028-2016, L=3000	10	3.63	
4		Φ12A-500c,ГОСТ 34028-2016, L=6000	34	5.34	
5		Φ12A-500c,ГОСТ 34028-2016, L=7900	4	7.04	
6		Φ12A-500c,ГОСТ 34028-2016, L=1500	17	1.34	
7		Φ10A-500c,ГОСТ 34028-2016, L=1800	52	0.72	
8		Φ16A-500c,ГОСТ 34028-2016, L=3000	3	4.74	
9		Φ25A-500c,ГОСТ 34028-2016, L=1500	4	5.78	
10		Φ8A-500c, ГОСТ 34028-2016, L=450	60	0.18	
		მასალები			
		B30,W6 კლ.ბეტონი			4.30 მ^3

თანამდებობა	ხელმოწერა	გვარი	ქ. თბილისი, ვ. ნინუას ქ.3-8 მრავალბინიანი საცხ.სახლის პროექტი	შ.პ.ს. "მონოლითჯგუფი"
გენ.დირექტორი		თ. მაისურაძე		
პრ.მთ.ინჟინერი		ზ.ჯულუხიძე		
კონსტრუქტორი		გ.დედალამაზიშვილი	კონსტრუქციული ნაწილი	
			მონოლითური დიაფრაგმა მდ 3.1 (გაბარძელება)	სტადია: მ.პრ. ფურც: კ-234 მასშტ: 1:20

1-1
მ1:20

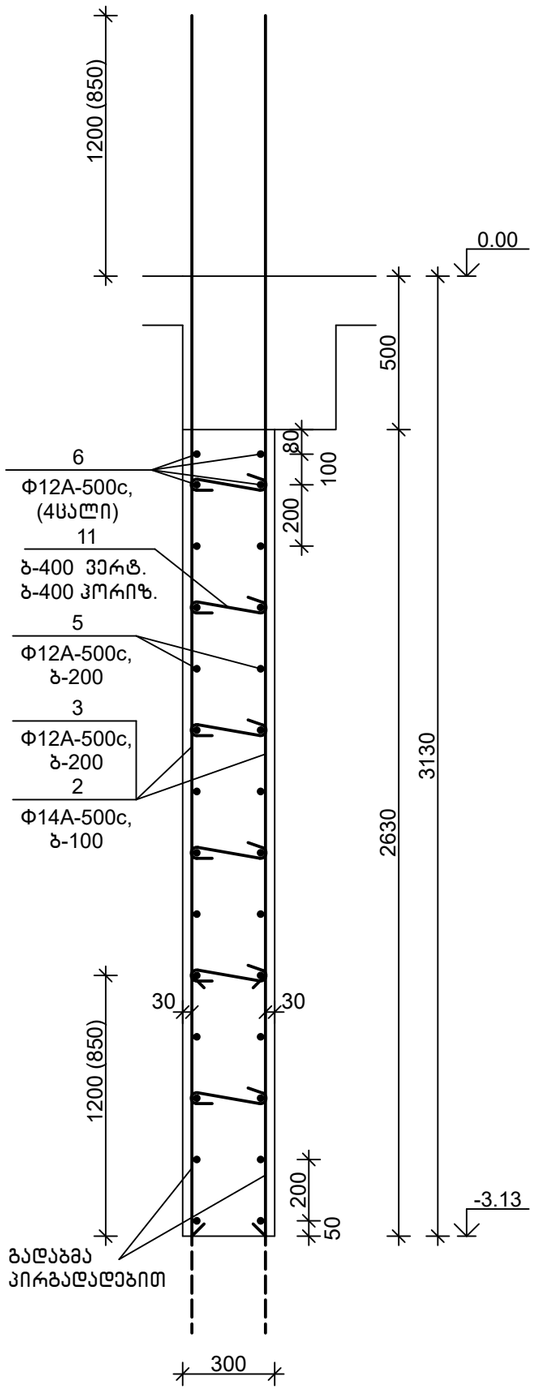

მონოლითური დიაფრაგმა მდ 3.2 მ1:50

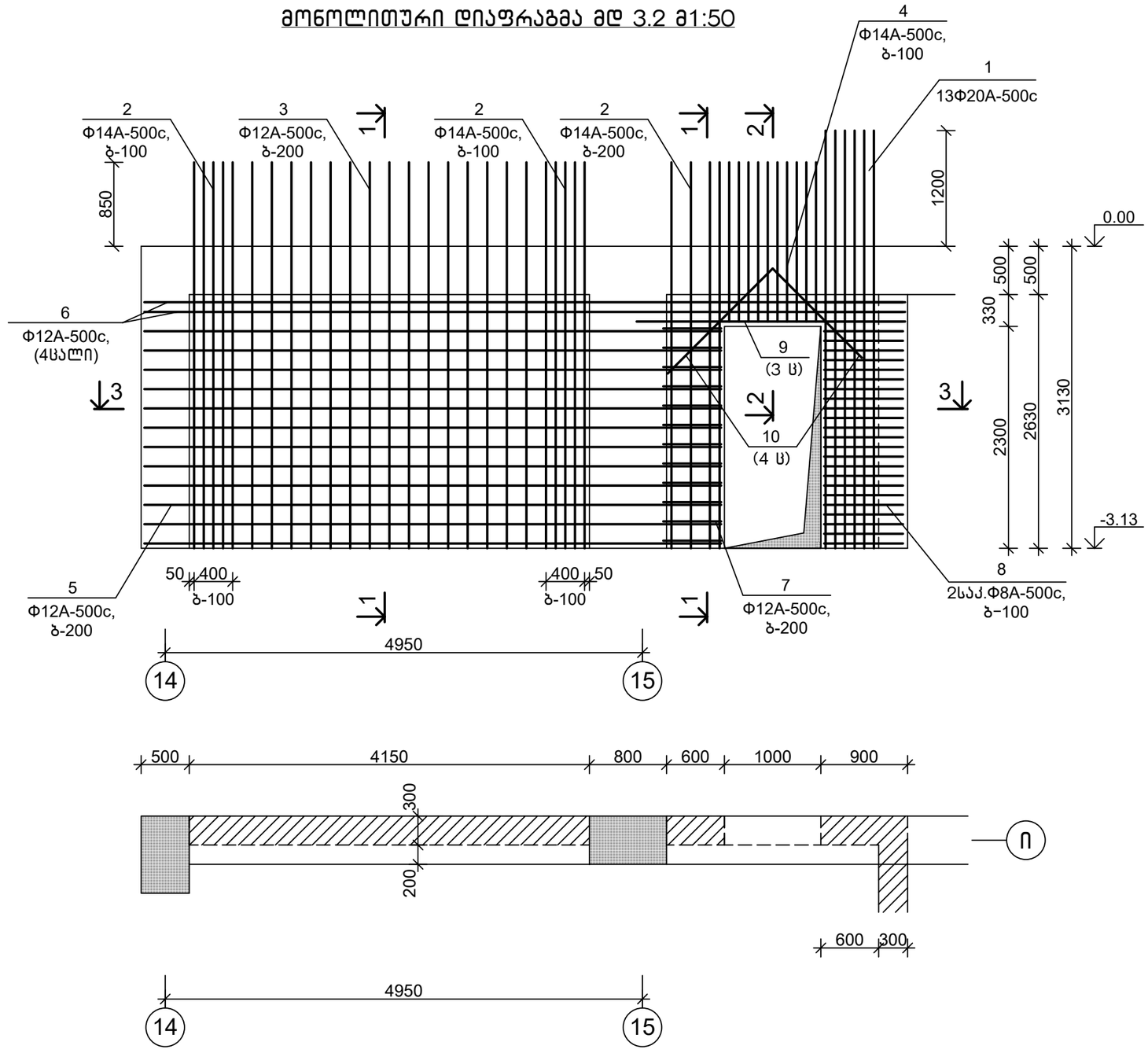

თანამდებობა	ხელმოწერა	გვარი	ქ. თბილისი, ვ. ნინუას ქ.3-8 მრავალბინიანი სასხ.სახლის პროექტი	მ.პ.ს.	"მონოლითჯგუფი"
გენ.დირექტორი		თ. მაისურაძე			
პრ.მთ.ინჟინერი		ზ.ჯულუხიძე			
კონსტრუქტორი		გ.დედალამაზიშვილი	კონსტრუქციული ნაწილი		
			მონოლითური დიაფრაგმა მდ 3.2	სტადია	ფურც	მასშტ
				მ.პრ.	კ-235	1:50

3-3
მ1:20

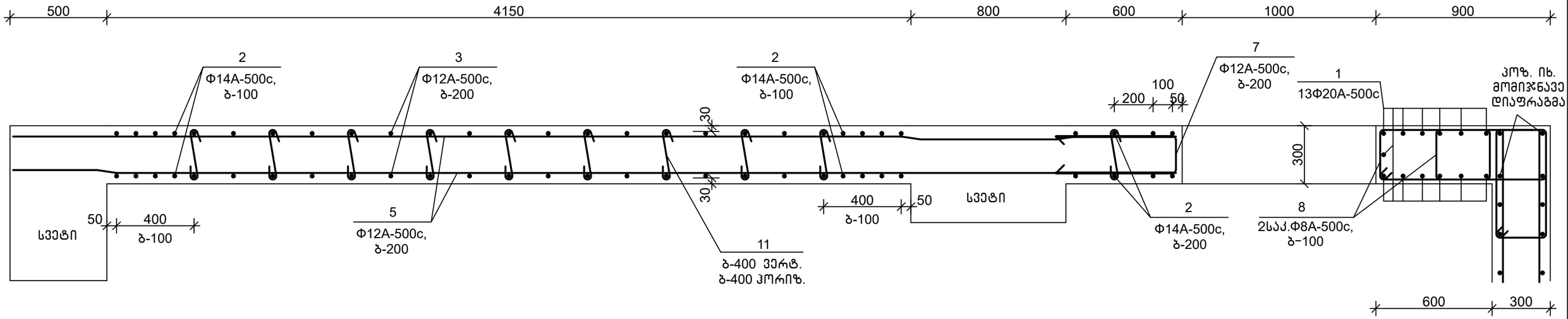

2-2
მ1:20

დეტალების უწყისი

პოზ.	ესკიზი
4	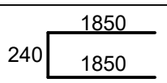
7	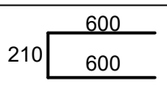
8	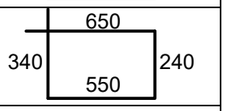
11	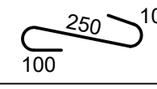

სპეციფიკაცია

პოზიცია	აღნიშვნა	დასახელება	რაოდ.	წონა, კგ	შენიშვნა
		მდ 3.2			
		დეტალები			
1		Φ20A-500c,ГОСТ 34028-2016, L=4400	13	10.87	
2		Φ14A-500c,ГОСТ 34028-2016, L=4000	28	4.84	
3		Φ12A-500c,ГОСТ 34028-2016, L=4000	30	3.56	
4		Φ14A-500c,ГОСТ 34028-2016, L=4000	10	4.84	
5		Φ12A-500c,ГОСТ 34028-2016, L=6000	24	5.34	
6		Φ12A-500c,ГОСТ 34028-2016, L=7900	4	7.04	
7		Φ12A-500c,ГОСТ 34028-2016, L=1500	12	1.34	
8		Φ10A-500c,ГОСТ 34028-2016, L=1800	52	0.72	
9		Φ16A-500c,ГОСТ 34028-2016, L=3000	3	4.74	
10		Φ25A-500c,ГОСТ 34028-2016, L=1500	4	5.78	
11		Φ8A-500c, ГОСТ 34028-2016, L=450	60	0.18	
		მასალები			
		B30,W6 კლ.ბეტონი			4.30 მ³

თანამდებობა	ხელმოწერა	გვარი	ქ. თბილისი, ვ. ნინუას ქ.3-8 მრავალბინიანი საცხ.სახლის პროექტი	შ.პ.ს. "მონოლითშენგუფი"		
გენ.დირექტორი		თ. მაისურაძე				
პრ.მთ.ინჟინერი		ზ.ჯულუხიძე				
კონსტრუქტორი		გ.დედალამაზიშვილი	კონსტრუქციული ნაწილი			
			მონოლითური დიაფრაგმა მდ 3.2 (გაბარძელება)	სტადია	ფურც	მასშტ
				მ.პრ.	კ-236	1:20

მონოლითური დიაფრაგმა მდ 3.3 მ1:50

1-1
მ1:20

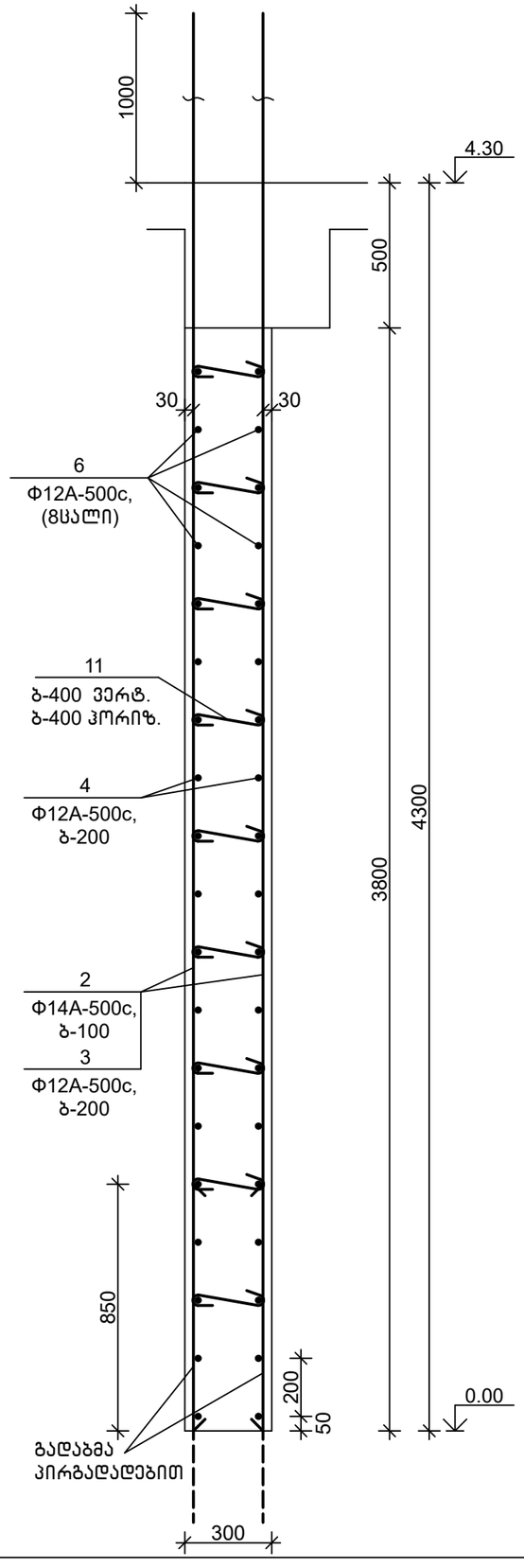

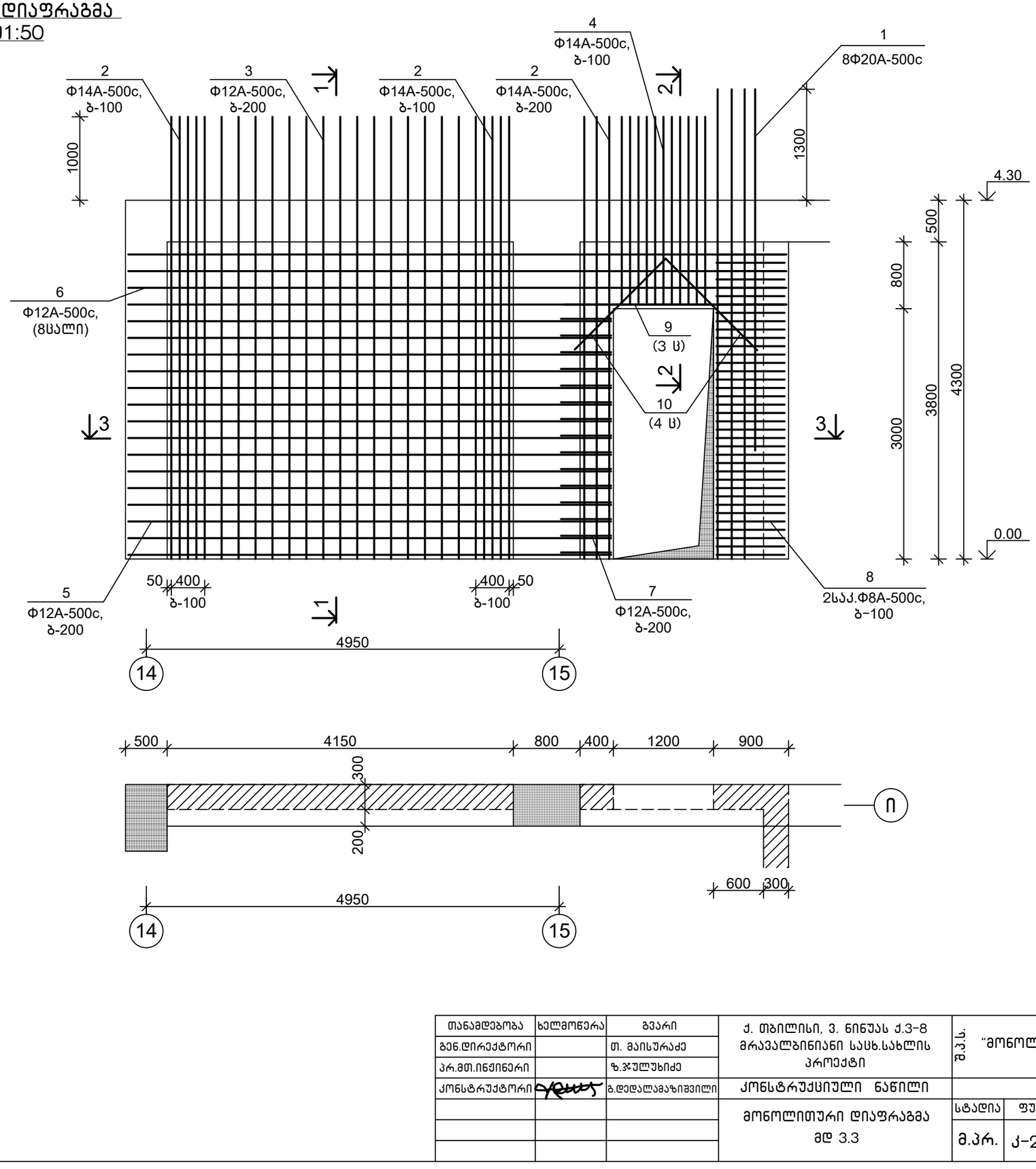

თანამდებობა	ხელმოწერა	გვარი	ქ. თბილისი, ვ. ნინუას ქ.3-8 მრავალბინიანი სახლის სახ.სახლის პროექტი	მპს.	"მონოლითჯგუფი"
გენ.დირექტორი		თ. მაისურაძე			
პრ.მთ.ინჟინერი		ზ.ჯულუხიძე			
კონსტრუქტორი		გ.დედალამაზიშვილი	კონსტრუქციული ნაწილი		
			მონოლითური დიაფრაგმა მდ 3.3	სტადია	ფურც	მასშტ
				მ.პრ.	კ-237	1:50

3-3
მ1:20

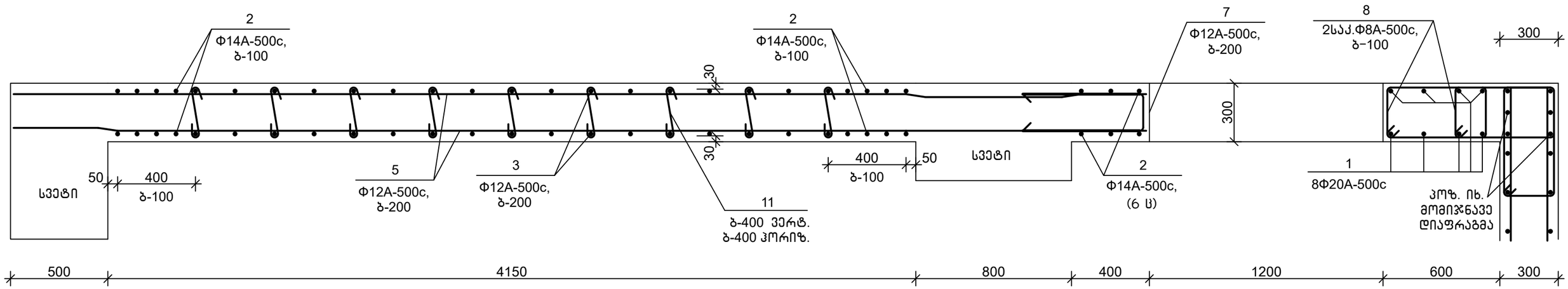

2-2
მ1:20

დეტალების უწყისი

პოზ.	ესკიზი
4	2300 / 240 / 2300
7	600 / 210 / 600
8	650 / 340 / 240 / 550
11	250 / 100 / 100

სპეციფიკაცია

პოზიცია	აღნიშვნა	დასახელება მდ 3.3	რაოდ.	წონა, კგ	შენიშვნა
		დეტალები			
1		Φ20A-500c,ГОСТ 34028-2016, L=5600	8	13.84	
2		Φ14A-500c,ГОСТ 34028-2016, L=5300	26	6.42	
3		Φ12A-500c,ГОСТ 34028-2016, L=5300	30	4.72	
4		Φ14A-500c,ГОСТ 34028-2016, L=4900	12	5.93	
5		Φ12A-500c,ГОСТ 34028-2016, L=5750	30	5.12	
6		Φ12A-500c,ГОСТ 34028-2016, L=7900	8	7.04	
7		Φ12A-500c,ГОСТ 34028-2016, L=1500	15	1.34	
8		Φ8A-500c, ГОСТ 34028-2016, L=1800	74	0.72	
9		Φ16A-500c,ГОСТ 34028-2016, L=2300	3	3.64	
10		Φ25A-500c,ГОСТ 34028-2016, L=1500	4	5.78	
11		Φ8A-500c, ГОСТ 34028-2016, L=450	81	0.18	
		მასალები			
		B30 კლ.ბეტონი			6.15 მ^3

თანამდებობა	ხელმოწერა	გვარი	ქ. თბილისი, ვ. ნინუას ქ.3-8 მრავალბინიანი სახლის პროექტი	შ.პ.ს.	"მონოლითშენგუფი"
გენ.დირექტორი		თ. მაისურაძე			
პრ.მთ.ინჟინერი		ზ.ჯულუხიძე			
კონსტრუქტორი		გ.დედალამაზიშვილი	კონსტრუქციული ნაწილი		
			მონოლითური დიაფრაგმა მდ 3.3 (გაბარძელება)	სტადია	ფურც	მასშტ
				მ.პრ.	კ-238	1:20

მონოლითური დიაფრაგმა მდ 3.4 მ1:50

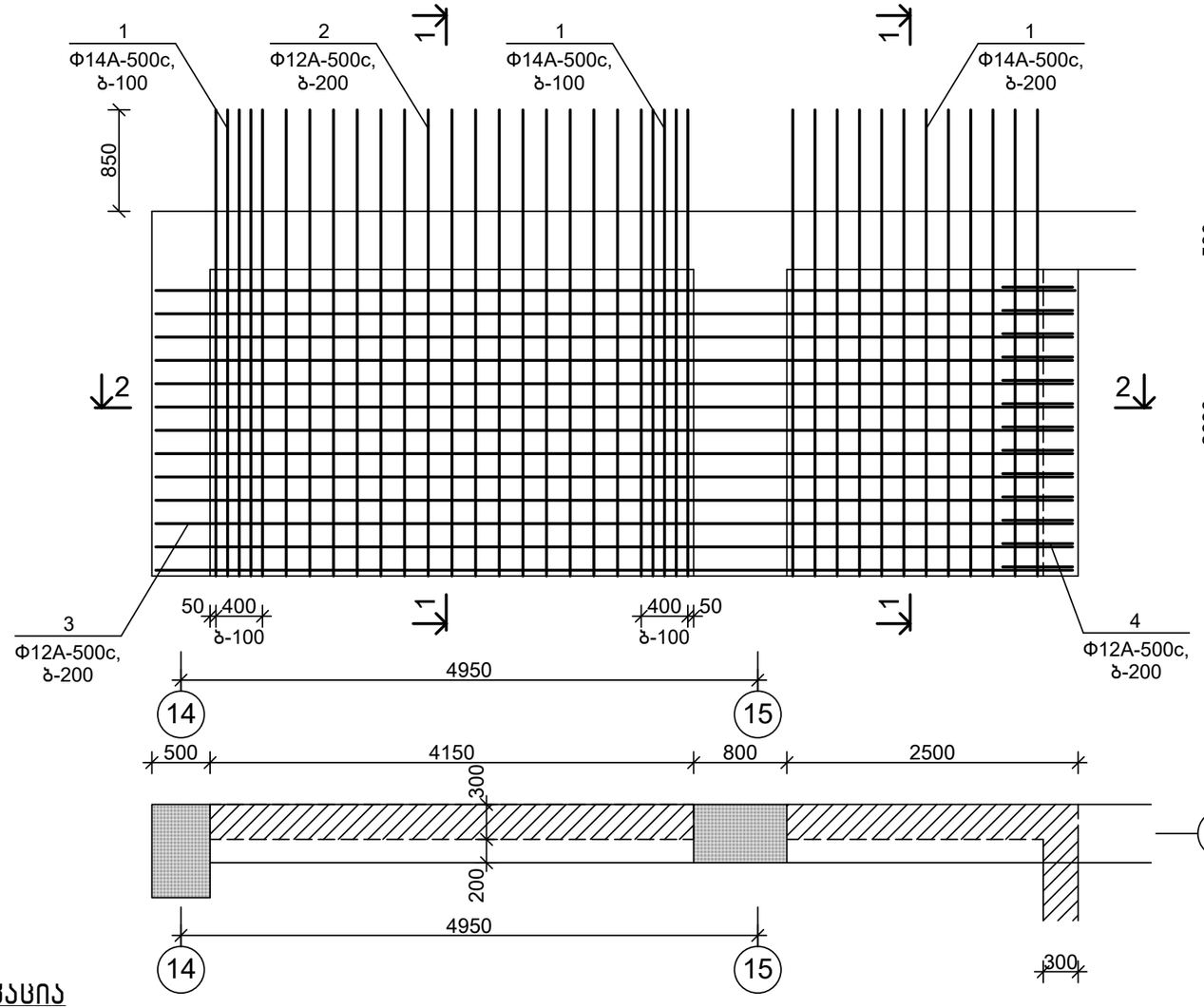

1-1
მ1:20

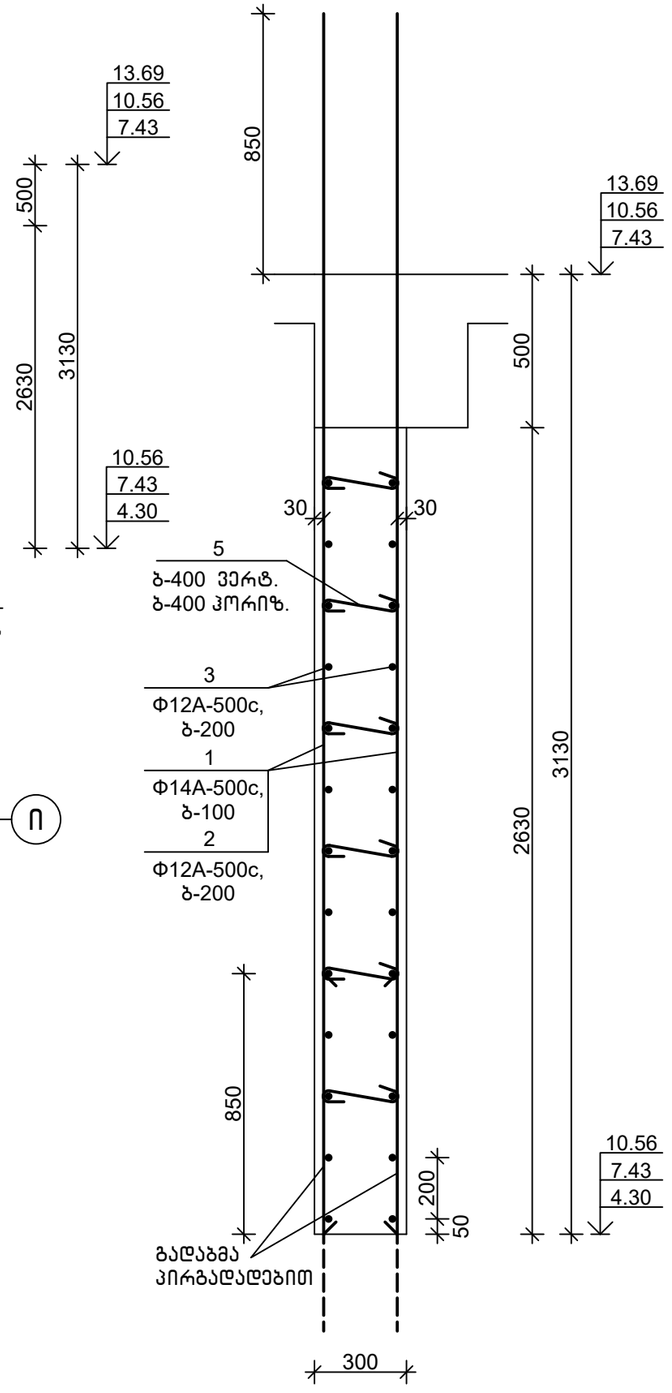

დეტალების უწყისი

პოზ.	ესკიზი
4	600 / 210 / 600
5	250 / 100 / 100

სპეციფიკაცია

პოზიცია	აღნიშვნა	დასახელება	რაოდ.	წონა, კგ	შენიშვნა
		მდ 3.4			
		დეტალები			
1		Φ14A-500c,ГОСТ 34028-2016, L=4000	44	4.84	
2		Φ12A-500c,ГОСТ 34028-2016, L=4000	30	3.56	
3		Φ12A-500c,ГОСТ 34028-2016, L=7900	26	7.04	
4		Φ12A-500c,ГОСТ 34028-2016, L=1500	13	1.34	
5		Φ8A-500c, ГОСТ 34028-2016, L=450	84	0.18	
		მასალები			
		B30 კლ.ბეტონი, 7,43 ნიშ-მდე			5.00 მ³
		B25 კლ.ბეტონი			5.00 მ³

შენიშვნა

1.ჭრილი 2-2 მდ 2.4-ის მიხ.

თანამდებობა	ხელმოწერა	გვარი	ქ. თბილისი, ვ. ნინუას ქ.3-8 მრავალბინიანი სასხ.სახლის პროექტი	შ.პ.ს.	"მონოლითჯგუფი"
გენ.დირექტორი		თ. მაისურაძე			
პრ.მთ.ინჟინერი		ზ.ჯულუხიძე			
კონსტრუქტორი		გ.დედალამაზიშვილი	კონსტრუქციული ნაწილი		
			მონოლითური დიაფრაგმა მდ 3.4	სტადია	ფურც	მასშტ
				მ.პრ.	კ-239	1:50

მონოლითური დიაფრაგმა მდ 3.5 მ1:50

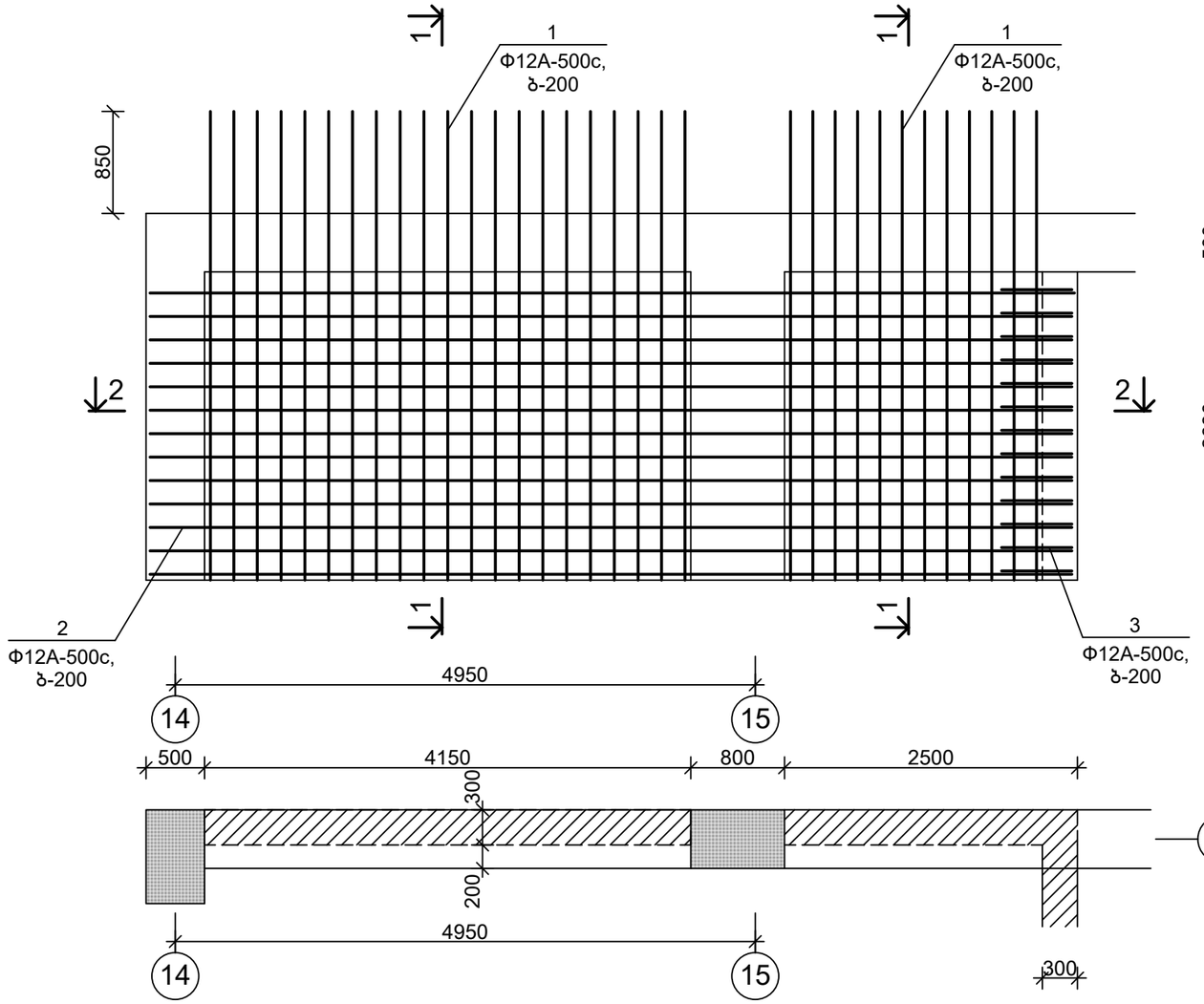

1-1
მ1:20

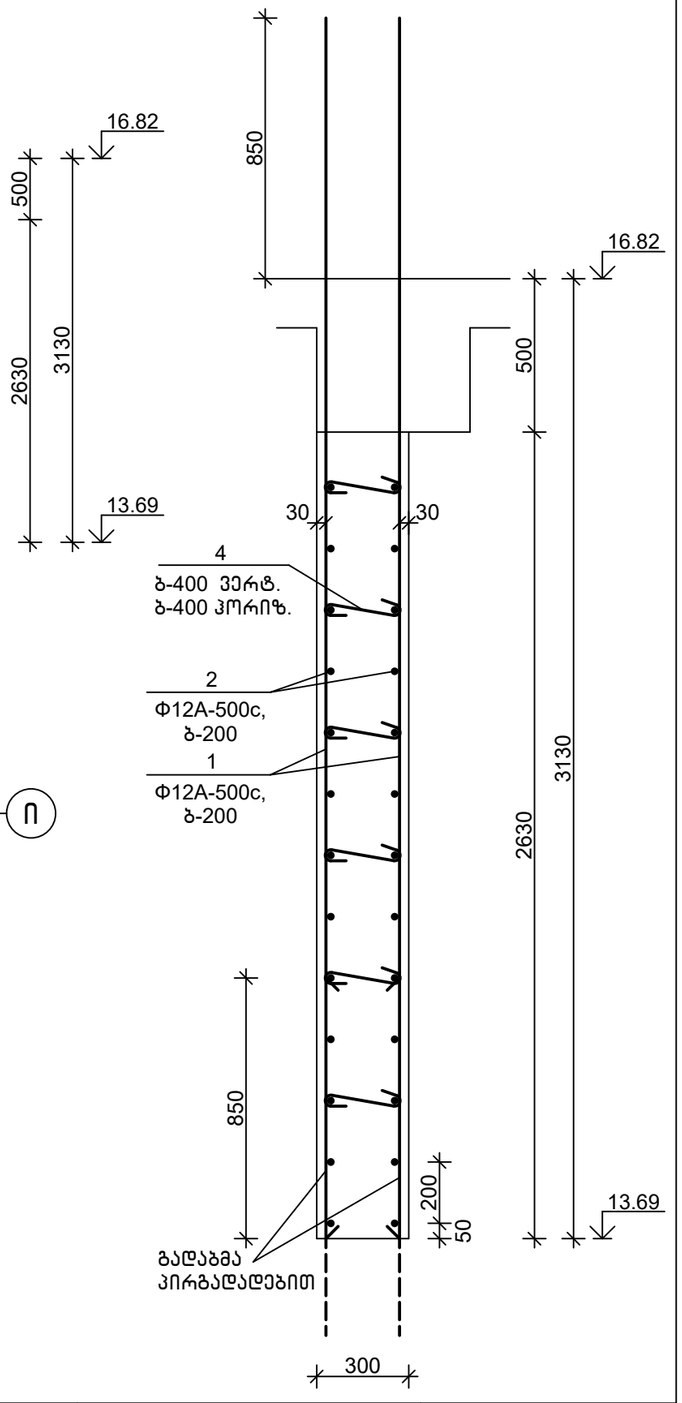

დეტალების უწყისი

პოზ.	ესკიზი
3	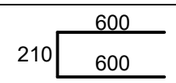
4	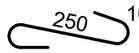

სპეციფიკაცია

პოზიცია	აღნიშვნა	დასახელება	რაოდ.	წონა, კგ	შენიშვნა
		მდ 3.5			
		დეტალები			
1		Φ12A-500c,ГОСТ 34028-2016, L=4000	66	3.56	
2		Φ12A-500c,ГОСТ 34028-2016, L=7900	26	7.04	
3		Φ12A-500c,ГОСТ 34028-2016, L=1500	13	1.34	
4		Φ8A-500c, ГОСТ 34028-2016, L=450	84	0.18	
		მასალები			
		B25 კლ.ბეტონი			5.00 მ^3

შენიშვნა

1.ჭრილი 2-2 მდ 2.5-ის მიხ.

თანამდებობა	ხელმოწერა	გვარი	ქ. თბილისი, ვ. ნინუას ქ.3-8 მრავალბინიანი სასხ.სახლის პროექტი	შპს.	"მონოლითშენგუფი"
გენ.დირექტორი		თ. მაისურაძე			
პრ.მთ.ინჟინერი		ზ.ჯულუხიძე			
კონსტრუქტორი		გ.დედალამაზიშვილი	კონსტრუქციული ნაწილი		
			მონოლითური დიაფრაგმა მდ 3.5	სტადია: მ.პრ.	ფურც: კ-240	მასშტ: 1:50

მონოლითური დიაფრაგმა მდ 3.6 მ1:50

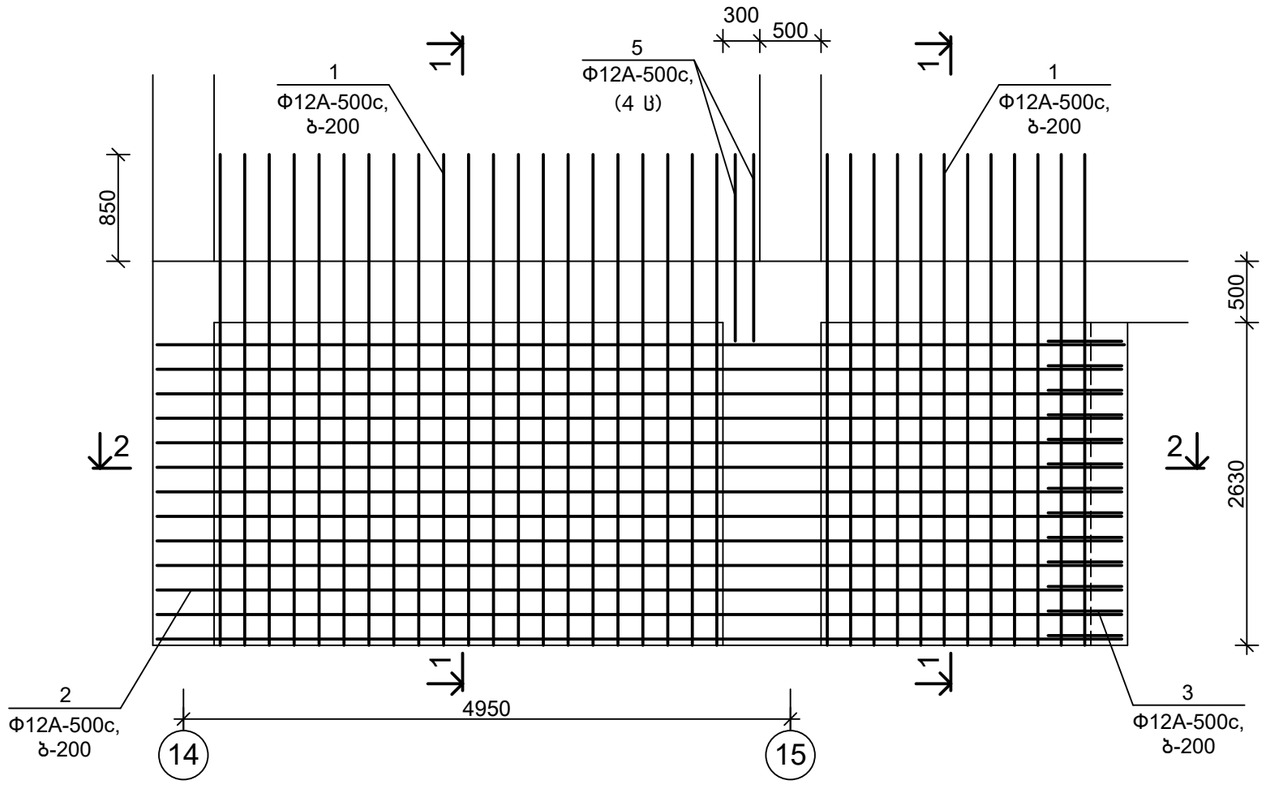

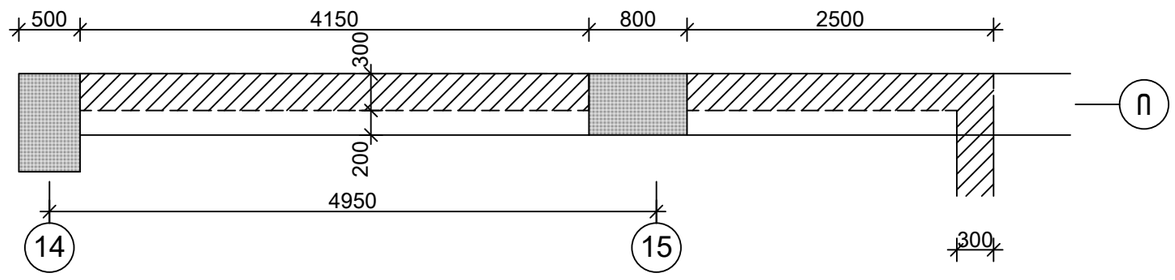

1-1
მ1:20

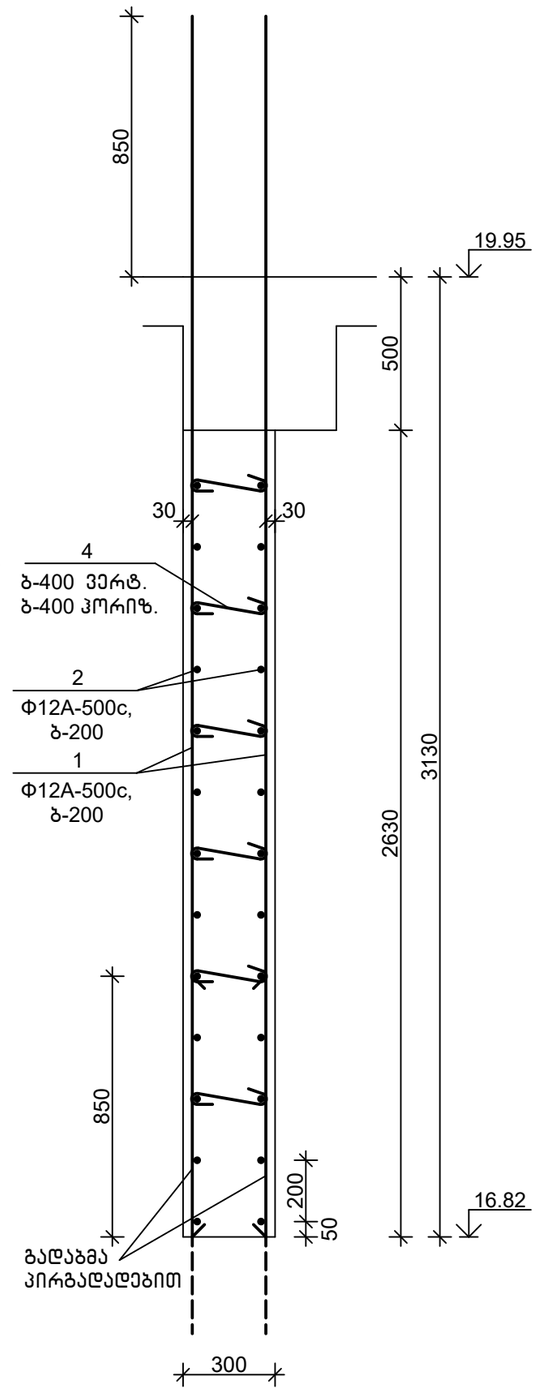

დეტალების უწყისი

პოზ.	ესკიზი
3	600 / 210 / 600
4	250 / 100 / 100

სპეციფიკაცია

პოზიცია	აღნიშვნა	დასახელება	რაოდ.	წონა, კგ	შენიშვნა
		მდ 3.6			
		დეტალები			
1		Φ12A-500c,ГОСТ 34028-2016, L=4000	66	3.56	
2		Φ12A-500c,ГОСТ 34028-2016, L=7900	26	7.04	
3		Φ12A-500c,ГОСТ 34028-2016, L=1500	13	1.34	
4		Φ8A-500c, ГОСТ 34028-2016, L=450	84	0.18	
5		Φ12A-500c,ГОСТ 34028-2016, L=1500	4	1.34	
		მასალები			
		B25 კლ.ბეტონი			5.00 მ^3

შენიშვნა

1.ჭრილი 2-2 მდ 2.6-ის მიხ.

თანამდებობა	ხელმოწერა	გვარი	ქ. თბილისი, ვ. ნინუას ქ.3-8 მრავალბინიანი სასხ.სახლის პროექტი	მ.პ.ს. "მონოლითჯგუფი"
გენ.დირექტორი		თ. მაისურაძე		
პრ.მთ.ინჟინერი		ზ.ჯულუხიძე		
კონსტრუქტორი		გ.დედალამაზიშვილი	კონსტრუქციული ნაწილი	
			მონოლითური დიაფრაგმა მდ 3.6	სტადია: მ.პრ. ფურც: კ-241 მასშტ: 1:50

მონოლითური დიაფრაგმა მდ 3.7 მ1:50

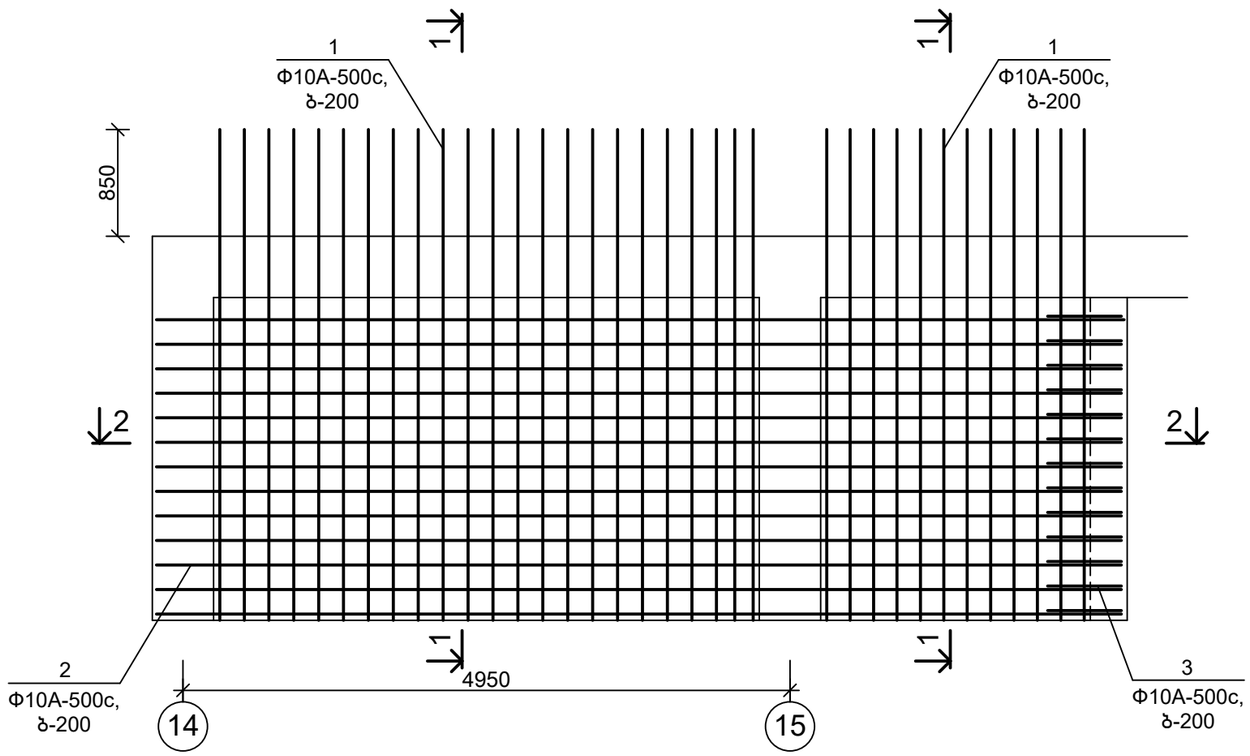

1-1
მ1:20

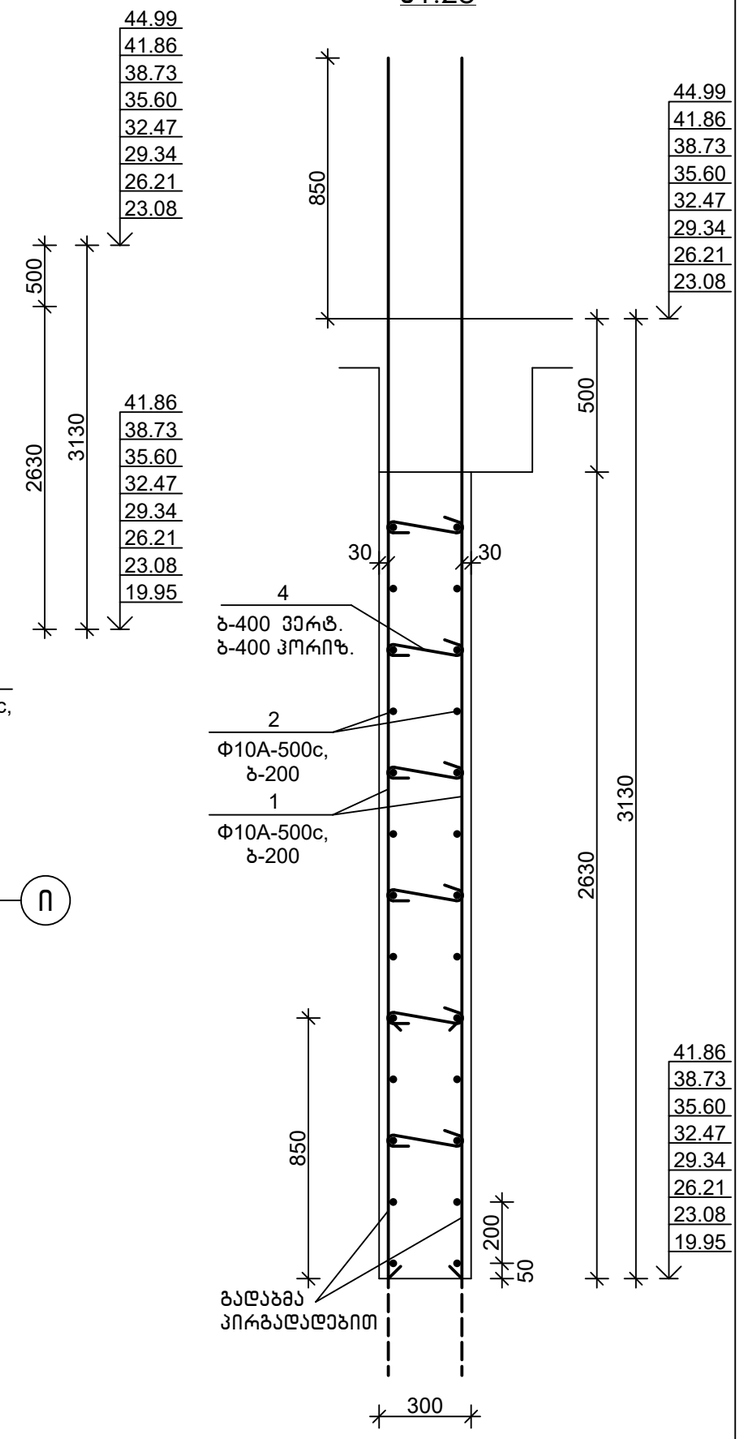

დეტალების უწყისი

პოზ.	ესკიზი
3	600 / 210 / 600
4	250 / 100 / 100

სპეციფიკაცია

პოზიცია	აღნიშვნა	დასახელება	რაოდ.	წონა, კგ	შენიშვნა
		მდ 3.7			
		დეტალები			
1		Φ10A-500c,ГОСТ 34028-2016, L=4000	70	2.48	
2		Φ10A-500c,ГОСТ 34028-2016, L=7900	26	4.90	
3		Φ10A-500c,ГОСТ 34028-2016, L=1500	13	0.93	
4		Φ8A-500c, ГОСТ 34028-2016, L=450	84	0.18	
		მასალები			
		B25 კლ.ბეტონი			5.20 მ³

შენიშვნა

1.ჭრილი 2-2 მდ 2.7-ის მიხ.

თანამდებობა	ხელმოწერა	გვარი	ქ. თბილისი, ვ. ნინუას ქ.3-8 მრავალბინიანი სახლის პროექტი	შპს.	"მონოლითშენგუფი"
გენ.დირექტორი		თ. მაისურაძე			
პრ.მთ.ინჟინერი		ზ.ჯულუხიძე			
კონსტრუქტორი		გ.დედალამაზიშვილი	კონსტრუქციული ნაწილი		
			მონოლითური დიაფრაგმა მდ 3.7	სტადია	ფურც	მასშტ
				მ.პრ.	კ-242	1:50

მონოლითური დიაფრაგმა მდ 3.8 მ1:50

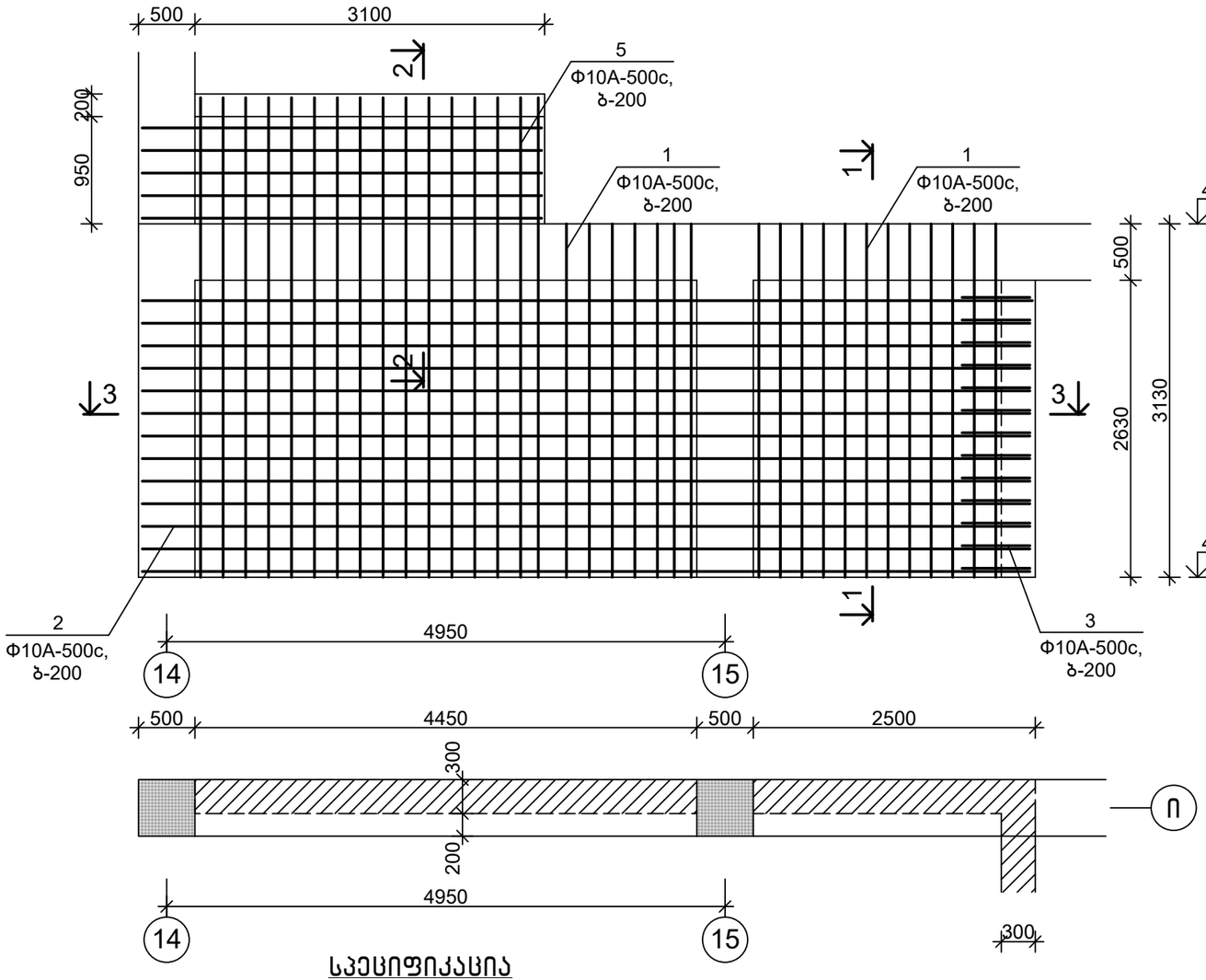

1–1
მ1:20

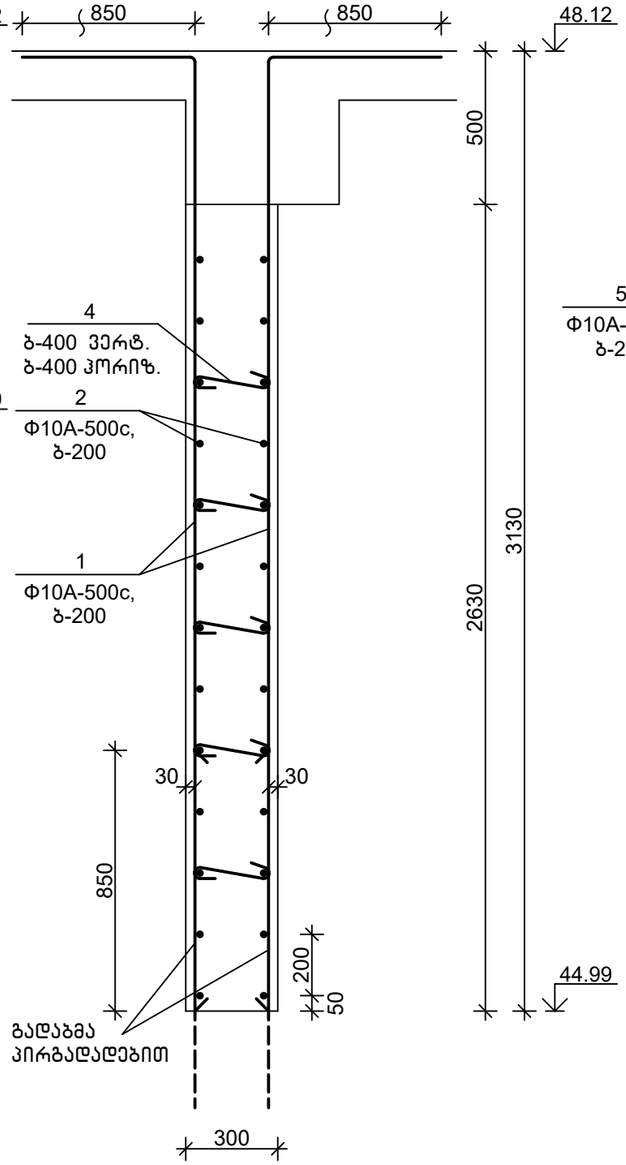

2–2
მ1:20

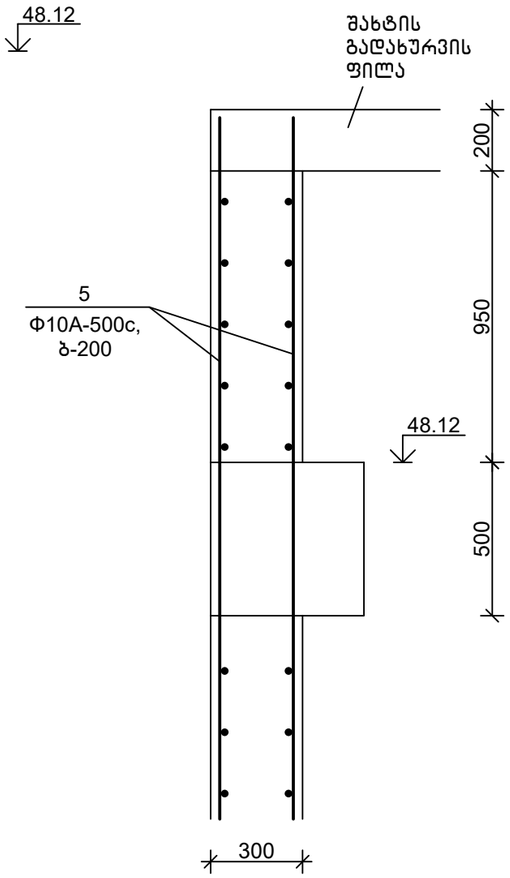

სპეციფიკაცია

პოზიცია	აღნიშვნა	დასახელება	რაოდ.	წონა, კგ	შენიშვნა
		მდ 3.8			
		დეტალები			
1		Φ10A-500c,ГОСТ 34028-2016, L=4000	38	2.48	
2		Φ10A-500c,ГОСТ 34028-2016, L=7900	26	4.90	
3		Φ10A-500c,ГОСТ 34028-2016, L=1500	13	0.93	
4		Φ8A-500c, ГОСТ 34028-2016, L=450	84	0.18	
5		Φ10A-500c,ГОСТ 34028-2016, L=4250	32	2.64	
		მასალები			
		B25 კლ.ბეტონი			5.20 მ^3

დეტალების უწყისი

პოზ.	ესკიზი
3	600, 210, 600
4	250, 100, 100

შენიშვნა

1.ჭრილი 3–3 მდ 2.8–ის მიხ.

თანამდებობა	ხელმოწერა	გვარი	ქ. თბილისი, ვ. ნინუას ქ.3–8 მრავალბინიანი სახლის პროექტი	მ.პ.ს.	"მონოლითპროექტი"
გენ.დირექტორი		თ. მაისურაძე			
პრ.მთ.ინჟინერი		ზ.ჯულუხიძე			
კონსტრუქტორი		გ.დედალამაზიშვილი	კონსტრუქციული ნაწილი		
			მონოლითური დიაფრაგმა მდ 3.8	სტადია	ფურც	მასშტ
				მ.პრ.	კ–243	1:50

მონოლითური დიაფრაგმა მდ 4.1 მ1:50

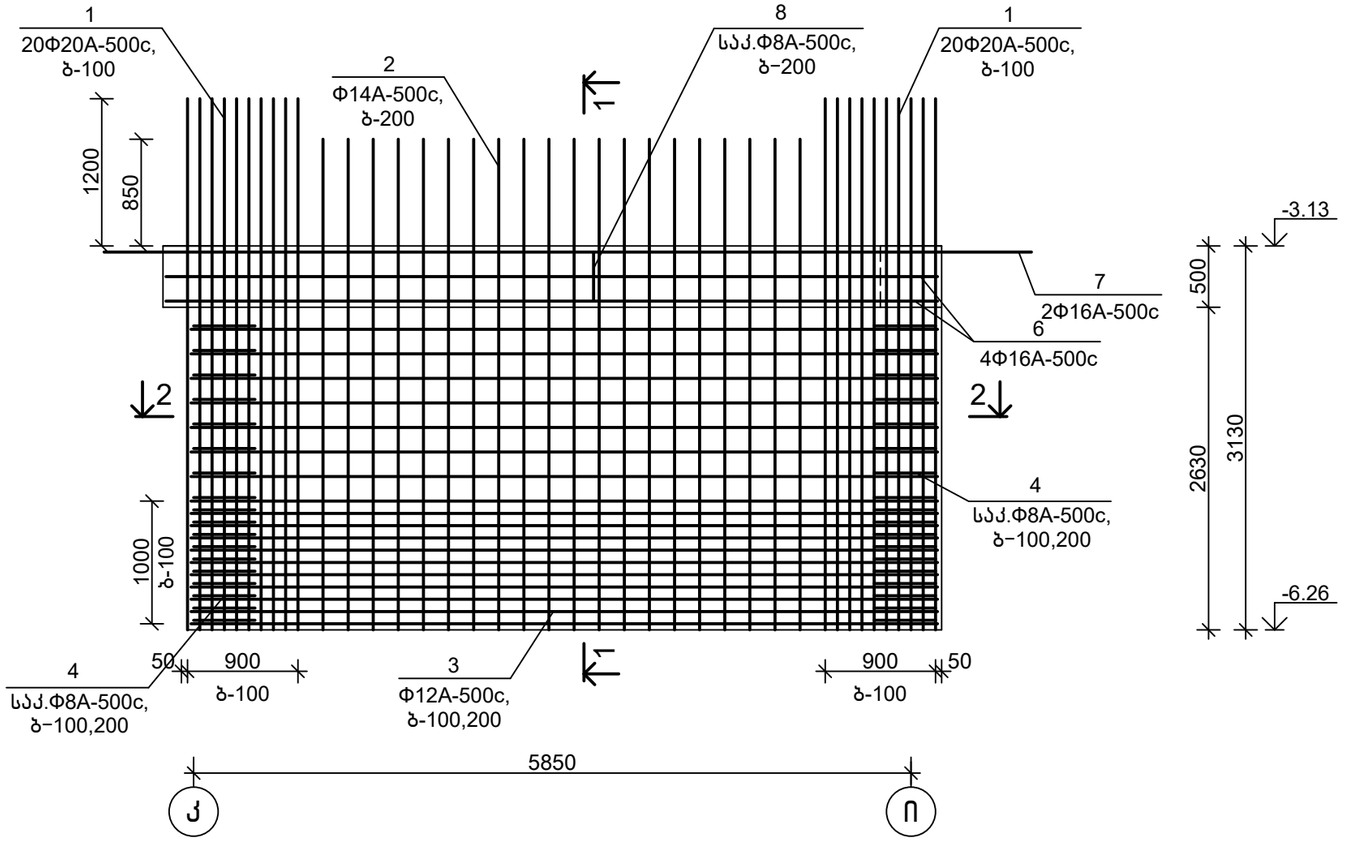

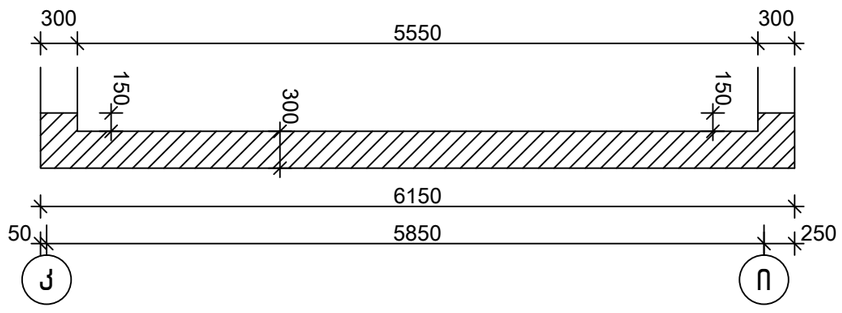

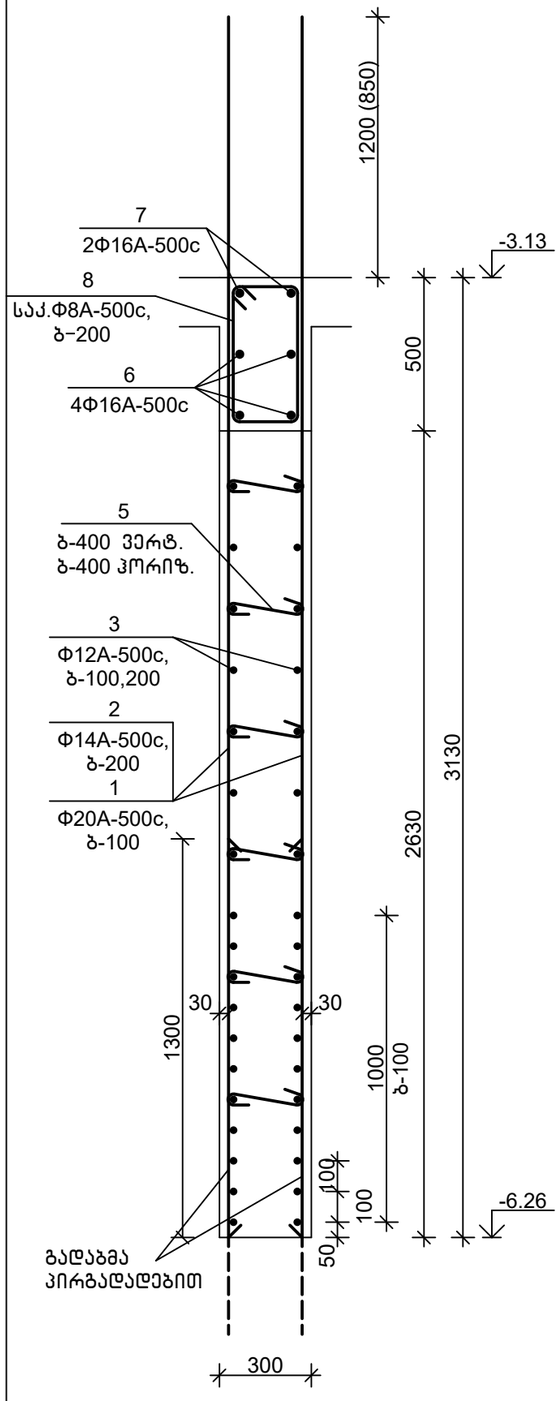

თანამდებობა	ხელმოწერა	გვარი	ქ. თბილისი, ვ. ნინუას ქ.3−8 მრავალბინიანი სასხ.სახლის პროექტი	შ.პ.ს.	"მონოლითპროექტი"
გენ.დირექტორი		თ. მაისურაძე			
პრ.მთ.ინჟინერი		ზ.ჯულუხიძე			
კონსტრუქტორი		გ.დედალამაზიშვილი	კონსტრუქციული ნაწილი		
			მონოლითური დიაფრაგმა მდ 4.1	სტადია	ფურც	მასშტ
				მ.პრ.	ქ−244	1:50

2-2
მ1:20

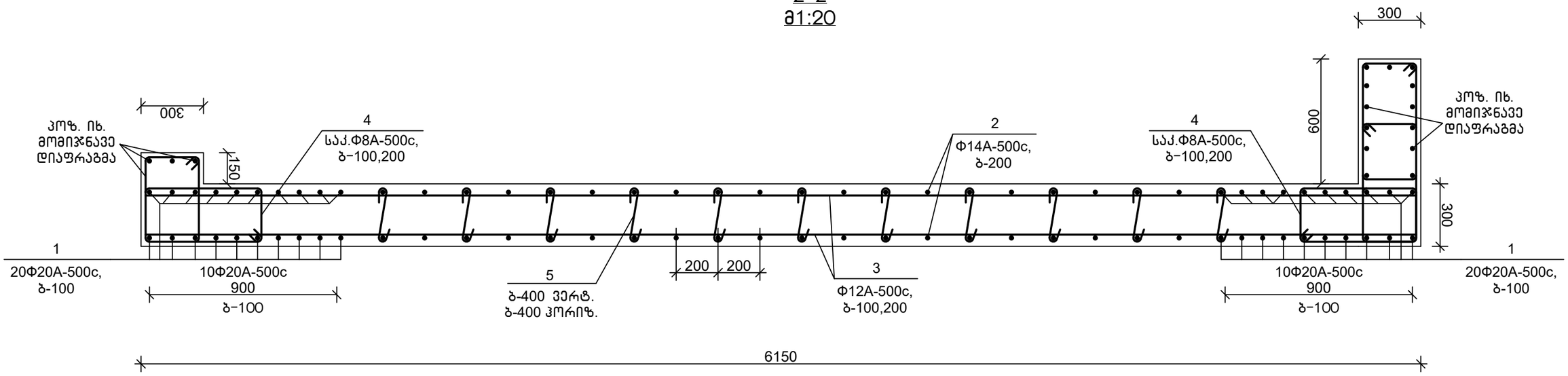

დეტალების უწყისი

პოზ.	ესკიზი
4	640 / 340 / 240 / 540
5	250 / 100 / 100
8	340 / 520 / 420 / 240

სპეციფიკაცია

პოზიცია	აღნიშვნა	დასახელება	რაოდ.	წონა, კგ	შენიშვნა
		მდ 4.1			
		დეტალები			
1		Ф20A-500c,ГОСТ 34028-2016, L=4400	40	10.87	
2		Ф14A-500c,ГОСТ 34028-2016, L=4000	40	4.84	
3		Ф12A-500c,ГОСТ 34028-2016, L=6100	36	5.43	
4		Ф8A-500c, ГОСТ 34028-2016, L=1800	36	0.72	
5		Ф8A-500c, ГОСТ 34028-2016, L=450	66	0.18	
6		Ф16A-500c,ГОСТ 34028-2016, L=6300	4	9.96	
7		Ф16A-500c,ГОСТ 34028-2016, L=9000	2	14.22	
8		Ф8A-500c, ГОСТ 34028-2016, L=1550	28	0.62	
		მასალები			
		B30,W6 კლ.ბეტონი			5.40 მ^3

თანამდებობა	ხელმოწერა	გვარი	ქ. თბილისი, ვ. ნინუას ქ.3-8 მრავალბინიანი საცხ.სახლის პროექტი	შ.პ.ს.	"მონოლითმშენი"
გენ.დირექტორი		თ. მაისურაძე			
პრ.მთ.ინჟინერი		ზ.ჯულუხიძე			
კონსტრუქტორი		გ.დედალამაზიშვილი	კონსტრუქციული ნაწილი		
			მონოლითური დიაფრაგმა მდ 4.1 (გაბარძელება)	სტადია	ფურც	მასშტ
				მ.პრ.	კ-245	1:20

მონოლითური დიაფრაგმა მდ 4.2 მ1:50

1-1
მ1:20

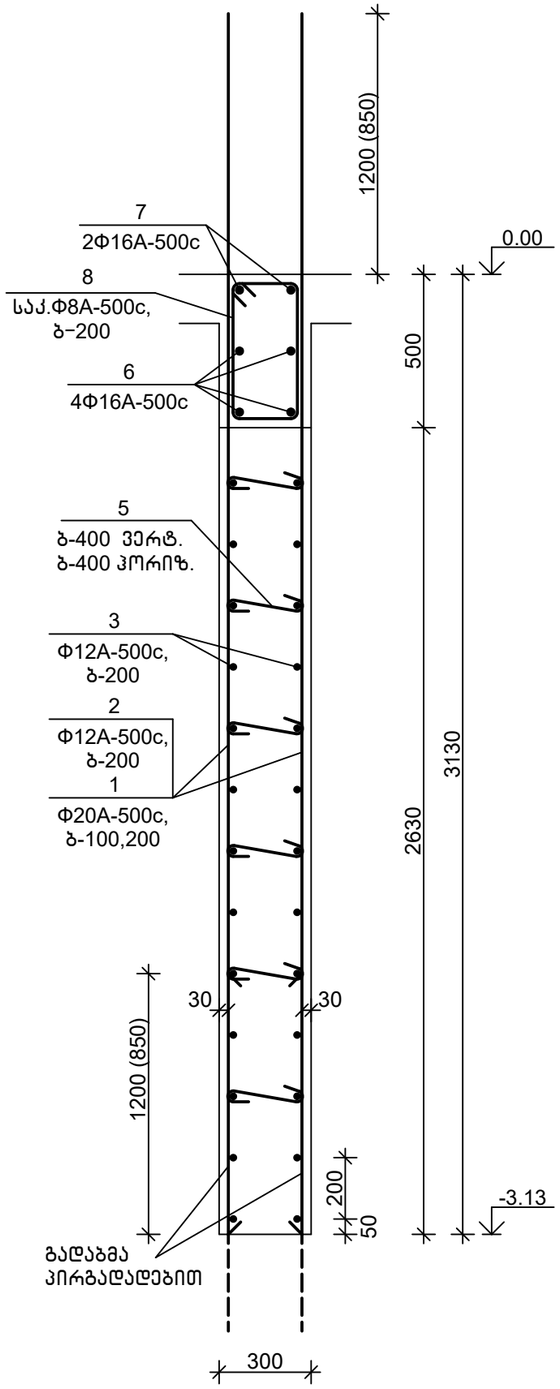

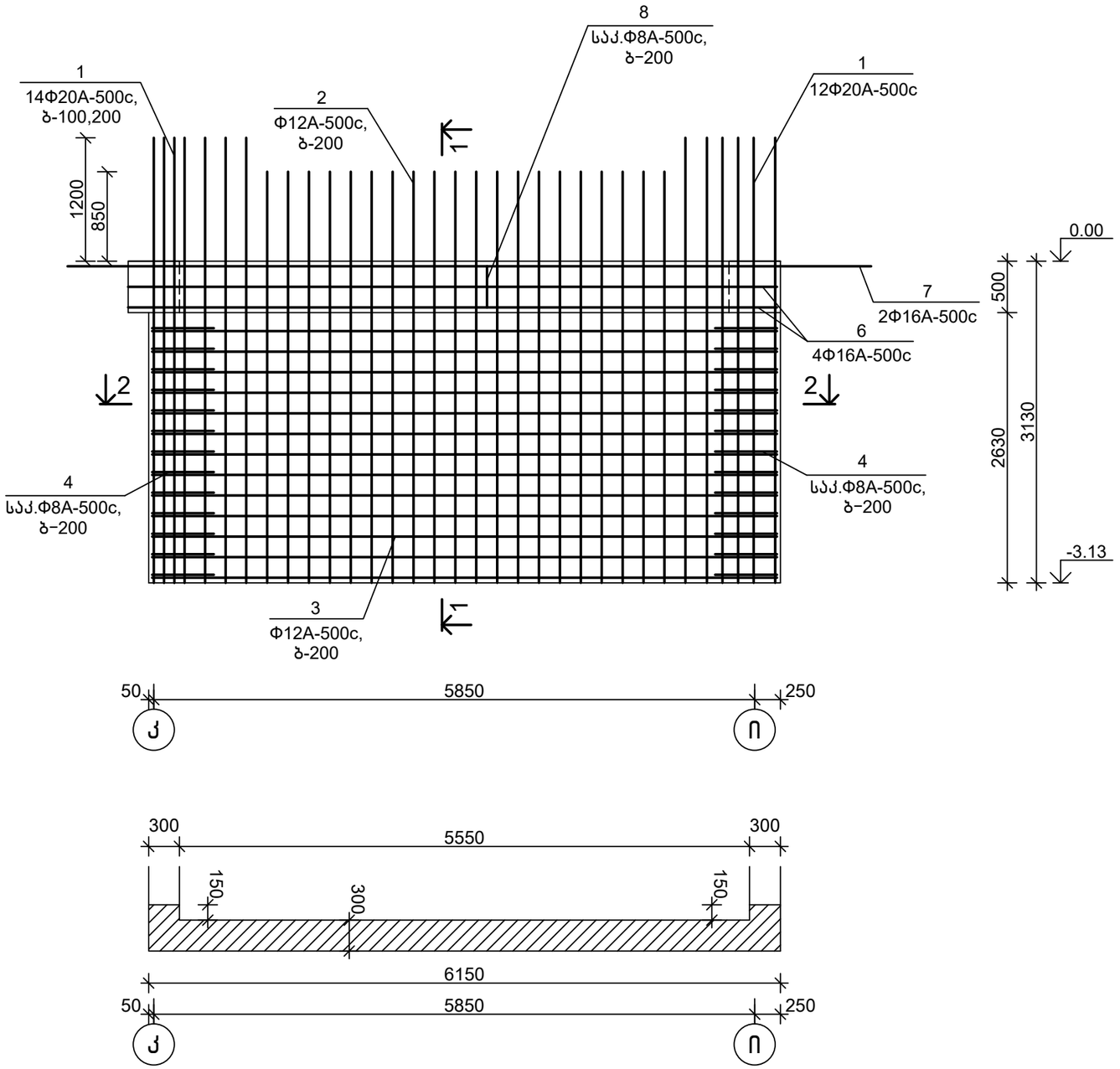

თანამდებობა	ხელმოწერა	გვარი	ქ. თბილისი, ვ. ნინუას ქ.3-8 მრავალბინიანი სასხ.სახლის პროექტი	მ.პ.ს.	"მონოლითი"ჯგუფი
გენ.დირექტორი		თ. მაისურაძე			
პრ.მთ.ინჟინერი		ზ.ჯულუხიძე			
კონსტრუქტორი		გ.დედალამაზიშვილი	კონსტრუქციული ნაწილი		
			მონოლითური დიაფრაგმა მდ 4.2	სტადია	ფურც	მასშტ
				მ.პრ.	კ-246	1:50

2-2
მ1:20

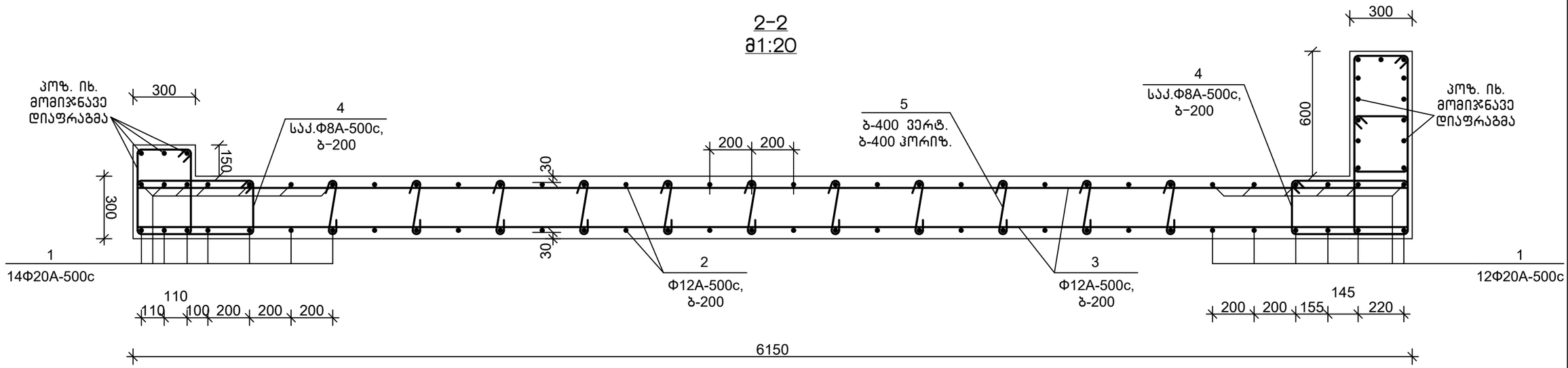

დეტალების უწყისი

პოზ.	ესკიზი
4	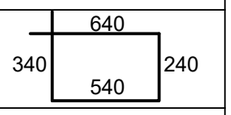
5	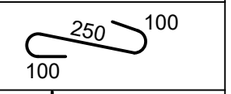
8	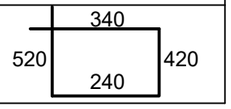

სპეციფიკაცია

პოზიცია	აღნიშვნა	დასახელება	რაოდ.	წონა, კგ	შენიშვნა
		მდ 4.2			
		დეტალები			
1		Ф20A-500c,ГОСТ 34028-2016, L=4400	26	10.87	
2		Ф12A-500c,ГОСТ 34028-2016, L=4000	40	3.56	
3		Ф12A-500c,ГОСТ 34028-2016, L=6100	26	5.43	
4		Ф8A-500c, ГОСТ 34028-2016, L=1800	26	0.72	
5		Ф8A-500c, ГОСТ 34028-2016, L=450	66	0.18	
6		Ф16A-500c,ГОСТ 34028-2016, L=6300	4	9.96	
7		Ф16A-500c,ГОСТ 34028-2016, L=9000	2	14.22	
8		Ф8A-500c, ГОСТ 34028-2016, L=1550	28	0.62	
		მასალები			
		B30,W6 კლ.ბეტონი			5.40 მ^3

თანამდებობა	ხელმოწერა	გვარი	ქ. თბილისი, ვ. ნინუას ქ.3-8 მრავალბინიანი სასხ.სახლის პროექტი	მპს.	"მონოლითჯგუფი"
გენ.დირექტორი		თ. მაისურაძე			
პრ.მთ.ინჟინერი		ზ.ჯულუხიძე			
კონსტრუქტორი		გ.დედალამაზიშვილი	კონსტრუქციული ნაწილი		
			მონოლითური დიაფრაგმა მდ 4.2 (გაბარძელება)	სტადია: მ.პრ.	ფურც: კ-247
					მასშტ: 1:20

1-1
მ1:20

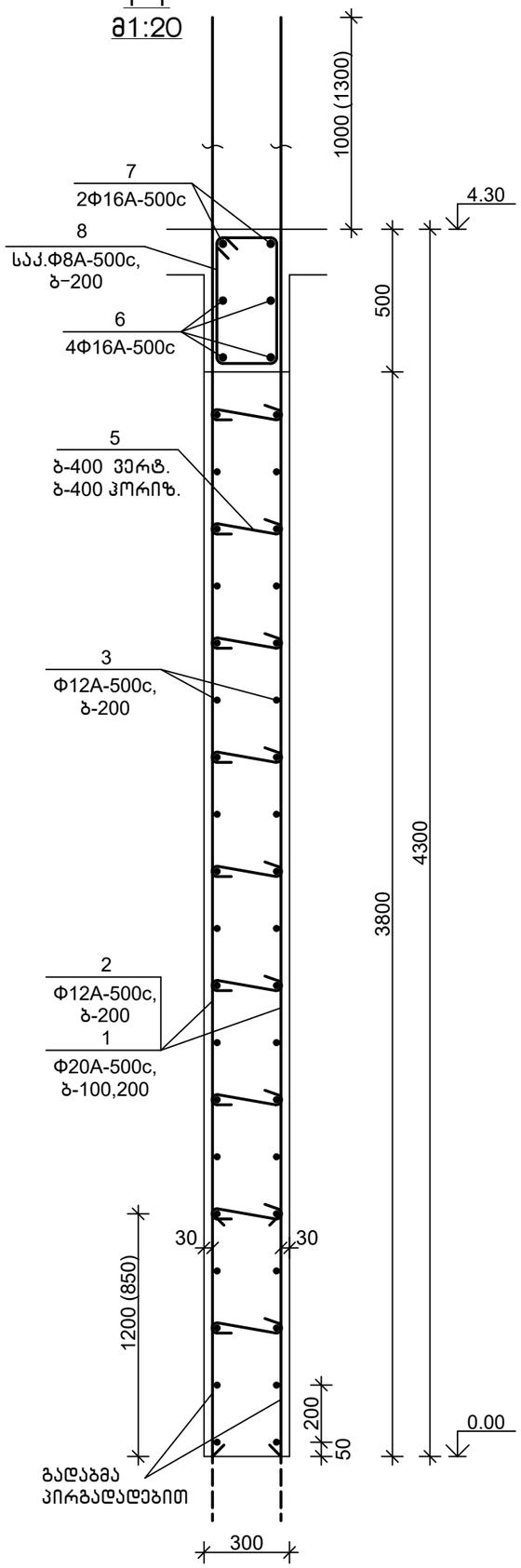

მოწოლითური დიაფრაგმა მდ 4.3 მ1:50

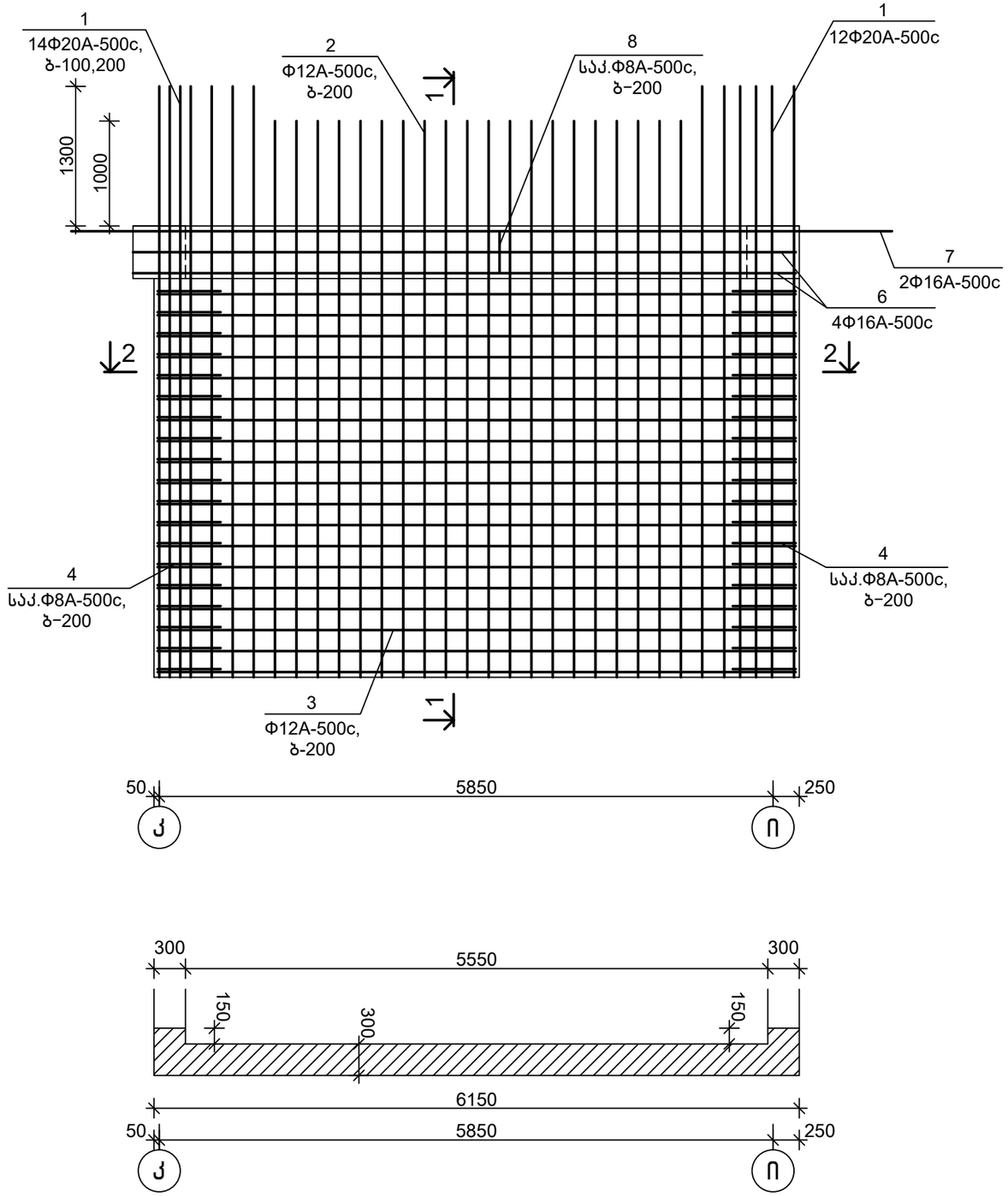

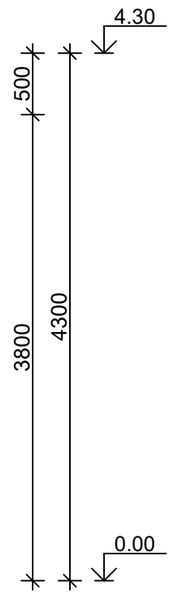

თანამდებობა	ხელმოწერა	გვარი	ქ. თბილისი, ვ. ნინუას ქ.3-8 მრავალბინიანი საცხ.სახლის პროექტი	შ.პ.ს.	"მოწოლითჯგუფი"
გენ.დირექტორი		თ. მაისურაძე			
პრ.მთ.ინჟინერი		ზ.ჯულუხიძე			
კონსტრუქტორი		გ.დედალამაზიშვილი	კონსტრუქციული ნაწილი		
			მოწოლითური დიაფრაგმა მდ 4.3	სტადია	ფურც	მასშტ
				მ.პრ.	კ-248	1:50

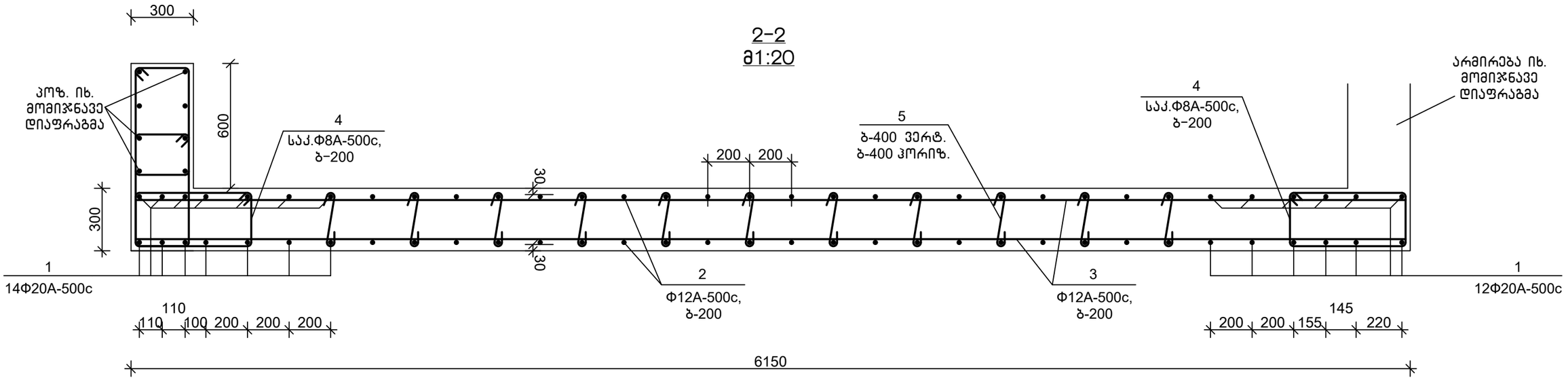

დეტალების უწყისი

პოზ.	ესკიზი
4	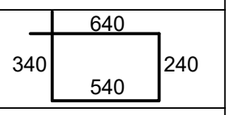
5	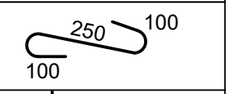
8	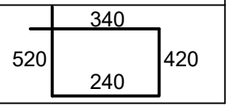

სპეციფიკაცია

პოზიცია	აღნიშვნა	დასახელება	რაოდ.	წონა, კგ	შენიშვნა
		მდ 4.3			
		დეტალები			
1		Ф20A-500c,ГОСТ 34028-2016, L=5600	26	13.84	
2		Ф12A-500c,ГОСТ 34028-2016, L=5300	40	6.42	
3		Ф12A-500c,ГОСТ 34028-2016, L=6100	38	5.43	
4		Ф8A-500c, ГОСТ 34028-2016, L=1800	38	0.72	
5		Ф8A-500c, ГОСТ 34028-2016, L=450	108	0.18	
6		Ф16A-500c,ГОСТ 34028-2016, L=6300	4	9.96	
7		Ф16A-500c,ГОСТ 34028-2016, L=9000	2	14.22	
8		Ф8A-500c, ГОСТ 34028-2016, L=1550	28	0.62	
		მასალები			
		B30,W6 კლ.ბეტონი			7.60 მ^3

თანამდებობა	ხელმოწერა	გვარი	ქ. თბილისი, ვ. ნინუას ქ.3-8 მრავალბინიანი სასხ.სახლის პროექტი	მპს.	"მონოლითჯგუფი"
გენ.დირექტორი		თ. მაისურაძე			
პრ.მთ.ინჟინერი		ზ.ჯულუხიძე			
კონსტრუქტორი		გ.დედალამაზიშვილი	კონსტრუქციული ნაწილი		
			მონოლითური დიაფრაგმა მდ 4.3 (გაბარძელება)	სტადია: მ.პრ.	ფურც: კ-249
					მასშტ: 1:20

მონოლითური დიაფრაგმა მდ 4.4 მ1:50

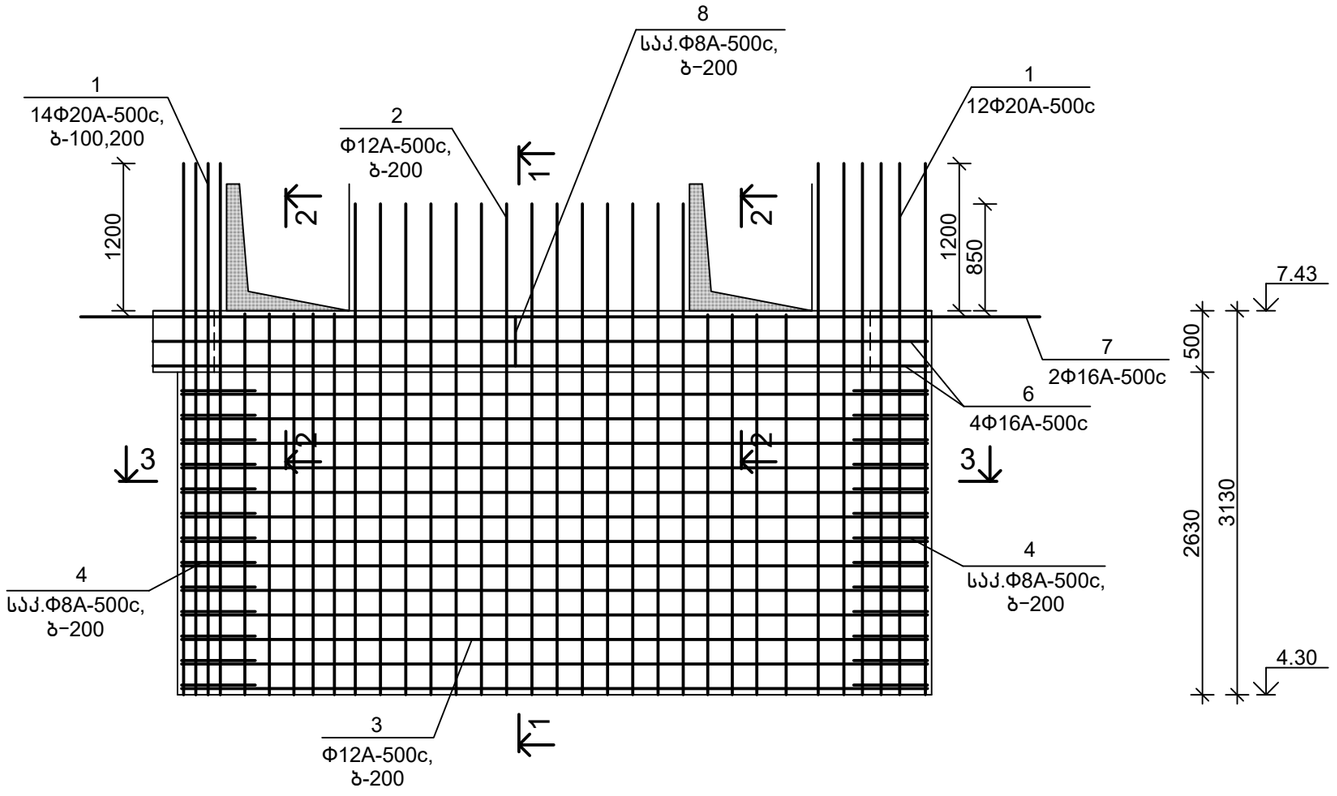

1-1
მ1:20

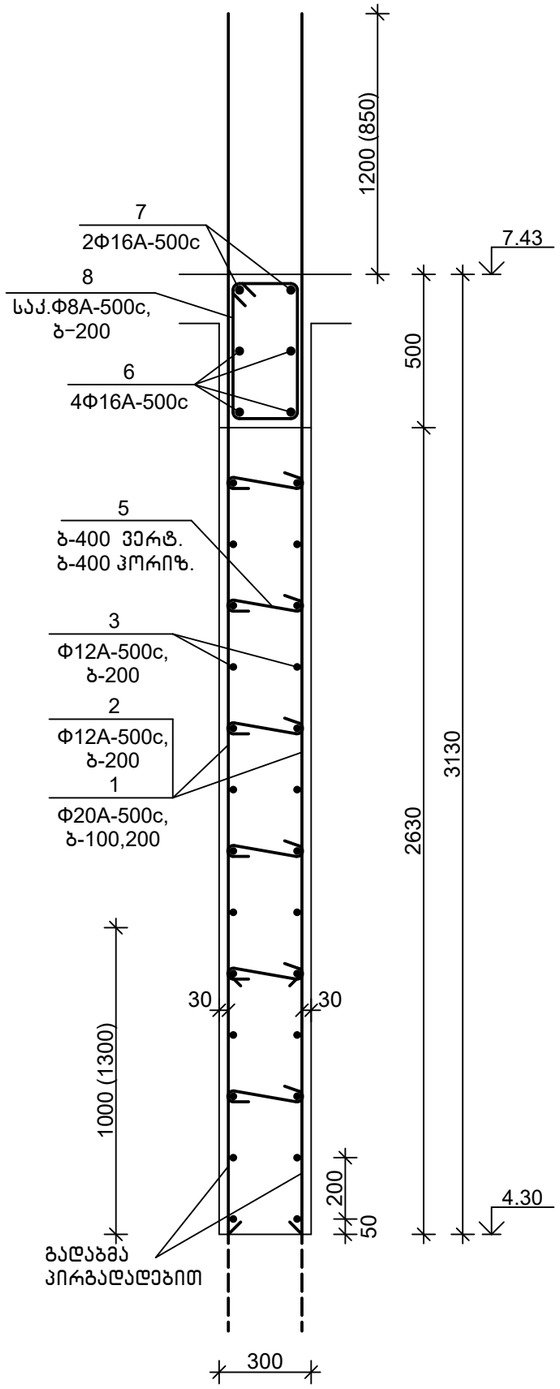

თანამდებობა	ხელმოწერა	გვარი	ქ. თბილისი, ვ. ნინუას ქ.3-8 მრავალბინიანი სახლის პროექტი	მ.პ.ს.	"მონოლითპროექტი"
გენ.დირექტორი		თ. მაისურაძე			
პრ.მთ.ინჟინერი		ზ.ჯულუხიძე			
კონსტრუქტორი		გ.დედალამაზიშვილი	კონსტრუქციული ნაწილი		
			მონოლითური დიაფრაგმა მდ 4.4	სტადია	ფურც	მასშტ
				მ.პრ.	ქ-250	1:50

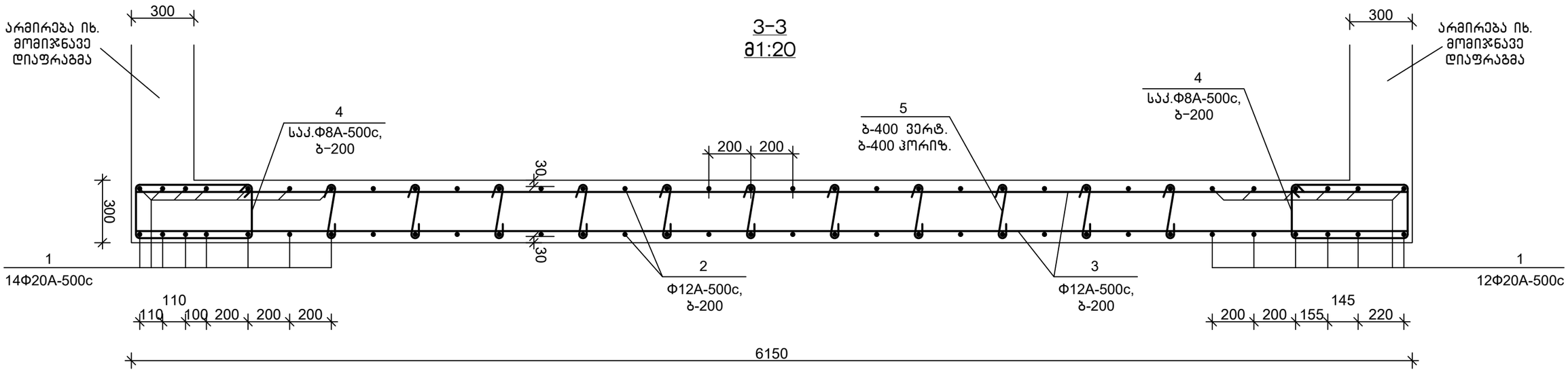

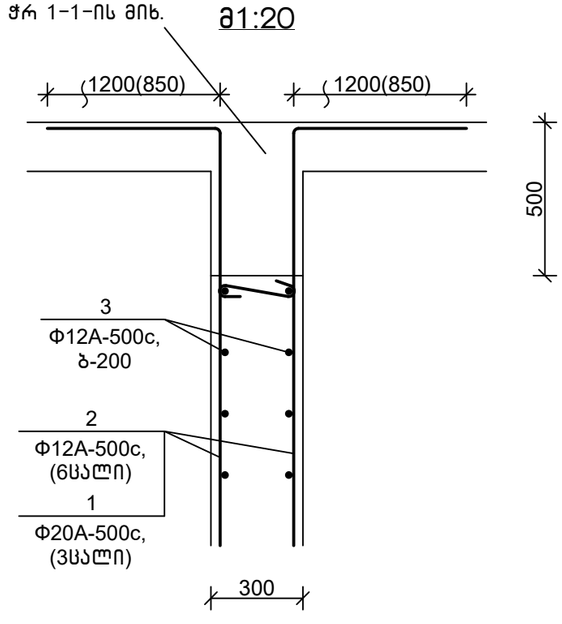

დეტალების უწყისი

პოზ.	ესკიზი
4	640; 340; 240; 540
5	250; 100; 100
8	340; 520; 420; 240

სპეციფიკაცია

პოზიცია	აღნიშვნა	დასახელება	რაოდ.	წონა, კგ	შენიშვნა
		მდ 4.4			
		დეტალები			
1		Ф20A-500c,ГОСТ 34028-2016, L=4400	26	10.87	
2		Ф12A-500c,ГОСТ 34028-2016, L=4000	40	3.56	
3		Ф12A-500c,ГОСТ 34028-2016, L=6100	26	5.43	
4		Ф8A-500c, ГОСТ 34028-2016, L=1800	26	0.72	
5		Ф8A-500c, ГОСТ 34028-2016, L=450	66	0.18	
6		Ф16A-500c,ГОСТ 34028-2016, L=6300	4	9.96	
7		Ф16A-500c,ГОСТ 34028-2016, L=9000	2	14.22	
8		Ф8A-500c, ГОСТ 34028-2016, L=1550	28	0.62	
		მასალები			
		B30 კლ.ბეტონი			5.40 მ³

თანამდებობა	ხელმოწერა	გვარი	ქ. თბილისი, ვ. ნინუას ქ.3-8 მრავალბინიანი სასხ.სახლის პროექტი	შპს.	"მონოლითჯგუფი"
გენ.დირექტორი		თ. მაისურაძე			
პრ.მთ.ინჟინერი		ზ.ჯულუხიძე			
კონსტრუქტორი		გ.დედალამაზიშვილი	კონსტრუქციული ნაწილი		
			მონოლითური დიაფრაგმა მდ 4.4 (გაბარძელება)	სტადია	ფურც	მასშტ
				მ.პრ.	კ-251	1:20

მონოლითური დიაფრაგმა მდ 4.5 მ1:50

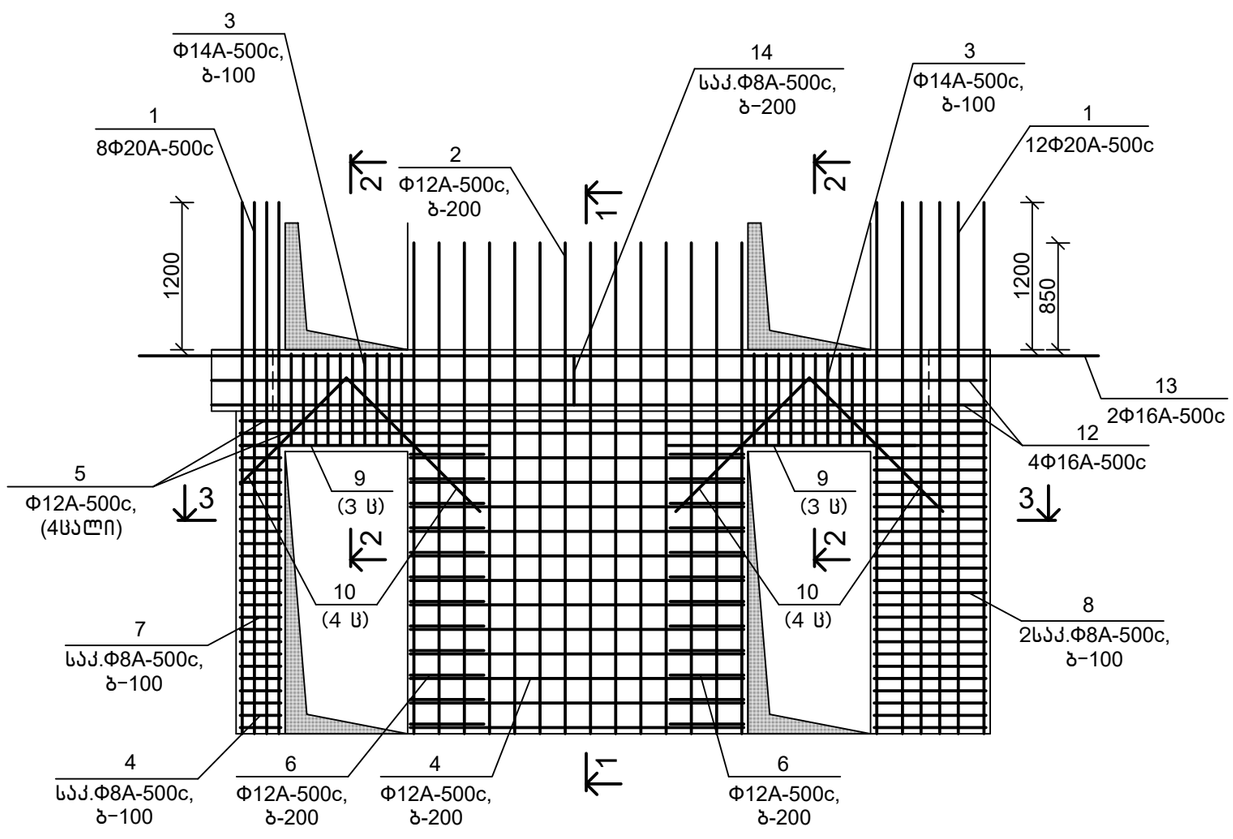

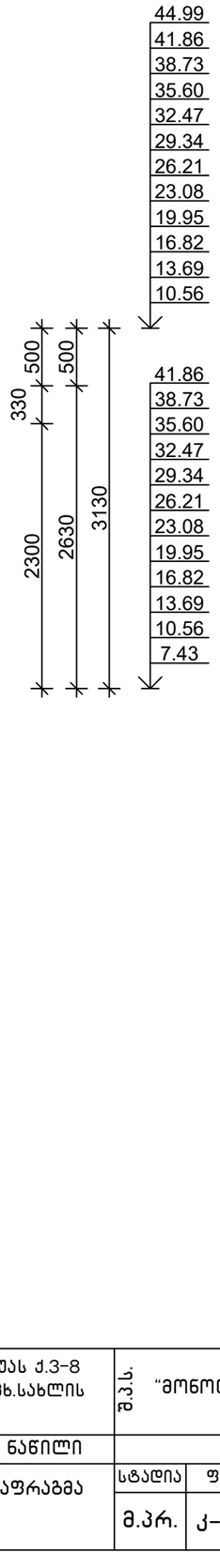

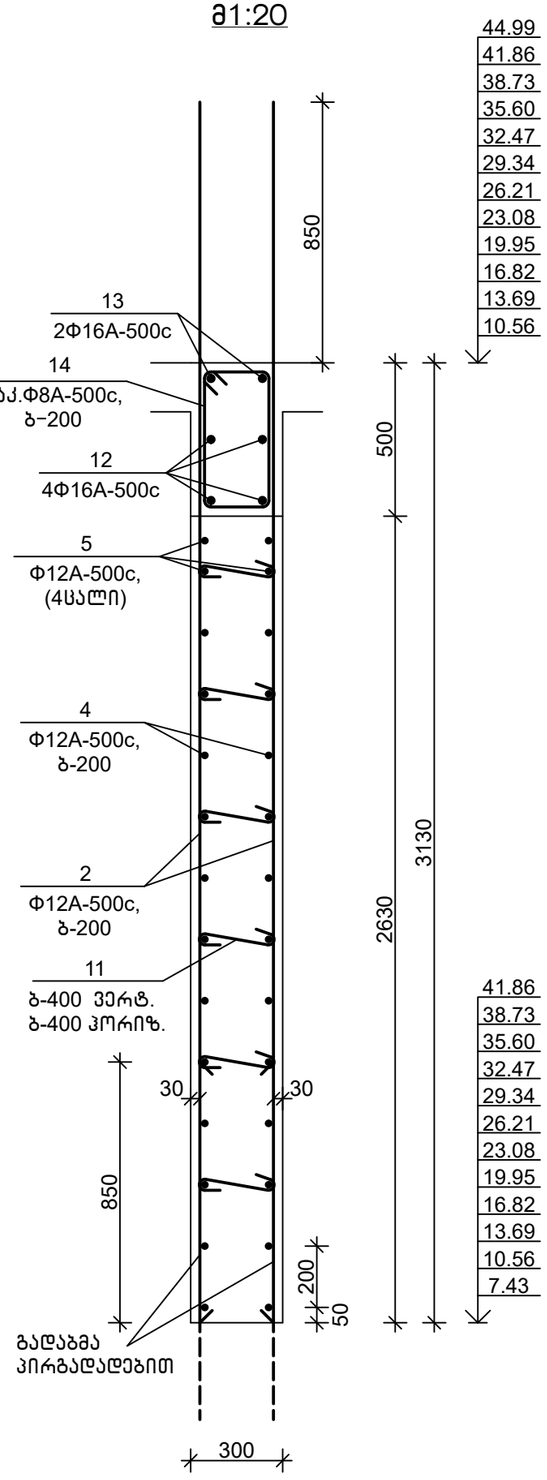

თანამდებობა	ხელმოწერა	გვარი	ქ. თბილისი, ვ. ნინუას ქ.3-8 მრავალბინიანი საცხ.სახლის პროექტი	შ.პ.ს.	"მონოლითშენგუფი"
გენ.დირექტორი		თ. მაისურაძე			
პრ.მთ.ინჟინერი		ზ.ჯულუხიძე			
კონსტრუქტორი		გ.დედალამაზიშვილი	კონსტრუქციული ნაწილი		
			მონოლითური დიაფრაგმა მდ 4.5	სტადია	ფურც	მასშტ
				მ.პრ.	ქ-252	1:50

3-3
მ1:20

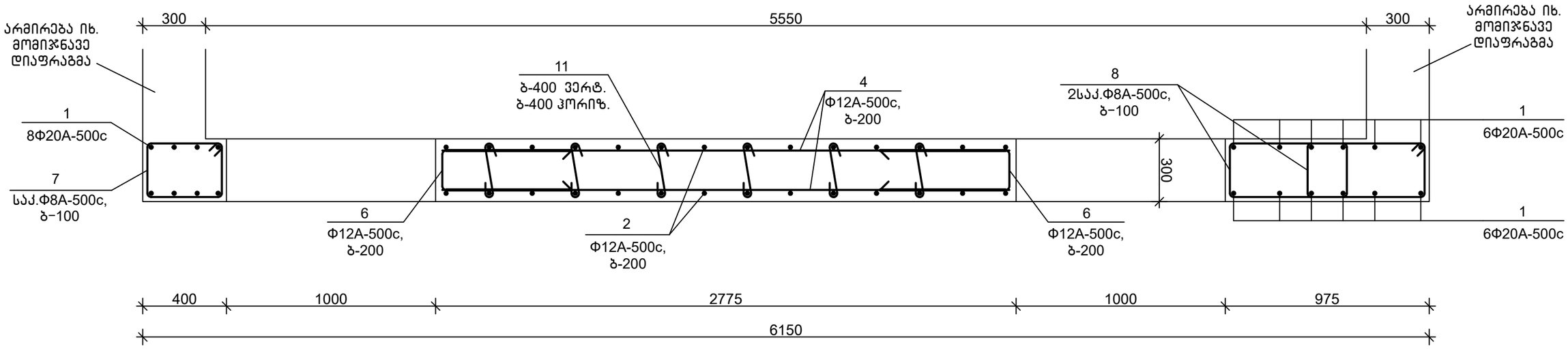

სპეციფიკაცია

პოზიცია	აღნიშვნა	დასახელება	რაოდ.	წონა, კგ	შენიშვნა
		მდ 4.5			
		დეტალები			
1		Φ20A-500c,ГОСТ 34028-2016, L=4400	20	10.87	
2		Φ12A-500c,ГОСТ 34028-2016, L=4000	28	3.56	
3		Φ14A-500c,ГОСТ 34028-2016, L=3000	20	3.63	
4		Φ12A-500c,ГОСТ 34028-2016, L=2700	24	2.41	
5		Φ12A-500c,ГОСТ 34028-2016, L=6100	4	5.43	
6		Φ12A-500c,ГОСТ 34028-2016, L=1500	24	1.34	
7		Φ8A-500c, ГОСТ 34028-2016, L=1400	26	0.56	
8		Φ8A-500c, ГОСТ 34028-2016, L=1800	52	0.72	
9		Φ16A-500c,ГОСТ 34028-2016, L=2300	6	3.64	
10		Φ25A-500c,ГОСТ 34028-2016, L=1500	8	5.78	
11		Φ8A-500c, ГОСТ 34028-2016, L=450	36	0.18	
12		Φ16A-500c,ГОСТ 34028-2016, L=6300	4	9.96	
13		Φ16A-500c,ГОСТ 34028-2016, L=9000	2	14.22	
14		Φ8A-500c, ГОСТ 34028-2016, L=1550	28	0.62	
		მასალები			
		B25 კლ.ბეტონი			4.00 მ^3

დეტალების უწყისი

პოზ.	ესკიზი
3	1350 / 240 / 1350
6	600 / 210 / 600
7	440 / 340 / 340 / 240
8	640 / 340 / 540 / 240
11	250 / 100 / 100
14	340 / 520 / 240 / 420

2-2
მ1:20

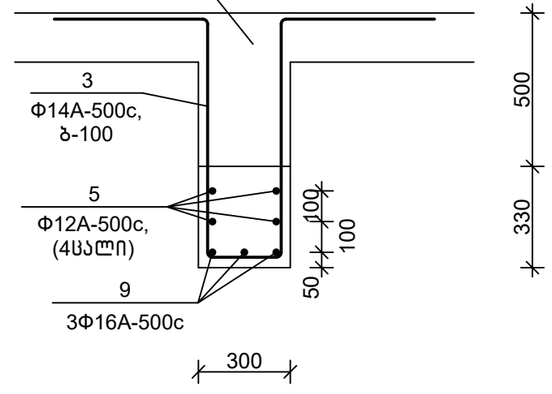

თანამდებობა	ხელმოწერა	გვარი	ქ. თბილისი, ვ. ნინუას ქ.3-8 მრავალბინიანი საცხ.სახლის პროექტი	შ.პ.ს.	"მონოლითშენგუფი"
გენ.დირექტორი		თ. მაისურაძე			
პრ.მთ.ინჟინერი		ზ.ჯულუხიძე			
კონსტრუქტორი		გ.დედალამაზიშვილი	კონსტრუქციული ნაწილი		
			მონოლითური დიაფრაგმა მდ 4.5 (გაბარძელება)	სტადია	ფურც	მასშტ
				მ.პრ.	კ-253	1:20

მონოლითური დიაფრაგმა მდ 4.6 მ1:50

1-1
მ1:20

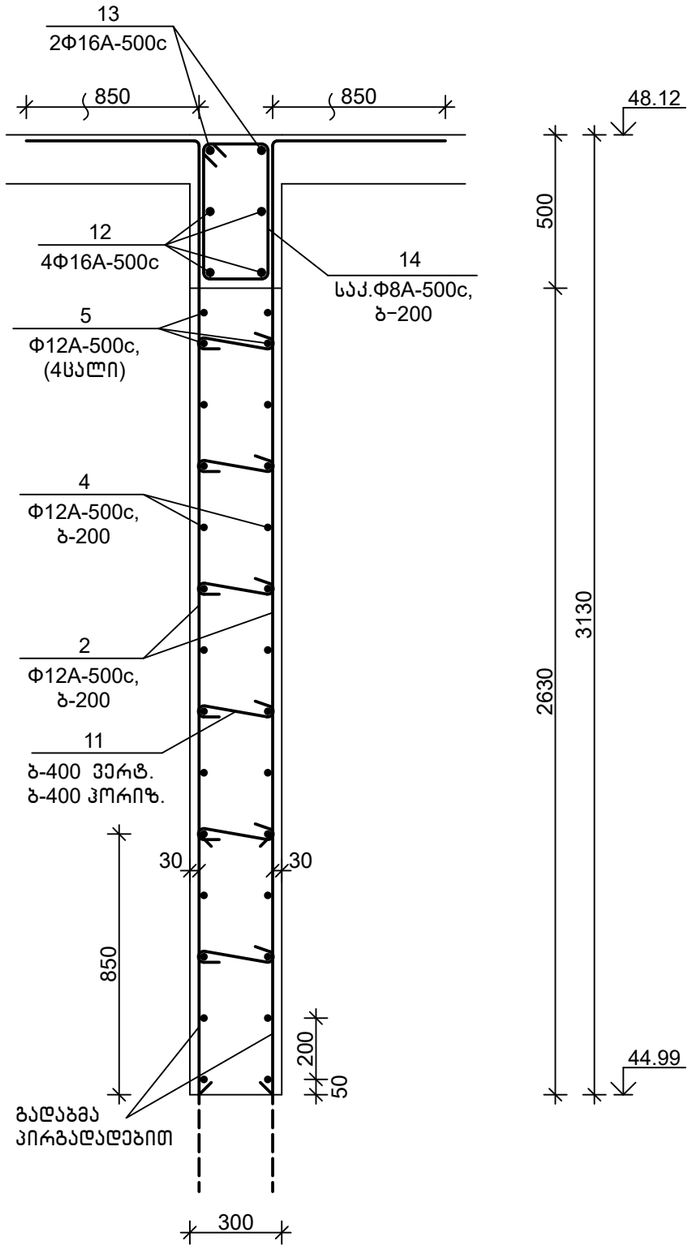

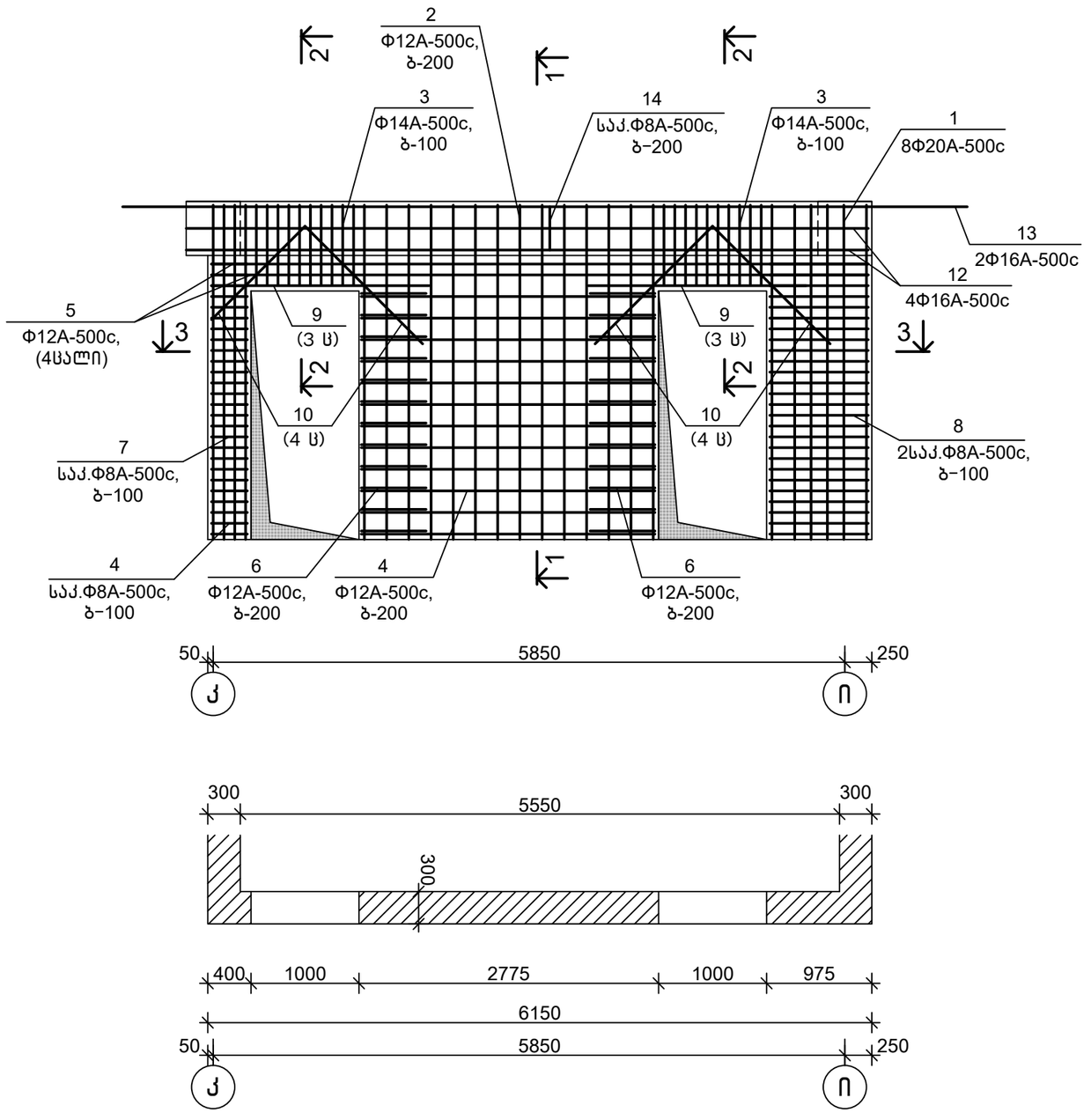

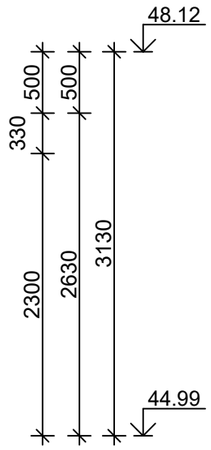

თანამდებობა	ხელმოწერა	გვარი	ქ. თბილისი, ვ. ნინუას ქ.3-8 მრავალბინიანი სასხ.სახლის პროექტი	ბ.პ.ს.	"მონოლითჯგუფი"
გენ.დირექტორი		თ. მაისურაძე			
პრ.მთ.ინჟინერი		ზ.ჯულუხიძე			
კონსტრუქტორი		გ.დედალამაზიშვილი	კონსტრუქციული ნაწილი		
			მონოლითური დიაფრაგმა მდ 4.6	სტადია	ფურც	მასშტ
				მ.პრ.	ქ-254	1:50

3-3
მ1:20

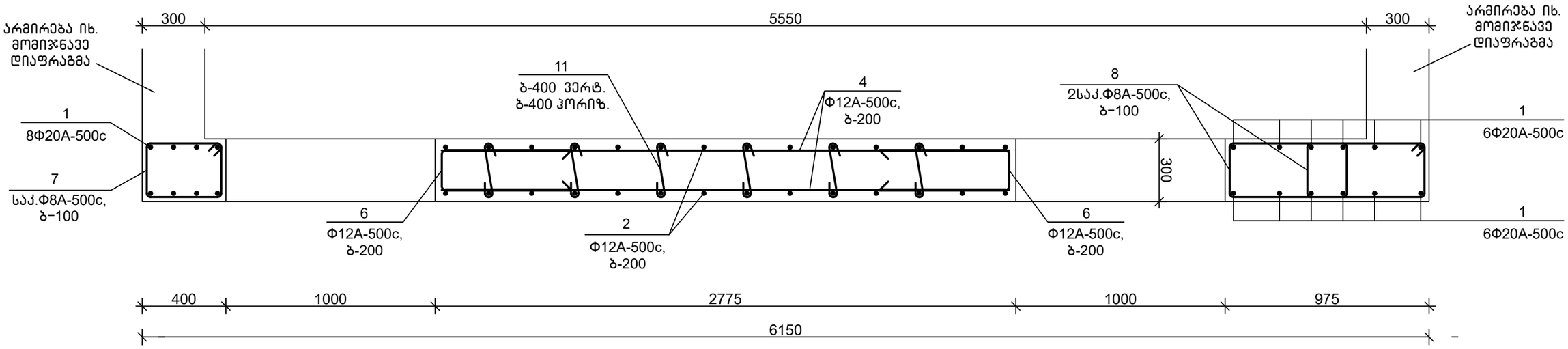

სპეციფიკაცია

პოზიცია	აღნიშვნა	დასახელება	რაოდ.	წონა, კგ	შენიშვნა
		მდ 4.6			
		დეტალები			
1		Φ20A-500c,ГОСТ 34028-2016, L=4000	20	9.88	
2		Φ12A-500c,ГОСТ 34028-2016, L=4000	28	3.56	
3		Φ14A-500c,ГОСТ 34028-2016, L=3000	20	3.63	
4		Φ12A-500c,ГОСТ 34028-2016, L=2700	24	2.41	
5		Φ12A-500c,ГОСТ 34028-2016, L=6100	4	5.43	
6		Φ12A-500c,ГОСТ 34028-2016, L=1500	24	1.34	
7		Φ8A-500c, ГОСТ 34028-2016, L=1400	26	0.56	
8		Φ8A-500c, ГОСТ 34028-2016, L=1800	52	0.72	
9		Φ16A-500c,ГОСТ 34028-2016, L=2300	6	3.64	
10		Φ25A-500c,ГОСТ 34028-2016, L=1500	8	5.78	
11		Φ8A-500c, ГОСТ 34028-2016, L=450	36	0.18	
12		Φ16A-500c,ГОСТ 34028-2016, L=6300	4	9.96	
13		Φ16A-500c,ГОСТ 34028-2016, L=9000	2	14.22	
14		Φ8A-500c, ГОСТ 34028-2016, L=1550	28	0.62	
		მასალები			
		B25 კლ.ბეტონი			4.00 მ^3

დეტალების უწყისი

პოზ.	ესკიზი
3	1350 / 240 / 1350
6	600 / 210 / 600
7	440 / 340 / 340 / 240
8	640 / 340 / 540 / 240
11	250 / 100 / 100
14	340 / 520 / 240 / 420

2-2
მ1:20

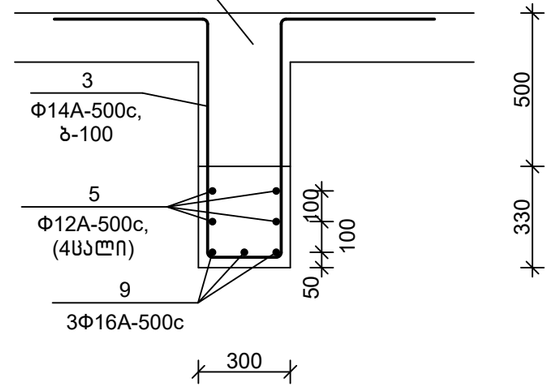

თანამდებობა	ხელმოწერა	გვარი	ქ. თბილისი, ვ. ნინუას ქ.3-8 მრავალბინიანი საცხ.სახლის პროექტი	შ.პ.ს.	"მონოლითშენგუფი"
გენ.დირექტორი		თ. მაისურაძე			
პრ.მთ.ინჟინერი		ზ.ჯულუხიძე			
კონსტრუქტორი		გ.დედალამაზიშვილი	კონსტრუქციული ნაწილი		
			მონოლითური დიაფრაგმა მდ 4.6 (გაბარძელება)	სტადია	ფურც	მასშტ
				მ.პრ.	კ-255	1:20

მონოლითური დიაფრაგმა მდ 5.1 მ1:50

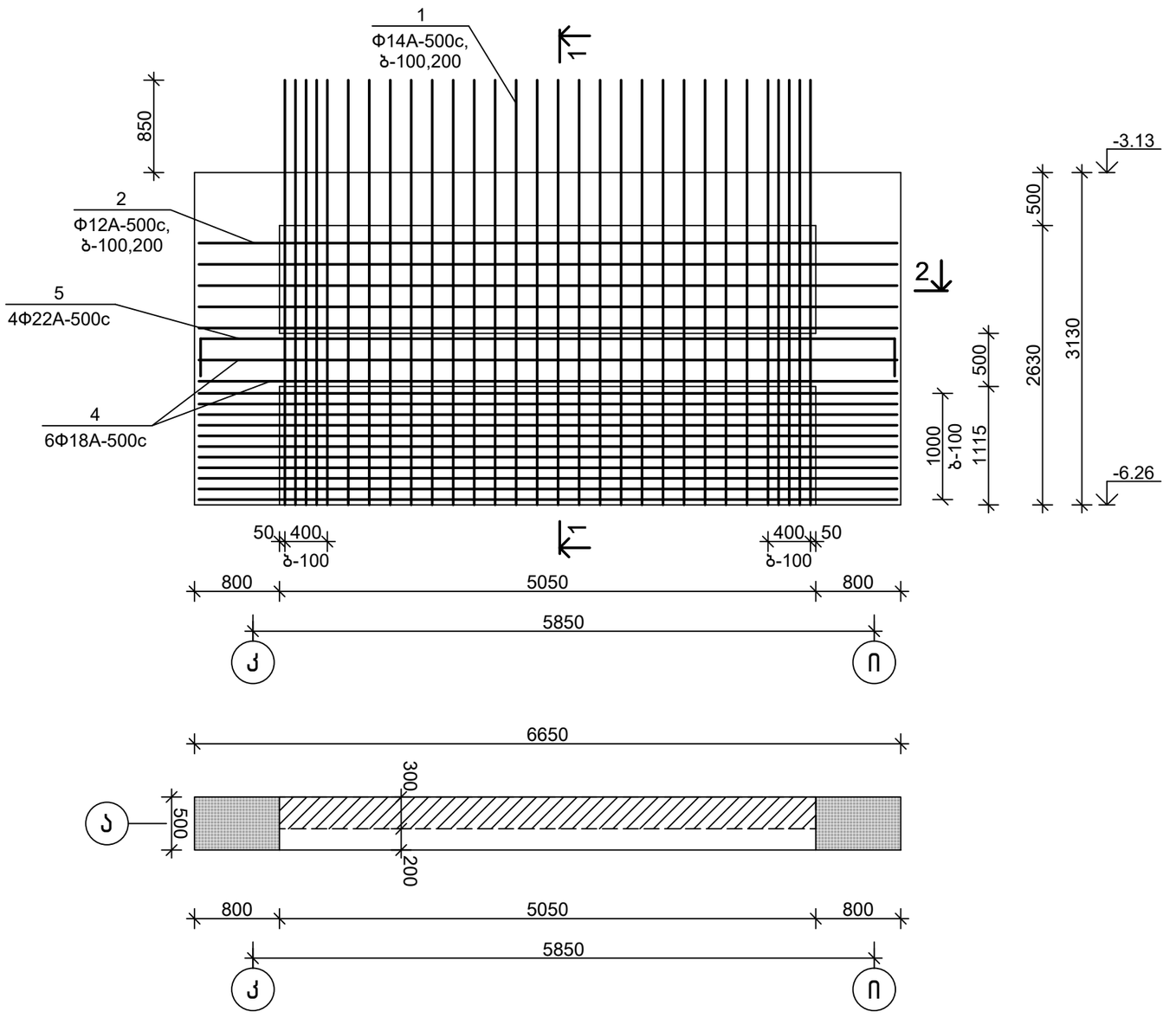

1–1
მ1:20

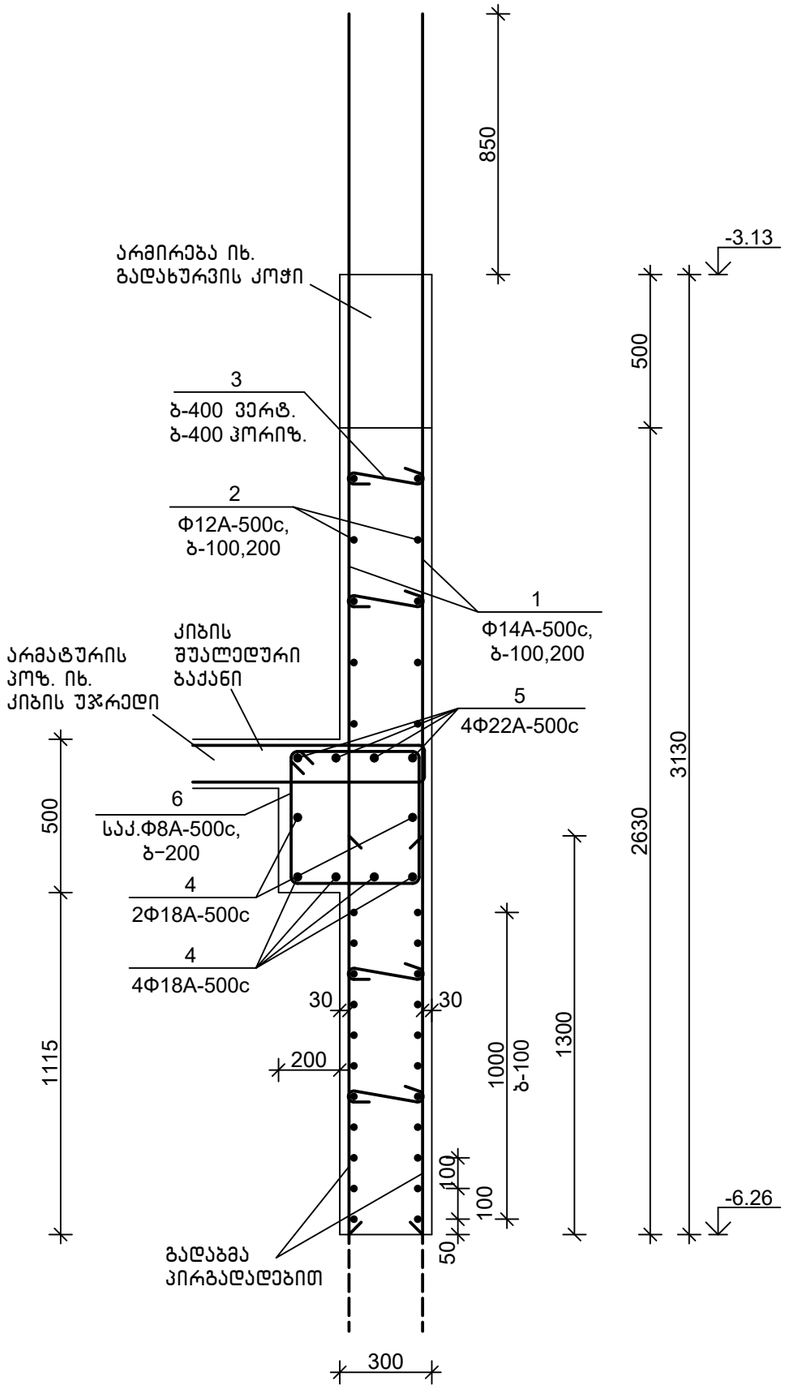

თანამდებობა	ხელმოწერა	გვარი	ქ. თბილისი, ვ. ნინუას ქ.3–8 მრავალბინიანი სახლის პროექტი	შ.პ.ს.	"მონოლითჯგუფი"
გენ.დირექტორი		თ. მაისურაძე			
პრ.მთ.ინჟინერი		ზ.ჯულუხიძე			
კონსტრუქტორი		გ.დედალამაზიშვილი	კონსტრუქციული ნაწილი		
			მონოლითური დიაფრაგმა მდ 5.1	სტადია	ფურც	მასშტ
				მ.პრ.	კ–256	1:50

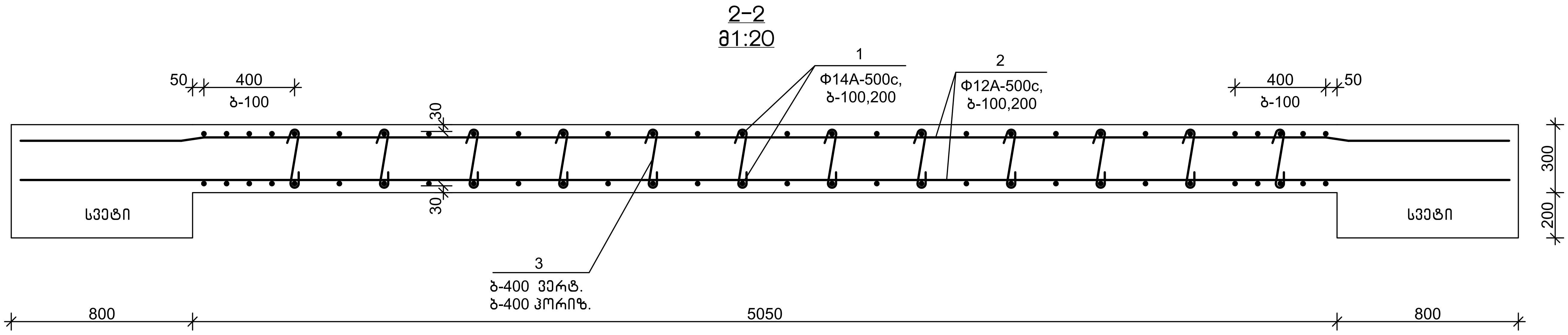

დეტალების უწყისი

პოზ.	ესკიზი
3	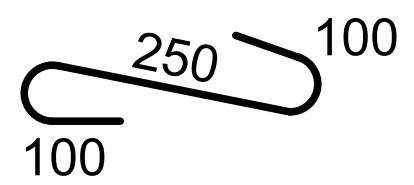
5	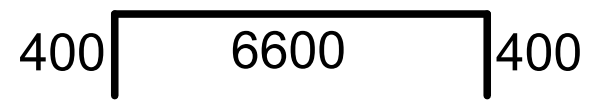
6	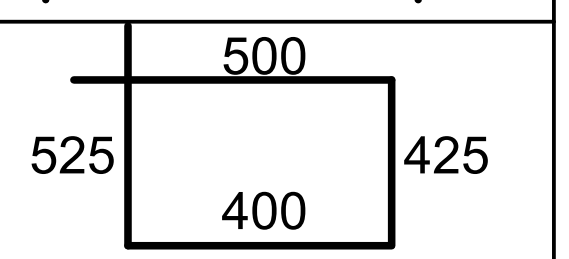

სპეციფიკაცია

პოზიცია	აღნიშვნა	დასახელება	რაოდ.	წონა, კგ	შენიშვნა
		მდ 5.1			
		დეტალები			
1		Φ14A-500c,ГОСТ 34028-2016, L=4000	60	4.84	
2		Φ12A-500c,ГОСТ 34028-2016, L=6600	32	5.88	
3		Φ8A-500c, ГОСТ 34028-2016, L=450	48	0.18	
4		Φ18A-500c,ГОСТ 34028-2016, L=6600	6	13.20	
5		Φ22A-500c,ГОСТ 34028-2016, L=7400	4	22.06	
6		Φ8A-500c, ГОСТ 34028-2016, L=1900	28	0.76	
		მასალები			
		B30,W6 კლ.ბეტონი			5.25 $მ^3$

თანამდებობა	ხელმოწერა	გვარი
გენ.დირექტორი		თ. მაისურაძე
პრ.მთ.ინჟინერი		ზ.ჯულუხიძე
კონსტრუქტორი	[signature]	გ.ღედალამაზიშვილი

ქ. თბილისი, ვ. ნინუას ქ.3-8 მრავალბინიანი საცხ.სახლის პროექტი

შ.პ.ს. "მონოლითჯგუფი"

კონსტრუქციული ნაწილი

მონოლითური დიაფრაგმა მდ 5.1 (გაგრძელება)

სტადია	ფურც	მასშტ
მ.პრ.	კ-257	1:20

1–1
მ1:20

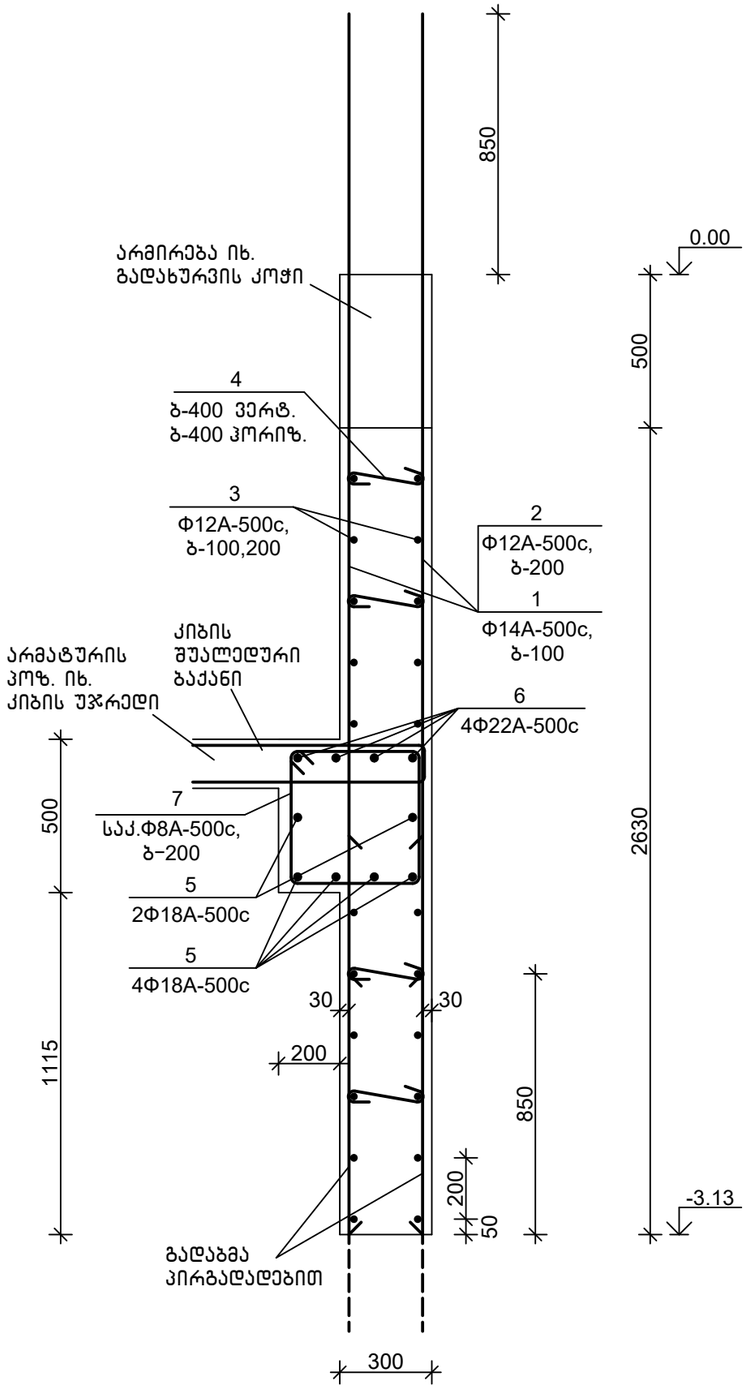

მონოლითური დიაფრაგმა მდ 5.2 მ1:50

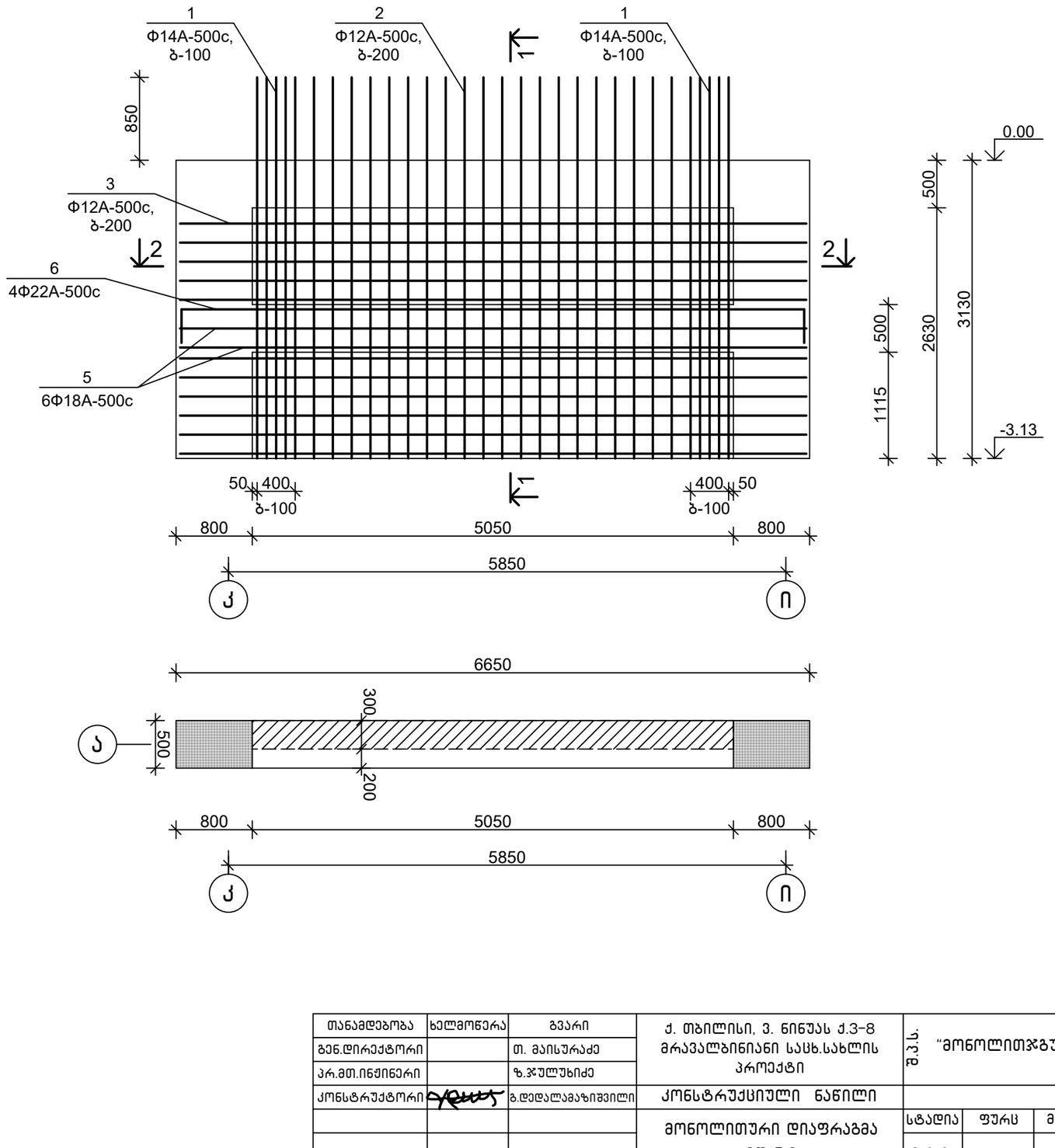

თანამდებობა	ხელმოწერა	გვარი	ქ. თბილისი, ვ. ნინუას ქ.3-8 მრავალბინიანი სასხ.სახლის პროექტი	მ.პ.ს.	"მონოლითჯგუფი"
გენ.დირექტორი		თ. მაისურაძე			
პრ.მთ.ინჟინერი		ზ.ჯულუხიძე			
კონსტრუქტორი		გ.დედალამაზიშვილი	კონსტრუქციული ნაწილი		
			მონოლითური დიაფრაგმა მდ 5.2	სტადია	ფურც	მასშტ
				მ.პრ.	კ-258	1:50

2-2
მ1:20

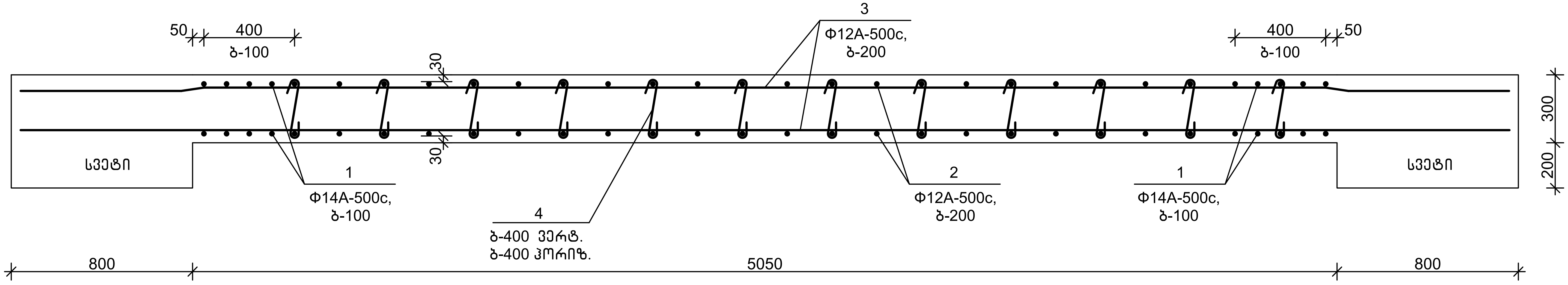

დეტალების უწყისი

პოზ.	ესკიზი
4	250 100 100
6	400 6600 400
7	500 525 425 400

სპეციფიკაცია

პოზიცია	აღნიშვნა	დასახელება	რაოდ.	წონა, კგ	შენიშვნა
		მდ 5.2			
		დეტალები			
1		Φ14A-500c,ГОСТ 34028-2016, L=4000	20	4.84	
2		Φ12A-500c,ГОСТ 34028-2016, L=4000	40	3.56	
3		Φ12A-500c,ГОСТ 34028-2016, L=6600	22	5.88	
4		Φ8A-500c, ГОСТ 34028-2016, L=450	48	0.18	
5		Φ18A-500c,ГОСТ 34028-2016, L=6600	6	13.20	
6		Φ22A-500c,ГОСТ 34028-2016, L=7400	4	22.06	
7		Φ8A-500c, ГОСТ 34028-2016, L=1900	28	0.76	
		მასალები			
		B30,W6 კლ.ბეტონი			5.25 მ^3

თანამდებობა	ხელმოწერა	გვარი	ქ. თბილისი, ვ. ნინუას ქ.3-8 მრავალბინიანი საცხ.სახლის პროექტი	შ.პ.ს. "მონოლითჯგუფი"		
გენ.დირექტორი		თ. მაისურაძე				
პრ.მთ.ინჟინერი		ზ.ჯულუხიძე				
კონსტრუქტორი		გ.დედალამაზიშვილი	კონსტრუქციული ნაწილი			
			მონოლითური დიაფრაგმა მდ 5.2 (გაგრძელება)	სტადია	ფურც	მასშტ
				მ.პრ.	კ-259	1:20

1–1
მ1:20

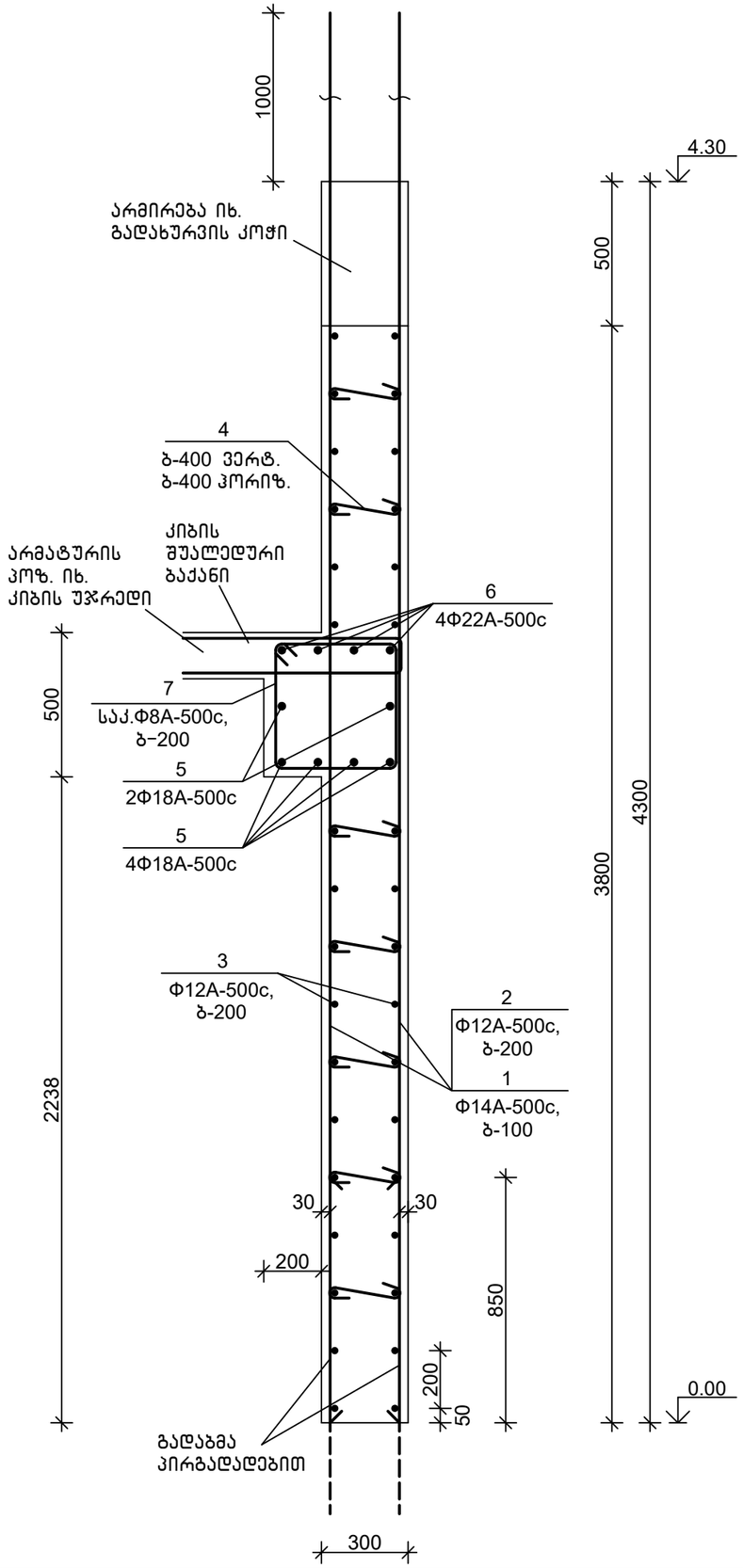

მონოლითური დიაფრაგმა მდ 5.3 მ1:50

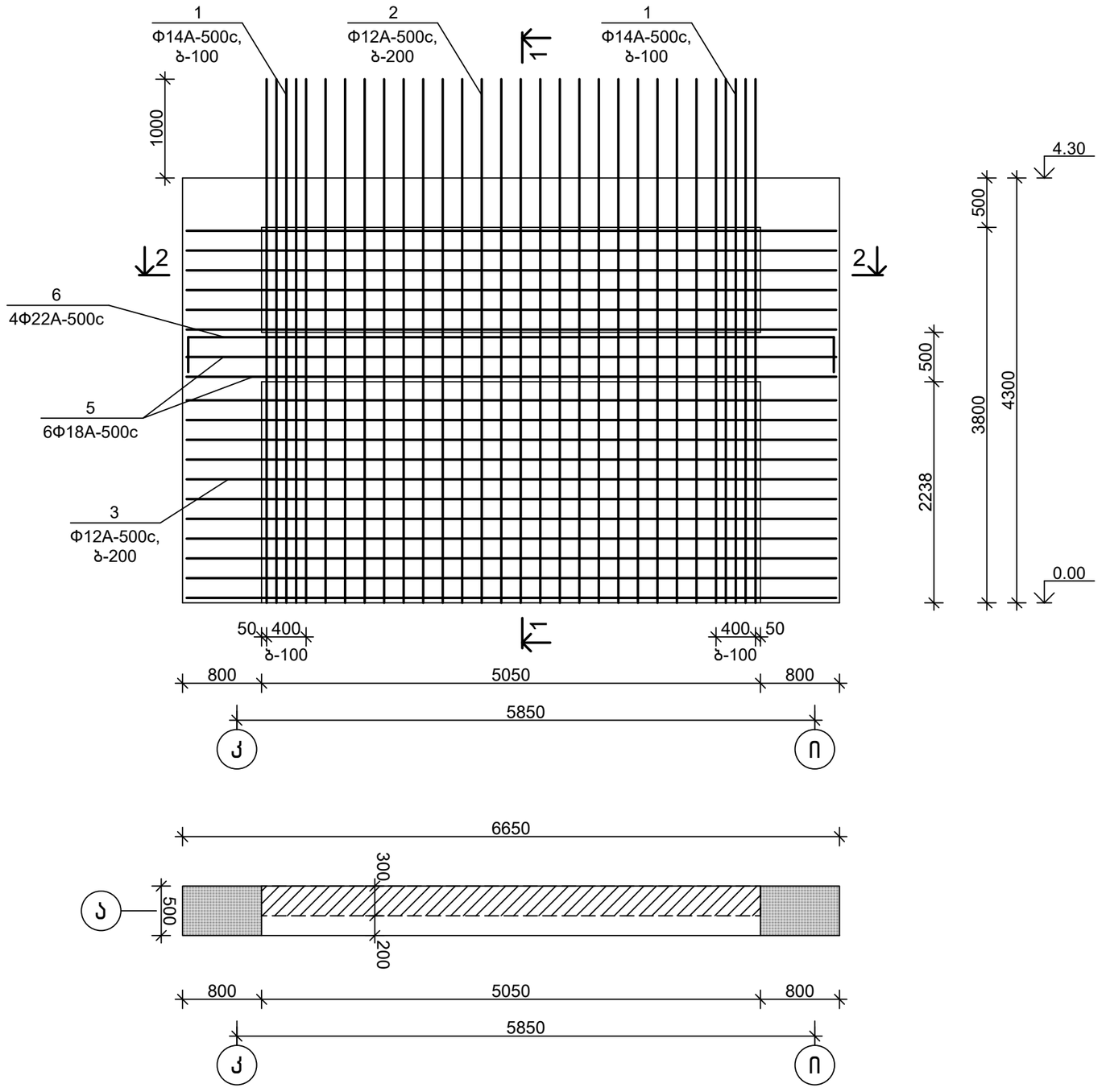

თანამდებობა	ხელმოწერა	გვარი	ქ. თბილისი, ვ. ნინუას ქ.3–8 მრავალბინიანი საცხ.სახლის პროექტი	მ.პ.ს.	"მონოლითჟგუფი"
გენ.დირექტორი		თ. მაისურაძე			
პრ.მთ.ინჟინერი		ზ.ჯულუხიძე			
კონსტრუქტორი		გ.დედალამაზიშვილი	კონსტრუქციული ნაწილი		
			მონოლითური დიაფრაგმა მდ 5.3	სტადია	ფურც	მასშტ
				მ.პრ.	კ–260	1:50

2-2
მ1:20

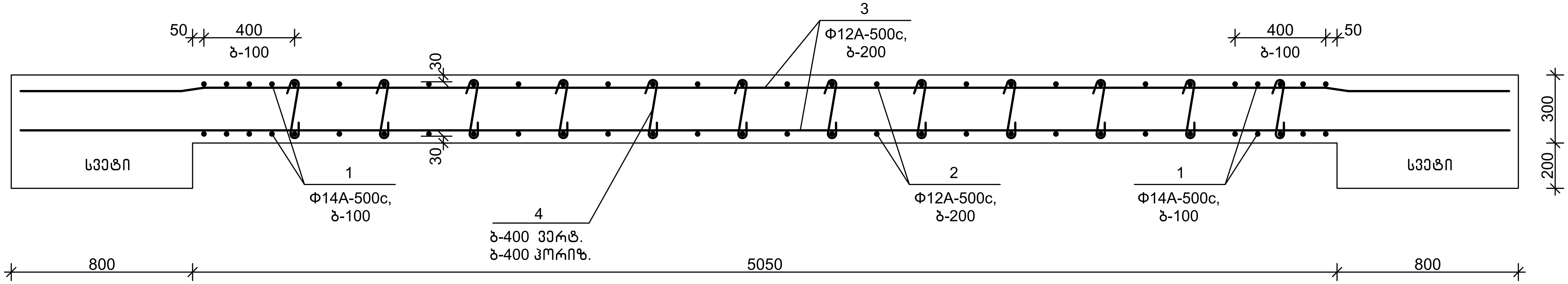

დეტალების უწყისი

პოზ.	ესკიზი
4	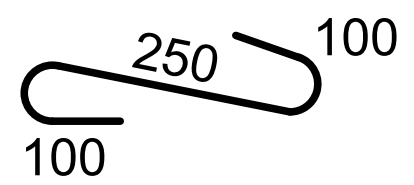
6	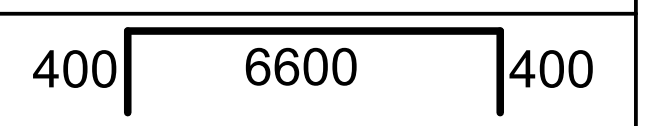
7	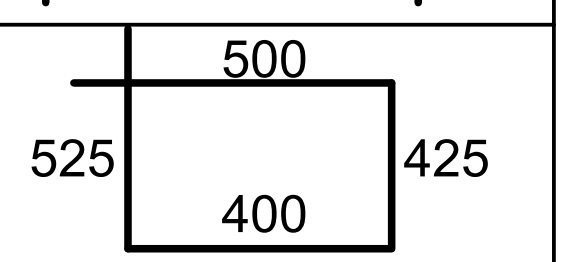

სპეციფიკაცია

პოზიცია	აღნიშვნა	დასახელება	რაოდ.	წონა, კგ	შენიშვნა
		მდ 5.3			
		დეტალები			
1		Φ14A-500c,ГОСТ 34028-2016, L=5300	20	6.42	
2		Φ12A-500c,ГОСТ 34028-2016, L=5300	40	4.72	
3		Φ12A-500c,ГОСТ 34028-2016, L=6600	34	5.88	
4		Φ8A-500c, ГОСТ 34028-2016, L=450	72	0.18	
5		Φ18A-500c,ГОСТ 34028-2016, L=6600	6	13.20	
6		Φ22A-500c,ГОСТ 34028-2016, L=7400	4	22.06	
7		Φ8A-500c, ГОСТ 34028-2016, L=1900	28	0.76	
		მასალები			
		B30,W6 კლ.ბეტონი			7.00 $მ^3$

თანამდებობა	ხელმოწერა	გვარი	ქ. თბილისი, ვ. ნინუას ქ.3-8 მრავალბინიანი საცხ.სახლის პროექტი	შ.პ.ს. "მონოლითჯგუფი"		
გენ.დირექტორი		თ. მაისურაძე				
პრ.მთ.ინჟინერი		ზ.ჯულუხიძე				
კონსტრუქტორი	[signature]	გ.დედალამაზიშვილი	კონსტრუქციული ნაწილი			
			მონოლითური დიაფრაგმა მდ 5.3 (გაგრძელება)	სტადია	ფურც	მასშტ
				მ.პრ.	კ-261	1:20

1–1
მ1:20

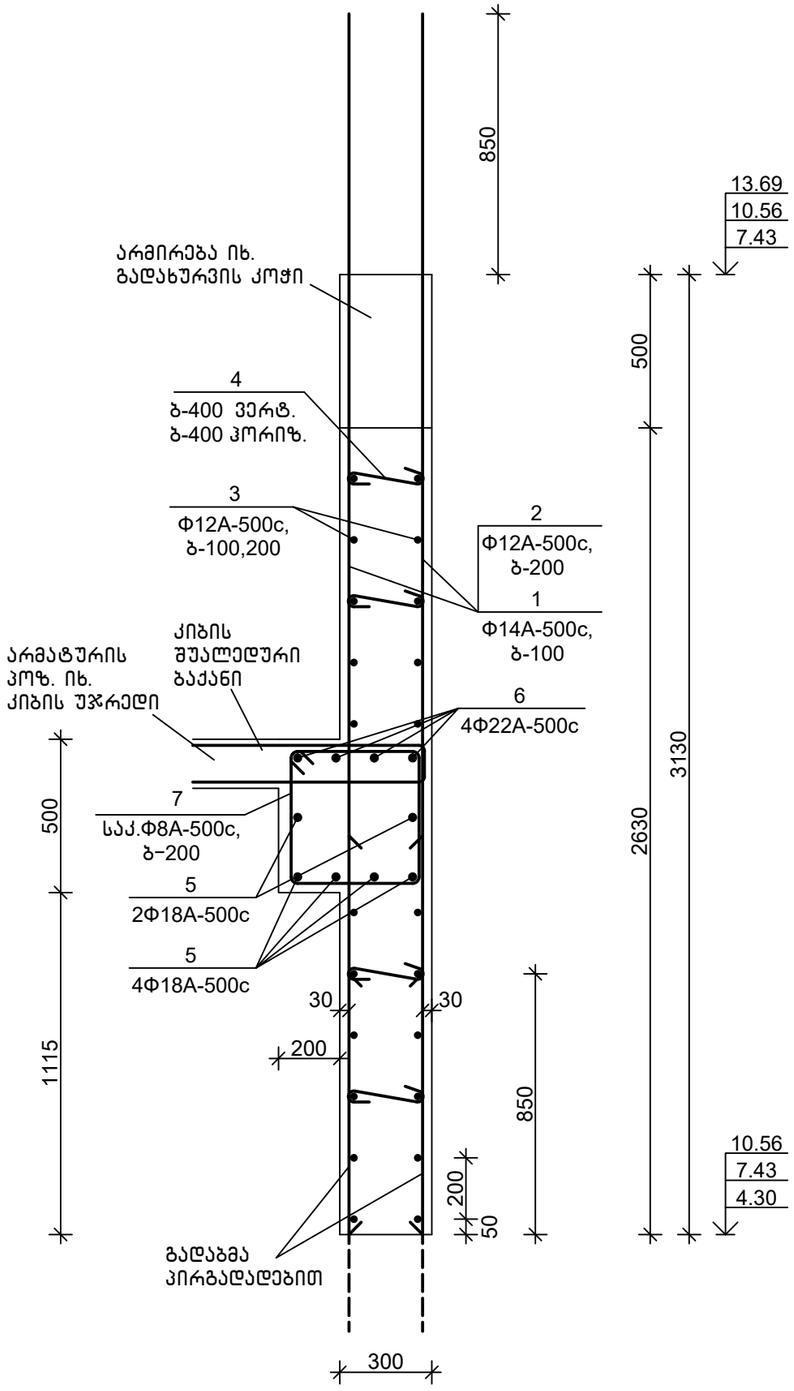

მონოლითური დიაფრაგმა მდ 5.4 მ1:50

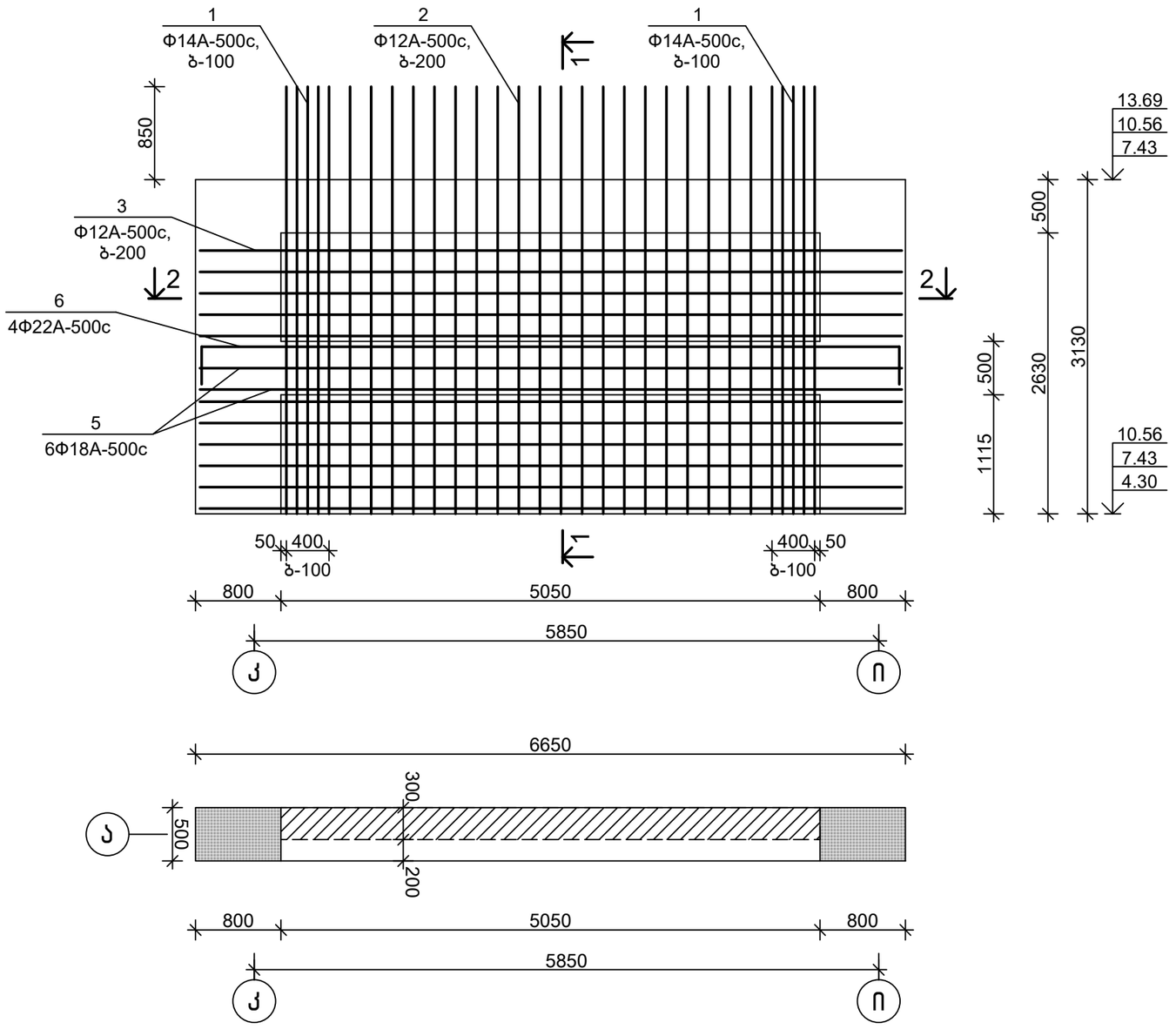

თანამდებობა	ხელმოწერა	გვარი	ქ. თბილისი, ვ. ნინუას ქ.3-8 მრავალბინიანი სასხ.სახლის პროექტი	მ.პ.ს.	"მონოლითჯგუფი"
გენ.დირექტორი		თ. მაისურაძე			
პრ.მთ.ინჟინერი		ზ.ჯულუხიძე			
კონსტრუქტორი		გ.დედალამაზიშვილი	კონსტრუქციული ნაწილი		
			მონოლითური დიაფრაგმა მდ 5.4	სტადია	ფურც	მასშტ
				მ.პრ.	კ-262	1:50

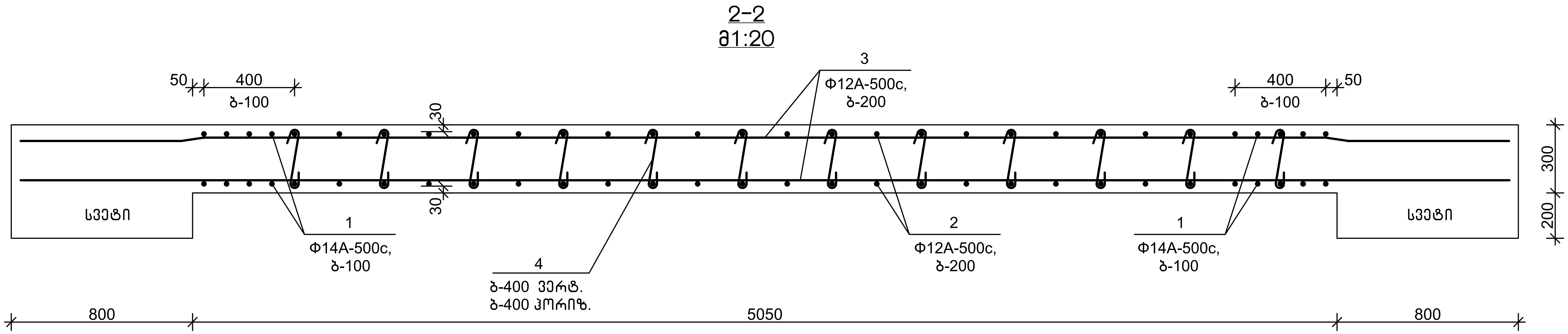

სპეციფიკაცია

პოზიცია	აღნიშვნა	დასახელება	რაოდ.	წონა, კგ	შენიშვნა
		მდ 5.4			
		დეტალები			
1		Φ14A-500c,ГОСТ 34028-2016, L=4000	20	4.84	
2		Φ12A-500c,ГОСТ 34028-2016, L=4000	40	3.56	
3		Φ12A-500c,ГОСТ 34028-2016, L=6600	22	5.88	
4		Φ8A-500c, ГОСТ 34028-2016, L=450	48	0.18	
5		Φ18A-500c,ГОСТ 34028-2016, L=6600	6	13.20	
6		Φ22A-500c,ГОСТ 34028-2016, L=7400	4	22.06	
7		Φ8A-500c, ГОСТ 34028-2016, L=1900	28	0.76	
		მასალები			
		B30 კლ.ბეტონი, 7,43 ნიშ-მდე			5.25 მ^3
		B25 კლ.ბეტონი			5.25 მ^3

დეტალების უწყისი

პოზ.	ესკიზი
4	250, 100, 100
6	400, 6600, 400
7	500, 525, 425, 400

თანამდებობა	ხელმოწერა	გვარი	ქ. თბილისი, ვ. ნინუას ქ.3-8 მრავალბინიანი საცხ.სახლის პროექტი	შ.პ.ს. "მონოლითჯგუფი"		
გენ.დირექტორი		თ. მაისურაძე				
პრ.მთ.ინჟინერი		ზ.ჯულუხიძე				
კონსტრუქტორი		გ.დედალამაზიშვილი	კონსტრუქციული ნაწილი			
			მონოლითური დიაფრაგმა მდ 5.4 (გაგრძელება)	სტადია	ფურც	მასშტ
				მ.პრ.	კ-263	1:20

1–1
მ1:20

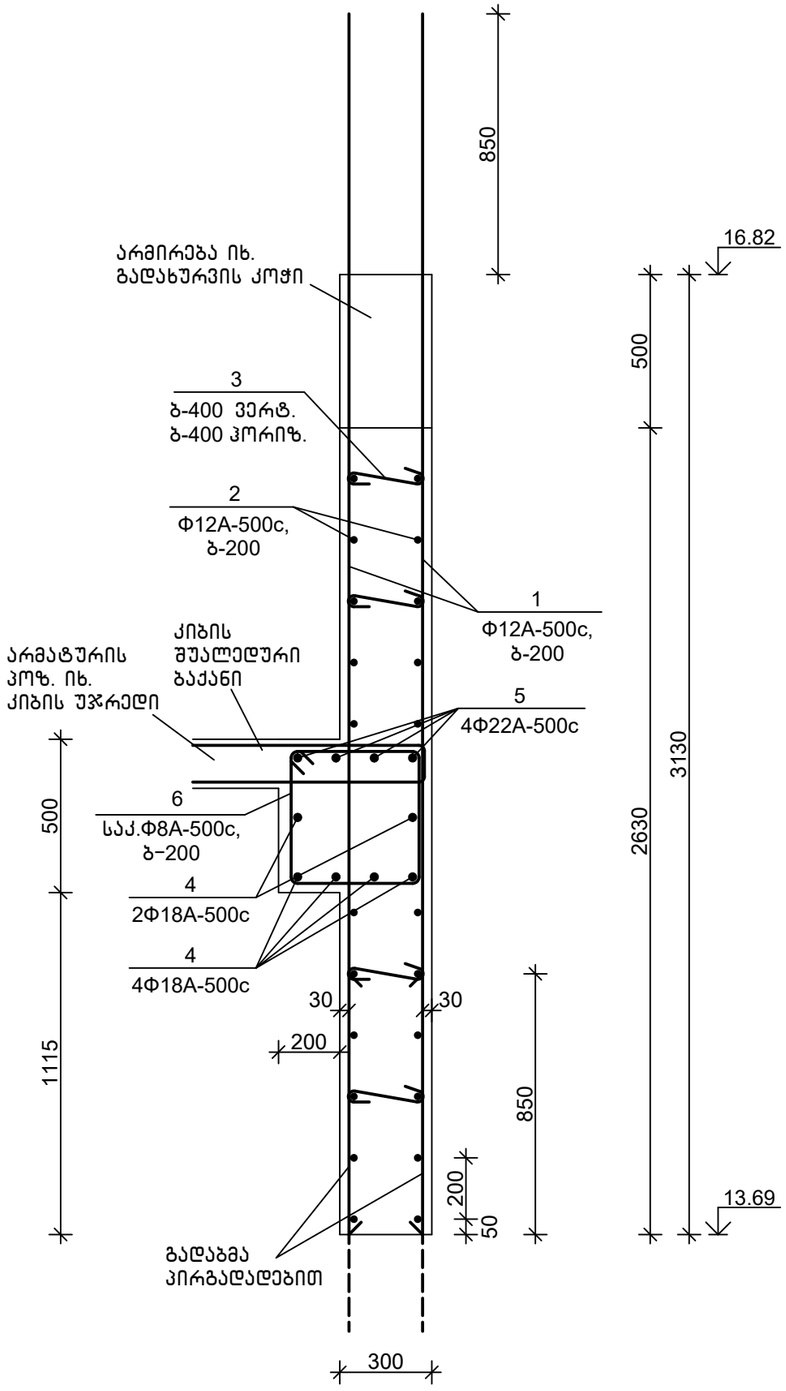

მონოლითური დიაფრაგმა მდ 5.5 მ1:50

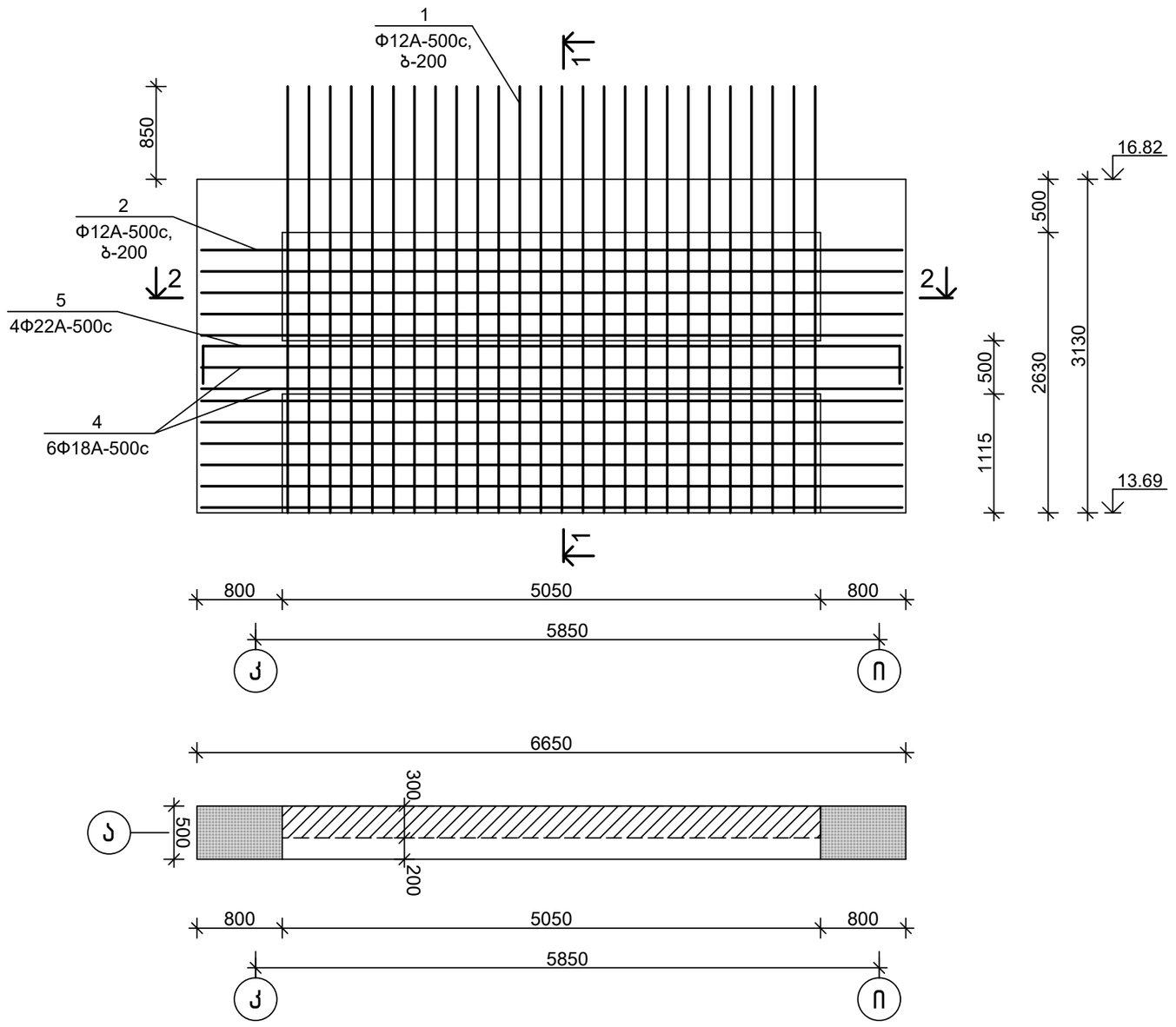

თანამდებობა	ხელმოწერა	გვარი	ქ. თბილისი, ვ. ნინუას ქ.3–8 მრავალბინიანი სასხ.სახლის პროექტი	მ.პ.ს.	"მონოლითჯგუფი"
გენ.დირექტორი		თ. მაისურაძე			
პრ.მთ.ინჟინერი		ზ.ჯულუხიძე			
კონსტრუქტორი		გ.დედალამაზიშვილი	კონსტრუქციული ნაწილი		
			მონოლითური დიაფრაგმა მდ 5.5	სტადია	ფურც	მასშტ
				მ.პრ.	კ–264	1:50

2–2
მ1:20

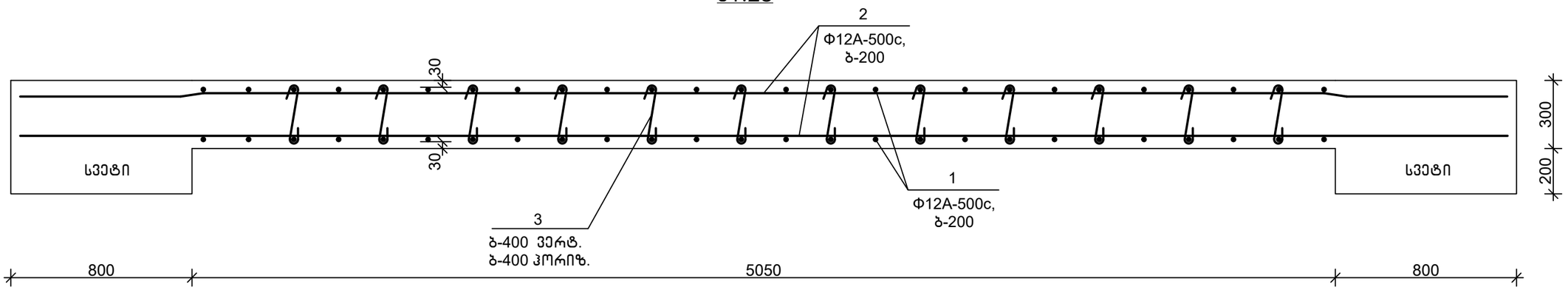

სპეციფიკაცია

პოზიცია	აღნიშვნა	დასახელება	რაოდ.	წონა, კგ	შენიშვნა
		მდ 5.5			
		დეტალები			
1		Φ12A-500c,ГОСТ 34028-2016, L=4000	52	3.56	
2		Φ12A-500c,ГОСТ 34028-2016, L=6600	22	5.88	
3		Φ8A-500c, ГОСТ 34028-2016, L=450	48	0.18	
4		Φ18A-500c,ГОСТ 34028-2016, L=6600	6	13.20	
5		Φ22A-500c,ГОСТ 34028-2016, L=7400	4	22.06	
6		Φ8A-500c, ГОСТ 34028-2016, L=1900	28	0.76	
		მასალები			
		B25 კლ.ბეტონი			5.25 მ^3

დეტალების უწყისი

პოზ.	ესკიზი
3	250, 100, 100
5	400, 6600, 400
6	500, 525, 425, 400

თანამდებობა	ხელმოწერა	გვარი	ქ. თბილისი, ვ. ნინუას ქ.3–8 მრავალბინიანი სასხ.სახლის პროექტი	შპს.	"მონოლითშენგუფი"
გენ.დირექტორი		თ. მაისურაძე			
პრ.მთ.ინჟინერი		ზ.ჯულუხიძე			
კონსტრუქტორი		გ.დედალამაზიშვილი	კონსტრუქციული ნაწილი		
			მონოლითური დიაფრაგმა მდ 5.5 (გაგრძელება)	სტადია: მ.პრ.	ფურც: კ–265
					მასშტ: 1:20

1–1
მ1:20

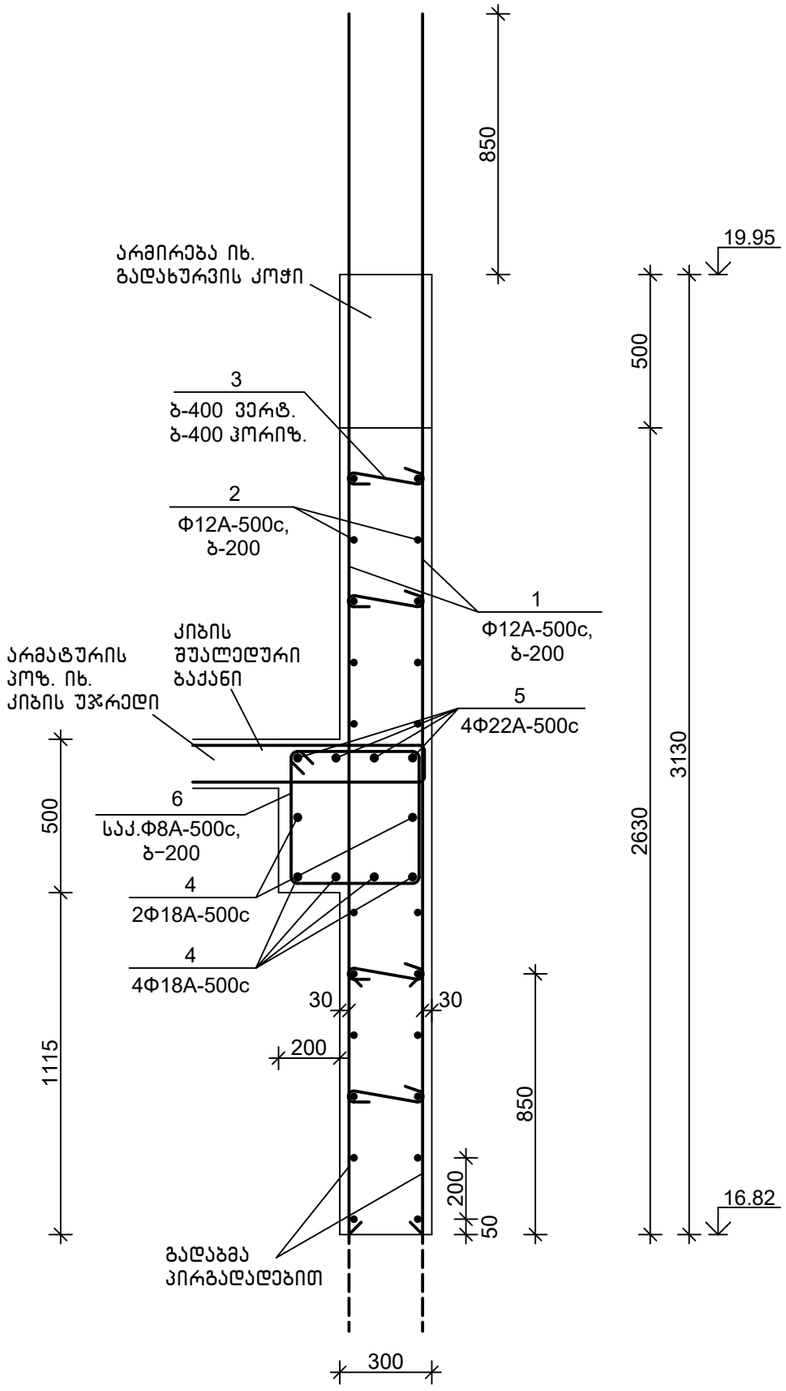

მონოლითური დიაფრაგმა მდ 5.6 მ1:50

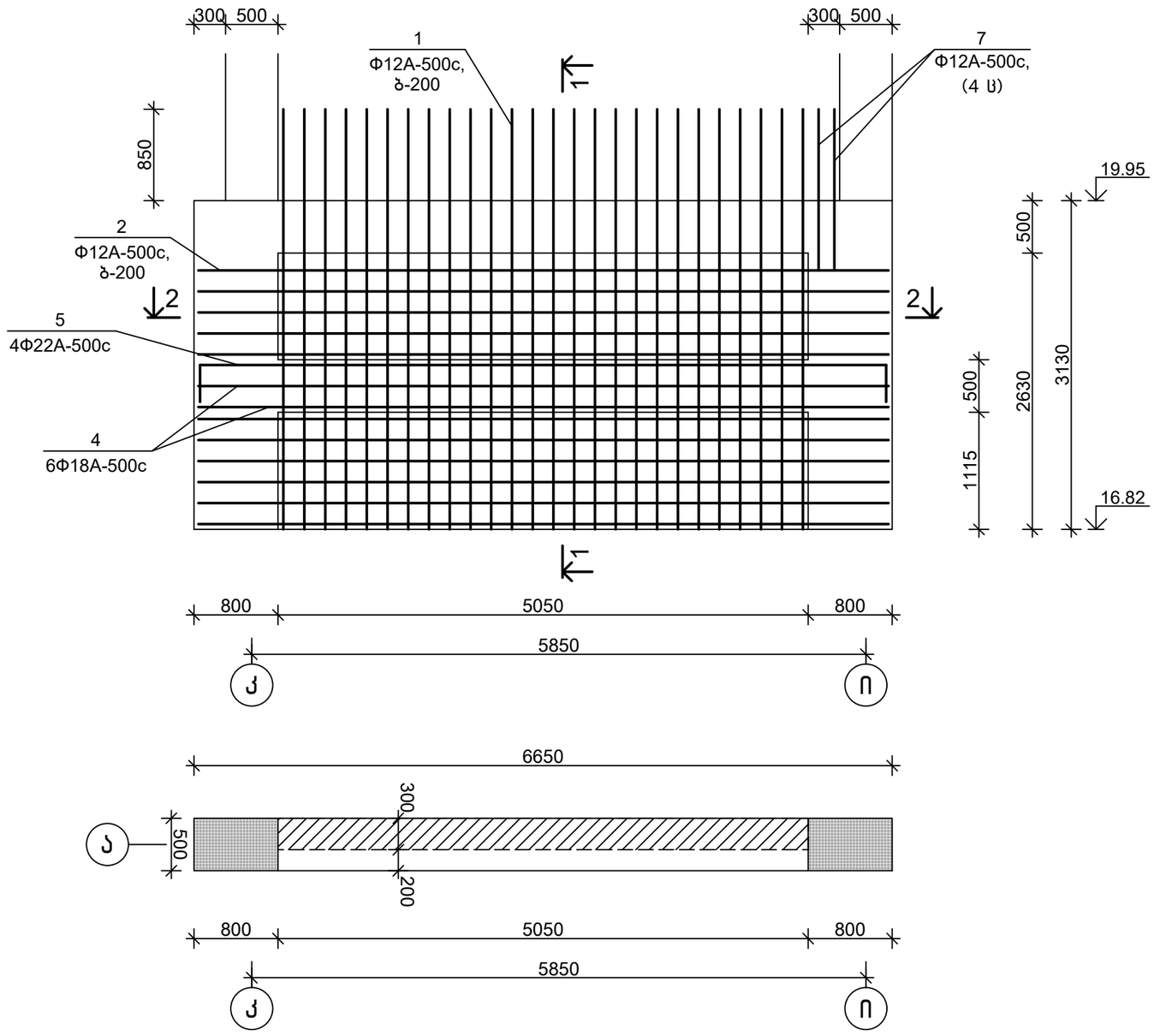

თანამდებობა	ხელმოწერა	გვარი	ქ. თბილისი, ვ. ნინუას ქ.3-8 მრავალბინიანი სასხ.სახლის პროექტი	შ.პ.ს.	"მონოლითჯგუფი"
გენ.დირექტორი		თ. მაისურაძე			
პრ.მთ.ინჟინერი		ზ.ჯულუხიძე			
კონსტრუქტორი		გ.დედალამაზიშვილი	კონსტრუქციული ნაწილი		
			მონოლითური დიაფრაგმა მდ 5.6	სტადია	ფურც	მასშტ
				მ.პრ.	კ-266	1:50

2–2
მ1:20

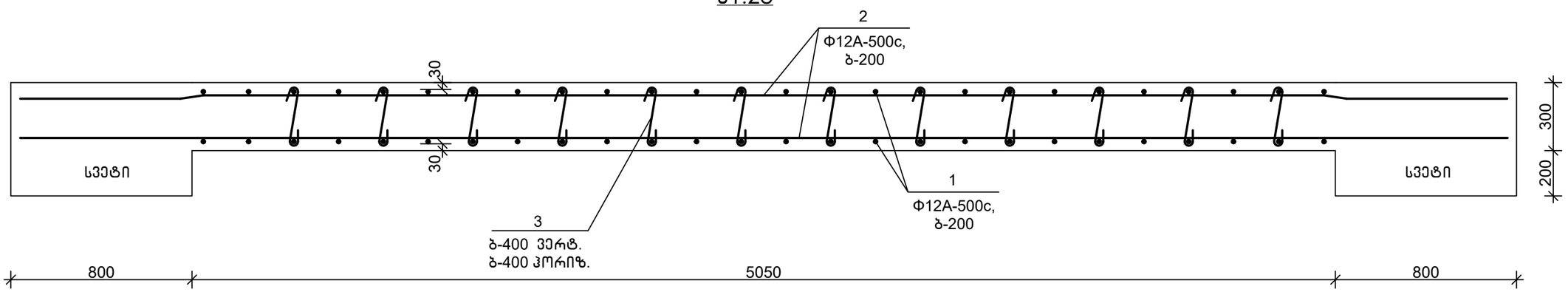

დეტალების უწყისი

პოზ.	ესკიზი
3	250, 100, 100
5	400, 6600, 400
6	500, 525, 425, 400

სპეციფიკაცია

პოზიცია	აღნიშვნა	დასახელება	რაოდ.	წონა, კგ	შენიშვნა
		მდ 5.6			
		დეტალები			
1		Φ12A-500c,ГОСТ 34028-2016, L=4000	52	3.56	
2		Φ12A-500c,ГОСТ 34028-2016, L=6600	22	5.88	
3		Φ8A-500c, ГОСТ 34028-2016, L=450	48	0.18	
4		Φ18A-500c,ГОСТ 34028-2016, L=6600	6	13.20	
5		Φ22A-500c,ГОСТ 34028-2016, L=7400	4	22.06	
6		Φ8A-500c, ГОСТ 34028-2016, L=1900	28	0.76	
7		Φ12A-500c,ГОСТ 34028-2016, L=1500	4	1.34	
		მასალები			
		B25 კლ.ბეტონი			5.25 მ^3

თანამდებობა	ხელმოწერა	გვარი	ქ. თბილისი, ვ. ნინუას ქ.3–8 მრავალბინიანი სახლის პროექტი	შპს.	"მონოლითჯგუფი"
გენ.დირექტორი		თ. მაისურაძე			
პრ.მთ.ინჟინერი		ზ.ჯულუხიძე			
კონსტრუქტორი		გ.დედალამაზიშვილი	კონსტრუქციული ნაწილი		
			მონოლითური დიაფრაგმა მდ 5.6 (გაგრძელება)	სტადია	ფურც	მასშტ
				მ.პრ.	კ–267	1:20

1–1
მ1:20

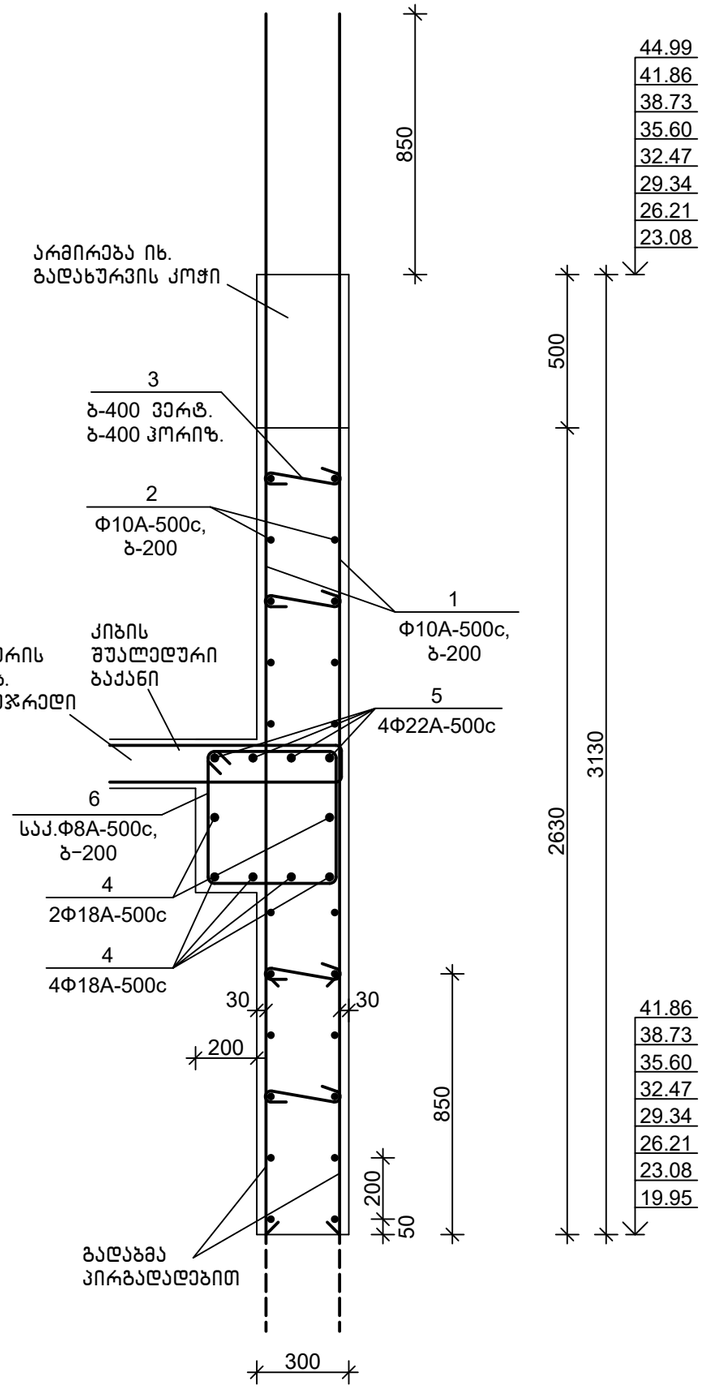

მონოლითური დიაფრაგმა მდ 5.7 მ1:50

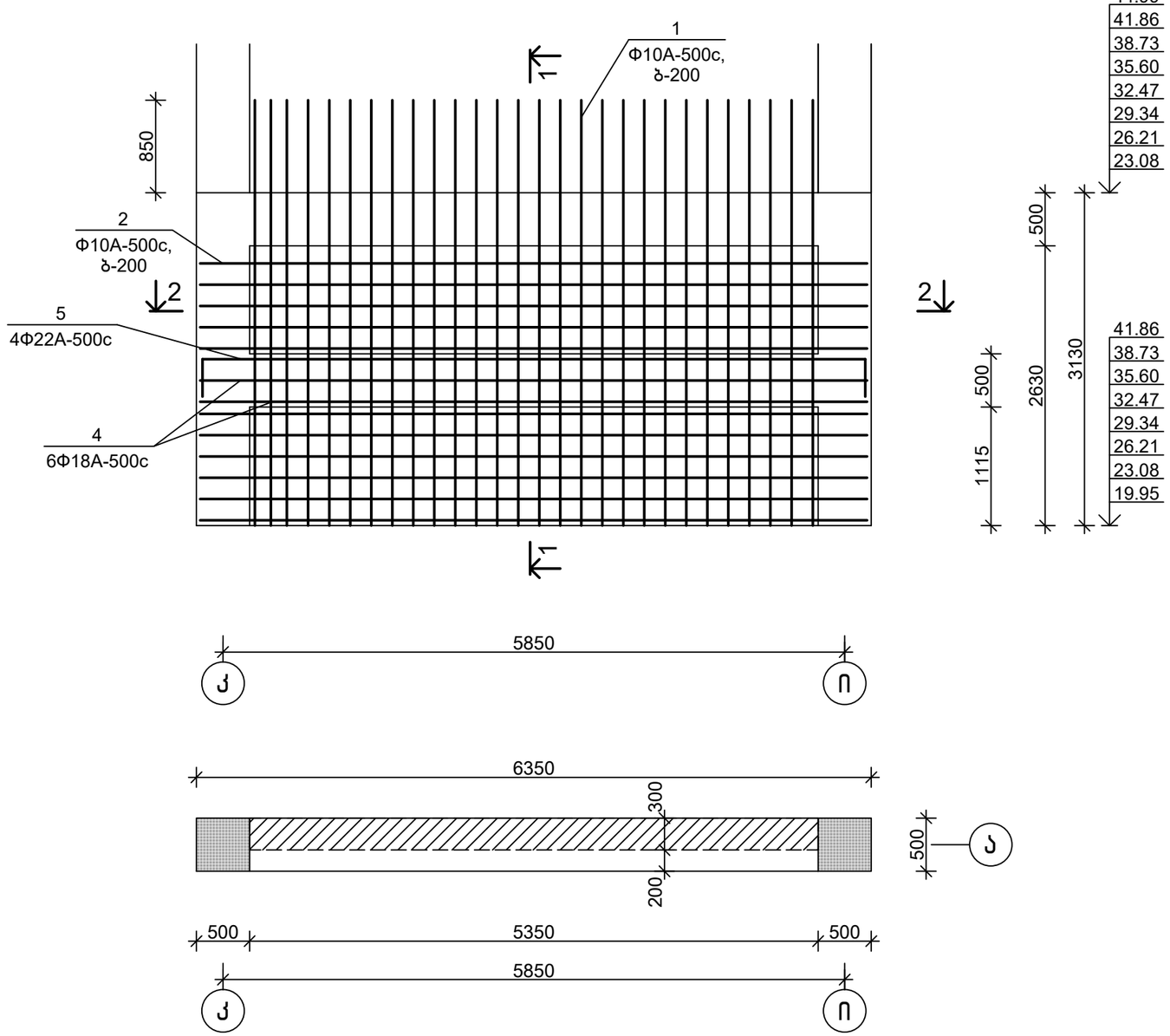

თანამდებობა	ხელმოწერა	გვარი	ქ. თბილისი, ვ. ნინუას ქ.3–8 მრავალბინიანი საცხ.სახლის პროექტი	შ.პ.ს.	"მონოლითჯგუფი"
გენ.დირექტორი		თ. მაისურაძე			
პრ.მთ.ინჟინერი		ზ.ჯულუხიძე			
კონსტრუქტორი		გ.დედალამაზიშვილი	კონსტრუქციული ნაწილი		
			მონოლითური დიაფრაგმა მდ 5.7	სტადია	ფურც	მასშტ
				მ.პრ.	კ–268	1:50

2-2
მ1:20

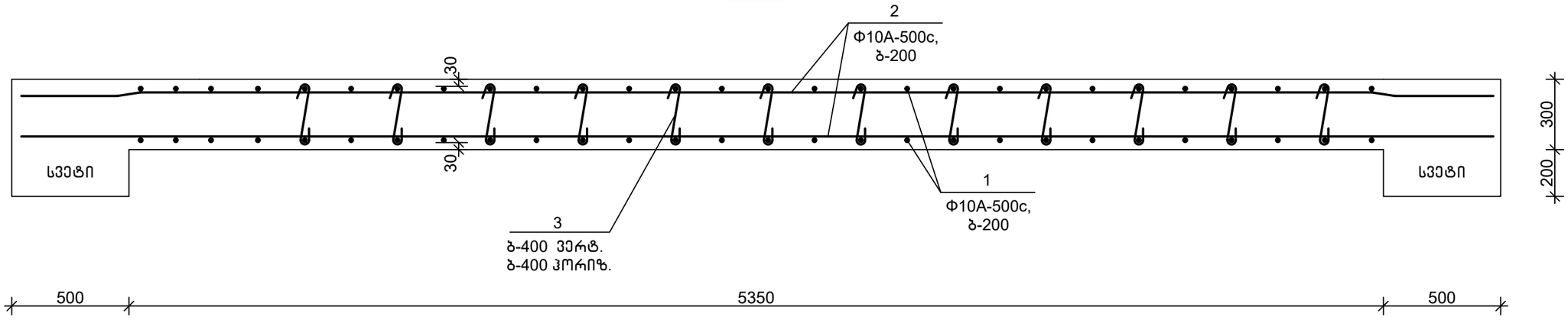

დეტალების უწყისი

პოზ.	ესკიზი
3	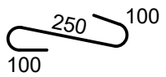
5	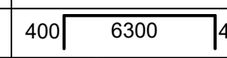
6	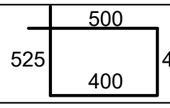

სპეციფიკაცია

პოზიცია	აღნიშვნა	დასახელება	რაოდ.	წონა, კგ	შენიშვნა
		მდ 5.7			
		დეტალები			
1		Φ10A-500c,ГОСТ 34028-2016, L=4000	56	2.48	
2		Φ10A-500c,ГОСТ 34028-2016, L=6300	22	3.91	
3		Φ8A-500c, ГОСТ 34028-2016, L=450	48	0.18	
4		Φ18A-500c,ГОСТ 34028-2016, L=6300	6	12.60	
5		Φ22A-500c,ГОСТ 34028-2016, L=7100	4	21.16	
6		Φ8A-500c, ГОСТ 34028-2016, L=1900	28	0.76	
		მასალები			
		B25 კლ.ბეტონი			5.55 მ^3

თანამდებობა	ხელმოწერა	გვარი	ქ. თბილისი, ვ. ნინუას ქ.3-8 მრავალბინიანი სასხ.სახლის პროექტი	შპს.	"მონოლითშენგუფი"
გენ.დირექტორი		თ. მაისურაძე			
პრ.მთ.ინჟინერი		ზ.ჯულუხიძე			
კონსტრუქტორი		გ.დედალამაზიშვილი	კონსტრუქციული ნაწილი		
			მონოლითური დიაფრაგმა მდ 5.7 (გაგრძელება)	სტადია	ფურც	მასშტ
				მ.პრ.	კ-269	1:20

1-1
მ1:20

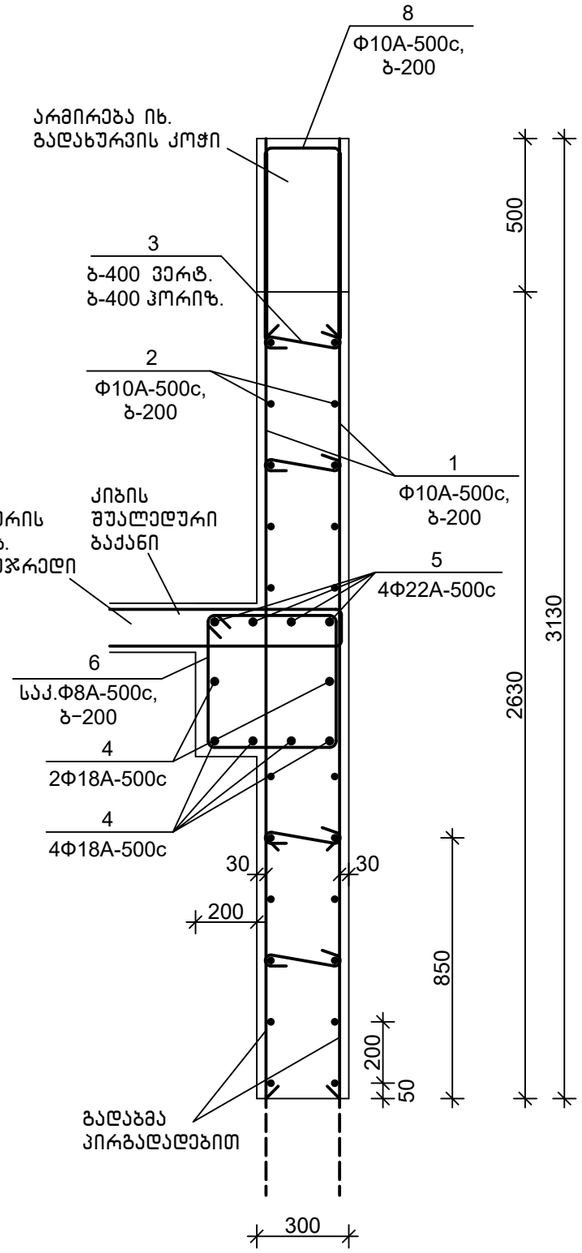

2-2
მ1:20

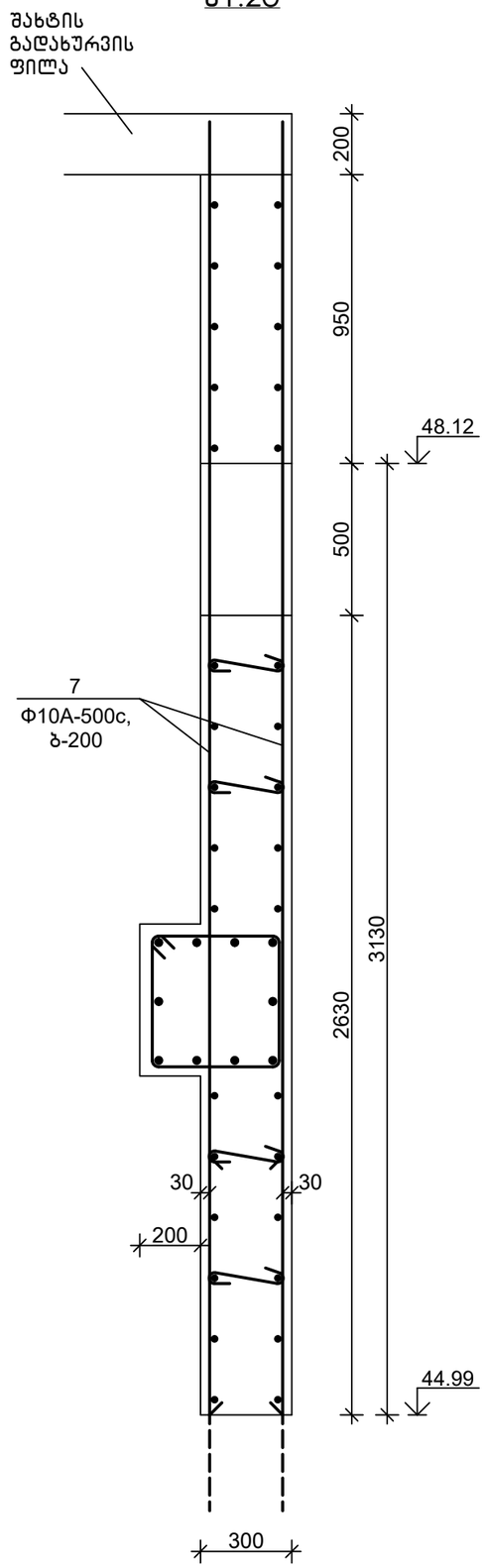

მონოლითური დიაფრაგმა მდ 5.8 მ1:50

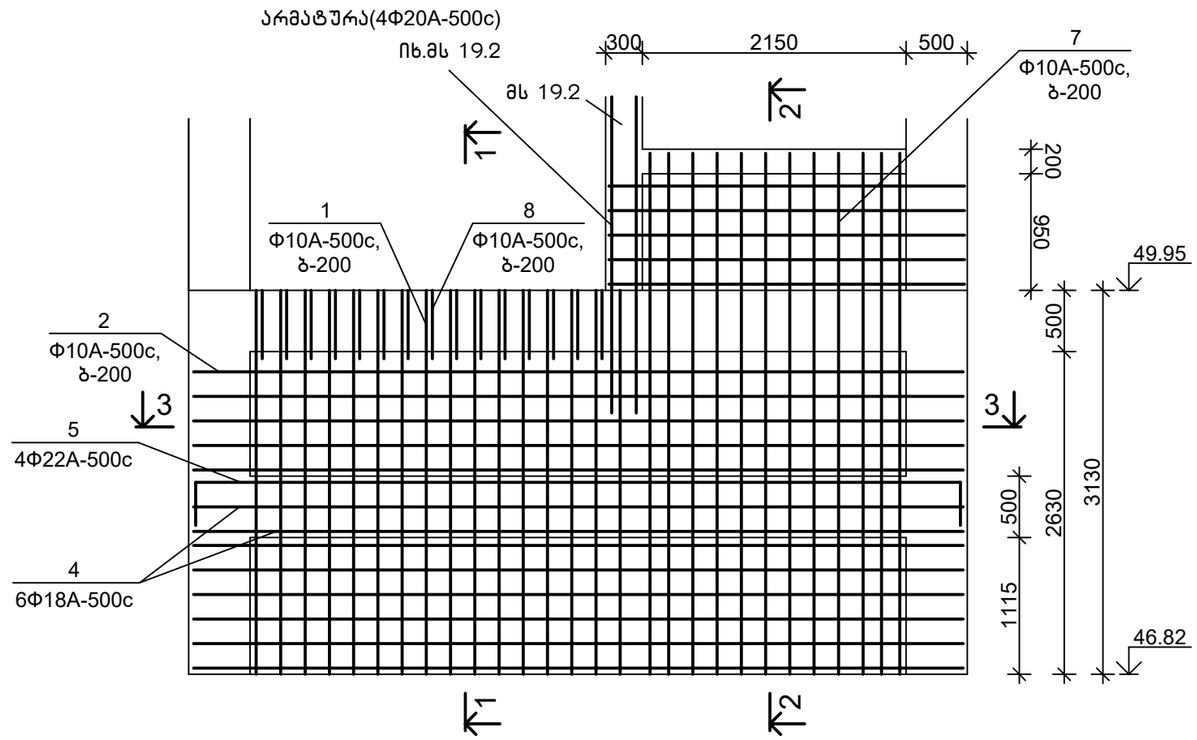

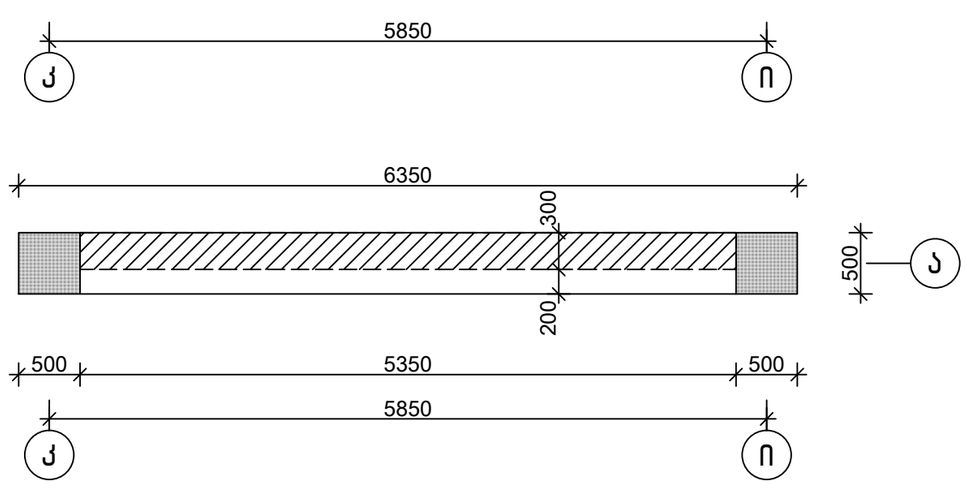

თანამდებობა	ხელმოწერა	გვარი	ქ. თბილისი, ვ. ნინუას ქ.3-8 მრავალბინიანი საცხ.სახლის პროექტი	შ.პ.ს.	"მონოლითჯგუფი"
გენ.დირექტორი		თ. მაისურაძე			
პრ.მთ.ინჟინერი		ზ.ჯულუხიძე			
კონსტრუქტორი		გ.დედალამაზიშვილი	კონსტრუქციული ნაწილი		
			მონოლითური დიაფრაგმა მდ 5.8	სტადია	ფურც	მასშტ
				მ.პრ.	კ-270	1:50

3-3
მ1:20

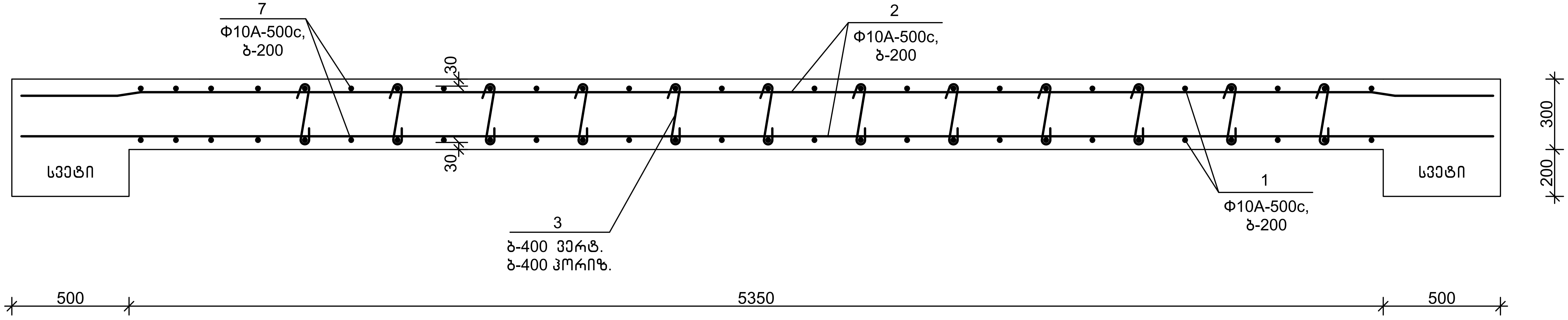

დეტალების უწყისი

პოზ.	ესკიზი
3	250; 100; 100
5	400; 6300; 400
6	500; 525; 425; 400
8	600; 240; 600

სპეციფიკაცია

პოზიცია	აღნიშვნა	დასახელება	რაოდ.	წონა, კგ	შენიშვნა
		მდ 5.8			
		დეტალები			
1		Φ10A-500c,ГОСТ 34028-2016, L=3100	32	1.93	
2		Φ10A-500c,ГОСТ 34028-2016, L=6300	24	3.91	
3		Φ8A-500c, ГОСТ 34028-2016, L=450	48	0.18	
4		Φ18A-500c,ГОСТ 34028-2016, L=6300	6	12.60	
5		Φ22A-500c,ГОСТ 34028-2016, L=7100	4	21.16	
6		Φ8A-500c, ГОСТ 34028-2016, L=1900	28	0.76	
7		Φ10A-500c,ГОСТ 34028-2016, L=4250	24	2.64	
8		Φ10A-500c,ГОСТ 34028-2016, L=1500	16	0.93	
		მასალები			
		B25 კლ.ბეტონი			5.55 $მ^3$

თანამდებობა	ხელმოწერა	გვარი	ქ. თბილისი, ვ. ნიჟუას ქ.3-8 მრავალბინიანი საცხ.სახლის პროექტი	შ.პ.ს. "მონოლითჯგუფი"		
გენ.დირექტორი		თ. მაისურაძე				
პრ.მთ.ინჟინერი		ზ.ჯულუხიძე				
კონსტრუქტორი	[signature]	გ.დედალამაზიშვილი	კონსტრუქციული ნაწილი			
			მონოლითური დიაფრაგმა მდ 5.8 (გაგრძელება)	სტადია	ფურც	მასშტ
				მ.პრ.	კ-271	1:20

მონოლითური დიაფრაგმა მდ 6.1 მ1:50

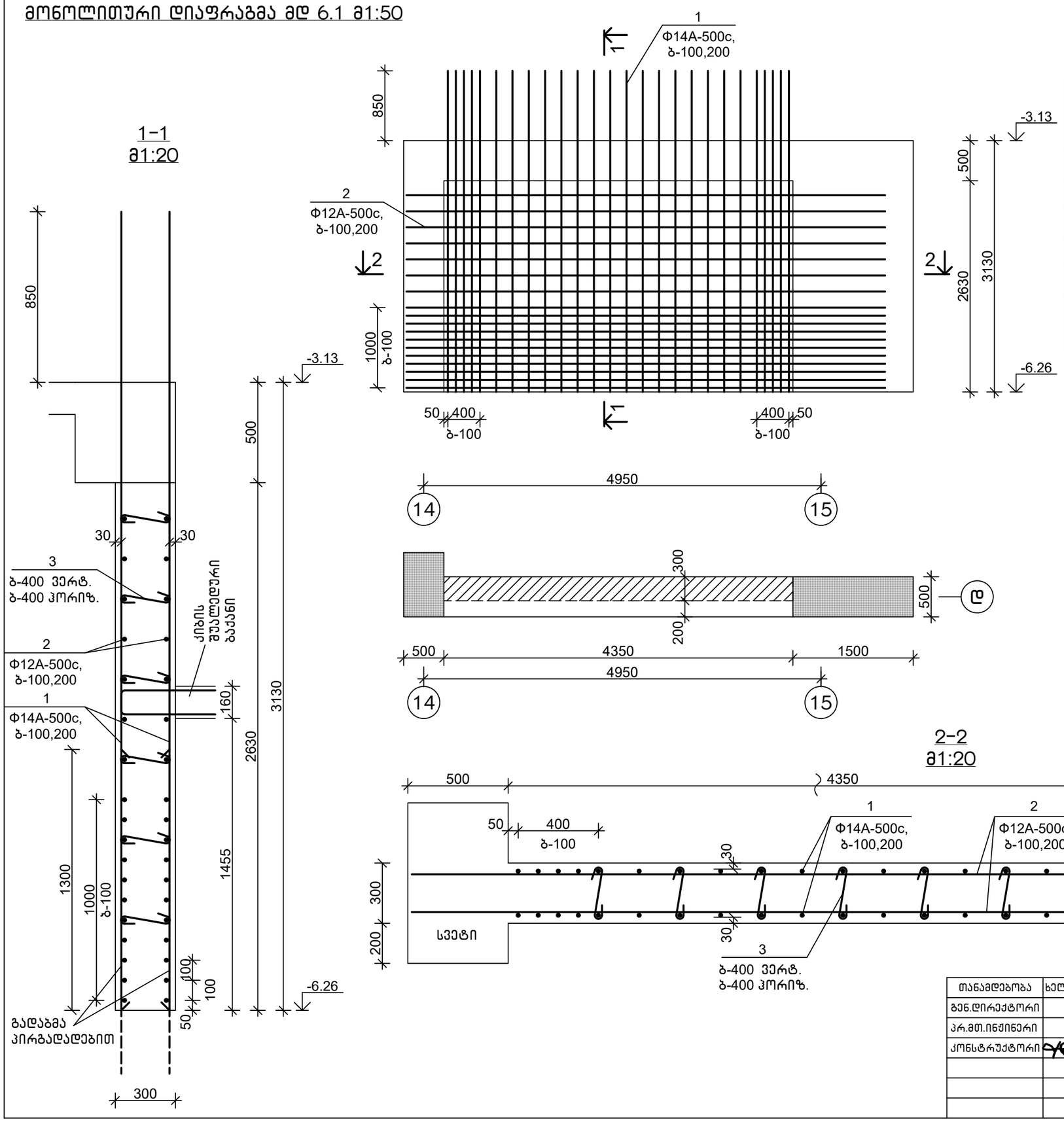

სპეციფიკაცია

პოზიცია	აღნიშვნა	დასახელება	რაოდ.	წონა, კგ	შენიშვნა
		მდ 6.1			
		დეტალები			
1		Φ14A-500c,ГОСТ 34028-2016, L=4000	52	4.84	
2		Φ12A-500c,ГОСТ 34028-2016, L=6000	36	5.34	
3		Φ8A-500c, ГОСТ 34028-2016, L=450	60	0.18	
		მასალები			
		B30,W6 კლ.ბეტონი			3.40 მ³

დეტალების უწყისი

პოზ.	ესკიზი
3	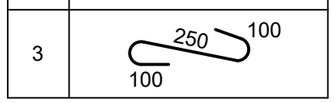

თანამდებობა	ხელმოწერა	გვარი	ქ. თბილისი, ვ. ნინუას ქ.3-8 მრავალბინიანი საცხ.სახლის პროექტი	შ.პ.ს.	"მონოლითშენგუფი"
გენ.დირექტორი		თ. მაისურაძე			
პრ.მთ.ინჟინერი		ზ.ჯულუხიძე			
კონსტრუქტორი		გ.დედალამაზიშვილი	კონსტრუქციული ნაწილი		
			მონოლითური დიაფრაგმა მდ 6.1	სტადია / ფურც / მასშტ	
				მ.პრ. / კ-272 / 1:50	

მონოლითური დიაფრაგმა მდ 6.2 მ1:50

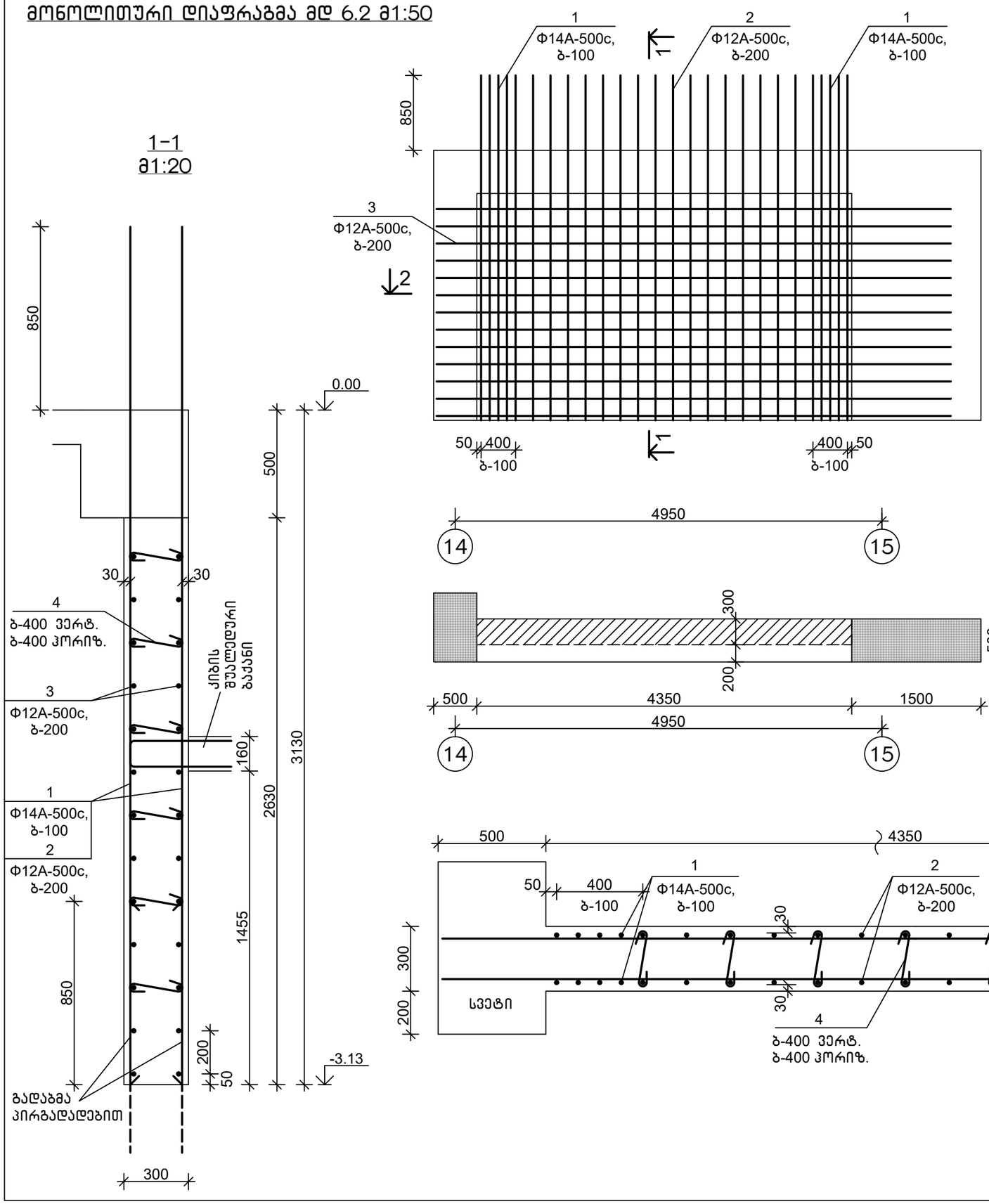

სპეციფიკაცია

პოზიცია	აღნიშვნა	დასახელება	რაოდ.	წონა, კგ	შენიშვნა
		მდ 6.2			
		დეტალები			
1		Φ14A-500c,ГОСТ 34028-2016, L=4000	20	4.84	
2		Φ12A-500c,ГОСТ 34028-2016, L=4000	32	3.56	
3		Φ12A-500c,ГОСТ 34028-2016, L=6000	26	5.34	
4		Φ8A-500c, ГОСТ 34028-2016, L=450	60	0.18	
		მასალები			
		B30,W6 კლ.ბეტონი			3.40 მ³

დეტალების უწყისი

პოზ.	ესკიზი
4	250, 100, 100

თანამდებობა	ხელმოწერა	გვარი	ქ. თბილისი, ვ. ნინუას ქ.3-8 მრავალბინიანი სასხ.სახლის პროექტი	შ.პ.ს.	"მონოლითშენგუფი"
გენ.დირექტორი		თ. მაისურაძე			
პრ.მთ.ინჟინერი		ზ.ჯულუხიძე			
კონსტრუქტორი		გ.დედალამაზიშვილი	კონსტრუქციული ნაწილი		
			მონოლითური დიაფრაგმა მდ 6.2	სტადია	ფურც	მასშტ
				მ.პრ.	კ-273	1:50

1-1
მ1:20

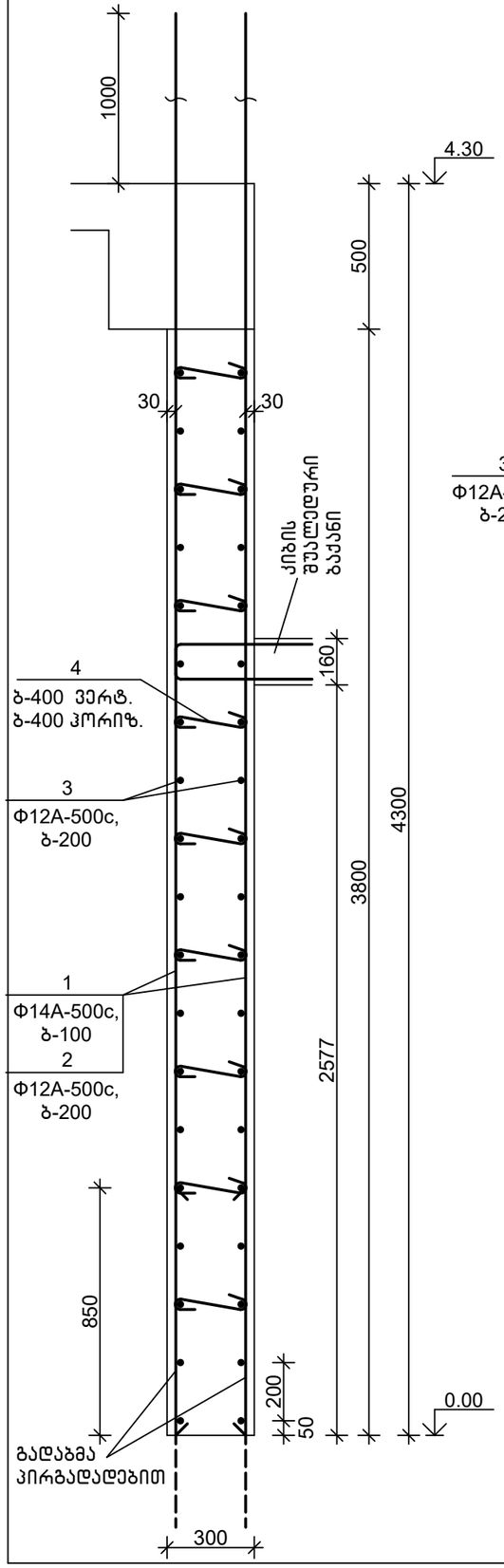

მონოლითური დიაფრაგმა
მდ 6.3 მ1:50

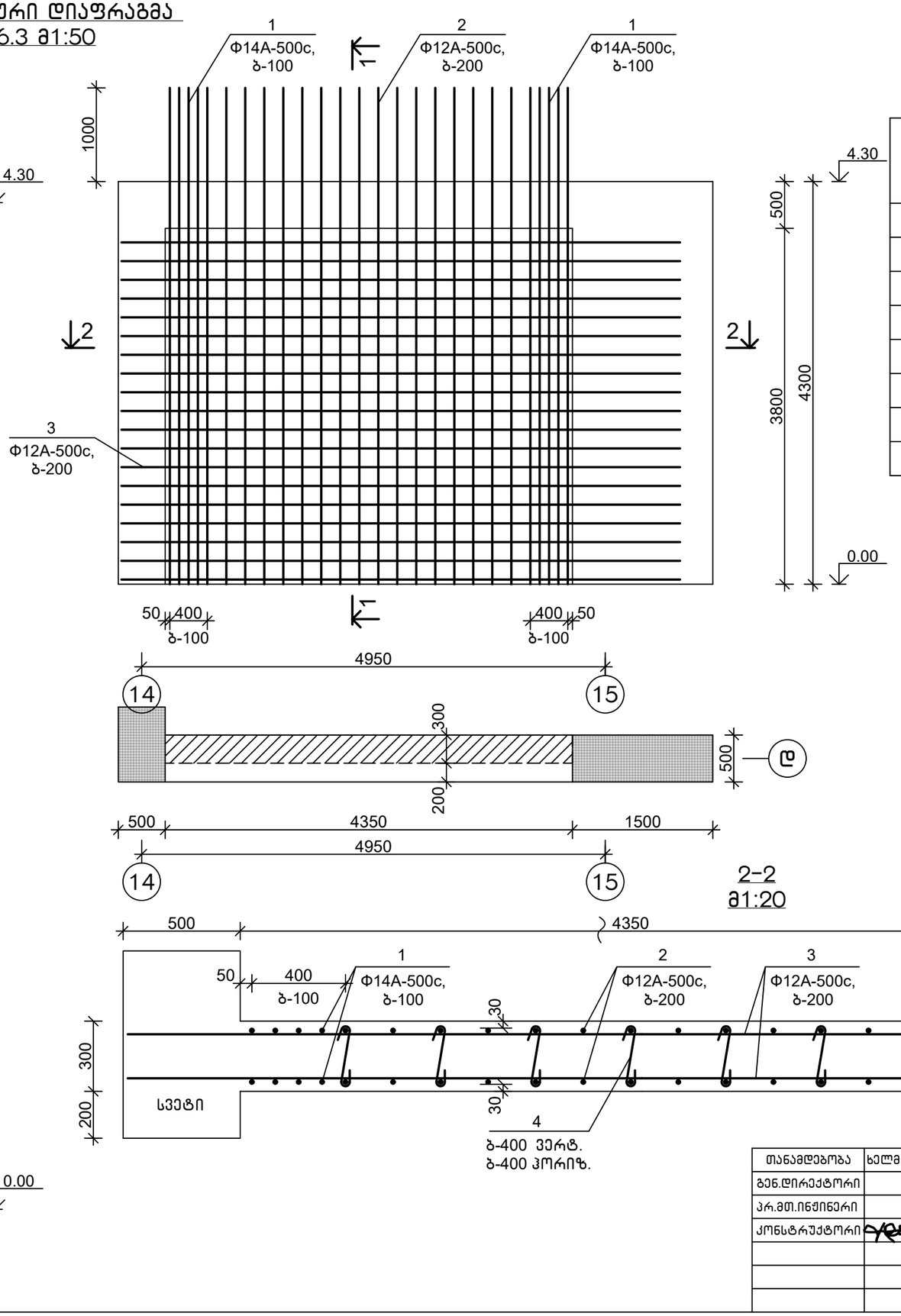

2-2
მ1:20

სპეციფიკაცია

პოზიცია	აღნიშვნა	დასახელება	რაოდ.	წონა, კგ	შენიშვნა
		მდ 6.3			
		დეტალები			
1		Φ14A-500c,ГОСТ 34028-2016, L=5300	20	6.42	
2		Φ12A-500c,ГОСТ 34028-2016, L=5300	32	4.72	
3		Φ12A-500c,ГОСТ 34028-2016, L=6000	38	5.34	
4		Φ8A-500c, ГОСТ 34028-2016, L=450	72	0.18	
		მასალები			
		B30,W6 კლ.ბეტონი			4.95 მ³

დეტალების უწყისი

პოზ.	ესკიზი
4	

თანამდებობა	ხელმოწერა	გვარი	ქ. თბილისი, ვ. ნინუას ქ.3-8 მრავალბინიანი საცხ.სახლის პროექტი	შ.პ.ს.	"მონოლითშენგუფი"
გენ.დირექტორი		თ. მაისურაძე			
პრ.მთ.ინჟინერი		ზ.ჯულუხიძე			
კონსტრუქტორი		გ.დედალამაზიშვილი	კონსტრუქციული ნაწილი		
			მონოლითური დიაფრაგმა მდ 6.3	სტადია	ფურც	მასშტ
				მ.პრ.	კ-274	1:50

მონოლითური დიაფრაგმა მდ 6.4 მ1:50

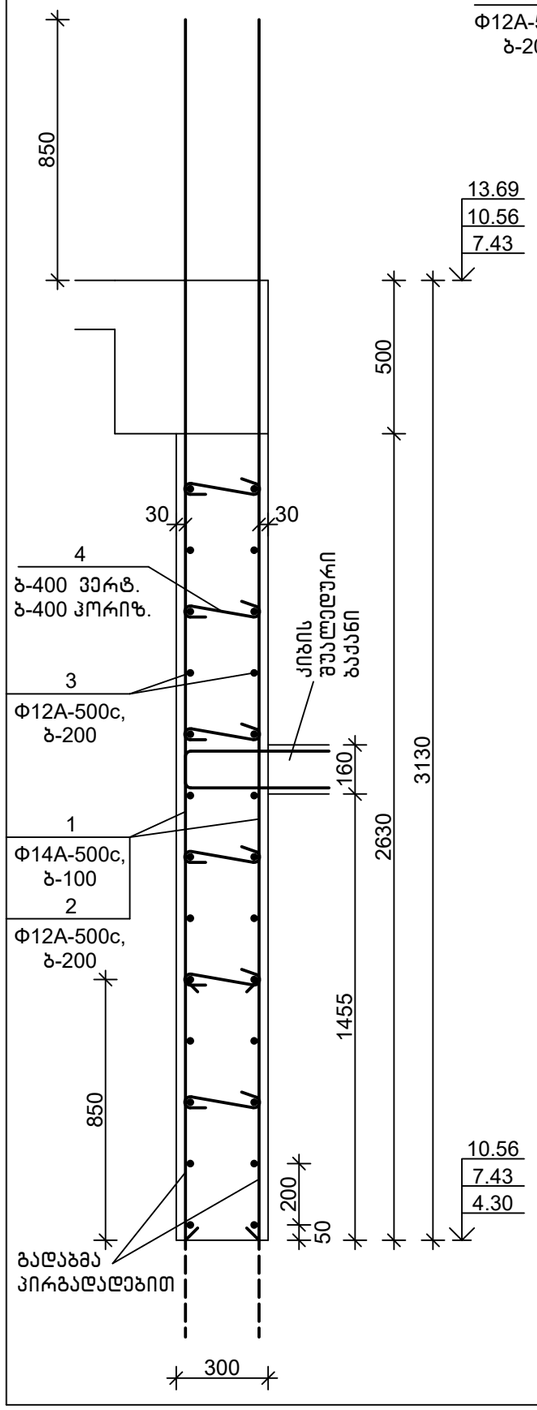

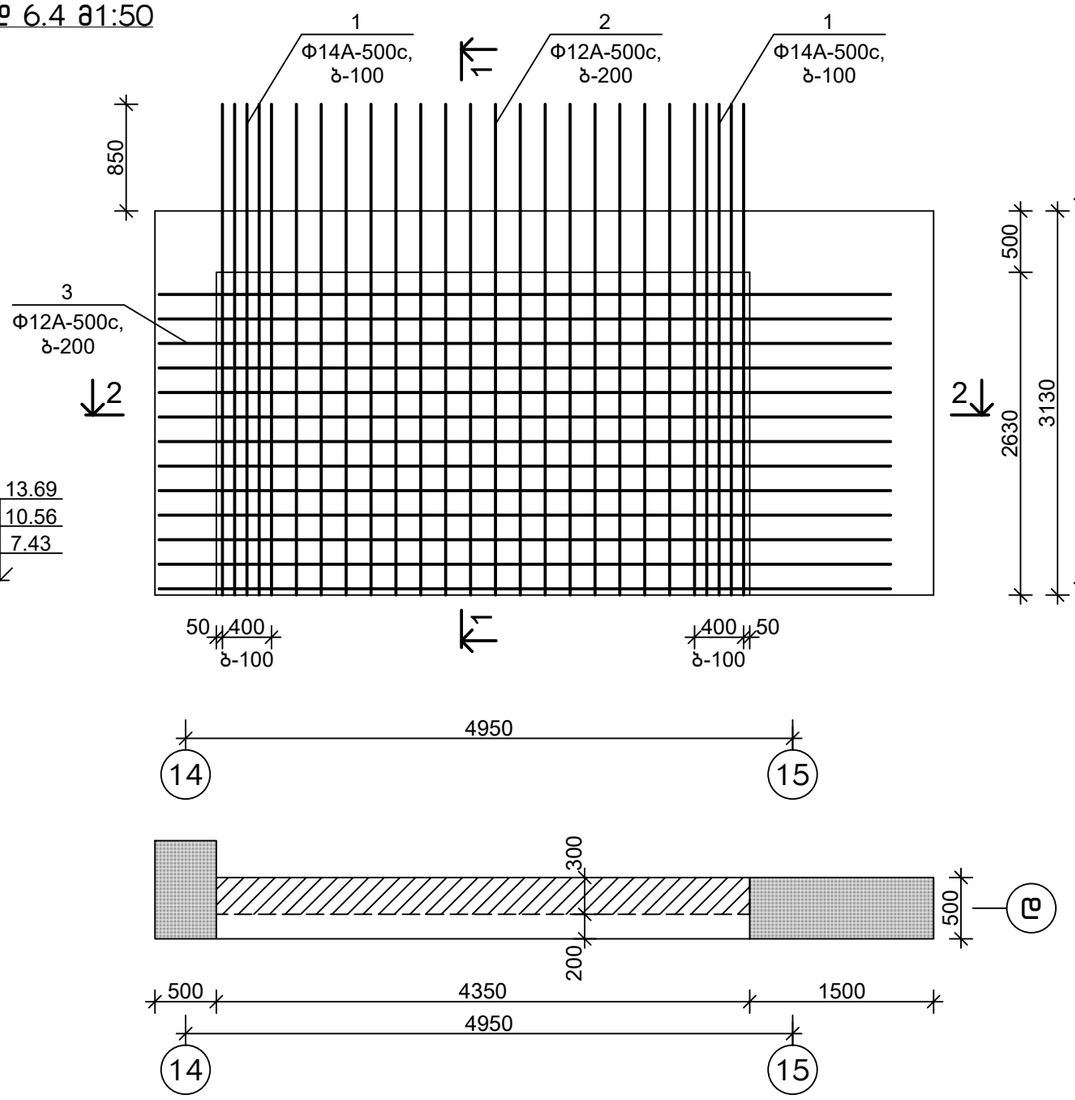

სპეციფიკაცია

პოზიცია	აღნიშვნა	დასახელება	რაოდ.	წონა, კგ	შენიშვნა
		მდ 6.4			
		დეტალები			
1		Φ14A-500c,ГОСТ 34028-2016, L=4000	20	4.84	
2		Φ12A-500c,ГОСТ 34028-2016, L=4000	32	3.56	
3		Φ12A-500c,ГОСТ 34028-2016, L=6000	26	5.34	
4		Φ8A-500c, ГОСТ 34028-2016, L=450	60	0.18	
		მასალები			
		B30 კლ.ბეტონი, 7,43 ნიშ-მდე			3.40 მ³
		B25 კლ.ბეტონი			3.40 მ³

დეტალების უწყისი

პოზ.	ესკიზი
4	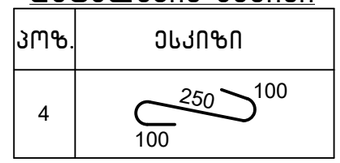

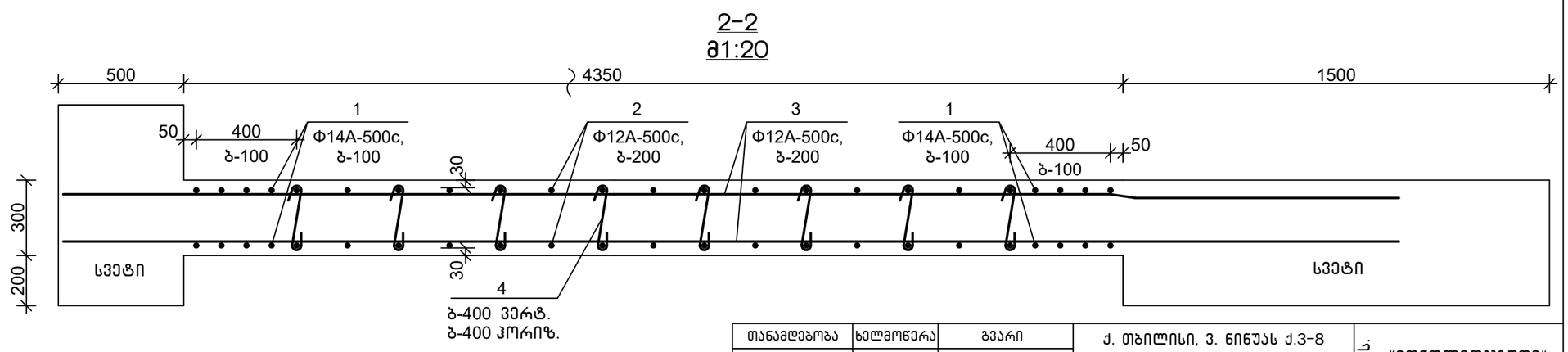

თანამდებობა	ხელმოწერა	გვარი	ქ. თბილისი, ვ. ნინუას ქ.3-8 მრავალბინიანი სახლის პროექტი	შპს.	"მონოლითჯგუფი"
გენ.დირექტორი		თ. მაისურაძე			
პრ.მთ.ინჟინერი		ზ.ჯულუხიძე			
კონსტრუქტორი		გ.დედალამაზიშვილი	კონსტრუქციული ნაწილი		
			მონოლითური დიაფრაგმა მდ 6.4	სტადია	ფურც	მასშტ
				მ.პრ.	კ-275	1:50

მონოლითური დიაფრაგმა მდ 6.5 მ1:50

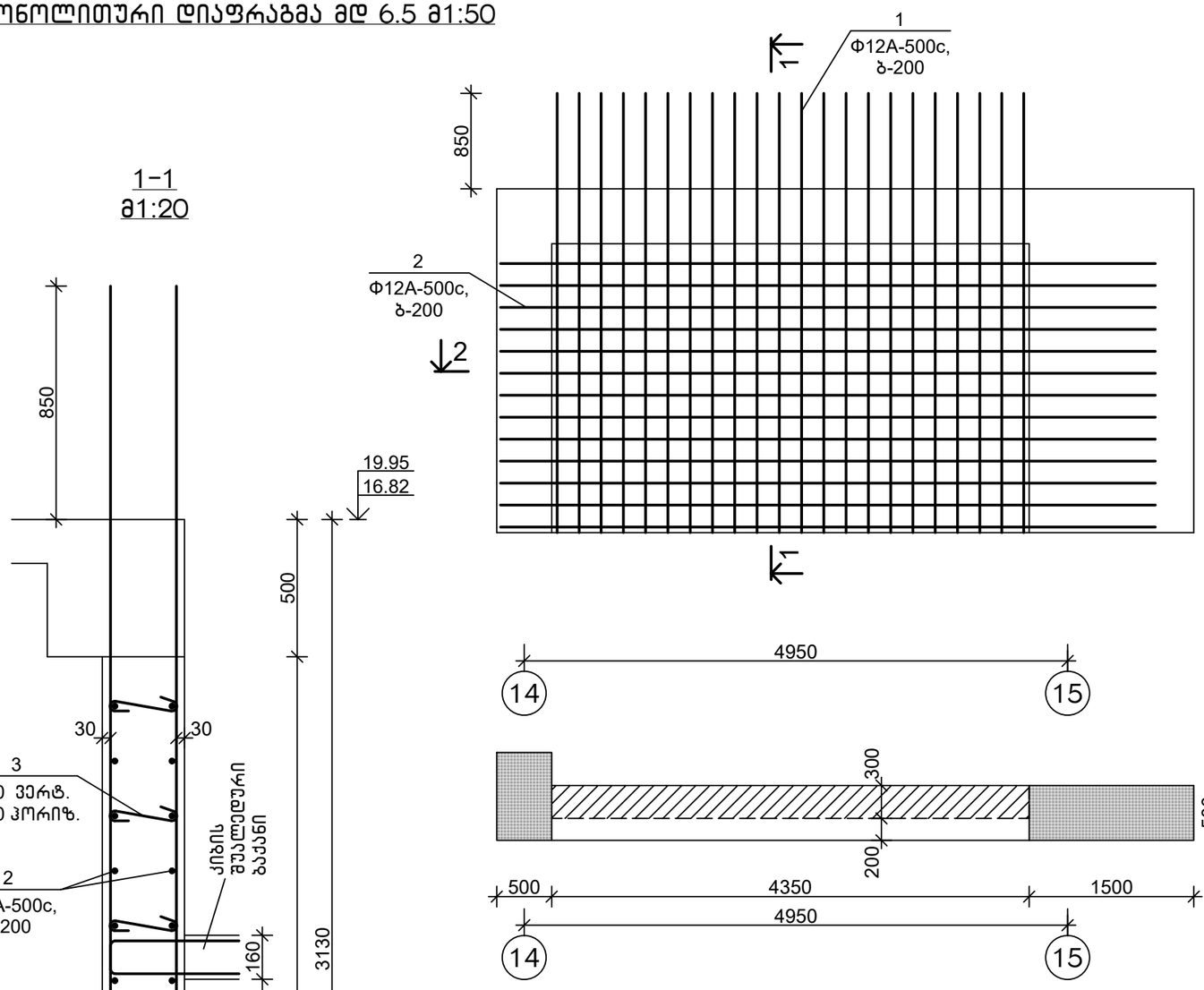

სპეციფიკაცია

პოზიცია	აღნიშვნა	დასახელება	რაოდ.	წონა, კგ	შენიშვნა
		მდ 6.5			
		დეტალები			
1		Φ12A-500c,ГОСТ 34028-2016, L=4000	44	3.56	
2		Φ12A-500c,ГОСТ 34028-2016, L=6000	26	5.34	
3		Φ8A-500c, ГОСТ 34028-2016, L=450	60	0.18	
		მასალები			
		B25 კლ.ბეტონი			3.40 მ³

დეტალების უწყისი

პოზ.	ესკიზი
3	250, 100, 100

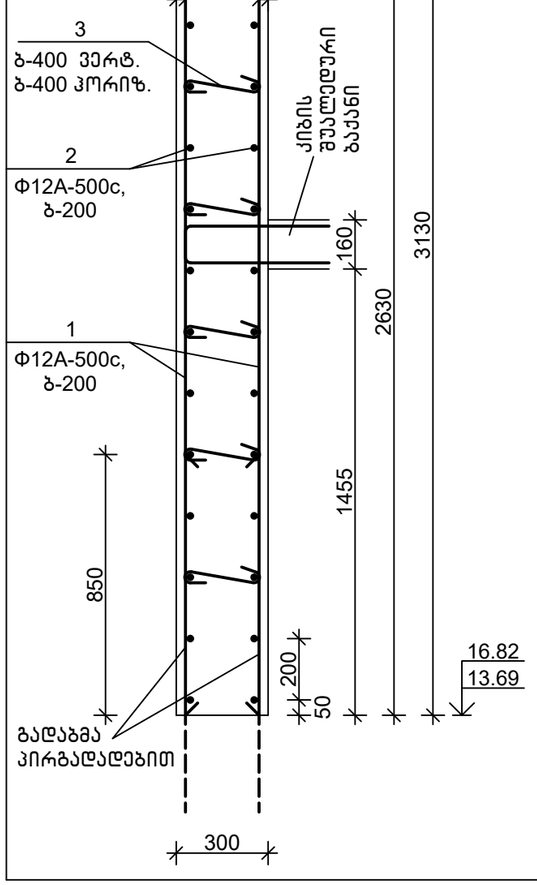

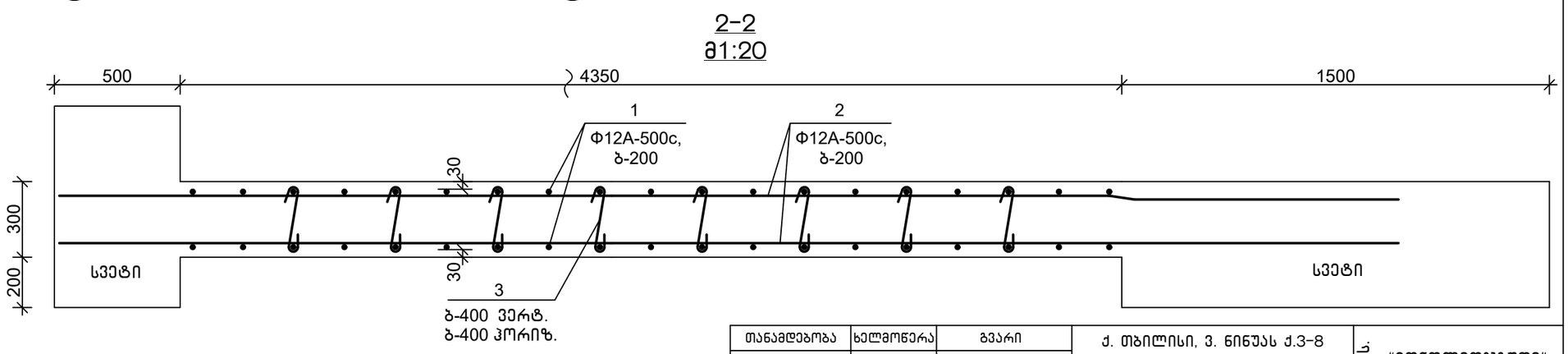

თანამდებობა	ხელმოწერა	გვარი	ქ. თბილისი, ვ. ნინუას ქ.3-8 მრავალბინიანი საცხ.სახლის პროექტი	შ.პ.ს.	"მონოლითჯგუფი"	
გენ.დირექტორი		თ. მაისურაძე				
პრ.მთ.ინჟინერი		ზ.ჯულუხიძე				
კონსტრუქტორი		გ.დედალამაზიშვილი	კონსტრუქციული ნაწილი			
			მონოლითური დიაფრაგმა მდ 6.5	სტადია	ფურც	მასშტ
				მ.პრ.	კ-276	1:50

მონოლითური დიაფრაგმა მდ 6.6 მ1:50

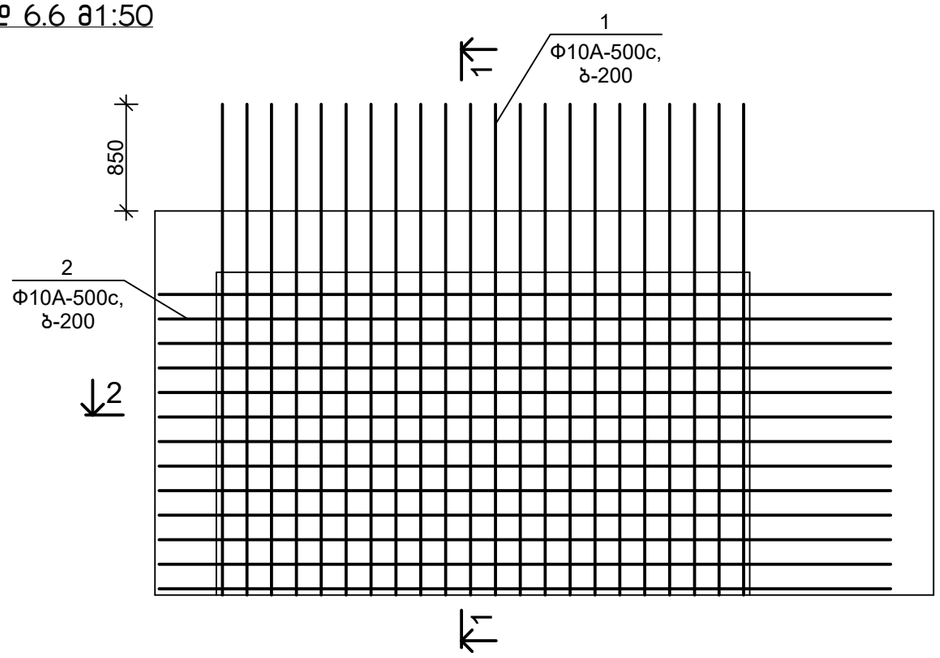

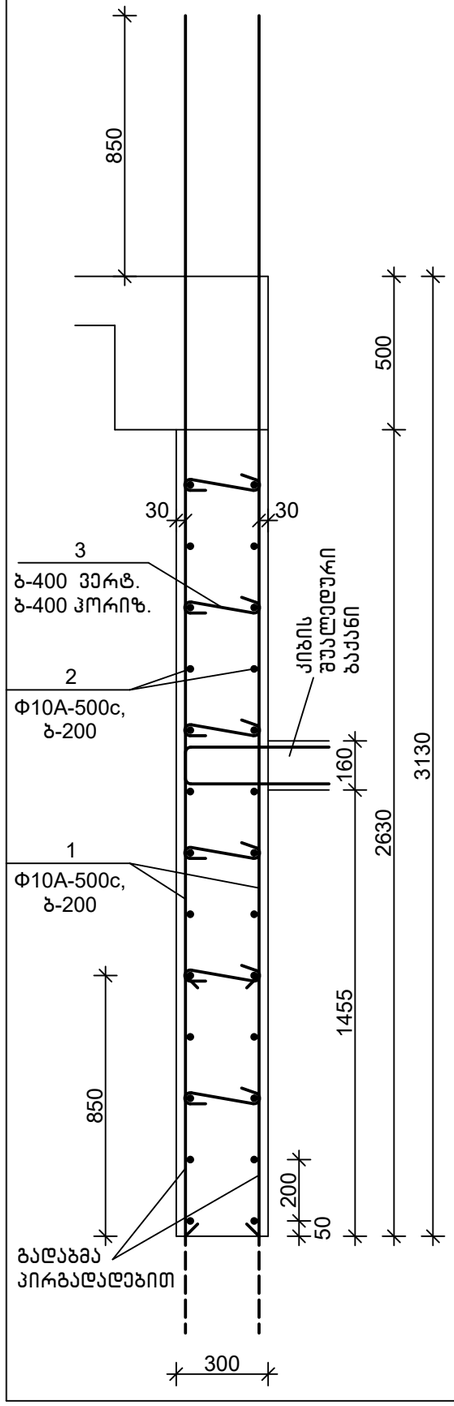

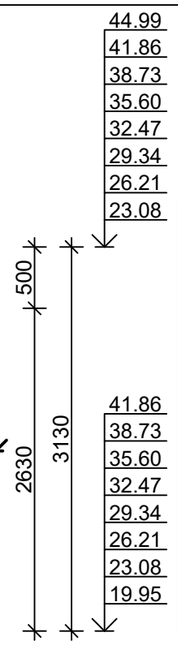

სპეციფიკაცია

პოზიცია	აღნიშვნა	დასახელება	რაოდ.	წონა, კგ	შენიშვნა
		მდ 6.6			
		დეტალები			
1		Φ10A-500c,ГОСТ 34028-2016, L=4000	44	2.48	
2		Φ10A-500c,ГОСТ 34028-2016, L=6000	26	3.72	
3		Φ8A-500c, ГОСТ 34028-2016, L=450	60	0.18	
		მასალები			
		B25 კლ.ბეტონი			3.40 მ³

დეტალების უწყისი

პოზ.	ესკიზი
3	250, 100, 100

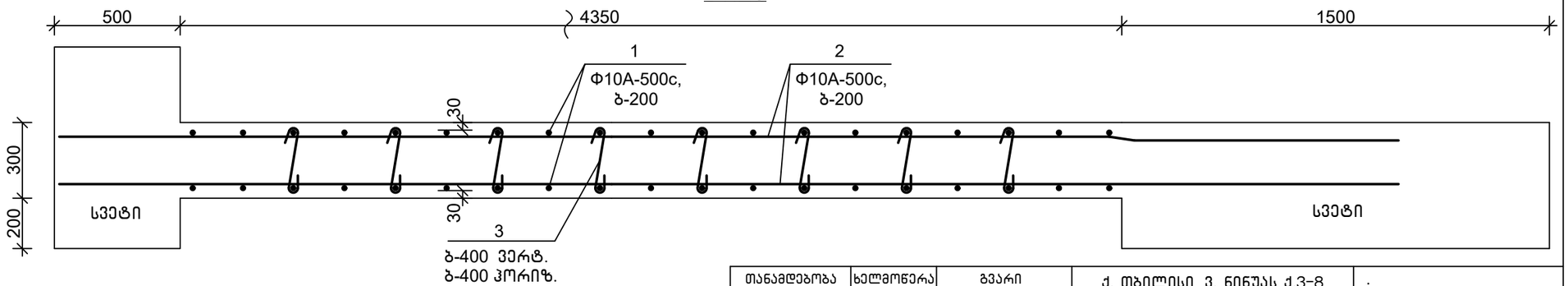

თანამდებობა	ხელმოწერა	გვარი	ქ. თბილისი, ვ. ნინუას ქ.3–8 მრავალბინიანი საცხ.სახლის პროექტი	შ.პ.ს.	"მონოლითჯგუფი"
გენ.დირექტორი		თ. მაისურაძე			
პრ.მთ.ინჟინერი		ზ.ჯულუხიძე			
კონსტრუქტორი		გ.დედალამაზიშვილი	კონსტრუქციული ნაწილი		
			მონოლითური დიაფრაგმა მდ 6.6	სტადია	ფურც	მასშტ
				მ.პრ.	კ–277	1:50

მონოლითური დიაფრაგმა მდ 6.7 მ1:50

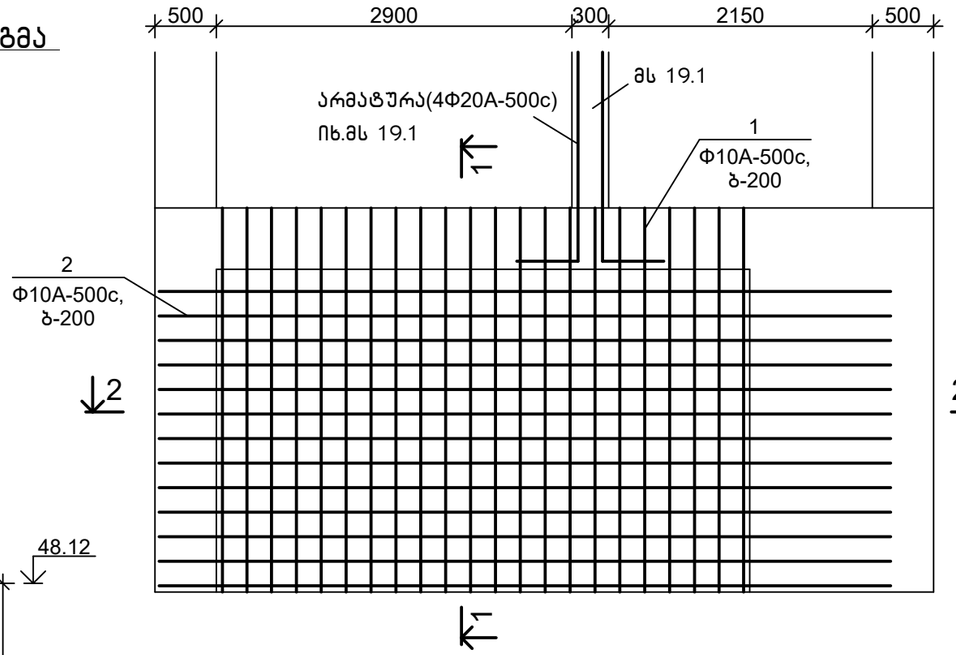

სპეციფიკაცია

პოზიცია	აღნიშვნა	დასახელება	რაოდ.	წონა, კგ	შენიშვნა
		მდ 6.7			
		დეტალები			
1		Ф10A-500c,ГОСТ 34028-2016, L=4000	44	2.48	
2		Ф10A-500c,ГОСТ 34028-2016, L=6000	26	3.72	
3		Ф8A-500c, ГОСТ 34028-2016, L=450	60	0.18	
		მასალები			
		B25 კლ.ბეტონი			3.40 მ³

1–1 მ1:20

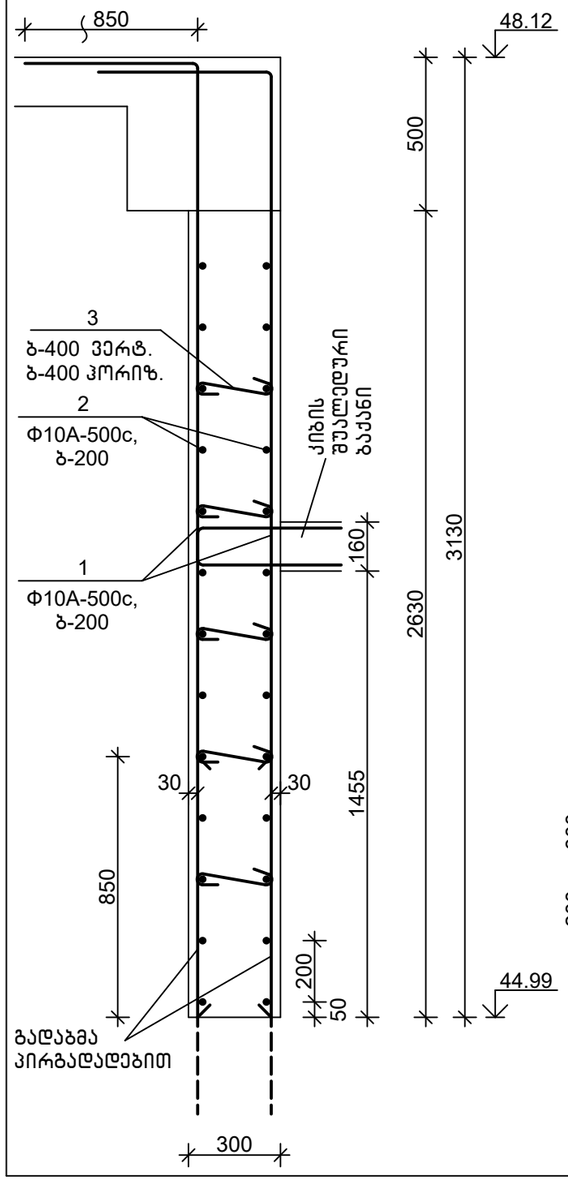

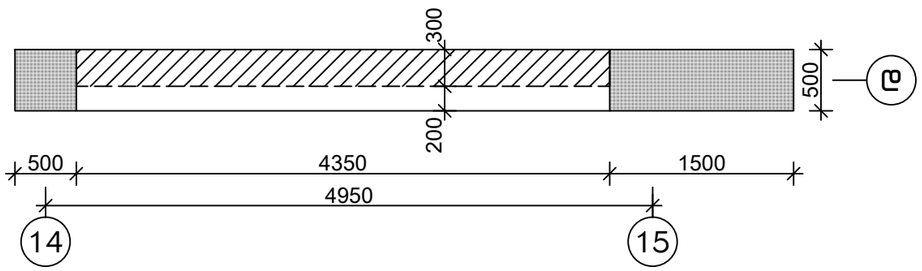

2–2 მ1:20

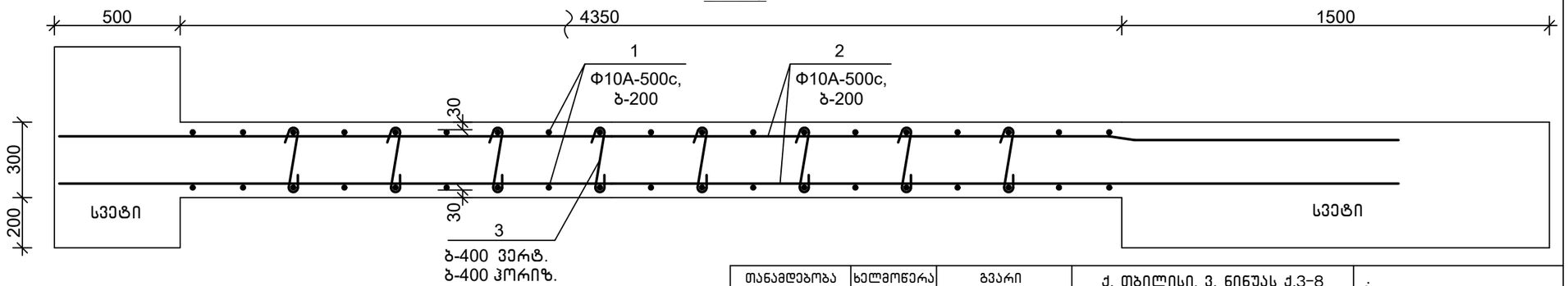

დეტალების უწყისი

პოზ.	ესკიზი
3	250, 100, 100

თანამდებობა	ხელმოწერა	გვარი	ქ. თბილისი, ვ. ნინუას ქ.3–8 მრავალბინიანი საცხ.სახლის პროექტი	შ.პ.ს. "მონოლითშენგუფი"		
გენ.დირექტორი		თ. მაისურაძე				
პრ.მთ.ინჟინერი		ზ.ჯულუხიძე				
კონსტრუქტორი		გ.დედალამაზიშვილი	კონსტრუქციული ნაწილი			
			მონოლითური დიაფრაგმა მდ 6.7	სტადია	ფურც	მასშტ
				მ.პრ.	კ–278	1:50

მონოლითური დიაფრაგმა მდ 7.1 მ1:50

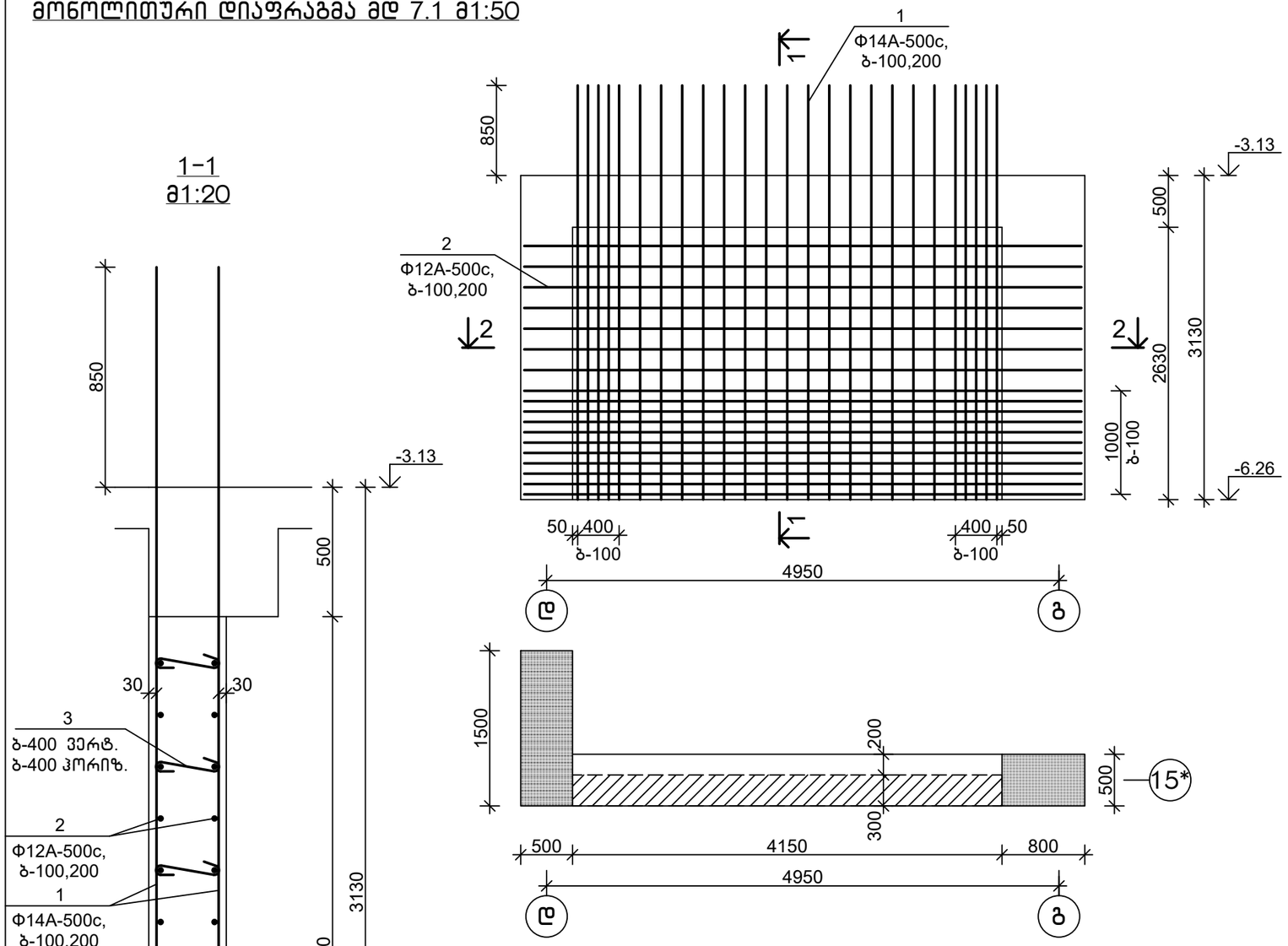

სპეციფიკაცია

პოზიცია	აღნიშვნა	დასახელება	რაოდ.	წონა, კგ	შენიშვნა
		მდ 7.1			
		დეტალები			
1		Φ14A-500c,ГОСТ 34028-2016, L=4000	50	4.84	
2		Φ12A-500c,ГОСТ 34028-2016, L=5400	36	4.81	
3		Φ8A-500c, ГОСТ 34028-2016, L=450	54	0.18	
		მასალები			
		B30,W6 კლ.ბეტონი			3.25 მ^3

დეტალების უწყისი

პოზ.	ესკიზი
3	250, 100, 100

2-2
მ1:20

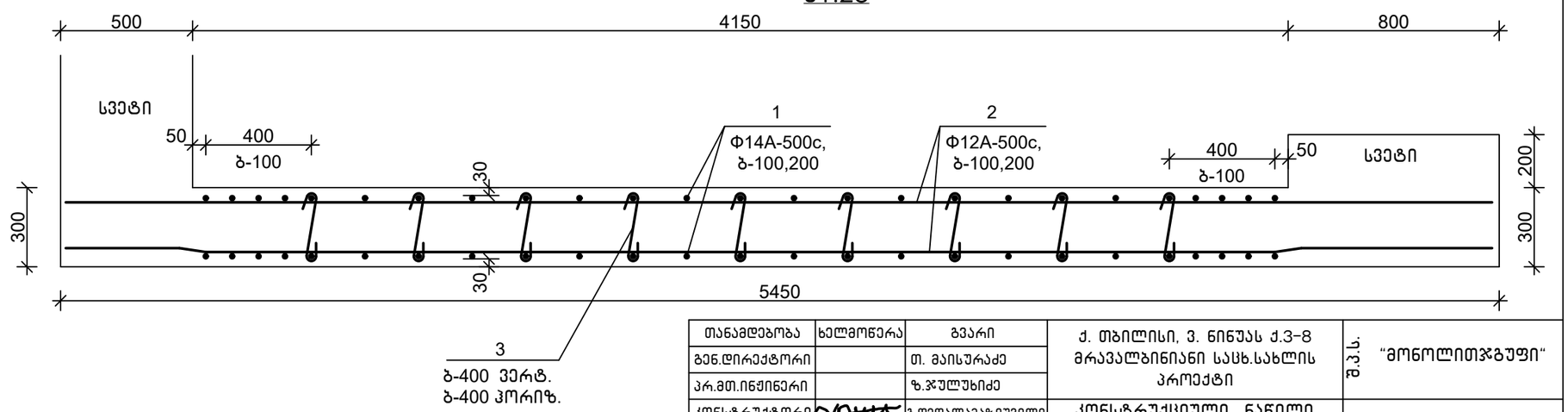

თანამდებობა	ხელმოწერა	გვარი	ქ. თბილისი, ვ. ნინუას ქ.3-8 მრავალბინიანი სახლის სახლის პროექტი	შ.პ.ს. "მონოლითმშენი"
გენ.დირექტორი		თ. მაისურაძე		
პრ.მთ.ინჟინერი		ზ.ჯულუხიძე		
კონსტრუქტორი		გ.დედალამაზიშვილი	კონსტრუქციული ნაწილი	
			მონოლითური დიაფრაგმა მდ 7.1	სტადია: მ.პრ. ფურც: კ-279 მასშტ: 1:50

მონოლითური დიაფრაგმა მდ 7.2 მ1:50

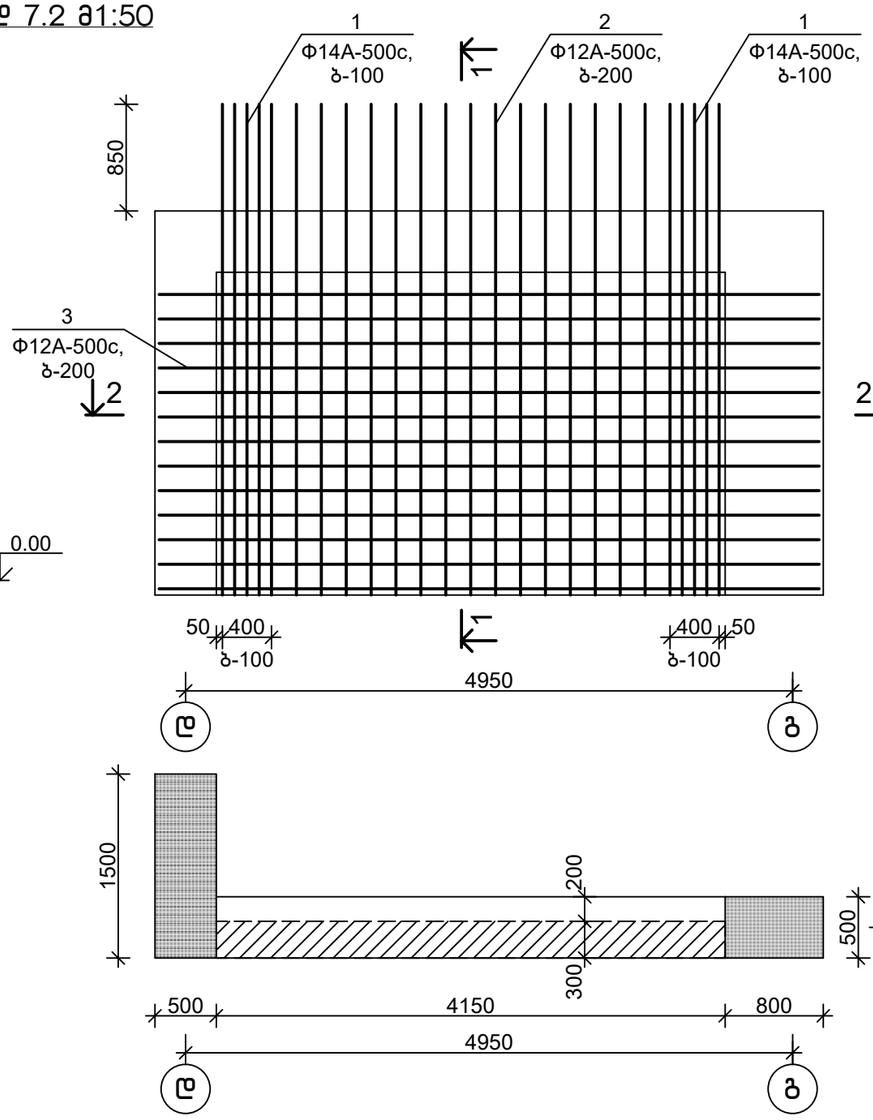

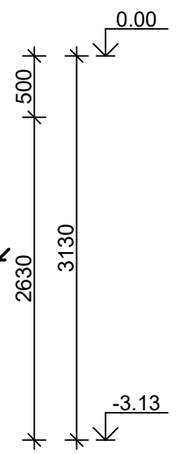

1-1
მ1:20

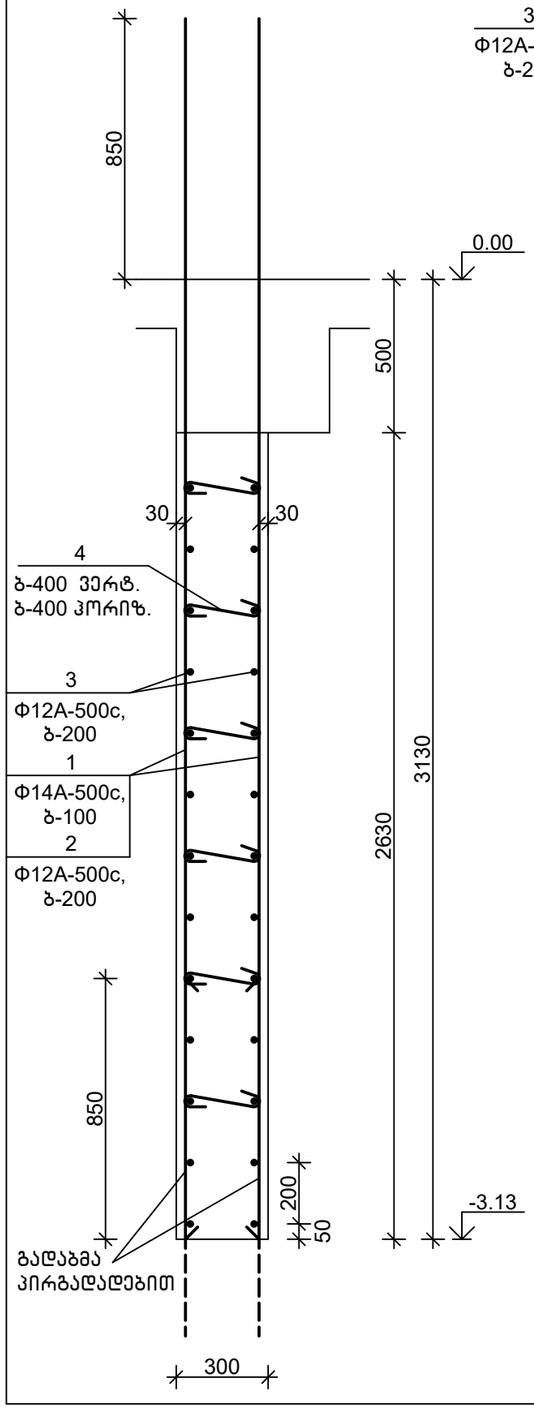

2-2
მ1:20

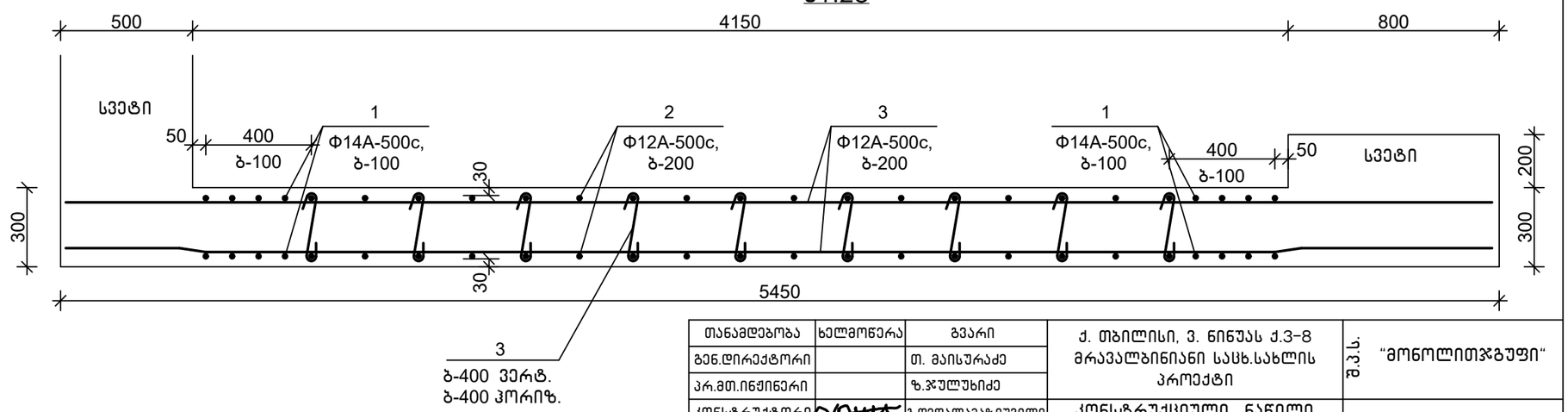

სპეციფიკაცია

პოზიცია	აღნიშვნა	დასახელება	რაოდ.	წონა, კგ	შენიშვნა
		მდ 7.2			
		დეტალები			
1		Φ14A-500c,ГОСТ 34028-2016, L=4000	20	4.84	
2		Φ12A-500c,ГОСТ 34028-2016, L=4000	30	3.56	
3		Φ12A-500c,ГОСТ 34028-2016, L=5400	26	4.81	
4		Φ8A-500c, ГОСТ 34028-2016, L=450	54	0.18	
		მასალები			
		B30,W6 კლ.ბეტონი			3.25 მ³

დეტალების უწყისი

პოზ.	ესკიზი
4	250, 100, 100

თანამდებობა	ხელმოწერა	გვარი	ქ. თბილისი, ვ. ნინუას ქ.3-8 მრავალბინიანი სახც.სახლის პროექტი	შ.პ.ს.	"მონოლითპროექტი"
გენ.დირექტორი		თ. მაისურაძე			
პრ.მთ.ინჟინერი		ზ.ჯულუხიძე			
კონსტრუქტორი		გ.დედალამაზიშვილი	კონსტრუქციული ნაწილი		
			მონოლითური დიაფრაგმა მდ 7.2	სტადია	ფურც	მასშტ
				მ.პრ.	კ-280	1:50

1-1მონოლითური დიაფრაგმა
მ1:20 მდ 7.3 მ1:50

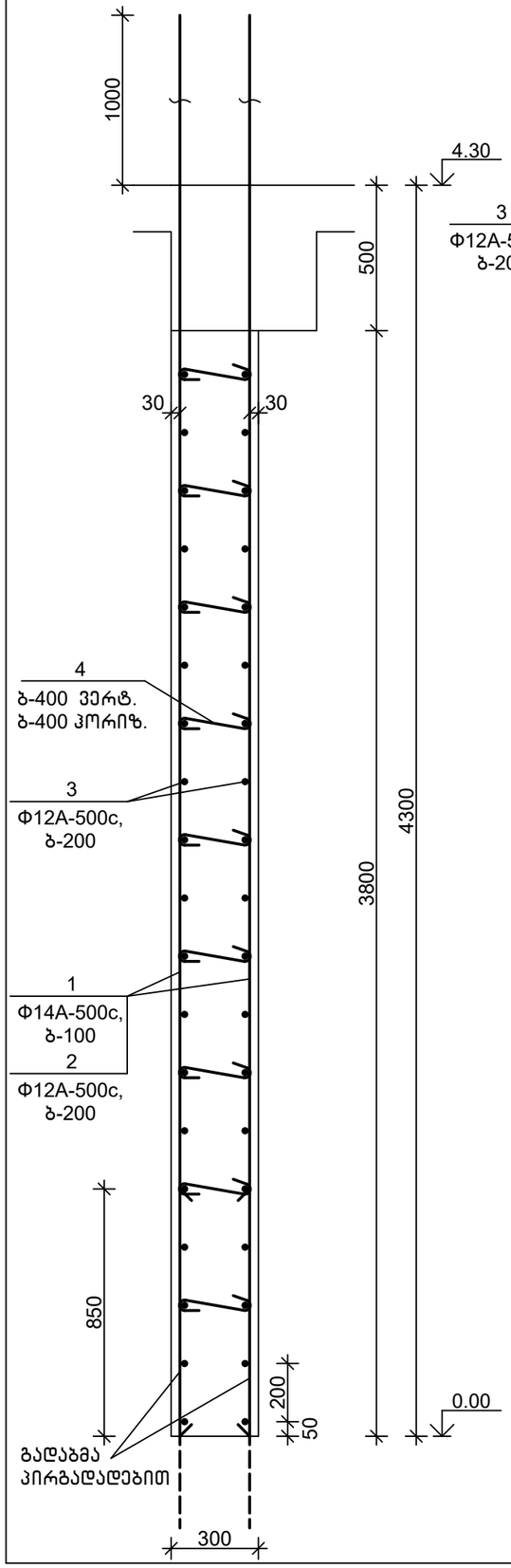

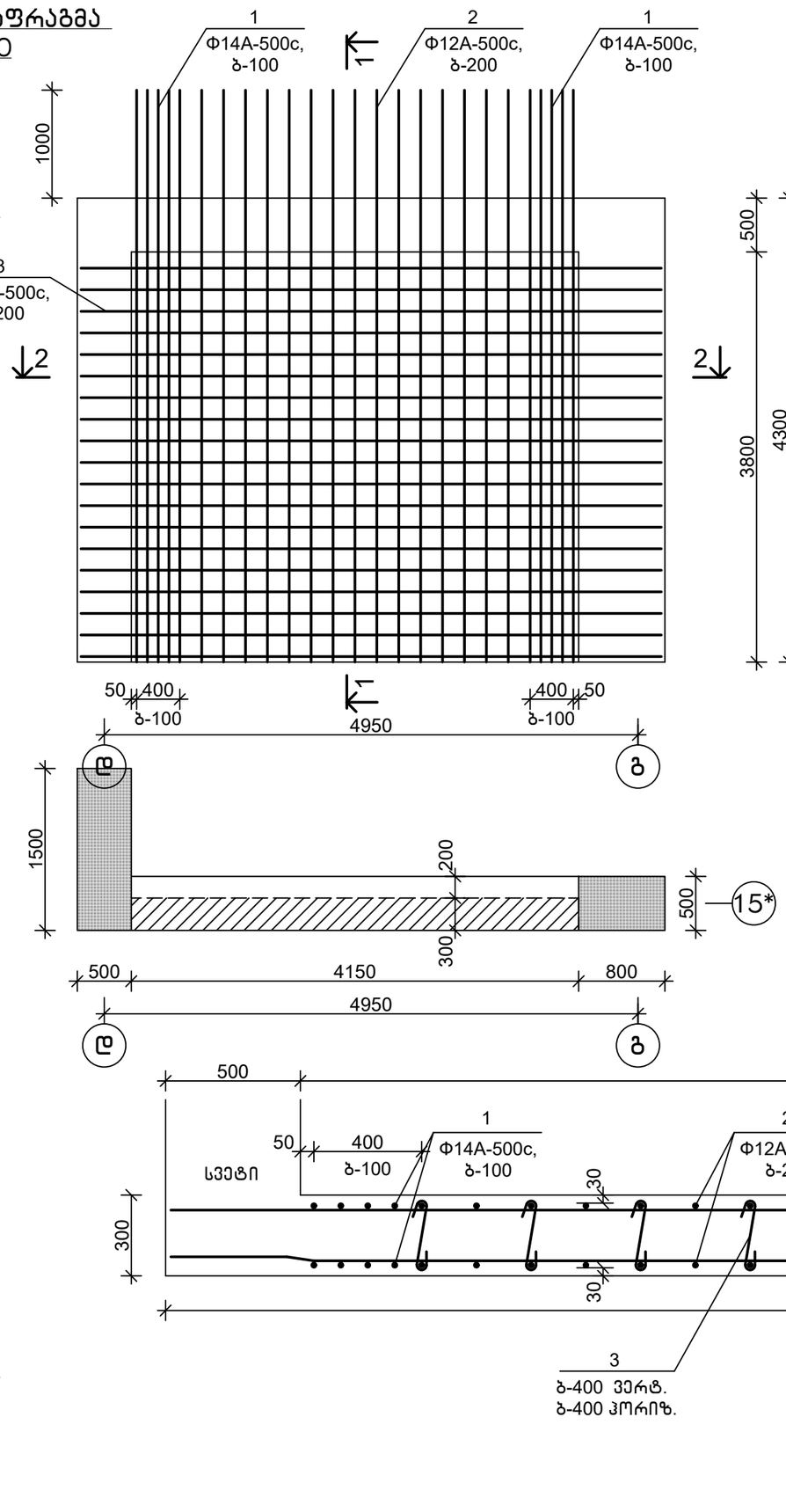

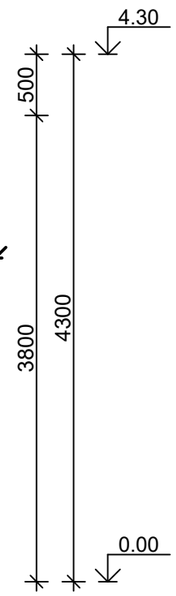

სპეციფიკაცია

პოზიცია	აღნიშვნა	დასახელება	რაოდ.	წონა, კგ	შენიშვნა
		მდ 7.3			
		დეტალები			
1		Φ14A-500c,ГОСТ 34028-2016, L=5300	20	6.42	
2		Φ12A-500c,ГОСТ 34028-2016, L=5300	30	4.72	
3		Φ12A-500c,ГОСТ 34028-2016, L=5400	38	4.81	
4		Φ8A-500c, ГОСТ 34028-2016, L=450	81	0.18	
		მასალები			
		B30,W6 კლ.ბეტონი			4.70 მ³

დეტალების უწყისი

პოზ.	ესკიზი
4	

2-2
მ1:20

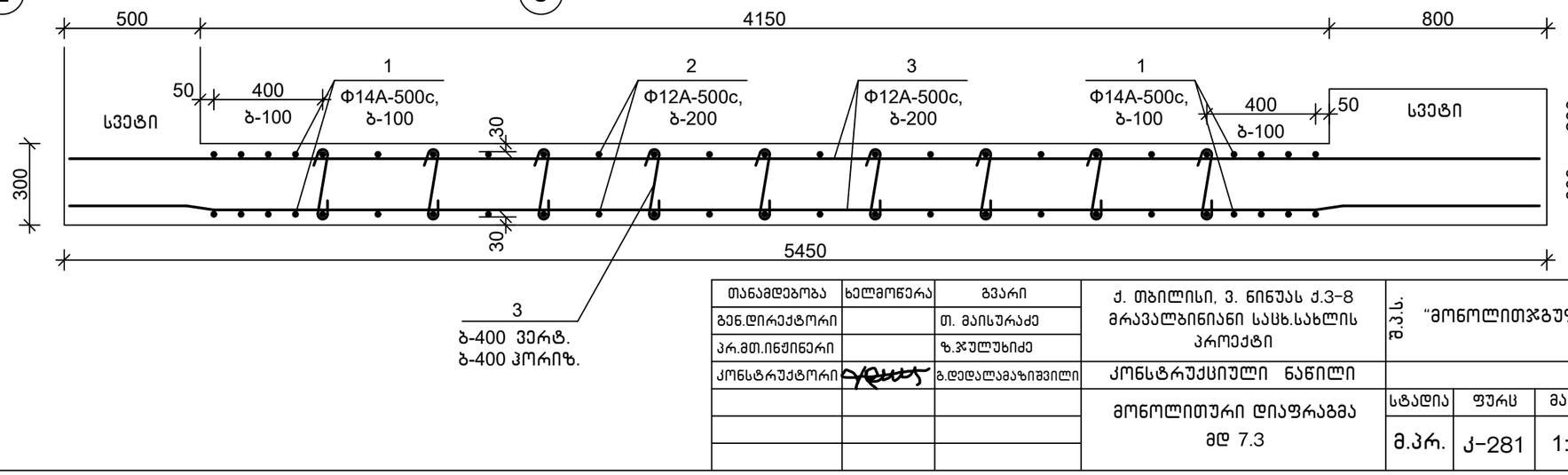

თანამდებობა	ხელმოწერა	გვარი	ქ. თბილისი, ვ. ნინუას ქ.3-8 მრავალბინიანი სახლის პროექტი	შ.პ.ს. "მონოლითშენგუფი"
გენ.დირექტორი		თ. მაისურაძე		
პრ.მთ.ინჟინერი		ზ.ჯულუხიძე		
კონსტრუქტორი		გ.დედალამაზიშვილი	კონსტრუქციული ნაწილი	
			მონოლითური დიაფრაგმა მდ 7.3	სტადია: მ.პრ. ფურც: კ-281 მასშტ: 1:50

მონოლითური დიაფრაგმა მდ 7.4 მ1:50

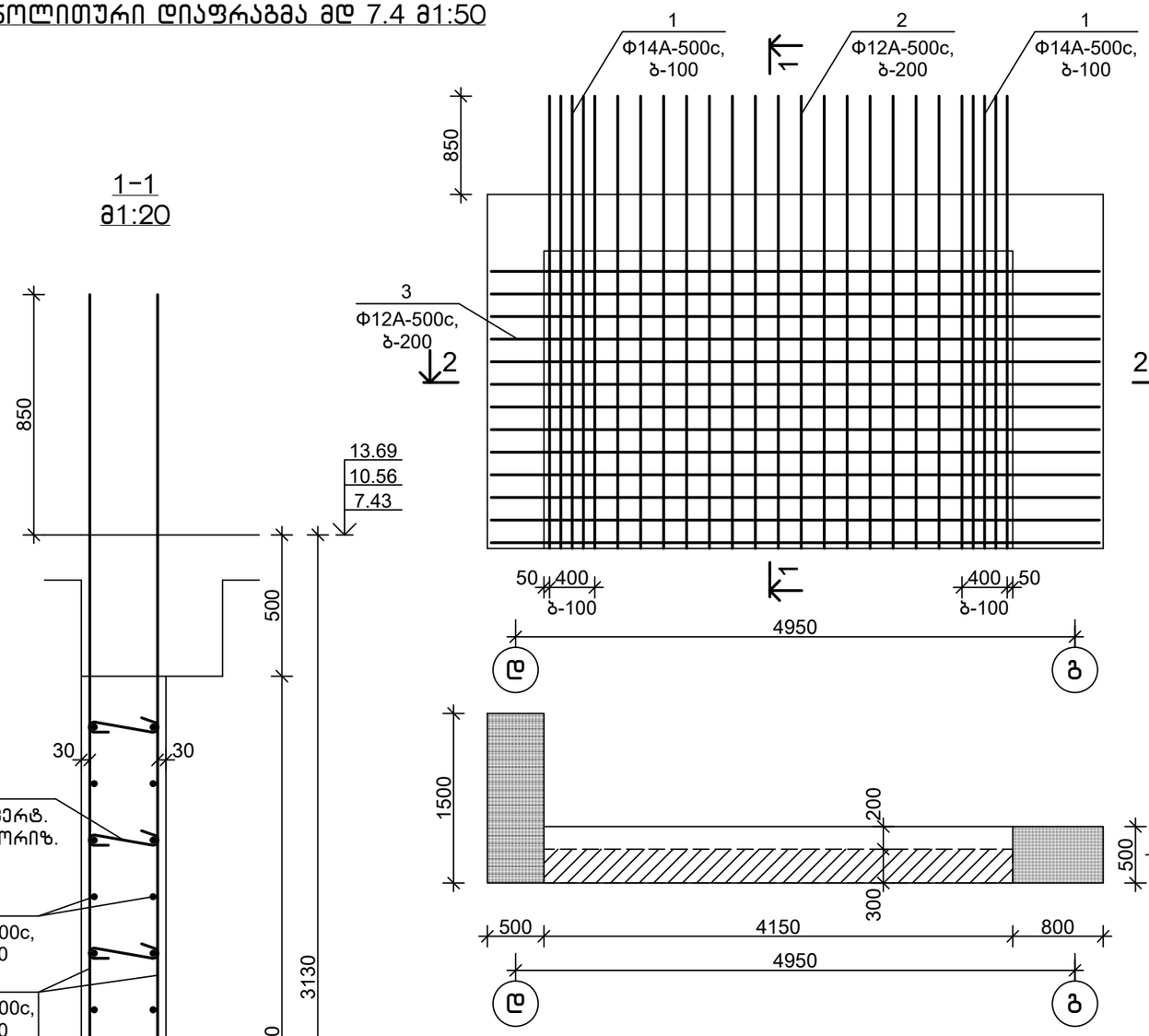

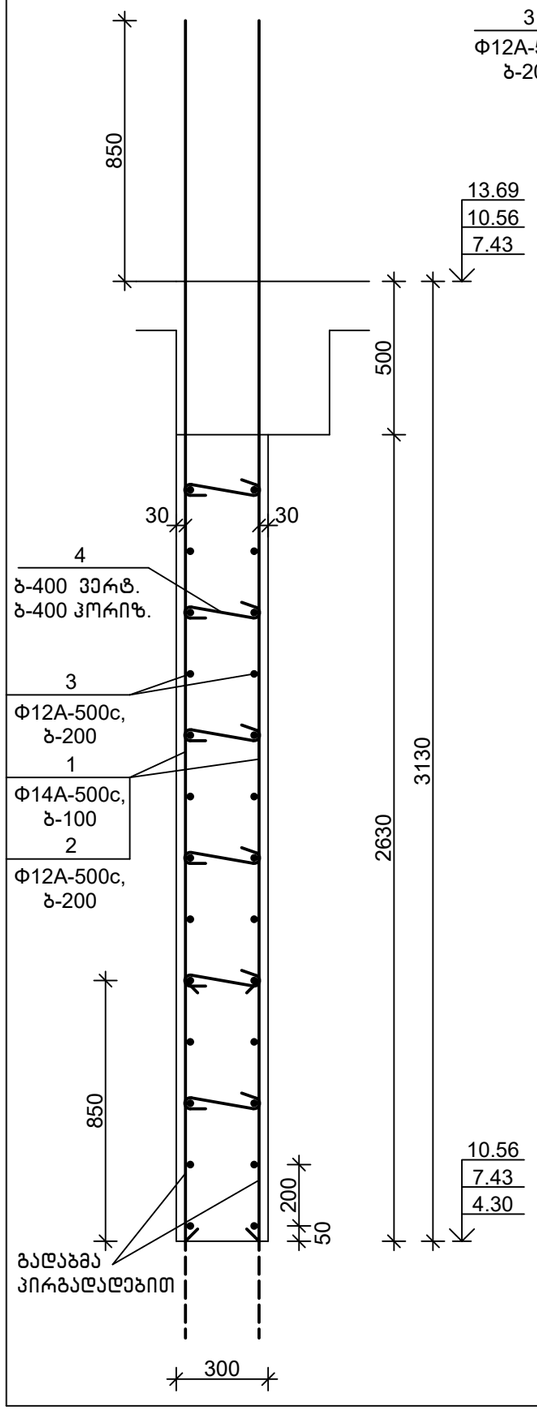

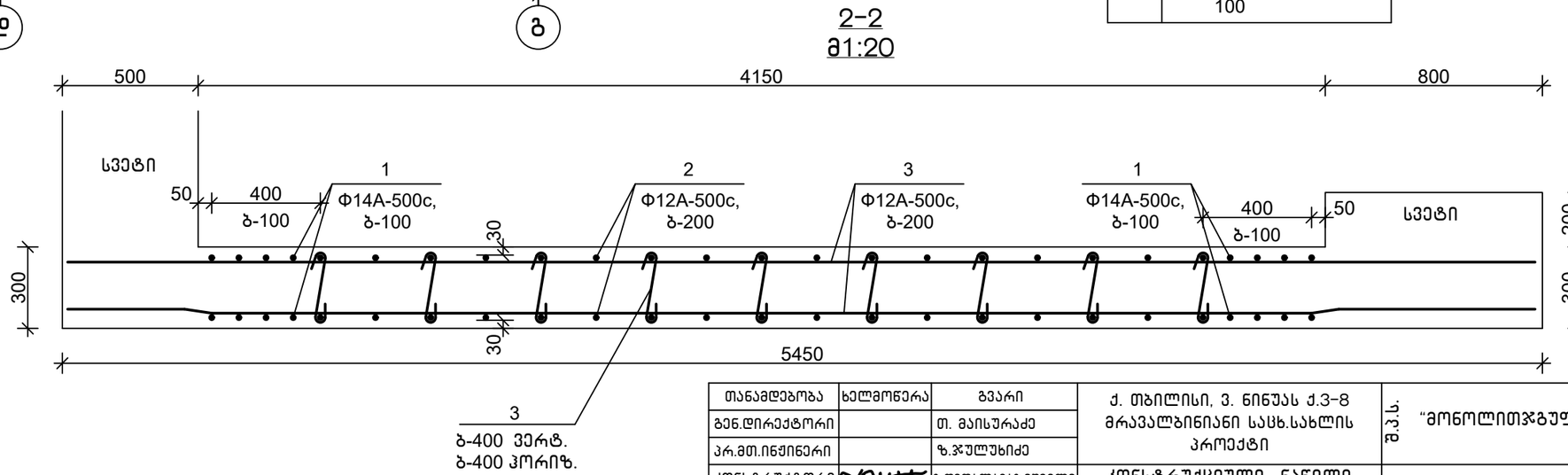

სპეციფიკაცია

პოზიცია	აღნიშვნა	დასახელება	რაოდ.	წონა, კგ	შენიშვნა
		მდ 7.4			
		დეტალები			
1		Φ14A-500c,ГОСТ 34028-2016, L=4000	20	4.84	
2		Φ12A-500c,ГОСТ 34028-2016, L=4000	30	3.56	
3		Φ12A-500c,ГОСТ 34028-2016, L=5400	26	4.81	
4		Φ8A-500c, ГОСТ 34028-2016, L=450	54	0.18	
		მასალები			
		B30 კლ.ბეტონი, 7,43 ნიშ-მდე			3.25 მ³
		B25 კლ.ბეტონი			3.25 მ³

დეტალების უწყისი

პოზ.	ესკიზი
4	250, 100, 100

თანამდებობა	ხელმოწერა	გვარი	ქ. თბილისი, ვ. ნინუას ქ.3–8 მრავალბინიანი სახლის სახ.სახლის პროექტი	შ.პ.ს.	"მონოლითჯგუფი"
გენ.დირექტორი		თ. მაისურაძე			
პრ.მთ.ინჟინერი		ზ.ჯულუხიძე			
კონსტრუქტორი		გ.დედალამაზიშვილი	კონსტრუქციული ნაწილი		
			მონოლითური დიაფრაგმა მდ 7.4	სტადია	ფურც	მასშტ
				მ.პრ.	კ–282	1:50

მონოლითური დიაფრაგმა მდ 7.5 მ1:50

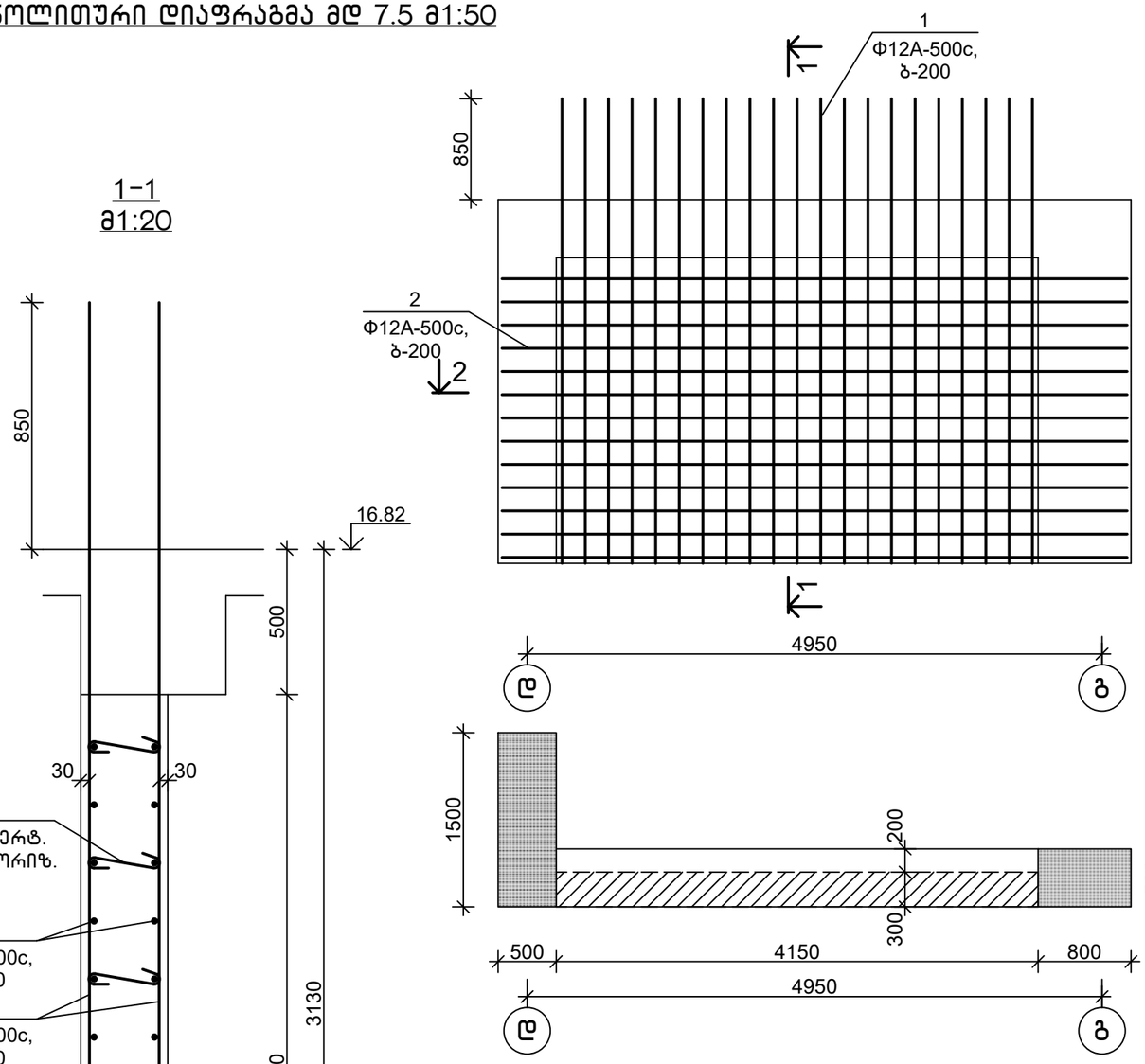

1–1
მ1:20

2–2
მ1:20

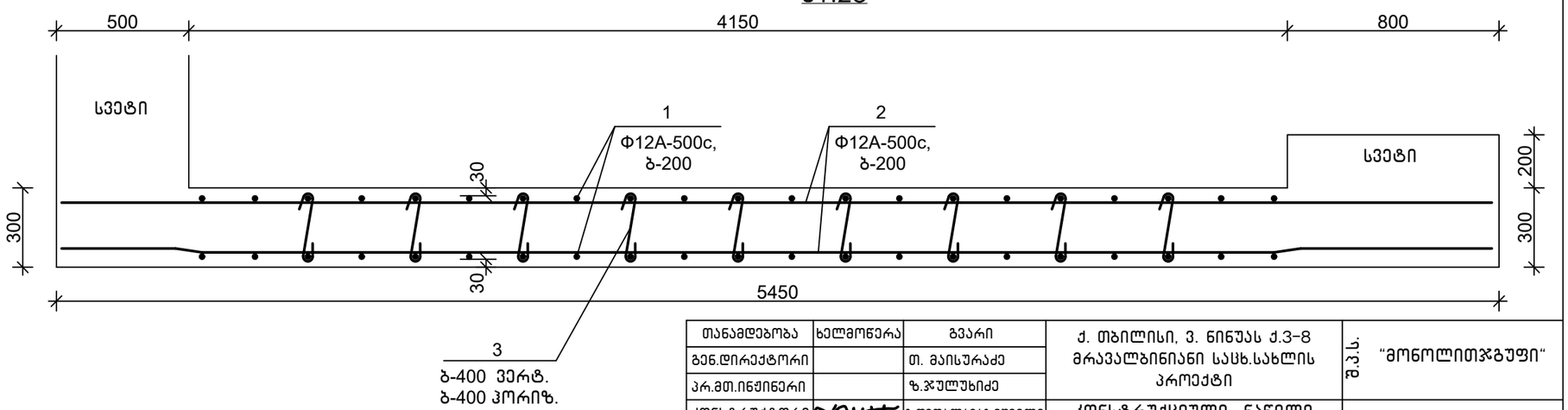

სპეციფიკაცია

პოზიცია	აღნიშვნა	დასახელება	რაოდ.	წონა, კგ	შენიშვნა
		მდ 7.5			
		დეტალები			
1		Φ12A-500c,ГОСТ 34028-2016, L=4000	42	3.56	
2		Φ12A-500c,ГОСТ 34028-2016, L=5400	26	4.81	
3		Φ8A-500c, ГОСТ 34028-2016, L=450	54	0.18	
		მასალები			
		B25 კლ.ბეტონი			3.25 მ³

დეტალების უწყისი

პოზ.	ესკიზი
3	250, 100, 100

თანამდებობა	ხელმოწერა	გვარი	ქ. თბილისი, ვ. ნინუას ქ.3–8 მრავალბინიანი სახც.სახლის პროექტი	შ.პ.ს.	"მონოლითშენგუფი"
გენ.დირექტორი		თ. მაისურაძე			
პრ.მთ.ინჟინერი		ზ.ჯულუხიძე			
კონსტრუქტორი		გ.დედალამაზიშვილი	კონსტრუქციული ნაწილი		
			მონოლითური დიაფრაგმა მდ 7.5	სტადია	ფურც	მასშტ
				მ.პრ.	კ–283	1:50

მონოლითური დიაფრაგმა მდ 7.6 მ1:50

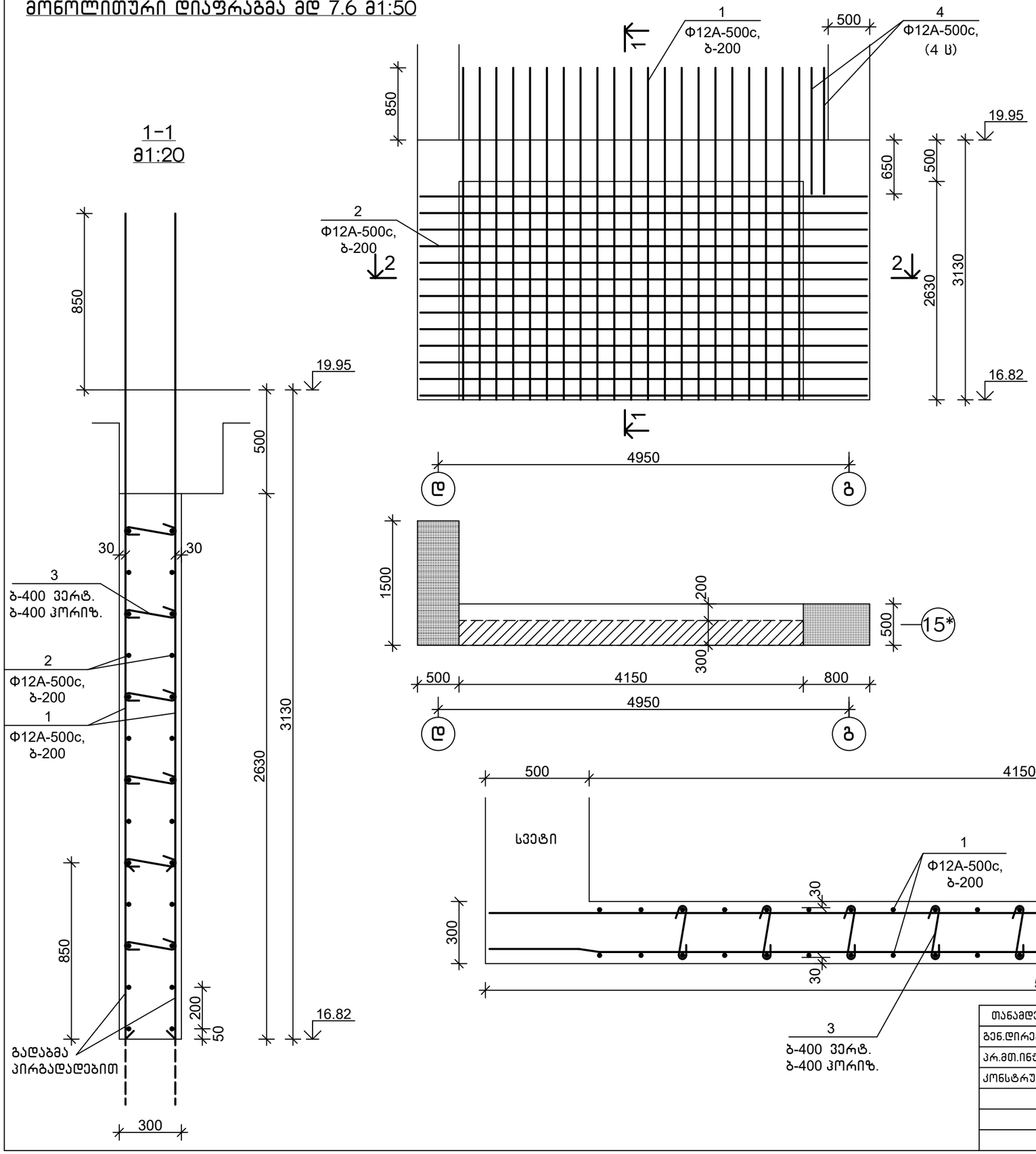

1–1
მ1:20

2–2
მ1:20

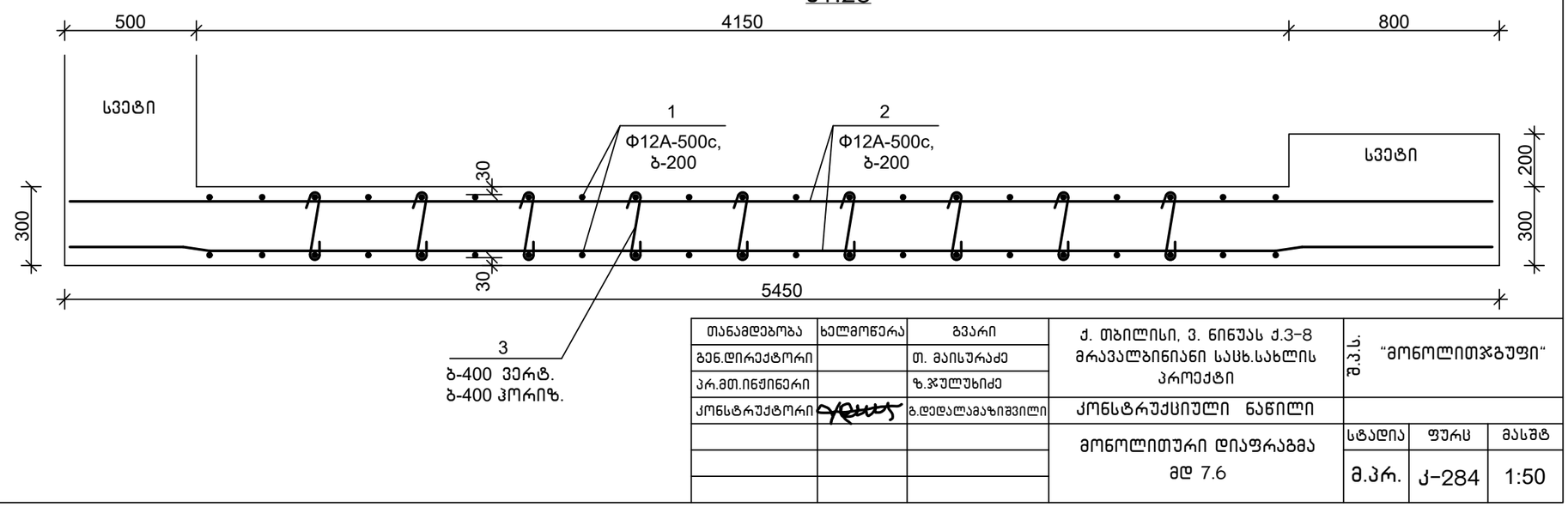

სპეციფიკაცია

პოზიცია	აღნიშვნა	დასახელება	რაოდ.	წონა, კგ	შენიშვნა
		მდ 7.6			
		დეტალები			
1		Φ12A-500c,ГОСТ 34028-2016, L=4000	42	3.56	
2		Φ12A-500c,ГОСТ 34028-2016, L=5400	26	4.81	
3		Φ8A-500c, ГОСТ 34028-2016, L=450	54	0.18	
4		Φ12A-500c,ГОСТ 34028-2016, L=1500	4	1.34	
		მასალები			
		B25 კლ.ბეტონი			3.25 მ³

დეტალების უწყისი

პოზ.	ესკიზი
3	250, 100, 100

თანამდებობა	ხელმოწერა	გვარი	ქ. თბილისი, ვ. ნინუას ქ.3–8 მრავალბინიანი სახც.სახლის პროექტი	შ.პ.ს.	"მონოლითშენგუფი"
გენ.დირექტორი		თ. მაისურაძე			
პრ.მთ.ინჟინერი		ზ.ჯულუხიძე			
კონსტრუქტორი		გ.დედალამაზიშვილი	კონსტრუქციული ნაწილი		
			მონოლითური დიაფრაგმა მდ 7.6	სტადია	ფურც	მასშტ
				მ.პრ.	კ–284	1:50

მონოლითური დიაფრაგმა მდ 7.7 მ1:50

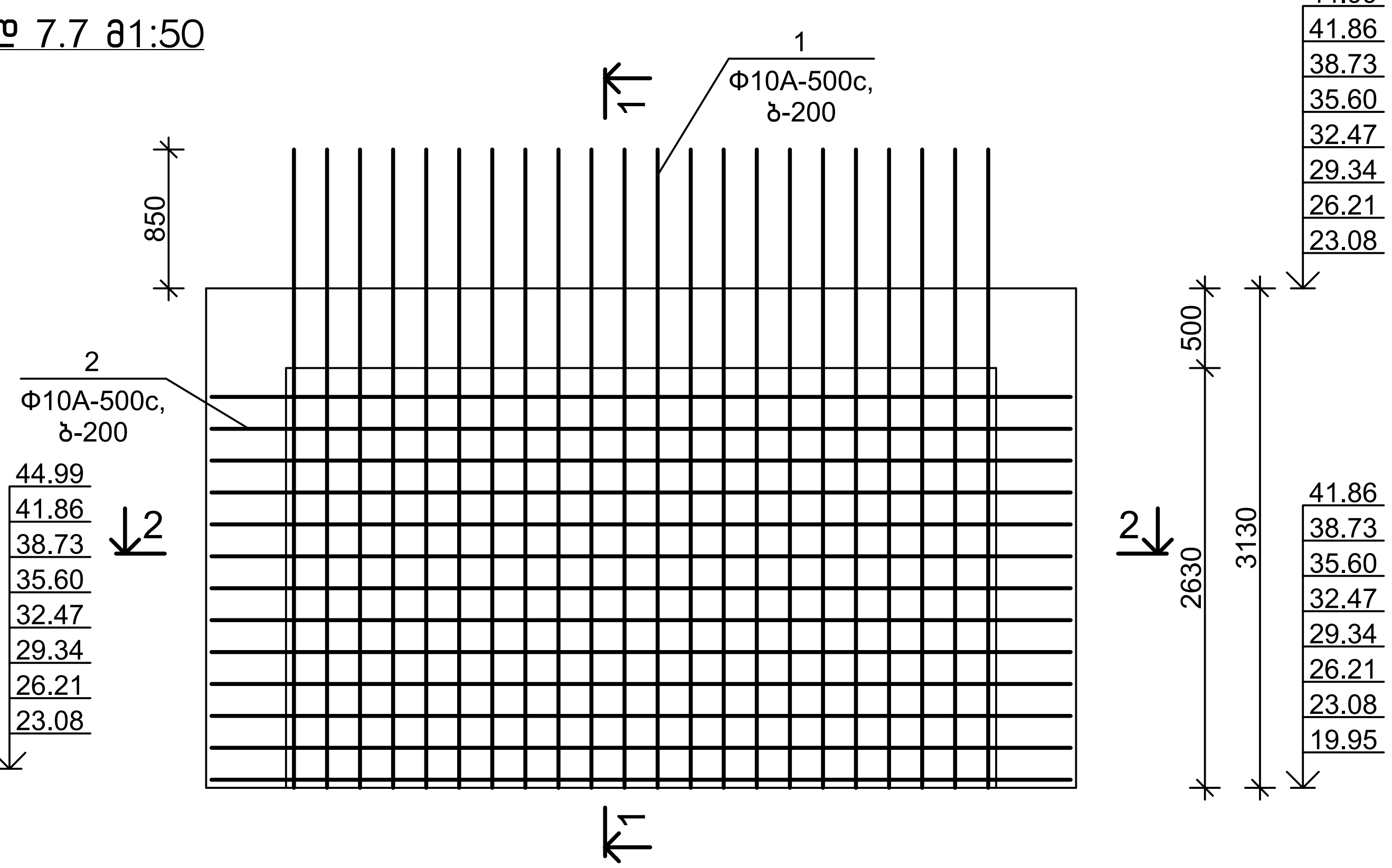

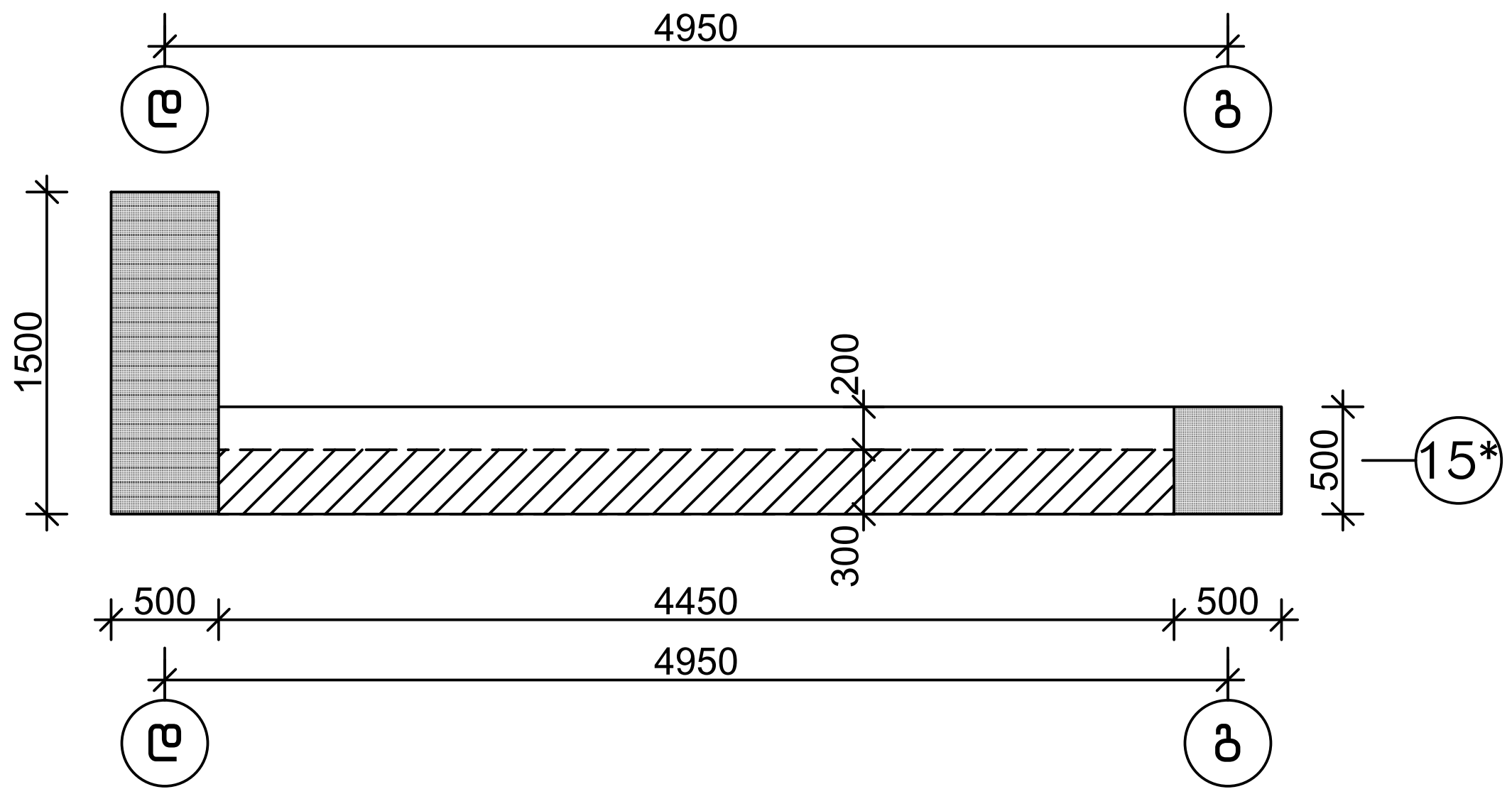

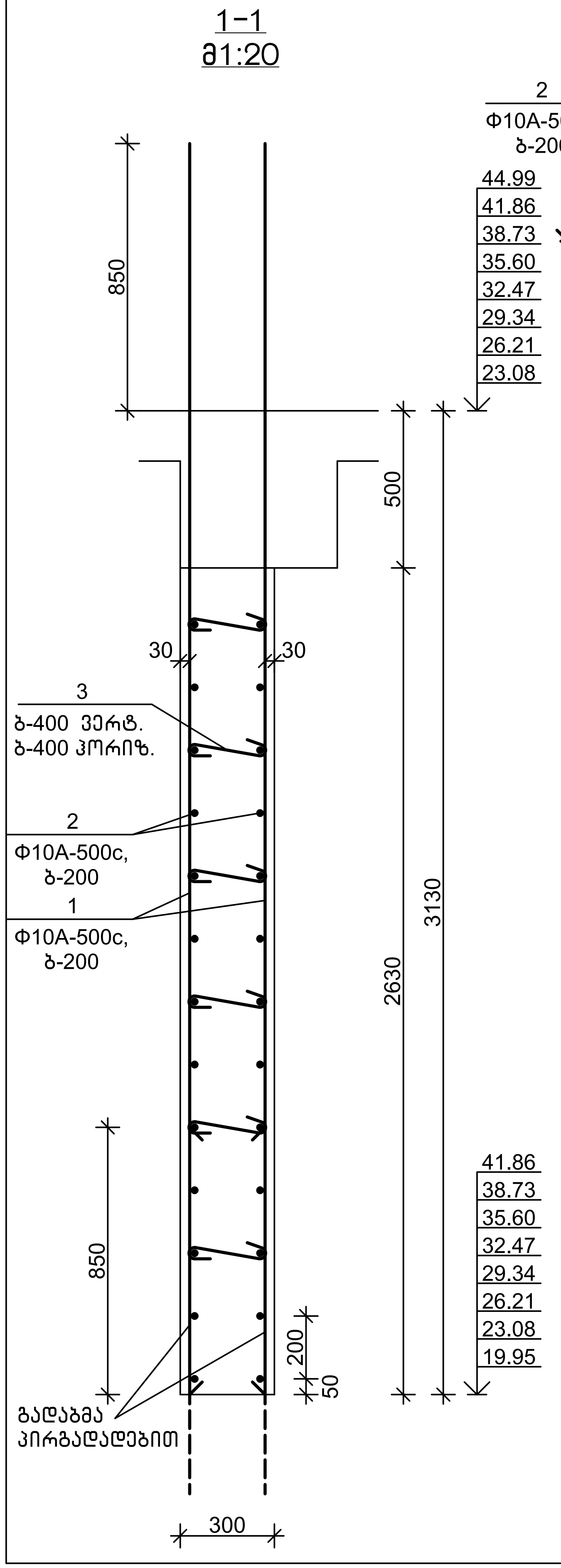

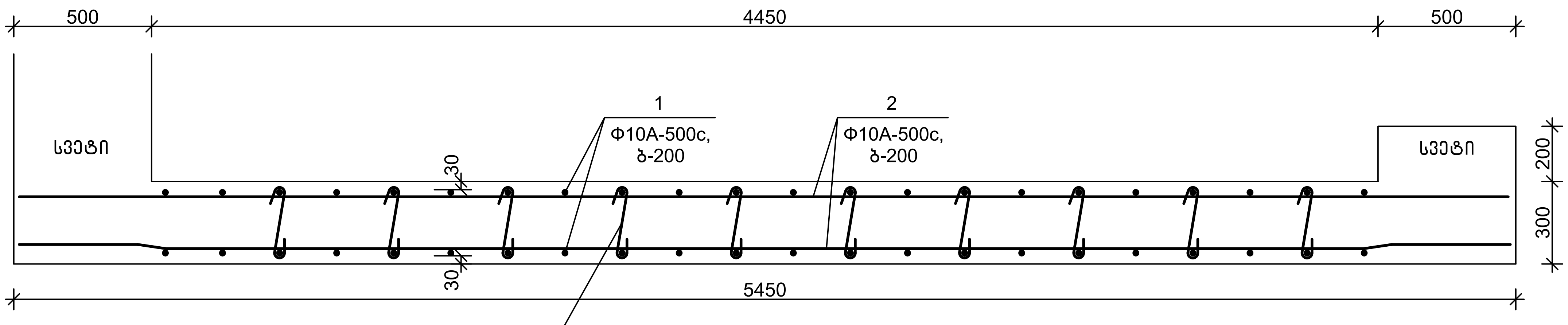

სპეციფიკაცია

პოზიცია	აღნიშვნა	დასახელება	რაოდ.	წონა, კგ	შენიშვნა
		მდ 7.7			
		დეტალები			
1		Φ10A-500c,ГОСТ 34028-2016, L=4000	44	2.48	
2		Φ10A-500c,ГОСТ 34028-2016, L=5400	26	3.35	
3		Φ8A-500c, ГОСТ 34028-2016, L=450	60	0.18	
		მასალები			
		B25 კლ.ბეტონი			3.50 მ³

დეტალების უწყისი

პოზ.	ესკიზი
3	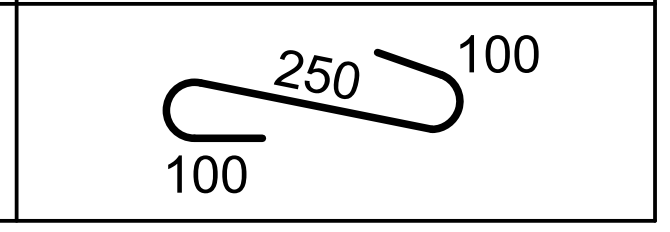

თანამდებობა	ხელმოწერა	გვარი			
გენ.დირექტორი		თ. მაისურაძე	ქ. თბილისი, ვ. ნინუას ქ.3-8 მრავალბინიანი საცხ.სახლის პროექტი	შ.პ.ს.	"მონოლითჯგუფი"
პრ.მთ.ინჟინერი		ზ.ჯულუხიძე			
კონსტრუქტორი		გ.დლალამაზიშვილი	კონსტრუქციული ნაწილი		
			მონოლითური დიაფრაგმა მდ 7.7	სტადია	ფურც / მასშტ
				მ.პრ.	კ-285 / 1:50

მონოლითური დიაფრაგმა მდ 7.8 მ1:50

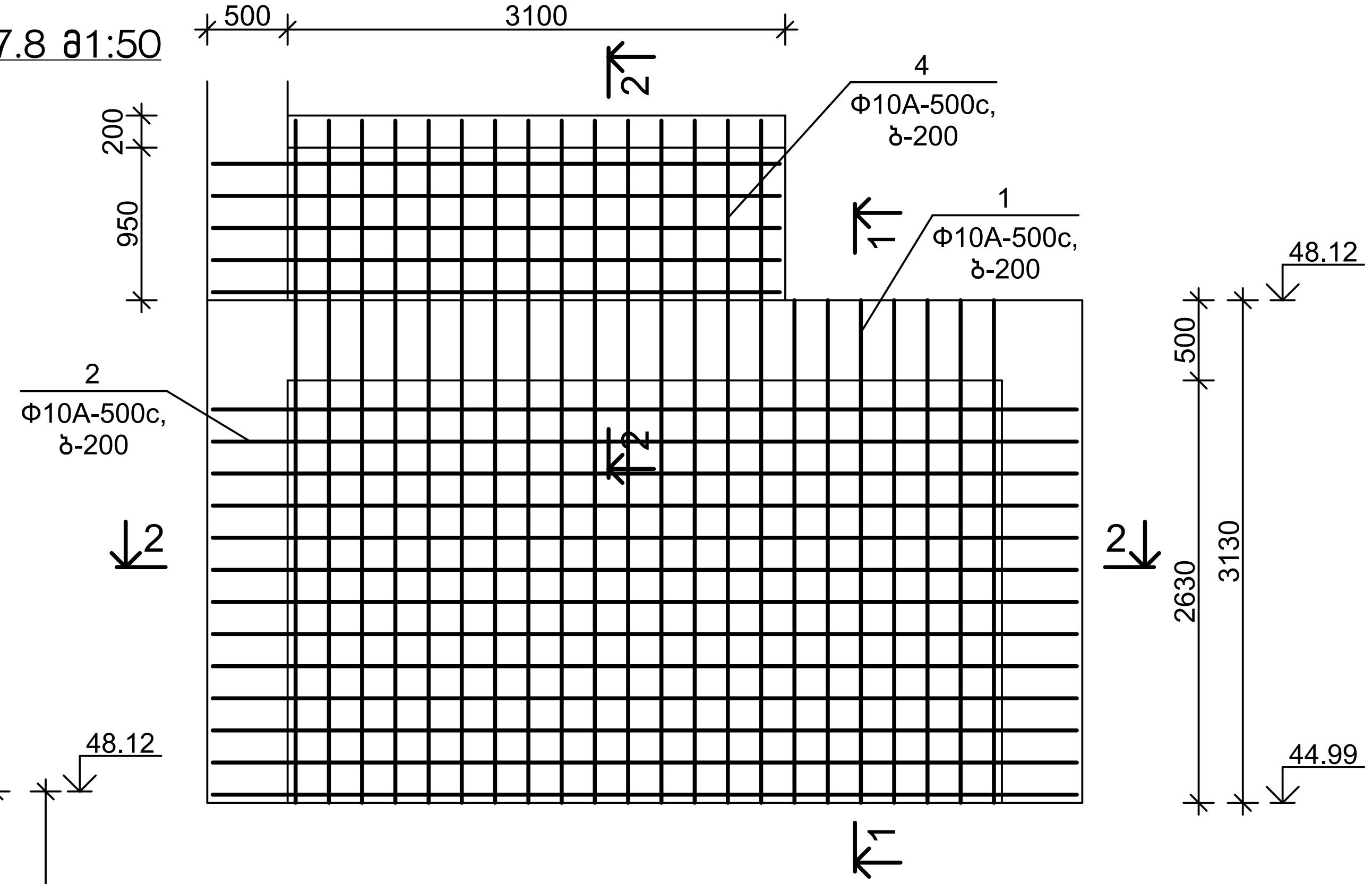

სპეციფიკაცია

პოზიცია	აღნიშვნა	დასახელება	რაოდ.	წონა, კგ	შენიშვნა
		მდ 7.8			
		დეტალები			
1		Φ10A-500c,ГОСТ 34028-2016, L=4000	14	2.48	
2		Φ10A-500c,ГОСТ 34028-2016, L=5400	26	3.35	
3		Φ8A-500c, ГОСТ 34028-2016, L=450	60	0.18	
4		Φ10A-500c,ГОСТ 34028-2016, L=4250	10	2.64	
		მასალები			
		B25 კლ.ბეტონი			3.50 მ^3

1-1
მ1:20

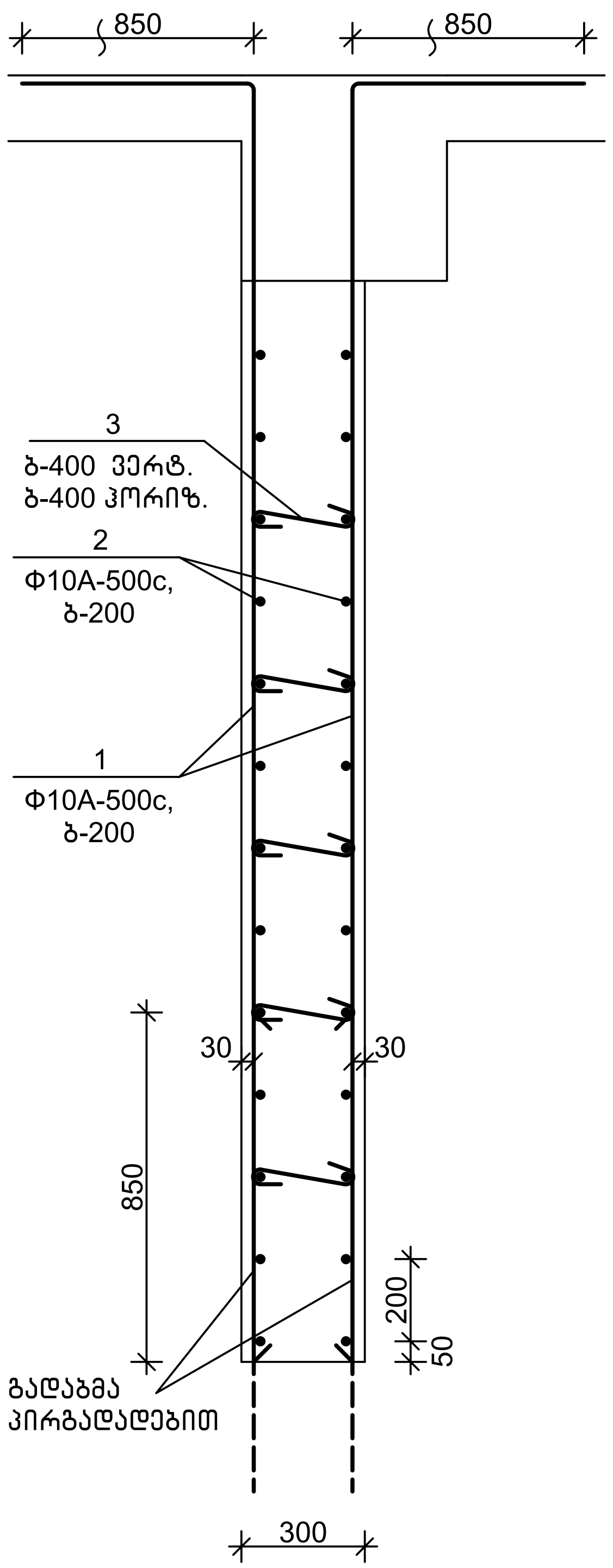

2-2
მ1:20

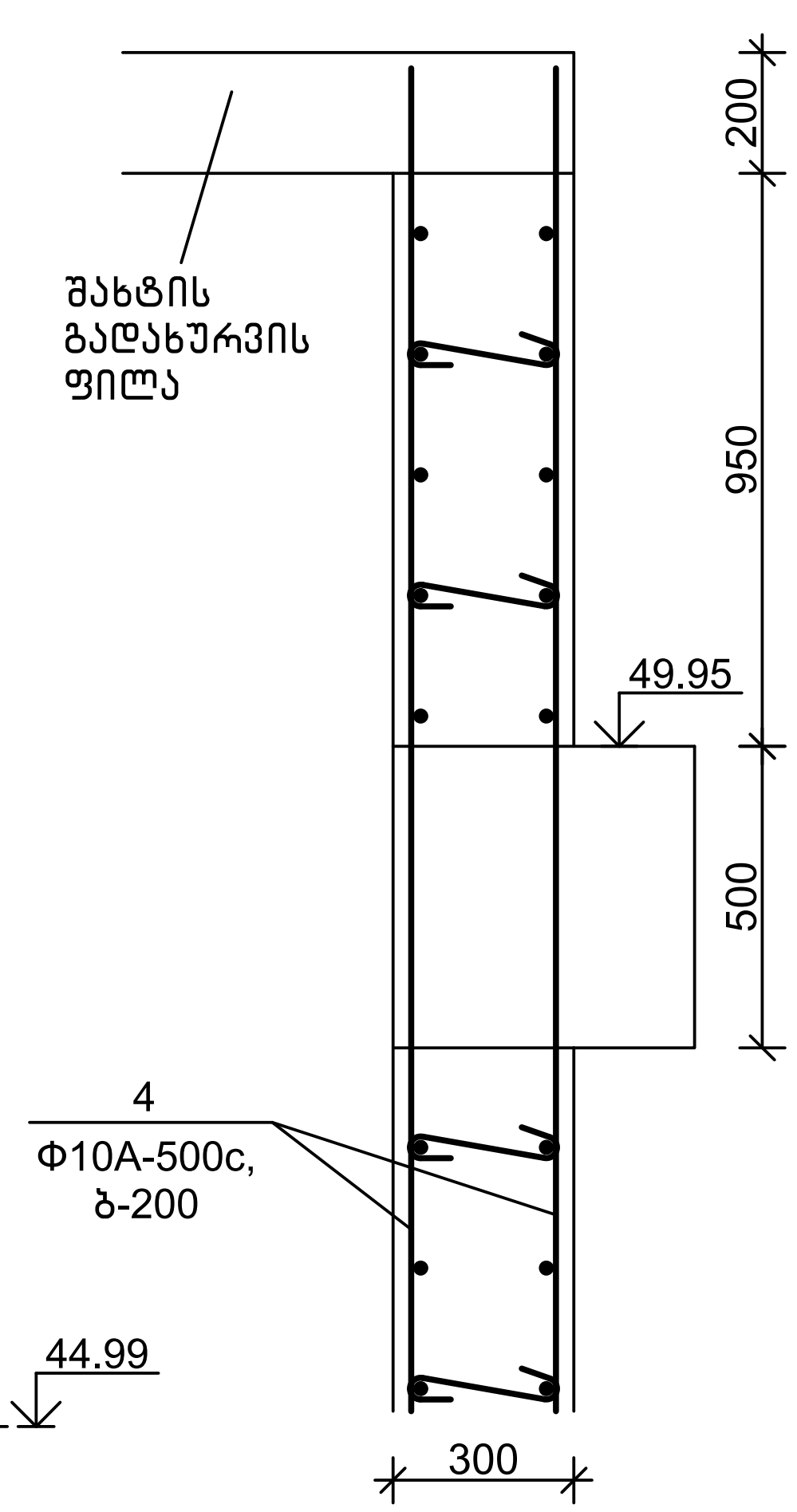

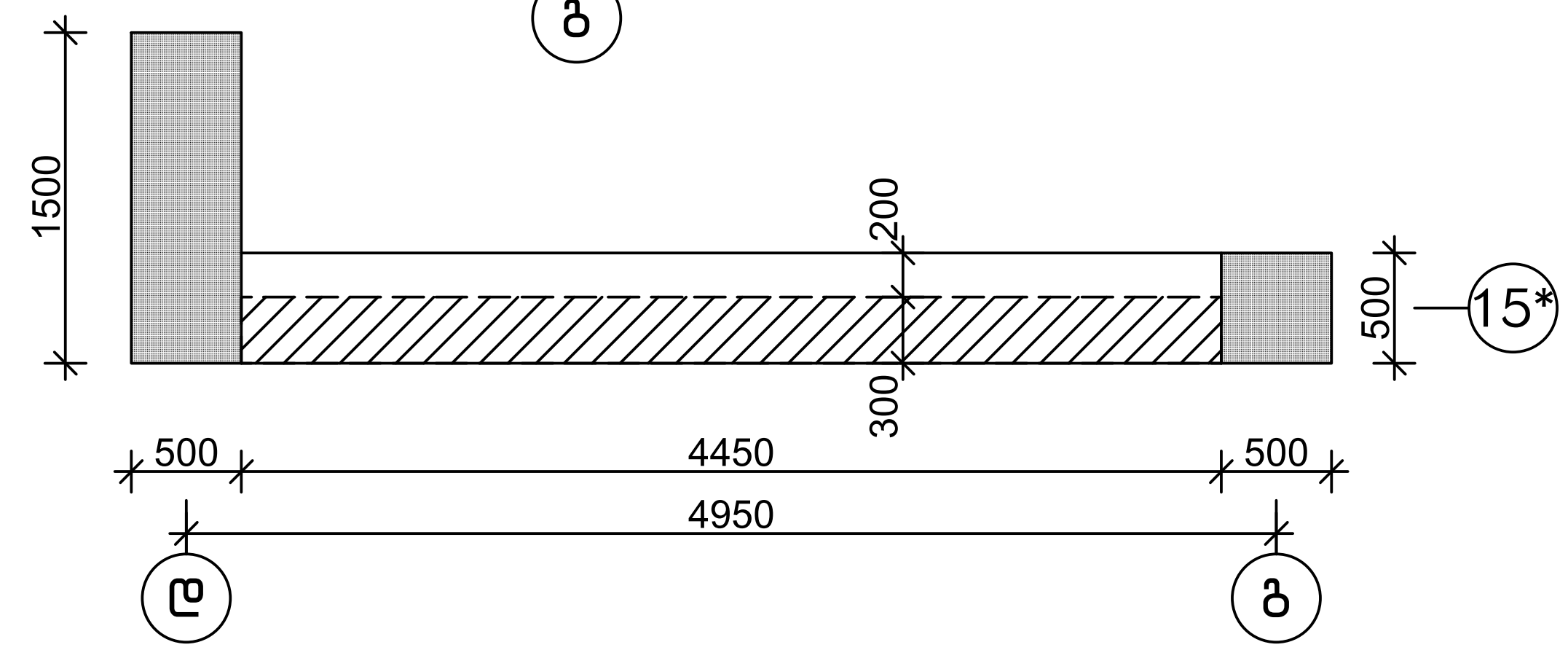

დეტალების უწყისი

პოზ.	ესკიზი
3	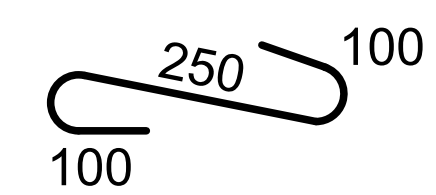

2-2
მ1:20

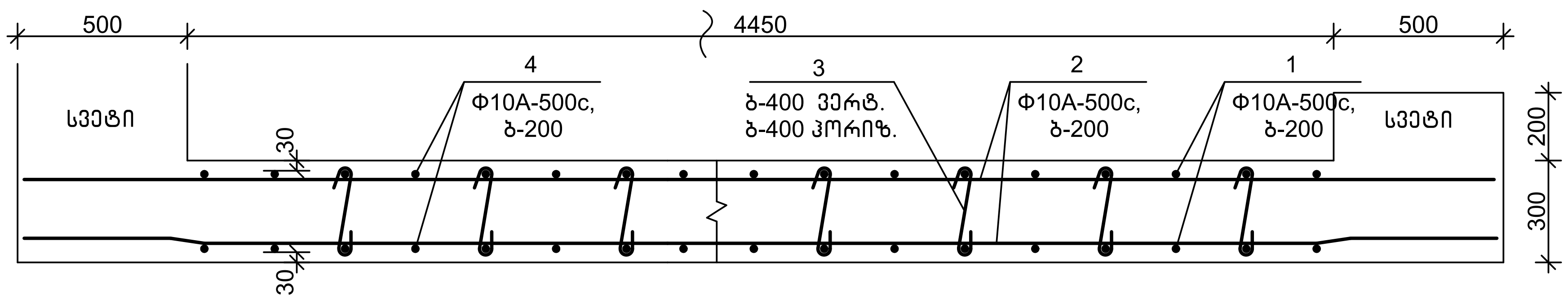

თანამდებობა	ხელმოწერა	გვარი	ქ. თბილისი, ვ. ნინუას ქ.3-8 მრავალბინიანი საცხ.სახლის პროექტი	შ.პ.ს. "მონოლითჯგუფი"		
გენ.დირექტორი		თ. მაისურაძე				
პრ.მთ.ინჟინერი		ზ.ჯულუხიძე				
კონსტრუქტორი	[signature]	გ.დედალამაზიშვილი	კონსტრუქციული ნაწილი			
			მონოლითური დიაფრაგმა მდ 7.8	სტადია	ფურც	მასშტ
				მ.პრ.	კ-286	1:50

მონოლითური დიაფრაგმა მდ 8.1 მ1:50

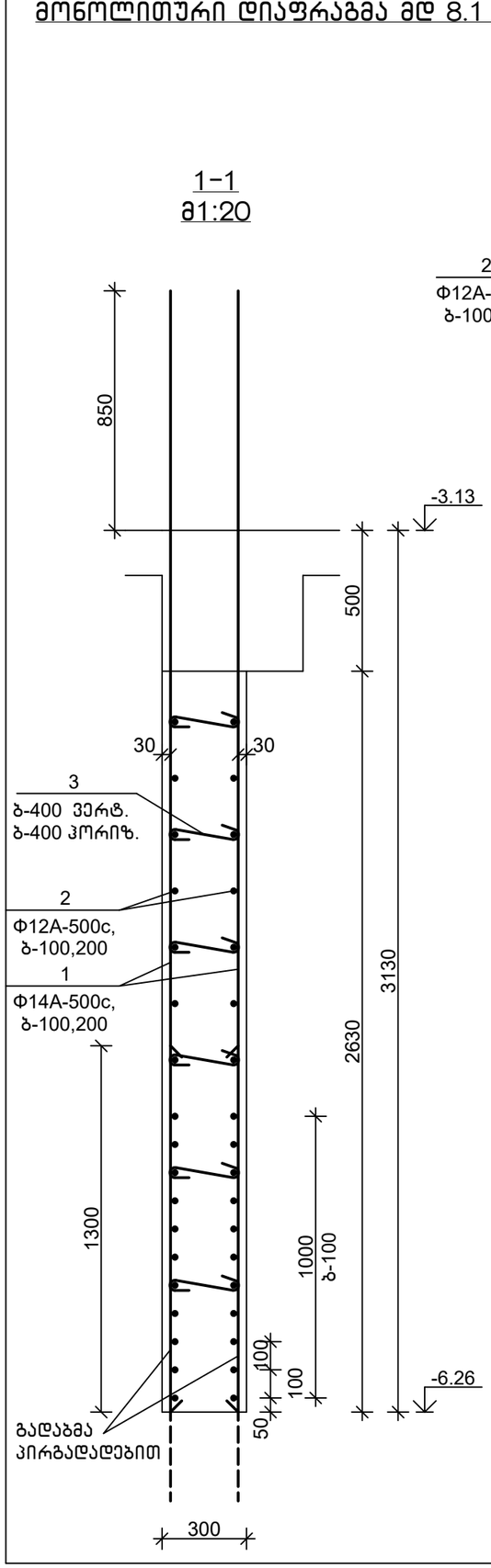

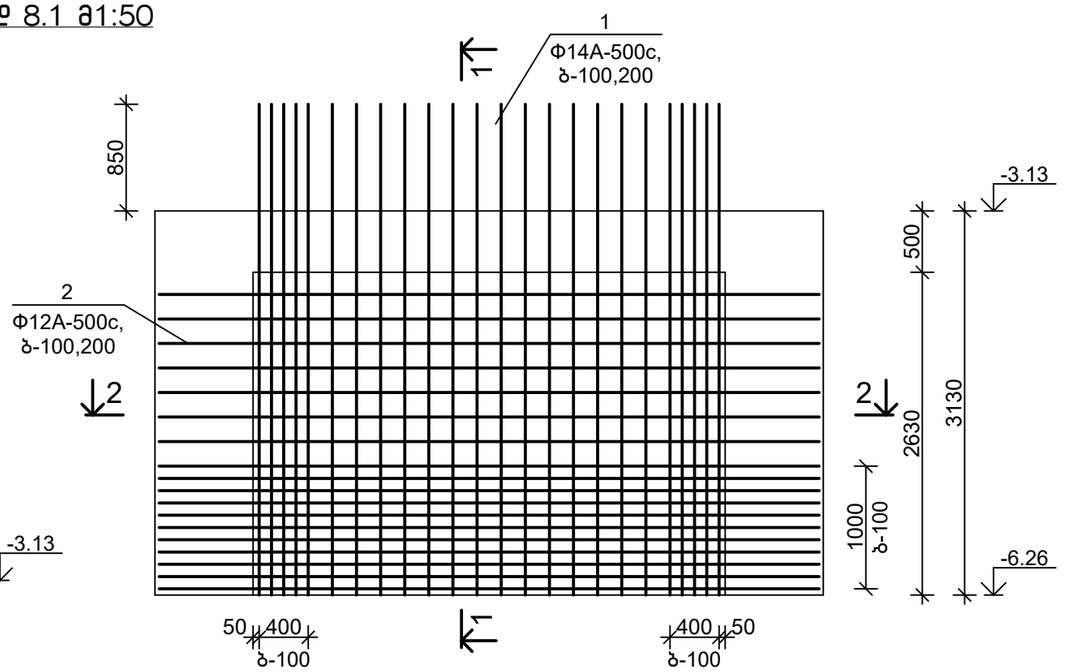

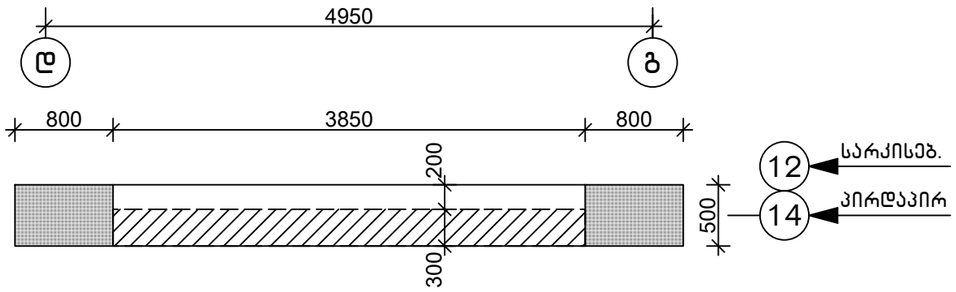

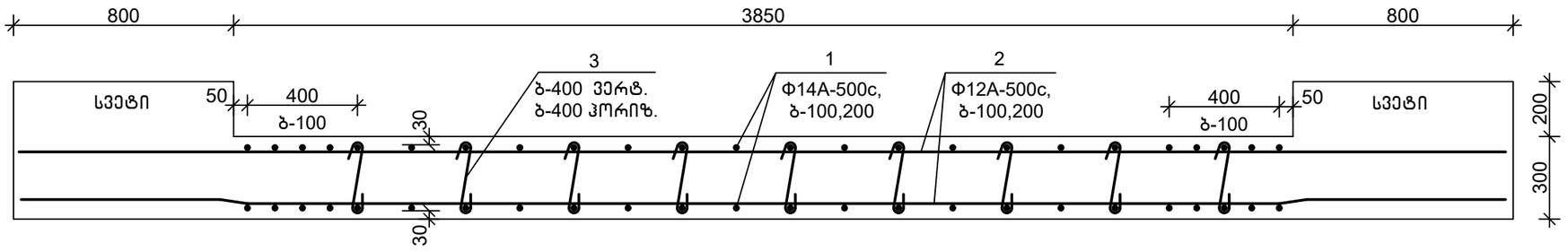

სპეციფიკაცია

პოზიცია	აღნიშვნა	დასახელება	რაოდ.	წონა, კგ	შენიშვნა
		მდ 8.1			
		დეტალები			
1		Φ14A-500c,ГОСТ 34028-2016, L=4000	48	4.84	
2		Φ12A-500c,ГОСТ 34028-2016, L=5400	36	4.81	
3		Φ8A-500c, ГОСТ 34028-2016, L=450	54	0.18	
		მასალები			
		B30,W6 კლ.ბეტონი			3.00 მ³

დეტალების უწყისი

პოზ.	ესკიზი
3	250, 100, 100

თანამდებობა	ხელმოწერა	გვარი	ქ. თბილისი, ვ. ნინუას ქ.3-8 მრავალბინიანი საცხ.სახლის პროექტი	მ.პ.ს.	"მონოლითპროექტი"
გენ.დირექტორი		თ. მაისურაძე			
არ.მთ.ინჟინერი		ზ.ჯულუხიძე			
კონსტრუქტორი		გ.დედალამაზიშვილი	კონსტრუქციული ნაწილი		
			მონოლითური დიაფრაგმა მდ 8.1	სტადია: მ.პრ.	ფურც: კ-287
					მასშტ: 1:50

მონოლითური დიაფრაგმა მდ 8.2 მ1:50

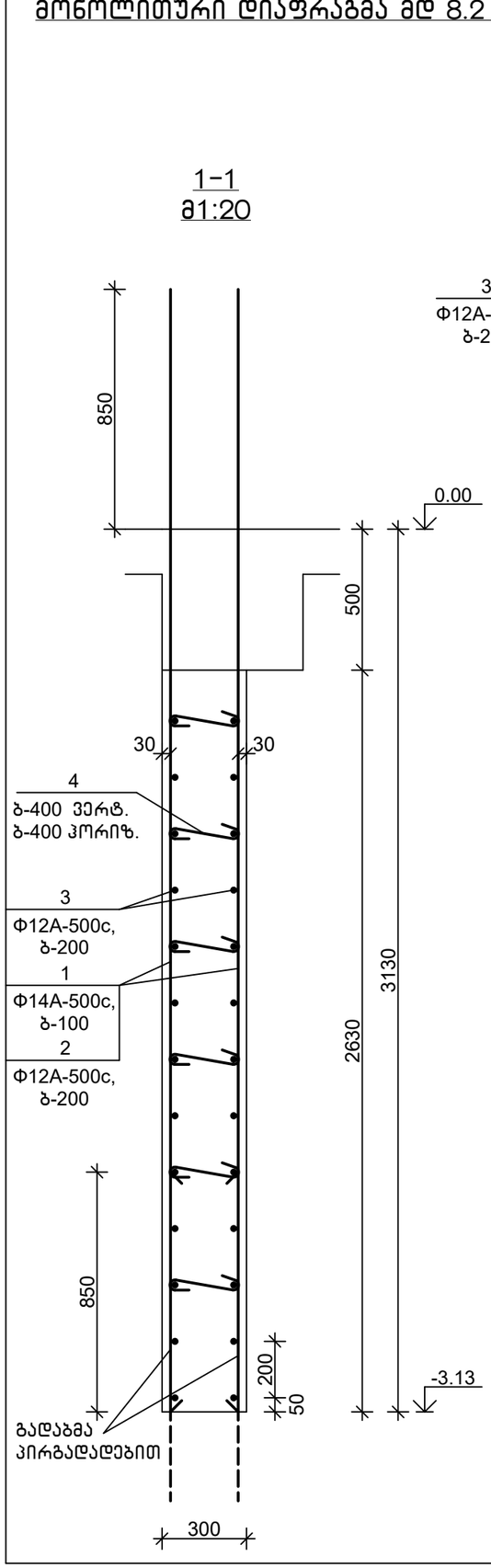

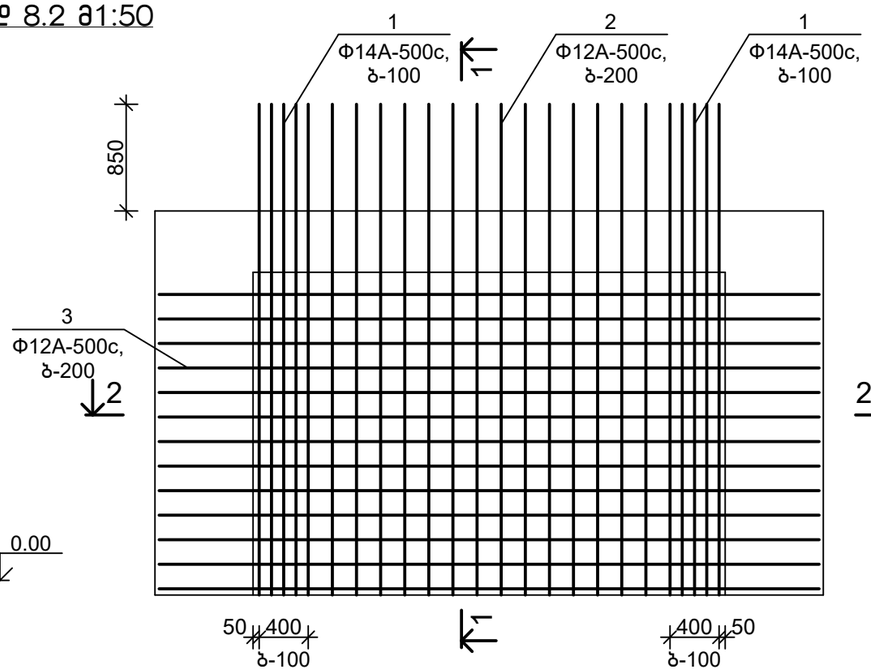

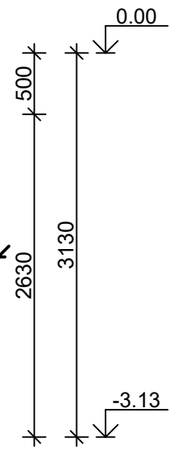

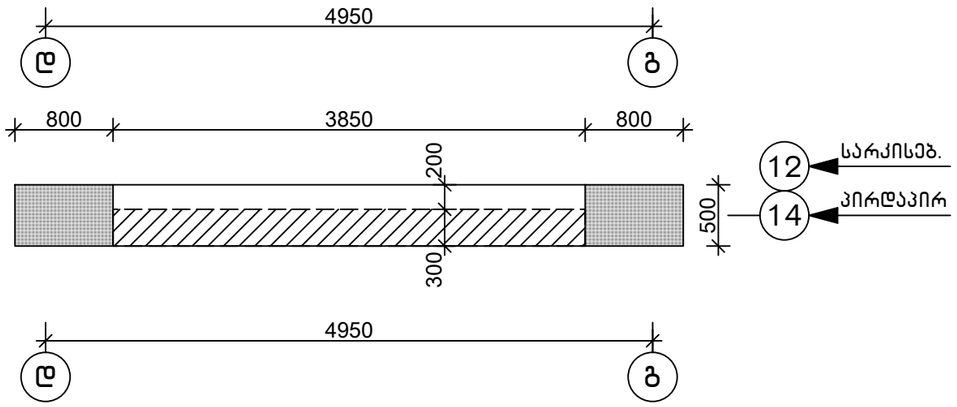

სპეციფიკაცია

პოზიცია	აღნიშვნა	დასახელება	რაოდ.	წონა, კგ	შენიშვნა
		მდ 8.2			
		დეტალები			
1		Φ14A-500c,ГОСТ 34028-2016, L=4000	20	4.84	
2		Φ12A-500c,ГОСТ 34028-2016, L=4000	28	3.56	
3		Φ12A-500c,ГОСТ 34028-2016, L=5400	26	4.81	
4		Φ8A-500c, ГОСТ 34028-2016, L=450	54	0.18	
		მასალები			
		B30,W6 კლ.ბეტონი			3.00 მ³

დეტალების უწყისი

პოზ.	ესკიზი
4	250, 100, 100

2–2
მ1:20

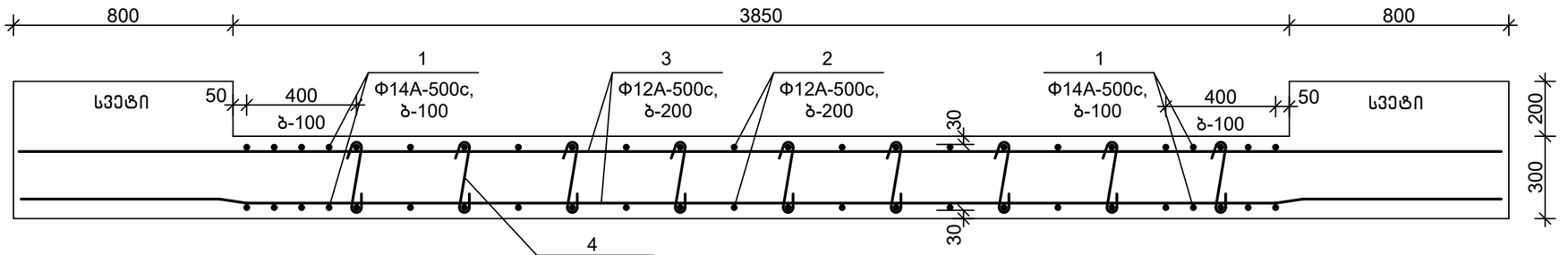

თანამდებობა	ხელმოწერა	გვარი	ქ. თბილისი, ვ. ნინუას ქ.3–8 მრავალბინიანი საცხ.სახლის პროექტი	მ.პ.ს. "მონოლითშენგეგმა"
გენ.დირექტორი		თ. მაისურაძე		
პრ.მთ.ინჟინერი		ზ.ჯულუხიძე		
კონსტრუქტორი		გ.დედალამაზიშვილი	კონსტრუქციული ნაწილი	
			მონოლითური დიაფრაგმა მდ 8.2	სტადია: მ.პრ. ფურც: კ–288 მასშტ: 1:50

მონოლითური დიაფრაგმა
მდ 8.3 მ1:50

1–1
მ1:20

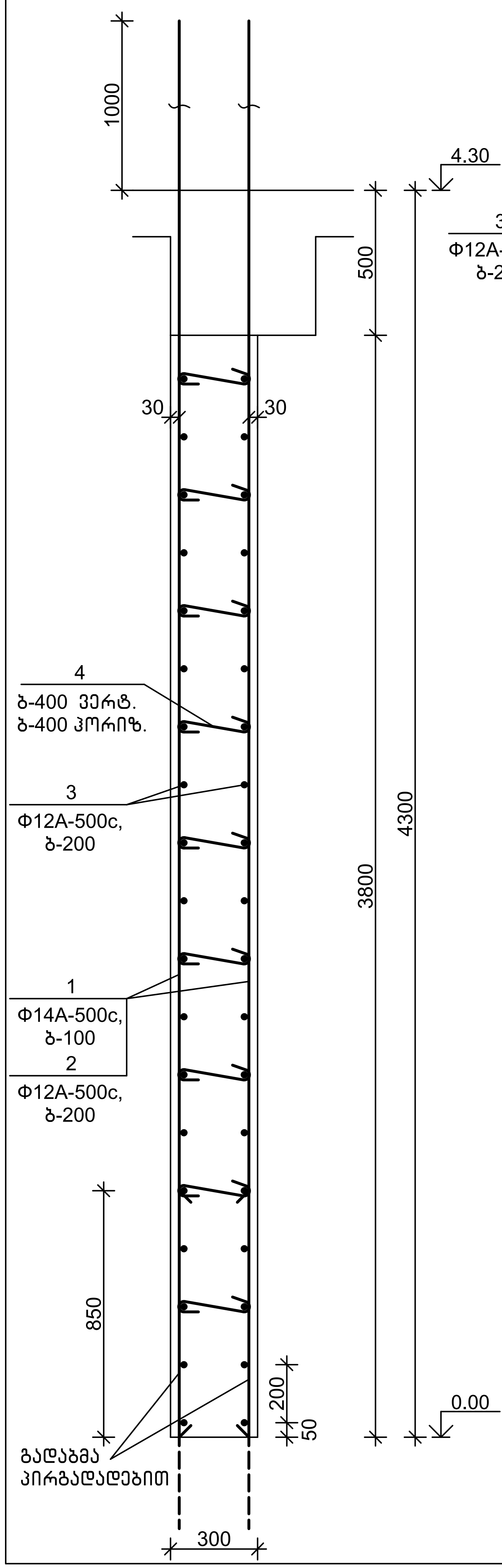

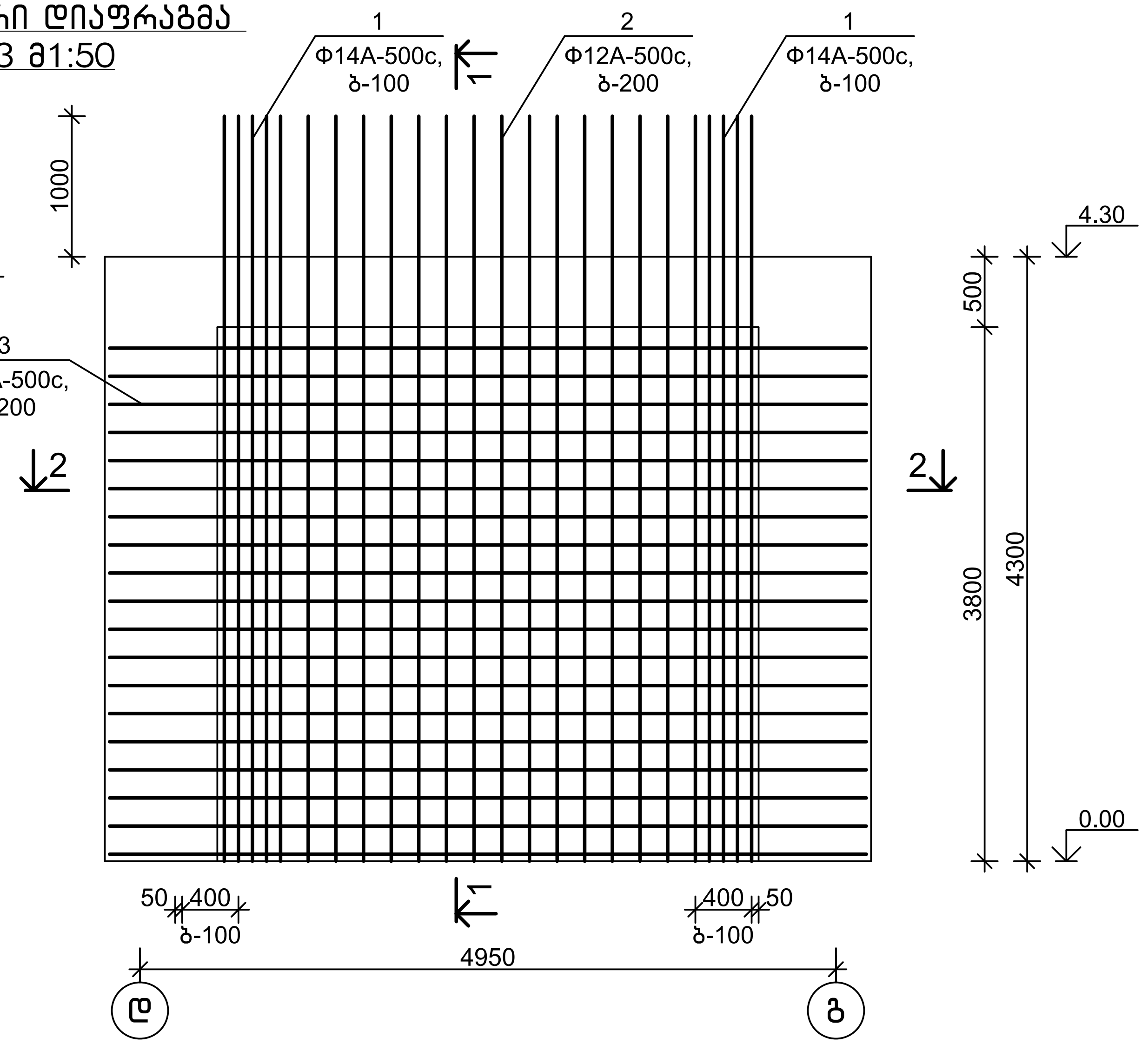

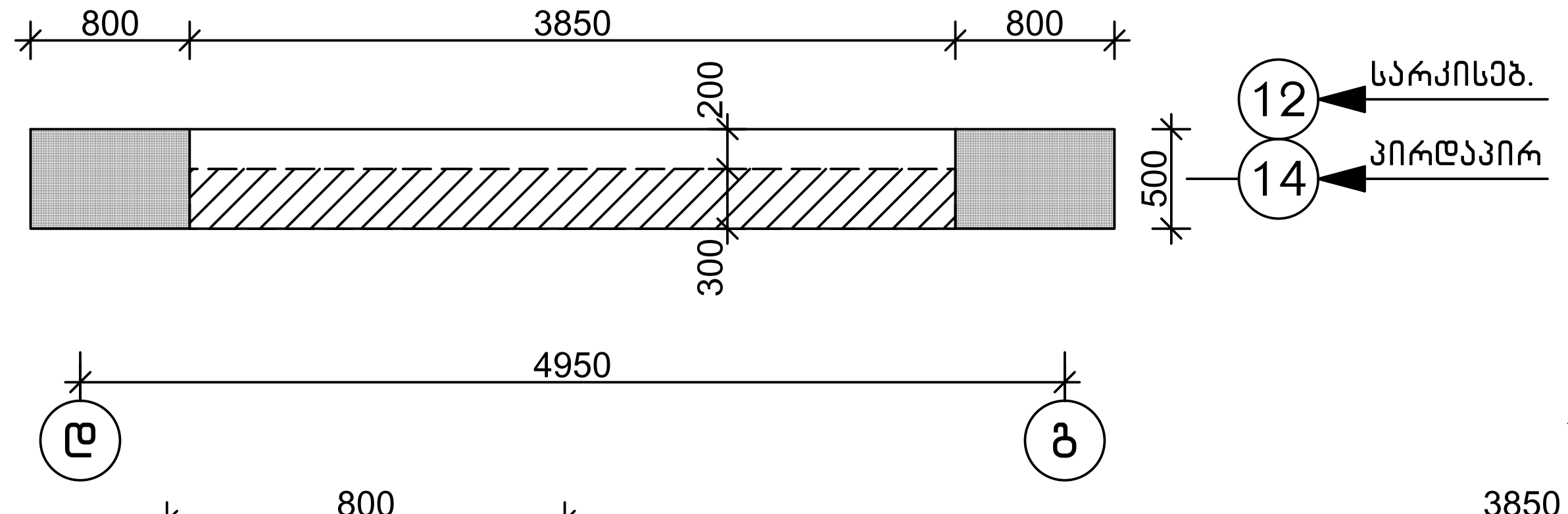

2–2
მ1:20

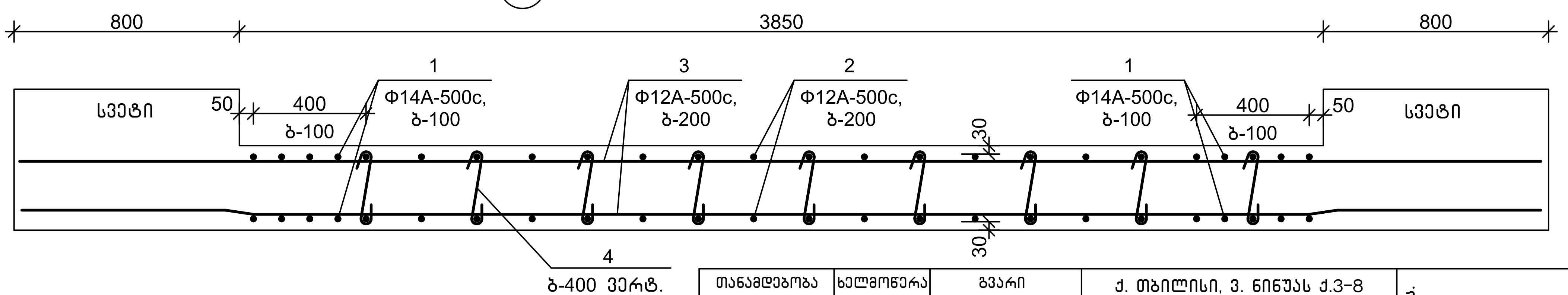

სპეციფიკაცია

პოზიცია	აღნიშვნა	დასახელება	რაოდ.	წონა, კგ	შენიშვნა
		მდ 8.3			
		დეტალები			
1		Φ14A-500c,ГОСТ 34028-2016, L=5300	20	6.42	
2		Φ12A-500c,ГОСТ 34028-2016, L=5300	28	4.72	
3		Φ12A-500c,ГОСТ 34028-2016, L=5400	38	4.81	
4		Φ8A-500c, ГОСТ 34028-2016, L=450	81	0.18	
		მასალები			
		B30,W6 კლ.ბეტონი			4.35 მ^3

დეტალების უწყისი

პოზ.	ესკიზი
4	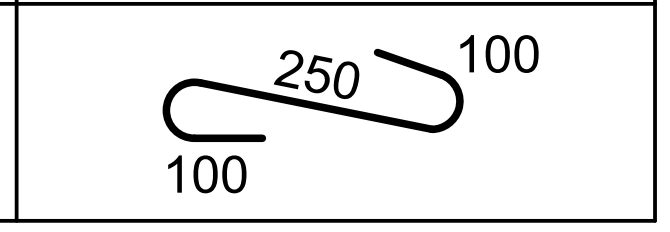

თანამდებობა	ხელმოწერა	გვარი
გენ.დირექტორი		თ. მაისურაძე
პრ.მთ.ინჟინერი		ზ.ჯულუხიძე
კონსტრუქტორი		გ.დედალამაზიშვილი

ქ. თბილისი, ვ. ნინუას ქ.3-8 მრავალბინიანი საცხ.სახლის პროექტი

შ.პ.ს. "მონოლითჯგუფი"

კონსტრუქციული ნაწილი

მონოლითური დიაფრაგმა მდ 8.3

სტადია	ფურც	მასშტ
მ.პრ.	კ–289	1:50

მონოლითური დიაფრაგმა მდ 8.4 მ1:50

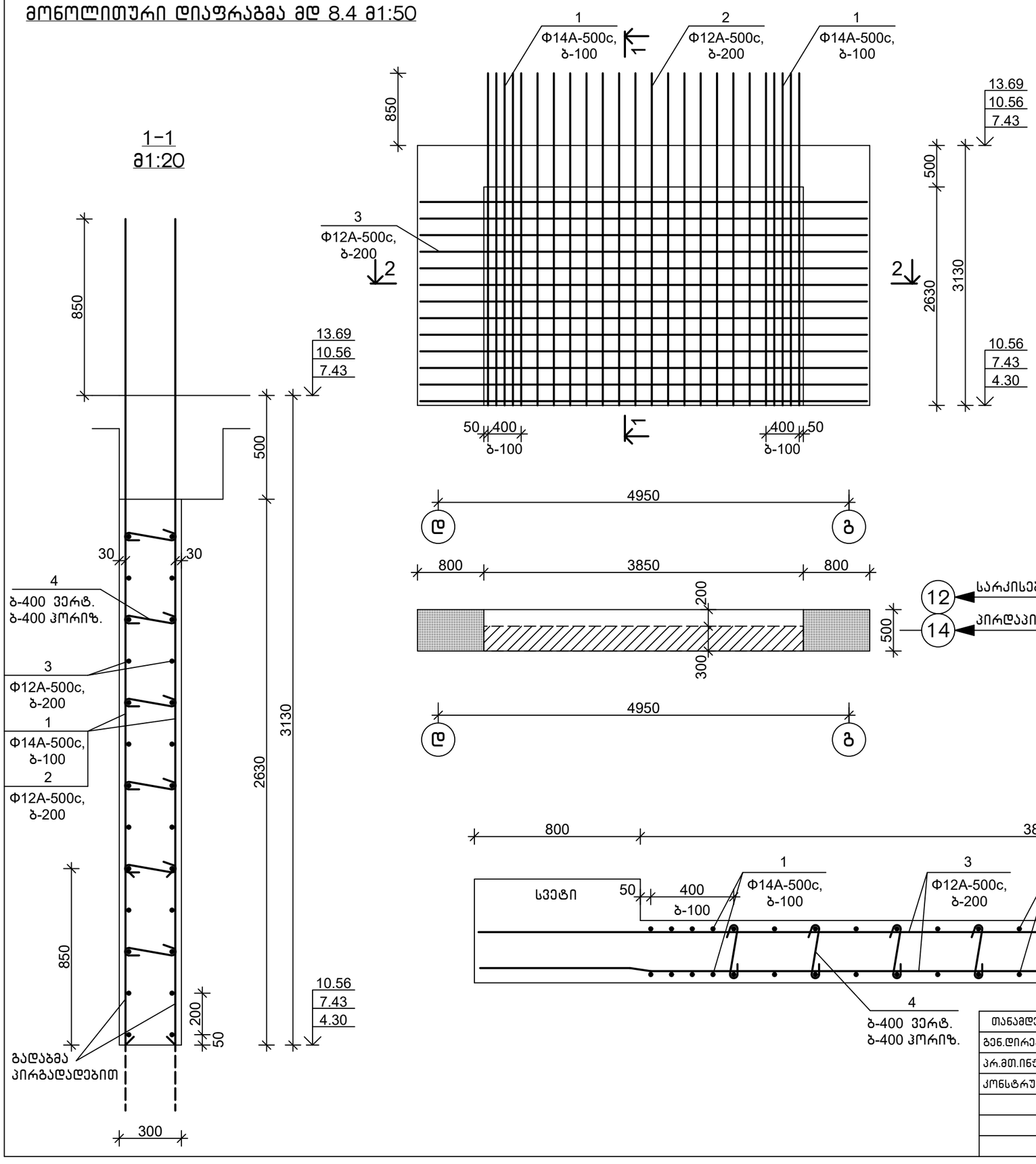

1–1
მ1:20

სპეციფიკაცია

პოზიცია	აღნიშვნა	დასახელება	რაოდ.	წონა, კგ	შენიშვნა
		მდ 8.4			
		დეტალები			
1		Φ14A-500c,ГОСТ 34028-2016, L=4000	20	4.84	
2		Φ12A-500c,ГОСТ 34028-2016, L=4000	28	3.56	
3		Φ12A-500c,ГОСТ 34028-2016, L=5400	26	4.81	
4		Φ8A-500c, ГОСТ 34028-2016, L=450	54	0.18	
		მასალები			
		B30 კლ.ბეტონი, 7,43 ნიშ-მდე			3.00 მ³
		B25 კლ.ბეტონი			3.00 მ³

დეტალების უწყისი

პოზ.	ესკიზი
4	250, 100, 100

2–2
მ1:20

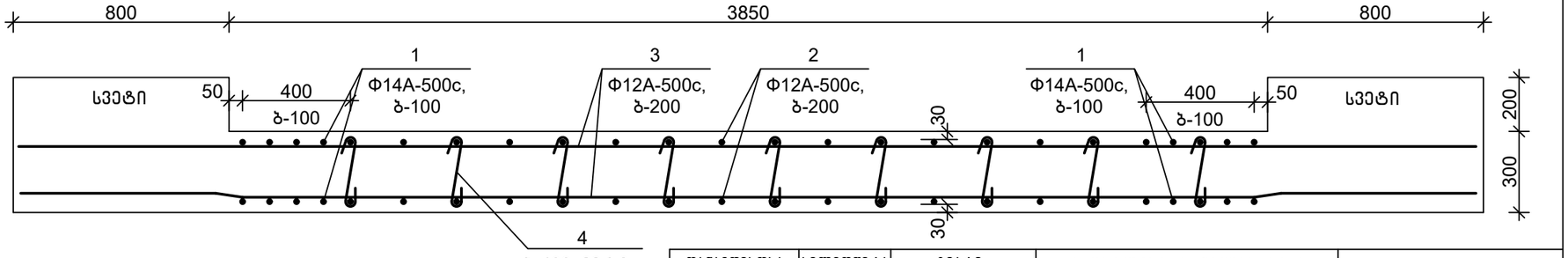

თანამდებობა	ხელმოწერა	გვარი	ქ. თბილისი, ვ. ნინუას ქ.3-8 მრავალბინიანი საცხ.სახლის პროექტი	მ.პ.ს. "მონოლითჯგუფი"
გენ.დირექტორი		თ. მაისურაძე		
პრ.მთ.ინჟინერი		ზ.ჯულუხიძე		
კონსტრუქტორი		გ.დედალამაზიშვილი	კონსტრუქციული ნაწილი	
			მონოლითური დიაფრაგმა მდ 8.4	სტადია: მ.პრ. ფურც: კ-290 მასშტ: 1:50

მონოლითური დიაფრაგმა მდ 8.5 მ1:50

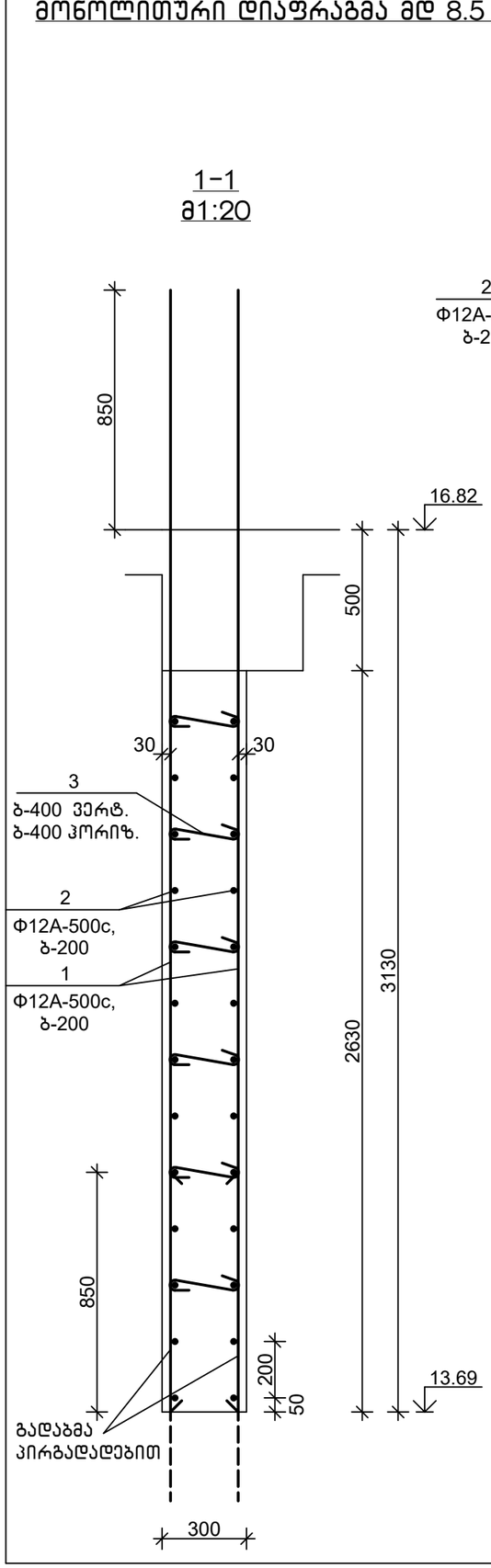

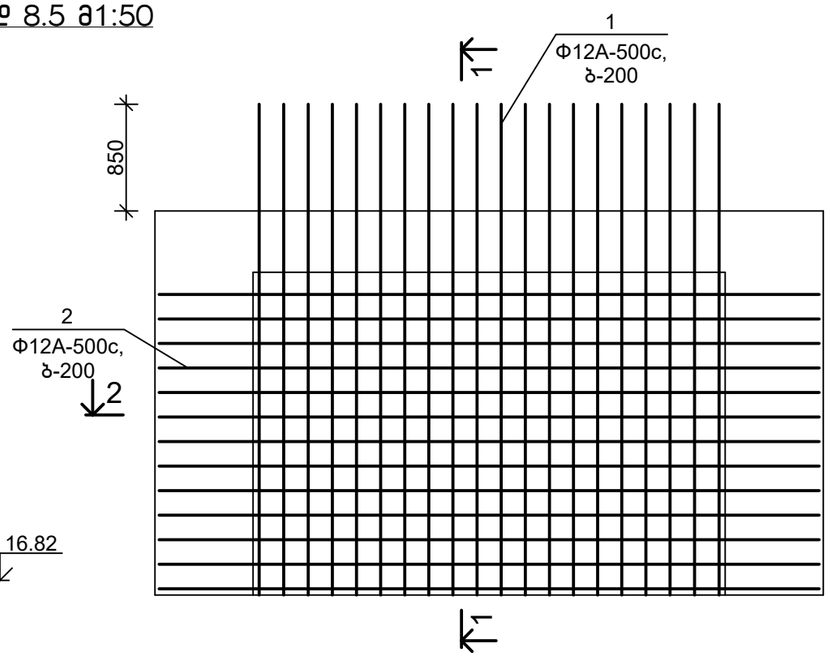

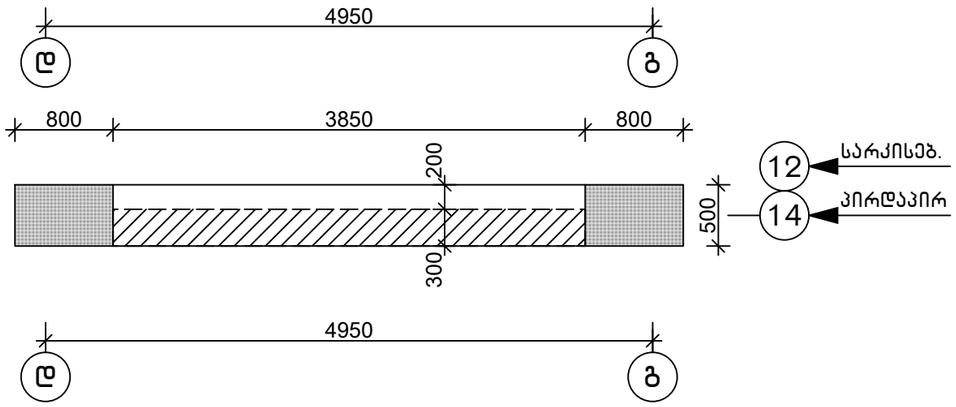

სპეციფიკაცია

პოზიცია	აღნიშვნა	დასახელება	რაოდ.	წონა, კგ	შენიშვნა
		მდ 8.5			
		დეტალები			
1		Φ12A-500c,ГОСТ 34028-2016, L=4000	40	3.56	
2		Φ12A-500c,ГОСТ 34028-2016, L=5400	26	4.81	
3		Φ8A-500c, ГОСТ 34028-2016, L=450	54	0.18	
		მასალები			
		B25 კლ.ბეტონი			3.00 მ³

დეტალების უწყისი

პოზ.	ესკიზი
3	

2–2
მ1:20

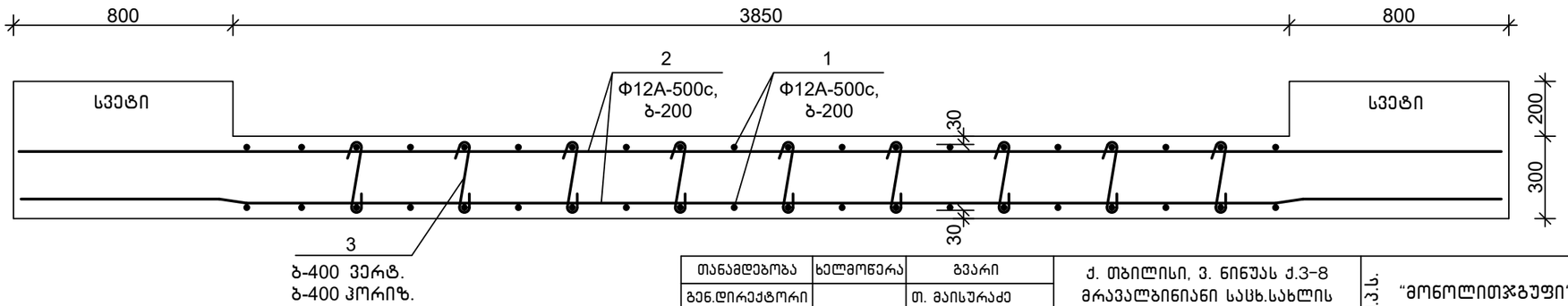

თანამდებობა	ხელმოწერა	გვარი	ქ. თბილისი, ვ. ნინუას ქ.3–8 მრავალბინიანი საცხ.სახლის პროექტი	შ.პ.ს. "მონოლითშენგუფი"
გენ.დირექტორი		თ. მაისურაძე		
არ.მთ.ინჟინერი		ზ.ჯულუხიძე		
კონსტრუქტორი		გ.დედალამაზიშვილი	კონსტრუქციული ნაწილი	
			მონოლითური დიაფრაგმა მდ 8.5	სტადია: მ.პრ. ფურც: კ–291 მასშტ: 1:50

მონოლითური დიაფრაგმა მდ 8.6 მ1:50

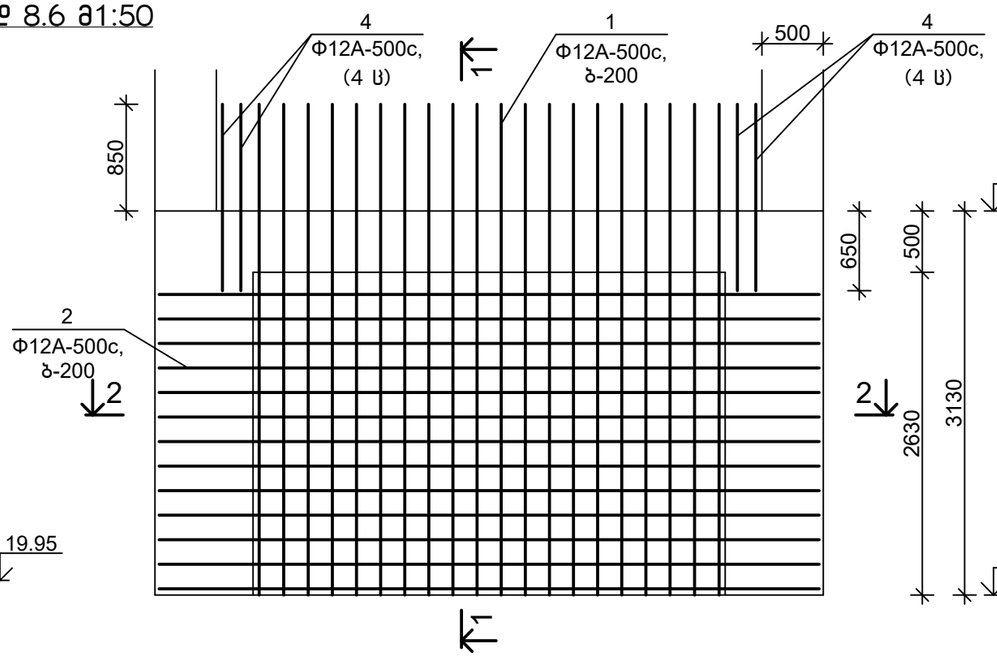

1–1
მ1:20

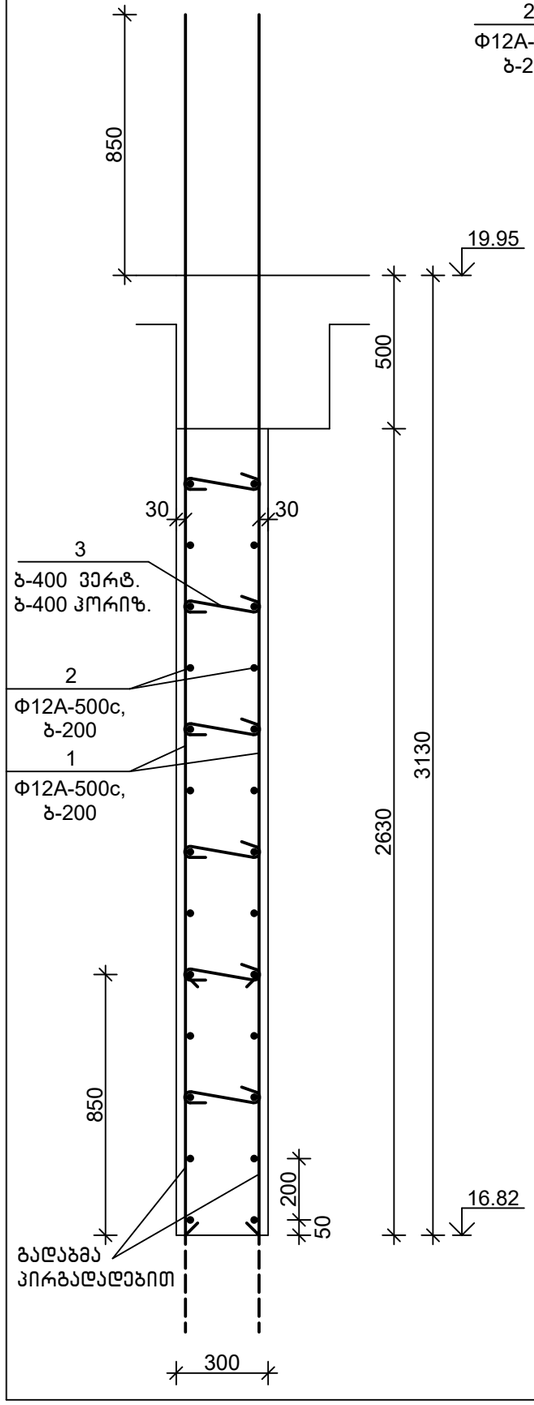

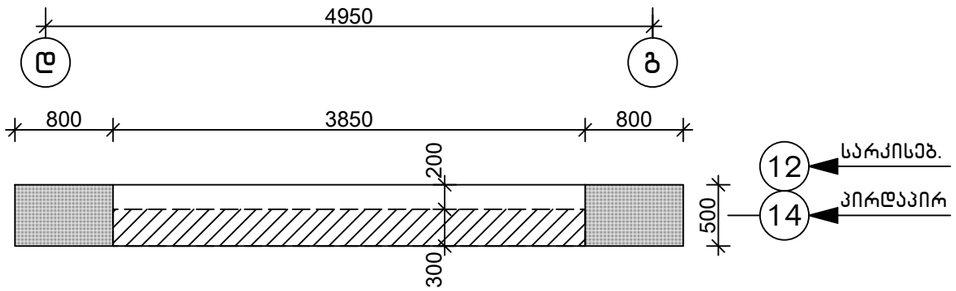

2–2
მ1:20

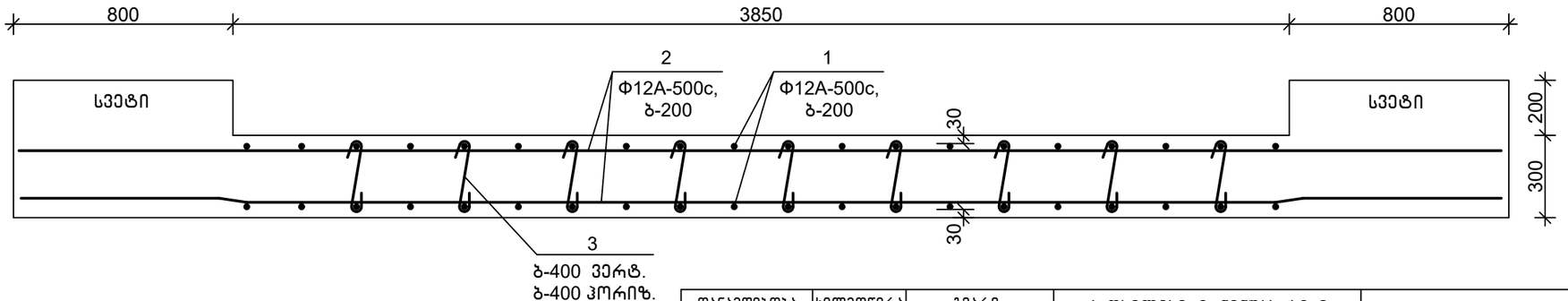

სპეციფიკაცია

პოზიცია	აღნიშვნა	დასახელება	რაოდ.	წონა, კგ	შენიშვნა
		მდ 8.6			
		დეტალები			
1		Φ12A-500c,ГОСТ 34028-2016, L=4000	40	3.56	
2		Φ12A-500c,ГОСТ 34028-2016, L=5400	26	4.81	
3		Φ8A-500c, ГОСТ 34028-2016, L=450	54	0.18	
4		Φ12A-500c,ГОСТ 34028-2016, L=1500	8	1.34	
		მასალები			
		B25 კლ.ბეტონი			3.00 მ³

დეტალების უწყისი

პოზ.	ესკიზი
3	

თანამდებობა	ხელმოწერა	გვარი	ქ. თბილისი, ვ. ნინუას ქ.3–8 მრავალბინიანი საცხ.სახლის პროექტი	ბ.პ.ს.	"მონოლითურგზაფი"
გენ.დირექტორი		თ. მაისურაძე			
არ.მთ.ინჟინერი		ზ.ჯულუხიძე			
კონსტრუქტორი		გ.დედალამაზიშვილი	კონსტრუქციული ნაწილი		
			მონოლითური დიაფრაგმა მდ 8.6	სტადია	ფურც	მასშტ
				მ.პრ.	კ–292	1:50

მონოლითური დიაფრაგმა მდ 8.7 მ1:50

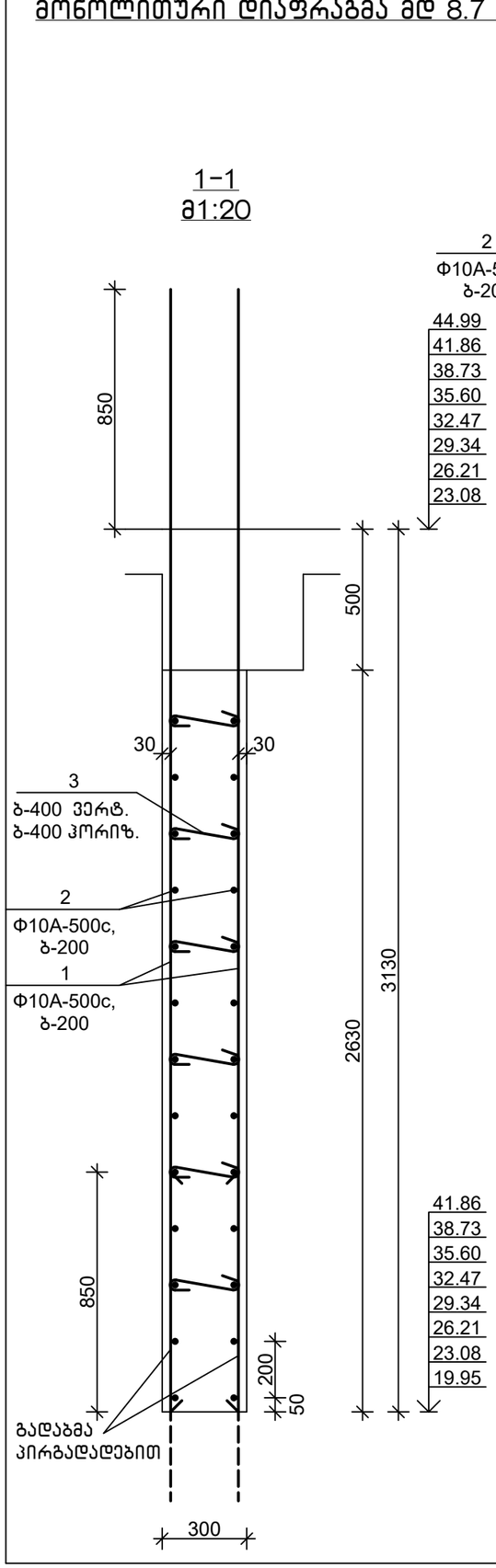

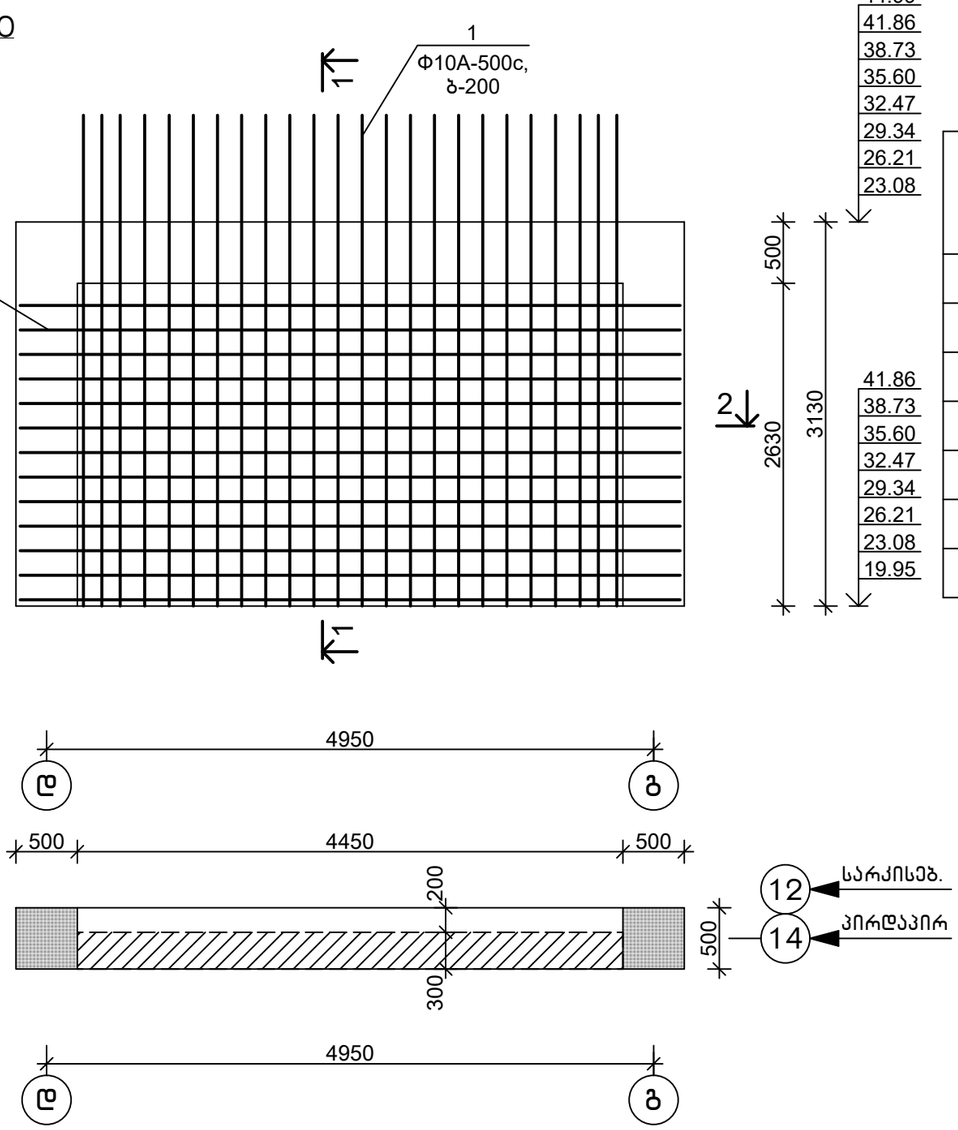

სპეციფიკაცია

პოზიცია	აღნიშვნა	დასახელება	რაოდ.	წონა, კგ	შენიშვნა
		მდ 8.7			
		დეტალები			
1		Φ10A-500c,ГОСТ 34028-2016, L=4000	48	2.48	
2		Φ10A-500c,ГОСТ 34028-2016, L=5400	26	3.35	
3		Φ8A-500c, ГОСТ 34028-2016, L=450	60	0.18	
		მასალები			
		B25 კლ.ბეტონი			3.50 მ^3

დეტალების უწყისი

პოზ.	ესკიზი
3	250, 100, 100

2-2
მ1:20

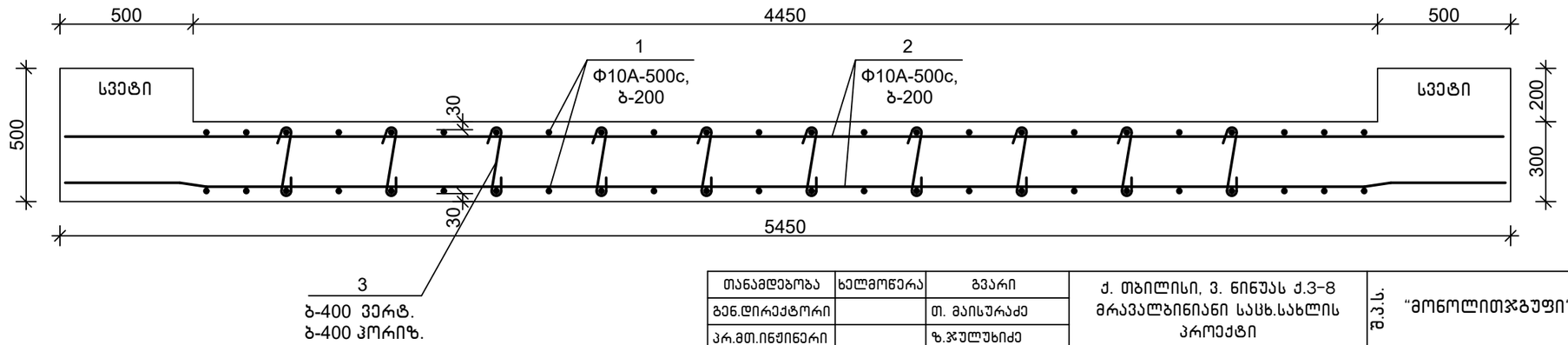

თანამდებობა	ხელმოწერა	გვარი	ქ. თბილისი, ვ. ნინუას ქ.3-8 მრავალბინიანი საცხ.სახლის პროექტი			
გენ.დირექტორი		თ. მაისურაძე		ს.პ.ს.	"მონოლითჯგუფი"	
არ.მთ.ინჟინერი		ზ.ჯულუხიძე				
კონსტრუქტორი		გ.დედალამაზიშვილი	კონსტრუქციული ნაწილი			
			მონოლითური დიაფრაგმა მდ 8.7	სტადია	ფურც	მასშტ
				მ.პრ.	კ-293	1:50

მონოლითური დიაფრაგმა მდ 8.8 მ1:50

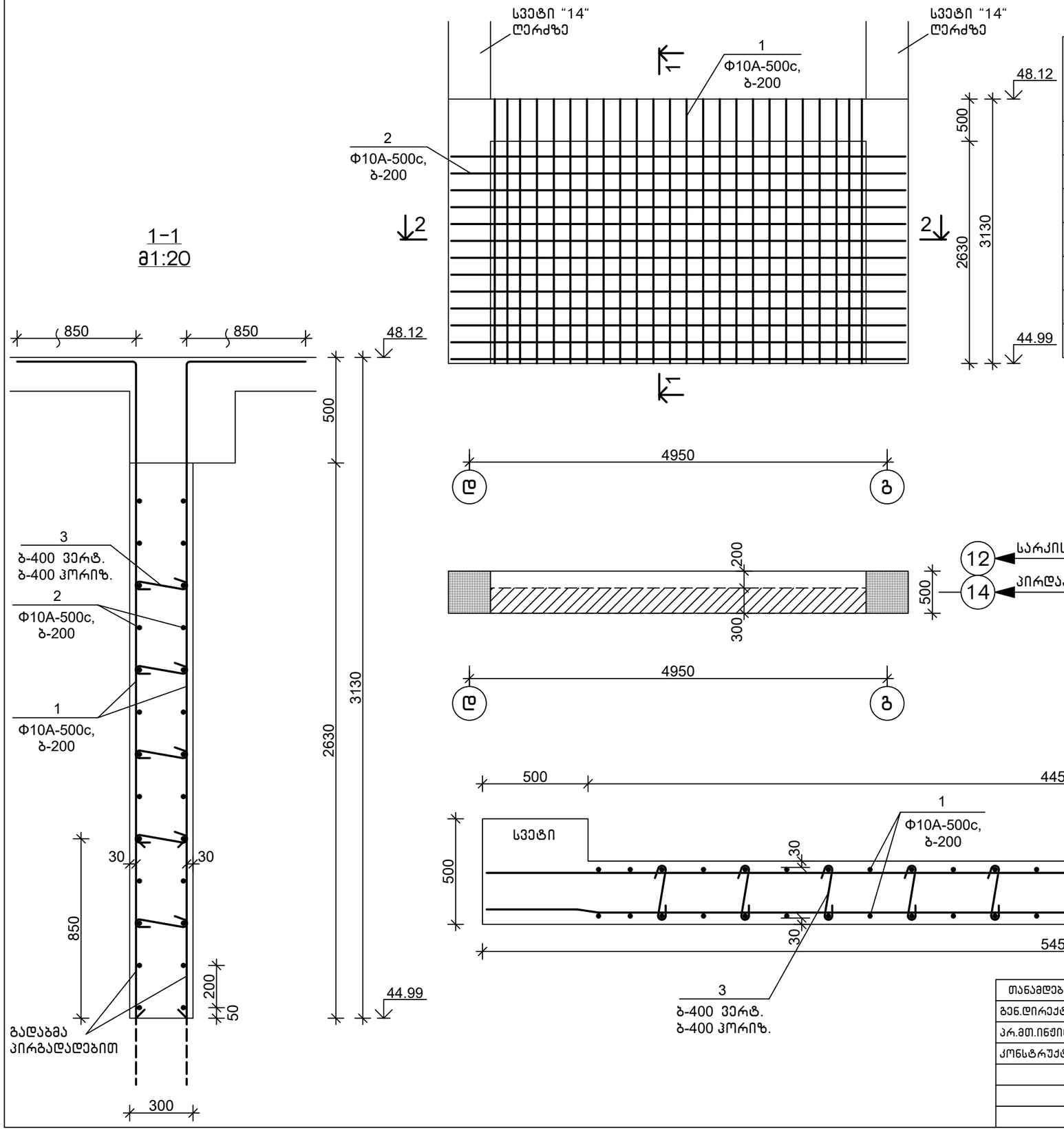

სპეციფიკაცია

პოზიცია	აღნიშვნა	დასახელება	რაოდ.	წონა, კგ	შენიშვნა
		მდ 8.8			
		დეტალები			
1		Φ10A-500c,ГОСТ 34028-2016, L=4000	48	2.48	
2		Φ10A-500c,ГОСТ 34028-2016, L=5400	26	3.35	
3		Φ8A-500c, ГОСТ 34028-2016, L=450	60	0.18	
		მასალები			
		B25 კლ.ბეტონი			3.50 მ^3

დეტალების უწყისი

პოზ.	ესკიზი
3	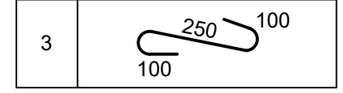

თანამდებობა	ხელმოწერა	გვარი	ქ. თბილისი, ვ. ნინუას ქ.3-8 მრავალბინიანი სასხ.სახლის პროექტი	მ.პ.ს.	"მონოლითშენგუფი"
გენ.დირექტორი		თ. მაისურაძე			
პრ.მთ.ინჟინერი		ზ.ჯულუხიძე			
კონსტრუქტორი		გ.დედალამაზიშვილი	კონსტრუქციული ნაწილი		
			მონოლითური დიაფრაგმა მდ 8.8	სტადია	ფურც	მასშტ
				მ.პრ.	კ-294	1:50

მონოლითური დიაფრაგმა მდ 9.1 მ1:50

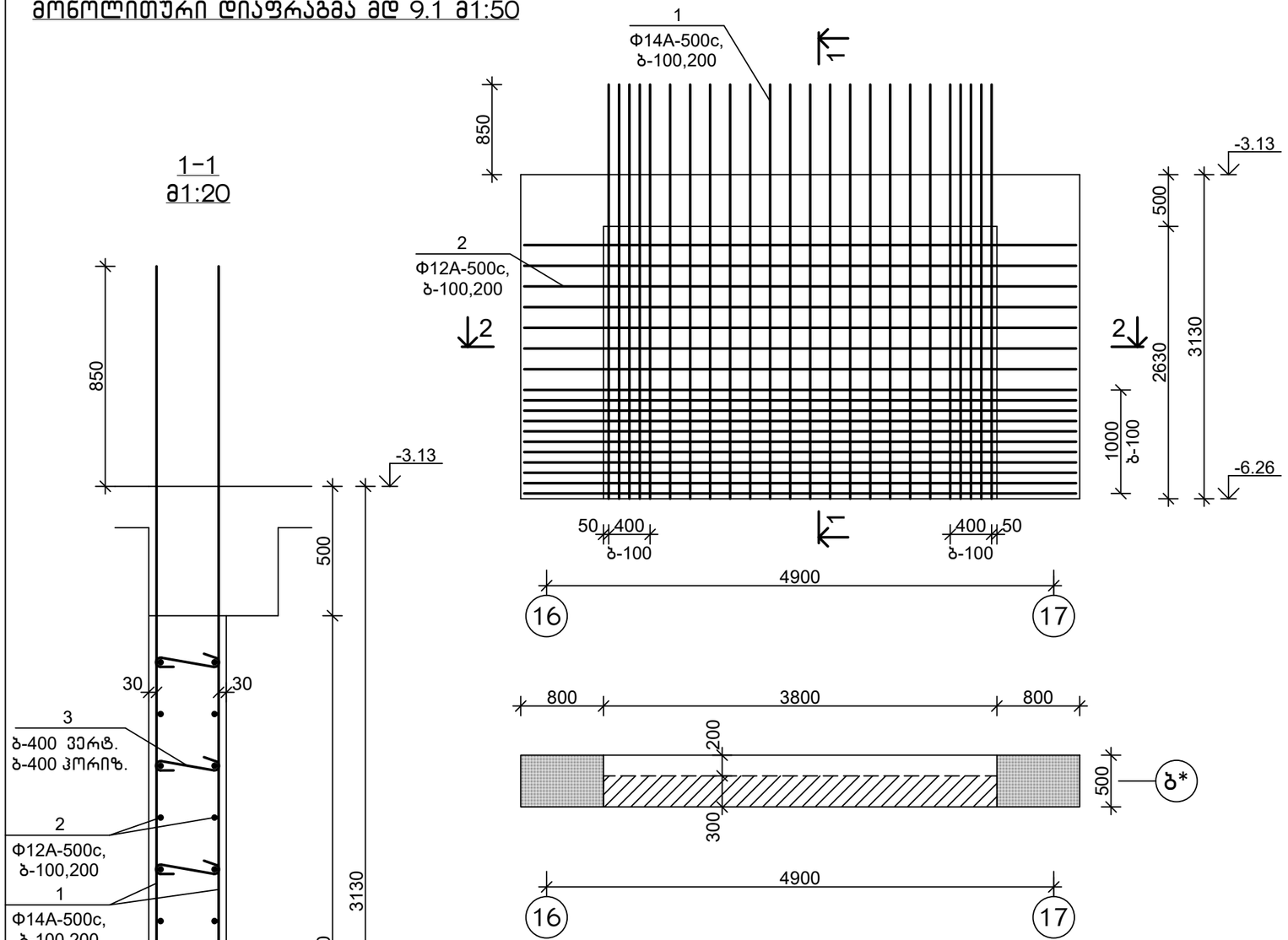

1–1
მ1:20

2–2
მ1:20

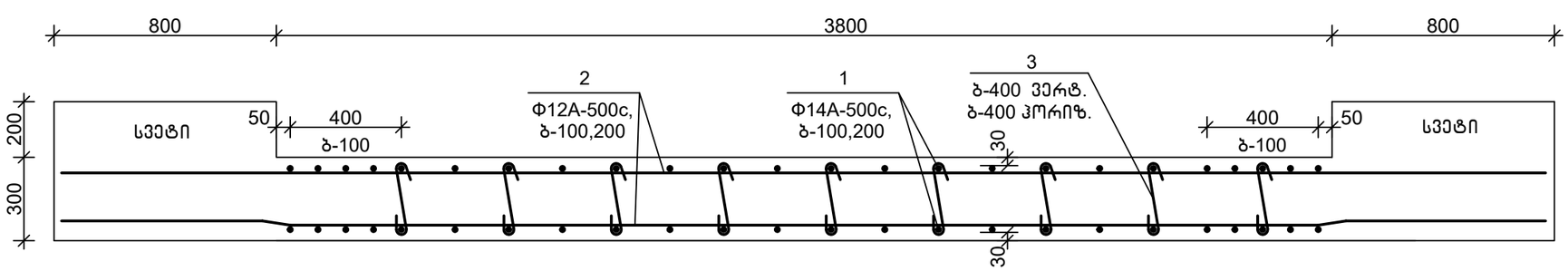

სპეციფიკაცია

პოზიცია	აღნიშვნა	დასახელება	რაოდ.	წონა, კგ	შენიშვნა
		მდ 9.1			
		დეტალები			
1		Φ14A-500c,ГОСТ 34028-2016, L=4000	48	4.84	
2		Φ12A-500c,ГОСТ 34028-2016, L=5350	36	4.77	
3		Φ8A-500c, ГОСТ 34028-2016, L=450	54	0.18	
		მასალები			
		B30,W6 კლ.ბეტონი			3.00 მ³

დეტალების უწყისი

პოზ.	ესკიზი
3	250, 100, 100

თანამდებობა	ხელმოწერა	გვარი	ქ. თბილისი, ვ. ნინუას ქ.3–8 მრავალბინიანი საცხ.სახლის პროექტი	შ.პ.ს.	"მონოლითპროექტი"
გენ.დირექტორი		თ. მაისურაძე			
პრ.მთ.ინჟინერი		ზ.ჯულუხიძე			
კონსტრუქტორი		გ.დედალამაზიშვილი	კონსტრუქციული ნაწილი		
			მონოლითური დიაფრაგმა მდ 9.1	სტადია / ფურც / მასშტ	
				მ.პრ. / კ–295 / 1:50	

მონოლითური დიაფრაგმა მდ 9.2 მ1:50

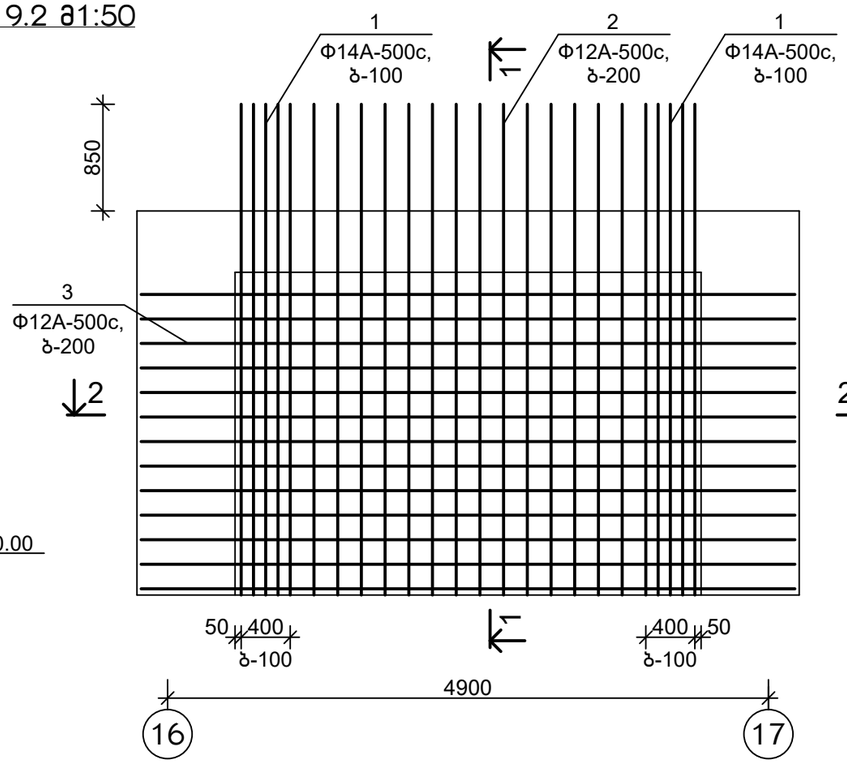

1-1
მ1:20

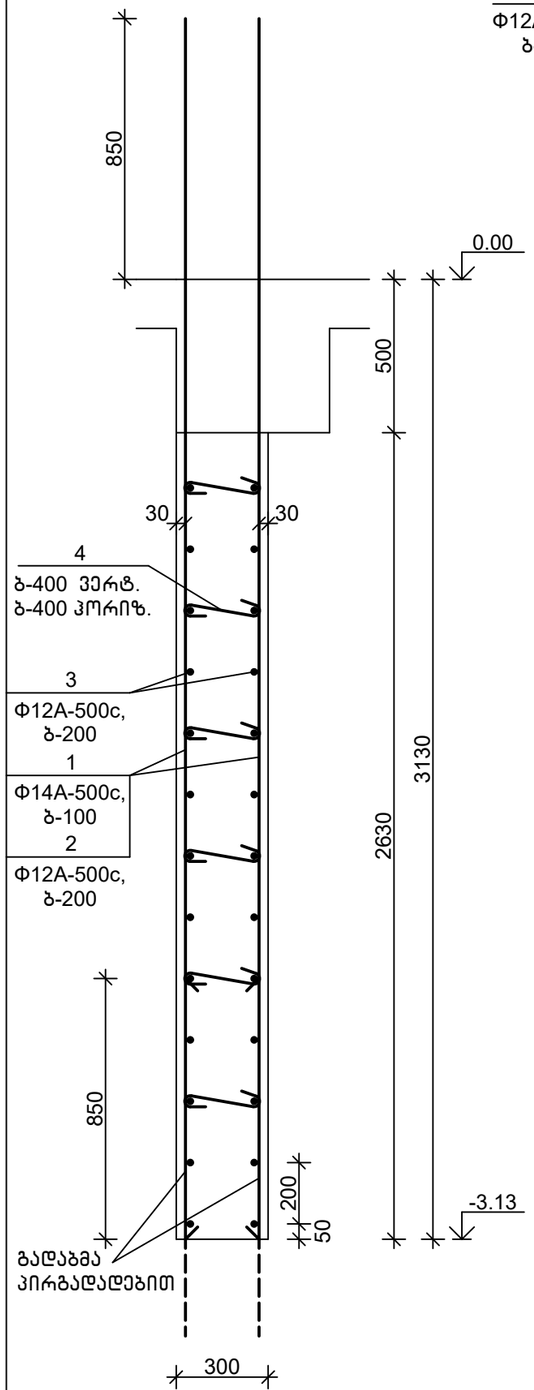

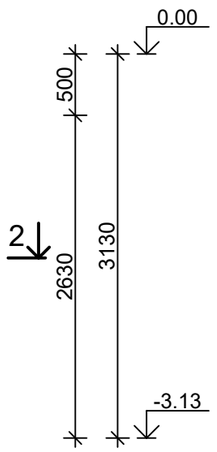

სპეციფიკაცია

პოზიცია	აღნიშვნა	დასახელება	რაოდ.	წონა, კგ	შენიშვნა
		მდ 9.2			
		დეტალები			
1		Φ14A-500c,ГОСТ 34028-2016, L=4000	20	4.84	
2		Φ12A-500c,ГОСТ 34028-2016, L=4000	28	3.56	
3		Φ12A-500c,ГОСТ 34028-2016, L=5350	26	4.77	
4		Φ8A-500c, ГОСТ 34028-2016, L=450	54	0.18	
		მასალები			
		B30,W6 კლ.ბეტონი			3.00 მ^3

დეტალების უწყისი

პოზ.	ესკიზი
4	250, 100, 100

2-2
მ1:20

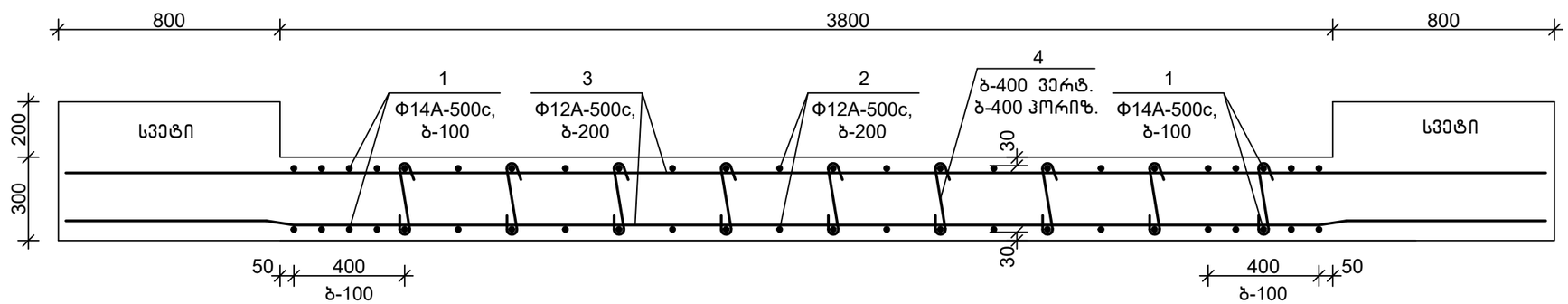

თანამდებობა	ხელმოწერა	გვარი	ქ. თბილისი, ვ. ნინუას ქ.3-8 მრავალბინიანი საცხ.სახლის პროექტი	შ.პ.ს.	"მონოლითმშენი"	
გენ.დირექტორი		თ. მაისურაძე				
პრ.მთ.ინჟინერი		ზ.ჯულუხიძე				
კონსტრუქტორი		გ.დედალამაზიშვილი	კონსტრუქციული ნაწილი			
			მონოლითური დიაფრაგმა მდ 9.2	სტადია	ფურც	მასშტ
				მ.პრ.	კ-296	1:50

მონოლითური დიაფრაგმა
მდ 9.3 მ1:50

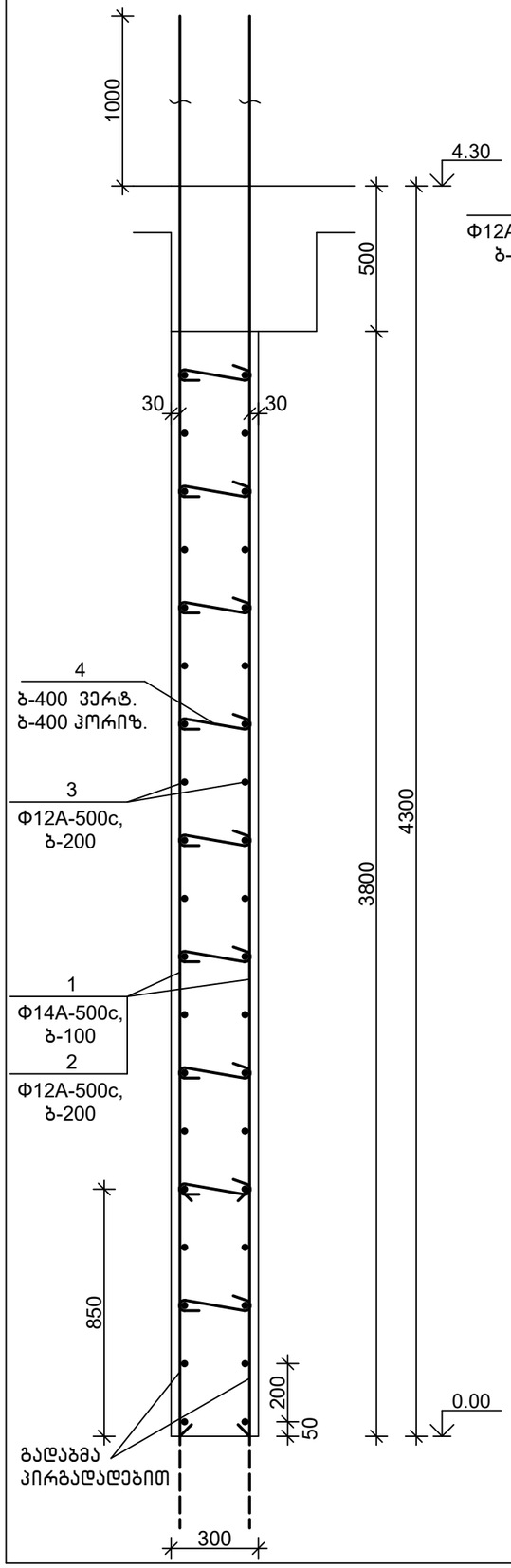

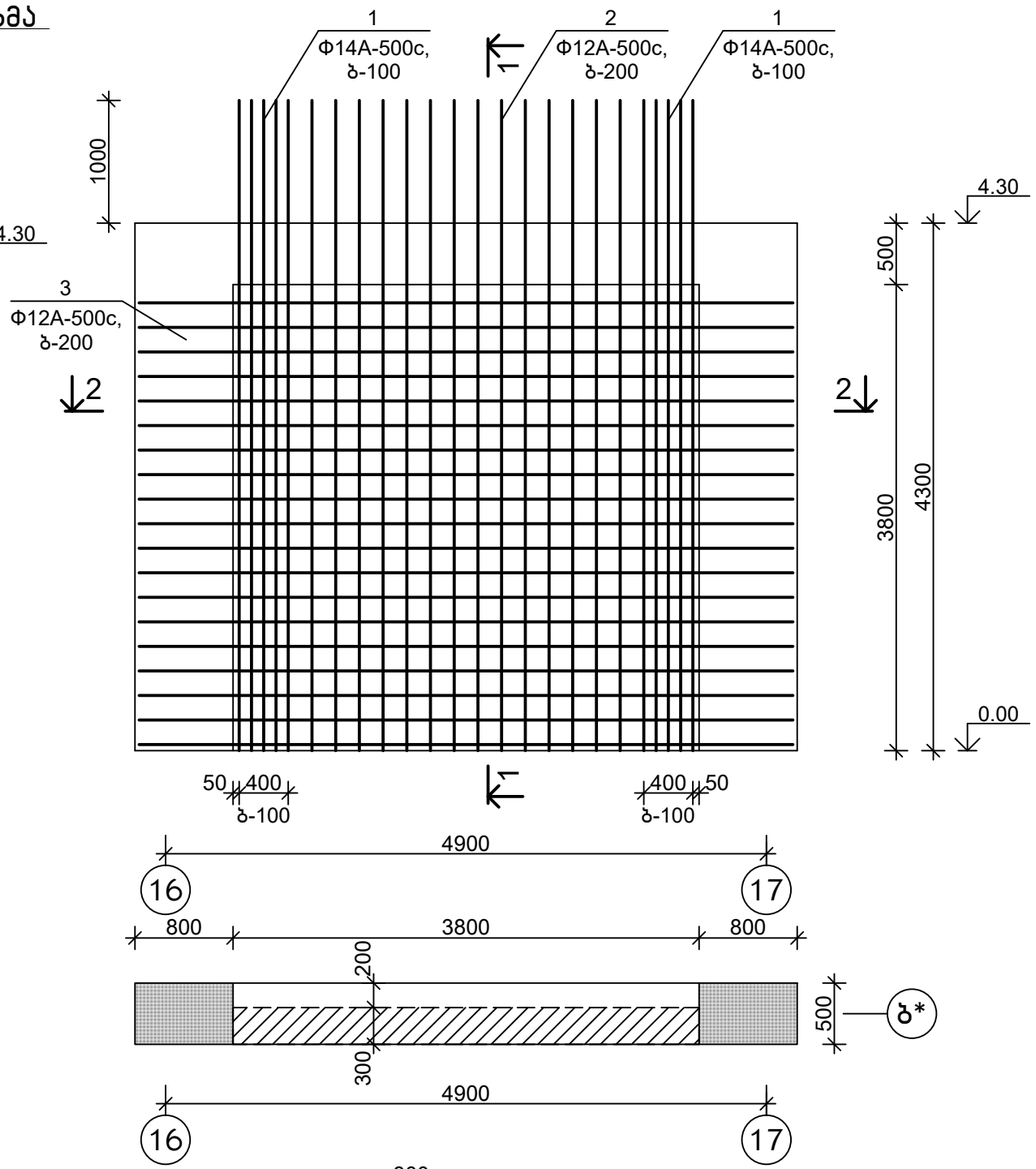

სპეციფიკაცია

პოზიცია	აღნიშვნა	დასახელება	რაოდ.	წონა, კგ	შენიშვნა
		მდ 9.3			
		დეტალები			
1		Φ14A-500c,ГОСТ 34028-2016, L=5300	20	6.42	
2		Φ12A-500c,ГОСТ 34028-2016, L=5300	28	4.72	
3		Φ12A-500c,ГОСТ 34028-2016, L=5350	38	4.77	
4		Φ8A-500c, ГОСТ 34028-2016, L=450	72	0.18	
		მასალები			
		B30,W6 კლ.ბეტონი			4.30 მ³

დეტალების უწყისი

პოზ.	ესკიზი
4	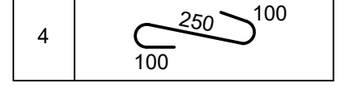

2-2
მ1:20

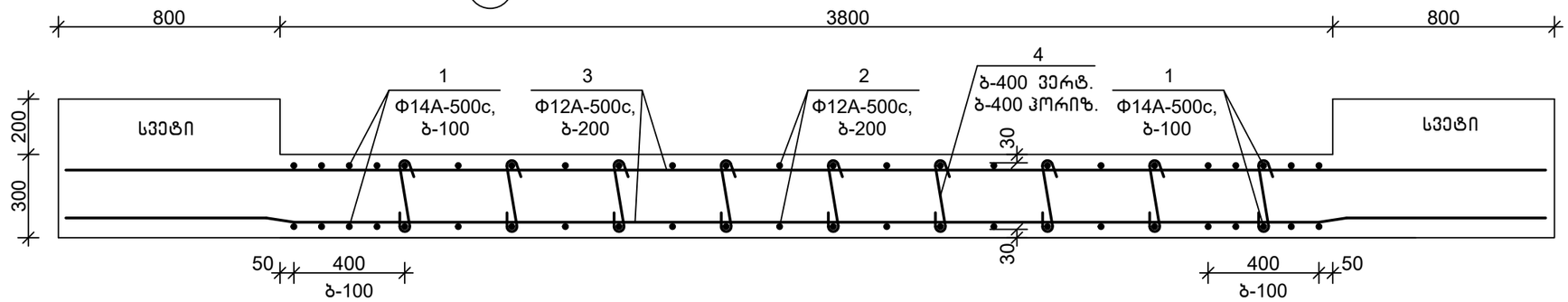

თანამდებობა	ხელმოწერა	გვარი	ქ. თბილისი, ვ. ნინუას ქ.3-8 მრავალბინიანი სასხ.სახლის პროექტი	მ.პ.ს.	"მონოლითურგუფი"
გენ.დირექტორი		თ. მაისურაძე			
პრ.მთ.ინჟინერი		ზ.ჯულუხიძე			
კონსტრუქტორი		გ.დედალამაზიშვილი	კონსტრუქციული ნაწილი		
			მონოლითური დიაფრაგმა მდ 9.3	სტადია	ფურც	მასშტ
				მ.პრ.	კ-297	1:50

მონოლითური დიაფრაგმა მდ 9.4 მ1:50

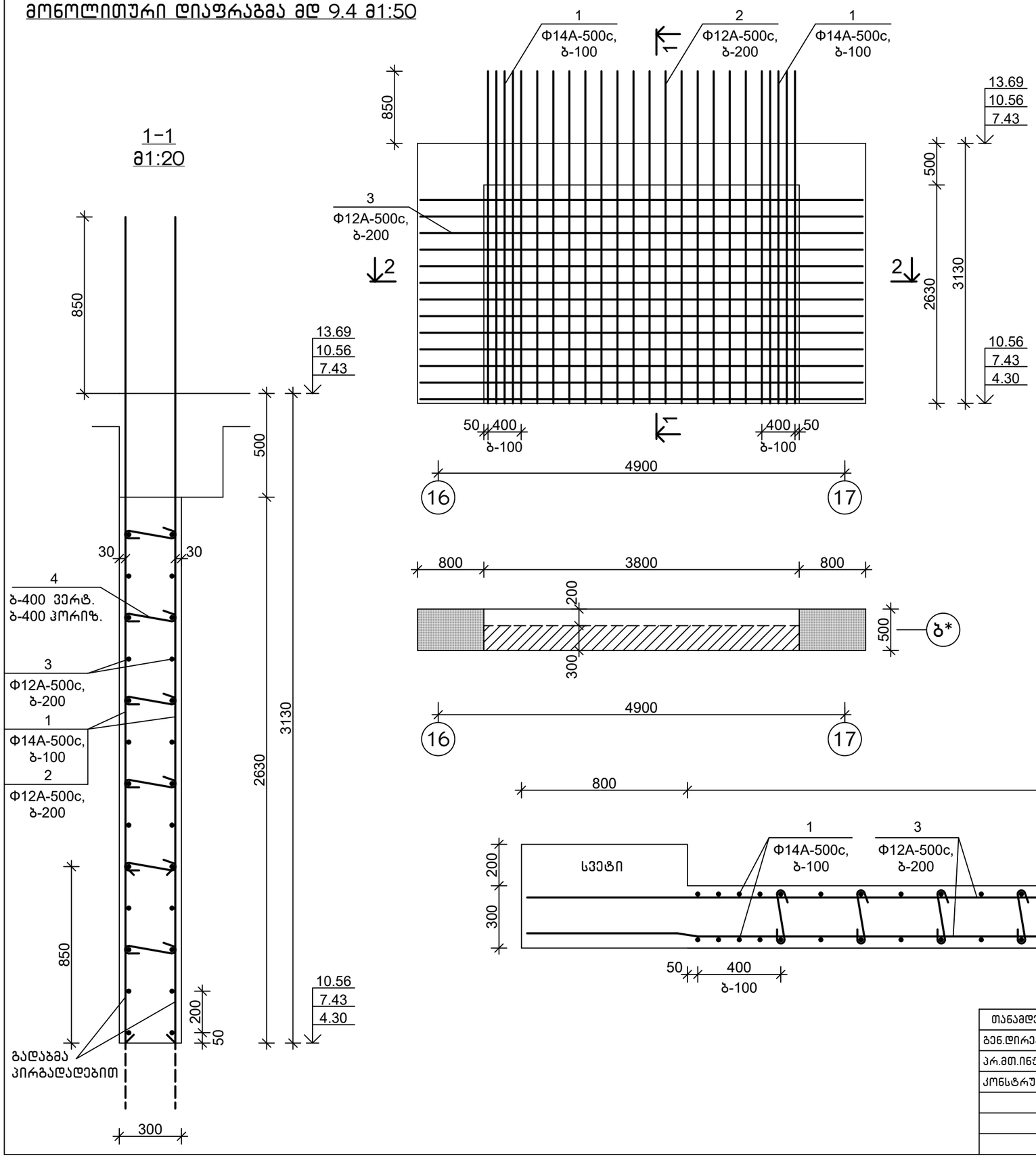

1-1
მ1:20

2-2
მ1:20

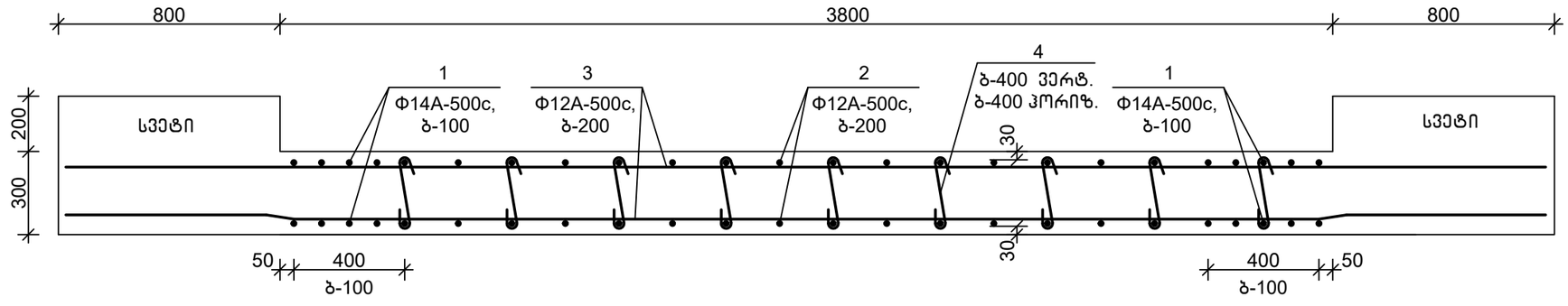

სპეციფიკაცია

პოზიცია	აღნიშვნა	დასახელება	რაოდ.	წონა, კგ	შენიშვნა
		მდ 9.4			
		დეტალები			
1		Φ14A-500c,ГОСТ 34028-2016, L=4000	20	4.84	
2		Φ12A-500c,ГОСТ 34028-2016, L=4000	28	3.56	
3		Φ12A-500c,ГОСТ 34028-2016, L=5350	26	4.77	
4		Φ8A-500c, ГОСТ 34028-2016, L=450	54	0.18	
		მასალები			
		B30 კლ.ბეტონი, 7,43 ნიშ-მდე			3.00 მ³
		B25 კლ.ბეტონი			3.00 მ³

დეტალების უწყისი

პოზ.	ესკიზი
4	250, 100, 100

თანამდებობა	ხელმოწერა	გვარი	ქ. თბილისი, ვ. ნინუას ქ.3-8 მრავალბინიანი საცხ.სახლის პროექტი	შ.პ.ს.	"მონოლითჯგუფი"
გენ.დირექტორი		თ. მაისურაძე			
პრ.მთ.ინჟინერი		ზ.ჯულუხიძე			
კონსტრუქტორი		გ.დედალამაზიშვილი	კონსტრუქციული ნაწილი		
			მონოლითური დიაფრაგმა მდ 9.4	სტადია	ფურც	მასშტ
				მ.პრ.	კ-298	1:50

მონოლითური დიაფრაგმა მდ 9.5 მ1:50

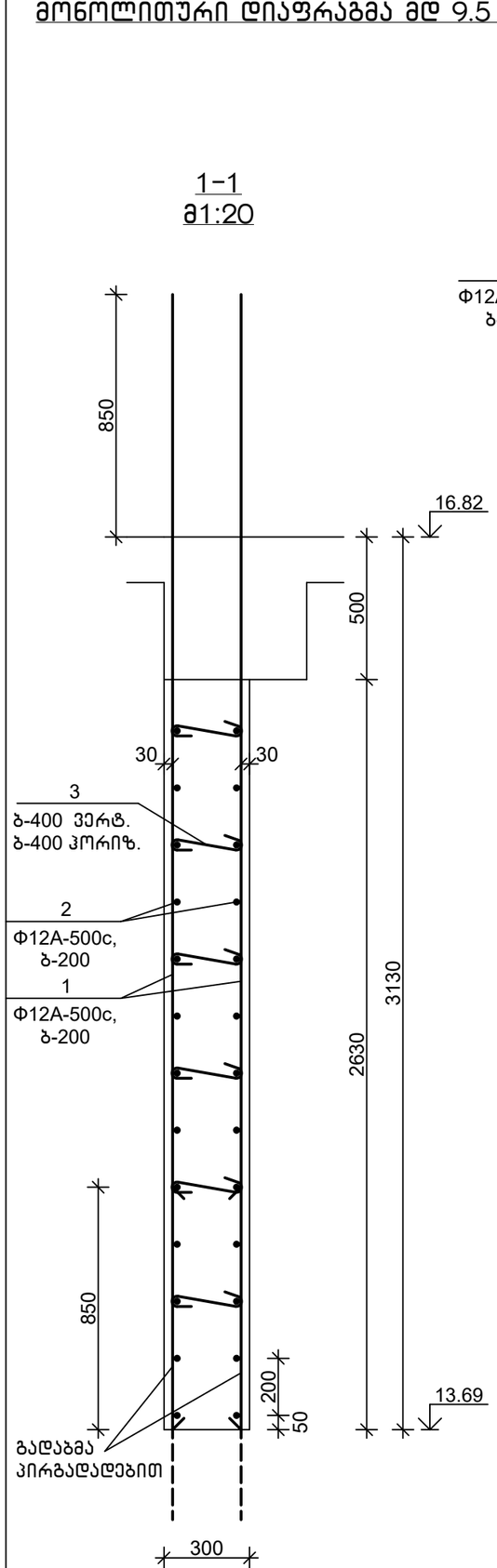

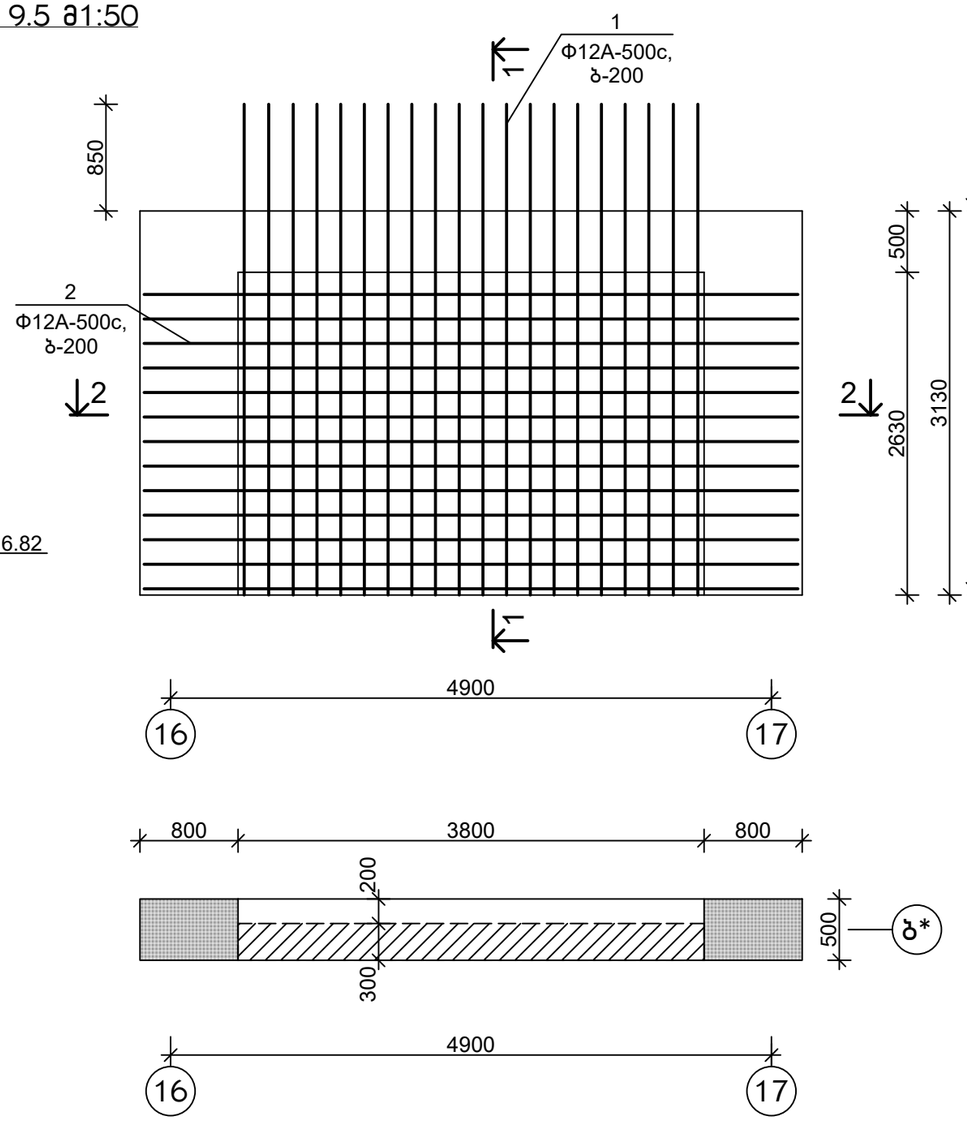



სპეციფიკაცია

პოზიცია	აღნიშვნა	დასახელება	რაოდ.	წონა, კგ	შენიშვნა
		მდ 9.5			
		დეტალები			
1		Φ12A-500c,ГОСТ 34028-2016, L=4000	40	3.56	
2		Φ12A-500c,ГОСТ 34028-2016, L=5350	26	4.77	
3		Φ8A-500c, ГОСТ 34028-2016, L=450	54	0.18	
		მასალები			
		B25 კლ.ბეტონი			3.00 მ^3

დეტალების უწყისი

პოზ.	ესკიზი
3	

2–2
მ1:20

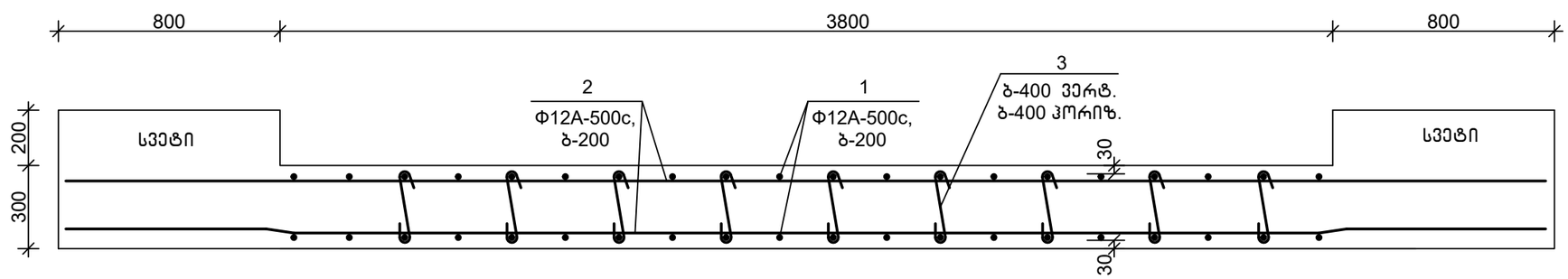

თანამდებობა	ხელმოწერა	გვარი	ქ. თბილისი, ვ. ნინუას ქ.3–8 მრავალბინიანი საცხ.სახლის პროექტი	შ.პ.ს.	"მონოლითპროექტი"
გენ.დირექტორი		თ. მაისურაძე			
პრ.მთ.ინჟინერი		ზ.ჯულუხიძე			
კონსტრუქტორი		გ.დედალამაზიშვილი	კონსტრუქციული ნაწილი		
			მონოლითური დიაფრაგმა მდ 9.5	სტადია: მ.პრ.	ფურც: კ–299
					მასშტ: 1:50

მონოლითური დიაფრაგმა მდ 9.6 მ1:50

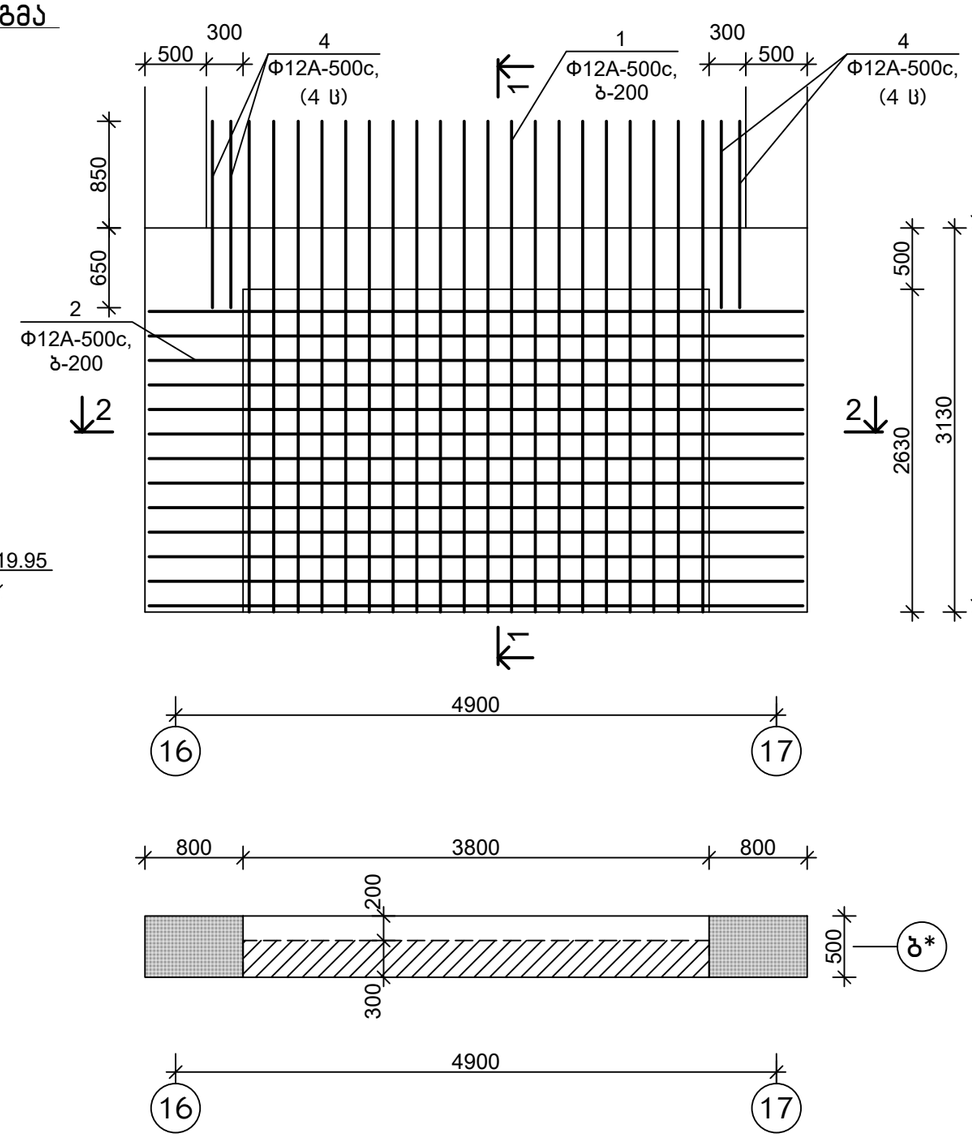

1–1
მ1:20

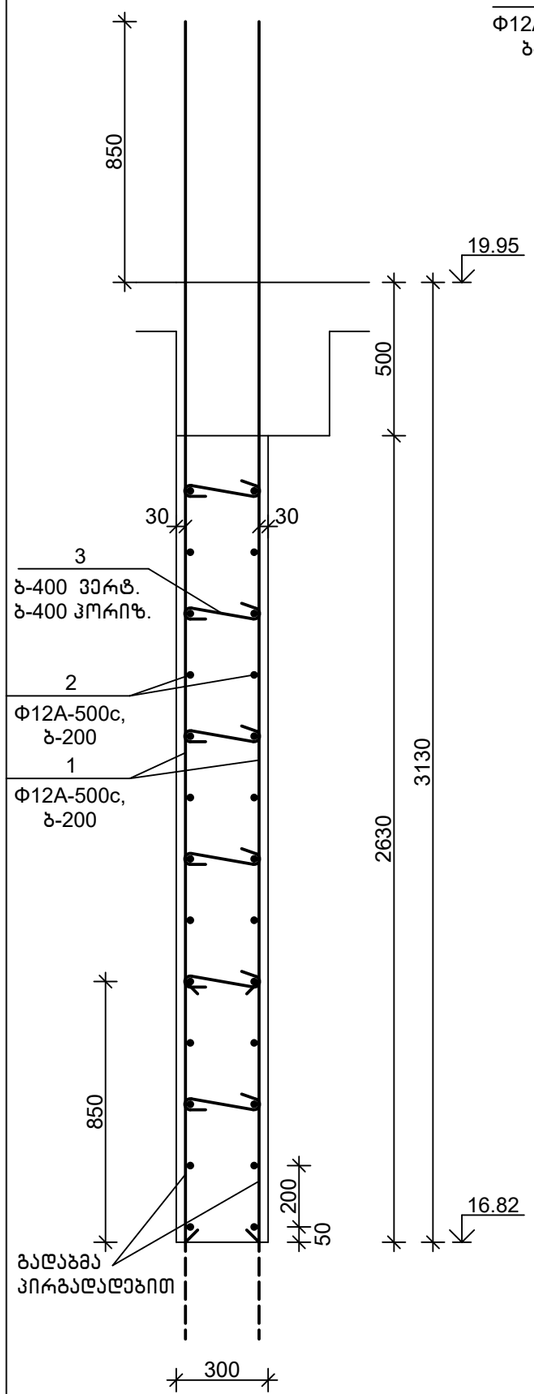

სპეციფიკაცია

პოზიცია	აღნიშვნა	დასახელება	რაოდ.	წონა, კგ	შენიშვნა
		მდ 9.6			
		დეტალები			
1		Φ12A-500c,ГОСТ 34028-2016, L=4000	40	3.56	
2		Φ12A-500c,ГОСТ 34028-2016, L=5350	26	4.77	
3		Φ8A-500c, ГОСТ 34028-2016, L=450	54	0.18	
4		Φ12A-500c,ГОСТ 34028-2016, L=1500	8	1.34	
		მასალები			
		B25 კლ.ბეტონი			3.00 მ³

დეტალების უწყისი

პოზ.	ესკიზი
3	250, 100, 100

2–2
მ1:20

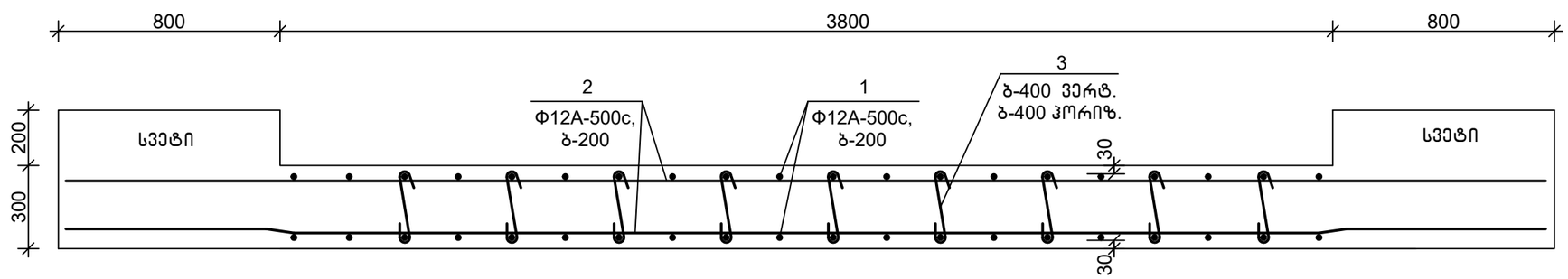

თანამდებობა	ხელმოწერა	გვარი	ქ. თბილისი, ვ. ნინუას ქ.3–8 მრავალბინიანი საცხ.სახლის პროექტი	შ.პ.ს.	"მონოლითმშენი"
გენ.დირექტორი		თ. მაისურაძე			
პრ.მთ.ინჟინერი		ზ.ჯულუხიძე			
კონსტრუქტორი		გ.დედალამაზიშვილი	კონსტრუქციული ნაწილი		
			მონოლითური დიაფრაგმა მდ 9.6	სტადია / ფურც / მასშტ	
				მ.პრ. / კ–300 / 1:50	

მონოლითური დიაფრაგმა მდ 9.7 მ1:50

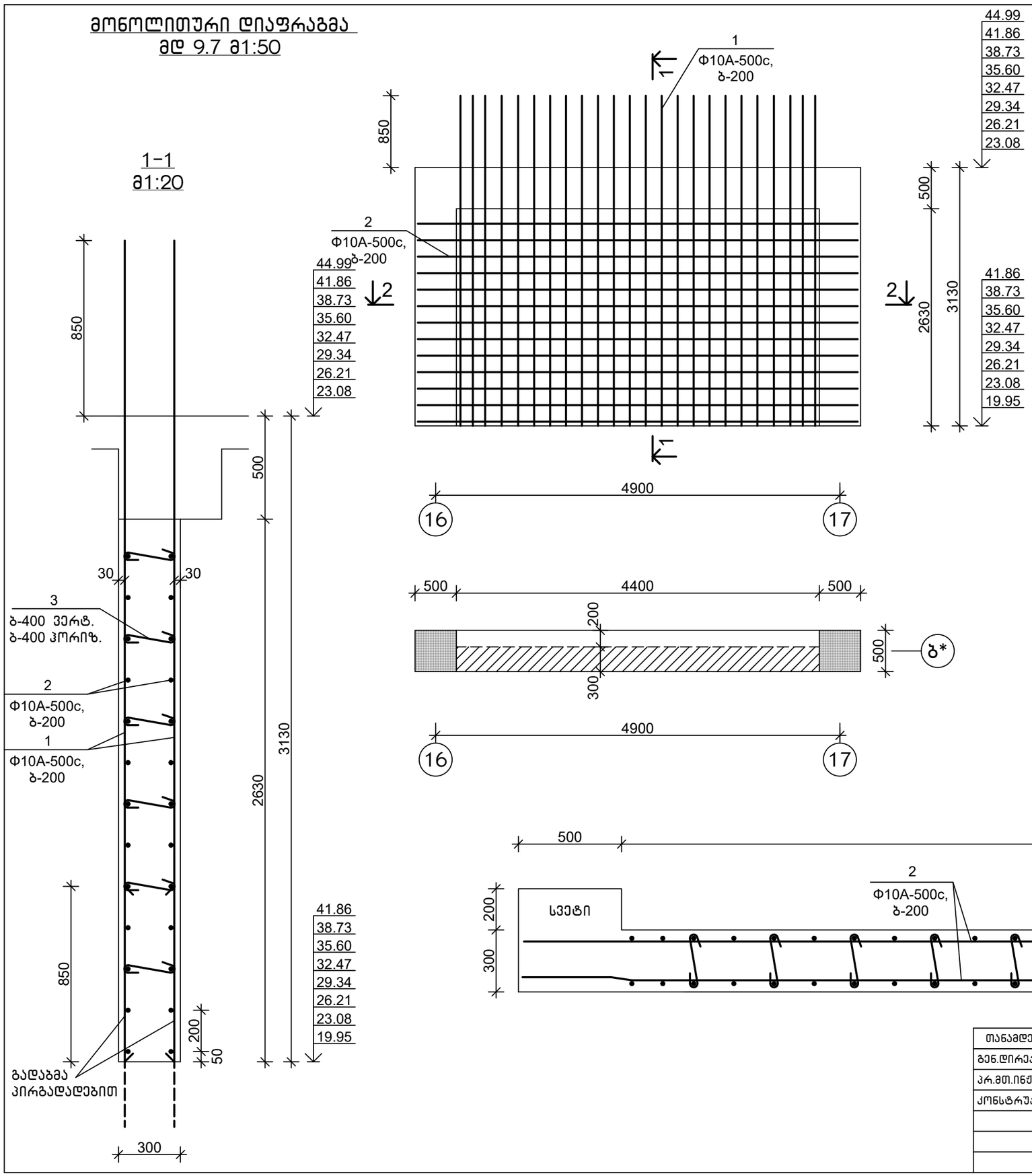

1–1
მ1:20

სპეციფიკაცია

პოზიცია	აღნიშვნა	დასახელება	რაოდ.	წონა, კგ	შენიშვნა
		მდ 9.7			
		დეტალები			
1		Φ10A-500c,ГОСТ 34028-2016, L=4000	48	2.48	
2		Φ10A-500c,ГОСТ 34028-2016, L=5350	26	3.32	
3		Φ8A-500c, ГОСТ 34028-2016, L=450	66	0.18	
		მასალები			
		B25 კლ.ბეტონი			3.45 მ^3

დეტალების უწყისი

პოზ.	ესკიზი
3	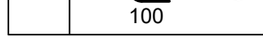

2–2
მ1:20

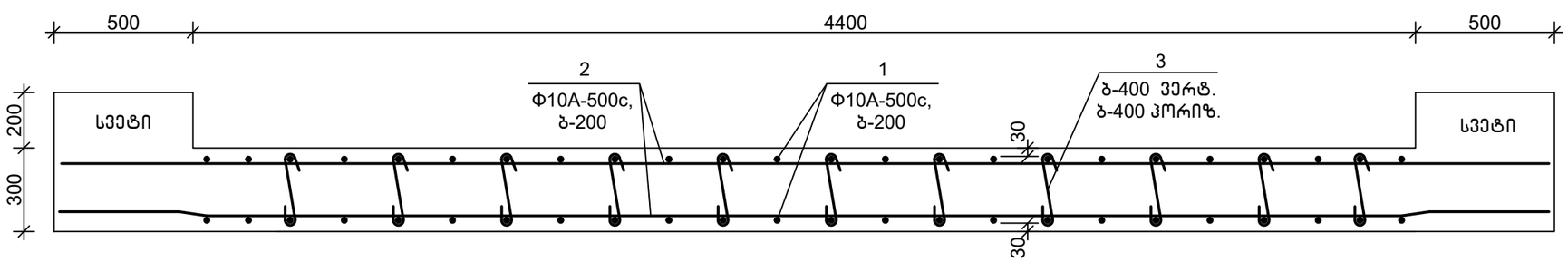

თანამდებობა	ხელმოწერა	გვარი	ქ. თბილისი, ვ. ნინუას ქ.3–8 მრავალბინიანი სახლის პროექტი	შ.პ.ს.	"მონოლითმშენი"
გენ.დირექტორი		თ. მაისურაძე			
პრ.მთ.ინჟინერი		ზ.ჯულუხიძე			
კონსტრუქტორი		გ.დედალამაზიშვილი	კონსტრუქციული ნაწილი		
			მონოლითური დიაფრაგმა მდ 9.7	სტადია / ფურც / მასშტ	
				მ.პრ. / კ–301 / 1:50	

მონოლითური დიაფრაგმა მდ 9.8 მ1:50

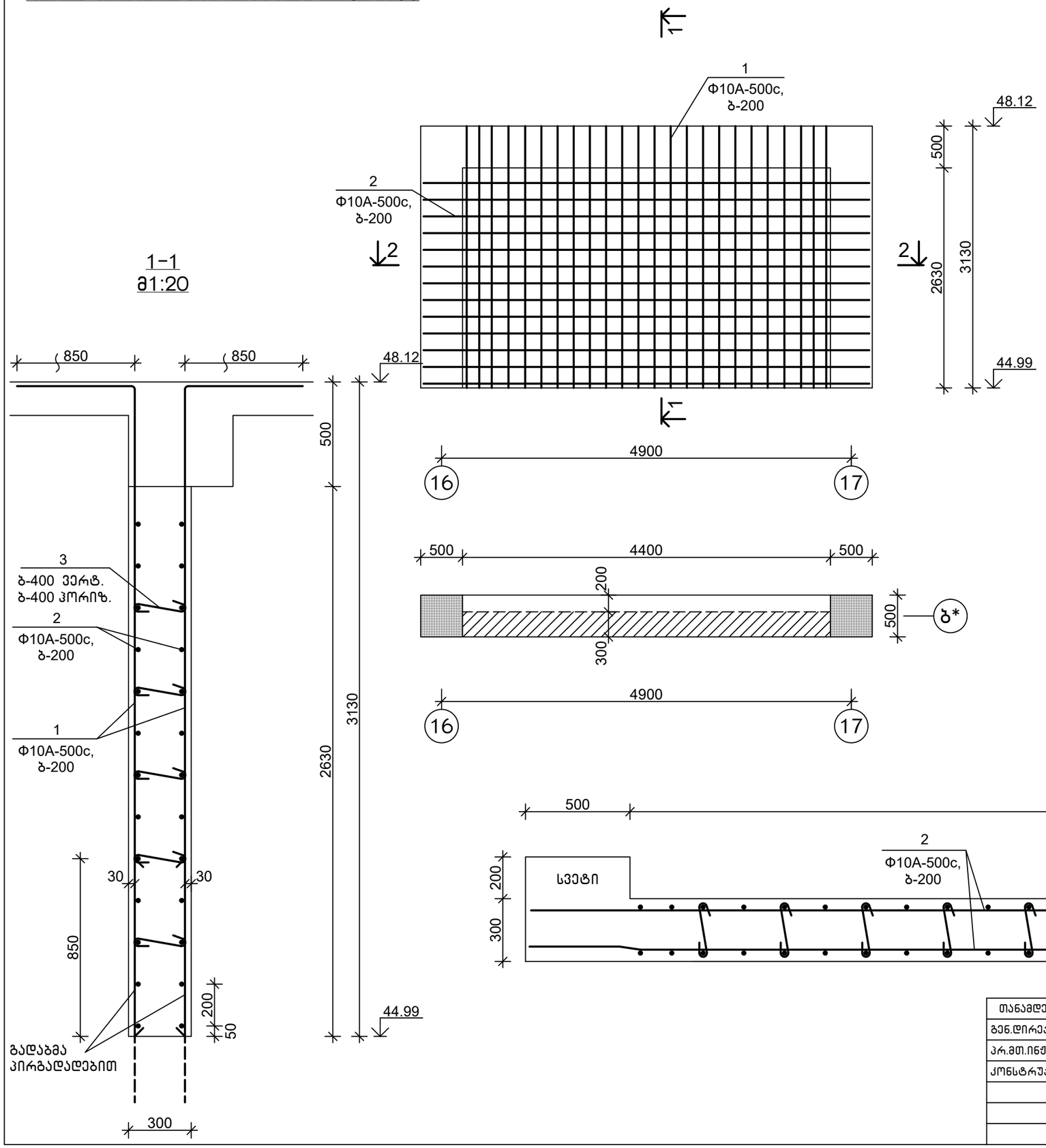

სპეციფიკაცია

პოზიცია	აღნიშვნა	დასახელება	რაოდ.	წონა, კგ	შენიშვნა
		მდ 9.8			
		დეტალები			
1		Ф10А-500с,ГОСТ 34028-2016, L=4000	48	2.48	
2		Ф10А-500с,ГОСТ 34028-2016, L=5350	26	3.32	
3		Ф8А-500с, ГОСТ 34028-2016, L=450	66	0.18	
		მასალები			
		B25 კლ.ბეტონი			3.45 მ³

დეტალების უწყისი

პოზ.	ესკიზი
3	250, 100, 100

თანამდებობა	ხელმოწერა	გვარი	ქ. თბილისი, ვ. ნინუას ქ.3-8 მრავალბინიანი სახლის პროექტი	მ.პ.ს.	"მონოლითჯგუფი"
გენ.დირექტორი		თ. მაისურაძე			
პრ.მთ.ინჟინერი		ზ.ჯულუხიძე			
კონსტრუქტორი		გ.დედალამაზიშვილი	კონსტრუქციული ნაწილი		
			მონოლითური დიაფრაგმა მდ 9.8	სტადია	ფურც	მასშტ
				მ.პრ.	კ-302	1:50

მონოლითური კოჭების არმირება მ1:150

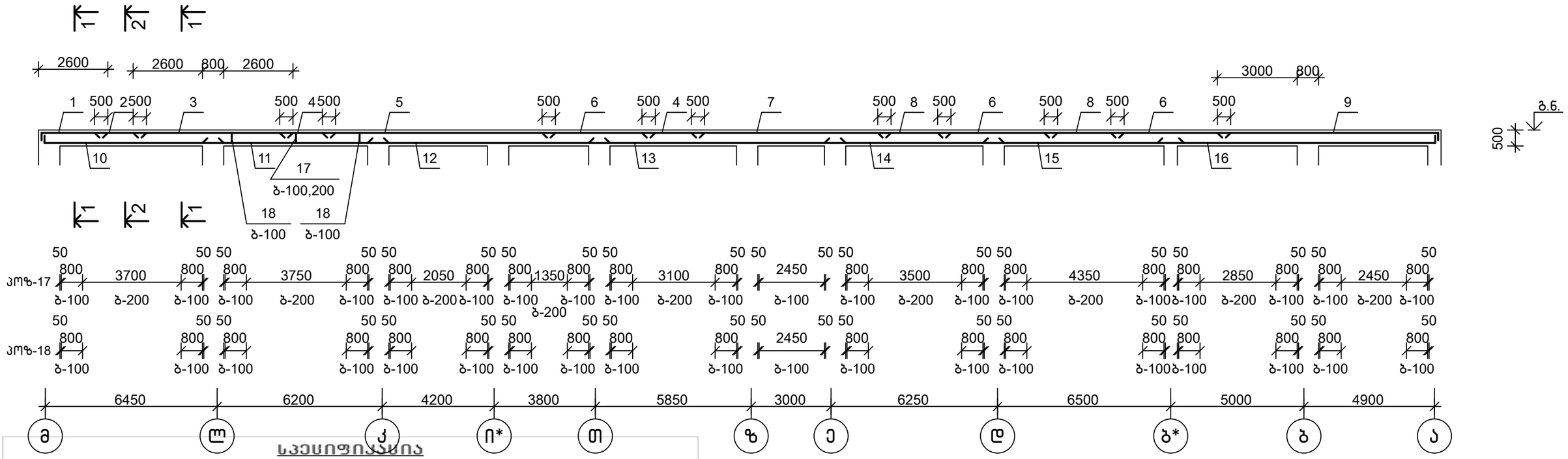

სპეციფიკაცია

კოზისია	აღნიშვნა	დასახელება	რაოდ. ც	წონა. კგ	შენიშვნა
		მონოლ. კოჭების არმირება			
		დეტალები			
1		Ф 22 A-500C, ГОСТ 34028-2016 L= 3000	4	8.96	
2		Ф 12 A-500C, ГОСТ 34028-2016 L= 2000	4	1.78	
3		Ф 22 A-500C, ГОСТ 34028-2016 L= 6000	4	17.93	
4		Ф 12 A-500C, ГОСТ 34028-2016 L= 2400	8	2.13	
5		Ф 22 A-500C, ГОСТ 34028-2016 L= 8800	4	26.29	
6		Ф 22 A-500C, ГОСТ 34028-2016 L= 4500	12	13.44	
7		Ф 22 A-500C, ГОСТ 34028-2016 L= 7500	4	22.41	
8		Ф 12 A-500C, ГОСТ 34028-2016 L= 3000	8	2.67	
9		Ф 22 A-500C, ГОСТ 34028-2016 L= 9000	4	26.89	
10		Ф 18 A-500C, ГОСТ 34028-2016 L= 7300	4	14.60	
11		Ф 18 A-500C, ГОСТ 34028-2016 L= 7000	4	14.00	
12		Ф 18 A-500C, ГОСТ 34028-2016 L= 9200	4	18.40	
13		Ф 18 A-500C, ГОСТ 34028-2016 L= 9800	4	19.60	
14		Ф 18 A-500C, ГОСТ 34028-2016 L= 6800	4	13.60	
15		Ф 18 A-500C, ГОСТ 34028-2016 L= 7600	4	15.20	
16		Ф 18 A-500C, ГОСТ 34028-2016 L= 11000	4	22.00	
17		Ф 8 A-500C, ГОСТ 34028-2016 L= 1900	315	0.75	
18		Ф 8 A-500C, ГОСТ 34028-2016 L= 650	374	0.26	
		მასალები			
		B25 კლ.ბეტონი		7.60	მ³

დეტალების უწყისი

პოზ.	ესკიზი
1	400 2600
9	400 8600
10	300 7000
16	300 10700
17	500; 525; 425; 400
18	100 425 100

1-1
მ1:20

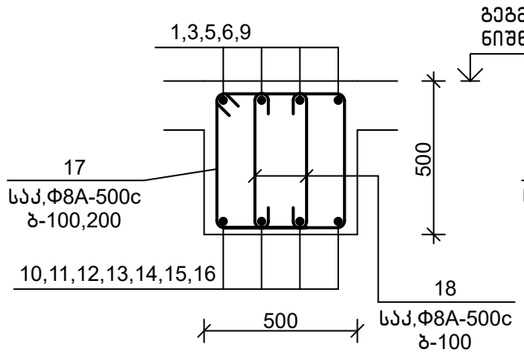

2-2
მ1:20

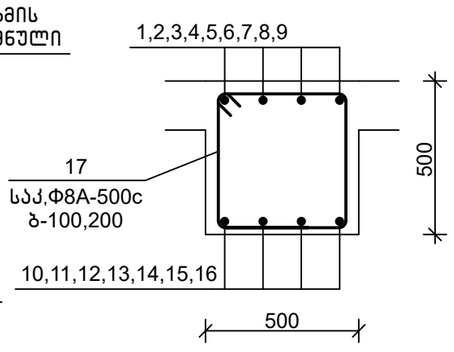

თანამდებობა	ხელმოწერა	გვარი	ქ. თბილისი, ვ. ნინუას ქ.3-8 მრავალბინიანი სასხ.სახლის პროექტი	მ.პ.ს.	"მონოლითჟგუფი"
გენ.დირექტორი		თ. მაისურაძე			
პრ.მთ.ინჟინერი		ზ.ჯულუხიძე			
კონსტრუქტორი		გ.დედალამაზიშვილი	კონსტრუქციული ნაწილი		
			მონოლითური კოჭების არმირება	სტადია	ფურც	მასშტ
				მ.პრ.	კ-303	1:150

მონოლითური კოჭების არმირება მ1:100
(ძირითადი არმირება)

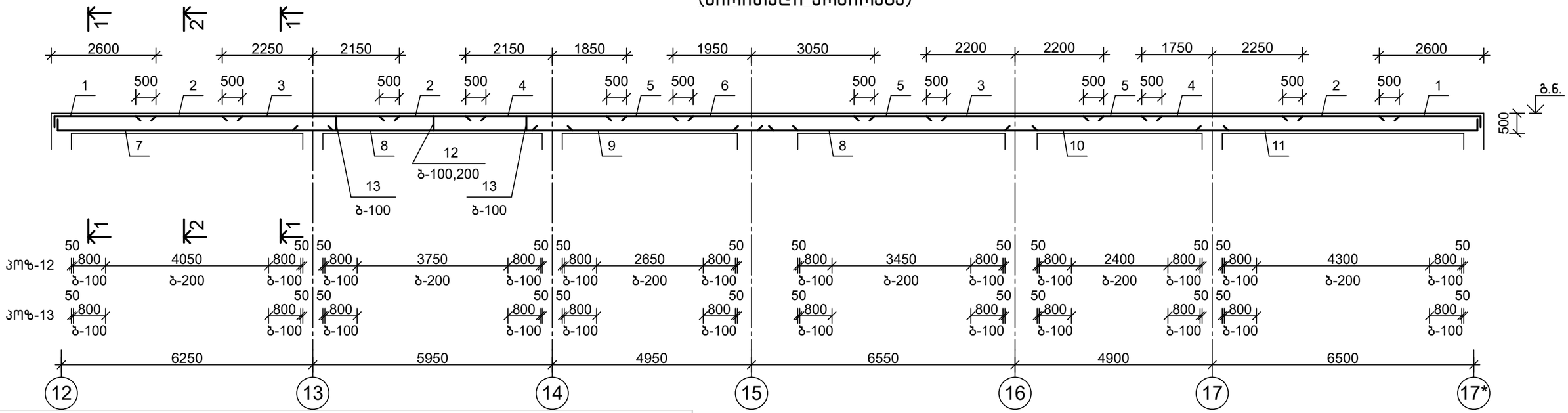

სპეციფიკაცია

კოზისია	აღნიშვნა	დასახელება	რაოდ.	წონა, კგ	შენიშვნა
		მონოლ. კოჭების არმირება			
		დეტალები			
1		Ф 22 A-500C, ГОСТ 34028-2016 L= 3000	8	8.96	
2		Ф 12 A-500C, ГОСТ 34028-2016 L= 3000	12	2.67	
3		Ф 22 A-500C, ГОСТ 34028-2016 L= 4400	8	13.15	
4		Ф 22 A-500C, ГОСТ 34028-2016 L= 4000	10	11.95	
5		Ф 12 A-500C, ГОСТ 34028-2016 L= 2400	12	2.13	
6		Ф 22 A-500C, ГОСТ 34028-2016 L= 5000	4	14.94	
7		Ф 18 A-500C, ГОСТ 34028-2016 L= 7300	4	14.60	
8		Ф 18 A-500C, ГОСТ 34028-2016 L= 7000	8	14.00	
9		Ф 18 A-500C, ГОСТ 34028-2016 L= 6000	4	12.00	
10		Ф 18 A-500C, ГОСТ 34028-2016 L= 5600	4	11.20	
11		Ф 18 A-500C, ГОСТ 34028-2016 L= 7500	4	15.00	
12		Ф 8 A-500C, ГОСТ 34028-2016 L= 1900	208	0.75	
13		Ф 8 A-500C, ГОСТ 34028-2016 L= 650	216	0.26	
14		Ф 18 A-500C, ГОСТ 34028-2016 L= 3000	2	6.00	
15		Ф 18 A-500C, ГОСТ 34028-2016 L= 4400	6	8.80	
16		Ф 25 A-500C, ГОСТ 34028-2016 L= 3400	2	13.12	
17		Ф 25 A-500C, ГОСТ 34028-2016 L= 4400	2	16.98	
		მასალები			
		B25 კლ.ბეტონი		5.20	მ³

1-1
მ1:20

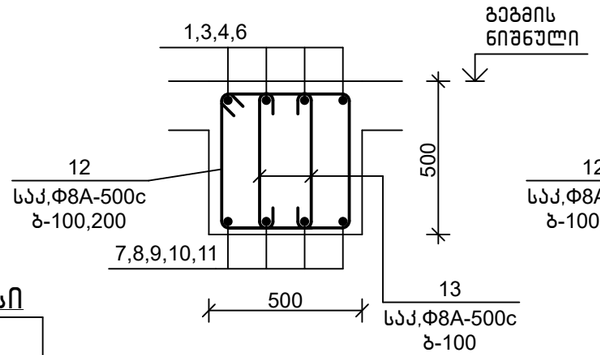

2-2
მ1:20

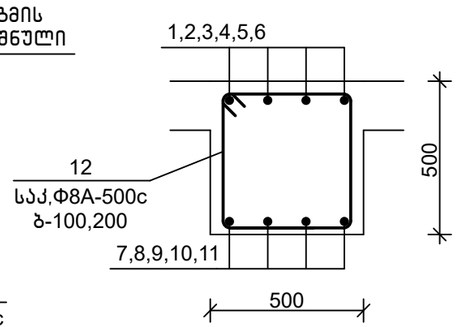

დეტალების უწყისი

პოზ.	ესკიზი
1	400 | 2600
7	300 | 7000
11	300 | 7200
12	500; 525, 425; 400
13	100, 425, 100
14	400 | 2600

თანამდებობა	ხელმოწერა	გვარი	ქ. თბილისი, ვ. ნინუას ქ.3-8 მრავალბინიანი სახლის პროექტი	შ.პ.ს.	"მონოლითშენგეგმა"
გენ.დირექტორი		თ. მაისურაძე			
პრ.მთ.ინჟინერი		ზ.ჯულუხიძე			
კონსტრუქტორი		გ.დედალამაზიშვილი	კონსტრუქციული ნაწილი		
			მონოლითური კოჭების არმირება	სტადია: მ.პრ.	ფურც: კ-304
				მასშტ: 1:100	

მონოლითური კოჭების არმირება მ1:100
(დამატებითი არმირება)

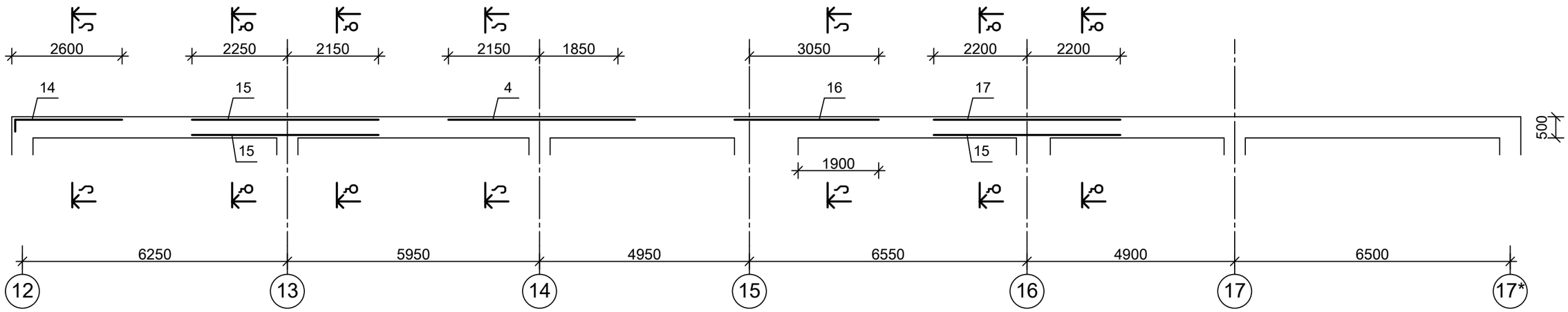

ა-ა
მ1:20

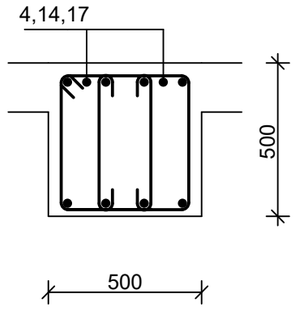

ბ-ბ
მ1:20

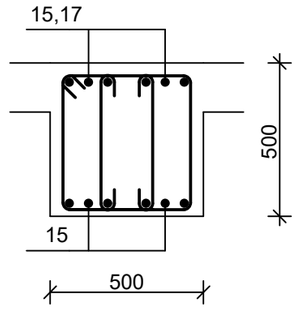

თანამდებობა	ხელმოწერა	გვარი	ქ. თბილისი, ვ. ნინუას ქ.3-8 მრავალბინიანი სასხ.სახლის პროექტი	მ.პ.ს.	"მონოლითჯგუფი"
გენ.დირექტორი		თ. მაისურაძე			
პრ.მთ.ინჟინერი		ზ.ჯულუხიძე			
კონსტრუქტორი		გ.დედალამაზიშვილი	კონსტრუქციული ნაწილი		
			მონოლითური კოჭების არმირება (გაბრძელება)	სტადია	ფურც	მასშტ
				მ.პრ.	კ-305	1:100

მონოლითური კოჭების არმირება მ1:100
(ძირითადი არმირება)

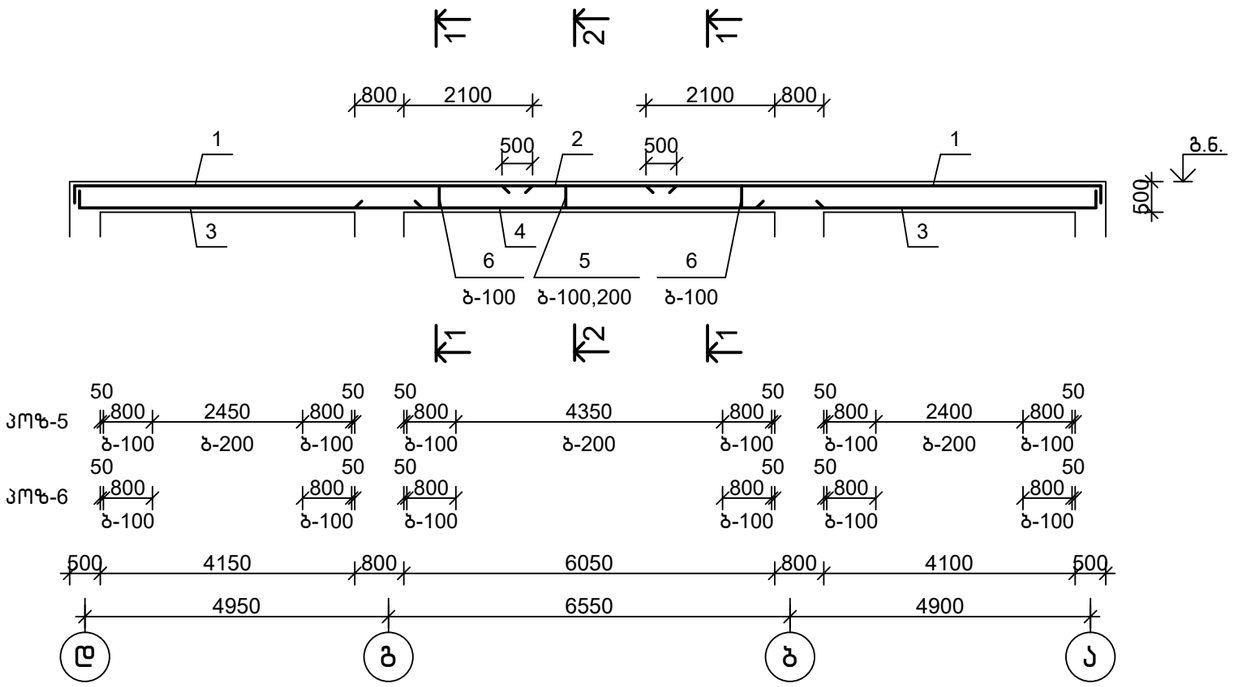

(დამატებითი არმირება)

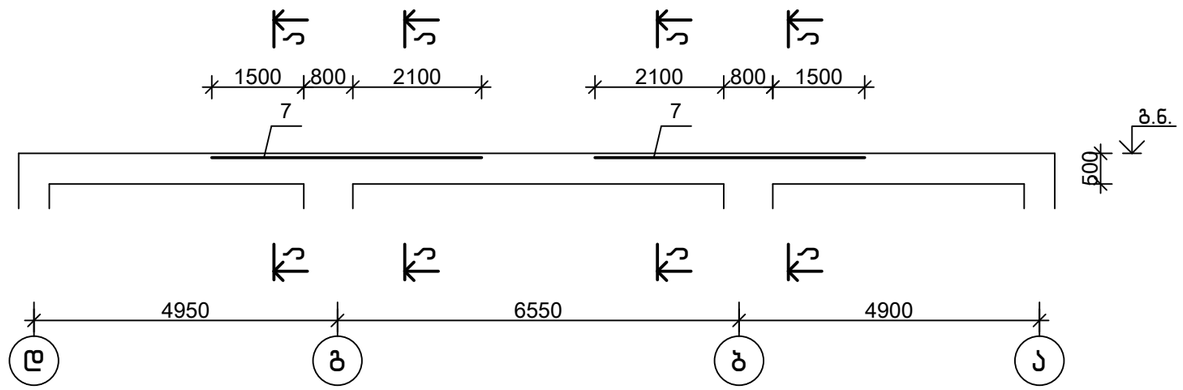

ა-ა
მ1:20

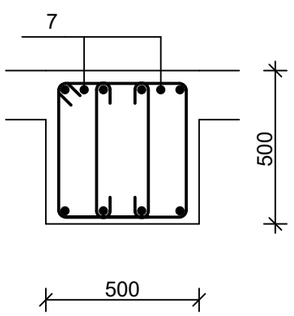

1-1
მ1:20

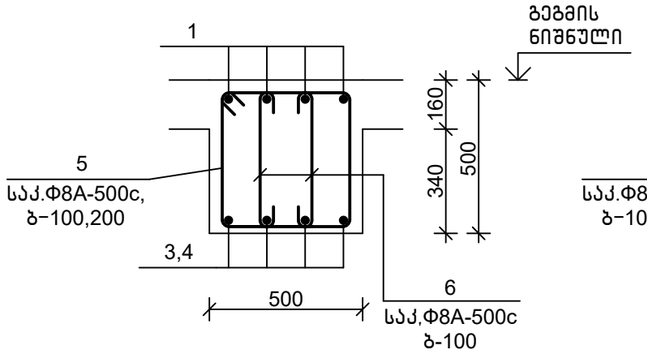

2-2
მ1:20

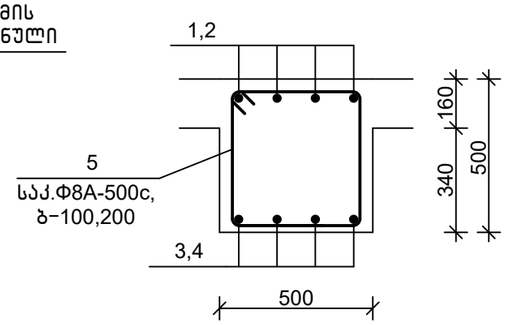

დეტალების უწყისი

პოზ.	ესკიზი
1	400 — 7600
3	300 — 5700
5	500 / 525 — 425 / 400
6	100 — 425 — 100

სპეციფიკაცია

პოზიცია	აღნიშვნა	დასახელება	რაოდ.	წონა, კგ	შენიშვნა
		მონოლ. კოჭების არმირება			
		დეტალები			
1		Ф 22 A-500C, ГОСТ 34028-2016 L= 8000	8	23.90	
2		Ф 12 A-500C, ГОСТ 34028-2016 L= 3000	4	2.67	
3		Ф 18 A-500C, ГОСТ 34028-2016 L= 6000	8	12.00	
4		Ф 18 A-500C, ГОСТ 34028-2016 L= 7800	4	15.60	
5		Ф 8 A-500C, ГОСТ 34028-2016 L= 1900	97	0.75	
6		Ф 8 A-500C, ГОСТ 34028-2016 L= 650	108	0.26	
7		Ф 25 A-500C, ГОСТ 34028-2016 L= 4400	4	16.98	
		მასალები			
		B25 კლ.ბეტონი		2.40	მ³

თანამდებობა	ხელმოწერა	გვარი	ქ. თბილისი, ვ. ნინუას ქ.3-8 მრავალბინიანი საცხ.სახლის პროექტი	შ.პ.ს.	"მონოლითმშენი"
გენ.დირექტორი		თ. მაისურაძე			
პრ.მთ.ინჟინერი		ზ.ჯულუხიძე			
კონსტრუქტორი		გ.დედალამაზიშვილი	კონსტრუქციული ნაწილი		
			მონოლითური კოჭების არმირება	სტადია	ფურც	მასშტ
				მ.პრ.	კ-306	1:100

1-1 მ1:150

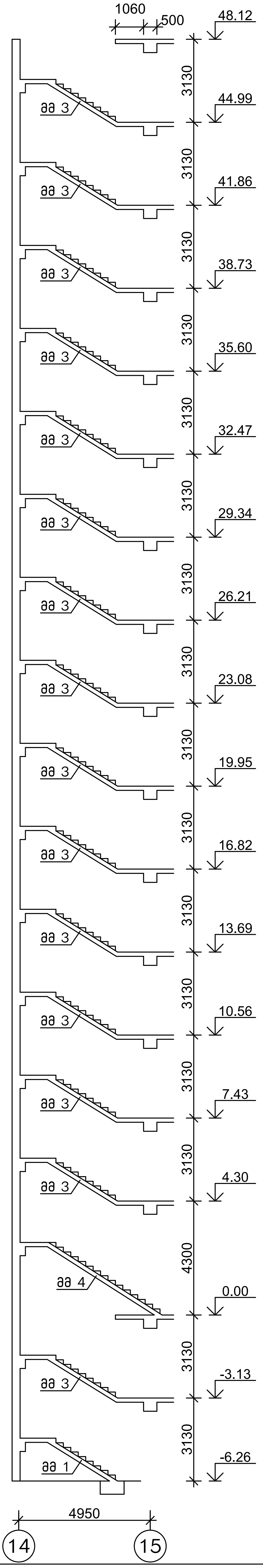

2-2 მ1:150

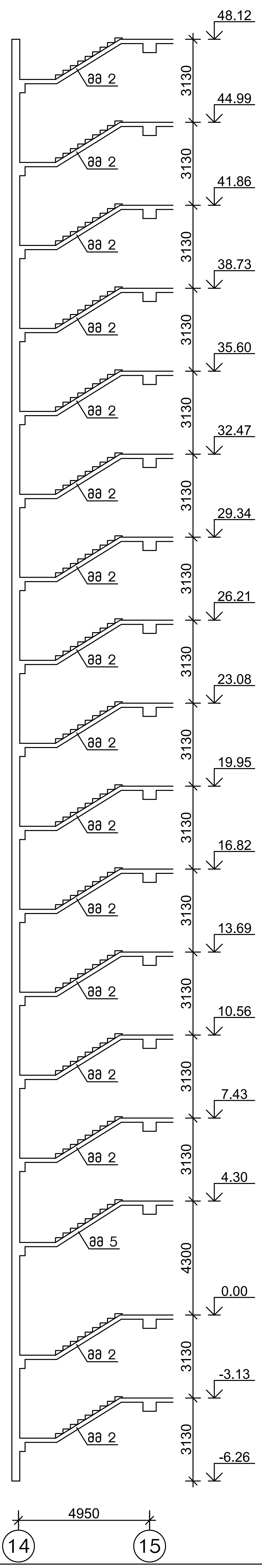

კიბის უჯრედი კუ 1 მ1:150

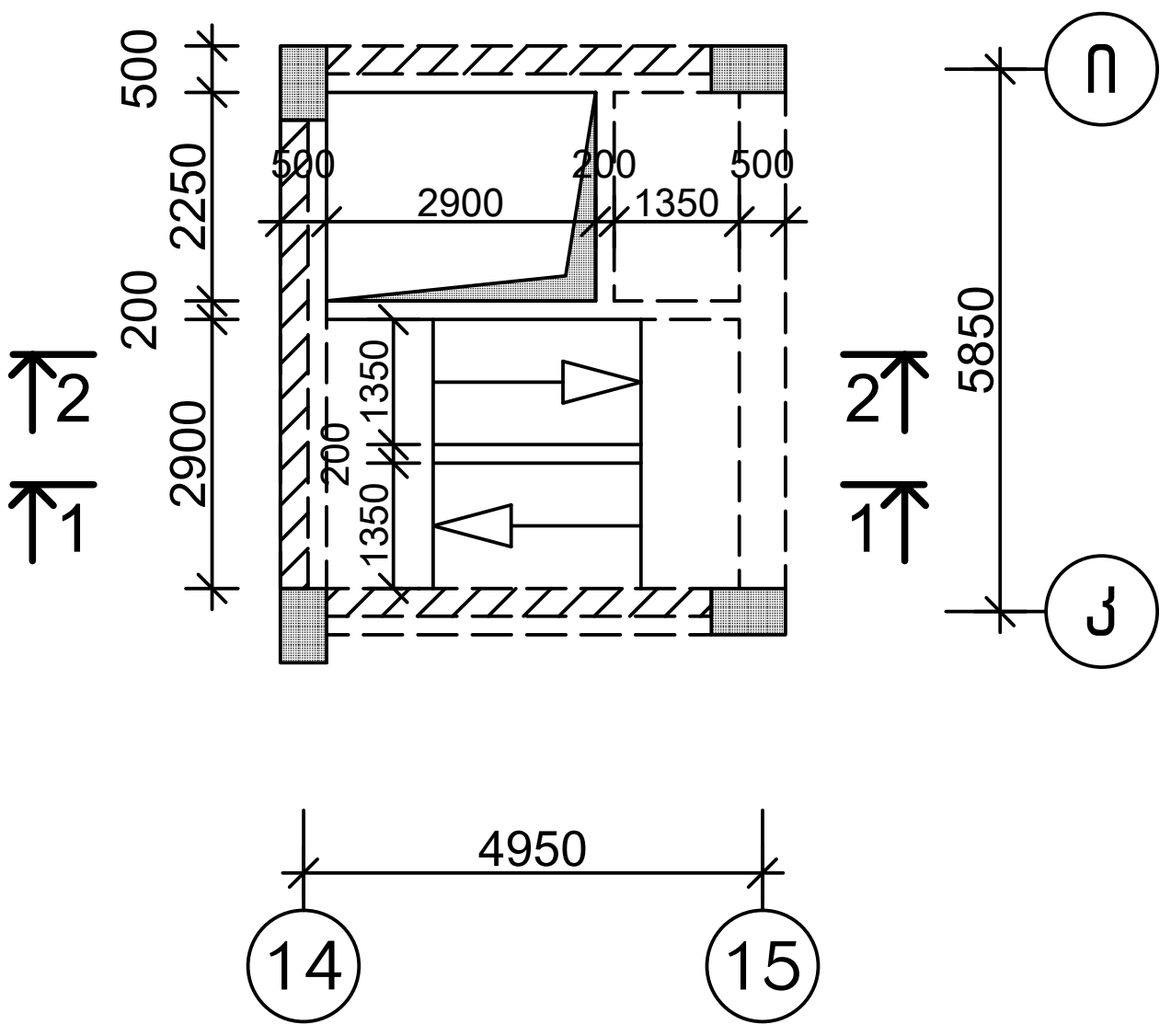

შენიშვნა

1.მონოლითური მარში მმ 1 ÷ 5
იხ.ფ.კ-308 ÷ 312

თანამდებობა	ხელმოწერა	გვარი	ქ. თბილისი, ვ. ნინუას ქ.3-8 მრავალბინიანი საცხ.სახლის პროექტი	შ.პ.ს. "მონოლითჯგუფი"		
გენ.დირექტორი		თ. მაისურაძე	კონსტრუქციული ნაწილი	სტადია	ფურც	მასშტ
პრ.მთ.ინჟინერი		ზ.ჯულუხიძე	კიბის უჯრედი 1	მ.პრ.	კ-307	1:150
კონსტრუქტორი	[signature]	გ.დადალაზიშვილი				

მონოლითური მარში მმ 1 მ1:20

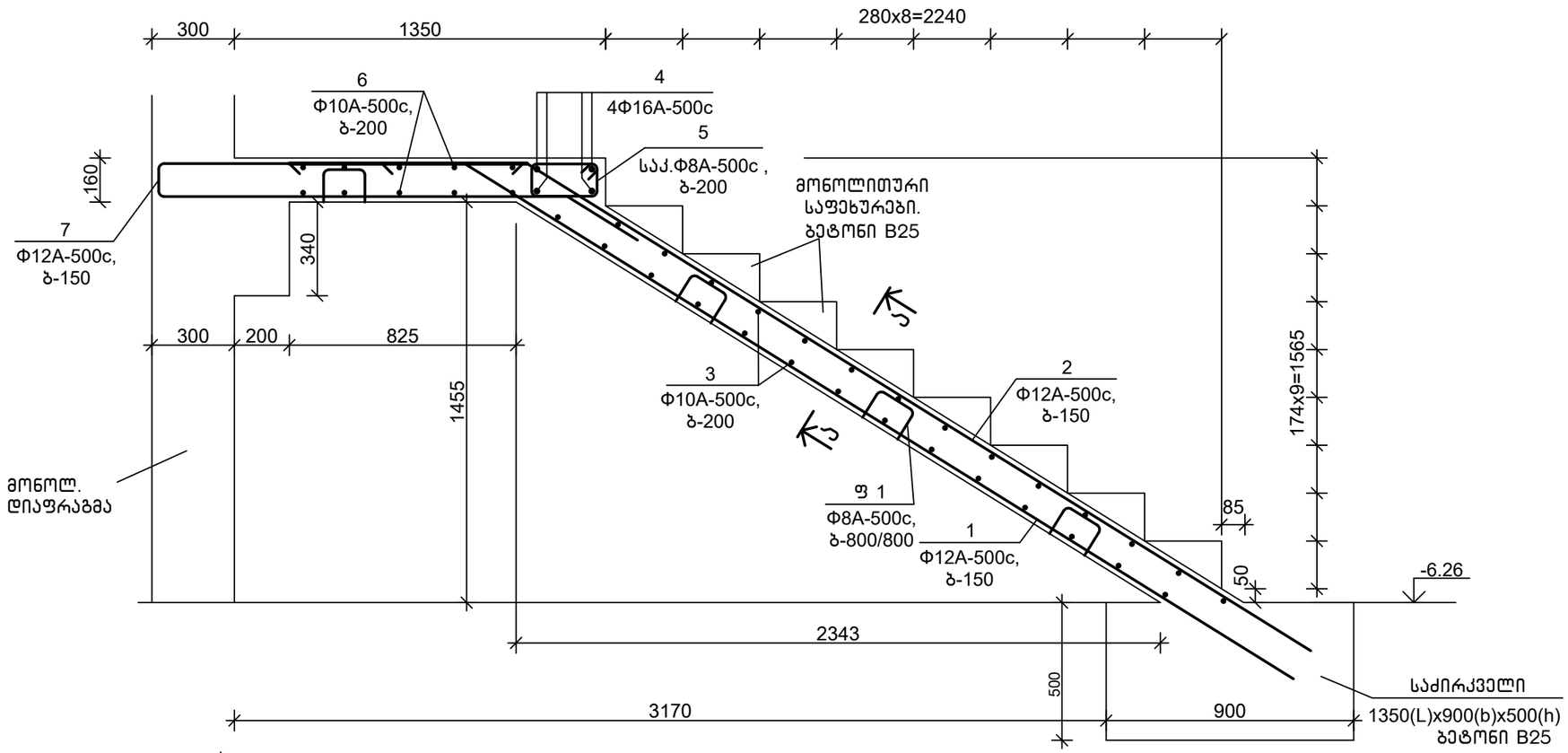

დეტალების უწყისი

პოზ.	ესკიზი
1	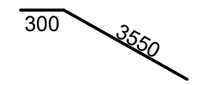
2	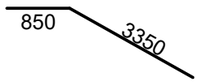
5	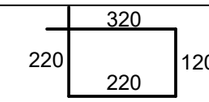
7	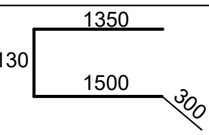
ფ 1	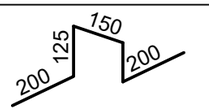

(14)

სპეციფიკაცია

პოზიცია	აღნიშვნა	დასახელება	რაოდ.	წონა, კგ	შენიშვნა
		მმ 1			
		დეტალები			
1		Φ12A-500c,ГОСТ 34028-2016, L=3850	10	3.43	
2		Φ12A-500c,ГОСТ 34028-2016, L=4200	10	3.74	
3		Φ10A-500c,ГОСТ 34028-2016, L=1300	28	0.81	
4		Φ16A-500c,ГОСТ 34028-2016, L=2850	4	4.51	
5		Φ8A-500c, ГОСТ 34028-2016, L=880	15	0.35	
6		Φ10A-500c,ГОСТ 34028-2016, L=2850	10	1.77	
7		Φ12A-500c,ГОСТ 34028-2016, L=3350	10	2.99	
ფ 1		Φ8A-500c, ГОСТ 34028-2016, L=800	15	0.32	
		მასალები			
		B25 კლ.ბეტონი			1.75 მ^3

ა–ა
მ1:20

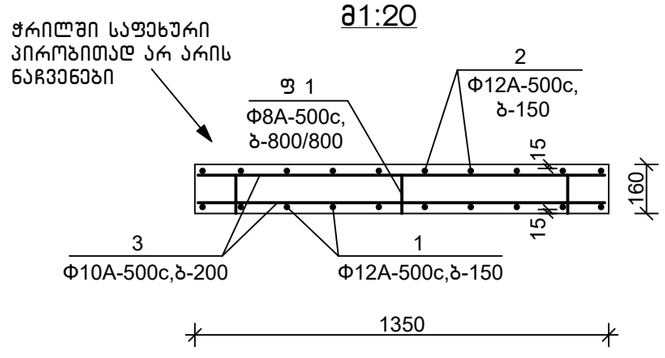

თანამდებობა	ხელმოწერა	გვარი	ქ. თბილისი, ვ. ნინუას ქ.3–8 მრავალბინიანი სასხ.სახლის პროექტი	შ.პ.ს.	"მონოლითშენგუფი"		
გენ.დირექტორი		თ. მაისურაძე					
პრ.მთ.ინჟინერი		ზ.ჯულუხიძე					
კონსტრუქტორი		გ.დედალამაზიშვილი	კონსტრუქციული ნაწილი				
			კიბის უჯრედი 1 მონოლითური მარში 1	სტადია	ფურც	მასშტ	
				მ.პრ.	კ–308	1:20	

მონოლითური მარში მმ 2 მ1:20

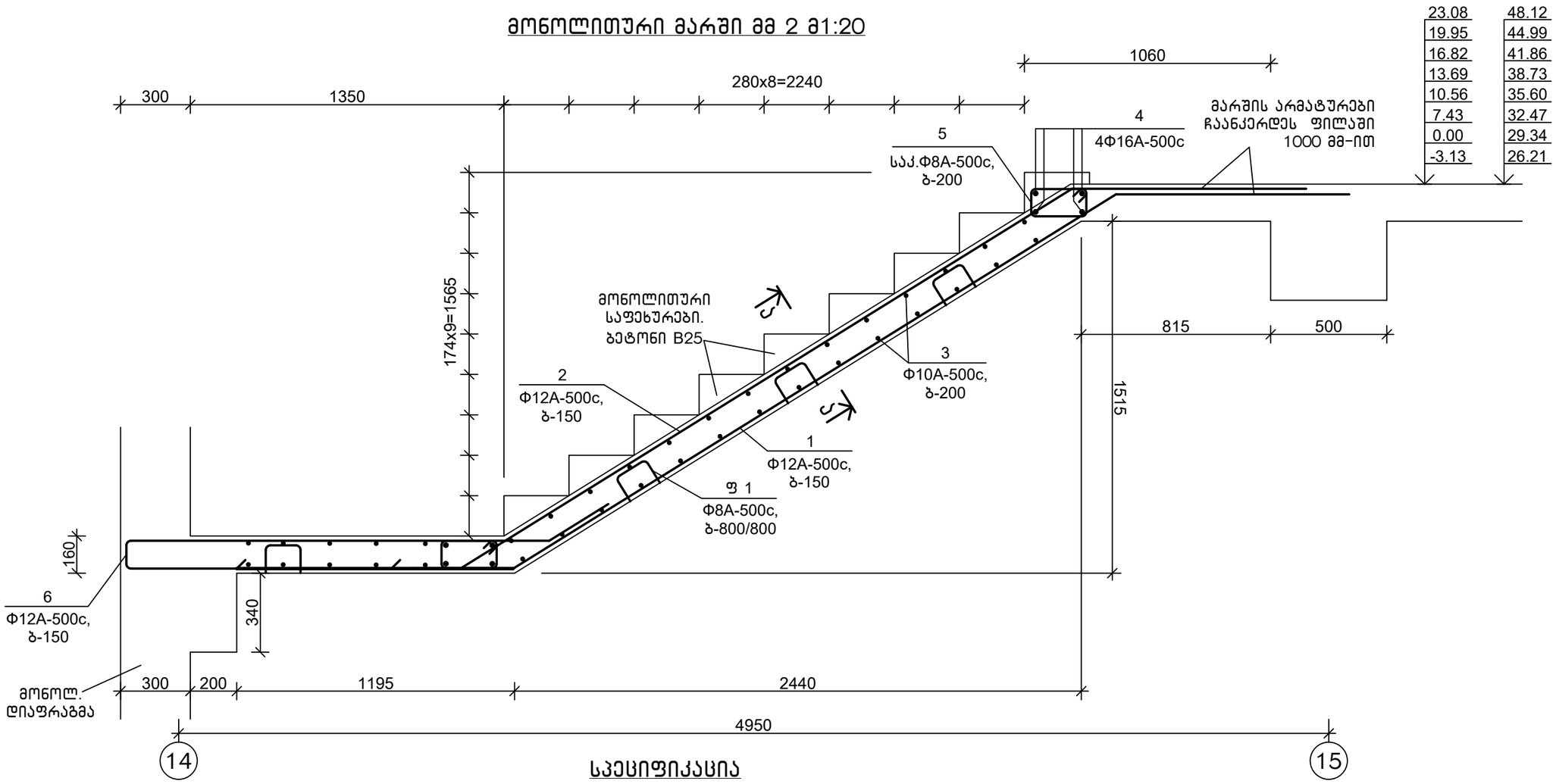

დეტალების უწყისი

პოზ.	ესკიზი
1	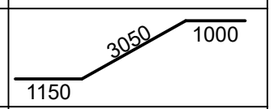
2	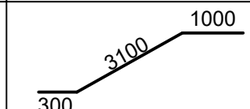
5	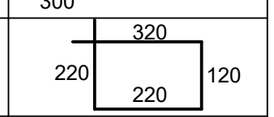
6	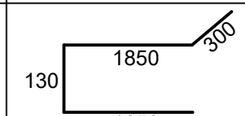
ფ 1	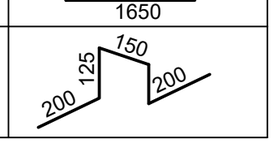

სპეციფიკაცია

პოზიცია	აღნიშვნა	დასახელება	რაოდ.	წონა, კგ	შენიშვნა
		მმ 2			
		დეტალები			
1		Φ12A-500c,ГОСТ 34028-2016, L=5200	10	4.63	
2		Φ12A-500c,ГОСТ 34028-2016, L=4400	10	3.92	
3		Φ10A-500c,ГОСТ 34028-2016, L=1300	28	0.81	
4		Φ16A-500c,ГОСТ 34028-2016, L=4300	4	6.80	
5		Φ8A-500c, ГОСТ 34028-2016, L=880	15	0.35	
6		Φ12A-500c,ГОСТ 34028-2016, L=3900	10	3.48	
ფ 1		Φ8A-500c, ГОСТ 34028-2016, L=800	9	0.32	
		მასალები			
		B25 კლ.ბეტონი			1.20 მ^3

ა–ა
მ1:20

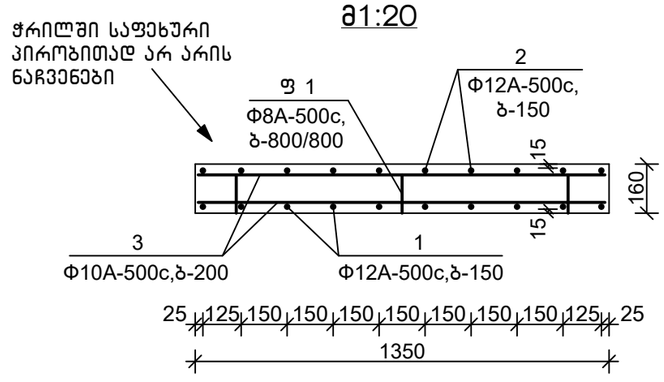

თანამდებობა	ხელმოწერა	გვარი	ქ. თბილისი, ვ. ნინუას ქ.3-8 მრავალბინიანი სასხ.სახლის პროექტი	შ.პ.ს.	"მონოლითჯგუფი"
გენ.დირექტორი		თ. მაისურაძე			
პრ.მთ.ინჟინერი		ზ.ჯულუხიძე			
კონსტრუქტორი		გ.დედალამაზიშვილი	კონსტრუქციული ნაწილი		
			კიბის უჯრედი 1 მონოლითური მარში 2	სტადია	ფურც	მასშტ
				მ.პრ.	კ-309	1:20

მოწოლითური მარში მმ 3 მ1:20

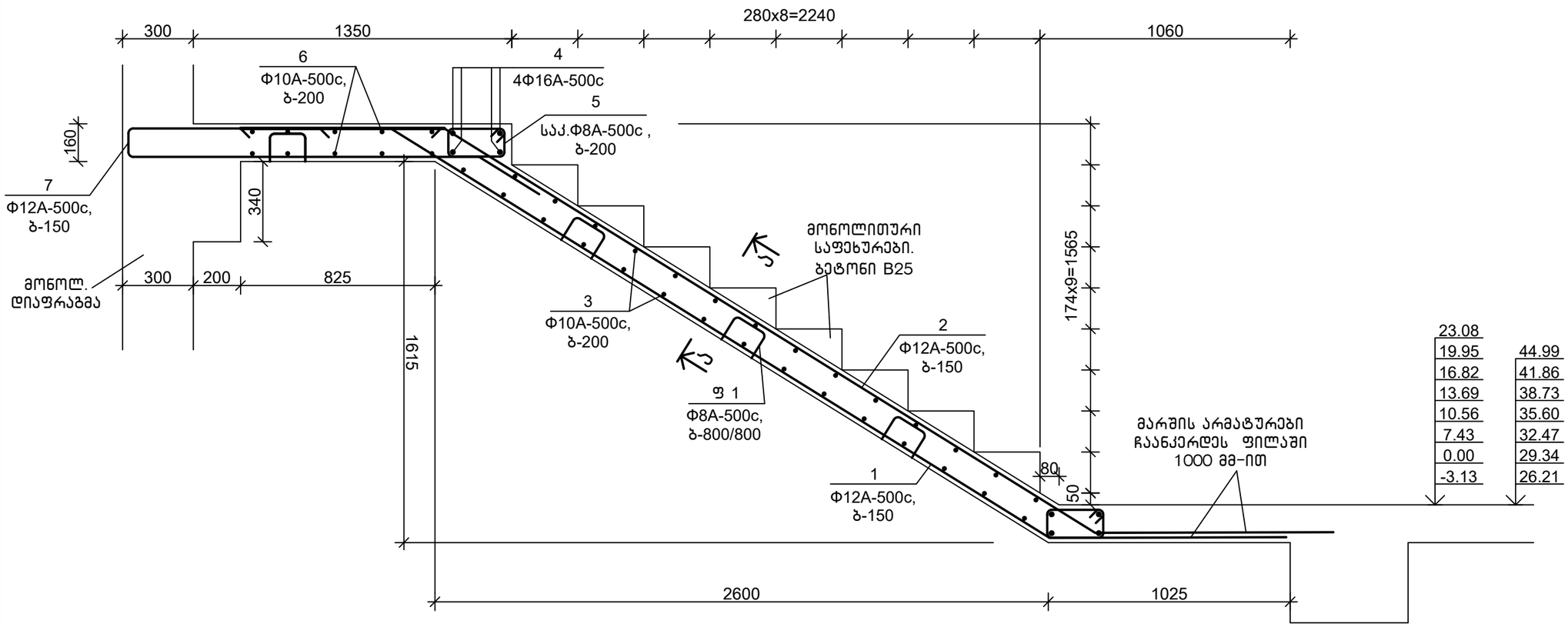

დეტალების უწყისი

პოზ.	ესკიზი
1	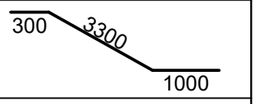
2	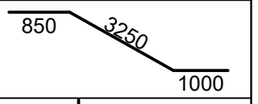
5	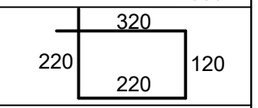
7	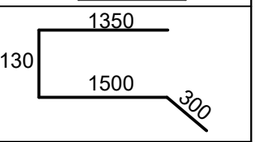
ფ 1	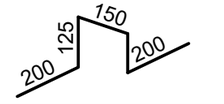

სპეციფიკაცია

პოზიცია	აღნიშვნა	დასახელება	რაოდ.	წონა, კგ	შენიშვნა
		მმ 3			
		დეტალები			
1		Φ12A-500c,ГОСТ 34028-2016, L=4600	10	4.10	
2		Φ12A-500c,ГОСТ 34028-2016, L=5100	10	4.54	
3		Φ10A-500c,ГОСТ 34028-2016, L=1300	29	0.81	
4		Φ16A-500c,ГОСТ 34028-2016, L=2850	4	4.51	
5		Φ8A-500c, ГОСТ 34028-2016, L=880	15	0.35	
6		Φ10A-500c,ГОСТ 34028-2016, L=2850	10	1.77	
7		Φ12A-500c,ГОСТ 34028-2016, L=3350	10	2.99	
ფ 1		Φ8A-500c, ГОСТ 34028-2016, L=800	15	0.32	
		მასალები			
		B25 კლ.ბეტონი			1.20 მ³

ა-ა
მ1:20

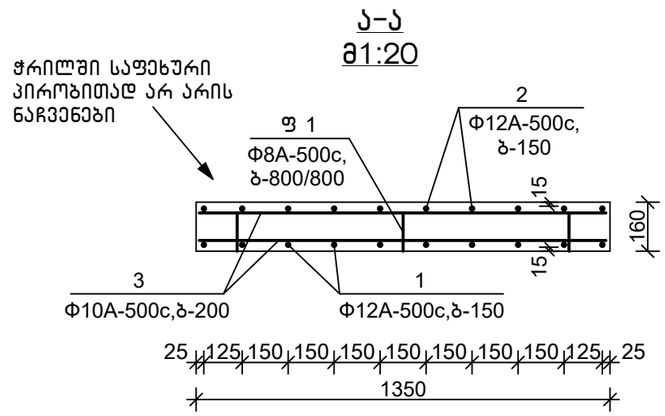

თანამდებობა	ხელმოწერა	გვარი	ქ. თბილისი, ვ. ნინუას ქ.3-8 მრავალბინიანი სახლის პროექტი	შ.პ.ს.	"მოწოლითჯგუფი"
გენ.დირექტორი		თ. მაისურაძე			
პრ.მთ.ინჟინერი		ზ.ჯულუხიძე			
კონსტრუქტორი		გ.დედალამაზიშვილი	კონსტრუქციული ნაწილი		
			კიბის უჯრედი 1 მოწოლითური მარში 3	სტადია	ფურც	მასშტ
				მ.პრ.	კ-310	1:20

მონოლითური მარში მმ 4 მ1:20

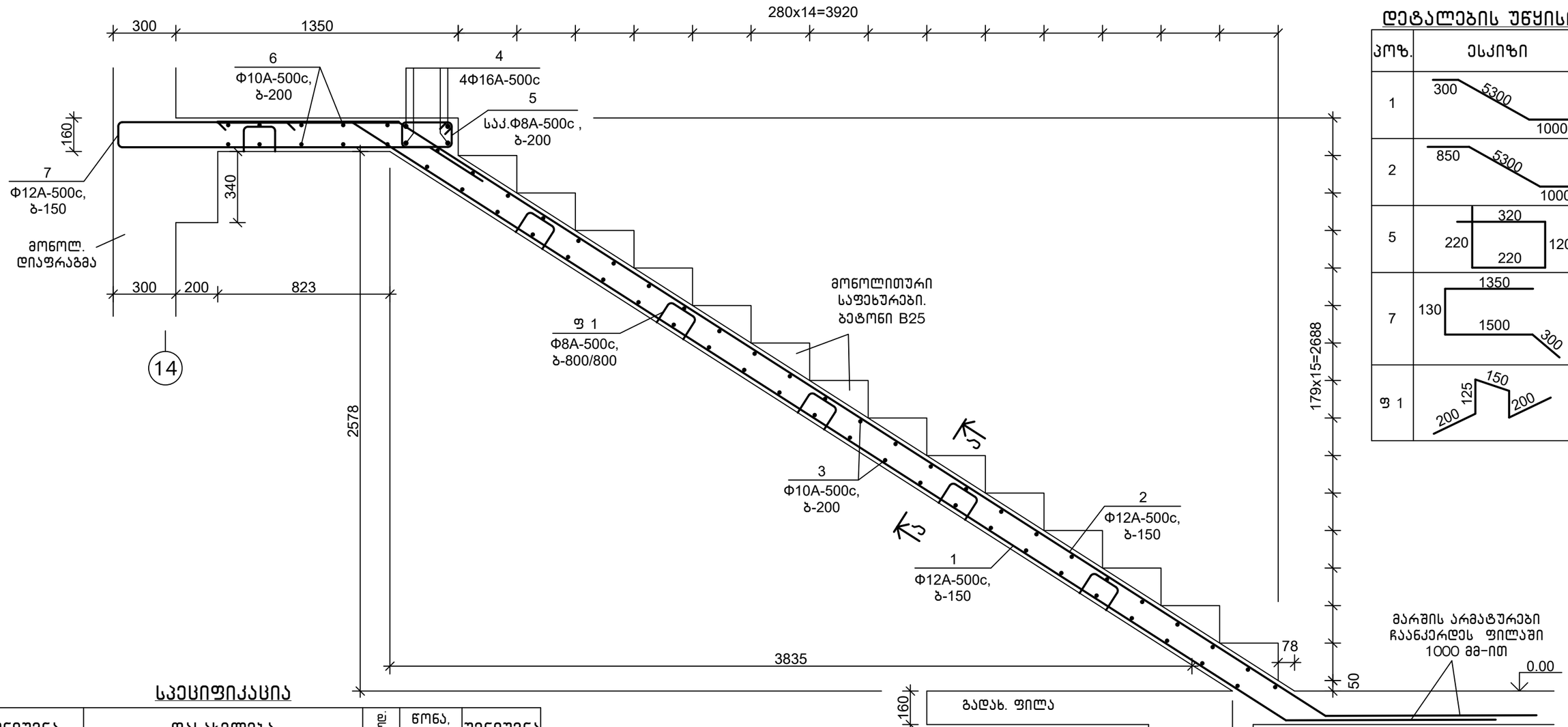

დეტალების უწყისი

პოზ.	ესკიზი
1	
2	
5	
7	
ფ 1	

ა–ა
მ1:20

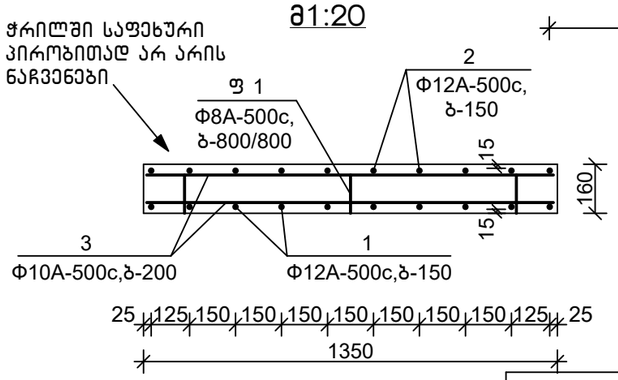

სპეციფიკაცია

პოზ	აღნიშვნა	დასახელება	რაოდ.	წონა, კგ	შენიშვნა
		მმ 4			
		დეტალები			
1		Φ12A-500c,ГОСТ 34028-2016, L=6600	10	5.88	
2		Φ12A-500c,ГОСТ 34028-2016, L=7150	10	6.37	
3		Φ10A-500c,ГОСТ 34028-2016, L=1300	49	0.81	
4		Φ16A-500c,ГОСТ 34028-2016, L=2850	4	4.51	
5		Φ8A-500c, ГОСТ 34028-2016, L=880	15	0.35	
6		Φ10A-500c,ГОСТ 34028-2016, L=2850	10	1.77	
7		Φ12A-500c,ГОСТ 34028-2016, L=3350	10	2.99	
ფ 1		Φ8A-500c, ГОСТ 34028-2016, L=800	21	0.32	
		მასალები			
		B25 კლ.ბეტონი			1.80 მ³

თანამდებობა	ხელმოწერა	გვარი	ქ. თბილისი, ვ. ნინუას ქ.3-8 მრავალბინიანი სასხ.სახლის პროექტი	მ.პ.ს.	"მონოლითჯგუფი"		
გენ.დირექტორი		თ. მაისურაძე					
პრ.მთ.ინჟინერი		ზ.ჯულუხიძე					
კონსტრუქტორი		გ.დედალამაზიშვილი	კონსტრუქციული ნაწილი				
			კიბის უჯრედი 1 მონოლითური მარში 4	სტადია	ფურც	მასშტ	
				მ.პრ.	კ-311	1:20	

მონოლითური მარში მმ 5 მ1:20

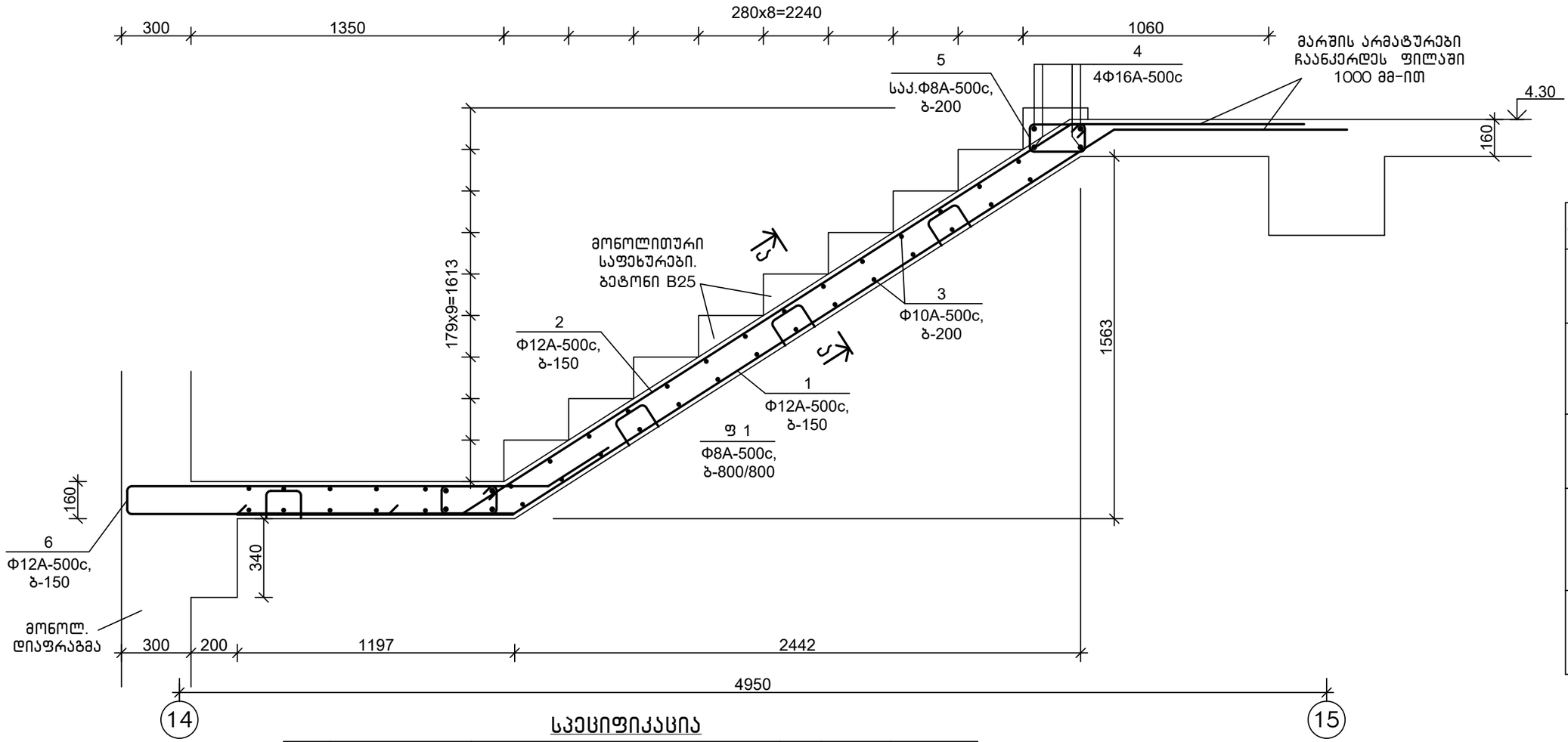

დეტალების უწყისი

პოზ.	ესკიზი
1	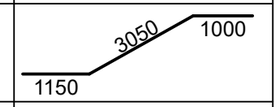
2	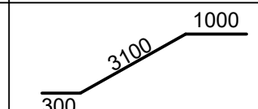
5	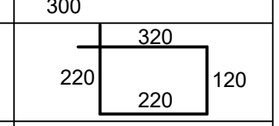
6	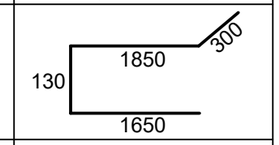
ფ 1	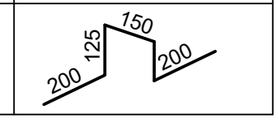

სპეციფიკაცია

პოზიცია	აღნიშვნა	დასახელება	რაოდ.	წონა, კგ	შენიშვნა
		მმ 5			
		დეტალები			
1		Ф12A-500c,ГОСТ 34028-2016, L=5200	10	4.63	
2		Ф12A-500c,ГОСТ 34028-2016, L=4400	10	3.92	
3		Ф10A-500c,ГОСТ 34028-2016, L=1300	28	0.81	
4		Ф16A-500c,ГОСТ 34028-2016, L=4300	4	6.80	
5		Ф8A-500c, ГОСТ 34028-2016, L=880	15	0.35	
6		Ф12A-500c,ГОСТ 34028-2016, L=3900	10	3.48	
ფ 1		Ф8A-500c, ГОСТ 34028-2016, L=800	9	0.32	
		მასალები			
		B25 კლ.ბეტონი			1.20 მ^3

ა-ა
მ1:20

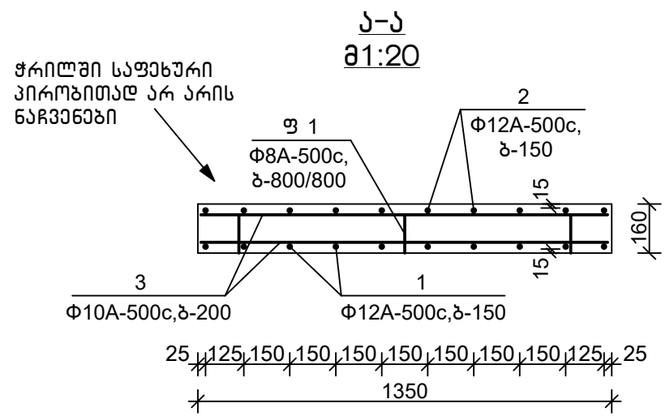

თანამდებობა	ხელმოწერა	გვარი	ქ. თბილისი, ვ. ნინუას ქ.3-8 მრავალბინიანი სახლის პროექტი	შ.პ.ს.	"მონოლითმშენი"
გენ.დირექტორი		თ. მაისურაძე			
არ.მთ.ინჟინერი		ზ.ჯულუხიძე			
კონსტრუქტორი		გ.დედალამაზიშვილი	კონსტრუქციული ნაწილი		
			კიბის უჯრედი 1 მონოლითური მარში 5	სტადია: მ.პრ.	ფურც: კ-312	მასშტ: 1:20

1-1 მ1:150

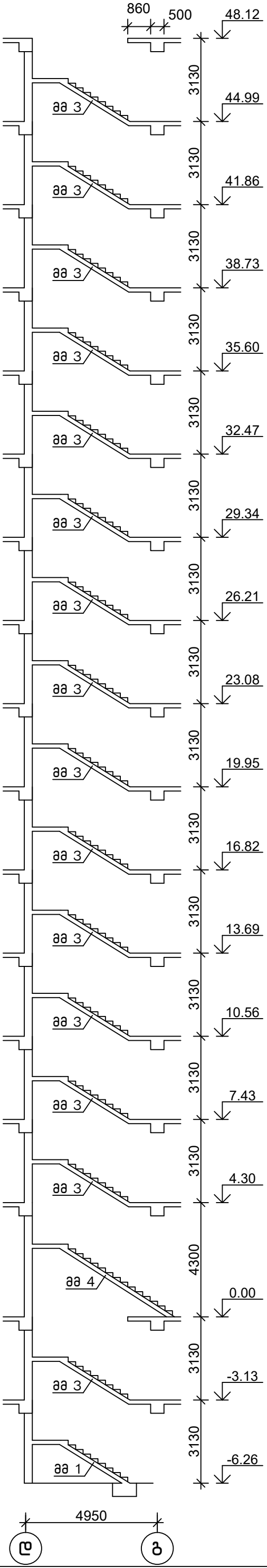

2-2 მ1:150

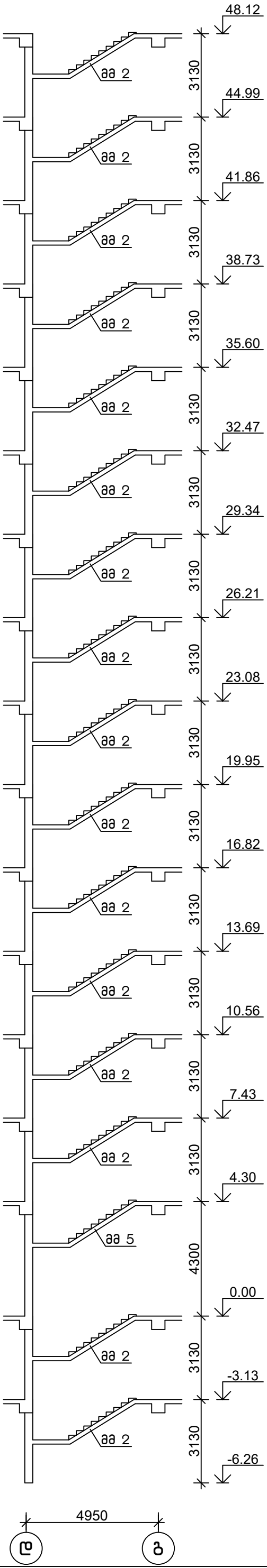

კიბის უჯრედი კუ 2 მ1:150

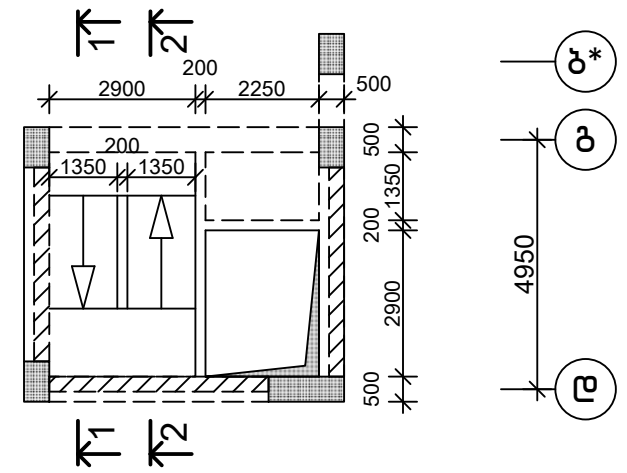

შენიშვნა

1.ᲐᲜᲝᲚᲝᲒᲘᲣᲠᲘ ᲛᲐᲠᲨᲘ ᲛᲛ 1 ÷ 5
ᲘᲮ.Ფ.Კ-314 ÷ 318

		ქ. თბილისი, ვ. ნინუას ქ.3-8 მრავალბინიანი საცხ.სახლის პროექტი	
თანამდებობა	ხელმოწერა	გვარი	
გენ.დირექტორი		თ. მაისურაძე	
პრ.მთ.ინჟინერი		ზ.ჯულუხიძე	
კონსტრუქტორი		გ.დედელაშვილი	

მონოლითური მარში მმ 1 მ1:20

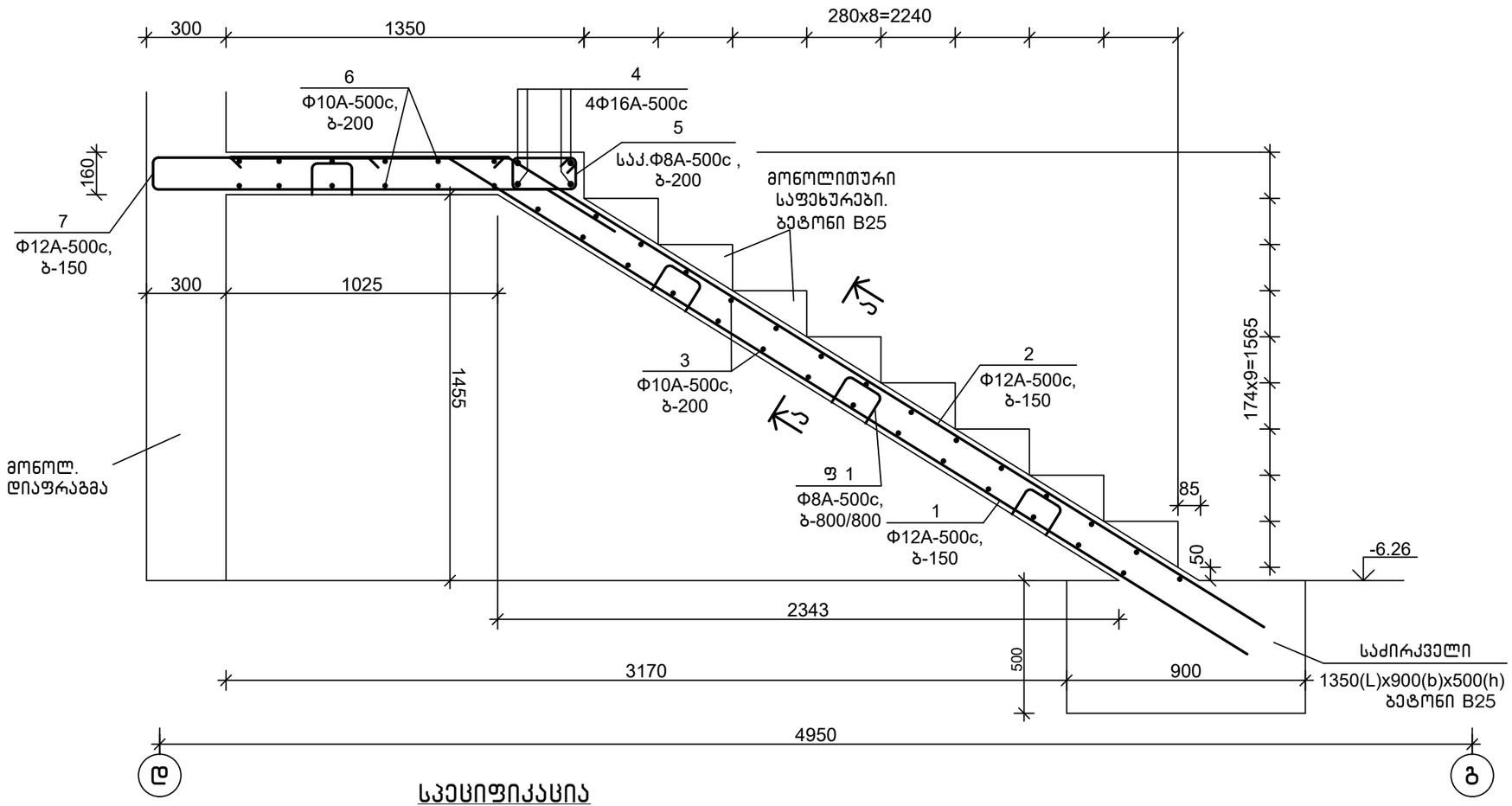

დეტალების უწყისი

პოზ.	ესკიზი
1	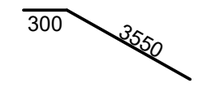
2	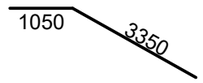
5	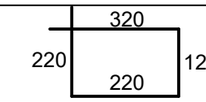
7	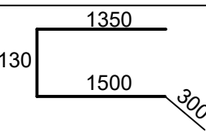
ფ 1	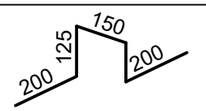

სპეციფიკაცია

პოზიცია	აღნიშვნა	დასახელება	რაოდ.	წონა, კგ	შენიშვნა
		მმ 1			
		დეტალები			
1		Φ12A-500c,ГОСТ 34028-2016, L=3850	10	3.43	
2		Φ12A-500c,ГОСТ 34028-2016, L=4400	10	3.92	
3		Φ10A-500c,ГОСТ 34028-2016, L=1300	28	0.81	
4		Φ16A-500c,ГОСТ 34028-2016, L=2850	4	4.51	
5		Φ8A-500c, ГОСТ 34028-2016, L=880	15	0.35	
6		Φ10A-500c,ГОСТ 34028-2016, L=2850	12	1.77	
7		Φ12A-500c,ГОСТ 34028-2016, L=3350	10	2.99	
ფ 1		Φ8A-500c, ГОСТ 34028-2016, L=800	15	0.32	
		მასალები			
		B25 კლ.ბეტონი			1.80 მ³

ა–ა
მ1:20

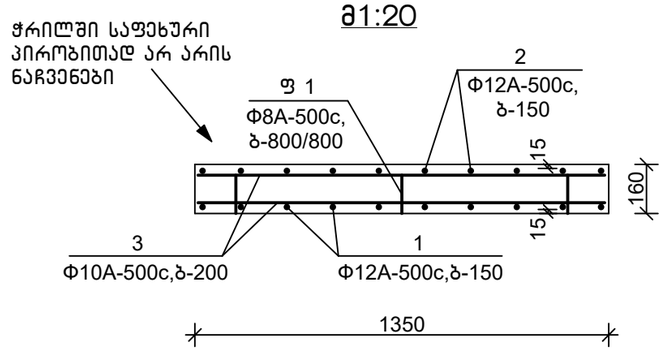

თანამდებობა	ხელმოწერა	გვარი	ქ. თბილისი, ვ. ნინუას ქ.3–8 მრავალბინიანი სასხ.სახლის პროექტი	შ.პ.ს.	"მონოლითშენგეგმარება"
გენ.დირექტორი		თ. მაისურაძე			
არქ.მთ.ინჟინერი		ზ.ჯულუხიძე			
კონსტრუქტორი		გ.დედალამაზიშვილი	კონსტრუქციული ნაწილი		
			კიბის უჯრედი 2 მონოლითური მარში 1	სტადია	ფურც	მასშტ
				მ.პრ.	კ–314	1:20

მონოლითური მარში მმ 2 მ1:20

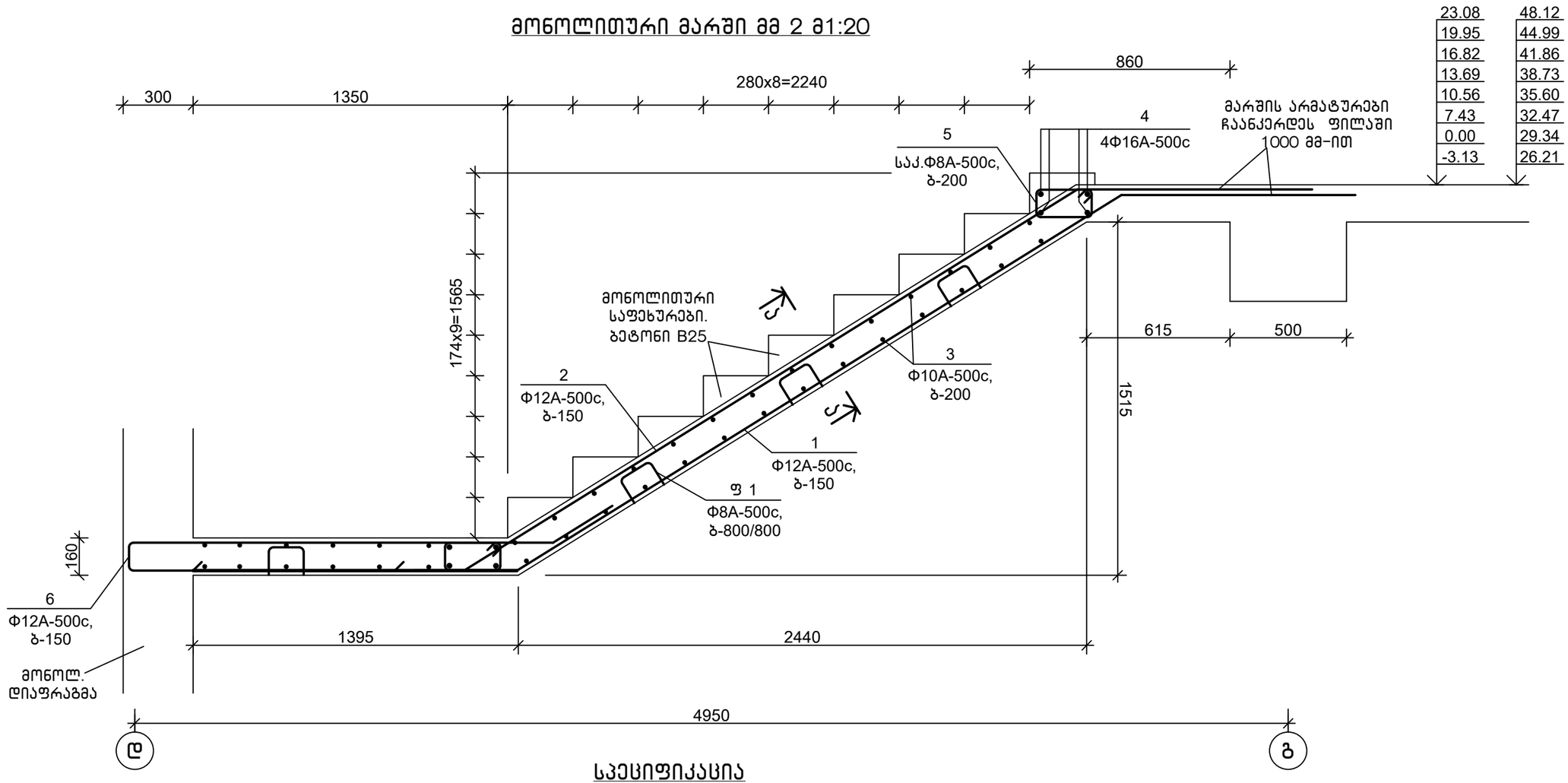

დეტალების უწყისი

პოზ.	ესკიზი
1	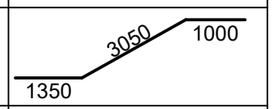
2	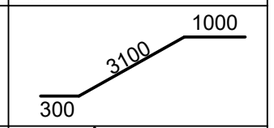
5	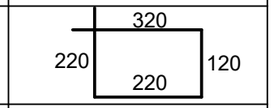
6	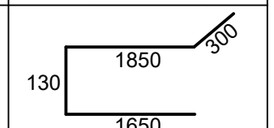
ფ 1	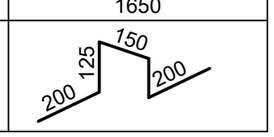

სპეციფიკაცია

პოზიცია	აღნიშვნა	დასახელება	რაოდ.	წონა, კგ	შენიშვნა
		მმ 2			
		დეტალები			
1		Φ12A-500c,ГОСТ 34028-2016, L=5400	10	4.81	
2		Φ12A-500c,ГОСТ 34028-2016, L=4400	10	3.92	
3		Φ10A-500c,ГОСТ 34028-2016, L=1300	28	0.81	
4		Φ16A-500c,ГОСТ 34028-2016, L=4300	4	6.80	
5		Φ8A-500c, ГОСТ 34028-2016, L=880	15	0.35	
6		Φ12A-500c,ГОСТ 34028-2016, L=3900	10	3.48	
ფ 1		Φ8A-500c, ГОСТ 34028-2016, L=800	9	0.32	
		მასალები			
		B25 კლ.ბეტონი			1.25 მ^3

ა–ა
მ1:20

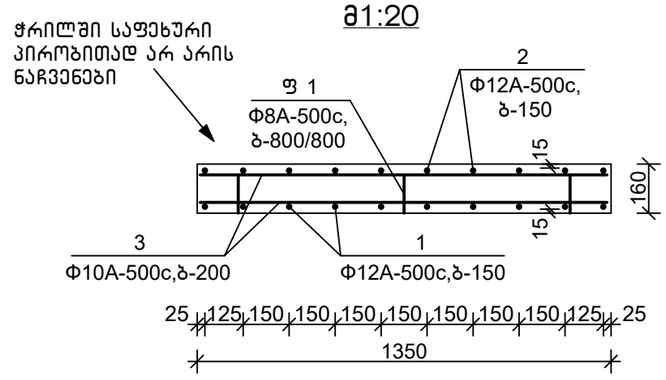

თანამდებობა	ხელმოწერა	გვარი	ქ. თბილისი, ვ. ნინუას ქ.3–8 მრავალბინიანი სასხ.სახლის პროექტი	შ.პ.ს.	"მონოლითჯგუფი"
გენ.დირექტორი		თ. მაისურაძე			
პრ.მთ.ინჟინერი		ზ.ჯულუხიძე			
კონსტრუქტორი		გ.დედალამაზიშვილი	კონსტრუქციული ნაწილი		
			კიბის უჯრედი 2 მონოლითური მარში 2	სტადია: მ.პრ.	ფურც: კ–315	მასშტ: 1:20

მონოლითური მარში მმ 3 მ1:20

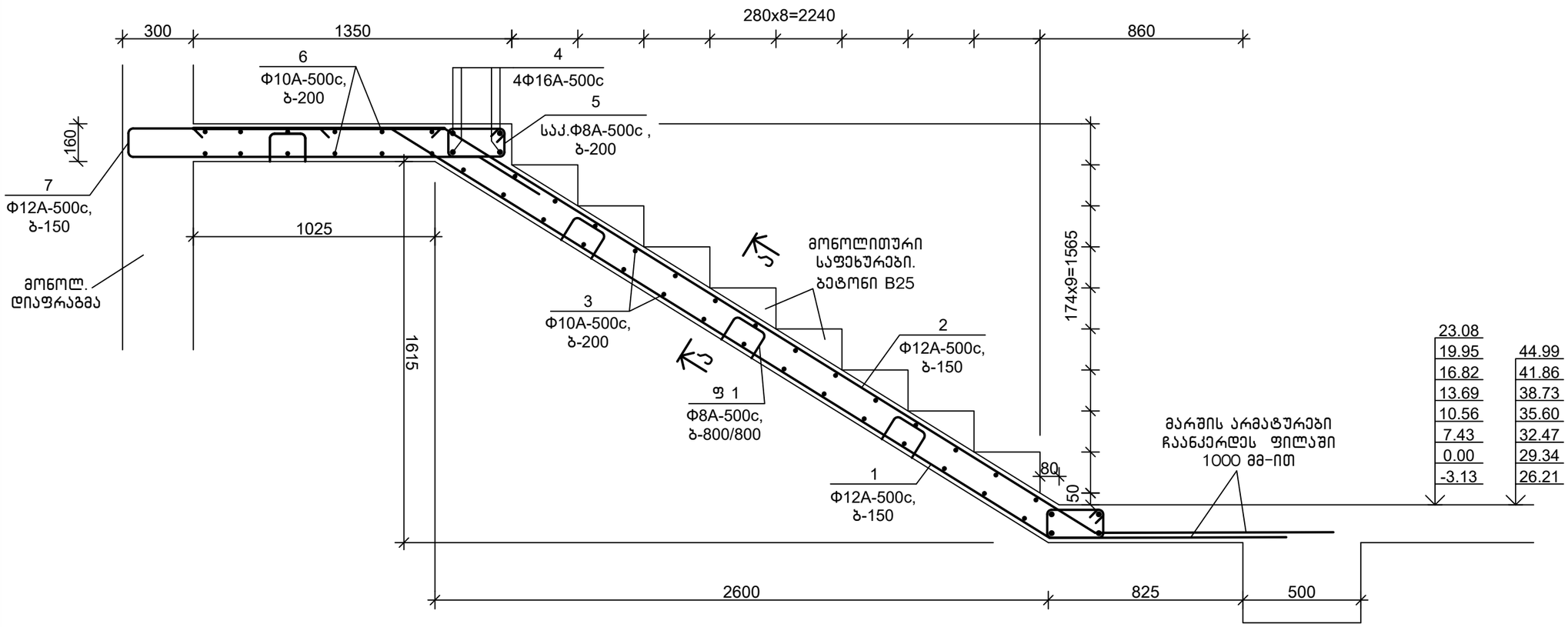

დეტალების უწყისი

პოზ.	ესკიზი
1	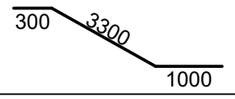
2	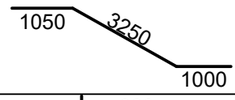
5	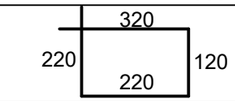
7	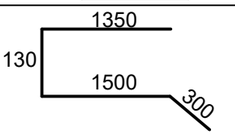
ფ 1	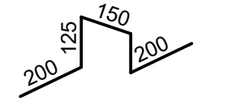

სპეციფიკაცია

პოზიცია	აღნიშვნა	დასახელება	რაოდ.	წონა, კგ	შენიშვნა
		მმ 3			
		დეტალები			
1		Φ12A-500c,ГОСТ 34028-2016, L=4600	10	4.10	
2		Φ12A-500c,ГОСТ 34028-2016, L=5300	10	4.72	
3		Φ10A-500c,ГОСТ 34028-2016, L=1300	29	0.81	
4		Φ16A-500c,ГОСТ 34028-2016, L=2850	4	4.51	
5		Φ8A-500c, ГОСТ 34028-2016, L=880	15	0.35	
6		Φ10A-500c,ГОСТ 34028-2016, L=2850	12	1.77	
7		Φ12A-500c,ГОСТ 34028-2016, L=3350	10	2.99	
ფ 1		Φ8A-500c, ГОСТ 34028-2016, L=800	15	0.32	
		მასალები			
		B25 კლ.ბეტონი			1.25 მ³

ა-ა
მ1:20

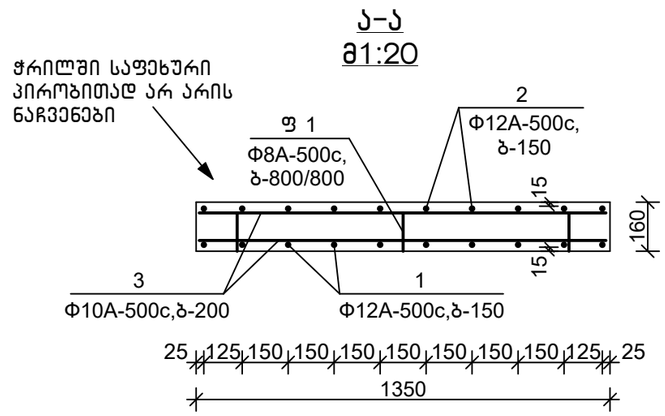

თანამდებობა	ხელმოწერა	გვარი	ქ. თბილისი, ვ. ნინუას ქ.3-8 მრავალბინიანი სახლის პროექტი	მ.პ.ს.	"მონოლითმშენი"
გენ.დირექტორი		თ. მაისურაძე			
პრ.მთ.ინჟინერი		ზ.ჯულუხიძე			
კონსტრუქტორი		გ.დედალამაზიშვილი	კონსტრუქციული ნაწილი		
			კიბის უჯრედი 2 მონოლითური მარში 3	სტადია	ფურც	მასშტ
				მ.პრ.	კ-316	1:20

მონოლითური მარში მმ 4 მ1:20

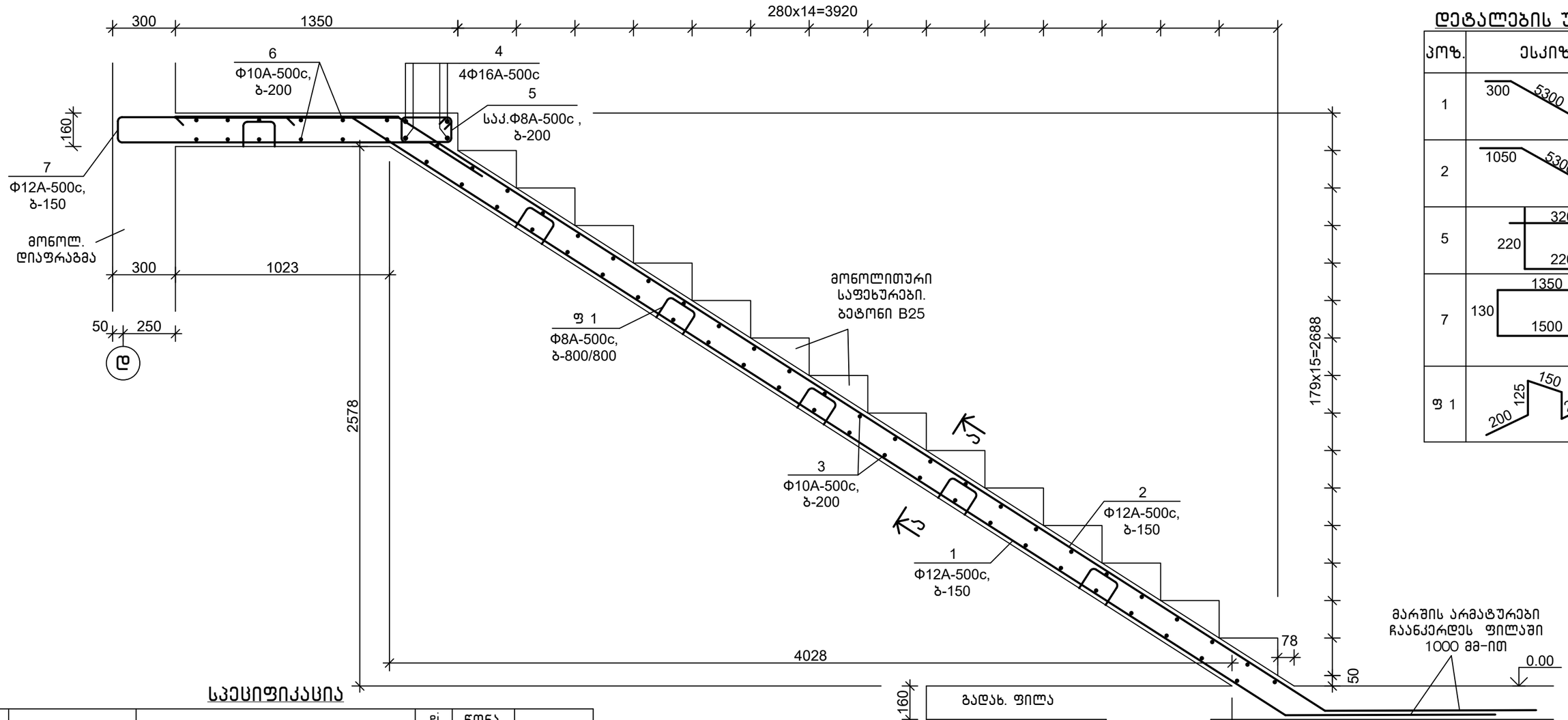

დეტალების უწყისი

პოზ.	ესკიზი
1	
2	
5	
7	
ფ 1	

სპეციფიკაცია

პოზ	აღნიშვნა	დასახელება	რაოდ.	წონა, კგ	შენიშვნა
		მმ 4			
		დეტალები			
1		Φ12A-500c,ГОСТ 34028-2016, L=6600	10	5.88	
2		Φ12A-500c,ГОСТ 34028-2016, L=7350	10	6.55	
3		Φ10A-500c,ГОСТ 34028-2016, L=1300	49	0.81	
4		Φ16A-500c,ГОСТ 34028-2016, L=2850	4	4.51	
5		Φ8A-500c, ГОСТ 34028-2016, L=880	15	0.35	
6		Φ10A-500c,ГОСТ 34028-2016, L=2850	10	1.77	
7		Φ12A-500c,ГОСТ 34028-2016, L=3350	10	2.99	
ფ 1		Φ8A-500c, ГОСТ 34028-2016, L=800	21	0.32	
		მასალები			
		B25 კლ.ბეტონი			1.80 მ³

ა–ა
მ1:20

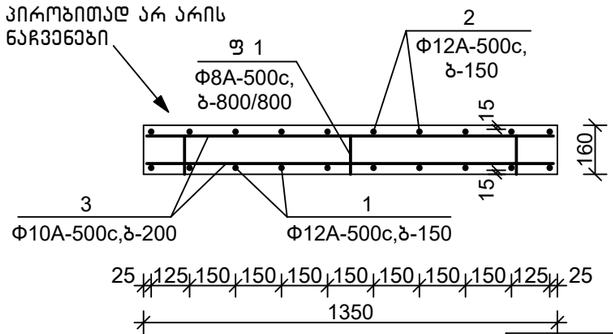

თანამდებობა	ხელმოწერა	გვარი	ქ. თბილისი, ვ. ნინუას ქ.3-8 მრავალბინიანი სახლის პროექტი	შ.პ.ს. "მონოლითმშენი"
გენ.დირექტორი		თ. მაისურაძე		
პრ.მთ.ინჟინერი		ზ.ჯულუხიძე		
კონსტრუქტორი		გ.დედალამაზიშვილი	კონსტრუქციული ნაწილი	
			კიბის უჯრედი 2 მონოლითური მარში 4	სტადია: მ.პრ. ფურც: კ-317 მასშტ: 1:20

მონოლითური მარში მმ 5 მ1:20

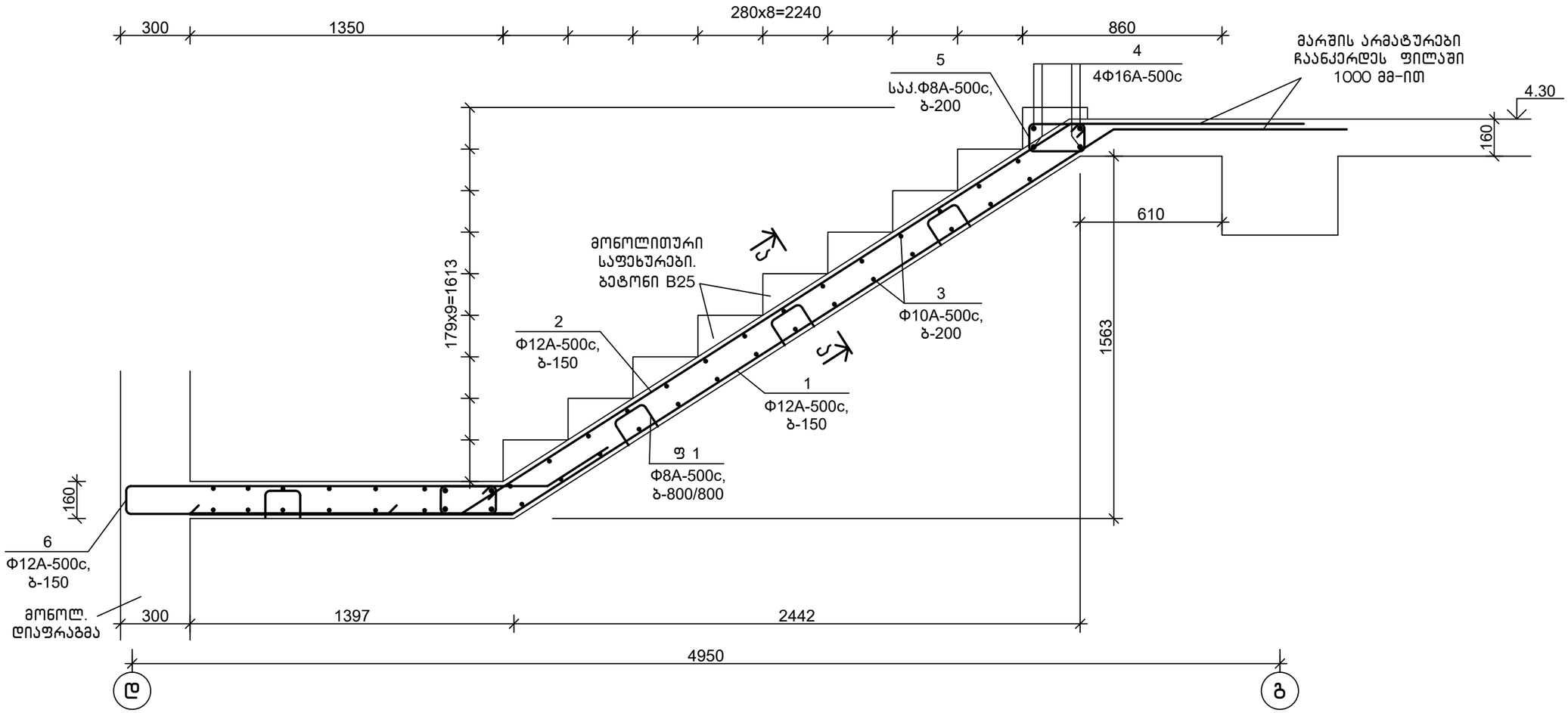

დეტალების უწყისი

პოზ.	ესკიზი
1	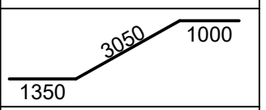
2	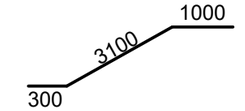
5	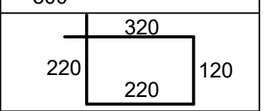
6	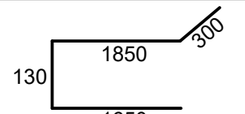
ფ 1	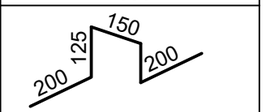

სპეციფიკაცია

პოზიცია	აღნიშვნა	დასახელება	რაოდ.	წონა, კგ	შენიშვნა
		მმ 5			
		დეტალები			
1		Ф12A-500c,ГОСТ 34028-2016, L=5400	10	4.81	
2		Ф12A-500c,ГОСТ 34028-2016, L=4400	10	3.92	
3		Ф10A-500c,ГОСТ 34028-2016, L=1300	28	0.81	
4		Ф16A-500c,ГОСТ 34028-2016, L=4300	4	6.80	
5		Ф8A-500c, ГОСТ 34028-2016, L=880	15	0.35	
6		Ф12A-500c,ГОСТ 34028-2016, L=4000	10	3.56	
ფ 1		Ф8A-500c, ГОСТ 34028-2016, L=800	9	0.32	
		მასალები			
		B25 კლ.ბეტონი			1.25 მ^3

ა–ა
მ1:20

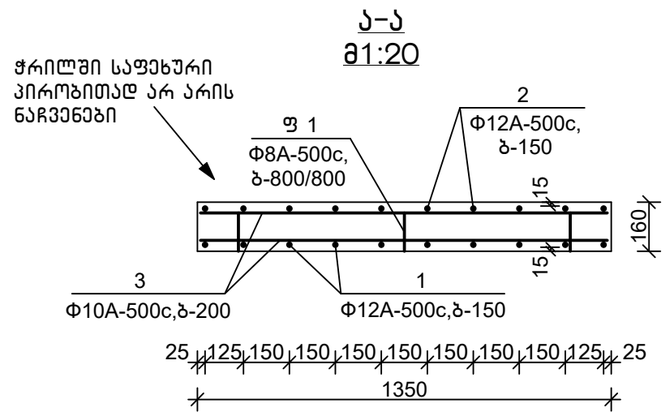

თანამდებობა	ხელმოწერა	გვარი	ქ. თბილისი, ვ. ნინუას ქ.3-8 მრავალბინიანი სასხ.სახლის პროექტი	მ.პ.ს.	"მონოლითჯგუფი"
გენ.დირექტორი		თ. მაისურაძე			
პრ.მთ.ინჟინერი		ზ.ჯულუხიძე			
კონსტრუქტორი		გ.დედალამაზიშვილი	კონსტრუქციული ნაწილი		
			კიბის უჯრედი 2 მონოლითური მარში 5	სტადია: მ.პრ.	ფურც: კ-318	მასშტ: 1:20