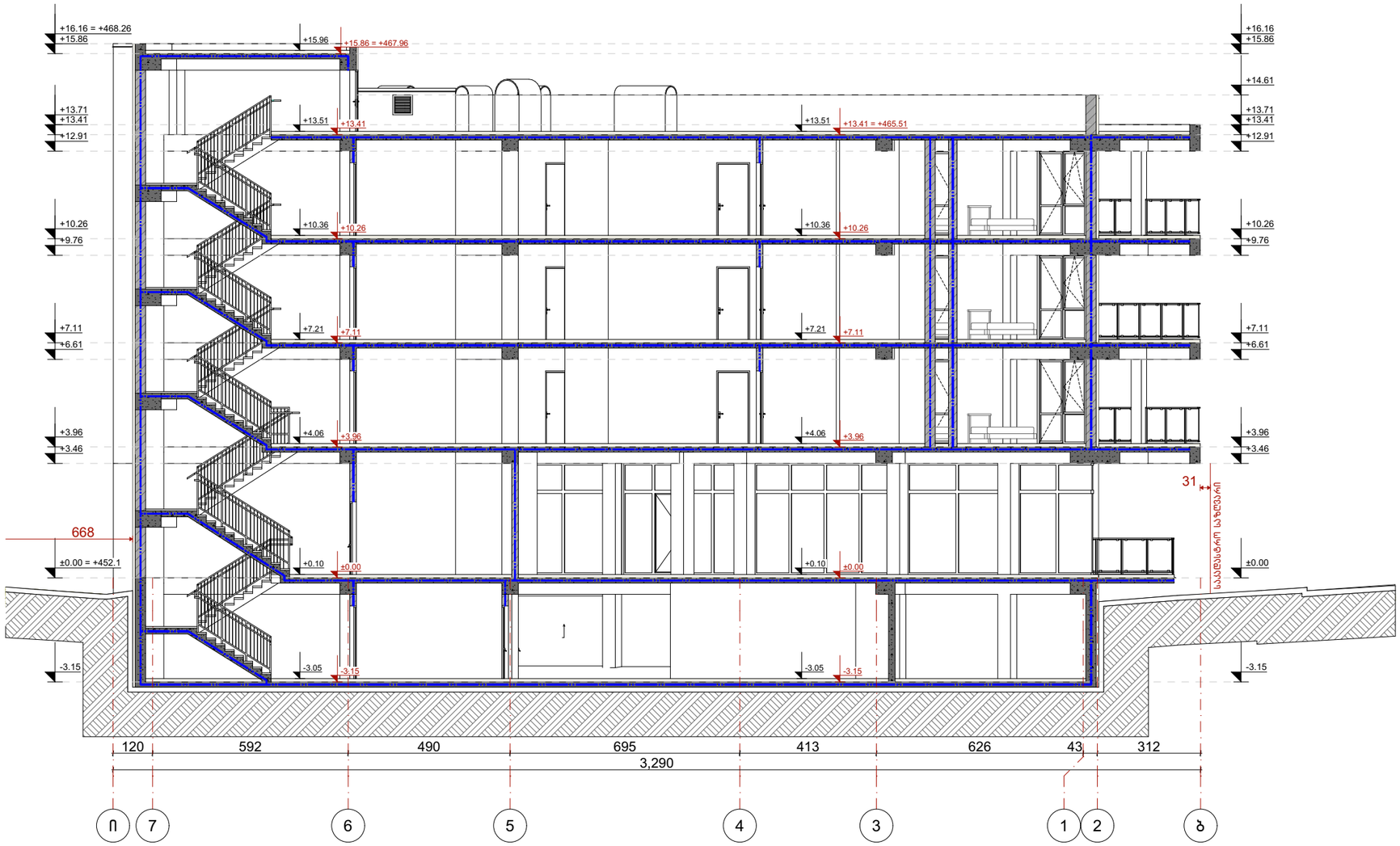

ნახაზის დასახელება:

ჭრილი 1-1

ქმსკლიკაცია:

პირობითი ნიშნები:

- ნაკვეთის საზღვარი
- მონოლითი
- იატაკის მოჭიმვა
- შემავსებელი
- ჭრილის ხაზი
- ±0.00 კონსტრუქციული ნიშნული
- ±0.00 არქიტექტურული ნიშნული

შენიშვნები

1. ნახაზში შეტანილი ყველა ცვლილება უნდა შეთანხმდეს პროექტის ავტორთან.
2. პროექტში ყველა ზომა მოცემულია სანტიმეტრებში, ნიშნულები მეტრებში
3. შენობის საპროექტო ნული (+0.00) ტოლია:

±0.00 = 415.85

მისამართი

ქ. თბილისი, დასახლება ოქროყანა
საკ. კოდი: 01.18.01.002.230 831 მ²

პროექტის სახელწოდება

მრავალბინიანი საცხოვრებელი სახლის არქიტექტურული პროექტი

სტადია	პროექტი	არ
თანამდებობა	გვარი	ხელმოწერა
დირექტორი	გ. ბენდელიანი	
არქიტექტორი	მ.თოიძე	

საპროექტო ლოგო

BIJI ARCHITECTURE
ქ. თბილისი, მ. შავიშვილის №1ა
TEL: 595 55-35-74; 599 75-28-88

დაკვეთა №		მასშტაბი
სტადია	პროექტი	1:150
ფორმატი	ფურცლები	A.42
A-3		2026 წ.

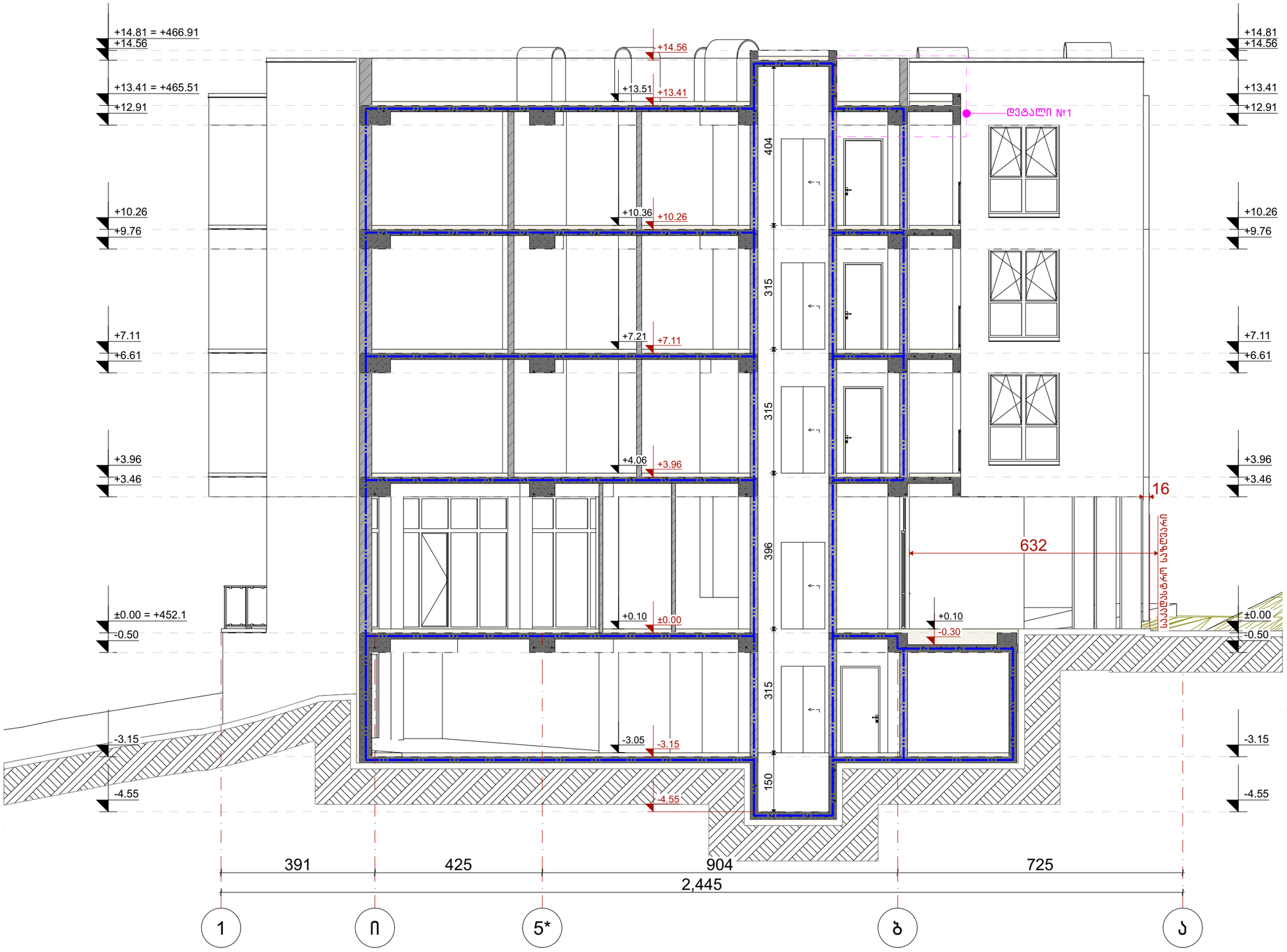

ნახაზის დასახელება:

ჭრილი 2-2

ქმსკლიკაცია:

პირობითი ნიშნები:

- ნაკვეთის საზღვარი
- მონოლითი
- იატაკის მოჭიმვა
- შემავსებელი
- ჭრილის ხაზი
- ±0.00 კონსტრუქციული ნიშნული
- ±0.00 არქიტექტურული ნიშნული

შენიშვნები

1. ნახაზში შეტანილი ყველა ცვლილება უნდა შეთანხმდეს პროექტის ავტორთან.
2. პროექტში ყველა ზომა მოცემულია სანტიმეტრებში, ნიშნულები მეტრებში
3. შენობის საპროექტო ნული (+0.00) ტოლია:
±0.00 = 415.85

მისამართი

ქ. თბილისი, დასახლება ოქროჭანა
საკ. კოდი: 01.18.01.002.230 831 მ²

პროექტის სახელწოდება

მრავალბინიანი საცხოვრებელი სახლის არქიტექტურული პროექტი

სტადია	პროექტი	არ
თანამდებობა	გვარი	ხელმოწერა
დირექტორი	გ. გენდლიანი	
არქიტექტორი	მ.თოიძე	

საპროექტო ლოგო

BIJI ARCHITECTURE

ქ. თბილისი, მ. შავიშვილის №1ა
TEL: 595 55-35-74; 599 75-28-88

დაკვეთა №		მასშტაბი
სტადია	პროექტი	1:100
ფორმატი	ფურცლები	A.43
A-3		2026 წ.

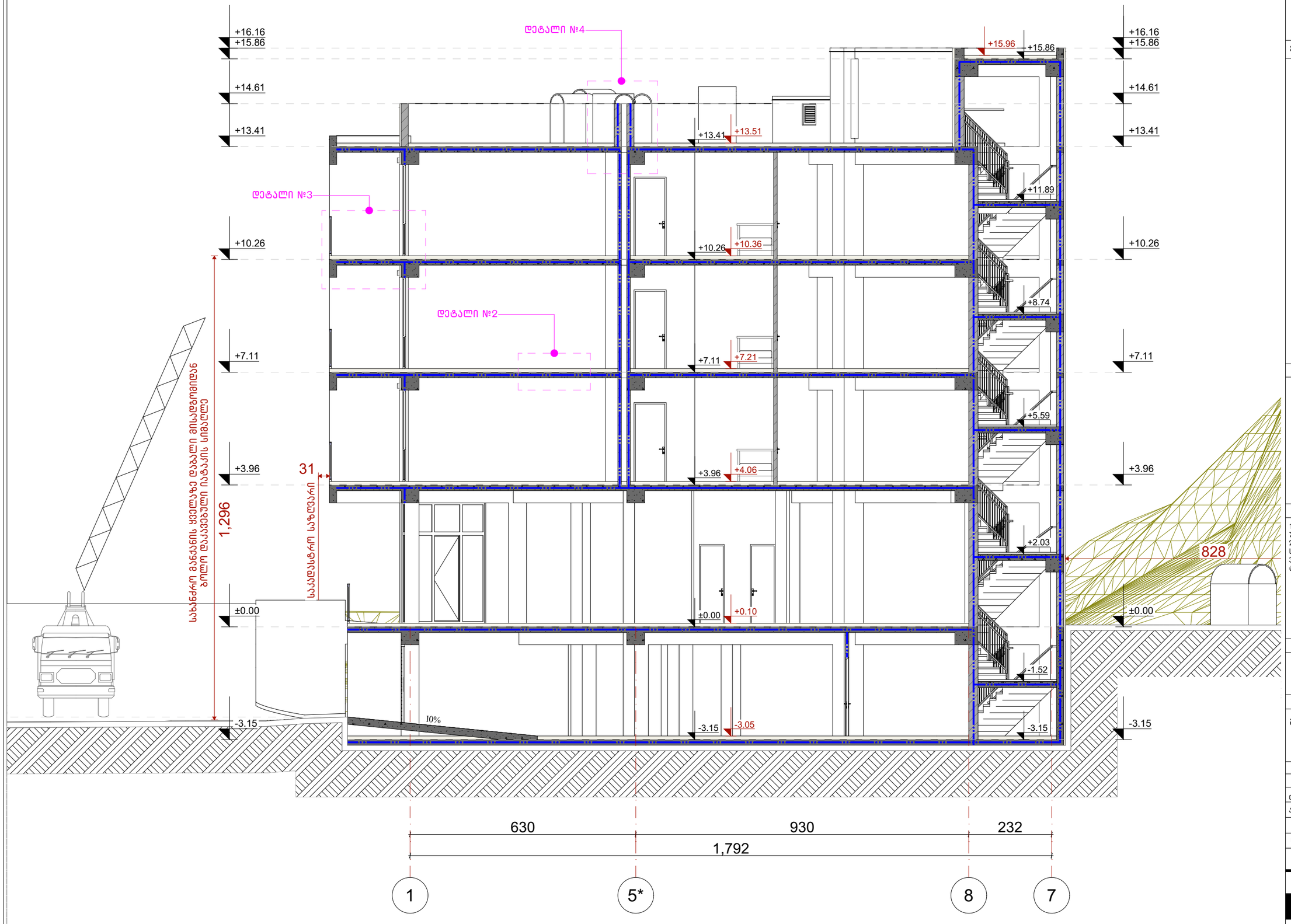

ნახაზის დასახელება:

ჭრილი 3-3

ქმნილებები:

პირობითი ნიშნები:

- ნაკვეთის საზღვარი
- მონოლითი
- იატაკის მოჭიმვა
- შემავსებელი
- ჭრილის ხაზი
- ±0.00 კონსტრუქციული ნიშნული
- ±0.00 არქიტექტურული ნიშნული

შენიშვნები

1. ნახაზში შეტანილი ყველა ცვლილება უნდა შეთანხმდეს პროექტის ავტორთან.
2. პროექტში ყველა ზომა მოცემულია სანტიმეტრებში, ნიშნულები მეტრებში
3. შენობის საპროექტო ნული (+0.00) ტოლია:

±0.00 = 415.85

მისამართი

ქ. თბილისი, დასახლება ოძროჭანა
სად. კოდი: 01.18.01.002.230 831 მ²

პროექტის სახელწოდება

მრავალბინიანი საცხოვრებელი სახლის არქიტექტურული პროექტი

სტადია	პროექტი	არ
თანამდებობა	გვარი	ხელმოწერა
დირექტორი	გ. გენდელიანი	
არქიტექტორი	გ.თოიძე	

საპროექტო ლოგო

BIJI ARCHITECTURE
ქ. თბილისი, მ. შავიშვილის №1ა
TEL: 595 55-35-74; 599 75-28-88

დაკვეთა №		მასშტაბი
სტადია	პროექტი	1:100
ფორმატი	ფურცლები	A.44
A-3		2026 წ.

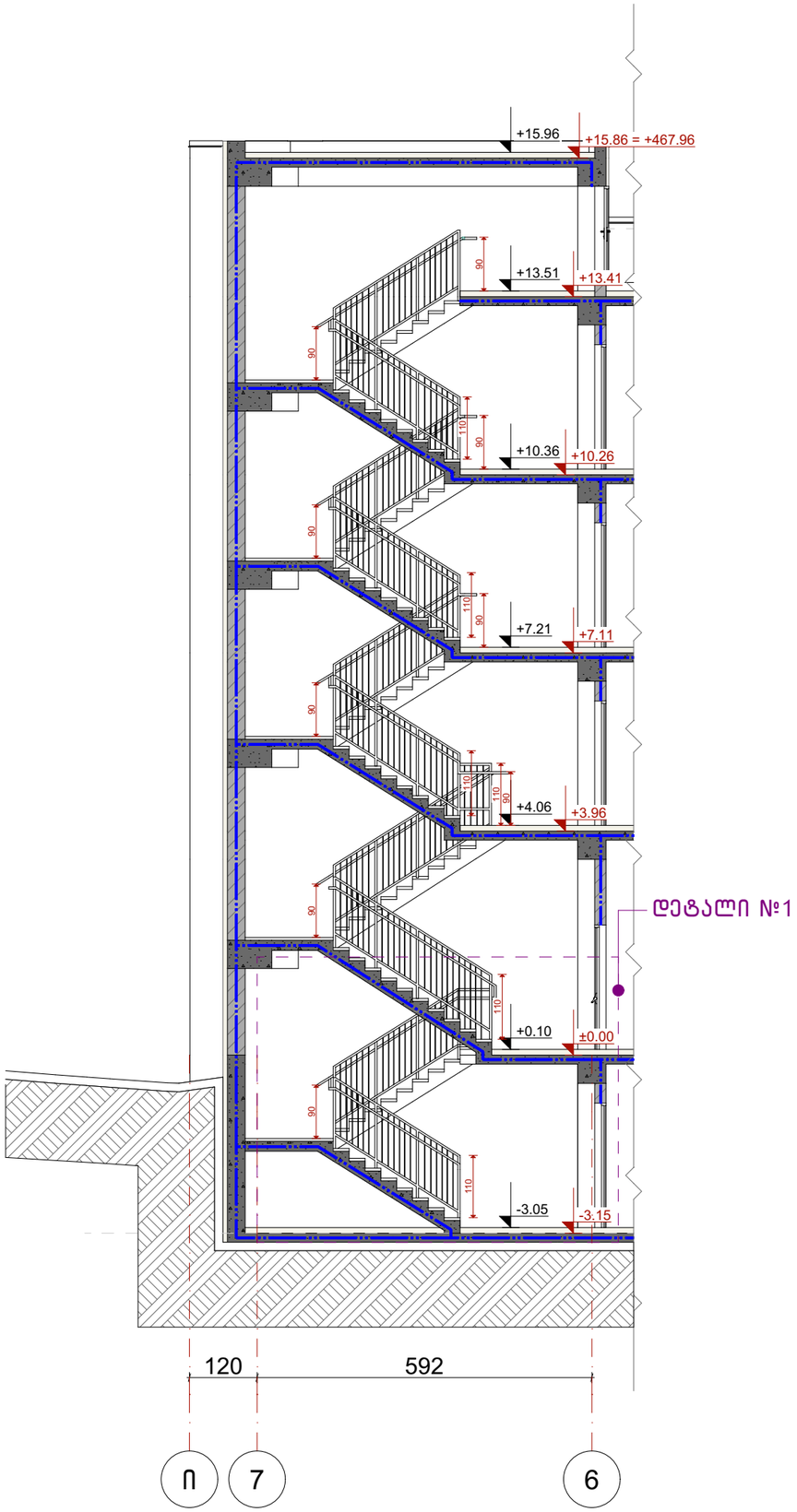

დეტალი №1

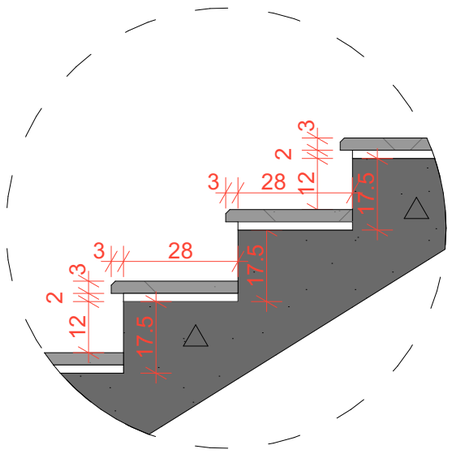

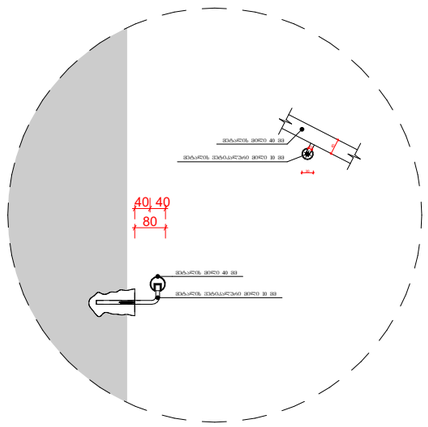

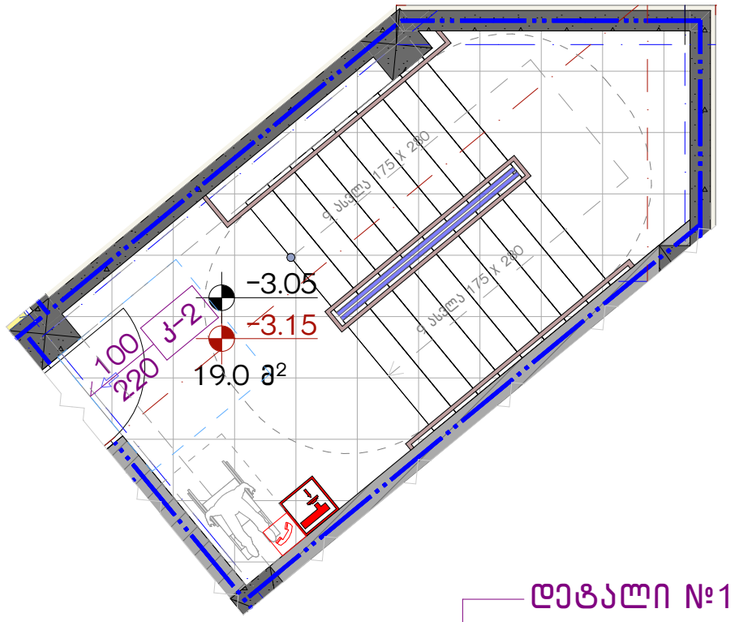

დეტალი №1

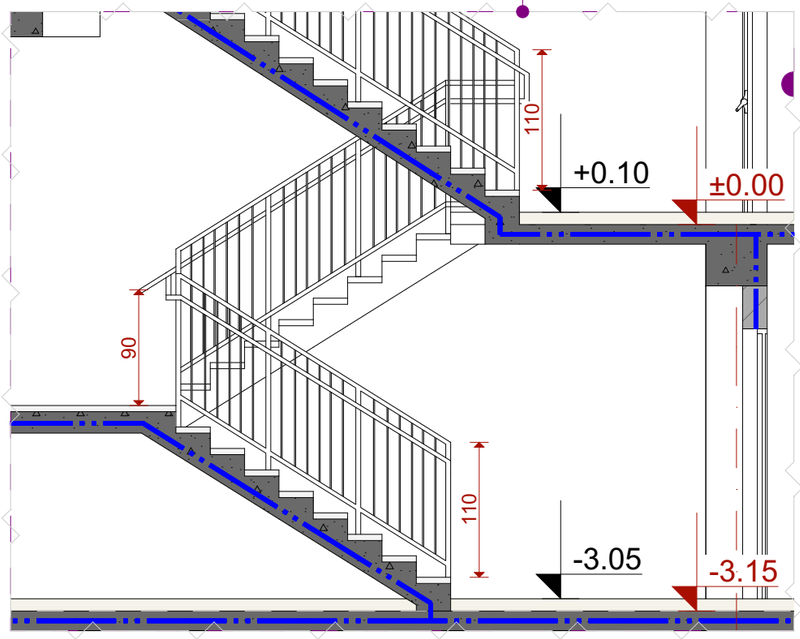

ნახაზის დასახელება:

კიბე

ქმნილი კაცია:

პირობითი ნიშნები:

- ნაკვეთის საზღვარი
- მონოლითი
- იატაკის მოჭიმვა
- შემავსებელი
- ჭრილის ხაზი
- ±0.00 კონსტრუქციული ნიშნული
- ±0.00 არქიტექტურული ნიშნული

შენიშვნები

1. ნახაზში შეტანილი ყველა ცვლილება უნდა შეთანხმდეს პროექტის ავტორთან.
2. პროექტში ყველა ზომა მოცემულია სანტიმეტრებში, ნიშნულები მეტრებში
3. შენობის საპროექტო ნული (+0.00) ტოლია:

±0.00 = 415.85

მისამართი

ქ. თბილისი, დასახლება ოქროჭანა
საკ. კოდი: 01.18.01.002.230 831 მ²

პროექტის სახელწოდება

მრავალბინიანი საცხოვრებელი სახლის
არქიტექტურული პროექტი

სტადია	პროექტი	არ
თანამდებობა	გვარი	ხელმოწერა
დირექტორი	გ. გენდელიანი	
არქიტექტორი	მ.თოიძე	

საპროექტო ლოგო

BIJI
ARCHITECTURE

ქ. თბილისი, მ. შავიშვილის №1ა
TEL: 595 55-35-74; 599 75-28-88

დაკვეთა №		მასშტაბი
სტადია	პროექტი	1:100,
ფორმატი	ფურცლები	1:150, 1:60
A-3		2026 წ.

A-22

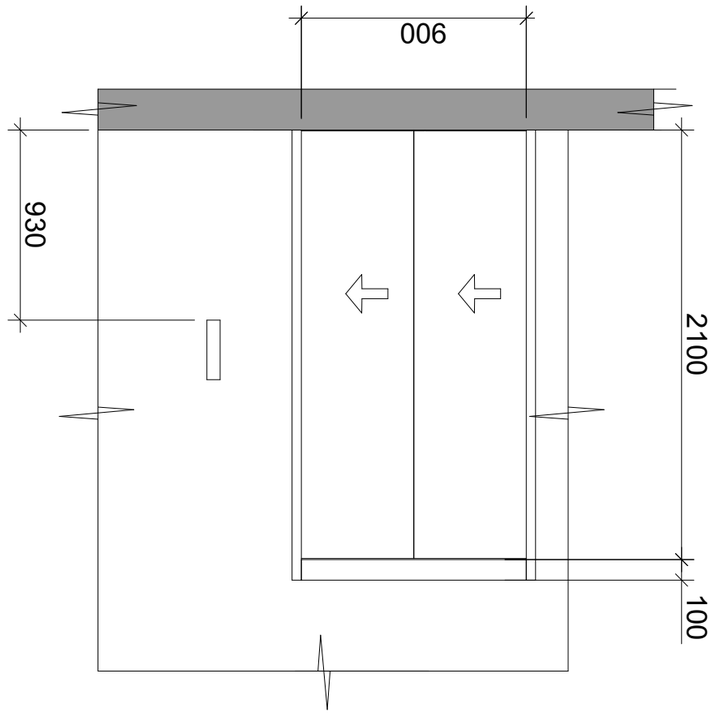

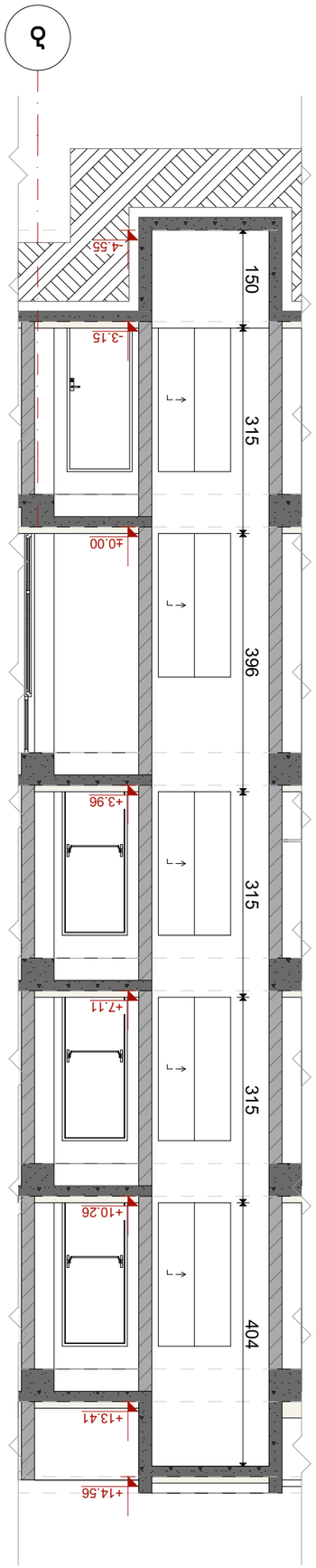

Б.Бъъчвн ъ.ъъъ.бъъъъ.ъъъъ ъъъъъъъъъъъъ ъъъъъъъъъъъъ

დეკორატიული შელესვა / შეღებვა
მაღალი ხარისხის საფასადე საღებავით
მუქი ნაცრისფერი – RAL 7031 Blue grey

ფითხით დამუშავება

თბოსაიზოლაციო
ბლოკი 200 მმ.

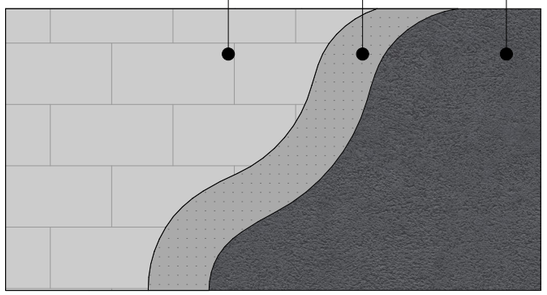

კომპაქტლამინატით მოპირკეტება

ლითონის მიმმართველი

თბოსაიზოლაციო
ბლოკი 200 მმ.

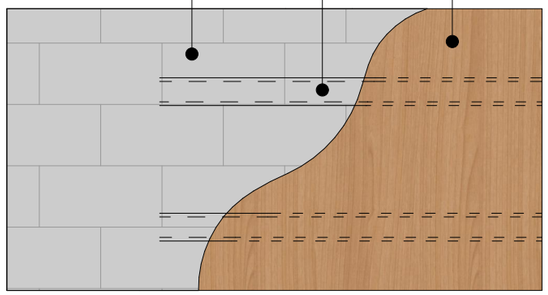

ბაზალტის ქვით მოპირკეთება 50 მმ.

ფითხით დამუშავება

თბოსაიზოლაციო
ბლოკი 200 მმ.

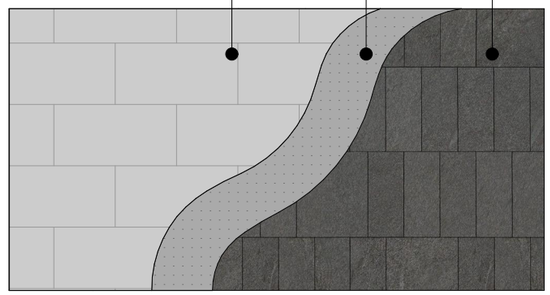

დეტალი №1

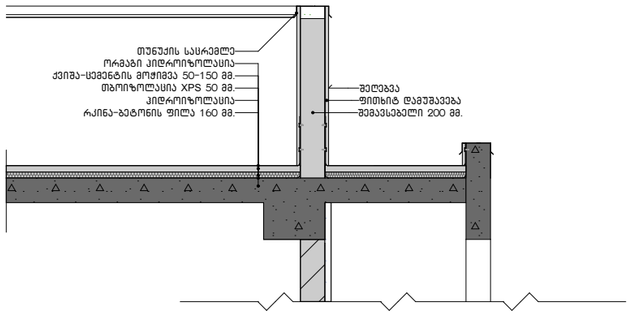

დეტალი №2

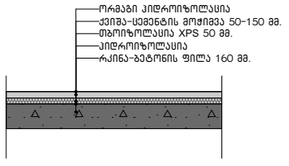

დეტალი №3

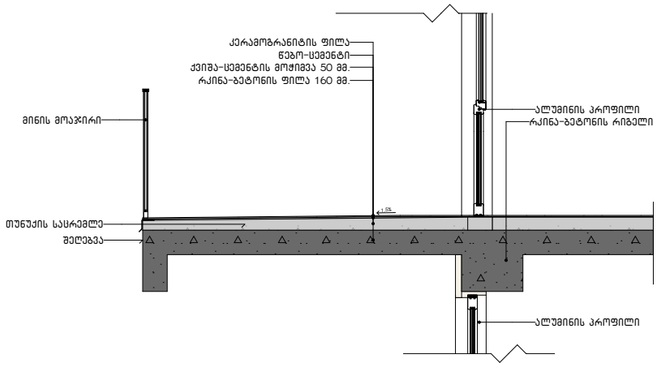

დეტალი №4

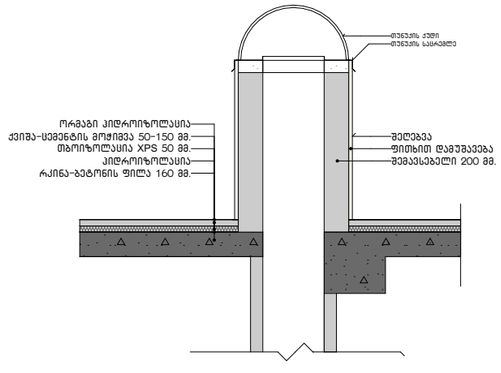

ნახაზის დასახელება:

დეტალები

ქმნილია:

პირობითი ნიშნები:

- ნაკვეთის საზღვარი
- მონოლითი
- იატაკის მოჭიმვა
- შემავსებელი
- ჭრილის ხაზი
- ±0.00 კონსტრუქციული ნიშნული
- ±0.00 არქიტექტურული ნიშნული

შენიშვნები

1. ნახაზში შეტანილი ყველა ცვლილება უნდა შეთანხმდეს პროექტის ავტორთან.
2. პროექტში ყველა ზომა მოცემულია სანტიმეტრებში, ნიშნულები მეტრებში
3. შენობის საპროექტო ნული (+0.00) ტოლია:
±0.00 = 415.85

მისამართი

ქ. თბილისი, დასახლება ოძროქანა
ს.კ. კოდი: 01.18.01.002.230 831 მ²

პროექტის სახელწოდება

მრავალბინიანი საცხოვრებელი სახლის არქიტექტურული პროექტი

სტადია	პროექტი	არ
თანამდებობა	გვარი	ხელმოწერა
დირექტორი	გ. ბენდელიანი	
არქიტექტორი	მ.თოიძე	

საპროექტო ლოგო

BIJI ARCHITECTURE
ქ. თბილისი, მ. შავიშვილის №1ა
TEL: 595 55-35-74; 599 75-28-88

დაკვეთა №		მასშტაბი
სტადია	პროექტი	1:50
ფორმატი	ფურცლები	A.54
A-3		2026 წ.