ქ. თბილისი, რ. თაბუკაშვილის ქუჩა №27-ში (ს.კ. 01.15.04.010.001) არსებულ შენობაზე მსუბუქი კონსტრუქციებით დაშენების პროექტი

კონსტრუქციული ნაწილი

თბილისი 2026

პროექტის შემადგენლობა

კ-0. განმარტებითი ბარათი, ზოგადი მითითებანი.

კ-1. გადახურვის ლითონის საყრდენი ნაწილების განაწილების გეგმა +19.85 ნიშნულზე.

კ-2. გადახურვის ლითონის საყრდენი ნაწილებისა და სვეტების განაწილების გეგმა +19.85 ნიშნულზე.

კ-3. გადახურვის ლითონის საყრდენი ნაწილებისა და სვეტების კვანძების განაწილების გეგმა +19.85 ნიშნულზე.

კ-4. სახურავის კოჭებისა და ნივნივების განაწილების გეგმა +23.00 ნიშნულზე.

კ-5. სახურავის კოჭებისა და ნივნივების კვანძების განაწილების გეგმა +23.00 ნიშნულზე.

კ-6. გადახურვის ლითონკონსტრუქციების კვანძებისა და პოზიციების ამოკრება და სპეციფიკაცია.

კ-7. გადახურვის ლითონკონსტრუქციების კვანძებისა და პოზიციების ამოკრება და სპეციფიკაცია.

კ-8. შენობის სენდვიჩპანელების ჩამაგრების კვანძები.

კ-9. შენობის სენდვიჩპანელების ჩამაგრების კვანძები.

განმარტებითი ბარათი

შენობაზე მსუბუქი კონსტრუქციებით დაშენება დაპროექტებულია ქ. თბილისში, რ. თაბუკაშვილის ქუჩა №27-ის (ს.კ. 01.15.04.010.001) ტერიტორიაზე.

ზომები გეგმაში, მართკუთხა კონფიგურაციის.

სართულის სიმაღლე - ერთ სართულიანი, სიმაღლე ცვალებადი.

სეისმურობა 8 ბალი.

კონსტრუქციული გადაწყვეტა. ლითონის კარკასული ვარიანტი.

სვეტები. ლითონის კვეთი, მილკვადრატი 150X150X4 მმ.

რიგელები. ლითონის ორტესებრი კოჭი, 150X150X4 მმ.

სახურავის გადახურვა. ე. წ. „სენდვიჩ-პანელი".

ზოგადი მითითებები მშენებლობის პროცესში

რკინა-ბეტონის ელემენტების დაბეტონებისას უნდა გაეწიოს კონტროლი მარკას, ვიბრირებას, დაბეტონების ხარისხს და შრობის პროცესებს, თანახმად ГОСТ 10180-78, ГОСТ 18105-80, ГОСТ 18105.1-80, ГОСТ 18105.2-80.

რკინაბეტონის კონსტრუქციებში გამოყენებულია A-I და A-III კლასის არმატურა ГОСТ 5781-82-ის მიხედვით.

შემოწმებული იქნას არმატურის ხარისხი და შედგეს შესაბამისი აქტი.

რკინაბეტონის კონსტრუქციებში გრძივი არმატურის დაკავშირება შესრულდეს გადადებით ან შედუღებით ГОСТ 19293-73. კარკასის ღეროვან ელემენტებში განივი არმირება შესრულდეს შეკრული არმატურის საკიდების მეშვეობით, რომელთა ბოლოები გადაიღუნოს და ჩაანკერდეს კონსტრუქციის ტანში. საძირკვლის და სარდაფის კედლის ტანში ზედაპირები, რომლებსაც შეხება აქვთ მიწასთან, დამუშავდეს და გაუკეთდეს ჰიდროიზოლაცია.

ლითონის კონსტრუქციები დამუშავდეს ანტიკოროზიული საღებავით, ორჯერადი წასმით.

განსაკუთრებული ყურადღება მიექცეს ბეტონის ხარისხს.

შენიშვნა:

1. მჭლე ბეტონის მოცულობები დადგინდეს ადგილზე.
2. გადახურვის ჰიდროიზოლაციის ფართობი და მასალა მოცემული არ არის, გადაწყდეს დამკვეთის მიერ.

			ქ. თბილისი, რ. თაბუკაშვილის ქუჩა №27-ში (ს.კ. 01.15.04.010.001) არსებულ შენობაზე მსუბუქი კონსტრუქციებით დაშენების პროექტი				
			კონსტრუქციული ნაწილი განმარტებითი ბარათი, ზოგადი მითითებანი.				
კონსტრუქტორი	ჯ.ვაშაყიძე		სტადია	ნახაზი	ნახ.რაოდ.	დაკვ.№	2026 წ.
			მ. პრ.	კ-0	10		

გადახურვის ლითონის საყრდენი ნაწილების განაწილების გეგმა +19.85 ნიშნულზე

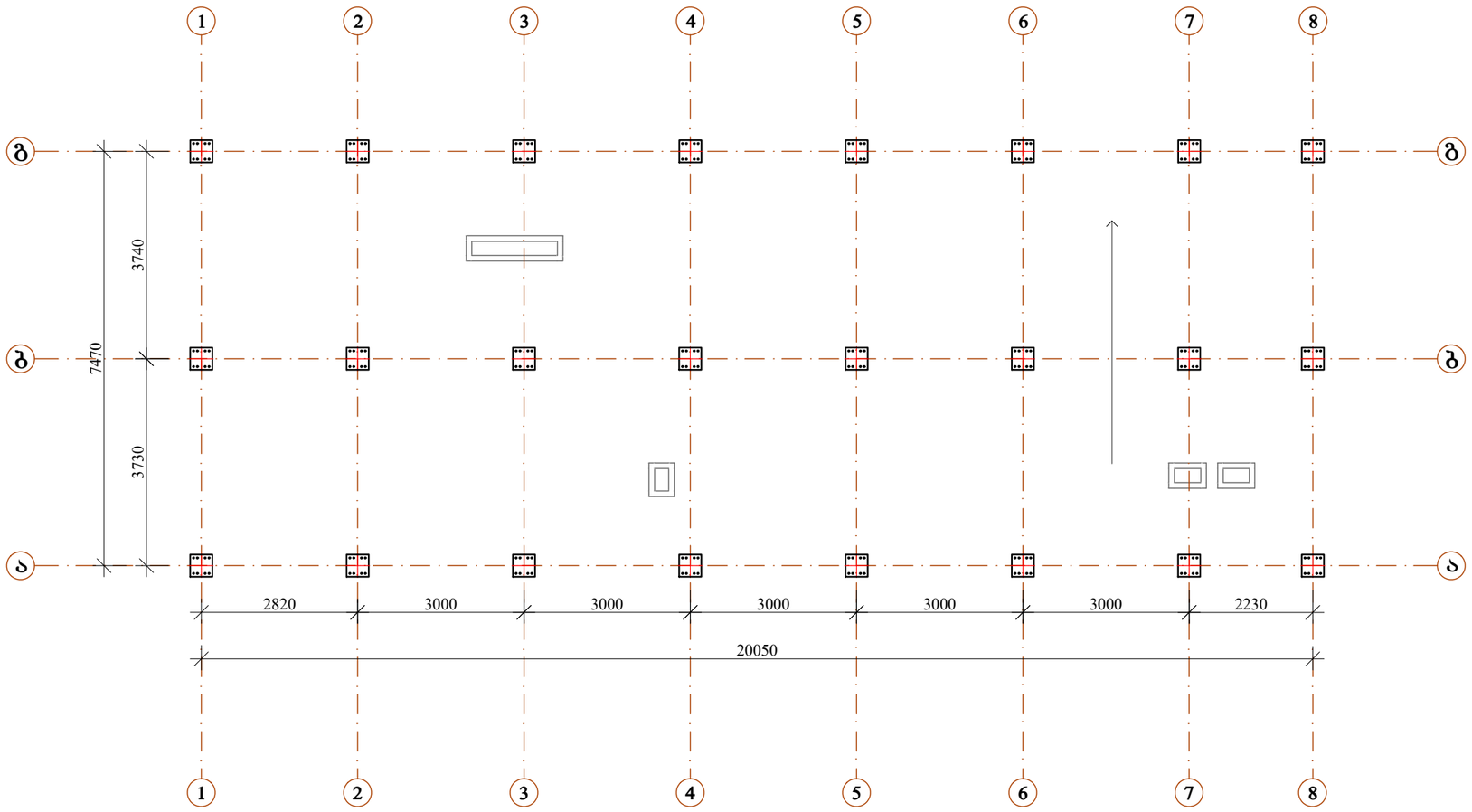

			ქ. თბილისი, რ. თაბუაშვილის ქუჩა №27-ში (ს.კ. 01.15.04.010.001) არსებულ შენობაზე მსუბუქი კონსტრუქციებით დამშენების პროექტი				
			კონსტრუქციული ნაწილი გადახურვის ლითონის საყრდენი ნაწილების განაწილების გეგმა +19.85 ნიშნულზე				
კონსტრუქტორი	ჯ.ვაშაყიძე						
			სტადია	ნახაზი	ნახ.რაოდ.	დაკვ.№	2026 წ.
			მ. კრ.	კ-1	10		

გადახურვის ლითონის საყრდენი ნაწილებისა და სვეტების განაწილების გეგმა +19.85 ნიშნულზე

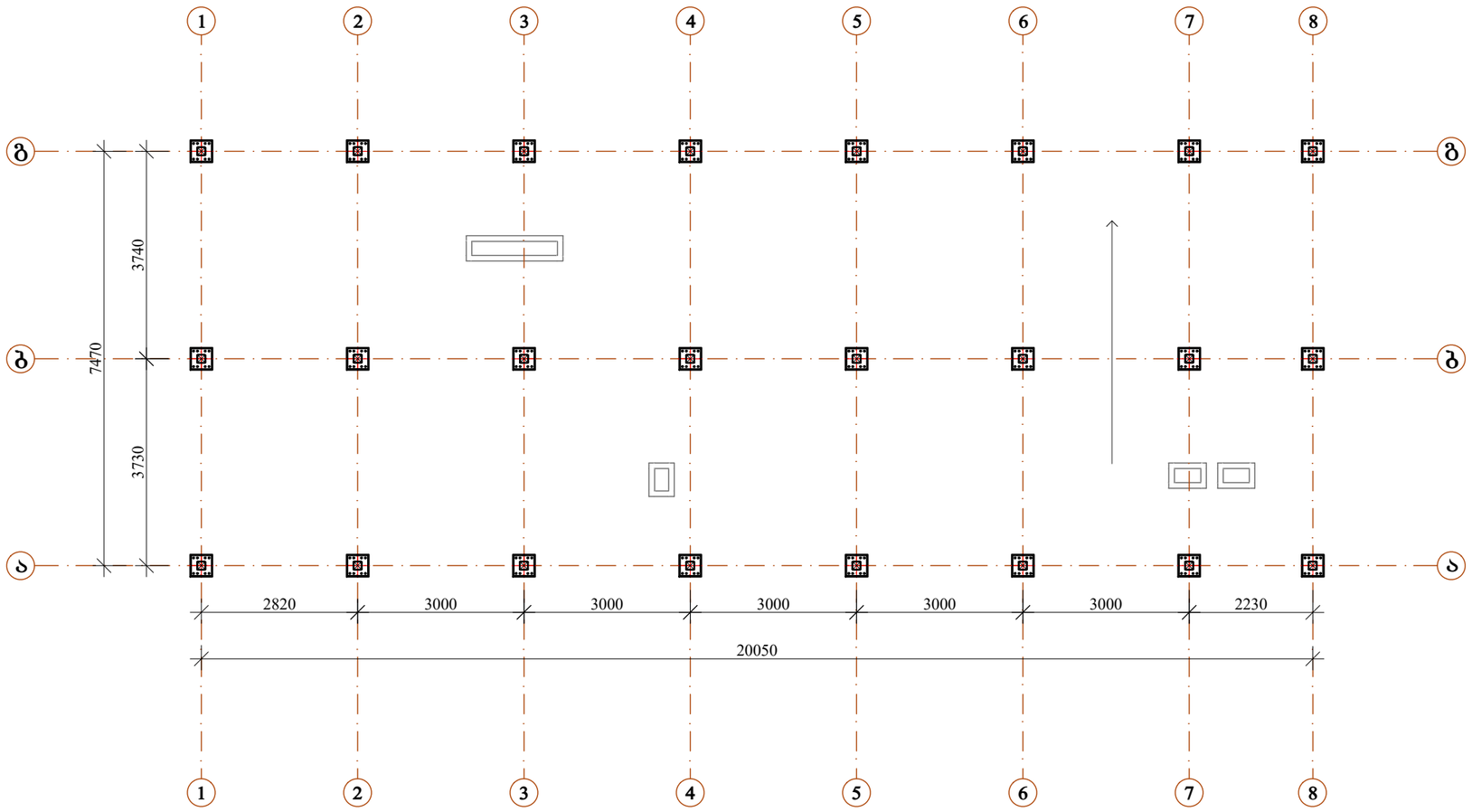

			ქ. თბილისი, რ. თაბუაშვილის ქუჩა №27-ში (ს.კ. 01.15.04.010.001) არსებულ შენობაზე მსუბუქი კონსტრუქციებით დამშენების პროექტი				
			კონსტრუქციული ნაწილი გადახურვის ლითონის საყრდენი ნაწილებისა და სვეტების განაწილების გეგმა +19.85 ნიშნულზე				
კონსტრუქტორი	ჯ.ვაშაყიძე						
			სტადია	ნახაზი	ნახ.რაოდ.	დაკვ.№	2026 წ.
			მ. პრ.	კ-2	10		

გადახურვის ლითონის საყრდენი ნაწილებისა და სვეტების კვანძების განაწილების გეგმა +19.85 ნიშნულზე

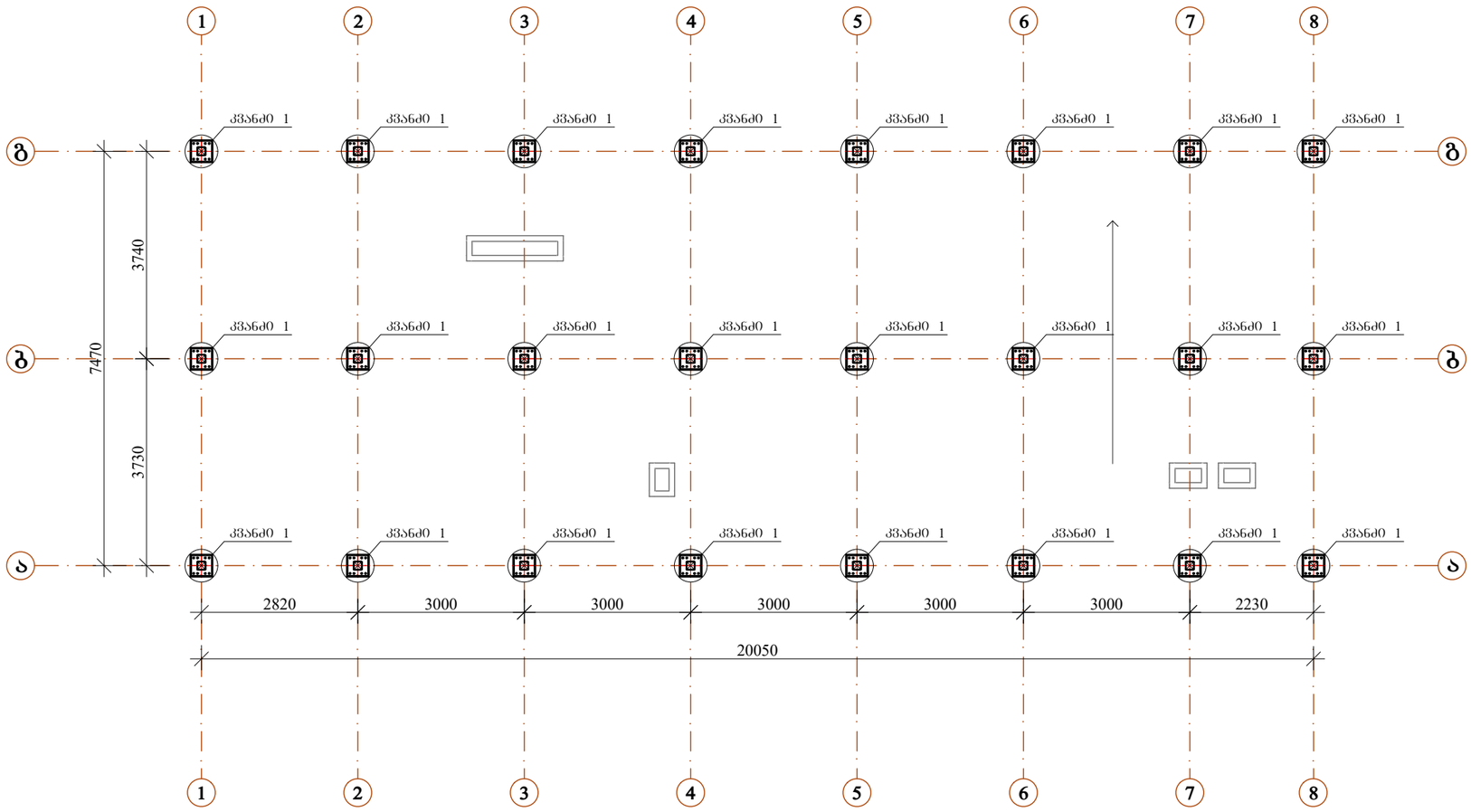

			ქ. თბილისი, რ. თაბუაშვილის ქუჩა №27-ში (ს.კ. 01.15.04.010.001) არსებულ შენობაზე მსუბუქი კონსტრუქციებით დამშენების პროექტი				
			კონსტრუქციული ნაწილი გადახურვის ლითონის საყრდენი ნაწილებისა და სვეტების კვანძების განაწილების გეგმა +19.85 ნიშნულზე				
კონსტრუქტორი	ჯ.ვაშაყიძე		სტადია	ნახაზი	ნახ.რაოდ.	დაკვ.№	2026 წ.
			მ. პრ.	კ-3	10		

სახურავის კოჭებისა და ნივნივების განაწილების გეგმა +23.00 ნიშნულზე

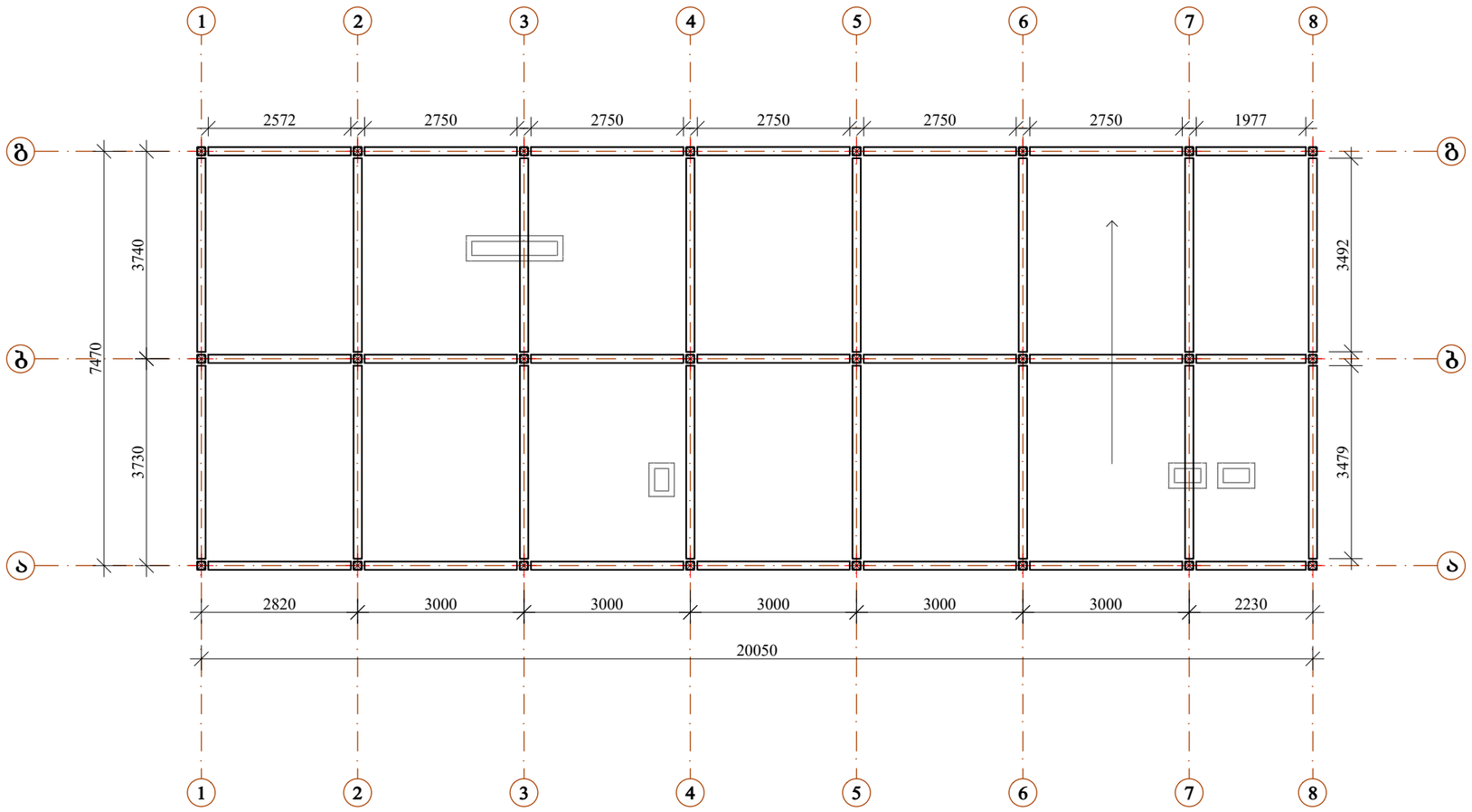

			ქ. თბილისი, რ. თაბუაშვილის ქუჩა №27-ში (ს.კ. 01.15.04.010.001) არსებულ შენობაზე მსუბუქი კონსტრუქციებით დამშენების პროექტი				
			კონსტრუქციული ნაწილი სახურავის კოჭებისა და ნივნივების განაწილების გეგმა +23.00 ნიშნულზე				
კონსტრუქტორი	ჯ.ვაშაყიძე						
			სტადია	ნახაზი	ნახ.რაოდ.	დაკვ.№	2026 წ.
			მ. პრ.	კ-4	10		

სახურავის კოჭებისა და ნივნივების კვანძების განაყოლების გეგმა +23.00 ნიშნულზე

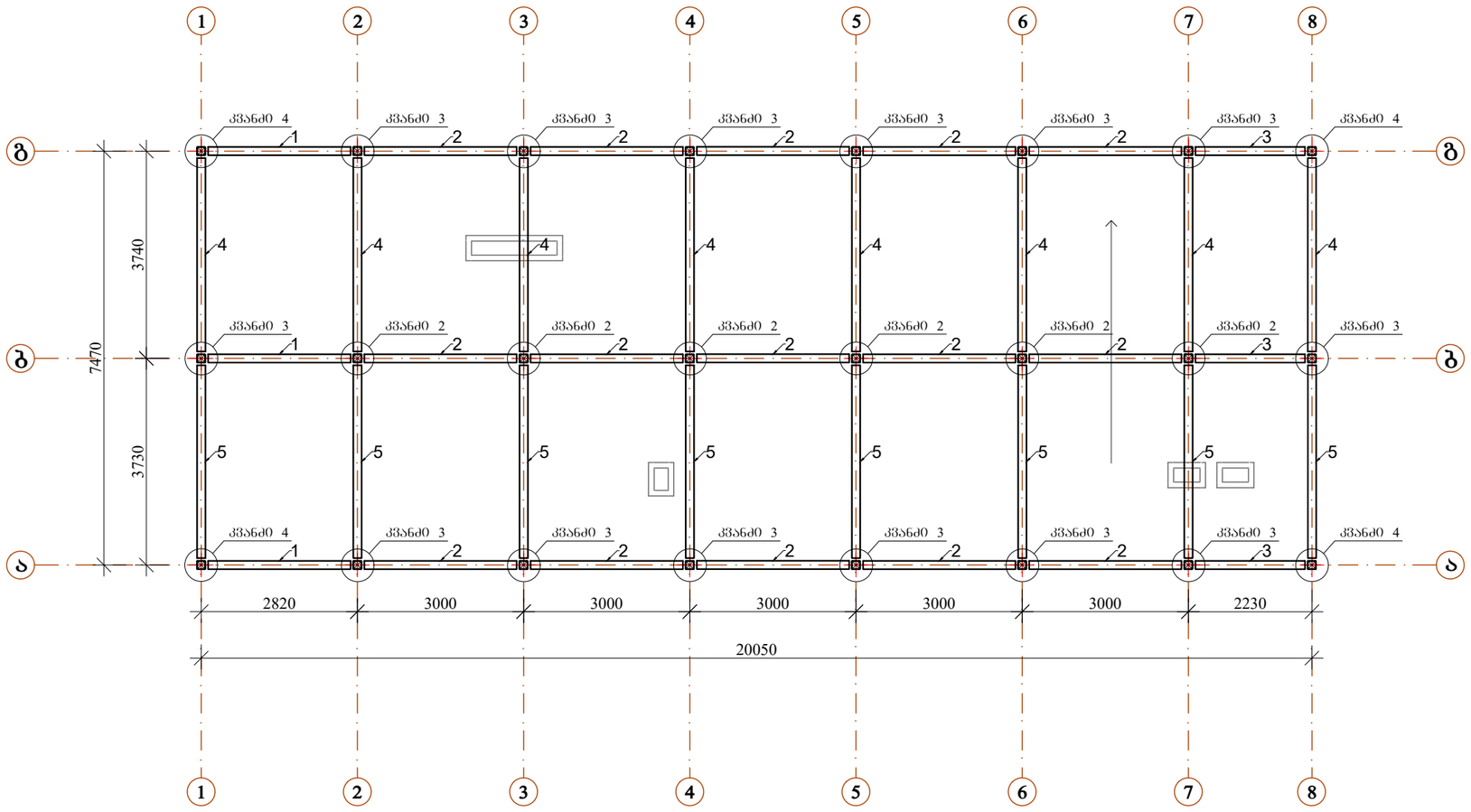

			ქ. თბილისი, რ. თაბუაშვილის ქუჩა №27-ში (ს.კ. 01.15.04.010.001) არსებულ შენობაზე მსუბუქი კონსტრუქციებით დამშენების პროექტი				
			კონსტრუქციული ნაწილი სახურავის კოჭებისა და ნივნივების კვანძების განაწილების გეგმა +23.00 ნიშნულზე				
კონსტრუქტორი	ჯ.ვაშაყიძე		სტადია	ნახაზი	ნახ.რაოდ.	დაკვ.№	2026 წ.
			მ. პრ.	კ-5	10		

გადახურვის ლითონკონსტრუქციების კვანძებისა და პოზიციების ამოკრება, სპეციფიკაცია

კვანძი 1

მ. 1:10

პოზ. 1

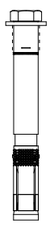

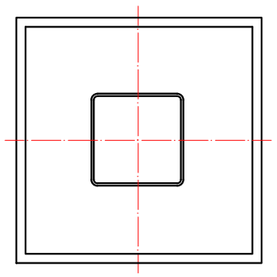

პოზ. 2
საძრდენი ფურცელი 1-ის გეგმა

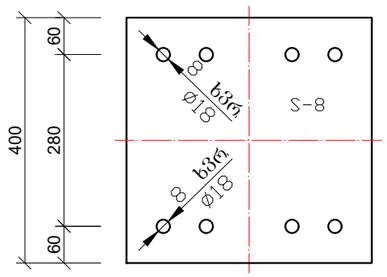

პოზ. 3
საძრდენი ფურცელი 2-ის გეგმა

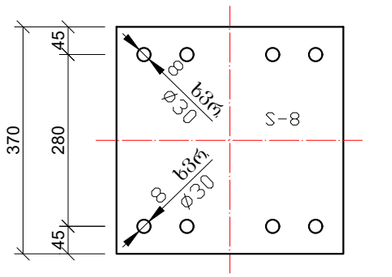

სვეტის (დგარის)
საძრდენი ნაწილის გეგმა

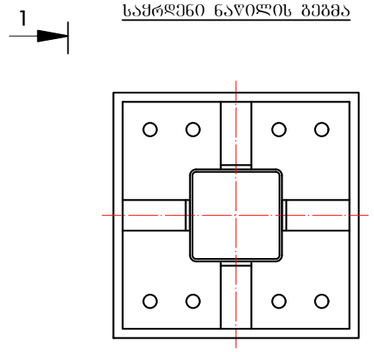

ხედი 1-1

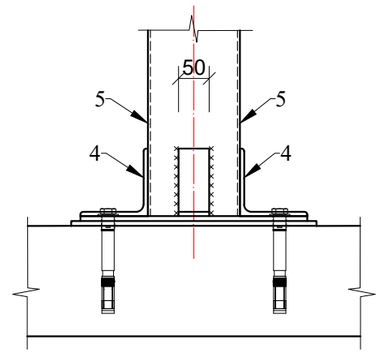

პოზ. 4
სიხისტის წიბო
კუთხოვანა 110x110x7



სახურავის გადახურვის საძრდენი ნაწილებისა და სვეტის ლითონის ელემენტების ამოკრება და სპეციფიკაცია								
ელემენტის დასახელება	№	ესკიზი	განივკვეთი, მმ.	სიგრძე, მმ.	რაოდენობა ცალი.	მასა, კგ. 1 ცალი. კგ.	მასა, კგ. საერთო. კგ.	შენიშვნა
მექანიკური ანკერი	1		M16	183	192	0.53	101.8	
საძრდენი ფურცელი	2		400X400X8	-------	24	10.05	241.2	
საძრდენი ფურცელი	3		370X370X8	-------	24	8.60	240.8	
სიხისტის წიბო კუთხოვანა	4		110X110X7	50	96	11.9	57.12	
სვეტი (დგარი) კვადრატული მილი	5		150X150X4	3150	24	17.9	1353.2	
						ჯამი	1994.1	
				შედუღების ნაკერები და გადანაჭრები - 5 %			99.7	
						სულ	2093.8	

			ქ. თბილისი, რ. თაბუაშვილის ქუჩა №27-ში (ს.კ. 01.15.04.010.001) არსებულ შენობაზე მსუბუქი კონსტრუქციებით დაშენების პროექტი				
			კონსტრუქციული ნაწილი				
კონსტრუქტორი	ჯ.ვაშაყიძე		გადახურვის ლითონკონსტრუქციების კვანძებისა და პოზიციების ამოკრება და სპეციფიკაცია				
			სტადია	ნახაზი	ნახ.რაოდ.	დაკვ.№	2026 წ.
			მ. პრ.	კ-6	10		

გადახურვის ლითონკონსტრუქციების კვანძებისა და პოზიციების ამოკრება, სპეციფიკაცია

კვანძი 2
მასშ 1:20

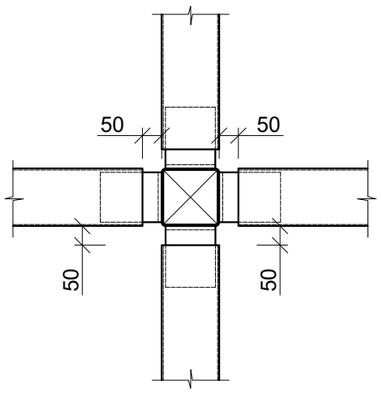

კვანძი 3
მასშ 1:20

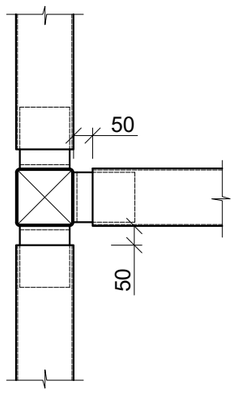

კვანძი 4
მასშ 1:20

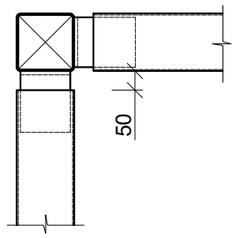

პოზ. 1
რიგელი (კოჭი)
კვადრატული მილი 150x150x4

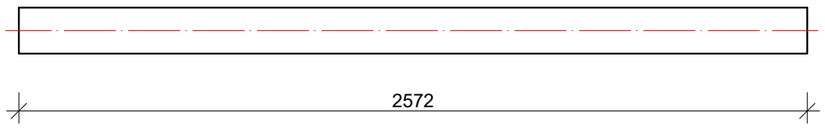

პოზ. 2
რიგელი (კოჭი)
კვადრატული მილი 150x150x4

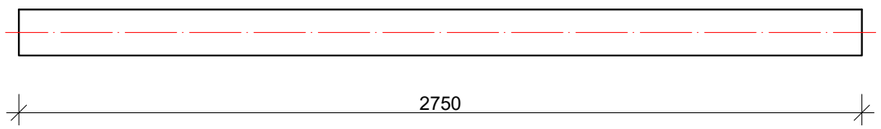

პოზ. 3
რიგელი (კოჭი)
კვადრატული მილი 150x150x4

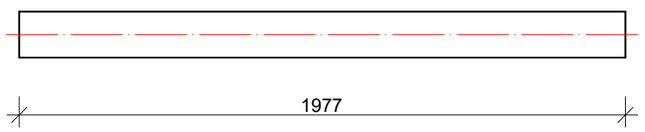

პოზ. 4
რიგელი (კოჭი)
კვადრატული მილი
150x150x4

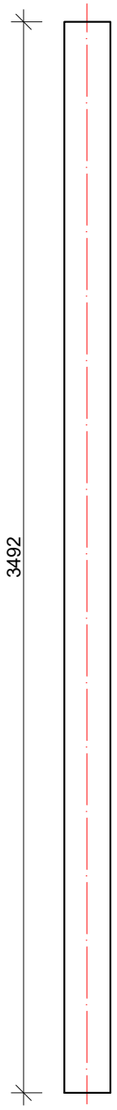

პოზ. 5
რიგელი (კოჭი)
კვადრატული მილი
150x150x4

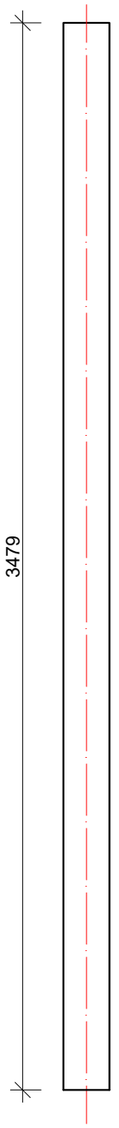

პოზ.6
სიხისტის ღიობი
კუთხოვანა 110x110x7



პოზ.7
სიხისტის ღიობი
კუთხოვანა 110x110x7



სახურავის გადახურვის ლითონის ელემენტების ამოკრება და სპეციფიკაცია

ელემენტის დასახელება	№	ესკიზი	განივკვეთი, მმ.	სიგრძე, მმ.	რაოდენობა ცალი.	მასა, კგ. 1 ცალი. კგ.	მასა, კგ. საერთო. კგ.	შენიშვნა
რიგელი (კოჭი) კვადრატული მილი	1	□	150X150X4	2572	3	17.9	138.1	
რიგელი (კოჭი) კვადრატული მილი	2	□	150X150X4	2750	15	17.9	738.4	
რიგელი (კოჭი) კვადრატული მილი	3	□	150X150X4	1977	3	17.9	106.2	
რიგელი (კოჭი) კვადრატული მილი	4	□	150X150X4	3492	8	17.9	500.1	
რიგელი (კოჭი) კვადრატული მილი	5	□	150X150X4	3479	8	17.9	498.2	
სიხისტის ღიობი კაჭირის კუთხოვანა	6	L	110X110X7	90	-----	11.9	-----	
სიხისტის ღიობი კაჭირის კუთხოვანა	7	L	110X110X7	130	74	11.9	114.5	
					ჯამი		2095.5	
					შედულების ნაკერები და გადანაჭრები - 5 %		104.8	
					სულ		2200.3	

			ქ. თბილისი, რ. თაბუასაშვილის ქუჩა №27-ში (ს.კ. 01.15.04.010.001) არსებულ შენობაზე მსუბუქი კონსტრუქციებით დაშენების პროექტი
			კონსტრუქციული ნაწილი
კონსტრუქტორი	ჯ.ვაშაყიძე		გადახურვის ლითონკონსტრუქციების კვანძებისა და პოზიციების ამოკრება და სპეციფიკაცია

სტადია	ნახაზი	ნახ.რაოდ.	დაკვ.№	2026 წ.
მ. პრ.	კ-7	10		

შენობის სენდვიჩპანელების ჩამაგრების კვანძები
მ. 1:5

კედლის სენდვიჩ-პანელების იატაკთან დაერთების კვანძი

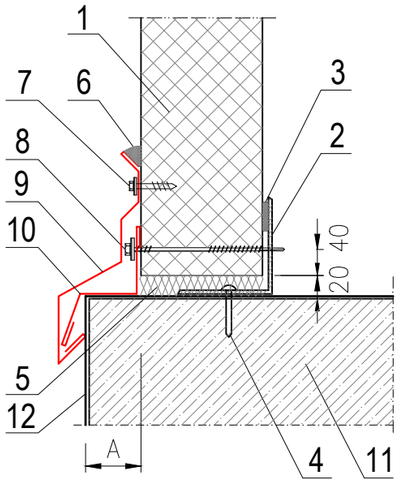

1. კედლის პანელი
2. ლითონის რიგელი
3. გამამკვრივებელი ზოლი
4. თვითმჭრელი სჭვალი
5. გამამკვრივებელი ელემენტი
6. სამონტაჟო ქაფი
7. თვითმჭრელი სჭვალი
8. თვითმჭრელი სჭვალი
9. ფასონური ელემენტი
10. ფასონური ელემენტი
11. იატაკის ფილა
12. ჰიდროიზოლაცია

გადახურვის სენდვიჩ-პანელების კეხის შეერთების კვანძი

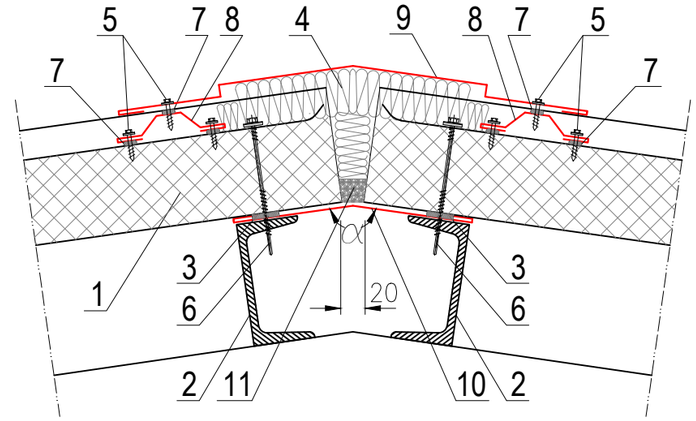

1. გადახურვის პანელი
2. გადახურვის ლარტყა
3. გამამკვრივებელი ზოლი
4. დამათბუნებელი
5. თვითმჭრელი სჭვალი
6. თვითმჭრელი სჭვალი
7. გერმეტიკი გარე სამუშაოებისთვის
8. ფასონური ელემენტი
9. ფასონური ელემენტი
10. ფასონური ელემენტი
11. გამამკვრივებელი მასტიკა

გადახურვის სენდვიჩ-პანელების კედლის პანელთან შეერთების კვანძი

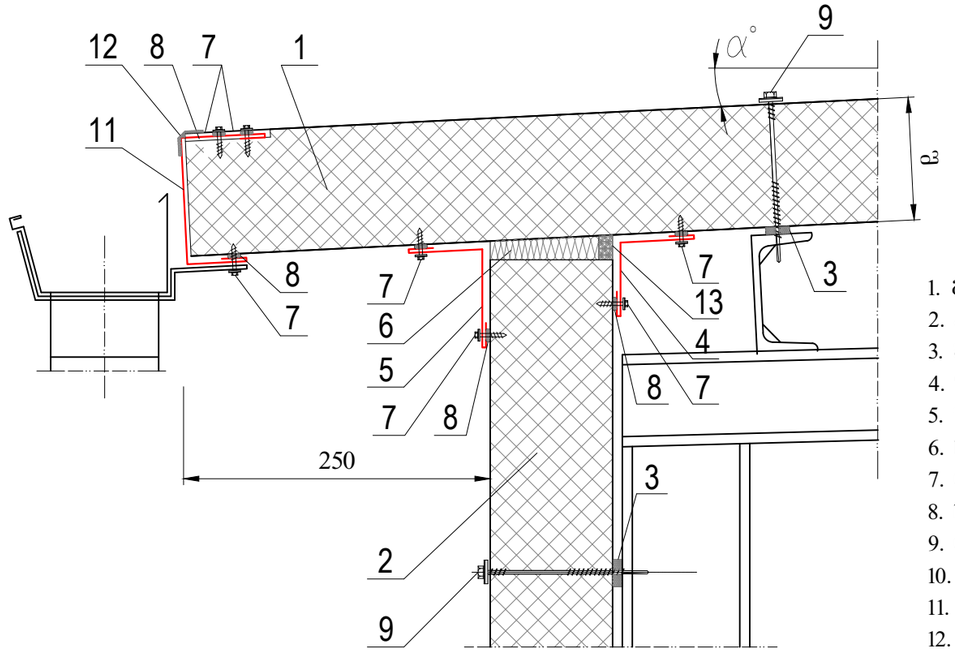

1. გადახურვის პანელი
2. კედლის პანელი
3. გამამკვრივებელი ზოლი
4. ფასონური ელემენტი
5. ფასონური ელემენტი
6. სამონტაჟო ქაფი
7. თვითმჭრელი სჭვალი
8. სილიკონი (გერმეტიკი)
9. თვითმჭრელი სჭვალი
10. ფასონური ელემენტი
11. ფასონური ელემენტი
12. ჰერმეტული ზოლოვანა

კედლის სენდვიჩ-პანელების მზიდ სვეტებთან შეერთების კვანძი

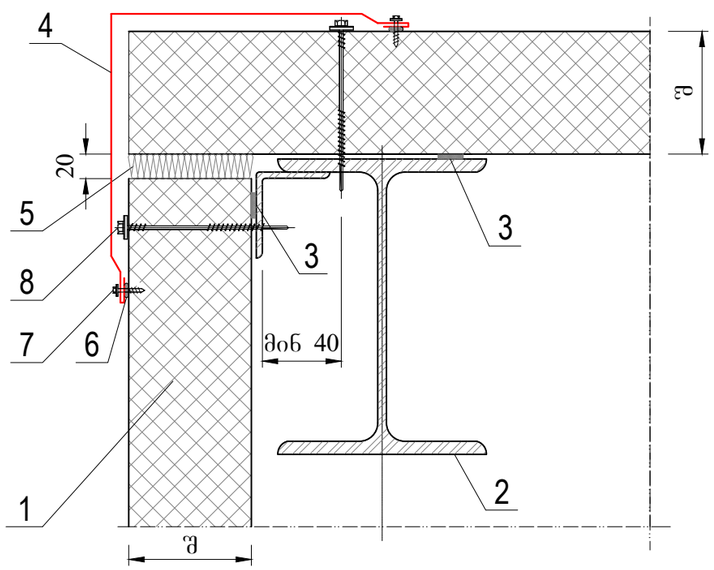

1. კედლის პანელი
2. სვეტი
3. გამამკვრივებელი ზოლი
4. ფასონური ელემენტი
5. სამონტაჟო ქაფი
6. სილიკონი (გერმეტიკი)
7. თვითმჭრელი სჭვალი
8. თვითმჭრელი სჭვალი
9. გამამკვრივებელი მასა

			ქ. თბილისი, რ. თაბუაშვილის ქუჩა №27-ში (ს.კ. 01.15.04.010.001) არსებულ შენობაზე მსუბუქი კონსტრუქციებით დაშენების პროექტი				
			კონსტრუქციული ნაწილი შენობის სენდვიჩპანელების ჩამაგრების კვანძები				
კონსტრუქტორი	ჯ.ვაშაყიძე			სტადია	ნახაზი	ნახ.რაოდ.	დაკვ.№	2026 წ.
				მ. პრ.	კ-8	10		

შენობის სენდვიჩპანელების ჩამაბრების კვანძები
მ. 1:5

ფანჯრის ბლოკის მოჩარჩოების კვანძი

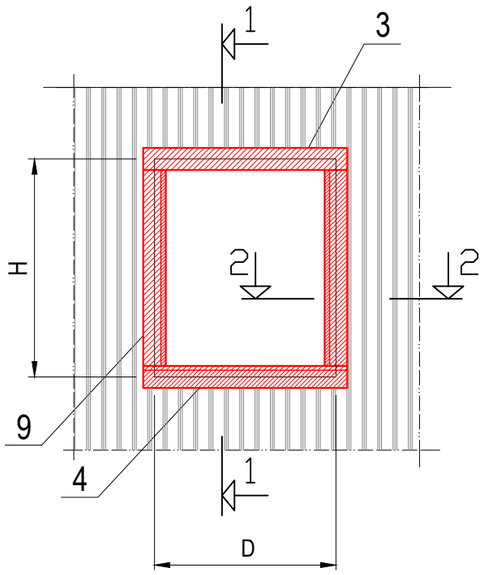

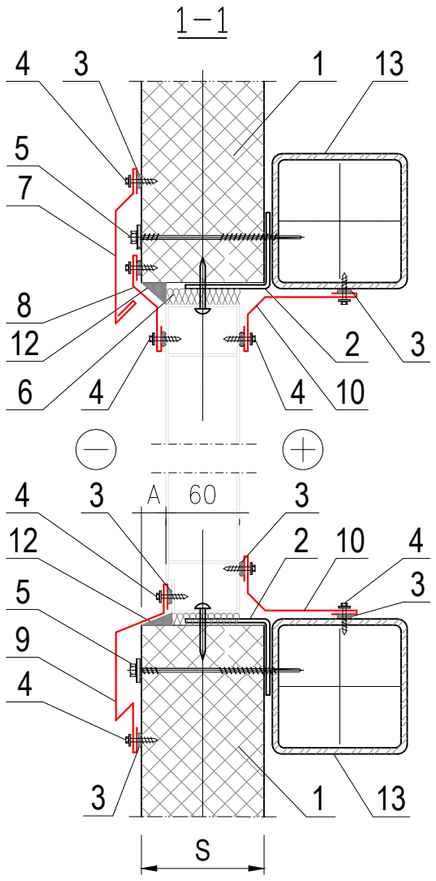

1. კედლის პანელი
2. ფანჯრის ბლოკის სამაგრი ელემენტი
3. ბერმეტიკი გარე სამუშაოებისთვის
4. თვითმჭრელი სჭვალი
5. თვითმჭრელი სჭვალი
6. დამათბუნებელი
7. ფასონური ელემენტი
8. ფასონური ელემენტი
9. ფასონური ელემენტი
10. ფასონური ელემენტი
11. ფასონური ელემენტი
12. გამამკვრივებელი მასა
13. კედლის რიგელი

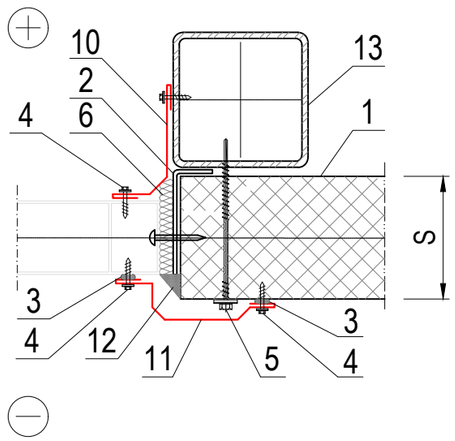

კარის ბლოკის მოჩარჩოების კვანძი

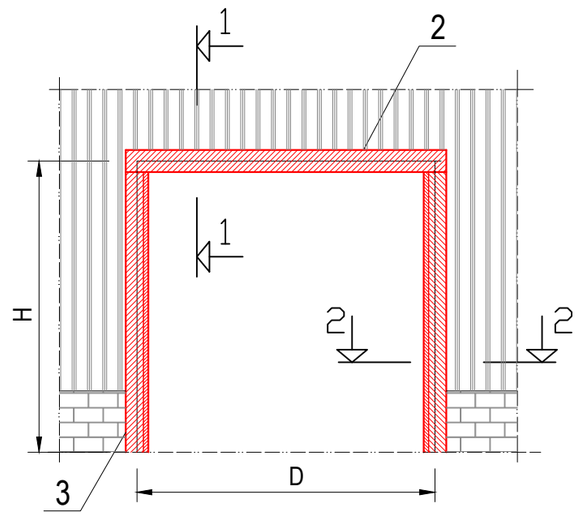

1. კედლის პანელი
2. ფასონური ელემენტი
3. ფასონური ელემენტი
4. ფასონური ელემენტი
5. თვითმჭრელი სჭვალი
6. ბერმეტიკი გარე სამუშაოებისთვის
7. თვითმჭრელი სჭვალი
8. ლითონის დგარი
9. ლითონის დგარი
10. გამამკვრივებელი ზოლი
11. ჰიშკრის ელემენტი
12. დამათბუნებელი

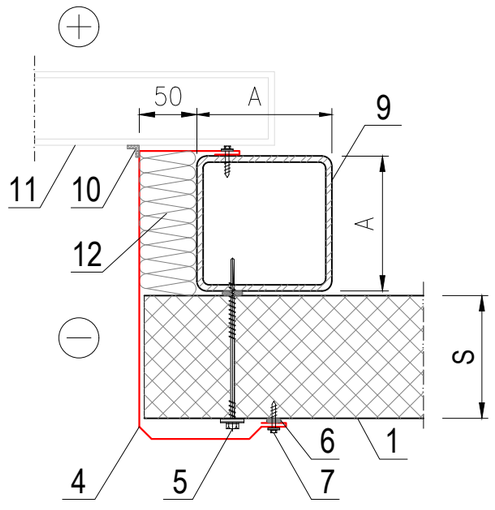

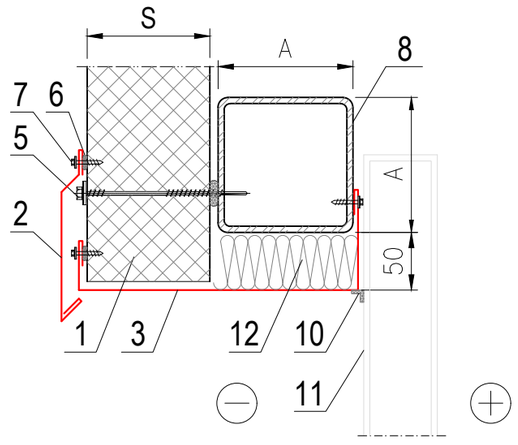

			ქ. თბილისი, რ. თაბუაშვილის ქუჩა №27-ში (ს.კ. 01.15.04.010.001) არსებულ შენობაზე მსებუქი კონსტრუქციებით დაშენების პროექტი				
			კონსტრუქციული ნაწილი შენობის სენდვიჩპანელების ჩამაგრების კვანძები				
კონსტრუქტორი	ჯ.ვაშაყიძე		სტადია	ნახაზი	ნახ.რაოდ.	დაკვ.№	2026 წ.
			მ. პრ.	კ-9	10		