საპროექტო შენობის ანგარიში

საპროექტო ობიექტი:

მრავალბინიანი საცხოვრებელი სახლი

მისამართი:

ქ.თბილისი, გლდანის რაიონი, თეიმურაზ ბოჭორიშვილის I გასასვლელი №1, ს/კ 01.11.12.018.837

მრავალბინიანი საცხოვრებელი სახლის *ანგარიში სტატიკურ და დინამიკურ დატვირთვებზე*

XIZABAVRA REV-7.l3d

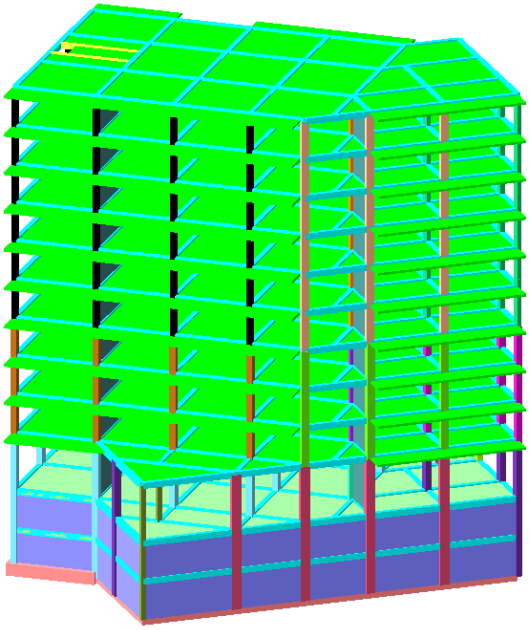

შეასრულა გ.შალიტაური გ.შალიტაური

თბილისი 2026 წ

განმარტებითი ბარათი

შენობის მზიდი კონსტრუქციების გაანგარიშება ჩატარდა ლიცენზირებული (ლიცენზიის № 717777210) გამოთვლითი კომპლექსის "LIRA SAPR 2021"-ის მეშვეობით, სასრულ ელემენტთა მეთოდის საფუძველზე, საქართველოში მოქმედი ნორმების შესაბამისად. საანგარიშო მოდელი სივრცითია (სურ. 1). მზიდი კონსტრუქციები მოდელირებულია №10, №41, №42, №44 სასრული ელემენტებით. მათი სიხისტეების, აგრეთვე ფუძე-გრუნტის საწყისი მონაცემები აღებულია დამკვეთის მიერ მოწოდებული საპროექტო დოკუმენტაციიდან. გაანგარიშება შესრულდა I და II ჯგუფის ზღვრულ მდგომარეობათა მიხედვით.

საანგარიშო მოდელი შედგენილია შემდეგი ნორმატიული დოკუმენტების მოთხოვნათა გათვალისწინებით:

ა) სამშენებლო ნორმები და წესები "სეისმომედეგი მშენებლობა" (პნ 01.01-09);

ბ) სამშენებლო ნორმები და წესები "ბეტონისა და რკინაბეტონის კონსტრუქციები" (პნ 03.01-09);

გ) სამშენებლო ნორმები და წესები "შენობების და ნაგებობების ფუძეები" (პნ 02.01-08);

დ) სამშენებლო ნორმები და წესები "დატვირთვები და ზემოქმედებები" (სნიპ 2.01.07-85);

ე) სამშენებლო ნორმები და წესები "ლითონის კონსტრუქციები" (სნიპ II-23-81).

დატვირთვების საიმედობის კოეფიციენტები:

თანახმად საქართველოში მოქმედი პროექტირების ნორმებისა "НАГРУЗКИ И ВОЗ-ДЕЙСТВИЯ" СНиП 2.01.07-85*, განსახილველ შენობის კონსტრუქციებზე მოსული დატვირთვების საიმედობის კოეფიციენტი γ_t

1. მუდმივი დატვირთვებისთვის

1. ნაყარი გრუნტი 1.15;
2. რკ/ბ-ის კონსტრუქციები 1.1;
3. ლითონის კონსტრუქციები.....1.05;
4. იატაკები.....1,2;
5. სტაციონარული დანადგარები .1.05;
6. ტიხრები.....1,1;
7. ვიტრაჟი.....1,1;

. დროებითი დატვირთვებისთვის

1. თანაბრად განაწილებული დატვირთვა < 200 კგძ/მ^2.....1.3;
2. თანაბრად განაწილებული დატვირთვა ≥ 200 კგძ/მ^2..... 1.2;

ჩ. თოვლის დატვირთვისთვის.....1,4;

. ქარის დატვირთვისთვის.....1,4;

ნორმატიული დატვირთვების სიდიდეები

ა) მუდმივი დატვირთვა

* ყველა მზიდი კონსტრუქციის წონა,
* იატაკის წონა (200 კგ/მ^2),
* ტიხრების წონა (150 კგ/მ^2),
* კარკასის შევსების წონა რიგელებზე (1500 კგ/მ).

ბ) დროებითი დატვირთვა

* საცხოვრებელი ზონა (150 კგ/მ^2),
* დერეფანი, ფოიე, ვესტიბული, კიბის უჯრედი (300კგ/მ^2).
* თოვლის დატვირთვა (50 კგ/მ^2),
* ქარის დატვირთვა (85 კგ/მ^2).

გაანგარიშება განხილულია შემდეგი დატვირთვებით:

1. სტატიკური მუდმივი დატვირთვა
2. სტატიკური ხანგრძლივი დატვირთვა
3. სტატიკური ხანმოკლე დატვირთვა
4. სეისმური დატვირთვა X მიმართულებით (A=0.17 აჩქარება);
5. სეისმური დატვირთვა Y მიმართულებით (A=0.17 აჩქარება);
6. სეისმური დატვირთვა 45 გრადუსიანი იმართულებით (A=0.17 აჩქარება);
7. სეისმური დატვირთვა 135 გრადუსიანი მიმართულებით (A=0.17 აჩქარება);

საქართველოს ტერიტორიის სეისმური დარაიონების და სანჟინრო-გეოლოგიური კვლევების რეკომენდაციების მიხედვით დადგენილია, რომ სამშენებლო მოედანი განლაგებულია 8 ბალიან სისმურ ზონაში MSK 64 სკალის მიხედვით (A=0.18g). გრუნტის კატეგორია სეისმური თვისებების მიხედვით არის - II კატეგორია. რხევის ფორმების რაოდენობად აღებული 20 ფორმა.

სტატიკური და დინამიკური ძალვების შეჯამება

ელემენტებში ჯამური ძალვების მისაღებად სტატიკური დატვირთვისგან გამოწვეულ ძალვებს ვუმატებთ დინამიკური დატვირთვისგან მიღებულ შესაბამის ძალვებს. დინამიკური დატვირთვები არის ნიშანცვლადი და ურთიერთგამომრიცხავი, რისი გათვალისწინებაც ხდება ძალვების საანგარიშო შეხამების ანგარიშისას.

ძალვები სეისმური დატვირთვისგან გამოითვლება ფორმულით

$$N=\sqrt{\sum_{i=1}^{kf} N_i^2}$$

N_i არის რხევის i -ური ფორმის შესაბამისი ძალვა;

K_f რხევის ფორმების რაოდენობა. სეისმური მასების მონაწილეობის ფაქტორი შეადგენს 92%-ს.

საქართველოში მოქმედი ტექნიკური რეგლამენტის, პნ 01.01-09 –ის თანახმად, საანგარიშო სტატიკური დატვირთვები მრავლდება შემდეგ თანწყობის კოეფიციენტებზე (პუნქტი 4.1):

მუდმივი – 0.9;

ხანგრძლივი – 0.8;

დროებითი ხანმოკლე – 0.5.

სისიმური ზემოქმედების საწყისი მონაცემები, თანახმად პნ 01.01-09 –ის მიხედვით:

გრუნტის კატეგორია II, ცხრილი 1;

გრუნტის აჩქარება 0.18 g , დანართი 1;

ცხრილი 4.1, II კატეგორია, 8 ბალი, $K_0 = 1$

ცხრილი 3, რკინაბეტონის კარკასი, $K_1 = 0.35$

ცხრილი 4, პოზიცია 8 ბალი, $K_2 = 1.5$

ცხრილი 5, პოზიცია 1 ბალი, $K_3 = 1$

ცხრილი 6, პოზიცია 3 ბალი, $K_\xi = 1$

საანგარიშო სქემაში გამოყენებულია შემდეგი მასალები:

ბეტონი $B25$ დეფორმაციის მოდული $E = 3060000$ ტ/მ^2;

პუასონის კოეფიციენტი 0.2;

არმატურა A500c კლასის (დრეკადობის საწყისი მოდული E=190000 მპა,

საანგარიშო წინაღობა გაჭიმვაზე და კუმშვაზე:

Rs=Rsc =459 მპა, ჭრაზე Rsw =300 მპა;

არმატურა A240c კლასის (დრეკადობის საწყისი მოდული E=210000 მპა,

საანგარიშო წინაღობა: კუმშვაზე Rsc =459 მპა;

გაჭიმვაზე Rs=230 მპა; ჭრაზე Rsw =180 მპა);

სიხისტის ტიპები

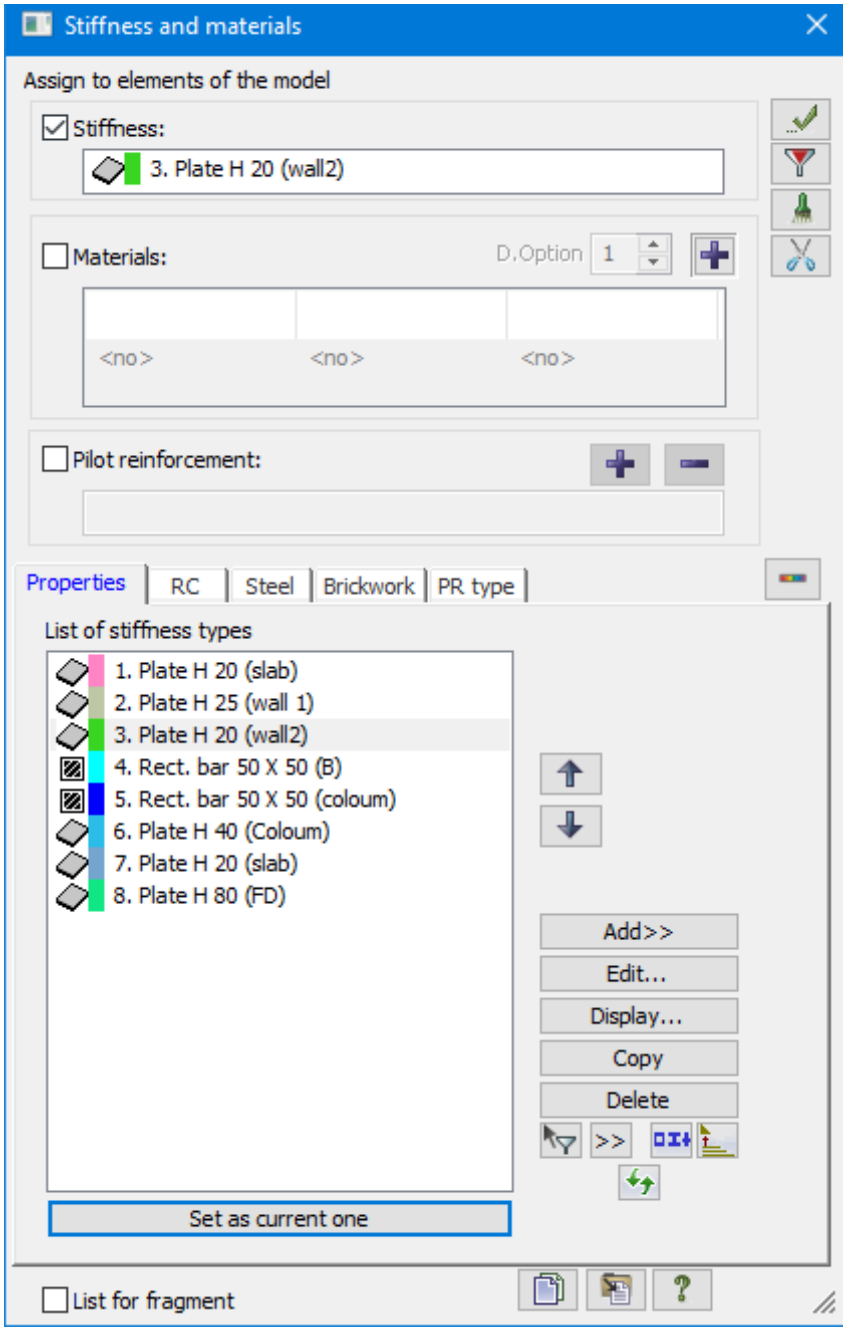

სურ.1 სიხისტის ტიპები

საანგარიშო მოდელის საერთო ხედი

XIZABAVRA REV-7.I3d

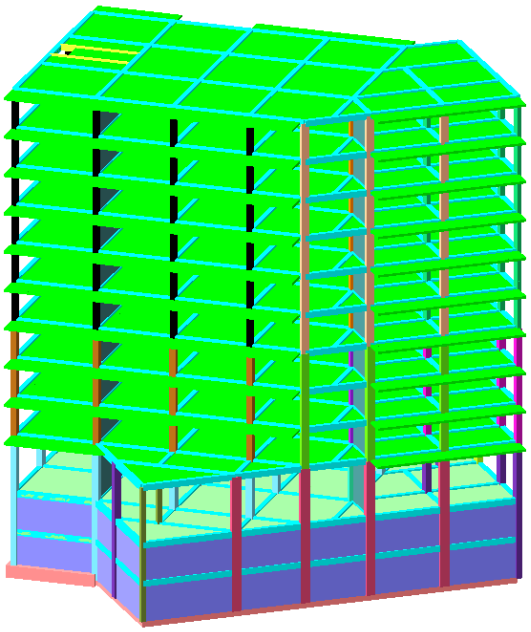

სურ.2

XIZABAVRA REV-7.I3d

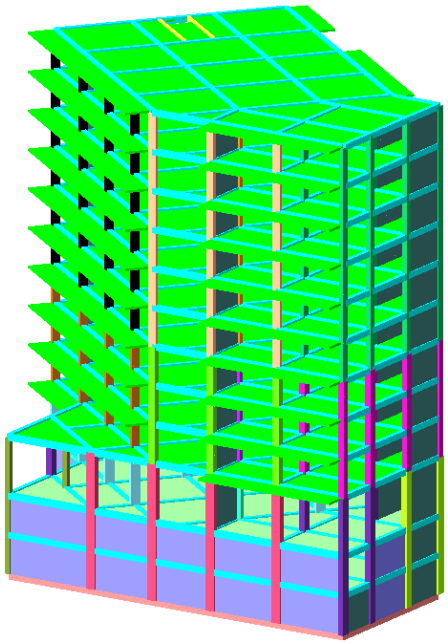

სურ.3

XIZABAVRA REV-7.l3d

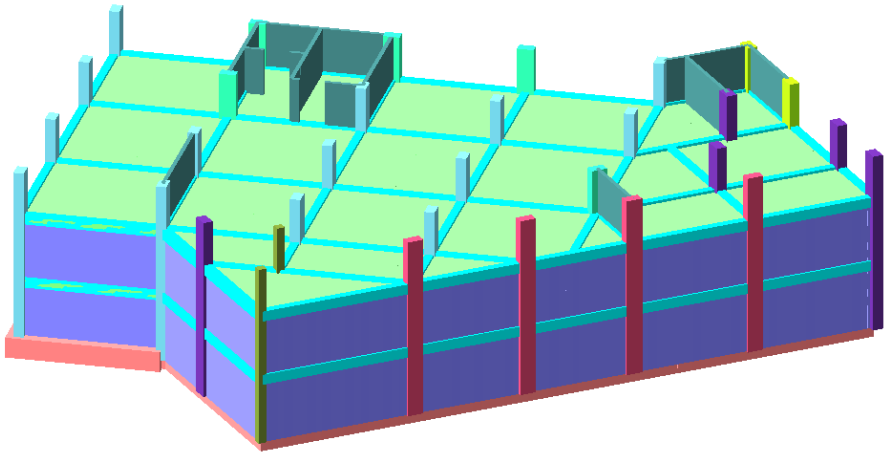

სურ.4

XIZABAVRA REV-7.l3d

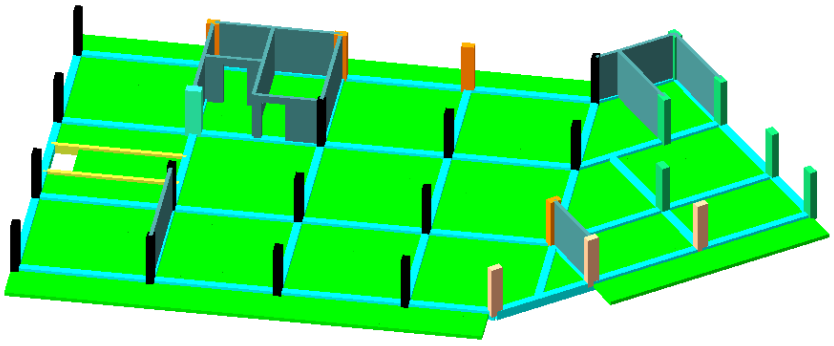

სურ.5

XIZABAVRA REV-7.l3d

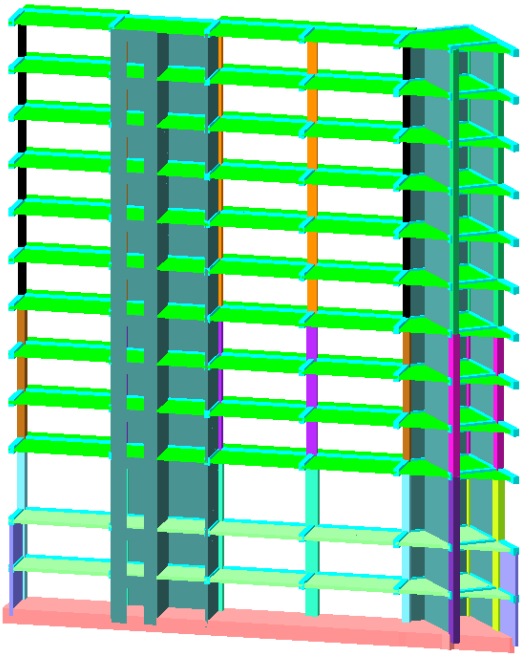

სურ.7

სტატიკური ზემოქმედების ანალიზი

Load case 1
Displacements along Z (G)
Units of measurement - mm

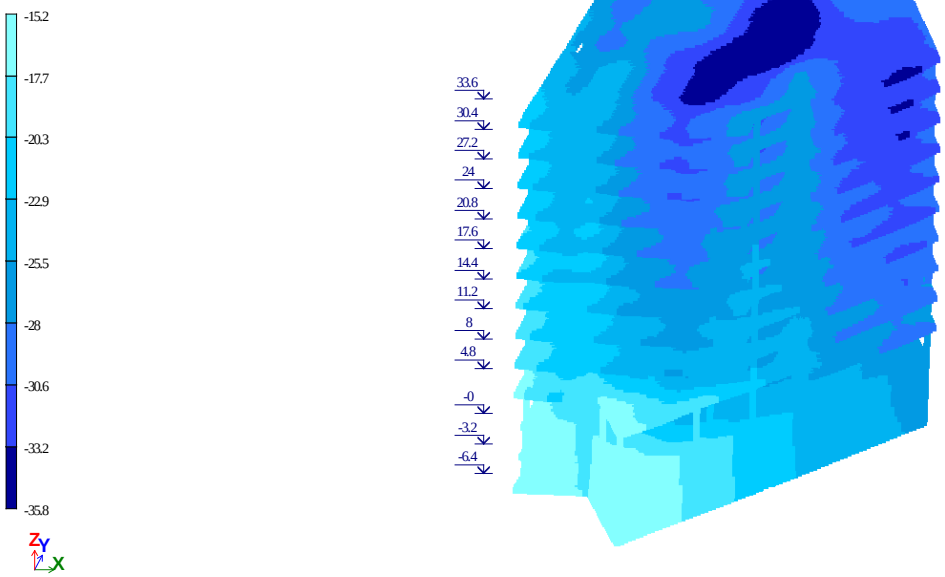

სურ.8 ვერტიკალური ჩაღუნვა Z ღერძის მიმართულებით (პირველ დატვირთვაზე)

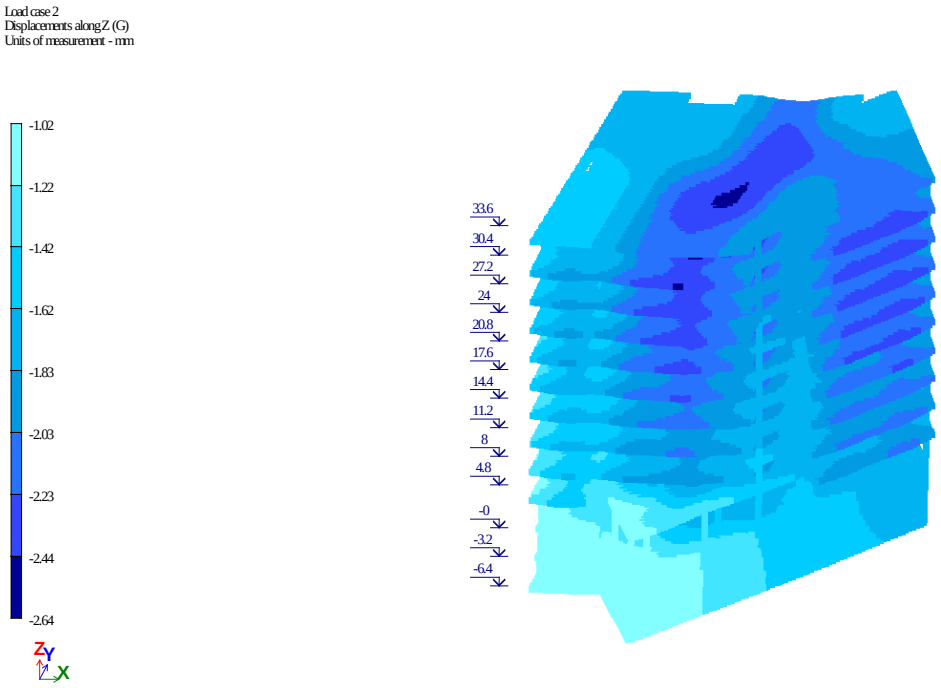

სურ.9 ვერტიკალური ჩაღუნვა Z ღერძის მიმართულებით (მეორე დატვირთვაზე)

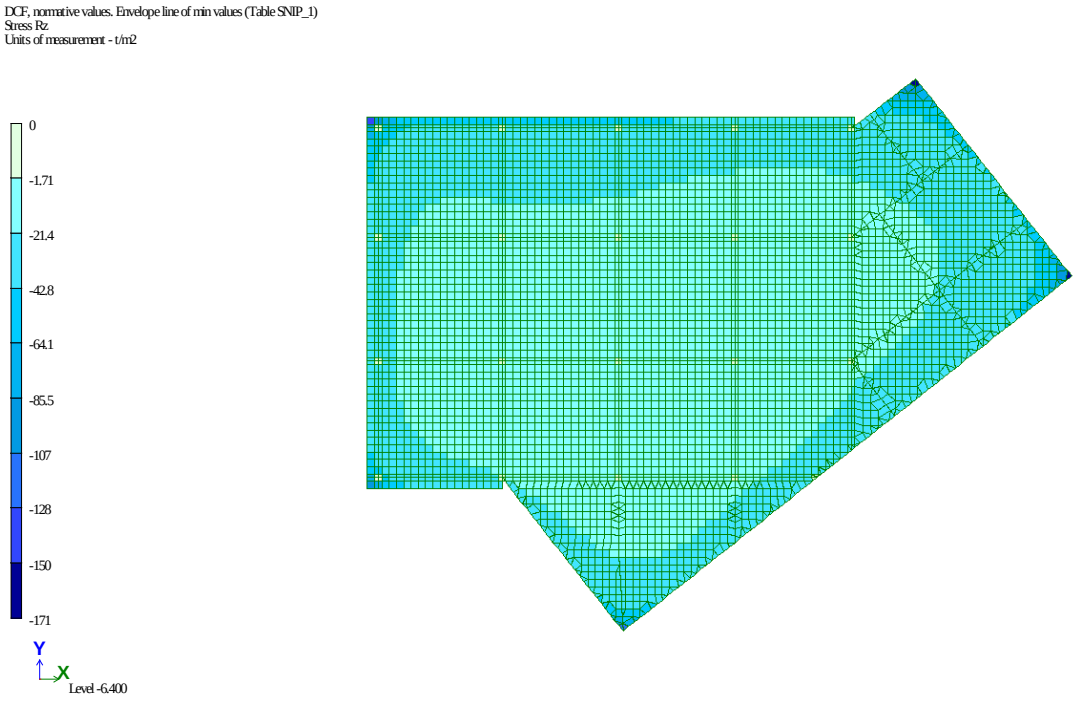

სურ.10 საძირკვლის წნევს , მაქსიმალური დატვირთვით

სეისმური ზემოქმედების ანალიზი

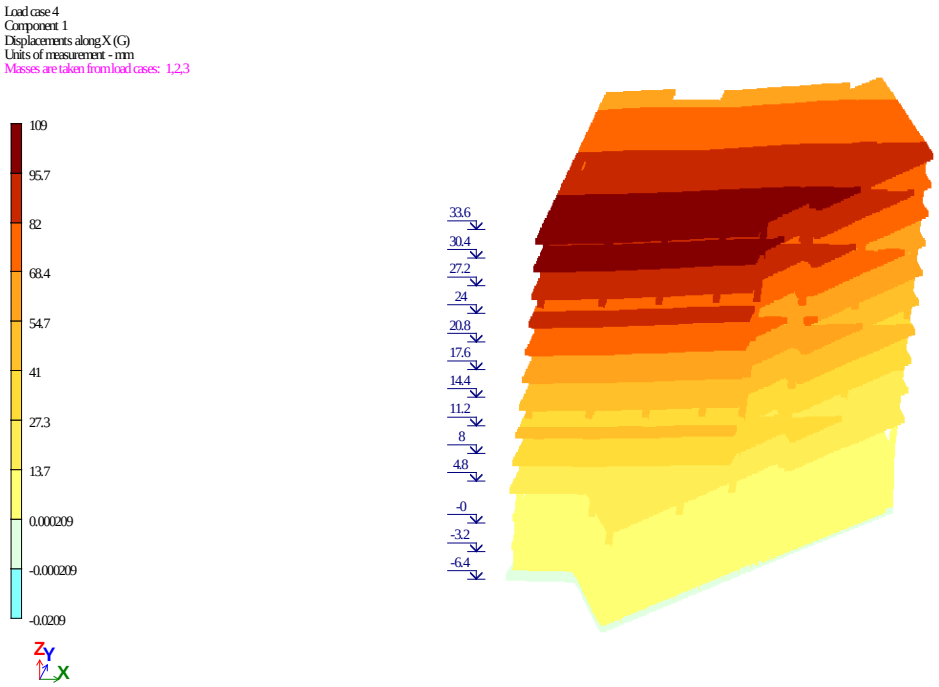

სურ.12 გადაადგილება X მიმართულებით მმ

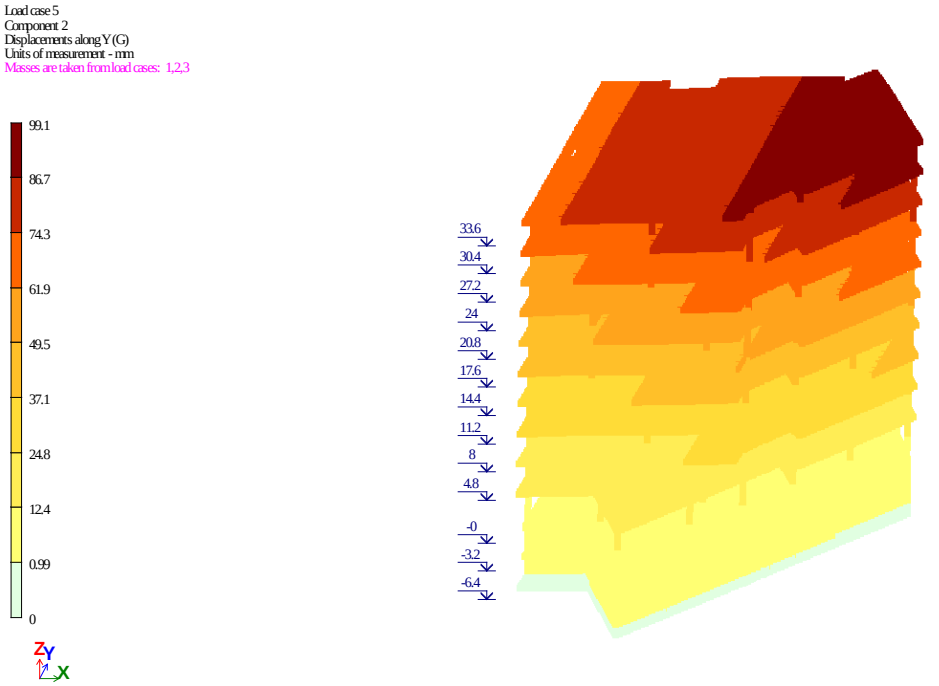

სურ.13 გადაადგილება Y მიმართულებით მმ

საკუთარი რხევის პერიოდი

EIGENVALUES, FREQUENCIES, PERIODS OF VIBRATIONS, LOAD CASES 4 (mod. 53)

No.	EIGEN VALUES	FREQUENCIES rad/s	FREQUENCIES Hz	PERIODS s	DISTRIBUTION COEFFICIENT	MODAL MASS %	
1	17.561740	4.19	0.67	1.4986	1.619445	62.7	62.7
2	19.976092	4.47	0.71	1.4051	-0.382660	3.8	66.5
3	45.540528	6.75	1.07	0.9306	0.645223	5.3	71.8
4	272.268582	16.50	2.63	0.3806	-0.571595	6.7	78.5
5	351.258882	18.74	2.98	0.3351	0.059269	0.2	78.7
6	481.911704	21.95	3.50	0.2861	0.060449	0.1	78.8
7	591.674766	24.32	3.87	0.2582	0.152127	1.0	79.8
8	772.340493	27.79	4.43	0.2260	-0.363155	1.7	81.5
9	896.725323	29.95	4.77	0.2097	-0.434243	3.4	84.9
10	963.325366	31.04	4.94	0.2023	0.201667	0.5	85.4
11	1068.576964	32.69	5.21	0.1921	0.146159	0.5	85.9

EIGENVALUES, FREQUENCIES, PERIODS OF VIBRATIONS, LOAD CASES 5 (mod. 53)

No.	EIGEN VALUES	FREQUENCIES rad/s	FREQUENCIES Hz	PERIODS s	DISTRIBUTION COEFFICIENT	MODAL MASS %	
1	17.561740	4.19	0.67	1.4986	0.323684	2.5	2.5
2	19.976092	4.47	0.71	1.4051	1.603078	66.5	69.0
3	45.540528	6.75	1.07	0.9306	0.375371	1.8	70.8
4	272.268582	16.50	2.63	0.3806	-0.170582	0.6	71.4
5	351.258882	18.74	2.98	0.3351	-0.018858	0.0	71.4
6	481.911704	21.95	3.50	0.2861	0.027903	0.0	71.4
7	591.674766	24.32	3.87	0.2582	-0.427089	7.6	79.1
8	772.340493	27.79	4.43	0.2260	0.513028	3.5	82.6
9	896.725323	29.95	4.77	0.2097	-0.360339	2.3	84.9

10	963.325366	31.04	4.94	0.2023	0.127507	0.2	85.1
11	1068.576964	32.69	5.21	0.1921	0.015983	0.0	85.1

EIGENVALUES, FREQUENCIES, PERIODS OF VIBRATIONS, LOAD CASES 6 (mod. 53)

No.	EIGEN VALUES	FREQUENCIES rad/s	FREQUENCIES Hz	PERIODS s	DISTRIBUTION COEFFICIENT	MODAL MASS %	
1	17.561740	4.19	0.67	1.4986	1.374129	45.2	45.2
2	19.976092	4.47	0.71	1.4051	0.862767	19.3	64.4
3	45.540528	6.75	1.07	0.9306	0.721695	6.7	71.1
4	272.268582	16.50	2.63	0.3806	-0.524839	5.6	76.7
5	351.258882	18.74	2.98	0.3351	0.028583	0.0	76.7
6	481.911704	21.95	3.50	0.2861	0.062477	0.1	76.9
7	591.674766	24.32	3.87	0.2582	-0.194370	1.6	78.5
8	772.340493	27.79	4.43	0.2260	0.105888	0.1	78.6
9	896.725323	29.95	4.77	0.2097	-0.561861	5.7	84.3
10	963.325366	31.04	4.94	0.2023	0.232769	0.6	84.9
11	1068.576964	32.69	5.21	0.1921	0.114664	0.3	85.2

ქვაბუის გმაგრების ანგარიში

Sheeting structure verification

Input data

Project

Date : 1/6/2026

Settings

(input for current task)

Materials and standards

Concrete structures : SNiP 52-01-2003
Steel structures : EN 1993-1-1 (EC3)
Partial factor on bearing capacity of steel cross section : γ_{M0} = 1.00

Excavations

Active earth pressure calculation : Coulomb
Passive earth pressure calculation : Caquot-Kerisel
Earthquake analysis : Mononobe-Okabe
Consider reduction of the modulus of subsoil reaction for a braced sheeting
Verification methodology : Safety factors (ASD)

Safety factors			
Permanent design situation			
Safety factor for internal stability of anchors :	SF_a =	1.50	[–]

Geometry of structure

Structure length = 14.00 m

Cross-section name : Pile curtain d = 0.50 m; a = 0.60 m
Coeff. of press. reduc. in front of wall = 1.00
Area of cross-section A = 3.27E-01 m^2/m
Moment of inertia I = 5.11E-03 m^4/m
Elastic modulus E = 30000.00 MPa
Shear modulus G = 12500.00 MPa

Material of structure

Analysis of concrete structures carried out according to the standard SNiP 52-01-2003.

Concrete : B25
Compressive strength R_b = 14.50 MPa
Tensile strength R_{bt} = 1.05 MPa
Elasticity modulus E_b = 30000.00 MPa
Shear modulus G = 12500.00 MPa

Longitudinal steel : B500
Tensile strength R_s = 415.00 MPa

Modulus of subsoil reaction determined according to the Schmitt theory.

Basic soil parameters

No.	Name	Pattern	φ_{ef} [°]	c_{ef} [kPa]	γ [kN/m³]	γ_{su} [kN/m³]	δ [°]
1	ნაყარი		18.00	10.00	18.00	8.00	0.00
2	თიხა-1		23.00	36.00	18.00	8.00	0.00

[GeoStructural Analysis - Sheeting Check | version 5.19.5.0 | Copyright © 2015 Fine spol. s r.o. All Rights Reserved | www.finesoftware.eu]

No.	Name	Pattern	φ_{ef} [°]	c_{ef} [kPa]	γ [kN/m³]	γ_{su} [kN/m³]	δ [°]
3	თიხა-2		32.00	50.00	19.40	9.40	0.00

Soil parameters to compute pressure at rest

No.	Name	Pattern	Type calculation	φ_{ef} [°]	ν [–]	OCR [–]	K_r [–]
1	ნაყარი		cohesionless	18.00	-	-	-
2	თიხა-1		cohesive	-	0.42	-	-
3	თიხა-2		cohesive	-	0.34	-	-

Parameters of soils to compute modulus of subsoil reaction (Schmitt)

No.	Name	Pattern	ν [–]	E_{oed} [MPa]	E_{def} [MPa]
1	ნაყარი		0.44	-	5.00
2	თიხა-1		0.42	-	12.00
3	თიხა-2		0.34	-	22.00

Soil parameters

ნაყარი

Unit weight : γ = 18.00 kN/m³
Stress-state : effective
Angle of internal friction : φ_{ef} = 18.00 °
Cohesion of soil : c_{ef} = 10.00 kPa
Angle of friction struc.-soil : δ = 0.00 °
Soil : cohesionless
Deformation modulus : E_{def} = 5.00 MPa
Poisson's ratio : ν = 0.44
Saturated unit weight : γ_{sat} = 18.00 kN/m³

თიხა-1

Unit weight : γ = 18.00 kN/m³
Stress-state : effective
Angle of internal friction : φ_{ef} = 23.00 °
Cohesion of soil : c_{ef} = 36.00 kPa
Angle of friction struc.-soil : δ = 0.00 °
Soil : cohesive
Poisson's ratio : ν = 0.42
Deformation modulus : E_{def} = 12.00 MPa
Poisson's ratio : ν = 0.42
Saturated unit weight : γ_{sat} = 18.00 kN/m³

[GeoStructural Analysis - Sheeting Check | version 5.19.5.0 | Copyright © 2015 Fine spol. s r.o. All Rights Reserved | www.finesoftware.eu]

თიხა-2

Unit weight :	γ =	19.40 kN/m^3
Stress-state :		effective
Angle of internal friction :	φ_{ef} =	32.00 °
Cohesion of soil :	c_{ef} =	50.00 kPa
Angle of friction struc.-soil :	δ =	0.00 °
Soil :		cohesive
Poisson's ratio :	ν =	0.34
Deformation modulus :	E_{def} =	22.00 MPa
Poisson's ratio :	ν =	0.34
Saturated unit weight :	γ_{sat} =	19.40 kN/m^3

Geological profile and assigned soils

No.	Layer [m]	Assigned soil	Pattern
1	1.50	ნაყარი	
2	2.20	თიხა-1	
3	5.00	თიხა-2	
4	-	თიხა-2	

Excavation

Soil in front of wall is excavated to a depth of 1.00 m.

Terrain profile

Terrain behind construction has the slope 1: 1.59 (slope angle is 32.20 °).
Embankment height is 1.70 m, embankment length is 2.70 m.

Water influence

GWT behind the structure lies at a depth of 6.60 m
GWT in front of the structure lies at a depth of 6.60 m
Subgrade at the heel is not permeable.

Input surface surcharges

No.	Surcharge new	Surcharge change	Action	Mag.1 [kN/m^2]	Mag.2 [kN/m^2]	Ord.x x [m]	Length l [m]	Depth z [m]
1	YES		permanent	30.00		6.00	10.00	2.80

No.	Name
1	HOME

Global settings

Number of FEs to discretize wall = 40
Minimum dimensioning pressure is considered as $\sigma_{a,min} = 0.20\sigma_z$

Settings of the stage of construction

Design situation : permanent

[GeoStructural Analysis - Sheeting Check | version 5.19.5.0 | Copyright © 2015 Fine spol. s r.o. All Rights Reserved | www.finesoftware.eu]

Analysis results (Stage of construction 1)

Distribution of pressures acting on the structure (in front and behind the wall)

Depth [m]	Ta,p [kPa]	Tk,p [kPa]	Tp,p [kPa]	Ta,z [kPa]	Tk,z [kPa]	Tp,z [kPa]
0.00	-0.00	-0.00	-0.00	0.00	0.00	30.31
0.00	0.00	0.00	0.00	0.00	0.00	30.31
0.58	0.00	0.00	0.00	2.07	19.09	54.10
0.62	0.00	0.00	0.00	2.23	20.54	55.91
0.64	0.00	0.00	0.00	2.72	21.11	56.62
0.90	0.00	0.00	0.00	10.16	29.81	67.46
1.00	-0.00	-0.00	-0.00	11.12	33.17	71.65
1.02	0.00	-0.25	-28.41	11.31	33.83	72.46
1.27	0.00	-3.39	-37.17	13.71	36.97	82.92
1.50	-0.00	-6.22	-45.03	15.87	39.80	92.32
1.50	0.00	-6.52	-130.73	5.40	41.71	224.86
1.83	0.00	-10.78	-144.43	6.58	45.97	244.92
1.91	0.00	-11.85	-147.86	6.87	47.04	249.95
2.47	0.00	-19.18	-171.41	8.90	54.38	284.44
2.55	0.00	-20.14	-174.50	9.16	55.34	287.53
2.71	0.00	-22.26	-181.30	9.75	57.73	294.33
2.80	0.00	-23.46	-185.16	10.08	59.09	298.19
3.18	0.00	-28.44	-201.14	11.45	64.73	314.17
3.70	-0.00	-35.19	-222.83	13.32	72.92	335.86
3.70	0.00	-25.04	-347.44	13.32	51.88	511.28
3.82	0.00	-26.22	-355.17	13.78	53.28	519.01
4.45	0.00	-32.58	-396.79	16.25	60.76	560.62
5.09	0.00	-38.94	-438.41	18.72	68.06	602.24
5.42	0.00	-42.24	-459.99	20.00	71.74	623.83
5.73	0.00	-45.30	-480.02	21.19	75.15	643.86
6.12	0.00	-49.26	-505.99	22.73	79.45	669.83
6.36	0.00	-51.66	-521.64	23.65	82.04	685.48
6.49	0.00	-52.90	-529.81	24.14	83.37	693.64
6.60	-0.00	-54.02	-537.10	24.57	84.55	700.93
7.00	0.00	-55.96	-549.77	25.32	86.68	713.61
7.08	0.00	-56.37	-552.45	25.48	87.11	716.29
7.64	0.00	-59.04	-569.94	26.52	89.94	733.78
8.27	0.00	-62.12	-590.11	27.72	93.07	753.94
8.70	-0.00	-64.19	-603.64	28.52	95.12	767.48
8.91	0.00	-65.20	-610.27	28.91	96.10	774.11
9.47	0.00	-67.90	-627.93	29.96	98.69	791.77
9.55	0.00	-68.28	-630.44	30.11	99.06	794.27
10.18	0.00	-71.36	-650.60	31.31	101.96	814.44
10.82	0.00	-74.45	-670.77	32.50	104.82	834.60
11.45	0.00	-77.53	-690.93	33.70	107.66	854.77
12.09	0.00	-80.61	-711.10	34.89	110.49	874.93
12.73	0.00	-83.69	-731.26	36.09	113.32	895.10

[GeoStructural Analysis - Sheeting Check | version 5.19.5.0 | Copyright © 2015 Fine spol. s r.o. All Rights Reserved | www.finesoftware.eu]

Depth [m]	Ta,p [kPa]	Tk,p [kPa]	Tp,p [kPa]	Ta,z [kPa]	Tk,z [kPa]	Tp,z [kPa]
13.36	0.00	-86.77	-751.43	37.29	116.14	915.26
14.00	-0.00	-89.85	-771.59	38.48	118.97	935.43

Distributions of the modulus of subsoil reaction and internal forces on the structure

Depth [m]	kh,p [MN/m^3]	kh,z [MN/m^3]	Displacement [mm]	Pressure [kPa]	Shear Force [kN/m]	Moment [kNm/m]
0.00	0.00	0.00	-1.06	0.00	-0.00	-0.00
0.35	0.00	0.00	-0.98	1.26	-0.22	0.03
0.70	0.00	16.09	-0.91	8.63	-1.84	0.04
0.99	0.00	16.09	-0.84	19.36	-5.93	1.07
1.01	16.09	16.09	-0.84	6.36	-6.13	1.16
1.05	16.09	16.09	-0.83	6.90	-6.41	1.43
1.40	16.09	16.09	-0.75	9.35	-9.26	4.15
1.75	37.60	37.60	-0.68	-15.99	-7.83	7.07
2.10	37.60	37.60	-0.61	-10.97	-3.13	8.94
2.45	37.60	37.60	-0.55	-6.50	-0.09	9.46
2.80	37.60	37.60	-0.50	-2.18	1.41	9.18
3.15	37.60	37.60	-0.46	1.74	1.47	8.63
3.50	37.60	37.60	-0.42	5.45	0.20	8.30
3.85	42.98	42.98	-0.39	-6.57	0.41	8.32
4.20	42.98	42.98	-0.37	-3.97	2.23	7.83
4.55	42.98	42.98	-0.35	-1.96	3.26	6.85
4.90	42.98	42.98	-0.34	-0.50	3.67	5.62
5.25	42.98	42.98	-0.34	0.50	3.67	4.32
5.60	42.98	42.98	-0.33	1.11	3.38	3.08
5.95	42.98	42.98	-0.33	1.43	2.92	1.97
6.30	42.98	42.98	-0.33	1.55	2.40	1.04
6.65	42.98	42.98	-0.34	1.50	1.87	0.29
7.00	42.98	42.98	-0.34	1.36	1.36	-0.28
7.35	42.98	42.98	-0.35	1.15	0.93	-0.68
7.70	42.98	42.98	-0.35	0.94	0.56	-0.93
8.05	42.98	42.98	-0.35	0.72	0.27	-1.08
8.40	42.98	42.98	-0.35	0.54	0.05	-1.13
8.75	42.98	42.98	-0.36	0.37	-0.10	-1.12
9.10	42.98	42.98	-0.36	0.23	-0.21	-1.07
9.45	42.98	42.98	-0.36	0.13	-0.27	-0.98
9.80	42.98	42.98	-0.36	0.05	-0.30	-0.88
10.15	42.98	42.98	-0.36	-0.00	-0.31	-0.77
10.50	42.98	42.98	-0.36	-0.04	-0.30	-0.67
10.85	42.98	42.98	-0.35	-0.05	-0.28	-0.56
11.20	42.98	42.98	-0.35	-0.06	-0.26	-0.47
11.55	42.98	42.98	-0.35	-0.06	-0.24	-0.38
11.90	42.98	42.98	-0.35	-0.06	-0.22	-0.30
12.25	42.98	42.98	-0.35	-0.06	-0.20	-0.22
12.60	42.98	42.98	-0.35	-0.07	-0.18	-0.15

[GeoStructural Analysis - Sheeting Check | version 5.19.5.0 | Copyright © 2015 Fine spol. s r.o. All Rights Reserved | www.finesoftware.eu]

Depth [m]	kh,p [MN/m3]	kh,z [MN/m3]	Displacement [mm]	Pressure [kPa]	Shear Force [kN/m]	Moment [kNm/m]
12.95	42.98	42.98	-0.34	-0.09	-0.15	-0.10
13.30	42.98	42.98	-0.34	-0.12	-0.12	-0.05
13.65	42.98	42.98	-0.34	-0.16	-0.07	-0.01
14.00	42.98	42.98	-0.34	-0.23	0.00	0.00

Maximum shear force = 9.26 kN/m
Maximum moment = 9.46 kNm/m
Maximum displacement = 1.1 mm

Input data (Stage of construction 2)

Geological profile and assigned soils

No.	Layer [m]	Assigned soil	Pattern
1	1.50	ნაყარი	
2	2.20	თიხა-1	
3	5.00	თიხა-2	
4	-	თიხა-2	

Excavation

Soil in front of wall is excavated to a depth of 2.00 m.

Terrain profile

Terrain behind construction has the slope 1: 1.59 (slope angle is 32.20 °).
Embankment height is 1.70 m, embankment length is 2.70 m.

Water influence

GWT behind the structure lies at a depth of 6.60 m
GWT in front of the structure lies at a depth of 6.60 m
Subgrade at the heel is not permeable.

Input surface surcharges

No.	Surcharge new	Surcharge change	Action	Mag.1 [kN/m2]	Mag.2 [kN/m2]	Ord.x x [m]	Length l [m]	Depth z [m]
1	NO	NO	permanent	30.00		6.00	10.00	2.80

No.	Name
1	HOME

Settings of the stage of construction

Design situation : permanent

[GeoStructural Analysis - Sheeting Check | version 5.19.5.0 | Copyright © 2015 Fine spol. s r.o. All Rights Reserved | www.finesoftware.eu]

Analysis results (Stage of construction 2)

Distribution of pressures acting on the structure (in front and behind the wall)

Depth [m]	Ta,p [kPa]	Tk,p [kPa]	Tp,p [kPa]	Ta,z [kPa]	Tk,z [kPa]	Tp,z [kPa]
0.00	-0.00	-0.00	-0.00	0.00	0.00	30.31
0.00	-0.00	-0.00	-0.00	0.00	0.00	30.31
0.58	-0.00	-0.00	-0.00	2.07	19.09	54.10
0.62	-0.00	-0.00	-0.00	3.04	20.54	55.91
0.64	0.00	0.00	0.00	3.42	21.11	56.62
0.80	-0.00	-0.00	-0.00	7.03	26.50	63.34
0.90	-0.00	-0.00	-0.00	10.16	29.81	67.46
1.00	-0.00	-0.00	-0.00	11.12	33.17	71.65
1.02	0.00	0.00	0.00	11.31	33.83	72.46
1.27	0.00	0.00	0.00	13.71	36.97	82.92
1.50	-0.00	-0.00	-0.00	15.87	39.80	92.32
1.50	0.00	0.00	0.00	5.40	41.71	224.86
1.83	-0.00	-0.00	-0.00	6.58	45.97	244.92
1.91	0.00	0.00	0.00	6.87	47.04	249.95
2.00	-0.00	-0.00	-0.00	7.20	48.23	255.52
2.00	-0.00	-0.00	-109.81	7.20	48.23	255.53
2.47	0.00	-6.15	-129.55	8.90	54.38	284.44
2.55	0.00	-7.11	-132.64	9.16	55.34	287.53
2.71	-0.00	-9.23	-139.43	9.75	57.73	294.33
2.80	-0.00	-10.43	-143.29	10.08	59.09	298.19
3.18	0.00	-15.40	-159.28	11.45	64.73	314.17
3.70	-0.00	-22.16	-180.97	13.32	72.92	335.86
3.70	0.00	-15.76	-286.76	13.32	51.88	511.28
3.82	0.00	-16.94	-294.49	13.78	53.28	519.01
4.45	0.00	-23.30	-336.11	16.25	60.76	560.62
5.09	0.00	-29.66	-377.73	18.72	68.06	602.24
5.42	-0.00	-32.96	-399.31	20.00	71.74	623.83
5.73	0.00	-36.02	-419.34	21.19	75.15	643.86
6.12	-0.00	-39.99	-445.31	22.73	79.45	669.83
6.36	0.00	-42.38	-460.96	23.65	82.04	685.48
6.49	-0.00	-43.63	-469.13	24.14	83.37	693.64
6.60	-0.00	-44.75	-476.42	24.57	84.55	700.93
7.00	0.00	-46.68	-489.09	25.32	86.68	713.61
7.08	-0.00	-47.09	-491.77	25.48	87.11	716.29
7.64	0.00	-49.76	-509.26	26.52	89.94	733.78
8.27	0.00	-52.85	-529.43	27.72	93.07	753.94
8.70	-0.00	-54.92	-542.96	28.52	95.12	767.48
8.91	0.00	-55.93	-549.59	28.91	96.10	774.11
9.47	-0.00	-58.63	-567.25	29.96	98.69	791.77
9.55	0.00	-59.01	-569.76	30.11	99.06	794.27
10.18	0.00	-62.09	-589.92	31.31	101.96	814.44
10.82	0.00	-65.17	-610.09	32.50	104.82	834.60

[GeoStructural Analysis - Sheeting Check | version 5.19.5.0 | Copyright © 2015 Fine spol. s r.o. All Rights Reserved | www.finesoftware.eu]

Depth [m]	Ta,p [kPa]	Tk,p [kPa]	Tp,p [kPa]	Ta,z [kPa]	Tk,z [kPa]	Tp,z [kPa]
11.45	0.00	-68.25	-630.25	33.70	107.66	854.77
12.09	0.00	-71.34	-650.42	34.89	110.49	874.93
12.73	0.00	-74.42	-670.58	36.09	113.32	895.10
13.36	0.00	-77.50	-690.75	37.29	116.14	915.26
14.00	-0.00	-80.58	-710.91	38.48	118.97	935.43

Distributions of the modulus of subsoil reaction and internal forces on the structure

Depth [m]	kh,p [MN/m^3]	kh,z [MN/m^3]	Displacement [mm]	Pressure [kPa]	Shear Force [kN/m]	Moment [kNm/m]
0.00	0.00	0.00	-1.77	0.00	0.00	0.00
0.35	0.00	0.00	-1.64	1.26	-0.22	0.03
0.70	0.00	0.00	-1.50	4.97	-1.31	0.26
1.05	0.00	16.09	-1.37	12.18	-4.12	0.75
1.40	0.00	16.09	-1.24	18.66	-9.52	3.05
1.75	0.00	0.00	-1.11	6.30	-14.07	7.66
1.99	0.00	37.60	-1.02	9.73	-15.82	10.96
2.01	37.60	37.60	-1.02	-28.15	-15.67	11.21
2.10	37.60	37.60	-0.98	-25.77	-13.19	12.54
2.45	37.60	37.60	-0.87	-17.25	-5.69	15.76
2.80	37.60	37.60	-0.77	-9.26	-1.07	16.86
3.15	37.60	37.60	-0.68	-2.15	0.89	16.81
3.50	37.60	37.60	-0.61	4.27	0.49	16.50
3.85	42.98	42.98	-0.55	-11.02	1.70	16.28
4.20	42.98	42.98	-0.51	-6.45	4.72	15.11
4.55	42.98	42.98	-0.47	-2.96	6.34	13.13
4.90	42.98	42.98	-0.45	-0.48	6.92	10.78
5.25	42.98	42.98	-0.43	1.19	6.77	8.37
5.60	42.98	42.98	-0.43	2.20	6.16	6.09
5.95	42.98	42.98	-0.43	2.68	5.30	4.08
6.30	42.98	42.98	-0.43	2.82	4.33	2.39
6.65	42.98	42.98	-0.43	2.69	3.36	1.05
7.00	42.98	42.98	-0.44	2.41	2.47	0.03
7.35	42.98	42.98	-0.44	2.02	1.69	-0.70
7.70	42.98	42.98	-0.45	1.65	1.05	-1.17
8.05	42.98	42.98	-0.45	1.26	0.54	-1.45
8.40	42.98	42.98	-0.46	0.93	0.16	-1.57
8.75	42.98	42.98	-0.46	0.64	-0.11	-1.58
9.10	42.98	42.98	-0.46	0.39	-0.29	-1.50
9.45	42.98	42.98	-0.46	0.21	-0.39	-1.38
9.80	42.98	42.98	-0.46	0.08	-0.44	-1.24
10.15	42.98	42.98	-0.46	-0.01	-0.45	-1.08
10.50	42.98	42.98	-0.46	-0.06	-0.44	-0.92
10.85	42.98	42.98	-0.46	-0.09	-0.41	-0.77
11.20	42.98	42.98	-0.46	-0.10	-0.38	-0.63
11.55	42.98	42.98	-0.46	-0.10	-0.34	-0.51

[GeoStructural Analysis - Sheeting Check | version 5.19.5.0 | Copyright © 2015 Fine spol. s r.o. All Rights Reserved | www.finesoftware.eu]

Depth [m]	kh,p [MN/m3]	kh,z [MN/m3]	Displacement [mm]	Pressure [kPa]	Shear Force [kN/m]	Moment [kNm/m]
11.90	42.98	42.98	-0.46	-0.10	-0.31	-0.39
12.25	42.98	42.98	-0.46	-0.09	-0.27	-0.29
12.60	42.98	42.98	-0.45	-0.10	-0.24	-0.20
12.95	42.98	42.98	-0.45	-0.12	-0.20	-0.12
13.30	42.98	42.98	-0.45	-0.16	-0.15	-0.06
13.65	42.98	42.98	-0.45	-0.22	-0.09	-0.02
14.00	42.98	42.98	-0.45	-0.30	-0.00	-0.00

Maximum shear force = 15.82 kN/m
Maximum moment = 16.86 kNm/m
Maximum displacement = 1.8 mm

Input data (Stage of construction 3)

Geological profile and assigned soils

No.	Layer [m]	Assigned soil	Pattern
1	1.50	ნაყარი	
2	2.20	თიხა-1	
3	5.00	თიხა-2	
4	-	თიხა-2	

Excavation

Soil in front of wall is excavated to a depth of 3.00 m.

Terrain profile

Terrain behind construction has the slope 1: 1.59 (slope angle is 32.20 °).
Embankment height is 1.70 m, embankment length is 2.70 m.

Water influence

GWT behind the structure lies at a depth of 6.60 m
GWT in front of the structure lies at a depth of 6.60 m
Subgrade at the heel is not permeable.

Input surface surcharges

No.	Surcharge new	Surcharge change	Action	Mag.1 [kN/m2]	Mag.2 [kN/m2]	Ord.x x [m]	Length l [m]	Depth z [m]
1	NO	NO	permanent	30.00		6.00	10.00	2.80

No.	Name
1	HOME

Settings of the stage of construction

Design situation : permanent

[GeoStructural Analysis - Sheeting Check | version 5.19.5.0 | Copyright © 2015 Fine spol. s r.o. All Rights Reserved | www.finesoftware.eu]

Analysis results (Stage of construction 3)

Distribution of pressures acting on the structure (in front and behind the wall)

Depth [m]	Ta,p [kPa]	Tk,p [kPa]	Tp,p [kPa]	Ta,z [kPa]	Tk,z [kPa]	Tp,z [kPa]
0.00	-0.00	-0.00	-0.00	0.00	0.00	30.31
0.00	-0.00	-0.00	-0.00	0.00	0.00	30.31
0.58	-0.00	-0.00	-0.00	2.07	19.09	54.10
0.62	-0.00	-0.00	-0.00	3.04	20.54	55.91
0.64	0.00	0.00	0.00	3.42	21.11	56.62
0.80	-0.00	-0.00	-0.00	7.03	26.50	63.34
0.90	-0.00	-0.00	-0.00	10.16	29.81	67.46
1.00	-0.00	-0.00	-0.00	11.12	33.17	71.65
1.02	0.00	0.00	0.00	11.31	33.83	72.46
1.27	0.00	0.00	0.00	13.71	36.97	82.92
1.50	-0.00	-0.00	-0.00	15.87	39.80	92.32
1.50	0.00	0.00	0.00	5.40	41.71	224.86
1.83	-0.00	-0.00	-0.00	6.58	45.97	244.92
1.91	0.00	0.00	0.00	6.87	47.04	249.95
2.00	-0.00	-0.00	-0.00	7.20	48.23	255.52
2.00	-0.00	-0.00	-0.00	7.20	48.23	255.53
2.47	0.00	0.00	0.00	8.90	54.38	284.44
2.55	0.00	0.00	0.00	9.16	55.34	287.53
2.71	-0.00	-0.00	-0.00	9.75	57.66	294.33
2.80	-0.00	-0.00	-0.00	10.08	58.98	298.19
3.00	-0.00	-0.00	-0.00	10.80	61.84	306.56
3.00	-0.00	-0.00	-109.81	10.80	61.84	306.56
3.18	0.00	-2.37	-117.41	11.45	64.73	314.17
3.70	-0.00	-9.12	-139.11	13.32	72.92	335.86
3.70	0.00	-6.49	-226.08	13.32	51.88	511.28
3.82	0.00	-7.67	-233.81	13.78	53.28	519.01
4.45	0.00	-14.03	-275.43	16.25	60.76	560.62
5.09	0.00	-20.39	-317.05	18.72	68.06	602.24
5.42	-0.00	-23.69	-338.63	20.00	71.74	623.83
5.73	0.00	-26.75	-358.66	21.19	75.15	643.86
6.12	-0.00	-30.72	-384.63	22.73	79.45	669.83
6.36	0.00	-33.11	-400.28	23.65	82.04	685.48
6.49	-0.00	-34.36	-408.45	24.14	83.37	693.64
6.60	-0.00	-35.47	-415.74	24.57	84.55	700.93
7.00	0.00	-37.41	-428.41	25.32	86.68	713.61
7.08	-0.00	-37.82	-431.09	25.48	87.11	716.29
7.64	0.00	-40.49	-448.58	26.52	89.94	733.78
8.27	0.00	-43.57	-468.75	27.72	93.07	753.94
8.70	-0.00	-45.64	-482.29	28.52	95.12	767.48
8.91	0.00	-46.65	-488.91	28.91	96.10	774.11
9.47	-0.00	-49.35	-506.57	29.96	98.69	791.77
9.55	0.00	-49.74	-509.08	30.11	99.06	794.27

[GeoStructural Analysis - Sheeting Check | version 5.19.5.0 | Copyright © 2015 Fine spol. s r.o. All Rights Reserved | www.finesoftware.eu]

Depth [m]	Ta,p [kPa]	Tk,p [kPa]	Tp,p [kPa]	Ta,z [kPa]	Tk,z [kPa]	Tp,z [kPa]
10.18	0.00	-52.82	-529.24	31.31	101.96	814.44
10.82	0.00	-55.90	-549.41	32.50	104.82	834.60
11.45	0.00	-58.98	-569.57	33.70	107.66	854.77
12.09	0.00	-62.06	-589.74	34.89	110.49	874.93
12.73	0.00	-65.14	-609.90	36.09	113.32	895.10
13.36	0.00	-68.23	-630.07	37.29	116.14	915.26
14.00	-0.00	-71.31	-650.23	38.48	118.97	935.43

Distributions of the modulus of subsoil reaction and internal forces on the structure

Depth [m]	kh,p [MN/m^3]	kh,z [MN/m^3]	Displacement [mm]	Pressure [kPa]	Shear Force [kN/m]	Moment [kNm/m]
0.00	0.00	0.00	-3.53	0.00	0.00	0.00
0.35	0.00	0.00	-3.26	1.26	-0.22	0.03
0.70	0.00	0.00	-3.00	4.83	-1.29	0.25
1.05	0.00	0.00	-2.73	11.60	-4.16	1.14
1.40	0.00	0.00	-2.46	14.92	-8.80	3.37
1.75	0.00	0.00	-2.20	6.30	-12.52	7.19
2.10	0.00	0.00	-1.94	7.56	-14.94	11.98
2.45	0.00	0.00	-1.69	8.82	-17.81	17.70
2.80	0.00	0.00	-1.46	10.08	-21.12	24.50
2.99	0.00	37.60	-1.34	11.42	-22.97	28.49
3.01	37.60	37.60	-1.33	-38.02	-22.75	28.86
3.15	37.60	37.60	-1.24	-31.27	-17.83	31.73
3.50	37.60	37.60	-1.05	-16.08	-9.61	36.37
3.85	42.98	42.98	-0.89	-31.26	-1.25	38.41
4.20	42.98	42.98	-0.77	-19.56	7.57	37.18
4.55	42.98	42.98	-0.67	-10.46	12.75	33.53
4.90	42.98	42.98	-0.60	-3.76	15.17	28.57
5.25	42.98	42.98	-0.55	0.90	15.62	23.13
5.60	42.98	42.98	-0.52	3.87	14.74	17.78
5.95	42.98	42.98	-0.50	5.52	13.07	12.90
6.30	42.98	42.98	-0.50	6.20	11.00	8.68
6.65	42.98	42.98	-0.50	6.18	8.82	5.21
7.00	42.98	42.98	-0.51	5.70	6.73	2.49
7.35	42.98	42.98	-0.52	4.95	4.86	0.47
7.70	42.98	42.98	-0.53	4.12	3.27	-0.94
8.05	42.98	42.98	-0.54	3.25	1.98	-1.85
8.40	42.98	42.98	-0.55	2.46	0.99	-2.37
8.75	42.98	42.98	-0.56	1.76	0.25	-2.58
9.10	42.98	42.98	-0.56	1.16	-0.25	-2.57
9.45	42.98	42.98	-0.57	0.70	-0.58	-2.42
9.80	42.98	42.98	-0.57	0.34	-0.75	-2.18
10.15	42.98	42.98	-0.57	0.09	-0.83	-1.90
10.50	42.98	42.98	-0.57	-0.08	-0.83	-1.61
10.85	42.98	42.98	-0.57	-0.17	-0.78	-1.33

[GeoStructural Analysis - Sheeting Check | version 5.19.5.0 | Copyright © 2015 Fine spol. s r.o. All Rights Reserved | www.finesoftware.eu]

Depth [m]	kh,p [MN/m³]	kh,z [MN/m³]	Displacement [mm]	Pressure [kPa]	Shear Force [kN/m]	Moment [kNm/m]
11.20	42.98	42.98	-0.57	-0.23	-0.71	-1.06
11.55	42.98	42.98	-0.57	-0.24	-0.63	-0.83
11.90	42.98	42.98	-0.57	-0.24	-0.54	-0.62
12.25	42.98	42.98	-0.57	-0.23	-0.46	-0.45
12.60	42.98	42.98	-0.56	-0.22	-0.38	-0.30
12.95	42.98	42.98	-0.56	-0.23	-0.30	-0.18
13.30	42.98	42.98	-0.56	-0.26	-0.22	-0.08
13.65	42.98	42.98	-0.56	-0.31	-0.12	-0.02
14.00	42.98	42.98	-0.56	-0.39	-0.00	-0.00

Maximum shear force = 22.97 kN/m
Maximum moment = 38.41 kNm/m
Maximum displacement = 3.5 mm

Input data (Stage of construction 4)

Geological profile and assigned soils

No.	Layer [m]	Assigned soil	Pattern
1	1.50	ნაყარი	
2	2.20	თიხა-1	
3	5.00	თიხა-2	
4	-	თიხა-2	

Excavation

Soil in front of wall is excavated to a depth of 4.00 m.

Terrain profile

Terrain behind construction has the slope 1: 1.59 (slope angle is 32.20 °).
Embankment height is 1.70 m, embankment length is 2.70 m.

Water influence

GWT behind the structure lies at a depth of 6.60 m
GWT in front of the structure lies at a depth of 6.60 m
Subgrade at the heel is not permeable.

Input surface surcharges

No.	Surcharge new	Surcharge change	Action	Mag.1 [kN/m²]	Mag.2 [kN/m²]	Ord.x x [m]	Length l [m]	Depth z [m]
1	NO	NO	permanent	30.00		6.00	10.00	2.80

No.	Name
1	HOME

[GeoStructural Analysis - Sheeting Check | version 5.19.5.0 | Copyright © 2015 Fine spol. s r.o. All Rights Reserved | www.finesoftware.eu]

Settings of the stage of construction

Design situation : permanent

Analysis results (Stage of construction 4)

Distribution of pressures acting on the structure (in front and behind the wall)

Depth [m]	Ta,p [kPa]	Tk,p [kPa]	Tp,p [kPa]	Ta,z [kPa]	Tk,z [kPa]	Tp,z [kPa]
0.00	-0.00	-0.00	-0.00	0.00	0.00	30.31
0.00	-0.00	-0.00	-0.00	0.00	0.00	30.31
0.58	-0.00	-0.00	-0.00	2.07	19.09	54.10
0.62	-0.00	-0.00	-0.00	3.04	20.54	55.91
0.64	0.00	0.00	0.00	3.42	21.11	56.62
0.80	-0.00	-0.00	-0.00	7.03	26.50	63.34
0.90	-0.00	-0.00	-0.00	10.16	29.81	67.46
1.00	-0.00	-0.00	-0.00	11.12	33.17	71.65
1.02	0.00	0.00	0.00	11.31	33.83	72.46
1.27	0.00	0.00	0.00	13.71	36.97	82.92
1.50	-0.00	-0.00	-0.00	15.87	39.80	92.32
1.50	0.00	0.00	0.00	5.40	41.71	224.86
1.83	-0.00	-0.00	-0.00	6.58	45.97	244.92
1.91	0.00	0.00	0.00	6.87	47.04	249.95
2.00	-0.00	-0.00	-0.00	7.20	48.23	255.52
2.00	-0.00	-0.00	-0.00	7.20	48.23	255.53
2.47	0.00	0.00	0.00	8.90	54.38	284.44
2.55	0.00	0.00	0.00	9.16	55.34	287.53
2.71	-0.00	-0.00	-0.00	9.75	57.73	294.33
2.80	-0.00	-0.00	-0.00	10.08	59.09	298.19
3.00	-0.00	-0.00	-0.00	10.80	62.04	306.56
3.00	-0.00	-0.00	-0.00	10.80	62.05	306.56
3.18	0.00	0.00	0.00	11.45	64.73	314.17
3.70	-0.00	-0.00	-0.00	13.32	72.92	335.86
3.70	0.00	0.00	0.00	13.32	51.88	511.28
3.82	0.00	0.00	0.00	13.78	53.28	519.01
4.00	-0.00	-0.00	-0.00	14.48	55.43	530.90
4.00	-0.00	-0.00	-183.61	14.48	53.07	530.90
4.45	0.00	-4.54	-213.33	16.25	60.76	560.62
5.09	0.00	-10.90	-254.95	18.72	68.06	602.24
5.42	-0.00	-14.20	-276.54	20.00	71.74	623.83
5.73	0.00	-17.26	-296.57	21.19	75.15	643.86
6.12	-0.00	-21.23	-322.54	22.73	79.45	669.83
6.36	0.00	-23.62	-338.19	23.65	82.04	685.48
6.49	-0.00	-24.87	-346.35	24.14	83.37	693.64
6.60	-0.00	-25.98	-353.64	24.57	84.55	700.93
7.00	0.00	-27.92	-366.32	25.32	86.68	713.61
7.08	-0.00	-28.33	-369.00	25.48	87.11	716.29
7.64	0.00	-31.00	-386.48	26.52	89.94	733.78

[GeoStructural Analysis - Sheeting Check | version 5.19.5.0 | Copyright © 2015 Fine spol. s r.o. All Rights Reserved | www.finesoftware.eu]

Depth [m]	Ta,p [kPa]	Tk,p [kPa]	Tp,p [kPa]	Ta,z [kPa]	Tk,z [kPa]	Tp,z [kPa]
8.27	0.00	-34.08	-406.65	27.72	93.07	753.94
8.70	-0.00	-36.15	-420.19	28.52	95.12	767.48
8.91	0.00	-37.17	-426.82	28.91	96.10	774.11
9.47	-0.00	-39.86	-444.48	29.96	98.69	791.77
9.55	0.00	-40.25	-446.98	30.11	99.06	794.27
10.18	0.00	-43.33	-467.15	31.31	101.96	814.44
10.82	0.00	-46.41	-487.31	32.50	104.82	834.60
11.45	0.00	-49.49	-507.48	33.70	107.66	854.77
12.09	0.00	-52.57	-527.64	34.89	110.49	874.93
12.73	0.00	-55.66	-547.81	36.09	113.32	895.10
13.36	0.00	-58.74	-567.97	37.29	116.14	915.26
14.00	-0.00	-61.82	-588.14	38.48	118.97	935.43

Distributions of the modulus of subsoil reaction and internal forces on the structure

Depth [m]	kh,p [MN/m^3]	kh,z [MN/m^3]	Displacement [mm]	Pressure [kPa]	Shear Force [kN/m]	Moment [kNm/m]
0.00	0.00	0.00	-7.26	0.00	-0.00	0.00
0.35	0.00	0.00	-6.76	1.26	-0.22	0.03
0.70	0.00	0.00	-6.25	4.83	-1.29	0.25
1.05	0.00	0.00	-5.74	11.60	-4.16	1.14
1.40	0.00	0.00	-5.24	14.92	-8.80	3.37
1.75	0.00	0.00	-4.74	6.30	-12.52	7.19
2.10	0.00	0.00	-4.24	7.56	-14.94	11.98
2.45	0.00	0.00	-3.75	8.82	-17.81	17.70
2.80	0.00	0.00	-3.28	10.08	-21.12	24.50
3.15	0.00	0.00	-2.83	11.34	-24.87	32.54
3.50	0.00	0.00	-2.40	12.60	-29.06	41.96
3.85	0.00	0.00	-2.01	13.90	-33.69	52.93
3.99	0.00	0.00	-1.86	14.45	-35.71	57.85
4.01	42.98	0.00	-1.84	-64.71	-35.30	58.42
4.20	42.98	0.00	-1.65	-57.86	-23.54	64.05
4.55	42.98	0.00	-1.35	-47.09	-5.25	68.99
4.90	42.98	42.98	-1.11	-38.43	10.54	67.20
5.25	42.98	42.98	-0.92	-21.47	20.89	61.53
5.60	42.98	42.98	-0.77	-8.83	26.08	53.18
5.95	42.98	42.98	-0.68	0.05	27.52	43.71
6.30	42.98	42.98	-0.61	5.85	26.40	34.21
6.65	42.98	42.98	-0.57	9.20	23.71	25.41
7.00	42.98	42.98	-0.56	10.70	20.18	17.71
7.35	42.98	42.98	-0.56	10.86	16.38	11.31
7.70	42.98	42.98	-0.57	10.18	12.68	6.23
8.05	42.98	42.98	-0.58	8.97	9.32	2.39
8.40	42.98	42.98	-0.60	7.53	6.43	-0.35
8.75	42.98	42.98	-0.62	6.04	4.05	-2.16
9.10	42.98	42.98	-0.63	4.61	2.19	-3.24

[GeoStructural Analysis - Sheeting Check | version 5.19.5.0 | Copyright © 2015 Fine spol. s r.o. All Rights Reserved | www.finesoftware.eu]

Depth [m]	kh,p [MN/m3]	kh,z [MN/m3]	Displacement [mm]	Pressure [kPa]	Shear Force [kN/m]	Moment [kNm/m]
9.45	42.98	42.98	-0.65	3.35	0.81	-3.75
9.80	42.98	42.98	-0.66	2.28	-0.17	-3.85
10.15	42.98	42.98	-0.67	1.43	-0.82	-3.67
10.50	42.98	42.98	-0.67	0.76	-1.19	-3.31
10.85	42.98	42.98	-0.68	0.28	-1.37	-2.86
11.20	42.98	42.98	-0.68	-0.05	-1.41	-2.37
11.55	42.98	42.98	-0.68	-0.27	-1.35	-1.88
11.90	42.98	42.98	-0.68	-0.40	-1.23	-1.43
12.25	42.98	42.98	-0.68	-0.48	-1.07	-1.02
12.60	42.98	42.98	-0.68	-0.53	-0.90	-0.68
12.95	42.98	42.98	-0.68	-0.57	-0.71	-0.39
13.30	42.98	42.98	-0.68	-0.62	-0.50	-0.18
13.65	42.98	42.98	-0.67	-0.70	-0.27	-0.05
14.00	42.98	42.98	-0.67	-0.82	0.00	-0.00

Maximum shear force = 35.71 kN/m
Maximum moment = 68.99 kNm/m
Maximum displacement = 7.3 mm

Input data (Stage of construction 5)

Geological profile and assigned soils

No.	Layer [m]	Assigned soil	Pattern
1	1.50	ნაყარი	
2	2.20	თიხა-1	
3	5.00	თიხა-2	
4	-	თიხა-2	

Excavation

Soil in front of wall is excavated to a depth of 5.00 m.

Terrain profile

Terrain behind construction has the slope 1: 1.59 (slope angle is 32.20 °).
Embankment height is 1.70 m, embankment length is 2.70 m.

Water influence

GWT behind the structure lies at a depth of 6.60 m
GWT in front of the structure lies at a depth of 6.60 m
Subgrade at the heel is not permeable.

[GeoStructural Analysis - Sheeting Check | version 5.19.5.0 | Copyright © 2015 Fine spol. s r.o. All Rights Reserved | www.finesoftware.eu]

Input surface surcharges

No.	Surcharge new	Surcharge change	Action	Mag.1 [kN/m^2]	Mag.2 [kN/m^2]	Ord.x x [m]	Length l [m]	Depth z [m]
1	NO	NO	permanent	30.00		6.00	10.00	2.80

No.	Name
1	HOME

Settings of the stage of construction

Design situation : permanent

Analysis results (Stage of construction 5)

Distribution of pressures acting on the structure (in front and behind the wall)

Depth [m]	Ta,p [kPa]	Tk,p [kPa]	Tp,p [kPa]	Ta,z [kPa]	Tk,z [kPa]	Tp,z [kPa]
0.00	-0.00	-0.00	-0.00	0.00	0.00	30.31
0.00	-0.00	-0.00	-0.00	0.00	0.00	30.31
0.58	-0.00	-0.00	-0.00	2.07	19.09	54.10
0.62	-0.00	-0.00	-0.00	3.04	20.54	55.91
0.64	0.00	0.00	0.00	3.42	21.11	56.62
0.80	-0.00	-0.00	-0.00	7.03	26.50	63.34
0.90	-0.00	-0.00	-0.00	10.16	29.81	67.46
1.00	-0.00	-0.00	-0.00	11.12	33.17	71.65
1.02	0.00	0.00	0.00	11.31	33.83	72.46
1.27	0.00	0.00	0.00	13.71	36.97	82.92
1.50	-0.00	-0.00	-0.00	15.87	39.80	92.32
1.50	0.00	0.00	0.00	5.40	41.71	224.86
1.83	-0.00	-0.00	-0.00	6.58	45.97	244.92
1.91	0.00	0.00	0.00	6.87	47.04	249.95
2.00	-0.00	-0.00	-0.00	7.20	48.23	255.52
2.00	-0.00	-0.00	-0.00	7.20	48.23	255.53
2.47	0.00	0.00	0.00	8.90	54.38	284.44
2.55	0.00	0.00	0.00	9.16	55.34	287.53
2.71	-0.00	-0.00	-0.00	9.75	57.73	294.33
2.80	-0.00	-0.00	-0.00	10.08	59.09	298.19
3.00	-0.00	-0.00	-0.00	10.80	62.04	306.56
3.00	-0.00	-0.00	-0.00	10.80	62.05	306.56
3.18	0.00	0.00	0.00	11.45	64.73	314.17
3.70	-0.00	-0.00	-0.00	13.32	72.92	335.86
3.70	0.00	0.00	0.00	13.32	51.88	511.28
3.82	0.00	0.00	0.00	13.78	53.28	519.01
4.00	-0.00	-0.00	-0.00	14.48	55.42	530.90
4.00	-0.00	-0.00	-0.00	14.48	55.42	530.90
4.45	0.00	0.00	0.00	16.25	60.76	560.62
5.00	-0.00	-0.00	-0.00	18.36	67.03	596.30
5.00	-0.00	-0.00	-183.61	18.36	63.07	596.30
5.09	0.00	-0.91	-189.55	18.72	68.06	602.24
5.42	-0.00	-4.21	-211.14	20.00	71.74	623.83

[GeoStructural Analysis - Sheeting Check | version 5.19.5.0 | Copyright © 2015 Fine spol. s r.o. All Rights Reserved | www.finesoftware.eu]

Depth [m]	Ta,p [kPa]	Tk,p [kPa]	Tp,p [kPa]	Ta,z [kPa]	Tk,z [kPa]	Tp,z [kPa]
5.73	0.00	-7.27	-231.17	21.19	75.15	643.86
6.12	-0.00	-11.24	-257.14	22.73	79.45	669.83
6.36	0.00	-13.63	-272.79	23.65	82.04	685.48
6.49	-0.00	-14.88	-280.95	24.14	83.37	693.64
6.60	-0.00	-15.99	-288.24	24.57	84.55	700.93
7.00	0.00	-17.93	-300.92	25.32	86.68	713.61
7.08	-0.00	-18.34	-303.60	25.48	87.11	716.29
7.64	0.00	-21.01	-321.09	26.52	89.94	733.78
8.27	0.00	-24.09	-341.25	27.72	93.07	753.94
8.70	-0.00	-26.16	-354.79	28.52	95.12	767.48
8.91	0.00	-27.17	-361.42	28.91	96.10	774.11
9.47	-0.00	-29.87	-379.08	29.96	98.69	791.77
9.55	0.00	-30.25	-381.58	30.11	99.06	794.27
10.18	0.00	-33.33	-401.75	31.31	101.96	814.44
10.82	0.00	-36.42	-421.91	32.50	104.82	834.60
11.45	0.00	-39.50	-442.08	33.70	107.66	854.77
12.09	0.00	-42.58	-462.24	34.89	110.49	874.93
12.73	0.00	-45.66	-482.41	36.09	113.32	895.10
13.36	0.00	-48.74	-502.57	37.29	116.14	915.26
14.00	-0.00	-51.82	-522.74	38.48	118.97	935.43

Distributions of the modulus of subsoil reaction and internal forces on the structure

Depth [m]	kh,p [MN/m^3]	kh,z [MN/m^3]	Displacement [mm]	Pressure [kPa]	Shear Force [kN/m]	Moment [kNm/m]
0.00	0.00	0.00	-15.24	0.00	0.00	-0.00
0.35	0.00	0.00	-14.30	1.26	-0.22	0.03
0.70	0.00	0.00	-13.36	4.83	-1.29	0.25
1.05	0.00	0.00	-12.41	11.60	-4.16	1.14
1.40	0.00	0.00	-11.48	14.92	-8.80	3.37
1.75	0.00	0.00	-10.54	6.30	-12.52	7.19
2.10	0.00	0.00	-9.61	7.56	-14.94	11.98
2.45	0.00	0.00	-8.69	8.82	-17.81	17.70
2.80	0.00	0.00	-7.78	10.08	-21.12	24.50
3.15	0.00	0.00	-6.89	11.34	-24.87	32.54
3.50	0.00	0.00	-6.03	12.60	-29.06	41.96
3.85	0.00	0.00	-5.20	13.90	-33.69	52.93
4.20	0.00	0.00	-4.42	15.26	-38.80	65.60
4.55	0.00	0.00	-3.68	16.62	-44.38	80.14
4.90	0.00	0.00	-3.02	17.98	-50.43	96.72
4.99	0.00	0.00	-2.85	18.33	-52.10	101.43
5.01	42.98	0.00	-2.82	-103.07	-51.42	102.26
5.25	42.98	0.00	-2.42	-87.36	-28.41	111.85
5.60	42.98	0.00	-1.92	-67.89	-1.36	116.87
5.95	42.98	0.00	-1.51	-52.42	19.58	113.53
6.30	42.98	42.98	-1.19	-34.13	35.76	102.78

[GeoStructural Analysis - Sheeting Check | version 5.19.5.0 | Copyright © 2015 Fine spol. s r.o. All Rights Reserved | www.finesoftware.eu]

Depth [m]	kh,p [MN/m3]	kh,z [MN/m3]	Displacement [mm]	Pressure [kPa]	Shear Force [kN/m]	Moment [kNm/m]
6.65	42.98	42.98	-0.96	-13.52	43.91	88.63
7.00	42.98	42.98	-0.79	0.91	45.95	72.75
7.35	42.98	42.98	-0.68	10.23	43.87	56.94
7.70	42.98	42.98	-0.62	15.57	39.25	42.34
8.05	42.98	42.98	-0.59	17.89	33.32	29.61
8.40	42.98	42.98	-0.59	18.10	26.98	19.06
8.75	42.98	42.98	-0.61	16.90	20.82	10.71
9.10	42.98	42.98	-0.63	14.88	15.24	4.42
9.45	42.98	42.98	-0.66	12.48	10.45	-0.06
9.80	42.98	42.98	-0.68	10.00	6.52	-3.00
10.15	42.98	42.98	-0.71	7.67	3.43	-4.72
10.50	42.98	42.98	-0.73	5.59	1.12	-5.49
10.85	42.98	42.98	-0.75	3.84	-0.52	-5.58
11.20	42.98	42.98	-0.77	2.40	-1.60	-5.19
11.55	42.98	42.98	-0.78	1.27	-2.23	-4.51
11.90	42.98	42.98	-0.79	0.39	-2.52	-3.67
12.25	42.98	42.98	-0.79	-0.28	-2.53	-2.78
12.60	42.98	42.98	-0.80	-0.81	-2.34	-1.92
12.95	42.98	42.98	-0.80	-1.26	-1.98	-1.16
13.30	42.98	42.98	-0.80	-1.67	-1.46	-0.55
13.65	42.98	42.98	-0.81	-2.09	-0.81	-0.15
14.00	42.98	42.98	-0.81	-2.54	-0.00	-0.00

Maximum shear force = 52.10 kN/m
Maximum moment = 116.87 kNm/m
Maximum displacement = 15.2 mm

Input data (Stage of construction 6)

Geological profile and assigned soils

No.	Layer [m]	Assigned soil	Pattern
1	1.50	ნაყარი	
2	2.20	თიხა-1	
3	5.00	თიხა-2	
4	-	თიხა-2	

Excavation

Soil in front of wall is excavated to a depth of 6.00 m.

Terrain profile

Terrain behind construction has the slope 1: 1.59 (slope angle is 32.20 °).
Embankment height is 1.70 m, embankment length is 2.70 m.

[GeoStructural Analysis - Sheeting Check | version 5.19.5.0 | Copyright © 2015 Fine spol. s r.o. All Rights Reserved | www.finesoftware.eu]

Water influence

GWT behind the structure lies at a depth of 6.60 m
GWT in front of the structure lies at a depth of 6.60 m
Subgrade at the heel is not permeable.

Input surface surcharges

No.	Surcharge new	Surcharge change	Action	Mag.1 [kN/m^2]	Mag.2 [kN/m^2]	Ord.x x [m]	Length l [m]	Depth z [m]
1	NO	NO	permanent	30.00		6.00	10.00	2.80

No.	Name
1	HOME

Settings of the stage of construction

Design situation : permanent

Analysis results (Stage of construction 6)

Distribution of pressures acting on the structure (in front and behind the wall)

Depth [m]	Ta,p [kPa]	Tk,p [kPa]	Tp,p [kPa]	Ta,z [kPa]	Tk,z [kPa]	Tp,z [kPa]
0.00	-0.00	-0.00	-0.00	0.00	0.00	30.31
0.00	-0.00	-0.00	-0.00	0.00	0.00	30.31
0.58	-0.00	-0.00	-0.00	2.07	19.09	54.10
0.62	-0.00	-0.00	-0.00	3.04	20.54	55.91
0.64	0.00	0.00	0.00	3.42	21.11	56.62
0.80	-0.00	-0.00	-0.00	7.03	26.50	63.34
0.90	-0.00	-0.00	-0.00	10.16	29.81	67.46
1.00	-0.00	-0.00	-0.00	11.12	33.17	71.65
1.02	0.00	0.00	0.00	11.31	33.83	72.46
1.27	0.00	0.00	0.00	13.71	36.97	82.92
1.50	-0.00	-0.00	-0.00	15.87	39.80	92.32
1.50	0.00	0.00	0.00	5.40	41.71	224.86
1.83	-0.00	-0.00	-0.00	6.58	45.97	244.92
1.91	0.00	0.00	0.00	6.87	47.04	249.95
2.00	-0.00	-0.00	-0.00	7.20	48.23	255.52
2.00	-0.00	-0.00	-0.00	7.20	48.23	255.53
2.47	0.00	0.00	0.00	8.90	54.38	284.44
2.55	0.00	0.00	0.00	9.16	55.34	287.53
2.71	-0.00	-0.00	-0.00	9.75	57.73	294.33
2.80	-0.00	-0.00	-0.00	10.08	59.09	298.19
3.00	-0.00	-0.00	-0.00	10.80	62.04	306.56
3.00	-0.00	-0.00	-0.00	10.80	62.05	306.56
3.18	0.00	0.00	0.00	11.45	64.73	314.17
3.70	-0.00	-0.00	-0.00	13.32	72.92	335.86
3.70	0.00	0.00	0.00	13.32	51.88	511.28
3.82	0.00	0.00	0.00	13.78	53.28	519.01
4.00	-0.00	-0.00	-0.00	14.48	55.42	530.90
4.00	-0.00	-0.00	-0.00	14.48	55.42	530.90

[GeoStructural Analysis - Sheeting Check | version 5.19.5.0 | Copyright © 2015 Fine spol. s r.o. All Rights Reserved | www.finesoftware.eu]

Depth [m]	Ta,p [kPa]	Tk,p [kPa]	Tp,p [kPa]	Ta,z [kPa]	Tk,z [kPa]	Tp,z [kPa]
4.45	0.00	0.00	0.00	16.25	60.76	560.62
5.00	-0.00	-0.00	-0.00	18.36	67.02	596.30
5.00	-0.00	-0.00	-0.00	18.36	67.02	596.30
5.09	0.00	0.00	0.00	18.72	68.06	602.24
5.42	-0.00	-0.00	-0.00	20.00	71.74	623.83
5.73	0.00	0.00	0.00	21.19	75.15	643.86
6.00	-0.00	-0.00	-0.00	22.24	78.13	661.69
6.00	-0.00	-0.00	-183.61	22.24	78.13	661.70
6.12	-0.00	-1.24	-191.74	22.73	79.47	669.83
6.36	0.00	-3.63	-207.39	23.65	82.04	685.48
6.49	-0.00	-4.88	-215.55	24.14	83.37	693.64
6.60	-0.00	-6.00	-222.85	24.57	84.55	700.93
7.00	0.00	-7.93	-235.52	25.32	86.68	713.61
7.08	-0.00	-8.34	-238.20	25.48	87.11	716.29
7.64	0.00	-11.01	-255.69	26.52	89.94	733.78
8.27	0.00	-14.10	-275.85	27.72	93.07	753.94
8.70	-0.00	-16.17	-289.39	28.52	95.12	767.48
8.91	0.00	-17.18	-296.02	28.91	96.10	774.11
9.47	-0.00	-19.88	-313.68	29.96	98.69	791.77
9.55	0.00	-20.26	-316.18	30.11	99.06	794.27
10.18	0.00	-23.34	-336.35	31.31	101.96	814.44
10.82	0.00	-26.42	-356.51	32.50	104.82	834.60
11.45	0.00	-29.50	-376.68	33.70	107.66	854.77
12.09	0.00	-32.59	-396.84	34.89	110.49	874.93
12.73	0.00	-35.67	-417.01	36.09	113.32	895.10
13.36	0.00	-38.75	-437.17	37.29	116.14	915.26
14.00	-0.00	-41.83	-457.34	38.48	118.97	935.43

Distributions of the modulus of subsoil reaction and internal forces on the structure

Depth [m]	kh,p [MN/m^3]	kh,z [MN/m^3]	Displacement [mm]	Pressure [kPa]	Shear Force [kN/m]	Moment [kNm/m]
0.00	0.00	0.00	-29.08	0.00	0.00	-0.00
0.35	0.00	0.00	-27.49	1.26	-0.22	0.03
0.70	0.00	0.00	-25.89	4.83	-1.29	0.25
1.05	0.00	0.00	-24.30	11.60	-4.16	1.14
1.40	0.00	0.00	-22.71	14.92	-8.80	3.37
1.75	0.00	0.00	-21.12	6.30	-12.52	7.19
2.10	0.00	0.00	-19.54	7.56	-14.94	11.98
2.45	0.00	0.00	-17.96	8.82	-17.81	17.70
2.80	0.00	0.00	-16.40	10.08	-21.12	24.50
3.15	0.00	0.00	-14.87	11.34	-24.87	32.54
3.50	0.00	0.00	-13.35	12.60	-29.06	41.96
3.85	0.00	0.00	-11.87	13.90	-33.69	52.93
4.20	0.00	0.00	-10.44	15.26	-38.80	65.60
4.55	0.00	0.00	-9.05	16.62	-44.38	80.14

[GeoStructural Analysis - Sheeting Check | version 5.19.5.0 | Copyright © 2015 Fine spol. s r.o. All Rights Reserved | www.finesoftware.eu]

Depth [m]	kh,p [MN/m^3]	kh,z [MN/m^3]	Displacement [mm]	Pressure [kPa]	Shear Force [kN/m]	Moment [kNm/m]
4.90	0.00	0.00	-7.73	17.98	-50.43	96.72
5.25	0.00	0.00	-6.49	19.33	-56.96	115.50
5.60	0.00	0.00	-5.34	20.69	-63.96	136.64
5.95	0.00	0.00	-4.29	22.05	-71.44	160.33
5.99	0.00	0.00	-4.18	22.21	-72.37	163.35
6.01	42.98	0.00	-4.13	-155.45	-71.30	164.50
6.30	42.98	0.00	-3.38	-124.88	-30.47	179.14
6.65	42.98	0.00	-2.61	-93.70	7.60	182.84
7.00	42.98	0.00	-1.98	-67.83	35.68	175.00
7.35	42.98	0.00	-1.50	-47.95	55.78	158.80
7.70	42.98	42.98	-1.14	-18.71	68.57	135.84
8.05	42.98	42.98	-0.88	2.92	71.09	111.18
8.40	42.98	42.98	-0.72	16.84	67.43	86.80
8.75	42.98	42.98	-0.63	24.70	60.01	64.42
9.10	42.98	42.98	-0.59	28.03	50.67	45.02
9.45	42.98	42.98	-0.59	28.19	40.76	29.02
9.80	42.98	42.98	-0.61	26.25	31.18	16.45
10.15	42.98	42.98	-0.65	23.11	22.52	7.08
10.50	42.98	42.98	-0.69	19.39	15.07	0.54
10.85	42.98	42.98	-0.73	15.56	8.96	-3.63
11.20	42.98	42.98	-0.77	11.91	4.16	-5.88
11.55	42.98	42.98	-0.81	8.59	0.58	-6.68
11.90	42.98	42.98	-0.84	5.67	-1.90	-6.42
12.25	42.98	42.98	-0.87	3.12	-3.43	-5.46
12.60	42.98	42.98	-0.89	0.90	-4.13	-4.11
12.95	42.98	42.98	-0.92	-1.10	-4.08	-2.65
13.30	42.98	42.98	-0.94	-2.98	-3.37	-1.33
13.65	42.98	42.98	-0.95	-4.81	-2.01	-0.37
14.00	42.98	42.98	-0.97	-6.66	0.00	0.00

Maximum shear force = 72.37 kN/m
Maximum moment = 182.84 kNm/m
Maximum displacement = 29.1 mm

Input data (Stage of construction 7)

Geological profile and assigned soils

No.	Layer [m]	Assigned soil	Pattern
1	1.50	ნაყარი	
2	2.20	თიხა-1	
3	5.00	თიხა-2	

[GeoStructural Analysis - Sheeting Check | version 5.19.5.0 | Copyright © 2015 Fine spol. s r.o. All Rights Reserved | www.finesoftware.eu]

No.	Layer [m]	Assigned soil	Pattern
4	-	თიხა-2	

Excavation

Soil in front of wall is excavated to a depth of 6.60 m.

Terrain profile

Terrain behind construction has the slope 1: 1.59 (slope angle is 32.20 °).
Embankment height is 1.70 m, embankment length is 2.70 m.

Water influence

GWT behind the structure lies at a depth of 6.60 m
GWT in front of the structure lies at a depth of 6.60 m
Subgrade at the heel is not permeable.

Input surface surcharges

No.	Surcharge new	Surcharge change	Action	Mag.1 [kN/m²]	Mag.2 [kN/m²]	Ord.x x [m]	Length l [m]	Depth z [m]
1	NO	NO	permanent	30.00		6.00	10.00	2.80

No.	Name
1	HOME

Settings of the stage of construction

Design situation : permanent

Analysis results (Stage of construction 7)

Distribution of pressures acting on the structure (in front and behind the wall)

Depth [m]	Ta,p [kPa]	Tk,p [kPa]	Tp,p [kPa]	Ta,z [kPa]	Tk,z [kPa]	Tp,z [kPa]
0.00	-0.00	-0.00	-0.00	0.00	0.00	30.31
0.00	-0.00	-0.00	-0.00	0.00	0.00	30.31
0.58	-0.00	-0.00	-0.00	2.07	19.09	54.10
0.61	0.00	0.00	0.00	2.81	20.19	55.47
0.62	-0.00	-0.00	-0.00	3.04	20.54	55.91
0.80	-0.00	-0.00	-0.00	7.03	26.50	63.34
0.90	-0.00	-0.00	-0.00	10.16	29.81	67.46
1.00	-0.00	-0.00	-0.00	11.12	33.17	71.65
1.02	0.00	0.00	0.00	11.31	33.83	72.46
1.22	0.00	0.00	0.00	13.19	36.29	80.64
1.50	-0.00	-0.00	-0.00	15.87	39.80	92.32
1.50	0.00	0.00	0.00	5.40	41.71	224.86
1.83	-0.00	-0.00	-0.00	6.58	45.96	244.92
2.00	-0.00	-0.00	-0.00	7.20	48.22	255.52
2.00	-0.00	-0.00	-0.00	7.20	48.22	255.53
2.43	0.00	0.00	0.00	8.77	53.89	282.18
2.47	0.00	0.00	0.00	8.90	54.42	284.44

[GeoStructural Analysis - Sheeting Check | version 5.19.5.0 | Copyright © 2015 Fine spol. s r.o. All Rights Reserved | www.finesoftware.eu]

Depth [m]	Ta,p [kPa]	Tk,p [kPa]	Tp,p [kPa]	Ta,z [kPa]	Tk,z [kPa]	Tp,z [kPa]
2.71	-0.00	-0.00	-0.00	9.75	57.77	294.33
2.80	-0.00	-0.00	-0.00	10.08	59.08	298.19
3.00	-0.00	-0.00	-0.00	10.80	61.91	306.56
3.00	-0.00	-0.00	-0.00	10.80	61.91	306.56
3.04	0.00	0.00	0.00	10.96	62.53	308.38
3.65	0.00	0.00	0.00	13.15	72.17	333.86
3.70	-0.00	-0.00	-0.00	13.32	72.92	335.86
3.70	0.00	0.00	0.00	13.32	51.88	511.28
4.00	-0.00	-0.00	-0.00	14.48	55.42	530.90
4.00	-0.00	-0.00	-0.00	14.48	55.42	530.90
4.26	0.00	0.00	0.00	15.50	58.50	547.96
4.87	0.00	0.00	0.00	17.86	65.54	587.77
5.00	-0.00	-0.00	-0.00	18.36	67.01	596.30
5.00	-0.00	-0.00	-0.00	18.36	67.02	596.30
5.42	-0.00	-0.00	-0.00	20.00	71.76	623.83
5.48	0.00	0.00	0.00	20.22	72.40	627.57
6.00	-0.00	-0.00	-0.00	22.24	78.12	661.69
6.00	-0.00	-0.00	-0.00	22.24	78.12	661.70
6.09	0.00	0.00	0.00	22.58	79.07	667.38
6.12	-0.00	-0.00	-0.00	22.73	79.47	669.83
6.49	-0.00	-0.00	-0.00	24.14	83.36	693.64
6.60	-0.00	-0.00	-0.00	24.57	84.55	700.93
6.60	-0.00	-0.00	-183.61	24.57	84.55	700.94
6.70	0.00	-0.46	-186.64	24.75	85.07	703.97
7.08	-0.00	-2.35	-198.96	25.48	87.11	716.29
7.30	0.00	-3.41	-205.93	25.90	88.26	723.25
7.91	0.00	-6.36	-225.21	27.04	91.32	742.54
8.52	0.00	-9.31	-244.50	28.18	94.27	761.83
8.70	-0.00	-10.17	-250.15	28.52	95.12	767.48
9.13	0.00	-12.25	-263.79	29.33	97.14	781.12
9.47	-0.00	-13.88	-274.44	29.96	98.69	791.77
9.74	0.00	-15.20	-283.08	30.47	99.95	800.41
10.35	0.00	-18.15	-302.37	31.62	102.71	819.70
10.96	0.00	-21.10	-321.66	32.76	105.44	838.99
11.57	0.00	-24.04	-340.95	33.91	108.16	858.27
12.17	0.00	-26.99	-360.23	35.05	110.86	877.56
12.78	0.00	-29.94	-379.52	36.20	113.56	896.85
13.39	0.00	-32.89	-398.81	37.34	116.26	916.14
14.00	-0.00	-35.83	-418.10	38.48	118.97	935.43

Distributions of the modulus of subsoil reaction and internal forces on the structure

Depth [m]	kh,p [MN/m^3]	kh,z [MN/m^3]	Displacement [mm]	Pressure [kPa]	Shear Force [kN/m]	Moment [kNm/m]
0.00	0.00	0.00	-41.42	0.00	-0.00	-0.00
0.35	0.00	0.00	-39.31	1.26	-0.22	0.03

[GeoStructural Analysis - Sheeting Check | version 5.19.5.0 | Copyright © 2015 Fine spol. s r.o. All Rights Reserved | www.finesoftware.eu]

Depth [m]	kh,p [MN/m^3]	kh,z [MN/m^3]	Displacement [mm]	Pressure [kPa]	Shear Force [kN/m]	Moment [kNm/m]
0.70	0.00	0.00	-37.19	4.83	-1.29	0.25
1.05	0.00	0.00	-35.07	11.60	-4.16	1.14
1.40	0.00	0.00	-32.96	14.92	-8.80	3.37
1.75	0.00	0.00	-30.84	6.30	-12.52	7.19
2.10	0.00	0.00	-28.74	7.56	-14.94	11.98
2.45	0.00	0.00	-26.64	8.82	-17.81	17.70
2.80	0.00	0.00	-24.56	10.08	-21.12	24.50
3.15	0.00	0.00	-22.49	11.34	-24.87	32.54
3.50	0.00	0.00	-20.46	12.60	-29.06	41.96
3.85	0.00	0.00	-18.45	13.90	-33.69	52.93
4.20	0.00	0.00	-16.49	15.26	-38.80	65.60
4.55	0.00	0.00	-14.58	16.62	-44.38	80.14
4.90	0.00	0.00	-12.74	17.98	-50.43	96.72
5.25	0.00	0.00	-10.97	19.33	-56.96	115.50
5.60	0.00	0.00	-9.29	20.69	-63.96	136.64
5.95	0.00	0.00	-7.73	22.05	-71.44	160.33
6.30	0.00	0.00	-6.29	23.41	-79.40	186.71
6.59	0.00	0.00	-5.20	24.54	-86.40	210.91
6.61	0.00	0.00	-5.15	-159.27	-85.32	212.28
6.65	0.00	0.00	-5.00	-160.52	-78.60	215.73
7.00	42.98	0.00	-3.88	-143.54	-21.30	230.15
7.35	42.98	0.00	-2.95	-104.41	21.86	229.66
7.70	42.98	0.00	-2.20	-73.12	52.70	216.30
8.05	42.98	0.00	-1.62	-49.24	73.91	193.90
8.40	42.98	42.98	-1.19	-17.53	86.92	164.49
8.75	42.98	42.98	-0.90	7.66	88.35	133.56
9.10	42.98	42.98	-0.71	23.59	82.64	103.48
9.45	42.98	42.98	-0.61	32.31	72.68	76.21
9.80	42.98	42.98	-0.57	35.71	60.64	52.84
10.15	42.98	42.98	-0.57	35.38	48.11	33.81
10.50	42.98	42.98	-0.60	32.63	36.16	19.09
10.85	42.98	42.98	-0.65	28.49	25.43	8.36
11.20	42.98	42.98	-0.70	23.68	16.29	1.11
11.55	42.98	42.98	-0.76	18.72	8.87	-3.24
11.90	42.98	42.98	-0.82	13.90	3.17	-5.30
12.25	42.98	42.98	-0.87	9.38	-0.90	-5.65
12.60	42.98	42.98	-0.91	5.18	-3.44	-4.85
12.95	42.98	42.98	-0.96	1.25	-4.55	-3.41
13.30	42.98	42.98	-1.00	-2.50	-4.33	-1.82
13.65	42.98	42.98	-1.04	-6.19	-2.81	-0.53
14.00	42.98	42.98	-1.08	-9.89	-0.00	0.00

Maximum shear force = 88.35 kN/m
Maximum moment = 230.15 kNm/m
Maximum displacement = 41.4 mm

[GeoStructural Analysis - Sheeting Check | version 5.19.5.0 | Copyright © 2015 Fine spol. s r.o. All Rights Reserved | www.finesoftware.eu]

Dimensioning No. 1

	Disp. min [mm]	Disp. max [mm]	Shear force min. [kN/m]	Shear force max [kN/m]	Moment min. [kNm/m]	Moment max. [kNm/m]
0.00	-41.42	-1.06	-0.00	0.00	-0.00	0.00
0.35	-39.31	-0.98	-0.22	-0.22	0.03	0.03
0.70	-37.19	-0.91	-1.84	-1.29	0.04	0.26
0.99	-35.42	-0.84	-5.93	-3.66	0.67	1.07
1.01	-35.33	-0.84	-6.13	-3.79	0.69	1.16
1.05	-35.07	-0.83	-6.41	-4.12	0.75	1.43
1.40	-32.96	-0.75	-9.52	-8.80	3.05	4.15
1.75	-30.84	-0.68	-14.07	-7.83	7.07	7.66
1.99	-29.39	-0.63	-15.82	-4.58	8.36	10.96
2.01	-29.29	-0.63	-15.67	-4.37	8.45	11.21
2.10	-28.74	-0.61	-14.94	-3.13	8.94	12.54
2.45	-26.64	-0.55	-17.81	-0.09	9.46	17.70
2.80	-24.56	-0.50	-21.12	1.41	9.18	24.50
2.99	-23.42	-0.48	-23.17	1.44	8.88	28.91
3.01	-23.33	-0.48	-23.34	1.45	8.85	29.28
3.15	-22.49	-0.46	-24.87	1.47	8.63	32.54
3.50	-20.46	-0.42	-29.06	0.49	8.30	41.96
3.85	-18.45	-0.39	-33.69	1.70	8.32	52.93
3.99	-17.66	-0.38	-35.76	4.08	8.12	58.07
4.01	-17.57	-0.38	-36.00	4.35	8.10	58.65
4.20	-16.49	-0.37	-38.80	7.57	7.83	65.60
4.55	-14.58	-0.35	-44.38	12.75	6.85	80.14
4.90	-12.74	-0.34	-50.43	15.17	5.62	96.72
4.99	-12.27	-0.34	-52.15	16.68	5.27	101.65
5.01	-12.19	-0.34	-52.44	16.94	5.21	102.51
5.25	-10.97	-0.34	-56.96	20.89	4.32	115.50
5.60	-9.29	-0.33	-63.96	26.08	3.08	136.64
5.95	-7.73	-0.33	-71.44	27.52	1.97	160.33
5.99	-7.56	-0.33	-72.40	28.51	1.86	163.49
6.01	-7.49	-0.33	-72.76	28.88	1.82	164.70
6.30	-6.29	-0.33	-79.40	35.76	1.04	186.71
6.59	-5.20	-0.34	-86.40	42.56	0.41	210.91
6.61	-5.15	-0.34	-85.32	42.93	0.38	212.28
6.65	-5.00	-0.34	-78.60	43.91	0.29	215.73
7.00	-3.88	-0.34	-21.30	45.95	-0.28	230.15
7.35	-2.95	-0.35	0.93	55.78	-0.70	229.66
7.70	-2.20	-0.35	0.56	68.57	-1.17	216.30
8.05	-1.62	-0.35	0.27	73.91	-1.85	193.90
8.40	-1.19	-0.35	0.05	86.92	-2.37	164.49
8.75	-0.90	-0.36	-0.11	88.35	-2.58	133.56
9.10	-0.71	-0.36	-0.29	82.64	-3.24	103.48
9.45	-0.66	-0.36	-0.58	72.68	-3.75	76.21
9.80	-0.68	-0.36	-0.75	60.64	-3.85	52.84
10.15	-0.71	-0.36	-0.83	48.11	-4.72	33.81

[GeoStructural Analysis - Sheeting Check | version 5.19.5.0 | Copyright © 2015 Fine spol. s r.o. All Rights Reserved | www.finesoftware.eu]

	Disp. min [mm]	Disp. max [mm]	Shear force min. [kN/m]	Shear force max [kN/m]	Moment min. [kNm/m]	Moment max. [kNm/m]
10.50	-0.73	-0.36	-1.19	36.16	-5.49	19.09
10.85	-0.75	-0.35	-1.37	25.43	-5.58	8.36
11.20	-0.77	-0.35	-1.60	16.29	-5.88	1.11
11.55	-0.81	-0.35	-2.23	8.87	-6.68	-0.38
11.90	-0.84	-0.35	-2.52	3.17	-6.42	-0.30
12.25	-0.87	-0.35	-3.43	-0.20	-5.65	-0.22
12.60	-0.91	-0.35	-4.13	-0.18	-4.85	-0.15
12.95	-0.96	-0.34	-4.55	-0.15	-3.41	-0.10
13.30	-1.00	-0.34	-4.33	-0.12	-1.82	-0.05
13.65	-1.04	-0.34	-2.81	-0.07	-0.53	-0.01
14.00	-1.08	-0.34	-0.00	0.00	-0.00	0.00

Maximum values of internal forces

Maximum displacement = -41.4 mm
Minimum displacement = -0.3 mm
Maximum bending moment = 230.15 kNm/m
Minimum bending moment = -6.68 kNm/m
Maximum shear force = 88.35 kN/m

Verification of RC cross section (Pile curtain d = 0.50 m; a = 0.60 m)

All construction stages are taken into the analysis.
Reduct. coefficient of bearing capacity = 1.20

Dimensioning of reinforcement:

Reinforcement - 10 pc bars 20.0 mm; covering 70.0 mm
Type of structure (reinforcement ratio) : beam

Reinforcement ratio μ_s = 0.800 % > 0.100 % = $\mu_{s,min}$

Load : N = 0.00 kN (tension) ; M = 165.71 kNm
Bearing capacity : N_{ult} = 0.00 kN; M_{ult} = 195.38 kNm

Designed pile reinforcement is SATISFACTORY

Verification of shear reinforcement:

Shear reinf. - profile 8.0 mm; spacing 200.0 mm

Ultimate shear force: V_{ult} = 462.00 kN > 15.34 kN = Q
Cross-section is SATISFACTORY.
only minimal shear reinforcement

Cross-section is SATISFACTORY

[GeoStructural Analysis - Sheeting Check | version 5.19.5.0 | Copyright © 2015 Fine spol. s r.o. All Rights Reserved | www.finesoftware.eu]

Name :	Stage - analysis : 7 - 1

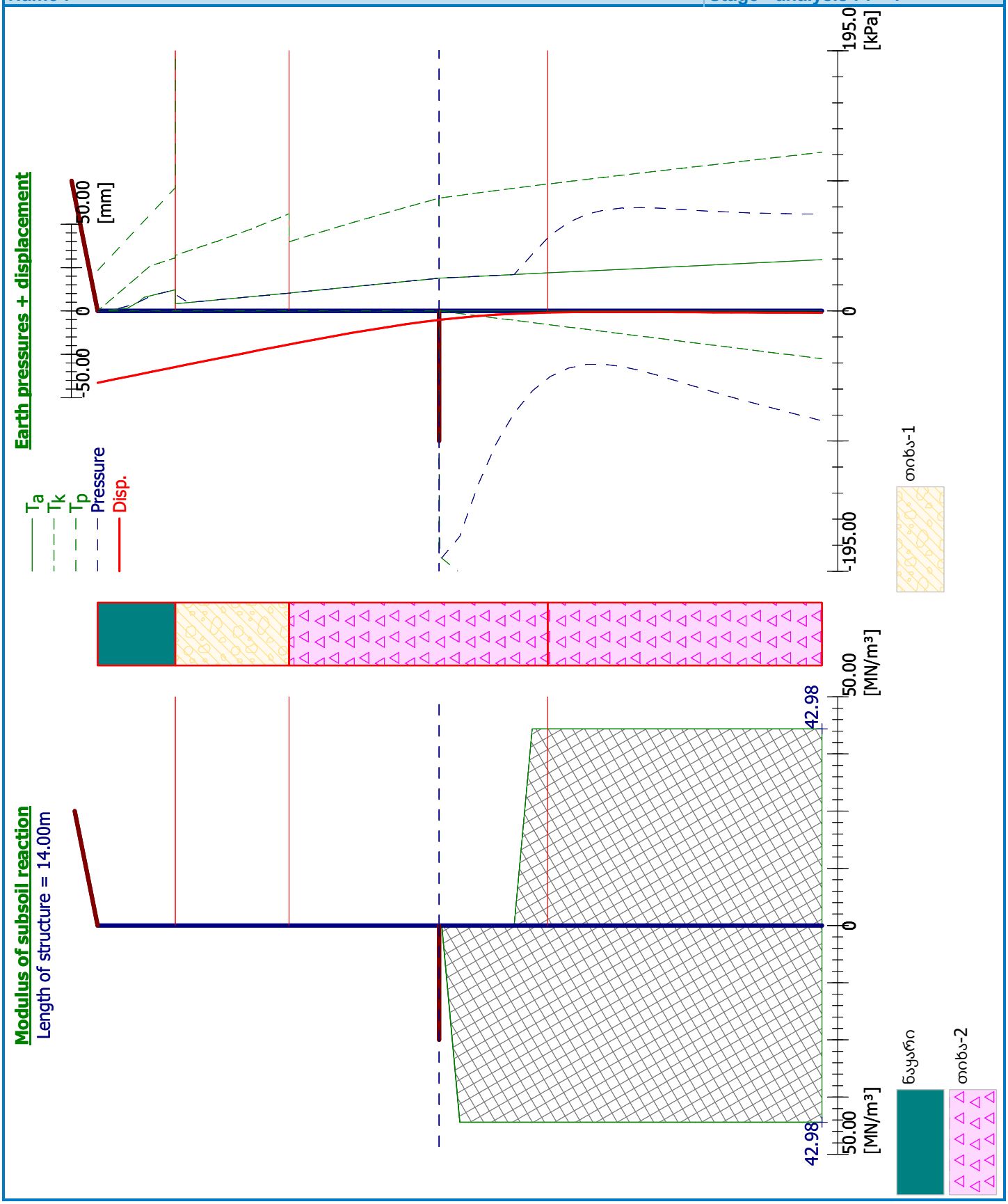

[GeoStructural Analysis - Sheeting Check | version 5.19.5.0 | Copyright © 2015 Fine spol. s r.o. All Rights Reserved | www.finesoftware.eu]

Name :	Stage - analysis : 7 - 1

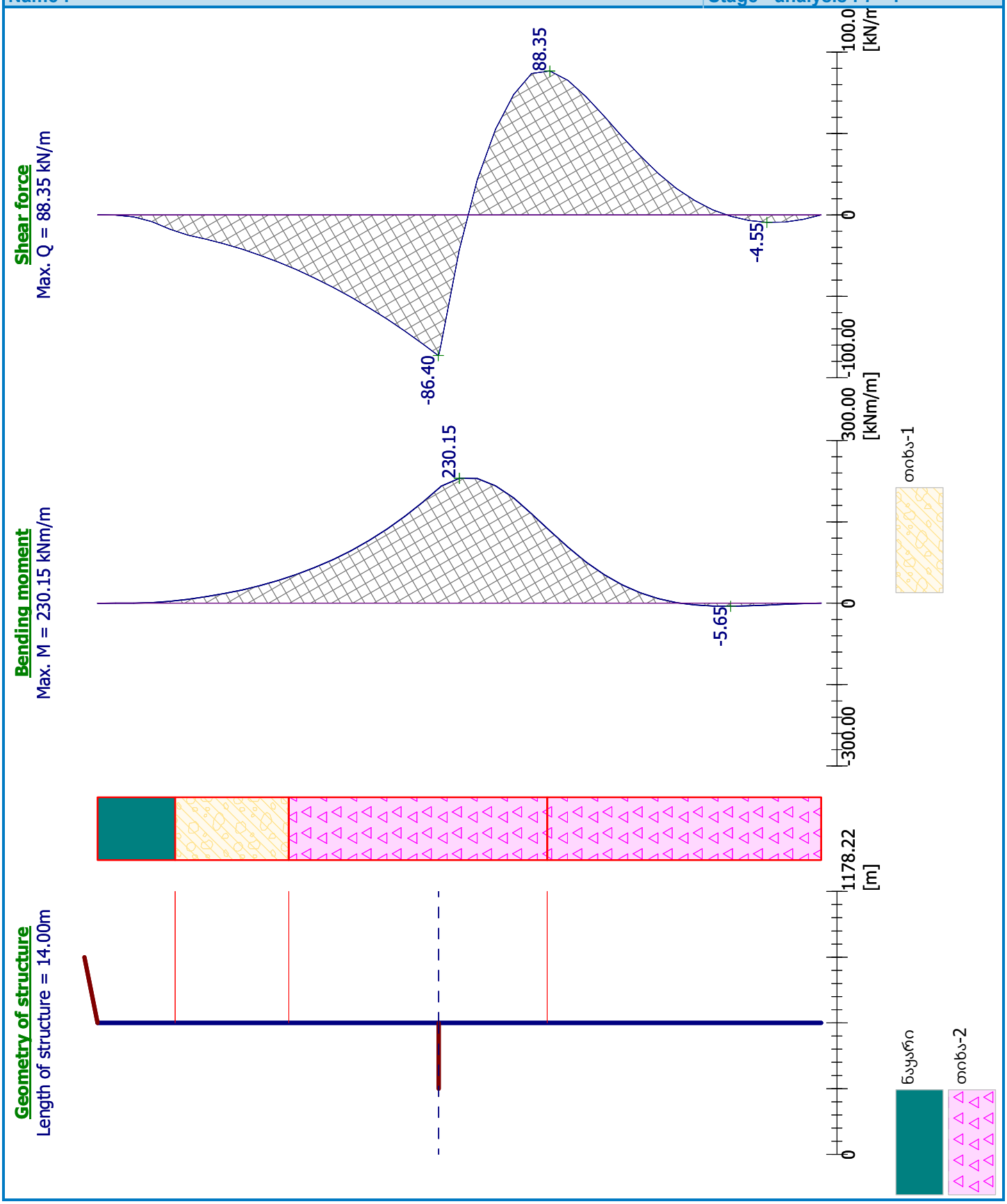

[GeoStructural Analysis - Sheeting Check | version 5.19.5.0 | Copyright © 2015 Fine spol. s r.o. All Rights Reserved | www.finesoftware.eu]

Name :	Stage - analysis : 7 - 1

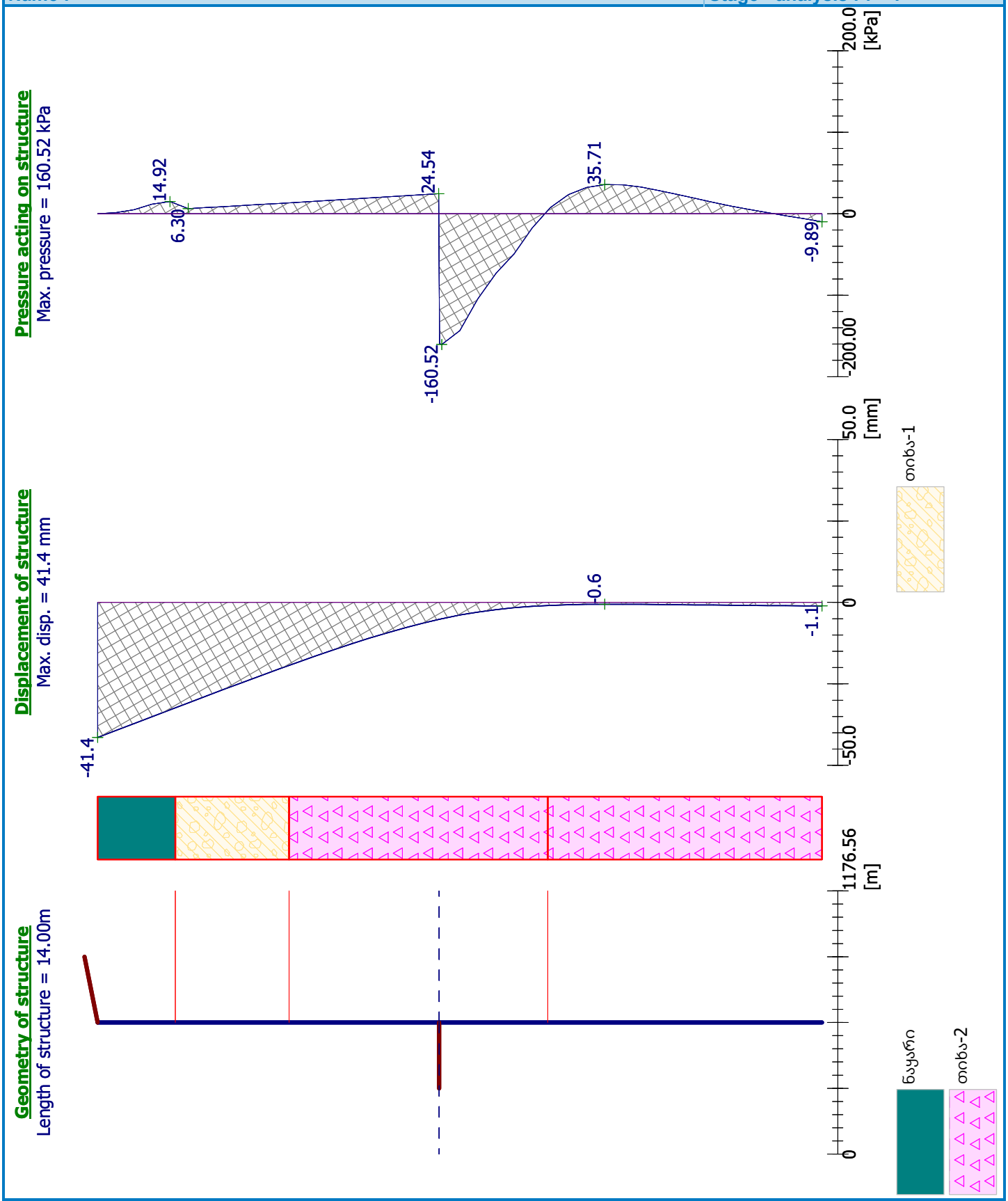

[GeoStructural Analysis - Sheeting Check | version 5.19.5.0 | Copyright © 2015 Fine spol. s r.o. All Rights Reserved | www.finesoftware.eu]

Name :	Stage - analysis : 7 - 1

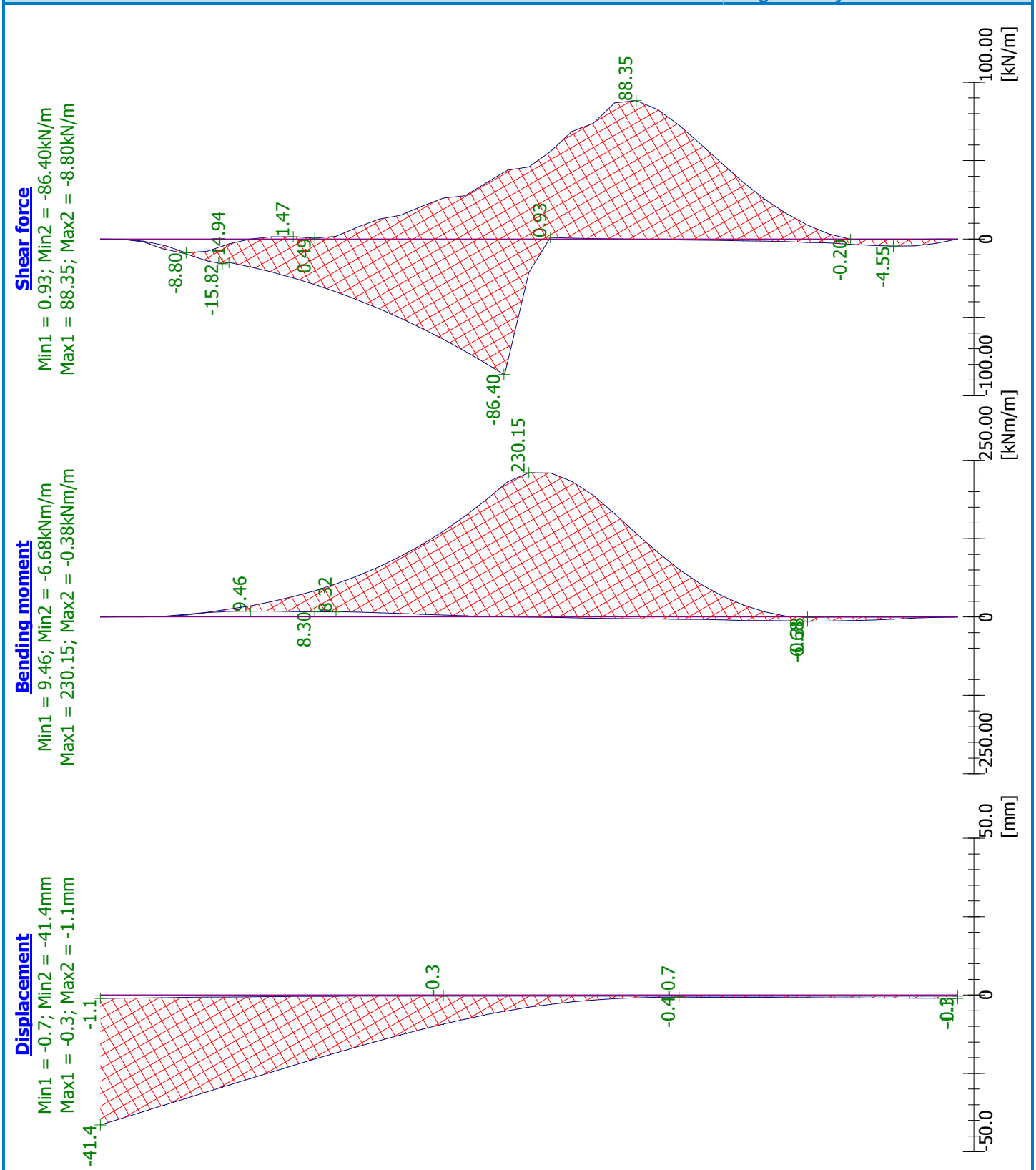

[GeoStructural Analysis - Sheeting Check | version 5.19.5.0 | Copyright © 2015 Fine spol. s r.o. All Rights Reserved | www.finesoftware.eu]

ತರಗತಿ 2-2

Sheeting structure verification

Input data

Project

Date : 1/6/2026

Settings

Russia

Materials and standards

Concrete structures : SNiP 52-01-2003
Steel structures : EN 1993-1-1 (EC3)
Partial factor on bearing capacity of steel cross section : γ_{M0} = 1.00

Excavations

Active earth pressure calculation : Coulomb
Passive earth pressure calculation : Caquot-Kerisel
Earthquake analysis : Mononobe-Okabe
Consider reduction of the modulus of subsoil reaction for a braced sheeting
Verification methodology : Safety factors (ASD)

Safety factors			
Permanent design situation			
Safety factor for internal stability of anchors :	SF_a =	1.50	[–]

Geometry of structure

Structure length = 16.00 m

Cross-section name : Pile curtain d = 0.50 m; a = 0.60 m
Coeff. of press. reduc. in front of wall = 1.00
Area of cross-section A = 3.27E-01 m^2/m
Moment of inertia I = 5.11E-03 m^4/m
Elastic modulus E = 30000.00 MPa
Shear modulus G = 12500.00 MPa

Material of structure

Analysis of concrete structures carried out according to the standard SNiP 52-01-2003.

Concrete : B25
Compressive strength R_b = 14.50 MPa
Tensile strength R_{bt} = 1.05 MPa
Elasticity modulus E_b = 30000.00 MPa
Shear modulus G = 12500.00 MPa

Longitudinal steel : B500
Tensile strength R_s = 415.00 MPa

Modulus of subsoil reaction determined according to the Schmitt theory.

Basic soil parameters

No.	Name	Pattern	φ_{ef} [°]	c_{ef} [kPa]	γ [kN/m³]	γ_{su} [kN/m³]	δ [°]
1	ნაყარი		18.00	10.00	18.00	8.00	0.00
2	თიხა-1		23.00	36.00	18.00	8.00	0.00

[GeoStructural Analysis - Sheeting Check | version 5.19.5.0 | Copyright © 2015 Fine spol. s r.o. All Rights Reserved | www.finesoftware.eu]

No.	Name	Pattern	φ_{ef} [°]	c_{ef} [kPa]	γ [kN/m³]	γ_{su} [kN/m³]	δ [°]
3	თიხა-2		32.00	50.00	19.40	9.40	0.00

Soil parameters to compute pressure at rest

No.	Name	Pattern	Type calculation	φ_{ef} [°]	ν [–]	OCR [–]	K_r [–]
1	ნაყარი		cohesionless	18.00	-	-	-
2	თიხა-1		cohesive	-	0.42	-	-
3	თიხა-2		cohesive	-	0.34	-	-

Parameters of soils to compute modulus of subsoil reaction (Schmitt)

No.	Name	Pattern	ν [–]	E_{oed} [MPa]	E_{def} [MPa]
1	ნაყარი		0.44	-	5.00
2	თიხა-1		0.42	-	12.00
3	თიხა-2		0.34	-	22.00

Soil parameters

ნაყარი

Unit weight : γ = 18.00 kN/m³
Stress-state : effective
Angle of internal friction : φ_{ef} = 18.00 °
Cohesion of soil : c_{ef} = 10.00 kPa
Angle of friction struc.-soil : δ = 0.00 °
Soil : cohesionless
Deformation modulus : E_{def} = 5.00 MPa
Poisson's ratio : ν = 0.44
Saturated unit weight : γ_{sat} = 18.00 kN/m³

თიხა-1

Unit weight : γ = 18.00 kN/m³
Stress-state : effective
Angle of internal friction : φ_{ef} = 23.00 °
Cohesion of soil : c_{ef} = 36.00 kPa
Angle of friction struc.-soil : δ = 0.00 °
Soil : cohesive
Poisson's ratio : ν = 0.42
Deformation modulus : E_{def} = 12.00 MPa
Poisson's ratio : ν = 0.42
Saturated unit weight : γ_{sat} = 18.00 kN/m³

[GeoStructural Analysis - Sheeting Check | version 5.19.5.0 | Copyright © 2015 Fine spol. s r.o. All Rights Reserved | www.finesoftware.eu]

თიხა-2

Unit weight :	γ =	19.40 kN/m^3
Stress-state :		effective
Angle of internal friction :	φ_{ef} =	32.00 °
Cohesion of soil :	c_{ef} =	50.00 kPa
Angle of friction struc.-soil :	δ =	0.00 °
Soil :		cohesive
Poisson's ratio :	ν =	0.34
Deformation modulus :	E_{def} =	22.00 MPa
Poisson's ratio :	ν =	0.34
Saturated unit weight :	γ_{sat} =	19.40 kN/m^3

Geological profile and assigned soils

No.	Layer [m]	Assigned soil	Pattern
1	1.50	ნაყარი	
2	2.20	თიხა-1	
3	5.00	თიხა-2	
4	-	თიხა-2	

Excavation

Soil in front of wall is excavated to a depth of 1.00 m.

Terrain profile

Terrain behind the structure is flat.

Water influence

GWT behind the structure lies at a depth of 6.60 m
GWT in front of the structure lies at a depth of 6.60 m
Subgrade at the heel is not permeable.

Input surface surcharges

No.	Surcharge new	Surcharge change	Action	Mag.1 [kN/m^2]	Mag.2 [kN/m^2]	Ord.x x [m]	Length l [m]	Depth z [m]
1	YES		permanent	25.00				on terrain

No.	Name
1	HOME-2

Global settings

Number of FEs to discretize wall = 40
Minimum dimensioning pressure is considered as $\sigma_{a,min} = 0.20\sigma_z$

Settings of the stage of construction

Design situation : permanent

[GeoStructural Analysis - Sheeting Check | version 5.19.5.0 | Copyright © 2015 Fine spol. s r.o. All Rights Reserved | www.finesoftware.eu]

Analysis results (Stage of construction 1)

Distribution of pressures acting on the structure (in front and behind the wall)

Depth [m]	Ta,p [kPa]	Tk,p [kPa]	Tp,p [kPa]	Ta,z [kPa]	Tk,z [kPa]	Tp,z [kPa]
0.00	-0.00	-0.00	-0.00	0.00	17.27	75.79
0.14	0.00	0.00	0.00	0.51	19.02	80.65
1.00	-0.00	-0.00	-0.00	8.17	29.71	110.40
1.00	-0.00	-0.00	-27.73	8.17	29.71	110.40
1.50	-0.00	-6.22	-45.03	12.92	35.93	127.70
1.50	0.00	-6.52	-130.73	5.40	37.66	230.74
3.70	-0.00	-35.19	-222.83	13.32	66.33	322.84
3.70	0.00	-25.04	-347.44	13.32	47.19	492.40
6.60	-0.00	-54.02	-537.10	24.57	76.17	682.06
8.70	-0.00	-64.19	-603.64	28.52	86.34	748.60
10.06	0.00	-70.78	-646.81	31.08	92.94	791.77
12.72	0.00	-83.66	-731.09	36.08	105.81	876.05
14.64	-0.00	-92.94	-791.77	39.68	115.09	936.73
16.00	-3.94	-99.54	-834.97	42.24	121.69	979.93

Distributions of the modulus of subsoil reaction and internal forces on the structure

Depth [m]	kh,p [MN/m^3]	kh,z [MN/m^3]	Displacement [mm]	Pressure [kPa]	Shear Force [kN/m]	Moment [kNm/m]
0.00	0.00	16.09	-1.02	0.80	-0.00	-0.00
0.40	0.00	16.09	-0.93	7.35	-1.63	0.21
0.80	0.00	16.09	-0.83	13.90	-5.88	1.59
0.99	0.00	16.09	-0.78	17.03	-8.85	2.99
1.01	16.09	16.09	-0.78	4.68	-9.03	3.13
1.20	16.09	16.09	-0.73	6.14	-10.07	4.96
1.60	37.60	37.60	-0.64	-17.17	-7.48	8.38
2.00	37.60	37.60	-0.56	-11.07	-1.86	10.17
2.40	37.60	37.60	-0.49	-5.78	1.48	10.17
2.80	37.60	37.60	-0.43	-1.32	2.87	9.24
3.20	37.60	37.60	-0.38	2.39	2.63	8.09
3.60	37.60	37.60	-0.34	5.43	1.05	7.31
4.00	42.98	42.98	-0.31	-4.46	0.87	7.08
4.40	42.98	42.98	-0.28	-2.34	2.20	6.43
4.80	42.98	42.98	-0.27	-0.82	2.82	5.41
5.20	42.98	42.98	-0.26	0.19	2.93	4.24
5.60	42.98	42.98	-0.25	0.79	2.72	3.11
6.00	42.98	42.98	-0.25	1.08	2.34	2.09
6.40	42.98	42.98	-0.24	1.16	1.89	1.24
6.80	42.98	42.98	-0.24	1.10	1.43	0.58
7.20	42.98	42.98	-0.25	0.96	1.02	0.09
7.60	42.98	42.98	-0.25	0.78	0.67	-0.25
8.00	42.98	42.98	-0.25	0.60	0.40	-0.46
8.40	42.98	42.98	-0.25	0.43	0.19	-0.57
8.80	42.98	42.98	-0.25	0.29	0.05	-0.62

[GeoStructural Analysis - Sheeting Check | version 5.19.5.0 | Copyright © 2015 Fine spol. s r.o. All Rights Reserved | www.finesoftware.eu]

Depth [m]	kh,p [MN/m^3]	kh,z [MN/m^3]	Displacement [mm]	Pressure [kPa]	Shear Force [kN/m]	Moment [kNm/m]
9.20	42.98	42.98	-0.26	0.17	-0.04	-0.62
9.60	42.98	42.98	-0.26	0.09	-0.10	-0.59
10.00	42.98	42.98	-0.26	0.03	-0.12	-0.54
10.40	42.98	42.98	-0.26	-0.01	-0.12	-0.49
10.80	42.98	42.98	-0.26	-0.03	-0.11	-0.45
11.20	42.98	42.98	-0.26	-0.03	-0.10	-0.40
11.60	42.98	42.98	-0.26	-0.03	-0.09	-0.37
12.00	42.98	42.98	-0.26	-0.02	-0.08	-0.33
12.40	42.98	42.98	-0.26	-0.01	-0.07	-0.30
12.80	42.98	42.98	-0.26	0.01	-0.07	-0.27
13.20	42.98	42.98	-0.26	0.02	-0.08	-0.24
13.60	42.98	42.98	-0.26	0.03	-0.09	-0.21
14.00	42.98	42.98	-0.26	0.03	-0.10	-0.17
14.40	42.98	42.98	-0.26	0.02	-0.11	-0.13
14.80	42.98	42.98	-0.26	-0.01	-0.11	-0.09
15.20	42.98	42.98	-0.26	-0.05	-0.10	-0.05
15.60	42.98	42.98	-0.26	-0.12	-0.06	-0.01
16.00	42.98	42.98	-0.26	-0.21	0.00	-0.00

Maximum shear force = 10.07 kN/m
Maximum moment = 10.17 kNm/m
Maximum displacement = 1.0 mm

Input data (Stage of construction 2)

Geological profile and assigned soils

No.	Layer [m]	Assigned soil	Pattern
1	1.50	ნაყარი	
2	2.20	თიხა-1	
3	5.00	თიხა-2	
4	-	თიხა-2	

Excavation

Soil in front of wall is excavated to a depth of 2.00 m.

Terrain profile

Terrain behind the structure is flat.

Water influence

GWT behind the structure lies at a depth of 6.60 m
GWT in front of the structure lies at a depth of 6.60 m
Subgrade at the heel is not permeable.

[GeoStructural Analysis - Sheeting Check | version 5.19.5.0 | Copyright © 2015 Fine spol. s r.o. All Rights Reserved | www.finesoftware.eu]

Input surface surcharges

No.	Surcharge new	Surcharge change	Action	Mag.1 [kN/m^2]	Mag.2 [kN/m^2]	Ord.x x [m]	Length l [m]	Depth z [m]
1	NO	NO	permanent	25.00				on terrain

No.	Name
1	HOME-2

Settings of the stage of construction

Design situation : permanent

Analysis results (Stage of construction 2)

Distribution of pressures acting on the structure (in front and behind the wall)

Depth [m]	Ta,p [kPa]	Tk,p [kPa]	Tp,p [kPa]	Ta,z [kPa]	Tk,z [kPa]	Tp,z [kPa]
0.00	-0.00	-0.00	-0.00	0.00	17.27	75.79
0.14	-0.00	-0.00	-0.00	0.51	19.02	80.65
1.00	-0.00	-0.00	-0.00	8.35	29.71	110.40
1.00	-0.00	-0.00	-0.00	8.35	29.71	110.40
1.50	-0.00	-0.00	-0.00	12.92	35.93	127.70
1.50	0.00	0.00	0.00	5.40	37.66	230.74
2.00	-0.00	-0.00	-0.00	7.20	44.17	251.67
2.00	-0.00	-0.00	-109.81	7.20	26.07	251.68
3.70	-0.00	-22.16	-180.97	13.32	66.33	322.84
3.70	0.00	-15.76	-286.76	13.32	47.19	492.40
6.60	-0.00	-44.75	-476.42	24.57	76.17	682.06
8.70	-0.00	-54.92	-542.96	28.52	86.34	748.60
10.06	-0.00	-61.51	-586.13	31.08	92.94	791.77
12.72	-0.00	-74.39	-670.41	36.08	105.81	876.05
14.64	-0.00	-83.66	-731.09	39.68	115.09	936.73
16.00	-0.00	-90.26	-774.29	42.24	121.69	979.93

Distributions of the modulus of subsoil reaction and internal forces on the structure

Depth [m]	kh,p [MN/m^3]	kh,z [MN/m^3]	Displacement [mm]	Pressure [kPa]	Shear Force [kN/m]	Moment [kNm/m]
0.00	0.00	0.00	-1.45	0.00	0.00	0.00
0.40	0.00	0.00	-1.32	2.88	-0.58	0.08
0.80	0.00	16.09	-1.19	8.10	-2.56	0.20
1.20	0.00	16.09	-1.06	15.14	-7.21	2.03
1.60	0.00	0.00	-0.93	5.76	-11.60	6.31
1.99	0.00	37.60	-0.82	13.31	-14.91	10.74
2.01	37.60	0.00	-0.81	-23.46	-14.98	10.98
2.40	37.60	37.60	-0.71	-22.93	-5.52	14.48
2.80	37.60	37.60	-0.62	-11.73	1.37	15.13
3.20	37.60	37.60	-0.54	-1.75	4.03	13.89
3.60	37.60	37.60	-0.48	7.11	2.92	12.35
4.00	42.98	42.98	-0.43	-5.63	2.64	11.42
4.40	42.98	42.98	-0.40	-2.59	4.25	10.00

[GeoStructural Analysis - Sheeting Check | version 5.19.5.0 | Copyright © 2015 Fine spol. s r.o. All Rights Reserved | www.finesoftware.eu]

Depth [m]	kh,p [MN/m^3]	kh,z [MN/m^3]	Displacement [mm]	Pressure [kPa]	Shear Force [kN/m]	Moment [kNm/m]
4.80	42.98	42.98	-0.37	-0.49	4.84	8.15
5.20	42.98	42.98	-0.36	0.84	4.75	6.22
5.60	42.98	42.98	-0.35	1.58	4.25	4.41
6.00	42.98	42.98	-0.34	1.89	3.54	2.85
6.40	42.98	42.98	-0.34	1.90	2.78	1.58
6.80	42.98	42.98	-0.35	1.72	2.05	0.62
7.20	42.98	42.98	-0.35	1.46	1.41	-0.07
7.60	42.98	42.98	-0.35	1.16	0.89	-0.52
8.00	42.98	42.98	-0.36	0.86	0.48	-0.79
8.40	42.98	42.98	-0.36	0.60	0.19	-0.92
8.80	42.98	42.98	-0.36	0.39	-0.00	-0.96
9.20	42.98	42.98	-0.36	0.22	-0.12	-0.93
9.60	42.98	42.98	-0.36	0.09	-0.18	-0.87
10.00	42.98	42.98	-0.37	0.01	-0.20	-0.79
10.40	42.98	42.98	-0.37	-0.04	-0.20	-0.71
10.80	42.98	42.98	-0.37	-0.06	-0.18	-0.63
11.20	42.98	42.98	-0.37	-0.06	-0.15	-0.57
11.60	42.98	42.98	-0.37	-0.05	-0.13	-0.51
12.00	42.98	42.98	-0.37	-0.04	-0.11	-0.46
12.40	42.98	42.98	-0.37	-0.01	-0.10	-0.42
12.80	42.98	42.98	-0.37	0.01	-0.10	-0.38
13.20	42.98	42.98	-0.37	0.03	-0.11	-0.34
13.60	42.98	42.98	-0.37	0.04	-0.12	-0.30
14.00	42.98	42.98	-0.37	0.04	-0.14	-0.24
14.40	42.98	42.98	-0.37	0.02	-0.15	-0.19
14.80	42.98	42.98	-0.37	-0.01	-0.15	-0.13
15.20	42.98	42.98	-0.37	-0.07	-0.14	-0.07
15.60	42.98	42.98	-0.37	-0.17	-0.09	-0.02
16.00	42.98	42.98	-0.37	-0.30	-0.00	-0.00

Maximum shear force = 15.02 kN/m
Maximum moment = 15.13 kNm/m
Maximum displacement = 1.4 mm

Input data (Stage of construction 3)

Geological profile and assigned soils

No.	Layer [m]	Assigned soil	Pattern
1	1.50	ნაყარი	
2	2.20	თიხა-1	
3	5.00	თიხა-2	

[GeoStructural Analysis - Sheeting Check | version 5.19.5.0 | Copyright © 2015 Fine spol. s r.o. All Rights Reserved | www.finesoftware.eu]

No.	Layer [m]	Assigned soil	Pattern
4	-	თიხა-2	

Excavation

Soil in front of wall is excavated to a depth of 2.00 m.

Terrain profile

Terrain behind the structure is flat.

Water influence

GWT behind the structure lies at a depth of 6.60 m
GWT in front of the structure lies at a depth of 6.60 m
Subgrade at the heel is not permeable.

Input surface surcharges

No.	Surcharge new	Surcharge change	Action	Mag.1 [kN/m^2]	Mag.2 [kN/m^2]	Ord.x x [m]	Length l [m]	Depth z [m]
1	NO	NO	permanent	25.00				on terrain

No.	Name
1	HOME-2

Settings of the stage of construction

Design situation : permanent

Analysis results (Stage of construction 3)

Distribution of pressures acting on the structure (in front and behind the wall)

Depth [m]	Ta,p [kPa]	Tk,p [kPa]	Tp,p [kPa]	Ta,z [kPa]	Tk,z [kPa]	Tp,z [kPa]
0.00	-0.00	-0.00	-0.00	0.00	17.27	75.79
0.14	-0.00	-0.00	-0.00	0.51	19.02	80.65
1.00	-0.00	-0.00	-0.00	8.35	29.71	110.40
1.00	-0.00	-0.00	-0.00	8.35	29.71	110.40
1.50	-0.00	-0.00	-0.00	12.92	35.93	127.70
1.50	0.00	0.00	0.00	5.40	37.66	230.74
2.00	-0.00	-0.00	-0.00	7.20	44.17	251.67
2.00	-0.00	-0.00	-109.81	7.20	26.07	251.68
3.70	-0.00	-22.16	-180.97	13.32	66.33	322.84
3.70	0.00	-15.76	-286.76	13.32	47.19	492.40
6.60	-0.00	-44.75	-476.42	24.57	76.17	682.06
8.70	-0.00	-54.92	-542.96	28.52	86.34	748.60
10.06	-0.00	-61.51	-586.13	31.08	92.94	791.77
12.72	-0.00	-74.39	-670.41	36.08	105.81	876.05
14.64	-0.00	-83.66	-731.09	39.68	115.09	936.73
16.00	-0.00	-90.26	-774.29	42.24	121.69	979.93

[GeoStructural Analysis - Sheeting Check | version 5.19.5.0 | Copyright © 2015 Fine spol. s r.o. All Rights Reserved | www.finesoftware.eu]

Distributions of the modulus of subsoil reaction and internal forces on the structure

Depth [m]	kh,p [MN/m^3]	kh,z [MN/m^3]	Displacement [mm]	Pressure [kPa]	Shear Force [kN/m]	Moment [kNm/m]
0.00	0.00	0.00	-1.45	0.00	0.00	0.00
0.40	0.00	0.00	-1.32	2.88	-0.58	0.08
0.80	0.00	16.09	-1.19	8.10	-2.56	0.20
1.20	0.00	16.09	-1.06	15.14	-7.21	2.03
1.60	0.00	0.00	-0.93	5.76	-11.60	6.31
1.99	0.00	37.60	-0.82	13.31	-14.91	10.74
2.01	37.60	0.00	-0.81	-23.46	-14.98	10.98
2.40	37.60	37.60	-0.71	-22.93	-5.52	14.48
2.80	37.60	37.60	-0.62	-11.73	1.37	15.13
3.20	37.60	37.60	-0.54	-1.75	4.03	13.89
3.60	37.60	37.60	-0.48	7.11	2.92	12.35
4.00	42.98	42.98	-0.43	-5.63	2.64	11.42
4.40	42.98	42.98	-0.40	-2.59	4.25	10.00
4.80	42.98	42.98	-0.37	-0.49	4.84	8.15
5.20	42.98	42.98	-0.36	0.84	4.75	6.22
5.60	42.98	42.98	-0.35	1.58	4.25	4.41
6.00	42.98	42.98	-0.34	1.89	3.54	2.85
6.40	42.98	42.98	-0.34	1.90	2.78	1.58
6.80	42.98	42.98	-0.35	1.72	2.05	0.62
7.20	42.98	42.98	-0.35	1.46	1.41	-0.07
7.60	42.98	42.98	-0.35	1.16	0.89	-0.52
8.00	42.98	42.98	-0.36	0.86	0.48	-0.79
8.40	42.98	42.98	-0.36	0.60	0.19	-0.92
8.80	42.98	42.98	-0.36	0.39	-0.00	-0.96
9.20	42.98	42.98	-0.36	0.22	-0.12	-0.93
9.60	42.98	42.98	-0.36	0.09	-0.18	-0.87
10.00	42.98	42.98	-0.37	0.01	-0.20	-0.79
10.40	42.98	42.98	-0.37	-0.04	-0.20	-0.71
10.80	42.98	42.98	-0.37	-0.06	-0.18	-0.63
11.20	42.98	42.98	-0.37	-0.06	-0.15	-0.57
11.60	42.98	42.98	-0.37	-0.05	-0.13	-0.51
12.00	42.98	42.98	-0.37	-0.04	-0.11	-0.46
12.40	42.98	42.98	-0.37	-0.01	-0.10	-0.42
12.80	42.98	42.98	-0.37	0.01	-0.10	-0.38
13.20	42.98	42.98	-0.37	0.03	-0.11	-0.34
13.60	42.98	42.98	-0.37	0.04	-0.12	-0.30
14.00	42.98	42.98	-0.37	0.04	-0.14	-0.24
14.40	42.98	42.98	-0.37	0.02	-0.15	-0.19
14.80	42.98	42.98	-0.37	-0.01	-0.15	-0.13
15.20	42.98	42.98	-0.37	-0.07	-0.14	-0.07
15.60	42.98	42.98	-0.37	-0.17	-0.09	-0.02
16.00	42.98	42.98	-0.37	-0.30	-0.00	-0.00

Maximum shear force = 15.02 kN/m
Maximum moment = 15.13 kNm/m

[GeoStructural Analysis - Sheeting Check | version 5.19.5.0 | Copyright © 2015 Fine spol. s r.o. All Rights Reserved | www.finesoftware.eu]

Maximum displacement = 1.4 mm

Input data (Stage of construction 4)

Geological profile and assigned soils

No.	Layer [m]	Assigned soil	Pattern
1	1.50	ნაყარი	
2	2.20	თიხა-1	
3	5.00	თიხა-2	
4	-	თიხა-2	

Excavation

Soil in front of wall is excavated to a depth of 4.00 m.

Terrain profile

Terrain behind the structure is flat.

Water influence

GWT behind the structure lies at a depth of 6.60 m
GWT in front of the structure lies at a depth of 6.60 m
Subgrade at the heel is not permeable.

Input surface surcharges

No.	Surcharge		Action	Mag.1 [kN/m^2]	Mag.2 [kN/m^2]	Ord.x x [m]	Length l [m]	Depth z [m]
	new	change						
1	NO	NO	permanent	25.00				on terrain

No.	Name
1	HOME-2

Settings of the stage of construction

Design situation : permanent

Analysis results (Stage of construction 4)

Distribution of pressures acting on the structure (in front and behind the wall)

Depth [m]	Ta,p [kPa]	Tk,p [kPa]	Tp,p [kPa]	Ta,z [kPa]	Tk,z [kPa]	Tp,z [kPa]
0.00	-0.00	-0.00	-0.00	0.00	17.27	75.79
0.14	-0.00	-0.00	-0.00	0.51	19.02	80.65
1.00	-0.00	-0.00	-0.00	8.35	29.71	110.40
1.00	-0.00	-0.00	-0.00	8.35	29.71	110.40
1.50	-0.00	-0.00	-0.00	12.92	35.93	127.70
1.50	0.00	0.00	0.00	5.40	37.66	230.74
2.00	-0.00	-0.00	-0.00	7.20	44.17	251.67
2.00	-0.00	-0.00	-0.00	7.20	44.17	251.68

[GeoStructural Analysis - Sheeting Check | version 5.19.5.0 | Copyright © 2015 Fine spol. s r.o. All Rights Reserved | www.finesoftware.eu]

Depth [m]	Ta,p [kPa]	Tk,p [kPa]	Tp,p [kPa]	Ta,z [kPa]	Tk,z [kPa]	Tp,z [kPa]
3.70	-0.00	-0.00	-0.00	13.32	66.33	322.84
3.70	0.00	0.00	0.00	13.32	47.19	492.40
4.00	-0.00	-0.00	-0.00	14.48	50.19	512.02
4.00	-0.00	-0.00	-183.61	14.48	37.31	512.02
6.60	-0.00	-25.98	-353.64	24.57	76.17	682.06
8.70	-0.00	-36.15	-420.19	28.52	86.34	748.60
10.06	-0.00	-42.75	-463.36	31.08	92.94	791.77
12.72	-0.00	-55.63	-547.63	36.08	105.81	876.05
14.64	-0.00	-64.90	-608.31	39.68	115.09	936.73
16.00	-0.00	-71.50	-651.51	42.24	121.69	979.93

Distributions of the modulus of subsoil reaction and internal forces on the structure

Depth [m]	kh,p [MN/m^3]	kh,z [MN/m^3]	Displacement [mm]	Pressure [kPa]	Shear Force [kN/m]	Moment [kNm/m]
0.00	0.00	0.00	-6.62	0.00	0.00	0.00
0.40	0.00	0.00	-6.09	2.88	-0.58	0.08
0.80	0.00	0.00	-5.56	6.53	-2.46	0.63
1.20	0.00	0.00	-5.03	10.18	-5.80	2.24
1.60	0.00	0.00	-4.51	5.76	-8.98	5.25
2.00	0.00	0.00	-3.99	7.20	-11.58	9.34
2.40	0.00	0.00	-3.48	8.64	-14.74	14.59
2.80	0.00	0.00	-2.98	10.08	-18.49	21.22
3.20	0.00	0.00	-2.51	11.52	-22.81	29.46
3.60	0.00	0.00	-2.07	12.96	-27.70	39.54
3.99	0.00	0.00	-1.67	14.45	-33.08	51.43
4.01	42.98	0.00	-1.66	-56.89	-33.02	51.96
4.40	42.98	0.00	-1.32	-44.73	-13.19	60.88
4.80	42.98	0.00	-1.04	-35.00	2.67	62.87
5.20	42.98	42.98	-0.82	-27.20	15.91	58.30
5.60	42.98	42.98	-0.66	-11.73	23.53	50.19
6.00	42.98	42.98	-0.56	-0.79	25.89	40.15
6.40	42.98	42.98	-0.50	6.49	24.65	29.93
6.80	42.98	42.98	-0.47	10.03	21.27	20.69
7.20	42.98	42.98	-0.46	10.65	17.08	13.02
7.60	42.98	42.98	-0.47	10.03	12.91	7.03
8.00	42.98	42.98	-0.48	8.71	9.15	2.63
8.40	42.98	42.98	-0.50	7.08	5.98	-0.37
8.80	42.98	42.98	-0.52	5.42	3.48	-2.24
9.20	42.98	42.98	-0.54	3.90	1.63	-3.25
9.60	42.98	42.98	-0.55	2.60	0.34	-3.62
10.00	42.98	42.98	-0.57	1.56	-0.49	-3.58
10.40	42.98	42.98	-0.57	0.78	-0.95	-3.28
10.80	42.98	42.98	-0.58	0.23	-1.14	-2.86
11.20	42.98	42.98	-0.59	-0.12	-1.16	-2.39
11.60	42.98	42.98	-0.59	-0.31	-1.07	-1.94

[GeoStructural Analysis - Sheeting Check | version 5.19.5.0 | Copyright © 2015 Fine spol. s r.o. All Rights Reserved | www.finesoftware.eu]

Depth [m]	kh,p [MN/m³]	kh,z [MN/m³]	Displacement [mm]	Pressure [kPa]	Shear Force [kN/m]	Moment [kNm/m]
12.00	42.98	42.98	-0.59	-0.39	-0.92	-1.54
12.40	42.98	42.98	-0.59	-0.40	-0.76	-1.21
12.80	42.98	42.98	-0.59	-0.35	-0.61	-0.93
13.20	42.98	42.98	-0.59	-0.28	-0.49	-0.71
13.60	42.98	42.98	-0.59	-0.20	-0.39	-0.54
14.00	42.98	42.98	-0.59	-0.14	-0.32	-0.40
14.40	42.98	42.98	-0.59	-0.10	-0.28	-0.28
14.80	42.98	42.98	-0.59	-0.10	-0.24	-0.18
15.20	42.98	42.98	-0.59	-0.14	-0.19	-0.09
15.60	42.98	42.98	-0.59	-0.23	-0.12	-0.03
16.00	42.98	42.98	-0.59	-0.38	0.00	-0.00

Maximum shear force = 33.19 kN/m
Maximum moment = 62.87 kNm/m
Maximum displacement = 6.6 mm

Input data (Stage of construction 5)

Geological profile and assigned soils

No.	Layer [m]	Assigned soil	Pattern
1	1.50	ნაყარი	
2	2.20	თიხა-1	
3	5.00	თიხა-2	
4	-	თიხა-2	

Excavation

Soil in front of wall is excavated to a depth of 5.00 m.

Terrain profile

Terrain behind the structure is flat.

Water influence

GWT behind the structure lies at a depth of 6.60 m
GWT in front of the structure lies at a depth of 6.60 m
Subgrade at the heel is not permeable.

Input surface surcharges

No.	Surcharge new	Surcharge change	Action	Mag.1 [kN/m²]	Mag.2 [kN/m²]	Ord.x x [m]	Length l [m]	Depth z [m]
1	NO	NO	permanent	25.00				on terrain

No.	Name
1	HOME-2

[GeoStructural Analysis - Sheeting Check | version 5.19.5.0 | Copyright © 2015 Fine spol. s r.o. All Rights Reserved | www.finesoftware.eu]

Settings of the stage of construction

Design situation : permanent

Analysis results (Stage of construction 5)

Distribution of pressures acting on the structure (in front and behind the wall)

Depth [m]	Ta,p [kPa]	Tk,p [kPa]	Tp,p [kPa]	Ta,z [kPa]	Tk,z [kPa]	Tp,z [kPa]
0.00	-0.00	-0.00	-0.00	0.00	17.27	75.79
0.14	-0.00	-0.00	-0.00	0.51	19.02	80.65
1.00	-0.00	-0.00	-0.00	8.35	29.71	110.40
1.00	-0.00	-0.00	-0.00	8.35	29.71	110.40
1.50	-0.00	-0.00	-0.00	12.92	35.93	127.70
1.50	0.00	0.00	0.00	5.40	37.66	230.74
2.00	-0.00	-0.00	-0.00	7.20	44.17	251.67
2.00	-0.00	-0.00	-0.00	7.20	44.17	251.68
3.70	-0.00	-0.00	-0.00	13.32	66.33	322.84
3.70	0.00	0.00	0.00	13.32	47.19	492.40
4.00	-0.00	-0.00	-0.00	14.48	50.19	512.02
4.00	-0.00	-0.00	-0.00	14.48	50.19	512.02
5.00	-0.00	-0.00	-0.00	18.36	60.18	577.42
5.00	-0.00	-0.00	-183.61	18.36	47.30	577.42
6.60	-0.00	-15.99	-288.24	24.57	76.17	682.06
8.70	-0.00	-26.16	-354.79	28.52	86.34	748.60
10.06	-0.00	-32.76	-397.96	31.08	92.94	791.77
12.72	-0.00	-45.63	-482.23	36.08	105.81	876.05
14.64	-0.00	-54.91	-542.91	39.68	115.09	936.73
16.00	-0.00	-61.51	-586.11	42.24	121.69	979.93

Distributions of the modulus of subsoil reaction and internal forces on the structure

Depth [m]	kh,p [MN/m^3]	kh,z [MN/m^3]	Displacement [mm]	Pressure [kPa]	Shear Force [kN/m]	Moment [kNm/m]
0.00	0.00	0.00	-14.10	0.00	0.00	-0.00
0.40	0.00	0.00	-13.11	2.88	-0.58	0.08
0.80	0.00	0.00	-12.12	6.53	-2.46	0.63
1.20	0.00	0.00	-11.13	10.18	-5.80	2.24
1.60	0.00	0.00	-10.14	5.76	-8.98	5.25
2.00	0.00	0.00	-9.16	7.20	-11.58	9.34
2.40	0.00	0.00	-8.19	8.64	-14.74	14.59
2.80	0.00	0.00	-7.23	10.08	-18.49	21.22
3.20	0.00	0.00	-6.29	11.52	-22.81	29.46
3.60	0.00	0.00	-5.39	12.96	-27.70	39.54
4.00	0.00	0.00	-4.53	14.48	-33.19	51.70
4.40	0.00	0.00	-3.72	16.04	-39.30	66.18
4.80	0.00	0.00	-2.98	17.59	-46.02	83.22
4.99	0.00	0.00	-2.66	18.33	-49.47	92.39
5.01	42.98	0.00	-2.63	-94.73	-48.86	93.17
5.20	42.98	0.00	-2.33	-82.98	-31.81	100.88

[GeoStructural Analysis - Sheeting Check | version 5.19.5.0 | Copyright © 2015 Fine spol. s r.o. All Rights Reserved | www.finesoftware.eu]

Depth [m]	kh,p [MN/m3]	kh,z [MN/m3]	Displacement [mm]	Pressure [kPa]	Shear Force [kN/m]	Moment [kNm/m]
5.60	42.98	0.00	-1.78	-61.89	-2.99	107.58
6.00	42.98	0.00	-1.35	-45.60	18.35	104.31
6.40	42.98	42.98	-1.02	-28.97	34.44	92.54
6.80	42.98	42.98	-0.79	-7.52	41.49	77.06
7.20	42.98	42.98	-0.64	5.34	41.72	60.25
7.60	42.98	42.98	-0.55	12.72	37.95	44.22
8.00	42.98	42.98	-0.51	16.05	32.08	30.17
8.40	42.98	42.98	-0.51	16.59	25.47	18.65
8.80	42.98	42.98	-0.52	15.37	19.04	9.76
9.20	42.98	42.98	-0.55	13.17	13.31	3.32
9.60	42.98	42.98	-0.58	10.60	8.55	-1.02
10.00	42.98	42.98	-0.61	8.02	4.83	-3.66
10.40	42.98	42.98	-0.63	5.70	2.10	-5.01
10.80	42.98	42.98	-0.66	3.75	0.22	-5.45
11.20	42.98	42.98	-0.67	2.20	-0.96	-5.28
11.60	42.98	42.98	-0.69	1.06	-1.60	-4.76
12.00	42.98	42.98	-0.70	0.27	-1.85	-4.06
12.40	42.98	42.98	-0.70	-0.23	-1.85	-3.31
12.80	42.98	42.98	-0.71	-0.50	-1.70	-2.60
13.20	42.98	42.98	-0.71	-0.61	-1.47	-1.96
13.60	42.98	42.98	-0.71	-0.62	-1.22	-1.42
14.00	42.98	42.98	-0.71	-0.57	-0.98	-0.98
14.40	42.98	42.98	-0.71	-0.51	-0.77	-0.63
14.80	42.98	42.98	-0.71	-0.45	-0.58	-0.36
15.20	42.98	42.98	-0.71	-0.44	-0.40	-0.17
15.60	42.98	42.98	-0.71	-0.49	-0.21	-0.04
16.00	42.98	42.98	-0.71	-0.60	-0.00	0.00

Maximum shear force = 49.47 kN/m
Maximum moment = 107.58 kNm/m
Maximum displacement = 14.1 mm

Input data (Stage of construction 6)

Geological profile and assigned soils

No.	Layer [m]	Assigned soil	Pattern
1	1.50	ნაყარი	
2	2.20	თიხა-1	
3	5.00	თიხა-2	
4	-	თიხა-2	

[GeoStructural Analysis - Sheeting Check | version 5.19.5.0 | Copyright © 2015 Fine spol. s r.o. All Rights Reserved | www.finesoftware.eu]

Excavation

Soil in front of wall is excavated to a depth of 6.00 m.

Terrain profile

Terrain behind the structure is flat.

Water influence

GWT behind the structure lies at a depth of 6.60 m
GWT in front of the structure lies at a depth of 6.60 m
Subgrade at the heel is not permeable.

Input surface surcharges

No.	Surcharge		Action	Mag.1 [kN/m²]	Mag.2 [kN/m²]	Ord.x x [m]	Length l [m]	Depth z [m]
	new	change						
1	NO	NO	permanent	25.00				on terrain

No.	Name
1	HOME-2

Settings of the stage of construction

Design situation : permanent

Analysis results (Stage of construction 6)

Distribution of pressures acting on the structure (in front and behind the wall)

Depth [m]	Ta,p [kPa]	Tk,p [kPa]	Tp,p [kPa]	Ta,z [kPa]	Tk,z [kPa]	Tp,z [kPa]
0.00	-0.00	-0.00	-0.00	0.00	17.27	75.79
0.14	-0.00	-0.00	-0.00	0.51	19.02	80.65
1.00	-0.00	-0.00	-0.00	8.35	29.71	110.40
1.00	-0.00	-0.00	-0.00	8.35	29.71	110.40
1.50	-0.00	-0.00	-0.00	12.92	35.93	127.70
1.50	0.00	0.00	0.00	5.40	37.66	230.74
2.00	-0.00	-0.00	-0.00	7.20	44.17	251.67
2.00	-0.00	-0.00	-0.00	7.20	44.17	251.68
3.70	-0.00	-0.00	-0.00	13.32	66.33	322.84
3.70	0.00	0.00	0.00	13.32	47.19	492.40
4.00	-0.00	-0.00	-0.00	14.48	50.19	512.02
4.00	-0.00	-0.00	-0.00	14.48	50.19	512.02
5.00	-0.00	-0.00	-0.00	18.36	60.18	577.42
5.00	-0.00	-0.00	-0.00	18.36	60.18	577.42
6.00	-0.00	-0.00	-0.00	22.24	70.17	642.82
6.00	-0.00	-0.00	-183.61	22.24	57.30	642.82
6.60	-0.00	-6.00	-222.85	24.57	76.17	682.06
8.70	-0.00	-16.17	-289.39	28.52	86.34	748.60
10.06	-0.00	-22.76	-332.56	31.08	92.94	791.77
12.72	-0.00	-35.64	-416.83	36.08	105.81	876.05
14.64	-0.00	-44.91	-477.51	39.68	115.09	936.73
16.00	-0.00	-51.52	-520.72	42.24	121.69	979.93

[GeoStructural Analysis - Sheeting Check | version 5.19.5.0 | Copyright © 2015 Fine spol. s r.o. All Rights Reserved | www.finesoftware.eu]

Distributions of the modulus of subsoil reaction and internal forces on the structure

Depth [m]	kh,p [MN/m^3]	kh,z [MN/m^3]	Displacement [mm]	Pressure [kPa]	Shear Force [kN/m]	Moment [kNm/m]
0.00	0.00	0.00	-27.30	0.00	0.00	-0.00
0.40	0.00	0.00	-25.60	2.88	-0.58	0.08
0.80	0.00	0.00	-23.90	6.53	-2.46	0.63
1.20	0.00	0.00	-22.21	10.18	-5.80	2.24
1.60	0.00	0.00	-20.51	5.76	-8.98	5.25
2.00	0.00	0.00	-18.82	7.20	-11.58	9.34
2.40	0.00	0.00	-17.14	8.64	-14.74	14.59
2.80	0.00	0.00	-15.47	10.08	-18.49	21.22
3.20	0.00	0.00	-13.83	11.52	-22.81	29.46
3.60	0.00	0.00	-12.22	12.96	-27.70	39.54
4.00	0.00	0.00	-10.65	14.48	-33.19	51.70
4.40	0.00	0.00	-9.13	16.04	-39.30	66.18
4.80	0.00	0.00	-7.69	17.59	-46.02	83.22
5.20	0.00	0.00	-6.33	19.14	-53.37	103.08
5.60	0.00	0.00	-5.07	20.69	-61.33	126.00
5.99	0.00	0.00	-3.97	22.21	-69.74	151.67
6.01	42.98	0.00	-3.93	-146.77	-69.42	152.79
6.40	42.98	0.00	-2.99	-108.70	-19.58	169.76
6.80	42.98	0.00	-2.20	-76.71	17.25	169.81
7.20	42.98	0.00	-1.59	-51.67	42.67	157.50
7.60	42.98	42.98	-1.15	-28.37	60.27	135.46
8.00	42.98	42.98	-0.84	-2.19	66.01	109.85
8.40	42.98	42.98	-0.65	14.07	63.35	83.77
8.80	42.98	42.98	-0.55	22.72	55.77	59.83
9.20	42.98	42.98	-0.52	25.89	45.90	39.45
9.60	42.98	42.98	-0.52	25.41	35.54	23.17
10.00	42.98	42.98	-0.55	22.74	25.86	10.93
10.40	42.98	42.98	-0.60	18.98	17.49	2.30
10.80	42.98	42.98	-0.64	14.91	10.72	-3.28
11.20	42.98	42.98	-0.69	11.02	5.54	-6.48
11.60	42.98	42.98	-0.73	7.63	1.83	-7.91
12.00	42.98	42.98	-0.76	4.85	-0.64	-8.11
12.40	42.98	42.98	-0.78	2.70	-2.13	-7.53
12.80	42.98	42.98	-0.80	1.15	-2.88	-6.51
13.20	42.98	42.98	-0.82	0.09	-3.12	-5.29
13.60	42.98	42.98	-0.82	-0.58	-3.01	-4.06
14.00	42.98	42.98	-0.83	-0.96	-2.69	-2.91
14.40	42.98	42.98	-0.83	-1.17	-2.26	-1.92
14.80	42.98	42.98	-0.83	-1.29	-1.77	-1.11
15.20	42.98	42.98	-0.83	-1.39	-1.23	-0.51
15.60	42.98	42.98	-0.83	-1.53	-0.65	-0.13
16.00	42.98	42.98	-0.84	-1.74	-0.00	0.00

Maximum shear force = 69.92 kN/m
Maximum moment = 169.81 kNm/m

[GeoStructural Analysis - Sheeting Check | version 5.19.5.0 | Copyright © 2015 Fine spol. s r.o. All Rights Reserved | www.finesoftware.eu]

Maximum displacement = 27.3 mm

Input data (Stage of construction 7)

Geological profile and assigned soils

No.	Layer [m]	Assigned soil	Pattern
1	1.50	ნაყარი	
2	2.20	თიხა-1	
3	5.00	თიხა-2	
4	-	თიხა-2	

Excavation

Soil in front of wall is excavated to a depth of 6.60 m.

Terrain profile

Terrain behind the structure is flat.

Water influence

GWT behind the structure lies at a depth of 6.60 m
GWT in front of the structure lies at a depth of 6.60 m
Subgrade at the heel is not permeable.

Input surface surcharges

No.	Surcharge new	Surcharge change	Action	Mag.1 [kN/m^2]	Mag.2 [kN/m^2]	Ord.x x [m]	Length l [m]	Depth z [m]
1	NO	NO	permanent	25.00				on terrain

No.	Name
1	HOME-2

Settings of the stage of construction

Design situation : permanent

Analysis results (Stage of construction 7)

Distribution of pressures acting on the structure (in front and behind the wall)

Depth [m]	Ta,p [kPa]	Tk,p [kPa]	Tp,p [kPa]	Ta,z [kPa]	Tk,z [kPa]	Tp,z [kPa]
0.00	-0.00	-0.00	-0.00	0.00	17.27	75.79
0.14	-0.00	-0.00	-0.00	0.51	19.02	80.65
1.00	-0.00	-0.00	-0.00	8.35	29.71	110.40
1.00	-0.00	-0.00	-0.00	8.35	29.71	110.40
1.50	-0.00	-0.00	-0.00	12.92	35.93	127.70
1.50	0.00	0.00	0.00	5.40	37.66	230.74
2.00	-0.00	-0.00	-0.00	7.20	44.17	251.67
2.00	-0.00	-0.00	-0.00	7.20	44.17	251.68

[GeoStructural Analysis - Sheeting Check | version 5.19.5.0 | Copyright © 2015 Fine spol. s r.o. All Rights Reserved | www.finesoftware.eu]

Depth [m]	Ta,p [kPa]	Tk,p [kPa]	Tp,p [kPa]	Ta,z [kPa]	Tk,z [kPa]	Tp,z [kPa]
3.70	-0.00	-0.00	-0.00	13.32	66.33	322.84
3.70	0.00	0.00	0.00	13.32	47.19	492.40
4.00	-0.00	-0.00	-0.00	14.48	50.19	512.02
4.00	-0.00	-0.00	-0.00	14.48	50.19	512.02
5.00	-0.00	-0.00	-0.00	18.36	60.18	577.42
5.00	-0.00	-0.00	-0.00	18.36	60.18	577.42
6.00	-0.00	-0.00	-0.00	22.24	70.17	642.82
6.00	-0.00	-0.00	-0.00	22.24	70.17	642.82
6.60	-0.00	-0.00	-0.00	24.57	76.17	682.06
6.60	-0.00	-0.00	-183.61	24.57	63.29	682.06
8.70	-0.00	-10.17	-250.15	28.52	86.34	748.60
10.06	-0.00	-16.77	-293.32	31.08	92.94	791.77
12.72	-0.00	-29.64	-377.59	36.08	105.81	876.05
14.64	-0.00	-38.92	-438.27	39.68	115.09	936.73
16.00	-0.00	-45.52	-481.48	42.24	121.69	979.93

Distributions of the modulus of subsoil reaction and internal forces on the structure

Depth [m]	kh,p [MN/m^3]	kh,z [MN/m^3]	Displacement [mm]	Pressure [kPa]	Shear Force [kN/m]	Moment [kNm/m]
0.00	0.00	0.00	-39.08	0.00	0.00	0.00
0.40	0.00	0.00	-36.81	2.88	-0.58	0.08
0.80	0.00	0.00	-34.54	6.53	-2.46	0.63
1.20	0.00	0.00	-32.27	10.18	-5.80	2.24
1.60	0.00	0.00	-30.00	5.76	-8.98	5.25
2.00	0.00	0.00	-27.74	7.20	-11.58	9.34
2.40	0.00	0.00	-25.49	8.64	-14.74	14.59
2.80	0.00	0.00	-23.25	10.08	-18.49	21.22
3.20	0.00	0.00	-21.04	11.52	-22.81	29.46
3.60	0.00	0.00	-18.86	12.96	-27.70	39.54
4.00	0.00	0.00	-16.71	14.48	-33.19	51.70
4.40	0.00	0.00	-14.63	16.04	-39.30	66.18
4.80	0.00	0.00	-12.61	17.59	-46.02	83.22
5.20	0.00	0.00	-10.68	19.14	-53.37	103.08
5.60	0.00	0.00	-8.86	20.69	-61.33	126.00
6.00	0.00	0.00	-7.16	22.24	-69.92	152.23
6.40	0.00	0.00	-5.63	23.80	-79.13	182.02
6.59	0.00	0.00	-4.96	24.54	-83.77	197.65
6.61	0.00	0.00	-4.91	-159.27	-82.69	198.99
6.80	42.98	0.00	-4.29	-160.35	-50.75	210.91
7.20	42.98	0.00	-3.17	-113.23	3.64	219.72
7.60	42.98	0.00	-2.27	-75.90	41.14	210.27
8.00	42.98	0.00	-1.59	-47.96	65.62	188.55
8.40	42.98	42.98	-1.11	-21.07	81.10	157.72
8.80	42.98	42.98	-0.79	7.95	83.30	124.44
9.20	42.98	42.98	-0.61	23.86	76.61	92.24

[GeoStructural Analysis - Sheeting Check | version 5.19.5.0 | Copyright © 2015 Fine spol. s r.o. All Rights Reserved | www.finesoftware.eu]

Depth [m]	kh,p [MN/m^3]	kh,z [MN/m^3]	Displacement [mm]	Pressure [kPa]	Shear Force [kN/m]	Moment [kNm/m]
9.60	42.98	42.98	-0.52	31.39	65.33	63.76
10.00	42.98	42.98	-0.50	33.07	52.28	40.21
10.40	42.98	42.98	-0.53	31.02	39.36	21.91
10.80	42.98	42.98	-0.57	26.88	27.74	8.55
11.20	42.98	42.98	-0.63	21.85	17.98	-0.53
11.60	42.98	42.98	-0.69	16.74	10.27	-6.11
12.00	42.98	42.98	-0.75	12.07	4.52	-9.00
12.40	42.98	42.98	-0.79	8.11	0.51	-9.96
12.80	42.98	42.98	-0.83	4.93	-2.07	-9.60
13.20	42.98	42.98	-0.86	2.52	-3.54	-8.45
13.60	42.98	42.98	-0.88	0.78	-4.18	-6.88
14.00	42.98	42.98	-0.89	-0.44	-4.23	-5.19
14.40	42.98	42.98	-0.90	-1.29	-3.87	-3.55
14.80	42.98	42.98	-0.91	-1.91	-3.23	-2.13
15.20	42.98	42.98	-0.91	-2.42	-2.36	-1.00
15.60	42.98	42.98	-0.92	-2.94	-1.29	-0.27
16.00	42.98	42.98	-0.93	-3.52	-0.00	0.00

Maximum shear force = 83.77 kN/m
Maximum moment = 219.72 kNm/m
Maximum displacement = 39.1 mm

Dimensioning No. 1

	Disp. min [mm]	Disp. max [mm]	Shear force min. [kN/m]	Shear force max [kN/m]	Moment min. [kNm/m]	Moment max. [kNm/m]
0.00	-39.08	-1.02	-0.00	0.00	-0.00	0.00
0.40	-36.81	-0.93	-1.63	-0.58	0.08	0.21
0.80	-34.54	-0.83	-5.88	-2.46	0.20	1.59
0.99	-33.45	-0.78	-8.85	-4.06	1.08	2.99
1.01	-33.36	-0.78	-9.03	-4.19	1.15	3.13
1.20	-32.27	-0.73	-10.07	-5.80	2.03	4.96
1.60	-30.00	-0.64	-11.60	-7.48	5.25	8.38
1.99	-27.78	-0.56	-14.91	-1.97	9.26	10.74
2.00	-27.74	-0.56	-15.02	-1.86	9.34	10.86
2.01	-27.69	-0.56	-14.98	-1.79	9.45	10.98
2.40	-25.49	-0.49	-14.74	1.48	10.17	14.59
2.80	-23.25	-0.43	-18.49	2.87	9.24	21.22
3.20	-21.04	-0.38	-22.81	4.03	8.09	29.46
3.60	-18.86	-0.34	-27.70	2.92	7.31	39.54
3.99	-16.76	-0.31	-33.08	2.65	7.08	51.46
4.00	-16.71	-0.31	-33.19	2.64	7.08	51.70
4.01	-16.67	-0.31	-33.32	2.67	7.06	51.99
4.40	-14.63	-0.28	-39.30	4.25	6.43	66.18
4.80	-12.61	-0.27	-46.02	4.84	5.41	83.22
4.99	-11.68	-0.26	-49.55	10.15	4.85	92.75
5.01	-11.61	-0.26	-49.84	10.60	4.80	93.55

[GeoStructural Analysis - Sheeting Check | version 5.19.5.0 | Copyright © 2015 Fine spol. s r.o. All Rights Reserved | www.finesoftware.eu]

	Disp. min [mm]	Disp. max [mm]	Shear force min. [kN/m]	Shear force max [kN/m]	Moment min. [kNm/m]	Moment max. [kNm/m]
5.20	-10.68	-0.26	-53.37	15.91	4.24	103.08
5.60	-8.86	-0.25	-61.33	23.53	3.11	126.00
5.99	-7.20	-0.25	-69.75	25.85	2.11	151.70
6.00	-7.16	-0.25	-69.92	25.89	2.09	152.23
6.01	-7.13	-0.25	-70.11	26.06	2.07	152.82
6.01	-7.13	-0.25	-70.11	26.06	2.07	152.82
6.40	-5.63	-0.24	-79.13	34.44	1.24	182.02
6.59	-4.96	-0.24	-83.77	37.83	0.92	197.65
6.61	-4.91	-0.24	-82.69	38.11	0.90	198.99
6.80	-4.29	-0.24	-50.75	41.49	0.58	210.91
7.20	-3.17	-0.25	1.02	42.67	-0.07	219.72
7.60	-2.27	-0.25	0.67	60.27	-0.52	210.27
8.00	-1.59	-0.25	0.40	66.01	-0.79	188.55
8.40	-1.11	-0.25	0.19	81.10	-0.92	157.72
8.80	-0.79	-0.25	-0.00	83.30	-2.24	124.44
9.20	-0.61	-0.26	-0.12	76.61	-3.25	92.24
9.60	-0.58	-0.26	-0.18	65.33	-3.62	63.76
10.00	-0.61	-0.26	-0.49	52.28	-3.66	40.21
10.40	-0.63	-0.26	-0.95	39.36	-5.01	21.91
10.80	-0.66	-0.26	-1.14	27.74	-5.45	8.55
11.20	-0.69	-0.26	-1.16	17.98	-6.48	-0.40
11.60	-0.73	-0.26	-1.60	10.27	-7.91	-0.37
12.00	-0.76	-0.26	-1.85	4.52	-9.00	-0.33
12.40	-0.79	-0.26	-2.13	0.51	-9.96	-0.30
12.80	-0.83	-0.26	-2.88	-0.07	-9.60	-0.27
13.20	-0.86	-0.26	-3.54	-0.08	-8.45	-0.24
13.60	-0.88	-0.26	-4.18	-0.09	-6.88	-0.21
14.00	-0.89	-0.26	-4.23	-0.10	-5.19	-0.17
14.40	-0.90	-0.26	-3.87	-0.11	-3.55	-0.13
14.80	-0.91	-0.26	-3.23	-0.11	-2.13	-0.09
15.20	-0.91	-0.26	-2.36	-0.10	-1.00	-0.05
15.60	-0.92	-0.26	-1.29	-0.06	-0.27	-0.01
16.00	-0.93	-0.26	-0.00	0.00	-0.00	0.00

Maximum values of internal forces

Maximum displacement = -39.1 mm
Minimum displacement = -0.2 mm
Maximum bending moment = 219.72 kNm/m
Minimum bending moment = -9.96 kNm/m
Maximum shear force = 83.30 kN/m

Verification of RC cross section (Pile curtain d = 0.50 m; a = 0.60 m)

All construction stages are taken into the analysis.
Reduct. coefficient of bearing capacity = 1.20

Dimensioning of reinforcement:

Reinforcement - 10 pc bars 20.0 mm; covering 70.0 mm

[GeoStructural Analysis - Sheeting Check | version 5.19.5.0 | Copyright © 2015 Fine spol. s r.o. All Rights Reserved | www.finesoftware.eu]

Type of structure (reinforcement ratio) : beam

Reinforcement ratio μ_s = 0.800 % > 0.100 % = $\mu_{s,min}$

Load : N = 0.00 kN (tension) ; M = 158.20 kNm
Bearing capacity : N_{ult} = 0.00 kN; M_{ult} = 195.38 kNm

Designed pile reinforcement is SATISFACTORY

Verification of shear reinforcement:

Shear reinf. - profile 8.0 mm; spacing 200.0 mm

Ultimate shear force: V_{ult} = 462.00 kN > 2.62 kN = Q
Cross-section is SATISFACTORY.
only minimal shear reinforcement

Cross-section is SATISFACTORY

[GeoStructural Analysis - Sheeting Check | version 5.19.5.0 | Copyright © 2015 Fine spol. s r.o. All Rights Reserved | www.finesoftware.eu]

Name :	Stage - analysis : 7 - 1

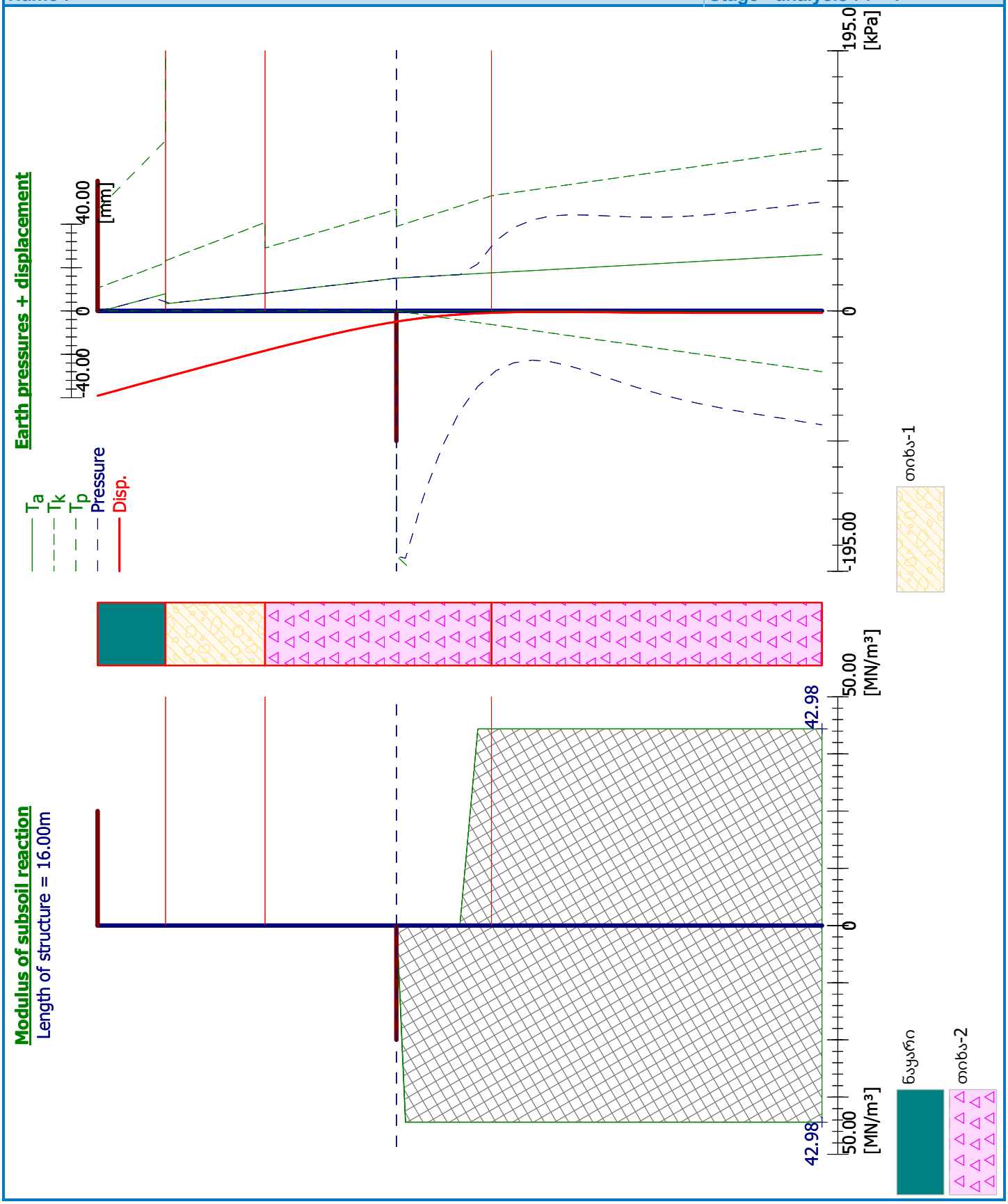

[GeoStructural Analysis - Sheeting Check | version 5.19.5.0 | Copyright © 2015 Fine spol. s r.o. All Rights Reserved | www.finesoftware.eu]

Name :	Stage - analysis : 7 - 1

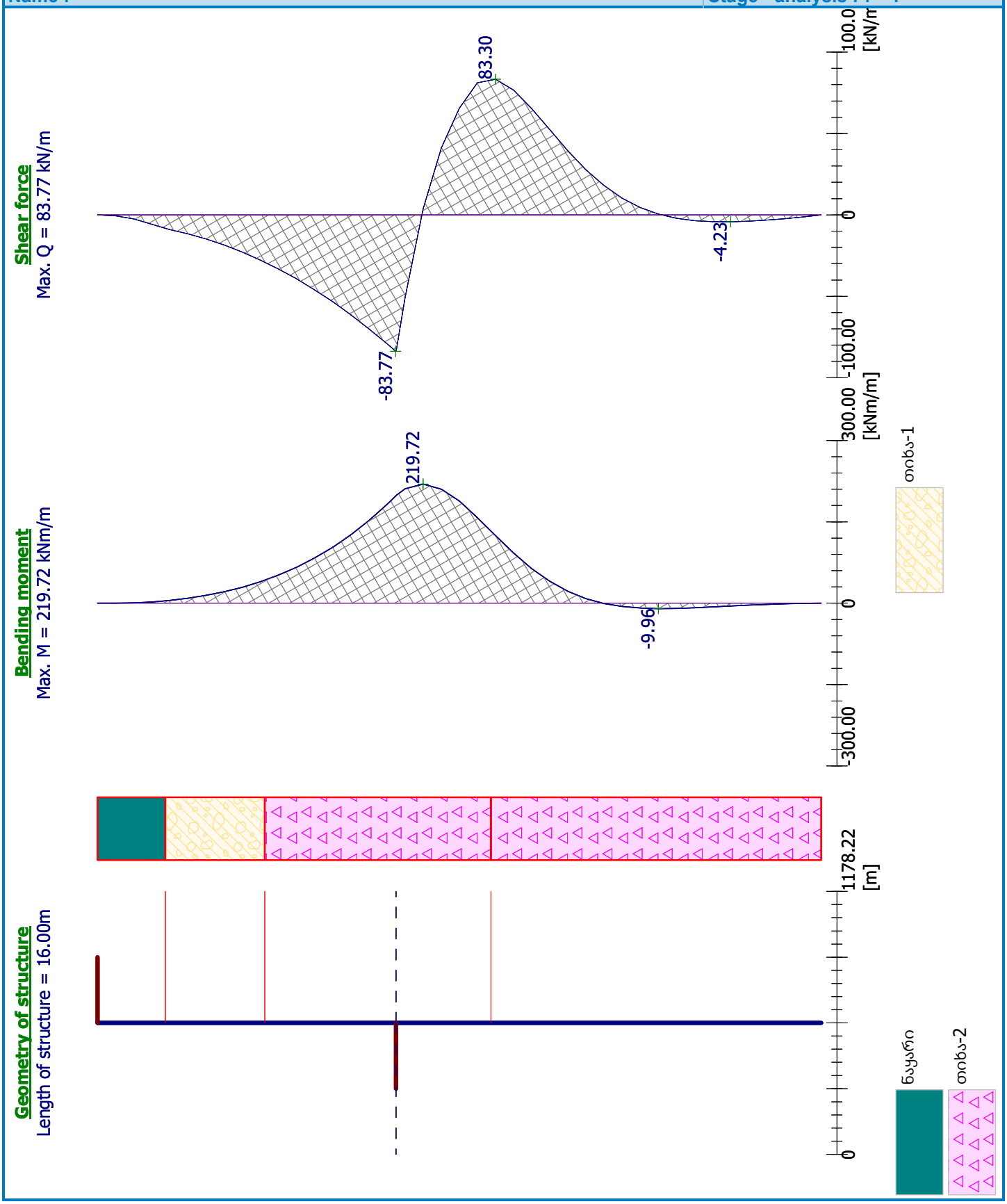

[GeoStructural Analysis - Sheeting Check | version 5.19.5.0 | Copyright © 2015 Fine spol. s r.o. All Rights Reserved | www.finesoftware.eu]

Name :	Stage - analysis : 7 - 1

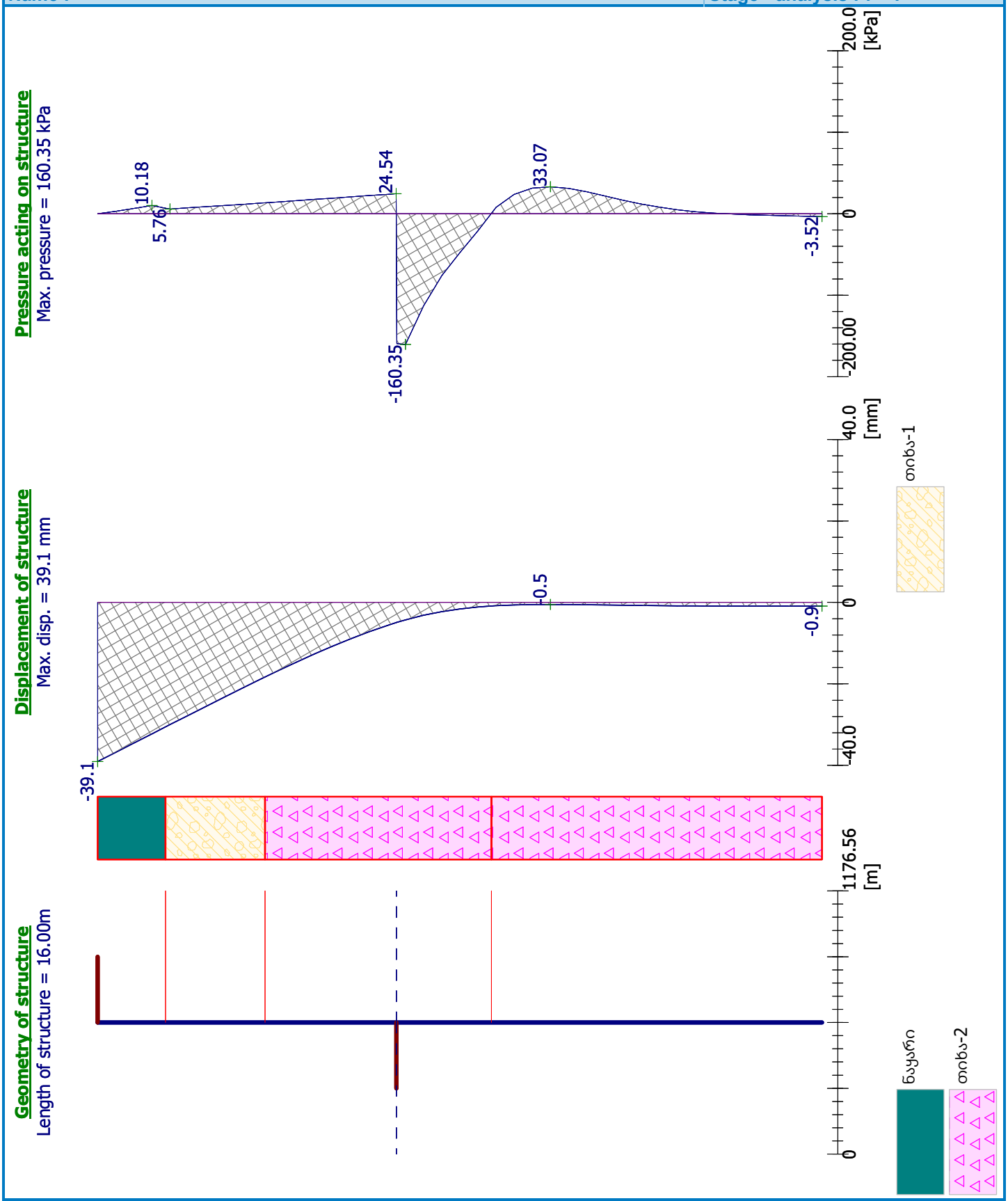

[GeoStructural Analysis - Sheeting Check | version 5.19.5.0 | Copyright © 2015 Fine spol. s r.o. All Rights Reserved | www.finesoftware.eu]

Name :	Stage - analysis : 7 - 1

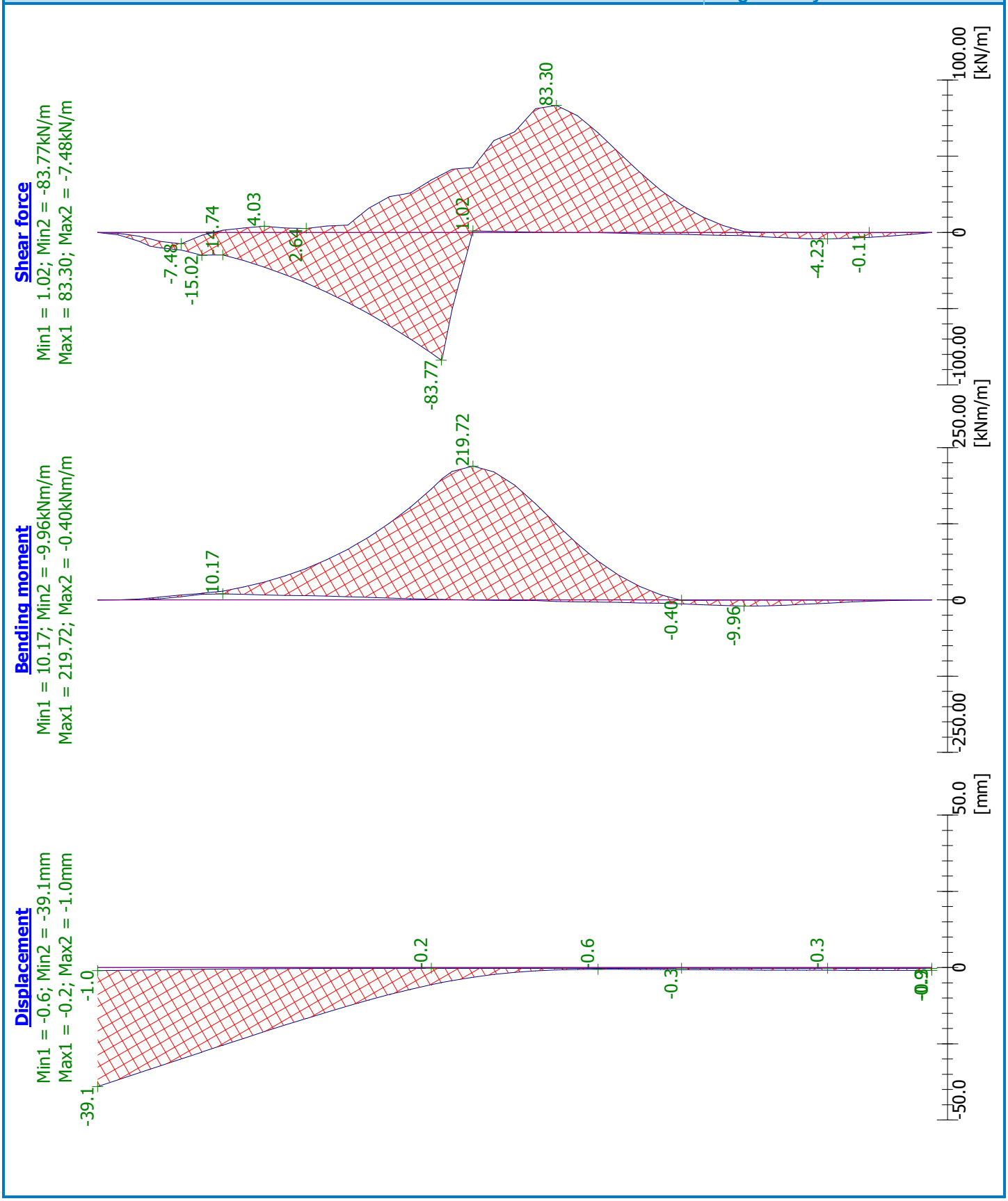

[GeoStructural Analysis - Sheeting Check | version 5.19.5.0 | Copyright © 2015 Fine spol. s r.o. All Rights Reserved | www.finesoftware.eu]

ქალაქი თბილისი, გლდანის რაიონი, თეიმურაზ ბოჭორიშვილის I გასასვლელი №1
ს/კ 01.11.12.018.837 მრავალსართულიანი საცხოვრებელის სახლის
კონსტრუქციული პროექტი

კონსტრუქციული ნაწილი

კონსტრუქტორი გ.შალიტაური გ.შალიტაური

2026 წ

განმარტებითი ბარათი

განმარტებითი ბარათი

წინამდებარე პროექტში წარმოდგენილია ქალაქი თბილისი, გლდანის რაიონი, თეიმურაზ ბოჭორიშვილის I გასასვლელი №1 ს/კ 01.11.12.018.837 მრავალსართულიანი საცხოვრებელის სახლის კონსტრუქციული პროექტს.

შენობა შედგება რკინაბეტონის მზიდი კონსტრუქციისაგან, კერძოდ რ/ბ სვეტები 500X800 მმ, 400X800 მმ, 500X650 მმ, 400X1200 მმ. 400X650 მმ. რიგელები 400X500 მმ, გადახურვის ფილის სისქე 200 და 240 მმ. მონოლითური სარდაფის კედელბი 200 მმ სისქით, მონოლითური დიაფრაგმა სისქით 200 მმ, მონოლითური ბირთვი სისქით 200. პირობითი ნიშნული - ±0.00, პირობითი ნიშნულის შესაბამისი აბსოლუტური ნიშნული - **460.000**

შენობის ყველა მზიდ კონსტრუქციაში სიმტკიცის მიხედვით გამოყენებულია ბეტონი კლასით B25.

შენობის დაფუძნების პირობები:

შენობის დაფუძნება გადაწყვეტილია სამირკვლის ფილაზე, სისქით 1000 მმ, რომელის დაყრდნობა ხდება თიხა გრუნტზე, რომლის პირობითი საანგარიშო წინაღობა **R_c=2,7 კგ/სმ²**. (სგე I; ფენა 3 იხ. გეოლოგიური დასკვნა).

ქვაბულის გახსნამდე და სამშენებლო სამუშაოების დაწყებამდე, გრუნტის გეოლოგიური მდგომარეობის შესახებ დეტალური ინფორმაციის მისაღებადსამშენებლო სამუშაოების შემსრულებელი აუცილებლად უნდა გაეცნოს საინჟინრო- გეოლოგიურ დასკვნას და ქვაბულის დამუშავება განახორციელოს ინჟინერ-გეოლოგებისადა ინჟინერ-კონსტრუქტორების რეკომენდაციების შესაბამისად.

საქართველოს ტერიტორიის სეისმური დარაიონებისა და საინჟინრო გეოლოგიური კვლევების შესაბამისი დასკვნებისა და რეკომენდაციების მიხედვით დადგენილია, რომ სამშენებლო მოედანი განლაგებულია **8 ბალიანი** სეისმური საშიშროების ზონაში MSK64 სკალის მიხედვით **(A=0.17);** გრუნტის კატეგორია სეისმური თვისებების მიხედვით - II **კატეგორიის**.

სამშენებლო მოედანზე ქარის ნორმატიული დატვირთვა შეადგენს - 85 **კგძ/მ²** (15 წლიანი განმეორებადობის პერიოდით), ხოლო თოვლის საფარის ნორმატიული მნიშვნელობა 50 კგ/მ2.

შენობისა და მისი მზიდი კონსტრუქციული ელემენტების, როგორც ერთიანი სივრცითი სისტემის გაანგარიშება კომპიუტერულ საანგარიშო მოდელში შესრულდა სტატიკურ და დინამიკურ (სეისმურ) ზემოქმედებაზე სერტიფიცირებული და ლიცენზირებული კომპიუტერული საანგარიშო კომპლექსის **ЛИРА-САПР 2021**-ის გამოყენებით.

კომპიუტერულ საანგარიშო მოდელში სტატიკური და დინამიკური ზემოქმედებები წარმოდგენილია შემდეგი დატვირთვების სახით:

1) **მუდმივი *(სტატიკური)* დატვირთვა:** (რკ.ბ-ის საკუთარი წონა + იატაკის „სენდვიჩის„ წონა + გარე შემომფარგვლელი და შიგნითა კედლების დატვირთვა)

შენიშვნა: კომპიუტერულ საანგარიშო მოდელში არამზიდი კოსტრუქციების წონები შეყულია არქიტექტურულ ნახაზებში ნაჩვენები მასალებისა და მათი სისქეების შესაბამისად დატვირთვების მიხედვით საიმედობის კოეფიციენტებისგათვალისწინებით.

ხანმოკლე (სტატიკური) დატვირთვები:

ა) დროებითი სასარგებლო დატვირთვები СНиП 2.01.07.85. «Нагрузки и воздействия»- ის მიხედვით.

ბ) ქარის სტატიკური დატვირთვები შენობის განივი ,,X,, მიმართულებით.

გ) ქარის სტატიკური დატვირთვები შენობის გრძივი ,,Y,, მიმართულებით.

დ) თოვლის დატვირთვა;

2) სეისმური ზემოქმედება კომპიუტერულ საანგარიშო მოდელში შესრულდა სპექტრული მეთოდით სეისმური თვისებებით II კატეგორიის გრუნტისათვის 8 ბალიან სეისმურ ზემოქმედებაზე, პნ 01.01-09 „სეისმომედეგი მშენებლობა" თავი II, მუხლი 4-ის მოთხოვნების შესაბამისად:

ა) სეისმური ზემოქმედება შენობის განივი ,,X,, მიმართულებით ბ) სეისმური ზემოქმედება შენობის გრძივი ,,Y,, მიმართულებით

გ) სეისმური ზემოქმედება შენობის დიაგონალური ,,45⁰,, მიმართულებით.

კომპიუტერულ საანგარიშო მოდელში შენობების მზიდ კონსტრუქციებში ძალვათა თანწყობისას გათვალისწინებული იქნა შემდეგი კომბინაციები:

ა) ძირითადი თანწყობა:
1. (მუდმივი) + (დრ. ხანგრძლივი)
2. (მუდმივი) + (დრ. ხანმოკლე)
3. 1X(მუდმივი) + 0.95X(დრ. ხანგრძლივი) + 0.9X(დრ. ხანმოკლე დატვირთვები)

ბ) განსაკუთრებული თანწყობა:
0.9X(მუდმივი) + 0.8X(დრ. ხანგრძლივი) + 0.5X(დრ. ხანმოკლე) + 1X(ერთ-დინამიკური დატვირთვა)

მიღებული შედეგების საფუძველზე შეიძლება გაკეთდეს დასკვნა, რომ მთლიანად არქიტექტურულ-გეგმარებით გადაწყვეტილებათა საფუძველზე შედგენილი კომპიუტერული მოდელის გაანგარიშებათა შედეგები აკმაყოფილებს მდგრადობის, სიმტკიცის და დეფორმაციის შესაბამისი ნორმატიული დოკუმენტების მოთხოვნებს.

შენიშვნა:

1. ფოლადის კონსტრუქციების შემდგომი დეტალიზაცია და დამუშავება განხორციელდეს **სამონტაჟო სამუშაოების შემსრულებელი კომპანიის მიერ.**

2. სამშენებლო-სამონტაჟო სამუშაოების შემსრულებელი კომპანია პასუხისმგებელია **КМД** სტადიაზე. შედუღების ნაკერების და ლითონის ფურცლების ზომები უნდა განისაზღვროს საანგარიშო მოდელის შესაბამისად ლითონკონსტრუქციების სამონტაჟო სამუშაოების შემსრულებელი კომპანიის მიერ. ამიტომ შესაძლებელია მოხდეს ლითონის ხარჯის კორექტირება.

პროექტი შესრულებულია ქვეყანაში მოქმედი შემდეგი ნორმატიული დოკუმენტების მოთხოვნათა შესაბამისად:

1) პნ 01.05-08 ,,სამშენებლო კლიმატოლოგია"

2) პნ 01.01-09 ,,სეისმომედეგი მშენებლობა'' (СНиП II-7-81* Строительство в сейсмических

			ქალაქი თბილისი, გლდანის რაიონი, თეიმურაზ ბოჭორიშვილის I გასასვლელი №1 ს/კ 01.11.12.018.837 მრავალსართულიანი საცხოვრებელის სახლის კონსტრუქციული პროექტი	
არქიტექტორი	---------			2025 წელი
მთ.კონსტ.	გ.შალიტაური	გშალიტაური	განმარტებითი ბარათი	
				ფურც. № 1
			მასშტაბი 1:	ფურცლები

განმარტებითი ბარათი (გაგრძელება)

районах)

3) პნ 03.01-09 ,,ბეტონისა და რკინაბეტონის კონსტრუქციები''

4) პნ 02.01-08 ,,შენობისა და ნაგებობის ფუძეები''

5) СНиП 2.01.07.85. «Нагрузки и воздействия»

<u>მითითებები მშენებლობის განხორციელების პროცესში:</u>

1. მუშა პროექტის არქიტექტურული, კონსტრუქციული და საინჟინრო ნაწილის, ასევე მშენებლობის ორგანიზაციის პროექტის შესაბამისად, სამშენებლო ორგანიზაციამ უნდა დაამუშაოს მშენებლობის წარმოების პროექტი საქართველოში მოქმედი სამშენებლო ნორმების მიხედვით უსაფრთხოების ნორმების გათვალისწინებით.

2. ქვაბულისა და საძირკვლის ქვეშა ქანები, რომელზედაც ხდება შენობიდან მოსული სტატიკური თუ დინამიკური დატვირთვების გადაცემა, მიღებული იქნას ინჟინერ-გეოლოგის მიერ თანახმად ნორმისა;

3. შენობის მიბმა ადგილზე განხორციელდეს არქიტექტურული ნახაზების მიხედვით.

4. რკინაბეტონის ელემენტების დაბეტონებისას კონტროლი გაეწიოს ბეტონის მარკას, ვიბრირებას, დაბეტონების ხარისხს და სამუშაოთა წარმოების პროცესებს თანახმად ГОСТ 10180-78, ГОСТ 18105.-80, ГОСТ 18105.1-80, ГОСТ 108105.2-80; მოწოდებული 50მ³-მდე ბეტონის პარტიიდან უნდა შემოწმდეს 4 ნიმუში, ხოლო 50მ³-ზე მეტი ბეტონის მოწოდების შემთხვევაში 6 ნიმუში აკრედიტაციის მქონე ლაბორატორიის მიერ ГОСТ 10180-90, ГОСТ 26633-91-ის შესაბამისად.

5. რკინაბეტონის კონსტრუქციებში პროექტით გამოყენებულია **B500B** კლასის არმატურა. შემოწმებულ იქნას ყოველი შემოტანილი პარტიის ხარისხი (გამოიცადოს თითოეული დიამეტრის მინიმუმ 4 ნიმუში) და შედგეს შესაბამისი აქტი. ასევე შესაძლებელია გამოყენება **A500C** კლასის არმატურის გამოყენებაც.

6. არმატურის ღეროების გადაბმა განხორციელდეს პირგადადებით შედუღების გარეშე: პირგადადების სიგრძე გაჭიმულ ზონაში - **L=60Ø;** შეკუმშულ ზონაში - **L=40Ø;** არმატურის ჩაანკერება ბეტონის ტანში განხორცელდეს აბსოლუტურად ყველგან რკინაბეტონის ელემენტების შეერთების კვანძებში. ჩაანკერების სიგრძე გაჭიმულ ზონაში **L=50Ø;** შეკუმშულ ზონაში - **L=40Ø;**

7. არმატურების მოღუნვა განხორციელდეს ცივად გაცხელების გარეშე.

8. რკ.ბ-ის გადახურვის მზიდ კონსტრუქციებს მიეცეს სამშენებლო აწევა ,,შუქში მალის,, და კონსოლოები 1/250;

9. მშენებლობისას, თუ სამშენებლო მასალის განთავსება ხდება სახურავის ან გადახურვის კონსტრუქციებზე, მათმა დატვირთვამ არ უნდა გადააჭარბოს კვადრატულ მეტრზე პროექტით გათვალისწინებულ დროებით დატვირთვებს. იმ ადგილებში სადაც კონსტრუქცია ვერ უზრუნველყოფს დამატებითი დატვირთვის ზიდვას, მოწყობილი უნდა იქნას დროებითი დგარები და/ან სამაგრები.

10. შენობის გარე შემომფარგვლელი კედლები და შიგნითა ტიხრები განხორციელდეს წვრილი საკედლე ბლოკებით რომელთა მოცულობითი წონა არ უნდა აღემატებოდეს 1200კგ/მ³

11. კედლების წყობა ყველგან უნდა დაუკავშირდეს არმირებით მზიდ კონსტრუქციას ყოველ III რიგში (600-700მმ) მოქნილი კავშირებით რომელიც არ შეზღუდავს კარკასის ჰორიზონტალურ გადაადგილებას კედლების გასწვრივ. თუ ბლოკის წყობის სიმაღლის და სიგანის ფარდობა (H/W) აღემატება 12-ს აუცილებელია შუალედური რკინაბეტონის სარტყლების მოწყობა ბლოკის წყობის სიგანის ფარგლებში.

12. ბეტონის სამუშაოების წარმოებისას ცხელი კლიმატის პირობებში +25 გრადუსზე მეტი ტემპერატურისა და 50%-ზე ნაკლები ფარდობითი ტენიანობისას გამოყენებული იქნას ცემენტები, რომელთა სამარკო სიმტკიცე არანაკლებ 20%-ით სჭარბობს ბეტონის საპროექტო მარკას. ზამთრის პირობებში ბეტონის სამუშაოების წარმოებისას მხედველობაში იქნას მიღებული ბეტონის გაყინვისაგან დაცვის საჭირო ღონისძიებები.

13. ახლადჩაწყობილი ბეტონი დაცული უნდა იქნას მექანიკური დაზიანებებისაგან (ან ზემოქმედებისაგან) მზის სხივების პირდაპირი მოხვედრისაგან, ყინვისაგან და ქარისაგან. პროექტში მითითებული ბეტონის სიმტკიცის 75%-ის მიღწევამდე მისი სტრუქტურა ადვილად იმსხვრება, აქედან გამომდინარე ბეტონის აღნიშნული სიმტკიცის მიღწევამდე აუცილებელია მკაცრად იქნას დაცული ტემპერატურისა და ტენიანობის რეჟიმი. დაუშვებელია მზიდ კონსტრუქციათა ყალიბების გამოხსნა ნორმატიული დოკუმენტებით განსაზღვრულ ვადაზე ადრე.

14. სამშენებლო სამუშაოების დაწყებამდე, გრუნტის გეოლოგიური მდგომარეობის შესახებ დეტალური ინფორმაციის მისაღებად სამშენებლო სამუშაოების შემსრულებელი აუცილებლად უნდა გაეცნოს საინჟინრო გეოლოგიურ დასკვნას, ხიმინჯების დაბეტონებისას გამოყენებული იქნას ე. წ „ხორთუმი“ და დაბეტონება განხორციელდეს ქვემოდან ზემოთ „ხორთუმის“ გადაადგილებით. აუცილებელია, განხორციელდეს ხიმინჯების ბეტონის ტანის სიმკვრივის კონტროლი. ხიმინჯების მოწყობისას არ უნდა მოხდეს მეზობლად არსებული შენობის დაზიანება. გამომდინარე ზემოთ აღნიშნულიდან სამშნებელო სამუშაოების შემსრულებელმა უნდა მოამზადოს მეთოდოლოგია და წარმოუდგინოს პროექტის ავტორებს.

15. ფოლადის კონსტრუქციები შეიღებოს ანტი-კოროზიული ხსნარით, ორჯერადი წასმით. ლითონის კონსტრუქციებისათვის გამოყენებულ იქნას ფოლადი მარკით **S275** ელექტრო შედუღება განხორციელდეს **Э-50-А** ტიპის ელექტროდით ლითონის მარკის შესაბამისად.

16. პროექტით გათვალისწინებული უნდა იქნას **КМД** სტადიის დამუშავების ხარჯები.

17. ფოლადის კონსტრუქციების შემდგომი დეტალიზაცია და დამუშავება განხორციელდეს **სამონტაჟო სამუშაოების შემსრულებელი კომპანიის მიერ.**

18. სამშენებლო-სამონტაჟო სამუშაოების შემსრულებელი კომპანია პასუხისმგებელია **КМД** სტადიაზე. შედუღების ნაკერების და ლითონის ფურცლების ზომები უნდა განისაზღვროს საანგარიშო მოდელის შესაბამისად ლითონკონსტრუქციების სამონტაჟო სამუშაოების შემსრულებელი კომპანიის მიერ.

19. ფასადის ელემენტების ფოლადის ან ბლოკის წყობის კონსტრუქციასთან დაკავშირების კვანძები უნდა წარმოადგინოს სამშენებლო-სამონტაჟო შემსრულებელმა კომპანიამ.

ნებისმიერი შეუსაბამობა მუშა დოკუმენტაციის, განმარტებით ბარათსა და არქიტექტურულ ნახაზებს შორის ეცნობოს პროექტის ავტორებს.

21. სამშენებლო-სამონტაჟო სამუშაოები წარმართულ უნდა იქნას საქართველოს

			ქალაქი თბილისი, გლდანის რაიონი, თემი მურაზ ბოჭორიშვილის I გასასვლელი №1 ს/კ 01.11.12.018.837 მრავალსართულიანი საცხოვრებელის სახლის კონსტრუქციული პროექტი	
				2025 წელი
არქიტექტორი	----------			
მთ.კონსტ.	გ.შალიტაური	ქალიტაური	განმარტებითი ბარათი (გაგრძელება)	
				ფურც. № 2
			მასშტაბი 1:	ფურცლები

ქვაბულის გამაგრების გეგმა

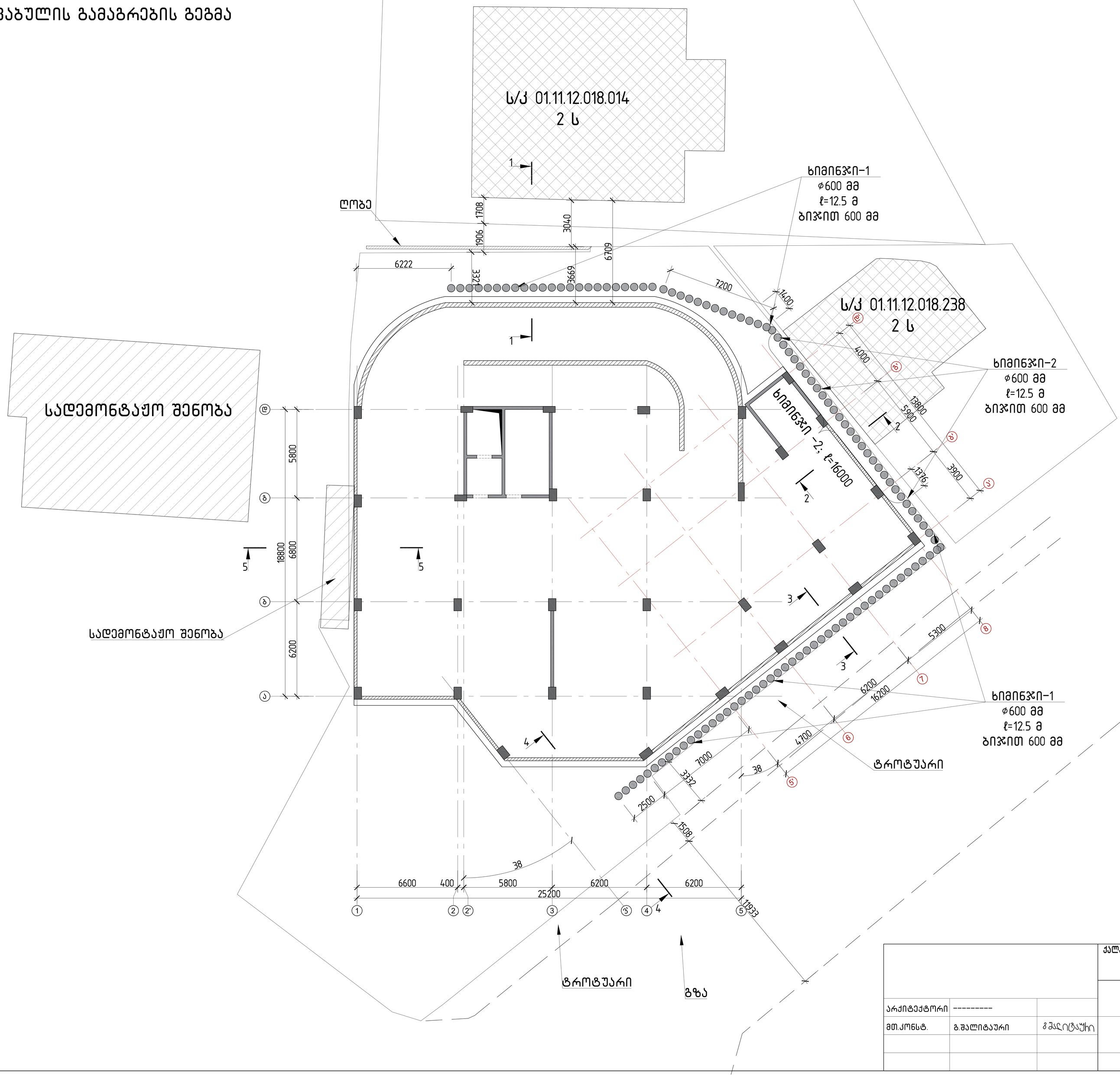

			ქალაქი თბილისი, გლდანის რაიონი, თემქვრაზე ბოჭორიშვილის I გასასვლელი №1 ს/კ 01.11.12.018.837 მრავალსართულიანი საცხოვრებელის სახლის კონსტრუქციული პროექტი	
				2025 წელი
არქიტექტორი	----------			
მთ.კონსტ.	გ.შალიტაური	გშალიტაური	ქვაბულის გამაგრების გეგმა	
				ფურც. № 3
			მასშტაბი 1:	ფურცლები

ჭრილი 1-1

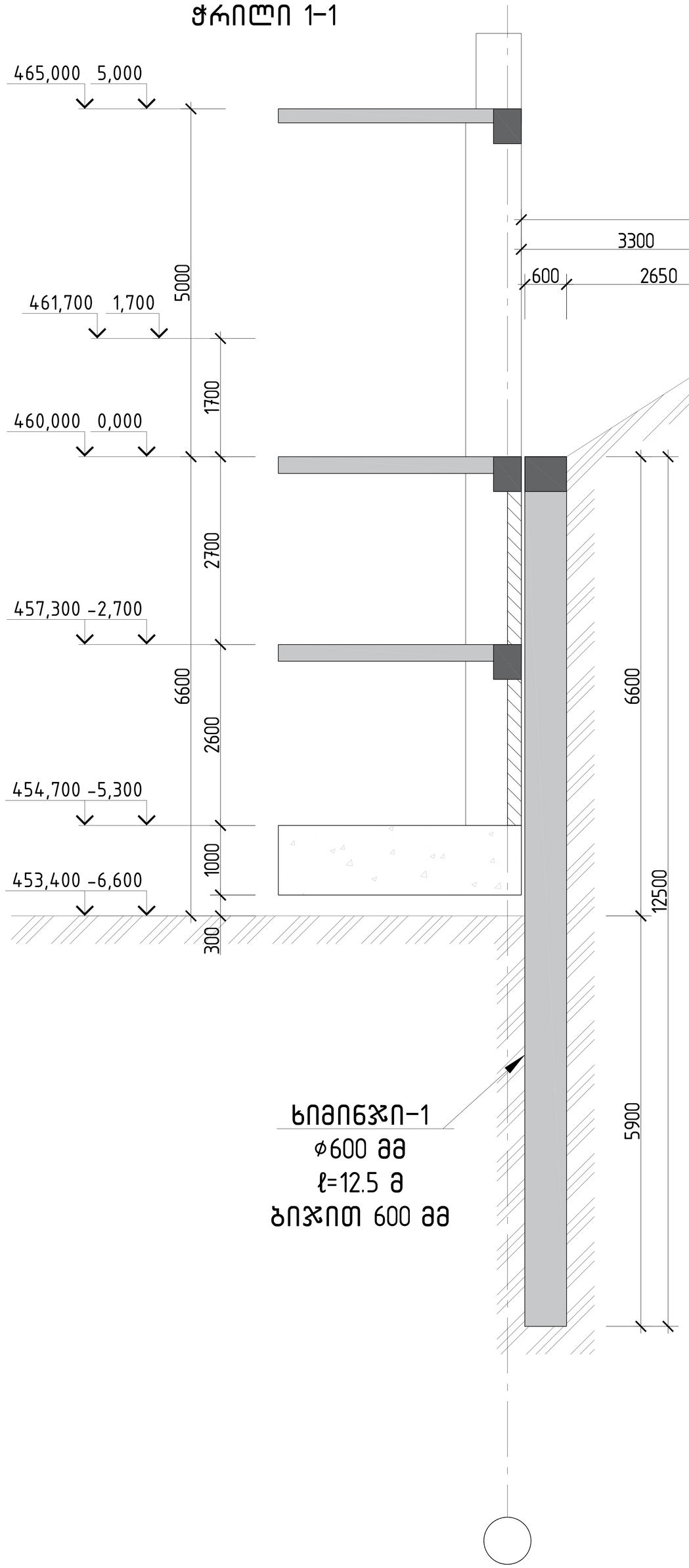

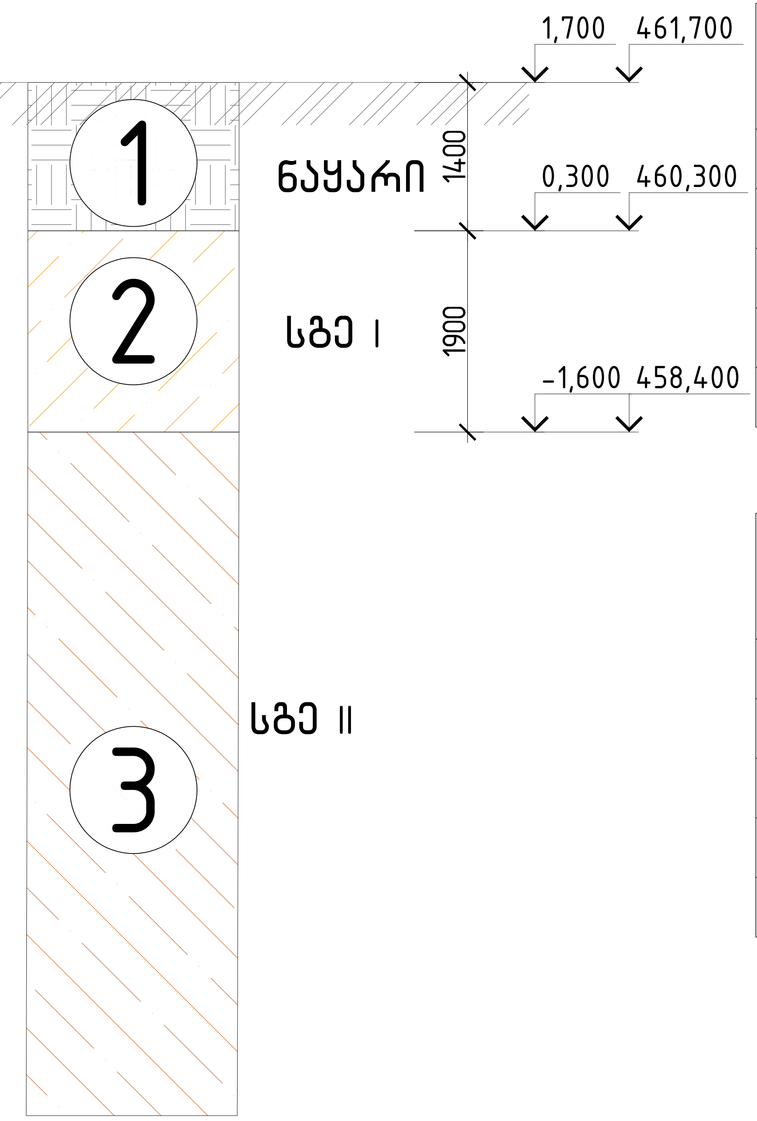

ფენა 1, – ნაყარი		
სიმკვრივე	1.80	გ/სმ^3
შიგა ხახუბნის კუთხე	18.00	გრად.
შეჭიდულობა	0.10	კგ/სმ^2
დეფორმაციის მოდული	50.00	კგ/სმ^2
პუასონის კოეფიციენტი	0.37	--

ფენა 2, სგე-1 – თიხა		
სიმკვრივე	1.80	გ/სმ^3
შიგა ხახუბნის კუთხე	23.00	გრად.
შეჭიდულობა	0.36	კგ/სმ^2
დეფორმაციის მოდული	120.00	კგ/სმ^2
პუასონის კოეფიციენტი	0.42	--

ფენა 3, სგე-2 -- თიხა,ნახევრად მყარი		
სიმკვრივე	1.94	გ/სმ^3
შიგა ხახუბნის კუთხე	32.00	გრად.
შეჭიდულობა	0.50	კგ/სმ^2
დეფორმაციის მოდული	220.00	კგ/სმ^2
პუასონის კოეფიციენტი	0.34	--

შენიშვნა:

1. პირველ ეტაპზე მოეწყოს ხიმინჯების ფარდა. ქვაბულის მოწყობა საჭიროა ძლიერი ვიბრაციების გარეშე, და ხიმინჯების დეფორმაციის კონტროლით

ადგილზე პირველი ხიმინჯის გაბურღვისას საჭიროა ჭრილში მოცემული გეოლოგიური პროფილის დაზუსტება და ცვლილების (დონეთა სხვაობის) შემთხვევაში საჭიროა პროექტის კორექტირება. დაზუსტებას საჭიროებს გეოლოგიური პროფილის და არსებული საძირკვლის დონე.

2. ქვაბულის მოხსნისას საჭიროა ქვაბულის კედლის თავის დეფორმაციის კონტროლი, თუ ქვაბულის მოჭრისას თავის დეფორმაცია აღემატება 15 მმ, საჭიროა მიწის მოჭრის შეჩერება და დამატებითი გადამაბრების სამშაოების შესრულება.
3. ქვაბულის მოწყობისას საჭიროა გაკონტროლდეს ჭრილში მოცემული გეოლოგიური პროფილი.
4. ქვაბულის მოხნისას საჭიროა დეფორმაციის მუდმივი კონტროლი და პროექტში მოცემული სიდიდეების გადაჭარბების შემთხვევაში საჭიროა შესაბამისი ეტაპის შეჩერება და საპროექტოსთან ერთად დამატებითი ღონისძიებების მიღება. საპრეოქტო გადაადგილებებია:
   - ქვაბულის მოჭრა ხიმინჯის თავიდან 1 მეტრის სიღრმეზე – 1.1 მმ
   - 2 მეტრი – 1.8 მმ
   - 3 მეტრი – 3.5 მმ
   - 4 მეტრი – 7.3 მმ
   - 5 მეტრი – 15.2 მმ
   - 6 მეტრი – 29.1 მმ
   - 6.6 მეტრი – 41.4 მმ
5. ხიმინჯები გაანგარიშებულია როგორც დრეკებითი
6. ქვაბულის 1 წელზე მეტი ხნით შეჩერების შემთხვევაში აუცილებელი კონსერვაციის ღონისძიებები, შესაბამისი პროექტით.

			ქალაქი თბილისი, გლდანის რაიონი, თემიშურაზ ბოჭორიშვილის I გასასვლელი №1 ს/კ 01.11.12.018.837 მრავალსართულიანი საცხოვრებელის სახლის კონსტრუქციული პროექტი	
				2025 წელი
არქიტექტორი	---------			
მთ.კონსტ.	გ.შალიტაური		ჭრილი 1-1	
				ფურც. № 4
			მასშტაბი 1:	ფურცლები

ჭრილი 2-2

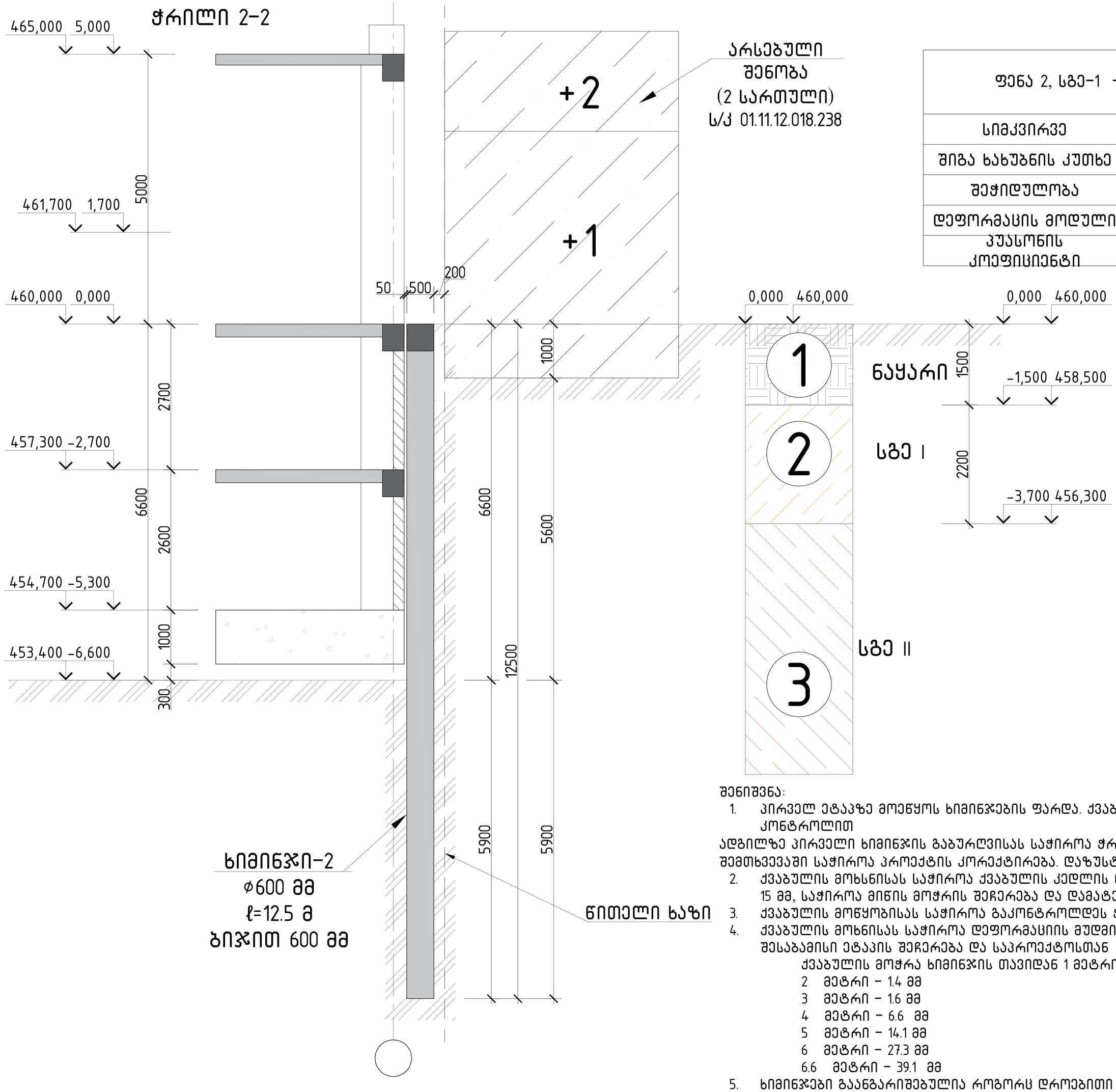

ფენა 2, სგე-1 – თიხა		
სიმკვრივე	1.80	გ/სმ^3
შიგა ხახუბნის კუთხე	23.00	გრად.
შეჭიდულობა	0.36	კგ/სმ^2
დეფორმაციის მოდული	120.00	კგ/სმ^2
პუასონის კოეფიციენტი	0.42	--

ფენა 1, – ნაყარი		
სიმკვრივე	1.80	გ/სმ^3
შიგა ხახუბნის კუთხე	18.00	გრად.
შეჭიდულობა	0.10	კგ/სმ^2
დეფორმაციის მოდული	50.00	კგ/სმ^2
პუასონის კოეფიციენტი	0.37	--

ფენა 3, სგე-2 -- თიხა,ნახევრად მყარი		
სიმკვრივე	1.94	გ/სმ^3
შიგა ხახუბნის კუთხე	32.00	გრად.
შეჭიდულობა	0.50	კგ/სმ^2
დეფორმაციის მოდული	220.00	კგ/სმ^2
პუასონის კოეფიციენტი	0.34	--

შენიშვნა:

1. პირველ ეტაპზე მოეწყოს ხიმინჯების ფარდა. ქვაბულის მოწყობა საჭიროა ძლიერი ვიბრაციების გარეშე, და ხიმინჯების დეფორმაცის კონტროლით

ადგილზე პირველი ხიმინჯის გაბურღვისას საჭიროა ჭრილში მოცემული გეოლოგური პროფილის დაზუსტება და ცვლილების (დონეთა სხვაობის) შემთხვევაში საჭიროა პროექტის კორექტირება. დაზუსტებას საჭიროებს გეოლოგიური პროფილის და არსებული საძირკვლის დონე.

2. ქვაბულის მოხსნისას საჭიროა ქვაბულის კედლის თავის დეფორმაციის კონტროლი, თუ ქვაბულის მოჭრისას თავის დეფორმაცია აღემატება 15 მმ, საჭიროა მიწის მოჭრის შეჩერება და დამატებითი გადამაბრების სამშაოების შესრულება.
3. ქვაბულის მოწყობისას საჭიროა გაკონტროლდეს ჭრილში მოცემული გეოლოგიური პროფილი.
4. ქვაბულის მოხნისას საჭიროა დეფორმაციის მუდმივი კონტროლი და პროექტში მოცემული სიდიდეების გადაჭარბების შემთხვევაში საჭიროა შესაბამისი ეტაპის შეჩერება და საპროექტოსთან ერთად დამატებითი ღონისძიებების მიღება. საპრეოქტო გადაადგილებებია:
   - ქვაბულის მოჭრა ხიმინჯის თავიდან 1 მეტრის სიღრმეზე – 1.0 მმ
   - 2 მეტრი – 1.4 მმ
   - 3 მეტრი – 1.6 მმ
   - 4 მეტრი – 6.6 მმ
   - 5 მეტრი – 14.1 მმ
   - 6 მეტრი – 27.3 მმ
   - 6.6 მეტრი – 39.1 მმ
5. ხიმინჯები გაანგარიშებულია როგორც დრეკებითი
6. ქვაბულის 1 წელზე მეტი ხნით შეჩერების შემთხვევაში აუცილებელი კონსერვაციის ღონისძიებები, შესაბამისი პროექტით.

			ქალაქი თბილისი, გლდანის რაიონი, თემიმურაზ ბოჭორიშვილის I გასასვლელი №1 ს/კ 01.11.12.018.837 მრავალსართულიანი საცხოვრებელის სახლის კონსტრუქციული პროექტი	
არქიტექტორი	----------			2025 წელი
მთ.კონსტ.	გ.შალიტაური	გ.შალიტაური	ჭრილი 2-2	
				ფურც. № 5
			მასშტაბი 1:	ფურცლები

ჭრილი 3-3

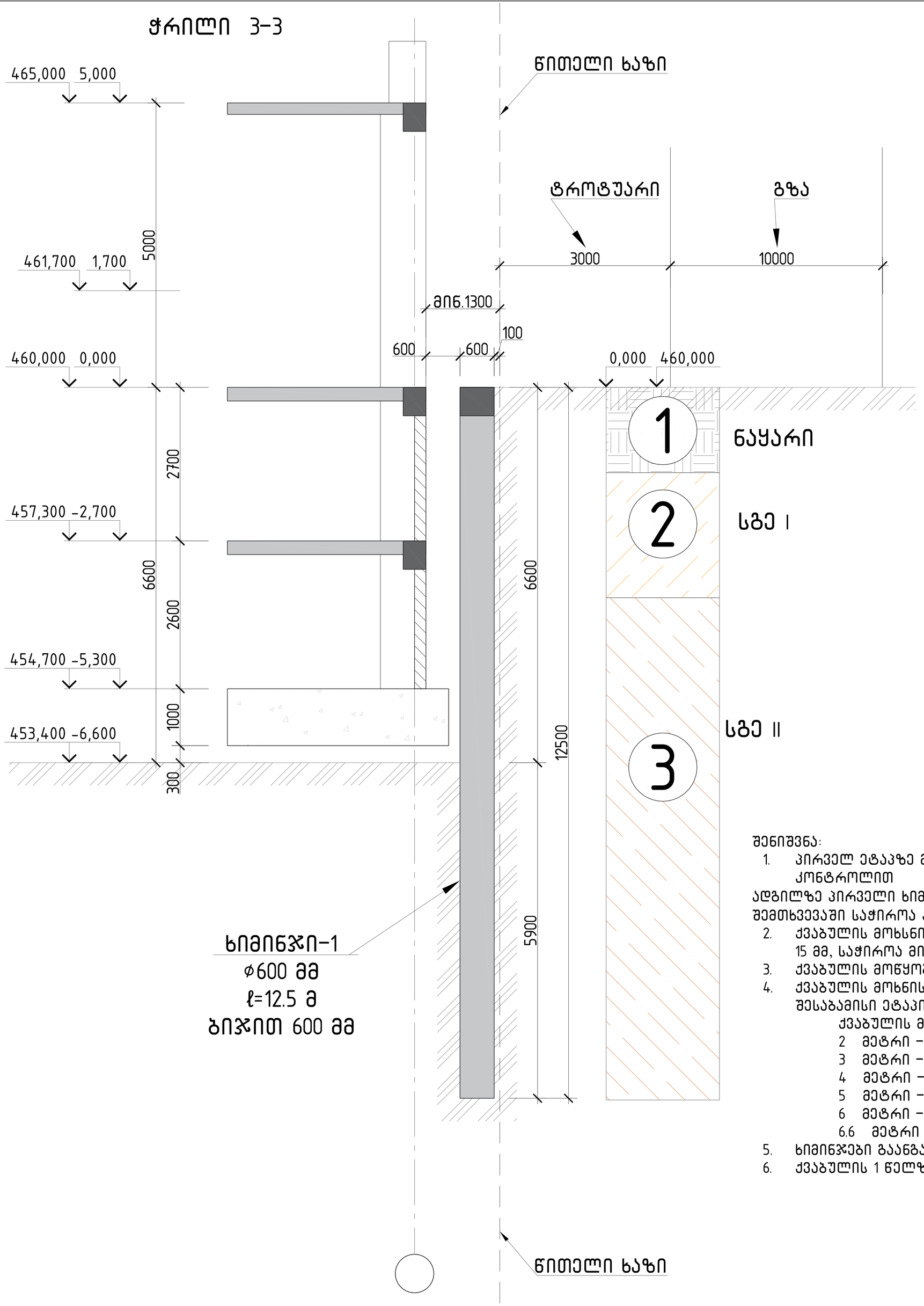

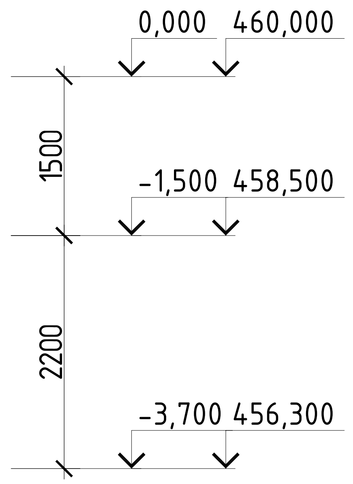

ფენა 2, სგე-1 – თიხა		
სიმკვრივე	1.80	გ/სმ^3
შიგა ხახუბნის კუთხე	23.00	გრად.
შეჭიდულობა	0.36	კგ/სმ^2
დეფორმაციის მოდული	120.00	კგ/სმ^2
პუასონის კოეფიციენტი	0.42	--

ფენა 1, – ნაყარი		
სიმკვრივე	1.80	გ/სმ^3
შიგა ხახუბნის კუთხე	18.00	გრად.
შეჭიდულობა	0.10	კგ/სმ^2
დეფორმაციის მოდული	50.00	კგ/სმ^2
პუასონის კოეფიციენტი	0.37	--

ფენა 3, სგე-2 -- თიხა,ნახევრად მყარი		
სიმკვრივე	1.94	გ/სმ^3
შიგა ხახუბნის კუთხე	32.00	გრად.
შეჭიდულობა	0.50	კგ/სმ^2
დეფორმაციის მოდული	220.00	კგ/სმ^2
პუასონის კოეფიციენტი	0.34	--

შენიშვნა:

1. პირველ ეტაპზე მოეწყოს ხიმინჯების ფარდა. ქვაბულის მოწყობა საჭიროა ძლიერი ვიბრაციების გარეშე, და ხიმინჯების დეფორმაცის კონტროლით

ადგილზე პირველი ხიმინჯის გაბურღვისას საჭიროა ჭრილში მოცემული გეოლოგიური პროფილის დაზუსტება და ცვლილების (დონეთა სხვაობის) შემთხვევაში საჭიროა პროექტის კორექტირება. დაზუსტებას საჭიროებს გეოლოგიური პროფილის და არსებული საძირკვლის დონე.

2. ქვაბულის მოხსნისას საჭიროა ქვაბულის კედლის თავის დეფორმაციის კონტროლი, თუ ქვაბულის მოჭრისას თავის დეფორმაცია აღემატება 15 მმ, საჭიროა მიწის მოჭრის შეჩერება და დამატებითი გადამაბრების სამშაოების შესრულება.
3. ქვაბულის მოწყობისას საჭიროა გაკონტროლდეს ჭრილში მოცემული გეოლოგიური პროფილი.
4. ქვაბულის მოხნისას საჭიროა დეფორმაციის მუდმივი კონტროლი და პროექტში მოცემული სიდიდეების გადაჭარბების შემთხვევაში საჭიროა შესაბამისი ეტაპის შეჩერება და საპროექტოსთან ერთად დამატებითი ღონისძიებების მიღება. საპრეოქტო გადაადგილებებია:
   - ქვაბულის მოჭრა ხიმინჯის თავიდან 1 მეტრის სიღრმეზე – 1.0 მმ
   - 2 მეტრი – 1.4 მმ
   - 3 მეტრი – 1.6 მმ
   - 4 მეტრი – 6.6 მმ
   - 5 მეტრი – 14.1 მმ
   - 6 მეტრი – 27.3 მმ
   - 6.6 მეტრი – 39.1 მმ
5. ხიმინჯები გაანგარიშებულია როგორც დრეკებითი
6. ქვაბულის 1 წელზე მეტი ხნით შეჩერების შემთხვევაში აუცილებელი კონსერვაციის ღონისძიებები, შესაბამისი პროექტით.

			ქალაქი თბილისი, გლდანის რაიონი, თემიმურაზ ბოჭორიშვილის I გასასვლელი №1 ს/კ 01.11.12.018.837 მრავალსართულიანი საცხოვრებელის სახლის კონსტრუქციული პროექტი	
				2025 წელი
არქიტექტორი	----------		ჭრილი 3-3	
მთ.კონსტ.	გ.შალიტაური			ფურც. № 6
			მასშტაბი 1:	ფურცლები

ჭრილი 4-4

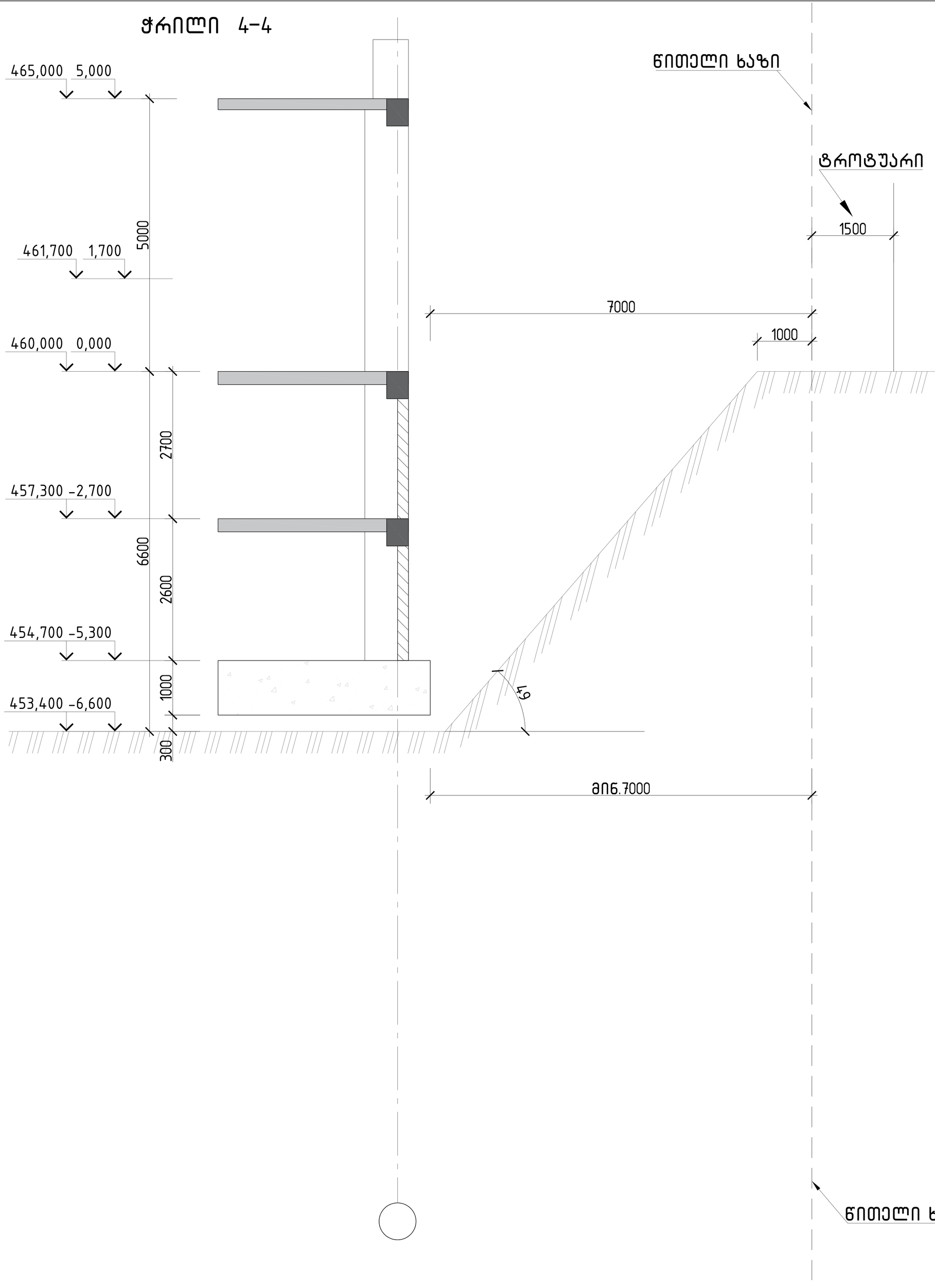

ფენა 2, სგე-1 - თიხა		
სიმკვრივე	1.80	გ/სმ^3
შიგა ხახუბნის კუთხე	23.00	გრად.
შეჭიდულობა	0.36	კგ/სმ^2
დეფორმაციის მოდული	120.00	კგ/სმ^2
პუასონის კოეფიციენტი	0.42	--

ფენა 1, - ნაყარი		
სიმკვრივე	1.80	გ/სმ^3
შიგა ხახუბნის კუთხე	18.00	გრად.
შეჭიდულობა	0.10	კგ/სმ^2
დეფორმაციის მოდული	50.00	კგ/სმ^2
პუასონის კოეფიციენტი	0.37	--

ფენა 3, სგე-2 -- თიხა,ნახევრად მყარი		
სიმკვრივე	1.94	გ/სმ^3
შიგა ხახუბნის კუთხე	32.00	გრად.
შეჭიდულობა	0.50	კგ/სმ^2
დეფორმაციის მოდული	220.00	კგ/სმ^2
პუასონის კოეფიციენტი	0.34	--

ქალაქი თბილისი, გლდანის რაიონი, თემიმურაზ ბოჭორიშვილის I გასასვლელი №1 ს/კ 01.11.12.018.837 მრავალსართულიანი საცხოვრებელის სახლის კონსტრუქციული პროექტი

არქიტექტორი	---------		2025 წელი
მთ.კონსტ.	გ.შალიტაური		
			ფურც. № 7
			ფურცლები

ჭრილი 4-4

მასშტაბი 1:

ჭრილი 5-5

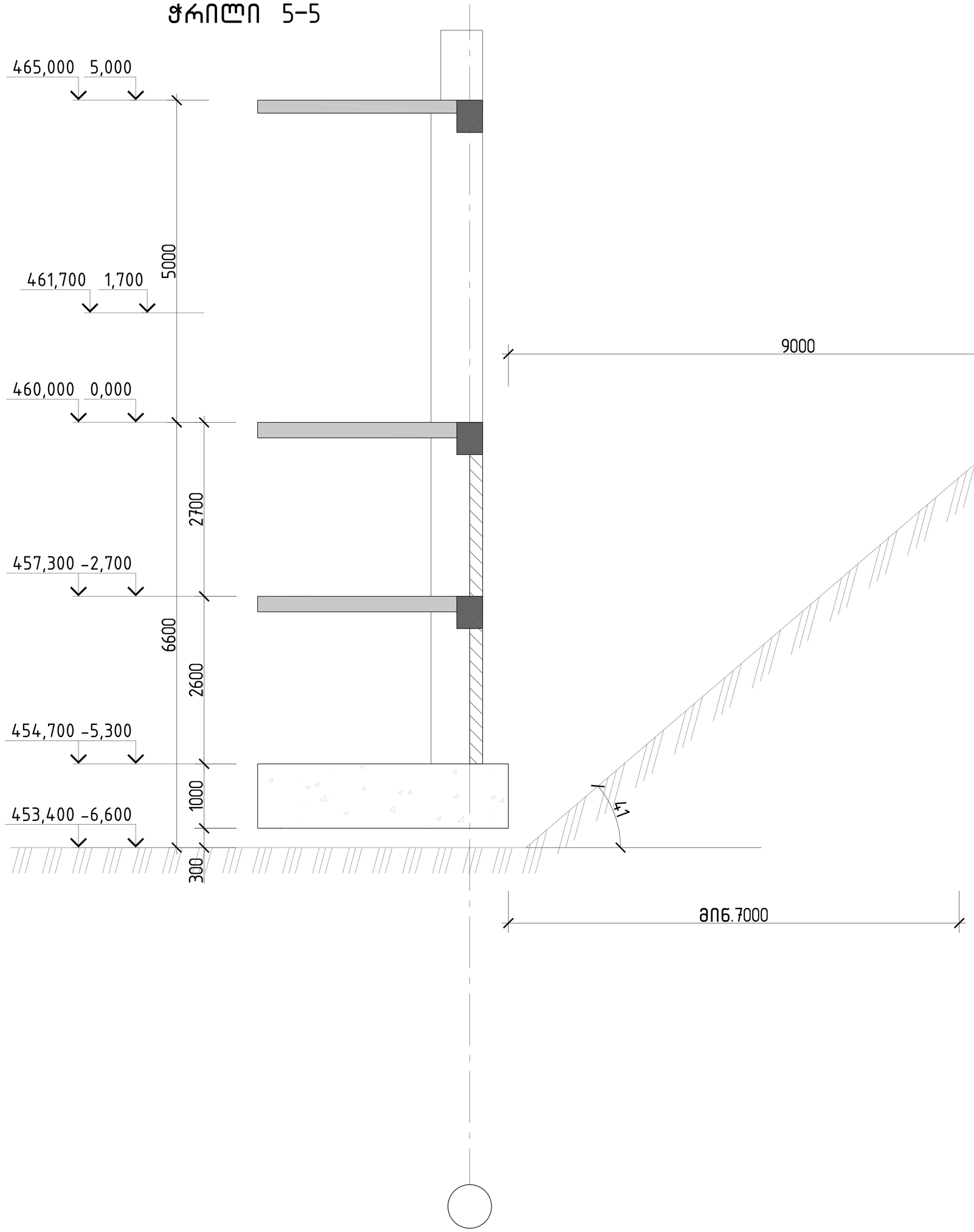

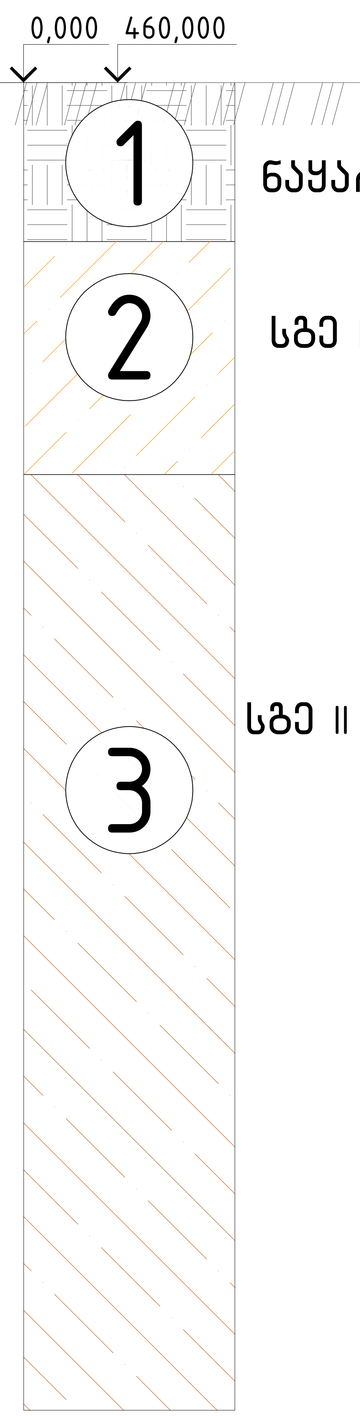

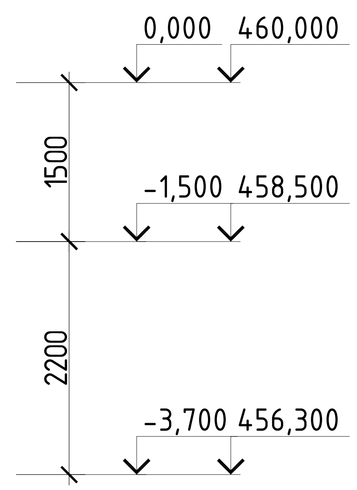

ფენა 2, სგე-1 - თიხა		
სიმკვრივე	1.80	გ/სმ^3
შიგა ხახუბნის კუთხე	23.00	გრად.
შეჭიდულობა	0.36	კგ/სმ^2
დეფორმაციის მოდული	120.00	კგ/სმ^2
პუასონის კოეფიციენტი	0.42	--

ფენა 1, - ნაყარი		
სიმკვრივე	1.80	გ/სმ^3
შიგა ხახუბნის კუთხე	18.00	გრად.
შეჭიდულობა	0.10	კგ/სმ^2
დეფორმაციის მოდული	50.00	კგ/სმ^2
პუასონის კოეფიციენტი	0.37	--

ფენა 3, სგე-2 -- თიხა,ნახევრად მყარი		
სიმკვრივე	1.94	გ/სმ^3
შიგა ხახუბნის კუთხე	32.00	გრად.
შეჭიდულობა	0.50	კგ/სმ^2
დეფორმაციის მოდული	220.00	კგ/სმ^2
პუასონის კოეფიციენტი	0.34	--

ქალაქი თბილისი, გლდანის რაიონი, თემიმურაზ ბოჭორიშვილის I გასასვლელი №1
ს/კ 01.11.12.018.837 მრავალსართულიანი საცხოვრებელის სახლის
კონსტრუქციული პროექტი

არქიტექტორი	---------		2025 წელი
მთ.კონსტ.	გ.შალიტაური		
			ფურც. № 8
			ფურცლები

ჭრილი 5-5

მასშტაბი 1:

ხიმინჯი 1

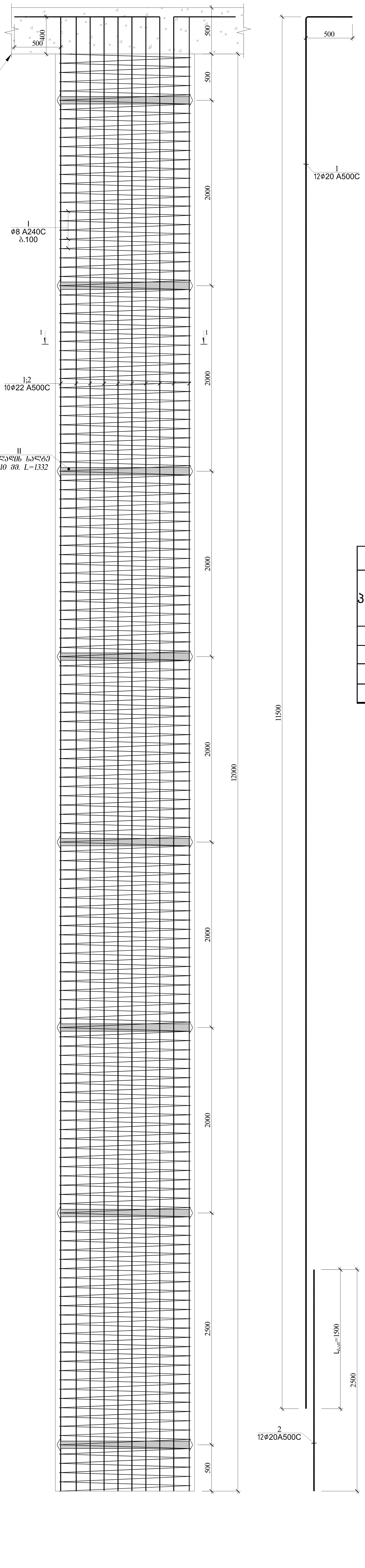

ჭრილი 1-1

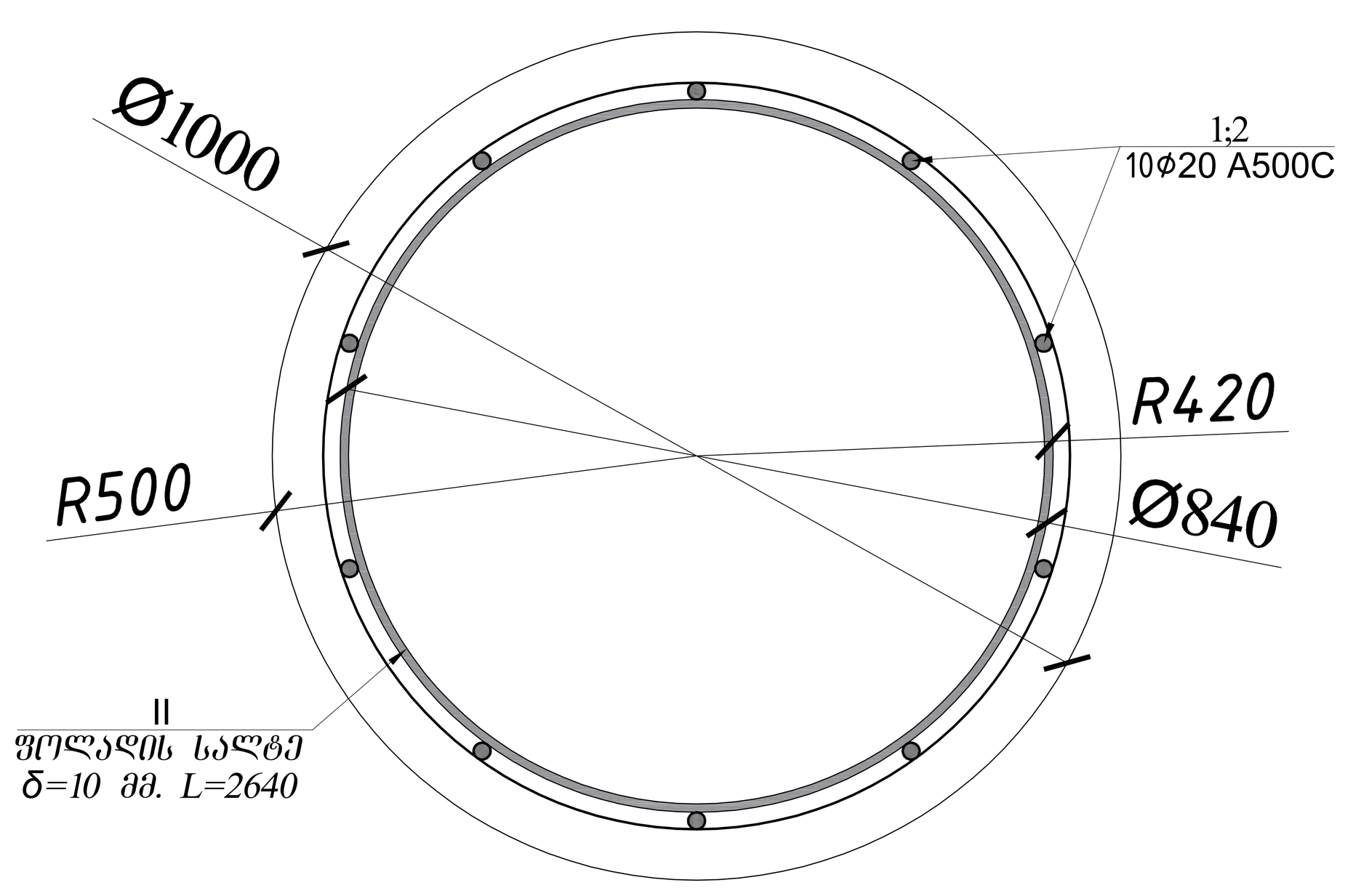

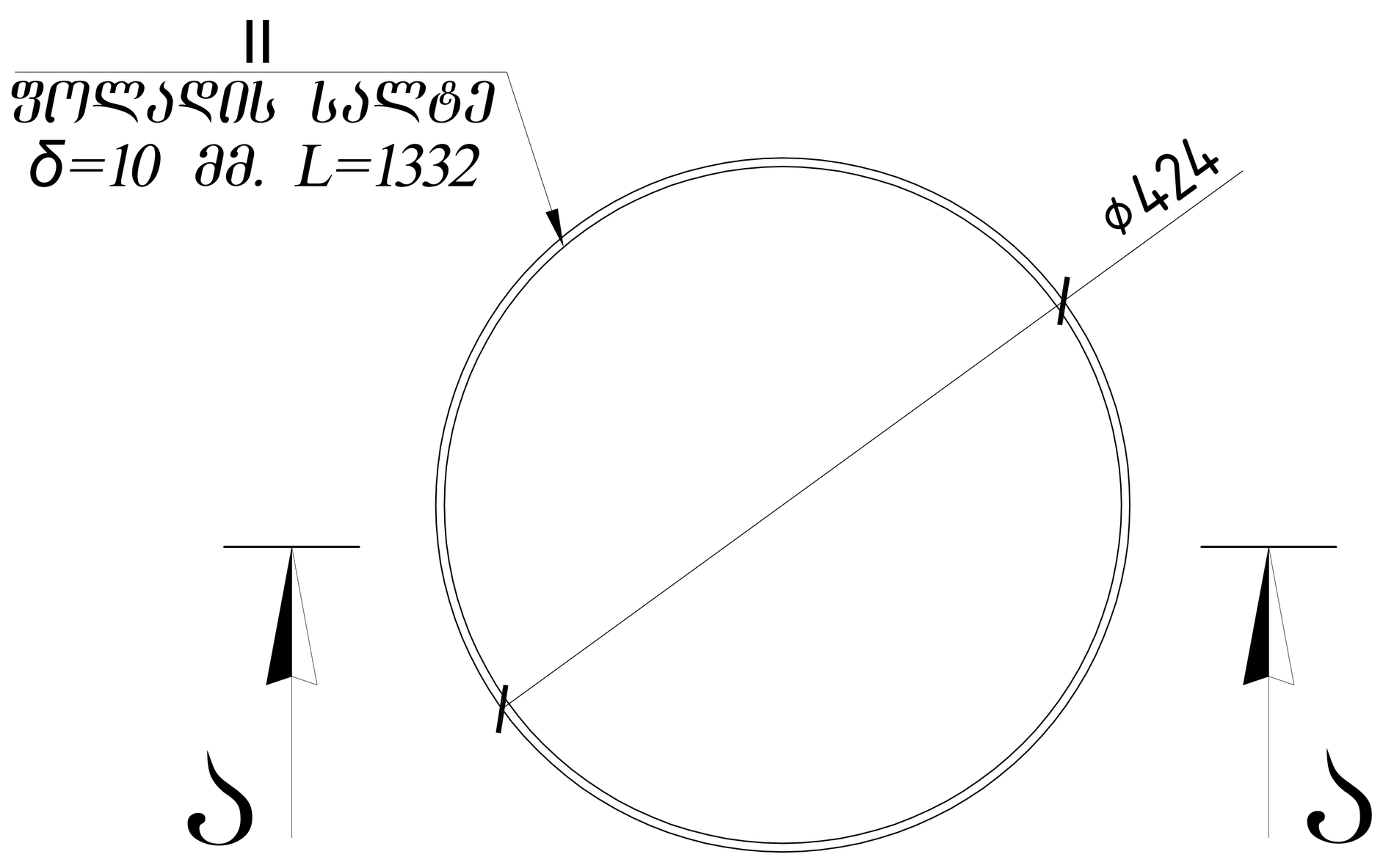

ჭრილი ა-ა

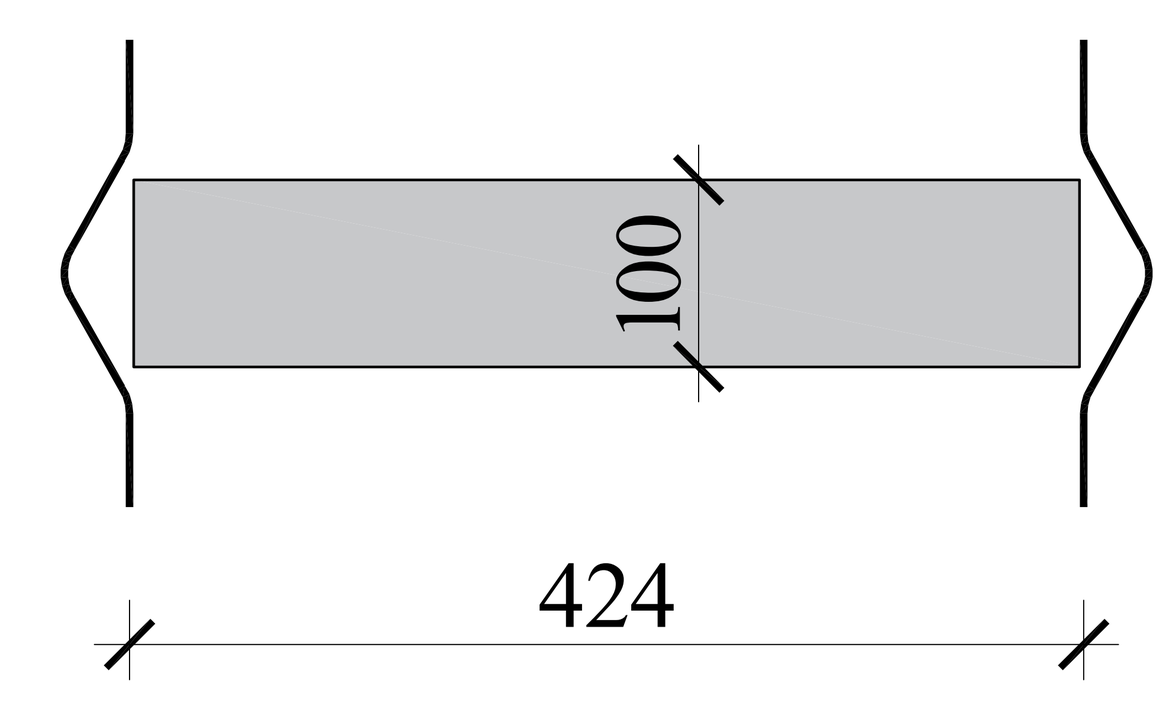

ხიმინჯი №1								კონს. რაოდ. N=		88		ბეტონი მ^3	
პოზ.	ø (მმ)	კლასი	L (მმ)	n (ცალი)	Lxn მ	1 გრძ.მ. წონა, კგ	∑ წონა,კგ	ბეტონი მ3		A240C	A500C		
								B25	B7.5			B25	B7.5
1	22	A500C	12000	10	120	2.984	358.08	3.391	0	0	31511.04	298.4	0
2	22	A500C	2500	10	25	2.984	74.6			0	6564.8		
I	8	A240C	226398	1	226	0.395	89.42731			7869.6	0		
									∑=	7869.6	38075.84		

ხიმინჯი 1 -ის ფოლადის ელემენტების სპეციფიკაცია						
პოზ.#	კვეთი	L (მმ)	N (1 ერთეულზე)	Lxn (მ)	ერთეულის წონა (კგ)	ჯამური წონა (კგ)
II	- 10 x 100	1332	7	9.324	10.46	73.22
					ჯამი	73.22
					2% შედუღების ნაკერზე	1.46
					ჯამი	74.68
				n=	88	6571.84

შენიშვნა
ხიმინჯში გამოყენებული სულფატომედეგი ბეტონი, წყალშეუღწევადობის მარკით W8.

არქიტექტორი	----------	
მთ.კონსტ.	ბ.გელიტაშვილი	

ს/კ 01.11.12.018.837

ხიმინჯი 1

მასშტაბი 1:

2025 წელი

ფურც. № 9

ფურცლები

ხიმინჯი 2

ჭრილი 1–1

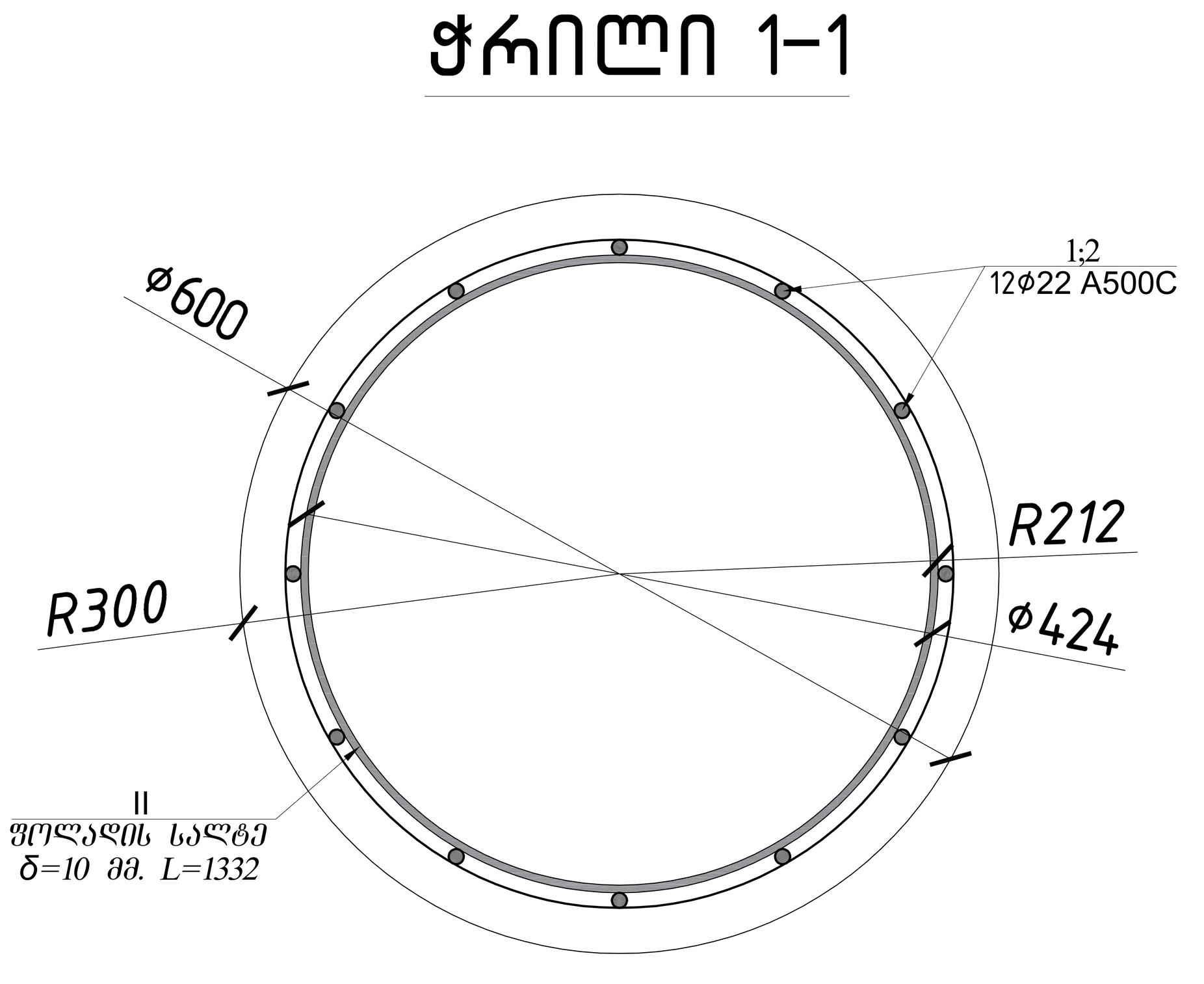

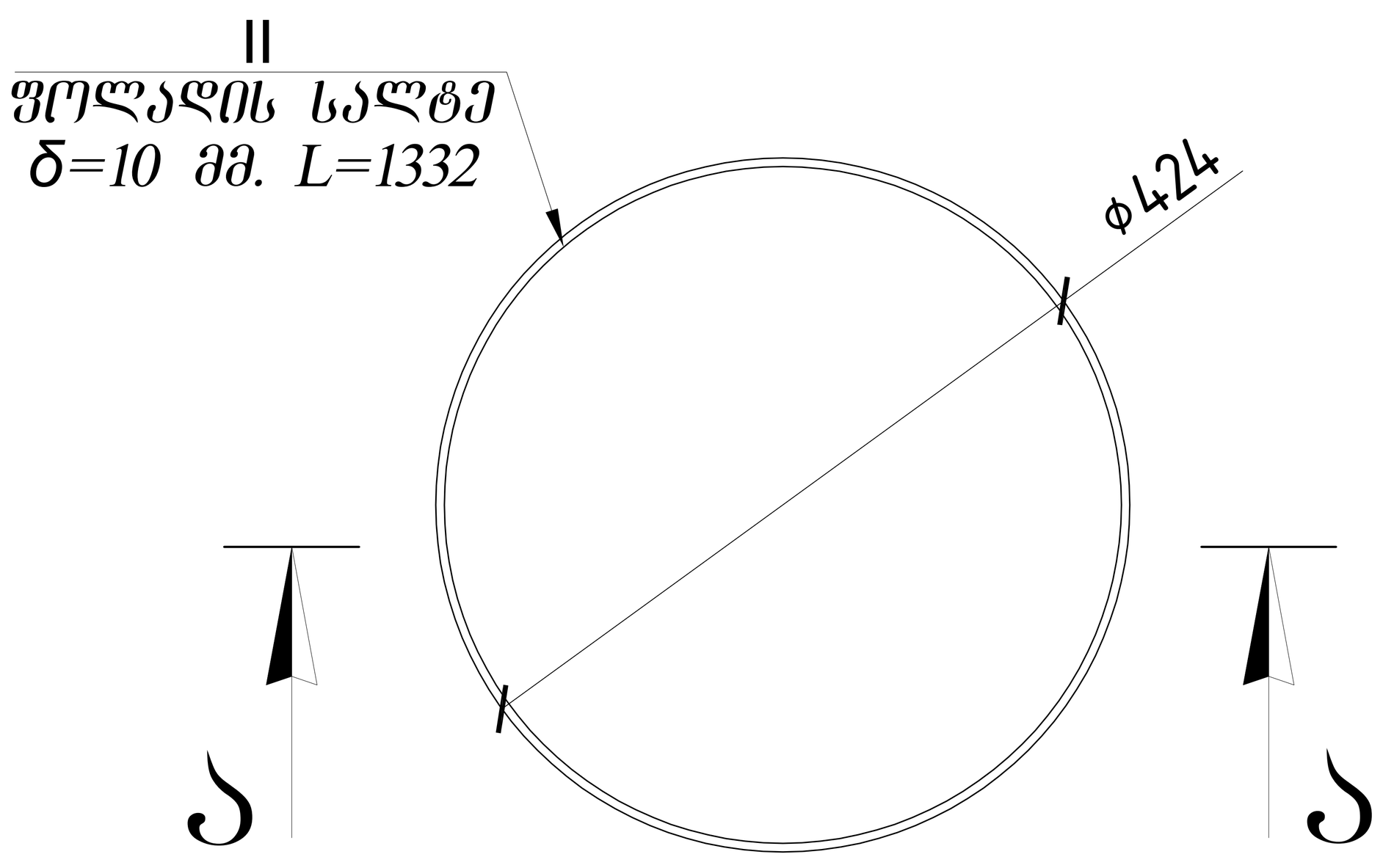

ჭრილი ა–ა

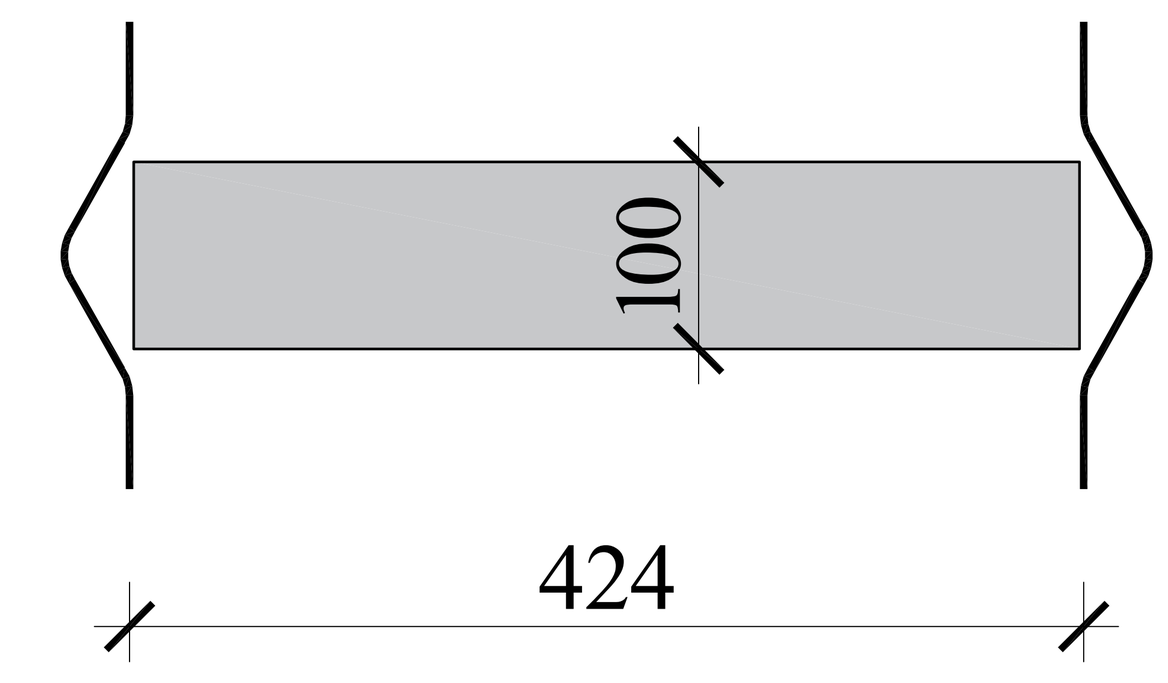

ხიმინჯი №2								კონს. რაოდ. N=		24		ბეტონი მ^3	
პოზ.	ø (მმ)	კლასი	L (მმ)	n (ცალი)	Lxn მ	1 გრძ.მ. წონა, კგ	∑ წონა,კგ	ბეტონი მ3 B25	ბეტონი მ3 B7.5	A240C	A500C	B25	B7.5
1	22	A500C	12000	12	144	2.984	429.696	3.391	0	0	10312.7	81.39	0
2	22	A500C	6000	12	72	2.984	214.848			0	5156.352		
I	8	A240C	226398	1	226	0.395	89.42731			2146.26	0		
									∑=	2146.26	15469.06		

ხიმინჯი 2 -ის ფოლადის ელემენტების სპეციფიკაცია						
პოზ.#	კვეთი	L (მმ)	N (1 ერთეულზე)	Lxn (მ)	ერთეულის წონა (კგ)	ჯამური წონა (კგ)
II	- 10 x 100	1332	8	10.656	10.46	83.68
					ჯამი	83.68
					2% შედუღების ნაკერზე	1.67
					ჯამი	85.35
				n=	24	2048.4

შენიშვნა
ხიმინჯში გამოყენებული სულფატომედეგი ბეტონი, წყალშეუღწევადობის მარკით W8.

ხიმინჯი 2
მასშტაბი 1:
2025 წელი
ფურც. № 10
ფურცლები

როსტვერკის კოჭი 1-ის არმირებული ჭრილი

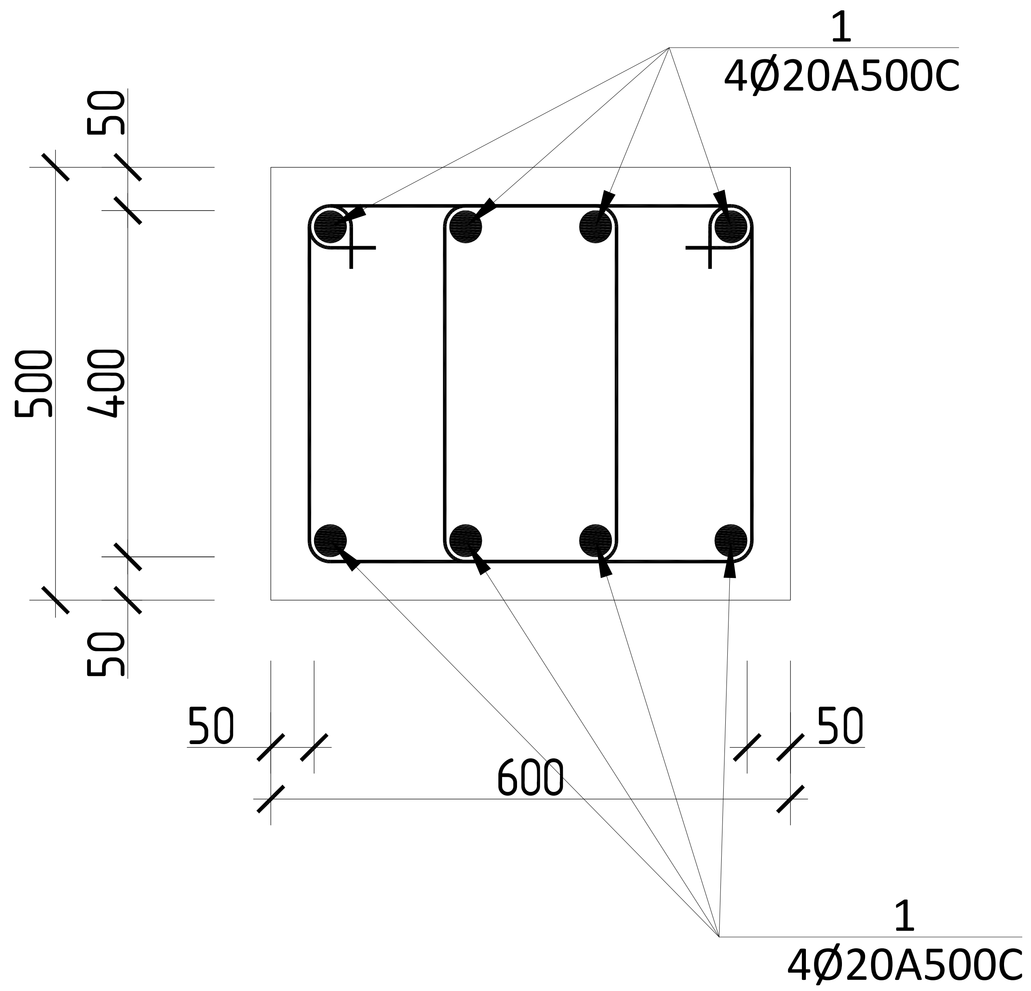

პოზ.№ II
L=1660
ბიჯით 150 მმ

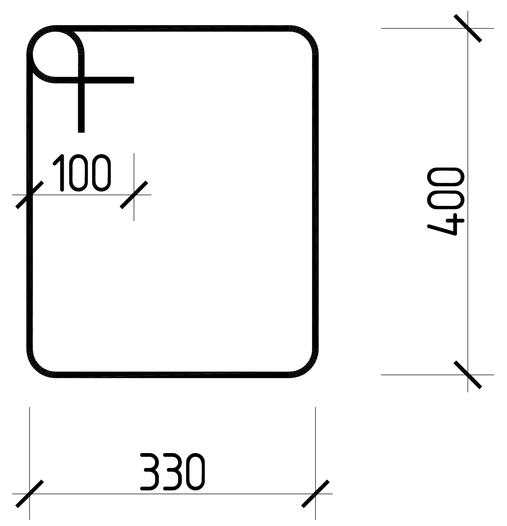

როსტვერკის კოჭის						სპეციფიკაცია							სულ კონსტრუქციის რაოდენობა			
						მასალის ამოკრეფა							n= 1			
პოზ.	⌀ (მმ)	კლასი	L (მმ)	n (ცალი)	Lxn მ	⌀ მმ	∑ Lxn მ	1 გრძ.მ. წონა, კგ	∑ წონა , კგ		ბეტონი მ^3		∑ წონა , კგ		ბეტონი მ^3	
									A240C	A500C	B25	B7.5	A240C	A500C	B25	B7.5
1	20	A500C	589600	1	589.6	20	589.6	2.466	-	1453.95	20		-	1453.954	20	0
							0	0	0	-			0	-		
I	8	A240C	1800	670	1206	8	1206	0.395	476.37	-			476.37	-		
									0	-			0	-		
								∑	476.37	1453.95	20	0	476.37	1453.954	20	0

			ქალაქი თბილისი, გლდანის რაიონი, თემიმურაზ ბოჭორიშვილის I გასასვლელი №1 ს/კ 01.11.12.018.837 მრავალსართულიანი საცხოვრებელის სახლის კონსტრუქციული პროექტი
არქიტექტორი	---------		2025 წელი
მთ.კონსტ.	გ.შალიტაური	[illegible]	{\ჩროსტვერკის კოჭისარმირებული ჭრილი }
			ფურც. № 11
			მასშტაბი 1: ფურცლები

საძირკლის ფილის ძირითადი არმირების გეგმა -5.300 ნიშნულზე

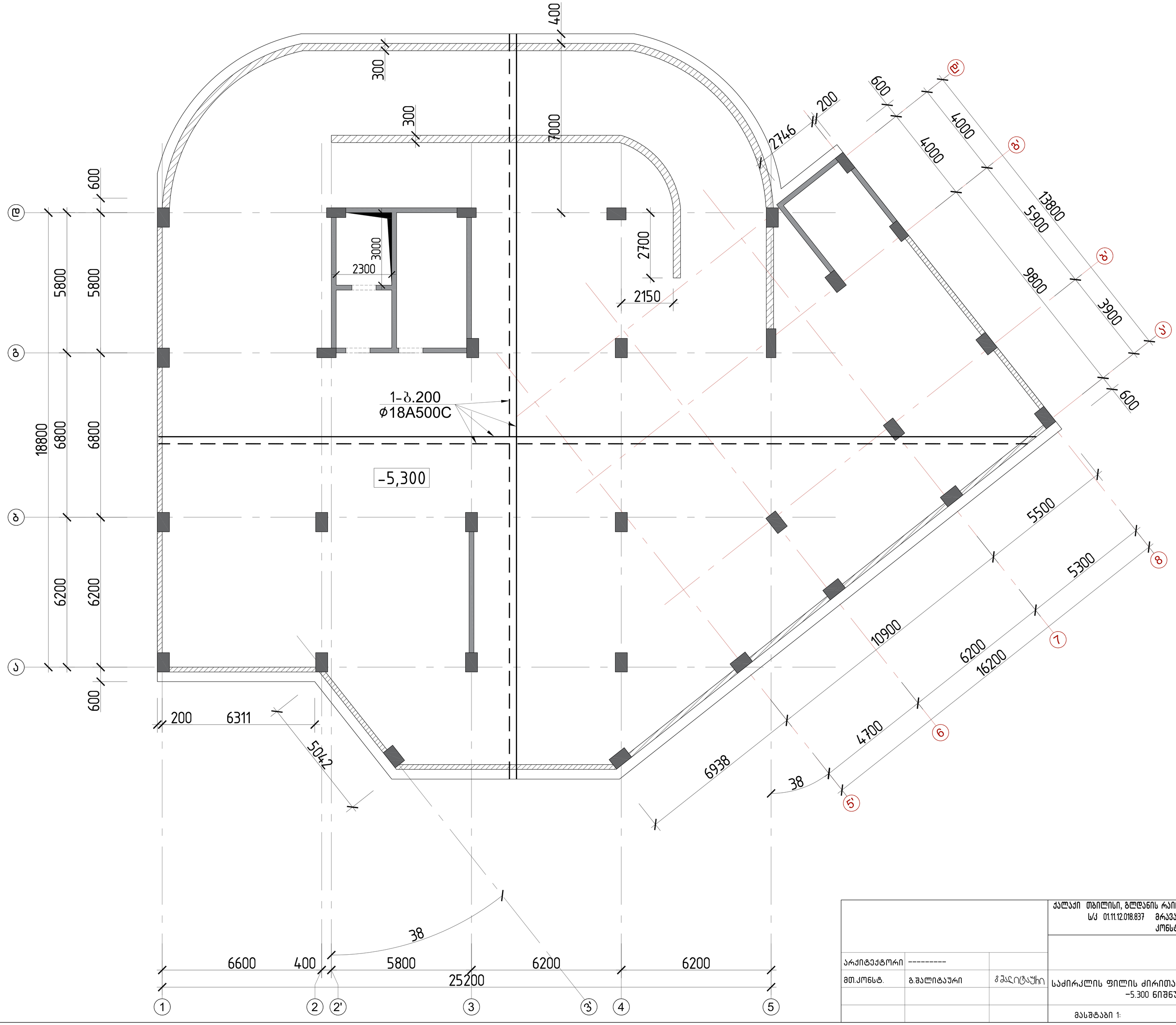

			ქალაქი თბილისი, გლდანის რაიონი, თემიმურაზ ბოჭორიშვილის I გასასვლელი №1 ს/კ 01.11.12.018.837 მრავალსართულიანი საცხოვრებელის სახლის კონსტრუქციული პროექტი	
არქიტექტორი	---------			2025 წელი
მთ.კონსტ.	გ.შალიტაური	გ.შალიტაური	საძირკლის ფილის ძირითადი არმირების გეგმა -5.300 ნიშნულზე	
				ფურც. № 12
			მასშტაბი 1:	ფურცლები

საძირკლის ფილის დამატებითი ქვედა შრის არმირების გეგმა -5.300 ნიშნულზე

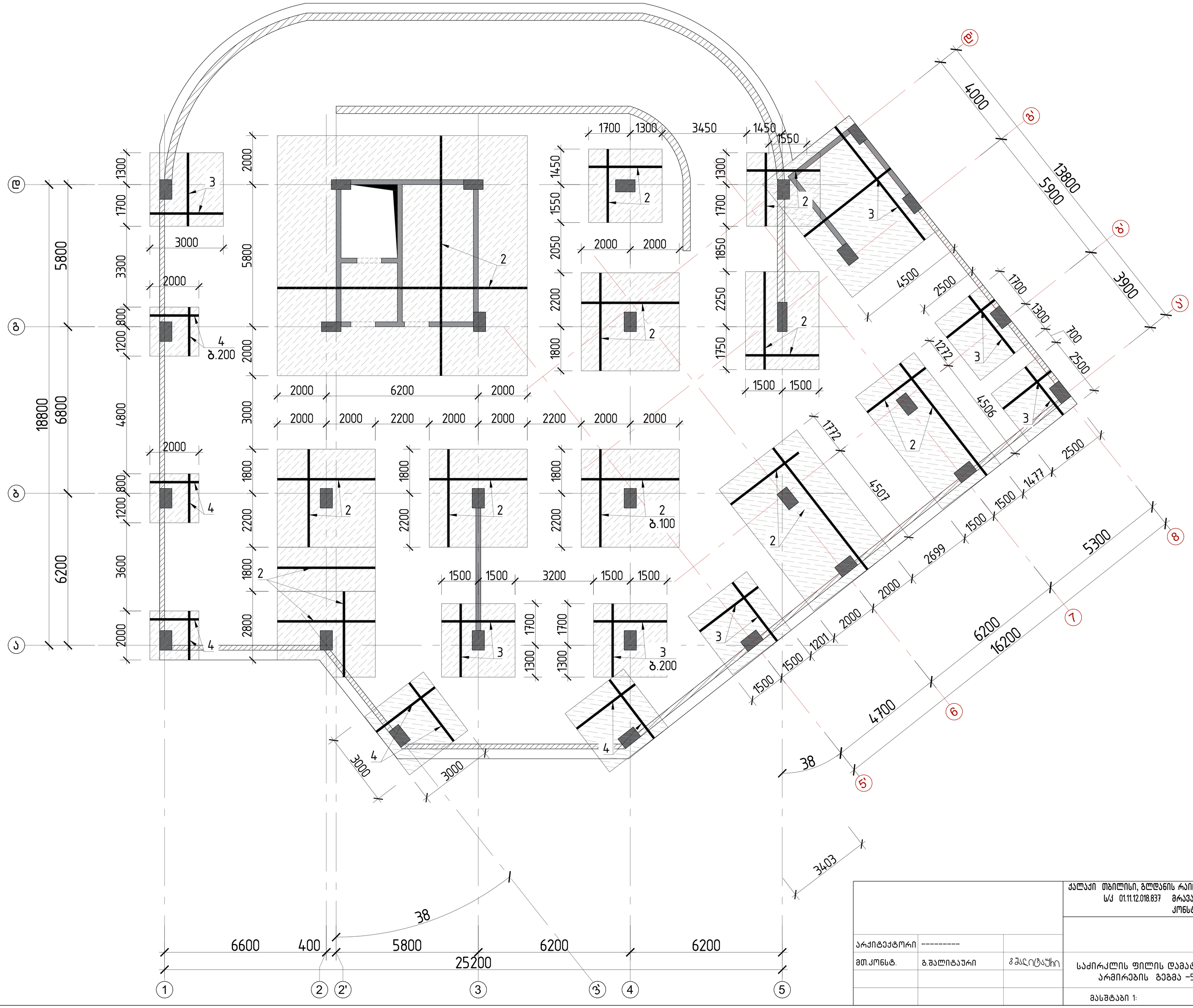

			ქალაქი თბილისი, გლდანის რაიონი, თემიმურაზ ბოჭორიშვილის I გასასვლელი №1 ს/კ 01.11.12.018.837 მრავალსართულიანი საცხოვრებელის სახლის კონსტრუქციული პროექტი	
არქიტექტორი	----------			2025 წელი
მთ.კონსტ.	გ.შალიტაური	გ.შალიტაური	საძირკლის ფილის დამატებითი ქვედა შრის არმირების გეგმა -5.300 ნიშნულზე	
				ფურც. № 13
			მასშტაბი 1:	ფურცლები

საძირკლის ფილის დამატებითი ზედა შრის არმირების გეგმა -5.300 ნიშნულზე

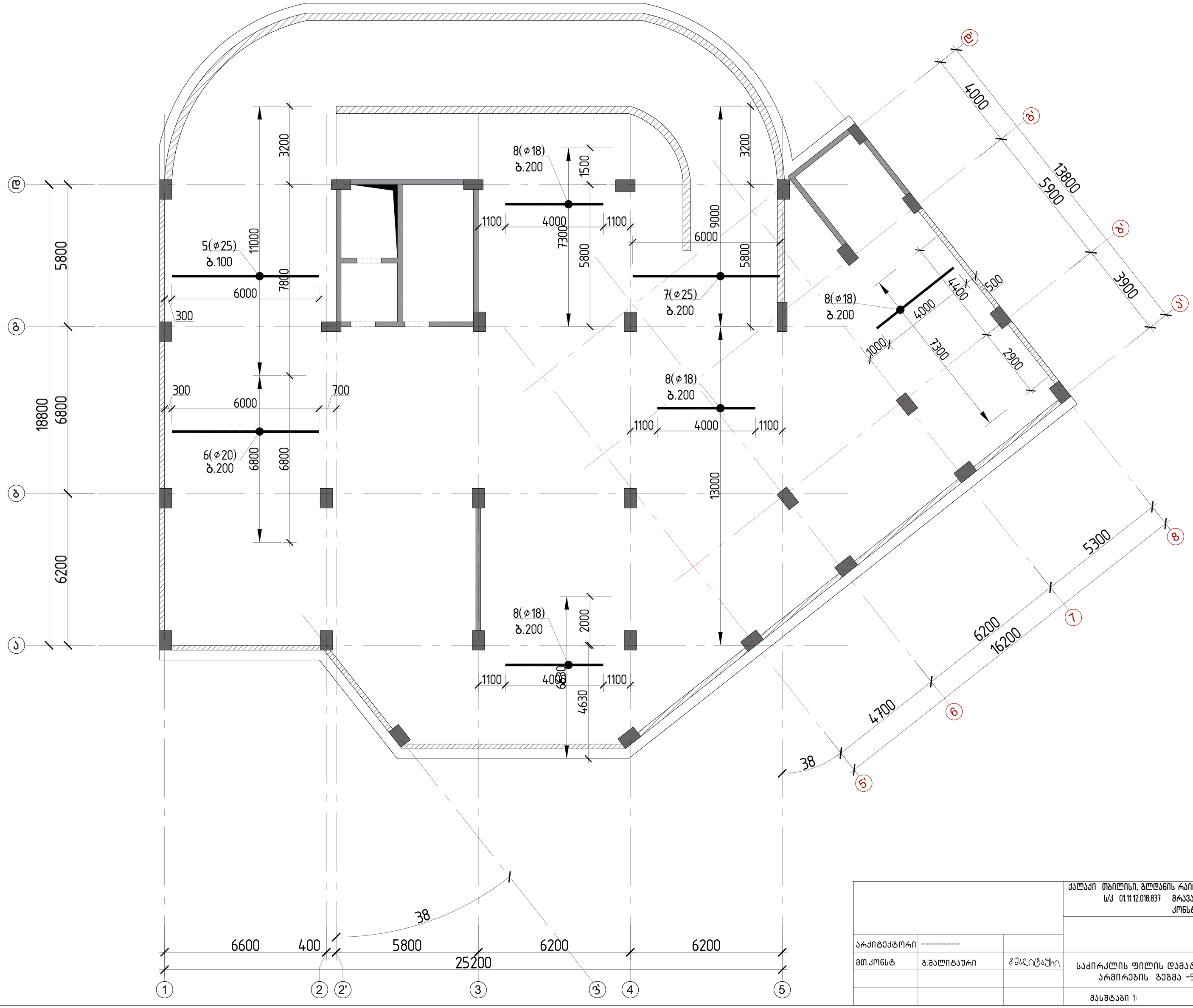

			ქალაქი თბილისი, გლდანის რაიონი, თემქურაზ ბოჭორიშვილის I გასასვლელი №1 ს/კ 01.11.12.018.837 მრავალსართულიანი საცხოვრებელის სახლის კონსტრუქციული პროექტი
არქიტექტორი	----------		2025 წელი
მთ.კონსტ.	ბ.შალიტაური	გ.შალიტაური	საძირკლის ფილის დამატებითი ზედა შრის არმირების გეგმა -5.300 ნიშნულზე
			ფურც. № 14
			მასშტაბი 1: ფურცლები

საძირკლის ფილის დამატებითი ზედა შრის არმირების გეგმა -5.300 ნიშნულზე

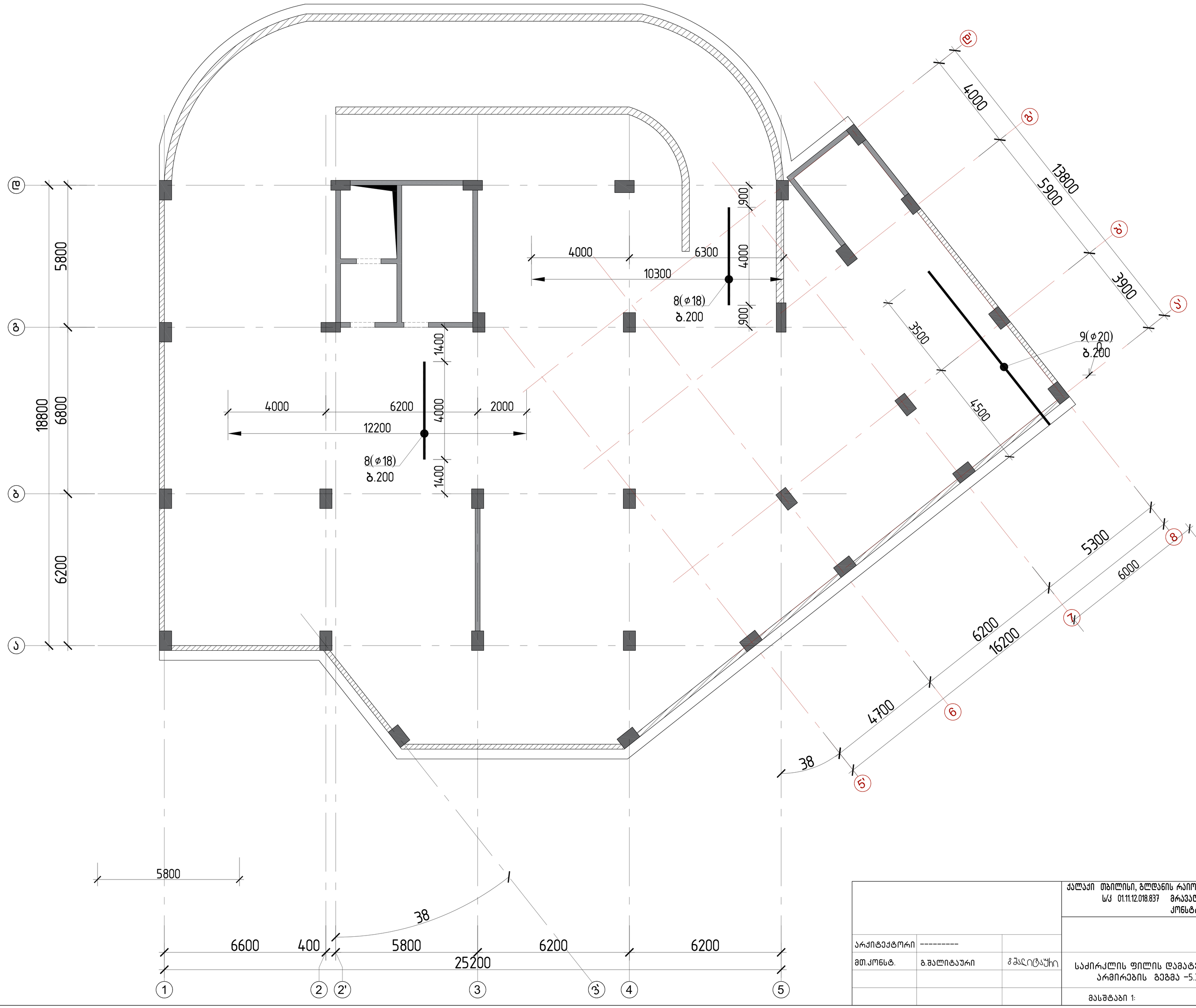

			ქალაქი თბილისი, გლდანის რაიონი, თემქვარაზ ბოჭორიშვილის I გასასვლელი №1 ს/კ 01.11.12.018.837 მრავალსართულიანი საცხოვრებელის სახლის კონსტრუქციული პროექტი	
არქიტექტორი	----------			2025 წელი
მთ.კონსტ.	გ.შალიტაური	გ.შალიტაური	საძირკლის ფილის დამატებითი ზედა შრის არმირების გეგმა -5.300 ნიშნულზე	
				ფურც. № 15
			მასშტაბი 1:	ფურცლები

საძირკლის ფილის დამატებითი ვერტიკალური (საკიდების) არმირების გეგმა -5.300 ნიშნულზე

დაშტრიხულ ადგილებში
მოეწყოს დამატებითი არმირება



			ქალაქი თბილისი, გლდანის რაიონი, თემიმურაზ ბოჭორიშვილის I გასასვლელი №1 ს/კ 01.11.12.018.837 მრავალსართულიანი საცხოვრებელის სახლის კონსტრუქციული პროექტი
არქიტექტორი	----------		2025 წელი
მთ.კონსტ.	გ.შალიტაური	გ.შალიტაური	საძირკლის ფილის დამატებითი ვერტიკალური (საკიდების) არმირების გეგმა -5.300 ნიშნულზე
			ფურც. № 16
			მასშტაბი 1: ფურცლები

საძირკვლის ფილის არმირებული ჭრილები

საძირკვლის ფილის ჭრილი 1-1

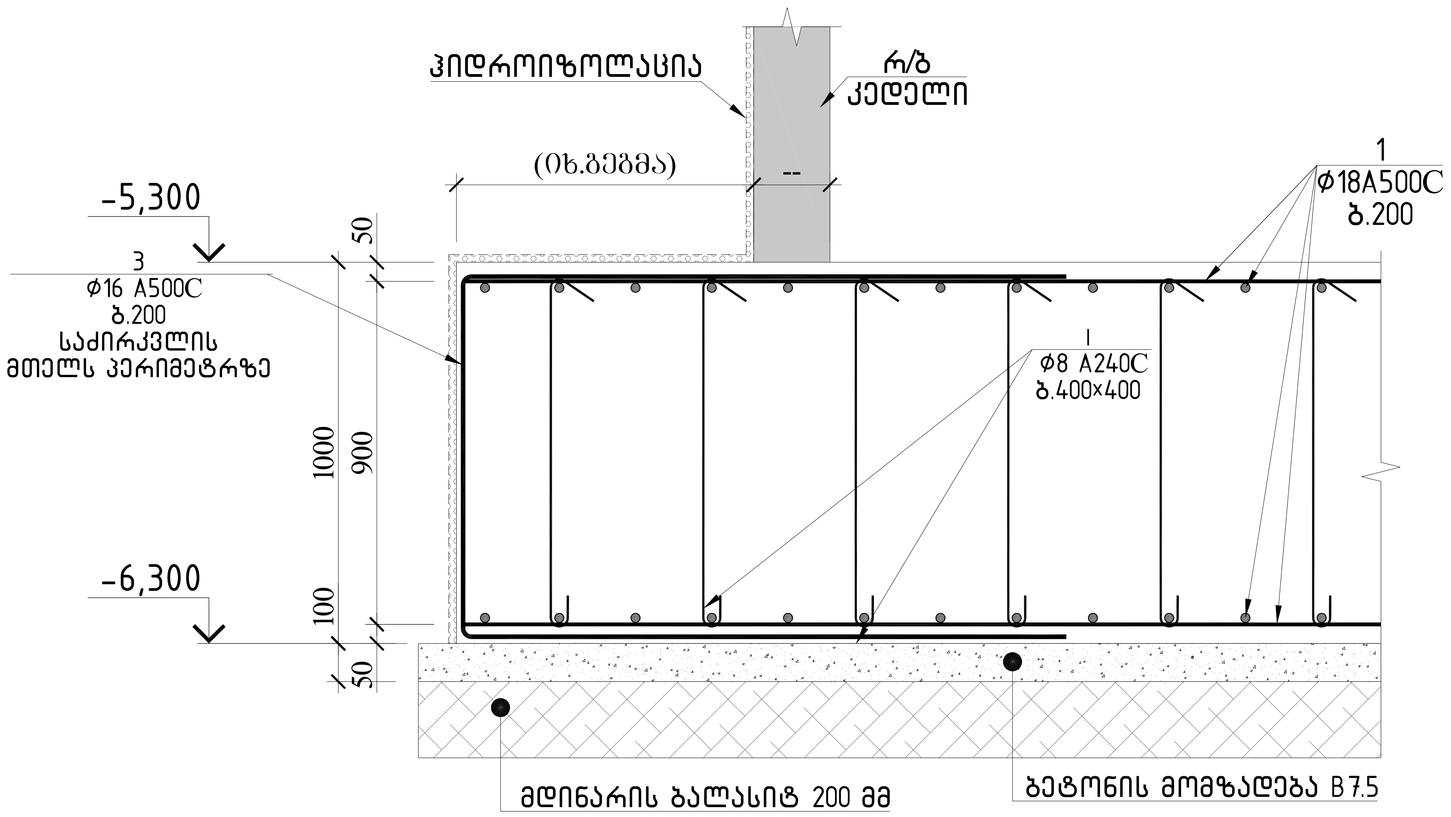

საძირკვლის ფილის ჭრილი 2-2

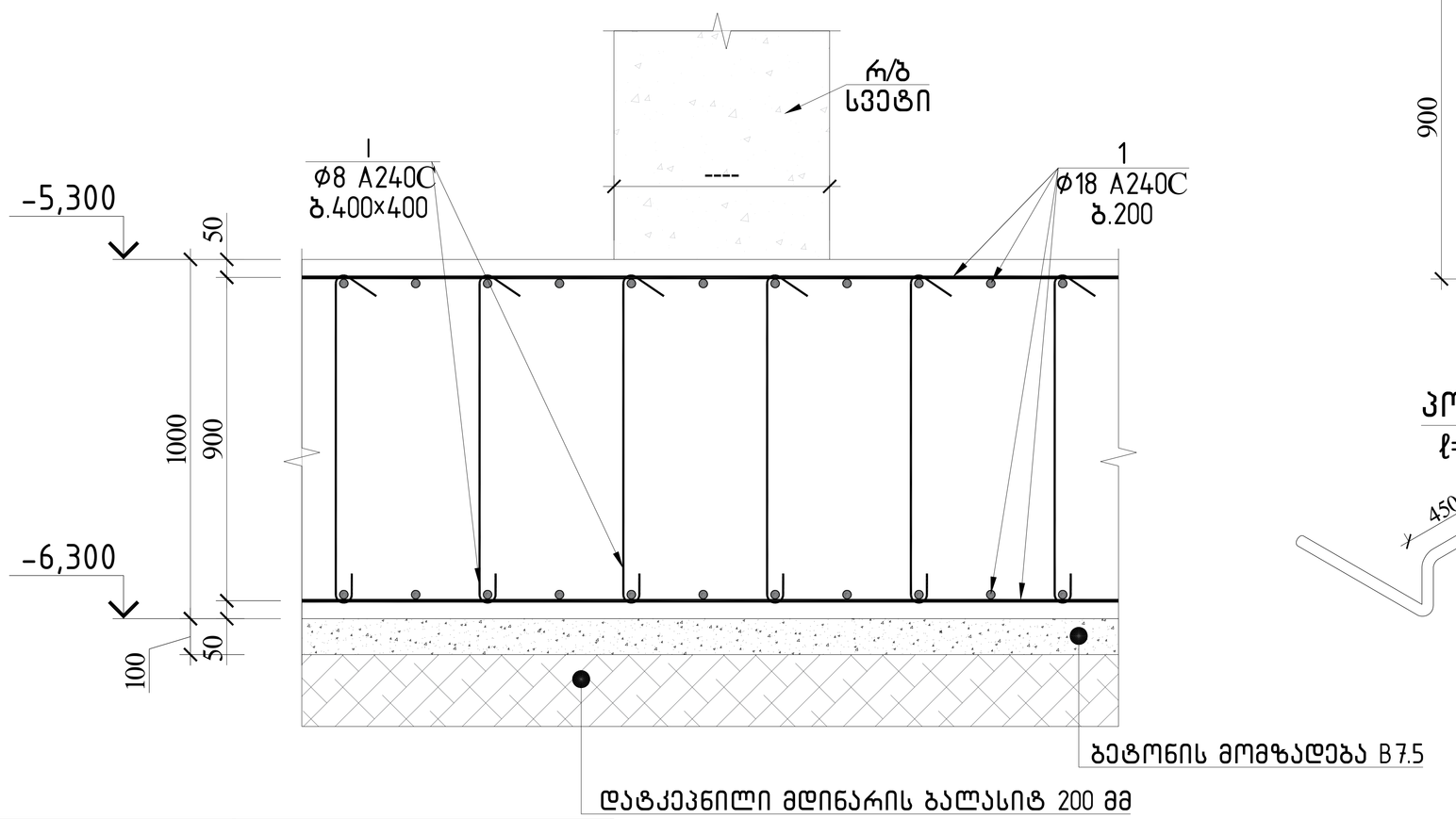

პოზ.№I
ℓ=1000

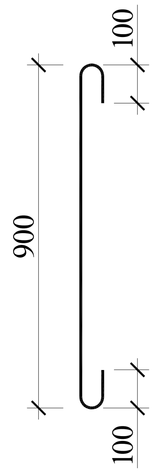

პოზ.№II
ℓ=2670

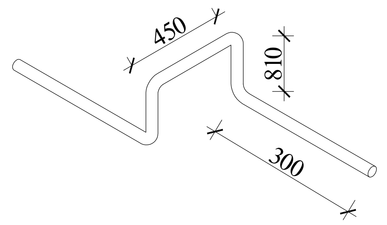

საძირკლის ფილის არმირების სპეციფიკაცია															
						მასალის ამოკრეფა						სულ კონსტრუქციის რაოდენობა n= 1			
პოზ.	ф (მმ)	კლასი	L (მმ)	n (ცალი)	Lxn მ	ф მმ	∑ Lxn მ	1 გრძ.მ. წონა, კგ	∑ წონა , კგ		ბეტონი მ^3		∑ წონა , კგ		ბეტონი მ^3	
									A240C	A500C	B25	B7.5	A240C	A500C	B25	B7.5
1	18	A500C	19800000	1	19800	25	6690	3.853	-	25776.6			-	25776.57		
2	25	A500C	5000000	1	5000	20	204	2.466	-	503.064			-	503.064		
3	25	A500C	760000	1	760	18	21100	1.998	-	42157.8			-	42157.8		
4	18	A500C	300000	1	300				0	-			0	-		
5	25	A500C	6000	110	660	12	13344.15	0.888	-	11849.6			-	11849.61		
6	20	A500C	6000	34	204	10	832.5	0.617	-	513.653			-	513.6525		
7	25	A500C	6000	45	270	8	2700	0.395	1066.5	-	900	108	1066.5	-	900	108
8	18	A500C	4000	250	1000								0	0		
9	20	A500C	8000	32	256								0	0		
													0	0		
I	8	A240C	1000	2700	2700								0	0		
II	12	A500C	2670	1620	4325.4								0	0		
III	12	A500C	1000	9019	9018.75								0	0		
IV	10	A500C	1000	833	832.5								0	0		
								∑	1066.5	80800.7	900	108	1066.5	80800.69	900	108

პოზ.№III
ℓ=1000

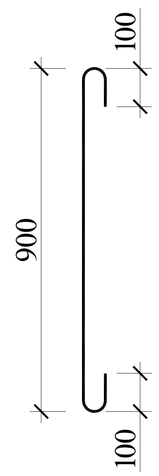

პოზ.№IV
ℓ=1000

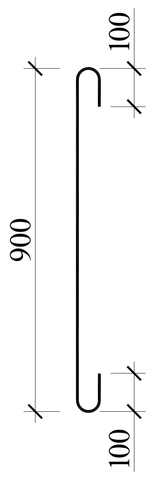

პოზ.№1*
ℓ=2600

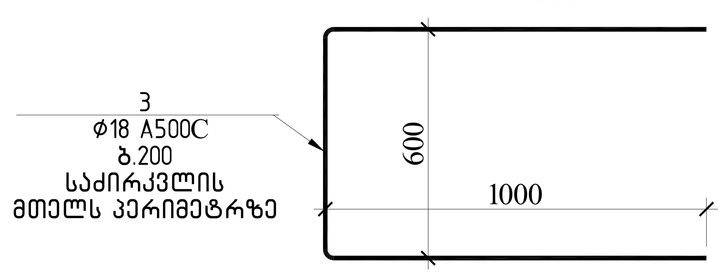

შენიშვნა:

1.ფუძე გრუნტად მიღებულია თიხა გრუნტი, ფენა 3, სგე I, საანგარიშო წინაღობით R_0=2.7 კგ/ სმ2;

2.ქვაბული მიღებული იქნას ინჟინერ-გეოლოგის მიერ სათანადო აქტით .

3.გრუნტთან შემხები ყველა კონსტრუქციაზე გამოყენებული იქნას ჰიდროიზოლაცია.
ჰიდროიზოლაციის ტიპი დაზუსტდეს დამკვეთთან და სპეციალისტთან.

4.ქვაბულის დამუშავებამდე აუცილებელია დადგინდეს გვერძე მდგომი შენობების ჩაღრმავება და ქვაბულის დამუშავება განხორციელდეს ქვაბულში გამაგრების პროექტის მიხედვით.

5.გრუნტის წყლების არსებობის გამო აგრესიული ზემოქმედების თავიდან აცილების მიზნით საძირკვლი და გრუნტთან შემხები ყველა კონსტრუქცია დამზადდეს სულფატმედეგი (სახ.სტანდარტი 22266-76) წყალშეუღწევადი W8 მარკის ბეტონისაგან.

			ქალაქი თბილისი, გლდანის რაიონი, თემიმურაზ ბოჭორიშვილის I გასასვლელი №1 ს/კ 01.11.12.018.837 მრავალსართულიანი საცხოვრებელის სახლის კონსტრუქციული პროექტი	
არქიტექტორი	----------			2025 წელი
მთ.კონსტ.	გ.შალიტაური		საძირკვლის ფილის არმირებული ჭრილები	
				ფურც. № 17
			მასშტაბი 1:	ფურცლები

რ/ბ სვეტების ნაშვერების განლაგების გეგმა გეგმა -5.300 ნიშნულზე

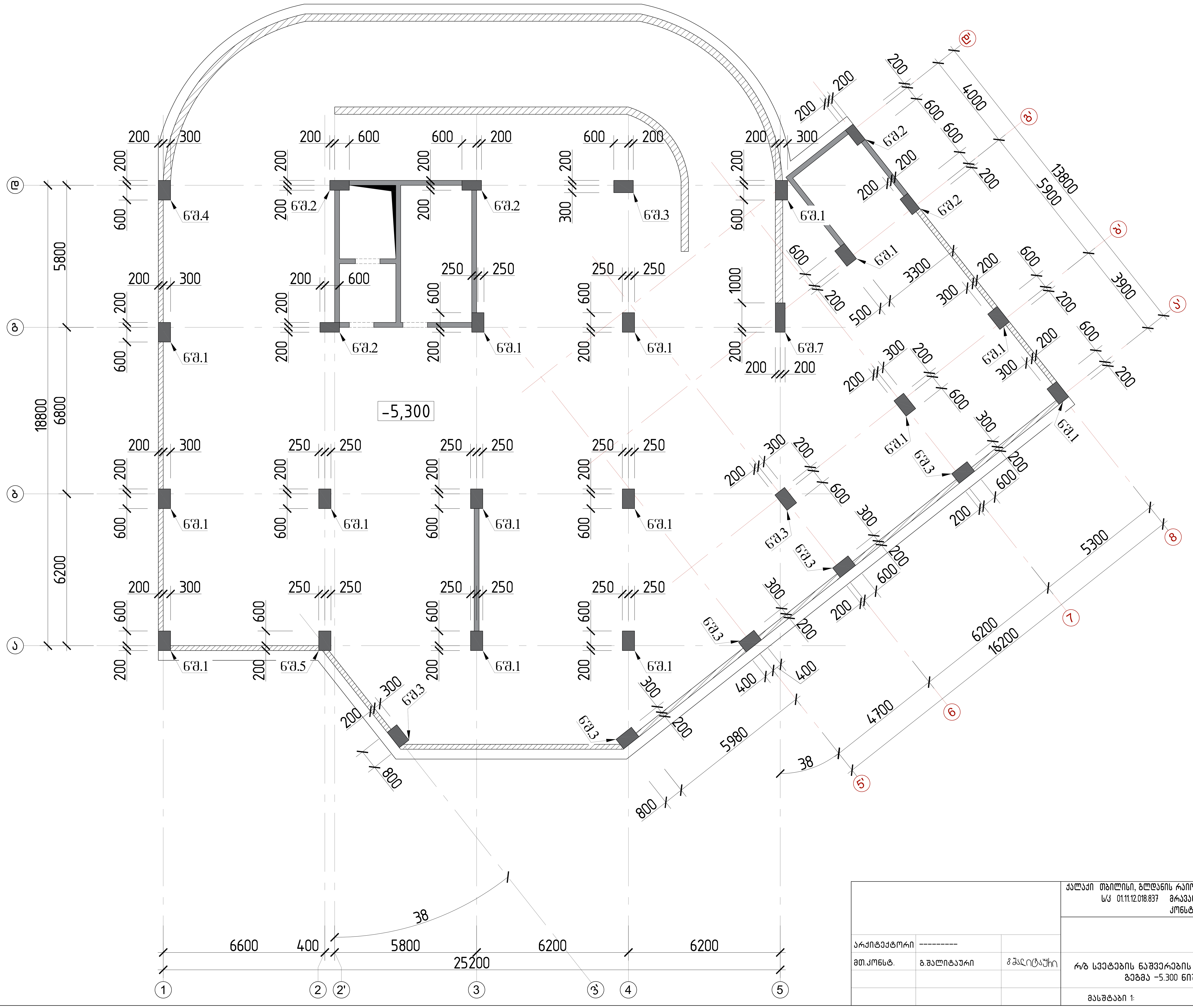

			ქალაქი თბილისი, გლდანის რაიონი, თეიმურაზ ბოჭორიშვილის I გასასვლელი №1 ს/კ 01.11.12.018.837 მრავალსართულიანი საცხოვრებელის სახლის კონსტრუქციული პროექტი
არქიტექტორი	---------		2025 წელი
მთ.კონსტ.	გ.შალიტაური	გშალიტაური	რ/ბ სვეტების ნაშვერების განლაგების გეგმა გეგმა -5.300 ნიშნულზე
			ფურც. № 18
			მასშტაბი 1:
			ფურცლები

სვეტი 1–ის ნ აშვერი

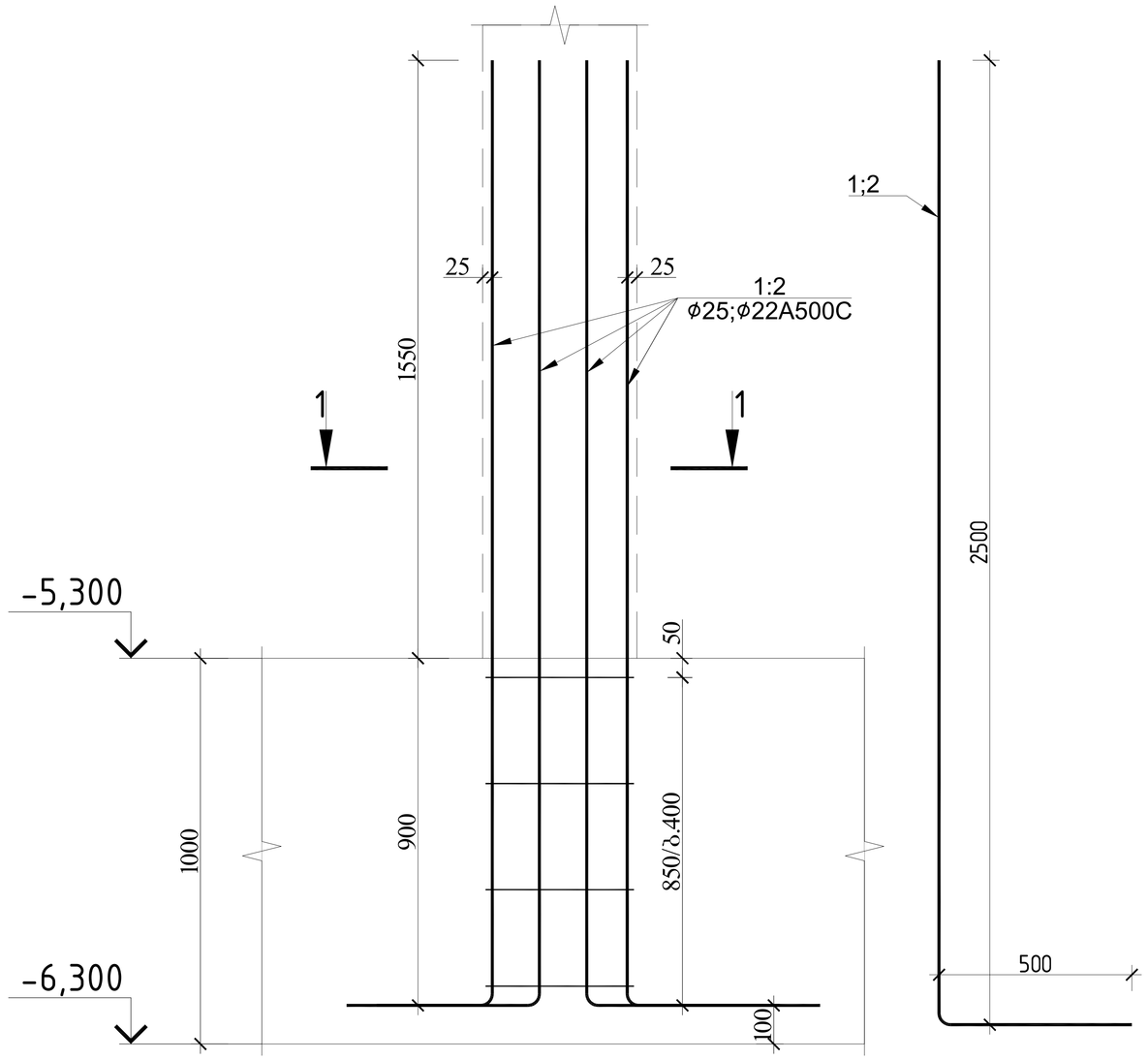

ჭრილი 1–1

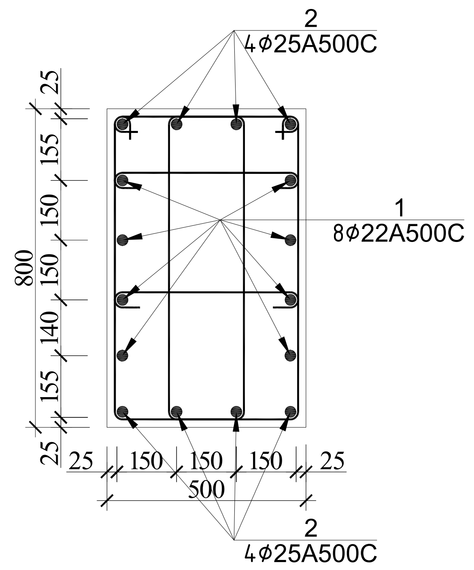

პოზ.№I
ℓ=2320

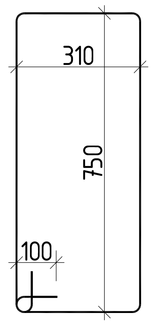

პოზ.№II
ℓ=650

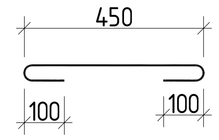

სვეტი 1–ის ნაშვერის სპეციფიკაცია						მასალის ამოკრეფა							სულ კონსტრუქციის რაოდენობა n= 15			
პოზ.	ϕ (მმ)	კლასი	L (მმ)	n (ცალი)	Lxn მ	ϕ მმ	∑ Lxn მ	1 გრძ.მ. წონა, კგ	∑ წონა , კგ		ბეტონი მ³		∑ წონა , კგ		ბეტონი მ³	
									A240C	A500C	B25	B7.5	A240C	A500C	B25	B7.5
1	22	A500C	3000	8	24	25	24	3.853	-	92.472			-	1387.08		
2	25	A500C	3000	8	24	22	24	2.984	-	71.616			-	1074.24		
I	8	A240C	2320	8	18.56	8	23.76	0.395	9.3852	-			140.78	-	0	0
II	8	A240C	650	8	5.2											
								∑	9.3852	164.088	0	0	140.78	2461.32	0	0

სვეტი 2–ის ნ აშვერი

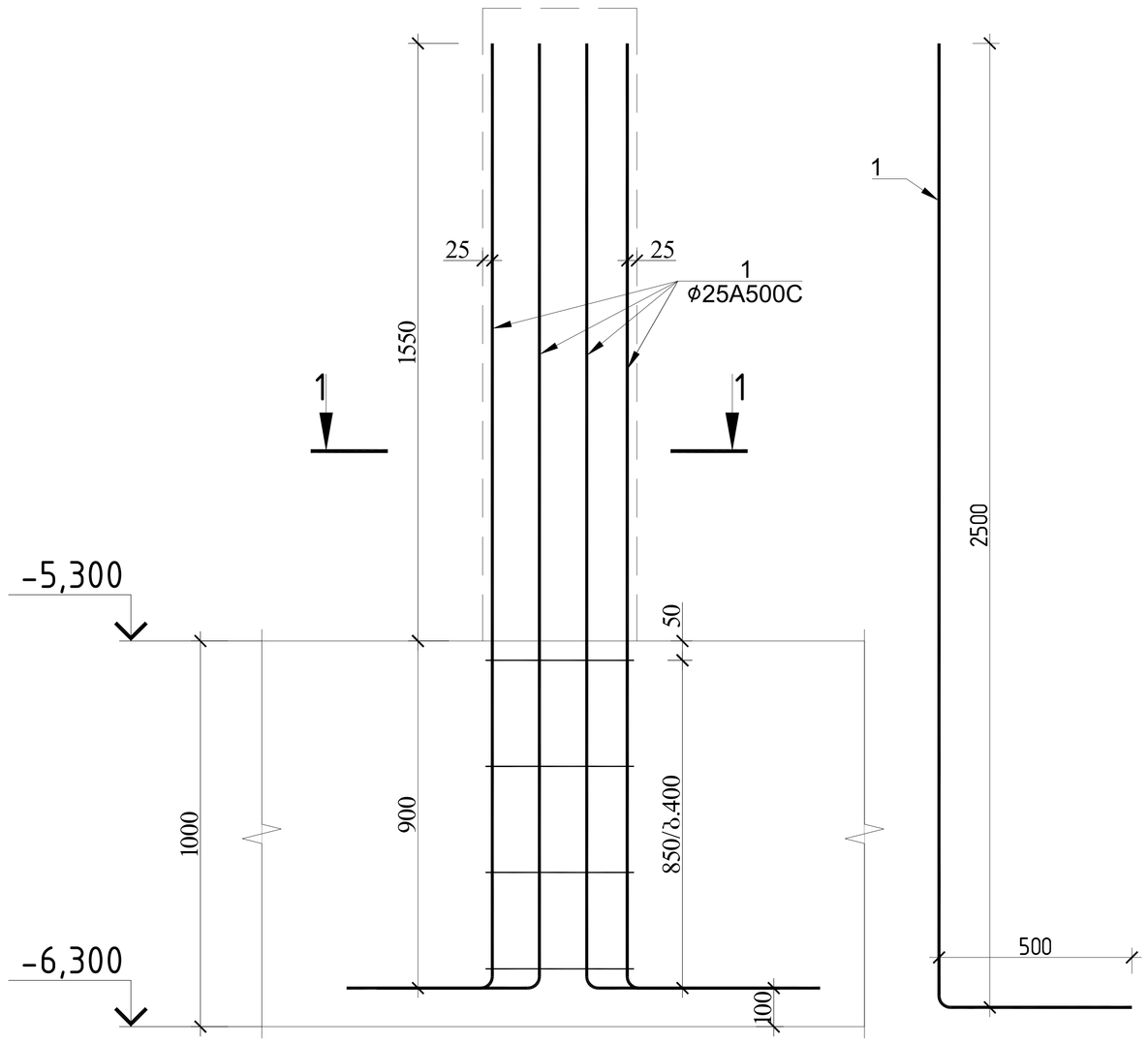

ჭრილი 1–1

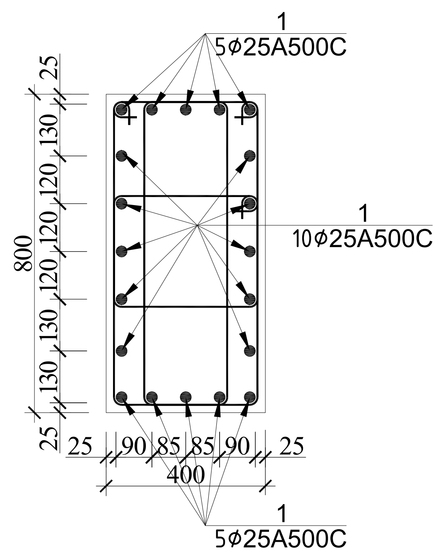

პოზ.№I
ℓ=2400

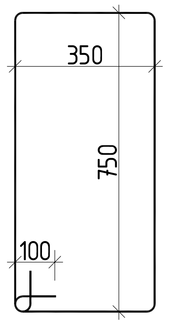

პოზ.№II
ℓ=1660

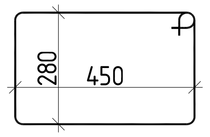

სვეტი 2–ის ნაშვერის სპეციფიკაცია						მასალის ამოკრეფა							სულ კონსტრუქციის რაოდენობა n= 5			
პოზ.	ϕ (მმ)	კლასი	L (მმ)	n (ცალი)	Lxn მ	ϕ მმ	∑ Lxn მ	1 გრძ.მ. წონა, კგ	∑ წონა , კგ		ბეტონი მ³		∑ წონა , კგ		ბეტონი მ³	
									A240C	A500C	B25	B7.5	A240C	A500C	B25	B7.5
1	25	A500C	3000	20	60	25	60	3.853	-	231.18			-	1155.9		
I	8	A240C	2400	8	19.2	8	25.84	0.395	10.2068	-			51.034	-	0	0
II	8	A240C	1660	4	6.64								0	0		
													0	0		
								∑	10.2068	231.18	0	0	51.034	1155.9	0	0

			ქალაქი თბილისი, გლდანის რაიონი, თემიმურაზ ბოძორიშვილის I გასასვლელი №1 ს/კ 01.11.12.018.837 მრავალსართულიანი საცხოვრებელის სახლის კონსტრუქციული პროექტი
არქიტექტორი	----------		2025 წელი
მთ.კონსტ.	გ.შალიტაური	გ.შალიტაური	სვეტი 1 და 2 -ის ნაშვერები
			ფურც. № 19
			მასშტაბი 1: ფურცლები

სვეტი 3-ის ნ აშვერი

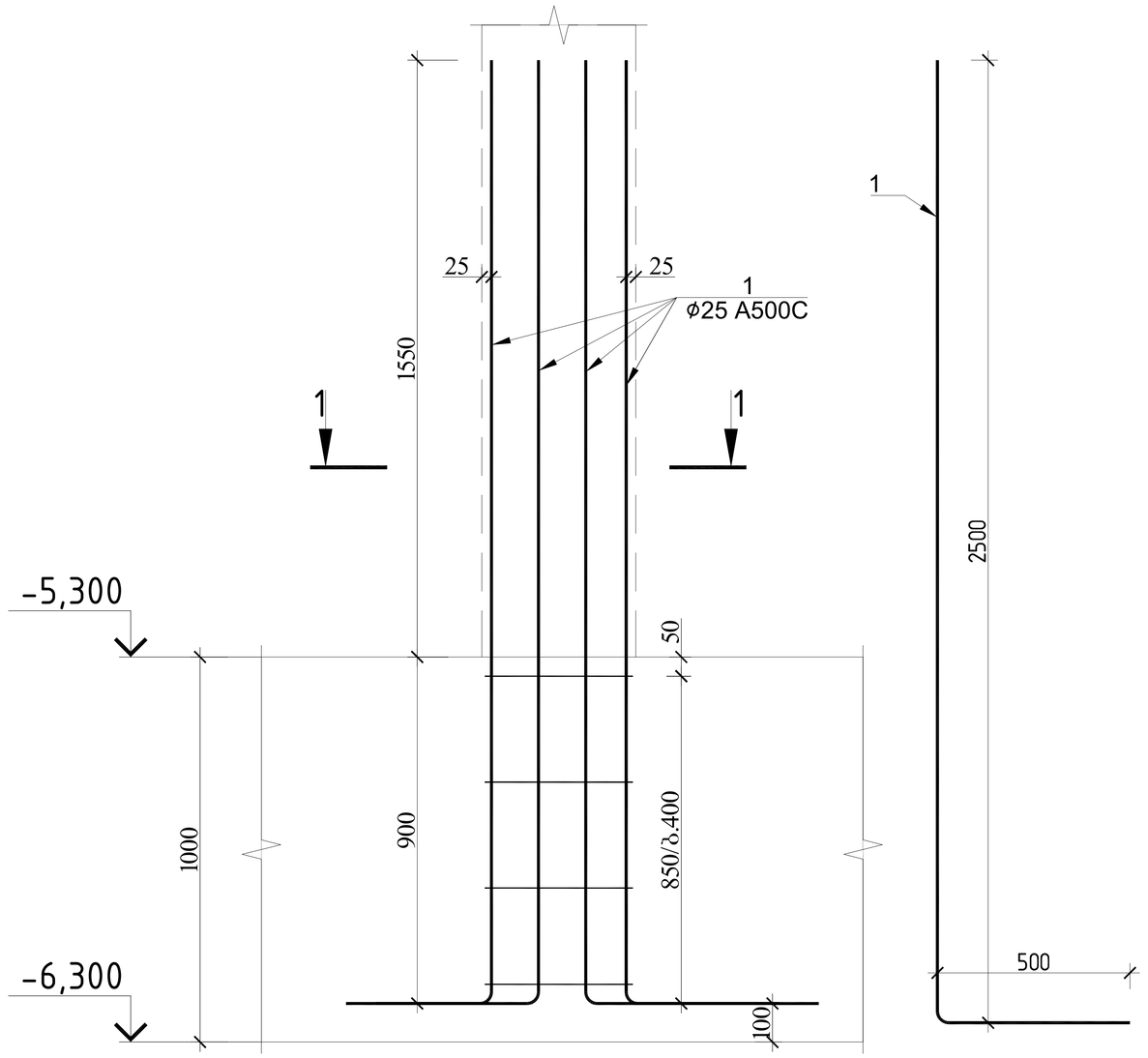

ჭრილი 1-1

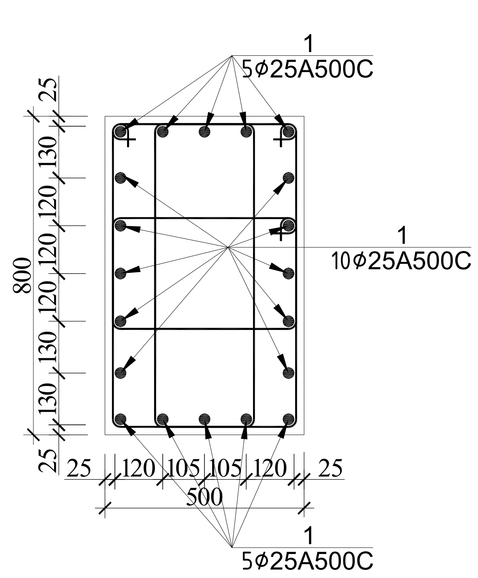

პოზ.№I
ℓ=2400

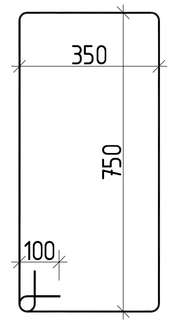

პოზ.№II
ℓ=1660

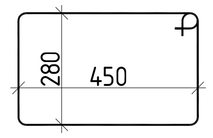

სვეტი 3-ის ნაშვერის სპეციფიკაცია													სულ კონსტრუქციის რაოდენობა			
						მასალის ამოკრეფა							n= 7			
პოზ.	⌀ (მმ)	კლასი	L (მმ)	n (ცალი)	Lxn მ	⌀ მმ	∑ Lxn მ	1 გრძ.მ. წონა, კგ	∑ წონა , კგ		ბეტონი მ³		∑ წონა , კგ		ბეტონი მ³	
									A240C	A500C	B25	B7.5	A240C	A500C	B25	B7.5
1	25	A500C	3000	20	60	25	60	3.853	-	231.18			-	1618.26		
I	8	A240C	2400	8	19.2	8	25.84	0.395	10.2068	-			71.448	-	0	0
II	8	A240C	1660	4	6.64								0	0		
													0	0		
								∑	10.2068	231.18	0	0	71.448	1618.26	0	0

სვეტი 4-ის ნ აშვერი

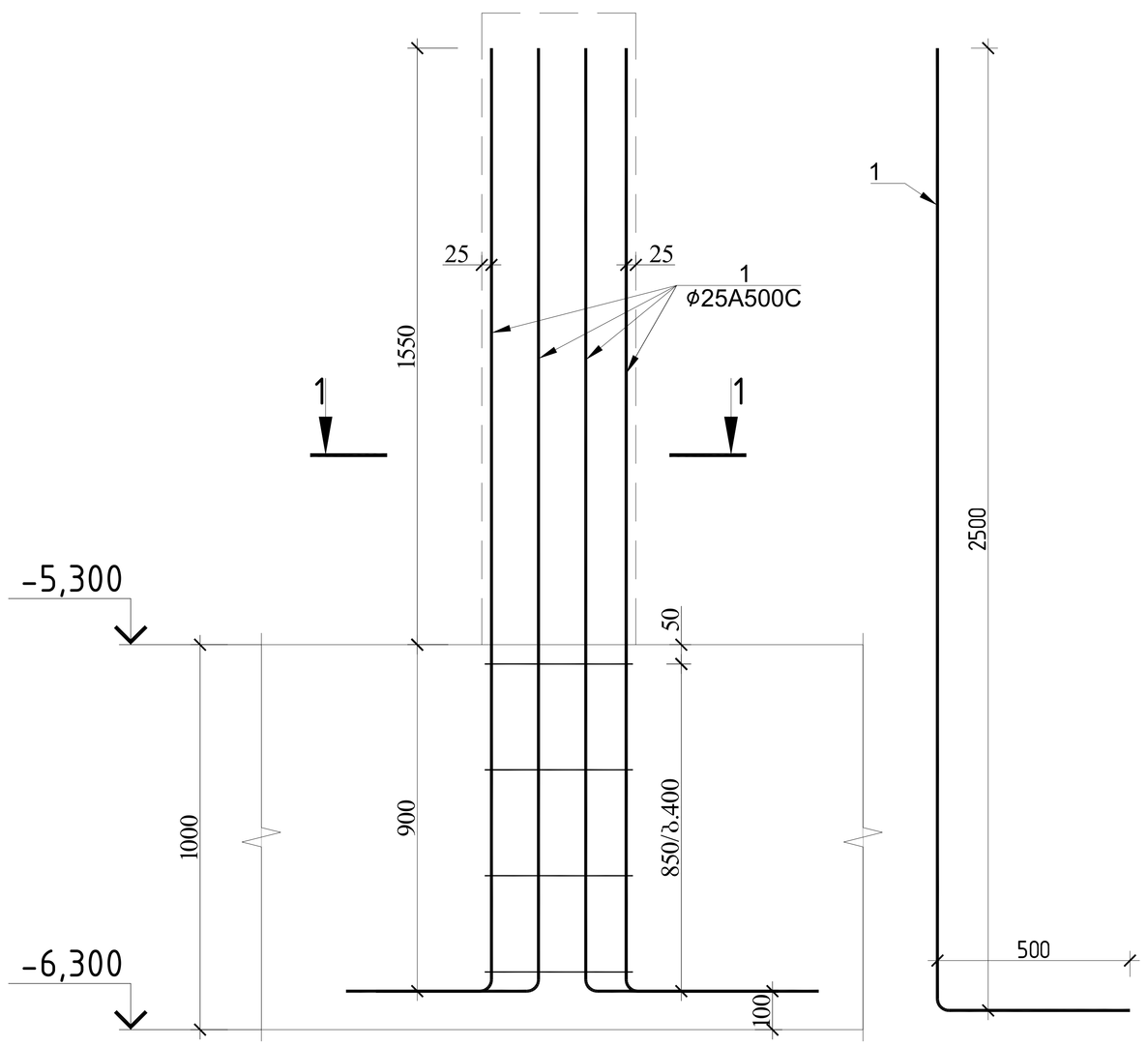

ჭრილი 1-1

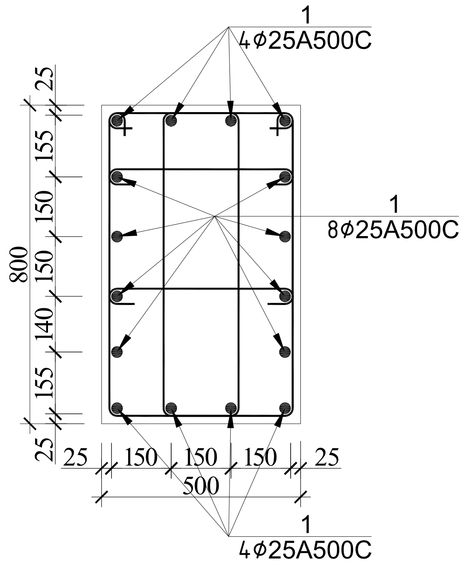

პოზ.№I
ℓ=2320

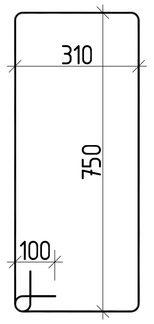

პოზ.№II
ℓ=650

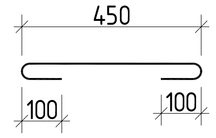

სვეტი 4-ის ნაშვერის სპეციფიკაცია													სულ კონსტრუქციის რაოდენობა			
						მასალის ამოკრეფა							n= 1			
პოზ.	⌀ (მმ)	კლასი	L (მმ)	n (ცალი)	Lxn მ	⌀ მმ	∑ Lxn მ	1 გრძ.მ. წონა, კგ	∑ წონა , კგ		ბეტონი მ³		∑ წონა , კგ		ბეტონი მ³	
									A240C	A500C	B25	B7.5	A240C	A500C	B25	B7.5
1	25	A500C	3000	16	48	25	48	3.853	-	184.944			-	184.944		
I	8	A240C	2320	8	18.56	8	23.76	0.395	9.3852	-			9.3852	-	0	0
II	8	A240C	650	8	5.2								0	0		
													0	0		
								∑	9.3852	184.944	0	0	9.3852	184.944	0	0

ქალაქი თბილისი, გლდანის რაიონი, თემიმურაზ ბოძორიშვილის I გასასვლელი №1
ს/კ 01.11.12.018.837 მრავალსართულიანი საცხოვრებელის სახლის
კონსტრუქციული პროექტი

არქიტექტორი	---------		2025 წელი
მთ.კონსტ.	გ.შალიტაური	გ.შალიტაური	სვეტი 3 და 4 -ის ნაშვერები
			ფურც. № 20
			მასშტაბი 1: ფურცლები

სვეტი 5–ის ნ აშვერი

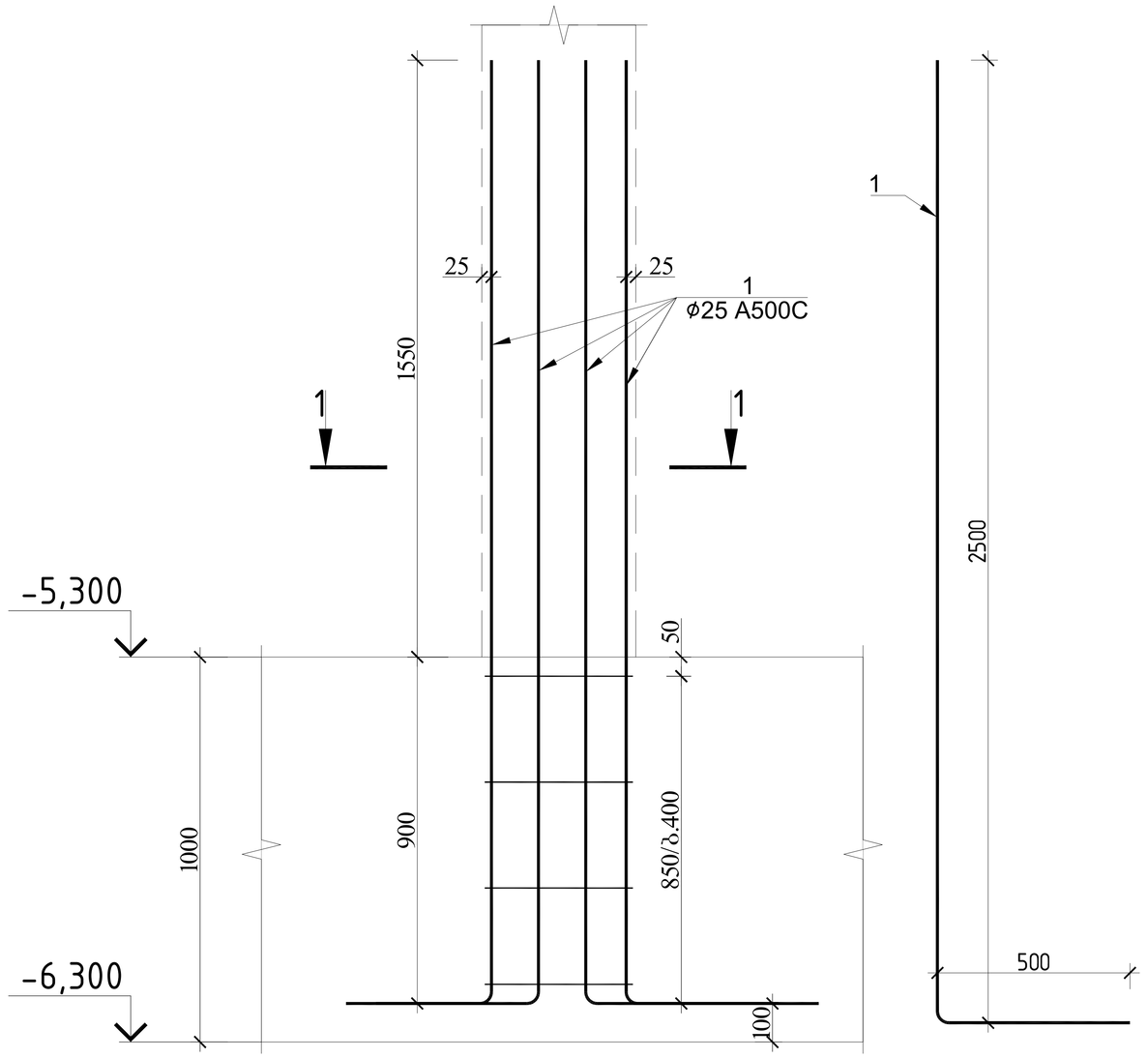

ჭრილი 1-1

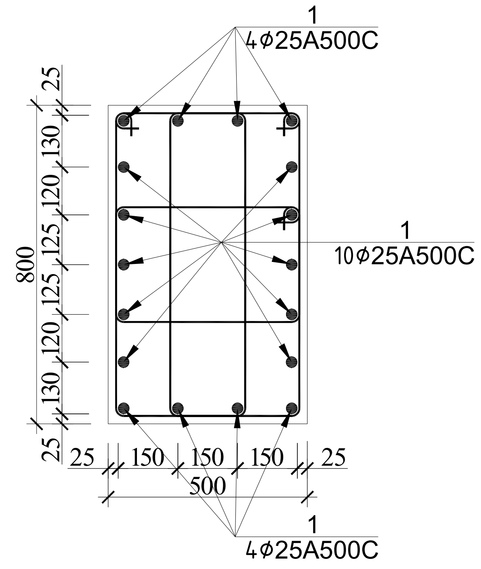

პოზ.№I
ℓ=2320

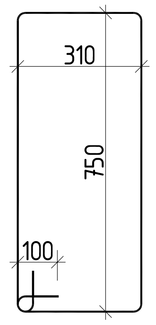

პოზ.№II
ℓ=1680

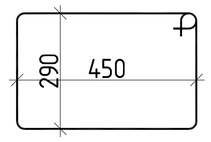

სვეტი 5–ის ნაშვერის სპეციფიკაცია													სულ კონსტრუქციის რაოდენობა			
						მასალის ამოკრეფა							n= 1			
პოზ.	⌀ (მმ)	კლასი	L (მმ)	n (ცალი)	Lxn მ	⌀ მმ	∑ Lxn მ	1 გრძ.მ. წონა, კგ	∑ წონა , კგ		ბეტონი მ³		∑ წონა , კგ		ბეტონი მ³	
									A240C	A500C	B25	B7.5	A240C	A500C	B25	B7.5
1	25	A500C	3000	18	54	25	54	3.853	-	208.062			-	208.062		
I	8	A240C	2320	8	18.56	8	25.28	0.395	9.9856	-			9.9856	-	0	0
II	8	A240C	1680	4	6.72								0	0		
													0	0		
								∑	9.9856	208.062	0	0	9.9856	208.062	0	0

სვეტი 6–ის ნ აშვერი

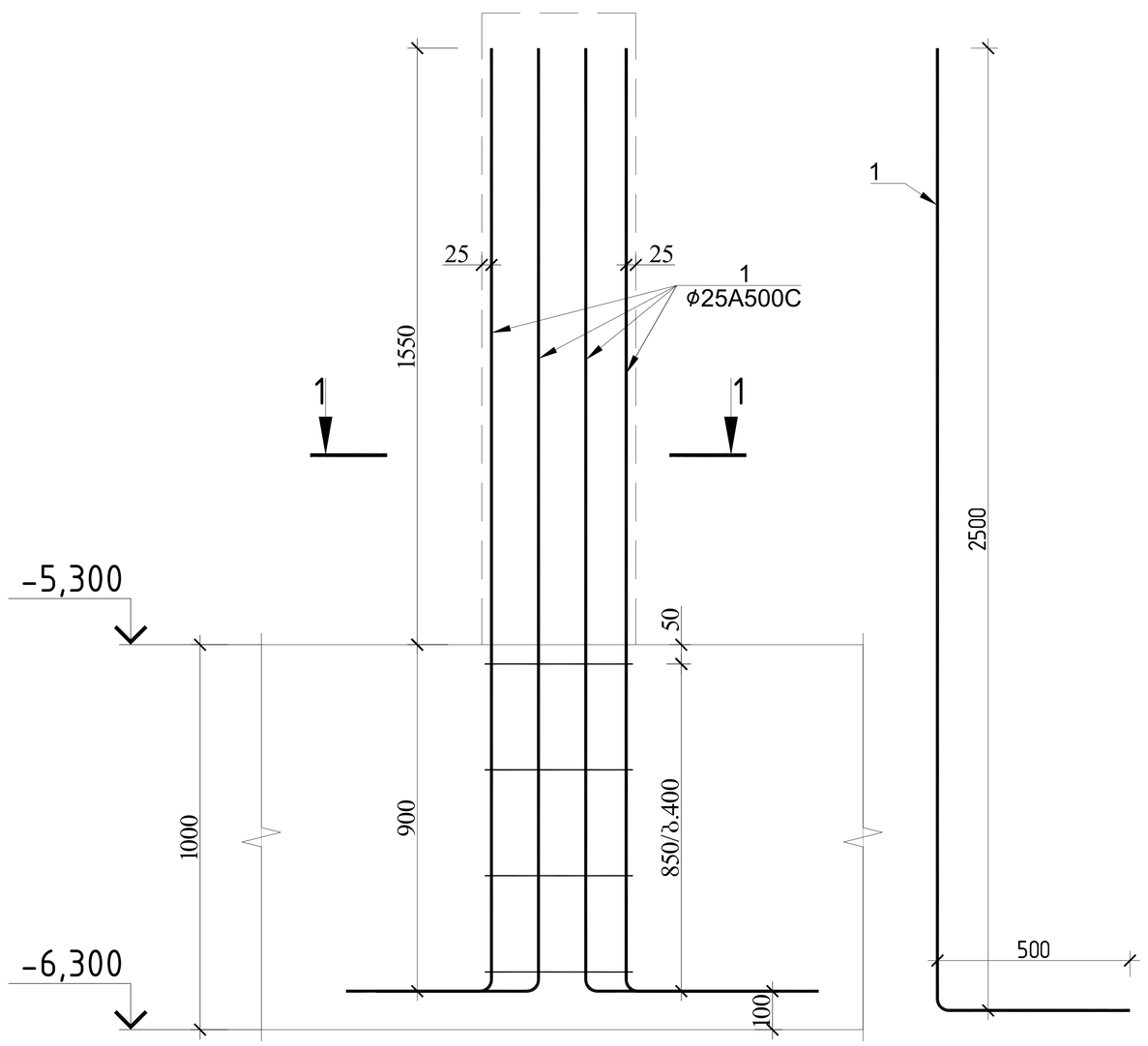

ჭრილი 1-1

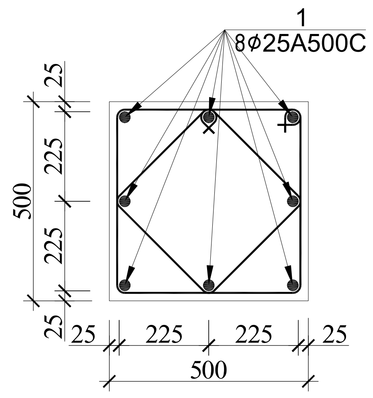

პოზ.№I
ℓ=2000

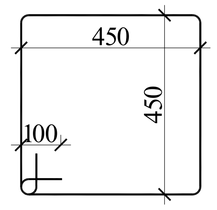

პოზ.№II
ℓ=1440

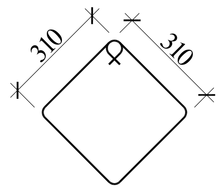

სვეტი 6–ის ნაშვერის სპეციფიკაცია													სულ კონსტრუქციის რაოდენობა			
						მასალის ამოკრეფა							n= 1			
პოზ.	⌀ (მმ)	კლასი	L (მმ)	n (ცალი)	Lxn მ	⌀ მმ	∑ Lxn მ	1 გრძ.მ. წონა, კგ	∑ წონა , კგ		ბეტონი მ³		∑ წონა , კგ		ბეტონი მ³	
									A240C	A500C	B25	B7.5	A240C	A500C	B25	B7.5
1	25	A500C	3000	8	24	25	24	3.853	-	92.472			-	92.472		
I	8	A240C	2000	4	8	8	13.76	0.395	5.4352	-			5.4352	-	0	0
II	8	A240C	1440	4	5.76								0	0		
													0	0		
								∑	5.4352	92.472	0	0	5.4352	92.472	0	0

			ქალაქი თბილისი, გლდანის რაიონი, თემიმურაზ ბოძორიშვილის I გასასვლელი №1 ს/კ 01.11.12.018.837 მრავალსართულიანი საცხოვრებელის სახლის კონსტრუქციული პროექტი
არქიტექტორი	---------		2025 წელი
მთ.კონსტ.	გ.შალიტაური	გ.შალიტაური	სვეტი 5 და 6 -ის ნაშვერები
			ფურც. № 21
			მასშტაბი 1: ფურცლები

სვეტი 7–ის ნ აშვერი

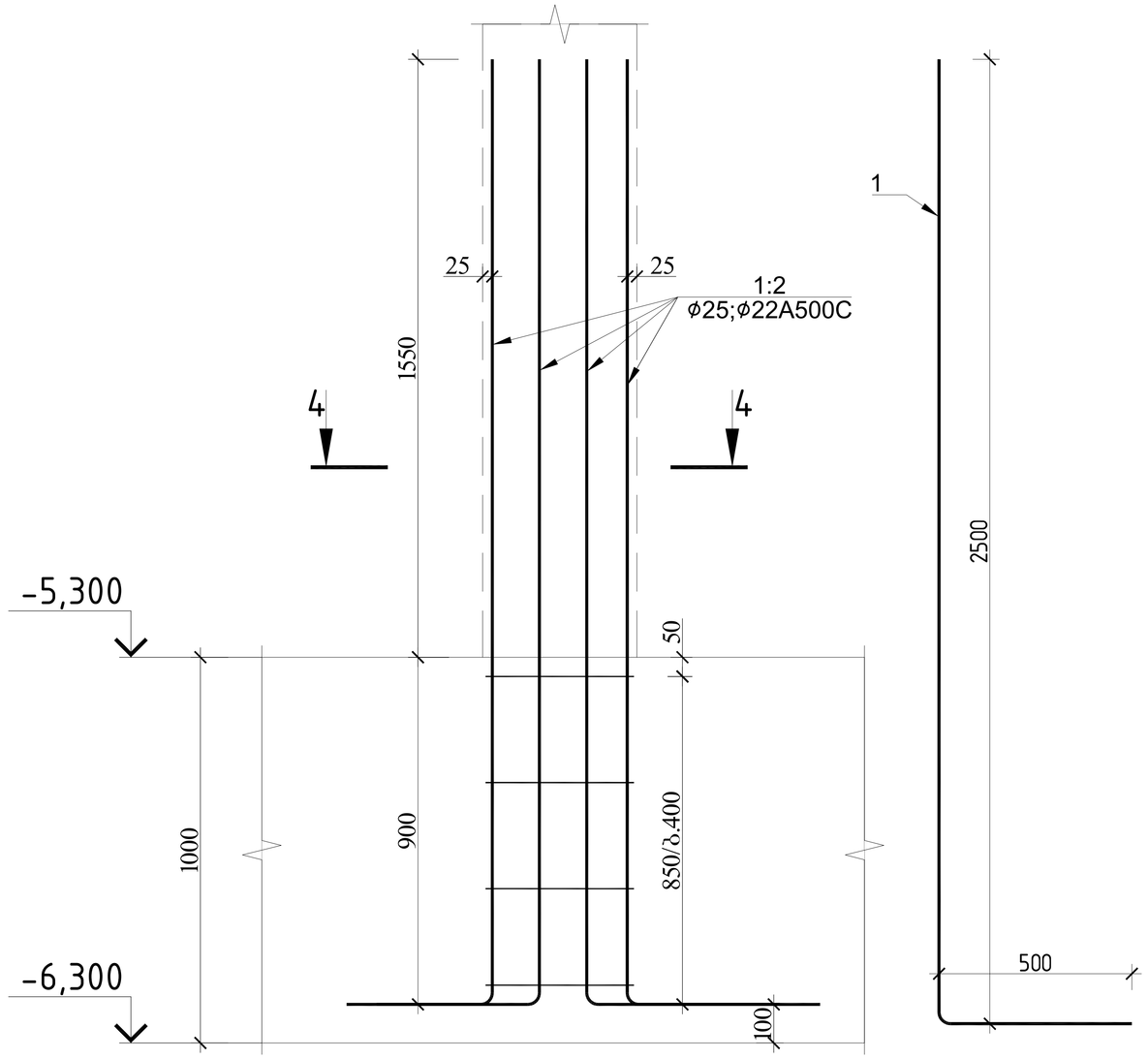

ჭრილი 1-1

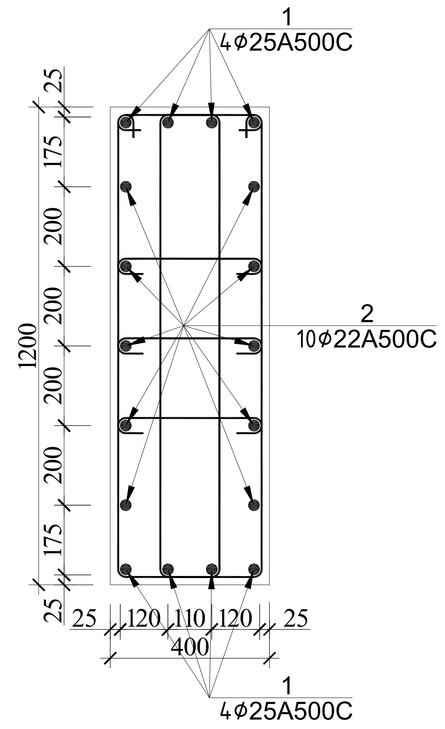

პოზ.№I
ℓ=3000

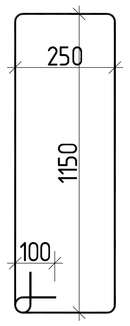

პოზ.№II
ℓ=550

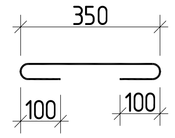

სვეტი 7–ის სპეციფიკაცია						მასალის ამოკრეფა							სულ კონსტრუქციის რაოდენობა n= 1			
პოზ.	⌀ (მმ)	კლასი	L (მმ)	n (ცალი)	Lxn მ	⌀ მმ	∑ Lxn მ	1 გრძ.მ. წონა, კგ	∑ წონა , კგ		ბეტონი მ³		∑ წონა , კგ		ბეტონი მ³	
									A240C	A500C	B25	B7.5	A240C	A500C	B25	B7.5
1	25	A500C	3000	8	24	25	24	3.853	-	92.472			-	92.472		
2	22	A500C	3000	10	30	22	30	2.984	-	89.52			-	89.52		
I	8	A240C	3000	8	24	8	30.6	0.395	12.087	-			12.087	-	0	0
II	8	A240C	550	12	6.6								0	0		
													0	0		
								∑	12.087	181.992	0	0	12.087	181.992	0	0

			ქალაქი თბილისი, გლდანის რაიონი, თემქაშვილის I გასასვლელი №1 ს/კ 01.11.12.018.837 მრავალსართულიანი საცხოვრებელის სახლის კონსტრუქციული პროექტი
არქიტექტორი	----------		2025 წელი
მთ.კონსტ.	გ.შალიტაური		სვეტი 7–ის ნაშვერები
			ფურც. № 22
			მასშტაბი 1: ფურცლები

რ/ბ კედლების ნაშვერებისგანლაგების გეგმა გეგმა -5.300 ნიშნულზე

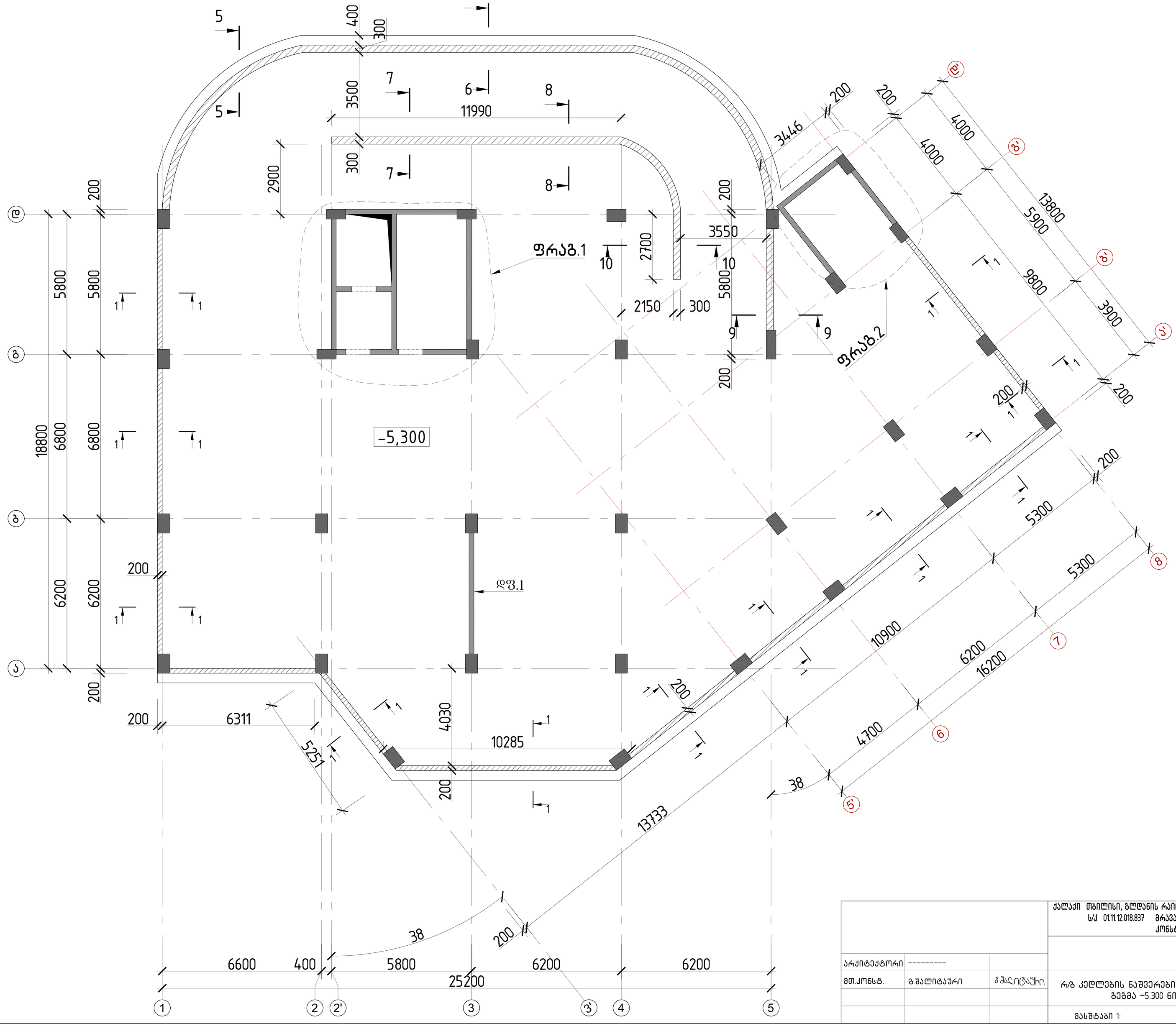

			ქალაქი თბილისი, გლდანის რაიონი, თემქურაზ ბოჭორიშვილის I გასასვლელი №1 ს/კ 01.11.12.018.837 მრავალსართულიანი საცხოვრებელის სახლის კონსტრუქციული პროექტი	
				2025 წელი
არქიტექტორი	----------			
მთ.კონსტ.	გ.შალიტაური	გ.შალიტაური	რ/ბ კედლების ნაშვერებისგანლაგების გეგმა გეგმა -5.300 ნიშნულზე	
				ფურც. № 23
			მასშტაბი 1:	ფურცლები

ფრაგმენტი 1-ის არმირება -5.300 ნიშნულზე

სარდაფის კედლის ნაშვერი გეგმის ფრაგმენტი კვანძი -1

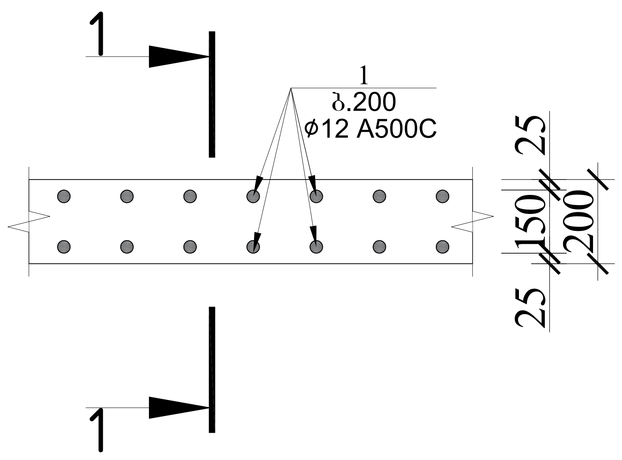

ჭრილი 1-1

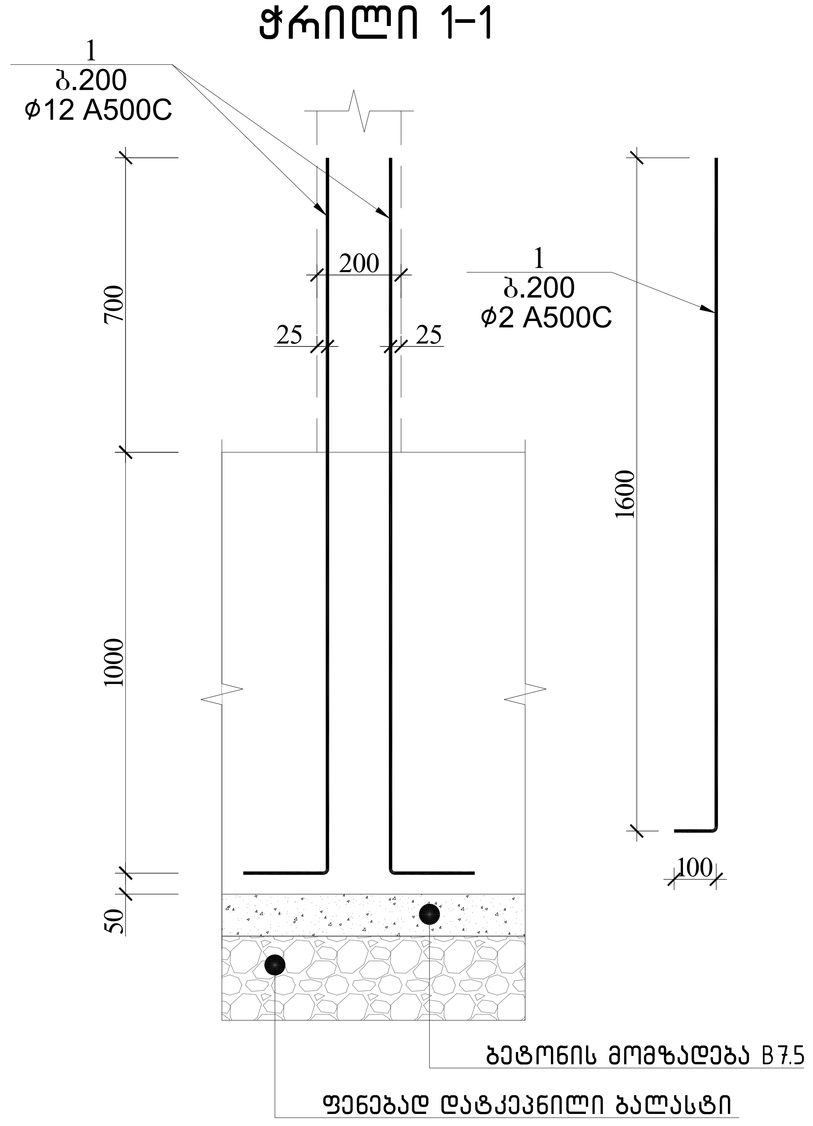

სარდაფის კედლის სპეციფიკაცია -5.300 ნიშნულზე														სულ კონსტრუქციის რაოდენობა			
						მასალის ამოკრეფა								n= 1			
პოზ.	ф (მმ)	კლასი	L (მმ)	n (ცალი)	Lxn მ	ф მმ	∑ Lxn მ	1 გრძ.მ. წონა, კგ	∑ წონა , კგ		ბეტონი მ³			∑ წონა , კგ		ბეტონი მ³	
									A240C	A500C	B25	B7.5		A240C	A500C	B25	B7.5
1	12	A500C	1700	840	1428	12	1428	0.888	-	1268.064				-	1268.064		
														0	0	0	0
														0	0		
								.	0	1268.064	0	0		0	1268.064	0	0

სარდაფის კედლის ნაშვერი გეგმის ფრაგმენტი კვანძი -1

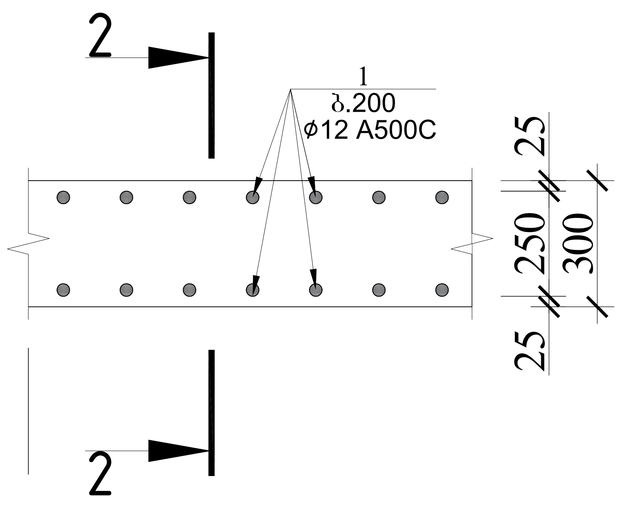

ჭრილი 2-2

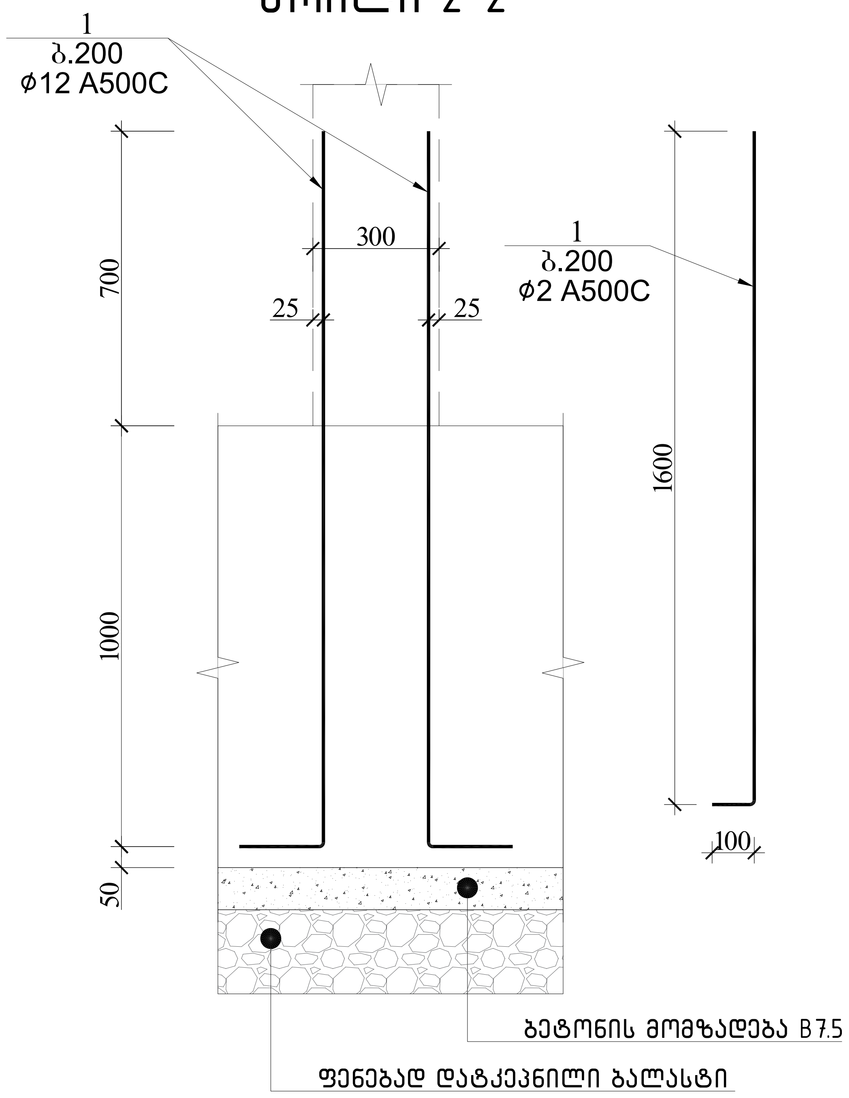

სარდაფის კედლის სპეციფიკაცია -5.300 ნიშნულზე														სულ კონსტრუქციის რაოდენობა			
						მასალის ამოკრეფა								n= 1			
პოზ.	ф (მმ)	კლასი	L (მმ)	n (ცალი)	Lxn მ	ф მმ	∑ Lxn მ	1 გრძ.მ. წონა, კგ	∑ წონა , კგ		ბეტონი მ³			∑ წონა , კგ		ბეტონი მ³	
									A240C	A500C	B25	B7.5		A240C	A500C	B25	B7.5
1	12	A500C	1700	840	1428	12	1428	0.888	-	1268.064				-	1268.064		
														0	0	0	0
														0	0		
								.	0	1268.064	0	0		0	1268.064	0	0

ქალაქი თბილისი, გლდანის რაიონი, თემქურაზ ბოჭორიშვილის I გასასვლელი №1
ს/კ 01.11.12.018.837 მრავალსართულიანი საცხოვრებელის სახლის
კონსტრუქციული პროექტი

არქიტექტორი	---------		2025 წელი
მთ.კონსტ.	გ.შალიტაური	გშალიტაური	ფრაგმენტი 1-ის არმირება -5.300 ნიშნულზე
			ფურც. № 24
მასშტაბი 1:			ფურცლები

ფრაგმენტი 1-ის ნაშვერების არმირება -5.300 ნიშნულზე

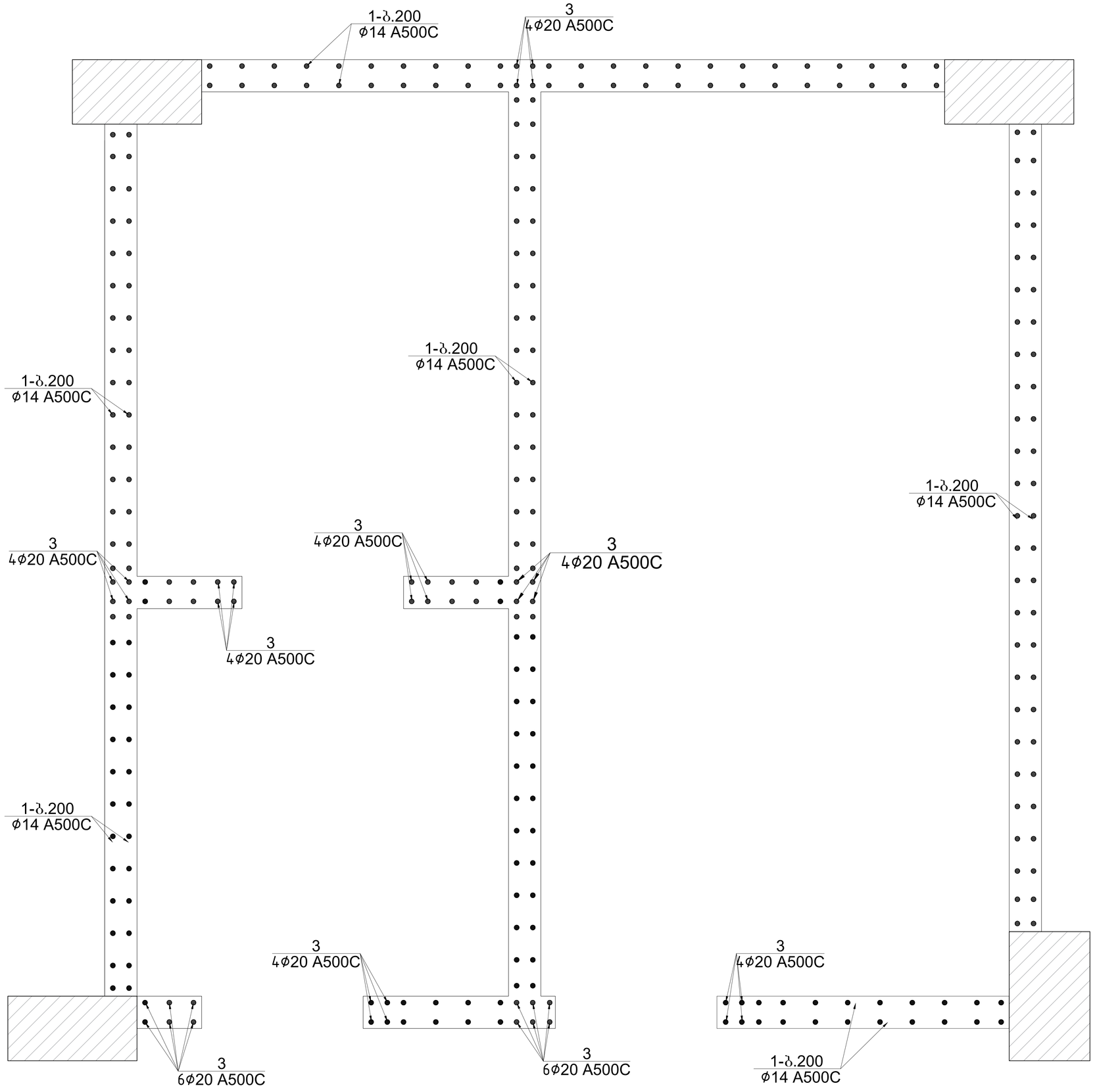

ჭრილი 1-1

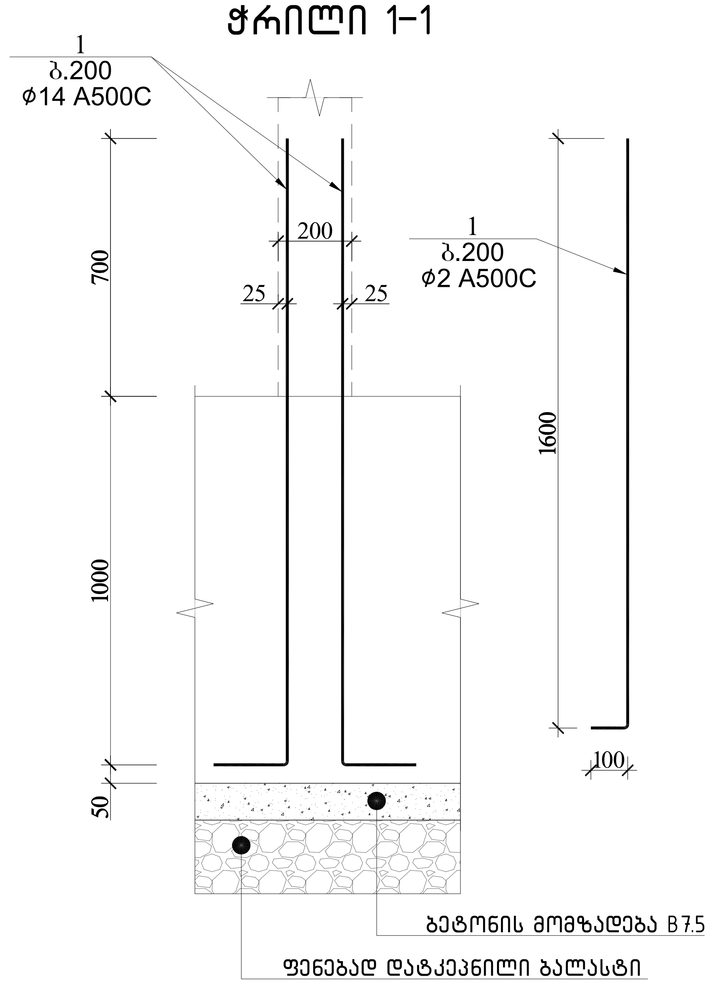

ჭრილი 2-2

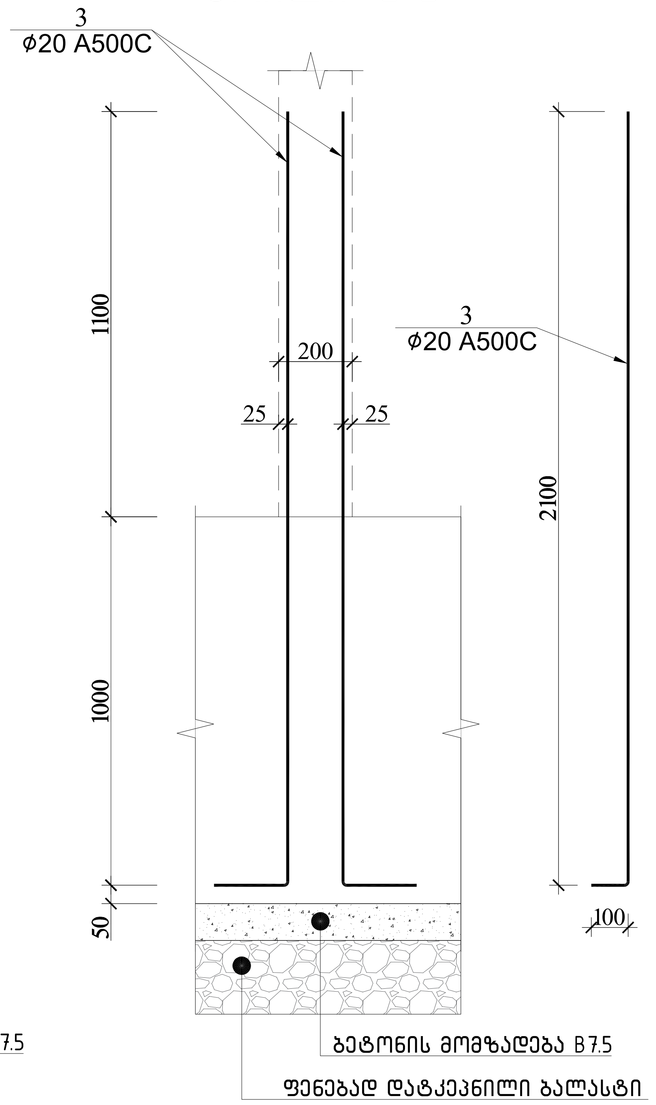

ფრაგმენტი 1-ის ნაშვერების სპეციფიკაცია -5.300 ნიშნულზე

პოზ.	⌀ (მმ)	კლასი	L (მმ)	n (ცალი)	Lxn მ	მასალის ამოკრეფა						სულ კონსტრუქციის რაოდენობა n= 1			
						⌀ მმ	∑ Lxn მ	1 გრძ.მ. წონა, კგ	∑ წონა , კგ		ბეტონი მ³		∑ წონა , კგ		ბეტონი მ³	
									A240C	A500C	B25	B7.5	A240C	A500C	B25	B7.5
1	14	A500C	1700	328	557.6	20	105	2.466	-	258.93			-	258.93		
													0	0	0	0
2	20	A500C	2100	50	105	14	557.6	1.208	-	673.5808			-	673.5808		
								∑	0	932.5108	0	0	0	932.5108	0	0

			ქალაქი თბილისი, გლდანის რაიონი, თემიმურაზ ბოჭორიშვილის I გასასვლელი №1 ს/კ 01.11.12.018.837 მრავალსართულიანი სასხოვრებელის სახლის კონსტრუქციული პროექტი
არქიტექტორი	----------		2025 წელი
მთ.კონსტ.	გ.შალიტაური	[illegible]	ფრაგმენტი 1-ის ნაშვერების არმირება -5.300 ნიშნულზე
			ფურც. № 25
			მასშტაბი 1: ფურცლები

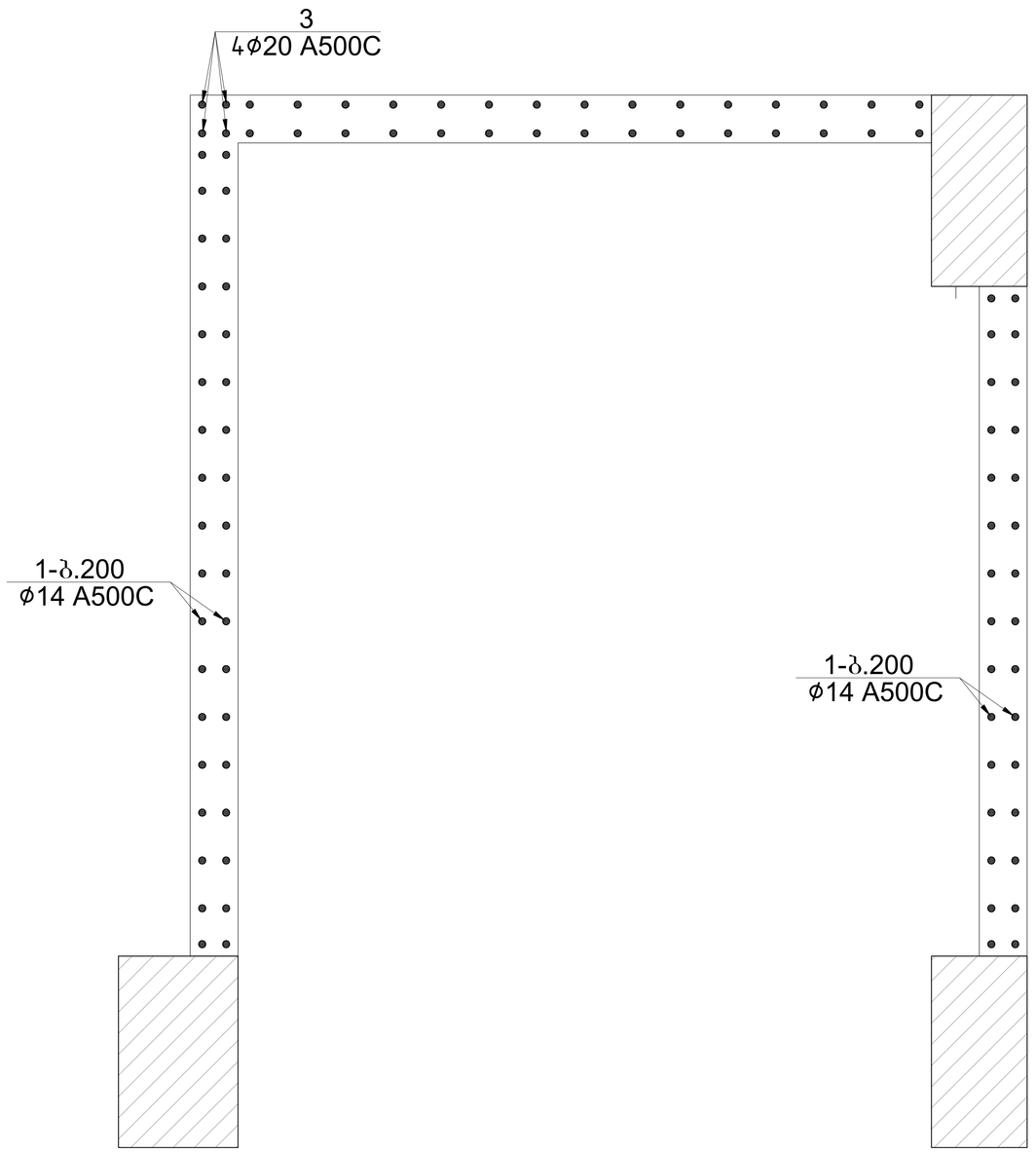

ჭრილი 1-1

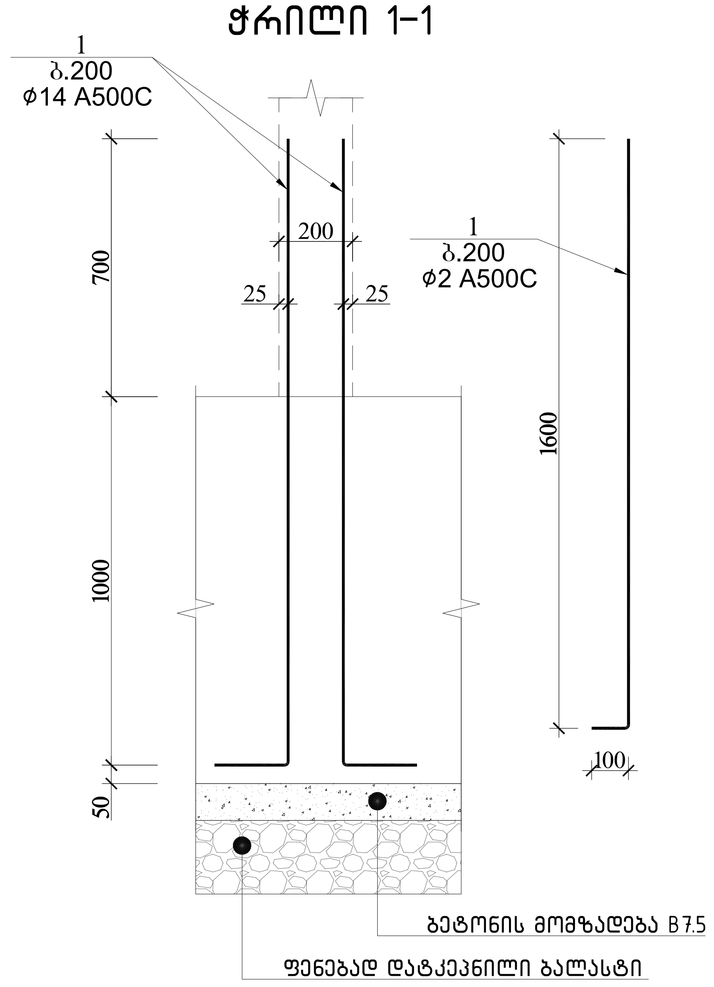

ჭრილი 2-2

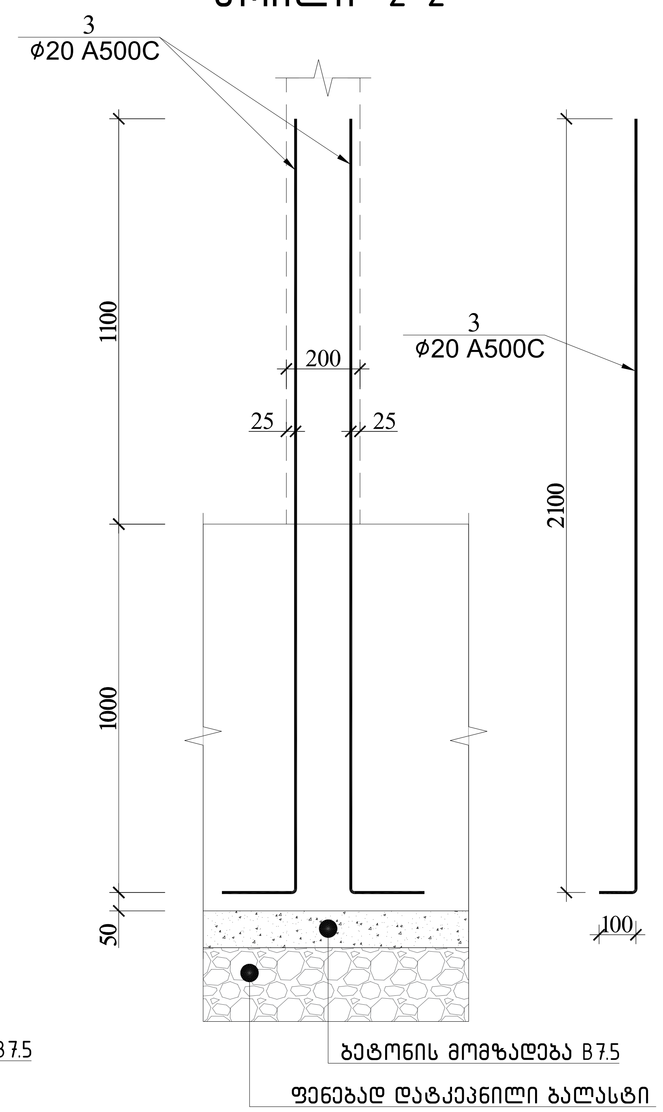

ფრაგმენტი 2-ის ნაშვერის სპეციფიკაცია -5.300 ნიშნულზე													სულ კონსტრუქციის რაოდენობა			
						მასალის ამოკრეფა							n= 1			
პოზ.	⌀ (მმ)	კლასი	L (მმ)	n (ცალი)	Lxn მ	⌀ მმ	∑ Lxn მ	1 გრძ.მ. წონა, კგ	∑ წონა , კგ		ბეტონი მ^3		∑ წონა , კგ		ბეტონი მ^3	
									A240C	A500C	B25	B7.5	A240C	A500C	B25	B7.5
1	14	A500C	1700	112	190.4	20	8.8	2.466	-	21.7008			-	21.7008		
						14	190.4	1.208	-	230.0032				230.0032	0	0
3	20	A500C	2200	4	8.8											
.									0	251.704	0	0	0	251.704	0	0

			ქალაქი თბილისი, გლდანის რაიონი, თემქვარაზ ბოქორიშვილის I გასასვლელი №1 ს/კ 01.11.12.018.837 მრავალსართულიანი საცხოვრებელის სახლის კონსტრუქციული პროექტი
არქიტექტორი	----------		2025 წელი
მთ.კონსტ.	გ.შალიტაური	გ შალიტაური	ფრაგმენტი 2-ის არმირება -5.300 ნიშნულზე
			ფურც. № 26
			მასშტაბი 1: ფურცლები

დიაფრაგმა 1-ის ნაშვერის არმირების ნახაზი

−5.300; −2.700; 0.000 ნიშნულზე

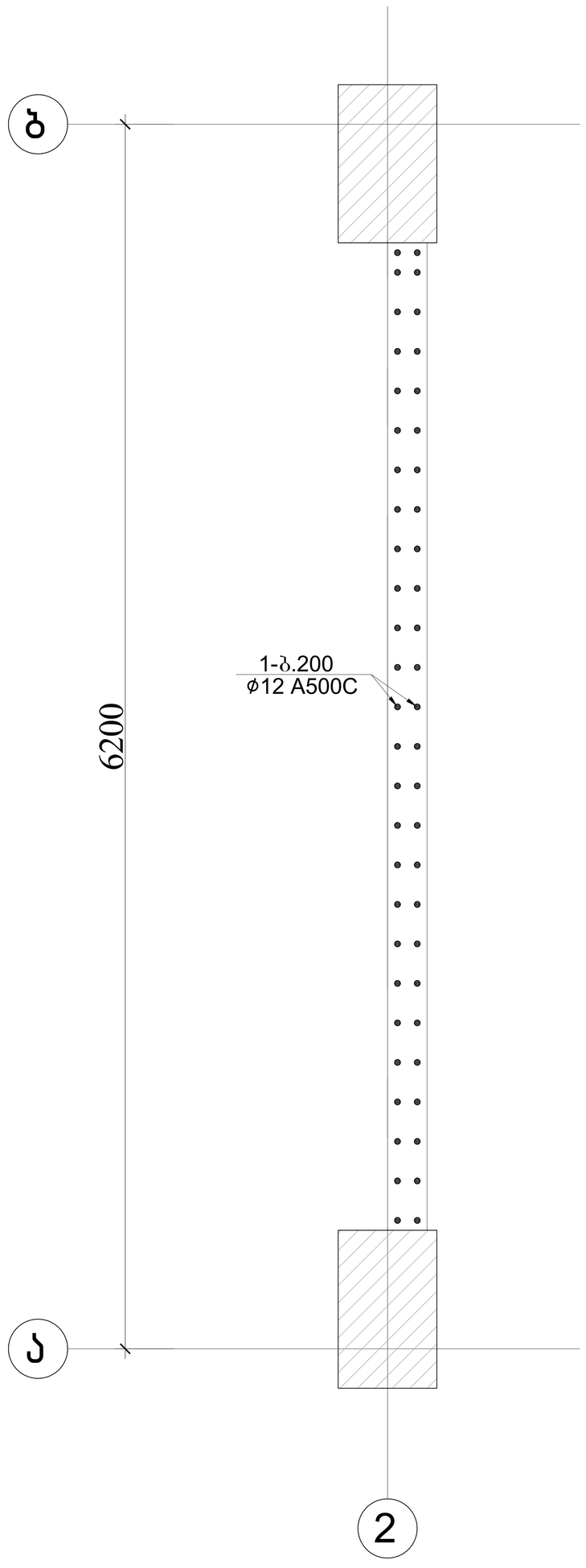

−5.300; −2.700; 0.000 ნიშნულზე

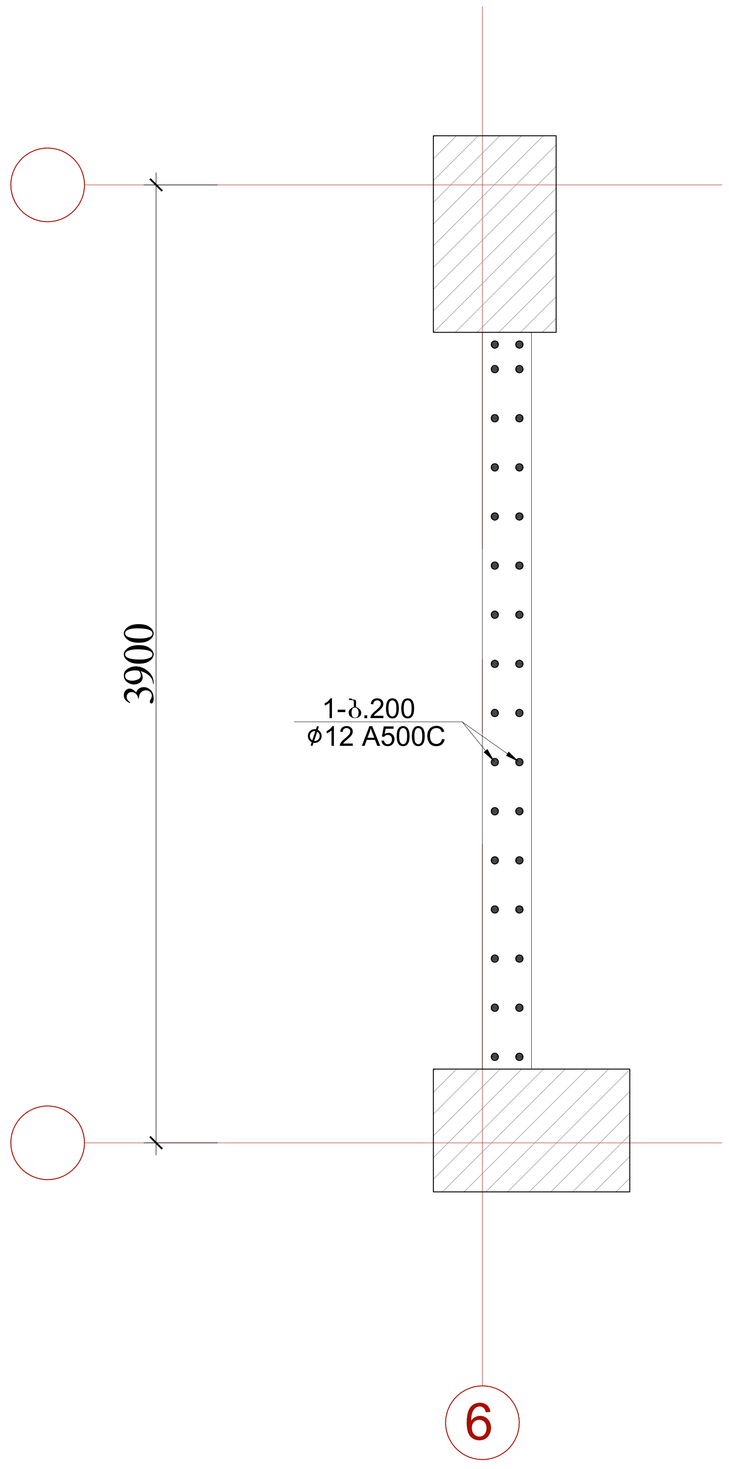

ჭრილი 1-1

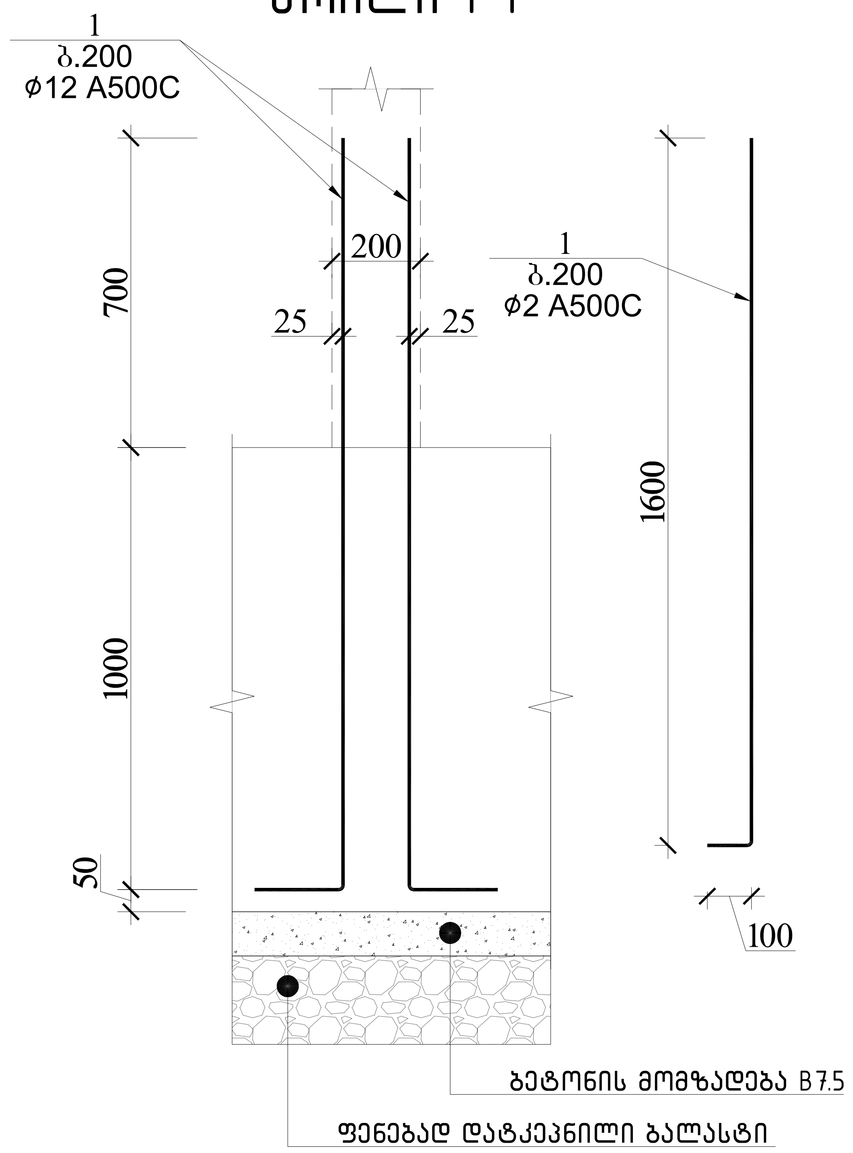

დიაფრაგმა 1-ის სპეციფიკაცია −5.300 ნიშნულზე													სულ კონსტრუქციის რაოდენობა			
						მასალის ამოკრეფა							n= 1			
პოზ.	⌀ (მმ)	კლასი	L (მმ)	n (ცალი)	Lxn მ	⌀ მმ	∑ Lxn მ	1 გრძ.მ. წონა, კგ	∑ წონა , კგ		ბეტონი მ³		∑ წონა , კგ		ბეტონი მ³	
									A240C	A500C	B25	B7.5	A240C	A500C	B25	B7.5
1	12	A500C	1700	52	88.4	12	88.4	0.888	-	78.4992			-	78.4992		
													0	0	0	0
													0	0		
								.	0	78.4992	0	0	0	78.4992	0	0

დიაფრაგმა2-ის ნაშვერის სპეციფიკაცია −5.300 ნიშნულზე													სულ კონსტრუქციის რაოდენობა			
						მასალის ამოკრეფა							n= 1			
პოზ.	⌀ (მმ)	კლასი	L (მმ)	n (ცალი)	Lxn მ	⌀ მმ	∑ Lxn მ	1 გრძ.მ. წონა, კგ	∑ წონა , კგ		ბეტონი მ³		∑ წონა , კგ		ბეტონი მ³	
									A240C	A500C	B25	B7.5	A240C	A500C	B25	B7.5
1	12	A500C	1700	32	54.4	12	54.4	0.888	-	48.3072			-	48.3072		
													0	0	0	0
													0	0		
								.	0	48.3072	0	0	0	48.3072	0	0

ქალაქი თბილისი, გლდანის რაიონი, თემიშურაზ ბოჭორიშვილის I გასასვლელი №1
ს/კ 01.11.12.018.837 მრავალსართულიანი საცხოვრებელის სახლის
კონსტრუქციული პროექტი

არქიტექტორი	---------		2025 წელი
მთ.კონსტ.	გ.შალიტაური		დიაფრაგმა 1-ის ნაშვერის არმირების ნახაზი
			ფურც. № 27
			მასშტაბი 1: ფურცლები

გადახურვის ფილის არმირების განლაგების გეგმა -2.700 ნიშნულზე

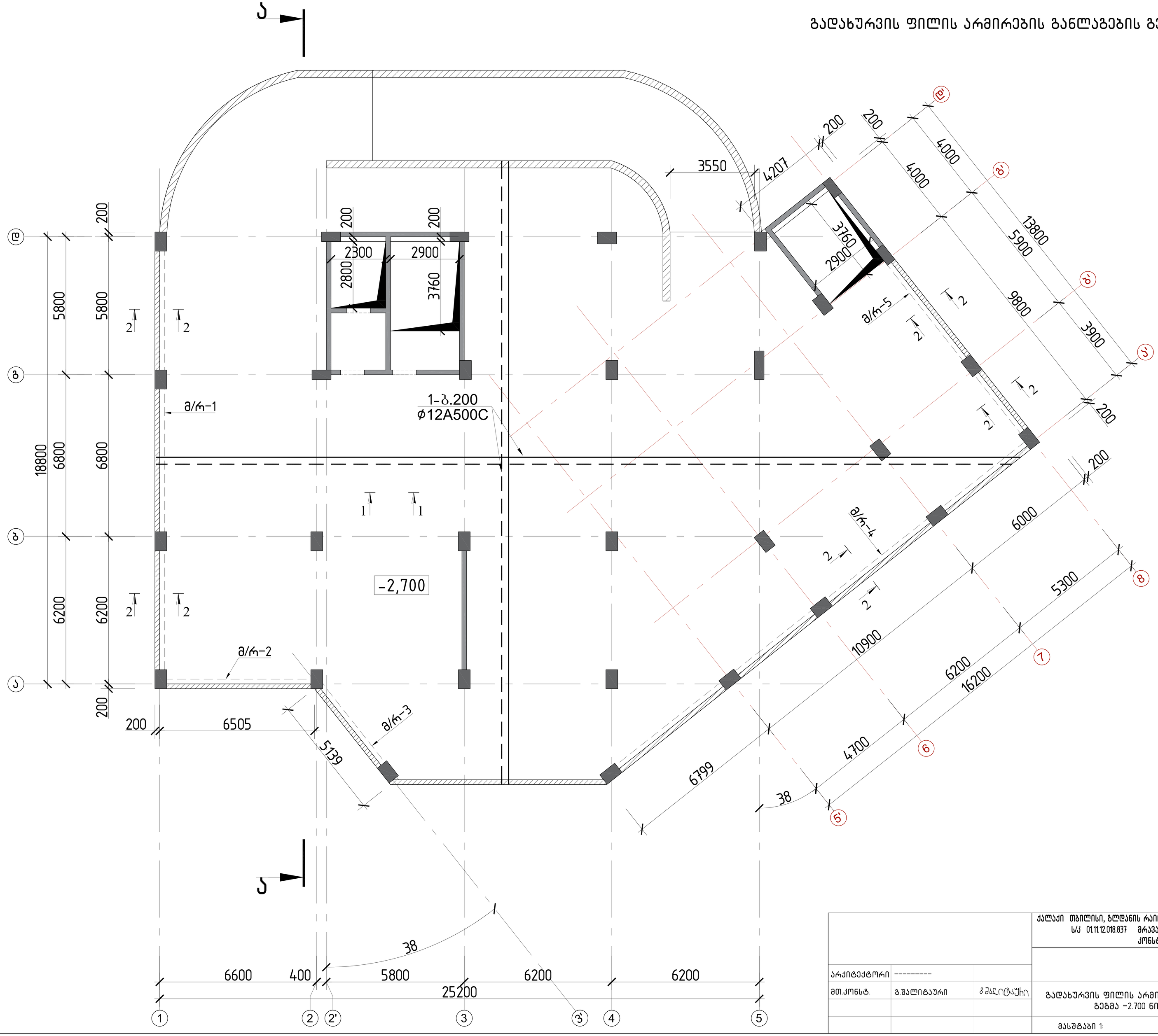
ა
ა
2
2
2
2
1
1
1
1
2
2
2
2

გადახურვის ფილის დამატებითი ზედა შრის არმირების განლაგების გეგმა −2.700 ნიშნულზე

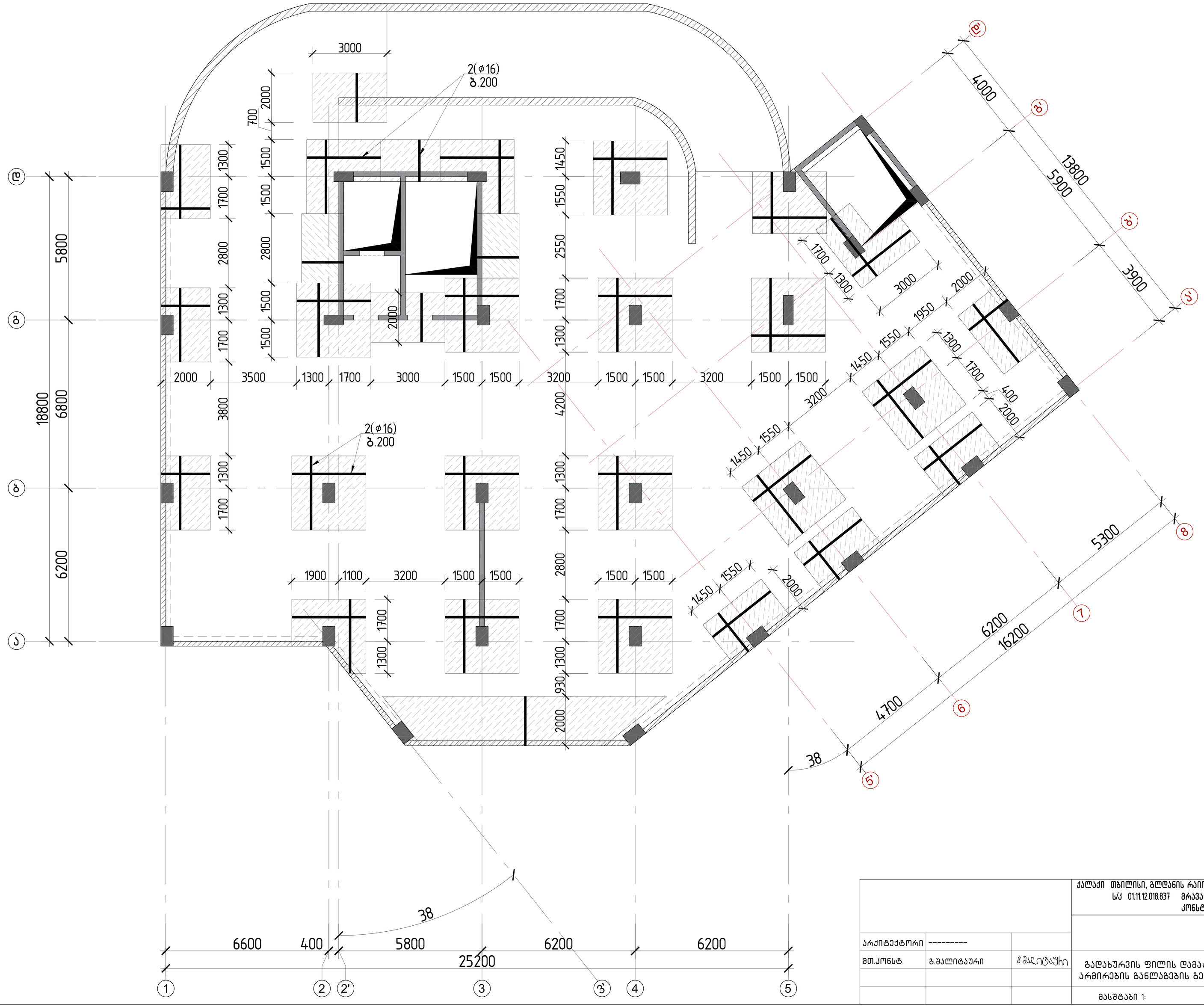
2(ø16)
ბ.200
3000
700
2000
1500
1500
2800
1500
1500
1300
1700
1300
1700
1300
1500
1500
2000
1450
1550
2550
1700
1300
1700
1300
1700
1500
1500
1500

გადახურვის ფილის ფარული რიგელების გეგმა −2.700 ნიშნულზე

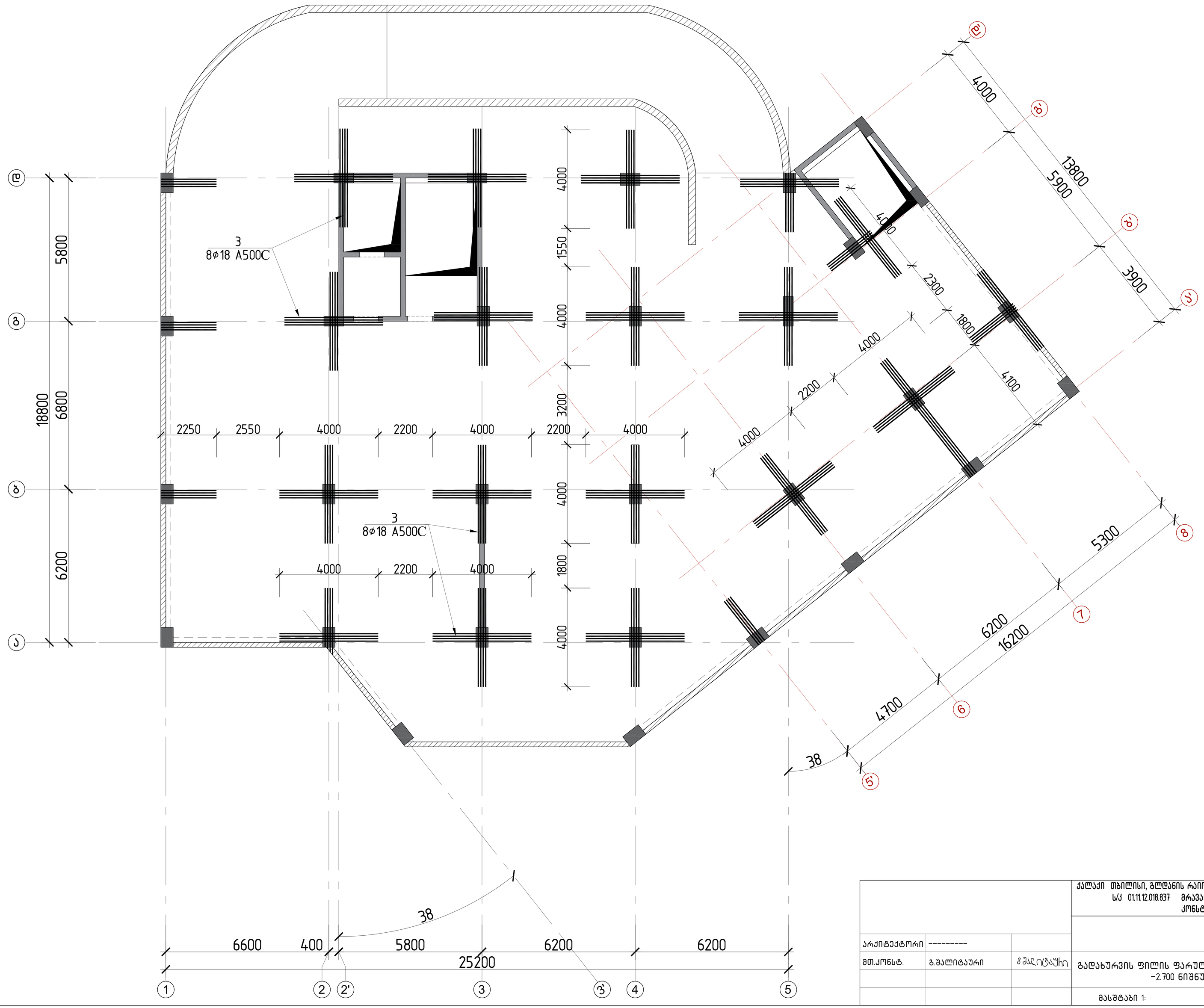

			ქალაქი თბილისი, გლდანის რაიონი, თემქურაზ ბოჭორიშვილის I გასასვლელი №1 ს/კ 01.11.12.018.837 მრავალსართულიანი საცხოვრებელის სახლის კონსტრუქციული პროექტი
არქიტექტორი	----------		2025 წელი
მთ.კონსტ.	გ.შალიტაური	გ.შალიტაური	გადახურვის ფილის ფარული რიგელების გეგმა −2.700 ნიშნულზე
			ფურც. № 30
			მასშტაბი 1: ფურცლები

გადახურვის ფილის დამატებითი ვერტიკალური (საკიდების) გეგმა -2.700 ნიშნულზე

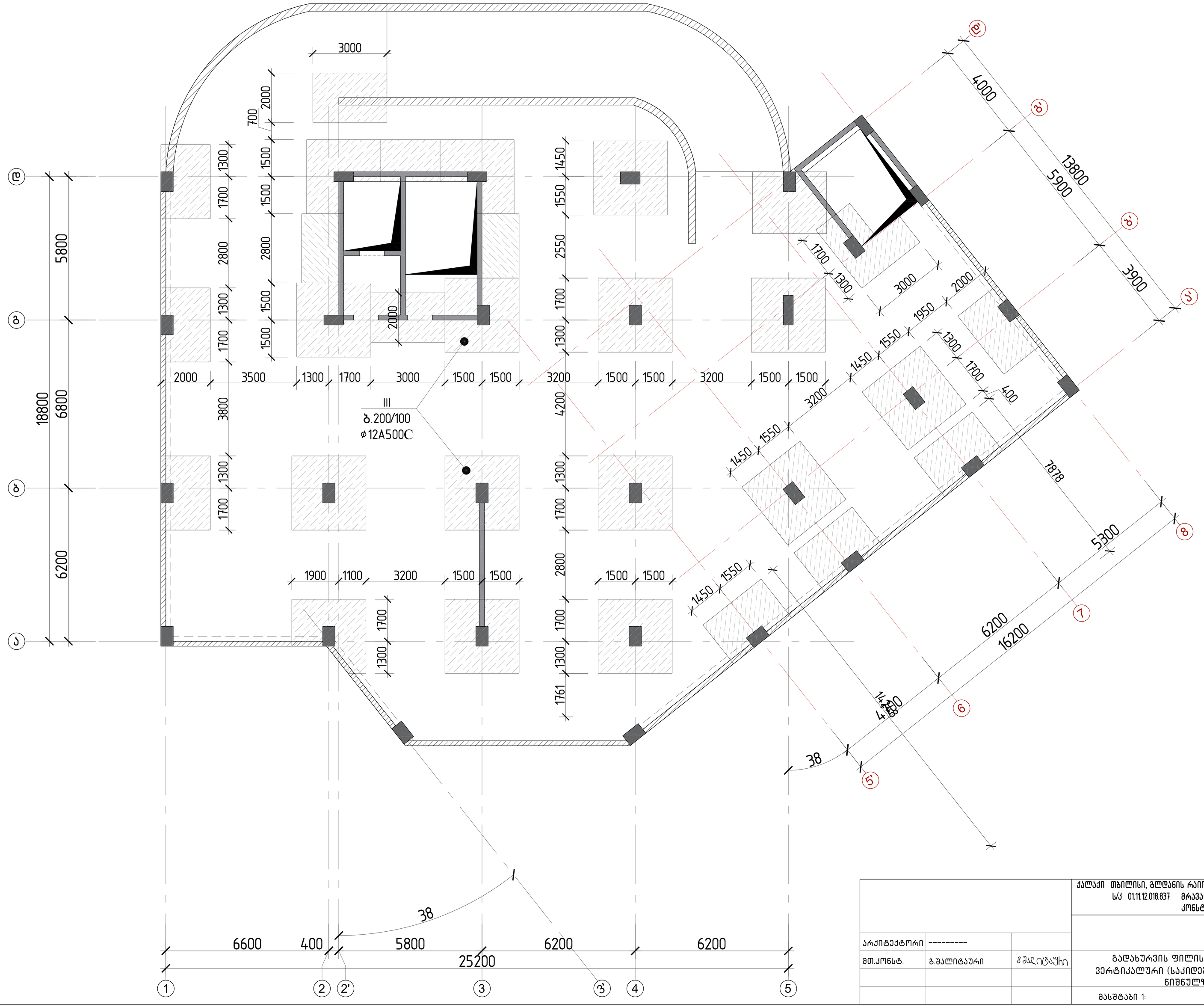

			ქალაქი თბილისი, გლდანის რაიონი, თემქურაზ ბოჭორიშვილის I გასასვლელი №1 ს/კ 01.11.12.018.837 მრავალსართულიანი საცხოვრებელის სახლის კონსტრუქციული პროექტი
არქიტექტორი	----------		2025 წელი
მთ.კონსტ.	გ.შალიტაური	გ.შალიტაური	გადახურვის ფილის დამატებითი ვერტიკალური (საკიდების) გეგმა -2.700 ნიშნულზე
			ფურც. № 31
			მასშტაბი 1: ფურცლები

გადახურვის ფილაში დამატებითი საკიდების მოწყობის დეტალი-1

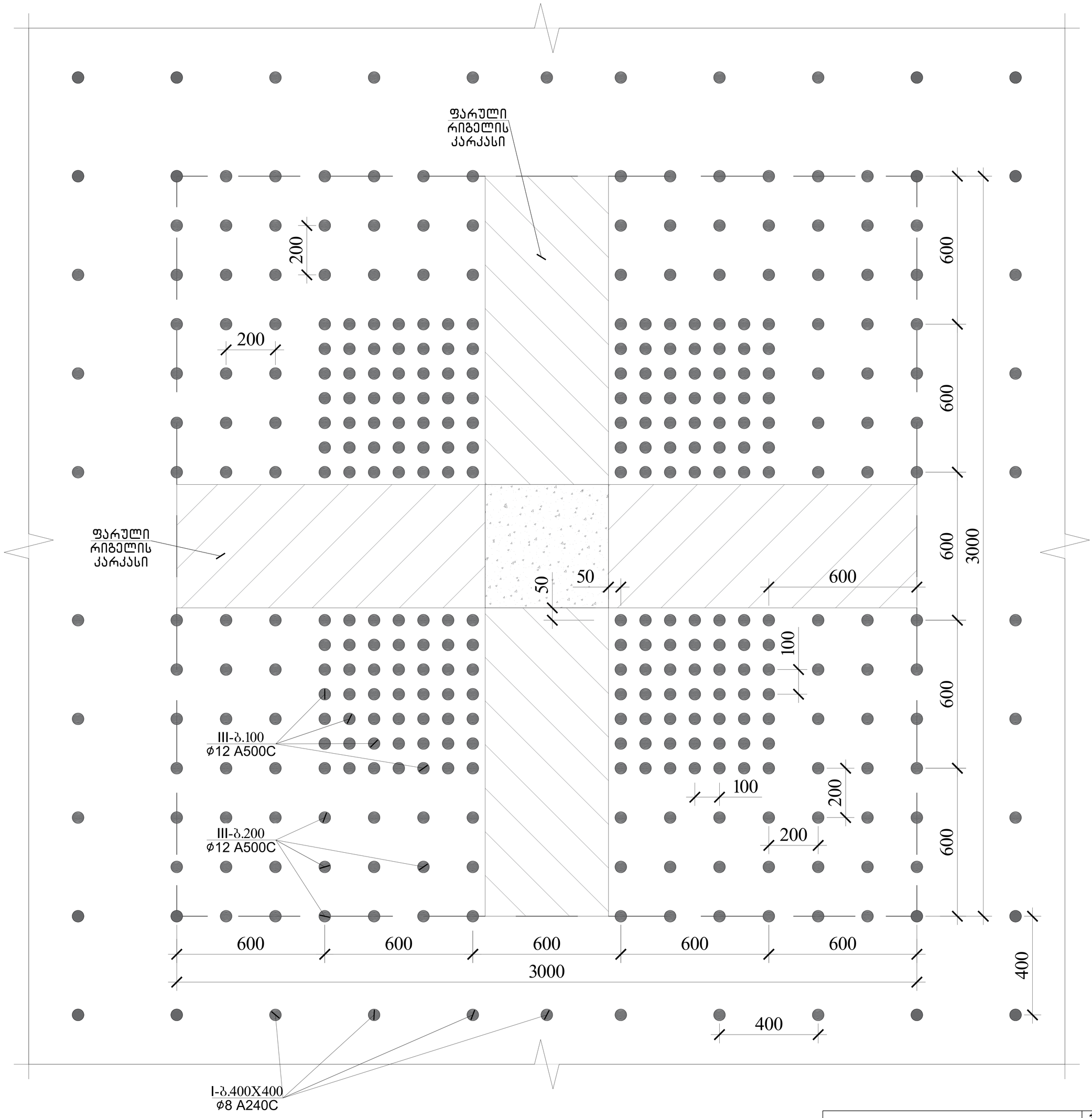

			ქალაქი თბილისი, გლდანის რაიონი, თემიმურაზ ბოჭორიშვილის I გასასვლელი №1 ს/კ 01.11.12.018.837 მრავალსართულიანი საცხოვრებელის სახლის კონსტრუქციული პროექტი	
არქიტექტორი	---------			2025 წელი
მთ.კონსტ.	გ.შალიტაური		გადახურვის ფილაში დამატებითი საკიდების მოწყობის დეტალი-1	ფურც. № 32
			მასშტაბი 1:	ფურცლები

გადახურვის ფილაში დამატებითი არმირების მოწყობის დეტალი

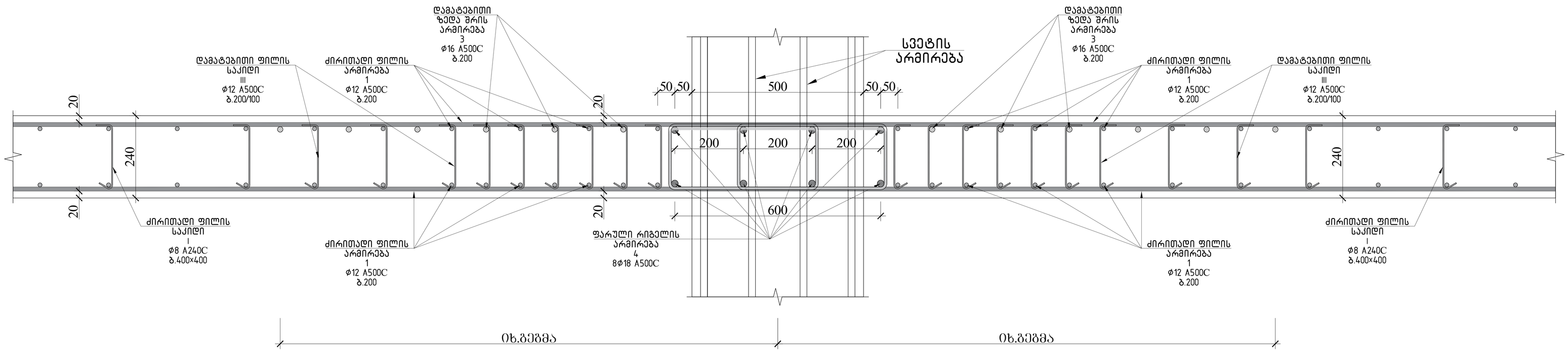

გადახურვის ფილის საკიდი
პოზ.№ I
L=320 ⌀8A500C

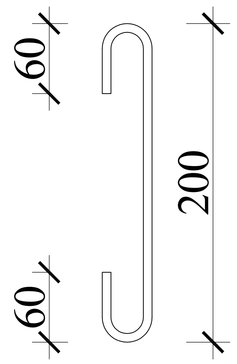

პოზ.№ II
L=1260 ⌀10A500C

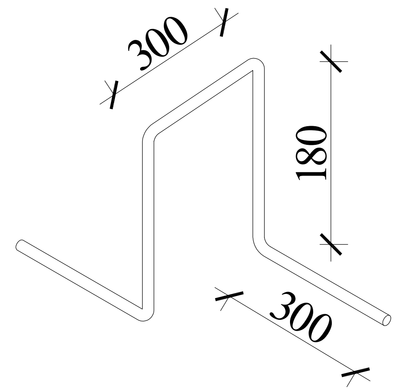

გადახურვის ფილის საკიდი
პოზ.№ III
L=430 ⌀12A500C

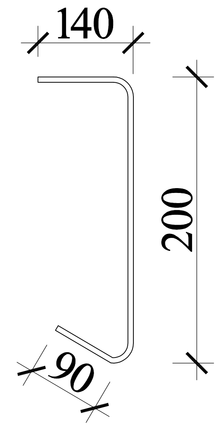

ფარული კარკასის მოწყობის სქემა

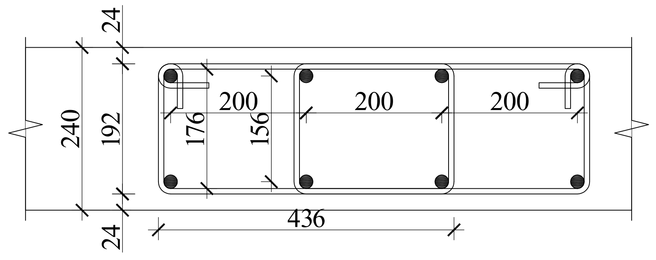

ფარული რიგელის საკიდი
პოზ.№ IV (ბ.200)
L=11416 ⌀8A240C

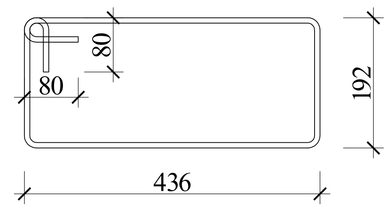

გადახურვის ფილის არმირების სპეციფიკაცია -2.700 ნიშნულზე						მასალის ამოკრეფა						სულ კონსტრუქციის რაოდენობა n= 1			
პოზ.	⌀ (მმ)	კლასი	L (მმ)	n (ცალი)	Lxn მ	⌀ მმ	∑ Lxn მ	1 გრძ.მ. წონა, კგ	∑ წონა , კგ		ბეტონი მ³		∑ წონა , კგ		ბეტონი მ³	
									A240C	A500C	B30	B7.5	A240C	A500C	B30	B7.5
1	12	A500C	17600000	1	17600	18	1200	1.998	-	2397.6			-	2397.6		
2	16	A500C	2300000	1	2300	16	2300	1.578	-	3629.4			-	3629.4		
3	18	A500C	1200000	1	1200	12	21160.4	0.888	-	18790.4			-	18790.44		
						10	2268	0.617	-	1399.36	192	-	-	1399.356	192	-
I	8	A240C	320	3000	960	8	2671.5	0.395	1055.2	-			1055.2	-		
II	10	A500C	1260	1800	2268								0	0		
III	12	A500C	430	8280	3560.4								0	0		
IV	8	A240C	1141	1500	1711.5								0	0		
								∑	1055.2	26216.8	192	-	1055.2	26216.79	192	-

			ქალაქი თბილისი, გლდანის რაიონი, თემქვარაზ ბოძორიშვილის I გასასვლელი №1 ს/კ 01.11.12.018.837 მრავალსართულიანი საცხოვრებელის სახლის კონსტრუქციული პროექტი	
არქიტექტორი	----------			2025 წელი
მთ.კონსტ.	გ.შალიტაური	[illegible]	გადახურვის ფილაში დამატებითი არმირების მოწყობის დეტალი	
				ფურც. № 33
			მასშტაბი 1:	ფურცლები

გადახურვის ფილის განლაგების გეგმა +0.000=460.000 ნიშნულზე

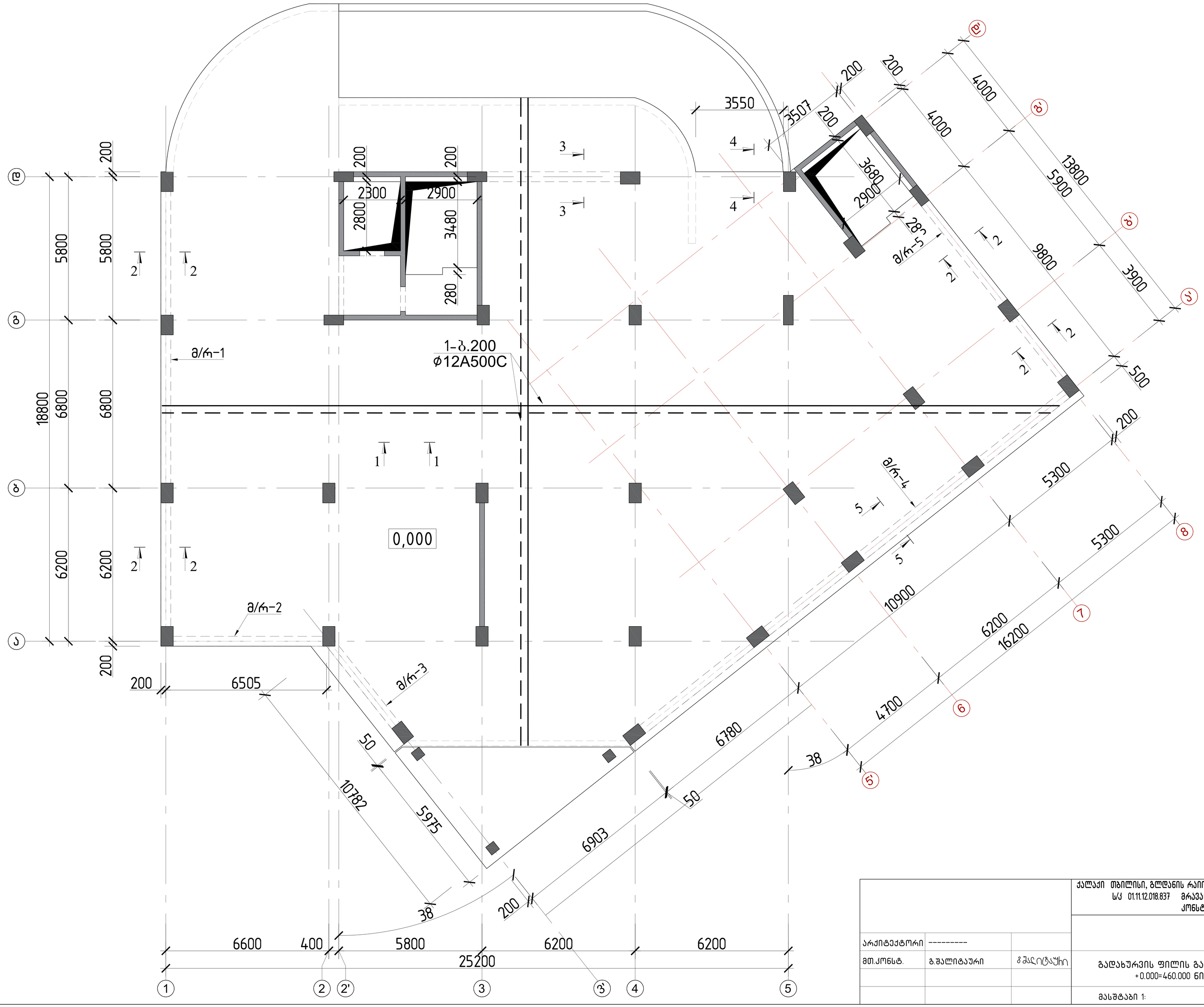

			ქალაქი თბილისი, გლდანის რაიონი, თემიშარაზ ბოჭორიშვილის I გასასვლელი №1 ს/კ 01.11.12.018.837 მრავალსართულიანი საცხოვრებელის სახლის კონსტრუქციული პროექტი	
				2025 წელი
არქიტექტორი	----------			
მთ.კონსტ.	გ.შალიტაური		გადახურვის ფილის განლაგების გეგმა +0.000=460.000 ნიშნულზე	ფურც. № 34
			მასშტაბი 1:	ფურცლები

გადახურვის ფილის დამატებითი ზედა შრის არმირების განლაგების გეგმა +0.000=460.000 ნიშნულზე

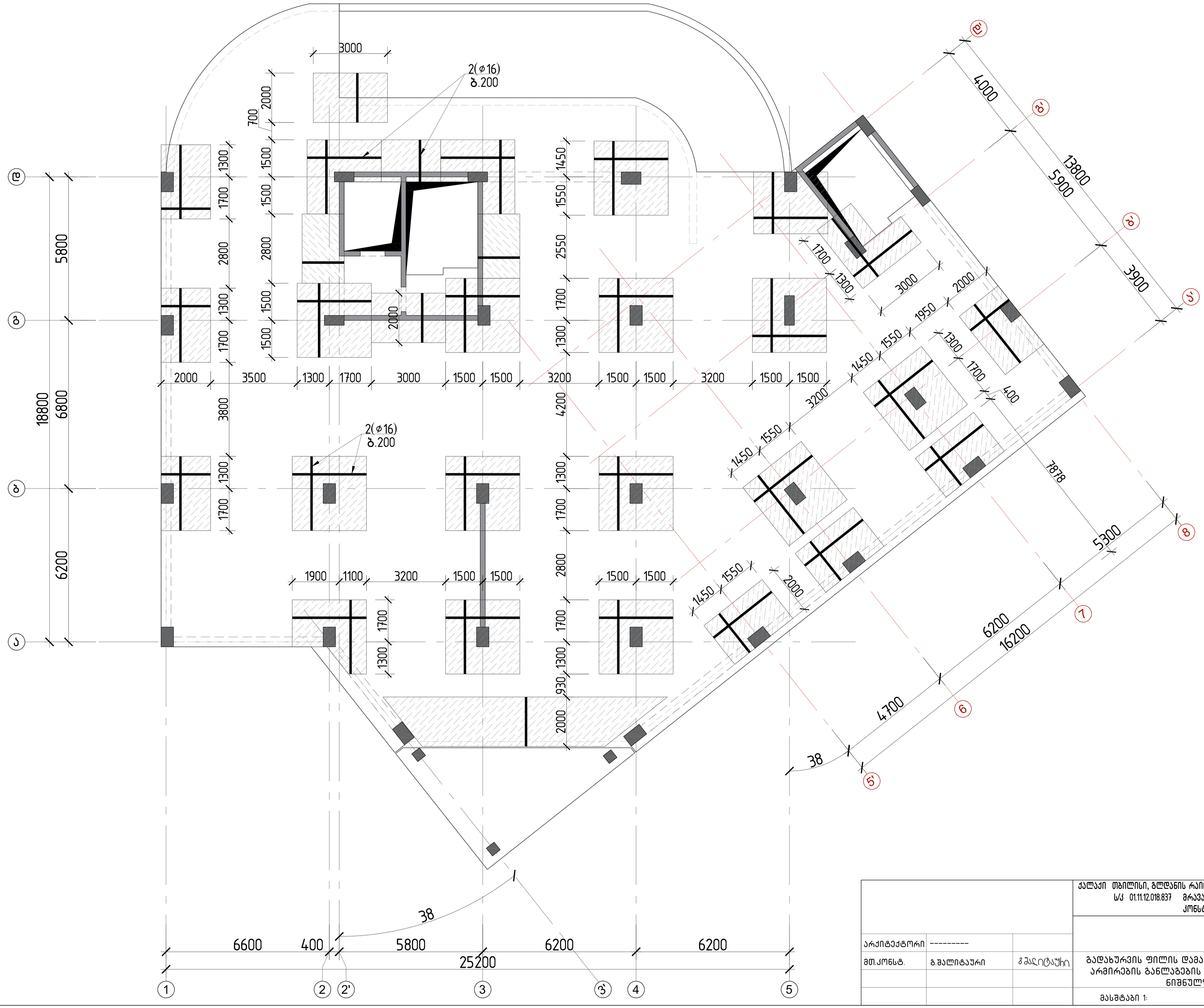
2(ø16)
ბ.200
3000
700
2000
1500
1500
2800
1500
1700
1300
1500
1700
1300
1500
1700
1300
1450
1550
2550
1700
1300
2000
2000
1300
1700
1300
1700
1300
1700

გადახურვის ფილის ფარული რიგელების გეგმა +0.000=460.000 ნიშნულზე

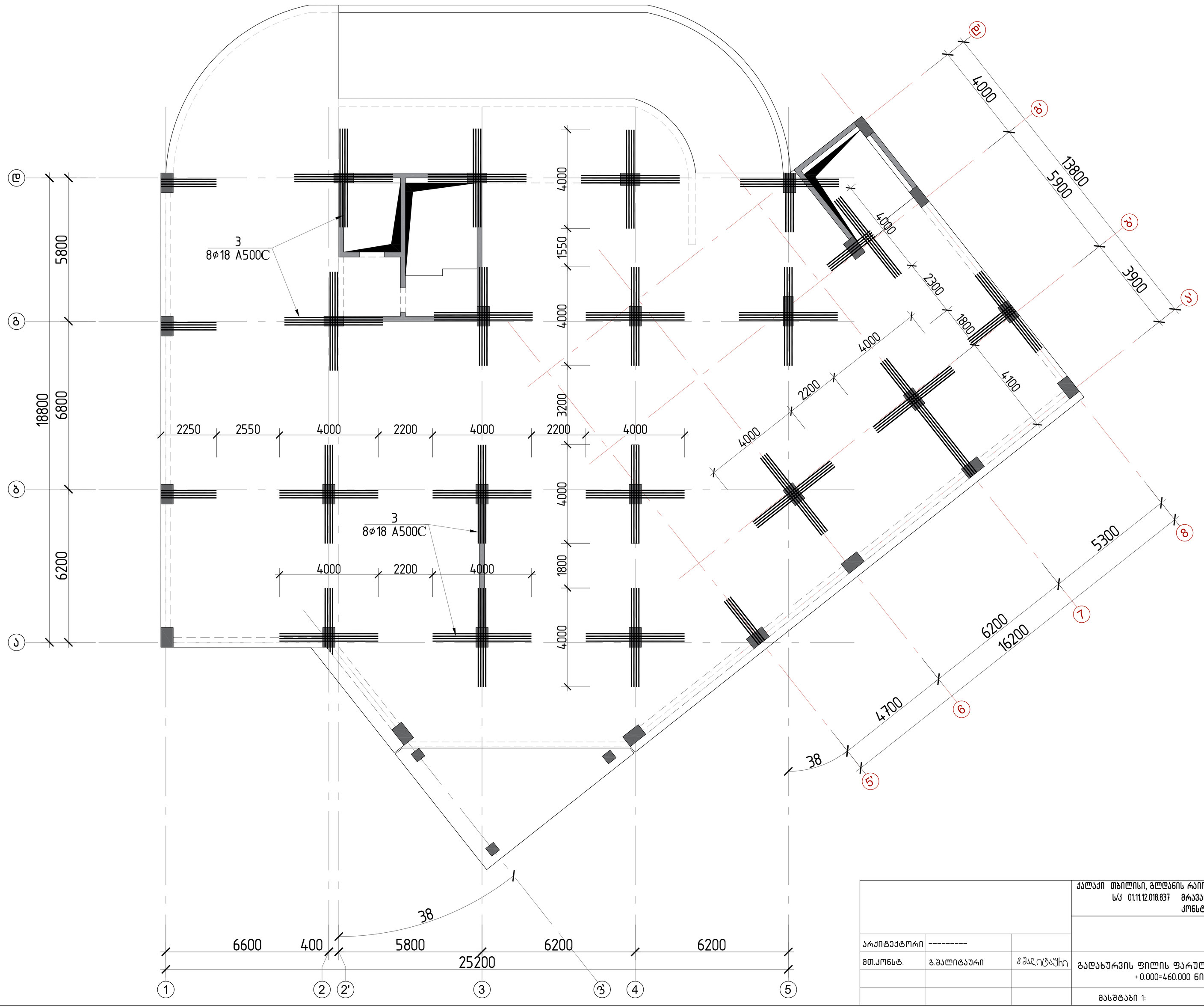

			ქალაქი თბილისი, გლდანის რაიონი, თემქურაზ ბოჭორიშვილის I გასასვლელი №1 ს/კ 01.11.12.018.837 მრავალსართულიანი საცხოვრებელის სახლის კონსტრუქციული პროექტი
არქიტექტორი	----------		2025 წელი
მთ.კონსტ.	გ.შალიტაური	გ.შალიტაური	გადახურვის ფილის ფარული რიგელების გეგმა +0.000=460.000 ნიშნულზე
			ფურც. № 36
			მასშტაბი 1: ფურცლები

გადახურვის ფილის დამატებითი ვერტიკალური (საკიდების) გეგმა +0.000=460.000 ნიშნულზე

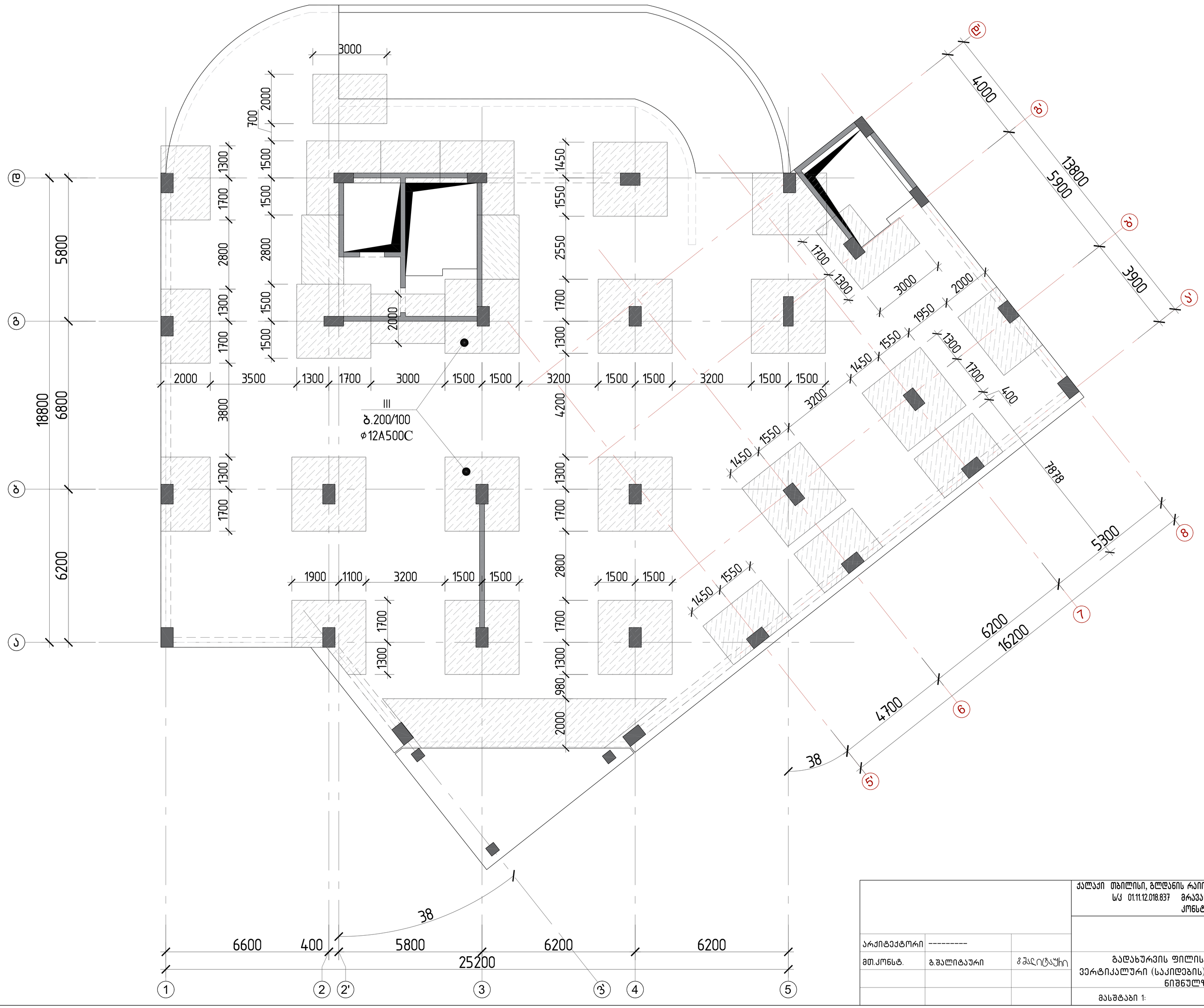

			ქალაქი თბილისი, გლდანის რაიონი, თემქურაზ ბოჭორიშვილის I გასასვლელი №1 ს/კ 01.11.12.018.837 მრავალსართულიანი საცხოვრებელის სახლის კონსტრუქციული პროექტი	
არქიტექტორი	----------			2025 წელი
მთ.კონსტ.	გ.შალიტაური	გ.შალიტაური	გადახურვის ფილის დამატებითი ვერტიკალური (საკიდების) გეგმა +0.000=460.000 ნიშნულზე	
				ფურც. № 38
			მასშტაბი 1:	ფურცლები

გადახურვის ფილაში დამატებითი საკიდების მოწყობის დეტალი-1

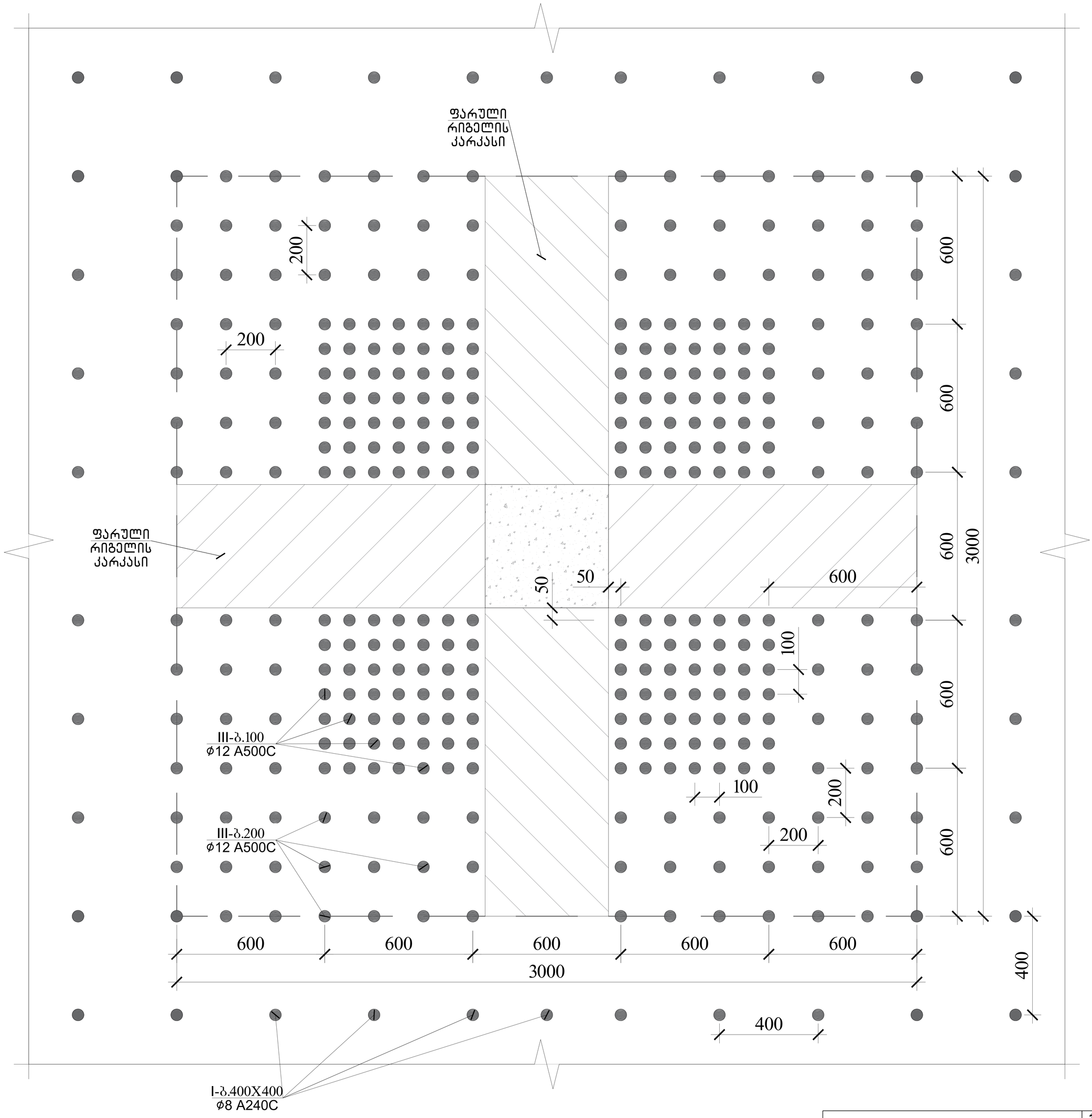

			ქალაქი თბილისი, გლდანის რაიონი, თემიმურაზ ბოჭორიშვილის I გასასვლელი №1 ს/კ 01.11.12.018.837 მრავალსართულიანი საცხოვრებელის სახლის კონსტრუქციული პროექტი	
არქიტექტორი	---------			2025 წელი
მთ.კონსტ.	გ.შალიტაური		გადახურვის ფილაში დამატებითი საკიდების მოწყობის დეტალი-1	
				ფურც. № 39
			მასშტაბი 1:	ფურცლები

გადახურვის ფილაში დამატებითი არმირების მოწყობის დეტალი

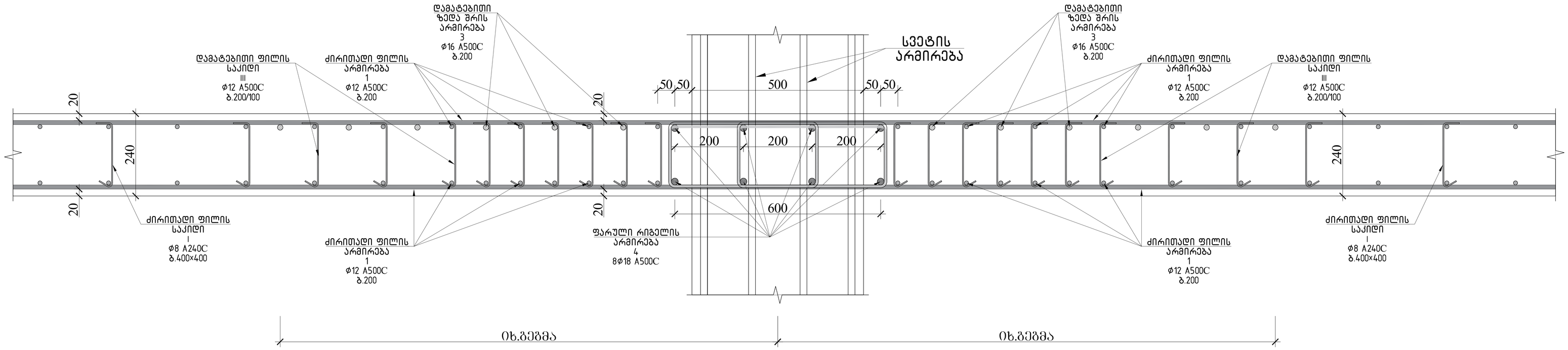

გადახურვის ფილის საკიდი
პოზ.№ I
L=320 ⌀8A500C

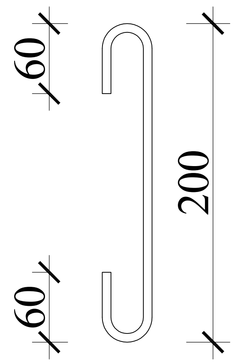

პოზ.№ II
L=1260 ⌀10A500C

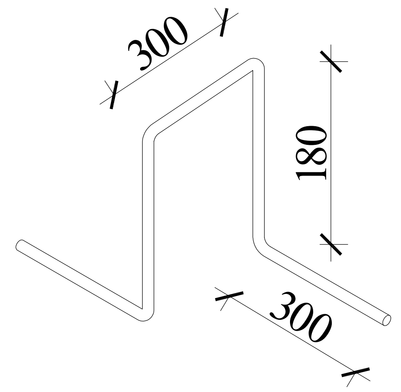

გადახურვის ფილის საკიდი
პოზ.№ III
L=430 ⌀12A500C

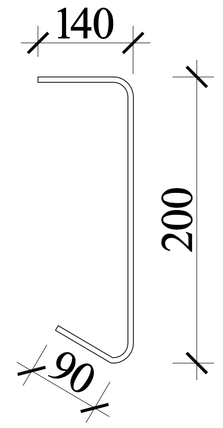

ფარული კარკასის მოწყობის სქემა

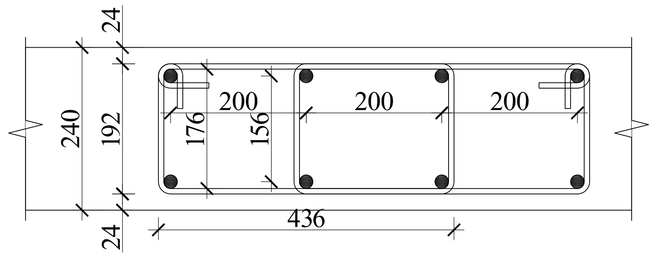

ფარული რიგელის საკიდი
პოზ.№ IV (ბ.200)
L=11416 ⌀8A240C

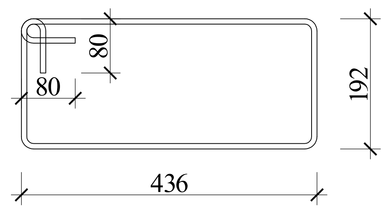

გადახურვის ფილის არმირების სპეციფიკაცია +0.000 ნიშნულზე						მასალის ამოკრეფა						სულ კონსტრუქციის რაოდენობა n= 1			
პოზ.	⌀ (მმ)	კლასი	L (მმ)	n (ცალი)	Lxn მ	⌀ მმ	∑ Lxn მ	1 გრძ.მ. წონა, კგ	∑ წონა , კგ		ბეტონი მ³		∑ წონა , კგ		ბეტონი მ³	
									A240C	A500C	B30	B7.5	A240C	A500C	B30	B7.5
1	12	A500C	17600000	1	17600	18	1200	1.998	-	2397.6			-	2397.6		
2	16	A500C	2300000	1	2300	16	2300	1.578	-	3629.4			-	3629.4		
3	18	A500C	1200000	1	1200	12	21160.4	0.888	-	18790.4			-	18790.44		
						10	2268	0.617	-	1399.36	192	-	-	1399.356	192	-
I	8	A240C	320	3000	960	8	2671.5	0.395	1055.2	-			1055.2	-		
II	10	A500C	1260	1800	2268								0	0		
III	12	A500C	430	8280	3560.4								0	0		
IV	8	A240C	1141	1500	1711.5								0	0		
								∑	1055.2	26216.8	192	-	1055.2	26216.79	192	-

			ქალაქი თბილისი, გლდანის რაიონი, თემქვარაზ ბოძორიშვილის I გასასვლელი №1 ს/კ 01.11.12.018.837 მრავალსართულიანი საცხოვრებელის სახლის კონსტრუქციული პროექტი	
არქიტექტორი	----------			2025 წელი
მთ.კონსტ.	გ.შალიტაური	[illegible]	გადახურვის ფილაში დამატებითი არმირების მოწყობის დეტალი	
				ფურც. № 40
			მასშტაბი 1:	ფურცლები

გადახურვის ფილის განლაგების გეგმა +5.000 ნიშნულზე

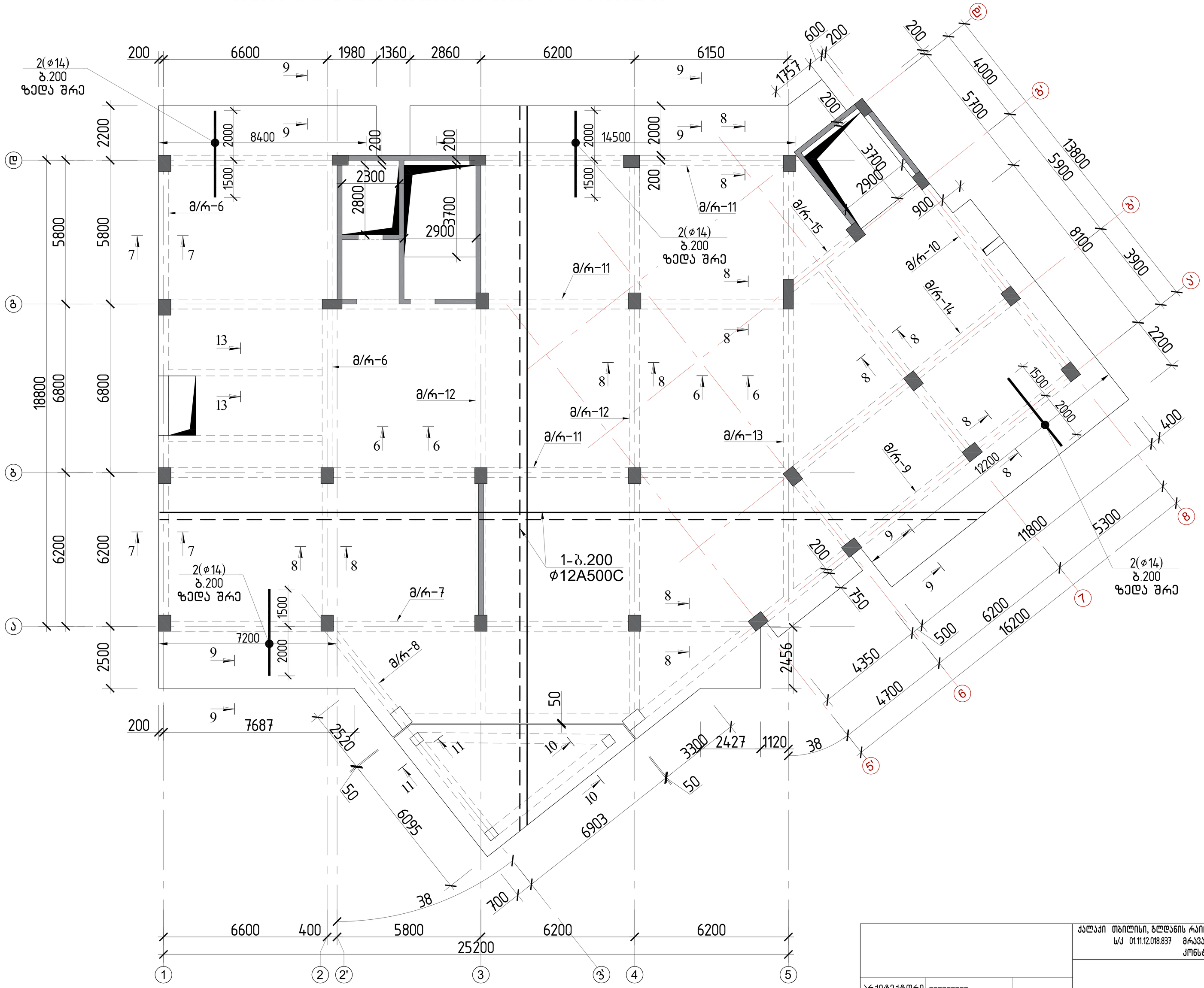

			ქალაქი თბილისი, გლდანის რაიონი, თემიმურაზ ბოჭორიშვილის I გასასვლელი №1 ს/კ 01.11.12.018.837 მრავალსართულიანი საცხოვრებელის სახლის კონსტრუქციული პროექტი
			2025 წელი
არქიტექტორი	----------		
მთ.კონსტ.	გ.შალიტაური	გ.შალიტაური	გადახურვის ფილის განლაგების გეგმა +5.000 ნიშნულზე
			ფურც. № 41
			მასშტაბი 1: ფურცლები

გადახურვის ფილის განლაგებების გეგმა +8.300 ნიშნულზე

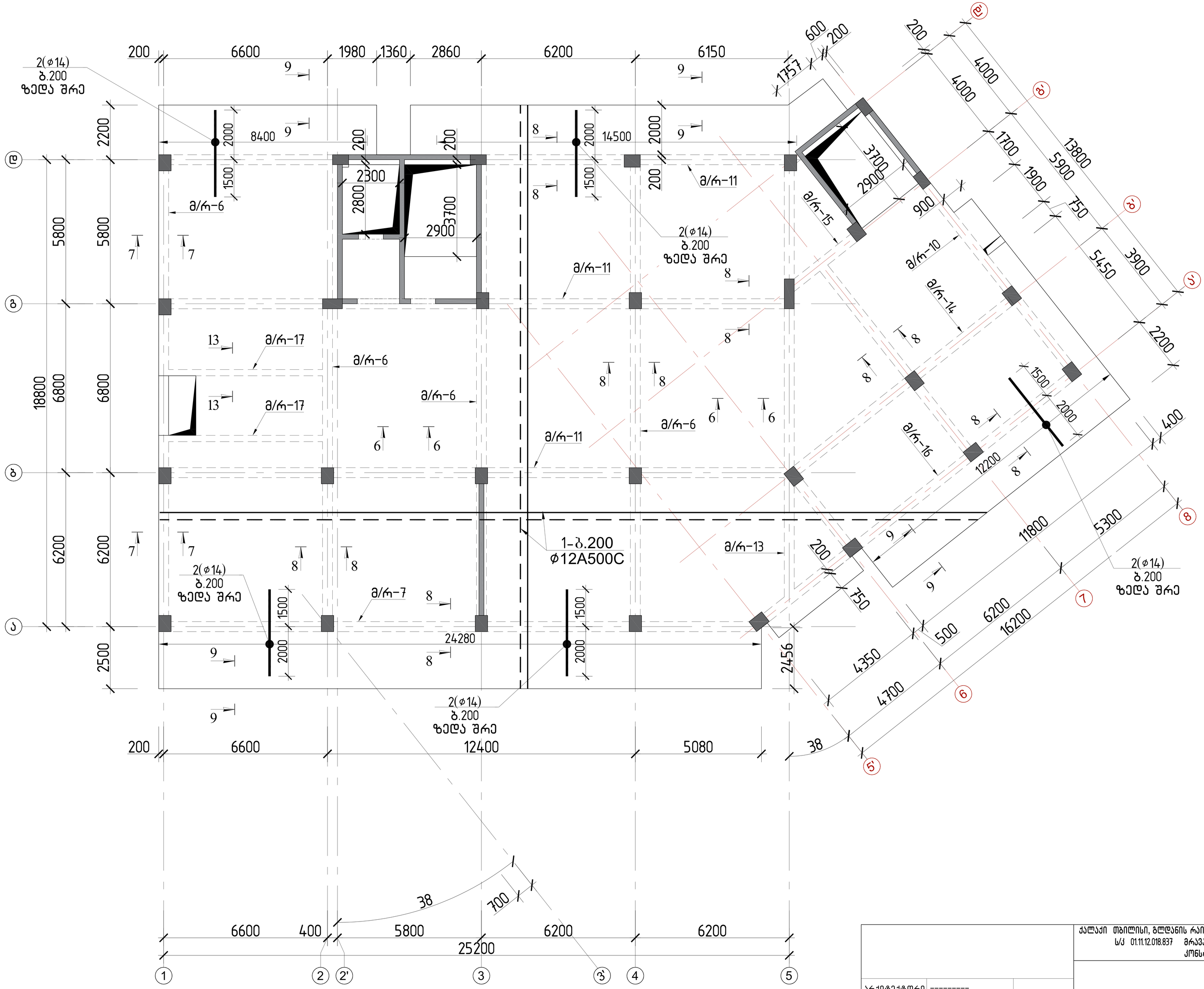

			ქალაქი თბილისი, გლდანის რაიონი, თემიმურაზ ბოჭორიშვილის I გასასვლელი №1 ს/კ 01.11.12.018.837 მრავალსართულიანი საცხოვრებელის სახლის კონსტრუქციული პროექტი
			2025 წელი
არქიტექტორი	----------		
მთ.კონსტ.	გ.შალიტაური		გადახურვის ფილის განლაგების გეგმა +8.300 ნიშნულზე
			ფურც. № 42
			მასშტაბი 1: ფურცლები

გადახურვის ფილის განლაგების გეგმა +11.600,14.900,+18.200,+21.500,+24.800,+28.100,+31.400 ნიშნულზე

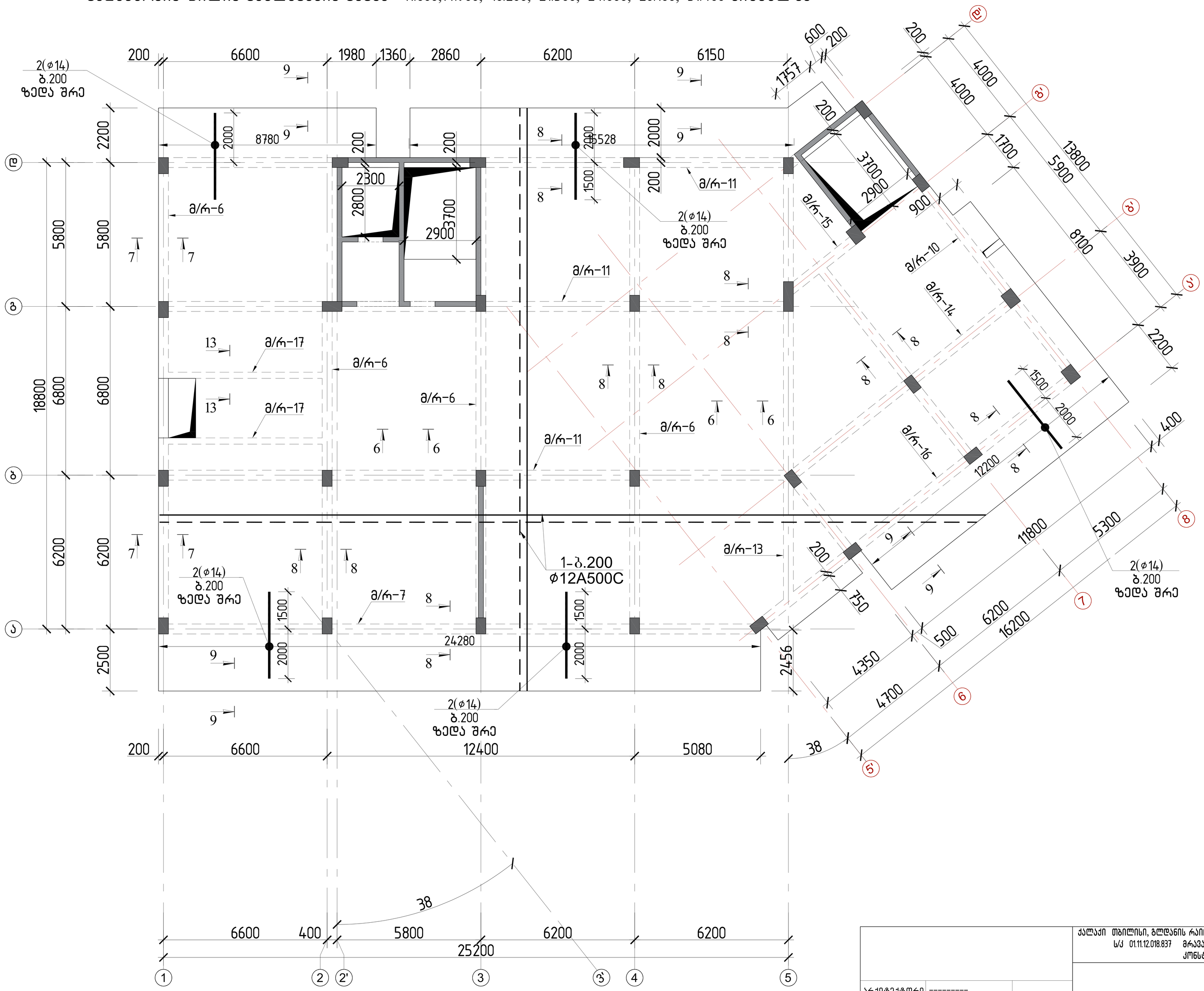

			ქალაქი თბილისი, გლდანის რაიონი, თემიმურაზ ბოჭორიშვილის I გასასვლელი №1 ს/კ 01.11.12.018.837 მრავალსართულიანი საცხოვრებელის სახლის კონსტრუქციული პროექტი
			2025 წელი
არქიტექტორი	----------		
მთ.კონსტ.	გ.შალიტაური		გადახურვის ფილის განლაგების გეგმა +11.600,14.900,+18.200,+21.500,+24.800,+28.100,+31.400 ნიშნულზე
			ფურც. № 43
			მასშტაბი 1: ფურცლები

გადახურვის ფილის განლაგების გეგმა +34.700 ნიშნულზე

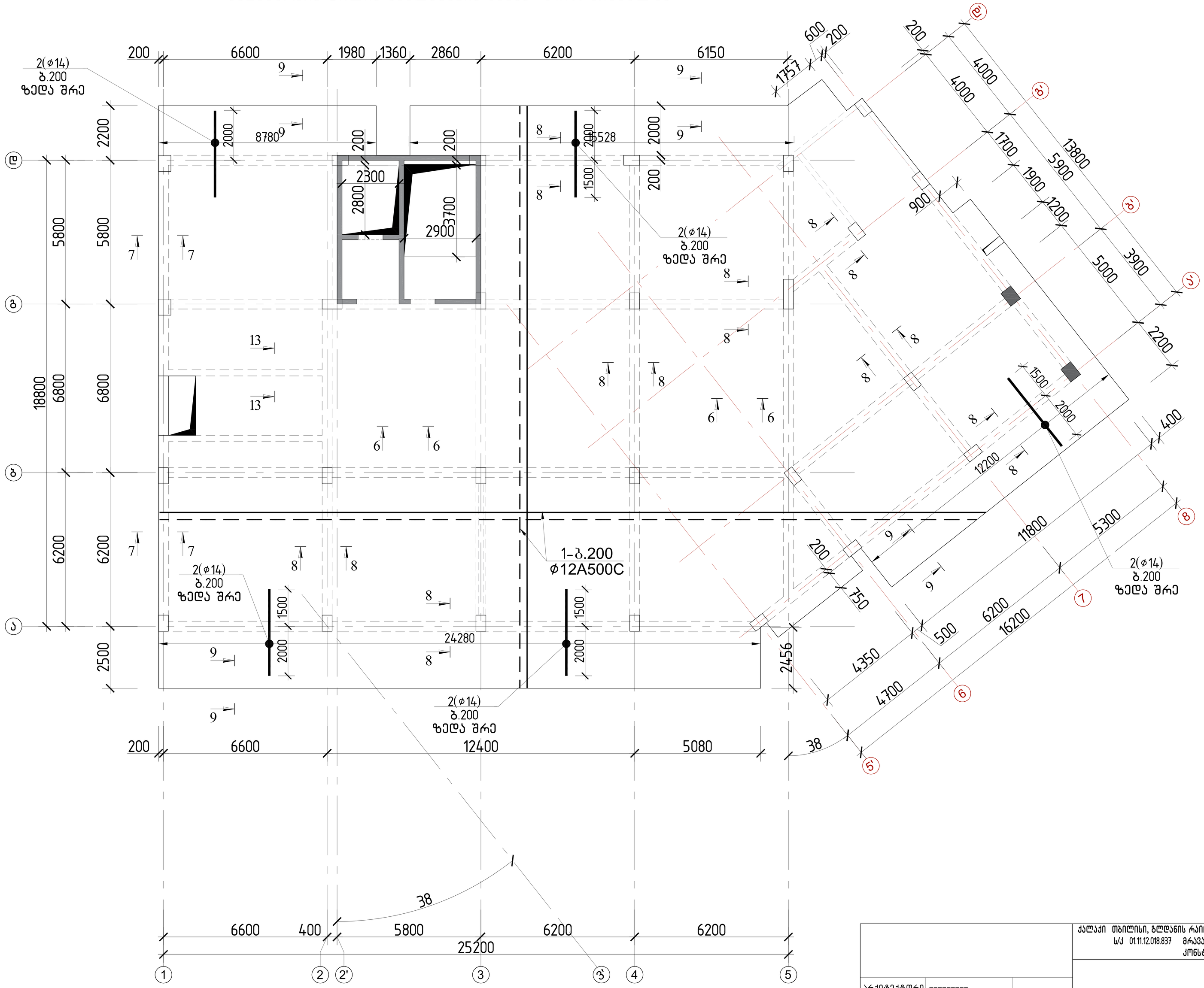

			ქალაქი თბილისი, გლდანის რაიონი, თემიმურაზ ბოჭორიშვილის I გასასვლელი №1 ს/კ 01.11.12.018.837 მრავალსართულიანი საცხოვრებელის სახლის კონსტრუქციული პროექტი
			2025 წელი
არქიტექტორი	----------		
მთ.კონსტ.	გ.შალიტაური	გ.შალიტაური	გადახურვის ფილის განლაგების გეგმა +34.700 ნიშნულზე
			ფურც. № 44
			მასშტაბი 1: ფურცლები

გადახურვის ფილის განლაგების გეგმა +37.300 ნიშნულზე

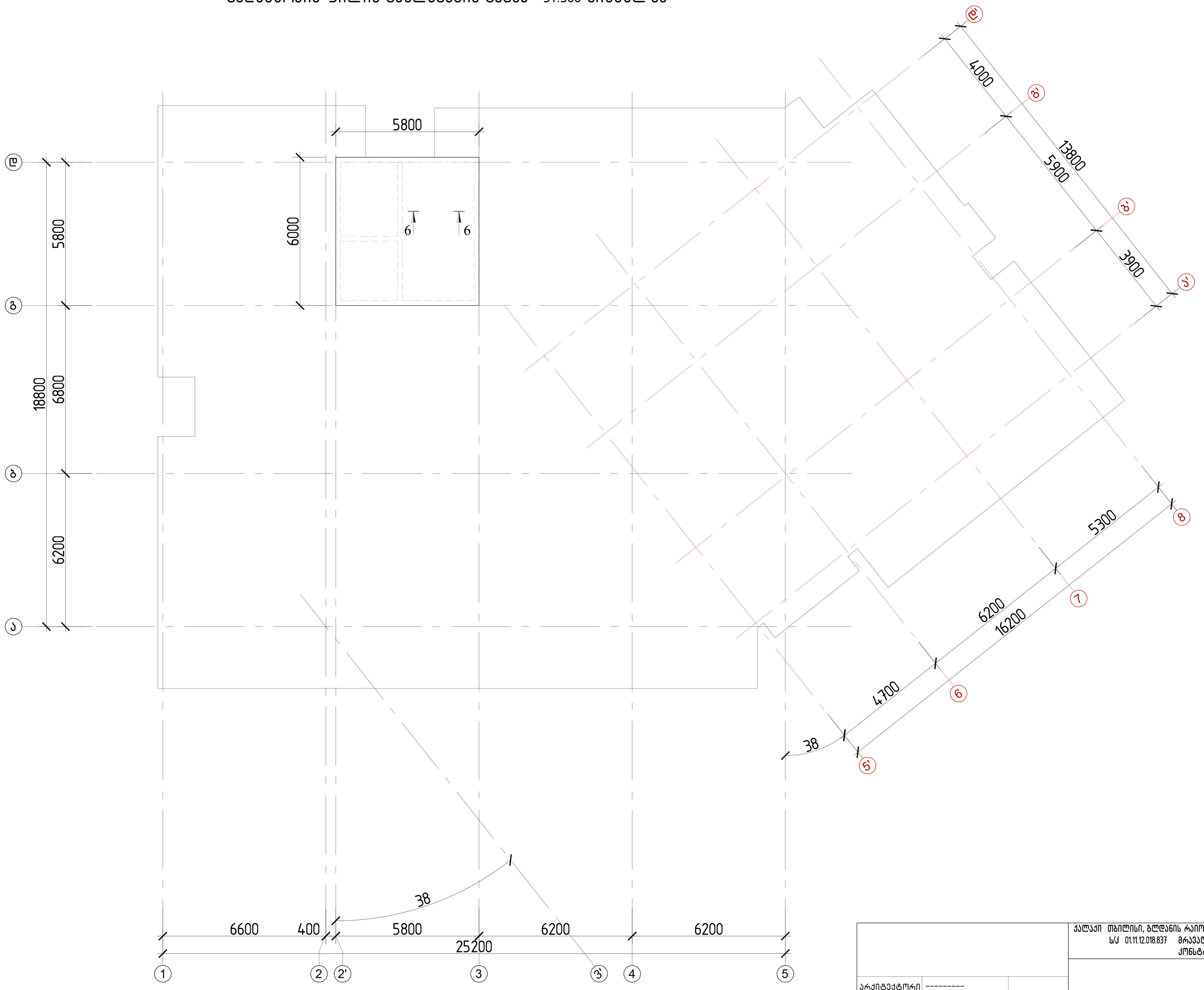

			ქალაქი თბილისი, გლდანის რაიონი, თემქვრაზე ბოჭორიშვილის I გასასვლელი №1 ს/კ 01.11.12.018.837 მრავალსართულიანი საცხოვრებელის სახლის კონსტრუქციული პროექტი	
				2025 წელი
არქიტექტორი	----------			
მთ.კონსტ.	გ.შალიტაური	გშალიტაური	გადახურვის ფილის განლაგების გეგმა +37.300 ნიშნულზე	
				ფურც. № 45
			მასშტაბი 1:	ფურცლები

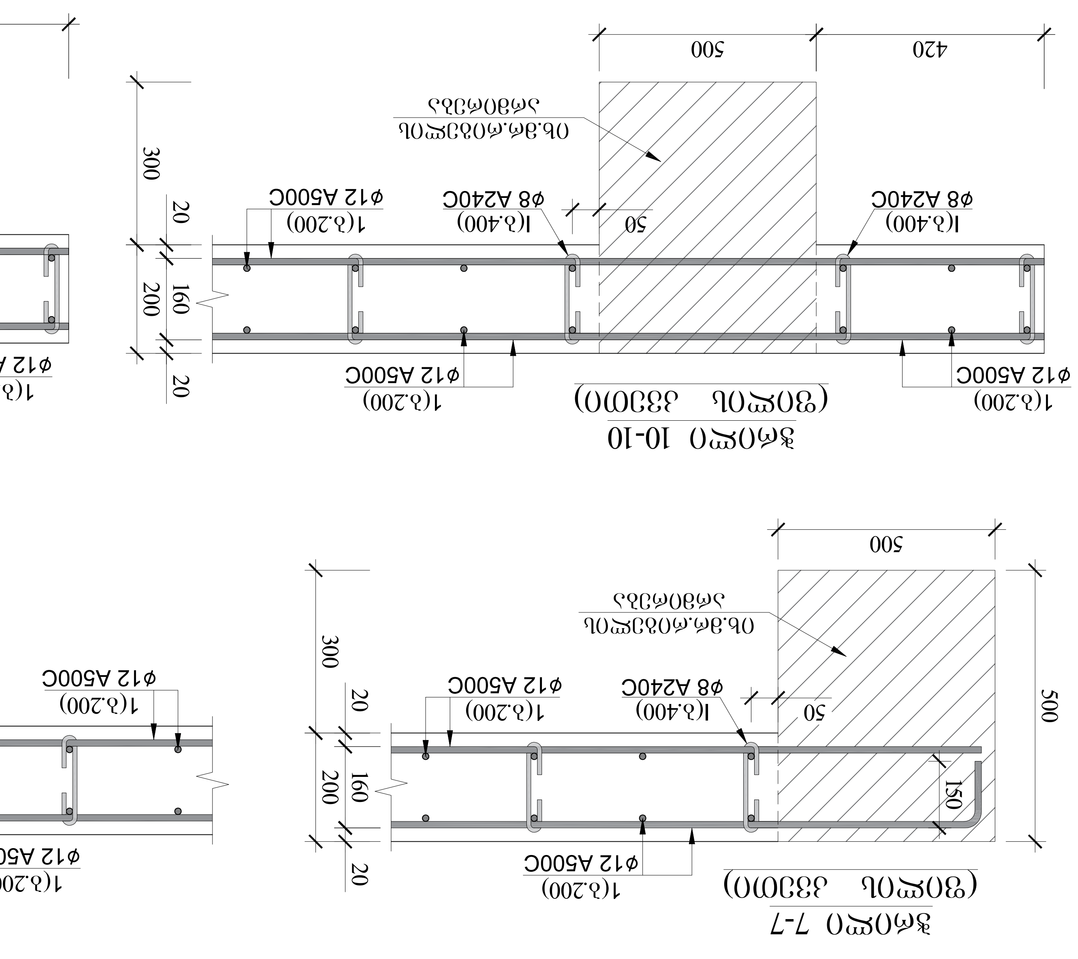

Эфф0ЁО 7-7
(ЭОЁТОЬ ЛЛЗОТО)

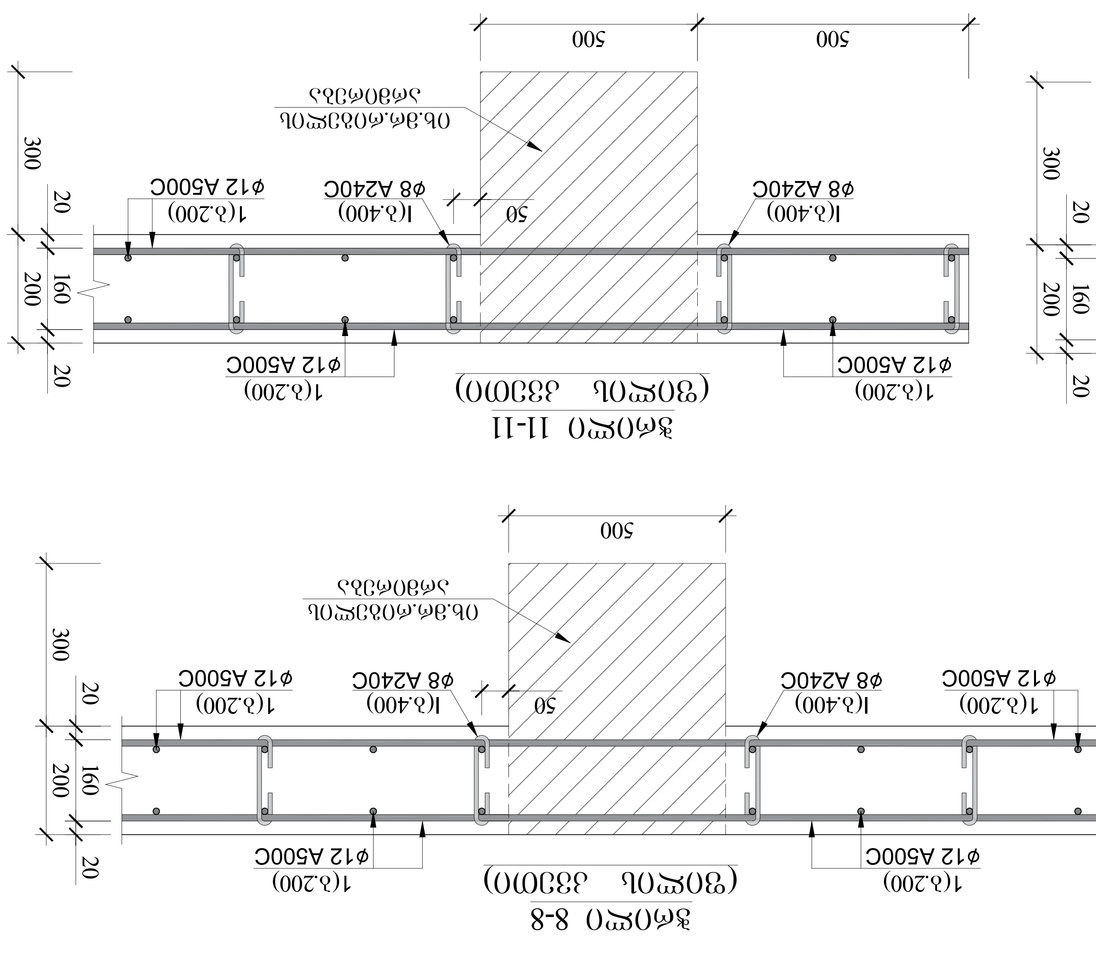

Эфф0ЁО 8-8
(ЭОЁТОЬ ЛЛЗОТО)

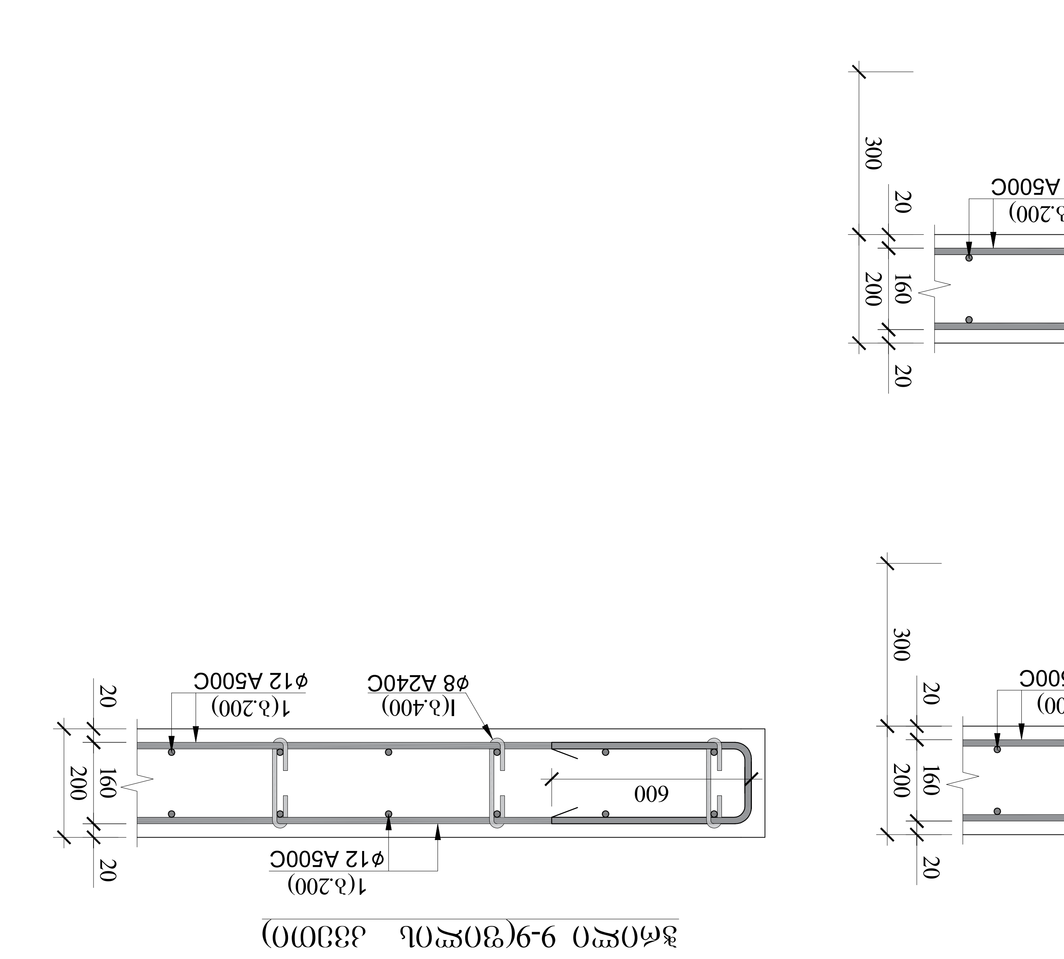

Эфф0ЁО 9-9(ЭОЁТОЬ ЛЛЗОТО)

Эфф0ЁО 1-1
(ЭОЁТОЬ ЛЛЗОТО)

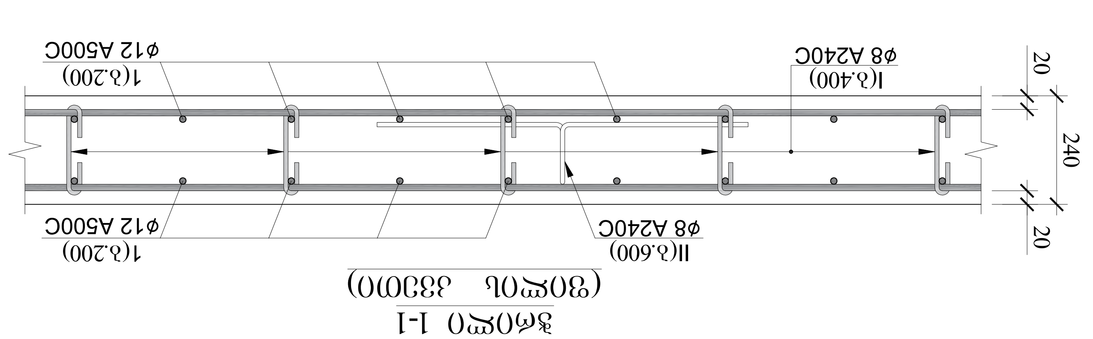

Эфф0ЁО 2-2
(ЭОЁТОЬ ЛЛЗОТО)

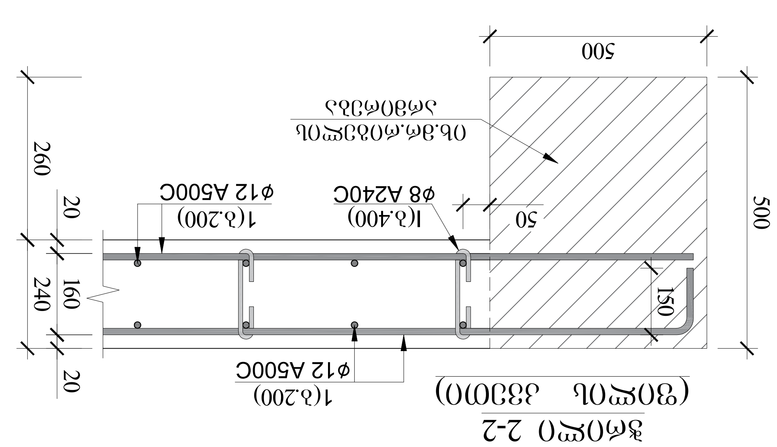

Эфф0ЁО 3-3
(ЭОЁТОЬ ЛЛЗОТО)

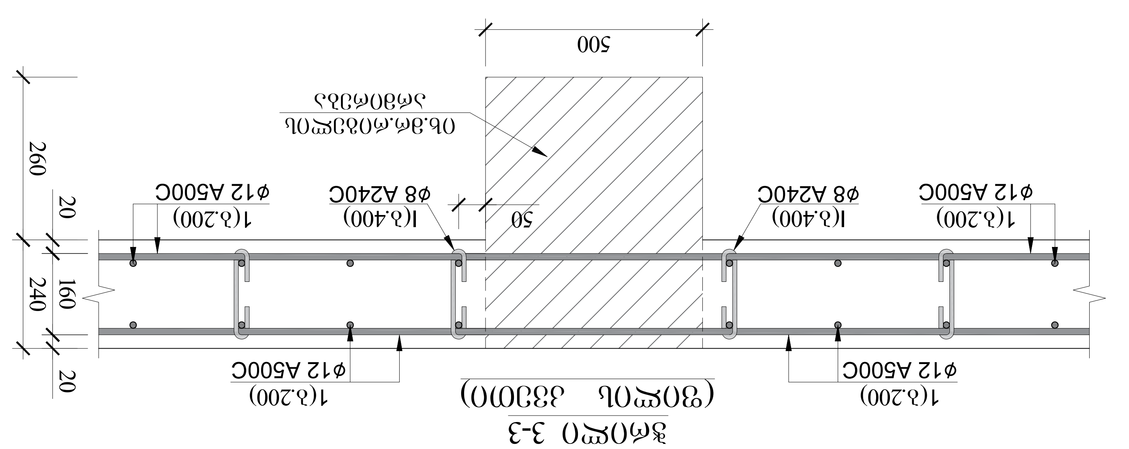

Эфф0ЁО 4-4(ЭОЁТОЬ ЛЛЗОТО)

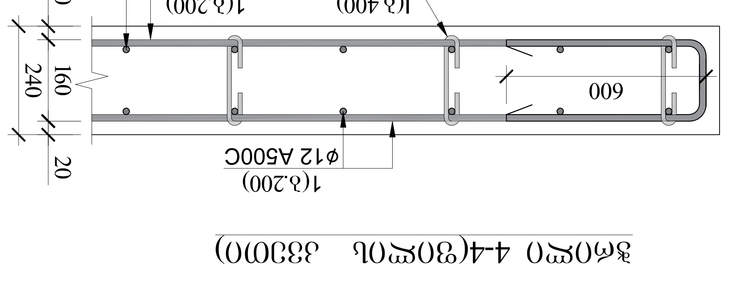

Эфф0ЁО 5-5
(ЭОЁТОЬ ЛЛЗОТО)

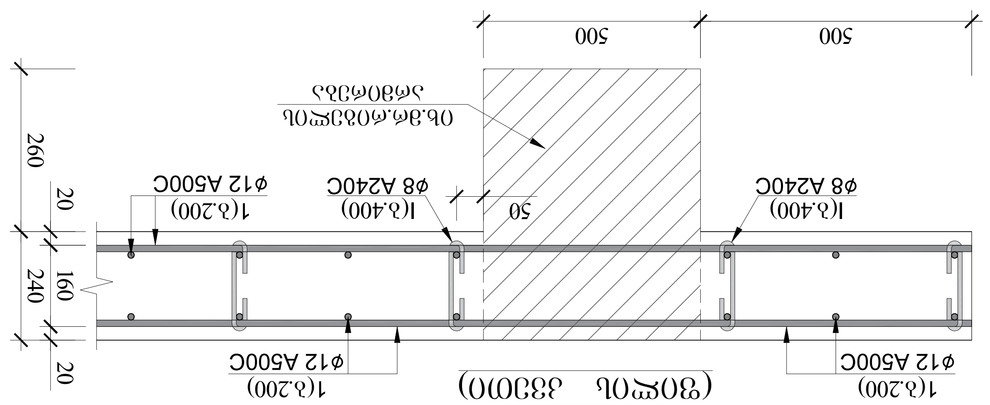

Эфф0ЁО 6-6
(ЭОЁТОЬ ЛЛЗОТО)

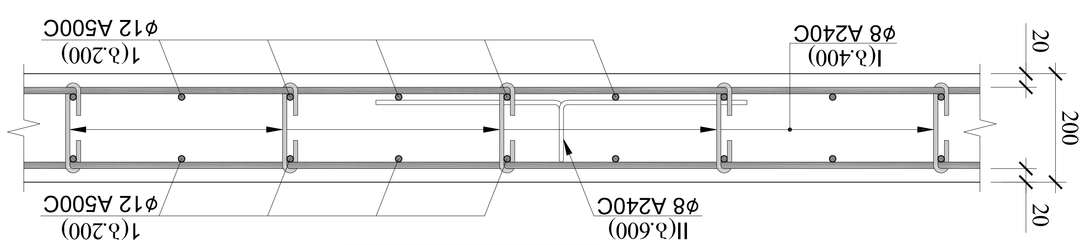

Эфф0ЁО 10-10
(ЭОЁТОЬ ЛЛЗОТО)

Эфф0ЁО 11-11
(ЭОЁТОЬ ЛЛЗОТО)

Эфф0ЁО 13-13
(ЭОЁТОЬ ЛЛЗОТО)

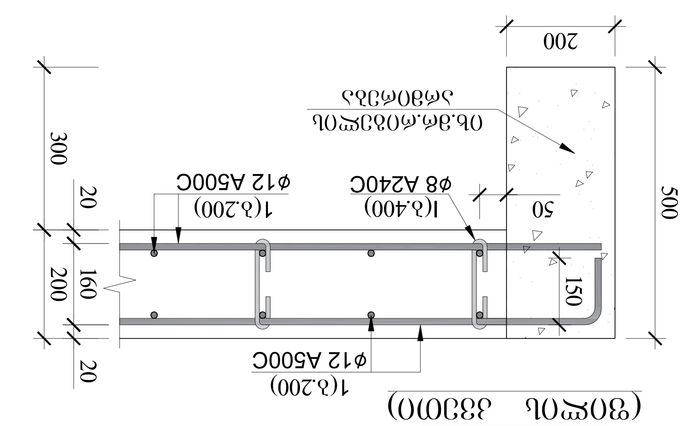

ЗЁЁЗЛЗЗЗ

გადახურვის ფილის სპეციფიკაცია +5.00 ნიშულზე													სულ კონსტრუქციის რაოდენობა			
						მასალის ამოკრეფა							n= 1			
პოზ.	⌀ (მმ)	კლასი	L (მმ)	n (ცალი)	Lxn მ	⌀ მმ	∑ Lxn მ	1 გრძ.მ. წონა, კგ	∑ წონა , კგ		ბეტონი მ^3		∑ წონა , კგ		ბეტონი მ^3	
									A240C	A500C	B25	B7.5	A240C	A500C	B25	B7.5
1	12	A500C	17732000	1	17732	14	1015	1.208	-	1226.12	161	-	-	1226.12	161	-
2	14	A500C	3500	290	1015	12	17732	0.888	-	15746			-	15746.02		
I	8	A240C	320	4030	1289.6	8	4553.9	0.395	1798.79	-			1798.8	-		
II	8	A240C	1350	2418	3264.3				0	-			0	-		
								∑	1798.79	16972.1	161	-	1798.8	16972.14	161	-

			ქალაქი თბილისი, გლდანის რაიონი, თემიმურაზ ბოჭორიშვილის I განაშენიანების №1 ს/კ 01.11.12.018.837 მრავალსართულიანი საცხოვრებელის სახლის კონსტრუქციული პროექტი	
				2025 წელი
არქიტექტორი	----------		გადახურვის ფილის სპეციფიკაცია	
მთ.კონსტ.	გ.შალიტაური			ფურც. № 47
			მასშტაბი 1:	ფურცლები

ჭრილი ა-ა

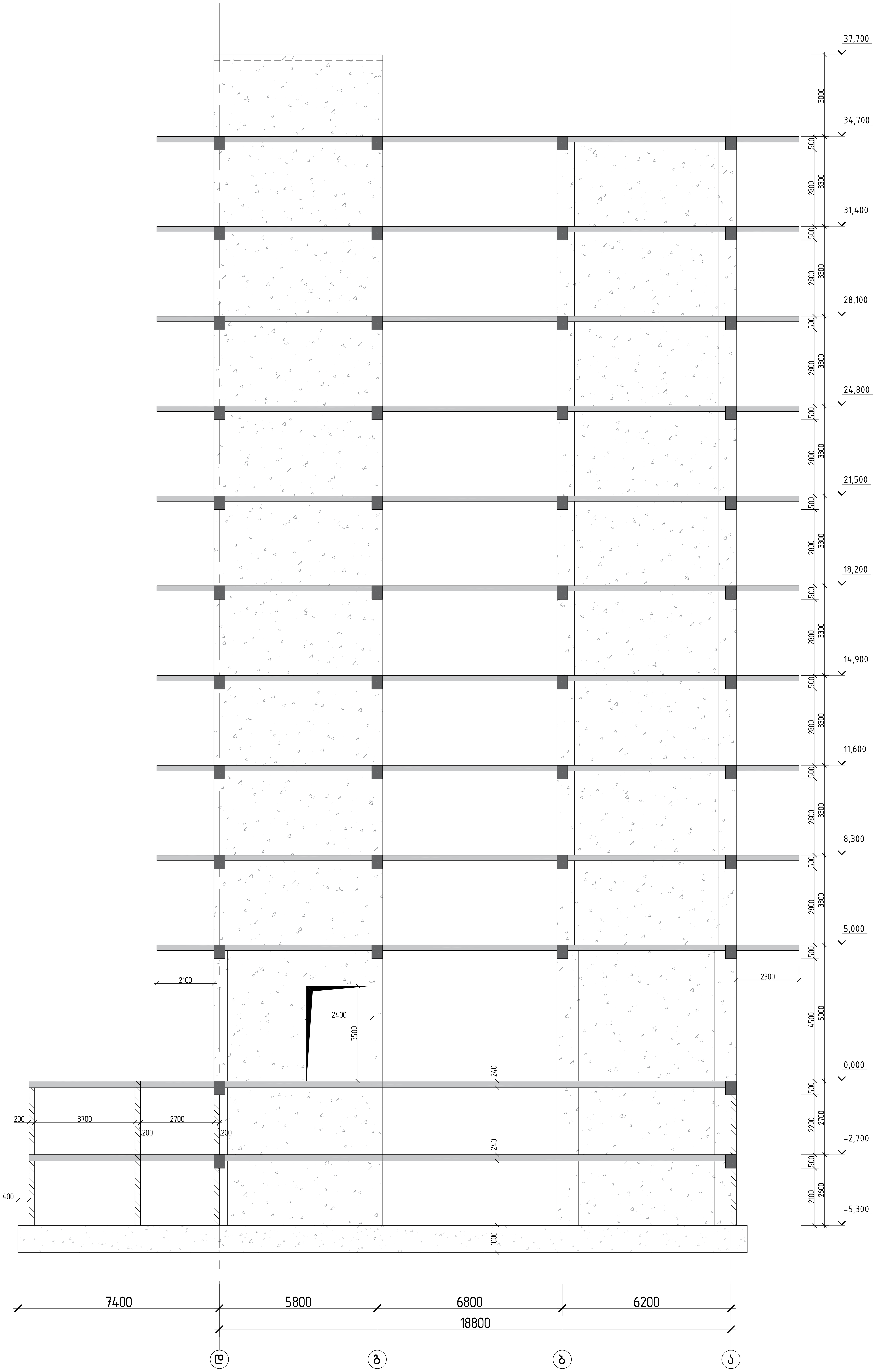

არქიტექტორი	----------
მთ.კონსტ.	ბ.ბალიაშვილი

ქალაქი თბილისი, გლდანის რაიონი, თეიმურაზ ბოჭორიშვილის I შესახვევი №1
ს/კ 01.11.12.018.837 მრავალსართულიანი საცხოვრებელი სახლის
კონსტრუქციული პროექტი

ჭრილი ა-ა

მასშტაბი 1:

2025 წელი

ფურც. № 48

ფურცლები

რიგელი 1-ის ჭრილი

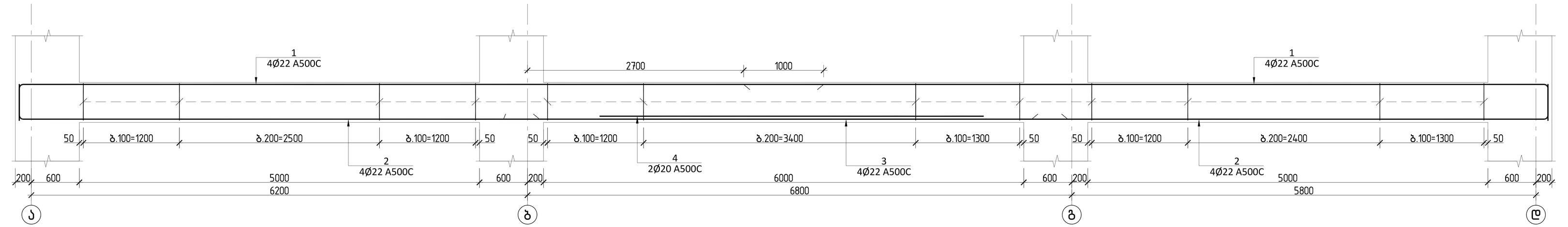

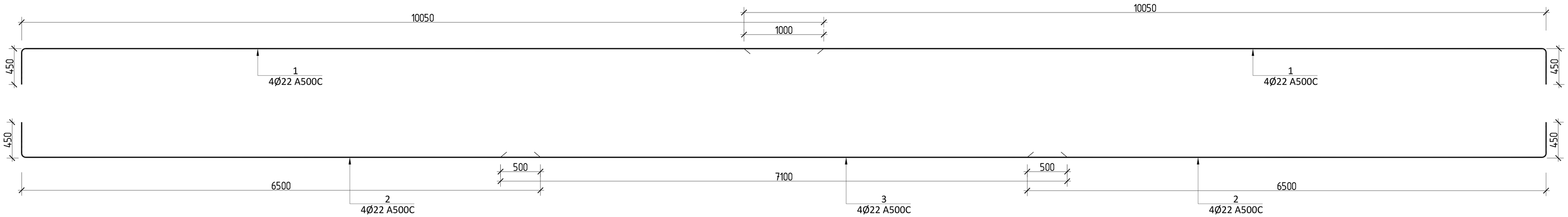

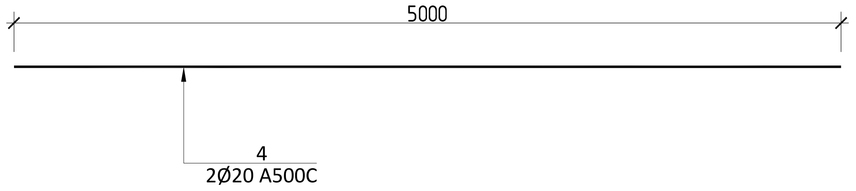

ჭრილი 1-1

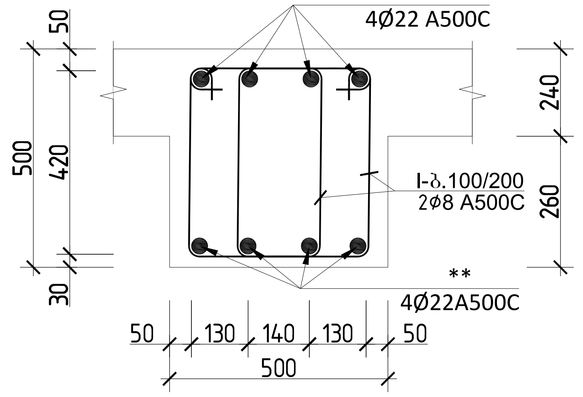

დამატებითი არმირების ჭრილი

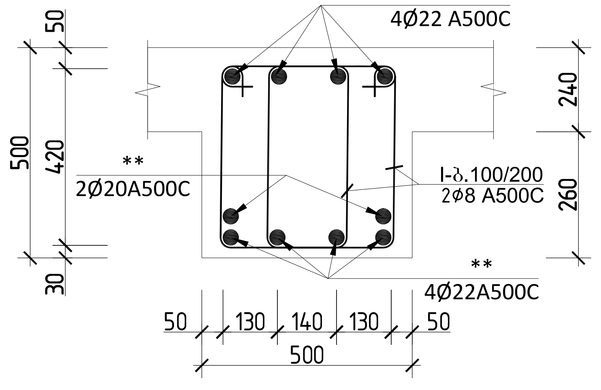

პოზ.№ I

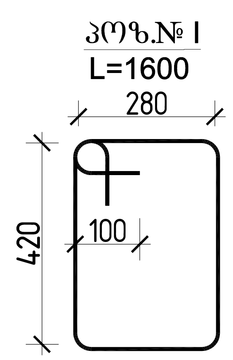

რიგელი 1 სპეციფიკაცია													სულ კონსტრუქციის რაოდენობა			
						მასალის ამოკრეფა							n= 2			
პოზ.	⌀ (მმ)	კლასი	L (მმ)	n (ცალი)	Lxn მ	⌀ მმ	∑ Lxn მ	1 გრძ.მ. წონა, კგ	∑ წონა , კგ		ბეტონი მ³		∑ წონა , კგ		ბეტონი მ³	
									A240C	A500C	B25	B7.5	A240C	A500C	B25	B7.5
1	22	A500C	10500	8	84	22	168	2.984	-	501.312			-	1002.624		
2	22	A500C	6950	8	55.6	20	10	2.466	-	24.66			-	49.32		
3	22	A500C	7100	4	28.4	8	371.2	0.395	146.624	-	2.3		293.25	-	4.6	0
4	20	A500C	5000	2	10				0	-			0	-		
I	8	A240C	1600	232	371.2				0	-			0	-		
								∑	146.624	525.972	2.3	0	293.25	1051.944	4.6	0

			ქალაქი თბილისი, გლდანის რაიონი, თემქარაზე ბოჭორიშვილის I გასასვლელი №1 ს/კ 01.11.12.018.837 მრავალსართულიანი საცხოვრებელის სახლის კონსტრუქციული პროექტი
არქიტექტორი	----------		2025 წელი
მთ.კონსტ.	გ.შალიტაური		რიგელი 1-ის ჭრილი
			ფურც. № 49
			მასშტაბი 1: ფურცლები

რიგელი 2-ის ჭრილი

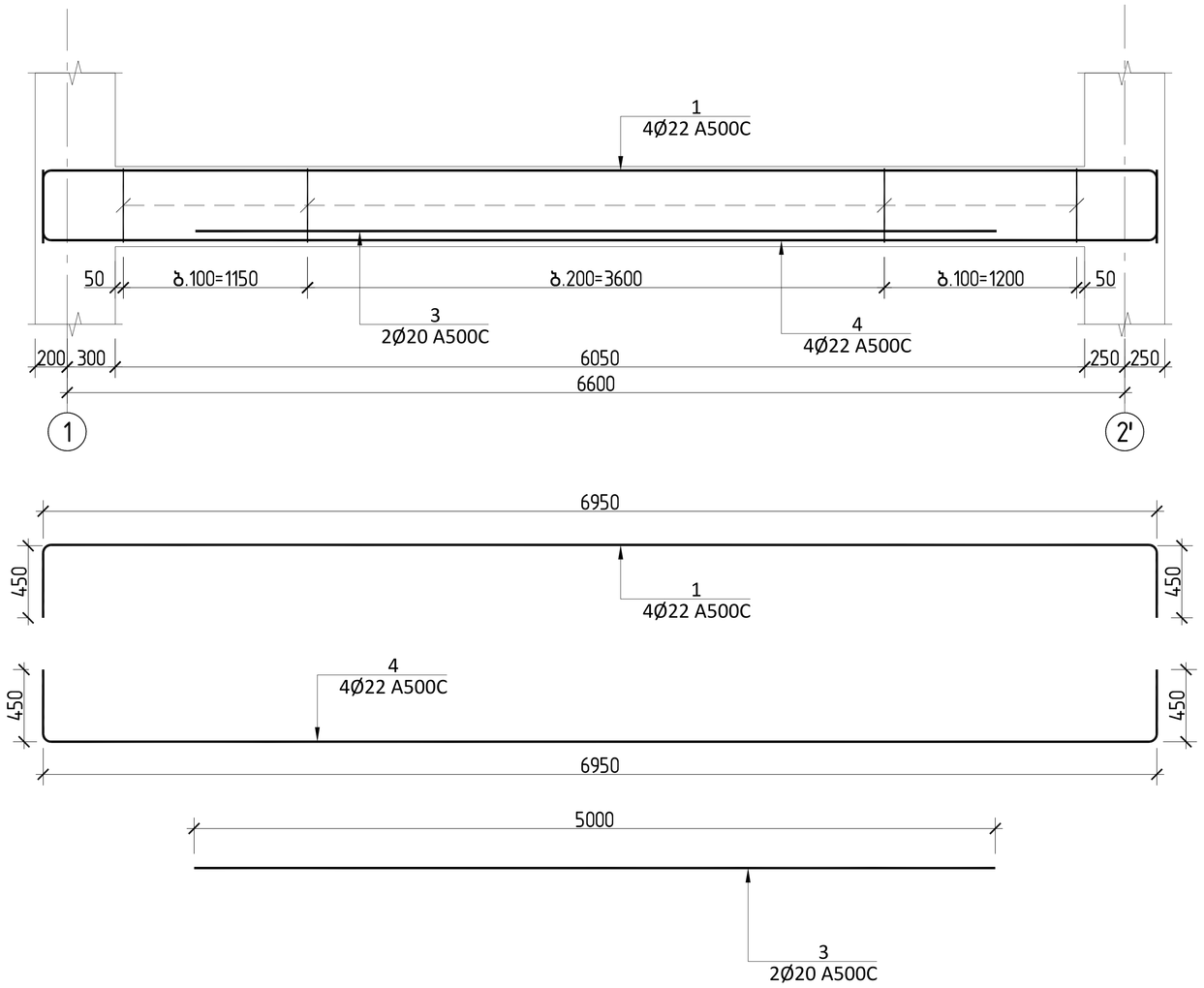

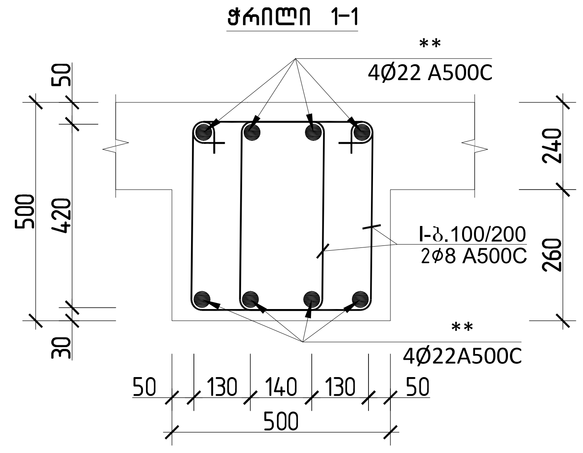

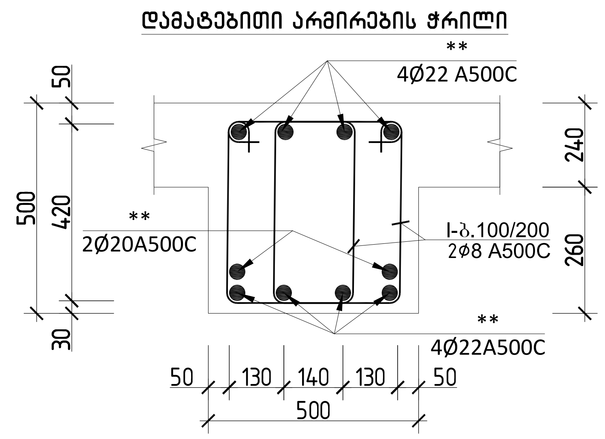

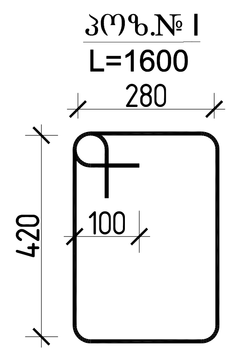

რიგელი 2 სპეციფიკაცია													სულ კონსტრუქციის რაოდენობა			
						მასალის ამოკრეფა							n= 2			
პოზ.	⌀ (მმ)	კლასი	L (მმ)	n (ცალი)	Lxn მ	⌀ მმ	∑ Lxn მ	1 გრძ.მ. წონა, კგ	∑ წონა , კგ		ბეტონი მ³		∑ წონა , კგ		ბეტონი მ³	
									A240C	A500C	B25	B7.5	A240C	A500C	B25	B7.5
1	22	A500C	7750	4	31	22	62	2.984	-	185.008	0.8		-	370.016	1.7	0
2	22	A500C	7750	4	31	20	10	2.466	-	24.66			-	49.32		
4	20	A500C	5000	2	10	8	134.4	0.395	53.088	-			106.18	-		
I	8	A240C	1600	84	134.4				0	-			0	-		
								∑	53.088	209.668	0.8	0	106.18	419.336	1.7	0

			ქალაქი თბილისი, გლდანის რაიონი, თემიმურაზ ბოჭორიშვილის I გასასვლელი №1 ს/კ 01.11.12.018.837 მრავალსართულიანი საცხოვრებელის სახლის კონსტრუქციული პროექტი
არქიტექტორი	---------		2025 წელი
მთ.კონსტ.	გ.შალიტაური		რიგელი 2-ის ჭრილი
			ფურც. № 50
			მასშტაბი 1: ფურცლები

მონოლითური რიგელი 3-ის ჭრილი

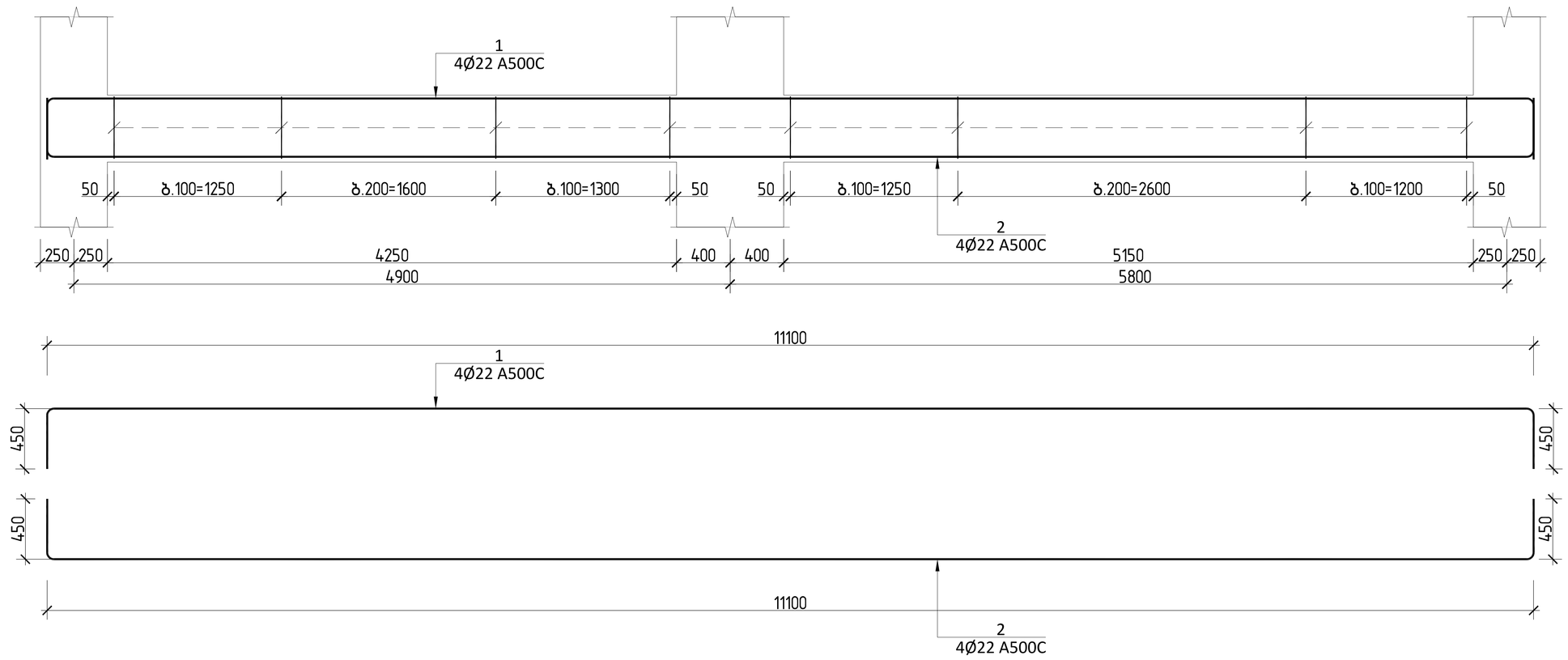

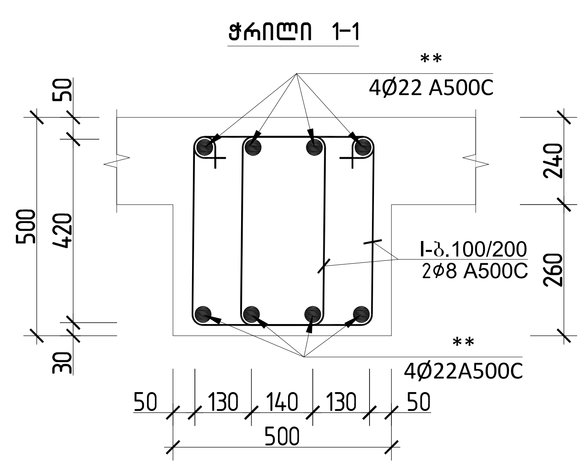

რიგელი 3 სპეციფიკაცია													სულ კონსტრუქციის რაოდენობა n= 2			
						მასალის ამოკრეფა			∑ წონა , კგ		ბეტონი მ^3		∑ წონა , კგ		ბეტონი მ^3	
პოზ.	⌀ (მმ)	კლასი	L (მმ)	n (ცალი)	Lxn მ	⌀ მმ	∑ Lxn მ	1 გრძ.მ. წონა, კგ	A240C	A500C	B25	B7.5	A240C	A500C	B25	B7.5
1	22	A500C	12000	4	48	22	48	2.984	-	143.232	1.3		-	286.464	2.7	0
2	22	A500C	12000	5	60	22	60	2.984	-	179.04			-	358.08		
I	8	A240C	1600	145	232	8	232	0.395	91.64	-			183.28	-		
								∑	91.64	322.272	1.3	0	183.28	644.544	2.7	0

			ქალაქი თბილისი, გლდანის რაიონი, თემიმურაზ ბოჭორიშვილის I გასასვლელი №1 ს/კ 01.11.12.018.837 მრავალსართულიანი საცხოვრებელის სახლის კონსტრუქციული პროექტი
არქიტექტორი	---------		2025 წელი
მთ.კონსტ.	გ.შალიტაური		მონოლითური რიგელი 3-ის ჭრილი
			ფურც. № 51
			მასშტაბი 1: ფურცლები

მონოლითური რიგელი 4-ის ჭრილი

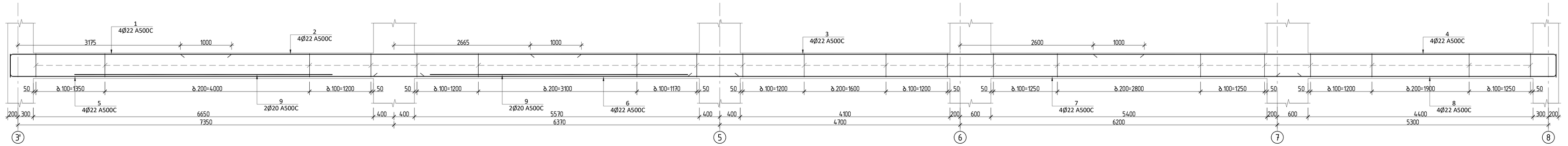

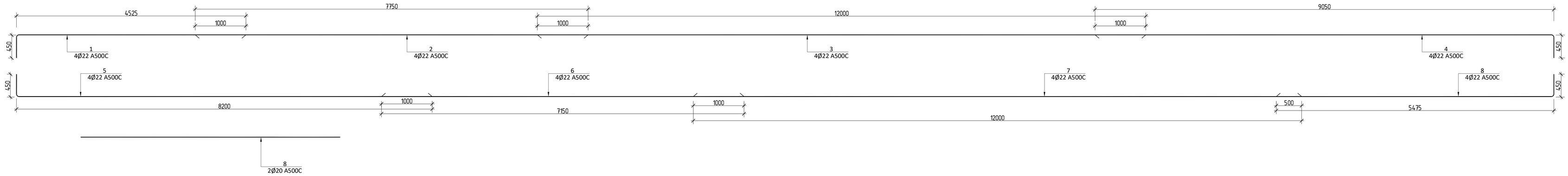

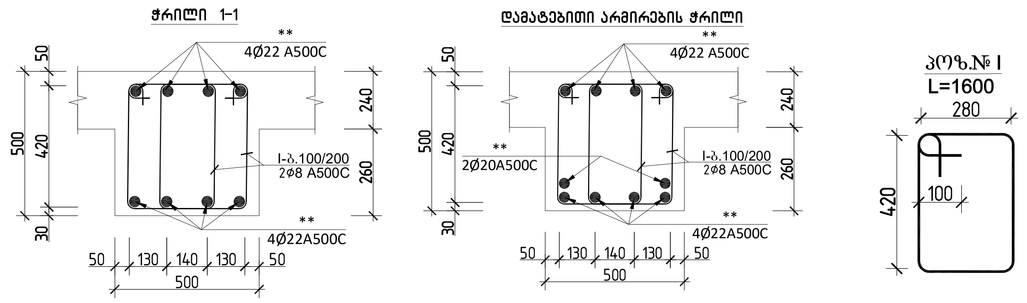

რიგელი 4 სპეციფიკაცია													სულ კონსტრუქციის რაოდენობა			
						მასალის ამოკრეფა							n= 2			
პოზ.	⌀ (მმ)	კლასი	L (მმ)	n (ცალი)	Lxn მ	⌀ მმ	∑ Lxn მ	1 გრძ.მ. წონა, კგ	∑ წონა , კგ		ბეტონი მ³		∑ წონა , კგ		ბეტონი მ³	
									A240C	A500C	B250	B7.5	A240C	A500C	B250	B7.5
1	22	A500C	4975	4	19.9	22	277.4	2.984	-	827.7616			-	1655.523		
2	22	A500C	7750	4	31	20	20	2.466	-	49.32			-	98.64		
3	22	A500C	12000	4	48	8	627.2	0.395	247.744	-			495.49	-		
4	22	A500C	10200	4	40.8				0	-			0	-		
5	22	A500C	8650	4	34.6						3.8				7.7	0
6	22	A500C	7150	4	28.6											
7	22	A500C	12000	4	48											
8	22	A500C	6625	4	26.5											
9	20	A500C	5000	4	20											
I	8	A240C	1600	392	627.2				0	-			0	-		
								∑	247.744	877.0816	3.8	0	495.49	1754.163	7.7	0

			ქალაქი თბილისი, გლდანის რაიონი, თემქორაზე ბოჭორიშვილის I გასასვლელი №1 ს/კ 01.11.12.018.837 მრავალსართულიანი საცხოვრებელის სახლის კონსტრუქციული პროექტი
არქიტექტორი	----------		2025 წელი
მთ.კონსტ.	გ.შალიტაური	გ.შალიტაური	მონოლითური რიგელი 4-ის ჭრილი
			ფურც. № 52
			მასშტაბი 1: ფურცლები

მონოლითური რიგელი 5-ის ჭრილი

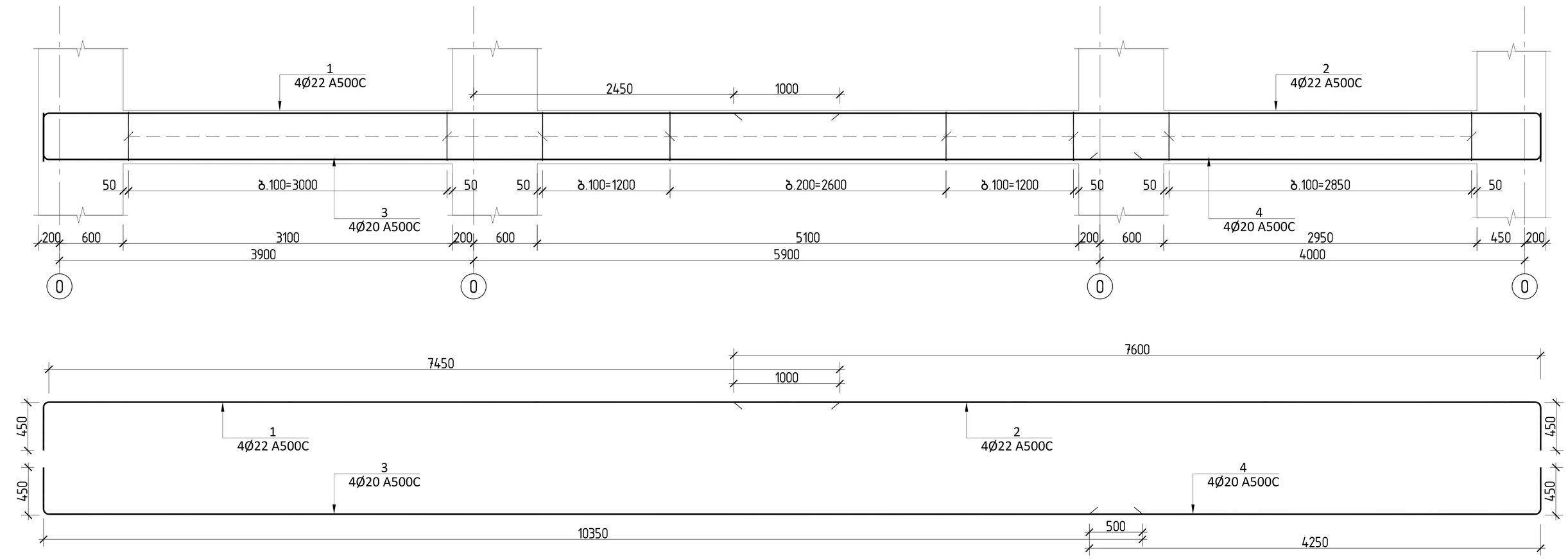

რიგელი 5 სპეციფიკაცია																სულ კონსტრუქციის რაოდენობა
						მასალის ამოკრეფა										n= 2
პოზ.	⌀ (მმ)	კლასი	L (მმ)	n (ცალი)	Lxn მ	⌀ მმ	∑ Lxn მ	1 გრძ.მ. წონა, კგ	∑ წონა , კგ		ბეტონი მ³		∑ წონა , კგ		ბეტონი მ³	
									A240C	A500C	B25	B7.5	A240C	A500C	B25	B7.5
1	22	A500C	7900	4	31.6	22	63.8	2.984	-	190.3792			-	380.7584		
2	22	A500C	8050	4	32.2	22	62	2.984	-	185.008			-	370.016		
3	22	A500C	10800	4	43.2	8	320	0.395	126.4	-	1.7		252.8	-	3.4	0
4	22	A500C	4700	4	18.8				0	-			0	-		
I	8	A240C	1600	200	320				0	-			0	-		
								∑	126.4	375.3872	1.7	0	252.8	750.7744	3.4	0

ჭრილი 1-1

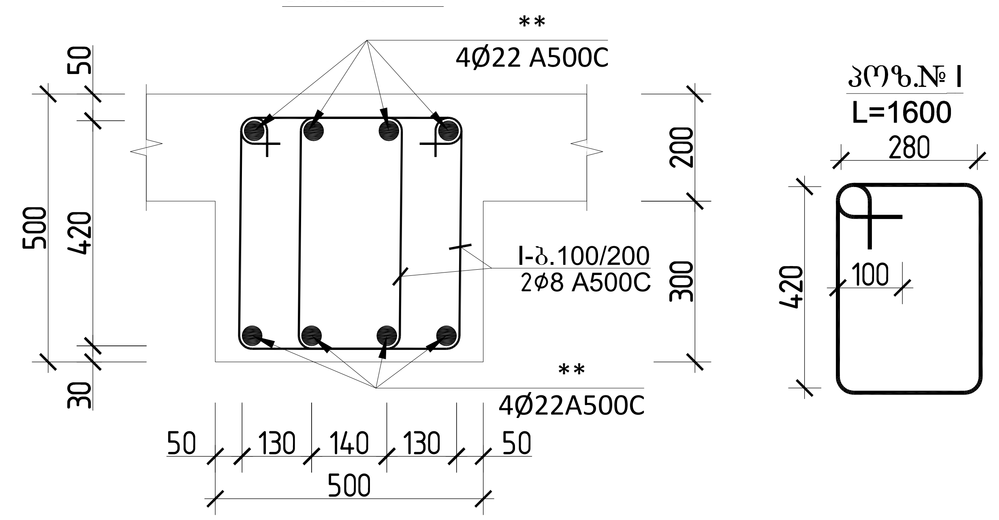

პოზ.№ I
L=1600

			ქალაქი თბილისი, გლდანის რაიონი, თემქვარაზ ბოჭორიშვილის I გასასვლელი №1 ს/კ 01.11.12.018.837 მრავალსართულიანი საცხოვრებელის სახლის კონსტრუქციული პროექტი
არქიტექტორი	----------		2025 წელი
მთ.კონსტ.	გ.შალიტაური	გ.შალიტაური	მონოლითური რიგელი 5-ის ჭრილი
			ფურც. № 53
			მასშტაბი 1: ფურცლები

რიგელი 6-ის ჭრილი

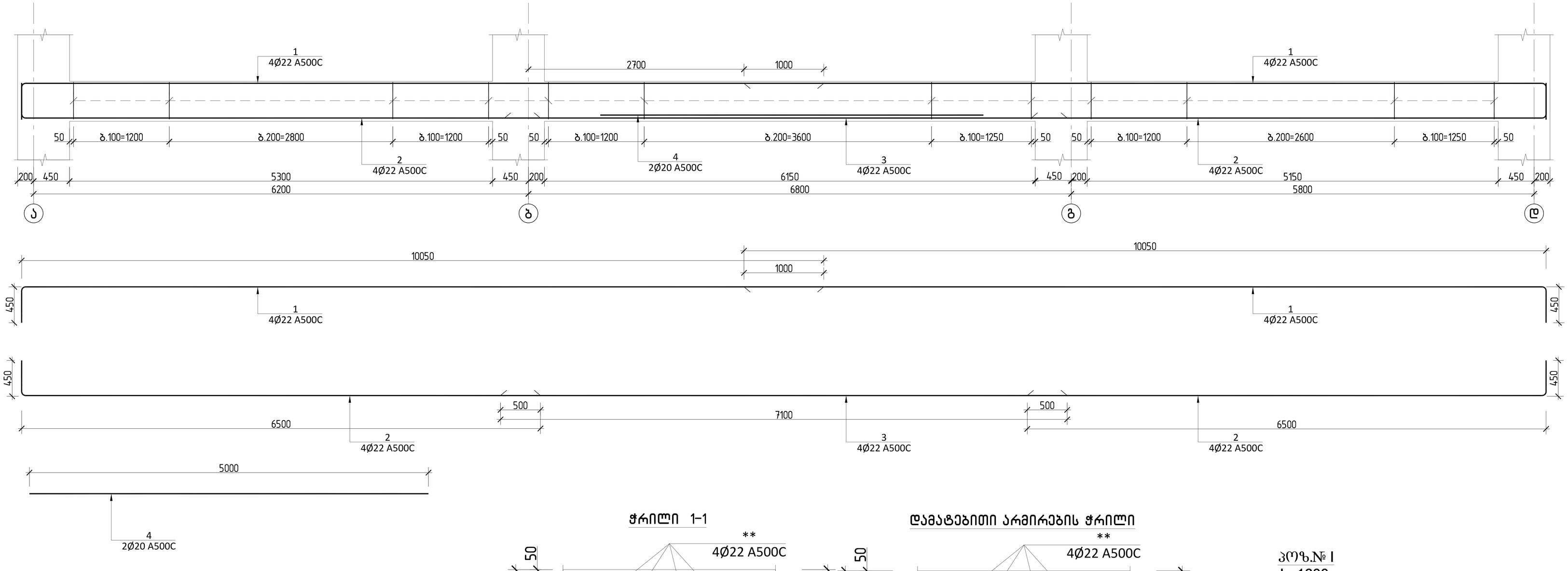

ჭრილი 1-1

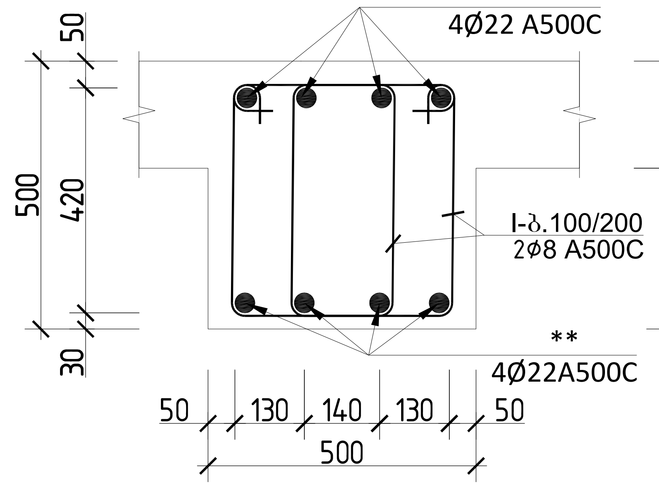

დამატებითი არმირების ჭრილი

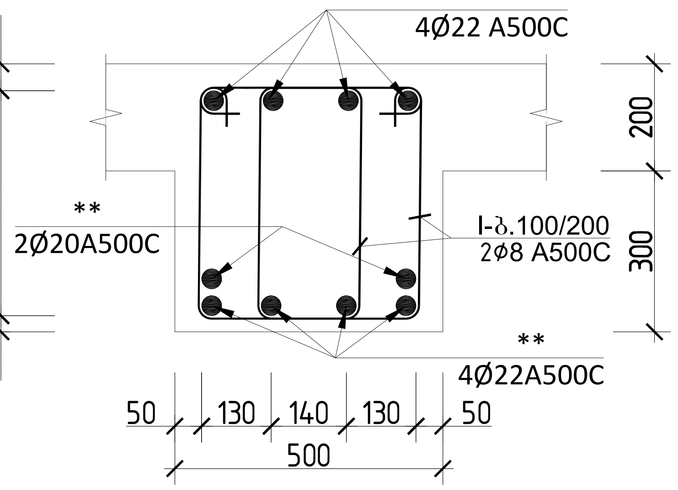

პოზ.№ I
L=1600

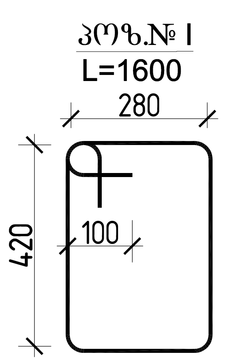

რიგელი 6 სპეციფიკაცია												სულ კონსტრუქციის რაოდენობა			
						მასალის ამოკრეფა						n= 38			
პოზ.	ø (მმ)	კლასი	L (მმ)	n (ცალი)	Lxn მ	ø მმ	∑ Lxn მ	1 გრძ.მ. წონა, კგ	∑ წონა , კგ		ბეტონი მ³		∑ წონა , კგ		ბეტონი მ³	
									A240C	A500C	B25	B7.5	A240C	A500C	B25	B7.5
1	22	A500C	10500	8	84	22	168	2.984	-	501.312			-	19049.86		
2	22	A500C	6950	8	55.6	20	10	2.466	-	24.66			-	937.08		
3	22	A500C	7100	4	28.4	8	384	0.395	151.68	-	2.3		5763.8	-	87	0
4	20	A500C	5000	2	10				0	-			0	-		
I	8	A240C	1600	240	384				0	-			0	-		
								∑	151.68	525.972	2.3	0	5763.8	19986.94	87	0

			ქალაქი თბილისი, გლდანის რაიონი, თემიმურაზ ბოძორიშვილის I გასასვლელი №1 ს/კ 01.11.12.018.837 მრავალსართულიანი საცხოვრებელის სახლის კონსტრუქციული პროექტი
არქიტექტორი	----------		2025 წელი
მთ.კონსტ.	გ.შალიტაური	გ.შალიტაური	რიგელი 6-ის ჭრილი
			ფურც. №
			მასშტაბი 1: ფურცლები

რიგელი 7-ის ჭრილი

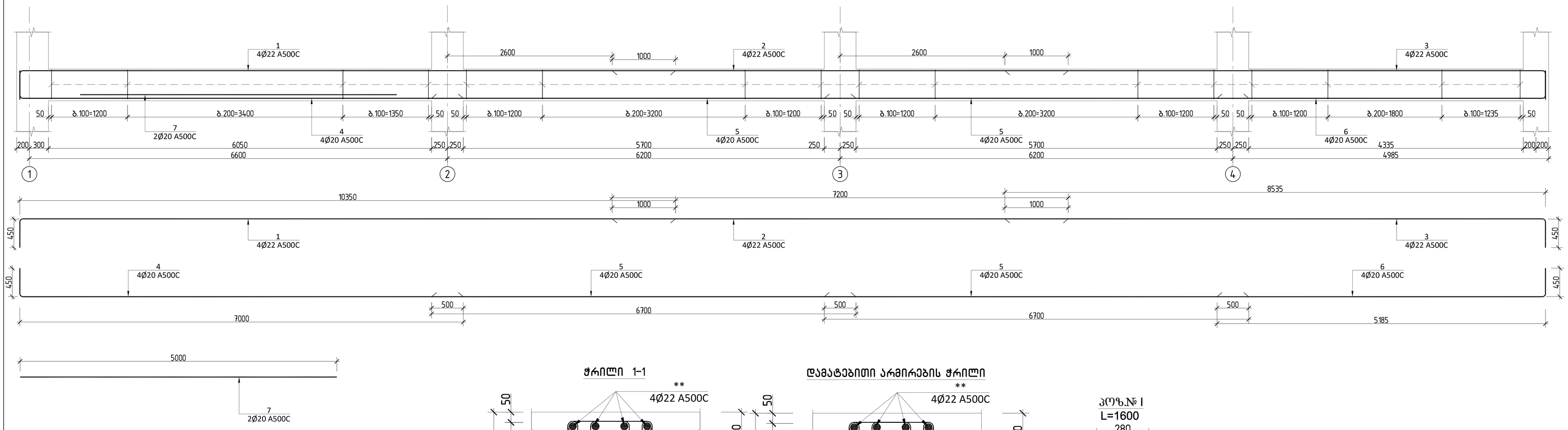

ჭრილი 1-1

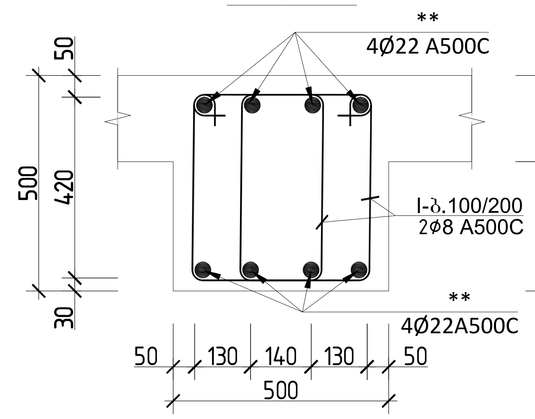

დამატებითი არმირების ჭრილი

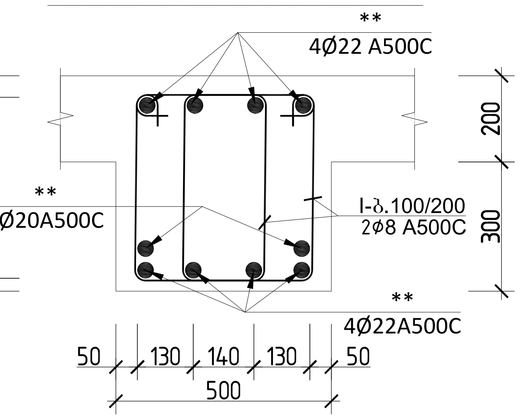

პოზ.№ I

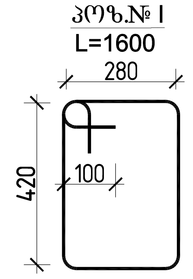

რიგელი 7 სპეციფიკაცია																
						მასალის ამოკრეფა							სულ კონსტრუქციის რაოდენობა n= 10			
პოზ.	⌀ (მმ)	კლასი	L (მმ)	n (ცალი)	Lxn მ	⌀ მმ	∑ Lxn მ	1 გრძ.მ. წონა, კგ	∑ წონა , კგ		ბეტონი მ³		∑ წონა , კგ		ბეტონი მ³	
									A240C	A500C	B250	B7.5	A240C	A500C	B250	B7.5
1	22	A500C	10800	4	43.2	22	213.88	2.984	-	638.2179			-	6382.179		
2	22	A500C	7200	4	28.8	20	10	2.466	-	24.66			-	246.6		
3	22	A500C	8985	4	35.94	8	512	0.395	202.24	-			2022.4	-		
4	22	A500C	7450	4	29.8				0	-	2.9		0	-	29	0
5	22	A500C	6700	8	53.6											
6	22	A500C	5635	4	22.54											
7	20	A500C	5000	2	10											
I	8	A240C	1600	320	512				0	-			0	-		
								∑	202.24	662.8779	2.9	0	2022.4	6628.779	29	0

			ქალაქი თბილისი, გლდანის რაიონი, თემქვარაზ ბოჭორიშვილის I გასასვლელი №1 ს/კ 01.11.12.018.837 მრავალსართულიანი საცხოვრებელის სახლის კონსტრუქციული პროექტი
არქიტექტორი	----------		2025 წელი
მთ.კონსტ.	გ.შალიტაური	შალიტაური	რიგელი 7-ის ჭრილი
			ფურც. № 54
			მასშტაბი 1: ფურცლები

მონოლითური რიგელი 8-ის ჭრილი

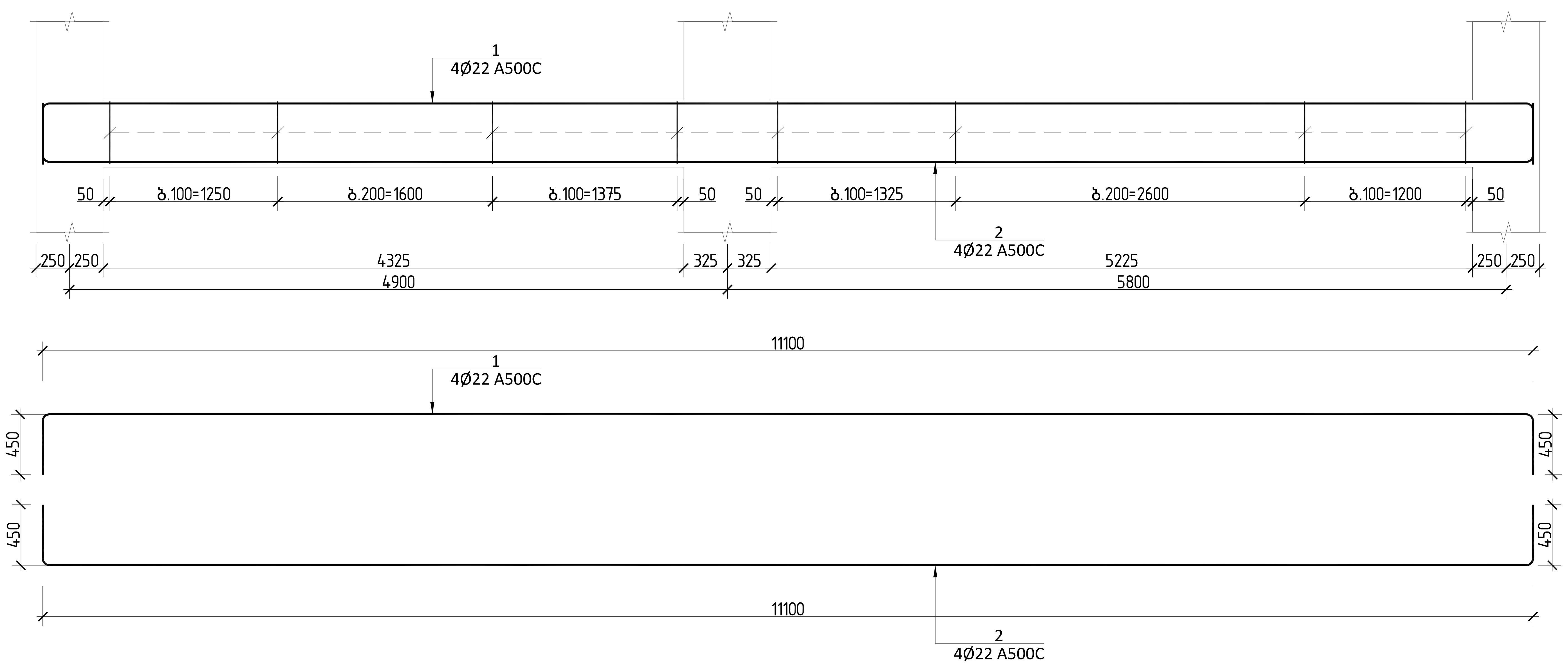

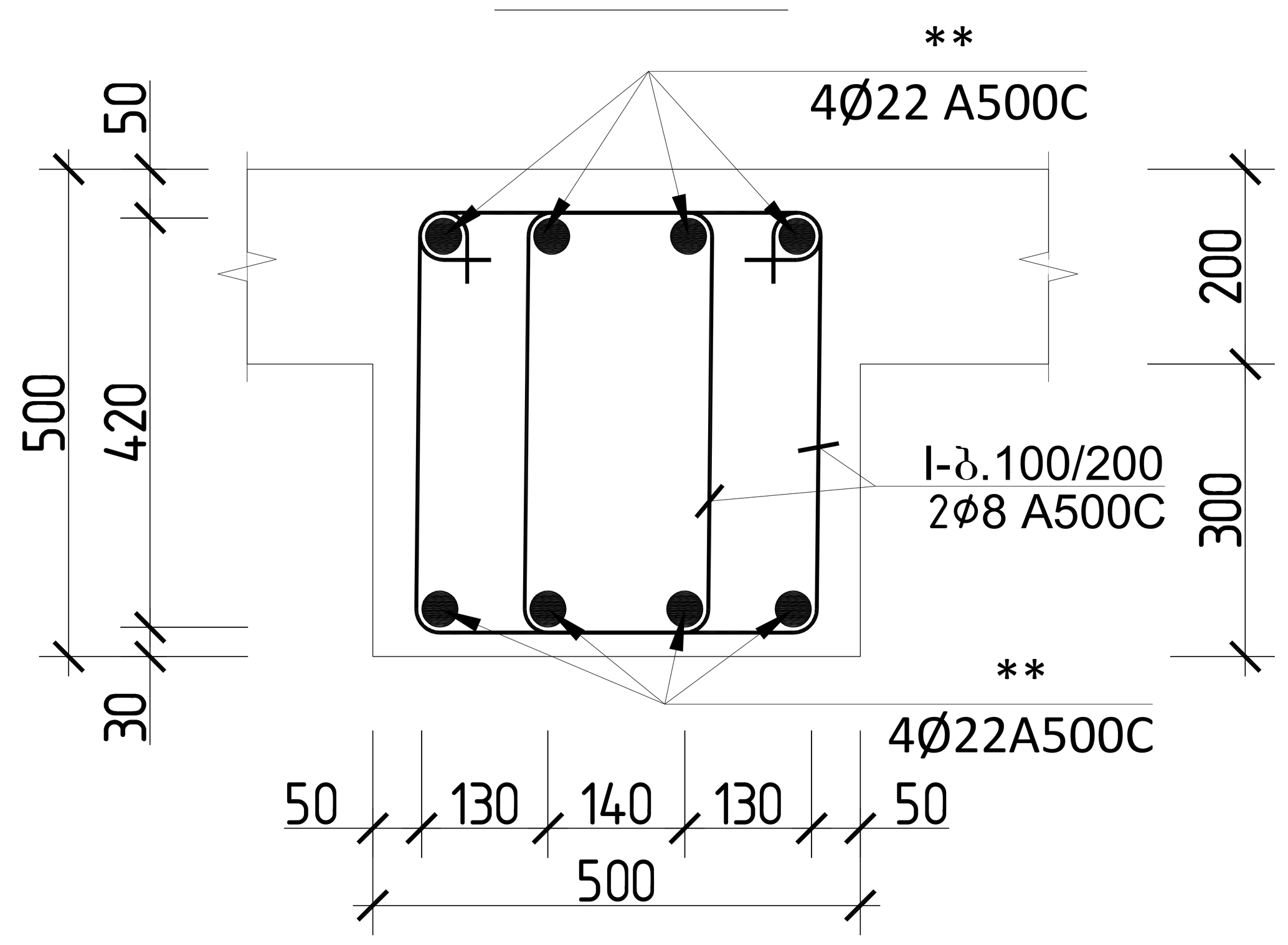

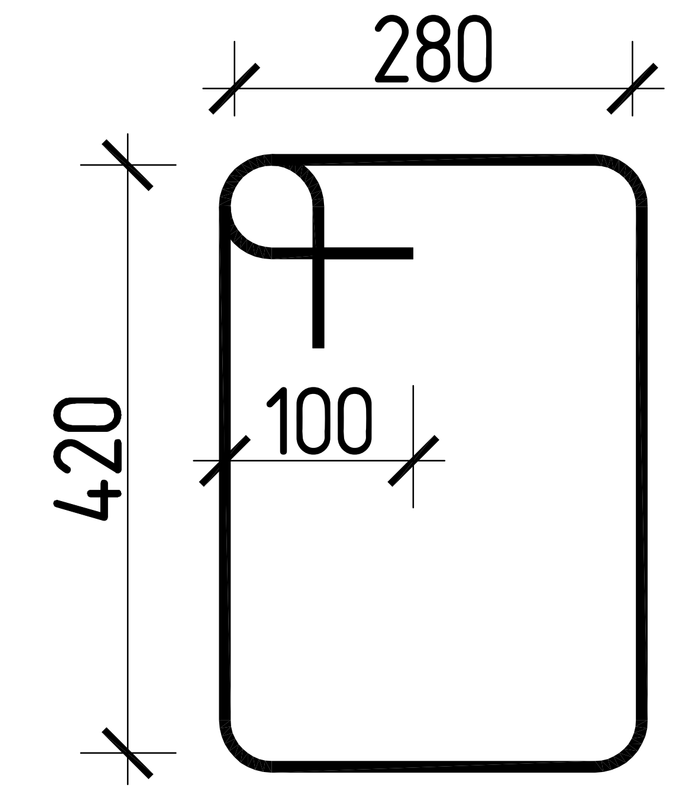

რიგელი 8 სპეციფიკაცია													სულ კონსტრუქციის რაოდენობა n= 1			
						მასალის ამოკრეფა										
პოზ.	ø (მმ)	კლასი	L (მმ)	n (ცალი)	Lxn მ	ø მმ	∑ Lxn მ	1 გრძ.მ. წონა, კგ	∑ წონა , კგ		ბეტონი $მ^3$		∑ წონა , კგ		ბეტონი $მ^3$	
									A240C	A500C	B25	B7.5	A240C	A500C	B25	B7.5
1	22	A500C	12000	4	48	22	48	2.984	-	143.232	1.3		-	143.232	1.3	0
2	22	A500C	12000	5	60	22	60	2.984	-	179.04			-	179.04		
I	8	A240C	1600	145	232	8	232	0.395	91.64	-			91.64	-		
								∑	91.64	322.272	1.3	0	91.64	322.272	1.3	0

ქალაქი თბილისი, გლდანის რაიონი, თეიმურაზ ბოჭორიშვილის I გასასვლელი №1 ს/კ 01.11.12.018.837 მრავალსართულიანი საცხოვრებელი სახლის კონსტრუქციული პროექტი	
არქიტექტორი ---------	2025 წელი
მთ.კონსტ. გ.შალიტაური	
მონოლითური რიგელი 8-ის ჭრილი	ფურც. № 55
მასშტაბი 1:	ფურცლები

მონოლითური რიგელი 9-ის ჭრილი

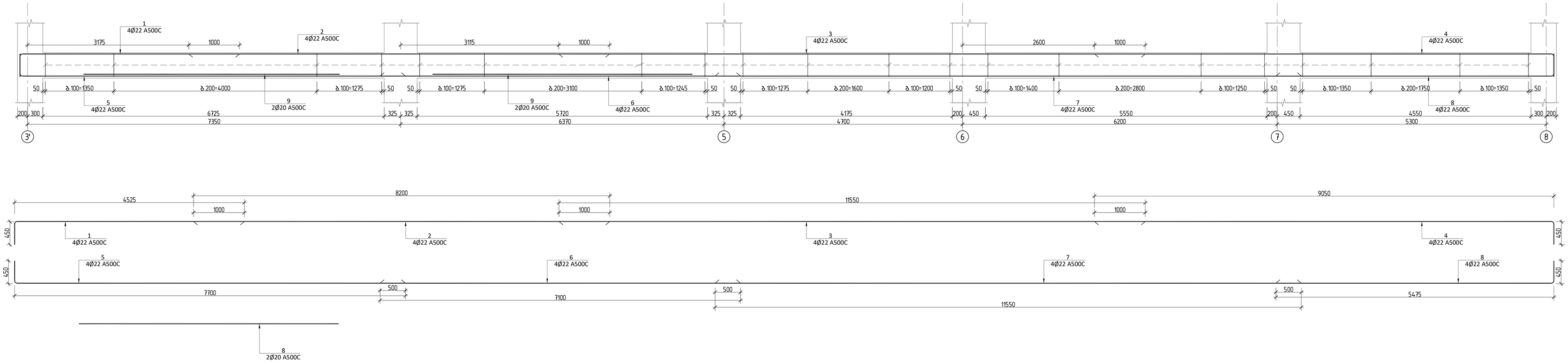

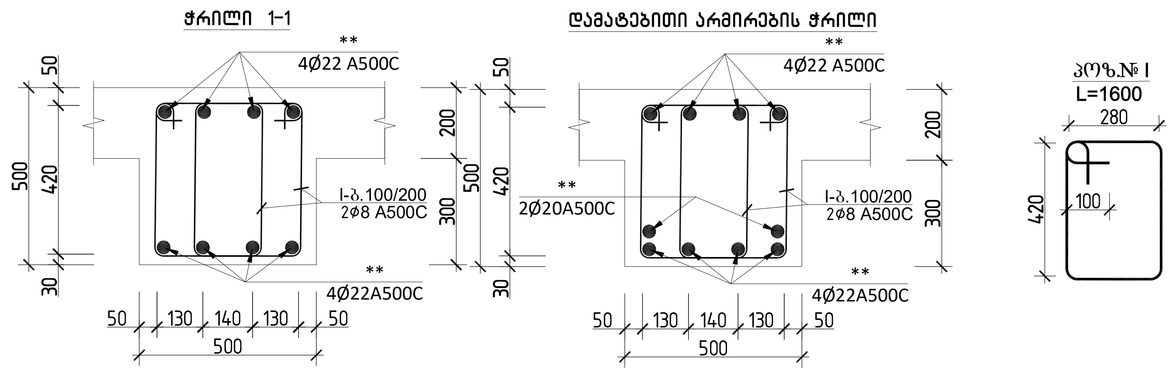

რიგელი 9 სპეციფიკაცია													სულ კონსტრუქციის რაოდენობა			
						მასალის ამოკრეფა							n= 1			
პოზ.	⌀ (მმ)	კლასი	L (მმ)	n (ცალი)	Lxn მ	⌀ მმ	∑ Lxn მ	1 გრძ.მ. წონა, კგ	∑ წონა , კგ		ბეტონი მ³		∑ წონა , კგ		ბეტონი მ³	
									A240C	A500C	B250	B7.5	A240C	A500C	B250	B7.5
1	22	A500C	4975	4	19.9	22	277.4	2.984	-	827.7616			-	827.7616		
2	22	A500C	7750	4	31	20	20	2.466	-	49.32			-	49.32		
3	22	A500C	12000	4	48	8	627.2	0.395	247.744	-			247.74	-		
4	22	A500C	10200	4	40.8				0	-			0	-		
5	22	A500C	8650	4	34.6						3.8				3.8	0
6	22	A500C	7150	4	28.6											
7	22	A500C	12000	4	48											
8	22	A500C	6625	4	26.5											
9	20	A500C	5000	4	20											
I	8	A240C	1600	392	627.2				0	-			0	-		
∑									247.744	877.0816	3.8	0	247.74	877.0816	3.8	0

			ქალაქი თბილისი, გლდანის რაიონი, თემქორაზე ბოჭორიშვილის I გასასვლელი №1 ს/კ 01.11.12.018.837 მრავალსართულიანი საცხოვრებელის სახლის კონსტრუქციული პროექტი
არქიტექტორი	----------		2025 წელი
მთ.კონსტ.	გ.შალიტაური	გ.შალიტაური	მონოლითური რიგელი 9-ის ჭრილი
			ფურც. № 56
			მასშტაბი 1: ფურცლები

მონოლითური რიგელი 10-ის ჭრილი

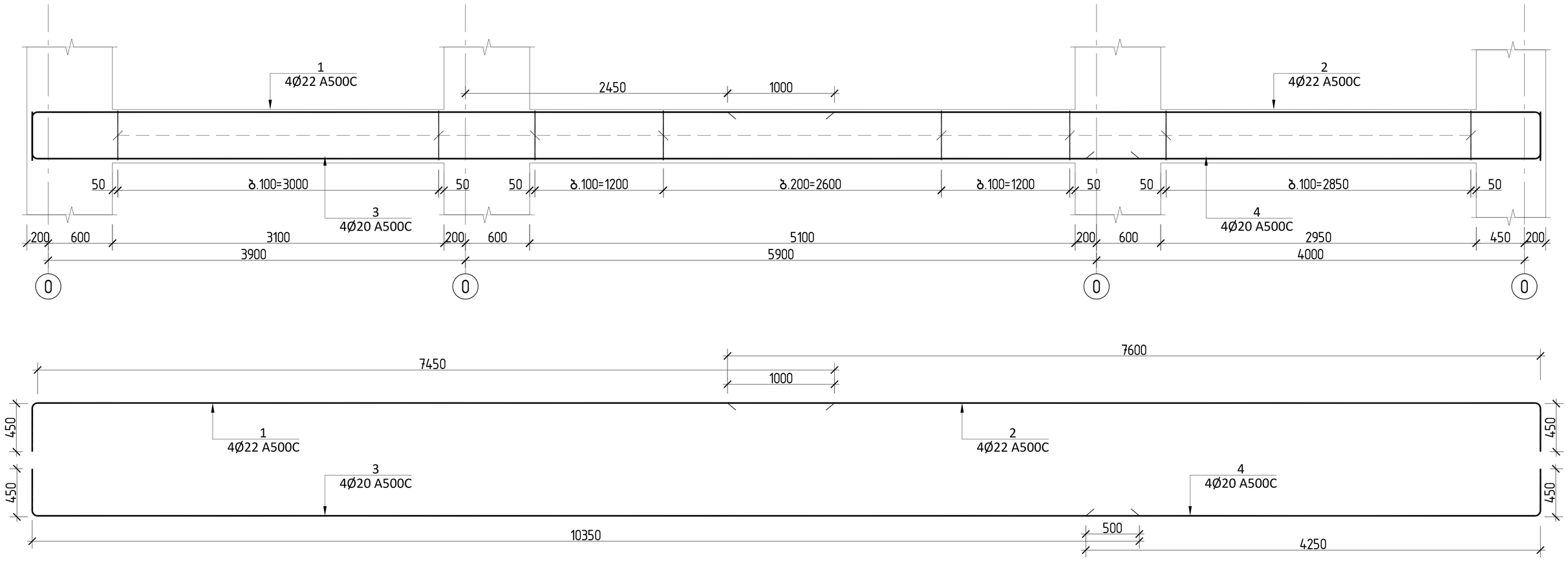

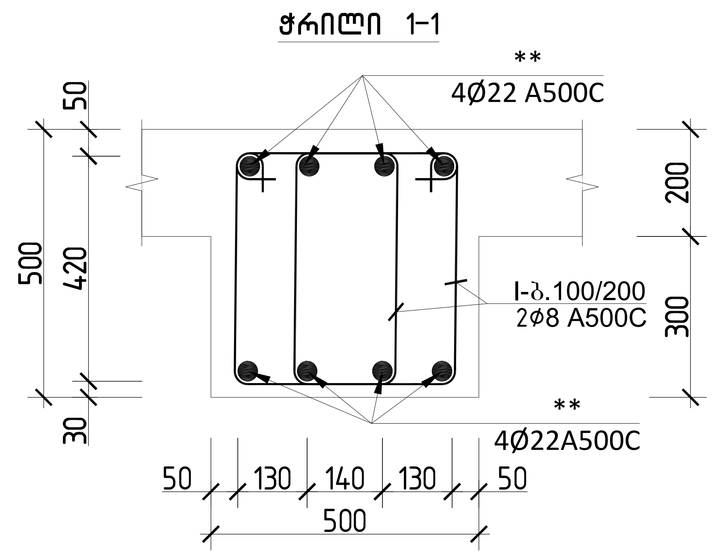

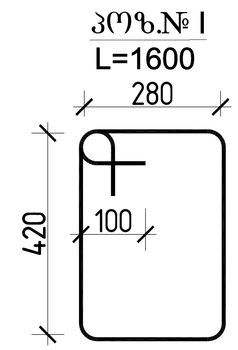

რიგელი 10 სპეციფიკაცია												სულ კონსტრუქციის რაოდენობა n= 10			
						მასალის ამოკრეფა									
პოზ.	⌀ (მმ)	კლასი	L (მმ)	n (ცალი)	Lxn მ	⌀ მმ	∑ Lxn მ	1 გრძ.მ. წონა, კგ	∑ წონა , კგ		ბეტონი მ³		∑ წონა , კგ		ბეტონი მ³	
									A240C	A500C	B25	B7.5	A240C	A500C	B25	B7.5
1	22	A500C	7900	4	31.6	22	63.8	2.984	-	190.3792			-	1903.792		
2	22	A500C	8050	4	32.2	22	62	2.984	-	185.008			-	1850.08		
3	22	A500C	10800	4	43.2	8	320	0.395	126.4	-	1.7		1264	-	17	0
4	22	A500C	4700	4	18.8				0	-			0	-		
I	8	A240C	1600	200	320				0	-			0	-		
								∑	126.4	375.3872	1.7	0	1264	3753.872	17	0

			ქალაქი თბილისი, გლდანის რაიონი, თემქვრაზ ბოჭორიშვილის I გასასვლელი №1 ს/კ 01.11.12.018.837 მრავალსართულიანი საცხოვრებელის სახლის კონსტრუქციული პროექტი
არქიტექტორი	----------		2025 წელი
მთ.კონს.	გ.შალიტაური	შალიტაური	მონოლითური რიგელი 10-ის ჭრილი
			ფურც. № 57
			მასშტაბი 1: ფურცლები

რიგელი 11-ის ჭრილი

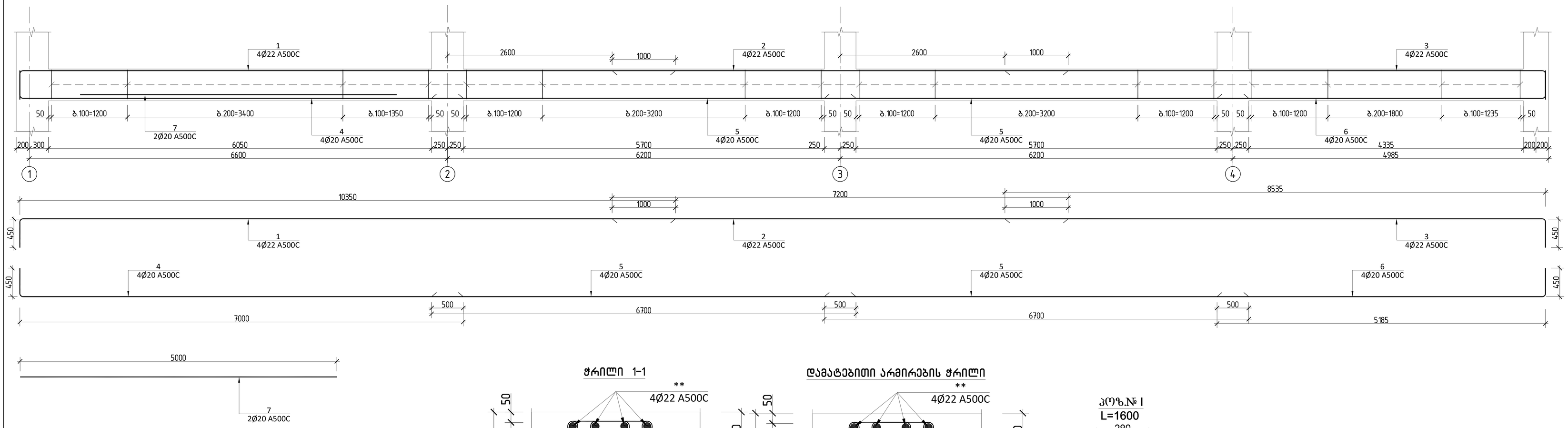

ჭრილი 1-1

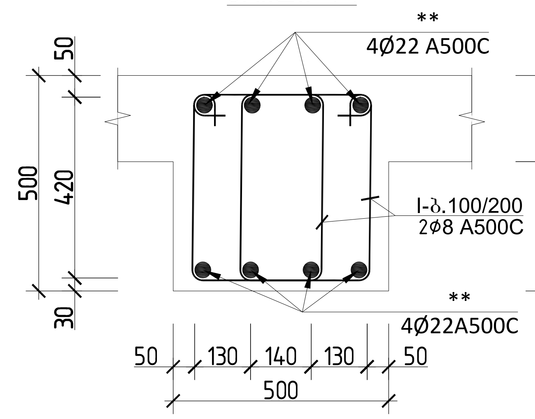

დამატებითი არმირების ჭრილი

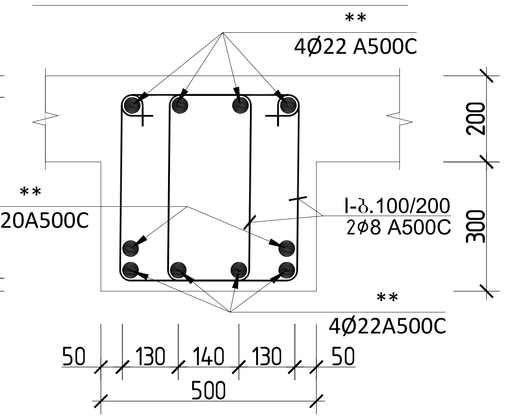

პოზ.№ I

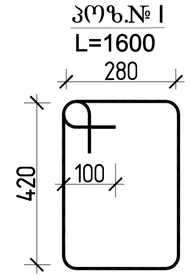

რიგელი 11 სპეციფიკაცია													სულ კონსტრუქციის რაოდენობა n= 30			
						მასალის ამოკრეფა										
პოზ.	⌀ (მმ)	კლასი	L (მმ)	n (ცალი)	Lxn მ	⌀ მმ	∑ Lxn მ	1 გრძ.მ. წონა, კგ	∑ წონა , კგ		ბეტონი მ³		∑ წონა , კგ		ბეტონი მ³	
									A240C	A500C	B250	B7.5	A240C	A500C	B250	B7.5
1	22	A500C	10800	4	43.2	22	213.88	2.984	-	638.2179	2.9		-	19146.54	86	0
2	22	A500C	7200	4	28.8	20	10	2.466	-	24.66			-	739.8		
3	22	A500C	8985	4	35.94	8	512	0.395	202.24	-			6067.2	-		
4	22	A500C	7450	4	29.8				0	-			0	-		
5	22	A500C	6700	8	53.6											
6	22	A500C	5635	4	22.54											
7	20	A500C	5000	2	10											
I	8	A240C	1600	320	512				0	-			0	-		
								∑	202.24	662.8779	2.9	0	6067.2	19886.34	86	0

			ქალაქი თბილისი, გლდანის რაიონი, თემქარაზე ბოჭორიშვილის I გასასვლელი №1 ს/კ 01.11.12.018.837 მრავალსართულიანი საცხოვრებელის სახლის კონსტრუქციული პროექტი	
არქიტექტორი	----------			2025 წელი
მთ.კონსტ.	გ.შალიტაური	შალიტაური	რიგელი 11-ის ჭრილი	
				ფურც. № 58
			მასშტაბი 1:	ფურცლები

რიგელი 12-ის ჭრილი

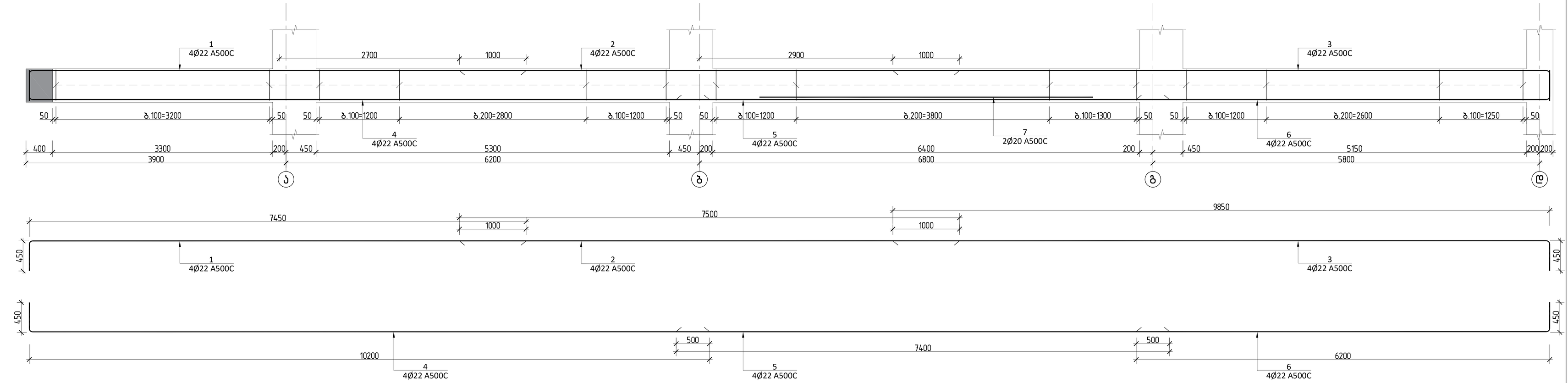

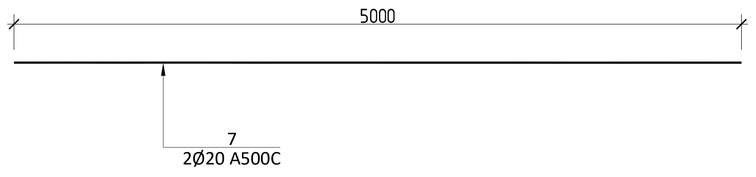

ჭრილი 1-1

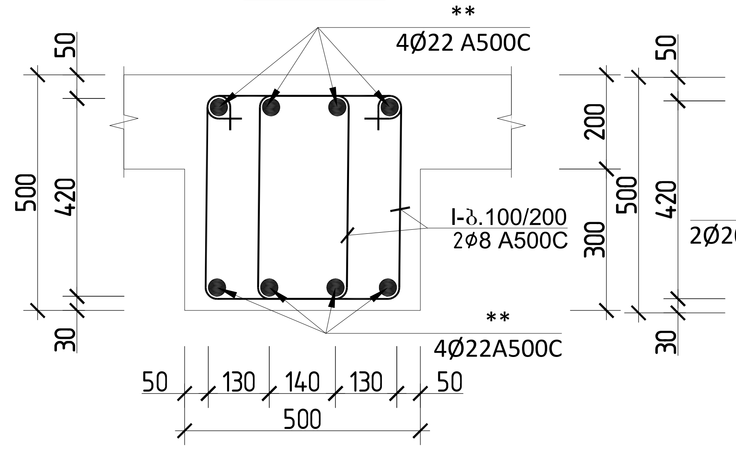

დამატებითი არმირების ჭრილი

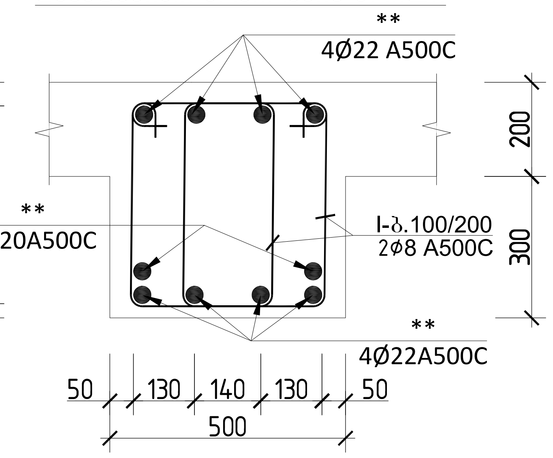

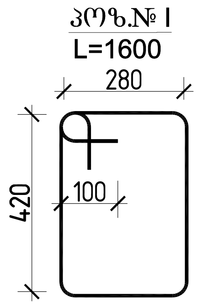

რიგელი 12 სპეციფიკაცია													სულ კონსტრუქციის რაოდენობა			
						მასალის ამოკრეფა							n= 2			
პოზ.	⌀ (მმ)	კლასი	L (მმ)	n (ცალი)	Lxn მ	⌀ მმ	∑ Lxn მ	1 გრძ.მ. წონა, კგ	∑ წონა , კგ		ბეტონი მ³		∑ წონა , კგ		ბეტონი მ³	
									A240C	A500C	B250	B7.5	A240C	A500C	B250	B7.5
1	22	A500C	7900	4	31.6	22	201.6	2.984	-	601.5744			-	1203.149		
2	22	A500C	7500	4	30	20	10	2.466	-	24.66			-	49.32		
3	22	A500C	10300	4	41.2	8	496	0.395	195.92	-			391.84	-		
4	22	A500C	10650	4	42.6				0	-	2.7		0	-	5.5	0
5	22	A500C	7400	4	29.6											
6	22	A500C	6650	4	26.6											
7	20	A500C	5000	2	10											
I	8	A240C	1600	310	496				0	-			0	-		
								∑	195.92	626.2344	2.7	0	391.84	1252.469	5.5	0

			ქალაქი თბილისი, გლდანის რაიონი, თემიმურაზ ბოჭორიშვილის I გასასვლელი №1 ს/კ 01.11.12.018.837 მრავალსართულიანი საცხოვრებელის სახლის კონსტრუქციული პროექტი
არქიტექტორი	----------		2025 წელი
მთ.კონსტ.	გ.შალიტაური	გ.შალიტაური	რიგელი 12-ის ჭრილი
			ფურც. № 59
			მასშტაბი 1: ფურცლები

მონოლითური რიგელი 13-ის ჭრილი

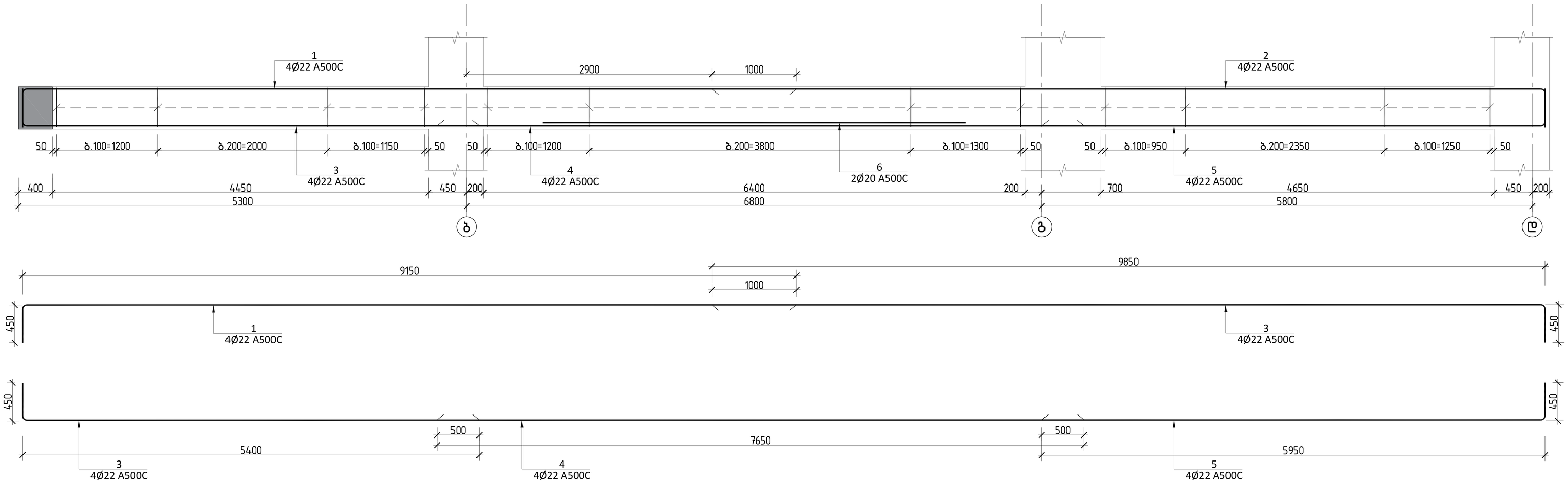

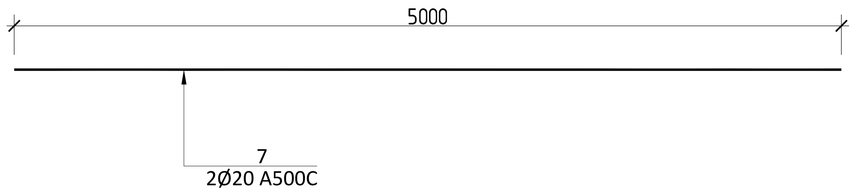

ჭრილი 1-1

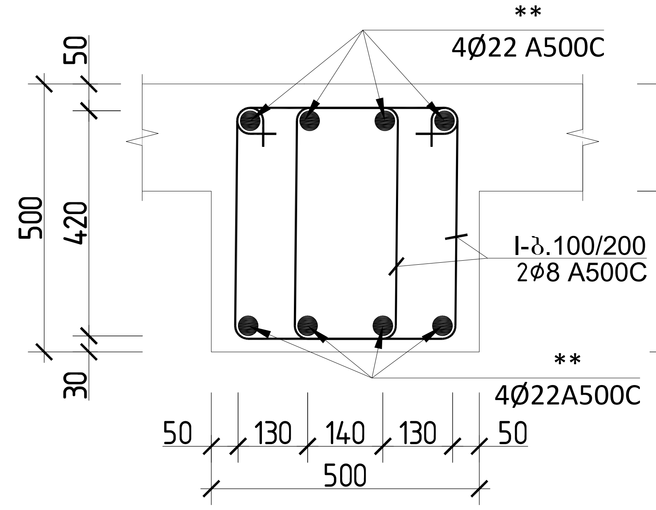

დამატებითი არმირების ჭრილი

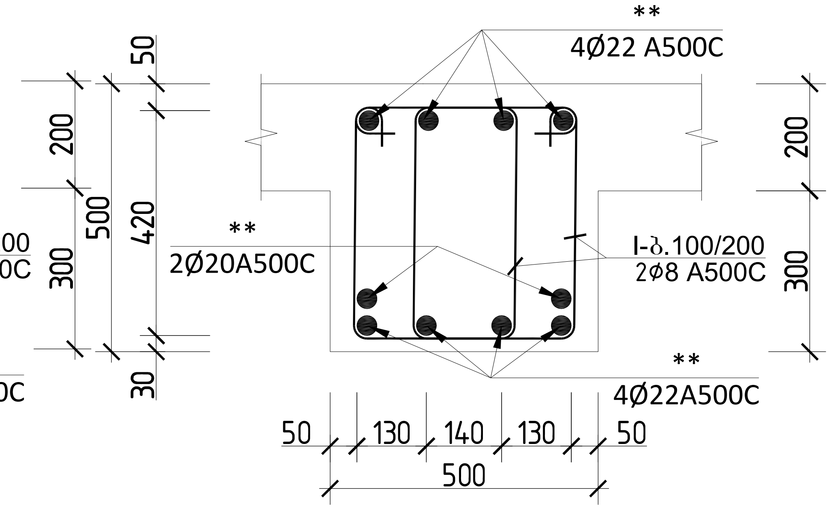

კოზ.№ I
L=1600

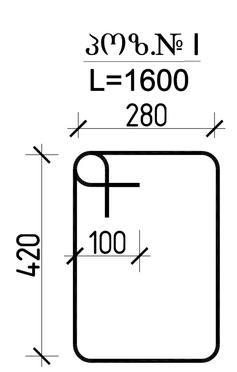

რიგელი 13 სპეციფიკაცია																
						მასალის ამოკრეფა							სულ კონსტრუქციის რაოდენობა n= 2			
პოზ.	⌀ (მმ)	კლასი	L (მმ)	n (ცალი)	Lxn მ	⌀ მმ	∑ Lxn მ	1 გრძ.მ. წონა, კგ	∑ წონა , კგ		ბეტონი მ³		∑ წონა , კგ		ბეტონი მ³	
									A240C	A500C	B250	B7.5	A240C	A500C	B250	B7.5
1	22	A500C	7900	4	31.6	22	201.6	2.984	-	601.5744			-	1203.149		
2	22	A500C	7500	4	30	20	10	2.466	-	24.66			-	49.32		
3	22	A500C	10300	4	41.2	8	496	0.395	195.92	-			391.84	-		
4	22	A500C	10650	4	42.6				0	-	2.7		0	-	5.5	0
5	22	A500C	7400	4	29.6											
6	22	A500C	6650	4	26.6											
7	20	A500C	5000	2	10											
I	8	A240C	1600	310	496				0	-			0	-		
								∑	195.92	626.2344	2.7	0	391.84	1252.469	5.5	0

			ქალაქი თბილისი, გლდანის რაიონი, თემიმურაზ ბოჭორიშვილის I გასასვლელი №1 ს/კ 01.11.12.018.837 მრავალსართულიანი საცხოვრებელის სახლის კონსტრუქციული პროექტი
არქიტექტორი	---------		2025 წელი
მთ.კონსტ.	გ.შალიტაური		მონოლითური რიგელი 13-ის ჭრილი
			ფურც. № 60
			მასშტაბი 1: ფურცლები

მონოლითური რიგელი 14-ის ჭრილი

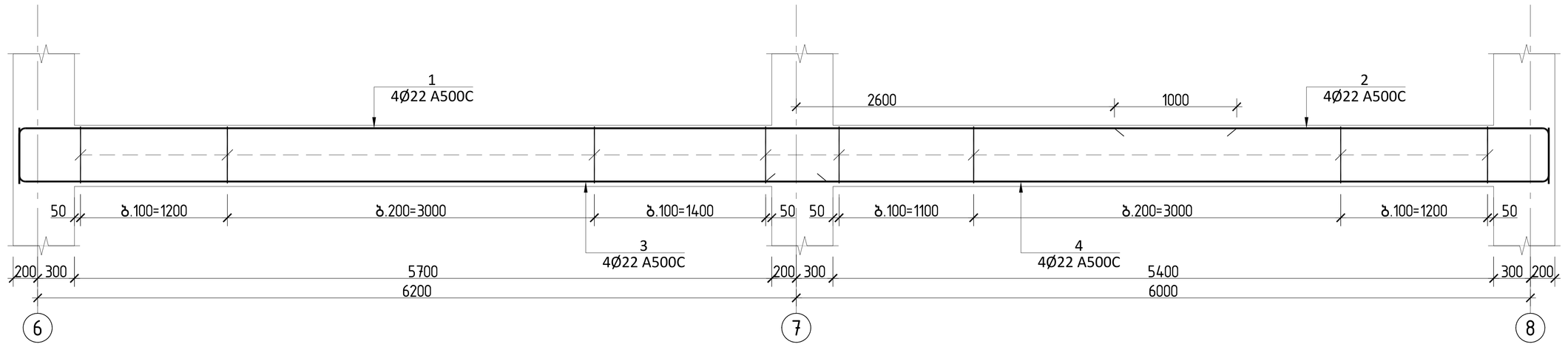

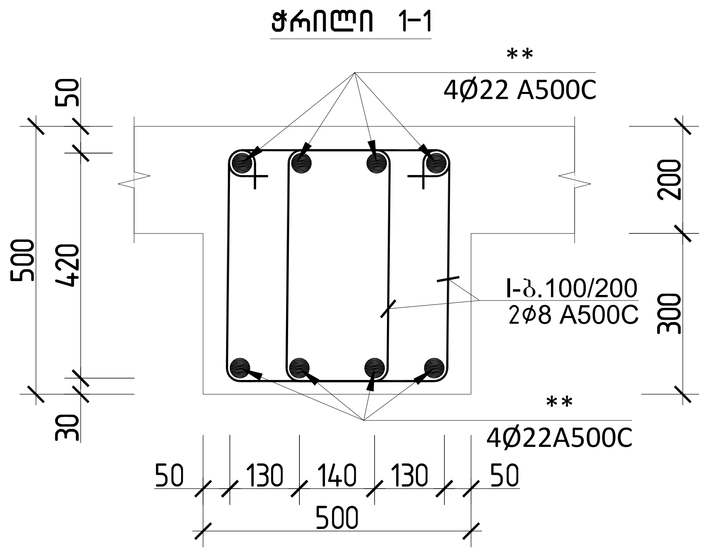

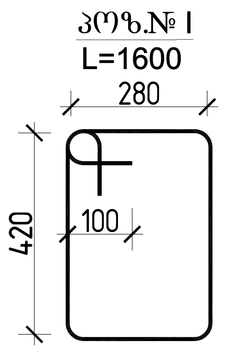

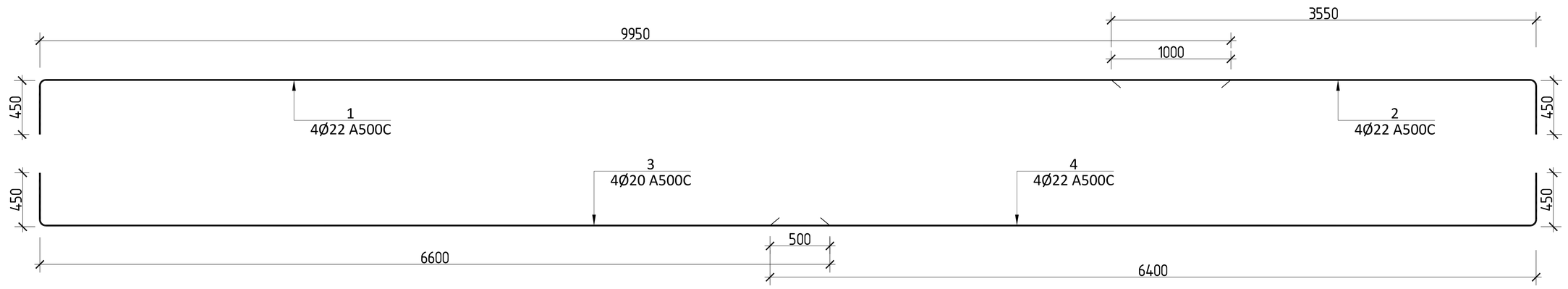

რიგელი 14 სპეციფიკაცია													სულ კონსტრუქციის რაოდენობა n= 10			
						მასალის ამოკრეფა										
პოზ.	⌀ (მმ)	კლასი	L (მმ)	n (ცალი)	Lxn მ	⌀ მმ	∑ Lxn მ	1 გრძ.მ. წონა, კგ	∑ წონა , კგ		ბეტონი მ^3		∑ წონა , კგ		ბეტონი მ^3	
									A240C	A500C	B25	B7.5	A240C	A500C	B25	B7.5
1	22	A500C	10400	4	41.6	22	58.4	2.984	-	174.2656	1.5	0	-	1742.656	15	0
2	22	A500C	4200	4	16.8	22	28.2	2.984	-	84.1488			-	841.488		
3	22	A500C	7050	4	28.2	8	256	0.395	101.12	-			1011.2	-		
4	22	A500C	6850	4	27.4											
I	8	A240C	1600	160	256				0	-			0	-		
								∑	101.12	258.4144	1.5	0	1011.2	2584.144	15	0

			ქალაქი თბილისი, გლდანის რაიონი, თემქვრაზ ბოჭორიშვილის I გასასვლელი №1 ს/კ 01.11.12.018.837 მრავალსართულიანი საცხოვრებელის სახლის კონსტრუქციული პროექტი
არქიტექტორი	----------		2025 წელი
მთ.კონსტ.	გ.შალიტაური	გშალიტაური	მონოლითური რიგელი 14-ის ჭრილი
			ფურც. № 61
			მასშტაბი 1: ფურცლები

მონოლითური რიგელი 15-ის ჭრილი

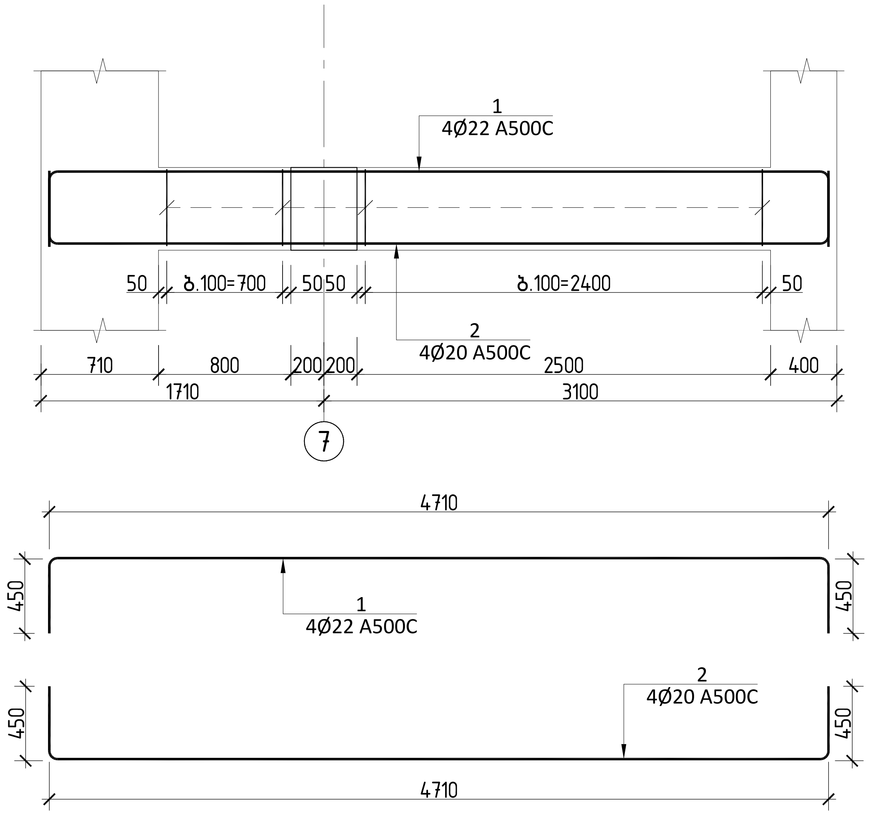

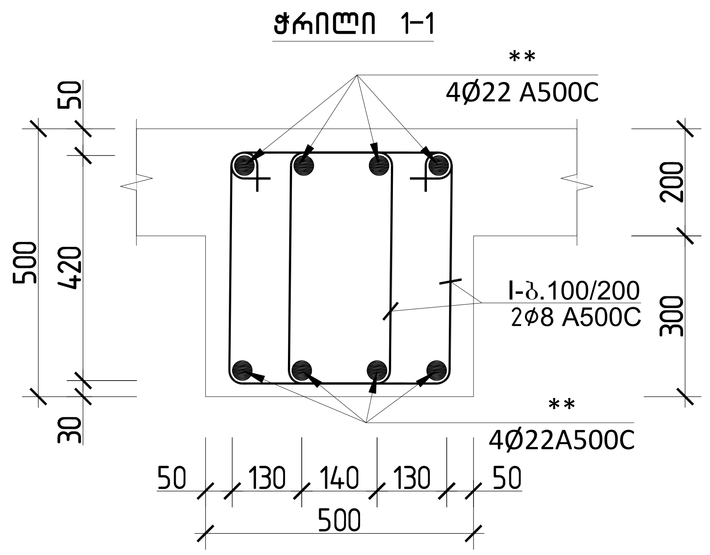

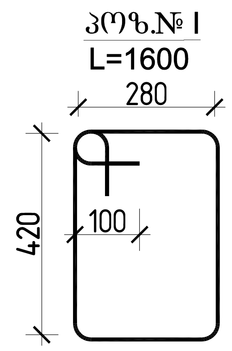

რიგელი 15 სპეციფიკაცია													სულ კონსტრუქციის რაოდენობა					
						მასალის ამოკრეფა							n= 10					
პოზ.	⌀ (მმ)	კლასი	L (მმ)	n (ცალი)	Lxn მ	⌀ მმ	∑ Lxn მ	1 გრძ.მ. წონა, კგ	∑ წონა , კგ		ბეტონი მ³		∑ წონა , კგ		ბეტონი მ³	
									A240C	A500C	B25	B7.5	A240C	A500C	B25	B7.5
1	22	A500C	5610	4	22.44	22	22.44	2.984	-	66.96096			-	669.6096		
2	20	A500C	5610	4	22.44	20	22.44	2.466	-	55.33704	0.6		-	553.3704	5.6	0
I	8	A240C	1600	65	104	8	104	0.395	41.08	-			410.8	-		
								∑	41.08	122.298	0.6	0	410.8	1222.98	5.6	0

			ქალაქი თბილისი, გლდანის რაიონი, თემიმურაზ ბოჭორიშვილის I გასასვლელი №1 ს/კ 01.11.12.018.837 მრავალსართულიანი საცხოვრებელის სახლის კონსტრუქციული პროექტი
არქიტექტორი	----------		2025 წელი
მთ.კონსტ.	გ.შალიტაური	გ.შალიტაური	მონოლითური რიგელი 15-ის ჭრილი
			ფურც. № 62
			მასშტაბი 1: ფურცლები

მონოლითური რიგელი 16-ის ჭრილი

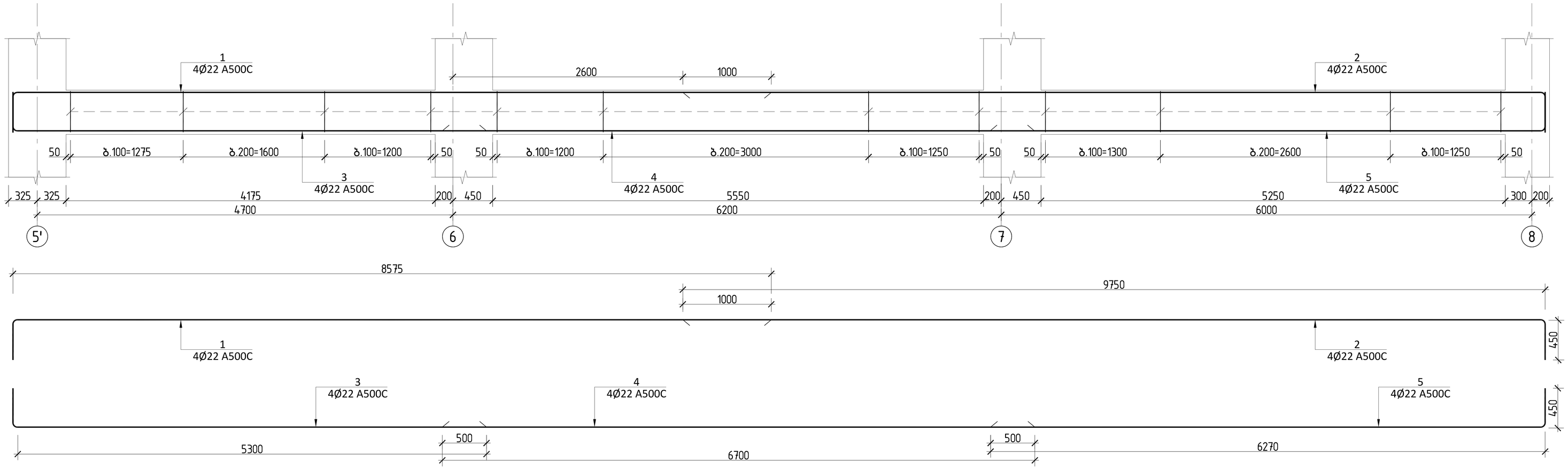

ჭრილი 1-1

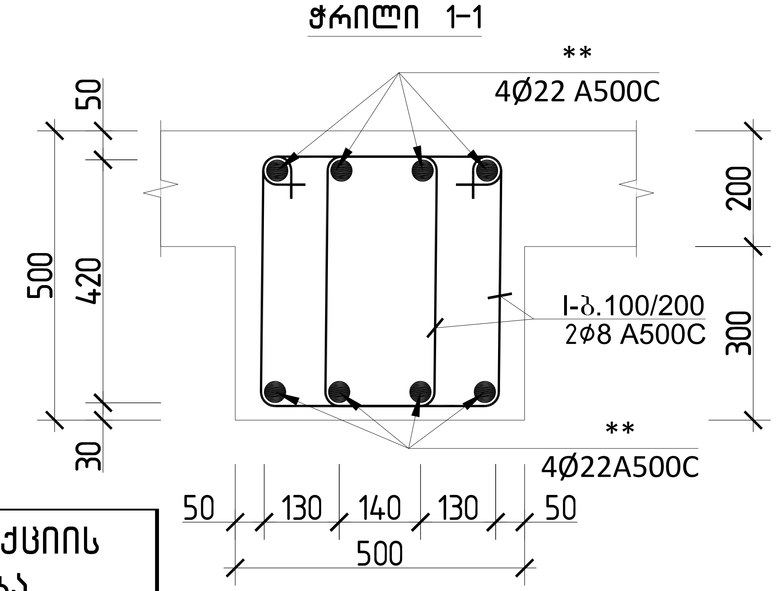

კოზ.№ I
L=1600

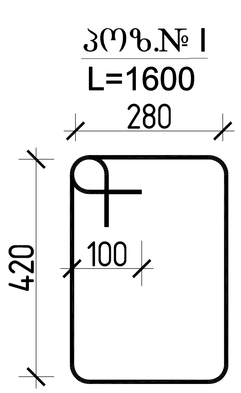

რიგელი 16 სპეციფიკაცია													სულ კონსტრუქციის რაოდენობა n= 9			
					მასალის ამოკრეფა											
პოზ.	⌀ (მმ)	კლასი	L (მმ)	n (ცალი)	Lxn მ	⌀ მმ	∑ Lxn მ	1 გრძ.მ. წონა, კგ	∑ წონა , კგ		ბეტონი მ³		∑ წონა , კგ		ბეტონი მ³	
									A240C	A500C	B250	B7.5	A240C	A500C	B250	B7.5
1	22	A500C	9025	4	36.1	22	118.38	2.984	-	353.2459	2.1		-	3179.213	19	0
2	22	A500C	1400	4	5.6								0	0		
3	22	A500C	5750	4	23	8	358.4	0.395	141.568	-			1274.1	-		
4	22	A500C	6700	4	26.8				0	-			0	-		
5	22	A500C	6720	4	26.88											
I	8	A240C	1600	224	358.4				0	-			0	-		
∑									141.568	353.2459	2.1	0	1274.1	3179.213	19	0

			ქალაქი თბილისი, გლდანის რაიონი, თემქურაზ ბოჭორიშვილის I გასასვლელი №1 ს/კ 01.11.12.018.837 მრავალსართულიანი საცხოვრებელის სახლის კონსტრუქციული პროექტი
არქიტექტორი	----------		2025 წელი
მთ.კონსტ.	გ.შალიტაური	გ.შალიტაური	მონოლითური რიგელი 16-ის ჭრილი
			ფურც. № 63
			მასშტაბი 1: ფურცლები

მონოლითური რიგელი 17-ის ჭრილი

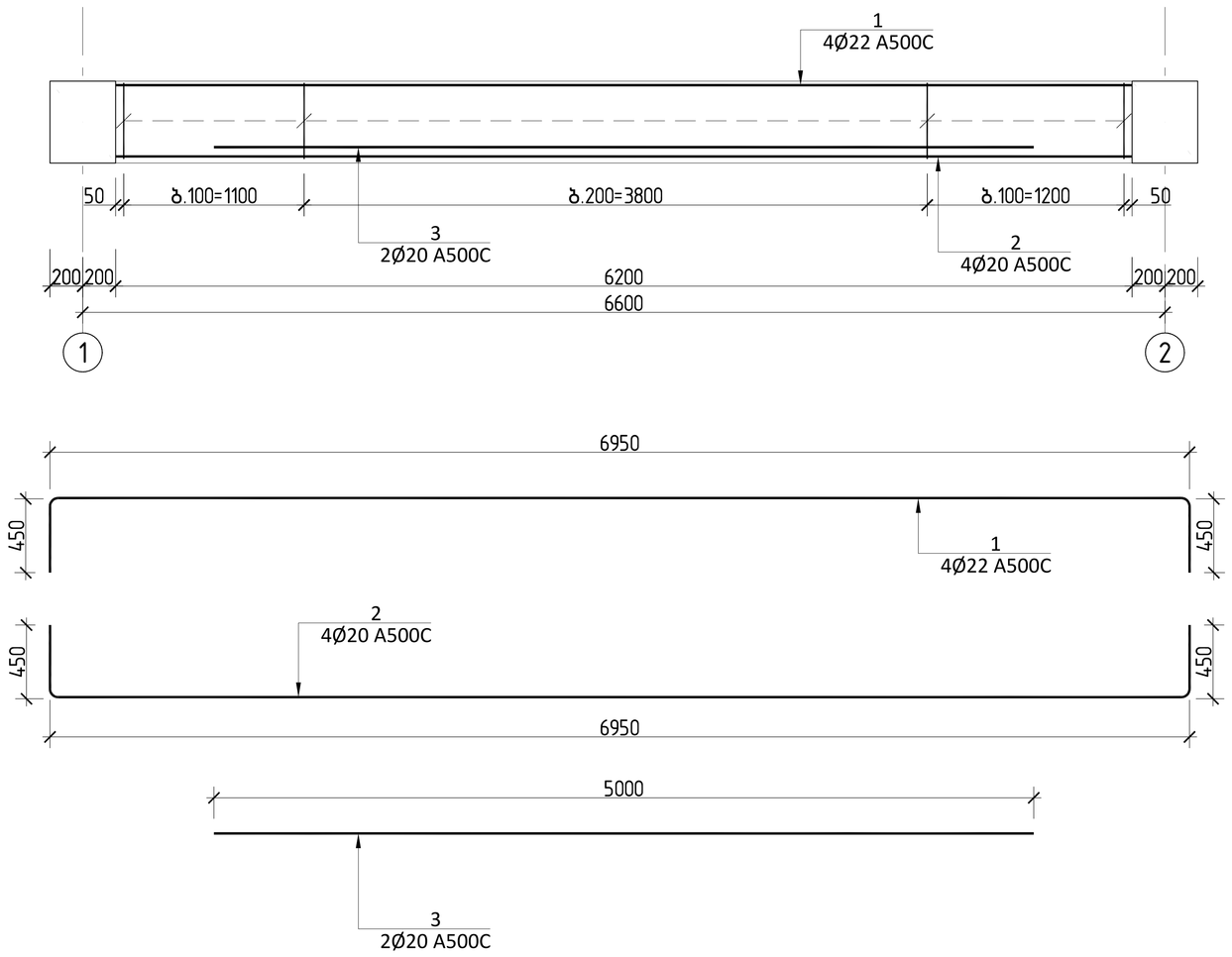

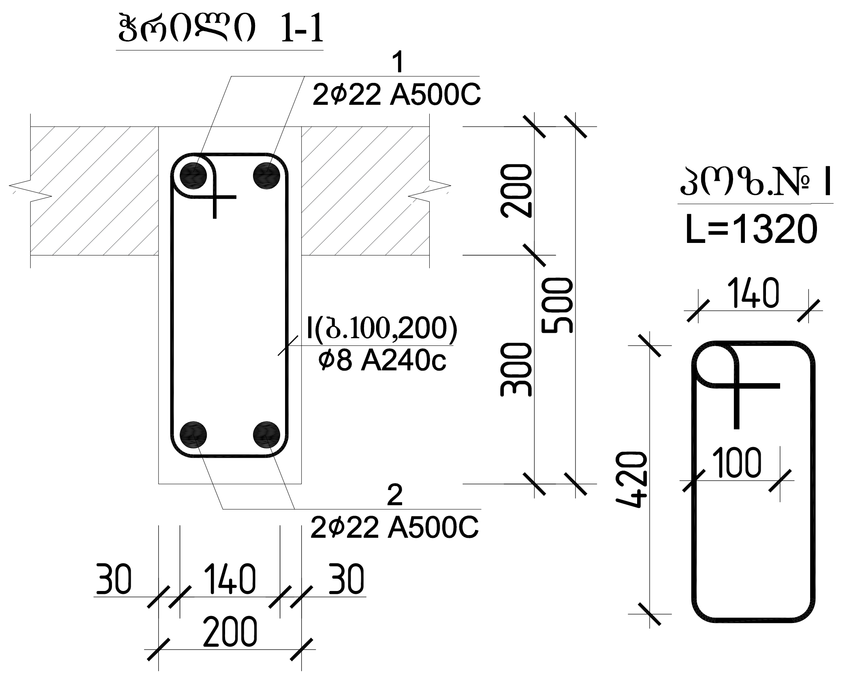

რიგელი 17 სპეციფიკაცია													სულ კონსტრუქციის რაოდენობა			
						მასალის ამოკრეფა							n= 20			
პოზ.	⌀ (მმ)	კლასი	L (მმ)	n (ცალი)	Lxn მ	⌀ მმ	∑ Lxn მ	1 გრძ.მ. წონა, კგ	∑ წონა , კგ		ბეტონი მ^3		∑ წონა , კგ		ბეტონი მ^3	
									A240C	A500C	B25	B7.5	A240C	A500C	B25	B7.5
1	22	A500C	7850	4	31.4	22	62.8	2.984	-	187.3952	0.8		-	3747.904	17	0
2	22	A500C	7850	4	31.4	20	10	2.466	-	24.66			-	493.2		
3	20	A500C	5000	2	10	8	52.8	0.395	20.856	-			417.12	-		
I	8	A240C	1320	40	52.8				0	-			0	-		
								∑	20.856	212.0552	0.8	0	417.12	4241.104	17	0

			ქალაქი თბილისი, გლდანის რაიონი, თემიმურაზ ბოძორიშვილის I გასასვლელი №1 ს/კ 01.11.12.018.837 მრავალსართულიანი საცხოვრებელის სახლის კონსტრუქციული პროექტი
არქიტექტორი	---------		2025 წელი
მთ.კონსტ.	გ.შალიტაური		მონოლითური რიგელი 17-ის ჭრილი
			ფურც. № 64
			მასშტაბი 1: ფურცლები

რიგელი 18-ის ჭრილი

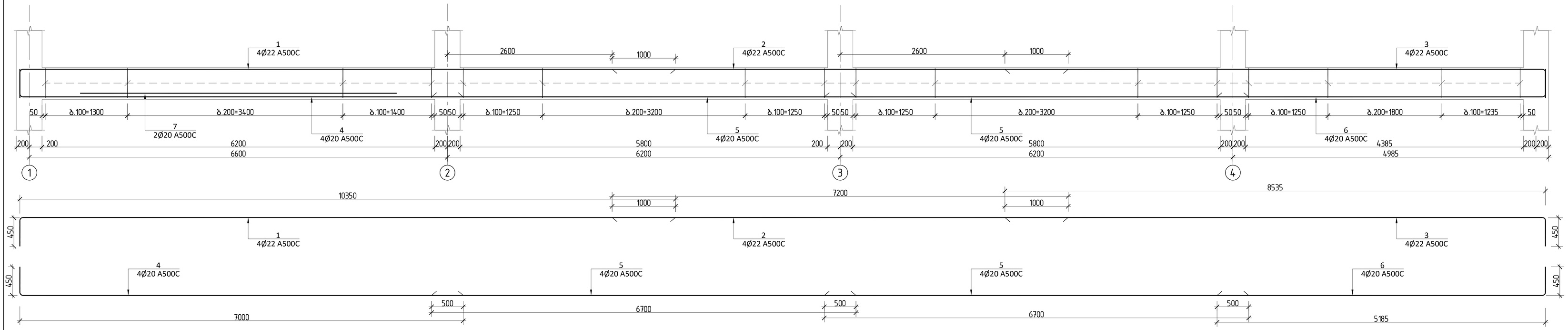

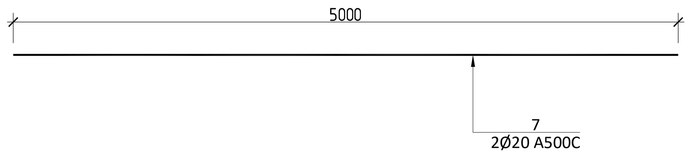

ჭრილი 1-1

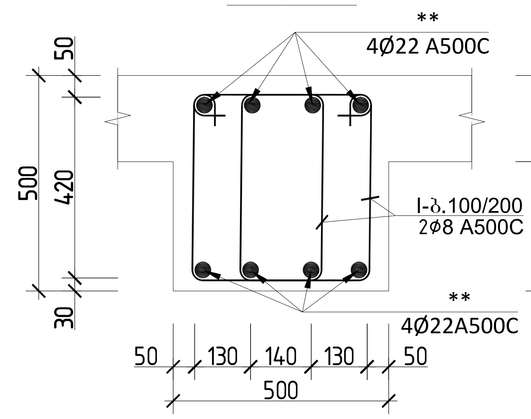

დამატებითი არმირების ჭრილი

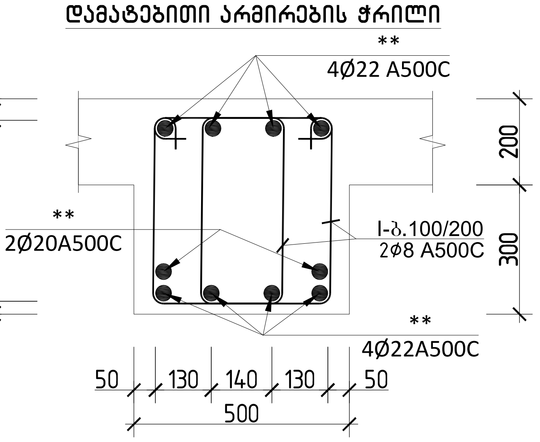

პოზ.№ I
L=1600

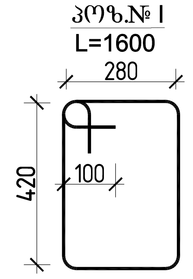

რიგელი 18 სპეციფიკაცია													სულ კონსტრუქციის რაოდენობა n= 8			
						მასალის ამოკრეფა										
პოზ.	⌀ (მმ)	კლასი	L (მმ)	n (ცალი)	Lxn მ	⌀ მმ	∑ Lxn მ	1 გრძ.მ. წონა, კგ	∑ წონა , კგ		ბეტონი მ³		∑ წონა , კგ		ბეტონი მ³	
									A240C	A500C	B250	B7.5	A240C	A500C	B250	B7.5
1	22	A500C	10800	4	43.2	22	213.88	2.984	-	638.2179	2.9		-	5105.743	23	0
2	22	A500C	7200	4	28.8	20	10	2.466	-	24.66			-	197.28		
3	22	A500C	8985	4	35.94	8	512	0.395	202.24	-			1617.9	-		
4	22	A500C	7450	4	29.8				0	-			0	-		
5	22	A500C	6700	8	53.6											
6	22	A500C	5635	4	22.54											
7	20	A500C	5000	2	10											
I	8	A240C	1600	320	512				0	-			0	-		
								∑	202.24	662.8779	2.9	0	1617.9	5303.023	23	0

			ქალაქი თბილისი, გლდანის რაიონი, თემიმურაზ ბოჭორიშვილის I გასასვლელი №1 სკ 01.11.12.018.837 მრავალსართულიანი საცხოვრებელის სახლის კონსტრუქციული პროექტი
არქიტექტორი	----------		2025 წელი
მთ.კონსტ.	გ.შალიტაური	შალიტაური	რიგელი 18-ის ჭრილი
			ფურც. № 65
			მასშტაბი 1: ფურცლები

რიგელი 19-ის ჭრილი

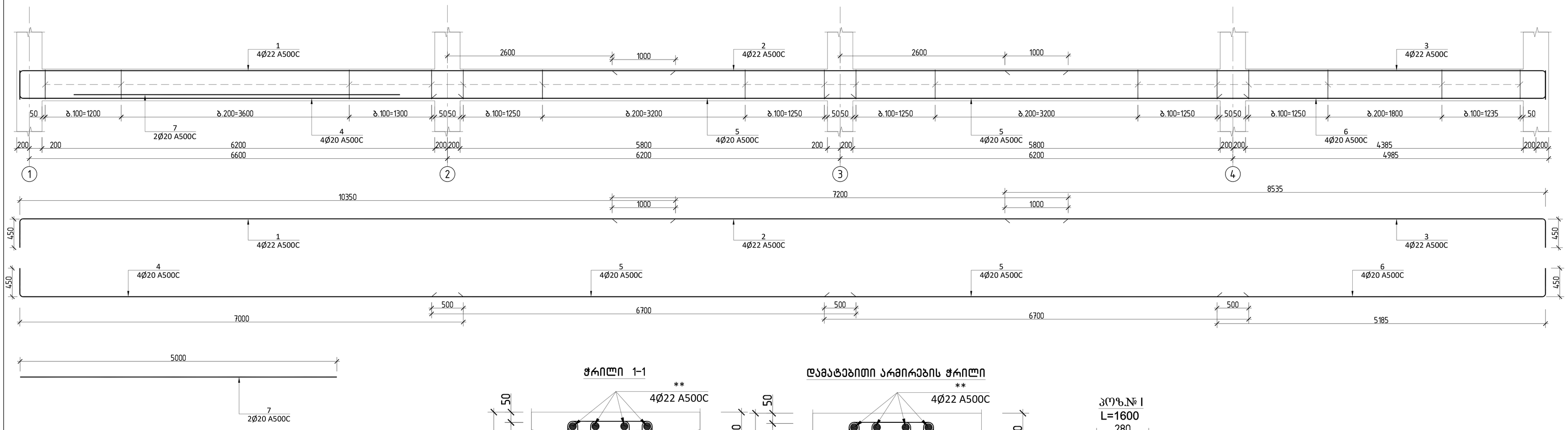

ჭრილი 1-1

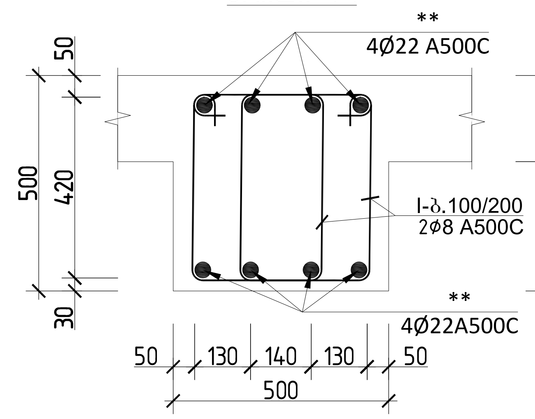

დამატებითი არმირების ჭრილი

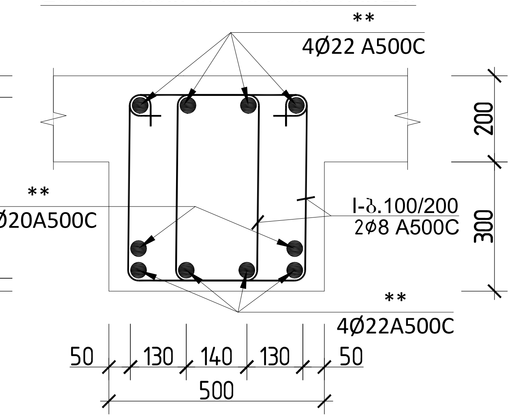

პოზ.№ I

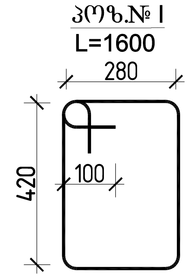

რიგელი 19 სპეციფიკაცია													სულ კონსტრუქციის რაოდენობა n= 24			
						მასალის ამოკრეფა										
პოზ.	⌀ (მმ)	კლასი	L (მმ)	n (ცალი)	Lxn მ	⌀ მმ	∑ Lxn მ	1 გრძ.მ. წონა, კგ	∑ წონა , კგ		ბეტონი მ³		∑ წონა , კგ		ბეტონი მ³	
									A240C	A500C	B250	B7.5	A240C	A500C	B250	B7.5
1	22	A500C	10800	4	43.2	22	213.88	2.984	-	638.2179	2.9		-	15317.23	69	0
2	22	A500C	7200	4	28.8	20	10	2.466	-	24.66			-	591.84		
3	22	A500C	8985	4	35.94	8	512	0.395	202.24	-			4853.8	-		
4	22	A500C	7450	4	29.8				0	-			0	-		
5	22	A500C	6700	8	53.6											
6	22	A500C	5635	4	22.54											
7	20	A500C	5000	2	10											
I	8	A240C	1600	320	512				0	-			0	-		
								∑	202.24	662.8779	2.9	0	4853.8	15909.07	69	0

			ქალაქი თბილისი, გლდანის რაიონი, თემქვარაზ ბოქორიშვილის I გასასვლელი №1 ს/კ 01.11.12.018.837 მრავალსართულიანი საცხოვრებელის სახლის კონსტრუქციული პროექტი	
არქიტექტორი	----------			2025 წელი
მთ.კონსტ.	გ.შალიტაური	შალიტაური	რიგელი 19-ის ჭრილი	
				ფურც. № 66
			მასშტაბი 1:	ფურცლები

რ/ბ სვეტების განლაგების გეგმა გეგმა -5.300 ნიშნულზე

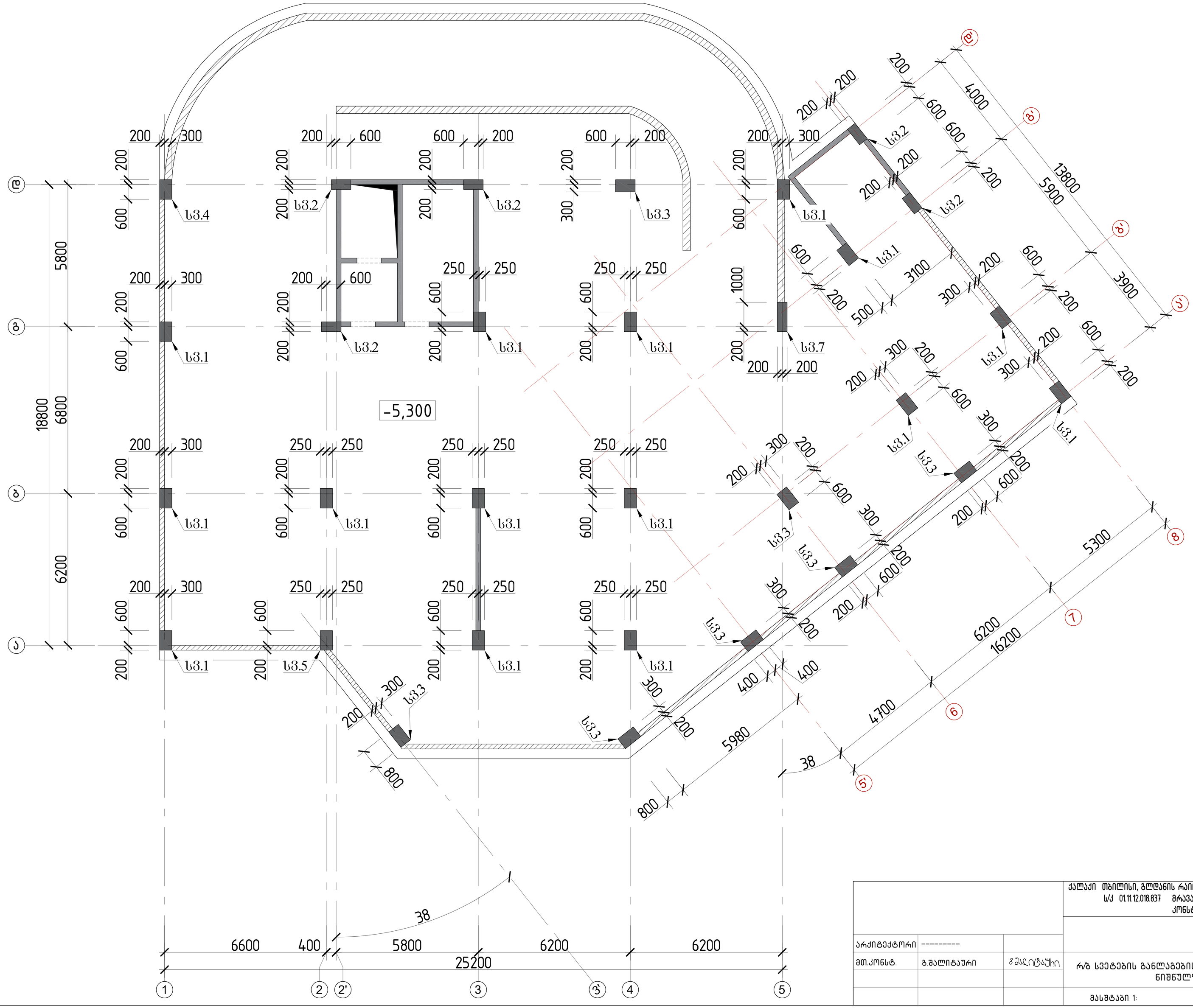

			ქალაქი თბილისი, გლდანის რაიონი, თემიმურაზ ბოჭორიშვილის I გასასვლელი №1 ს/კ 01.11.12.018.837 მრავალსართულიანი საცხოვრებელის სახლის კონსტრუქციული პროექტი	
არქიტექტორი	----------			2025 წელი
მთ.კონსტ.	გ.შალიტაური	გ.შალიტაური	რ/ბ სვეტების განლაგების გეგმა გეგმა -5.300 ნიშნულზე	
				ფურც. № 67
			მასშტაბი 1:	ფურცლები

სვეტი 1

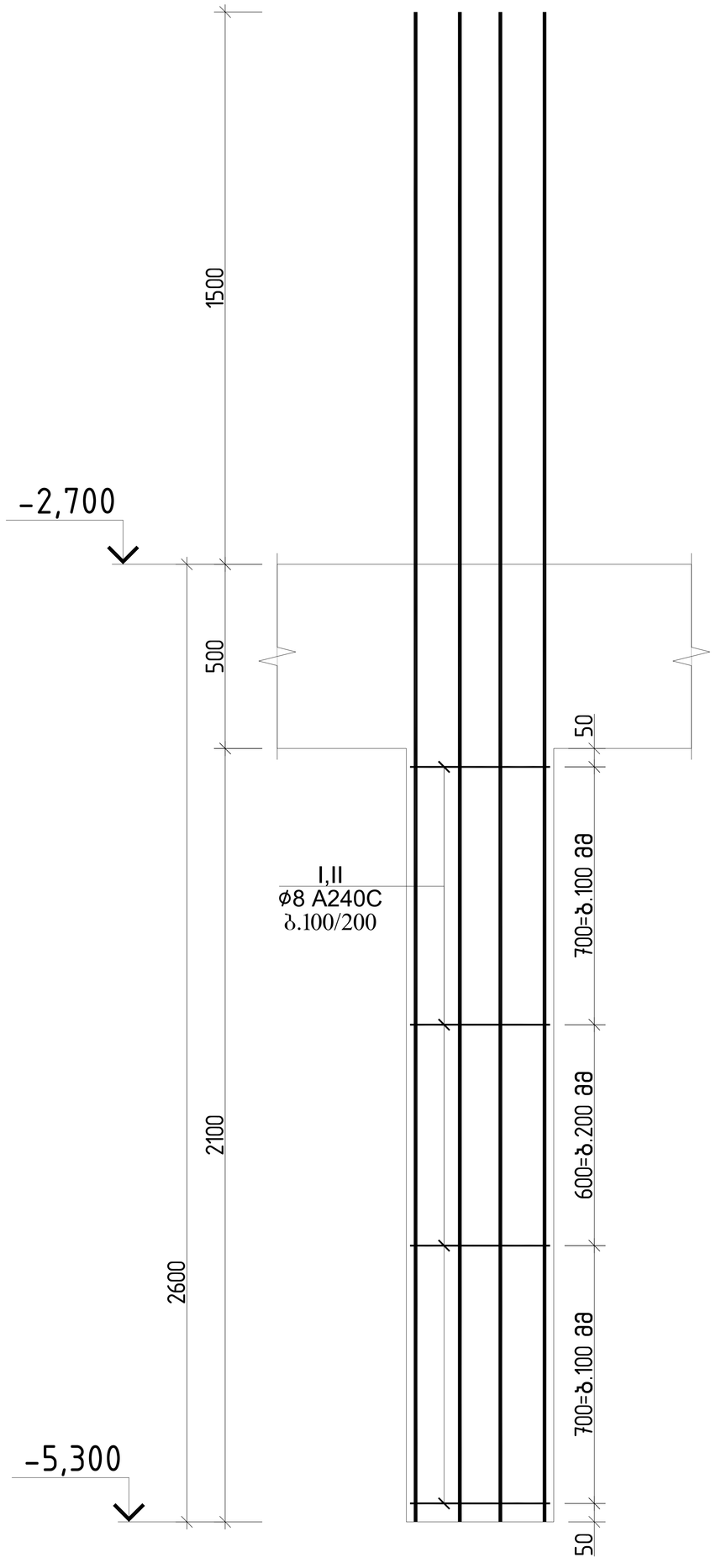

ჭრილი 1-1

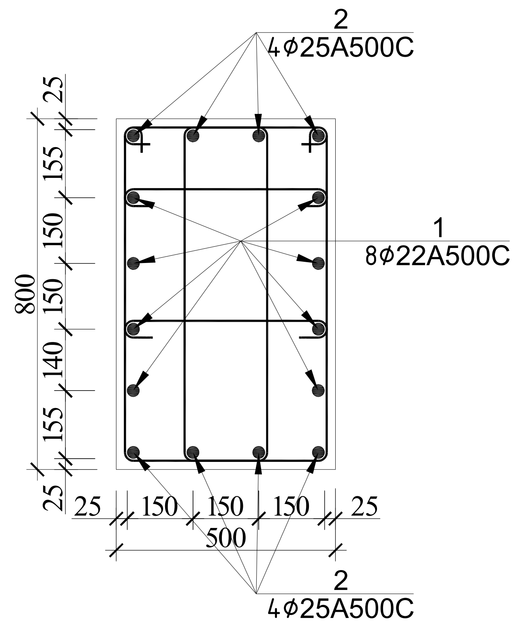

პოზ.№I
ℓ=2320

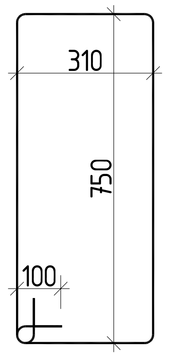

პოზ.№II
ℓ=650

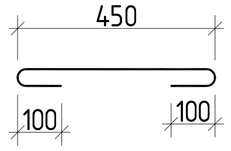

სვეტი 1-ის სპეციფიკაცია													სულ კონსტრუქციის რაოდენობა			
						მასალის ამოკრეფა							n= 15			
პოზ.	⌀ (მმ)	კლასი	L (მმ)	n (ცალი)	Lxn მ	⌀ მმ	∑ Lxn მ	1 გრძ.მ. წონა, კგ	∑ წონა , კგ		ბეტონი მ³		∑ წონა , კგ		ბეტონი მ³	
									A240C	A500C	B25	B7.5	A240C	A500C	B25	B7.5
1	22	A500C	4100	8	32.8	25	32.8	3.853	-	126.3784			-	1895.676		
2	25	A500C	4100	8	32.8	22	32.8	2.984	-	97.8752			-	1468.128		
I	8	A240C	2320	36	83.52	8	95.22	0.395	37.6119	-	0.8		564.18	-	13	0
II	8	A240C	650	18	11.7								0	0		
													0	0		
								∑	37.6119	224.2536	0.8	0	564.18	3363.804	13	0

ქალაქი თბილისი, გლდანის რაიონი, თემიშრაზ ბოჭორიშვილის I გასასვლელი №1 ს/კ 01.11.12.018.837 მრავალსართულიანი საცხოვრებელის სახლის კონსტრუქციული პროექტი

არქიტექტორი	----------		2025 წელი
მთ.კონსტ.	გ.შალიტაური		
			ფურც. № 68
		მასშტაბი 1:	ფურცლები

სვეტი 1

სვეტი 2

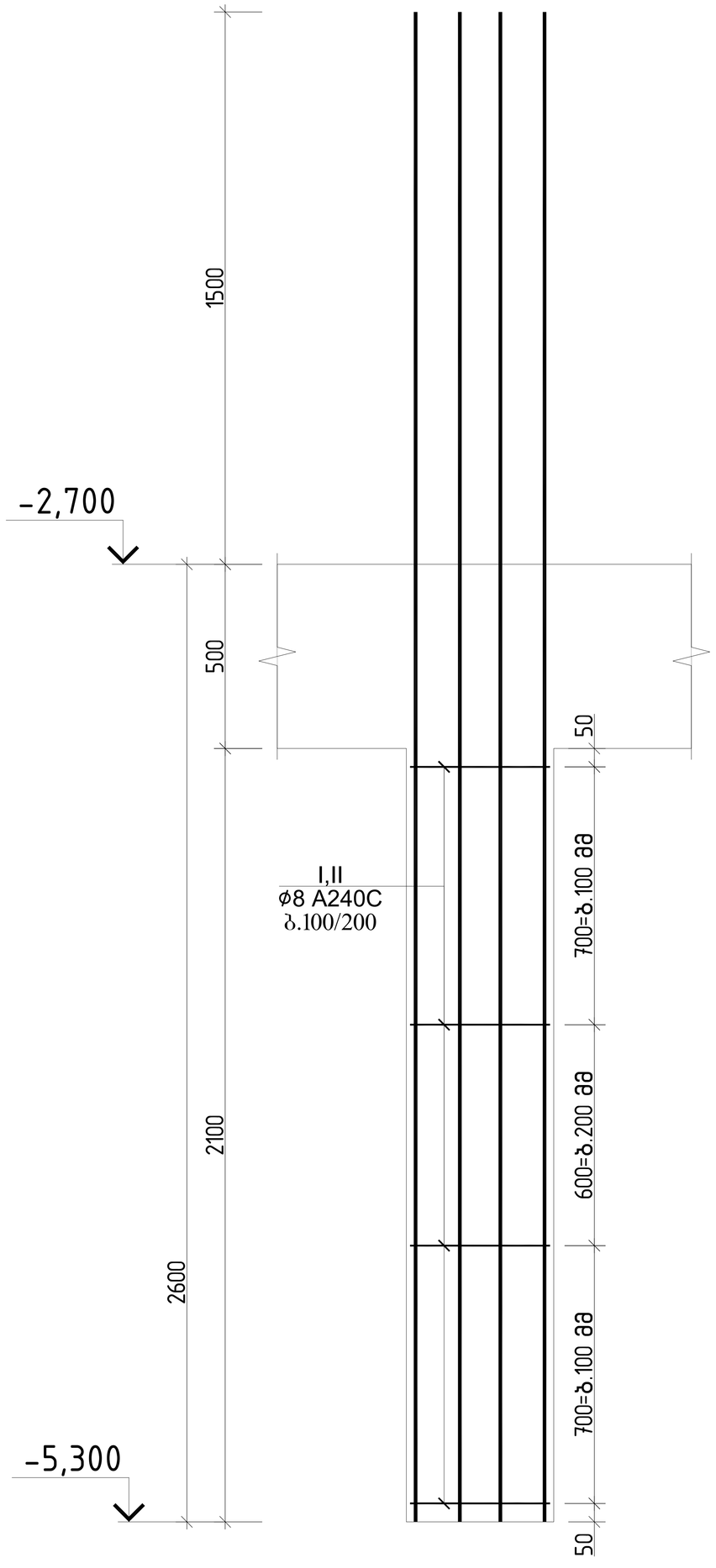

ჭრილი 1-1

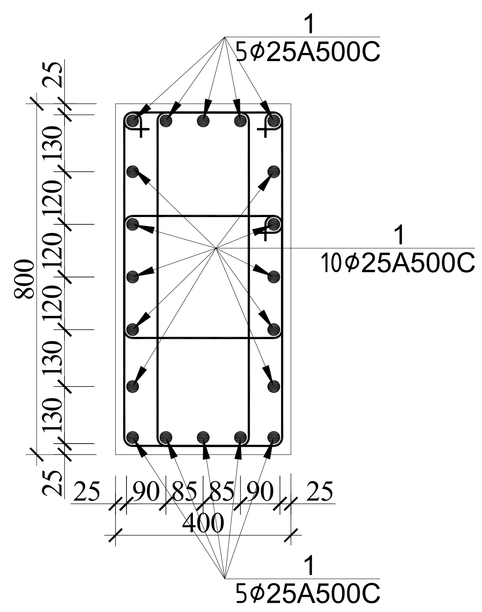

პოზ.№I
ℓ=2400

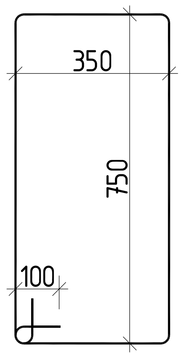

პოზ.№II
ℓ=1660

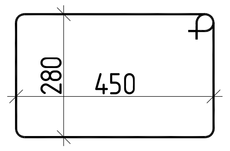

სვეტი 2-ის სპეციფიკაცია													სულ კონსტრუქციის რაოდენობა			
						მასალის ამოკრეფა							n= 5			
პოზ.	ზ (მმ)	კლასი	L (მმ)	n (ცალი)	Lxn მ	ზ მმ	∑ Lxn მ	1 გრძ.მ. წონა, კგ	∑ წონა , კგ		ბეტონი მ³		∑ წონა , კგ		ბეტონი მ³	
									A240C	A500C	B25	B7.5	A240C	A500C	B25	B7.5
1	25	A500C	4100	20	82	25	82	3.853	-	315.946			-	1579.73		
I	8	A240C	2400	36	86.4	8	116.28	0.395	45.9306	-	0.7		229.65	-	3.4	0
II	8	A240C	1660	18	29.88								0	0		
													0	0		
								∑	45.9306	315.946	0.7	0	229.65	1579.73	3.4	0

			ქალაქი თბილისი, გლდანის რაიონი, თემიშურაზ ბოჭორიშვილის I გასასვლელი №1 ს/კ 01.11.12.018.837 მრავალსართულიანი საცხოვრებელის სახლის კონსტრუქციული პროექტი	
არქიტექტორი	----------			2025 წელი
მთ.კონსტ.	გ.შალიტაური	გ შალიტაური	სვეტი 2	
				ფურც. № 69
			მასშტაბი 1:	ფურცლები

სვეტი 3

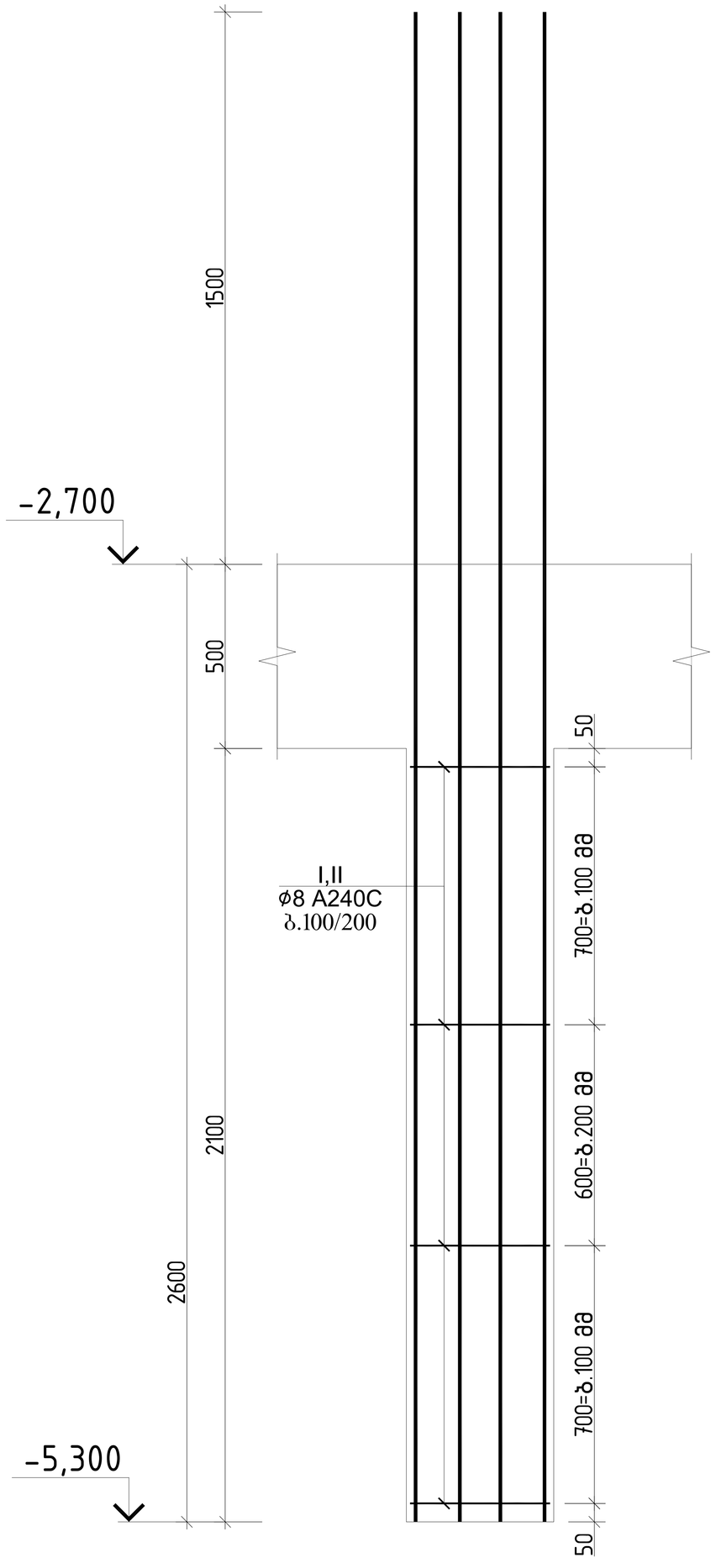

ჭრილი 1-1

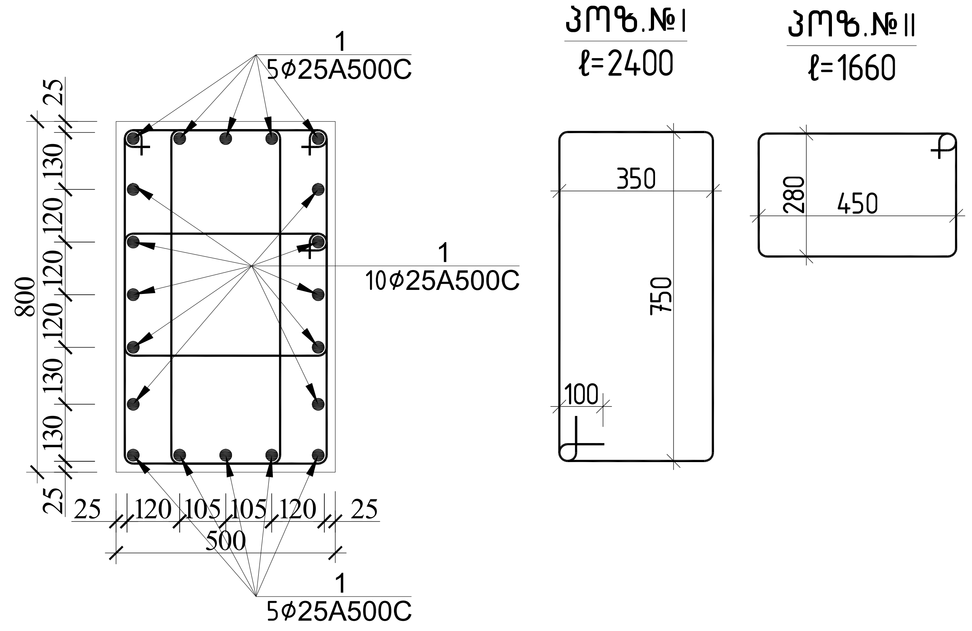

პოზ.№I
ℓ=2400

პოზ.№II
ℓ=1660

სვეტი 3-ის სპეციფიკაცია													სულ კონსტრუქციის რაოდენობა			
						მასალის ამოკრეფა							n= 7			
პოზ.	⌀ (მმ)	კლასი	L (მმ)	n (ცალი)	Lxn მ	⌀ მმ	∑ Lxn მ	1 გრძ.მ. წონა, კგ	∑ წონა , კგ		ბეტონი მ³		∑ წონა , კგ		ბეტონი მ³	
									A240C	A500C	B25	B7.5	A240C	A500C	B25	B7.5
1	25	A500C	4100	20	82	25	82	3.853	-	315.946			-	2211.622		
I	8	A240C	2400	36	86.4	8	116.28	0.395	45.9306	-	0.8		321.51	-	5.9	0
II	8	A240C	1660	18	29.88								0	0		
													0	0		
								∑	45.9306	315.946	0.8	0	321.51	2211.622	5.9	0

			ქალაქი თბილისი, გლდანის რაიონი, თემიმურაზ ბოჭორიშვილის I გასასვლელი №1 ს/კ 01.11.12.018.837 მრავალსართულიანი საცხოვრებელის სახლის კონსტრუქციული პროექტი
არქიტექტორი	----------		2025 წელი
მთ.კონსტ.	გ.შალიტაური	გშალიტაური	სვეტი 3
			ფურც. № 70
			მასშტაბი 1: ფურცლები

სვეტი 4

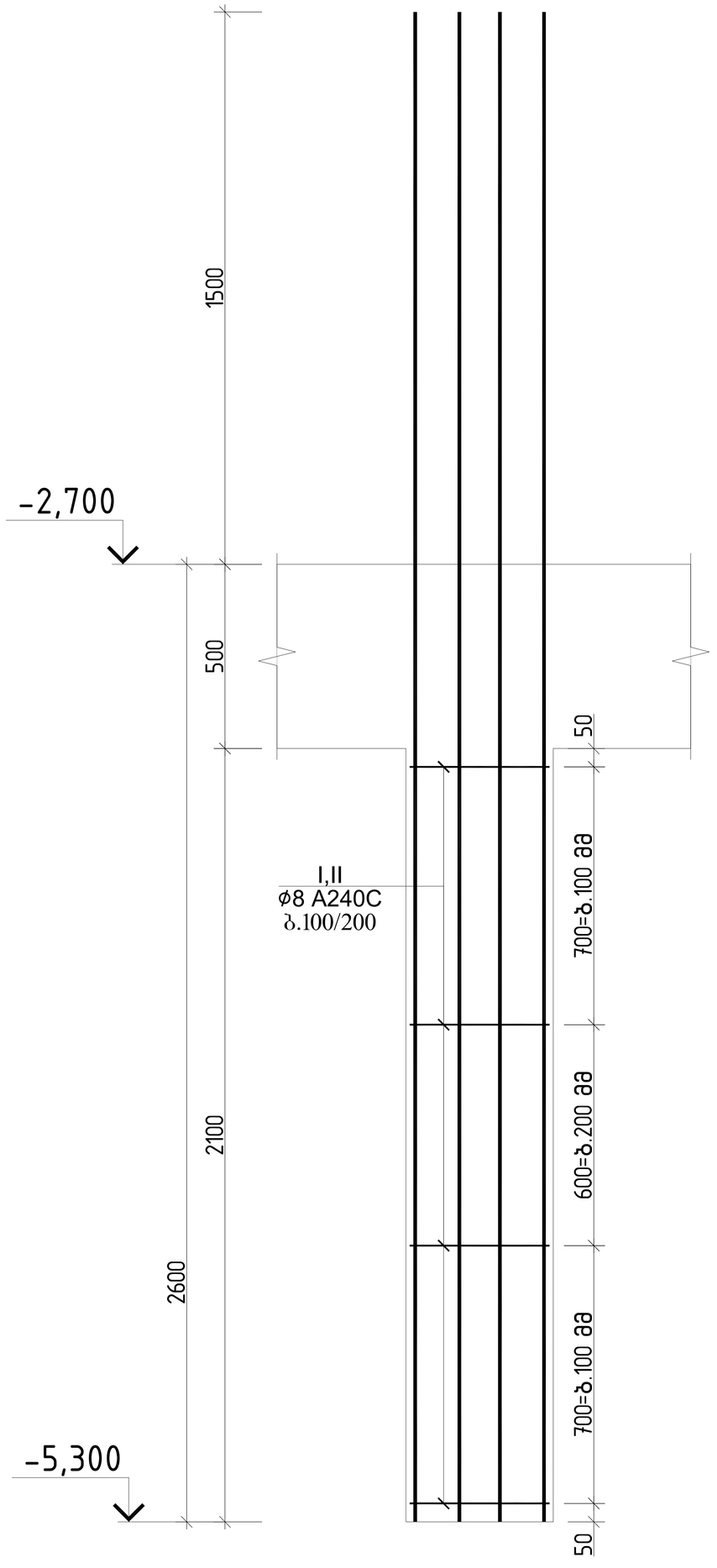

ჭრილი 1-1

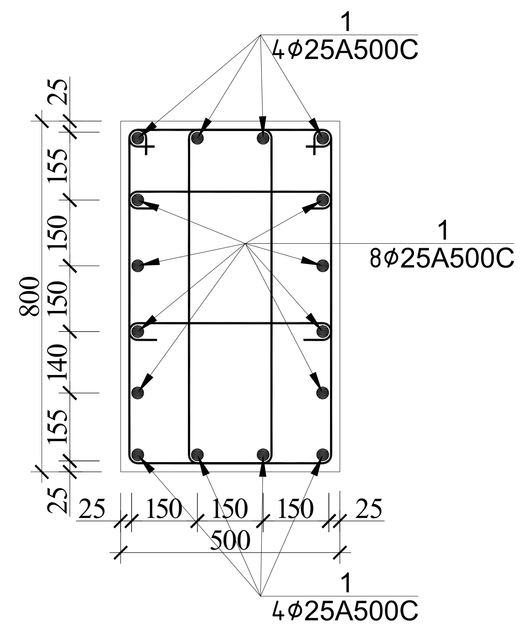

პოზ.№I
ℓ=2320

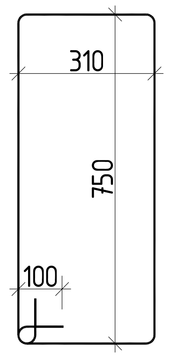

პოზ.№II
ℓ=650

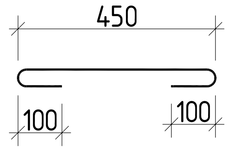

სვეტი 4-ის სპეციფიკაცია													სულ კონსტრუქციის რაოდენობა			
						მასალის ამოკრეფა							n= 1			
პოზ.	ø (მმ)	კლასი	L (მმ)	n (ცალი)	Lxn მ	ø მმ	∑ Lxn მ	1 გრძ.მ. წონა, კგ	∑ წონა , კგ		ბეტონი მ³		∑ წონა , კგ		ბეტონი მ³	
									A240C	A500C	B25	B7.5	A240C	A500C	B25	B7.5
1	25	A500C	4100	16	65.6	25	65.6	3.853	-	252.7568			-	252.7568		
I	8	A240C	2320	36	83.52	8	106.92	0.395	42.2334	-	0.8		42.233	-	0.8	0
II	8	A240C	650	36	23.4								0	0		
													0	0		
								∑	42.2334	252.7568	0.8	0	42.233	252.7568	0.8	0

			ქალაქი თბილისი, გლდანის რაიონი, თემიშურაზ ბოჭორიშვილის I გასასვლელი №1 ს/კ 01.11.12.018.837 მრავალსართულიანი საცხოვრებელის სახლის კონსტრუქციული პროექტი	
არქიტექტორი	----------			2025 წელი
მთ.კონსტ.	გ.შალიტაური	გ შალიტაური	სვეტი 4	
				ფურც. № 71
			მასშტაბი 1:	ფურცლები

სვეტი 5

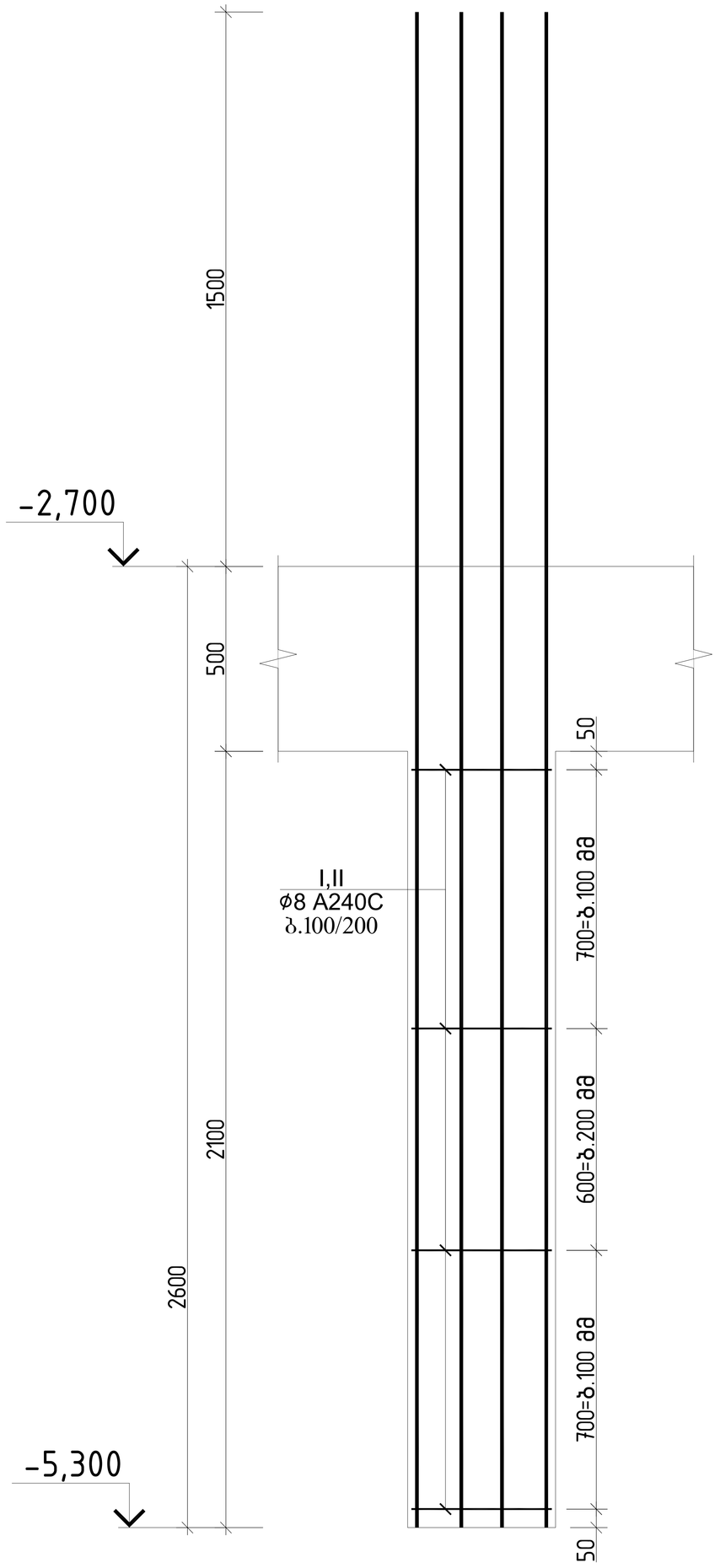

ჭრილი 1-1

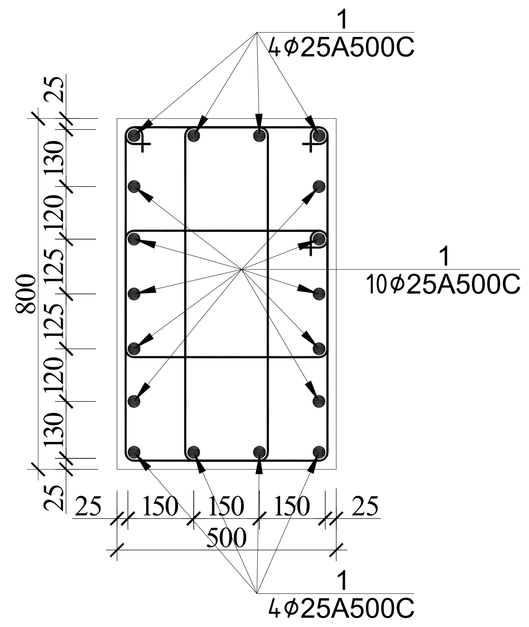

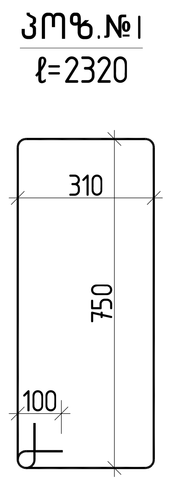

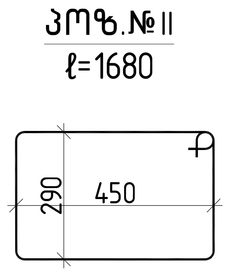

სვეტი 5-ის სპეციფიკაცია													სულ კონსტრუქციის რაოდენობა			
						მასალის ამოკრეფა							n= 1			
პოზ.	⌀ (მმ)	კლასი	L (მმ)	n (ცალი)	Lxn მ	⌀ მმ	∑ Lxn მ	1 გრძ.მ. წონა, კგ	∑ წონა , კგ		ბეტონი მ³		∑ წონა , კგ		ბეტონი მ³	
									A240C	A500C	B25	B7.5	A240C	A500C	B25	B7.5
1	25	A500C	4100	18	73.8	25	73.8	3.853	-	284.3514			-	284.3514		
I	8	A240C	2320	36	83.52	8	113.76	0.395	44.9352	-	0.8		44.935	-	0.8	0
II	8	A240C	1680	18	30.24								0	0		
													0	0		
								∑	44.9352	284.3514	0.8	0	44.935	284.3514	0.8	0

			ქალაქი თბილისი, გლდანის რაიონი, თემიმურაზ ბოჭორიშვილის I განაშენი №1 ს/კ 01.11.12.018.837 მრავალსართულიანი საცხოვრებელის სახლის კონსტრუქციული პროექტი
არქიტექტორი	----------		2025 წელი
მთ.კონსტ.	გ.შალიტაური	შალიტაური	სვეტი 5
			ფურც. № 72
			მასშტაბი 1: ფურცლები

სვეტი 6

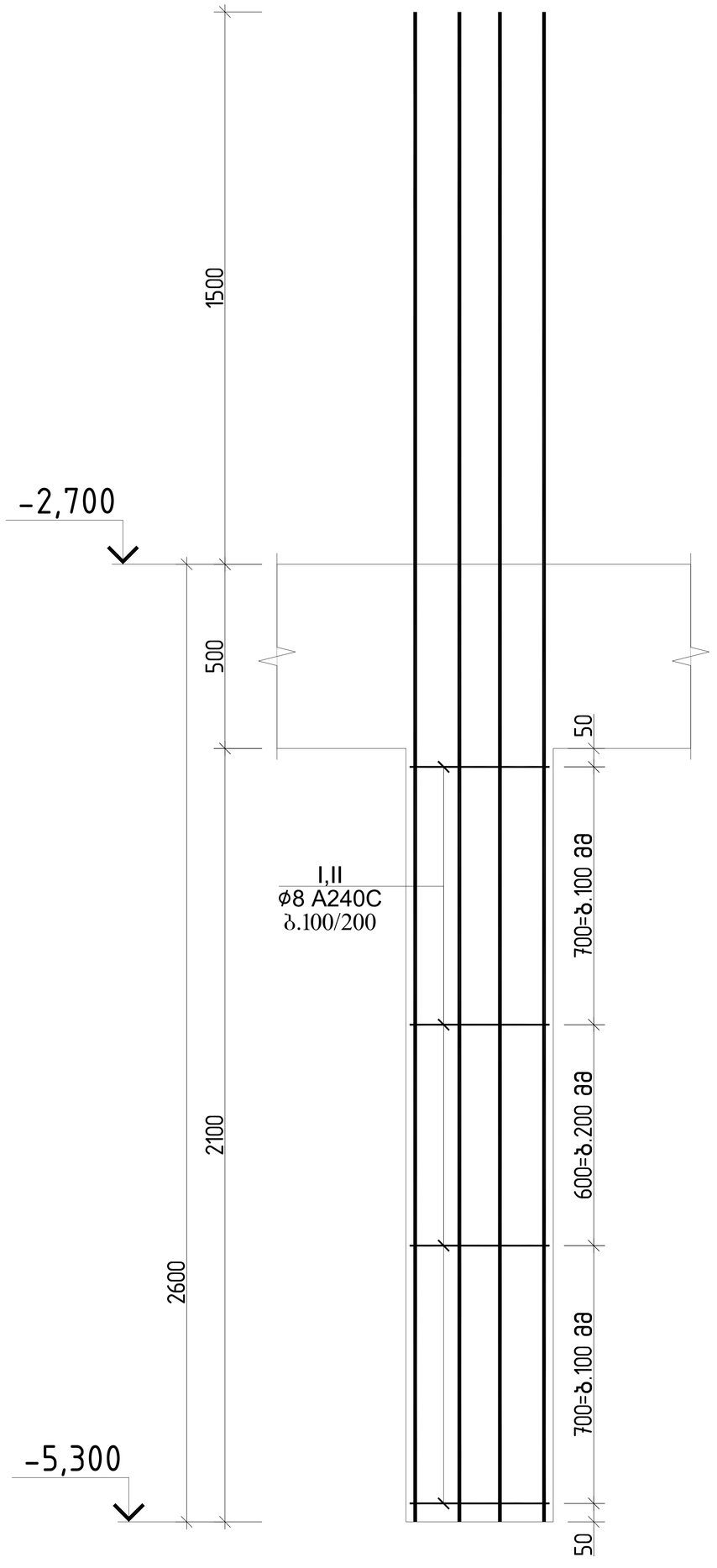

ჭრილი 1-1

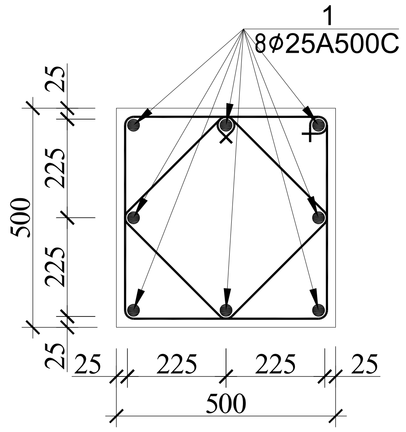

კოზ.№I
ℓ=2000

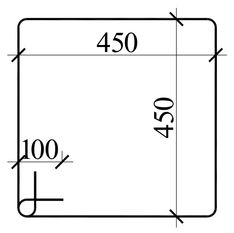

კოზ.№II
ℓ=1440

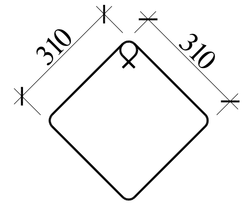

სვეტი 6-ის სპეციფიკაცია													სულ კონსტრუქციის რაოდენობა			
						მასალის ამოკრეფა							n= 1			
პოზ.	ф (მმ)	კლასი	L (მმ)	n (ცალი)	Lxn მ	ф მმ	∑ Lxn მ	1 გრძ.მ. წონა, კგ	∑ წონა , კგ		ბეტონი მ³		∑ წონა , კგ		ბეტონი მ³	
									A240C	A500C	B25	B7.5	A240C	A500C	B25	B7.5
1	25	A500C	4100	8	32.8	25	32.8	3.853	-	126.3784			-	126.3784		
I	8	A240C	2000	18	36	8	61.92	0.395	24.4584	-	0.8		24.458	-	0.8	0
II	8	A240C	1440	18	25.92								0	0		
													0	0		
								∑	24.4584	126.3784	0.8	0	24.458	126.3784	0.8	0

			ქალაქი თბილისი, გლდანის რაიონი, თემიშურაზ ბოჭორიშვილის I გასასვლელი №1 ს/კ 01.11.12.018.837 მრავალსართულიანი საცხოვრებელის სახლის კონსტრუქციული პროექტი	
არქიტექტორი	----------			2025 წელი
მთ.კონსტ.	გ.შალიტაური	გ.შალიტაური	სვეტი 6	
				ფურც. № 73
			მასშტაბი 1:	ფურცლები

სვეტი 7

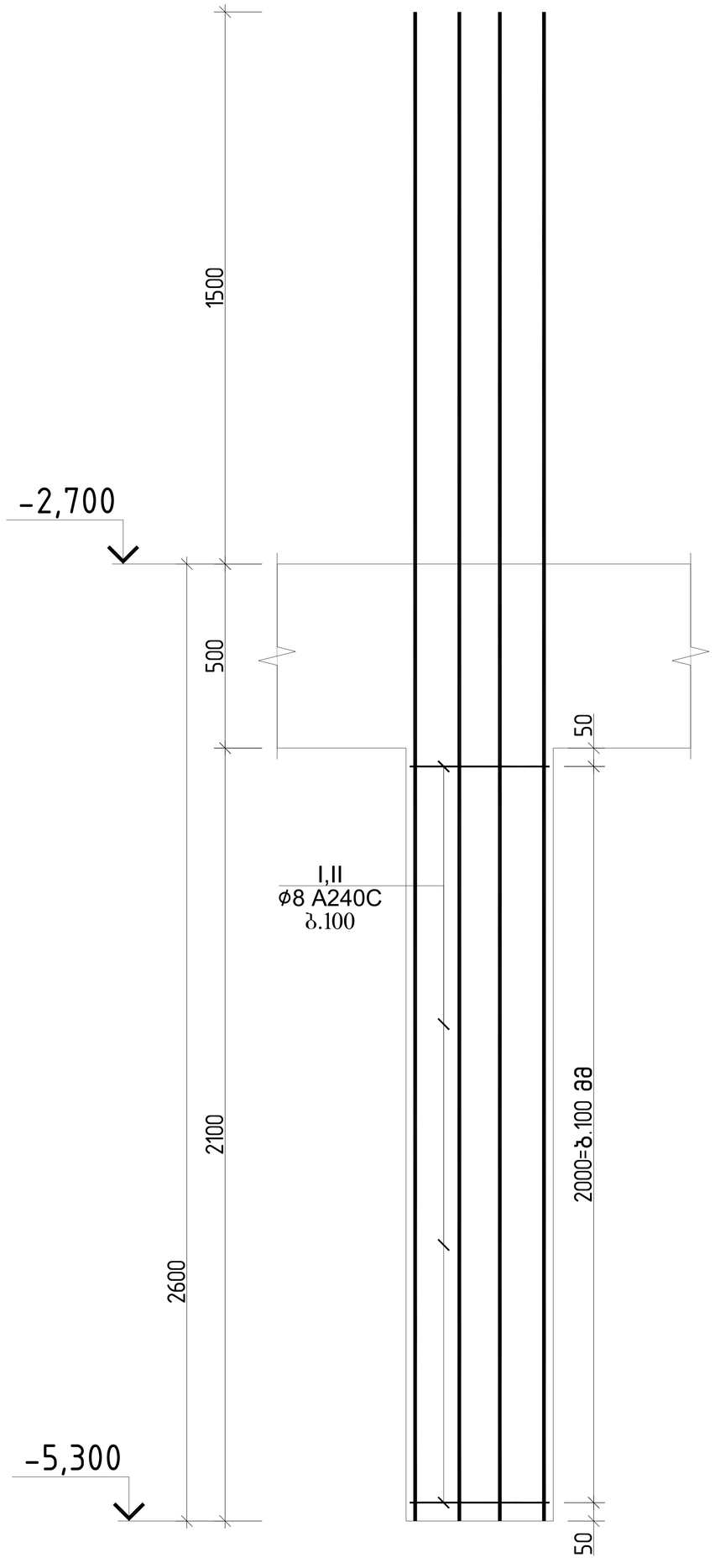

ჭრილი 1-1

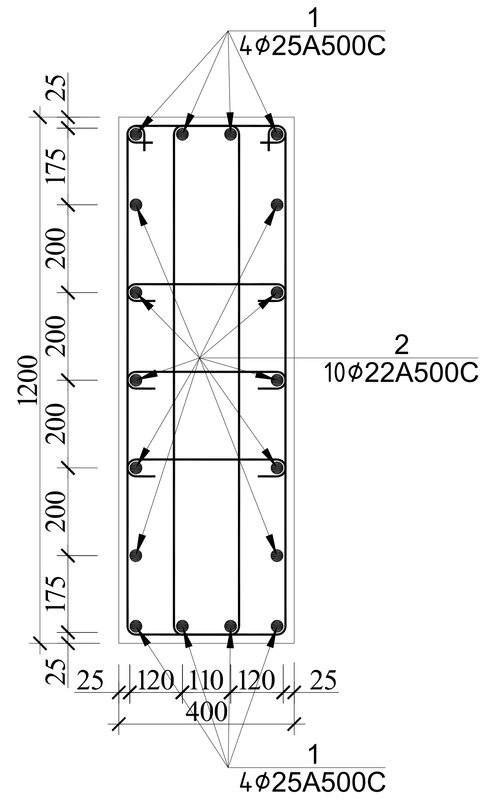

კოზ.№I
ℓ=3000

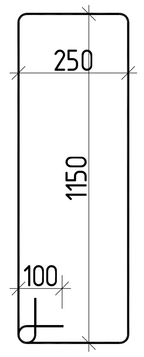

კოზ.№II
ℓ=550

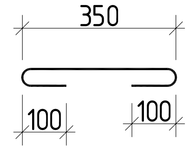

სვეტი 7-ის სპეციფიკაცია													სულ კონსტრუქციის რაოდენობა			
						მასალის ამოკრეფა							n= 1			
პოზ.	⌀ (მმ)	კლასი	L (მმ)	n (ცალი)	Lxn მ	⌀ მმ	∑ Lxn მ	1 გრძ.მ. წონა, კგ	∑ წონა , კგ		ბეტონი მ³		∑ წონა , კგ		ბეტონი მ³	
									A240C	A500C	B25	B7.5	A240C	A500C	B25	B7.5
1	25	A500C	4100	8	32.8	25	32.8	3.853	-	126.3784			-	126.3784		
2	22	A500C	4100	10	41	22	41	2.984	-	122.344			-	122.344		
I	8	A240C	3000	42	126	8	160.65	0.395	63.4568	-	1		63.457	-	1	0
II	8	A240C	550	63	34.65								0	0		
													0	0		
								∑	63.4568	248.7224	1	0	63.457	248.7224	1	0

			ქალაქი თბილისი, გლდანის რაიონი, თემიმურაზ ბოძორიშვილის I გასასვლელი №1 ს/კ 01.11.12.018.837 მრავალსართულიანი საცხოვრებელის სახლის კონსტრუქციული პროექტი	
არქიტექტორი	----------			2025 წელი
მთ.კონსტ.	გ.შალიტაური	გ.შალიტაური	სვეტი 7	ფურც. № 74
			მასშტაბი 1:	ფურცლები

რ/ბ სვეტების განლაგების გეგმა -2.700 ნიშნულზე

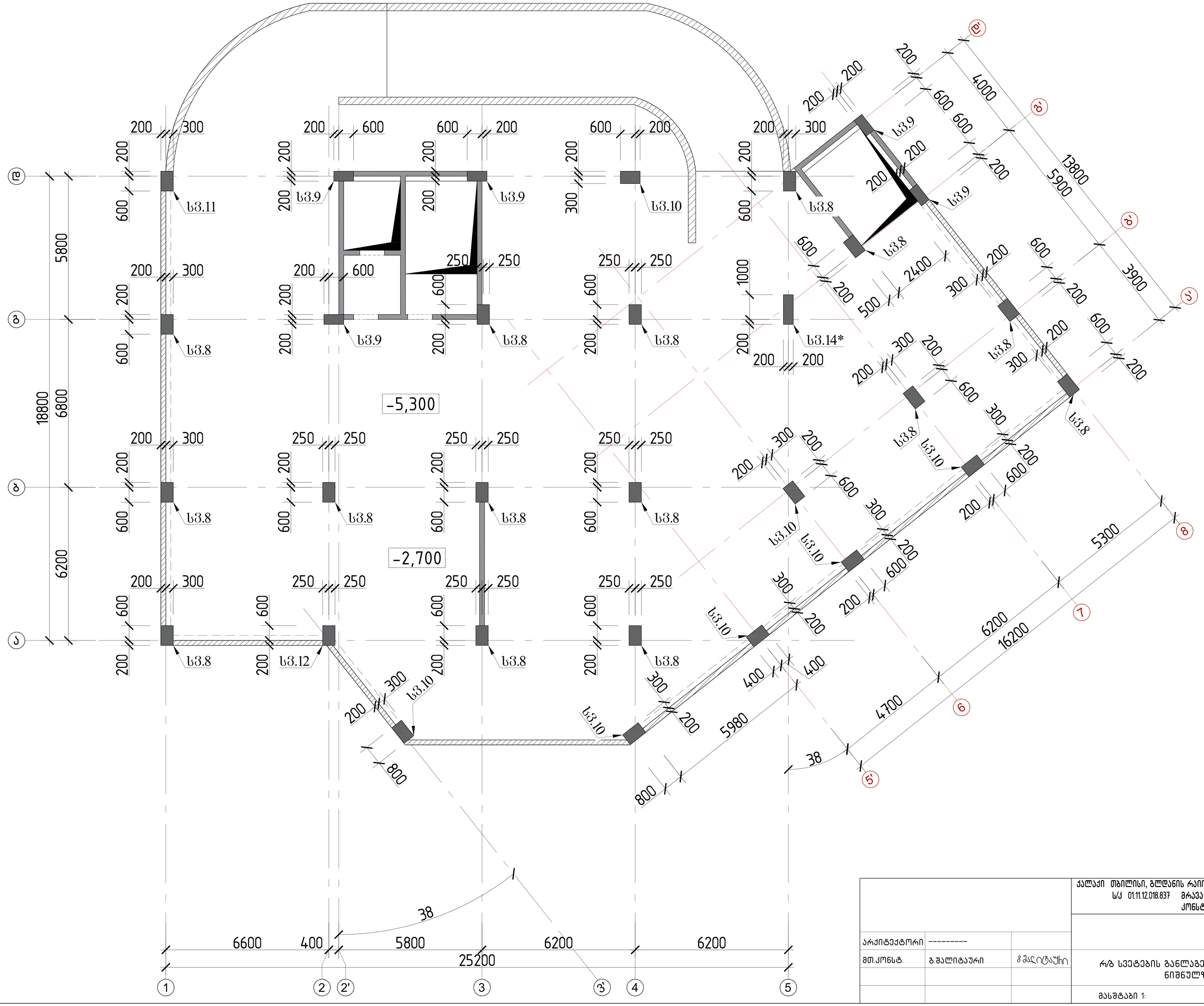

			ქალაქი თბილისი, გლდანის რაიონი, თემიმურაზ ბოჭორიშვილის I განაშენიანების №1 ს/კ 01.11.12.018.837 მრავალსართულიანი საცხოვრებელის სახლის კონსტრუქციული პროექტი	
არქიტექტორი	----------			2025 წელი
მთ.კონსტ.	გ.შალიტაური	გ.შალიტაური	რ/ბ სვეტების განლაგების გეგმა -2.700 ნიშნულზე	ფურც. № 75
			მასშტაბი 1:	ფურცლები

სვეტი 8

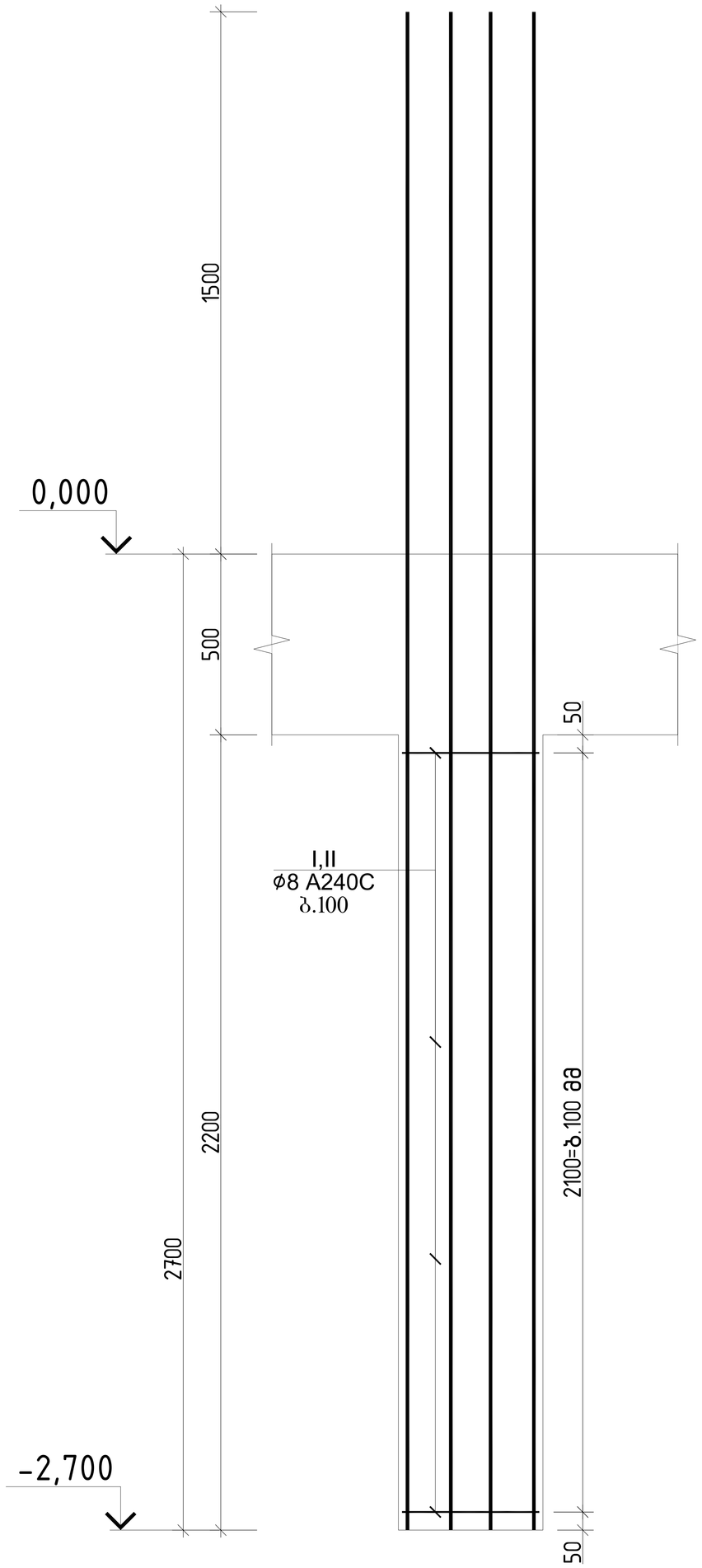

ჭრილი 1-1

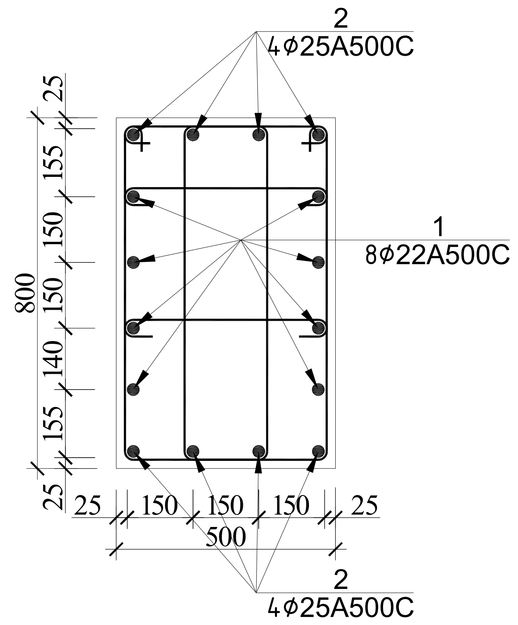

პოზ.№I
ℓ=2320

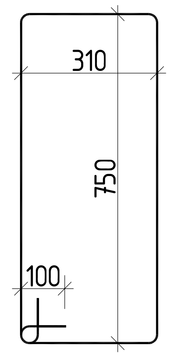

პოზ.№II
ℓ=650

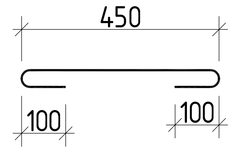

სვეტი 8-ის სპეციფიკაცია													სულ კონსტრუქციის რაოდენობა			
						მასალის ამოკრეფა							n= 15			
პოზ.	⌀ (მმ)	კლასი	L (მმ)	n (ცალი)	Lxn მ	⌀ მმ	∑ Lxn მ	1 გრძ.მ. წონა, კგ	∑ წონა , კგ		ბეტონი მ³		∑ წონა , კგ		ბეტონი მ³	
									A240C	A500C	B25	B7.5	A240C	A500C	B25	B7.5
1	22	A500C	4200	8	33.6	25	33.6	3.853	-	129.4608			-	1941.912		
2	25	A500C	4200	8	33.6	22	33.6	2.984	-	100.2624			-	1503.936		
I	8	A240C	2320	38	88.16	8	100.51	0.395	39.7015	-	0.9		595.52	-	13	0
II	8	A240C	650	19	12.35								0	0		
													0	0		
								∑	39.7015	229.7232	0.9	0	595.52	3445.848	13	0

			ქალაქი თბილისი, გლდანის რაიონი, თემიმურაზ ბოჭორიშვილის I გასასვლელი №1 ს/კ 01.11.12.018.837 მრავალსართულიანი საცხოვრებელის სახლის კონსტრუქციული პროექტი	
არქიტექტორი	---------			2025 წელი
მთ.კონსტ.	გ.შალიტაური	გ.შალიტაური	სვეტი 8	
				ფურც. № 76
			მასშტაბი 1:	ფურცლები

სვეტი 9

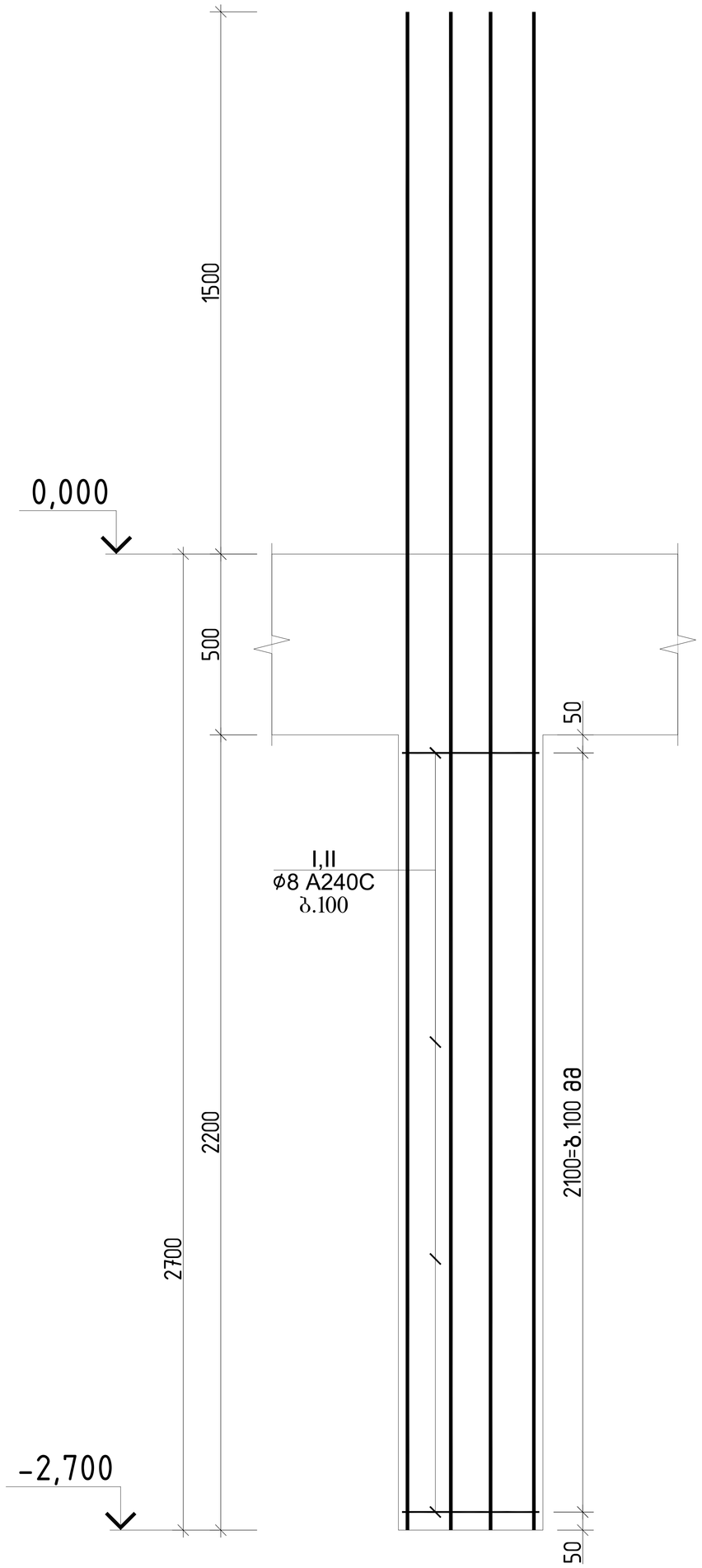

ჭრილი 1-1

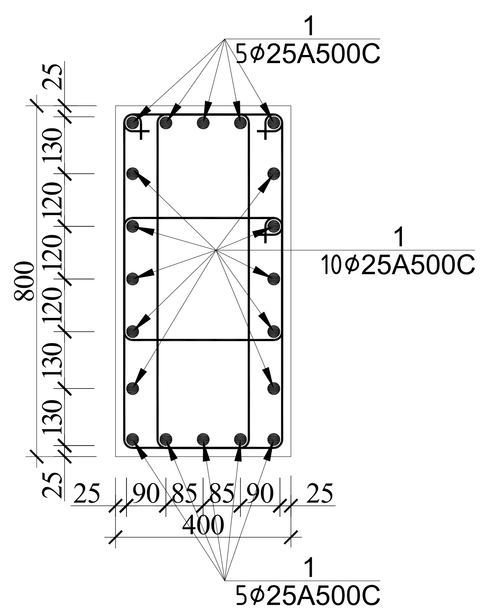

პოზ.№I
ℓ=2400

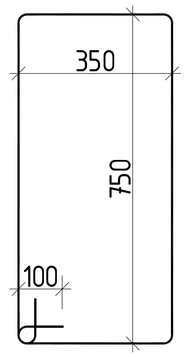

პოზ.№II
ℓ=1660

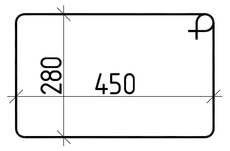

სვეტი 9-ის სპეციფიკაცია													სულ კონსტრუქციის რაოდენობა			
						მასალის ამოკრეფა							n= 5			
პოზ.	ф (მმ)	კლასი	L (მმ)	n (ცალი)	Lxn მ	ф მმ	∑ Lxn მ	1 გრძ.მ. წონა, კგ	∑ წონა , კგ		ბეტონი მ³		∑ წონა , კგ		ბეტონი მ³	
									A240C	A500C	B25	B7.5	A240C	A500C	B25	B7.5
1	25	A500C	4200	20	84	25	84	3.853	-	323.652			-	1618.26		
I	8	A240C	2400	38	91.2	8	122.74	0.395	48.4823	-	0.7		242.41	-	3.5	0
II	8	A240C	1660	19	31.54								0	0		
													0	0		
								∑	48.4823	323.652	0.7	0	242.41	1618.26	3.5	0

			ქალაქი თბილისი, გლდანის რაიონი, თემიმურაზ ბოჭორიშვილის I გასასვლელი №1 ს/კ 01.11.12.018.837 მრავალსართულიანი საცხოვრებელის სახლის კონსტრუქციული პროექტი
არქიტექტორი	----------		2025 წელი
მთ.კონსტ.	გ.შალიტაური	გ.შალიტაური	
			№№№№№№№№№№
			ფურც. № 77
			მასშტაბი 1: ფურცლები

სვეტი 10

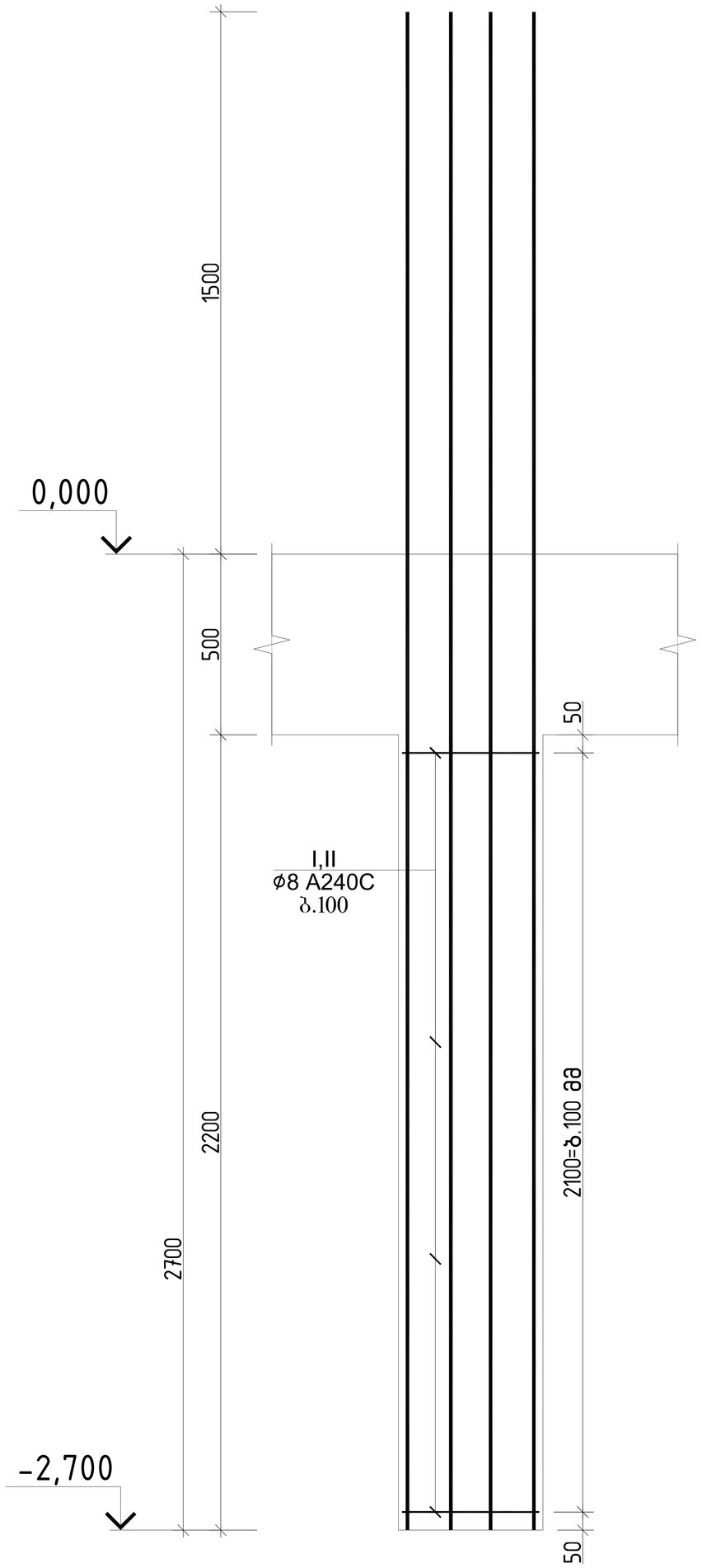

ჭრილი 1-1

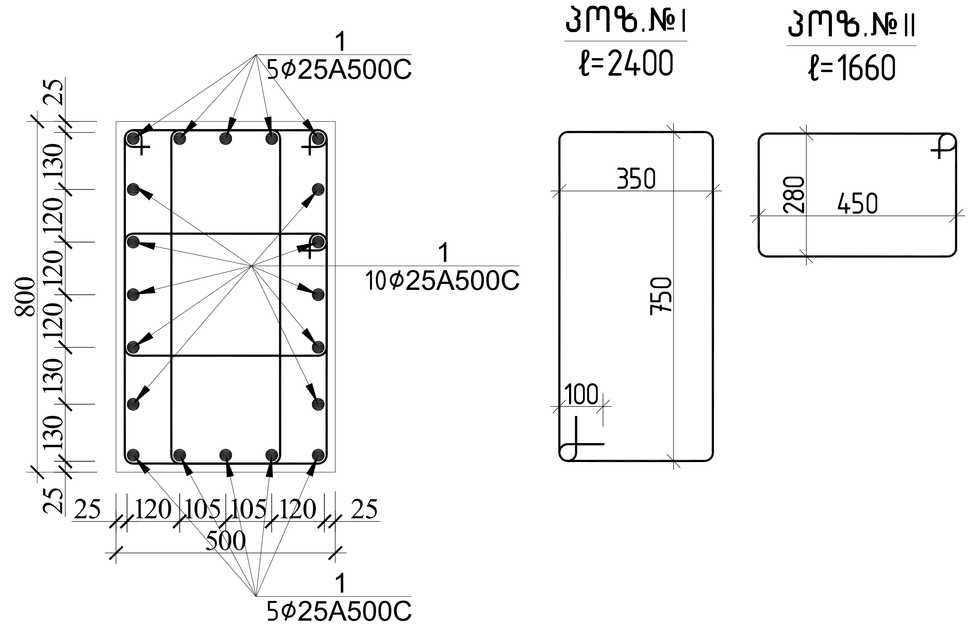

პოზ.№I
ℓ=2400

პოზ.№II
ℓ=1660

სვეტი 10-ის სპეციფიკაცია						მასალის ამოკრეფა							სულ კონსტრუქციის რაოდენობა n= 7			
პოზ.	ф (მმ)	კლასი	L (მმ)	n (ცალი)	Lxn მ	ф მმ	∑ Lxn მ	1 გრძ.მ. წონა, კგ	∑ წონა , კგ		ბეტონი მ³		∑ წონა , კგ		ბეტონი მ³	
									A240C	A500C	B25	B7.5	A240C	A500C	B25	B7.5
1	25	A500C	4200	20	84	25	84	3.853	-	323.652			-	2265.564		
I	8	A240C	2400	38	91.2	8	122.74	0.395	48.4823	-	0.9		339.38	-	6.2	0
II	8	A240C	1660	19	31.54								0	0		
													0	0		
								∑	48.4823	323.652	0.9	0	339.38	2265.564	6.2	0

ქალაქი თბილისი, გლდანის რაიონი, თემიმურაზ ბოჭორიშვილის I გასასვლელი №1
ს/კ 01.11.12.018.837 მრავალსართულიანი საცხოვრებელის სახლის
კონსტრუქციული პროექტი

არქიტექტორი	---------		2025 წელი
მთ.კონსტ.	გ.შალიტაური	გ.შალიტაური	
			№№№№№№№№№
			ფურც. № 78
		მასშტაბი 1:	ფურცლები

სვეტი 11

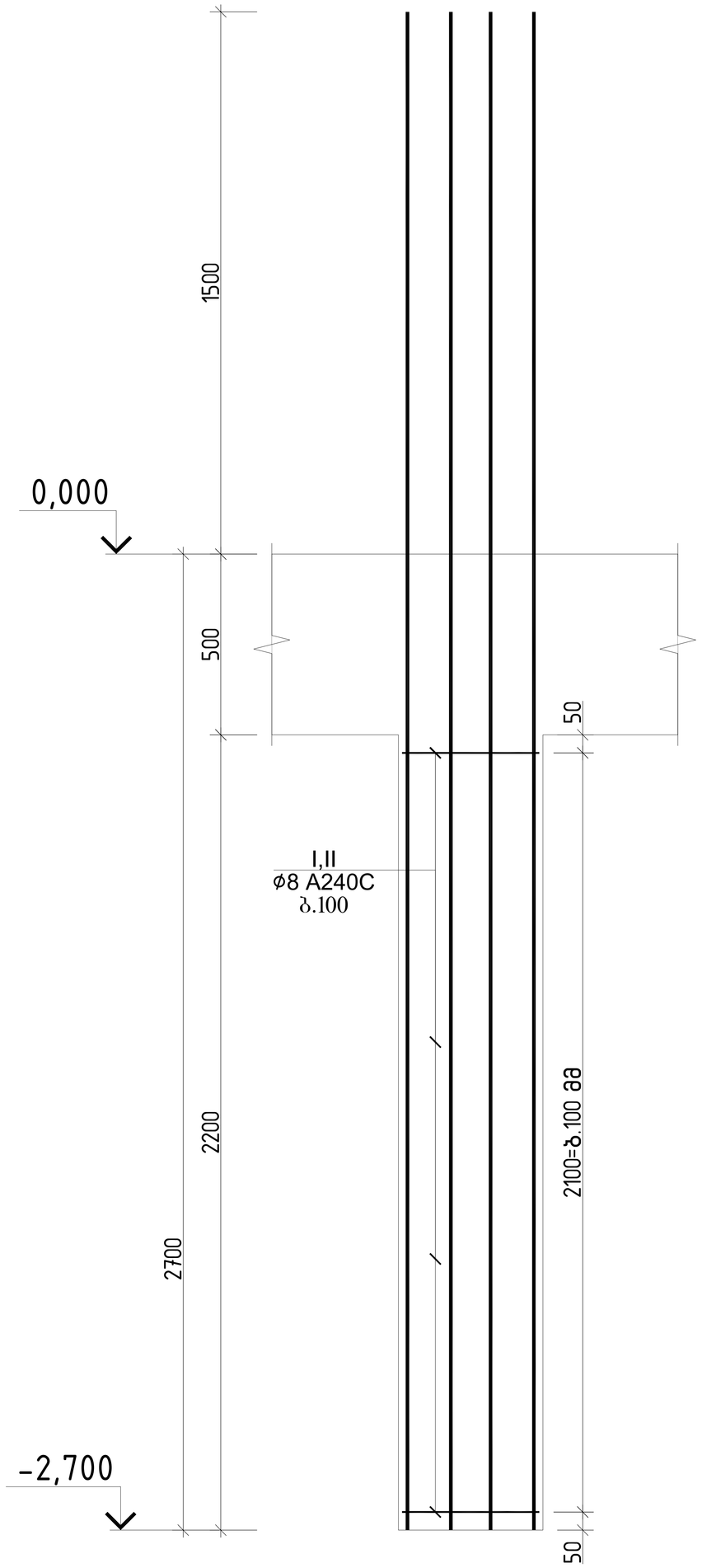

ჭრილი 1-1

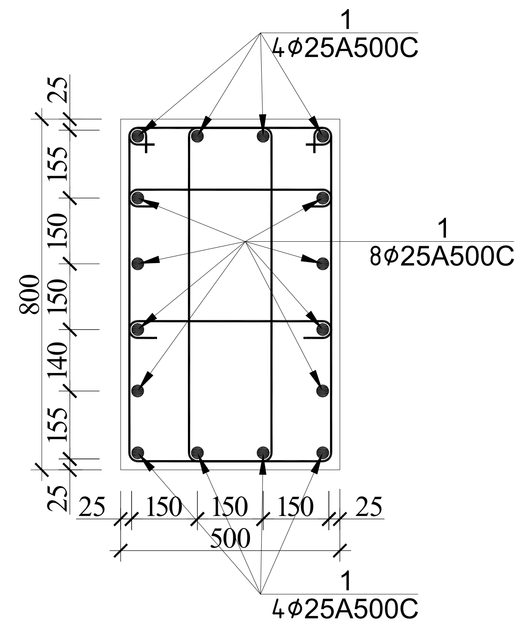

პოზ.№I
ℓ=2320

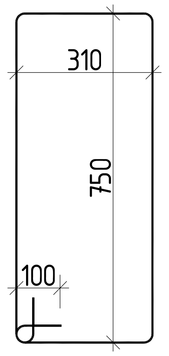

პოზ.№II
ℓ=650

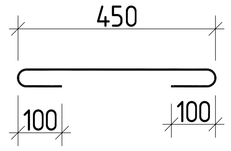

სვეტი 11-ის სპეციფიკაცია													სულ კონსტრუქციის რაოდენობა			
						მასალის ამოკრეფა							n= 1			
პოზ.	ф (მმ)	კლასი	L (მმ)	n (ცალი)	Lxn მ	ф მმ	∑ Lxn მ	1 გრძ.მ. წონა, კგ	∑ წონა , კგ		ბეტონი მ³		∑ წონა , კგ		ბეტონი მ³	
									A240C	A500C	B25	B7.5	A240C	A500C	B25	B7.5
1	25	A500C	4200	16	67.2	25	67.2	3.853	-	258.9216			-	258.9216		
I	8	A240C	2320	38	88.16	8	112.86	0.395	44.5797	-	0.9		44.58	-	0.9	0
II	8	A240C	650	38	24.7								0	0		
													0	0		
								∑	44.5797	258.9216	0.9	0	44.58	258.9216	0.9	0

			ქალაქი თბილისი, გლდანის რაიონი, თემიმურაზ ბოჭორიშვილის I გასასვლელი №1 ს/კ 01.11.12.018.837 მრავალსართულიანი საცხოვრებელის სახლის კონსტრუქციული პროექტი	
არქიტექტორი	----------			2025 წელი
მთ.კონსტ.	გ.შალიტაური	გ შალიტაური	№№№№№№№№№	
				ფურც. № 79
			მასშტაბი 1:	ფურცლები

სვეტი 12

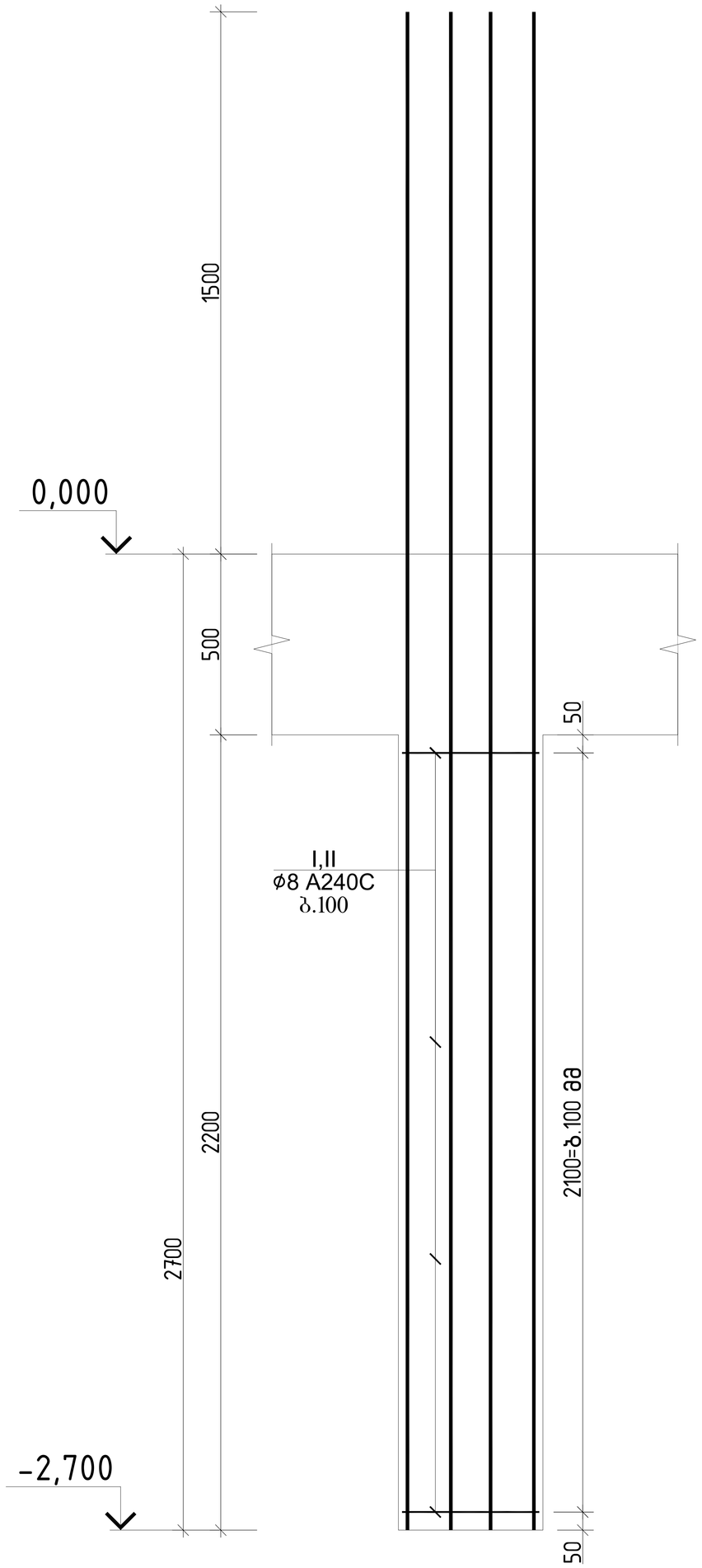

ჭრილი 1-1

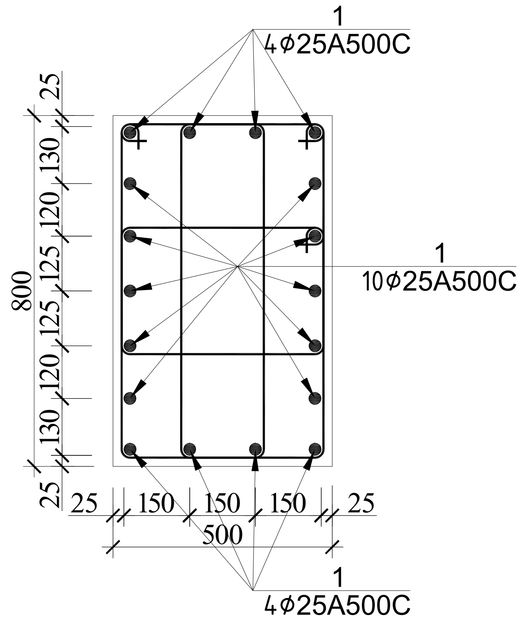

პოზ.№I
ℓ=2320

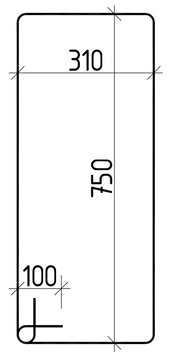

პოზ.№II
ℓ=1680

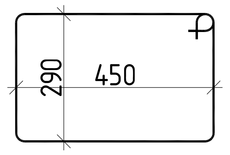

სვეტი 12-ის სპეციფიკაცია													სულ კონსტრუქციის რაოდენობა			
						მასალის ამოკრეფა							n= 1			
პოზ.	⌀ (მმ)	კლასი	L (მმ)	n (ცალი)	Lxn მ	⌀ მმ	∑ Lxn მ	1 გრძ.მ. წონა, კგ	∑ წონა , კგ		ბეტონი მ³		∑ წონა , კგ		ბეტონი მ³	
									A240C	A500C	B25	B7.5	A240C	A500C	B25	B7.5
1	25	A500C	4200	18	75.6	25	75.6	3.853	-	291.2868			-	291.2868		
I	8	A240C	2320	38	88.16	8	120.08	0.395	47.4316	-	0.9		47.432	-	0.9	0
II	8	A240C	1680	19	31.92								0	0		
													0	0		
								∑	47.4316	291.2868	0.9	0	47.432	291.2868	0.9	0

			ქალაქი თბილისი, გლდანის რაიონი, თემიმურაზ ბოჭორიშვილის I გასასვლელი №1 ს/კ 01.11.12.018.837 მრავალსართულიანი საცხოვრებელის სახლის კონსტრუქციული პროექტი
არქიტექტორი	----------		2025 წელი
მთ.კონსტ.	გ.შალიტაური	გ.შალიტაური	№№№№№№№№№
			ფურც. № 80
			მასშტაბი 1: ფურცლები

სვეტი 13

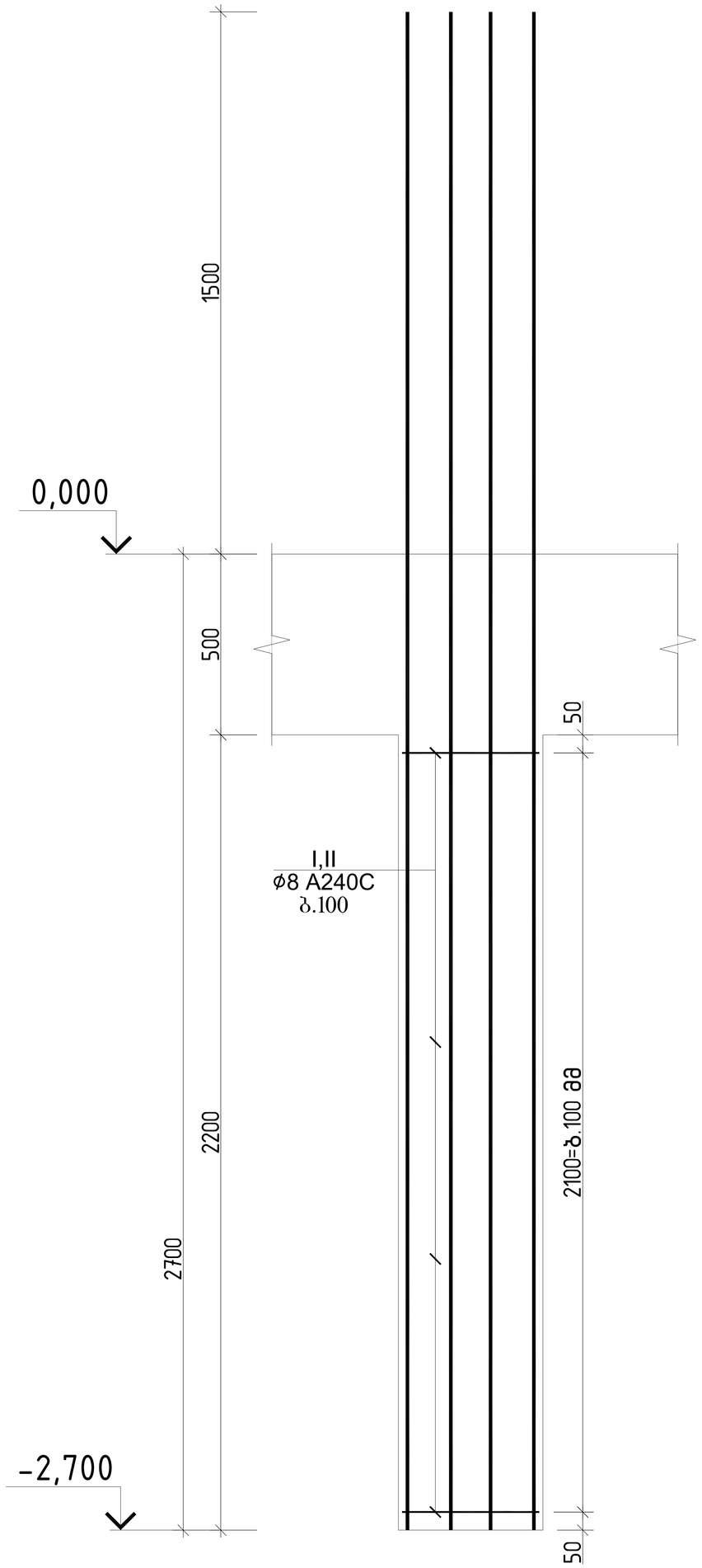

ჭრილი 1-1

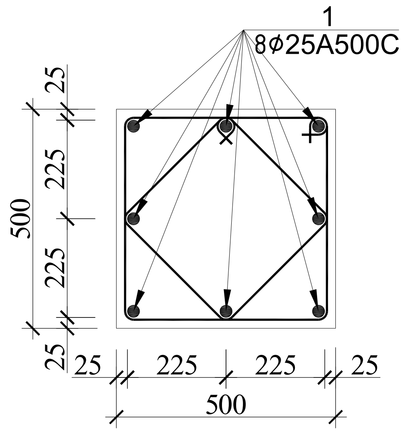

კოზ.№I
ℓ=2000

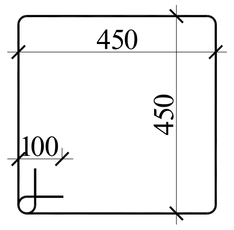

კოზ.№II
ℓ=1440

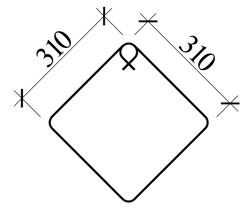

სვეტი 13-ის სპეციფიკაცია													სულ კონსტრუქციის რაოდენობა			
						მასალის ამოკრეფა							n= 1			
პოზ.	ф (მმ)	კლასი	L (მმ)	n (ცალი)	Lxn მ	ф მმ	∑ Lxn მ	1 გრძ.მ. წონა, კგ	∑ წონა , კგ		ბეტონი მ³		∑ წონა , კგ		ბეტონი მ³	
									A240C	A500C	B25	B7.5	A240C	A500C	B25	B7.5
1	25	A500C	4200	8	33.6	25	33.6	3.853	-	129.4608			-	129.4608		
I	8	A240C	2000	19	38	8	65.36	0.395	25.8172	-	0.9		25.817	-	0.9	0
II	8	A240C	1440	19	27.36								0	0		
													0	0		
								∑	25.8172	129.4608	0.9	0	25.817	129.4608	0.9	0

			ქალაქი თბილისი, გლდანის რაიონი, თემიმურაზ ბოჭორიშვილის I გასასვლელი №1 ს/კ 01.11.12.018.837 მრავალსართულიანი საცხოვრებელის სახლის კონსტრუქციული პროექტი
არქიტექტორი	----------		2025 წელი
მთ.კონსტ.	გ.შალიტაური	გ.შალიტაური	№№№№№№№№№
			ფურც. № 81
			მასშტაბი 1: ფურცლები

სვეტი 14*

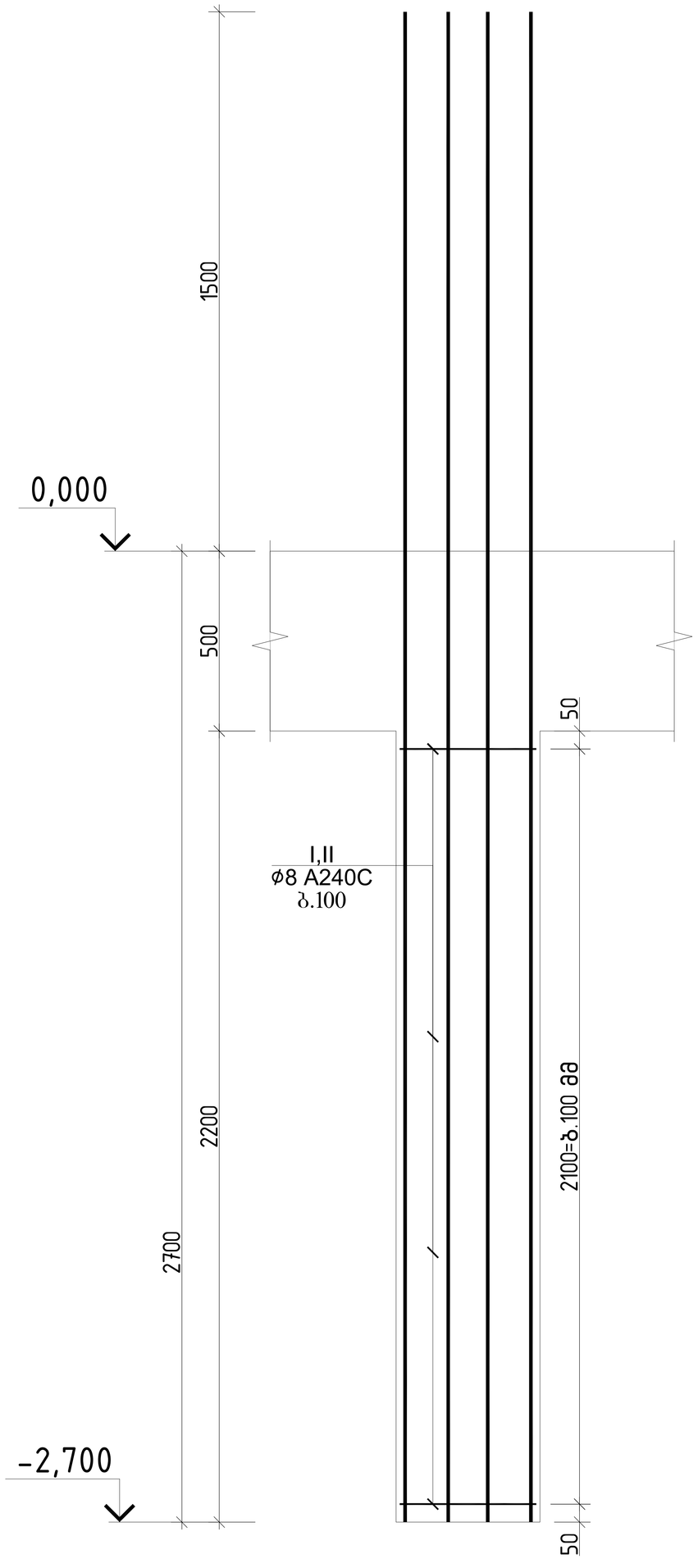

ჭრილი 1-1

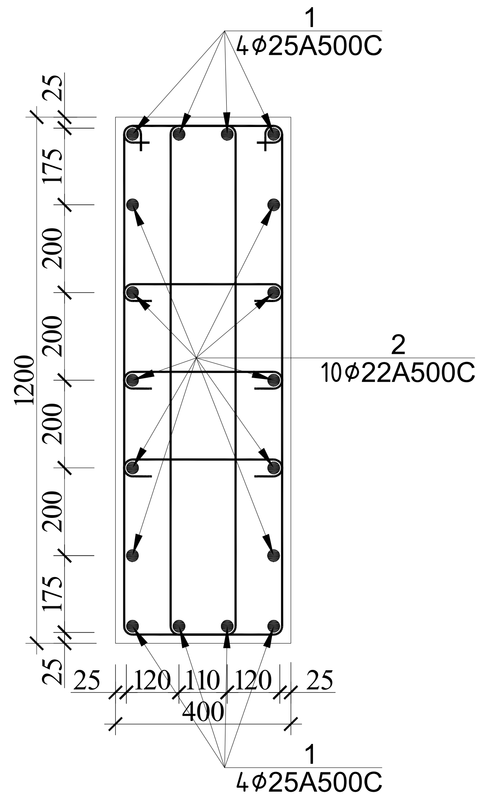

პოზ.№I
ℓ=3000

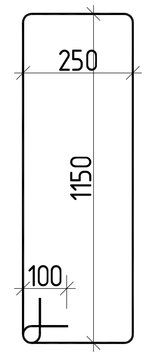

პოზ.№II
ℓ=550

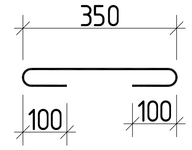

სვეტი 14*-ის სპეციფიკაცია													სულ კონსტრუქციის რაოდენობა			
						მასალის ამოკრეფა							n= 1			
პოზ.	⌀ (მმ)	კლასი	L (მმ)	n (ცალი)	Lxn მ	⌀ მმ	∑ Lxn მ	1 გრძ.მ. წონა, კგ	∑ წონა , კგ		ბეტონი მ³		∑ წონა , კგ		ბეტონი მ³	
									A240C	A500C	B25	B7.5	A240C	A500C	B25	B7.5
1	25	A500C	4200	8	33.6	25	33.6	3.853	-	129.4608			-	129.4608		
2	22	A500C	4200	10	42	22	42	2.984	-	125.328			-	125.328		
I	8	A240C	3000	40	120	8	153	0.395	60.435	-	1		60.435	-	1	0
II	8	A240C	550	60	33								0	0		
													0	0		
								∑	60.435	254.7888	1	0	60.435	254.7888	1	0

			ქალაქი თბილისი, გლდანის რაიონი, თემიმურაზ ბოძორიშვილის I გასასვლელი №1 ს/კ 01.11.12.018.837 მრავალსართულიანი საცხოვრებელის სახლის კონსტრუქციული პროექტი	
არქიტექტორი	----------			2025 წელი
მთ.კონსტ.	გ.შალიტაური		სვეტი 14*	
				ფურც. № 82
			მასშტაბი 1:	ფურცლები

რ/ბ სვეტების განლაგების გეგმა +0.000=460.000 ნიშნულზე

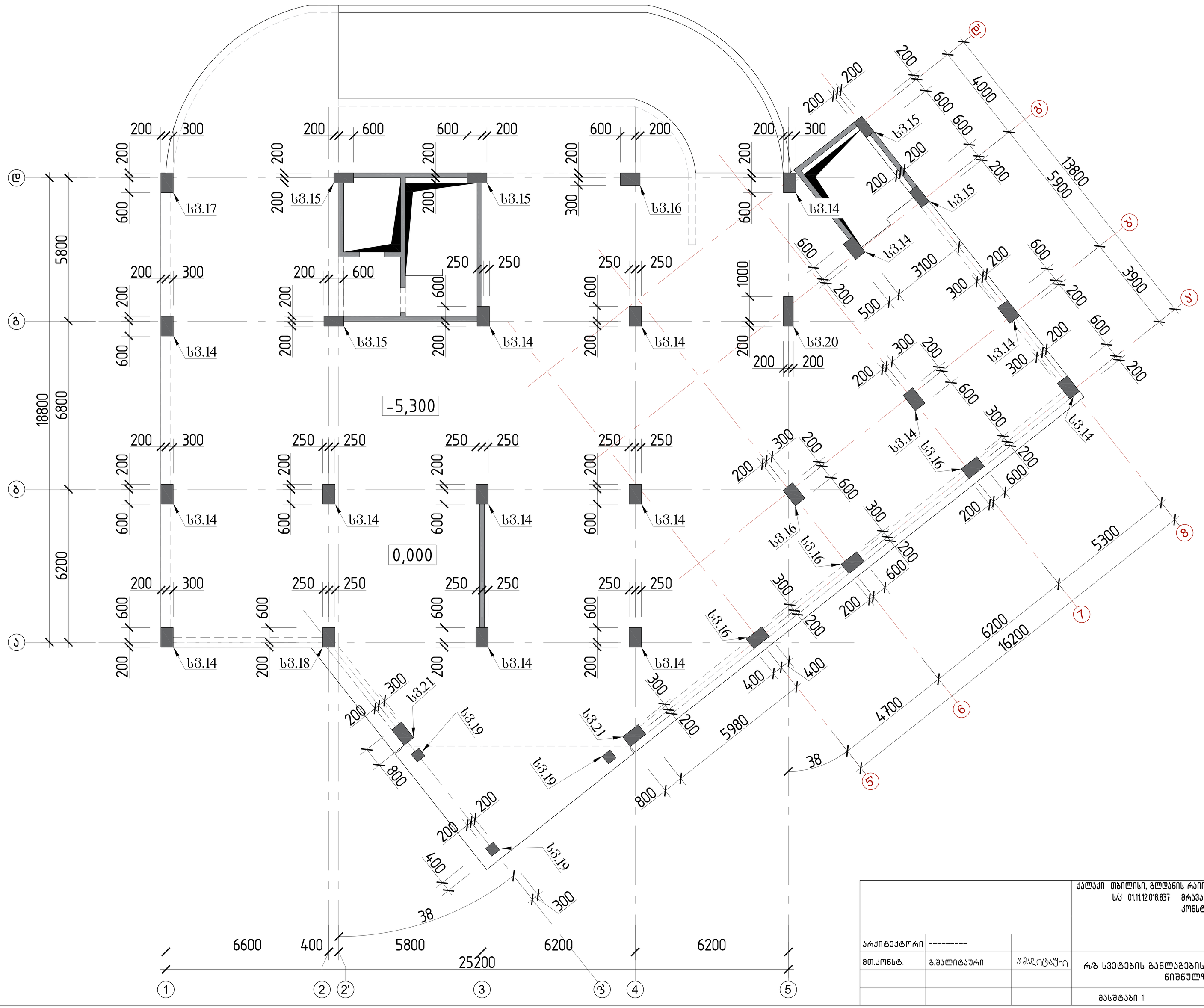

			ქალაქი თბილისი, გლდანის რაიონი, თემიმურაზ ბოჭორიშვილის I განაშენიანება №1 ს/კ 01.11.12.018.837 მრავალსართულიანი საცხოვრებელის სახლის კონსტრუქციული პროექტი
არქიტექტორი	----------		2025 წელი
მთ.კონსტ.	გ.შალიტაური	გ.შალიტაური	რ/ბ სვეტების განლაგების გეგმა +0.000=460.000 ნიშნულზე
			ფურც. № 83
			მასშტაბი 1: ფურცლები

ჭრილი 1-1

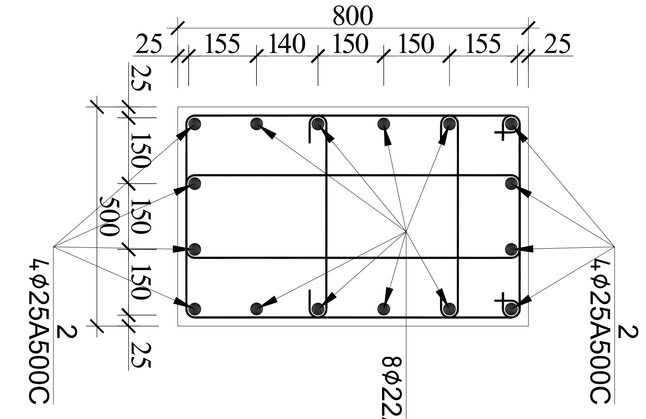

ჯოხ.№ I
t=2320

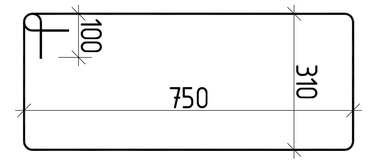

ჯოხ.№ II
t=650

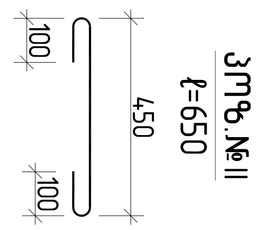

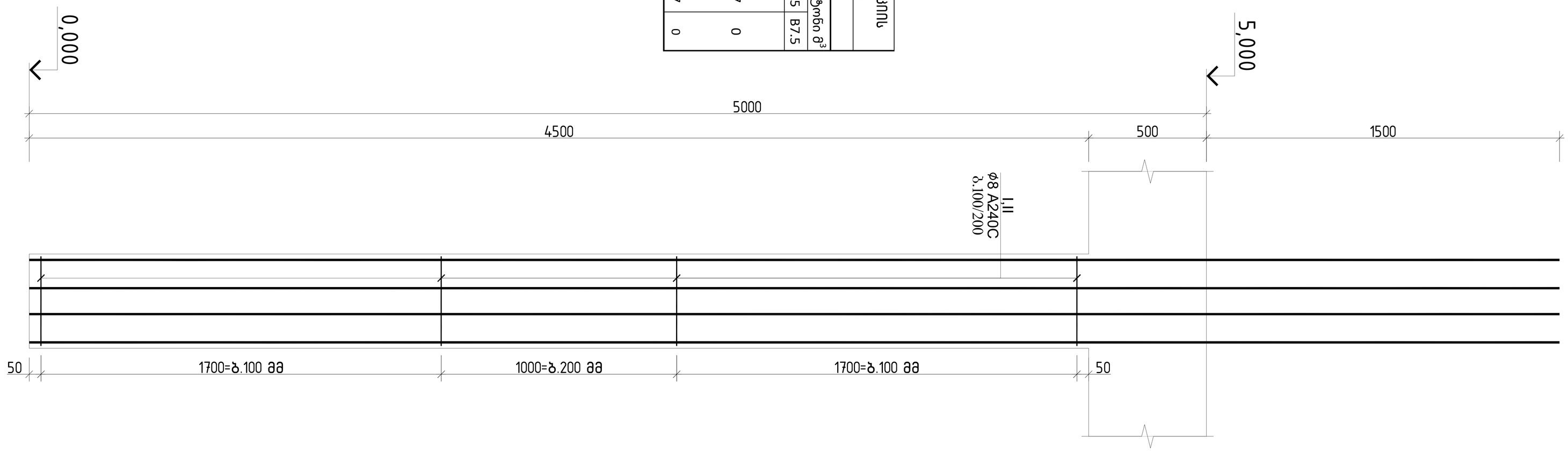

სვეტი 14-ის სპეციფიკაცია

მასალის ხარჯვაზე

ელემ. №	ნახ.	ϕ მმ	1 ცხრ. წონა, კგ	Σ წონა, კგ A240C	Σ წონა, კგ A500C	ბეტონი B25	ბეტონი B7.5
1	52	25	3.853	-	200.356	1.8	0
2	52	22	2.984	-	155.168		
I	52	8	0.395	81.4925	-		
II	180.96		206.31				
	25.35						
Σ				81.4925	355.524	1.8	0

სვეტ კონსტრუქციის რაოდენობაზე

n= 15

ელემ. №	ნახ.	ϕ მმ	n (ცალი)	L (მმ)	კლასი	ϕ (მმ)	ჯამ. ფ კგ
1	52	25	8	6500	A500C	22	
2	52	22	8	6500	A500C	25	
I	52	8	78	2320	A240C	8	
II	180.96		39	650	A240C	8	
	25.35						

ბეტონი B7.5	ბეტონი B25	Σ წონა, კგ A500C	Σ წონა, კგ A240C	Σ წონა, კგ
0	27	5332.86	1222.4	1222.4
		0	0	0
		0	0	0
		2327.52	-	1222.4
		3005.34	-	
0	27	-	1222.4	

სვეტი 15

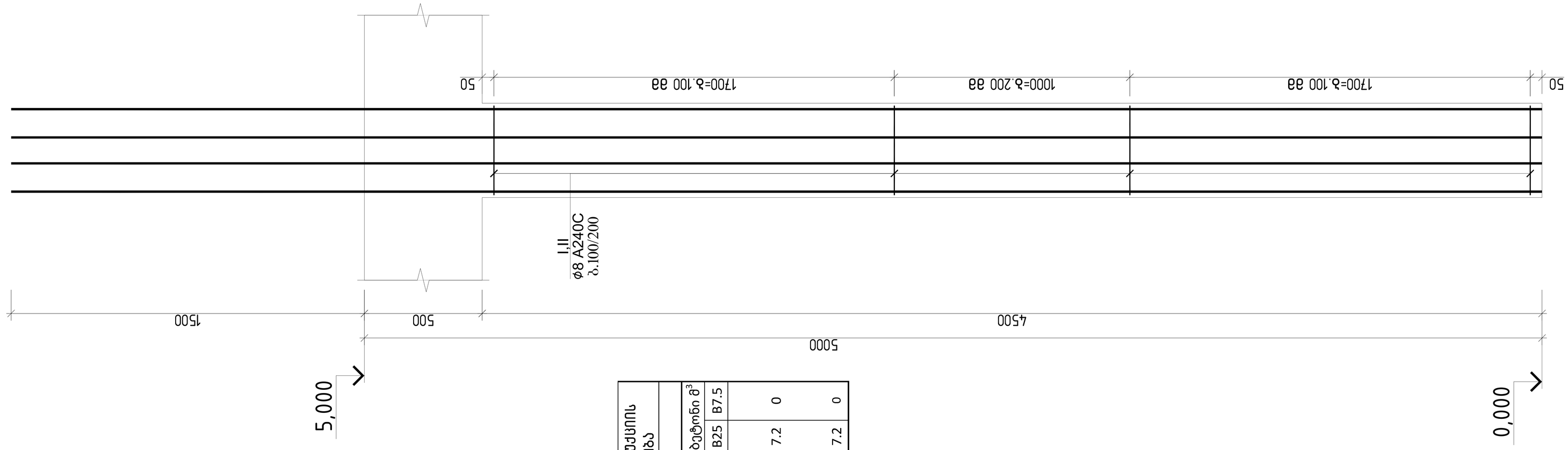

| სვეტი 16-ის სპეციფიკაცია | | |

ჭრილი 1-1

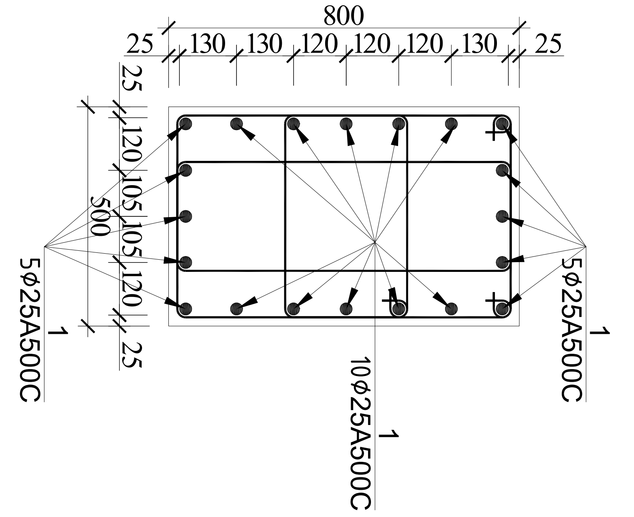

კარკასი №I
ℓ=2400

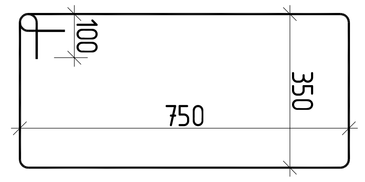

კარკ.№II
ℓ=1660

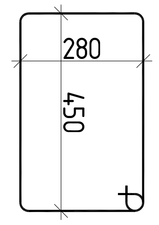

სვეტი 16-ის სპეციფიკაცია

| ბეტონი B^3 | | |

სვეტი 17

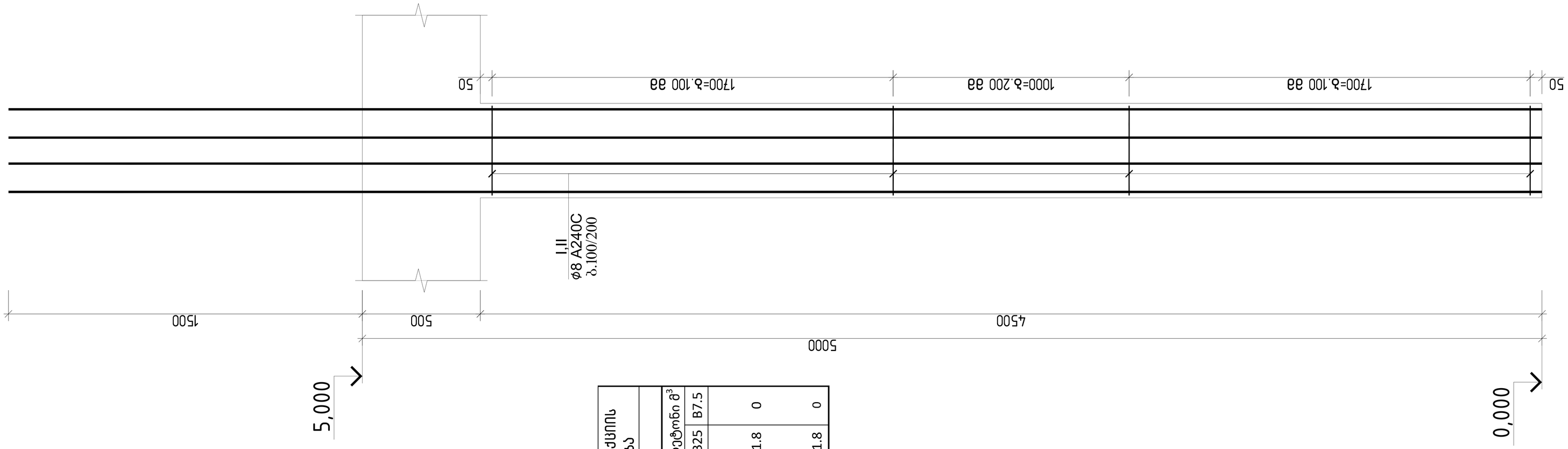

| სვეტი 17-ის სავსიფიკაცია | | |

ჭრილი 1–1

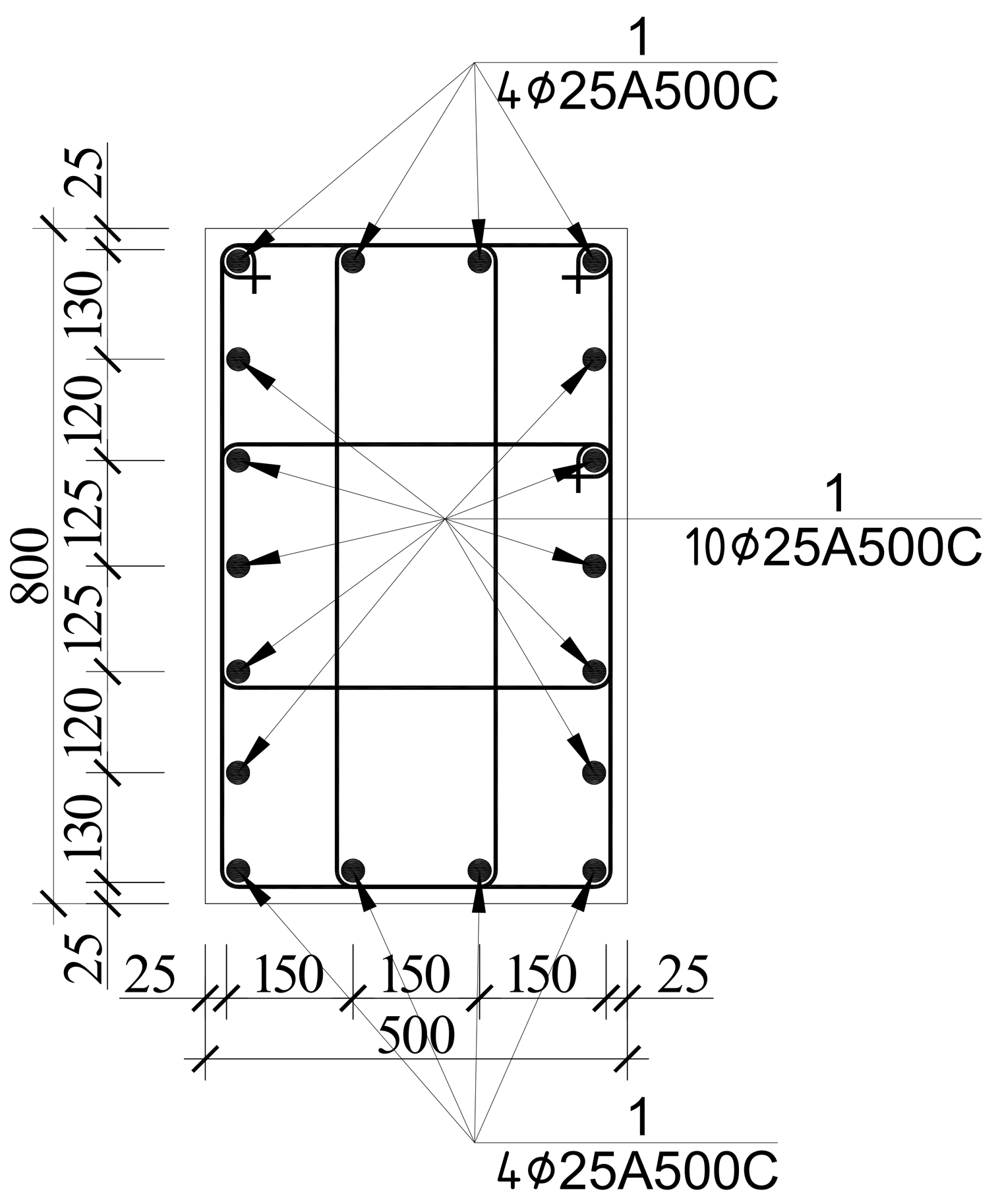

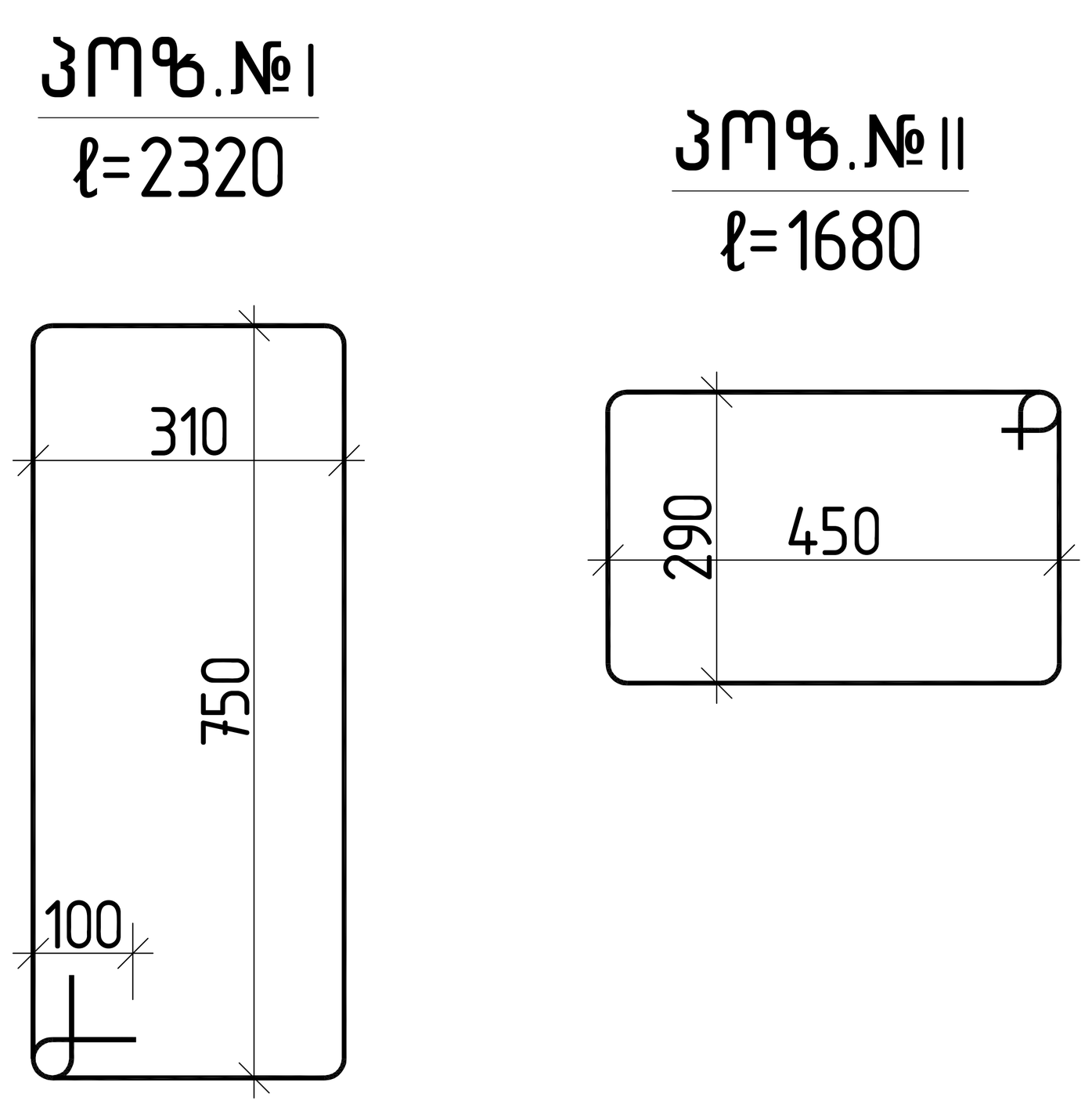

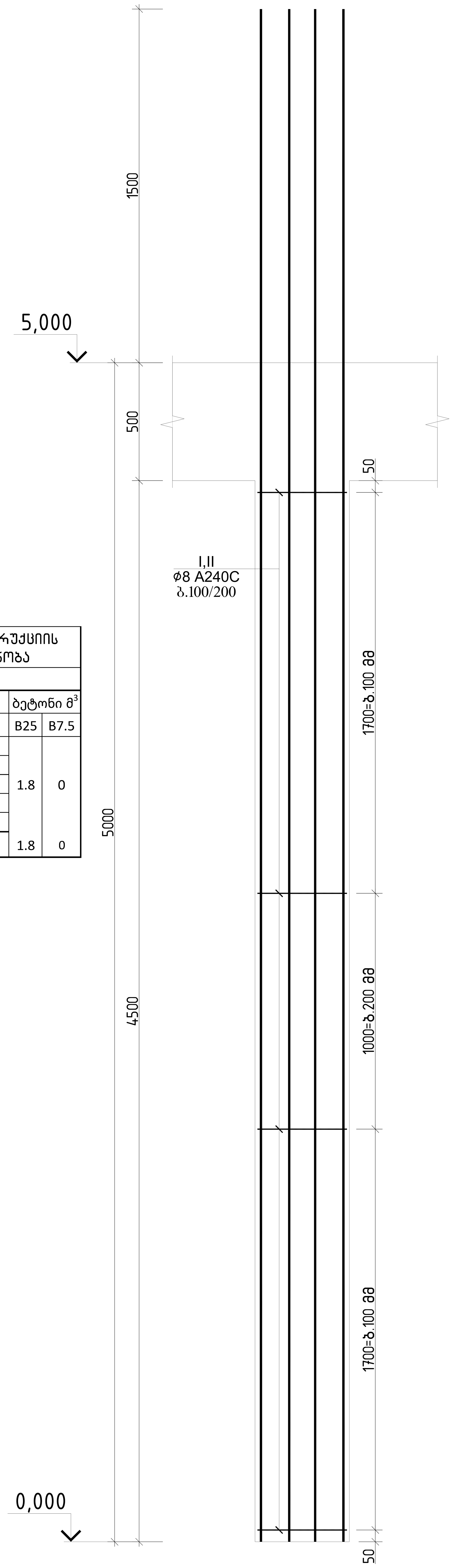

სვეტი 18–ის სპეციფიკაცია														სულ კონსტრუქციის რაოდენობა			
						მასალის ამოკრება								n= 1			
პოზ.	ø (მმ)	კლასი	L (მმ)	n (ცალი)	Lxn მ	ø მმ	∑ Lxn მ	1 გრძ.მ. წონა, კგ	∑ წონა , კგ		ბეტონი მ³		∑ წონა , კგ		ბეტონი მ³		
									A240C	A500C	B25	B7.5	A240C	A500C	B25	B7.5	
1	25	A500C	6500	18	117	25	117	3.853	-	450.801	1.8		-	450.801	1.8	0	
I	8	A240C	2320	78	180.96	8	246.48	0.395	97.3596	-			97.36	-			
II	8	A240C	1680	39	65.52								0	0			
													0	0			
								∑	97.3596	450.801	1.8	0	97.36	450.801	1.8	0	

არქიტექტორი	----------	
ინჟ.კონსტრ.	ბ.მაღლობლიშვილი	

ქალაქი თბილისი, გლდანის რაიონი, თიანეთის გზატკეცილის I შესასვლელი №1
ს/კ 01.11.12.018.837 მრავალსართულიანი საცხოვრებელი სახლის
კონსტრუქციული პროექტი

სვეტი 18

2025 წელი

მასშტაბი 1:

ფურც. №

ფურცლები

სვეტი 19

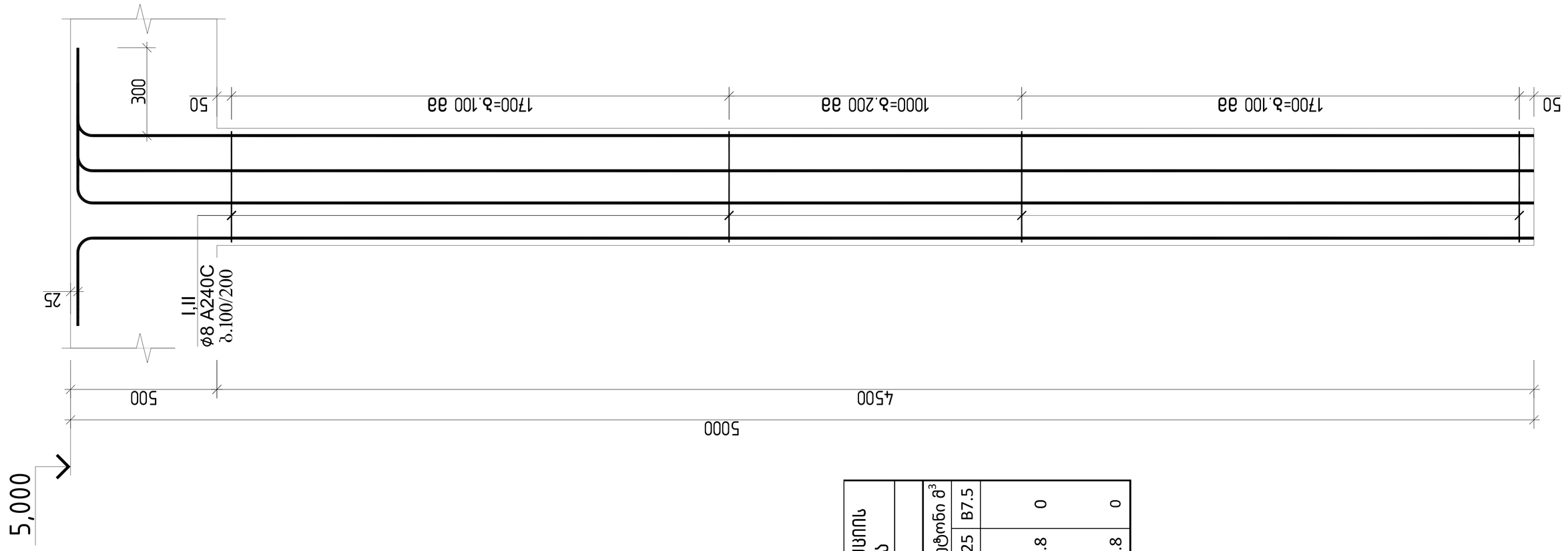

სვეტი 19-ის სპეციფიკაცია																				
მასალის ამოკრეფა																				

სვეტი 20

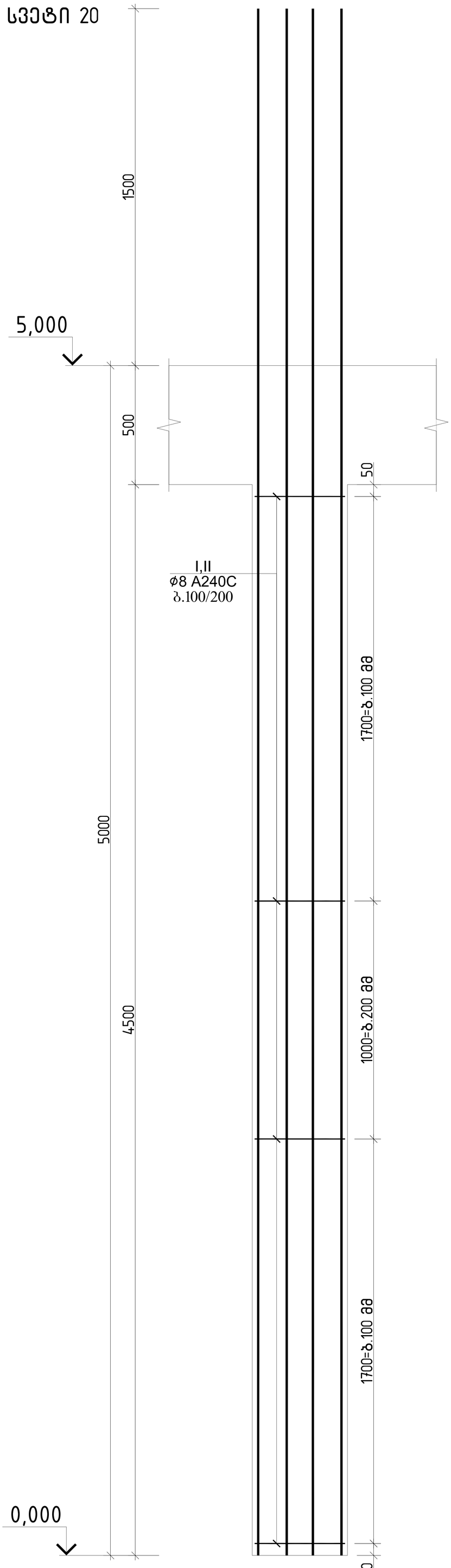

ჭრილი 1–1

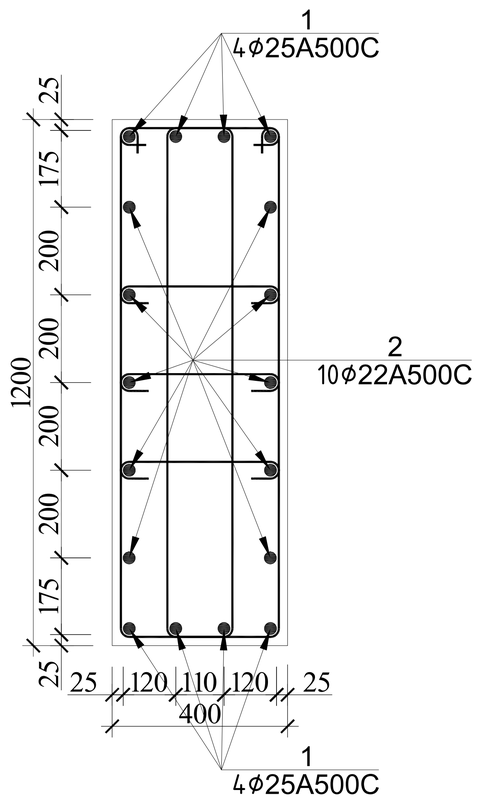

პოზ.№I
ℓ=3000

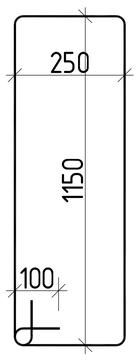

პოზ.№II
ℓ=550

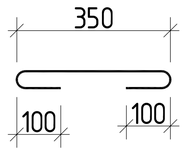

სვეტი 20–ის სპეციფიკაცია													სულ კონსტრუქციის რაოდენობა			
						მასალის ამოკრეფა							n= 1			
პოზ.	ø (მმ)	კლასი	L (მმ)	n (ცალი)	Lxn მ	ø მმ	∑ Lxn მ	1 გრძ.მ. წონა, კგ	∑ წონა , კგ		ბეტონი მ³		∑ წონა , კგ		ბეტონი მ³	
									A240C	A500C	B25	B7.5	A240C	A500C	B25	B7.5
1	25	A500C	6500	8	52	25	52	3.853	-	200.356			-	200.356		
2	22	A500C	6500	10	65	22	65	2.984	-	193.96			-	193.96		
I	8	A240C	3000	80	240	8	306	0.395	120.87	-	2.2		120.87	-	2.2	0
II	8	A240C	550	120	66								0	0		
													0	0		
								∑	120.87	394.316	2.2	0	120.87	394.316	2.2	0

ქალაქი თბილისი, გლდანის რაიონი, თემი#1ზე ბოჭორიშვილის I შესასვლელი №1
სკ 01.11.12.008.837 მრავალსართულიანი სახლების სახლის
კონსტრუქციული პროექტი

სვეტი 20

ფურც. №

ფურცლები

2025 წელი

მასშტაბი 1:

არქიტექტორი	----------		
მთ.კონსტ.	გ.გალიზგური		

ჭრილი 1-1

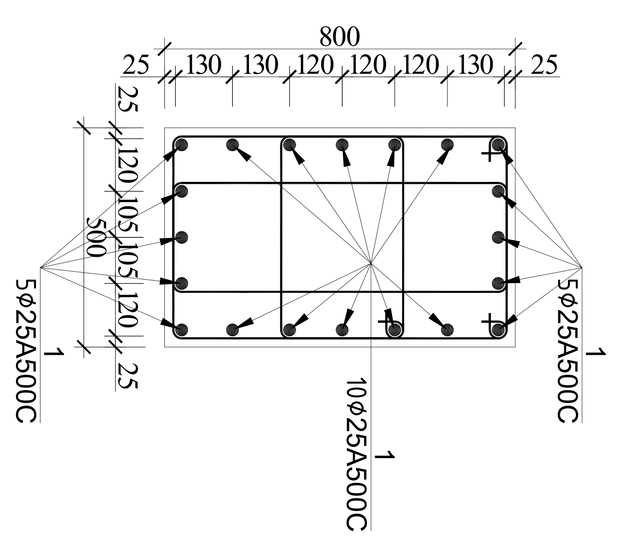

კარკ.№I
ℓ=2400

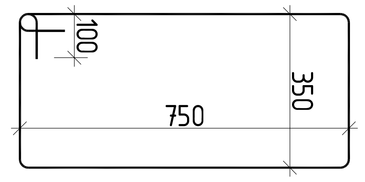

კარკ.№II
ℓ=1660

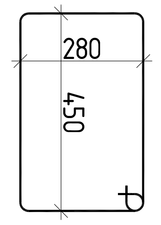

სვეტი 21-ის სპეციფიკაცია

მასალის ხარჯვები

ბეტონი	$V_{ბეტ}$, მ³	$\sum$ წონა, კგ A500C	$\sum$ წონა, კგ A240C	1 ცხრ.მ. წონა, კგ	$\sum$ Lxn მ	ფ მმ	L მმ	n (ცალი)	Lxn მ	ფ მმ	კლასი	პოზ.
B25	1.8	423.83	-	3.853	110	25	5500	20	110	25	A500C	1
		-	99.5163	0.395	251.94	8	2400	78	187.2	8	A240C	I
							1660	39	64.74	8	A240C	II

რ/ბ სვეტების გეგმა +5.000 ნიშნულზე

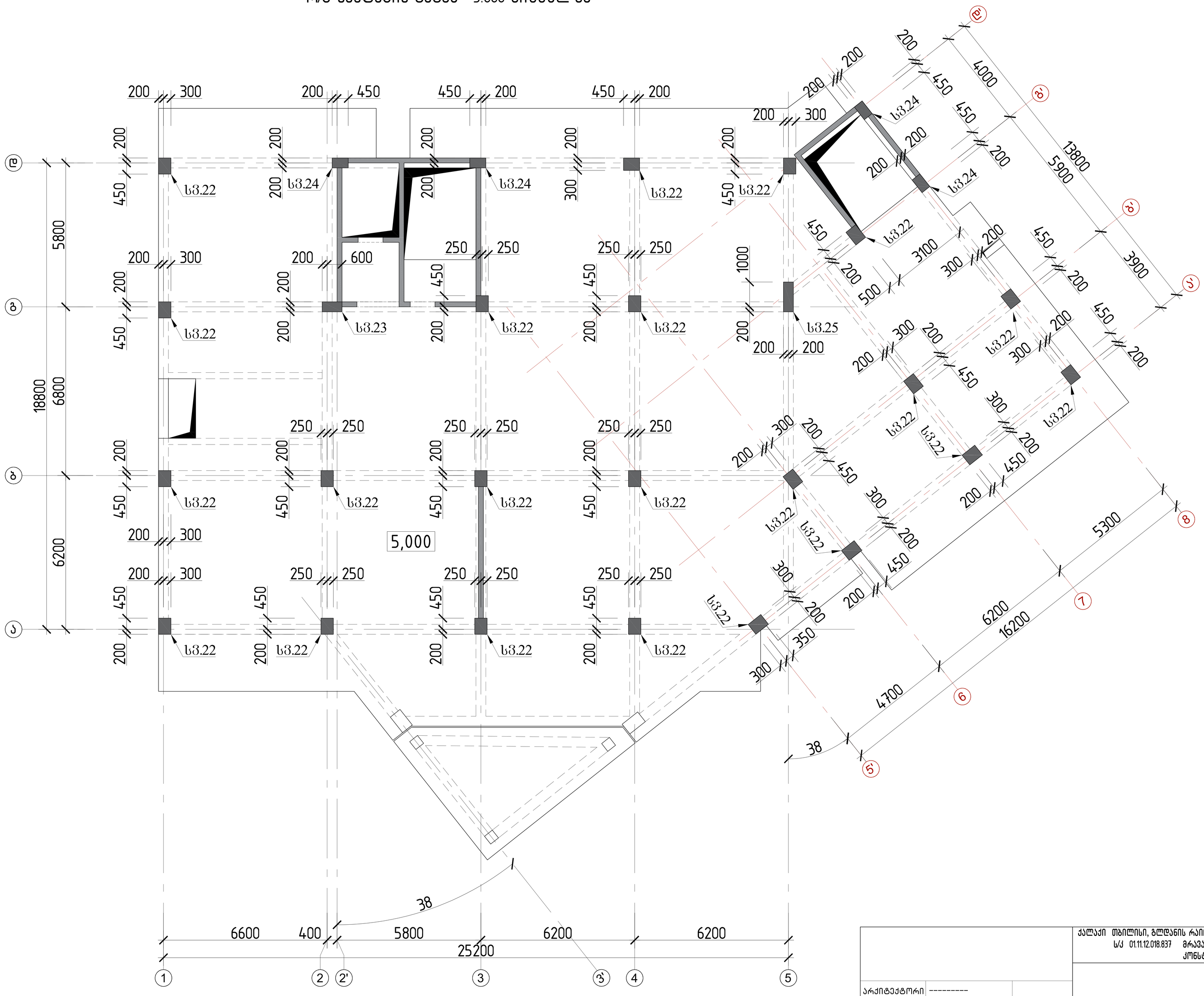

			ქალაქი თბილისი, გლდანის რაიონი, თემიმურაზ ბოჭორიშვილის I გასასვლელი №1 ს/კ 01.11.12.018.837 მრავალსართულიანი საცხოვრებელის სახლის კონსტრუქციული პროექტი
			2025 წელი
არქიტექტორი	----------		
მთ.კონსტ.	გ.შალიტაური		რ/ბ სვეტების გეგმა +5.000 ნიშნულზე
			ფურც. № 85
			მასშტაბი 1: ფურცლები

სვეტი 22

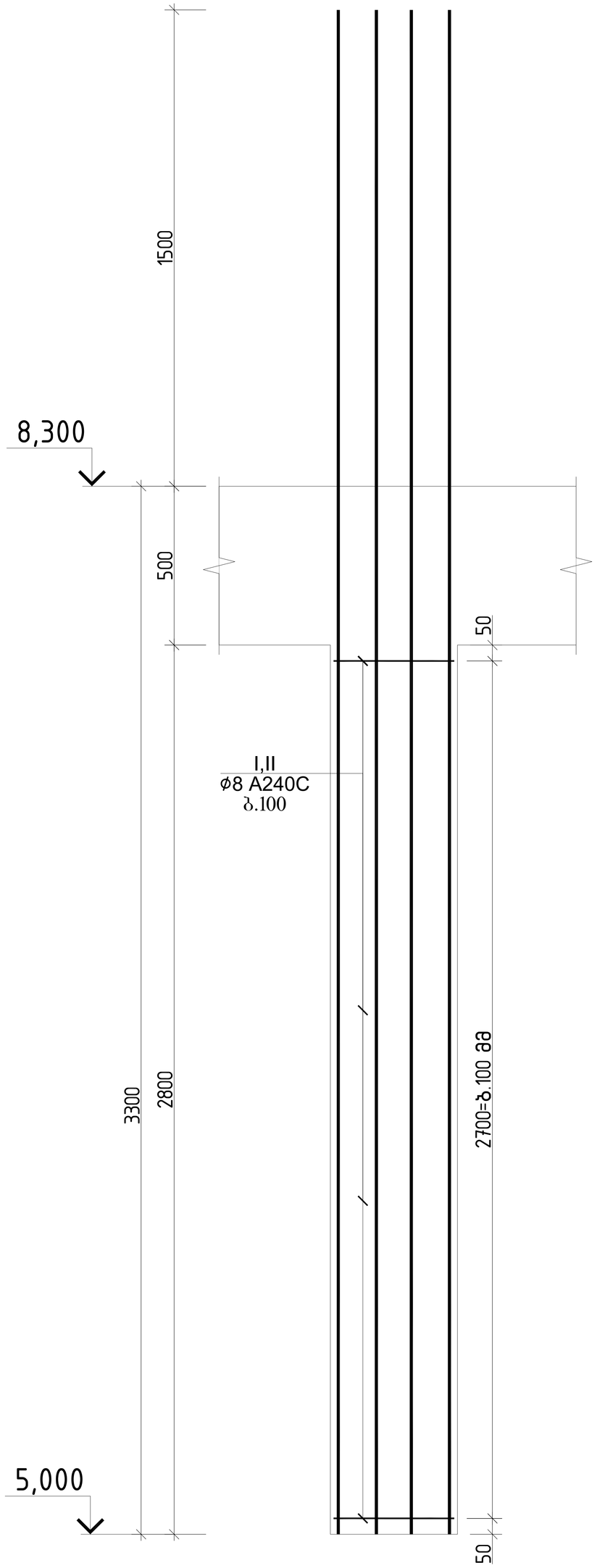

ჭრილი 1-1

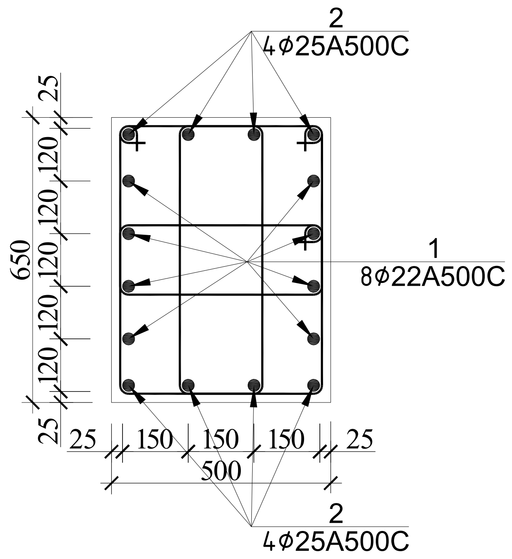

პოზ.№I
ℓ=2050

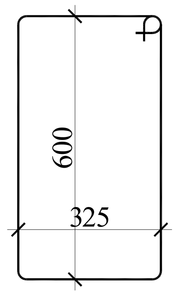

პოზ.№II
ℓ=1420

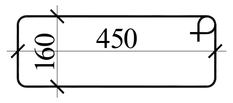

სვეტი 22-ის სპეციფიკაცია													სულ კონსტრუქციის რაოდენობა			
						მასალის ამოკრეფა							n= 22			
პოზ.	⌀ (მმ)	კლასი	L (მმ)	n (ცალი)	Lxn მ	⌀ მმ	∑ Lxn მ	1 გრძ.მ. წონა, კგ	∑ წონა , კგ		ბეტონი მ³		∑ წონა , კგ		ბეტონი მ³	
									A240C	A500C	B25	B7.5	A240C	A500C	B25	B7.5
1	22	A500C	4800	8	38.4	25	38.4	3.853	-	147.9552			-	3255.014		
2	25	A500C	4800	8	38.4	22	38.4	2.984	-	114.5856			-	2520.883		
I	8	A240C	2050	50	102.5	8	138	0.395	54.51	-	0.9		1199.2	-	20	0
II	8	A240C	1420	25	35.5								0	0		
													0	0		
∑									54.51	262.5408	0.9	0	1199.2	5775.898	20	0

			ქალაქი თბილისი, გლდანის რაიონი, თემიმურაზ ბოძორიშვილის I გასასვლელი №1 ს/კ 01.11.12.018.837 მრავალსართულიანი საცხოვრებელის სახლის კონსტრუქციული პროექტი
არქიტექტორი	----------		2025 წელი
მთ.კონსტ.	გ.შალიტაური	გ.შალიტაური	№№№№№№№№№№
			ფურც. № 86
			მასშტაბი 1: ფურცლები

სვეტი 23

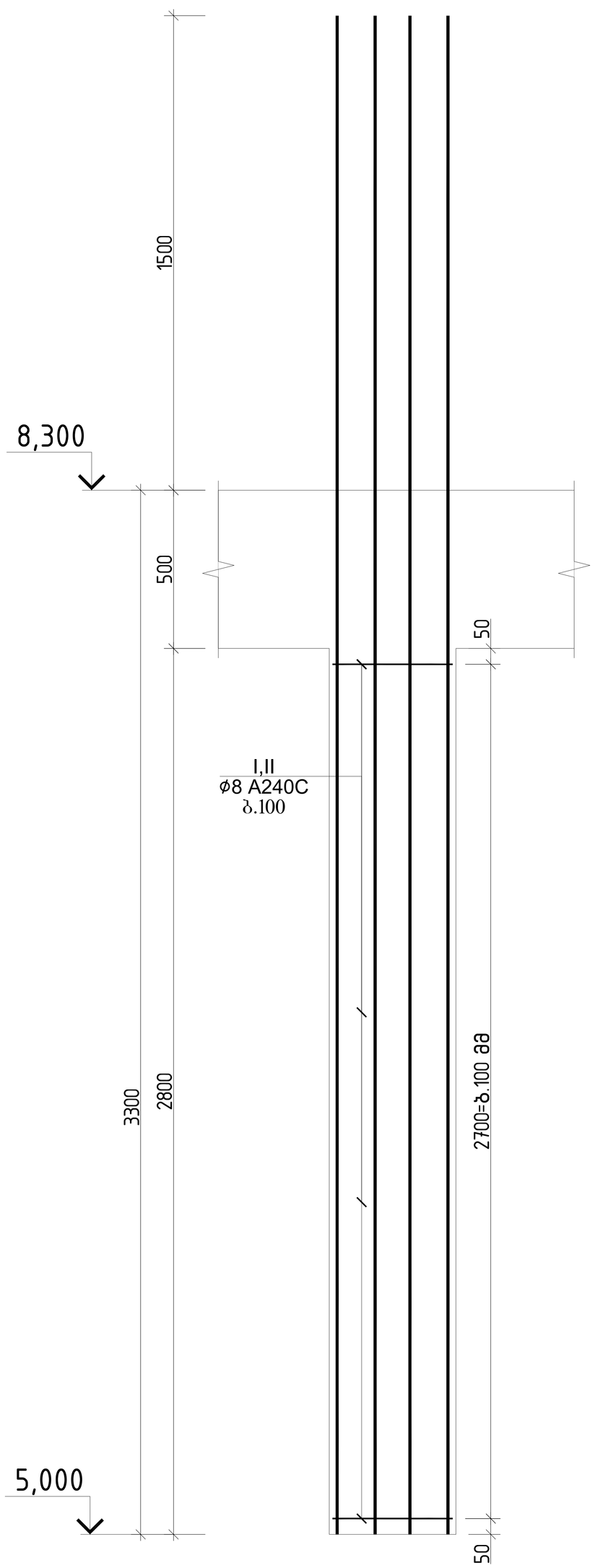

ჭრილი 1-1

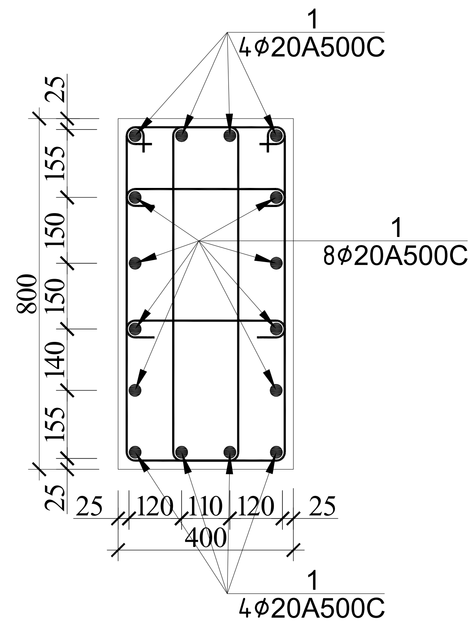

პოზ.№I
ℓ=2200

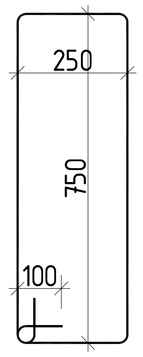

პოზ.№II
ℓ=550

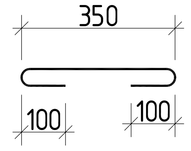

სვეტი 23-ის სპეციფიკაცია													სულ კონსტრუქციის რაოდენობა			
						მასალის ამოკრეფა							n= 1			
პოზ.	ф (მმ)	კლასი	L (მმ)	n (ცალი)	Lxn მ	ф მმ	∑ Lxn მ	1 გრძ.მ. წონა, კგ	∑ წონა , კგ		ბეტონი მ³		∑ წონა , კგ		ბეტონი მ³	
									A240C	A500C	B25	B7.5	A240C	A500C	B25	B7.5
1	20	A500C	4800	16	76.8	20	76.8	2.466	-	189.3888			-	189.3888		
I	8	A240C	2200	50	110	8	123.75	0.395	48.8813	-	0.9		48.881	-	0.9	0
II	8	A240C	550	25	13.75								0	0		
													0	0		
								∑	48.8813	189.3888	0.9	0	48.881	189.3888	0.9	0

			ქალაქი თბილისი, გლდანის რაიონი, თემიმურაზ ბოძორიშვილის I გასასვლელი №1 ს/კ 01.11.12.018.837 მრავალსართულიანი საცხოვრებელის სახლის კონსტრუქციული პროექტი
არქიტექტორი	----------		2025 წელი
მთ.კონსტ.	გ.შალიტაური	გ შალიტაური	№№№№№№№№№№
			ფურც. № 87
			მასშტაბი 1: ფურცლები

სვეტი 24

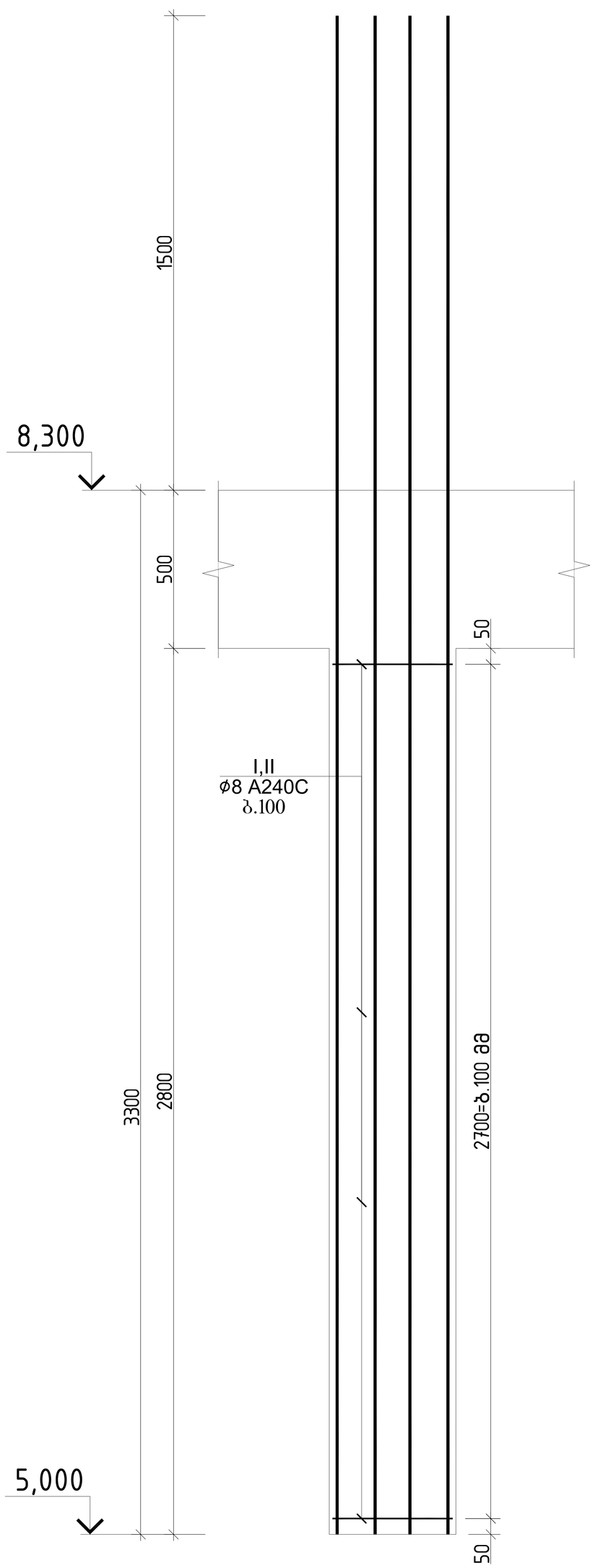

ჭრილი 1-1

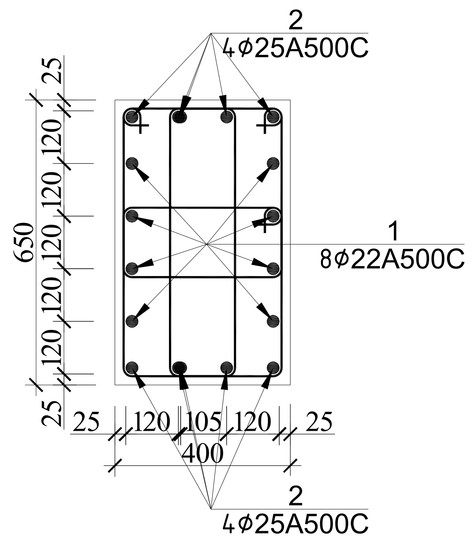

პოზ.№1
ℓ=1900

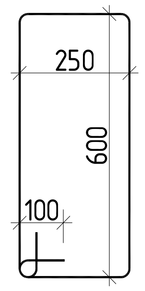

პოზ.№1
ℓ=1220

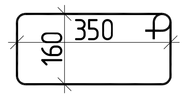

სვეტი 24-ის სპეციფიკაცია													სულ კონსტრუქციის რაოდენობა			
						მასალის ამოკრეფა							n= 4			
პოზ.	⌀ (მმ)	კლასი	L (მმ)	n (ცალი)	Lxn მ	⌀ მმ	∑ Lxn მ	1 გრძ.მ. წონა, კგ	∑ წონა , კგ		ბეტონი მ³		∑ წონა , კგ		ბეტონი მ³	
									A240C	A500C	B25	B7.5	A240C	A500C	B25	B7.5
1	22	A500C	4800	8	38.4	25	38.4	3.853	-	147.9552			-	591.8208		
2	25	A500C	4800	8	38.4	22	38.4	2.984	-	114.5856			-	458.3424		
I	8	A240C	1900	50	95	8	125.5	0.395	49.5725	-	0.7		198.29	-	2.9	0
II	8	A240C	1220	25	30.5								0	0		
													0	0		
								∑	49.5725	262.5408	0.7	0	198.29	1050.163	2.9	0

			ქალაქი თბილისი, გლდანის რაიონი, თემიმურაზ ბოჭორიშვილის I გასასვლელი №1 ს/კ 01.11.12.018.837 მრავალსართულიანი საცხოვრებელის სახლის კონსტრუქციული პროექტი
არქიტექტორი	----------		2025 წელი
მთ.კონსტ.	გ.შალიტაური	გ.შალიტაური	№№№№№№№№№№
			ფურც. № 88
			მასშტაბი 1: ფურცლები

სვეტი 25

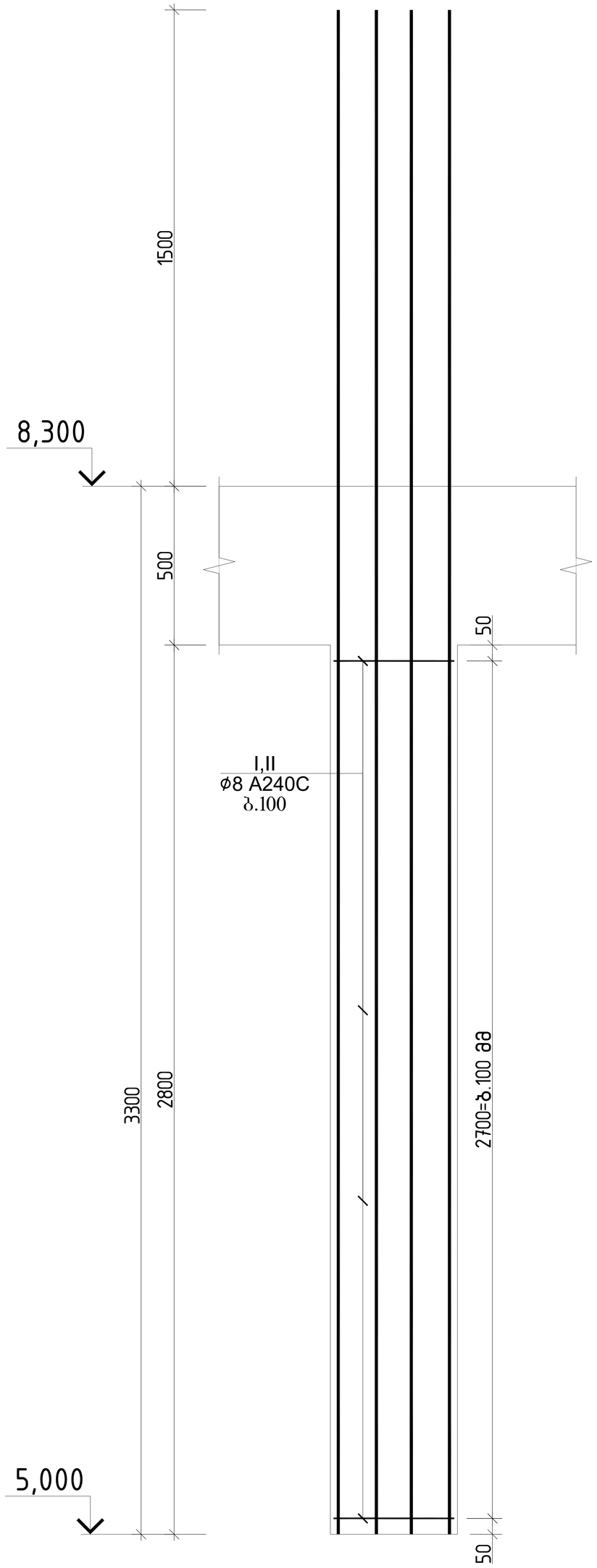

ჭრილი 1-1

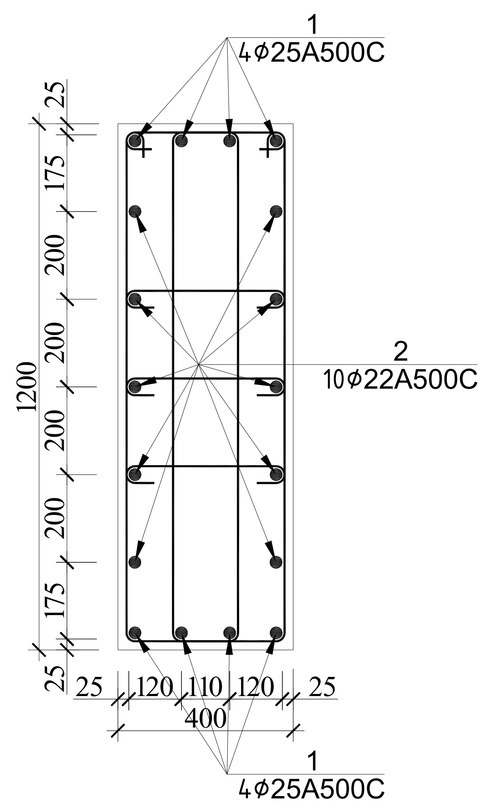

პოზ.№I
ℓ=3000

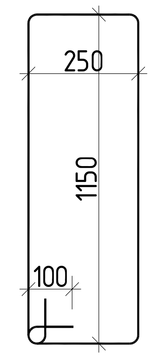

პოზ.№II
ℓ=550

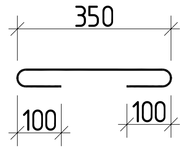

სვეტი 25-ის სპეციფიკაცია													სულ კონსტრუქციის რაოდენობა			
						მასალის ამოკრეფა							n= 1			
პოზ.	ბ (მმ)	კლასი	L (მმ)	n (ცალი)	Lxn მ	ბ მმ	∑ Lxn მ	1 გრძ.მ. წონა, კგ	∑ წონა , კგ		ბეტონი მ^3		∑ წონა , კგ		ბეტონი მ^3	
									A240C	A500C	B25	B7.5	A240C	A500C	B25	B7.5
1	25	A500C	4800	8	38.4	25	38.4	3.853	-	147.955			-	147.9552		
2	22	A500C	4800	10	48	22	48	2.984	-	143.232			-	143.232		
I	8	A240C	3000	56	168	8	214.2	0.395	84.609	-	1.3		84.609	-	1.3	0
II	8	A240C	550	84	46.2								0	0		
													0	0		
								∑	84.609	291.187	1.3	0	84.609	291.1872	1.3	0

			ქალაქი თბილისი, გლდანის რაიონი, თემიმურაზ ბოძორიშვილის I გასასვლელი №1 ს/კ 01.11.12.018.837 მრავალსართულიანი საცხოვრებელის სახლის კონსტრუქციული პროექტი	
არქიტექტორი	---------			2025 წელი
მთ.კონსტ.	გ.შალიტაური	გ შალიტაური	№№№№№№№№№№	ფურც. № 89
			მასშტაბი 1:	ფურცლები

რ/ბ სვეტების განლაგების გეგმა +8.300 ნიშნულზე

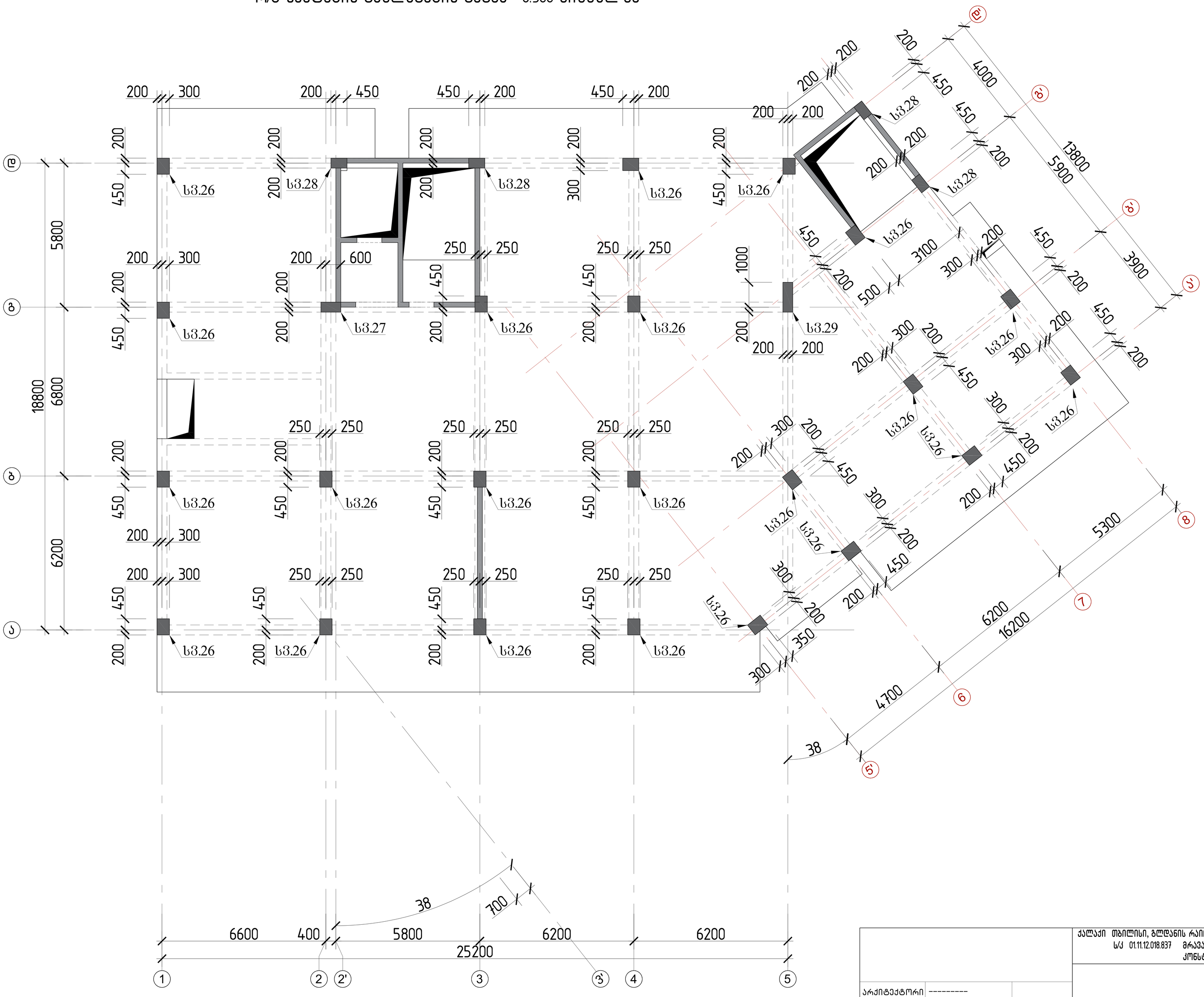

			ქალაქი თბილისი, გლდანის რაიონი, თემიშურაზ ბოჭორიშვილის I გასასვლელი №1 ს/კ 01.11.12.018.837 მრავალსართულიანი საცხოვრებელის სახლის კონსტრუქციული პროექტი	
				2025 წელი
არქიტექტორი	----------			
მთ.კონსტ.	გ.შალიტაური	გ შალიტაური	რ/ბ სვეტების განლაგების გეგმა +8.300 ნიშნულზე	
				ფურც. № 90
			მასშტაბი 1:	ფურცლები

სვეტი 26

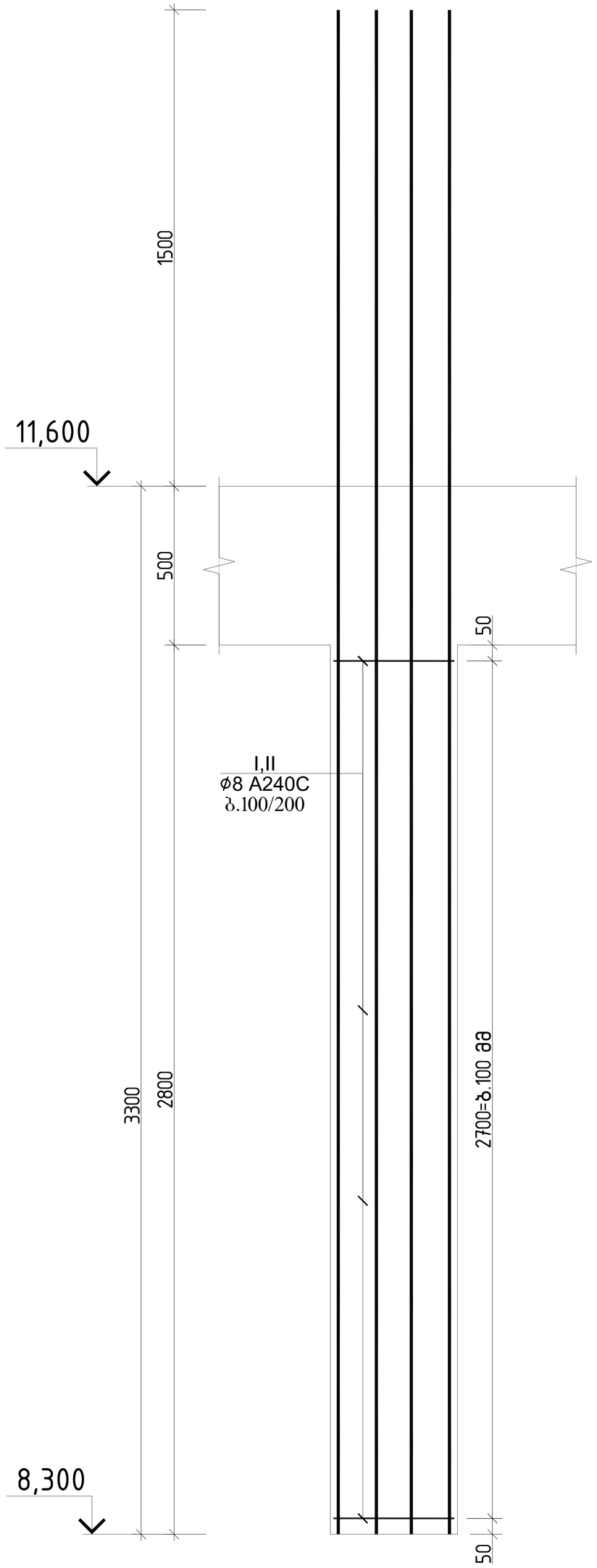

ჭრილი 1-1

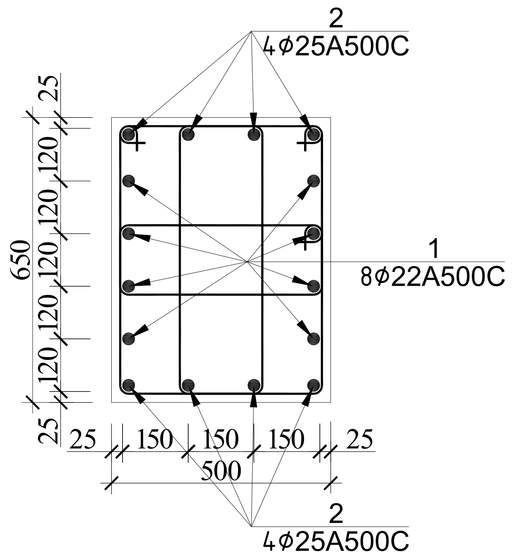

პოზ.№I
ℓ=2050

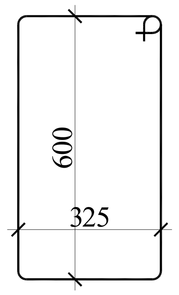

პოზ.№II
ℓ=1420

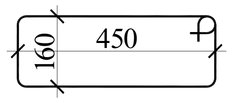

სვეტი 26-ის სპეციფიკაცია													სულ კონსტრუქციის რაოდენობა			
						მასალის ამოკრეფა							n= 22			
პოზ.	⌀ (მმ)	კლასი	L (მმ)	n (ცალი)	Lxn მ	⌀ მმ	∑ Lxn მ	1 გრძ.მ. წონა, კგ	∑ წონა , კგ		ბეტონი მ³		∑ წონა , კგ		ბეტონი მ³	
									A240C	A500C	B25	B7.5	A240C	A500C	B25	B7.5
1	22	A500C	4800	8	38.4	25	38.4	3.853	-	147.9552			-	3255.014		
2	25	A500C	4800	8	38.4	22	38.4	2.984	-	114.5856			-	2520.883		
I	8	A240C	2050	50	102.5	8	138	0.395	54.51	-	0.9		1199.2	-	20	0
II	8	A240C	1420	25	35.5								0	0		
													0	0		
								∑	54.51	262.5408	0.9	0	1199.2	5775.898	20	0

			ქალაქი თბილისი, გლდანის რაიონი, თემიმურაზ ბოძორიშვილის I გასასვლელი №1 ს/კ 01.11.12.018.837 მრავალსართულიანი საცხოვრებელის სახლის კონსტრუქციული პროექტი
არქიტექტორი	----------		2025 წელი
მთ.კონსტ.	გ.შალიტაური	გ.შალიტაური	№№№№№№№№№№
			ფურც. № 91
			მასშტაბი 1: ფურცლები

სვეტი 27

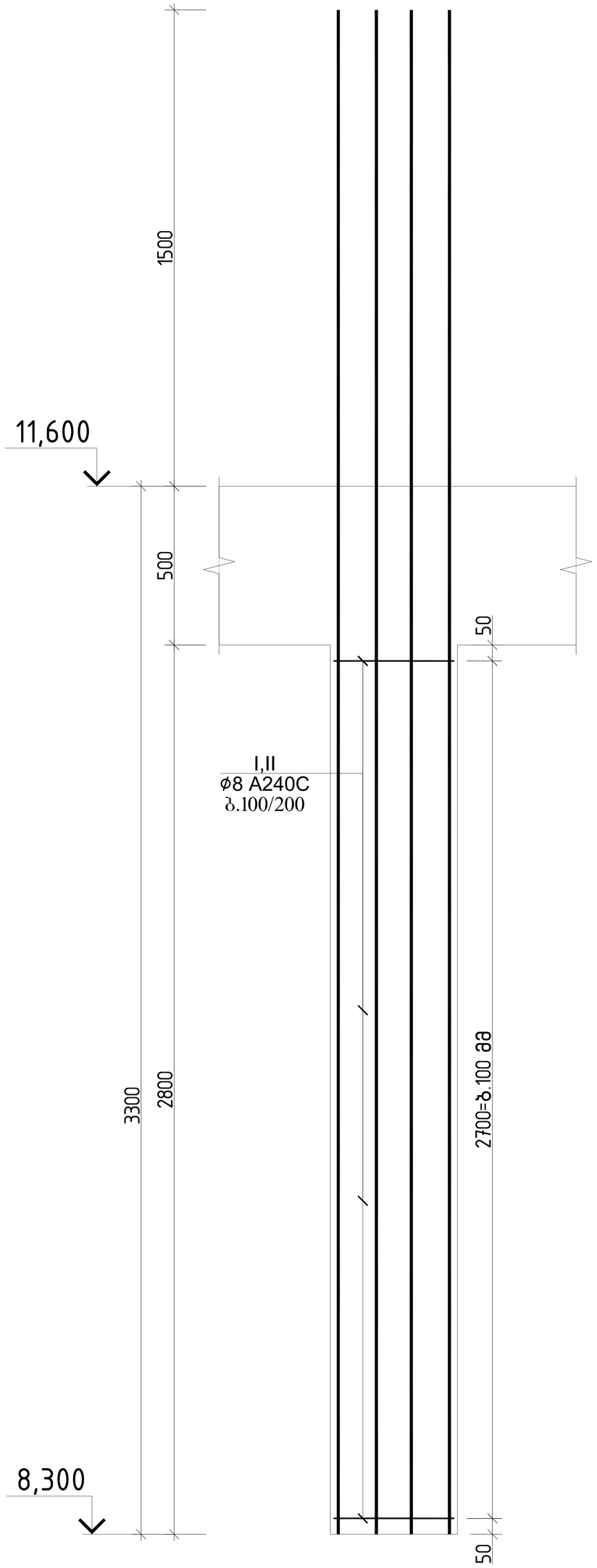

ჭრილი 1-1

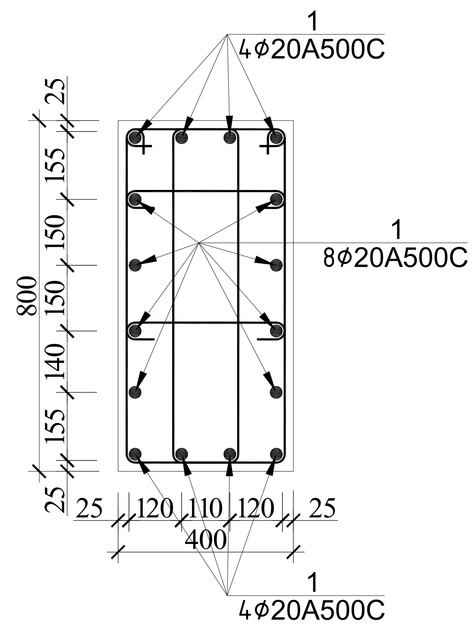

პოზ.№I
ℓ=2200

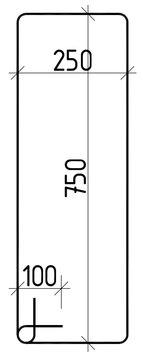

პოზ.№II
ℓ=550

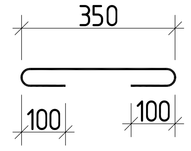

სვეტი 27-ის სპეციფიკაცია													სულ კონსტრუქციის რაოდენობა			
						მასალის ამოკრეფა							n= 1			
პოზ.	ф (მმ)	კლასი	L (მმ)	n (ცალი)	Lxn მ	ф მმ	∑ Lxn მ	1 გრძ.მ. წონა, კგ	∑ წონა , კგ		ბეტონი მ³		∑ წონა , კგ		ბეტონი მ³	
									A240C	A500C	B25	B7.5	A240C	A500C	B25	B7.5
1	20	A500C	4800	16	76.8	20	76.8	2.466	-	189.3888			-	189.3888		
I	8	A240C	2200	50	110	8	123.75	0.395	48.8813	-	0.9		48.881	-	0.9	0
II	8	A240C	550	25	13.75								0	0		
													0	0		
								∑	48.8813	189.3888	0.9	0	48.881	189.3888	0.9	0

			ქალაქი თბილისი, გლდანის რაიონი, თემიმურაზ ბოძორიშვილის I გასასვლელი №1 ს/კ 01.11.12.018.837 მრავალსართულიანი საცხოვრებელის სახლის კონსტრუქციული პროექტი
არქიტექტორი	----------		2025 წელი
მთ.კონსტ.	გ.შალიტაური	გ შალიტაური	№№№№№№№№№№
			ფურც. № 92
			მასშტაბი 1: ფურცლები

სვეტი 28

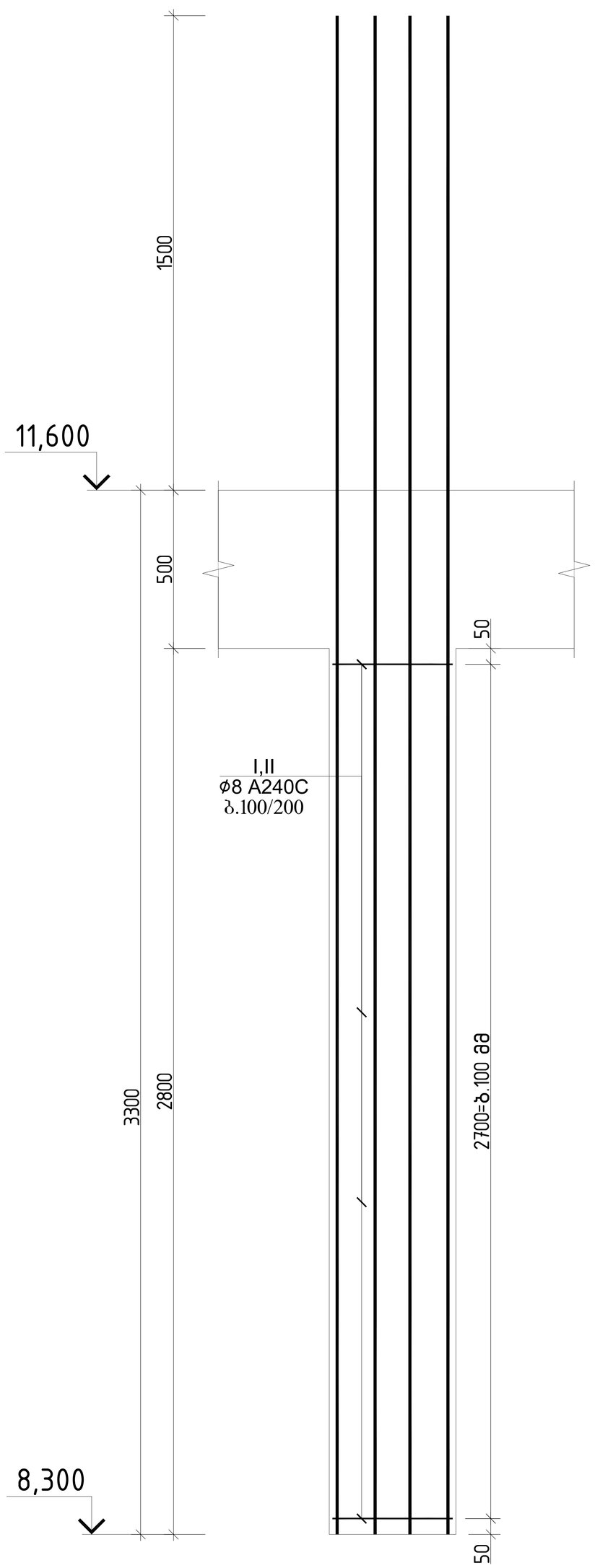

ჭრილი 1-1

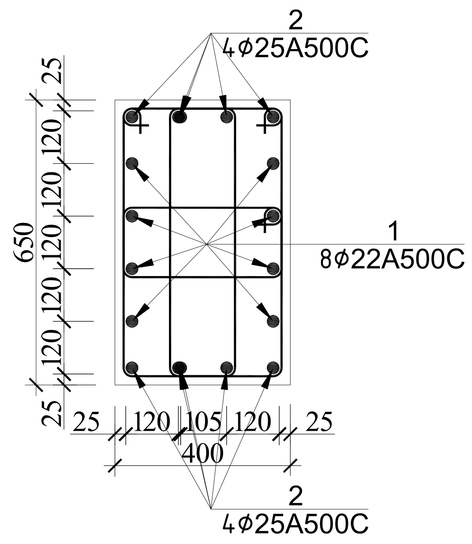

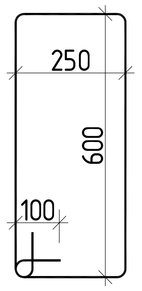

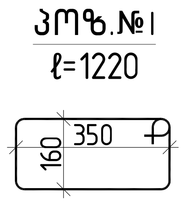

სვეტი 28-ის სპეციფიკაცია													სულ კონსტრუქციის რაოდენობა			
						მასალის ამოკრეფა							n= 4			
პოზ.	⌀ (მმ)	კლასი	L (მმ)	n (ცალი)	Lxn მ	⌀ მმ	∑ Lxn მ	1 გრძ.მ. წონა, კგ	∑ წონა , კგ		ბეტონი მ³		∑ წონა , კგ		ბეტონი მ³	
									A240C	A500C	B25	B7.5	A240C	A500C	B25	B7.5
1	22	A500C	4800	8	38.4	25	38.4	3.853	-	147.9552			-	591.8208		
2	25	A500C	4800	8	38.4	22	38.4	2.984	-	114.5856			-	458.3424		
I	8	A240C	1900	50	95	8	125.5	0.395	49.5725	-	0.7		198.29	-	2.9	0
II	8	A240C	1220	25	30.5								0	0		
													0	0		
								∑	49.5725	262.5408	0.7	0	198.29	1050.163	2.9	0

			ქალაქი თბილისი, გლდანის რაიონი, თემიმურაზ ბოჭორიშვილის I გასასვლელი №1 ს/კ 01.11.12.018.837 მრავალსართულიანი საცხოვრებელის სახლის კონსტრუქციული პროექტი
არქიტექტორი	----------		2025 წელი
მთ.კონსტ.	გ.შალიტაური	გ.შალიტაური	№№№№№№№№№№
			ფურც. № 93
			მასშტაბი 1: ფურცლები

სვეტი 29

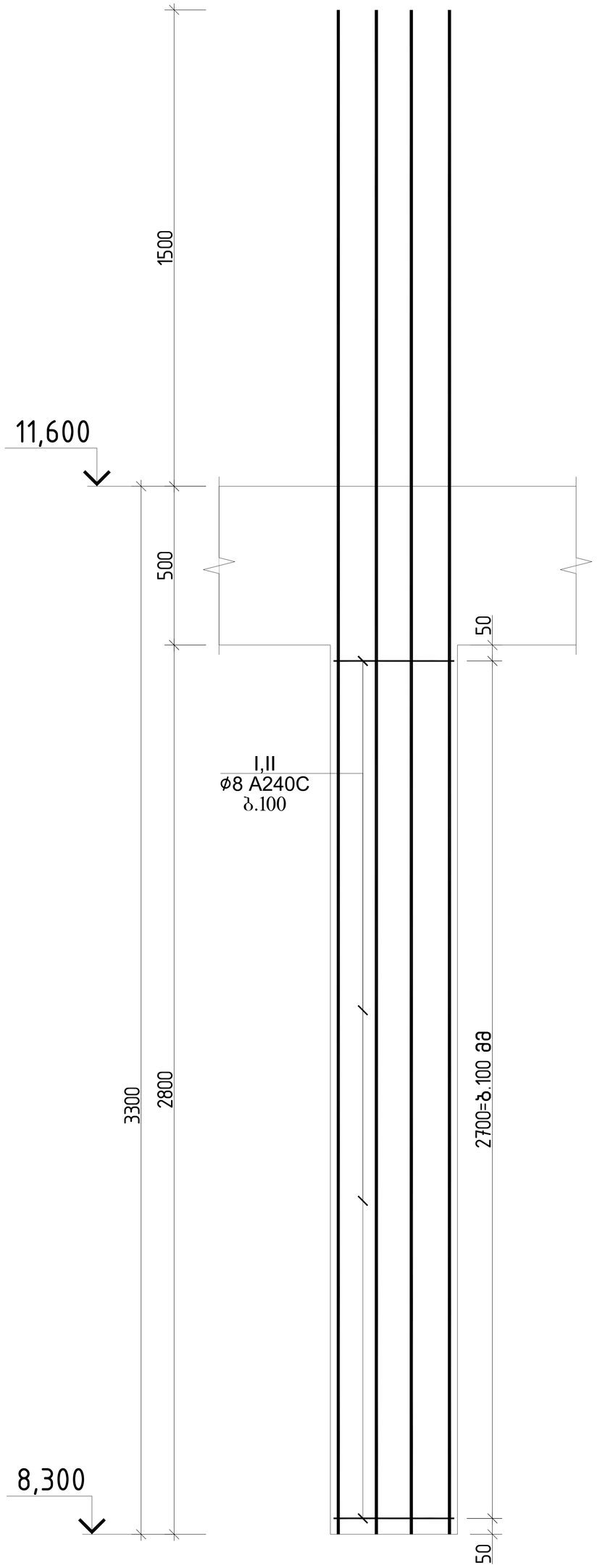

ჭრილი 1-1

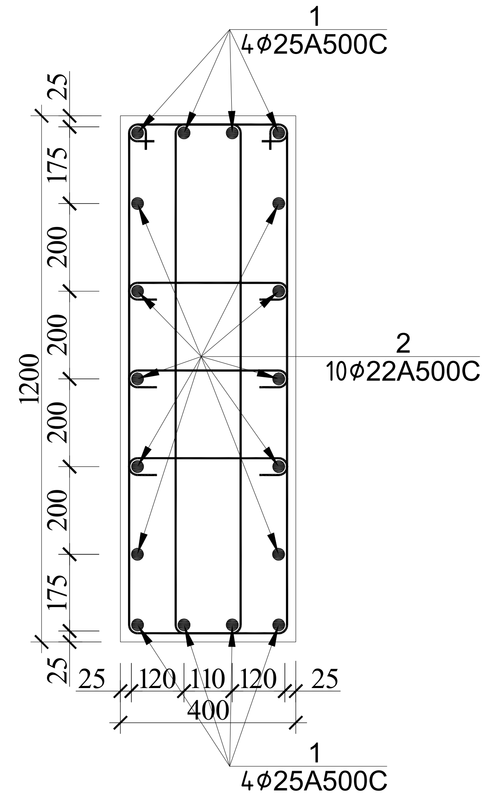

კოზ.№I
ℓ=3000

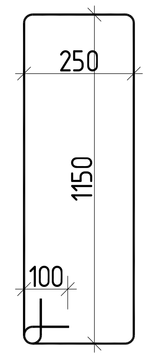

კოზ.№II
ℓ=550

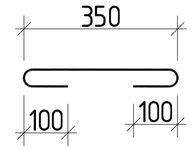

სვეტი 29-ის სპეციფიკაცია						მასალის ამოკრეფა							სულ კონსტრუქციის რაოდენობა n= 1			
პოზ.	⌀ (მმ)	კლასი	L (მმ)	n (ცალი)	Lxn მ	⌀ მმ	∑ Lxn მ	1 გრძ.მ. წონა, კგ	∑ წონა , კგ		ბეტონი მ³		∑ წონა , კგ		ბეტონი მ³	
									A240C	A500C	B25	B7.5	A240C	A500C	B25	B7.5
1	25	A500C	4800	8	38.4	25	38.4	3.853	-	147.955			-	147.9552		
2	22	A500C	4800	10	48	22	48	2.984	-	143.232			-	143.232		
I	8	A240C	3000	56	168	8	214.2	0.395	84.609	-	1.3		84.609	-	1.3	0
II	8	A240C	550	84	46.2								0	0		
													0	0		
								∑	84.609	291.187	1.3	0	84.609	291.1872	1.3	0

			ქალაქი თბილისი, გლდანის რაიონი, თემიმურაზ ბოძორიშვილის I გასასვლელი №1 ს/კ 01.11.12.018.837 მრავალსართულიანი საცხოვრებელის სახლის კონსტრუქციული პროექტი
არქიტექტორი	----------		2025 წელი
მთ.კონსტ.	გ.შალიტაური	გ.შალიტაური	№№№№№№№№№№
			ფურც. № 94
			მასშტაბი 1: ფურცლები

რ/ბ სვეტების განლაგების გეგმა +11.600,14.900,+18.200,+21.500 ნიშნულზე

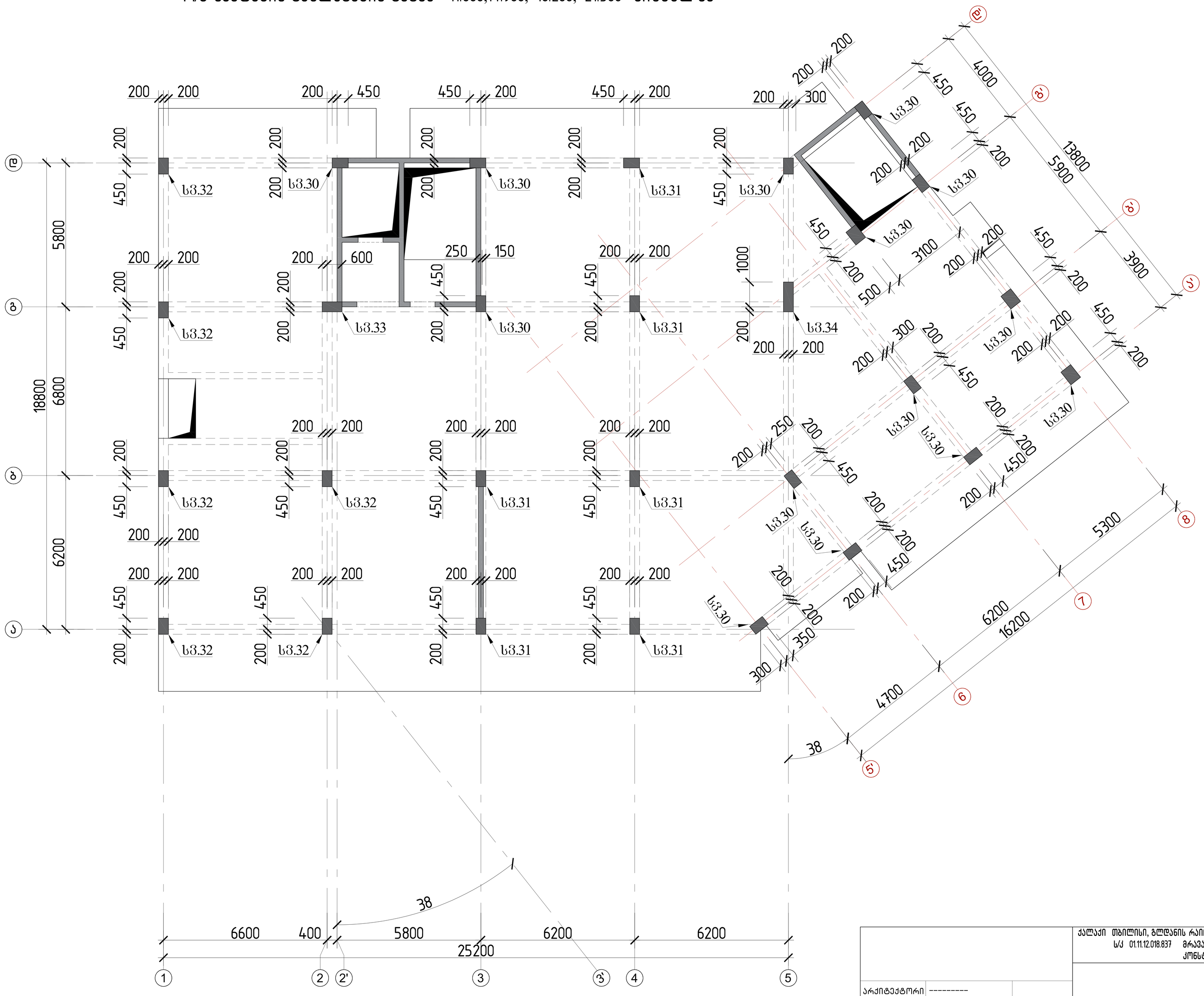

			ქალაქი თბილისი, გლდანის რაიონი, თემიმურაზ ბოჭორიშვილის I გასასვლელი №1 ს/კ 01.11.12.018.837 მრავალსართულიანი საცხოვრებელის სახლის კონსტრუქციული პროექტი
			2025 წელი
არქიტექტორი	----------		
მთ.კონსტ.	გ.შალიტაური	გ შალიტაური	რ/ბ სვეტების განლაგების გეგმა +11.600,14.900,+18.200,+21.500 ნიშნულზე
			ფურც. № 95
			მასშტაბი 1: ფურცლები

სვეტი 30

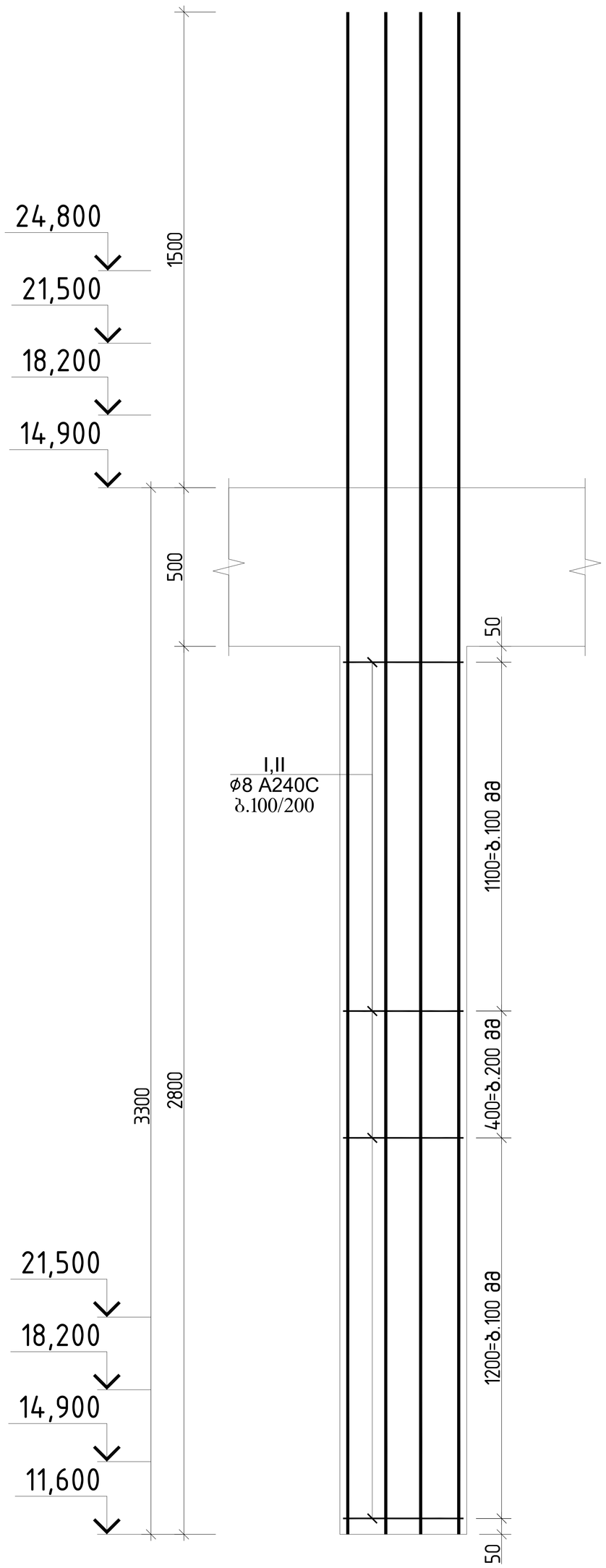

ჭრილი 1-1

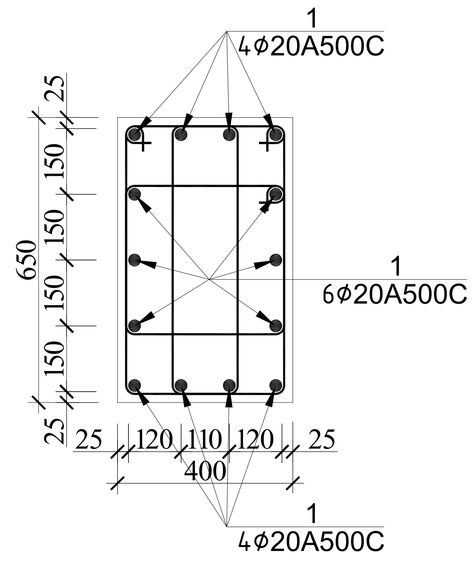

პოზ.№I
ℓ=1900

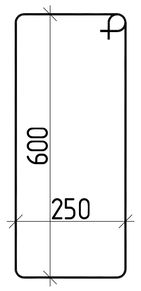

პოზ.№II
ℓ=1520

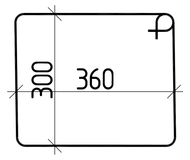

სვეტი 30-ის სპეციფიკაცია													სულ კონსტრუქციის რაოდენობა			
						მასალის ამოკრეფა							n= 56			
პოზ.	⌀ (მმ)	კლასი	L (მმ)	n (ცალი)	Lxn მ	⌀ მმ	∑ Lxn მ	1 გრძ.მ. წონა, კგ	∑ წონა , კგ		ბეტონი მ³		∑ წონა , კგ		ბეტონი მ³	
									A240C	A500C	B25	B7.5	A240C	A500C	B25	B7.5
1	20	A500C	4800	14	67.2	20	67.2	2.466	-	165.7152			-	9280.051		
I	8	A240C	1900	50	95	8	133	0.395	52.535	-	0.7		2942	-	41	0
II	8	A240C	1520	25	38								0	0		
													0	0		
								∑	52.535	165.7152	0.7	0	2942	9280.051	41	0

			ქალაქი თბილისი, გლდანის რაიონი, თემიმურაზ ბოჭორიშვილის I გასასვლელი №1 ს/კ 01.11.12.018.837 მრავალსართულიანი საცხოვრებელის სახლის კონსტრუქციული პროექტი
არქიტექტორი	----------		2025 წელი
მთ.კონსტ.	გ.შალიტაური	გ შალიტაური	№№№№№№№№№№
			ფურც. № 96
			მასშტაბი 1: ფურცლები

სვეტი 31

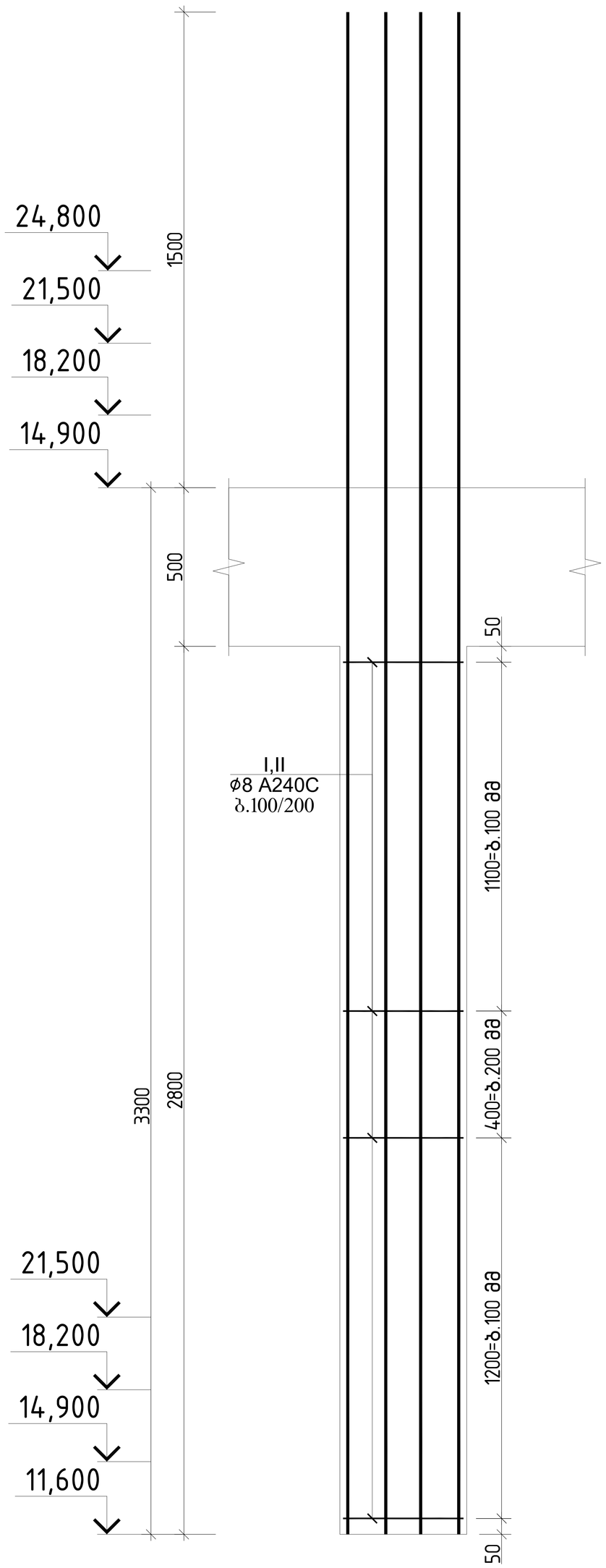

ჭრილი 1-1

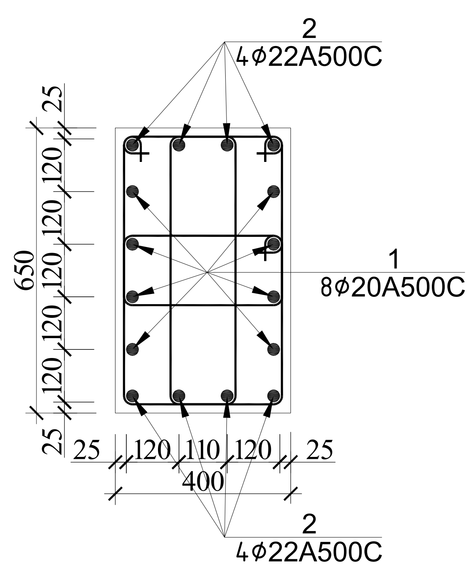

პოზ.№1
ℓ=1900

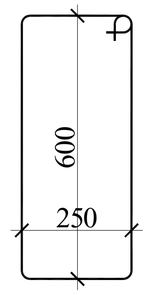

პოზ.№1
ℓ=1220

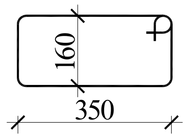

სვეტი 31-ის სპეციფიკაცია						მასალის ამოკრეფა							სულ კონსტრუქციის რაოდენობა n= 24			
პოზ.	⌀ (მმ)	კლასი	L (მმ)	n (ცალი)	Lxn მ	⌀ მმ	∑ Lxn მ	1 გრძ.მ. წონა, კგ	∑ წონა , კგ		ბეტონი მ³		∑ წონა , კგ		ბეტონი მ³	
									A240C	A500C	B25	B7.5	A240C	A500C	B25	B7.5
1	20	A500C	4800	8	38.4	22	38.4	2.984	-	114.5856			-	2750.054		
2	22	A500C	4800	8	38.4	20	38.4	2.466	-	94.6944			-	2272.666		
I	8	A240C	1900	50	95	8	125.5	0.395	49.5725	-	0.7		1189.7	-	17	0
II	8	A240C	1220	25	30.5								0	0		
													0	0		
								∑	49.5725	209.28	0.7	0	1189.7	5022.72	17	0

			ქალაქი თბილისი, გლდანის რაიონი, თემიმურაზ ბოჭორიშვილის I გასასვლელი №1 ს/კ 01.11.12.018.837 მრავალსართულიანი საცხოვრებელის სახლის კონსტრუქციული პროექტი
არქიტექტორი	----------		2025 წელი
მთ.კონსტ.	გ.შალიტაური	გ შალიტაური	№№№№№№№№№№
			ფურც. № 97
			მასშტაბი 1: ფურცლები

სვეტი 32

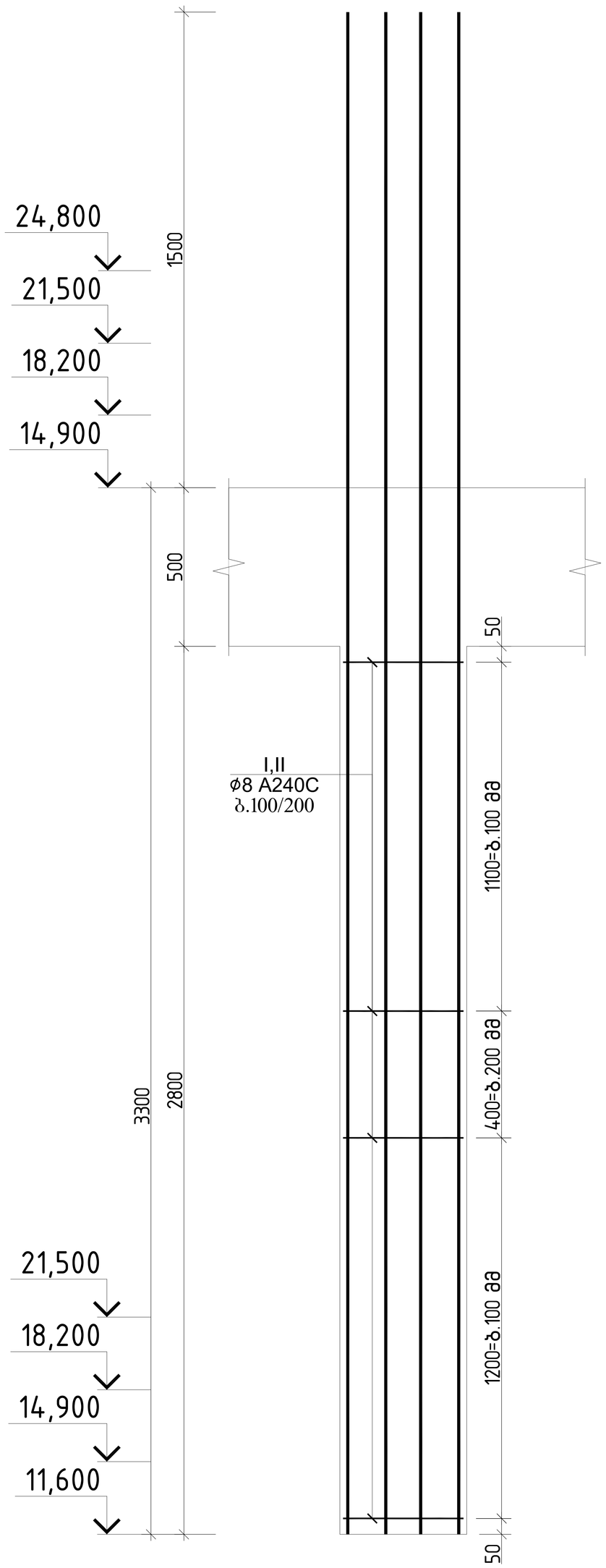

ჭრილი 1-1

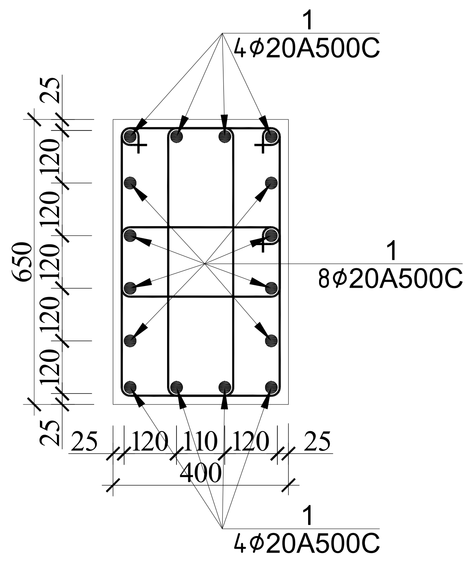

პოზ.№1
ℓ=1900

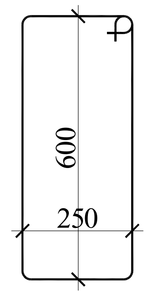

პოზ.№1
ℓ=1220

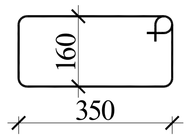

სვეტი 32-ის სპეციფიკაცია													სულ კონსტრუქციის რაოდენობა			
						მასალის ამოკრეფა							n= 24			
პოზ.	⌀ (მმ)	კლასი	L (მმ)	n (ცალი)	Lxn მ	⌀ მმ	∑ Lxn მ	1 გრძ.მ. წონა, კგ	∑ წონა , კგ		ბეტონი მ³		∑ წონა , კგ		ბეტონი მ³	
									A240C	A500C	B25	B7.5	A240C	A500C	B25	B7.5
1	20	A500C	4800	16	76.8	20	76.8	2.466	-	189.3888			-	4545.331		
I	8	A240C	1900	50	95	8	125.5	0.395	49.5725	-	0.7		1189.7	-	17	0
II	8	A240C	1220	25	30.5								0	0		
													0	0		
								∑	49.5725	189.3888	0.7	0	1189.7	4545.331	17	0

ქალაქი თბილისი, გლდანის რაიონი, თემიმურაზ ბოჭორიშვილის I გასასვლელი №1
ს/კ 01.11.12.018.837 მრავალსართულიანი საცხოვრებელის სახლის
კონსტრუქციული პროექტი

არქიტექტორი	----------		2025 წელი
მთ.კონსტ.	გ.შალიტაური	გ შალიტაური	№ № № № № № № № № №
			ფურც. № 98
			მასშტაბი 1: ფურცლები

სვეტი 33

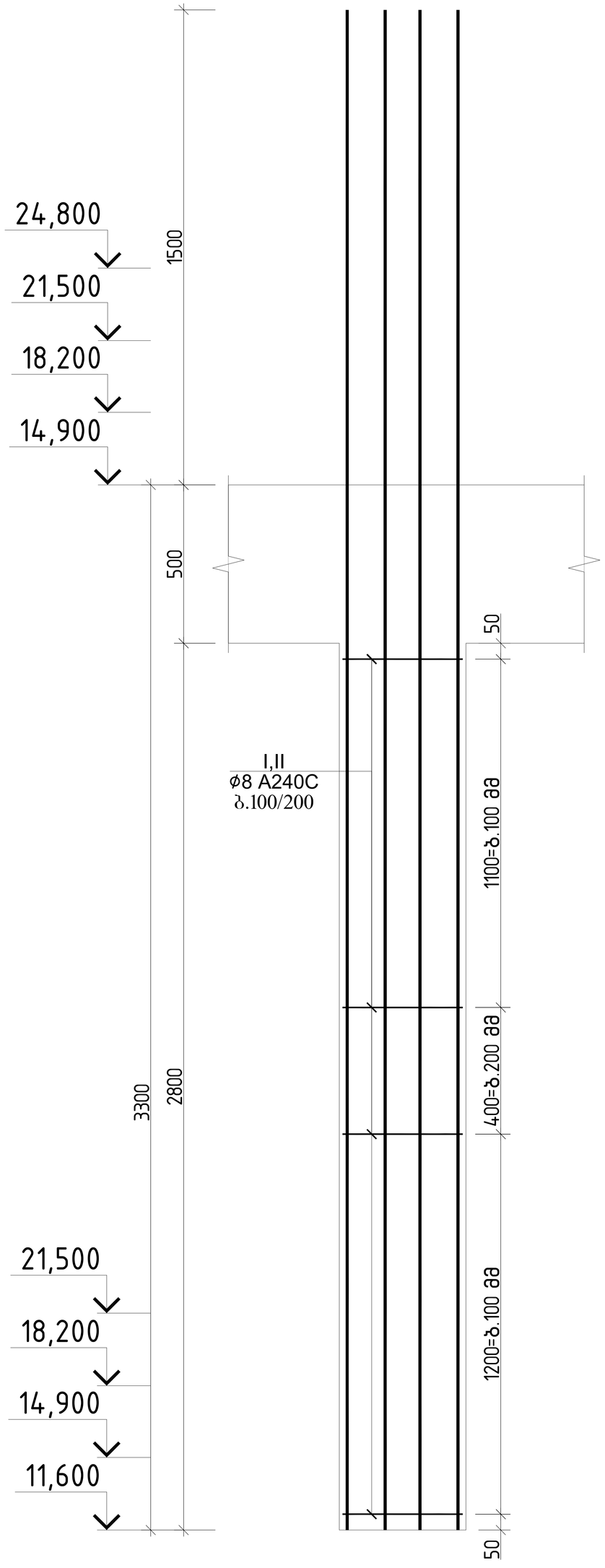

ჭრილი 1-1

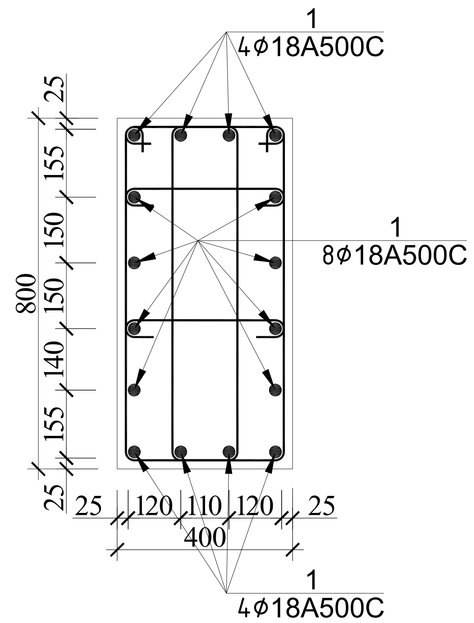

პოზ.№I
ℓ=2200

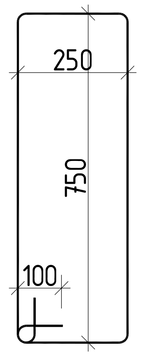

პოზ.№II
ℓ=550

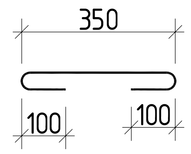

სვეტი 33-ის სპეციფიკაცია													სულ კონსტრუქციის რაოდენობა			
						მასალის ამოკრეფა							n= 4			
პოზ.	⌀ (მმ)	კლასი	L (მმ)	n (ცალი)	Lxn მ	⌀ მმ	∑ Lxn მ	1 გრძ.მ. წონა, კგ	∑ წონა , კგ		ბეტონი მ³		∑ წონა , კგ		ბეტონი მ³	
									A240C	A500C	B25	B7.5	A240C	A500C	B25	B7.5
1	18	A500C	4800	16	76.8	18	76.8	1.998	-	153.4464			-	613.7856		
I	8	A240C	2200	50	110	8	137.5	0.395	54.3125	-	1.1		217.25	-	4.5	0
II	8	A240C	550	50	27.5								0	0		
													0	0		
								∑	54.3125	153.4464	1.1	0	217.25	613.7856	4.5	0

			ქალაქი თბილისი, გლდანის რაიონი, თემურაზ ბოჭორიშვილის I გასასვლელი №1 ს/კ 01.11.12.018.837 მრავალსართულიანი საცხოვრებელის სახლის კონსტრუქციული პროექტი
არქიტექტორი	----------		2025 წელი
მთ.კონსტ.	გ.შალიტაური		№ № № № № № № № № №
			ფურც. № 99
			მასშტაბი 1: ფურცლები

სვეტი 34

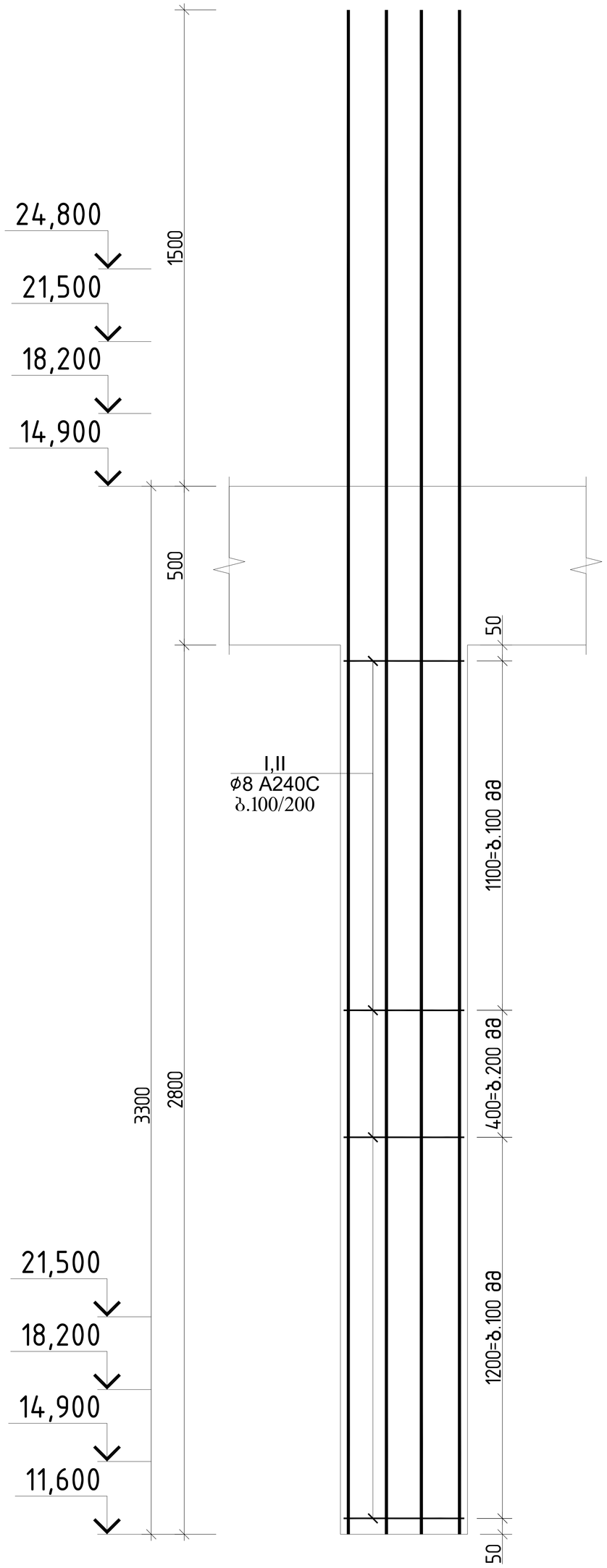

ჭრილი 1-1

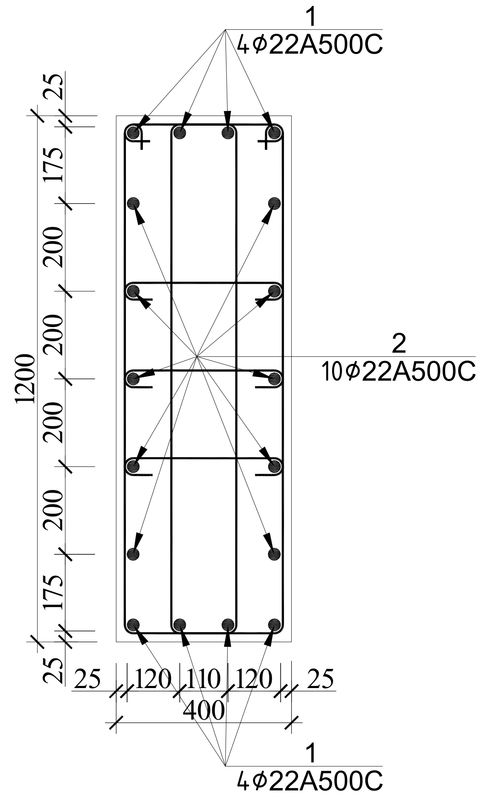

პოზ.№1
ℓ=3000

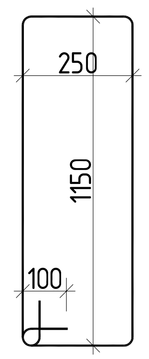

პოზ.№II
ℓ=550

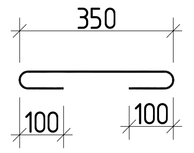

სვეტი 34-ის სპეციფიკაცია																
						მასალის ამოკრეფა							სულ კონსტრუქციის რაოდენობა n= 4			
პოზ.	⌀ (მმ)	კლასი	L (მმ)	n (ცალი)	Lxn მ	⌀ მმ	∑ Lxn მ	1 გრძ.მ. წონა, კგ	∑ წონა , კგ		ბეტონი მ³		∑ წონა , კგ		ბეტონი მ³	
									A240C	A500C	B25	B7.5	A240C	A500C	B25	B7.5
1	22	A500C	4800	8	38.4	22	38.4	2.984	-	114.586			-	458.3424		
2	22	A500C	4800	10	48	22	48	2.984	-	143.232			-	572.928		
I	8	A240C	3000	56	168	8	214.2	0.395	84.609	-	1.3		338.44	-	5.4	0
II	8	A240C	550	84	46.2								0	0		
													0	0		
								∑	84.609	257.818	1.3	0	338.44	1031.27	5.4	0

			ქალაქი თბილისი, გლდანის რაიონი, თემი მურაზ ბოჭორიშვილის I გასასვლელი №1 ს/კ 01.11.12.018.837 მრავალსართულიანი საცხოვრებელის სახლის კონსტრუქციული პროექტი
არქიტექტორი	----------		2025 წელი
მთ.კონსტ.	გ.შალიტაური	გ შალიტაური	№№№№№№№№№№
			ფურც. № 100
			მასშტაბი 1: ფურცლები

რ/ბ სვეტების განლაგების გეგმა +24.800; +28.100; ნიშნულზე

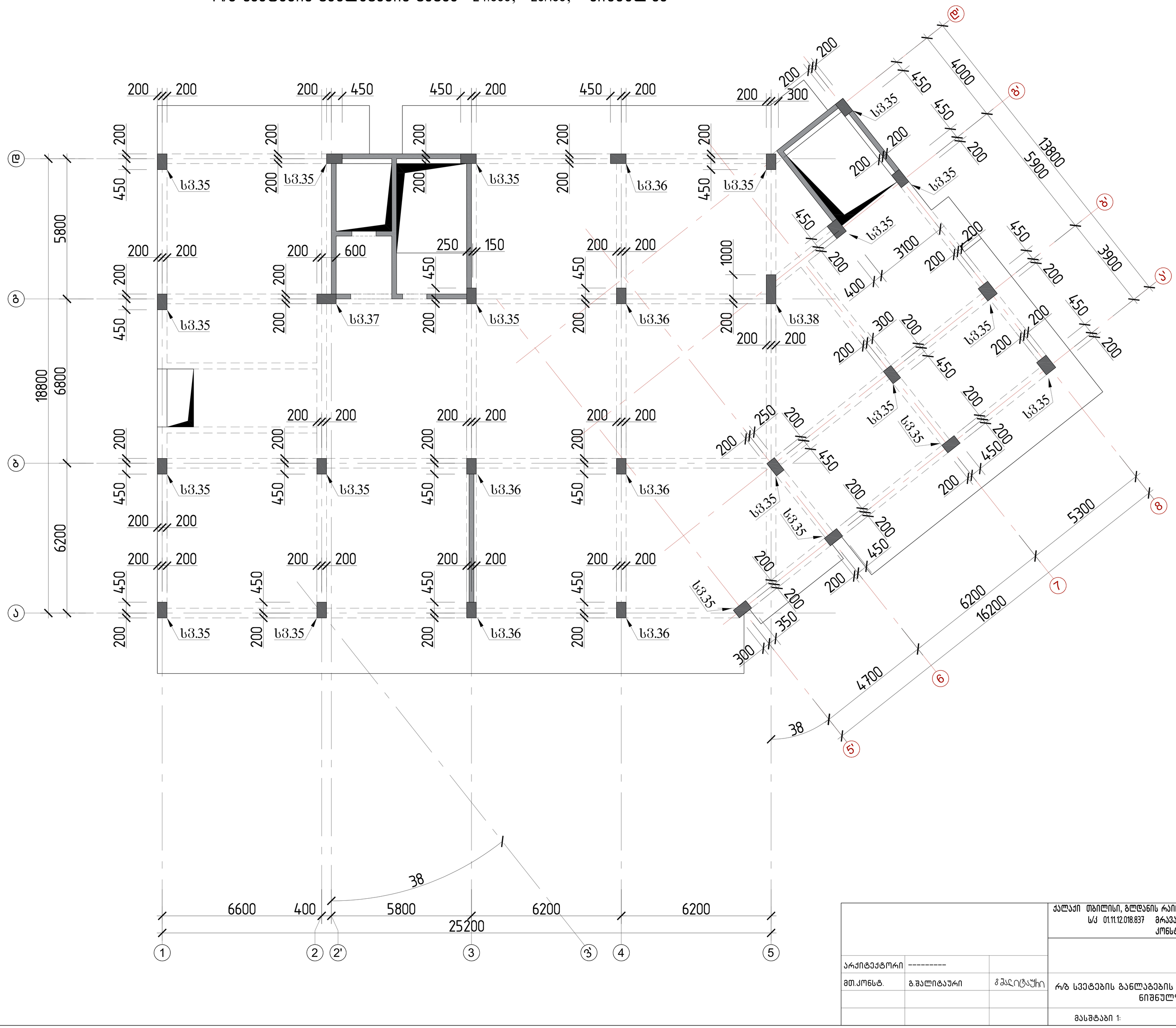

			ქალაქი თბილისი, გლდანის რაიონი, თემიშურაზ ბოჭორიშვილის I გასასვლელი №1 ს/კ 01.11.12.018.837 მრავალსართულიანი საცხოვრებელის სახლის კონსტრუქციული პროექტი	
				2025 წელი
არქიტექტორი	----------			
მთ.კონსტ.	გ.შალიტაური		რ/ბ სვეტების განლაგების გეგმა +24.800; +28.100; ნიშნულზე	
				ფურც. № 101
			მასშტაბი 1:	ფურცლები

სვეტი 35

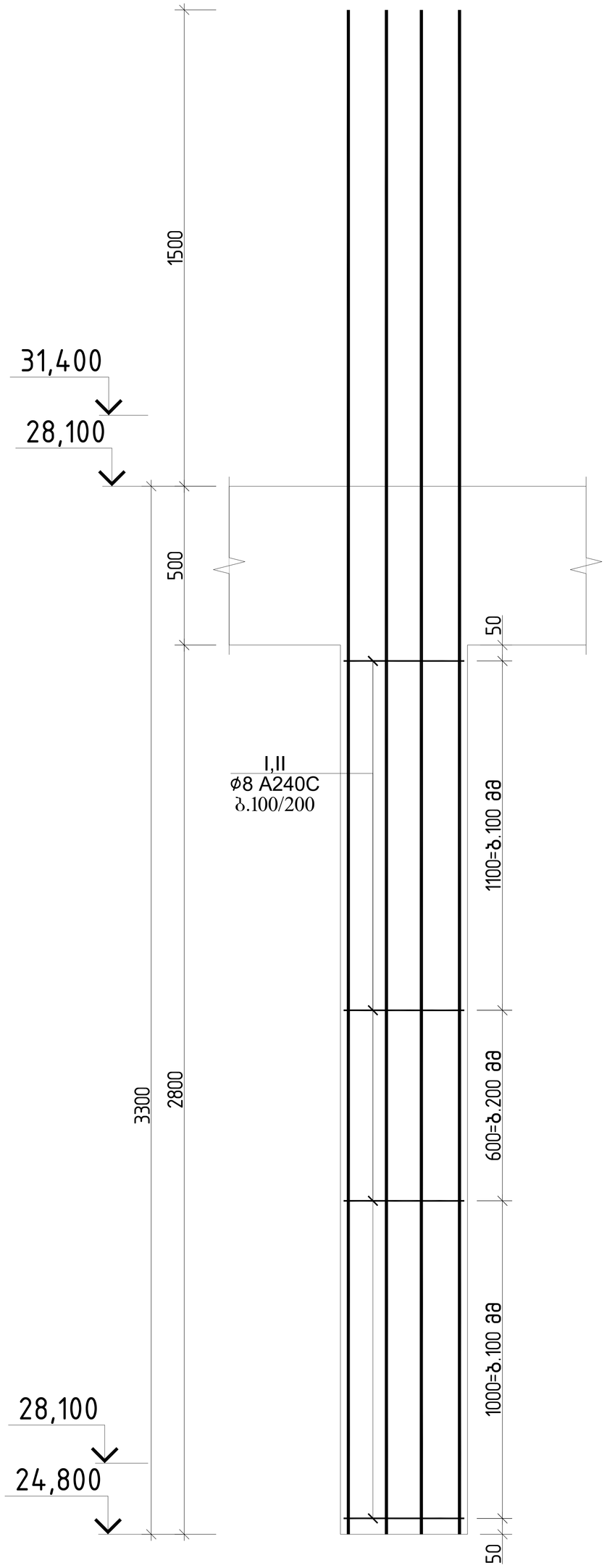

ჭრილი 1-1

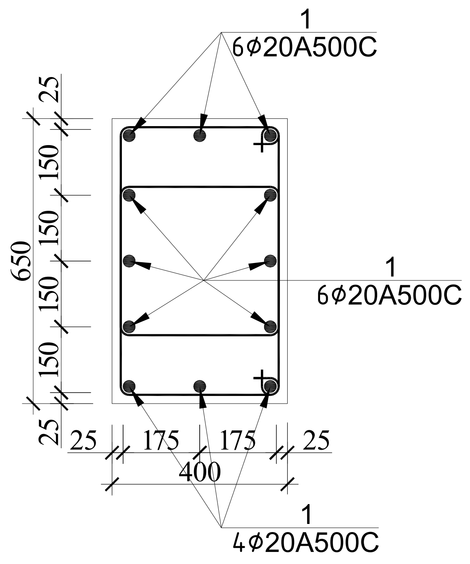

პოზ.№1
ℓ=1820

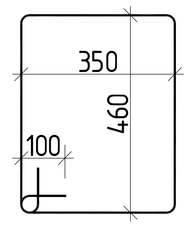

სვეტი 35-ის სპეციფიკაცია													სულ კონსტრუქციის რაოდენობა			
						მასალის ამოკრეფა							n= 40			
პოზ.	⌀ (მმ)	კლასი	L (მმ)	n (ცალი)	Lxn მ	⌀ მმ	∑ Lxn მ	1 გრძ.მ. წონა, კგ	∑ წონა , კგ		ბეტონი მ³		∑ წონა , კგ		ბეტონი მ³	
									A240C	A500C	B25	B7.5	A240C	A500C	B25	B7.5
1	20	A500C	4800	16	76.8	20	76.8	2.466	-	189.3888			-	7575.552		
I	8	A240C	1820	50	91	8	91	0.395	35.945	-	0.7		1437.8	-	29	0
													0	0		
													0	0		
								∑	35.945	189.3888	0.7	0	1437.8	7575.552	29	0

			ქალაქი თბილისი, გლდანის რაიონი, თემიმურაზ ბოჭორიშვილის I გასასვლელი №1 ს/კ 01.11.12.018.837 მრავალსართულიანი საცხოვრებელის სახლის კონსტრუქციული პროექტი
არქიტექტორი	----------		2025 წელი
მთ.კონსტ.	გ.შალიტაური	გ შალიტაური	№№№№№№№№№№
			ფურც. № 102
			მასშტაბი 1: ფურცლები

სვეტი 36

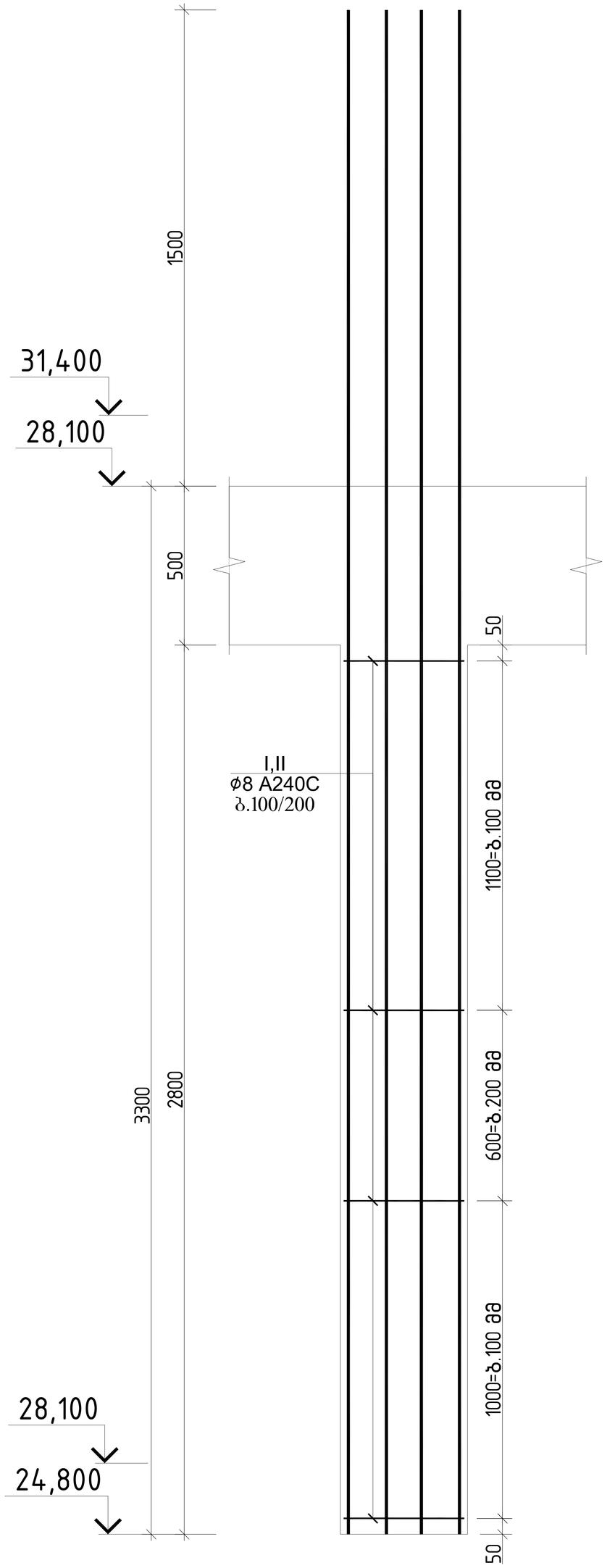

ჭრილი 1-1

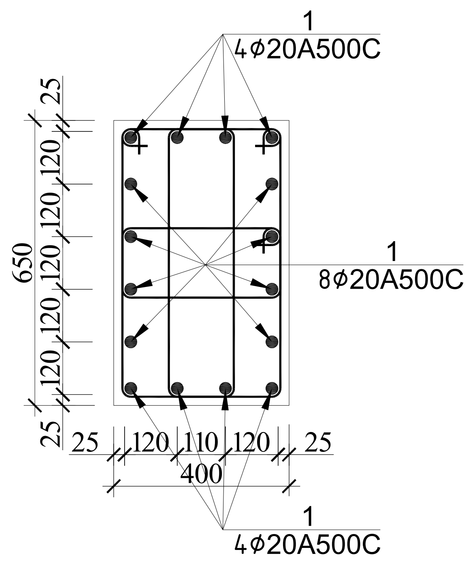

პოზ.№1
ℓ=1900

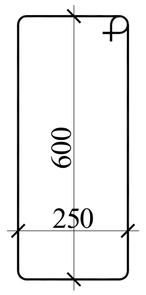

პოზ.№1
ℓ=1220

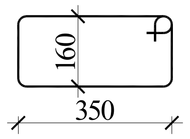

სვეტი 36-ის სპეციფიკაცია													სულ კონსტრუქციის რაოდენობა			
						მასალის ამოკრეფა							n= 12			
პოზ.	⌀ (მმ)	კლასი	L (მმ)	n (ცალი)	Lxn მ	⌀ მმ	∑ Lxn მ	1 გრძ.მ. წონა, კგ	∑ წონა , კგ		ბეტონი მ³		∑ წონა , კგ		ბეტონი მ³	
									A240C	A500C	B25	B7.5	A240C	A500C	B25	B7.5
1	20	A500C	4800	16	76.8	20	76.8	2.466	-	189.3888			-	2272.666		
I	8	A240C	1900	50	95	8	125.5	0.395	49.5725	-	0.7		594.87	-	8.7	0
II	9	A500C	1220	25	30.5								0	0		
													0	0		
								∑	49.5725	189.3888	0.7	0	594.87	2272.666	8.7	0

ქალაქი თბილისი, გლდანის რაიონი, თემიმურაზ ბოჭორიშვილის I გასასვლელი №1
ს/კ 01.11.12.018.837 მრავალსართულიანი საცხოვრებელის სახლის
კონსტრუქციული პროექტი

არქიტექტორი	----------		2025 წელი
მთ.კონსტ.	გ.შალიტაური	გ შალიტაური	№№№№№№№№№№
			ფურც. № 103
			მასშტაბი 1: ფურცლები

სვეტი 37

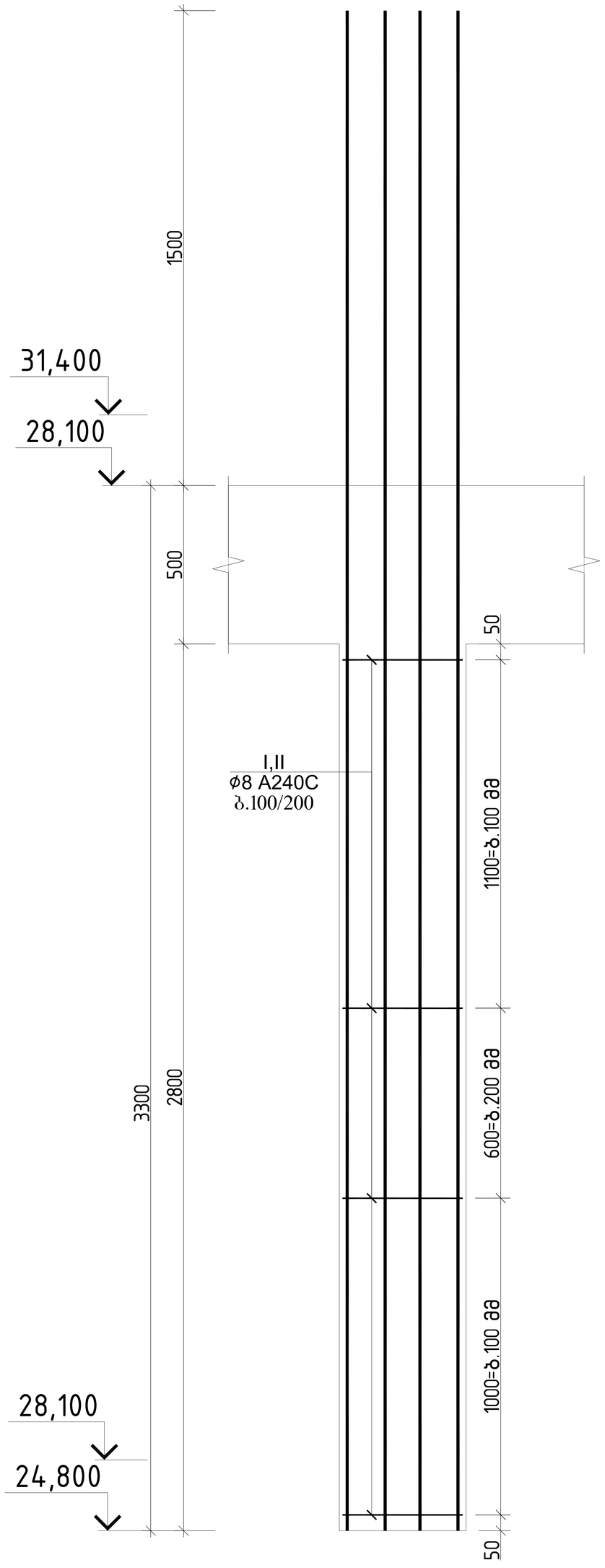

ჭრილი 1-1

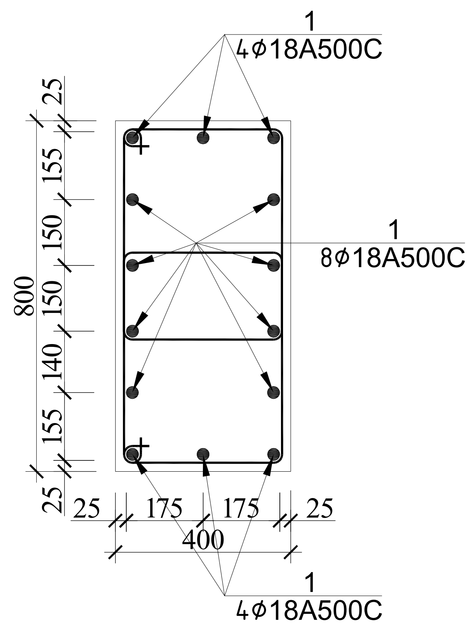

პოზ.№1
ℓ=1820

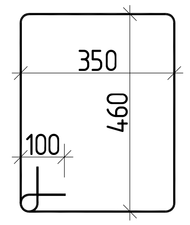

სვეტი 37-ის სპეციფიკაცია													სულ კონსტრუქციის რაოდენობა			
						მასალის ამოკრეფა							n= 12			
პოზ.	⌀ (მმ)	კლასი	L (მმ)	n (ცალი)	Lxn მ	⌀ მმ	∑ Lxn მ	1 გრძ.მ. წონა, კგ	∑ წონა , კგ		ბეტონი მ^3		∑ წონა , კგ		ბეტონი მ^3	
									A240C	A500C	B25	B7.5	A240C	A500C	B25	B7.5
1	20	A500C	4800	16	76.8	20	76.8	2.466	-	189.3888			-	2272.666		
I	8	A240C	1900	50	95	8	125.5	0.395	49.5725	-	0.7		594.87	-	8.7	0
II	9	A500C	1220	25	30.5								0	0		
													0	0		
								∑	49.5725	189.3888	0.7	0	594.87	2272.666	8.7	0

			ქალაქი თბილისი, გლდანის რაიონი, თემიმურაზ ბოჭორიშვილის I გასასვლელი №1 ს/კ 01.11.12.018.837 მრავალსართულიანი საცხოვრებელის სახლის კონსტრუქციული პროექტი
არქიტექტორი	----------		2025 წელი
მთ.კონსტ.	გ.შალიტაური	ქ.შალიტაური	№№№№№№№№№№
			ფურც. № 104
			მასშტაბი 1: ფურცლები

სვეტი 38

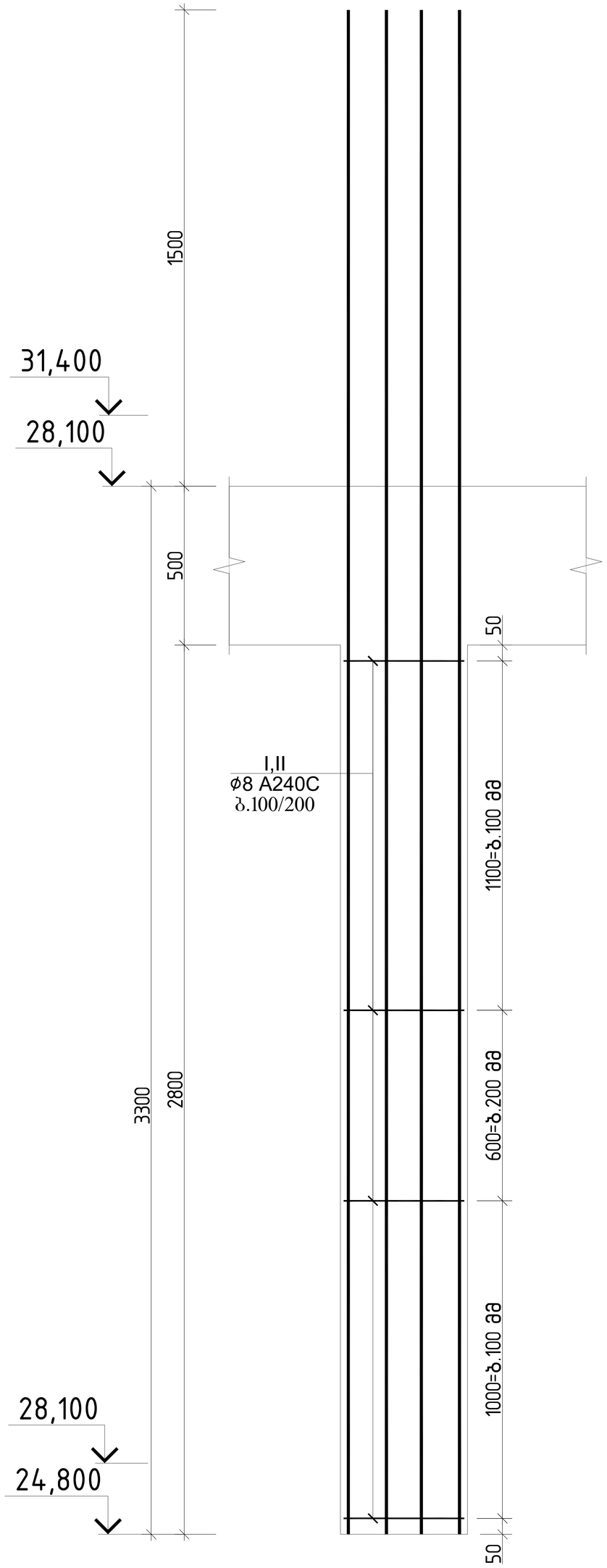

ჭრილი 1-1

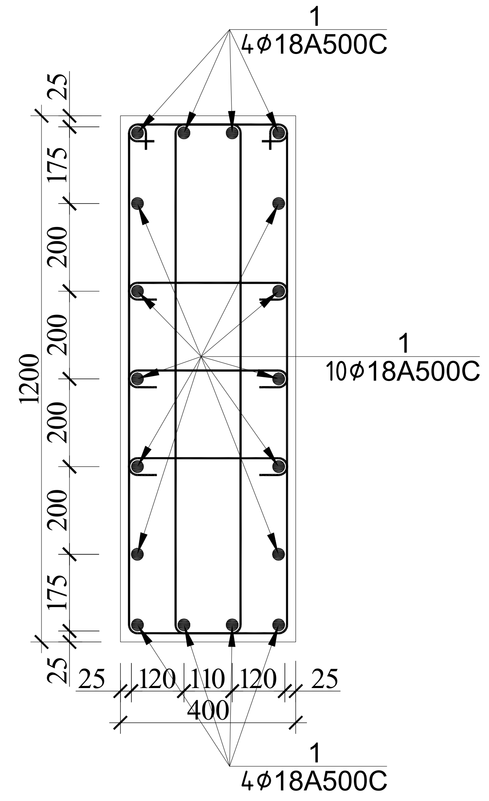

პოზ.№I
ℓ=3000

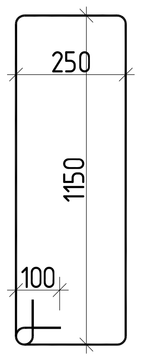

პოზ.№II
ℓ=550

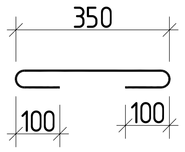

სვეტი 38-ის სპეციფიკაცია						მასალის ამოკრეფა							სულ კონსტრუქციის რაოდენობა n= 2			
პოზ.	⌀ (მმ)	კლასი	L (მმ)	n (ცალი)	Lxn მ	⌀ მმ	∑ Lxn მ	1 გრძ.მ. წონა, კგ	∑ წონა , კგ		ბეტონი მ^3		∑ წონა , კგ		ბეტონი მ^3	
									A240C	A500C	B25	B7.5	A240C	A500C	B25	B7.5
1	18	A500C	4800	8	38.4	18	38.4	1.998	-	76.7232			-	153.4464		
2	18	A500C	4800	10	48	18	48	1.998	-	95.904			-	191.808		
I	8	A240C	3000	56	168	8	214.2	0.395	84.609	-	1.3		169.22	-	2.7	0
II	8	A240C	550	84	46.2								0	0		
													0	0		
								∑	84.609	172.627	1.3	0	169.22	345.2544	2.7	0

ქალაქი თბილისი, გლდანის რაიონი, თემიმურაზ ბოჭორიშვილის I გასასვლელი №1
ს/კ 01.11.12.018.837 მრავალსართულიანი საცხოვრებელის სახლის კონსტრუქციული პროექტი

არქიტექტორი	---------		2025 წელი
მთ.კონსტ.	გ.შალიტაური	გ შალიტაური	№№№№№№№№№№
			ფურც. № 105
		მასშტაბი 1:	ფურცლები

რ/ბ სვეტების განლაგების გეგმა +31.400 ნიშნულზე

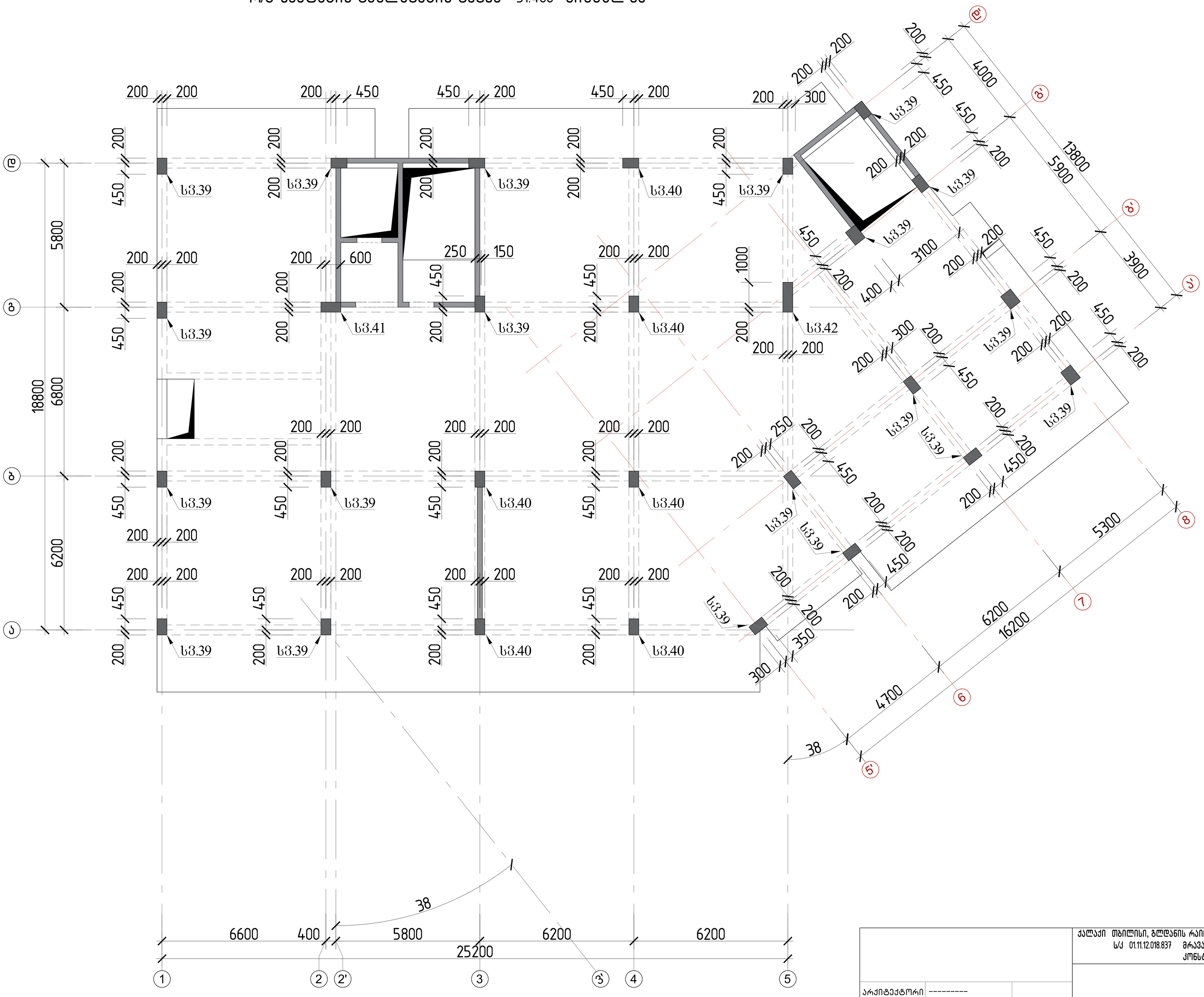

			ქალაქი თბილისი, გლდანის რაიონი, თემიშურაზ ბოჭორიშვილის I გასასვლელი №1 ს/კ 01.11.12.018.837 მრავალსართულიანი საცხოვრებელის სახლის კონსტრუქციული პროექტი	
				2025 წელი
არქიტექტორი	----------			
მთ.კონსტ.	გ.შალიტაური	გ შალიტაური	რ/ბ სვეტების განლაგების გეგმა +31.400 ნიშნულზე	
				ფურც. № 106
			მასშტაბი 1:	ფურცლები

სვეტი 39

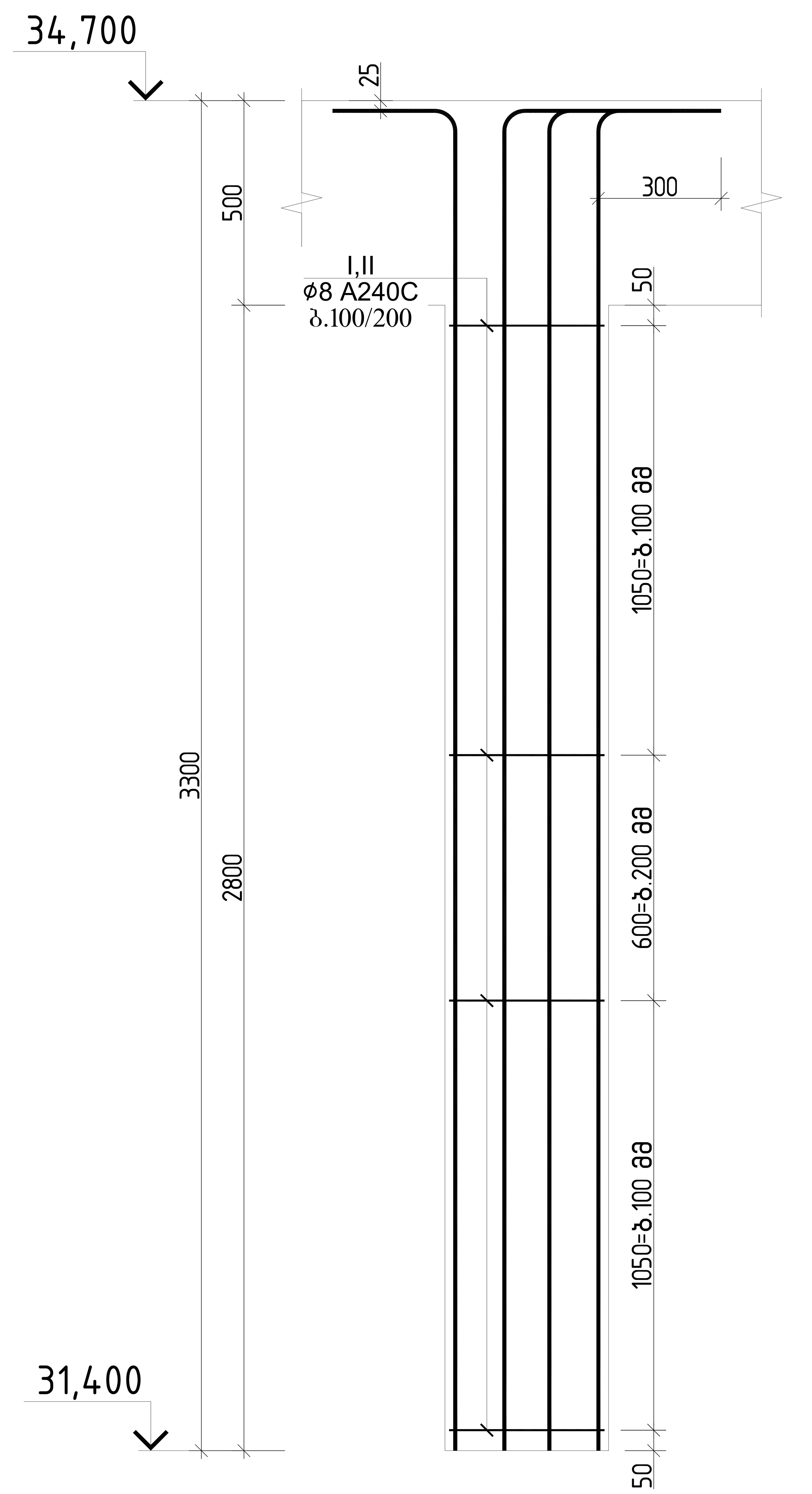

ჭრილი 1-1

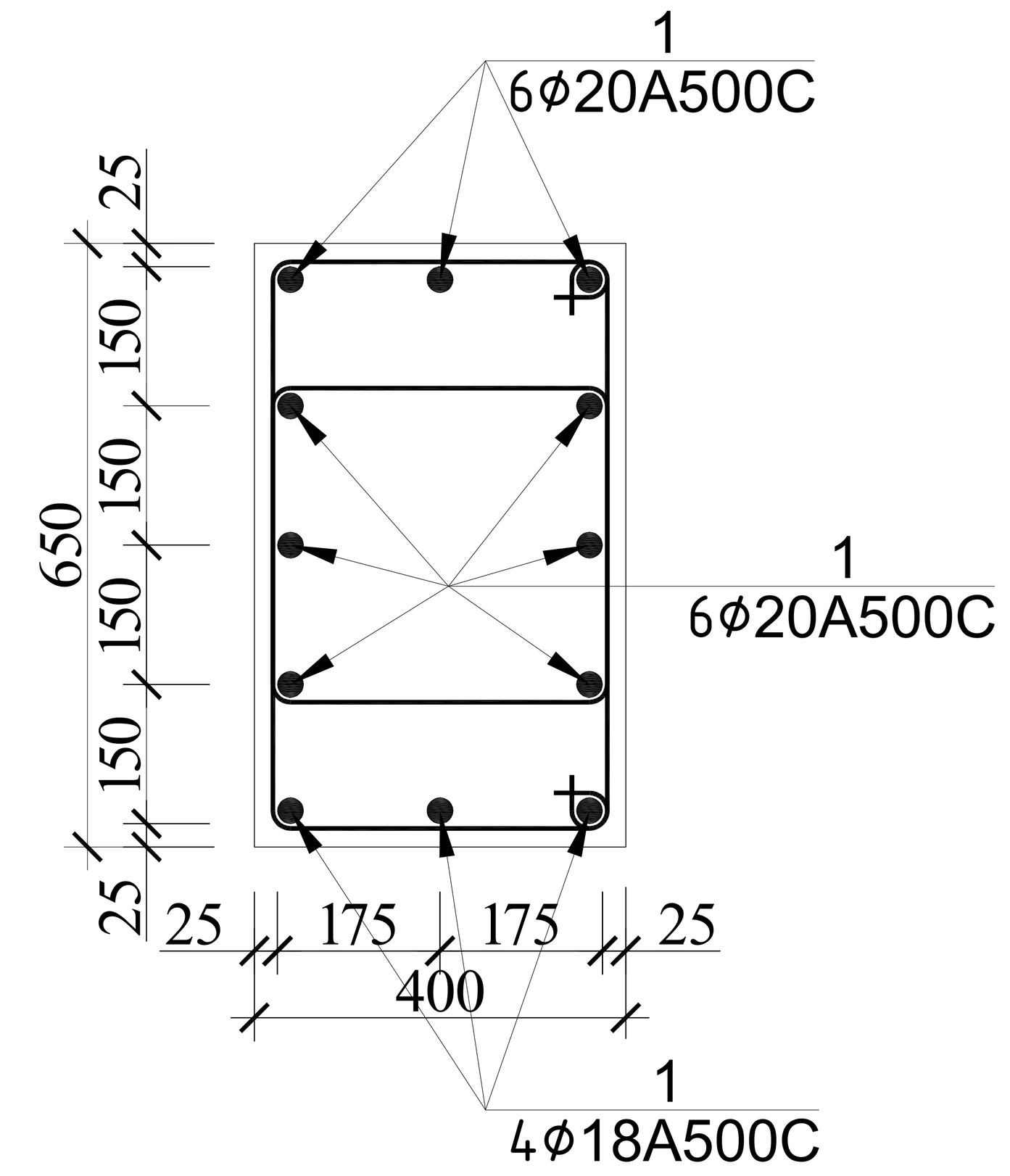

პოზ.№1
ℓ=1820

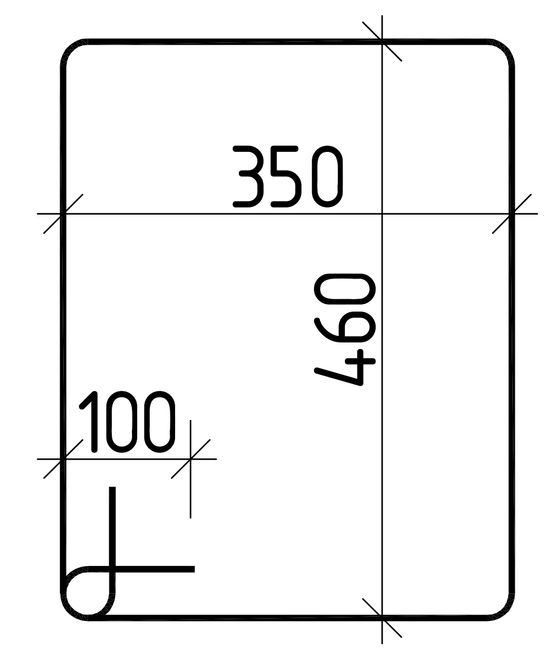

სვეტი 39-ის სპეციფიკაცია													სულ კონსტრუქციის რაოდენობა n= 20			
						მასალის ამოკრეფა										
პოზ.	⌀ (მმ)	კლასი	L (მმ)	n (ცალი)	Lxn მ	⌀ მმ	∑ Lxn მ	1 გრძ.მ. წონა, კგ	∑ წონა, კგ		ბეტონი $მ^3$		∑ წონა, კგ		ბეტონი $მ^3$	
									A240C	A500C	B25	B7.5	A240C	A500C	B25	B7.5
1	20	A500C	3800	16	60.8	20	60.8	2.466	-	149.9328	0.7		-	2998.656	15	0
I	8	A240C	1820	50	91	8	91	0.395	35.945	-			718.9	-		
													0	0		
													0	0		
								∑	35.945	149.9328	0.7	0	718.9	2998.656	15	0

ქალაქი თბილისი, გლდანის რაიონი, თეიმურაზ ბოჭორიშვილის I გასასვლელი №1 ს/კ 01.11.12.018.837 მრავალსართულიანი საცხოვრებელი სახლის კონსტრუქციული პროექტი			
არქიტექტორი	----------		2025 წელი
მთ.კონსტ.	გ.შალიტაური	გშალიტაური	სვეტი 39
			ფურც. № 107
მასშტაბი 1:			ფურცლები

სვეტი 40

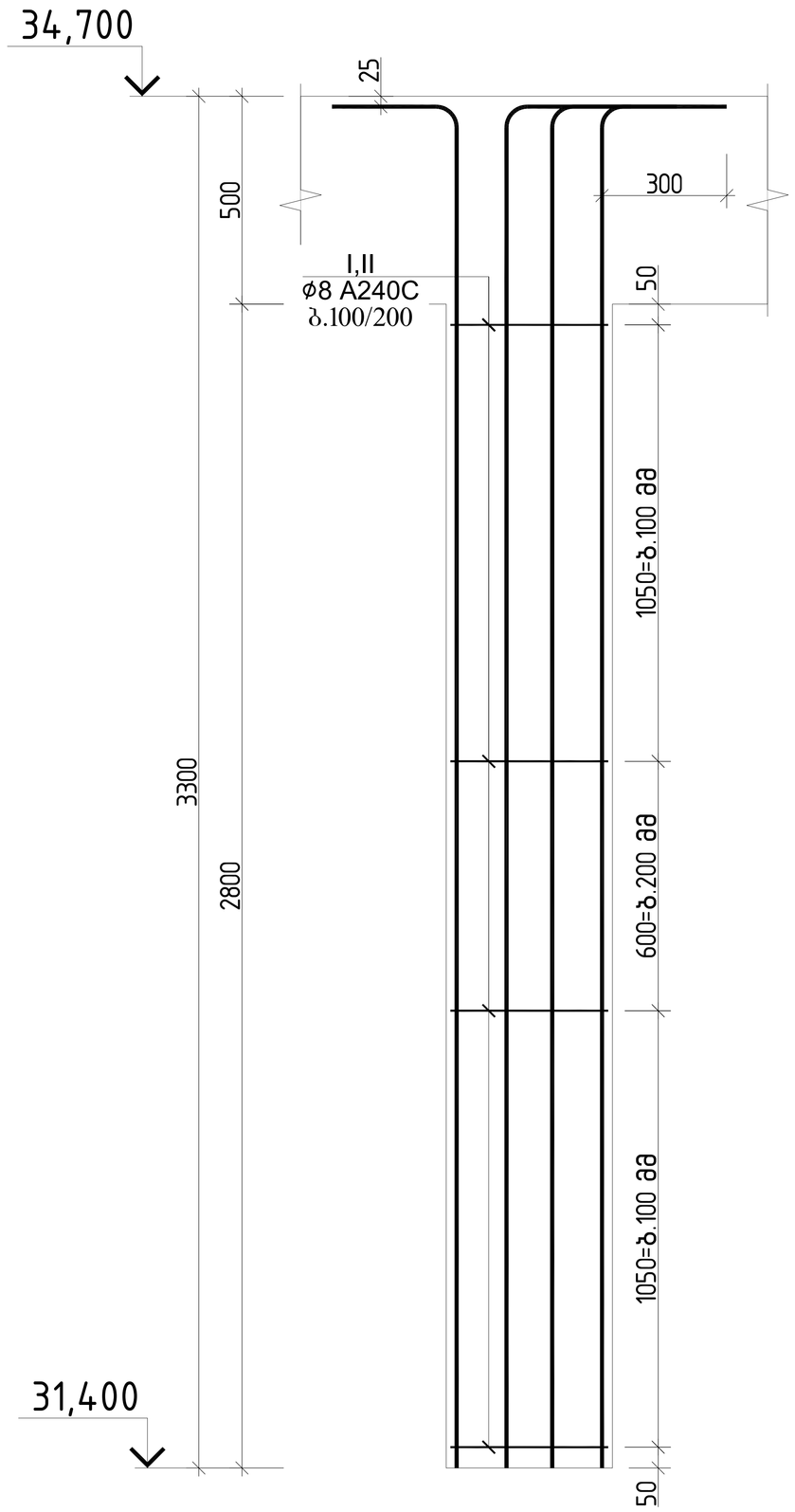

ჭრილი 1-1

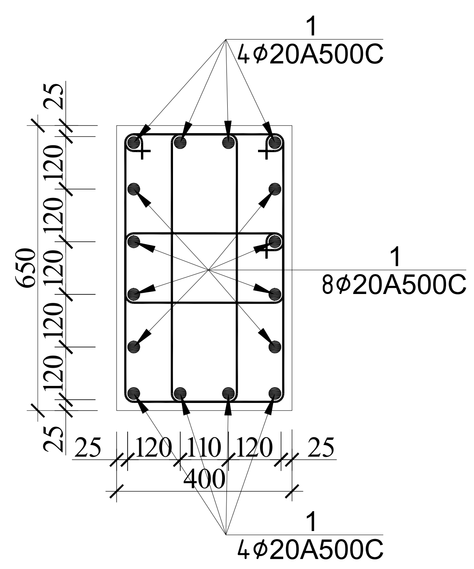

პოზ.№1
ℓ=1900

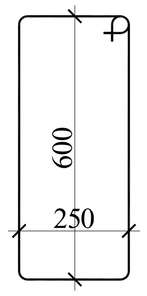

პოზ.№1
ℓ=1220

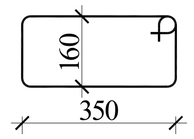

სვეტი 40-ის სპეციფიკაცია													სულ კონსტრუქციის რაოდენობა			
						მასალის ამოკრეფა							n= 6			
პოზ.	⌀ (მმ)	კლასი	L (მმ)	n (ცალი)	Lxn მ	⌀ მმ	∑ Lxn მ	1 გრძ.მ. წონა, კგ	∑ წონა , კგ		ბეტონი მ³		∑ წონა , კგ		ბეტონი მ³	
									A240C	A500C	B25	B7.5	A240C	A500C	B25	B7.5
1	20	A500C	3800	16	60.8	20	60.8	2.466	-	149.9328			-	899.5968		
I	8	A240C	1900	50	95	8	125.5	0.395	49.5725	-	0.7		297.44	-	4.4	0
II	9	A500C	1220	25	30.5								0	0		
													0	0		
								∑	49.5725	149.9328	0.7	0	297.44	899.5968	4.4	0

			ქალაქი თბილისი, გლდანის რაიონი, თემიმურაზ ბოჭორიშვილის I გასასვლელი №1 ს/კ 01.11.12.018.837 მრავალსართულიანი საცხოვრებელის სახლის კონსტრუქციული პროექტი	
				2025 წელი
არქიტექტორი	----------		სვეტი 40	
მთ.კონსტ.	გ.შალიტაური	გ.შალიტაური		ფურც. № 108
			მასშტაბი 1:	ფურცლები

სვეტი 41

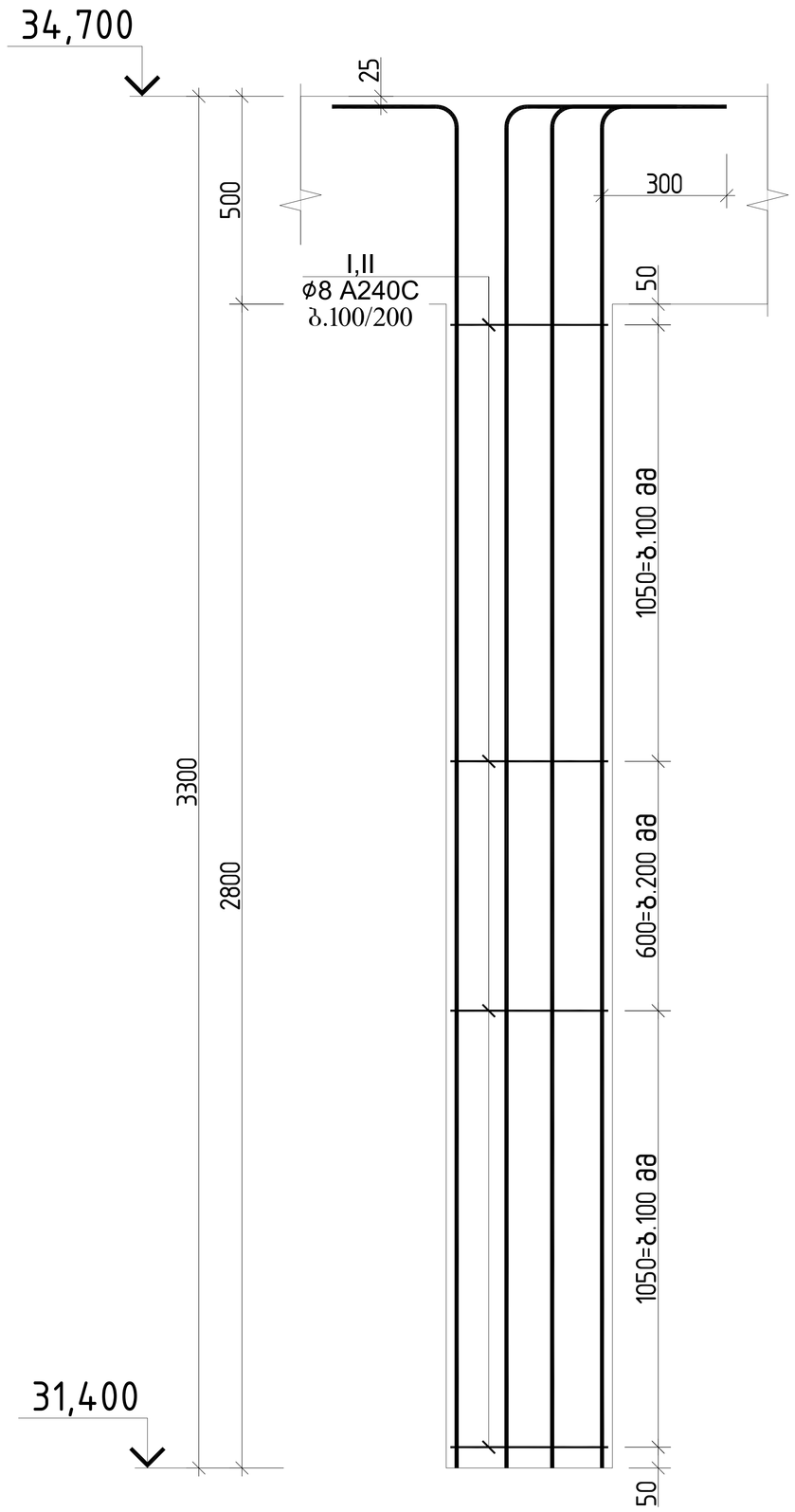

ჭრილი 1-1

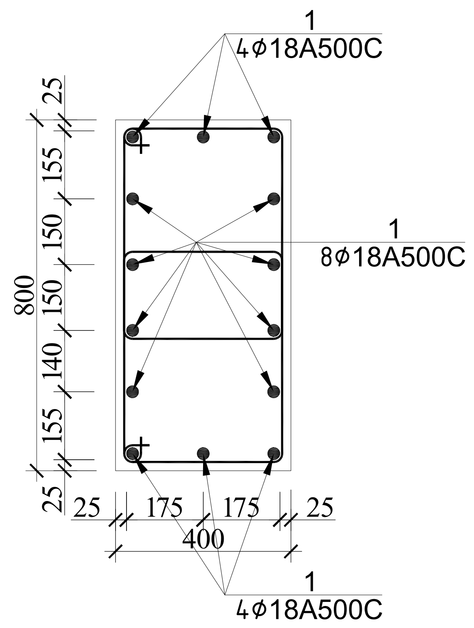

კოზ.№1

ℓ=1820

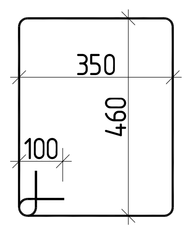

სვეტი 41-ის სპეციფიკაცია													სულ კონსტრუქციის რაოდენობა			
						მასალის ამოკრეფა							n= 1			
პოზ.	⌀ (მმ)	კლასი	L (მმ)	n (ცალი)	Lxn მ	⌀ მმ	∑ Lxn მ	1 გრძ.მ. წონა, კგ	∑ წონა , კგ		ბეტონი მ³		∑ წონა , კგ		ბეტონი მ³	
									A240C	A500C	B25	B7.5	A240C	A500C	B25	B7.5
1	20	A500C	3800	16	60.8	20	60.8	2.466	-	149.9328			-	149.9328		
I	8	A240C	1900	50	95	8	125.5	0.395	49.5725	-	0.7		49.573	-	0.7	0
II	9	A500C	1220	25	30.5								0	0		
													0	0		
								∑	49.5725	149.9328	0.7	0	49.573	149.9328	0.7	0

			ქალაქი თბილისი, გლდანის რაიონი, თემიშურაზ ბოჭორიშვილის I გასასვლელი №1 ს/კ 01.11.12.018.837 მრავალსართულიანი საცხოვრებელის სახლის კონსტრუქციული პროექტი
არქიტექტორი	----------		2025 წელი
მთ.კონსტ.	გ.შალიტაური	გ.შალიტაური	სვეტი 41
			ფურც. № 1010
			მასშტაბი 1: ფურცლები

სვეტი 42

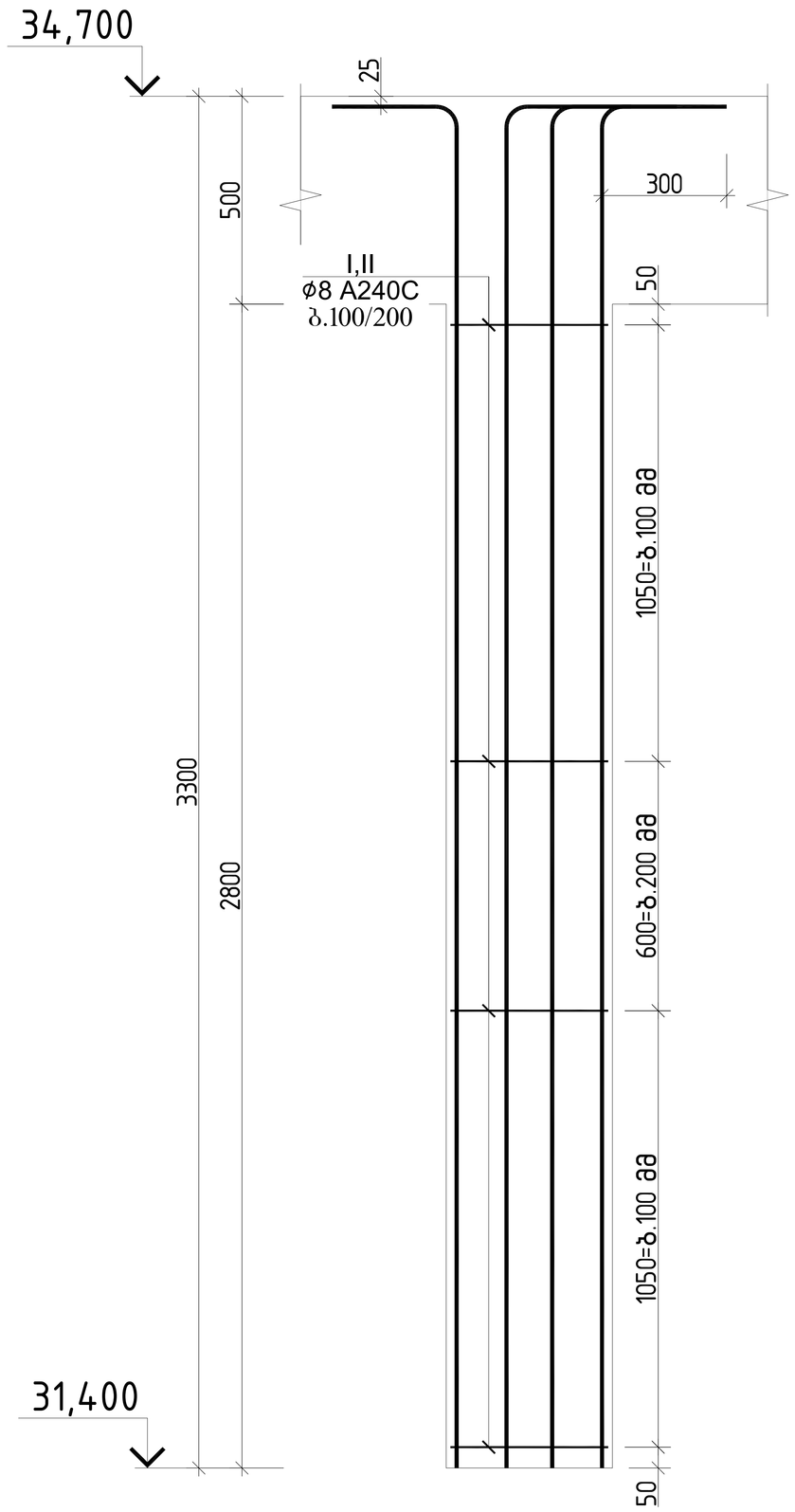

ჭრილი 1-1

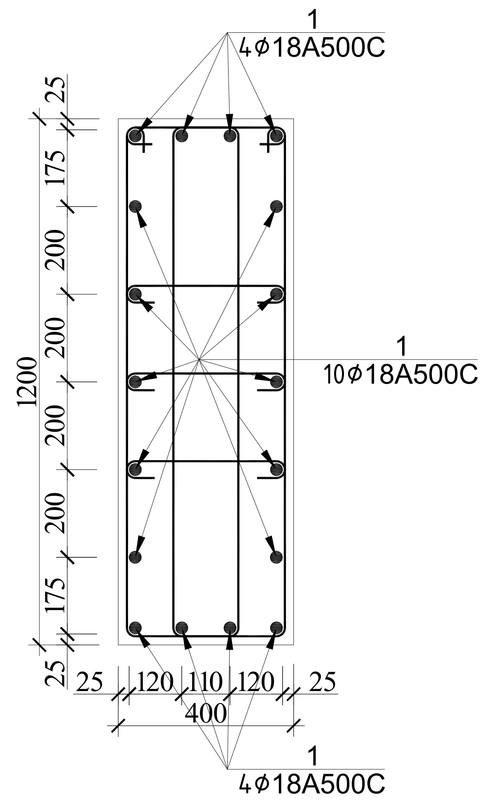

პოზ.№I
ℓ=3000

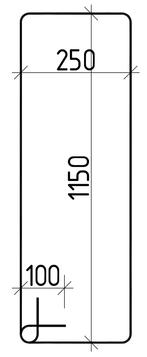

პოზ.№II
ℓ=550

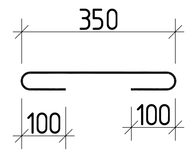

სვეტი 42-ის სპეციფიკაცია													სულ კონსტრუქციის რაოდენობა			
						მასალის ამოკრეფა							n= 2			
პოზ.	ბ (მმ)	კლასი	L (მმ)	n (ცალი)	Lxn მ	ბ მმ	∑ Lxn მ	1 გრძ.მ. წონა, კგ	∑ წონა , კგ		ბეტონი მ^3		∑ წონა , კგ		ბეტონი მ^3	
									A240C	A500C	B25	B7.5	A240C	A500C	B25	B7.5
1	18	A500C	4800	8	38.4	18	38.4	1.998	-	76.7232			-	153.4464		
2	18	A500C	4800	10	48	18	48	1.998	-	95.904			-	191.808		
I	8	A240C	3000	56	168	8	214.2	0.395	84.609	-	1.3		169.22	-	2.7	0
II	8	A240C	550	84	46.2								0	0		
													0	0		
								∑	84.609	172.6272	1.3	0	169.22	345.2544	2.7	0

			ქალაქი თბილისი, გლდანის რაიონი, თემიმურაზ ბოჭორიშვილის I განასავლელი №1 ს/კ 01.11.12.018.837 მრავალსართულიანი საცხოვრებელის სახლის კონსტრუქციული პროექტი	
				2025 წელი
არქიტექტორი	----------		სვეტი 42	
მთ.კონსტ.	გ.შალიტაური	გ შალიტაური		ფურც. № 111
			მასშტაბი 1:	ფურცლები

რ/ბ კედლების განლაგების გეგმა გეგმა -5.300 ნიშნულზე

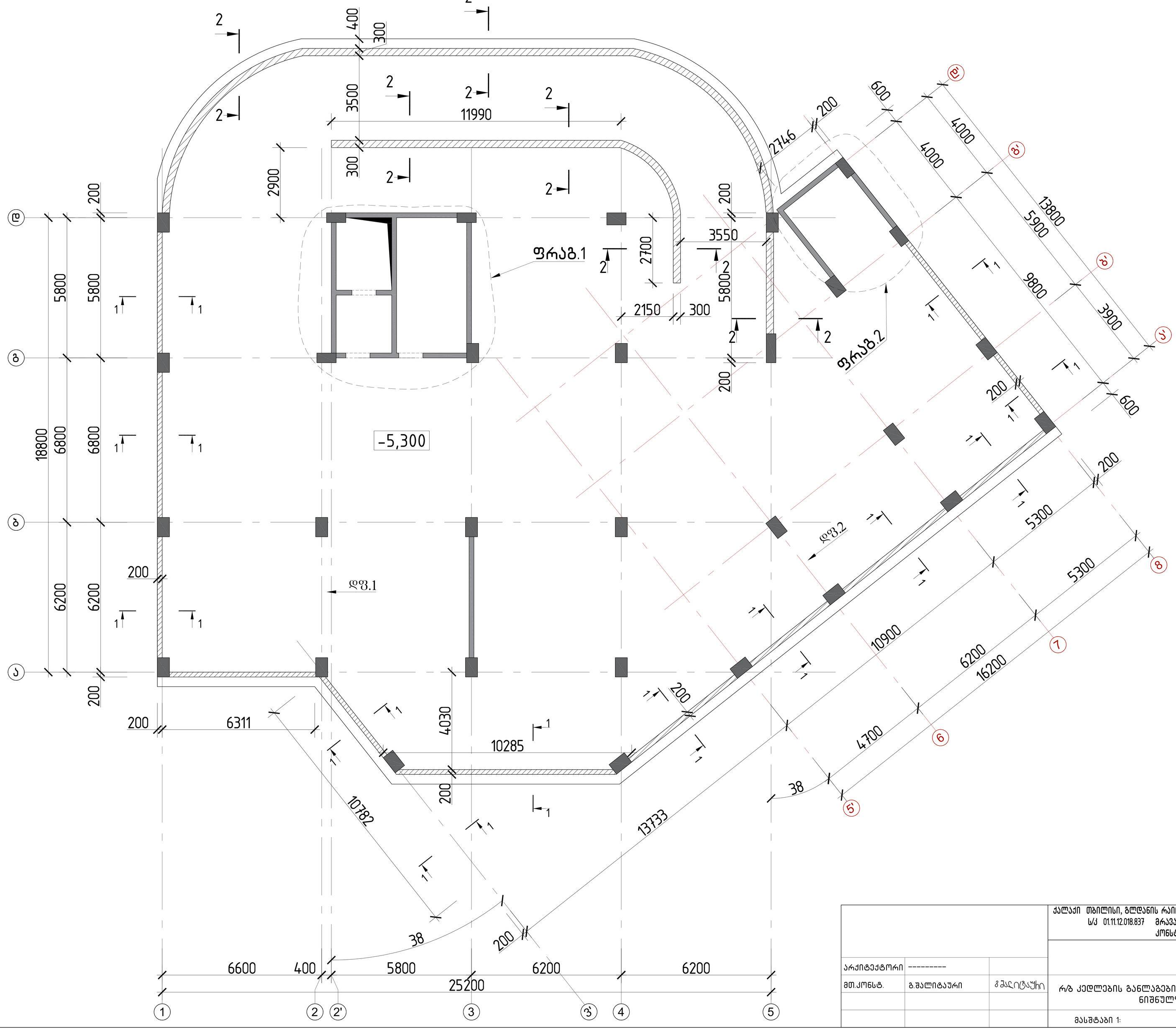

			ქალაქი თბილისი, გლდანის რაიონი, თემქურაზ ბოჭორიშვილის I გასასვლელი №1 ს/კ 01.11.12.018.837 მრავალსართულიანი საცხოვრებელის სახლის კონსტრუქციული პროექტი
არქიტექტორი	----------		2025 წელი
მთ.კონსტ.	გ.შალიტაური	გ.შალიტაური	რ/ბ კედლების განლაგების გეგმა გეგმა -5.300 ნიშნულზე
			ფურც. № 112
	მასშტაბი 1:		ფურცლები

სარდაფის კედლის ჭრილი 1-1

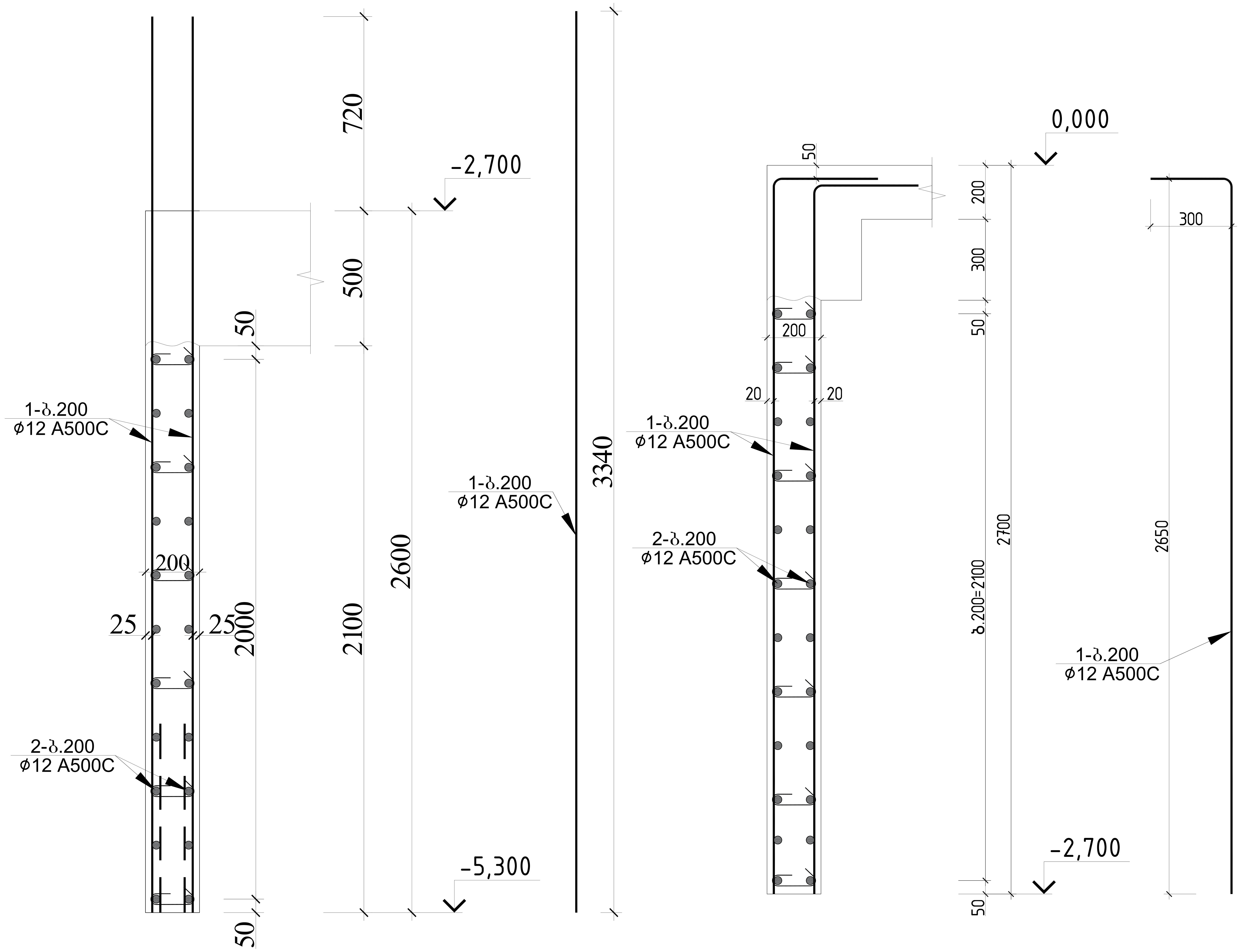

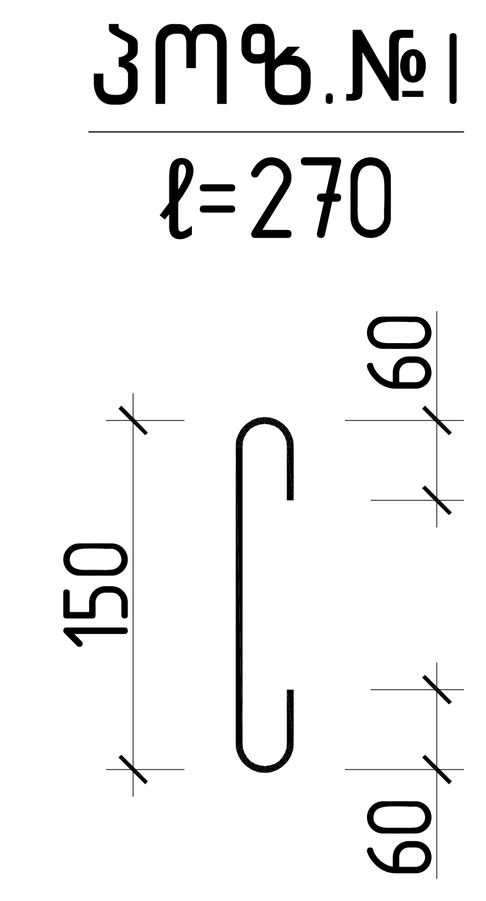

სარდაფის კედლის სპეციფიკაცია -5.300 ნიშნულზე						მასალის ამოკრეფა							სულ კონსტრუქციის რაოდენობა n= 1			
პოზ.	⌀ (მმ)	კლასი	L (მმ)	n (ცალი)	Lxn მ	⌀ მმ	∑ Lxn მ	1 გრძ.მ. წონა, კგ	∑ წონა, კგ A240C	∑ წონა, კგ A500C	ბეტონი მ³ B25	ბეტონი მ³ B7.5	∑ წონა, კგ A240C	∑ წონა, კგ A500C	ბეტონი მ³ B25	ბეტონი მ³ B7.5
1	12	A500C	3320	840	2788.8	12	2788.8	0.888	-	2476.454			-	2476.454		
2	12	A500C	2116800	1	2116.8	12	2116.8	0.888	-	1879.718	35		-	1879.718	35	0
I	8	A240C	270	1260	340.2	8	340.2	0.395	134.379	-			134.38	-		
.									134.379	4356.173	35	0	134.38	4356.173	35	0

სარდაფის კედლის სპეციფიკაცია -2.700 ნიშნულზე						მასალის ამოკრეფა							სულ კონსტრუქციის რაოდენობა n= 1			
პოზ.	⌀ (მმ)	კლასი	L (მმ)	n (ცალი)	Lxn მ	⌀ მმ	∑ Lxn მ	1 გრძ.მ. წონა, კგ	∑ წონა, კგ A240C	∑ წონა, კგ A500C	ბეტონი მ³ B25	ბეტონი მ³ B7.5	∑ წონა, კგ A240C	∑ წონა, კგ A500C	ბეტონი მ³ B25	ბეტონი მ³ B7.5
1	12	A500C	2950	840	2478	12	2478	0.888	-	2200.464			-	2200.464		
2	12	A500C	2116800	1	2116.8	12	2116.8	0.888	-	1879.718	37		-	1879.718	37	0
I	8	A240C	270	1260	340.2	8	340.2	0.395	134.379	-			134.38	-		
.									134.379	4080.182	37	0	134.38	4080.182	37	0

ქალაქი თბილისი, გლდანის რაიონი, თეიმურაზ ბოჭორიშვილის I შესახვევი №1
ს/კ 01.11.12.018.837 მრავალსართულიანი საცხოვრებელი სახლის
კონსტრუქციული პროექტი

არქიტექტორი	----------			2025 წელი
მთ.კონსტ.	გ.შალიტაური	[signature]	სარდაფის კედლის ჭრილი 1-1	ფურც. № 113
			მასშტაბი 1:	ფურცლები

სარდაფის კედლის ჭრილი 2-2

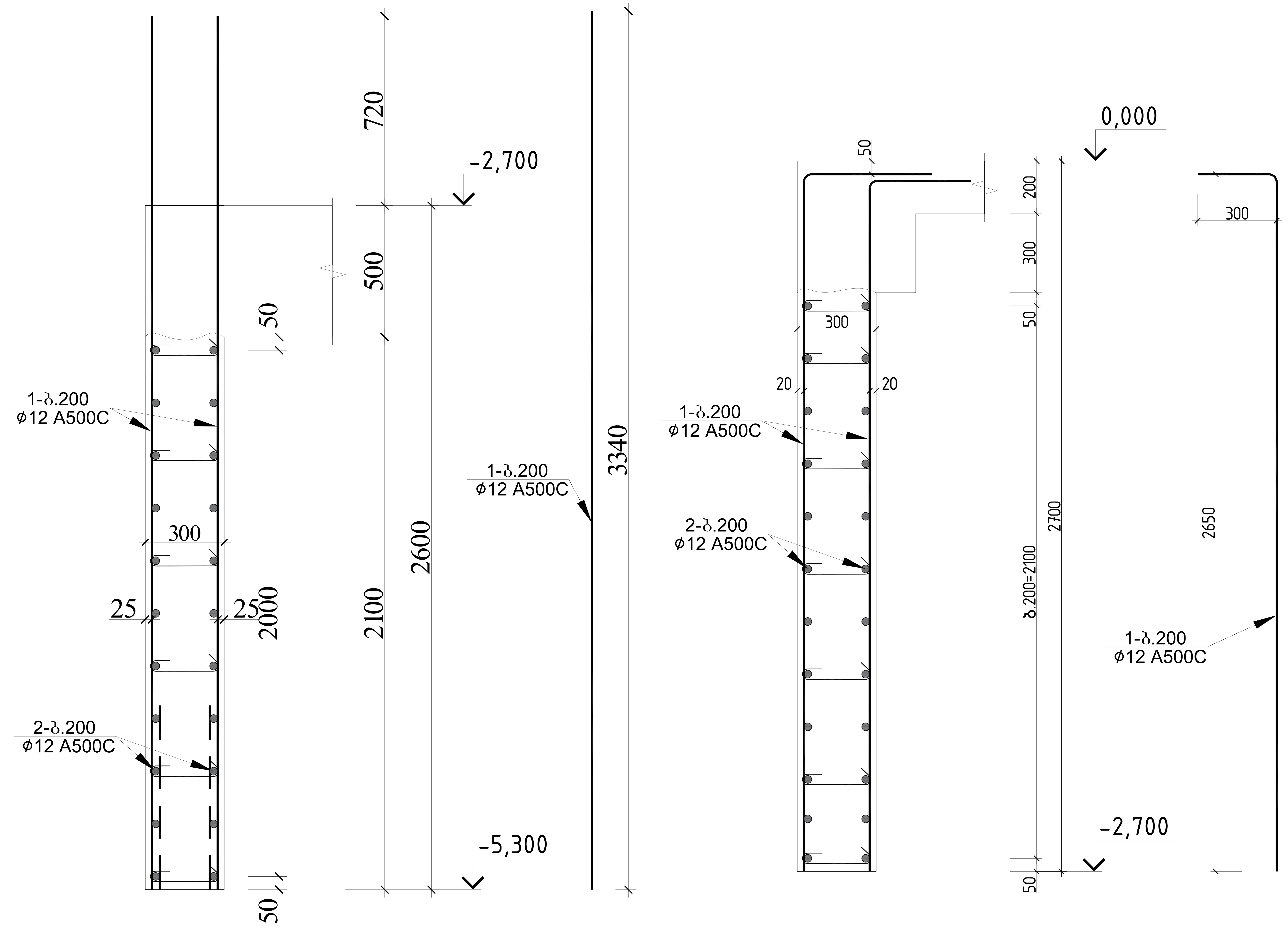

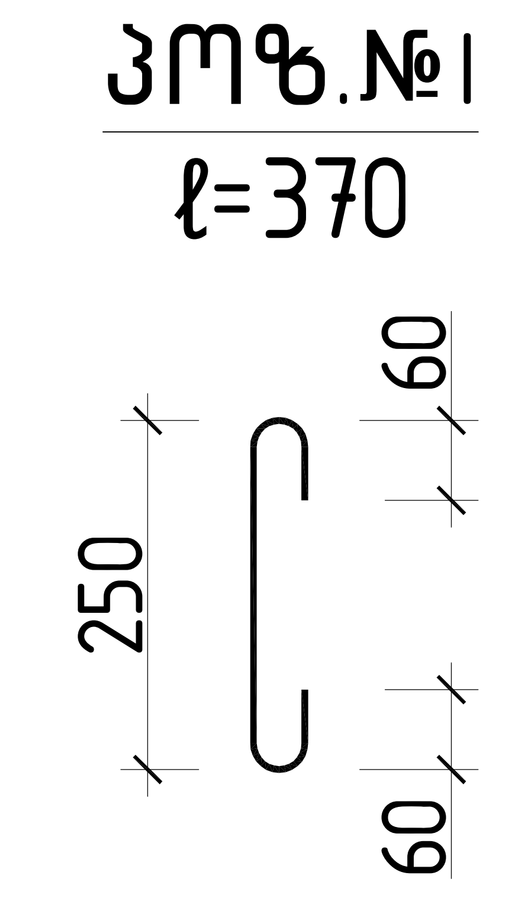

სარდაფის კედლის სპეციფიკაცია -5.300 ნიშნულზე													სულ კონსტრუქციის რაოდენობა n= 1			
						მასალის ამოკრეფა										
პოზ.	ø (მმ)	კლასი	L (მმ)	n (ცალი)	Lxn მ	ø მმ	∑ Lxn მ	1 გრძ.მ. წონა, კგ	∑ წონა , კგ A240C	∑ წონა , კგ A500C	ბეტონი მ³ B25	ბეტონი მ³ B7.5	∑ წონა , კგ A240C	∑ წონა , კგ A500C	ბეტონი მ³ B25	ბეტონი მ³ B7.5
1	12	A500C	3320	500	1660	12	1660	0.888	-	1474.08	32		-	1474.08	32	0
2	12	A500C	1320000	1	1320	12	1320	0.888	-	1172.16			-	1172.16		
I	8	A240C	370	980	362.6	8	362.6	0.395	143.23	-			143.23	-		
								.	143.23	2646.24	32	0	143.23	2646.24	32	0

სარდაფის კედლის სპეციფიკაცია -2.700 ნიშნულზე													სულ კონსტრუქციის რაოდენობა n= 1			
						მასალის ამოკრეფა										
პოზ.	ø (მმ)	კლასი	L (მმ)	n (ცალი)	Lxn მ	ø მმ	∑ Lxn მ	1 გრძ.მ. წონა, კგ	∑ წონა , კგ A240C	∑ წონა , კგ A500C	ბეტონი მ³ B25	ბეტონი მ³ B7.5	∑ წონა , კგ A240C	∑ წონა , კგ A500C	ბეტონი მ³ B25	ბეტონი მ³ B7.5
1	12	A500C	2950	500	1475	12	1475	0.888	-	1309.8	33		-	1309.8	33	0
2	12	A500C	1320000	1	1320	12	1320	0.888	-	1172.16			-	1172.16		
I	8	A240C	370	980	362.6	8	362.6	0.395	143.23	-			143.23	-		
								.	143.23	2481.96	33	0	143.23	2481.96	33	0

ქალაქი თბილისი, გლდანის რაიონი, თეიმურაზ ბოჭორიშვილის I გასასვლელი №1 ს/კ 01.11.12.018.837 მრავალსართულიანი საცხოვრებელი სახლის კონსტრუქციული პროექტი			
არქიტექტორი	----------		2025 წელი
მთ.კონსტ.	გ.შალიტაური	გშალიტაური	
სარდაფის კედლის ჭრილი 2-2			ფურც. № 114
მასშტაბი 1:			ფურცლები

−5.300; −2.700; 0.000 ნიშნულზე

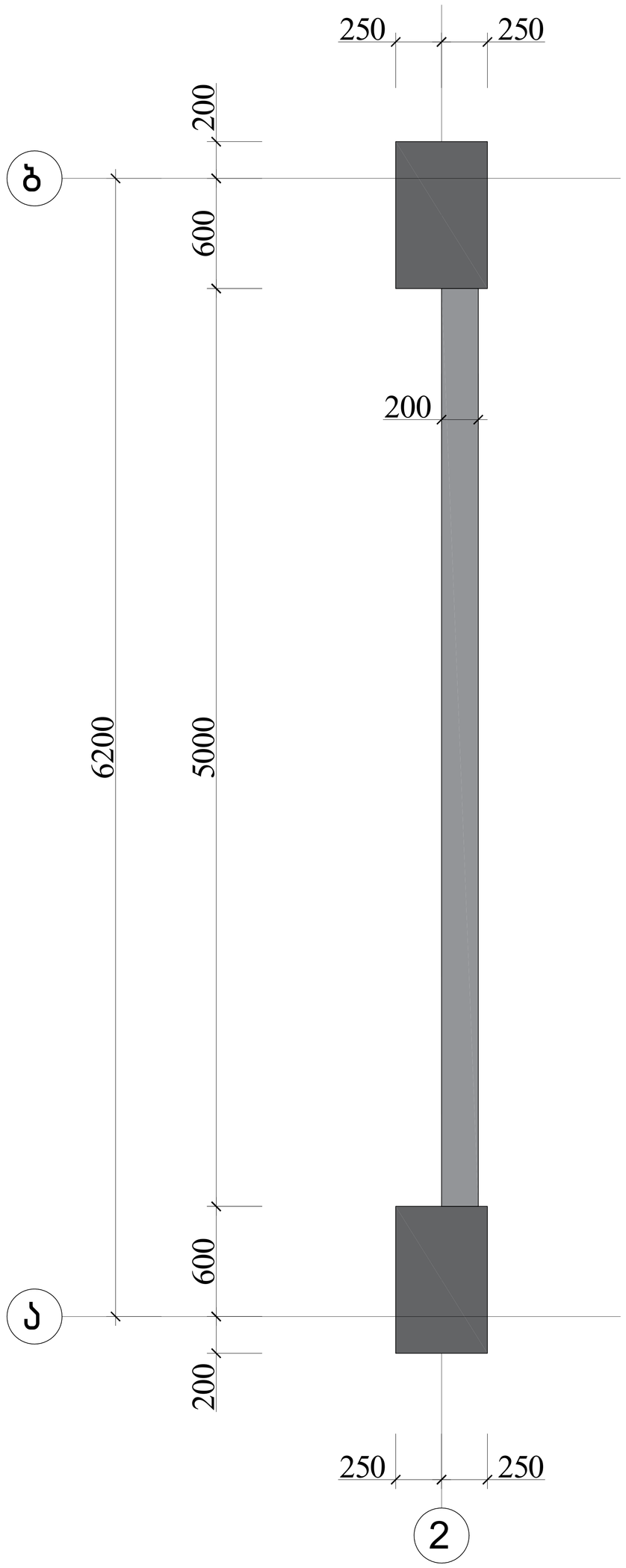

+5.00 და +8.300 ნიშნულზე

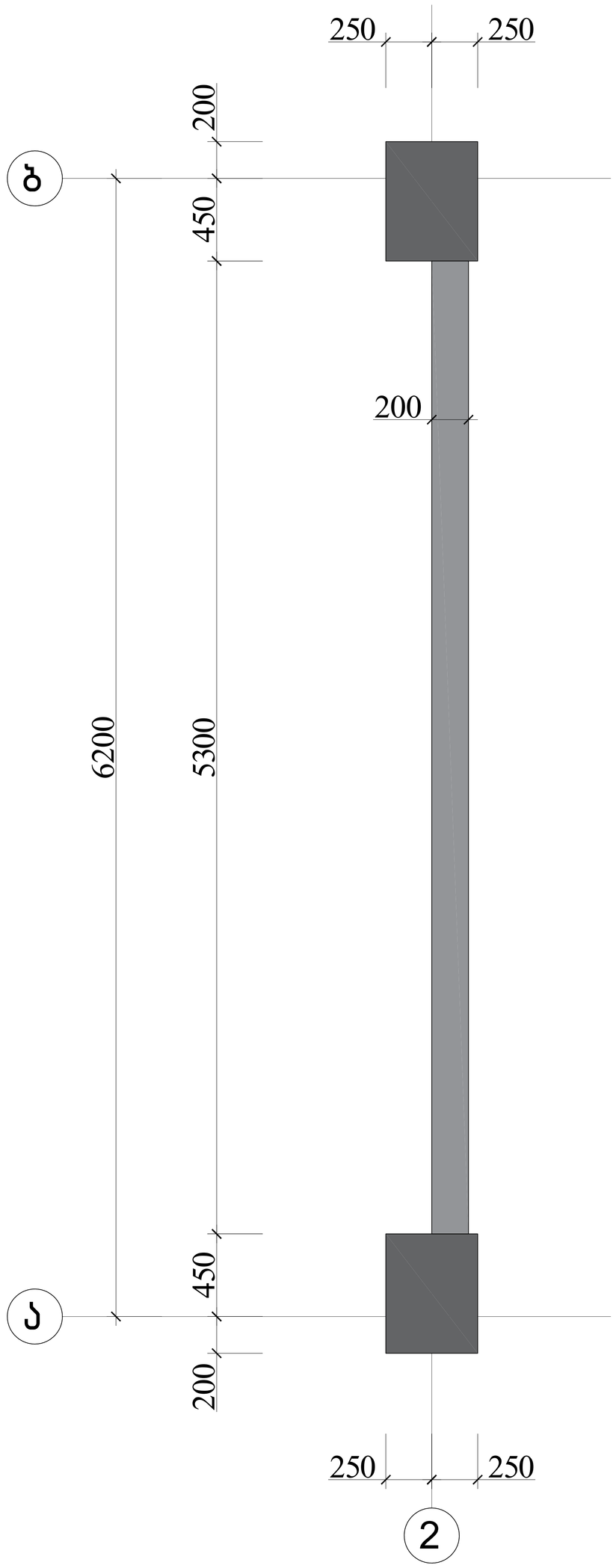

+11.600-დან +31.400 ნიშნულზე

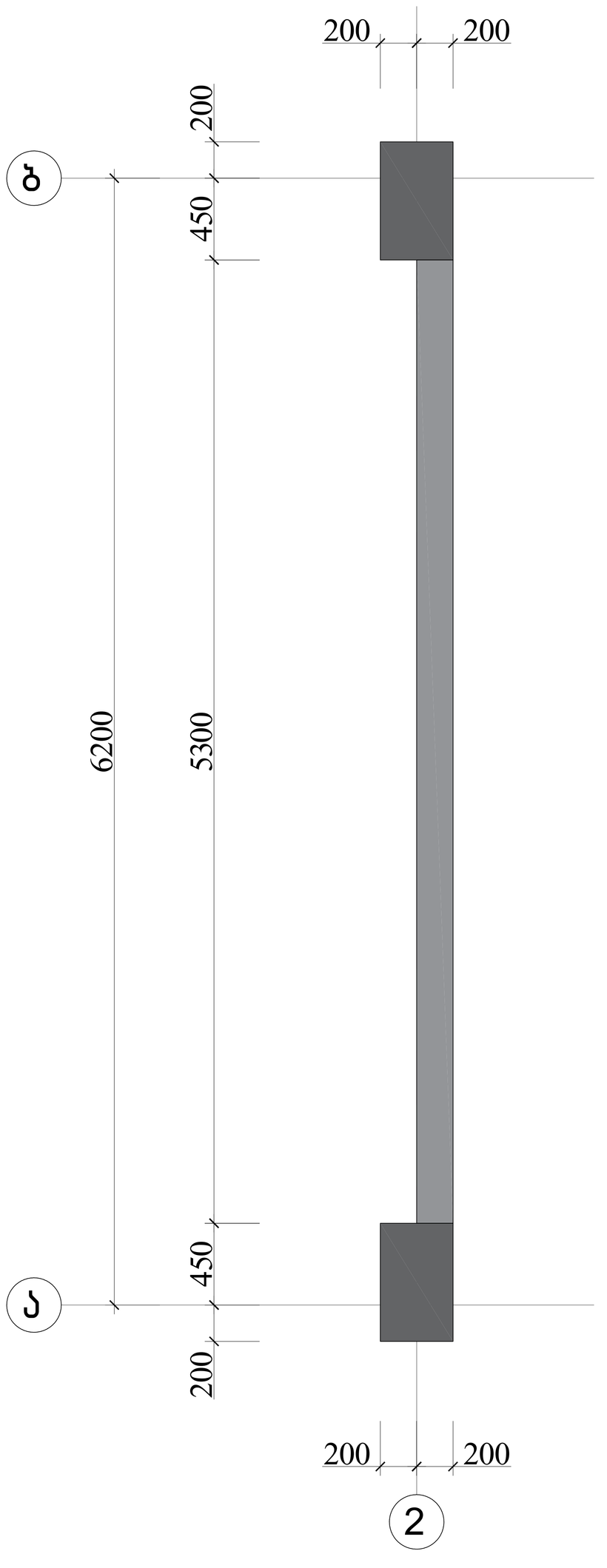

			ქალაქი თბილისი, გლდანის რაიონი, თემიმურაზ ბოჭორიშვილის I გასასვლელი №1 ს/კ 01.11.12.018.837 მრავალსართულიანი საცხოვრებელის სახლის კონსტრუქციული პროექტი
			2025 წელი
არქიტექტორი	----------		
მთ.კონსტ.	გ.შალიტაური		დიაფრაგმა 1-ის საყალიბო ნახაზი
			ფურც. № 115
			მასშტაბი 1: ფურცლები

დიაფრაგმა 1-ის არმირების ნახაზი

−5.300; −2.700; 0.000 ნიშნულზე

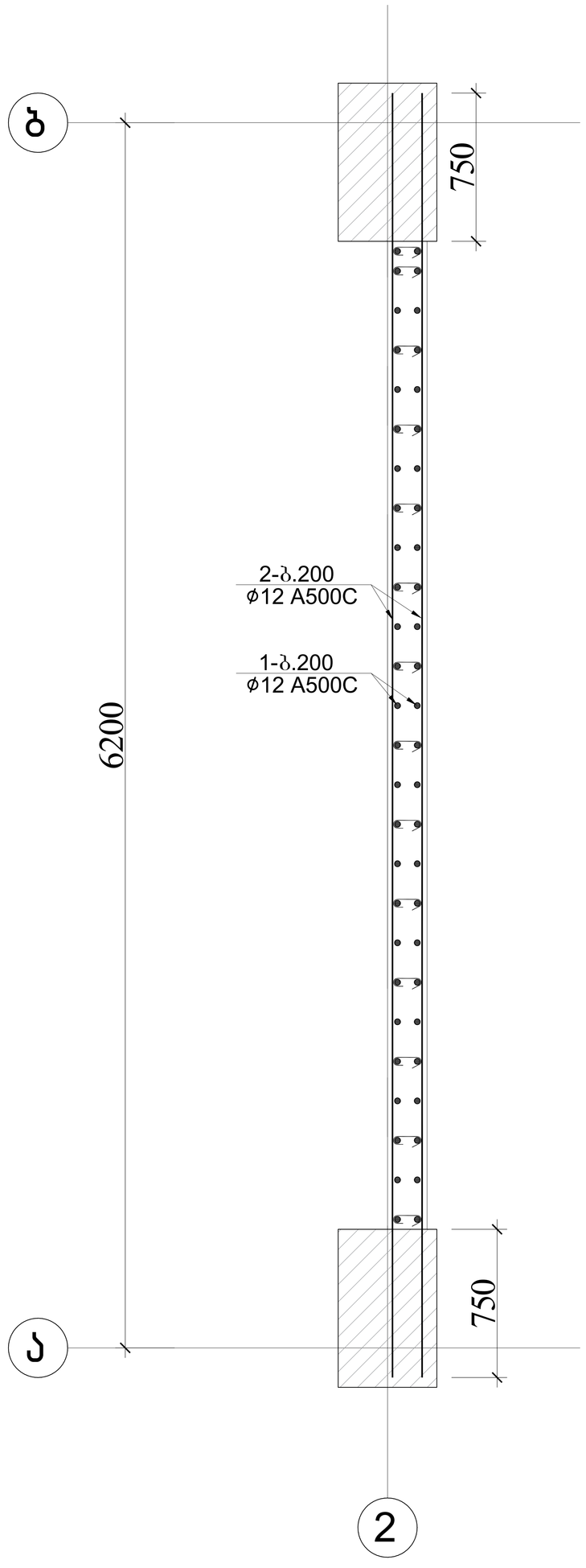

+5.00 და +8.300 ნიშნულზე

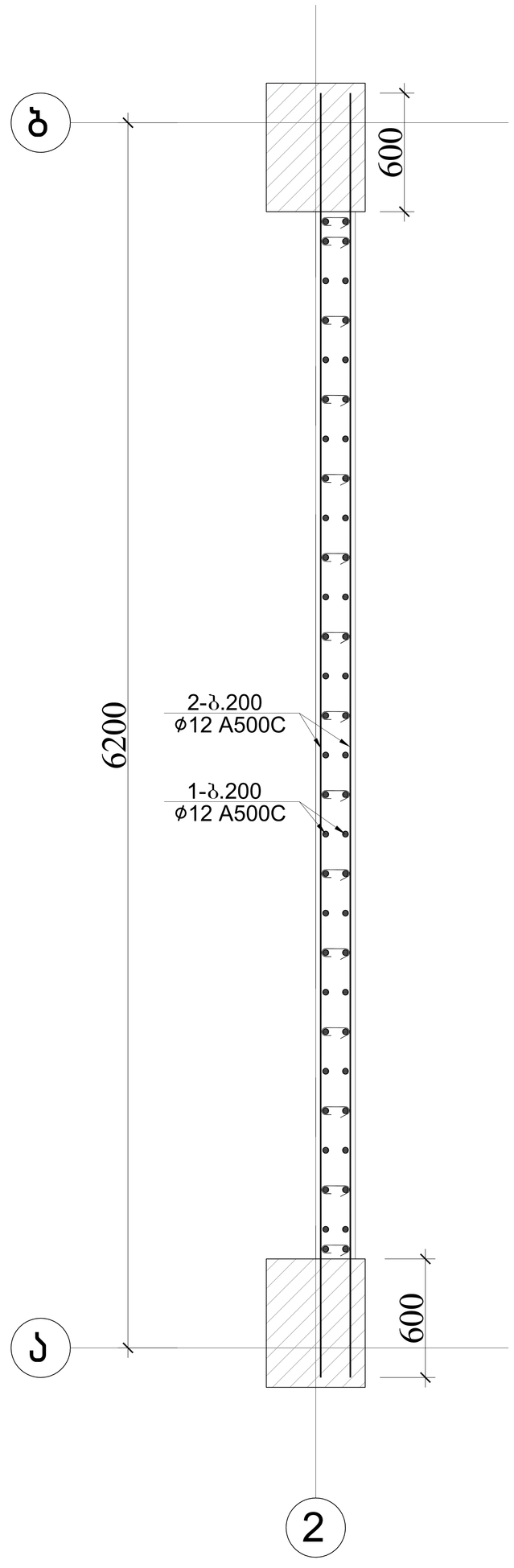

+11.600-დან +31.400ნიშნულზე

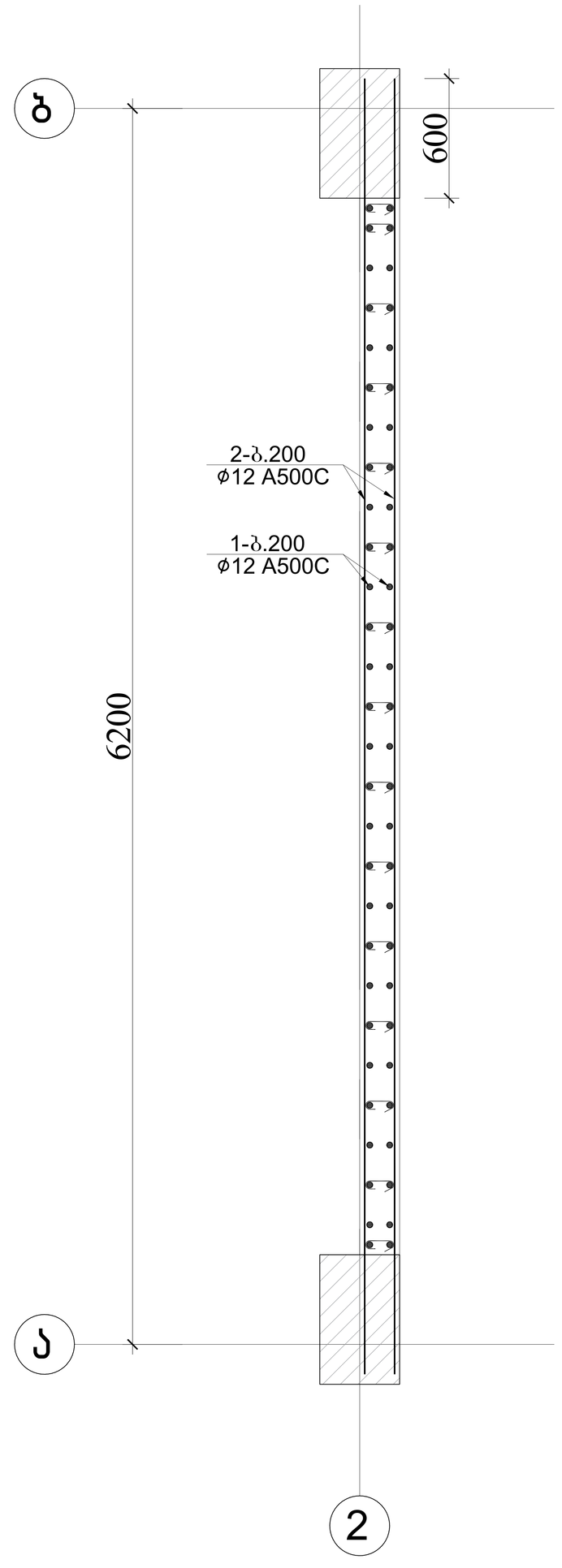

			ქალაქი თბილისი, გლდანის რაიონი, თემიშურაზ ბოჭორიშვილის I გასასვლელი №1 ს/კ 01.11.12.018.837 მრავალსართულიანი საცხოვრებელის სახლის კონსტრუქციული პროექტი	
				2025 წელი
არქიტექტორი	----------		დიაფრაგმა 1-ის არმირების ნახაზი	
მთ.კონსტ.	გ.შალიტაური	გ შალიტაური		ფურც. № 116
			მასშტაბი 1:	ფურცლები

დიაფრაგმა 1-ის განშლა
-5.300 და -2.700 ნიშნულზე

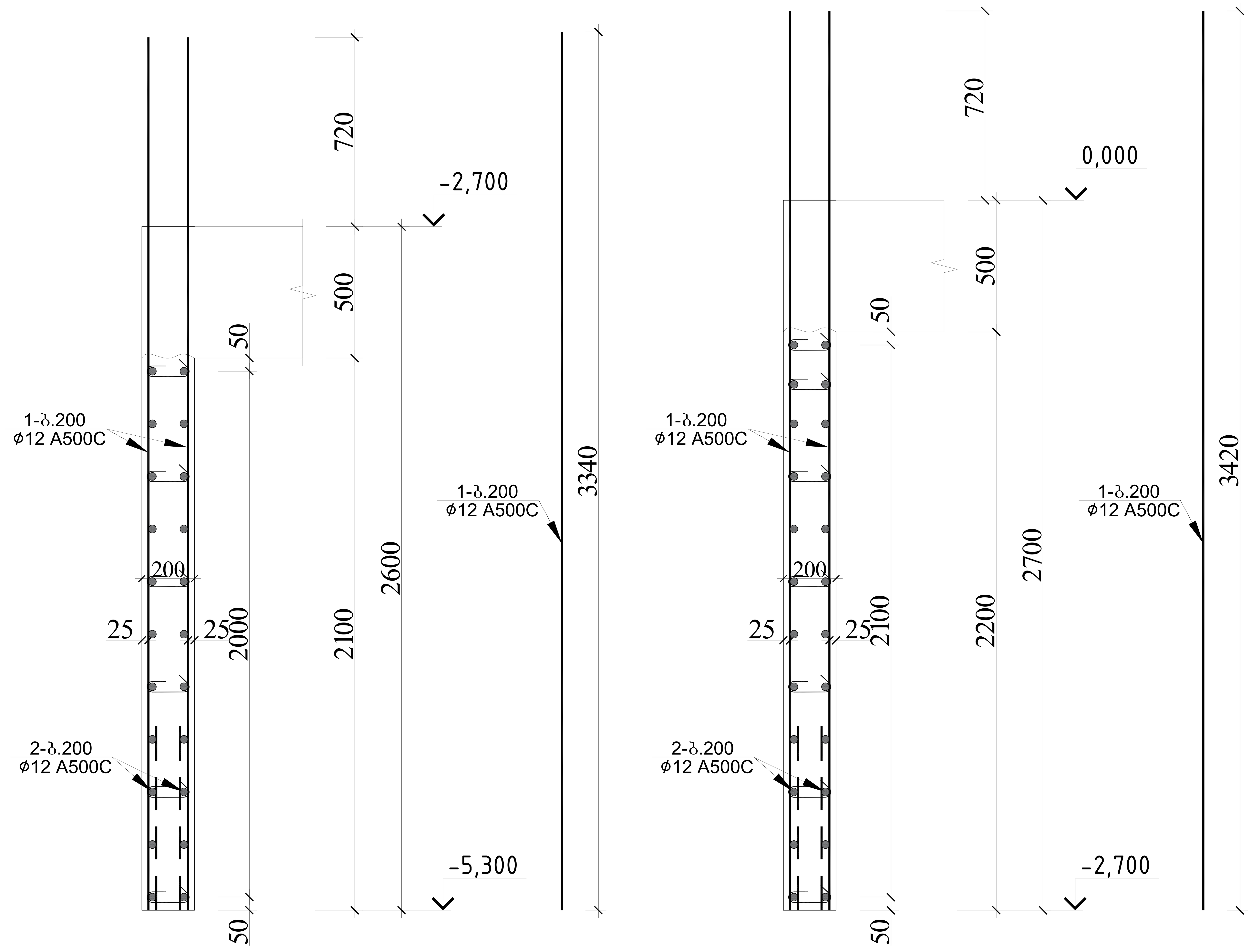

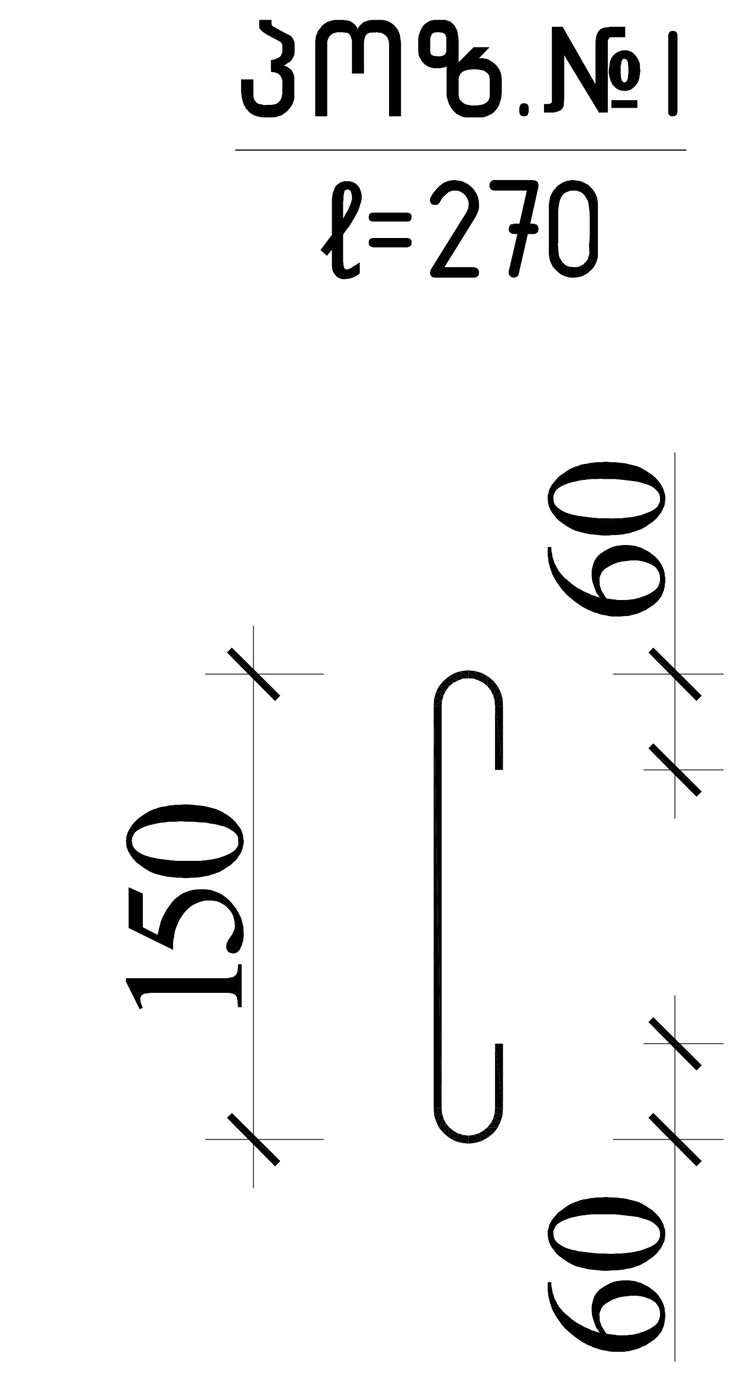

დიაფრაგმა 1-ის სპეციფიკაცია -5.300 ნიშნულზე													სულ კონსტრუქციის რაოდენობა n= 1			
						მასალის ამოკრეფა										
პოზ.	⌀ (მმ)	კლასი	L (მმ)	n (ცალი)	Lxn მ	⌀ მმ	∑ Lxn მ	1 გრძ.მ. წონა, კგ	∑ წონა , კგ A240C	∑ წონა , კგ A500C	ბეტონი $მ^3$ B25	ბეტონი $მ^3$ B7.5	∑ წონა , კგ A240C	∑ წონა , კგ A500C	ბეტონი $მ^3$ B25	ბეტონი $მ^3$ B7.5
1	12	A500C	3320	52	172.64	12	172.64	0.888	-	153.3043	2.6		-	153.3043	2.6	0
2	12	A500C	163800	1	163.8	12	163.8	0.888	-	145.4544			-	145.4544		
I	8	A240C	270	84	22.68	8	22.68	0.395	8.9586	-			8.9586	-		
								.	8.9586	298.7587	2.6	0	8.9586	298.7587	2.6	0

დიაფრაგმა 1-ის სპეციფიკაცია -2.700 ნიშნულზე													სულ კონსტრუქციის რაოდენობა n= 1			
						მასალის ამოკრეფა										
პოზ.	⌀ (მმ)	კლასი	L (მმ)	n (ცალი)	Lxn მ	⌀ მმ	∑ Lxn მ	1 გრძ.მ. წონა, კგ	∑ წონა , კგ A240C	∑ წონა , კგ A500C	ბეტონი $მ^3$ B25	ბეტონი $მ^3$ B7.5	∑ წონა , კგ A240C	∑ წონა , კგ A500C	ბეტონი $მ^3$ B25	ბეტონი $მ^3$ B7.5
1	12	A500C	3420	52	177.84	12	177.84	0.888	-	157.9219	2.7		-	157.9219	2.7	0
2	12	A500C	177450	1	177.45	12	177.45	0.888	-	157.5756			-	157.5756		
I	8	A240C	270	98	26.46	8	26.46	0.395	10.4517	-			10.452	-		
								.	10.4517	315.4975	2.7	0	10.452	315.4975	2.7	0

			ქალაქი თბილისი, გლდანის რაიონი, თეიმურაზ ბოჭორიშვილის I გასასვლელი №1 ს/კ 01.11.12.018.837 მრავალსართულიანი საცხოვრებელი სახლის კონსტრუქციული პროექტი	
არქიტექტორი	---------			2025 წელი
მთ.კონსტ.	გ.შალიტაური	გშალიტაური	დიაფრაგმა 1-ის განშლა \±-5.300 და -2.700 ნიშნულზე	
				ფურც. № 117
			მასშტაბი 1:	ფურცლები

დიაფრაგმა 1-ის განივი 0.000

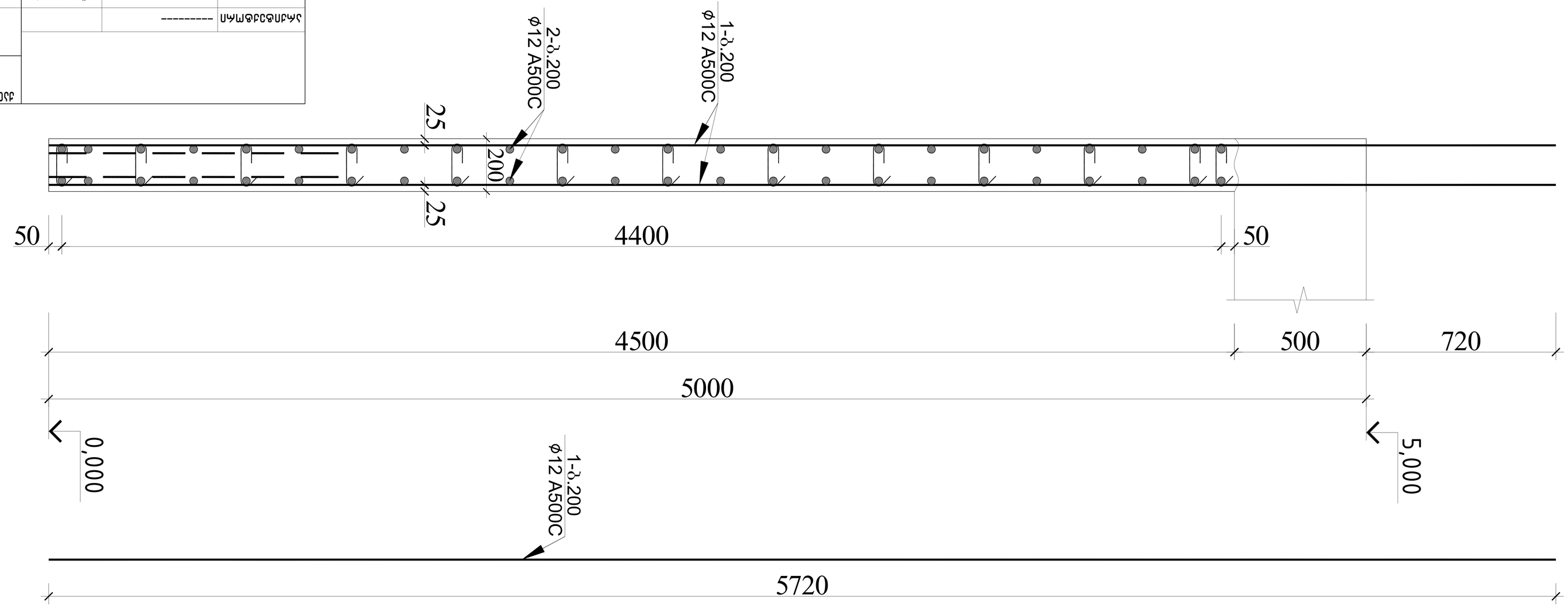

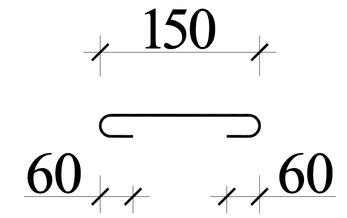

ჯოგ.№1
ℓ=270

დიაფრაგმა 0.000 ნიგნელოზე														

ᲓᲘᲐᲤᲠᲐᲒᲛᲐ 1-ᲘᲡ ᲒᲐᲜᲨᲚᲐ +5.00-ᲓᲐᲜ +31.400 ᲜᲘᲨᲜᲣᲚᲖᲔ

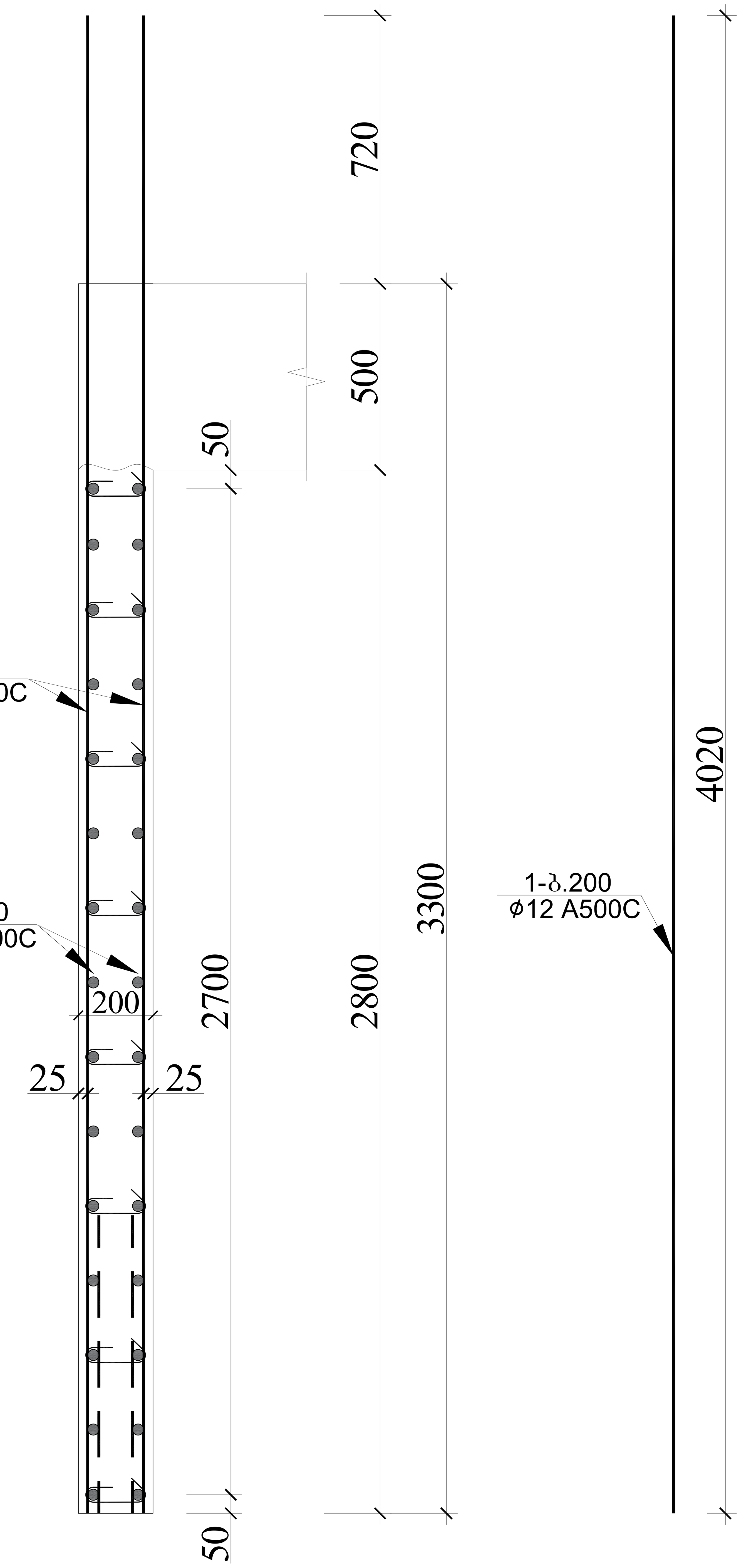

ᲞᲝᲖ.№I
ℓ=270

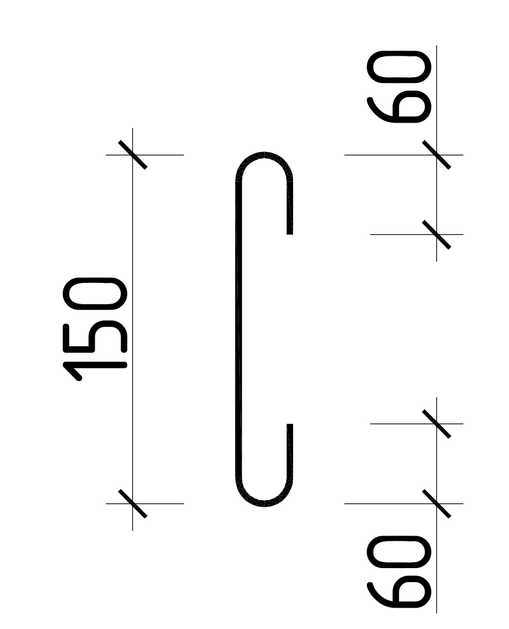

ᲓᲘᲐᲤᲠᲐᲒᲛᲐ 1-ᲘᲡ ᲡᲞᲔᲪᲘᲤᲘᲙᲐᲪᲘᲐ +5.00 ᲓᲐ +31.400 ᲜᲘᲨᲜᲣᲚᲖᲔ													ᲡᲣᲚ ᲙᲝᲜᲡᲢᲠᲣᲥᲪᲘᲘᲡ ᲠᲐᲝᲓᲔᲜᲝᲑᲐ				
						ᲛᲐᲡᲐᲚᲘᲡ ᲐᲛᲝᲙᲠᲔᲤᲐ							n= 8				
პოზ.	ø (მმ)	კლასი	L (მმ)	n (ცალი)	Lxn მ	ø მმ	∑ Lxn მ	1 გრძ.მ. წონა, კგ	∑ წონა , კგ		ბეტონი მ^3		∑ წონა , კგ		ბეტონი მ^3		
									A240C	A500C	B25	B7.5	A240C	A500C	B25	B7.5	
1	12	A500C	4020	56	225.12	12	225.12	0.888	-	199.9066	3.1		-	1599.252	25	0	
2	12	A500C	204750	1	204.75	12	204.75	0.888	-	181.818			-	1454.544			
I	8	A240C	270	120	32.4	8	32.4	0.395	12.798	-			102.38	-			
.									12.798	381.7246	3.1	0	102.38	3053.796	25	0	

არქიტექტორი	----------		ქალაქი თბილისი, გლდანის რაიონი, თეიმურაზ ბოჭორიშვილის I გასასვლელი №1 ს/კ 01.11.12.018.837 მრავალსართულიანი საცხოვრებელის სახლის კონსტრუქციული პროექტი	
მთ.კონსტ.	გ.შალიტაური	გშალიტაური	ᲓᲘᲐᲤᲠᲐᲒᲛᲐ 1-ᲘᲡ ᲒᲐᲜᲨᲚᲐ +5.00-ᲓᲐᲜ +31.400 ᲜᲘᲨᲜᲣᲚᲖᲔ	2025 წელი
				ფურც. № 119
			მასშტაბი 1:	ფურცლები

დიაფრამა 1-ის განშლა +31.400 ნიშნულზე

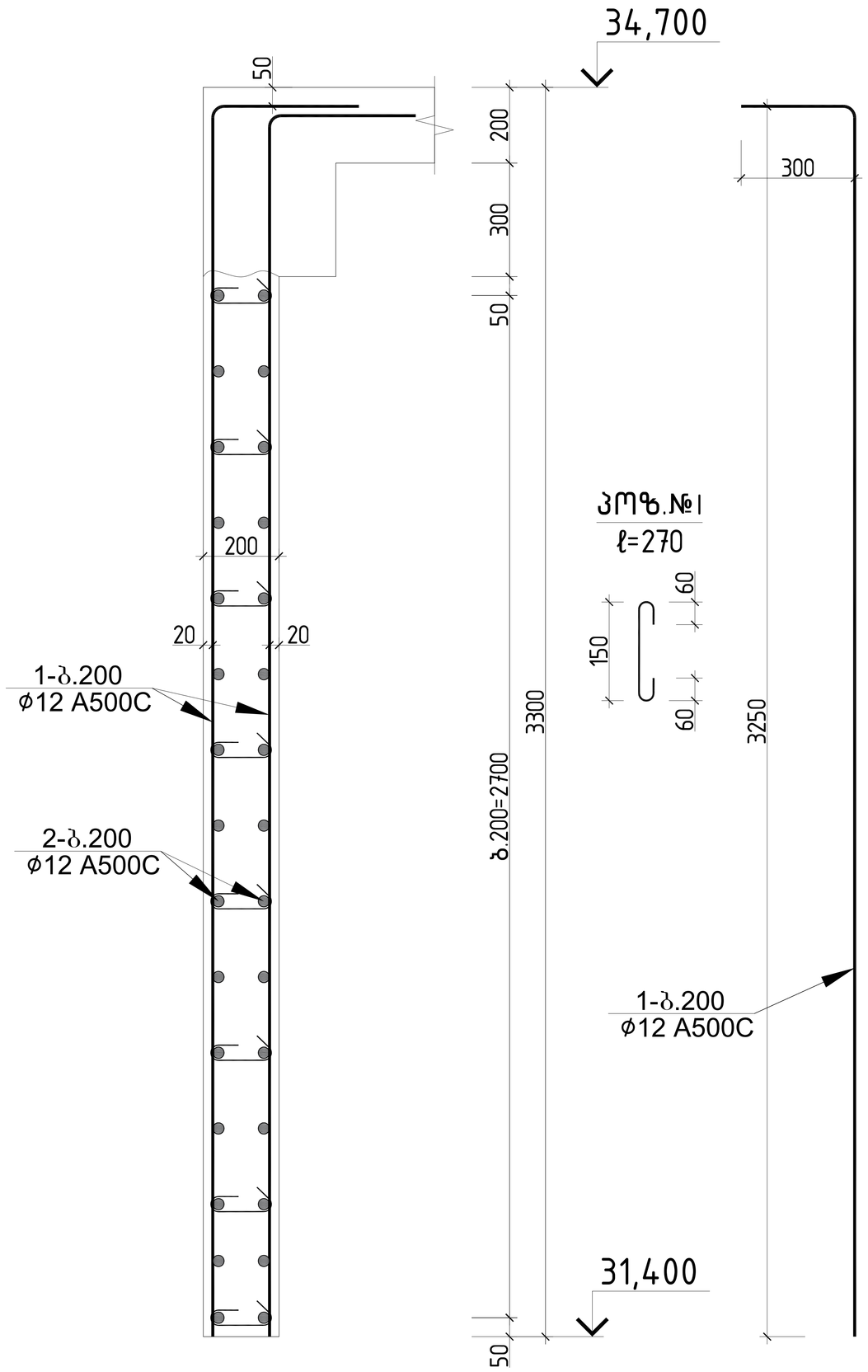

დიაფრაგმა 1-ის სპეციფიკაცია +31.400 ნიშნულზე													სულ კონსტრუქციის რაოდენობა				
						მასალის ამოკრეფა							n= 1				
პოზ.	⌀ (მმ)	კლასი	L (მმ)	n (ცალი)	Lxn მ	⌀ მმ	∑ Lxn მ	1 გრძ.მ. წონა, კგ	∑ წონა , კგ		ბეტონი მ³		∑ წონა , კგ		ბეტონი მ³	
									A240C	A500C	B25	B7.5	A240C	A500C	B25	B7.5
1	12	A500C	3550	56	198.8	12	198.8	0.888	-	176.5344			-	176.5344		
2	12	A500C	204750	1	204.75	12	204.75	0.888	-	181.818	3.1		-	181.818	3.1	0
I	8	A240C	270	120	32.4	8	32.4	0.395	12.798	-			12.798	-		
								.	12.798	358.3524	3.1	0	12.798	358.3524	3.1	0

			ქალაქი თბილისი, გლდანის რაიონი, თემქვარაზ ბოჭორიშვილის I გასასვლელი №1 ს/კ 01.11.12.018.837 მრავალსართულიანი საცხოვრებელის სახლის კონსტრუქციული პროექტი
არქიტექტორი	----------		2025 წელი
მთ.კონსტ.	გ.შალიტაური		დიაფრამა 1-ის განშლა +31.400 ნიშნულზე
			ფურც. № 120
			მასშტაბი 1: ფურცლები

დიაფრაგმა 2-ის საყალიბო ნახაზი

-5.300; -2.700; 0.000 ნიშნულზე

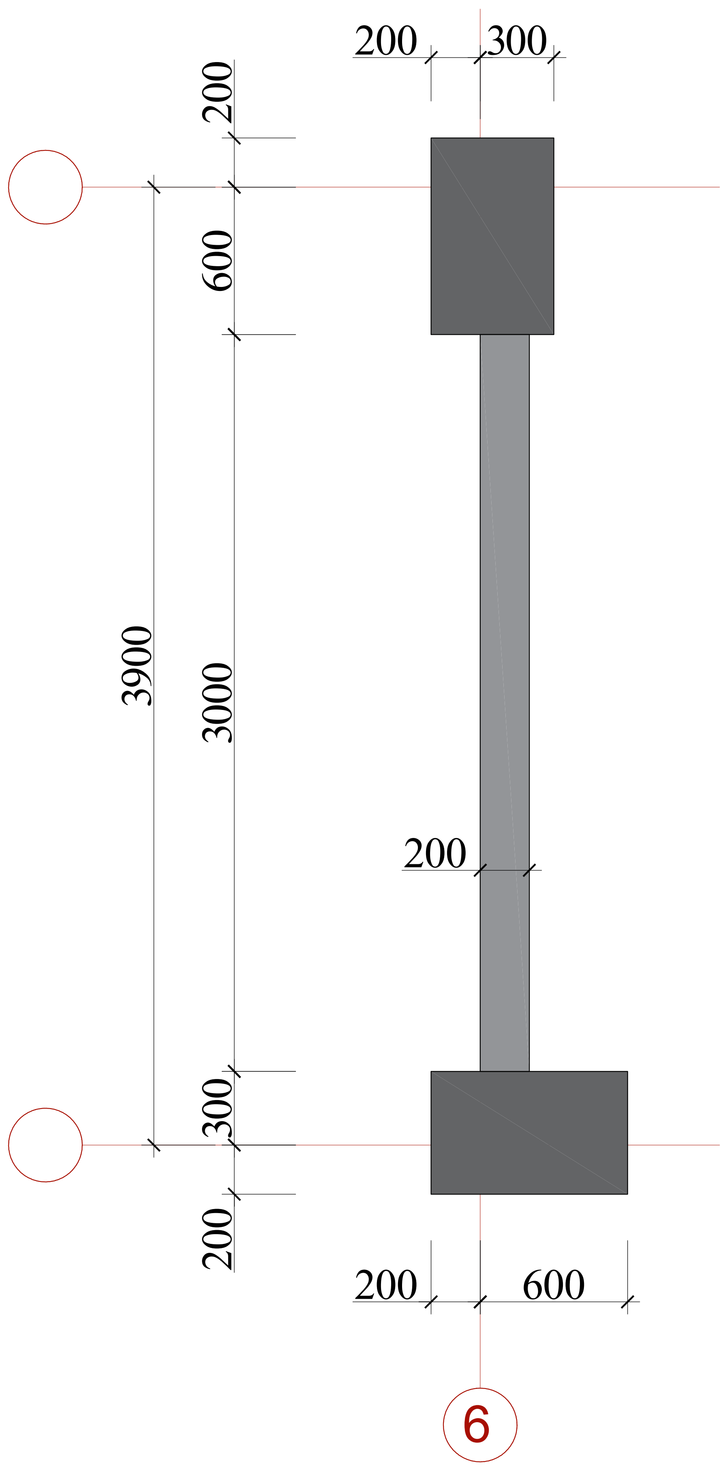

+5.00 და +8.300 ნიშნულზე

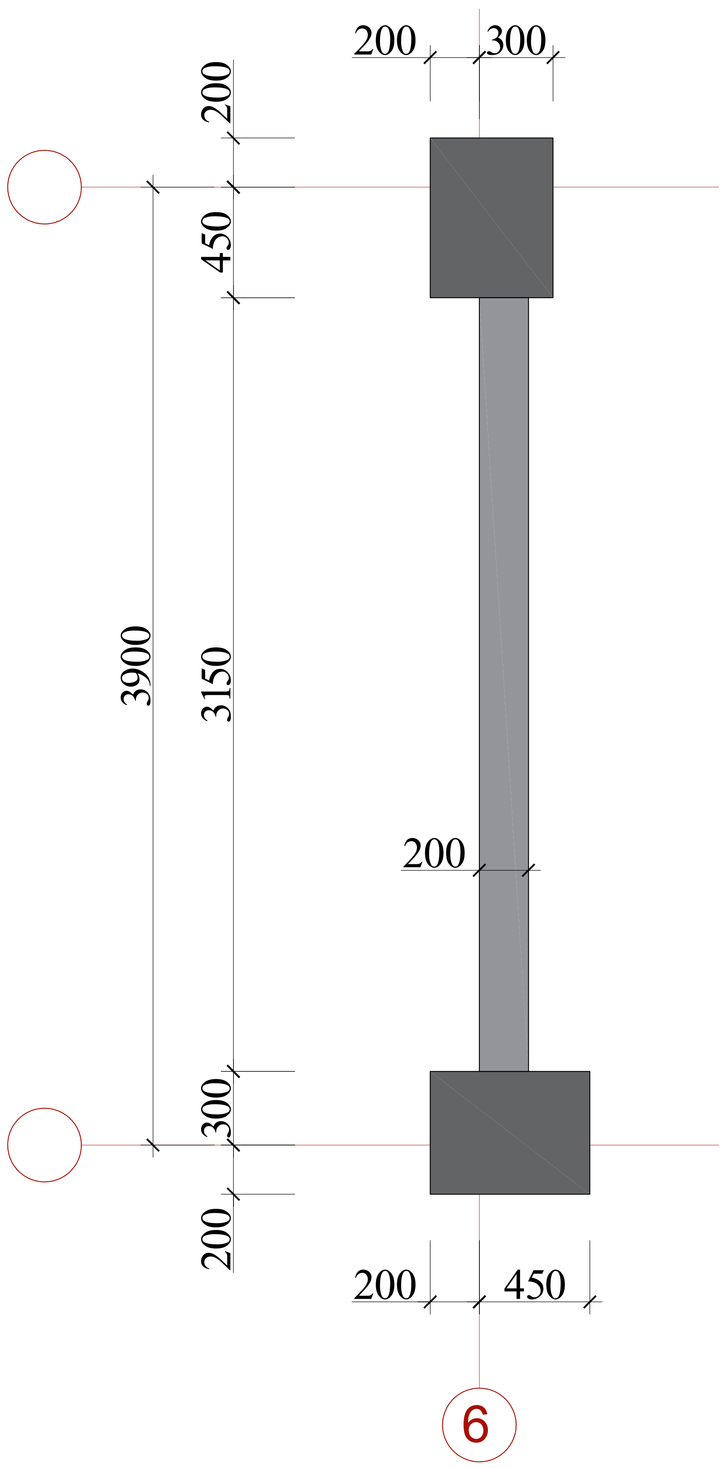

+11.600-დან +31.400 ნიშნულზე

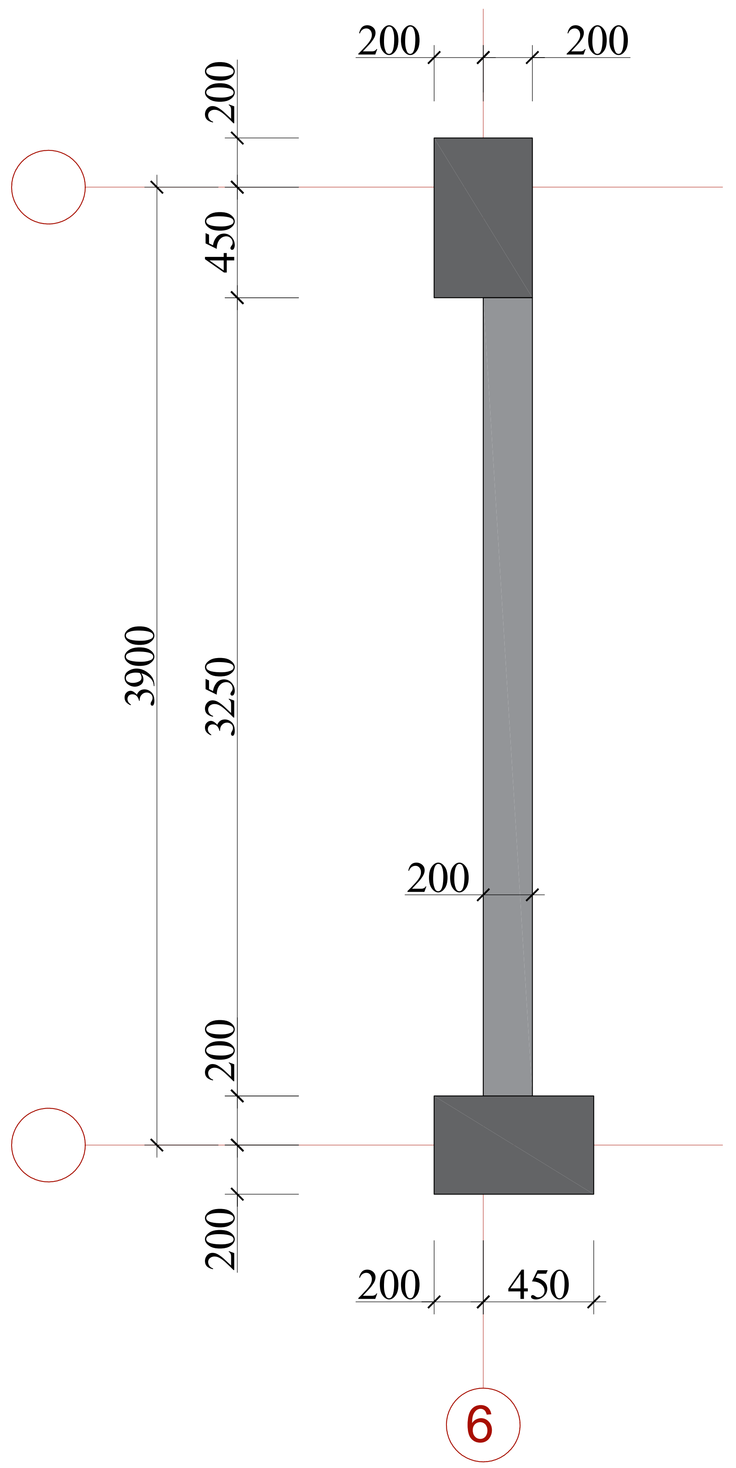

			ქალაქი თბილისი, გლდანის რაიონი, თეიმურაზ ბოჭორიშვილის I გასასვლელი №1 ს/კ 01.11.12.018.837 მრავალსართულიანი საცხოვრებელის სახლის კონსტრუქციული პროექტი
არქიტექტორი	----------		2025 წელი
მთ.კონსტ.	გ.შალიტაური	გ.შალიტაური	დიაფრაგმა 2-ის საყალიბო ნახაზი
			ფურც. № 121
			მასშტაბი 1: ფურცლები

დიაფრაგმა 2-ისარმირება

-5.300; -2.700; 0.000 ნიშნულზე

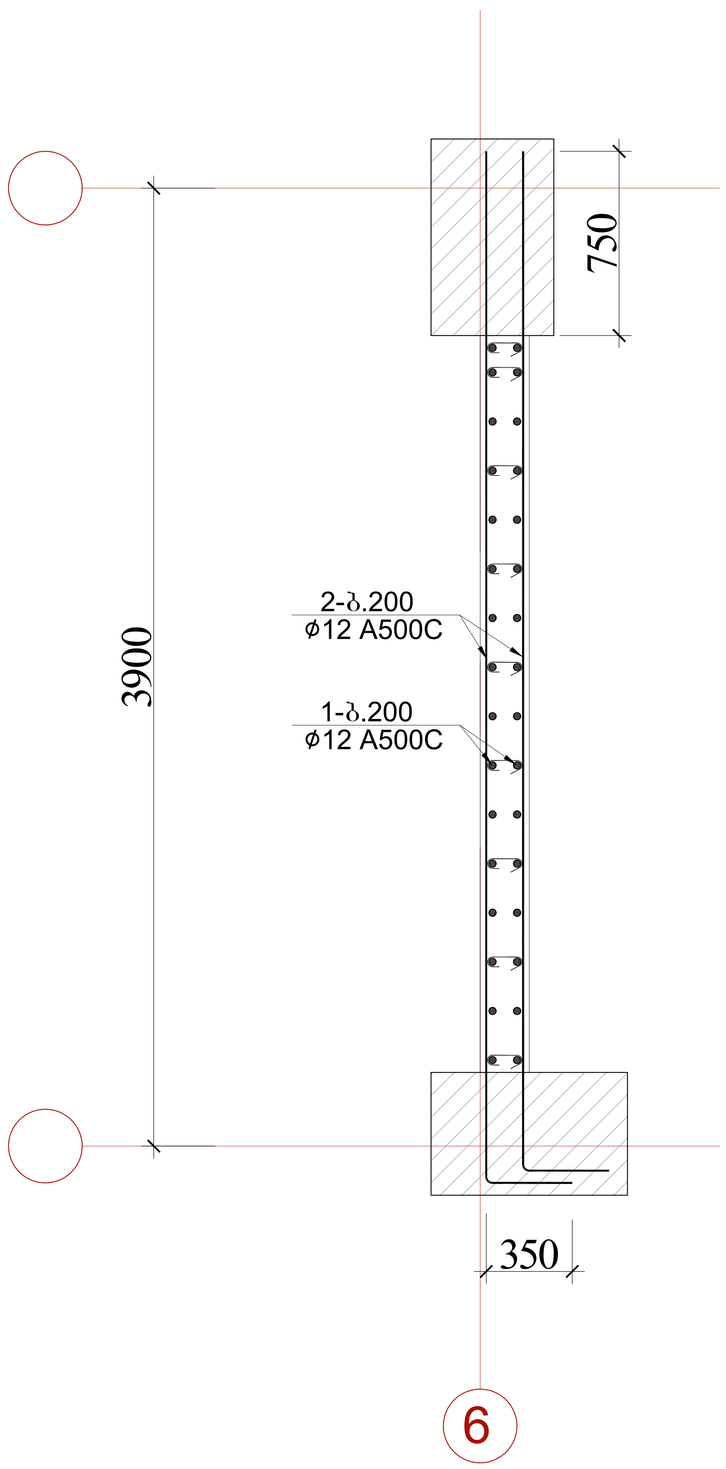

+5.00 და +8.300 ნიშნულზე

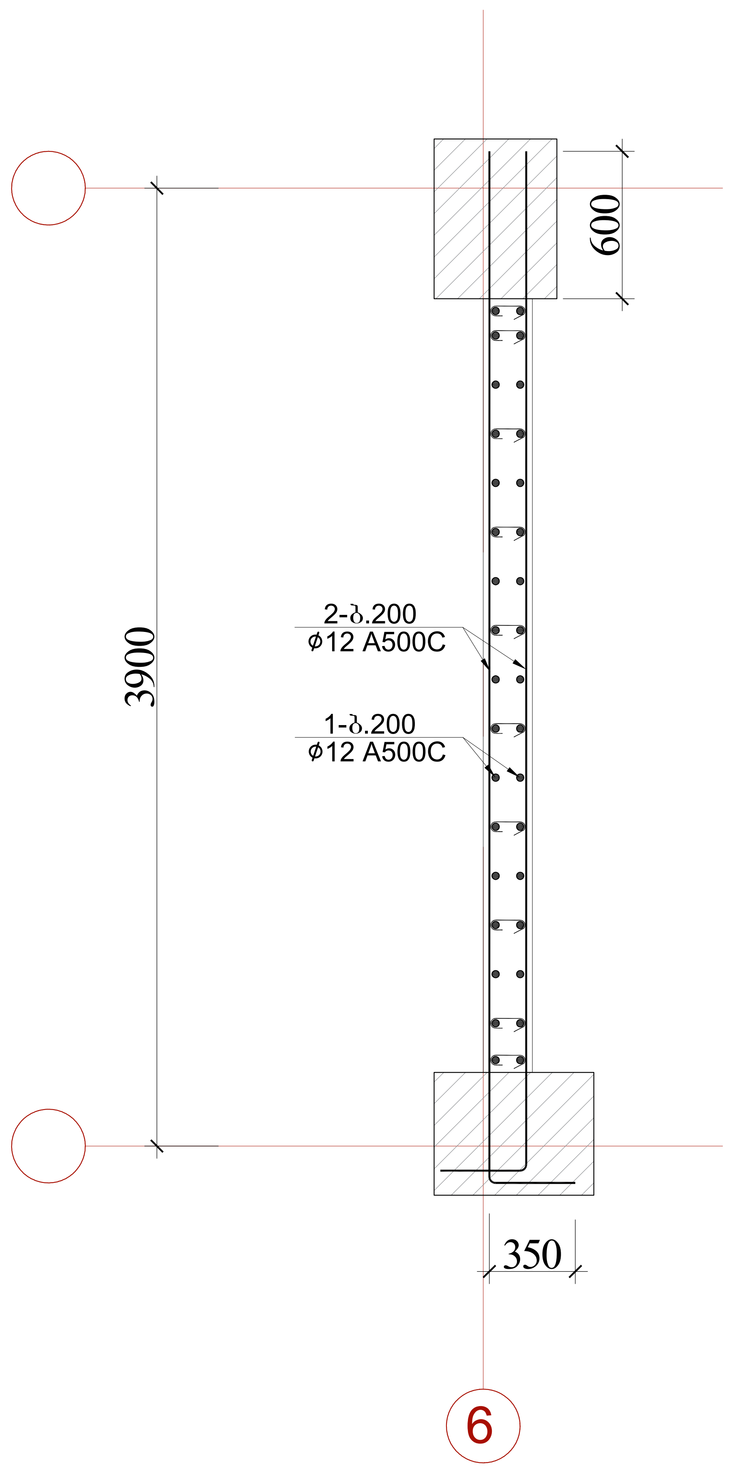

+11.600-დან +31.400 ნიშნულზე

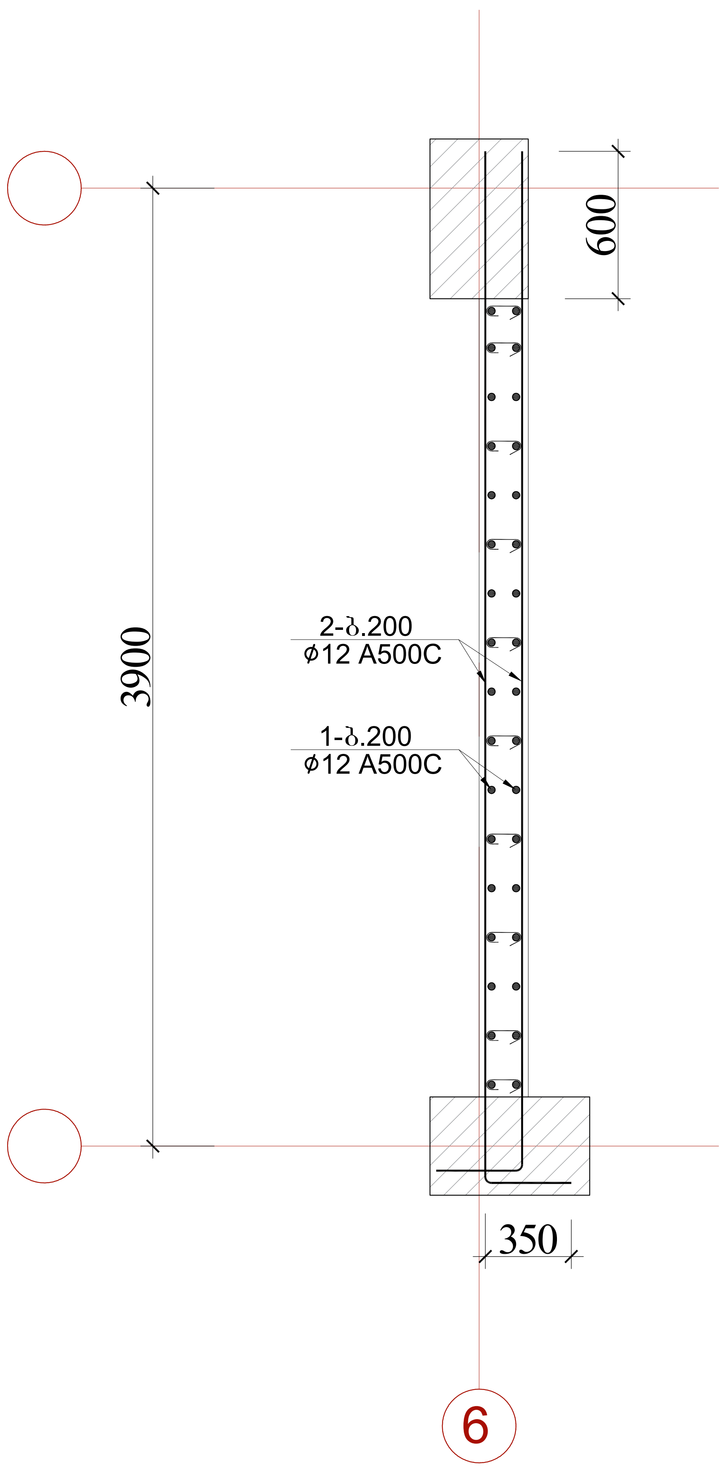

			ქალაქი თბილისი, გლდანის რაიონი, თემიმურაზ ბოჭორიშვილის I გასასვლელი №1 ს/კ 01.11.12.018.837 მრავალსართულიანი საცხოვრებელის სახლის კონსტრუქციული პროექტი
არქიტექტორი	----------		2025 წელი
მთ.კონსტ.	გ.შალიტაური	გ.შალიტაური	დიაფრაგმა 2-ისარმირება
			ფურც. № 122
			მასშტაბი 1: ფურცლები

ᲓᲘᲐᲤᲠᲐᲒᲛᲐ 2-ᲘᲡ ᲒᲐᲜᲨᲚᲐ
-5.300 ᲓᲐ -2.700 ᲜᲘᲨᲜᲣᲚᲖᲔ

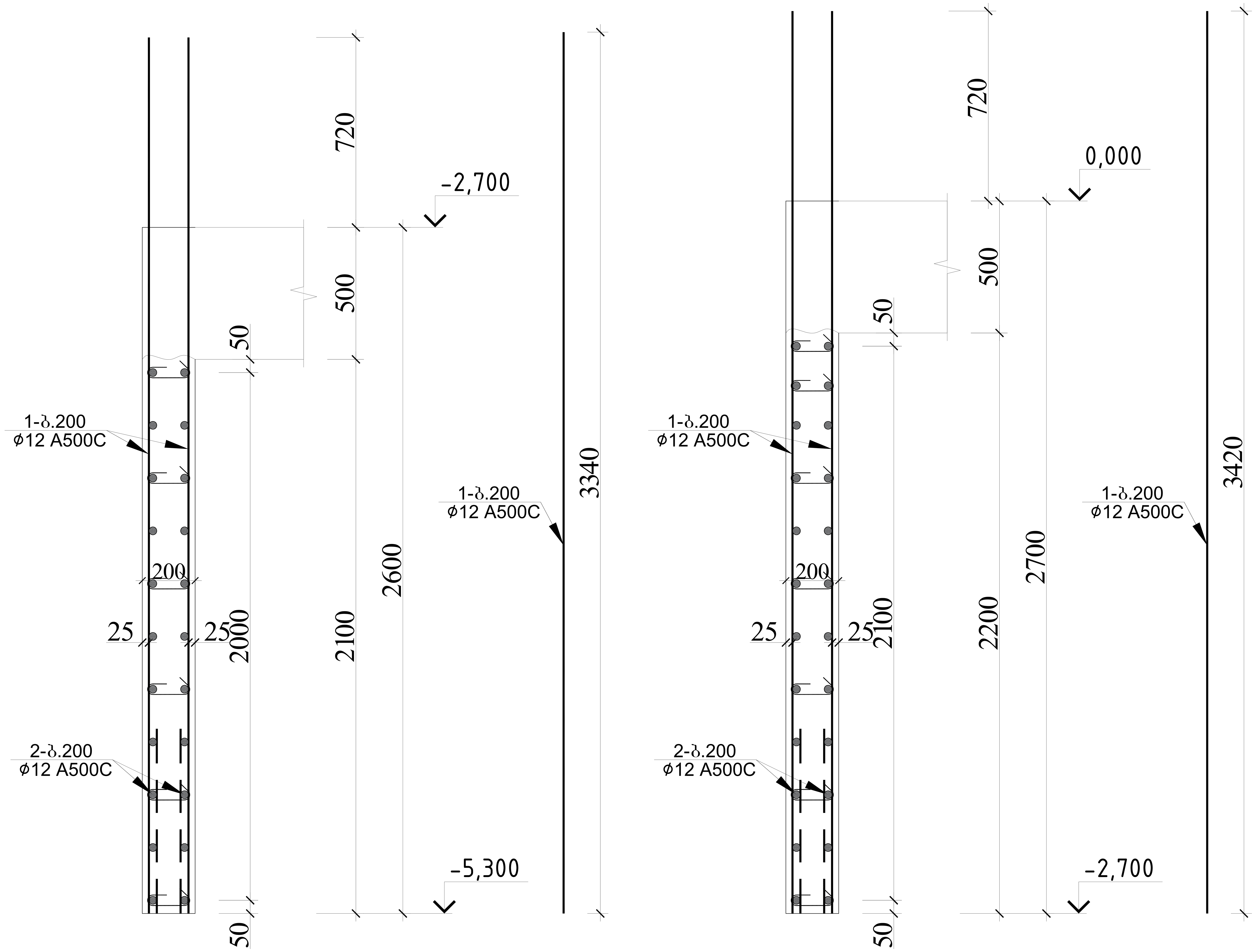

ᲞᲝᲖ.№1
ℓ=270

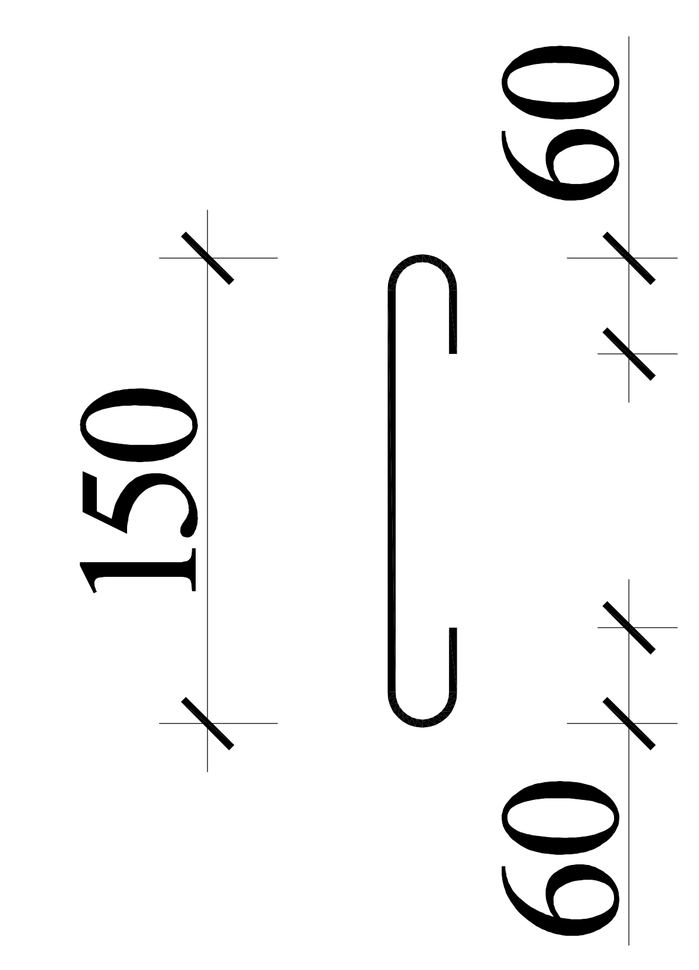

ᲓᲘᲐᲤᲠᲐᲒᲛᲐ 2-ᲘᲡ ᲡᲞᲔᲪᲘᲤᲘᲙᲐᲪᲘᲐ -5.300 ᲜᲘᲨᲜᲣᲚᲖᲔ													ᲡᲣᲚ ᲙᲝᲜᲡᲢᲠᲣᲥᲪᲘᲘᲡ ᲠᲐᲝᲓᲔᲜᲝᲑᲐ n= 1			
						ᲛᲐᲡᲐᲚᲘᲡ ᲐᲛᲝᲙᲠᲔᲤᲐ										
პოზ.	ø (მმ)	კლასი	L (მმ)	n (ცალი)	Lxn მ	ø მმ	∑ Lxn მ	1 გრძ.მ. წონა, კგ	∑ წონა , კგ		ბეტონი $მ^3$		∑ წონა , კგ		ბეტონი $მ^3$	
									A240C	A500C	B25	B7.5	A240C	A500C	B25	B7.5
1	12	A500C	3320	32	106.24	12	106.24	0.888	-	94.34112	1.6		-	94.34112	1.6	0
2	12	A500C	126000	1	126	12	126	0.888	-	111.888			-	111.888		
I	8	A240C	270	54	14.58	8	14.58	0.395	5.7591	-			5.7591	-		
								.	5.7591	206.2291	1.6	0	5.7591	206.2291	1.6	0

ᲓᲘᲐᲤᲠᲐᲒᲛᲐ 2-ᲘᲡ ᲡᲞᲔᲪᲘᲤᲘᲙᲐᲪᲘᲐ -2.700 ᲜᲘᲨᲜᲣᲚᲖᲔ													ᲡᲣᲚ ᲙᲝᲜᲡᲢᲠᲣᲥᲪᲘᲘᲡ ᲠᲐᲝᲓᲔᲜᲝᲑᲐ n= 1			
						ᲛᲐᲡᲐᲚᲘᲡ ᲐᲛᲝᲙᲠᲔᲤᲐ										
პოზ.	ø (მმ)	კლასი	L (მმ)	n (ცალი)	Lxn მ	ø მმ	∑ Lxn მ	1 გრძ.მ. წონა, კგ	∑ წონა , კგ		ბეტონი $მ^3$		∑ წონა , კგ		ბეტონი $მ^3$	
									A240C	A500C	B25	B7.5	A240C	A500C	B25	B7.5
1	12	A500C	3420	32	109.44	12	109.44	0.888	-	97.18272	1.6		-	97.18272	1.6	0
2	12	A500C	122850	1	122.85	12	122.85	0.888	-	109.0908			-	109.0908		
I	8	A240C	270	63	17.01	8	17.01	0.395	6.71895	-			6.719	-		
								.	6.71895	206.2735	1.6	0	6.719	206.2735	1.6	0

			ქალაქი თბილისი, გლდანის რაიონი, თეიმურაზ ბოჭორიშვილის I გასასვლელი №1 ს/კ 01.11.12.018.837 მრავალსართულიანი საცხოვრებელის სახლის კონსტრუქციული პროექტი	
არქიტექტორი	----------			2025 წელი
მთ.კონსტ.	გ.შალიტაური	გშალიტაური	დიაფრაგმა 2-ის განშლა \±-5.300 და -2.700 ნიშნულზე	
				ფურც. № 123
			მასშტაბი 1:	ფურცლები

დიაფრაგმა 2-ის გაყვანა 0.000 ნიშნულზე

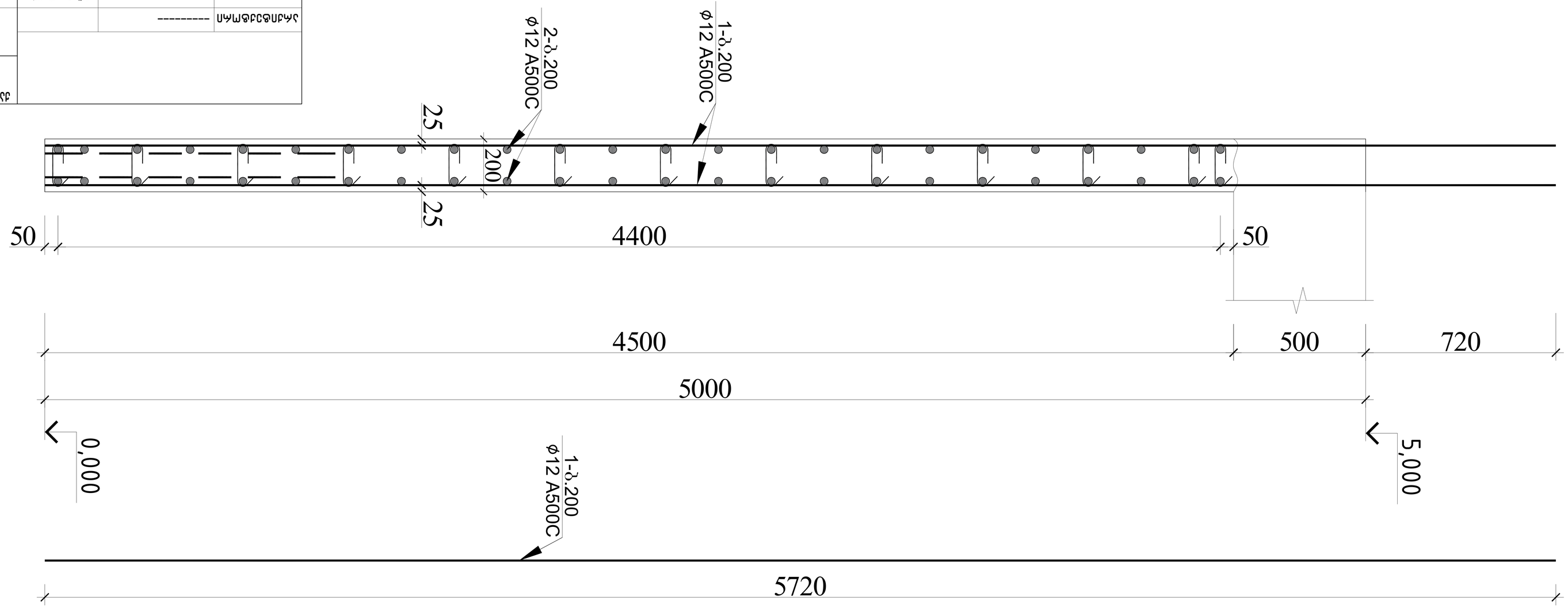

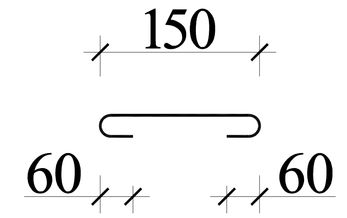

ჯოგ.№1
ℓ=270

ავტ.ელ.	ბ.ბაღდოშვილი		
პროექტის ხელმძღვანელი	----------		

დიაფრაგმა 2-ის გაყვანა 0.000 ნიშნულზე			
შპს "ჯორჯიან უოთერ ენდ პაუერ"			

დიაფრაგმა 2-ის განშლა +5.00-დან +31.400 ნიშნულზე

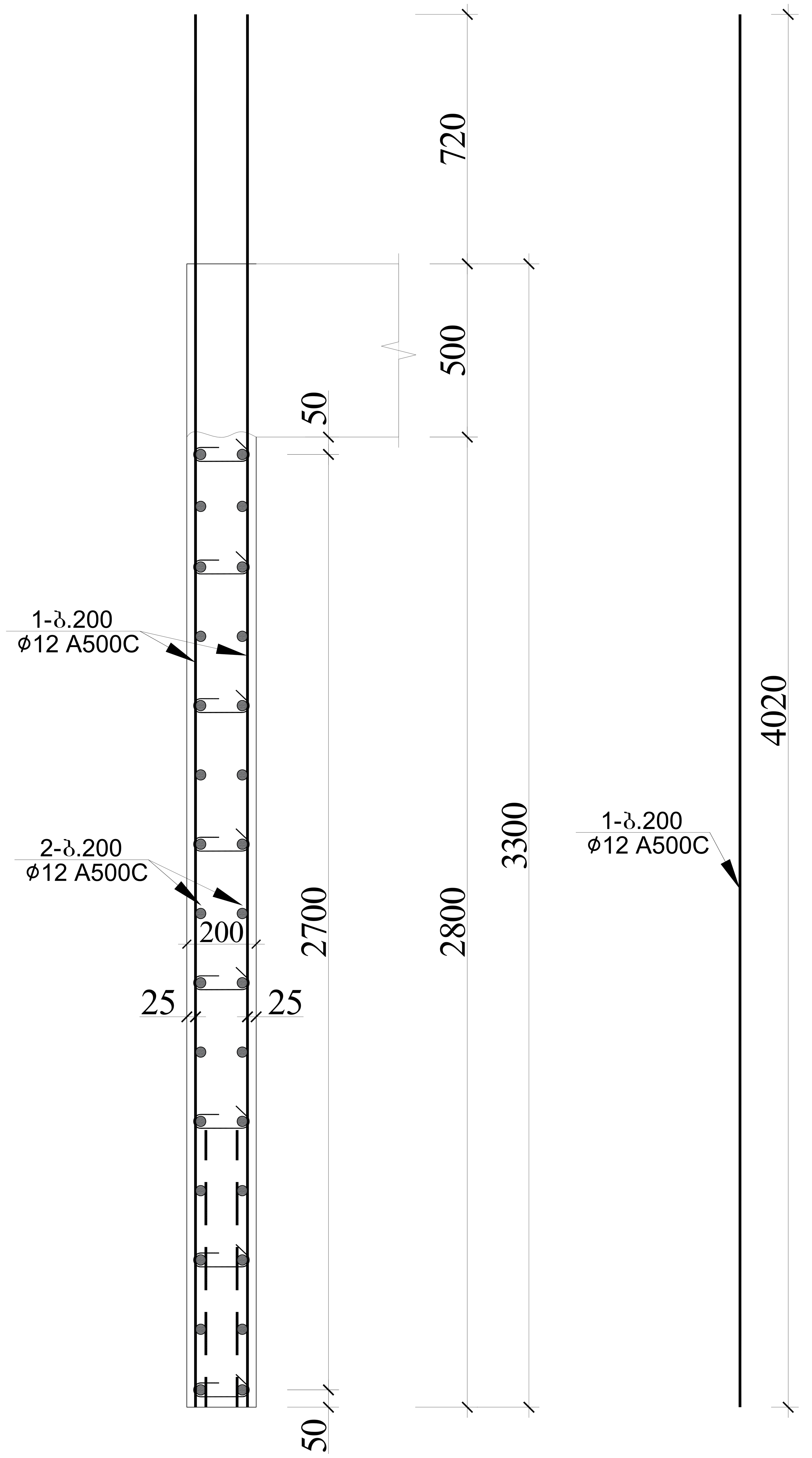

პოზ.№1
ℓ=270

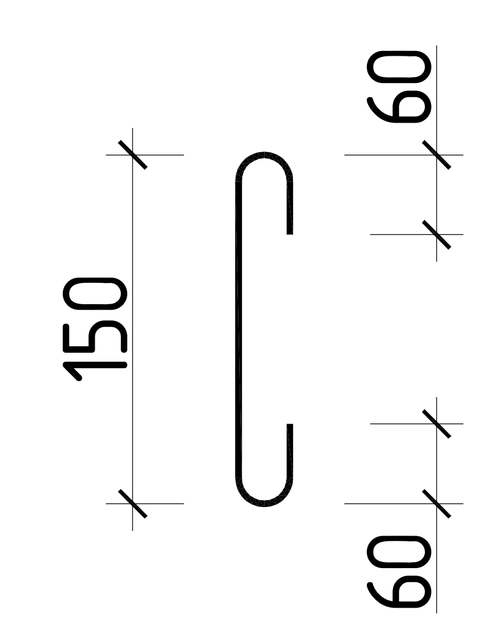

დიაფრაგმა 2-ის სპეციფიკაცია +5.00 და +31.400 ნიშნულზე													სულ კონსტრუქციის რაოდენობა			
						მასალის ამოკრეფა							n= 8			
პოზ.	⌀ (მმ)	კლასი	L (მმ)	n (ცალი)	Lxn მ	⌀ მმ	∑ Lxn მ	1 გრძ.მ. წონა, კგ	∑ წონა , კგ		ბეტონი მ^3		∑ წონა , კგ		ბეტონი მ^3	
									A240C	A500C	B25	B7.5	A240C	A500C	B25	B7.5
1	12	A500C	4020	34	136.68	12	136.68	0.888	-	121.3718	2		-	970.9747	16	0
2	12	A500C	630000	1	630	12	630	0.888	-	559.44			-	4475.52		
I	8	A240C	270	80	21.6	8	21.6	0.395	8.532	-			68.256	-		
.									8.532	680.8118	2	0	68.256	5446.495	16	0

			ქალაქი თბილისი, გლდანის რაიონი, თეიმურაზ ბოჭორიშვილის I გასასვლელი №1 ს/კ 01.11.12.018.837 მრავალსართულიანი საცხოვრებელი სახლის კონსტრუქციული პროექტი	
არქიტექტორი	---------			2025 წელი
მთ.კონსტ.	გ.შალიტაური	გშალიტაური	დიაფრაგმა 2-ის განშლა +5.00-დან +31.400 ნიშნულზე	
				ფურც. № 125
			მასშტაბი 1:	ფურცლები

დიაფრამა 2-ის განშლა +31.400 ნიშნულზე

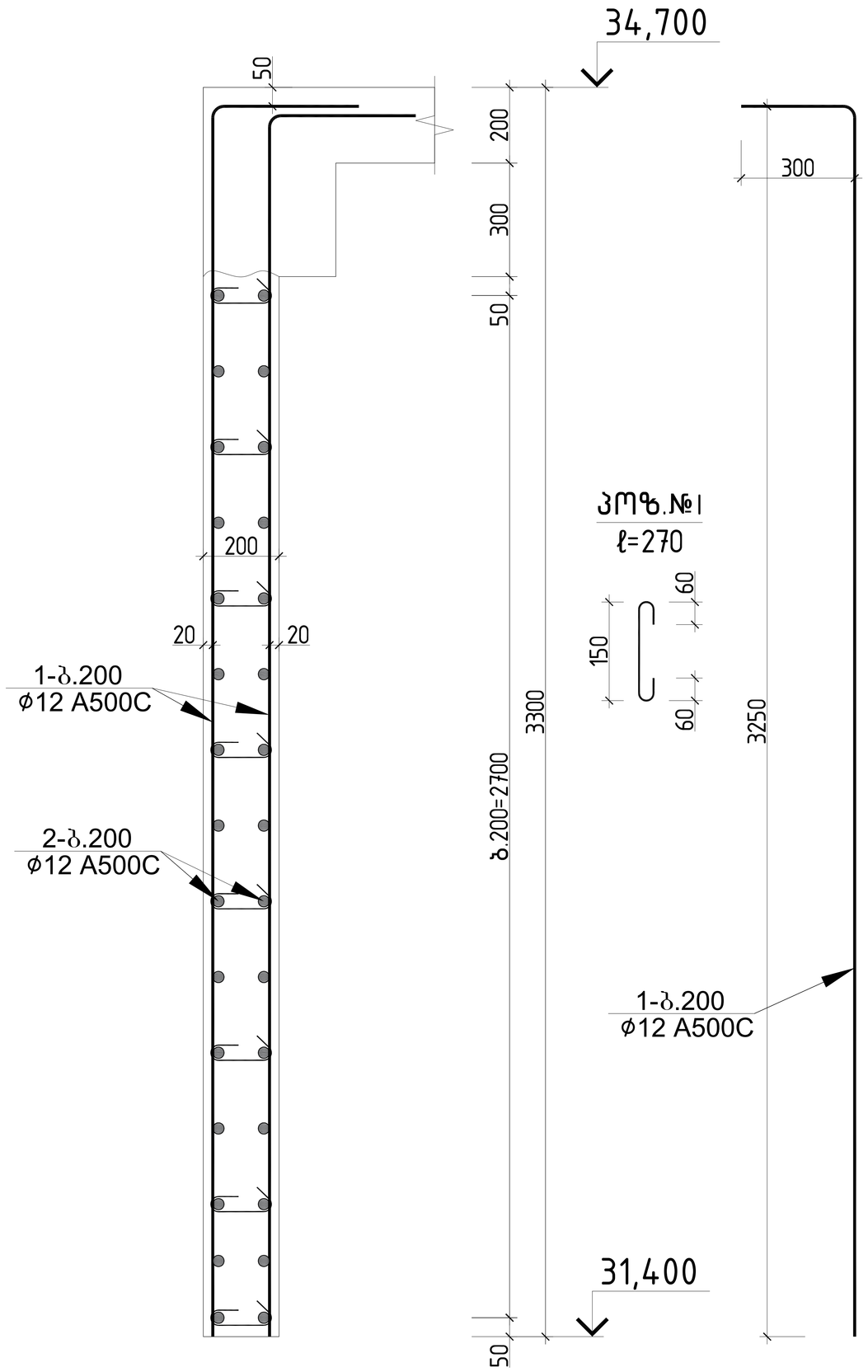

დიაფრაგმა 1-ის სპეციფიკაცია +31.400 ნიშნულზე													სულ კონსტრუქციის რაოდენობა			
						მასალის ამოკრეფა							n= 1			
პოზ.	⌀ (მმ)	კლასი	L (მმ)	n (ცალი)	Lxn მ	⌀ მმ	∑ Lxn მ	1 გრძ.მ. წონა, კგ	∑ წონა , კგ		ბეტონი მ³		∑ წონა , კგ		ბეტონი მ³	
									A240C	A500C	B25	B7.5	A240C	A500C	B25	B7.5
1	12	A500C	3550	34	120.7	12	120.7	0.888	-	107.1816			-	107.1816		
2	12	A500C	157500	1	157.5	12	157.5	0.888	-	139.86	1.7		-	139.86	1.7	0
I	8	A240C	270	80	21.6	8	21.6	0.395	8.532	-			8.532	-		
								.	8.532	247.0416	1.7	0	8.532	247.0416	1.7	0

			ქალაქი თბილისი, გლდანის რაიონი, თემქის მე-3 მკრ. ბოჭორიშვილის I გასასვლელი №1 ს/კ 01.11.12.018.837 მრავალსართულიანი საცხოვრებელის სახლის კონსტრუქციული პროექტი	
არქიტექტორი	---------			2025 წელი
მთ.კონსტ.	გ.შალიტაური		დიაფრამა 2-ის განშლა +31.400 ნიშნულზე	
				ფურც. № 126
			მასშტაბი 1:	ფურცლები

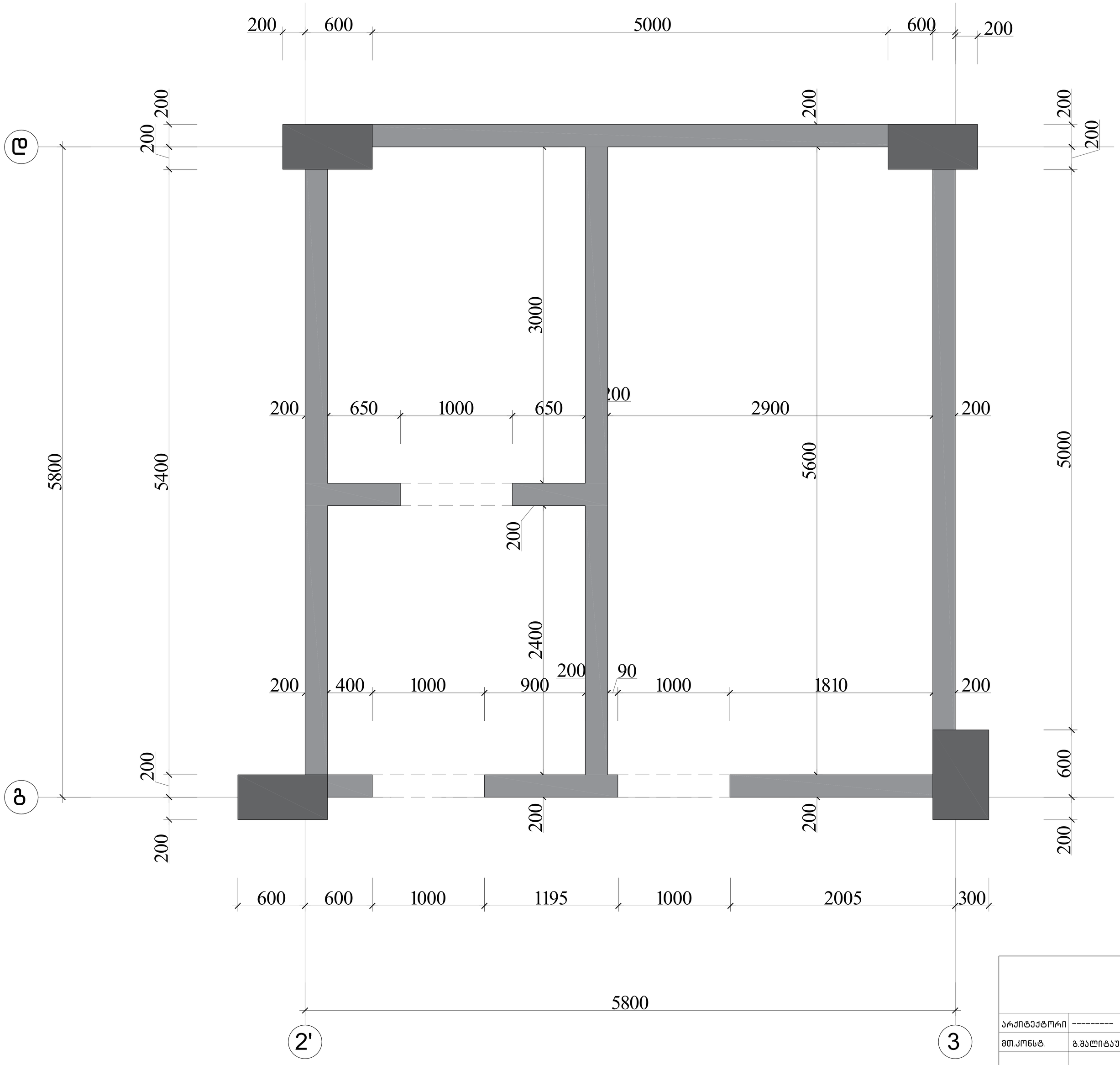

			ქალაქი თბილისი, გლდანის რაიონი, თემიშურაზ ბოჭორიშვილის I გასასვლელი №1 ს/კ 01.11.12.018.837 მრავალსართულიანი საცხოვრებელის სახლის კონსტრუქციული პროექტი	
				2025 წელი
არქიტექტორი	---------		ფრაგმენტი 1-ის საყალიბო ნახაზი -5.300 ნიშნულზე	
მთ.კონსტ.	გ.შალიტაური	გ.შალიტაური		ფურც. № 127
			მასშტაბი 1:	ფურცლები

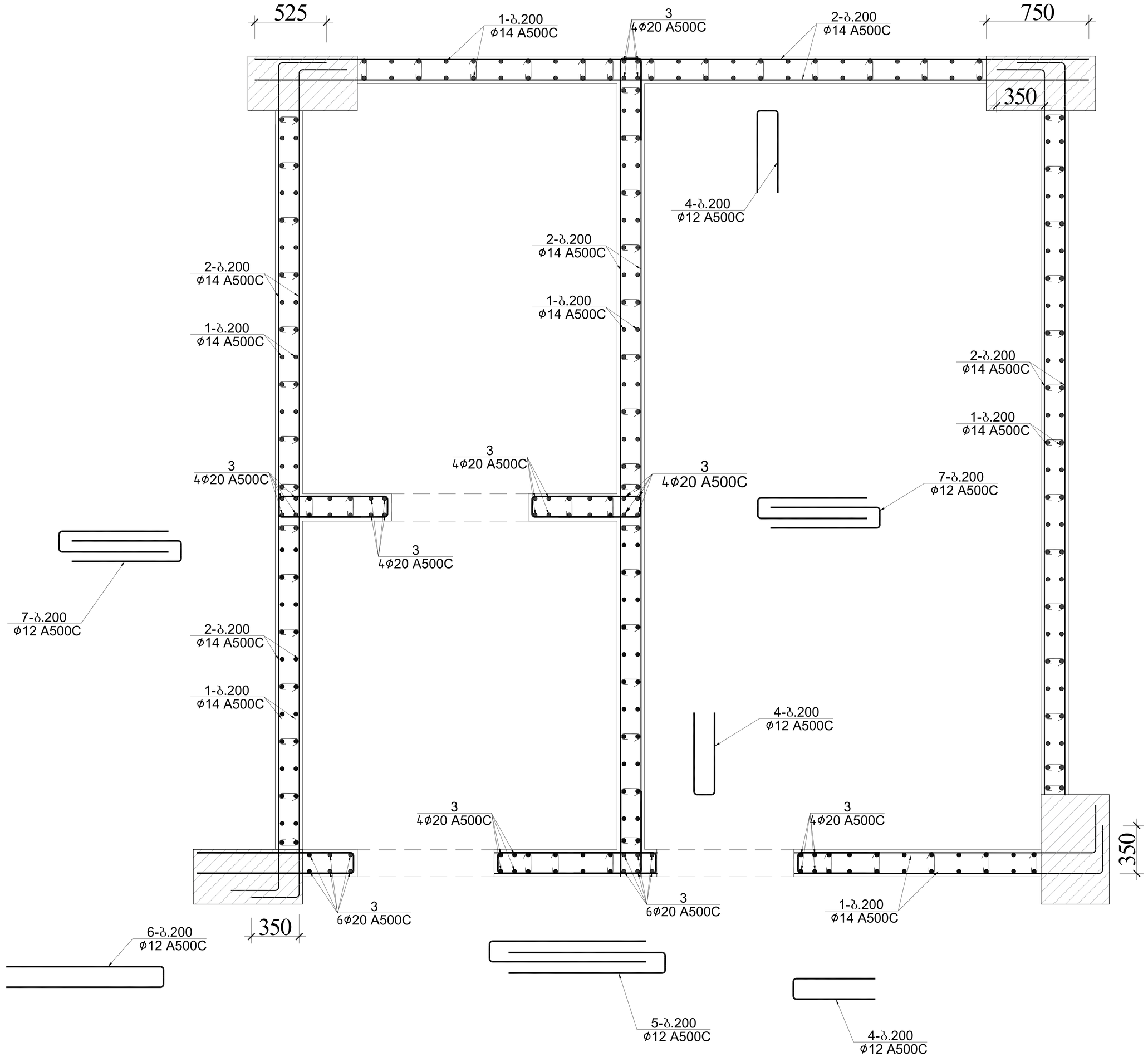

			ქალაქი თბილისი, გლდანის რაიონი, თემქვრაზე პოჭორიშვილის I გასასვლელი №1 ს/კ 01.11.12.018.837 მრავალსართულიანი საცხოვრებელის სახლის კონსტრუქციული პროექტი
არქიტექტორი	----------		2025 წელი
მთ.კონსტ.	გ.შალიტაური		ფრაგმენტი 1-ის არმირება -5.300 ნიშნულზე
			ფურც. № 129
			მასშტაბი 1: ფურცლები

ღიობის არმირების განშლა
(ფრაგმენტი 1 –5.300 ნიშნულზე)

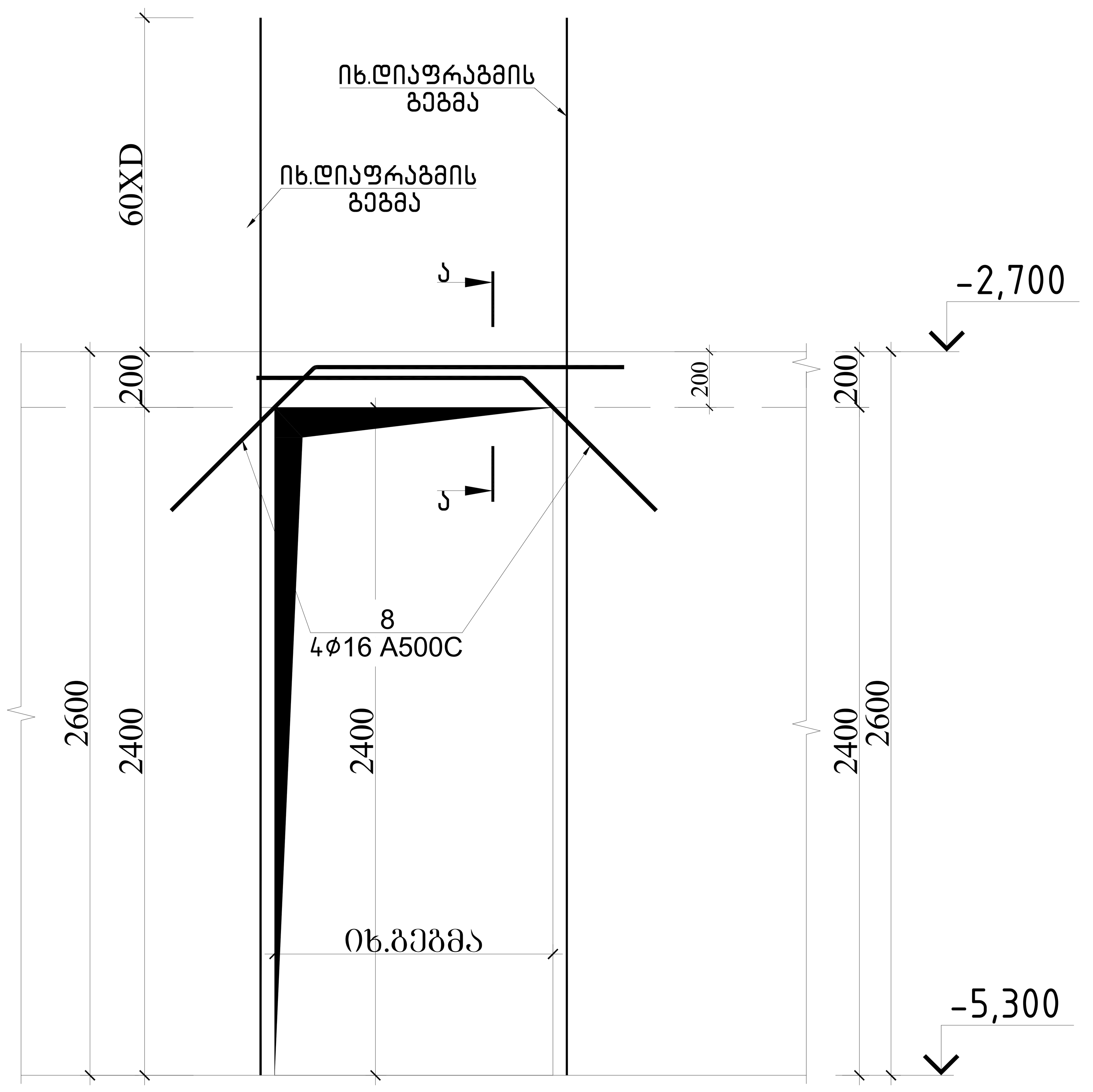

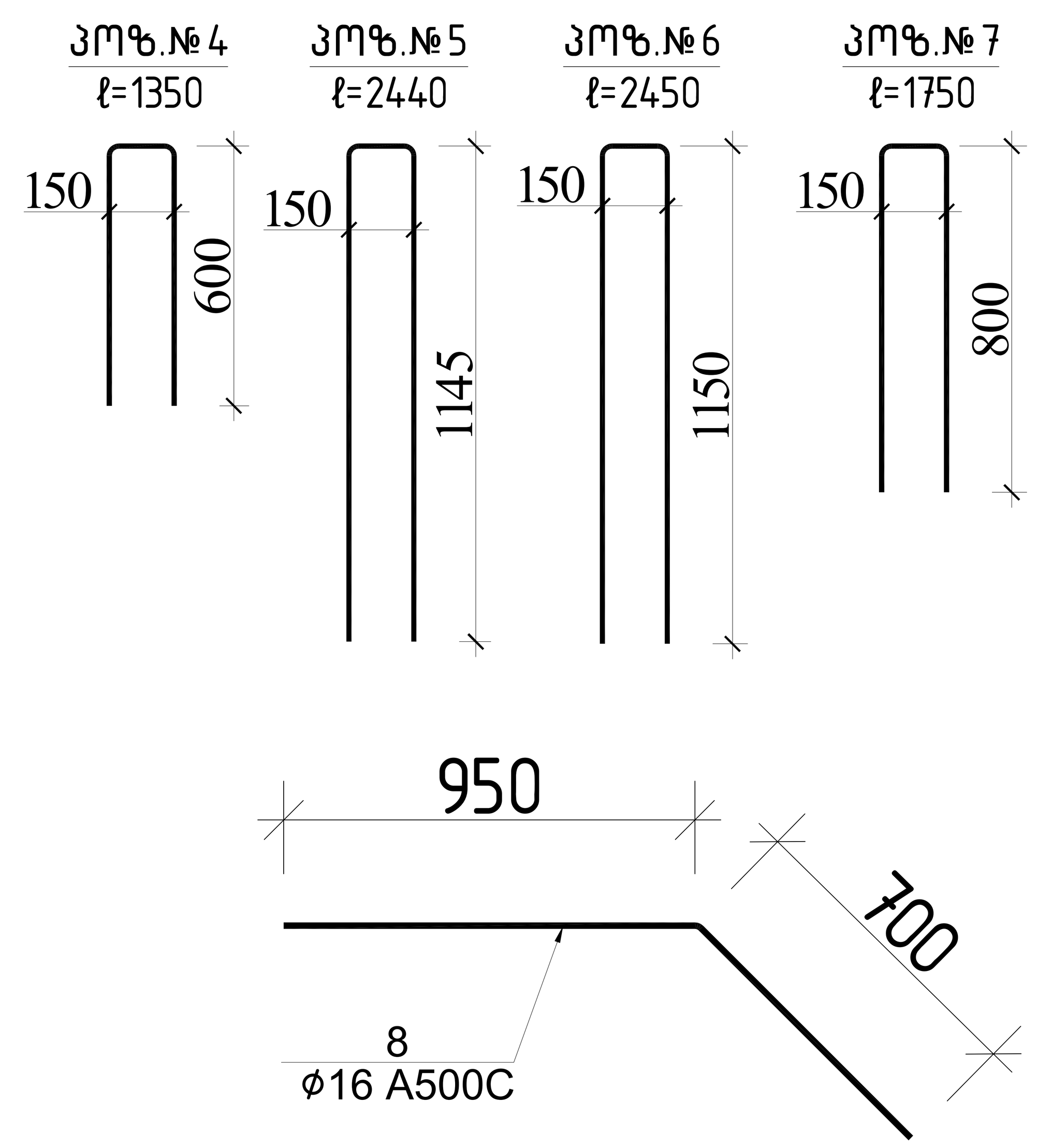

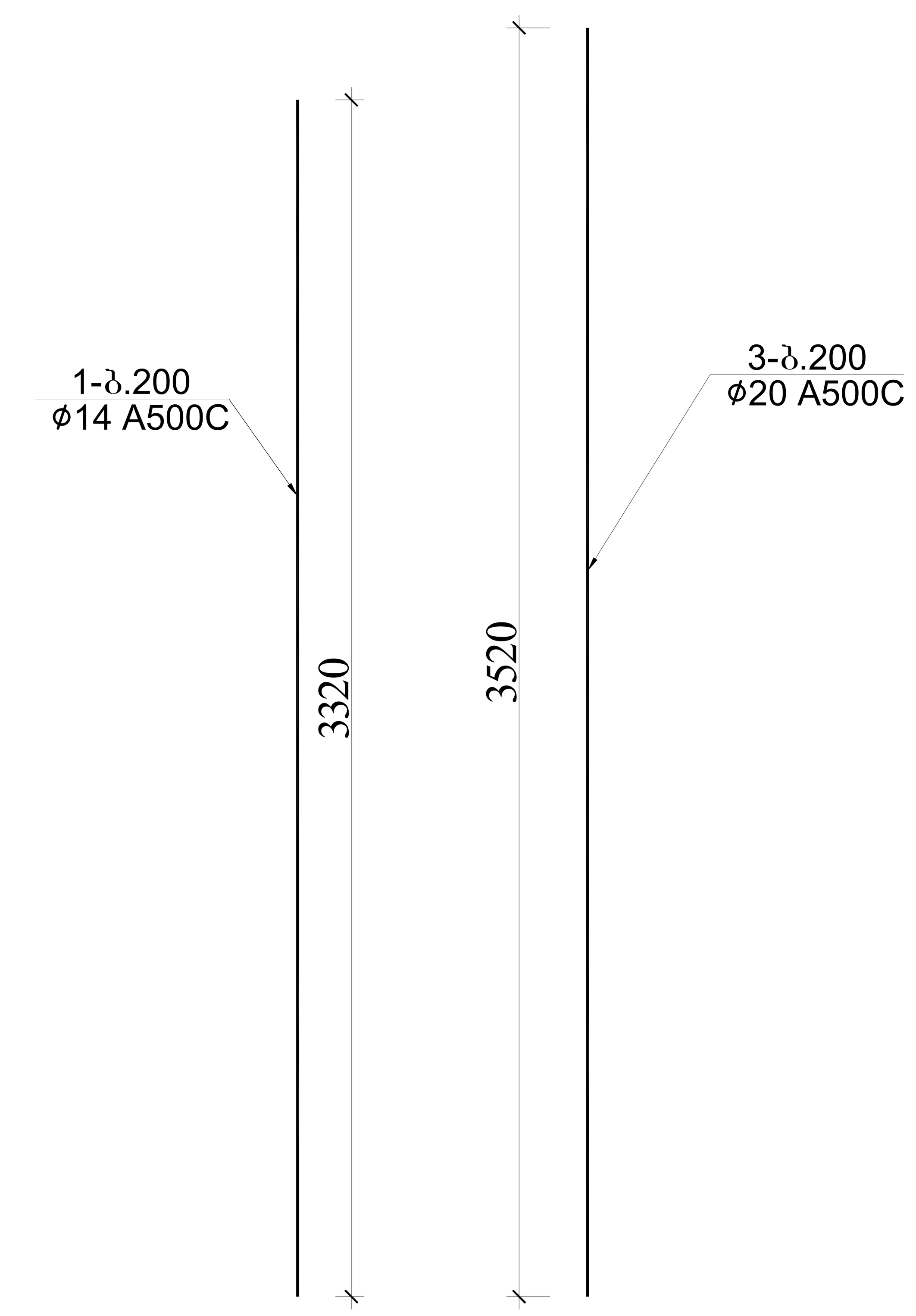

ფრაგმენტი 1–ის სპეციფიკაცია –5.300 ნიშნულზე													სულ კონსტრუქციის რაოდენობა n= 1			
						მასალის ამოკრეფა										
პოზ.	ø (მმ)	კლასი	L (მმ)	n (ცალი)	Lxn მ	ø მმ	∑ Lxn მ	1 გრძ.მ. წონა, კგ	∑ წონა , კგ A240C	∑ წონა , კგ A500C	ბეტონი $მ^3$ B25	ბეტონი $მ^3$ B7.5	∑ წონა , კგ A240C	∑ წონა , კგ A500C	ბეტონი $მ^3$ B25	ბეტონი $მ^3$ B7.5
1	14	A500C	3320	328	1088.96	20	176	2.466	-	434.016			-	434.016		
2	14	A500C	778050	1	778.05	16	19.8	1.578	-	31.2444			-	31.2444		
3	20	A500C	3520	50	176	14	1867.01	1.208	-	2255.35			-	2255.348		
4	12	A500C	1350	39	52.65	12	229.84	0.888	-	204.098			-	204.0979		
5	12	A500C	2450	13	31.85	8	106.92	0.395	42.233	-	13		42.233	-	13	0
6	12	A500C	2090	26	54.34											
7	12	A500C	1750	52	91											
8	16	A500C	1650	12	19.8											
I	8	A240C	270	396	106.92								0	0		
								∑	42.233	2924.71	13	0	42.233	2924.706	13	0

არქიტექტორი	----------		ქალაქი თბილისი, გლდანის რაიონი, თეიმურაზ ბოჭორიშვილის I შესასვლელი №1 ს/კ 01.11.12.018.837 მრავალსართულიანი საცხოვრებელი სახლის კონსტრუქციული პროექტი
მთ.კონსტ.	გ.შალიტაური	გშალიტაური	ღიობის არმირების განშლა\±(ფრაგმენტი 1 –5.300 ნიშნულზე)
			2025 წელი
			ფურც. № 131
			მასშტაბი 1:
			ფურცლები

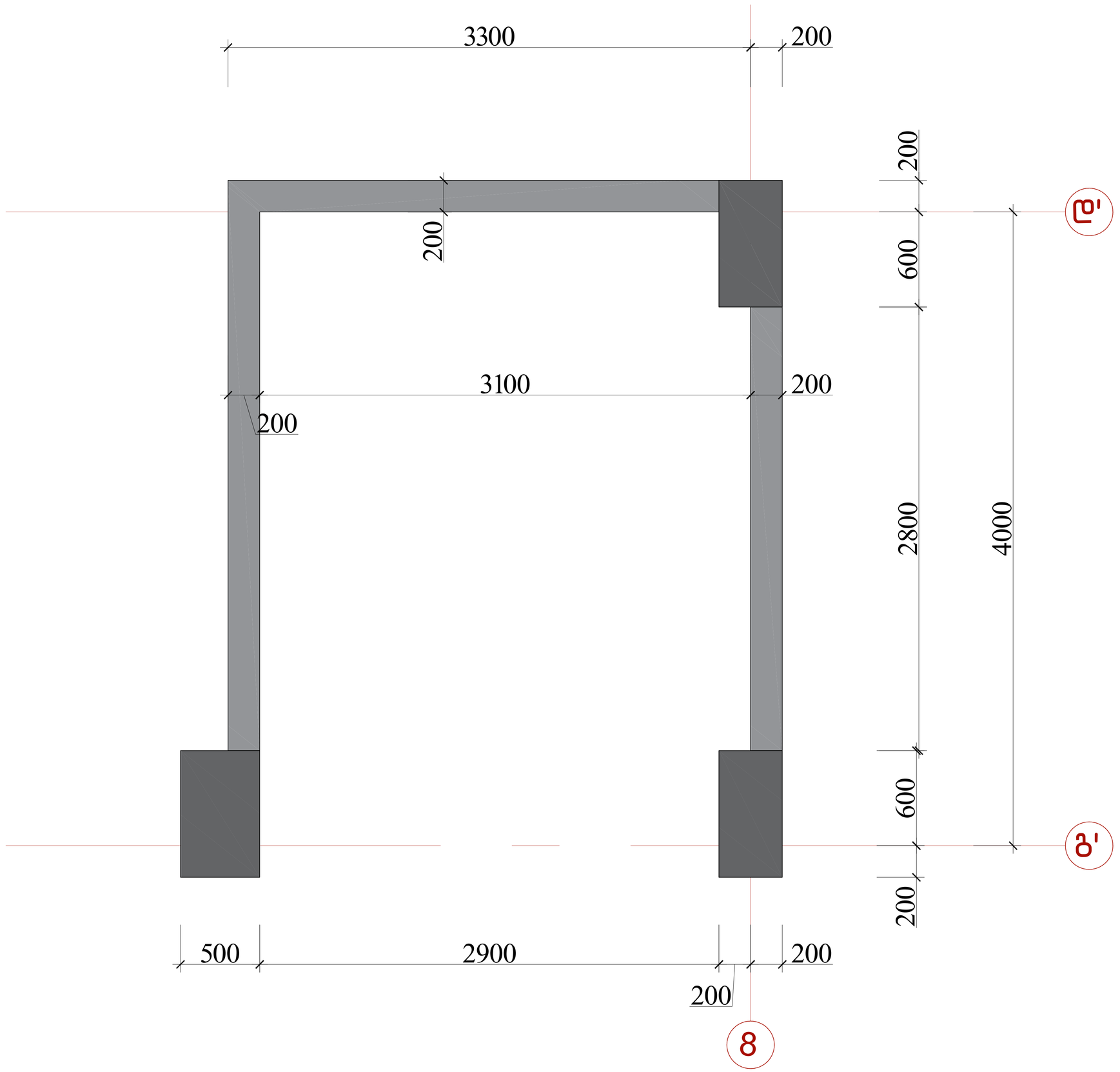

			ქალაქი თბილისი, გლდანის რაიონი, თემიმურაზ ბოჭორიშვილის I გასასვლელი №1 ს/კ 01.11.12.018.837 მრავალსართულიანი საცხოვრებელის სახლის კონსტრუქციული პროექტი	
				2025 წელი
არქიტექტორი	----------			
მთ.კონსტ.	გ.შალიტაური		ფრაგმენტი 2-ის საყალიბო ნახაზი -5.300 ნიშნულზე	
				ფურც. № 133
			მასშტაბი 1:	ფურცლები

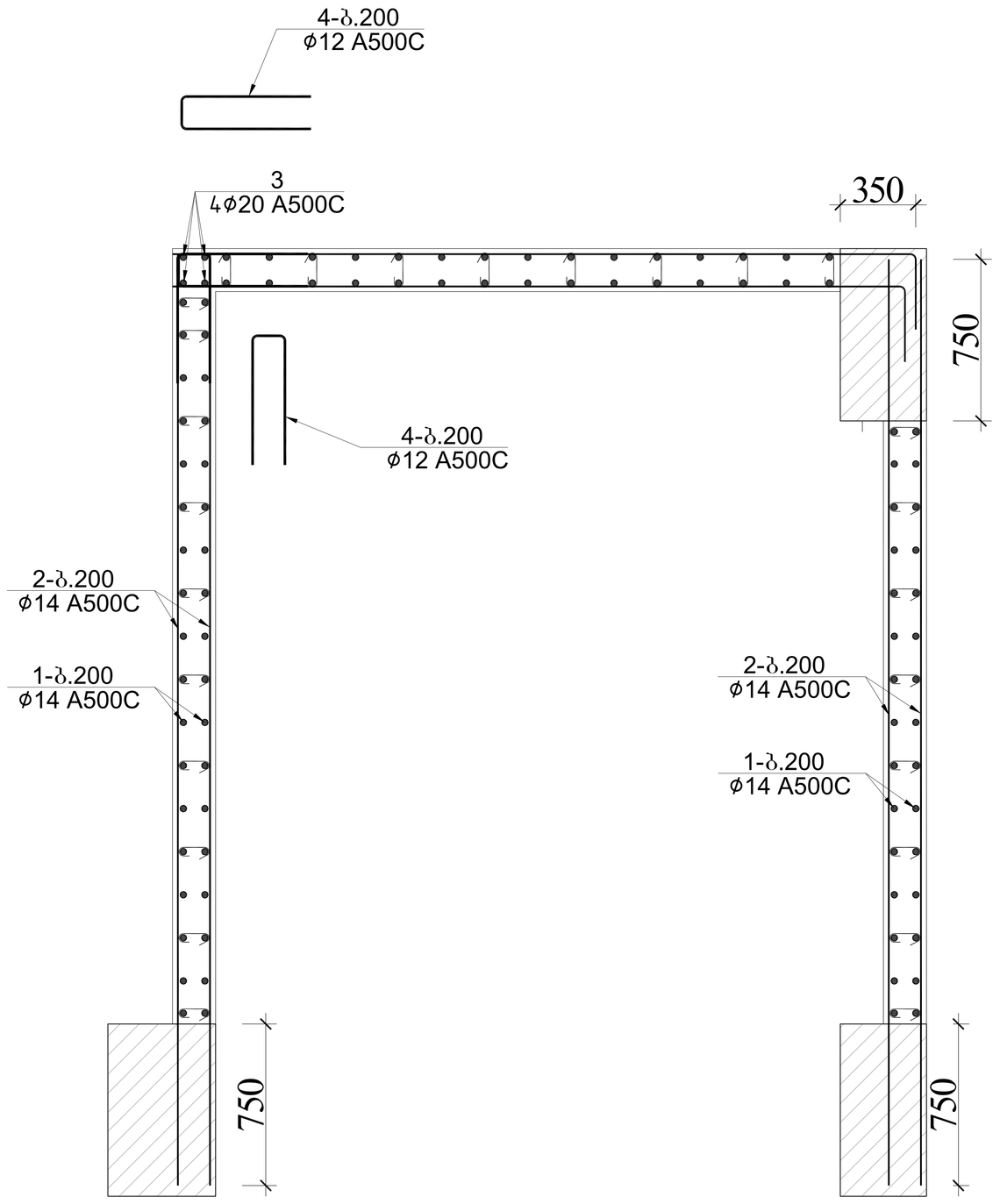

			ქალაქი თბილისი, გლდანის რაიონი, თემიმურაზ ბოჭორიშვილის I გასასვლელი №1 ს/კ 01.11.12.018.837 მრავალსართულიანი საცხოვრებელის სახლის კონსტრუქციული პროექტი
			2025 წელი
არქიტექტორი	---------		
მთ.კონსტ.	გ.შალიტაური	გ.შალიტაური	ფრაგმენტი 2-ის არმირება -5.300 ნიშნულზე
			ფურც. № 134
			მასშტაბი 1: ფურცლები

ფრაგმენტი 2-ის განშლა -5.300 ნიშნულზე

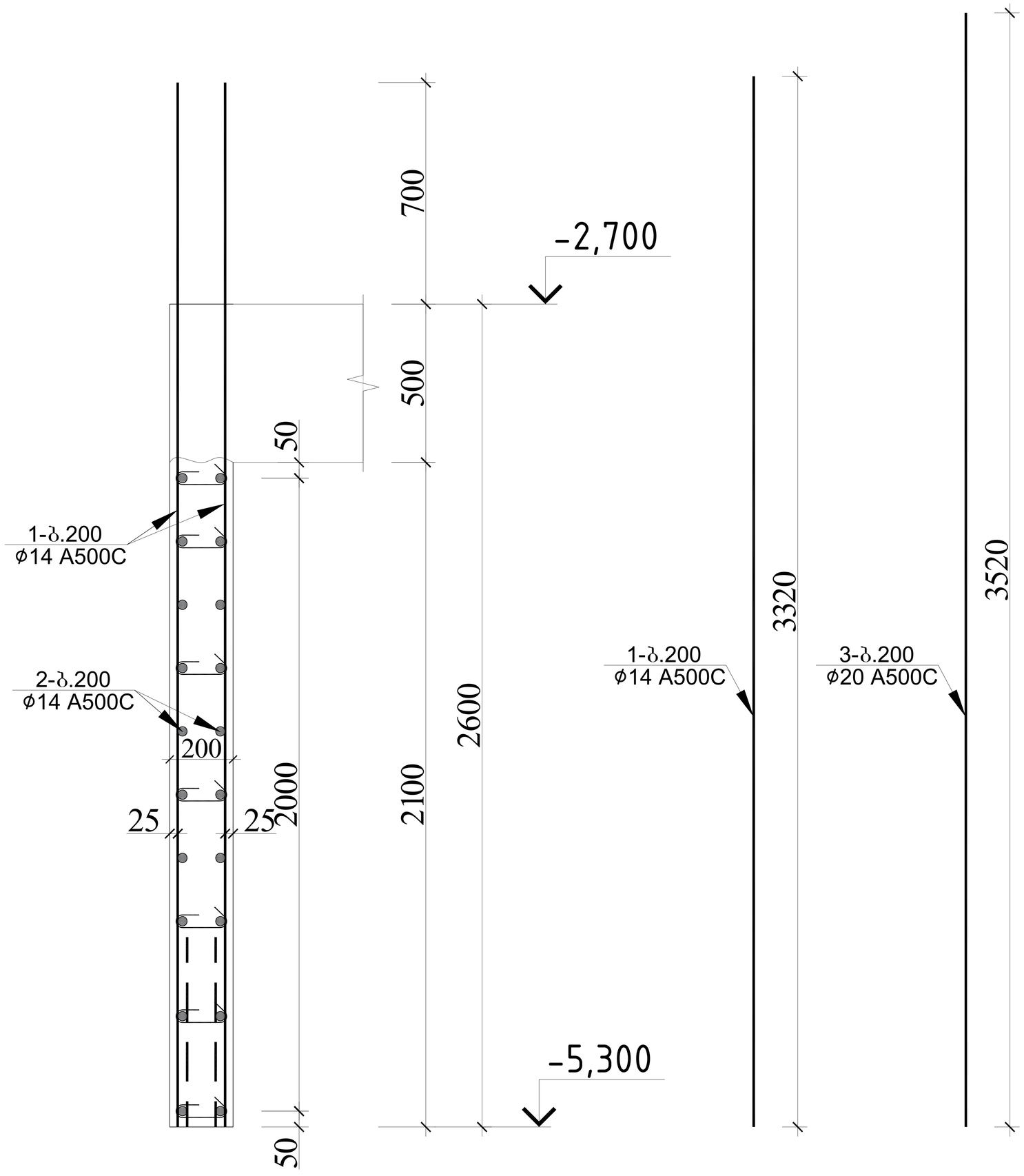

პოზ.№1
ℓ=270

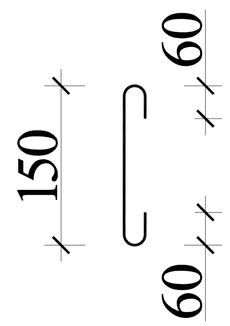

პოზ.№4
ℓ=1350

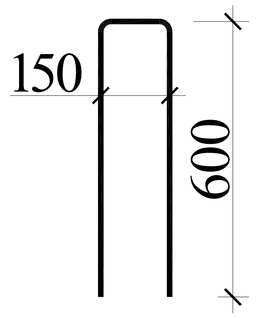

ფრაგმენტი 2-ის სპეციფიკაცია -5.300 ნიშნულზე													სულ კონსტრუქციის რაოდენობა			
						მასალის ამოკრეფა							n= 1			
პოზ.	⌀ (მმ)	კლასი	L (მმ)	n (ცალი)	Lxn მ	⌀ მმ	∑ Lxn მ	1 გრძ.მ. წონა, კგ	∑ წონა , კგ		ბეტონი მ³		∑ წონა , კგ		ბეტონი მ³	
									A240C	A500C	B25	B7.5	A240C	A500C	B25	B7.5
1	14	A500C	3320	112	371.84	20	14.08	2.466	-	34.72128			-	34.72128		
2	14	A500C	368550	1	368.55	14	740.39	1.208	-	894.3911			-	894.3911		
3	20	A500C	3520	4	14.08	12	35.1	0.888	-	31.1688	5.2		-	31.1688	5.2	0
4	12	A500C	1350	26	35.1											
I	8	A240C	270	174	46.98	8	46.98	0.395	18.5571	-			18.557	-		
								.	18.5571	960.2812	5.2	0	18.557	960.2812	5.2	0

			ქალაქი თბილისი, გლდანის რაიონი, თემქვარაზ ბოჭორიშვილის I გასასვლელი №1 ს/კ 01.11.12.018.837 მრავალსართულიანი საცხოვრებელის სახლის კონსტრუქციული პროექტი	
არქიტექტორი	----------			2025 წელი
მთ.კონსტ.	გ.შალიტაური	შალიტაური	ფრაგმენტი 2-ის განშლა -5.300 ნიშნულზე	
				ფურც. № 136
			მასშტაბი 1:	ფურცლები

ფრაგმენტი 1-ის საყალიბო ნახაზი -2.700 ნიშნულზე

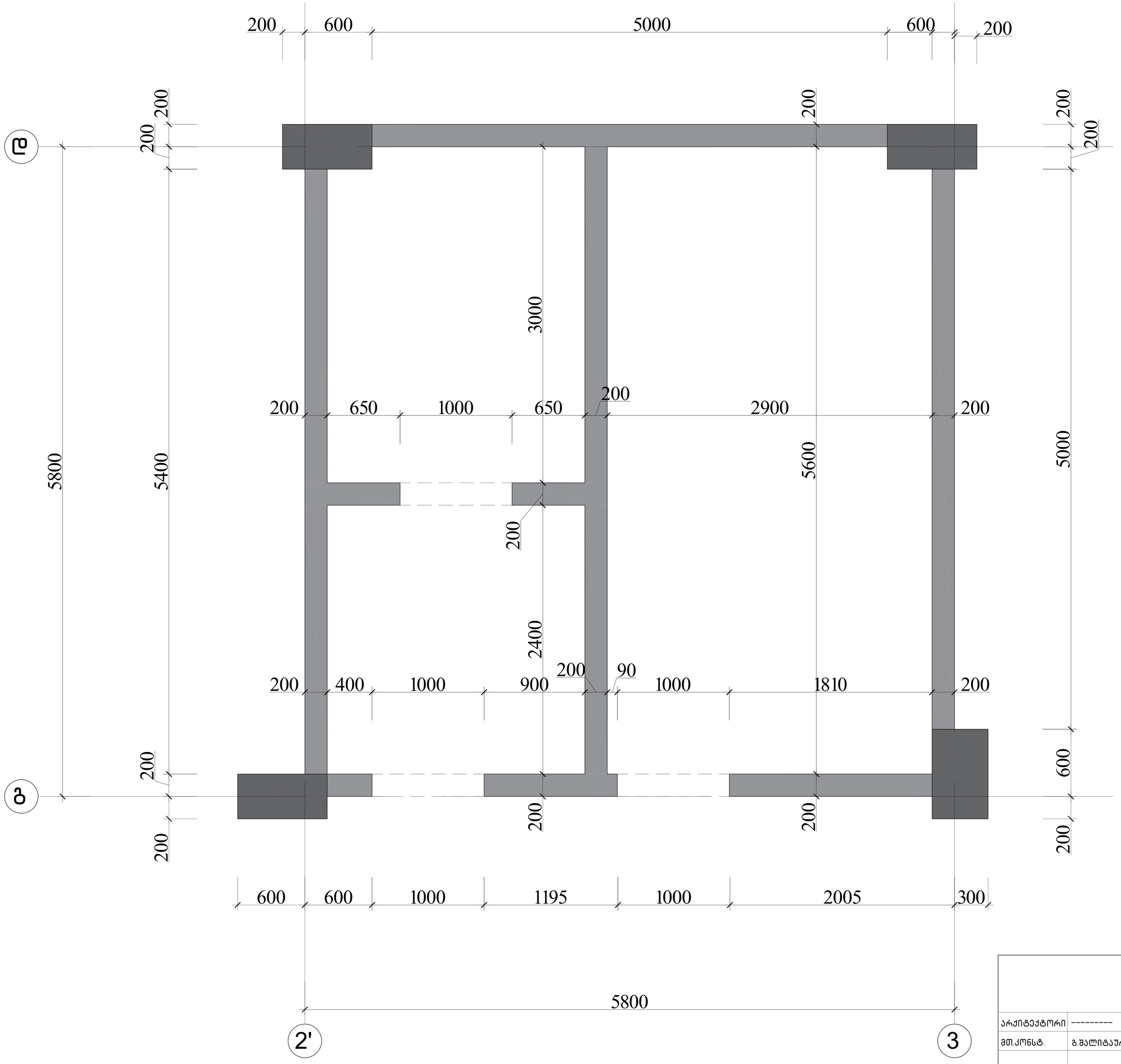

			ქალაქი თბილისი, გლდანის რაიონი, თემიმურაზ ბოძორიშვილის I გასასვლელი №1 ს/კ 01.11.12.018.837 მრავალსართულიანი საცხოვრებელის სახლის კონსტრუქციული პროექტი	
				2025 წელი
არქიტექტორი	---------		ფრაგმენტი 1-ის საყალიბო ნახაზი -2.700 ნიშნულზე	
მთ.კონსტ.	გ.შალიტაური			ფურც. № 138
			მასშტაბი 1:	ფურცლები

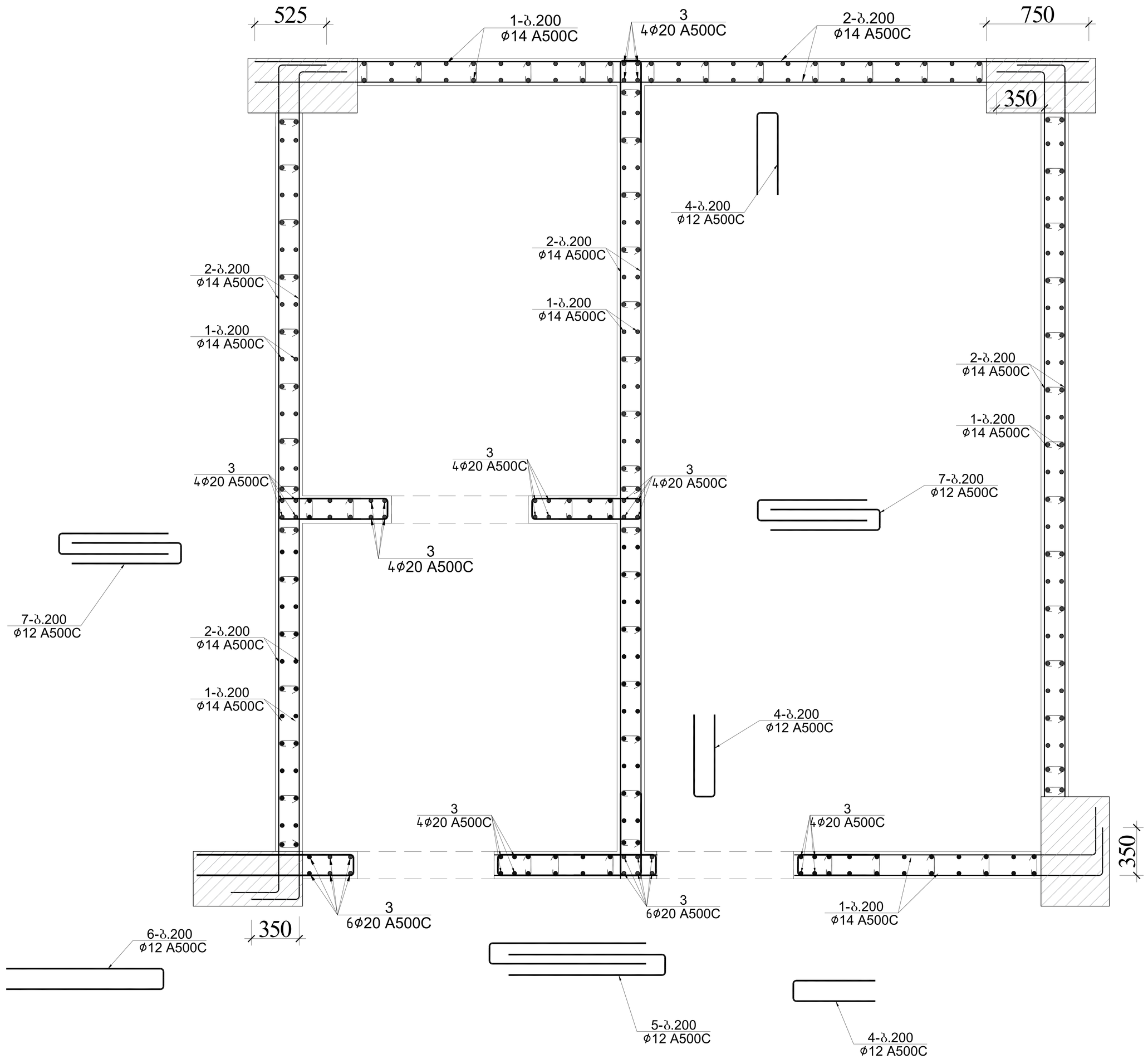

			ქალაქი თბილისი, გლდანის რაიონი, თემქვრაზ ბოჭორიშვილის I გასასვლელი №1 ს/კ 01.11.12.018.837 მრავალსართულიანი საცხოვრებელის სახლის კონსტრუქციული პროექტი
არქიტექტორი	----------		2025 წელი
მთ.კონსტ.	გ.შალიტაური		ფრაგმენტი 1-ის არმირება -2.700 ნიშნულზე
			ფურც. № 140
			მასშტაბი 1: ფურცლები

ღიობის არმირების განშლა
(ფრაგმენტი 1 -2.700 ნიშნულზე)

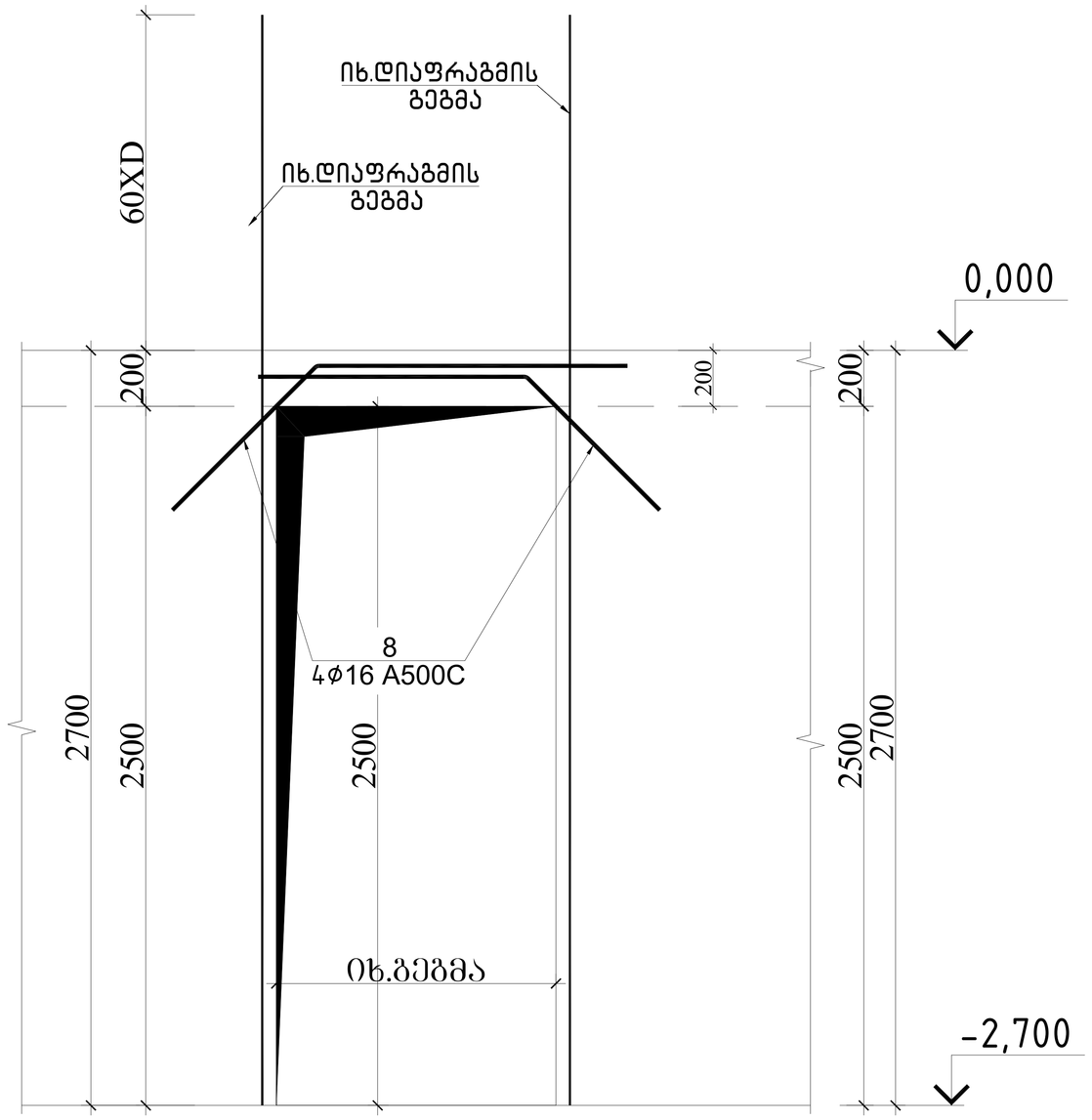

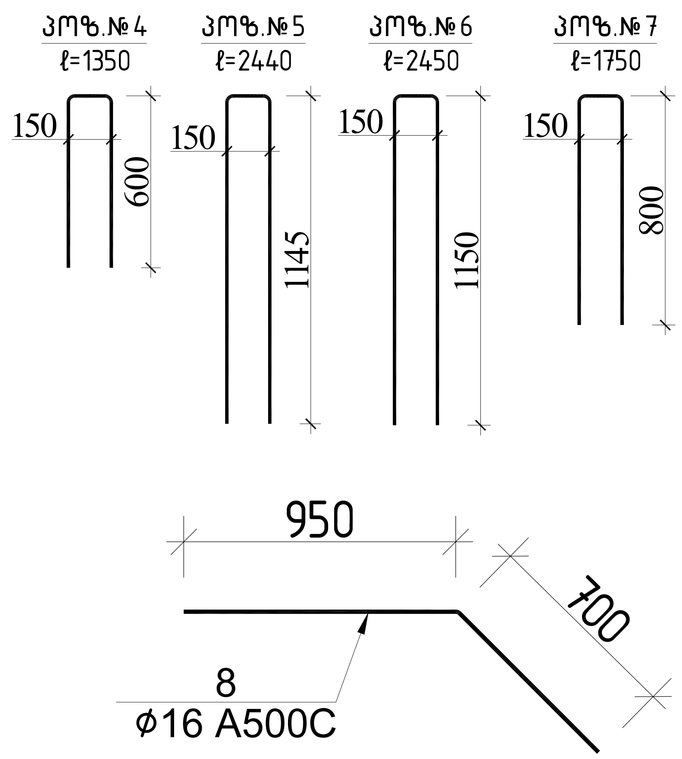

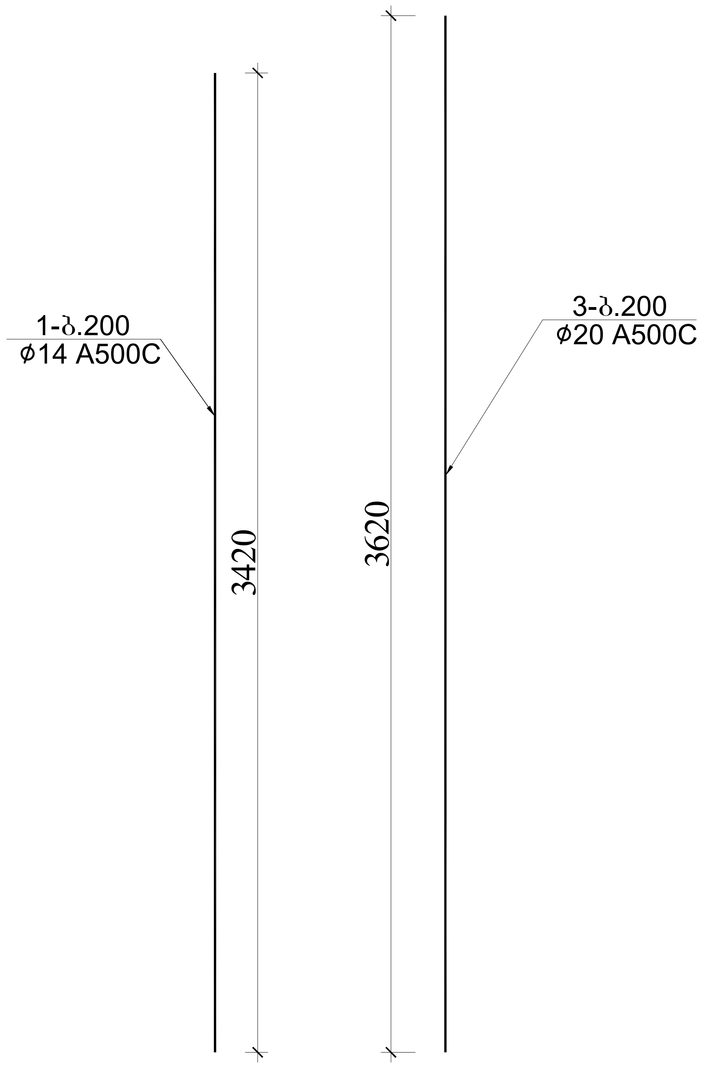

ფრაგმენტი 1-ის სპეციფიკაცია -2.700 ნიშნულზე												სულ კონსტრუქციის რაოდენობა			
						მასალის ამოკრეფა						n= 1			
პოზ.	⌀ (მმ)	კლასი	L (მმ)	n (ცალი)	Lxn მ	⌀ მმ	∑ Lxn მ	1 გრძ.მ. წონა, კგ	∑ წონა , კგ		ბეტონი მ^3		∑ წონა , კგ		ბეტონი მ^3	
									A240C	A500C	B25	B7.5	A240C	A500C	B25	B7.5
1	14	A500C	3420	328	1121.76	20	181	2.466	-	446.346			-	446.346		
2	14	A500C	778050	1	778.05	16	19.8	1.578	-	31.2444			-	31.2444		
3	20	A500C	3620	50	181	14	1899.81	1.208	-	2294.97			-	2294.97		
4	12	A500C	1350	39	52.65	12	177.19	0.888	-	157.345			-	157.3447		
5	12	A500C	2450	13	31.85	8	106.92	0.395	42.233	-	13		42.233	-	13	0
6	12	A500C	2090	26	54.34											
7	12	A500C	1750	52	91											
8	16	A500C	1650	12	19.8											
I	8	A240C	270	396	106.92								0	0		
								∑	42.233	2929.91	13	0	42.233	2929.906	13	0

			ქალაქი თბილისი, გლდანის რაიონი, თემიმურაზ ბოჭორიშვილის I გასასვლელი №1 ს/კ 01.11.12.018.837 მრავალსართულიანი საცხოვრებელის სახლის კონსტრუქციული პროექტი
			2025 წელი
არქიტექტორი	----------		
მთ.კონსტ.	გ.შალიტაური	გ.შალიტაური	ღიობის არმირების განშლა(ფრაგმენტი 1 -2.700 ნიშნულზე)
			ფურც. № 142
			მასშტაბი 1: ფურცლები

ფრაგმენტი 2-ის საყალიბო ნახაზი -2.700 ნიშნულზე

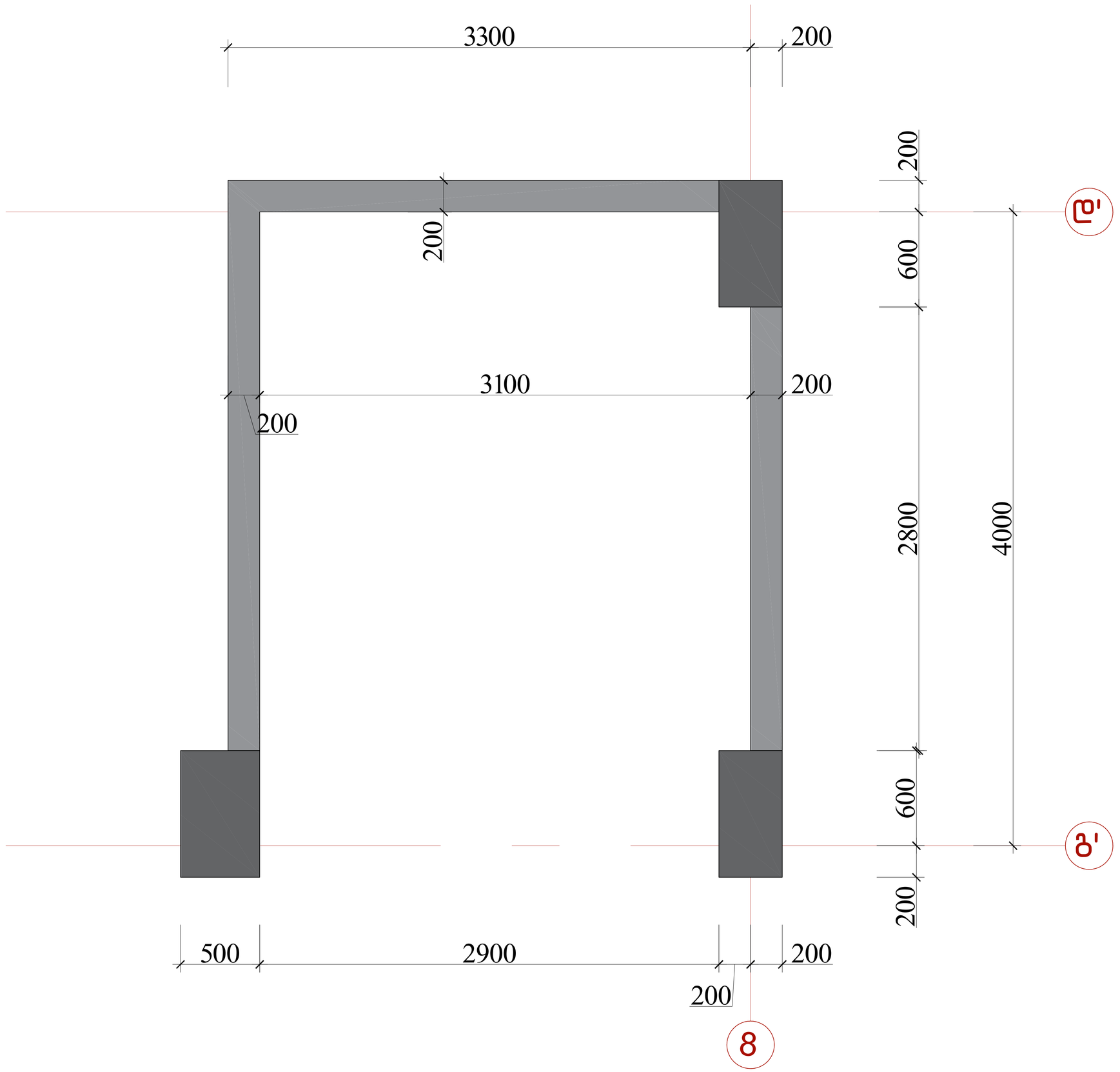

			ქალაქი თბილისი, გლდანის რაიონი, თემიმურაზ ბოძორიშვილის I გასასვლელი №1 ს/კ 01.11.12.018.837 მრავალსართულიანი საცხოვრებელის სახლის კონსტრუქციული პროექტი	
არქიტექტორი	----------			2025 წელი
მთ.კონსტ.	გ.შალიტაური		ფრაგმენტი 2-ის საყალიბო ნახაზი -2.700 ნიშნულზე	
				ფურც. № 143
			მასშტაბი 1:	ფურცლები

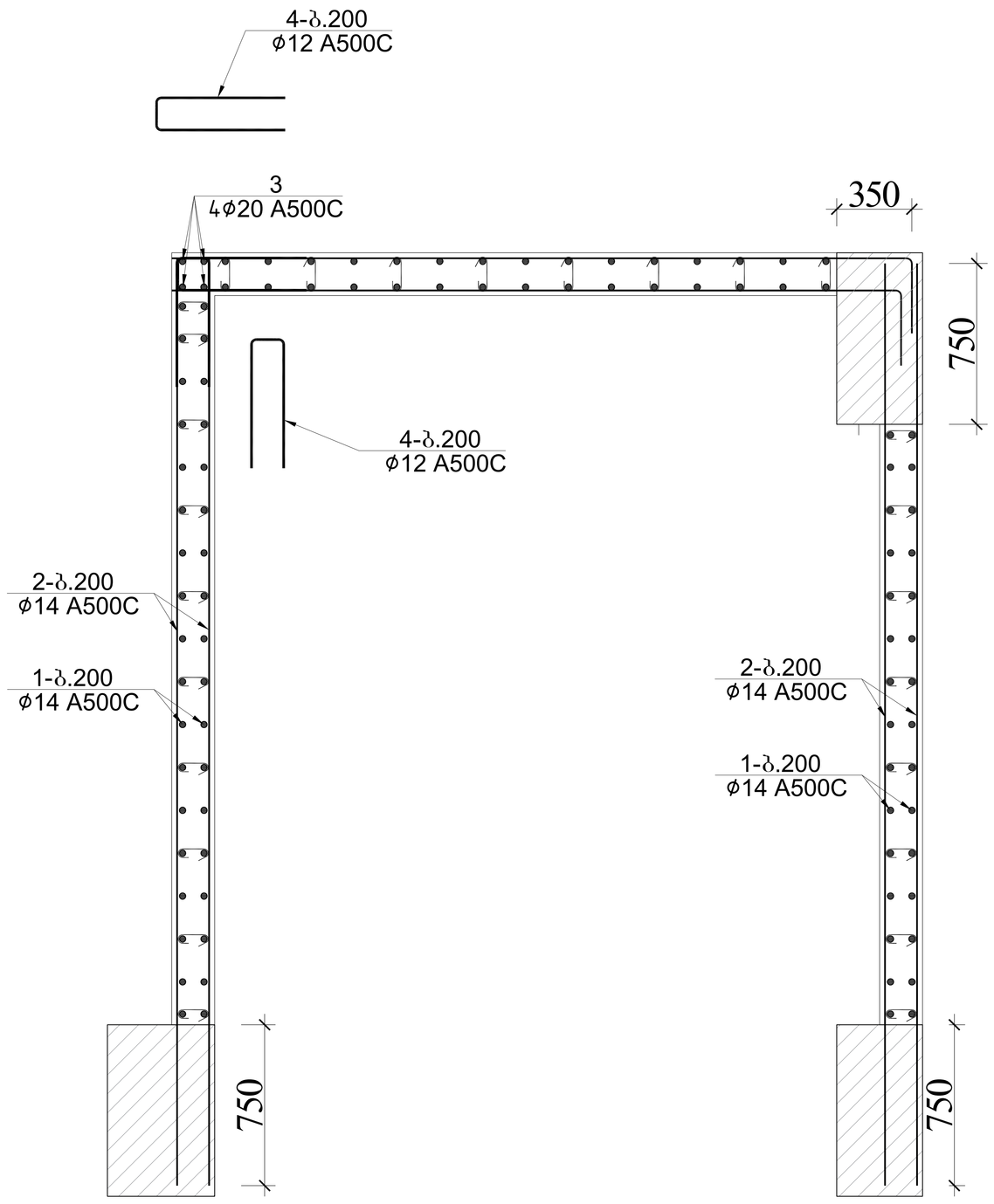

			ქალაქი თბილისი, გლდანის რაიონი, თემიმურაზ ბოჭორიშვილის I გასასვლელი №1 ს/კ 01.11.12.018.837 მრავალსართულიანი საცხოვრებელის სახლის კონსტრუქციული პროექტი
			2025 წელი
არქიტექტორი	---------		
მთ.კონსტ.	გ.შალიტაური		ფრაგმენტი 2-ის არმირება -2.70 ნიშნულზე
			ფურც. № 144
			მასშტაბი 1: ფურცლები

ფრაგმენტი 2-ის განშლა -2.700 ნიშნულზე

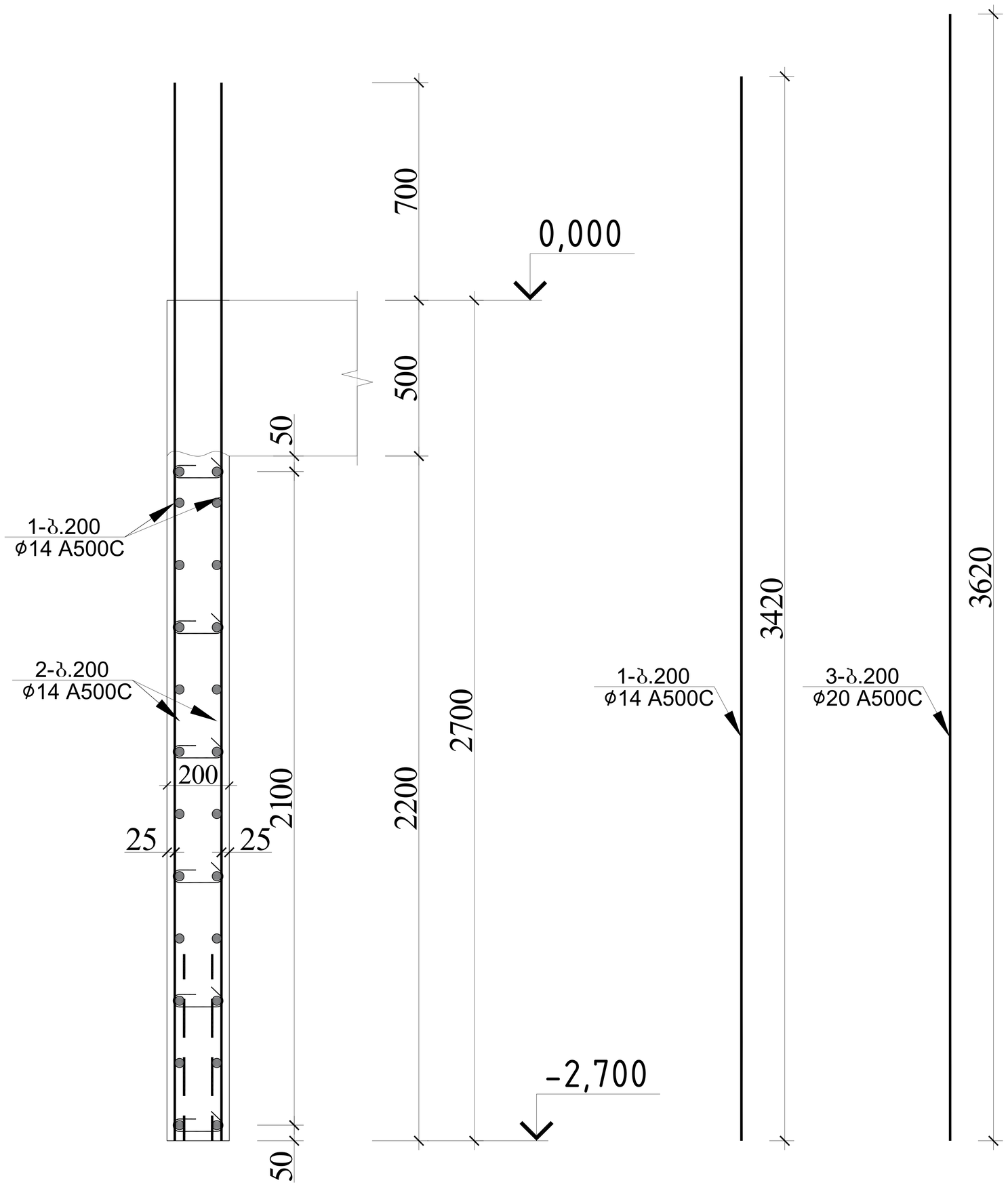

პოზ.№1
ℓ=270

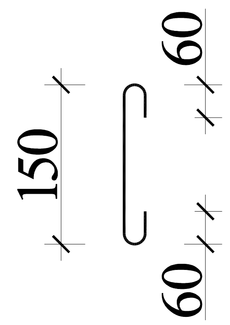

პოზ.№4
ℓ=1350

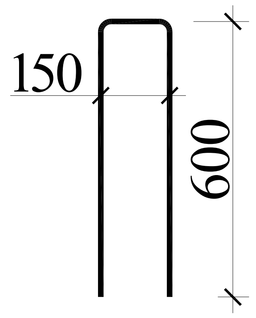

ფრაგმენტი 2-ის სპეციფიკაცია -2.700 ნიშნულზე													სულ კონსტრუქციის რაოდენობა			
						მასალის ამოკრეფა							n= 1			
პოზ.	⌀ (მმ)	კლასი	L (მმ)	n (ცალი)	Lxn მ	⌀ მმ	∑ Lxn მ	1 გრძ.მ. წონა, კგ	∑ წონა , კგ		ბეტონი მ^3		∑ წონა , კგ		ბეტონი მ^3	
									A240C	A500C	B25	B7.5	A240C	A500C	B25	B7.5
1	14	A500C	3420	112	383.04	20	14.48	2.466	-	35.70768			-	35.70768		
2	14	A500C	368550	1	368.55	14	751.59	1.208	-	907.9207			-	907.9207		
3	20	A500C	3620	4	14.48	12	35.1	0.888	-	31.1688	5.2		-	31.1688	5.2	0
4	12	A500C	1350	26	35.1								0	0		
I	8	A240C	270	174	46.98	8	46.98	0.395	18.5571	-			18.557	-		
								.	18.5571	974.7972	5.2	0	18.557	974.7972	5.2	0

			ქალაქი თბილისი, გლდანის რაიონი, თემიმურაზ ბოჭორიშვილის I გასასვლელი №1 ს/კ 01.11.12.018.837 მრავალსართულიანი საცხოვრებელის სახლის კონსტრუქციული პროექტი
არქიტექტორი	----------		2025 წელი
მთ.კონსტ.	გ.შალიტაური		ფრაგმენტი 2-ის განშლა -2.700 ნიშნულზე
			ფურც. № 145
			მასშტაბი 1: ფურცლები

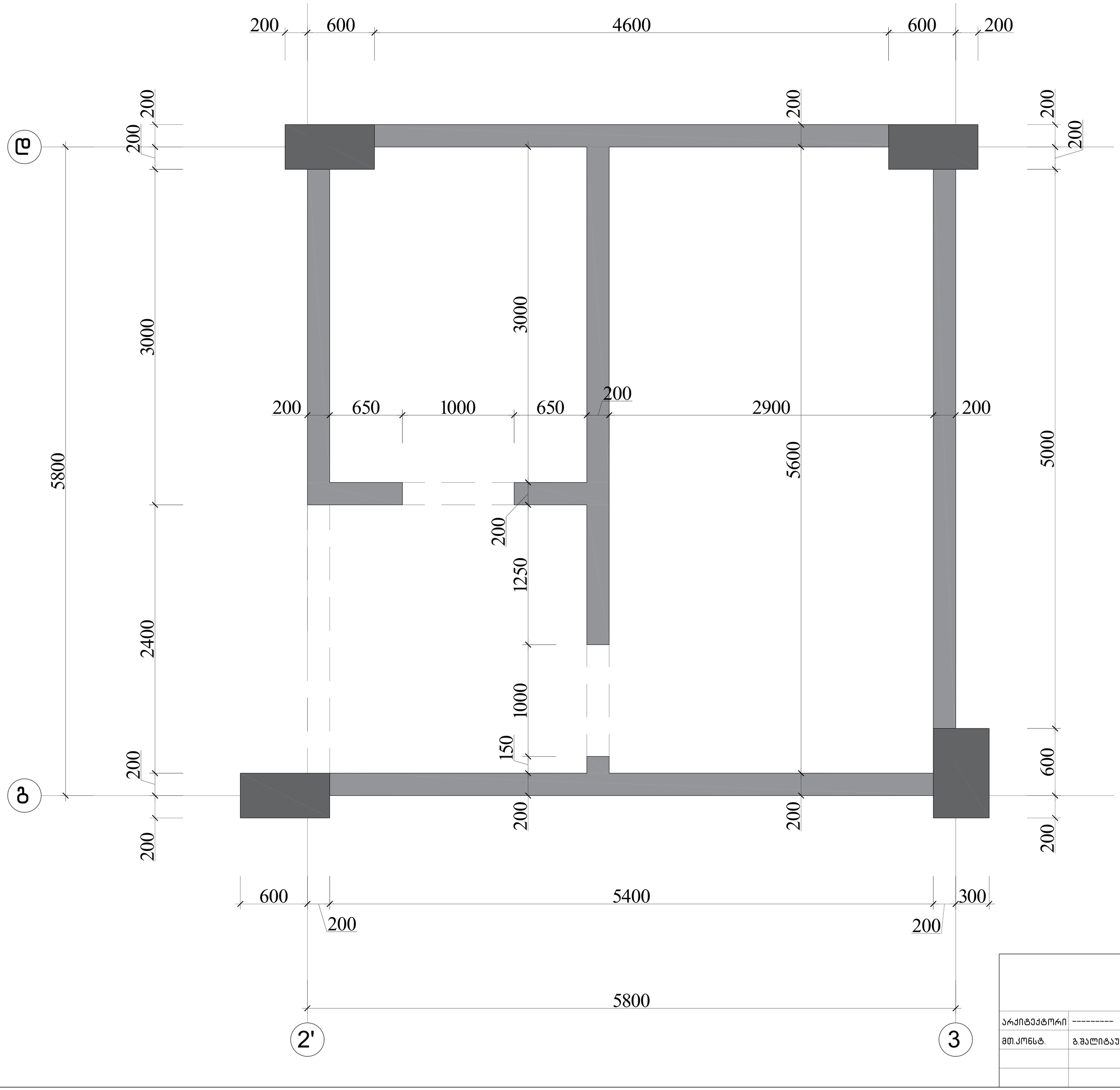

			ქალაქი თბილისი, გლდანის რაიონი, თემიმურაზ ბოჭორიშვილის I გასასვლელი №1 ს/კ 01.11.12.018.837 მრავალსართულიანი საცხოვრებელის სახლის კონსტრუქციული პროექტი	
				2025 წელი
არქიტექტორი	----------		ფრაგმენტი 1-ის საყალიბო ნახაზი 0.000 ნიშნულზე	
მთ.კონსტ.	გ.შალიტაური	გშალიტაური		ფურც. № 146
			მასშტაბი 1:	ფურცლები

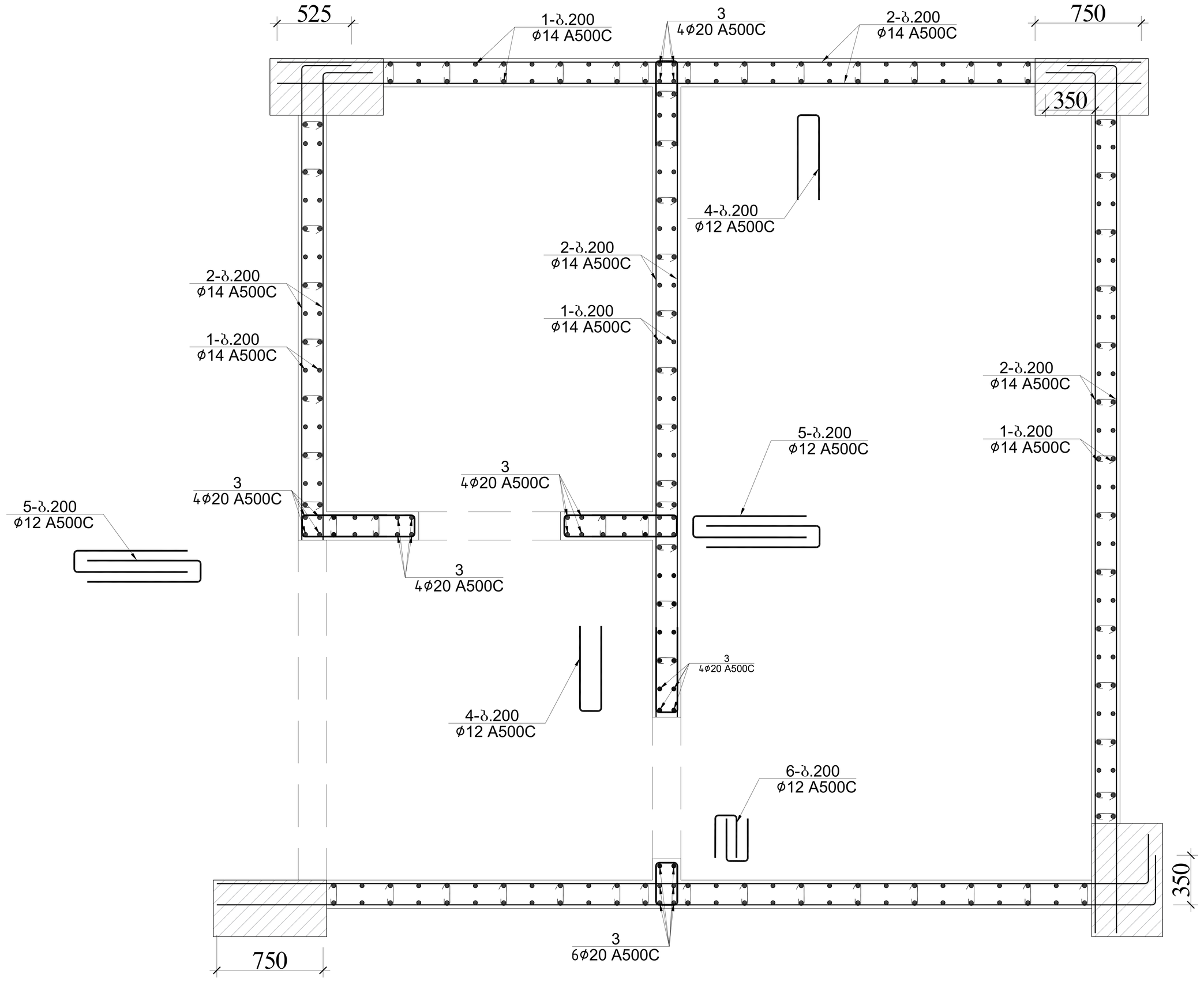

			ქალაქი თბილისი, გლდანის რაიონი, თემიმურაზ ბოჭორიშვილის I გასასვლელი №1 ს/კ 01.11.12.018.837 მრავალსართულიანი საცხოვრებელის სახლის კონსტრუქციული პროექტი	
				2025 წელი
არქიტექტორი	----------		ფრაგმენტი 1-ის არმირება 0.000 ნიშნულზე	
მთ.კონსტ.	გ.შალიტაური	გშალიტაური		ფურც. № 147
			მასშტაბი 1:	ფურცლები

ღიობის არმირების განშლა
(ფრაგმენტი 1 0.000 ნიშნულზე)

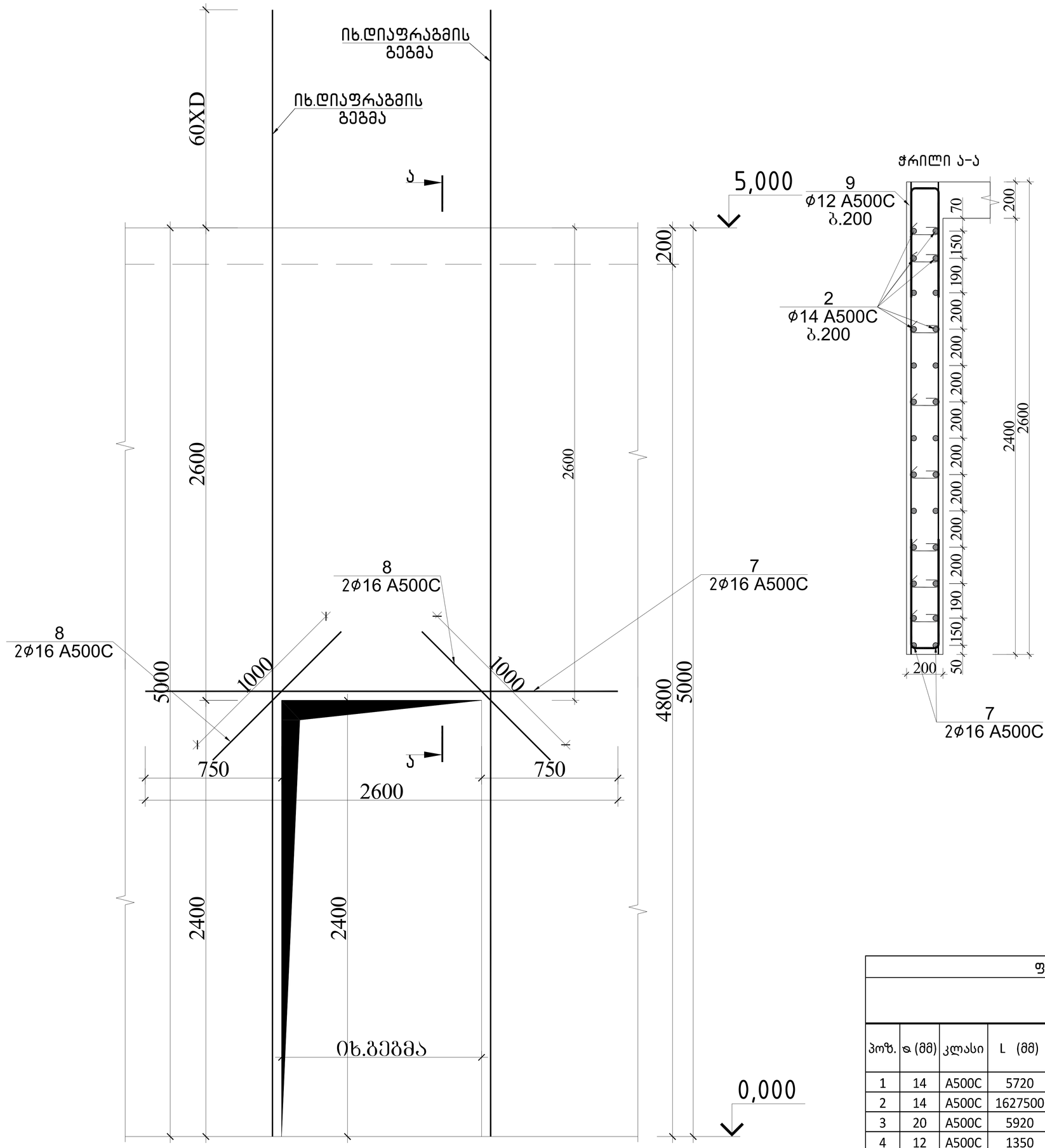

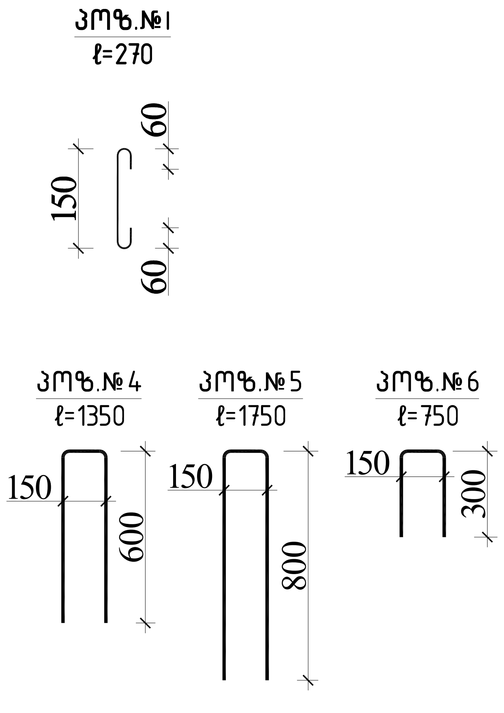

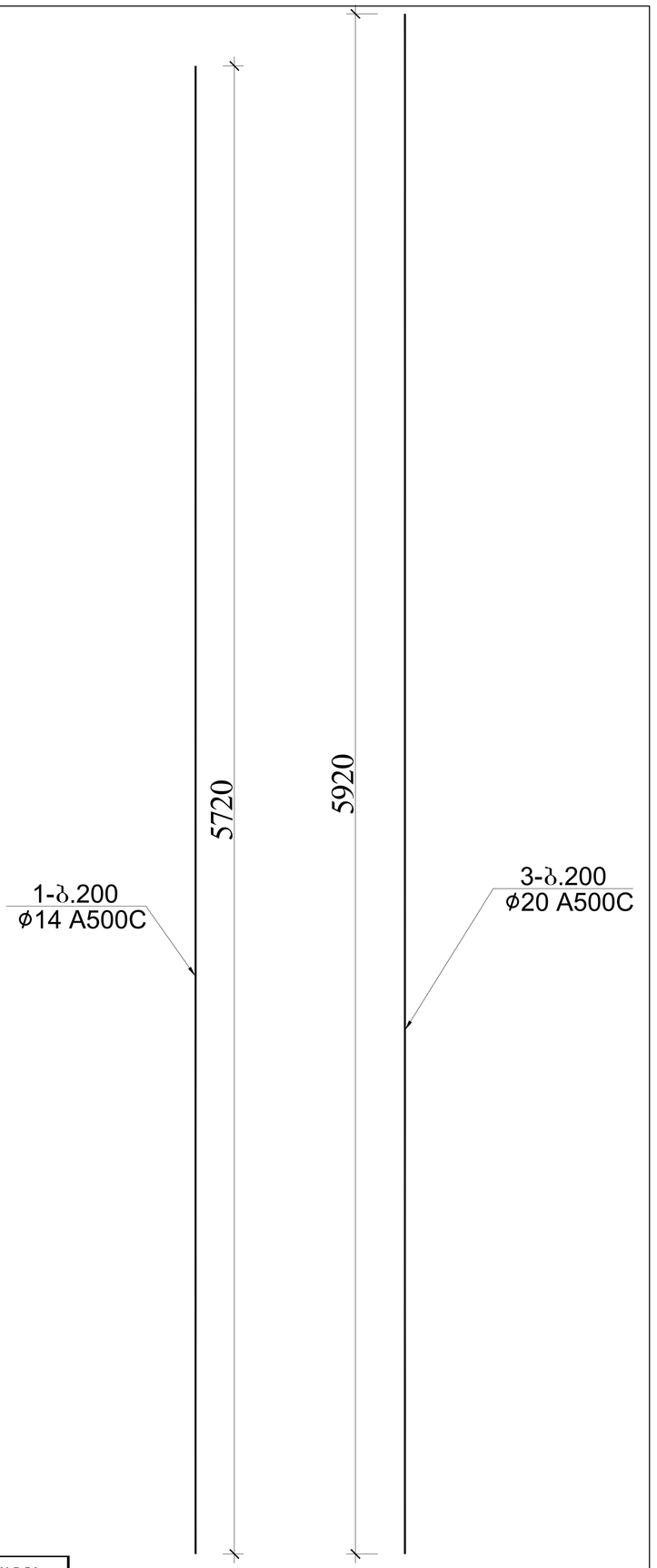

ფრაგმენტი 1-ის სპეციფიკაცია 0.000 ნიშნულზე													სულ კონსტრუქციის რაოდენობა			
						მასალის ამოკრეფა							n= 1			
პოზ.	⌀ (მმ)	კლასი	L (მმ)	n (ცალი)	Lxn მ	⌀ მმ	∑ Lxn მ	1 გრძ.მ. წონა, კგ	∑ წონა , კგ		ბეტონი მ³		∑ წონა , კგ		ბეტონი მ³	
									A240C	A500C	B25	B7.5	A240C	A500C	B25	B7.5
1	14	A500C	5720	248	1418.56	20	213.12	2.466	-	525.554			-	525.5539		
2	14	A500C	1627500	1	1627.5	16	27.6	1.578	-	43.5528			-	43.5528		
3	20	A500C	5920	36	213.12	14	3046.06	1.208	-	3679.64			-	3679.64		
4	12	A500C	1350	50	67.5	12	280	0.888	-	248.64			-	248.64		
5	12	A500C	1750	100	175	8	213.84	0.395	84.467	-	24		84.467	-	24	0
6	12	A500C	750	50	37.5											
7	16	A500C	2600	6	15.6											
8	16	A500C	1000	12	12											
I	8	A240C	270	792	213.84								0	0		
								∑	84.467	4497.39	24	0	84.467	4497.387	24	0

ქალაქი თბილისი, გლდანის რაიონი, თემქურაზ ბოჭორიშვილის I გასასვლელი №1 ს/კ 01.11.12.018.837 მრავალსართულიანი საცხოვრებელის სახლის კონსტრუქციული პროექტი

2025 წელი

არქიტექტორი	----------	
მთ.კონსტ.	გ.შალიტაური	

ღიობის არმირების განშლა\±(ფრაგმენტი 1 0.000 ნიშნულზე)

ფურც. № 148

მასშტაბი 1:

ფურცლები

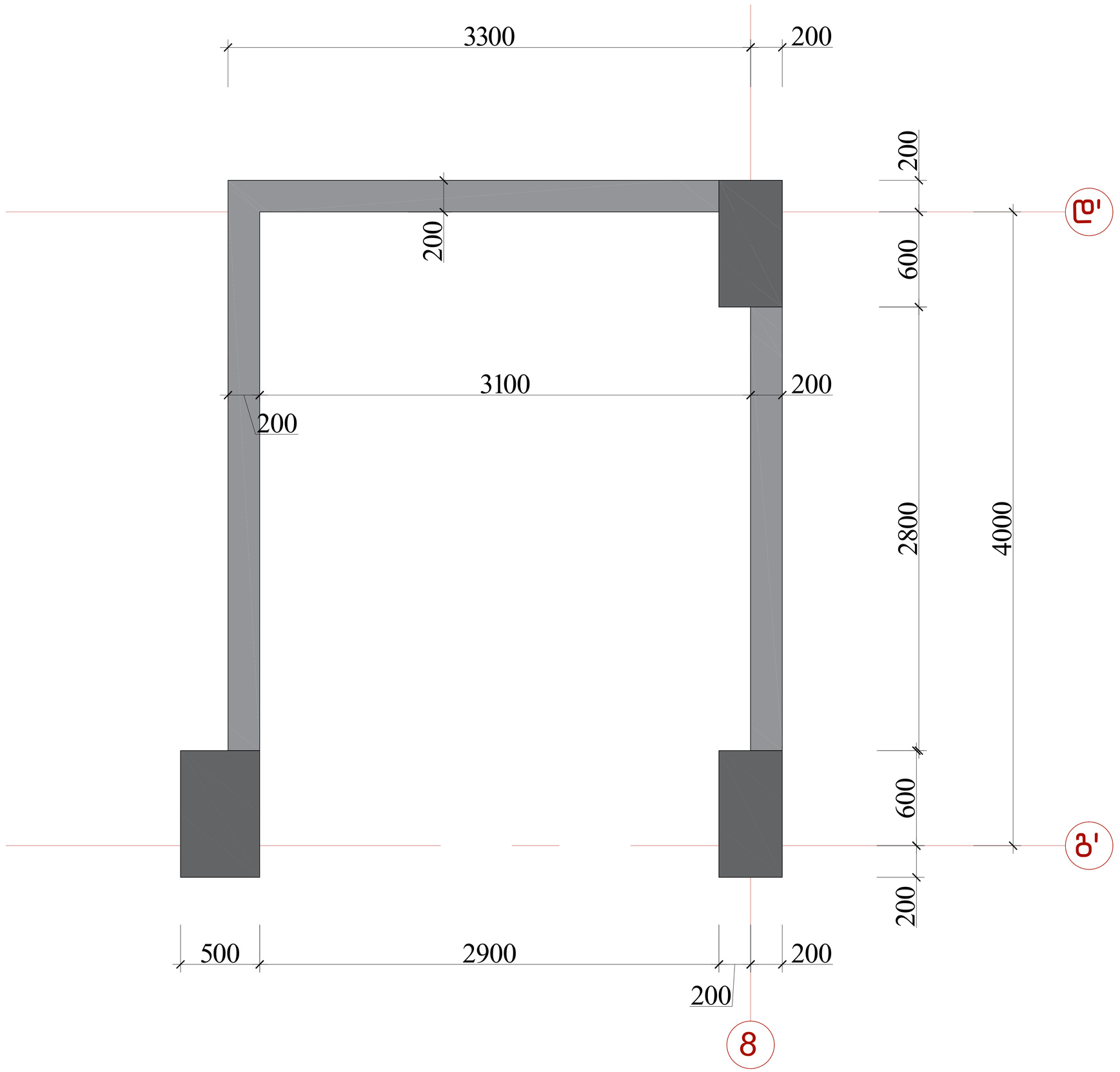

			ქალაქი თბილისი, გლდანის რაიონი, თემიმურაზ ბოძორიშვილის I გასასვლელი №1 ს/კ 01.11.12.018.837 მრავალსართულიანი საცხოვრებელის სახლის კონსტრუქციული პროექტი	
				2025 წელი
არქიტექტორი	---------		ფრაგმენტი 2-ის საყალიბო ნახაზი 0.000 ნიშნულზე	
მთ.კონსტ.	გ.შალიტაური			ფურც. № 149
			მასშტაბი 1:	ფურცლები

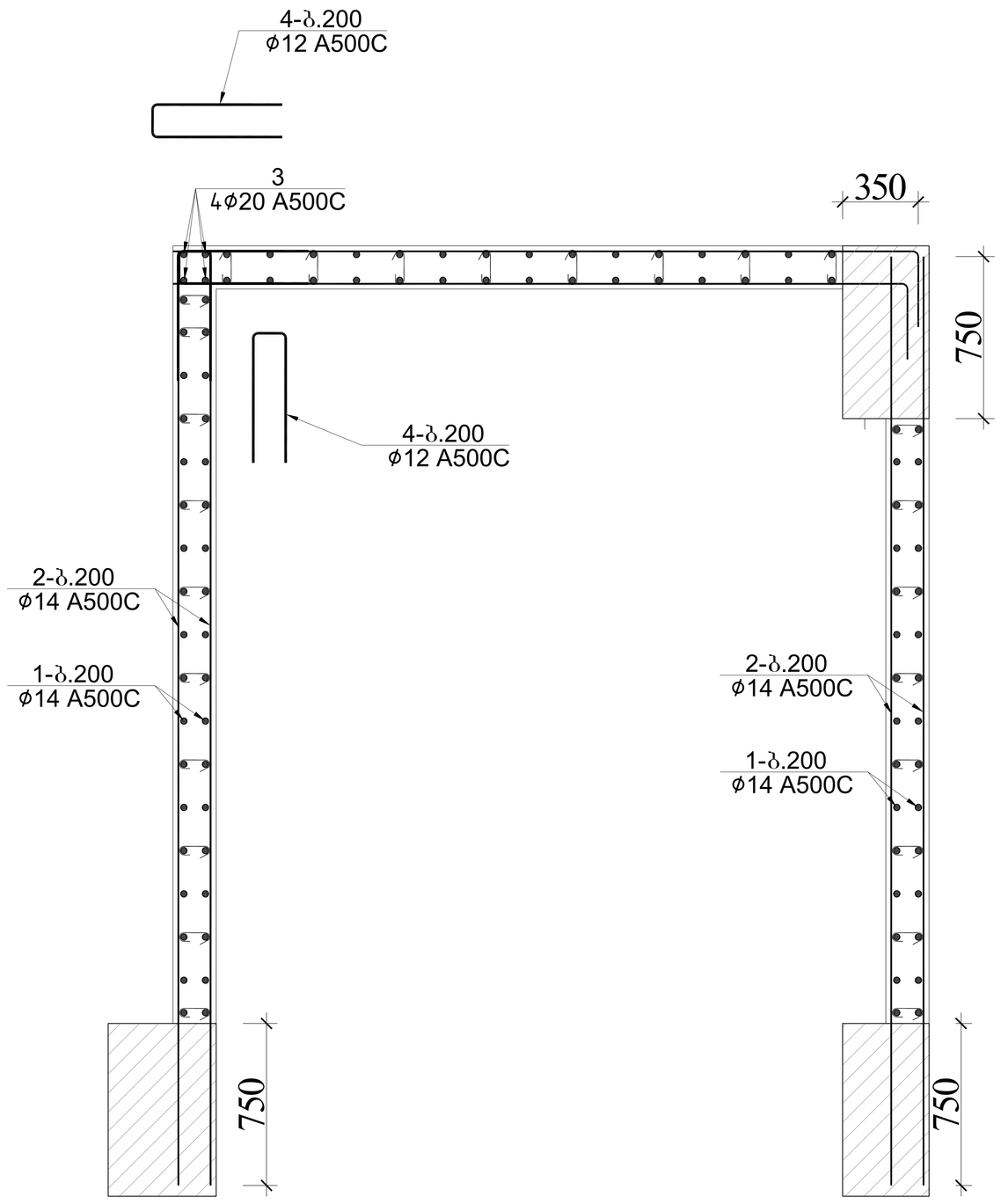

			ქალაქი თბილისი, გლდანის რაიონი, თემიმურაზ ბოჭორიშვილის I გასასვლელი №1 ს/კ 01.11.12.018.837 მრავალსართულიანი საცხოვრებელის სახლის კონსტრუქციული პროექტი	
				2025 წელი
არქიტექტორი	----------		ფრაგმენტი 2-ის არმირება 0.00 ნიშნულზე	
მთ.კონსტ.	გ.შალიტაური	გ.შალიტაური		ფურც. № 150
			მასშტაბი 1:	ფურცლები

ფრაგმენტი 2-ის გაწვდილი 0.000 ნიშნულზე

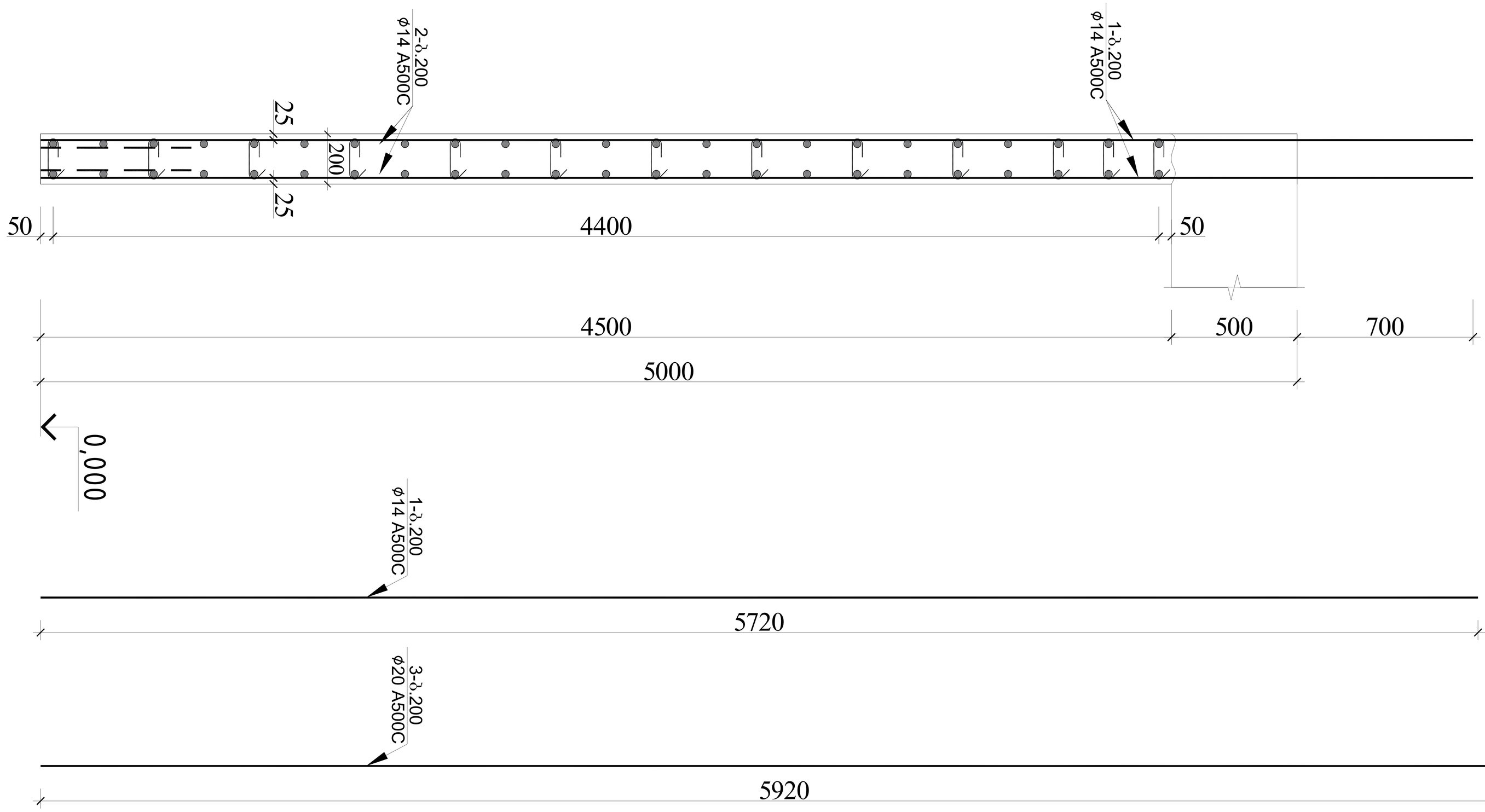

ფრაგმენტი 2-ის სპეციფიკაცია 0.000 ნიშნულზე

მასალის ამოკრებას

ᲜᲛᲒᲠ.	ø (მმ)	კლასი	L (მმ)	n (ცალი)	Lxn მ	Σ Lxn მ	1 გრძ.მ. წონა, კგ	Σ წონა , კგ A240C	Σ წონა , კგ A500C	ბეტონი B25	ბეტონი B7.5
1	14	A500C	5720	112	640.64	23.68	2.466	-	58.39488		
2	14	A500C	708750	1	708.75	1349.39	1.208	-	1630.063		
3	20	A500C	5920	4	23.68	67.5	0.888	-	59.94	9.6	0
4	12	A500C	1350	50	67.5	94.5	0.395	37.3275	-		
I	8	A240C	270	350	94.5		0.395	37.3275	1748.398	9.6	0
	8							37.3275	1748.398	9.6	0

სულ კონსტრუქციის რაოდენობაზე

n= 1

Σ წონა , კგ A240C	Σ წონა , კგ A500C	ბეტონი B25	ბეტონი B7.5
-	58.39488		
-	1630.063		
-	59.94	9.6	0
0	0		
37.328	-		
37.328	1748.398	9.6	0

ᲐᲕᲢᲝᲠᲘ:			
ᲐᲠᲥᲘᲢᲔᲥᲢᲘ:	ᲒᲘᲝᲠᲒᲘ ᲛᲔᲡᲮᲘ		
ᲨᲔᲛᲝᲬᲛ.	ᲛᲐᲠᲒᲘᲐᲜᲘ ᲜᲘᲜᲝ		
ᲮᲔᲚᲛᲫᲦ.	ᲒᲘᲝᲠᲒᲘ ᲛᲔᲡᲮᲘ		

ᲒᲠᲐᲤᲘᲙᲣᲚᲘ ᲜᲐᲬᲘᲚᲘ 2-ᲛᲓ ᲑᲐᲖᲘᲡᲛᲔᲠᲔᲖᲘᲐᲜᲘ 0.000 ᲒᲐᲜᲘᲖᲜᲘᲚᲖᲔ

ᲞᲠᲝᲔᲥᲢᲘ	2025 წელი
ᲡᲐᲛᲨᲔᲜᲔᲑᲚᲝ 2-ᲛᲓ ᲑᲐᲖᲘᲡᲛᲔᲠᲔᲖᲘᲐᲜᲘ 0.000 ᲒᲐᲜᲘᲖᲜᲘᲚᲖᲔ	
ᲒᲐᲜᲧᲝᲤᲘᲚᲔᲑᲘᲡ ᲜᲝᲛᲔᲠᲘ:	ფრ.ბ. № 151
ᲐᲮᲐᲚᲘ ᲐᲠᲥᲘᲢᲔᲥᲢᲣᲠᲣᲚᲘ ᲞᲠᲝᲔᲥᲢᲘ ᲛᲘᲔᲠ ᲐᲕᲢᲝᲠᲘᲡ ᲛᲘᲔᲠ ᲨᲔᲛᲝᲬᲛᲔᲑᲣᲚᲘ ᲡᲐᲛᲨᲔᲜᲔᲑᲚᲝᲡ ᲜᲐᲬᲘᲚᲘᲡ ᲐᲠᲥᲘᲢᲔᲥᲢᲣᲠᲣᲚᲘ ᲜᲐᲬᲘᲚᲘᲡ ᲓᲐᲡᲐᲮᲔᲚᲔᲑᲐ: ᲓᲐᲡᲐᲮᲚᲔᲑᲘᲡ ᲛᲘᲡᲐᲛᲐᲠᲗᲘ: ᲥᲣᲩᲐ ᲐᲚᲐᲜᲓᲐᲚᲘᲡ ᲥᲣᲩᲐ ᲓᲐ ᲛᲔᲡᲮᲘᲡ ᲥᲣᲩᲘᲡ ᲙᲣᲗᲮᲔ ᲡᲐᲖᲦᲕᲐᲠᲖᲔ ᲛᲓᲒᲝᲛᲐᲠᲔᲝᲑᲡ ᲛᲘᲛᲐᲠᲗᲣᲚᲔᲑᲐ ᲜᲝ 1	ᲐᲮᲐᲚᲘ ᲐᲠᲥᲘᲢᲔᲥᲢᲣᲠᲣᲚᲘ ᲞᲠᲝᲔᲥᲢᲘ ᲛᲘᲔᲠ ᲐᲕᲢᲝᲠᲘᲡ ᲛᲘᲔᲠ ᲨᲔᲛᲝᲬᲛᲔᲑᲣᲚᲘ ᲡᲐᲛᲨᲔᲜᲔᲑᲚᲝᲡ ᲜᲐᲬᲘᲚᲘᲡ ᲐᲠᲥᲘᲢᲔᲥᲢᲣᲠᲣᲚᲘ ᲜᲐᲬᲘᲚᲘᲡ ᲓᲐᲡᲐᲮᲔᲚᲔᲑᲐ: ᲓᲐᲡᲐᲮᲚᲔᲑᲘᲡ ᲛᲘᲡᲐᲛᲐᲠᲗᲘ: ᲥᲣᲩᲐ ᲐᲚᲐᲜᲓᲐᲚᲘᲡ ᲥᲣᲩᲐ ᲓᲐ ᲛᲔᲡᲮᲘᲡ ᲥᲣᲩᲘᲡ ᲙᲣᲗᲮᲔ ᲡᲐᲖᲦᲕᲐᲠᲖᲔ ᲛᲓᲒᲝᲛᲐᲠᲔᲝᲑᲡ ᲛᲘᲛᲐᲠᲗᲣᲚᲔᲑᲐ ᲜᲝ 1
ᲐᲕᲢᲝᲠᲘ:			
ᲐᲠᲥᲘᲢᲔᲥᲢᲘ:	ᲒᲘᲝᲠᲒᲘ ᲛᲔᲡᲮᲘ		
ᲨᲔᲛᲝᲬᲛ.	ᲛᲐᲠᲒᲘᲐᲜᲘ ᲜᲘᲜᲝ		
ᲮᲔᲚᲛᲫᲦ.	ᲒᲘᲝᲠᲒᲘ ᲛᲔᲡᲮᲘ		

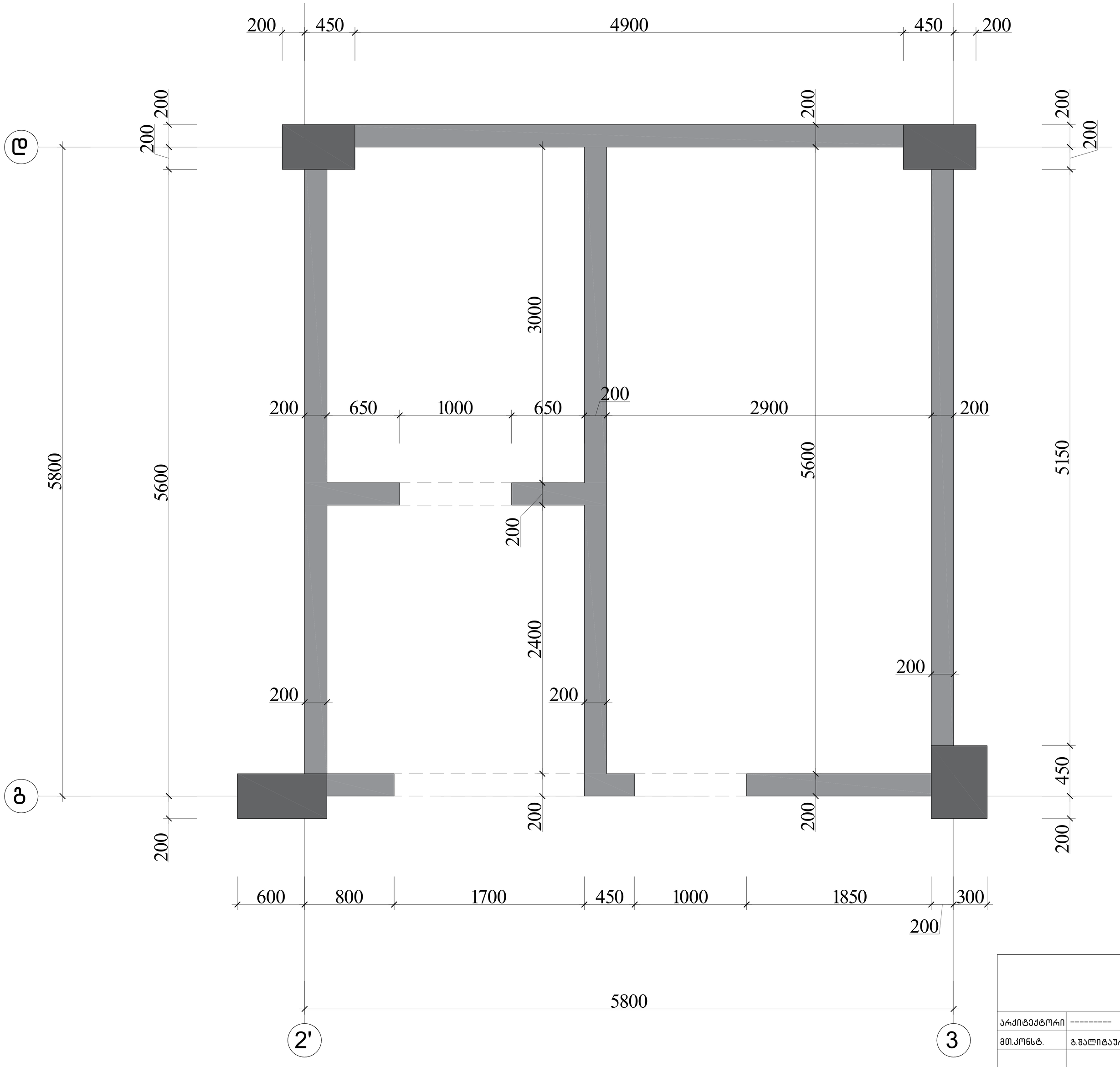

			ქალაქი თბილისი, გლდანის რაიონი, თემიმურაზ ბოჭორიშვილის I გასასვლელი №1 ს/კ 01.11.12.018.837 მრავალსართულიანი საცხოვრებელის სახლის კონსტრუქციული პროექტი	
				2025 წელი
არქიტექტორი	----------		ფრაგმენტი 1-ის საყალიბო ნახაზი +5.00 და +8.300 ნიშნულზე	
მთ.კონსტ.	გ.შალიტაური	გშალიტაური		ფურც. № 152
			მასშტაბი 1:	ფურცლები

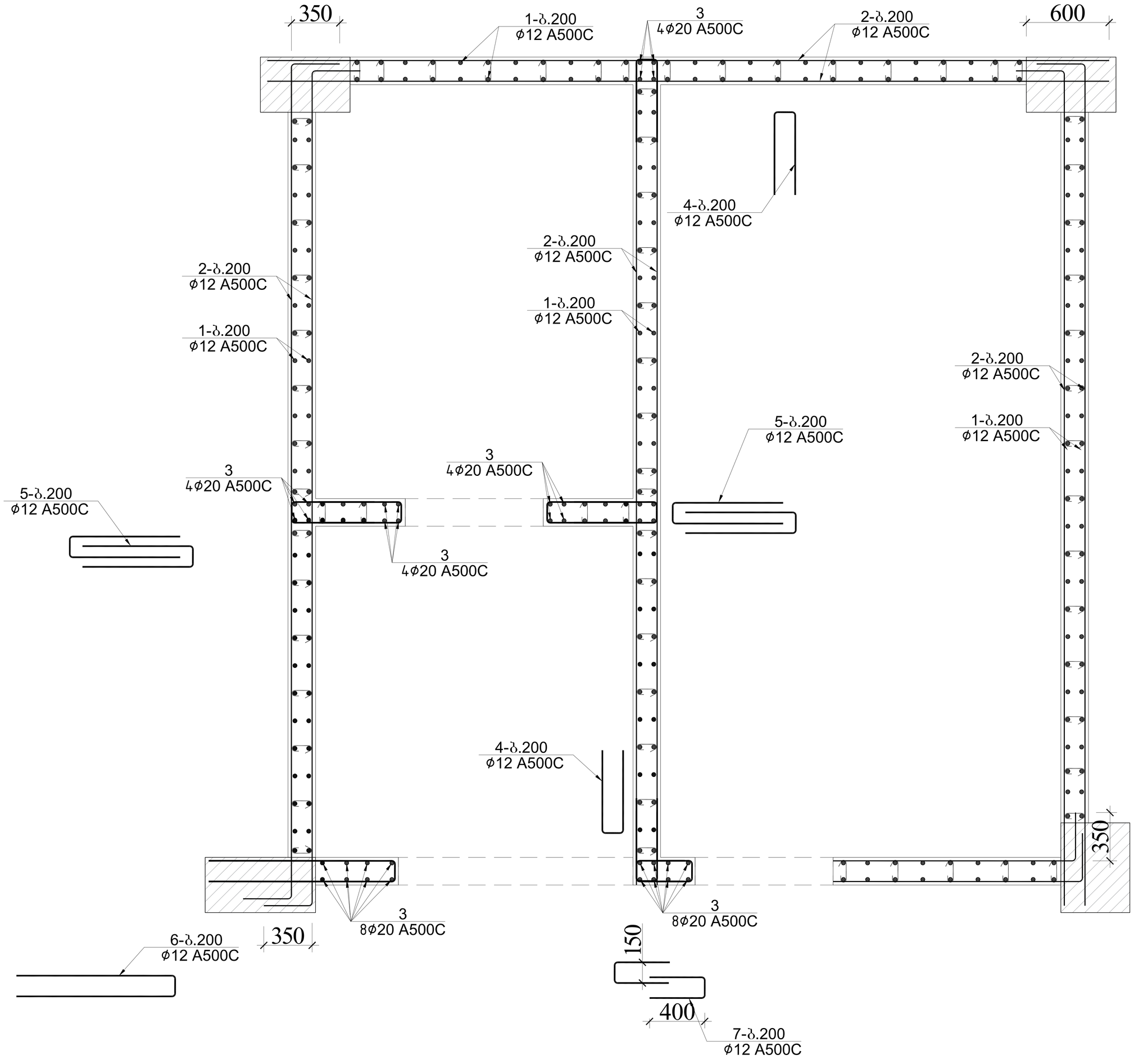

			ქალაქი თბილისი, გლდანის რაიონი, თემიმურაზ ბოჭორიშვილის I გასასვლელი №1 ს/კ 01.11.12.018.837 მრავალსართულიანი საცხოვრებელის სახლის კონსტრუქციული პროექტი
არქიტექტორი	----------		2025 წელი
მთ.კონსტ.	გ.შალიტაური	გშალიტაური	ფრაგმენტი 1-ის არმირება +5.00 და +8.300 ნიშნულზე
			ფურც. № 153
			მასშტაბი 1: ფურცლები

ღიობის არმირების განშლა
(ფრაგმენტი 1 +5.00 და +8.300 ნიშნულზე)

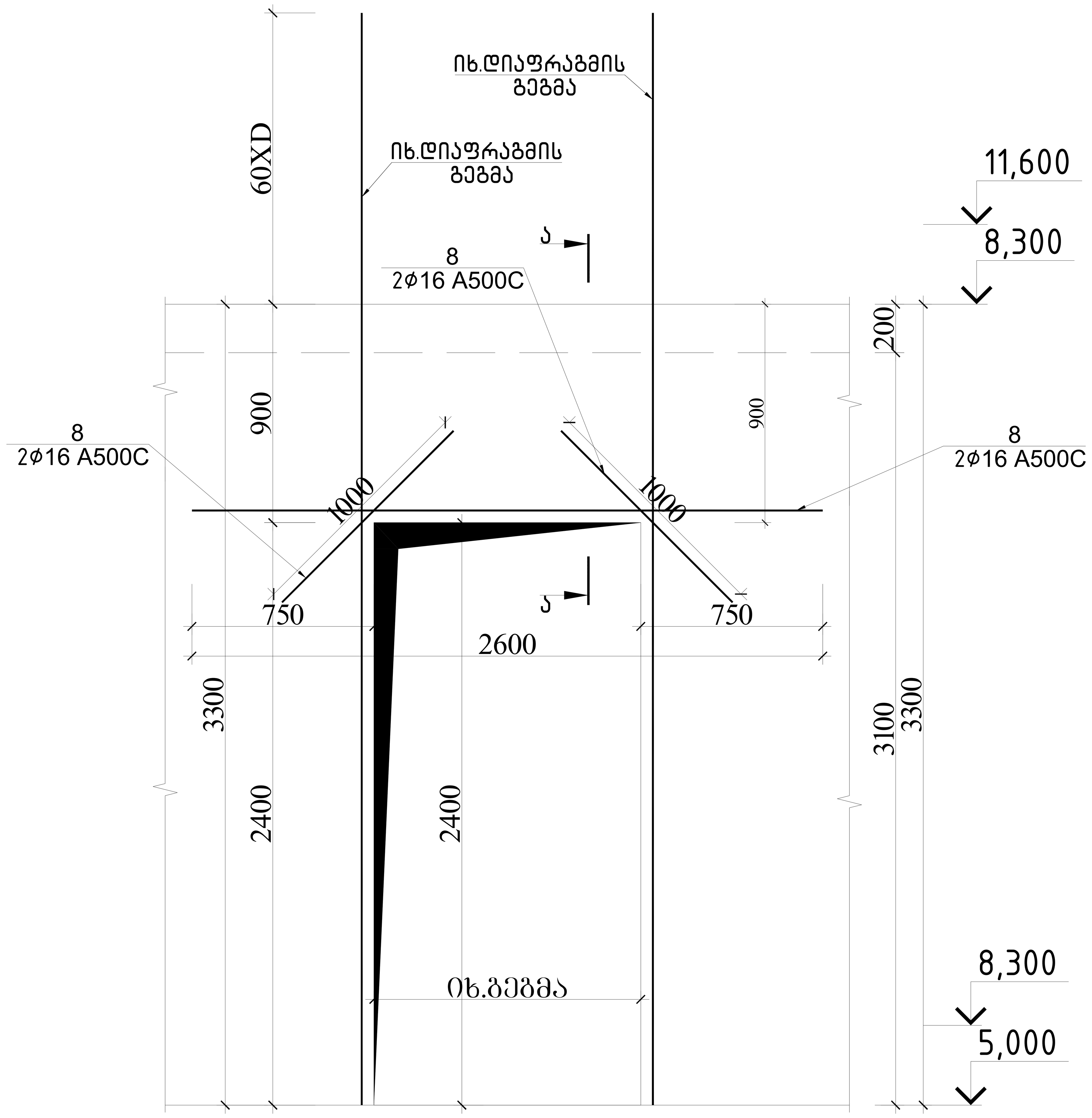

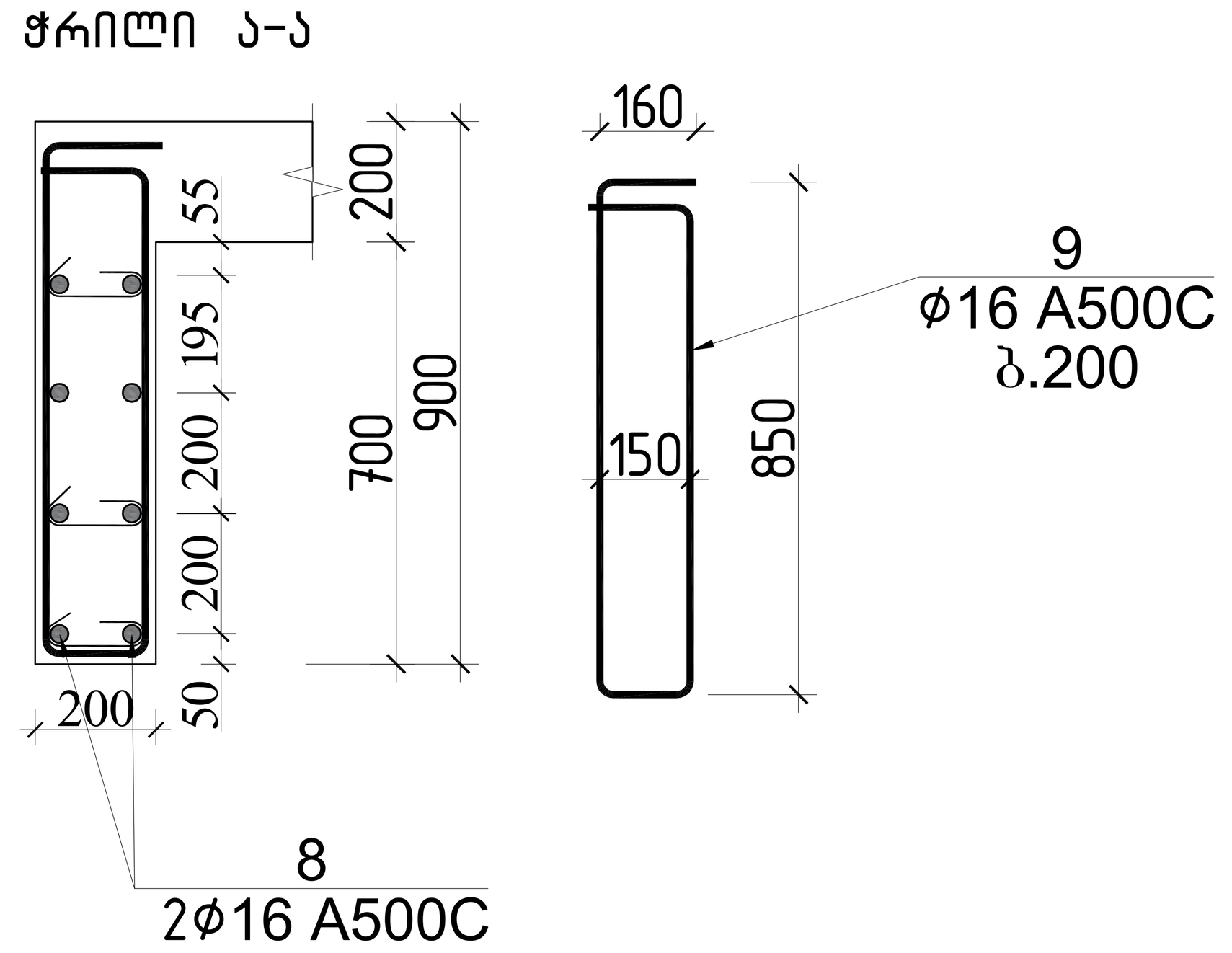

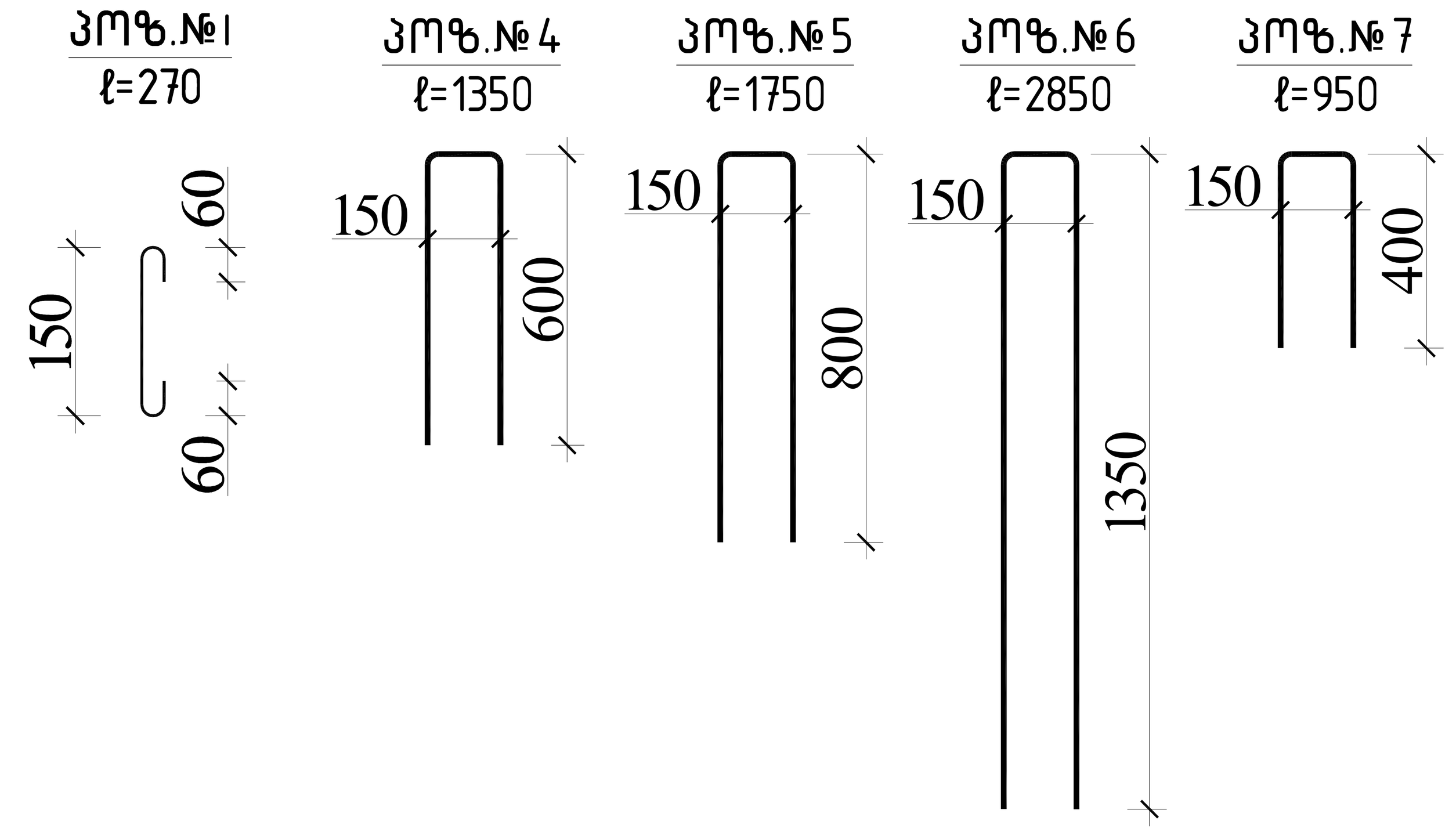

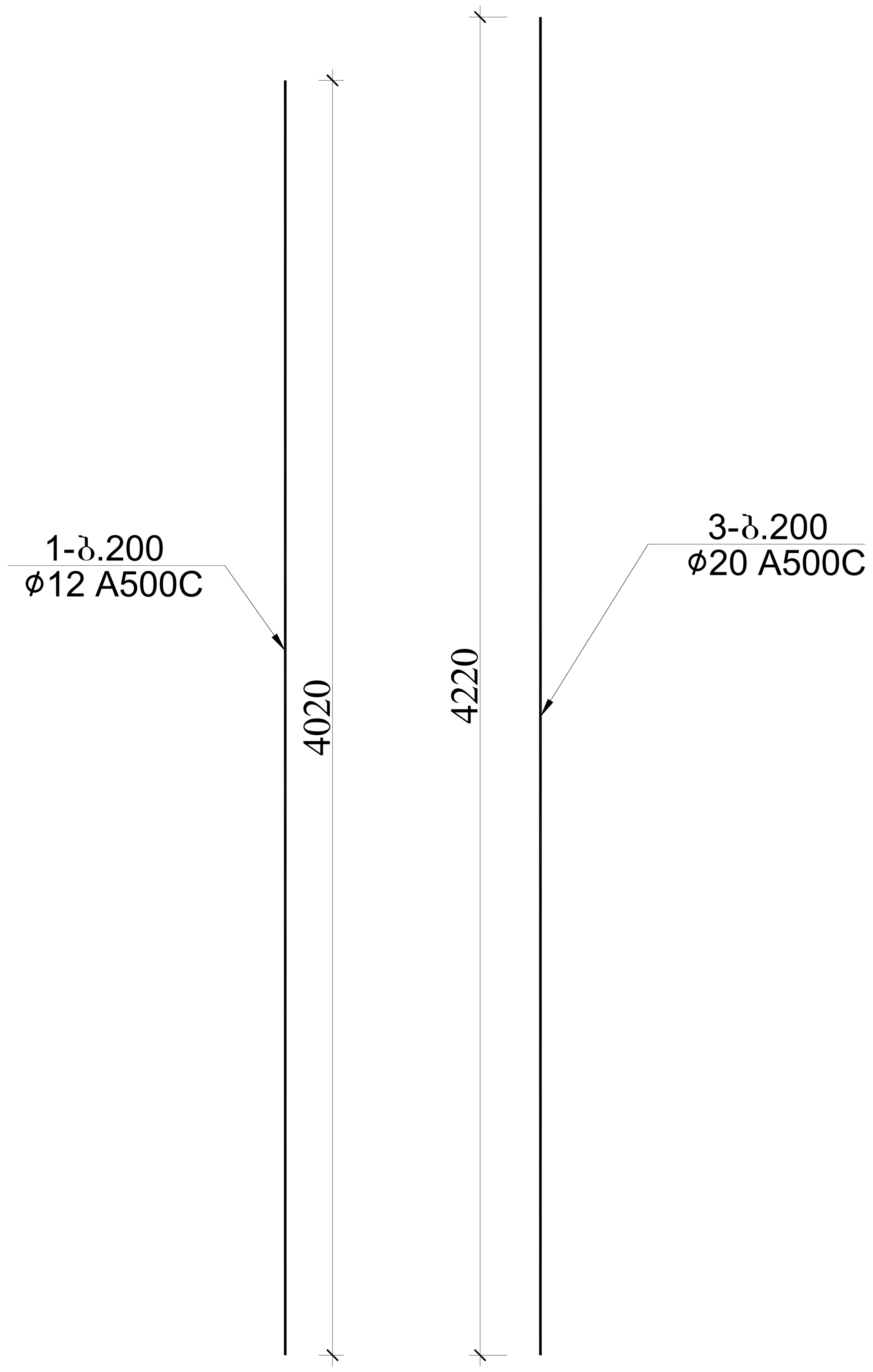

ფრაგმენტი 1-ის სპეციფიკაცია +5.00 ; +8.300 ნიშნულზე													სულ კონსტრუქციის რაოდენობა n= 2			
						მასალის ამოკრეფა										
პოზ.	ø (მმ)	კლასი	L (მმ)	n (ცალი)	Lxn მ	ø მმ	∑ Lxn მ	1 გრძ.მ. წონა, კგ	∑ წონა , კგ A240C	∑ წონა , კგ A500C	ბეტონი მ^3 B25	ბეტონი მ^3 B7.5	∑ წონა , კგ A240C	∑ წონა , კგ A500C	ბეტონი მ^3 B25	ბეტონი მ^3 B7.5
1	12	A500C	4020	292	1173.84	20	168.8	2.466	-	416.2608			-	832.5216		
2	12	A500C	924000	1	924	16	66.66	1.578	-	105.1895			-	210.379		
3	20	A500C	4220	40	168.8	12	2329.04	0.888	-	2068.188			-	4136.375		
4	12	A500C	1350	32	43.2								0	0		
5	12	A500C	1750	64	112	8	149.04	0.395	58.8708	-			117.74	-		
6	12	A500C	2850	16	45.6						16				31	0
7	12	A500C	950	32	30.4											
7	16	A500C	2600	6	15.6											
8	16	A500C	1000	12	12								0	0		
9	16	A500C	2170	18	39.06											
I	8	A240C	270	552	149.04								0	0		
								∑	58.8708	2589.638	16	0	117.74	5179.276	31	0

			ქალაქი თბილისი, გლდანის რაიონი, თეიმურაზ ბოჭორიშვილის I გასასვლელი №1 ს/კ 01.11.12.018.837 მრავალსართულიანი საცხოვრებელის სახლის კონსტრუქციული პროექტი	
არქიტექტორი	---------			2025 წელი
მთ.კონსტ.	გ.შალიტაური	გ.შალიტაური	ღიობის არმირების განშლა\±(ფრაგმენტი 1 +5.00 და +8.300 ნიშნულზე)	
				ფურც. № 154
			მასშტაბი 1:	ფურცლები

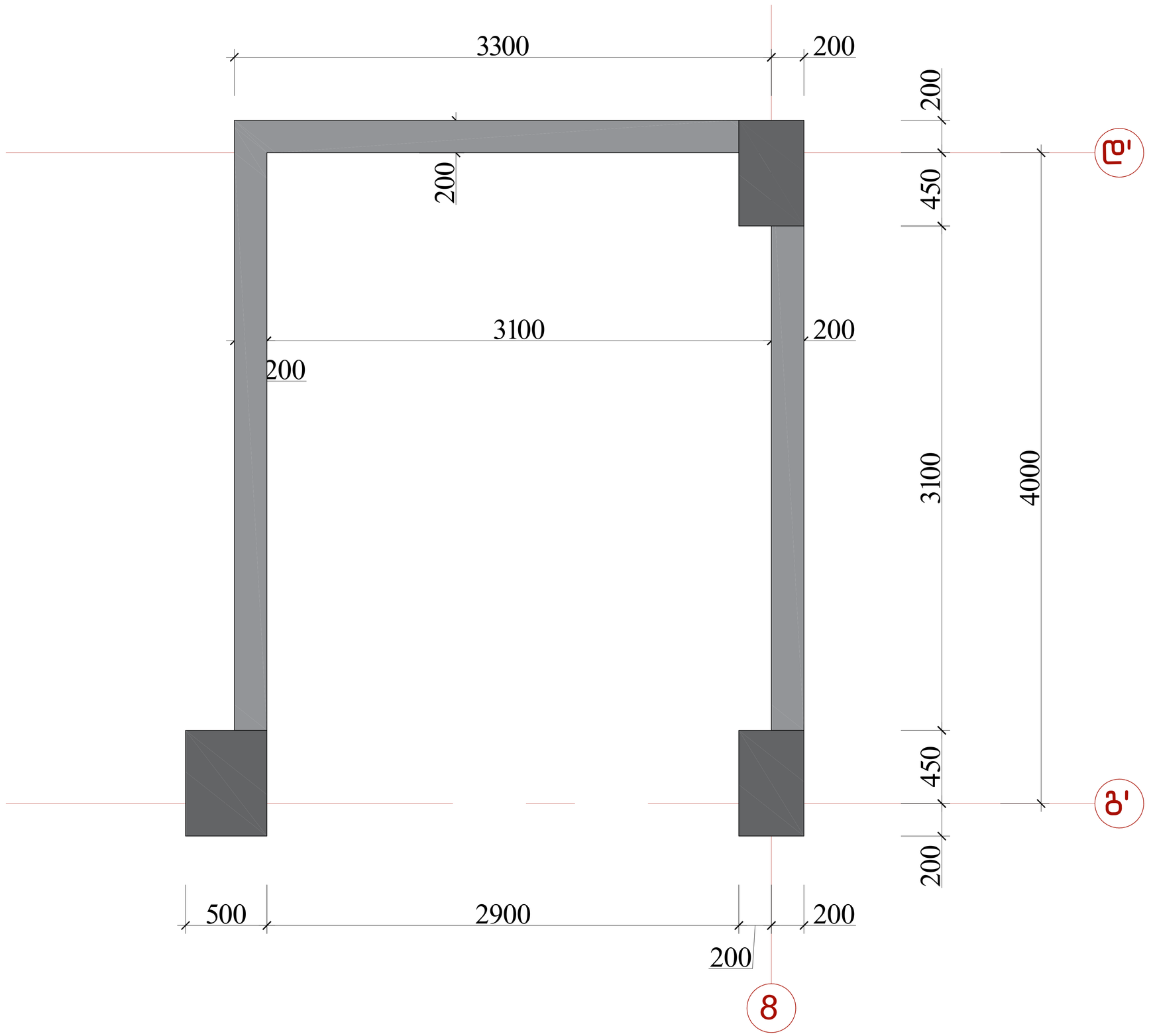

			ქალაქი თბილისი, გლდანის რაიონი, თემიმურაზ ბოძორიშვილის I გასასვლელი №1 ს/კ 01.11.12.018.837 მრავალსართულიანი საცხოვრებელის სახლის კონსტრუქციული პროექტი	
არქიტექტორი	----------			2025 წელი
მთ.კონსტ.	გ.შალიტაური		ფრაგმენტი 2-ის საყალიბო ნახაზი +5.00 და +8.300 ნიშნულზე	
				ფურც. № 155
			მასშტაბი 1:	ფურცლები

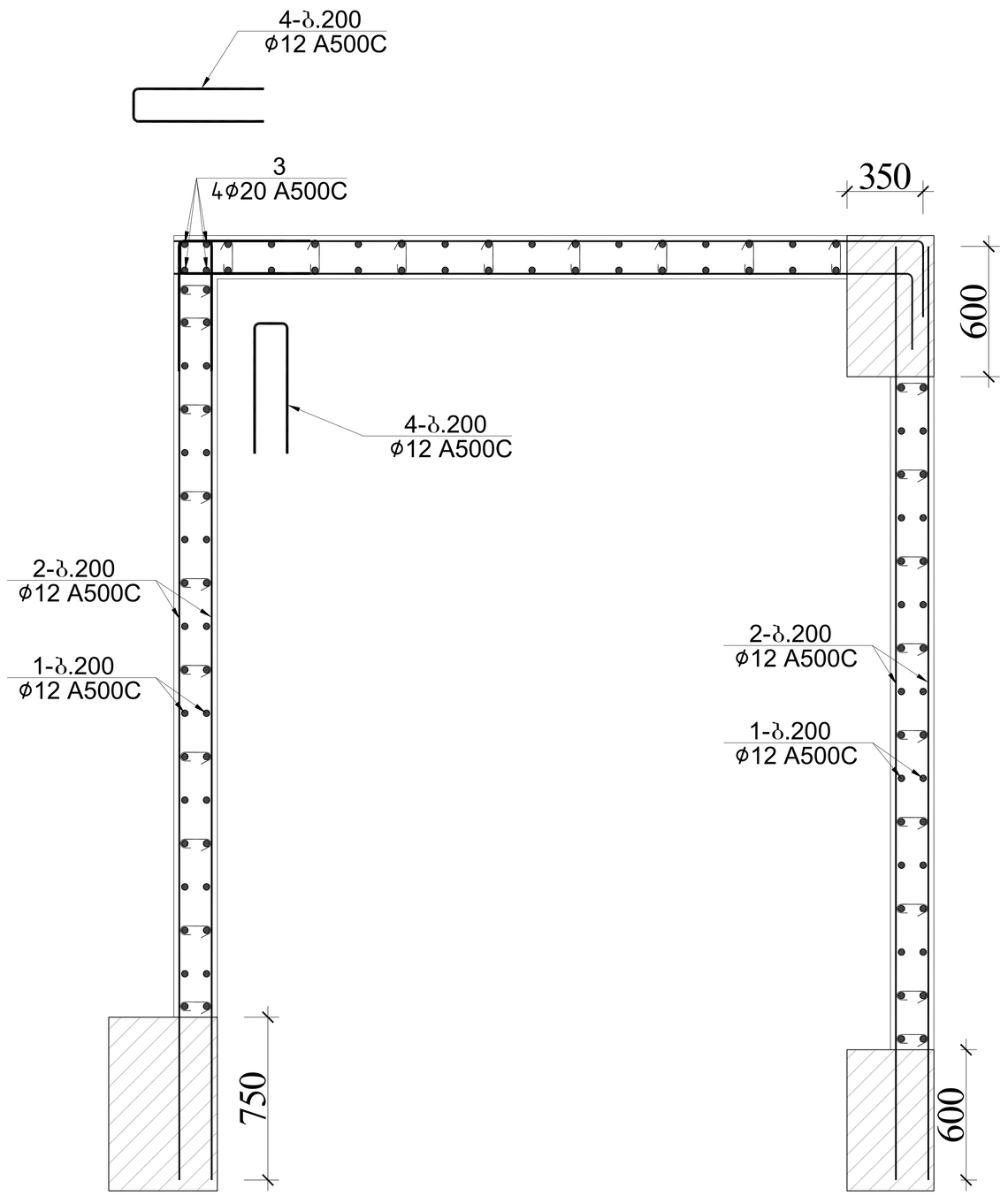

			ქალაქი თბილისი, გლდანის რაიონი, თემიმურაზ ბოჭორიშვილის I გასასვლელი №1 ს/კ 01.11.12.018.837 მრავალსართულიანი საცხოვრებელის სახლის კონსტრუქციული პროექტი
არქიტექტორი	----------		2025 წელი
მთ.კონსტ.	გ.შალიტაური		ფრაგმენტი 2-ის არმირება +5.00 და +8.300 ნიშნულზე
			ფურც. № 156
			მასშტაბი 1: ფურცლები

ფრაგმენტი 2-ის განშლა +5.00 და +8.300 ნიშნულზე

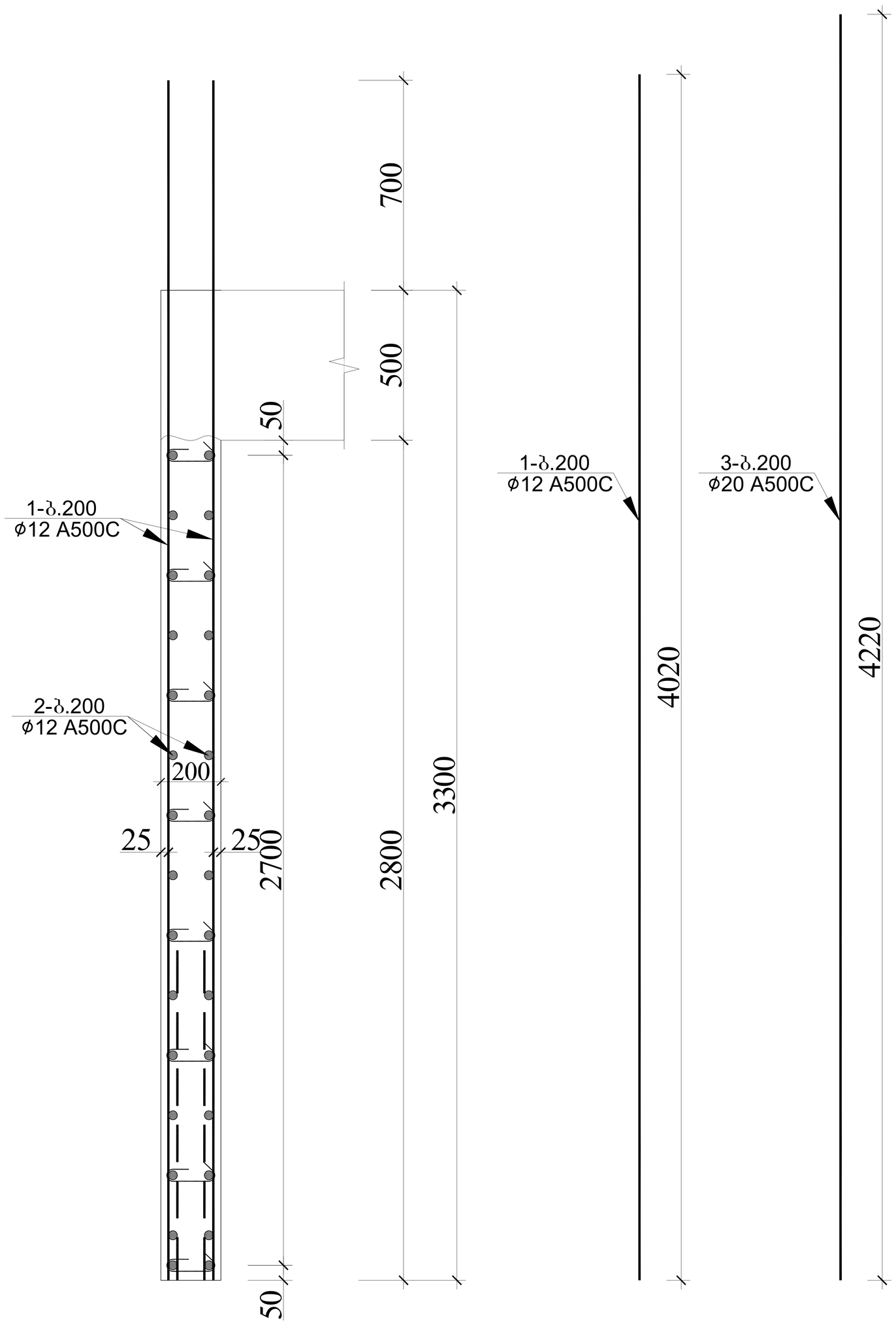

პოზ.№1
ℓ=270

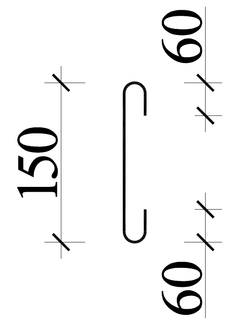

პოზ.№4
ℓ=1350

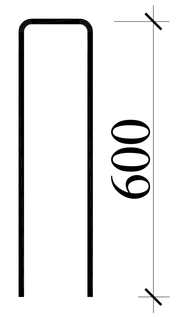

ფრაგმენტი 2-ის სპეციფიკაცია +5.00; +8.300 ნიშნულზე													სულ კონსტრუქციის რაოდენობა n= 2			
						მასალის ამოკრეფა										
პოზ.	⌀ (მმ)	კლასი	L (მმ)	n (ცალი)	Lxn მ	⌀ მმ	∑ Lxn მ	1 გრძ.მ. წონა, კგ	∑ წონა , კგ		ბეტონი მ³		∑ წონა , კგ		ბეტონი მ³	
									A240C	A500C	B25	B7.5	A240C	A500C	B25	B7.5
1	12	A500C	4020	112	450.24	20	16.88	2.466	-	41.62608			-	83.25216		
2	12	A500C	453600	1	453.6	12	947.04	0.888	-	840.9715				1681.943		
3	20	A500C	4220	4	16.88						6.4				13	0
4	12	A500C	1350	32	43.2											
I	8	A240C	270	240	64.8	8	64.8	0.395	25.596	-			51.192	-		
								.	25.596	882.5976	6.4	0	51.192	1765.195	13	0

			ქალაქი თბილისი, გლდანის რაიონი, თემურაზ ბოჭორიშვილის I გასასვლელი №1 ს/კ 01.11.12.018.837 მრავალსართულიანი საცხოვრებელის სახლის კონსტრუქციული პროექტი
არქიტექტორი	----------		2025 წელი
მთ.კონსტ.	გ.შალიტაური		ფრაგმენტი 2-ის განშლა +5.00 და +8.300 ნიშნულზე
			ფურც. № 157
			მასშტაბი 1: ფურცლები

ფრაგმენტი 1-ის საყალიბო ნახაზი +11.600; +14.90; +18.20; +21.50; +24.80 ნიშნულზე

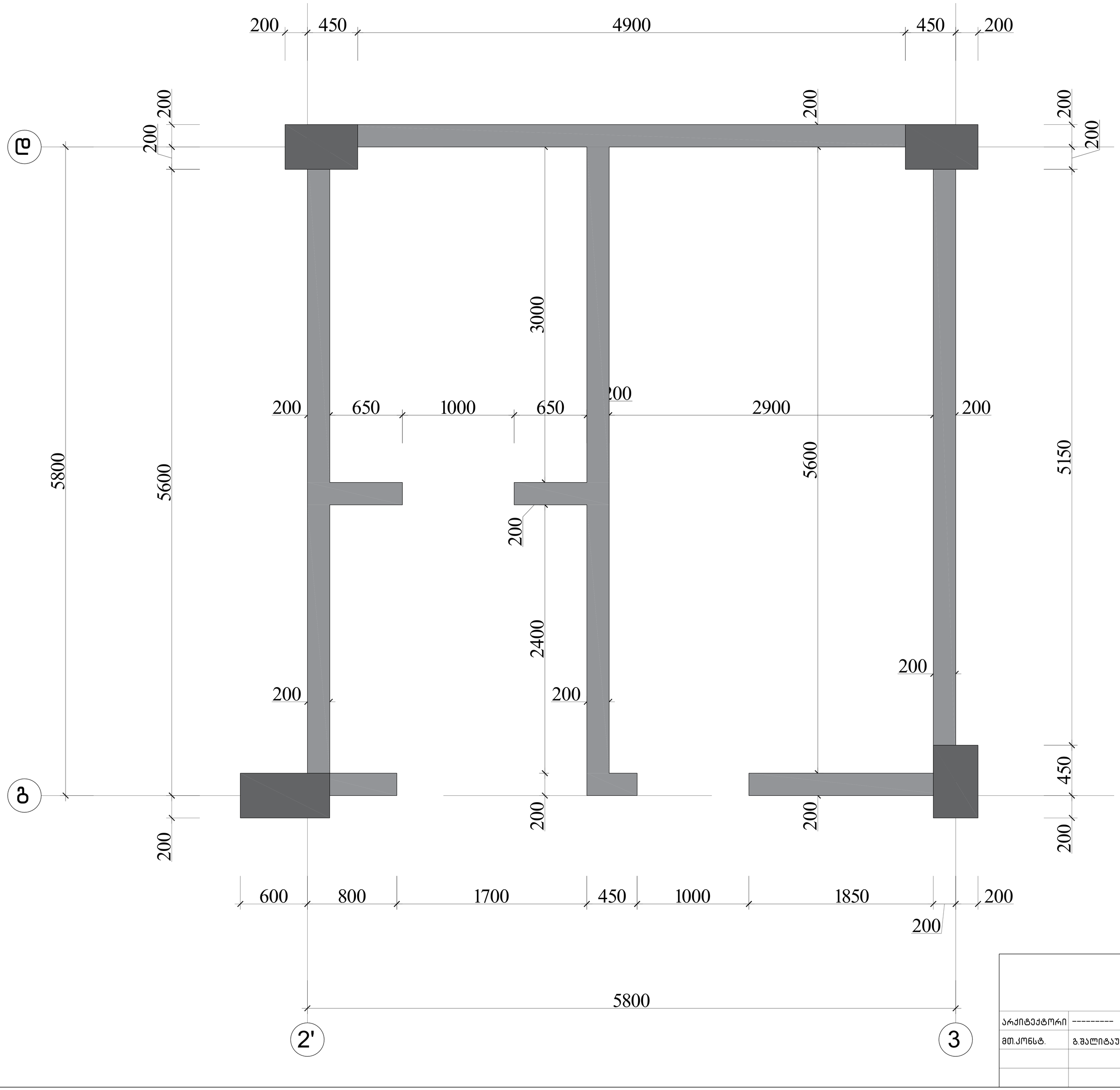

			ქალაქი თბილისი, გლდანის რაიონი, თემიმურაზ ბოჭორიშვილის I გასასვლელი №1 ს/კ 01.11.12.018.837 მრავალსართულიანი საცხოვრებელის სახლის კონსტრუქციული პროექტი	
				2025 წელი
არქიტექტორი	----------		ფრაგმენტი 1-ის საყალიბო ნახაზი +11.600; +14.90; +18.20; +21.50; +24.80 ნიშნულზე	
მთ.კონსტ.	გ.შალიტაური	გშალიტაური		ფურც. № 158
			მასშტაბი 1:	ფურცლები

ფრაგმენტი 1–ის არმირება +11.600; +14.90; +18.20; +21.50; +24.80 ნიშნულზე

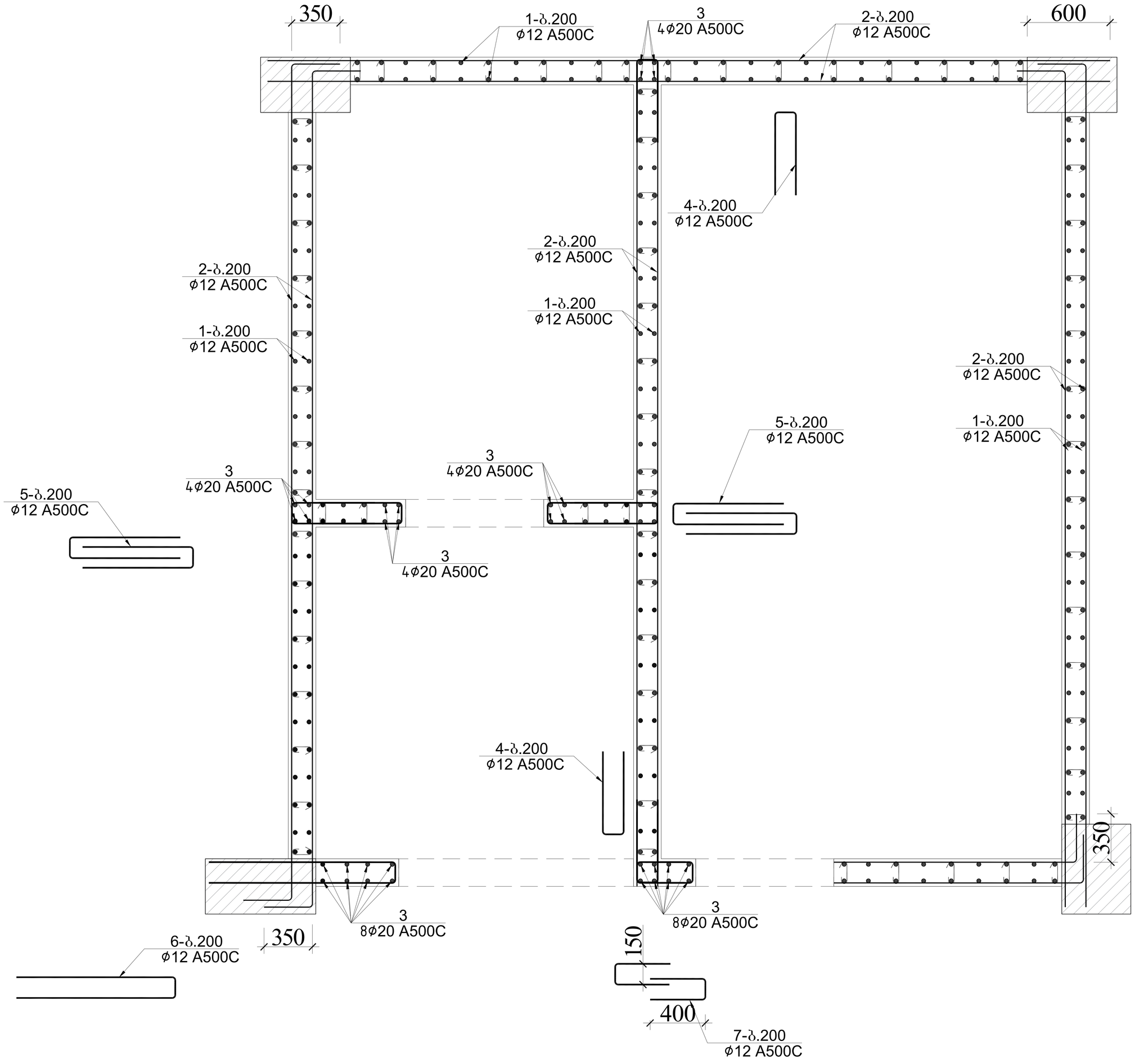

			ქალაქი თბილისი, გლდანის რაიონი, თემიმურაზ ბოჭორიშვილის I გასასვლელი №1 ს/კ 01.11.12.018.837 მრავალსართულიანი საცხოვრებელის სახლის კონსტრუქციული პროექტი	
				2025 წელი
არქიტექტორი	----------		ფრაგმენტი 1–ის არმირება +11.600; +14.90; \±+18.20; +21.50; +24.80 ნიშნულზე	
მთ.კონსტ.	გ.შალიტაური	გ შალიტაური		ფურც. № 159
			მასშტაბი 1:	ფურცლები

ღიობის არმირების განშლა (ფრაგმენტი 1 +11.600; +14.90; +18.20; +21.50; +24.80 ნიშნულზე)

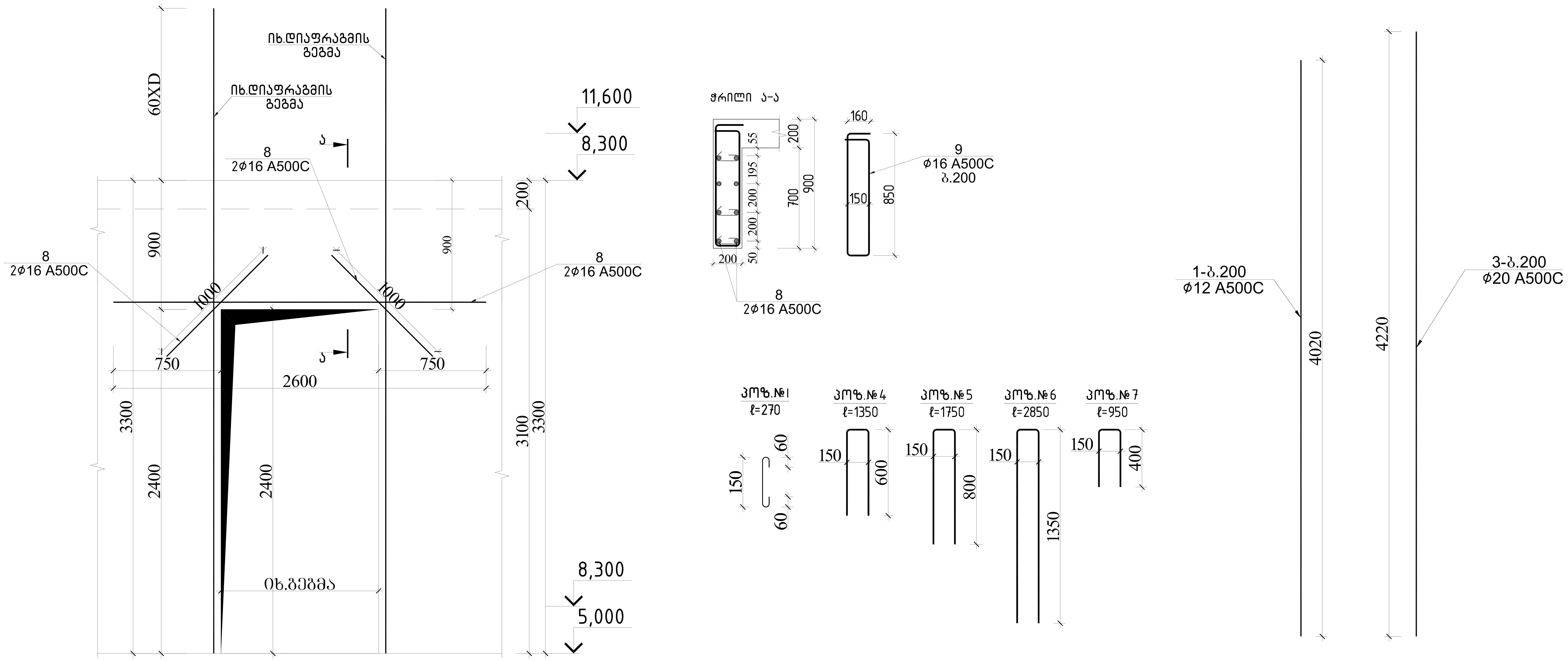

ფრაგმენტი 1-ის სპეციფიკაცია +11.600; +14.90; +18.20; +21.50 ; +24.80 ნიშნულზე													სულ კონსტრუქციის რაოდენობა			
						მასალის ამოკრეფა							n= 5			
პოზ.	⌀ (მმ)	კლასი	L (მმ)	n (ცალი)	Lxn მ	⌀ მმ	∑ Lxn მ	1 გრძ.მ. წონა, კგ	∑ წონა , კგ		ბეტონი მ³		∑ წონა , კგ		ბეტონი მ³	
									A240C	A500C	B25	B7.5	A240C	A500C	B25	B7.5
1	12	A500C	4020	292	1173.84	20	168.8	2.466	-	416.2608			-	2081.304		
2	12	A500C	924000	1	924	16	66.66	1.578	-	105.1895			-	525.9474		
3	20	A500C	4220	40	168.8	12	2329.04	0.888	-	2068.188			-	10340.94		
4	12	A500C	1350	32	43.2								0	0		
5	12	A500C	1750	64	112	8	149.04	0.395	58.8708	-			294.35	-		
6	12	A500C	2850	16	45.6						16				78	0
7	12	A500C	950	32	30.4											
7	16	A500C	2600	6	15.6											
8	16	A500C	1000	12	12								0	0		
9	16	A500C	2170	18	39.06											
I	8	A240C	270	552	149.04								0	0		
								∑	58.8708	2589.638	16	0	294.35	12948.19	78	0

			ქალაქი თბილისი, გლდანის რაიონი, თეიმურაზ ბოჭორიშვილის I გასასვლელი №1 ს/კ 01.11.12.018.837 მრავალსართულიანი საცხოვრებელი სახლის კონსტრუქციული პროექტი	
არქიტექტორი	---------			2025 წელი
მთ.კონსტ.	გ.შალიტაური	გ შალიტაური	ღიობის არმირების განშლა\±(ფრაგმენტი 1 +11.600; +14.90; \±+18.20; +21.50; +24.80 ნიშნულზე)	
				ფურც. № 160
			მასშტაბი 1:	ფურცლები

ფრაგმენტი 2-ის საყალიბო ნახაზი +11.600; +14.90; +18.20; +21.50; +24.80 ნიშნულზე

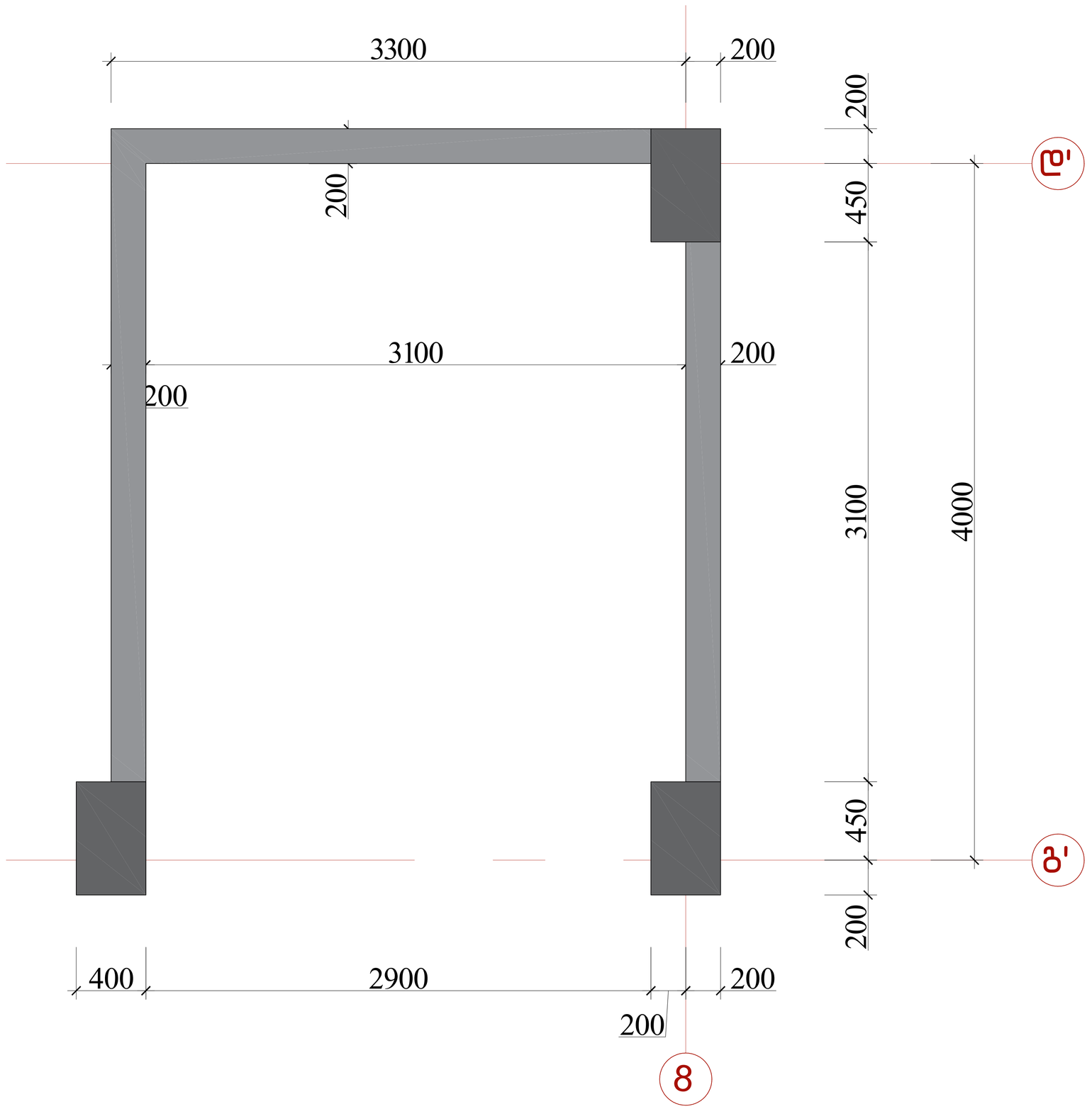

			ქალაქი თბილისი, გლდანის რაიონი, თემიმურაზ ბოჭორიშვილის I გასასვლელი №1 ს/კ 01.11.12.018.837 მრავალსართულიანი საცხოვრებელის სახლის კონსტრუქციული პროექტი	
არქიტექტორი	----------			2025 წელი
მთ.კონსტ.	გ.შალიტაური		ფრაგმენტი 2-ის საყალიბო ნახაზი +11.600; +14.90; \±+18.20; +21.50; +24.80 ნიშნულზე	
				ფურც. № 161
			მასშტაბი 1:	ფურცლები

ფრაგმენტი 2–ის არმირება +11.600; +14.90;
+18.20; +21.50; +24.80 ნიშნულზე

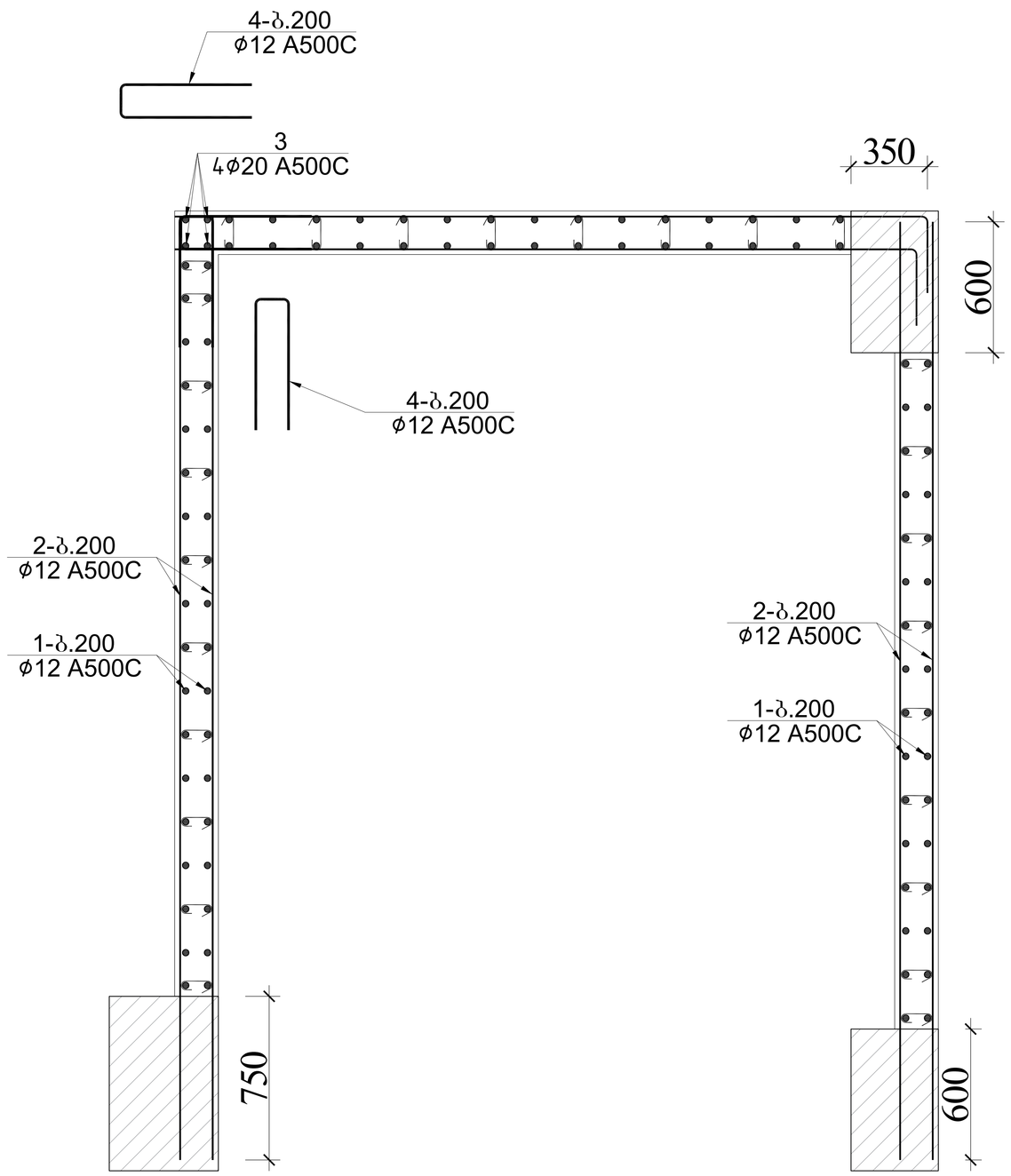

			ქალაქი თბილისი, გლდანის რაიონი, თემიმურაზ ბოჭორიშვილის I გასასვლელი №1 ს/კ 01.11.12.018.837 მრავალსართულიანი საცხოვრებელის სახლის კონსტრუქციული პროექტი	
არქიტექტორი	----------			2025 წელი
მთ.კონსტ.	გ.შალიტაური	შალიტაური	ფრაგმენტი 2–ის არმირება +11.600; +14.90; \±+18.20; +21.50; +24.80 ნიშნულზე	
				ფურც. № 162
			მასშტაბი 1:	ფურცლები

ფრაგმენტი 2-ის განშლა +5.00 და +8.300 ნიშნულზე

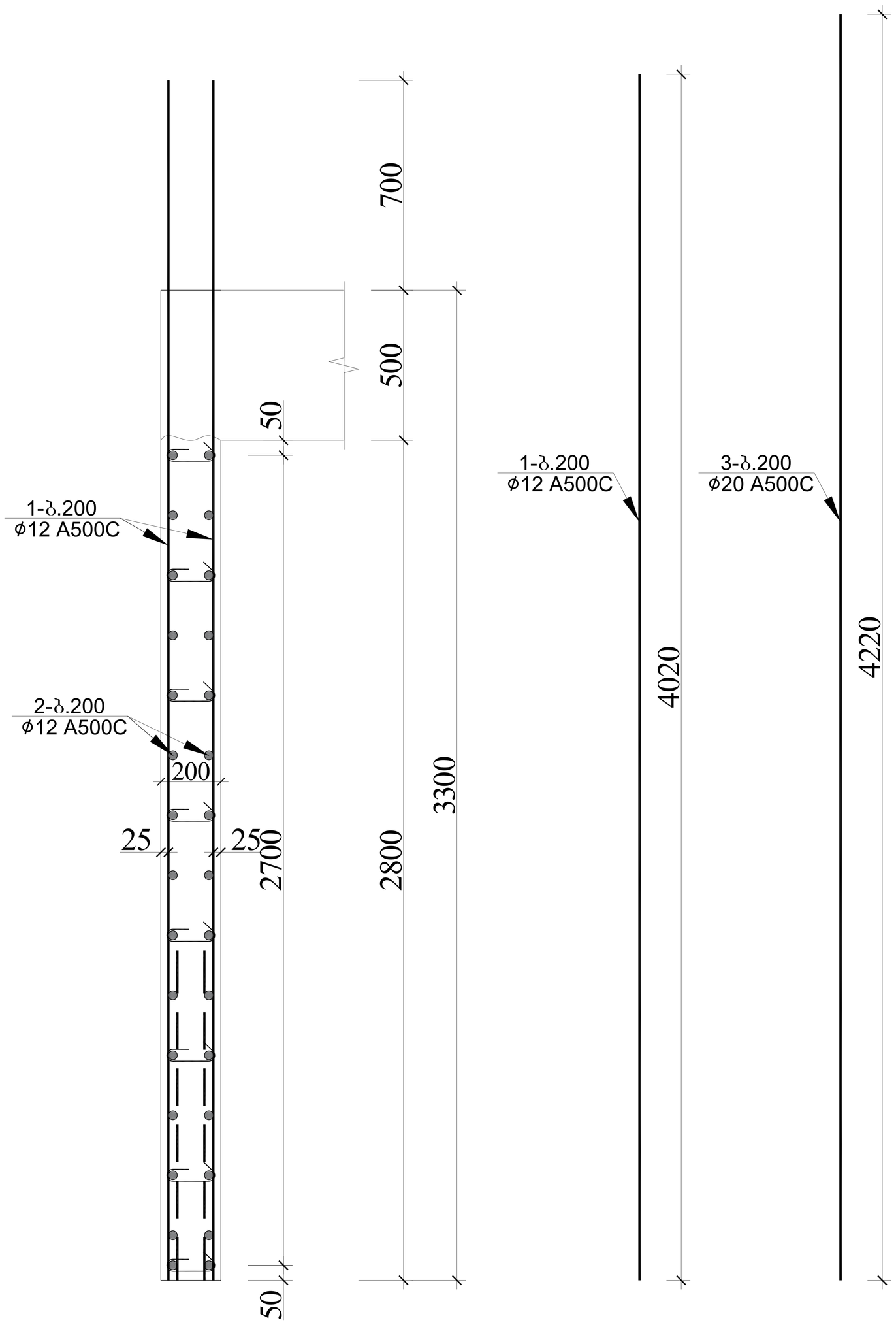

პოზ.№1
ℓ=270

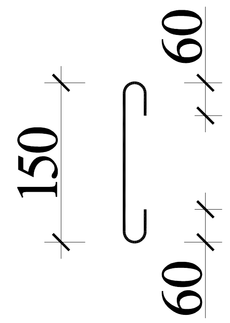

პოზ.№4
ℓ=1350

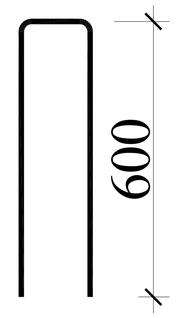

ფრაგმენტი 2-ის სპეციფიკაცია +11.600; +14.90; +18.20; +21.50; +24.80 ნიშნულზე													სულ კონსტრუქციის რაოდენობა n= 2			
						მასალის ამოკრეფა										
პოზ.	⌀ (მმ)	კლასი	L (მმ)	n (ცალი)	Lxn მ	⌀ მმ	∑ Lxn მ	1 გრძ.მ. წონა, კგ	∑ წონა , კგ		ბეტონი მ³		∑ წონა , კგ		ბეტონი მ³	
									A240C	A500C	B25	B7.5	A240C	A500C	B25	B7.5
1	12	A500C	4020	112	450.24	20	16.88	2.466	-	41.62608	6.4		-	83.25216	13	0
2	12	A500C	453600	1	453.6	12	947.04	0.888	-	840.9715				1681.943		
3	20	A500C	4220	4	16.88											
4	12	A500C	1350	32	43.2											
I	8	A240C	270	240	64.8	8	64.8	0.395	25.596	-			51.192	-		
.									25.596	882.5976	6.4	0	51.192	1765.195	13	0

			ქალაქი თბილისი, გლდანის რაიონი, თემქურაზ ბოჭორიშვილის I გასასვლელი №1 ს/კ 01.11.12.018.837 მრავალსართულიანი საცხოვრებელის სახლის კონსტრუქციული პროექტი
არქიტექტორი	----------		2025 წელი
მთ.კონსტ.	გ.შალიტაური		ფრაგმენტი 2-ის განშლა +5.00 და +8.300 ნიშნულზე
			ფურც. № 163
			მასშტაბი 1: ფურცლები

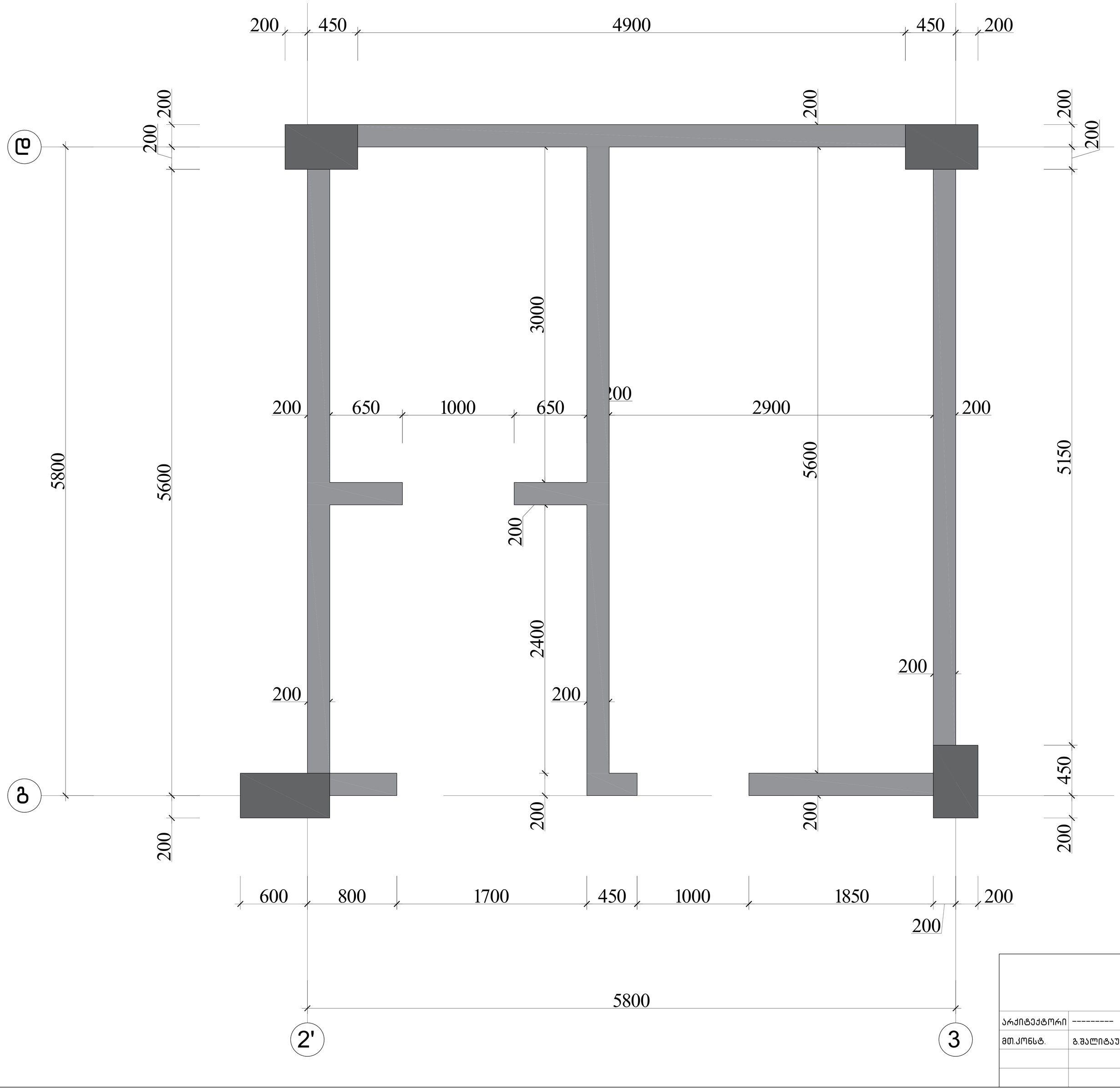

			ქალაქი თბილისი, გლდანის რაიონი, თვითმურაზ ბოჭორიშვილის I გასასვლელი №1 ს/კ 01.11.12.018.837 მრავალსართულიანი საცხოვრებელის სახლის კონსტრუქციული პროექტი	
				2025 წელი
არქიტექტორი	----------			
მთ.კონსტ.	გ.შალიტაური	გ შალიტაური	ფრაგმენტი 1-ის საყალიბო ნახაზი +28.100,+31.400 ნიშნულზე	
				ფურც. № 164
			მასშტაბი 1:	ფურცლები

ფრაგმენტი 1-ის არმირება +28.100,+31.400 ნიშნულზე

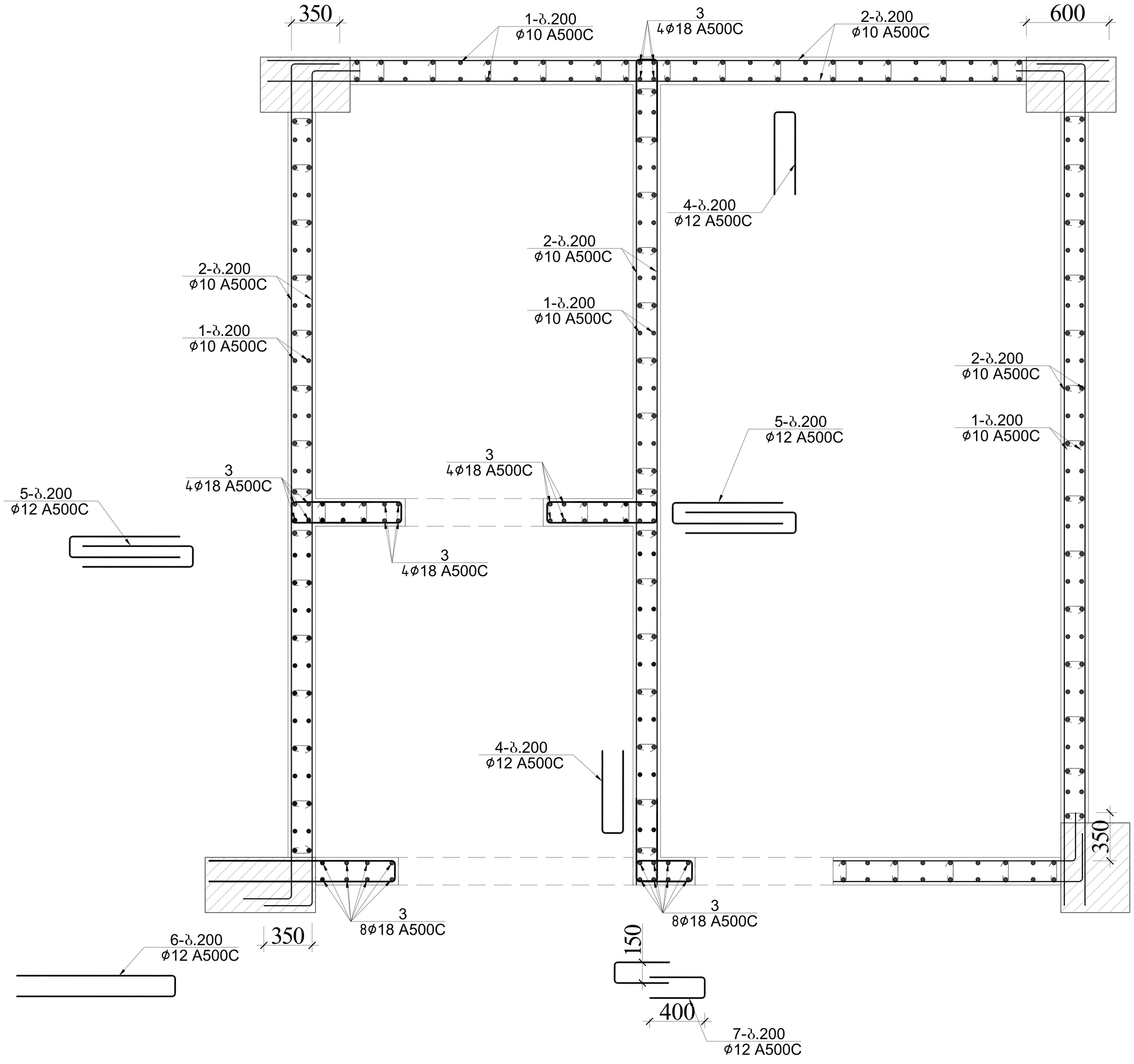

			ქალაქი თბილისი, გლდანის რაიონი, თემიმურაზ ბოჭორიშვილის I გასასვლელი №1 ს/კ 01.11.12.018.837 მრავალსართულიანი საცხოვრებელის სახლის კონსტრუქციული პროექტი
			2025 წელი
არქიტექტორი	----------		
მთ.კონსტ.	გ.შალიტაური	შალიტაური	ფრაგმენტი 1-ის არმირება +28.100,+31.400 ნიშნულზე
			ფურც. № 165
			მასშტაბი 1: ფურცლები

ღიობის არმირების განშლა
(ფრაგმენტი 1 +28.100,+31.400 ნიშნულზე)

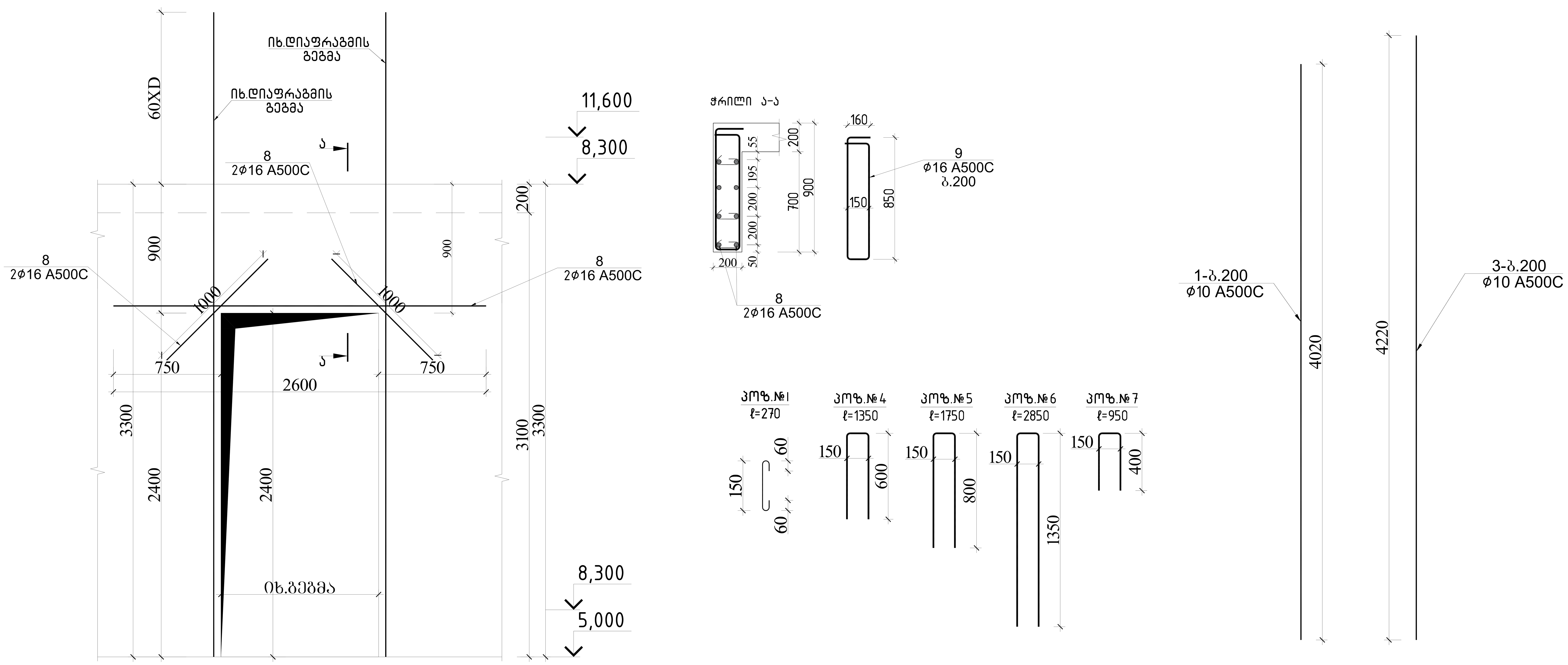

ფრაგმენტი 1-ის სპეციფიკაცია +28.100,+31.400 ნიშნულზე													სულ კონსტრუქციის რაოდენობა n= 2			
						მასალის ამოკრეფა										
პოზ.	⌀ (მმ)	კლასი	L (მმ)	n (ცალი)	Lxn მ	⌀ მმ	∑ Lxn მ	1 გრძ.მ. წონა, კგ	∑ წონა , კგ A240C	∑ წონა , კგ A500C	ბეტონი $м^3$ B25	ბეტონი $м^3$ B7.5	∑ წონა , კგ A240C	∑ წონა , კგ A500C	ბეტონი $м^3$ B25	ბეტონი $м^3$ B7.5
1	10	A500C	4020	292	1173.84	18	168.8	1.998	-	337.2624			-	674.5248		
2	10	A500C	924000	1	924	16	66.66	1.578	-	105.1895			-	210.379		
3	18	A500C	4220	40	168.8	12	231.2	0.888	-	205.3056			-	410.6112		
4	12	A500C	1350	32	43.2	10	2097.84	0.617	-	1294.367			-	2588.735		
5	12	A500C	1750	64	112	8	149.04	0.395	58.8708	-			117.74	-		
6	12	A500C	2850	16	45.6						16				31	0
7	12	A500C	950	32	30.4											
7	16	A500C	2600	6	15.6											
8	16	A500C	1000	12	12								0	0		
9	16	A500C	2170	18	39.06											
I	8	A240C	270	552	149.04								0	0		
								∑	58.8708	1942.125	16	0	117.74	3884.25	31	0

			ქალაქი თბილისი, გლდანის რაიონი, თეიმურაზ ბოჭორიშვილის I გასასვლელი №1 ს/კ 01.11.12.018.837 მრავალსართულიანი საცხოვრებლის სახლის კონსტრუქციული პროექტი	
არქიტექტორი	---------			2025 წელი
მთ.კონსტ.	გ.შალიტაური		ღიობის არმირების განშლა\±(ფრაგმენტი 1 +28.100,+31.400 ნიშნულზე)	
				ფურც. № 166
			მასშტაბი 1:	ფურცლები

ფრაგმენტი 2-ის საყალიბო ნახაზი +28.100 ნიშნულზე

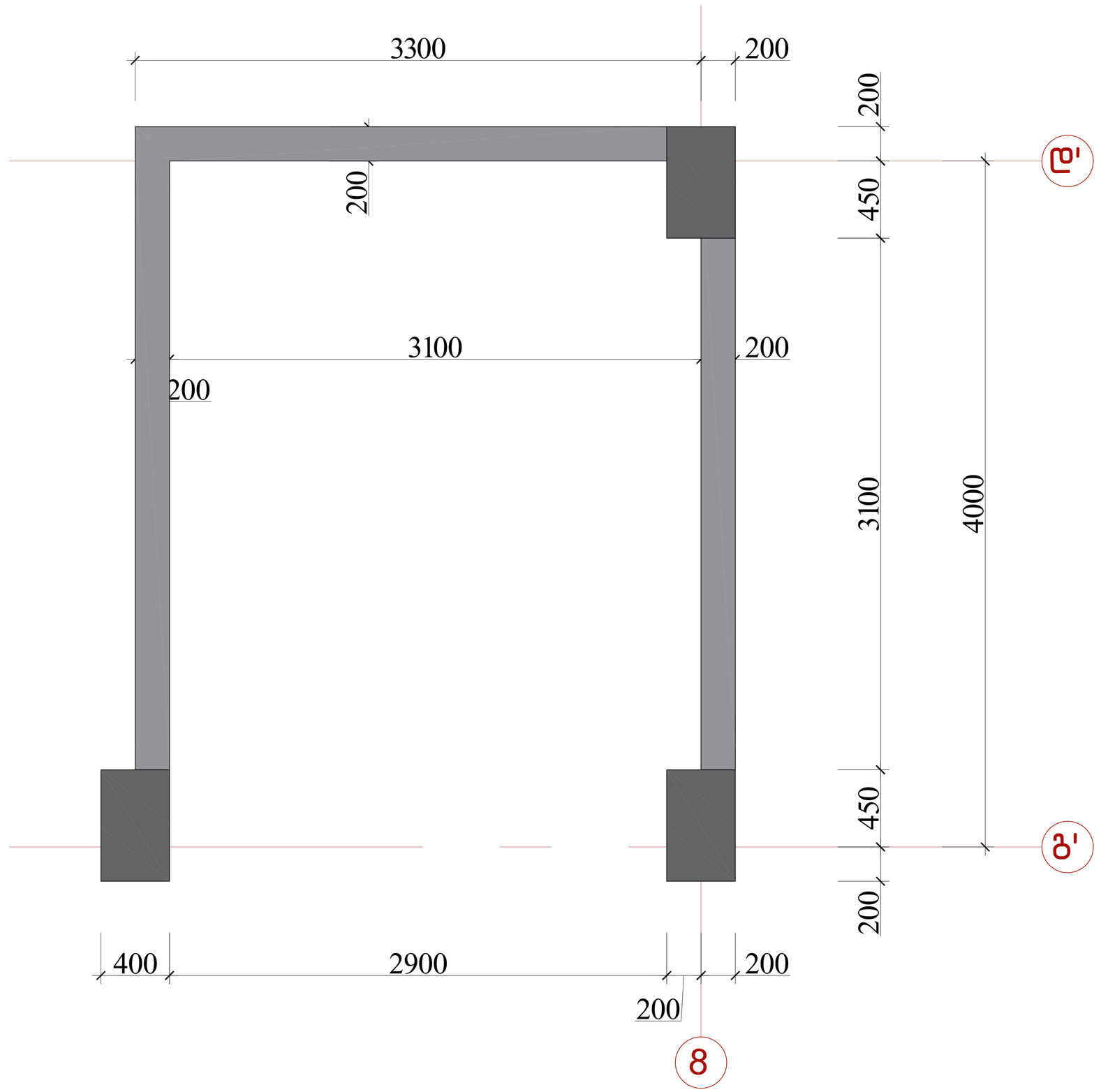

			ქალაქი თბილისი, გლდანის რაიონი, თემიმურაზ ბოჭორიშვილის I გასასვლელი №1 ს/კ 01.11.12.018.837 მრავალსართულიანი საცხოვრებელის სახლის კონსტრუქციული პროექტი
			2025 წელი
არქიტექტორი	---------		
მთ.კონსტ.	გ.შალიტაური		ფრაგმენტი 2-ის საყალიბო ნახაზი +28.100 ნიშნულზე
			ფურც. № 167
			მასშტაბი 1: ფურცლები

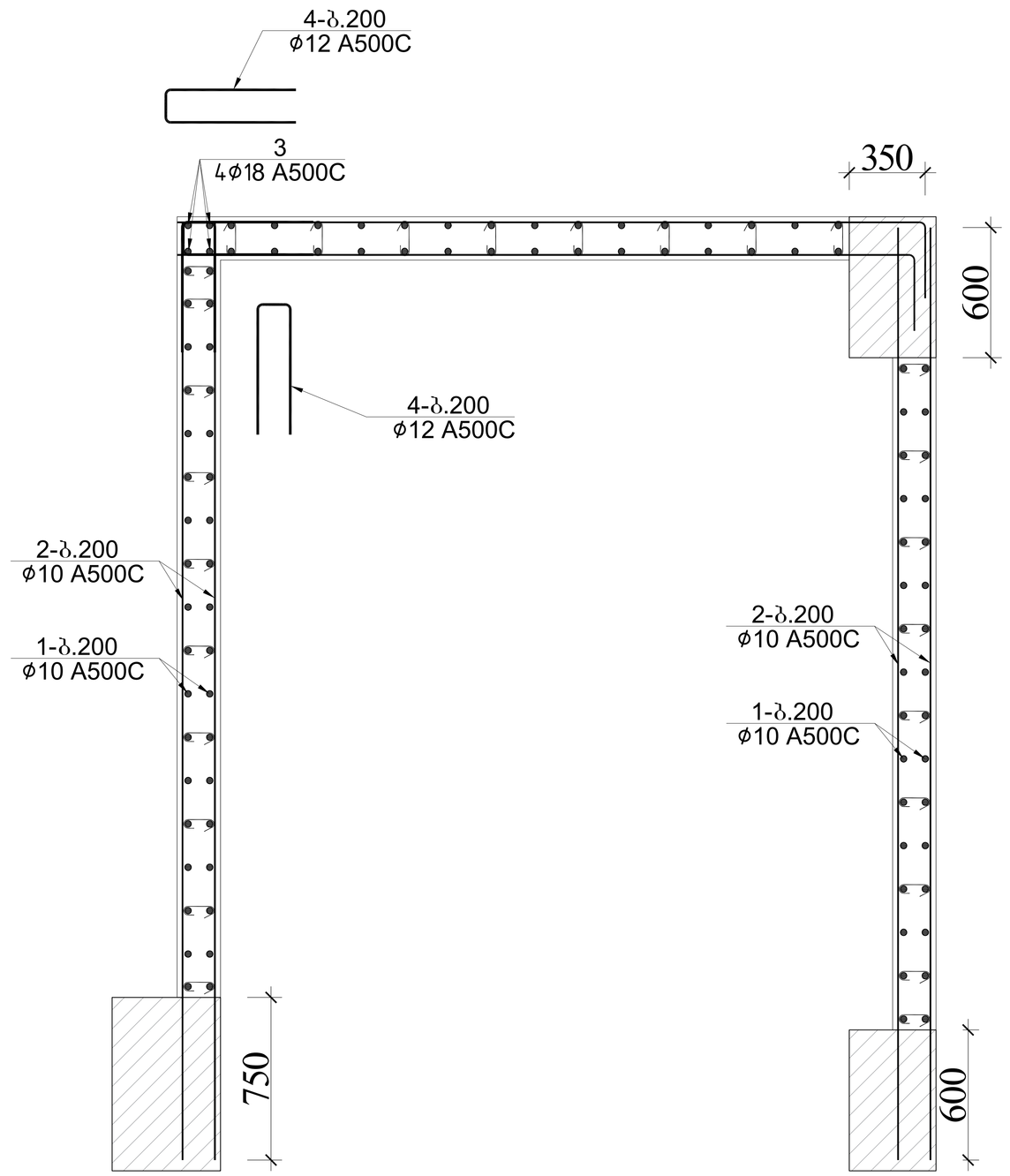

			ქალაქი თბილისი, გლდანის რაიონი, თემიმურაზ ბოჭორიშვილის I გასასვლელი №1 ს/კ 01.11.12.018.837 მრავალსართულიანი საცხოვრებელის სახლის კონსტრუქციული პროექტი
არქიტექტორი	----------		2025 წელი
მთ.კონსტ.	გ.შალიტაური	შალიტაური	ფრაგმენტი 2-ის არმირება +28.100 ნიშნულზე
			ფურც. № 168
			მასშტაბი 1: ფურცლები

ფრაგმენტი 2-ის განშლა +28.100 ნიშნულზე

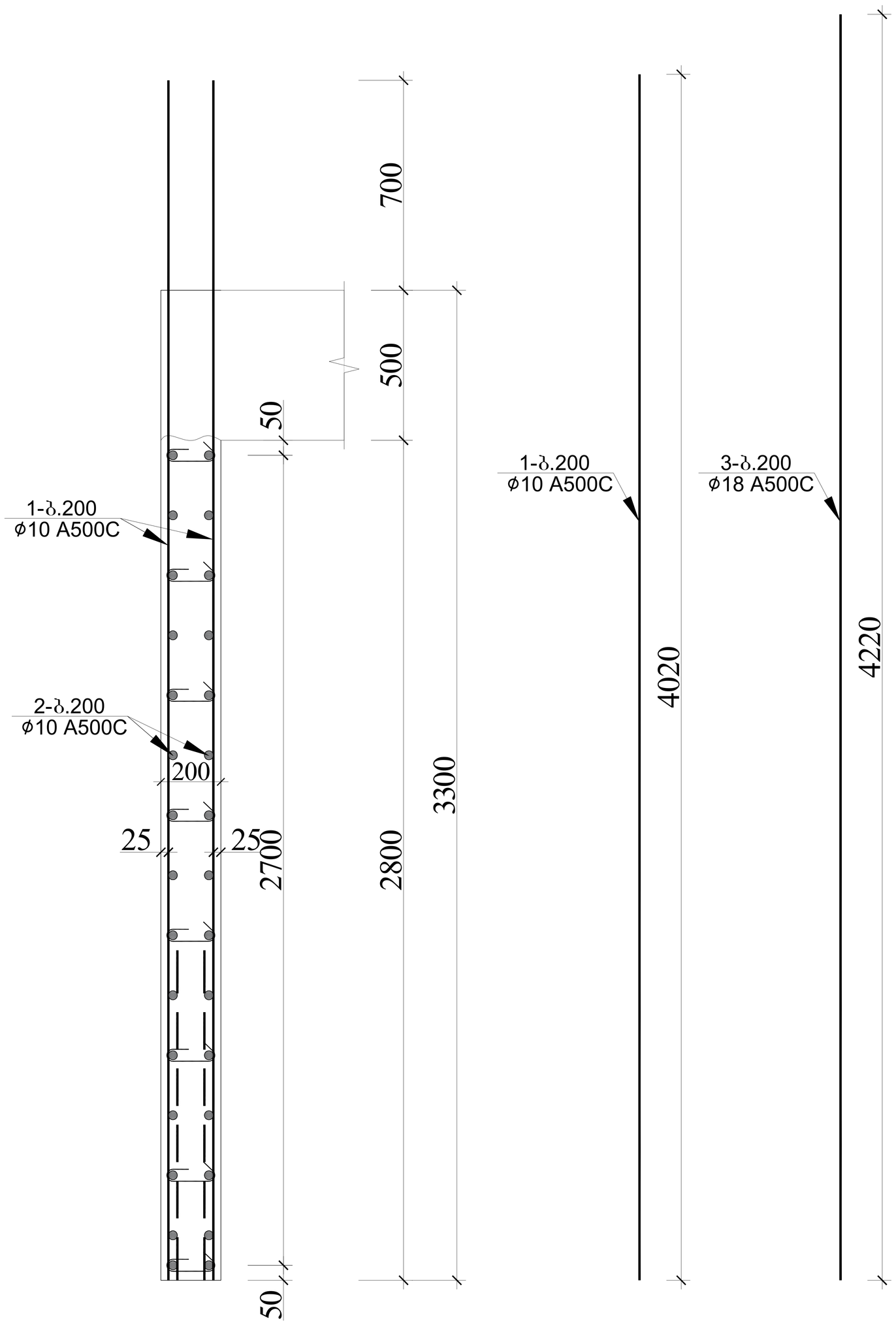

პოზ.№1
ℓ=270

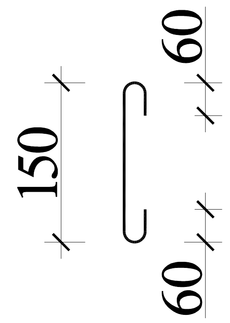

პოზ.№4
ℓ=1350

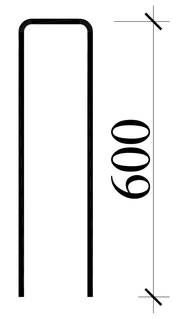

ფრაგმენტი 2-ის სპეციფიკაცია +28.100 ნიშნულზე													სულ კონსტრუქციის რაოდენობა			
						მასალის ამოკრეფა							n= 2			
პოზ.	⌀ (მმ)	კლასი	L (მმ)	n (ცალი)	Lxn მ	⌀ მმ	∑ Lxn მ	1 გრძ.მ. წონა, კგ	∑ წონა , კგ		ბეტონი მ³		∑ წონა , კგ		ბეტონი მ³	
									A240C	A500C	B25	B7.5	A240C	A500C	B25	B7.5
1	10	A500C	4020	112	450.24	18	16.88	1.998	-	33.72624			-	67.45248		
2	10	A500C	453600	1	453.6	12	43.2	0.888	-	38.3616				76.7232		
3	18	A500C	4220	4	16.88	10	903.84	0.617	-	557.6693	6.4			1115.339	13	0
4	12	A500C	1350	32	43.2											
I	8	A240C	270	240	64.8	8	64.8	0.395	25.596	-			51.192	-		
								.	25.596	629.7571	6.4	0	51.192	1259.514	13	0

			ქალაქი თბილისი, გლდანის რაიონი, თემურაზ ბოჭორიშვილის I გასასვლელი №1 ს/კ 01.11.12.018.837 მრავალსართულიანი საცხოვრებელის სახლის კონსტრუქციული პროექტი	
არქიტექტორი	---------			2025 წელი
მთ.კონსტ.	გ.შალიტაური		ფრაგმენტი 2-ის განშლა +28.100 ნიშნულზე	
				ფურც. № 169
			მასშტაბი 1:	ფურცლები

ფრაგმენტი 2-ის საყალიბო ნახაზი +31.400 ნიშნულზე

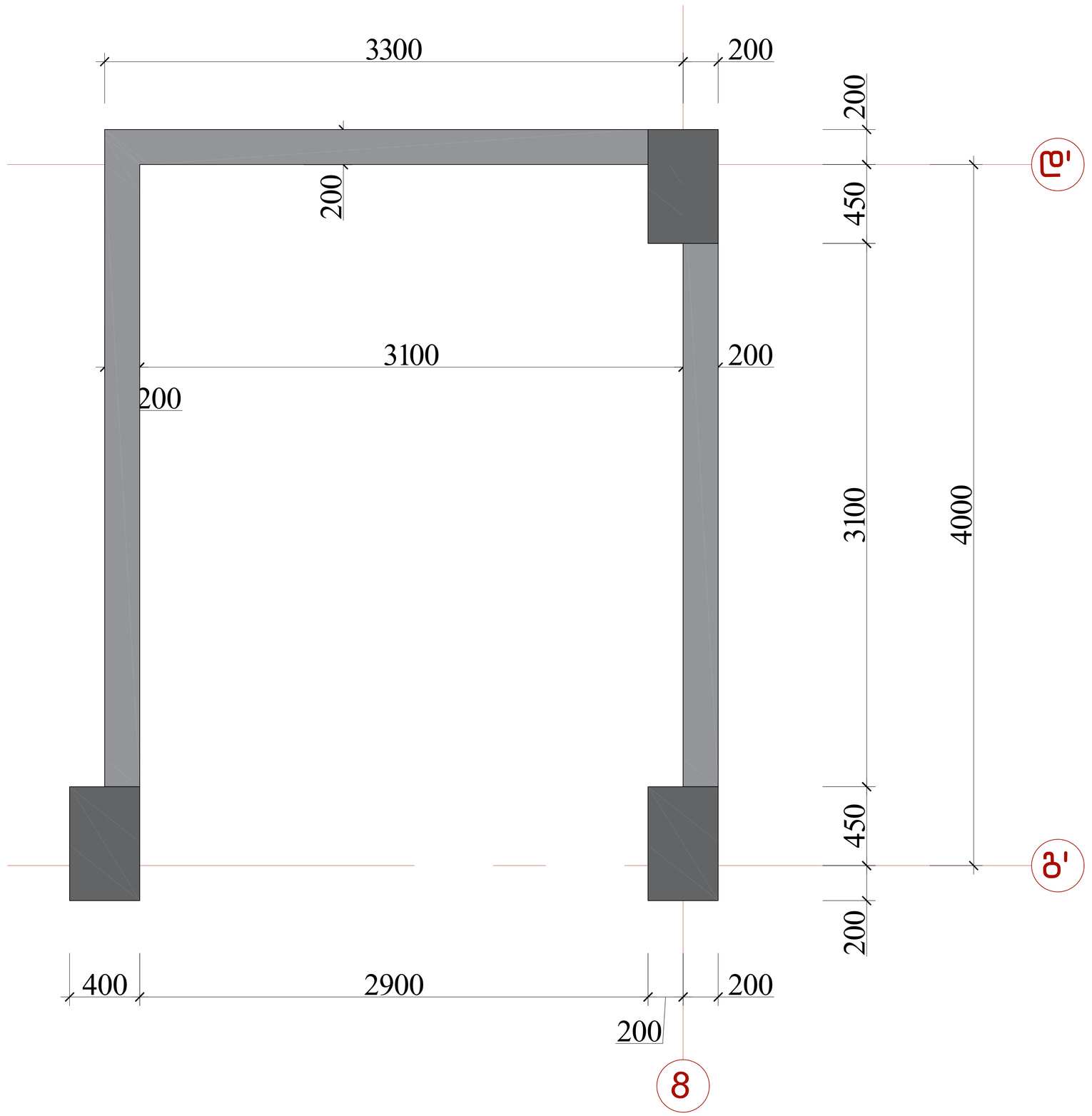

			ქალაქი თბილისი, გლდანის რაიონი, თემიმურაზ ბოჭორიშვილის I გასასვლელი №1 ს/კ 01.11.12.018.837 მრავალსართულიანი საცხოვრებელის სახლის კონსტრუქციული პროექტი	
				2025 წელი
არქიტექტორი	---------			
მთ.კონსტ.	გ.შალიტაური		ფრაგმენტი 2-ის საყალიბო ნახაზი +31.400 ნიშნულზე	
				ფურც. № 170
			მასშტაბი 1:	ფურცლები

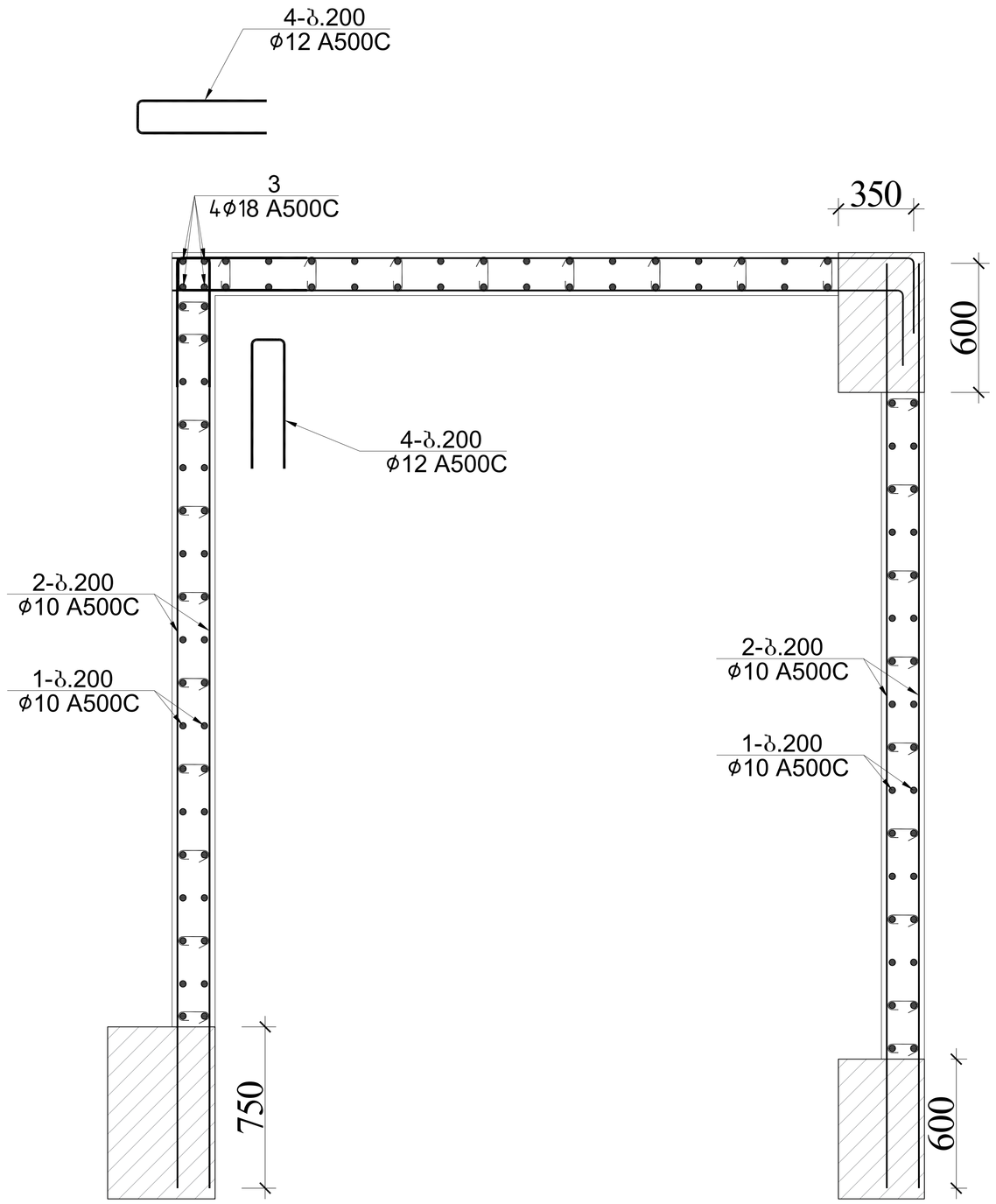

			ქალაქი თბილისი, გლდანის რაიონი, თემიმურაზ ბოჭორიშვილის I გასასვლელი №1 ს/კ 01.11.12.018.837 მრავალსართულიანი საცხოვრებელის სახლის კონსტრუქციული პროექტი
არქიტექტორი	----------		2025 წელი
მთ.კონსტ.	გ.შალიტაური	შალიტაური	ფრაგმენტი 2-ის არმირება +31.400 ნიშნულზე
			ფურც. № 171
			მასშტაბი 1: ფურცლები

ფრაგმენტი 2-ის განშლა 31.400 ნიშნულზე

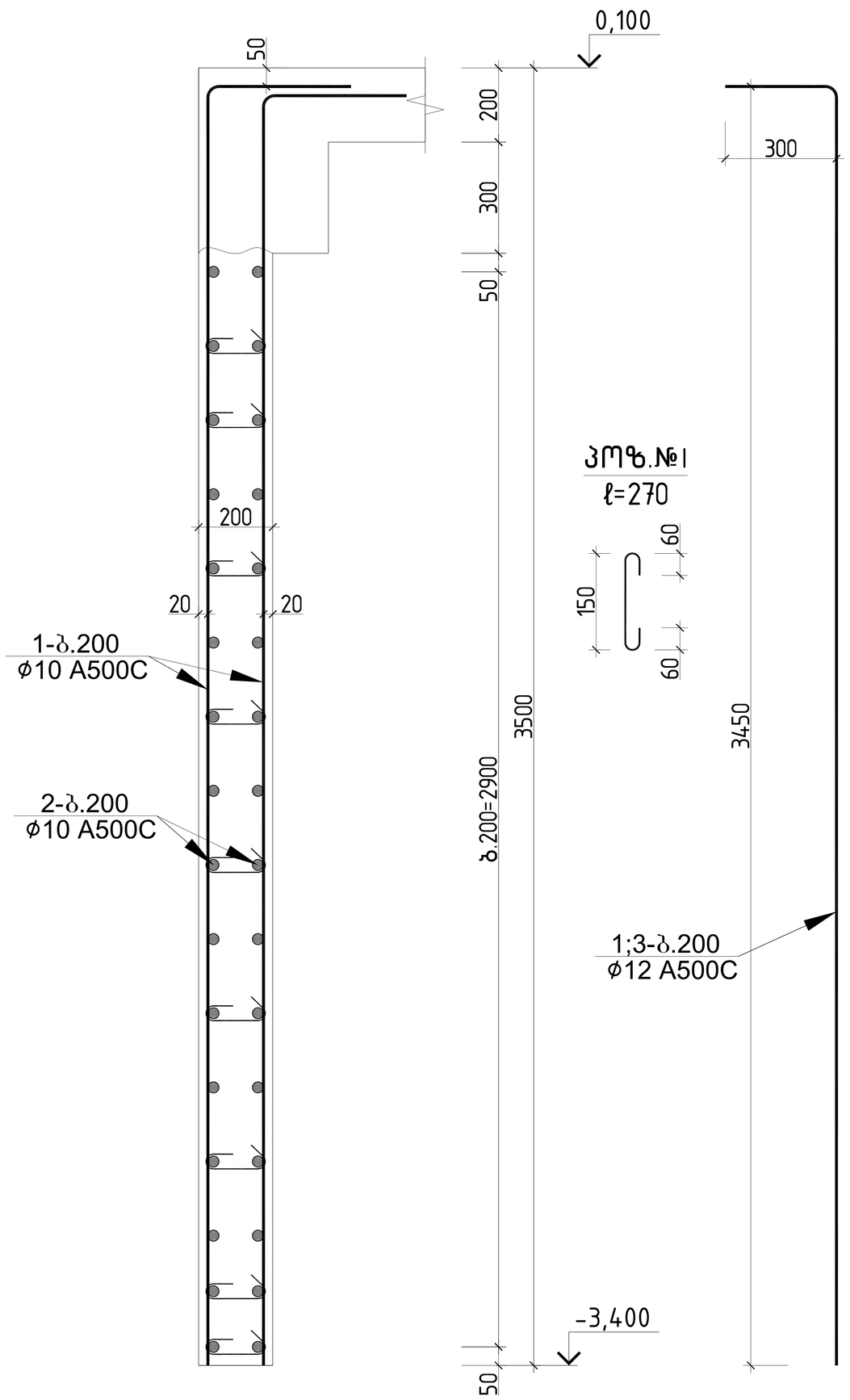

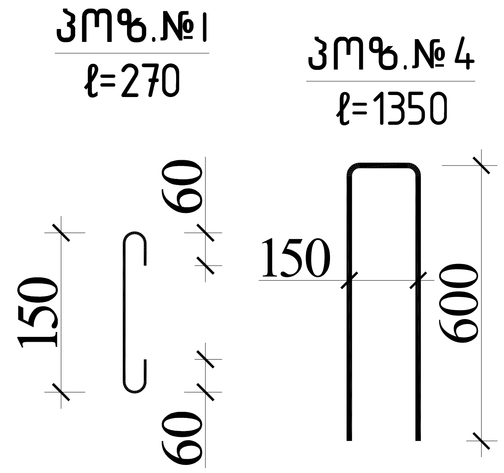

ფრაგმენტი 2-ის სპეციფიკაცია +31.400 ნიშნულზე													სულ კონსტრუქციის რაოდენობა			
						მასალის ამოკრეფა							n= 2			
პოზ.	⌀ (მმ)	კლასი	L (მმ)	n (ცალი)	Lxn მ	⌀ მმ	∑ Lxn მ	1 გრძ.მ. წონა, კგ	∑ წონა , კგ		ბეტონი მ^3		∑ წონა , კგ		ბეტონი მ^3	
									A240C	A500C	B25	B7.5	A240C	A500C	B25	B7.5
1	10	A500C	3750	112	420	18	30	1.998	-	59.94			-	119.88		
2	10	A500C	453600	1	453.6	12	43.2	0.888	-	38.3616				76.7232		
3	18	A500C	3750	8	30	10	873.6	0.617	-	539.0112	6.4			1078.022	13	0
4	12	A500C	1350	32	43.2											
I	8	A240C	270	240	64.8	8	64.8	0.395	25.596	-			51.192	-		
								.	25.596	637.3128	6.4	0	51.192	1274.626	13	0

			ქალაქი თბილისი, გლდანის რაიონი, თემქვარაზ ბოჭორიშვილის I განაშენი №1 ს/კ 01.11.12.018.837 მრავალსართულიანი საცხოვრებელის სახლის კონსტრუქციული პროექტი
არქიტექტორი	----------		2025 წელი
მთ.კონსტ.	გ.შალიტაური		ფრაგმენტი 2-ის განშლა 31.400 ნიშნულზე
			ფურც. № 172
			მასშტაბი 1: ფურცლები

ფრაგმენტი 1-ის საყალიბო ნახაზი +34.700 ნიშნულზე

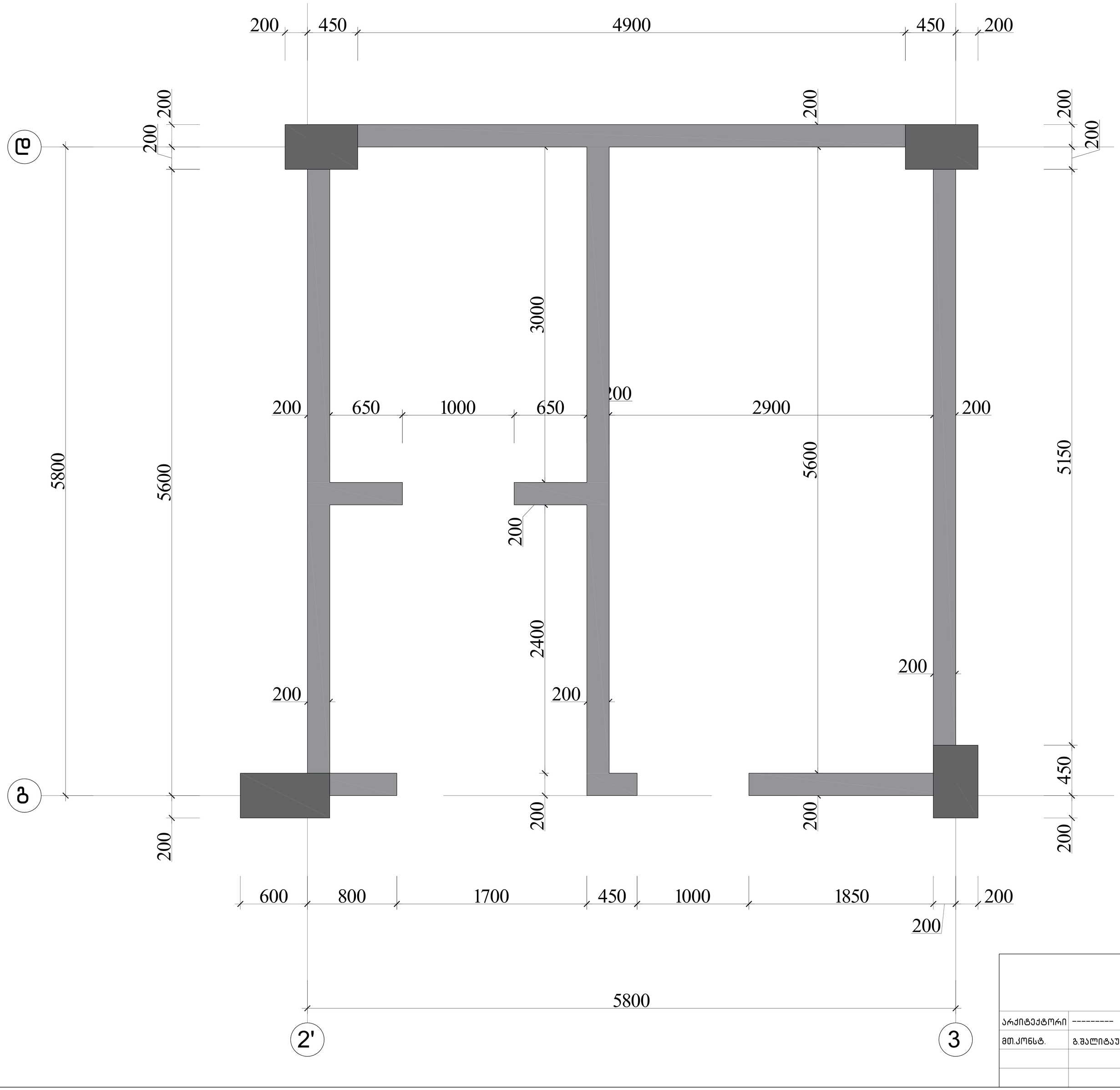

			ქალაქი თბილისი, გლდანის რაიონი, თემიმურაზ ბოჭორიშვილის I გასასვლელი №1 ს/კ 01.11.12.018.837 მრავალსართულიანი საცხოვრებელის სახლის კონსტრუქციული პროექტი	
				2025 წელი
არქიტექტორი	----------			
მთ.კონსტ.	გ.შალიტაური		ფრაგმენტი 1-ის საყალიბო ნახაზი +34.700 ნიშნულზე	
				ფურც. № 173
			მასშტაბი 1:	ფურცლები

ფრაგმენტი 1-ის არმირება +34.700 ნიშნულზე

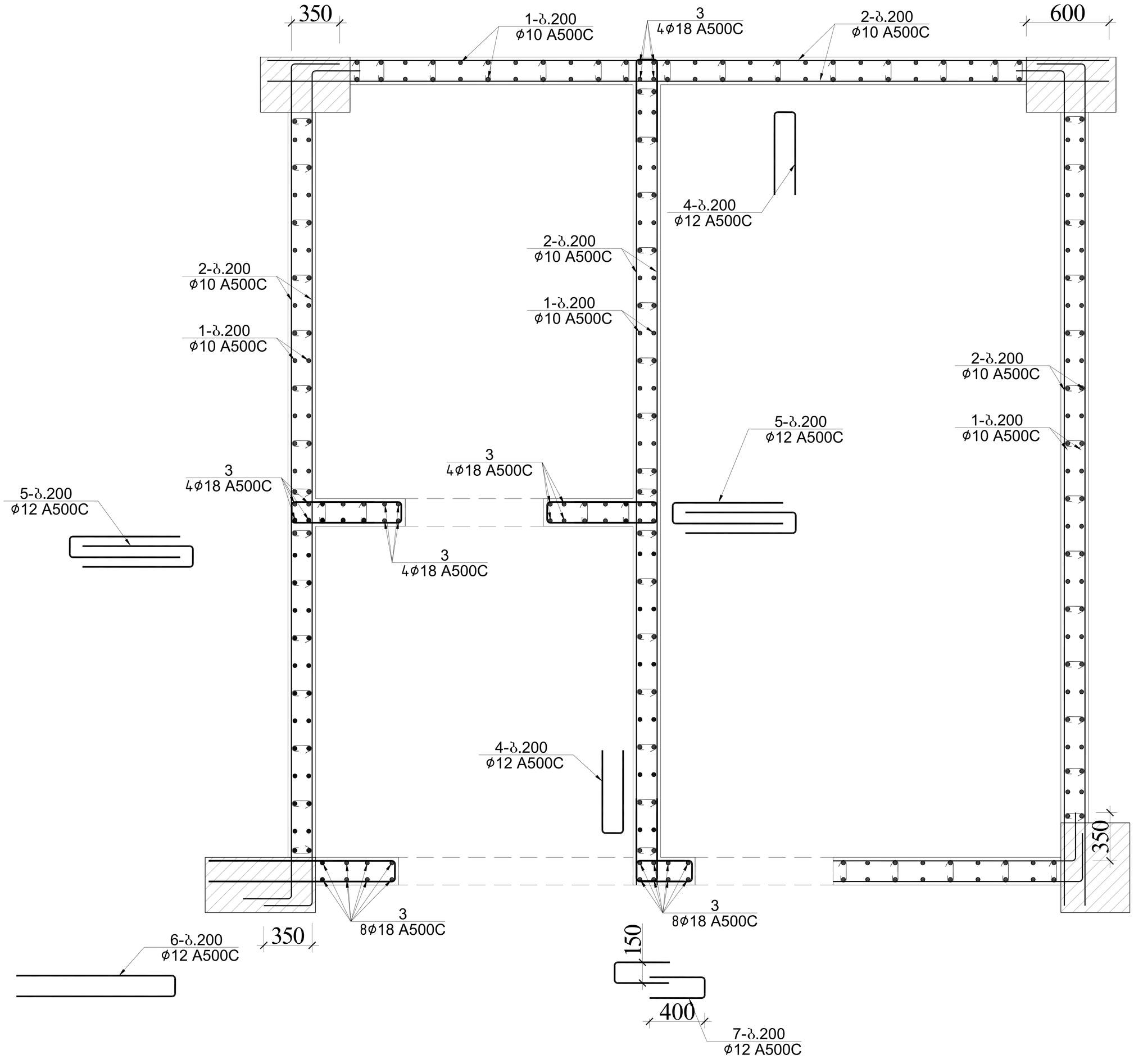

			ქალაქი თბილისი, გლდანის რაიონი, თემიმურაზ ბოჭორიშვილის I გასასვლელი №1 ს/კ 01.11.12.018.837 მრავალსართულიანი საცხოვრებელის სახლის კონსტრუქციული პროექტი	
				2025 წელი
არქიტექტორი	----------			
მთ.კონსტ.	გ.შალიტაური		ფრაგმენტი 1-ის არმირება +34.700 ნიშნულზე	
				ფურც. № 174
			მასშტაბი 1:	ფურცლები

ღიობის არმირების განშლა
(ფრაგმენტი 1 +34.70 ნიშნულზე)

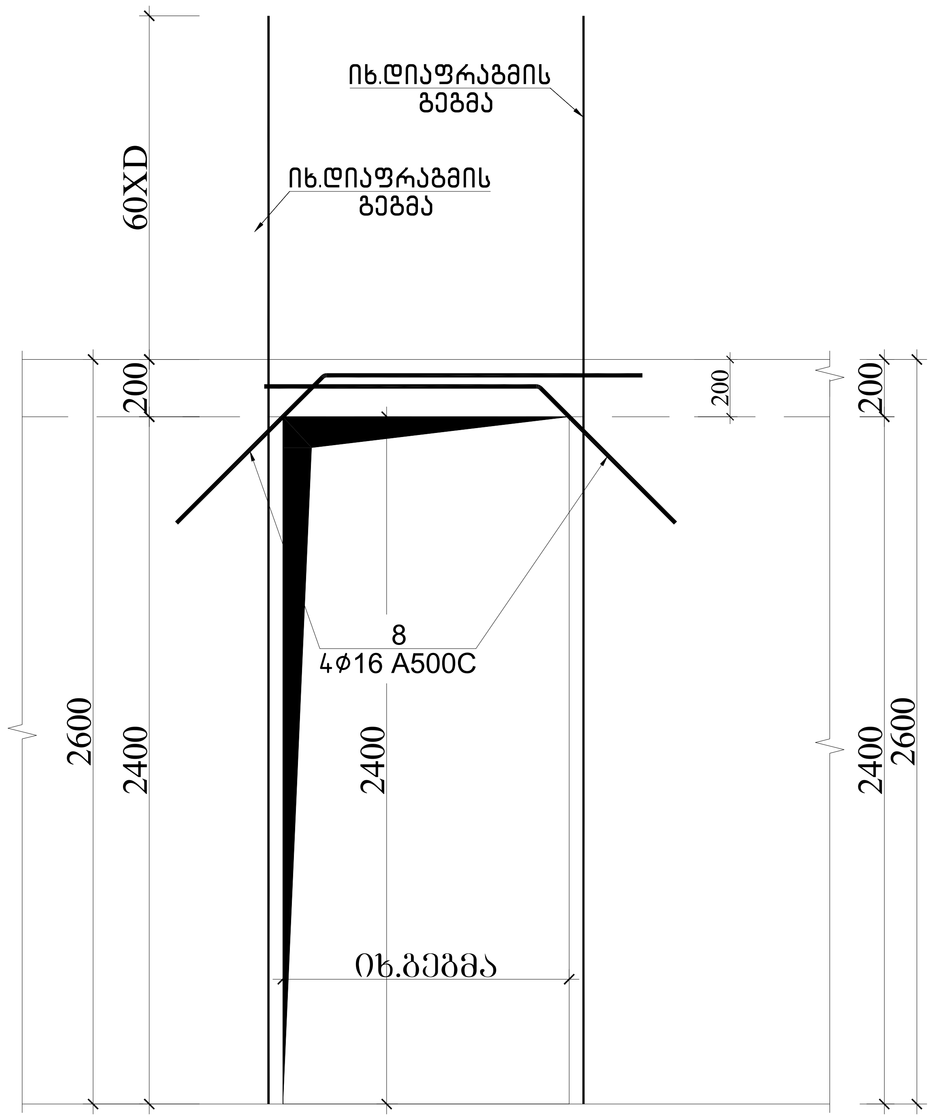

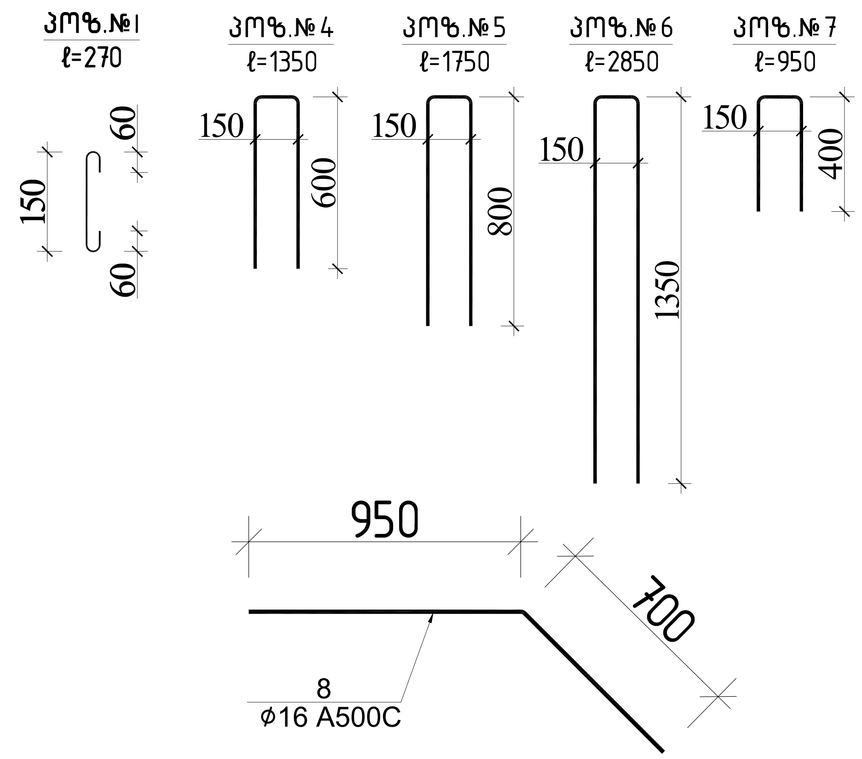

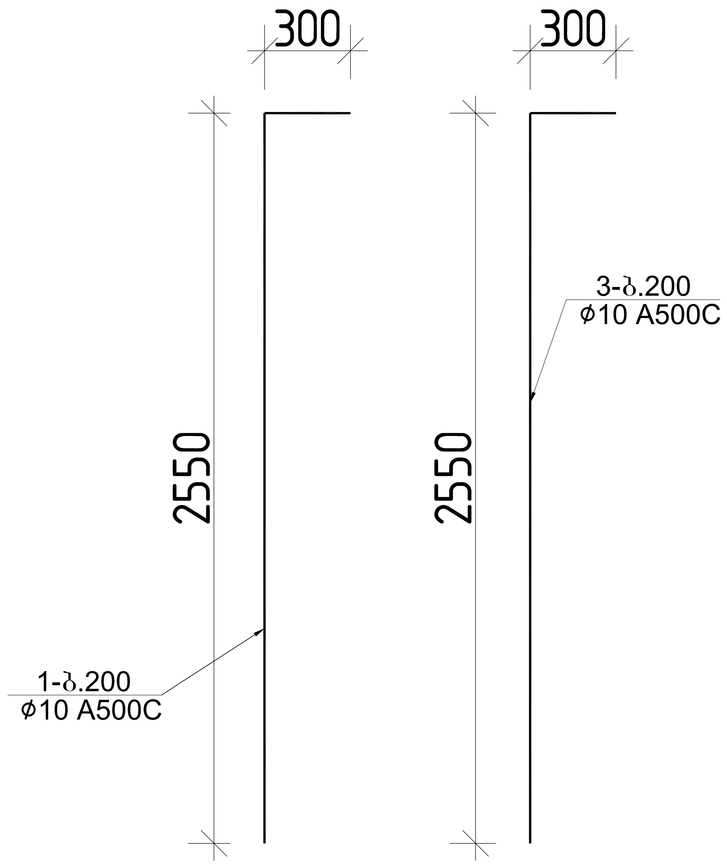

ფრაგმენტი 1-ის სპეციფიკაცია +34.700 ნიშნულზე													სულ კონსტრუქციის რაოდენობა n= 1			
						მასალის ამოკრეფა										
პოზ.	⌀ (მმ)	კლასი	L (მმ)	n (ცალი)	Lxn მ	⌀ მმ	∑ Lxn მ	1 გრძ.მ. წონა, კგ	∑ წონა , კგ		ბეტონი მ³		∑ წონა , კგ		ბეტონი მ³	
									A240C	A500C	B25	B7.5	A240C	A500C	B25	B7.5
1	10	A500C	2850	292	832.2	18	114	1.998	-	227.772			-	227.772		
2	10	A500C	750750	1	750.75	16	9.9	1.578	-	15.6222			-	15.6222		
3	18	A500C	2850	40	114	12	187.85	0.888	-	166.8108			-	166.8108		
4	12	A500C	1350	26	35.1	10	1582.95	0.617	-	976.6802			-	976.6802		
5	12	A500C	1750	52	91	8	149.04	0.395	58.8708	-			58.871	-		
6	12	A500C	2850	13	37.05						13				13	0
7	12	A500C	950	26	24.7											
8	16	A500C	1650	6	9.9											
													0	0		
I	8	A240C	270	552	149.04								0	0		
								∑	58.8708	1386.885	13	0	58.871	1386.885	13	0

			ქალაქი თბილისი, გლდანის რაიონი, თემიმურაზ ბოძორიშვილის I გასასვლელი №1 ს/კ 01.11.12.018.837 მრავალსართულიანი საცხოვრებელის სახლის კონსტრუქციული პროექტი	
არქიტექტორი	----------			2025 წელი
მთ.კონსტ.	გ.შალიტაური	გ.შალიტაური	ღიობის არმირების განშლა:±(ფრაგმენტი 1 +34.70 ნიშნულზე)	
				ფურც. № 175
			მასშტაბი 1:	ფურცლები

ფრაგმენტი 1-ის საყალიბო ნახაზი -5.300 ნიშნულზე

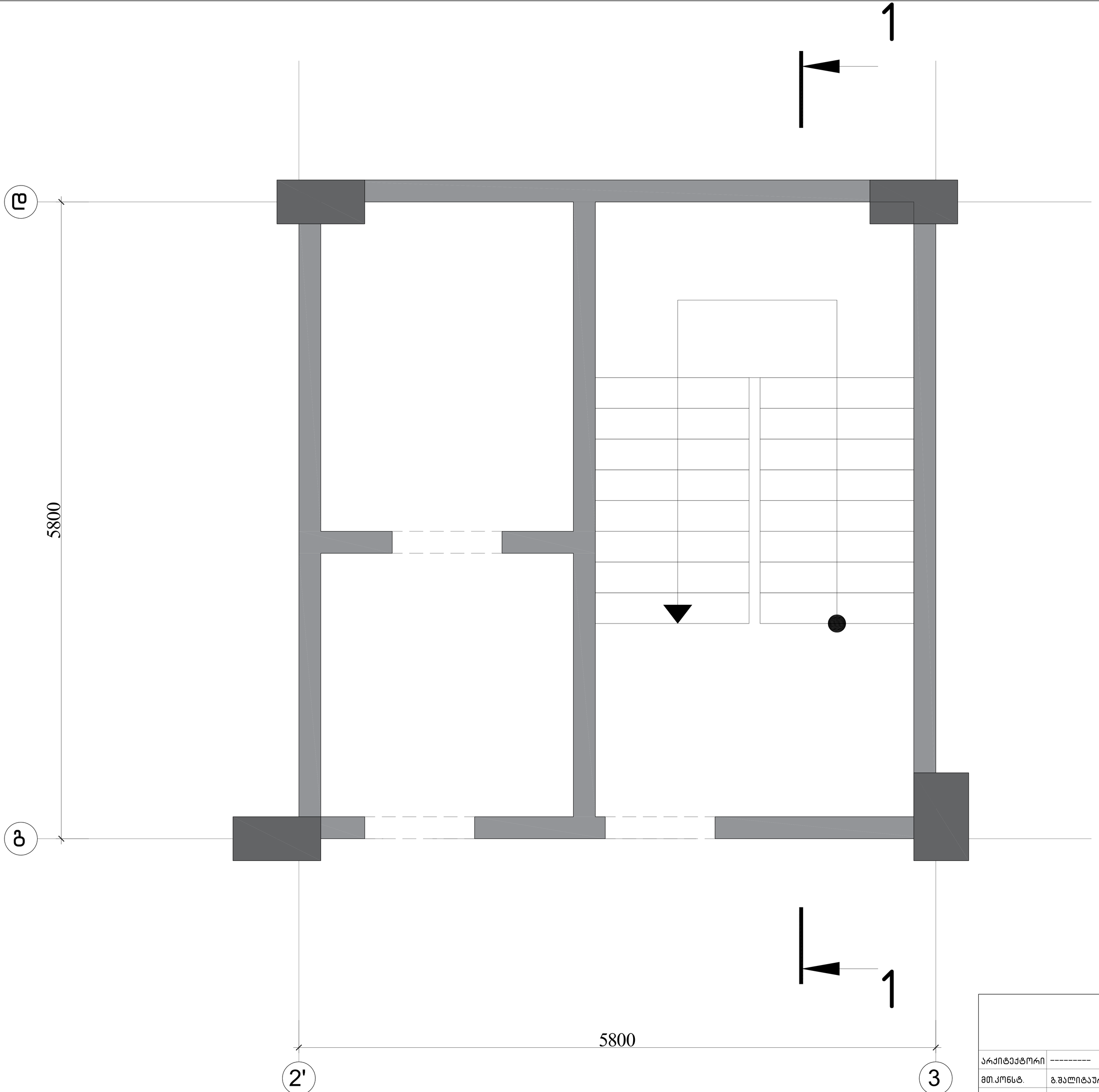

			ქალაქი თბილისი, გლდანის რაიონი, თემიმურაზ ბოჭორიშვილის I განაშენიანების ნაკვეთი №1 ს/კ 01.11.12.018.837 მრავალსართულიანი საცხოვრებელის სახლის კონსტრუქციული პროექტი	
				2025 წელი
არქიტექტორი	----------			
მთ.კონსტ.	გ.შალიტაური	გ.შალიტაური	ფრაგმენტი 1-ის საყალიბო ნახაზი -5.300 ნიშნულზე	
				ფურც. № 176
			მასშტაბი 1:	ფურცლები

კიბის სამონტაჟო კვანძი 1

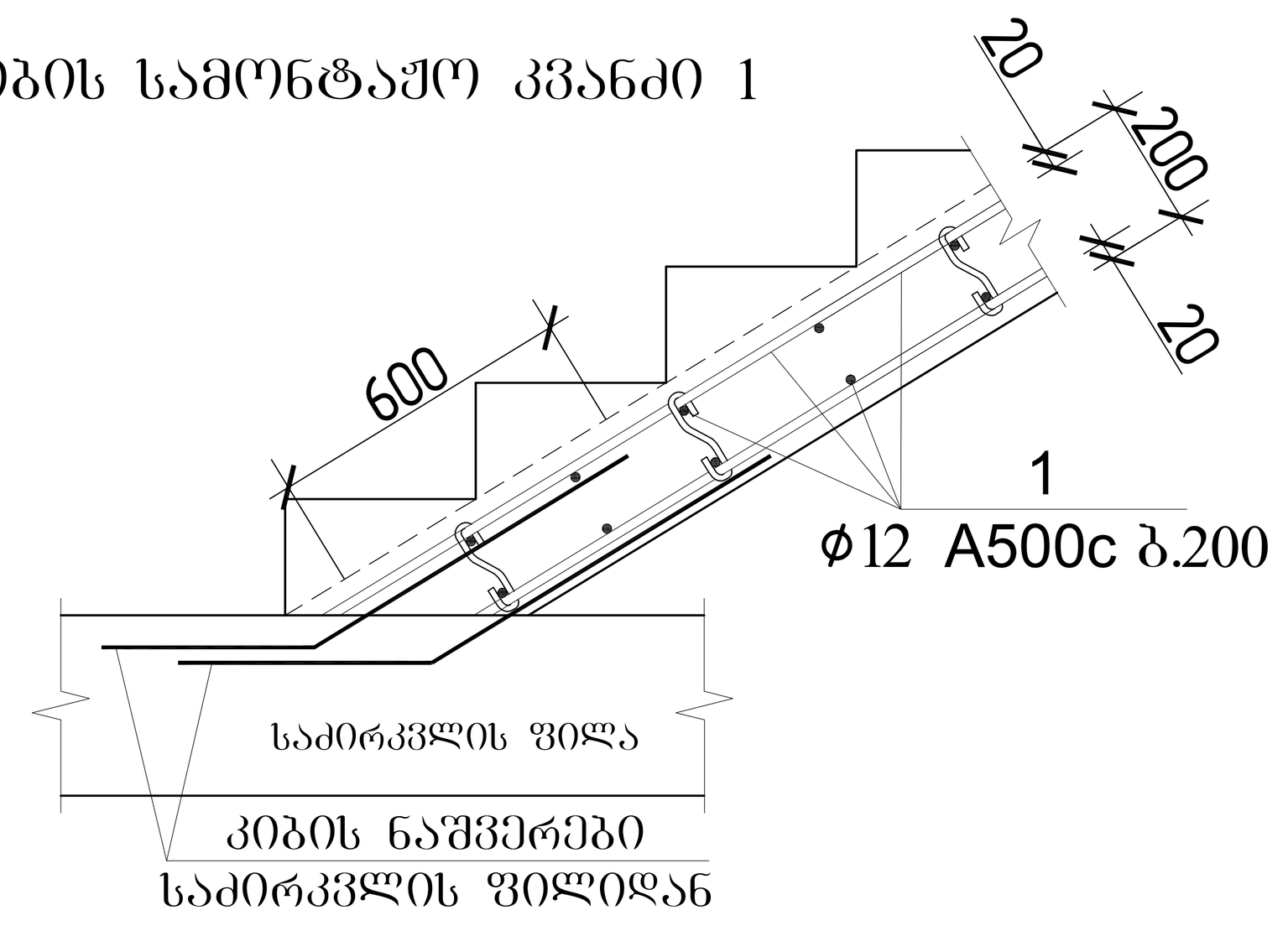

კიბის სამონტაჟო კვანძი 2

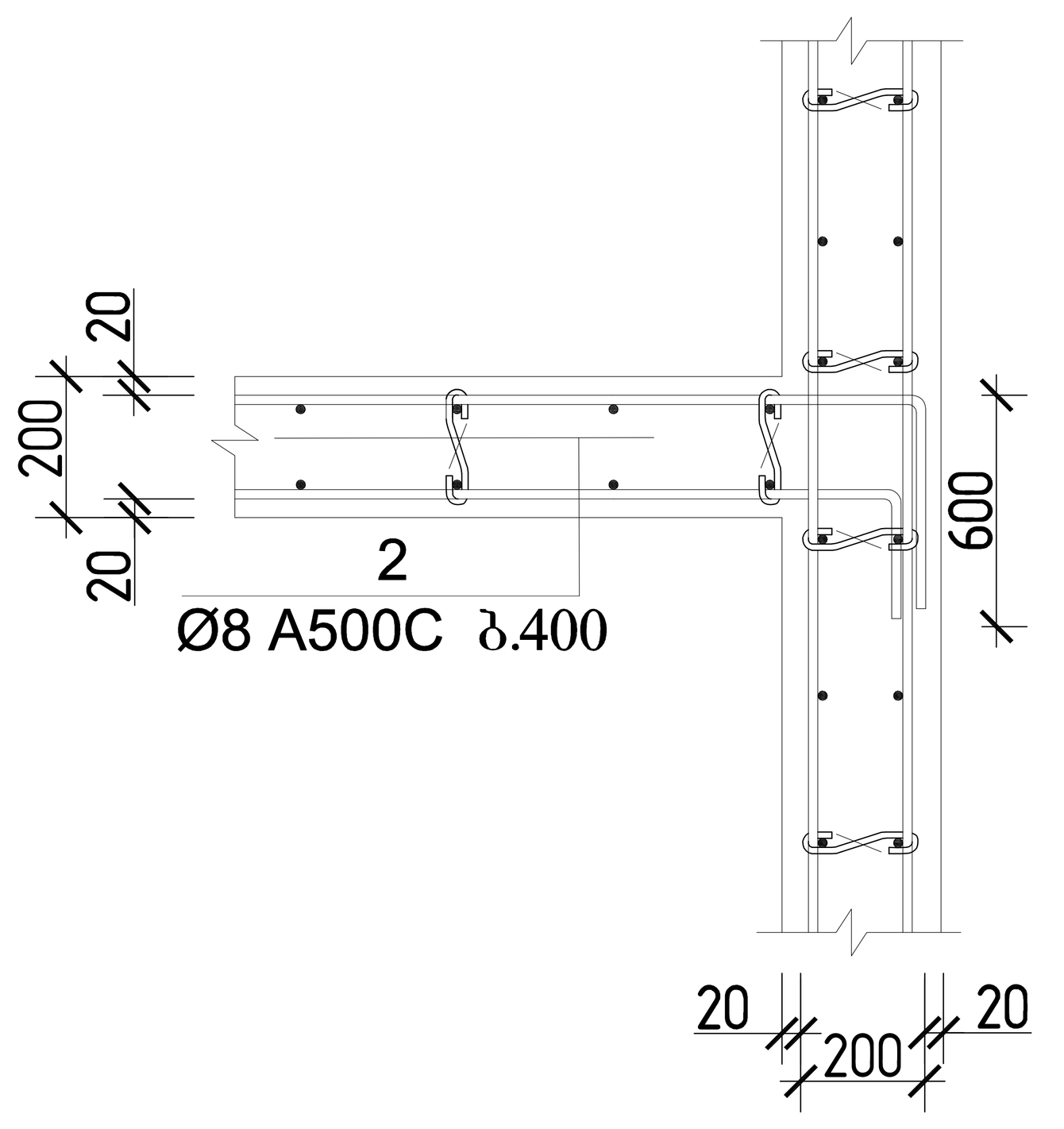

კიბის სამონტაჟო კვანძი 3

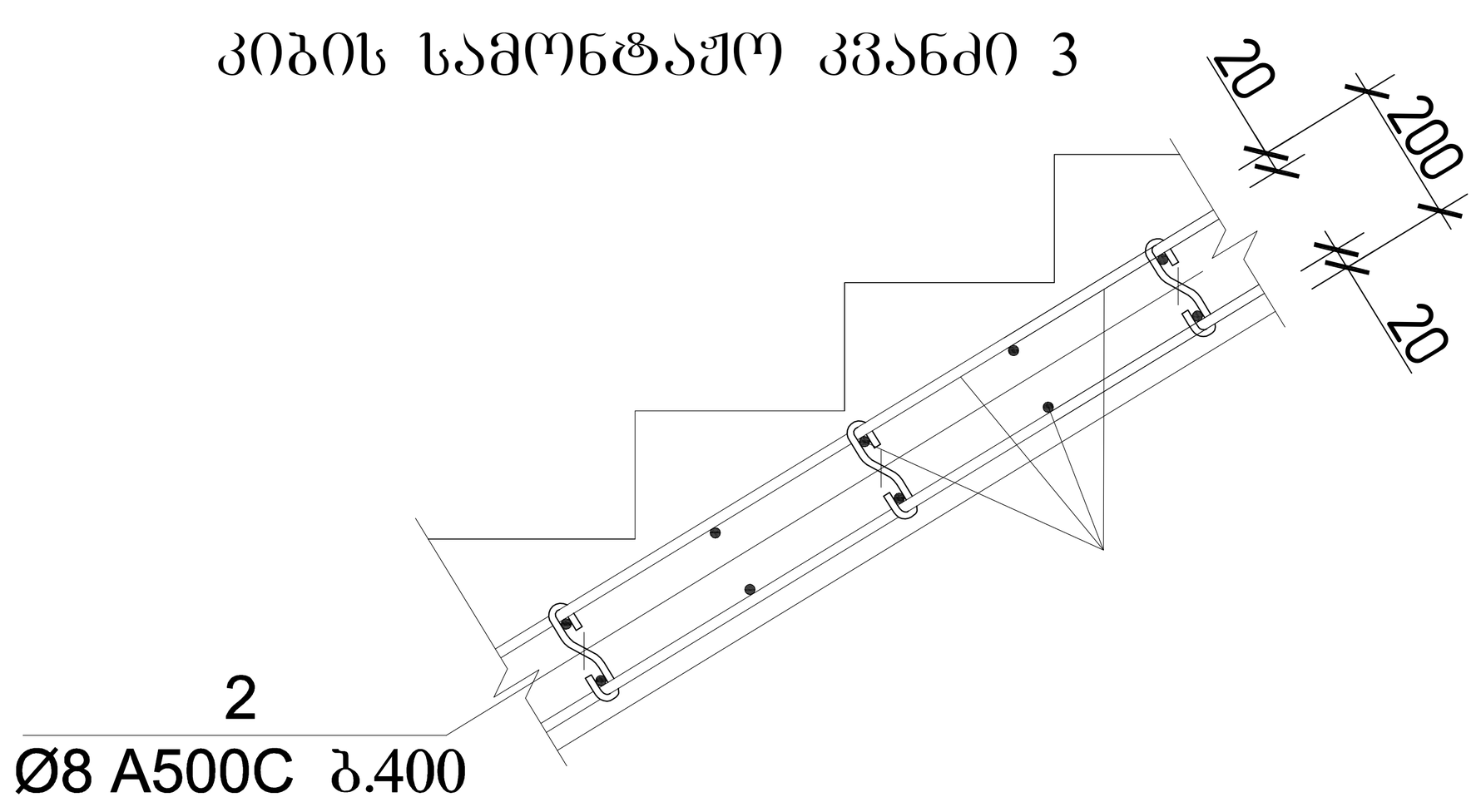

პოზ.2
L=320

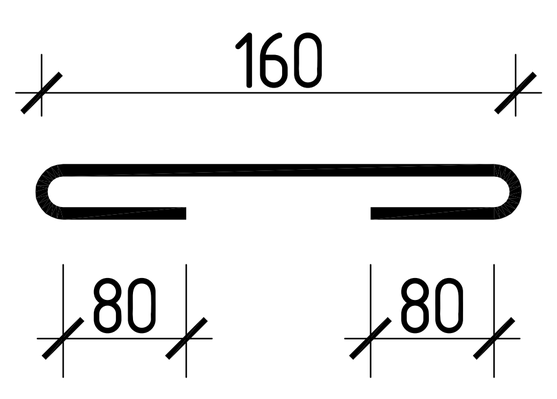

კიბის მასალის სპეციფიკაცია)																
						მასალის ამოკრეფა							სულ კონსტრუქციის რაოდენობა n= 2			
პოზ.	⌀ (მმ)	კლასი	L (მმ)	n (ცალი)	Lxn მ	⌀ მმ	∑ Lxn მ	1 გრძ.მ. წონა, კგ	∑ წონა , კგ		ბეტონი $მ^3$		∑ წონა , კგ		ბეტონი $მ^3$	
									A500C	A500C	B25	B7.5	A500C	A500C	B250	B7.5
1	12	A500C	5016000	1	5016	12	5016	0.888	-	4454.21	64	-	-	8908.416	128	-
2	8	A500C	320	864	276.48	8	276.48	0.395	109.21	-			218.42	-		
									0	-				-		
								∑	109.21	4454.21	64	-	218.42	8908.416	128	-

ჭრილი 1-1

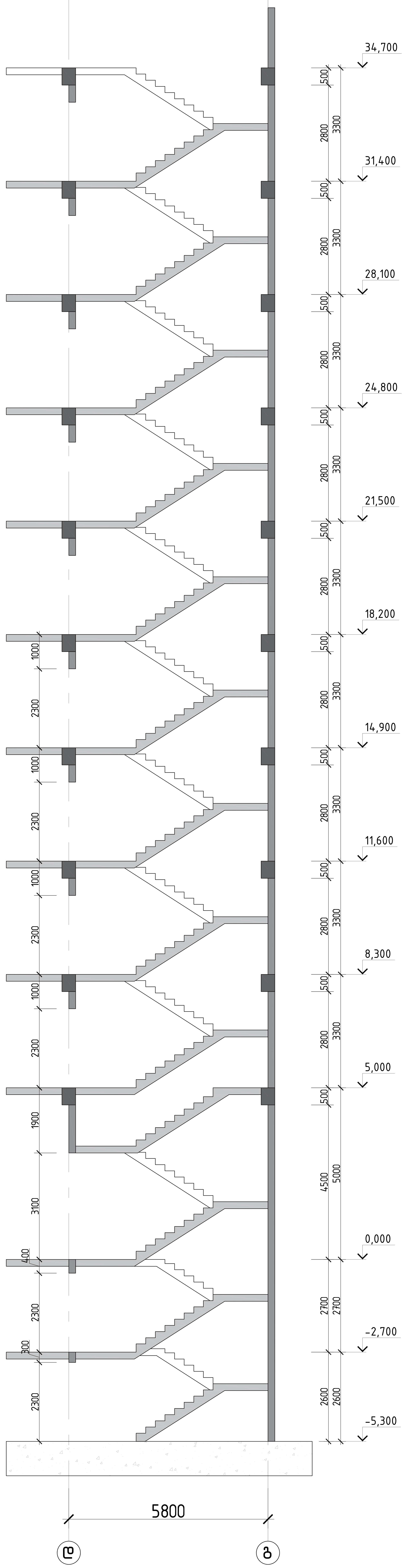

არქიტექტორი ––––––––
მთ.ინჟ. ბ.გაჯოიშვილი

ს/კ 01.11.12.018.837

ჭრილი 1-1

2025 წელი

მასშტაბი 1:

ფურც. № 177

ფურცლები