| შენობა-ნაგებობის უსაფრთხოების წესებთან შესაბამისობის ანალიზი |
|---|

**„შენობა-ნაგებობის უსაფრთხოების წესები“**

| **ჩამოთვალეთ შენობის დაკავებულებები და აღწერეთ თითოეული გამოყენება** |
|---|
| სასაწყობო ჯგუფის ქვეჯგუფი **სწ-2** (0,00 ნიშნულზე) |
| სავაჭრო ჯგუფი სვ ( მაღაზია 0,00 ნიშნულზე) |
| საქმიანი ჯგუფი **სქ** ( +3.50 ნიშნულზე) |

| **<u>კონსტრუქციის ტიპი:</u>** | |
|---|---|
| **განსაზღვრეთ კონსტრუქციის არსებული შენობისთვის:**<br>მაგალითი: II-A, II-B, V-A, V-B | - |
| **განსაზღვრეთ კონსტრუქციის ტიპი ახალი შენობისთვის:**<br>მაგალითი: II-A, II-B, V-A, V-B | **II-B** |
| **შერეული კონსტრუქციის შემთხვევაში მიუთითეთ ტიპები, რომელიც გამოყენებული იქნება, განსაზღვრეთ ტიპები და მათი მდებარეობა:** | - |

| **სიმაღლის შეზღუდვები**<br>ცხრილი 503 -ის მიხედვით | | |
|---|---|---|
| **დაკავებულობები** | **დასაშვები სართულიანობა** | **შემოთავაზებული სართულიანობა** |
| სასაწყობო ჯგუფის ქვეჯგუფი **სწ-2** | **შეუზღუდავი** | **1** |
| სავაჭრო ჯგუფი სვ | **შეუზღუდავი** | **1** |
| საქმიანი ჯგუფი **სქ** | **შეუზღუდავი** | **1** |
| | **დასაშვები სიმაღლე** | **შემოთავაზებული სიმაღლე** |
| **საერთო სიმაღლე =** | **შეუზღუდავი** | **+7.50** |
| **მიწის ზემოთ სართულის რაოდენობა** | **2 სართული** | |

| **დაკავებულობები/სივრცეები/გასასვლელი საშუალებები** | **ავტოსაშხეფი სისტემა** | **ალტერნატიული ავტომატური ცეცხლსაქრობი სისტემები** | **სახანძრო განგაშისა, კვამლაღმომჩენი და ცეცხლაღმომჩენი სისტემები** | **სახანძრო მილდგარების სისტემები** | **კვამლის საკონტროლო სისტემები** | **ხელის ცეცხლმაქრები** | **საავარიო განგაშის სისტემები** |
|---|---|---|---|---|---|---|---|
| **სასაწყობო ჯგუფი სწ-2** | **არა** | **არა** | **კი (სახანძრო განგაშის ხელით სამართავი სისტემა); (დამკავებელთა შეტყობინების სისტემა); (მხედველობითი განგაშის სისტემა); (კვამლააღმომჩენები)** | | **კი** | **კი** | **არა** |

| | | | | | | | |
|---|---|---|---|---|---|---|---|
| სავაჭრო ჯგუფი (სვ) | არა | არა | კი (სახანძრო განგაშის ხელით სამართავი სისტემა); (დამკავებელთა შეტყობინების სისტემა); (მხედველობითი განგაშის სისტემა); (კვამლააღმომჩენები) | | | კი | არა |
| საქმიანი ჯგუფი სქ | არა | არა | კი (სახანძრო განგაშის ხელით სამართავი სისტემა); (დამკავებელთა შეტყობინების სისტემა); (მხედველობითი განგაშის სისტემა); (კვამლააღმომჩენები) | | | კი | არა |
| კიბის უჯრედი | არა | | არა | | არა | | |

| ჩამოთვალეთ შენობის დაკავებულობები და აღწერეთ თითოეული გამოყენება |
|---|
| სავაჭრო ჯგუფი სვ (0.00 ნიშნული) |
| საქმიანი ჯგუფი სქ ( ოფისი +3.50ნიშნულზე) |
| მცირე საფრთხის შემცველი სასაწყობო ჯგუფი სწ-2<br>(საწყობი+0.00; ნიშნული) |

| გარე კედლის ცეცხლმედეგობისადმი მოთხოვნები ცხრილი 602-ის და 705.8.5 ქვეთავის მიხედვით | | | | |
|---|---|---|---|---|
| გარე კედელი | ხანძარსაწინააღმდეგო მანძილი (მეტრი) | ცეცხლმედეგობის ხარისხი( საათი) | | |
| | | მოთხოვნილი 602-ით | მოთხოვნილი 705.8.5-ით | გათვალისწინებული |
| | | | | |
| დ-ა | >3 | 0 | შეუზღუდავი | არ მოეთხოვება შეზღუდვა |
| ა-დ | >3 | 0 | შეუზღუდავი | არ მოეთხოვება შეზღუდვა |
| 1-4 | >3 | 0 | შეუზღუდავი | არ მოეთხოვება შეზღუდვა |
| 4-1 | >3 | 0 | შეუზღუდავი | არ მოეთხოვება შეზღუდვა |
| კონსტრუქციის ტიპი | | | II B | |
| დასაშვები სიმაღლე მიწის დონის ზემოთ | | | 16.8 | |
| საპროექტო შენობის სიმაღლე მიწის დონის ზემოთ | | | 7,50 | |
| დამხმარე სათავსოები | | | | |

თითოეული სართულიდან გასასვლელი საშუალება

| სართულები | დაკავებულობა და დაკავებულობის დატვირთვის ჯამური მაჩვენებელი | მოთხოვნილი გასასვლელების/ გასასვლელთან მისადგომის რაოდენობა | გათვალისწინებული გასასვლელების/ გასასვლელთან მისადგომის რაოდენობა | გასასვლელი საშუალებების სიგანე | | | | | |
|---|---|---|---|---|---|---|---|---|---|
| | | | | გზა-კიბეები | | დერეფანი | | გასასვლელის გზა-კარი | |
| | | | | მოთხოვნილი | გათვალისწინებული | მოთხოვნილი | გათვალისწინებული | მოთხოვნილი | გათვალისწინებული |
| | | | | | | | | | |
| 0.00 ნიშნულზე განთავსებული კომერციული ფართი 1სართული | სავაჭრო ჯგუფი სვ დ.დ 306 | 2 | 3 | - | 1.2 | - | - | 0.82 | >0.82 |
| +3.50 ნიშნულზე განთავსებული 2სართული | საქმიანი ჯგუფი სქ დდ 4 | 1 | 2 | 1.10 | 1.2 | | | 0.82 | >0.82 |
| 0.00 ნიშნულზე განთავსებული საწყობი 1 სართული | სასაწყობო ჯგუფი სწ-2 დ.დ 14 | 1 | 2 | | 1.2 | | | 0.82 | >0.82 |

წყალსადენი სისტემის ფიქსირებული მოწყობილობების რაოდენობა

ცხრილი 1602.1-ის მიხედვით

| სართულები | დაკავებულობა და დაკავებულობის დატვირთვის ჯამური მაჩვენებელი | ფიქსირებული მოწყობილობები (ცალი) | | | | | | | | | | | |
|---|---|---|---|---|---|---|---|---|---|---|---|---|---|
| | | უნიტაზი | | ხელსაბანები | | აბაზანა/საშხაპე | | სასმელი წყლის შადრევანი/დისპენსერი | | სამომსახურეო ნიჟარა | | ავტომატური სარეცხის მანქანა და სამზარეულოს ნიჟარა | |
| | | მოთხოვნილი | გათვალისწინებული | მოთხოვნილი | გათვალისწინებული | მოთხოვნილი | გათვალისწინებული | მოთხოვნილი | გათვალისწინებული | მოთხოვნილი | გათვალისწინებული | მოთხოვნილი | გათვალისწინებული |
| 1და 2 სართული | სვ (დდ 1255) | 2ქ+2კ | 10ქ+10კ | 1ქ+1კ | 8ქ+8კ | | | - | - | 2 | 3 | | |
| | სქ (დდ 44) | 1ქ+1კ | | 1ქ+1კ | | | | | | | | | |
| იმის გათვალისწინებით, რომ სასაწყობე და დამხმარე ფართები, წარმოადგენს ძირითადი ფუნქციის დამხმარე ფართებს, რომლებიც არ იქნება მუდმივად დაკავებული, აღნიშნული ფართებისათვის არ არის გათვალისწინებული ცალკე წყალსადენი სისტემები | | | | | | | | | | | | | |
| | სწ -2 ჯგუფი | ცხრილი 1602.1 -ის მიხედვით არ მოეთხოვება წყალსადენი სისტემის მოწყობა | | | | | | | | | | | |

# სართულის გეგმა ±0.00 ნიშნულზე

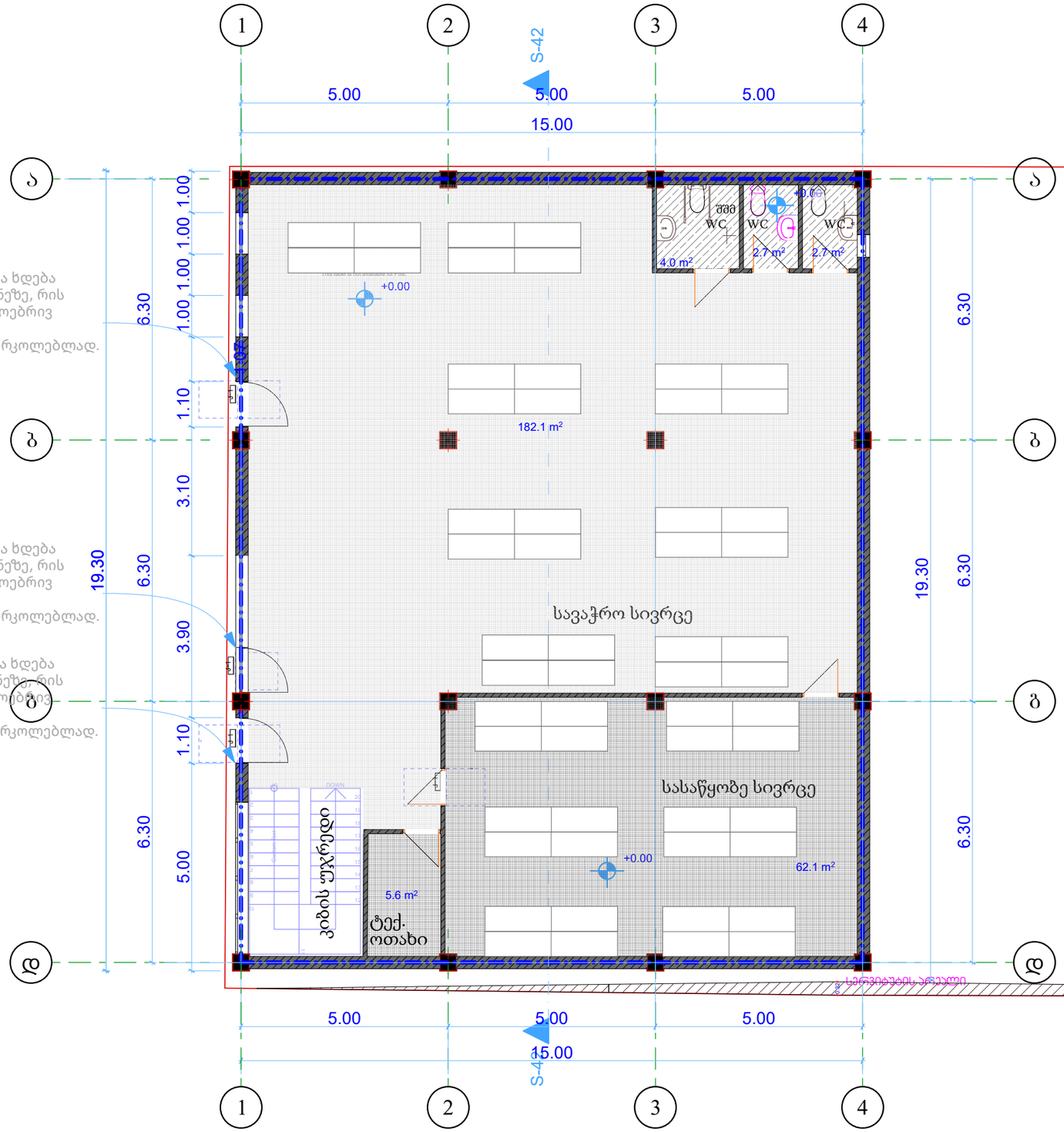


შენობიდან გამოსვლა ხდება პირდაპირ მიწის დონეზე, რის შემდგომაც საზოგადოებრივ სივრცეში მოხვედრა შესაძლებელია დაუბრკოლებლად.

შენობიდან გამოსვლა ხდება პირდაპირ მიწის დონეზე, რის შემდგომაც საზოგადოებრივ სივრცეში მოხვედრა შესაძლებელია დაუბრკოლებლად.

შენობიდან გამოსვლა ხდება პირდაპირ მიწის დონეზე, რის შემდგომაც საზოგადოებრივ სივრცეში მოხვედრა შესაძლებელია დაუბრკოლებლად.


RULERS STUDIO
შპს "რულერს სტუდიო" (400275830)
georgian.rulers.studio@gmail.com


პროექტის დასახელება

კოტეჯის პროექტი წაღვერში

ექსპლიკაცია

1 სავაჭრო სივრცე -182,12კვ.მ
2 სათავსი 62.07 კვ.მ
3 კიბის უჯრედი- 10,72
4 სველი წერტილი- 9,42
5 ტექ. ოთახი -5.55

საპროექტო ნაკვეთის საკადასტრო (წითელი) ხაზი

შენიშვნა

±0.00 ნიშნულის გეოდეზიური დონე:
ზომები მოცემულია სანტიმეტრებში

ობიექტის მისამართი

ომარ ხიზანიშვილის ქუჩა N61
#01.11.10.006.026

| | |
|---|---|
| ნაწილი | #Subset Name |
| სტადია | პროექტი |
| დამკვეთი | შპს "კანდილი" |
| დირექტორი | ვ. ოჩხიკიძე V. Ochkhikidze |
| მთ. არქიტექტორი | ბ. მებაღიშვილი |
| დაამუშავა | ბ. მებაღიშვილი |
| საავტორო უფლებები | - |


შპს "რულერს სტუდიო" (400275830)
georgian.rulers.studio@gmail.com


| | |
|---|---|
| ნახაზის დასახელება | #Layout Name |
| გამოცემა | 1.0 |
| ფორმატი | A3 |
| მასშტაბი | 1:### |
| თარიღი | 5/20/2026 |
| გვერდი | #LayID |

# სართულის გეგმა +3.500 ნიშნულზე

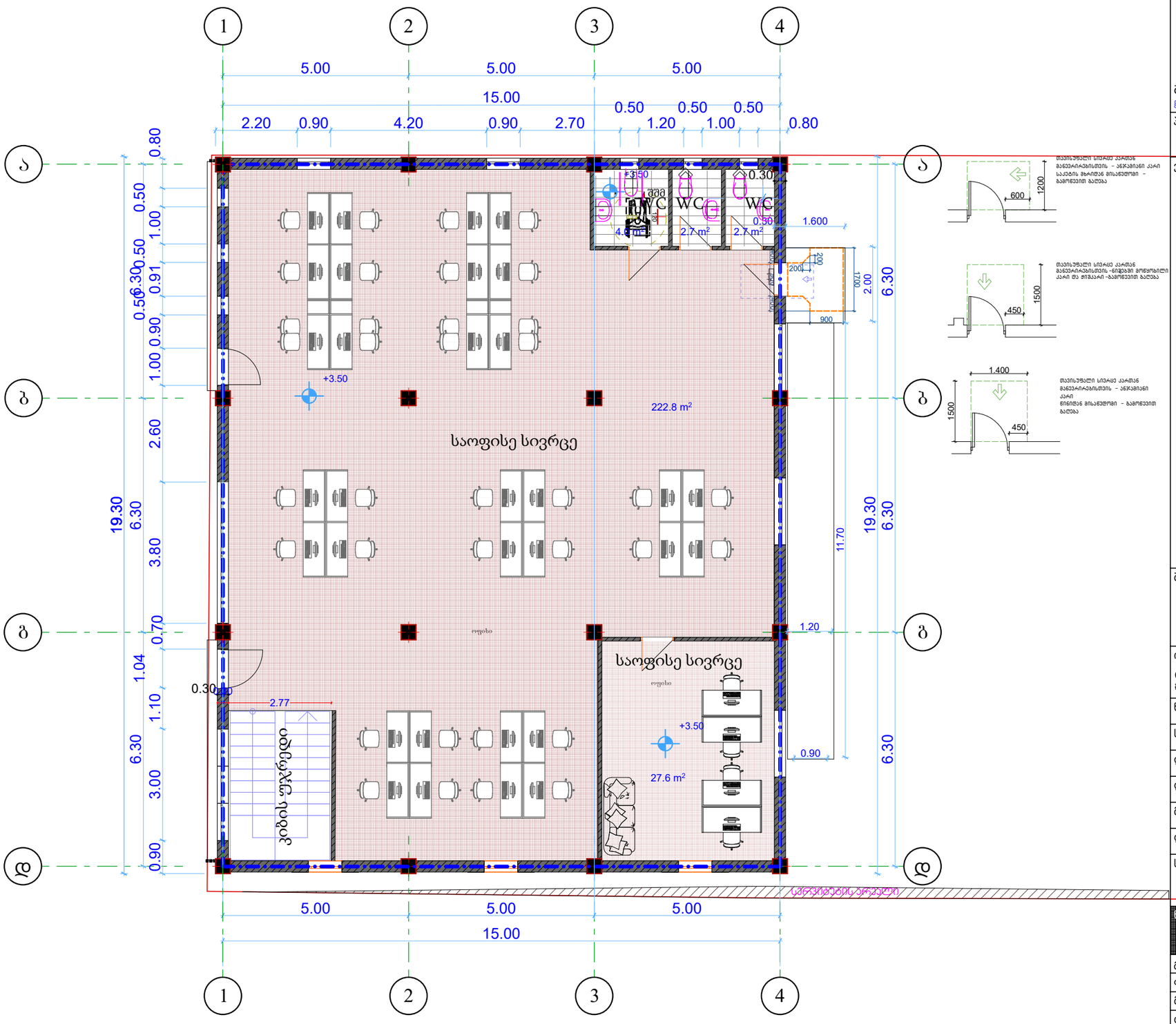



RULERS STUDIO
შპს "რულერს სტუდიო" (400275830)
georgian.rulers.studio@gmail.com


პროექტის დასახელება

კოტეჯის პროექტი წაღვერში

ექსპლიკაცია

საპროექტო ნაკვეთის საკადასტრო (წითელი) ხაზი

შენიშვნა

±0.00 ნიშნულის გეოდეზიური დონე:
ზომები მოცემულია სანტიმეტრებში

ობიექტის მისამართი

ომარ ხიზანიშვილის ქუჩა N61
#01.11.10.006.026

| | |
|---|---|
| ნაწილი | #Subset Name |
| სტადია | პროექტი |
| დამკვეთი | შპს "კანდიდი" |
| დირექტორი | ვ. ოჩხიკიძე V. Ochkhikidze |
| მთ. არქიტექტორი | ბ. მებაღიშვილი |
| დაამუშავა | ბ. მებაღიშვილი |

საავტორო უფლებები
შპს "რულერს სტუდიო" (400275830)
georgian.rulers.studio@gmail.com

ნახაზის დასახელება
**#Layout Name**

| | |
|---|---|
| გამოცემა | 1.0 |
| ფორმატი | A3 |
| მასშტაბი | 1:### |
| თარიღი | 5/20/2026 |
| გვერდი | #LayID |

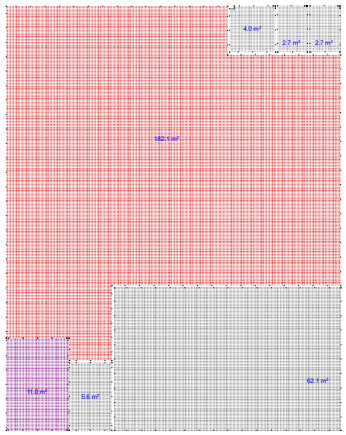

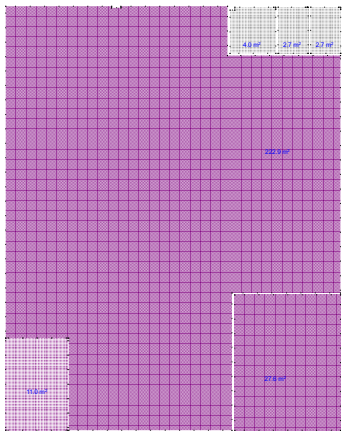

# განაშენიანების ფართი
# 611.1

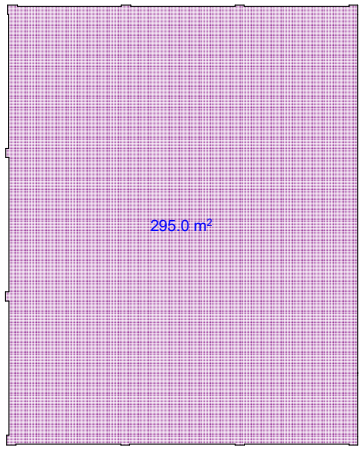


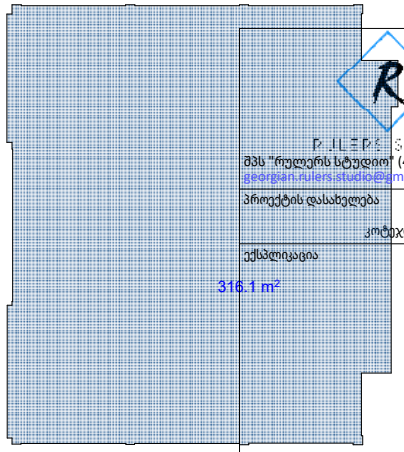


# კროკები კ2=590,1

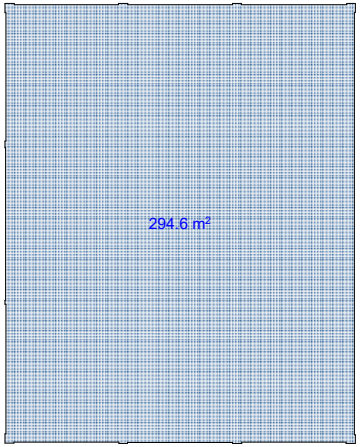


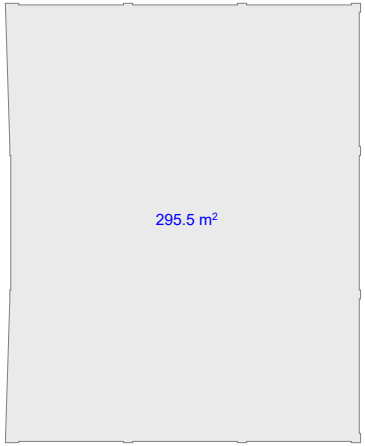


# კროკი კ1=315

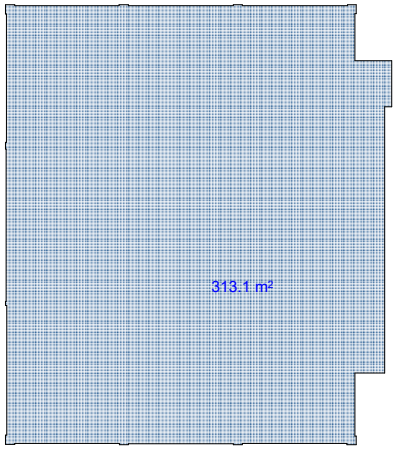


შპს "რულერს სტუდიო" (400275830)
georgian.rulers.studio@gmail.com

პროექტის დასახელება
კოტეჯის პროექტი ნაღვერში

ექსპლიკაცია

საპროექტო ნაკვეთის საკადასტრო (წითელი) ხაზი

შენიშვნა

±0.00 ნიშნულის გეოდეზიური დონე:
ზომები მოცემულია სანტიმეტრებში

ობიექტის მისამართი
ომარ ხიზანიშვილის ქუჩა N61
#01.11.10.006.026

| | |
|---|---|
| ნაწილი | #Subset Name |
| სტადია | პროექტი |
| დამკვეთი | შპს "კანდიდი" |
| დირექტორი | ვ. ოჩხიკიძე V. Ochkhikidze |
| მთ. არქიტექტორი | ბ. მებაღიშვილი |
| დაამუშავა | ბ. მებაღიშვილი |

საავტორო უფლებები
შპს "რულერს სტუდიო" (400275830)
georgian.rulers.studio@gmail.com

ნახაზის დასახელება
#Layout Name

| | |
|---|---|
| გამოცემა | 1.0 |
| ფორმატი | A3 |
| მასშტაბი | 1:### |
| თარიღი | 5/25/2026 |
| გვერდი | #LayID |

# სახურავის გეგმა

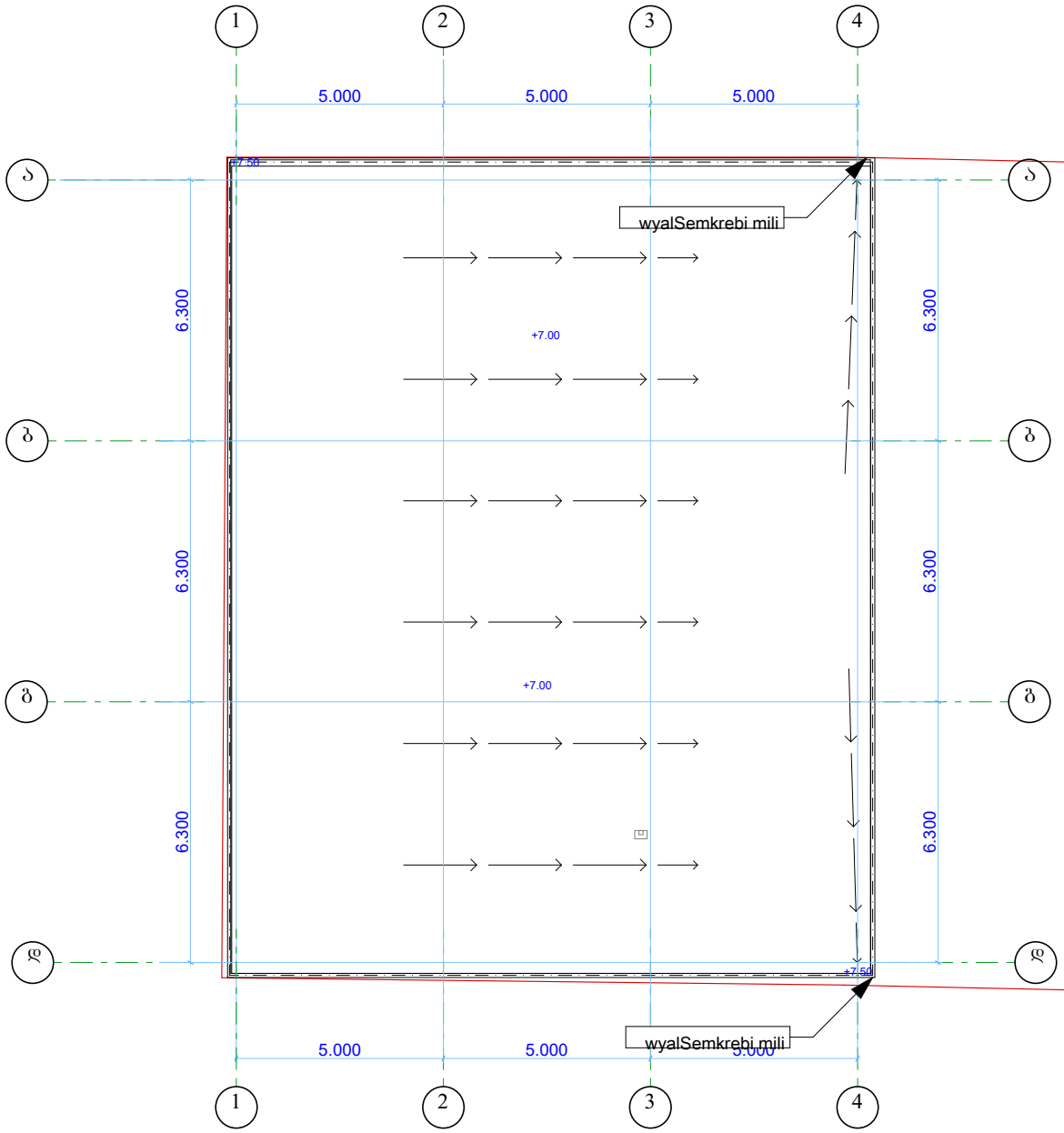



RULERS STUDIO
შპს "რულერს სტუდიო" (400275830)
georgian.rulers.studio@gmail.com


პროექტის დასახელება

კოტეჯის პროექტი ნაღვერში

ექსპლიკაცია

საპროექტო ნაკვეთის საკადასტრო (წითელი) ხაზი

შენიშვნა

±0.00 ნიშნულის გეოდეზიური დონე:
ზომები მოცემულია სანტიმეტრებში

ობიექტის მისამართი

ომარ ხიზანიშვილის ქუჩა N61
#01.11.10.006.026

| | |
|---|---|
| ნაწილი | #Subset Name |
| სტადია | პროექტი |
| დამკვეთი | შპს "კანდილი" |
| დირექტორი | ვ. ოჩხიკიძე V. Ochkhikidze |
| მთ. არქიტექტორი | ბ. მებაღიშვილი |
| დაამუშავა | ბ. მებაღიშვილი |

საავტორო უფლებები


შპს "რულერს სტუდიო" (400275830)
georgian.rulers.studio@gmail.com


ნახაზის დასახელება

#Layout Name

| | |
|---|---|
| გამოცემა | 1.0 |
| ფორმატი | A3 |
| მასშტაბი | 1:### |
| თარიღი | 1/11/2026 |
| გვერდი | #LayID |

# დაკავებულობის ჯგუფების აღნიშვნები

| დაკავებულობის ჯგუფები | დაკავებულობის ჯგუფის აღნიშვნა | ფერის კოდი | დაშტრიხვა/HATCH | ხაზის სისქე/LINE THICKNESS | დაშტრიხვის მასშტაბი/HATCH SCALE | დაშტრიხვის კუთხე/HATCH ANGLE |
|---|---|---|---|---|---|---|
| თავშეყრის ჯგუფი (თ3) | | RGB (34,139,34) | ANSI31 | 0.05 მმ | 40 | 0 |
| საქმიანი ჯგუფი (სქ) | | RGB (79,12,187) | ANSI31 | 0.05 მმ | 40 | 0 |
| საგანმანათლებლო ჯგუფი - (სგ) | | RGB (245,99,20) | ANSI31 | 0.05 მმ | 40 | 0 |
| სამრეწველო ჯგუფი (სმ) | | RGB (160,32,240) | ANSI31 | 0.05 მმ | 40 | 0 |
| დიდი საფრთხის შემცველი ჯგუფი - (დსშ) | | RGB (94,8,58) | ANSI31 | 0.05 მმ | 40 | 0 |
| დაწესებულებითი ჯგუფი (დწ) | | RGB (0,0,255) | ANSI31 | 0.05 მმ | 40 | 0 |
| სავაჭრო ჯგუფი (ს3) | | RGB (255,0,0) | ANSI31 | 0.05 მმ | 40 | 0 |
| საცხოვრებელი ჯგუფი (ს3) | | RGB (255,255,0) | ANSI31 | 0.05 მმ | 40 | 0 |
| სასაწყობო ჯგუფი (სწ) | | RGB (136,135,134) | ANSI31 | 0.05 მმ | 40 | 0 |
| დამხმარე ჯგუფი (დს) | | RGB (57,57,56) | ANSI31 | 0.05 მმ | 40 | 0 |

შენიშვნა:

დაკავებულობის აღნიშვნის დაშტრიხვა, ხაზის სისქე, დაშტრიხვის მასშტაბი და დაშტრიხვის კუთხე მორგებულია AutoCAD - ის სახაზავ პროგრამისთვის, სხვა სახაზავი პროგრამის გამოყენების შემთხვევაში, დაშტრიხვის ტიპი, ხაზის სისქე, მასშტაბი და კუთხე უნდა იყოს აღნიშნულთან მაქსიმალურად მიახლოებული, ხოლო დაკავებულობის ფერი სხვა სახაზავი პროგრამების შემთხვევაშიც უნდა იყოს მოცემული კოდების მიხედვით.

# სართულის გეგმა ±0.00 ნიშნულზე

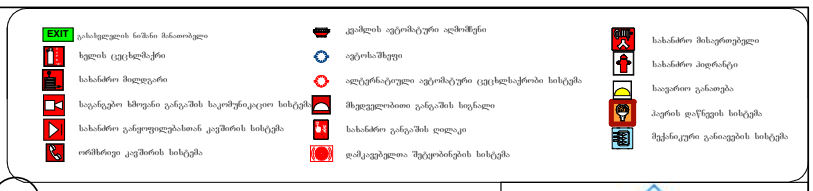


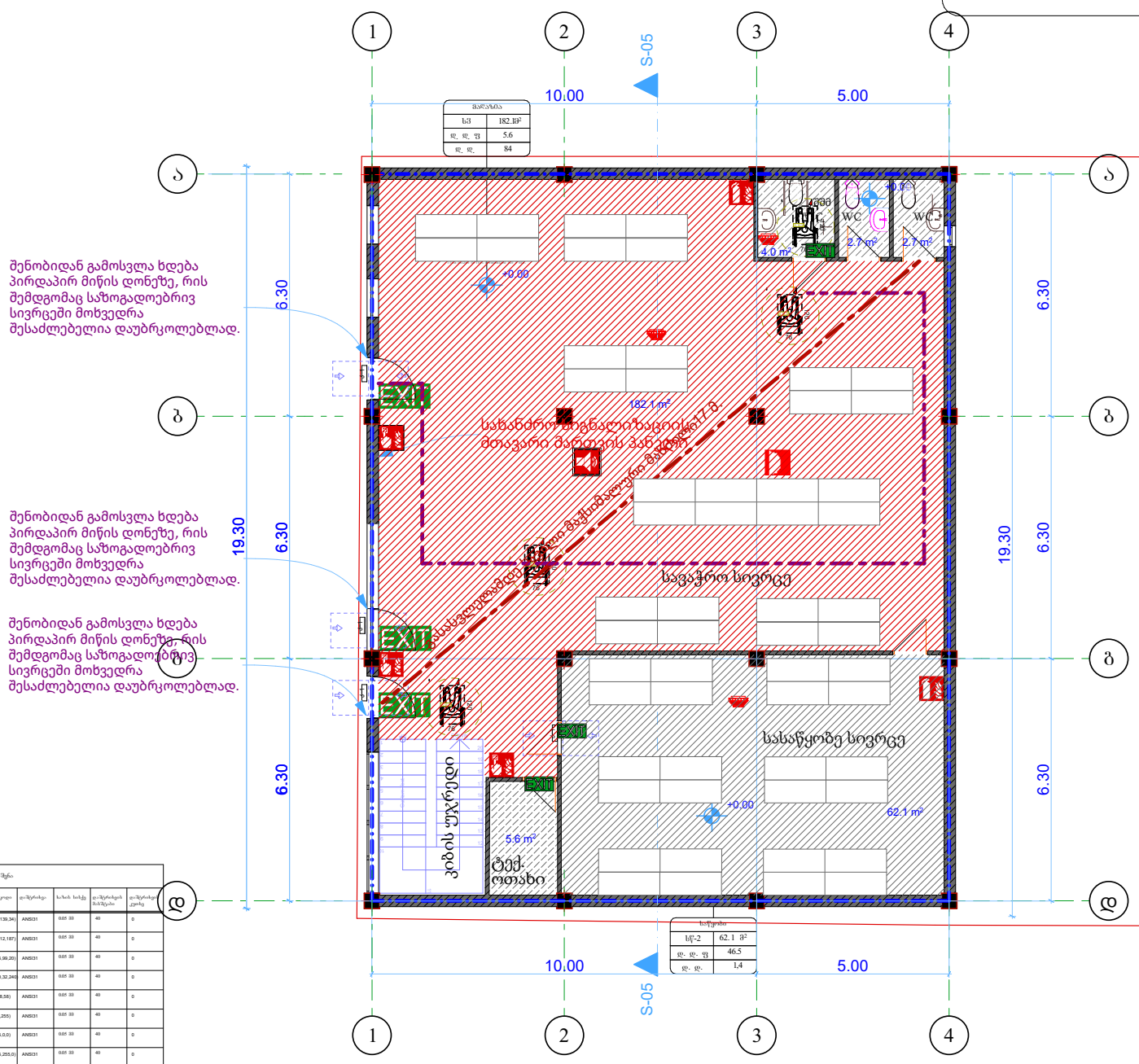


| მაჩვენებელი | |
|---|---|
| სმ | 182.1მ² |
| დ. დ. ფ | 5.6 |
| დ. დ. | 84 |

| სსჯ-2 | 62.1 მ² |
|---|---|
| დ. დ. ფ | 46.5 |
| დ. დ. | 1.4 |

| დატვირთვის ცხრილის აღნიშვნა | | | | | | |
|---|---|---|---|---|---|---|
| დატვირთვის ტიპის აღნიშვნა | დატვირთვის ტიპის აღწერა | ფერის კოდი | დაშტრიხვა | ხაზის სისქე | დაშტრიხვის მასშტაბი | დაშტრიხვის კუთხე |
| ოპერაციის ზონები (ოფ) | | RGB(34,139,34) | ANSI31 | 0.05 მმ | 40 | 0 |
| საცხოვრებელი ზონები (სც) | | RGB(72,12,187) | ANSI31 | 0.05 მმ | 40 | 0 |
| საკონფერენციო ზონები (სკ) | | RGB(245,99,20) | ANSI31 | 0.05 მმ | 40 | 0 |
| საზოგადოებრივი ზონები (სზ) | | RGB(160,32,240) | ANSI31 | 0.05 მმ | 40 | 0 |
| დიდი საერთაშორისო შეკრებების ზონები (დშ) | | RGB(94,8,58) | ANSI31 | 0.05 მმ | 40 | 0 |
| დისპეტჩერიზაციო ზონები (დზ) | | RGB(0,0,255) | ANSI31 | 0.05 მმ | 40 | 0 |
| საავარიო ზონები (სა) | | RGB(255,0,0) | ANSI31 | 0.05 მმ | 40 | 0 |
| საკომერციო ზონები (სკ) | | RGB(255,255,0) | ANSI31 | 0.05 მმ | 40 | 0 |
| საპირველი ზონები (სმ) | | RGB (136,135,134) | ANSI31 | 0.05 მმ | 40 | 0 |
| დამხმარე ზონები (დმ) | | RGB(57,57,56) | ANSI31 | 0.05 მმ | 40 | 0 |

RULERS STUDIO
შპს "რულერს სტუდიო" (400275830)
georgian.rulers.studio@gmail.com

პროექტის დასახელება
კოტეჯის პროექტი ნაღვერში

ექსპლიკაცია
1 სავაჭრო სივრცე -182,12კვ.მ
2 სათავსი 62.07 კვ.მ
3 კიბის უჯრედი- 10,72
4 სველი წერტილი- 9,42
5 ტექ. ოთახი -5.55

საპროექტო ნაკვეთის საკადასტრო (წითელი) ხაზი

შენიშვნა
±0.00 ნიშნულის გეოდეზიური დონე: ზომები მოცემულია სანტიმეტრებში

| | |
|---|---|
| ობიექტის მისამართი | ომარ ხიზანიშვილის ქუჩა N61 #01.11.10.006.026 |
| ნაწილი | #Subset Name |
| სტადია | პროექტი |
| დამკვეთი | შპს "კანდიდი" |
| დირექტორი | ვ. ოჩხიკიძე V. Ochkhikidze |
| მთ. არქიტექტორი | ბ. მებაღიშვილი |
| დაამუშავა | ბ. მებაღიშვილი |
| საავტორო უფლებები | შპს "რულერს სტუდიო" (400275830) georgian.rulers.studio@gmail.com |
| ნახაზის დასახელება | #Layout Name |
| გამოცემა | 1.0 |
| ფორმატი | A3 |
| მასშტაბი | 1:### |
| თარიღი | 5/20/2026 |
| გვერდი | #LayID |

# სართულის გეგმა +3.500 ნიშნულზე

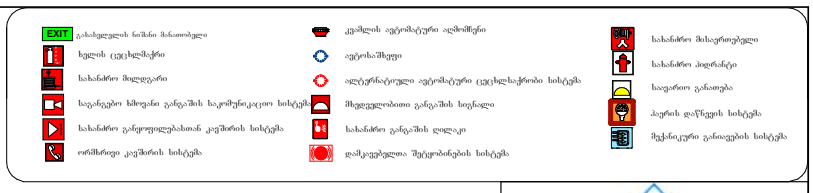


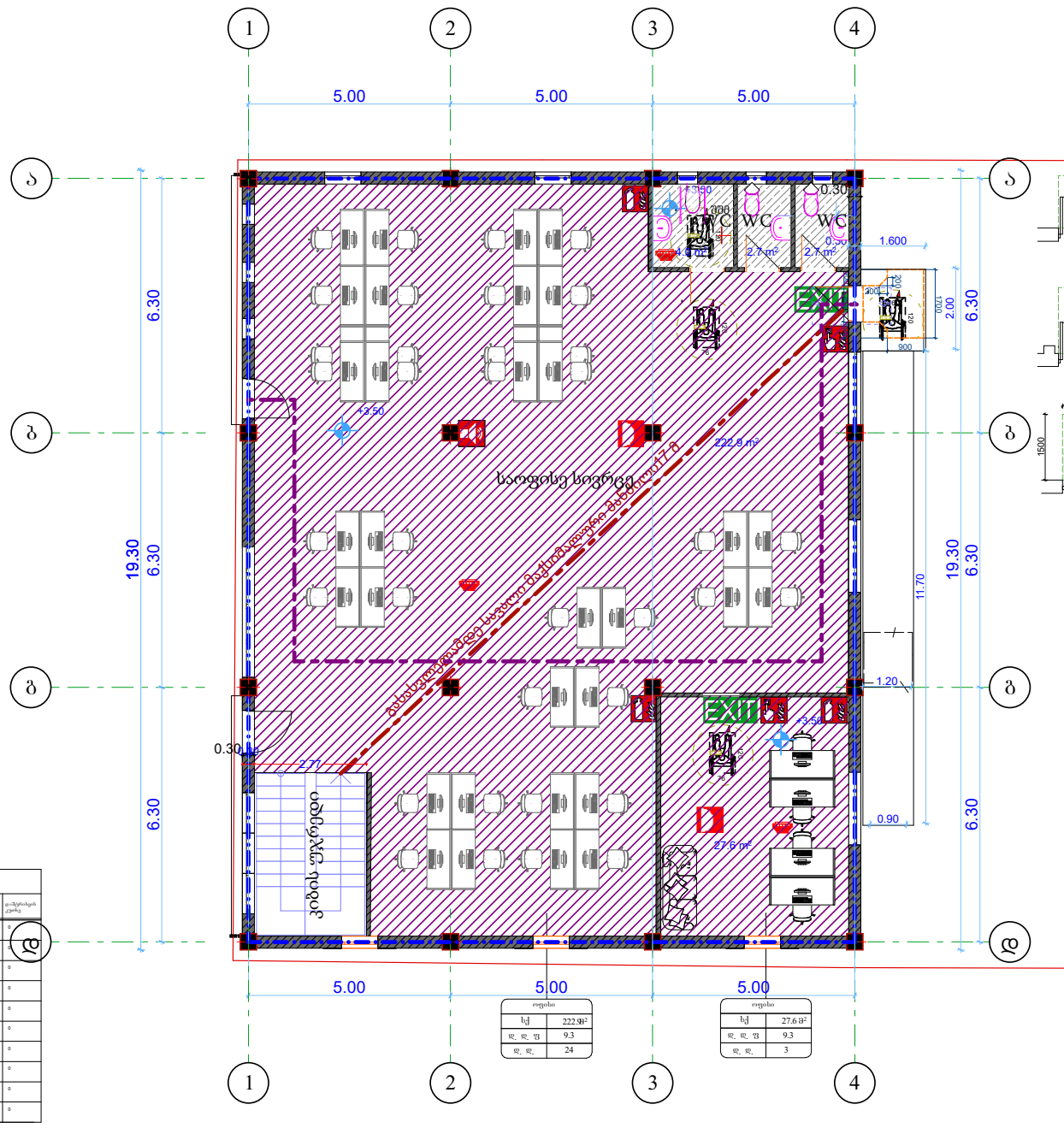


| ოფისი | |
|---|---|
| სქ | 222.9მ² |
| დ. დ. ფ | 9.3 |
| დ. დ. | 24 |

| ოფისი | |
|---|---|
| სქ | 27.6 მ² |
| დ. დ. ფ | 9.3 |
| დ. დ. | 3 |


| დატვირთვის ცხრილის აღნიშვნა | | | | | | |
|---|---|---|---|---|---|---|
| დატვირთვის ტიპის აღნიშვნა | დატვირთვის ტიპის აღწერა | ფერის კოდი | დაშტრიხვა | ხაზის სისქე | დაშტრიხვის მასშტაბი | დაშტრიხვის კუთხე |
| ოპერაციის ზონები (ოფ) | | RGB(34,139,34) | ANSI31 | 0.05 მმ | 40 | 0 |
| საცხოვრებელი ზონები (სც) | | RGB(72,12,187) | ANSI31 | 0.05 მმ | 40 | 0 |
| საკონფერენციო ზონები (სკ) | | RGB(245,99,20) | ANSI31 | 0.05 მმ | 40 | 0 |
| საზოგადოებრივი ზონები (სზ) | | RGB(160,32,240) | ANSI31 | 0.05 მმ | 40 | 0 |
| დიდი საერთაშორისო შეკრებების ზონები (დშ) | | RGB(94,8,58) | ANSI31 | 0.05 მმ | 40 | 0 |
| დისპეტჩერიზაციო ზონები (დზ) | | RGB(0,0,255) | ANSI31 | 0.05 მმ | 40 | 0 |
| საავარიო ზონები (სა) | | RGB(255,0,0) | ANSI31 | 0.05 მმ | 40 | 0 |
| საკომერციო ზონები (სკ) | | RGB(255,255,0) | ANSI31 | 0.05 მმ | 40 | 0 |
| საპირველი ზონები (სმ) | | RGB (136,135,134) | ANSI31 | 0.05 მმ | 40 | 0 |
| დამხმარე ზონები (დმ) | | RGB(57,57,56) | ANSI31 | 0.05 მმ | 40 | 0 |

RULERS STUDIO
შპს "რულერს სტუდიო" (400275830)
georgian.rulers.studio@gmail.com

პროექტის დასახელება
კოტეჯის პროექტი ნაღვერში

ექსპლიკაცია

საპროექტო ნაკვეთის საკადასტრო (წითელი) ხაზი

შენიშვნა
±0.00 ნიშნულის გეოდეზიური დონე: ზომები მოცემულია სანტიმეტრებში

| | |
|---|---|
| ობიექტის მისამართი | ომარ ხიზანიშვილის ქუჩა N61 #01.11.10.006.026 |
| ნაწილი | #Subset Name |
| სტადია | პროექტი |
| დამკვეთი | შპს "კანდიდი" |
| დირექტორი | ვ. ოჩხიკიძე V. Ochkhikidze |
| მთ. არქიტექტორი | ბ. მებაღიშვილი |
| დაამუშავა | ბ. მებაღიშვილი |
| საავტორო უფლებები | შპს "რულერს სტუდიო" (400275830) georgian.rulers.studio@gmail.com |
| ნახაზის დასახელება | #Layout Name |
| გამოცემა | 1.0 |
| ფორმატი | A3 |
| მასშტაბი | 1:### |
| თარიღი | 5/20/2026 |
| გვერდი | #LayID |

## გამოყენებული პირობითი აღნიშვნები

| | |
|---|---|
| | საკადასტრო საზღვარი |
| -3.30 | ნიშნული გეგმაზე |
| 1 | ჭრილის ხაზი |
| | ჯედლის ცეცხლმედეგობის ხარისხი 1 საათი |
| | ჯედლის ცეცხლმედეგობის ხარისხი 2 საათი |
| | გასასვლელამდე საევალი მანძილი |
| | მისაწვდომი სვლაგეზი |
| +3.900 +3.800 | ნიშნული ჭრილზე, ფასადზე |
| | გაძლიერებული ბეტონის სტრუქტურული ელემენტები 2 სთ-იანი ხანძარმედეგობით (სვეტი, კოჭი, დიაფრაგმა, გადახურვის ფილა |
| | ბეტონის ბლოკის 200 იანი ჯედელი |
| | ბეტონის ბლოკის 100 იანი ჯედელი |
| | შახტის აღმნიშვნელი |
| 1 | ღერძის ხაზი |
| L=11.8 m 10% | პანდუსის ქანობის მაჩვენებელი |
| | სავაჭრო დაჯავებულობა (სვ) |
| | საცხოვრებელი დაჯავებულობა (სც-2) |
| | სასაწყობო დაჯავებულობა (სწ-2) |
| | წარმოსახვითი ხაზი |

## პირობითი ნიშნები

მისაწვდომი სვლაგეზი

### მოსატრიალებელი სივრცეები

ვარიანტი 1

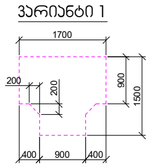


ვარიანტი 2

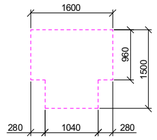


ვარიანტი 3

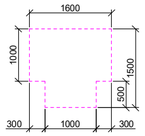


ვარიანტი 4

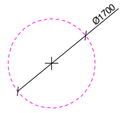


### კარის წინ თავისუფალი სივრცე

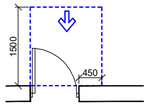


თავისუფალი სივრცე კართან მანევრირებისთვის
- ანჯამიანი კარი
წინიდან მისაწვდომი - გამოწევით გაღება

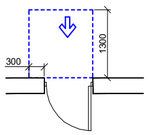


თავისუფალი სივრცე კართან მანევრირებისთვის
- ანჯამიანი კარი
წინიდან მისაწვდომი - მიწოლით გაღება

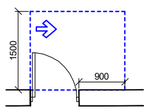


თავისუფალი სივრცე კართან მანევრირებისთვის
- ანჯამიანი კარი
ანჯამის მხრიდან მისაწვდომი - გამოწევით გაღება

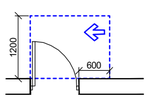


თავისუფალი სივრცე კართან მანევრირებისთვის
- ანჯამიანი კარი
საკეტის მხრიდან მისაწვდომი - გამოწევით გაღება

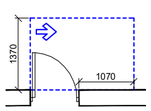


თავისუფალი სივრცე კართან მანევრირებისთვის
- ანჯამიანი კარი
ანჯამის მხრიდან მისაწვდომი - გამოწევით გაღება

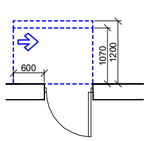


თავისუფალი სივრცე კართან მანევრირებისთვის
- ანჯამიანი კარი
საკეტის მხრიდან მისაწვდომი - მიწოლით გაღება
120 მინ. თუ მოწყობილია მიმხურავი

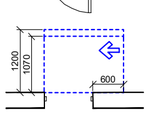


თავისუფალი სივრცე კართან მანევრირებისთვის
- ანჯამიანი კარი
ანჯამის მხრიდან მისაწვდომი - მიწოლით გაღება
120 მინ. თუ მოწყობილია მიმხურავი

# სართულის გეგმა +3.500 ნიშნულზე

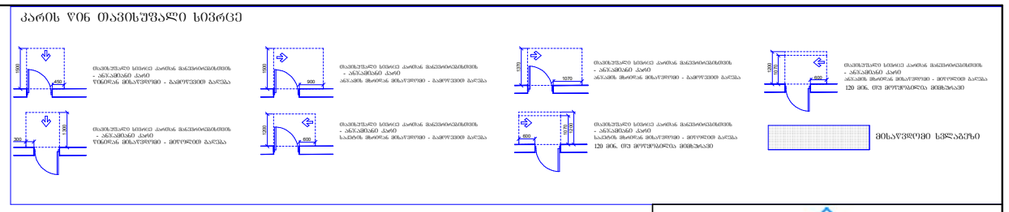


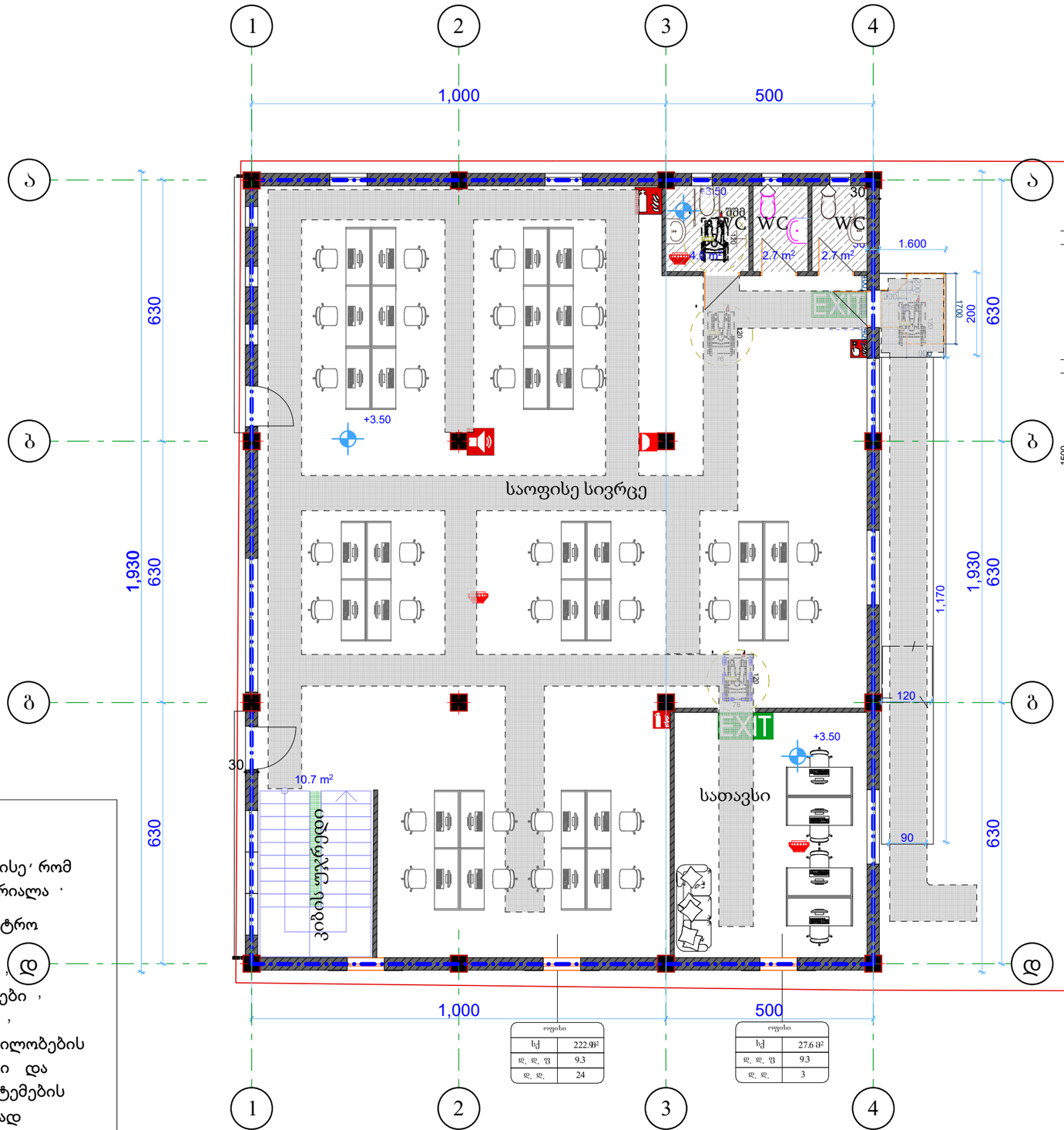


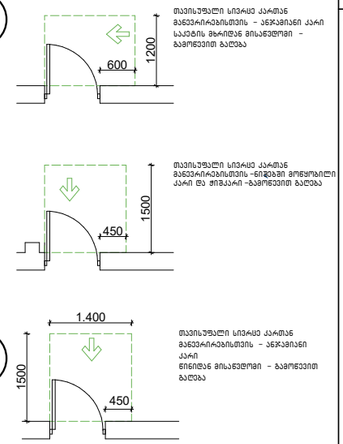


## შენიშვნები

1. იატაკის ზედაპირები მოეწყობა ისე, რომ იქნება მდგრადი, მყარი და არასრიალა.
2. განათების სამართავები, ელექტრო გამანაწილებლები, ელექტრო ჩამრთველები და დენსართები, ტემპერატურის მარეგულირებლები, მოწყობილობების სამართავები, წყალსადენი სისტემის მოწყობილობების მარეგულირებლები და დამცავი და ორმხრივი საკომუნიკაციო სისტემების სამართავები კანონის შესაბამისად

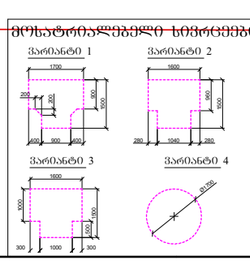


RULERS STUDIO

შპს "რულერს სტუდიო" (400275830)
georgian.rulers.studio@gmail.com

პროექტის დასახელება

კოტეჯის პროექტი წაღვერში

ექსპლიკაცია

საპროექტო ნაკვეთის საკადასტრო (წითელი) ხაზი

შენიშვნა

±0.00 ნიშნულის გეოდეზიური დონე:
ზომები მოცემულია სანტიმეტრებში

ობიექტის მისამართი

ომარ ხიზანიშვილის ქუჩა N61
#01.11.10.006.026

| | |
|---|---|
| ნაწილი | #Subset Name |
| სტადია | პროექტი |
| დამკვეთი | შპს "კანდიდი" |
| დირექტორი | ვ. ოჩხიკიძე V. Ochkhikidze |
| მთ. არქიტექტორი | ბ. მებაღიშვილი |
| დაამუშავა | ბ. მებაღიშვილი |

საავტორო უფლებები

შპს "რულერს სტუდიო" (400275830)
georgian.rulers.studio@gmail.com

ნახაზის დასახელება

**#Layout Name**

| | |
|---|---|
| გამოცემა | 1.0 |
| ფორმატი | A3 |
| მასშტაბი | 1:### |
| თარიღი | 5/11/2026 |
| გვერდი | #LayID |

# სართულის გეგმა ±0.00 ნიშნულზე

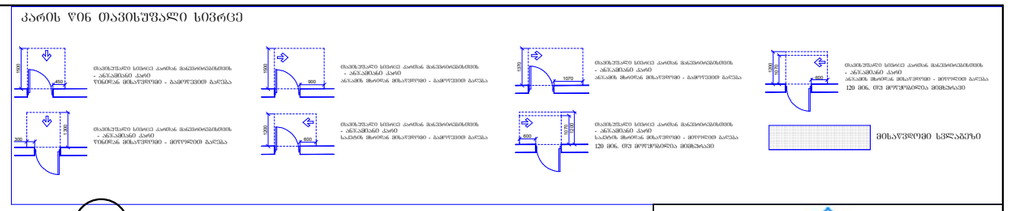


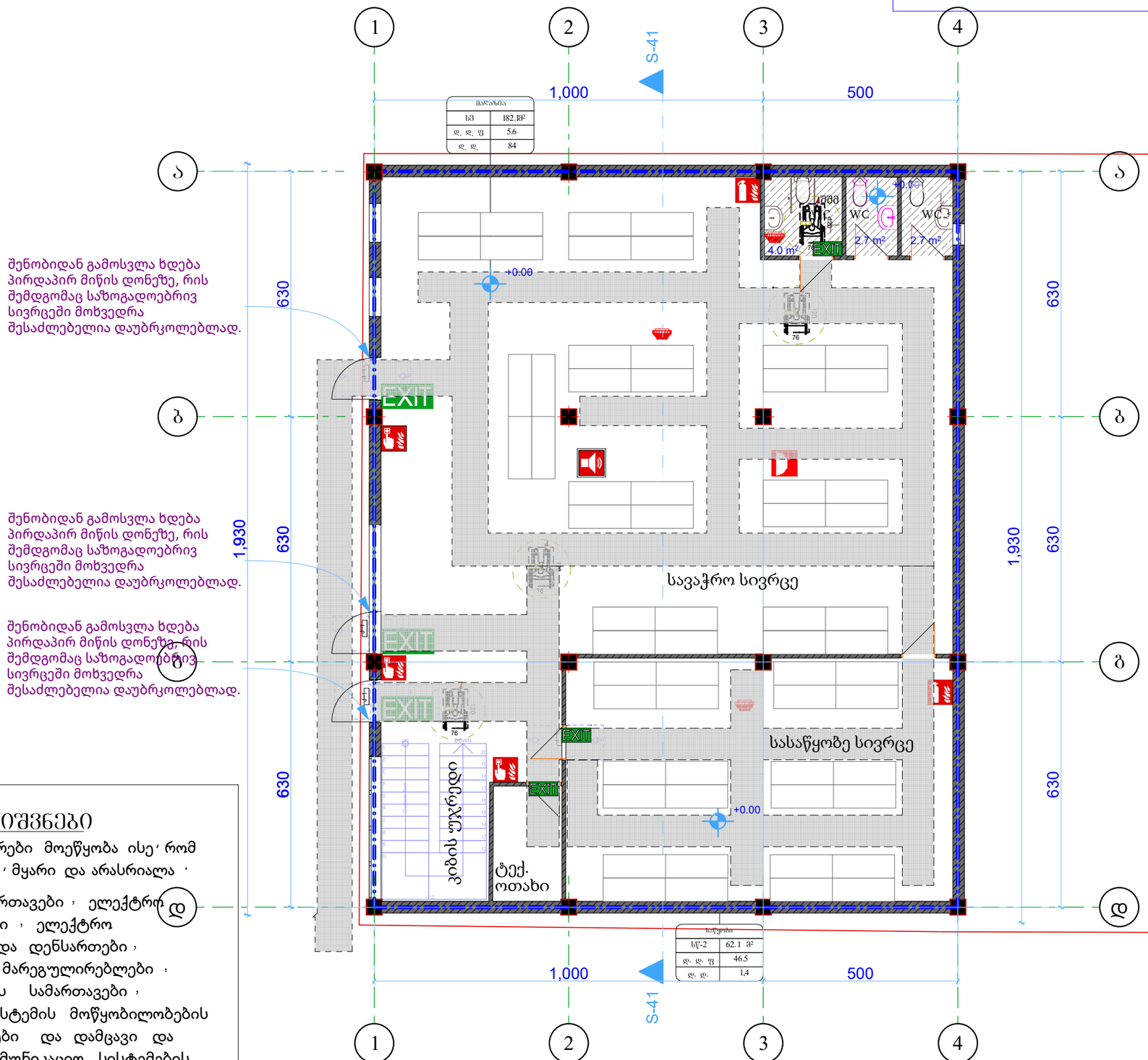


შენობიდან გამოსვლა ხდება პირდაპირ მიწის დონეზე, რის შემდგომაც საზოგადოებრივ სივრცეში მოხვედრა შესაძლებელია დაუბრკოლებლად.

შენობიდან გამოსვლა ხდება პირდაპირ მიწის დონეზე, რის შემდგომაც საზოგადოებრივ სივრცეში მოხვედრა შესაძლებელია დაუბრკოლებლად.

## შენიშვნები

1. იატაკის ზედაპირები მოეწყობა ისე, რომ იქნება მდგრადი, მყარი და არასრიალა .
2. განათების სამართავები , ელექტრო გამანაწილებლები , ელექტრო ჩამრთველები და დენსართები , ტემპერატურის მარეგულირებლები , მოწყობილობების სამართავები , წყალსადენი სისტემის მოწყობილობების მარეგულირებლები და დამცავი და ორმხრივი საკომუნიკაციო სისტემების სამართავები კანონის შესაბამისად

მოსატრიალებელი სივრცეები

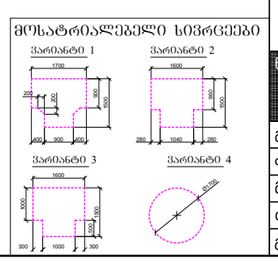



RULERS STUDIO
შპს "რულერს სტუდიო" (400275830)
georgian.rulers.studio@gmail.com


პროექტის დასახელება

კოტეჯის პროექტი წაღვერში

ექსპლიკაცია

1 სავაჭრო სივრცე -182,12კვ.მ
2 სათავსი 62.07 კვ.მ
3 კიბის უჯრედი- 10,72
4 სველი წერტილი- 9,42
5 ტექ. ოთახი -5.55

საპროექტო ნაკვეთის საკადასტრო (წითელი) ხაზი

შენიშვნა

±0.00 ნიშნულის გეოდეზიური დონე:
ზომები მოცემულია სანტიმეტრებში

ობიექტის მისამართი

ომარ ხიზანიშვილის ქუჩა N61
#01.11.10.006.026

| | |
|---|---|
| ნაწილი | #Subset Name |
| სტადია | პროექტი |
| დამკვეთი | შპს "კანდიდი" |
| დირექტორი | ვ. ოჩხიკიძე V. Ochkhikidze |
| მთ. არქიტექტორი | ბ. მებაღიშვილი |
| დაამუშავა | ბ. მებაღიშვილი |
| საავტორო უფლებები | შპს "რულერს სტუდიო" (400275830) georgian.rulers.studio@gmail.com |
| ნახაზის დასახელება | #Layout Name |
| გამოცემა | 1.0 |
| ფორმატი | A3 |
| მასშტაბი | 1:### |
| თარიღი | 5/11/2026 |
| გვერდი | #LayID |

# კომერციული ფართების ტიპიური კიბის დეტალები

გეგმა 1:100

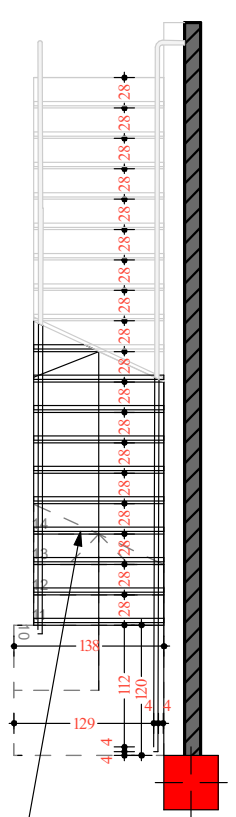

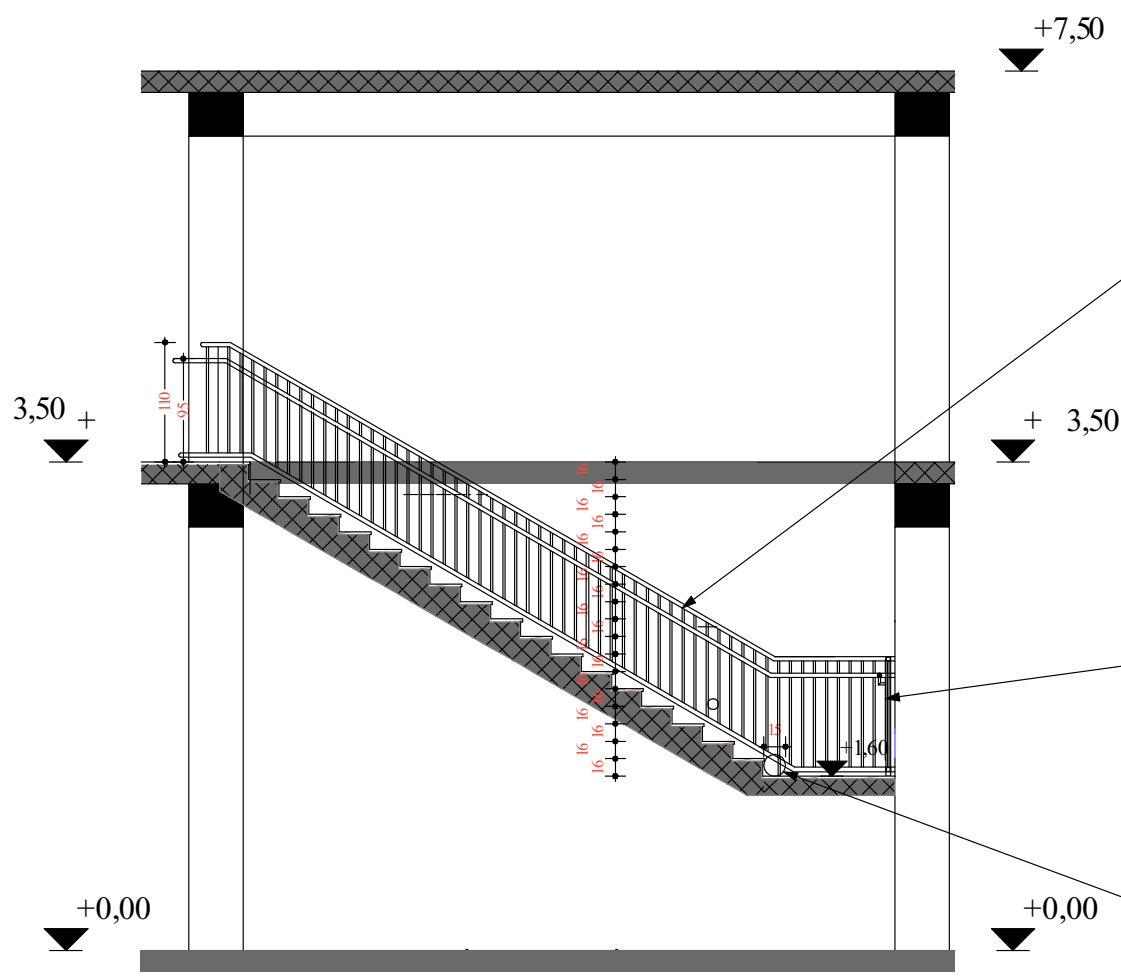


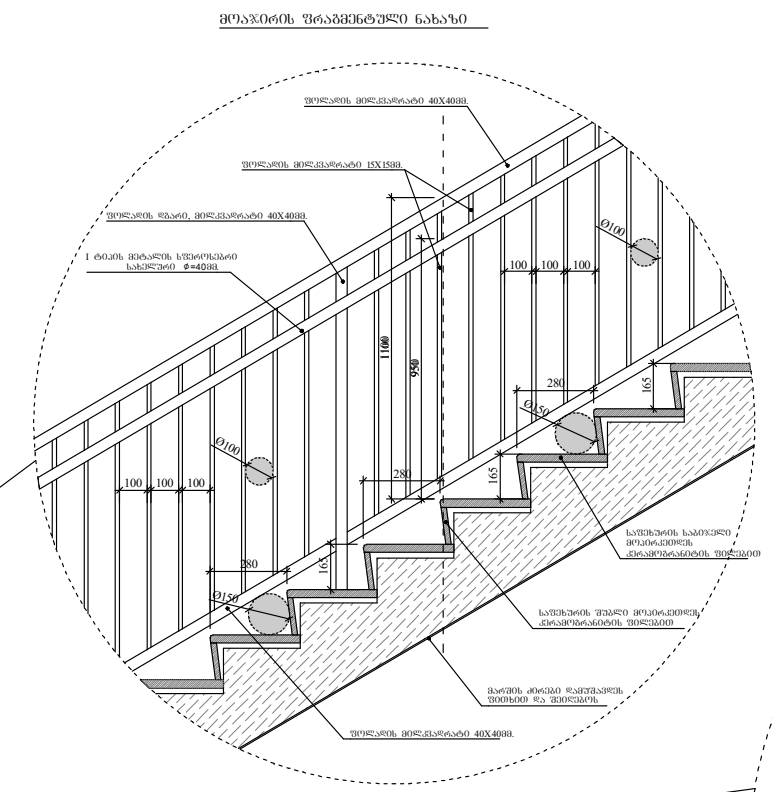

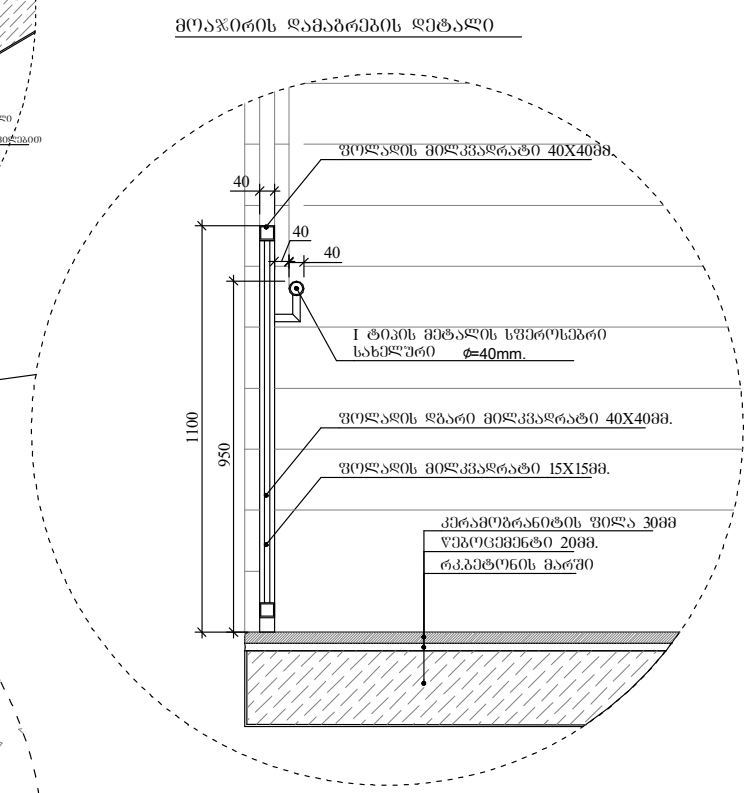

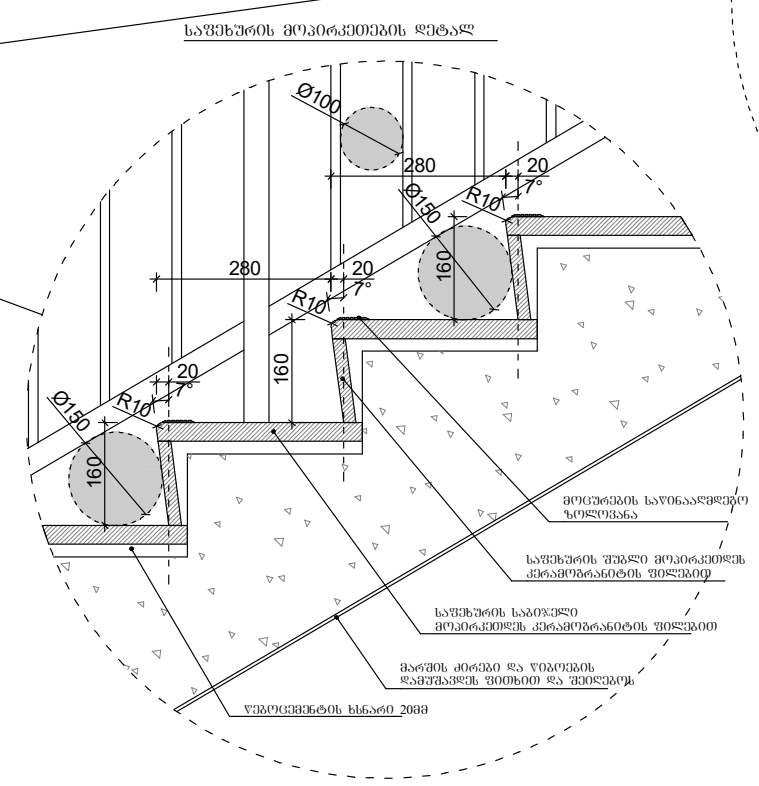



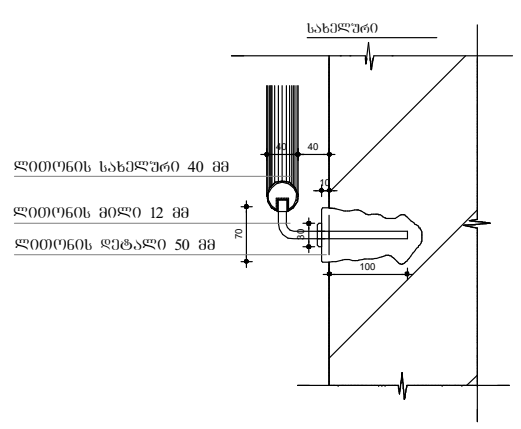

ყველა კიბის ყოველი საფეხურის და ს
რომელიც იზომება საფეხურის ნაშვერიდან თარაზულად, ექნება
ერთგვაროვანი [illegible],რომელიც საფეხურის დანარჩენი
ნაწილისაგან მკვეთრად განსხვავებული იქნება (მუქი ღია ფონზე).
ხილვადი კინტრასტი გაგრძელდება ყოველი საფეხურის ერთი
კიდიდან საფეხურის მეორე კიდემდე.

შპს "რულერს სტუდიო" (400275830)
georgian.rulers.studio@gmail.com

| | |
|---|---|
| პროექტის დასახელება | კოტეჯის პროექტი წაღვერში |
| ექსპლიკაცია | |
| | საპროექტო ნაკვეთის საკადასტრო (წითელი) ხაზი |
| შენიშვნა | ±0.00 ნიშნულის გეოდეზიური დონე: ზომები მოცემულია სანტიმეტრებში |
| ობიექტის მისამართი | ომარ ხიზანიშვილის ქუჩა N61 #01.11.10.006.026 |
| ნაწილი | #Subset Name |
| სტადია | პროექტი |
| დამკვეთი | შპს "კანდიდი" |
| დირექტორი | ვ. ოჩხიკიძე V. Ochkhikidze |
| მთ. არქიტექტორი | ბ. მებაღიშვილი |
| დაამუშავა | ბ. მებაღიშვილი |
| საავტორო უფლებები | შპს "რულერს სტუდიო" (400275830) georgian.rulers.studio@gmail.com |
| ნახაზის დასახელება | #Layout Name |
| გამოცემა | 1.0 |
| ფორმატი | A3 |
| მასშტაბი | 1:### |
| თარიღი | 5/11/2026 |
| გვერდი | #LayID |

## მპაჯირის შრატანტელი ნახაზი მ. 1:20

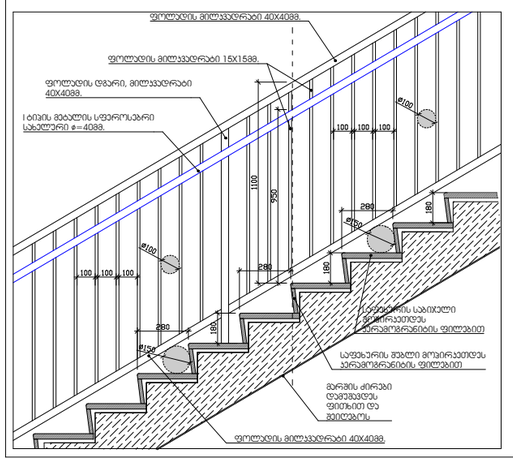


## სველზონის მოპირკეთების ღუმელი მ. 1:10

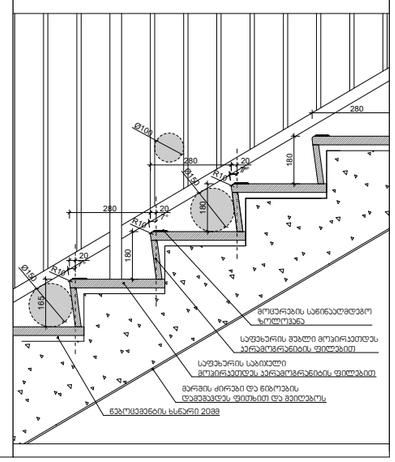


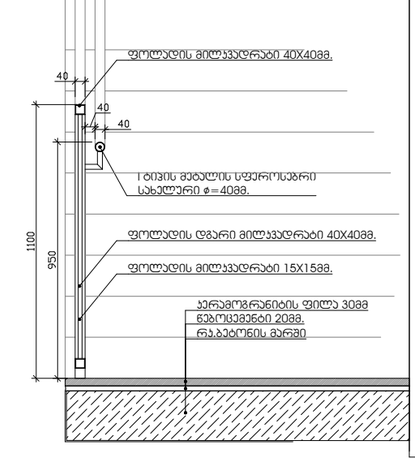


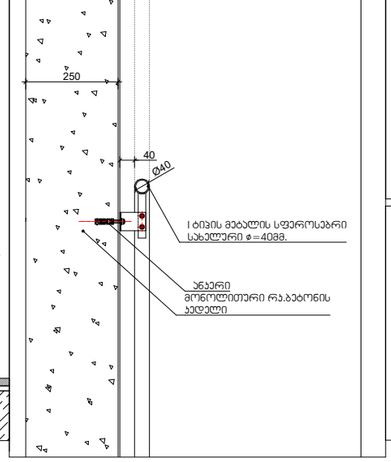


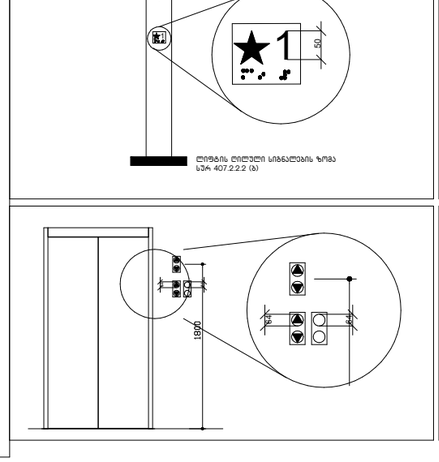


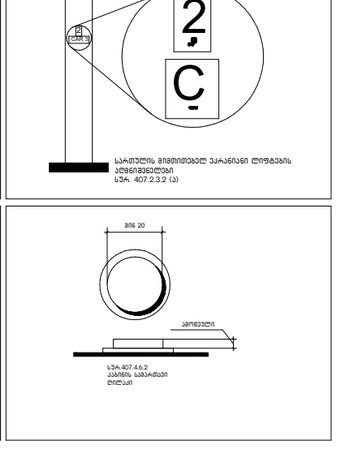








### შენიშვნები:

1. ᲙᲘᲒᲘᲡ ᲞᲘᲠᲕᲔᲚᲘ ᲜᲐᲜᲐᲮᲘ ᲛᲘᲜᲘᲛᲣᲛ 4080 ᲛᲛ ᲣᲜᲓᲐ ᲘᲧᲝᲡ. ᲙᲘᲒᲘᲡ ᲛᲝᲜᲘᲛᲣᲠᲘ ᲡᲘᲒᲠᲫᲔ ᲙᲘᲒᲘᲡ ᲓᲐᲛᲐᲒᲠᲔᲑᲘᲡ ᲛᲐᲮᲐᲠᲘᲡᲮᲔᲑᲐ ᲣᲜᲓᲐ ᲓᲐᲛᲘᲬᲧᲓᲔᲡ ᲛᲐᲮᲐᲠᲘᲡᲮᲔᲑᲘᲡ ᲛᲘᲛᲓᲔᲑᲐᲠᲔᲝᲑᲐᲡ. ᲙᲘᲒᲘᲡ ᲓᲐᲛᲐᲒᲠᲔᲑᲘᲡ ᲛᲐᲮᲐᲠᲘᲡᲮᲔᲑᲘᲡ ᲛᲘᲛᲓᲔᲑᲐᲠᲔᲝᲑᲐᲨᲘ ᲐᲠ ᲣᲜᲓᲐ ᲛᲝᲮᲓᲔᲡ ᲙᲝᲜᲡᲢᲠᲣᲥᲪᲘᲘᲡ ᲓᲔᲤᲝᲠᲛᲐᲪᲘᲐ ᲓᲐ ᲙᲘᲒᲘᲡ ᲛᲐᲒᲐᲠᲘ ᲓᲐᲖᲘᲐᲜᲔᲑᲣᲚᲘ ᲐᲠᲘᲡ.
2.ᲛᲘᲜᲘᲛᲐᲚᲣᲠᲘ ᲠᲙᲘᲜᲘᲡ ᲡᲘᲒᲠᲫᲔᲔᲑᲘᲡ ᲛᲘᲓᲐᲛᲘᲗᲘ ᲜᲘᲨᲜᲐᲕᲡ ᲛᲘᲜᲘᲛᲣᲛ 250 ᲛᲛ-ᲘᲡ. ᲡᲐᲮᲔᲚᲣᲠᲘ ᲛᲐᲒᲐᲚᲘᲗᲘ ᲐᲠᲘᲡ ᲛᲝᲗᲮᲝᲕᲜᲘᲚᲘ ᲛᲘᲜᲘᲛᲐᲚᲣᲠᲘ ᲡᲘᲒᲠᲫᲔ 1200 ᲛᲛ-ᲘᲡ. ᲙᲘᲒᲘᲡ ᲛᲐᲒᲐᲠᲘᲡ ᲓᲐᲛᲐᲒᲠᲔᲑᲘᲡ ᲛᲘᲛᲓᲔᲑᲐᲠᲔᲝᲑᲐᲨᲘ ᲐᲠ ᲣᲜᲓᲐ ᲛᲝᲮᲓᲔᲡ ᲙᲝᲜᲡᲢᲠᲣᲥᲪᲘᲘᲡ ᲓᲔᲤᲝᲠᲛᲐᲪᲘᲐ ᲓᲐ ᲙᲘᲒᲘᲡ ᲛᲐᲒᲐᲠᲘ ᲓᲐᲖᲘᲐᲜᲔᲑᲣᲚᲘ ᲐᲠᲘᲡ.
3.ᲙᲘᲒᲘᲡ ᲡᲘᲛᲐᲦᲚᲔ ᲐᲠᲘᲡ 1500 ᲛᲛ-ᲘᲡ.
4. ᲙᲘᲒᲘᲡ ᲑᲝᲠᲓᲘᲡᲐᲒᲐᲜ ᲐᲠᲘᲡ 100 ᲛᲛ-ᲘᲡ ᲛᲐᲜᲫᲘᲚᲖᲔ ᲓᲐᲛᲐᲢᲔᲑᲣᲚᲘ ᲐᲠᲘᲡ ᲜᲐᲬᲘᲚᲘ ᲐᲠ ᲒᲐᲜᲘᲮᲘᲚᲔᲑᲐ.
5. ᲑᲐᲜᲘᲡᲛᲝᲬᲧᲝᲑᲘᲚᲘ ᲙᲘᲒᲘᲡ ᲛᲝᲜᲐᲙᲕᲔᲗᲔᲑᲘ ᲐᲠᲘᲡ ᲔᲠᲗᲛᲐᲜᲔᲗᲘᲡᲐᲒᲐᲜ ᲐᲠᲘᲡᲮᲔᲑᲘᲗ ᲓᲐᲛᲐᲒᲠᲔᲑᲣᲚᲘ ᲙᲘᲒᲘᲡ ᲛᲝᲜᲐᲙᲕᲔᲗᲔᲑᲘ ᲐᲠᲘᲡᲮᲔᲑᲘᲗ ᲔᲠᲗᲛᲐᲜᲔᲗᲘᲡᲐᲒᲐᲜ ᲐᲠᲘᲡᲮᲔᲑᲘᲡ ᲛᲘᲛᲐᲠᲗᲣᲚᲔᲑᲘᲗ ᲓᲐᲛᲐᲒᲠᲔᲑᲣᲚᲘ ᲙᲘᲒᲘᲡ ᲛᲝᲜᲐᲙᲕᲔᲗᲔᲑᲘ

ნიშანი განთავსდება
გზა-კიბის საზღვრებში კარის მომიჯნავედ

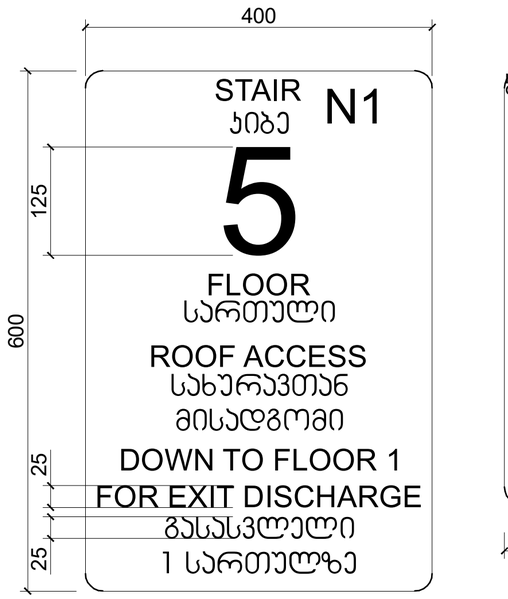





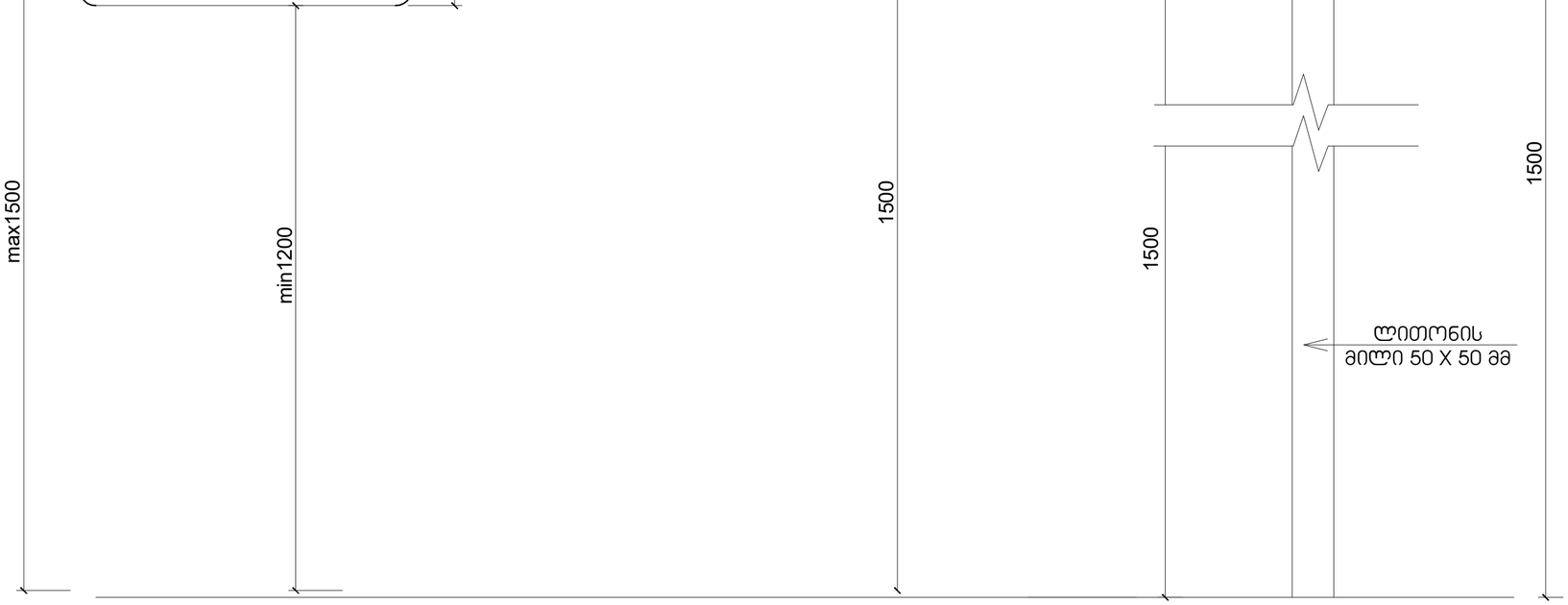


ნიშანი განთავსდება
გზა-კიბის საზღვრებში კარის მომიჯნავედ

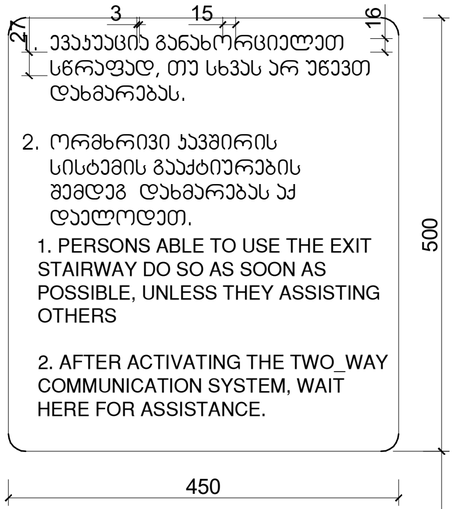


ნიშანი განთავსდება
გარე მისაწვდომ ავტოსადგომთან




ნიშანი განთავსდება
შიგა მისაწვდომ ავტოსადგომთან

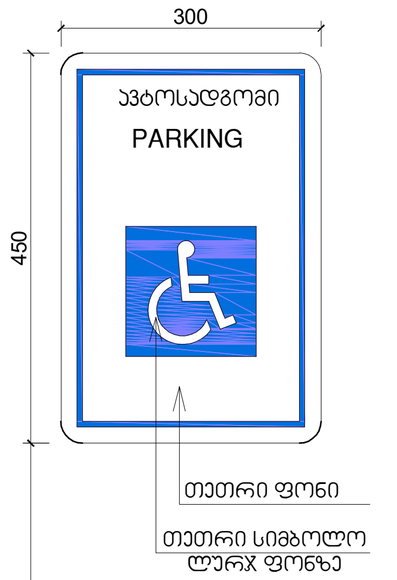


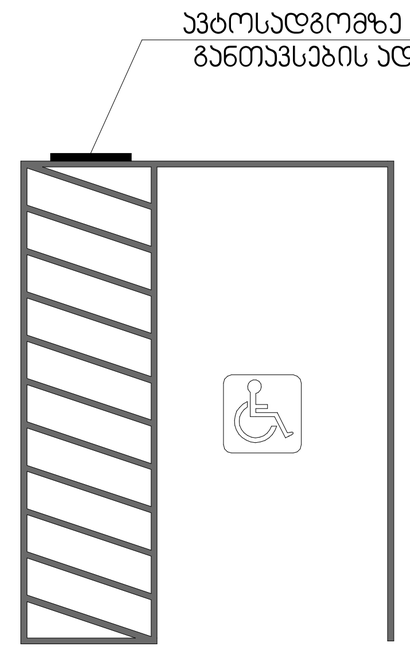

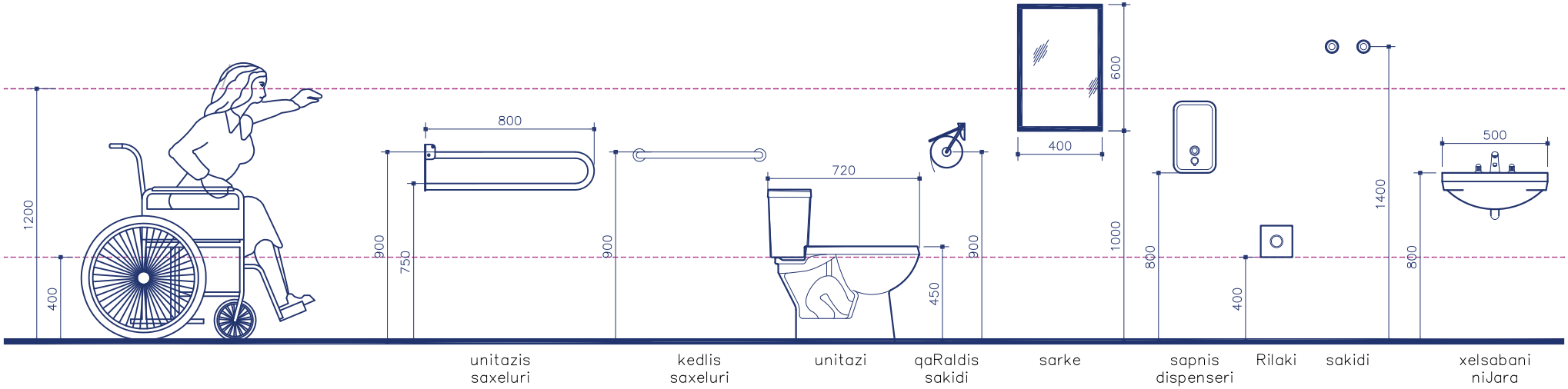
1200
400
800
900
750
900
720
900
450
600
400
1000
800
400
1400
800
500
unitazis saxeluri
kedlis saxeluri
unitazi
qaRaldis sakidi
sarke
sapnis dispenseri
Rilaki
sakidi
xelsabani niJara

# "ა" ტიპის ბინები

## ტუალეტის დეტალური ნახაზი

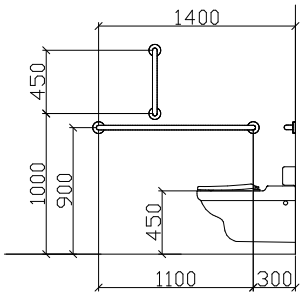


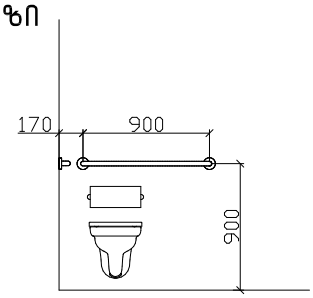


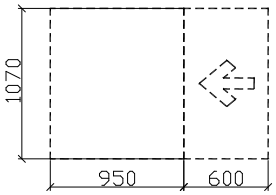


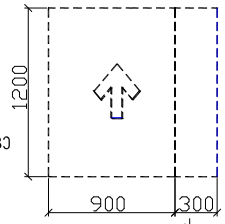


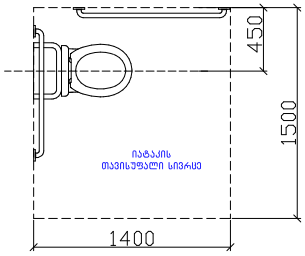


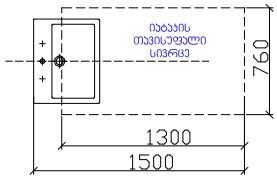


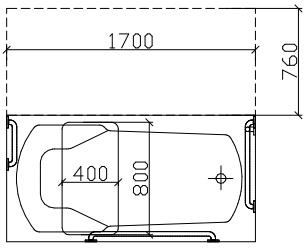


დასაჯდომის მჟონე აბაზანა
ხელმოსაჭიდი ძელებით

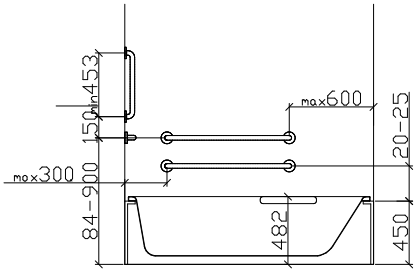


T ფორმის მოსატრიალებელი სივრცე
304.3.2.1 ( ა ) ვარიანტი 1

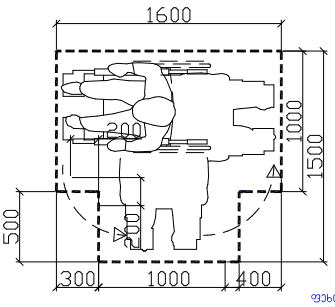


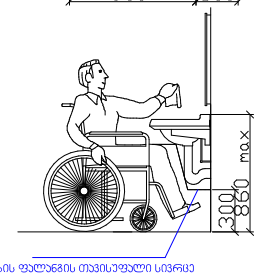


ფეხის ფალანგის თავისუფალი სივრცე

ა-1
ერთი ზღურბლის გარეშე
მომხურავით

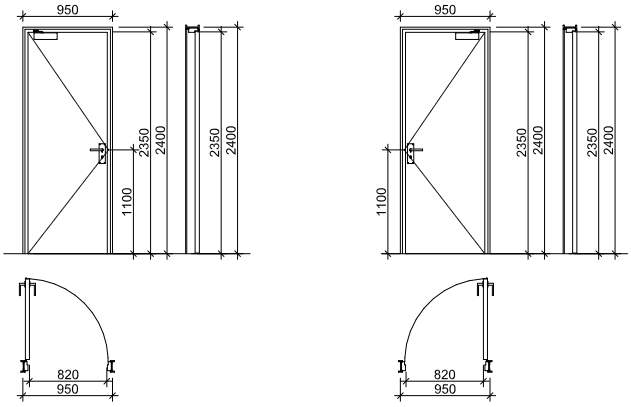


ა-2
ერთი ზღურბლის და მომხურავის
გარეშე

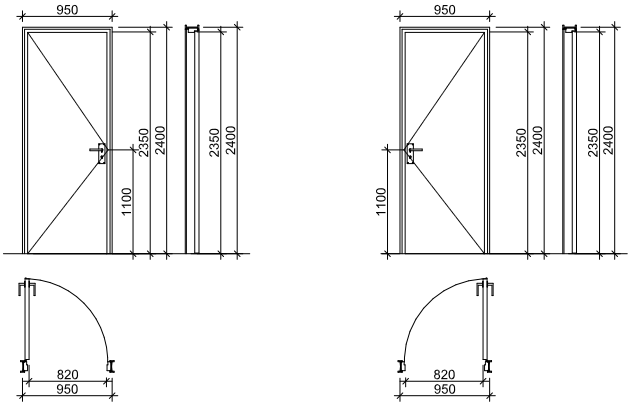


# "ბ" ტიპის ბინები

ჭრილი 2

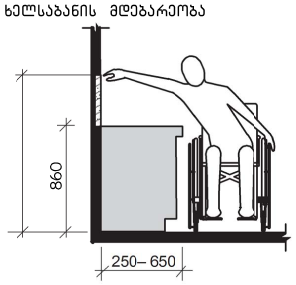


ხელსაბანი ბ ტიპის ერთეულებში
ვარიანტი ბ საბაზანოები

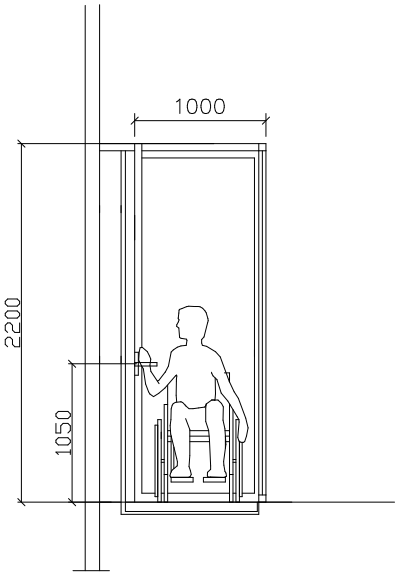


კარი MDF-ის

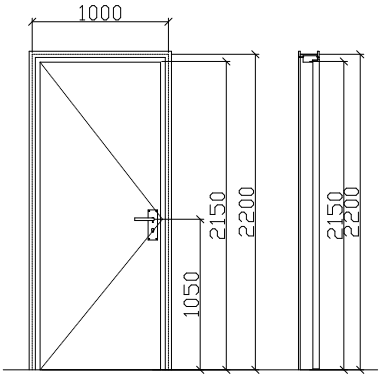


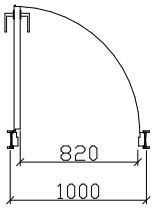

"ა" ტიპის ბინაში ჯარის
სახელურის სიმარლე მ. 1:50

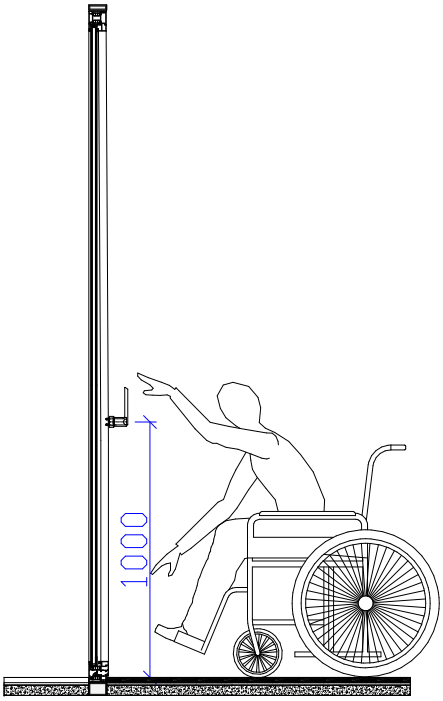


"ა" ტიპის ბინაში ვიტრაჟის
სახელურის სიმარლე მ. 1:50

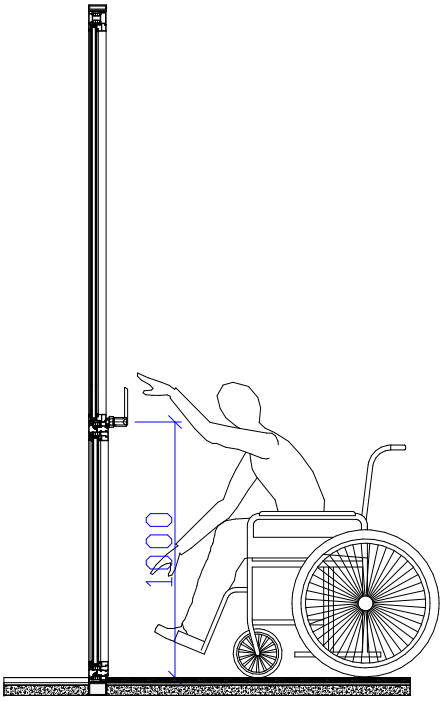


სამზარეულოს ან აბაზანის ჯაბინაზე მიწვდომა მ. 1:50

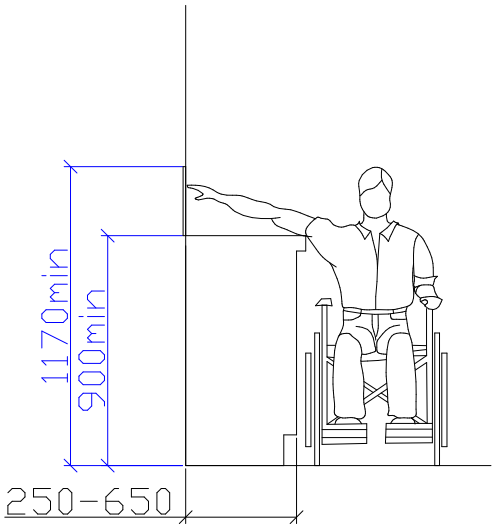


ხელსაბანი "ბ" ტიპის ერთეულში მ. 1:50

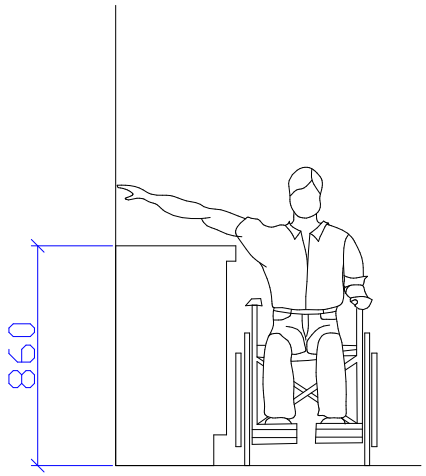

# გარე კედლების, სახურავის და პირველი სართულის იატაკის თბოიზოლაციის პრინციპული კვანძები




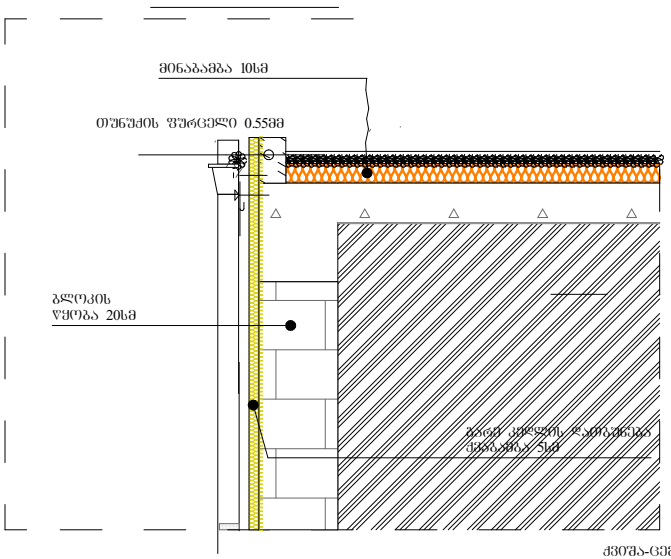


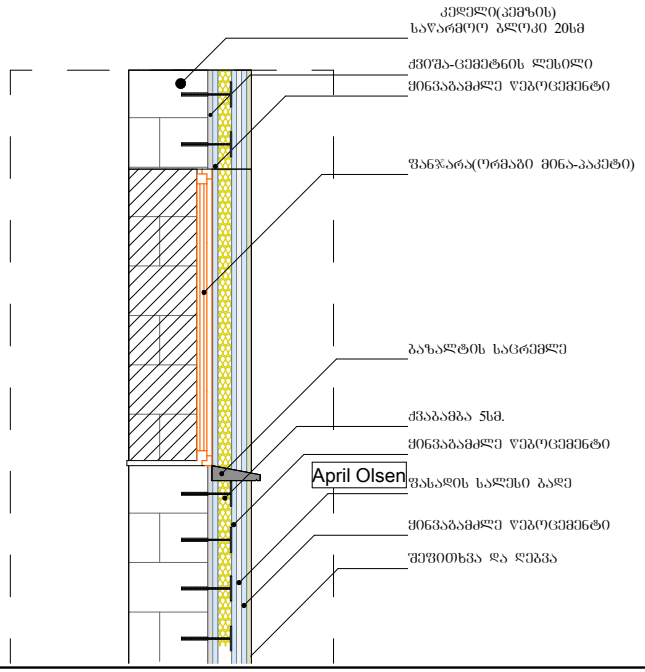


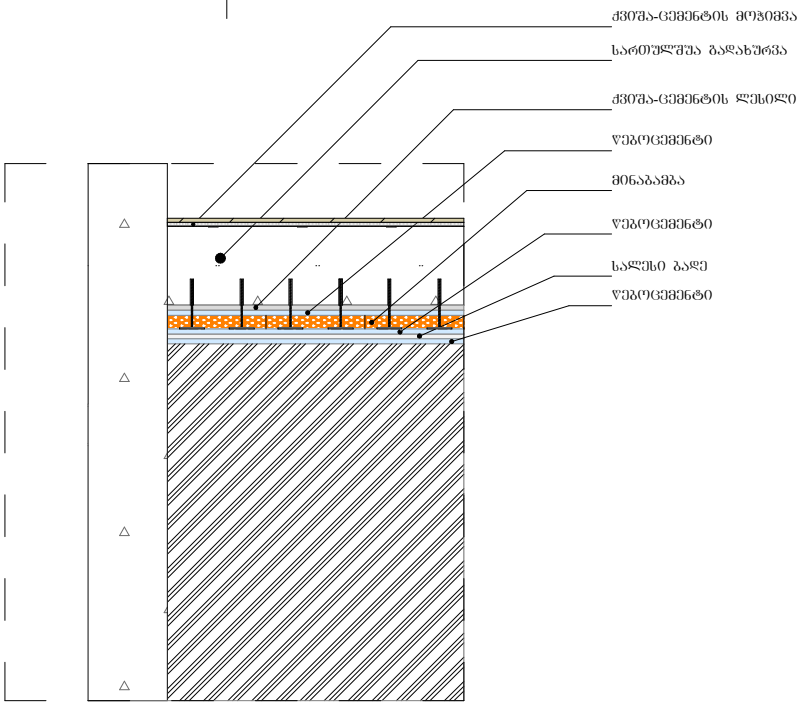


შპს "რულერს სტუდიო" (400275830)
georgian.rulers.studio@gmail.com

პროექტის დასახელება

კოტეჯის პროექტი წაღვერში

ექსპლიკაცია

საპროექტო ნაკვეთის საკადასტრო (წითელი) ხაზი

შენიშვნა

±0.00 ნიშნულის გეოდეზიური დონე:
ზომები მოცემულია სანტიმეტრებში

ობიექტის მისამართი

ომარ ხიზანიშვილის ქუჩა N61
#01.11.10.006.026

| | |
|---|---|
| ნაწილი | #Subset Name |
| სტადია | პროექტი |
| დამკვეთი | შპს "კანდიდი" |
| დირექტორი | ვ. ოჩხიკიძე V. Ochkhikidze |
| მთ. არქიტექტორი | ბ. მებაღიშვილი |
| დაამუშავა | ბ. მებაღიშვილი |

საავტორო უფლებები
შპს "რულერს სტუდიო" (400275830)
georgian.rulers.studio@gmail.com

ნახაზის დასახელება
#Layout Name

| | |
|---|---|
| გამოცემა | 1.0 |
| ფორმატი | A3 |
| მასშტაბი | 1:### |
| თარიღი | 5/24/2026 |
| გვერდი | #LayID |

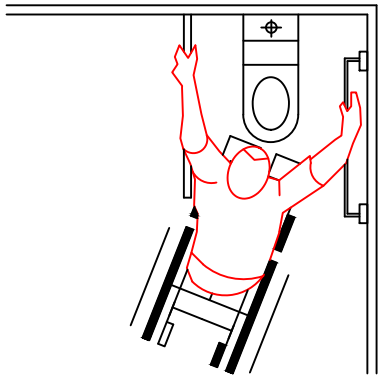
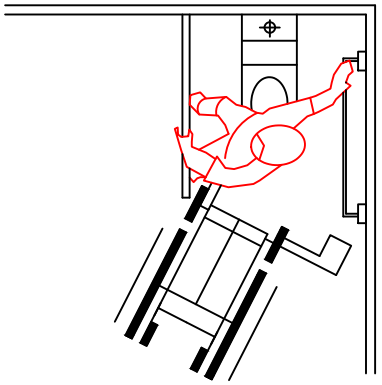
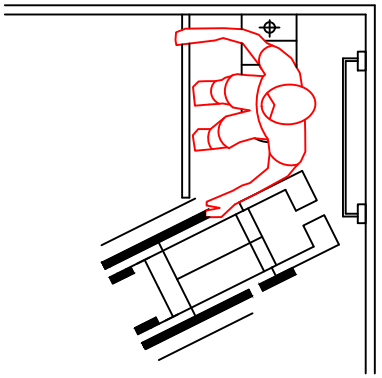
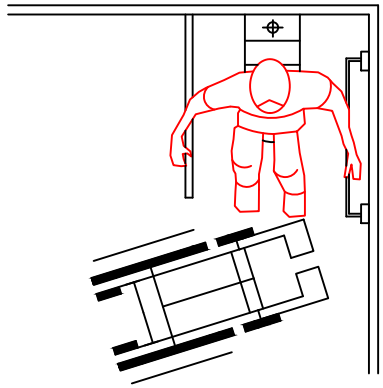
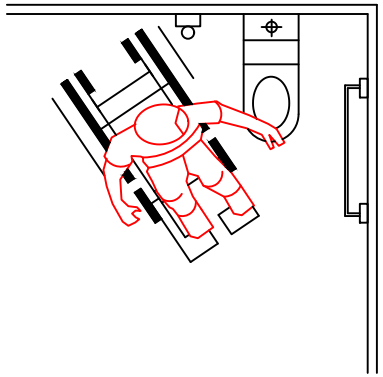
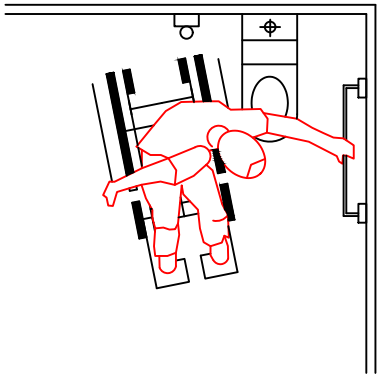
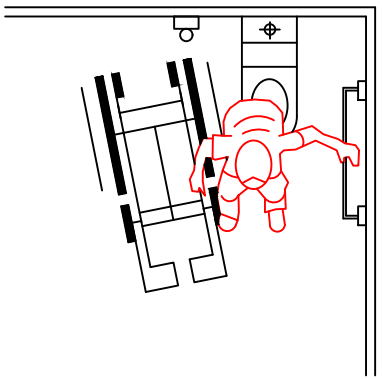
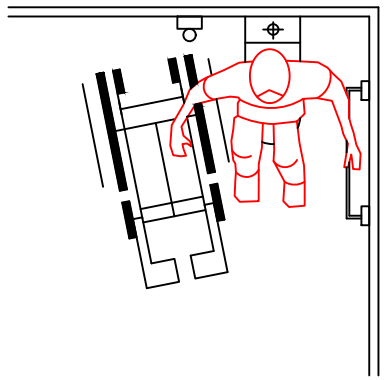
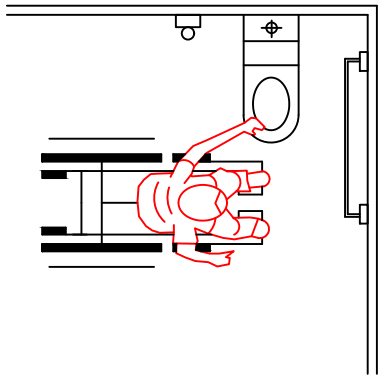
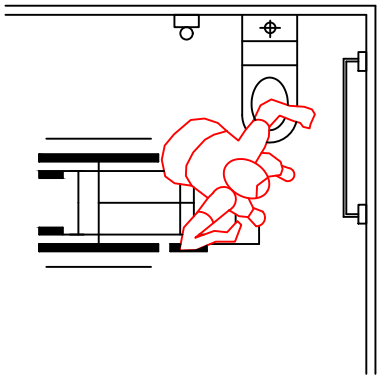
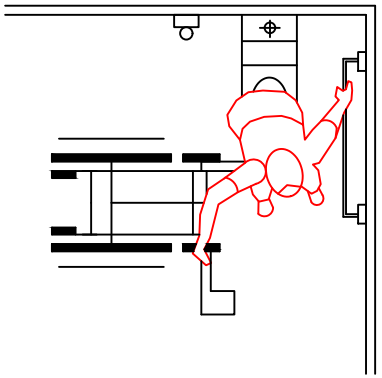
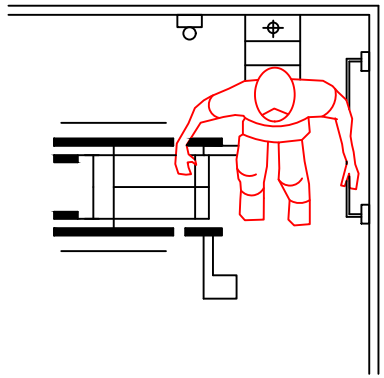

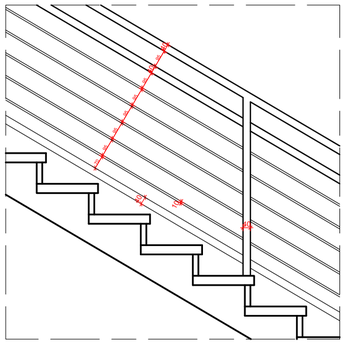


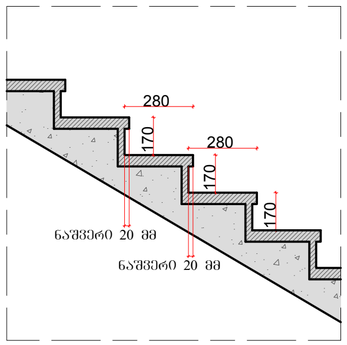


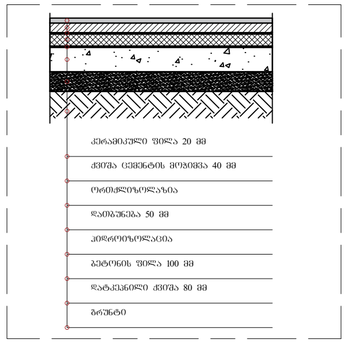


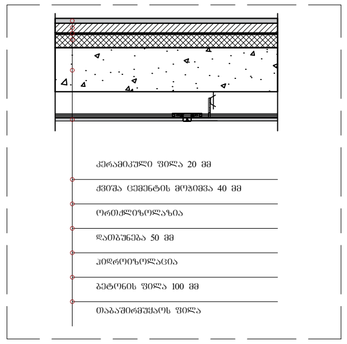


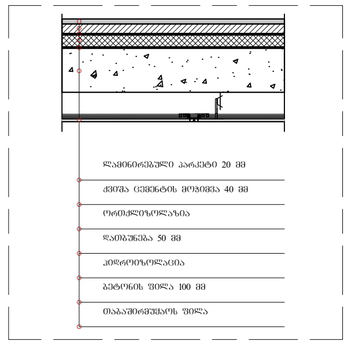


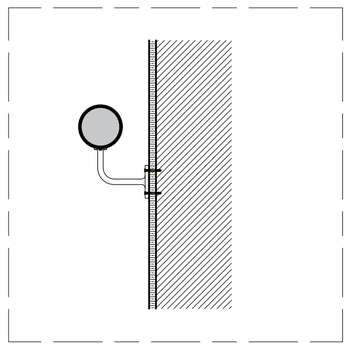

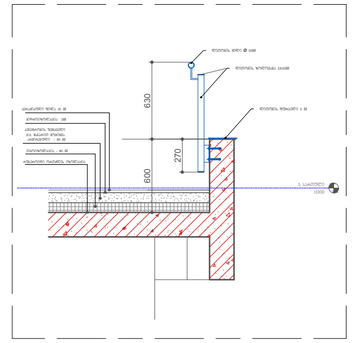


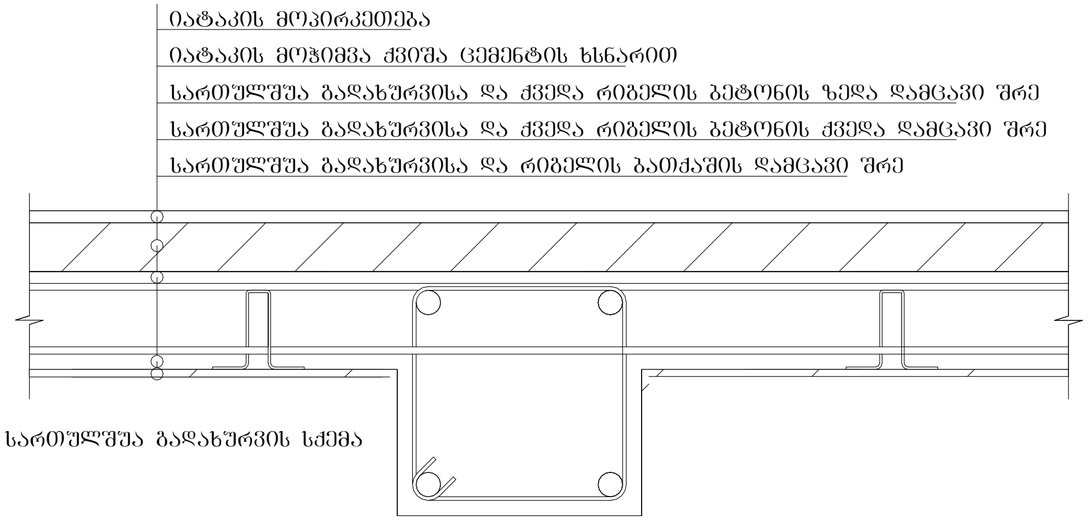


რიგელი და სართულშუა გადახურვის სქემა

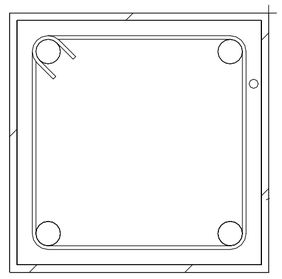

რკინაბეტონის მონოლითური სვეტის სქემა

# კარ-ფანჯრის სპეციფიკაცია

| IES-02 Door Schedule | | | | | | | | | |
|---|---|---|---|---|---|---|---|---|---|
| Element ID | DOO - 001 | DOO - 001 | DOO - 002 | DOO - 002 | DOO - 002 | DOO - 003 | DOO - 006 | DOO - 007 | DOO - 009 |
| Opening Name | Door with Transom ... | Door with Transom ... | Door 21 | Door 21 | Door 21 | Door with Transom ... | Door 21 | Door 21 | Door 21 |
| Quantity | 1 | 3 | 1 | 1 | 3 | 1 | 2 | 2 | 1 |
| Zone Number | | | | | | | | | |
| W x H Size | 90×240 | 90×240 | 106×320 | 120×320 | 110×300 | 90×240 | 110×320 | 110×320 | 110×320 |
| Orientation | R | L | R | L | R | L | L | R | R |
| Sill height | 0 | 0 | -20 | -20 | -20 | -24 | -20 | -20 | -20 |
| Head height | 240 | 240 | 300 | 300 | 280 | 215 | 300 | 300 | 300 |
| 2D Symbol |  |  |  |  |  |  |  |  |  |
| View from Side Opposite to Opening Side | 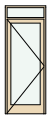 | 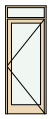 | 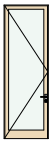 | 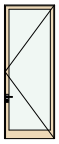 | 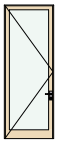 | 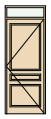 | 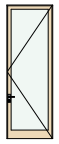 | 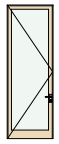 | 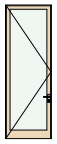 |
| Fire Resistance Rating | 20 minutes | 20 minutes | 20 minutes | 20 minutes | 20 minutes | 20 minutes | 20 minutes | 20 minutes | 20 minutes |
| Thermal Transmittance | Undefined | Undefined | Undefined | Undefined | Undefined | Undefined | Undefined | Undefined | Undefined |
| Sound Transmission Class | 25 | 25 | 25 | 25 | 25 | 25 | 25 | 25 | 25 |
| Fire Exit | ☐ | ☐ | ☐ | ☐ | ☐ | ☐ | ☐ | ☐ | ☐ |
| Handicap Accessible | ☐ | ☐ | ☐ | ☐ | ☐ | ☐ | ☐ | ☐ | ☐ |
| Security Rating | Undefined | Undefined | Undefined | Undefined | Undefined | Undefined | Undefined | Undefined | Undefined |

| IES-02 Window Schedule | | | | | |
|---|---|---|---|---|---|
| Element ID | WD - 004 | WD - 004 | WD - 005 | WD - 005 | WD - 006 |
| Opening Name | Window 21 | Window 21 | Horizontal Multi-Sa... | Horizontal Multi-Sa... | Horizontal Multi-Sa... |
| Quantity | 3 | 3 | 1 | 3 | 3 |
| Zone Number | | | | | |
| W x H Size | 90×150 | 90×80 | 90×160 | 50×50 | 50×50 |
| Orientation | L | L | | | |
| Sill height | 78 | 228 | 108 | 291 | 218 |
| Head height | 228 | 308 | 268 | 341 | 268 |
| 2D Symbol |  |  |  |  |  |
| View from Side Opposite to Opening Side |  |  |  |  |  |
| Fire Resistance Rating | 20 minutes | 20 minutes | 20 minutes | 20 minutes | 20 minutes |
| Thermal Transmittance | Undefined | Undefined | Undefined | Undefined | Undefined |
| Sound Transmission Class | 25 | 25 | 25 | 25 | 25 |

| IES-02 Window Schedule | | | | | | | | | |
|---|---|---|---|---|---|---|---|---|---|
| Element ID | WD - 003 | WD - 003 | WD - 003 | WD - 003 | WD - 003 | WD - 003 | WD - 003 | WD - 003 | WD - 004 |
| Opening Name | Horizontal Multi-Sa... | Horizontal Multi-Sa... | Horizontal Multi-Sa... | Horizontal Multi-Sa... | Horizontal Multi-Sa... | Horizontal Multi-Sa... | Horizontal Multi-Sa... | Horizontal Multi-Sa... | Horizontal Multi-Sa... |
| Quantity | 1 | 1 | 1 | 1 | 2 | 3 | 3 | 3 | 1 |
| Zone Number | | | | | | | | | |
| W x H Size | 367×300 | 440×267 | 441×300 | 55×75 | 110×300 | 100×300 | 200×60 | 55×300 | 90×160 |
| Orientation | | | | | | | | | |
| Sill height | -18 | 383 | -20 | 160 | -20 | 0 | 155 | 0 | 108 |
| Head height | 282 | 650 | 280 | 235 | 280 | 300 | 215 | 300 | 268 |
| 2D Symbol |  |  |  |  |  |  |  |  |  |
| View from Side Opposite to Opening Side | 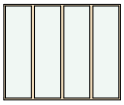 |  | 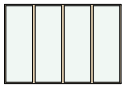 |  |  |  |  |  |  |
| Fire Resistance Rating | 20 minutes | 20 minutes | 20 minutes | 20 minutes | 20 minutes | 20 minutes | 20 minutes | 20 minutes | 20 minutes |
| Thermal Transmittance | Undefined | Undefined | Undefined | Undefined | Undefined | Undefined | Undefined | Undefined | Undefined |
| Sound Transmission Class | 25 | 25 | 25 | 25 | 25 | 25 | 25 | 25 | 25 |

| | | | | | | | | |
|---|---|---|---|---|---|---|---|---|
| UPC | damkveTi<br>Semsrulebeli<br>misamarTi | Sps "urbanuli dagegmarebis kompania" | proeqtis SeTanxmeba<br>mSeneblobis nebarTva | pr.avtori<br>pr.mT.arq<br>dizaini | | anjiegzuruli proeqti<br>15.03.2025 weli | A-04 | mas.: 1 - 100 |

# საძირკვლის გეგმა
## წითელ ხაზებში
## მ 1:100

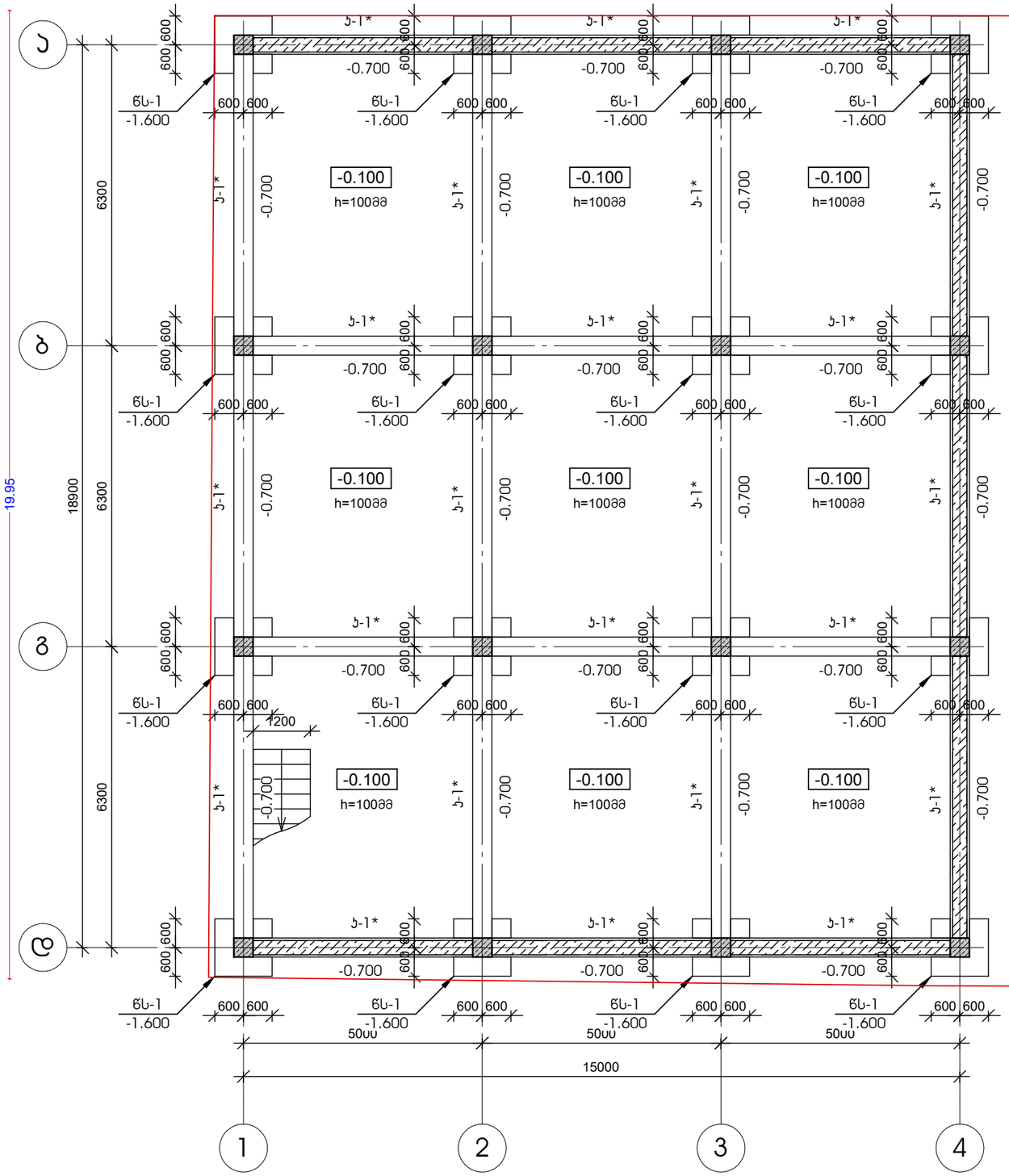


RULERS STUDIO

შპს "რულერს სტუდიო" (400275830)
georgian.rulers.studio@gmail.com

პროექტის დასახელება

კომერციული საოფისე შენობა

ექსპლიკაცია

საპროექტო ნაკვეთის საკადასტრო (წითელი) ხაზი

შენიშვნა

ობიექტის მისამართი

ქ.თბილისი, ომარ ხიზანიშვილის ქუჩა No61, ნაკვ . No 01.11.10.006.026

| | |
|---|---|
| ნაწილი | კონსტრუქციული ნაწილი |
| სტადია | პროექტი |
| დამკვეთი | დ. ნინიკაშვილი D. Ninikashvili |
| დირექტორი | ვ. ოჩხიკიძე V. Ochkhikidze |
| მთ. არქიტექტორი | ი. ებრალიძე I. Ebralidze |
| კონსტრუქტორი | გ.ცომაია G.Tsomaia |

საავტორო უფლებები

შპს "რულერს სტუდიო" (400275830)
georgian.rulers.studio@gmail.com

ნახაზის დასახელება

საძირკვლის გეგმა

| | |
|---|---|
| გამოცემა | 1.0 |
| ფორმატი | A3 |
| მასშტაბი | 1:100 |
| თარიღი | 9/12/2025 |
| გვერდი | |