**წვიმახსნადები ხიხანძრული ფიქრობდა ფეთქებადსაშიში ფიქრობდა ფიქრობდა ფიქრობდა

პირობითი აღნიშვნები

ავარიული განათების აღნიშვნა

სქ საქმიანი

სც - 2 საცხოვრებელი - 2

სწ - 2 სასაწყობო - 2

2 საათიანი ცეცხლმედეგობა

გასასვლელთან მისადგომი მაქსიმალური სავალი მანძილი

0.82 კარის თავისუფალი სიგანე (მინიმუმი)

2.10 კარის თავისუფალი სიმაღლე (მინიმუმი)

სახანძრო ჰიდრანტი

სახანძრო განგაშის ხელით სამართავი კოლოფი

დაკავებულობის ჯგუფი

ფართობი $მ^2$

დაკავებულობის დატვირთვა

დაკავებულობის დატვირთვის კოეფიციენტი

მექანიკური განიავება

კვამლზე მორეაგირე

სახანძრო მილდგარი

გასასვლელი

ავტოსაშხეფი

ხელის ცეცხლმაქრი

შშმ მისაწვდომობა

დაწნევის სისტემა

მრავალბინიანი საცხოვრებელი სახლი

თანამდებობა	გვარი	ხელმოწერა
მთ. არქიტექტორი	თ.მალანია	

პირობითი აღნიშვნები და შენიშვნები

	სახანძრო სისტემების ოთახი		სახანძრო მილდგარი
	ავტოსაშხეფი		სახანძრო განყოფილებასთან კავშირის სისტემა
	კვამლზე მორეაგირე		მექანიკური განიავება
	გასასვლელი		ხელის ცეცხლმაქრი
	სახანძრო განგაშის ხელით სამართავი კოლოფი		ვიზუალური და ხმოვანი განგაშის სისტემა
	დაწნევის სისტემა		

ტექნიკური ეკონომიკური მაჩვენებლები

ნახაზის სახელწოდება

-1 სართული

ნახაზის მონაცემები

მასშტაბი	ფორმატი	თარიღი
1:1	A3	2023 წ
სტადია	ფურცელი	ფურცლები
პროექტი	A.01.3	67

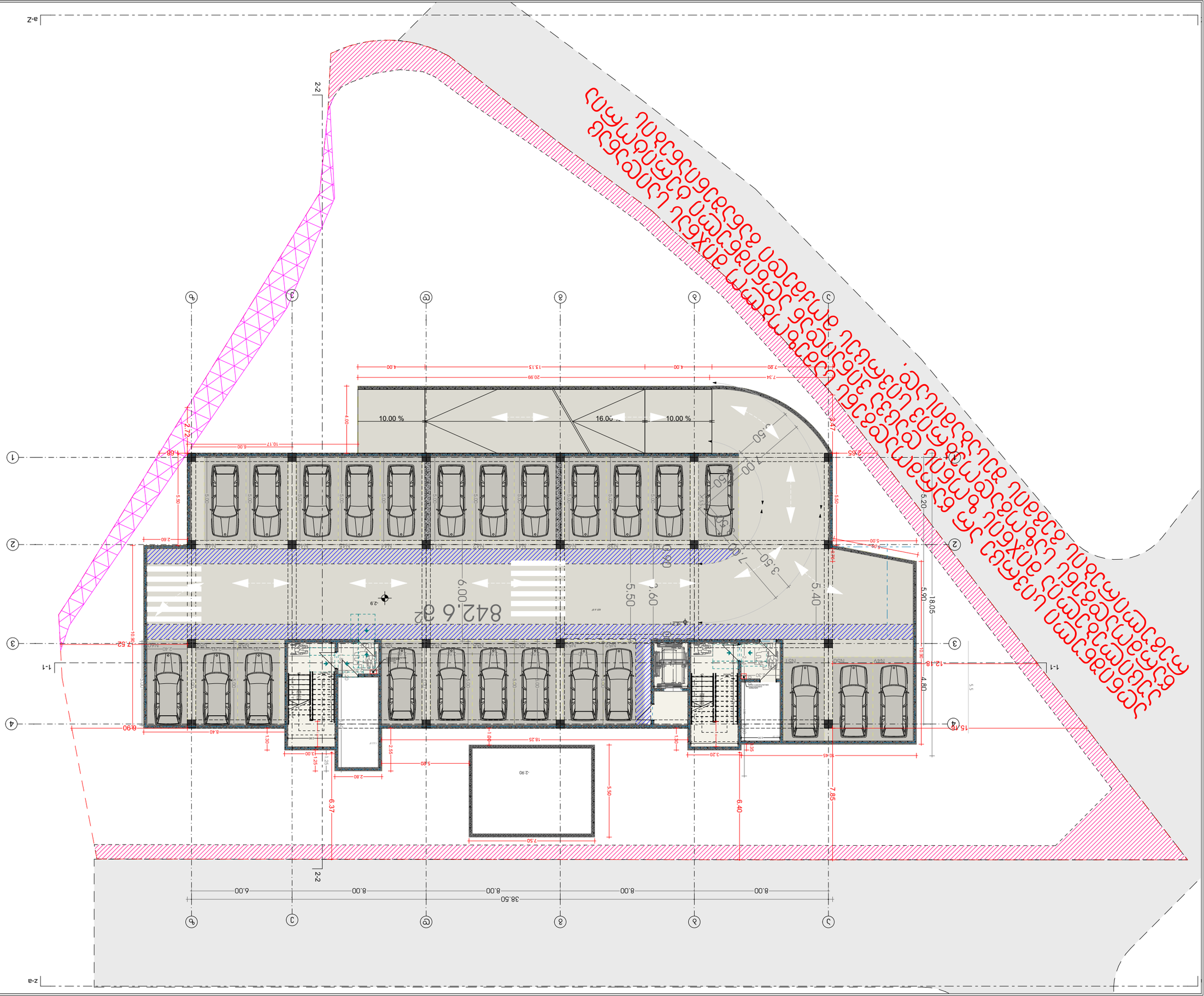
842.6 32
10.00 %
16.00
10.00 %
2-2
1-1
a-z
z-a
38.50
8.00
8.00
8.00
6.00
18.05
5.90
4.80
5.20
5.50
3.60
5.40
7.85
6.40
6.37
7.50
18.25
10.45
3.20
2.80
8.40
6.90
7.62
10.90
1.68
2.72
4.00
20.99
13.13
7.80
4.00
7.34
2.65
3.47
10.17
6.00
5.50
2.60
5.00
7.00
3.50
3.60
2.90
1.30
1.00
1.25
2.55
0.35
1.80
5.5
15.75
12.10
10.90
5.00
5.00
5.00

მრავალბინიანი საცხოვრებელი სახლი

თანამდებობა	ბჭური	ხელმოწერა
მთ. არქიტექტორი	თ.დავლიანი	

პირობითი აღნიშვნები და მონიშვნები

საბანაფრო სისტემების ორები	საბანაფრო მილები
ავარიაშუხერი	საბანაფრო ბენზომრეველისთვის საშუალო სისტემა
ჯვარზე მოსაპირე	მეხიწინარი ბანიკვება
ბასასვლელი	ხელის ცეხსაწყისი
საბანაფრო ბენზომის ჭაღით ჭაღისის ტიპიური	ხელური ცეცხლსაწინააღმდეგო საშუალება
ღობეების სისტემა	

ტექნიკური ეკონომიკური მაჩვენებლები

ნახაზის სახელწოდება

1 სართული

ნახაზის მონაცემები

მასშტაბი	ფორმატი	თარიღი
1:200	A3	2023 წ
სტადია	ფურცელი	ფურცლები
პროექტი	A.01.5	67

არსებული სერვიტუტი

არსებული სერვიტუტი

საავტომობილო გზა

ანიმგანლი სივრცე არ ნებადართული ნებისმიერი ტიპის მშენებლობის წარმოებისთვის. ნებისმიერი ტიპის მშენებლობის წარმოების შემთხვევაში საჭიროა ნებართვის მიღება. ნებისმიერი ტიპის მშენებლობის წარმოების შემთხვევაში საჭიროა ნებართვის მიღება.

ნებართვა ნებისმიერი ტიპის მშენებლობის წარმოებისთვის გაიცემა ნებართვას გაიცემა ქ.თბილისის მუნიციპალიტეტის ტერიტორიაზე ნებისმიერი ტიპის მშენებლობის წარმოებისთვის ნებართვა

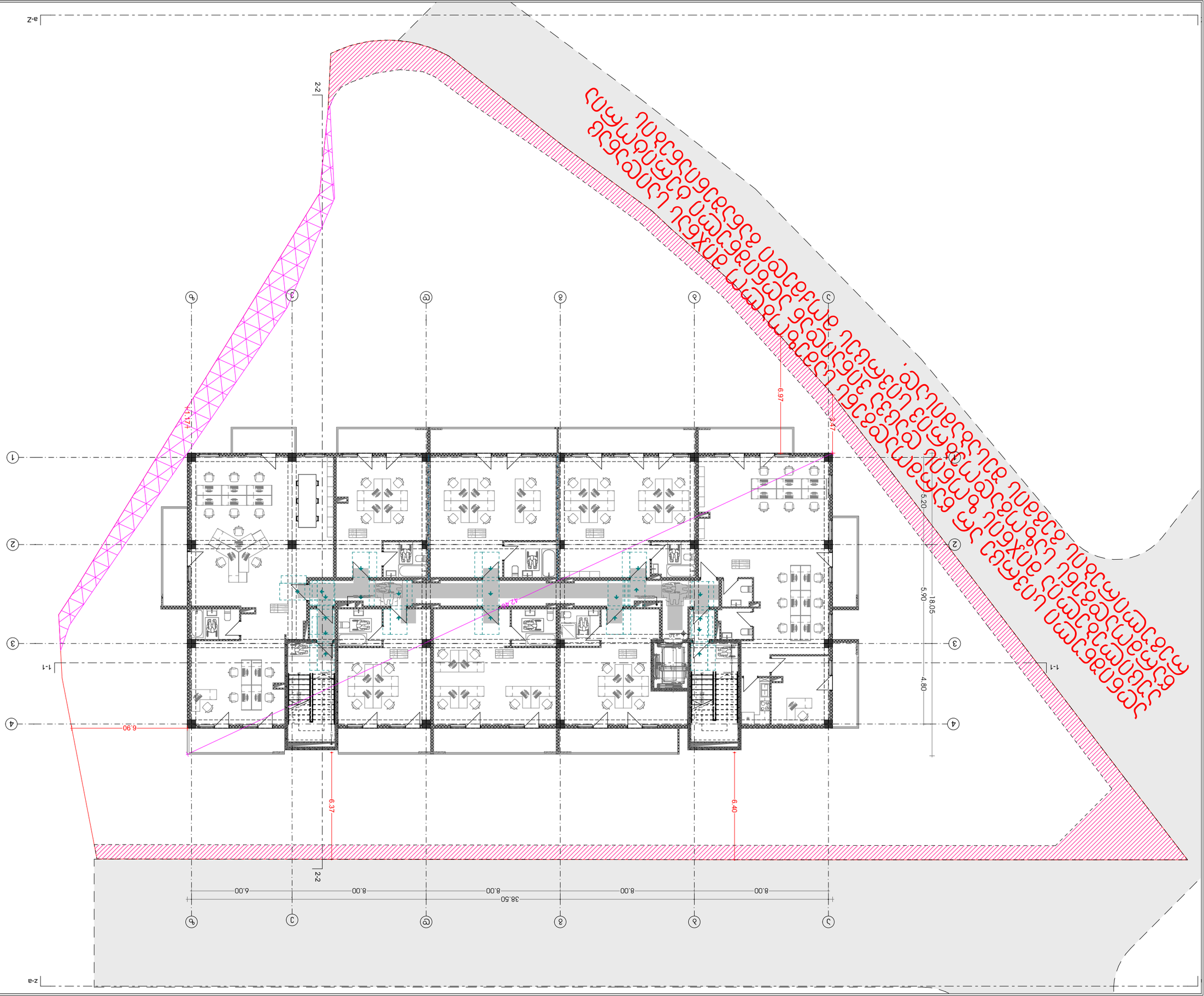

ՀԱՏԱԿԱԳԾԻ	ՔԱՆԱԿ	1:200
ՀԱՏԱԿԻ ԱՆՎԱՆՈՒՄԸ	ՁԵՎԱՉԱՓ	A3
ՀԱՏԱԿԻ ՆՇԱՆԱԿԸ	ԹՎԱԿԱՆ	67

ՀԱՏԱԿԱԳԾԻ ԱՄԲՈՂՋԱԿԱՆ

ՀԱՏԱԿԻ ՀԱՄԱՐ

2 ԼՍԱՄԱՍՏԱՆ

ՀԱՏԱԿԻ ԼՍԱՆԵԼԻՔՆԵՐԻ ՑԱՆԿ

ՀԱՏԱԿԻ ՄԱՍԻՆ ԴԻՏԱՐԿՈՒՄՆԵՐ ԵՎ ՄԵԿՆԱԲԱՆՈՒԹՅՈՒՆՆԵՐ

ՀԱՏԱԿԻ ՀԱՄԱՐ	ՊՐՈՅԵԿՏԱՅԻՆ ԿԱԶՄԱԿԵՐՊՈՒԹՅՈՒՆՆԵՐԻ ՀԱՄԱՁԱՅՆԱԳՐՈՎ ՆԱԽԱՏԵՍՎԱԾ ՀԱՏԱԿՆԵՐԻ ՑԱՆԿ	
ՀԱՏԱԿԻ ՆԿԱՐԱԳՐՈՒԹՅՈՒՆ	ՀԱՏԱԿԻ ՀԱՄԱՐ ՕԳՏԱԳՈՐԾՎՈՂ ՇԻՆԱՐԱՐԱԿԱՆ ԿԱԶՄԱԿԵՐՊՈՒԹՅՈՒՆՆԵՐԻ ՑԱՆԿ	
ՀԱՏԱԿԻ ՀԱՄԱՐ ՕԳՏԱԳՈՐԾՎՈՂ ՇԻՆԱՐԱՐԱԿԱՆ ԿԱԶՄԱԿԵՐՊՈՒԹՅՈՒՆՆԵՐԻ ՑԱՆԿ

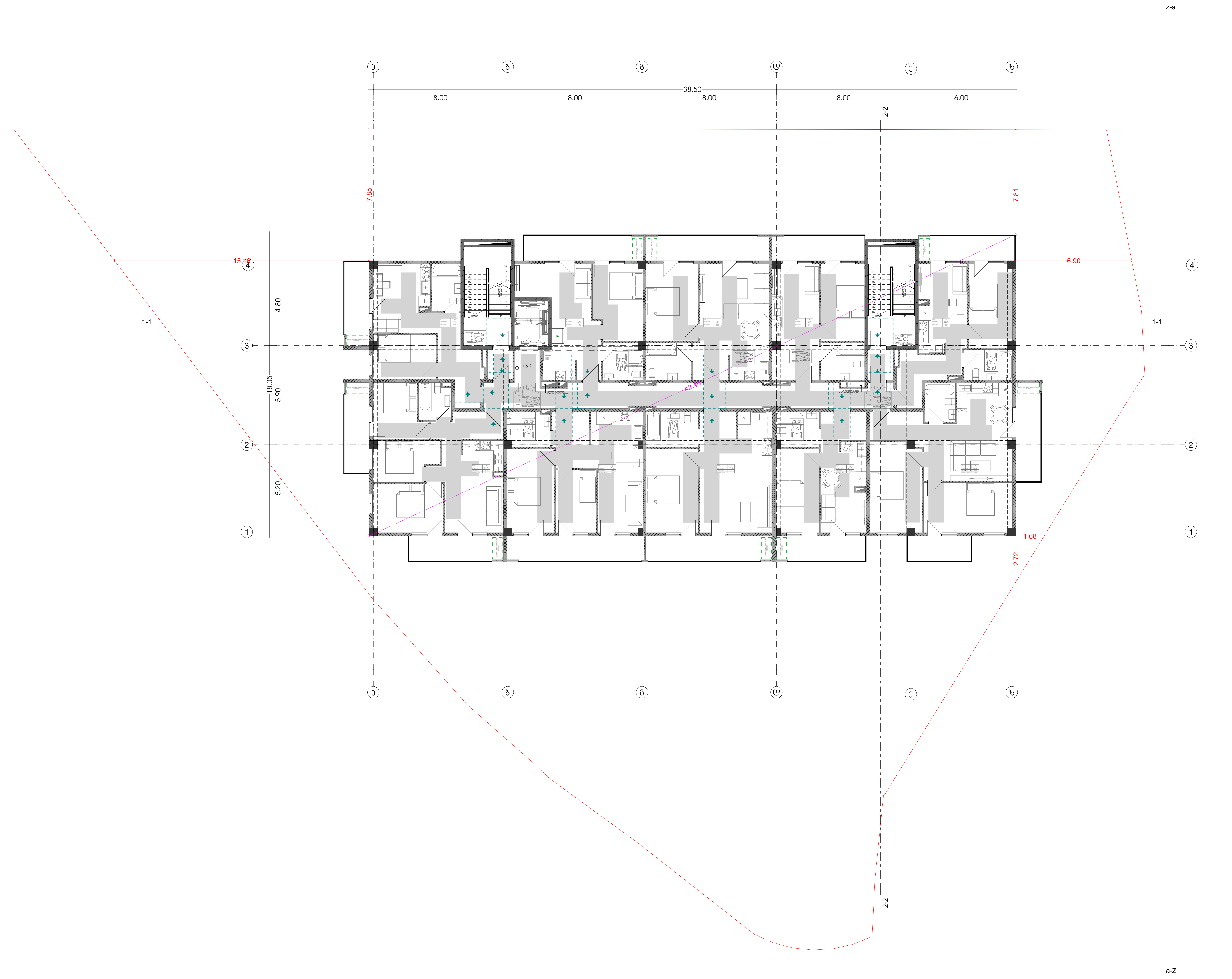

მრავალბინიანი საცხოვრებელი სახლი

თანამდებობა	გვარი	ხელმოწერა
მთ. არქიტექტორი	თ.გელანია	

პირობითი აღნიშვნები და შენიშვნები

	სახანძრო სისტემების ოთახი		სახანძრო მილდგარი
	ავტოსაშხეფი		სახანძრო განყოფილებასთან კავშირის სისტემა
	კვამლზე მორეაგირე		მექანიკური განიავება
EXIT	გასასვლელი		ხელის ცეცხლმაქრი
	სახანძრო განგაშის ხელით სამართავი კოლოფი		ვიზუალური და ხმოვანი განგაშის სისტემა
	დაწნევის სისტემა		

ტექნიკურ ეკონომიკური მაჩვენებლები

ნახაზის სახელწოდება

3 სართული

ნახაზის მონაცემები

მასშტაბი	ფორმატი	თარიღი
1:200	A3	2023 წ
სტადია	ფურცელი	ფურცლები
პროექტი	A.01.7	67

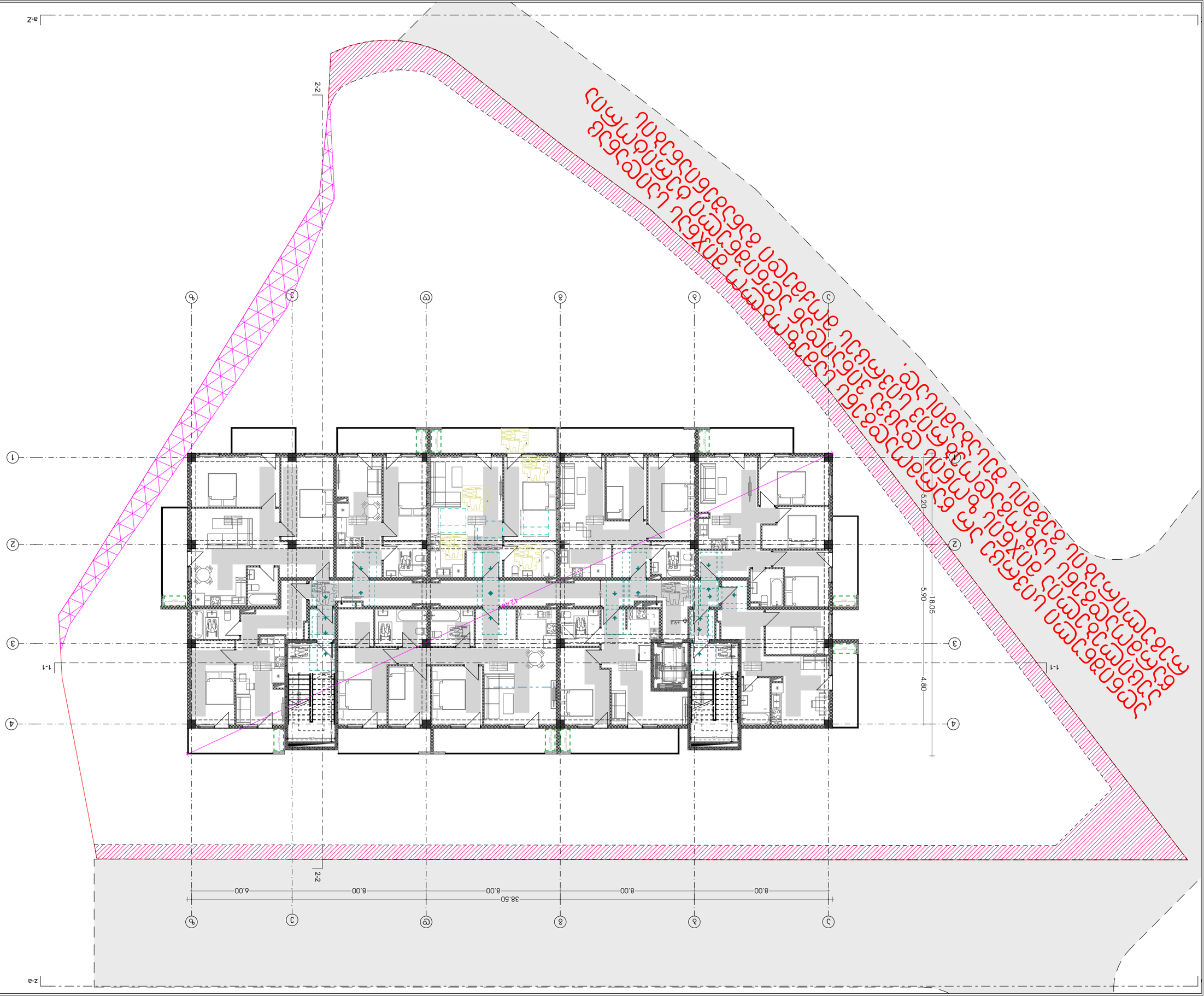

ՀԱՅԱՍՏԱՆԻ ՀԱՆՐԱՊԵՏՈՒԹՅԱՆ ԿԱՌԱՎԱՐՈՒԹՅԱՆ ԱՇԽԱՏԱԿԱԶՄԻ ԿԱՌԱՎԱՐՈՒԹՅԱՆ ԱՇԽԱՏԱԿԱԶՄԻ ՀԱՅԱՍՏԱՆԻ ՀԱՆՐԱՊԵՏՈՒԹՅԱՆ ԿԱՌԱՎԱՐՈՒԹՅԱՆ ԱՇԽԱՏԱԿԱԶՄԻ ՀԱՅԱՍՏԱՆԻ ՀԱՆՐԱՊԵՏՈՒԹՅԱՆ ԿԱՌԱՎԱՐՈՒԹՅԱՆ ԱՇԽԱՏԱԿԱԶՄԻ

ԱՇԽԱՏԱԿԱԶՄԻ ՀԱՅԱՍՏԱՆԻ ՀԱՆՐԱՊԵՏՈՒԹՅԱՆ ԿԱՌԱՎԱՐՈՒԹՅԱՆ

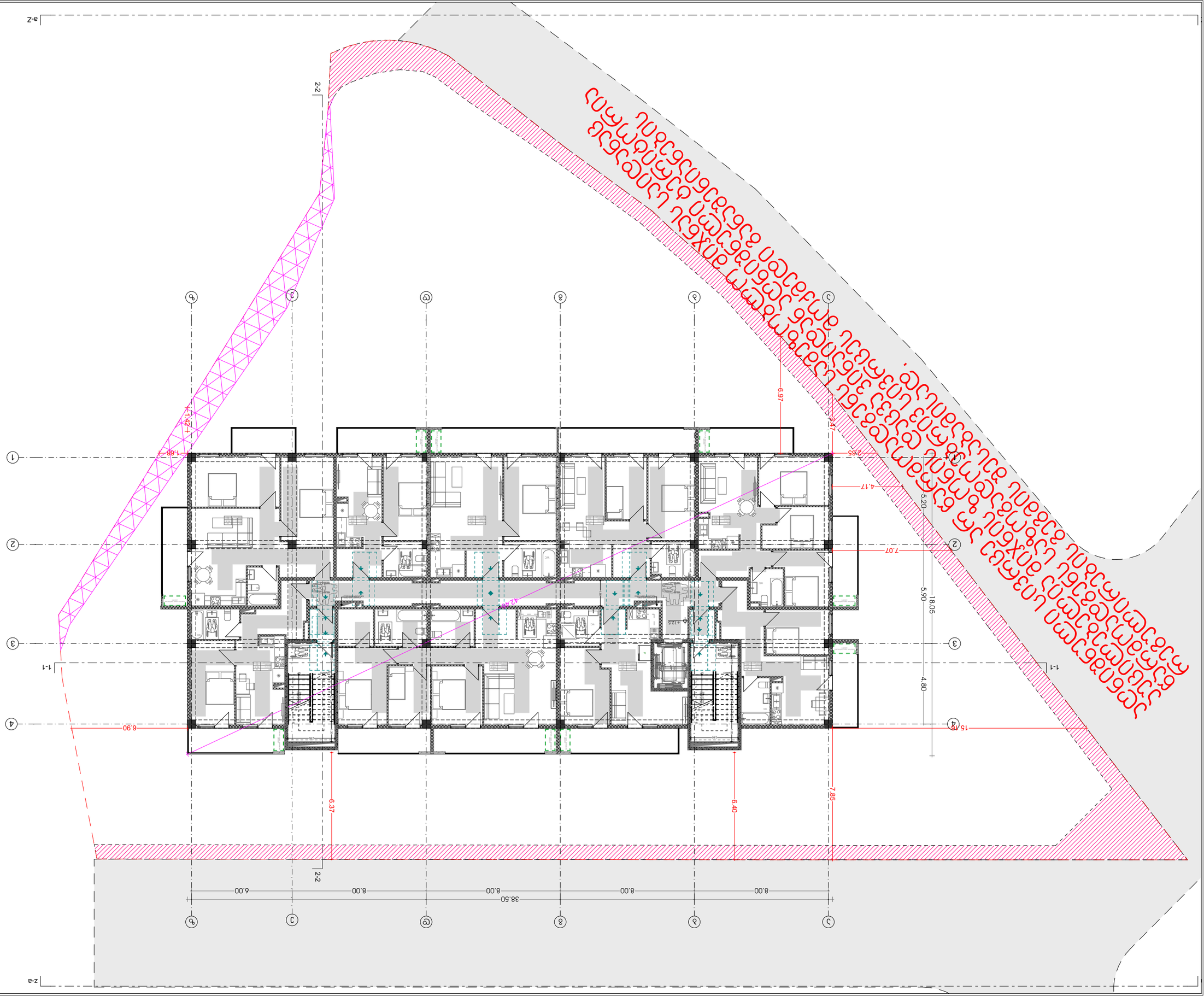

ՀԱՏԱԿԱԳԻՐ	ՔԱՆԱԿ	67
ԿՈՂՄ	A3	1:200
ՀԱՐԿԱՅԻՆ	ՀԱՄԱՐ	ՀԱՏԱԿԱԳԻՐ

ԳԼԽԱՎՈՐ ՃԱՐՏԱՐԱՊԵՏ

ՀԱՐԿԱՅԻՆ ՄԵՐՁԱՐԱՆՔԻ ՀԱՄԱԼԻՐ ՇԻՆՈՒԹՅՈՒՆՆԵՐԻ ՀԱՄԱԼՍԱՐԱՆ

5 ԼՍԱՐԱՆ

ՀԱՅԱՍՏԱՆԻ ՀԱՆՐԱՊԵՏՈՒԹՅԱՆ ԿԱՊԱՆ ՔԱՂԱՔԻ ՀԱՍԱՐԱԿԱԿԱՆ ԿԱՌԱՎԱՐՄԱՆ ՇԵՆՔԻ ՀԱՐԿԱՅԻՆ ՀԱՏՎԱԾԻ ԿԱՌՈՒՑՄԱՆ ԵՎ ՎԵՐԱԿԱՆԳՆՄԱՆ ՆԱԽԱԳԻԾ

ՀԱՐԿԱՅԻՆ ՀԱՏՎԱԾԻ ԿԱՌՈՒՑՄԱՆ ԵՎ ՎԵՐԱԿԱՆԳՆՄԱՆ ՆԱԽԱԳԻԾ		
ՀԱՅԱՍՏԱՆԻ ՀԱՆՐԱՊԵՏՈՒԹՅԱՆ ԿԱՊԱՆ ՔԱՂԱՔԻ ՀԱՍԱՐԱԿԱԿԱՆ ԿԱՌԱՎԱՐՄԱՆ ՇԵՆՔԻ

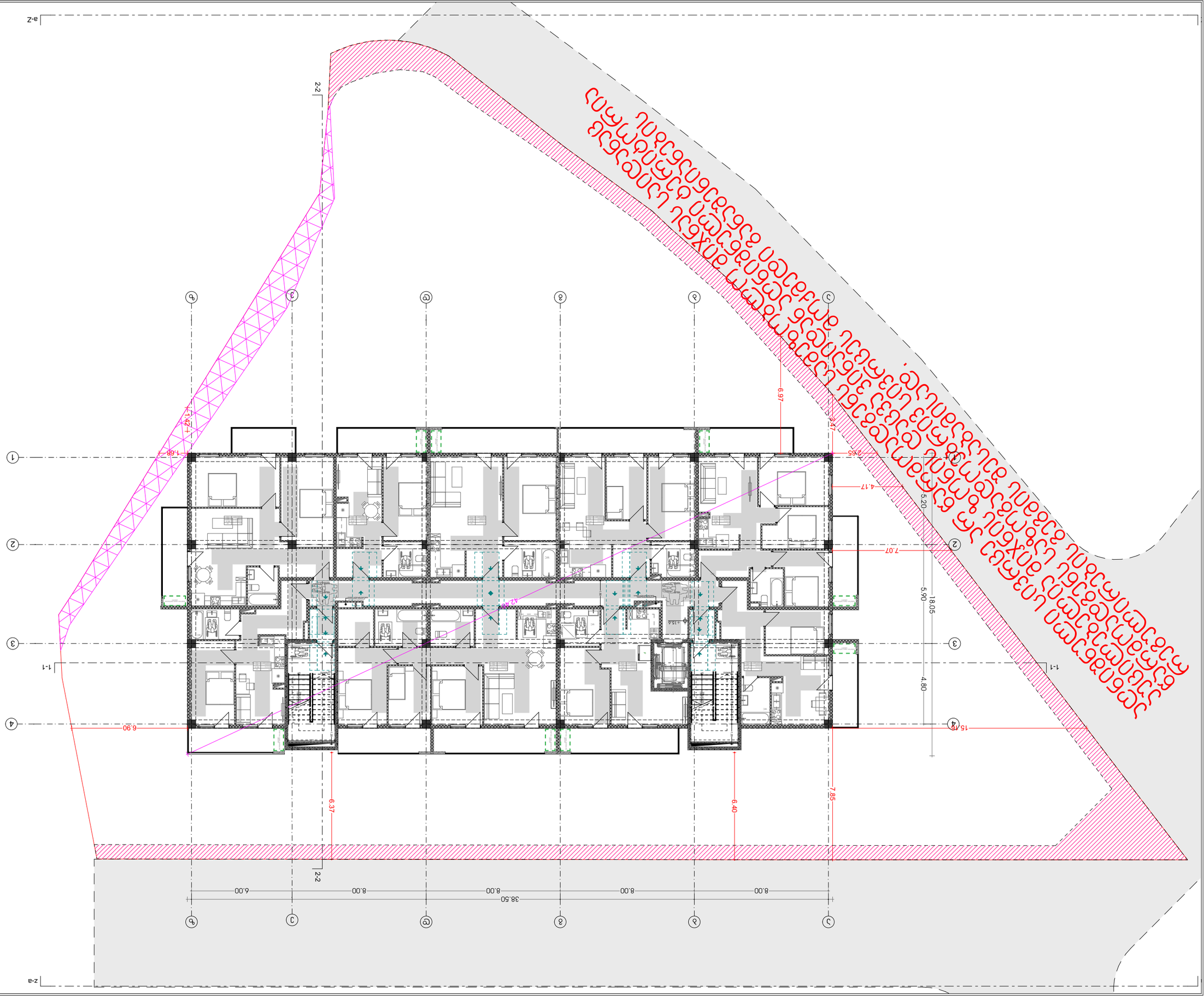

ՀԱՍԱՐԱԿԱԿԱՆ ԱՇԽԱՏԱՆՔՆԵՐ ԿԱՏԱՐՎՈՂ ՀՈՂԱՄԱՍԻ ՍԱՀՄԱՆԱԳԾԱԳԻՐ

ԱՇԽԱՏԱՆՔԱՅԻՆ ՀՈՂԱՄԱՍ

ՆԱԽԱԳԾԱՅԻՆ ԼՈՒԾՈՒՄՆԵՐ ԵՎ ՁԵՎԱՎՈՐՈՒՄՆԵՐ

ՀՐԴԵՀԱՅԻՆ ԱԶԴԱՆՇԱՆ	ԱՀՐԴԵՀԱՅԻՆ ԱԶԴԱՆՇԱՆ ՝ ԱՀՐԴԵՀԱՅԻՆ ԱԶԴԱՆՇԱՆ
ՀՐԴԵՀԱՅԻՆ ԱԶԴԱՆՇԱՆ

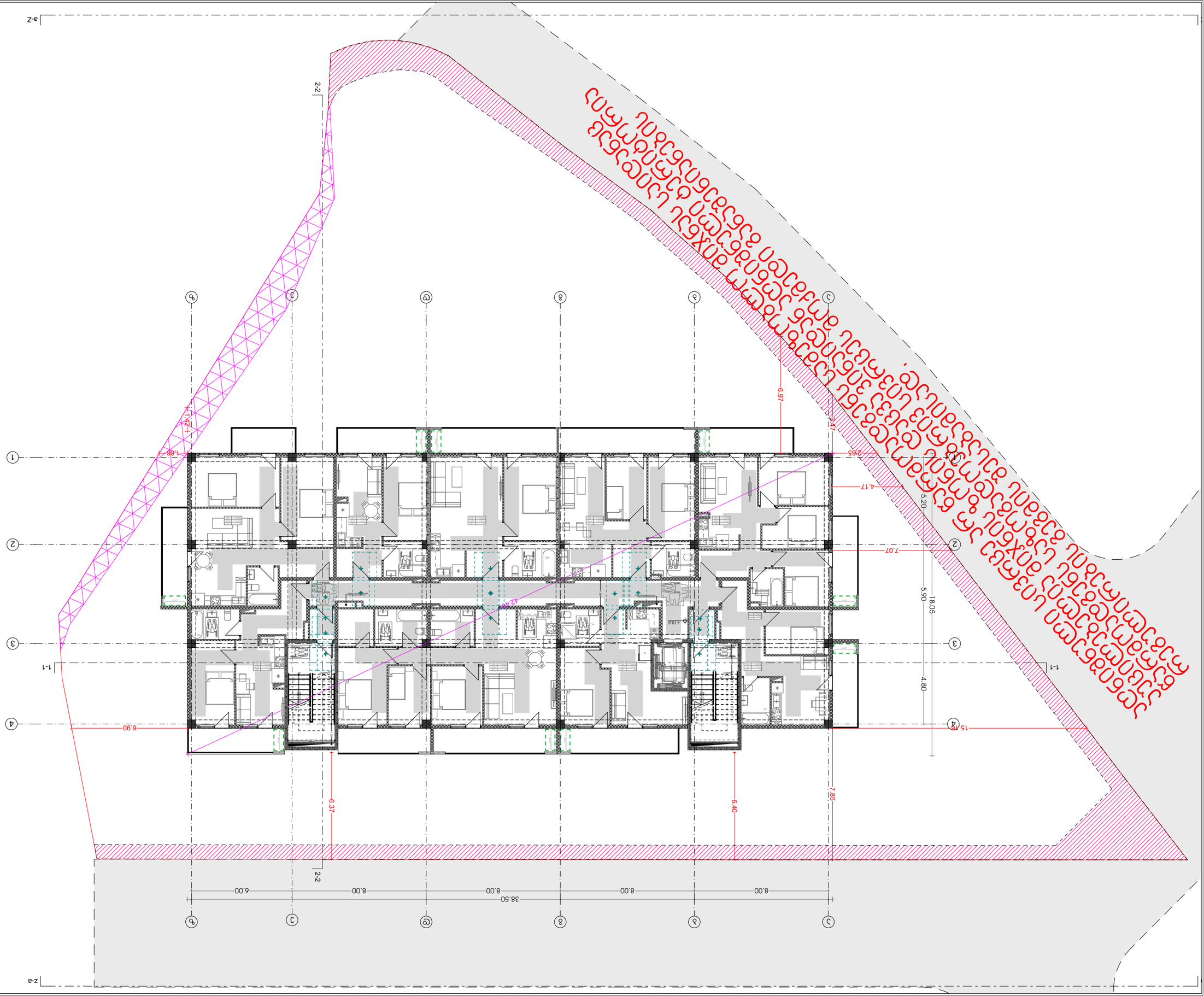

ՊՐՈՅԵԿՏԱՅԻՆ ԾԱՎԱԼ	Ա.01.11	67
ՊԱՏՎԵՐ	Ա3	1:200
ՓՈՓՈԽՈՒԹՅՈՒՆ	ՀԱՄԱՁԱՅՆ	ՀՀՇՀ 6
ՀԱՏԱԿ	ՀԱՄԱՁԱՅՆ	ՀՀՇՀ 6

ՀԱՏԱԿԱՑՄԱՆ ՀԱՄԱՐ

7 ԼՈՒՍԱՆԿԱՐ

ՀԱՍՑԵԻ ՀԱՍՑԵՆԵՐԻ ԱՆՎԱՆՈՒՄԸ

ՄԱՍՆԱԳԻՏԱԿԱՆ ԾԱՎԱԼԻ ԱՆՎԱՆՈՒՄԸ

ՀԱՍՑԵԻ ՀԱՍՑԵՆԵՐԻ ԱՆՎԱՆՈՒՄԸ ԵՎ ՀԱՍՑԵՈՒՄ ՆԵՐԿԱՅԱՑՎԱԾ ՀԱՏԱԿՆԵՐԻ ՀԱՄԱՐԸ

ՊԱՏՎԵՐ	ՔԱՆԱԿ	ՀԱՏԱԿ
1:200	Ա3	2023 6
ՓՈՓՈԽՈՒԹՅՈՒՆ	ՀԱՄԱՁԱՅՆ	ՀՀՇՀ 6

ՀԱՍՑԵԻ ՀԱՍՑԵՆԵՐԻ ԱՆՎԱՆՈՒՄԸ ԵՎ ՀԱՍՑԵՈՒՄ ՆԵՐԿԱՅԱՑՎԱԾ ՀԱՏԱԿՆԵՐԻ ՀԱՄԱՐԸ

ՊՐՈՅԵԿՏԱՅԻՆ ԾԱՎԱԼ	Ա.01.11	67
ՊԱՏՎԵՐ	Ա3	1:200
ՓՈՓՈԽՈՒԹՅՈՒՆ	ՀԱՄԱՁԱՅՆ	ՀՀՇՀ 6
ՀԱՏԱԿ	ՀԱՄԱՁԱՅՆ	ՀՀՇՀ 6

ՀԱՍՑԵԻ ՀԱՍՑԵՆԵՐԻ ԱՆՎԱՆՈՒՄԸ ԵՎ ՀԱՍՑԵՈՒՄ ՆԵՐԿԱՅԱՑՎԱԾ ՀԱՏԱԿՆԵՐԻ ՀԱՄԱՐԸ

ՀԱՍՑԵԻ ՀԱՍՑԵՆԵՐԻ ԱՆՎԱՆՈՒՄԸ

7 ԼՈՒՍԱՆԿԱՐ

ՄԱՍՆԱԳԻՏԱԿԱՆ ԾԱՎԱԼԻ ԱՆՎԱՆՈՒՄ

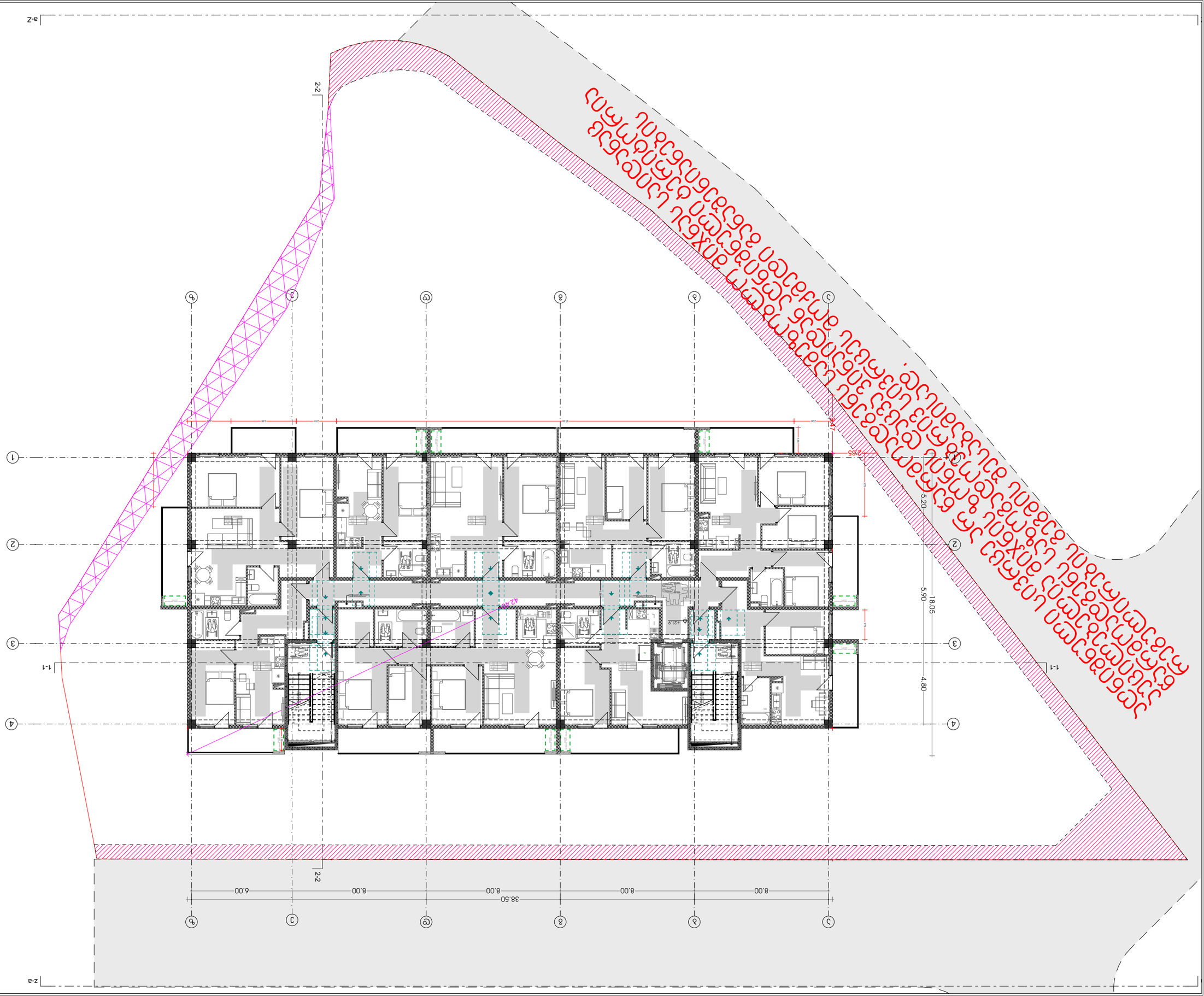
1-1
2-2
a-z
z-a
1
2
3
4
5
6
7
8
8.00
8.00
8.00
8.00
6.00
38.50
18.05
5.90
5.20
4.80
2.65
3.47
2.19
1.35
1.50
1.50
2.70
1.50
1.50
1.50

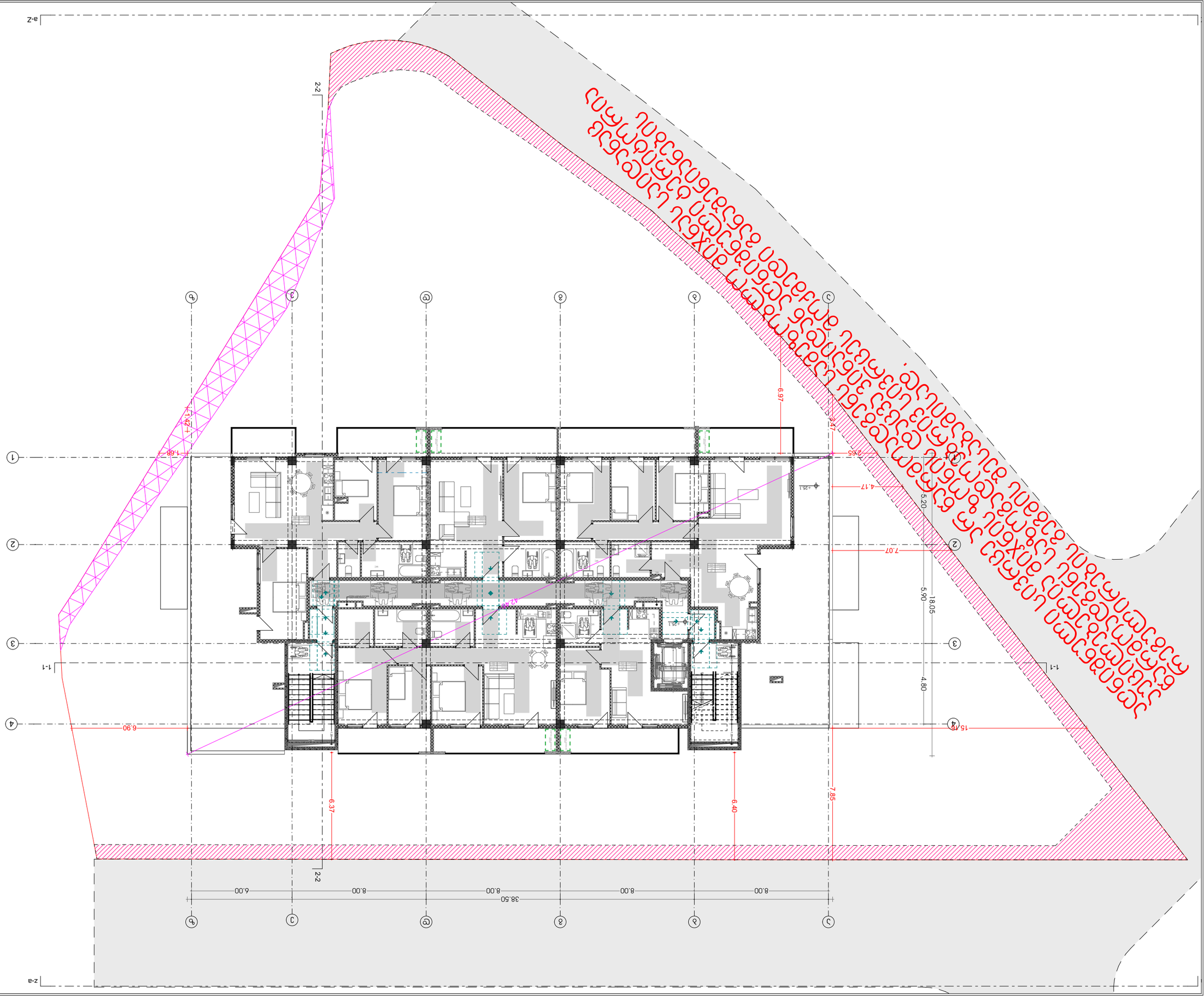

ՀԱՍԱՐԱԿԱՑՎԱԾ ՍՏՈՐԱԲԱԺԱՆՈՒՄՆԵՐԻ ՑԱՆԿ

ՀԱՍԱՐԱԿԱՑՎԱԾ ՍՏՈՐԱԲԱԺԱՆՈՒՄՆԵՐԻ ՑԱՆԿ	

ՀԱՍԱՐԱԿԱՑՎԱԾ ՍՏՈՐԱԲԱԺԱՆՈՒՄՆԵՐԻ ՑԱՆԿ

ՀԱՍԱՐԱԿԱՑՎԱԾ ՍՏՈՐԱԲԱԺԱՆՈՒՄՆԵՐԻ ՑԱՆԿ	

ԱՆՇԱՐԺ ՇԵՆՔԵՐԻ ԵՎ ՀԱՏԱԿՆԵՐԻ

ԱՆՇԱՐԺ ՇԵՆՔԵՐԻ ԵՎ ՀԱՏԱԿՆԵՐԻ	

ՀԱՍԱՐԱԿԱՑՎԱԾ ՍՏՈՐԱԲԱԺԱՆՈՒՄՆԵՐԻ ՑԱՆԿ

ՀԱՍԱՐԱԿԱՑՎԱԾ ՍՏՈՐԱԲԱԺԱՆՈՒՄՆԵՐԻ ՑԱՆԿ

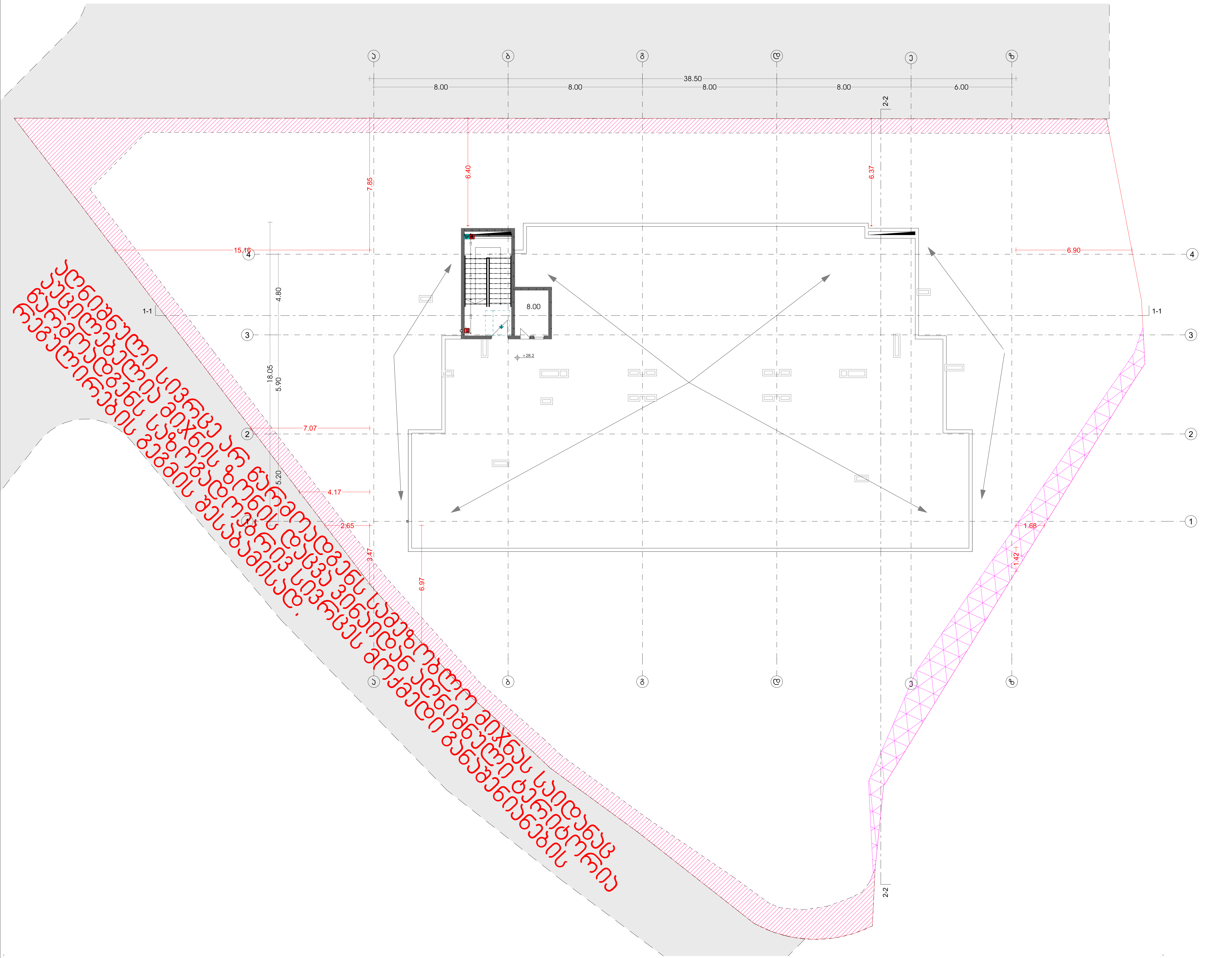

მრავალბინიანი საცხოვრებელი სახლი

თანამდებობა	გვარი	ხელმოწერა
მთ. არქიტექტორი	თ.მალანია	

პირობითი აღნიშვნები და შენიშვნები

	სახანძრო სისტემების ოთახი		სახანძრო მიღებაი
	ავტოსაშხეფი		სახანძრო განყოფილებასთან კავშირის სისტემა
	კვამლზე მორეაგირე		მექანიკური განიავება
EXIT	გასასვლელი		ხელის ცეცხლმაქრი
	სახანძრო განგაშის ხელით სამართავი კოლოფი		ვიზუალური და ხმოვანი განგაშის სისტემა
	დაწნევის სისტემა		

ტექნიკურ ეკონომიკური მაჩვენებლები

ნახაზის სახელწოდება

10 სართული

ნახაზის მონაცემები

მასშტაბი	ფორმატი	თარიღი
1:200	A3	2023 წ
სტადია	ფურცელი	ფურცლები
პროექტი	A.01.14	67

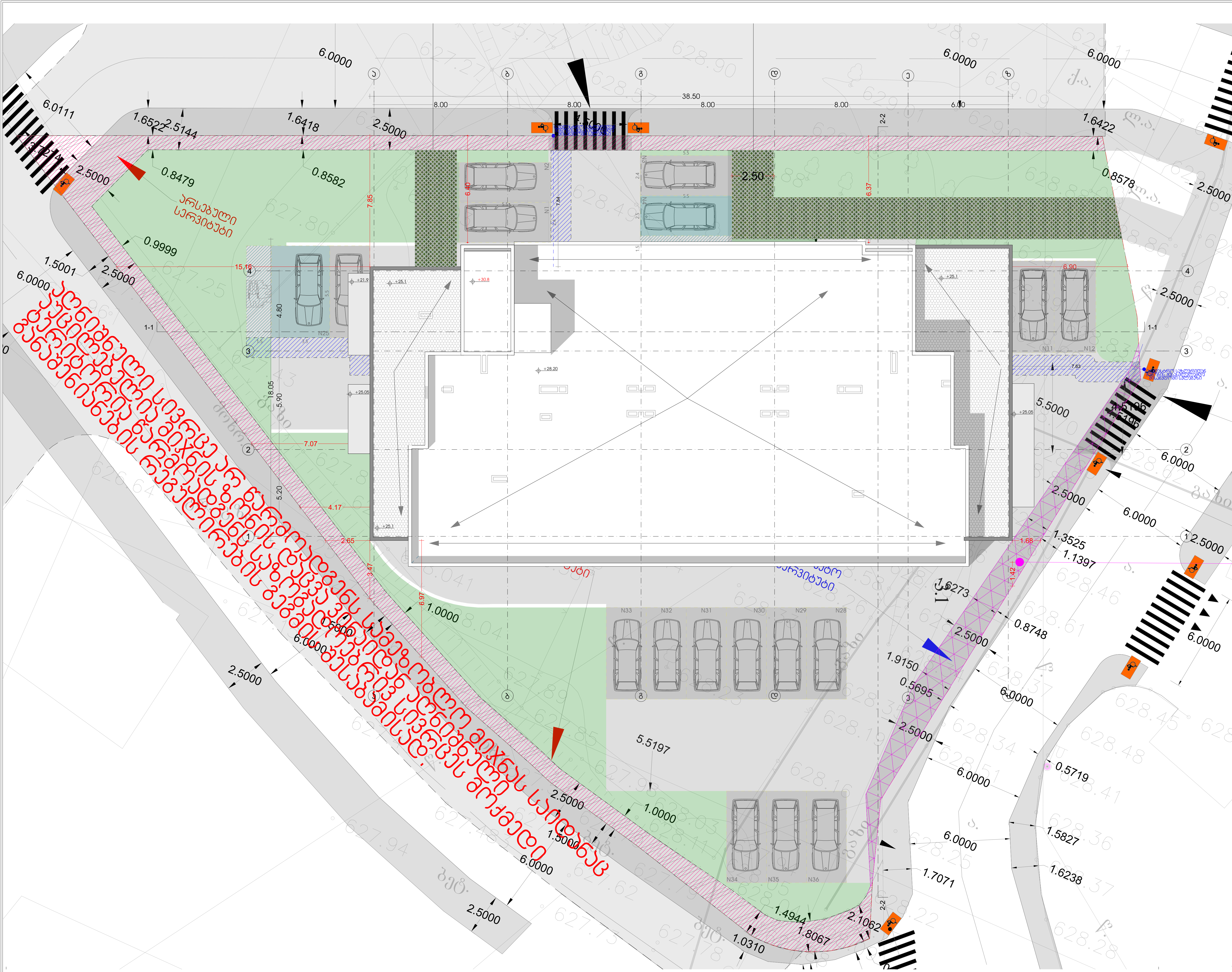

მრავალბინიანი საცხოვრებელი სახლი

თანამდებობა	გვარი	ხელმოწერა
მთ. არქიტექტორი	თ.მაღალია	

პირობითი აღნიშვნები და შენიშვნები

სახანძრო სისტემების ოთახი	სახანძრო მიღებანი
ავტოსაშხეფი	სახანძრო განყოფილებასთან კავშირის სისტემა
კვამლზე მორეაგირე	მექანიკური განიავება
EXIT გასასვლელი	ხელის ცეცხლმაქრი
სახანძრო განგაშის ხელით სამართავი პულტი	ვიზუალური და ხმოვანი განგაშის სისტემა
დაწნევის სისტემა	

ტექნიკური ეკონომიკური მაჩვენებლები

ნახაზის სახელწოდება

სახურავის გეგმა

ნახაზის მონაცემები

მასშტაბი	ფორმატი	თარიღი
1:200	A3	2023 წ
სტადია	ფურცელი	ფურცლები
პროექტი	A.01.15	67

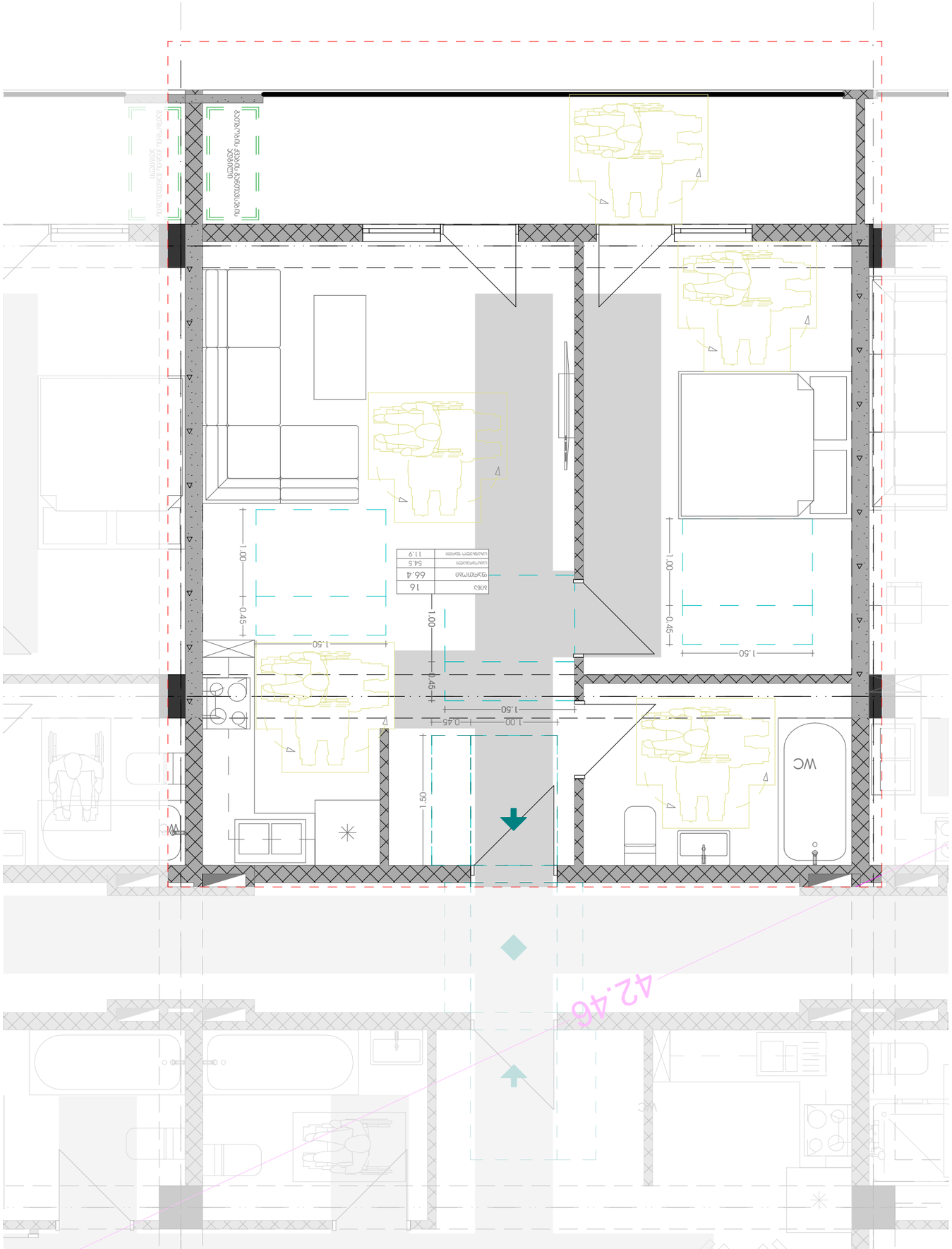

ID	16
Площадь	66.4
Площадь без балкона	54.5
Площадь с балконом	11.9

Экспликация помещений

Наименование	Площадь, м.кв.	Категория
Комната	01.03.2023	Б/С

Экспликация оборудования

Наименование	Количество	Примечание
Умывальник	1	
Ванна	1	
Душевой поддон	1	
Унитаз	1	
Стиральная машина	1	
Раковина	1	

Экспликация материалов

Наименование	Марка, ГОСТ	Примечание
Керамическая плитка		
Керамогранит		
Ламинат		
Обои		
Краска		
Затирка		
Плинтус		

Условные обозначения

Напольный светильник	
Настенный светильник	
Потолочный светильник	
Точечный светильник	
Выключатель одноклавишный	
Выключатель двухклавишный	
Выключатель проходной	
Розетка	
Розетка с заземлением	
Телефонная розетка	
Розетка компьютерная	
Розетка TV	
Датчик движения	
Датчик дыма	
Датчик протечки воды	
Звонок	
Кнопка звонка	

Изм.	Кол.уч.	Подпись

Экспликация помещений

Наименование	Площадь	Категория
Комната	16	66.4
Санузел	1	2.46

Стадия	Лист	Листов
Р	67	

Разработал	Иванов	
Проверил	Петров	
Н.контр.	Сидоров	
ГИП	Кузнецов	

Квартира 2 спальня, гостиная, кухня, санузел

Экспликация помещений

Экспликация материалов

Условные обозначения

Экспликация оборудования

Спецификация элементов заполнения проемов

Ведомость отделки помещений

Ведомость чистовой отделки

Ведомость рабочих чертежей основного комплекта

Ведомость ссылочных и прилагаемых документов

Ведомость основных комплектов рабочих чертежей

Общие данные

Генеральный план

Схема планировочной организации земельного участка

Архитектурные решения

Конструктивные решения

Инженерное оборудование, сети инженерно-технического обеспечения

Технологические решения

Организация строительства

Мероприятия по обеспечению доступа инвалидов

Мероприятия по охране окружающей среды

Мероприятия по обеспечению пожарной безопасности

Мероприятия по обеспечению соблюдения требований энергетической эффективности и требований оснащенности зданий, строений и сооружений приборами учета используемых энергетических ресурсов

Мероприятия по обеспечению соблюдения требований к обеспечению безопасной эксплуатации объектов капитального строительства

Смета на строительство объектов капитального строительства

Иная документация в случаях, предусмотренных федеральными законами

Состав проектной документации

სამზარეულოს მიწვდომა

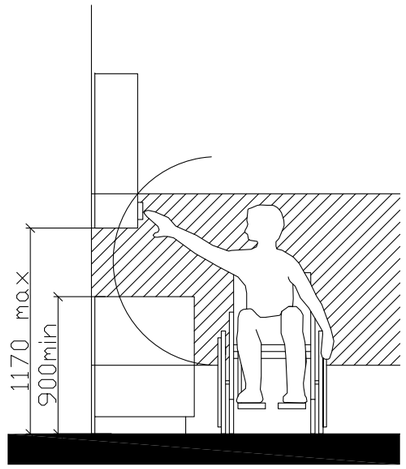

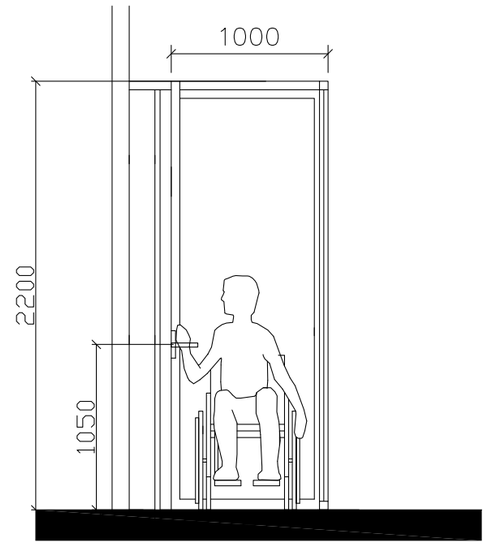

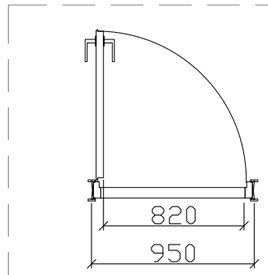

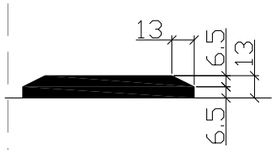

"U" ტიპის ბინაში ფანჯრის სახელურის სიმაღლე მ. 1:50

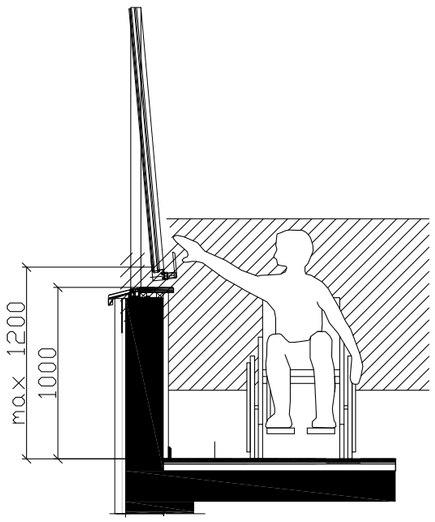

შენიშვნა:

კარის ზედაპირი უნდა იყოს გლუვი მინიმუმ 250 მმ-ის სახელურები, ჩამოსაწევი სახელურები, საკეტები, რაზები და მისაწვდომი კარის სხვა სამართავები ისეთი ფორმის იქნება, რომ ადვილად შეიძლებოდეს ერთი ხელით მოჭიდება და ასამუშავებლად საჭირო არიქნება მაგრად მოჭიდება, წვალება ან მაჯის ტრიალი დახურული კარის კავეულის ნაწილები და გაღებისთვის განკუთვნილი ძალა შესაბამისობაში იქნება შემდეგთან:

1. წინიდან მისაწვდომობისას ან მოწოლით გაღებადი, არაუმეტეს 66.7ნიუტონი
2. ბრუნვითი მოძრაობით გასაღები, არაუმეტეს 315 ნიუტონი სმ.
3. კარის მომხურავები ისე მოეწყობა რომ 90 გრადუსით ღია მფგომარეობიდან 12 გრადუსით გაღებულ მდგომარეობამდე კარის მისახურად საჭირო დრო არაუმცირეს 5 წამი იქნება კარის ზამბარიანი ანჯამები ისე მოეწყობა, რომ 70 გრადუსით ღია მდგომარეობიდან დახურულ მდგომარეობამდე კარი არაუმცირეს 1.5 წამში გადავა.

ცეცხლმედები კარისგან განსხვავებული კარის მოწოლით ან გამოწევით გაღებისთვის საჭირო ძალა შესაბამისობაში იქნება შემდეგთან შენობაში განთავსებული ანჯამიანი კარი: არაუმეტეს 22.2 ნიუტონი

მრავალბინიანი სასტუმროები სახლი

თანამდებობა	ბეჭდი	ხელმოწერა
მთ. არქიტექტორი	თ.მელანია	

პიქტოგრამული აღნიშვნები და შენიშვნები

	სახანძრო სიხშირის ღილაკი		სახანძრო მილები
	ავზრუპმხვევი		სახანძრო განგაშიანი ხელსაწყოს სიხშირე
	ჯვარზე მოპირპირე		მავნებლები განადგურება
EXIT	გასასვლელი		ხელის სახანძრო
	სახანძრო განგაშის ხელით ჩართვის ღილაკი		მიმართული და სამუშაო განგაშის სიხშირე
	მანძილის სიხშირე		

ტექნიკის ეკონომიკური მაჩვენებლები

ნახაზის სახელწოდება

-II სართული

ნახაზის მონაცემები

მასშტაბი	ფორმატი	თარიღი
1:1.79	A3	2023 წ
სტადია	ფურცელი	ფურცლები
პროექტი	A.01.17	67

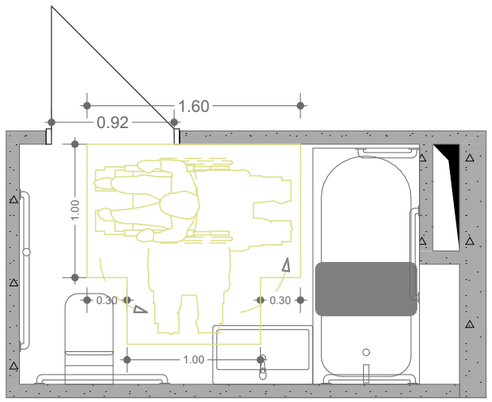

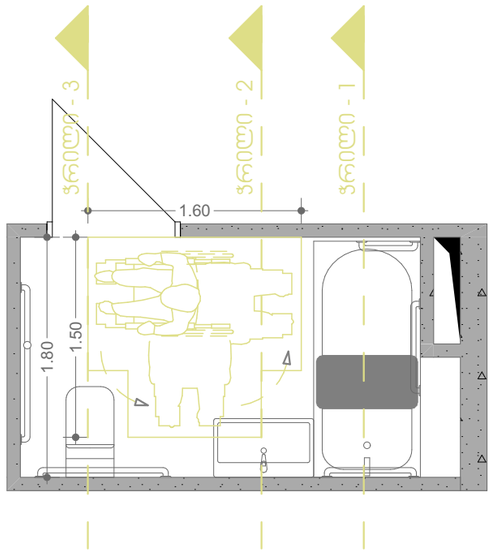

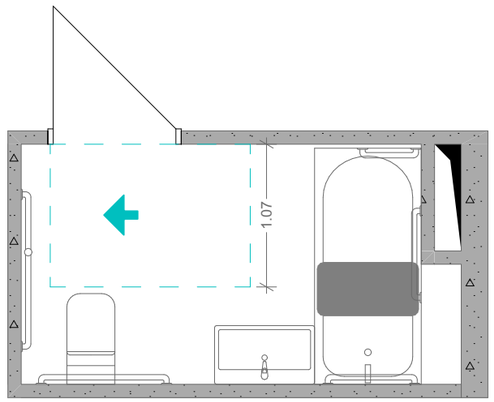

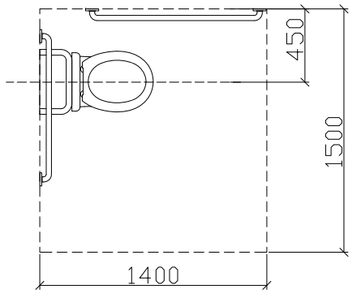

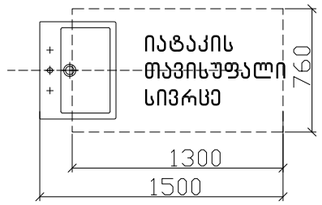

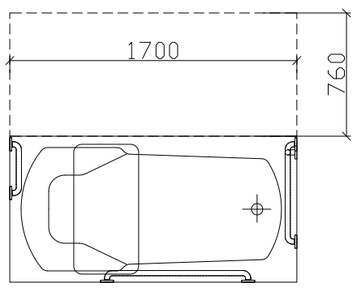

ჭრილი 2

ხელსაბანის მდებარეობა

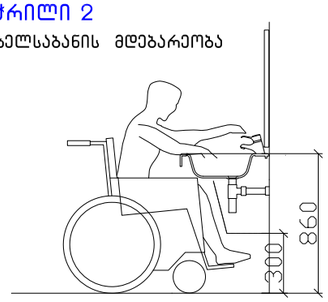

ფეხისფალანგის თავისუფალი სივრცე

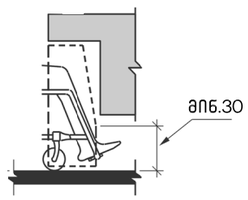

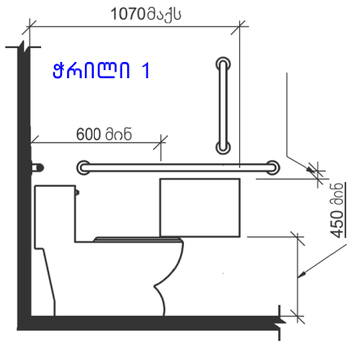

ჭრილი 3

დასაჯდომის მქონე აბაზანა
ხელმოსაჭიდი ძელებით

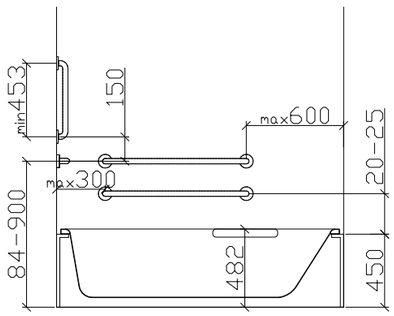

მხატვრებინიანი სასტოვრებელი სახლი

თანამდებობა	ბეჭდი	ხელმოწერა
მთ. არქიტექტორი	თ.მელანია	

პირობითი აღნიშვნები და შენიშვნები

	სახანძრო სიხშირის ღილაკი		სახანძრო მილები
	ავტომატიზება		სახანძრო განგაშილებისა ხანძრის სისტემა
	ჯვარედინი მოსაკეთილი		მეხანძრის განივება
EXIT	გასასვლელი		ხელის ცეცხლმქრობი
	სახანძრო განგაშის ხელით ჩართვის ღილაკი		მეხანძრის და სამოვანი განგაშის სისტემა
	ღენგების სისტემა		

ტექნიკური ეკონომიკური მაჩვენებლები

ნახაზის სახელწოდება

ა ტიპის ბინაში მისანვდომი ტუალეტი

ნახაზის მონაცემები

მასშტაბი	ფორმატი	თარიღი
1:1	A3	2023 წ
სტადია	ფურცელი	ფურცლები
პროექტი	A.01.18	67

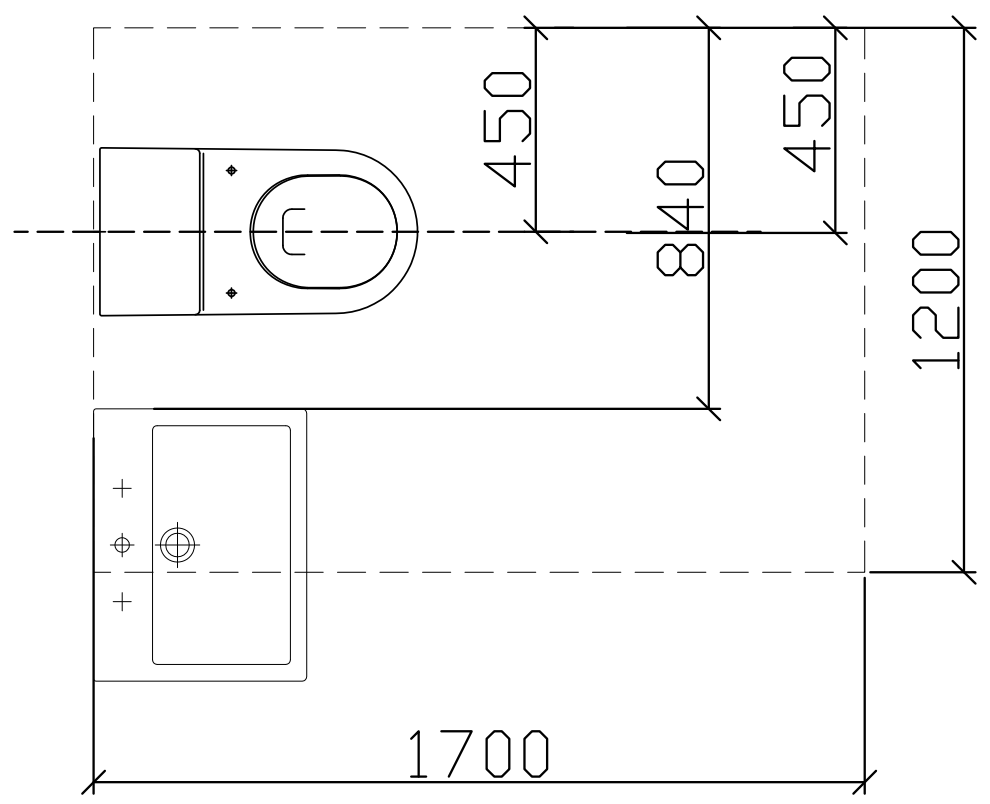

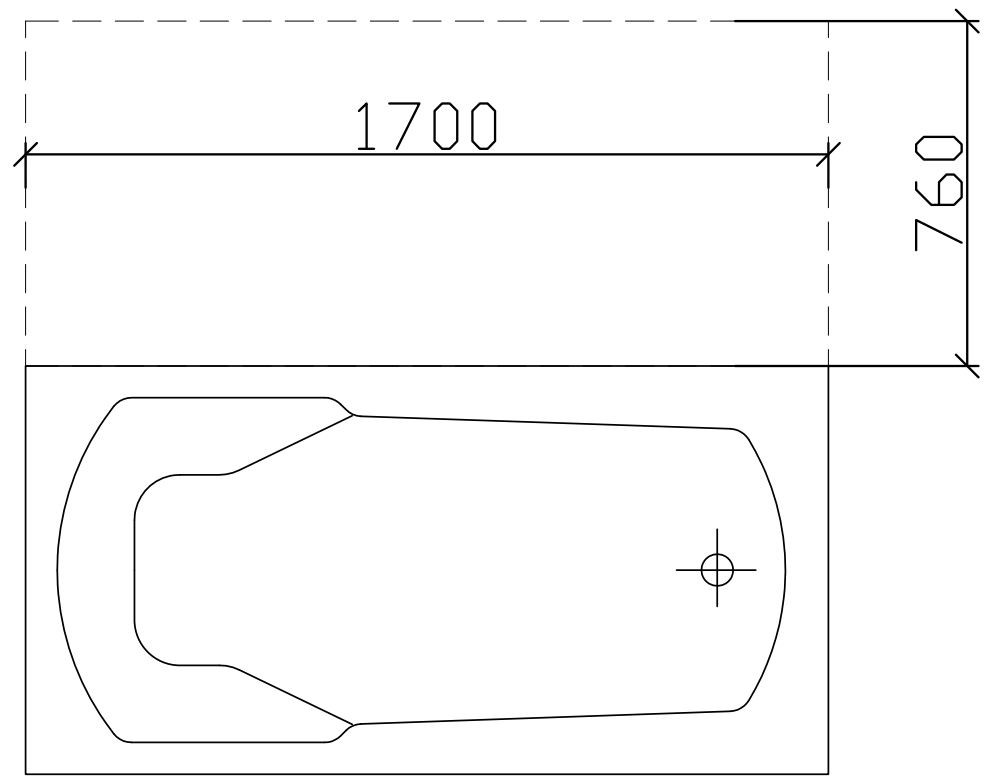

ჭრილი 2

ხელსაბანის მდებარეობა

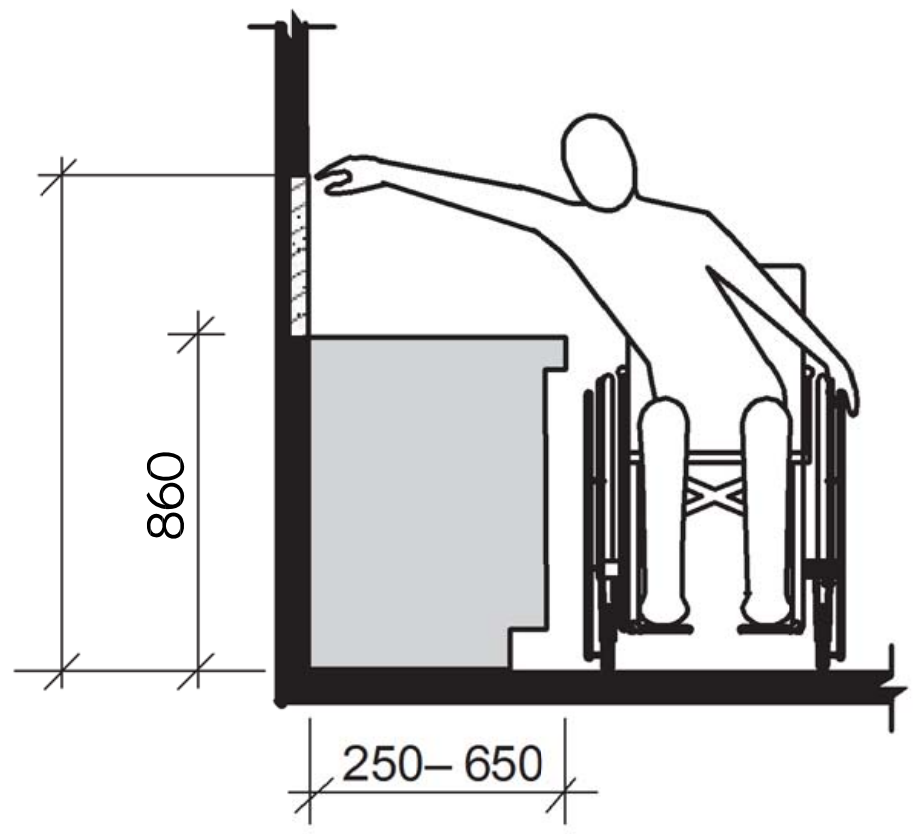

ხელსაბანი ბ ტიპის ერთეულებში
ვარიანტი ბ სააბაზანოები

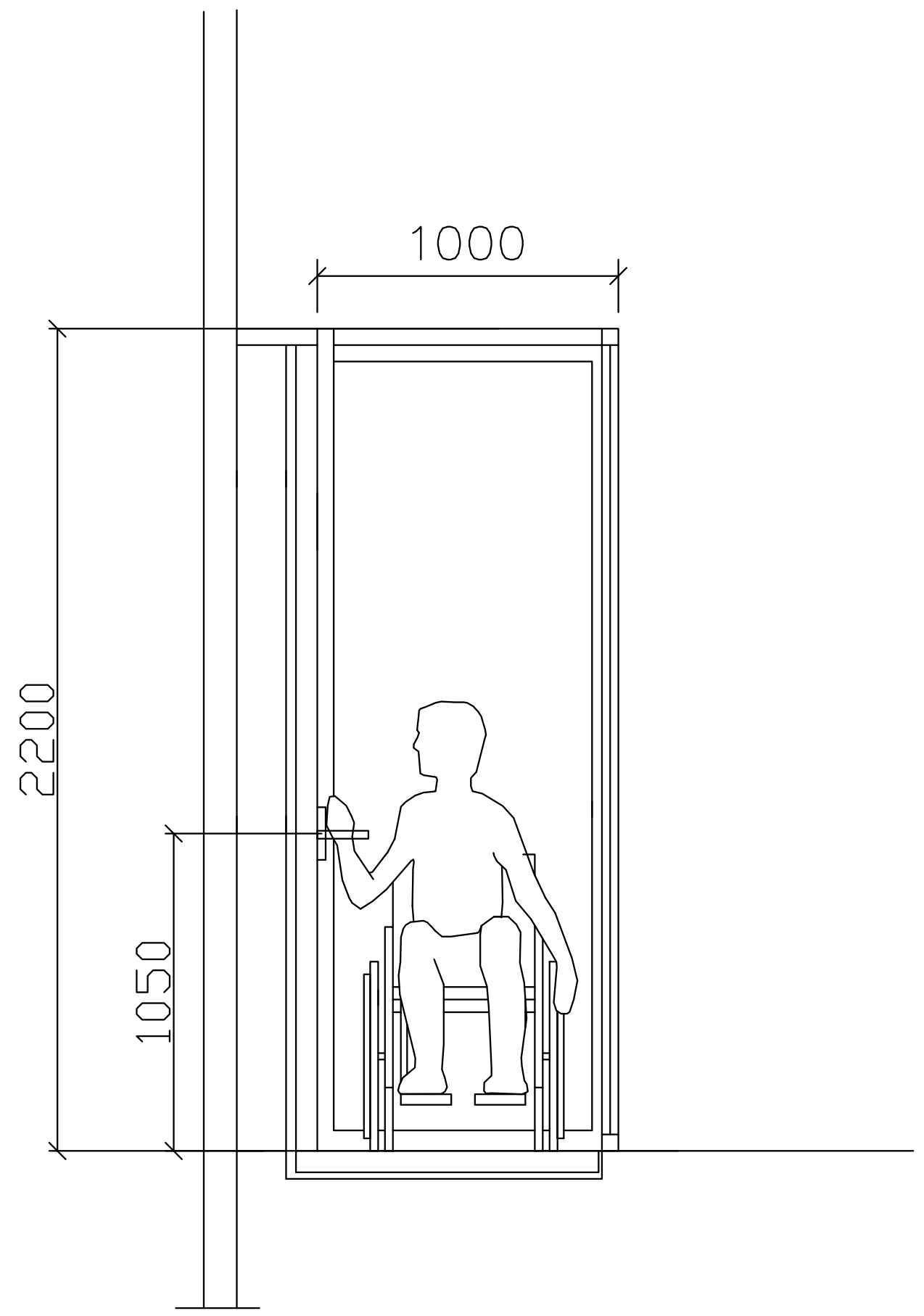

მრავალბინიანი საცხოვრებელი სახლი

თანამდებობა	გვარი	ხელმოწერა
მთ. არქიტექტორი	თ.მალანია	

პირობითი აღნიშვნები და შენიშვნები

	სახანძრო სისტემების ოთახი		სახანძრო მილდგარი
	ავტოსაშხეფი		სახანძრო განყოფილებასთან კავშირის სისტემა
	კვამლზე მორეაგირე		მექანიკური განიავება
EXIT	გასასვლელი		ხელის ცეცხლმაქრი
	სახანძრო განგაშის ხელით სამართავი კოლოფი		ვიზუალური და ხმოვანი განგაშის სისტემა
	დაწნევის სისტემა		

ტექნიკურ ეკონომიკური მაჩვენებლები

ნახაზის სახელწოდება

ბ ტიპის ბინაში მისაწვდომობა

ნახაზის მონაცემები

მასშტაბი	ფორმატი	თარიღი
1:1.67	A3	2023 წ
სტადია	ფურცელი	ფურცლები
პროექტი	A.01.19	67

ჯვეთი 1

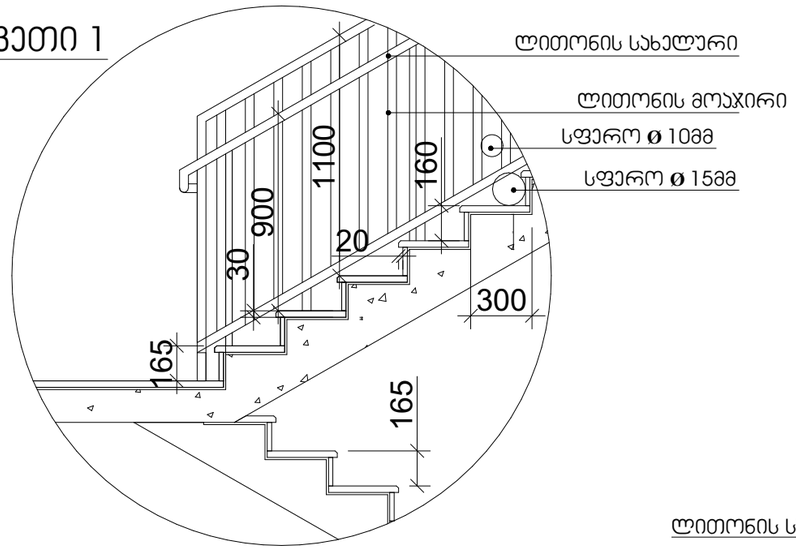

სახელური

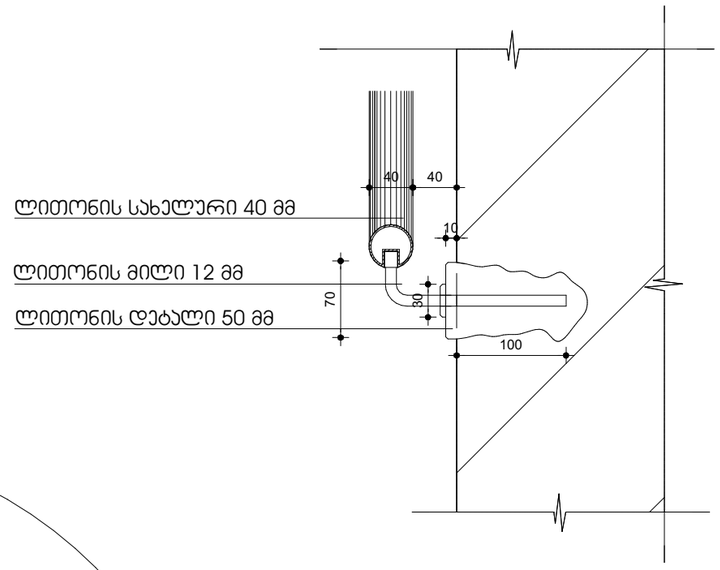

ჯვეთი 2

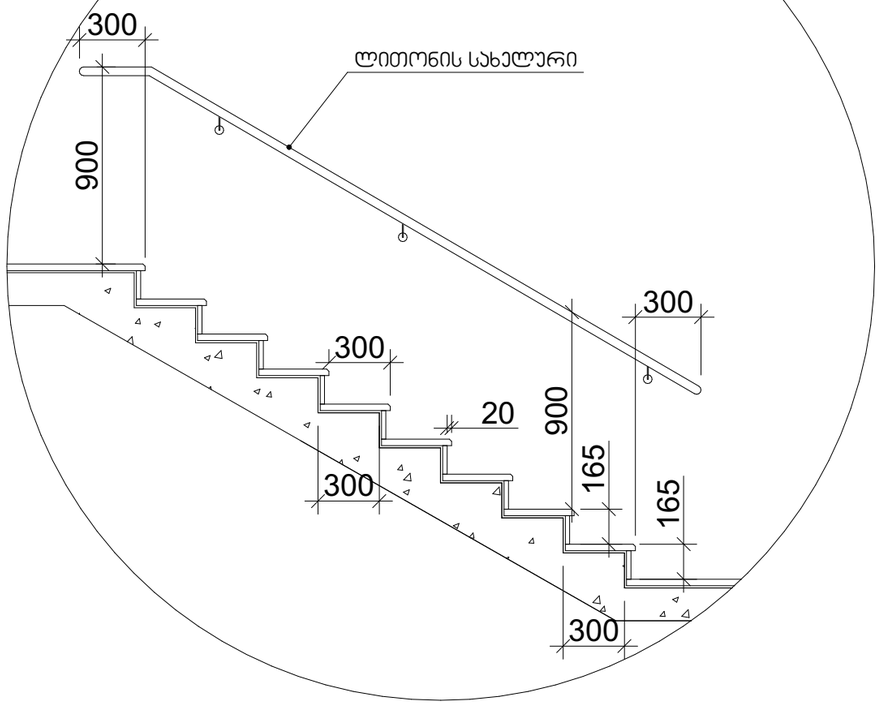

შენიშვნები:

1. ყველა კიბეს (მათ შორის გარე კიბეს) ყოველი საფეხურის და საბიჯეს 40 მმ სავალ ნაწილს, რომელიც იზომება საფეხურის ნაშვერიდან თარაზულად, ექნება ერთგვაროვანი ფერის მქონე ზედაპირი, რომელიც საფეხურის დანარჩენი ნაწილისგან მკვეთრად განსხვავებული იქნება (მუქი ღია ფონზე). ხილვადი კონტრასტი გაგრძელდება ყოველი საფეხურის ერთი კიდიდან საფეხურის მეორე კიდემდე.

2. მისაწვდომი გზაკიბის საზღვრებში იატაკის ზედაპირები იქნება მდგრადი, მყარი და არასრიალა.

3. კიბის საფეხურების განსხვავებული მონიშვნა იქნება გამძლე.

4. შენობის გარეთ მდებარე კიბის საფეხურები და ბაქნები ისე დაგეგმარდება, რომ სავალ ზედაპირზე წყალი არ დაგროვდება.

5. გასანათებელი სამუალებები უზრუნველყოფს კიბეების განათებას, რომელიც გაიზომება საბიჯელების ზედაპირების და ბაქნების ზედაპირების ცენტრში გაზომვისას საფეხურის წინაპირიდან 600 მმ-ის საზღვრებში, შემდეგი წესის შესაბამისად:

- არაუმცირეს 11 ლუქსი განათება.
- არაუმცირეს 110 ლუქსი განათება, კიბით სარგებლობის დროს.
- კიბეების გამოყენებისას 11 ლუქსიდან 110 ლუქსზე გადასვლა შესაძლებელი უნდა იყოს განათების სამართავებით უზრუნველყოფილი ავტომატური, მოძრავი სენსორული ტიპის განათების ჩამრთველებით, რომლებიც შეესაბამება ყველა ქვემოთ ჩამოთვლილს:
- განათების სამართავები აღჭურვილი იქნება საიმედო ოპერაციული სისტემით და შეფასებული იქნება ამ მიზნით გამოყენებისთვის.
- მოძრავი სენსორი გააქტიურდება დამკავებლის მოძრაობით საფეხურებზე ან საფეხურების ბაქნებზე.
- განათების გამააქტიურებლები დაყენებული იქნება არაუმცირეს 15 წუთიანი მოქმედების პერიოდით.
- გზა–კიბის განათება ჩაირთვება ავტომატური სენსორული ჩამრთველებით, ასეთის არსებობის შემთხვევაში, ისე, რომ შესასვლელში მდებარე ბაქანზე, შესასვლელში მდებარე ბაქნის მოსაზღვრე თითოეულ კიბის მარშსა და შესასვლელში მდებარე ბაქნის ზემოთ და ქვემოთ მდებარე ბაქნებზე მე–4 პუნქტით დადგენილი განათებულობის დონე საფეხურის გამოყენებამდე იქნება უზრუნველყოფილი.
- კიბის სახელურები და ნებისმიერი კედელი ან მათ მომიჯნავედ მდებარე სხვა ზედაპირი არ იქნება ბასრი ან უხეში ელემენტების შემცველი.
- კიბის სახელურები არ იტრიალებს მათი ბუდეების საზღვრებში.

მრავალბინიანი სასტუმროების სახლი

თანამდებობა	ბეჭდი	ხელმოწერა
მთ. არქიტექტორი	თ.მელანია	

პირობითი აღნიშვნები და შენიშვნები

	სახანძრო სისტემების ღილაკი		სახანძრო მილსადენი
	ავარიულ მხრებში		სახანძრო ბენზომილაკებისათვის საკვებისა სისადენი
	ჯვარედინ მოსახვევში		მეხანძრეში ბანიკვება
EXIT	ბასასვლელი		ხელის ცეხსაწყესი
	სახანძრო ბანგამზე ხელით ჩართვის ღილაკი		მეხანძრეში და სამუშაო ბანიკების სისადენი
	ღენძების სისადენ		

ტექნიკური ეკონომიკური მაჩვენებლები

ნახაზის სახელწოდება

ჯიბის უჯრედის დეტალები

ნახაზის მონაცემები

მასშტაბი	ფორმატი	თარიღი
1:30	A3	2023 წ
სტადია	ფურცელი	ფურცლები
პროექტი	A.01.20	67

ლიფტის ტექნიკური მახასიათებლები

ლიფტის შახტის გაბარიტები 2000X2700 მმ
ლიფტის კაბინის შიგა გაბარიტები 1300X2150
ლიფტის კარის სუფთა სიგანე 1000 მმ
ლიფტის კარის ცეცხლმედეგობა 90 წთ
ლიფტის ტვირთამწეობა 1275 კგ (17 კაცი)
ლიფტის მოძრაობის სიჩქარე 1.75 მ/წმ

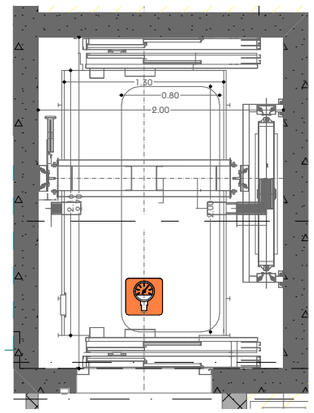

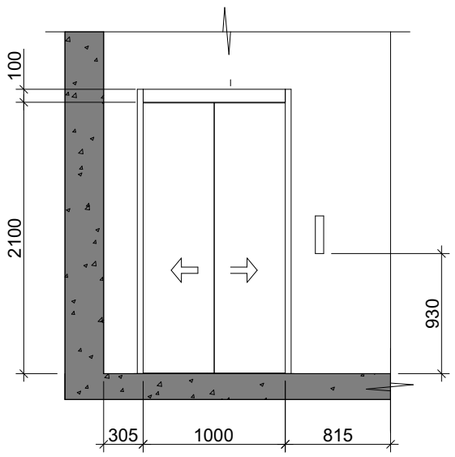

შენიშვნები:

შენობაში გამოყენებულია 408-ე ქვეთავის შესაბამისი შეზღუდული გამოყენების ლიფტი.

- ლიფტი შესაბამისობაში იქნება ASME A17.1/CSA B44 სტანდარტთან.
- ლიფტის გამოსაძახებელი ღილაკები და კლავიშები შესაბამისობაში იქნება 407.2.1 ქვეთავთან.
- ფოიეს სიგნალები შესაბამისობაში იქნება 407.2.2 ქვეთავთან.
- ლიფტის შახტებთან განთავსებული ნიშნები შესაბამისობაში იქნება 407.2.3 ქვეთავთან.
- ლიფტის კაბინის ბალანსირება შესაბამისობაში იქნება 407.4.4–ე ქვეთავთან.
- ლიფტის კაბინის განათება შესაბამისობაში იქნება 407.4.5–ე ქვეთავთან.
- ლიფტის კაბინის სამართავები შესაბამისობაში იქნება 407.4.6–ე ქვეთავთან. მართვის პანელები განთავსდება გვერდითა კედლის ცენტრში.
- კაბინის სამართავების აღნიშვნები და მითითებები შესაბამისობაში იქნება 407.4.7–ე ქვეთავთან.
- კაბინაში მოეწყობა 407.4.10–ე ქვეთავის შესაბამისი საავარიო სიგნალიზაციის მექანიზმები.

მრავალბინიანი სასტუმროების სახლი

თანამდებობა	ბეჭდი	ხელმოწერა
მთ. არქიტექტორი	თ.მელანია	

პირობითი აღნიშვნები და შენიშვნები

	სახანძრო სიხშირის ღილაკი		სახანძრო მილები
	ავტომატიკა		სახანძრო განგაშისგამაფრთხილებელი სისტემის სისტემა
	ჯვარედინი მოსაკეთებელი		მეხანძრეთა მოსაცდელი
EXIT	ბანაკეტელი		ხელის ცეცხლმქრობი
	სახანძრო ბანაკების ჯგუფის განთავსების ადგილი		მეხანძრეთა და სამუშაო ბანაკების სისტემა
	ღობეების სისტემა		

ტექნიკის ეკონომიკური მაჩვენებლები

ნახაზის სახელწოდება

ლიფტის დეტალები

ნახაზის მონაცემები

მასშტაბი	ფორმატი	თარიღი
1:50	A3	2023 წ
სტადია	ფურცელი	ფურცლები
პროექტი	A.01.21	67

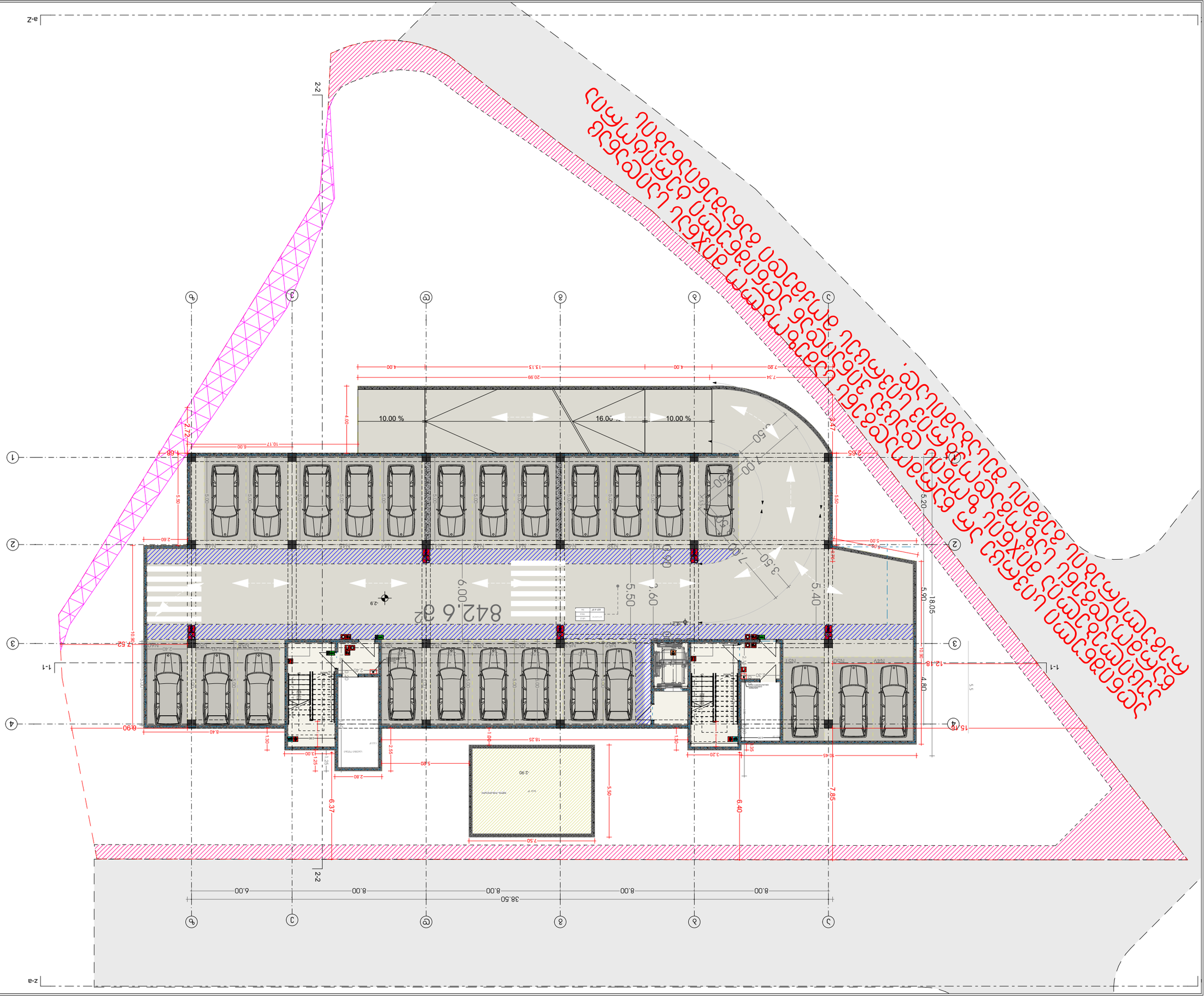

ՀԱՅԱՍՏԱՆԻ ՀԱՆՐԱՊԵՏՈՒԹՅԱՆ
ԱՐԱՐԱՏԻ ՄԱՐԶԻ
ՎԱՂԱՐՇԱՊԱՏ ՀԱՄԱՅՆՔԻ

ԱՆՀԱՏԱԿԱՆ ՄԵՆԱՐԱՆ
ԵՎ ՊԱՐԱՖԻՆԱՆ

ՀԱՍՑԵՈՒ ԱՆՎԱՆՈՒՄԸ	ՀԱՍՑԵՈՒ ՀԱՍՑԵ
ՀԱՍՑԵՈՒ ՀԱՍՑԵ

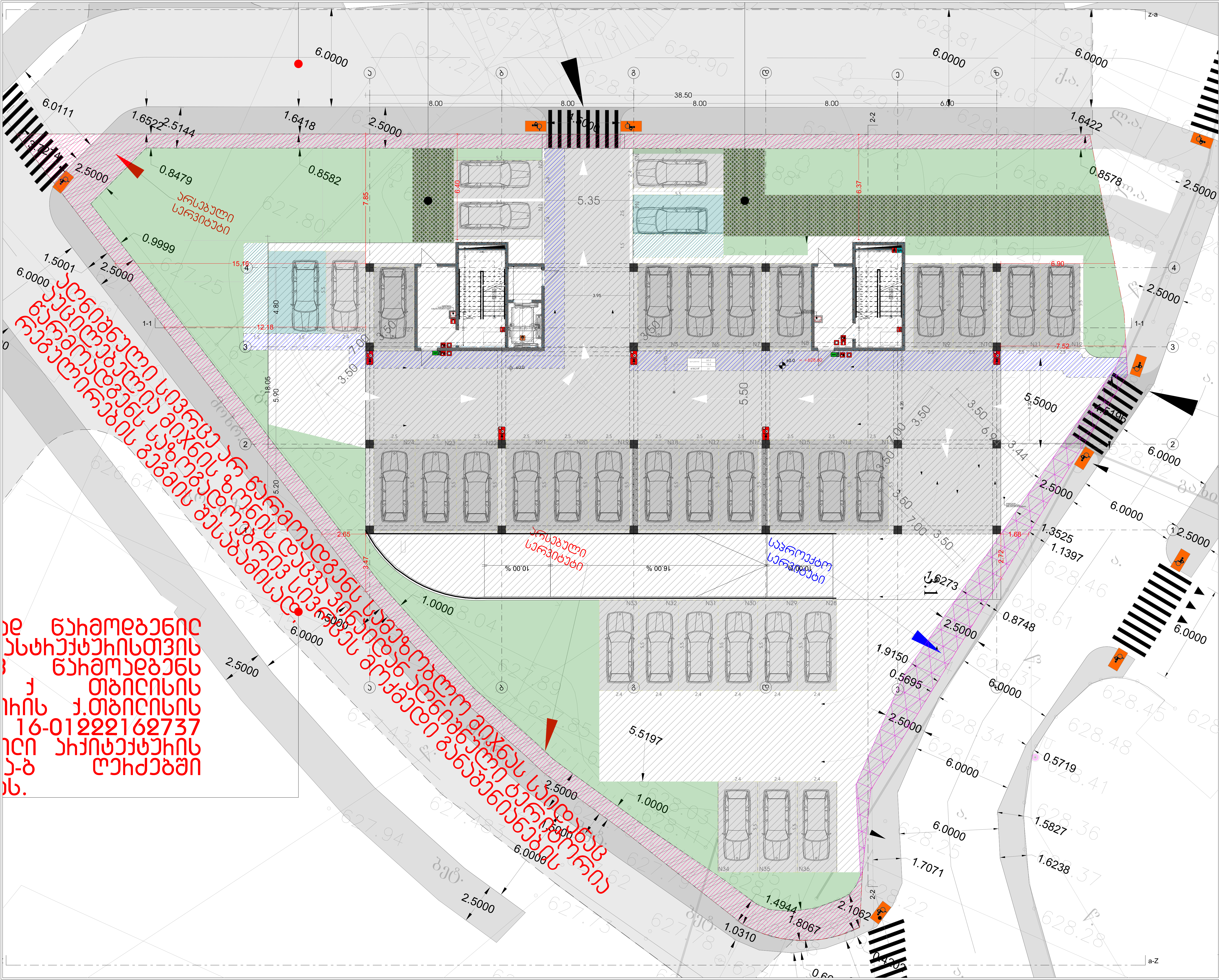

მრავალბინიანი საცხოვრებელი სახლი

თანამდებობა	გვარი	ხელმოწერა
მთ. არქიტექტორი	თ.მალანია	

პირობითი აღნიშვნები და შენიშვნები

სახანძრო სისტემების ოთახი	სახანძრო მილდგარი
ავტოსაშხეფი	სახანძრო განყოფილებასთან კავშირის სისტემა
კვამლზე მორეაგირე	მექანიკური განიავება
გასასვლელი	ხელის ცეცხლმაქრი
სახანძრო განგაშის ხელით სამართავი კოლოფი	ვიზუალური და ხმოვანი განგაშის სისტემა
დაწნევის სისტემა	

ტექნიკურ ეკონომიკური მაჩვენებლები

ნახაზის სახელწოდება

-1 სართული

ნახაზის მონაცემები

მასშტაბი	ფორმატი	თარიღი
1:200	A3	2023 წ
სტადია	ფურცელი	ფურცლები
პროექტი	A.01.23	67

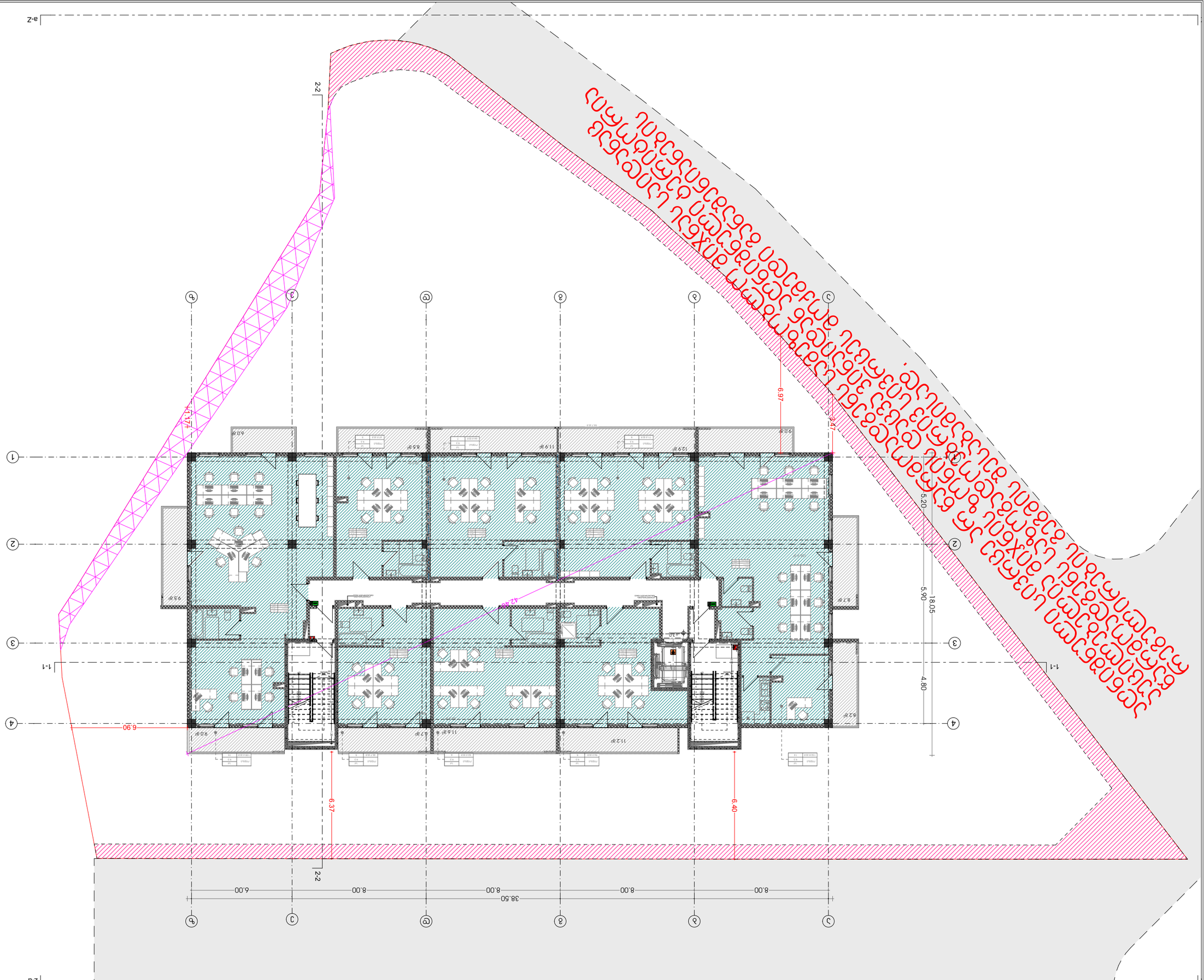

ԱՇԽԱՏԱՆՔԻ ՍՏԱԴԻԱՆ ԼԱՅՄԱՆՇՏԱԿ

ՀԱՄԱՁԱՅՆԱԳՐՈՂ	ՄԱՍՆԱԳԻՏԱԿԱՆ ԿԱՌՈՒՑՎԱԾՔԱՅԻՆ ՀԱՄԱԿԱՐԳԵՐ
ՀԱՅԿԱՐԱՐԱԿԱՆ	ՀԱՅԿԱՐԱՐԱԿԱՆ ՀԱՄԱԿԱՐԳԵՐ
ՀԱՄԱՁԱՅՆԱԳՐՈՂ	ՄԱՍՆԱԳԻՏԱԿԱՆ ԿԱՌՈՒՑՎԱԾՔԱՅԻՆ ՀԱՄԱԿԱՐԳԵՐ

ՀԱՄԱՁԱՅՆԱԳՐՈՂ ՄԱՍՆԱԳԻՏԱԿԱՆ ԿԱՌՈՒՑՎԱԾՔԱՅԻՆ ՀԱՄԱԿԱՐԳԵՐ

ՀԱՅԿԱՐԱՐԱԿԱՆ ՀԱՄԱԿԱՐԳԵՐ

ՀԱՄԱՁԱՅՆԱԳՐՈՂ ՄԱՍՆԱԳԻՏԱԿԱՆ ԿԱՌՈՒՑՎԱԾՔԱՅԻՆ ՀԱՄԱԿԱՐԳԵՐ

ՀԱՄԱՁԱՅՆԱԳՐՈՂ ՄԱՍՆԱԳԻՏԱԿԱՆ ԿԱՌՈՒՑՎԱԾՔԱՅԻՆ ՀԱՄԱԿԱՐԳԵՐ

ՀԱՅԿԱՐԱՐԱԿԱՆ ՀԱՄԱԿԱՐԳԵՐ

ՀԱՄԱՁԱՅՆԱԳՐՈՂ ՄԱՍՆԱԳԻՏԱԿԱՆ ԿԱՌՈՒՑՎԱԾՔԱՅԻ

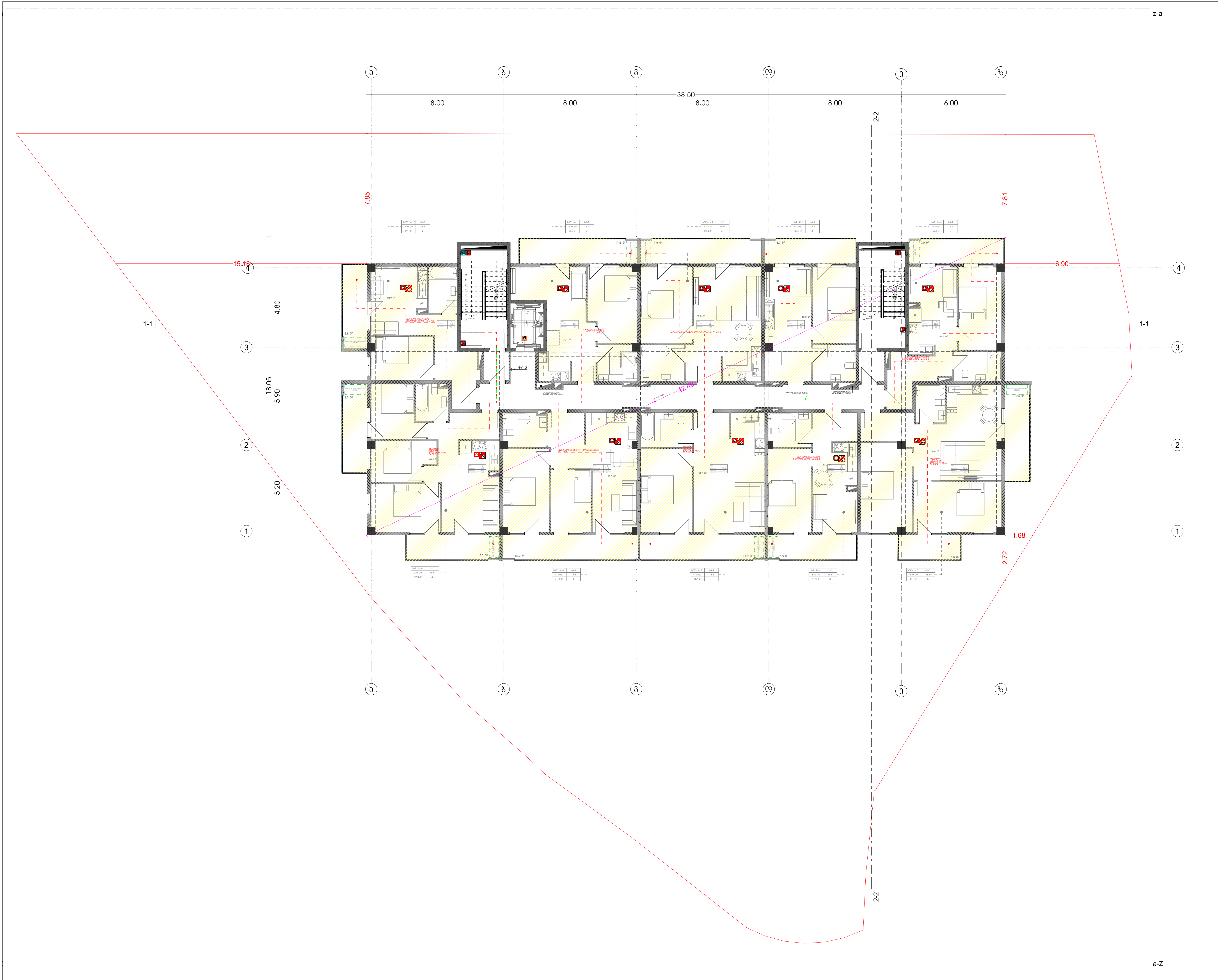

მრავალბინიანი საცხოვრებელი სახლი

თანამდებობა	გვარი	ხელმოწერა
მთ. არქიტექტორი	თ.მალანია	

პირობითი აღნიშვნები და შენიშვნები

სახანძრო სისტემების ოთახი	სახანძრო მილდგარი
ავტოსაშხეფი	სახანძრო განყოფილებასთან კავშირის სისტემა
კვამლზე მორეაგირე	მექანიკური განიავება
გასასვლელი	ხელის ცეცხლმაქრი
სახანძრო განგაშის ხელით სამართავი კოლოფი	ვიზუალური და ხმოვანი განგაშის სისტემა
დაწნევის სისტემა	

ტექნიკურ ეკონომიკური მაჩვენებლები

ნახაზის სახელწოდება

გეგმა +6.15 ნიშნულზე

ნახაზის მონაცემები

მასშტაბი	ფორმატი	თარიღი
1:200	A3	2023 წ
სტადია	ფურცელი	ფურცლები
პროექტი	A.01.25	67

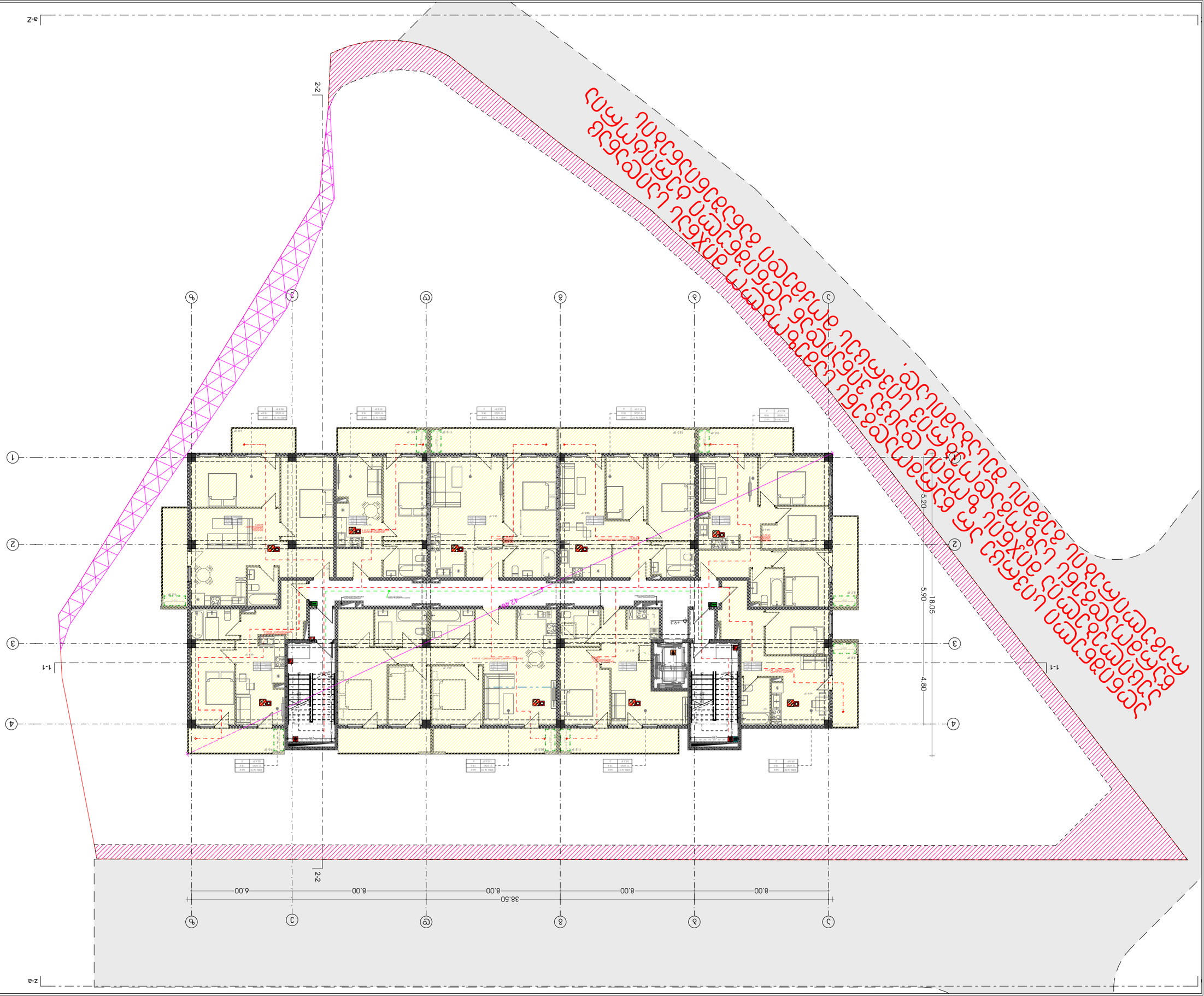

ՀԱՍԱՐԱԿԱՑՎԱԾ ՇԻՆԱՐԱՐՈՒԹՅԱՆ ՆԱԽԱԳԻԾ

ՀԱՍԱՐԱԿԱՑՎԱԾ ԱՇԽԱՏԱՆՔԱՅԻՆ ՆԱԽԱԳԻԾ

ՀԱՍԱՐԱԿԱՑՎԱԾ ԱՄՓՈՓԱԳԻՐ

ՀԱՏԱԿԱՑՄԱՆ ՀԱՄԱՐ	ՔԱՂԱՔԱՑԻԱԿԱՆ ՊԱՇՏՊԱՆՈՒԹՅԱՆ ՀԱՄԱՐ	ՀԱՏԱԿԱՑՄԱՆ ՀԱՄԱՐ
1:200	Ա3	2023 6
ԼՈՒՍԱՆԿԱՐ	ՊԱՏՎԵՐԱՏՈՒ	ՊԱՏՎԵՐԱՏՈՒ
ՀԱՐԿԱՅԻՆ	Ա.01.26	67

ՀԱՍԱՐԱԿԱՑՎԱԾ ԱՇԽԱՏԱՆՔԱՅԻՆ ՆԱԽԱԳԻԾ

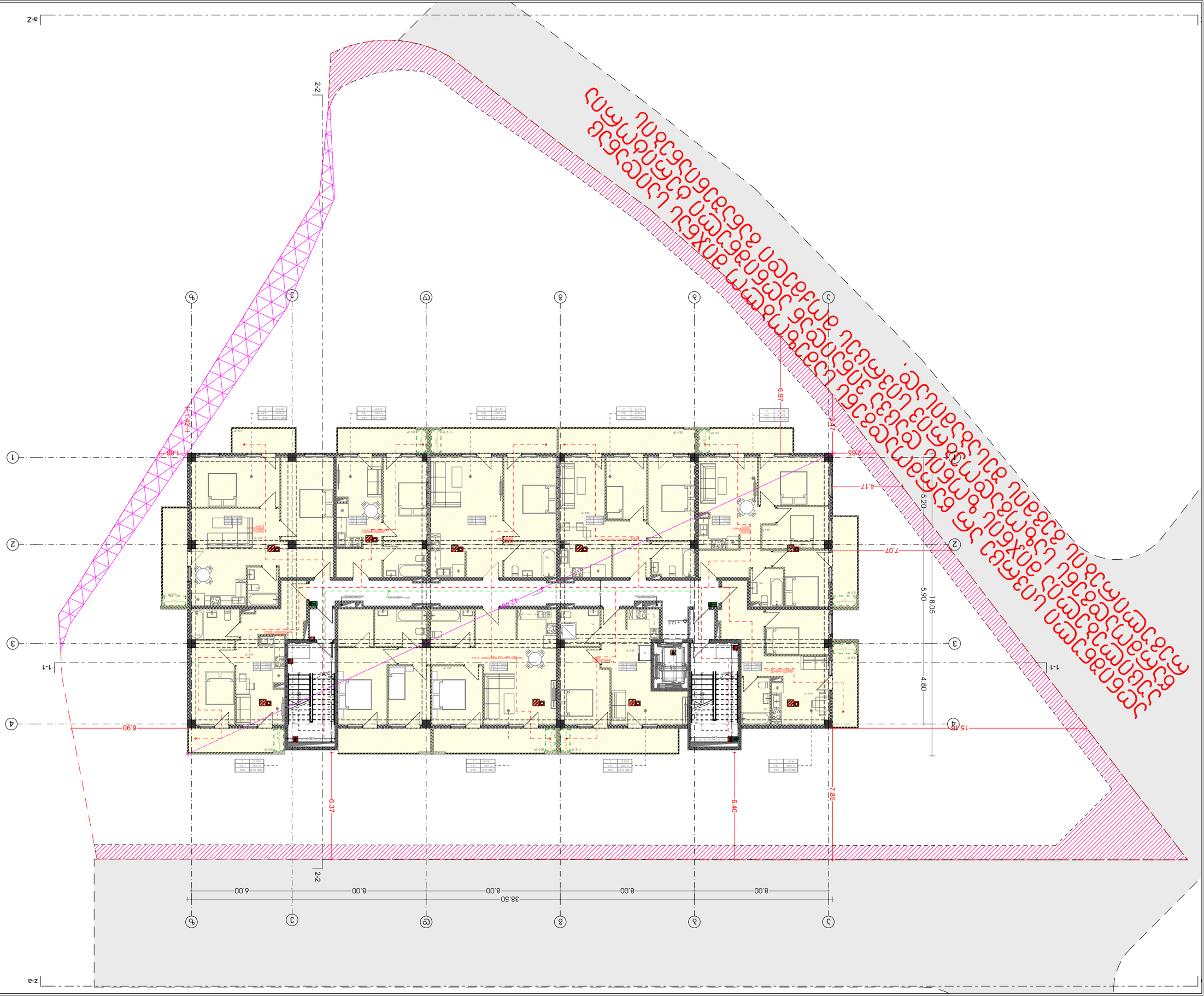

ՀԱՍԱՐԱԿԱԿԱՆ ՊԼԱՆ	ԱՅԼ	ՀԱՏ. ԱՇԽԱՏԱՆՔԱՅԻՆ
ՊՐՈՅԵԿՏԱՅԻՆ ԿԱԶՄԱԿԵՐՊՈՒԹՅՈՒՆ	ՀԱՅԿ	ՀԱՏ. ՀԱՄԱՁԱՅՆԱԳՐՈՒԹՅՈՒՆ

ՀԱՍԱՐԱԿԱԿԱՆ ՆՇԱՆԱԿՈՒԹՅՈՒՆՆԵՐ ԵՎ ՀԱՊԱՎՈՒՄՆԵՐ

ՀՈՂԱՄԱՍ		ՀՈՂԱՄԱՍԻ ՍԱՀՄԱՆԱՓԱԿՈՒՄ
ՀԱՍԱՐԱԿԱԿԱՆ ՇԵՆՔԵՐ		ՇԱՐՔԱՅԻՆ ՀԱՍԱՐԱԿԱԿԱՆ ՇԵՆՔԵՐ
ՀԱՍԱՐԱԿԱԿԱՆ ՕԳՏԱԳՈՐԾՎՈՂ ՇԵՆՔԵՐ		ՀԱՍԱՐԱԿԱԿԱՆ ՕԳՏԱԳՈՐԾՎՈՂ ՇԵՆՔԵՐ
ՀԱՍԱՐԱԿԱԿԱՆ ՕԳՏԱԳՈՐԾՎՈՂ ՇԵՆՔԵՐ		ՀԱՍԱՐԱԿԱԿԱՆ ՕԳՏԱԳՈՐԾՎՈՂ ՇԵՆՔԵՐ
ՀԱՍԱՐԱԿԱԿԱՆ ՕԳՏԱԳՈՐԾՎՈՂ ՇԵՆՔԵՐ		ՀԱՍԱՐԱԿԱԿԱՆ ՕԳՏԱԳՈՐԾՎՈՂ ՇԵՆՔԵՐ
ՀԱՍԱՐԱԿԱԿԱՆ ՕԳՏԱԳՈՐԾՎՈՂ ՇԵՆՔԵՐ		ՀԱՍԱՐԱԿԱԿԱՆ ՕԳՏԱԳՈՐԾՎՈՂ ՇԵՆՔԵՐ
ՀԱՍԱՐԱԿԱԿԱՆ ՕԳՏԱԳՈՐԾՎՈՂ ՇԵՆՔԵՐ		ՀԱՍԱՐԱԿԱԿԱՆ ՕԳՏԱԳՈՐԾՎՈՂ ՇԵՆՔԵՐ

ՀԱՍԱՐԱԿԱԿԱՆ ՕԳՏԱԳՈՐԾՎՈՂ ՀՈՂԱՄԱՍԻ ՍԱՀՄԱՆԱՓԱԿՈՒՄ

ՀՈՂԱՄԱՍԻ ԱՌԱՆՁՆԱՀԱՏԿՈՒԹՅՈՒՆՆԵՐ

ՀՈՂԱՄԱՍԻ ԱՌԱՆՁՆԱՀԱՏԿՈՒԹՅՈՒՆՆԵՐ

ՀՈՂԱՄԱՍԻ ԿՈՈՐԴԻՆԱՏՆԵՐ

ԱՕՏ. ԱՇԽԱՏԱՆՔԱՅԻՆ	ՕՐ.ՀԱՏ.ՀԱՄ.	ՀԱՏ. ՀԱՄԱՁԱՅՆԱԳՐՈՒԹՅՈՒՆ

ՀՈՂԱՄԱՍԻ ՍԱՀՄԱՆԱՓԱԿՈՒՄ ԱՅԼ ՕԲՅԵԿՏՆԵՐ

ՀՈՂԱՄԱՍԻ ՍԱՀՄԱՆԱՓԱԿՈՒՄ ԱՅԼ ՕԲՅԵԿՏՆԵՐ

ՀՈՂԱՄԱՍԻ ՍԱՀՄԱՆԱՓԱԿՈՒՄ ԱՅԼ ՕԲՅԵԿՏՆԵՐ

ՀՈՂԱՄԱՍԻ ՍԱՀՄԱՆԱՓԱԿՈՒՄ	ՍՊՄԿՀԱՍԱՐ	ՕՐԻՆԱԿԱՆ
ՀՈՂԱՄԱՍԻ ՍԱՀՄԱՆԱՓԱԿՈՒՄ	ՄԱՍՇՏԱԲ	1:200
ՀՈՂԱՄԱՍԻ ՍԱՀՄԱՆԱՓԱԿՈՒՄ	ՀԱՄԱՐ	67

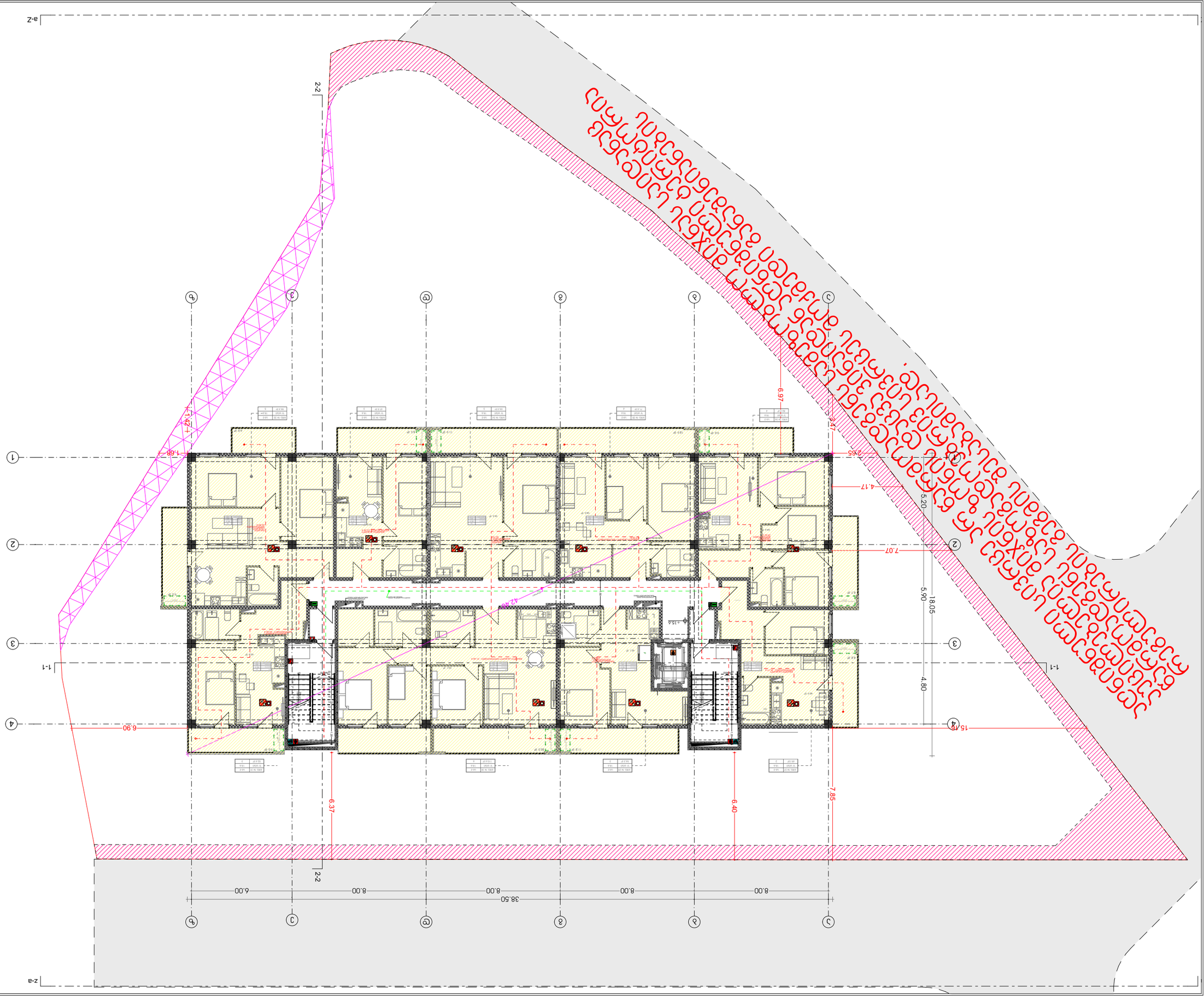

პროექტის დასახელება	ფორმატი	დასახელება
საცხოვრებელი სახლის მშენებლობა	A3	1:200
ადგილმდებარეობა	ქალაქი	2023 წ
ქ. ბათუმი, ზ. ჭავჭავაძის ქუჩა	ბათუმი	A.01.28
		67

ნახაზის ტიპი

ნახაზის დასახელება

ავტორი

ავტორი	ხელმოწერა	თარიღი
ა. ბერიძე		
ხელმძღვანელი		
კონტროლი		

ნიშნები და აღნიშვნები

სახანძრო ავზი	
სახანძრო ავზის მიერთების ადგილი	
სახანძრო ავზის მიერთების ადგილის მაჩვენებელი	
ხანძარსაწინააღმდეგო ტუმბოების ოთახი	
ხანძარსაწინააღმდეგო ტუმბოების ოთახის მაჩვენებელი	
ხანძარსაწინააღმდეგო ტუმბოების ოთახის მიერთების ადგილი	
ხანძარსაწინააღმდეგო ტუმბოების ოთახის მიერთების ადგილის მაჩვენებელი	
ხანძრის ავტომატური სიგნალიზაციის მართვის პანელი	
ხანძრის ავტომატური სიგნალიზაციის ხელით ჩამრთველი	
ხანძრის ავტომატური სიგნალიზაციის ხელით ჩამრთველის მაჩვენებელი	
ხანძრის ავტომატური სიგნალიზაციის ხელით ჩამრთველის მაჩვენებელი	
ხანძრის ავტომატური სიგნალიზაციის ხელით ჩამრთველის მაჩვენებელი	
ხანძრის ავტომატური სიგნალიზაციის ხელით ჩამრთველის მაჩვენებელი	

ნახაზის მონიშვნა და აღნიშვნა

ნახაზის ტიპი

ნახაზის დასახელება

ნიშნები და აღნიშვნები

ავტორი	ხელმოწერა	თარიღი

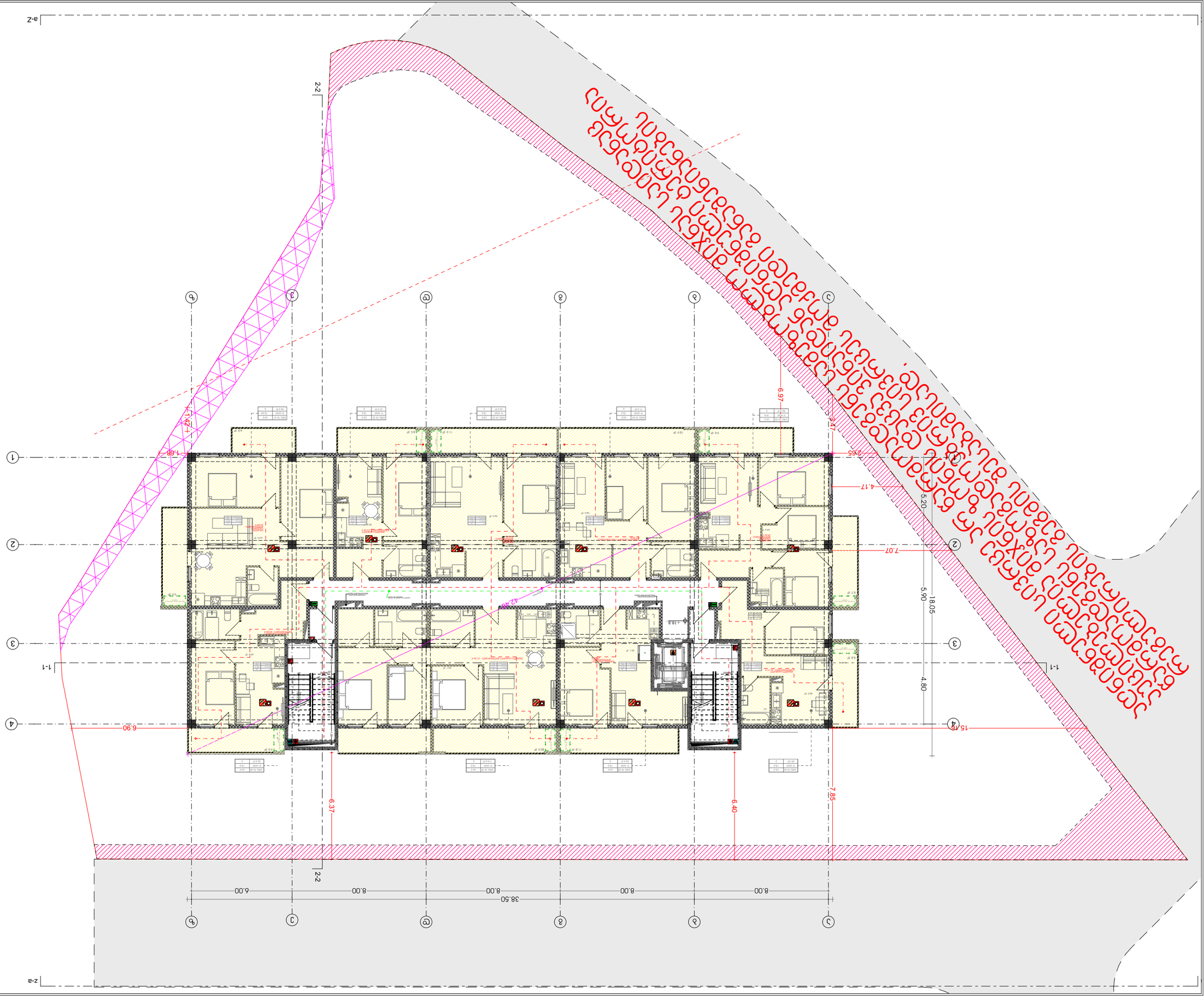

ՀԱՏԱԿԱԳԾԻՐ	ՔԱՆԱԿ	1:200
ՀԱՏԱԿԱՑՄԱՆ ՆՊԱՏԱԿԸ	Ա3	2023 6
ՀԱՐԿԱՅԻՆ ՄԱՍՇՏԱԲԱՅԻՆ ՀԱՏԱԿԱԳԾԻՐ	ՓՈՒԼ	67

ՀԱՐԿԱՅԻՆ ՄԱՍՇՏԱԲԱՅԻՆ ՀԱՏԱԿԱԳԾԻՐ

ՀԱՐԿԱՅԻՆ ԱՇԽԱՏԱՆՔՆԵՐԻ ԾԱՎԱԼԸ

ՀՈՂԻ ՀԱՐԿԱՅԻՆ ՀԱՏՎԱԾ +18.75 ՄԱԿԱՐԴԱԿ

ՀԱՐԿԱՅԻՆ ՄԵՐՁՈՒՄՆԵՐԻ ԵՎ ՀԱՏՈՒԿ ՆՇԱՆՆԵՐԻ ՀԱՄԱՌՈՏ ՑՈՒՑԱԿ

ՀՐԴԵՀԱՅԻՆ ՄԱՐՏԱԿՈՑ	ՀՀՈՍ ՀՀՈՍ
ՀՐԴԵՀԱՅԻՆ ԱՂԲՅՈՒՐ	ՀՀՈՍ ՀՀՈՍ
ՀՐԴԵՀԱՅԻՆ ՀՈՍԱՆՔ	ՀՀՈՍ ՀՀՈՍ
ՀՐԴԵՀԱՅԻՆ ՀՈՍԱՆՔ	ՀՀՈՍ ՀՀՈՍ
ՀՐԴԵՀԱՅԻՆ ՀՈՍԱՆՔ	ՀՀՈՍ ՀՀՈՍ
ՀՐԴԵՀԱՅԻՆ ՀՈՍԱՆՔ	ՀՀՈՍ ՀՀՈՍ
ՀՐԴԵՀԱՅԻՆ ՀՈՍԱՆՔ	ՀՀՈՍ ՀՀՈՍ

ՀՀՈՍ ՀՀՈՍ	ՀՀՈՍ ՀՀՈՍ	ՀՀՈՍ ՀՀՈՍ
ՀՀՈՍ ՀՀՈՍ	ՀՀՈՍ ՀՀՈՍ	ՀՀՈՍ ՀՀՈՍ
ՀՀՈՍ ՀՀՈՍ	ՀՀՈՍ ՀՀՈՍ	ՀՀՈՍ ՀՀՈՍ
ՀՀՈՍ ՀՀՈՍ	ՀՀՈՍ ՀՀՈՍ	ՀՀՈՍ ՀՀՈՍ

ՀՀՈՍ ՀՀՈՍ ՀՀՈՍ

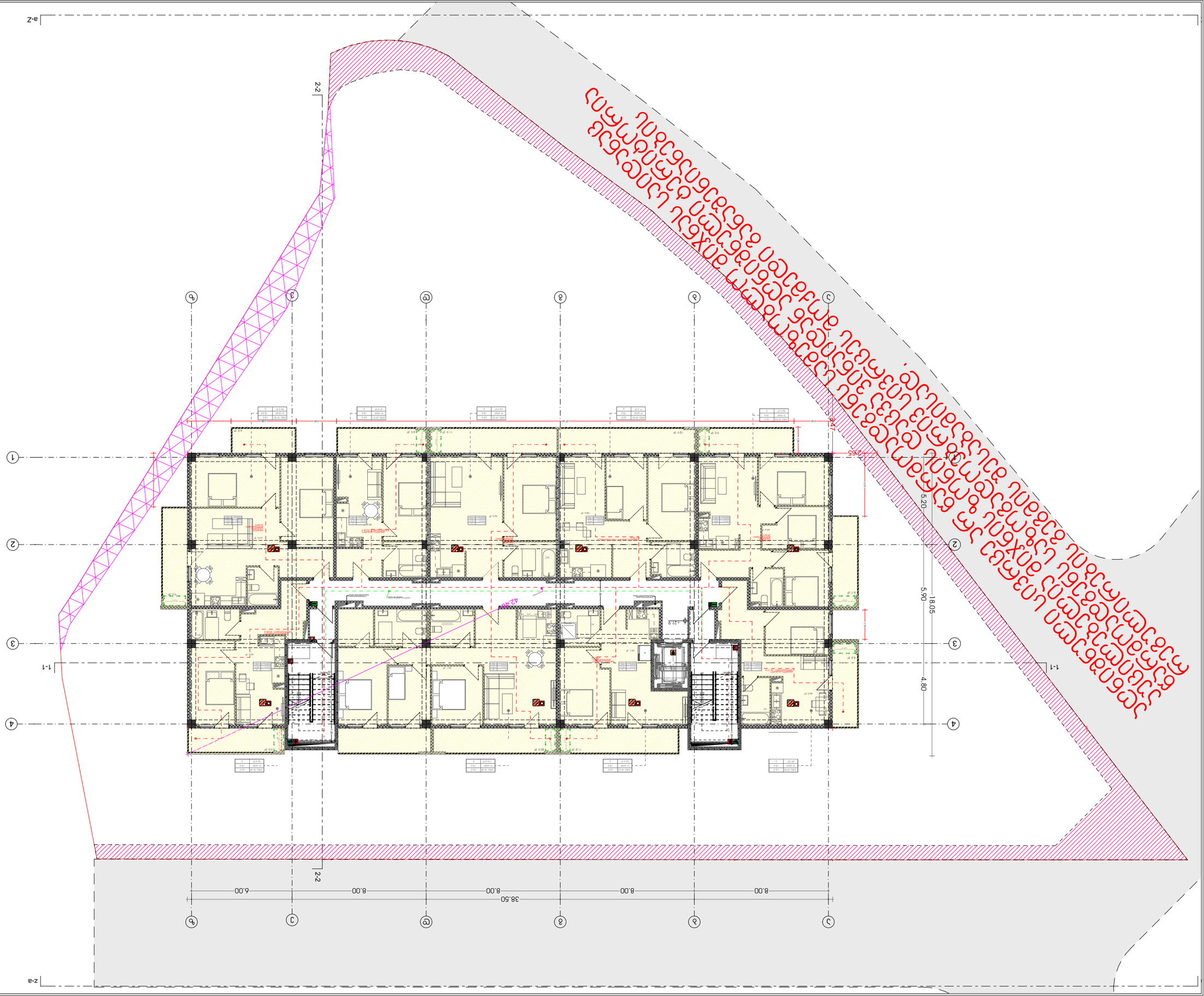

ՀԱՅԱՍՏԱՆԻ ՀԱՆՐԱՊԵՏՈՒԹՅԱՆ
ԱՐՄԱՎԻՐԻ ՄԱՐԶԻ ԳԵՂԱՐՎԵՍՏԱՅԻՆ
ՀԱՄԱՅՆՔ

ԱՐՄԱՎԻՐ ՔԱՂԱՔԻ ԳԼԽԱՎՈՐ ՀԱՏԱԿԱԳԾԱՅԻ
ՀՈՂԱՄԱՍԻ ՀԱՏԱԿԱԳԾՄԱՆ ԵՎ ՇԻՆԱՐԱՐՈՒԹՅԱՆ
ՎԱՐՉՈՒԹՅԱՆ ՊԱՇՏՈՆԱՏԱՐ

ՀՀ, ք. Արմավիր, Ա. Միկոյան 1

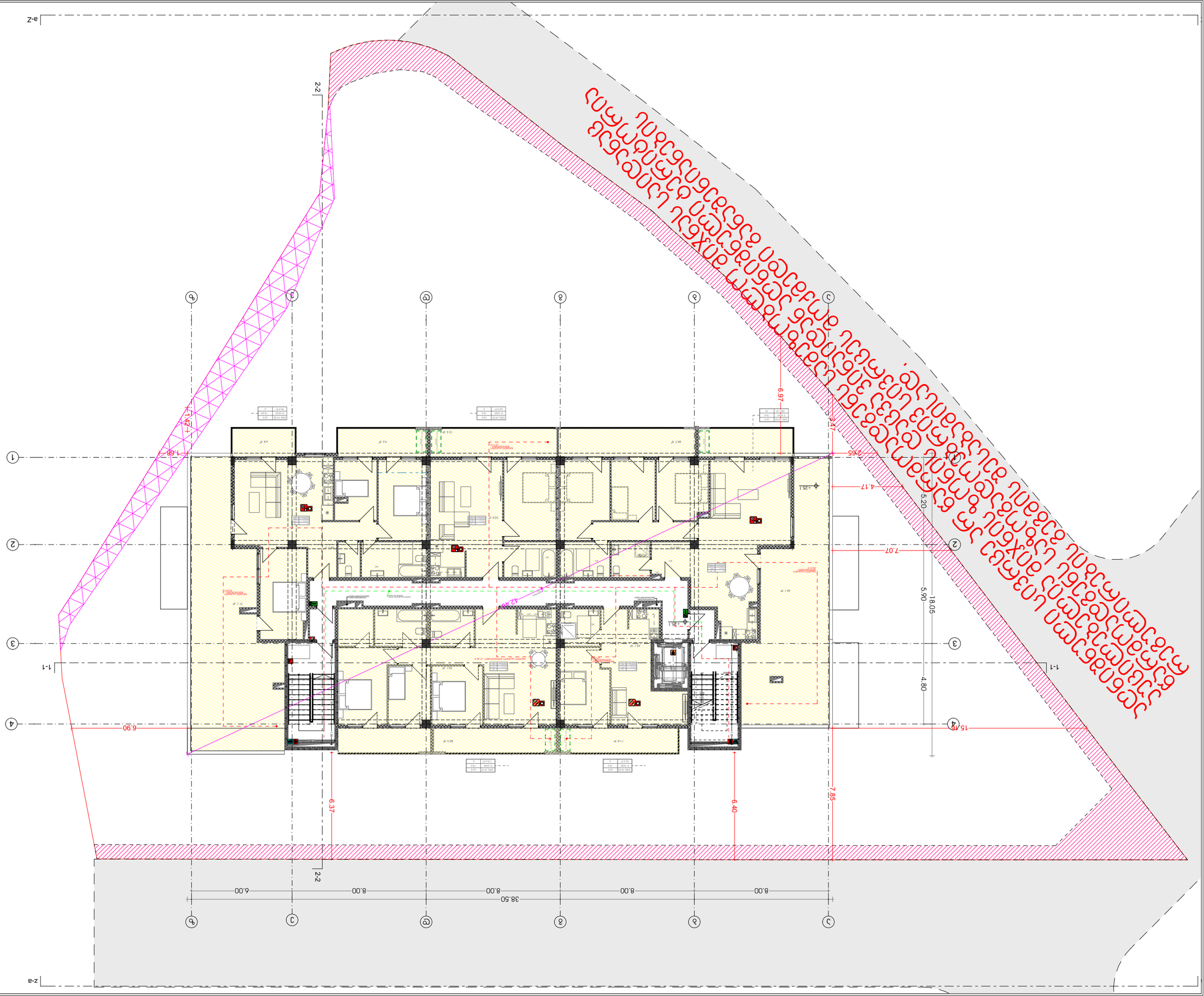

ՀԱՅԱՍՏԱՆԻ ՀԱՆՐԱՊԵՏՈՒԹՅԱՆ
ԱՐՏԱԿԱՐԳԱՅԻՆ ՀԱՐԱԲԵՐՈՒԹՅՈՒՆՆԵՐԻ ԿՈՄԻՏԵ

ՀՀ ԱՐՏԱԿԱՐԳԱՅԻՆ ՀԱՐԱԲԵՐՈՒԹՅՈՒՆՆԵՐԻ ԿՈՄԻՏԵԻ ՇԵՆՔԻ ՀԱՍՑԵ

ՀՀ, ք. Երևան, Կոմիտասի պող. 49/4

ՀՀ ԱՐՏԱԿԱՐԳԱՅԻՆ ՀԱՐԱԲԵՐՈՒԹՅՈՒՆՆԵՐԻ ԿՈՄԻՏԵԻ ՇԵՆՔԻ ՀԱՍՑԵ

ՀՀ, ք. Երևան, Կոմիտասի պող. 49/4		
ՀՀ ԱՐՏԱԿԱՐԳԱՅԻՆ ՀԱՐԱԲԵՐՈՒԹՅՈՒՆՆԵՐԻ ԿՈՄԻՏԵԻ ՇԵՆՔԻ ՀԱՍՑԵ		

ფანჯრების ჩამონათვალი				
სახელწოდება	WD - 002	WD - 002	WD - 002	WD - 002
რაოდენობა	16	21	32	136
ჭ ხ შიზე	1.20×1.65	1.20×1.65	0.90×1.65	0.90×1.65
გაღების მიმართულება	L	R	R	L
სიმაღლე იატაკიდან	1	1	0.9	0.9
სიმაღლე იატაკიდან	2.65	2.65	2.55	2.55
გეგმა				
ფასადი	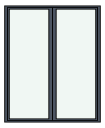	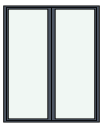		

სახელწოდება	Door 27	Door 27	Door 27	Door 27	Door 27	Door 27	Door 27	Door 27	Door 27	Door 27	Door 27	Door 27	Door 27	Door 27	Door 27	Door 27	Door 27	ectangular Door Opening 2	Door 27	Door 27	Door 27
რაოდენობა	1	1	1	1	1	1	5	5	7	7	8	11	15	21	22	60	63	11	1	1	1
სიმაღლე და სიგანე	0.80×2.30	0.90×2.30	1.00×2.20	1.00×2.20	1.00×2.20	1.00×2.30	1.00×2.30	1.00×2.30	0.80×2.30	1.00×2.30	1.00×2.30	1.00×2.30	1.00×2.30	1.00×2.30	1.00×2.30	0.90×2.30	0.90×2.30	1.10×2.40	0.60×0.60	0.60×1.00	0.90×2.30
გაღების მიმართულება	R	L	L	R	R	R	L	R	L	L	L	R	R	R	L	R	L		R	R	L
სიმაღლე იატაკიდან	0	0	0	0	0	0	0	0	0	0	0	0	0	0	0	0	0	0	0.4	0	0
სიმაღლე	2.3	2.3	2.2	2.2	2.2	2.3	2.3	2.3	2.3	2.3	2.3	2.3	2.3	2.3	2.3	2.3	2.3	2.4	1	1	2.3
ზედა																					
წასაღი																					

სახელწოდება	Door 27	Door 27	Door 27	Door 27	Door 27	Door 27	Door 27	Door 27	Door 27	Door 27	Door 27	Door 27	Door 27	Entrance Door 27	Entrance Door 27	Entrance Door 27	Entrance Door 27	Door 27	Entrance Door 27	Entrance Door 27	Entrance Door 27	Entrance Door 27
რაოდენობა	1	1	1	2	4	6	12	1	1	2	3	7	11	1	7	69	88	12	1	1	1	3
სიმაღლე და სიგანე	0.90×2.30	1.00×2.00	1.00×2.30	1.00×2.20	1.00×2.30	1.00×2.30	0.90×2.30	0.90×2.30	1.00×2.30	1.00×2.30	1.00×2.30	1.00×2.55	0.90×2.55	0.90×2.55	0.90×2.55	0.90×2.55	0.90×2.55	0.90×2.30	0.70×2.35	0.80×2.35	0.90×2.35	0.90×2.35
გაღების მიმართულება	L	L	R	L	L	L	R	R	R	L	R	L	R	R	L	R	L	L	R	R	L	R
სიმაღლე იატაკიდან	0	0	0	0	0	0	0	0	0.1	0.1	0.1	0.1	0	0	0	0	0	0	0	0	0	0
სიმაღლე	2.3	2	2.3	2.2	2.3	2.3	2.3	2.3	2.4	2.4	2.4	2.65	2.55	2.55	2.55	2.55	2.55	2.3	2.35	2.35	2.35	2.35
ზედა																						
წასაღი																						