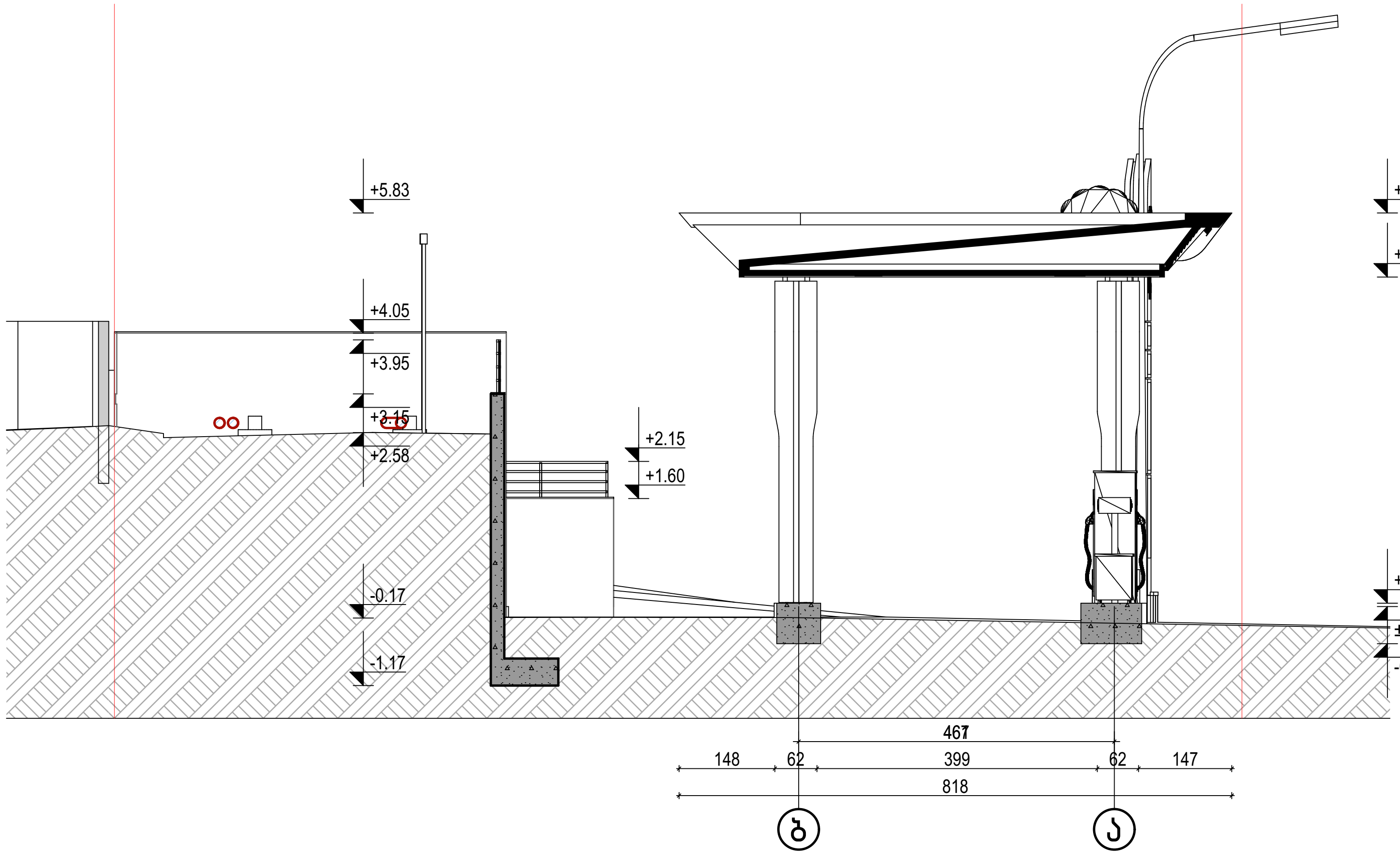

დირექტორი	ა. ლომსაძე		ქ. თბილისი; ქეთევან წამებულის გამზირი, ბაზრობა "ისანი"-ს სამხრეთ შესასვლელის მიმდებარედ ს/კ:01.17.12.001.017	შ.პ.ს "სტუდიო 8"	
მთ.არქიტექტორი	ა. ლომსაძე			არქიტექტურული ნაწილი	
ავტორი	ა. ლომსაძე		ავტოგასამართი სადგურის რეკონსტრუქციის პროექტი	მასშტაბი	ფურცელი	თარიღი
დაამუშავა	რ. ებრალიძე		ჭრილი 1-1 (არსებული)	1:100	11	27-May-26
შეამოწმა	რ. ებრალიძე					

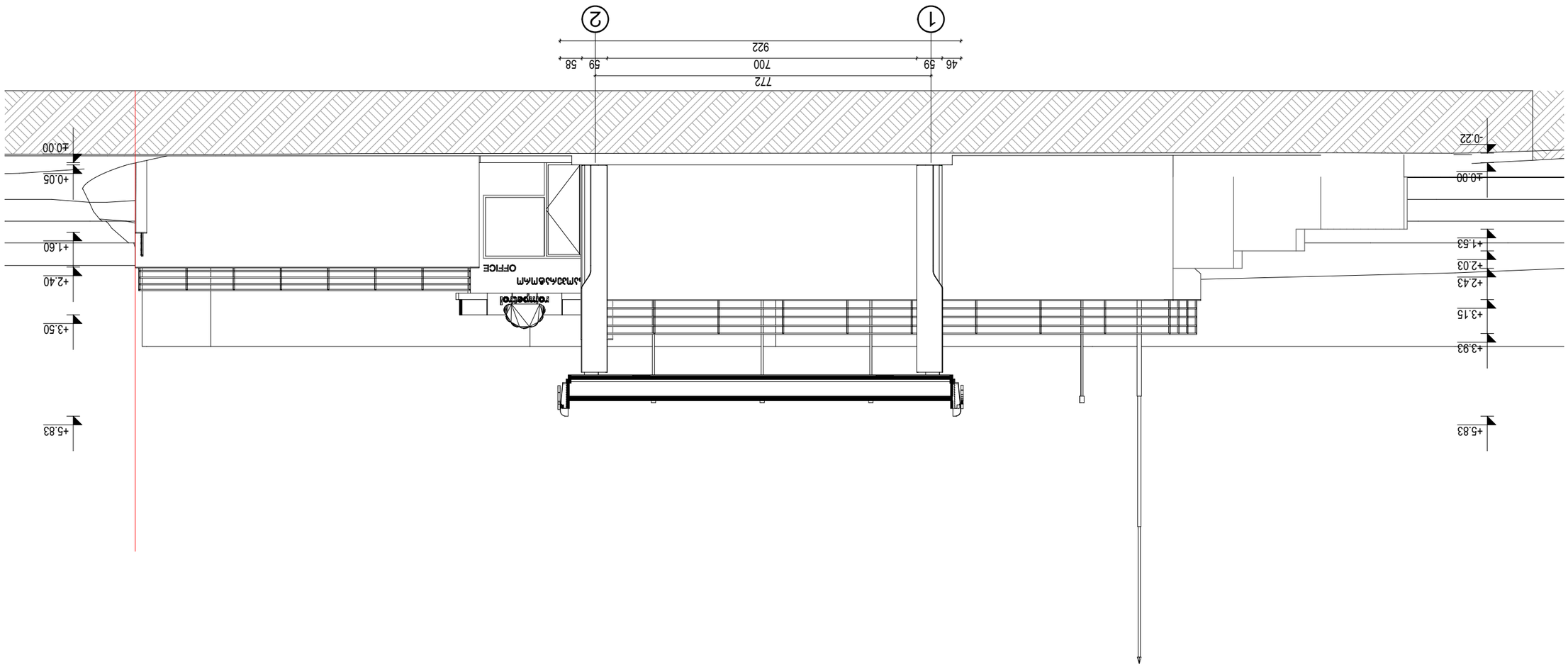

Φπλοδρπλη	д. πρπαьυδ		д. ππρπαьυδ πλη.д.ьδρπλη: дδδδьδьδδ дδδδδπ "πьυδπ"-ь δьδ9πλ. δьδ9πλ.δ3 "πьυδπ"-ь δьδ9πλ.δ3 δδδ9πλ.δ3 δδδ9πλ.δ3 δδ

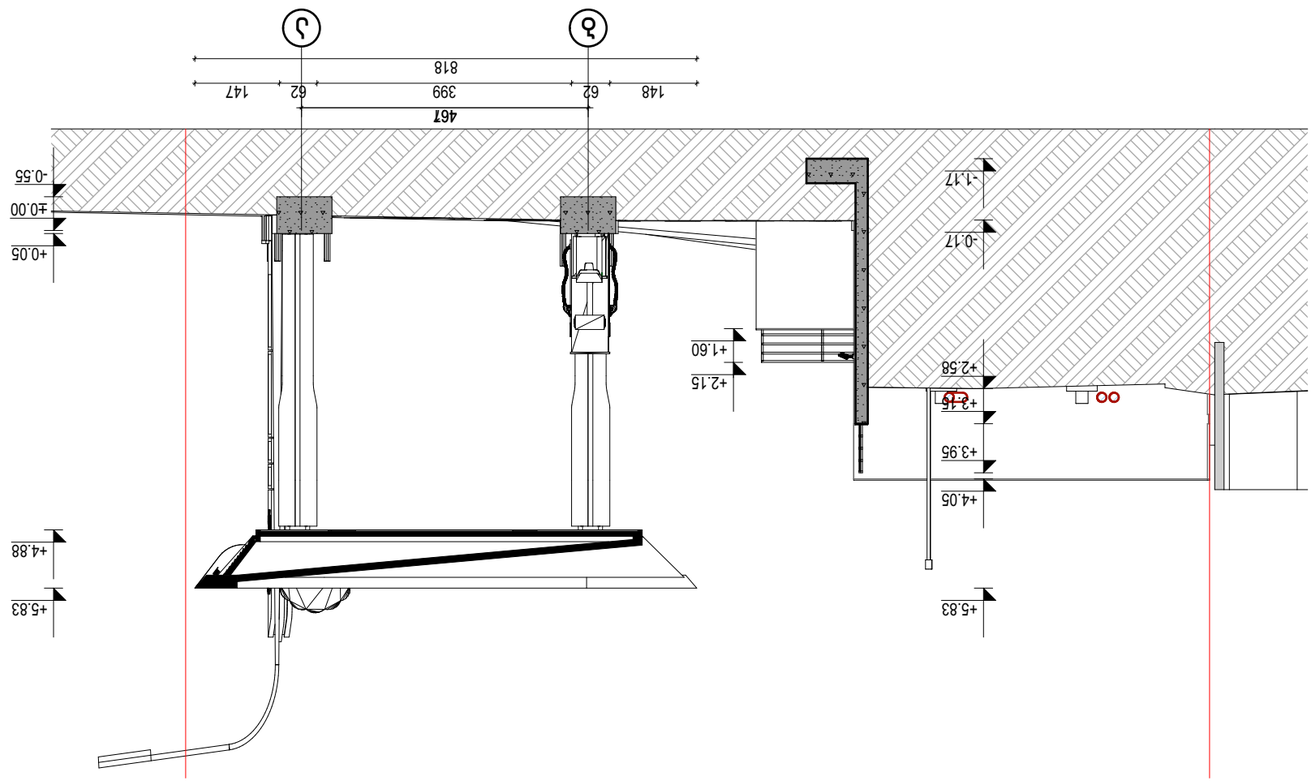

ש.מ.ל. "בתים צמודי קרקע 8"		1. מפת מדידה: בדיקת מדד: מדידות ובדיקות בע"מ מדידת מגרש 301 בשכונת הגבעה הצפונית בעפולה ש/מ/01.17.12.0001.0117			
				מ. מתג	מתג מוגן
				מ. מתג כפול	מתג כפול
				מ. מתג משולש	מתג משולש
				מ. מתג כפול עם נורית	מתג כפול עם נורית

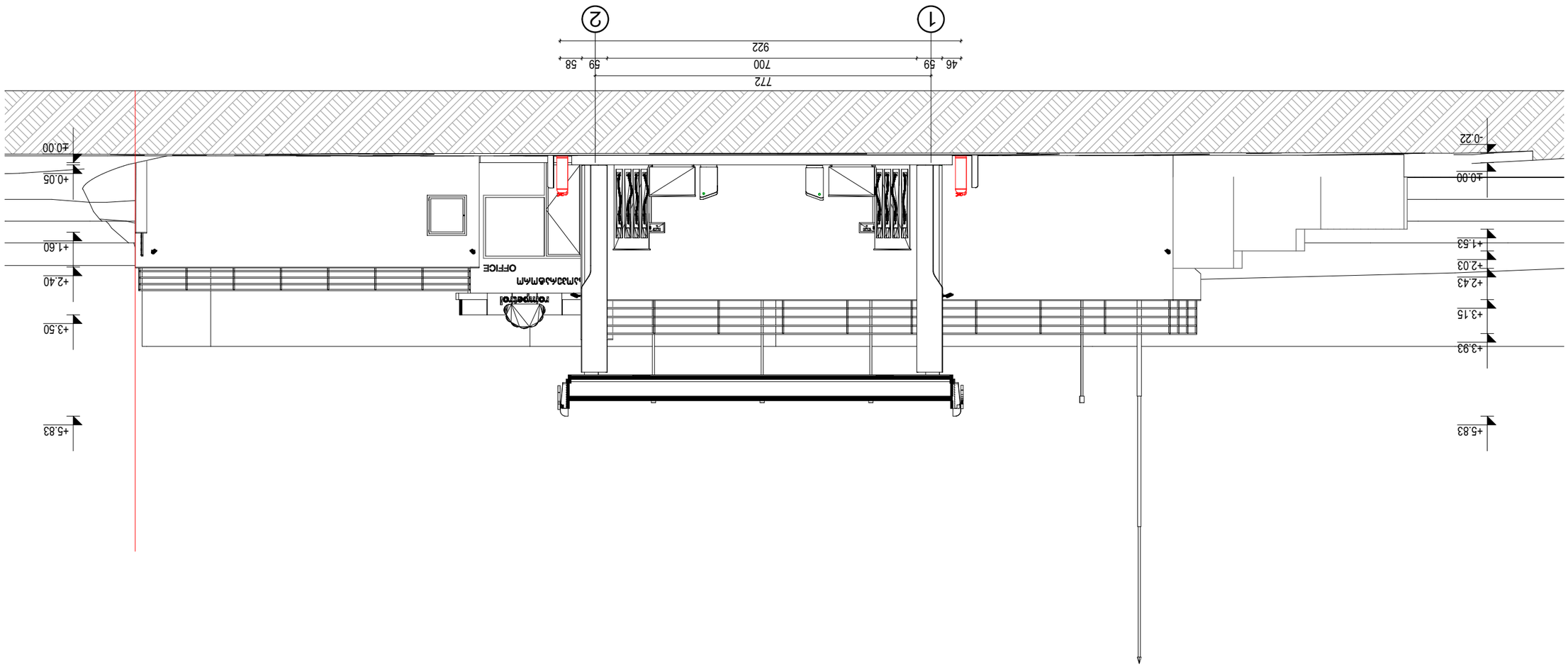

Ивайло Маринов	инж. ивайло стайков		4. Промяна по забележки на Възложителя от 27.05.2026 г.	3.3.Ц. "Цветен 8"	
Ангел Ангелов Маринов	инж. ивайло стайков		3. Промяна по забележки на Възложителя от 01.07.2025 г.	Административна сграда с търговски и складови помещения, ул. "Пълзящ" №1, УПИ I-1, кв. 1, м. Ягодина, гр. Перник	
Анна Ангелова	инж. ивайло стайков		Разширителна и реконструкция на съществуваща сграда с търговски и складови помещения	ПЗУ	1
Светлозар Стайков	инж. здравко стайков		2. Промяна по забележки на Възложителя от 27.05.2026 г.	1:100	14
Здравко Стайков	инж. здравко стайков		Фасади 2–2 (Ц.3.Ц.Ф3.2.Ф.Ц)	27-May-26	