Ενημέρωση	Δ. Μητσιάκη			Δ. Μητσιάκη. Δ.Σαββίδης Γ. Τσιλιγιάννης Α. Μπαλάσκας Α.Ε. Δομική Μελέτη Φέροντος Οργανισμού Κτιρίου Γραφείων Ε.Ο.Τ. Θέση: Ν. Ο.Τ. 1.17.1.2.001.017	3.3.Δ. "Διεθνής 8"
Αποσαφήνιση	Δ. Μητσιάκη				
Αποσαφήνιση	Δ. Μητσιάκη				
Δόμηση	Δ. Μητσιάκη			Δόμηση Φέροντος Οργανισμού Κτιρίου Γραφείων Ε.Ο.Τ. Θέση: Ν. Ο.Τ. 1.17.1.2.001.017	Δ.Μ.Φ.Κ.Γ.Ε.Ο.Τ.Θ.Ν.Ο.Τ.1.17.1.2.001.017
Μελετητής	Δ. Μητσιάκη			Δόμηση Φέροντος Οργανισμού Κτιρίου Γραφείων Ε.Ο.Τ. Θέση: Ν. Ο.Τ. 1.17.1.2.001.017	Δόμηση Φέροντος Οργανισμού Κτιρίου Γραφείων Ε.Ο.Τ. Θέση: Ν. Ο.Τ. 1.17.1.2.001.017
Σχεδίασε	Μ. Τσιλιγιάννης			Τομή 1-1	1:100	15	27-May-26
Σχεδίασε	Μ. Τσιλιγιάννης			Τομή 1-1	1:100	15	27-May-26

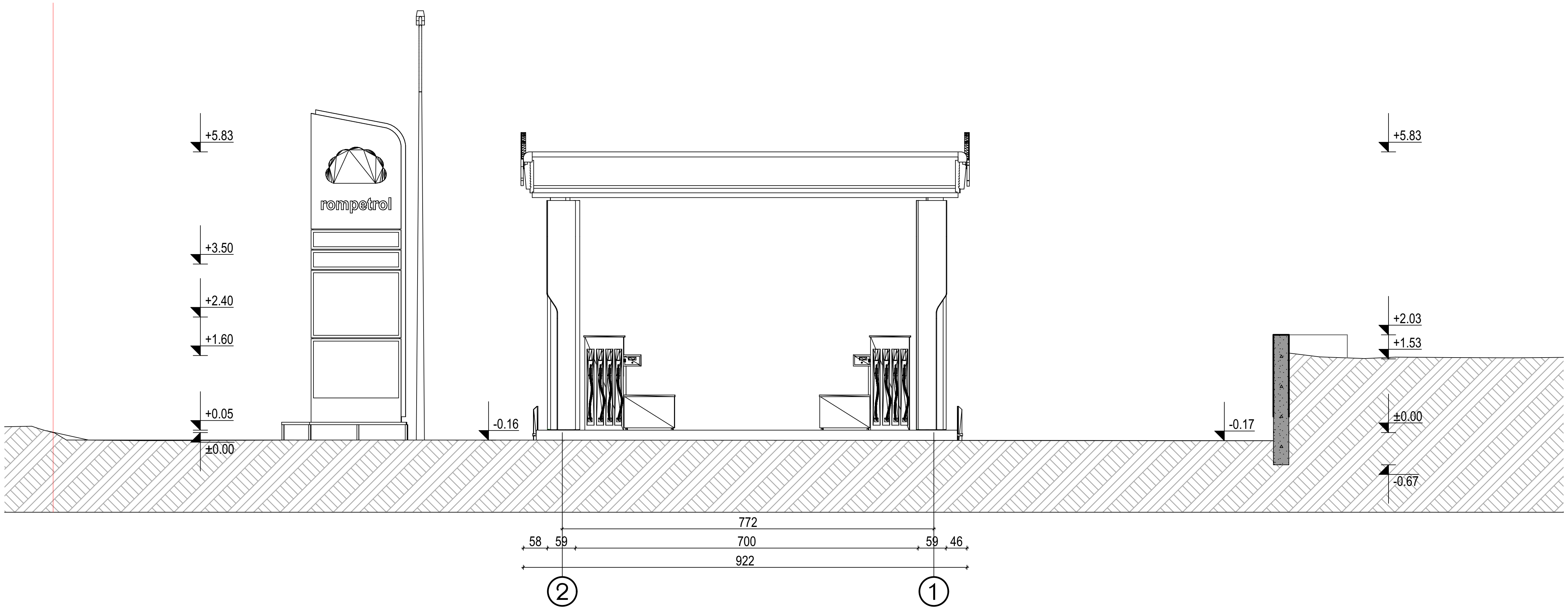

დირექტორი	ა. ლომსაძე		ქ. თბილისი; ქეთევან წამებულის გამზირი, ბაზრობა "ისანი"-ს სამხრეთ შესასვლელის მიმდებარედ ს/კ:01.17.12.001.017	შ.პ.ს "სტუდიო 8"
მთ.არქიტექტორი	ა. ლომსაძე			არქიტექტურული ნაწილი
ავტორი	ა. ლომსაძე		ავტოგასამართი სადგურის რეკონსტრუქციის პროექტი	მასშტაბი / ფურცელი / თარიღი
დაამუშავა	რ. ებრალიძე		ფასადი "2-1" (არსებული)	1:100 / 16 / 27-May-26
შეამოწმა	რ. ებრალიძე			

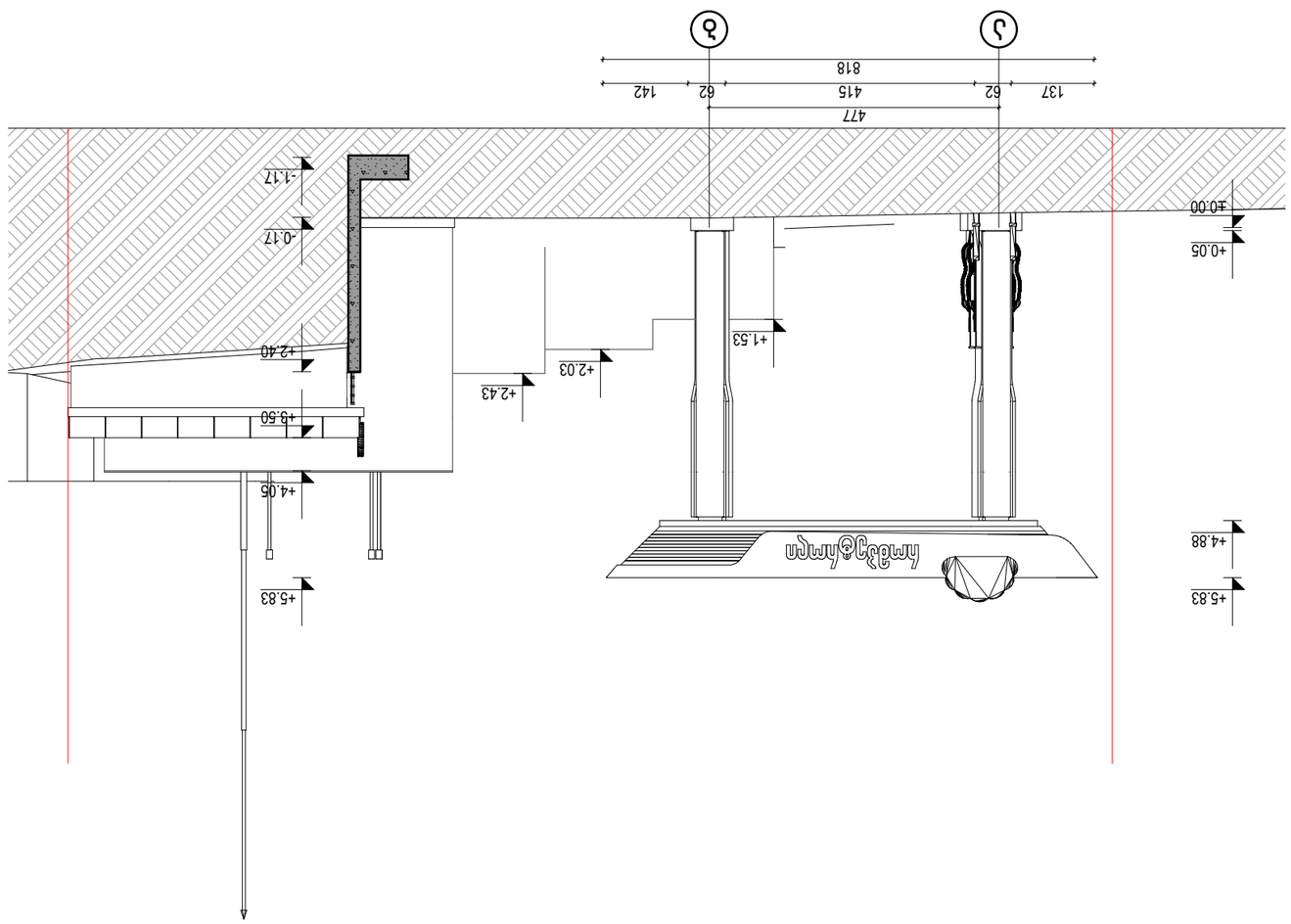

קונסטרוקטור	י. ממשלבי		ד. ממשלמי: בדיקת מבנה קיים "ו-ן" בגבעת אסף. בניית מחסן ומבנה שירותים חדש לשימוש ציבורי	ג.ב.ל. "ש ושמשלבי. ז	
אחראי בטיחות	י. ממשלבי		ש/ב/ס1.17.12.001.017		
אדריכל	י. ממשלבי		שימוש בחומרים אקולוגיים ומחזור חומרי בניין	אנרגטית	מבנה
קונסטרוקציה	מ. שלמי		קנה מידה: "ג-ב" (אלא אם צוין אחרת)	1:100	17	27-May-26
שרטט	מ. שלמי				

ชื่อโครงการ	บ. เซ็นทรัล รีเทล (ประเทศไทย) จำกัด (มหาชน) 4 อาคารเซ็นทรัลพลาซา ลาดพร้าว 22 ถนนลาดพร้าว แขวงจอมพล เขตจตุจักร กรุงเทพมหานคร 10900				
ชื่อแบบ	บ. เซ็นทรัล ซิตี้ "ปิ่นเกล้า-ท่าพระ" ขนาด 8"

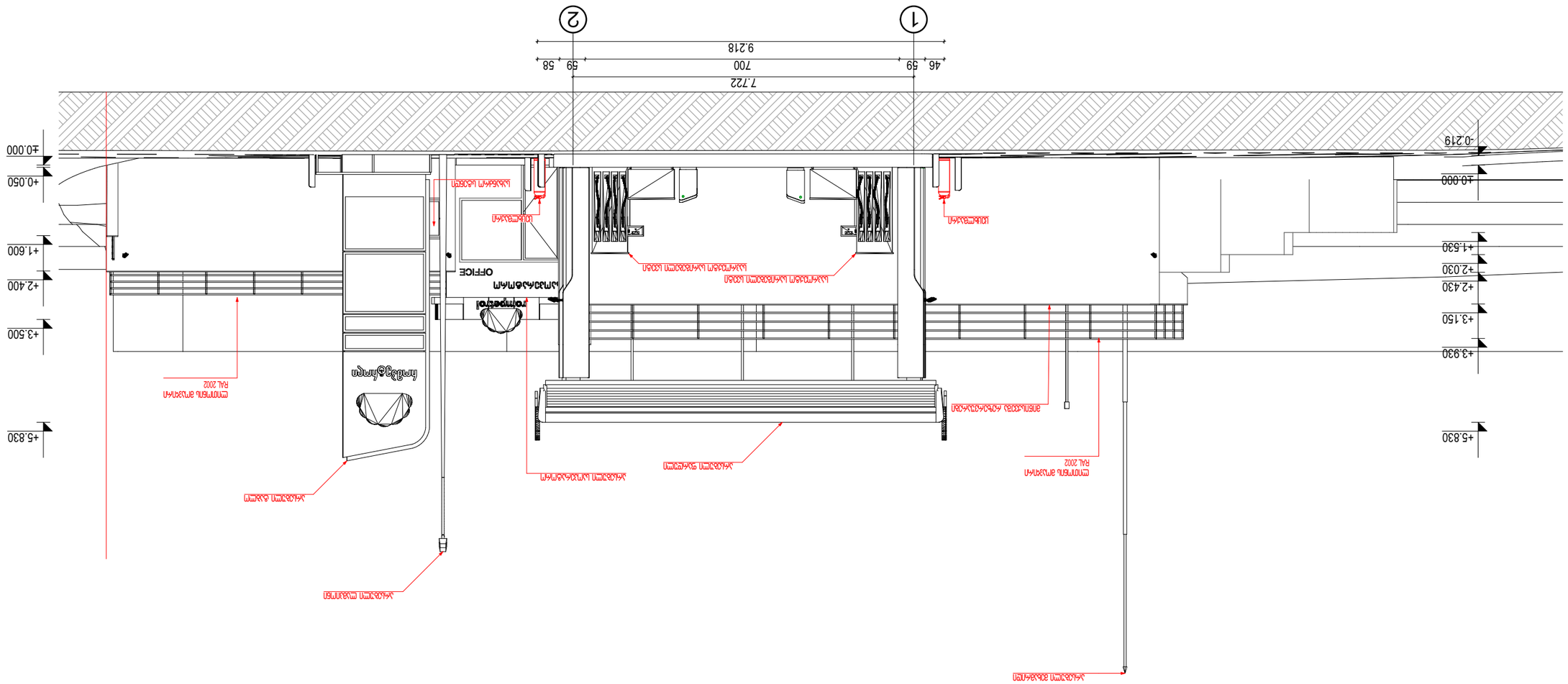
1
2
7.722
9.218
46
59
700
59
58
±0.000
-0.219
+0.050
+1.600
+2.400
+3.500
+5.830
+10.000
+1.530
+2.030
+2.430
+3.150
+3.930
+5.830
OFFICE
Armchair
Armchair
Armchair

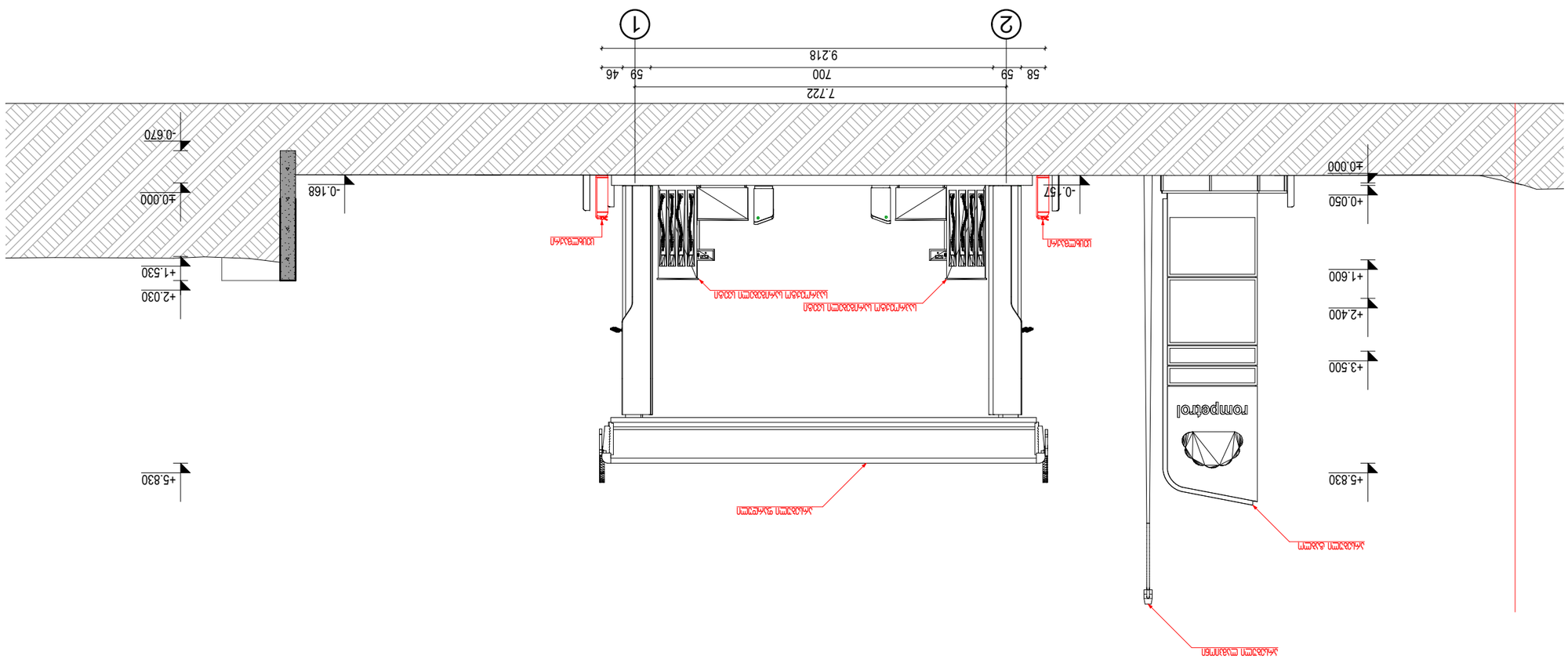

Ф∩ΑΔΔΦΜΑΛ	Δ. ϖϒΠΒЦΔΔΔ		4. ϖϒΠΒЦΔΔΔ ΒΔΔΔ

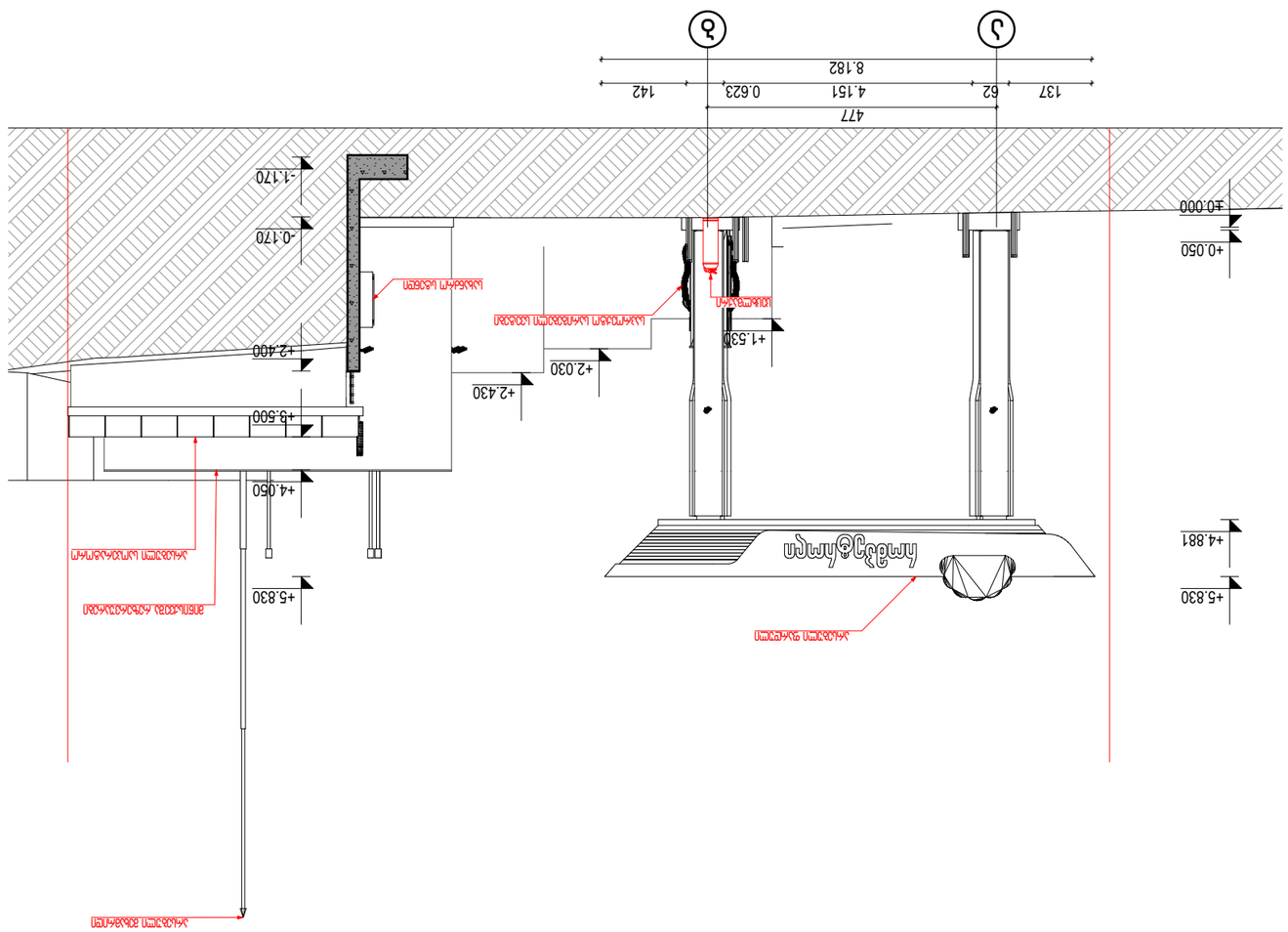

დირექტორი	ა. ლორთქიფანიძე		ქ. თბილისი: ქალაქის ცენტრი, ა. კაზბეგის (წინანდლის) ქუჩა №82 ბინათმშენებლობითი კომპლექსის ბ/ქ:01.17.12.001.017	ვ. ლ.ბ.ლ.ლ.ლ

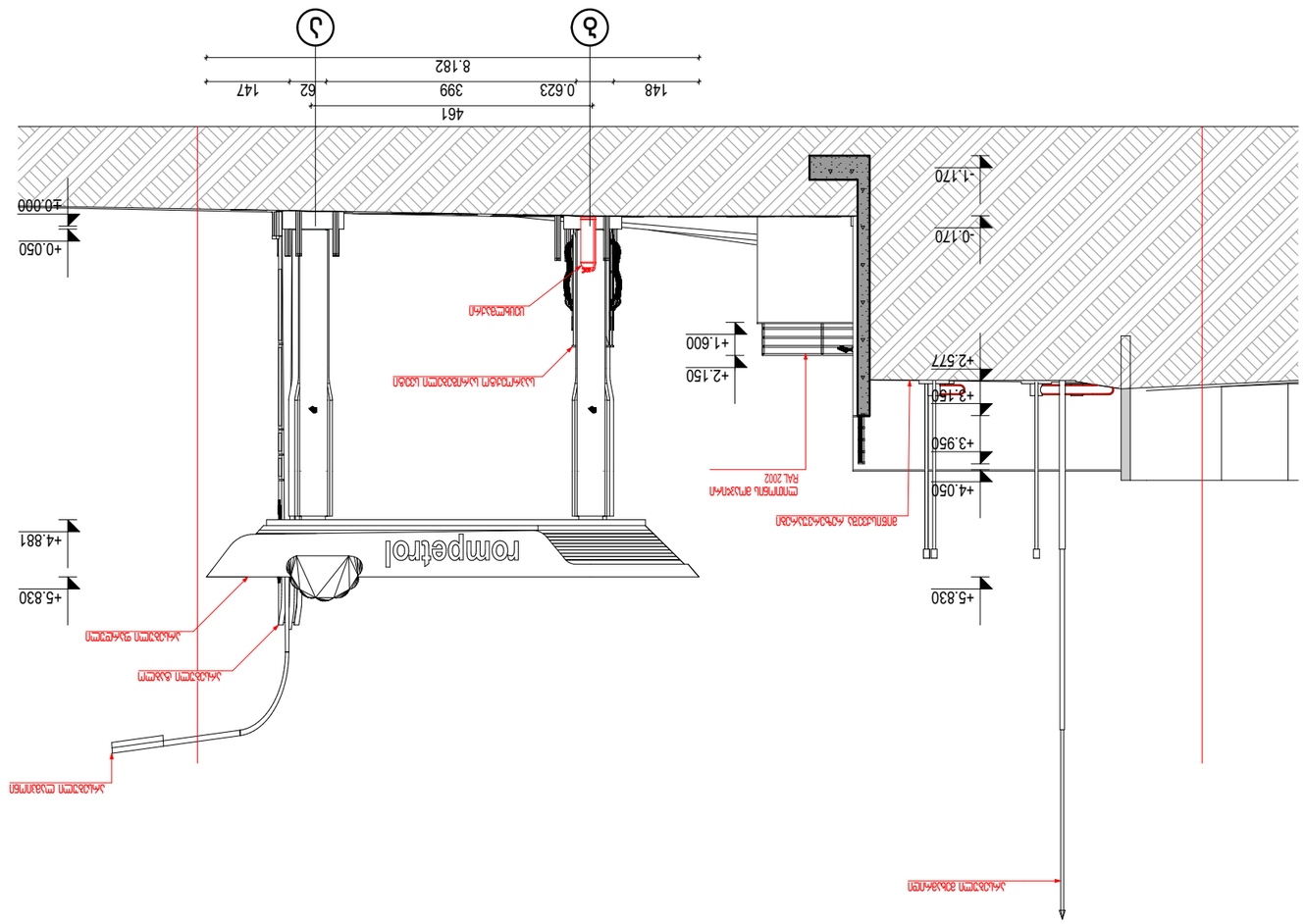

ծՈՄՀՃԵՔՄՄՈ	ս. ՠՠՈՆՃԵՔ		ֆ. ՠՠՈՆՠՠՈՈՈ