შპს “არქიკოლეგიუმი”

ქ. თბილისი, პეტრე ქავთარაძის ქუჩა №22

(ს/კ: 01.14.03.040.373)

მრავალბინიანის საცხოვრებელი სახლი

მშენებლობის ორგანიზაციის პროექტი



თბილისი

2024

შპს „არქიკოლეგიუმი”

ქ. თბილისი, პეტრე ქავთარაძის ქუჩა №22

(ს/კ: 01.14.03.040.373)

მრავალბინიანის საცხოვრებელი სახლის მშენებლობის ორგანიზაციის პროექტი

დირექტორი თ. მურვანიძე

შეადგინა ა. მურვანიძე

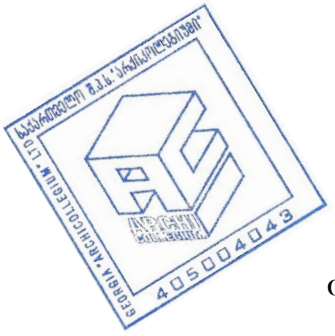

თბილისი

2025

განმარტებითი ბარათი

მიწის ნაკვეთის მდებარეობა და აღწერა:

საპროექტო მიწის ნაკვეთის ფართობი არის 6268 კვ.მ და მდებარეობს ქ.თბილისში, ვიქტორ კუპრაძის ქუჩაზე. ტერიტორია მოქცეულია საზოგადოებრივ-საქმიან ზონა 1-ის (სსზ 1) გავრცელების არეალში. ტერიტორიას სამხრეთ-აღმოსავლეთით ესაზღვრება კუპრაძის ქუჩა, სამხრეთ დასავლეთით გრუნტის გზა, ჩრდილოეთის მხრიდან კერძო საკურებაში რეგისტრირებული ნაკვეთები..

საპროექტო მცირედ ქანობიანია, ნიშნულებში სხვაობა 55 მეტრიან მონაკვეთში საშუალოდ 1 მეტრს შეადგენს.

პროექტის შინაარსობრივი აღწერა:

შენობას აქვს ორი მიწისქვეშა ავტოსადგომი (-7.500 და -4.300). (მანქანების რაოდენობა დათვლილია კ2 კოეფიციენტის 150 კვ.მ. ერთი ავტოსადგომი). მიწისპირა (0.00 ნიშნული) სართული განკუთვნილია კომერციული ფართისთვის. II სართული განკუთვილია ნაწილობრივ საოფისე და ნაწილობრივ აგრეგატების განსათავსებლად, დამხმარე სივრცისთვის. III-VI სართულებზე განლაგებულია ნაწილობრივ ბინები და ნაწილობრივ საოფისე სივრცეები. VII-XXI სართლები განკუთვნილია ბინებისთვის. შენობა მთავრდება სამანქანე განყოფილებით. სართულების სიმაღლე იატაკიდან იატაკამდე 3.30 მ-ია, შენობას მოემსახურება 6 კიბე და 6 ლიფტი, რომლებიც სამშენებლო ნორმების დაცვით შესრულდება. გარე ფასადზე კარ-ფანჯრის და სართულებს შორის ღიობები დარეგულირებულია კანონმდებლობის შესაბამისად.

ფასადი მოპირკეთდება ნაწილობრივ ულტრაბონდის მასალით ნაწილობრივ კი ფაქტურული ლესვით, მოეწყობა შავი ფერის ალუმინის პროფილის კარ-ფანჯარა და ვიტრაჟები, ლითონის და გამოწრთობილი შუშის მოაჯირები.

პროექტის ძირითადი სტრუქტურული სისტემის აღწერა:

საპროექტო შენობის სტრუქტურული ელემენტები რკინაბეტონის სვეტები და კოჭებია, სართულშუა გადახურვა მონოლითური ფილაა. საძირკველი წარმოადგენს ფილას. შენობას კონსტრუქციულად გააჩნია 24 სართული. შენობა-ნაგებობა თავისი მახასიათებლით განეკუთვნება IV კლასს.

ა. მურვანიძე

მშენებლობის ორგანიზაციის პროექტი (მოპ)

მრავალბინიანი საცხოვრებელი სახლი

ქ. თბილისი, პეტრე ქავთარაძის ქუჩა №22

1. მშენებლობის სტრატეგია

1.1. მოპ-ის შედგენის ძირითად ნორმატიულ ბაზას წარმოადგენს СниП 3.01.01-85 „სამშენებლო წარმოების ორგანიზაცია", ასევე "საქართველოს მთავრობის დადგენილება №255" რომლის დებულებებიც განსაზღვრავენ მოპ-ის შემადგენლობასა და მოცულობას. აღნიშნული, ცხადია გათვალისწინებულია ჩვენს მიერ შედგენილ პროექტში, მაგრამ მიგვაჩნია, რომ იგი უფრო მეტად რეკომენდაციების მატარებელია და სამუშაოთა განხორციელების პერიოდში დაიხვეწება.

1.2. მშენებლობის ორგანიზაცის პროექტის დამუშავებას საფუძვლად დაედო შემდეგი მონაცემები:

–დავალება პროექტირებაზე;

–მშენებლობის რაიონის სიტუაციური გეგმა;

–გეოდეზური გეგმები და პროფილები;

–ტერიტორიის ნატურაში დათვალიერება;

1.3. მშენებლობა უნდა განხორციელდეს ქ. თბილისის ცენტრალურ უბანში – საბურთალოზე, რაც შემზღუდავ მოთხოვნილებებს უყენებს სამშენებლო-საინჟინრო სამუშაოთა წარმართვისა და განხორციელების პროცესებს. უნდა შეიზღუდოს საღამოს საათებში ხმაურის გამომწვევი სამუშაოების წარმოება და მძიმე ტექნიკის გადაადგილება.

1.4. მიწისა და ნულოვანი ციკლის სამუშაოთა შესრულების პროცესში აუცილებელია ღობიდან მოედანზე გამოსვლის წინ ბეტონის მოედნისა და სალექარის მოწყობა ავტოტრანსპორტის თვლების წყლის ჭავლით გარეცხვის უზრუნველყოფით "კერხერის" ფირმის ტიპის დანადგარებით. აუცილებელია სალექარის პერიოდული ამოწმენდაც, ასენიზაციური ან სხვა მანქანების გამოყენებით.

1.5. ასევე, სამუშაოთა წარმოების პროცესში განსაკუთრებით შესალესი და შიდა მოსახვითი სამუშაოების წარმოების დროს აუცილებელია შენობას ჩამოეფაროს მტვრის გაბნევისაგან დამცავი ფარდა.

2. სამშენებლო მოედნისა და საპროექტო ობიექტის დახასიათება

2.1 საპროექტო ტერიტორია მდებარეობს ქ. თბილისში, პ. ქავთარაძის ქ. №22-ში, საკადასტრო მონაცემებით ტერიტორიის ფართობი შედგენს 6268 კვ.მ-ს. ტერიტორიაზე განთავსებულია ოთხი ერთსართულიანი შენობა –შენობებზე განხორციელდა დემონტაჟი შესაბამისი ნებართვის საფუძველზე. ნაკვეთს ჩრდილოეთით ემიჯნება ქავთარაძის ქუჩა. დასავლეთით და ჩრდილოეთით და აღმოსავლეთით ემიჯნება კერძო ნაკვეთები, აღმოსავლეთით – სერვიტუტით დატვირთული ქუჩა.

2.2. საპროექტო შენობა გეგმაში სწორკუთხა ფორმისაა, ზომებით 92.6X51.8 მ. იგი მიწის ზევით 21 სართულიანია. (სიმაღლე – 75.7 მ), შენობის კონსტრუქციული სიმაღლე 84.1 მეტრია ეს გაბარიტები გასათვალისწინებელია ავტოამწის შერჩევის დროს ისრის შვერის გაბარიტების განსაზღვრისას.

2.3. შენობის ტექნიკურ-ეკონომიკური მაჩვენებლებია:

მიწის ნაკვეთის ფართობი - 6268 კვ.მ

საერთო ფართობი – 55502.4 კვ.მ

მათ შორის:

საცხოვრებელი ფართობი – 22675.9 კვ.მ.

კომეციული ფართობი – 2086.2 კვ.მ

საოფისე ფართობი – 4081.8 კვ.მ.

საზაფხულო ფართობი – 10420.5 კვ.მ

კიბის უჯრედის ფართი – 8237.2 კვ.მ.

ავტოსადგომის ფართობი – 7296.5 კვ.მ

სადარბაზოს ფართობი –1019.5 კვ.მ

დამხმარე ფართობი – 704.3 კვ.მ

მიწის ნაკვეთის განაშენიანების კოეფიციენტი კ1 - 0,5

მიწის ნაკვეთის განაშენიანების ინტენსივობი კოეფიციენტი კ2 – 5.9

მიწის ნაკვეთის გამწვანების კოეფიციენტი კ3 - 0,2

2.4. კონსტრუქციული სქემით შენობა კარკასული ტიპისაა. მზიდ კონსტრუქციებს წარმოადგენს მონოლითური რკინა-ბეტონის სვეტები, კოჭები და მონოლითური ფილები, რომლითაც იქმნება ღეროვან-ფირფიტოვანი სივრცული სისტემა 8 ბალიანი ანტისეისმური პირობების გათვალისწინებით.

2.5. სამშენებლო მოედანი ხასიათდება შემდეგი კლიმატური და ფიზიკო-მექანიკური მახასიათებლებით: სამშენებლო კლიმატოლოგიის მიხედვით (Пн 01.05.08) სამშენებლო უბანი შედის III–გ რაიონში, ზომიერად ცივი ზამთარით და ცხელი ზაფხული. ჰაერის საშუალო წლიური ტემპერატურა 12,3^{0}C. წლის ყველაზე ცივი თვე იანვარია, საშუალო ტემპერატურით 0,40ჩ, აბსოლუტური მინიმუმია - 23^{0}C. ყველაძე თბილი თვე აგვისტოა, საშუალო ტემპერატურა 28.9^{0}C. აბსოლუტური მაქსიმუმით 40,0^{0}C. საშუალო წლიური ფარდობითი ტენიანობა 67%, მაქსიმალური ფიქსირდება ნოემბერ–დეკემბერში (75%), მინიმალური აგვისტოში (56%). მოსული ატმოსფერული ნალექების ჯამი 540მმ. დღე–ღამური ატმოსფერული ნალექის მაქსიმუმი 145მმ–ია. თოვლის საფარიანი დღეთა რაოდენობა საშუალოდ 14 დღეა. თოვლის წონა 0,5კპა–ია. წლის განმავლობაში უფრო ხშირია ჩრდილო–დასავლეთის (66%). ნაკლებად ინტენსიურია სამხრეთ–აღმოსავლეთის (12%) ქარზე დაკვირვებათა საერთო რიცხვის 37% მოდის შტილზე. ქარის წნევის ნორმატიული მნიშვნელობებია 5 წელიწადში ერთხელ 1,05; 15 წელიწადში– 1,44კპა. ქარის უდიდესი სიჩქარე შესაძლებელია 1, 5, 10, 15 და 20 წელწადში ერთხელ, შესაბამისად 33, 41, 45, 47 და 48მ/წმ. გრუნტის სეზონური ჩაყინვის ნორმატიული სიღრმე ნებისმიერ გრუნტში 0-ის ტოლია.

სეისმურობა 8 ბალი.

2.6. საინჟინრო-გეოლოგიური კვლევის საფუძველზე საძირკველი დაპროექტდა ფილის გამოყენებით.

2.7. სამშენებლო ტერიტორია სრულად არის უზრუნველყოფილი საინჟინრო კომუნიკაციებითა და სისტემებით. დამატებითი მონაცემები ახალი შენობის მათთან მიერთებაზე გასათვალისწინებელია გაცემულ/გასაცემ ტექნიკურ პირობებში.

2.8. მშენებლობის მომარაგება მასალებითა და ნაკეთობებით ორიენტირებულია ბაზარზე. ამავე დროს სამშენებლო ორგანიზაციებს გააჩნია მძლავრი საწარმოო კომპლექტაციის ბაზები.

2.9. სამუშაოთა მწარმოებელმა განუხრელად უნდა იხელმძღვანელოს დამტკიცებული საპროექტო დოკუმენტაციით. კონსტრუქციულ ან სხვა საპროექტო გადაწყვეტილებებში ცვლილებების თვითნებური შეტანა ავტორებთან შეთანხმებისა და ნახაზების კორექტირების გარეშე დაუშვებელია, რაც უნდა მოხდეს დადგენილი წესით შესაბამისი ხელმოწერებით ავტორებისა და პროექტის მთავარი არქიტექტორის მხრიდან.

2.10. მშენებლობის წარმართვასთან დაკავშირებული ტექნიკური საკითხები, გაანგარიშებები და რეკომენდაციები ჩამოყალიბებული და განმარტებულია მოპ-ის ცალკეულ თავებში.

3. მშენებლობის ხანგრძლივობის დადგენა

3.1. საპროექტო ობიექტის მშენებლობის ხანგრძლივობა განისაზღვრება СниП 1.04.03-85

თანახმად. ანალოგი გვ 470, პ.23. T=39.00 თვე, სადაც 7.00---მოსამზადებელი პერიოდის ხანგრძლივობა. გვ 2, პ11-ის მიხედვით T =39.00+7.00=46.00 თვე. გვ 4, პ.17-ის მიხედვით T=46.00X1.15=56.00 თვე.

3.2. ზემოთ მოყვანილი გაანგარიშებების შეჯერების საფუძველზე მშენებლობის ფინანსური უზრუნველყოფის პირობებისა და სამშენებლო ფირმის მატერიალურ-ტექნიკური დონის გათვალის წინებით დამკვეთი და მშენებელი ფირმა შეთანხმდა მშენებლობის გეგმიურ ხანგრძლივობაზე 36 თვის პერიოდში.

3.3. მშენებლობის დასრულება გეგმიურ ვადებში სავსებით შესაძლებელია უწყვეტი ფინანსირების პირობებში, რასაც ხელი უნდა შეუწყოს რაიონის ზომიერმა და რბილმა კლიმატურმა პირობებმაც, აგრეთვე სამშენებლო ორგანიზაციის მძლავრმა საწარმოო ბაზამ.

4. მოსამზადებელი სამუშაოები, რიგითობა და ეტაბები; სამშენებლო სამუშაოების კალენდარული გრაფიკი

სამშენებლო სამუშაოები შედგება I და II რიგის სამუშაოებისგან, რომლებიც თავისთავად იყოფა ეტაპებად.

I რიგი

1. მოსამზადებელი სამუშაოები ;
   არსებული შენობის დემონტაჟი;
2. შენობა-ნაგებობის გრუნტზე დაკვალვა და ძირითადი ღერძების დაფიქსირება;

II რიგი

ქვაბულის I ეტაპის სამუშაოები

3. ა÷ლ; 3÷9 ღერძებში შენობა-ნაგებობის მიწის სამუშაოები;
   ა÷ლ; 3÷9 ღერძებში შენობა-ნაგებობის ფუძის მოწყობის სამუშაოები;
   ა÷ლ; 3÷9 ღერძებში საძირკვლის მოწყობის სამუშაოები;
   ა÷ლ; 3÷9 ღერძებში ძირითადი კონსტრუქციული სისტემის მოწყობა შენობა-ნაგებობის ÷ 0.000 ნიშნულამდე; ლ÷რ; 1÷9 ღერძებში შენობა-ნაგებობის მიწის სამუშაოები;
   ლ÷რ; 1÷9 ღერძებში შენობა-ნაგებობის ფუძის მოწყობის სამუშაოები;
   ლ÷რ; 1÷9 ღერძებში საძირკვლის მოწყობის სამუშაოები;
   ლ÷რ; 1÷9 ღერძებში ძირითადი კონსტრუქციული სისტემის მოწყობა შენობა-ნაგებობის ÷ 0.000 ნიშნულამდე;
4. ა÷ლ; 3÷9 ღერძებში პირველი სართულის ძირითადი კონსტრუქციული სისტემის მოწყობა (0.000 დან +4.500 მდე
   ნიშნულებში);
   ა÷ლ; 3÷9 ღერძებში მეორე სართულის ძირითადი კონტრუქციულის სისტემის მოწყობა (+4.500 დან +8.800 მდე ნიშნულებში);
   ა÷ლ; 3÷9 ღერძებში 3-4 სართულის ძირითადი კონტრუქციული სისტემის მოწყობა (+8.800 დან +15.400 მდე ნიშნულებში); ლ÷რ; 1÷9 ღერძებში პირველი სართულის ძირითადი კონსტრუქციული სისტემის მოწყობა (0.000 დან +4.500 მდე ნიშნულებში);
   ლ÷რ; 1÷9 ღერძებში მეორე სართულის ძირითადი კონსტრუქციული სისტემის მოწყობა (+4.500 დან +8.800 მდე ნიშნულებში);
   ლ÷რ; 1÷9 ღერძებში 3-4 სართულის ძირითადი კონსტრუქციული სისტემის მოწყობა (+8.800 დან +15.400 მდე ნიშნულებში); რ÷ტ; 1÷9 ღერძებში შენობა-ნაგებობის მიწის სამუშაოები;
   რ÷ტ; 1÷9 ღერძებში შენობა-ნაგებობის ფუძის მოწყობის სამუშაოები;
   რ÷ტ; 1÷9 ღერძებში საძირკვლის მოწყობის სამუშაოები;

რ÷ტ; 1÷9 ღერძებში ძირითადი კონსტრუქციული სისტემის მოწყობა შენობა-ნაგებობის ÷ 0.000 ნიშნულამდე;

5. ა÷ლ; 3÷9 ღერძებში 5-6 სართულის ძირითადი კონსტრუქციული სისტემის მოწყობა (+15.400 დან +22.000 მდე ნიშნულებში);
   ა÷ლ; 3÷9 ღერძებში 7-8 სართულის ძირითადი კონსტრუქციული სისტემის მოწყობა (+22.000 დან +28.600 მდე ნიშნულებში); ლ÷რ; 1÷9 ღერძებში 5-6 სართულის ძირითადი კონსტრუქციული სისტემის მოწყობა (+15.400 დან +22.000 მდე ნიშნულებში); ლ÷რ; 1÷9 ღერძებში 7-8 სართულის ძირითადი კონსტრუქციული სისტემის მოწყობა (+22.000 დან +28.600 მდე ნიშნულებში); რ÷ტ; 1÷9 ღერძებში პირველი სართულის ძირითადი კონსტრუქციული სისტემის მოწყობა (0.000 დან +8.800 მდე ნიშნულებში);
   რ÷ტ; 1÷9 ღერძებში 2 სართულის ძირითადი კონსტრუქციული სისტემის მოწყობა (+8.800 დან +13.200 მდე ნიშნულებში);
6. ა÷ლ; 3÷9 ღერძებში 9-10 სართულის ძირითადი კონსტრუქციული სისტემის მოწყობა (+28.600 დან +35.200 მდე ნიშნულებში);
   ა÷ლ; 3÷9 ღერძებში 11-12 სართულის ძირითადი კონსტრუქციული სისტემის მოწყობა (+35.200 დან +41.800 მდე ნიშნულებში); ლ÷რ; 1÷9 ღერძებში 9-10 სართულის ძირითადი კონსტრუქციული სისტემის მოწყობაა (+28.600 დან +35.200 მდე ნიშნულებში); ლ÷რ; 1÷9 ღერძებში 11-12 სართულის ძირითადი კონსტრუქციული სისტემის მოწყობა (+35.200 დან +41.800 მდე ნიშნულებში); რ÷ტ; 1÷9 ღერძებში 3 სართულის ძირითადი კონსტრუქციული სისტემის მოწყობა (+13.200 დან +17.500 მდე ნიშნულებში);
   რ÷ტ; 1÷9 ღერძებში 4 სართულის ძირითადი კონსტრუქციული სისტემის მოწყობა (+17.500 დან +22.100 მდე ნიშნულებში);

7. ა÷ლ; 3÷9 ღერძებში 13-14 სართულის ძირითადი კონსტრუქციული სისტემის მოწყობა (+41.800 დან +48.400 მდე ნიშნულებში);
   ა÷ლ; 3÷9 ღერძებში 15-16 სართულის ძირითადი კონსტრუქციული სისტემის მოწყობა (+48.400 დან +55.000 მდე ნიშნულებში); ა÷ლ; 3÷9 ღერძებში 17-18 სართულის ძირითადი კონტრუქციების მოწყობა (+55.000 დან +61.600 მდე ნიშნულებში);
   ა÷ლ; 3÷9 ღერძებში 19-20 სართულის ძირითადი კონტრუქციების მოწყობა (+61.600 დან +68.200 მდე ნიშნულებში); ა÷ლ; 3÷9 ღერძებში 21 სართულის ძირითადი კონსტრუქციული სისტემის მოწყობა (+68.200 დან +71.500 მდე ნიშნულებში); ლ÷ტ; 1÷9 ღერძებში 13-14 სართულის ძირითადი კონსტრუქციული სისტემის მოწყობა (+41.800 დან +48.400 მდე ნიშნულებში);
   ლ÷ტ; 1÷9 ღერძებში 15-16 სართულის ძირითადი კონსტრუქციული სისტემის მოწყობა (+48.400 დან +55.000 მდე ნიშნულებში); ლ÷ტ; 1÷9 ღერძებში 17-18 სართულის ძირითადი კონსტრუქციული სისტემის მოწყობა (+55.000 დან +61.600 მდე ნიშნულებში); ლ÷ტ; 1÷9 ღერძებში 19-20 სართულის ძირითადი კონსტრუქციული სისტემის მოწყობა (+61.600 დან +68.200 მდე ნიშნულებში); ლ÷ტ; 1÷9 ღერძებში 21-22 სართულის ძირითადი კონსტრუქციული სისტემის მოწყობა (+68.200 დან 73.700 მდე ნიშნულებში);

8. შენობა-ნაგებობების სახურავის და გადახურვის მოწყობა;
   არამზიდი კონსტრუქციების მოწყობა;
   შენობა-ნაგებობის გარე მოსაპირკეთებელი სამუშაოები;

9. შენობა-ნაგებობების ლოკალური საერთო სარგებლობის საინჟინრო-ტექნიკური ქსელების მოწყობა. ტექნოლოგიური მოწყობილობების მონტაჟი;
   ამწების დაშლა და ღიობების შევსება

10. მიწის ნაკვეთის კეთილმოწყობის სამუშაოები;

5. მოთხოვნილებები კადრებზე და ადმინისტრაციულ-საყოფაცხოვრები სათავსებზე

5.1. მომუშავეთა რაოდენობის განსაზღვრა წარმოებს მუშის საშუალო წლიური გამომუშავების მიხედვით.

5.2 მშენებლობის დაძაბულ პერიოდში მუშაკთა მაქსიმალური რაოდენობისას მათი ნაწილის განთავსება უნდა მოხდეს მშენებარე სახლის ძირა სართულზე.

6. მოთხოვნილებები ენერგორესურსებზე, წყალზე, კომპრესორებზე და ჟანგბადზე

6.1 მოთხოვნილებები ელექტროენერგიაზე და წყალზე იფარება საქალაქო ქსელებიდან საექსპლუატაციო ორგანიზაციებთან დადებული ხელშეკრულება-კონტრაქტების საფუძველზე.

7. მოთხოვნილება სამშენებლო ავტოტრანსპორტზე

7.1 თანამედროვე პირობებში მანქანების დაქირავება წარმოებს მასალა-ნაკეთობებზე მოთხოვნილების მომენტისათვის. მათი წინასწარი შემოტანის შემთხვევაში ვიწრო სამშენებლო ფრონტის გამო მათი დასაწყობება გაძნელდება. ამიტომ მასალა-ნაკეთობები შემოგვაქვს გამოყენების მომენტისათვის და მათი აწევა წარმოებს ტრანსპორტიდანვე გადახურვებზე მათი გამოყენების სიახლოვეს განთავსებითა და მოკლე დროში საპროექტო მდგომარეობაში ჩაწყობით.

გრუნტის დამუშავება მოხდეს უკუჩამჩიანი ექსკავატორით და ხელით. დამუშავებული გრუნტი ზედმეტ მოცულობაში უნდა იქნას გატანილი. გრუნტის და ბალასტის უკუჩაყრა მოხდეს ხელით და ბულდოზერით. სამუშაოების დაწყებამდე უნდა მოხდეს არსებული მიწისქვეშა ქსელების ადგილმდებარეობის დაზუსტება. საჭიროების შემთხვევაში მოხდეს მათი გადატანა ან გაუქმება.

წინამდებარე პროექტი ითვალისწინებს სამუშაოების განხორციელება ბეტონის ტუმბო Putzmeister 52-5-ს და საავტომობილო ამწე KATO SL 650R -ის საშუალებით. ბეტონის ტუმბოს დახმარებით მოხდება ბეტონისნარევის მიწოდება და საავტომობილო ამწის დახმარებითსხვა სამშენებლო მასალების მიწოდება. მექანიზმების მოძრაობა უნდა მოხდეს “ა-კ” ღერძების გასწვრივ.

8. მოთხოვნილება სასაწყობო მეურნეობაზე

8.1. დახურული საწყობებისა და ფარდულის ფუნქციის მქონე საწყობების განთავსებისათვის სასურველია მშენებარე შენობის ძირა სართულების გამოყენება. საერთოდ კი შემოსული მასალა-ნაკეთობები ავტოტრანსპორტიდანვე უნდა აიწიოს სართულების გადახურვებზე და დაეწყოს გამოსაყენებელი ზონის სიახლოვეს. ასევე მოკლე დროშივე უნდა ჩაეწყოს საპროექტო მდგომარეობაში.

საბაზრო ეკონომიკა ამის საშუალებას იძლევა. დეფიციტი არ არის მოსალოდნელი და მშენებლობაზე სამშენებლო მარაგის შექმნა აღარც არის საჭირო.

9. მშენებლობის საინჟინრო მომზადება და მშენებლობის წარმართვის ცალკეული ეტაპები

9.1. ჩვენს მიერ შედგენილი მოპ-ი ითვალისწინებს სნ და წ 3.01-01-85 „სამშენებლო წარმოების ორგანიზაცია”-ს მოთხოვნილებებს: მშენებლობაზე ხანძარსაწინააღმდეგო და მშენებლობის უსაფრთხო წარმოების ღონისძიებათა დაცვას.

9.3. მშენებლობის ორგანიზაციის პროექტი შესრულებულია მომქმედი სამშენებლო ნორმების, წესებისა და სახელმწიფო სტანდარტების (მათ შორის ხანძარფეთქებადი უსაფრთხოების) შესაბამისობით.

9.4. მიიღებს თუ არა დამკვეთისაგან დამტკიცებულ საპროექტო დოკუმენტაციას, სამშენებლო ორგანიზაცია საჭიროების შემთხვევაში ამუშავებს სამუშაოთა წარმოების პროექტს. ამ პროექტის შედგენა უნდა ხდებოდეს მშენებლობის ორგანიზაციის პროექტში მიღებული გადაწყვეტილებების შესაბამისობით.

9.5. აუცილებელია სამშენებლო მოედნის შემოკავება დროებითი ხის ან მავთულბადოვანი ღობით.

9.6. სამშენებლო წარმოების უწყვეტობისა და ტექნოლოგიურობის უზრუნველსაყოფად აუცილებელია მშენებლობის წარმართვა ცხრილში ჩამონათვალი მანქანა-მექანიზმებით, ინსტრუმენტებითა და დანადგარებით. ბეტონის მიწოდებისთვის უნდა გამოვიყენოთ მიქსერები და ბეტონდამჭიხნი დანადგარები ბეტონის აწოდებით სართულებზე მილსადენებში. სამუშაოები უნდა შესრულდეს **სნ და წ-15-80**-ით გათვალისწინებული მოთხოვნების სრული დაცვით.

9.7.გეოდეზურ-დაკვალვითი სამუშაოები სრულდება **სნ და წ 3.01-01-85** „გეოდეზური სამუშაოები მშენებლობაში" მოთხოვნათაგათვალისწინებით.

9.8. მშენებლობის მომარაგება მასალებითა და ნაკეთობებით ორიენტირებულია ბაზარზე. ამავე დროს სამშენებლო ორგანიზაციას უნდა გააჩნდეს მძლავრი საწარმოო კომპლექტაციის ბაზა.

9.9. სამუშაოთა მწარმოებელმა განუხრელად უნდა იხელმძღვანელოს დამტკიცებული საპროექტო დოკუმენტაციით. კონსტრუქციულ ან სხვა საპროექტო გადაწყვეტილებებში ცვლილებების თვითნებური შეტანა ავტორებთან შეთანხმებისა და ნახაზების კორექტირების გარეშე დაუშვებელია, რაც უნდა მოხდეს დადგენილი წესით შესაბამისი ხელმოწერებით ავტორებისა და პროექტის მთავარი არქიტექტორის მხრიდან.

9.10. მშენებლობის გამხორციელებასთან და წარმართვასთან დაკავშირებული ტექნიკური საკითხები, გაანგარიშებები და რეკომენდაციები ჩამოყალიბებული და განმარტებულია მოპ-ის შესაბამის თავებში და ცალკეულ ნახაზებზე.

9.11. მშენებლობა უნდა განხორციელდეს საავტორო და ტექნიკური ზედამხედველობის ქვეშ. დახურული სამუშაოების მიღება ავტორების მიერ დადგენილი წესით აუცილებელია.

10. მშენებლობის წარმოების წესები და მეთოდები

10.1. მშენებლობის ორგანიზაცია და სამშენებლო-სამონტაჟო სამუშაოთა წარმართვა უნდა მოხდეს მოქმედი სამშენებლო ნორმებისა და წესების შესაბამისობით.

10.2. მოედნის მოშანდაკებისა და საძირკვლის ქვეშ ქვაბულის ამოღების სამუშაოები უნდა წარიმართოს მექანიზებული წესით თანახმად **სნ და წ 3.02.01-83**-ისა.

10.3. როგორც წინა ნახაზებზე აღინიშნა ყველაზე შრომატევად და საპასუხისმგებლო სამუშაოებად გვევლინებიან დაარმატურებისა და დაბეტონების პროცესები. მათი შესრულება აუცილებელია **სნ და წ 111-15-76** მოთხოვნილებების დაცვით.

10.4. ფუძე საძირკვლების მოწყობისას ხელმძღვანელობენ **სნ და წ 3.02.01-83** ნორმებით ფუძეები და საძირკვლები.

10.5. ქვემოთ ჩამოთვლილია მოქმედი ნორმები და წესები, რომლე ბითაც უნდა იხელმძღვანელოს სამშებლო ფირმამ სამშენებლო – სამონტაჟო სამუშაოთა წარმოების დროს;

- **სნ და წ 111-17-78** „ქვის კონსტრუქციები";
- **სნ და წ 111-18-79** „ლითონის კონსტრუქციები";
- **სნ და წ 111-19-81** „ხის კონსტრუქციები";
- **სნ და წ 111-20-74** „ბურულები, ჰიდროიზოლაცია; ორთქლიზაცია და თბოიზოლაცია";
- **სნ და წ 111-21-79** „სამშენებლო კონსტრუქციების მოსაპირკეთებელი სამუშაოები";
- **სნ და წ 111-3-14-78** „იატაკები";
- **სნ და წ 3.04.03-85** „კოროზიისაგან დაცვა";
- **სნ და წ 111-28-79** „შენობებისა და ნაგებობების სანიტარულ-ტექნიკური მოწყობა";
- **სნ და წ111-29-79** „გაზით მომარაგება, შიდა მოწყობილობა, გარე ქსელები და ნაგებობები";
- **სნ და წ 111-30-79** „წყალ მომარაგება, კანალიზაცია, გარე ქსელები და ნაგებობები";
- **სნ და წ 111-33-79** „ელექტროსამონტაჟო სამუშაოები";
- **სნ და წ 111-10-78** „ტერიტორიის კეთილმოწყობა";

- სნ და წ 111-4-80 „უსაფრთხოების ტექნიკაში“;

- სახანძრო უსაფრთხოების წესები სამშენებლო-სამონტაჟო სამუშაოთა წარმოებისდროს;

- სნ და წ 1.06.05-85 „მშენებლობისადმი საპროექტო ორგანიზაციების მიერ საავტორო ზედამხედველობა“;

- ინსტრუქცია „სამშენებლო-სამონტაჟო სამუშაოთა ხარისხის შეფასების შესახებ“;

- ინსტრუქცია „მშენებლობითდამთავრებული ობიექტების ექსპლუატაციაში მიღება.

10.6. აგრეთვე საჭიროა საქართველოს პარლამენტის მიერ მიღებული შემდეგი კანონებით ხელმძღვანელობაც:

- გარემოს დაცვის თაობაზე;
- წყლის გამოყენების შესახებ;
- ატმოსფერული ჰაერის შესახებ;
- ატმოსფერული ჰაერის შესახებ;
- მავნე ქიმიური ელემენტები, მათი კლასიფიკაცია და უსაფრთხოება.

10.7. გარემოს დაცვის შესახებ კანონი განსაზღვრავს ჰაერის დაბინძურების, წყლის დაბინძურების, წყლის აღებისა და ჩაშვების, ნახაზების უტილიზაციის, ხმაურისა და სხვათა შესახებ საკითხებს, რომელთა გათვალისწინებაც აუცილებელია სამშენებლო-სამონტაჟო სამუშაოთა შესრულების პროცესში.

10.8. ასევე კანონით წყლის შესახებ განსაზღვრულია ზედაპირული, მიწისქვეშა და სანაპირო წყლების აღება და ჩაშვების ლიცენ ზიებთან დაკავშირებული საკითხები.

10.9. კანონი ატმოსფერული ჰაერის შესახებ ითვალისწინებს ჰაერის კონტროლსა და დაბინძურების შეზღუდვის მეთოდებს, ჰაერის ხარისხიანობის სტანდარტებს და განსაზღვრავს დასაშვებ ზღვრებს სამშენებლო საქმიანობის პირობებში.

10.10. მავნე ქიმიური ელემენტების შესახებ კანონი მოიცავს მავნე ნივთიერებათა კლასიფიკაციას და მათ უსაფრთხო მოხმარების საკითხებს. მაგალითად საყოფაცხოვრებო ნარჩენების გატანა აუცილებელია სპეციალური ბუნკერებით, ხოლო სამშენებლო ნაგვისა დამოკიდებულია სამშენებლო – სარეკონსტრუქციო სამუშაოების მტვერშემცველობაზე. თუ სამშენებლო ნაგავი მტვერის გაბნევის საშიშროებას მოიცავს თვითმცლელ მანქანებზე დაყრის შემდეგ მას აუცილებელია გადაეფაროს სახურავი ბრეზენტისაგან ან მყარი მასალისაგან.

10.11. არქიტექტურულ-სამშენებლო საქმიანობაზე კანონით დადგენილია დაპროექტებისა და მშენებლობის განხორციელების წესები და პირობები, უკანონო მშენებლობებისა და მშენებლობაზე დარღვევებზე რეაგირება- სანქციების შესახებ დებულებები, ხოლო თბილისის მთავრობის დადგენილება მოიცავს საკითხებს, რაზედაც მოპ-ის I თავშია გამახვილებული ყურადღება.

11. დასაშლელ სამუშაოთა ტექნოლოგიური ნორმალი

11.1. ტერიტორიაზე არსებული 4 შენობიდან სამი შენობა (N1; N2 და N4) ქავთარაძის მხრიდან სრულად დაილუქება და მიიღებს სამშენებლო ღობის ფუნქციას. აღნიშნული შენობები სამშენებლო მოედნის მხრიდან კი შეასრულებს საწყობების ფუნქციას. საბოლოო ოთხივე შენობის სადემონტაჟო სამუშაოების დეტალური პროექტი დამატებით ცალკე არის წარმოდგენილი.

12. რეკომენდებული სამშენებლო ამწეები, მანქანა-დანადგარები, მექანიზმები და

ინსტრუმენტები.

12.1. 21 სართულის მოწყობისას აუცლებელია ამწე დანადგარის გამოყენება.

12.2. შენობის სიმაღლე არის 75.7 მეტრი. შესაბამისად აუცილებელია კოშკურა ამწის გამოყენება.

12.7. გარდა ამწისა მშენებლობის უწყვეტი რითმისა და ტექნოლოგიურობის უზრუნველსაყოფად აუცილებელია მისი აღჭურვა თანამედროვე ტექნიკური საშუალებებით. მათი რეკომენდირებული ჩამონათვალი მოცემულია ცხრილში

			რაოდენ. ცალ
1	2	3	4
	ერთჩამჩიანი ექსკავატორი		
2.	ბურღნატენი ხიმინჯების მოსაწყობი დანადგარი, საბაზო მანქანა-ექსკავატორით ДЭ –251, ექსკავატორით Э-1258 ამწით ავტოსვლაზე Э- 1258Б	ДЭ –251 Э- 1258 Э-1258Б	1 1 1

3.	თვითმცველი, ძარიანი და სპეცავტოტრანსპორტი სამშენებლო ტვირთის შემოსატანად	სხვადასხვა	10
4.	სიღრმითი ვიბრატორი	С-3698	2
5.	ზედაპირული ვიბრატორი	С -697	2
6.	ავტობეტონდამჭიხნი დანადგარი „პომპა”ბეტონის მილსადენით	იაპონური ან გერმა-	1
7.	ავტობეტონმრევი მიქსერით	В-5	4
8.	გადასატანი კომპრესორი	СО-45	2
9.	შესადუღებელი აგრეგატი	СО -48	6
10.	ცემენტის ფენის		

11.	შესალეს-მომასწორებელი აგრეგატი	СО -54	2
12.	მობილური ამწეები მუხლუხა ან საავტომობილო სვლაზე, სხვადასხვა მარკის, იცვლებიან საჭიროების მიხედვით	-	1
13.	რელსური კოშკურა ამწე ისრის შვერით 30 მ, კაუჭის სიმაღლეზე აწვით 60 მ-მდე ან	БК-402	1
14.	სტაციონარული კოშკურა ამწე ისრის შვერით 40 მ კაუჭის, სიმაღლეზე აწვით 60 მ-მდე	БК-573-2	1
15.	სამშენებლო საწეველა ტვირთამწეობით 500კგ ტვირთის სიმაღლეზე აწევით	ТП-5	2
16.	ელექტროშესადუღებელი აპარატი	კომპ	5
17.	ავტოგენური შედუღების აპარატი	კომპ	1
18.	მოზაიკის მოსახვეწი აპარატი	СО -84	2
19.	პარკეტის მოსახვეწი აპარატი	СО 111	2
20.	ლინოლეუმის შესადუღებელი აპარატი	СО -104	1
21.	სამღებრო სადგური	Пჩ-2	1
22.	ლითონის სახარაჩო სექციები 1000მ^2 ფართობისათვის	კომპ	5
23.	კონუსური ტიპის ინვენტარული ნაგავგამტარი 50მ სიგრძეზე	კომპ	2

24.	პნევმატური ინსტრუმენტი: საბურღი, ხრახნ-დამჭერი და სხვა	კომპ	5
25.	სხვადასხვა დანიშნულების ხელის მოწყობილობა- ინსტრუმენტები: ნიჩბები, ბარები, ლომები, წერა-ქვები და სხვა	კომპ	10

12.2. რეკომენდებული მანქანა-დანადგარები და ინსტრუმენტ-მოწყობი- ლობები შესაძლოა შეიცვალოს ანალოგიურით ან უფრო თანამედ- როვეთი.

13. ინსტრუმენტალური კონტროლი

13.1 გეოდეზური კონტროლის დროს მოწმდება შენობის ელემენტებისა და ცალკეული კონსტრუქციების შესაბამისობა პროექტთან მათი მოწყობის პროცესში.

13.2 თავდაპირველად ამაგრებენ დაკვალვის გარე ქსელს სამშენებლო მოედანზე ნახაზზე მიღებული ღერძების გადატანით ნატურაში. სანიველირო და დგომითი დაკვალვის წერტილები უნდა იყოს გაერთიანებული.

13.3 ელემენტებისა და კონსტრუქციების გეგმური და მაღლივი მდგომარეობა, მათი ვერტიკალურობა, ჩასატანებელი დეტალების დაყენების სიზუსტე მოწმდება შენობის შიდა დაკვალვის ნიშნულებიდან, ხოლო საინჟინრო კომუნიკაციებისა - გარე დაკვალვის ქსელის ან რეპერების მყარი წერტილებიდან.

14. ყურადღებები ქვაბულის ამოღებაზე - მიწის სამუშაოები

14.1. ტერიტორიის მოშანდაკების შემდეგ წარმოებს შენობის ღერძული დაკვალვა და მისი მიბმა რეპერებთან.

14.2. საჭიროა სამშენებლო მექანიზმების კომპლექტში იქონიოთ წყლის ამომქაჩი ტუმბო-დანადგარი, ქვაბულის დატბორვის შემთხვევაში.

14.3. საკადასტრო რუკის საზღვრებში ტერიტორიის შემოკავების შემდეგ ადმინისტრაციულ და საყოფაცხოვრებო სათავსების განთავ- სებისათვის ყველაზე ოპტიმალურ ადგილად გვევლინება სამშენებლო გენგეგმაზე მონიშნული ადგილები.

14.4. მიწის სამუშაოების შესრულების დროს უზრუნველყოფილი უნდა იყოს ინსტრუმენტალური კონტროლი. გრუნტის ბუნებრივი სტრუქტურის დარღვევა სასურველი არ არის. ქვაბულის ძირში გრუნტის ბუნებრივი სტრუქტურის შენარჩუნება აუცილებელია, ამიტომ წერტლოვანი და ლენტური როსტვერკების ქვეშ გრუნტის ამოღება უნდა მოხდეს ხელით.

14.5. მიწის სამუშაოთა წარმართვისათვის ხელშემშლელი პირობები არ არის.

15. მშენებლობაზე შრომისა და ელექტროუსაფრთხოების წესების დაცვა

15.1. სამუშაო ადგილები მუშაობის პირობებისა და ტექნოლოგიურობის გათვალისწინებით უზრუნველყოფილ უნდა იყოს კოლექტიური დაცვის საშუალებებით.

15.2. ბეტონის ტუმბოს გამოყენებისას ნარევის მიწოდება და ჩასხმა ქარგილებში უნდა მოხდეს ერთ მეტრზე ნაკლები სიმაღლიდან.

15.3. ზედმეტი გრუნტის დატვირთვა ავტოთვითმცლელებზე უნდა წარმოებდეს გვერდიდან ან უკანა მხრიდან.

15.4. მშენებლობაში საჭიროა სერტიფიცერებული მასალების და ნაკეთობების გამოყენება მათი ტოქსიკურობის გათვალისწინებით დაშვებულ ნორმებში.

15.5. ადვილად აალებადი სამღებრო, საიზოლაციო და სხვა მასალების, აგრეთვე მომწამლავი ნივთიერებების დღიური რაოდენობა სამშენებლო სამუშაოთა წარმოების ზონაში არ უნდა აღემატებოდეს დღიურ მოთხოვნილებას.

15.7. ჰიდროსაიზოლაციო სამუშაოთა შესრულებისას, პარკეტზე ლაქის წასმისას და ზოგიერთ სხვა სამუშაოზე მუშები უნდა იყენებდნენ სპეცტანსაცმელს, რესპირატორებსა და თავსაბურავებს.

15.8. საყალიბო ქარგილები დაყენების შემდეგ მოწმდება საიმედობაზე მათში ბეტონის ჩასხმამდე. ასევე მოწმდება ბადიის საიმედობაც და წესრიგიანობაც სამაგრების თვითგახსნა რომ არ მოხდეს.

15.9. მასალებისა და ნაკეთობების დასაწყობება უნდა მოხდეს მათზე ტექნოლოგიური მოთხოვნილებების პირობათა გათვალისწინებით; ამავე დროს ისინი უნდა დაეწყოს მოსწორებულ ადგილზე, რომ მათი მოცურებაც არ მოხდეს.

15.10. ელექტროკარადა ყოველთვის უნდა იყოს ჩაკეტილ მდგომარეობაში, ელექტროკაბელები, ელექტროსადენები და მოწყობილობები კი იზოლირებული. გაშიშვლებული სადენების გამოყენება აკრძალულია.

15.11. იკრძალება ვიბრატორის სხვა ადგილას გადატანა მისი ელექტროქსელიდან გამორთვის გარეშე. სამუშაოს შესრულების შემდეგ ვიბრატორი სუფთავდება და მშრალად იწმინდება.

15.12. სამშენებლო მოწყობილებათა ჩართვა (საწეველები, პარკეტისა და მოზაიკის საპრიალებელ-მოსახვეწი დანადგარები, ელექტრო შესადუღებელი აპარატები და სხვა) საბინაო ელექტრო- ქსელში აკრძალულია. თელასის ტექზედამხედველობის სამსახურ თან შეთანხმებით ნებადართული სატრანსფორმატორო ქვესადგური დან უნდა მოხდეს სამწვერიანი ელექტროკაბელის შემოყვანა დახურულ კარადაში, მრიცხველის დაყენება საიდანაც ძალოვანი და გასანათებელი სადენები გაიმართება მომხმარებლისაკენ.

15.13. მობილური ამწეების; ბეტონდამჭიხნი დანადგარების („პომპა"), ელექტროსაწეველას და სხვა მანქანა მექანიზმების

მუშაობის პეროდში მის ქვეშ ან სიახლოვეს უცხო და სამშენებლო ოპერაციებში დაუსაქმებელ პირთა ყოფნა აკრძალულია.

16. მომუშავეთა და ფეხმავალთა უსაფრთხოება ამწის მუშაობის პერიოდში

16.1. უცხო პირთა, აგრეთვე სამშენებლო ოპერაციებში დაუსაქმებელ მუშა-მოსამსახურეთა ყოფნა სამშენებლო მოედანზე და მის სიახლოვეს სახიფათო ზონაში დაუშვებელია. ამწის მუშაობის დროს ქუჩაში დგება მესიგნალე და აწესრიგებს როგორც ფეხმავალთა, ასევე ავტოტრანსპორტის მოძრაობას.

16.2. აუცილებელია შეზღუდვის საზღვრების მითითება დროებით ღობეზე და სხვა თვალსაჩინო ადგილებში ავტოტრანსპორტის მოძრაობის შემზღუდავ ფირნიშებთან ერთად და მათი განათების უზრუნველყოფა ღამის საათებში.

16.3. სამუშაოთა წარმოების უწყვეტობისა და ტექნოლოგიურობის უზრუნველსაყოფად აუცილებელია მშენებლობის აღჭურვა

ჩამოთვლილი მანქანა-მექანიზმებით, ინსტრუმენტებითა და დანადგარ-სამარჯვებით.

17. ეკოლოგია და ბუნების დაცვის საკითხები

17.1. მშენებლობის პერიოდში აუცილებელია განხორციელდეს სპეციალური ღონისძიებები მიმდინარე ტერიტორიის დამტვერია- ნებისაგან თავის ასაცილებლად. ამ მიზნით სართულებიდან სამშენებლო ნაგვის ჩამოყრა უნდა განხორციელდეს დახურულ ღარებში და ინვენტარული ტიპის კონუსული ნაგავსაყრელების მეშვეობით. უზრუნველყოფილ უნდა იქნეს ნაგვის ჩაყრა უშუალოდ თვითმცლელი ავტომანქანების ძარებში.

17.2. საბათქაშო და მოსახვითი სამუშაოების შესრულების პერიოდში ფასადებს საჭიროა ჩამოეფაროს ფარდა, რათა ამ შემთხვევაშიც არ მოხდეს მტვრის გაბნევა სელიტებულ ზონაში.

17.3. აკრძალულია სელიტებურ ზონაში მშენებარე ობიექტების სიახლოვეს ბეტონ და ხსნარმრევი კვანძების მოწყობა. უნდა უზრუნ- ველვყოთ მათი სასაქონლო მოწოდება სტაციონალური კვანძებიდან ან სამშენებლო ბაზებიდან.

17.4. დაუშვებელია არსებული საკანალიზაციო ჭებში ბეტონ და ხსნარ-მილსადენების ჩარეცხვა ან მათი დანაგვიანება სამშენებლო ნარჩენებით.

17.5. ასევე არსებულ საკანალიზაციო ქსელის პირობებში მიზნშეწონილად ვერ ჩაითვლება დროებითი ტუალეტის მოწყობა ამოსახაპ ორმოზე. მათი დროებითი ჩართვაც სასურველია საკანალიზაციო კოლექტორში.

17.6. გარემოს დაცვის სამსახურიდან ნებართვის გარეშე მშენებლობის ზონაში იკრძალება მრავალწლიანი ხეების და ნარგავების მოჭრა-განადგურება.

17.7. ზემოთ მითითებული დებულებებიდან გამომდინარე მშენებლობა უნდა განხორციელდეს ბუნების დაცვითი და ჰაერის გაბინძურების საწინააღმდეგო ღონისძიებების დაცვით მოქმედი საკანონმდებლო აქტებისა და ნორმატული დოკუმენტების შესაბა- მისობით.

18. მოპ-ის შედგენისათვის ნორმატული ბაზა

18.1. სნ და წ 3. 0.1 0.1-85 „სამშენებლო წარმოების ორგანიზაცია".

18.2. სნ და წ 1. 0.4 0.3-85 „მშენებლობის ხანგრძლივობის ნორმები საცხოვრებელი სახლები მშენებლობაზე".

18.3. მშენებლობის ორგანიზაციის პროექტის შედგენის ეტალონი სამხრეთის მთიანი რაიონებისათვის.

18.4. კრებული-სამახსოვრო „სამშენებლო წარმოების ნორმები და წესები „ამონაკრები მომქმედი სამშენებლო ნორმებიდან და წესები- დან".

18.5. სნ და წ III - 4-80 „უსაფრთხოების ტექნიკა მშენებლობაზე".

18.7. ამავე დროს გათავალისწინებულია სნ და წ 3.01.01-85, დანართი 2, პუნქტი 3-ის მოთხოვნა საცხოვრებელ სახლებზე მშენებლობით ათვისებულ რაიონებში მოპ-ის შემადგენლობისა და მოცულობის თაობაზე.

18.8 საქართველოს მთავრობის დადგენილება №361

18.9 საქართველოს მთავრობის დადგენილება №477

18.10 საქართველოს მთავრობის დადგენილება №255

დიტრექტორი თ. მურვანიძე

ქ. თბილისი, პეტრე ქავთარაძის ქუჩა №22 (ს.კ. 01.14.03.040.373) მრავალბინიანი საცხოვრებელი სახლი

დამკვეთი : ველლ ჰაუზ დეველოპმენტი (ს/კ 405204540)

მშენებლობის განხორციელების შენაკრები კალენდარული გეგმა

რიგითობა	ეტაპები		I	II	III	IV	V	VI	VII	VIII	IX	X	XI	XII	XIII	XIV	XV	XVI	XVII	XVIII	XIX	XX	XXI	XXII	XXIII	XXIV	XXV	XXVI	XXVII	XXVIII	XXIX	XXX	XXXI	XXXII	XXXIII	XXXIV	XXXV	XXXVI	XXXVII	XXXVIII	XXXIX	XL	XLI	XLII	XLIII	XLIV	XLV	XLVI	XLVII	XLVIII	XLIX	XLX	XLXI	შენიშვნა
II რიგი	3	ა÷ლ; 3÷9 ღერძებში მენობა-ნაგებობის მიწის სამუშაოები; ა÷ლ; 3÷9 ღერძებში მენობა-ნაგებობის ფუძის მოწყობის სამუშაოები; ა÷ლ; 3÷9 ღერძებში საძირკვლის მოწყობის სამუშაოები; ა÷ლ; 3÷9 ღერძებში ძირითადი კონსტრუქციული სისტემის მოწყობა მენობა-ნაგებობის ÷ 0.000 ნიშნულამდე; ლ÷რ; 1÷9 ღერძებში მენობა-ნაგებობის მიწის სამუშაოები; ლ÷რ; 1÷9 ღერძებში მენობა-ნაგებობის ფუძის მოწყობის სამუშაოები; ლ÷რ; 1÷9 ღერძებში საძირკვლის მოწყობის სამუშაოები; ლ÷რ; 1÷9 ღერძებში ძირითადი კონსტრუქციული სისტემის მოწყობა მენობა-ნაგებობის ÷ 0.000 ნიშნულამდე;																																																					
	4	ა÷ლ; 3÷9 ღერძებში პირველი სართულის ძირითადი კონსტრუქციული სისტემის მოწყობა (0.000 დან +4.500 მდე ნიშნულებში); ა÷ლ; 3÷9 ღერძებში მეორე სართულის ძირითადი კონტრუქციული სისტემის მოწყობა (+4.500 დან +8.800 მდე ნიშნულებში); ა÷ლ; 3÷9 ღერძებში 3-4 სართულის ძირითადი კონტრუქციული სისტემის მოწყობა (+8.800 დან +15.400 მდე ნიშნულებში); ლ÷რ; 1÷9 ღერძებში პირველი სართულის ძირითადი კონსტრუქციული სისტემის მოწყობა (0.000 დან +4.500 მდე ნიშნულებში); ლ÷რ; 1÷9 ღერძებში მეორე სართულის ძირითადი კონსტრუქციული სისტემის მოწყობა (+4.500 დან +8.800 მდე ნიშნულებში); ლ÷რ; 1÷9 ღერძებში 3-4 სართულის ძირითადი კონსტრუქციული სისტემის მოწყობა (+8.800 დან +15.400 მდე ნიშნულებში); რ÷ტ; 1÷9 ღერძებში მენობა-ნაგებობის მიწის სამუშაოები; რ÷ტ; 1÷9 ღერძებში მენობა-ნაგებობის ფუძის მოწყობის სამუშაოები; რ÷ტ; 1÷9 ღერძებში საძირკვლის მოწყობის სამუშაოები; რ÷ტ; 1÷9 ღერძებში ძირითადი კონსტრუქციული სისტემის მოწყობა მენობა-ნაგებობის ÷ 0.000 ნიშნულამდე;																																																				
	5	ა÷ლ; 3÷9 ღერძებში 5-6 სართულის ძირითადი კონსტრუქციული სისტემის მოწყობა (+15.400 დან +22.000 მდე ნიშნულებში); ა÷ლ; 3÷9 ღერძებში 7-8 სართულის ძირითადი კონსტრუქციული სისტემის მოწყობა (+22.000 დან +28.600 მდე ნიშნულებში); ლ÷რ; 1÷9 ღერძებში 5-6 სართულის ძირითადი კონსტრუქციული სისტემის მოწყობა (+15.400 დან +22.000 მდე ნიშნულებში); ლ÷რ; 1÷9 ღერძებში 7-8 სართულის ძირითადი კონსტრუქციული სისტემის მოწყობა (+22.000 დან +28.600 მდე ნიშნულებში); რ÷ტ; 1÷9 ღერძებში პირველი სართულის ძირითადი კონსტრუქციული სისტემის მოწყობა (0.000 დან +8.800 მდე ნიშნულებში); რ÷ტ; 1÷9 ღერძებში 2 სართულის ძირითადი კონსტრუქციული სისტემის მოწყობა (+8.800 დან +13.200 მდე ნიშნულებში);																																																				
	6	ა÷ლ; 3÷9 ღერძებში 9-10 სართულის ძირითადი კონსტრუქციული სისტემის მოწყობა (+28.600 დან +35.200 მდე ნიშნულებში); ა÷ლ; 3÷9 ღერძებში 11-12 სართულის ძირითადი კონსტრუქციული სისტემის მოწყობა (+35.200 დან +41.800 მდე ნიშნულებში); ლ÷რ; 1÷9 ღერძებში 9-10 სართულის ძირითადი კონსტრუქციული სისტემის მოწყობაა (+28.600 დან +35.200 მდე ნიშნულებში); ლ÷რ; 1÷9 ღერძებში 11-12 სართულის ძირითადი კონსტრუქციული სისტემის მოწყობა (+35.200 დან +41.800 მდე ნიშნულებში); რ÷ტ; 1÷9 ღერძებში 3 სართულის ძირითადი კონსტრუქციული სისტემის მოწყობა (+13.200 დან +17.500 მდე ნიშნულებში); რ÷ტ; 1÷9 ღერძებში 4 სართულის ძირითადი კონსტრუქციული სისტემის მოწყობა (+17.500 დან +22.100 მდე ნიშნულებში);																																																				
	7	ა÷ლ; 3÷9 ღერძებში 13-14 სართულის ძირითადი კონსტრუქციული სისტემის მოწყობა (+41.800 დან +48.400 მდე ნიშნულებში); ა÷ლ; 3÷9 ღერძებში 15-16 სართულის ძირითადი კონსტრუქციული სისტემის მოწყობა (+48.400 დან +55.000 მდე ნიშნულებში); ა÷ლ; 3÷9 ღერძებში 17-18 სართულის ძირითადი კონსტრუქციების მოწყობა (+55.000 დან +61.600 მდე ნიშნულებში); ა÷ლ; 3÷9 ღერძებში 19-20 სართულის ძირითადი კონტრუქციების მოწყობა (+61.600 დან +68.200 მდე ნიშნულებში); ა÷ლ; 3÷9 ღერძებში 21 სართულის ძირითადი კონსტრუქციული სისტემის მოწყობა (+68.200 დან +71.500 მდე ნიშნულებში); ლ÷ტ; 1÷9 ღერძებში 13-14 სართულის ძირითადი კონსტრუქციული სისტემის მოწყობა (+41.800 დან +48.400 მდე ნიშნულებში); ლ÷ტ; 1÷9 ღერძებში 15-16 სართულის ძირითადი კონსტრუქციული სისტემის მოწყობა (+48.400 დან +55.000 მდე ნიშნულებში); ლ÷ტ; 1÷9 ღერძებში 17-18 სართულის ძირითადი კონსტრუქციული სისტემის მოწყობა (+55.000 დან +61.600 მდე ნიშნულებში); ლ÷ტ; 1÷9 ღერძებში 19-20 სართულის ძირითადი კონსტრუქციული სისტემის მოწყობა (+61.600 დან +68.200 მდე ნიშნულებში); ლ÷ტ; 1÷9 ღერძებში 21-22 სართულის ძირითადი კონსტრუქციული სისტემის მოწყობა (+68.200 დან 73.700 მდე ნიშნულებში);																																																				
	8	მენობა-ნაგებობების სახურავის და გადახურვის მოწყობა; არამზიდი კონსტრუქციების მოწყობა; მენობა-ნაგებობის გარე მოსაპირკეთებელი სამუშაოები;																																																				
	9	მენობა-ნაგებობების ლოკალური საერთო სარგებლობის საინჟინრო-ტექნიკური ქსელების მოწყობა. ტექნოლოგიური მოწყობილობების მონტაჟი; ამწების დამლა და ღიობების შევსება																																																				
	10	მიწის ნაკვეთის კეთილმოწყობის სამუშაოები;																																																					

1 შენობა-ნაგებობათა მშენებლობის ხანგრძლივობა მიღებულია 51 თვის პერიოდში

2. კალენდარულ თვეში მიღებულია 25 სამუშაო დღე შაბათის ჩათვლით, კვირა დასვენების დღედაა ჩათვლილი.

შეადგინა : ა. მურვანიძე

გენგეგმა

დამცავი ღობე ქავთარაძის ქუჩის მხრიდან

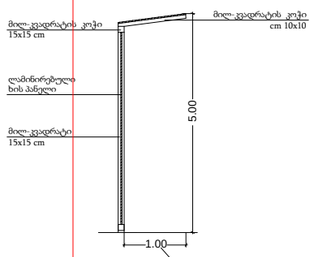

დამცავი ღობე

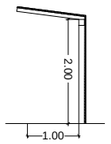

ნაკვეთის საზღვარი

სამშენებლო ღობე

1. დაცვის ჯიხური
2. მშენებლობის ხელმძღვანელის ოთახი
3. ინსტრუმენტების საწყობი
4. ხელოსან/სპეციალისტების გარდერობები
5. მიწის სამუშაოების დროს მძიმე ტექნიკის პანდუსი
6. სატვირთო ავტოსადგომის მისადგომი
7. ამწე №1 და №2 H=83.0მ ისრის სიგრძე 35.0მ
8. ამწე №3 H=96.0მ ისრის სიგრძე 32.0მ
9. საპროექტო შენობა

ფორმატი A3

პირობითი აღნიშვნები

დაკავებულობა

მრავალბინიანი საცხოვრებელი სახლი

ძ. ფხაკაძის, კეტრე ქავთარაძის ქუჩა №22 01.14.03.040.373

არქიტექტურული ნაწილი / სტადია - პროექტი

გენგეგმა

მთ. არქიტექტ.	თ. მეტრეველიძე	
ავტორი	ა. მეტრეველიძე	
ავტორი	მ. ლორთქიფანიძე	

მასშტაბი	ფურცელი	თარიღი
		3/20/2025

შპს „არქიკოლეგიუმი”

სადემონტაჟო სამუშაოთა პროექტი

ქ. თბილისი, პეტრე ქავთარაძის ქუჩა №22

(ს/კ: 01.14.03.040.373)

დირექტორი თ. მურვანიძე

შეადგინა ა. მურვანიძე

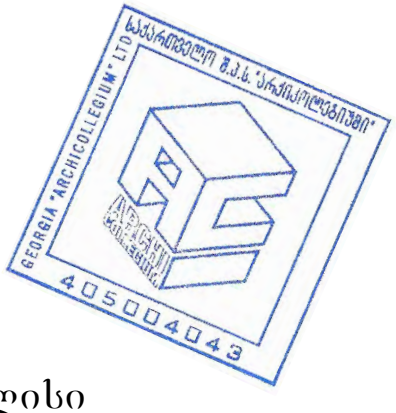

თბილისი
2022

სამუშაოთა ორგანიზაციის პროექტი

ქ. თბილისი, პეტრე ქავთარაძის ქუჩა №22 (ს/კ: 01.14.03.040.373)

არსებული ნაგებობის დემონტაჟი

სამუშაოთა ორგანიზაციის პროექტის შედგენას საფუძვლად დაედო საკადასტრო რუკა და ამონაწერი საჯარო რეესტრიდან. ტერიტორიის დათვალიერება და შესწავლა.

დასაშლელია ოთხი ერთსართულიანი შენობა, შენობა №1 – 253.32 კვ.მ; შენობა №2 – 24კვ.მ; შენობა №4 - 7.7 კვ.მ; შენობა №5 – 66 კვ.მ; საერთო ფართით *351.02 კვ.მ* და მოცულობით 1158.4 კუბ.მ. მასთან სამანქანო მისასვლელი გზა პეტრე ქავთარაძის ქუჩის მხრიდანაა რაც წარმოდგენილია სამუშაოთა წარმართვისა და ორგანიზაციის გეგმაზე. დასაშლელ სამუშაოთა წარმართვა სასურველია ხელით და ავტო ამწის გამოყენებით. ასევე დაშლილი სამშენებლო მასალებისა და ნაგვის დასატვირთად თვითმცლელ ავტოტრანსპორტი. უბანი ხასიათდება შემდეგი კლიმატური და სეისმური ფაქტორებით: ქარის დაწოლა - 45კვ.მ./მ2; თოვლის საფარის წონა - 50კვ/მ2, სეისმურობა-8 ბალი. როგორც ავღნიშნეთ, დასაშლელი შენობის საერთო ფართობი შეადგენს *351.02* კვ.მ-ს. სახარჯთაღრიცხვო დოკუმენტაცია საბაზრო ურთიერთობის პირობებში იძლევა სამუშაოთა საორიენტაციო ღირებულებას. სამუშაოთა წარმოების პროცესში მოსალოდნელია სამუშაოთა რაოდენობა და ღირებულების კორექტრება. აღნიშნულის გამო ანგარიშწორება დამკვეთსა და მეიჯარეს შორის რეკომენდირებულია წარმოებდეს ფაქტიური დანახარჯების მიხედვით, ურთიერთ შეთანხმებით. დასაშლელი სამუშაოების წარმოების პერიოდში ნაკვეთის ფარგლებში უნდა მოხდეს გადარჩეული მასალა-ნაკეთობების დაშტაბელება. სამშენებლო ნარჩენებისა და ნაგვის გატანა ნაყარში გათვალისწინებულია თვითმცლელი ავტოტრანსპორტით. მათი ნუსხა მოყვანილია ცხრილში მომდევნო ფურცელზე. სამუშაოთა წარმოების დროს აუცილებელია შრომის უსაფრთხოების წესების დაცვა, აგრეთვე შენობის დაშლის დროს სელიტებურ ზონაში მტვრის გაფანტვისაგან დამცავი ღონისძიებების უზრუნველყოფა. სამუშაოები აუცილებელია წარიმართოს საავტორო ზედამხედველობის ქვეშ. დაშლის სამუშაოებზე დამკვეთის მიერ დადგენილია გეგმიური ხანგრძლივობა 3 თვის პერიოდში.

შენობის დასაშლელ სამუშაოთა წარმოების პროექტის შესადგენი ნორმატივები

2.1 СНиП 3.01.01-85 „Оригинализация строительного производства" М.,1989

2.2 СНиП -4-80 „Техника безопасности на строительстве" М., 1981

2.3 Справочник инженера строителя, М., 1989

2.4 Строительные стреловые самоходные краны, М., 1984

2.5 კრებული სამახსოვრო "სამშენებლო წარმოების ნორმები და წესები", ამონაწერი სამშენებლო ნორმებიდან და წესებიდან, თბ., 1987

დასაშლელი ობიექტის დახასიათება

შენობები გეგმაში მართკუთხა ფორმისაა ზომებით №1 36.4X8.2 მ. ; №2 5.4X6.4 მ.; №4 4.1X2.6 მ; №5 8.7X7.8 მ; კონსტრუქციულად შენობა №1 , №2 და №4 წარმოადგენს პანელური კონსტრუქციის ანაწყობს. სახურავი – ღრუტანიანი ფილები (სინკარები) და მასზე მოწყობილია მეტალოკრამიტის სახურავი. შენობა №2 წარმოადგენს ლითონის მსუბუქი კონსტრუქციის ანაწყობს. სახურავი – მეტალოკრამისი გადახურვა.

დაშლის ხანგრძლივობის შესახებ

შენობების დაშლა დამკვეთის მიერ განსაზღვრულია 3 თვის ვადაში. გეგმიურად დადგენილი ხანგრძლივობის დაცვა შენობის დაშლაზე
3 თვის პერიოდში შესაძლებელია უწყვეტი ფინანსირების პერიოდში, რასაც ხელი უნდა შეუწყოს ქ.თბილისის რბილმა და ზომიერმა კლიმატურმა პირობებმაც.

სამუშაოთა შესრულების ვადების დაცვა უწყვეტ ფინანსირებაზეა დამოკიდებული, რაც უნდა გაითვალისწინოს დამკვეთმა.

სამშენებლო მანქანა-მექანიზმების, დანადგარებისა და ინსტრუმენტების ჩამონათვალი

№	დასახელება	მარკა	რაოდენობა
1	2	3	4
1	თვითმცლელი ძარიანი და სპეც- დანიშნულების ავტოტრანსპორტი	სხვადასხვა	1
2	გადასატანი კომპრესორი	სო-48	1
3	ელექტროშესადუღებელი საჭრელი	კომპ.	2
4	ავტოკენური შედუღების და ჭრის აპარატი	კომპ.	2
5	მობილური ამწე	-	1
6	პნევმატური ინსტრუმენტი: საბურღი,	კომპ.	1
7	ლითონის სახარაჩო სექციები 100 მ2	კომპ.	1

მომუშავეთა შორის უსაფრთხოების წესების დაცვის თაობაზე

მომუშავეთა შრომის უსაფრთხოების პირობების დაცვა შენობათა დაშლის ცალკეულ ეტაპებზე აუცილებელია სნ და წ III-4-80* "უსაფრთხოების ტექნიკა მშენებლობაზე" და სხვა ნორმატულ-საკანონმდებლო დოკუმენტების შესაბამისობით. მათგან ყურადღებას ვამახვილებთ შემდეგზე:

13.1. სამუშაო ადგილები მუშაობის პირობებისა და ტექნოლოგიურობის გათვალისწინებით უზრუნველყოფილი უნდა იყოს კოლექტიური დაცვისა და სიგნალიზაციის საშუალებით.

13.2 ელექტროუსაფრთხოების წესები ჩამოყალიბებულია სახელმწიფოსტამდარტში 12.013-88 ელექტროკარადა ყოველთვის უნდა იყოს ჩაკეტილ მდგომარეობაში, ელექტროკაბელები, ელექრტოსადენები და ელექტრომოწყობილობები კი იზოლირებულ. გაშიშვლებული სადენების გამოყენება აკრძალულია.

13.3 ამწეების მუშაობის პერიობში დაუშვებელია უცხო პირთა, ასევე დაშლის ოპერაციებში დაუსაქმებელ მუშა-მომსახურეთა ყოფნა სამშემებლო გენგეგმაზე შემოფარგლული ამწეთა მოქმედების სახიფათო ზონის ფარგლებში. ასეთი ზონები სცილდება შემოღობილი ტერიტორიის ფარგლებსაც, რის გამოც აუცილებელია შემზღუდავი ღონისძიებების განხორციელება: იკრძალება ისრის ტრიალი დასაშლელი შენობის გარეთ; აშლილი კონსტრუქციის ჩამოშვება უნდა განხორციელდეს შენობის ვერტიკალის გასწვრივ მათი ავტოსატრანსპორტო საშუალებებში პირდაპირი ჩატვირთვით; კონსტრუქციიდან მარყუჟების ჩახსნაზე გამოყოფილი მუშები შორიდან ხემძღვანელობენ ჩამოშვების პროცესს; შემდეგ უახლოვდებიან მანქანებს და ასრულებენ მათ მანქანებში ჩატვირთვას უსაფრთხოების წესების დაცვითა და მარყუჟების შეხსნით.

იკრძალება ამწის ისარზე ჩამოკიდებული ტვირთით ისრის შემობრუნება მოედნისა და ქუჩის მხარეს, ცხადია ისრის ტრიალიც ღერძის გარშემო.

აუცილებელია დროებით ღობეებზე გაიკრას ამწის მოქმედების სახიფათო ზონების აღნიშნული ფორნიშები ღობის გარეთა რადიუსების მითითებებით მეტრებში. ღამის პერიოდებში უსაფრთხოების ზონის აღმნიშვნელი ფირნიშები აუცილებელია განათდეს.

სამუშაოთა უწყვეტობისა და ტექნოლოგიურობის, აგრეთვე შრომის უსაფრთხოების უზრუნველყოფად აუცილებელია მშენებლობის სხრილში მოცემული და ჩვენს მიერ რეკომენდირებული მანქანა-მექანიზმებით, ინსტრუმენტებითა და დანადგარ-სამარჯვეებით აღჭურვა.

ცხადია შესაძლებელია მათი შეცვლაც უფრო თანამედროვეთი.

. დაშლით ოპერაციებში დასაქმებული მუშაკები დაცული უნდა იყვნენ თავის დამცავი ჩაფხუტებით (კასკებით).

. დაუშვებელია მანქანების, ხელსაწყოებისა და მოწყობილობების დატოვება ჩართულ მდგომარეობაში ზედამხედველობის გარეშე. ცხადია მათი ტექნიკური მომსახურეობაც უნდა მოხდეს ძრავის გამორთვის შემდეგ.

. ლითონის ელემენტების ჩაჭრას ელექტრო ან აიროვანი აპარატებით ქვედა იარუსებზე 5 მეტრის რადიუსში ფართობები უნდა გავანთავისუფლოთ წვადი მასალებისაგან, ხოლო 10 მეტრის რადიოსში ასაფეთქებელი (მაგალითად ჟანგბადის ბალონები) მასალებისაგან.

. დასაშლელ სამუშაოებზე დასაქმებულია ყველა მუშაკმა (როგორც მუშამ, ასევე მოსამსახურემ) უნდა შეისწავლოს შრომის უსაფრთხოების წესებს, ასევე მოსამსახურემ) უნდა შეისწავლოს შრომის უსაფრთხოების წესები, გაიაროს ინსტრუქტაჟი, ჩააბაროს გამოცდა სპეციალურ ჟურნალში ხელმოწერების დაფიქსირებით.

ბუნების დაცვითი და ჰაერის დაბინძურების საწინააღმდეგო ღონისძიებები

შენობა მდებარეობს ქალაქ თბილისის პერიფერიულ ზონაში, ნაკლებად განაშენიანებულში. აუცილებელია შენობათა დაშლის პერიოდში შემდეგი ღონისძიებების დაცვა.

გარემოს დაცვის სამსახურის ნებართვის გარეშე იკრძალება მრავალწლიანი ხეებისა და ნარგავების მოჭრა, ამოძირკვა ან განადგურება.

კედლების, ტიხრების, იატაკის დაშლის პროცესში მტვრის გარე სივრცეში გაფანტვის შემთხვევაში შენობას უნდა ჩამოეფაროს ფარდა. იკრძალება სამშენებლო ნაგვისა და ნარჩენების ღია წესით ჩამოყრა. სასურველია სამშენებლო ნაგვის პირდაპირ თვითმცლელი მანქანების ძარებში ჩაყრა. დიდი ზომის სამშენებლო ნარჩენები ან მოხსნილი ნაკეთობები უნდა ჩამოვუშვათ ამწის საშუალებით. აქაც სასურველია მაშინვე მოხდეს მათი ავტომანქანების ძარებში ჩატვირთვა და ნაგავსაყრელზე ან დამკვეთის მიერ მითითებულ ადგილზე ტრანსპორტირება.

დაუშვებელია არსებული საკანალიზაციო ჭების დანაგვიანება

სამშენებლო ნარჩენებით.

ასევე დაუშვებელია ამოსახაპი ორმოების მოწყობა. ინვენტარული საყოფაცხოვრებო ვაგონეტიდან საკანალიზაციო ჩადინება უნდა მოეწყოს უშუალოდ საქალაქო საკანალიზაციო წებში. გენგეგმაზე მათ მოსაწყობად მითითებული ადგილები შესაძლებელია შეიცვალოს საკანალიზაციო წების სიახლოვეს მათი განთავსებით ამწეტა მოქმედების სახიფათო ზონების საზღვრების გათვალისწინებით. სამშენებლო ნაგვის ტრანსპორტირება ფხვიერ მდგომარეობაში რეკომენდირებული არ არის. ავტომანქანების ძარებში ჩატვირთვის შემდეგ მათი ზედაპირი დაინამოს.

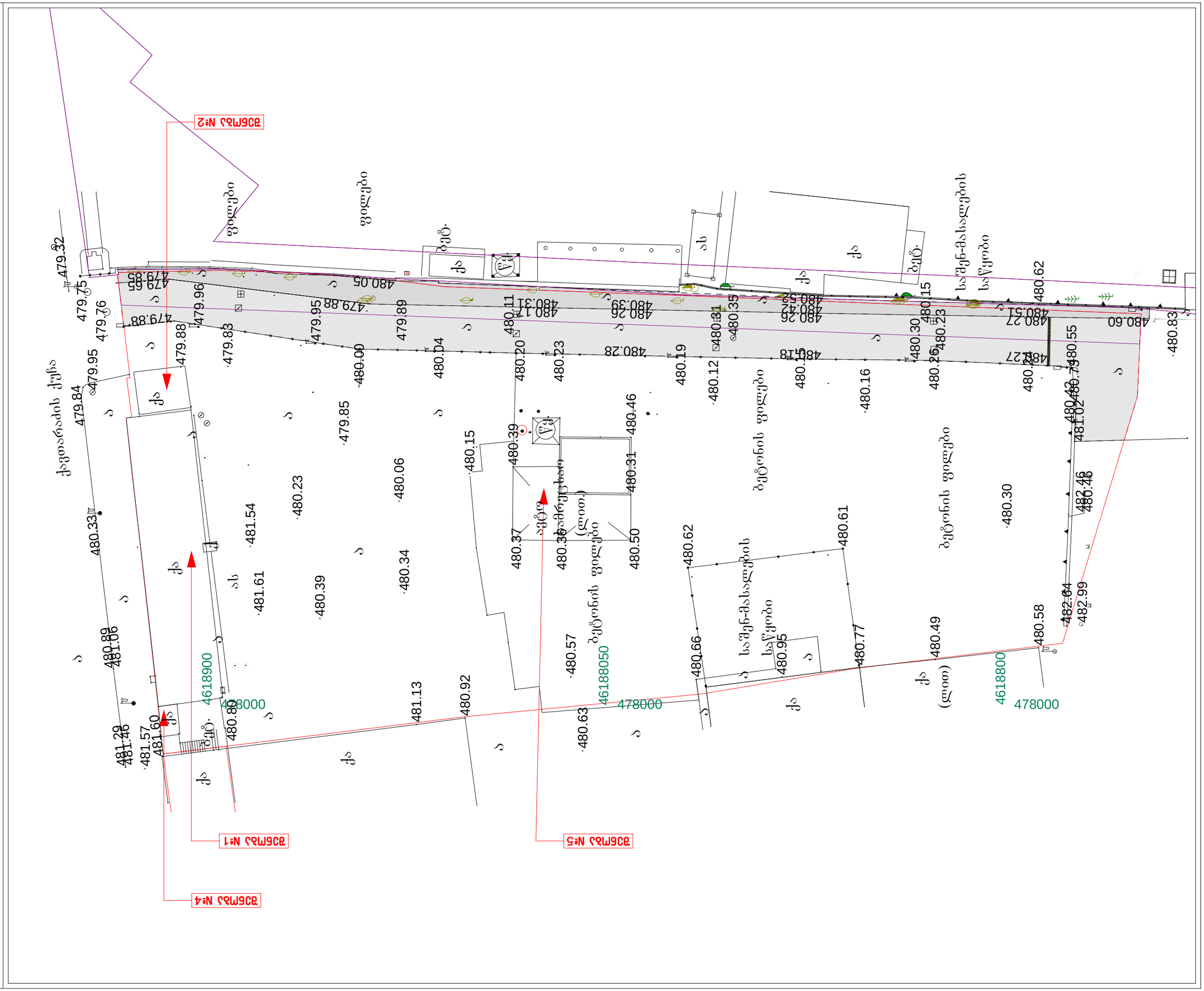
ნაკვეთი №2
ნაკვეთი №1
ნაკვეთი №4
ნაკვეთი №5
ქვითარაძის ქუჩა
ბეთანიის ფილიალის ეზო
ბეთანიის ფილიალის ეზო (ღია)
სამგზავრო ავტოსადგომი
სავაჭრო ობიექტი
ბენზინგასამართი სადგური
ბენზინგასამართი სადგური (ღია)
ბენზინის ფილტრი
ბენზინის ფილტრი (ღია)
ბენზინის ფილტრი (ღია)
ბენზინის ფილტრი

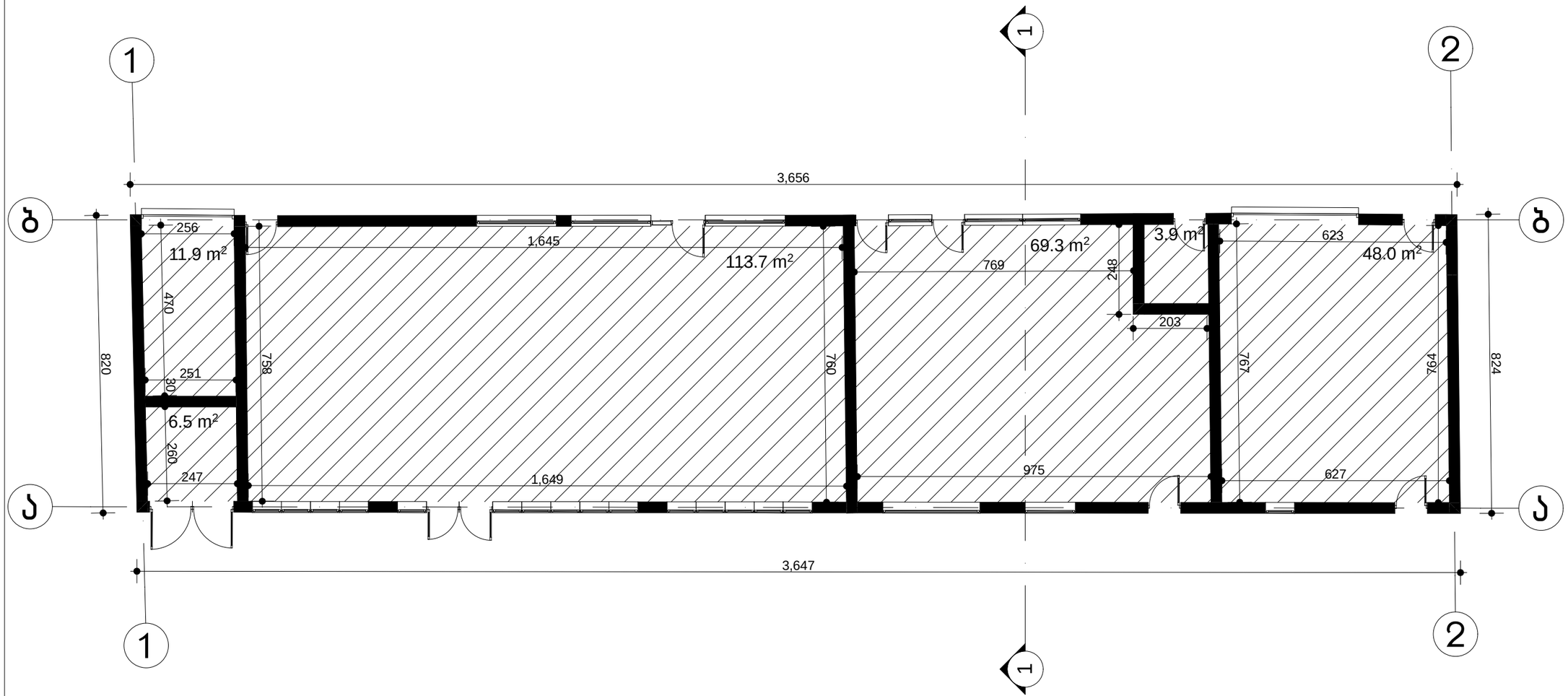

ფორმატი 3

პირობითი აღნიშვნები

შენობა №1

დემონტაჟის პროექტი

გეგმა

შ.პ.ს "არქიკოლეჯიუმი"

მრავალბინიანი საცხოვრებელი სახლი

ქ. თბილისი, პეტრე ქავთარაძის ქ. №22
01.14.03.040.373

არქიტექტურული ნაწილი / სტადია - პროექტი

მთ. არქიტექტორი	თ. მურვანიძე	
ავტორი	ა. მურვანიძე	
ავტორი	მ. ლობჟანიძე	
ავტორი		

მასშტაბი	ფურცელი	თბილისი
1:№№№	№	12/25/2022

ფასადი

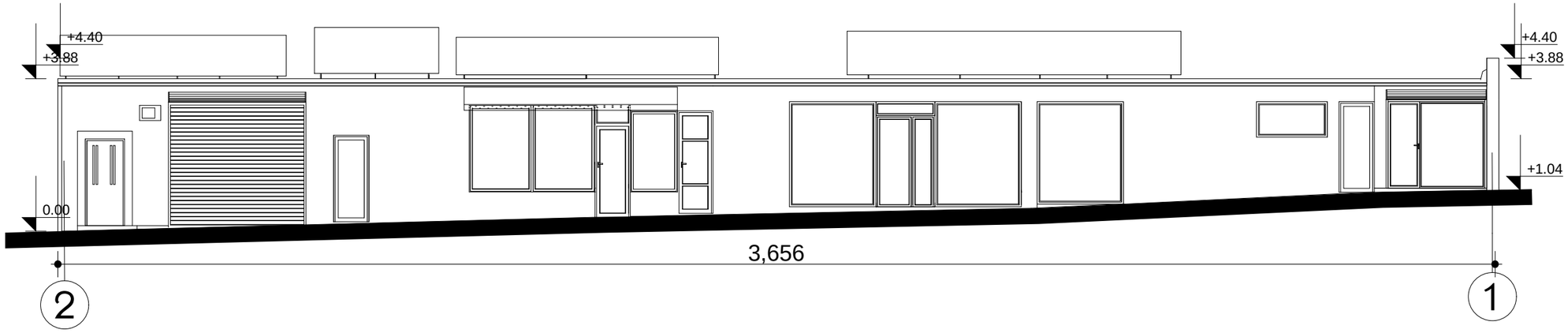

ფასადი

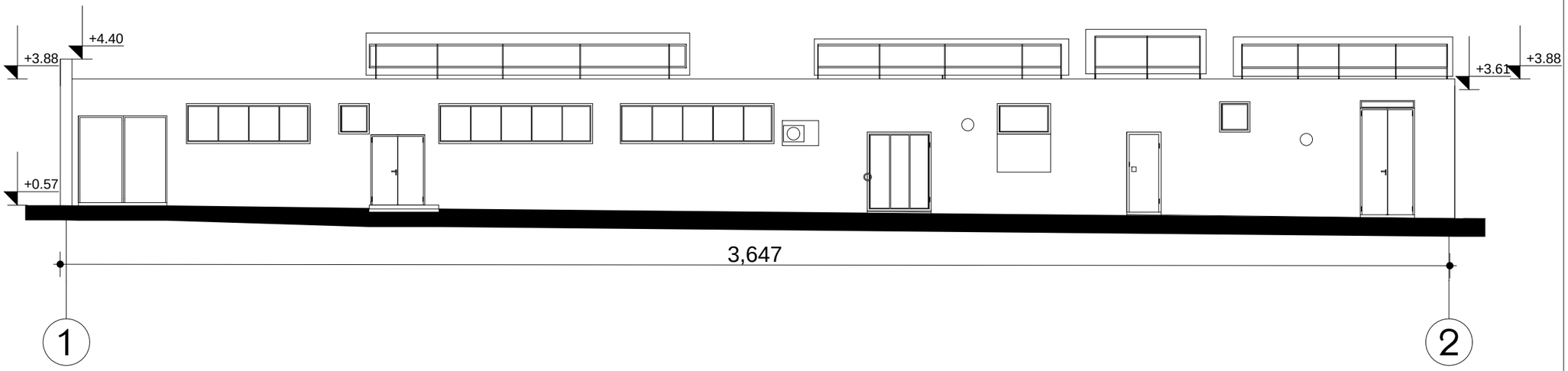

ჭრილი

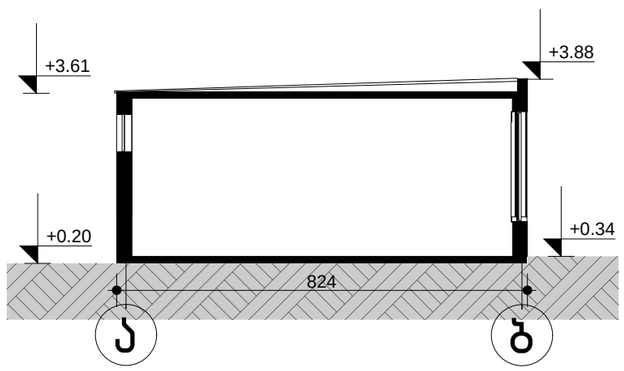

ფორმატი 3

პირობითი აღნიშვნები

შენობა №1

დემონტაჟის პროექტი

ფასადები

ჭრილი

შ.პ.ს "არქიკოლეგიუმი"

მრავალბინიანი საცხოვრებელი სახლი

ქ. თბილისი, პეტრე ქავთარაძის ქ. №22
01.14.03.040.373

არქიტექტურული ნაწილი / სტადია – პროექტი

მთ. არქიტექტორი	თ. მურვანიძე	
ავტორი	ა. მურვანიძე	
ავტორი	მ. ლოგვანიძე	
ავტორი		

მასშტაბი	ფურცელი	თბილისი
1:№№№	№	12/25/2022

გეგმა

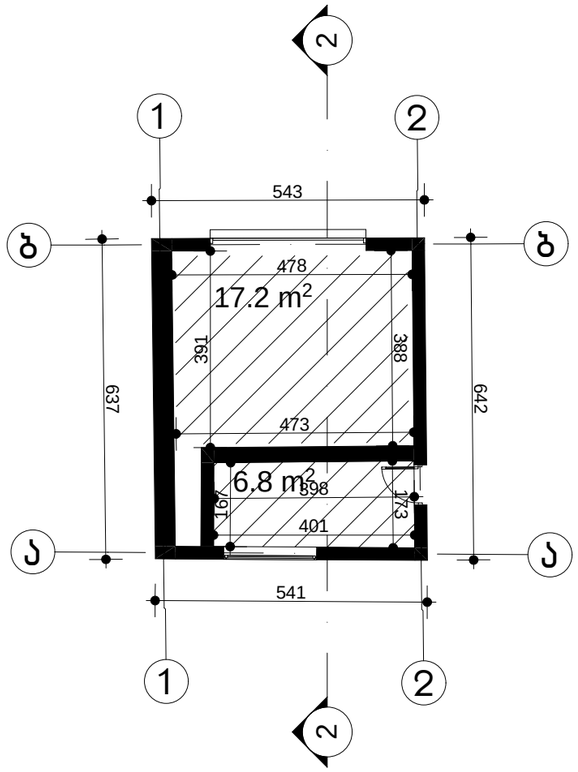

ჭრილი

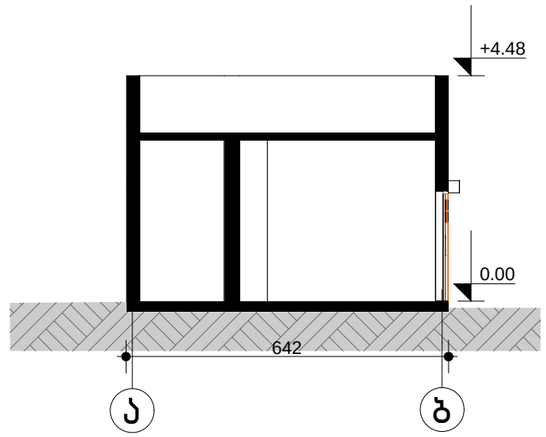

ფასადები

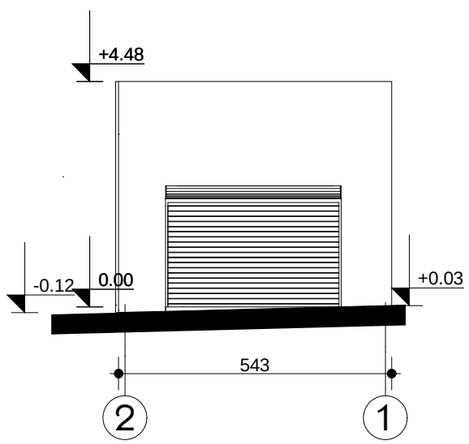

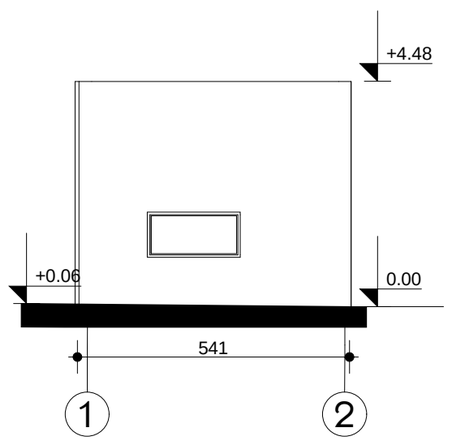

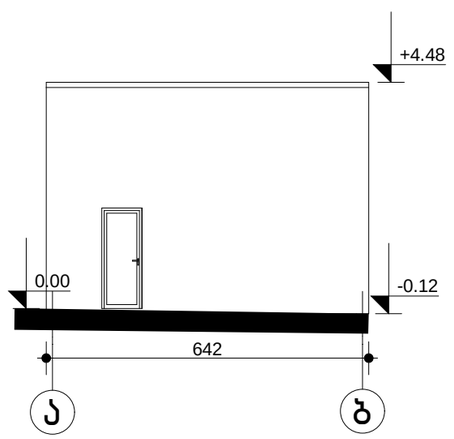

ფორმატი 3

პირობითი აღნიშვნები

შენობა №2

დემონტაჟის პროექტი

გეგმა
ჭრილი
ფასადები

შპს "არქიკოლეგიუმი"

მრავალბინიანი საცხოვრებელი სახლი

ქ. თბილისი, პეტრე ქავთარაძის ქ. N22
01.14.03.040.373

არქიტექტურული ნაწილი / სტადია - პროექტი

მთ. არქიტექტორი	თ. მურვანიძე	
ავტორი	ა. მურვანიძე	
ავტორი	მ. ლობჟანიძე	
ავტორი		

მასშტაბი	ფურცელი	თბილისი
1:№№№	№	12/25/2022

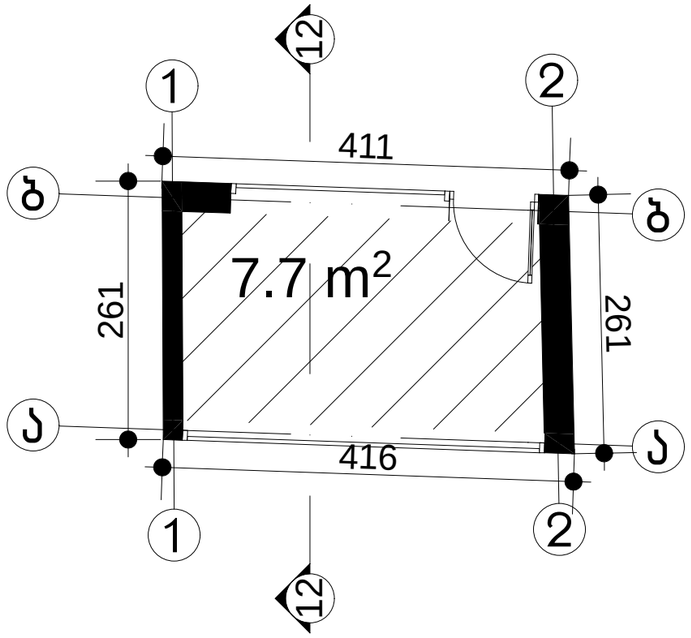

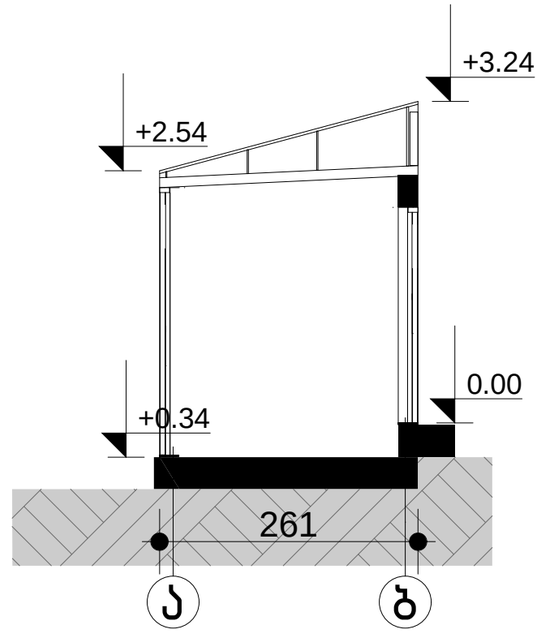

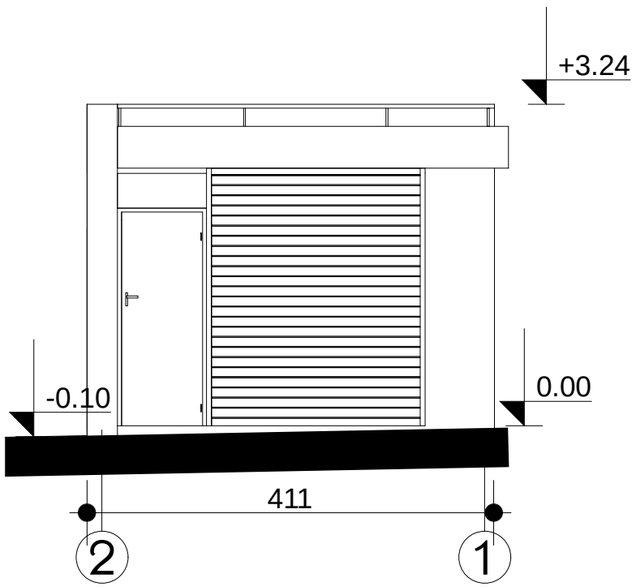

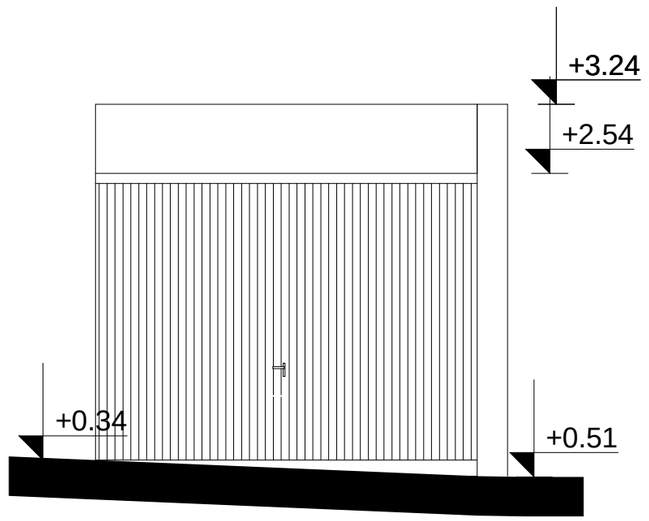

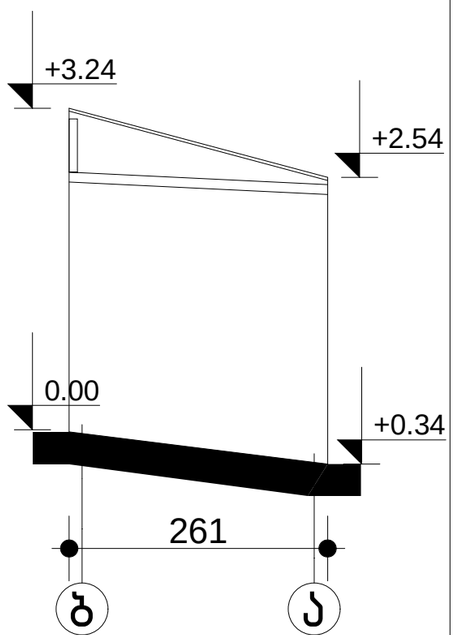

ფორმატი 3

პირობითი აღნიშვნები

შენობა №4

დემონტაჟის პროექტი

გეგმა
ჭრილი
ფასადები

შ.პ.ს "არქიკოლეგიუმი"

მრავალბინიანი საცხოვრებელი სახლი

ქ. თბილისი, პეტრე ქავთარაძის ქ. №22
01.14.03.040.373

არქიტექტურული ნაწილი / სტადია - პროექტი

მთ. არქიტექტორი	თ. მურვანიძე	
ავტორი	ა. მურვანიძე	
ავტორი	გ. ლოგვინიძე	
ავტორი		

მასშტაბი	ფურცელი	თბილისი
1:№№№	№	12/25/2022

გეგმა

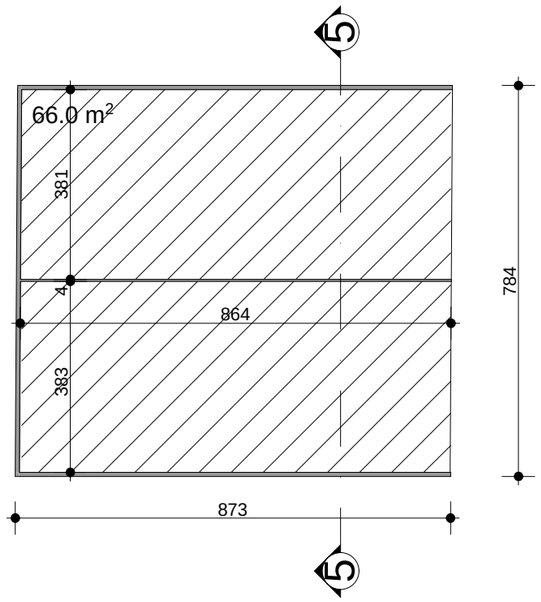

ჭრილი

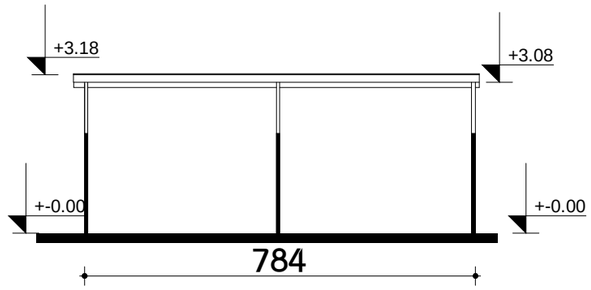

ფასადები

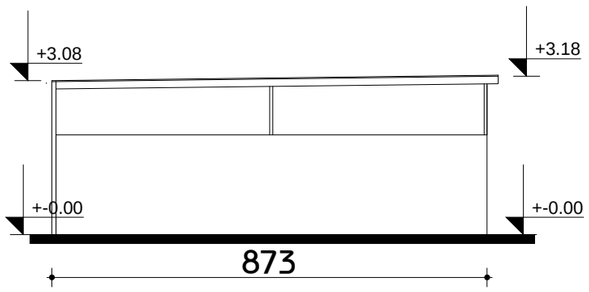

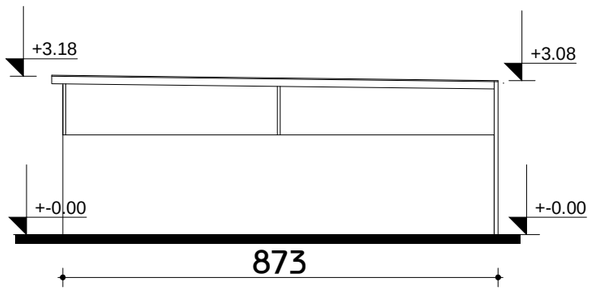

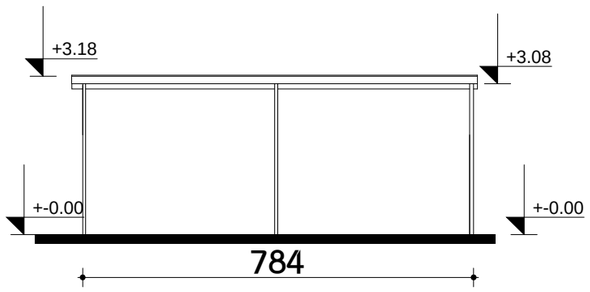

ფორმატი 3

პირობითი აღნიშვნები

შენობა №5

დემონტაჟის პროექტი

გეგმა
ჭრილი
ფასადები

შ.პ.ს "არქიკოლეგიუმი"

მრავალბინიანი საცხოვრებელი სახლი

ქ. თბილისი, პეტრე ქავთარაძის ქ. №22
01.14.03.040.373

არქიტექტურული ნაწილი / სტადია - პროექტი

მთ. არქიტექტორი	თ. მურვანიძე	
ავტორი	ა. მურვანიძე	
ავტორი	მ. ლოგვინიძე	
ავტორი		

მასშტაბი	ფურცელი	თბილისი
1:№№№	№	12/25/2022


GEGA IS
GEGA
GEGA
22/12/2022


GLOBALPHARM
GLOBAL
THINK
22/12/2022

სილამაზის
სახლი

Bloom
beauty house

Bloom

ავტო
ნაწილები

TL-021

22/12/2022


GLOBALPHARM
GLOBALPHARM
THINK GLOBAL
22/12/2022


MH
MODERN HOUSE
სამშენებლო
მასალები
მჰ
მოდერნ ჰაუს
დაინერ
DINER
KOMODO
22/12/2022


პალიტრა
8
599 46 03
22/12/2022


ავტომანქანის რეცხვა
CARWASH
სალონის ქიმწმენდა
ძრავის ზეთის და ფილტრის შეცვლა
სამუხრუჭე ხუნდების შეცვლა
ანტიფრიზორის დამუხტვა
CH-777-AL
22/12/2022

შ.პ.ს. “დიდგორი-2011” “Didgori-2011” Ltd
საქართველო, ქ. თბილისი, სოფელი დიღომი, ს/კ 404901111. ტელ.: 551147980
Village Dighomi, Tbilisi, Georgia, I/d: 404901111. Tel.: 551147980

ქ. თბილისი, პეტრე ქავთარაძის ქ. №22 ; ს/კ 01.14.03.040.373

შენობა №1, №2, №4 და №5-ის დემონტაჟის პროექტის

საექსპერტო შეფასება

დირექტორი ნ. სილაგაძე

თბილისი 2022 წელი

ქ. თბილისი, პეტრე ქავთარაძის ქ №22; ს/კ 01.4.03.040.373

შენობა №1, №2, №4 და №5 -ის დემონტაჟის პროექტის

საექსპერტო შეფასება

ექსპერტიზის მიზანი: დემონტაჟის სამუშაოების უსაფრთხოდ განხორციელება.

სადემონტაჟო სამუშაოთა პროექტი: ქ. თბილისი, პეტრე ქავთარაძის №22;

ავტორი: ა. მურვანიძე;

ექსპერტი: კონსტრუქტორი ზ. სილაგაძე (სტაჟი 45 წ.);

საპროექტო ტერიტორია, რომლის საკადასტრო კოდია ს/კ 01.14.03.040.373 ფართი შეადგენს 6268 მ^2-ს. მასზე განთავსებულია ოთხი ერთსართულიანი შენობა, რომელთა საერთო ფართი შეადგენს 351.02 მ^2-ს.

კონსტრუქციული თვალსაზრისით შენობა №1, №2 და №4 წარმოადგენს პანელური კონსტრუქციის სისტემას, კერძოდ:

სინკარის ანაწყობი, გადახურული ასევე სინკარებით და მასზე მოწყობილი მეტალოკრამიტის სახურავით. მაქს სიმაღლე 4.40 მ.

შენობა №5 წარმოადგენს მლითონის 10 სმ მოლკვადრატების ანაწყობი, გადახურული მეტალოკრამიტის სახურავით. სიმაღლე 3.18 მ.

სადემონტაჟო პროექტში განხილულია:

1. დემონტაჟის სამუშაოებისათვის განსახორციელებული ნორმატივები;
2. სადემონტაჟო ობიექტის დახასიათება;
3. სადემონტაჟო სამუშაოთა ხანგრძლივობა;
4. საჭირო მანქანა-მექანიზმები;
5. მითითებები უსაფრთხოების დაცვის თაობაზე;
6. ბუნების დაცვა და ეკოლოგია;
7. თანდართული ფოტომასალა.

დასკვნა

სადემონტაჟო სამუშაოებზე მითითებული რეკომენდაციები საკმარისია მოცემული ობიექტის უსაფრთხო დემონტაჟისათვის.

კონსტრუქტორი ზ. სილაგაძე

გამოყენებული ლიტერატურა

1. პნ 01.01-09 სეისმომედეგი მშენებლობა;
2. პნ 02.01-08 შენობებისა და ნაგებობების ფუძეები;
3. პნ 03.01-09 ბეტონისა და რკინაბეტონის კონსტრუქციები;

დიპლომი

Г-I № 182323

ეს დიპლომი მიეცა სილაგაძე
ზაური ანდრიას ძეს
მასზე, რომ იგი 1971 წელს შევიდა
ვ.ი. ლენინის სახ. საქართველოს
პოლიტექნიკურ ინსტიტუტში
და 1976წელს დაამთავრა
ავტომატური ინსტიტუტის
სრული კურსი სპეციალობით
სამრეწველო და სამოქალაქო
მშენებლობა
სახელმწიფო საგამოცდო კომისიის 1976 წ.
„22" ივნისის გადაწყვეტილებით
ზ.ა. სილაგაძეს მიენიჭა
ინჟინერ-მშენებლის კვალიფიკაცია.

სახელმწიფო საგამოცდო კომისიის თავმჯდომარე

რექტორი

მდივანი

ქალაქი თბილისი 1980წ. „17" IV

სარეგისტრაციო № 4993-Сгр

Грузинский яз.

ДИПЛОМ

Г-I № 182323

Настоящий диплом выдан Силагадзе
Зауру Андриановичу
в том, что он в 1971 году поступил
в Грузинский политехнический
ин-т им. В.И. Ленина
и в 1976 году окончил полный курс
автоматного института
по специальности
Промышленное и гражданское
строительство

Решением Государственной экзаменационной
комиссии от „22" июня 1976 г.
Силагадзе З.А.
присвоена квалификация
инженера-строителя

Председатель Государственной экзаменационной комиссии

Ректор

Секретарь

м. п.

Город Тбилиси „17" IV 1980 г.

Регистрационный № 4993-Сгр

Московская типография Гознака. 1976.

GEO

IDENTITY CARD

მოქალაქის პირადობის მოწმობა

საქართველო



სახელი / FIRST NAME

ზაურ

ZAUR

გვარი / LAST NAME

სილაგაძე

SILAGADZE

მოქ. / CIT | სქესი / SEX | პირადი No / PERSONAL No

GEO | მმ / M | 01003008527

დაბადების თარიღი / DATE OF BIRTH

20.01.1951

მოქმედების ვადა / DATE OF EXPIRY

14.05.2029

ბარათის No / CARD No

18IE40012

ხელმოწერა / SIGNATURE

დაბადების ადგილი / PLACE OF BIRTH

წყალტუბო

TSKALTUBO

გაცემის თარიღი / DATE OF ISSUE

14.05.2019

გამცემი ორგანო / ISSUING AUTHORITY

იუსტიციის სამინისტრო

MINISTRY OF JUSTICE

დამკვეთი: სრს; დამამზადებელი: MB.IDS 2018

სწს-ს რეგისტრაციის No 26-3184

IDGE018IE40012401003008527<<<<

5101201M2905143GE0<<<<<<<<<<<<8

SILAGADZE<<ZAUR<<<<<<<<<<<<<<

ზაურ სილაგაძე
(საპროექტო სამუშაოების გამოცდილება)

ქ. თბილისი, ვაკე-საბურთალოს რაიონი, სოფ. დიდგორი: (995 51)-14 79 80

დაბადების თარიღი: 2 იანვარი, 1951
ოჯახური მდგომარეობა: დაოჯახებული

განათლება:

1971 – 1976 ***საქართველოს პოლიტექნიკური ინსტიტუტი.***
სამშენებლო ფაკულტეტი
ინჟინერ-მშენებლის სპეციალობა

სამუშაო გამოცდილება:

2/08/1976 – 15/02/1992 ***თბილისის ზონალური სამეცნიერო კვლევითი და საპროექტო ინსტიტუტი "თბილზნიეპი"***
ინჟინერ კონსტრუქტორი
უფროსი ინჟინერი
ჯგუფის ხელმძღვანელი
პროექტის მთავარი ინჟინერი
პროექტის მთავარი კონსტრუქტორი

15/09/1989 – 15/01/1990 ***მივლინება კამბოჯის სახალხო რესპუბლიკაში, საპროექტო და სამშენებლო სამუშაოები***

10/11/1999 – 24/03/2004 ***შპს "არქგეოზი"-ს მთავარი ინჟინერი***

- კოსტავას ქ. 47-ში აშენებული 16 სართულიანი საცხოვრებელი სახლისა და სასტუმრო ვარაზის მთავარი კონსტრუქტორი და მშენებელი.
- ხორავას ქ. 4-ში 9 სართულიანი საცხოვრებელი სახლის მთავარი კონსტრუქტორი და მშენებელი.

07/06/2005 – 12/05/2006 ***შპს "გიკსი"-ს მთავარი ინჟინერი***

- სააქციო საზოგადოება "ცოდნის" შენობაზე 1 სართულის დაშენების მთავარი კონსტრუქტორი და მშენებელი.

10/07/2007 – 01/06/2010 ***შპს "გასნიკკომპანი"-ს მთავარი ინჟინერი***

- საცხოვრებელი სახლი დოლიძის ქუჩა №46-ში და ბალანჩივაძის ქუჩა №41-ში მთავარი კონსტრუქტორი და მშენებელი.

02/01/2007 – 16/07/2010 *შპს "პროექტი 21"*

- სასჯელაღსრულებისა და პრობაციის სამინისტროს დაკვეთით რუსთავის №6, გეგუთის №8 და ქსნის №7 სასჯელაღსრულების დაწესებულების პროექტების მთავარი კონსტრუქტორი.

1/06/2009 – 2011 წ. *შპს "გონი 2009"*
მთავარი ინჟინერი
შ.პ.ს. „გუნსან ტრაფიქ ელექტრიკ ვე ინშაათ მუჰენდისლიკ სანაი თიჯარეთ ლიმიტედ შირქეთი"-ს ქვეკონტრაქტორი

- იმერეთის რეგიონში შიდასახელმწიფოებრივი მნიშვნელობის საავტომობილო გზებზე დასახლებული პუნქტების გადასახვევებთან ინდივიდუალური პროექტირების საინფორმაციო-საგზაო ნიშნების მოწყობის სამუშაოები.

- კახეთის რეგიონში შიდასახელმწიფოებრივი მნიშვნელობის საავტომობილო გზებზე დასახლებული პუნქტების გადასახვევებთან ინდივიდუალური პროექტირების საინფორმაციო-საგზაო ნიშნების მოწყობის სამუშაოები.

2010-2013 წლები *შპს "ერდო"*
მიწვეული სპეციალისტი კონტრაქტით,
ლაითურის სასჯელაღსრულების პროექტების
მთავარი კონსტრუქტორი (მიმდინარეობს მშენებლობა)
დოკუმენტაცია გრიფით საიდუმლო.

2011 წლიდან დღემდე *შპს "დიდგორი-2011"*
დამფუძნებელი და მთავარი კონსტრუქტორი
მრავალსართულიანი საცხოვრებელი სახლების მთავარი კონსტრუქტორი

2014 წელი *მძლეოსნობის ოლიმპიური კომპლექსის მთავარი კონსტრუქტორი*

2014 წლიდან დღემდე *შპს "ბინექს"*
მთავარი კონსტრუქტორი
მრავალსართულიანი საცხოვრებელი სახლების მთავარი კონსტრუქტორი

კომპიუტერი და ენები:

- კომპიუტერული უნარ-ჩვევები: MONOMAKH Sapr, LIRA Sapr (მომხმარებლის დონეზე)
- ენები: ქართული, რუსული (სრულყოფილად).