

ფორმატი A-3	თბილისი 2023 წ.	ფაილის სახელი
	დაკვეთა №	

შენობა ნაგებობის შენიშვნა: ხორც პროდუქტების საწარმო

გეგმა 0.00 ნიშნულზე მ 1:100

ტექ მაჩვენებლები

პირობითი ნიშნები:

- ნაკვეთის საზღვარი
- ჭრილის ხაზი
- არქიტექტურული ნიშნული

დამკვეთი : შპს მარგე

მისამართი : ქ.თბილისი ქუჩა თვალჭრელიძე №5
ს/კ 01.19.18.006.181

თარიღი		
კორექტირება		
№	კორექტირება	თარიღი
1		
2		
3		
4		
5		
6		

საპროექტო ორგანიზაცია

თანამდებობა	გვარი	ხელმოწერა
არქიტექტორი	დ.ქმანაძე	
შესრულა	დ.ქმანაძე	

საპროექტო ლოგო	მისამართი
	ქ. თბილისი ც.დადიანის 90

თარიღი	30.06.2023	
სტადია	ფორმატი	ფურცლები
პროექტი	A-3	A-000

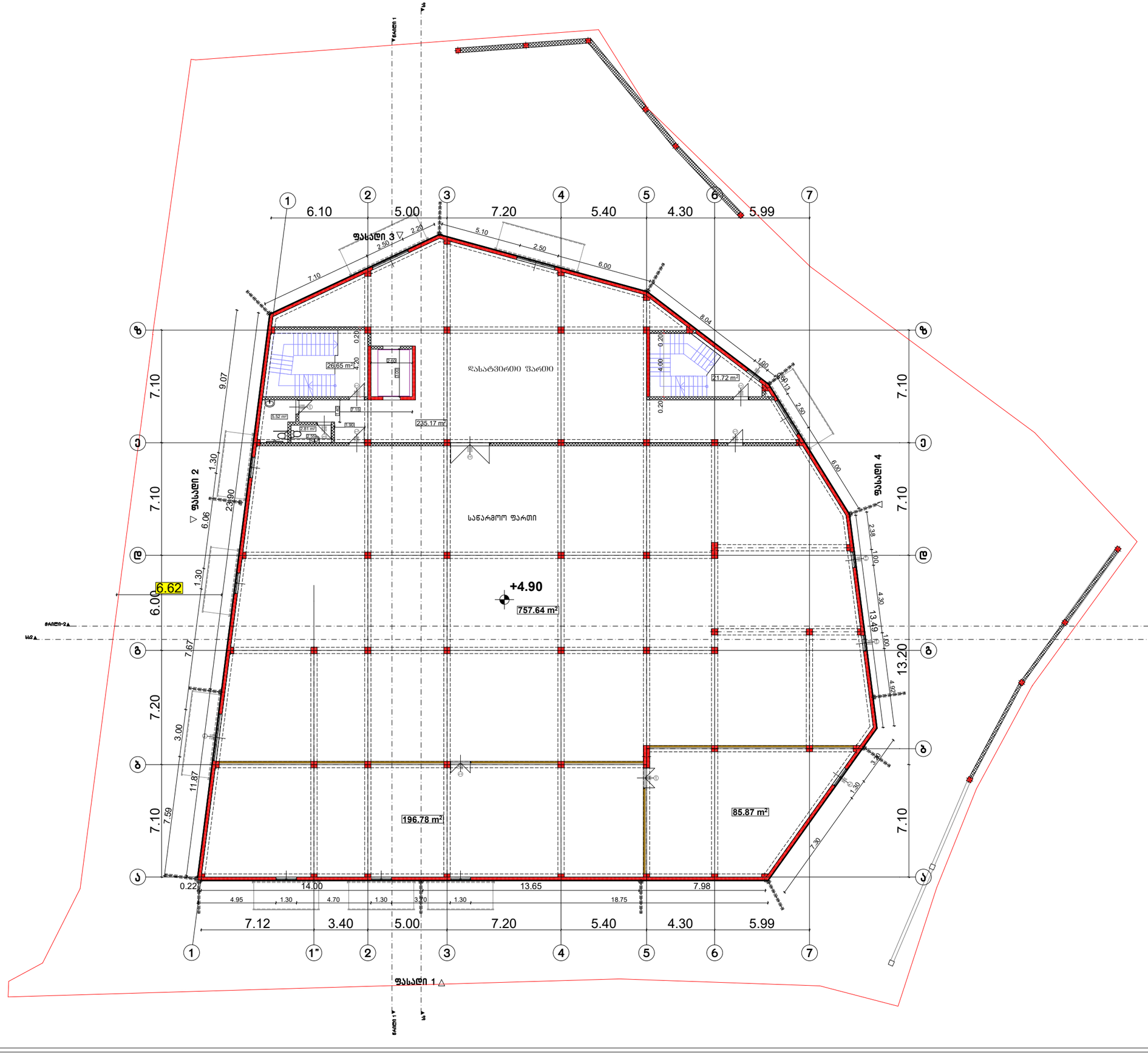

ფორმატი A-3	თბილისი 2023 წ.	ფაილის სახელი
	დაკვეთა №	

შენობა ნაგებობის შენიშვნა: ხორც პროლშტების საწარმო

გეგმა +4,30 ნიშნულზე მ 1:100

ტექ მაჩვენებლები

პირობითი ნიშნები:

- ნაკვეთის საზღვარი
- ჭრილის ხაზი
- არქიტექტურული ნიშული

დამკვეთი : შპს მარგე

მისამართი : ქ.თბილისი ქუჩა თვალჭრელიძე №5
ს/კ 01.19.18.006.181

თარიღი		
კორექტირება		
№	კორექტირება	თარიღი
1		
2		
3		
4		
5		
6		

საპროექტო ორგანიზაცია

თანამდებობა	გვარი	ხელმოწერა
არქიტექტორი	დ.ომანაძე	
შესრულა	დ.ომანაძე	

საპროექტო ლოგო	მისამართი
	ქ. თბილისი ც.დადიანის 90

თარიღი	30.06.2023	
სტადია	ფორმატი	ფურცლები
პროექტი	A-3	A-000

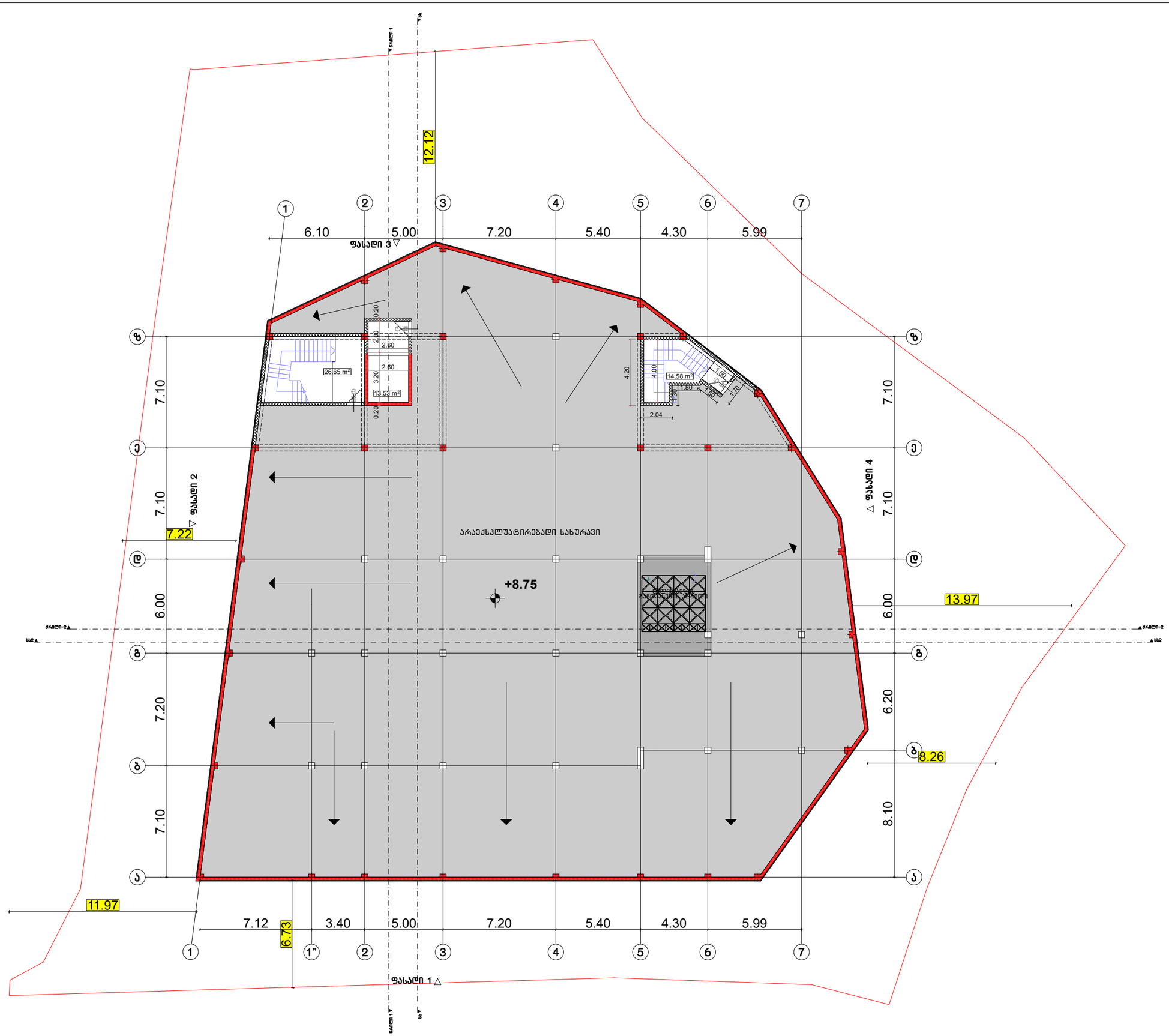

ფორმატი A-3 | თბილისი 2023 წ. | დაკვეთა № | ფაილის სახელი

შენობა ნაბეგობის შენიშვნა: ხორც პროდუქტების საწარმო

ბეგმა +8,60 ნიშნულზე მ 1:100

ტექ მახვენებლები

პირობითი ნიშნები:

- ნაკვეთის საზღვარი
- ჭრილის ხაზი
- არქიტექტურული ნიშნული

დამკვეთი : შპს მარგე

მისამართი : ქ.თბილისი ქუჩა თვალჭრელიძე №5
ს/კ 01.19.18.006.181

თარიღი	კორექტირება	
№	კორექტირება	თარიღი
1		
2		
3		
4		
5		
6		

საპროექტო ორგანიზაცია

თანამდებობა	გვარი	ხელმოწერა
არქიტექტორი	დ.ომანაძე	
შემსრულა	დ.ომანაძე	

საპროექტო ლოგო	მისამართი
	ქ. თბილისი ც.დადიანის 90

თარიღი	30.06.2023	
სტადია	ფორმატი	ფურცლები
პროექტი	A-3	A-000

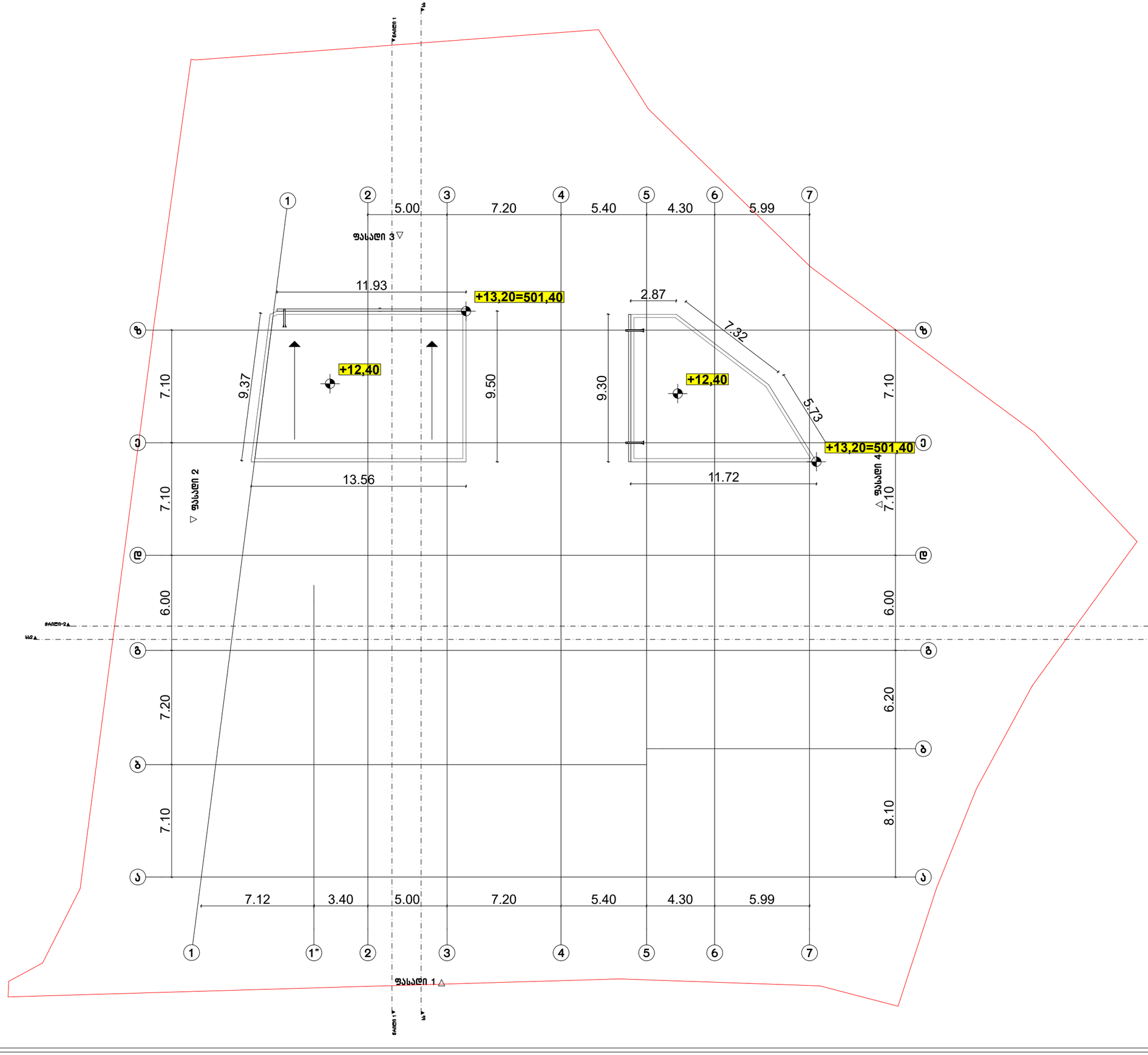

ფორმატი A-3 | თბილისი 2023 წ. | ფაილის სახელი
დაკვეთა №

შენობა ნაგებობის შენიშვნა: ხორც პროდუქტების საწარმო

სახურავის გეგმა მ 1:100

ტექ მაჩვენებლები

პირობითი ნიშნები:

- ნაკვეთის საზღვარი
- ჭრილის ხაზი
- არქიტექტურული ნიშნული

დამკვეთი : შპს მარგე

მისამართი : ქ.თბილისი ქუჩა თვალჭრელიძე №5
ს/კ 01.19.18.006.181

ცვლილება		
კორექტირება		
№	კორექტირება	თარიღი
1		
2		
3		
4		
5		
6		

საპროექტო ორგანიზაცია

თანამდებობა	გვარი	ხელმოწერა
არქიტექტორი	დ.ომანაძე	
შესრულა	დ.ომანაძე	

საპროექტო ლოგო	მისამართი
	ქ. თბილისი ცქალდიანის 90

თარიღი	30.06.2023	
სტადია	ფორმატი	ფურცლები
პროექტი	A-3	A-000

შენობა-ნაგებობის უსაფრთხოების წესებთან შესაბამისობის ანალიზი

გამოყენებული წესები - **„შენობა-ნაგებობის უსაფრთხოების წესები“**

ჩამოთვალეთ შენობის დაკავებულებები და აღწერეთ თითოეული გამოყენება
საშუალო საფრთხის შემცველი საქარხნო-სამრეწველო ჯგუფი სმ-1 - ხორცპროდუქტებისა და ბოსტნეულის დასამუშავებელი სივრცეები
საშუალო საფრთხის შემცველი სასაწყობო ჯგუფი სწ - 1 - შაქრისა და ქაღალდის საწყობები, დასატვირთი სივრცე
მცირე საფრთხის შემცველი სასაწყობო ჯგუფი სწ- 2 - სურსათისა და ჭურჭლის საწყობები, მაცივრები და საყინულეები
საქმიანი ჯგუფი სქ - კაბინეტი, პერსონალის გასახდელები, სამრეცხაოები
დამხმარე და სხვადასხვა დანიშნულების ჯგუფი დს - ტექნიკური სათავსი, ელ ფარისა და სერვერის ოთახები, დამხმარე სათავსი

შენიშვნა: 303 ქვეთავის მიხედვით, თავშეყრისათვის გამოყენებული ოთახი ან სივრცე, რომელიც სხვა დაკავებულობის დამხმარეა და რომლის დაკავებულობის დატვირთვა 50 ნაკლებია, უნდა კლასიფიცირდეს, როგორც სქ ჯგუფის დაკავებულობა ან მისი ნაწილი, ასევე, თავშეყრისათვის გამოყენებული ოთახი ან სივრცე, რომელიც სხვა დაკავებულობის დამხმარეა და რომლის ფართობი 70 მ 2 -ზე ნაკლებია, უნდა კლასიფიცირდეს, როგორც სქ ჯგუფის დაკავებულობა ან მისი ნაწილი.

კონსტრუქციის ტიპი:	I-B

დასაშვები სიმაღლე მიწის დონის ზემოთ ცხრილი 503-ის მიხედვით:	48.8 მეტრი
საპროექტო შენობის სიმაღლე მიწის დონის ზემოთ:	12.6 მეტრი

შენიშვნა: 1) 202 ქვეთავის მიხედვით, შენობის სიმაღლე განისაზღვრება, როგორც შვეული დაშორება მიწის დონიდან სახურავის ყველაზე მაღალი ზედაპირის საშუალო სიმაღლემდე. შენობის სიმაღლის განსაზღვრისას არ იანგარიშება პარაპეტების სიმაღლე.

2) მიწის დონე საკონტროლო სიბრტყეა, რომელიც შენობის გარე კედლების გასწვრივ არსებული მიწის დონეების საშუალო დონეა. ქანობიანი ადგილებისათვის მიწის დონე შენობასა და მიწის ნაკვეთის საზღვარს შორის ან შენობასა და შენობიდან 1.8 მ-ით დაშორებულ წერტილს შორის (რომელიც უფრო ნაკლები იქნება) მდებარე ფართობის უდაბლესი წერტილის საფუძველზე განისაზღვრება.

სართულიანობის შეზღუდვები ცხრილი 503-ის მიხედვით:		
დაკავებულობის ჯგუფი	**დასაშვები სართულიანობა მიწის დონის ზემოთ**	**შემოთავაზებული სართულიანობა მიწის დონის ზემოთ**
საშუალო საფრთხის შემცველი საქარხნო-სამრეწველო ჯგუფი სმ-1	11	2
საშუალო საფრთხის შემცველი სასაწყობო ჯგუფი სწ- 1	11	2
მცირე საფრთხის შემცველი სასაწყობო ჯგუფი სწ- 2	11	1

საქმიანი ჯგუფი სქ	11	1
დამხმარე და სხვადასხვა დანიშნულების ჯგუფი დს	5	1

ფართობის შეზღუდვები ცხრილი 503-ის მიხედვით:		
დაკავებულობის ჯგუფი	დასაშვები ფართობი (ცალკეულ სართულზე)	შემოთავაზებული ფართობი (ცალკეულ სართულზე)
საშუალო საფრთხის შემცველი საქარხნო-სამრეწველო ჯგუფი სმ-1	შეუზღუდავი	არ იზღუდება
საშუალო საფრთხის შემცველი სასაწყობო ჯგუფი სწ- 1	4460 მ²	აკმაყოფილებს: (I სართულზე 72.1 მ²) (II სართულზე 195 მ²)
მცირე საფრთხის შემცველი სასაწყობო ჯგუფი სწ- 2	7340 მ²	აკმაყოფილებს (I სართულზე 317.6 მ²)
საქმიანი ჯგუფი სქ	შეუზღუდავი	არ იზღუდება
დამხმარე და სხვადასხვა დანიშნულების ჯგუფი დს	3300 მ²	აკმაყოფილებს: (I სართულზე 59.1 მ²)

შენიშვნა: 202 ქვეთავის მიხედვით, შენობის ფართობი განისაზღვრება, როგორც გარე კედლებს (ან გარე კედლებსა და ცეცხლმედეგ კედლებს) შორის მოქცეული ფართობი, გარდა საჰაერო შახტებისა და, სულ მცირე, სამი მხრიდან გარე კედლებით შემოზღუდული ეზოებისა. შენობის ფართობები, რომელთაც არ აკრავს კედლები, ითვლება შენობის ფართობად, თუ ის მოქცეულია სახურავის ან ზედა სართულის თარაზული ნაშვერის საზღვრებში.

გარე კედლის ღიობებისადმი მოთხოვნები ცხრილი 705.8 -ის მიხედვით							
გარე კედელი	ხანძარსაწინააღმდეგო მანძილი (მეტრი)	კედლის ღიობების ფართობი (კედლის %)					
		დასაშვები			გათვალისწინებული		
		დაცული	დაუცველი საშხეფებით	დაუცველი	დაცული	დაუცველი საშხეფებით	დაუცველი
1-7	9>	აუცილებელი არ არის	აუცილებელი არ არის	შეუზღუდავია			არ იზღუდება
7-1	9>	აუცილებელი არ არის	აუცილებელი არ არის	შეუზღუდავია			არ იზღუდება
a-z	7.5<X<9	შეუზღუდავია	შეუზღუდავია	70%			აკმაყოფილებს (6%)
z-a	6<X<7.5	შეუზღუდავია	შეუზღუდავია	45%			აკმაყოფილებს (6%)

შენიშვნა: 202 ქვეთავის მიხედვით, ხანძარსაწინააღმდეგო მანძილი იზომება შენობის ფასადიდან მიწის ნაკვეთის საზღვრის უახლოეს წერტილამდე ან/და ქუჩის, ჩიხის ან საზოგადოებრივი გზის შუახაზამდე.

705.8.5 ქვეთავის მიხედვით, ფასადზე ღიობების შვეულად გამოჯვნა არ მოეთხოვება მიწის დონიდან სამ ან სამზე ნაკლებსართულიან შენობებს.

გარე კედლის ცეცხლმედეგობისადმი მოთხოვნები ცხრილი 602 -ის და 705.8.5 ქვეთავის მიხედვით				
გარე კედელი	ხანძარსაწინააღმდეგო მანძილი (მეტრი)	ცეცხლმედეგობის ხარისხი (საათი)		
		მოთხოვნილი 602 ცხრილით	მოთხოვნილი 705.8 ქვეთავით	გათვალისწინებული
1-7	9>	0	0	1
7-1	9>	0	0	1
a-z	3<X<9	1	0	1
a-a	3<X<9	1	0	1

ხანძრისაგან დაცვის სისტემებისადმი მოთხოვნები							
დაკავებულობები /სივრცეები/ გასასვლელი საშუალებები	ავტო საშხეფი სისტემა	ალტერნატიული ავტომატური ცეცხლსაქრობი სისტემები	სახანძრო განგაშისა, კვამლ და ცეცხლ აღმომჩენი სისტემები	სახანძრო მილ დგარების სისტემები	კვამლის საკონტროლო სისტემები	ხელის ცეცხლ მაქრები	საავარიო განგაშის სისტემები
სმ-1 ჯგუფი			კი (სახანძრო განგაშის ხელით სამართავი სისტემა); (დამკავებელ თა შეტყობინების სისტემა); (კვამლაღმომჩ ენები)		კი	კი	
სწ-2 ჯგუფი			კი (სახანძრო განგაშის ხელით სამართავი სისტემა);		კი	კი	

			(დამკავებელთა შეტყობინების სისტემა); (კვამლაღმომჩენები)				
სქ ჯგუფი			კი (სახანძრო განგაშის ხელით სამართავი სისტემა); (დამკავებელთა შეტყობინების სისტემა)		კი	კი	
კიბის უჯრედი			კი (სახანძრო განგაშის ხელით სამართავი სისტემის კოლოფი, გასასვლელის გზა-კარებთან)		კი (დაწნევის სისტემა)		
დერეფანი			კი (სახანძრო განგაშის ხელით სამართავი სისტემის კოლოფი, გასასვლელის გზა-კარებთან) (კვამლაღმომჩენები)		კი	კი	
სახანძრო ჰიდრანტი	კი (ეზოში)						
სახანძრო-სამაშველო სამსახურის მიერ გამოსაყენებელი მისაერთებლები	კი (შემოსასვლელთან, „z „ ღერძის მიმდებარედ)						

განიავებისადმი მოთხოვნები		
დაკავებულობები/სივრცეები/ გასასვლელი საშუალებები	ბუნებრივი განიავება	ხელოვნური განიავება
სმ-1 ჯგუფი	კი	კი
სწ-2 ჯგუფი	კი	კი
სწ-1 ჯგუფი	კი	კი
სქ ჯგუფი		კი
დს ჯგუფი		კი

თითოეული სართულიდან გასასვლელი საშუალება									
სართულები	დაკავებულობა და დაკავებულობის დატვირთვის ჯამური მაჩვენებელი	მოთხოვნილი გასასვლელების/გასასვლელთან მისადგომის რაოდენობა	გათვალისწინებული გასასვლელების/გასასვლელთან მისადგომის რაოდენობა და ტიპი	გასასვლელი საშუალებების სიგანე(მეტრი)					
				გზა-კიბეები		დერეფანი		გასასვლელის გზა-კარი	
				მოთხოვნილი	გათვალისწინებული	მოთხოვნილი	გათვალისწინებული	მოთხოვნილი	გათვალისწინებული
I სართული	სმ-1 სწ-1 სწ-2 სქ დს დ.დ =76	2	11 (გზა-კარი)	0.9	-	1.2	1.5 მინ.	0.82	0.82 მინ.
II სართული	სმ-1 სწ-1 დ.დ =119	2	2 (გზა-კიბე)	0.9	1.2 1.15	1.2	1.4 მინ	0.82	0.82 მინ.

წყალსადენი სისტემის ფიქსირებული მოწყობილობების რაოდენობა

ცხრილი 1602.1-ის მიხედვით											
დაკავებულობის ჯგუფი	დაკავებულობის დატვირთვა	ფიქსირებული მოწყობილობები									
		უნიტაზი		ტუალეტის ხელსაბანები		აბაზანა/შხაპი		სამზარეულოს/სამომსახურო ნიჟარა		ავტომატური სარეცხი მანქანის მისაერთებელი	
		მოთხოვნილი	გათვალისწინებული	მოთხოვნილი	გათვალისწინებული	მოთხოვნილი	გათვალისწინებული	მოთხოვნილი	გათვალისწინებული	მოთხოვნილი	გათვალისწინებული
სმ-1 ჯგუფი სწ ჯგუფი	დ.დ 184	4	4	4	8			1	12		

შენიშვნა: საპროექტო შენობაში გათვალისწინებული სქ ჯგუფი წარმოადგენს დამხმარე დაკავებულობას, სადაც განთავსებულია მთავარი დაკავებულობისათვის საჭირო წყალსადენი სისტემების ნაწილი, შესაბამისად, ამ სქ ჯგუფის დაკავებულობისათვის ცალკე წყალსადენი სისტემების გამოთვლა საჭირო არ არის.

ვებ-ტექნოლოგიების ეროვნული ბიბლიოთეკა

ბიზნეს ცენტრის სამშენებლო ნებართვის პროექტი

ობიექტის:
ქ. თბილისი, ფონიჭალის ქუჩა №5
ს/კ 01.19.18.006.181

ფასადების ვიზუალიზაციის ფრაგმენტი
ნაგებობის ტერიტორიის გეგმა მ 1:500

ნახაზის დასახელება	ფასადების ვიზუალიზაციის ფრაგმენტი ნაგებობის ტერიტორიის გეგმა მ 1:500
ნახაზის ნომერი	A-200
ფორმატი	A3
შედგენის თარიღი	2026წ.

ფასადების ვიზუალიზაციის ფრაგმენტი - 76

ლეგენდა (აღნიშვნები)	
ტერიტორიის საზღვარი	
ნაგებობის კონტური	
ასაფეთქებელი ნივთიერებების საწყობი	
ავტოსადგომი	
ავტოსადგომის ადგილების რაოდენობა	30
ავტოსადგომის ადგილების რაოდენობა შეზღუდული მობილობის მქონე პირებისთვის	2
ნაგებობის სიმაღლე	9.3
ნაგებობის სართულების რაოდენობა	3

ნაგებობის ფართობი	
ნაგებობის ფართობი	1ა-1 276.9 მ²
ნაგებობის სიმაღლე	9.3
ნაგებობის სართულების რაოდენობა	2

ნაგებობის ფართობი	
ნაგებობის ფართობი	1ა-1 410 მ²
ნაგებობის სიმაღლე	9.3
ნაგებობის სართულების რაოდენობა	44

ნაგებობის ფართობი	
ნაგებობის ფართობი	1ა-2 184.1 მ²
ნაგებობის სიმაღლე	46.5
ნაგებობის სართულების რაოდენობა	1

ნაგებობის ფართობი	
ნაგებობის ფართობი	1ა-2 562 მ²
ნაგებობის სიმაღლე	46.5
ნაგებობის სართულების რაოდენობა	1

ნაგებობის ფართობი	
ნაგებობის ფართობი	1ა-2 467 მ²
ნაგებობის სიმაღლე	46.5
ნაგებობის სართულების რაოდენობა	1

ნაგებობის ფართობი	
ნაგებობის ფართობი	1ა-2 55 მ²
ნაგებობის სიმაღლე	46.5
ნაგებობის სართულების რაოდენობა	1

ნაგებობის ფართობი	
ნაგებობის ფართობი	1ა-1 567 მ²
ნაგებობის სიმაღლე	46.5
ნაგებობის სართულების რაოდენობა	1

ნაგებობის ფართობი	
ნაგებობის ფართობი	1ა-2 346 მ²
ნაგებობის სიმაღლე	46.5
ნაგებობის სართულების რაოდენობა	1

ნაგებობის ფართობი	
ნაგებობის ფართობი	1ა-2 231 მ²
ნაგებობის სიმაღლე	46.5
ნაგებობის სართულების რაოდენობა	1

ნაგებობის ფართობი	
ნაგებობის ფართობი	1ბ-1 451 მ²
ნაგებობის სიმაღლე	9.3
ნაგებობის სართულების რაოდენობა	5

ნაგებობის ფართობი	
ნაგებობის ფართობი	1ა-1 8 მ²
ნაგებობის სიმაღლე	9.3
ნაგებობის სართულების რაოდენობა	1

ნაგებობის ფართობი	
ნაგებობის ფართობი	1ა-1 183 მ²
ნაგებობის სიმაღლე	9.3
ნაგებობის სართულების რაოდენობა	2

ნაგებობის ფართობი	
ნაგებობის ფართობი	1ა-1 211 მ²
ნაგებობის სიმაღლე	9.3
ნაგებობის სართულების რაოდენობა	2

ნაგებობის ფართობი	
ნაგებობის ფართობი	1ა-1 251 მ²
ნაგებობის სიმაღლე	9.3
ნაგებობის სართულების რაოდენობა	3

ნაგებობის ფართობი	
ნაგებობის ფართობი	1ა-1 79 მ²
ნაგებობის სიმაღლე	279
ნაგებობის სართულების რაოდენობა	1

ნაგებობის ფართობი	
ნაგებობის ფართობი	1ა-2 36.7 მ²
ნაგებობის სიმაღლე	279
ნაგებობის სართულების რაოდენობა	1

ნაგებობის ფართობი	
ნაგებობის ფართობი	1ა-2 18.1 მ²
ნაგებობის სიმაღლე	46.5
ნაგებობის სართულების რაოდენობა	1

ნაგებობის ფართობი	
ნაგებობის ფართობი	1ა 222 მ²
ნაგებობის სიმაღლე	9.3
ნაგებობის სართულების რაოდენობა	3

ნაგებობის ფართობი	
ნაგებობის ფართობი	1ა-2 174 მ²
ნაგებობის სიმაღლე	279
ნაგებობის სართულების რაოდენობა	1

ნაგებობის ფართობი	
ნაგებობის ფართობი	1ა 10 მ²
ნაგებობის სიმაღლე	9.3
ნაგებობის სართულების რაოდენობა	1

ნაგებობის ფართობი	
ნაგებობის ფართობი	1ა-2 66.8 მ²
ნაგებობის სიმაღლე	46.5
ნაგებობის სართულების რაოდენობა	2

ნაგებობის ფართობი	
ნაგებობის ფართობი	1ა-1 154 მ²
ნაგებობის სიმაღლე	46.5
ნაგებობის სართულების რაოდენობა	1

ნაგებობის ფართობი	
ნაგებობის ფართობი	1ა 7 მ²
ნაგებობის სიმაღლე	279
ნაგებობის სართულების რაოდენობა	1

ნაგებობის ფართობი	
ნაგებობის ფართობი	1ა-1 79 მ²
ნაგებობის სიმაღლე	279
ნაგებობის სართულების რაოდენობა	1

ნაგებობის ფართობი	
ნაგებობის ფართობი	1ა-1 2111 მ²
ნაგებობის სიმაღლე	9.3
ნაგებობის სართულების რაოდენობა	2

ნაგებობის ფართობი	
ნაგებობის ფართობი	1ა-1 251 მ²
ნაგებობის სიმაღლე	9.3
ნაგებობის სართულების რაოდენობა	3

ნაგებობის ფართობი	
ნაგებობის ფართობი	1ა-1 79 მ²
ნაგებობის სიმაღლე	279
ნაგებობის სართულების რაოდენობა	1

ავტომობილის მოძრაობის მიმართულება (ისარი)

90	0 ₹0	ასფალტბეტონის საფარი	
235	42	ასფალტის ბაზალტური	

ასფალტის ვიზუალური ნიშანი (ისარი)

ნაგებობის ფართობი	
ნაგებობის ფართობი	1ბ-1 276.9 მ²
ნაგებობის სიმაღლე	9.3
ნაგებობის სართულების რაოდენობა	30
ავტოსადგომის ადგილების რაოდენობა	

ნაგებობის ფასადების ვიზუალური ნიშანი

EXIT

ევაკუაციის გზის მიმართულების ნიშანი

ევაკუაციის გზის მიმართულების ნიშანი

ბინძურ ტერიტორიაზე გასასვლელი

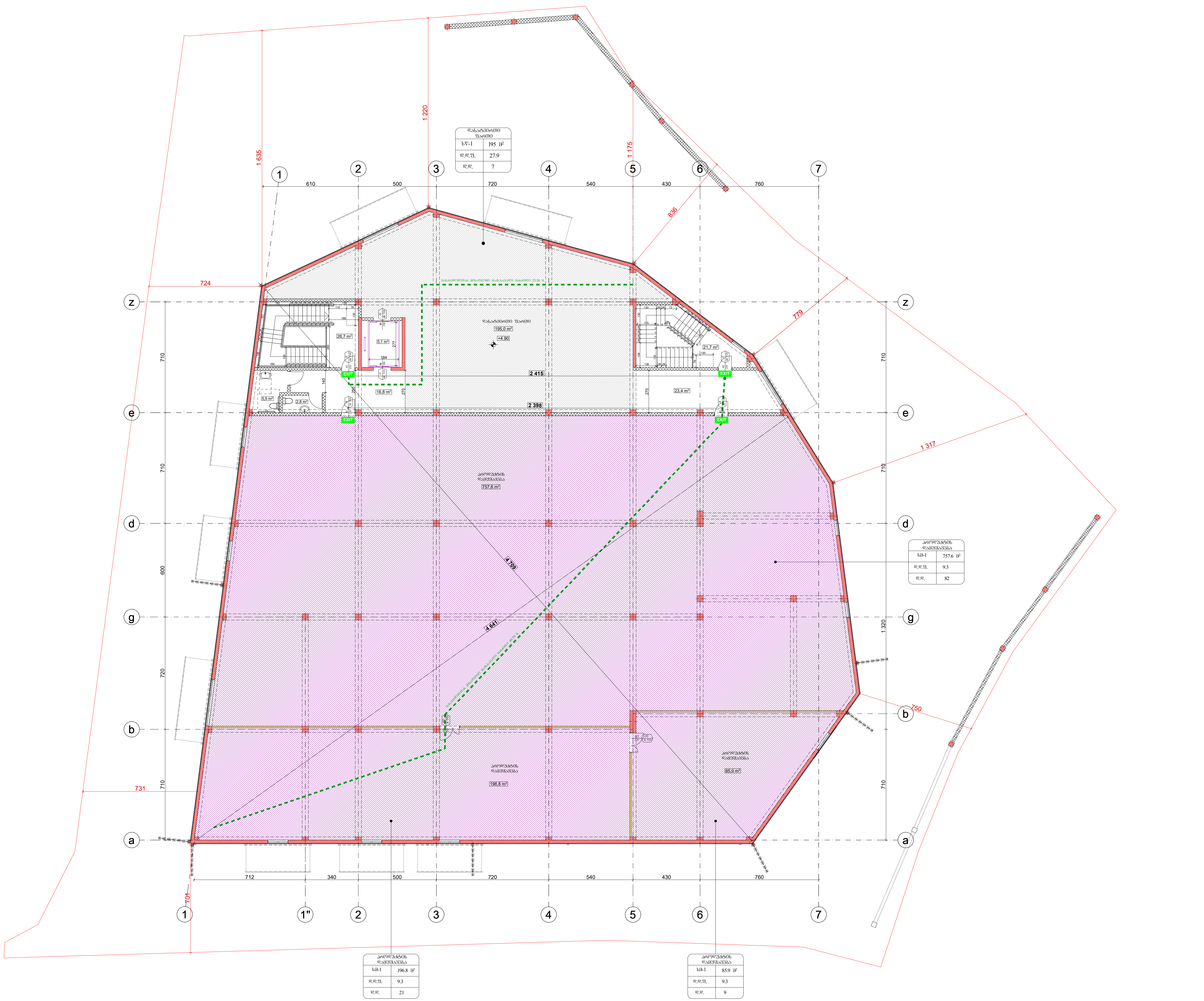

შენობა ნაგებობის ფუნქცია:
ხორცპროდუქტების საწარმო

მისამართი:
ქ. თბილისი, თვალჭრელიძის ქ№5
ს/კ 01.19.18.006.181

დაკავებულობის და გასასვლელი საშუალებების გეგმა +4.90 ნიშნულზე

90 | 0 ჩთ | კ2 | 235
- კარის თავისუფალი სიგანე (სმ)
- ხანძარმედეგობა
- კარის ნუმერაცია
- კარის თავისუფალი სიმაღლე (სმ)

პროდუქტის დამუშავება	
სმ-1	276.9 მ²
დ.დ.ფ	9.3
დ.დ.	30

- დაკავებულობის ჯგუფი
- სივრცის დასახელება
- მთლიანი ფართი
- დაკავებულობის დატვირთვის ფაქტორი
- დაკავებულობის დატვირთვა

გასასვლელთან მისადგომი მაქსიმალური სავალი მანძილი

EXIT — გასასვლელის აღმნიშვნელი განათებული ნიშანი

ხანძარსაწინააღმდეგო მანძილი

დაკავებულობის ჯგუფების აღნიშვნები

დაკავებულობის ჯგუფები	დაკავებულობის ჯგუფის აღნიშვნა	ფერის კოდი
სამრეწველო ჯგუფი (სმ)		RGB (160,32,240)
საქმიანი ჯგუფი (სქ)		RGB (79,12,187)
სასაწყობო ჯგუფი (სწ)		RGB (136,135,134)
დამხმარე ჯგუფი (დს)		RGB (57,57,56)

დაკავებულობის დატვირთვა სართულზე - 119

საპროექტო ორგანიზაცია		
თანამდებობა	გვარი	ხელმოწერა
დამკვეთი	შპს "მარბე"	
არქიტექტორი	დათო ომანაძე	
შეასრულა	დათო ომანაძე	
მასშტაბი 1:200	ფორმატი A3	2026წ.



ვებსაიტი:	www.mtskheta.gov.ge
ელ-ფოსტა:	info@mtskheta.gov.ge
ტელეფონი:	(+995 32) 2 73 73
მისამართი:	ქ. მცხეთა, ცენტრალური ქუჩა №5

ბაღანაანაანა

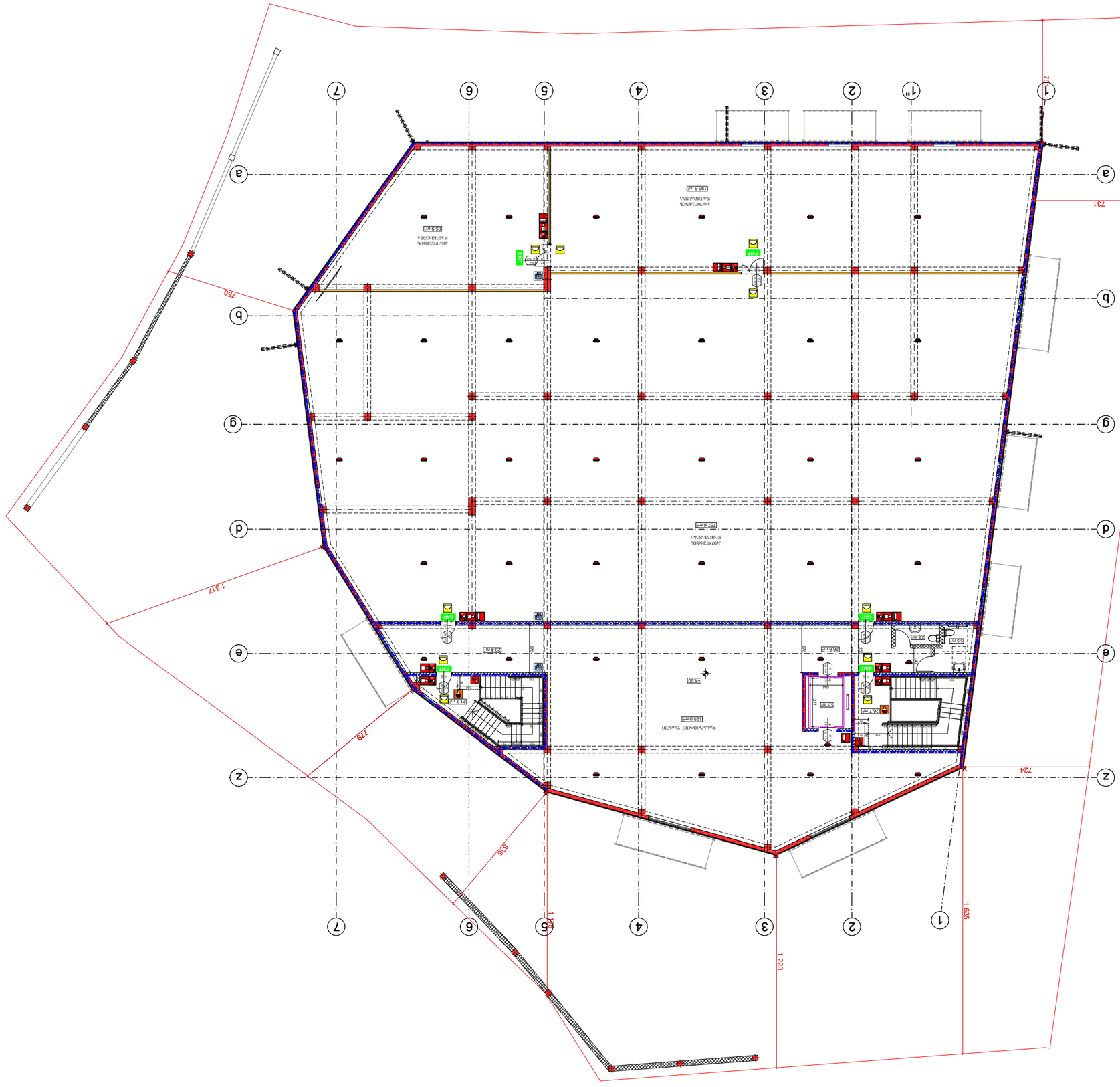

ᲛᲐᲡᲨᲢᲐᲑᲘ:	
ᲓᲐᲛᲙᲕᲔᲗᲘᲚᲘ ᲛᲘᲬᲘᲡ ᲖᲔᲓᲐᲞᲘᲠᲘ ᲒᲐᲜᲐᲗᲔᲑᲘᲡ ᲡᲥᲔᲛᲐ	
ᲓᲐᲛᲙᲕᲔᲗᲘᲚᲘ ᲡᲐᲮᲚᲘᲡ ᲛᲨᲔᲜᲔᲑᲚᲝᲑᲘᲡ ᲞᲠᲝᲔᲥᲢᲘ	
ᲛᲘᲬᲘᲡ ᲜᲐᲙᲕᲔᲗᲘᲡ ᲓᲐᲒᲔᲒᲛᲐᲠᲔᲑᲐ	
ᲛᲘᲬᲘᲡ ᲜᲐᲙᲕᲔᲗᲘᲡ ᲒᲔᲒᲛᲐ	
ᲡᲐᲮᲐᲚᲮᲝ ᲙᲝᲜᲡᲢᲠᲣᲥᲪᲘᲘᲡ ᲓᲔᲢᲐᲚᲔᲑᲘ	
ᲐᲠᲥᲘᲢᲔᲥᲢᲣᲠᲐ	
ᲔᲚ. ᲡᲘᲡᲢᲔᲛᲔᲑᲘᲡ ᲓᲐᲒᲔᲒᲛᲐᲠᲔᲑᲐ	
ᲐᲮᲐᲚᲘ ᲨᲔᲜᲝᲑᲘᲡ ᲒᲔᲒᲛᲐ	
ᲐᲒᲔᲜᲢᲣᲠᲘ ᲜᲐᲬᲘᲚᲘ	
ᲐᲮᲐᲚᲘ ᲛᲝᲜᲐᲪᲔᲛᲗᲐ ᲓᲐᲪᲕᲘᲡ ᲡᲘᲡᲢᲔᲛᲘᲡ ᲒᲔᲒᲛᲐ	
ᲐᲮᲐᲚᲘ ᲮᲐᲜᲫᲠᲘᲡ ᲓᲐᲪᲕᲘᲡ ᲡᲘᲡᲢᲔᲛᲘᲡ ᲒᲔᲒᲛᲐ	
ᲐᲮᲐᲚᲘ ᲡᲐᲙᲐᲜᲐᲚᲘᲖᲐᲪᲘᲘᲡ ᲓᲐ ᲒᲐᲗᲑᲝᲑᲘᲡ ᲡᲘᲡᲢᲔᲛᲘᲡ ᲒᲔᲒᲛᲐ	
ᲐᲮᲐᲚᲘ ᲡᲐᲮᲐᲠᲒᲚᲘᲡ ᲛᲐᲠᲗᲕᲘᲡ ᲓᲐ ᲨᲔᲢᲘᲧᲕᲘᲜᲔᲑᲘᲡ ᲡᲘᲡᲢᲔᲛᲘᲡ ᲒᲔᲒᲛᲐ	
ᲐᲮᲐᲚᲘ ᲡᲐᲮᲐᲠᲒᲚᲘᲡ ᲐᲕᲢᲝᲛᲐᲢᲣᲠᲘ ᲬᲧᲐᲚᲛᲐᲪᲮᲝᲑᲔᲑᲔᲚᲘ ᲓᲐᲜᲐᲧᲝᲤ



შენობა ნაგებობის ფუნქცია:

ხორცპროდუქტების საწარმო

მისაწვდომობის გეგმა **±0.00** ნიშნულზე

პირობითი ნიშნები:

მისაწვდომი სვლაგეზე

მოსატრიალებელი სივრცეები:

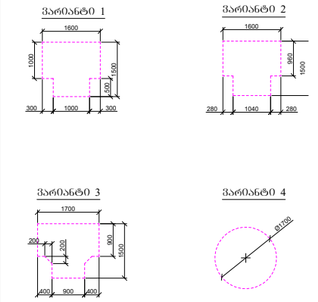

კარის წინ თავისუფალი სივრცე:

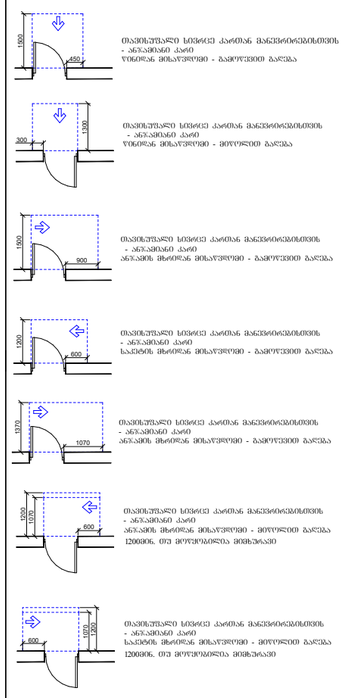

თავისუფალი სივრცე კარებთან მანევრირებისთვის - ანრეაშიანი კარი ორმხრივ მისაწვდომი - გადმოლვით გაღება

თავისუფალი სივრცე კარებთან მანევრირებისთვის - ანრეაშიანი კარი ორმხრივ მისაწვდომი - მოლოდით გაღება

თავისუფალი სივრცე კარებთან მანევრირებისთვის - ანრეაშიანი კარი ანრეაშის მხარეზე მისაწვდომი - გადმოლვით გაღება

თავისუფალი სივრცე კარებთან მანევრირებისთვის - ანრეაშიანი კარი საპირის მხარეზე მისაწვდომი - გადმოლვით გაღება

თავისუფალი სივრცე კარებთან მანევრირებისთვის - ანრეაშიანი კარი ანრეაშის მხარეზე მისაწვდომი - მოლოდით გაღება 1200მმ. თუ მოლობილია მიმართავს

თავისუფალი სივრცე კარებთან მანევრირებისთვის - ანრეაშიანი კარი საპირის მხარეზე მისაწვდომი - მოლოდით გაღება 1200მმ. თუ მოლობილია მიმართავს

დამკვეთი: შპს "მარგე"

მისამართი: ქ.თბილისი, თვალჭრელიძის ქ №5
ს/კ 01.19.18.006.181

საპროექტო ორგანიზაცია

თანამდებობა	გვარი	ხელმოწერა
არქიტექტორი	დ.ომანაძე	
შესრულა	დ.ომანაძე	
თარიღი	2026წ.	მ 1:200
სტადია	ფორმატი	ფურცლები
პროექტი	A-3	A-000

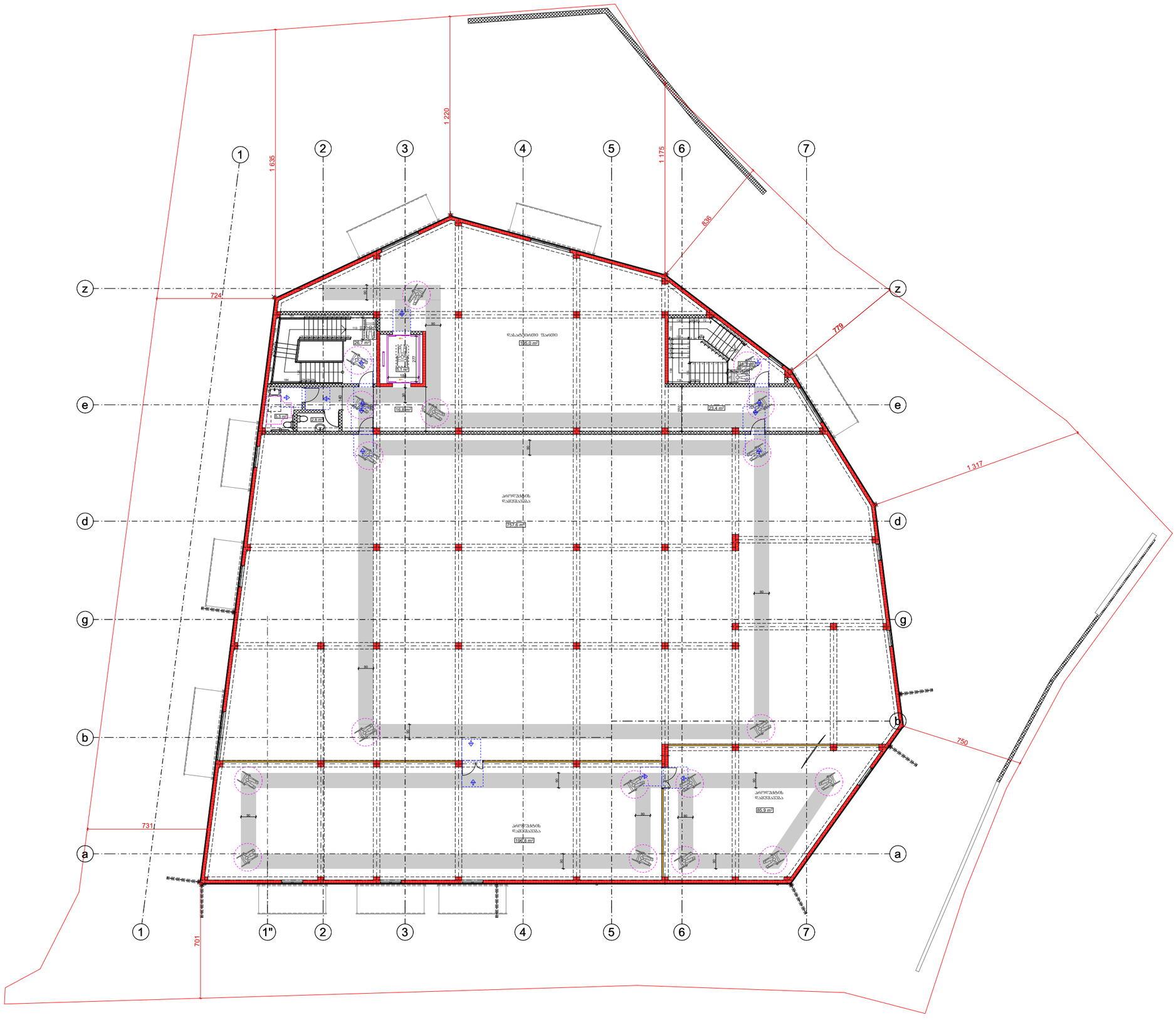

შენობა ნაგებობის ფუნქცია:

ხორცპროდუქტების საწარმო

მისაწვდომობის გეგმა **+4.90** ნიშნულზე

პირობითი ნიშნები:

მისაწვდომი სვლაგეზე

მოსატრიალებელი სივრცეები:

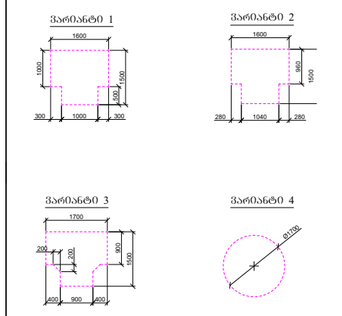

კარის წინ მაპირისპირებელი სივრცე:

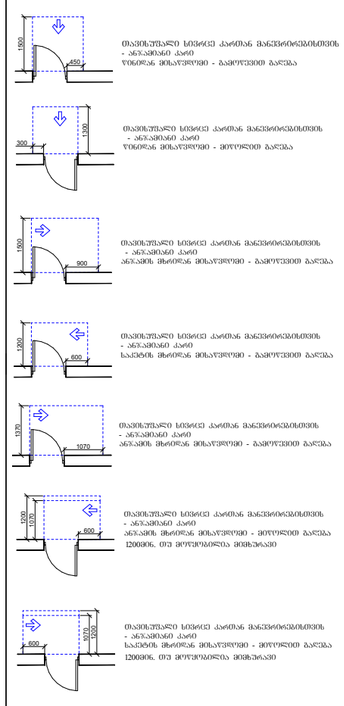

მაპირისპირებელი სივრცე კარიდან მანქანორიენტირებით - ანჯამებიანი კარი ღიაობის მხარეზე მისაწვდომი - გადმოწევით გალება

მაპირისპირებელი სივრცე კარიდან მანქანორიენტირებით - ანჯამებიანი კარი საპირის მხარეზე მისაწვდომი - გადმოწევით გალება

მაპირისპირებელი სივრცე კარიდან მანქანორიენტირებით - ანჯამებიანი კარი ანჯამის მხარეზე მისაწვდომი - გადმოწევით გალება

მაპირისპირებელი სივრცე კარიდან მანქანორიენტირებით - ანჯამებიანი კარი ანჯამის მხარეზე მისაწვდომი - მოღობილი გალება 1200მმ-მდე, თუ მოღობვილია მეზობლად

მაპირისპირებელი სივრცე კარიდან მანქანორიენტირებით - ანჯამებიანი კარი საპირის მხარეზე მისაწვდომი - მოღობილი გალება 1200მმ-მდე, თუ მოღობვილია მეზობლად

დამკვეთი: შპს "მარგე"

მისამართი: ქ.თბილისი, თვალჭრელიძის ქ №5
ს/კ 01.19.18.006.181

საპროექტო ორგანიზაცია

თანამდებობა	გვარი	ხელმოწერა
არქიტექტორი	დ.ომანაძე	
შესრულა	დ.ომანაძე	
თარიღი	2026წ.	მ 1:200
სტადია	ფორმატი	ფურცლები
პროექტი	A-3	A-000

მისაწვდომი ტუალეტი

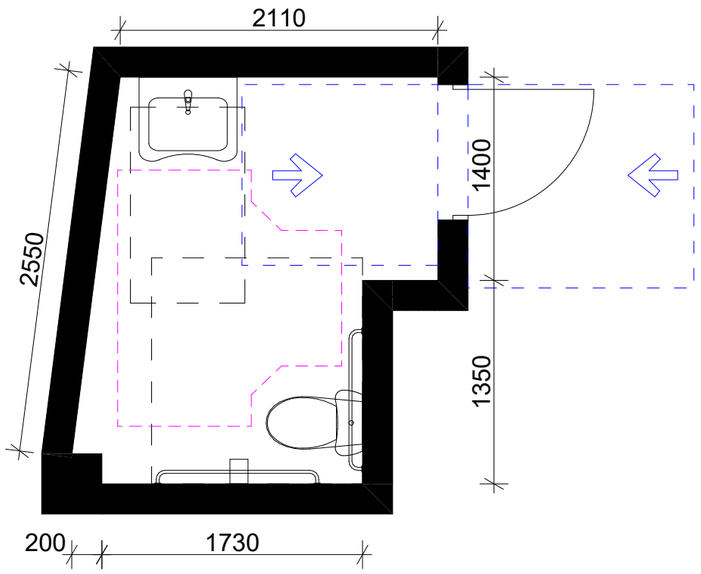

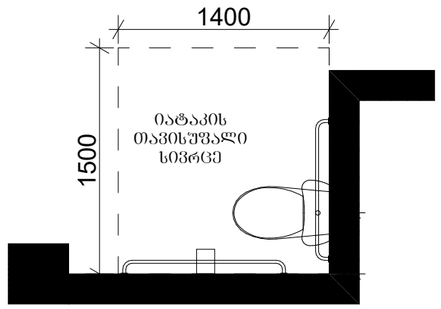

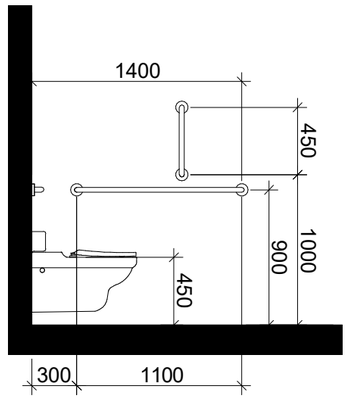

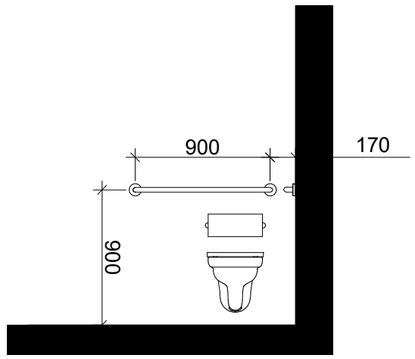

ხელსაბანის მდებარეობა

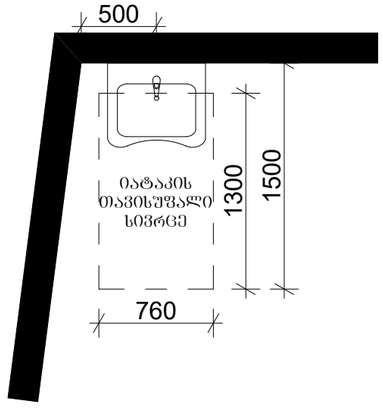

თავისუფალი სივრცე ფეხის ფალანგისათვის

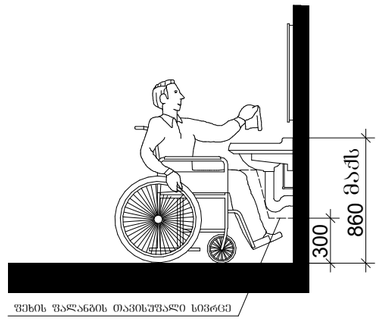

T-ფორმის მოსატრიალებელი სივრცე ვარიანტი 3

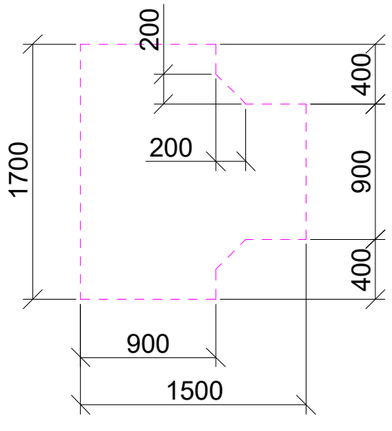

თავისუფალი სივრცე კართან მანევრირებისთვის

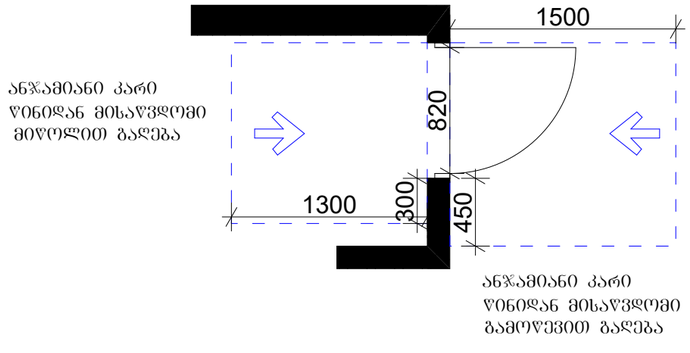

გზა - კარები

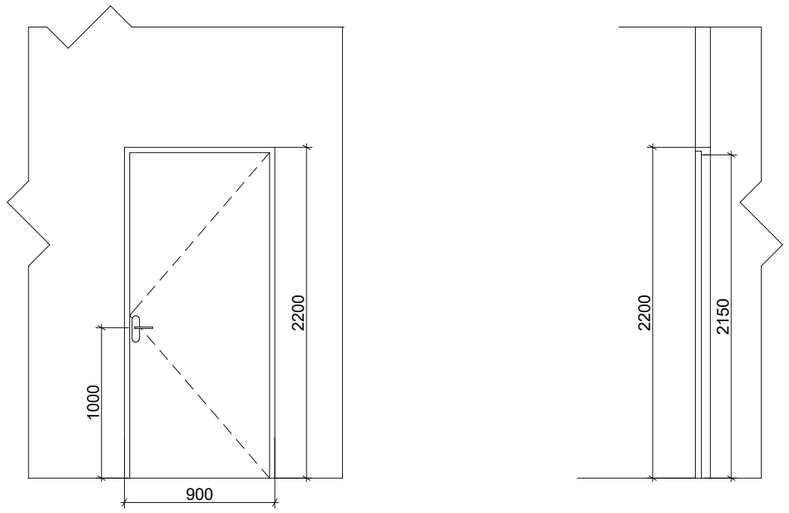

ერთფრთიანი გზა-კარი ზღურბლისა და მიმხურავის გარეშე

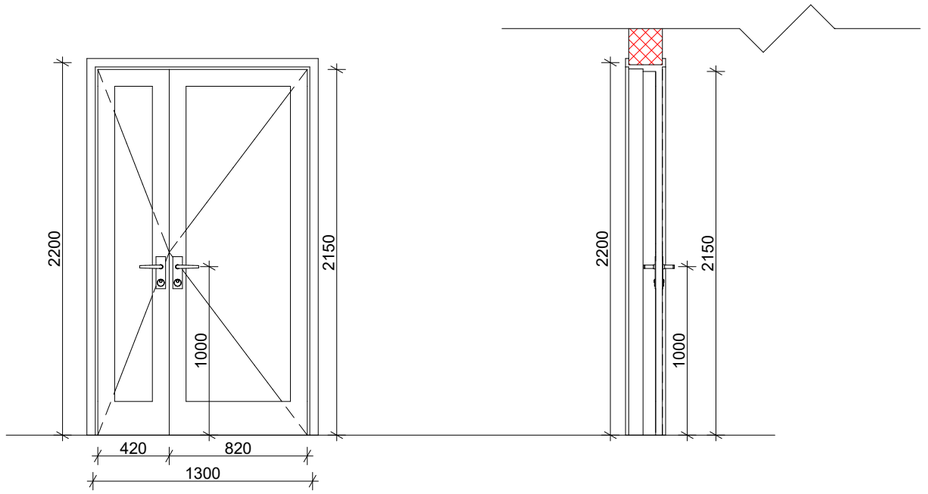

ორფრთიანი გზა-კარი ზღურბლისა და მიმხურავის გარეშე

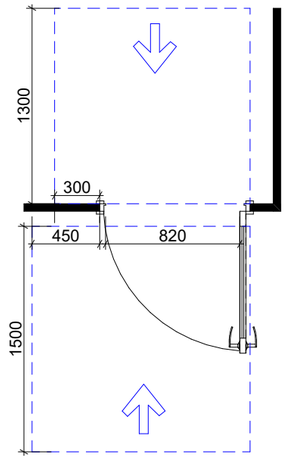

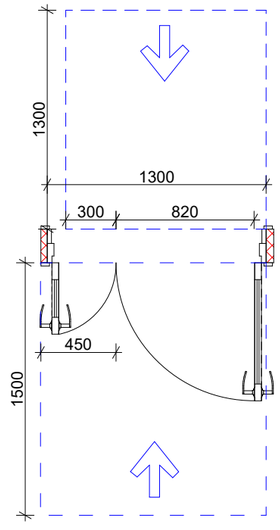

მისაწვდომი პარკინგის ნიშანი

ნიშანი განთავსდება
გარე მისაწვდომ ავტოსადგომთან

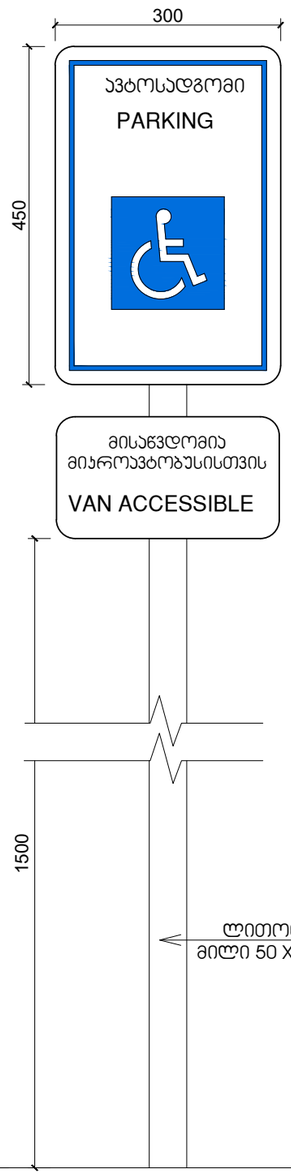

ნიშანი განთავსდება
შიგა მისაწვდომ ავტოსადგომთან

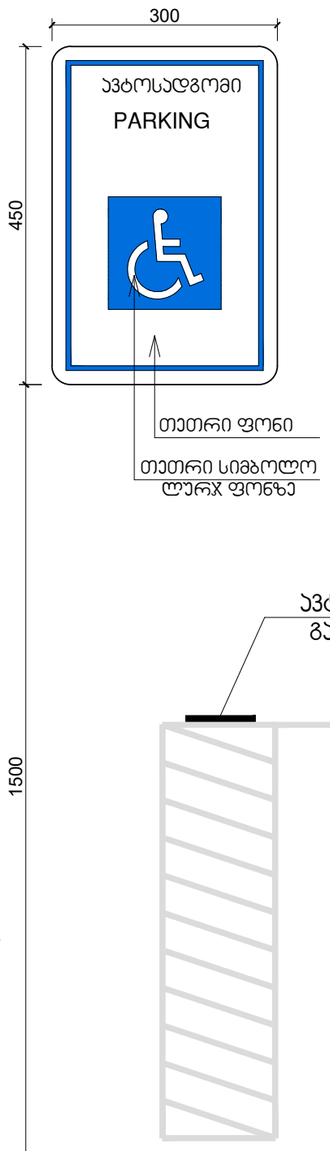

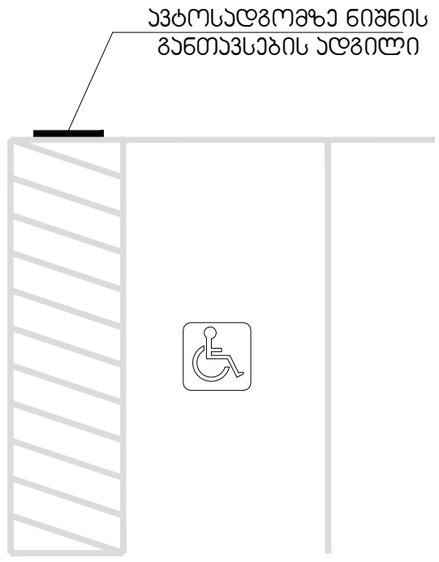

მისაწვდომი ტუალეტების ნიშანი

ნიშანი პიქტოგრამებით, ამობურცული ნიშნებით და ბრაილით
განთავსდება
მისაწვდომ ტუალეტებთან კარის მომიჯნავედ

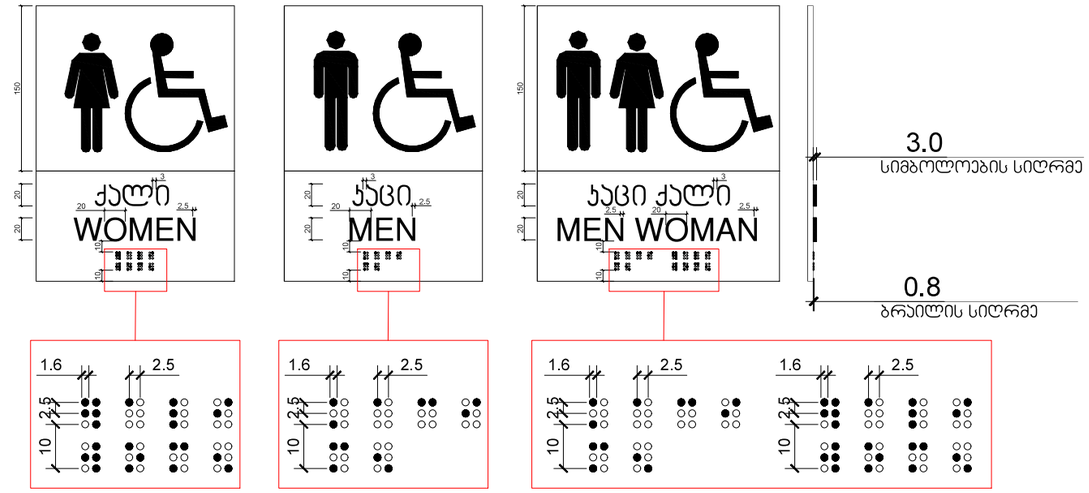

გასასვლელის ნიშანი

გასასვლელის განათებული ნიშანი

