მიტოვებული შენობა - ნაგებობების დემონტაჟის ორგანიზების პროექტი

დამკვეთი :	შპს "დიდი დიღომი რეზიდენს"
შემსრულებელი ორგანიზაცია :	შპს "ალფა სახლი"
პროექტის ავტორი :	მ. პაპუკაშვილი

ფუნქციური დანიშნულება	ობიექტის მისამართი	შემსრულებელი ორგანიზაცია	დირექტორი		თავფურცელი	ქ. თბილისი	A- 3
მრავალბინიანი საცხოვრებელი სახლი	ს.კ. 01 10.06.022.011 ს.კ. 01 10.06.022.012 ქ.თბილისი, პეტრე იბერის ქუჩის შესახვევი N13	**შპს სტუდიო ალფა სახლი** ს.კ. 404664573	მ.პაპუკაშვილი არქიტექტორი მ.პაპუკაშვილი			2024 წ.	მასშტაბი თარიღი 15/05/2026 ფურცელი ა-

ობიექტის მისამართი : ქ. თბილისი, პეტრე იბერის ქუჩის შესახვევი N13

ს.კ. 01.10.06.022.011
ს.კ. 01.10.06.022.012

დემონტაჟის ორგანიზების პროექტი

შემსრულებელი ორგანიზაცია : შპს „ალფა სახლი“ ს.კ. 404664573

ქ. თბილისი 2024 წ.



FORD CARGO 3430 D.
KAMAZ 6520
KAMAZ 5551



ექსკავატორ - დამტვირთველი CATERPILLAR 323 D
ტვირთამწეობა 32 ტ.

ხის დამცავი ღობე

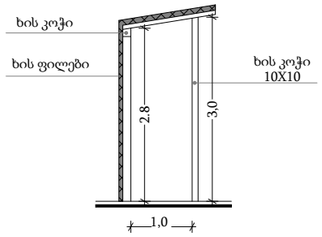

სამანქანო ტექნიკის და ხის დამცავი ღობის სპეციფიკაცია

1. სამშენებლო- სამონტაჟო სამუშაოები უნდა განხორციელდეს "ს.ნ და წ" მოთხოვნათა მკაცრი დაცვით, განსაკუთრებით უსაფრთხოების მოთხოვნების დაცვით "ს.ნ და წ. - III - 4.80"- სა.
2. მ.ო.პ.- ში მითითებული სამანქანო ტექნიკა შეიძლება შეიცვალოს სხვა მექანიზმით.

ფუნქციური დანიშნულება	ობიექტის მისამართი	შემსრულებელი ორგანიზაცია	დირექტორი			A- 3	
მრავალბინიანი საცხოვრებელი სახლი	ს.კ. 01 10.06.022.011 ს.კ. 01 10.06.022.012 ქ.თბილისი, პეტრე იბერის ქუჩის შესახვევი N13	**შპს სტუდიო ალფა სახლი** ს.კ. 404664573	მ.პაპუკაშვილი		დემონტაჟის პროექტი	მასშტაბი	
			არქიტექტორი			თარიღი	15/05/2026
			მ.პაპუკაშვილი			ფურცელი	ა-

ქ. თბილისი, პეტრე იბერის ქუჩის შესახვევი N13

არსებული შენობა-ნაგებობების დემონტაჟი

ს/კ. N01.10.06.022.011 და ს/კ. N01.10.06.022.012

სამუშაოების ორგანიზაციის პროექტის განმარტებითი
ბარათი

შემსრულებელი: მ. პაპუკაშვილი

.

ფუნქციური დანიშნულება	ობიექტის მისამართი	შემსრულებელი ორგანიზაცია	დირექტორი		განმარტებითი ბარათის თავფურცელი		A- 3
მრავალბინიანი საცხოვრებელი სახლი	ს.კ. 01 10.06.022.011 ს.კ. 01 10.06.022.012 ქ.თბილისი, პეტრე იბერის ქუჩის შესახვევი N13	**შპს სტუდიო ალფა სახლი** ს.კ. 404664573	მ.პაპუკაშვილი არქიტექტორი მ.პაპუკაშვილი				მასშტაბი თარიღი 15/05/2026 ფურცელი ა-

შინაარსი

I - განმარტებითი ბარათი

1. საერთო ნაწილი
2. დასაშლელი შენობები და მიმდებარე ტერიტორია
3. სამუშაოთა წარმოების წესები და მეთოდები
4. სადემონტაჟო სამუშაოების ხანგრძლივობის დადგენა
5. მშენებლობის უსაფრთხოება
6. გარემოს დაცვის ღონისძიებები

II - ძირითადი სამშენებლო მანქანებისა და სატრანსპორტო საშუალებების მოთხოვნილებათა უწყისი

III - გამოყენებული ლიტერატურა

IV - სადემონტაჟო სამუშაოების წარმოების გრაფიკი

V - სამშენებლო გენგეგმა

I - განმარტებითი ბარათი

1. საერთო ნაწილი

ა. სადემონტაჟო სამუშაოების ორგანიზაციის პროექტის დამუშავების საფუძვლად დაედო შემდეგი მონაცემები:

- სადემონტაჟო ტერიტორიის სიტუაციური გეგმა;
- აზომვითი ნახაზები;
- ტოპოგრაფიული გეგმა;

ბ. პროექტის შედგენის წინ მოხდა შენობების, ეზოს, მთლიანად ტერიტორიისა და მიმდებარე ქუჩების დათვალიერება დაშლის პირობების შესწავლითა და გაანალიზებით.

გ. მშენებლობის ორგანიზაციის პროექტი შესრულებულია მოქმედი სამშენებლო ნორმების, წესებისა და სახელმწიფო სტანდარტების (მათშორის ხანძარფეთქებადი უსაფრთხოების) შესაბამისად. ნორმატიული დოკუმენტების ჩამონათვალი მოცემულია III თავში (გამოყენებული ლიტერატურა), აგრეთვე შესაბამის თავებში და ქვეთავებში.

2. დასაშლელი შენობები და მიმდებარე ტერიტორია

ტერიტორია მდებარეობს ქ. თბილისში, პეტრე იბერის ქუჩის შესახვევი N13-ში, ს/კ. N01.10.06.022.011 და ს/კ. N01.10.06.022.012. შეთანხმებული განაშენიანების რეგულირების გეგმის თანახმად ბრძანება #475; თარიღი: 22/09/2023; ხორციელდება საპროექტო ტერიტორიაზე ს.კ. 01.10.06.022.011 არსებული #03/1 და ს.კ. 01.10.06.022.012 არსებული #01/1; #02/1; #03/1; #04/1; #05/1; #06/1; #07/1 ყველა შენობა-ნაგებობების დემონტაჟი.

II სადემონტაჟო შენობების დახასიათება

სადემონტაჟო შენობების ტექნიკურ-ეკონომიკური მაჩვენებლები: მიწის ნაკვეთების საერთო ფართობი -34 270 კვ.მ

სადემონტაჟო შენობა-ნაგებობათა საერთო ფართობი - 12 443.3 კვ.მ სამშენებლო მოცულობა - 54 452.88 კუბ.მ

0,00 ნიშნულის ზევით - 44 785.9 კუბ.მ

0,00 ნიშნულის ქვევით - 17 500 კუბ.მ

შენობა ნაგებობების (უმრავსელობის) კონსტრუქციული სიმაღლე -3.5 მ. 0,00 ნიშნულის ზევით - 3.5 მ.

0,00 ნიშნულის ქვევით - 1 მ.

ს/კ. N01.10.06.022.011 შენობა-ნაგებობა N 03/1
ს/კ. N01.10.06.022.012 შენობა-ნაგებობა N 07/1

შენობა ერთსართულიანია, სარდაფით. ქანობიანი გადახურვით. იგი წარმოადგენს ახალ აშენებულ ობიექტს. შენობის მაქსიმალური გაბარიტული ზომებია 156,65 X 72,95 მ. მაქსიმალური სიმაღლე მიწის დონიდან შეადგენს 18,0 მეტრს. შენობა აგებულია ლითონის კონსტრუქციით.

სადემონტაჟო შენობის ტექნიკურ-ეკონომიკური მაჩვენებლები:

- შენობის ფართი გარე კონტურით სარდაფის სართულზე - 2752.44 მ^2;
- შენობის ფართი გარე კონტურით პირველ სართულზე - 11557.7 მ^2;
- სამშ. მოცულობა 0,00 ნიშ. ზემოთ - 115577,0 მ^3;
- სამშ. მოცულობა 0,00 ნიშ. ქვემოთ - 13211,71 მ^3;
- შენობის კონსტრუქციული სიმაღლე - 18,0 მ;
- კონსტრუქციული სიმაღლე 0,00 ნიშ. ზემოთ - 13,2 მ;
- კონსტრუქციული სიმაღლე 0,00 ნიშ. ქვემოთ - 4,8.

ს/კ. N01.10.06.022.012
შენობა-ნაგებობა N 01/1

სადემონტაჟო შენობა ერთსართულიანია ბრტყელი გადახურვით. იგი წარმოადგენს გასული საუკუნის ბოლო წლებში აშენებულ ობიექტს. დღეის მონაცემებით არსებული ნაგებობები მიტოვებულია და გამოუსადეგარია შემდგომი გამოყენებისთვის. შენობის მაქსიმალური გაბარიტული ზომებია 24,00 X 7,00 მ. მაქსიმალური სიმაღლე მიწის დონიდან შეადგენს 5,6 მეტრს. შენობა მზიდკედლიანია. კედლები ბლოკის წყობით არის აშენებული. შენობას არ გააჩნია კარ-ფანჯარა.

სადემონტაჟო შენობის ტექნიკურ-ეკონომიკური მაჩვენებლები:

- შენობის ფართი გარე კონტურით - 129,20 მ^2;
- სამშ. მოცულობა 0,00 ნიშნულის ზევით - 723.5 მ^3;
- სამშ. მოცულობა 0,00 ნიშ. ქვევით - 38,8 მ^3;
- შენობის კონსტრუქციული სიმაღლე - 5,6 მ;
- კონსტრუქციული სიმაღლე 0,00 ნიშ. ზევით - 5,6 მ;
- კონსტრუქციული სიმაღლე 0,00 ნიშ. ქვევით - 0,3 მ.

ს/კ. N01.10.06.022.012
შენობა-ნაგებობა N 02/1

სადემონტაჟო შენობა ერთსართულიანია ბრტყელი გადახურვით. იგი წარმოადგენს გასული საუკუნის ბოლო წლებში აშენებულ ობიექტს. დღეის მონაცემებით არსებული ნაგებობები მიტოვებულია და გამოუსადეგარია შემდგომი გამოყენებისთვის. შენობის მაქსიმალური გაბარიტული ზომებია 30,40 X 6,00 მ. მაქსიმალური სიმაღლე მიწის დონიდან შეადგენს 3,4 მეტრს. შენობა მზიდკედლიანია. კედლები ბლოკის წყობით არის აშენებული. შენობას არ გააჩნია კარ-ფანჯარა.

სადემონტაჟო შენობის ტექნიკურ-ეკონომიკური მაჩვენებლები:

- შენობის ფართი გარე კონტურით - 149,20 მ^2;
- სამშ. მოცულობა 0,00 ნიშნულის ზევით - 508.3 მ^3;
- სამშ. მოცულობა 0,00 ნიშ. ქვევით - 0,00 მ^3;
- შენობის კონსტრუქციული სიმაღლე - 3,4 მ;
- კონსტრუქციული სიმაღლე 0,00 ნიშ. ზევით - 3,4 მ;
- კონსტრუქციული სიმაღლე 0,00 ნიშ. ქვევით - 0,00 მ.

ს/კ. N01.10.06.022.012
შენობა-ნაგებობა N 03/1

სადემონტაჟო შენობა ერთსართულიანია ბრტყელი გადახურვით. იგი წარმოადგენს გასული საუკუნის ბოლო წლებში აშენებულ ობიექტს. დღეის მონაცემებით არსებული ნაგებობები მიტოვებულია და გამოუსადეგარია შემდგომი გამოყენებისთვის. შენობის მაქსიმალური გაბარიტული ზომებია 18,44 X 12,19 მ. მაქსიმალური სიმაღლე მიწის დონიდან შეადგენს 2,6 მეტრს. შენობა მზიდკედლიანია. კედლები ბლოკის წყობით არის აშენებული. შენობას არ გააჩნია კარ-ფანჯარა.

სადემონტაჟო შენობის ტექნიკურ-ეკონომიკური მაჩვენებლები:

- შენობის ფართი გარე კონტურით - 225,00 მ^2;
- სამშ. მოცულობა 0,00 ნიშნულის ზევით - 585.0 მ^3;
- სამშ. მოცულობა 0,00 ნიშ. ქვევით - 0,00 მ^3;
- შენობის კონსტრუქციული სიმაღლე - 3,4 მ;
- კონსტრუქციული სიმაღლე 0,00 ნიშ. ზევით - 2,6 მ;
- კონსტრუქციული სიმაღლე 0,00 ნიშ. ქვევით - 0,00 მ.

ს/კ. N01.10.06.022.012
შენობა-ნაგებობა N 04/1

სადემონტაჟო შენობა ერთსართულიანია ბრტყელი გადახურვით. იგი წარმოადგენს გასული საუკუნის ბოლო წლებში აშენებულ ობიექტს. დღეის მონაცემებით არსებული ნაგებობები მიტოვებულია და გამოუსადეგარია შემდგომი გამოყენებისთვის. შენობის მაქსიმალური გაბარიტული ზომებია 18,44 X 12,19 მ. მაქსიმალური სიმაღლე მიწის დონიდან შეადგენს 2,6 მეტრს. შენობა მზიდკედლიანია. კედლები ბლოკის წყობით არის აშენებული. შენობას არ გააჩნია კარ-ფანჯარა.

სადემონტაჟო შენობის ტექნიკურ-ეკონომიკური მაჩვენებლები:

- შენობის ფართი გარე კონტურით - 225,00 მ^2;
- სამშ. მოცულობა 0,00 ნიშნულის ზევით - 585.0 მ^3;
- სამშ. მოცულობა 0,00 ნიშ. ქვევით - 0,00 მ^3;
- შენობის კონსტრუქციული სიმაღლე - 3,4 მ;
- კონსტრუქციული სიმაღლე 0,00 ნიშ. ზევით - 2,6 მ;
- კონსტრუქციული სიმაღლე 0,00 ნიშ. ქვევით - 0,00 მ.

ფუნქციური დანიშნულება	ობიექტის მისამართი	შემსრულებელი ორგანიზაცია	დირექტორი			A- 3
მრავალბინიანი საცხოვრებელი სახლი	ს.კ. 01 10.06.022.011 ს.კ. 01 10.06.022.012 ქ.თბილისი, პეტრე იბერის ქუჩის შესახვევი N13	**შპს სტუდიო ალფა სახლი** ს.კ. 404664573	მ.პაპუკაშვილი არქიტექტორი მ.პაპუკაშვილი		განმარტებითი ბარათი	მასშტაბი თარიღი 15/05/2026 ფურცელი ა-

ს/კ. N01.10.06.022.012
შენობა-ნაგებობა N 05/1

სადემონტაჟო შენობა ერთსართულიანია ბრტყელი გადახურვით. იგი წარმოადგენს გასული საუკუნის ბოლო წლებში აშენებულ ობიექტს. დღეის მონაცემებით არსებული ნაგებობები მიტოვებულია და გამოუსადეგარია შემდგომი გამოყენებისთვის. შენობის მაქსიმალური გაბარიტული ზომებია 12,30 X 6,40 მ. მაქსიმალური სიმაღლე მიწის დონიდან შეადგენს 3,38 მეტრს. შენობა მზიდკედლიანია. კედლები ბლოკის წყობით არის აშენებული. შენობას არ გააჩნია კარ-ფანჯარა.

სადემონტაჟო შენობის ტექნიკურ-ეკონომიკური მაჩვენებლები:

- შენობის ფართი გარე კონტურით - 78,70 მ^2;
- სამშ. მოცულობა 0,00 ნიშნულის ზევით - 266.0 მ^3;
- სამშ. მოცულობა 0,00 ნიშ. ქვევით - 0,00 მ^3;
- შენობის კონსტრუქციული სიმაღლე - 3,38 მ;
- კონსტრუქციული სიმაღლე 0,00 ნიშ. ზევით - 3,38 მ;
- კონსტრუქციული სიმაღლე 0,00 ნიშ. ქვევით - 0,00 მ.

ს/კ. N01.10.06.022.012
შენობა-ნაგებობა N 06/1

სადემონტაჟო შენობა ერთსართულიანია ბრტყელი გადახურვით. იგი წარმოადგენს გასული საუკუნის ბოლო წლებში აშენებულ ობიექტს. დღეის მონაცემებით არსებული ნაგებობები მიტოვებულია და გამოუსადეგარია შემდგომი გამოყენებისთვის. შენობის მაქსიმალური გაბარიტული ზომებია 12,30 X 6,40 მ. მაქსიმალური სიმაღლე მიწის დონიდან შეადგენს 3,38 მეტრს. შენობა მზიდკედლიანია. კედლები ბლოკის წყობით არის აშენებული. შენობას არ გააჩნია კარ-ფანჯარა.

სადემონტაჟო შენობის ტექნიკურ-ეკონომიკური მაჩვენებლები:

- შენობის ფართი გარე კონტურით - 78,70 მ^2;
- სამშ. მოცულობა 0,00 ნიშნულის ზევით - 266.0 მ^3;
- სამშ. მოცულობა 0,00 ნიშ. ქვევით - 0,00 მ^3;
- შენობის კონსტრუქციული სიმაღლე - 3,38 მ;
- კონსტრუქციული სიმაღლე 0,00 ნიშ. ზევით - 3,38 მ;
- კონსტრუქციული სიმაღლე 0,00 ნიშ. ქვევით - 0,00 მ.

ფუნქციური დანიშნულება	ობიექტის მისამართი	შემსრულებელი ორგანიზაცია	დირექტორი		განმარტებითი ბარათი		A- 3	
მრავალბინიანი საცხოვრებელი სახლი	ს.კ. 01 10.06.022.011 ს.კ. 01 10.06.022.012 ქ.თბილისი, პეტრე იბერის ქუჩის შესახვევი N13	**შპს სტუდიო ალფა სახლი** ს.კ. 404664573	მ.პაპუკაშვილი არქიტექტორი მ.პაპუკაშვილი				მასშტაბი	
							თარიღი	15/05/2026
							ფურცელი	ა-

3. სამუშაოთა წარმოების წესები და მეთოდები

სადემონტაჟო ნაგებობების დაშლამდე აუცილებელია არსებული საინჟინრო ქსელების, კომუნიკაციებისა და კაბელების ჩახსნა საქალაქო ქსელებიდან საექსპლუატაციო ორგანიზაციების მეთვალყურეობის ქვეშ. შენობის დაშლა ხდება სამონტაჟო სამუშაოების თანმიმდევრობის საპირისპიროდ, ე.ი. ზემოდან ქვევით.

- სახურავის ბურულის მოხსნა.
- მოიხსნას კარ-ფანჯრები.
- ხელით და მექანიზაციით დაიშალოს სართულის კონსტრუქციები.
- ხელით დაიშალოს მზიდი კედლები და ტიხრები შესაბამისი ინსტრუმენტების გამოყენებით.
- მექანიზირებული წესით და პნევმოჩაქუჩით დაიშალოს სართულის მონოლითური ბეტონის იატაკი და ლენტური საძირკვლები.
- ყველა ეტაპის სადემონტაჟო სამუშაოების შესრულების დროს გატანილ იქნას სამშენებლო ნაგავი და დაშლილი კონსტრუქციები.
- ხელით დაიშალოს მზიდი კედლები და ტიხრები შესაბამისი ინსტრუმენტების გამოყენებით.
- მექანიზირებული წესით და პნევმოჩაქუჩით დაიშალოს სართულის მონოლითური ბეტონის იატაკი და ლენტური საძირკვლები.
- ყველა ეტაპის სადემონტაჟო სამუშაოების შესრულების დროს გატანილ იქნას სამშენებლო ნაგავი და დაშლილი კონსტრუქციები.
- ხელით დაიშალოს მზიდი კედლები და ტიხრები შესაბამისი ინსტრუმენტების გამოყენებით.
- მექანიზირებული წესით და პნევმოჩაქუჩით დაიშალოს სართულის მონოლითური ბეტონის იატაკი და ლენტური საძირკვლები.
- ყველა ეტაპის სადემონტაჟო სამუშაოების შესრულების დროს გატანილ იქნას სამშენებლო ნაგავი და დაშლილი კონსტრუქციები.
- ხელით დაიშალოს მზიდი კედლები და ტიხრები შესაბამისი ინსტრუმენტების გამოყენებით.
- მექანიზირებული წესით და პნევმოჩაქუჩით დაიშალოს სართულის მონოლითური ბეტონის იატაკი და ლენტური საძირკვლები.
- ყველა ეტაპის სადემონტაჟო სამუშაოების შესრულების დროს გატანილ იქნას სამშენებლო ნაგავი და დაშლილი კონსტრუქციები.

მშენებლობის ხანგრძლივობის დადგენა

სადემონტაჟო სამუშაოების ხანგრძლივობა განისაზღვრა - 4 (ოთხი) თვით. მათ შორის 10 დღე - მოსამზადებელი პერიოდის ხანგრძლივობაა. მოსამზადებელ პერიოდში უნდა მოეწყოს სამშენებლო ღობე და მოხდეს დროებითი შენობა-ნაგებობის დადგმა, სადემონტაჟო სამუშაოებისათვის ფრონტის მომზადება.

4. მშენებლობის უსაფრთხოება

1. უცხო პირთა, აგრეთვე სამშენებლო ოპერაციებში დაუსაქმებელ მუშა-მოსამსახურეთა ყოფნა სამშენებლო მოედანზე დაუშვებელია.
2. მუშა-მომსახურე პერსონალს უნდა ჩაუტარდეს ინსტრუქტაჟი მშენებლობაზე უსაფრთხოების ტექნიკის უზრუნველყოფის საკითხებზე, ასევე ტარდება გამოცდაც.
3. სამუშაოების შესრულების დროს საჭიროა СниП-Ш-4-80 თავის „უსაფრთხოების ტექნიკა მშენებლობაში“ და სხვა ნორმატიული დოკუმენტების მოთხოვნების დაცვა.
4. სადემონტაჟო სამუშაოების ჩატარება დაიშვება ინჟინრების ხელმძღვანელობით, რომლებსაც აქვთ გამოცდილება ასეთი სახის სამუშაოების ჩატარების.
5. მუშა-მომსახურე პერსონალი დაიშვება სამუშაოდ მხოლოდ 18 წ. ასაკიდან.
6. სახიფათო ზონები აუცილებლად უნდა იყვნენ აღნიშნულნი და შემოღობილნი ყველა ფაქტორის გათვალისწინებით.
7. სადემონტაჟო სამუშაოების ჩატარებამდე და მათი მსვლელობის დროს შენობა და მისი ცალკეული ელემენტები უნდა იყვნენ შემოწმებულნი მდგრადობაზე, თუ ხდება აუცილებელი, სპეციალისტი, რომელიც თვალს ადევნებს სადემონტაჟო პროცესს, იღებს გადაწყვეტილებას მათი გამაგრების დროებითი საყრდენების მეშვეობით ან მიწის უკუჩაყრით და ა.შ.
8. სადემონტაჟო სამუშაოების მსვლელოვის დროს აუცილებლად უნდა მიექცეს ყურადღება ამინდის მდგომარეობას, სამუშაოების ჩატარება დაუშვებელია, როდესაც ქარის სიჩქარე აღემატება 10მ/წმ.
9. დასანგრევ შენობაში დაუშვებელია სამუშაო და საყოფაცხოვრებო ნაგებობების განთავსება. საყოფაცხოვრებო სათავსო უნდა განლაგდესსამშენებლო ნაკვეთზე სადემონტაჟო შენობიდან მანძილზე არანაკლებ მისი
2 სიმაღლისა დაშლის მიმართულებით და არანაკლებ მისი 1.5 სიმაღლისა ყველა სხვა მიმართულების შემთხვევაში. მინიმალური მანძილი 10 მეტრია.
10. სადემონტაჟო სამუშაოების დაწყებამდე შრომის სერტიფიცირებული უსაფრთხოების სპეციალისტის მიერ მოხდება საფრთხეების იდენტიფიცირება, რისკების შეფასება და პრევენციალური ზომების შემუშავება.

- ამწის თავზე ანაკრები კონსტრუქციების ჩაბმა-ჩახსნის პროცესში.

- შენობა-ნაგებობის დემონტაჟისთვის გამოყენებული მანქანები განლაგდება კონსტრუქციის ჩამონგრევის ზონის გარეთ.

- გამოყოფილი იქნება პასუხისმგებელი პირი ამწის ტექნიკური გამართულობის, უსაფრთხო ექსპლუატაციის და ზედამხედველობის უზრუნველსაყოფად.

II - ძირითადი სამშენებლო მანქანებისა და სატრანსპორტო საშუალებების მოთხოვნილებათა უწყისი

N	დასახელება	მარკა	რაოდ. ცალი
1	„ბოლგარკის“ ტიპის ან უფრო თანამედროვე კონსტრუქციების საჭრელი მოწყობილობა	კომპლ.	5
2	პნევმატური ინსტრუმენტი: საბურღი, ხრახნ-დამჭერი და სხვა	კომპლ.	4
3	გადასატანი კომპრესორი	CO-45	2
4	სანგრევი ჩაქუჩი	-	3
5	ავტოგენური საჭრელი აპარატი	კომპლ.	3
6	თვითმცლელი, ძარიანი და სპეცავტოტრანსპორტი	სხვადასხვა	1
8	სხვადასხვა დანიშნულების ხელის მოწყობილობა ინსტრუმენტები: ნიჩბები, ბარები, ლომები, წერაქვები და სხვა	კომპლ.	12
9	ხელის უნივერსალური ჯალამბარი	ტპ-66 ე	2
10	ვიბროსამსხვრევი	ც-47614	2
11	ელექტრომაგნიტური ბურღი	კომპლ.	2
12	ხელით საგორავი ერთთვალა ურიკა	-	5
13	ხარჩოები ანაკრები	კომპლ.	30
14	ავტო ამწე - ტვირტამწეობით 3 ტონა		1

მითითებები: რეკომენდირებული მანქანა-დანადგარები და ინსტრუმენტ- მოწყობილობა შესაძლებებლია შეიცვალოს ანალოგიური ან უფრო თანამედროვეთი.

5. ეკოლოგია და ბუნების დაცვის საკითხი

ა. სამუშაოების დაიწყება ქ. თბილისის არქიტექტურული სამსახურის მიერ გაცემული ნებართვის შემდეგ. მშენებლობა აუცილებელია განხორციელდეს ბუნების დაცვითი და ჰაერის გაბინძურების საწინააღმდეგო ღონისძიებების დაცვით.

ბ. გარემოს დაცვის სამსახურის ნებართვის გარეშე მშენებლობის სიახლოვეს იკრძალება მრავალწლიანი ხეებისა და ნარგავების მოჭრა ან განადგურება.

გ. სადემონტაჟო სამუშაოების მიმდინარეობის პერიოდში შენობიდან სამშენებლო ნაგვის ღიად ჩამოყრა დაუშვებელია, რათა ამ შემთხვევაშიც არ მოხდეს მტვრის გაბნევა სელიტებურ ზონაში. შენობა უნდა აღიჭურვოს ინვენტარული კონუსური ტიპის ნაგავგამტარებით და ნაგვის ჩამოცლა კი მოხდეს უშუალოდ ავტოთვითმცლელი მანქანის ძარებში.

დ. სადემონტაჟო სამუშაოების პროცესში წარმოქმნილი მტვრის შემცირების მიზნით მშრალ ამინდში ტერიტორია მოიწყას, ხოლო სამშენებლო მასალების ტრანსპორტირება მოხდეს სახურული ან ტენიანი ავტოტრანსპორტით.

III გამოყენებული ნორმატიული დოკუმენტები საქართველოში მოქმედი ნორმები და წესები, რომელიც უნდა იქნეს დაცული სამუშაოების განხორციელებისას

- საქართველოს ორგანული კანონი „შრომის უსაფრთხოების შესახებ“.
- საქართველოს ორგანული კანონი „შრომის კოდექსი“.
- საქართველოს ოკუპირებული ტერიტორიებიდან დევნილთა, შრომის, ჯანმრთელობისა და სოციალური დაცვის მინისტრის ბრძანება „სამუშაო დროის აღრიცხვის ფორმისა და მისი წარმოების წესის დამტკიცების თაობაზე“ (ქ თბილისი).
- საქართველოს ოკუპირებული ტერიტორიებიდან დევნილთა, ძრომის, ჯანმრთელობისა და სოციალური დაცვის მინისტრის N01-15/ნ ბრძანება „სამუშაო სივრცეში რისკის შეფასების წესის დამტკიცების თაობაზე“. (ქ. თბილისი. ცვლილება 01-21/6).
- საქართველოს მთავრობის N429 დადგენილება ტექნიკური რეგლამენტი „ამწე მოწყობილობების მოწყობისა და უსაფრთხო ექსპლუატაციის შესახებ ტექნიკური რეგლამენტის დამტკიცების თაობაზე“).
- საქართველოს მთავრობის დადგენილება N422. საქართველოს კანონი „ნარჩენების მართვის კოდექსი“ (2015 წლის 11 აგვისტო ქ. თბილისი).
- საქართველოს შრომის, ჯანმრთელობისა და სოციალური დაცვის მინისტრის ბრძანება N127/6 (2003 წლის 6 ივნისი ქ. თბილისი) „საქართველოს ტერიტორიის სანიტარიული დაცვის წესების დამტკიცების შესახებ“.
- საქართველოს მთავრობის N370 დადგენილება (2015 წლის 23 ივლისი ქ. თბილისი) „სახანძრო უსაფრთხოების წესებისა და პირობების შესახებ ტექნიკური რეგლამენტის დამტკიცების თაობაზე“.
- საქართველოს მთავრობის დადგენილება N17 „გარემოსდაცვითი ტექნიკური რეგლამენტი დამტკიცების თაობაზე“.
- საქართველოს მთავრობის N457 დადგენილება (2022 წლის 16 სექტემბერი ქ. თბილისი) „სამუშაო სივრცეში უსაფრთნოების ან/და ჯანმრთელობის დაცვასთან დაკავშირებული ნიშნების განთავსების მინიმალური მოთხოვნები“. (დადგენილების ამოქმედების ვადა 2023 წლია 1 იანვარი).
- საქართველოს მთავრობის N590 დადგენილება (2022 წლის თბილისი) “ტექნიკური რეგლამენტის სამუშაო სივრცეში ინდივიდუალური დაცვის საშუალებების გამოყენებისას უსაფრთხოებისა და ჯანმრთელობის დაცვასთან დაკავშირებული მინიმალური მოთხოვნების დამტკიცების თაობაზე.

„მშენებლობის უსაფრთხოების შესახებ ტექნიკური რეგლამენტი. დადგენილება

N361. (27.05. 2014 წ.).

- საქართველოს მთავრობის 2017 წლის 27 ოქტომბრის N477 დადგენილება „სიმაღლეზე მუშაობის უსაფრთხოების მოთხოვნები“.

ექსპლიკაცია

1. დროებითი შარები
2. სადარაჯო ჯიხური
3. მშენა-მოსამსახურეთა გასახდელი
4. პერსონალისთვის განკუთვნილი დროებითი WC (ბიოტუალეტი)
5. პერსონალისთვის განკუთვნილი დროებითი წყლის ხელსაბანი
6. სამშენაოთა მოვარმოებლის ოთახი
7. დროებითი საწყობი
8. დემონტირებული ნაწილების დროებითი განთავსების ადგილი
9. სადემონტაჟო შენობა-ნაგებობა

სადემონტაჟო შენობა-ნაგებობა

დროებითი შენობა-ნაგებობა

მანქანა-მექანიზმებისთვის განკუთვნილი დროებითი გზა

დროებითი სამშენებლო ღობე

შესასვლელი ჭიშკარი

ექსკავატორ დამტვირთველი

თვითმცლელი ძარიანი და სპეციალიზებულის ავტოტრანსპორტ. სამშენებლო ტვირთის გასატანად.

ხის დამცავი ღობე

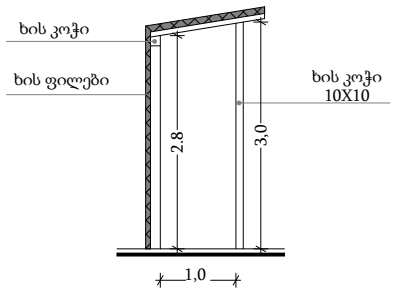

ფუნქციური დანიშნულება	ობიექტის მისამართი	შემსრულებელი ორგანიზაცია	დირექტორი		A- 3
მრავალბინიანი საცხოვრებელი სახლი	ს.კ. 01 10.06.022.011 ს.კ. 01 10.06.022.012 ქ.თბილისი, პეტრე იბერის ქუჩის შესახვევი N13	**შპს სტუდიო ალფა სახლი** ს.კ. 404664573	მ.პაპუკაშვილი არქიტექტორი მ.პაპუკაშვილი	გენ-გეგმა	1:499.82, 1:707.86,
				მასშტაბი	1:1300, 1:100
				თარიღი	15/05/2026
				ფურცელი	ა-

ნაგებობის #	შენობა - ნაგებობა	კლასი
01	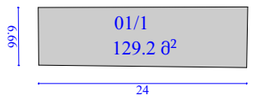	II
02	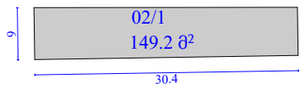	II
03	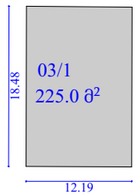	II
04	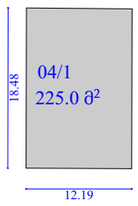	II
05	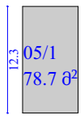	II
06	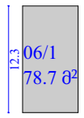	II

სადემონტაჟო შენობათა განშლა					
#	ფართობი (უკამური)	სიმაღლე	ჩაღრმავება	მალის/ფერმის სიგრძე	კლასი
01	129.2 მ²	12 მ-მდე	2 მ-მდე	7 მ-მდე	II
02	149.2 მ²	12 მ-მდე	2 მ-მდე	7 მ-მდე	II
03	225.0 მ²	12 მ-მდე	2 მ-მდე	7 მ-მდე	II
04	225.0 მ²	12 მ-მდე	2 მ-მდე	7 მ-მდე	II
05	78.7 მ²	12 მ-მდე	2 მ-მდე	7 მ-მდე	II
06	78.7 მ²	12 მ-მდე	2 მ-მდე	7 მ-მდე	II

ნაგებობის #	შენობა - ნაგებობა	კლასი
07 03	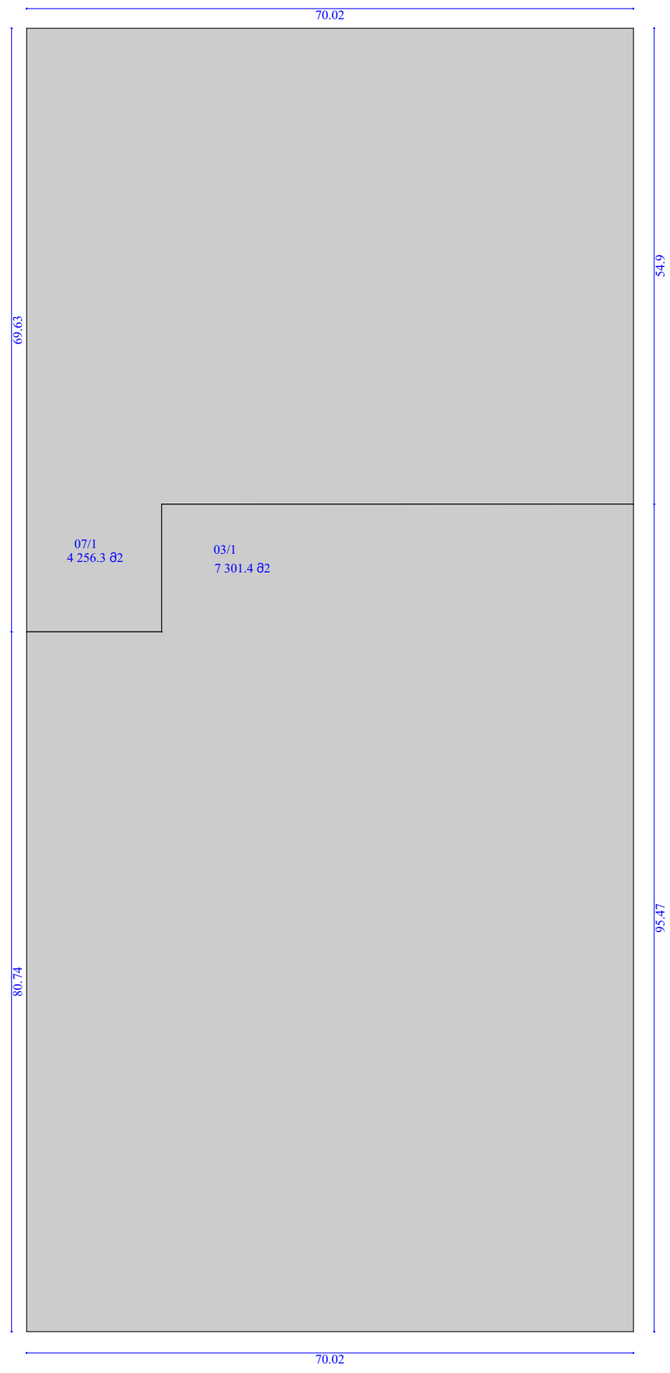	III

სადემონტაჟო შენობათა განშლა					
#	ფართობი (უკამური)	სიმაღლე	ჩაღრმავება	მალის/ფერმის სიგრძე	კლასი
07	4 256,3 მ²	12 მ-მდე	4 მ-მდე	12 მ-მდე	III
03	7 301,4 მ²	12 მ-მდე	4 მ-მდე	12 მ-მდე	III

ფუნქციური დანიშნულება	ობიექტის მისამართი	შემსრულებელი ორგანიზაცია	დირექტორი		სადემონტაჟო შენობა ნაგებობების განშლა	A- 3	
მრავალბინიანი საცხოვრებელი სახლი	ს.კ. 01 10.06.022.011 ს.კ. 01 10.06.022.012 ქ.თბილისი, პეტრე იბერის ქუჩის შესახვევი N13	**შპს სტუდიო ალფა სახლი** ს.კ. 404664573	მ.პაპუკაშვილი			მასშტაბი	1:707.73
			არქიტექტორი			თარიღი	15/05/2026
			მ.პაპუკაშვილი			ფურცელი	ა-

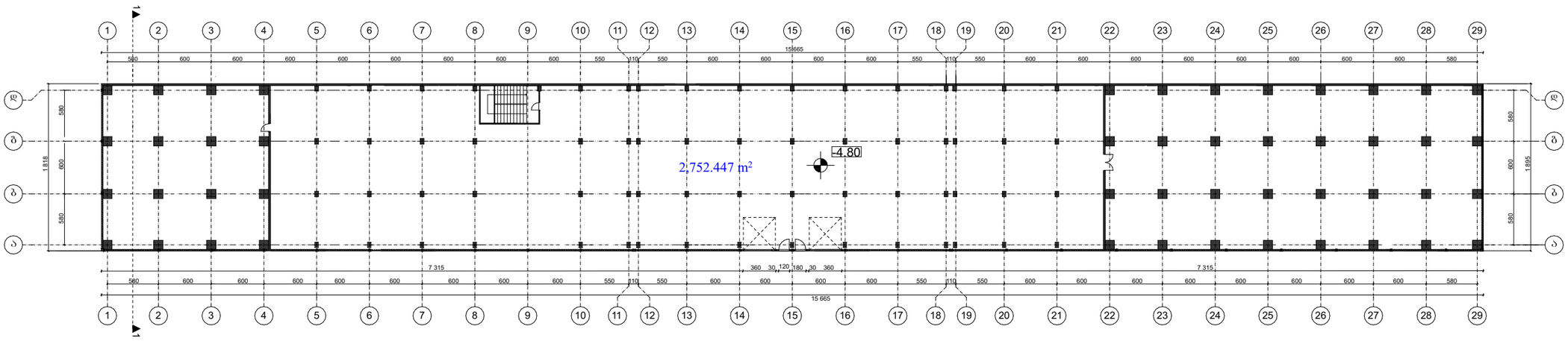

ფუნქციური დანიშნულება	ობიექტის მისამართი	შემსრულებელი ორგანიზაცია	დირექტორი		შენობა 7/1 და 3/1 -4 ნიშნულზე	A- 3	
მრავალბინიანი საცხოვრებელი სახლი	ს.კ. 01 10.06.022.011 ს.კ. 01 10.06.022.012 ქ.თბილისი, პეტრე იბერის ქუჩის შესახვევი N13	**შპს სტუდიო ალფა სახლი** ს.კ. 404664573	მ.პაპუკაშვილი არქიტექტორი მ.პაპუკაშვილი			მასშტაბი	1:500
						თარიღი	15/05/2026
						ფურცელი	ა-

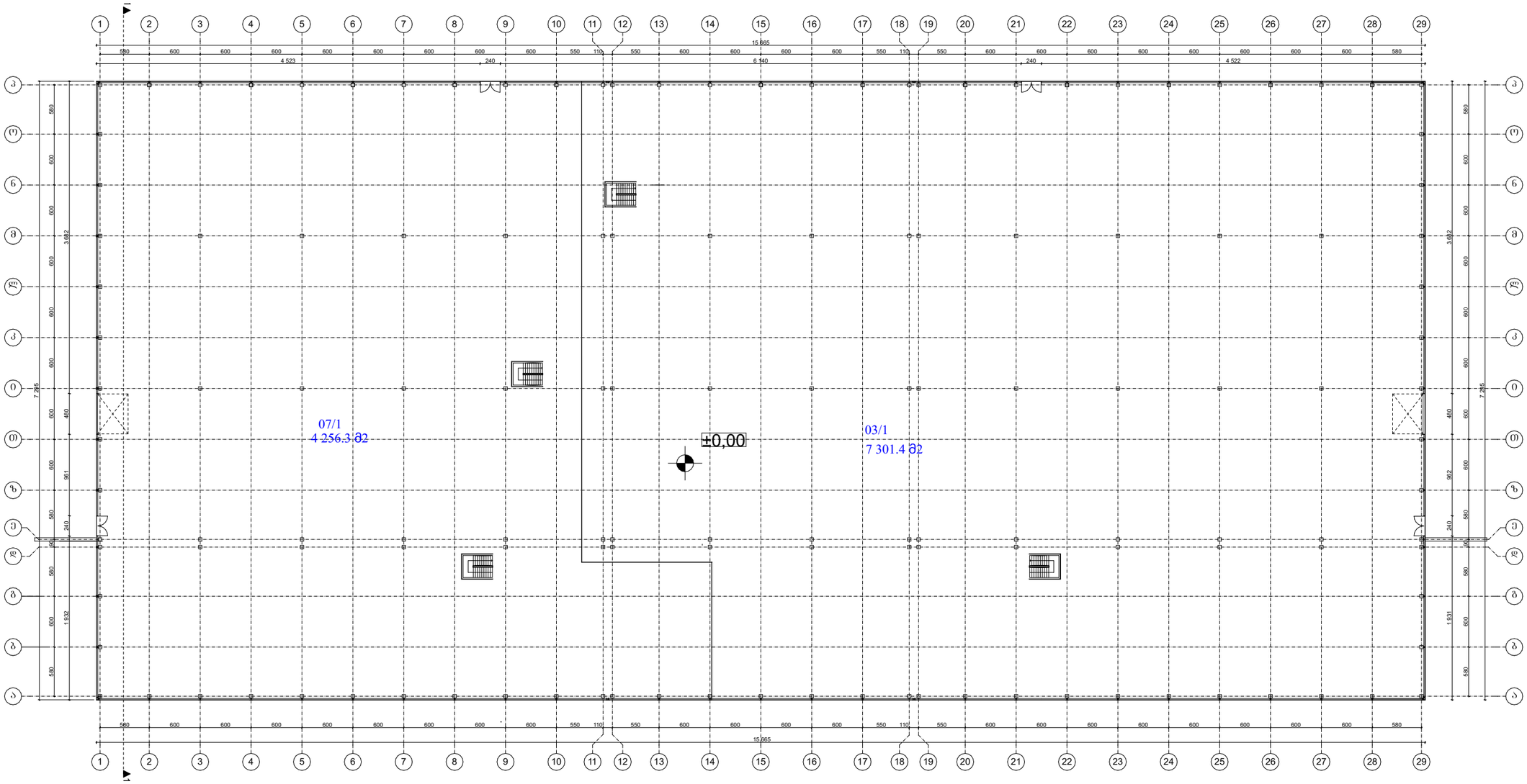

ფუნქციური დანიშნულება	ობიექტის მისამართი	შემსრულებელი ორგანიზაცია	დირექტორი		შენობა 7/1 და 3/1 0.00 ნიშნულზე	A- 3	
მრავალბინიანი საცხოვრებელი სახლი	ს.კ. 01 10.06.022.011 ს.კ. 01 10.06.022.012 ქ.თბილისი, პეტრე იბერის ქუჩის შესახვევი N13	**შპს სტუდიო ალფა სახლი** ს.კ. 404664573	მ.პაპუკაშვილი			მასშტაბი	1:500
			არქიტექტორი			თარიღი	15/05/2026
			მ.პაპუკაშვილი			ფურცელი	ა-

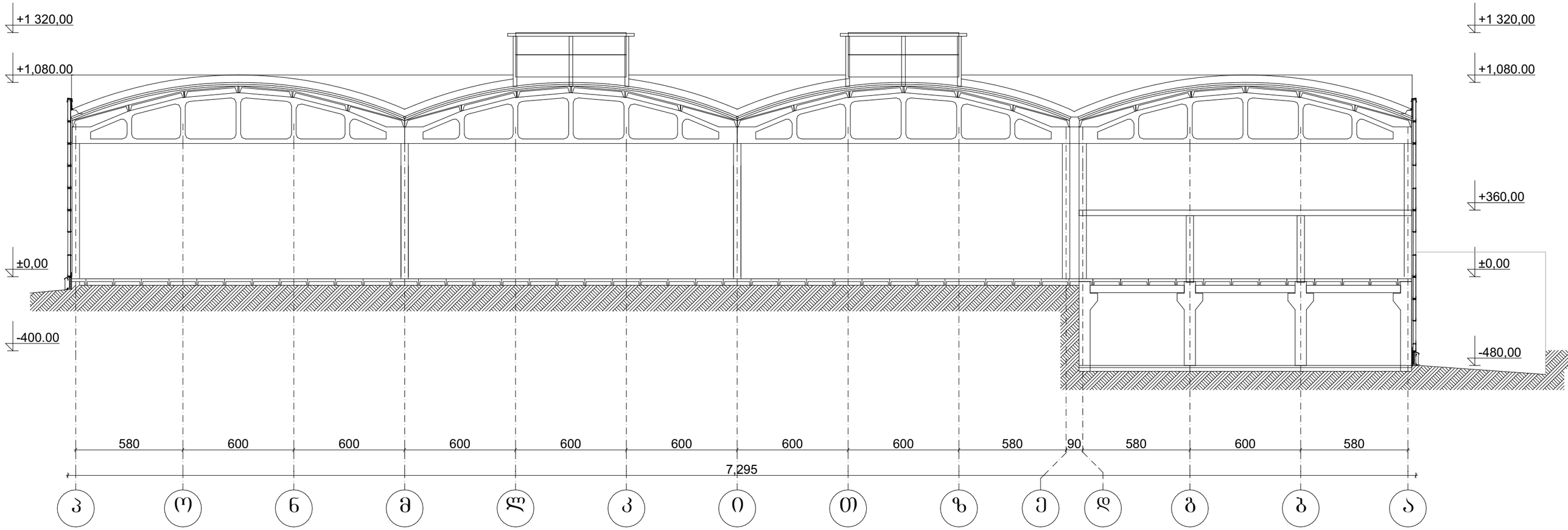

ფუნქციური დანიშნულება	ობიექტის მისამართი	შემსრულებელი ორგანიზაცია	დირექტორი		ჭრილი პ-ა	A- 3	
მრავალბინიანი საცხოვრებელი სახლი	ს.კ. 01 10.06.022.011 ს.კ. 01 10.06.022.012 ქ.თბილისი, პეტრე იბერის ქუჩის შესახვევი N13	**შპს სტუდიო ალფა სახლი** ს.კ. 404664573	მ.პაპუკაშვილი			მასშტაბი	1:200
			არქიტექტორი			თარიღი	15/05/2026
			მ.პაპუკაშვილი			ფურცელი	ა-

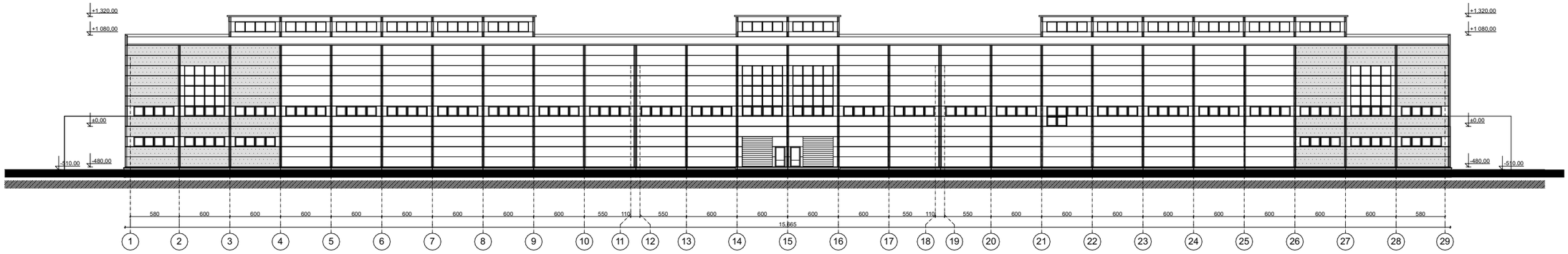

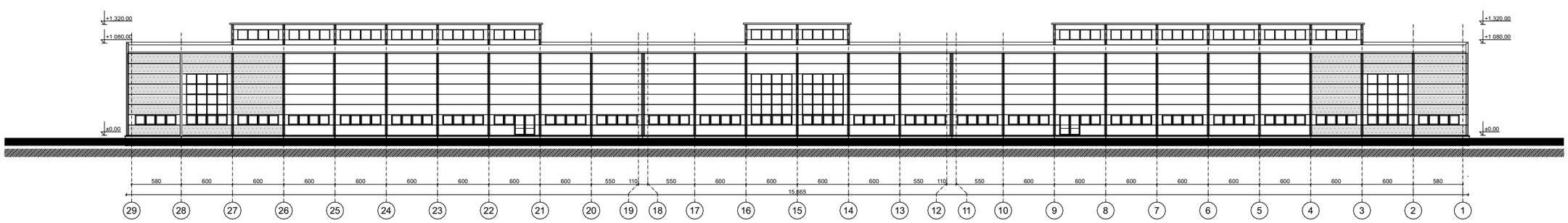

ფუნქციური დანიშნულება	ობიექტის მისამართი	შემსრულებელი ორგანიზაცია	დირექტორი			A- 3
მრავალბინიანი საცხოვრებელი სახლი	ს.კ. 01 10.06.022.011 ს.კ. 01 10.06.022.012 ქ.თბილისი, პეტრე იბერის ქუჩის შესახვევი N13	**შპს სტუდიო ალფა სახლი** ს.კ. 404664573	მ.პაპუკაშვილი		ფასადი 1-29/29-1	მასშტაბი 1:500
			არქიტექტორი			თარიღი 15/05/2026
			მ.პაპუკაშვილი			ფურცელი ა-

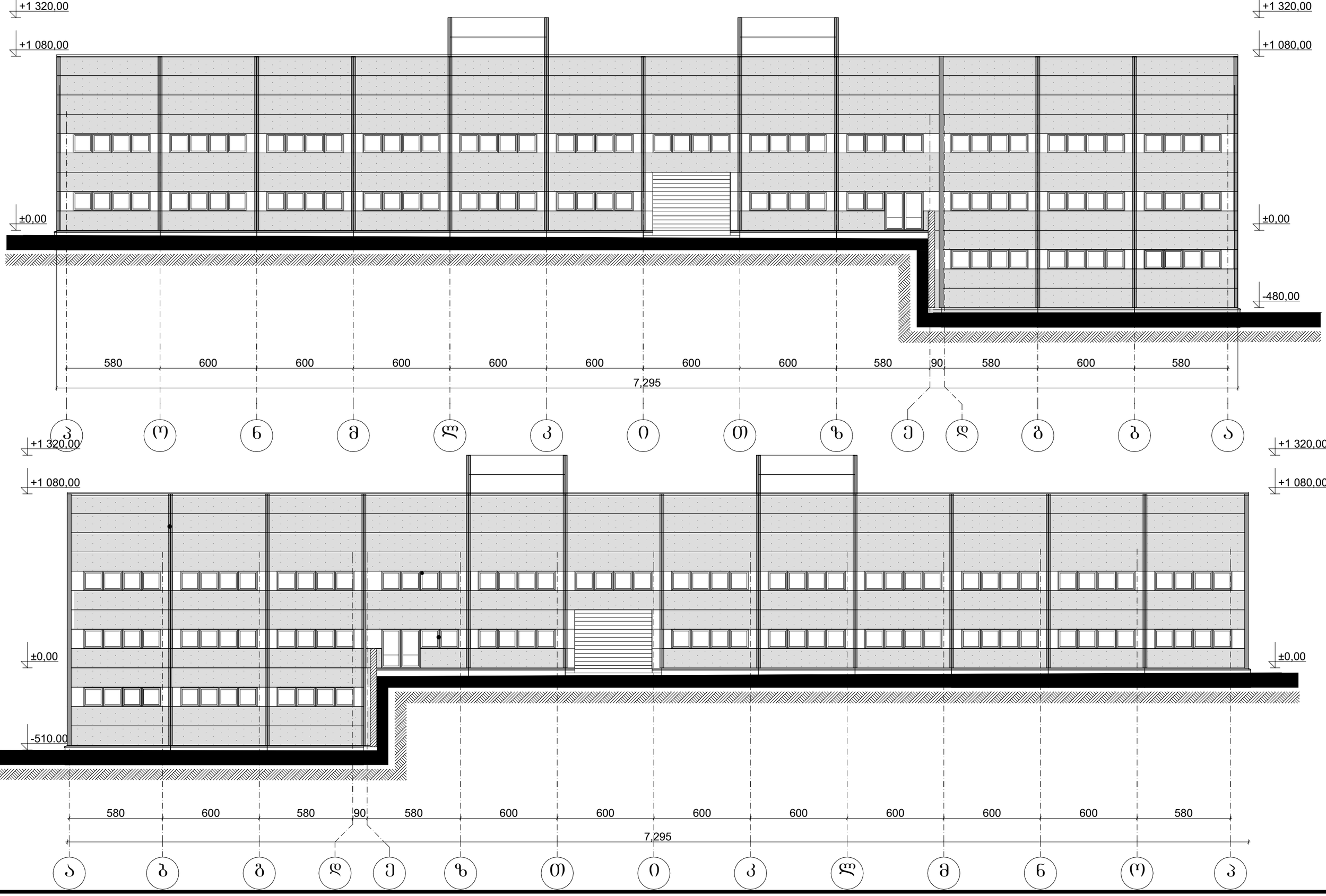

ფუნქციური დანიშნულება	ობიექტის მისამართი	შემსრულებელი ორგანიზაცია	დირექტორი			A- 3
მრავალბინიანი საცხოვრებელი სახლი	ს.კ. 01 10.06.022.011 ს.კ. 01 10.06.022.012 ქ.თბილისი, პეტრე იბერის ქუჩის შესახვევი N13	**შპს სტუდიო ალფა სახლი** ს.კ. 404664573	მ.პაპუკაშვილი		ფასადი პ-ა/ა-პ	მასშტაბი 1:200
			არქიტექტორი			თარიღი 15/05/2026
			მ.პაპუკაშვილი			ფურცელი ა-

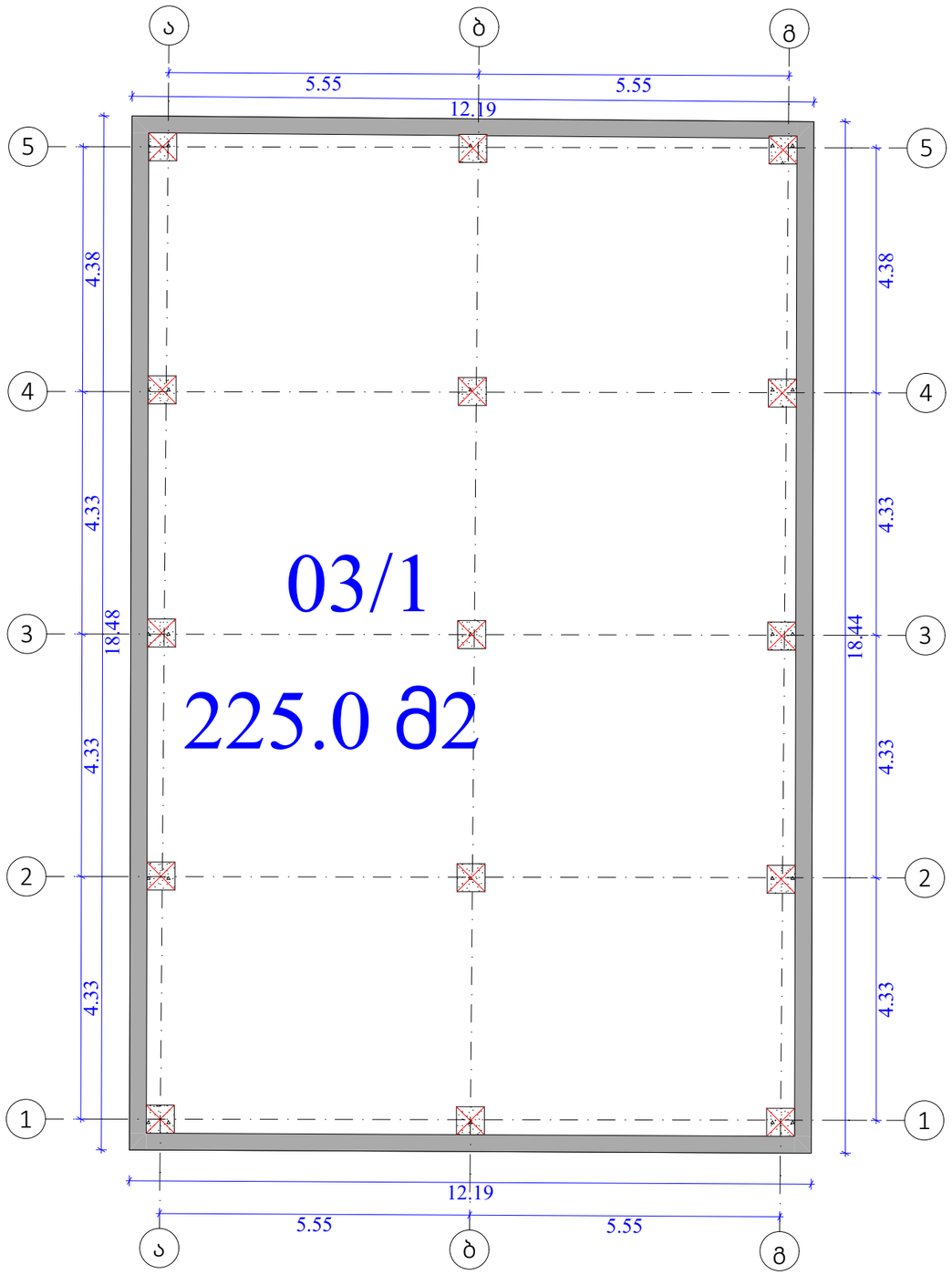

ფუნქციური დანიშნულება	ობიექტის მისამართი	შემსრულებელი ორგანიზაცია	დირექტორი			A- 3
მრავალბინიანი საცხოვრებელი სახლი	ს.კ. 01 10.06.022.011 ს.კ. 01 10.06.022.012 ქ.თბილისი, პეტრე იბერის ქუჩის შესახვევი N13	**შპს სტუდიო ალფა სახლი** ს.კ. 404664573	მ.პაპუკაშვილი		შენობა 3/1	მასშტაბი 1:100
			არქიტექტორი			თარიღი 15/05/2026
			მ.პაპუკაშვილი			ფურცელი ა-

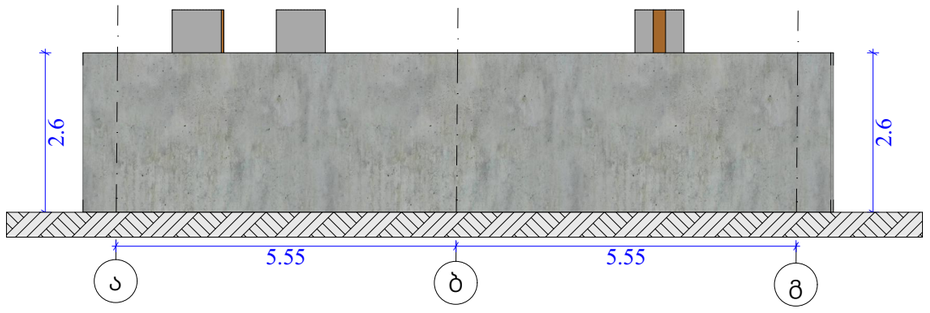

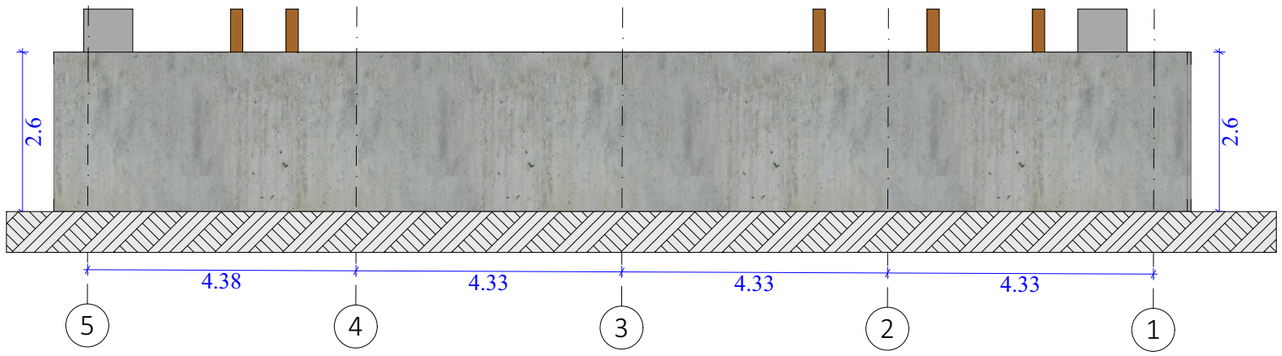

ფუნქციური დანიშნულება	ობიექტის მისამართი	შემსრულებელი ორგანიზაცია	დირექტორი				A- 3
მრავალბინიანი საცხოვრებელი სახლი	ს.კ. 01 10.06.022.011 ს.კ. 01 10.06.022.012 ქ.თბილისი, პეტრე იბერის ქუჩის შესახვევი N13	**შპს სტუდიო ალფა სახლი** ს.კ. 404664573	მ.პაპუკაშვილი		ფასადი ა-გ/5-1	მასშტაბი	1:100
			არქიტექტორი			თარიღი	15/05/2026
			მ.პაპუკაშვილი			ფურცელი	ა-

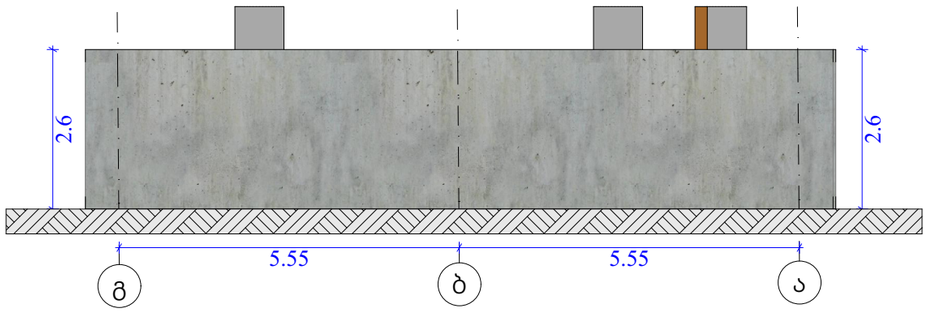

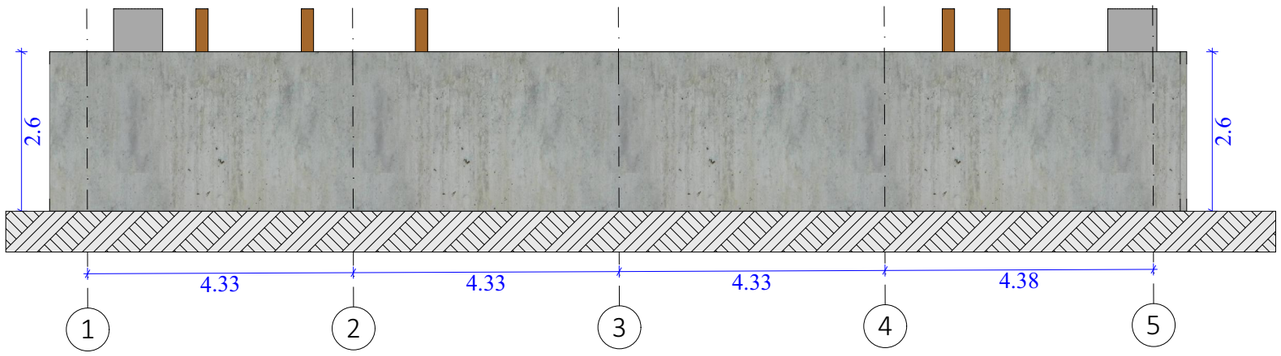

ფუნქციური დანიშნულება	ობიექტის მისამართი	შემსრულებელი ორგანიზაცია	დირექტორი				A- 3
მრავალბინიანი საცხოვრებელი სახლი	ს.კ. 01 10.06.022.011 ს.კ. 01 10.06.022.012 ქ.თბილისი, პეტრე იბერის ქუჩის შესახვევი N13	**შპს სტუდიო ალფა სახლი** ს.კ. 404664573	მ.პაპუკაშვილი		ფასადი გ-ა/1-5	მასშტაბი	1:100
			არქიტექტორი			თარიღი	15/05/2026
			მ.პაპუკაშვილი			ფურცელი	ა-

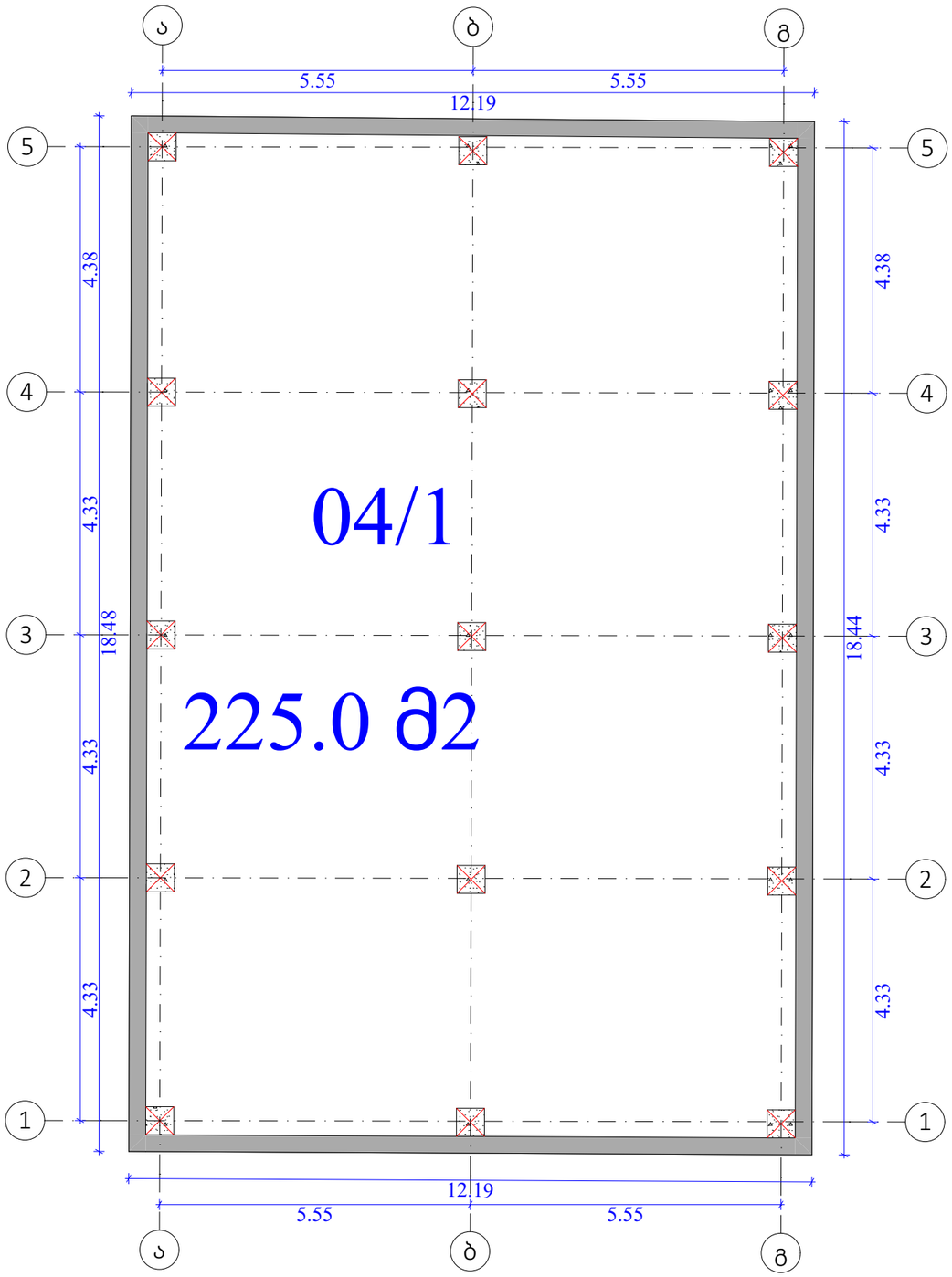

ფუნქციური დანიშნულება	ობიექტის მისამართი	შემსრულებელი ორგანიზაცია	დირექტორი		შენობა 4/1	A- 3	
მრავალბინიანი საცხოვრებელი სახლი	ს.კ. 01 10.06.022.011 ს.კ. 01 10.06.022.012 ქ.თბილისი, პეტრე იბერის ქუჩის შესახვევი N13	**შპს სტუდიო ალფა სახლი** ს.კ. 404664573	მ.პაპუკაშვილი			მასშტაბი	1:100
			არქიტექტორი			თარიღი	15/05/2026
			მ.პაპუკაშვილი			ფურცელი	ა-

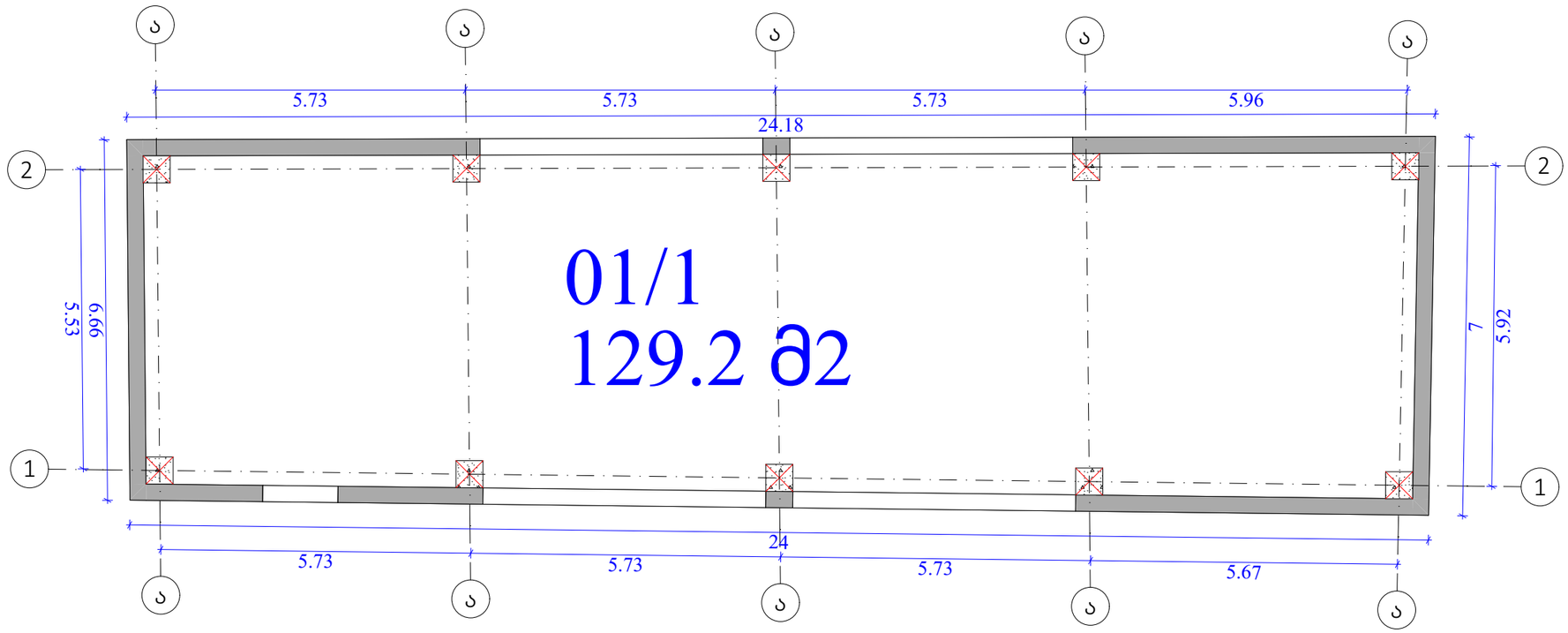

ფუნქციური დანიშნულება	ობიექტის მისამართი	შემსრულებელი ორგანიზაცია	დირექტორი		შენობა 1/1	A- 3	
მრავალბინიანი საცხოვრებელი სახლი	ს.კ. 01 10.06.022.011 ს.კ. 01 10.06.022.012 ქ.თბილისი, პეტრე იბერის ქუჩის შესახვევი N13	**შპს სტუდიო ალფა სახლი** ს.კ. 404664573	მ.პაპუკაშვილი			მასშტაბი	1:100
			არქიტექტორი			თარიღი	15/05/2026
			მ.პაპუკაშვილი			ფურცელი	ა-

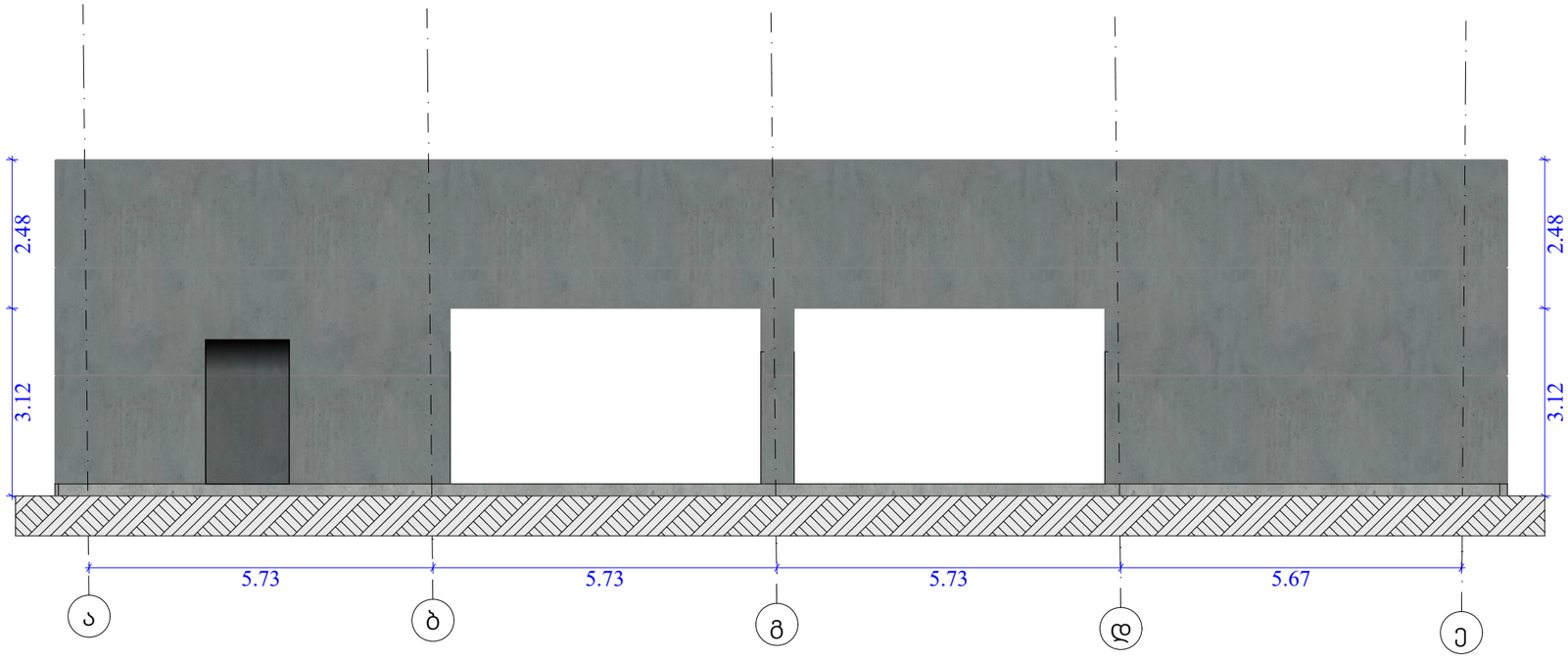

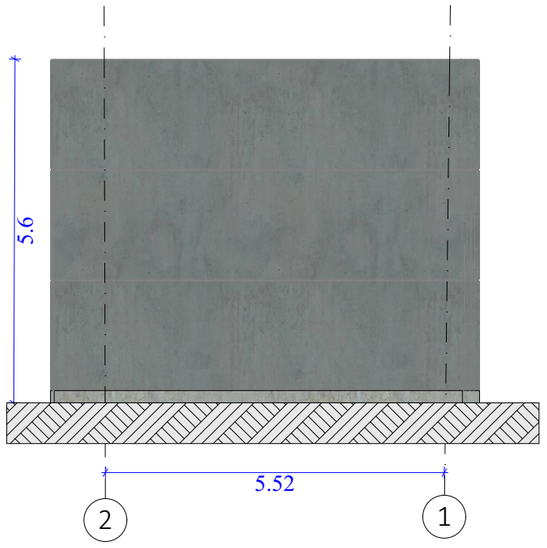

ფუნქციური დანიშნულება	ობიექტის მისამართი	შემსრულებელი ორგანიზაცია	დირექტორი			A- 3
მრავალბინიანი საცხოვრებელი სახლი	ს.კ. 01 10.06.022.011 ს.კ. 01 10.06.022.012 ქ.თბილისი, პეტრე იბერის ქუჩის შესახვევი N13	**შპს სტუდიო ალფა სახლი** ს.კ. 404664573	მ.პაპუკაშვილი		ფასადი ა-ე/2-1	მასშტაბი 1:100
			არქიტექტორი			თარიღი 15/05/2026
			მ.პაპუკაშვილი			ფურცელი ა-

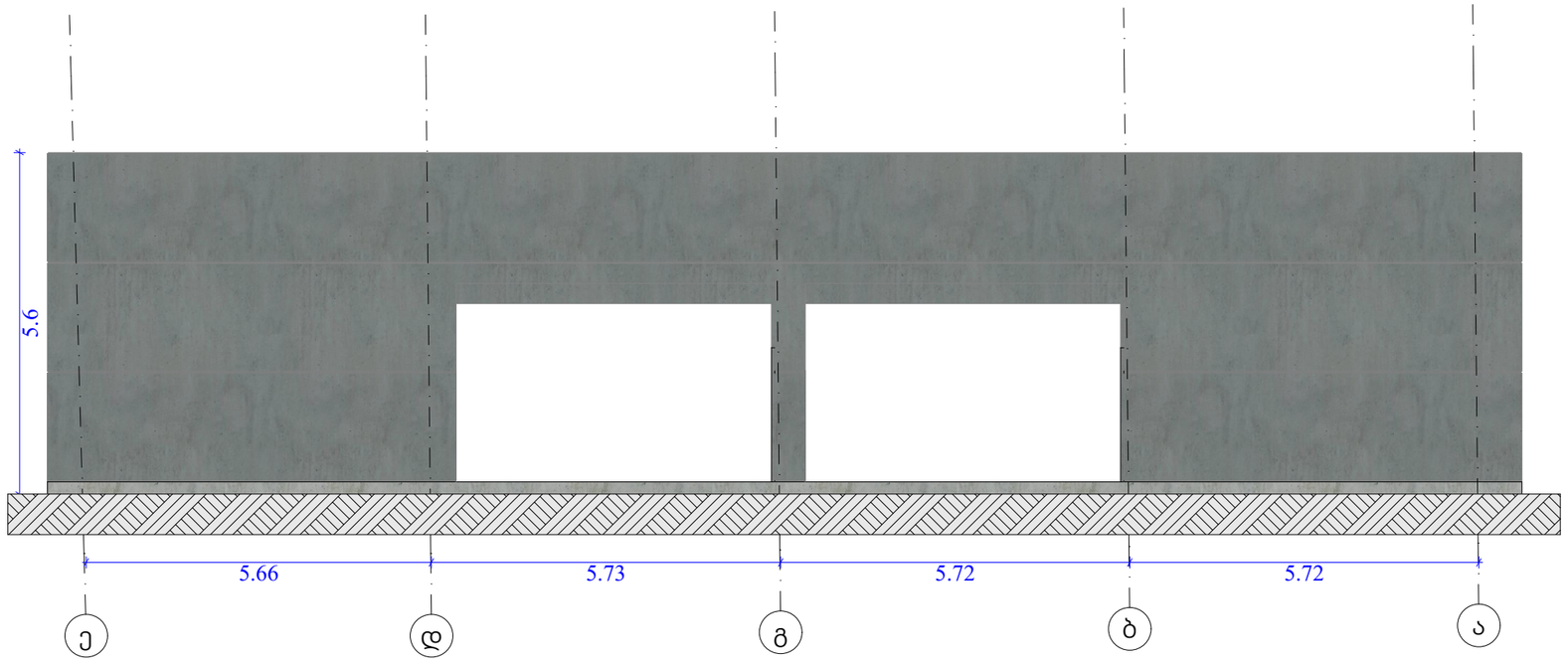

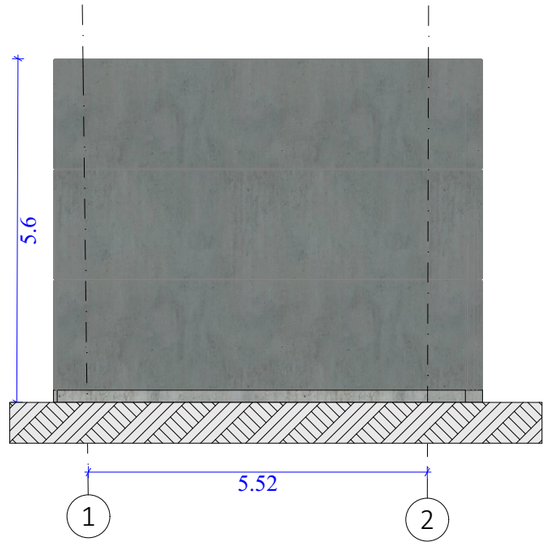

ფუნქციური დანიშნულება	ობიექტის მისამართი	შემსრულებელი ორგანიზაცია	დირექტორი			A- 3
მრავალბინიანი საცხოვრებელი სახლი	ს.კ. 01 10.06.022.011 ს.კ. 01 10.06.022.012 ქ.თბილისი, პეტრე იბერის ქუჩის შესახვევი N13	**შპს სტუდიო ალფა სახლი** ს.კ. 404664573	მ.პაპუკაშვილი		ფასადი ე-ა/1-2	მასშტაბი 1:100
			არქიტექტორი			თარიღი 15/05/2026
			მ.პაპუკაშვილი			ფურცელი ა-

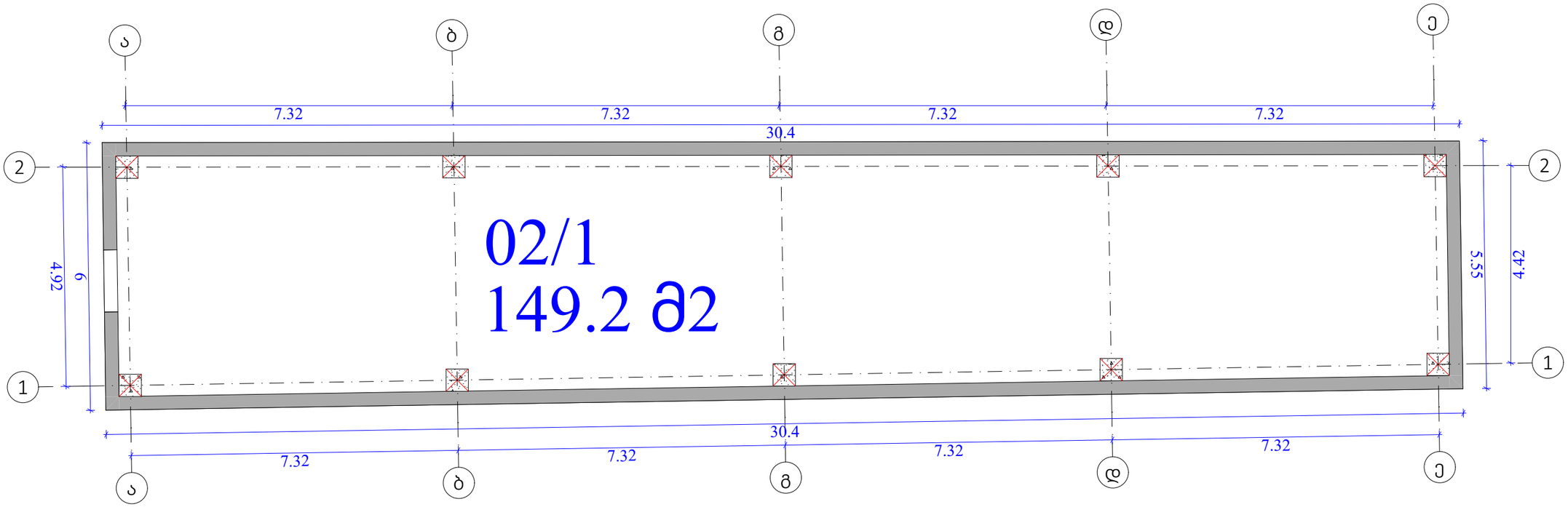

ფუნქციური დანიშნულება	ობიექტის მისამართი	შემსრულებელი ორგანიზაცია	დირექტორი			A- 3
მრავალბინიანი საცხოვრებელი სახლი	ს.კ. 01 10.06.022.011 ს.კ. 01 10.06.022.012 ქ.თბილისი, პეტრე იბერის ქუჩის შესახვევი N13	**შპს სტუდიო ალფა სახლი** ს.კ. 404664573	მ.პაპუკაშვილი		შენობა 2/1	მასშტაბი 1:100
			არქიტექტორი			თარიღი 15/05/2026
			მ.პაპუკაშვილი			ფურცელი ა-

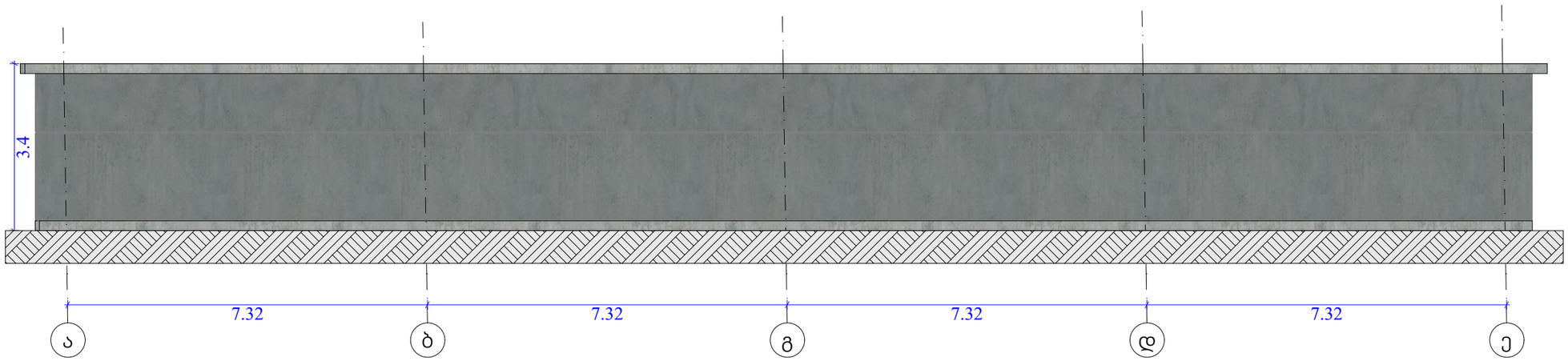

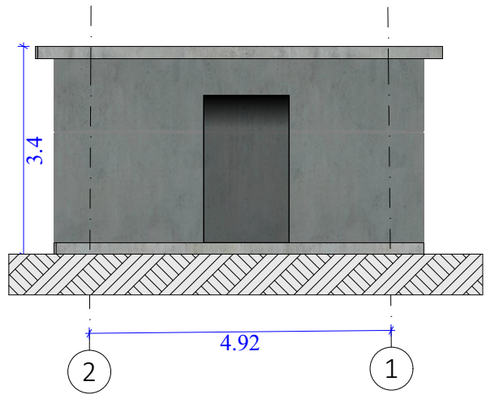

ფუნქციური დანიშნულება	ობიექტის მისამართი	შემსრულებელი ორგანიზაცია	დირექტორი			A- 3
მრავალბინიანი საცხოვრებელი სახლი	ს.კ. 01 10.06.022.011 ს.კ. 01 10.06.022.012 ქ.თბილისი, პეტრე იბერის ქუჩის შესახვევი N13	**შპს სტუდიო ალფა სახლი** ს.კ. 404664573	მ.პაპუკაშვილი		ფასადი ა-ე და 2-1	მასშტაბი 1:100
			არქიტექტორი			თარიღი 15/05/2026
			მ.პაპუკაშვილი			ფურცელი ა-

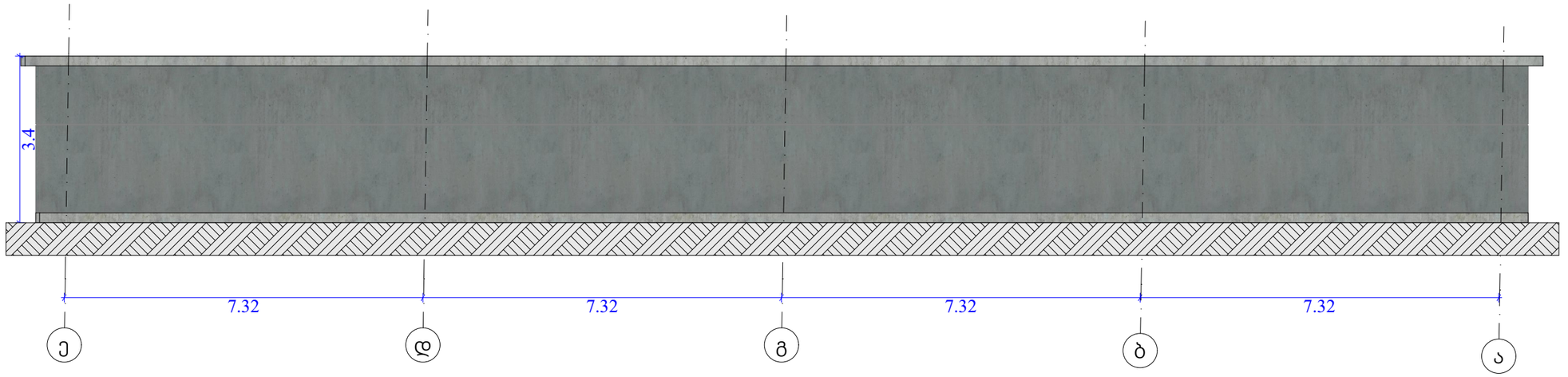

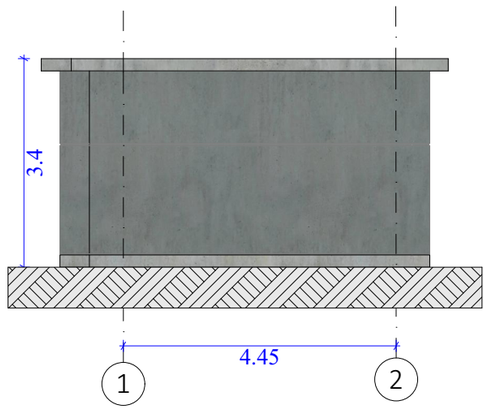

ფუნქციური დანიშნულება	ობიექტის მისამართი	შემსრულებელი ორგანიზაცია	დირექტორი			A- 3
მრავალბინიანი საცხოვრებელი სახლი	ს.კ. 01 10.06.022.011 ს.კ. 01 10.06.022.012 ქ.თბილისი, პეტრე იბერის ქუჩის შესახვევი N13	**შპს სტუდიო ალფა სახლი** ს.კ. 404664573	მ.პაპუკაშვილი		ფასადი ე-ა და 1-2	მასშტაბი 1:100 თარიღი 15/05/2026 ფურცელი ა-
			არქიტექტორი მ.პაპუკაშვილი			

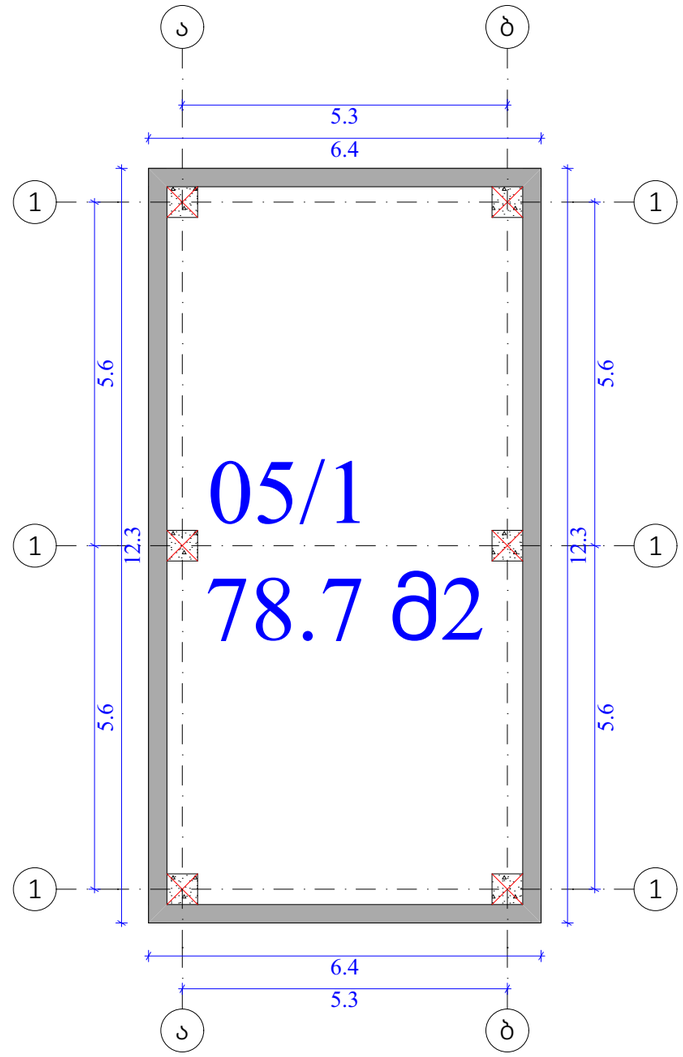

ფუნქციური დანიშნულება	ობიექტის მისამართი	შემსრულებელი ორგანიზაცია	დირექტორი			A- 3	
მრავალბინიანი საცხოვრებელი სახლი	ს.კ. 01 10.06.022.011 ს.კ. 01 10.06.022.012 ქ.თბილისი, პეტრე იბერის ქუჩის შესახვევი N13	**შპს სტუდიო ალფა სახლი** ს.კ. 404664573	მ.პაპუკაშვილი		შენობა 5/1	მასშტაბი	1:100
			არქიტექტორი			თარიღი	15/05/2026
			მ.პაპუკაშვილი			ფურცელი	ა-

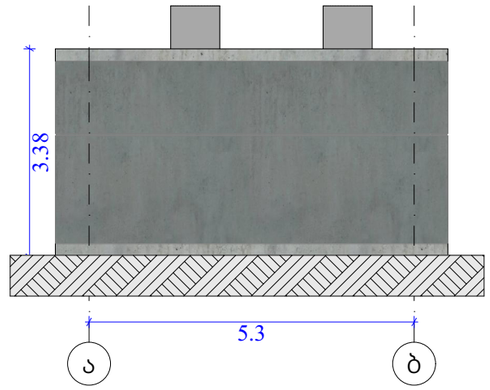

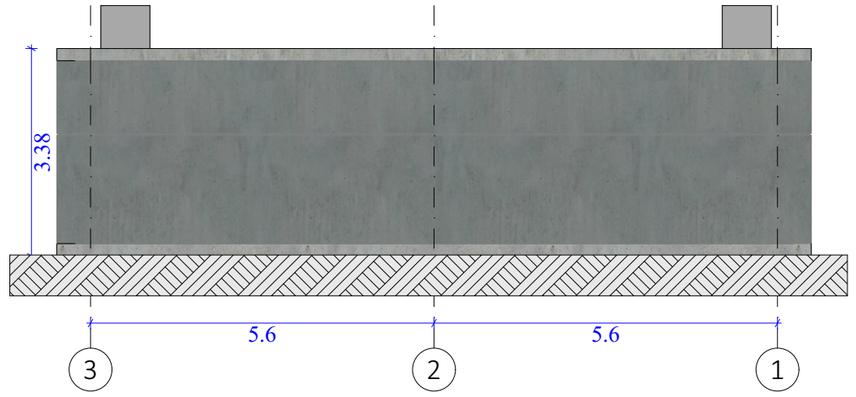

ფუნქციური დანიშნულება	ობიექტის მისამართი	შემსრულებელი ორგანიზაცია	დირექტორი			A- 3
მრავალბინიანი საცხოვრებელი სახლი	ს.კ. 01 10.06.022.011 ს.კ. 01 10.06.022.012 ქ.თბილისი, პეტრე იბერის ქუჩის შესახვევი N13	**შპს სტუდიო ალფა სახლი** ს.კ. 404664573	მ.პაპუკაშვილი		ფასადი ა-ბ/3-1	მასშტაბი 1:100
			არქიტექტორი			თარიღი 15/05/2026
			მ.პაპუკაშვილი			ფურცელი ა-

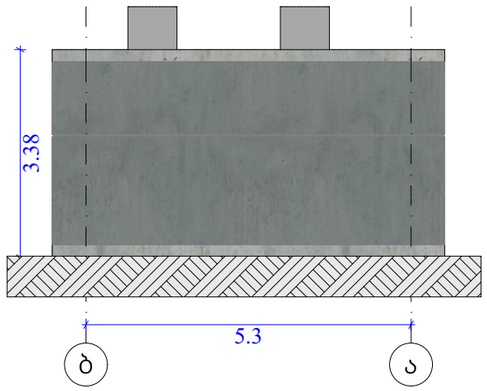

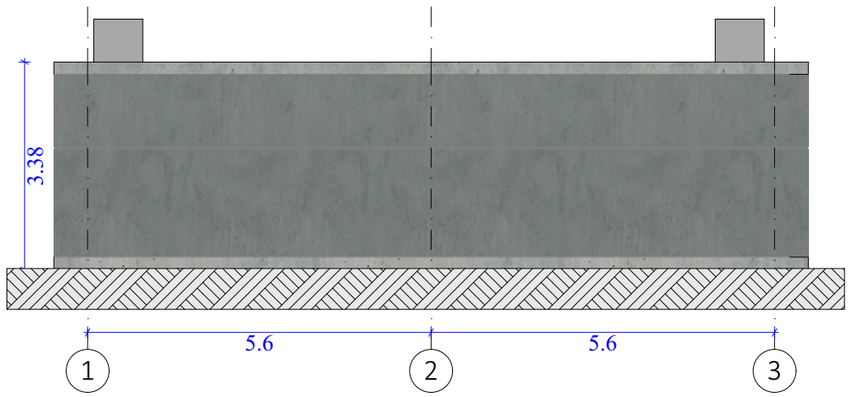

ფუნქციური დანიშნულება	ობიექტის მისამართი	შემსრულებელი ორგანიზაცია	დირექტორი				A- 3
მრავალბინიანი საცხოვრებელი სახლი	ს.კ. 01 10.06.022.011 ს.კ. 01 10.06.022.012 ქ.თბილისი, პეტრე იბერის ქუჩის შესახვევი N13	**შპს სტუდიო ალფა სახლი** ს.კ. 404664573	მ.პაპუკაშვილი		ფასადი ბ-ა/1-3	მასშტაბი	1:100
			არქიტექტორი			თარიღი	15/05/2026
			მ.პაპუკაშვილი			ფურცელი	ა-

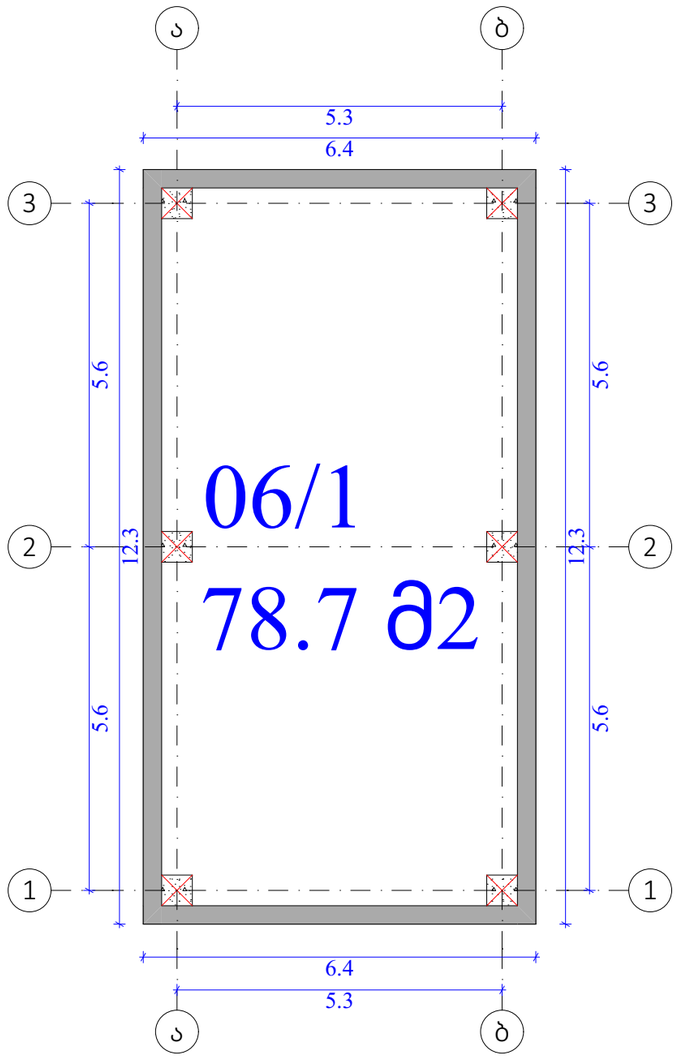

ფუნქციური დანიშნულება	ობიექტის მისამართი	შემსრულებელი ორგანიზაცია	დირექტორი			A- 3
მრავალბინიანი საცხოვრებელი სახლი	ს.კ. 01 10.06.022.011 ს.კ. 01 10.06.022.012 ქ.თბილისი, პეტრე იბერის ქუჩის შესახვევი N13	**შპს სტუდიო ალფა სახლი** ს.კ. 404664573	მ.პაპუკაშვილი		შენობა 6/1	მასშტაბი 1:100
			არქიტექტორი			თარიღი 15/05/2026
			მ.პაპუკაშვილი			ფურცელი ა-

დემონტაჟის ორგანიზების კალენდარული გრაფიკი

	სამუშაოს დასახელება	რაოდ.	12 თვე																																							
			1 თვე			2 თვე			3 თვე			4 თვე			5 თვე			6 თვე			7 თვე			8 თვე			9 თვე			10 თვე			11 თვე			12 თვე							
			10	20	30	10	20	30	10	20	30	10	20	30	10	20	30	10	20	30	10	20	30	10	20	30	10	20	30	10	20	30	10	20	30	10	20	30	10	20	30
1	მოსამზადებელი სამუშაოები-მობილიზაცია, ტერიტორიის შემოღობვა, დროებითი შენობა-ნაგებობების მოწყობა და ა.შ.																																									
2	ს/კ 01.10.06.022.011-ზე შენობა №03/1 სახურავის დემონტაჟი																																									
3	ს/კ 01.10.06.022.012-ზე შენობა №01/1; №02/1; №03/1; №04/1; №05/1; №06/1; №07/1 სახურავის დემონტაჟი																																									
4	ს/კ 01.10.06.022.011-ზე შენობა №03/1 კედლების და ტიხრების დაშლა																																									
5	ს/კ 01.10.06.022.012-ზე შენობა №01/1; №02/1; №03/1; №04/1; №05/1; №06/1; №07/1 კედლების და ტიხრების დაშლა																																									
6	ს/კ 01.10.06.022.011-ზე შენობა №03/1 მზიდი კედლების, სვეტების და მონოლითური ფილის დაშლა																																									
7	ს/კ 01.10.06.022.012-ზე შენობა №01/1; №02/1; №03/1; №04/1; №05/1; №06/1; №07/1 მზიდი კედლების, სვეტების და მონოლითური ფილის დაშლა																																									
8	ს/კ 01.10.06.022.011-ზე შენობა №03/1 იატაკის და საძირკვლის დაშლა																																									
9	ს/კ 01.10.06.022.012-ზე შენობა №01/1; №02/1; №03/1; №04/1; №05/1; №06/1; №07/1 იატაკის და საძირკვლის დაშლა																																									
10	დემონტირებული მასალის და ნაგვის (მეორადის არსებობის შემთხვევაში) გატანა ობიექტიდან																																									

ფუნქციური დანიშნულება	ობიექტის მისამართი	შემსრულებელი ორგანიზაცია	დირექტორი		კალენდალური გრაფიკი	A- 3	
მრავალბინიანი საცხოვრებელი სახლი	ს.კ. 01 10.06.022.011 ს.კ. 01 10.06.022.012 ქ.თბილისი, პეტრე იბერის ქუჩის შესახვევი N13	**შპს სტუდიო ალფა სახლი** ს.კ. 404664573	მ.პაპუკაშვილი			მასშტაბი	
			არქიტექტორი			თარიღი	15/05/2026
			მ.პაპუკაშვილი			ფურცელი	ა-