ექსპლიკაცია

1.ავტოსადგომი
2.სატუმბი დანადგარის ოთახი
3.წყლის ავზი

კორექტირებული არეალი

ფორმატი A-3	თბილისი 2023წ.	ფაილის სახელი
	დაკვეთა №	

შენობა ნაგებობის შუნჭცია:

ოფისი

გეგმა -3.50 ნიშნულზე მ 1:100

ტექ მახვენებლები

ავტოსადგომის ფართი
380.81 კვ.მ

კიბის შუხრელის და
სადარბაზოს ფართი
41.74 კვ.მ

დამხმარე ფართი 60.07 კვ.მ

პირობითი ნიშნები:

ნაკვეთის საზღვარი

ჭრილის ხაზი

არქიტექტურული ნიშნული

დამკვეთი : შპს ოცნება

მისამართი: ქალაქი თბილისი,
სოფელი დიღომი, გიორგი
ბრწყინვალეს ქუჩა №68 ს/კ
01.72.14.055.157

თარიღი		
კორექტირება		
№	კორექტირება	თარიღი
1		
2		
3		
4		
5		
6		

საპროექტო ორგანიზაცია

თანამდებობა	გვარი	ხელმოწერა
დირექტორი	დ.ომანაძე	
არქიტექტორი	დ.ომანაძე	
შემსრულა	დ.ომანაძე	

საპროექტო ლოგო	მისამართი
	ქ. თბილისი ცდალიანის 90
შ.პ.ს "გამა დეველოპმენტი"	TEL : 599 39-01-04

თარიღი	15.10.2023.	
სტადია	ფორმატი	შეცდომები
პროექტი	A-3	A-000

ექსპლიკაცია

1.ოფისი

1 საათიანი ცეცხლმედეგი ვიტრაჟი

კორექტირებული არეალი

ფორმატი A-3	თბილისი 2023წ.	ფაილის სახელი
	დაკვეთა №	

შენობა ნაგებობის შენიშვნა:

ოფისი

გეგმა +0,10 ნიშნულზე მ 1:100

ტექ მახვენებლები

კიბის შესრელის და სადარბაზოს ფართი 42.57 კვ.მ

საოფისე ფართი 464.47 კვ.მ

დამხმარე ფართი 11.21 კვ.მ

პირობითი ნიშნები:

- ნაკვეთის საზღვარი
- ჭრილის ხაზი
- არქიტექტურული ნიშნული

დამკვეთი : შპს ოცნება

მისამართი: ქალაქი თბილისი, სოფელი დიღომი, გიორგი ბრწყინვალეს ქუჩა №68 ს/კ 01.72.14.055.157

თარიღი	კორექტირება	თარიღი
№		
1		
2		
3		
4		
5		
6		

საპროექტო ორგანიზაცია

თანამდებობა	გვარი	ხელმოწერა
დირექტორი	დ.ომანაძე	
არქიტექტორი	დ.ომანაძე	
შესრულა	დ.ომანაძე	

საპროექტო ლოგო | მისამართი

ქ. თბილისი ცდალიანის 90

TEL : 599 39-01-04

შ.პ.ს "გამა დეველოპმენტი"

თარიღი	15.10.2023.	
სტადია	ფორმატი	ფურცლები
პროექტი	A-3	A-000

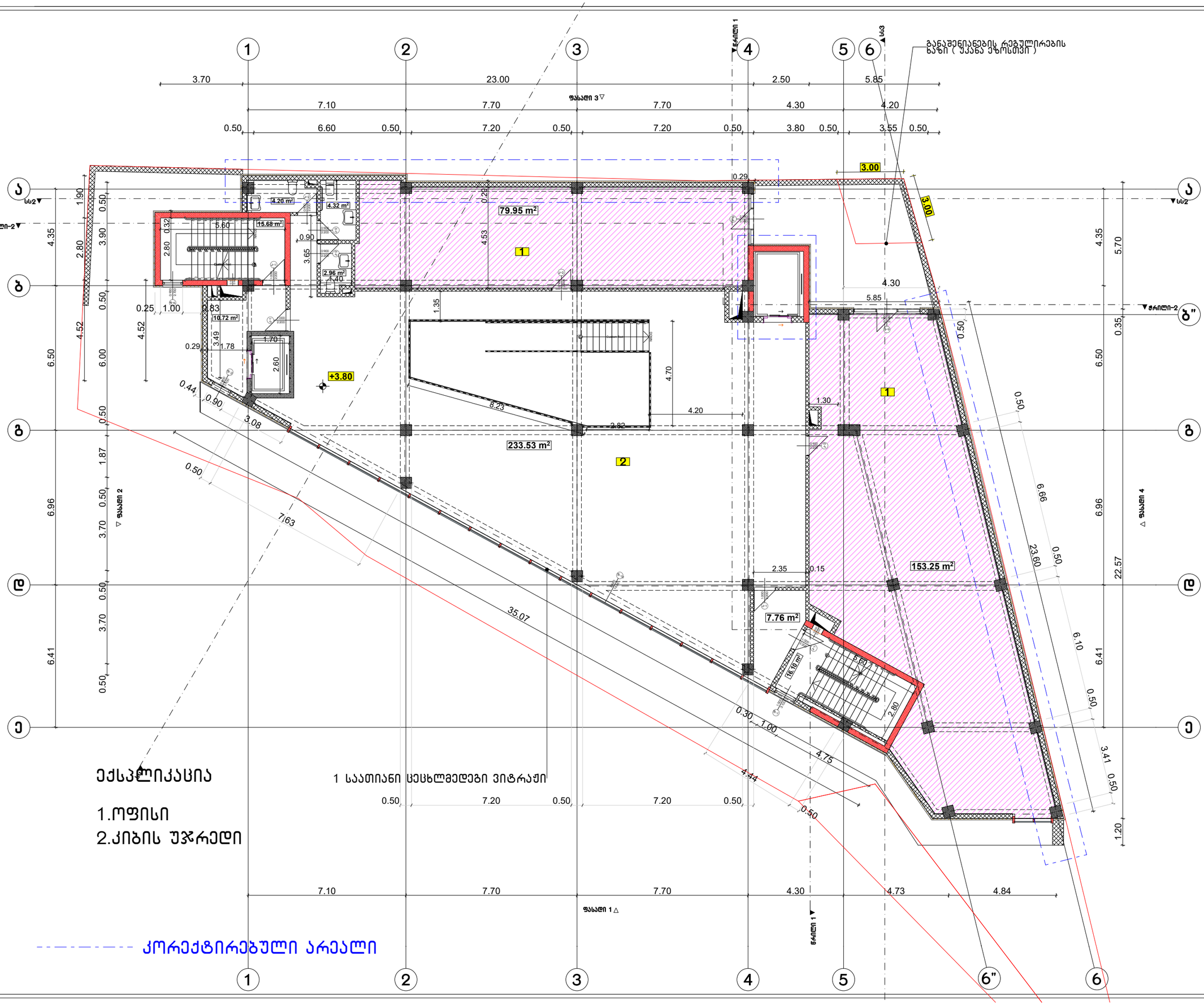

ფორმატი A-3	თბილისი 2023წ.	ფაილის სახელი
	დაკვეთა №	

შენობა ნაგებობის შუნძცია:

ოფისი

გეგმა +3.80 ნიშნულზე მ 1:100

ტექ მახვენებლები

სართულის ფართი 233.20 კვ.მ

კიბის უჯრედის და სადარბაზოს ფართი 50,26 კვ.მ

დამხმარე ფართი 245.01 კვ.მ

პირობითი ნიშნები:

ნაკვეთის საზღვარი

ჭრილის ხაზი

არქიტექტურული ნიშნული

დამკვეთი : შპს ოცნება

მისამართი: ქალაქი თბილისი, სოფელი დიღომი, გიორგი ბრწყინვალეს ქუჩა №68 ს/კ 01.72.14.055.157

თარიღი		
კორექტირება		
№	კორექტირება	თარიღი
1		
2		
3		
4		
5		
6		

საპროექტო ორგანიზაცია

თანამდებობა	გვარი	ხელმოწერა
დირექტორი	დ.ომანაძე	
არქიტექტორი	დ.ომანაძე	
შემსრულა	დ.ომანაძე	

საპროექტო ლოგო | მისამართი

ქ. თბილისი ცდანიანის 90

TEL : 599 39-01-04

შ.პ.ს "გამა დეველოპმენტი"

თარიღი	15.10.2023.	
სტადია	ფორმატი	შურცლები
პროექტი	A-3	A-000

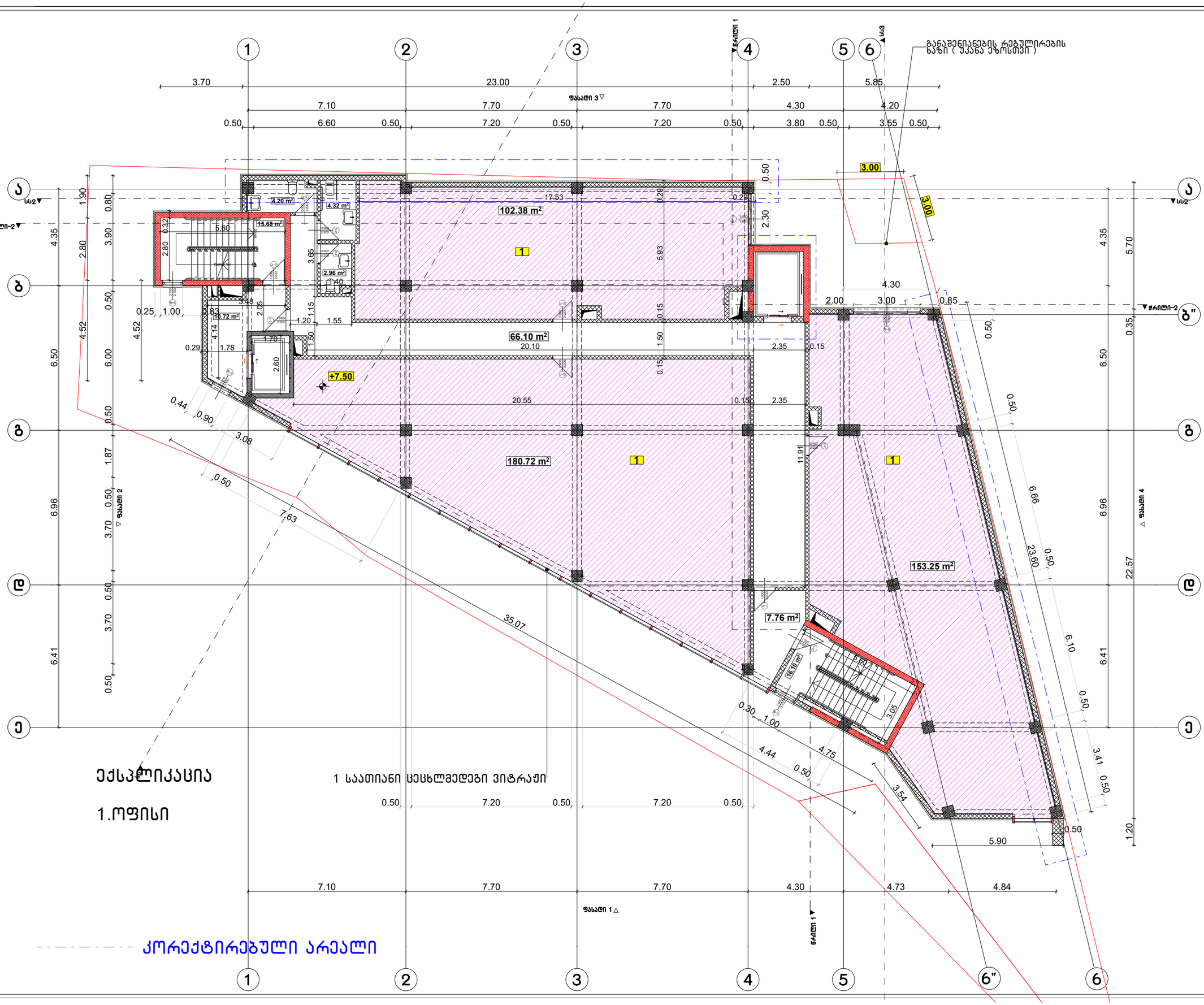

ფორმატი A-3	თბილისი 2023წ.	ფაილის სახელი
	დაკვეთა №	

შენობა ნაგებობის შენიშვნა:

ოფისი

გეგმა +7.50 ნიშნულზე მ 1:100

ტექ მახვენებლები

საოფისე ფართი 436.35 კვ.მ

კიბის უჯრედის და სადარბაზოს ფართი 116.36 კვ.მ

დამხმარე ფართი 11.48 კვ.მ

პირობითი ნიშნები:

ნაკვეთის საზღვარი

ჭრილის ხაზი

არქიტექტურული ნიშნული

დამკვეთი : შპს ოცნება

მისამართი: ქალაქი თბილისი, სოფელი დიღომი, გიორგი ბრწყინვალეს ქუჩა №68 ს/კ 01.72.14.055.157

თარიღი	კორექტირება	თარიღი
№		
1		
2		
3		
4		
5		
6		

საპროექტო ორგანიზაცია

თანამდებობა	გვარი	ხელმოწერა
დირექტორი	დ.ომანაძე	
არქიტექტორი	დ.ომანაძე	
შემსრულა	დ.ომანაძე	

საპროექტო ლოგო	მისამართი
	ქ. თბილისი ცდადიანის 90
შ.პ.ს "გამა დეველოპმენტი"	TEL : 599 39-01-04

თარიღი	15.10.2023.	
სტადია	ფორმატი	შურცლები
პროექტი	A-3	A-000

ექსპლიკაცია

1.ოფისი

1 საათიანი ცეცხლმედეგი ვიტრაჟი

კორექტირებული არეალი

ბანაშენიანების რეგულირების ხაზი (უკანა ეზოსთვის)

ფორმატი A-3	თბილისი 2023წ.			ფაილის სახელი
	დაკვეთა №			

შენობა ნაგებობის შუნძცია:

ოფისი

გეგმა +11.20 ნიშნულზე მ 1:100

ტექ მახვენებლები

სართობის ფართი 436.32 კვ.მ

კიბის უჯრედის და სადარბაზოს ფართი 116.36 კვ.მ

დამხმარე ფართი 11.48 კვ.მ

პირობითი ნიშნები:

ნაკვეთის საზღვარი

ჭრილის ხაზი

არქიტექტურული ნიშნული

დამკვეთი : შპს ოცნება

მისამართი: ქალაქი თბილისი, სოფელი დიღომი, გიორგი ბრწყინვალეს ქუჩა №68 ს/კ 01.72.14.055.157

თარიღი	კორექტირება	თარიღი
№		
1		
2		
3		
4		
5		
6		

საპროექტო ორგანიზაცია

თანამდებობა	გვარი	ხელმოწერა
დირექტორი	დ.ომანაძე	
არქიტექტორი	დ.ომანაძე	
შესრულა	დ.ომანაძე	

საპროექტო ლოგო | მისამართი

ქ. თბილისი ცდალიანის 90

TEL : 599 39-01-04

შ.პ.ს "გამა დეველოპმენტი"

თარიღი	15.10.2023.	
სტადია	ფორმატი	შურცლები
პროექტი	A-3	A-000

ექსპლიკაცია

1.ოფისი

1 საათიანი ცეცხლმედეგი ვიტრაჟი

კორექტირებული არეალი

ფორმატი A-3 | თბილისი 2023წ. | ფაილის სახელი

დაკვეთა №

შენობა ნაგებობის შუნძცია:

ოფისი

გეგმა +14.30 ნიშნულზე მ 1:100

ტექ მახვენებლები

საოფისე ფართი 428.39 კვ.მ

კიბის უჯრედის და სადარბაზოს ფართი 116.36 კვ.მ

დამხმარე ფართი 11.48 კვ.მ

პირობითი ნიშნები:

- ნაკვეთის საზღვარი
- ჭრილის ხაზი
- არქიტექტურული ნიშნული

დამკვეთი : შპს ოცნება

მისამართი: ქალაქი თბილისი, სოფელი დიღომი, გიორგი ბრწყინვალეს ქუჩა №68 ს/კ 01.72.14.055.157

თარიღი	კორექტირება	თარიღი
№		
1		
2		
3		
4		
5		
6		

საპროექტო ორგანიზაცია

თანამდებობა	გვარი	ხელმოწერა
დირექტორი	დ.ომანაძე	
არქიტექტორი	დ.ომანაძე	
შესრულა	დ.ომანაძე	

საპროექტო ლოგო | მისამართი

ქ. თბილისი ცდალიანის 90

TEL : 599 39-01-04

შ.პ.ს "გამა დეველოპმენტი"

თარიღი	15.10.2023.	
სტადია	ფორმატი	შურცლები
პროექტი	A-3	A-000

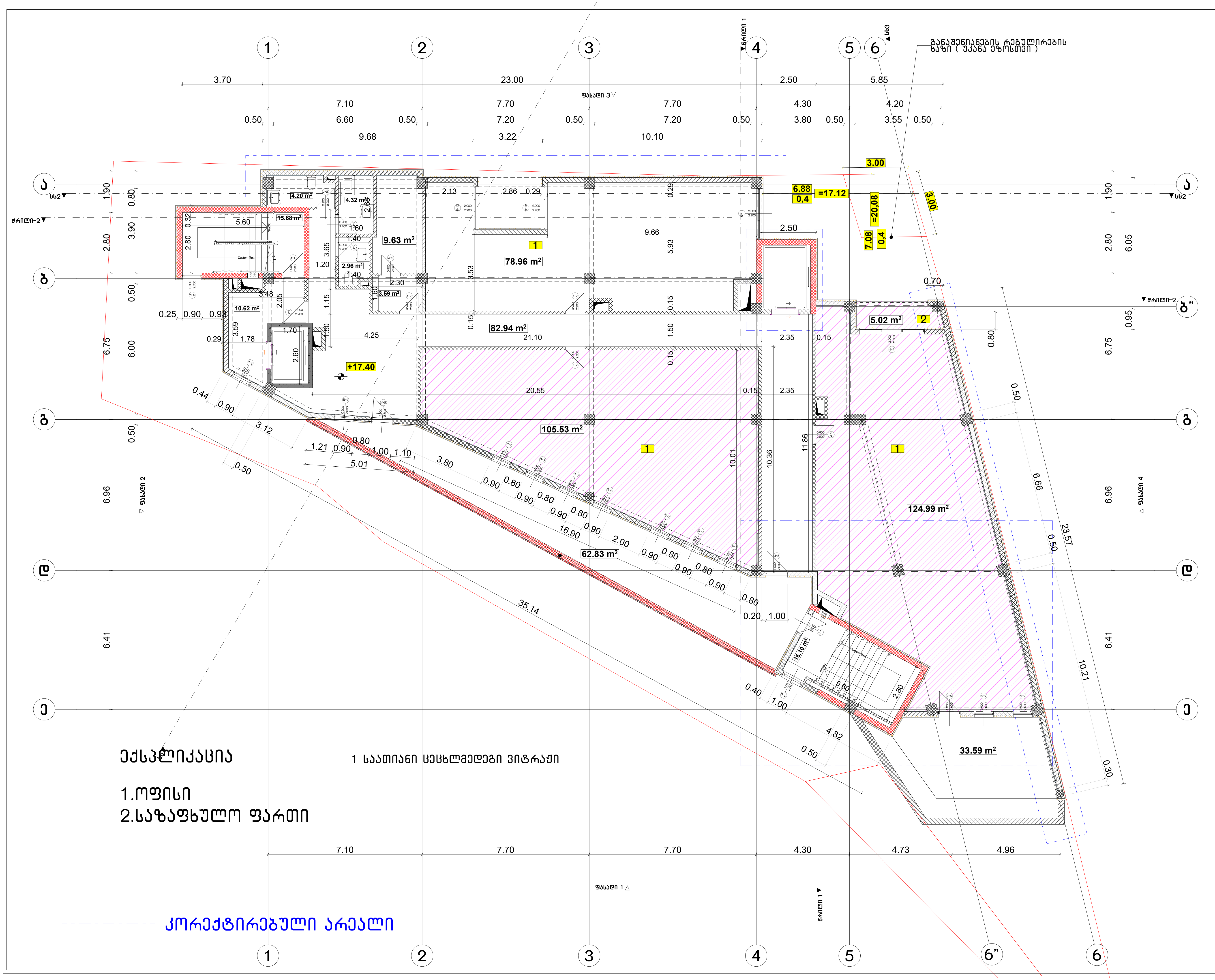

ფორმატი A-3	თბილისი 2023წ. დაკვეთა №	ფაილის სახელი

შენობა ნაგებობის ფუნქცია:

ოფისი

გეგმა +17.40 ნიშნულზე მ 1:100

ტექ მაჩვენებლები

საოფისე ფართი 230.52 კვ.მ

კიბის უჯრედის და სადარბაზოს ფართი 125.34 კვ.მ

დამხმარე ფართი 103.66 კვ.მ

საზაფხულო ფართი 101.44 კვ.მ

პირობითი ნიშნები:

ნაკვეთის საზღვარი

ჭრილის ხაზი

არქიტექტურული ნიშნული

დამკვეთი : შპს ოცნება

მისამართი: ქალაქი თბილისი, სოფელი დიღომი, გიორგი ბრწყინვალეს ქუჩა №68 ს/კ 01.72.14.055.157

თარიღი

კორექტირება

№	კორექტირება	თარიღი
1		
2		
3		
4		
5		
6		

საპროექტო ორგანიზაცია

თანამდებობა	გვარი	ხელმოწერა
დირექტორი	ლომბაძე	
არქიტექტორი	ლომბაძე	
შემსრულა	ლომბაძე	

საპროექტო ლოგო | მისამართი

ქ. თბილისი ცაბაძის 90

TEL : 599 39-01-04

შ.პ.ს "გამა დეველოპმენტი"

თარიღი	15.10.2023.	
სტადია	ფორმატი	ფურცელი
პროექტი	A-3	A-000

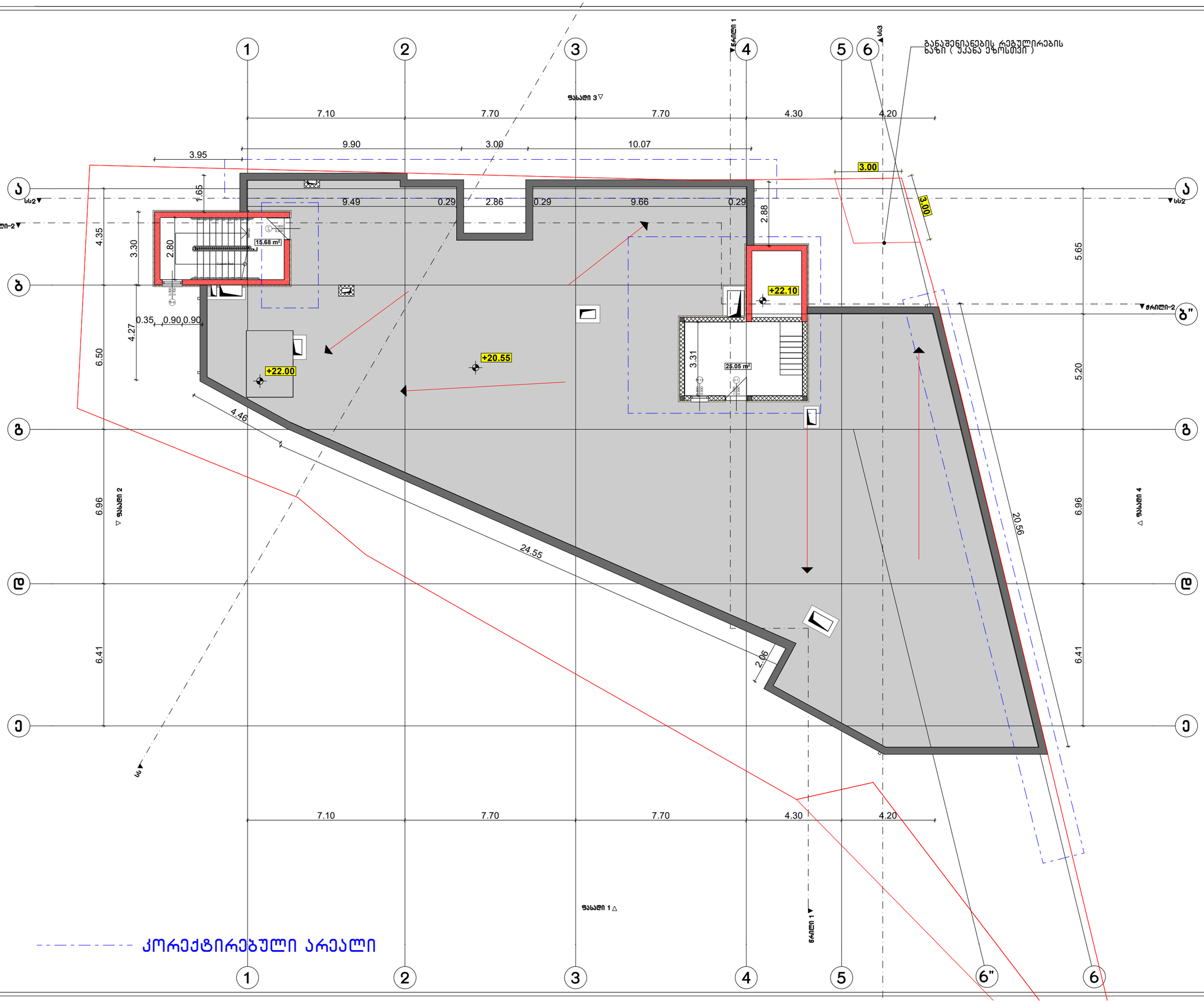

კორექტირებული არეალი

ფორმატი A-3	თბილისი 2023წ.	ფაილის სახელი
	დაკვეთა №	

შენობა ნაგებობის შუნჯცია:

ოფისი

გეგმა +20.55 ნიშნულზე მ 1:100

ტექ მახვენებლები

კიბის უჯრედის და სადარბაზოს ფართი 30.78 კვ.მ

დამხმარე ფართი 21.28 კვ.მ

პირობითი ნიშნები:

ნაკვეთის საზღვარი

ჭრილის ხაზი

არქიტექტურული ნიშნული

დამკვეთი : შპს ოცნება

მისამართი: ქალაქი თბილისი, სოფელი დიღომი, გიორგი ბრწყინვალეს ქუჩა №68 ს/კ 01.72.14.055.157

თარიღი		
კორექტირება		
№	კორექტირება	თარიღი
1		
2		
3		
4		
5		
6		

საპროექტო ორგანიზაცია

თანამდებობა	გვარი	ხელმოწერა
დირექტორი	დ.ომანაძე	
არქიტექტორი	დ.ომანაძე	
შემსრულა	დ.ომანაძე	

საპროექტო ლოგო

მისამართი



ქ. თბილისი ცდადიანის 90

TEL : 599 39-01-04

შ.პ.ს "გამა დეველოპმენტი"

თარიღი	15.10.2023.	
სტადია	ფორმატი	შენიშვნები
პროექტი	A-3	A-000

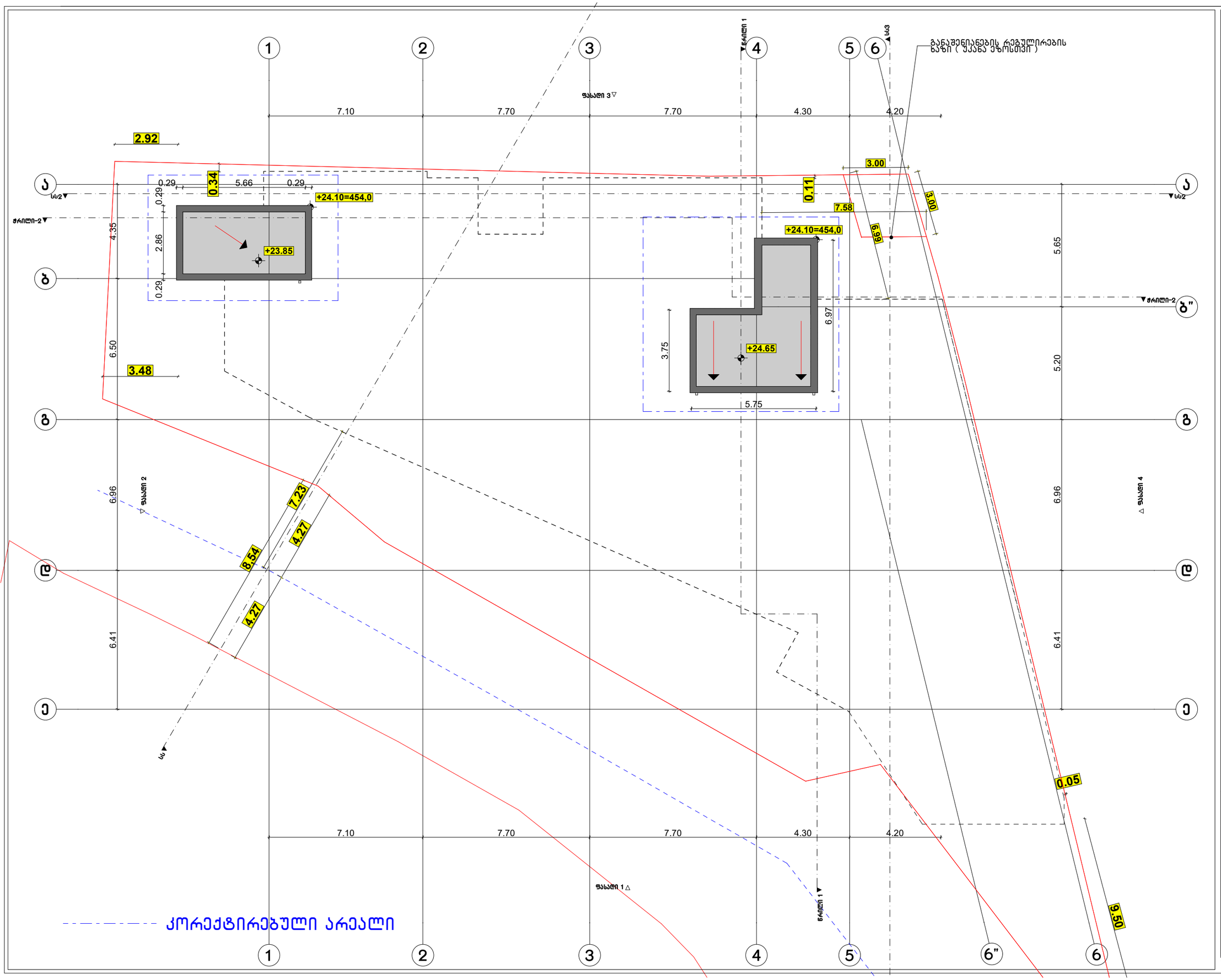

ფორმატი A-3 | თბილისი 2023წ. | ფაილის სახელი
დაკვეთა №

შენობა ნაგებობის დასახელება:

ოფისი

სახურავის გეგმა მ 1:100

ტექ მახვენებლები

პირობითი ნიშნები:

- ნაკვეთის საზღვარი
- ჭრილის ხაზი
- არქიტექტურული ნიშნული

დამკვეთი : შპს ოცნება

მისამართი: ქალაქი თბილისი, სოფელი დიღომი, გიორგი ბრწყინვალეს ქუჩა №68 ს/კ 01.72.14.055.157

თარიღი		
კორექტირება		
№	კორექტირება	თარიღი
1		
2		
3		
4		
5		
6		

საპროექტო ორგანიზაცია

თანამდებობა	გვარი	ხელმოწერა
დირექტორი	დ.ომანაძე	
არქიტექტორი	დ.ომანაძე	
შესრულა	დ.ომანაძე	

საპროექტო ლოგო | მისამართი

ქ. თბილისი ც.დადიანის 90

TEL : 599 39-01-04

შ.პ.ს "გამა დეველოპმენტი"

თარიღი	15.10.2023.	
სტადია	ფორმატი	ფურცლები
პროექტი	A-3	A-000

შენობა-ნაგებობის უსაფრთხოების წესებთან შესაბამისობის ანალიზი

გამოყენებული წესები - **„შენობა-ნაგებობის უსაფრთხოების წესები“**

ჩამოთვალეთ შენობის დაკავებულებები და აღწერეთ თითოეული გამოყენება
საქმიანი ჯგუფი სქ - საოფისე ფართები +0.10 - +17.40 ნიშნულებზე;
მცირე საფრთხის შემცველი სასაწყობო ჯგუფი სწ-2 - შემოზღუდული ავტოსადგომი -3.50 ნიშნულზე; საწყობი +17.40 ნიშნულზე;
დამხმარე და სხვადასხვა დანიშნულების ჯგუფი დს - ტუმბოსა და ავზის სათავსი -3.50 ნიშნულზე; დამხმარე სათავსი +17.40 ნიშნულზე.

კონსტრუქციის ტიპი:	I -B

დასაშვები სიმაღლე მიწის დონის ზემოთ ცხრილი 503-ის მიხედვით:	48.80 მეტრი
საპროექტო შენობის სიმაღლე მიწის დონის ზემოთ:	24.10 მეტრი

შენიშვნა: 1) 202 ქვეთავის მიხედვით, შენობის სიმაღლე განისაზღვრება, როგორც შვეული დაშორება მიწის დონიდან სახურავის ყველაზე მაღალი ზედაპირის საშუალო სიმაღლემდე. შენობის სიმაღლის განსაზღვრისას არ იანგარიშება პარაპეტების სიმაღლე. მიწის დონე ითვლება შენობასა და მიწის ნაკვეთის საზღვარს შორის 1,8 მ-მდე ფარგლებში მოქცეული ფართობის ყველაზე დაბალი ნიშნულების მიხედვით. სადაც მოპირკეთებული ზედაპირის დონე გარე კედლებიდან დამრეცად მიდის, ათვლის დონე განსაზღვრულია შენობასა და მიწის ნაკვეთის საზღვარს შორის მოქცეული ფართობის ყველაზე დაბალი ნიშნულების მიხედვით.

2) მიწის დონე საკონტროლო სიბრტყეა, რომელიც შენობის გარე კედლების გასწვრივ არსებული მიწის დონეების საშუალო დონეა.

სართულიანობის შეზღუდვები ცხრილი 503-ის მიხედვით:		
დაკავებულობის ჯგუფი	**დასაშვები სართულიანობა მიწის დონის ზემოთ**	**შემოთავაზებული სართულიანობა მიწის დონის ზემოთ**
საქმიანი ჯგუფი სქ	**11**	6 (მიწისპირა -VI სართულები)
მცირე საფრთხის შემცველი სასაწყობო ჯგუფი სწ-2	**11**	2 (მიწის დონის ქვედა და VI სართულები)
დამხმარე და სხვადასხვა დანიშნულების ჯგუფი დს	**5**	2 (მიწის დონის ქვედა და VI სართულები)

ფართობის შეზღუდვები ცხრილი 503-ის მიხედვით:		
დაკავებულობის ჯგუფი	დასაშვები ფართობი (ცალკეულ სართულზე)	შემოთავაზებული ფართობი (ცალკეულ სართულზე)
საქმიანი ჯგუფი სქ	შეუზღუდავი	არ იზღუდება
მცირე საფრთხის შემცველი სასაწყობო ჯგუფი სწ-2	7340 მ²	467.7 მ² მიწის დონის ქვედა სართულზე
		79.4 მ² VI სართულზე
დამხმარე და სხვადასხვა დანიშნულების ჯგუფი დს	3300 მ²	60.7 მ² მიწის დონის ქვედა სართულზე
		13.2 მ² VI სართულზე

შენიშვნა: 202 ქვეთავის მიხედვით, შენობის ფართობი განისაზღვრება, როგორც გარე კედლებს (ან გარე კედლებსა და ცეცხლმედეგ კედლებს) შორის მოქცეული ფართობი, გარდა საჰაერო შახტებისა და, სულ მცირე, სამი მხრიდან გარე კედლებით შემოზღუდული ეზოებისა. შენობის ფართობები, რომელთაც არ აკრავს კედლები, ითვლება შენობის ფართობად, თუ ის მოქცეულია სახურავის ან ზედა სართულის თარაზული ნაშვერის საზღვრებში.

გარე კედლის ღიობებისადმი მოთხოვნები ცხრილი 705.8 -ის მიხედვით							
გარე კედელი	ხანძარსაწინააღმდეგო მანძილი (მეტრი)	კედლის ღიობების ფართობი (კედლის %)					
		დასაშვები			გათვალისწინებული		
		დაცული	დაუცველი საშხეფებით	დაუცველი	დაცული	დაუცველი საშხეფებით	დაუცველი
1-6“	7.5<X<9	შეუზღუდავია	შეუზღუდავია	70%			აკმაყოფილებს
6“-6	<9	აუცილებელი არ არის	შეუზღუდავია	შეუზღუდავია			არ იზღუდება
6-5	6<X<7.5	შეუზღუდავია	შეუზღუდავია	45%			აკმაყოფილებს
5-4	4.5<X<6	75%	75%	25%			ღიობების გარეშე
4-1	1 >	დაუშვებელია	დაუშვებელია	დაუშვებელია			ღიობების გარეშე
a-b	1<X<1.5	15%	15%	დაუშვებელია			ღიობების გარეშე
b-g	3<X<4.5	45%	45%	15%			ღიობების გარეშე

e-b”	1 >	დაუშვებელია	დაუშვებელია	დაუშვებელია			ღიობების გარეშე
b”-a	7.5<X<9	შეუზღუდავია	შეუზღუდავია	70%			აკმაყოფილებს

შენიშვნა: 202 ქვეთავის შესაბამისად, ხანძარსაწინააღმდეგო მანძილი იზომება შენობის ფასადიდან ქვემოთ ჩამოთვლილთაგან ერთ-ერთამდე: 1. მიწის ნაკვეთის საზღვრის უახლოეს წერტილამდე; 2. ქუჩის, ჩიხის ან საზოგადოებრივი გზის შუახაზამდე; 3. მიწის ერთ ნაკვეთზე მდებარე ორ შენობას შორის წარმოსახვით ხაზამდე.
მანძილი უნდა გაიზომოს კედლის ზედაპირიდან მართი კუთხით.

გარე კედლის ცეცხლმედეგობისადმი მოთხოვნები ცხრილი 602 -ის და 705.8.5 ქვეთავის მიხედვით				
გარე კედელი	ხანძარსაწინააღმდეგო მანძილი (მეტრი)	ცეცხლმედეგობის ხარისხი (საათი)		
		მოთხოვნილი 602 ცხრილით	მოთხოვნილი 705.8 ქვეთავით	გათვალისწინებული
1-6”	7.5<X<9	1	1	1
6“-6	<9	0	1	0
6-1	3<X<9	1	1	1
a-g	3<X<9	1	1	1
e-b”	1.5>	1	1	1
b” - a	3<X<9	1	1	1

თითოეული სართულიდან გასასვლელი საშუალება									
სართულები	დაკავებულობა და დაკავებულობის დატვირთვის ჯამური მაჩვენებელი	მოთხოვნილი გასასვლელების/გასასვლელთან მისადგომის რაოდენობა	გათვალისწინებული გასასვლელების/გასასვლელთან მისადგომის რაოდენობა და ტიპი	გასასვლელი საშუალებების სიგანე (მეტრი)					
				გზა-კიბეები		დერეფანი		გასასვლელის გზა-კარი	
				მოთხოვნილი	გათვალისწინებული	მოთხოვნილი	გათვალისწინებული	მოთხოვნილი	გათვალისწინებული
მიწისქვეშა სართული	სწ-2 დს დ.დ. = 27	2	2 (გზა-კიბე)	1.2	1.2	0.9	-	0.82	0.82მინ.
I სართული	სქ დ.დ. = 50	2	5 (გზა-კარი)	1.2	-	0.9	1.2 მინ.	0.82	0.82მინ.
II სართული	სქ დ.დ. = 26	2	2 (გზა-კიბე)	1.2	1.2	0.9	1.2 მინ.	0.82	0.82მინ.
III - IV სართულები	სქ დ.დ. = 48	2	2 (გზა-კიბე)	1.2	1.2	0.9	1.2 მინ.	0.82	0.82მინ.
V სართული	სქ დ.დ. = 47	2	2 (გზა-კიბე)	1.2	1.2	0.9	1.2 მინ.	0.82	0.82მინ.
VI სართული	სქ დს სწ-2 დ.დ. = 28	2	2(გზა-კიბე)	1.2	1.2	0.9	1.2 მინ.	0.82	0.82მინ.

ხანძრისაგან დაცვის სისტემებისადმი მოთხოვნები							
დაკავებულობები /სივრცეები/ გასასვლელი საშუალებები	ავტო საშხეფი სისტემა	ალტერნატიული ავტომატური ცეცხლსაქრობი სისტემები	სახანძრო განგაშისა, კვამლ და ცეცხლ აღმომჩენი სისტემები	სახანძრო მილ დგარების სისტემები	კვამლის საკონტროლო სისტემები	ხელის ცეცხლ მაქრები	საავარიო განგაშის სისტემები
სწ-2 ჯგუფი -3.50 ნიშნული	კი		კი (სახანძრო განგაშის ხელით სამართავი სისტემა); (დამკავებელთა	კი (II კლასი)		კი	

			შეტყობინების სისტემა); (კვამლაღმომჩენები)				
სქ ჯგუფი ±0.00 - +17.40 ნიშნულები			კი (სახანძრო განგაშის ხელით სამართავი სისტემა); (დამკავებელთა შეტყობინების სისტემა)			კი	
კიბის უჯრედი				კი (I კლასი)	კი (დაწნევის სისტემა)		
ლიფტი			კი (კვამლაღმომჩენები, თითოეული სართულის დონეზე ლიფტების შესასვლელთან		კი (დაწნევის სისტემა)		
დერეფანი			კი (სახანძრო განგაშის ხელით სამართავი სისტემის კოლოფი, გასასვლელის გზაკარებთან)	კი (II კლასი)		კი	
სახანძრო ტუბოსდა ავზი	კი (-3.50 ნიშნულზე)						
სახანძრო ჰიდრანტი	კი (ეზოში, მთავარ ფასადთან)						

განიავებისადმი მოთხოვნები		
დაკავებულობები/სივრცეები/ გასასვლელი საშუალებები	ბუნებრივი განიავება	ხელოვნური განიავება
სწ-2 ჯგუფი	კი	კი
სქ ჯგუფი	კი	კი
კიბის უჯრედი	კი	კი
ლიფტი		კი
დერეფანი		კი

წყალსადენი სისტემის ფიქსირებული მოწყობილობების რაოდენობა ცხრილი 1602.1-ის მიხედვით											
სართულები	დაკავებულობის დატვირთვის ჯამური მაჩვენებელი	ფიქსირებული მოწყობილობები									
		უნიტაზი		ტუალეტის ხელსაბანები		აბაზანა/შხაპი		სამზარეულოს/ სამომსახურო ნიჟარა		ავტომატური სარეცხი მანქანის მისაერთებელი	
		მოთხოვნილი	გათვალისწინებული	მოთხოვნილი	გათვალისწინებული	მოთხოვნილი	გათვალისწინებული	მოთხოვნილი	გათვალისწინებული	მოთხოვნილი	გათვალისწინებული
სქ ჯგუფი	დ.დ 244	8	18	5	18	-	-	1	6		

შენიშვნა: 1) 1602.1.1 ქვეთავის მიხედვით, თითოეული სქესის დამკავებელთა რაოდენობის დასადგენად, დამკავებელთა საერთო რაოდენობა ორზე უნდა გაიყოს. მოწყობილობების აუცილებელი რაოდენობის გამოსათვლელად, მოწყობილობების პროპორცია ან პროპორციები თითოეული მოწყობილობის ტიპისთვის თითოეული სქესის დამკავებელთა რაოდენობას უნდა მიესადაგოს 1602.1 ცხრილის შესაბამისად.

2) 1602.2 ქვეთავის მე-2 გამონაკლისის მიხედვით, ცალ-ცალკე მოწყობილობები აუცილებელი არ არის ნაგებობებში ან მფლობელობაში არსებულ სივრცეებში, რომელთა დაკავებულობის საერთო დატვირთვა, როგორც თანამშრომლების, ისე კლიენტების გათვალისწინებით, 15 ან 15-ზე ნაკლებია.

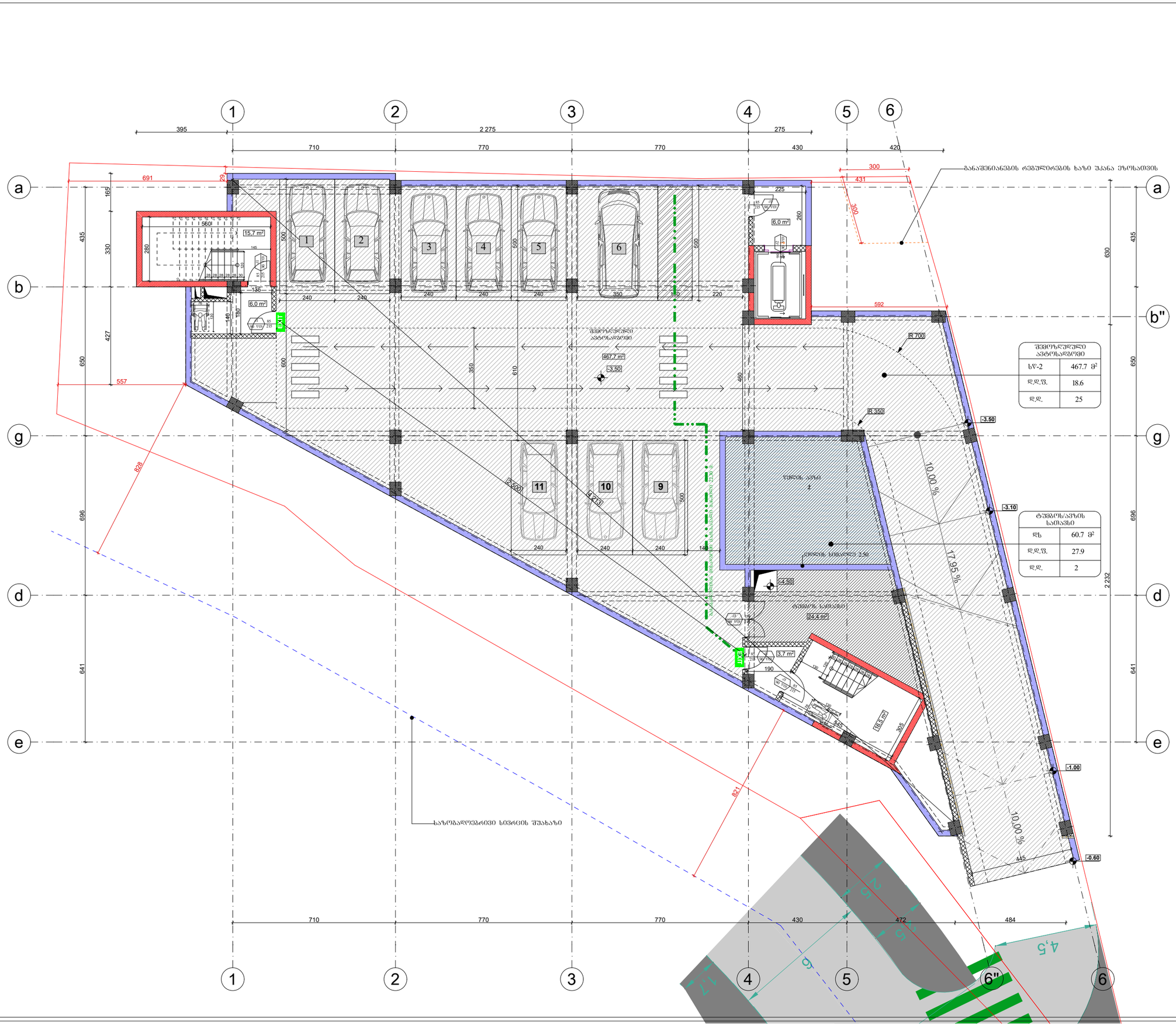
1
2
3
4
5
6
a
b
b"
g
d
e
395
2 275
275
710
770
770
430
420
691
300
431
225
6.0 m²
15.7 m²
6.0 m²
3.7 m²
24.4 m²
16.6 m²
EXIT
R 700
R 350
R 500
-3.50
-3.10
-4.50
-1.00
-0.60
10.00 %
17.95 %
10.00 %
საზოგადოებრივი სივრცის შუახაზი
ავტომანქანის ბორბლის მინიმალური ტრაექტორია 22.50 მ.
ტროტუარის სიმაღლე 2.50
წყლის ავზი
ავტომანქანის ბორბლის მინიმალური ტრაექტორია 22.50 მ.
შემოსულობები ავტოსადგომი
467.7 m²
ტექნიკური სათავსები
24.4 m²
ტექნიკური სათავსები
ტექნიკური სათავსები
ტექნიკური სათავსები

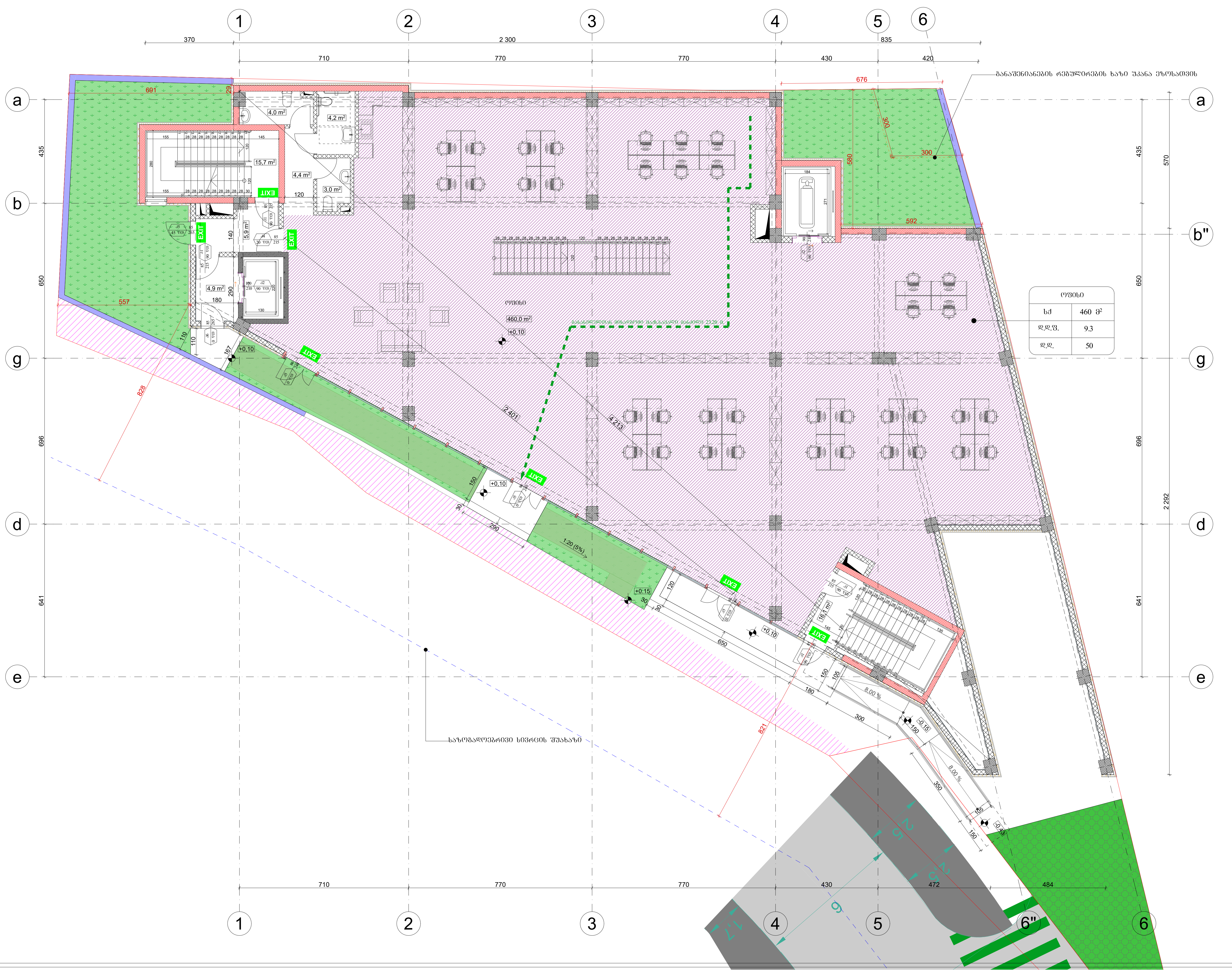

ფორმატი A-3	თბილისი, 2026წ. / დაკვეთა №	ფაილის სახელი

შენობა ნაგებობის ფუნქცია:
ოფისი

დაკავებულობისა და გასასვლელი საშუალებების გეგმა +0.10 ნიშნულზე

პირობითი აღნიშვნები:

- მიწის ნაკვეთის საზღვარი
- 300 — ხანძარსაწინააღმდეგო მანძილი
- 82 / 216, 90 წთ., კ1 — კარის თავისუფალი სიგანე; ხანძარმედეგობა; კარის ნუმერაცია; კარის თავისუფალი სიმაღლე
- დაკავებულობის ჯგუფი — ოფისი (სივრცის დასახელება); სქ 151 მ² (მთლიანი ფართი); დ. დ. ფ 9.3 (დაკავებულობის დატვირთვის ფაქტორი); დ. დ. 16 (დაკავებულობის დატვირთვა)
- გასასვლელთან მისადგომი მაქსიმალური სავალი მანძილი
- EXIT — გასასვლელის აღმნიშვნელი განათებული ნიშანი

დაკავებულობის ჯგუფების აღნიშვნები

დაკავებულობის ჯგუფები	დაკავებულობის ჯგუფის აღნიშვნა	ფერის კოდი
საცხოვრებელი ჯგუფი (სც)		RGB (79,12,187)
სასაწყობო ჯგუფი (სწ)		RGB (136,135,134)
დამხმარე ჯგუფი (დს)		RGB (57,57,56)

სართულის დაკავებულობის დატვირთვა: ----50

დამკვეთი: შპს "ოცნება"

მისამართი: ქალაქი თბილისი, სოფელი დიღომი, გიორგი ბრწყინვალეს ქუჩა №68 ს/კ 01.72.14.055.157

საპროექტო ორგანიზაცია

თანამდებობა	გვარი	ხელმოწერა
დირექტორი	დ.ომანაძე	
არქიტექტორი	დ.ომანაძე	
შეასრულა	დ.ომანაძე	

საპროექტო ლოგო	მისამართი
	ქ. თბილისი ც. დადიანის 90 TEL : 599 39-01-04

შ.პ.ს "გამა დეველოპმენტი"

თარიღი	21.02.2026	
სტადია	ფორმატი	ფურცლები
ფორმატი	A-3	A-000

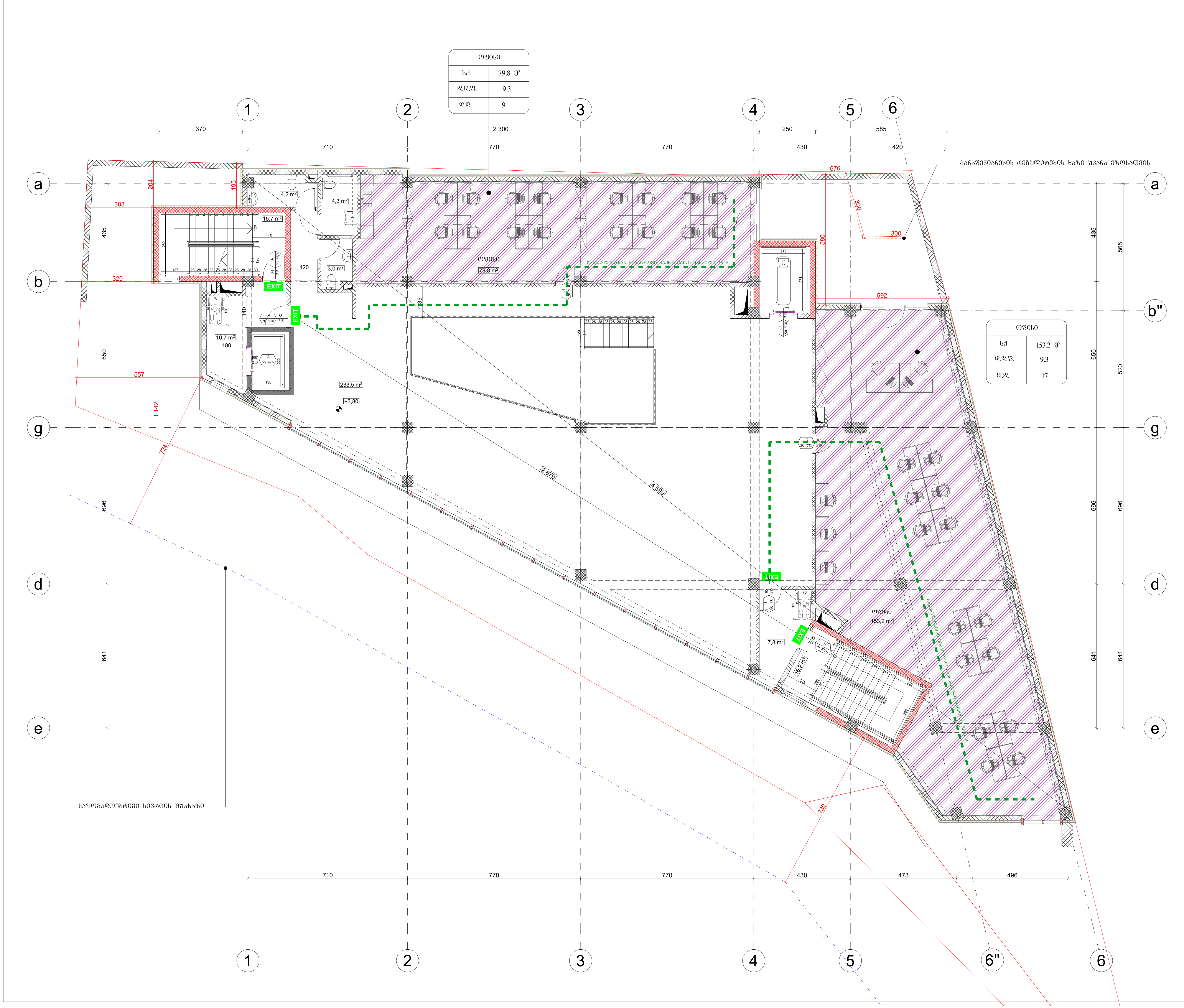

ფორმატი A-3	თბილისი, 2026წ. დაკვეთა №	ფაილის სახელი

შენობა ნაგებობის ფუნქცია:
ოფისი

დაკავებულობისა და გასასვლელი საშუალებების გეგმა **+3.80** ნიშნულზე

პირობითი აღნიშვნები:

მიწის ნაკვეთის საზღვარი

ხანძარსაწინააღმდეგო მანძილი

82 / 216 — 90 წთ — კ1

- კარის თავისუფალი სიგანე
- ხანძარმედეგობა
- კარის ნუმერაცია
- კარის თავისუფალი სიმაღლე

დაკავებულობის ჯგუფი	ოფისი	
	სქ	151 მ²
	დ. დ. ფ	9.3
	დ. დ.	16

- სივრცის დასახელება
- მთლიანი ფართი
- დაკავებულობის დატვირთვის ფაქტორი
- დაკავებულობის დატვირთვა

გასასვლელთან მისადგომი მაქსიმალური სავალი მანძილი

EXIT — გასასვლელის აღმნიშვნელი განათებული ნიშანი

დაკავებულობის ჯგუფების აღნიშვნები

დაკავებულობის ჯგუფები	დაკავებულობის ჯგუფის აღნიშვნა	ფერის კოდი
საცხოვრებელი ჯგუფი (სც)		RGB (79,12,187)
სასაწყობო ჯგუფი (სწ)		RGB (136,135,134)
დამხმარე ჯგუფი (დს)		RGB (57,57,56)

სართულის დაკავებულობის დატვირთვა: ----26

დამკვეთი: შპს "ოცნება"

მისამართი: ქალაქი თბილისი, სოფელი დიღომი, გიორგი ბრწყინვალეს ქუჩა №68 ს/კ 01.72.14.055.157

საპროექტო ორგანიზაცია

თანამდებობა	გვარი	ხელმოწერა
დირექტორი	დ.ომანაძე	
არქიტექტორი	დ.ომანაძე	
შეასრულა	დ.ომანაძე	

საპროექტო ლოგო	მისამართი
	ქ. თბილისი ც. დადიანის 90 TEL : 599 39-01-04

შ.პ.ს "გამა დეველოპმენტი"

თარიღი	21.02.2026	
სტადია	ფორმატი	ფურცლები
ფორმატი	A-3	A-000

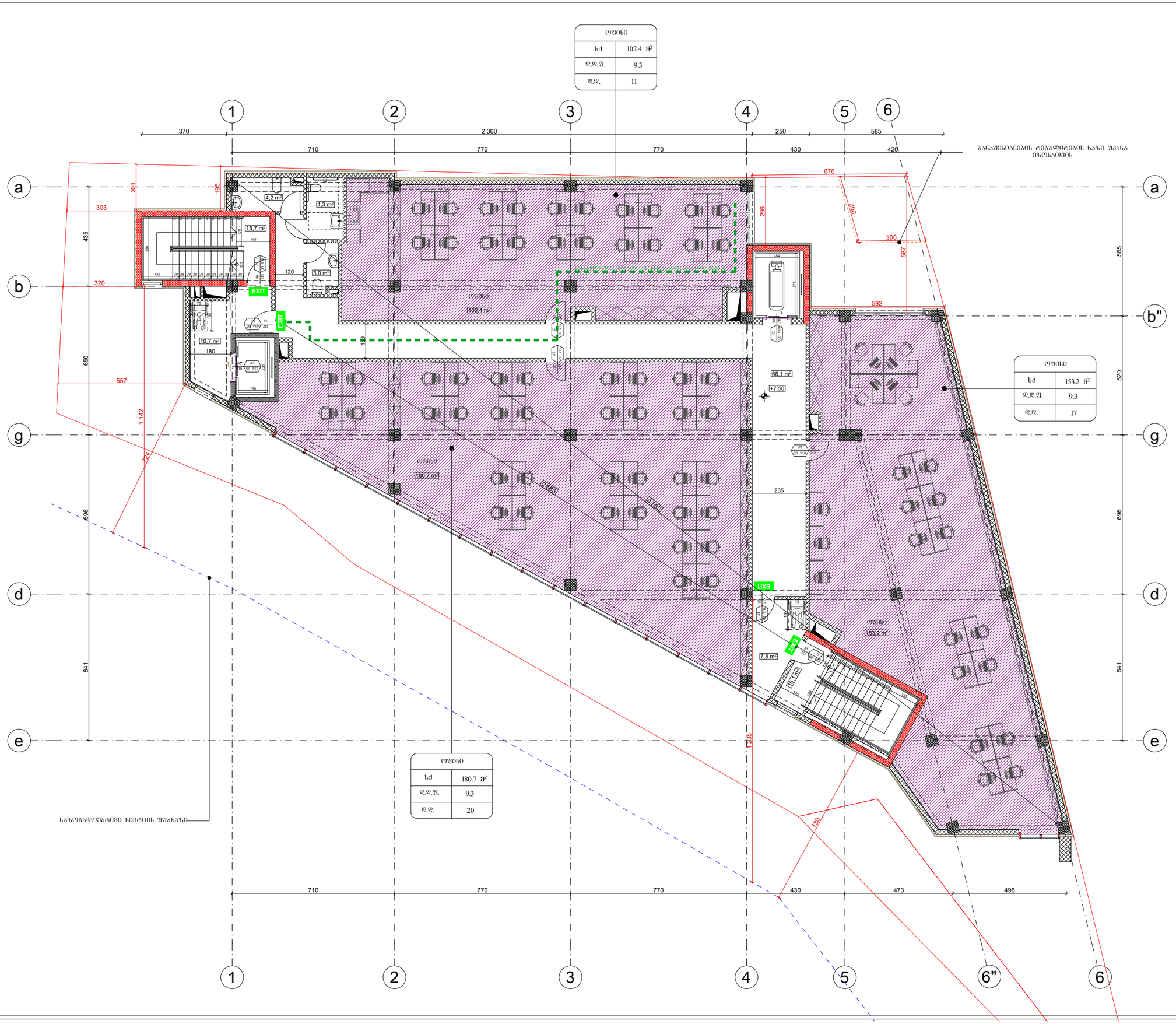

ფორმატი A-3	თბილისი, 2026წ.	ფაილის სახელი
	დაკვეთა №	

შენობა ნაგებობის შუნძცია:

ოფისი

დაკავებულობისა და გასასვლელი საშუალებების გეგმა **+7.50** ნიშნულზე

პირობითი აღნიშვნები:

მიწის ნაკვეთის საზღვარი

ხანძარსაწინააღმდეგო მანძილი

კარის თავისუფალი სიგანე
82 — 90 წთ. — ხანძარმედეგობა
216 — კ1 — კარის ნუმერაცია
კარის თავისუფალი სიმაღლე

დაკავებულობის ჯგუფი	ოფისი	სივრცის დასახელება
	ხძ 151 მ²	მთლიანი ფართი
	დ. დ. ფ 9.3	დაკავებულობის დატვირთვის შაქტორი
	დ. დ. 16	დაკავებულობის დატვირთვა

გასასვლელთან მისადგომი მაქსიმალური სავალი მანძილი

EXIT გასასვლელის აღმნიშვნელი განათებული ნიშანი

დაკავებულობის ჯგუფების აღნიშვნები

დაკავებულობის ჯგუფები	დაკავებულობის ჯგუფის აღნიშვნა	ფერის კოდი
საცხოვრებელი ჯგუფი (სც)		RGB (79,12,187)
სასაწყობო ჯგუფი (სწ)		RGB (136,135,134)
დამხმარე ჯგუფი (დხ)		RGB (57,57,56)

სართულის დაკავებულობის დატვირთვა: ----48

დამკვეთი: შპს "ოცნება"

მისამართი: ქალაქი თბილისი, სოფელი დიღომი, ბიორგი ბრწყინვალეს ქუჩა №68 ს/კ 01.72.14.055.157

საპროექტო ორგანიზაცია

თანამდებობა	გვარი	ხელმოწერა
დირექტორი	დ.ომანაძე	
არქიტექტორი	დ.ომანაძე	
შესრულა	დ.ომანაძე	

საპროექტო ლოგო	მისამართი
	ქ. თბილისი ც. დადიანის 90 TEL : 599 39-01-04

შ.პ.ს "ბამა დეველოპმენტი"

თარიღი	21.02.2026	
სტადია	ფორმატი	ფურცლები
ფორმატი	A-3	A-000

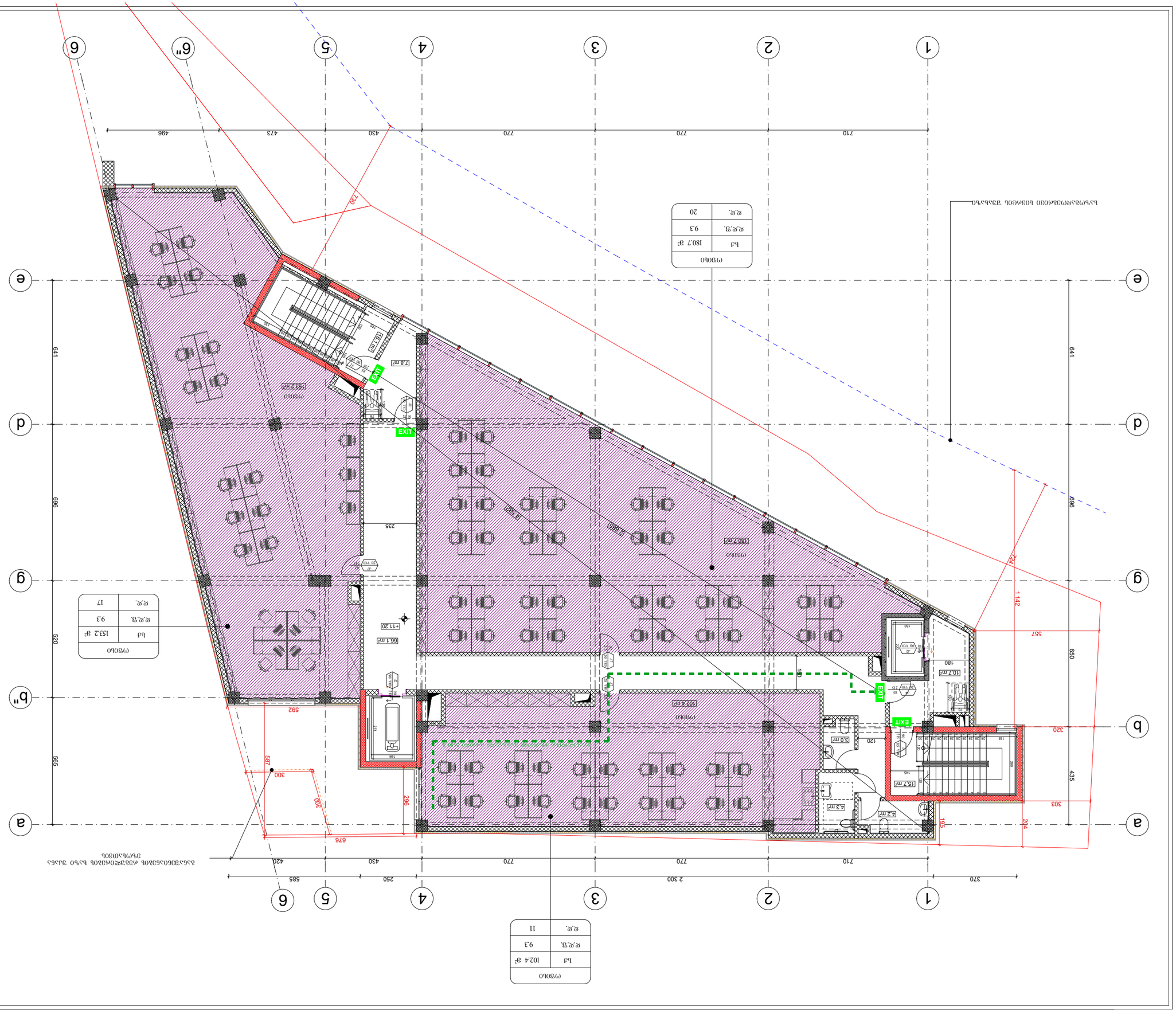
1
2
3
4
5
6
6"
a
b
b"
d
e
g
370
2 300
710
770
770
430
250
420
585
641
520
565
696
435
303
320
204
195
1 142
557
650
724
496
473
430
770
770
710
235
592
300
300
676
266
180
120
180
10.7 m²
10.7 m²
15.7 m²
4.3 m²
4.2 m²
3.0 m²
7.8 m²
16.6 m²
153.2 m²
66.1 m²
102.4 m²
180.7 m²
+11.20
EXIT
EXIT
EXIT
EXIT
780
помещ.
помещ.
помещ.

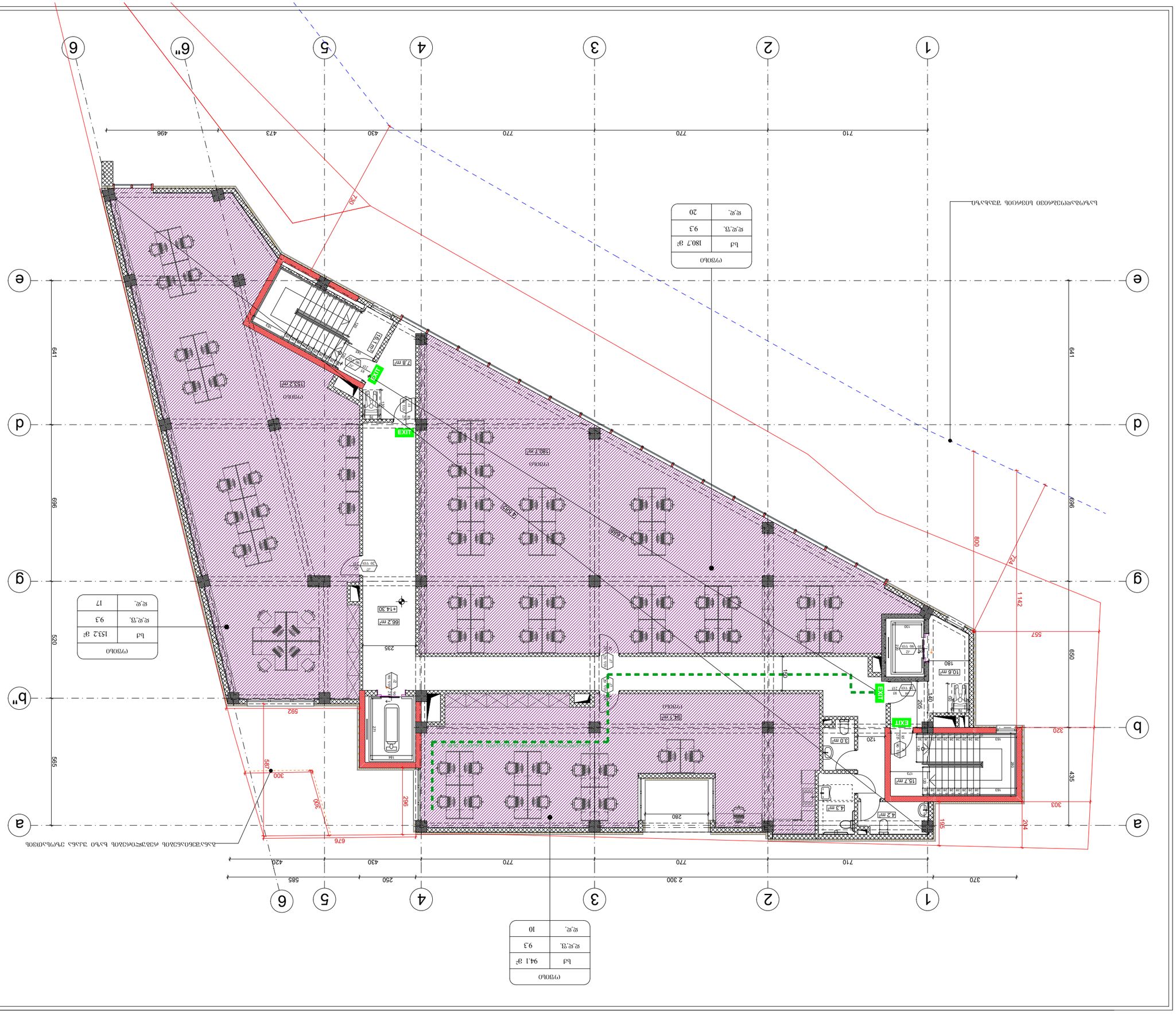
1
2
3
4
5
6
6"
a
b
b"
d
e
g
370
2 300
710
770
770
430
420
250
585
641
696
565
520
435
303
320
204
195
1 142
800
557
650
180
140
280
120
592
587
300
676
296
730
496
473
430
770
770
710
EXIT
EXIT
EXIT
EXIT
7.8 mr
15.6 mr
153.2 mr
180.7 mr
94.1 mr
66.2 mr
10.6 mr
15.7mr
4.3 mr
4.2 mr
3.0 mr
+14.30
+14.30
+14.30

დამხმარე სათავსი	
დხ	13.2 მ²
დ.დ.ფ.	27.9
დ.დ.	1

საწყობი	
სწ-2	79.4 მ²
დ.დ.ფ.	46.5
დ.დ.	2

ოფისი	
სძ	127.8 მ²
დ.დ.ფ.	9.3
დ.დ.	14

ოფისი	
სძ	105.2 მ²
დ.დ.ფ.	9.3
დ.დ.	11

ბანაშენიანების რებულირების ხაზი უკანა ეზოსათვის

საზღვალებრივი სივრცის შუახაზი

ფორმატი A-3	თბილისი, 2026წ.	ფაილის სახელი
	დაკვეთა №	

შენობა ნაგებობის შუნძცია:
ოფისი

დაკავებულობისა და გასასვლელი
საშუალებების გეგმა **+17.40** ნიშნულზე

პირობითი აღნიშვნები:

- მიწის ნაკვეთის საზღვარი
- 300 — ხანძარსაწინააღმდეგო მანძილი
- კარის მაპისუშვალი სიგანე / 82 / 216 / 90 წთ. ხანძარმედეგობა / კარის ნუმერაცია / კარის მაპისუშვალი სიმაღლე
- დაკავებულობის ზუშუი — სივრცის დასახელება / მთლიანი ფართი / დაკავებულობის / დატვირთვის შაბლონი / დაკავებულობის დატვირთვა

ოფისი	
სძ	151 მ²
დ. დ. ფ	9.3
დ. დ.	16

- გასასვლელთან მისადგომი მაქსიმალური სავალი მანძილი
- EXIT — გასასვლელის აღმნიშვნელი განათებული ნიშანი

დაკავებულობის ზუშუების აღნიშვნები

დაკავებულობის ზუშუები	დაკავებულობის ზუშუის აღნიშვნა	ფერის კოდი
საცხოვრებელი ზუშუი (სც)		RGB (79,12,187)
სასაწყობო ზუშუი (სწ)		RGB (136,135,134)
დამხმარე ზუშუი (დხ)		RGB (57,57,56)

სართულის დაკავებულობის დატვირთვა: ----28

დამკვეთი: შპს "ოცნება"

მისამართი: ქალაქი თბილისი, სოფელი დიღომი, გიორგი ბრწყინვალეს ქუჩა №68 ს/კ 01.72.14.055.157

საპროექტო ორგანიზაცია

თანამდებობა	გვარი	ხელმოწერა
დირექტორი	დ.ღამანაძე	
არქიტექტორი	დ.ღამანაძე	
შესრულა	დ.ღამანაძე	

საპროექტო ლოგო	მისამართი
	ქ. თბილისი ც. დადიანის 90 TEL : 599 39-01-04

შ.პ.ს "ბამა დეველოპმენტი"

თარიღი	21.02.2026	
სტადია	ფორმატი	ფურცლები
ფორმატი	A-3	A-000

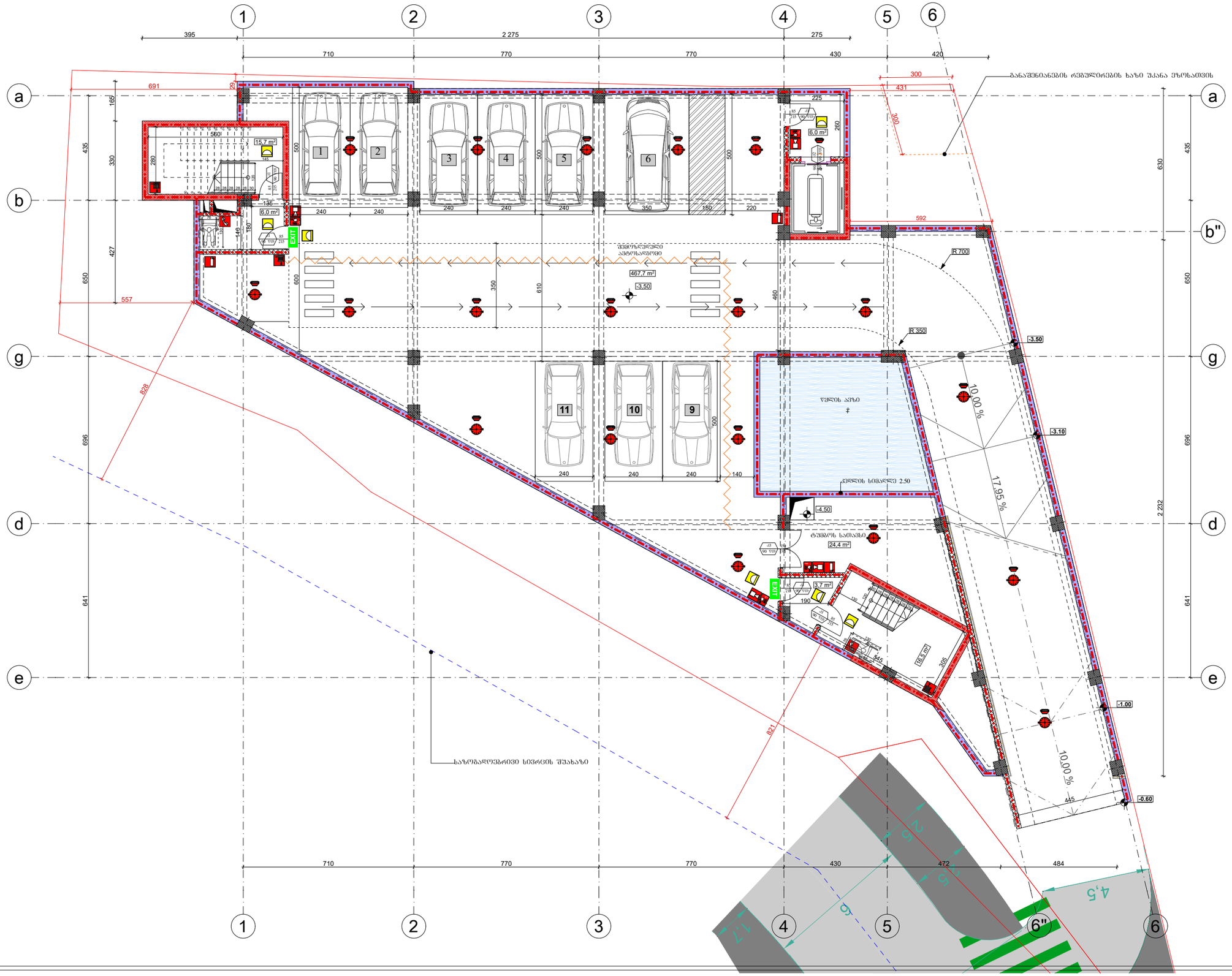

ფორმატი A-3	თბილისი, 2026წ. დაკვეთა №	ფაილის სახელი

შენობა ნაგებობის შუნძცია:
ოფისი

ხანძარსაწინააღმდეგო გეგმა -3.50 ნიშნულზე

პიროგითი აღნიშვნები:

- მიწის ნაკვეთის საზღვარი
- 300 — ხანძარსაწინააღმდეგო მანძილი
- კარის თავისუფალი სიგანე; 82 / 216 / 90 წთ. ხანძარმედეგობა; კარის ნუმერაცია; კარის თავისუფალი სიმაღლე
- 2 საათიანი ცეცხლმედეგობის აღმნიშვნელი ხაზი
- 1 საათიანი ცეცხლმედეგობის აღმნიშვნელი ხაზი
- EXIT — გასასვლელის აღმნიშვნელი განათებული ნიშანი

სიმბოლოს სახელწოდება

	ხელის ცეცხლმაქრი
	ავტომატური სახანძრო სპრინკლერული სისტემის სამართავი კვანძი
	კვამლის ავტომატური აღმომჩენი
	ორმხრივი კავშირის სისტემა
	დამკავშირებელთა შეტყობინების სისტემა
	სახანძრო განგაშის ღილაკი
	საავარიო განათება
	სახანძრო-სამაშველო სამსახურის მიერ გამოსაყენებელი მისაერთებელი
	სახანძრო ჰიდრანტი

სართულის დაკავებულობის დატვირთვა: ----27

დამკვეთი: შპს "ოცნება"

მისამართი: ქალაქი თბილისი, სოფელი დიღომი, გიორგი გრუზინელის ქუჩა №68 ს/კ 01.72.14.055.157

საპროექტო ორგანიზაცია

თანამდებობა	გვარი	ხელმოწერა
დირექტორი	დ.ომანაძე	
არქიტექტორი	დ.ომანაძე	
შესრულა	დ.ომანაძე	

საპროექტო ლოგო	მისამართი
	ქ. თბილისი ც. დადიანის 90 TEL : 599 39-01-04

შ.პ.ს "გამა დეველოპმენტი"

თარიღი	21.02.2026	მ 1:150
სტადია	ფორმატი	ფურცლები
ფორმატი	A-3	A-000

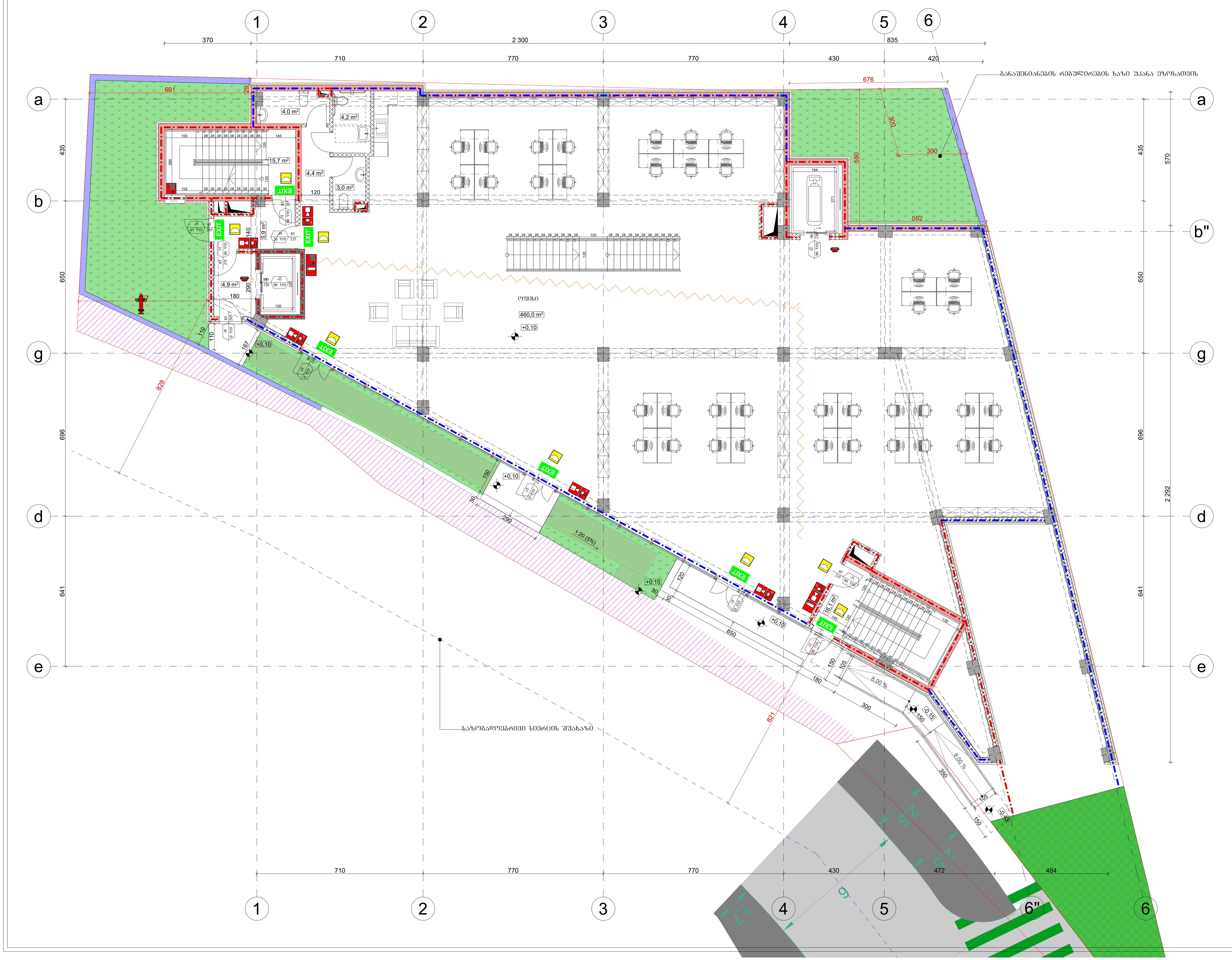

ფორმატი A-3	თბილისი, 2026წ. დაკვეთა №	ფაილის სახელი

შენობა ნაგებობის ფუნქცია:
ოფისი

ხანძარსაწინააღმდეგო გეგმა +0.10 ნიშნულზე

პირობითი აღნიშვნები:

	მიწის ნაკვეთის საზღვარი
300	ხანძარსაწინააღმდეგო მანძილი
82 / 216; 90 წთ. / კ1	კარის თავისუფალი სიგანე ხანძარმედეგობა კარის ნუმერაცია კარის თავისუფალი სიმაღლე
	2 საათიანი ცეცხლმედეგობის აღმნიშვნელი ხაზი
	1 საათიანი ცეცხლმედეგობის აღმნიშვნელი ხაზი
EXIT	გასასვლელის აღმნიშვნელი განათებული ნიშანი

სიმბოლოს სახელწოდება

	ხელის ცეცხლმაქრი
	ავტოსაშხეფი
	კვამლის ავტომატური აღმომჩენი
	ორმხრივი კავშირის სისტემა
	დამკავებელთა შეტყობინების სისტემა
	სახანძრო განგაშის ღილაკი
	საავარიო განათება
	სახანძრო-სამაშველო სამსახურის მიერ გამოსაყენებელი მისაერთებელი
	სახანძრო ჰიდრანტი

სართულის დაკავებულობის დატვირთვა: ----50

დამკვეთი: შპს "ოცნება"

მისამართი: ქალაქი თბილისი, სოფელი დიღომი, გიორგი ბრწყინვალეს ქუჩა №68 ს/კ 01.72.14.055.157

საპროექტო ორგანიზაცია

თანამდებობა	გვარი	ხელმოწერა
დირექტორი	დ.ომანაძე	
არქიტექტორი	დ.ომანაძე	
შეასრულა	დ.ომანაძე	

საპროექტო ლოგო	მისამართი
	ქ. თბილისი ც. დადიანის 90 TEL : 599 39-01-04

შ.პ.ს "გამა დეველოპმენტი"

თარიღი	21.02.2026	მ 1:150
სტადია	ფორმატი	ფურცლები
ფორმატი	A-3	A-000

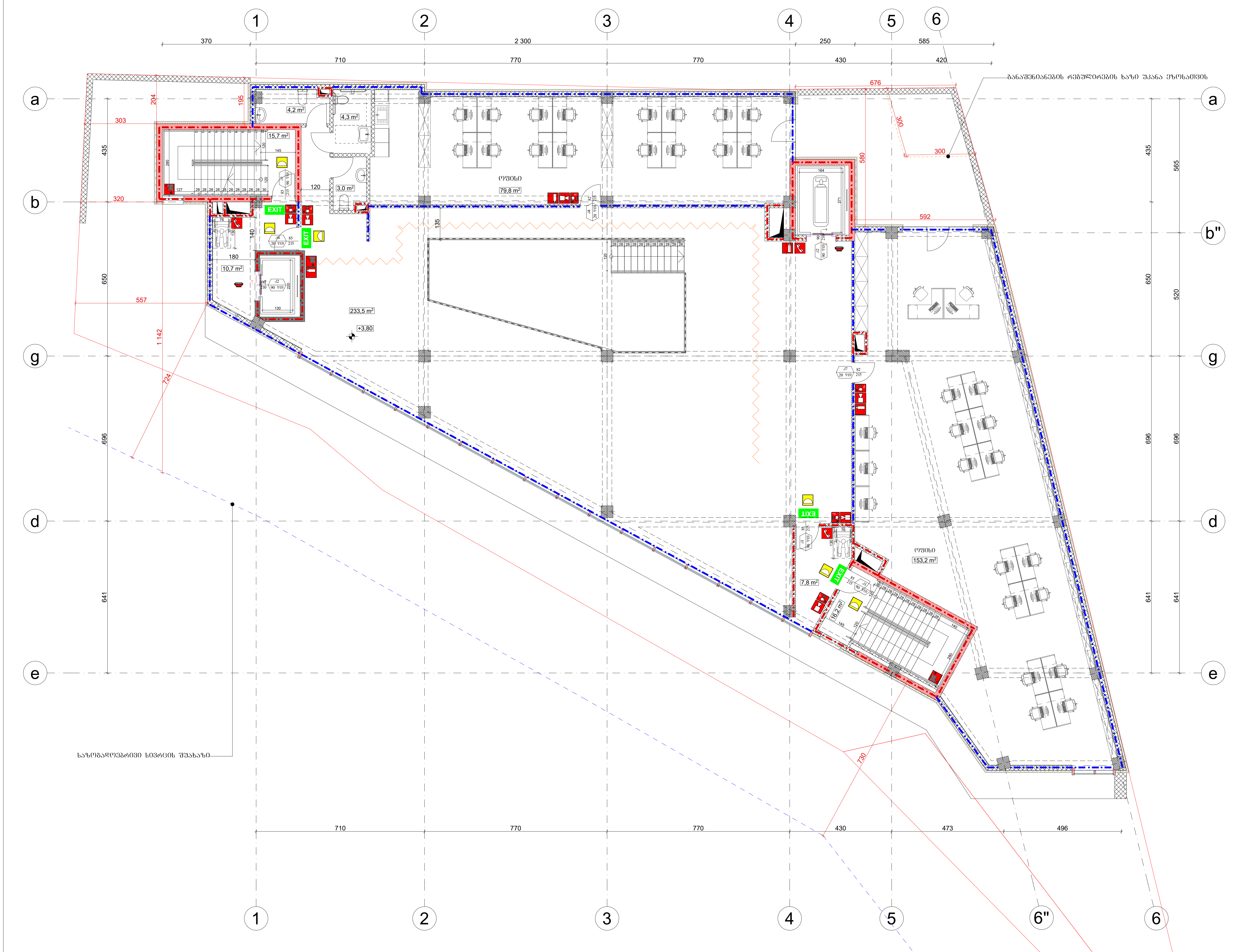

ფორმატი A-3	თბილისი, 2026წ.	ფაილის სახელი
	დაკვეთა №	

შენობა ნაგებობის ფუნქცია:
ოფისი

ხანძარსაწინააღმდეგო გეგმა +3.80 ნიშნულზე

პირობითი აღნიშვნები:

მიწის ნაკვეთის საზღვარი

300 — ხანძარსაწინააღმდეგო მანძილი

82 / 216 — 90 წთ. / კ1:
- კარის თავისუფალი სიგანე
- ხანძარმედეგობა
- კარის ნუმერაცია
- კარის თავისუფალი სიმაღლე

2 საათიანი ცეცხლმედეგობის აღმნიშვნელი ხაზი

1 საათიანი ცეცხლმედეგობის აღმნიშვნელი ხაზი

EXIT — გასასვლელის აღმნიშვნელი განათებული ნიშანი

	სიმბოლოს სახელწოდება
	ხელის ცეცხლმაქრი
	ავტოსაშხეფი
	კვამლის ავტომატური აღმომჩენი
	ორმხრივი კავშირის სისტემა
	დამკავებელთა შეტყობინების სისტემა
	სახანძრო განგაშის ღილაკი
	საავარიო განათება
	სახანძრო-სამაშველო სამსახურის მიერ გამოსაყენებელი მისაერთებელი
	სახანძრო ჰიდრანტი

სართულის დაკავებულობის დატვირთვა: ----36

დამკვეთი: შპს "ოცნება"

მისამართი: ქალაქი თბილისი, სოფელი დიღომი, გიორგი ბრწყინვალეს ქუჩა №68 ს/კ 01.72.14.055.157

საპროექტო ორგანიზაცია

თანამდებობა	გვარი	ხელმოწერა
დირექტორი	დ.ომანაძე	
არქიტექტორი	დ.ომანაძე	
შეასრულა	დ.ომანაძე	

საპროექტო ლოგო	მისამართი
	ქ. თბილისი ც. დადიანის 90 TEL : 599 39-01-04

შ.პ.ს "გამა დეველოპმენტი"

თარიღი	21.02.2026	მ 1:150
სტადია	ფორმატი	ფურცლები
ფორმატი	A-3	A-000

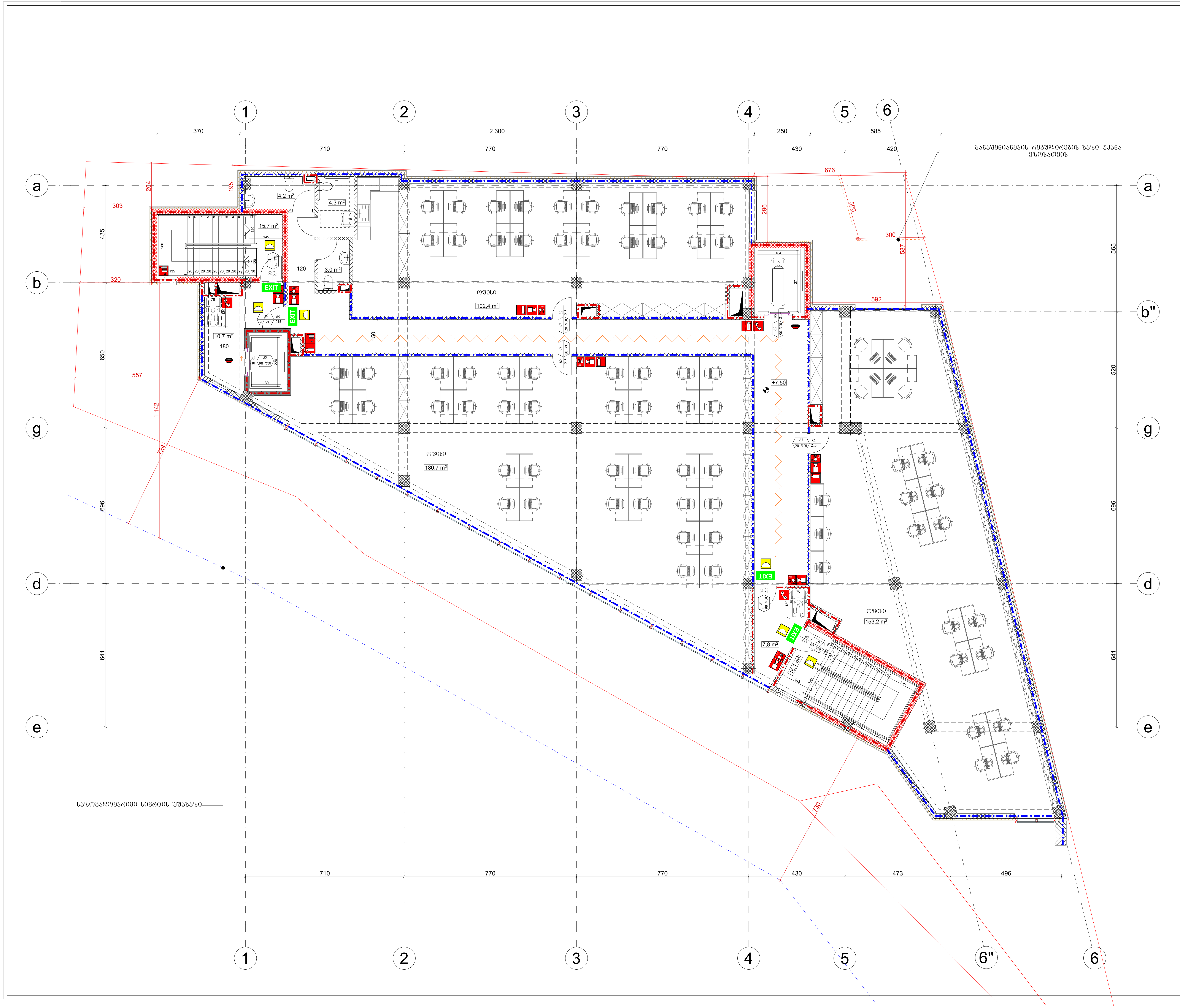

ფორმატი A-3	თბილისი, 2026წ. დაკვეთა №	ფაილის სახელი

შენობა ნაგებობის ფუნქცია:
ოფისი

ხანძარსაწინააღმდეგო გეგმა +7.50 ნიშნულზე

პირობითი აღნიშვნები:

	მიწის ნაკვეთის საზღვარი
300	ხანძარსაწინააღმდეგო მანძილი
82 / 216; 90 წთ; კ1	კარის თავისუფალი სიგანე ხანძარმედეგობა კარის ნუმერაცია კარის თავისუფალი სიმაღლე
	2 საათიანი ცეცხლმედეგობის აღმნიშვნელი ხაზი
	1 საათიანი ცეცხლმედეგობის აღმნიშვნელი ხაზი
EXIT	გასასვლელის აღმნიშვნელი განათებული ნიშანი

სიმბოლოს სახელწოდება

	ხელის ცეცხლმაქრი
	ავტოსაშხეფი
	კვამლის ავტომატური აღმომჩენი
	ორმხრივი კავშირის სისტემა
	დამკავებელთა შეტყობინების სისტემა
	სახანძრო განგაშის ღილაკი
	საავარიო განათება
	სახანძრო-სამაშველო სამსახურის მიერ გამოსაყენებელი მისაერთებელი
	სახანძრო ჰიდრანტი

სართულის დაკავებულობის დატვირთვა: ----48

დამკვეთი: შპს "ოცნება"

მისამართი: ქალაქი თბილისი, სოფელი დიღომი, გიორგი ბრწყინვალეს ქუჩა №68 ს/კ 01.72.14.055.157

საპროექტო ორგანიზაცია

თანამდებობა	გვარი	ხელმოწერა
დირექტორი	დ.ომანაძე	
არქიტექტორი	დ.ომანაძე	
შეასრულა	დ.ომანაძე	

საპროექტო ლოგო	მისამართი
	ქ. თბილისი ც. დადიანის 90 TEL : 599 39-01-04

შ.პ.ს "გამა დეველოპმენტი"

თარიღი	21.02.2026	მ 1:150
სტადია	ფორმატი	ფურცლები
ფორმატი	A-3	A-000

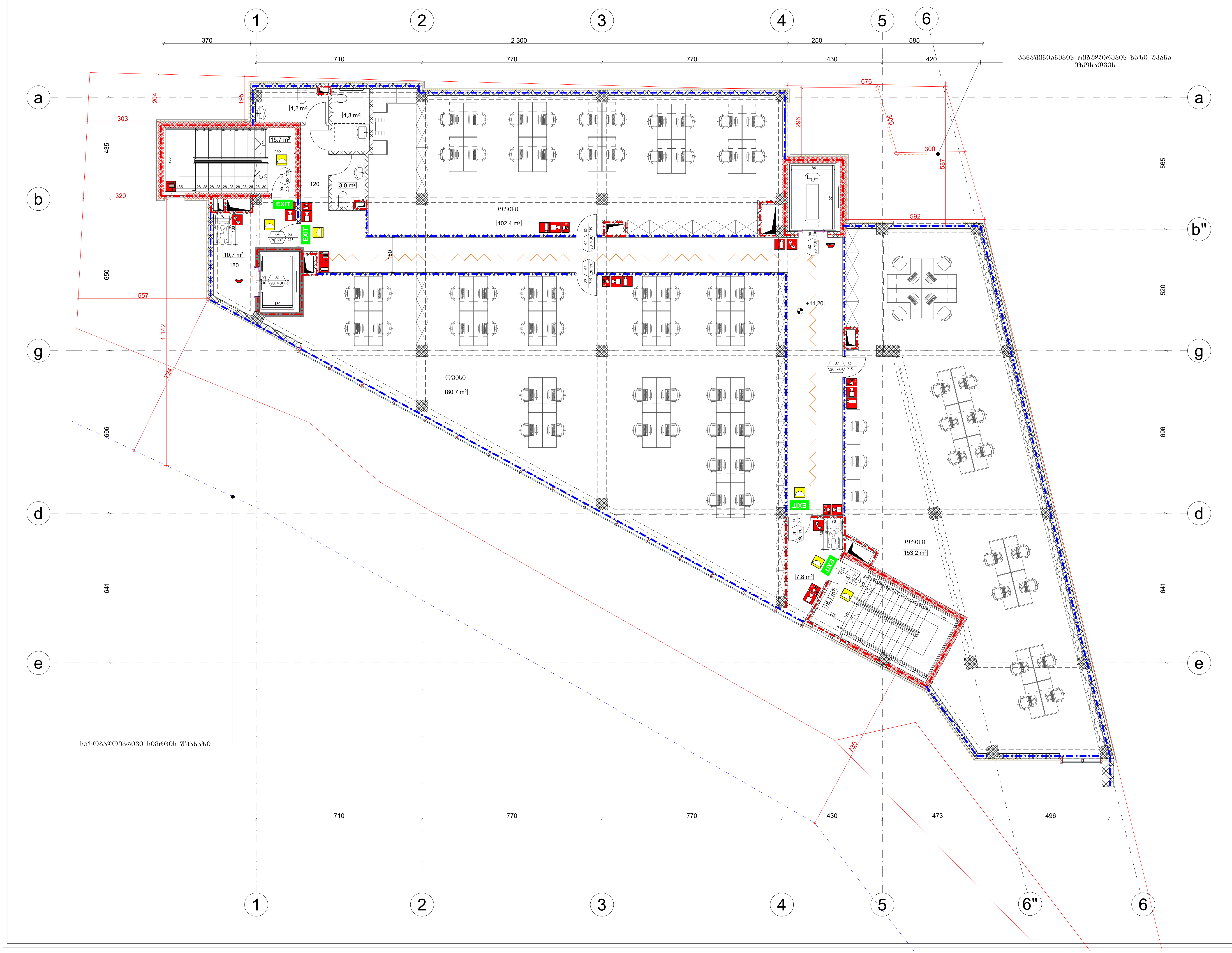

ფორმატი A-3	თბილისი, 2026წ.	ფაილის სახელი
	დაკვეთა №	

შენობა ნაგებობის ფუნქცია:
ოფისი

ხანძარსაწინააღმდეგო გეგმა +11.20 ნიშნულზე

პირობითი აღნიშვნები:

	მიწის ნაკვეთის საზღვარი
300	ხანძარსაწინააღმდეგო მანძილი
82 / 216 / 90 წთ / კ1	კარის თავისუფალი სიგანე ხანძარმედეგობა კარის ნუმერაცია კარის თავისუფალი სიმაღლე
	2 საათიანი ცეცხლმედეგობის აღმნიშვნელი ხაზი
	1 საათიანი ცეცხლმედეგობის აღმნიშვნელი ხაზი
EXIT	გასასვლელის აღმნიშვნელი განათებული ნიშანი

სიმბოლოს სახელწოდება

	ხელის ცეცხლმაქრი
	ავტოსაშხეფი
	კვამლის ავტომატური აღმომჩენი
	ორმხრივი კავშირის სისტემა
	დამკავებელთა შეტყობინების სისტემა
FIRE ALARM	სახანძრო განგაშის ღილაკი
	საავარიო განათება
	სახანძრო-სამაშველო სამსახურის მიერ გამოსაყენებელი მისაერთებელი
	სახანძრო ჰიდრანტი

სართულის დაკავებულობის დატვირთვა: ----48

დამკვეთი: შპს "ოცნება"

მისამართი: ქალაქი თბილისი, სოფელი დიღომი, გიორგი ბრწყინვალეს ქუჩა №68 ს/კ 01.72.14.055.157

საპროექტო ორგანიზაცია

თანამდებობა	გვარი	ხელმოწერა
დირექტორი	დ.ომანაძე	
არქიტექტორი	დ.ომანაძე	
შეასრულა	დ.ომანაძე	

საპროექტო ლოგო	მისამართი
	ქ. თბილისი ც. დადიანის 90 TEL : 599 39-01-04

შ.პ.ს "გამა დეველოპმენტი"

თარიღი	21.02.2026	მ 1:150
სტადია	ფორმატი	ფურცლები
ფორმატი	A-3	A-000

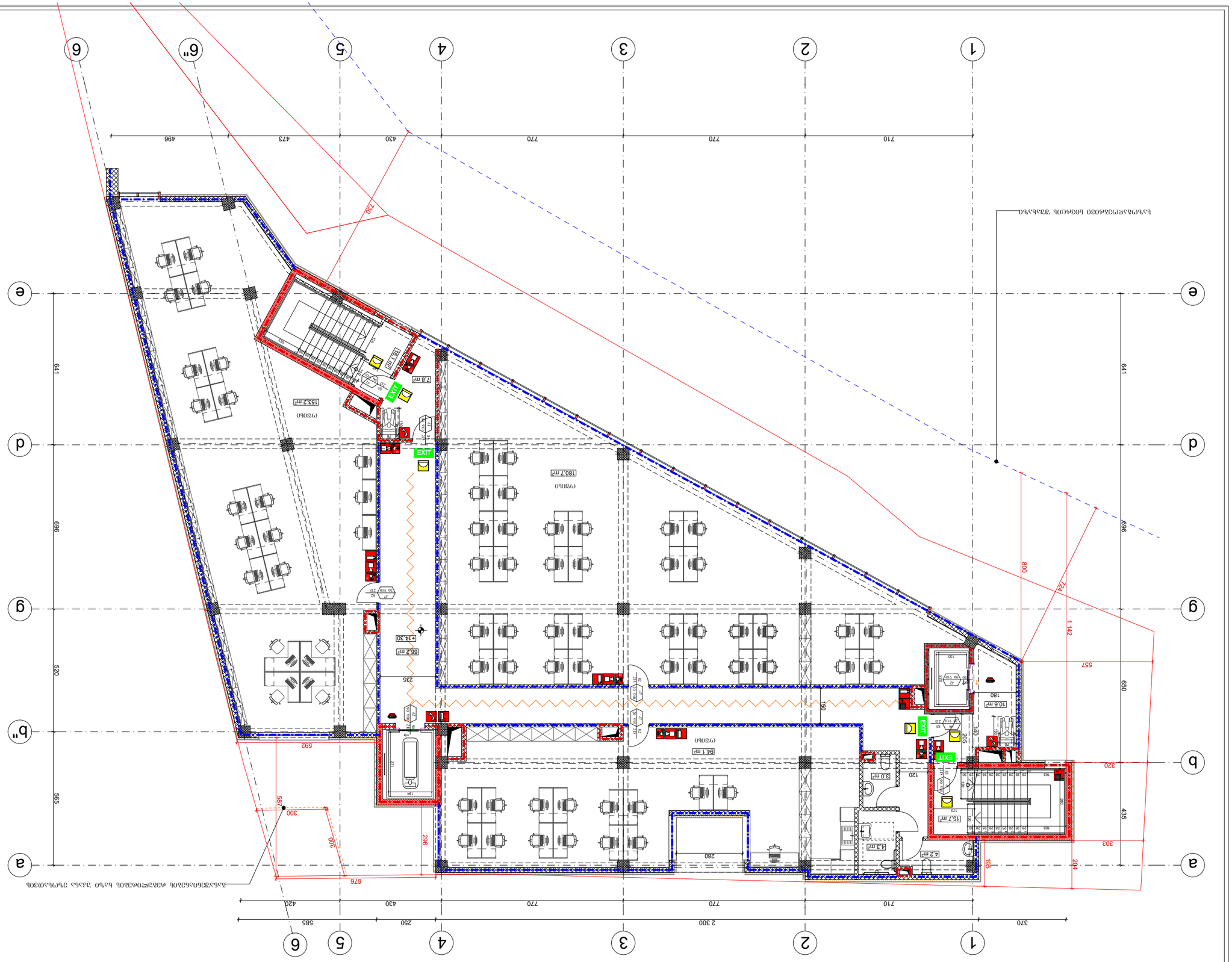

ЗАЈЕДНИЧКИ ПРОСТОРИ ЗА ЗАПОСЛЕНЕ	180,5 m²
ЗАЈЕДНИЧКИ ПРОСТОРИ ЗА ПОСЕТИОЦЕ	
ЗАЈЕДНИЧКИ ПРОСТОРИ ЗА ЗАПОСЛЕНЕ	
ТЕХНИЧКЕ ПРОСТОРИЈЕ	
ОСТАЛО	БЕЗБЕДНОСНА ОЗНАКА

ЗАЈЕДНИЧКИ ПРОСТОРИ ЗА ЗАПОСЛЕНЕ	180,5 m²
ЗАЈЕДНИЧКИ ПРОСТОРИ ЗА ПОСЕТИОЦЕ	
ТЕХНИЧКЕ ПРОСТОРИЈЕ	
ОСТАЛО	БЕЗБЕДНОСНА ОЗНАКА

ЗАЈЕДНИЧКИ ПРОСТОРИ ЗА ЗАПОСЛЕНЕ

ЗАЈЕДНИЧКИ ПРОСТОРИ ЗА ПОСЕТИОЦЕ

ТЕХНИЧКЕ ПРОСТОРИЈЕ

ОСТАЛО

БЕЗБЕДНОСНА ОЗНАКА

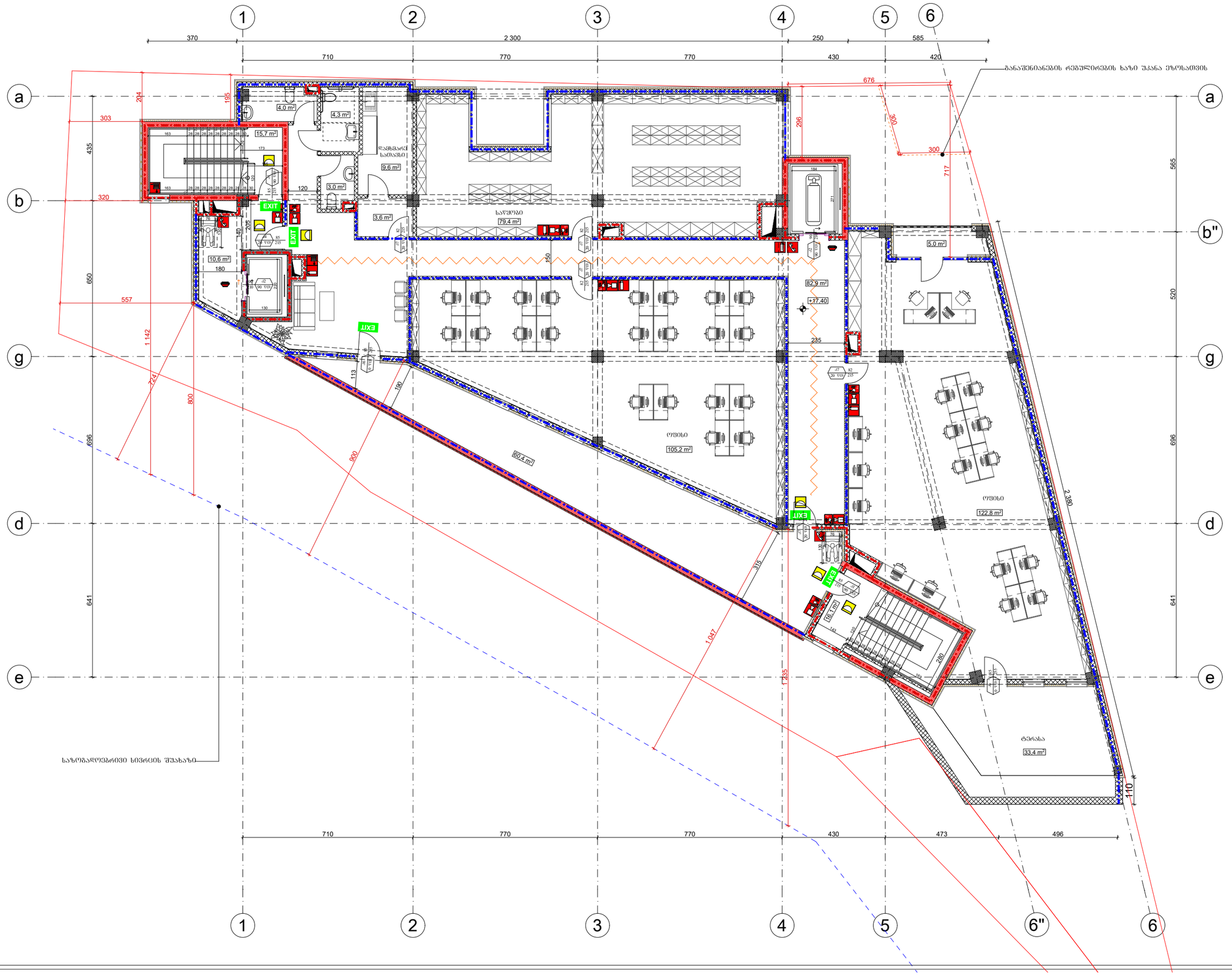

ფორმატი A-3	თბილისი, 2026წ. დაკვეთა №	ფაილის სახელი

შენობა ნაგებობის დანიშნულება:
ოფისი

ხანძარსაწინააღმდეგო გეგმა +17.40 ნიშნულზე

პირობითი აღნიშნები:

- მიწის ნაკვეთის საზღვარი
- 300 — ხანძარსაწინააღმდეგო მანძილი
- კარის თავისუფალი სიგანე
  82 / 216 — 90 წთ. ხანძარმედეგობა / კარის ნუმერაცია / კ1 — კარის თავისუფალი სიმაღლე
- 2 საათიანი ცეცხლმედეგობის აღმნიშვნელი ხაზი
- 1 საათიანი ცეცხლმედეგობის აღმნიშვნელი ხაზი
- EXIT — გასასვლელის აღმნიშვნელი განათებული ნიშანი

სიმბოლოს სახელწოდება

- ხელის ცეცხლმაქრი
- ავტომსაშხეფი
- კვამლის ავტომატური აღმომჩენი
- ორმხრივი კავშირის სისტემა
- დამკავებელთა შეტყობინების სისტემა
- სახანძრო განგაშის ღილაკი
- საავარიო განათება
- სახანძრო-სამაშველო სამსახურის მიერ გამოსაყენებელი მისაერთებელი
- სახანძრო ჰიდრანტი

სართულის დაკავებულობის დატვირთვა: ----28

დამკვეთი: შპს "ოცნება"

მისამართი: ქალაქი თბილისი, სოფელი დიღომი, გიორგი ბრწყინვალეს ქუჩა №68 ს/კ 01.72.14.055.157

საპროექტო ორგანიზაცია

თანამდებობა	გვარი	ხელმოწერა
დირექტორი	დ.ომანაძე	
არქიტექტორი	დ.ომანაძე	
შემსრულა	დ.ომანაძე	

საპროექტო ლოგო | მისამართი

ქ. თბილისი
ც. დადიანის 90
TEL : 599 39-01-04

შ.პ.ს "გამა დეველოპმენტი"

თარიღი	21.02.2026	მ 1:150
სტადია	ფორმატი	ფურცლები
ფორმატი	A-3	A-000

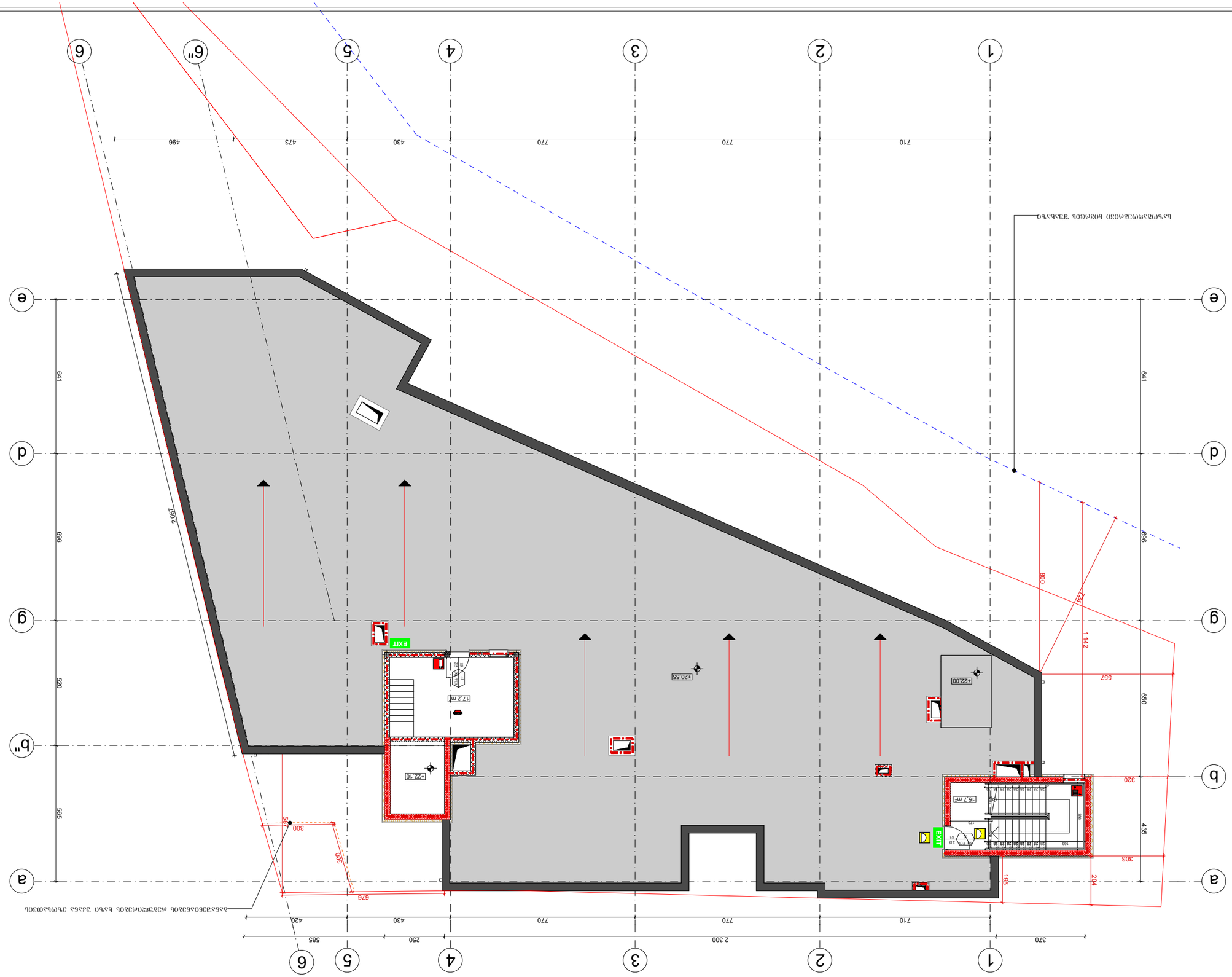
1
2
3
4
5
6
6"
a
b"
b
d
e
g
710
770
770
430
473
496
2 300
250
420
585
370
641
641
520
565
696
696
800
1 142
557
650
435
320
303
195
204
676
300
300
500
2067
+22.00
+22.10
+20.55
17.2 m²
15.7 m²
EXIT
EXIT
EXIT
Ø1000
Ø1000
Ø1000

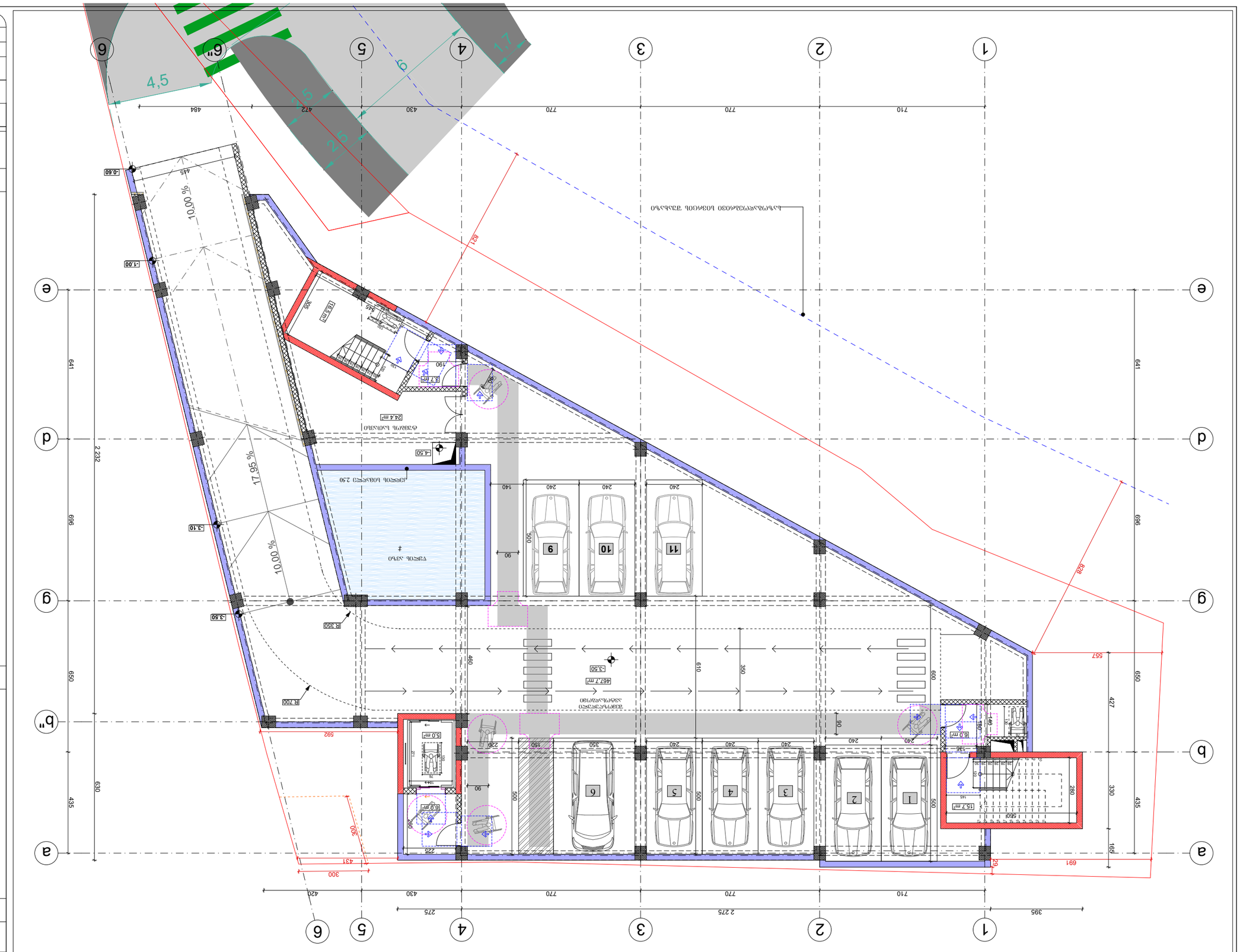
1
2
3
4
5
6
а
б
в
г
д
е
ж
з
10,00 %
17,95 %
10,00 %
4,5
6"
9
1,7
2,5
2,5
R21
R28
R 350
R 700
-0.60
-1.00
-3.10
-3.60
-4.50
-3.50
24.4 m²
8.7 m²
15.3 m²
467.7 m²
5.0 m²
5.0 m²
6.0 m²
15.7 m²
6.0 m²
641
2 232
696
650
435
630
427
330
165
657
628
691
710
770
770
430
484
472
420
275
2 275
395
9
10
11
1
2
3
4
5
6
ВЪЗЕЛЕНА ЗЕМЯ
ТУПИК
ПЪТЕКА ЗА ПЕШЕХОДЕЦ 2.50
ОТВОРЕНА ПЛОЩ 24.4
ТЕХНИЧЕСКО ПОМ.
ПЪТЕКА ЗА ПЕШЕХОДЕЦ 2.50
ВЪЗЕЛЕНА ЗЕМЯ



შენობა ნაგებობის ფუნქცია:
ოფისი

მისაწვდომობის გეგმა +0.10 ნიშნულზე

პირობითი ნიშნები:

მისაწვდომი სვლაგეზი

მოსატრიალებელი სივრცეები:

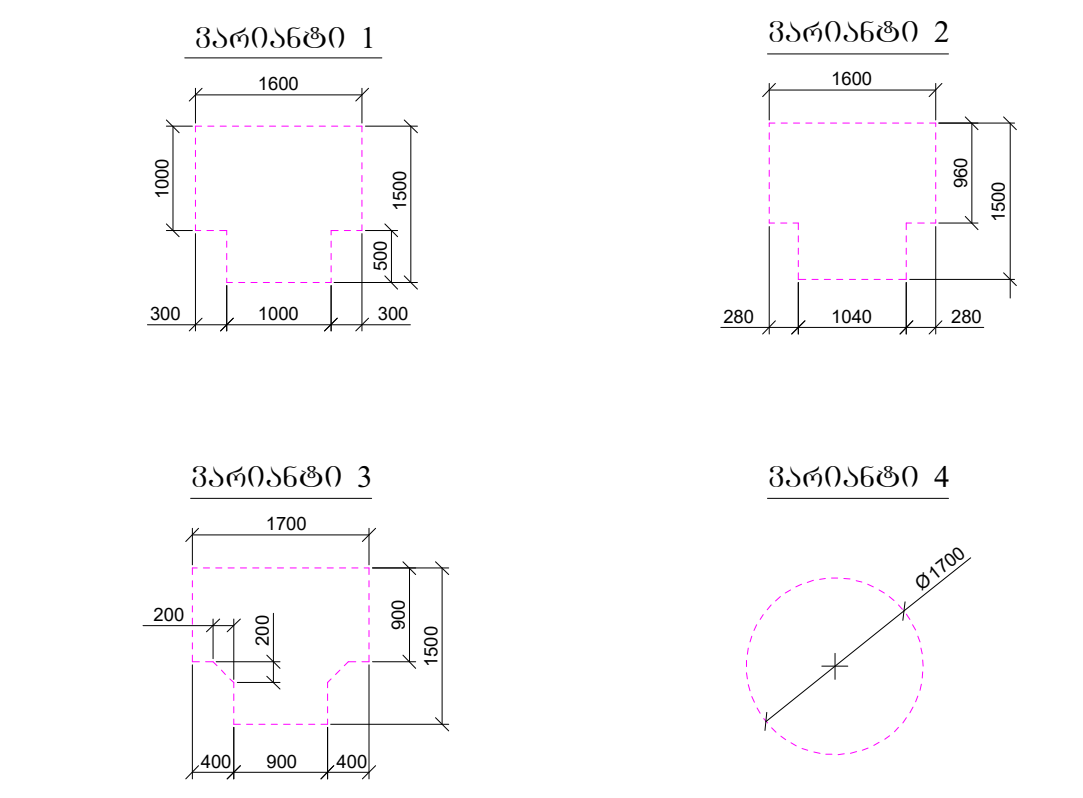

კარის წინ თავისუფალი სივრცე:

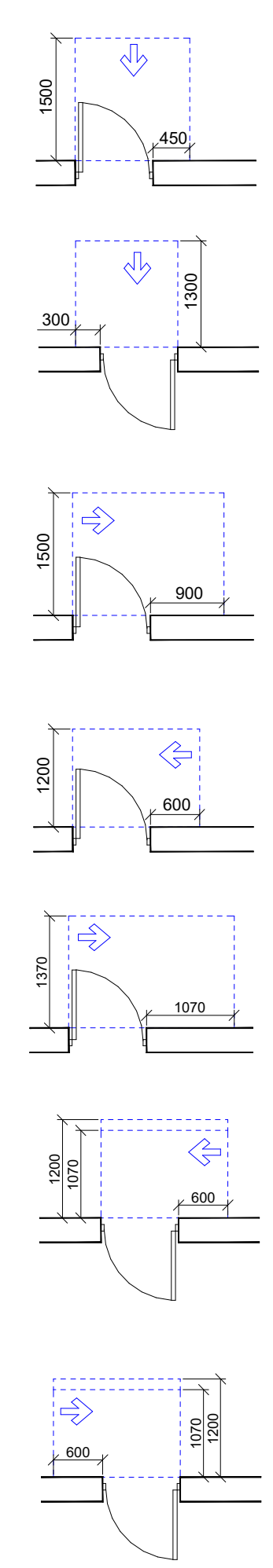

თავისუფალი სივრცე კართან მანევრირებისთვის
- ანჯამიანი კარი
წინიდან მისაწვდომი - გამოწევით გაღება

თავისუფალი სივრცე კართან მანევრირებისთვის
- ანჯამიანი კარი
წინიდან მისაწვდომი - მიწოლით გაღება

თავისუფალი სივრცე კართან მანევრირებისთვის
- ანჯამიანი კარი
ანჯამის მხრიდან მისაწვდომი - გამოწევით გაღება

თავისუფალი სივრცე კართან მანევრირებისთვის
- ანჯამიანი კარი
საკეტის მხრიდან მისაწვდომი - გამოწევით გაღება

თავისუფალი სივრცე კართან მანევრირებისთვის
- ანჯამიანი კარი
ანჯამის მხრიდან მისაწვდომი - გამოწევით გაღება

თავისუფალი სივრცე კართან მანევრირებისთვის
- ანჯამიანი კარი
ანჯამის მხრიდან მისაწვდომი - მიწოლით გაღება
1200 მინ. თუ მოწყობილია მიმხურავი

თავისუფალი სივრცე კართან მანევრირებისთვის
- ანჯამიანი კარი
საკეტის მხრიდან მისაწვდომი - მიწოლით გაღება
1200 მინ. თუ მოწყობილია მიმხურავი

დამკვეთი: შპს "ოცნება"

მისამართი: ქალაქი თბილისი, სოფელი დიღომი, გიორგი ბრწყინვალეს ქუჩა №68 ს/კ 01.72.14.055.157

დირექტორი, მთ. არქიტექტორი	დ.ომანაძე	
შეასრულა	დ.ომანაძე	
შ.პ.ს "გამა დეველოპმენტი"	ც. დადიანის 90 TEL : 599 39-01-04	
თარიღი	21.02.2026	მ 1:150
სტადია	ფორმატი	ფურცლები
ფორმატი	A-3	A-000

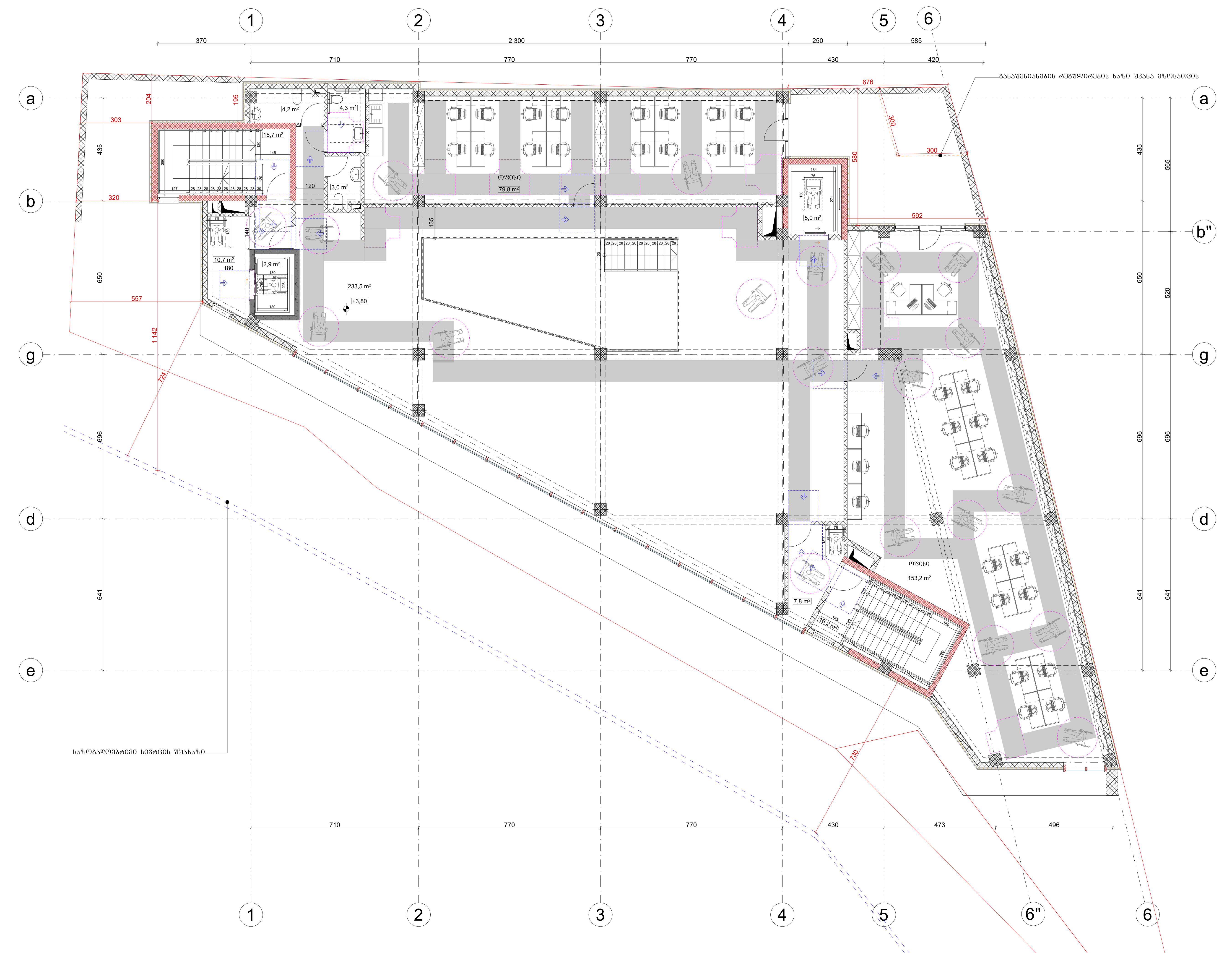

შენობა ნაგებობის ფუნქცია:
ოფისი

მისაწვდომობის გეგმა +3.80 ნიშნულზე

პირობითი ნიშნები:

მისაწვდომი სვლაგეზი

მოსატრიალებელი სივრცეები:

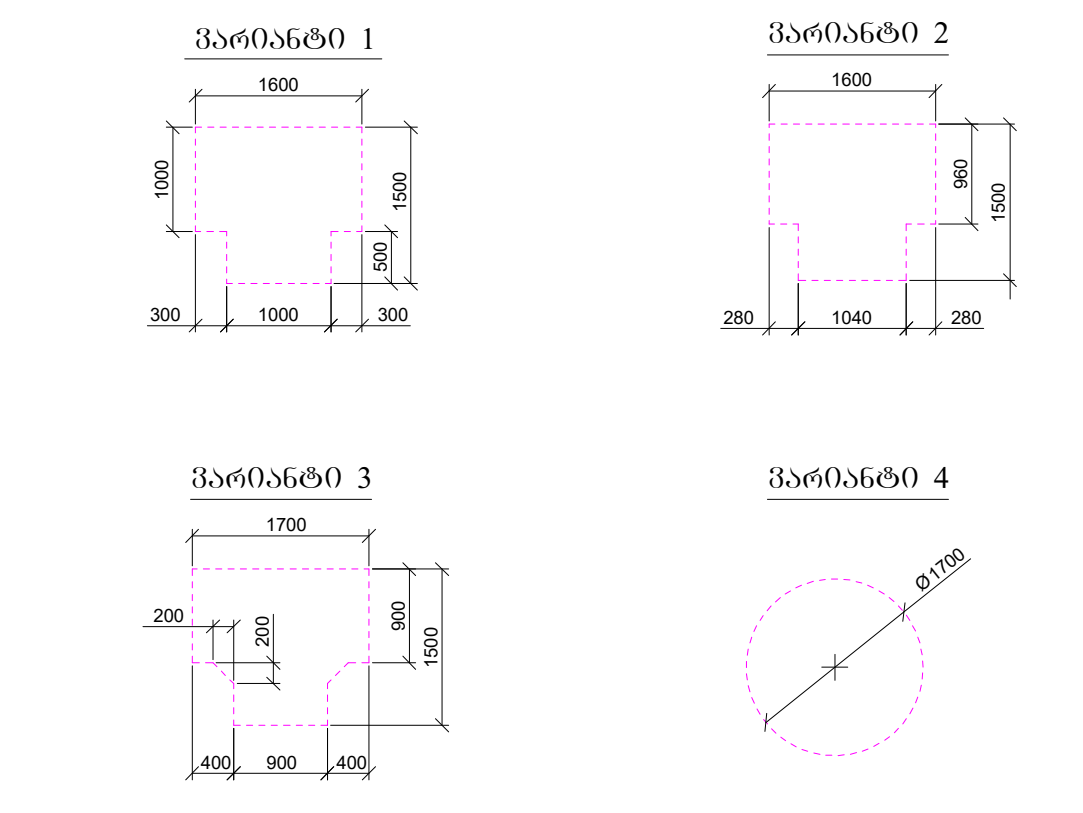

კარის წინ თავისუფალი სივრცე:

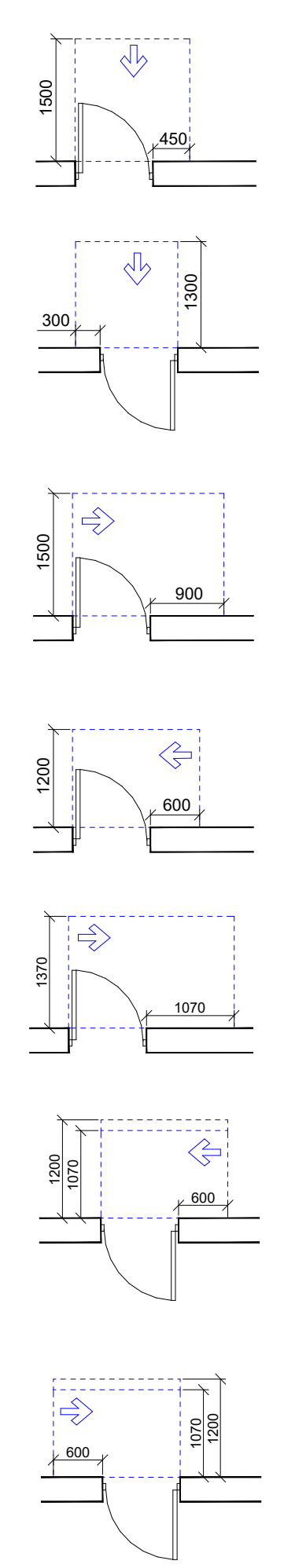

თავისუფალი სივრცე კართან მანევრირებისთვის
- ანჯამიანი კარი
წინიდან მისაწვდომი - გამოწევით გაღება

თავისუფალი სივრცე კართან მანევრირებისთვის
- ანჯამიანი კარი
წინიდან მისაწვდომი - მიწოლით გაღება

თავისუფალი სივრცე კართან მანევრირებისთვის
- ანჯამიანი კარი
ანჯამის მხრიდან მისაწვდომი - გამოწევით გაღება

თავისუფალი სივრცე კართან მანევრირებისთვის
- ანჯამიანი კარი
საკეტის მხრიდან მისაწვდომი - გამოწევით გაღება

თავისუფალი სივრცე კართან მანევრირებისთვის
- ანჯამიანი კარი
ანჯამის მხრიდან მისაწვდომი - გამოწევით გაღება

თავისუფალი სივრცე კართან მანევრირებისთვის
- ანჯამიანი კარი
ანჯამის მხრიდან მისაწვდომი - მიწოლით გაღება
1200 მინ. თუ მოწყობილია მიმხურავი

თავისუფალი სივრცე კართან მანევრირებისთვის
- ანჯამიანი კარი
საკეტის მხრიდან მისაწვდომი - მიწოლით გაღება
1200 მინ. თუ მოწყობილია მიმხურავი

დამკვეთი: შპს "ოცნება"

მისამართი: ქალაქი თბილისი, სოფელი დიღომი, გიორგი ბრწყინვალეს ქუჩა №68 ს/კ 01.72.14.055.157

დირექტორი, მთ. არქიტექტორი	დ.ომანაძე	
შეასრულა	დ.ომანაძე	
შ.პ.ს "გამა დეველოპმენტი"	ც. დადიანის 90 TEL : 599 39-01-04	
თარიღი	21.02.2026	მ 1:150
სტადია	ფორმატი	ფურცლები
ფორმატი	A-3	A-000


1
2
3
4
5
6
6"
a
b
b"
d
e
g
370
2 300
250
585
710
770
770
430
420
473
496
676
300
592
235
730
565
520
696
641
435
650
1 142
774
303
320
557
204
195
296
587
150
120
180
145
135
28 28 28 28 28 28 28 28 28 30
4.2 m²
4.3 m²
15,7 m²
3,0 m²
10,7 m²
2.9 m²
5,0 m²
66,1 m²
+7.50
ოფისი
102.4 m²
ოფისი
180.7 m²
ოფისი
153.2 m²
7,8 m²
16,5 m²
184
76
271
130
130
130



შენობა ნაგებობის დანიშნულება:
ოფისი

მისაწვდომობის გეგმა +11.20 ნიშნულზე

პირობითი ნიშნები:

მისაწვდომი სვლაგეზი

მოსატრიალებელი სივრცეები:

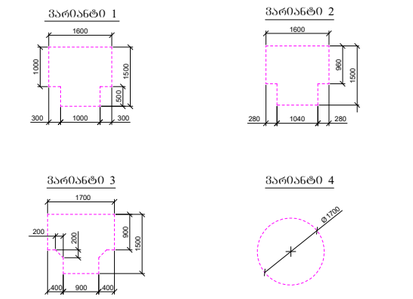

კარის წინ მანიშნებელი სივრცე:

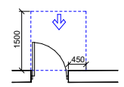

მანიშნებელი სივრცე კართან მანევრირებისთვის
- ანჯამიანი კარი
წინიდან მისაწვდომი - გამოწვევით გალება

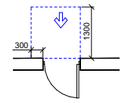

მანიშნებელი სივრცე კართან მანევრირებისთვის
- ანჯამიანი კარი
წინიდან მისაწვდომი - მოწოლით გალება

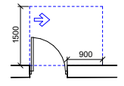

მანიშნებელი სივრცე კართან მანევრირებისთვის
- ანჯამიანი კარი
ანჯამის მხრიდან მისაწვდომი - გამოწვევით გალება

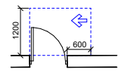

მანიშნებელი სივრცე კართან მანევრირებისთვის
- ანჯამიანი კარი
სახელის მხრიდან მისაწვდომი - გამოწვევით გალება

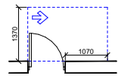

მანიშნებელი სივრცე კართან მანევრირებისთვის
- ანჯამიანი კარი
ანჯამის მხრიდან მისაწვდომი - გამოწვევით გალება

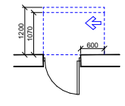

მანიშნებელი სივრცე კართან მანევრირებისთვის
- ანჯამიანი კარი
ანჯამის მხრიდან მისაწვდომი - მოწოლით გალება
1200 მინ. თუ მოწყობილია მოსახვევი

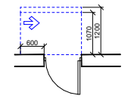

მანიშნებელი სივრცე კართან მანევრირებისთვის
- ანჯამიანი კარი
სახელის მხრიდან მისაწვდომი - მოწოლით გალება
1200 მინ. თუ მოწყობილია მოსახვევი

დამკვეთი: შპს "ოცნება"

მისამართი: ქალაქი თბილისი, სოფელი დიღომი, ბიორბი ბრწყინვალეს ქუჩა №68 ს/კ 01.72.14.055.157

დირექტორი, მთ. არქიტექტორი	დ.ომანაძე	
შესრულა	დ.ომანაძე	
შ.პ.ს "ბაშა დეველოპმენტი"	ც. დადიანის 90 TEL : 599 39-01-04	
თარიღი	21.02.2026	მ 1:150
სტადია	ფორმატი	ფურცლები
ფორმატი	A-3	A-000



შენობა ნაგებობის ფუნქცია:
ოფისი

მისაწვდომობის გეგმა +14.30 ნიშნულზე

პირობითი ნიშნები:

მისაწვდომი სვლაგეზი

მოსატრიალებელი სივრცეები:

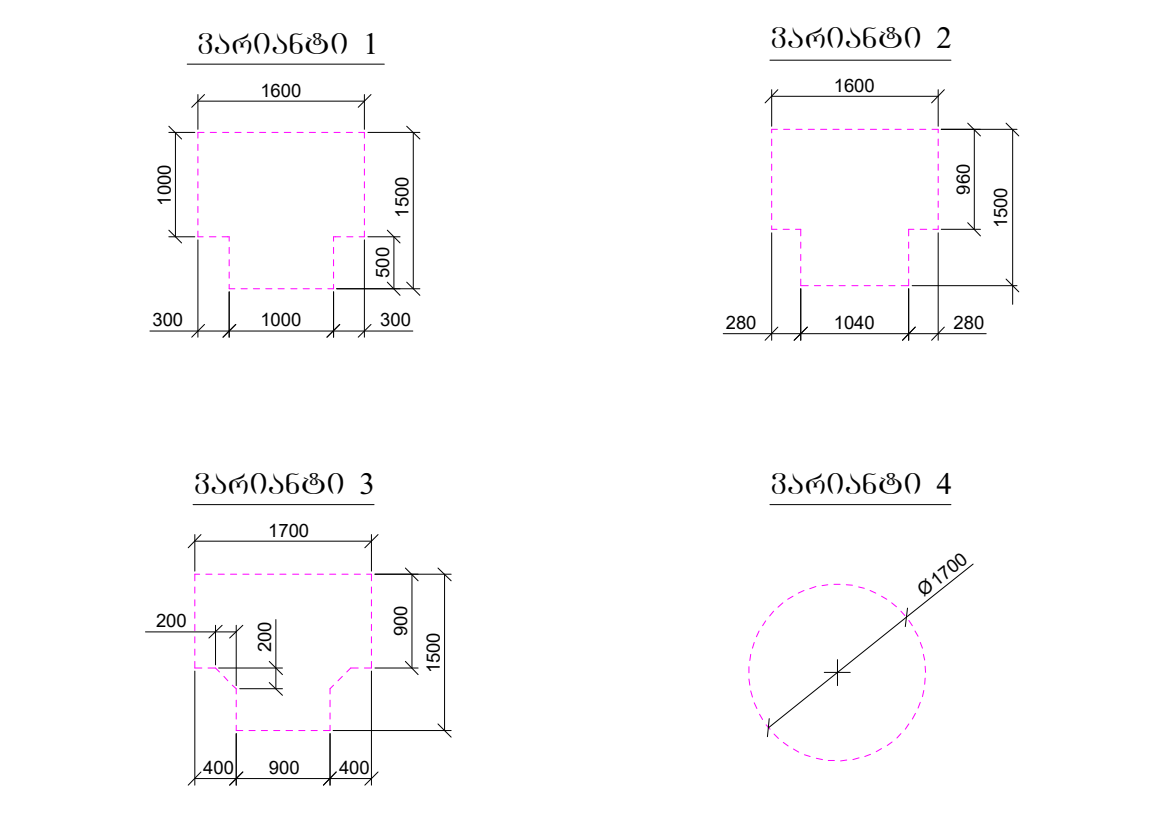

კარის წინ თავისუფალი სივრცე:

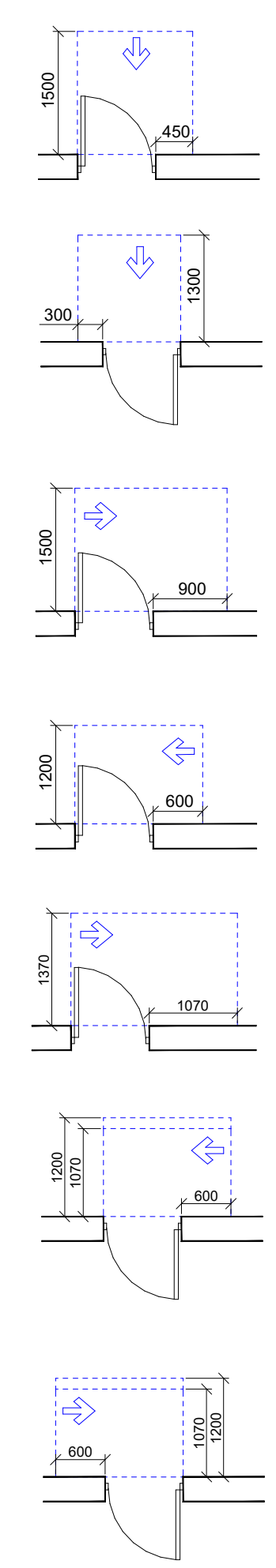

თავისუფალი სივრცე კართან მანევრირებისთვის
- ანჯამიანი კარი
წინიდან მისაწვდომი - გამოწევით გაღება

თავისუფალი სივრცე კართან მანევრირებისთვის
- ანჯამიანი კარი
წინიდან მისაწვდომი - მიწოლით გაღება

თავისუფალი სივრცე კართან მანევრირებისთვის
- ანჯამიანი კარი
ანჯამის მხრიდან მისაწვდომი - გამოწევით გაღება

თავისუფალი სივრცე კართან მანევრირებისთვის
- ანჯამიანი კარი
საკეტის მხრიდან მისაწვდომი - გამოწევით გაღება

თავისუფალი სივრცე კართან მანევრირებისთვის
- ანჯამიანი კარი
ანჯამის მხრიდან მისაწვდომი - გამოწევით გაღება

თავისუფალი სივრცე კართან მანევრირებისთვის
- ანჯამიანი კარი
ანჯამის მხრიდან მისაწვდომი - მიწოლით გაღება
1200 მინ. თუ მოწყობილია მიმხურავი

თავისუფალი სივრცე კართან მანევრირებისთვის
- ანჯამიანი კარი
საკეტის მხრიდან მისაწვდომი - მიწოლით გაღება
1200 მინ. თუ მოწყობილია მიმხურავი

დამკვეთი: შპს "ოცნება"

მისამართი: ქალაქი თბილისი, სოფელი დიღომი, გიორგი ბრწყინვალეს ქუჩა №68 ს/კ 01.72.14.055.157

დირექტორი, მთ. არქიტექტორი	დ.ომანაძე	
შეასრულა	დ.ომანაძე	
შ.პ.ს "გამა დეველოპმენტი"	ც. დადიანის 90 TEL : 599 39-01-04	
თარიღი	21.02.2026	მ 1:150
სტადია	ფორმატი	ფურცლები
ფორმატი	A-3	A-000

შენობა ნაგებობის ფუნქცია:
ოფისი

მისაწვდომობის გეგმა +17.40 ნიშნულზე

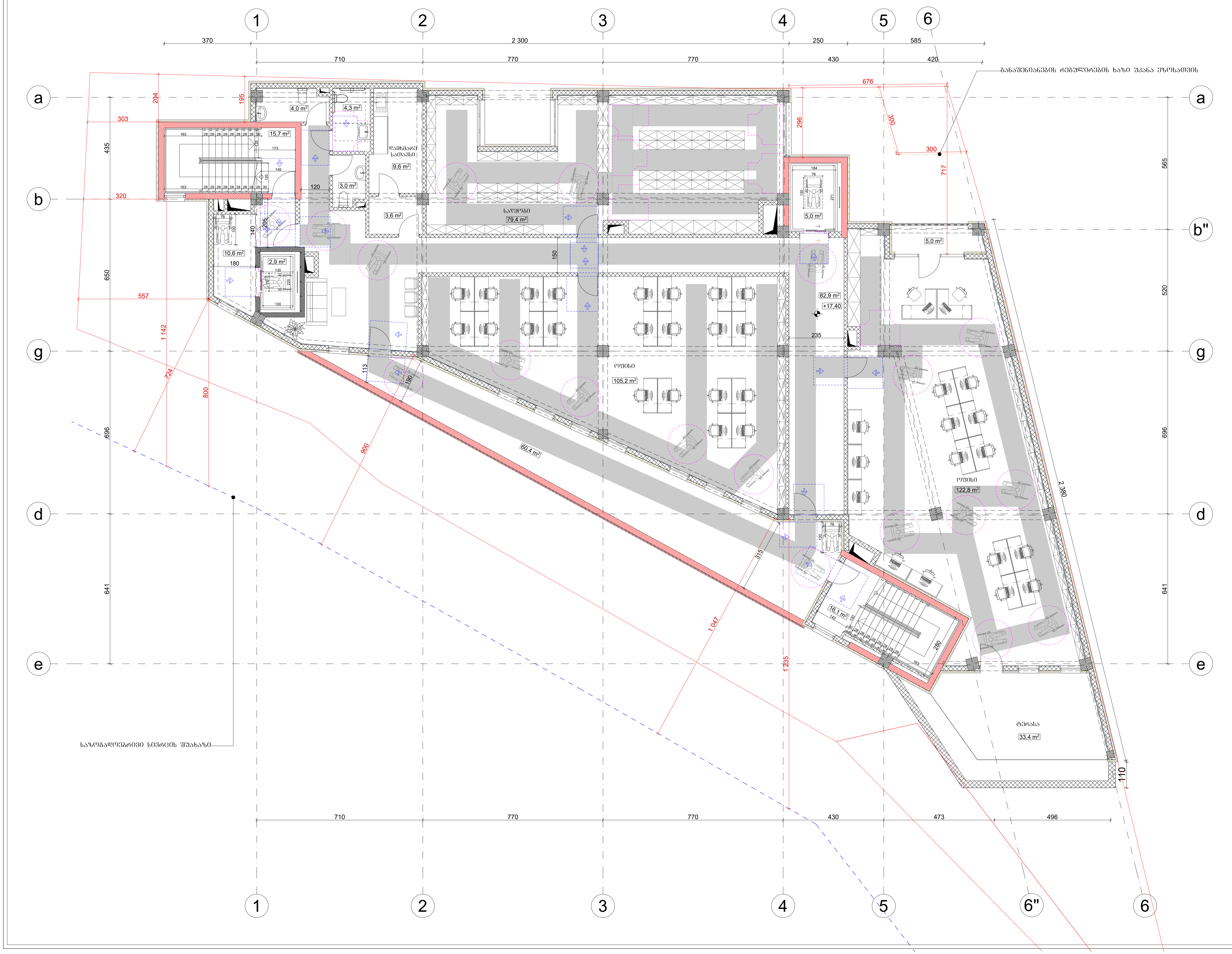

პირობითი ნიშნები:

მისაწვდომი სვლაგეზი

მოსატრიალებელი სივრცეები:

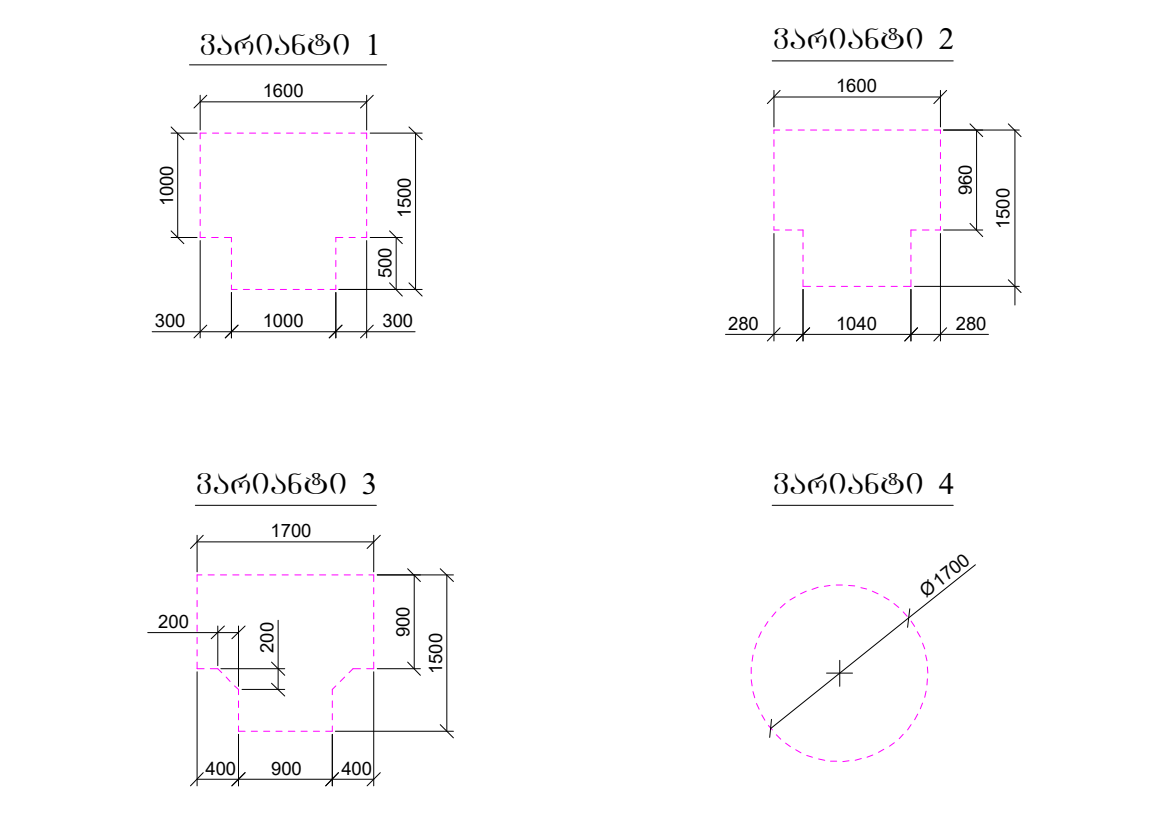

კარის წინ თავისუფალი სივრცე:

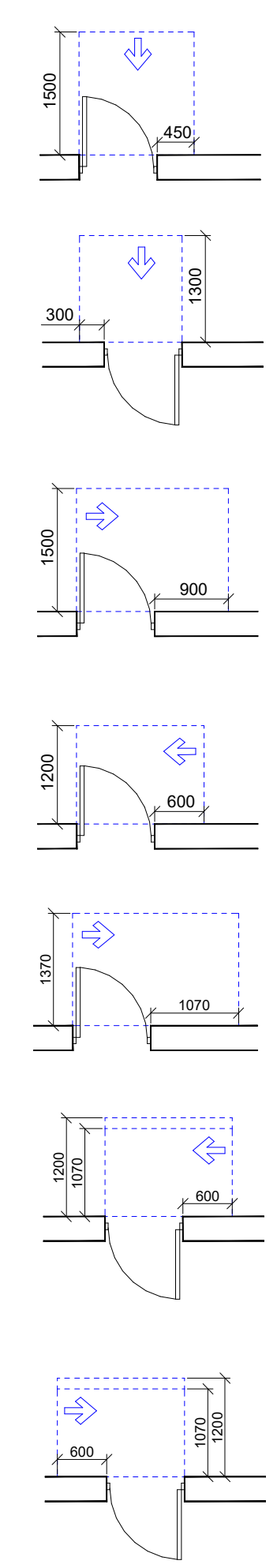

თავისუფალი სივრცე კართან მანევრირებისთვის
- ანჯამიანი კარი
წინიდან მისაწვდომი - გამოწევით გაღება

თავისუფალი სივრცე კართან მანევრირებისთვის
- ანჯამიანი კარი
წინიდან მისაწვდომი - მიწოლით გაღება

თავისუფალი სივრცე კართან მანევრირებისთვის
- ანჯამიანი კარი
ანჯამის მხრიდან მისაწვდომი - გამოწევით გაღება

თავისუფალი სივრცე კართან მანევრირებისთვის
- ანჯამიანი კარი
საკეტის მხრიდან მისაწვდომი - გამოწევით გაღება

თავისუფალი სივრცე კართან მანევრირებისთვის
- ანჯამიანი კარი
ანჯამის მხრიდან მისაწვდომი - გამოწევით გაღება

თავისუფალი სივრცე კართან მანევრირებისთვის
- ანჯამიანი კარი
ანჯამის მხრიდან მისაწვდომი - მიწოლით გაღება
1200 მინ. თუ მოწყობილია მიმხურავი

თავისუფალი სივრცე კართან მანევრირებისთვის
- ანჯამიანი კარი
საკეტის მხრიდან მისაწვდომი - მიწოლით გაღება
1200 მინ. თუ მოწყობილია მიმხურავი

დამკვეთი: შპს "ოცნება"

მისამართი: ქალაქი თბილისი, სოფელი დიღომი, გიორგი ბრწყინვალეს ქუჩა №68 ს/კ 01.72.14.055.157

დირექტორი, მთ. არქიტექტორი	დ.ომანაძე	
შეასრულა	დ.ომანაძე	
შ.პ.ს "გამა დეველოპმენტი"	ც. დადიანის 90 TEL : 599 39-01-04	
თარიღი	21.02.2026	მ 1:150
სტადია	ფორმატი	ფურცლები
ფორმატი	A-3	A-000

მისაწვდომი გარე პანდუსი

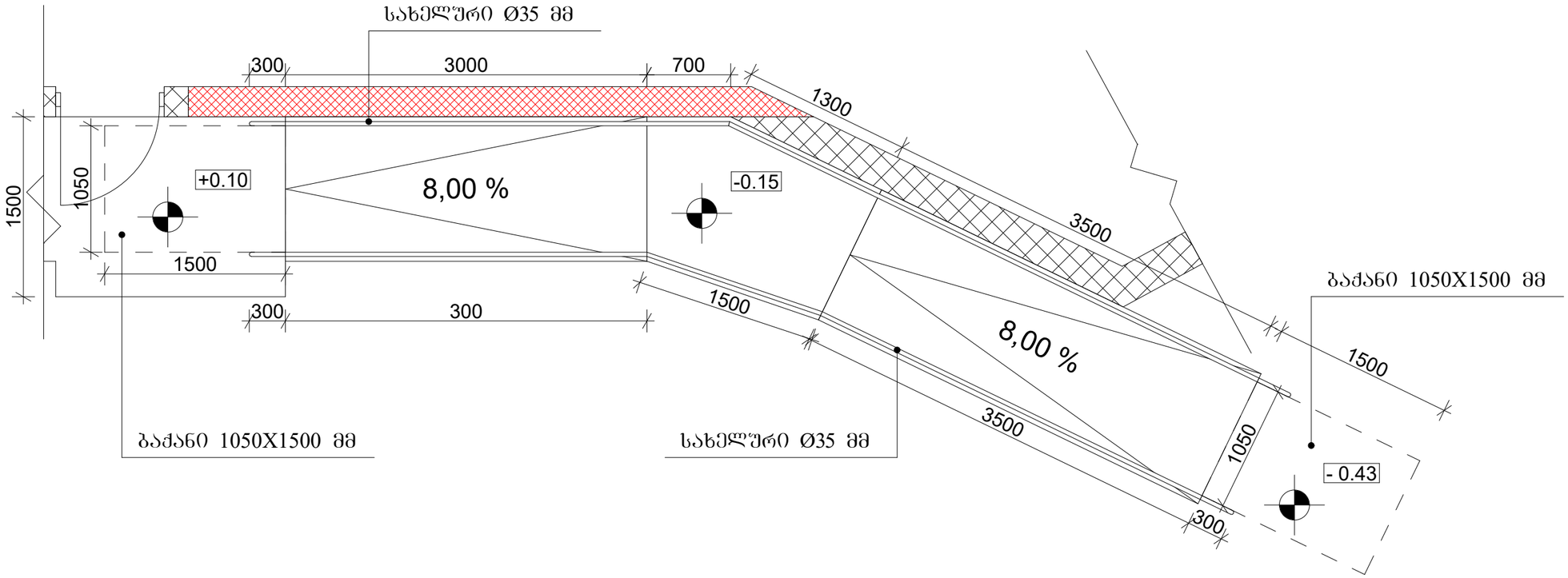

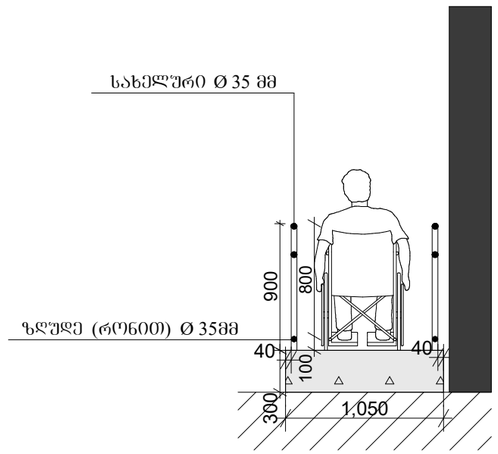

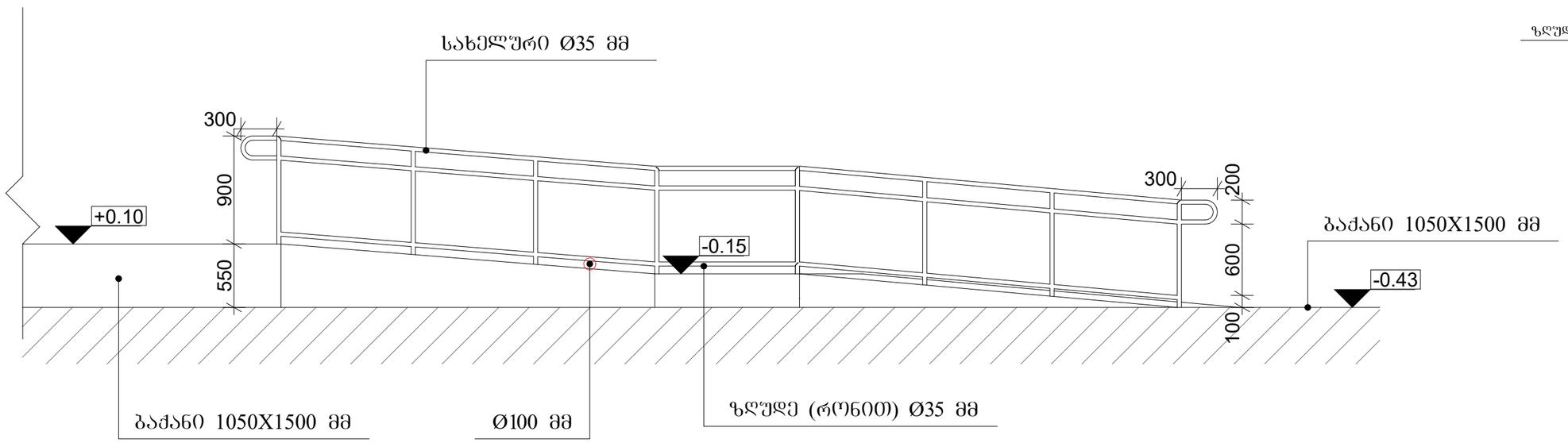

ბასასვლელის კარები

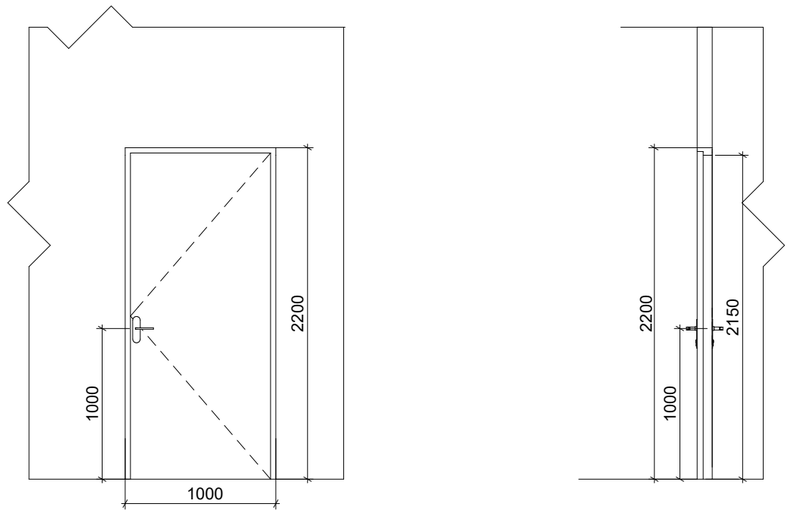

ერთფრთიანი გზა-კარი ზღურბლისა და მიმხურავის გარეშე

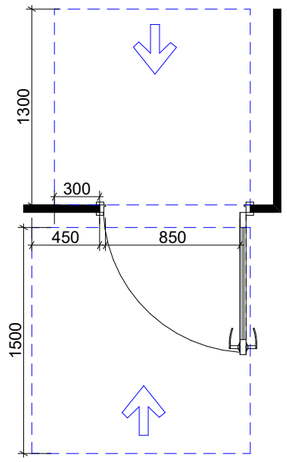

მისაწვდომი სვლაბეზი გამწვანებულ სივრცეში

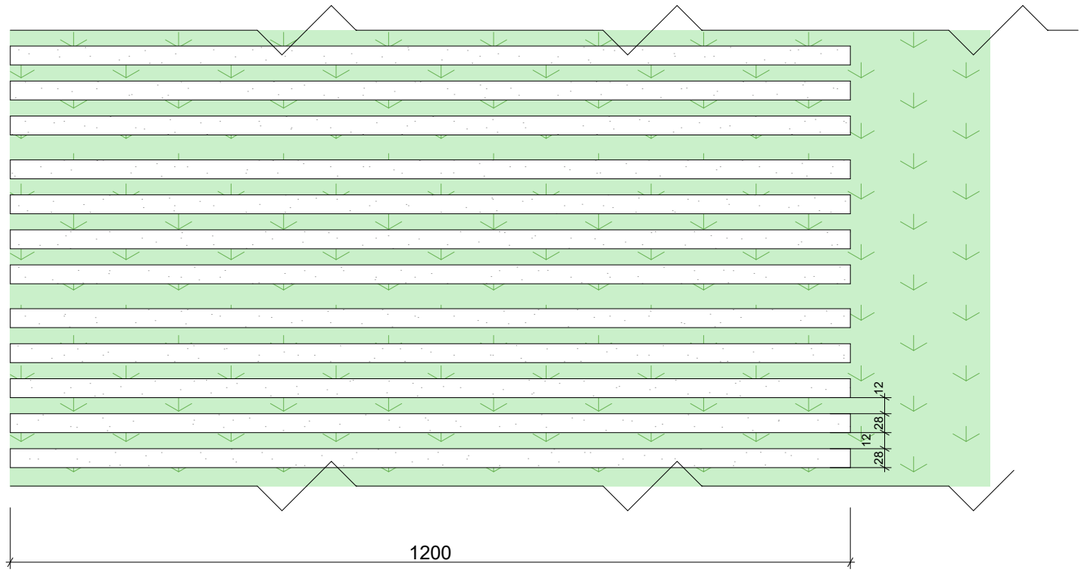

ə 1:10

მისაწვდომი ტუალეტი საოფისე სივრცეში

მ 1:50

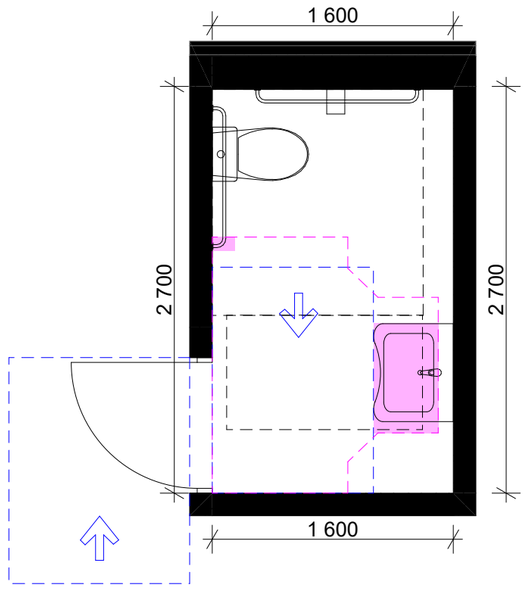

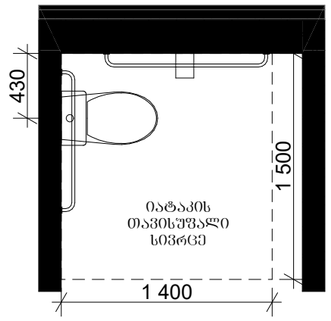

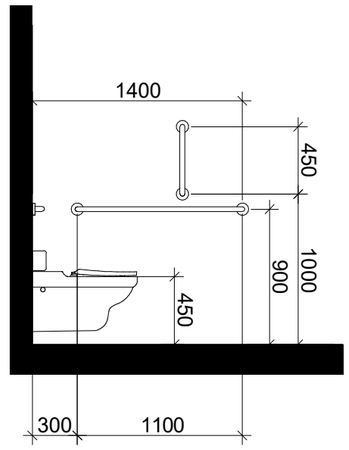

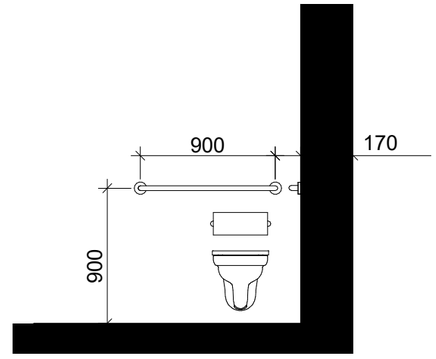

ხელსაბანის მდებარეობა

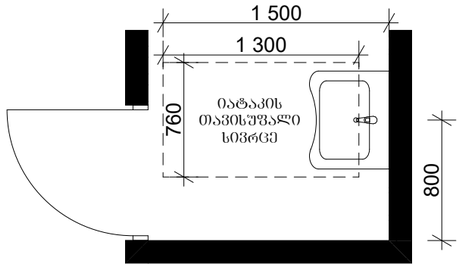

თავისუფალი სივრცე ფეხის ფალანგისათვის

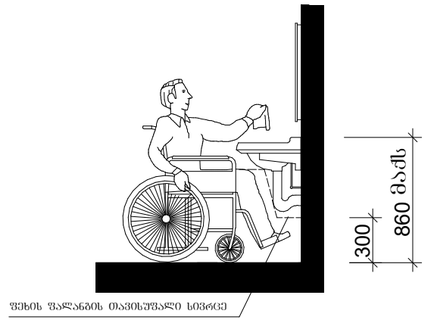

T-ფორმის მოსატრიალებელი სივრცე ვარიანტი 3

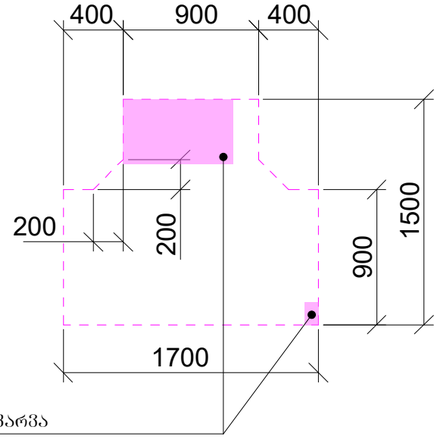

თავისუფალი სივრცე კართან მანევრირებისთვის

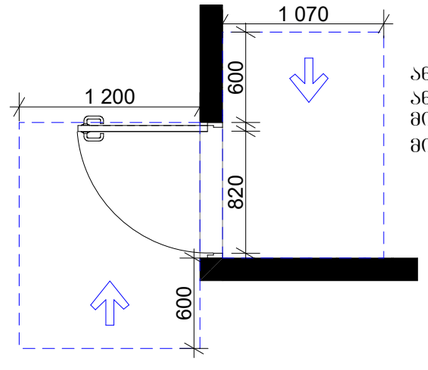

A3

მისაწვდომი პარკინგის ნიშანი

ნიშანი განთავსდება
გარე მისაწვდომ ავტოსადგომთან

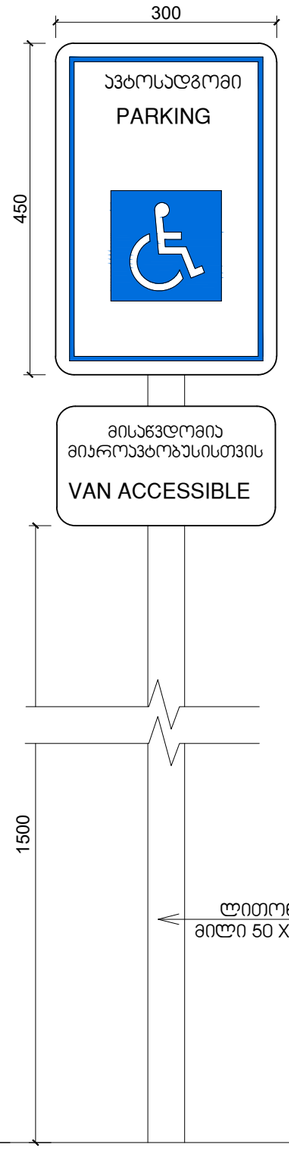

ნიშანი განთავსდება
შიგა მისაწვდომ ავტოსადგომთან

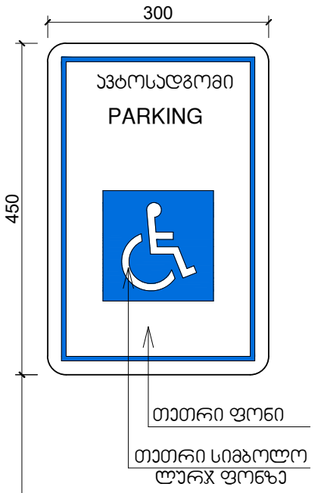

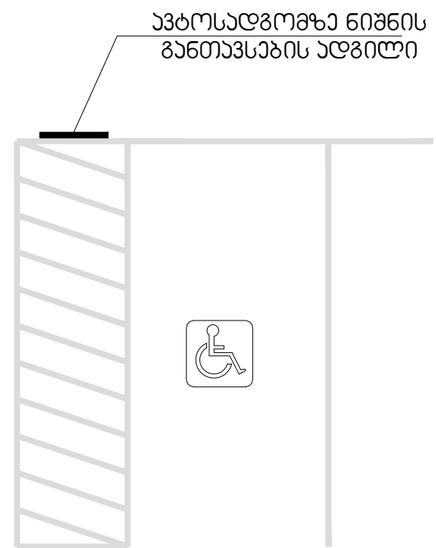

მისაწვდომი ტუალეტების ნიშანი

ნიშანი ჰიქტოგრამებით, ამობურცული ნიშნებით და ბრაილით
განთავსდება
მისაწვდომ ტუალეტებთან ყარის მომიჯნავედ

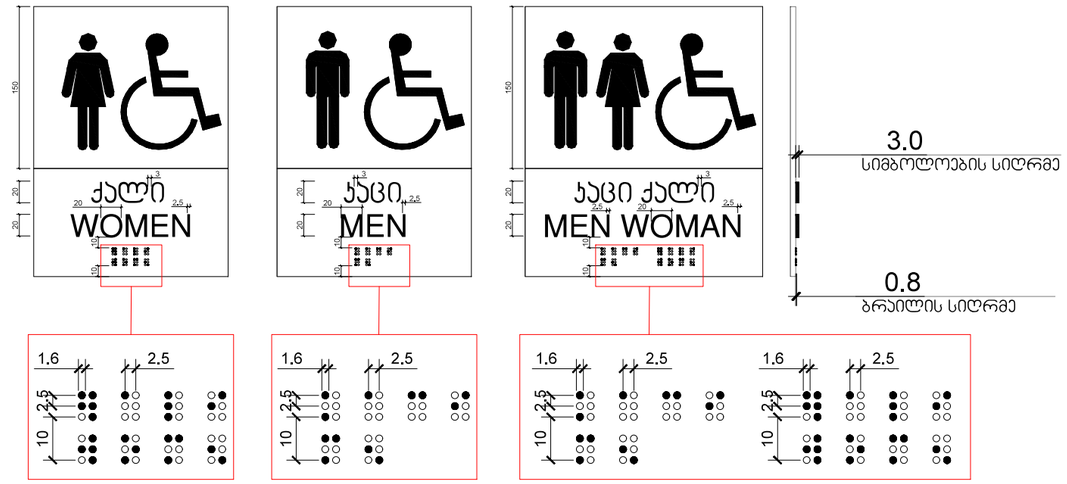

გასასვლელის ნიშანი

გასასვლელის განათებული ნიშანი

