Объект	Многоквартирный жилой дом с подземной автостоянкой по ул. Ленина, 24	
Раздел	Архитектурно-строительные решения	24 095
Стадия	Рабочая документация	5 767.2
Наименование:	Общий вид	4 964.8
	Экспликация помещений	403.2
	Экспликация квартир	342.2
	Ведомость отделки помещений	411.6
	Ведомость элементов по этажам	830.4
	Ведомость перемычек	58.8
	Экспликация машиномест (32 м/м)	392
	Ведомость элементов благоустройства	698
	Ведомость малых архитектурных форм	4 729.9
	Ведомость элементов озеленения	6855
	Ведомость ограждений	0.03
	Ведомость покрытий	0.2
	Ведомость отмостки	0.3
	Ведомость крылец и пандусов	30.63

Общий вид Н - Л

Общий вид Л - Н

Изм.	Кол.уч.	Лист	№ док.	Подп.	Дата
ГИП					
Н.контр.					
Разработал					

Многоквартирный жилой дом с подземной автостоянкой по ул. Ленина, 24

Стадия: Р | Лист: 1 | Листов: 1

Общество с ограниченной ответственностью «Архитектурное бюро «Проект»

Формат А2

Копировал

Инв. № подл. | Подп. и дата | Взам. инв. №

Стадия	Лист	Листов	
Р	1	1	

Общество с ограниченной ответственностью «Архитектурное бюро «Проект»

Многоквартирный жилой дом с подземной автостоянкой по ул. Ленина, 24

Общий вид Н - Л

Общий вид Л - Н

Изм.	Кол.уч.	Лист	№ док.	Подп.	Дата
ГИП					
Н.контр.					
Разработал					

Инв. № подл. | Подп. и дата | Взам. инв. №

Копировал

Формат А2

Зберіг		24 095
Зберіг В-2	Зберігання	5 767.2
	Загальна площа приміщень	4 964.8
	в тому числі:	
	Загальна площа приміщень	2526.6
	Площа приміщень	403.2
	Загальна площа приміщень	342.2
	Площа приміщень	411.6
	Площа приміщень та інших допоміжних	830.4
	Площа приміщень	58.8
	Загальна площа приміщень (32 квартир)	392
	Площа приміщень	698
	Загальна площа приміщень	4 729.9
	Загальна площа приміщень	6855
	Загальна площа приміщень (-3.5 608637.09 +27.13 608637.09)	30.63
	Загальна площа приміщень	0.3
	32 - 4 729.9 /(24 095-2 547)=4 729.9 / 21 548	0.2
	31 - 598 /(24 095-2 547)=598/21 548	0.03

Зберігання 3 двосекційних 6-поверхових житлових будинків

Секція 2

Секція 1

Секція 3

Будинок 13-6 (Секція 1)

Фасад

Аркуш

Аркушів

Зберігання 3 двосекційних 6-поверхових житлових будинків, Будинок 13-6 (Секція 1, 2, 3). Фасад. Аркуш 1 з 1 аркушів. Зберігання - В2

Розробив		Будівництво	Стадія
Перевірив		Будинок 13-6 (Секція 1, 2, 3)	Аркуш
Н. контр.			Аркушів
ГІП			

Зм.	Кіл.уч.	№док.	Підпис

Інв.№ підл.	Підпис і дата	Взам.інв.№	Інв.№ дубл.

Будинок 13-6 (Секція 1, 2, 3). Фасад

Зберігання - В2

Формат А2

Copied

1. Відмітки висот, розміри та місця розташування вікон та дверей уточнити по робочих кресленнях.
2. Відмітки висот, розміри та місця розташування вікон та дверей уточнити по робочих кресленнях.
3. Відмітки висот, розміри та місця розташування вікон та дверей уточнити по робочих кресленнях.
4. Відмітки висот, розміри та місця розташування вікон та дверей уточнити по робочих кресленнях.
5. Відмітки висот, розміри та місця розташування вікон та дверей уточнити по робочих кресленнях.
6. Відмітки висот, розміри та місця розташування вікон та дверей уточнити по робочих кресленнях.

Будинок 13-6 (Секція 1, 2, 3). Фасад

Зберігання - В2

Формат А2

Copied

036ПАЗ В-2	036ЗБАЗБАЗБАЗБАЗ ЧЧОЧ	5 767.2
	ЧЧЗЧОЧ ЧЧОЧ ЗЗОЧ ЗЧЧОЧ:	4 964.8
	ЧЧЗЧОЧ ЧЧОЧ	2526.6
	ЧЗЧЧОЧ ЧЧОЧ	403.2
	ЗЧЗЗЧОЧ ЧЧОЧ	342.2
	ЧЗЧЧЧЗЧЧЗЧОЧ ЧЧОЧ	411.6
	ЧЗЧЧЧЗЧЧЗЧОЧ ЧЧОЧ ЧЗЧЧЗЧОЧ ЗЗЧОЧ ЧЧОЧ	830.4
	ЧЗЧЧЧЗЧЧЗЧОЧ ЧЧОЧ ЗЧЧЗЧОЧ ЗЗЧОЧ ЧЧОЧ	58.8
	ЗЗЧОЧЧЗЧЧЗЧОЧ ЧЧОЧ (32 ЗЗЧЗЧ)	392
1-ОЗ ЗЗЧЗЧЗЧОЧ ЧЧОЧ ЗЗЧОЧ ЗЧЗЧОЧ ЗЧЗЧЗЧЗЧ		698
2-ОЗ ЗЗЧЗЧЗЧОЧ ЧЧОЧ ЗЗЧОЧ ЗЧЗЧОЧ ЗЧЗЧЗЧЗЧ		4 729.9
3-ОЗ ЗЗЧЗЧЗЧОЧ ЧЧОЧ ЗЗЧОЧ ЗЧЗЧОЧ ЗЧЗЧЗЧЗЧ		6855
51 - 598 /(24 095-2 547)=598/21 548		0.03
52 - 4 729.9 /(24 095-2 547)=4 729.9 / 21 548		0.2
53 - 6855 /(24 095-2 547)=6855 / 21 548		0.3
ЗЗЧЗЧОЧ ЗЧЗЧОЧ ЧЧОЧ (-3.5 ЗЗЧЗЧЗЧОЧ +27.13 ЗЗЧЗЧЗЧОЧ)		30.63

ЧЧЗЧОЧ ЗЗЧОЧ ЗЧЗЧОЧ ЗЗЧОЧ ЗЧЗЧОЧ ЗЗЧОЧ З

დასახელება	კ-1	კ-2	კ-3	კ-4	კ-5	კ-6	კ-7	კ-8
ცეცხლმედეგობა	90წთ	90წთ	90წთ	90წთ	90წთ	90წთ	90წთ	90წთ
მასალა	შავი ფერის ლითონის კარი (ბინის)	შავი ფერის ლითონის კარი (ბინის)	შავი ფერის ლითონის კარი მიმხურავით კიბის კარი	შავი ფერის ლითონის კარი მიმხურავით კიბის კარი	შავი ფერის ლითონის კარი გისოსით ელექტროფარის ოთახის კარი მრიცხველების ოთახის კარი	შავი ფერის ლითონის კარი გისოსით ელექტროფარის ოთახის კარი მრიცხველების ოთახის კარი	შავი ფერის ლითონის კარი გისოსით სადარბაზოს კარი	შავი ფერის ლითონის კარი გისოსით სადარბაზოს კარი
რაოდენობა	28	28	11	11	10	10	2	2
ზომები	2200X1000	2200X1000	2200X1000	2200X1000	2200X900	2200X900	2500X1600	2500X1600

ნახაზი გაღებების ჩვენებით

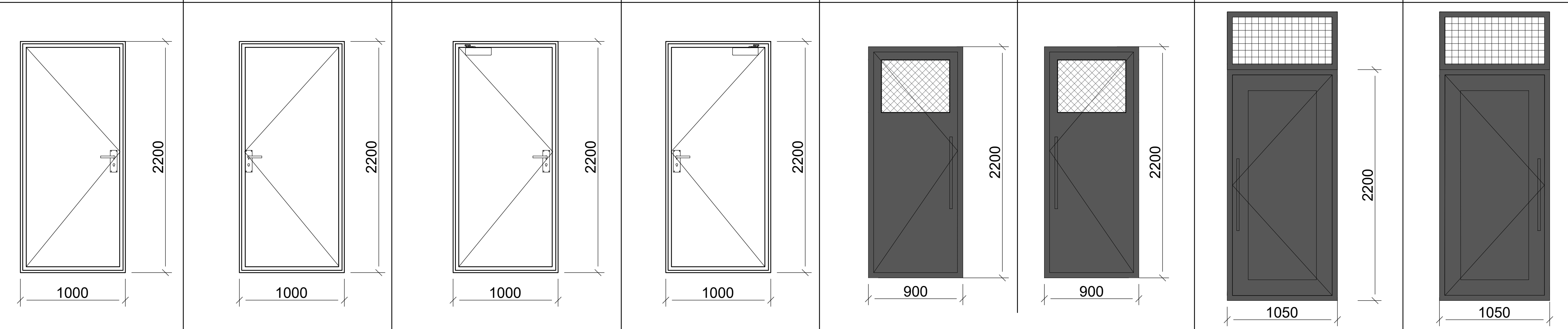

დასახელება	ფ-1	ფ-2	ფ-3	ფ-4
მასალა	შავი ფერის მეტალო-პლასტმასი	შავი ფერის მეტალო-პლასტმასი	შავი ფერის მეტალო-პლასტმასი	შავი ფერის მეტალო-პლასტმასი
რაოდენობა	17	15	26	26
ზომები	1600X1600	1600X1600	1600X960	1600X960

ნახაზი გაღებების ჩვენებით

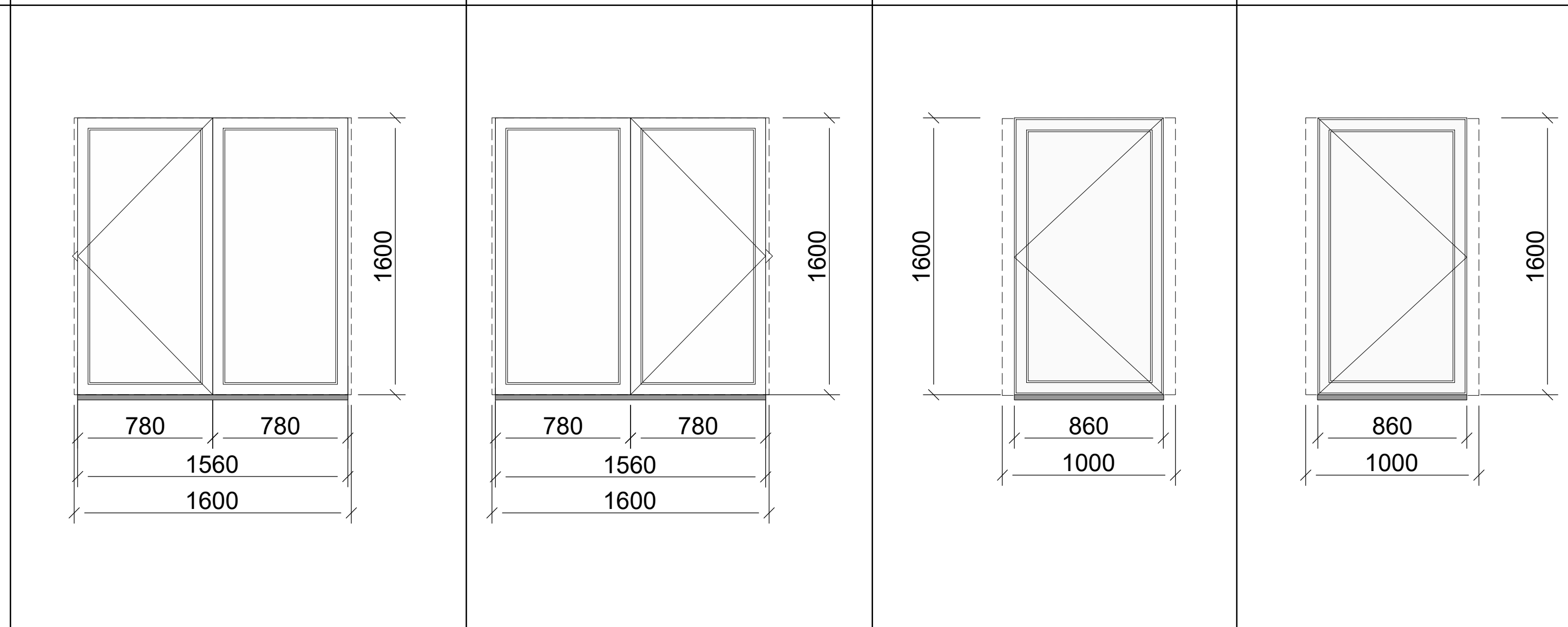

დასახელება	ვიტ-8	ვიტ-9	ვიტ-8'	ვიტ-9'	ვიტ-10	ვიტ-11	ვიტ-12	ვიტ-13	ვიტ-14	ვიტ-15	ვიტ-7
ცეცხლმედეგობა	90წთ	90წთ	90წთ	90წთ	90წთ	90წთ	90წთ	90წთ	90წთ	90წთ	90წთ
მასალა	შავი ფერის მეტალო-პლასტმასი	შავი ფერის მეტალო-პლასტმასი	შავი ფერის მეტალო-პლასტმასი	შავი ფერის მეტალო-პლასტმასი	შავი ფერის მეტალო-პლასტმასი	შავი ფერის მეტალო-პლასტმასი	შავი ფერის მეტალო-პლასტმასი	შავი ფერის მეტალო-პლასტმასი	შავი ფერის მეტალო-პლასტმასი	შავი ფერის მეტალო-პლასტმასი	შავი ფერის მეტალო-პლასტმასი სადარბაზოს ორფრთიანი კარი
რაოდენობა	6	6	1	1	28	28	24	24	5	6	1
ზომები	1050X2500	6960X2750	1050X2500	6960X2750	1700X2500	1700X2500	1100X2500	1100X2500	1000X2500	1000X2500	2750X1600

ნახაზი გაღებების ჩვენებით

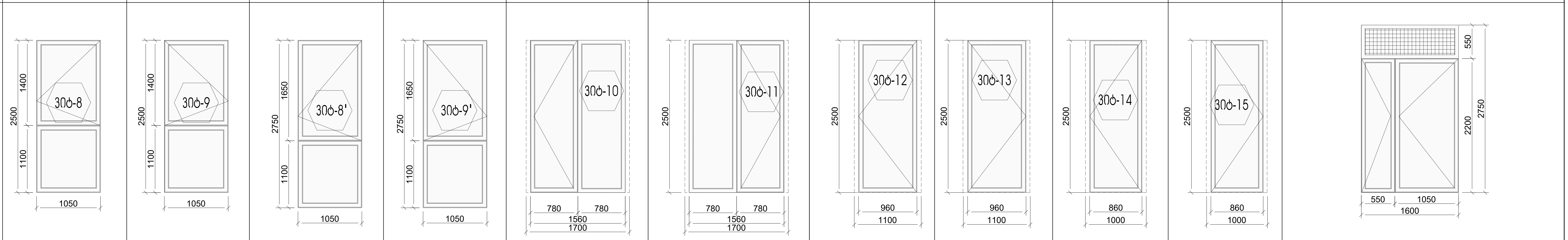

დასახელება	ვიტ-10'	ვიტ-10	ფ-2'	ჟ-1
ცეცხლმედეგობა	90წთ	90წთ		
მასალა	შავი ფერის ალუმინის ვიტრაჟი	შავი ფერის ალუმინის ვიტრაჟი	შავი ფერის ალუმინის ვიტრაჟი	შავი ფერის მეტალის ჟალუზი
რაოდენობა	1	1	2	4
ზომები	2500X1600	2500X1600	1600X1600	2500X1600

ნახაზი გაღებების ჩვენებით

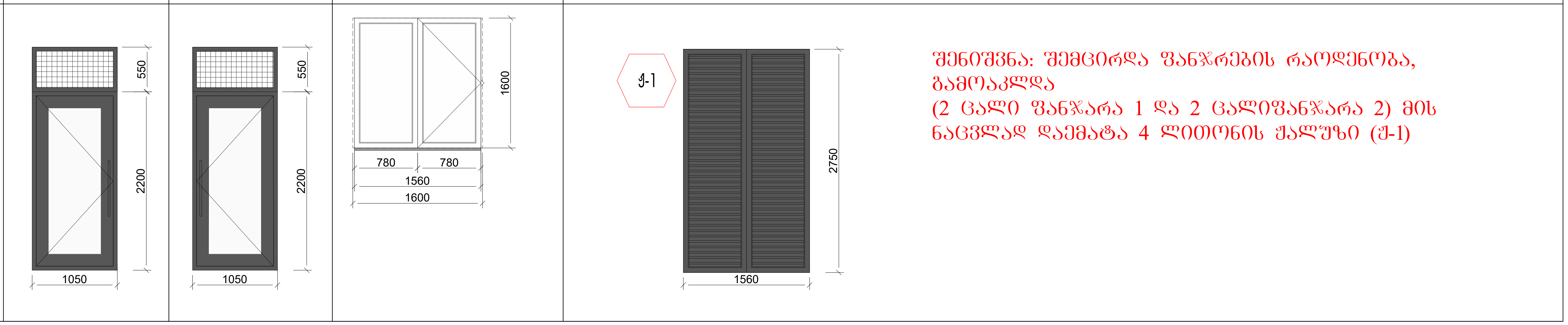

შენიშვნა: შემცირდა ფანჯრების რაოდენობა, გამოაკლდა
(2 ცალი ფანჯარა 1 და 2 ცალიფანჯარა 2) მის ნაცვლად დაემატა 4 ლითონის ჟალუზი (ჟ-1)

მრავალფუნქციური კომპლექსი, შენობა - B2		
ნახაზის დასახელება		მასშტაბი
კარ-ფანჯრის სპეციფიკაცია		
file	layout	ფორმ. A2
შპს „ჯეო 5"	მისამართი: ქ.თბილისი, უნივერსიტეტის ქუჩა (01.14.06.006.169)	
თანამდებობა	გვარი	ხელმოწერა
პრ.კოორდინატორი	დ. ბუჩუკური	
არქიტექტორი	ი. ბალავაძე	
კონსტრუქტორი	ბ.ბარბაქაძე	
სტადია	თარიღი	ფურც.რაოდ. / ფურცელი №
პროექტი	10.11.2025	

დასახელება	ვიტ-1	ვიტ-2
ცეცხლმედეგობა	90წთ	90წთ
მასალა	შავი ფერის მეტალო-პლასტმასი კომბინაციების პირველი სართულები	შავი ფერის მეტალო-პლასტმასი კომბინაციების პირველი სართულები
რაოდენობა	1	2
ზომები	6860X2750	6960X2750
ნახაზი გაღებების ჩვენებით	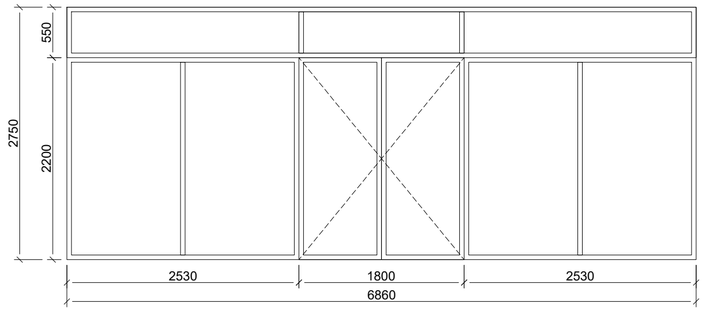	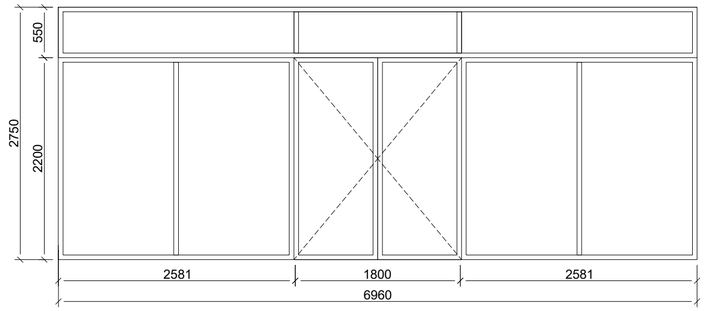

დასახელება	ვიტ-3	ვიტ-4	ვიტ-5
ცეცხლმედეგობა	90წთ	90წთ	90წთ
მასალა	შავი ფერის მეტალო-პლასტმასი კომბინაციების პირველი სართულები	შავი ფერის მეტალო-პლასტმასი კომბინაციების პირველი სართულები	შავი ფერის მეტალო-პლასტმასი კომბინაციების პირველი სართულები
რაოდენობა	1	1	1
ზომები	4710X2750	6760X2750	5460X2750
ნახაზი გაღებების ჩვენებით	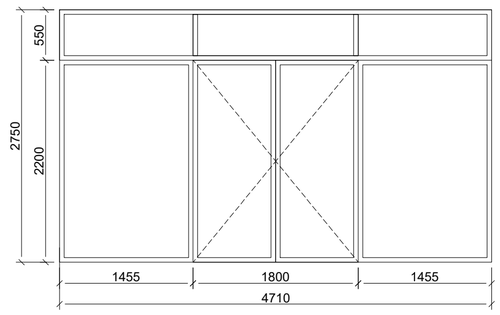	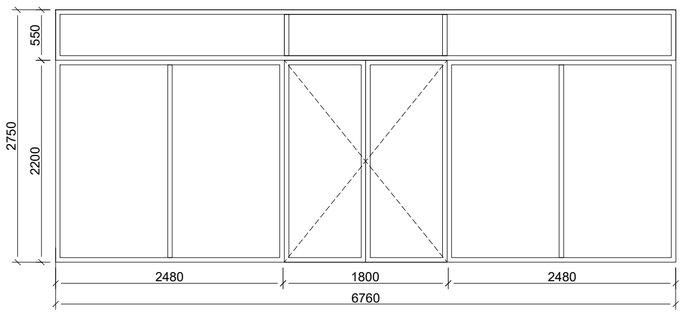	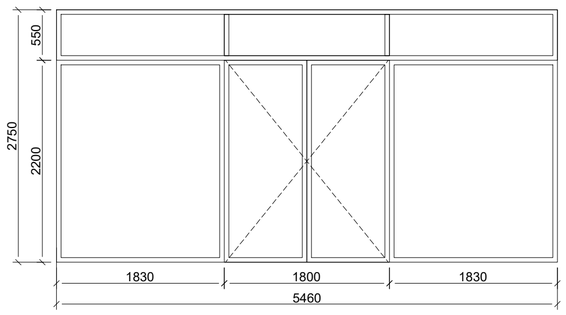

მრავალფუნქციური კომპლექსი, შენობა - B2

ნახაზის დასახელება			მასშტაბი
პარ-ფანჯრის სპეციფიკაცია			
file		layout	ფორმ. A2
შპს ,,ჯეი 5"	მისამართი ქ.თბილისი, უნივერსიტეტის ქუჩა (01.14.06.006.169)		
თანამდებობა	გვარი		ხელმოწერა
პრ.პოორდინატორი	დ. ბუჩუაური		
არქიტექტორი	ი. ბალუაშვილი		
კონსტრუქტორი	ბ.პარბაშვილი		
სტადია	თარიღი	ფორმ.რაოდ.	ფურცელი №
პროექტი	10.11.2025		

ფასადის მოპირკეთების დეტალები

აგურით მოპირკეთებული გარე კედლის და სართულშუა გადახურვის ჭრილი

დეტალი №1

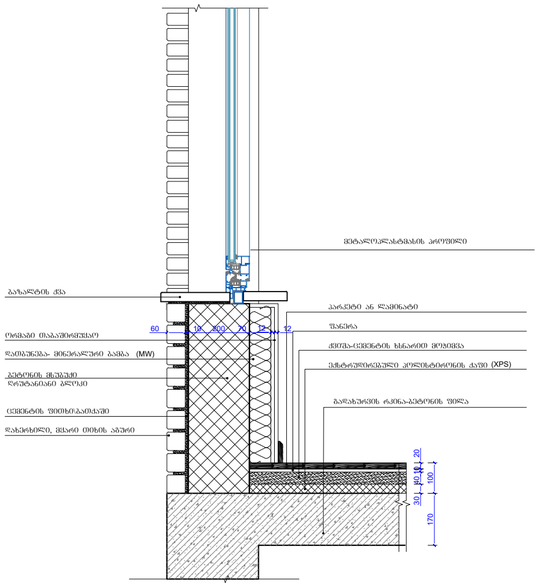

დაბურჩადებული ბაზალტის ქვით მოპირკეთებული გარე კედლის და სართულშუა გადახურვის ჭრილი

დეტალი №2

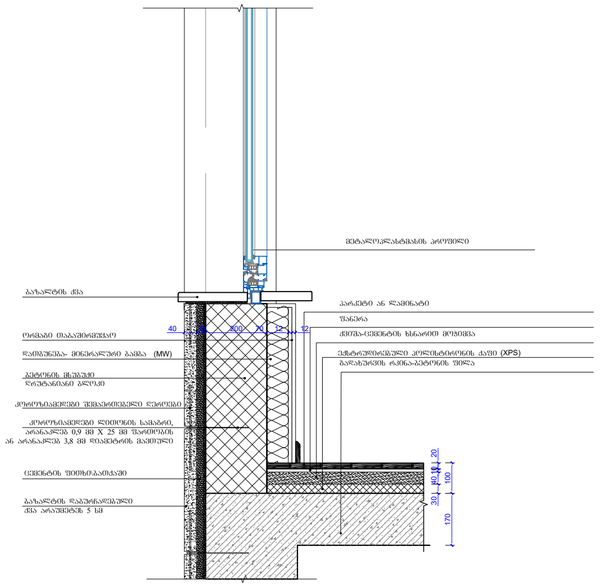

გარე კედლის ლესვა/დებვა კედლის და სართულშუა გადახურვის ჭრილი

დეტალი №3

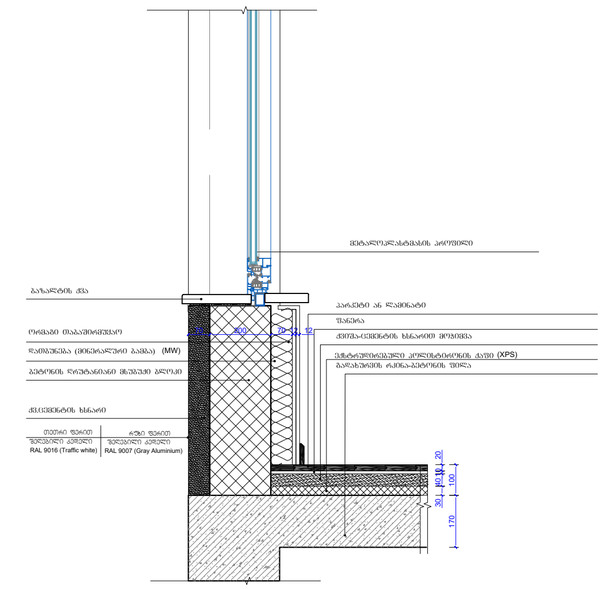

ბეტონის/ბეტონის ფაქტურის კედელი კედლის და სართულშუა გადახურვის ჭრილი (სადარბაზო)

დეტალი №4

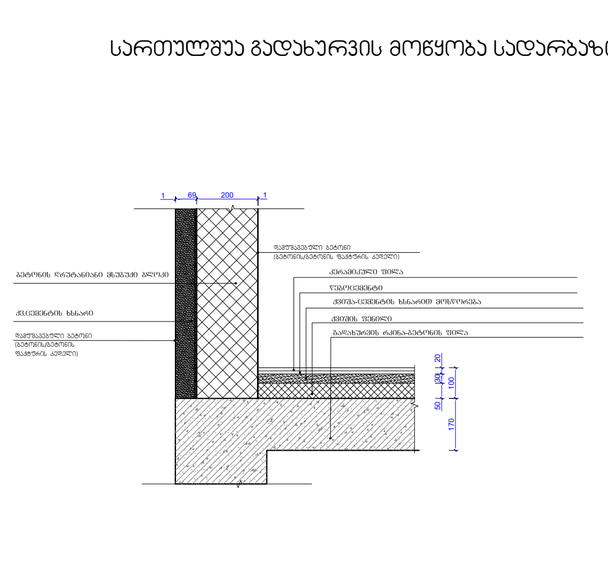

კედელი

წარმოსა 0,332 W/(m²K)
ზვითი
მენობა:

ფაქტობრივი მნიშვნელობა

მოთ	მასალა	სისქე	λ [W/mK]	მოთხოვნებ	საშუ	სიმძლავრი
პირ	მოწოდებული ენერგია თერმულად განპირობებუ	ზღვარი ეშ	განახლება	0,130		9. ექსპერტი
1	თაბაშირ-მუყაო	1,2	0,250	0,048	ინფ	900
2	თაბაშირ-მუყაო	1,2	0,250	0,048	ინფ	900
3	მინერალური ბამბა (MW)	7,0	0,035	2,000	ინფ	260
4	ბეტონის მსუბუქი ფორტანიანი ბლოკები	20,0	0,300	0,667	ინფ	500
5	ცემენტის ფიითი/ხაოქამი	1,0	1,600	0,006	ინფ	2000
6	აგურის ფილები	6,0	0,790	0,076	ინფ	1800
	გარე სითბოს გადაცემის წინააღმდეგობა	ეს პუნქტი ვ	მაქსიმალუ	0,040	გაბა	

ვიზუალიზაცია:

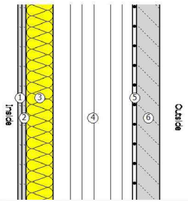

სახურავი

წარმოსა 0,215 W/(m²K)
ზვითი
მენობა:

ფაქტობრივი მნიშვნელობა

მოთ	მასალა	სისქე	λ [W/mK]	მოთხოვნებ	საშუ	სიმძლავრი
პირ	მოწოდებული ენერგია თერმულად განპირობებუ	ზღვარი ეშ	განახლება	0,100		9. ექსპერტი
1	თაბაშირ-მუყაო	1,2	0,250	0,048	ინფ	900
2	მინერალური ბამბა (MW)	15,0	0,035	4,286	ინფ	260
3	ზე - მყარი/მაგარი	3,0	0,180	0,167	ინფ	700
4	ფოლადის ფურცელი	0,5	50,000	0,000	ინფ	7800
	გარე სითბოს გადაცემის წინააღმდეგობა	ეს პუნქტი ვ	მაქსიმალუ	0,040	გაბა	

ვიზუალიზაცია:

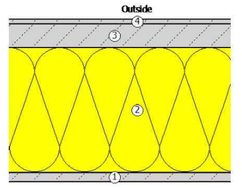

იატაკი +/-0,00 ნიმუულზე

წარმოსა 0,757 W/(m²K)
ზვითი
მენობა:

ფაქტობრივი მნიშვნელობა

მოთ	მასალა	სისქე	λ [W/mK]	მოთხოვნებ	საშუ	სიმძლავრი
პირ	მოწოდებული ენერგია თერმულად განპირობებუ	ზღვარი ეშ	განახლება	0,170		9. ექსპერტი
1	პარკეტი	0,2	0,210	0,010	ინფ	700
2	ხის ფანერა	0,1	0,090	0,011	ინფ	300
3	ცემენტით მოსწორება	4,0	1,600	0,025	ინფ	2000
4	ექსტრუდირებული პოლისტირონის ქაფი (XPS)	3,0	0,030	1,000	ინფ	25
5	რკინაბეტონი	17,0	2,600	0,065	ინფ	2500
	გარე სითბოს გადაცემის წინააღმდეგობა	ეს პუნქტი ვ	მაქსიმალუ	0,040	გაბა	

ვიზუალიზაცია:

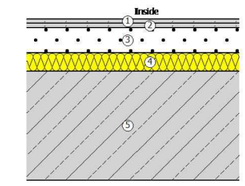

მრავალფუნქციური კომპლექსი, შენობა - B2

ნახაზის დასახელება		მასშტაბი
ფასადის მოპირკეთების დეტალები		8.1/15
file	layout	ფორმ. A2
შპს ,,ჯეი 5"	მისამართი: ქ.თბილისი, უნივერსიტეტის ქუჩა (01.14.06.006.169)	
თანამდებობა	გვარი	ხელმოწერა
პრ.ხელმძღვანელი	დ. ბეჩვაური	
არქიტექტორი	ი. ბალუაშვ	
კონსტრუქტორი	ბ.ბარნაშვ	
სტადია	თარიღი	ფურც.რაოდ. ფურცელი №
პროექტი	10.11.2025	