შენობა-ნაგებობის უსაფრთხოების წესებთან შესაბამისობის ანალიზი
გამოყენებული წესები - „შენობა-ნაგებობის უსაფრთხოების წესები
ჩამოთვალეთ შენობის დაკავებულებები და აღწერეთ თითოეული გამოყენება
1. სწ-2 (-16,50, -13,20 ნიშნულებზე) ღია და დახურული ავტოსადგომები
2. სწ-2 (-9,9 , -6,6 ნიშნულებზე) სათავსები
3. კომერციული სვ (-3,3 და 0,00 ნიშნულებზე) მაღაზია და კომერციული სივრცე.
4. საცხოვრებელი ჯგუფი სც-2 (-13,2-დან -3,3-ის ჩათვლით და +3,5-დან +10,10 ნიშნულის ჩათვლით) საცხოვრებელი ბინები

კონსტრუქციის ტიპი	
განსაზღვრეთ კონსტრუქციის არსებული შენობისთვის მაგალითი: II-A, II-B, V-A, V-B	I - b მიწის ზემოთ 3 I - b მიწის ქვემოპთ1
შერეული კონსტრუქციის შემთხვევაში მიუთითეთ ტიპები რომელიც გამოყენებულიიქნება განსაზღვრეთ	

	სიმაღლის შეზღუდვები ცხრილი 503 -ის მიხედვით ცხრილი 503 -ის მიხედვით	
დაკავებულობები	დასაშვები	შემოთავაზებული
სწ-2	11	4
სვ	11	1 მიწის ზემოთ 1 მიწის ქვეშა
სც-2	11	3 მიწის ზემოთ 4 მიწის ქვეშა
დასაშვები სიმაღლე	48.8	შემოთავაზებული სიმაღლე 14.95

	ფართობის შეზღუდვები ცხრილი 503 -ის მიხედვით ცხრილი 503 -ის მიხედვით		
დაკავებულობები	დასაშვები ფართობი	შემოთავაზებული	
სწ-2	შეუზღუდავი	1082	
სვ	შეუზღუდავი	1002,2	
სც-2	შეუზღუდავი	1716,6	
	შემოთავაზებული ფართობი	შემოთავაზებული ფართობი =	3800,8

გარე კედლის ცეცხლმედეგობისა და ღიობისადმი მოთხოვნები ცხრილების 602-ის და 705.8 -ის მიხედვით

	ხანძარსაწინააღმდეგო მანძილი (მეტრი)	ცეცხლმედეგობის ხარისხი		კედლის ღიობების ფართობი (კედლის %)					
		მოთხოვნილი	გათვალისწინებული	დასაშვები			გათვალისწინებული		
ა-დ ღერძებში ყველა ნიშნულზე	3>9 (საზოგადეობრივი სივრცის მხარეს	-	-	დაცული	დაცული საშხეფებით	დაუცველი	-	-	აკმაყოფილებს
დ-ა ღერძებში ყველა ნიშნულზე	3>9 (საზოგადეობრივი სივრცის მხარეს	-	-	დაცული	დაცული საშხეფებით	დაუცველი	-	-	აკმაყოფილებს
8-6 ღერძებში ყველა ნიშნულზე	3>()>9	1	1	შეუზღუდავია	შეუზღუდავია	45%	-	-	<30
6-4' ღერძებში ყველა ნიშნულზე	7>()>9	1	1	შეუზღუდავია	შეუზღუდავია	75%	-	-	აკმაყოფილებს
4'-1 ღერძებში ყველა ნიშნულზე	7>()>9	1	1	შეუზღუდავია	შეუზღუდავია	75%			აკმაყოფილებს
1-2 ღერძებში ყველა ნიშნულზე	**1-5>()>3**	**1**	**1**	**შეუზღუდავია**	**შეუზღუდავია**	**10%**	**-**	**-**	**0**

A3 Architects
Urban planning & Architecture

თანამდებობა	ბჭური	ხელმოწერა
დიზაინერი		
მთ.არქიტექტორი		
არქიტექტორი		

პიქტოგრამების ლეგენდა

სახანძრო სისტემების ოთახი	სახანძრო მილები
ავტომატები	სახანძრო ბანკეტებისთვის სატელეფონო სისტემა
ჯვარზე მოპირებით	მეკვანძური განათება
ბასასვლელი	ხელის სუსტდამჭერი
სახანძრო ბანკეტის ტიპის ელექტრული პოლიები	ელექტრული სახანძრო ბანკეტის სისტემა
ღვინების სისტემა	საევაკუაციო განათება

სუსტდენელობის ხაზისები 2 სთ | სუსტდენელობის ხაზისები 1 სთ

ტექნიკურ-ეკონომიკური მაჩვენებლები

დანიშნულება	ფაქტობი

ნახაზის სახელწოდება

შესაბამისობის სხივი

ნახაზის მონაცემები

მასშტაბი	ფორმატი	თარიღი
1:1	A3	03/2021
სტადია	ბვეხდი	ბვეხდები
	.1	

მიკვანძებინიანი სასხოვრებელი სახლი

ქ. თბილისი, "დელისი-3"-ის მიმდებარედ, ინტენსიფიკაციის ბზის სამხრეთით

GSPublisherVersion 0.0.100.100

სახანძრო მილდგარი
სახანძრო განყოფილებასთან
კავშირის სისტემა
მექანიკური განიავება
ხელის ცეცხლმაქრი

სახანძრო სისტემების
ოთახი
ავტოსაშხეფი
კვამლზე მორეაგირე

გასასვლელი
სახანძრო განგაშის
ხელით სამართავი
კოლოფი

ვიზუალური და ხმოვანი
განგაშის სისტემა

დაწნევის სისტემა

საავარიო განათება
ცეცხლმედეგობის ხარისხი

2 სთ ცეცხლმედეგობის ხარისხი

1 sT

1:1

.2

შესაბამისობიოს ცხრილი

თანამდებობა გვარი ხელმოწერა

დირექტორი
მთ.არქიტექტო

r

i
არქიტექტორი

პირობითი აღნიშვნები

მასშტაბი

სტადია

ფორმატი თარიღი
A3 03/2021
გვერდი გვერდები

ნახაზის მონაცემები

ნახაზის სახელწოდება

A3 Architects
Urban planning & Architecture

ტექნიკურ-ეკონომიკური
მაჩვენებლები

დანიშნულება ფართობი

მრავალბინიანი საცხოვრებელი
სახლი

ქ. თბილისი, "დელისი-3"-ის
მიმდებარედ, ინტენსიფიკაციის
გზის სამხრეთით

3-4

ღერძებში
+0,00
ნი

შნულზ
ე და

ზემოთ

7.5 მ და
მეტი და 9.0
მ-ზე
ნაკლები

1

1 შეუზღუდ
ავია

შეუზღუ
დავია

75%

- <75

4-8

ღერძებში
+0,00
ნი

შნულზ
ე და

ზემოთ

7.5 მ და
მეტი და 9.0
მ-ზე
ნაკლები

1

1 შეუზღუდ
ავია

შეუზღუ
დავია

შეუზღუ
დავია

-

აკ

მაყ
ოფი

ლებ ს

დაკავებუ
ლობები/
სივრცეებ
ი/
გა

სასვლე
ლი

საშუალე
ბები

ავტოსაშხეფ
ისისტემა

სახანძრო
განგაშისა
და

ცეცხლაღ
მომ
ჩენი

სისტემებ ი

სახანძრ

ოსახანძ რო

მილდგ
არების
სისტემე
ბი

კვამლის
საკონტ

როლ ო
სისტემე
ბი

ხელი ს

ცეცხ ლმაქრე ბი

ხანძ
რის

მარ თვი

ს
ცენტ
რი

სავაჭრო

(სვ) კი

1.კვამლი ს

ავტომატ უ
რი

ა

ღმომჩე
ნი

კი კი კი

-

სასაწყობ
ო (სწ-2)

სათავსებ ი

კი

1.კვამლი ს

ავტომატ უ
რი

ა

ღმომჩე
ნი

კი კი კი

-

სასაწყობ
ო (სწ-2)

დახურულ ი და ღია
ავტოსადგ
ომები

კი

1.კვამლი ს

ავტომატ უ
რი

ა

ღმომჩე
ნი

კი კი კი

-

ხანძრისაგან დაცვის სისტემებისადმი მოთხოვნები

ალ

ტერნატ
იული

ავტომატურ

ი ც

ეცხლქრო
ბის

სისტმემა --

საავარიო
განგაშის
სისტემები

კი

კი--

კი

საცხოვრე
ბელი სც-2

-

1.კვამლი ს

ავტომატ უ
რი
აღმომჩე
ნი

კი კი კი

-

დერეფნე
ბი კი

1.საგანგე ბ
ო

ხმოვანი
განგაშის

საკომუნი კ
აციო

სისტემა

2.კვამლი ს

ავტომატ უ
რი
აღმომჩე
ნი
3.

სახანძრ ო
განგაშის
ხელით
სამართა
ვი

კოლოფე ბი

- კი კი კი კი

-

- კი

2-3

ღერძებში
ყველა

ნიშნულზ ე

3.5>()>6

1

1 შეუზღუდ
ავია

შეუზღუ
დავია

15%

- <15

3-4

ღერძებში
ყველა

ნიშნულზ ე

7.5 მ და
მეტი და 9.0
მ-ზე
ნაკლები

1

1 შეუზღუდ
ავია

შეუზღუ
დავია

75%

- <75

4-8

ღერძებში
ყველა

ნიშნულზ ე

7.5 მ და
მეტი და 9.0
მ-ზე
ნაკლები

1

1 შეუზღუდ
ავია

შეუზღუ
დავია

შეუზღუ
დავია

-

აკმაყ
ოფი

ლებ ს

დაკავებუ
ლობები/
სივრცეებ
ი/
გასასვლე
ლი

საშუალე
ბები

ავტოსაშხეფ
ისისტემა

სახანძრო
განგაშისა
და

ცეცხლაღ
მომ
ჩენი

სისტემებ ი

სახანძრ

ოსახანძ რო

მილდგ
არების
სისტემე
ბი

კვამლის
საკონტ

როლ ო
სისტემე
ბი

ხელი ს

ცეცხ ლ

მაქრე ბი

ხანძ
რის
მარ
თვის
ცენტ
რი

სავაჭრო

(სვ) კი

1.კვამლი ს

ავტომატ უ
რი
აღმომჩე
ნი

კი კი კი

-

სასაწყობ
ო (სწ-2)

სათავსებ ი

-

1.კვამლი ს

ავტომატ უ
რი
აღმომჩე
ნი

კი კი კი

-

ხანძრისაგან დაცვის სისტემებისადმი მოთხოვნები

ალტერნატ
იული

ავტომატურ

ი

ცეცხლქრო
ბის

სისტმემა -

საავარიო
განგაშის
სისტემები

კი---

- კი

კი

კიბის უჯრედი		-	**1.საგანგებო ხმოვანი განგაშის საკომუნიკაციო სისტემა 2.კვამლის ავტომატური აღმომჩენი 3. სახანძრო განგაშის ხელით სამართავი კოლოფები**	-	-	-	-	-
ლიფტი		-	**სახანძრო განყოფ. კავშირის სისტემა**	-	დაწნევის სისტემა	-	-	-

თითოეული სართულიდან და სივრციდან გასასვლელი საშუალება										
სართულები	დაკავებულობა და დაკავებულობის დატვირთვის ჯამური მაჩვენებელი	მოთხოვნილი გასასვლელების/გასასვლელთან მისადგომის რაოდენობა	გათვალისწინებული გასასვლელების/გასასვლელთან მისადგომის რაოდენობა და ტიპი განგაშისა	**გასასვლელი საშუალებების სიგანე (მეტრი)**						
				გზა -კიბეები		**დერეფანი**		**გასასვლელის გზა-კარი**		
				მოთხოვნილი	**გათვალისწინებული**	**მოთხოვნილი**	**გათვალისწინებული**	მოთხოვნილი		**გათვალისწინებული**
-16.50 ნიშნულზე	სასაწყობო სწ-2 (ავტოსადგომები) დ.დ 28	2	**2 საზოგადოებრიც სივრცეში**	1,1	1,2	-	-	0,82	-	1
-13.20 ნიშნულზე	სასაწყობო სწ-2 (ავტოსადგომები) დ.დ 25	2	**2 გზა-კიბე**	1,1	1,2	-	-	0,82	-	1
-13.20 ნიშნულზე	საცხოვრებელი სც-2 დ.დ 15	2	**2 გზა-კიბე**	1,1	1,2	-	-	0,82	-	1
-9.9 ნიშნულზე	საცხოვრებელი სც-2 დ.დ 18	2	**2 გზა-კიბე**	1,1	1,2	-	-	0,82	-	1
-9.9 ნიშნულზე	სასაწყობო სწ-2 (სათავსები) დ.დ 13	2	**2 გზა-კიბე**	1,1	1,2	-	-	0,82	-	1
-6.6 ნიშნულზე	საცხოვრებელი სც-2 დ.დ 18	2	**2 გზა-კიბე**	1,1	1,2	-	-	0,82	-	1
-6.6 ნიშნულზე	სასაწყობო სწ-2 (სათავსები) დ.დ 13	2	**2 გზა-კიბე**	1,1	1,2	-	-	0,82	-	1
-3.3 ნიშნულზე	საცხოვრებელი სც-2 დ.დ 25	2	**2 გზა-კიბე**	1,1	1,2	-	-	0,82	-	1
-3.3 ნიშნულზე	სვ (კომერციული) დ.დ 30	2	**2 გზა-კიბე**	1,1	1,2	-	-	0,82	-	1
-0.00 ნიშნულზე	სვ (კომერციული) დ.დ 163	2	**2 საზოგადოებრიც სივრცეში**	1,1	1,2	-	-	0,82	-	1
+3.5 ნიშნულიდან 10.50 ის ჩათვლით	საცხოვრებელი სც-2 დ.დ 87	2	**2 გზა-კიბე**	1,1	1,2	-	-	0,82	-	1

დაკავებულობები/სივრცეები/გასასვლელი	**ბუნებრივი განიავება**	ხელოვნური განიავება
სავაჭრო სვ 0.00 და -3.3 ნიშნულებზე		**კი**
საცხოვრებელი სც-2		**კი**
სწ-2 ავტოსადგომები	**კი**	კი
სწ-2 სათავსები	**-**	-
ლიფტები		კი
დერეფნები		კი
კიბეები		კი

მრავალბინიანი საცხოვრებელი სახლი

ქ. თბილისი, "დელისი-3"-ის მიმდებარედ, ინტენსიფიკაციის ზონის სამხრეთით

A3 Architects
Urban planning & Architecture

თანამდებობა	ფამილია სახელი
დიზაინერი	
მთ.არქიტექტორი	
არქიტექტორი	

პირობითი აღნიშვნები

	სახანძრო სისტემების ოთახი		სახანძრო მილსადენი
	ავტომატიკა		სახანძრო განყოფილებასთან კავშირის სისტემა
	კვამლის მოპირკეთება		მექანიკური ვენტილაცია
EXIT	ევაკუაციის		ხელის ცეცხლმქრობი
	სახანძრო განგაშის ხელით ჩასართავი ღილაკი		მიწისქვეშა და სხვა ნაგებობის სისტემა
	დენის სისტემა		საკვამური ვენტილაცია

ცეცხლმედეგობის ხარისხი 2 სთ | ცეცხლმედეგობის ხარისხი 1 სთ

ტექნიკურ-ეკონომიკური მაჩვენებლები

დანიშნულება	ფართობი

ნახაზის სახელწოდება

შესაბამისობის სხივი

ნახაზის მონაცემები

მასშტაბი	ფორმატი	თარიღი
1:1	A3	03/2021
სტადია	ბევრი	ბევრები
	.3	

GSPublisherVersion 0.0.100.100

სახანძრო მილდგარი
სახანძრო განყოფილებასთან
კავშირის სისტემა
მექანიკური განიავება

ხელის ცეცხლმაქრი

სახანძრო სისტემების
ოთახი

ავტოსაშხეფი

კვამლზე მორეაგირე

გასასვლელი
სახანძრო განგაშის
ხელით სამართავი
კოლოფი

ვიზუალური და ხმოვანი
განგაშის სისტემა

დაწნევის სისტემა

საავარიო განათება

ცეცხლმედეგობის ხარისხი

2 სთ ცეცხლმედეგობის ხარისხი

1 sT

1:1,25, 1:1

.4

შესაბამისობიოს ცხრილი

თანამდებობა გვარი ხელმოწერა

დირექტორი

მთ.არქიტექტო

r

i

არქიტექტორი

პირობითი აღნიშვნები

მასშტაბი

სტადია

ფორმატი თარიღი

A3 03/2021

გვერდი გვერდები

ნახაზის მონაცემები

ნახაზის სახელწოდება

A3 Architects

Urban planning & Architecture

ტექნიკურ-ეკონომიკური
მაჩვენებლები

დანიშნულება ფართობი

მრავალბინიანი საცხოვრებელი
სახლი

ქ. თბილისი, "დელისი-3"-ის
მიმდებარედ, ინტენსიფიკაციის
გზის სამხრეთით

გათვალი

სწინებუ
ლი

მოთხოვ
ნილი

გათვალ

ისწინებ
ული

მოთხ
ოვნი
ლი

გათვა

ლისწი
ნებუ
ლი

მოთხ
ოვნი
ლი

გათვ
ალი

სწინ ებუ
ლი

მოთხ
ოვნი
ლი

გათვალ

ისწინებ
ული

სასაწყობ
ო -16.5

ნიშნული
დან -6.6
ნიშნულამ
დე

სასაწყობო
სწ-2 დ.დ

-

-

-

-

-

-

-

-

-

0.00

ნიშნულზე

სავაჭრო სვ
დ.დ 160

2

1 ცალი
750-ზე

2

1
ცალი
1000-

ზე

1

1
სამო
მსახუ
რებო
ნიჟა
რა

1

-

-

- 3.3

ნიშნულზე

სავაჭრო სვ
დ.დ 30

1

1 ცალი
750-ზე

1

1
ცალი
1000-

ზე

1

1
სამო
მსახუ
რებო
ნიჟა
რა

1

-

-

გათვალი

სწინებუ
ლი

მოთხოვ
ნილი

გათვალ

ისწინებ
ული

მოთხ
ოვნი
ლი

გათვა

ლისწი
ნებუ
ლი

მოთხ
ოვნი
ლი

გათვ
ალი

სწინ ებუ
ლი

მოთხ
ოვნი
ლი

გათვალ

ისწინებ
ული

-

1 ცალი 500-
ზე

სართულ
ები

დაკავებულო
ბა და
დაკავებულო
ბის

უნიტაზი ტუალეტის

ხელსაბანი

წყალსადენი სისტემის ფიქსირებული მოწყობილობების რაოდენობა ცხრილი 1602.1-ის მიხედვით

სასმელი
წყლის
შადრევანი

სამომსახუ
რეო
ნიჟარა

სხვა
სამზარეულოს
ნიჟარა სარეცხი
მანქანის

ფიქსირებული მოწყობილობები (ცალი)

მოთხოვნი
ლი

1 ცალი 500-
ზე

სართულ
ები

დაკავებულო
ბა და
დაკავებულო
ბი

ს

დატვირთვი ს
ჯამური
მაჩვენებელი

უნიტაზი ტუალეტის

ხელსაბანი აბაზანა/შხაპი

სამომსახუ
რეო
ნიჟარა

სხვა
სამზარეულოს

ნიჟარა სარეცხი მანქანის
მისაერთებელი

მოთხოვნი
ლი

საცხოვრე
ბელი სც-2
ბინები -
13.2 დან -
3.3 ის

ჩათვლით
და +3.3
დან
+10.10 ის

ჩათვლით

1 1 ცალი
ბინაზე

1

1

ცალი

ბინაზ ე

1

-

-

1

ცალი

ბინაზ ე

1

1

ცალი

ბინაზე

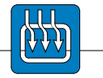

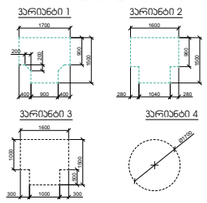

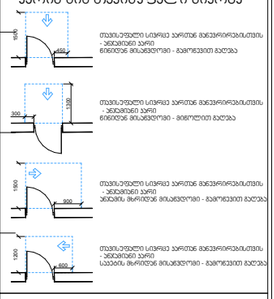

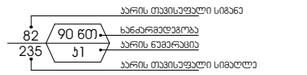

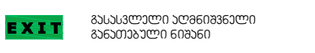

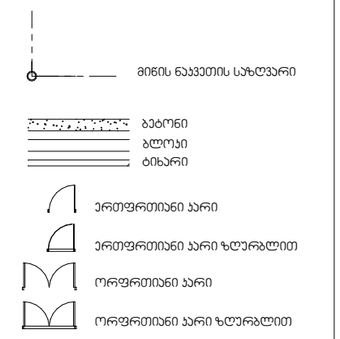

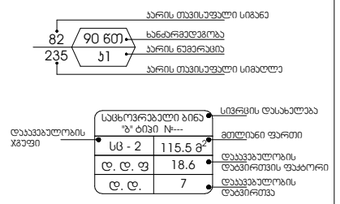

GSPublisherVersion 0.0.100.100

სახანძრო მილდგარი

სახანძრო განყოფილებასთან
კავშირის სისტემა

მექანიკური განიავება

ხელის ცეცხლმაქრი

სახანძრო სისტემების
ოთახი

ავტოსაშხეფი

კვამლზე მორეაგირე

გასასვლელი

სახანძრო განგაშის
ხელით სამართავი
კოლოფი

ვიზუალური და ხმოვანი
განგაშის სისტემა

დაწნევის სისტემა

საავარიო განათება

ცეცხლმედეგობის ხარისხი

2 სთ ცეცხლმედეგობის ხარისხი

1 sT

1:1

. 5

მაქსიმალური სიმაღლის

განსაზღვრის გეგმა

თანამდებობა გვარი ხელმოწერა

დირექტორი

მთ.არქიტექტო

r

i

არქიტექტორი

პირობითი აღნიშვნები

მასშტაბი

სტადია

ფორმატი თარიღი

A3 03/2021

გვერდი გვერდები

ნახაზის მონაცემები

ნახაზის სახელწოდება

A3 Architects

Urban planning & Architecture

ტექნიკურ-ეკონომიკური
მაჩვენებლები

დანიშნულება ფართობი

მრავალბინიანი საცხოვრებელი

სახლი

ქ. თბილისი, "დელისი-3"-ის
მიმდებარედ, ინტენსიფიკაციის
გზის სამხრეთით

GSPublisherVersion 0.1.100.100

სახანძრო მილდგარი

სახანძრო განყოფილეასთან
კავშირის სისტემა

მექანიკური განიავება

ხელის ცეცხლმაქრი

სახანძრო სისტემების
ოთახი

ავტოსაშხეფი

კვამლზე მორეაგირე

გასასვლელი

სახანძრო განგაშის
ხელით სამართავი
კოლოფი

ვიზუალური და ხმოვანი
განგაშის სისტემა

დაწნევის სისტემა

A.10.14.4

თანამდებობა გვარი ხელმოწერა

დირექტორი

მთ.არქიტექტო

ri

არქიტექტორი

პირობითი აღნიშვნები

მასშტაბი

სტადია

ფორმატი თარიღი

A3 03/2021

გვერდი გვერდები

ნახაზის მონაცემები

ნახაზის სახელწოდება

A3 Architects

Urban planning & Architecture

ტექნიკურ-ეკონომიკური

მაჩვენებლები

დანიშნულება ფართობი

მრავალფუნქციური კომპლექსი

(საოფისე; კომერციული;

saczxovrebeli)

ქ. თბილისი, ქავთარაძის ქუჩა #19

სახანძრო მილდგარი

სახანძრო განყოფილებასთან

კავშირის სისტემა

მექანიკური განიავება
ხელის ცეცხლმაქრი

სახანძრო სისტემების

ოთახი

ავტოსაშხეფი

კვამლზე მორეაგირე

გასასვლელი

სახანძრო განგაშის
ხელით სამართავი

კოლოფი ვიზუალური და ხმოვანი განგაშის სისტემა

დაწნევის სისტემა

დაკავებულობის
ჯგუფები

დაკავებულობის

ჯგუფის აღნიშვნა ფერის კოდი

თავშეყრის ჯგუფი
(Tv)
საქმიანი ჯგუფი
(sq)
საგანმანათლებლო
ჯგუფი - (სგ)
სამრეწველო ჯგუფი
(sm)
დიდი საფრთხის
შემცველი ჯგუფი - (დსშ)
დაწესებულებითი ჯგუფი
(dw)
სავაჭრო ჯგუფი
(sv)
საცხოვრებელი ჯგუფი
(sc)
სასაწყობო ჯგუფი
(sw)
დამხმარე ჯგუფი
(ds)

RGB (34,139,34)

RGB (79,12,187)

RGB (245,99,20)

RGB (160,32,240)

RGB (94,8,58)

RGB (0,0,255)

RGB (255,0,0)

RGB (220,185,0)

RGB (136,135,134)

RGB (57,57,56)

დაკავებულობის ჯგუფების აღნიშვნები

sc -

2

d. d.

f 18.6

d. d.

115.5

m

2

7

საცხოვრებელი ბინა
"ბ" ტიპი #---

დაკავებულობის
დატვირთვა

მთლიანი ფართი

სივრცის დასახელება

დაკავებულობის
დატვირთვის ფაქტორი

დაკავებულობის
ჯგუფი

სართულის დაკავებულობის დატვირთვა:----23

ბლოკი

ბეტონი

ტიხარი

ერთფრთიანი კარი

ერთფრთიანი კარი ზღურბლით

ორფრთიანი კარი

ორფრთიანი კარი ზღურბლით

პირობითი ნიშნები:

ხანძარმედეგობა

კარის თავისუფალი სიგანე

კარის თავისუფალი სიმაღლე

კარის ნუმერაცია

90 wT
k1

82
235

მიწის ნაკვეთის საზღვარი

გასასვლელთან მისადგომი
მაქსიმალური სავალი მანძილი

გასასვლელის აღმნიშვნელი
განათებული ნიშანი

შენიშვნა:

ხანძარსაწინააღმდეგო მანძილები საზოგადოებრივი
ქუჩის და უკანა ეზოს მხარეს 9.0 მეტრზე მეტია.

ლიფტის შახტა აღჭურვილი იქნება ჰაერის დაწნევის
სისტემით.

ჰაერის დაწნევის სისტემა უზრუნველყოფილი იქნება
სათადარიგო ელმომარაგებით.

დენის გათიშვის შემთხვევაში სათადარიგო
ელექტროსისტემა ავტომატურად გაანათებს გასასვლელ
საშუალებებს.

კონსტრუქციული პროექტის დამუშავებისას დაცული

იქნას I-B კონსტრუქციის ტიპის მოთხოვნები.

ხანძარსაწინააღმდეგო დაცვის სისტემების საინჟინრო
დოკუმენტაცია დამუშავდეს 28.01.16 წ. #41
დადგენილების შესაბამისად.

სიმბოლოს სახელწოდება

1 საათიანი ხანძარმედეგობის
აღმნიშვნელი ხაზი
2 საათიანი ხანძარმედეგობის
აღმნიშვნელი ხაზი
3 საათიანი ხანძარმედეგობის
აღმნიშვნელი ხაზი

გასასვლელი აღმნიშვნელი
განათებული ნიშანი

პირობითი ნიშნები:

ხანძარმედეგობა

კარის თავისუფალი სიგანე

კარის თავისუფალი სიმაღლე

კარის ნუმერაცია

90 wT
k1

82
235

სახანძრო მილი

tipiB

შენობის ელემენტები

ძირითადი კონსტრუქციული ჩარჩო

მზიდი კედლები
გარე
შიგა

222
არამზიდი კედლები და ტიხრები
შიგა

იატაკის კონსტრუქცია და არაძირითადი
ნაწილები

სახურავის კონსტრუქცია და არაძირითადი
ნაწილები

021

არამზიდი კედლები და ტიხრები
გარე

ცხრილი
602

მოსატრიალებელი სივრცეები

ვარიანტი

1 ვარიანტი

2

ვარიანტი

3 ვარიანტი

4

960

1600

1500

280 1040 280

1700 200

200

900

1500

400 900 400

1600

1000

500

1500

300 1000 300

Ø1700

თავისუფალი სივრცე კართან მანევრირებისთვის
- ანჯამიანი კარი
450 წინიდან მისაწვდომი - გამოწევით გაღება

1500

1300
300

თავისუფალი სივრცე კართან მანევრირებისთვის
- ანჯამიანი კარი
წინიდან მისაწვდომი - მიწოლით გაღება

თავისუფალი სივრცე კართან მანევრირებისთვის
- ანჯამიანი კარი
900 ანჯამის მხრიდან მისაწვდომი - გამოწევით გაღება

1500

თავისუფალი სივრცე კართან მანევრირებისთვის
- ანჯამიანი კარი
600 საკეტის მხრიდან მისაწვდომი - გამოწევით გაღება

1200

თავისუფალი სივრცე კართან მანევრირებისთვის
- ანჯამიანი კარი
1070 ანჯამის მხრიდან მისაწვდომი - გამოწევით გაღება

1370

1070

600

120 მინ. თუ მოწყობილია მიმხურავი

თავისუფალი სივრცე კართან მანევრირებისთვის
- ანჯამიანი კარი
საკეტის მხრიდან მისაწვდომი - მიწოლით გაღება

120 მინ. თუ მოწყობილია მიმხურავი

თავისუფალი სივრცე კართან მანევრირებისთვის
- ანჯამიანი კარი
ანჯამის მხრიდან მისაწვდომი - მიწოლით გაღება

1070

6001200

1200

კარის წინ თავისუფალი სივრცე

მისაწვდომი სვლაგეზი

შენიშვნები

�
იატაკის ზედაპირები მოეწყობა ისე, რომ
იქნება მდგრადი, მყარი და არასრიალა.

განათების სამართავები ელექტრო
გამანაწილებლები ელექტრო
ჩამრთველები და დენსართები
ტემპერატურის მარეგულირებლები
მოწყობილობების სამართავები
წყალსადენი სისტემის მოწყობილობების
მარეგულირებლები და დამცავი და
ორმხრივი საკომუნიკაციო სისტემების
სამართავები

ა

" ტიპის ერთეულში
მოეწყობა სტანდარტის

ე ქვეთავის
შესაბამისად

“

სინათლის ჩამრთველები ელექტრო
ჩამრთველები დენსართები
ტემპერატურის მარეგულირებლები
ელექტრო გამანაწილებლები და
უსაფრთხოების ან შიდასაკომუნიკაციო
სისტემების სამართავები

ბ

" ტიპის
ერთეულებში მოეწყობა სტანდარტის
და ქვეთავების მიხედვით

პირობითი ნიშნები

პირობითი აღნიშვნები

GSPublisherVersion 0.0.100.100

სახანძრო მილდგარი
სახანძრო განყოფილებასთან
კავშირის სისტემა
მექანიკური განიავება
ხელის ცეცხლმაქრი

სახანძრო სისტემების
ოთახი
ავტოსაშხეფი
კვამლზე მორეაგირე
გასასვლელი
სახანძრო განგაშის
ხელით სამართავი
კოლოფი

ვიზუალური და ხმოვანი
განგაშის სისტემა

დაწნევის სისტემა

საავარიო განათება
ცეცხლმედეგობის ხარისხი 2 სთ ცეცხლმედეგობის ხარისხი 1 სთ

1:200

.6

პარკინგის სართულის გეგმა
- 16.50 ნიშნუზე

თანამდებობა გვარი ხელმოწერა
დირექტორი
მთ.არქიტექტორი
არქიტექტორი

პირობითი აღნიშვნები

მასშტაბი

სტადია

ფორმატი თარიღი
A3 03/2021
გვერდი გვერდები

ნახაზის მონაცემები

ნახაზის სახელწოდება

A3 Architects
Urban planning & Architecture

ტექნიკურ-ეკონომიკური
მაჩვენებლები

დანიშნულება ფართობი

მრავალბინიანი საცხოვრებელი
სახლი

ქ. თბილისი, "დელისი-3"-ის
მიმდებარედ, ინტენსიფიკაციის
გზის სამხრეთით

4620150

562.428 561.874

561.513

561.036 560588

559.712

559.362 561.452 560824

560.933
559.797 560.7

560.731 561.308
561.094

560.404 560.15 560.685

561.221 560.917560.846 561.497 561.632 561.853 562.087

562.656

563.331

563.887563.684

563.284

562.789 562.836
562.401

562.442562.088
561.593

562.179 562.674

562.675

563.129

563.392

563.336 562.692

562.763

563.312 563.623 563.731

563.619

563.859

565.305 565.109

565.54

566

568.292 568.212

566.655
565.954
565.327

564.352

563.34

563.126

563.634

564.026 563.678

564.413 564.329

564.222 563.747563.49

563.096

562.967

562.863

562.48

562.054 562.228 562.268
561.965

561.91 561.626

562.049

562.501

562.682

563.116

561.642 561.758

561.328

561.225

561.552 561.63

561.235

561.281

561.228 561.246
561.422

561.759
561.655
561.046

561.618

562.984 563.129 563.017
563.035
562.889

562.182

562.443

562.666 563.355

563.266

563.746

564.562

564.729 564.985 565.035

565.881

564.593

563.414

563.745

566.164

566.813 566.674 566.142

566.516 565.335

565.656 565.104
564.892

564.234

563.507 562.891

563.898

564.498

564.722

564.832

563.877 563.769
563.468 563.395
562.978

562.55 562.276

562.503

562.087
562.382
562.048

562.283562.14

561.685

562.212 561.885

561.961 561.449

561.871 561.424

561.953 561.626561.795 561.784

562.284562.142562.189
561.62561.507561.391 561.745561.422 561.031

561.602 562.188

561.213

565.822

565.854 565.876

565.965
564.821 565.321

563.776

565.386 566.373

567.786 566.506

568.599 567.332

568.94 569.571

570.749 571.27571.409
571.57571.895
570.886

570.669

570.449

569.655 569.621

569.683

569.915

570.223

569.516

569.329 570.216
569.242

569.842

568.521568.517 569.042
568.393 568.05

566.714

568.215

568.101 568.111

568.236568.354
567.663
567.514 567.35
567.22567.191
566.841
566.218

566.886
566.314565.916566.191
565.467
565.16

566.454

565.71

566.705

568.426

567.672
567.311

567.567
567.703 567.861 568.003 568.856 568.55

570.188 569.722

569.362 569.365

568.862 569.069
568.628 568.549

569.306 568.955 568.966 568.883

570.414 569.983
570.054
570.228 570.53 570.639
570.819
570.565

572.021

572.466 572.014 571.755 571.688 571.609

571.79

571.987

572.007

572.987

573.457

573.245 573.034 573.298

573.24
573.487573.303
573.548

575.867

576.326

576.4

576.372

576.575

576.764

576.737

577.018 577.165

577.303

575.367

574.062

575.284

574.917 574.688

574.91 575.186 575.406

573.944

575.295

574.783
575
574.614

576.377

576.655
576.545

577.221

576.718

577.439

578.684 577.493

577.677 577.735577.488

577.042
576.318

576.711

575.238

575.722

574.763 574.356

574.728

574.489

574.03

575.162 575.595

574.072 574.641

573.754 572.965 572.878

574.053

575.213

573.611 572.918

571.843

572.155572.932

572.838

571.846

571.658
571.104

571.164

571.227

570.371

569.533 569.985 570.077570.619

569.178569.459 569.147

569.707

571.75

571.428

570.792

572.156

571.393

573.367

572.844

573.49

573.612
573.522

572.855

572.686

571.958

571.541

573.981

577.05

565.828

564.904

565.753

564.448

565.634

565.694 565.49

564.856
564.774

573.127

573.815 573.569

574.031 573.917 574.092

574.105

574.09

574.739

575.317

576.798

575.107 575.077 575.323

576.748

577.516
576.757

577.018

577.725

578.275

579.732

580.771

581.127

580.105

579.228

578.334 578.391

578.997

580.071

580.993

581.447

580.485

579.866

579.463

578.455

577.916
577.578

578.069

579.17

579.551

581.193
581.451

581.097
581.121 579.838
579.815

578.934
578.754

577.786

577.736

577.206

576.997

577.06

579.364

578.455

577.489

576.86 576.973

577.626

578.986

579.086

579.474

579.344 579.33
579.651 579.163

580.867
580.752

579.694

579.093
578.937

577.991

577.868

577.126
576.879

576.625

577.632

578.554

580.03

581.609580.796

581.494

581.206

580.979
580.999

581.724

581.805

581.87

581.993581.994

582.005

581.376

581.03 581.166

580.547

582.009

581.748

581.67

581.794

581.641

580.193 579.89

578.819

579.653

578.247

579.617
579.513

579.512
578.95

578.138

l/a

1
2

3

4

5

6

7

8 9

10

11

12

13

14 15 16
20
21

22 23 2524

26
27

28

29

3031
32333435

36

37

38

39

40

41

42

4344 45
46

47

48

49

50
51

52

53

54

55

56

57

58

59

60

61

62

63

64

65 66

67

68
69

70 71

72 737475

76 77 78

8079 81

82

8483 8685

887

89

909192 93

94

95 96

97

98

99 100
101 102 105104103
106107
108

109

110 11211
114113
115116
117 11819 121120 122 123 125124 126 127

129128

130

131
132

133

134 135136137 138

139 140

141

142 14314415146

148 147 149 150

151

152 154153 155

157156

159158160 161 163162 164

16615

167

168 169

170171

172

173

174175

176

177

178

179180181

182 183 184

185

186

ფასადი 4-1 ღერძებში

ფასადი 1- 4 ღერძებში

ფასადი 7-1 ღერძებში

12,0 m

2

17,0 m

2

17,0 m

2

90wT

2,20

1,00

90wT

2,20

1,00

a

4 4

2

2

3

3

g

b

a'

4'

5 5

6 6

7 7

8 8

a' b g d d'

1

1

a

R 0.13

- 16,50

5,70

3,50

3,50

0,90 0,80
3,50

5,00

0,50

2,50 2,40 2,40

5,00

2,40 2,40 2,40

5,00

1,50

3,50

5,00

2,40 2,40

5,00

2,40 2,40

895,0 m

2

5,70

5,60

7,70

- 16,30

- 16,30

3,00 5,30 7,70 5,30

2,00

6,90

4,90

5,70

3,00

4,00 6,40 5,70 5,40 2,90

5,60

7,70

5,70

3,00 5,30 7,70 5,30

1,37

2,42

5,00

2,40

2,40

2,40

2,40

2,40

2,40

2,80

2,40

2,40

2,40

2,40

2,70

4,66 6,45

2,25 0,68

2,10

3,00

1,05 1,40

- 16,40

3,50

3,50

2,80

1,70

გასასვლელებს შორის მანძილი 16.3მ.

1 2 3 4

6

7

16

19 20 21

22

23 24 27

8 9 10 11 12 13

25 26

14 15 17 18

28

5

1

1

90wT1,00 2,20

2,50

1,10

90wT

2,20

1,00

9

8

7

6

5

4

3

2

1

10

11

12

13

14

15

16

17

18

19

20 DOWN UP

20R x 0,16
19G x 0,30

1

2

3

4

5

6

7

8

9

10

11 12

13
14
15
16
17
18
19
20
21
22 DOWN

UP

22R x 0,15

21G x 0,30

10,00 %

10,00 %

18,00 %

3,62

4,27

0,30
1,35

13,60 3,50

. 15

3,50

- 13.55

-13.55

404.2.5 ქვეთავის

შესაბამისი ტამბური

მაქსიმალური დიაგონალი
სართულზე 48.75მ

ავტოფარეხი

sw-2

18.6 d. d. f

d. d.

522.1

28

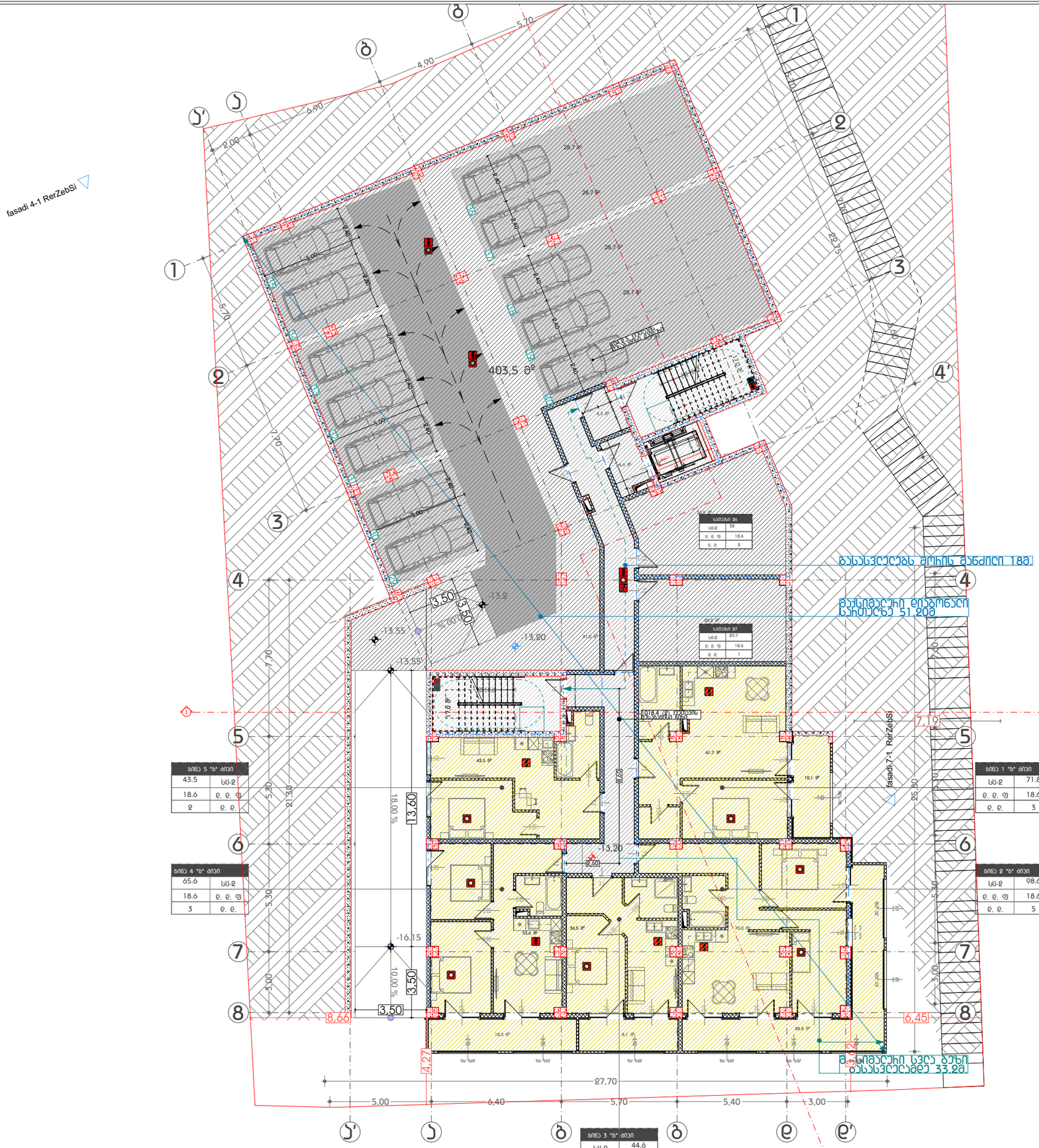

GSPublisherVersion 0.0.100.100

სახანძრო მილდგარი

სახანძრო განყოფილებასთან
კავშირის სისტემა

მექანიკური განიავება

ხელის ცეცხლმაქრი

სახანძრო სისტემების
ოთახი

ავტოსაშხეფი

კვამლზე მორეაგირე

გასასვლელი
სახანძრო განგაშის
ხელით სამართავი
კოლოფი

ვიზუალური და ხმოვანი
განგაშის სისტემა

დაწნევის სისტემა

საავარიო განათება

ცეცხლმედეგობის ხარისხი

2 სთ ცეცხლმედეგობის ხარისხი

1 sT

1:200

.7

-IV სართულის გეგმა -13.20

ნიშნულზე

თანამდებობა გვარი ხელმოწერა

დირექტორი

მთ.არქიტექტო

r

i

არქიტექტორი

პირობითი აღნიშვნები

მასშტაბი

სტადია

ფორმატი თარიღი

A3 03/2021

გვერდი გვერდები

ნახაზის მონაცემები

ნახაზის სახელწოდება

A3 Architects

Urban planning & Architecture

ტექნიკურ-ეკონომიკური
მაჩვენებლები

დანიშნულება ფართობი

მრავალბინიანი საცხოვრებელი
სახლი

ქ. თბილისი, "დელისი-3"-ის
მიმდებარედ, ინტენსიფიკაციის
გზის სამხრეთით

ფასადი 4-1

ღერძებში

ფასადი 1- 4 ღერძებში

ფასადი 7-1 ღერძებში

53,6

m

2

28,8

m

2

4,3

m

2

4,6

m

2

41,0

m

2

17,0 m2

17,0 m2

6,3

m

2

2,65

1,70

2,65

1,80
2,65

1,80

2,65

1,65

2,65

1,80

2,65

1,80

2,65

1,80

2,65

1,80

2,65

1,80

2,65

1,80

2,65

1,80

WD - 005

2,65

1,40

Sill -0,02

2,65

1,80

90wT

2,20

1,00

90wT 2,20 1,00

90wT 2,20 1,00

2,20

0,90

2,20

0,90

90wT

2,20

1,00

2,20

0,90

90wT

2,20

1,00

90wT

2,20

1,00

90wT

2,20

1,00

90wT

2,20

1,00

90wT

2,20 1,00

90wT
2,20 1,00

WD - 006

1,80

2,50

Sill 0,80

2,20

0,90
2,20

0,90

2,20

0,90

2,20

0,90

2,20

0,90

2,20

0,90

2,20

0,90

2,65

1,80

2,20

0,90

90wT

2,20 1,00 2,20 0,90

2,20 0,90

a

4

4

2

2

3

3

g

b

a'

4'

5

5

6

6

7

7

8

8

a'

b

g

d d'

1

1

a

R

0.13

29,2

m

2

- 13,20

5,70

7,70

5,60

3,00 5,30 5,30 7,60

7,19

7,70

5,70

5,00 6,40 5,70 5,40 3,00

27,70

25,80

5,30 7,70 5,30 3,00

21,30

22,75

36,9

m

2

43,5

m

2

61,7

m

2

10,1

m

2

- 13,20

70,0

m

2 36,5 m2

8,1

m

2 12,0 m2

1,37

2,42

2,55

0,35 1,70

1,22
0,83

2,30

403,5

m

2

1,60

5,00

2,40

2,40

5,00

2,40

2,40

2,40

5,00

2,40

2,80

2,40

2,40

2,40

2,40

2,40

8,66 6,45 2,25 0,68 2,10 3,00

28,7

m

2

28,7

m

2

28,7

m

2

28,7

m

2

28,7

m

2

1,50

0,50

3,50

3,50

3,50

3,50

გასასვლელებს შორის მანძილი

1

8m.

მაქსიმალური სვლა გეზი
გასასვლელამდე

3

3

.

2m.

32

33

35

31

34

36

37

38

39

40

29

30

1

1

90wT

2,20 1,00

2,50 1,10

2,20

90wT

1,00

10,00 %

10,00 %

18,00 %

1

2

3

4

5

6

7

8

9

10

11

12
13
14
15
16
17
18
19
20
21
22

DOWN

UP

22R

x

0,15
21G

x

0,30

9

8

7

6

5

4

3

2

1

10

11

12

13

14

15

16

17

18

19

20 DOWN UP

20R x 0,16
19G x 0,30

WD - 006 2,70 2,50

Sill -0,02 WD - 006 2,70 2,50

Sill -0,02 WD - 006 2,70 2,90

Sill -0,02 WD - 006 2,70 2,90

Sill -0,02 WD - 006 2,70 2,90

Sill -0,02 WD - 006 2,70 2,90

Sill -0,02

WD - 006

2,70

2,90

Sill -0,02

WD - 006

2,70

2,90

Sill -0,02

6,90

4,90

2,00

5,70

3,62

4,27

8,60

2,60

- 16.15

- 13.55

- 13.2

13,60 3,50

3,50

-13.55

მაქსიმალური დიაგონალი
სართულზე 51

.

20m

1018.4 (2) ქვეთავის
შესაბამისი ჩიხი

404.2.5

ქვეთავის შესაბამისი ტამბური

ბინა 5 "ბ" ტიპი სც-2
18.

6 d. d.

f
d. d.

43.52

ბინა

1 "b" tip

i
sc-2
d. d.

f 18.

6
d. d.

71.83

სათავსი 26
s

w-2
d. d.

f 18.

6
d. d.

38

2

სათავსი

2

7
s

w-2
d. d.

f 18.

6
d. d.

29,7

1

ბინა

2 "b" tip

i
sc-2
d. d.

f 18.

6
d. d.

9

8

.

6

5

ბინა

3 "b" tip

i
sc-2
d. d.

f 18.

6
d. d.

4

4.62

ბინა 4 "ბ" ტიპი
sc-2
18.

6 d. d.

f
d. d.

6

5

.

6

3

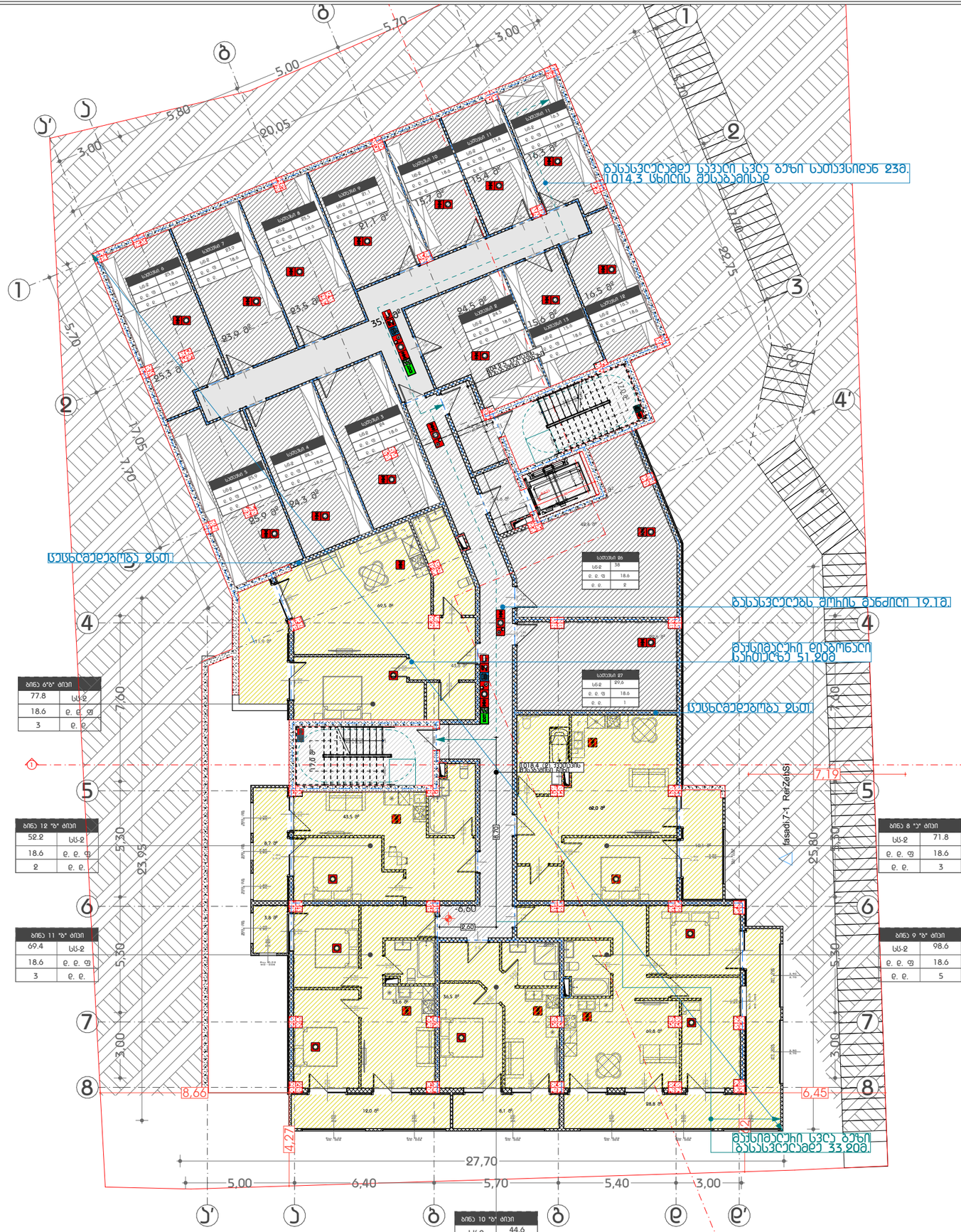

GSPublisherVersion 0.0.100.100

სახანძრო მილდგარი

სახანძრო განყოფილებასთან
კავშირის სისტემა

მექანიკური განიავება

ხელის ცეცხლმაქრი

სახანძრო სისტემების
ოთახი

ავტოსაშხეფი

კვამლზე მორეაგირე

გასასვლელი
სახანძრო განგაშის
ხელით სამართავი
კოლოფი

ვიზუალური და ხმოვანი
განგაშის სისტემა

დაწნევის სისტემა

საავარიო განათება

ცეცხლმედეგობის ხარისხი

2 სთ ცეცხლმედეგობის ხარისხი

1 sT

1:200

.8

-III სართულის გეგმა -9.90

ნიშნულზე

თანამდებობა გვარი ხელმოწერა

დირექტორი

მთ.არქიტექტო

r

i

არქიტექტორი

პირობითი აღნიშვნები

მასშტაბი

სტადია

ფორმატი თარიღი

A3 03/2021

გვერდი გვერდები

ნახაზის მონაცემები

ნახაზის სახელწოდება

A3 Architects

Urban planning & Architecture

ტექნიკურ-ეკონომიკური
მაჩვენებლები

დანიშნულება ფართობი

მრავალბინიანი საცხოვრებელი
სახლი

ქ. თბილისი, "დელისი-3"-ის
მიმდებარედ, ინტენსიფიკაციის
გზის სამხრეთით

ფასადი 4-1

ღერძებში

ფასადი 1- 4 ღერძებში

ფასადი 7-1 ღერძებში

69,5

m

2

11,9

m

2

3,8

m

2

8,7

m

2

29,6

m

2

6,2

m

2

4,6

m

2

43,6

m

2

17,0 m2

17,0 m2

6,3

m

2

90wT1,00 2,20

2,20

0,90

0,90

2,20

2,65

1,80

2,65

1,80 2,65

1,80

2,65

1,65

2,65

1,80

2,65 1,80

2,20

90wT

1,00
2,65

1,80

1,80

2,65

1,80

2,65

1,80

2,65

1,80

2,65

1,80

2,65

1,80

2,65

1,80

2,65

WD - 005

2,65

1,40

Sill -0,02

2,65

1,80WD - 006

2,70

2,50

Sill -0,02

0,90

2,20

90wT 2,20 1,00

90wT 2,20 1,00

90wT 2,20 1,00

90wT 2,20 1,00

90wT 2,20 1,00
90wT 2,20 1,00

90wT 2,20 1,00

90wT 2,20 1,00

90wT 2,20 1,00
90wT 2,20 1,00

90wT 2,20 1,00

90wT 2,20 1,00

90wT

2,20 1,00

2,20

0,90

0,90

2,20

2,20

0,90
2,20

0,90

2,20

0,90

2,20

0,90

2,20

0,90

2,20

0,90

0,90

2,20

2,20

0,90

0,90

2,20

2,20

90wT

1,00

90wT

2,20

1,00

90wT

2,20

1,00

90wT

2,20

1,00

90wT

2,20

1,00

90wT

2,20 1,00

90wT

2,20

90wT

1,00

2,20 1,00

2,20

90wT

1,00

2,20 0,90

2,20 0,90

a

4

4

2

2

3

3

g

b

a'

4'

5

5

6

6

7

7

8

8

a'

b

g

d d'

1

1

a

R

0.13

- 6,60

5,70

7,70

5,60

3,00 5,30 5,30 7,60

5,80

5,00

3,00

5,70
3,00

20,05

7,19

7,70

5,70

5,00 6,40 5,70 5,40 3,00

27,70

25,80

5,30 7,60 5,30 3,00

23,95 17,05

22,75

35,7

m2

10,1

m

2

25,9

m2

24,3

m2

23,9

m

2

23,9

m2

25,3

m2

23,5

m2
24,5

m2

21,1

m2

15,7

m2

15,4

m2

16,3

m2

16,5

m2

15,6

m2

8,1

m

2

28,8

m

2

53,6

m

2

12,0

m

2

1,37

2,42

2,55

0,35 1,70

1,60

42,4

m

2

8,66 6,45 2,25 0,68 2,10 3,00 1,50 0,50 0,90 1,10 0,30 1,40

გასასვლელებს შორის მანძილი

19. 721m.

1

1

90wT

2,20 1,00

2,50 1,10

2,20

90wT

1,00

1

2

3

4

5

6

7

8

9

10

11

12
13
14
15
16
17
18
19
20
21
22

DOWN

UP

22R

x

0,15
21G

x

0,30

9

8

7

6

5

4

3

2

1

10

11

12

13

14

15

16

17

18

19

20 DOWN UP

20R x 0,16
19G x 0,30

WD - 006

2,90

0,80

Sill -0,02

WD - 006

2,90

1,20

Sill -0,02

WD - 006

2,90

1,40

Sill -0,02

WD - 006

2,90

1,40

Sill -0,02

WD - 006 0,80 2,90

Sill -0,02

WD - 006 2,50 2,70

Sill -0,02 WD - 006 2,50 2,70

Sill -0,02 WD - 006 2,90 2,70

Sill -0,02 WD - 006 2,90 2,70

Sill -0,02 WD - 006 2,90 2,70

Sill -0,02 WD - 006 2,90 2,70

Sill -0,02

WD - 006

2,70

2,90

Sill -0,02

WD - 006

2,70

2,90

Sill -0,02

43,5

m

2

36,5

m

2

69,8

m

2

62,0

m

2

3,62

4,27

8,70

2,60

მაქსიმალური დიაგონალი
სართულზე 51

.

20m

გასასვლელამდე სავალი სვლა გეზი სათავ

sidan 23m.
1014.3 ცხილის შესაბამისად

1018.4 (2) ქვეთავის
შესაბამისი ჩიხი

404.2.5

ქვეთავის შესაბამისი ტამბური

ცეცხლმედეგობა 2სთ.

ცეცხლმედეგობა 2სთ.

მაქსიმალური სვლა გეზი
გასასვლელამდე

3

3

.20m.

ბინა

9 "b" tip

i
sc-2
d. d.

f 18.

6
d. d.

9

8

.

6

5

ბინა 8

"

a" tip

i
sc-2
d. d.

f 18.

6
d. d.

71

.

8

3

ბინა

6"ბ" ტიპი
sc-2
18.

6 d. d.

f
d. d.

77.83

ბინა 10 "ბ" ტიპ

i
sc-2
d. d.

f 18.

6
d. d.

4

4.62

ბინა 12 "ბ" ტიპ

isc-2
18.

6 d. d.

f
d. d.

52

.

2

2

სათავსი

5

sw-2

18.6

d.

d.

f
d.

d.

25,9

1

სათავსი

4

sw-2

18.6

d.

d.

f
d.

d.

24,3

1

სათავსი

3

sw-2

18.6

d.

d.

f
d.

d.

24

1

სათავსი

6

sw-2

18.6

d.

d.

f
d.

d.

25,8

1

სათავსი

7

sw-2

18.6

d.

d.

f
d.

d.

23

,9

1

სათავსი

8

sw-2

18.6

d.

d.

f
d.

d.

23,5

1

სათავსი

2

sw-2

18.6

d.

d.

f
d.

d.

24.5

1

სათავსი

9

sw-2

18.6

d.

d.

f
d.

d.

21,1

1

სათავსი

10

sw-2

18.6

d.

d.

f
d.

d.

15.7

1

სათავსი

11

sw-2

18.6

d.

d.

f
d.

d.

15.4

1

სათავსი

11

sw-2

18.6

d.

d.

f
d.

d.

16.3

1 სათავსი

13

sw-2

18.6

d.

d.

f
d.

d.

15.6

1

სათავსი

12

sw-2

18.6

d.

d.

f
d.

d.

16.5

1

ბინა 11 "ბ" ტიპ

i
sc-2
18.

6 d. d.

f
d. d.

6

9.43

სათავსი 26
s

w-2
d. d.

f 18.

6
d. d.

38

2

სათავსი

2

7
s

w-2
d. d.

f 18.

6
d. d.

29,

6

1

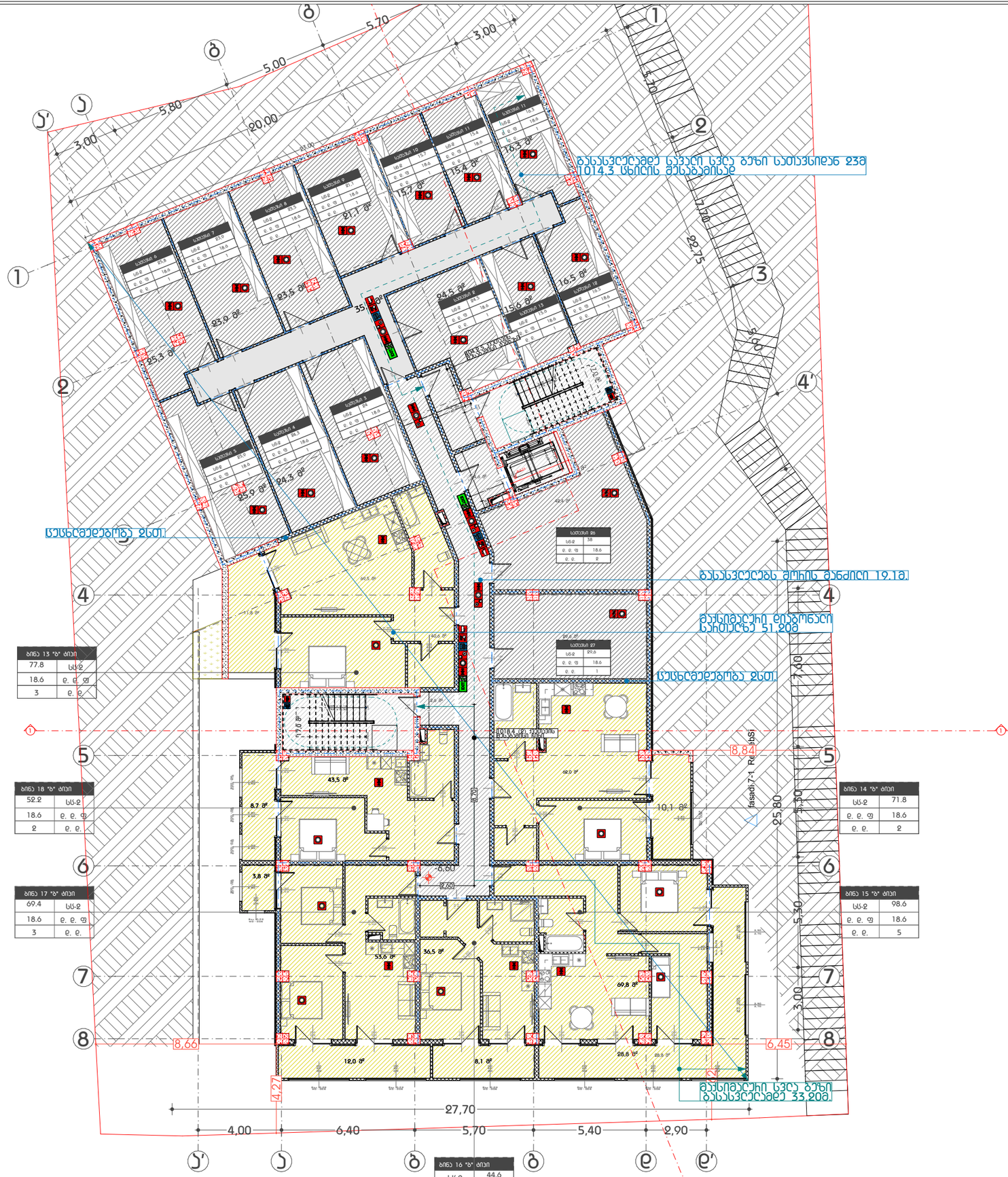

GSPublisherVersion 0.0.100.100

სახანძრო მილდგარი

სახანძრო განყოფილებასთან
კავშირის სისტემა

მექანიკური განიავება

ხელის ცეცხლმაქრი

სახანძრო სისტემების
ოთახი

ავტოსაშხეფი

კვამლზე მორეაგირე

გასასვლელი
სახანძრო განგაშის
ხელით სამართავი
კოლოფი

ვიზუალური და ხმოვანი
განგაშის სისტემა

დაწნევის სისტემა

საავარიო განათება

ცეცხლმედეგობის ხარისხი

2 სთ ცეცხლმედეგობის ხარისხი

1 sT

1:200

.9

-II სართულის გეგმა -6.60

ნიშნულზე (1)

თანამდებობა გვარი ხელმოწერა

დირექტორი

მთ.არქიტექტო

r

i

არქიტექტორი

პირობითი აღნიშვნები

მასშტაბი

სტადია

ფორმატი თარიღი

A3 03/2021

გვერდი გვერდები

ნახაზის მონაცემები

ნახაზის სახელწოდება

A3 Architects

Urban planning & Architecture

ტექნიკურ-ეკონომიკური
მაჩვენებლები

დანიშნულება ფართობი

მრავალბინიანი საცხოვრებელი
სახლი

ქ. თბილისი, "დელისი-3"-ის
მიმდებარედ, ინტენსიფიკაციის
გზის სამხრეთით

ფასადი 4-1

ღერძებში

ფასადი 1- 4 ღერძებში

ფასადი 7-1 ღერძებში

11,8

m

2

28,8

m

2

69,5

m

2

8,7

m

2

43,5

m

2

3,8

m

2

62,0

m

2

6,2

m

2

4,6

m

2

40,6

m

2

2,6

m

2

17,0 m2

17,0 m2

6,3

m

2

90wT 2,20 1,00

90wT 2,20 1,00

90wT 2,20 1,00

90wT 2,20 1,00

90wT 2,20 1,00
90wT 2,20 1,00

90wT 2,20 1,00

90wT 2,20 1,00

90wT 2,20 1,00
90wT 2,20 1,00

90wT 2,20 1,00

90wT 2,20 1,00

0,90

2,20

2,20

90wT

1,00

90wT1,00 2,20

2,20

90wT

1,00

90wT

2,20

1,00

90wT

2,20

1,00

90wT

2,20

1,00

90wT

2,20

1,00

2,65

1,70

2,65

1,80
2,65

1,80

2,65

1,80

1,80

2,65

1,80

2,65

1,80

2,65

1,80

2,65

1,80

2,65

1,80

2,65

1,80

2,65

WD - 005

2,65

1,40

Sill -0,02

2,65

1,80

2,65

1,80

2,65 1,80

90wT

2,20 1,00

90wT

2,20 1,00

90wT

2,20 1,00

90wT 2,20 1,00

WD - 006

2,70

2,50

Sill -0,02

2,20

0,90

2,20

0,90

2,20

0,90
2,20

0,90

2,20

0,90

2,20

0,90

2,20

0,90

2,65

1,80

0,90

2,20

2,20

0,90

0,90

2,20

0,90

2,20

2,20

0,90

0,90

2,20

2,20

0,90

2,20 0,90

2,20 0,90

a

4

4

2

2

3

3

g

b

a'

4'

5

5

6

6

7

7

8

8

a'

b

g

d d'

1

1

a

R

0.13

- 6,60

5,70

7,70

5,60

3,00 5,30 5,30 7,60

5,80

5,00

3,00

5,70
3,00

20,00

6,45

8,84

4,00 6,40 5,70 5,40 2,90

27,70

25,80

22,75

23,00

13,90

25,9

m2

24,3

m2

23,9

m

2

23,9

m2

25,3

m2

23,5

m2
24,5

m2

21,1

m2

15,7

m2

15,4

m2

16,3

m2

16,5

m2

15,6

m2
35,7

m2

10,1

m

2

36,5

m

2

8,1

m

2

69,8

m

2

28,8

m

2

53,6

m

2

12,0

m

2

29,6

m

2

42,4

m

2

1,37

2,42

2,55

0,35 1,70

0,30
1,40

1,50

0,50

0,90

1,10

1,60

8,66

2,25

0,68

2,10

3,00

გასასვლელებს შორის მანძილი 19.

1m.

1

1

90wT

2,20 1,00

2,50 1,10

2,20

90wT

1,00

1

2

3

4

5

6

7

8

9

10

11

12
13
14
15
16
17
18
19
20
21
22

DOWN

UP

22R

x

0,15
21G

x

0,30

9

8

7

6

5

4

3

2

1

10

11

12

13

14

15

16

17

18

19

20 DOWN UP

20R x 0,16
19G x 0,30

WD - 006

2,90

0,80

Sill -0,02

WD - 006

2,90

1,20

Sill -0,02

WD - 006

2,90

1,40

Sill -0,02

WD - 006

2,90

1,40

Sill -0,02

WD - 006 0,80 2,90

Sill -0,02

WD - 006 2,50 2,70

Sill -0,02 WD - 006 2,50 2,70

Sill -0,02 WD - 006 2,90 2,70

Sill -0,02 WD - 006 2,90 2,70

Sill -0,02 WD - 006 2,90 2,70

Sill -0,02 WD - 006 2,90 2,70

Sill -0,02

WD - 006

2,70

2,90

Sill -0,02

WD - 006

2,70

2,90

Sill -0,02

3,62

4,27

8,70

2,60

მაქსიმალური დიაგონალი
სართულზე 51

.

20m

მაქსიმალური სვლა გეზი
გასასვლელამდე

3

3

.20m.

გასასვლელამდე სავალი სვლა გეზი სათავსიდან 23მ
1014.3 ცხილის შესაბამისად

1018.4 (2) ქვეთავის
შესაბამისი ჩიხი

404.2.5

ქვეთავის შესაბამისი ტამბური

ცეცხლმედეგობა 2სთ.

ცეცხლმედეგობა 2სთ.

სათავსი

5

sw-2

18.6

d.

d.

f
d.

d.

25,9

1

სათავსი

4

sw-2

18.6

d.

d.

f
d.

d.

24,3

1

სათავსი

3

sw-2

18.6

d.

d.

f
d.

d.

24

1

სათავსი

6

sw-2

18.6

d.

d.

f
d.

d.

25,8

1

სათავსი

7

sw-2

18.6

d.

d.

f
d.

d.

23

,9

1

სათავსი

8

sw-2

18.6

d.

d.

f
d.

d.

23,5

1

სათავსი

2

sw-2

18.6

d.

d.

f
d.

d.

24

.5

1

სათავსი

9

sw-2

18.6

d.

d.

f
d.

d.

21,1

1

სათავსი

10

sw-2

18.6

d.

d.

f
d.

d.

15.7

1

სათავსი

11

sw-2

18.6

d.

d.

f
d.

d.

15.4

1

სათავსი

11

sw-2

18.6

d.

d.

f
d.

d.

16.3

1 სათავსი

13

sw-2

18.6

d.

d.

f
d.

d.

15.6

1

სათავსი

12

sw-2

18.6

d.

d.

f
d.

d.

16.5

1

ბინა 17 "ბ" ტიპ

i
sc-2
18.

6 d. d.

f
d. d.

6

9.43

ბინა 14 "ბ" ტიპ

i
sc-2
d. d.

f 18.

6
d. d.

71.82

ბინა 13 "ბ" ტიპ

i
sc-2
18.

6 d. d.

f
d. d.

77.83

ბინა 18 "ბ" ტიპ

isc-2
18.

6 d. d.

f
d. d.

52

.

2

2

ბინა 15 "ბ" ტიპ

i
sc-2
d. d.

f 18.

6
d. d.

9

8

.

6

5

ბინა 16 "ბ" ტიპ

i
sc-2
d. d.

f 18.

6
d. d.

4

4.62

სათავსი 26
s

w-2
d. d.

f 18.

6
d. d.

38

2

სათავსი

2

7
s

w-2
d. d.

f 18.

6
d. d.

29,

6

1

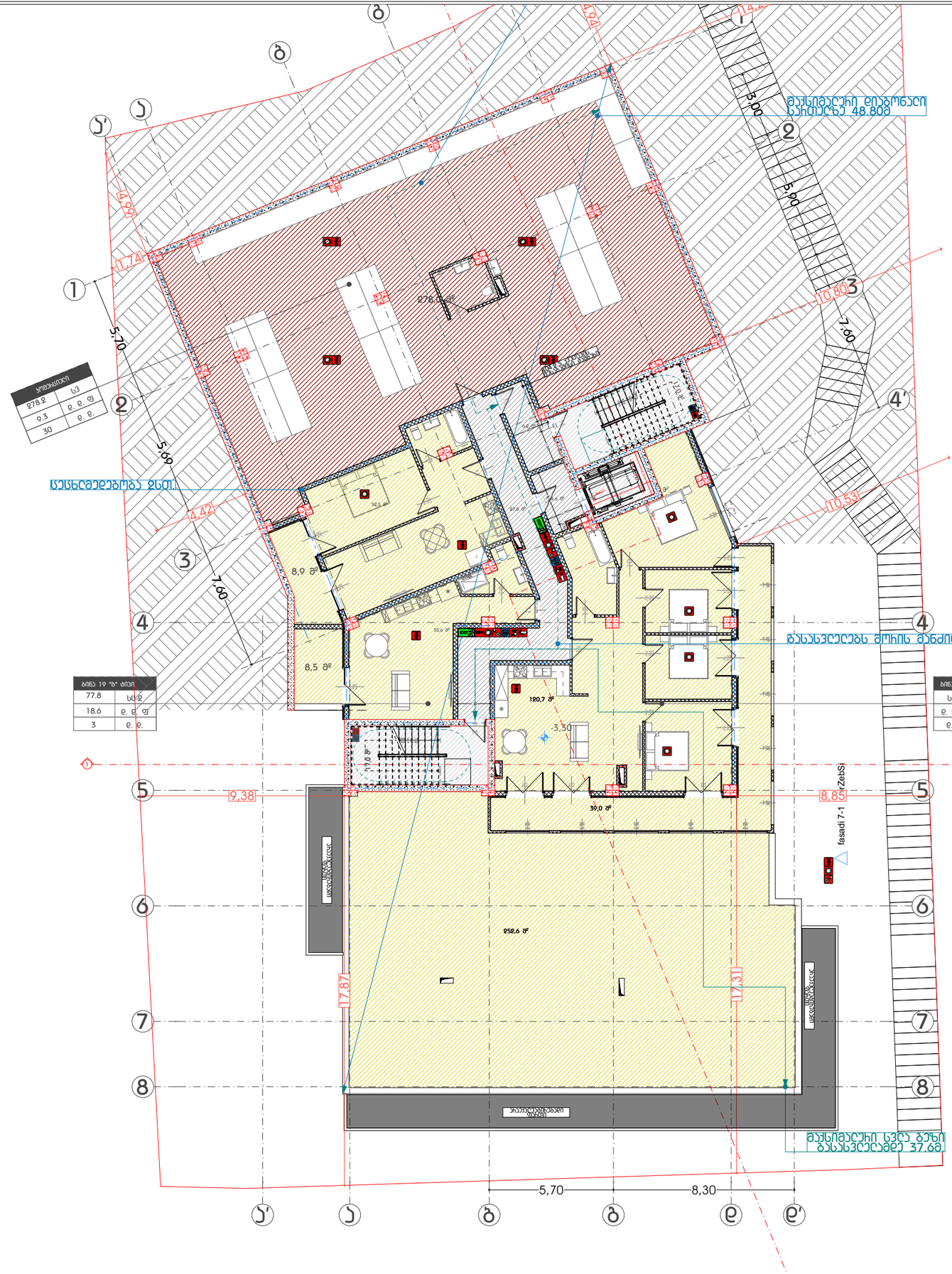

GSPublisherVersion 0.0.100.100

სახანძრო მილდგარი

სახანძრო განყოფილებასთან
კავშირის სისტემა

მექანიკური განიავება

ხელის ცეცხლმაქრი

სახანძრო სისტემების
ოთახი

ავტოსაშხეფი

კვამლზე მორეაგირე

გასასვლელი
სახანძრო განგაშის
ხელით სამართავი
კოლოფი

ვიზუალური და ხმოვანი
განგაშის სისტემა

დაწნევის სისტემა

საავარიო განათება

ცეცხლმედეგობის ხარისხი

2 სთ ცეცხლმედეგობის ხარისხი

1 sT

1:200

. 10

-I სართულის გეგმა -3.30 ნიშნულზე

თანამდებობა გვარი ხელმოწერა

დირექტორი

მთ.არქიტექტო

r

i

არქიტექტორი

პირობითი აღნიშვნები

მასშტაბი

სტადია

ფორმატი თარიღი

A3 03/2021

გვერდი გვერდები

ნახაზის მონაცემები

ნახაზის სახელწოდება

A3 Architects

Urban planning & Architecture

ტექნიკურ-ეკონომიკური მაჩვენებლები

დანიშნულება ფართობი

მრავალბინიანი საცხოვრებელი სახლი

ქ. თბილისი, "დელისი-3"-ის მიმდებარედ, ინტენსიფიკაციის
გზის სამხრეთით

ფასადი 4-1

ღერძებში

ფასადი 1- 4 ღერძებში

ფასადი 7-1 ღერძებში

8,5

m

2

52,5

m

2

27,8

m

2

8,9

m

2

252,6

m

2

39,0

m

2

6,2

m

2

4,6

m

2

17,0 m2

17,0 m2

6,3

m

2

90wT
2,20 1,00

90wT

2,20 1,00

90wT

2,20 1,00

2,00

2,70

2,00

2,70

2,00

2,70

2,00

2,70

2,00

2,70

1,70

2,00

1,70

2,00

1,70

2,00

1,70

2,00

1,70

2,00
2,20

0,90

2,20

0,90

2,20

0,90

0,90

2,20

0,90

2,20

2,65

1,80

2,65

1,80

2,65

1,80

2,65

0,90

2,65

1,80

2,65 1,80

2,65 2,00

90wT

2,20

1,00

2,20

90wT

1,00

WD - 005

1,67 2,50

Sill 0,98

90wT 2,20 1,00

1,80

2,65

1,80

2,65

1,80

2,65

2,20 0,90

2,20 0,90 2,20 0,90

0,80

2,20

F

a

4

4

2

2

3

3

g

b

a'

4'

5

5

6

6

7

7

8

8

a'

b

g

d d'

1

1

a

R

0.13

7,60

5,70

5,69

3,00

5,90

7,60

-3,30

17,31

8,85

17,87

9,38

4,42

4,94

10,53 10,80

14,28

1,74

5,70 8,30

278,0

m

2

35,6

m

2

120,7

m

2

1,37

2,42

2,55

0,35 1,70

1,50

2,25

0,68

2,10

3,00

0,30
1,40

1,50

0,50

0,90

1,10

გასასვლელებს შორის მანძილი

19.1m.

მაქსიმალური სვლა გეზი
გასასვლელამდე

3

7

.

6m.

1

1

90wT

2,20 1,00

2,50 1,10

90wT1,00 2,20

1

2

3

4

5

6

7

8

9

10

11

12
13
14
15
16
17
18
19
20
21
22

DOWN

UP

22R

x

0,15
21G

x

0,30

9

8

7

6

5

4

3

2

1

10

11

12

13

14

15

16

17

18

19

20 DOWN UP

20R x 0,16
19G x 0,30

4,99

მაქსიმალური დიაგონალი
სართულზე

48.

80m

404.2.5

ქვეთავის შესაბამისი ტამბური

ცეცხლმედეგობა 2სთ.

ბინა 20 "ბ" ტიპ

i
sc-2
d. d.

f 18.

6
d. d.

412.

3

2

2

ბინა 19 "ბ" ტიპ

i
sc-2
18.

6 d. d.

f
d. d.

77.83

კომერციული

sv

9.3

d.

d.

f

d.

d.

278.2 30

araeqpluatirebadi
ფართი

araeqpluatirebadi

ფართი

araeqpluatirebadi

ფართი

GSPublisherVersion 0.0.100.100

სახანძრო მილდგარი
სახანძრო განყოფილებასთან
კავშირის სისტემა
მექანიკური განიავება
ხელის ცეცხლმაქრი

სახანძრო სისტემების
ოთახი
ავტოსაშხეფი
კვამლზე მორეაგირე
გასასვლელი
სახანძრო განგაშის
ხელით სამართავი
კოლოფი

ვიზუალური და ხმოვანი
განგაშის სისტემა

დაწნევის სისტემა

საავარიო განათება
ცეცხლმედეგობის ხარისხი 2 სთ ცეცხლმედეგობის ხარისხი 1 სთ

1:200

. 11

I სართულის გეგმა 0.00
ნიშნულზე

თანამდებობა გვარი ხელმოწერა
დირექტორი
მთ.არქიტექტორი
არქიტექტორი

პირობითი აღნიშვნები

მასშტაბი

სტადია

ფორმატი თარიღი
A3 03/2021
გვერდი გვერდები

ნახაზის მონაცემები

ნახაზის სახელწოდება

A3 Architects
Urban planning & Architecture

ტექნიკურ-ეკონომიკური
მაჩვენებლები

დანიშნულება ფართობი

მრავალბინიანი საცხოვრებელი
სახლი

ქ. თბილისი, "დელისი-3"-ის
მიმდებარედ, ინტენსიფიკაციის
გზის სამხრეთით

ფასადი 4-1 ღერძებში

ფასადი 1- 4 ღერძებში

ფასადი 7-1 ღერძებში

4620150

562.428 561.874

561.513

561.036 560588

559.712

559.362 561.452 560824

560.933
559.797 560.7

560.731 561.308
561.094

560.404 560.15 560.685

561.221 560.917560.846 561.497 561.632 561.853 562.087

562.656

563.331

563.887563.684

563.284

562.789 562.836
562.401

562.442562.088
561.593

562.179 562.674

562.675

563.129

563.392

563.336 562.692

562.763

563.312 563.623 563.731

563.619

563.859

565.305 565.109

565.54

566

568.292 568.212

566.655
565.954
565.327

564.352

563.34

563.126

563.634

564.026 563.678

564.413 564.329

564.222 563.747563.49

563.096

562.967

562.863

562.48

562.054 562.228 562.268
561.965

561.91 561.626

562.049

562.501

562.682

563.116

561.642 561.758

561.328

561.225

561.552 561.63

561.235

561.281

561.228 561.246
561.422

561.759
561.655
561.046

561.618

562.984 563.129 563.017
563.035
562.889

562.182

562.443

562.666 563.355

563.266

563.746

564.562

564.729 564.985 565.035

565.881

564.593

563.414

563.745

566.164

566.813 566.674 566.142

566.516 565.335

565.656 565.104
564.892

564.234

563.507 562.891

563.898

564.498

564.722

564.832

563.877 563.769
563.468 563.395
562.978

562.55 562.276

562.503

562.087

562.382
562.048

562.283562.14

561.685

562.212 561.885

561.961 561.449

561.871 561.424

561.953 561.626561.795 561.784

562.284562.142562.189
561.62561.507561.391 561.745561.422 561.031

561.602 562.188

561.213

565.822

565.854 565.876

565.965
564.821 565.321

563.776

565.386 566.373

567.786 566.506

568.599 567.332

568.94 569.571

570.749 571.27571.409
571.57571.895
570.886

570.669

570.449

569.655 569.621

569.683

569.915

570.223

569.516

569.329 570.216
569.242

569.842

568.521568.517 569.042
568.393 568.05

566.714

568.215

568.101 568.111

568.236568.354
567.663
567.514 567.35
567.22567.191
566.841
566.218

566.886
566.314565.916566.191
565.467
565.16

566.454

565.71

566.705

568.426

567.672
567.311

567.567
567.703 567.861 568.003 568.856 568.55

570.188 569.722

569.362 569.365

568.862 569.069
568.628 568.549

569.306 568.955 568.966 568.883

570.414 569.983
570.054
570.228 570.53 570.639
570.819
570.565

572.021

572.466 572.014 571.755 571.688 571.609

571.79

571.987

572.007

572.987

573.457

573.245 573.034 573.298

573.24
573.487573.303
573.548

575.867

576.326

576.4

576.372

576.575

576.764

576.737

577.018 577.165

577.303

575.367

574.062

575.284

574.917 574.688

574.91 575.186 575.406

573.944

575.295

574.783
575
574.614

576.377

576.655
576.545

577.221

576.718

577.439

578.684 577.493

577.677 577.735577.488

577.042
576.318

576.711

575.238

575.722

574.763 574.356

574.728

574.489

574.03

575.162 575.595

574.072 574.641

573.754 572.965 572.878

574.053

575.213

573.611 572.918

571.843

572.155572.932

572.838

571.846

571.658
571.104

571.164

571.227

570.371

569.533 569.985 570.077570.619

569.178569.459 569.147

569.707

571.75

571.428

570.792

572.156

571.393

573.367

572.844

573.49

573.612
573.522

572.855

572.686

571.958

571.541

573.981

577.05

565.828

564.904

565.753

564.448

565.634

565.694 565.49

564.856
564.774

573.127

573.815 573.569

574.031 573.917 574.092

574.105

574.09

574.739

575.317

576.798

575.107 575.077 575.323

576.748

577.516
576.757

577.018

577.725

578.275

579.732

580.771

581.127

580.105

579.228

578.334 578.391

578.997

580.071

580.993

581.447

580.485

579.866

579.463

578.455

577.916
577.578

578.069

579.17

579.551

581.193
581.451

581.097
581.121 579.838
579.815

578.934
578.754

577.786

577.736

577.206

576.997

577.06

579.364

578.455

577.489

576.86 576.973

577.626

578.986

579.086

579.474

579.344 579.33
579.651 579.163

580.867
580.752

579.694

579.093
578.937

577.991

577.868

577.126
576.879

576.625

577.632

578.554

580.03

581.609580.796

581.494

581.206

580.979
580.999

581.724

581.805

581.87

581.993581.994

582.005

581.376

581.03 581.166

580.547

582.009

581.748

581.67

581.794

581.641

580.193 579.89

578.819

579.653

578.247

579.617
579.513

579.512
578.95

578.138

l/a

1
2

3

4

5

6

7

8 9

10

11

12

13

14 15 16
20
21

22 23 2524

26
27

28

29

3031
32333435

36

37

38

39

40

41

42

4344 45
46

47

48

49

50
51

52

53

54

55

56

57

58

59

60

61

62

63

64

65 66

67

68
69

70 71

72 737475

76 77 78

8079 81

82

8483 8685

887

89

909192 93

94

95 96

97

98

99 100
101 102 105104103
106107
108

109

110 11211
114113
115116
117 11819 121120 122 123 125124 126 127

129128

130

131
132

133

134 135136137 138

139 140

141

142 14314415146

148 147 149 150

151

152 154153 155

157156

159158160 161 163162 164

16615

167

168 169

170171

172

173

174175

176

177

178

179180181

182 183 184

185

186

14,6 m

2

17,4 m

2

505,8 m

2

20,4 m

2

20,9 m

2

17,0 m

2

17,0 m

2

6,3 m

2

13,5 m

2

20,9 m

2

20,5 m

2

123,3 m

2

182,1 m

2

2,65

2,50

2,65

1,80

WD - 014
3,00

6,15

Sill -0,02

WD - 013
3,00

4,45

Sill -0,02

WD - 013
3,00

5,10

Sill -0,02

WD - 013
3,00

2,40

Sill -0,02

90wT
2,20

1,00

WD - 013

3,00

4,80

Sill -0,02

WD - 013

3,00

3,14

Sill -0,02

WD - 013 4,80 3,00

Sill -0,02

WD - 013 5,10 3,00

Sill -0,02

WD - 013

3,00

5,50

Sill -0,02

WD - 013

3,00

5,20

Sill -0,02

90wT
2,20

1,00

90wT
2,20

1,00

90wT
2,20

1,00

2,50

1,10

2,65

1,80

2,65

1,80

2,65

1,80

2,00

2,90

2,00

2,90

2,00

2,90

2,00

2,90

2,00

2,90

2,90

2,00

2,90

2,00

2,90

2,00

2,90

2,00

2,90

2,00

1,30

2,90

2,90

2,00

WD - 006

2,90
Sill

2,00 -0,02

2,90

1,50

WD - 006

2,70

1,50

Sill -0,02

WD - 006

2,70

2,90
Sill -0,02

WD - 006

2,70

2,90

Sill -0,02 WD - 006

2,70

1,50

Sill -0,02

2,90

1,50

WD - 006

2,70

1,50

Sill -0,02

WD - 005

2,65

1,80

Sill -0,02

a

4 4

2

2

3

3

g

b

a'

4'

5 5

6 6

7 7

8 8

a' b g d d'

1

1

a

5.03

R 0.13

7,60

0.00=581.3

0.00=581.3

7,70

109,2 m

2

1,37

2,42
2,25 0,68

2,0

3,00

1,50

1,50

1,50
1,50

1,50

1,50

1,50

1,50

1,50

1,50

1,50
1,50

1,50

1,50
1,50

1,50
1,50
1,50

1,50

1,50

1,50

162,7 m

2

1,5 მეტრიანი სვლა გერზი
საზოგადოებრივ სივრცემდე.

1

1

90wT

2,20

1,00

90wT1,00 2,20

1

2

3

4

5

6

7

8

9

10

11 12

13
14
15
16
17
18
19
20
21
22 DOWN

UP

22R x 0,15

21G x 0,30

9

8

7

6

5

4

3

2

1

10

11

12

13

14

15

16

17

18

19

20 DOWN UP

20R x 0,16
19G x 0,30

2,90

2,00

2,90

1,60

WD - 006

2,70

2,90

Sill -0,02

WD - 006
2,70

2,90

Sill -0,02
WD - 006
2,70

2,90

Sill -0,02

38,18

2,00

6,90

4,90

5,70

სავაჭრო
sv
d. d. f 9.3
d. d.

814

5

მრავალბინიანი საცხოვრებელი სახლი

ქ. თბილისი, "დელისი-3"-ის მიმდებარედ, ინტენსიფიკაციის ზონის სამხრეთით

A3 Architects
Urban planning & Architecture

თანამდებობა	ბეჭედი	ხელმოწერა
დირექტორი		
მთ.არქიტექტორი		
არქიტექტორი		

ვიზირებით

	სახანძრო სისტემების ოთახი		სახანძრო მილები
	ავტომატიკა		სახანძრო გაფრქვევის სისტემა
	ჯამბარა მორიგეზის		მეორადი ბენზინება
	გასასვლელი		ხელის სახანძრო
	სახანძრო გაგზავნის ხელით სისტემის პულტი		მიხვედრის და ხმოვანი გაფრთხილების სისტემა
	ღილაკის სისტემა		საევაკუაციო განათება

სქემა 2 სთ | სქემა 1 სთ

ტექნიკურ-ეკონომიკური მაჩვენებლები

დანიშნულება	ფართობი

ნახაზის სახელწოდება

II სართულის ბებმა +3.50 ნიშნულზე

ნახაზის მონაცემები

მასშტაბი	ფორმატი	თარიღი
1:200	A3	03/2021
სტადია	ბევრი	ბევრები
	.12	

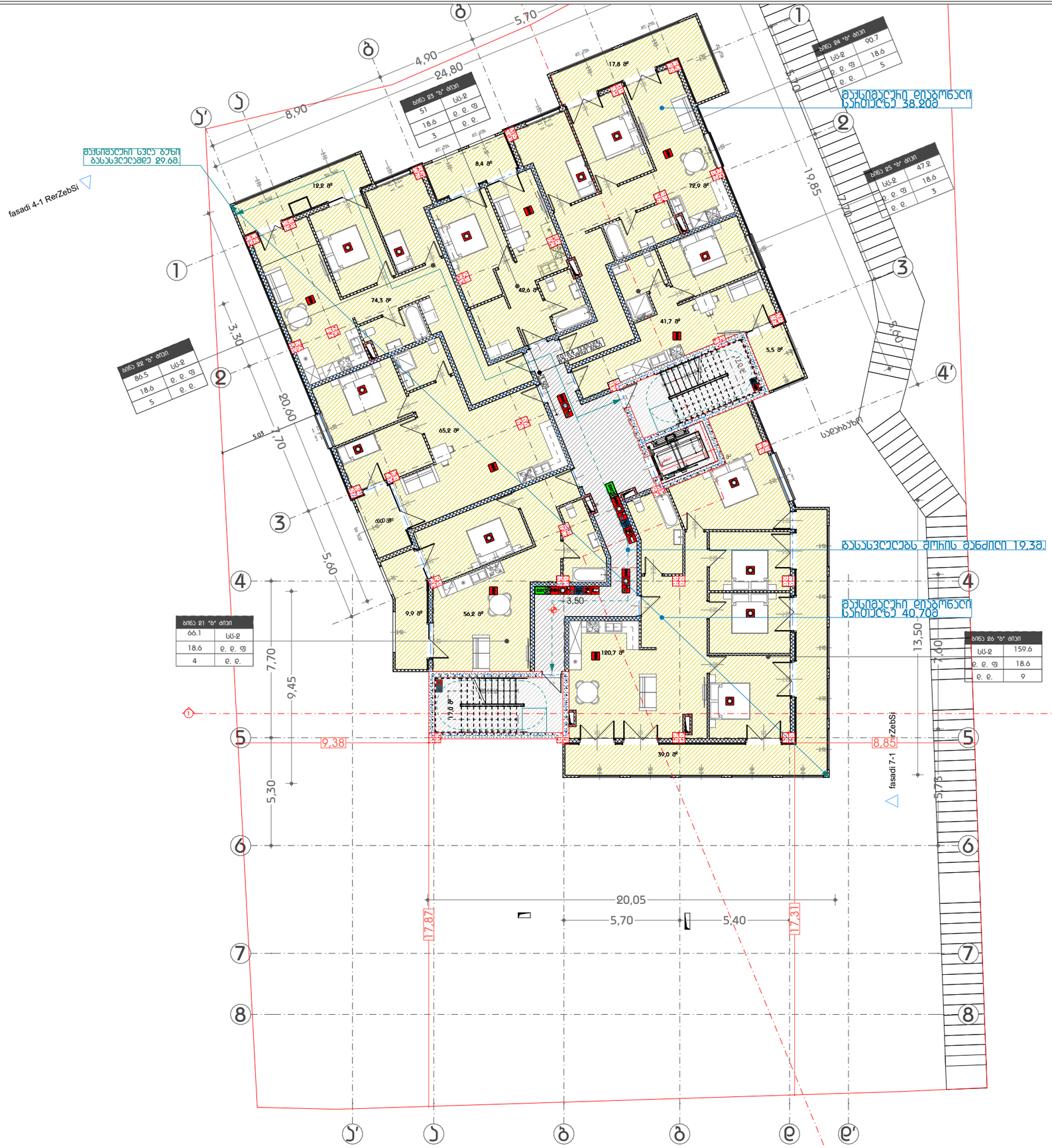

მაჯისმაღალი სვლა გაზი
გასასვლელამდე 29.68მ.

fasadi 4-1 RerZebSi

ბინა 29 "ბ" ტიპი	
86.5	სს.ფ
18.6	ე. ე. ფ
5	ე. ე.

ბინა 27 "ბ" ტიპი	
66.1	სს.ფ
18.6	ე. ე. ფ
4	ე. ე.

ბინა 28 "ბ" ტიპი	
51	სს.ფ
18.6	ე. ე. ფ
3	ე. ე.

ბინა 30 "ბ" ტიპი	
სს.ფ	90.7
ე. ე. ფ	18.6
ე. ე.	5

ბინა 31 "ბ" ტიპი	
სს.ფ	47.2
ე. ე. ფ	18.6
ე. ე.	3

ბინა 32 "ბ" ტიპი	
სს.ფ	159.6
ე. ე. ფ	18.6
ე. ე.	9

სადგომები

გასასვლელებს შორის მანძილი 19.38მ.

მაჯისმაღალი ღია მონიშნული სახანძრო ლუქი 40.70მ

fasadi 7-1

fasadi 1- 4 RerZebSi

მრავალბინიანი საცხოვრებელი სახლი

ქ. თბილისი, "დელისი-3"-ის მიმდებარედ, ინტენსიფიკაციის ზონის სამხრეთით

A3 Architects
Urban planning & Architecture

თანამდებობა	ფეხი	ხელმოწერა
დირექტორი		
მთ.არქიტექტორი		
არქიტექტორი		

პირობითი აღნიშვნები

	სახანძრო სისტემების ოთახი		სახანძრო მილები
	ავტომატიკა		სახანძრო გაფრქვევლებისთვის ავზების სისტემა
	ავტომატიკა მოხეებიან		მეორადი ბაბილავა
	გასასვლელი		ხელის ცეცხლმაქრი
	სახანძრო ბანაკების ნაწილი სადისტრიბუციო ოთახი		მიხელური და ხელოვნი ბანაკების სისტემა
	ღვინების სისტემა		საავარიო განათება

ცეცხლმედეგობის ხარისხი 2 სთ | ცეცხლმედეგობის ხარისხი 1 სთ

ტექნიკურ-ეკონომიკური მაჩვენებლები

დანიშნულება	ფართობი

ნახაზის სახელწოდება

III სართულის ბებმა +6.80 ნიშნულზე

ნახაზის მონაცემები

მასშტაბი	ფორმატი	თარიღი
1:200	A3	03/2021
სტადია	ბევრი	ბევრები
	.13	

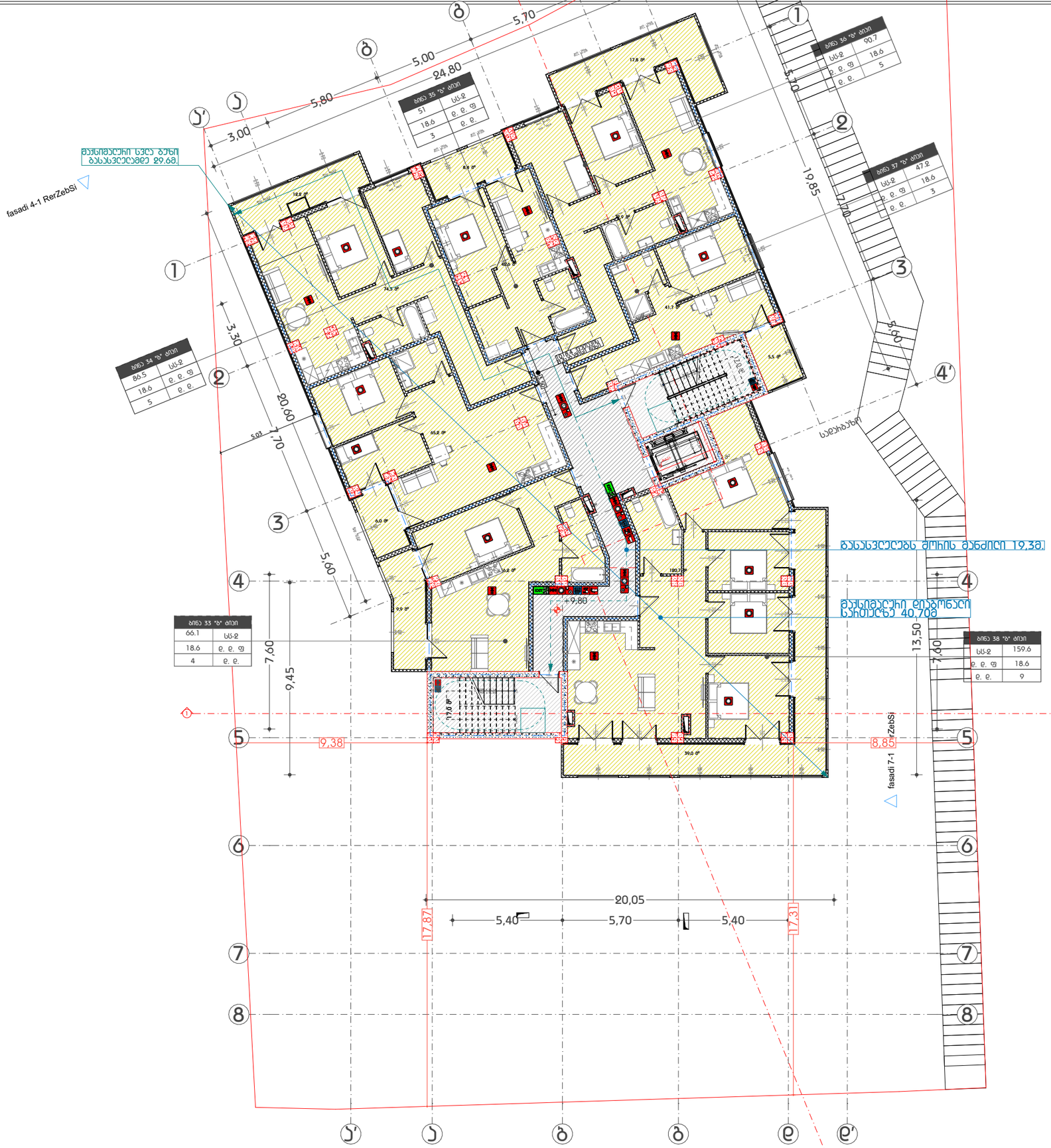

GSPublisherVersion 0.0.100.100

სახანძრო მილდგარი

სახანძრო განყოფილებასთან
კავშირის სისტემა

მექანიკური განიავება

ხელის ცეცხლმაქრი

სახანძრო სისტემების
ოთახი

ავტოსაშხეფი

კვამლზე მორეაგირე

გასასვლელი
სახანძრო განგაშის
ხელით სამართავი
კოლოფი

ვიზუალური და ხმოვანი
განგაშის სისტემა

დაწნევის სისტემა

საავარიო განათება

ცეცხლმედეგობის ხარისხი 2 სთ ცეცხლმედეგობის ხარისხი 1 სთ

1:200

. 14

IV სართულის გეგმა +10.10

ნიშნულზე (1)

თანამდებობა გვარი ხელმოწერა

დირექტორი

მთ.არქიტექტორი

არქიტექტორი

პირობითი აღნიშვნები

მასშტაბი

სტადია

ფორმატი თარიღი

A3 03/2021

გვერდი გვერდები

ნახაზის მონაცემები

ნახაზის სახელწოდება

A3 Architects

Urban planning & Architecture

ტექნიკურ-ეკონომიკური
მაჩვენებლები

დანიშნულება ფართობი

მრავალბინიანი საცხოვრებელი
სახლი

ქ. თბილისი, "დელისი-3"-ის
მიმდებარედ, ინტენსიფიკაციის
გზის სამხრეთით

ფასადი 4-1 ღერძებში

ფასადი 1- 4 ღერძებში

ფასადი 7-1 ღერძებში

120,7 m

2

39,0 m

2

56,2 m

2

9,9 m

2

41,7 m

2

5,5 m

2

12,2 m

2

42,6 m

2

8,4 m

2

65,2 m

2

6,0 m

2

72,9 m

2

17,8 m

2

74,3 m

2

17,0 m

2

17,0 m

2

6,3 m

2

2,20

0,90

2,20

0,90

2,20

0,90

0,90

2,20

0,90

2,20

2,65

1,30

2,65

1,80

2,65

1,80

2,65

1,80

2,65

0,90

WD - 005

2,65

1,80
Sill -0,02

2,65

1,40

2,65

1,80

2,65

1,60

2,65

1,60

WD - 005

2,65

1,80
Sill -0,02

2,65

1,80

2,65

1,80

WD - 005

2,65

1,80

Sill -0,02

WD - 005

2,65

1,80

Sill -0,02

2,65

1,40

2,65

1,80

2,65

2,40

2,65

1,60

2,65

1,80

1,80

2,65

1,80

2,65

1,80

2,65

90wT

2,20

1,00

90wT

2,20

1,00

90wT

2,20

1,00

90wT

2,20

1,00

2,20

0,90

2,20

0,90

2,20

0,90

2,20

0,90

2,20

0,90

2,20

0,90

2,20

0,90

2,20

0,90

2,20

0,90

WD - 006

2,70

2,90
Sill -0,02

WD - 006

2,70

2,90
Sill -0,02

90wT
2,20

1,00

90wT
2,20

1,00

90wT
2,20

1,00

2,70

2,00

WD - 006

2,70
Sill

2,00 -0,02

2,70

1,50

2,20

0,90

2,20

0,90

2,20

0,80

2,20

0,90

2,00

2,70

2,00

2,70

2,00

2,70

2,00

2,70

2,00

2,70

2,70

2,00

2,70

2,00

2,70

2,00

2,70

2,00

2,70

2,00

WD - 005

2,65

2,50

Sill -0,02

2,20

0,90

2,20

0,90

a

4 4

2

2

3

3

g

b

a'

4'

5 5

6 6

7 7

8 8

a' b g d d'

1

1

a

1

1

5.03

R 0.13

5,60

7,70

3,30

13,50

5,60

7,70

5,70

7,60

7,60

19,85

20,60 9,45
5,40 5,70 5,40

20,05

+9,80

1,37

2,42

0,35

39,4 m

2

17,31

8,85

17,87

9,38

2,25 0,68

2,10

3,00

მაქსიმალური სვლა გეზი
გასასვლელამდე 29.6მ.

გასასვლელებს შორის მანძილი 19,3მ.

სადარბაზო

AR11 9567

AR1 110 9567

90wT

2,20

1,00

2,50

1,10

90wT1,00 2,20

2,70

2,00

2,70

1,60

1

2

3

4

5

6

7

8

9

10

11 12

13
14
15
16
17
18
19
20
21
22 DOWN

UP

22R x 0,15

21G x 0,30

9

8

7

6

5

4

3

2

1

10

11

12

13

14

15

16

17

18

19

20 DOWN UP

20R x 0,16
19G x 0,30

სარეცხი მანქანა

საშრობი

სარეცხი მანქანა

საშრობი

WD - 006

2,90

1,40

Sill -0,02
WD - 006

2,90

1,40

Sill -0,02

WD - 006

2,70

2,90

Sill -0,02

WD - 006

2,70

2,90

Sill -0,02

WD - 006

2,70

2,90

Sill -0,02

3,00

5,80

5,00

5,70

24,80

3,50

მაქსიმალური დიაგონალი
სართულზე 40.70მ

1018.4 ქვეთავის

შესაბამისი ჩიხი

ბინა 33 "ბ" ტიპი
sc-2
18.6 d. d. f
d. d.

66.1

4

ბინა 34 "ბ" ტიპი

sc-2

18.6 d. d. f

d. d.

86.5

5

ბინა 37 "ბ" ტიპი
sc-2

18.6 d. d. f

d. d.

47.2

3

ბინა 38 "ბ" ტიპი
sc-2
d. d. f 18.6
d. d.

159.6

9

ბინა 35 "ბ" ტიპი

sc-2

18.6 d. d. f

d. d.

51

3

ბინა 36 "ბ" ტიპი
sc-2

18.6 d. d. f

d. d.

90.7

5

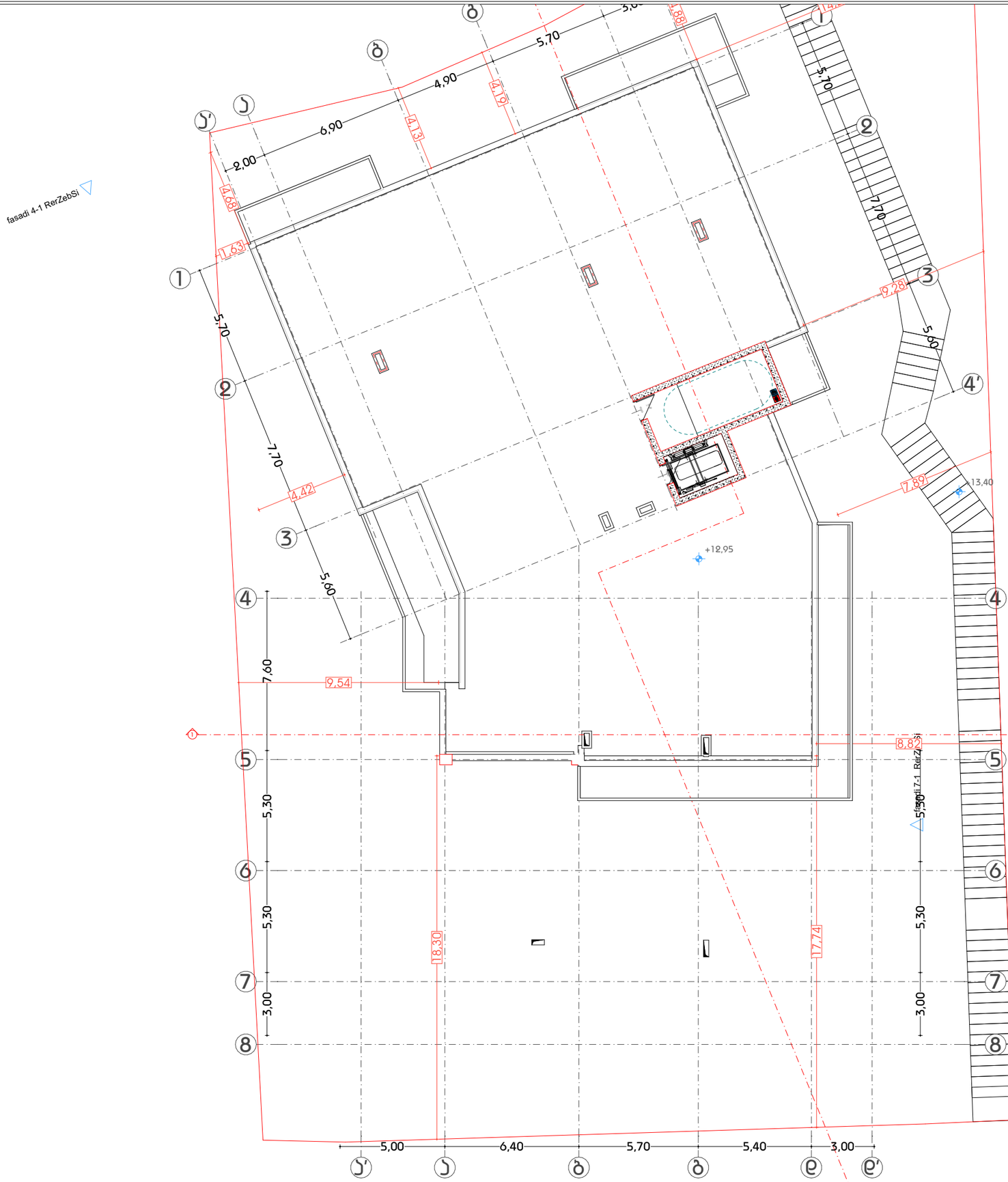

GSPublisherVersion 0.0.100.100

სახანძრო მილდგარი

სახანძრო განყოფილებასთან
კავშირის სისტემა

მექანიკური განიავება

ხელის ცეცხლმაქრი

სახანძრო სისტემების
ოთახი

ავტოსაშხეფი

კვამლზე მორეაგირე

გასასვლელი
სახანძრო განგაშის
ხელით სამართავი
კოლოფი

ვიზუალური და ხმოვანი
განგაშის სისტემა

დაწნევის სისტემა

საავარიო განათება

ცეცხლმედეგობის ხარისხი

2 სთ ცეცხლმედეგობის ხარისხი

1 sT

1:200

. 15

საზურავის გეგმა 12.95
ნიშნულზე

თანამდებობა გვარი ხელმოწერა

დირექტორი

მთ.არქიტექტო

r

i

არქიტექტორი

პირობითი აღნიშვნები

მასშტაბი

სტადია

ფორმატი თარიღი

A3 03/2021

გვერდი გვერდები

ნახაზის მონაცემები

ნახაზის სახელწოდება

A3 Architects

Urban planning & Architecture

ტექნიკურ-ეკონომიკური
მაჩვენებლები

დანიშნულება ფართობი

მრავალბინიანი საცხოვრებელი
სახლი

ქ. თბილისი, "დელისი-3"-ის
მიმდებარედ, ინტენსიფიკაციის
გზის სამხრეთით

ფასადი 4-1

ღერძებში

ფასადი 1- 4 ღერძებში

ფასადი 7-1 ღერძებში

a

4

4

2

2

3

3

g

b

a'

4'

5

5

6

6

7

7

8

8

a'

b

g

d d'

1

1

a

1

1

5,00 6,40 5,70 5,40 3,00

3,00 5,30 7,60 5,30

5,60

7,70

5,70

5,70

7,70

5,60

+13,40

9,54

4,42

4,88

7,89

8,82 9,28

14,23

1,63

18,30

17,74

4,13

4,19

3,00 5,30 5,30

3,00

6,90

5,70

4,90

2,00

+12,95

90wT

1,80 1,00

90wT

1,80 1,00

4,68

liftis samarTavi Rilakebi

სამარ თავი ღილაკის ტიპი	ამობურცული ნიშანი	ბრაილის შეტყობინება	თანაფარდობა (გახსნილი რკალები აღნიშნავს გამოყენებელ წერტილებს ბრაილის თითოეულ უჯრაში)
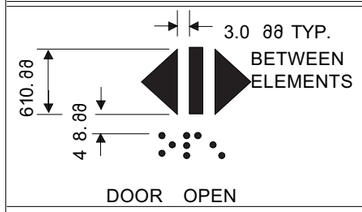 DOOR OPEN		op “en ”	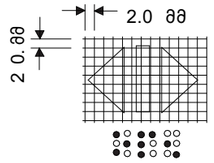
REAR/SIDE DOOR OPEN		op “en ”	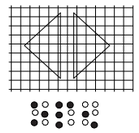
DOOR CLOSE		close	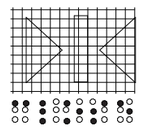
REAR/SIDE DOOR CLOSE		close	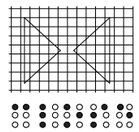
MAIN		ma “in ”	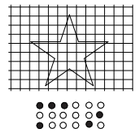
ALARM		a “al m ”r	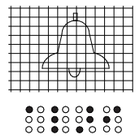
PHONE		ph “one ”	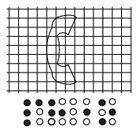
EMERGENCY STOP (WHEN PROVIDED) X on face of octagon is not required to be tactile		“st ”op	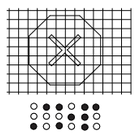

მაღალბინიანი საცხოვრებელი სახლი

ქ. თბილისი, "დელისი-3"-ის მიმდებარედ, ინტენსიფიკაციის ზონის სამხრეთით

A3 Architects
Urban planning & Architecture

თანამდებობა	ბჭური	ხელმოწერა
დირექტორი		
მთ.არქიტექტორი		
არქიტექტორი		

პიროგით ცვლილებები

	სახანძრო სისტემების ოთახი		სახანძრო მილები
	ავტომატები		სახანძრო განყოფილებასთან კავშირის სისტემა
	ჯვარზე მოხეებით		მექანიკური ბანიკვება
	ბასასვლელი		ხელის სუსტდმჭერი
	სახანძრო განგაშის ხელით სამართავი პულტი		პულსაციური და სტროვანი განგაშის სისტემა
	დანგრევის სისტემა		საკვებიო განთება

სუსტდმჭერობის ხარისხი 2 სთ | სუსტდმჭერობის ხარისხი 1 სთ

ტექნიკურ-ეკონომიკური მაჩვენებლები

დანიშნულება	ფართობი

ნახაზის სახელწოდება

ბახეთის სქემა

ნახაზის მონაცემები

მასშტაბი	ფორმატი	თარიღი
1:1,42	A3	03/2021
სტადია	ბეჭდი	ბეჭდები
	.16	

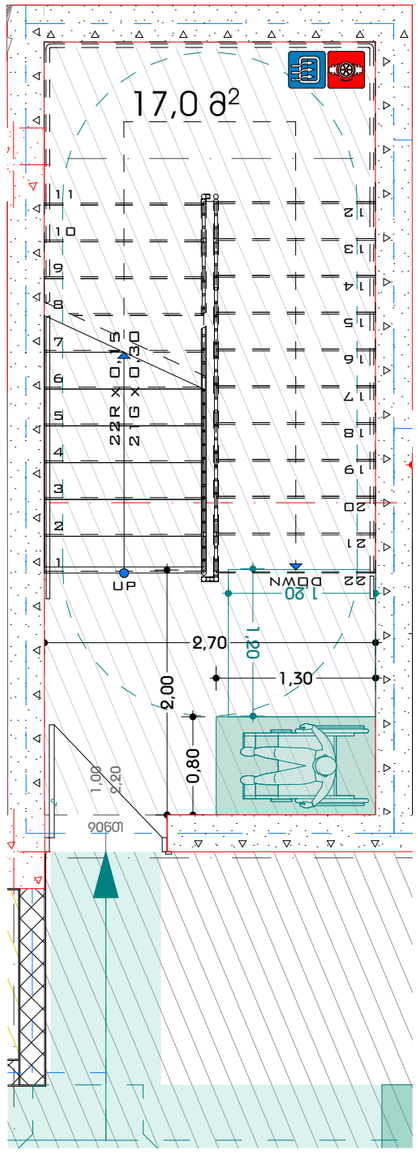

ჯვეთი 1

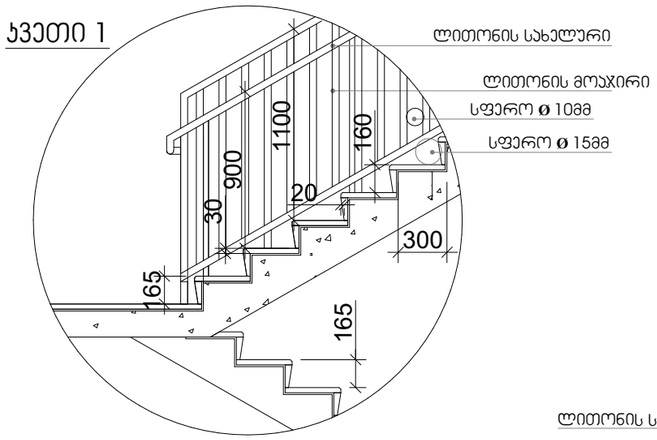

ჯვეთი 2

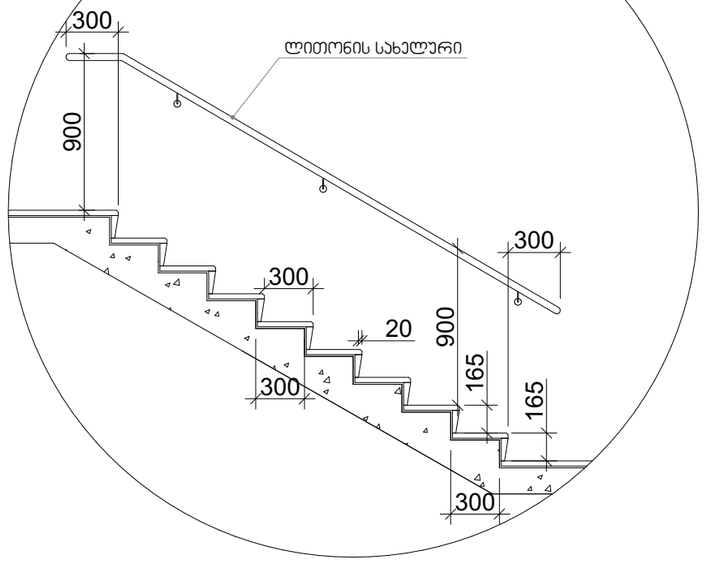

სახელური

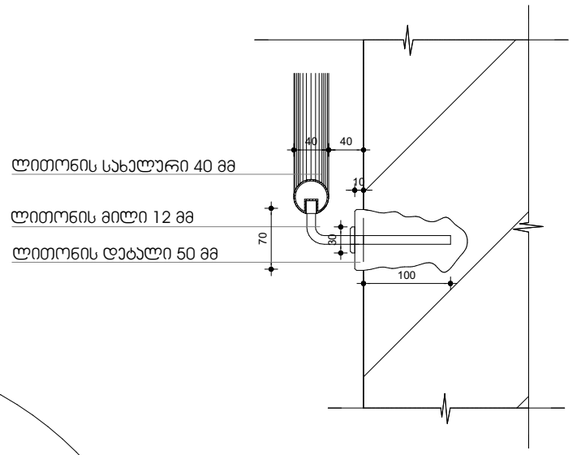

მასშტაბი: 1:20

შენიშვნები:

1. ყველა კიბეს (მათ შორის გარე კიბეს) ყოველი საფეხურის და საბიჯულის 40 მმ სავალ ნაწილს, რომელიც იზომება საფეხურის ნამდვილად თარაზულად, ექნება ერთგვაროვანი ფერის მქონე ზედაპირი, რომელიც საფეხურის დანარჩენი ნაწილისგან მკვეთრად განსხვავებული იქნება (მუქი ღია ფონზე). ხილვადი კონტრასტი გაგრძელდება ყოველი საფეხურის ერთი კიდიდან საფეხურის მეორე კიდემდე.

2. მისაწვდომი გზაკიბის საზღვრებში იატაკის ზედაპირები იქნება მდგრადი, მყარი და არასრიალა.

3. კიბის საფეხურების განსხვავებული მონიშვნა იქნება გამძლე.

4. მენობის გარეთ მდებარე კიბის საფეხურები და ბაქნები ისე დაგეგმარდება, რომ სავალ ზედაპირზე წყალი არ დაგროვდეს.

5. გასანათებელი სამუალებები უზრუნველყოფს კიბეების განათებას, რომელიც გაიზომება საბიჯულების ზედაპირების და ბაქნების ზედაპირების ცენტრში გაზომვისას საფეხურის წინაპირიდან 600 მმ-ის საზღვრებში, მემდეგი წესის შესაბამისად:

- არაუმცირეს 11 ლუქსი განათება,
- არაუმცირეს 110 ლუქსი განათება, კიბით სარგებლობის დროს,
- კიბეების გამოყენებისას 11 ლუქსიდან 110 ლუქსზე გადასვლა შესაძლებელი უნდა იყოს განათების სამართავებით, უზრუნველყოფილი ავტომატური, მოძრავი სენსორული ტიპის განათების ჩამრთველებით, რომლებიც შეესაბამება ყველა ქვემოთ ჩამოთვლილს:
- განათების სამართავები აღჭურვილი იქნება საიმედო ოპერაციული სისტემით და შეფასებული იქნება ამ მიზნით გამოყენებისთვის.
- მოძრავი სენსორი გაკეტიურდება დამკვებლის მოძრაობით საფეხურებზე ან საფეხურების ბაქნებზე.
- განათების გამააქტიურებლები დაყენებული იქნება არაუმცირეს 15 წუთიანი მოქმედების პერიოდით.
- გზა– კიბის განათება ჩაირთვება ავტომატური სენსორული ჩამრთველებით, ასეთის არსებობის შემთხვევაში, ისე, რომ შესასვლელში მდებარე ბაქანზე, შესასვლელში მდებარე ბაქნის მოსაზღვრე თითოეულ კიბის მარშსა და შესასვლელში მდებარე ბაქნის ზემოთ და ქვემოთ მდებარე ბაქნებზე მე–4 პუნქტით დადგენილი განათებულობის დონე საფეხურის გამოყენებამდე იქნება უზრუნველყოფილი.
- კიბის სახელურები და ნებისმიერი კედელი ან მათ მომიჯნავედ მდებარე სხვა ზედაპირი არ იქნება ბასრი ან უხეში ელემენტების შემცველი.
- კიბის სახელურები არ იტრიალებს მათი ბუდეების საზღვრებში.

მრავალბინიანი საცხოვრებელი სახლი

ქ. თბილისი, "დელისი-3"-ის მიმდებარედ, ინტენსიფიკაციის ზონის სამხრეთით

A3 Architects
Urban planning & Architecture

თანამდებობა	ფეხი	ხელმოწერა
დირექტორი		
მთ.არქიტექტორი		
არქიტექტორი		

პიქტოგრამების ნიმუშები

	სახანძრო სისტემების ოთახი		სახანძრო მილბარი
	ავტომანქანა		სახანძრო განყოფილებასთან კავშირის სისტემა
	ჯვარედა მოძრაობა		მთავნიანი განათება
	გასასვლელი		ხელის სუსტემჯიხი
	სახანძრო განგაშის ხელით ჩასართავი პილონი		მიხედით და ხელოვანი განგაშის სისტემა
	დენგნევის სისტემა		საკვამური განათება

სუსტადმედობის ხარისხი 2 სთ | სუსტადმედობის ხარისხი 1 სთ

ტექნიკურ-ეკონომიკური მაჩვენებლები

დანიშნულება	ფაქტობი

ნახაზის სახელწოდება

ჯიბის დეტალები, შესაბამისობის სხივი

ნახაზის მონაცემები

მასშტაბი	ფორმატი	თარიღი
1:1,67, 1:50	A3	03/2021
სტადია	ბვეხდი	ბვეხდები
	.17	

ნიშანი პიქტოგრამიბით, ამობურცული ნიშნებით და ბრაილით
განთავსდება
მისაწვდომ ტუალეტებთან კარის მომიჯნავედ

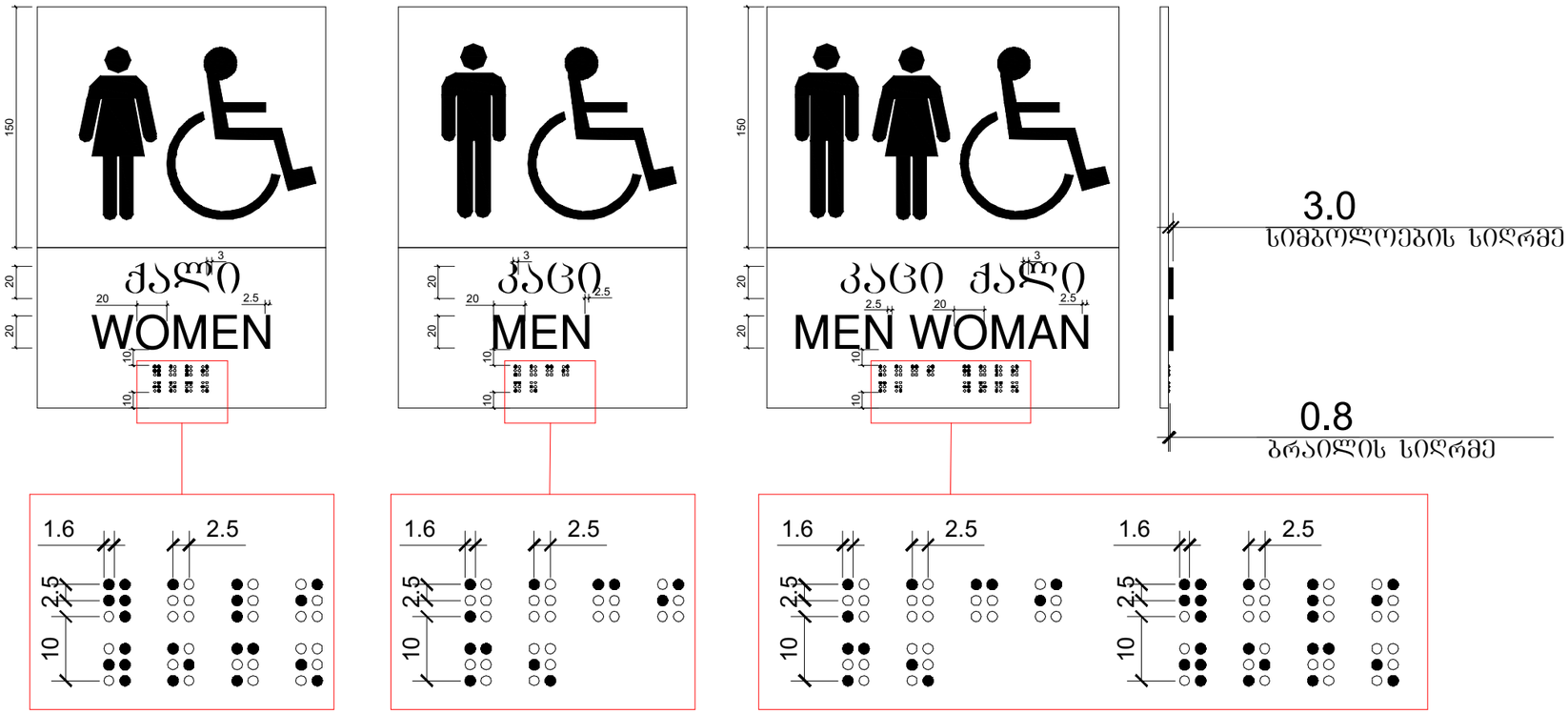

მრავალბინიანი საცხოვრებელი სახლი

ქ. თბილისი, "დელისი-3"-ის მიმდებარედ, ინტენსიფიკაციის ზონის სამხრეთით

A3 Architects
Urban planning & Architecture

თანამდებობა	ბჭური	ხელმოწერა
დიზაინერი		
მთ.არქიტექტორი		
არქიტექტორი		

პიქტოგრამის ნიმუშები

	სახანძრო სისტემების ღილაკი		სახანძრო მილბაკი
	ავტომატური		სახანძრო განყოფილებასთან კავშირის სისტემა
	ჯვარედა მოძრაობა		მეთანიანი გაზიანება
	გასასვლელი		ხელის ცცხლმქრობი
	სახანძრო გაზგამის ხელით გააქტიურების ღილაკი		მიხეიანი და ხმოვანი გაზგამის სისტემა
	დენგნევის სისტემა		საევაკუაციო განათება

ცეცხლმედეგობის ხაზისხი 2 სთ | ცეცხლმედეგობის ხაზისხი 1 სთ

ტექნიკურ-ეკონომიკური მაჩვენებლები

დანიშნულება	ფაქტობი

ნახაზის სახელწოდება

საინჟინრო სისტემების ნაწილი

ნახაზის მონაცემები

მასშტაბი	ფორმატი	თარიღი
1:1,57	A3	03/2021
სტადია	გვერდი	გვერდები
	.18	

ნიშანი განათავსდება
გზა-კიბის საზღვრებში კარის მომიჯნავედ

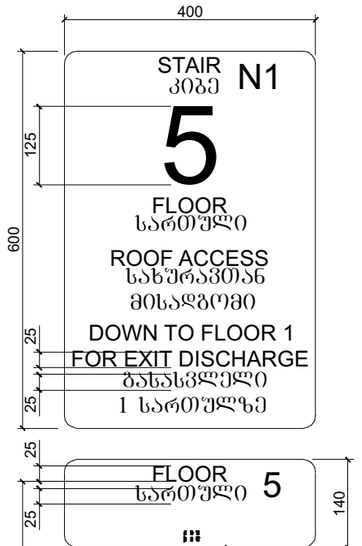

ნიშანი განათავსდება
გზა-კიბის საზღვრებში კარის მომიჯნავედ

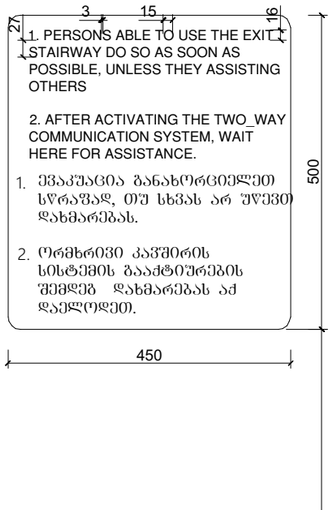

ნიშანი განათავსდება
გარე მისაწვდომ ავტოსადგომთან

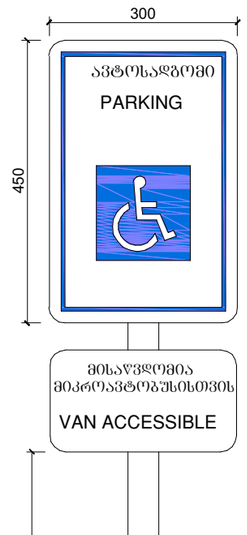

ნიშანი განათავსდება
შიგა მისაწვდომ ავტოსადგომთან

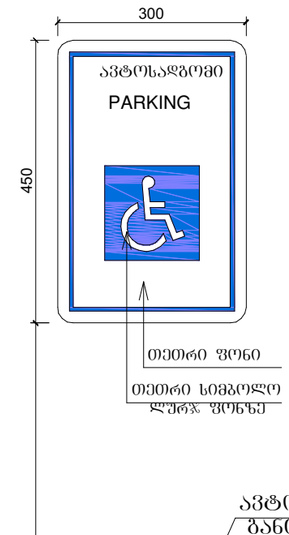

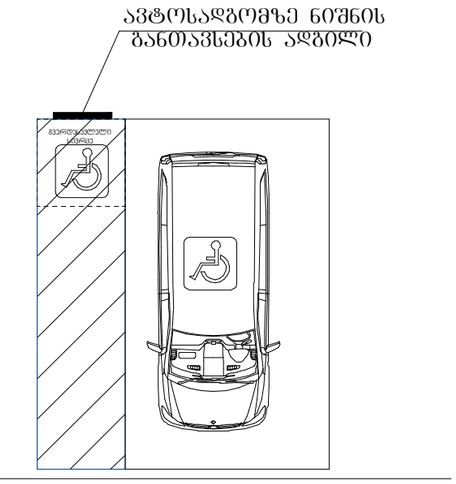

მასშტაბი: 1 : 5

მრავალბინიანი საცხოვრებელი სახლი

ქ. თბილისი, "დელისი-3"-ის მიმდებარედ, ინტენსიფიკაციის ზონის სამხრეთით

A3 Architects
Urban planning & Architecture

თანამდებობა	ფეხი	ხელმოწერა
დიზაინერი		
მთ.არქიტექტორი		
არქიტექტორი		

ხანძარსაწინააღმდეგო ღონისძიებები

	სახანძრო სისტემების ობიექტი		სახანძრო მილსადენი
	ავტომანქანა		სახანძრო განყოფილებასთან კავშირის სისტემა
	ჯვარედინი მოძრაობა		მეთვალყურეობის კამერა
	გასასვლელი		ხელის ცეცხლმქრობი
	სახანძრო განგაშის ხელით ჩასართავი პილონი		მიწისქვეშა და სხვენის განგაშის სისტემა
	ღილაკის სისტემა		საევაკუაციო განათება

ცეცხლმედეგობის ხარისხი 2 სთ | ცეცხლმედეგობის ხარისხი 1 სთ

ტექნიკურ-ეკონომიკური მაჩვენებლები

დანიშნულება	ფაქტობი

ნახაზის სახელწოდება

პარკირების აღნიშვნები

ნახაზის მონაცემები

მასშტაბი	ფორმატი	თარიღი
1:1,42	A3	03/2021
სტადია	ბვეხი	ბვეხები
	.19	

სასწრაფო სამედიცინო დახმარების საერთაშორისო სიმბოლო
(სიცოცხლის ვარსკვლავი) განთავსდება ლიფტის ჩარჩოს ორივე მხარეს

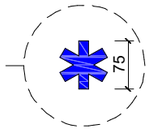

ნიშანი განთავსდება ლიფტის გამოსაძახებელ ღილაკთან

მრავალბინიანი საცხოვრებელი სახლი

ქ. თბილისი, "დელისი-3"-ის მიმდებარედ, ინტენსიფიკაციის ზონის სამხრეთით

A3 Architects
Urban planning & Architecture

თანამდებობა	ბჭური	ხელმოწერა
დირექტორი		
მთ.არქიტექტორი		
არქიტექტორი		

პიქტოგრამების ნიმუშები

	სახანძრო სისტემების ორთები		სახანძრო მილები
	ავტომატიკა		სახანძრო განყოფილებასთან კავშირის სისტემა
	ჯვარედა მოძრაობის		მეთანეზით განიავება
	გასასვლელი		ხელის სუსტდენის
	სახანძრო განგაშის ხელით ჩართვის სისტემა		ქიმიკატები და ხანძრის განგაშის სისტემა
	ღვინების სისტემა		საევაკუაციო განათება

სუსტდენადობის ხარისხი 2 სთ | სუსტდენადობის ხარისხი 1 სთ

ტექნიკურ-ეკონომიკური მაჩვენებლები

დანიშნულება	ფართობი

ნახაზის სახელწოდება

გასასვლელის აღნიშვნა

ნახაზის მონაცემები

მასშტაბი	ფორმატი	თარიღი
1:1,64	A3	03/2021
სტადია	ბჭეზი	ბჭეზები
	.20	

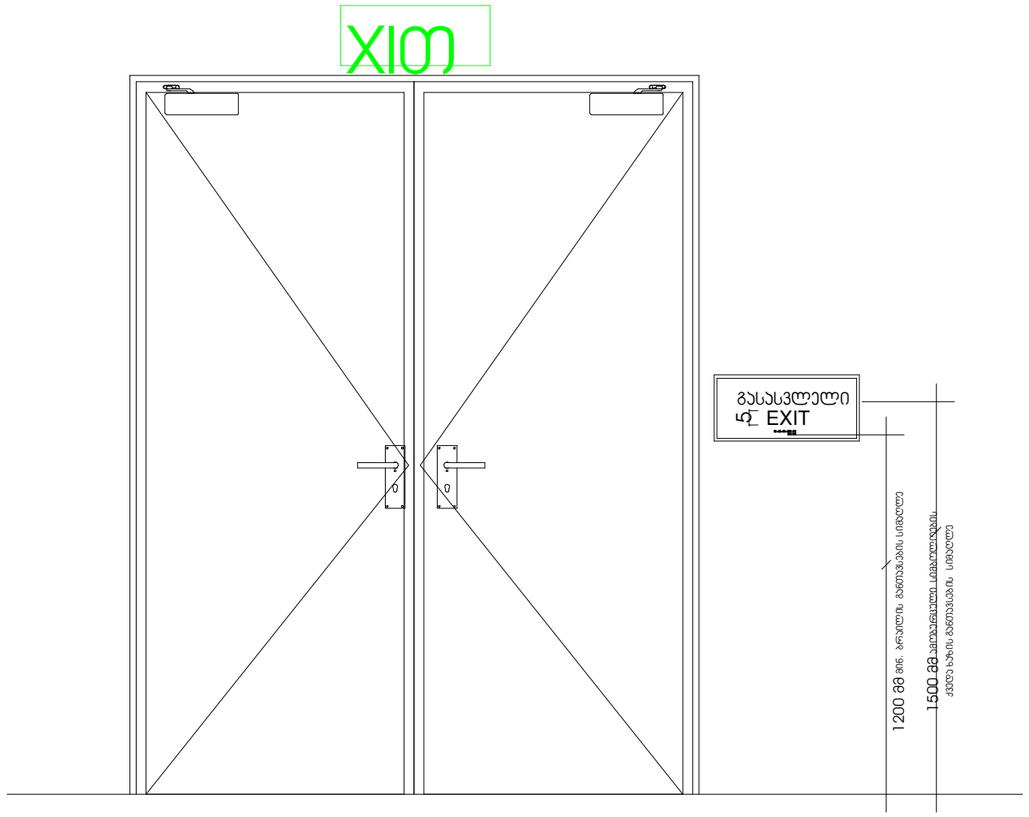

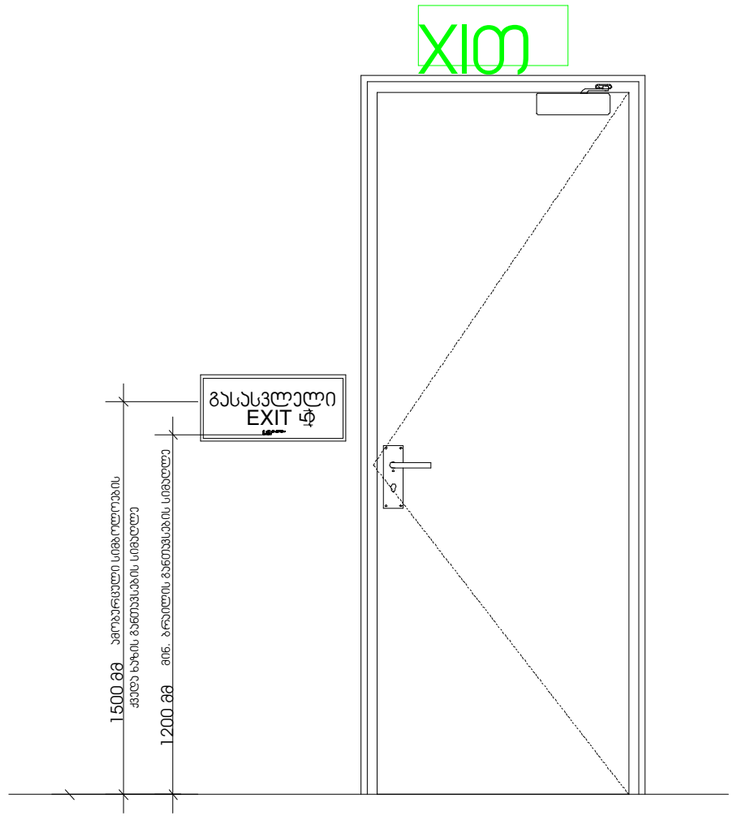

GSPublisherVersion 0.0.100.100

სახანძრო მილდგარი

სახანძრო განყოფილებასთან
კავშირის სისტემა

მექანიკური განიავება

ხელის ცეცხლმაქრი

სახანძრო სისტემების
ოთახი

ავტოსაშხეფი

კვამლზე მორეაგირე

გასასვლელი
სახანძრო განგაშის
ხელით სამართავი
კოლოფი

ვიზუალური და ხმოვანი
განგაშის სისტემა

დაწნევის სისტემა

საავარიო განათება

ცეცხლმედეგობის ხარისხი

2 სთ ცეცხლმედეგობის ხარისხი

1 sT

1:1,41

.21

გასასვლელის აღნიშვნა

თანამდებობა გვარი ხელმოწერა

დირექტორი

მთ.არქიტექტო

r

i

არქიტექტორი

პირობითი აღნიშვნები

მასშტაბი

სტადია

ფორმატი თარიღი

A3 03/2021

გვერდი გვერდები

ნახაზის მონაცემები

ნახაზის სახელწოდება

A3 Architects

Urban planning & Architecture

ტექნიკურ-ეკონომიკური მაჩვენებლები

დანიშნულება ფართობი

მრავალბინიანი საცხოვრებელი სახლი

ქ. თბილისი, "დელისი-3"-ის მიმდებარედ, ინტენსიფიკაციის
გზის სამხრეთით

GSPublisherVersion 0.0.100.100

პრ. ავტორი

შეასრულა

არქიტექტურული
ნაწილი

ნახაზი

:

ნიშნები

4
ფურცელი: 14
მასშტაბი:

1

:

0

,82 ფორმატი:

A

2

02

. 11

.2024

ობიექტის მისამართი

:

q

.თბილისი, ორხევის დასახლება
ioane პეტრიწის ქუჩა

#

1

a

s

/

k: 01

. 19

. 17

.014

.021

დირექტორი:

d

.ლოსაბერიძე

არქიტექტორი:

r

.ტყემალაძე

AB5 შ.პ.ს ეი ბი 5, არაყიშვილის

q.

#

14, 0179 თბილისი რ.ტყემალაძე ა.ცაავა

ტექნიკურ ეკონიმიკური კ1კ2კ3

განაშენიანების ფართობი

საოფისე

სასაწყობე

დამხმარე
კიბის უჯრედი და დერეფანი

საზაფხულო

შენიშვნა

N

PublisherVersion 0.44.100.100

XIT

გასასვლელი
EXIT

5

1500 მმ ამობურცული სიმბოლოების

ქვედა ხაზის განთავსების სიმაღლე

1200 მმ მინ. ბრაილის განთავსების სიმაღლე
მასშტაბი: 1 : 10

5

XIT

გასასვლელი
EXIT

1500 მმ ამობურცული სიმბოლოების

ქვედა ხაზის განთავსების სიმაღლე

1200 მმ მინ. ბრაილის განთავსების სიმაღლე

გასასვლელის განათებული ნიშანი

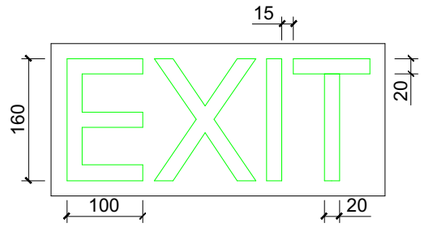

ნიშანი ამოგზურცული სიმბოლოებით და ბრაილით გზა-კიბის შესასვლელთან და გარეთ გამავალ ყველა კართან

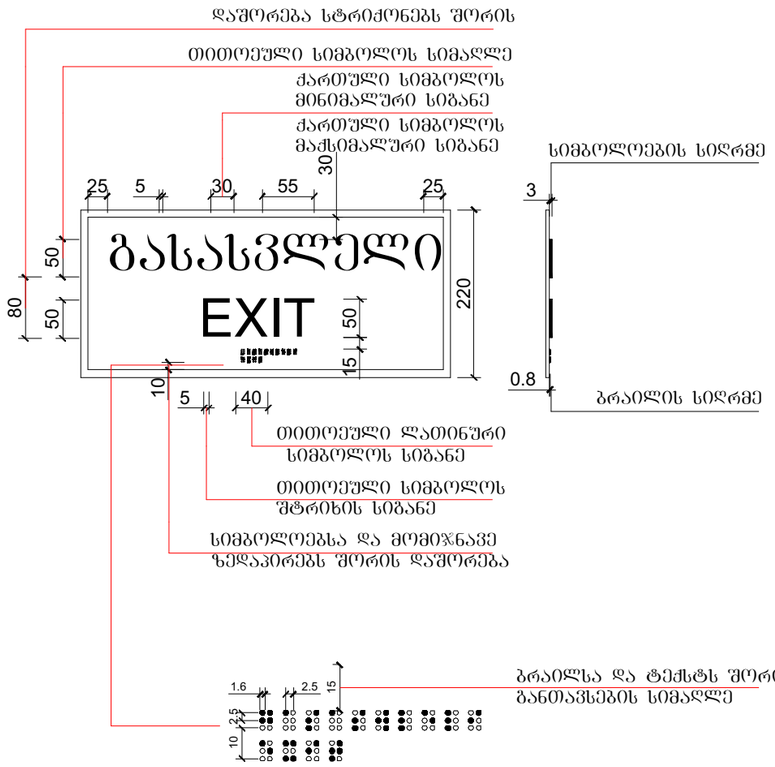

მრავალბინიანი საცხოვრებელი სახლი

ქ. თბილისი, "დელისი-3"-ის მიმდებარედ, ინტენსიფიკაციის ზონის სამხრეთით

A3 Architects
Urban planning & Architecture

თანამდებობა	ფული	ხელმოწერა
დირექტორი		
მთ.არქიტექტორი		
არქიტექტორი		

ვიზობითი ნიშნები

	სახანძრო სისტემების ობიექტი		სახანძრო მილსადენი
	ავტომატიკა		სახანძრო განყოფილებასთან კავშირის სისტემა
	ჯვარედინი მოძრაობის		მეთვალყურეობის კამერა
	გასასვლელი		ხელის ცეცხლმქრობი
	სახანძრო განგაშის ხელით სამართავი პულტი		მიმღები და სადენი განგაშის სისტემა
	ღილაკის სისტემა		საკვამური განათება

ცეცხლმედეგობის ხარისხი 2 სთ | ცეცხლმედეგობის ხარისხი 1 სთ

ტექნიკურ-ეკონომიკური მაჩვენებლები

დანიშნულება	ფართობი

ნახაზის სახელწოდება

გასასვლელის აღნიშვნა

ნახაზის მონაცემები

მასშტაბი	ფორმატი	თარიღი
1:1,40	A3	03/2021
სტადია	ბვეჰდი	ბვეჰდები
	.22	

გაძლიერებული ბეტონის სვეტი 50X50 მმ
ცეცხლმედეგობა 2 სთ.

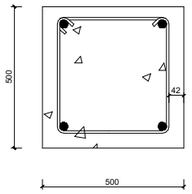

გაძლიერებული ბეტონის კედელი
გზა-კიბის შემომზღუდავები
ცეცხლმედეგობა 2 სთ.

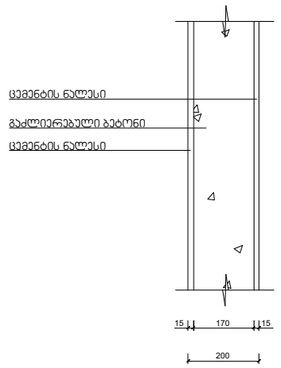

შენიშვნა:

კონსტრუქციული პროექტის დამუშავებისას დაცული იქნას I-B კონსტრუქციის ტიპის მოთხოვნები.

იატაკის და სახურავის ფილა
ცეცხლმედეგობა 2 სთ.

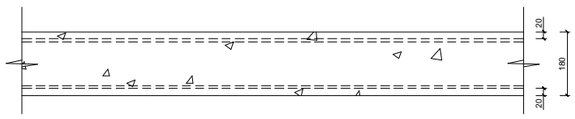

ბლოკის კედელი
ბინებს შორის გამყოფი ტიხარი
ცეცხლმედეგობა 1 სთ.

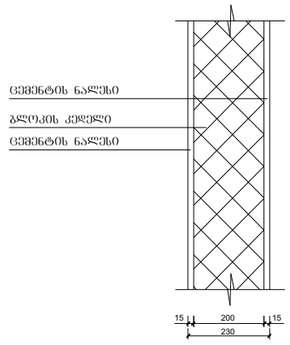

მრავალბინიანი საცხოვრებელი სახლი

ქ. თბილისი, "დელისი-3"-ის მიმდებარედ, ინტენსიფიკაციის ზონის სამხრეთით

A3 Architects
Urban planning & Architecture

თანამდებობა	გვარი	ხელმოწერა
დირექტორი		
მთ.არქიტექტორი		
არქიტექტორი		

პირობითი აღნიშვნები

	სახანძრო სისტემების ობიექტი		სახანძრო მილსადენი
	ავტომატიკა		სახანძრო განგაშის ტელეფონი
	ჯვარედინი მოძრაობის		მეთანსადგური განივკვეთა
	ევაკუაციის გასასვლელი		ხელის ცეცხლმაქრი
	სახანძრო განგაშის ხელით ჩასართავი პილონი		მიწისქვეშა და ხანძარსაწინააღმდეგო წყალმომარაგების ჭა
	ღუნგევის სისტემა		საკანალიზაციო განკვეთა

ცეცხლმედეგობის ხარისხი 2 სთ | ცეცხლმედეგობის ხარისხი 1 სთ

ტექნიკურ-ეკონომიკური მაჩვენებლები

დანიშნულება	ფართობი

ნახაზის სახელწოდება

ჯვანძი

ნახაზის მონაცემები

მასშტაბი	ფორმატი	თარიღი
1:1,49	A3	03/2021
სტადია	გვეხდი	გვეხდები
	.23	

GSPublisherVersion 0.0.100.100

სახანძრო მილდგარი
სახანძრო განყოფილებასთან
კავშირის სისტემა
მექანიკური განიავება
ხელის ცეცხლმაქრი

სახანძრო სისტემების
ოთახი
ავტოსაშხეფი
კვამლზე მორეაგირე
გასასვლელი
სახანძრო განგაშის
ხელით სამართავი
კოლოფი

ვიზუალური და ხმოვანი
განგაშის სისტემა

დაწნევის სისტემა

საავარიო განათება
ცეცხლმედეგობის ხარისხი 2 სთ ცეცხლმედეგობის ხარისხი 1 სთ

1:200

. 1

პარკინგის სართულის გეგმა
- 16.50 ნიშნუზე (2)

თანამდებობა გვარი ხელმოწერა
დირექტორი
მთ.არქიტექტორი
არქიტექტორი

პირობითი აღნიშვნები

მასშტაბი

სტადია

ფორმატი თარიღი
A3 03/2021
გვერდი გვერდები

ნახაზის მონაცემები

ნახაზის სახელწოდება

A3 Architects
Urban planning & Architecture

ტექნიკურ-ეკონომიკური
მაჩვენებლები

დანიშნულება ფართობი

მრავალბინიანი საცხოვრებელი
სახლი

ქ. თბილისი, "დელისი-3"-ის
მიმდებარედ, ინტენსიფიკაციის
გზის სამხრეთით

4620150

562.428 561.874

561.513

561.036 560588

559.712

559.362 561.452 560824

560.933
559.797 560.7

560.731 561.308
561.094

560.404 560.15 560.685

561.221 560.917560.846 561.497 561.632 561.853 562.087

562.656

563.331

563.887563.684

563.284

562.789 562.836
562.401

562.442562.088
561.593

562.179 562.674

562.675

563.129

563.392

563.336 562.692

562.763

563.312 563.623 563.731

563.619

563.859

565.305 565.109

565.54

566

568.292 568.212

566.655
565.954
565.327

564.352

563.34

563.126

563.634

564.026 563.678

564.413 564.329

564.222 563.747563.49

563.096

562.967

562.863

562.48

562.054 562.228 562.268
561.965

561.91 561.626

562.049

562.501

562.682

563.116

561.642 561.758

561.328

561.225

561.552 561.63

561.235

561.281

561.228 561.246
561.422

561.759
561.655
561.046

561.618

562.984 563.129 563.017
563.035
562.889

562.182

562.443

562.666 563.355

563.266

563.746

564.562

564.729 564.985 565.035

565.881

564.593

563.414

563.745

566.164

566.813 566.674 566.142

566.516 565.335

565.656 565.104
564.892

564.234

563.507 562.891

563.898

564.498

564.722

564.832

563.877 563.769
563.468 563.395
562.978

562.55 562.276

562.503

562.087
562.382
562.048

562.283562.14

561.685

562.212 561.885

561.961 561.449

561.871 561.424

561.953 561.626561.795 561.784

562.284562.142562.189
561.62561.507561.391 561.745561.422 561.031

561.602 562.188

561.213

565.822

565.854 565.876

565.965
564.821 565.321

563.776

565.386 566.373

567.786 566.506

568.599 567.332

568.94 569.571

570.749 571.27571.409
571.57571.895
570.886

570.669

570.449

569.655 569.621

569.683

569.915

570.223

569.516

569.329 570.216
569.242

569.842

568.521568.517 569.042
568.393 568.05

566.714

568.215

568.101 568.111

568.236568.354
567.663
567.514 567.35
567.22567.191
566.841
566.218

566.886
566.314565.916566.191
565.467
565.16

566.454

565.71

566.705

568.426

567.672
567.311

567.567
567.703 567.861 568.003 568.856 568.55

570.188 569.722

569.362 569.365

568.862 569.069
568.628 568.549

569.306 568.955 568.966 568.883

570.414 569.983
570.054
570.228 570.53 570.639
570.819
570.565

572.021

572.466 572.014 571.755 571.688 571.609

571.79

571.987

572.007

572.987

573.457

573.245 573.034 573.298

573.24
573.487573.303
573.548

575.867

576.326

576.4

576.372

576.575

576.764

576.737

577.018 577.165

577.303

575.367

574.062

575.284

574.917 574.688

574.91 575.186 575.406

573.944

575.295

574.783
575
574.614

576.377

576.655
576.545

577.221

576.718

577.439

578.684 577.493

577.677 577.735577.488

577.042
576.318

576.711

575.238

575.722

574.763 574.356

574.728

574.489

574.03

575.162 575.595

574.072 574.641

573.754 572.965 572.878

574.053

575.213

573.611 572.918

571.843

572.155572.932

572.838

571.846

571.658
571.104

571.164

571.227

570.371

569.533 569.985 570.077570.619

569.178569.459 569.147

569.707

571.75

571.428

570.792

572.156

571.393

573.367

572.844

573.49

573.612
573.522

572.855

572.686

571.958

571.541

573.981

577.05

565.828

564.904

565.753

564.448

565.634

565.694 565.49

564.856
564.774

573.127

573.815 573.569

574.031 573.917 574.092

574.105

574.09

574.739

575.317

576.798

575.107 575.077 575.323

576.748

577.516
576.757

577.018

577.725

578.275

579.732

580.771

581.127

580.105

579.228

578.334 578.391

578.997

580.071

580.993

581.447

580.485

579.866

579.463

578.455

577.916
577.578

578.069

579.17

579.551

581.193
581.451

581.097
581.121 579.838
579.815

578.934
578.754

577.786

577.736

577.206

576.997

577.06

579.364

578.455

577.489

576.86 576.973

577.626

578.986

579.086

579.474

579.344 579.33
579.651 579.163

580.867
580.752

579.694

579.093
578.937

577.991

577.868

577.126
576.879

576.625

577.632

578.554

580.03

581.609580.796

581.494

581.206

580.979
580.999

581.724

581.805

581.87

581.993581.994

582.005

581.376

581.03 581.166

580.547

582.009

581.748

581.67

581.794

581.641

580.193 579.89

578.819

579.653

578.247

579.617
579.513

579.512
578.95

578.138

l/a

1
2

3

4

5

6

7

8 9

10

11

12

13

14 15 16
20
21

22 23 2524

26
27

28

29

3031
32333435

36

37

38

39

40

41

42

4344 45
46

47

48

49

50
51

52

53

54

55

56

57

58

59

60

61

62

63

64

65 66

67

68
69

70 71

72 737475

76 77 78

8079 81

82

8483 8685

887

89

909192 93

94

95 96

97

98

99 100
101 102 105104103
106107
108

109

110 11211
114113
115116
117 11819 121120 122 123 125124 126 127

129128

130

131
132

133

134 135136137 138

139 140

141

142 14314415146

148 147 149 150

151

152 154153 155

157156

159158160 161 163162 164

16615

167

168 169

170171

172

173

174175

176

177

178

179180181

182 183 184

185

186

ფასადი 4-1 ღერძებში

ფასადი 1- 4 ღერძებში

ფასადი 7-1 ღერძებში

12,0 m

2

17,0 m

2

17,0 m

2

90wT

2,20

1,00

2,20

90wT

1,00

a

4

4

2

2

3

3

g

b

a'

4'

5

5

6

6

7

7

8

8

a'

b

g

d

d'

1

1

a

1,20

1,20

1,20

1,20

R 0.13

- 16,50

5,70

3,50

3,50

0,90 0,80
3,50

5,00

0,50

2,50 2,40 2,40

5,00

2,40 2,40 2,40

5,00

1,50

3,50

5,00

2,40 2,40

5,00

2,40 2,40

895,0 m

2

5,70

5,60

7,70

- 16,30

- 16,30

3,00 5,30 7,70 5,30

2,00

6,90

4,90

5,70

3,00

4,00 6,40 5,70 5,40 2,90

5,60

7,70

5,70

3,00 5,30 7,70 5,30

1,37

2,42

5,00

2,40

2,40

2,40

2,40

2,40

2,40

2,80

2,40

2,40

2,40

2,40

2,70

4,66 6,45

2,25

0,68

2,10

3,00

2,70

2,00

1,05 1,40

- 16,40

3,50

3,50

2,80

1,70

1 2 3 4

6

7

16

19 20 21

22

23 24 27

8 9 10 11 12 13

25 26
14 15 17 18 28

5

1

1

90wT1,00 2,20

2,50

1,10

90wT

2,20

1,00

9

8

7

6

5

4

3

2

1

10

11

12

13

14

15

16

17

18

19

20 DOWN UP

20R x 0,16
19G x 0,30

1

2

3

4

5

6

7

8

9

10

11 12

13
14
15
16
17
18
19
20
21
22 DOWN

UP

22R x 0,15

21G x 0,30

10,00 %

10,00 %

18,00 %

3,62

4,27

0,30
1,35

13,60 3,50

. 15

3,50

- 13.55

-13.55

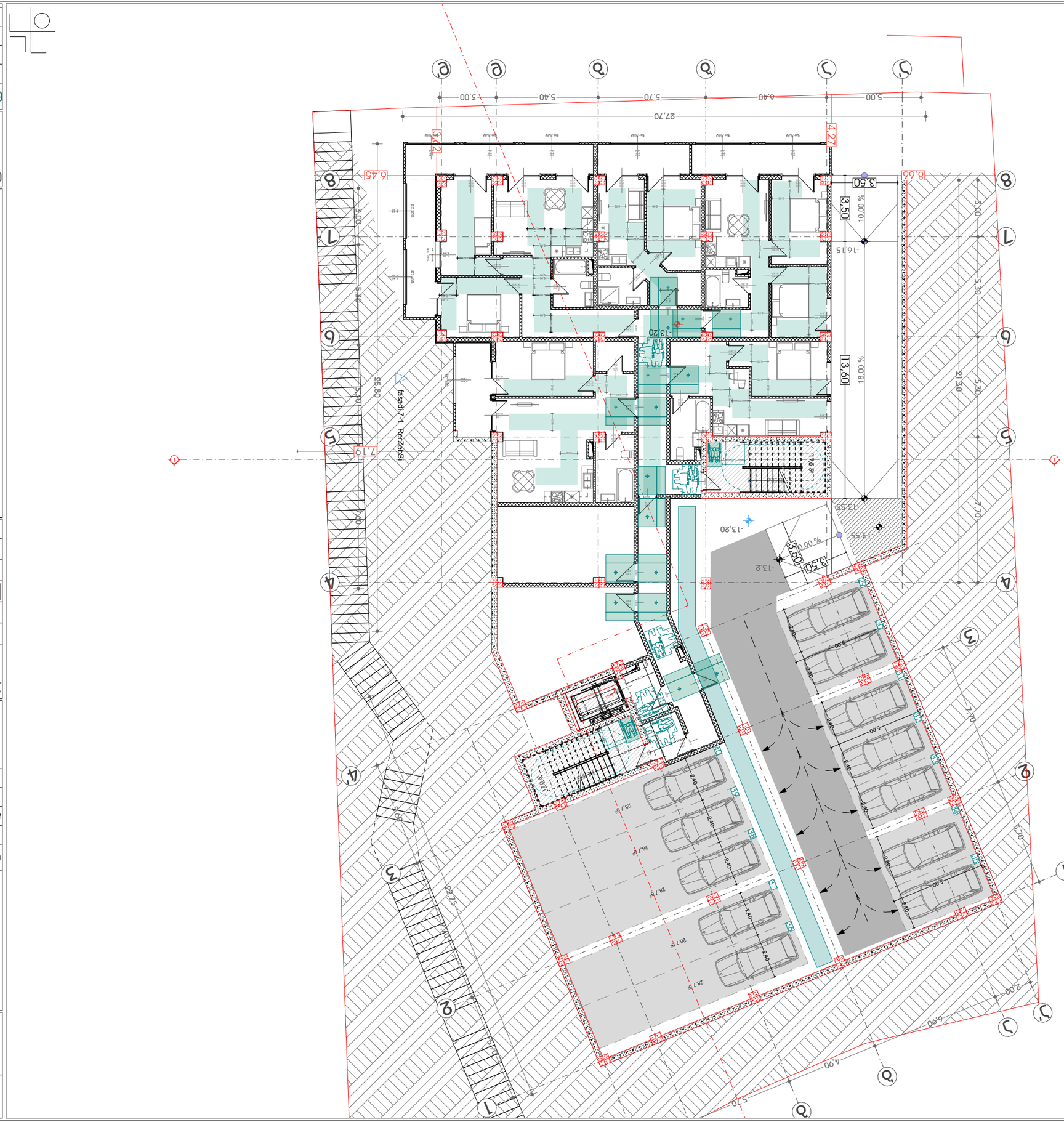

GSPublisherVersion 0.0.100.100

სახანძრო მილდგარი

სახანძრო განყოფილებასთან
კავშირის სისტემა

მექანიკური განიავება

ხელის ცეცხლმაქრი

სახანძრო სისტემების
ოთახი

ავტოსაშხეფი

კვამლზე მორეაგირე

გასასვლელი

სახანძრო განგაშის
ხელით სამართავი
კოლოფი

ვიზუალური და ხმოვანი
განგაშის სისტემა

დაწნევის სისტემა

საავარიო განათება

ცეცხლმედეგობის ხარისხი

2 სთ ცეცხლმედეგობის ხარისხი

1 sT

1:200

.2

-IV სართულის გეგმა -13.20

ნიშნულზე (2)

თანამდებობა გვარი ხელმოწერა

დირექტორი

მთ.არქიტექტო

r

i

არქიტექტორი

პირობითი აღნიშვნები

მასშტაბი

სტადია

ფორმატი თარიღი

A3 03/2021

გვერდი გვერდები

ნახაზის მონაცემები

ნახაზის სახელწოდება

A3 Architects

Urban planning & Architecture

ტექნიკურ-ეკონომიკური
მაჩვენებლები

დანიშნულება ფართობი

მრავალბინიანი საცხოვრებელი

სახლი

ქ. თბილისი, "დელისი-3"-ის
მიმდებარედ, ინტენსიფიკაციის
გზის სამხრეთით

ფასადი 4-1

ღერძებში

ფასადი 1- 4 ღერძებში

ფასადი 7-1 ღერძებში

17,0 m2

17,0 m2

6,3

m

2

2,65

1,70

2,65

1,80
2,65

1,80

2,65

1,65

1,80

2,65

1,80

2,65

1,80

2,65

1,80

2,65

1,80

2,65

1,80

2,65

1,80

2,65

WD - 005

2,65

1,40

Sill -0,02

2,65

1,80

2,20

90wT

1,00

90wT1,00 2,20

90wT1,00 2,20

0,90

2,20

2,20

0,90

2,20

90wT

1,00

2,20

0,90

90wT

2,20

1,00

90wT

2,20

1,00

90wT

2,20

1,00

90wT

2,20

1,00

90wT

2,20 1,00

90wT
2,20 1,00

WD - 006

1,80

2,50

Sill 0,80

2,20

0,90
2,20

0,90

2,20

0,90

0,90

2,20

2,20

0,90

2,20

0,90

2,20

0,90

2,65

1,80

0,90

2,20

90wT

2,20 1,00 2,20 0,90

2,20 0,90

a

4

4

2

2

3

3

g

b

a'

4'

5

5

6

6

7

7

8

8

a'

b

g

d

d'

1

1

a

0.90

1,20

1,20

0.90 0.90

0.90 0.90 0.90

0.90

0.90 0.90

0,90

0,90

0,90

0,90 0,90

0,90
0,90

0,90

0,90

0,90

0,90 0,90 0,90

0,90

0,90

0,90

0,90

1,20

1,20

R

0.13

- 13,20

5,70

7,70

5,60

3,00 5,30 5,30 7,60

7,19

7,70

5,70

5,00 6,40 5,70 5,40 3,00

27,70

25,80

5,30 7,70 5,30 3,00

21,30

22,75

- 13,20

1,37

2,42

2,55

0,35

1,70

1,22
0,83

2,30

1,60

5,00

2,40

2,40

5,00

2,40

2,40

2,40

5,00

2,40

2,80

2,40

2,40

2,40

2,40

2,40

8,66 6,45 2,25 0,68 2,10 3,00 2,70 2,00 28,7 m2 28,7 m2 28,7 m2 28,7 m2 28,7 m2 1,50 0,50

3,50

3,50

3,50

3,50

32

33

35

31

34

36

37

38

39

40

29

30

1

1

90wT

2,20 1,00

2,50 1,10

2,20

90wT

1,00

10,00 %

10,00 %

18,00 %

1

2

3

4

5

6

7

8

9

10

11

12
13
14
15
16
17
18
19
20
21
22

DOWN

UP

22R

x

0,15
21G

x

0,30

9

8

7

6

5

4

3

2

1

10

11

12

13

14

15

16

17

18

19

20 DOWN UP

20R x 0,16
19G x 0,30

0.90

0.90

0.90

0.90

0.90

0.90

0.90

0.90

0.90

0.90

0.90

0.90

0.90

0.90

0.90

0.90

0.90

0.90

0.90

0.90

0.90

0.90

0.90

0.90

0.90 0.90

0.90

0.90

0.90

WD - 006 2,50 2,70

Sill -0,02 WD - 006 2,50 2,70

Sill -0,02
WD - 006 2,90 2,70

Sill -0,02
WD - 006 2,90 2,70

Sill -0,02
WD - 006 2,90 2,70

Sill -0,02
WD - 006 2,90 2,70

Sill -0,02

WD - 006

2,70

2,90

Sill -0,02

WD - 006

2,70

2,90

Sill -0,02

6,90

4,90

2,00

5,70

3,62

4,27

- 16.15

- 13.55

- 13.2

13,60 3,50

3,50

-13.55

GSPublisherVersion 0.0.100.100

სახანძრო მილდგარი

სახანძრო განყოფილებასთან
კავშირის სისტემა

მექანიკური განიავება

ხელის ცეცხლმაქრი

სახანძრო სისტემების
ოთახი

ავტოსაშხეფი

კვამლზე მორეაგირე

გასასვლელი

სახანძრო განგაშის
ხელით სამართავი
კოლოფი

ვიზუალური და ხმოვანი
განგაშის სისტემა

დაწნევის სისტემა

საავარიო განათება

ცეცხლმედეგობის ხარისხი

2 სთ ცეცხლმედეგობის ხარისხი

1 sT

1:200

. 3

-III სართულის გეგმა -9.90

ნიშნულზე (2)

თანამდებობა გვარი ხელმოწერა

დირექტორი

მთ.არქიტექტო

r

i

არქიტექტორი

პირობითი აღნიშვნები

მასშტაბი

სტადია

ფორმატი თარიღი

A3 03/2021

გვერდი გვერდები

ნახაზის მონაცემები

ნახაზის სახელწოდება

A3 Architects

Urban planning & Architecture

ტექნიკურ-ეკონომიკური
მაჩვენებლები

დანიშნულება ფართობი

მრავალბინიანი საცხოვრებელი

სახლი

ქ. თბილისი, "დელისი-3"-ის
მიმდებარედ, ინტენსიფიკაციის
გზის სამხრეთით

ფასადი 4-1

ღერძებში

ფასადი 1- 4 ღერძებში

ფასადი 7-1 ღერძებში

17,0 m2

17,0 m2

6,3

m

2

90wT1,00 2,20

2,20

0,90

0,90

2,20

2,65

1,80

2,65

1,80
2,65

1,80

2,65

1,65

2,65

1,80

2,65 1,80

2,20

90wT

1,00
2,65

1,80

1,80

2,65

1,80

2,65

1,80

2,65

1,80

2,65

1,80

2,65

1,80

2,65

1,80

2,65

WD - 005

2,65

1,40

Sill -0,02

2,65

1,80 WD - 006

2,70

2,50

Sill -0,02

0,90

2,20

90wT2,20 1,00

90wT2,20 1,00

90wT2,20 1,00

90wT2,20 1,00

90wT2,20 1,00
90wT2,20 1,00

90wT2,20 1,00

90wT2,20 1,00

90wT2,20 1,00
90wT2,20 1,00

90wT2,20 1,00

90wT2,20 1,00

90wT

2,20 1,00

2,20

0,90

0,90

2,20

2,20

0,90
2,20

0,90

2,20

0,90

2,20

0,90

2,20

0,90

2,20

0,90

0,90

2,20

2,20

0,90

0,90

2,20

2,20

90wT

1,00

90wT

2,20

1,00

90wT

2,20

1,00

90wT

2,20

1,00

90wT

2,20

1,00

90wT

2,20 1,00

90wT

2,20

90wT

1,00

2,20 1,00

2,20

90wT

1,00

2,20 0,90

2,20 0,90

a

4

4

2

2

3

3

g

b

a'

4'

5

5

6

6

7

7

8

8

a'

b

g

d

d'

1

1

a

0,90

0,90

0,90

0,90 0,90

0,90
0,90

0,90

0,90

0,90

0,90 0,90 0,90

0,90

0,90

0,90

0,90

0.90 0.90

0.90

0.90 0.90

1,20

1,20

0.90

0.90

0.90

0.90 0.90

0.90

0.90

0.90

0.90

0.90

0.90

0.90

0.90

1,20

1,20

R

0.13

-6,60

5,70

7,70

5,60

3,00 5,30 5,30 7,60

5,80

5,00

3,00

5,70
3,00

20,05

7,19

7,70

5,70

0,90

5,00 6,40 5,70 5,40 3,00

27,70

25,80

5,30 7,60 5,30 3,00

23,95 17,05

22,75

35,7

m2

1,37

2,42

2,55

0,35

1,70

1,60

8,66 6,45 2,25 0,68 2,10 3,00 2,70 2,00 0,90

0,90

0,90

0,90

0,90

0,90

0,90

0,90

0,90

0,90

0,90

0,90

0,90

1,50

0,50

0,90

1,10

0,30
1,40

1,50

1,50

1,77

1,20

0,80

1,00 0,45

1,00 0,45
1,00 0,45

1,00 0,45

1,00 0,45

1,00 0,45

1,00 0,45

1,50 1,50

1,50

1,50
1,50

1,50

1,50

1,50

1

1

90wT

2,20 1,00

2,50 1,10

2,20

90wT

1,00

1

2

3

4

5

6

7

8

9

10

11

12
13
14
15
16
17
18
19
20
21
22

DOWN

UP

22R

x

0,15
21G

x

0,30

9

8

7

6

5

4

3

2

1

10

11

12

13

14

15

16

17

18

19

20 DOWN UP

20R x 0,16
19G x 0,30

0.90

0.90

0.90

0.90

0.90

0.90

0.90

0.90

0.90

0.90

0.90

0.90

0.90

0.90

0.90

0.90

0.90

0.90

0.90

0.90

0.90

0.90

0.90

0.90

WD - 006

2,90

0,80

Sill -0,02

WD - 006

2,90

1,20

Sill -0,02

WD - 006

2,90

1,40

Sill -0,02

WD - 006

2,90

1,40

Sill -0,02

WD - 006 0,80 2,90

Sill -0,02

WD - 006 2,50 2,70

Sill -0,02 WD - 006 2,50 2,70

Sill -0,02
WD - 006 2,90 2,70

Sill -0,02
WD - 006 2,90 2,70

Sill -0,02
WD - 006 2,90 2,70

Sill -0,02
WD - 006 2,90 2,70

Sill -0,02

WD - 006

2,70

2,90

Sill -0,02

WD - 006

2,70

2,90

Sill -0,02

62,0

m2

3,62

4,27

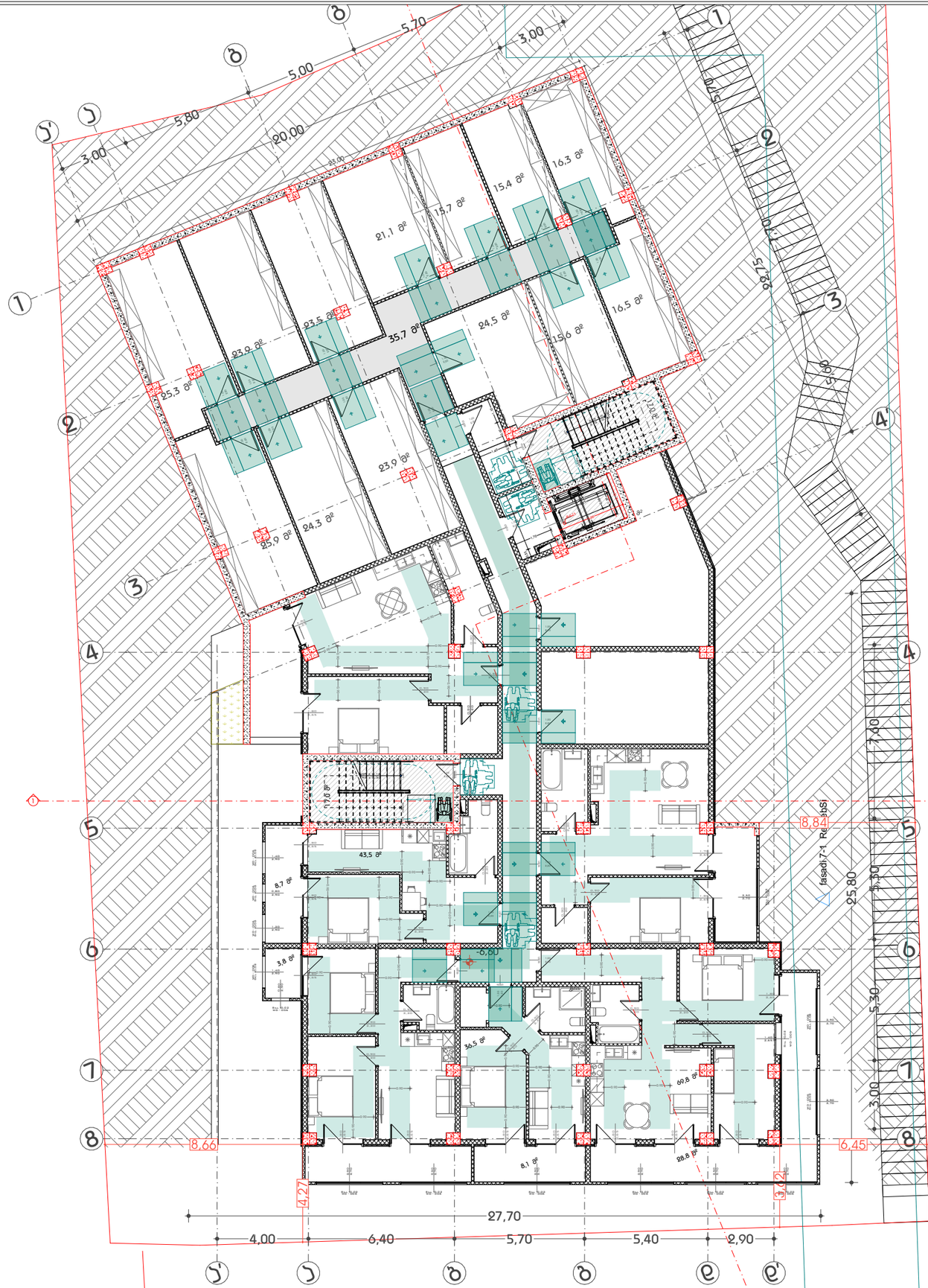

GSPublisherVersion 0.0.100.100

სახანძრო მილდგარი

სახანძრო განყოფილებასთან
კავშირის სისტემა

მექანიკური განიავება

ხელის ცეცხლმაქრი

სახანძრო სისტემების
ოთახი

ავტოსაშხეფი

კვამლზე მორეაგირე

გასასვლელი

სახანძრო განგაშის
ხელით სამართავი
კოლოფი

ვიზუალური და ხმოვანი
განგაშის სისტემა

დაწნევის სისტემა

საავარიო განათება

ცეცხლმედეგობის ხარისხი

2 სთ ცეცხლმედეგობის ხარისხი

1 sT

1:200

.4

-II სართულის გეგმა -6.60

ნიშნულზე (2)

თანამდებობა გვარი ხელმოწერა

დირექტორი

მთ.არქიტექტო

r

i

არქიტექტორი

პირობითი აღნიშვნები

მასშტაბი

სტადია

ფორმატი თარიღი

A3 03/2021

გვერდი გვერდები

ნახაზის მონაცემები

ნახაზის სახელწოდება

A3 Architects

Urban planning & Architecture

ტექნიკურ-ეკონომიკური
მაჩვენებლები

დანიშნულება ფართობი

მრავალბინიანი საცხოვრებელი

სახლი

ქ. თბილისი, "დელისი-3"-ის
მიმდებარედ, ინტენსიფიკაციის
გზის სამხრეთით

ფასადი 4-1

ღერძებში

ფასადი 1- 4 ღერძებში

ფასადი 7-1 ღერძებში

8,7

m2

43,5

m

2

3,8

m2

17,0 m2

17,0 m2

6,3

m

2

90wT2,20 1,00

90wT2,20 1,00

90wT2,20 1,00

90wT2,20 1,00

90wT2,20 1,00
90wT2,20 1,00

90wT2,20 1,00

90wT2,20 1,00

90wT2,20 1,00
90wT2,20 1,00

90wT2,20 1,00

90wT2,20 1,00

0,90

2,20

2,20

90wT

1,00

90wT1,00 2,20

2,20

90wT

1,00

90wT

2,20

1,00

90wT

2,20

1,00

90wT

2,20

1,00

90wT

2,20

1,00

2,65

1,70

2,65

1,80
2,65

1,80

2,65

1,80

1,80

2,65

1,80

2,65

1,80

2,65

1,80

2,65

1,80

2,65

1,80

2,65

1,80

2,65

WD - 005

2,65

1,40

Sill -0,02

2,65

1,80

2,65

1,80

2,65 1,80

90wT

2,20 1,00

90wT

2,20 1,00

90wT

2,20 1,00

90wT2,20 1,00

WD - 006

2,70

2,50

Sill -0,02

2,20

0,90

2,20

0,90

2,20

0,90
2,20

0,90

2,20

0,90

2,20

0,90

2,20

0,90

2,65

1,80

0,90

2,20

2,20

0,90

0,90

2,20

0,90

2,20

2,20

0,90

0,90

2,20

2,20

0,90

2,20 0,90

2,20 0,90

a

4

4

2

2

3

3

g

b

a'

4'

5

5

6

6

7

7

8

8

a'

b

g

d

d'

1

1

a

1,20

1,20

0.90 0.90

0.90

0.90 0.90 0.90

0.90

0.90 0.90

0.90

0.90

0.90

0.90
0.90

0.90

0.90

0.90

0.90

1,20

1,20

R

0.13

-6,60

5,70

7,70

5,60

3,00 5,30 5,30 7,60

5,80

5,00

3,00

5,70
3,00

20,00

6,45

8,84

4,00 6,40 5,70 5,40 2,90

27,70

25,80

22,75

23,00

13,90

35,7

m2

25,9

m2

24,3

m2

23,9

m2

23,9

m2

25,3

m2

23,5

m2
24,5

m2

21,1

m2

15,7

m2

15,4

m2

16,3

m2

16,5

m2

15,6

m2

36,5

m2

8,1

m2

69,8

m2

28,8

m2

1,37

2,42

2,55

0,35

1,70

0,30
1,40

1,50

0,50

0,90

1,10

1,60

8,66

2,25

0,68

2,10

3,00

2,70

2,00

1

1

90wT

2,20 1,00

2,50 1,10

2,20

90wT

1,00

1

2

3

4

5

6

7

8

9

10

11

12
13
14
15
16
17
18
19
20
21
22

DOWN

UP

22R

x

0,15
21G

x

0,30

9

8

7

6

5

4

3

2

1

10

11

12

13

14

15

16

17

18

19

20 DOWN UP

20R x 0,16
19G x 0,30

0.90

0.90

0.90

0.90

0.90

0.90

0.90

0.90

0.90

0.90

0.90

0.90

0.90

0.90

0.90

0.90

0.90

0.90

0.90

0.90

0.90

0.90 0.90

0.90

0.90

0.90

0.90

0.90

0.90

0.90

WD - 006

2,90

0,80

Sill -0,02

WD - 006

2,90

1,20

Sill -0,02

WD - 006

2,90

1,40

Sill -0,02

WD - 006

2,90

1,40

Sill -0,02

WD - 006 0,80 2,90

Sill -0,02

WD - 006 2,50 2,70

Sill -0,02 WD - 006 2,50 2,70

Sill -0,02
WD - 006 2,90 2,70

Sill -0,02
WD - 006 2,90 2,70

Sill -0,02
WD - 006 2,90 2,70

Sill -0,02
WD - 006 2,90 2,70

Sill -0,02

WD - 006

2,70

2,90

Sill -0,02

WD - 006

2,70

2,90

Sill -0,02

3,62

4,27

GSPublisherVersion 0.0.100.100

სახანძრო მილდგარი

სახანძრო განყოფილებასთან
კავშირის სისტემა

მექანიკური განიავება

ხელის ცეცხლმაქრი

სახანძრო სისტემების
ოთახი

ავტოსაშხეფი

კვამლზე მორეაგირე

გასასვლელი

სახანძრო განგაშის
ხელით სამართავი
კოლოფი

ვიზუალური და ხმოვანი
განგაშის სისტემა

დაწნევის სისტემა

საავარიო განათება

ცეცხლმედეგობის ხარისხი

2 სთ ცეცხლმედეგობის ხარისხი

1 sT

1:200

. 5

-I სართულის გეგმა -3.30 ნიშნულზე

თანამდებობა გვარი ხელმოწერა

დირექტორი

მთ.არქიტექტო

r

i

არქიტექტორი

პირობითი აღნიშვნები

მასშტაბი

სტადია

ფორმატი თარიღი

A3 03/2021

გვერდი გვერდები

ნახაზის მონაცემები

ნახაზის სახელწოდება

A3 Architects

Urban planning & Architecture

ტექნიკურ-ეკონომიკური მაჩვენებლები

დანიშნულება ფართობი

მრავალბინიანი საცხოვრებელი სახლი

ქ. თბილისი, "დელისი-3"-ის მიმდებარედ, ინტენსიფიკაციის
გზის სამხრეთით

ფასადი 4-1

ღერძებში

ფასადი 1- 4 ღერძებში

ფასადი 7-1 ღერძებში

39,0

m

2

252,6

m

2

17,0 m2

17,0 m2

6,3

m

2

90wT
2,20 1,00

90wT

2,20 1,00

90wT

2,20 1,00

2,00

2,70

2,00

2,70

2,00

2,70

2,00

2,70

2,00

2,70

1,70

2,00

1,70

2,00

1,70

2,00

1,70

2,00

1,70

2,00

2,20

0,90

2,20

0,90

2,20

0,90

0,90

2,20

0,90

2,20

2,65

1,80

2,65

1,80

2,65

1,80

2,65

0,90

2,65

1,80

2,65 1,80

2,65 2,00

90wT

2,20

1,00

2,20

90wT

1,00

WD - 005

1,67 2,50

Sill 0,98

90wT2,20 1,00

1,80

2,65

1,80

2,65

1,80

2,65

2,20 0,90

2,20 0,90 2,20 0,90

0,80

2,20

F

a

4

4

2

2

3

3

g

b

a'

4'

5

5

6

6

7

7

8

8

a'

b

g

d

d'

1

1

a

1,20

1,20

1,20

1,20

0,90 0,90

0,90

0,90 0,90

0,90

0,90 0,90

0,90

0,90 0,90
0,90 0,90

0,90

0,90 0,90

0,90
0,90

0,90
0,90 0,90

0,90
0,90
0,90

0,90
0,90
0,90

0,90 0,90

R

0.13

7,60

5,70

5,69

3,00

5,90

7,60

-3,30

17,31

8,85

17,87

9,38

4,42

4,94

10,53 10,80

14,28

1,74

5,70 8,30 120,7 m2 1,37 2,42 2,55 0,35 1,70

1,50

2,25

0,68

2,10

3,00

2,70

2,00

0,30
1,40

1,50

0,50

0,90

1,10

1,50
1,50

0,80 1,20
1,50

1,501,00

0,45

0,80

1,20

1

1

90wT

2,20 1,00

2,50 1,10

90wT1,00 2,20

1

2

3

4

5

6

7

8

9

10

11

12
13
14
15
16
17
18
19
20
21
22

DOWN

UP

22R

x

0,15
21G

x

0,30

9

8

7

6

5

4

3

2

1

10

11

12

13

14

15

16

17

18

19

20 DOWN UP

20R x 0,16
19G x 0,30

0.90

0.90

0.90

0.90

0.90

0.90

0.90

0.90 0.90

0.90

0.90

0.90

0.90

0.90 0.90

0.90

0.90

0.90

0.90

0.90

0.90

0.90

0.90

0.90

0.90

0.90

4,99

1,00

0,45

araeqpluatirebadi
ფართი

არაექპლუატირებადი ფართი

არაექპლუატირებადი ფართი

მრავალბინიანი საცხოვრებელი სახლი

ქ. თბილისი, "დელისი-3"-ის მიმდებარედ, ინტენსიფიკაციის ზონის სამხრეთით

A3 Architects
Urban planning & Architecture

თანამდებობა	ფეჩი	ხელმოწერა
დირექტორი		
მთ.არქიტექტორი		
არქიტექტორი		

A3 ARCHITECTS LLC • 405233113

პირობითი აღნიშვნები

	სახანძრო სისტემების ოთახი		სახანძრო მილები
	ავტომატიკა		სახანძრო განყოფილებასთან კავშირის სისტემა
	ჯვარედა მოპირებისა		მექანიკური ვენტილაცია
EXIT	ევაკუაციის		ლიფტის სატუმბი
	სახანძრო განგაშის ხელით ჩართვის ღილაკი		მიწისქვეშა და ხანძრის განგაშის სისტემა
	დენების სისტემა		სპრინკლერული

სტუდენტების ხარისხი 2 სთ | სტუდენტების ხარისხი 1 სთ

ტექნიკურ-ეკონომიკური მაჩვენებლები

დანიშნულება	ფართობი

ნახაზის სახელწოდება

I სართულის ბეჭმა 0.00 ნიშნულზე (2)

ნახაზის მონაცემები

მასშტაბი	ფორმატი	თარიღი
1:200	A3	03/2021
სტადია	ბეჭდი	ბეჭდები
	.6	

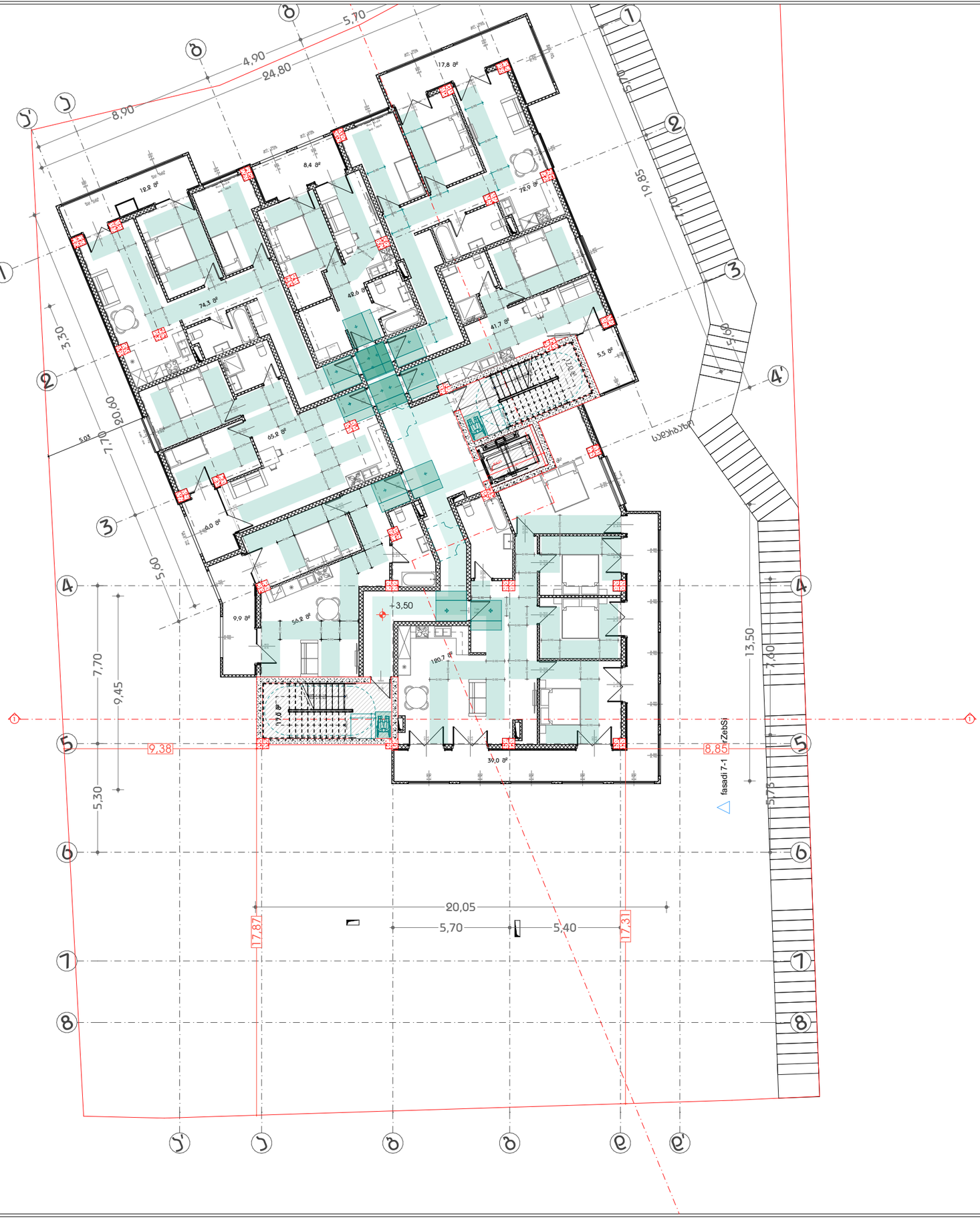

GSPublisherVersion 0.0.100.100

სახანძრო მილდგარი

სახანძრო განყოფილებასთან
კავშირის სისტემა

მექანიკური განიავება

ხელის ცეცხლმაქრი

სახანძრო სისტემების
ოთახი

ავტოსაშხეფი

კვამლზე მორეაგირე

გასასვლელი

სახანძრო განგაშის
ხელით სამართავი
კოლოფი

ვიზუალური და ხმოვანი
განგაშის სისტემა

დაწნევის სისტემა

საავარიო განათება

ცეცხლმედეგობის ხარისხი

2 სთ ცეცხლმედეგობის ხარისხი

1 sT

1:200

.7

II სართულის გეგმა +3.50

ნიშნულზე (2)

თანამდებობა გვარი ხელმოწერა

დირექტორი

მთ.არქიტექტო

r

i

არქიტექტორი

პირობითი აღნიშვნები

მასშტაბი

სტადია

ფორმატი თარიღი

A3 03/2021

გვერდი გვერდები

ნახაზის მონაცემები

ნახაზის სახელწოდება

A3 Architects

Urban planning & Architecture

ტექნიკურ-ეკონომიკური მაჩვენებლები

დანიშნულება ფართობი

მრავალბინიანი საცხოვრებელი სახლი

ქ. თბილისი, "დელისი-3"-ის მიმდებარედ, ინტენსიფიკაციის
გზის სამხრეთით

ფასადი 4-1

ღერძებში

ფასადი 1- 4 ღერძებში

ფასადი 7-1 ღერძებში

17,0 m2

9,9

m

2

39,0

m

2

8,4

m

2

17,8

m

2

17,0 m2

6,3

m

2

2,20

0,90

2,20

0,90

2,20

0,90

0,90

2,20

0,90

2,20

2,65 1,30

2,65

1,80

2,65

1,80

2,65

1,80

2,65

0,90

WD

-

005

2,65 1,80 Sill

-0,02

2,65 1,40

2,65 1,80

2,65 1,60

2,65 1,60

WD

-

005

2,65 1,80 Sill

-0,02

2,65 1,80

2,65 1,80

WD - 005

2,65 1,80

Sill -0,02

WD - 005

2,65 1,80

Sill -0,02

2,65 1,40

2,65

1,80

2,65 2,40

2,65 1,60

1,80

2,65

1,80

2,65

1,80

2,65

90wT

2,20 1,00

90wT

2,20 1,00

90wT

2,20

1,00

90wT2,20 1,00

2,20 0,90

2,20 0,90

2,20 0,90

2,20 0,90

2,20 0,90

2,20 0,90

2,20 0,90

2,20 0,90

2,20

0,90

WD

-

006

2,70 2,90 Sill

-0,02

WD

-

006

2,70 2,90 Sill

-0,02

90wT
2,20 1,00

90wT

2,20 1,00

90wT
2,20 1,00

2,70

2,00

WD - 006

2,70 2,00

Sill -0,02

2,70 1,50

2,20 0,90

2,20 0,90

2,20 0,80

2,20 0,90

2,00

2,70

2,00

2,70

2,00

2,70

2,00

2,70

2,00

2,70

2,70

2,00

2,70

2,00

2,70

2,00

2,70

2,00

2,70

2,00

WD - 005

2,65 2,50

Sill -0,02

WD - 005

2,65 1,80

Sill -0,02

2,20 0,90

2,20 0,90

a

4

4

2

2

3

3

g

b

a'

4'

5

5

6

6

7

7

8

8

a'

b

g

d

d'

1

1

a

0,90 0,90

0,90 0,90

0,90 0,90
0,90

0,90

0,90

0,90

0,90

0,90

0,90

1,20

1,20

0.90 0.90

0.90

0.90

0.90

0.90

0.90 0.90
0.90

0.90

0.90

0.90

0.90

0.90
0.90

0.90
0.90

0.90

0.90

0.90

0.90
0.90

0.90 0.90

0.90

0.90 0.90

0.90

0.90

0.90

0.90 0.90

0.90

1,20

1,20

5.03

R

0.13

5,60

7,70

3,30

13,50

5,60

7,70

5,70

5,73 7,60

5,30 7,70

19,85

20,60 9,45
5,70 5,40

20,05

+3,50

56,2

m2

41,7

m2

5,5

m2

120,7

m2

74,3

m2

12,2

m2

42,6

m2

65,2

m2

6,0

m2

72,9

m2 1,37

2,42

17,31

8,85

17,87

9,38

2,25

0,68

2,10

3,00

2,70

2,00

სადარბაზო

AR11 9567

AR1 110 9567

1

1

90wT

2,20 1,00

2,50 1,10

90wT1,00 2,20

1

2

3

4

5

6

7

8

9

10

11

12
13
14
15
16
17
18
19
20
21
22

DOWN

UP

22R

x

0,15
21G

x

0,30

9

8

7

6

5

4

3

2

1

10

11

12

13

14

15

16

17

18

19

20 DOWN UP

20R x 0,16

19G ხ 0,30 სარეცხი მანქანა საშრობი

სარეცხი მანქანა

საშრობი

0.90

0.90

0.90

0.90

0.90

0.90

0.90 0.90

0.90 0.90
0.90

0.90

0.90

0.90

0.90

0.90

0.90

0.90

0.90

0.90

0.90

0.90 0.90

0.90

0.90

0.90

0.90

0.90 0.90

0.90

0.90

0.90

0.90

0.90

0.90

0.90

0.90

0.90

0.90

0.90

0.90

0.90

0.90 0.90

0.90

0.90
0.90

0.90

0.90

0.90

0.90 0.90
0.90

0.90

0.90

0.90

0.90 0.90

WD

-

006

2,90 1,40

Sill

-0,02

WD

-

006

2,90 1,40

Sill

-0,02

WD - 006

2,70 2,90

Sill -0,02

WD

-

006

2,70 2,90

Sill

-0,02

WD

-

006

2,70 2,90

Sill

-0,02

2,70 2,00 2,70 1,60

8,90

4,90

5,70

24,80

,

0,90

GSPublisherVersion 0.0.100.100

სახანძრო მილდგარი

სახანძრო განყოფილებასთან
კავშირის სისტემა

მექანიკური განიავება

ხელის ცეცხლმაქრი

სახანძრო სისტემების
ოთახი

ავტოსაშხეფი

კვამლზე მორეაგირე

გასასვლელი

სახანძრო განგაშის
ხელით სამართავი
კოლოფი

ვიზუალური და ხმოვანი
განგაშის სისტემა

დაწნევის სისტემა

საავარიო განათება

ცეცხლმედეგობის ხარისხი

2 sT ცეცხლმედეგობის ხარისხი

1 sT

1:200

.8

III სართულის გეგმა +6.80

ნიშნულზე (2)

თანამდებობა გვარი ხელმოწერა

დირექტორი

მთ.არქიტექტო

r

i

არქიტექტორი

პირობითი აღნიშვნები

მასშტაბი

სტადია

ფორმატი თარიღი

A3 03/2021

გვერდი გვერდები

ნახაზის მონაცემები

ნახაზის სახელწოდება

A3 Architects

Urban planning & Architecture

ტექნიკურ-ეკონომიკური მაჩვენებლები

დანიშნულება ფართობი

მრავალბინიანი საცხოვრებელი სახლი

ქ. თბილისი, "დელისი-3"-ის მიმდებარედ, ინტენსიფიკაციის
გზის სამხრეთით

ფასადი 4-1

ღერძებში

ფასადი 1- 4 ღერძებში

ფასადი 7-1 ღერძებში

17,0 m2

17,0 m2

6,3

m

2

2,20

0,90

2,20

0,90

2,20

0,90

0,90

2,20

0,90

2,20

2,65 1,30

2,65

1,80

2,65

1,80

2,65

1,80

2,65

0,90

WD

-

005

2,65 1,80 Sill

-0,02

2,65 1,40

2,65 1,80

2,65 1,60

2,65 1,60

WD

-

005

2,65 1,80 Sill

-0,02

2,65 1,80

2,65 1,80

WD - 005

2,65 1,80

Sill -0,02

WD - 005

2,65 1,80

Sill -0,02

2,65 1,40

2,65

1,80

2,65 2,40

2,65 1,60

WD - 005

2,65 1,80

Sill -0,02

1,80

2,65

1,80

2,65

1,80

2,65

90wT

2,20 1,00

90wT

2,20 1,00

90wT

2,20

1,00

90wT2,20 1,00

2,20 0,90

2,20 0,90

2,20 0,90

2,20 0,90

2,20 0,90

2,20 0,90

2,20 0,90

2,20 0,90

2,20

0,90

WD

-

006

2,70 2,90 Sill

-0,02

WD

-

006

2,70 2,90 Sill

-0,02

90wT
2,20 1,00

90wT

2,20 1,00

90wT
2,20 1,00

2,70

2,00

WD - 006

2,70 2,00

Sill -0,02

2,70 1,50

2,20 0,90

2,20 0,90

2,20 0,80

2,20 0,90

2,00

2,70

2,00

2,70

2,00

2,70

2,00

2,70

2,00

2,70

2,70

2,00

2,70

2,00

2,70

2,00

2,70

2,00

2,70

2,00

WD - 005

2,65 2,50

Sill -0,02

2,20 0,90

2,20 0,90

a

4

4

2

2

3

3

g

b

a'

4'

5

5

6

6

7

7

8

8

a'

b

g

d

d'

1

1

a

1,20

1,20

0.90 0.90

0.90

0.90

0.90

0.90

0.90 0.90
0.90

0.90

0.90

0.90

0.90

0.90
0.90

0.90
0.90

0.90

0.90

0.90

0.90
0.90

0.90 0.90

0.90

0.90 0.90

0.90

0.90

0.90

0.90 0.90

0.90

0,90 0,90

0,90 0,90

0,90 0,90
0,90

0,90

0,90

0,90

0,90

0,90

0,90 1,20

1,20

5.03

R

0.13

1

1

5,60

7,70

3,30

13,50

5,60

7,70

5,70

5,64 7,60

5,30 7,60

19,85

20,60 9,45
5,70 5,40

20,05

+6,65

41,7

m2

5,5

m2

9,9

m2

56,2

m2

39,0

m2

120,7

m2

12,2

m2

42,6

m2

8,4

m2

6,0

m2

65,2

m2

72,9

m2

17,8

m2

74,1

m2

1,37

2,42

0,35

17,31

8,85

17,87

9,38

2,25

0,68

2,10

3,00

2,70

2,00
0,80

1,30

სადარბაზო

AR11 109567

AR1 110 9567

90wT

2,20 1,00

2,50 1,10

90wT1,00 2,20

1

2

3

4

5

6

7

8

9

10

11

12
13
14
15
16
17
18
19
20
21
22

DOWN

UP

22R

x

0,15
21G

x

0,30

9

8

7

6

5

4

3

2

1

10

11

12

13

14

15

16

17

18

19

20 DOWN UP

20R x 0,16
19G x 0,30

სარეცხი მანქანა

საშრობი

სარეცხი

მანქანა საშრობი

0.90

0.90

0.90

0.90

0.90

0.90

0.90 0.90

0.90 0.90
0.90

0.90

0.90

0.90

0.90

0.90

0.90

0.90

0.90

0.90

0.90

0.90

0.90 0.90

0.90

0.90

0.90

0.90

0.90 0.90

0.90

0.90

0.90

0.90

0.90

0.90

0.90

0.90

0.90

0.90

0.90

0.90

0.90

0.90 0.90

0.90

0.90
0.90

0.90

0.90

0.90

0.90 0.90
0.90

0.90

0.90

0.90

0.90 0.90

WD

-

006

2,90 1,40

Sill

-0,02

WD

-

006

2,90 1,40

Sill

-0,02

WD - 006

2,70 2,90

Sill -0,02

WD

-

006

2,70 2,90

Sill

-0,02

WD

-

006

2,70 2,90

Sill

-0,02

2,70 2,00 2,70 1,60

3,00

5,80

5,00

5,70

24,80

,

0,90

fasadi 4-1 RerZebSi

fasadi 1- 4 RerZebSi

fasadi 7-1 RerZebSi

+9,80

+10,10

+13,50

5,70 | 5,00 | 24,80

3,00 | 5,80

5,70 | 19,85 | 7,70

5,30 | 20,60 | 7,70

5,60 | 7,60 | 9,45

5,60 | 7,40

9,38 | 8,85

20,05

5,40 | 5,70 | 5,40

17,87 | 17,31

სულხანის

მრავალბინიანი საცხოვრებელი სახლი

ქ. თბილისი, "დელისი-3"-ის მიმდებარედ, ინტენსიფიკაციის ზონის სამხრეთით

A3 Architects
Urban planning & Architecture

თანამდებობა	ფეჩი	ხელმოწერა
დირექტორი		
მთ.არქიტექტორი		
არქიტექტორი		

ARCHITECTS LLC 405233...

პირობითი აღნიშვნები

	სახანძრო სისტემების ოთახი		სახანძრო მილები
	ავტომატიკა		სახანძრო განგაშიანი ხელსაწყოებისთვის ბავშვისის სისტემა
	ჯვარედა მოპირებისა		მეორნიული ბანიკვება
	ბასასვლელი		ხელის სუსტემა
	სახანძრო ბანგაშის ხელით ჩართვის ადილები		მიხეკერი და ხმოვანი ბანგაშის სისტემა
	ღუნების სისტემა		საკვამური ბანათება

სუსტემების ხარისხი 2 სთ | სუსტემების ხარისხი 1 სთ

ტექნიკურ-ეკონომიკური მაჩვენებლები

დანიშნულება	ფართობი

ნახაზის სახელწოდება

IV სართულის ბებამ +10.10 ნიშნულზე (2)

ნახაზის მონაცემები

მასშტაბი	ფორმატი	თარიღი
1:200	A3	03/2021
სტადია	ბვეხდი	ბვეხდები
	.9	

GSPublisherVersion 0.0.100.100

სახანძრო მილდგარი

სახანძრო განყოფილებასთან
კავშირის სისტემა

მექანიკური განიავება

ხელის ცეცხლმაქრი

სახანძრო სისტემების
ოთახი

ავტოსაშხეფი

კვამლზე მორეაგირე

გასასვლელი
სახანძრო განგაშის
ხელით სამართავი
კოლოფი

ვიზუალური და ხმოვანი
განგაშის სისტემა

დაწნევის სისტემა

საავარიო განათება

ცეცხლმედეგობის ხარისხი

2 სთ ცეცხლმედეგობის ხარისხი

1 sT

1:200

. 10

საზურავის გეგმა 13.40

ნიშნულზე (1)

თანამდებობა გვარი ხელმოწერა

დირექტორი

მთ.არქიტექტო

r

i

არქიტექტორი

პირობითი აღნიშვნები

მასშტაბი

სტადია

ფორმატი თარიღი

A3 03/2021

გვერდი გვერდები

ნახაზის მონაცემები

ნახაზის სახელწოდება

A3 Architects

Urban planning & Architecture

ტექნიკურ-ეკონომიკური
მაჩვენებლები

დანიშნულება ფართობი

მრავალბინიანი საცხოვრებელი
სახლი

ქ. თბილისი, "დელისი-3"-ის
მიმდებარედ, ინტენსიფიკაციის
გზის სამხრეთით

ფასადი 4-1

ღერძებში

ფასადი 1- 4 ღერძებში

ფასადი 7-1 ღერძებში

a

4

4

2

2

3

3

g

b

a'

4'

5

5

6

6

7

7

8

8

a'

b

g

d

d'

1

1

a

1

1

5,00 6,40 5,70 5,40 3,00

3,00 5,30 7,60 5,30

5,60

7,70

5,70

5,70

7,70

5,60

+13,40

9,54

4,42

4,88

7,89

8,82 9,28

14,23

1,63

18,30

17,74

4,13

4,19

3,00 5,30 5,30

3,00

6,90

5,70

4,90

2,00

+12,95

90wT

1,80 1,00

90wT

1,80 1,00

4,68

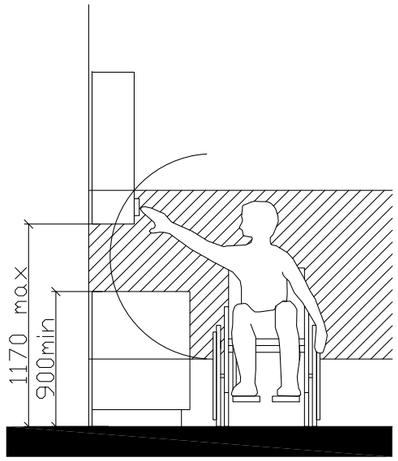

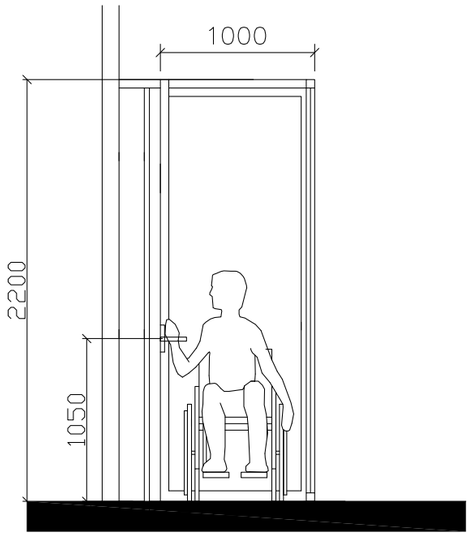

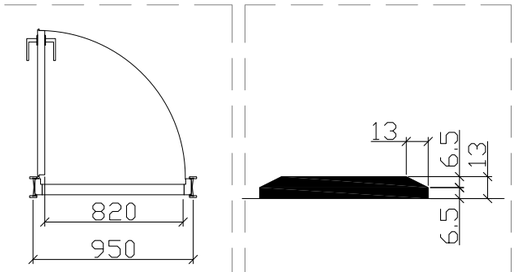

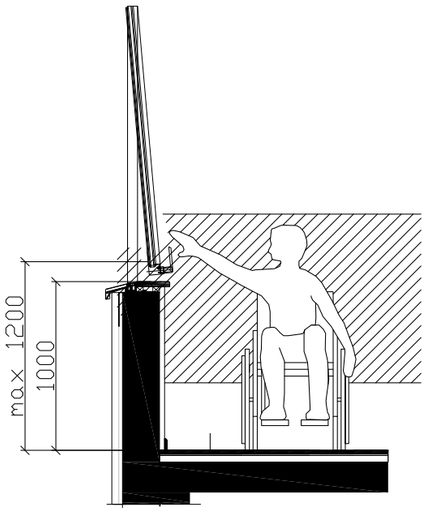

GSPublisherVersion 0.0.100.100

სახანძრო მილდგარი

სახანძრო განყოფილებასთან
კავშირის სისტემა

მექანიკური განიავება

ხელის ცეცხლმაქრი

სახანძრო სისტემების
ოთახი

ავტოსაშხეფი

კვამლზე მორეაგირე

გასასვლელი
სახანძრო განგაშის
ხელით სამართავი
კოლოფი

ვიზუალური და ხმოვანი
განგაშის სისტემა

დაწნევის სისტემა

საავარიო განათება

ცეცხლმედეგობის ხარისხი

2 სთ ცეცხლმედეგობის ხარისხი

1 sT

1:1

. 11

მისაწვდომობის სქემა

თანამდებობა გვარი ხელმოწერა

დირექტორი

მთ.არქიტექტო

r

i

არქიტექტორი

პირობითი აღნიშვნები

მასშტაბი

სტადია

ფორმატი თარიღი

A3 03/2021

გვერდი გვერდები

ნახაზის მონაცემები

ნახაზის სახელწოდება

A3 Architects

Urban planning & Architecture

ტექნიკურ-ეკონომიკური მაჩვენებლები

დანიშნულება ფართობი

მრავალბინიანი საცხოვრებელი სახლი

ქ. თბილისი, "დელისი-3"-ის მიმდებარედ, ინტენსიფიკაციის
გზის სამხრეთით

APublishrVersion 0.6.100.100

ავარიული განათება

1

:

1

,82

1

შშმპ დეტალები

T x

პირობი ი

2

3

ნახაზ ი

ნახაზი ბა A3 Arcects

Urban pla & A cture

ტექნიკურ

-ეკონომიკური
მაჩვენებლები

დანიშნულება ფართობი

მრავალფუნქციური კომპლექსი (სასტუმრო; კომერციული;

saczxovrebeli

)

მისამართი

:

ქალაქი თბილისი , ლუსინიანის ქუჩა

N15

,19

,

ლუსინიანის I შესახვევი

N3 , იალბუზის შესახვევი

N13
s

.

k.:

#01

. 17

.01

. 134

.056

mT

.აქიტექტო

r

i

T

.caava

n

.გოგეშვილი

არქიტექტორი

n

.ხარატიშვილი ა.ცაავა

თავისუფალი სივრცე კართან მანევრირებისთვის ანჯამიანი კარი საპეტის მხრიდან მისაწვდომი მიწოლით გაღება
სურ. 404.2.3.2 (ბ)

იატაკის თავისუფალი სივრცის ზომა ახალი შენობა ნაგებობისთვის
სურ. 305.3.1.

T ფორმის მოსატრიალებელი სივრცე
სურ. 304.3.2.1 (გ)

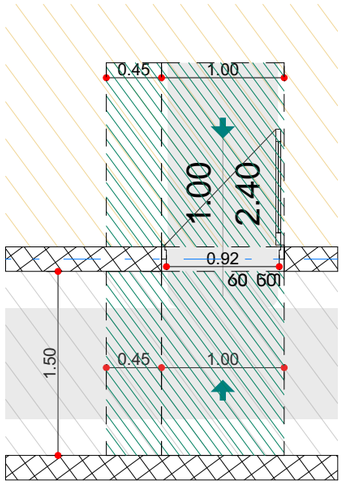

შენიშვნა:
იატაკის ზედაპირი უნდა იყოს მდგრადი, მყარი და არ სრიალა. იატაკის თავისუფალ სივრცეში დონის ცვლილება დაუშვებელია

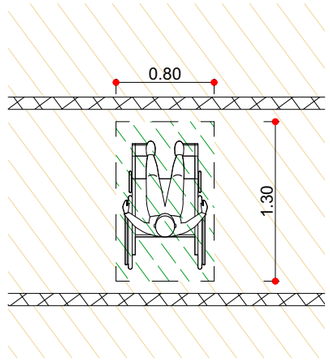

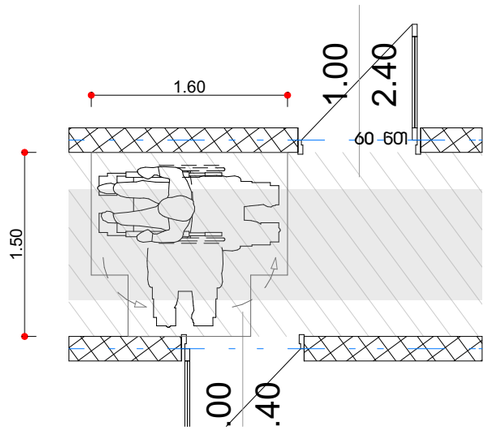

T ფორმის მოსატრიალებელი სივრცე
ვარიანტი 1

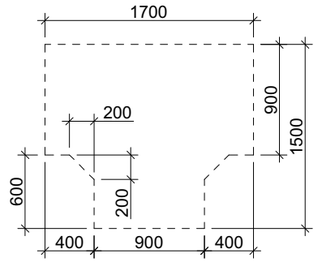

ზომა და გადაფარვა

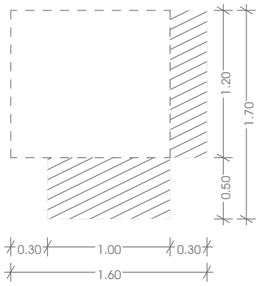

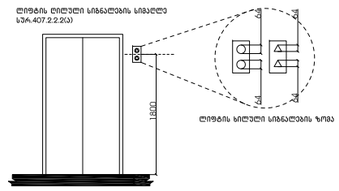

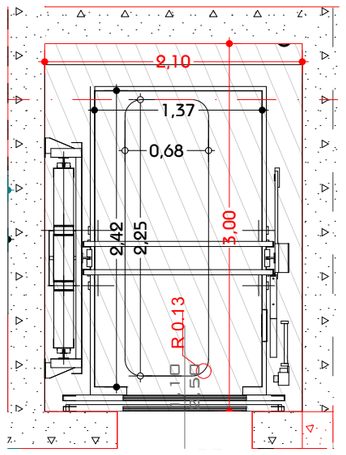

მრავალბინიანი საცხოვრებელი სახლი

ქ. თბილისი, "დელისი-3"-ის მიმდებარედ, ინტენსიფიკაციის ზონის სამხრეთით

A3 Architects
Urban planning & Architecture

თანამდებობა	გვარი	ხელმოწერა
დირექტორი		
მთ.არქიტექტორი		
არქიტექტორი		

პირობითი აღნიშვნები

	სახანძრო სისტემების ობიექტი		სახანძრო მილსადენი
	ცეცხლმქრობი		სახანძრო განყოფილებასთან კავშირის სისტემა
	ჯვარედინი მოძრაობა		მექანიკური ვენტილაცია
EXIT	ევაკუაციის		ხელის სატუმბი
	სახანძრო განგაშის ხელით ჩართვის პრილები		მიწისქვეშა და ხანძრის განგაშის სისტემა
	დენების სისტემა		საკვამური ვენტილაცია

სქემის ჰორიზონტალური ხაზის სისქე 2 სმ | სქემის ჰორიზონტალური ხაზის სისქე 1 სმ

ტექნიკურ-ეკონომიკური მაჩვენებლები

დანიშნულება	ფაქტობრივი

ნახაზის სახელწოდება

მისანვდომობის სქემა, აქსონომეტრია

ნახაზის მონაცემები

მასშტაბი	ფორმატი	თარიღი
1:1, 1:50	A3	03/2021
სტადია	გვერდი	გვერდები
	.12	

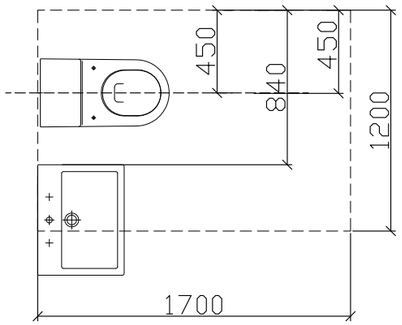

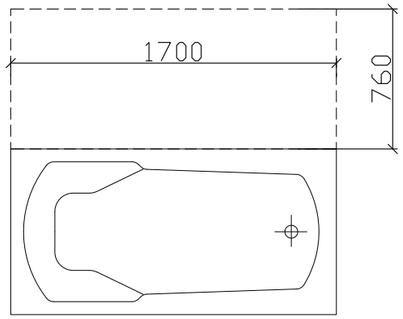

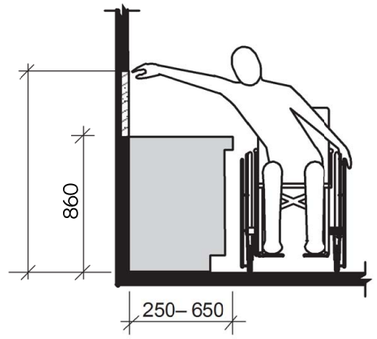

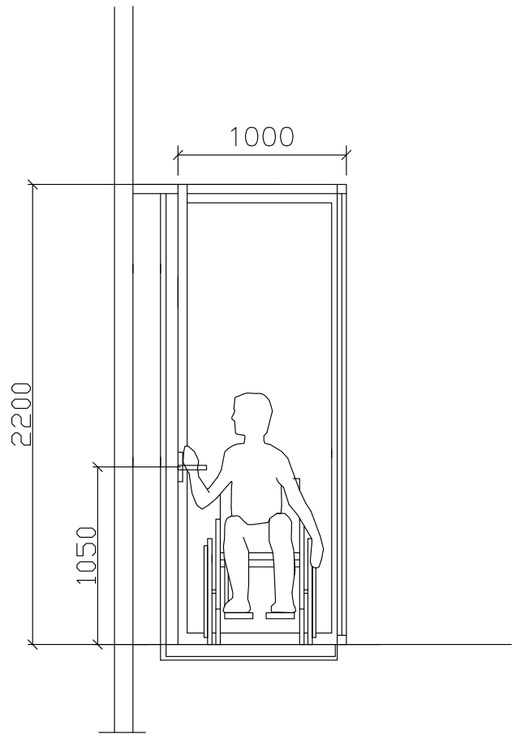

GSPublisherVersion 0.0.100.100

სახანძრო მილდგარი

სახანძრო განყოფილებასთან
კავშირის სისტემა

მექანიკური განიავება

ხელის ცეცხლმაქრი

სახანძრო სისტემების
ოთახი

ავტოსაშხეფი

კვამლზე მორეაგირე

გასასვლელი
სახანძრო განგაშის
ხელით სამართავი
კოლოფი

ვიზუალური და ხმოვანი
განგაშის სისტემა

დაწნევის სისტემა

საავარიო განათება

ცეცხლმედეგობის ხარისხი

2 სთ ცეცხლმედეგობის ხარისხი

1 sT

1:1

. 13

მისაწვდომობის სქემა

თანამდებობა გვარი ხელმოწერა

დირექტორი

მთ.არქიტექტო

r

i

არქიტექტორი

პირობითი აღნიშვნები

მასშტაბი

სტადია

ფორმატი თარიღი

A3 03/2021

გვერდი გვერდები

ნახაზის მონაცემები

ნახაზის სახელწოდება

A3 Architects

Urban planning & Architecture

ტექნიკურ-ეკონომიკური მაჩვენებლები

დანიშნულება ფართობი

მრავალბინიანი საცხოვრებელი სახლი

ქ. თბილისი, "დელისი-3"-ის მიმდებარედ, ინტენსიფიკაციის
გზის სამხრეთით

APublishrVersion 0.6.100.100

ავარიული განათება

1

:

1

,67

3

ბ ტიპის ინაში მისაწვდომობა

T x

პირობი ი

2

3

ნახაზ ი

ნახაზი ბა A3 Arcects

Urban pla & A cture

ტექნიკურ

-ეკონომიკური
მაჩვენებლები

დანიშნულება ფართობი

მრავალფუნქციური კომპლექსი (სასტუმრო; კომერციული;

saczxovrebeli

)

მისამართი

:

ქალაქი თბილისი , ლუსინიანის ქუჩა

N15

,19

,

ლუსინიანის I შესახვევი

N3 , იალბუზის შესახვევი

N13
s

.

k.:

#01

. 17

.01

. 134

.056

mT

.აქიტექტო

r

i

T

.caava

n

.გოგეშვილი

არქიტექტორი

n

.ხარატიშვილი ა.ცაავა

უნიტაზის და ხელმოსაჯიდი ძელების (საჭიროების შემხვევაში) მდებარეობა

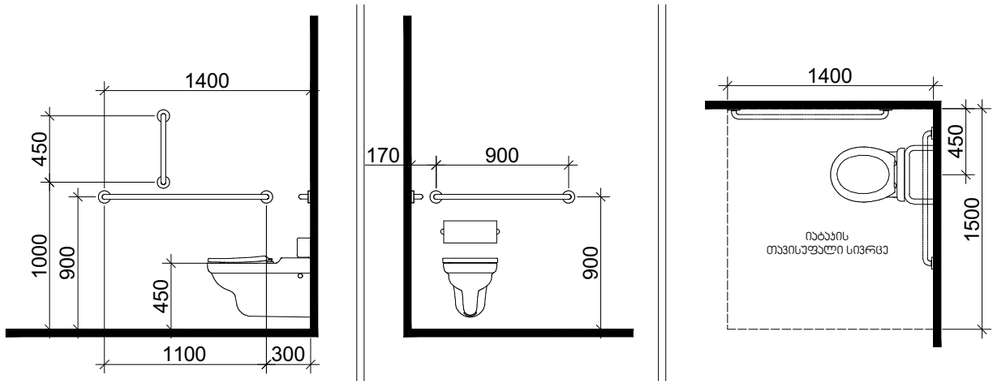

დასაჯდომის მჭონე აბაზანა
ხელმოსაჯიდი ძელებით

ხელსაბანის მდებარეობა

თავისუფალი სივრცე
ფეხის ფალანგისთვის

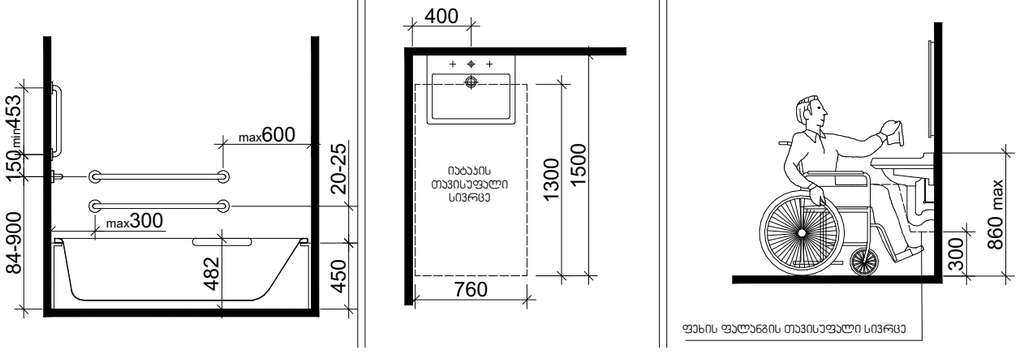

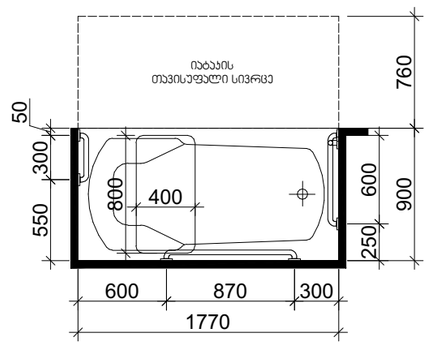

მრავალბინიანი საცხოვრებელი სახლი

ქ. თბილისი, "დელისი-3"-ის მიმდებარედ, ინტენსიფიკაციის ზონის სამხრეთით

A3 Architects
Urban planning & Architecture

თანამდებობა	გვარი	ხელმოწერა
დირექტორი		
მთ.არქიტექტორი		
არქიტექტორი		

პირობითი აღნიშვნები

	სახანძრო სისტემების ობიექტი		სახანძრო მილსადენი
	ავტომანქანები		სახანძრო განყოფილებასთან კავშირის სისტემა
	ჯვარედინი მოძრაობის		მეორნიჯარი განათება
	გასასვლელი		ხელის სუსხლმქრჩი
	სახანძრო განგაშის ხელით ჩართვის ელემენტი		ელექტრული და სხვადასხვა განგაშის სისტემა
	ღუნელის სისტემა		საკვებიანი განათება

სქემატური ხაზისთვის 2 სმ — სქემატური ხაზისთვის 1 სმ

ტექნიკურ-ეკონომიკური მაჩვენებლები

დანიშნულება	ფაქტობი

ნახაზის სახელწოდება

მისანვდომობის სქემა

ნახაზის მონაცემები

მასშტაბი	ფორმატი	თარიღი
1:0,83	A3	03/2021
სტადია	ბევრი	ბევრები
	.14	

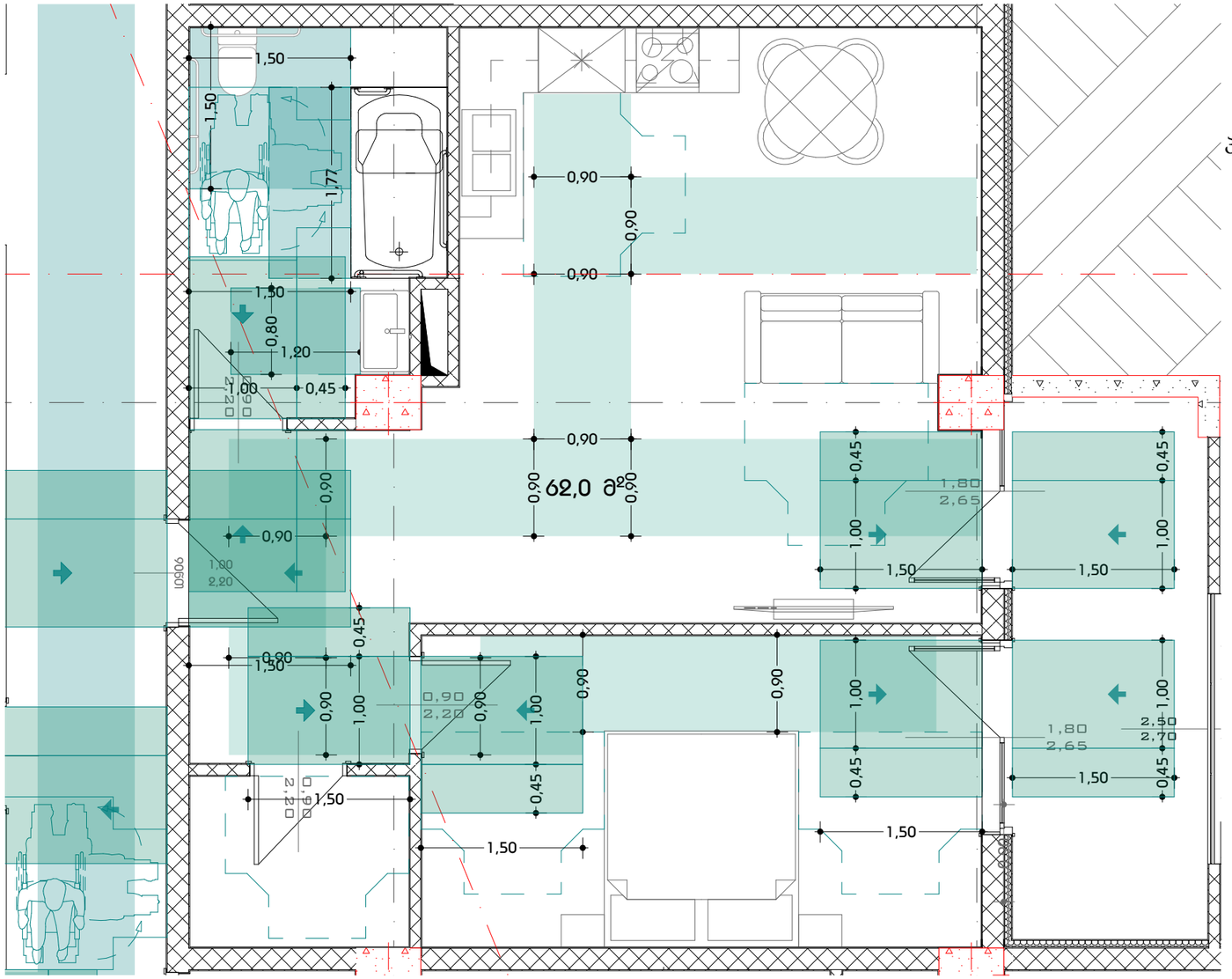

მისაწვდომი "ა"ტიპის ბინა N8
პროექტის მოთხოვნის შესაბამისად "ა" ტიპის 1 ბინაა.
ქვეთავის 1107.6.2.1.1-სა და მისაწვდომი ეროვნული
სტანდარტები-ს შესაბამისად.

ა ტიპის ბინის მისაწვდომი ტუალდი -6.60 ნიშნულზე

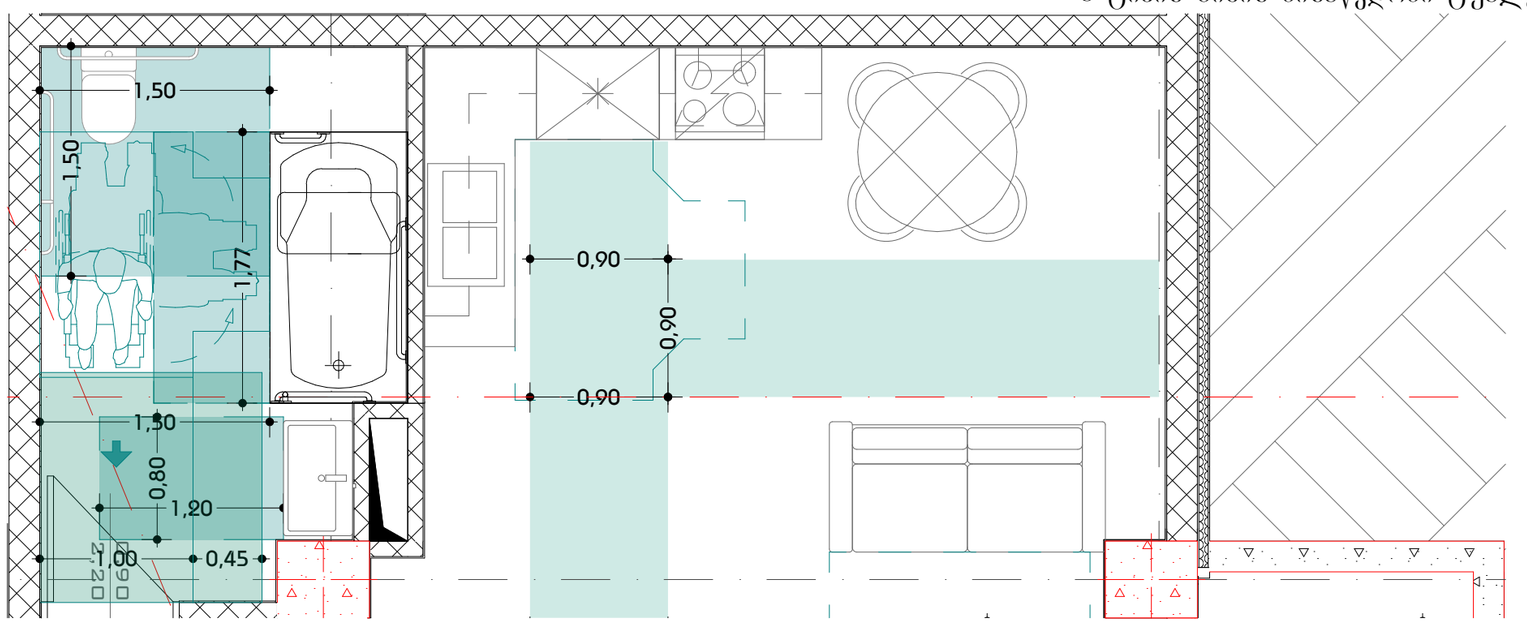

მრავალბინიანი საცხოვრებელი სახლი

ქ. თბილისი, "დელისი-3"-ის მიმდებარედ, ინტენსიფიკაციის ზზის სამხრეთით

A3 Architects
Urban planning & Architecture

თანამდებობა	გვარი	ხელმოწერა
დირექტორი		
მთ.არქიტექტორი		
არქიტექტორი		

პირობითი აღნიშვნები

	სახანძრო სისტემების ოთახი		სახანძრო მილები
	ავტომატიკა		სახანძრო ბენზომელებასთან საკომის სისტემა
	ჯვარედა მოპირებისა		მეორენული გაზიანება
EXIT	გასასვლელი		ხელის სუსტდენის
	სახანძრო გაზგამის ნორმალურ პირობებში პირობები		მოხელეები და ხელოვანი გაზგამის სისტემა
	ღვინების სისტემა		საკვებიის გაზგათება

სუსტდენელობის ხაზისები 2 სთ | სუსტდენელობის ხაზისები 1 სთ

ტექნიკურ-ეკონომიკური მაჩვენებლები

დანიშნულება	ფაილობი

ნახაზის სახელწოდება

აქსონომეტრია

ნახაზის მონაცემები

მასშტაბი	ფორმატი	თარიღი
1:50, 1:40	A3	03/2021
სტადია	გვეხედი	გვეხედები
	.15	

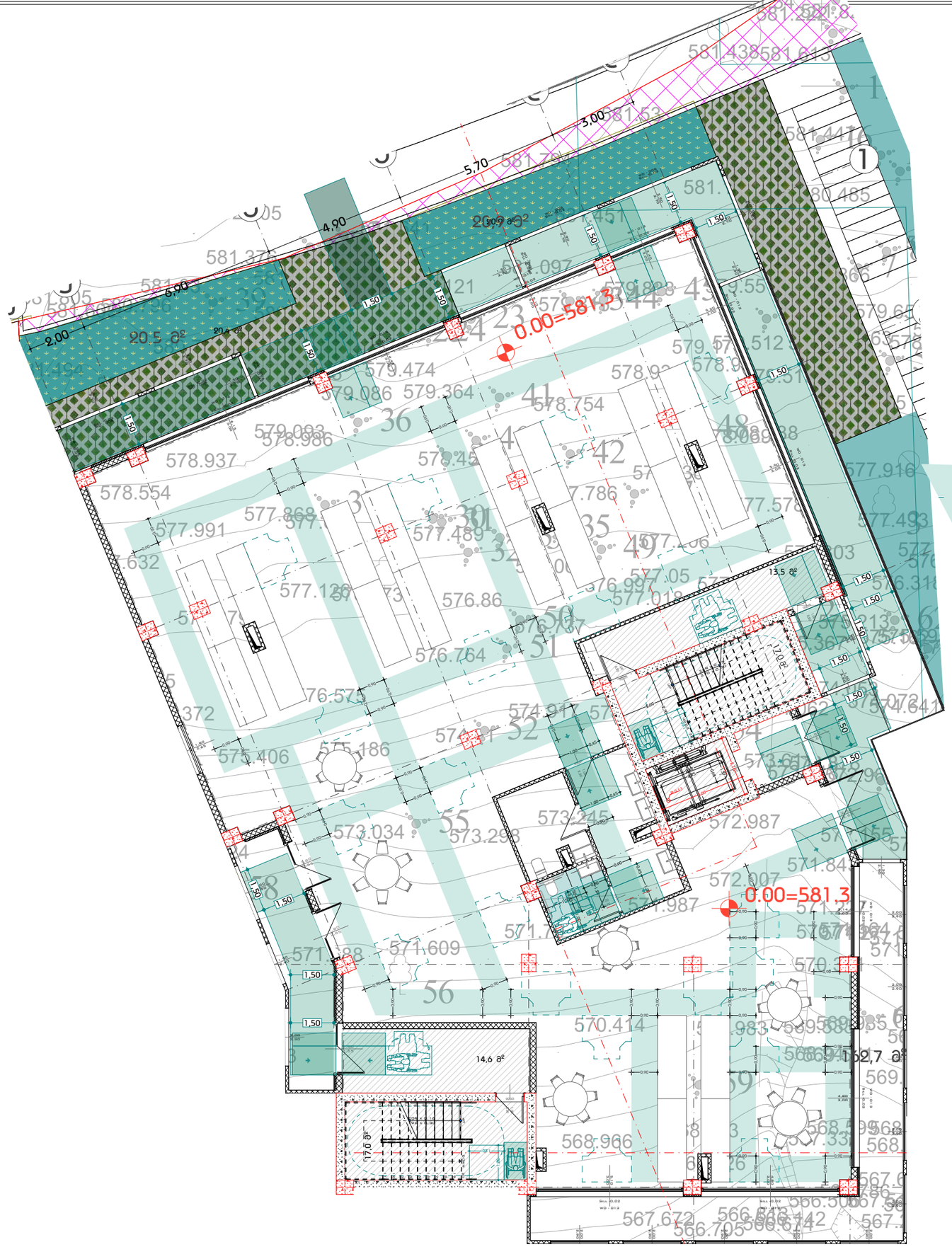

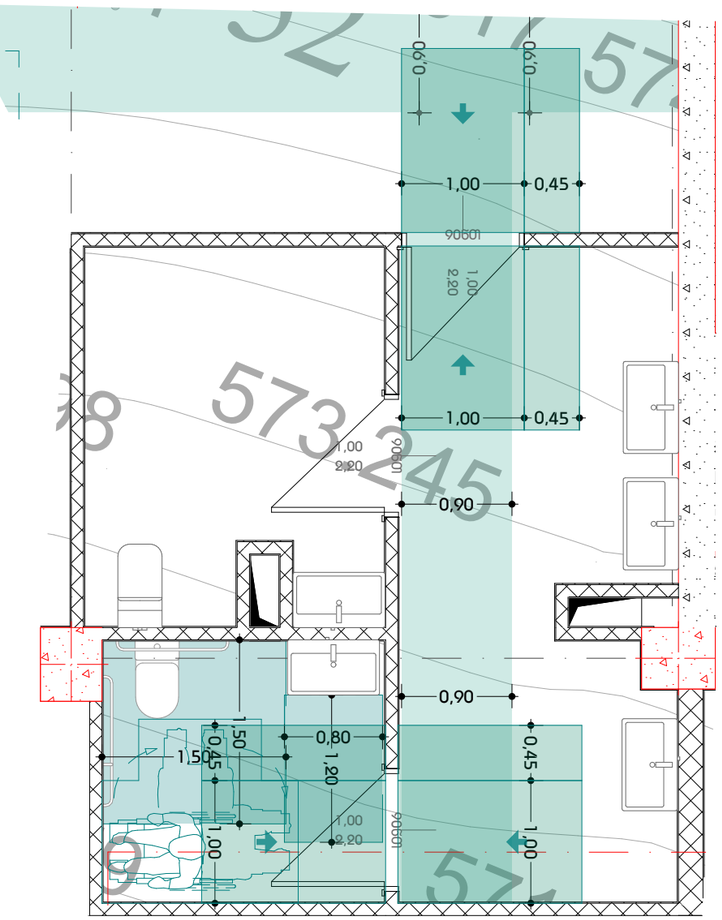

GSPublisherVersion 0.0.100.100

სახანძრო მილდგარი
სახანძრო განყოფილებასთან
კავშირის სისტემა
მექანიკური განიავება
ხელის ცეცხლმაქრი

სახანძრო სისტემების
ოთახი
ავტოსაშხეფი
კვამლზე მორეაგირე
გასასვლელი
სახანძრო განგაშის
ხელით სამართავი
კოლოფი

ვიზუალური და ხმოვანი
განგაშის სისტემა

დაწნევის სისტემა

საავარიო განათება
ცეცხლმედეგობის ხარისხი 2 სთ ცეცხლმედეგობის ხარისხი 1 სთ

1:150,
1:50

. 16

აქსონომეტრია

თანამდებობა გვარი ხელმოწერა
დირექტორი
მთ.არქიტექტორი
არქიტექტორი

პირობითი აღნიშვნები

მასშტაბი

სტადია

ფორმატი თარიღი
A3 03/2021
გვერდი გვერდები

ნახაზის მონაცემები

ნახაზის სახელწოდება

A3 Architects
Urban planning & Architecture

ტექნიკურ-ეკონომიკური
მაჩვენებლები

დანიშნულება ფართობი

მრავალბინიანი საცხოვრებელი
სახლი

ქ. თბილისი, "დელისი-3"-ის
მიმდებარედ, ინტენსიფიკაციის
გზის სამხრეთით

568.292 568.212 566.813 566.674 566.142

567.786 566.506

568.599 567.332

568.94 569.571

570.749 571.27571.409
571.57

569.842

568.521568.517
568.236568.354

567.663
567.514 567.35
567.22567.191

566.454

566.705

568.426

567.672

567.311

567.567
567.703 567.861 568.003

568.856 568.55

569.722

569.362 569.365

568.862 569.069

568.628 568.549

569.306 568.955 568.966 568.883

570.414 569.983
570.054
570.228 570.53 570.639
570.819

572.466 572.014 571.755 571.688 571.609

571.79

571.987

572.007

572.987

573.457

573.245 573.034 573.298

573.24
573.487573.303

76.326

576.4

576.372

576.575

576.764

576.737

577.018 577.165

577.303

575.367

574.062

575.284

574.917 574.688

574.91 575.186 575.406

573.944

575.295

574.783

576.545

576.718

577.439

578.684 577.493

577.042

576.318

575.722

574.763

575.162 575.595

574.072 574.641

573.754 572.965 572.878

574.053

575.213

573.611 572.918

571.843

572.155572.932

571.658
571.104

571.164

571.227

570.371

569.533 569.985 570.077

569.178569.459

577.05

576.798

578.334

578.997

580.071

580.993

581.447

580.485

579.866

579.463

578.455

577.916

577.578

578.069

579.17

579.551

581.193

581.451

581.097
581.121 579.838
579.815

578.934

578.754

577.786

577.736

577.206

576.997

577.06

579.364

578.455

577.489

576.86 576.973

577.626

578.986

579.086

579.474

579.344 579.33
579.651 579.163

580.867

580.752

579.694

579.093

578.937

577.991

577.868

577.126

576.879

576.625

577.632

578.554

580.03

581.609580.796

581.494

581.805

581.993581.994

582.005

581.376

581.03 581.166

580.547

582.005

582.018

582.241

582.215

582.171

581.438581.613

581.222 581.822 581.34

581.643

581.53

581.794

582.05

582.116

581.641

580.193 579.89

578.819

579.653

578.247

579.617

579.513

579.512
578.95

578.138

1
2

3

5

7

8

14 15 16

17

18

19

20

21

22 23 2524

26
27

28

29

3031
32333435

36

37

38

39

40

41

42

4344 45
46

47

48

49

50
51

52

53

54

55

56

57

58

59

60

62

66

186

14,6 m

2

20,4 m

2

20,9 m

2

17,0 m

2

17,0 m

2

6,3 m

2

13,5 m

2

20,9 m

2

20,5 m

2

182,1 m

2

2,65

2,50

2,65

1,80

WD - 014
3,00

6,15

Sill -0,02

WD - 013
3,00

4,45

Sill -0,02

WD - 013
3,00

5,10

Sill -0,02

WD - 013
3,00

2,40

Sill -0,02

90wT
2,20

1,00

WD - 013

3,00

4,80

Sill -0,02

WD - 013

3,00

3,14

Sill -0,02

WD - 013 3,00 4,80

Sill -0,02

WD - 013 3,00 5,10

Sill -0,02

WD - 013

3,00

5,50

Sill

-0,02

WD - 013

3,00

5,20

Sill

-0,02

90wT
2,20

1,00

90wT
2,20

1,00

90wT
2,20

1,00

2,50

1,10

2,65

1,80

2,65

1,80

2,65

1,80

2,90

2,00

2,90

2,00

2,90

2,00

2,90

2,00

2,90

2,00

2,90

2,00

2,90

2,00

2,90

2,00

2,90

2,00

2,90

2,00

2,90

1,30

2,90

2,00

WD - 006

2,90
Sill

2,00 -0,02

2,90

1,50

WD - 006

2,70

1,50

Sill

-0,02

WD - 006

2,70

2,90
Sill -0,02

WD - 006

2,70

2,90

Sill -0,02 WD - 006

2,70

1,50

Sill

-0,02

2,90

1,50

WD - 006

2,70

1,50

Sill

-0,02

WD - 005

2,65

1,80
Sill

-0,02

4

d'

2

2

3

d

g

b

a'

5

1

a

1,20

1,20

1,20

1,20

0,90

0,90

0,90 0,90

0,90

0,90

0,90

0,90

0,90

0,90

0,90

0,90

0,90
0,90

0,90

0,90

0,90

0,90

0,90

0,90

0,90

0,90

0,90

0,90 0,90

0,90 0,90

0,90 0,90

0,90

0,90

0,90

0,90

0,90

0,90

0,90

0,90

0,90

0,90

0,90

0,90

0,90

0,90

0,90

0,90

0,90

0,90

0,90

0,90

0,90

0,90

0,90

0,90

0,90

0,90

0,90

0,90

0,90 0,90

5.03

R 0.13

7,60

0.00=581.3

0.00=581.3

1,37

2,42
2,25 0,68

2,10

3,00

1,50

1,50

1,50
1,50

1,50

1,50

1,50

1,50

1,50

1,50

1,50
1,50

1,50

1,50
1,50

1,50

1,50

1,50

1,50

1,50

1,50

2,70

2,00

162,7 m

2

0,90

0,90

1,50

1,50

0,80

1,20

1,00

0,45

1,00

0,45

1,00 0,45

1,00 0,45

2

90wT

2,20

1,00

90wT 2,20 1,00

1

2

3

4

5

6

7

8

9

10

11 12

13
14
15
16
17
18
19
20
21
22 DOWN

UP

22R x 0,15

21G x 0,30

9

8

7

6

5

4

3

2

1

10

11

12

13

14

15

16

17

18

19

20 DOWN UP

20R x 0,16
19G x 0,30

2,90

2,00

2,90

1,60

WD - 006

2,70

2,90

Sill

-0,02

WD - 006
2,70

2,90

Sill -0,02

WD - 006
2,70

2,90

Sill -0,02

2,00

6,90

4,90

5,70

3,00

571.79
571.987

573.457

573.245

573.298

574.688

574.91

574.917

52

55
90wT

2,20

1,00

90wT

2,20

1,00

90wT 2,20 1,00

0,90

0,90

0,90

0,90

0,90

1,50

1,50
0,80 1,20

1,00 0,45

1,00 0,45

1,00 0,45

1,00 0,45

მისაწვდომი ტუალედი -0.00 ნიშნულზე

დეტალური მისაწვდომობა კომერციული
სივრცისთვის

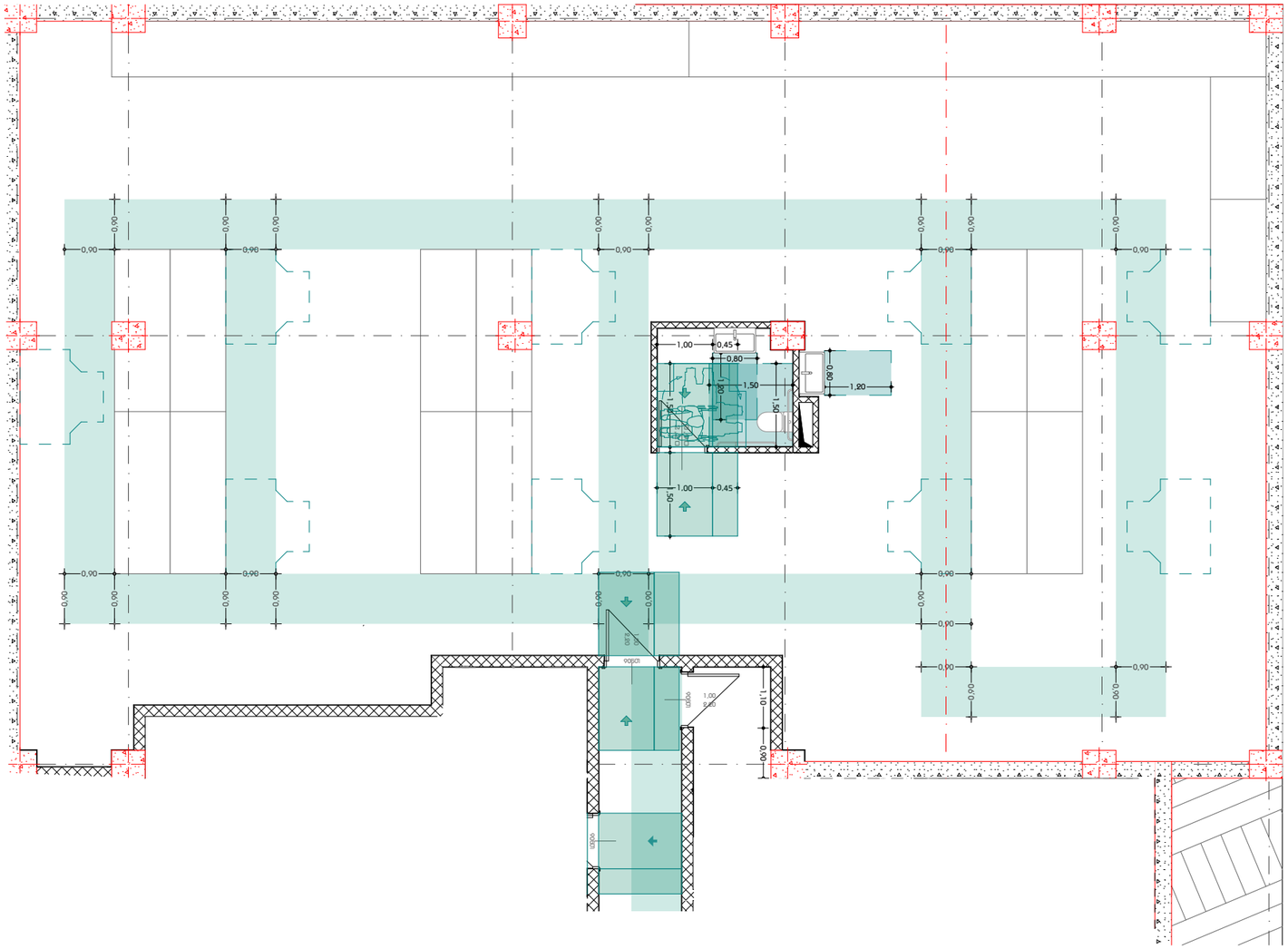

დეტალური მისაწვდომობა კომერციული სივრცისთვის -3.3 ნიშნულზე

მისაწვდომი ტუალეტი -3.30 ნიშნულზე

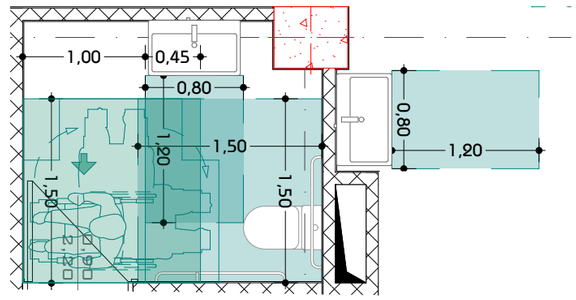

მრავალბინიანი საცხოვრებელი სახლი

ქ. თბილისი, "დელისი-3"-ის მიმდებარედ, ინტენსიფიკაციის ზონის სამხრეთით

A3 Architects
Urban planning & Architecture

თანამდებობა	ფეჩი	ხელმოწერა
დირექტორი		
მთ.არქიტექტორი		
არქიტექტორი		

პირობითი აღნიშვნები

	სახანძრო სისტემების ობიექტი		სახანძრო მილები
	ავტომანქანა		სახანძრო განყოფილებასთან კავშირის სისტემა
	ავტომატური მოქმედების		მეკვირეული განათება
	გასასვლელი		ხელის სცენტრალური
	სახანძრო ბანგების ხელით გაშვების პილონი		მიმღები და სიგნალი ბანგების სისტემა
	ღილაკის სისტემა		საკვამური განათება

სცენტრალიზაციის ხაზისხი 2 სთ | სცენტრალიზაციის ხაზისხი 1 სთ

ტექნიკურ-ეკონომიკური მაჩვენებლები

დანიშნულება	ფაილობა

ნახაზის სახელწოდება

აქსონომეტრია

ნახაზის მონაცემები

მასშტაბი	ფორმატი	თარიღი
1:100, 1:50	A3	03/2021
სტადია	გვერდი	გვერდები
	.17	

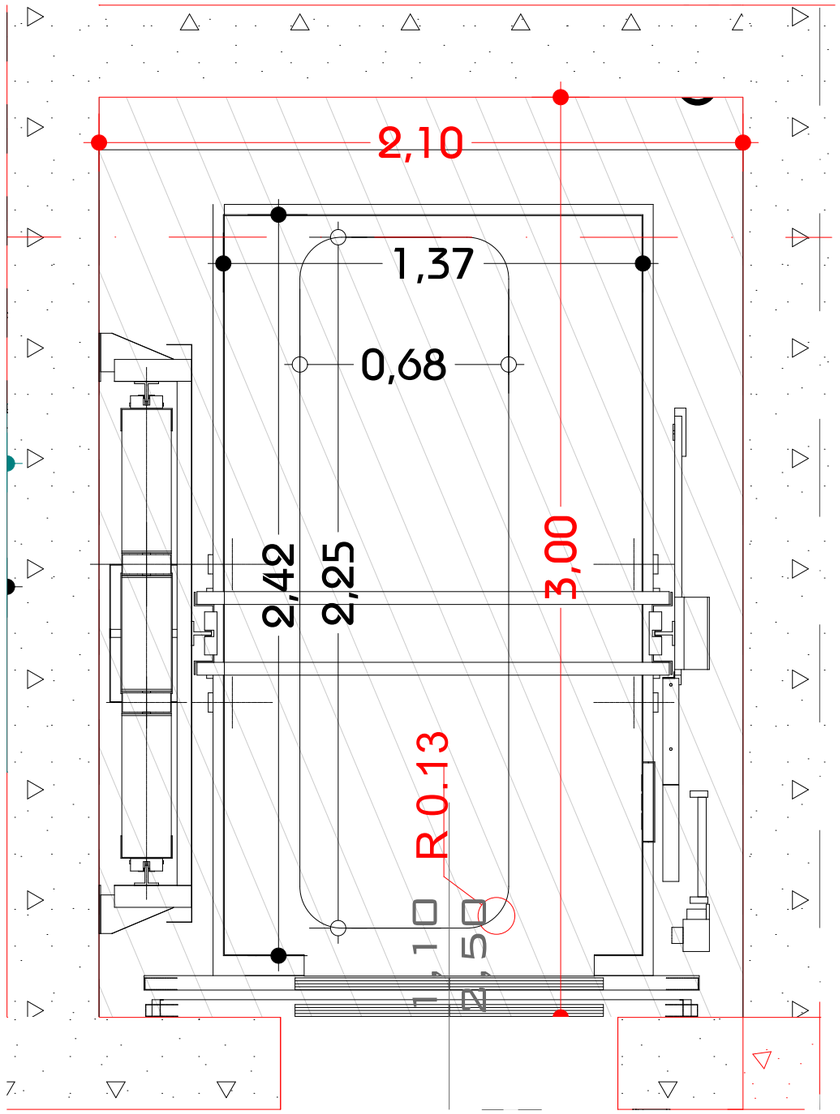

GSPublisherVersion 0.0.100.100

სახანძრო მილდგარი

სახანძრო განყოფილებასთან
კავშირის სისტემა

მექანიკური განიავება

ხელის ცეცხლმაქრი

სახანძრო სისტემების
ოთახი

ავტოსაშხეფი

კვამლზე მორეაგირე

გასასვლელი
სახანძრო განგაშის
ხელით სამართავი
კოლოფი

ვიზუალური და ხმოვანი
განგაშის სისტემა

დაწნევის სისტემა

საავარიო განათება

ცეცხლმედეგობის ხარისხი

2 სთ ცეცხლმედეგობის ხარისხი

1 sT

1:20

. 18

აქსონომეტრია

თანამდებობა გვარი ხელმოწერა

დირექტორი

მთ.არქიტექტო

r

i

არქიტექტორი

პირობითი აღნიშვნები

მასშტაბი

სტადია

ფორმატი თარიღი

A3 03/2021

გვერდი გვერდები

ნახაზის მონაცემები

ნახაზის სახელწოდება

A3 Architects

Urban planning & Architecture

ტექნიკურ-ეკონომიკური მაჩვენებლები

დანიშნულება ფართობი

მრავალბინიანი საცხოვრებელი სახლი

ქ. თბილისი, "დელისი-3"-ის მიმდებარედ, ინტენსიფიკაციის
გზის სამხრეთით

6,3 m2

R 0.13

1,37

2,42

2,25

0,68

2,10

3,00

1,10

2,50