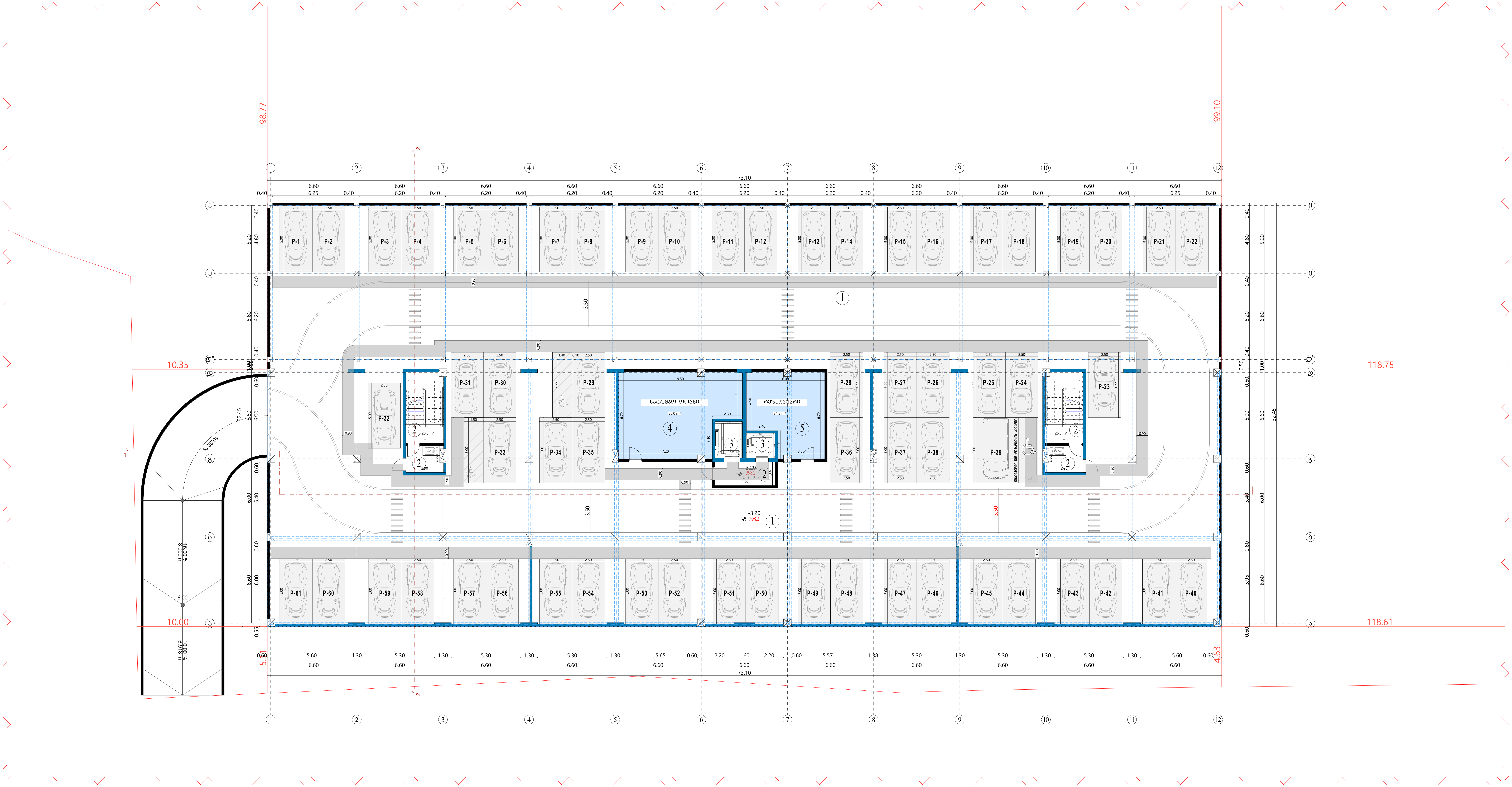

ტექნიკურ-ეკონომიკური პარამეტრები		
	მიწის ნაკვეთის ფართი	28504 მ²
	განაშენიანების ფართი	20303.7 მ²
	საერთო ფართი ავტოსადგომების ფართი საცხოვრებელი ფართი კომერციული ფართი საზაფხულო ფართი დამხმარე ფართი სადარბაზოები და კიბის უჯრედები	15602.5 მ² 2131.7 მ² 9257.3 მ² 1161.8 მ² 1077.3 მ² 106.2 მ² 1868.2 მ²
	კ1-ის საანგარიშო ფართი	1440.1/28504=0.1
	კ2-ის საანგარიშო ფართი	14044.9/28504=0.5
	კ3-ის საანგარიშო ფართი	12755.1/28504=0.4
	შენობის კონსტრუქციული სიმაღლე	37.9 მ

გეგმა -3.20 ნიშნულზე

ავტოსადგომები - 2228.8 მ²

სადარბაზოებისა და კიბის უჯრედის ფართი - 77.9 მ²

ექსპლიკაცია

1. ავტოსადგომი
2. სადარბაზო და კიბის უჯრედი
3. ლიფტი
4. სატუმბო ოთახი
5. რეზერვუარი

მრავალბინიანი საცხოვრებელი სახლი **A4**		
ნახაზის დასახელება		მასშტაბი
		მ. 1/100
შპს "ჯეი 5"		მისამართი ქ. თბილისი, უნივერსიტეტის ქუჩა
თანამდებობა	გვარი	ხელმოწერა
პრ. კოორდინატორი	დ. ბუჩუკური	
არქიტექტორი	ნ. ირემაშვილი	
კონსტრუქტორი	ბ. ბარბაქაძე	
სტადია	თარიღი	ფურცელი №
პროექტი	20.05.2024	

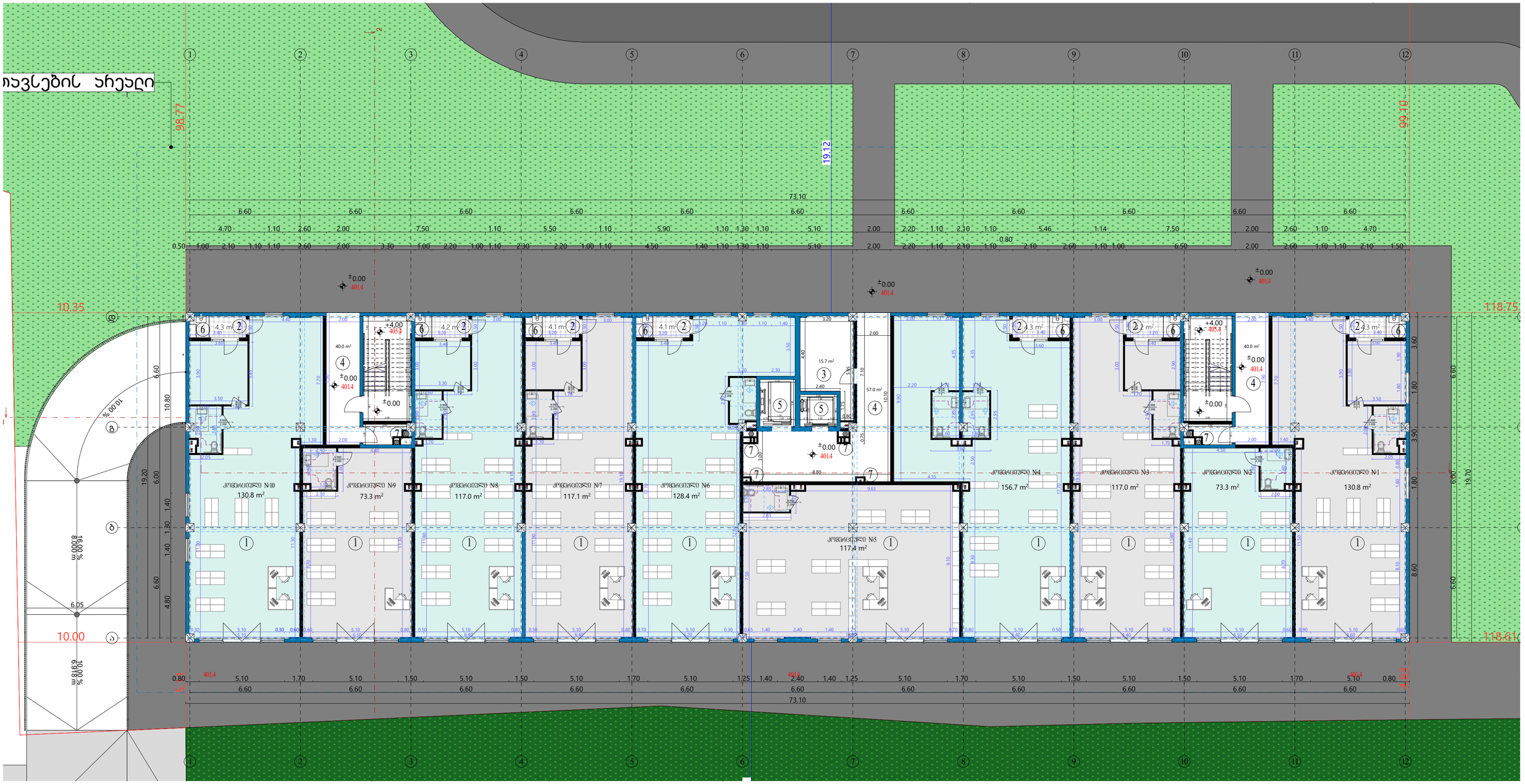

ტექნიკურ-ეკონომიკური პარამეტრები

მიწის ნაკვეთის ფართი	28504 მ²
განაშენიანების ფართი	20303.7 მ²
საერთო ფართი	15602.5 მ²
ავტოსადგომების ფართი	2131.7 მ²
საცხოვრებელი ფართი	9257.3 მ²
კომერციული ფართი	1161.8 მ²
საზაფხულო ფართი	1077.3 მ²
დამხმარე ფართი	106.2 მ²
სადარბაზოები და კიბის უჯრედები	1868.2 მ²
კ1-ის საანგარიშო ფართი	1440.1/28504=0.1
კ2-ის საანგარიშო ფართი	14044.9/28504=0.5
კ3-ის საანგარიშო ფართი	12755.1/28504=0.4
შენობის კონსტრუქციული სიმაღლე	37.9 მ

გეგმა 0.00 ნიშნულზე

კ2 საანგარიშო ფართი - 1392.0 მ²

კომერციული ფართი - 1161.8 მ²
საზაფხულო ფართი - 29.5 მ²
დამხმარე ფართი - 15.7 მ²
სადარბაზოებისა და კიბის უჯრედის ფართი - 137 მ²

ექსპლიკაცია

1. კომერციული ფართი
2. აივანი
3. დამხმარე ფართი
4. სადარბაზო და კიბის უჯრედი
5. ლიფტი
6. საძვაბე
7. საინჟინრო კომუნიკაციის შახტა

მრავალბინიანი საცხოვრებელი სახლი **A4**

ნახაზის დასახელება		მასშტაბი
		მ. 1/100
შპს "ჯეი 5"		მისამართი
		ქ. თბილისი, უნივერსიტეტის ქუჩა
თანამდებობა	გვარი	ხელმოწერა
პრ. კოორდინატორი	დ. ბუზუკური	
არქიტექტორი	ნ. ირემაშვილი	
კონსტრუქტორი	ბ. ბარბაქაძე	
სტადია	თარიღი	წერცელი №
პროექტი	20.05.2024	



ზქნიკურ-ეკონომიკური პარამეტრები

მიწის ნაკვეთის ფართი	28504 მ²
განაშენიანების ფართი	20303.7 მ²
საერთო ფართი	15602.5 მ²
ავტოსადგომების ფართი	2131.7 მ²
საცხოვრებელი ფართი	9257.3 მ²
კომერციული ფართი	1161.8 მ²
საზაფხულო ფართი	1077.3 მ²
დამხმარე ფართი	106.2 მ²
სადარბაზოები და კიბის უჯრედები	1868.2 მ²
კ1-ის საანგარიშო ფართი	1440.1/28504=0.1
კ2-ის საანგარიშო ფართი	14044.9/28504=0.5
კ3-ის საანგარიშო ფართი	12755.1/28504=0.4
შენობის კონსტრუქციული სიმაღლე	37.9 მ

გეგმა +4.0 ნიშნულზე

კ2 საანგარიშო ფართი - 1409.3 მ²

საცხოვრებელი ფართი - 1032.9 მ²
საზაფხულო ფართი - 116.4 მ²
სადარბაზოებისა და კიბის უჯრედის ფართი - 183.7 მ²

ექსპლიკაცია

1. საცხოვრებელი ფართი
2. აივანი
3. სადარბაზო და კიბის უჯრედი
4. ლიფტი
5. საძვაბე
6. ტამბური
7. საინჟინრო კომუნიკაციის შახტა

მრავალბინიანი საცხოვრებელი სახლი **A4**

ნახაზის დასახელება		მასშტაბი
		მ. 1/100
შპს "ჯეი 5"		მისამართი
		ქ. თბილისი, უნივერსიტეტის ქუჩა
თანამდებობა	გვარი	ხელმოწერა
პრ. კოორდინატორი	დ. ბუნიაშვილი	
არქიტექტორი	ნ. ირემაშვილი	
კონსტრუქტორი	ბ. ბარბაქაძე	
სტადია	თარიღი	შეკვეთის №
პროექტი	20.05.2024	



ტექნიკურ-ეკონომიკური პარამეტრები

მიწის ნაკვეთის ფართი	28504 მ²
განაშენიანების ფართი	20303.7 მ²
საერთო ფართი	15602.5 მ²
ავტოსადგომების ფართი	2131.7 მ²
საცხოვრებელი ფართი	9257.3 მ²
კომერციული ფართი	1161.8 მ²
საზაფხულო ფართი	1077.3 მ²
დამხმარე ფართი	106.2 მ²
სადარბაზოები და კიბის უჯრედები	1868.2 მ²
კ1-ის საანგარიშო ფართი	1440.1/28504=0.1
კ2-ის საანგარიშო ფართი	14044.9/28504=0.5
კ3-ის საანგარიშო ფართი	12755.1/28504=0.4
შენობის კონსტრუქციული სიმაღლე	37.9 მ

გეგმა +7.1 ნიშნულზე

კ2 საანგარიშო ფართი - 1409.3 მ²

საცხოვრებელი ფართი - 1030.9 მ²
საზაფხულო ფართი - 116.4 მ²
სადარბაზოებისა და კიბის უჯრედის ფართი - 183.7 მ²

ექსპლიკაცია

1. საცხოვრებელი ფართი
2. აივანი
3. სადარბაზო და კიბის უჯრედი
4. ლიფტი
5. საქვაბე
6. ტამბური
7. საინჟინრო კომუნიკაციის შახტა

მრავალბინიანი საცხოვრებელი სახლი **A4**		
ნახაზის დასახელება		მასშტაბი
		მ. 1/100
შპს "ჯეი 5"		მისამართი ქ. თბილისი, უნივერსიტეტის ქუჩა
თანამდებობა	გვარი	ხელმოწერა
პრ. კოორდინატორი	დ. ბუჩუკური	
არქიტექტორი	ნ. ირემაშვილი	
კონსტრუქტორი	ბ. ბარბაქაძე	
სტადია	თარიღი	ფურცელი №
პროექტი	20.05.2024	

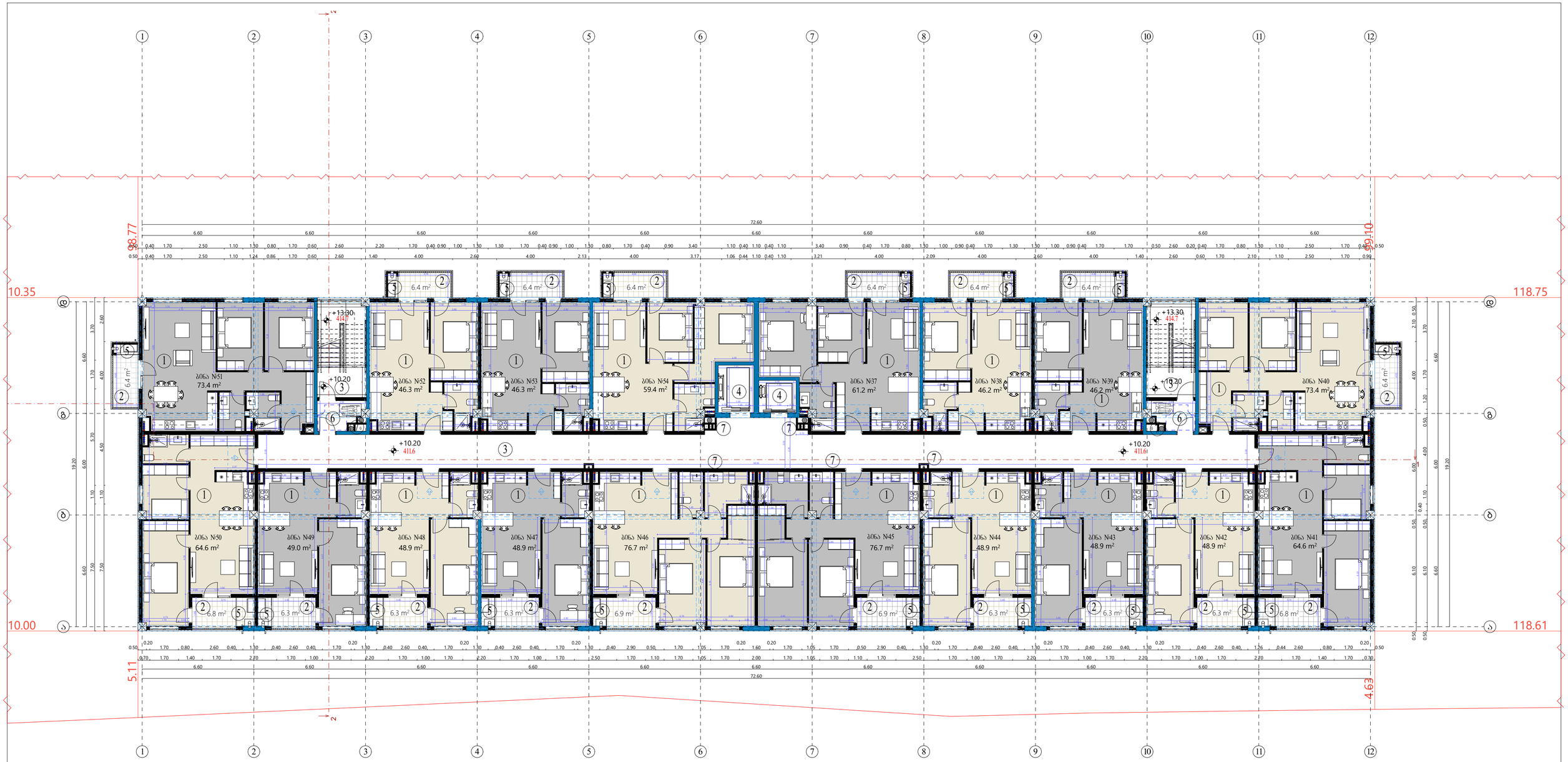

ფუნქციურ-ეკონომიკური პარამეტრები	
მიწის ნაკვეთის ფართი	28504 მ²
განაშენიანების ფართი	20303.7 მ²
საერთო ფართი	15602.5 მ²
ავტოსადგომების ფართი	2131.7 მ²
საცხოვრებელი ფართი	9257.3 მ²
კომერციული ფართი	1161.8 მ²
საზაფხულო ფართი	1077.3 მ²
დამხმარე ფართი	106.2 მ²
სადარბაზოები და კიბის უჯრედები	1868.2 მ²
კ1-ის საანგარიშო ფართი	1440.1/28504=0.1
კ2-ის საანგარიშო ფართი	14044.9/28504=0.5
კ3-ის საანგარიშო ფართი	12755.1/28504=0.4
შენობის კონსტრუქციული სიმაღლე	37.9 მ

გეგმა +10.2 ნიშნულზე

კ2 საანგარიშო ფართი - 1409.3 მ²

საცხოვრებელი ფართი - 1028.5 მ²
საზაფხულო ფართი - 116.4 მ²
სადარბაზოებისა და კიბის უჯრედის ფართი - 183.7 მ²

ექსპლიკაცია

1. საცხოვრებელი ფართი
2. აივანი
3. სადარბაზო და კიბის უჯრედი
4. ლიფტი
5. საძვაბე
6. ტამბური
7. საინჟინრო კომუნიკაციის შახტა

მრავალბინიანი საცხოვრებელი სახლი **A4**

ნახაზის დასახელება		მასშტაბი
		მ. 1/100
შპს "ჯეი 5"		მისამართი
		ქ. თბილისი, უნივერსიტეტის ქუჩა
თანამდებობა	გვარი	ხელმოწერა
არ. კოორდინატორი	დ. ბუნჯუკური	
არქიტექტორი	ნ. ირემაშვილი	
კონსტრუქტორი	ბ. ბარბაძაძე	
სტადია	თარიღი	შეკვეთის №
პროექტი	20.05.2024	



ტექნიკურ-ეკონომიკური პარამეტრები

მიწის ნაკვეთის ფართი	28504 მ²
განაშენიანების ფართი	20303.7 მ²
საერთო ფართი	15602.5 მ²
ავტოსადგომების ფართი	2131.7 მ²
საცხოვრებელი ფართი	9257.3 მ²
კომერციული ფართი	1161.8 მ²
საზაფხულო ფართი	1077.3 მ²
დამხმარე ფართი	106.2 მ²
სადარბაზოები და კიბის უჯრედები	1868.2 მ²
კ1-ის საანგარიშო ფართი	1440.1/28504=0.1
კ2-ის საანგარიშო ფართი	14044.9/28504=0.5
კ3-ის საანგარიშო ფართი	12755.1/28504=0.4
შენობის კონსტრუქციული სიმაღლე	37.9 მ

გეგმა +13.3 ნიშნულზე

კ2 საანგარიშო ფართი - 1409.3 მ²

საცხოვრებელი ფართი - 1027.2 მ²
საზაფხულო ფართი - 116.4 მ²
სადარბაზოებისა და კიბის უჯრედის ფართი - 183.7 მ²

ექსპლიკაცია

1. საცხოვრებელი ფართი
2. აივანი
3. სადარბაზო და კიბის უჯრედი
4. ლიფტი
5. საქვაბე
6. ტამბური
7. საინჟინრო კომუნიკაციის შახტა

მრავალბინიანი საცხოვრებელი სახლი **A4**		
ნახაზის დასახელება		მასშტაბი
		მ. 1/100
შპს "ჯეი 5"		მისამართი ქ. თბილისი, უნივერსიტეტის ქუჩა
თანამდებობა	გვარი	ხელმოწერა
პრ. კოორდინატორი	დ. ბუჩუკური	
არქიტექტორი	ნ. ირემაშვილი	
კონსტრუქტორი	ბ. ბარბაქაძე	
სტადია	თარიღი	ფურცელი №
პროექტი	20.05.2024	

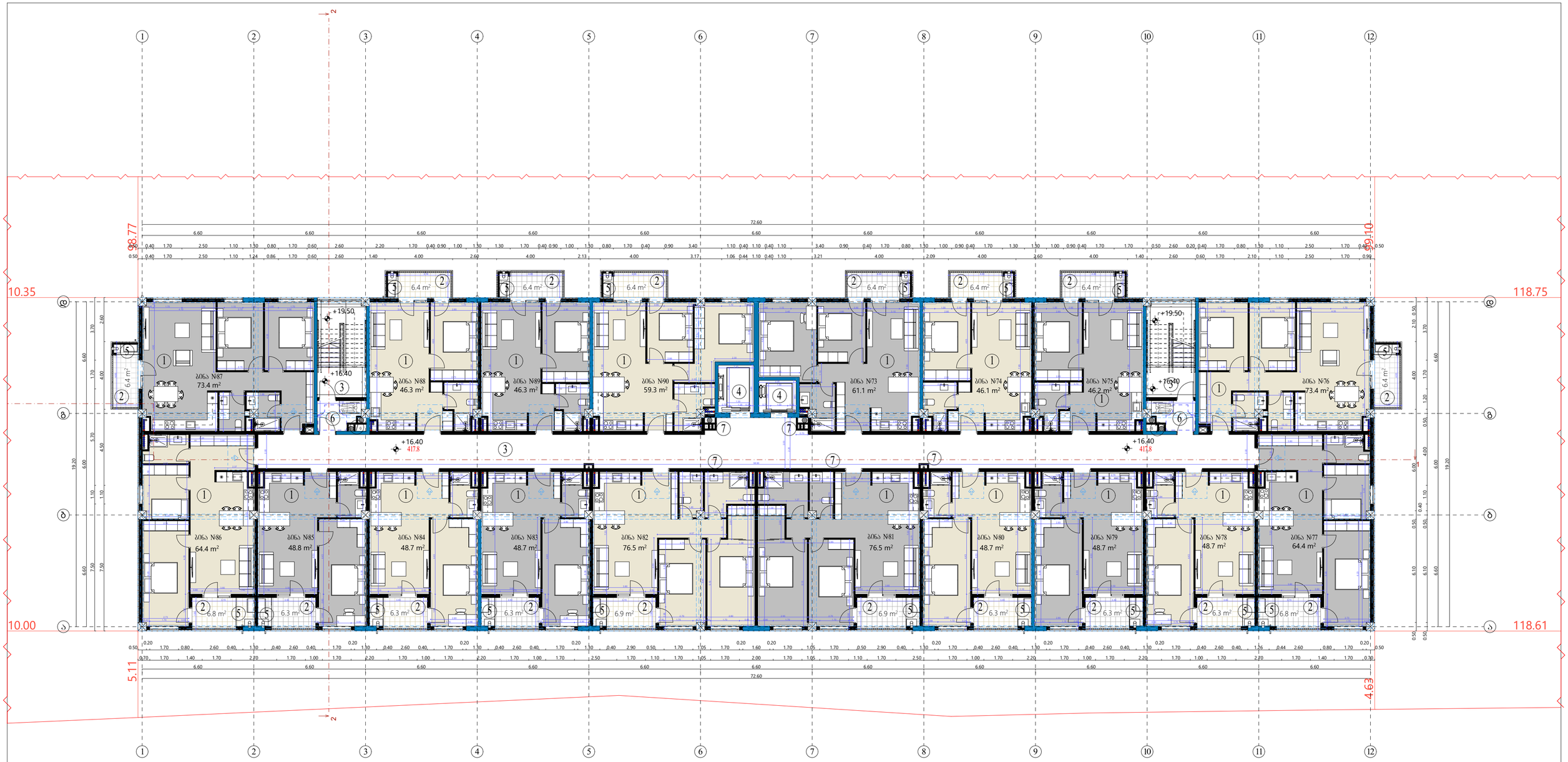

ტექნიკურ-ეკონომიკური პარამეტრები	
მიწის ნაკვეთის ფართი	28504 მ²
განაშენიანების ფართი	20303.7 მ²
საერთო ფართი	15602.5 მ²
ავტოსადგომების ფართი	2131.7 მ²
საცხოვრებელი ფართი	9257.3 მ²
კომერციული ფართი	1161.8 მ²
საზაფხულო ფართი	1077.3 მ²
დამხმარე ფართი	106.2 მ²
სადარბაზოები და კიბის უჯრედები	1868.2 მ²
კ1-ის საანგარიშო ფართი	1440.1/28504=0.1
კ2-ის საანგარიშო ფართი	14044.9/28504=0.5
კ3-ის საანგარიშო ფართი	12755.1/28504=0.4
შენობის კონსტრუქციული სიმაღლე	37.9 მ

გეგმა +16.4 ნიშნულზე

კ2 საანგარიშო ფართი - 1409.3 მ²

საცხოვრებელი ფართი - 1026.2 მ²
საზაფხულო ფართი - 116.4 მ²
სადარბაზოებისა და კიბის უჯრედის ფართი - 183.7 მ²

ექსპლიკაცია

1. საცხოვრებელი ფართი
2. აივანი
3. სადარბაზო და კიბის უჯრედი
4. ლიფტი
5. საძვაბე
6. ტამბური
7. საინჟინრო კომუნიკაციის შახტა

მრავალბინიანი საცხოვრებელი სახლი **A4**

ნახაზის დასახელება		მასშტაბი
		მ. 1/100
შპს "ჯეი 5"		მისამართი
		ქ. თბილისი, უნივერსიტეტის ქუჩა
თანამდებობა	გვარი	ხელმოწერა
პრ. კოორდინატორი	დ. ბუნიაური	
არქიტექტორი	ნ. ირემაშვილი	
კონსტრუქტორი	ბ. ბარბაქაძე	
სტადია	თარიღი	ფურცელი №
პროექტი	20.05.2024	



ტექნიკურ-ეკონომიკური პარამეტრები

მიწის ნაკვეთის ფართი	28504 მ²
განაშენიანების ფართი	20303.7 მ²
საერთო ფართი	15602.5 მ²
ავტოსადგომების ფართი	2131.7 მ²
საცხოვრებელი ფართი	9257.3 მ²
კომერციული ფართი	1161.8 მ²
საზაფხულო ფართი	1077.3 მ²
დამხმარე ფართი	106.2 მ²
სადარბაზოები და კიბის უჯრედები	1868.2 მ²
კ1-ის საანგარიშო ფართი	1440.1/28504=0.1
კ2-ის საანგარიშო ფართი	14044.9/28504=0.5
კ3-ის საანგარიშო ფართი	12755.1/28504=0.4
შენობის კონსტრუქციული სიმაღლე	37.9 მ

გეგმა +19.5 ნიშნულზე

კ2 საანგარიშო ფართი - 1409.3 მ²

① საცხოვრებელი ფართი - 1026.1 მ²
② საზაფხულო ფართი - 116.4 მ²
③ სადარბაზოებისა და კიბის უჯრედის ფართი - 183.7 მ²

ექსპლიკაცია

① საცხოვრებელი ფართი
② აივანი
③ სადარბაზო და კიბის უჯრედი
④ ლიფტი
⑤ საძვაბე
⑥ ტამბური
⑦ საინჟინრო კომუნიკაციის შახტა

მრავალბინიანი საცხოვრებელი სახლი **A4**

ნახაზის დასახელება		მასშტაბი
		მ. 1/100
შპს "ჯეი 5"		მისამართი
		ქ. თბილისი, უნივერსიტეტის ქუჩა
თანამდებობა	გვარი	ხელმოწერა
პრ. კოორდინატორი	დ. ბუნიაშვილი	
არქიტექტორი	ნ. ირემაშვილი	
კონსტრუქტორი	ბ. ბარბაქაძე	
სტადია	თარიღი	შეკვეთის №
პროექტი	20.05.2024	

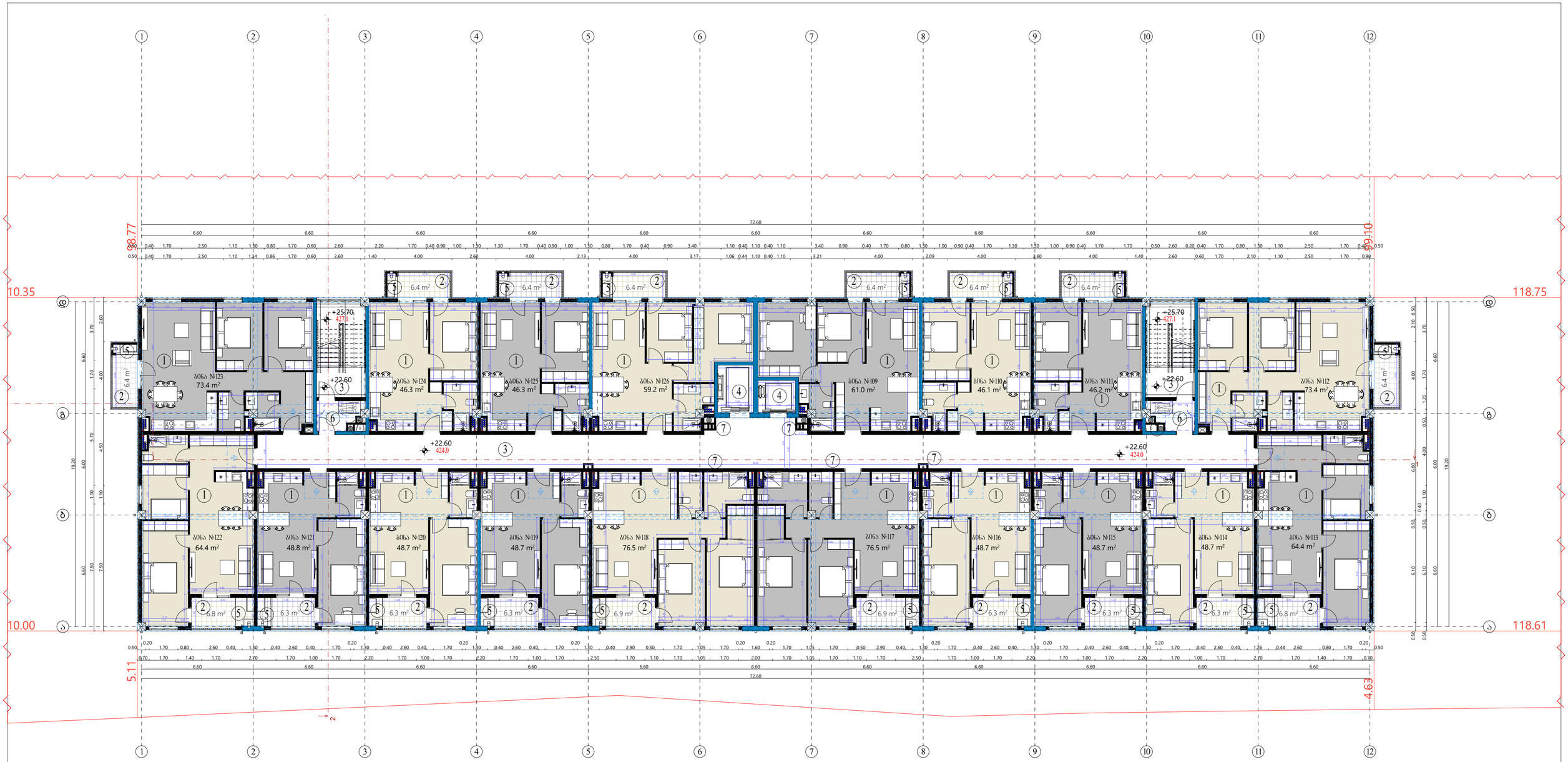

ტექნიკურ-ეკონომიკური პარამეტრები

მიწის ნაკვეთის ფართი	28504 მ²
განაშენიანების ფართი	20303.7 მ²
საერთო ფართი	15602.5 მ²
ავტოსადგომების ფართი	2131.7 მ²
საცხოვრებელი ფართი	9257.3 მ²
კომერციული ფართი	1161.8 მ²
საზაფხულო ფართი	1077.3 მ²
დამხმარე ფართი	106.2 მ²
სადარბაზოები და კიბის უჯრედები	1868.2 მ²
კ1-ის საანგარიშო ფართი	1440.1/28504=0.1
კ2-ის საანგარიშო ფართი	14044.9/28504=0.5
კ3-ის საანგარიშო ფართი	12755.1/28504=0.4
შენობის კონსტრუქციული სიმაღლე	37.9 მ

გეგმა +22.6 ნიშნულზე

კ2 საანგარიშო ფართი - 1409.3 მ²

① საცხოვრებელი ფართი - 1026.0 მ²
② საზაფხულო ფართი - 116.4 მ²
③ სადარბაზოებისა და კიბის უჯრედის ფართი - 183.7 მ²

ექსპლიკაცია

① საცხოვრებელი ფართი
② აივანი
③ სადარბაზო და კიბის უჯრედი
④ ლიფტი
⑤ საძვაბე
⑥ ტამბური
⑦ საინჟინრო კომუნიკაციის შახტა

მრავალბინიანი საცხოვრებელი სახლი **A4**

ნახაზის დასახელება		მასშტაბი
		მ. 1/100
შპს "ჯეი 5"		მისამართი
		ქ. თბილისი, უნივერსიტეტის ქუჩა
თანამდებობა	გვარი	ხელმოწერა
პრ. კოორდინატორი	დ. ბუნიაშვილი	
არქიტექტორი	ნ. ირემაშვილი	
კონსტრუქტორი	ბ. ბარბაქაძე	
სტადია	თარიღი	შეკვეთის №
პროექტი	20.05.2024	

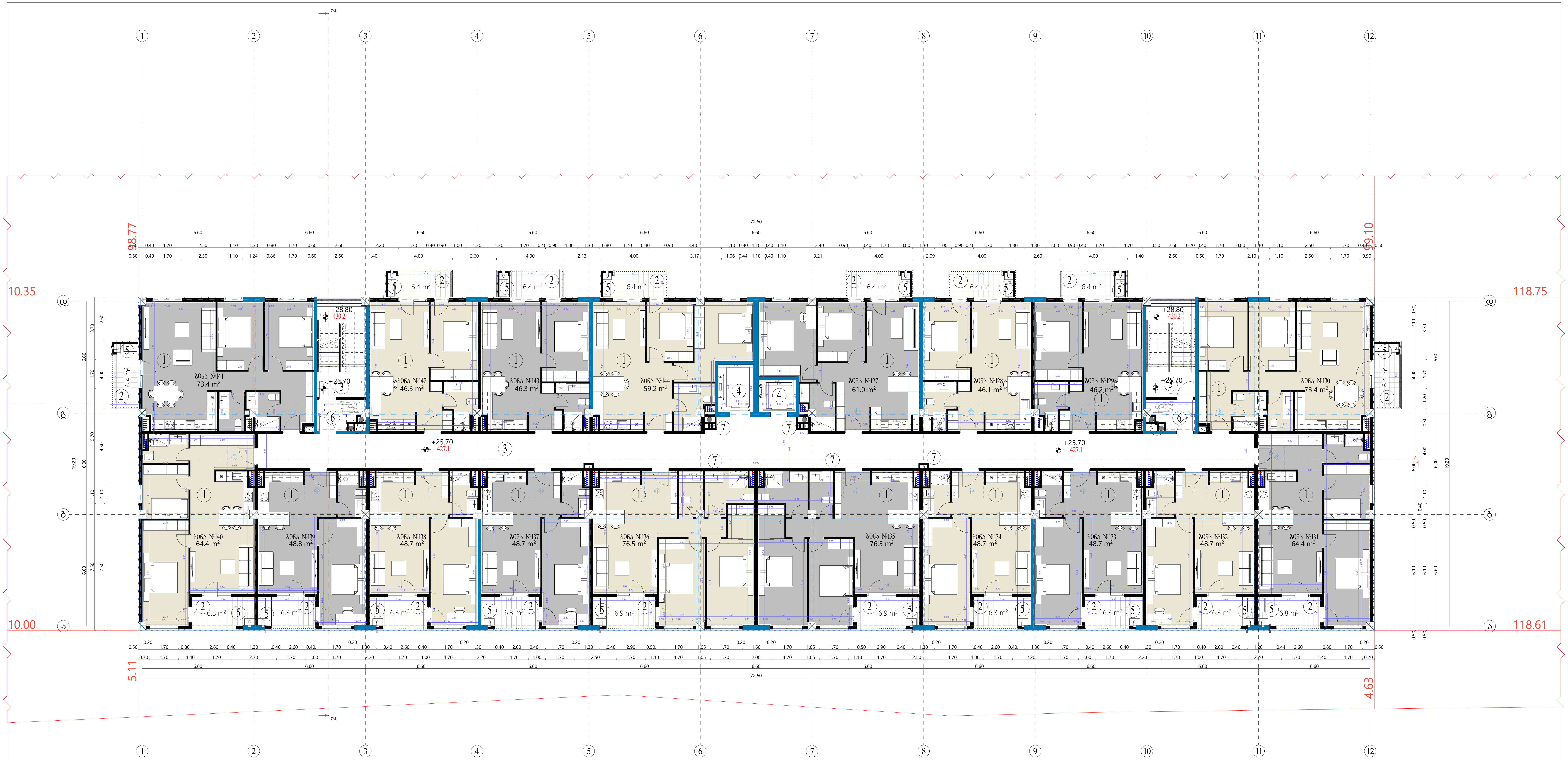

ტექნიკურ-ეკონომიკური პარამეტრები

მიწის ნაკვეთის ფართი	28504 მ²
განაშენიანების ფართი	20303.7 მ²
საერთო ფართი	15602.5 მ²
ავტოსადგომების ფართი	2131.7 მ²
საცხოვრებელი ფართი	9257.3 მ²
კომერციული ფართი	1161.8 მ²
საზაფხულო ფართი	1077.3 მ²
დამხმარე ფართი	106.2 მ²
სადარბაზოები და კიბის უჯრედები	1868.2 მ²
კ1-ის საანგარიშო ფართი	1440.1/28504=0.1
კ2-ის საანგარიშო ფართი	14044.9/28504=0.5
კ3-ის საანგარიშო ფართი	12755.1/28504=0.4
შენობის კონსტრუქციული სიმაღლე	37.9 მ

გეგმა +25.7 ნიშნულზე

კ2 საანგარიშო ფართი - 1409.3 მ²

1. საცხოვრებელი ფართი - 1026.0 მ²
2. საზაფხულო ფართი - 116.4 მ²
3. სადარბაზოებისა და კიბის უჯრედის ფართი - 183.7 მ²

ექსპლიკაცია

1. საცხოვრებელი ფართი
2. აივანი
3. სადარბაზო და კიბის უჯრედი
4. ლიფტი
5. საქვაბე
6. ტამბური
7. საინჟინრო კომუნიკაციის შახტა

მრავალბინიანი საცხოვრებელი სახლი **A4**		
ნახაზის დასახელება		მასშტაბი
		მ. 1/100
შპს "ჯეი 5"		მისამართი
		ქ. თბილისი, უნივერსიტეტის ქუჩა
თანამდებობა	გვარი	ხელმოწერა
პრ. კოორდინატორი	დ. ბუჩუკური	
არქიტექტორი	ნ. ირემაშვილი	
კონსტრუქტორი	ბ. ბარბაქაძე	
სტადია	თარიღი	ფურცელი №
პროექტი	20.05.2024	



ტექნიკურ-ეკონომიკური პარამეტრები

მიწის ნაკვეთის ფართი	28504 მ²
განაშენიანების ფართი	20303.7 მ²
საერთო ფართი	15602.5 მ²
ავტოსადგომების ფართი	2131.7 მ²
საცხოვრებელი ფართი	9257.3 მ²
კომერციული ფართი	1161.8 მ²
საზაფხულო ფართი	1077.3 მ²
დამხმარე ფართი	106.2 მ²
სადარბაზოები და კიბის უჯრედები	1868.2 მ²
კ1-ის საანგარიშო ფართი	1440.1/28504=0.1
კ2-ის საანგარიშო ფართი	14044.9/28504=0.5
კ3-ის საანგარიშო ფართი	12755.1/28504=0.4
შენობის კონსტრუქციული სიმაღლე	37.9 მ

გეგმა +28.8 ნიშნულზე

კ2 საანგარიშო ფართი - 1409.3 მ²

① საცხოვრებელი ფართი - 1033.5 მ²
② საზაფხულო ფართი - 116.6 მ²
③ სადარბაზოებისა და კიბის უჯრედის ფართი - 183.7 მ²

ექსპლიკაცია

① საცხოვრებელი ფართი
② აივანი
③ სადარბაზო და კიბის უჯრედი
④ ლიფტი
⑤ საძვაბე
⑥ ტამბური
⑦ საინჟინრო კომუნიკაციის შახტა

მრავალბინიანი საცხოვრებელი სახლი **A4**

ნახაზის დასახელება		მასშტაბი
		მ. 1/100
შპს "ჯეი 5"		მისამართი
		ქ. თბილისი, უნივერსიტეტის ქუჩა
თანამდებობა	გვარი	ხელმოწერა
პრ. კოორდინატორი	დ. ბუწუკური	
არქიტექტორი	ნ. ირემაშვილი	
კონსტრუქტორი	ბ. ბარბაძაძე	
სტადია	თარიღი	ფურცელი №
პროექტი	20.05.2024	

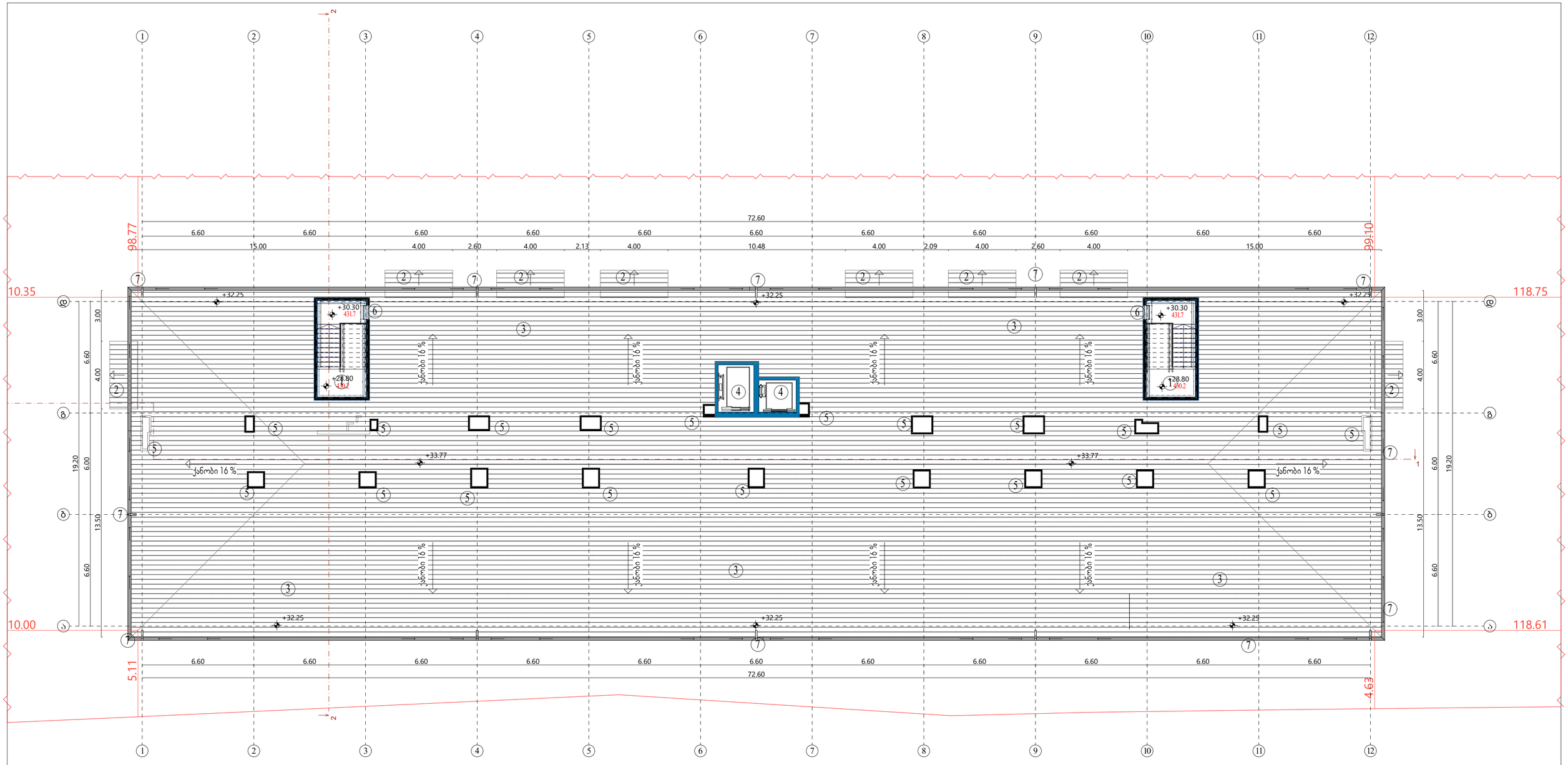

მიწის ნაკვეთის ფართი	28504 მ²
განაშენიანების ფართი	20303.7 მ²
საერთო ფართი	15602.5 მ²
ავტოსადგომების ფართი	2131.7 მ²
საცხოვრებელი ფართი	9257.3 მ²
კომერციული ფართი	1161.8 მ²
საზაფხულო ფართი	1077.3 მ²
დამხმარე ფართი	106.2 მ²
სადარბაზოები და კიბის უჯრედები	1868.2 მ²
კ1-ის საანგარიშო ფართი	1440.1/28504=0.1
კ2-ის საანგარიშო ფართი	14044.9/28504=0.5
კ3-ის საანგარიშო ფართი	12755.1/28504=0.4
შენობის კონსტრუქციული სიმაღლე	37.9 მ

ტექნიკურ-ეკონომიკური პარამეტრები

შუალედური სართულის გეგმა

ექსპლიკაცია

1. სადარბაზო და კიბის უჯრედი
2. აივნის გადახურვა
3. გადახურვა
4. ლიფტი
5. საინჟინრო კომუნიკაციის შახტა
6. სახურავზე ასასვლელი კიბე
7. წყალშემკრები მილი

მრავალბინიანი საცხოვრებელი სახლი **A4**

ნახაზის დასახელება	მასშტაბი
	მ. 1/100
შპს "ჯეი 5"	მისამართი
	ქ. თბილისი, უნივერსიტეტის ქუჩა

თანამდებობა	გვარი	ხელმოწერა
პრ. კოორდინატორი	დ. ბუჩუკური	
არქიტექტორი	ნ. ირემაშვილი	
კონსტრუქტორი	ბ. ბარბაქაძე	
სტადია	თარიღი	ფურცელი №
პროექტი	20.05.2024	

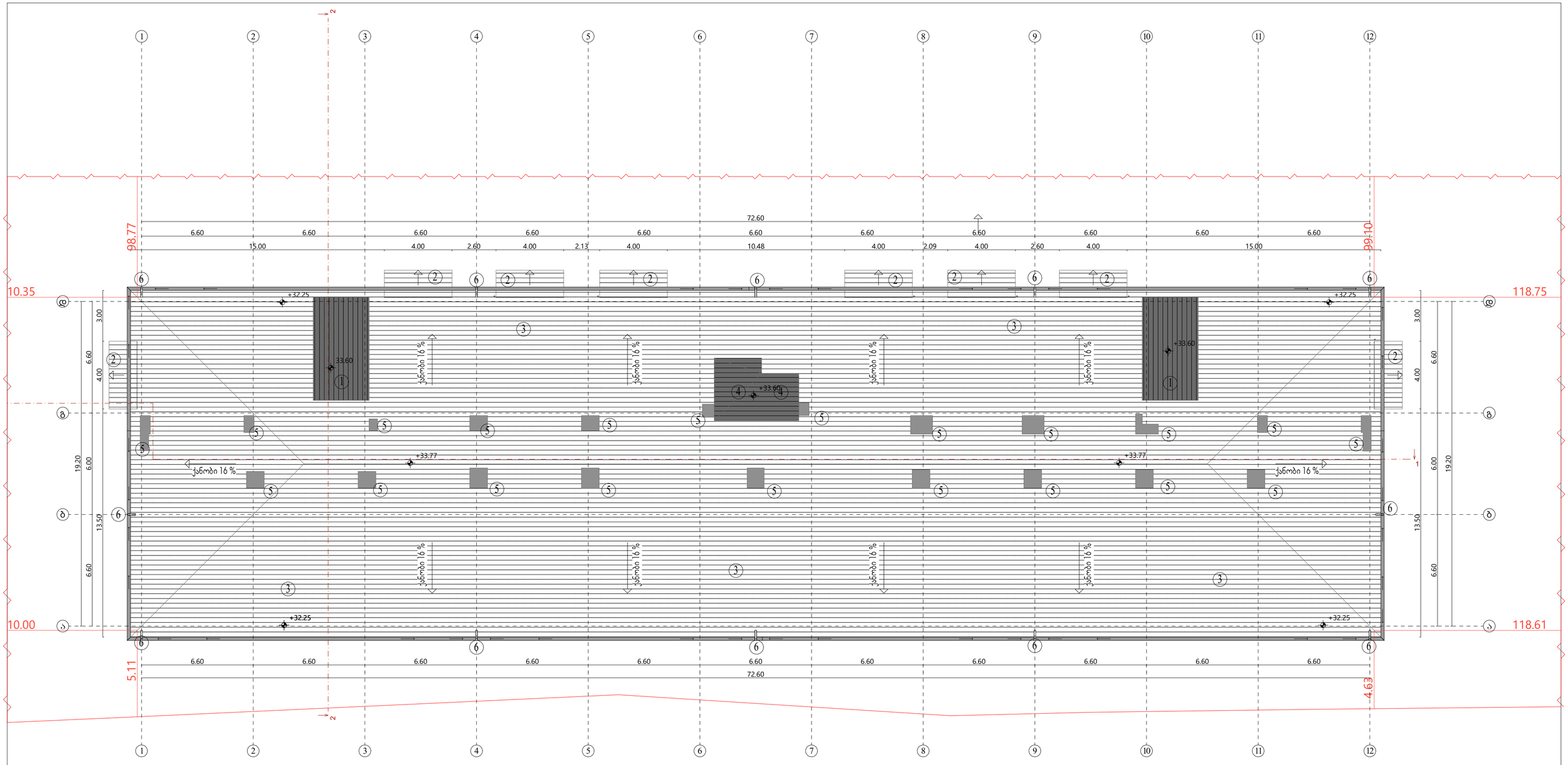

მიწის ნაკვეთის ფართი	28504 მ²
განაშენიანების ფართი	20303.7 მ²
საერთო ფართი	15602.5 მ²
ავტოსადგომების ფართი	2131.7 მ²
საცხოვრებელი ფართი	9257.3 მ²
კომერციული ფართი	1161.8 მ²
საზაფხულო ფართი	1077.3 მ²
დამხმარე ფართი	106.2 მ²
სადარბაზოები და კიბის უჯრედები	1868.2 მ²
კ1-ის საანგარიშო ფართი	1440.1/28504=0.1
კ2-ის საანგარიშო ფართი	14044.9/28504=0.5
კ3-ის საანგარიშო ფართი	12755.1/28504=0.4
შენობის კონსტრუქციული სიმაღლე	37.9 მ

ტექნიკურ-ეკონომიკური პარამეტრები

გადახურვის გეგმა

ექსპლიკაცია

1. კიბის უჯრედის გადახურვა
2. აივნის გადახურვა
3. გადახურვა
4. ლიფტის გადახურვა
5. საინჟინრო კომუნიკაციის შახტა
6. წყალშემკრები მილი

მრავალბინიანი საცხოვრებელი სახლი **A4**

ნახაზის დასახელება	მასშტაბი
	მ. 1/100
შპს "ჯეი 5"	მისამართი
	ქ. თბილისი, უნივერსიტეტის ქუჩა

თანამდებობა	გვარი	ხელმოწერა
პრ. კოორდინატორი	დ. ბუჩუკური	
არქიტექტორი	ნ. ირემაშვილი	
კონსტრუქტორი	ბ. ბარბაქაძე	
სტადია	თარიღი	შრცელი №
პროექტი	20.05.2024	

შენობა-ნაგებობის უსაფრთხოების წესებთან შესაბამისობის პროექტი

და

მისაწვდომობის ეროვნულ სტანდარტებთან შესაბამისობის პროექტი

მრავალბინიანი საცხოვრებელი შენობა

ს.კ.01.19,33,001,103

პროექტი შედგენილია საქართველოს მთავრობის 2016 წლის 28 იანვრის №41 დადგენილების "ტექნიკური რეგლამენტის – შენობა-ნაგებობის უსაფრთხოების წესების " დამტკიცების თაობაზე
და საქართველოს მთავრობის 2020 წლის 4 დეკემბრის №732 დადგენილების "ტექნიკური რეგლამენტის – მისაწვდომობის ეროვნული სტანდარტების " დამტკიცების თაობაზე, მოთხოვნების შესაბამისად.

საფუძველი:
საქართველოს მთავრობის 2019 წლის 31 მაისის №255 დადგენილება "მშენებლობის ნებართვის გაცემის და შენობა-ნაგებობის ექსპლუატაციაში მიღების წესისა და პირობების შესახებ"
21-ე მუხლის, მე-2 და მე-5 პუნქტით განსაზღვრული საექსპერტო შეფასებისთვის აუცილებელი სანებართვო დოკუმენტაციის შემადგენელი პროექტები

თბილისი
2026

შენობა-ნაგებობის უსაფრთხოების წესებთან შესაბამისობის ანალიზი

გამოყენებული წესები - **„შენობა-ნაგებობის უსაფრთხოების წესები“**

ჩამოთვალეთ შენობის დაკავებულებები და აღწერეთ თითოეული გამოყენება
სასაწყობო ჯგუფის ქვეჯგუფი **სწ-2** (ავტოსადგომი გარაჟი, სატუმბო ოთახი, წყლის რეზერვუარი,. -3,20 ნიშნულზე)
სავაჭრო ჯგუფი სვ (საცალო და საბითუმო მაღაზიები +/-0,00 ნიშნულზე)
საცხოვრებელი ჯგუფის ქვეჯგუფი **სც-2** (მრავალბინიანი საცხოვრებელი ბინები +4,00;+7,10;+10,20;+13,30; +16,40+19,50;+22,60;+25,70;+28,80 ნიშნულებზე)

კონსტრუქციის ტიპი:	
განსაზღვრეთ კონსტრუქციის არსებული შენობისთვის: მაგალითი: II-A, II-B, V-A, V-B	
განსაზღვრეთ კონსტრუქციის ტიპი ახალი შენობისთვის: მაგალითი: II-A, II-B, V-A, V-B	**I-A**
შერეული კონსტრუქციის შემთხვევაში მიუთითეთ ტიპები, რომელიც გამოყენებული იქნება, განსაზღვრეთ ტიპები და მათი მდებარეობა:	

სიმაღლის შეზღუდვები ცხრილი 503 -ის მიხედვით		
დაკავებულობები	**დასაშვები სართულიანობა**	**შემოთავაზებული სართულიანობა**
სასაწყობო ჯგუფის ქვეჯგუფი **სწ-2**	**შეუზღუდავი**	**1**
სავაჭრო ჯგუფი სვ	**შეუზღუდავი**	**1**
საცხოვრებელი ჯგუფის ქვეჯგუფი **სც-2**	**შეუზღუდავი**	**8**
	დასაშვები სიმაღლე	**შემოთავაზებული სიმაღლე**
საერთო სიმაღლე =	**შეუზღუდავი**	**+33,50**
მიწის ზემოთ სართულის რაოდენობა (მიწისქვეშა ერთი სართული)	**10 სართული**	

ფართობის შეზღუდვები ცხრილი 503 -ის მიხედვით		
დაკავებულობები	**დასაშვები ფართობი**	**შემოთავაზებული ფართობი**
სასაწყობო ჯგუფის ქვეჯგუფი **სწ-2**	**შეუზღუდავი**	**-3,20 ნიშნულზე 2330,0 მ2**
სავაჭრო ჯგუფი სვ	**შეუზღუდავი**	**+/-0.00 ნიშნულზე 1191.0მ2**
საცხოვრებელი ჯგუფის ქვეჯგუფი **სც-2**	**შეუზღუდავი**	**+4.00_+28.80 ნიშნულებზე 1328.0მ2** **(თითოეული სართულის ფართობი)**
იატაკის საერთო ფართობი =	**15473.0კვ.მ**	
იატაკების რაოდენობა =	**9**	
შენობის საერთო ფართობი =	**1750,0კვ.მ**	

გარე კედლის ცეცხლმედეგობისა და ღიობისადმი მოთხოვნები ცხრილების 602-ის და 705.8 -ის მიხედვით									
გარე კედელი **(ღერძებში)**	**ხანძარსაწინააღმდეგო მანძილი** (მეტრი)	**ცეცხლმედეგობის ხარისხი** (საათი)		**კედლის ღიობების ფართობი** (კედლის %)					
		მოთხოვნილი	**გათვალისწინებული**	**დასაშვები**			**გათვალისწინებული**		
				დაცული	**დაუცველი საშხეფებით**	**დაუცველი**	**დაცული**	**დაუცველი საშხეფებით**	**დაუცველი**
1-12	**9 მეტრზე მეტი**	**0**	**0**	**შეუზღუდავი**	**შეუზღუდავი**	**შეუზღუდავი**	-		**არ იზღუდება**
12-1	**9 მეტრზე მეტი**	**0**	**0**	**შეუზღუდავი**	**შეუზღუდავი**	**შეუზღუდავი**	-		**არ იზღუდება**
ა-დ	**9 მეტრზე მეტი**	**0**	**0**	**შეუზღუდავი**	**შეუზღუდავი**	**შეუზღუდავი**	-		**არ იზღუდება**
დ-ა	**9 მეტრზე მეტი**	**0**	**0**	**შეუზღუდავი**	**შეუზღუდავი**	**შეუზღუდავი**	-		**არ იზღუდება**

ხანძრისაგან დაცვის სისტემებისადმი მოთხოვნები							
დაკავებულობები/სივრცეები/გასასვლელი საშუალებები	ავტოსაშხეფი სისტემა	ალტერნატიული ავტომატური ცეცხლსაქრობი სისტემები	სახანძრო განგაშისა, კვამლაღმომჩენი და ცეცხლაღმომჩენი სისტემები	სახანძრო მილდგარების სისტემები	კვამლის საკონტროლო სისტემები	ხელის ცეცხლმაქრები	საავარიო განგაშის სისტემები
სასაწყობო ჯგუფი სწ-2	კი	არა	კი (სახანძრო განგაშის ხელით სამართავი სისტემა); (დამკავებელთა შეტყობინების სისტემა); (მხედველობითი განგაშის სისტემა); (კვამლააღმომჩენები)	კი	-	კი	არა
სავაჭრო ჯგუფი (სვ)	არა	არა	კი (სახანძრო განგაშის ხელით სამართავი სისტემა); (დამკავებელთა შეტყობინების სისტემა); (მხედველობითი განგაშის სისტემა); (კვამლააღმომჩენები)	კი	-	კი	არა
საცხოვრებელი ჯგუფი სც-2	კი	არა	კი (სახანძრო განგაშის ხელით სამართავი სისტემა); (დამკავებელთა შეტყობინების სისტემა); (მხედველობითი განგაშის სისტემა);	კი		კი	არა

			(კვამლააღმომჩენები)				
კიბის უჯრედი	არა		კი (სახანძრო განგაშის ხელით სამართავი სისტემის კოლოფი, გასასვლელის გზაკარებთან)		კი (აღჭურვილია ჰაერის მექანიკური კონტროლის)		
ლიფტები	არა		(სახანძრო განგაშის ხელით სამართავი სისტემის კოლოფი, გასასვლელის გზაკარებთან)		კი (ლიფტები აღჭურვილია ჰაერის დაწნევის სიტემით		
დერეფანი	კი						
სახანძრო-სამაშველო სამსახურის მიერ გამოსაყენებელი მისაერთებლები				კი			
სახანძრო ტუმბოები და წყლის რეზერვუარი (განთვსებულია ტექნიკურ სართულზე +/-0.00 ნიშნულზე)				კი			

თითოეული სართულიდან გასასვლელი საშუალება									
სართულები	დაკავებულობა და დაკავებულობის დატვირთვის ჯამური მაჩვენებელი	მოთხოვნილი გასასვლელების/გასასვლელთან მისადგომის რაოდენობა	გათვალისწინებული გასასვლელების/გასასვლელთან მისადგომის რაოდენობა და ტიპი	გასასვლელი საშუალებების სიგანე(მეტრი)					
				გზა-კიბეები		დერაფანი,		გასასვლელის გზა-კარი	
				მოთხოვნილი	გათვალისწინებული	მოთხოვნილი	გათვალისწინებული	მოთხოვნილი	გათვალისწინებული
-3,20 ნიშნული	სწ-2 (დ.დ-123)	2	2 შიგა გასასვლელის გზა-კიბე	1.40 (თითო)	1.40 (თითო)			0.82 (თითო გზა-კარი)	0,82 (თითო გზა-კარი)

+/-0.00 ნიშნული კომერციული ფართი #2 სვ (დ.დ-42)	კომერციული ფართი #1 სვ (დ.დ-48)	1	1 შენობიდან გამოსასვლელი გზა-კარი					0.82 (თითო გზა-კარი)	0,82 (თითო გზა-კარი)
	კომერციული ფართი #2 სვ (დ.დ-26)	1	1 შენობიდან გამოსასვლელი გზა-კარი					0.82 (თითო გზა-კარი)	0,82 (თითო გზა-კარი)
	კომერციული ფართი #3 სვ (დ.დ-43)	1	1 შენობიდან გამოსასვლელი გზა-კარი					0.82 (თითო გზა-კარი)	0,82 (თითო გზა-კარი)
	კომერციული ფართი #4 სვ (დ.დ-100)	1	3 შენობიდან გამოსასვლელი გზა-კარი					0.82 (თითო გზა-კარი)	0,82 (თითო გზა-კარი)
	კომერციული ფართი #5 სვ (დ.დ-42)	1	1 შენობიდან გამოსასვლელი გზა-კარი					0.82 (თითო გზა-კარი)	0,82 (თითო გზა-კარი)
	კომერციული ფართი #6 სვ (დ.დ-47)	1	1 შენობიდან გამოსასვლელი გზა-კარი					0.82 (თითო გზა-კარი)	0,82 (თითო გზა-კარი)
	კომერციული ფართი #7 სვ	1 შენობიდან გამოსასვლელი გზა-კარი					0.82 (თითო	0,82 (თითო	კომერციული ფართი #2

	(დ.დ-42)						გზა-კარი)	გზა-კარი)	სვ (დ.დ-42)
	კომერციული ფართი #8 სვ (დ.დ-42)	1	1 შენობიდან გამოსასვლელი გზა-კარი					0.82 (თითო გზა-კარი)	0,82 (თითო გზა-კარი)
	კომერციული ფართი #9 სვ (დ.დ-26)	1	1 შენობიდან გამოსასვლელი გზა-კარი					0.82 (თითო გზა-კარი)	0,82 (თითო გზა-კარი)
	კომერციული ფართი #10 სვ (დ.დ-48)	1	1 შენობიდან გამოსასვლელი გზა-კარი					0.82 (თითო გზა-კარი)	0,82 (თითო გზა-კარი)
+4,00_+28,80 ნიშნული	სც-2 (დ.დ-74)	2	2 შიგა გასასვლელის გზა-კიბე	1.40 (თითო)	1.40 (თითო)			0.82 (თითო გზა-კარი)	0,82 (თითო გზა-კარი)

დაკავებულობები/სივრცეები/გასასვლელი საშუალებები	ბუნებრივი განიავება	ხელოვნური განიავება
საცხოვრებელი ჯგუფი სც-2; სავაჭრო ჯგუფი სვ	კი	
სასაწყობო ჯგუფი სწ-2		კი
კიბის უჯრედი		კი
ლიფტები		კი

დერეფანი		კი

წყალსადენი სისტემის ფიქსირებული მოწყობილობების რაოდენობა ცხრილი 1602.1-ის მიხედვით												
სართულები	დაკავებულობა და დაკავებულობის დატვირთვის ჯამური მაჩვენებელი	ფიქსირებული მოწყობილობები(ცალი)										
		უნიტაზი		ტუალეტის ხელსაბანები		აბაზანა/შხაპი		სასმელი წყლის ფანტანი		სამომსახურეო ნიჟარა		სამზარეულოს ნიჟარა	
		მოთხოვნილი	გათვლის წინასწარი	მოთხოვნილი	გათვლის წინასწარი	მოთხოვნილი	გათვლის წინასწარი	მოთხოვნილი	გათვლის წინასწარი	მოთხოვნილი	გათვლის წინასწარი	მოთხოვნილი	გათვლის წინასწარი
-3,20 ნიშნული	სწ-2 (დ.დ -123)	შენობა-ნაგებობის უსაფრთხოების წესების 1602.3 ქვეთავის მიხედვით საზოგადოებრივი ტუალეტები აუცილებელი არ არის ღია ან შემოზღუდულ ავტოსადგომ გარაჟებში. ტუალეტის მოწყობილობები საჭირო არ არის ავტოსადგომ გარაჟებში, რომელთაც ავტოსადგომის მეთვალყურეები არ ემსახურებიან.											
+/-0,00 ნიშნული	კომერციული ფართი მაქსიმუმ სვ (დ.დ-48)	1	1	1	1			1	1				
+4,00_28,80 ნიშნულებზე	სც-2 (თითოეული სართულის დ.დ-74)	1	(თითოეულ ფართში) 1	1	(თითოეულ ფართში) 1					მინ 1	1	1	მინ 1

მიწის ნაკვეთის ფართობი	2859 მ²
ბაღის ფართობი	2030.37 მ²
სულ ნარგავების რაოდენობა	155951 მ²
ბაღის ფართობი	21317 მ²
ბაღის ფართობი ფილტრაციული ზედაპირით	9249.9 მ²
ბაღის ფართობი ხელოვნური ზედაპირით	1161.8 მ²
ბაღის ფართობი ასფალტის ზედაპირით	1077.3 მ²
ბაღის ფართობი ბეტონის ზედაპირით	106.2 მ²
ბაღის ფართობი და ტერიტორიის მოსაწყობი ფართობი	1868.2 მ²
ბაღის ფართობი	1460.12566-0.61
ბაღის ფართობი	1459.63566-0.62
ბაღის ფართობი	1275.12566-0.64
ნარგავების ტიპობრივი ფართობი	379 მ

ტერიტორიის		
ნარგავების		
ნარგავების	ნ. ბაბუნაშვილი	
ნარგავების	ნ. ნიკოლაძე	
ნარგავების	ე. ჯანჯალია	
ტერიტორიის	ბაბან	
ტერიტორიის		ნ. ცოტნიაშვილის ქუჩა
		ბაბან
		ბაბან
		ბაბან

ვებ-ბაზრის მართვის სისტემის ავტორიზაციის ფორმა

-3.20 ნიშნულზე

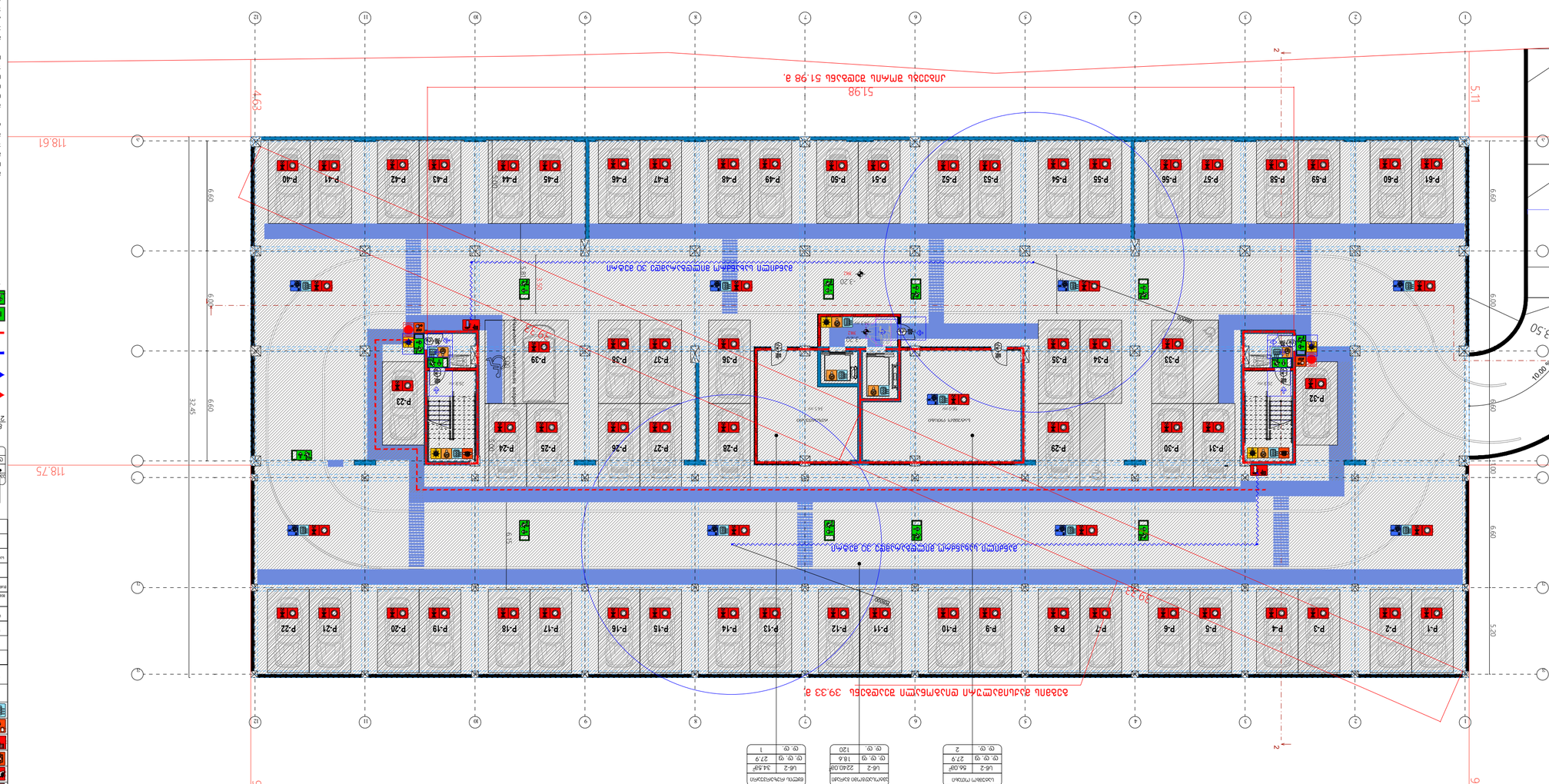
1
2
3
4
5
6
7
8
9
10
11
12
A
B
C
D
E
F
P-1
P-2
P-3
P-4
P-5
P-6
P-7
P-8
P-9
P-10
P-11
P-12
P-13
P-14
P-15
P-16
P-17
P-18
P-19
P-20
P-21
P-22
P-23
P-24
P-25
P-26
P-27
P-28
P-29
P-30
P-31
P-32
P-33
P-34
P-35
P-36
P-37
P-38
P-39
P-40
P-41
P-42
P-43
P-44
P-45
P-46
P-47
P-48
P-49
P-50
P-51
P-52
P-53
P-54
P-55
P-56
P-57
P-58
P-59
P-60
P-61
118.61
118.75
99.10
98.77
10.00
6.92
8.00
5.11
4.63
10.35
5.20
6.60
32.45
R3.50
10.00 %
18.00 %
8.000 m
6.918 m
2
2
ავტომობილების მოძრაობის მიმართულება
ავტომობილების მოძრაობის მიმართულება
ასაწევი ჭიშკარი
ასაწევი ჭიშკარი
ასაწევი ჭიშკარი

ОБЩАЯ ПЛОЩАДЬ ЗДАНИЯ	28504 м²
ОБЩАЯ ПЛОЩАДЬ ЗАСТРОЙКИ	20303.7 м²
ОБЩАЯ ПЛОЩАДЬ КВАРТИР	15595.1 м²
ОБЩАЯ ПЛОЩАДЬ ЖИЛЫХ ПОМЕЩЕНИЙ	2131.7 м²
ОБЩАЯ ПЛОЩАДЬ ОБЩЕГО ПОЛЬЗОВАНИЯ	9249.9 м²
ОБЩАЯ ПЛОЩАДЬ ОБЩЕГО ЭТАЖА	1161.8 м²
ОБЩАЯ ПЛОЩАДЬ ЖИЛЫХ ПОМЕЩЕНИЙ	1077.3 м²
ОБЩАЯ ПЛОЩАДЬ ОБЩЕГО ЭТАЖА	106.2 м²
ОБЩАЯ ПЛОЩАДЬ ПОМЕЩЕНИЙ ИЗ ЛОДЖИЙ ТЕРРАС ПОЛОМ ИЗ ПЛИТЫ	1868.2 м²
ЭТАЖ 1	1440.73694-01
ЭТАЖ 2	1440.92594-02
ЭТАЖ 3	1440.92594-03
ЭТАЖ 4	1275.52594-04
ЭТАЖ 5	379 м

ГИП		
ГАП		
Н. КОНТРОЛЬ		
РУКОВОДИТЕЛЬ ГРУППЫ		
ВЕДУЩИЙ ИНЖЕНЕР		
ИНЖЕНЕР		
ИНЖЕНЕР-ТЕХНОЛОГ		
ИНЖЕНЕР-ТЕХНОЛОГ		
ИНЖЕНЕР-ТЕХНОЛОГ

ვერტიკალური განლაგების გეგმა
+4.00 ნიშნულის სართული

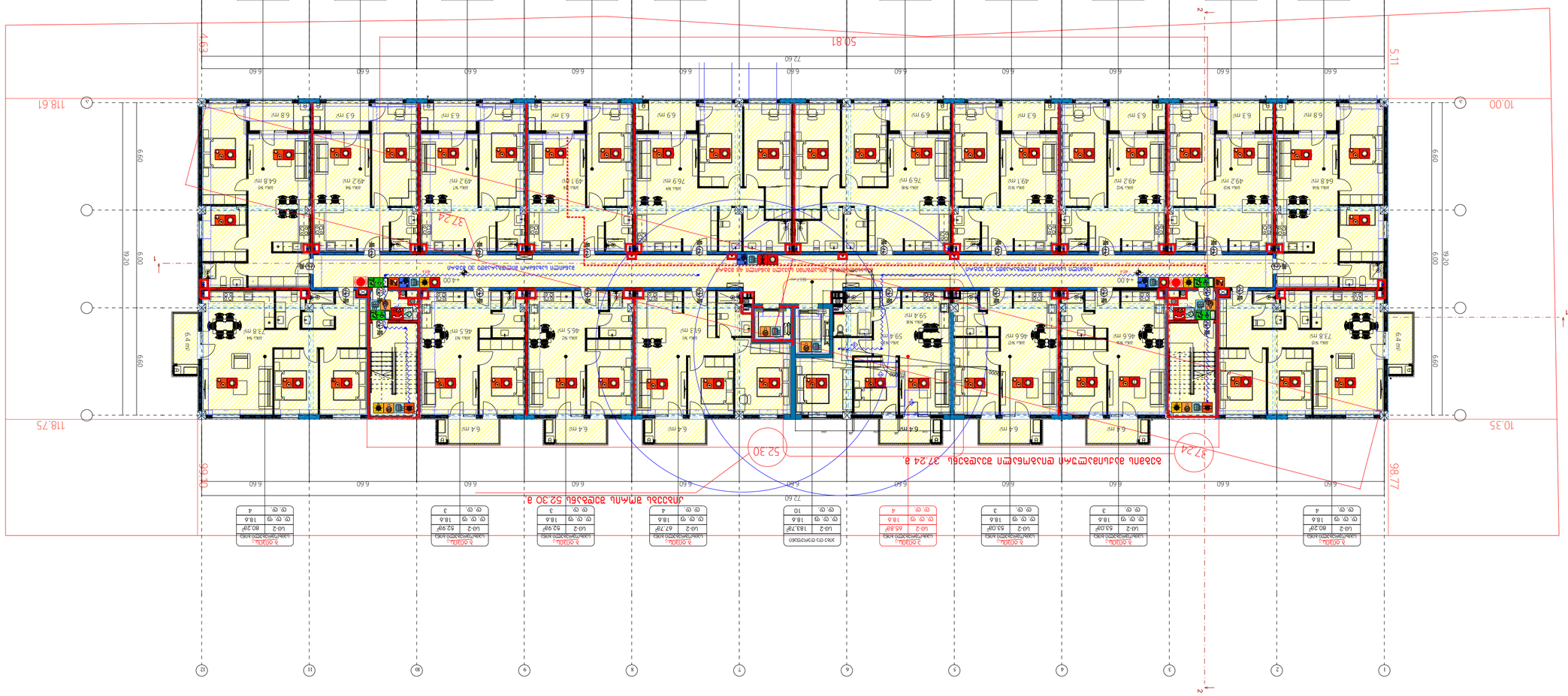
1
2
3
4
5
6
7
8
9
10
11
12
A
B
72.60
50.81
118.61
118.75
10.00
10.35
98.77
52.30
37.24
5.11
4.63
6.60
9.20
6.4 m
37.24
ავარიული ევაკუაციის სავალი ნაწილი 1.8 მეტრი

ՀԱՅԱՍՏԱՆԻ ՀԱՆՐԱՊԵՏՈՒԹՅԱՆ ԿԱՊԱՆ ՔԱՂԱՔԻ
ՀԱՍԱՐԱԿԱՅԻՆ ԿԵՆՏՐՈՆ

ՇԻՆԱՐԱՐԱԿԱՆ ԳԼԽԱՎՈՐ ՆԱԽԱԳԻԾ

ՇԻՆԱՐԱՐԻ ԱԶԳԱՆՈՒՆ, ՀԱՍՑԵ	ԱՐՏԱՔԻՆ ԿԱՊԱՆՔ
ՇԻՆԱՐԱՐԻ ԱԶԳԱՆՈՒՆ, ՀԱՍՑԵ	ՀԱՐԱՎԱՅԻՆ ԿԱՊԱՆՔ
ՇԻՆԱՐԱՐԻ ԱԶԳԱՆՈՒՆ, ՀԱՍՑԵ	ՀԵՌԱԽՈՍԱՅԻՆ ԿԱՊԱՆՔ
ՇԻՆԱՐԱՐԻ ԱԶԳԱՆՈՒՆ, ՀԱՍՑԵ	ՀԱՄԱԿԱՐԳԻՉԱՅԻՆ ԿԱՊԱՆՔ
ՇԻՆԱՐԱՐԻ ԱԶԳԱՆՈՒՆ, ՀԱՍՑԵ	ՏՆՏԵՍԱԿԱՆ ԿԱՊԱՆՔ
ՇԻՆԱՐԱՐԻ ԱԶԳԱՆՈՒՆ, ՀԱՍՑԵ	ՄԱՐԶԱԿԱՆ ԿԱՊԱՆՔ
ՇԻՆԱՐԱՐԻ ԱԶԳԱՆՈՒՆ, ՀԱՍՑԵ	ՄՇԱԿՈՒՅԹԱՅԻՆ ԿԱՊԱՆՔ
ՇԻՆԱՐԱՐԻ ԱԶԳԱՆՈՒՆ, ՀԱՍՑԵ	ՍՊՈՐՏԱՅԻՆ ԿԱՊԱՆՔ

ՇԻՆԱՐԱՐԻ ԸՆԴՀԱՆՈՒՐ ՄԱԿԵՐԵՍԱՅԻՆ ՀԱՄԱՐԸ	28504 մ²
ՇԻՆԱՐԱՐԱԿԱՆ ՀՈՂԱՄԱՍԻ ՄԱԿԵՐԵՍԱՅԻՆ ՀԱՄԱՐԸ	20303.7 մ²
ՇԻՆՈՒԹՅՈՒՆՆԵՐԻ ԸՆԴՀԱՆՈՒՐ ՄԱԿԵՐԵՍԱՅԻՆ ՀԱՄԱՐԸ	15595.1 մ²
ՇԻՆՈՒԹՅՈՒՆՆԵՐԻ ՆԵՐՔԻՆ ՄԱՍՆԱՎՈՐ ՄԱԿԵՐԵՍԱՅԻՆ ՀԱՄԱՐԸ	2131.7 մ²
ՇԻՆՈՒԹՅՈՒՆՆԵՐԻ ՕԳՏԱԿԱՐ ՄԱԿԵՐԵՍԱՅԻՆ ՀԱՄԱՐԸ	92499 մ²
ՇԻՆՈՒԹՅՈՒՆՆԵՐԻ ՕԳՏԱԿԱՐ ՕԺԱՆԴԱԿՈՒԹՅՈՒՆ	1161.8 մ²
ՇԻՆՈՒԹՅՈՒՆՆԵՐԻ ԱՅԼ ՕԺԱՆԴԱԿՈՒԹՅՈՒՆՆԵՐ	1077.3 մ²
ՇԻՆՈՒԹՅՈՒՆ	1062 մ²
ՇԻՆՈՒԹՅՈՒՆՆԵՐԻ ՕԺԱՆԴԱԿՈՒԹՅՈՒՆՆԵՐԻ ՀԱՄԱՐԸ	1868.2 մ²
ՇԻՆՈՒԹՅՈՒՆ 01	1440.32694-01
ՇԻՆՈՒԹՅՈՒՆ 02	1840.92694-02
ՇԻՆՈՒԹՅՈՒՆ 04	1275.12694-04
ՇԻՆԱՐԱՐԱԿԱՆ ԳԼԽԱՎՈՐ ՆԱԽԱԳԻԾ	379 մ

ՀԱՍՑԵՈՒՄ ԱՇԽԱՏԱՆՔՆԵՐԻ ՂԵԿԱՎԱՐ		ԱՆՈՒՆ	ՀԱՍՑԵՈՒՄ ՊԱՏՐԱՍՏՎԱԾ Է
ՀԱՍՑԵՈՒՄ ՊԱՏՐԱՍՏՎԱԾ Է		ՕԳՈՍՏՈՍ 2025	
ՀԱՄ. ՀԵՂ.			
ՀԱՐԿԱՅԻՆ ՀԱՄԱԿԱՐԳՉ	ԿԱՐԵՆ ՄԱՐՏԻՐՈՍՅԱՆ	ԱՆՀ.	
ՀԱՐԿԱՅԻՆ ՀԱՄԱԿԱՐԳՉ	ՀԱՍՄԻԿ ՀՈՎՀԱՆՆԻՍՅԱՆ	ԱՆՀ.	
ՀԱՐԿԱՅԻՆ ՀԱՄԱԿԱՐԳՉ	ՀԱՍՄԻԿ ՀՈՎՀԱՆՆԻՍՅԱՆ	ՀՀՀ ՀՀ	ՀՀՀ ՀՀ
ՀԵՂԻՆԱԿ	ՀԱՍՄԻԿ ՀՈՎՀԱՆՆԻՍՅԱՆ	ՀՀՀ ՀՀ	ՀՀՀ ՀՀ

ՀԱՍՑԵՈՒՄ ՆԱԽԱՏԵՍՎԱԾ ՄԱՍԵՐԻ ՑԱՆԿ **A4** ՉԱՓՍՈՎ

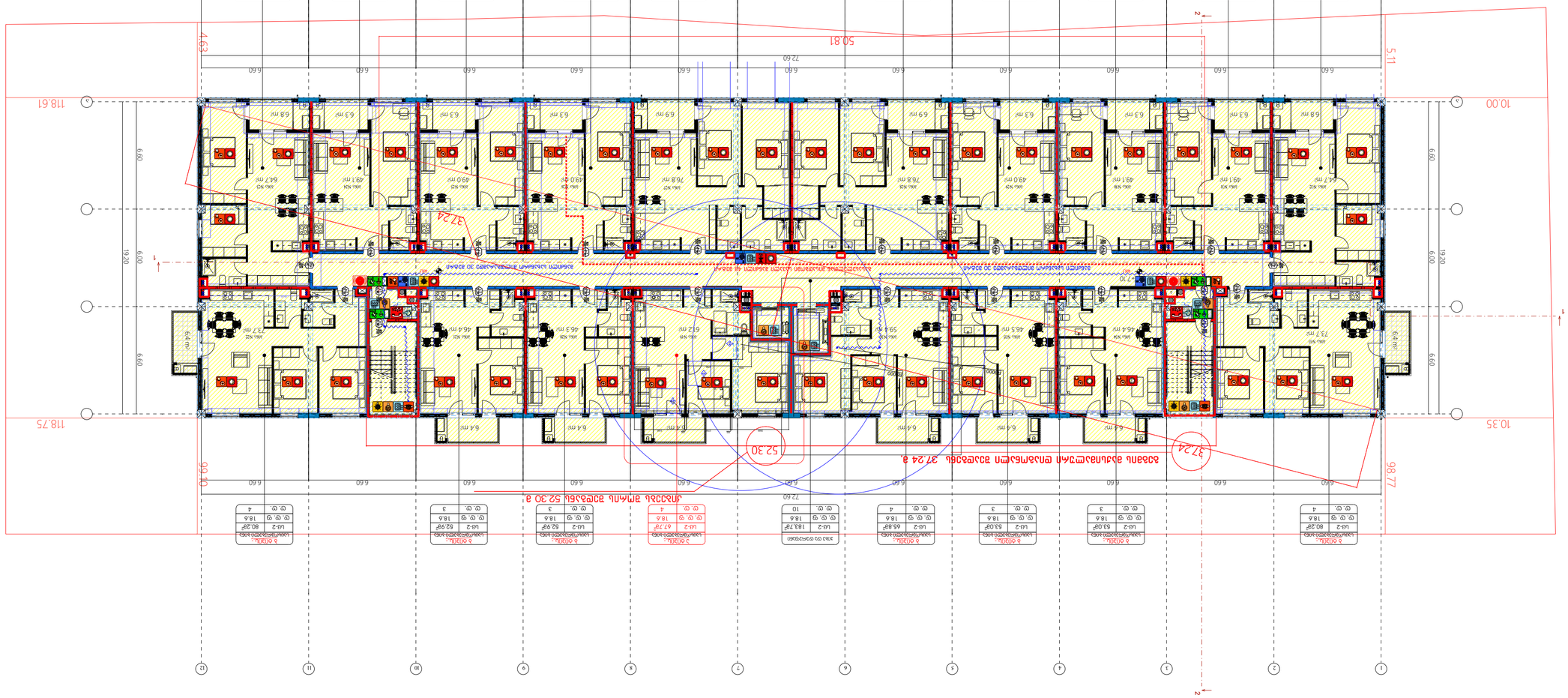

ՀԱՏԱԿԱԳԾԵՐԻ ԵՎ ՆՇԱՆԱԿՆԵՐԻ ՑԱՆԿ

ԱՐՏԱՔԻՆ ԿԱՊԱՆՔ	
ՀԱՐԱՎԱՅԻՆ ԿԱՊԱՆՔ	
ՀԵՌԱԽՈՍԱՅԻՆ ԿԱՊԱՆՔ	
ՀԱՄԱԿԱՐԳԻՉԱՅԻՆ ԿԱՊԱՆՔ	
ՏՆՏԵՍԱԿԱՆ ԿԱՊԱՆՔ	
ՄԱՐԶԱԿԱՆ ԿԱՊԱՆՔ	
ՄՇԱԿՈՒՅԹԱՅԻՆ ԿԱՊԱՆՔ	
ՍՊՈՐՏԱՅԻՆ ԿԱՊԱՆՔ	
ՇԻՆԱՐԱՐԻ ԸՆԴՀԱՆՈՒՐ ՄԱԿԵՐԵՍԱՅԻՆ ՀԱՄԱՐԸ	28504 մ²
ՇԻՆԱՐԱՐԱԿԱՆ ՀՈՂԱՄԱՍԻ ՄԱԿԵՐԵՍԱՅԻՆ ՀԱՄԱՐԸ	20303.7 մ²
ՇԻՆՈՒԹՅՈՒՆՆԵՐԻ ԸՆԴՀԱՆՈՒՐ ՄԱԿԵՐԵՍԱՅԻՆ ՀԱՄԱՐԸ	15595.1 մ²
ՇԻՆՈՒԹՅՈՒՆՆԵՐԻ ՆԵՐՔԻՆ ՄԱՍՆԱՎՈՐ ՄԱԿԵՐԵՍԱՅԻՆ ՀԱՄԱՐԸ	2131.7 մ²
ՇԻՆՈՒԹՅՈՒՆՆԵՐԻ ՕԳՏԱԿԱՐ ՄԱԿԵՐԵՍԱՅԻՆ ՀԱՄԱՐԸ	92499 մ²
ՇԻՆՈՒԹՅՈՒՆՆԵՐԻ ՕԳՏԱԿԱՐ ՕԺԱՆԴԱԿՈՒԹՅՈՒՆ	1161.8 մ²
ՇԻՆՈՒԹՅՈՒՆՆԵՐԻ ԱՅԼ ՕԺԱՆԴԱԿՈՒԹՅՈՒՆՆԵՐ	1077.3 մ²
ՇԻՆՈՒԹՅՈՒՆ	1062 մ²
ՇԻՆՈՒԹՅՈՒՆՆԵՐԻ ՕԺԱՆԴԱԿՈՒԹՅՈՒՆՆԵՐԻ ՀԱՄԱՐԸ	1868.2 մ²
ՇԻՆՈՒԹՅՈՒՆ 01	1440.32694-01
ՇԻՆՈՒԹՅՈՒՆ 02	1840.92694-02
ՇԻՆՈՒԹՅՈՒՆ 04	1275.12694-04
ՇԻՆԱՐԱՐԱԿԱՆ ԳԼԽԱՎՈՐ ՆԱԽԱԳԻԾ	379 մ

ՀԱՍՑԵՈՒՄ ԱՇԽԱՏԱՆՔՆԵՐԻ ՂԵԿԱՎԱՐ		ԱՆՈՒՆ	ՀԱՍՑԵՈՒՄ ՊԱՏՐԱՍՏՎԱԾ Է
ՀԱՍՑԵՈՒՄ ՊԱՏՐԱՍՏՎԱԾ Է		ՕԳՈՍՏՈՍ 2025	
ՀԱՄ. ՀԵՂ.			
ՀԱՐԿԱՅԻՆ ՀԱՄԱԿԱՐԳՉ	ԿԱՐԵՆ ՄԱՐՏԻՐՈՍՅԱՆ	ԱՆՀ.	
ՀԱՐԿԱՅԻՆ ՀԱՄԱԿԱՐԳՉ	ՀԱՍՄԻԿ ՀՈՎՀԱՆՆԻՍՅԱՆ	ԱՆՀ.	
ՀԱՐԿԱՅԻՆ ՀԱՄԱԿԱՐԳՉ	ՀԱՍՄԻԿ ՀՈՎՀԱՆՆԻՍՅԱՆ	ՀՀՀ ՀՀ	ՀՀՀ ՀՀ
ՀԵՂԻՆԱԿ	ՀԱՍՄԻԿ ՀՈՎՀԱՆՆԻՍՅԱՆ	ՀՀՀ ՀՀ	ՀՀՀ ՀՀ

ვერტიკალური ჰორიზონტალური განივი +10.20 ნიშნულზე

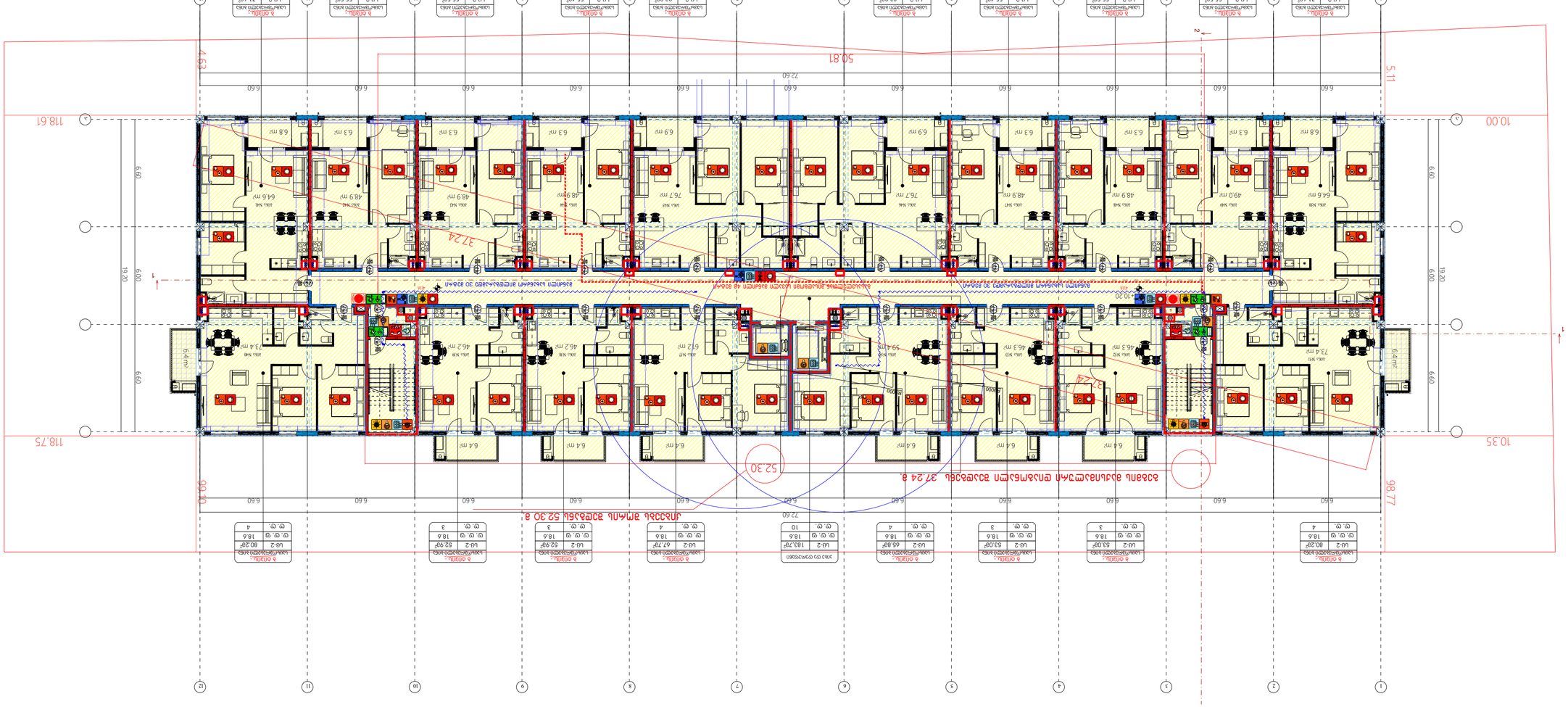
1
2
10.00
118.61
118.75
10.35
50.81
72.60
98.77
5.11
4.63
37.24
52.30
6.60
19.20
6.60
6.60
6.60

ტიპიური სართულის გეგმა

+13.30;+16.40;+19.50;+22.60;+25.70;+28.80 ნიშნულებზე

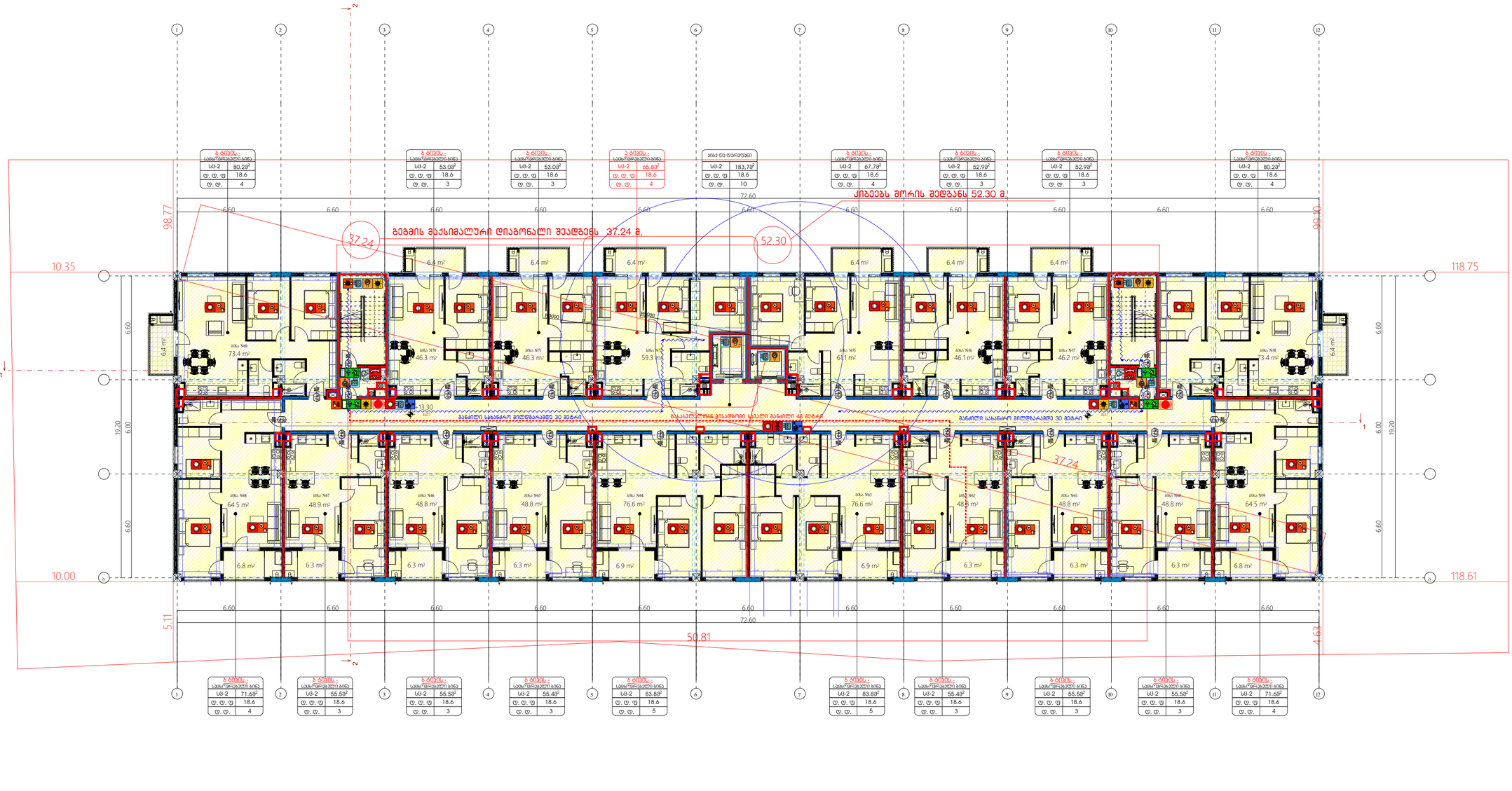

სიმბოლოს ახსნა

	ხანძრის სეხნისპაპარატი
	სახანძრო მილსადენი
	რადიატორი ავტომატის სისტემის
	ავტომატური ავტომატის სისტემა
	ავტომატის შესვლის სისტემა
	ავტომატის სისტემა
	სახანძრო ჰიდრანტი
	ავტომატის სისტემა
	სახანძრო სისტემის ღილაკი
	ავტომატური ელექტრული მეხსიერების (სმოკის)
	ავარიული განათება
	სახანძრო ორთქლის
	სახანძრო ქილები
	სახანძრო მილსადენის ავარია
	პროექტის და სმოკის განათების სისტემა
	შეკავშირების განათების სისტემა

შეკავებელობის კლასების აღნიშვნები

შეკავებელობის კლასები	შეკავებელობის კლასის აღნიშვნა	ფერის კოდი
შეკავების კლასი (EI)		RGB (34,139,34)
საფრთხის კლასი (სა)		RGB (79,12,187)
საევაკუაციო გასასვლელების კლასი - (სა)		RGB (245,99,20)
საჰაერო ნაკადის (სა)		RGB (160,32,240)
მიწის საჰაერო ხვრელების კლასი - (მხ)		RGB (94,8,56)
მოსაცილებელი კლასი (მხ)		RGB (0,0,255)
საკვამი კლასი (სა)		RGB (255,0,0)
საბოლოებელი კლასი (სა)		RGB (220,185,0)
საკვამური კლასი (სა)		RGB (136,135,134)
შესასვლელი კლასი (მხ)		RGB (57,57,56)

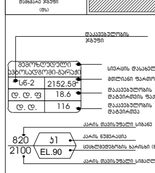

შენიშვნა:

გეგმებზე მოცემული ხანძარსაწინააღმდეგო დაცვის სისტემების, მექანიკური მოწყობილობების, გასასვლელის ნიშნების და სხვა შენობა-ნაგებობის უსაფრთხოების წესებით მოთხოვნილი სისტემების ელემენტების განლაგება და რაოდენობა პირობითია.

ხანძარსაწინააღმდეგო დაცვის სისტემების, მექანიკური მოწყობილობების გასასვლელის ნიშნების და სხვა აუცილებელი სისტემების პროექტი ვინმე დამპროექტებს და განხორციელდეს შესაბამისი საქმიანობის მიერ შენობა-ნაგებობის უსაფრთხოების წესებში მითითებული მოთხოვნების და სტანდარტების გამოყენებით.

გეგმებზე მოცემული შეკავებელობის, შეკავებელობის ზოლები და შეკავებელობის დატვირთვები, ასევე ევაკუაციის და კარების სიმძლავრეობების ხარისხების შესაბამისი ელემენტები. გასასვლელამდე სავალი განათლები, გასასვლელისაკენ სავალი საერთო ხილულების სიგრძეები და სხვა წესებთან შესაბამისობისთვის აუცილებელი ბრაფიკული ელემენტები განსაზღვრულია საკარმიდამო მოპარების 2016 წლის 28 იანვრის №41 დადგენილების "ტექნიკური რეგლამენტების "შენობა ნაგებობების უსაფრთხოების წესებთან შესაბამების შესახებ" მიხედვით და აღნიშნული დადგენილების შემდგომი რედაქციების გათვალისწინებით.

დენის გაწითების შემთხვევაში სამუშარიო ელექტროსისტემა ავტომატურად გაანათებს გასასვლელ სივრცეებს.

მიწის ნაკვეთის ფარდი	28504 მ²
განაშენიანების ფარდი	20303.7 მ²
საერთო ფარდი	15595.1 მ²
ავტოსადგომების ფარდი	2131.7 მ²
საცხოვრებელი ფარდი	9249.9 მ²
კომერციული ფარდი	1161.8 მ²
საზოგადო ფარდი	1077.3 მ²
დამხმარე ფარდი	106.2 მ²
სალარაჟოები და კიბის უჯრედები	1868.2 მ²
კ1-ის საანგარიშო ფარდი	1440.1/28504=0.1
კ2-ის საანგარიშო ფარდი	14044.9/28504=0.5
კ3-ის საანგარიშო ფარდი	12755.1/28504=0.4
შენობის კონსტრუქციული სიმაღლე	37.9 მ

ტექნიკურ-ეკონომიკური პარამეტრები

	მასშტაბი
	მ. 1:100
შპს "ჯეი ჯ"	მიზანდები
	ა. ფალიაშვილის ქ.№4

თანამდებობა	ხელმოწერა	ხელმოწერა
არ. კორპორატიული	ფ. ბუხუტიძე	
არქიტექტორი	ნ. ონიანიშვილი	
კონსტრუქტორი	ა. ბარამაძე	

სტადია	ფაილი	შეკვეთის №
პროექტი	20.05.2024	

მასალების საბოლოო ვარიანტი საკონტრაქტო სახით **A4**

მესამე სართულის გეგმა
+30,30 ნიშნულზე

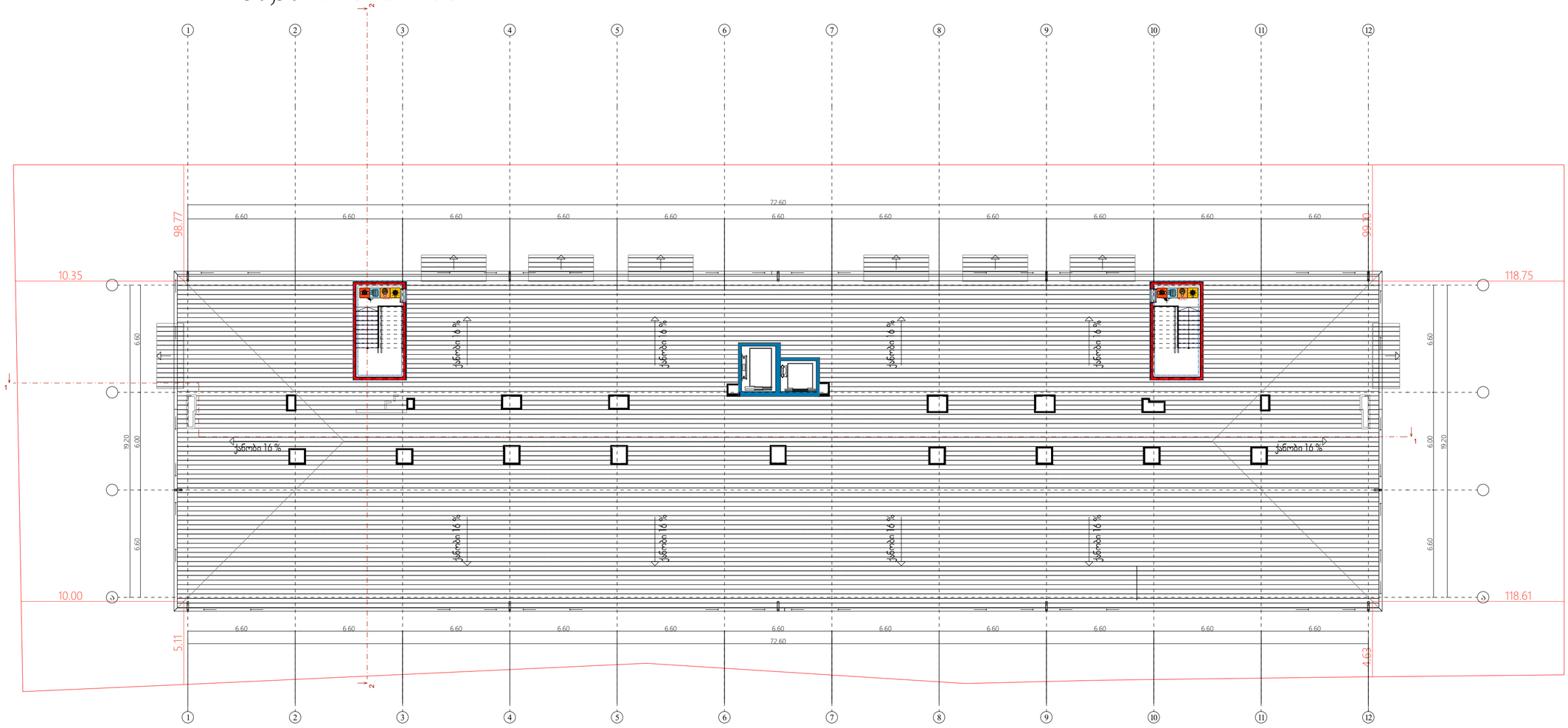

სიმბოლოების განმარტება

	ხანძრის ცხობმბარი
	ხანძარსაწინააღმდეგო მილსადენი
	ორმხრივი კავშირის სისტემა
	კაბელტელემეთრიული სისტემა
	კაბელის დაწნეხის სისტემა
	აეროზოლური
	კაბელის ბანერის სისტემა
	ხანძარსაწინააღმდეგო ტილაკი
	კაბელზე მორკალირე მავნებელი (ხმოვანი)
	კაბელური განათება
	ხანძარსაწინააღმდეგო მიკროტელეფონი
	ხანძარსაწინააღმდეგო პიდრანტი
	ხანძრის მართვის პულტი
	ხანძარსაწინააღმდეგო ლიფტი
	ხანძარსაწინააღმდეგო მილსადენის კარადა
	ვიზუალური და ხმოვანი განგაშის სისტემა
	მექანიკური განიავების სისტემა

დაკავებულობის ჯგუფების აღნიშვნები

დაკავებულობის ჯგუფები	დაკავებულობის ჯგუფის აღნიშვნა	ფერის კოდი
მაყურებლის ჯგუფი (მჯ)		RGB (34,139,34)
საგონებლის ჯგუფი (სჯ)		RGB (79,12,187)
სპეციალისტების ჯგუფი - (სს)		RGB (245,99,20)
სპორტსმენების ჯგუფი (სმ)		RGB (160,32,240)
ტექნიკური პერსონალის მომსახურე ჯგუფი- (ტპმ)		RGB (94,8,58)
მაყურებლების ჯგუფი (მჯ)		RGB (0,0,255)
სპორტსმენების ჯგუფი (სმ)		RGB (255,0,0)
საზოგადოების ჯგუფი (სზ)		RGB (220,185,0)
სპეციალური ჯგუფი (სჯ)		RGB (136,135,134)
მოხალისე ჯგუფი (მხ)		RGB (57,57,56)

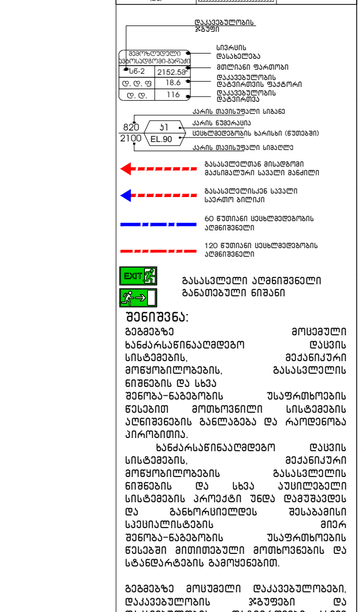

შენიშვნა:

გეგმაზე მოცემული ხანძარსაწინააღმდეგო დაცვის სისტემების, მექანიკური მოწყობილობების, გასასვლელის ნიშნების და სხვა შენობა-ნაგებობის უსაფრთხოების წესებით მოთხოვნილი სისტემების აღნიშვნების ბალანსება და რაოდენობა პირობითია.

ხანძარსაწინააღმდეგო დაცვის სისტემების, მექანიკური მოწყობილობების, გასასვლელის ნიშნების და სხვა აუცილებელი სისტემების პროექტი უნდა დამუშავდეს და ბალხორციელდეს შესაბამისი სპეციალისტების მიერ შენობა-ნაგებობის უსაფრთხოების წესებში მითითებული მოთხოვნების და სტანდარტების გამოყენებით.

გეგმაზე მოცემული დაკავებულობები, დაკავებულობის ჯგუფები და დაკავებულობის დატვირთვები, ასევე კედლების და კარების სეხმლებედობის ხარისხების შესაბამისი აღნიშვნები, გასასვლელამდე სავალი მანძილები, გასასვლელისაკენ სავალი საერთო მიმართების სიგრძეები და სხვა წესებთან შესაბამისობისთვის აუცილებელი გრაფიკული აღნიშვნები განსაზღვრულია საქართველოს მთავრობის 2016 წლის 28 იანვრის №41 დადგენილების "ტექნიკური რეგლამენტის "შენობა ნაგებობის უსაფრთხოების წესებთან დამტკიცების თაობაზე" მიხედვით და აღნიშნული დადგენილების შემდგომი რედაქციების გათვალისწინებით.

დენის გათიშვის შემთხვევაში სათადარიგო ელექტროსისტემა ავტომატურად გაანათებს გასასვლელ სივრცეებს.

ტექნიკურ-ეკონომიკური პარამეტრები

მიწის ნაკვეთის ფართი	28504 მ²
შენაშენიანების ფართი	20303.7 მ²
საერთო ფართი	15595.1 მ²
ავტოსადგომების ფართი	2131.7 მ²
საცხოვრებელი ფართი	9249.9 მ²
კომერციული ფართი	1161.8 მ²
საზაფხულო ფართი	1077.3 მ²
დამხმარე ფართი	106.2 მ²
სადარბაზოები და კიბის უჯრედები	1868.2 მ²
კ1-ის საანგარიშო ფართი	1440.1/28504=0.1
კ2-ის საანგარიშო ფართი	14044.9/28504=0.5
კ3-ის საანგარიშო ფართი	12755.1/28504=0.4
შენობის კონსტრუქციული სიმაღლე	37.9 მ

მრავალბინიანი საცხოვრებელი სახლი **A4**

ნახაზის დასახელება	მასშტაბი
	მ. 1/100
შპს "ჯეი 5"	მისამართი
	ქ. თბილისი, ზურაბ ანჯაფარიძის ქუჩა

მონაწილეობა	გვარი	ხელმოწერა
არ. კოორდინატორი	დ. ბუნუკური	
არქიტექტორი	ნ. ირემაშვილი	
კონსტრუქტორი	ბ. ბარბაქაძე	
სტადია	თარიღი	ფურცელი №
პროექტი	20.05.2024	

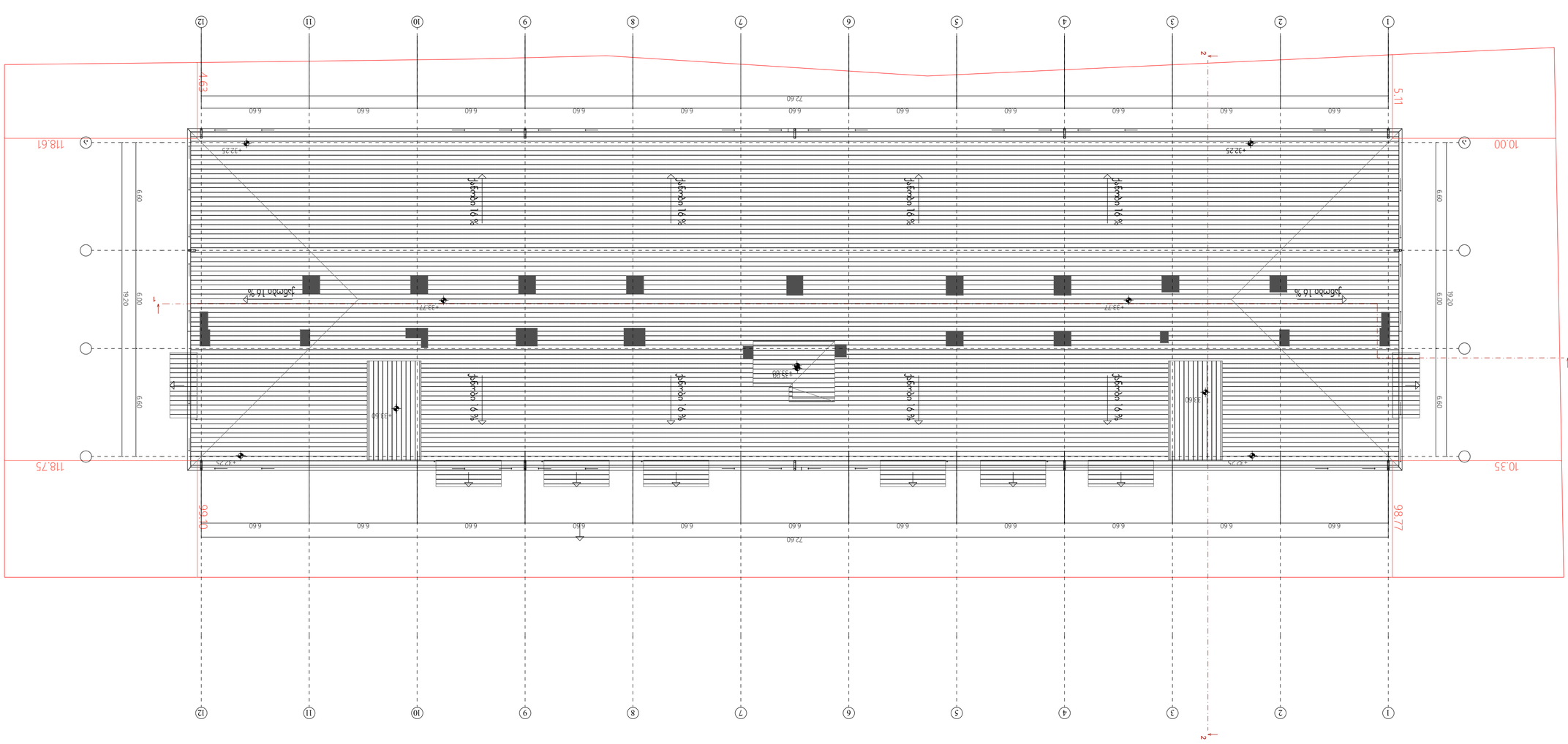

სამშენებლო ნაგებობა

ნაგებობის დასახელება	ბაზისური ტიპის საკონტროლო-გამშვები პუნქტი
ნაგებობის ტიპი	
ნაგებობის კლასი	III
ნაგებობის მდებარეობა	ქ. თბილისი, ვაკის რაიონი, ი. ჭავჭავაძის გამზ.
ნაგებობის ექსპლუატაციაში მიღების ვადა	2025 წ.
ნაგებობის ექსპლუატაციის ვადა	25 წელი
ნაგებობის ექსპლუატაციის ტერიტორიული ზონა	
ნაგებობის ფუნქციური დანიშნულება	საკონტროლო-გამშვები პუნქტი
ნაგებობის ფუნქციური კლასი	F 3.2
ნაგებობის ფუნქციური ქვეკლასი	
ნაგებობის ფუნქციური ელემენტი	
ნაგებობის ფუნქციური ელემენტის დანიშნულება	
ნაგებობის ფუნქციური ელემენტის ფუნქციური კლასი	
ნაგებობის ფუნქციური ელემენტის ფუნქციური ქვეკლასი	
ნაგებობის ფუნქციური ელემენტის ფუნქციური ელემენტი	
ნაგებობის ფუნქციური ელემენტის ფუნქციური ელემენტის დანიშნულება	
ნაგებობის ფუნქციური ელემენტის ფუნქციური ელემენტის ფუნქციური კლასი	
ნაგებობის ფუნქციური ელემენტის ფუნქციური ელემენტის ფუნქციური ქვეკლასი	
ნაგებობის ფუნქციური ელემენტის ფუნქციური ელემენტის ფუნქციური ელემენტი	
ნაგებობის ფუნქციური ელემენტის ფუნქციური ელემენტის ფუნქციური ელემენტის დანიშნულება	
ნაგებობის ფუნქციური ელემენტის ფუნქციური ელემენტის ფუნქციური ელემენტის ფუნქციური კლასი	
ნაგებობის ფუნქციური ელემენტის ფუნქციური ელემენტის ფუნქციური ელემენტის ფუნქციური ქვეკლასი	
ნაგებობის ფუნქციური ელემენტის ფუნქციური ელემენტის ფუნქციური ელემენტის ფუნქციური ელემენტი	
ნაგებობის ფუნქციური ელემენტის ფუნქციური ელემენტის ფუნქციური ელემენტის ფუნქციური ელემენტის დანიშნულება	
ნაგებობის ფუნქციური ელემენტის ფუნქციური ელემენტის ფუნქციური ელემენტის ფუნქციური ელემენტის ფუნქციური კლასი	
ნაგებობის ფუნქციური ელემენტის ფუნქციური ელემენტის ფუნქციური ელემენტის ფუნქციური ელემენტის ფუნქციური ქვეკლასი	
ნაგებობის ფუნქციური ელემენტის ფუნქციური ელემენტის ფუნქციური ელემენტის ფუნქციური ელემენტის ფუნქციური ელემენტი	
ნაგებობის ფუნქციური ელემენტის ფუნქციური ელემენტის ფუნქციური ელემენტის ფუნქციური ელემენტის ფუნქციური ელემენტის დანიშნულება	
ნაგებობის ფუნქციური ელემენტის ფუნქციური ელემენტის ფუნქციური ელემენტის ფუნქციური ელემენტის ფუნქციური ელემენტის ფუნქციური კლასი	
ნაგებობის ფუნქციური ელემენტის ფუნქციური ელემენტის ფუნქციური ელემენტის ფუნქციური ელემენტის ფუნქციური ელემენტის ფუნქციური ქვეკლასი	
ნაგებობის ფუნქციური ელემენტის ფუნქციური ელემენტის ფუნქციური ელემენტის ფუნქციური ელემენტის ფუნქციური ელემენტის ფუნქციური ელემენტი	
ნაგებობის ფუნქციური ელემენტის ფუნქციური ელემენტის ფუნქციური ელემენტის ფუნქციური ელემენტის ფუნქციური ელემენტის ფუნქციური ელემენტის დანიშნულება	
ნაგებობის ფუნქციური ელემენტის ფუნქციური ელემენტის ფუნქციური ელემენტის ფუნქციური ელემენტის ფუნქციური ელემენტის ფუნქციური ელემენტის ფუნქციური კლასი	
ნაგებობის ფუნქციური ელემენტის ფუნქციური ელემენტის ფუნქციური ელემენტის ფუნქციური ელემენტის ფუნქციური ელემენტის ფუნქციური ელემენტის ფუნქციური ქვეკლასი	
ნაგებობის ფუნქციური ელემენტის ფუნქციური ელემენტის ფუნქციური ელემენტის ფუნქციური ელემენტის ფუნქციური ელემენტის ფუნქციური ელემენტის ფუნქციური ელემენტი	
ნაგებობის ფუნქციური ელემენტის ფუნქციური ელემენტის ფუნქციური ელემენტის ფუნქციური ელემენტის ფუნქციური ელემენტის ფუნქციური ელემენტის ფუნქციური ელემენტის დანიშნულება	
ნაგებობის ფუნქციური ელემენტის ფუნქციური ელემენტის ფუნქციური ელემენტის ფუნქციური ელემენტის ფუნქციური ელემენტის ფუნქციური ელემენტის ფუნქციური ელემენტის ფუნქციური კლასი	
ნაგებობის ფუნქციური ელემენტის ფუნქციური ელემენტის ფუნქციური ელემენტის ფუნქციური ელემენტის ფუნქციური ელემენტის ფუნქციური ელემენტის ფუნქციური ელემენტის ფუნქციური ქვეკლასი	
ნაგებობის ფუნქციური ელემენტის ფუნქციური ელემენტის ფუნქციური ელემენტის ფუნქციური ელემენტის ფუნქციური ელემენტის ფუნქციური ელემენტის ფუნქციური ელემენტის ფუნქციური ელემენტი	
ნაგებობის ფუნქციური ელემენტის ფუნქციური ელემენტის ფუნქციური ელემენტის ფუნქციური ელემენტის ფუნქციური ელემენტის ფუნქციური ელემენტის ფუნქციური ელემენტის ფუნქციური ელემენტის დანიშნულება	
ნაგებობის ფუნქციური ელემენტის ფუნქციური ელემენტის ფუნქციური ელემენტის ფუნქციური ელემენტის ფუნქციური ელემენტის ფუნქციური ელემენტის ფუნქციური ელემენტის ფუნქციური ელემენტის ფუნქციური კლასი	
ნაგებობის ფუნქციური ელემენტის ფუნქციური ელემენტის ფუნქციური ელემენტის ფუნქციური ელემენტის ფუნქციური ელემენტის ფუნქციური ელემენტის ფუნქციური ელემენტის ფუნქციური ელემენტის ფუნქციური ქვეკლასი	
ნაგებობის ფუნქციური ელემენტის ფუნქციური ელემენტის ფუნქციური ელემენტის ფუნქციური ელემენტის ფუნქციური ელემენტის ფუნქციური ელემენტის ფუნქციური ელემენტის ფუნქციური ელემენტის ფუნქციური ელემენტი	
ნაგებობის ფუნქციური ელემენტის ფუნქციური ელემენტის ფუნქციური ელემენტის ფუნქციური ელემენტის ფუნქციური ელემენტის ფუნქციური ელემენტის ფუნქციური ელემენტის ფუნქციური ელემენტის ფუნქციური ელემენტის დანიშნულება	
ნაგებობის ფუნქციური ელემენტის ფუნქციური ელემენტის ფუნქციური ელემენტის ფუნქციური ელემენტის ფუნქციური ელემენტის ფუნქციური ელემენტის ფუნქციური ელემენტის ფუნქციური ელემენტის ფუნქციური ელემენტის ფუნქციური კლასი	
ნაგებობის ფუნქციური ელემენტის ფუნქციური ელემენტის ფუნქციური ელემენტის ფუნქციური ელემენტის ფუნქციური ელემენტის ფუნქციური ელემენტის ფუნქციური ელემენტის ფუნქციური ელემენტის ფუნქციური ელემენტის ფუნქციური ქვეკლასი	
ნაგებობის ფუნქციური ელემენტის ფუნქციური ელემენტის ფუნქციური ელემენტის ფუნქციური ელემენტის ფუნქციური ელემენტის ფუნქციური ელემენტის ფუნქციური ელემენტის ფუნქციური ელემენტის ფუნქციური ელემენტის ფუნქციური ელემენტი	
ნაგებობის ფუნქციური ელემენტის ფუნქციური ელემენტის ფუნქციური ელემენტის ფუნქციური ელემენტის ფუნქციური ელემენტის ფუნქციური ელემენტის ფუნქციური ელემენტის ფუნქციური ელემენტის ფუნქციური ელემენტის ფუნქციური ელემენტის დანიშნულება	
ნაგებობის ფუნქციური ელემენტის ფუნქციური ელემენტის ფუნქციური ელემენტის ფუნქციური ელემენტის ფუნქციური ელემენტის ფუნქციური ელემენტის ფუნქციური ელემენტის ფუნქციური ელემენტის ფუნქციური ელემენტის ფუნქციური ელემენტის ფუნქციური კლასი	
ნაგებობის ფუნქციური ელემენტის ფუნქციური ელემენტის ფუნქციური ელემენტის ფუნქციური ელემენტის ფუნქციური ელემენტის ფუნქციური ელემენტის ფუნქციური ელემენტის ფუნქციური ელემენტის ფუნქციური ელემენტის ფუნქციური ელემენტის ფუნქციური ქვეკლასი	
ნაგებობის ფუნქციური ელემენტის ფუნქციური ელემენტის ფუნქციური ელემენტის ფუნქციური ელემენტის ფუნქციური ელემენტის ფუნქციური ელემენტის ფუნქციური ელემენტის ფუნქციური ელემენტის ფუნქციური ელემენტის ფუნქციური ელემენტის ფუნქციური ელემენტი	

ნაგებობის ფართობი	2850.4 მ²
ნაგებობის მოცულობა	20303.7 მ³
სულ	15595.1 მ²
ეკონომიკური ფართობი	2131.7 მ²
სატექნიკური ფართობი	9249.9 მ²
კონსტრუქციული ფართობი	1161.8 მ²
სველი წერტილების ფართობი	1077.3 მ²
საკომუნიკაციო ფართობი	106.2 მ²
სულ ადამიანების რაოდენობა	1868.2 მ²
ქ1-ის სანიტარული ფართობი	1440.1/2850.4=0.1
ქ2-ის სანიტარული ფართობი	1404.9/2850.4=0.5
ქ3-ის სანიტარული ფართობი	1275.5/2850.4=0.4
შენობის კონსტრუქციული სიმაღლე	37.9 მ

ტექნიკური ზედამხედველობა	ა. ბაბალაძე
ავტორი	ა. ბაბალაძე
სპეციალობა	არქიტექტურა
ხელმოწერა	
ა. ფიფიაშვილის ვებგვერდის კოდი	

ნახატების დასახელება	ბაზისური
	ც. 1/100
ფაც ფორმატი	ფაც ფორმატი
ა. ფიფიაშვილის ვებგვერდის კოდი	

ტექნიკური ზედამხედველობა	ც. ბაბალაძე
არქიტექტორი	ნ. ოქუჯავა
კონსტრუქციული ნაწილი	ნ. ოქუჯავა
ინჟინერული სისტემები	ბ. ბაბალაძე
სპეციალობა	ტექნიკური ნ.
ხელმოწერა	20.05.2024

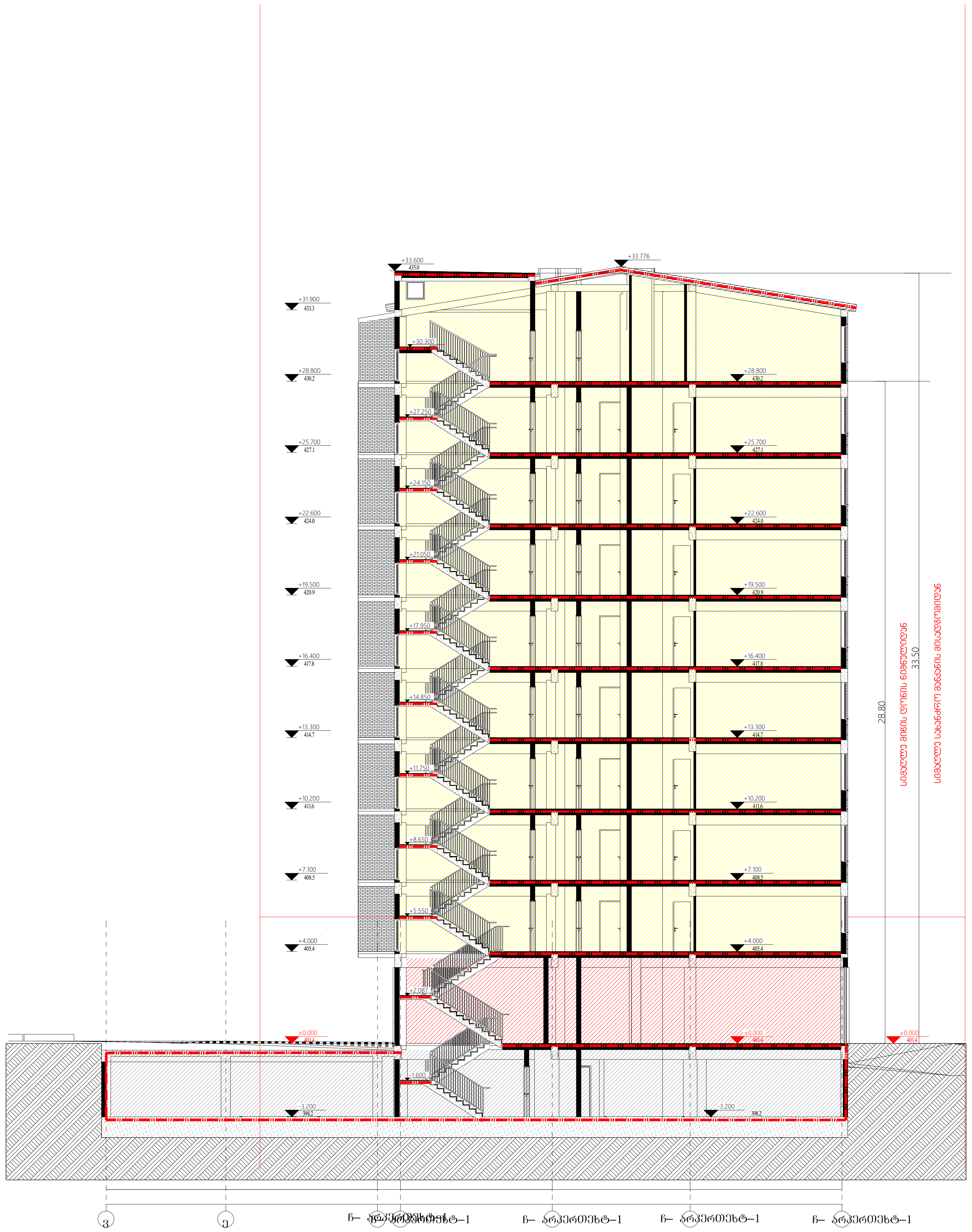

ტექნიკურ-ეკონომიკური პარამეტრები	მიწის ნაკვეთის ფართი	28504 $მ^2$
	განაშენიანების ფართი	20303.7 $მ^2$
	საერთო ფართი ავტოსადგომების ფართი საცხოვრებელი ფართი კომერციული ფართი საზაფხულო ფართი დამხმარე ფართი სადარბაზოები და კიბის უჯრედები	15595.1 $მ^2$ 2131.7 $მ^2$ 9249.9 $მ^2$ 1161.8 $მ^2$ 1077.3 $მ^2$ 106.2 $მ^2$ 1868.2 $მ^2$
	კ1-ის საანგარიშო ფართი	1440.1/28504=0.1
	კ2-ის საანგარიშო ფართი	14044.9/28504=0.5
	კ3-ის საანგარიშო ფართი	12755.1/28504=0.4
	შენობის კონსტრუქციული სიმაღლე	37.9 მ

ჭრილი ვ-ა ღერძებში

მრავალბინიანი საცხოვრებელი სახლი **A4**		
ნახაზის დასახელება		მასშტაბი
		მ. 1/100
შპს "ჯეი 5"		მისამართი ქ. თბილისი, უნივერსიტეტის ქუჩა
თანამდებობა	გვარი	ხელმოწერა
პრ. კოორდინატორი	დ. ბუჩუკური	
არქიტექტორი	ნ. ირემაშვილი	
კონსტრუქტორი	ბ. ბარბაქაძე	
სტადია	თარიღი	ფურცელი №
პროექტი	20.05.2024	

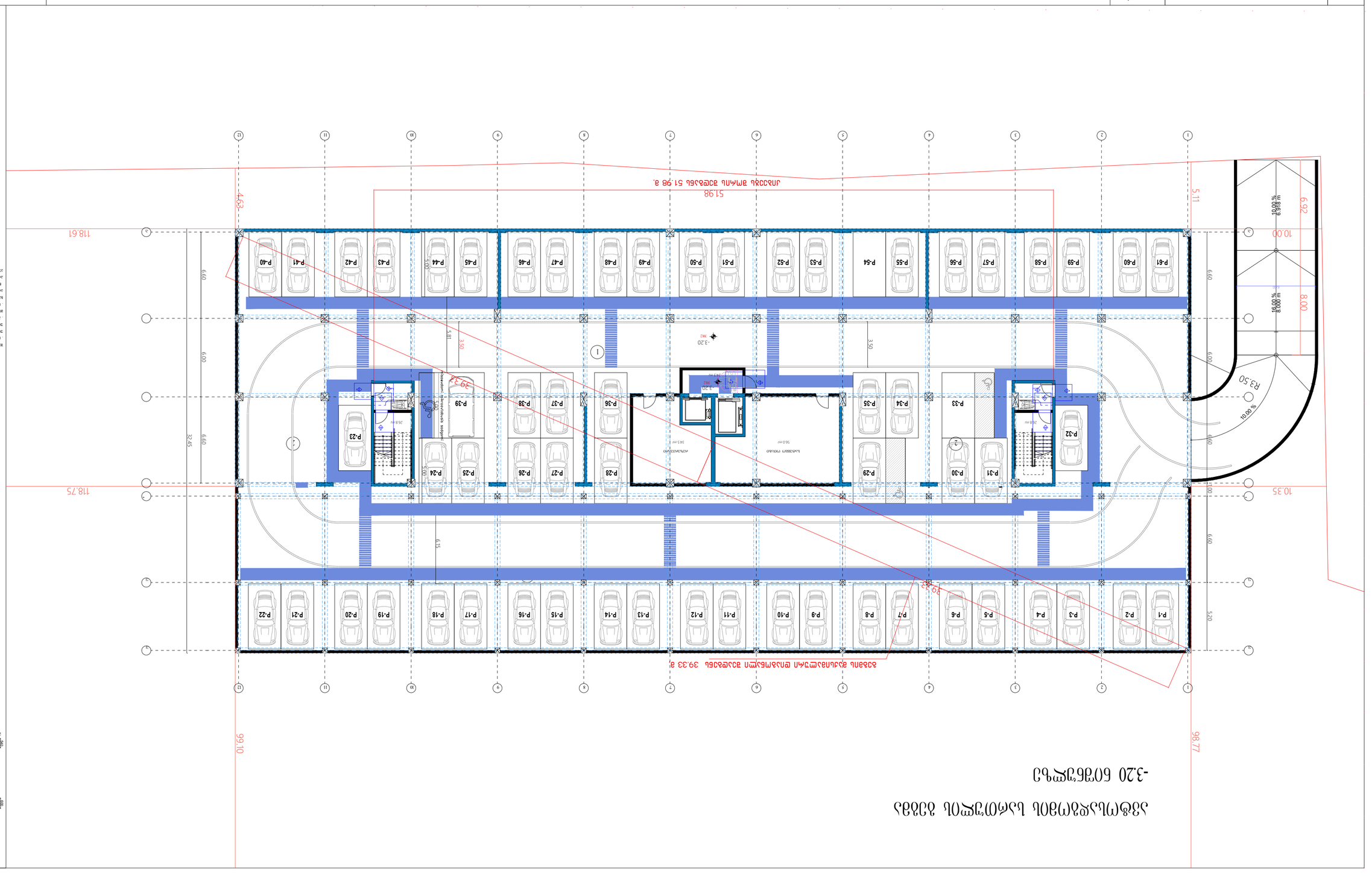
-3.20 ნიშნული
ავტოსადგომების განლაგების სქემა
1:200
99.10
98.77
118.61
118.75
10.35
32.45
10.00
6.92
8.00
5.11
4.63
51.98
ავტოსადგომების განლაგების სქემა 1:200
P-1
P-2
P-3
P-4
P-5
P-6
P-7
P-8
P-9
P-10
P-11
P-12
P-13
P-14
P-15
P-16
P-17
P-18
P-19
P-20
P-21
P-22
P-23
P-24
P-25
P-26
P-27
P-28
P-29
P-30
P-31
P-32
P-33
P-34
P-35
P-36
P-37
P-38
P-39
P-40
P-41
P-42
P-43
P-44
P-45
P-46
P-47
P-48
P-49
P-50
P-51
P-52
P-53
P-54
P-55
P-56
P-57
P-58
P-59
P-60
P-61
ტექნიკური სათავსო
სველი წერტილი
სველი წერტილი
სველი წერტილი

ОБЩАЯ ПЛОЩАДЬ ЗДАНИЯ	2850.4 м²
ОБЩАЯ ПЛОЩАДЬ ЗДАНИЯ	20303.7 м²
ПЛОЩАДЬ ЗДАНИЯ	15595.1 м²
ЖИЛАЯ ПЛОЩАДЬ ЗДАНИЯ	2131.7 м²
ПЛОЩАДЬ ЗДАНИЯ	92499 м²
ОБЩАЯ ПЛОЩАДЬ ЗДАНИЯ	1161.8 м²
ПЛОЩАДЬ ЗДАНИЯ	1077.3 м²
ПЛОЩАДЬ ЗДАНИЯ	106.2 м²
ПЛОЩАДЬ ЗЕМЕЛЬНОГО УЧАСТКА ПО ДОКУМЕНТАМ	1868.2 м²
ЗДАНИЕ	1.1.1.1.23594-01
ЗДАНИЕ	1.1.1.2.23594-02
ЗДАНИЕ	1.1.1.3.23594-03
ЗДАНИЕ	1.1.1.4.23594-04
ОБЩАЯ ПЛОЩАДЬ ЗЕМЕЛЬНОГО УЧАСТКА	379 м

ГИП	Ахмедов Р.Р.	
Разработал	Ахмедов Р.Р.	
Проверил	Ахмедов Р.Р.	
Н. контроль	Ахмедов Р.Р.	
Утвердил	Ахмедов Р.Р.	

Стадия	Лист
Р	1

Генплан

Масштаб 1:100

Формат А4

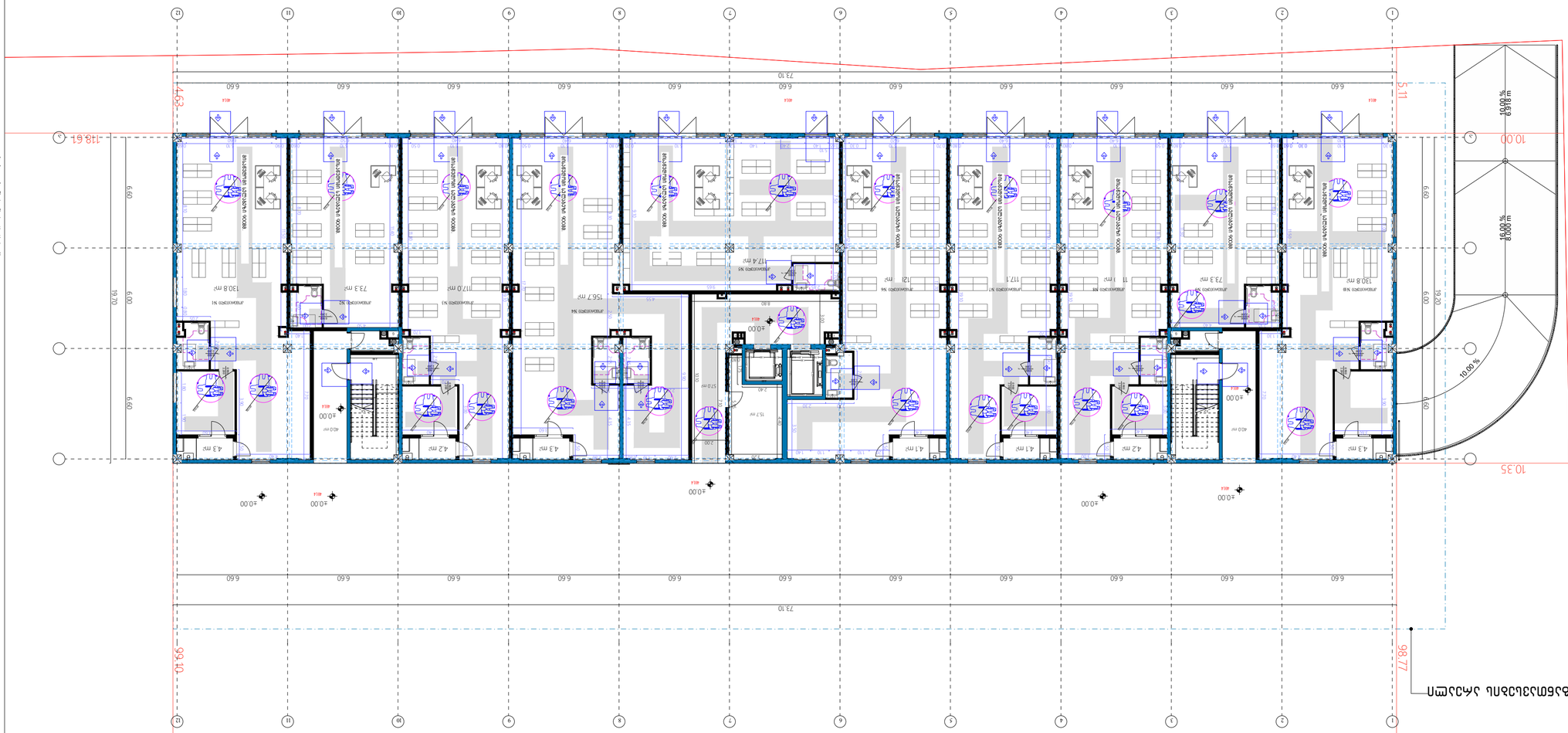

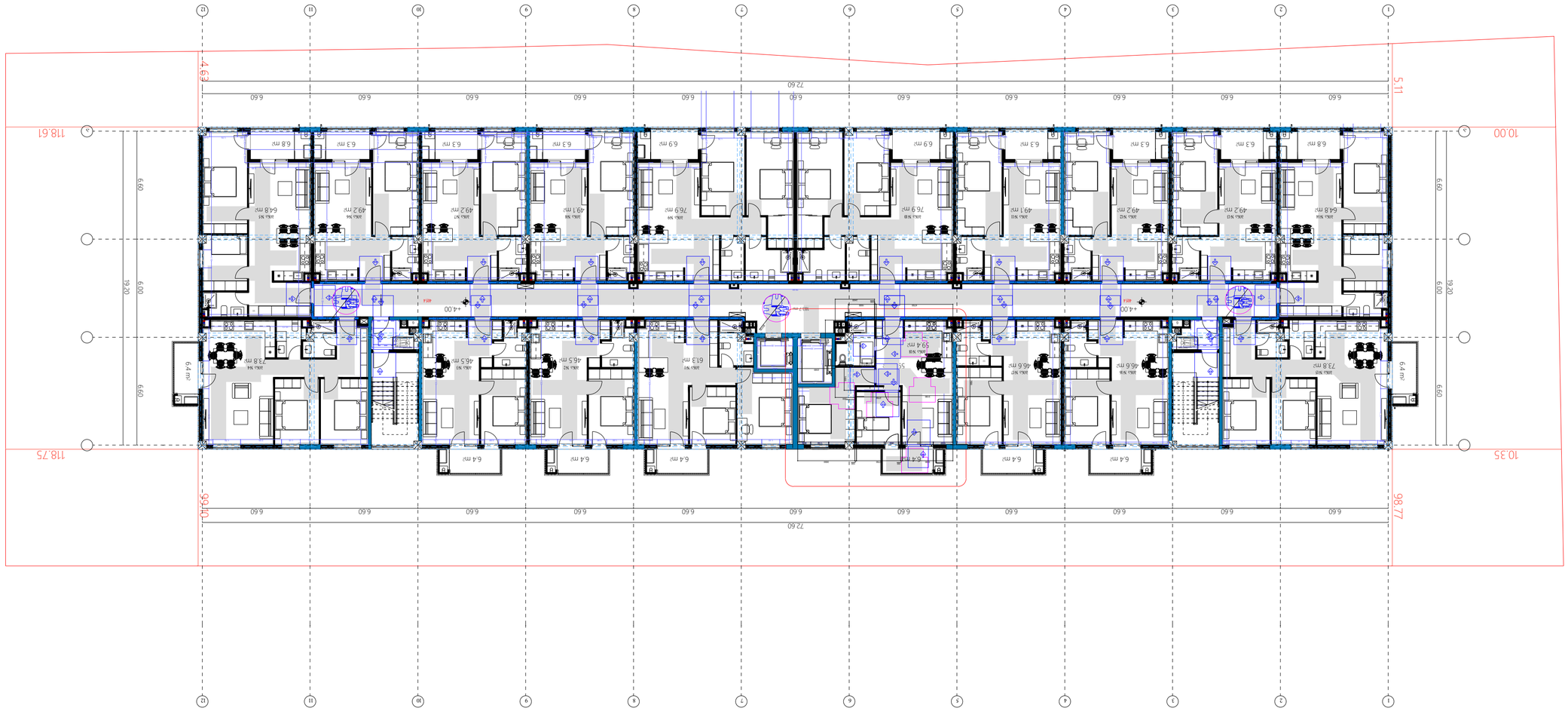

ՀԱՏԱԿԱՑ ՊՈՒՐԱԿՈՒՄՆԵՐԻ ԲՆԱԿԱՐԱՆ

+4.00 ՀՈՒՆՎԱՐԻ ԴՐԱՆՇԻ

ԱՇԽԱՏԱՆՔԻ ԱՆՎԱՆՈՒՄԸ	ԲՆԱԿԱՐԱՆ ՀԱՏԱԿԱՑ ՊՈՒՐԱԿՈՒՄՆԵՐԻ ՇԻՆԱՐԱՐՈՒԹՅՈՒՆ
ՇԻՆՈՒԹՅԱՆ ՀԱՍՑԵ	ՀՀ, ԿՈՏԱՅՔԻ ՄԱՐԶ, ՀՐԱԶԴԱՆ ՔԱՂԱՔ, ՇԵՆԳԱՎԻԹ ԹԱՂԱՄԱՍ, 1-ԻՆ ՓՈՂՈՑ, 1/1 ՇԵՆՔ
ՀԱՄԱՀԵՂԻ ԱՆՈՒՆ, ԱԶԳԱՆՈՒՆ	ՀԱՅԿԱԶՆ ՍԱՀԱԿՅԱՆ
ՀԵՂԻՆԱԿԻ ԱՆՈՒՆ, ԱԶԳԱՆՈՒՆ	ՀԱՅԿԱԶՆ ՍԱՀԱԿՅԱՆ
ՆԱԽԱԳԾԻ ՀԵՂԻՆԱԿ	ՀԱՅԿԱԶՆ ՍԱՀԱԿՅԱՆ
ՆԱԽԱԳԾԻ ՀԵՂԻՆԱԿ	ՀԱՅԿԱԶՆ ՍԱՀԱԿՅԱՆ
ՆԱԽԱԳԾԻ ՀԵՂԻՆԱԿ	ՀԱՅԿԱԶՆ ՍԱՀԱԿՅԱՆ
ՆԱԽԱԳԾԻ ՀԵՂԻՆԱԿ	ՀԱՅԿԱԶՆ ՍԱՀԱԿՅԱՆ
ՆԱԽԱԳԾԻ ՀԵՂԻՆԱԿ	ՀԱՅԿԱԶՆ ՍԱՀԱԿՅԱՆ
ՆԱԽԱԳԾԻ ՀԵՂԻՆԱԿ	ՀԱՅԿԱԶՆ ՍԱՀԱԿՅԱՆ
ՆԱԽԱԳԾԻ ՀԵՂԻՆԱԿ	ՀԱՅԿԱԶՆ ՍԱՀԱԿՅԱՆ
ՆԱԽԱԳԾԻ ՀԵՂԻՆԱԿ	ՀԱՅԿԱԶՆ ՍԱՀԱԿՅԱՆ
ՆԱԽԱԳԾԻ ՀԵՂԻՆԱԿ	ՀԱՅԿԱԶՆ ՍԱՀԱԿՅԱՆ
ՆԱԽԱԳԾԻ ՀԵՂԻՆԱԿ	ՀԱՅԿԱԶՆ ՍԱՀԱԿՅԱՆ

ՀՈՂԱՄԱՍԻ ՄԱԿԵՐԵՍ	2850.4 մ²
ՇԱՀԱԳՈՐԾԱԿԱՆ ՄԱԿԵՐԵՍ	2030.7 մ²
ԸՆԴՀԱՆՈՒՐ ՄԱԿԵՐԵՍ	1559.1 մ²
ՀՅՈՒՍԻՍԱՅԻՆ ՄԱՍՆԱԿՑՈՒԹՅԱՆ ՄԱԿԵՐԵՍ	2131.7 մ²
ԱՐՏԱՔԻՆ ՄԱՍՆԱԿՑՈՒԹՅԱՆ ՄԱԿԵՐԵՍ	924.9 մ²
ՀԱՐԿԱՅԻՆ ՄԱՍՆԱԿՑՈՒԹՅԱՆ ՄԱԿԵՐԵՍ	116.8 մ²
ԿԱՆԱՉ ՄԱՍՆԱԿՑՈՒԹՅԱՆ ՄԱԿԵՐԵՍ	107.3 մ²
ՍԱՆՔԱԶԳԱՅԻՆ ՄԱԿԵՐԵՍ	10.6.2 մ²
ՀԱՍԱՐԱԿԱԿԱՆ ՕԳՏԱԳՈՐԾՎՈՂ ՄԱԿԵՐԵՍ	1868.2 մ²
ՇԻՆՈՒԹՅԱՆ ԲԱՐՁՐՈՒԹՅՈՒՆ	14.43.2994-01
ՇԻՆՈՒԹՅԱՆ ԽՏՈՐՈՒԹՅՈՒՆ	1849.9.2994-02
ՇԻՆՈՒԹՅԱՆ ԽՏՈՐՈՒԹՅՈՒՆ	1275.1.2994-04
ՇԱՀԱԳՈՐԾՎԱԾ ՀՈՂԱՄԱՍԻ ՄԱԿԵՐԵՍ	37.9 Ա

ՀԱՏԱԿԱՑ ՊՈՒՐԱԿՈՒՄՆԵՐԻ ԼՈՒՍԱՆԿԱՐՉԱԿԱՆ ԱՂՅՈՒՍԱԿ **A4**

ՀԱՍԱՐԱԿԱԿԱՆ ՕԳՏԱԳՈՐԾՄԱՆ ՏԵՍԱԿ	ԱՆՇԱՐԺՈՒՅՔ
ՀՈՂԱՄԱՍ	Ա. Լ700
ՇԻՆՈՒԹՅԱՆ ՏԵՍԱԿ	2 ՀԱՐԿ

ՊԱՏՎԻՐԱՏՈՒ	ԱՆՈՒՆ	ԼՈՒՍԱՆԿԱՐՉԱՀ
ՄԱՐԿԱՐՅԱՆ Ա.	ՀԱՄԱՀԵՂԻ	
ՍԱՀԱԿՅԱՆ Հ.	ՀԵՂԻՆԱԿ	
ՍԱՀԱԿՅԱՆ Հ.	ՆԱԽԱԳԾԻ ՀԵՂԻՆԱԿ	
ՊԱՐՈՆՅԱՆ Ա.	ՊԱՏՎԻՐԱՏՈՒ	ՏԵՂԱԿԱՆ Ն
2025.2024		

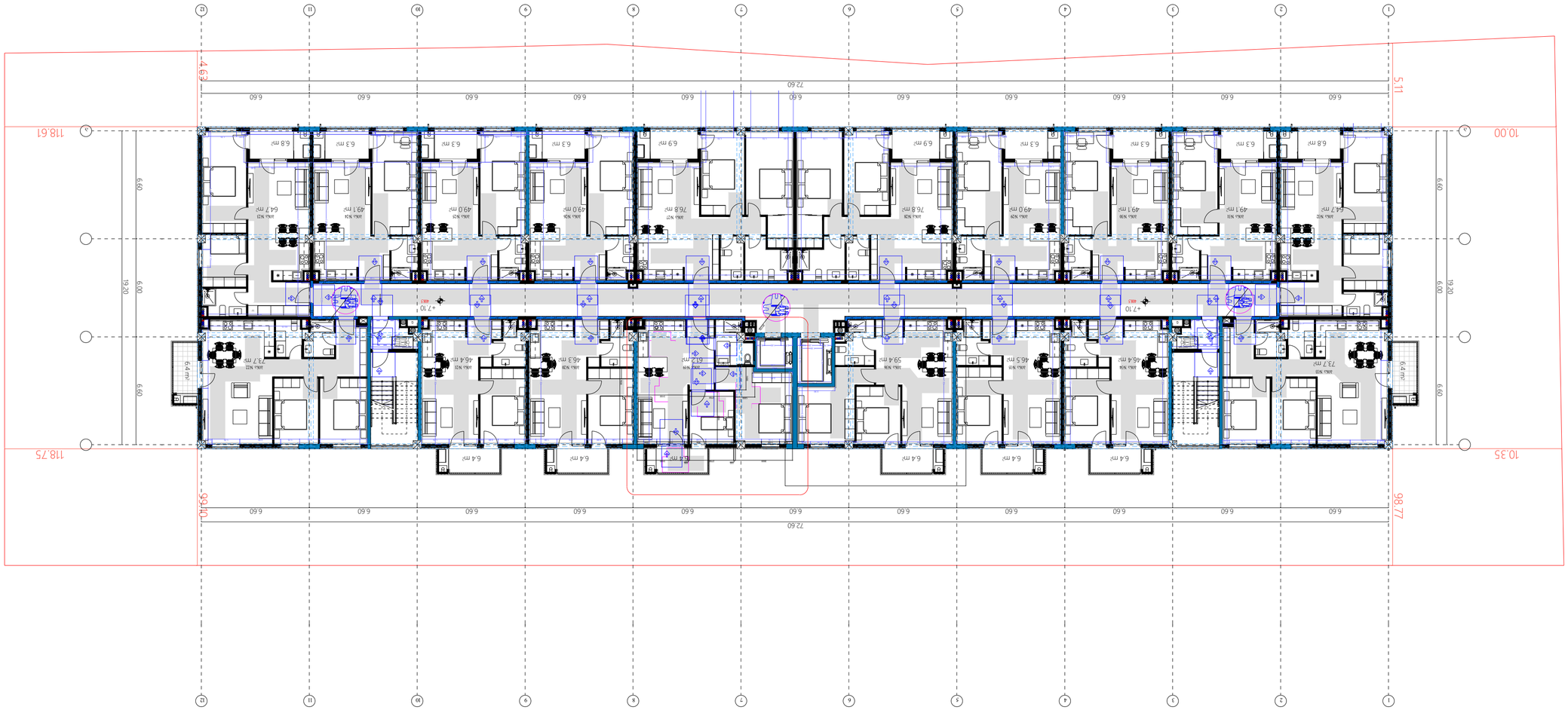

ситуационный план

+7.10 отмостка

Общая площадь здания	28504 м²
Площадь застройки	20303.7 м²
Площадь квартир	15595.1 м²
Общая площадь здания	21317 м²
Площадь лоджий	924.99 м²
Общая площадь	1161.8 м²
Площадь балконов	1077.3 м²
Общая площадь	106.2 м²
Площадь помещений для обслуживания здания	1868.2 м²
Общая площадь	1448.37894-01
Общая площадь	1804.92594-02
Общая площадь	1275.12594-04
Общая площадь	37.9 м²

Разработал	Иванов	03.2024
Проверил	Петрова	03.2024
Н. контроль	Сидоров	03.2024
ГИП	Кузнецов	03.2024
Утвердил	Орлов	03.2024

Экспликация помещений

№	Наименование	Площадь, м²
1	Тамбур	6.8
2	Коридор	6.3
3	Санузел	2.1
4	Кухня-ниша	6.9
5	Комната	18.4
6	Лоджия	4.2

Ведомость рабочих чертежей основного комплекта

Лист	Наименование	Примечание
1	Общие данные. Ситуационный план	
2	Планы этажей. Разрезы	
3	Фасады. Развертки	
4	Спецификации элементов	
5	Узлы и детали	

Ведомость ссылочных и прилагаемых документов

Обозначение	Наименование	Примечание
ГОСТ 21.101-2020	Основные требования к проектной и рабочей документации	
ГОСТ 21.501-2018	Правила выполнения рабочей документации архитектурных и конструктивных решений	
ГОСТ 21.110-2013	Спецификация оборудования, изделий и материалов	
ГОСТ 21.205-2016	Условные обозначения элементов санитарно-технического оборудования	
ГОСТ 21.206-2014	Условные графические обозначения трубопроводов	
ГОСТ 21.208-2013	Условные графические обозначения в схемах	
ГОСТ 21.210-2014	Условные обозначения элементов благоустройства территорий	
ГОСТ 21.501-2018	Правила выполнения рабочей документации архитектурных и конструктивных решений	
ГОСТ 21.502-2016	Правила выполнения рабочей документации металлических конструкций	
ГОСТ 21.503-2016	Правила выполнения рабочей документации деревянных конструкций	
ГОСТ 21.504-2016	Правила выполнения рабочей документации железобетонных конструкций	
ГОСТ 21.505-2016	Правила выполнения рабочей документации каменных и армокаменных конструкций	
ГОСТ 21.506-2016	Правила выполнения рабочей документации изоляционных конструкций	
ГОСТ 21.507-2016	Правила выполнения рабочей документации антикоррозионной защиты	
ГОСТ 21.508-2016	Правила выполнения рабочей документации генеральных планов	
ГОСТ 21.509-2016	Правила выполнения рабочей документации технологических решений	
ГОСТ 21.510-2016	Правила выполнения рабочей документации автомобильных дорог	
ГОСТ 21.511-2016	Правила выполнения рабочей документации железнодорожного пути	
ГОСТ 21.512-2016	Правила выполнения рабочей документации тоннелей	
ГОСТ 21.513-2016	Правила выполнения рабочей документации аэродромов	
ГОСТ 21.514-2016	Правила выполнения рабочей документации гидротехнических сооружений	
ГОСТ 21.515-2016	Правила выполнения рабочей документации электроустановок	
ГОСТ 21.516-2016	Правила выполнения рабочей документации электрических сетей	
ГОСТ 21.517-2016	Правила выполнения рабочей документации слаботочных систем	
ГОСТ 21.518-2016	Правила выполнения рабочей документации автоматизации	
ГОСТ 21.519-2016	Правила выполнения рабочей документации тепломеханических решений котельных	
ГОСТ 21.520-2016	Правила выполнения рабочей документации тепловых сетей	
ГОСТ 21.521-2016	Правила выполнения рабочей документации насосных станций	
ГОСТ 21.522-2016	Правила выполнения рабочей документации тепловых пунктов	
ГОСТ 21.523-2016	Правила выполнения рабочей документации газорегуляторных пунктов	
ГОСТ 21.524-2016	Правила выполнения рабочей документации газораспределительных станций	
ГОСТ 21.525-2016	Правила выполнения рабочей документации газопотребляющих установок	
ГОСТ 21.526-2016	Правила выполнения рабочей документации систем вентиляции и кондиционирования	
ГОСТ 21.527-2016	Правила выполнения рабочей документации систем водоснабжения	
ГОСТ 21.528-2016	Правила выполнения рабочей документации систем водоотведения	
ГОСТ 21.529-2016	Правила выполнения рабочей документации систем отопления	
ГОСТ 21.530-2016	Правила выполнения рабочей документации систем газоснабжения	
ГОСТ 21.531-2016	Правила выполнения рабочей документации систем пожаротушения	
ГОСТ 21.532-2016	Правила выполнения рабочей документации систем пожарной сигнализации	
ГОСТ 21.533-2016	Правила выполнения рабочей документации систем оповещения о пожаре	
ГОСТ 21.534-2016	Правила выполнения рабочей документации систем дымоудаления	
ГОСТ 21.535-2016	Правила выполнения рабочей документации систем противодымной вентиляции	
ГОСТ 21.536-2016	Правила выполнения рабочей документации систем автоматического управления	
ГОСТ 21.537-2016	Правила выполнения рабочей документации систем диспетчеризации	
ГОСТ 21.538-2016	Правила выполнения рабочей документации систем связи	
ГОСТ 21.539-2016	Правила выполнения рабочей документации систем видеонаблюдения	
ГОСТ 21.540-2016	Правила выполнения рабочей документации систем контроля доступа	
ГОСТ 21.541-2016	Правила выполнения рабочей документации систем охранной сигнализации	
ГОСТ 21.542-2016	Правила выполнения рабочей документации систем охранного телевидения	
ГОСТ 21.543-2016	Правила выполнения рабочей документации систем охранного освещения	
ГОСТ 21.544-2016	Правила выполнения рабочей документации систем периметральной охраны	
ГОСТ 21.545-2016	Правила выполнения рабочей документации систем досмотра	
ГОСТ 21.546-2016	Правила выполнения рабочей документации систем управления доступом	
ГОСТ 21.547-2016	Правила выполнения рабочей документации систем интегрированной безопасности	
ГОСТ 21.548-2016	Правила выполнения рабочей документации систем автоматизации технологических процессов	
ГОСТ 21.549-2016	Правила выполнения рабочей документации систем управления технологическими процессами	
ГОСТ 21.550-2016	Правила выполнения рабочей документации систем информационного обеспечения	
ГОСТ 21.551-2016	Правила выполнения рабочей документации систем телекоммуникаций	
ГОСТ 21.552-2016	Правила выполнения рабочей документации систем радиосвязи	
ГОСТ 21.553-2016	Правила выполнения рабочей документации систем спутниковой связи	
ГОСТ 21.554-2016	Правила выполнения рабочей документации систем мобильной связи	
ГОСТ 21.555-2016	Правила выполнения рабочей документации систем транкинговой связи	
ГОСТ 21.556-2016	Правила выполнения рабочей документации систем оперативно-диспетчерской связи	
ГОСТ 21.557-2016	Правила выполнения рабочей документации систем технологической связи	
ГОСТ 21.558-2016	Правила выполнения рабочей документации систем специальной связи	
ГОСТ 21.559-2016	Правила выполнения рабочей документации систем правительственной связи	
ГОСТ 21.560-2016	Правила выполнения рабочей документации систем конфиденциальной связи	
ГОСТ 21.561-2016	Правила выполнения рабочей документации систем секретной связи	
ГОСТ 21.562-2016	Правила выполнения рабочей документации систем особой важности	
ГОСТ 21.563-2016	Правила выполнения рабочей документации систем повышенной надежности	
ГОСТ 21.564-2016	Правила выполнения рабочей документации систем высокой надежности	
ГОСТ 21.565-2016	Правила выполнения рабочей документации систем средней надежности	
ГОСТ 21.566-2016	Правила выполнения рабочей документации систем низкой надежности	
ГОСТ 21.567-2016	Правила выполнения рабочей документации систем минимальной надежности	
ГОСТ 21.568-2016	Правила выполнения рабочей документации систем нулевой надежности	
ГОСТ 21.569-2016	Правила выполнения рабочей документации систем отрицательной надежности	
ГОСТ 21.570-2016	Правила выполнения рабочей документации систем с неопределенной надежностью	
ГОСТ 21.571-2016	Правила выполнения рабочей документации систем с переменной надежностью	
ГОСТ 21.572-2016	Правила выполнения рабочей документации систем с программируемой надежностью	
ГОСТ 21.573-2016	Правила выполнения рабочей документации систем с адаптивной надежностью	
ГОСТ 21.574-2016	Правила выполнения рабочей документации систем с самовосстанавливающейся надежностью	
ГОСТ 21.575-2016	Правила выполнения рабочей документации систем с самодиагностирующейся надежностью	
ГОСТ 21.576-2016	Правила выполнения рабочей документации систем с самоорганизующейся надежностью	
ГОСТ 21.577-2016	Правила выполнения рабочей документации систем с самообучающейся надежностью	
ГОСТ 21.578-2016	Правила выполнения рабочей документации систем с самоадаптирующейся надежностью	
ГОСТ 21.579-2016	Правила выполнения рабочей документации систем с самовосстанавливающейся надежностью	
ГОСТ 21.580-2016	Правила выполнения рабочей документации систем с самодиагностирующейся надежностью	
ГОСТ 21.581-2016	Правила выполнения рабочей документации систем с самоорганизующейся надежностью	
ГОСТ 21.582-2016	Правила выполнения рабочей документации систем с самообучающейся надежностью	
ГОСТ 21.583-2016	Правила выполнения рабочей документации систем с самоадаптирующейся надежностью	
ГОСТ 21.584-2016	Правила выполнения рабочей документации систем с самовосстанавливающейся надежностью	
ГОСТ 21.585-2016	Правила выполнения рабочей документации систем с самодиагностирующейся надежностью	
ГОСТ 21.586-2016	Правила выполнения рабочей документации систем с самоорганизующейся надежностью	
ГОСТ 21.587-2016	Правила выполнения рабочей документации систем с самообучающейся надежностью	
ГОСТ 21.588-2016	Правила выполнения рабочей документации систем с самоадаптирующейся надежностью	
ГОСТ 21.589-2016	Правила выполнения рабочей документации систем с самовосстанавливающейся надежностью	
ГОСТ 21.590-2016	Правила выполнения рабочей документации систем с самодиагностирующейся надежностью	
ГОСТ 21.591-2016	Правила выполнения рабочей документации систем с самоорганизующейся надежностью	
ГОСТ 21.592-2016	Правила выполнения рабочей документации систем с самообучающейся надежностью	
ГОСТ 21.593-2016	Правила выполнения рабочей документации систем с самоадаптирующейся надежностью	
ГОСТ 21.594-2016	Правила выполнения рабочей документации систем с самовосстанавливающейся надежностью	
ГОСТ 21.595-2016	Правила выполнения рабочей документации систем с самодиагностирующейся надежностью	
ГОСТ 21.596-2016	Правила выполнения рабочей документации систем с самоорганизующейся надежностью	
ГОСТ 21.597-2016	Правила выполнения рабочей документации систем с самообучающейся надежностью	
ГОСТ 21.598-2016	Правила выполнения рабочей документации систем с самоадаптирующейся надежностью	
ГОСТ 21.599-2016	Правила выполнения рабочей документации систем с самовосстанавливающейся надежностью	
ГОСТ 21.600-2016	Правила выполнения рабочей документации систем с самодиагностирующейся надежностью	

Условные обозначения

Экспликация помещений

Ведомость рабочих чертежей основного комплекта

Ведомость ссылочных и прилагаемых документов

Спецификация элементов

Узлы и детали

Ситуационный план

Общие данные

Планы этажей. Разрезы

Фасады. Развертки

Спецификации

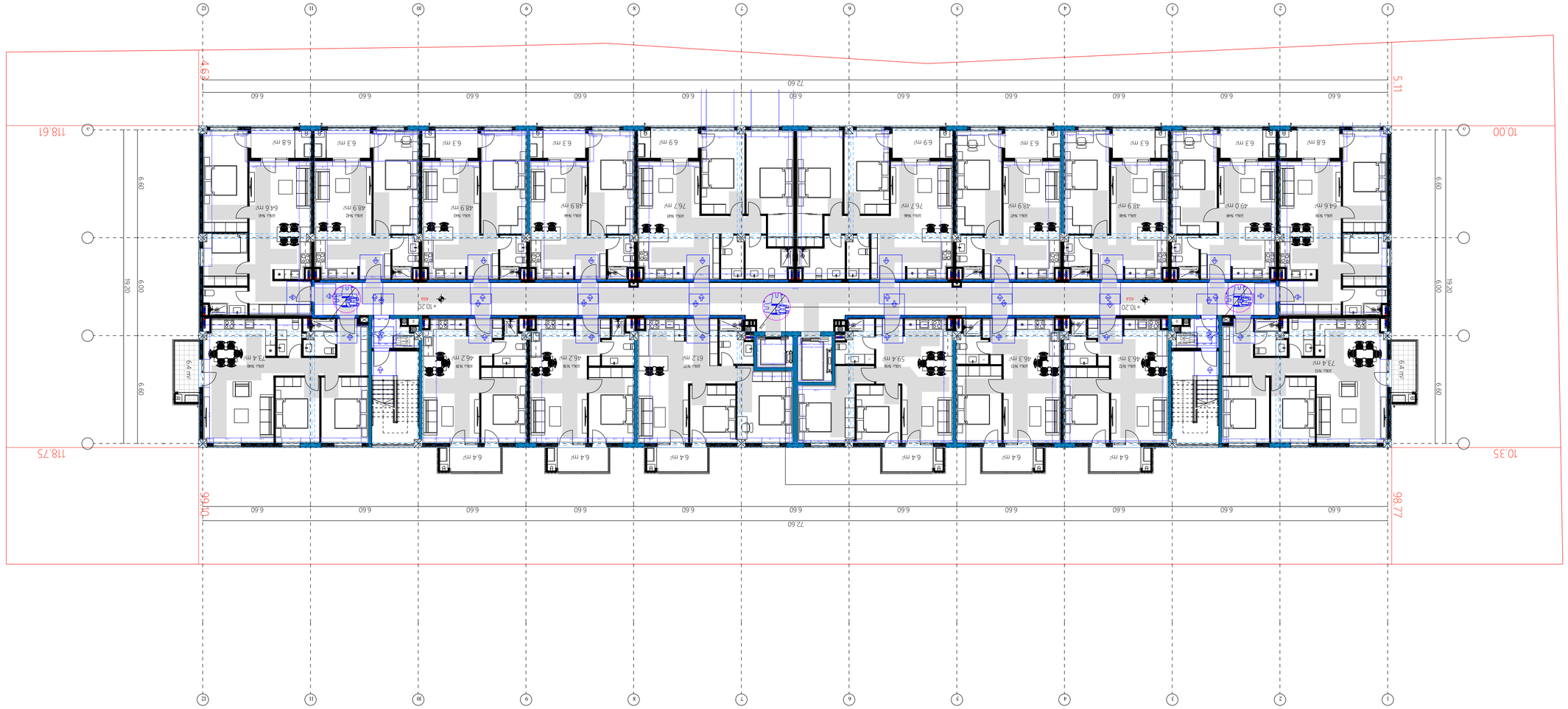

ვარდების ქუჩა №28, ქობულეთი

+10.20 მეორე სართული

ნებისმიერი სახის ასლის გადაღება, გამრავლება, გავრცელება, ასევე ელექტრონულ ფორმატში გადაყვანა, ინტერნეტ სივრცეში განთავსება, ასევე სხვა ნებისმიერი ფორმით გამოყენება მხოლოდ ავტორის წერილობითი ნებართვის საფუძველზე შეიძლება.

აღნიშვნები

1. ნახაზი არ უნდა იქნეს გამოყენებული სამუშაოდ, თუ ის არ არის ხელმოწერილი და დამტკიცებული ავტორის მიერ.
2. ნახაზზე ასახული ყველა ზომა უნდა შემოწმდეს ადგილზე სამუშაოების დაწყებამდე და ნებისმიერი შეუსაბამობის შემთხვევაში დაუყოვნებლივ ეცნობოს ავტორს.
3. ნახაზზე ასახული ყველა ზომა მოცემულია მილიმეტრებში, თუ სხვა რამ არ არის მითითებული.
4. ნახაზზე ასახული ყველა ზომა უნდა შემოწმდეს ადგილზე სამუშაოების დაწყებამდე და ნებისმიერი შეუსაბამობის შემთხვევაში დაუყოვნებლივ ეცნობოს ავტორს.
5. ნახაზზე ასახული ყველა ზომა უნდა შემოწმდეს ადგილზე სამუშაოების დაწყებამდე და ნებისმიერი შეუსაბამობის შემთხვევაში დაუყოვნებლივ ეცნობოს ავტორს.
6. ნახაზზე ასახული ყველა ზომა უნდა შემოწმდეს ადგილზე სამუშაოების დაწყებამდე და ნებისმიერი შეუსაბამობის შემთხვევაში დაუყოვნებლივ ეცნობოს ავტორს.
7. ნახაზზე ასახული ყველა ზომა უნდა შემოწმდეს ადგილზე სამუშაოების დაწყებამდე და ნებისმიერი შეუსაბამობის შემთხვევაში დაუყოვნებლივ ეცნობოს ავტორს.
8. ნახაზზე ასახული ყველა ზომა უნდა შემოწმდეს ადგილზე სამუშაოების დაწყებამდე და ნებისმიერი შეუსაბამობის შემთხვევაში დაუყოვნებლივ ეცნობოს ავტორს.
9. ნახაზზე ასახული ყველა ზომა უნდა შემოწმდეს ადგილზე სამუშაოების დაწყებამდე და ნებისმიერი შეუსაბამობის შემთხვევაში დაუყოვნებლივ ეცნობოს ავტორს.
10. ნახაზზე ასახული ყველა ზომა უნდა შემოწმდეს ადგილზე სამუშაოების დაწყებამდე და ნებისმიერი შეუსაბამობის შემთხვევაში დაუყოვნებლივ ეცნობოს ავტორს.

ნახაზის ლეგენდა

- ბეტონის ბლოკებით ნაგები კედლები - ინტერიერის ტიხრები
- ბეტონის ბლოკებით ნაგები გაზგამძლე ბლოკებით ნაგები კედლები - ინტერიერის ტიხრები
- ბეტონის ბლოკებით ნაგები გაზგამძლე ბლოკებით ნაგები კედლები - ინტერიერის ტიხრები
- ბეტონის ბლოკებით ნაგები გაზგამძლე ბლოკებით ნაგები კედლები - ინტერიერის ტიხრები
- ბეტონის ბლოკებით ნაგები გაზგამძლე ბლოკებით ნაგები კედლები - ინტერიერის ტიხრები
- ბეტონის ბლოკებით ნაგები გაზგამძლე ბლოკებით ნაგები კედლები - ინტერიერის ტიხრები
- 20 სმ სისქის რკინაბეტონის იატაკი
- ბეტონის ბლოკებით ნაგები გაზგამძლე ბლოკებით ნაგები კედლები - ინტერიერის ტიხრები
- ალუმინის ფანჯრის ბლოკი
- ალუმინის კარის ბლოკი 1
- ალუმინის კარის ბლოკი 2
- ალუმინის კარის ბლოკი 3
- ალუმინის კარის ბლოკი 4

ნახაზის ლეგენდა

ფართობი	28904 მ²
ბინების ფართობი	20303.7 მ²
სულ ფართობი	15595.1 მ²
ბინების ზოგადი ფართობი	2131.7 მ²
ბინების ფართობი	9249.9 მ²
ბინების ოპერაციული ფართობი	1161.8 მ²
ბინების ოპერაციული ფართობი	1077.3 მ²
ბინების ტერიტორია	106.2 მ²
ბინების ფართობი რა ტიპის ეზოებზეა	18682 მ²
ბინების ოპერაციული ფართობი	1440.12304-01
ბინების ოპერაციული ფართობი	1404.92304-05
ბინების ოპერაციული ფართობი	1275.12304-04
შენობის ფართობი	379 მ

ბინების რაოდენობა	30
ოთახების რაოდენობა	3
ოთახების რაოდენობა	2
ოთახების რაოდენობა	1
ბინების რაოდენობა	30
ბინების რაოდენობა	30
ბინების რაოდენობა	30

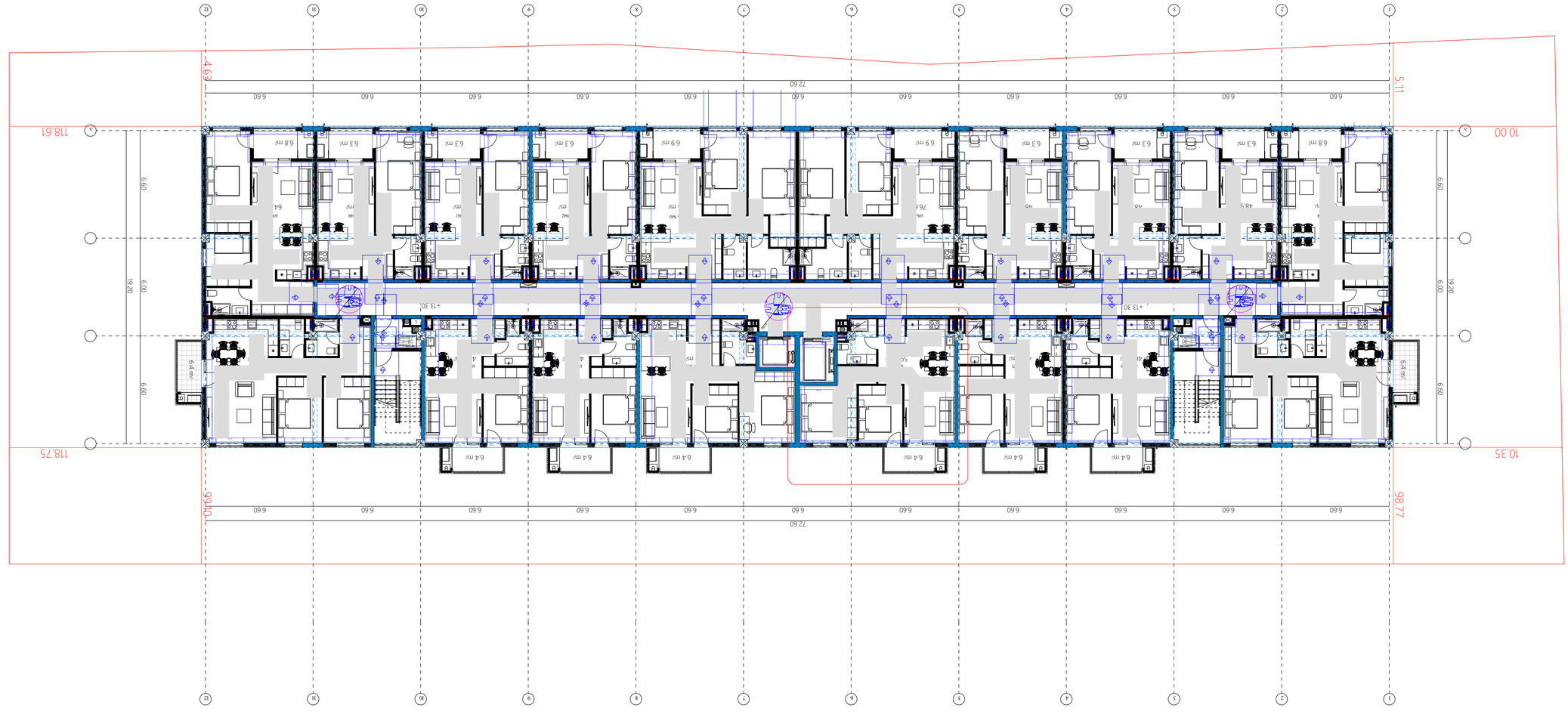

ტიპიური სართულის გეგმა
+13.30;+16.40;+19.50;+22.60;+25.70;+28.80 ნიშნულებზე

ფასადის ელემენტების ტიპები

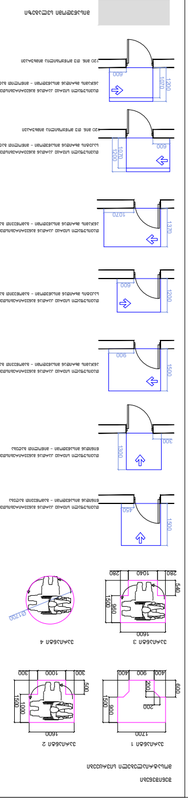
ალუმინის ფანჯრის ბლოკი ფანჯრის ფარდით - ალუმინის ბლოკი ფანჯრის ფარდით

შენობის ზედაპირის ფართობი	2850.4 მ²
სანიტარული ფართობი	203037 მ²
სულ	155951 მ²
ავეჯის ფართობი	2131.7 მ²
სველი წერტილების ფართობი	9249.9 მ²
პირსახოცების ფართობი	1161.8 მ²
სველი წერტილების ფართობი	1077.3 მ²
ლიფტების ფართობი	1062 მ²
სანიტარული ფართობის და პირსახოცების ფართობის ჯამი	18682 მ²
ავეჯის ფართობი	1-1-1-1-01
ავეჯის ფართობი	1-1-1-1-02
ავეჯის ფართობი	1-1-1-1-04
შენობის ფართობის და სანიტარული ფართობის ჯამის პროცენტული ნაწილი	37.9 მ

ტექნიკური ზედამხედველი	ა. ასათიანი	
ინჟინერ-კონსტრუქტორი	ნ. ცინცაძე	
არქიტექტორი	ნ. ცინცაძე	
ინჟინერ-კონსტრუქტორი	ლ. ჭანტურია	
ტექნიკური ზედამხედველი	ალექსი	ხელმოწერა
ავტორი	2018.2024	თარიღი

ბინათმშენებლობის ობიექტის სანიტარული ტექნიკური ნაწილი

ტექნიკური ზედამხედველის ალექსი

ავტორი 2018.2024

ხელმოწერა

ფორმატი A4

ბინათმშენებლობის ობიექტის სანიტარული ტექნიკური ნაწილი

ტექნიკური ზედამხედველის ალექსი

ავტორი 2018.2024

ხელმოწერა

ფორმატი A4

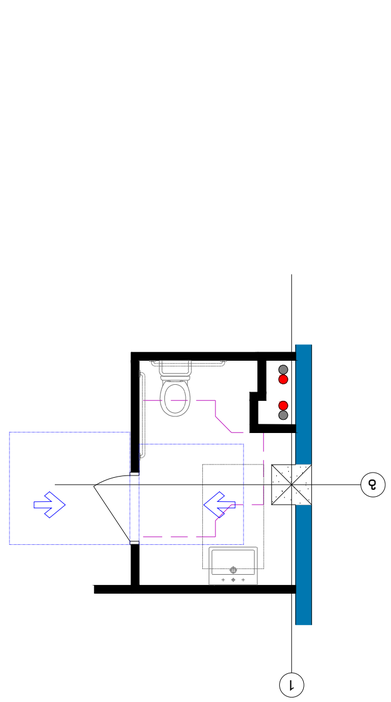

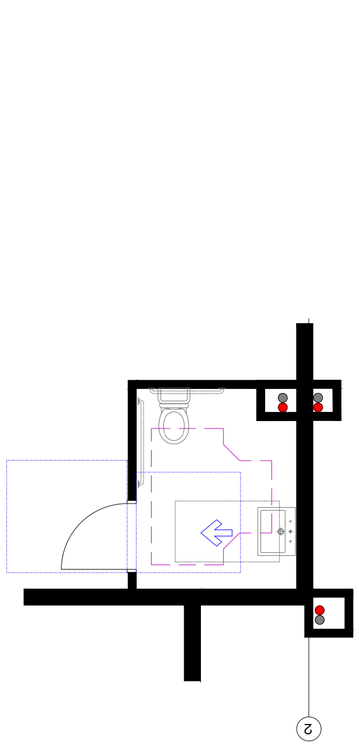

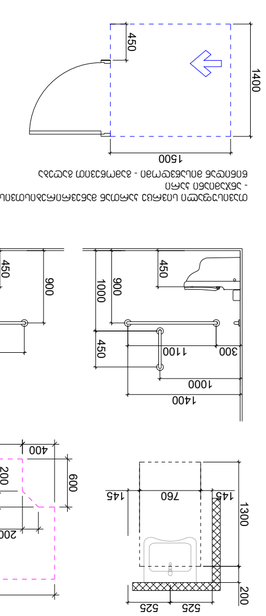

სველი წერტილის ავეჯის განლაგების სქემა
1:50

ტუალეტის ავეჯის განლაგების სქემა
1:50

ტუალეტის ავეჯის განლაგების სქემა
1:50

ტუალეტის ავეჯის განლაგების სქემა
1:50

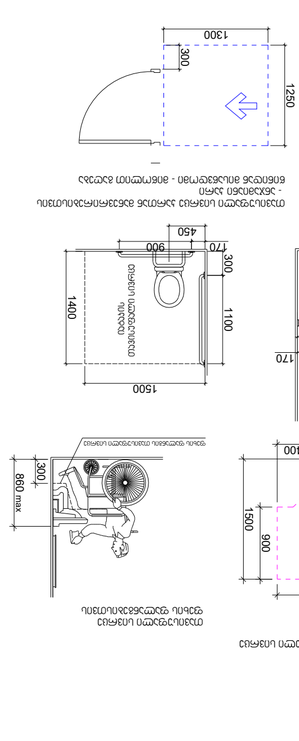

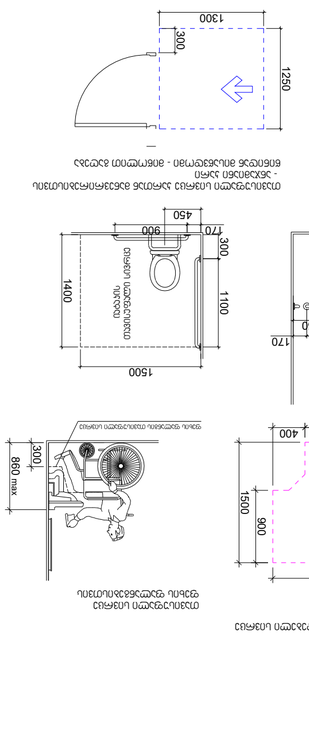

სველი წერტილის ავეჯის განლაგების სქემა - ვარიანტი 1
1:50

სველი წერტილის ავეჯის განლაგების სქემა - ვარიანტი 2
1:50

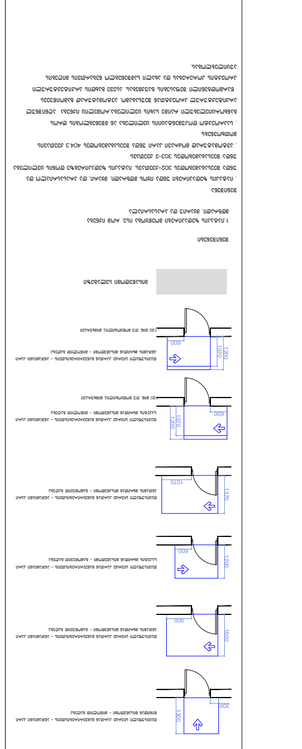

ტიპიური სველი წერტილის ფრაგმენტის ნახაზი	1:50

ОБЩИЙ ОБЪЕМ ЗДАНИЯ	2894 м³	
ОБЩАЯ ПЛОЩАДЬ ЗДАНИЯ	2030,7 м²	
ПЛОЩАДЬ ЗАСТРОЙКИ	1599,1 м²	
ОБЩАЯ ПЛОЩАДЬ ЗДАНИЯ	2131,7 м²	
ПЛОЩАДЬ ОСНОВНЫХ ПОМЕЩЕНИЙ	924,9 м²	
ПЛОЩАДЬ ВСПОМОГАТЕЛЬНЫХ ПОМЕЩЕНИЙ	116,8 м²	
ПЛОЩАДЬ ТЕХНИЧЕСКИХ ПОМЕЩЕНИЙ	107,3 м²	
ПЛОЩАДЬ ОБЩЕСТВЕННЫХ ПОМЕЩЕНИЙ	106,2 м²	
ПЛОЩАДЬ ПОМЕЩЕНИЙ ДЛЯ ЗАГРЯЗНЕННОЙ ОДЕЖДЫ	186,2 м²	
ПЛОЩАДЬ ПОМЕЩЕНИЙ	144.0.23594-0.1	
ПЛОЩАДЬ ПОМЕЩЕНИЙ	144.0.23594-0.5	
ПЛОЩАДЬ ПОМЕЩЕНИЙ	127.13.23594-0.4	
ЗДАНИЕ ОТНОСИТСЯ К ПОЖАРНОЙ ОПАСНОСТИ	3Г 9.1	

ГИП		
ГАП		
ВЕДУЩИЙ ИНЖЕНЕР		
ИНЖЕНЕР-ТЕХНОЛОГ		
ИНЖЕНЕР-СТРОИТЕЛЬ		
ИНЖЕНЕР-ЭЛЕКТРИК		
ИНЖЕНЕР-СЛАБОТОЧНИК		
ИНЖЕНЕР-ВОДОПРОВОДЧИК		
ИНЖЕНЕР-ТЕПЛОВИК		
ИНЖЕНЕР-ВЕНТИЛЯЦИОНЩИК		
ИНЖЕНЕР-ГАЗОВИК		
ИНЖЕНЕР-ПОЖАРНЫЙ		
ИНЖЕНЕР-ТЕХНОЛОГ		
ИНЖЕНЕР-ЭКОЛОГ		
ИНЖЕНЕР-ГЕОДЕЗИСТ		
ИНЖЕНЕР-ГЕОЛОГ		
ИНЖЕНЕР-ГИДРОГЕОЛОГ		
ИНЖЕНЕР-ГЕОТЕХНИК		
ИНЖЕНЕР-ГЕОФИЗИК		
ИНЖЕНЕР-ГЕОКРИОЛОГ		
ИНЖЕНЕР-ГЕОЭКОЛОГ		
ИНЖЕНЕР-ГЕОМОРФОЛОГ		
ИНЖЕНЕР-ГЕ

ობიექტის ზოგადი ფართობი	2850 მ²
ბანაკის ზოგადი ფართობი	20037 მ²
ტერიტორიის ფართობი	15995.1 მ²
ასფალტირებული ფართობი	2137 მ²
მოედნების ფართობი	9249.9 მ²
ტროტუარების ფართობი	1161.8 მ²
სველი წერტილების ფართობი	1077.3 მ²
ფანჯრების ფართობი	106.2 მ²
ტერიტორიის 1 კვ. მეტრზე ჩამოსული ნალექების რაოდენობა	1868.2 მ³
ობიექტის წყალმომარაგების სქემა	1-ინ-ტა-ობიექტის წყალმომარაგების სქემა-18681.2(2)(2)(2)-01
ობიექტის კანალიზაციის სქემა	ა2-ტა-ობიექტის კანალიზაციის სქემა-18684.9(2)(2)(2)-03
ობიექტის ელექტრომომარაგების სქემა	ა3-ტა-ობიექტის ელექტრომომარაგების სქემა-12755.1(2)(2)(2)-04
ობიექტის ორგანიზაციული სტრუქტურა	379 მ

ტერიტორიის ორგანიზაციული სტრუქტურა	A4 ფორმატი
ტერიტორიის ზედაპირული წყლის ჩამონადენის ანგარიში	
ობიექტის ზოგადი ინფორმაცია	
ობიექტის ადგილმდებარეობა	
ობიექტის ტექნიკური მახასიათებლები	
ობიექტის ტექნიკური მახასიათებლები	
ობიექტის ტექნიკური მახასიათებლები

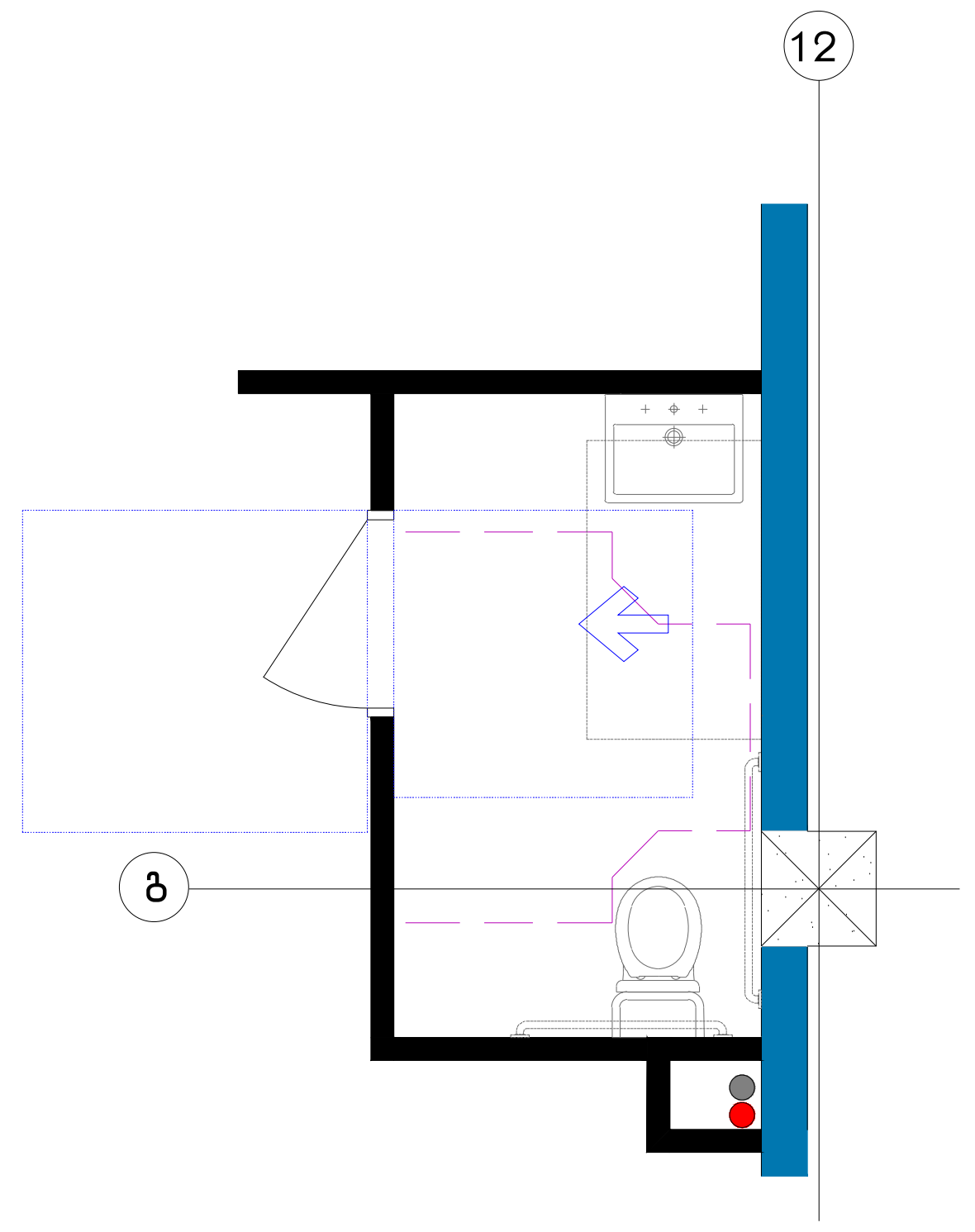

ხელსაბანის მდებარეობა

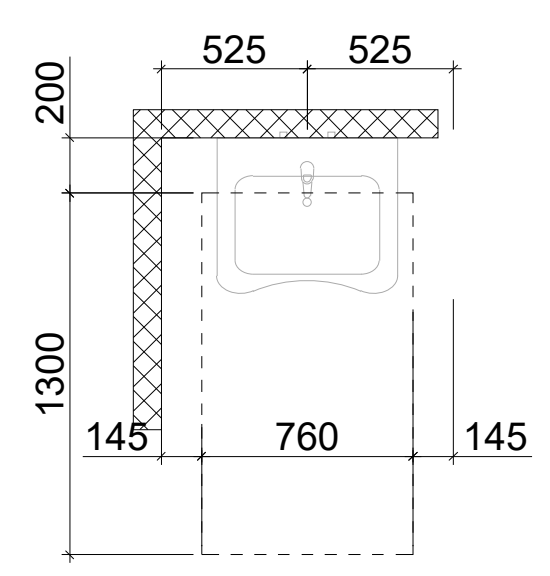

T ფორმის მოსატრიალებელი სივრცე

ვარიანტი 1

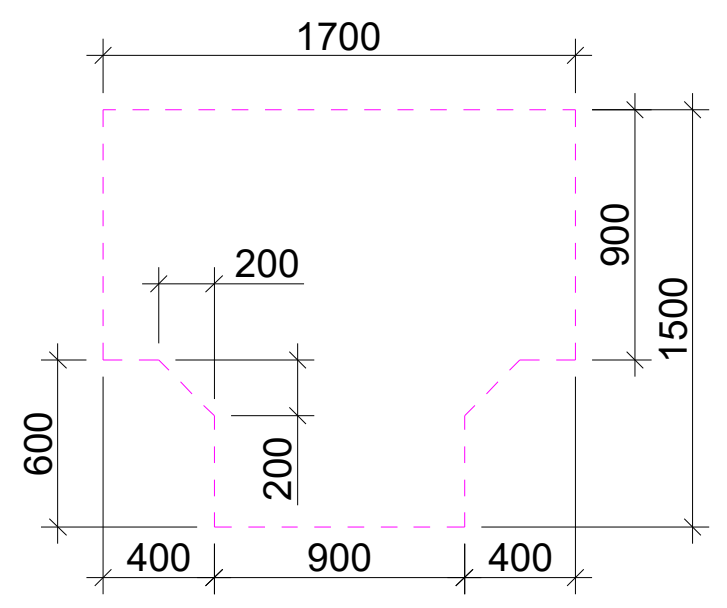

თავისუფალი სივრცე
ფეხის ფალანგებისთვის

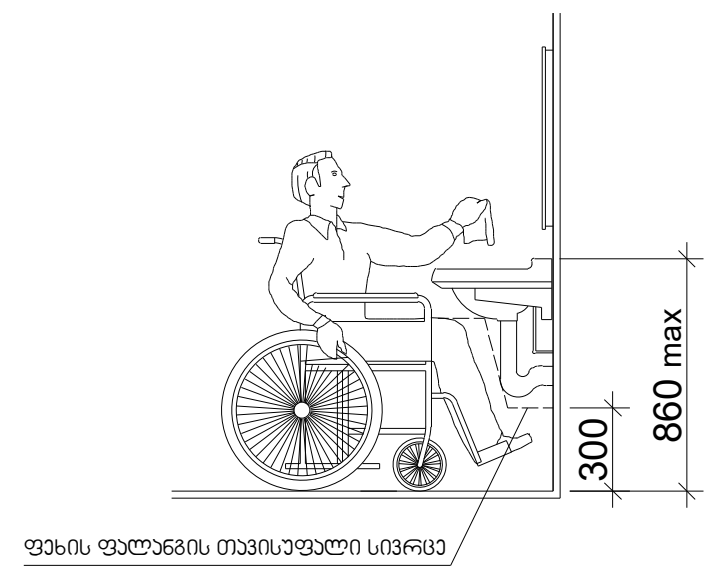

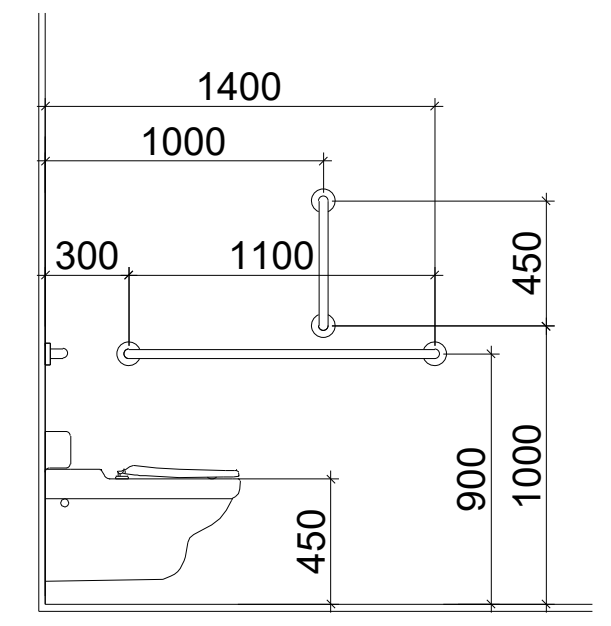

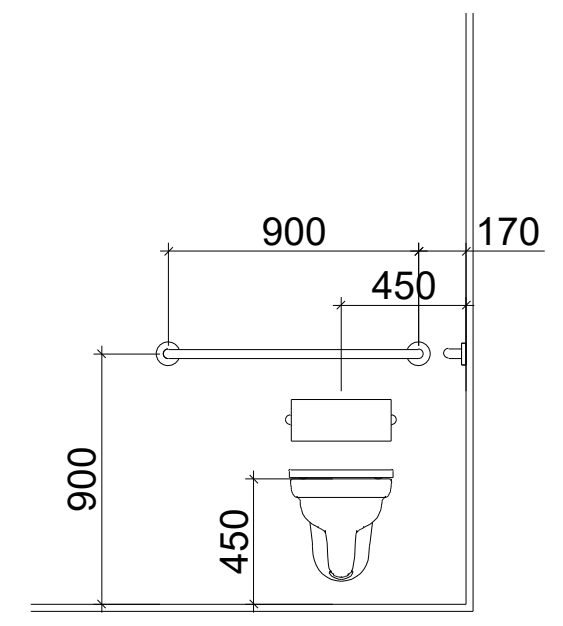

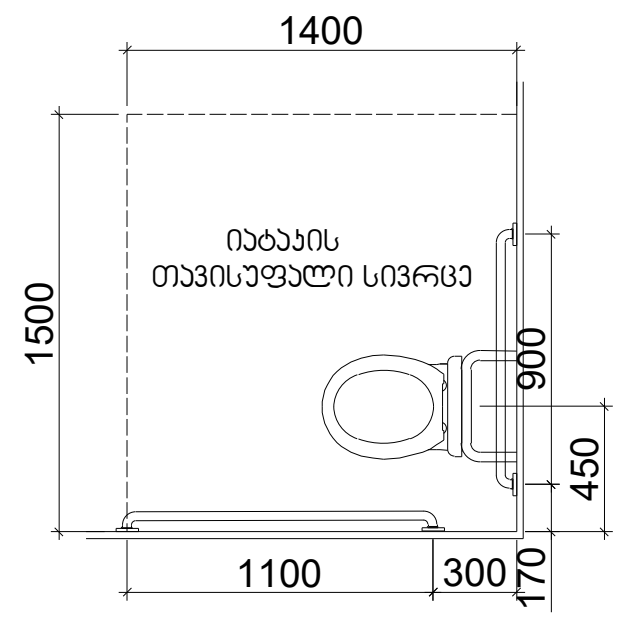

თავისუფალი სივრცე კართან მანევრირებისთვის
- ანჯამიანი კარი
წინიდან მისაწვდომი - გამოწევით გაღება

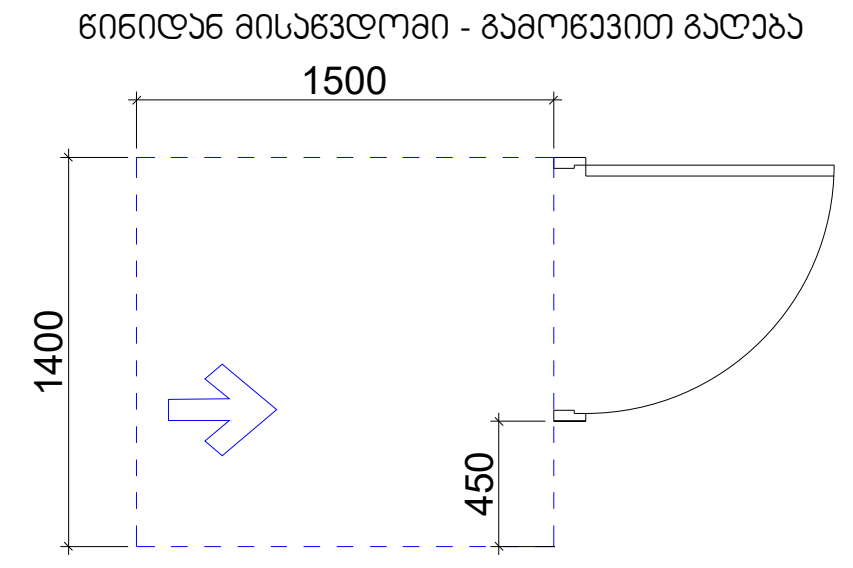

თავისუფალი სივრცე კართან მანევრირებისთვის
- ანჯამიანი კარი
წინიდან მისაწვდომი - მიწოლით გაღება

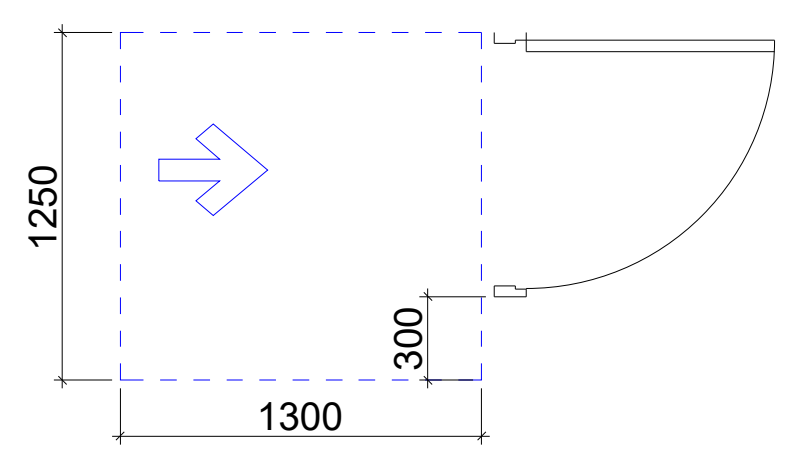

შენიშვნები

მოსატრიალებელი სივრცეები

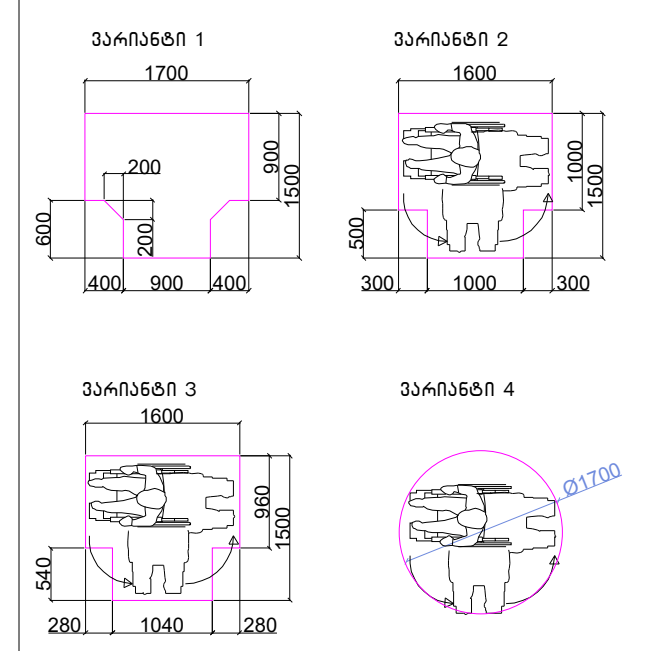

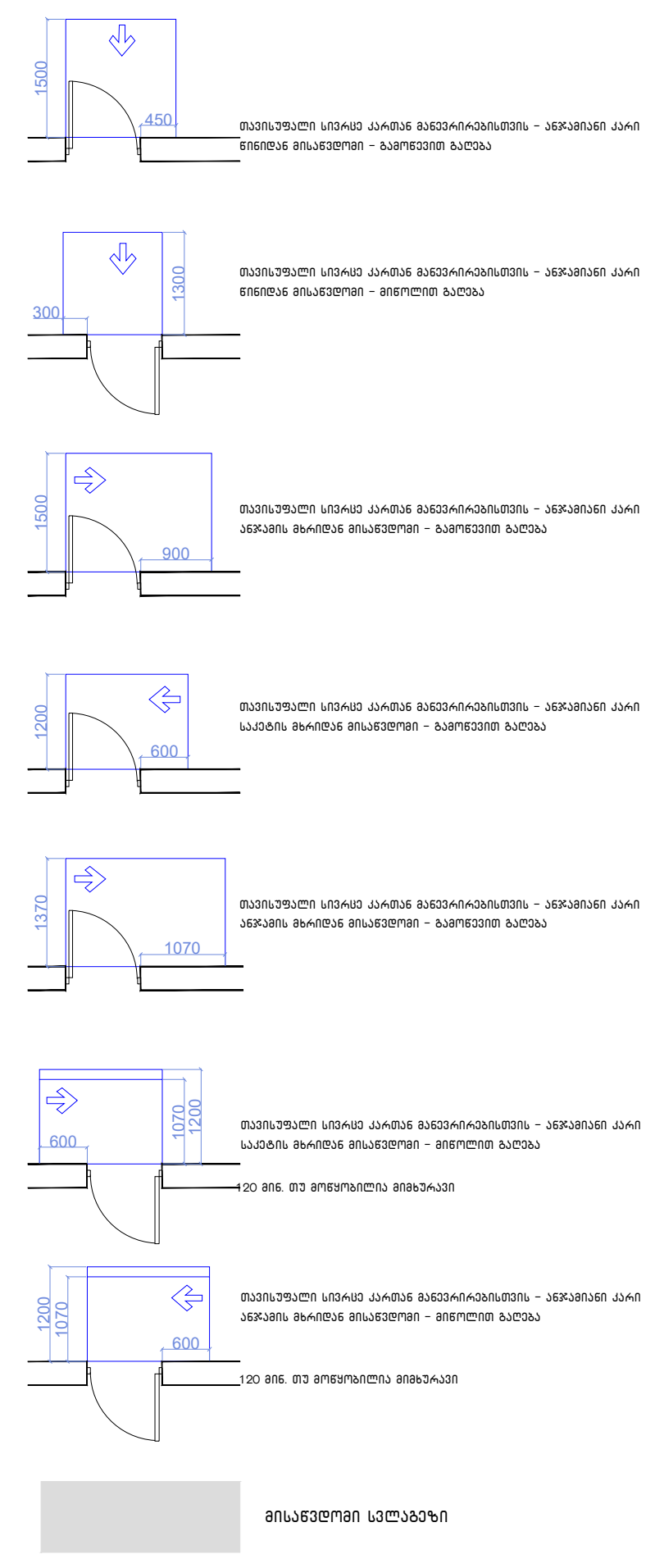

შენიშვნები

1.იატაკის ზედაპირები მოეწყობა ისე, რომ იქნება მდგრადი, მყარიუ და არასასრიალა.

შენიშვნა

. იატაკის ზედაპირები უნდა იყოს მდგრადი, მყარი, და არასასრიალო და უნდა შეესაბამებოდეს 302-ქვეთავს, იატაკის ზედაპირებზე დონის ცვლილება უნდა შეესაბამებოდეს 303-ე ქვეთავს

. ავტომატურად მოძრავი კარი უნდა შეესაბამებოდეს 404.3 ქვეთავის მოთხოვნებს

. საპროექტო დოკუმენტაციის ცვლილება ან მშენებლობის დროს განხორციელებული რაიმე სახის ცვლილება,რომელიც იქნება აღნიშნულ არქიტექტურულ პროექტთან შეუსაბამო, ავტომატურად გამოიწვევს წარმოდგენილი შეფასების გაუქმებას, ასევე გახდის არქიტექტურული პროექტის კორექციას და ახალი სამშენებლო ნებართვის მიღების აუცილებლობას.

ტექნიკურ-ეკონომიკური პარამეტრები

მიწის ნაკვეთის ფართი	28504 მ²
განაშენიანების ფართი	20303.7 მ²
საერთო ფართი	15595.1 მ²
ავტოსადგომების ფართი	2131.7 მ²
საცხოვრებელი ფართი	9249.9 მ²
კომერციული ფართი	1161.8 მ²
საზაფხულო ფართი	1077.3 მ²
დამხმარე ფართი	106.2 მ²
სადარბაზოები და კიბის უჯრედები	1868.2 მ²
კ1-ის საანგარიშო ფართი	1440.1/28504=0.1
კ2-ის საანგარიშო ფართი	14044.9/28504=0.5
კ3-ის საანგარიშო ფართი	12755.1/28504=0.4
შენობის კონსტრუქციული სიმაღლე	37.9 მ

მრავალბინიანი საცხოვრებელი სახლი **A4**

ნახაზის დასახელება		მასშტაბი
		მ. 1/100
შპს "ჯეი 5"		მისამართი
		ქ. თბილისი, უნივერსიტეტის ქუჩა
თანამდებობა	გვარი	ხელმოწერა
პრ. კოორდინატორი	დ. ბუწუკური	
არქიტექტორი	ნ. ირემაშვილი	
კონსტრუქტორი	ბ. ბარბაქაძე	
სტადია	თარიღი	ფურცელი №
პროექტი	20.05.2024	

Общая площадь квартиры	28504 ft²
Общая площадь квартиры	203037 ft²
Площадь комнат	15595.1 ft²
Площадь балконов	2131.7 ft²
Площадь летних террас	9249.9 ft²
Площадь кухонь	1161.8 ft²
Площадь санузлов	1077.3 ft²
Площадь коридоров	106.2 ft²
Площадь жилых комнат без учета балконов	1868.2 ft²
Площадь комнаты 1	1440.12694-01
Площадь комнаты 2	1810.92594-02
Площадь комнаты 3	1275.12594-04
Площадь балконов	379 ft

Разработал	Иванов	
Проверил	Петрова	
Н. контроль	Сидоров	
ГИП	Кузнецова	

Экспликация помещений квартиры А4

Площадь квартиры	33.1 м²
Общая	33.1 м²
1 комната	

Стены	200
Перегородки	100
Отопительный прибор	
Электрическая плита	
Мойка	
Ванна	
Душевой поддон	
Унитаз	
Раковина	
Стиральная машина	

Экспликация помещений

Общая площадь	33.1 м²
Жилая	18.1 м²
Подсобная	15 м²
Количество комнат	1

Экспликация помещений квартиры

1	Прихожая
2	Комната
3	Санузел
4	Кухня
5	Балкон

Условные обозначения

Планировка квартиры А4

Экспликация помещений

Общая площадь квартиры 33.1 м²

Жилая площадь 18.1 м²

Подсобная площадь 15 м²

Количество комнат 1

Стены 200

Перегородки 100

Отопительный прибор

Электрическая плита

Мойка

Ванна

Душевой поддон

Унитаз

Раковина

Стиральная машина

Условные обозначения

1 Прихожая

2 Комната

3 Санузел

4 Кухня

5 Балкон

Планировка квартиры А4

Площадь комнаты 1 1440.12694-01

Площадь комнаты 2 1810.92594-02

Площадь комнаты 3 1275.12594-04

Площадь балконов 379 ft

Общая площадь квартиры 28504 ft²

Площадь квартиры 203037 ft²

Площадь комнат 15595.1 ft²

Площадь балконов 2131.7 ft²

Площадь летних террас 9249.9 ft²

Площадь кухонь 1161.8 ft²

Площадь санузлов 1077.3 ft²

Площадь коридоров 106.2 ft²

Площадь жилых комнат без учета балконов 1868.2 ft²

Разработал Иванов

Проверил Петрова

Н. контроль Сидоров

ГИП Кузнецова

Экспликация помещений квартиры А4

Общая площадь 33.1 м²

Жилая 18.1 м²

Подсобная 15 м²

Количество комнат 1

1 комната 33.1 м²

Общая площадь квартиры	28504 м²
Общая площадь квартиры с учетом площади балконов и лоджий	28504 м²
Общая площадь квартиры	203037 м²
Общая площадь квартиры	15595.1 м²
Общая площадь квартиры	2131.7 м²
Общая площадь квартиры	92499 м²
Общая площадь квартиры	1161.8 м²
Общая площадь квартиры	1077.3 м²
Общая площадь квартиры	106.2 м²
Общая площадь квартиры	106.2 м²
Площадь квартиры по данным технического паспорта	18682 м²
Общая площадь квартиры	1481.73694-01
Общая площадь квартиры	1810.92594-02
Общая площадь квартиры	1275.12594-04
Общая площадь квартиры	379 м

Общая площадь	Жилая	Балкон, лоджия, терраса
Количество комнат	Этаж	Количество этажей в квартире
3	7	
Общая площадь		
Жилая		
Балкон, лоджия, терраса		

Экспликация помещений квартиры на этаже А4

Общая площадь	2038.2	
Жилая	1100	
Балкон, лоджия, терраса		

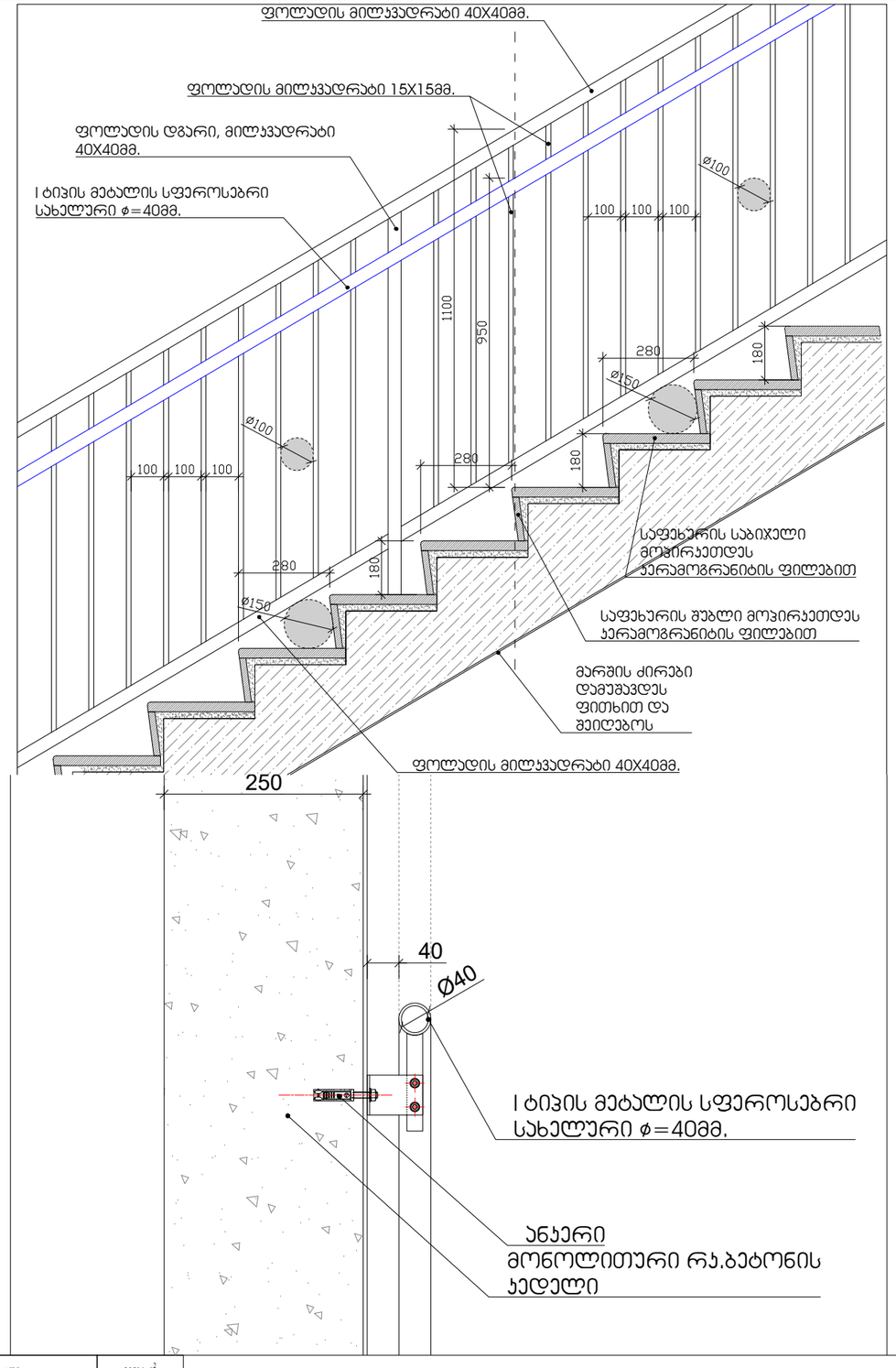

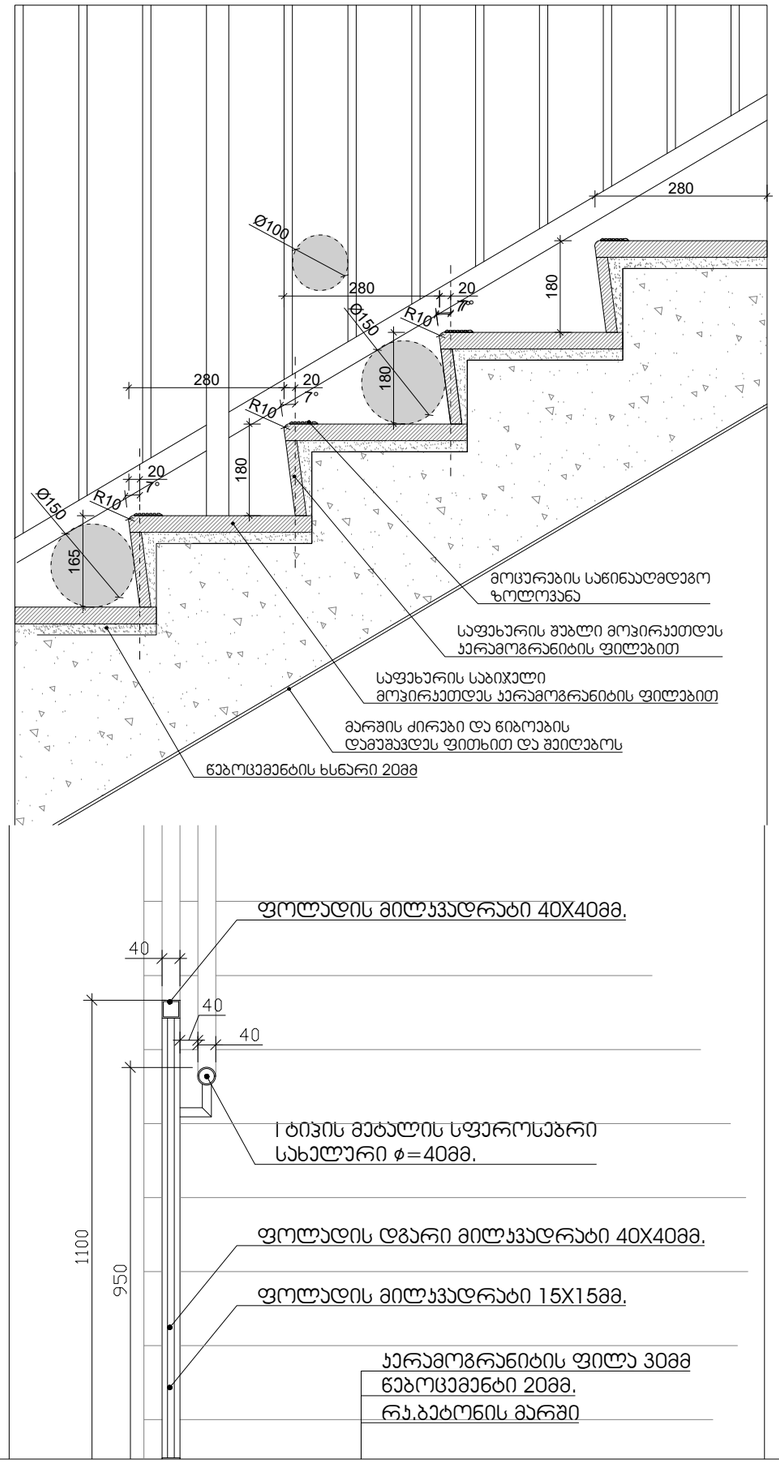

ტექნიკურ-ეკონომიკური პარამეტრები

მიწის ნაკვეთის ფართი	28504 მ^2
განაშენიანების ფართი	20303.7 მ^2
საერთო ფართი	15595.1 მ^2
ავტოსადგომების ფართი	2131.7 მ^2
საცხოვრებელი ფართი	9249.9 მ^2
კომერციული ფართი	1161.8 მ^2
საზაფხულო ფართი	1077.3 მ^2
დამხმარე ფართი	106.2 მ^2
სალარბაზოები და კიბის უჯრედები	1868.2 მ^2
კ1-ის საანგარიშო ფართი	1440.1/28504=0.1
კ2-ის საანგარიშო ფართი	14044.9/28504=0.5
კ3-ის საანგარიშო ფართი	12755.1/28504=0.4
შენობის კონსტრუქციული სიმაღლე	37.9 მ

მრავალბინიანი საცხოვრებელი სახლი **A4**

ნახაზის დასახელება	მასშტაბი
	მ. 1:100
შპს "ჯეი ჯ"	მშენებლობის
	ა მასშტაბი, ზომათანაფარდობა ტოლი

მონაწილეობა	ფასი	ხელმოწერა
არ. კორძაიძე	ლ. ბუხუტაი	
არქიტექტორი	ნ. ოქუჯავილი	
კონსტრუქტორი	ა. ბარამაძე	

სტადია	ფასი	შეკვეთის №
პროექტი	20.05.2024	

ფართობი საერთო	28504 მ²
ბინათა საერთო ფართობი	20303.7 მ²
ბინის ოთახების ფართობი	15595.1 მ²
აბონენტის ფართობი საერთო	2131.7 მ²
ბინის ტიპობრივი ფართობი	92499 მ²
ტიპობრივი სართულის ფართობი	1161.8 მ²
ბინის ტიპობრივი ფართობი	1077.3 მ²
ფანჯრების ფართობი	106.2 მ²
ბინებისა და საერთო დანიშნულების სათავსების ფართობი	18682 მ²
ქ-ნი ანა-ლია ჯანელიძის კუთვნილი ბინა №1	1440.1.23594-01
ქ-ნი ანა-ლია ჯანელიძის კუთვნილი ბინა №2	1440.9.23594-02
ქ-ნი ანა-ლია ჯანელიძის კუთვნილი ბინა №3	1275.1.23594-04
პარკინგის ადგილების რაოდენობა	379 ც

0220/08/06/0/0/0

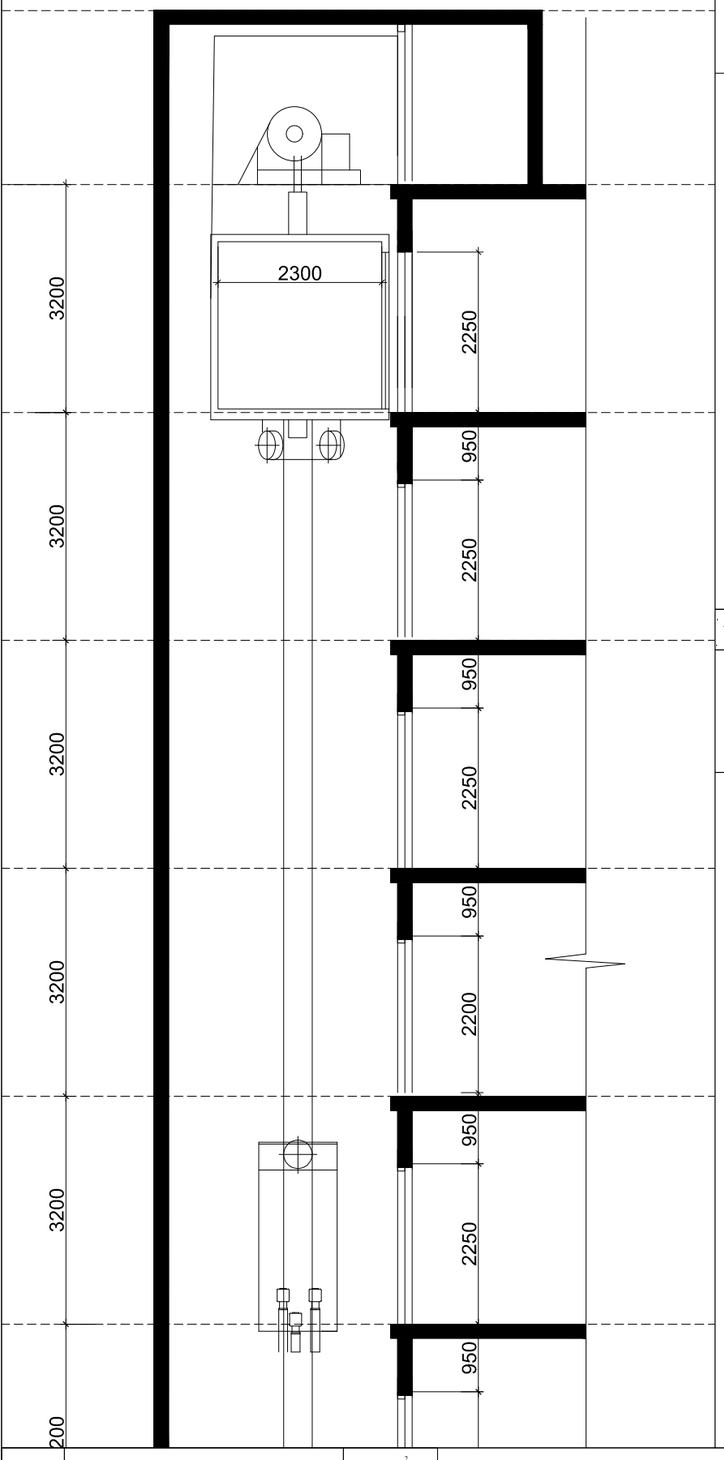

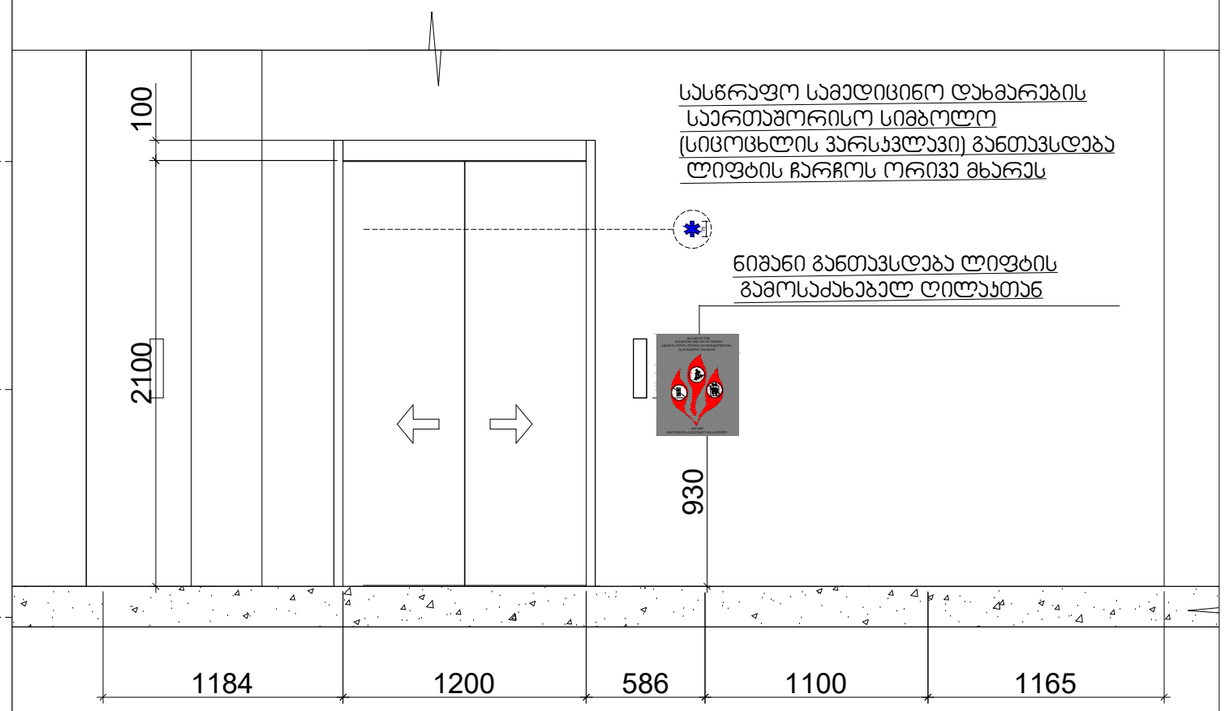

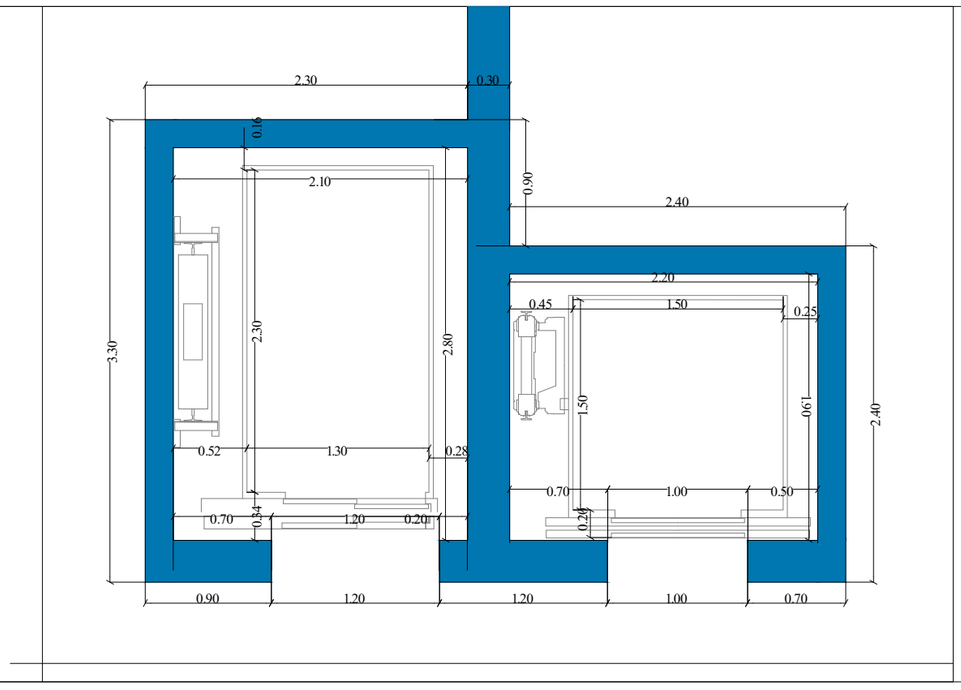

შენიშვნები:
შენობაში გამოყენებულია 408-ე ქვეთავის შესაბამისად შეზღუდული გამოყენების ლიფტი

-- ლიფტი შესაბამისობაში იქნება ASME A 17.1/CSA B44 სტანდარტთან
-- ლიფტის გამოსაძახებელი ღილაკები და კლავიშებიშესაბამისობაში იქნება 407.2.1. ქვეთავთან
-- ფოიეს სიგნალები შესაბამისობაში იქნება 407.2.2 ქვეთავთან.
-- ლიფტის შახტებთან განთავსებული ნიშნები შესაბამისობაში იქნება 407.2.3 ქვეთავთან.
-- ლიფტის კაბინის ბალანსირება შესაბამისობაში იქნება 407.4.4-ე ქვეთავთან.
-- ლიფტის კაბინის განათება შესაბამისობაში იქნება 407.4.5-ე ქვეთავთან
-- ლიფტის კაბინის სამართავები შესაბამისობაში იქნება 407.4.6.-ე ქვეთავთან. მართვის პანელები
-- განთავსდება გვერდითა კედლის ცენტრში.
-- კაბინის სამართავების აღნიშვნები და მითითებები შესაბამისობაში იქნება 407.4.7.-ქვეთავთან
-- კაბინაში მოეწყობა 407.4.10-ე ქვეთავის შესაბამისი საევარიო სიგნალიზაციის მოქანიზმები

ტექნიკურ-ეკონომიკური პარამეტრები

მთლის ნაგებობის ფარობი	28504 მ^2
განაშენიანების ფარობი	20303.7 მ^2
საერთო ფართი	15595.1 მ^2
ავტოსადგომების ფართი	2131.7 მ^2
სატექნიკური ფართი	9249.9 მ^2
კომერციული ფართი	1161.8 მ^2
საზოგადო ფართი	1077.3 მ^2
დამხმარე ფართი	106.2 მ^2
სართულებრივობა და კიბის ურიდლები	1868.2 მ^2
კ1-ის საანგარიშო ფართი	1440.1/28504=0.1
კ2-ის საანგარიშო ფართი	14044.9/28504=0.5
კ3-ის საანგარიშო ფართი	12755.1/28504=0.4
შენობის კონსტრუქციული სიგანე	37.9 მ

მრავალბინიანი საცხოვრებელი სახლი **A4**		
ნახაზის დასახელება		მასშტაბი
		მ. 1:100
შპს "ჯეი ჯ"		მშენებლობის ეტაპი (ფაზა, პროექტირების ეტაპი)
მონაწილეობა	გვარი	ხელმოწერა
არ. კირკოროშაშვილი	ლ. გუნავარი	
არქიტექტორი	ნ. ოთხმეზური	
კონსტრუქტორი	პ. ბარამაძე	
ხარისხი	ტირაჟი	შეკვეთის №
პროექტი	20.05.2024	

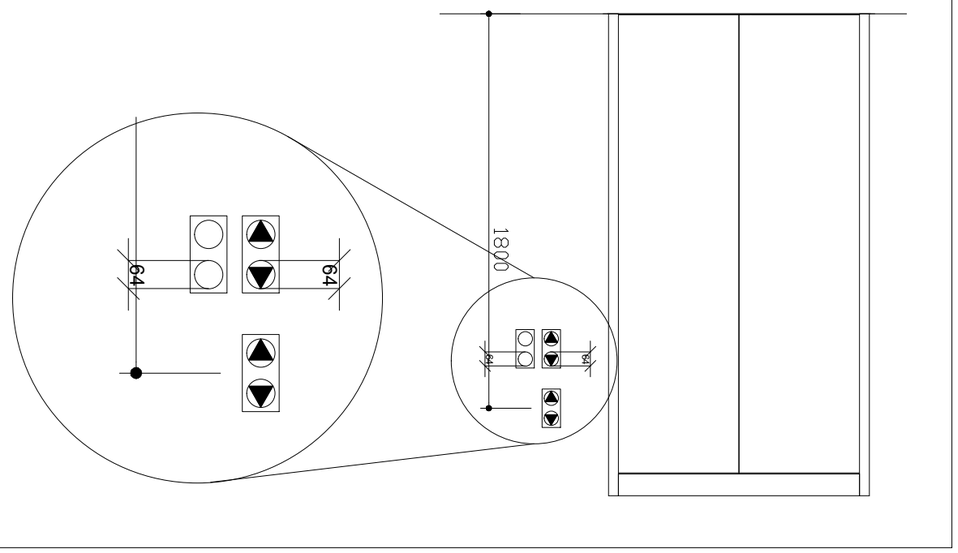

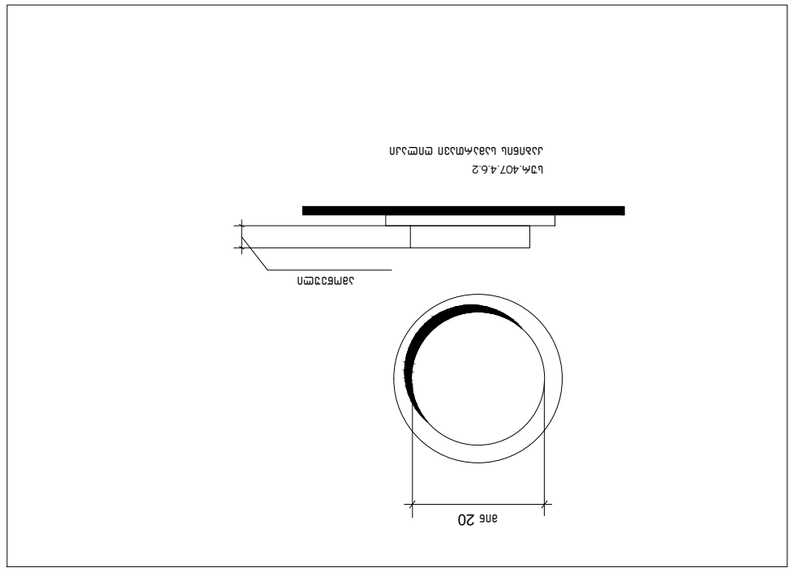

Цилиндрическая опора

Ц7Ж.407.4.6.2

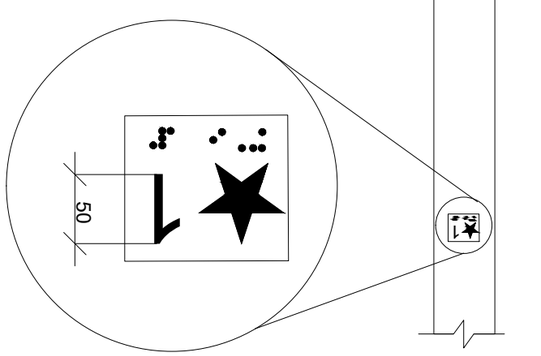

Дорожный знак особого предписания

Ц7Ж. 407.2.2.2 (3)

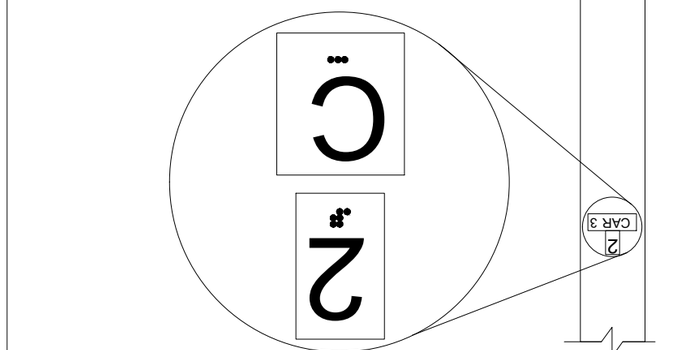

Дорожный знак информационного назначения

Ц7Ж. 407.2.3.2 (3)

090-9-ОВ-ОВ-ГЧ-АР-ТХ			
Дорожная одежда	28904 м²		
Газон	203037 м²		
Бетонное покрытие	15595.1 м²		
Асфальтобетонное покрытие	2131.7 м²		
Плитка тротуарная	92499 м²		
Щебеночное покрытие	1161.8 м²		
Плитка тактильная	1077.3 м²		
Плитка фасадная	1062 м²		
Бортовой камень дорожный 5.1 (1000х300х150)	1868.2 м		
Ведомость элементов благоустройства	329 л		
Ведомость ограждений	3		
Ведомость ограждений	1		
Ведомость ограждений	1		
Ведомость ограждений	1

ტაქტილური ნიშნების სავალდებულო ელემენტები	ტაქტილური ნიშნების ნებადართული ალტერნატიული ელემენტები	ტაქტილური ნიშნების დაშვებული ალტერნატიული ელემენტები (ასანთის ფორმის ან ოთხკუთხა ფორმის ტაქტილური ნიშნების შემთხვევაში)
MAIN 		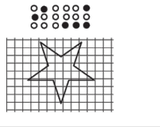 ma“in”
ALARM 		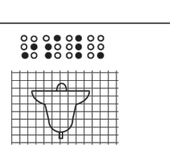 al“ar”m
PHONE 		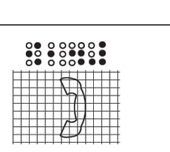 ph“one”
EMERGENCY STOP (WHEN PROVIDED) X on face of octagon is not required to be tactile 		 “st”op
DOOR OPEN  3.0 მმ TYP. BETWEEN ELEMENTS 16.0 მმ 4.8 მმ		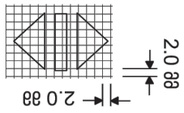 op“en” 2.0 მმ 2.0 მმ
REAR/SIDE DOOR OPEN 		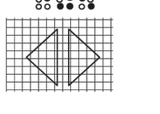 op“en”
DOOR CLOSE 		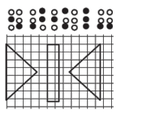 close
REAR/SIDE DOOR CLOSE 		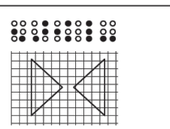 close
MAIN 		 ma“in”

ცხრილი 407.4.7.1.3 - სავალმოაჯი ელემაკის ამოცანა

ტაქტილური ნიშნების ელემენტები	
სავალდებულო ელემენტები	
ალტერნატიული ელემენტები	
ტაქტილური ნიშნების განლაგების ადგილი	
ტაქტილური ნიშნების განლაგების სიმაღლე	1.1 მ-დან 1.3 მ-მდე
ტაქტილური ნიშნების განლაგების ადგილი	კარის ჩარჩოზე
ტაქტილური ნიშნების განლაგების მანძილი	0.5 მ-ზე ნაკლები
ტაქტილური ნიშნების განლაგების მანძილი	0.5 მ-ზე მეტი
ტაქტილური ნიშნების განლაგების მანძილი	1.5 მ-ზე მეტი
ტაქტილური ნიშნების განლაგების მანძილი	1.5 მ-ზე ნაკლები
ტაქტილური ნიშნების განლაგების მანძილი	1.5 მ

090906-ОВ.ТХ		
	Общая площадь здания	28904 м²
	Площадь застройки	20307,7 м²
	Площадь земельного участка	15595,1 м²
	Площадь озеленения	2131,7 м²
	Площадь твердого покрытия	92499 м²
	Площадь тротуаров	1161,8 м²
	Площадь проездов	1077,3 м²
	Площадь парковки	1062 м²
	Количество машиномест, из них для МГН	186,82 м²
	Ул-ла, ул-ла-сооружение	1440.12904-01
	Ул-ла, ул-ла-сооружение	1440.12904-02
	Ул-ла, ул-ла-сооружение	1272.12904-04
	Общее количество машиномест	379 з

Изм. Кол.уч. Лист № док. Подп. Дата			
ГИП			
Н.контр.			
Разработал			
Проверил			
Нач.отд.			
Гл.инж.проекта			
Гл.архитектор			
Нач.отд.			
Стадия	Лист	Листов	
Масштаб 1:100			
Формат А4			

Экспликация помещений

Номер помещения	Площадь	Категория
1. Помещение для хранения	1,5	
2. Помещение для хранения	1,5	
3. Помещение для хранения	1,5	
4. Помещение для хранения	1,5	
5. Помещение для хранения	1,5	
Площадь	20,4000	
Количество №	20	

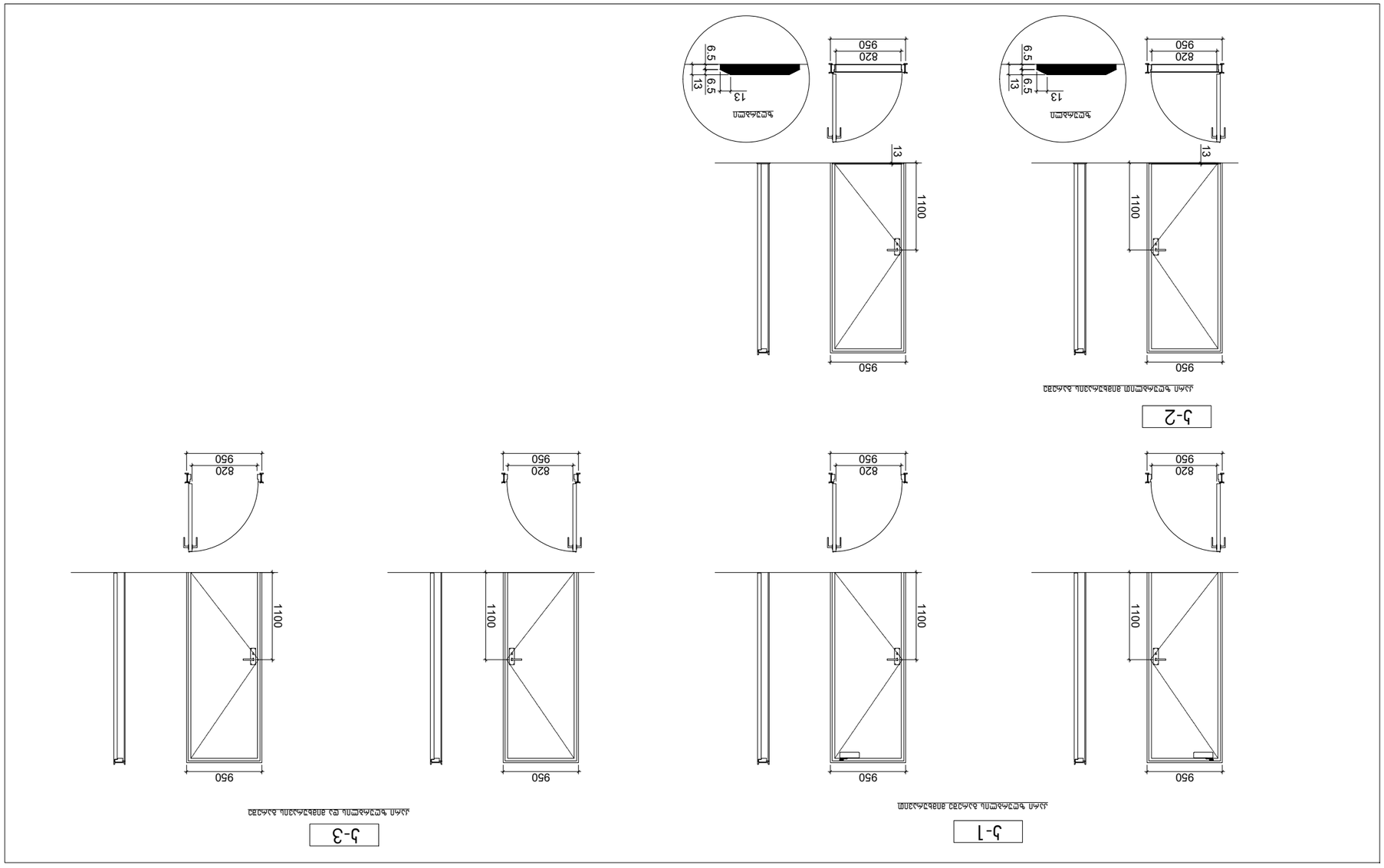

ობიექტის დასახელება		
ნაგებობის ტიპი		
ნაგებობის კლასი		
ნაგებობის ფუნქციური დანიშნულება		
ტერიტორიული კუთვნილება		
ნაგებობის მისამართი		
ნაგებობის საკადასტრო კოდი		
ნაგებობის საკადასტრო ნომერი		
ნაგებობის ფართობი		
ნაგებობის მოცულობა		
ნაგებობის სიმაღლე		
ნაგებობის სართულების რაოდენობა		
ნაგებობის ექსპლუატაციაში მიღების წელი		
ნაგებობის ექსპლუატაციის ვადა		
ნაგებობის ექსპლუატაციაში მიმღები პირის სახელი, გვარი, პირადი ნომერი		
ნაგებობის ექსპლუატაციაში მიმღები პირის ხელმოწერა		
ნაგებობის ექსპლუატაციაში მიმღები პირის საკონტაქტო ინფორმაცია		
ნაგებობის ექსპლუატაციაში მიმღები პირის ელ. ფოსტა		
ნაგებობის ექსპლუატაციაში მიმღები პირის ტელეფონის ნომერი		

ნაგებობის ფუნქციური დანიშნულება	
ნაგებობის ფართობი	28904 მ²
ნაგებობის მოცულობა	203037 მ³
სულ ნაგებობის ფართობი	15995.1 მ²
ნაგებობის ფართობი	2131.7 მ²
ნაგებობის ფართობი	92499 მ²
ნაგებობის ფართობი	1161.8 მ²
ნაგებობის ფართობი	1077.3 მ²
ნაგებობის ფართობი	106.2 მ²
სულ ნაგებობის ფართობი	18682 მ²
ნაგებობის მოცულობა	1440.12504-01
ნაგებობის ფართობი	1494.92504-03
ნაგებობის ფართობი	12755.12504-04
ნაგებობის ფართობი	379 მ

ნაგებობის ფართობი	
ნაგებობის ფართობი	
ნაგებობის ფართობი	

ნიშანი პიქტოგრამიბით, ამობურცული ნიშნებით და ბრაილით განთავსდება მისაწვდომ ტუალეტებთან კარის მომიჯნავედ

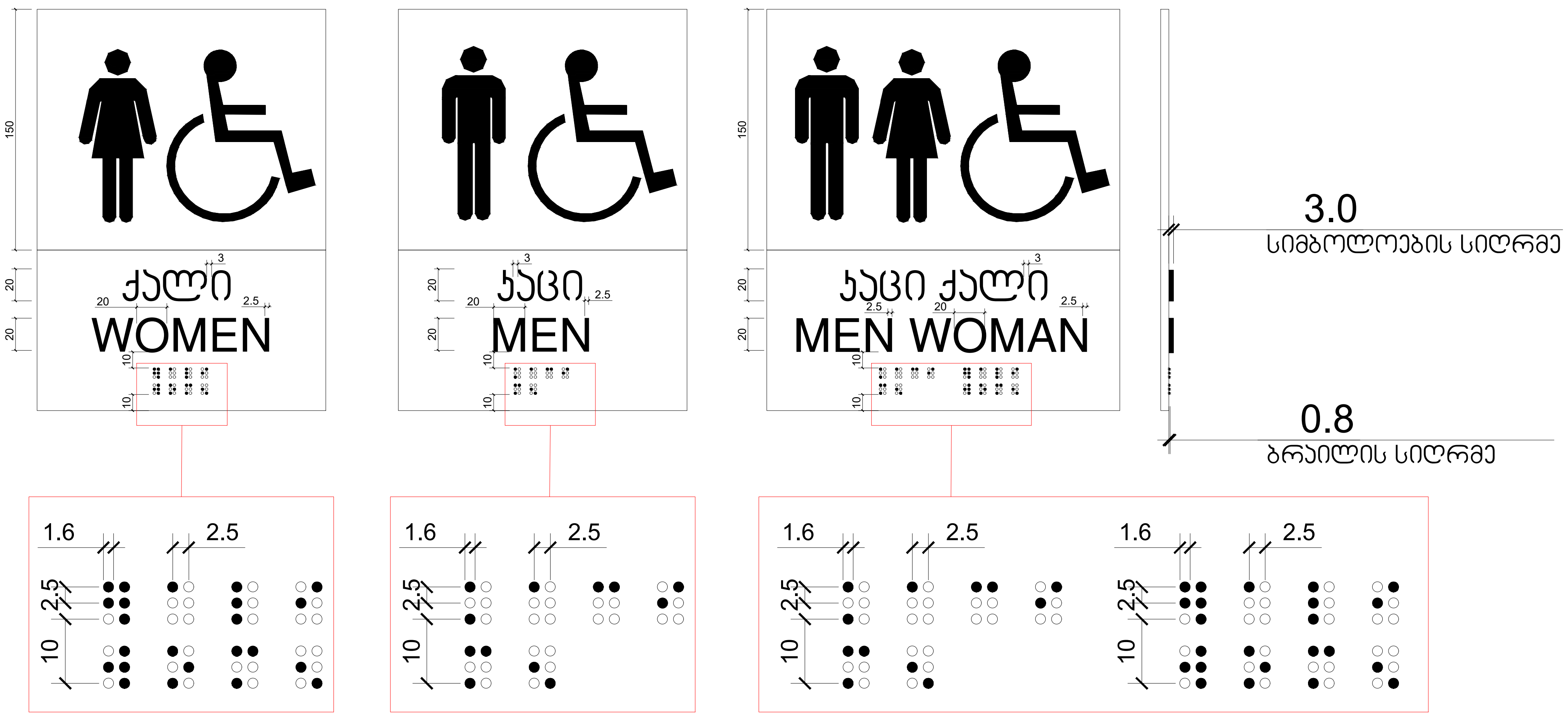

ტექნიკურ-ეკონომიკური პარამეტრები

მიწის ნაკვეთის ფართი	28504 $მ^2$
განაშენიანების ფართი	20303.7 $მ^2$
საერთო ფართი	15595.1 $მ^2$
ავტოსადგომების ფართი	2131.7 $მ^2$
საცხოვრებელი ფართი	9249.9 $მ^2$
კომერციული ფართი	1161.8 $მ^2$
საზაფხულო ფართი	1077.3 $მ^2$
დამხმარე ფართი	106.2 $მ^2$
სადარბაზოები და კიბის უჯრედები	1868.2 $მ^2$
კ1-ის საანგარიშო ფართი	1440.1/28504=0.1
კ2-ის საანგარიშო ფართი	14044.9/28504=0.5
კ3-ის საანგარიშო ფართი	12755.1/28504=0.4
შენობის კონსტრუქციული სიმაღლე	37.9 მ

მრავალბინიანი საცხოვრებელი სახლი **A4**

ნახაზის დასახელება		მასშტაბი
		მ. 1/100
შპს "ჯეი 5"		მისამართი
		ქ. თბილისი, უნივერსიტეტის ქუჩა
თანამდებობა	გვარი	ხელმოწერა
პრ. კოორდინატორი	დ. ბუჩუკური	
არქიტექტორი	ნ. ირემაშვილი	
კონსტრუქტორი	ბ. ბარბაქაძე	
სტადია	თარიღი	ფურცელი №
პროექტი	20.05.2024	

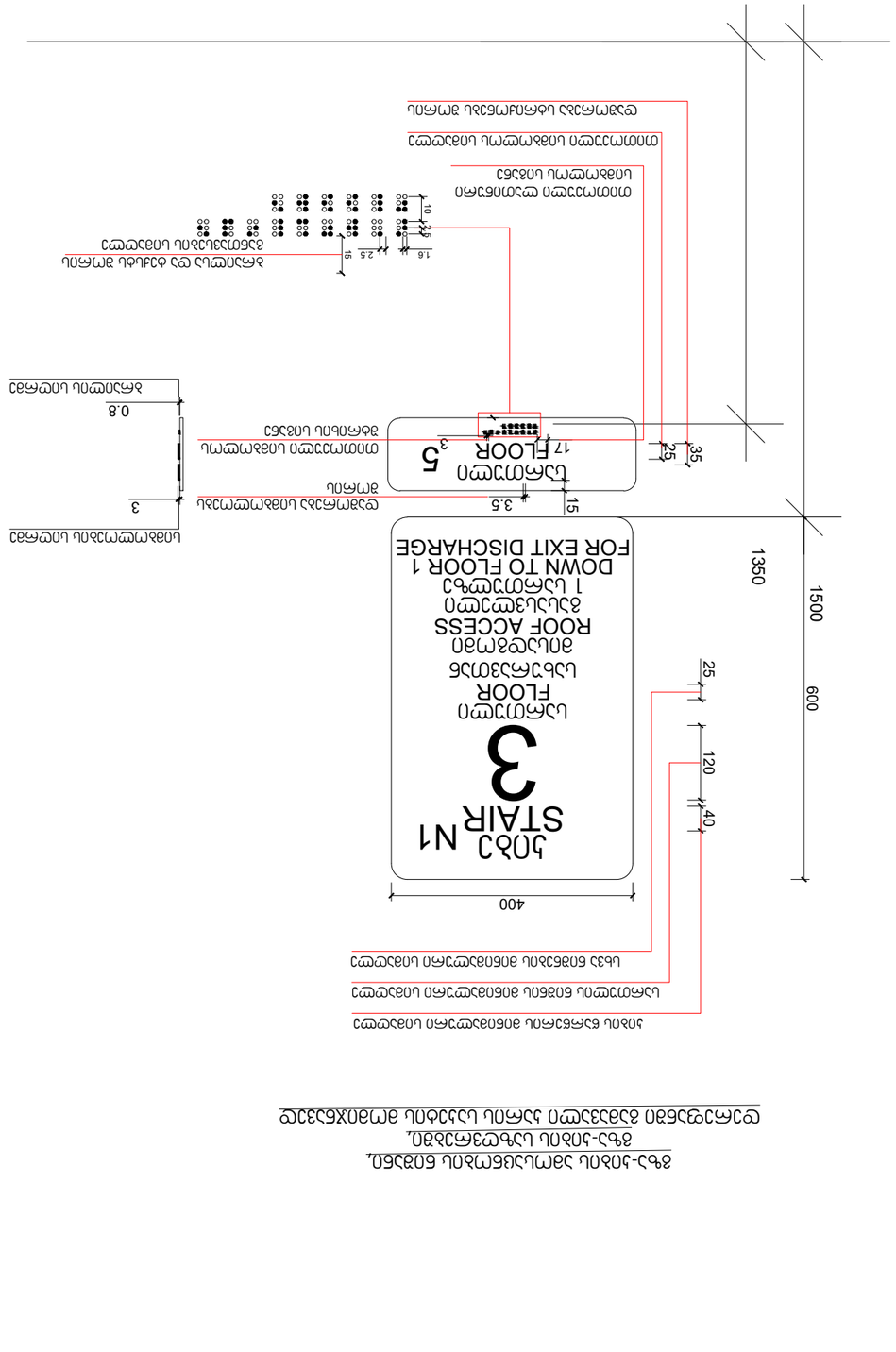
N1 STAIR
3
ЛЕСТНИЦА
FLOOR
ЗА ЭВАКУАЦИЯ
ВЪЗЛИЗ НА ПОКРИВ
ROOF ACCESS
ЛЕСТНИЦА
1 ЕТАЖ НАДОЛУ
DOWN TO FLOOR 1
FOR EXIT DISCHARGE
5
ЕТАЖ
FLOOR
ЗА ЕВАКУАЦИЯ
ЛЕСТНИЦА
ЕТАЖ НАДОЛУ
ЗА ЕВАКУАЦИЯ
ЛЕСТНИЦА
ЕТАЖ НАГОРЕ
ЗА ЕВАКУАЦИЯ
ЛЕСТНИЦА
ЕТАЖ НАГОРЕ
ЗА ЕВАКУАЦИЯ
ЛЕСТНИЦА
ЕТАЖ НАДОЛУ

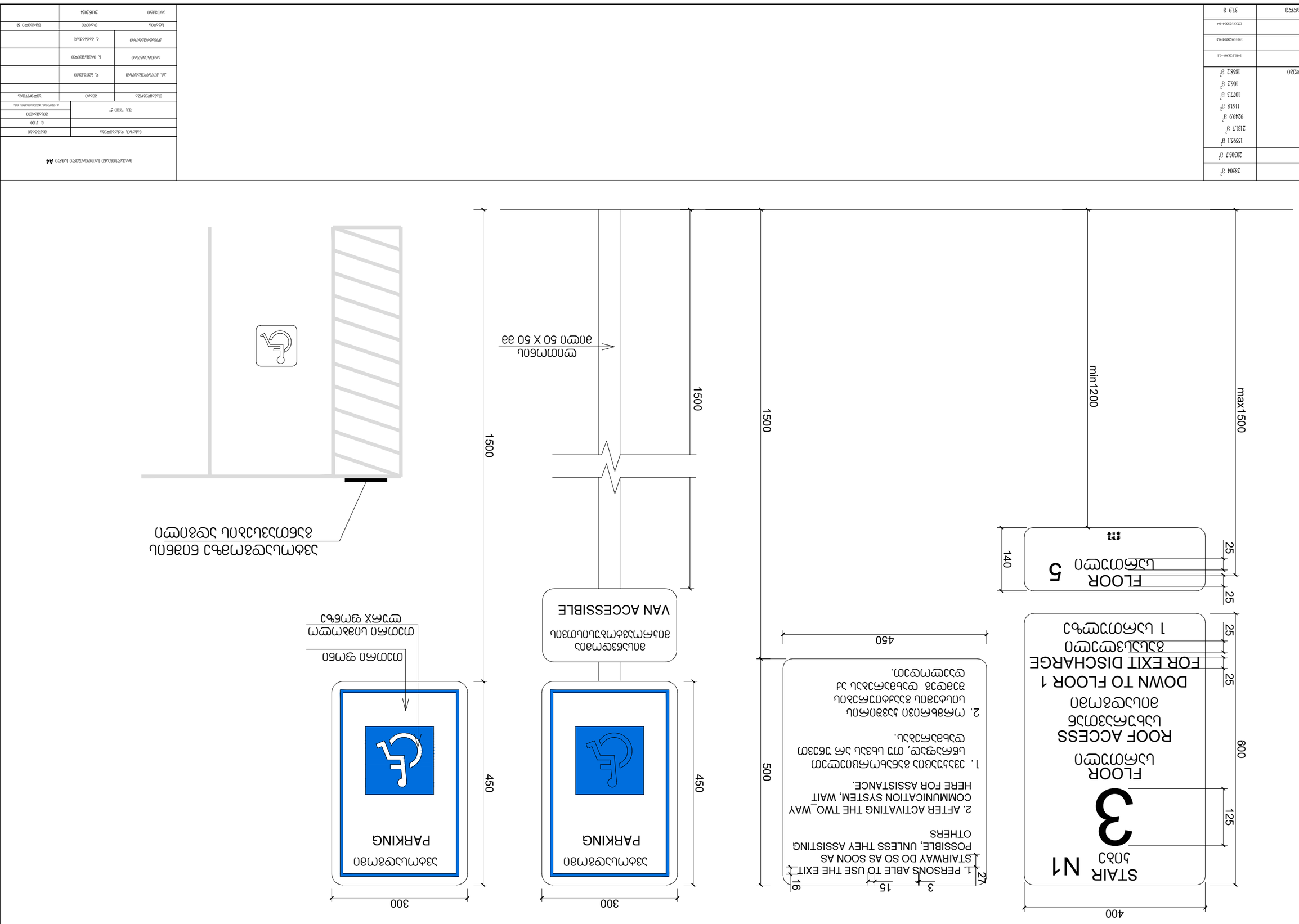

ნაგებობის ფასადის ტიპი

ნაგებობის ფასადის ტიპი

ნაგებობის ფასადის ტიპი

ნაგებობის ფასადის ტიპი

ობიექტის დასახელება	ბინათმშენებლობა
ობიექტის მისამართი	
ა(ა)იპ „ეკო ენერგია“	
ტექნიკური ზედამხედველი	
ტექნიკური ზედამხედველის სერტიფიკატის ნომერი, მოქმედების ვადა	

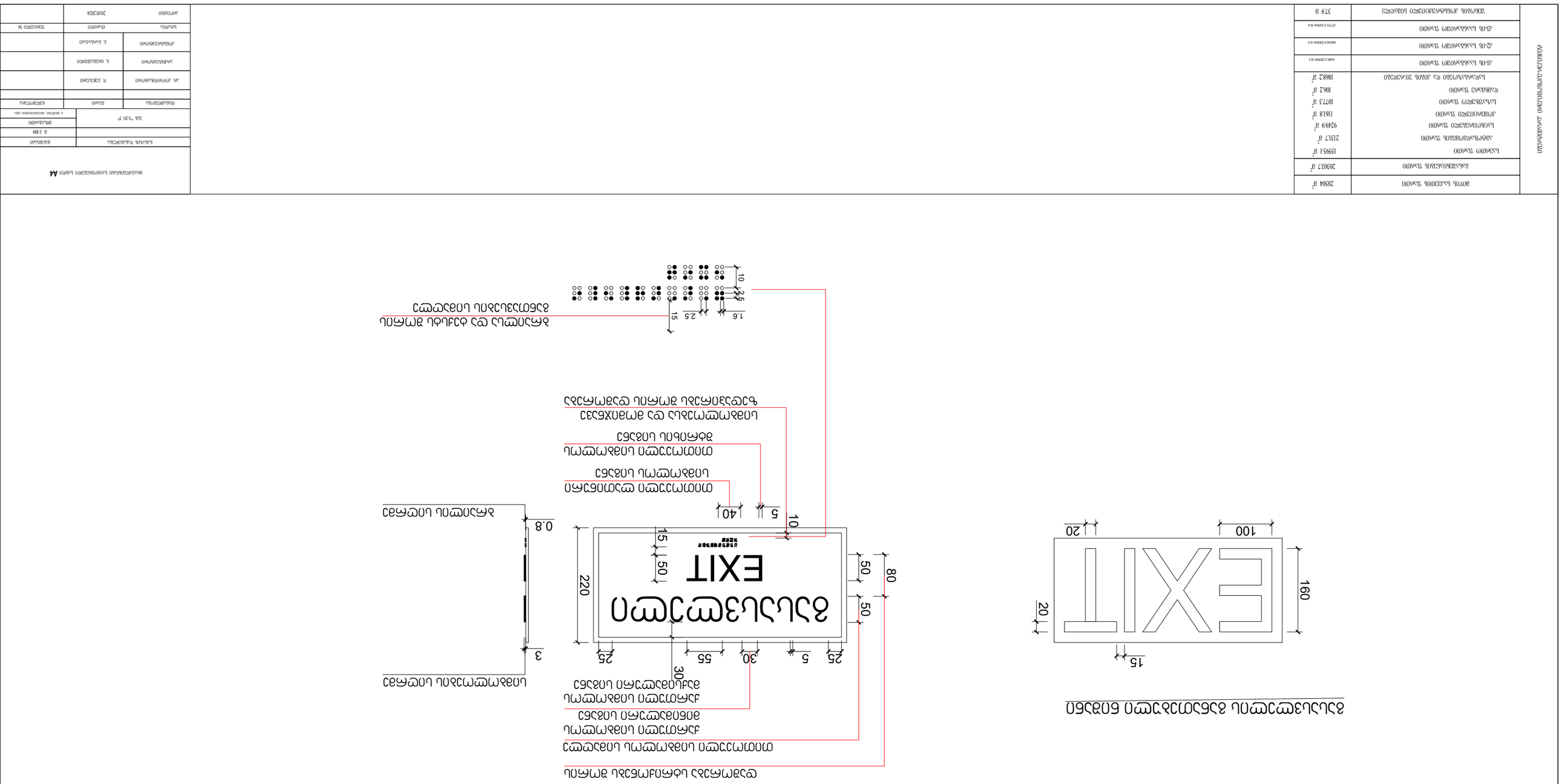

0004909890-0001	ՀՀ ԱՐԱՐԱՏԻ ՄԱՐԶԻ ԱՐՏԱՇԱՏԻ ՀԱՄԱՅՆՔԻ ՎԱՐՉԱԿԱՆ ՇԵՆՔԵՐԻ ԱՌԱՋԻՆ ՀԱՐԿԱՑՈՒՄ	28904 մ²
	ԸՆԴԱՄԵՆԸ ՇԱՀԱԳՈՐԾԱԿ ՄԱԿԵՐԵՍԸ	2030327 մ²
	ԱՄՓՈՓՈՒՄ ՇԱՀԱԳՈՐԾԱԿ	15595.1 մ²
	ՀՀՇՀՆ ՇԱՀԱԳՈՐԾԱԿ	2131.7 մ²
	ԱՐՏՔԱՐԱՀԱՆՔԱՅԻՆ ՇԱՀԱԳՈՐԾԱԿ	92499 մ²
	ՀՀՇՀՆ ՇԱՀԱԳՈՐԾԱԿ	11618 մ²
	ՀՀՇՀՆ ՇԱՀԱԳՈՐԾԱԿ (ՇՀԱՀ)	10773 մ²
	ՀՀՇՀՆ ՇԱՀԱԳՈՐԾԱԿ	1062 մ²
	ՀՀՇՀՆ ՇԱՀԱԳՈՐԾԱԿ ԸՍՏ ՕԳՏԱԳՈՐԾՄԱՆ	18682 մ²
	ՀՀ-ՈՒ ԱՇԽԱՏԱՆՔԱՅԻՆ ՇԱՀԱԳՈՐԾԱԿ	1440.12504-01
	ՀՀ-ՈՒ ԱՇԽԱՏԱՆՔԱՅԻՆ ՇԱՀԱԳՈՐԾԱԿ	1044.92504-03
	ՀՀ-ՈՒ ԱՇԽԱՏԱՆՔԱՅԻՆ ՇԱՀԱԳՈՐԾԱԿ	12755.12504-04
	ՇԱՀԱԳՈՐԾՄԱՆ ԺԱՄԱՆԱԿԱՎՈՐ ՈՐՈՇՄԱՆ ՇՐՋԱՆԱԿԸ	379 ձ

ՀԱՍԱՐԱԿՈՒԹՅԱՆ ԱՇԽԱՏԱՆՔԱՅԻՆ ՄԱՐՄԻՆՆԵՐԻ ՑԱՆԿ **A4**

ՀԱՍԱՐԱԿ ՊԱՏԿԱՆԱՎՈՐՈՒՄ	ՀԱՍԱՐԱԿ ՊԱՏԿԱՆԱՎՈՐՈՒՄ	ՍՏՈՐԱԳՐՈՒԹՅՈՒՆ
		Ձ. Լ100
ՅԱՆ "ՊՀՇՆ ՀՐ		ՅՈՒՆԱԿՈՒՄ
		Հ. ՈՒՍՈՒՑԻՉ ՄԱՏԵՆԱՇԱՐ ՀԱՄԱ
ՈՒՍՈՒՑԻՉ ՄԱՏԵՆԱՇԱՐ	ՄԱՍՆԱԳԻՏԱԿԱՆ ՀԱՍՏԱՏՈՒԹՅՈՒՆ	ԱՇԽԱՏԱՆՔԱՅԻՆ ՏԵՂԵԿԱՆՔ
ՀՀ ՀԱՐԿԱՅԻՆ ՊԱՀՈՒՍՏԱԳԻԾ	ՀՀ ՇԱՀԱԳՈՐԾԱԿ	ՀՀ ՇԱՀԱԳՈՐԾԱԿ
ՀՀ ՇԱՀԱԳՈՐԾԱԿ

0000-0000-0000-0000		
ვიზუალიზაციის ადგილი	28504 მ²	
ნაკვეთის ფართობი	203037 მ²	
ნაკვეთის ფართობი	15595.1 მ²	
ასაგები ფართობი	2151.7 მ²	
ნაგებობის ფართობი	92499 მ²	
კომერციული ფართობი	1161.8 მ²	
ნარჩენების მართვა ფართობი	1077.3 მ²	
ფარმაცევტული ფართობი	106.2 მ²	
სამშენებლო ფართობი და ტერიტორიის კეთილმოწყობა	18682 მ²	
ავტოსადგომი ფართობი	44012.2504-01	
ავტოსადგომი ფართობი	44449.2504-02	
ავტოსადგომი ფართობი	12734.2504-04	
ველოსიპედების პარკინგის ფართობი	379 მ	

ტექნიკური ნაწილის ნახაზების ნუსხა	
ნახაზის დასახელება	ნახაზის ნომერი
ზოგადი	
ტექნიკური ინფორმაცია	
ტექნიკური ინფორმაცია	
ტექნიკური ინფორმაცია