საექსპერტო დასკვნა

ქ. თბილისი, ა. წერეთლის გამზირი №87ზ

(ს/კ 01.13.06.004.049.02.03.013; 01.13.06.004.049.02.02.503)

შენობა-ნაგებობის პირველ სართულსა და ავტოსადგომს შორის

ღიობის მოწყობის შესახებ

თბილისი 2026 წ.

I წარმოდგენილი მასალები

1. ამონაწერი საჯარო რეესტრიდან
2. არსებული სიტუაციის ამსახველი ფოტო მასალა
3. სართულების არქიტექტურული ნახაზები

II მიმოხილვითი ნაწილი

წარმოდგენილი მასალების გაცნობისა და ვიზუალური დათვალიერების შემდეგ ირკვევა, რომ საპროექტო უბანი წარმოადგენს ქ. თბილისში, წერეთლის გამზირი №87ზ-ში, მარავალბინიანი საცხოვრებელი სახლის გადახურვის ფილას პირველ სართულსა და ავტოსადგომს შორის.

შენობა აგებულია რკინაბეტონის ჩონჩხედით. საპროექტო უბანში მდებარეობს 2 მზიი სვეტი, მათ შორის დაშორებით 2270მმ. მათ შორის რიგელი არ გადის. ფილის სისქეა 220მმ.

პროექტის თანახმად იგეგმება ერთ-ერთი სვეტის მიმდებარედ სერვის ლიფტის ღიობის მოწყობა არსებულ გადახურვის ფილაში. საპროექტო ღიობის ზომაა 720X1000მმ.

ღიობის საჭიროა მოჩარჩოვდეს ორივე მხრიდან ლითონის კუთხოვანებით, და დამაგრდეს ლითონის დგარებზე ოთხივე კუთხეში, რომლებიც ჩამაგრებული იქნება ავტოსადგომის ფილაში. (იხილეთ დანართი 1).

მოცემული ღიობის მოწყობა შესაძლებელია აღნიშნულ უბანში, და თანდართული სქემით მოქმედების შემთხვევაში საფრთხეს არ შეუქმნის შენობის მდგრადობას. სამშენებლო პროცესი საჭიროა შესრულდეს შრომის უსაფრთხოების ნორმების დაცვით, ასევე მუშაობის პროცესში საჭიროა სამშენებლო უბნის დორებითი გამაგრება გამბრჯენებით.

III დასკვნა

ქ. თბილისი, წერეთლის გამზირი №87ზ (ს.კ. 01.14.02.012.004.01.037) მრავალბინიან საცხოვრებელ სახლში, დაგეგმილი სამუშაოები უარყოფით გავლენას არ იქონიებენ შენობის მდგრადობაზე თანდართული სქემით ღიობის მოწყობის შემთხვევაში. შესაბამისად ეძლევა დადებითი რეკომენდაცია

ექსპერტი,
ინჟინერ-კონსტრუქტორი /თ.გეგეჭკორი/

☎: 555-41-95-08

✉: gegechkori1951@gmail.com

13.02.2026

დანართი 1

სვეტების მოწობის გეგმა

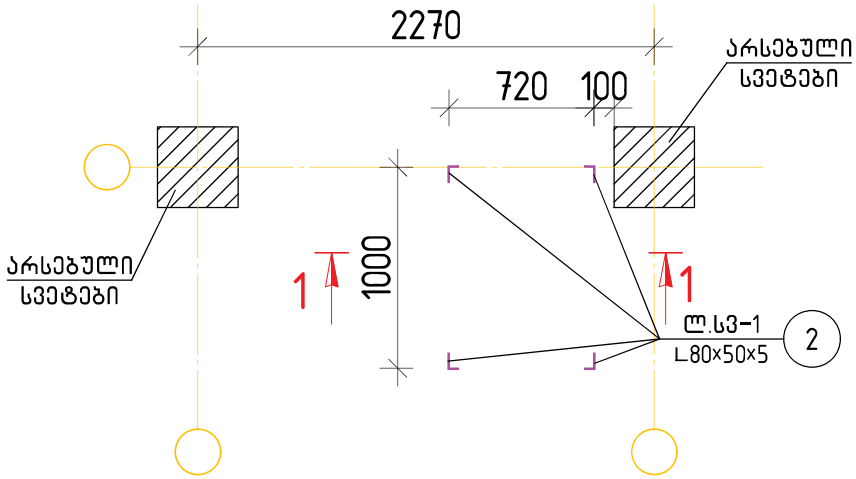

ჭრილი 1 – 1 (I ეტაპი)

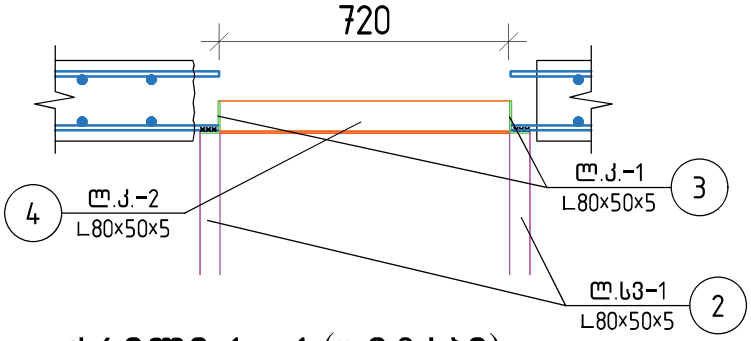

ჭრილი 1 – 1 (II ეტაპი)

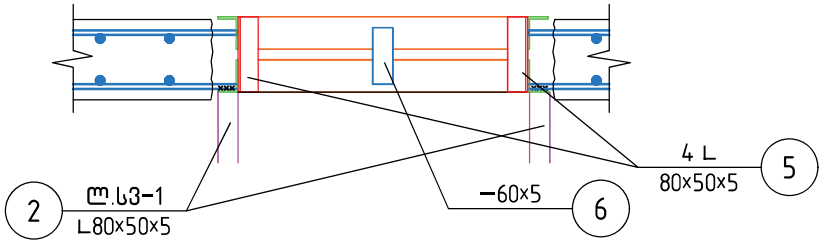

ღიობის მოჩარჩოების გეგმა

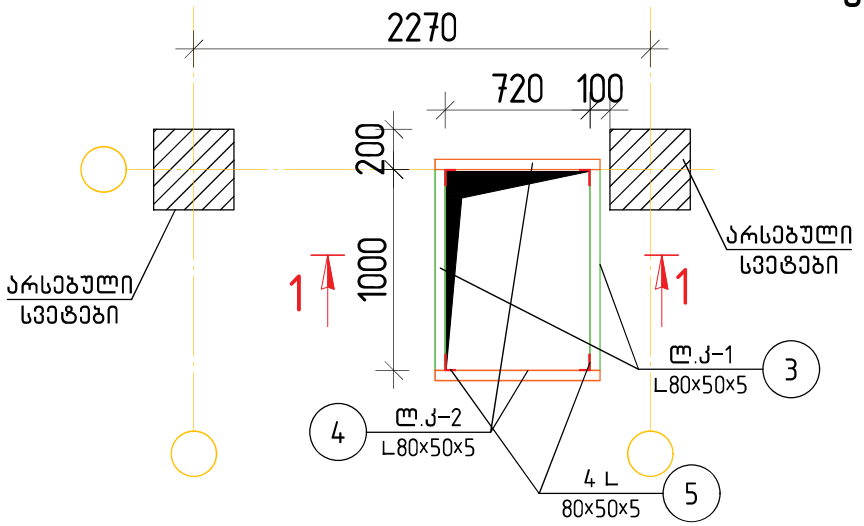

სვეტების ჩამაგრების სქემა

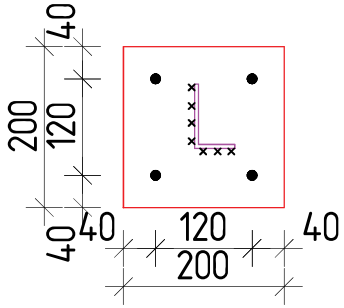

ლითონის სპეციფიკაცია						ჯამური ამოკრეფა	
პოზ	დეტალიზაცია	პროფილი	ℓ (მმ)	რაოდ	სულ ℓ (მ)	პროფილი	სულ ℓ (მ)
		ჩარჩო				–8მმ	0.28^2
1	საყრდენი ფურცელი	–8მმ	200×200	4	0.28^2	–60×5	1
2	ლით. სვეტი	80×50×5	3000	4	12		
3	ლით. კოჭი 1	80×50×5	1000	4	4	80×50×5	20
4	ლით. კოჭი 2	80×50×5	850	4	3.4		
5	შემკრავი კუთხოვანა	80×50×5	150	4	0.6		
6	შემკრავი ზოლოვანა	–60×5	150	6	1		

CV
თამაზ გეგეჭკორი

ეროვნება: ქართველი
სქესი: მამრობითი
დაბადების თარიღი: 10.05.1951 წ.
ოჯახური მდგომარეობა: დაოჯახებული
კონტაქტი:
მობ: 555 419 508
E-mail: gegechkori1951@gmail.com



განათლება:
1968 დავამთავრე თბილისის კომაროვის სახელობის მათემატიკური სკოლა.
1973 დავამთავრე საქართველოს პოლიტექნიკური ინსტიტუტის სამშენებლო ფაკულტეტი წარჩინებით და მივიღე ინჟინერ-მშენებლის სპეციალობა.
1973-74 განაწილებით ვმუშაობდი ინჟინერ-კონსტრუქტორად თბილზნიეპის მე-2 არქიტექტურულ სახელოსნოში. ამავე წლებში ვსწავლობდი სეისმომედეგობის ინსტიტუტის ასპირანტურაში.

სამუშაო გამოცდილება:
1977-83 ვმუშაობდი ტიპიური პროექტების ცენტრალური ინსტიტუტის ექსპერტიზის განყოფილებაში ჯგუფის ხელმძღვანელად, მშენებარე ობიექტების ტექნიკურ ზედამხედველად.
1983-98 ვიყავი საქსახპროექტის მე-2 სამშენებლო განყოფილების უფროსის მოადგილე, შემდეგ უფროსი. ამ პერიოდში დაპროექტებული მაქვს რესპუბლიკის მასშტაბით მრავალი სამრეწველო ობიექტი და განხორციელებული მათი მშენებლობის ტექნიკური ზედამხედველობა.
1991-93 ვმონაწილეობდი მიწისძვრით დაზიანებული სახლების აღწერასა და აღდგენაში. 1994-98 შევასრულეთ ქ. ფოთის პორტის რეკონსრუქციის პროექტი.
2009-11 ვმუშაობდი ინჟინერ-კონსტრუქტორად შ.პ.ს. “ედრი+”-ში.
2011-16 ვმუშაობდი ინჟინერ-კონსტრუქტორად შ.პ.ს. “ჯორჯიან ჰიდრო ფაუერ”-ში. 2016-დღემდე ვმუშაობ შ.პ.ს. “ბალავერ”-ში.

ენები: ქართული – მშობლიური; რუსული- სრულყოფილად.

СВИДЕТЕЛЬСТВО О ПЕРЕМЕНЕ ФАМИЛИИ, ИМЕНИ, ОТЧЕСТВА
გვარის, სახელის, მამის სახელის გამოცვლის მოწმობა

Гражданин (ка) [illegible]

родившийся (аяся) 10 [illegible] 1957 г.

место рождения [illegible]

переменил (а) фамилию, имя, отчество на [illegible]

о чем в книге регистрации актов о перемене фамилии, имени, отчества [illegible]

1982 года [illegible] месяца 10 числа

произведена запись за № 57

Место регистрации [illegible]

Дата выдачи 10 07 1988

М.П.

[illegible]

I-ТИ № 263478

[illegible] Грузинск. [illegible] Грузинск. [illegible]



დიპლომი

წარჩინებით

У № 001038

ეს დიპლომი მიეცა [illegible]

[illegible]

[illegible] 1963 წელს [illegible]

[illegible]

და 1973 წელს დაამთავრა

[illegible]

სრული კურსი სპეციალობით

[illegible]

[illegible] 1973 წ.

„25" [illegible]

[illegible]

[illegible] 1973 წ. „17" [illegible]

სარეგისტრაციო № [illegible]

ДИПЛОМ

С ОТЛИЧИЕМ

У № 001038

Настоящий диплом выдан Гегечкори Георгий Несторовичу

в том, что он в 1963 году поступил в Грузинский политехнический ин-т им. В.И. Ленина

и в 1973 году окончил полный курс названного института

по специальности

Промышленное и гражданское строительство

Решением Государственной экзаменационной комиссии от „25" июня 1973 г.

Гегечкори Г.Н.

присвоена квалификация

строитель

[illegible]

[illegible] 1973 г.

Регистрационный № [illegible]

Московская типография Гознака, 1963.

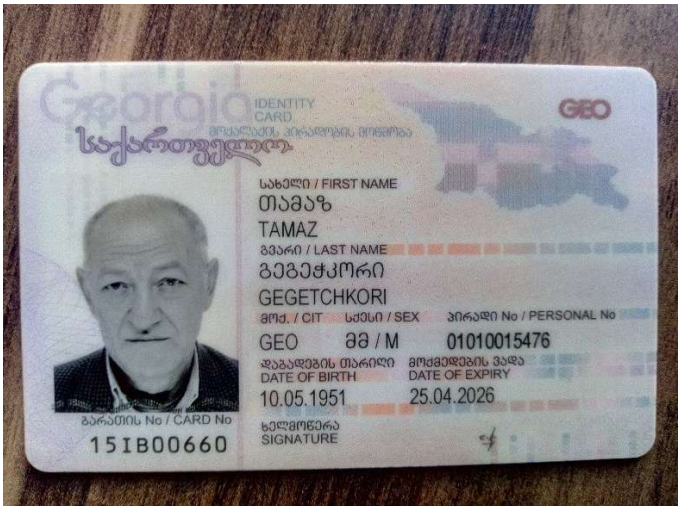
Georgia
IDENTITY CARD
მოქალაქის პირადობის მოწმობა
საქართველო
GEO
სახელი / FIRST NAME
თამაზ
TAMAZ
გვარი / LAST NAME
გეგეჭკორი
GEGETCHKORI
მოქ. / CIT
სქესი / SEX
პირადი No / PERSONAL No
GEO
მმ / M
01010015476
დაბადების თარიღი
DATE OF BIRTH
10.05.1951
მოქმედების ვადა
DATE OF EXPIRY
25.04.2026
ბარათის No / CARD No
15IB00660
ხელმოწერა
SIGNATURE


დაბადების ადგილი / PLACE OF BIRTH
მარტვილი
MARTVILI
გაცემის თარიღი / DATE OF ISSUE
25.04.2016
გამცემი ორგანო / ISSUING AUTHORITY
იუსტიციის სამინისტრო
MINISTRY OF JUSTICE
დამკვეთი: სრს; დამამზადებელი: MB-IDS 2015
სწს-ს რეგისტრაციის No 26-3184
IDGE015IB00660701010015476<<<<
5105106M2604251GE0<<<<<<<<<<<1
GEGETCHKORI<<TAMAZ<<<<<<<<<<<<