მრავალბინიანი საცხოვრებელი სახლი

გეგმები:

მისაწვდომობის ეროვნული სტანდარტების შესაბამის დოკუმენტაცია

მისამართი:
ქალაქი თბილისი, სოფელი დიდი დიღომი
ს.კ.: №01.72.14.034.646

შემსრულებელი:

შპს "ა3 არქიტექტს"
(ს/კ 405286444)
დირექტორი: თ. ცაავა



შენობა-ნაგებობის უსაფრთხოების წესებთან შესაბამისობის ანალიზი

გამოყენებული წესები - „შენობა-ნაგებობის უსაფრთხოების წესები“

ჩამოთვალეთ შენობის დაკავებულებები და აღწერეთ თითოეული გამოყენება
სწ-2 -3.10 ნიშნულზე მოწყობილი შემოზღუდული ავტოსადგომი, (311.3 ქვეთავი)
სვ 0.00 ნიშნულზე მოწყობილი შემოზღუდული ავტოსადგომი, (309 ქვეთავი)
სც-2 0.0 დან +9,9 ჩათვლით ; ნიშნულებზე მოწყობილი საცხოვრებელი ერთეულები. (310.4 ქვეთავი)

კონსტრუქციის ტიპი:	
განსაზღვრეთ კონსტრუქციის ტიპი ახალი შენობისთვის:	**კონსტრუქციის ტიპი - I-A** (შერჩეულია შენობის დაკავებულობის, სიმაღლისა და ფართობის გათვლისწინებით (503 ცხრილის მიხედვით)

განიავებისადმი მოთხოვნები		
დაკავებულობები	მექანიკური	ბუნებრივი
სწ-2	კი	-
სვ	-	კი
სც-2	-	კი
დერეფანი	კი	-
ლიფტი/ტამბური	კი	-

სიმაღლის შეზღუდვები ცხრილი 503 -ის მიხედვით		
დაკავებულობები	დასაშვები სართულიანობა	შემოთავაზებული სართულიანობა
სწ-2	შეუზღუდავი	1
სვ	შეუზღუდავი	1
სც-2	შეუზღუდავი	9
	დასაშვები სიმაღლე შეუზღუდავი	შემოთავაზებული სიმაღლე 33,7

ფართობის შეზღუდვები ცხრილი 503 -ის მიხედვით		
დაკავებულობები	დასაშვები ფართობი	შემოთავაზებული ფართობი
სწ-2	შეუზღუდავი	527.5
სც-2	შეუზღუდავი	4089.1
იატაკის საერთო ფართობი =	5000	
იატაკების რაოდენობა =	11	

A3 Architects
Urban planning & Architecture

თანამდებობა	გვარი	ხელმოწერა
დირექტორი	თ.ცაავა	
მთ.არქიტექტორი	თ.ცაავა	
არქიტექტორი		

პირობითი აღნიშვნები

	სახანძრო სისტემების ოთახი		სახანძრო მილდგარი
	ავტოსაშხეფი		სახანძრო განყოფილებასთან კავშირის სისტემა
	კვამლზე მორეაგირე		მექანიკური განიავება
EXIT	გასასვლელი		ხელის ცეცხლმაქრი
	სახანძრო განგაშის ხელით სამართავი კოლოფი		ვიზუალური და ხმოვანი განგაშის სისტემა
	დაწნევის სისტემა		

ტექნიკურ-ეკონომიკური მაჩვენებლები

დანიშნულება	ფართობი

ნახაზის სახელწოდება

41-ე დადგენილების შესაბამისობის ცხრილები

ნახაზის მონაცემები

მასშტაბი	ფორმატი	თარიღი
1:1,25	A3	05/2023
სტადია	გვერდი	გვერდები
	1	

გარე კედლის ცეცხლმედეგობისა და ღიობისადმი მოთხოვნები ცხრილების 602-ის და 705.8 -ის მიხედვით									
გარე კედელი	ხანძარსაწინააღმდეგო მანძილი (მეტრი)	ცეცხლმედეგობის ხარისხი(სათი)		კედლის ღიობების ფართობი (კედლის %)					
		მოთხოვნილი	გათვალისწინებული	დასაშვები			გათვალისწინებული		
				დაცული	დაუცველი საშხეფებით	დაუცველი	დაცული	დაუცველი საშხეფებით	დაუცველი
(ღეძებში) 7-1	9<	1	2	-	-	შეუზღუდავი	-	-	60%
(ღერძებში) 1-7	9<	1	2	-	-	შეუზღუდავი	-	-	20%
(ღერძებში) ა-ვ	9<	1	2	-	-	შეუზღუდავი	-	-	20%
(ღერძებში) ვ-ა	9<	1	2	-	-	შეუზღუდავი	-	-	60%

ხანძრისაგან დაცვის სისტემებისადმი მოთხოვნები							
დაკავებულობები/სივრცეები/გასასვლელი საშუალებები	ავტოსაშხეფი სისტემა	ალტერნატიული ავტომატური ცეცხლსაქრობი სისტემები	სახანძრო განგაშისა და ცეცხლაღმომჩენი სისტემები	სახანძრო მილდგარების სისტემები	კვამლის საკონტროლო სისტემები	ხელის ცეცხლმაქრები	საავარიო განგაშის სისტემები
სწ-2	არის (903.2.10)	არ საჭიროებს (904.2)	არ საჭიროებს (907.2.1)	-	არ საჭიროებს (909)	არის (2009)	არ საჭიროებს (908)

სვ	არ არის (903.2.10)	არ საჭიროებს (904.2)	არ საჭიროებს (907.2.1)	-	არ საჭიროებს (909)	არის (2009)	არ საჭიროებს (908)
სც-2	არ არის (903.2.8)	არ საჭიროებს (904.2)	არ საჭიროებს (907.2.9)	-	არ საჭიროებს (909)	არის (2009)	არ საჭიროებს (908)
ლიფტი					არის/დაწწევა		
კიბის უჯრედი				არის (905.3.1	არის/დაწწევა		

თითოეული სართულიდან გასასვლელი საშუალება(1021)									
სართულები	დაკავებულობა და დაკავებულობის დატვირთვის ჯამური მაჩვენებელი	მოთხოვნილი გასასვლელების/გასასვლელთან მისადგომის რაოდენობა	გათვალისწინებული გასასვლელების /გასასვლელთან მისადგომის რაოდენობა და ტიპი	გასასვლელი საშუალებების სიგანე(მეტრი)					
				გზა-კიბეები		დერეფანი,		გასასვლელის გზა-კარი (თავისუფალი სიგანე)	
				მოთხოვნილი	გათვალისწინებული	მოთხოვნილი	გათვალისწინებული	მოთხოვნილი	გათვალისწინებული
მინუს ერთი სართული	36	2	2	1.10	1.10-1.20	არ არის	არ არის	0.82	0.92
სვ	209	2	2	1.10	1.10-1.20	1.20	1.50	0.82	0.92
სხვა ყველა სართულის ჯამი	245	2	2	1.10	1.10-1.20	1.20	1.50	0.82	0.92

A3 Architects
Urban planning & Architecture
A3 ARCHITECTS LLC 405236668

თანამდებობა	გვარი	ხელმოწერა
დირექტორი	თ.ცაავა	
მთ.არქიტექტორი	თ.ცაავა	
არქიტექტორი		

ხანძარსაწინააღმდეგო ღონისძიებები

	სახანძრო სისტემების ოთახი		სახანძრო მილსგარი
	ავტომატიკა		სახანძრო განგაშის ხელით ჩართვის სისტემა
	კვამლის მორეაგირე		მძანიური განიავება
	გასასვლელი		ხელის ცეცხლმაქრი
	სახანძრო განგაშის ხელით ჩართვის პრლუქტი		მეხსიერის დაგმოვანი განგაშის სისტემა
	დანგვის სისტემა		

ტექნიკურ-ეკონომიკური მაჩვენებლები

დანიშნულება	ფართობი

ნახაზის სახელწოდება

41-ე დადგენილების შესაბამისობის ცხრილები

ნახაზის მონაცემები

მასშტაბი	ფორმატი	თარიღი
1:1,25	A3	05/2023
სტადია	გვერდი	გვერდები
	2	

წყალსადენი სისტემის ფიქსირებული მოწყობილობების რაოდენობა

საცხოვრებელი ჯგუფი

სვ

ცხრილი 1602.1-ის მიხედვით

სართულები	დაკავებულობა და დაკავებულობის დატვირთვის ჯამური მაჩვენებელი	ფიქსირებული მოწყობილობები					
		უნიტაზი ერთ საძინებელერთეულზე		**ტუალეტის ხელსაბანები** ერთ საძინებელერთეულზე		**აბაზანა/შხაპი** ერთ საძინებელერთეულზე	
		საერთო დატვირთვის გათვალისწინებით	საერთო დატვირთვის გათვალისწინების გარეშე	საერთო დატვირთვის გათვალისწინებით	საერთო დატვირთვის გათვალისწინების გარეშე	საერთო დატვირთვის გათვალისწინებით	საერთო დატვირთვის გათვალისწინების გარეშე
პირველი სართული	**209**	**2**	**2**	**2**	**2**	**2**	**2**

წყალსადენი სისტემის ფიქსირებული მოწყობილობების რაოდენობა

საცხოვრებელი ჯგუფი

სც-2

ცხრილი 1602.1-ის მიხედვით

სართულები	დაკავებულობა და დაკავებულობის დატვირთვის ჯამური მაჩვენებელი	ფიქსირებული მოწყობილობები					
		უნიტაზი ერთ საძინებელერთეულზე		**ტუალეტის ხელსაბანები** ერთ საძინებელერთეულზე		**აბაზანა/შხაპი** ერთ საძინებელერთეულზე	
		საერთო დატვირთვის გათვალისწინებით	საერთო დატვირთვის გათვალისწინების გარეშე	საერთო დატვირთვის გათვალისწინებით	საერთო დატვირთვის გათვალისწინების გარეშე	საერთო დატვირთვის გათვალისწინებით	საერთო დატვირთვის გათვალისწინების გარეშე
მეორე და ყველა დანარჩენი სართული	**ბინაზე 1**	**1**	**1**	**1**	**1**	**1**	**1**

A3 Architects
Urban planning & Architecture

თანამდებობა	გვარი	ხელმოწერა
დირექტორი	თ.ცაავა	
მთ.არქიტექტორი	თ.ცაავა	
არქიტექტორი		

A3 ARCHITECTS LLC 405233668

ვირობითი აღნიშვნები

	სახანძრო სიხშირეების ორთახი		სახანძრო მილსგარი
	აგბოსაშხეფი		სახანძრო განგოფილებასთან კავშირის სისტემა
	ჯვამლზე მორეაგირე		მძანიერი განიავება
	გასასვლელი		ხელის ცეცხლმაქრი
	სახანძრო განგამის ხელით ამგაროვის პოლიციი		ვიზუალური და ბგოვანი განგამის სისტემა
	დანგევის სისტემა		

ტექნიკურ-ეკონომიკური მაჩვენებლები

დანიშნულება	ფართობი

ნახაზის სახელწოდება

41-ე დადგენილების შესაბამისობის ცხრილები

ნახაზის მონაცემები

მასშტაბი	ფორმატი	თარიღი
1:1,18	A3	05/2023
სტადია	გვერდი	გვერდები
	3	

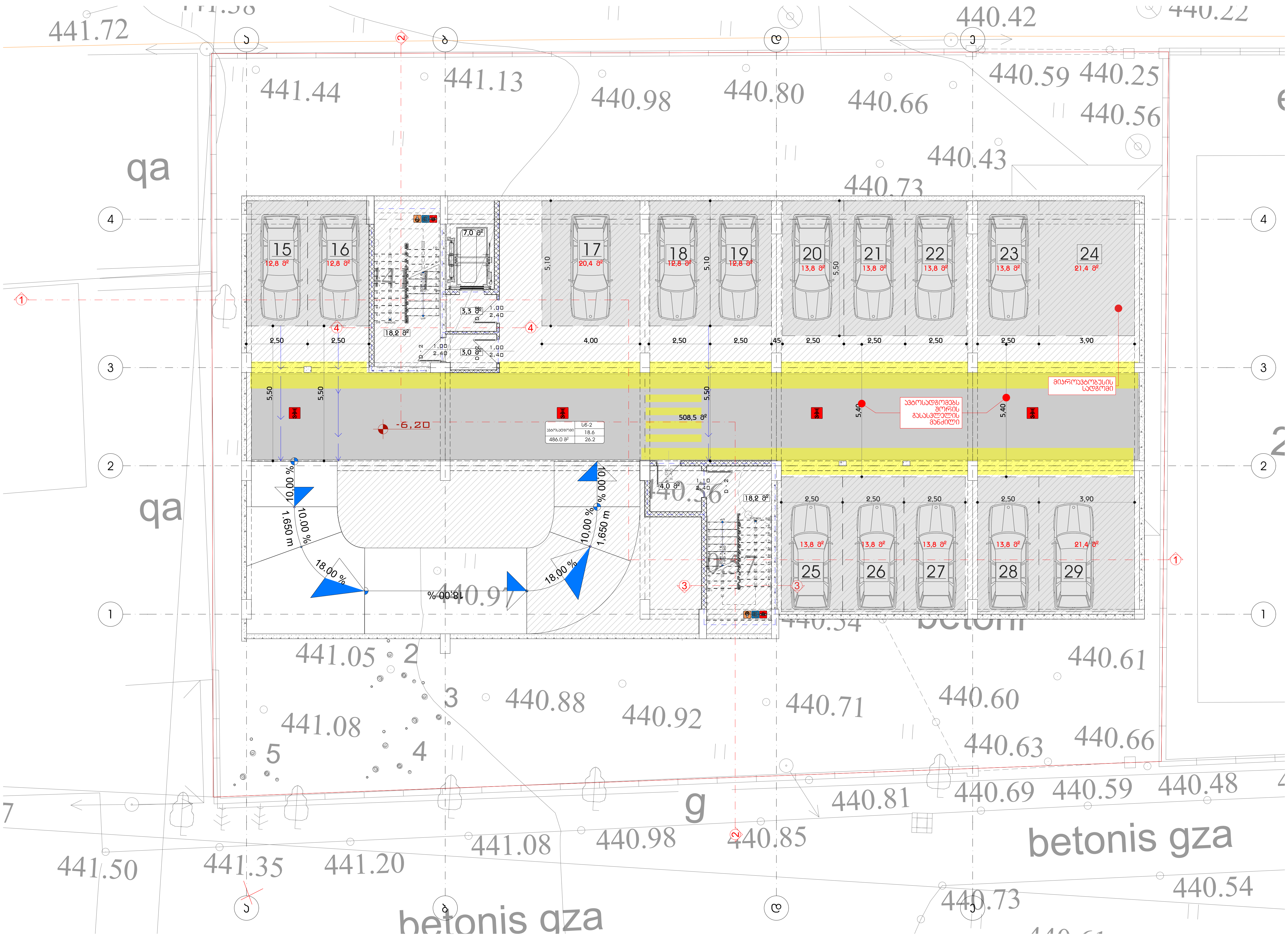

A3 Architects
Urban planning & Architecture

თანამდებობა	გვარი	ხელმოწერა
დირექტორი	თ.ცაავა	
მთ.არქიტექტორი	თ.ცაავა	
არქიტექტორი		

პირობითი აღნიშვნები

სახანძრო სისტემების ოთახი	სახანძრო მილდგარი
ავტოსაშხეფი	სახანძრო განყოფილებასთან [illegible] კავშირის სისტემა
კვამლზე მორეაგირე	მექანიკური ვენტილაცია
გასასვლელი	ხელის ცეცხლმაქრი
სახანძრო განგაშის ხელით [illegible] კოლოფი	ვიზუალური და ხმოვანი განგაშის სისტემა
დაწნევის სისტემა	

ტექნიკურ-ეკონომიკური მაჩვენებლები

დანიშნულება	ფართობი
ავტოფარეხი	486.0
კიბის უჯრედი	38.5

ნახაზის სახელწოდება

-II სართულის გეგმა -6.35 ნიშნულზე

ნახაზის მონაცემები

მასშტაბი	ფორმატი	თარიღი
1:150	A3	05/2023
სტადია	გვერდი	გვერდები
	4	

შენობების ჩაღრენობა დადგენილია სასტოვჩებელი ფენებისათვის ბამოყენებული ზე პროფილიენტის საანგარიშო ფასთობიდან

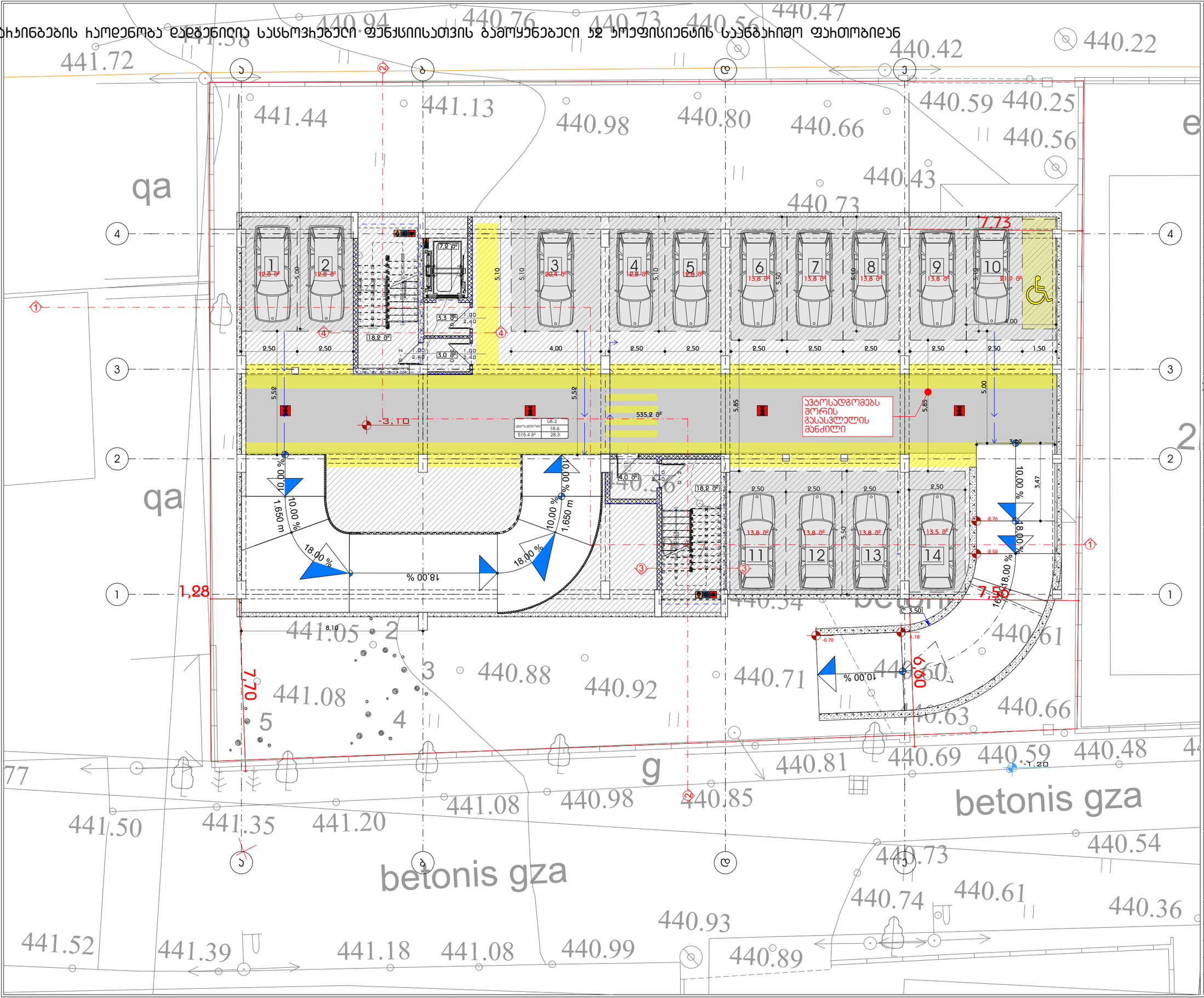
1
2
3
4
5
6
7
8
9
10
11
12
13
14
3,3 მ²
3,0 მ²
18,2 მ²
4,0 მ²
535,2 მ²
-3,10
-1,28
7,73
7,70
6,90
7,55
-1,20
-0,70
-0,76
-0,50
-1,18
3,50
8,10
3,40
3,47
1,650 m
1,650 m
10,00 %
18,00 %
18,00 %
10,00 %
10,00 %
18,00 %
10,00 %
18,00 %
10,00 %
18

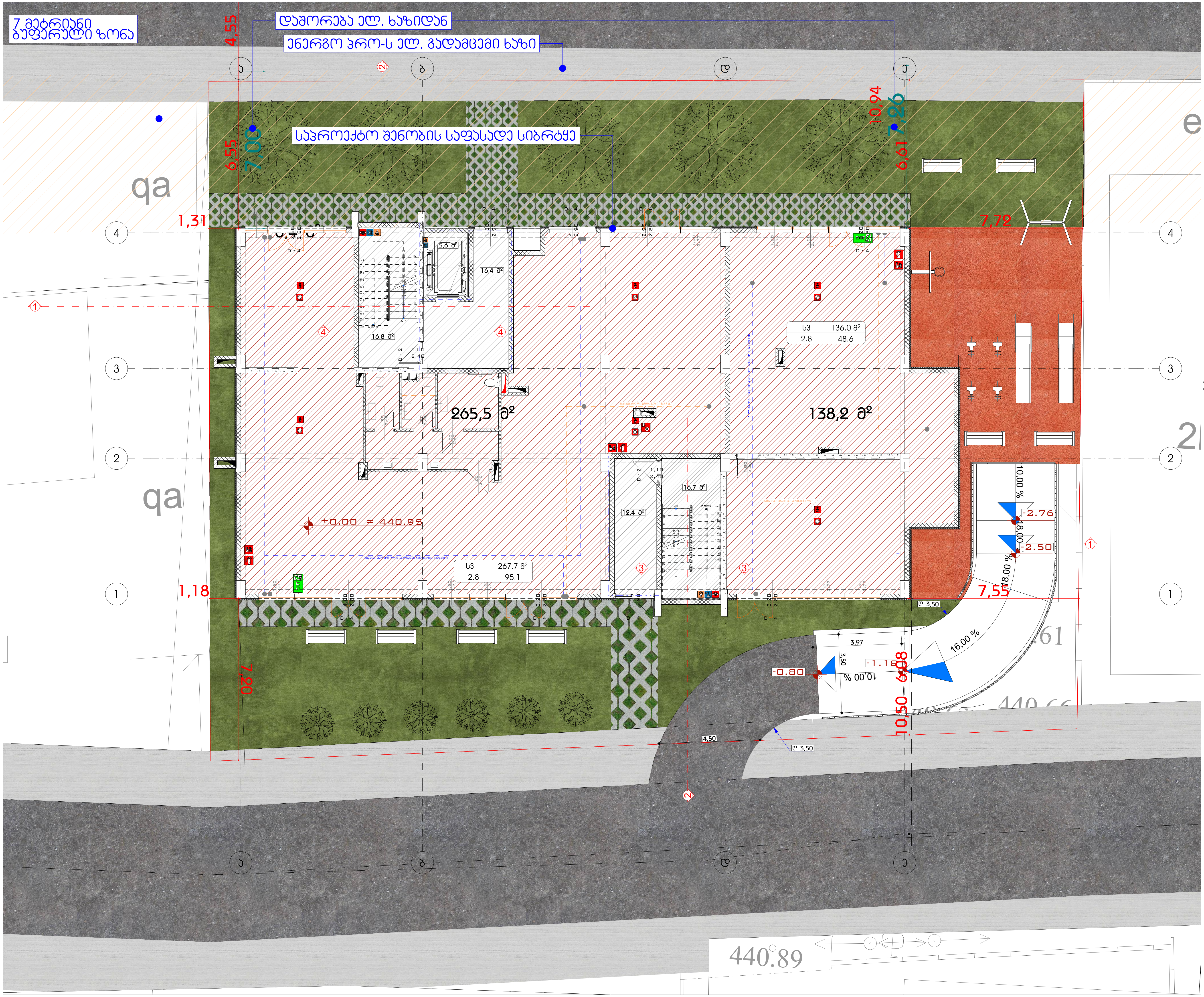

A3 Architects
Urban planning & Architecture

თანამდებობა	გვარი	ხელმოწერა
დირექტორი	თ.ცაავა	
მთ.არქიტექტორი	თ.ცაავა	
არქიტექტორი		

პირობითი აღნიშვნები

	სახანძრო სისტემების ოთახი		სახანძრო მილდგარი
	ავტოსაშხეფი		სახანძრო განყოფილებასთან კავშირის სისტემა
	კვამლზე მორეაგირე		მექანიკური განიავება
EXIT	გასასვლელი		ხელის ცეცხლმაქრი
	სახანძრო განგაშის ხელით სამართავი კოლოფი		ვიზუალური და ხმოვანი განგაშის სისტემა
	დაწნევის სისტემა		

ტექნიკურ-ეკონომიკური მაჩვენებლები

დანიშნულება	ფართობი
კომერციული ფართი	399.9
კიბის უჯრედი და სადარბაზო	64.0

ნახაზის სახელწოდება

I სართულის გეგმა 0.00 ნიშნულზე

ნახაზის მონაცემები

მასშტაბი	ფორმატი	თარიღი
1:150	A3	05/2023
სტადია	გვერდი	გვერდები
	6	

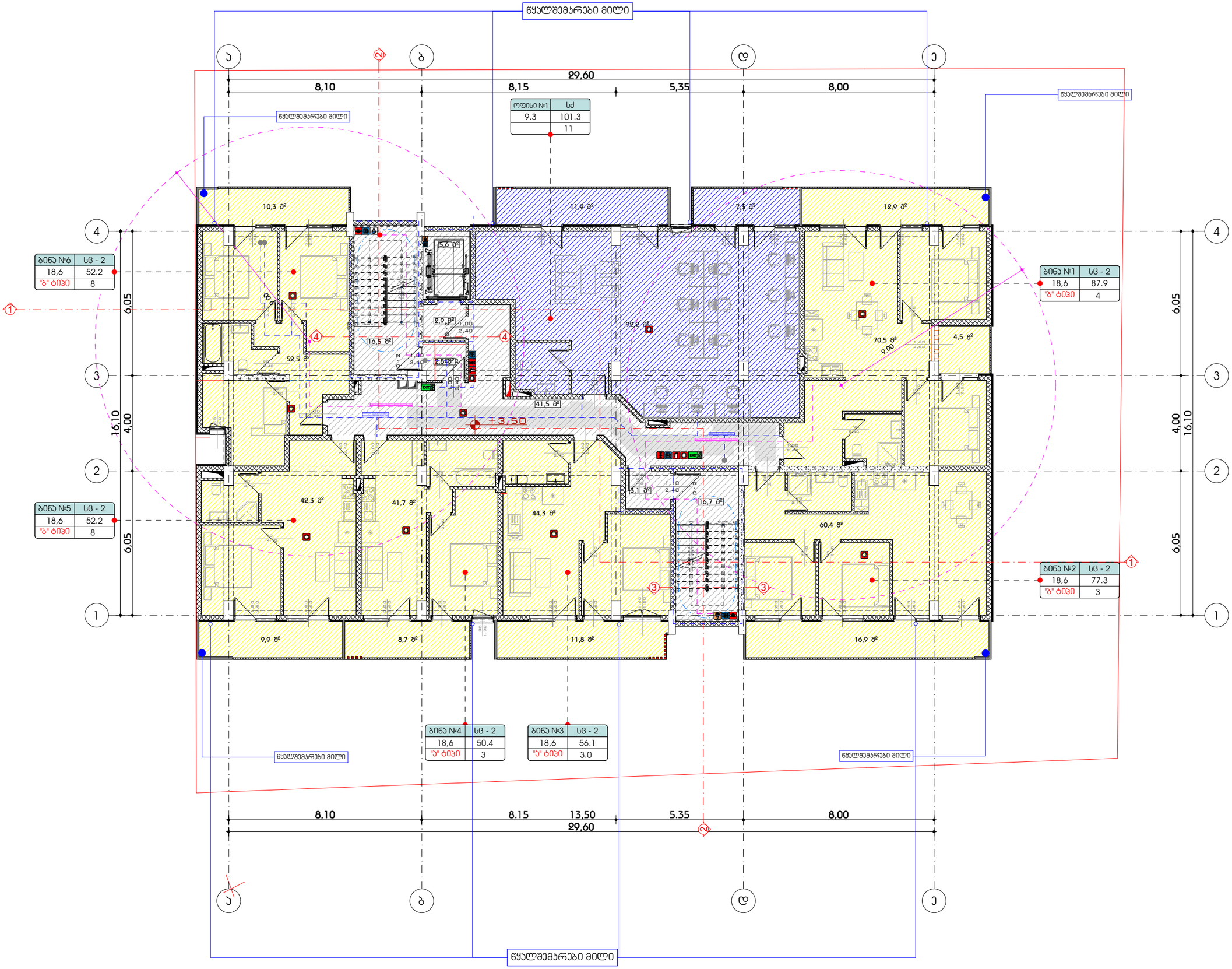

A3 Architects
Urban planning & Architecture

თანამდებობა	გვარი	ხელმოწერა
დირექტორი	თ.ცაავა	
მთ.არქიტექტორი	თ.ცაავა	
არქიტექტორი		

პირობითი აღნიშვნები

	სახანძრო სისტემების ორთახი		სახანძრო მილსადარი
	ავტომატიკა		სახანძრო განყოფილებასთან კავშირის სისტემა
	ჯამლზე მორეაგირე		მეანიკური განიავება
EXIT	გასასვლელი		ხელის ცეცხლმაქრი
	სახანძრო განგების ხელით ჩასართავი პოსტები		მიხეულერი და ჰიდროანი განგების სისტემა
	დანავეის სისტემა		

ტექნიკურ-ეკონომიკური მაჩვენებლები

დანიშნულება	ფართობი
საოფისე	82.6
საზაფხულო	71.8
პირის უჯრედი და დერეფანი	76.4

ნახაზის სახელწოდება

II სართულის გეგმა +3.50 ნიშნულზე

ნახაზის მონაცემები

მასშტაბი	ფორმატი	თარიღი
1:150	A3	05/2023
სტადია	გვერდი	გვერდები
	7	

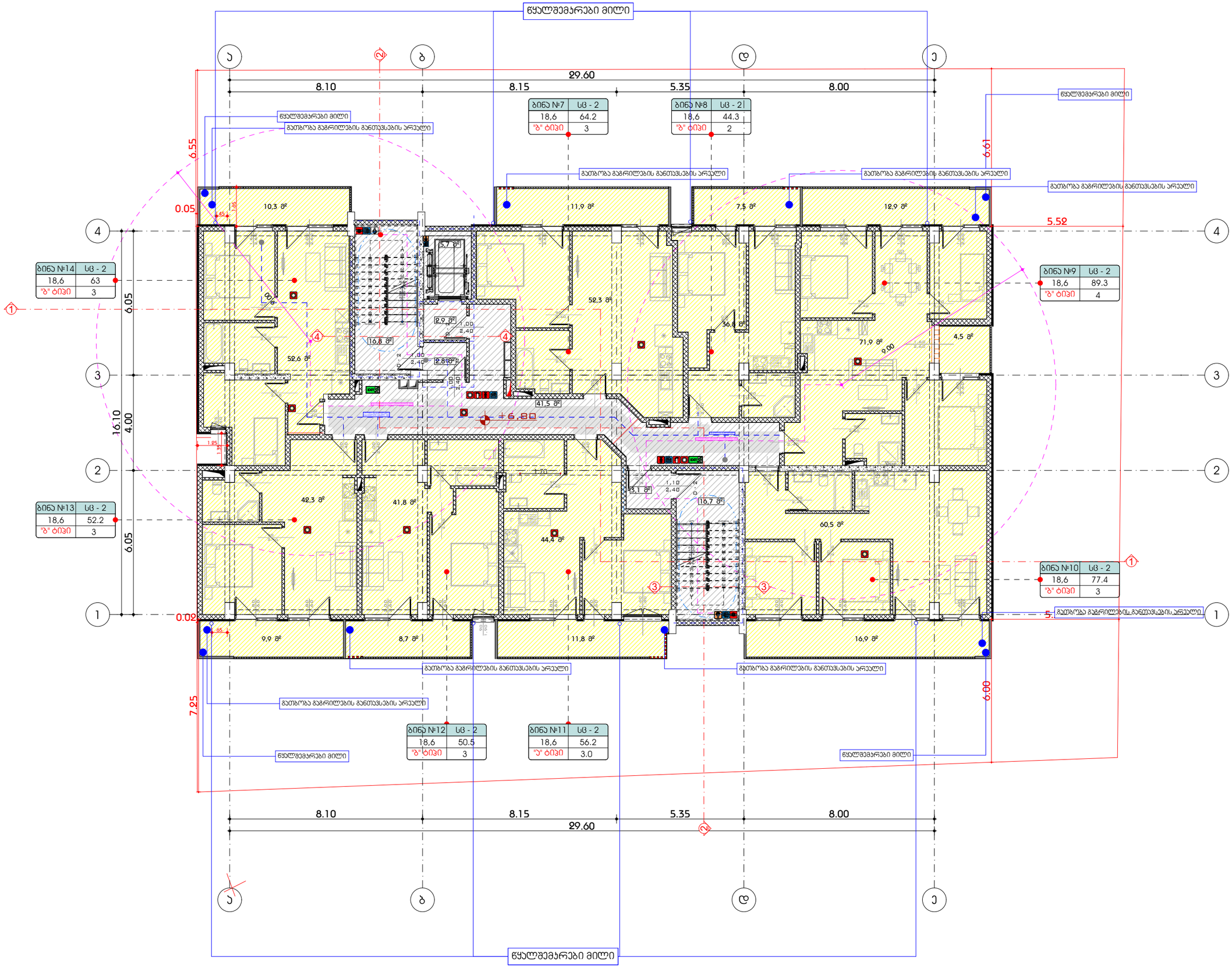

A3 Architects
Urban planning & Architecture

თანამდებობა	გვარი	ხელმოწერა
დირექტორი	თ.ცაავა	
მთ.არქიტექტორი	თ.ცაავა	
არქიტექტორი		

პირობითი აღნიშვნები

	სახანძრო სიხშირის ღილაკი		სახანძრო მილსადენი
	ავტომატიკა		სახანძრო განგაშის ხმოვანი სისტემა
	ავტომატიკა მორეკვით		მექანიკური განიავება
	გასასვლელი		ხელის ცეცხლმაქრი
	სახანძრო განგაშის ხელით ჩასართავი ღილაკი		ვიზუალური და ხმოვანი განგაშის სისტემა
	დანგვის სისტემა		

ტექნიკურ-ეკონომიკური მაჩვენებლები

დანიშნულება	ფართობი
საცხოვრებელი	133.5
საზაფხულო	71.8
ბინის უხრედი და დერეფანი	78.0

ნახაზის სახელწოდება

III სართულის გეგმა +6.80 ნიშნულზე

ნახაზის მონაცემები

მასშტაბი	ფორმატი	თარიღი
1:150	A3	05/2023
სტადია	გვერდი	გვერდები
	8	

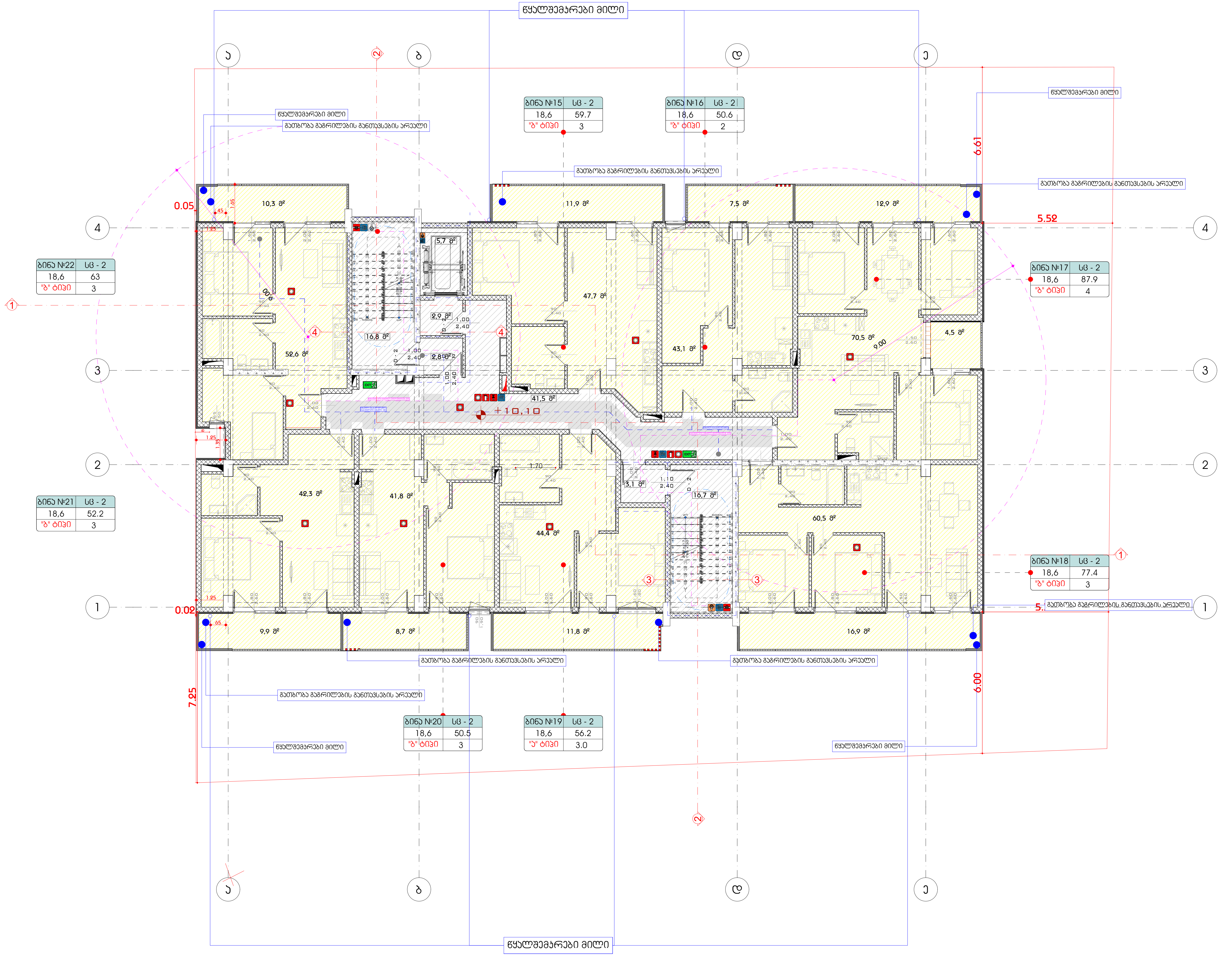

A3 Architects
Urban planning & Architecture

თანამდებობა	გვარი	ხელმოწერა
დირექტორი	თ.ცაავა	
მთ.არქიტექტორი	თ.ცაავა	
არქიტექტორი		

პირობითი აღნიშვნები

	სახანძრო სისტემების ოთახი		სახანძრო მილდგარი
	ავტოსაშხეფი		სახანძრო განყოფილებასთან კავშირის სისტემა
	კვამლზე მორეაგირე		მექანიკური განიავება
EXIT	გასასვლელი		ხელის ცეცხლმაქრი
	სახანძრო განგაშის ხელით სამართავი კოლოფი		ვიზუალური და ხმოვანი განგაშის სისტემა
	დაწნევის სისტემა		

ტექნიკურ-ეკონომიკური მაჩვენებლები

დანიშნულება	ფართობი
საცხოვრებელი	388.0
საზაფხულო	71.8
კიბის უჯრედი და დერეფანი	78.0

ნახაზის სახელწოდება

IV სართულის გეგმა +10.10 ნიშნულზე

ნახაზის მონაცემები

მასშტაბი	ფორმატი	თარიღი
1:150	A3	05/2023
სტადია	გვერდი	გვერდები
	9	

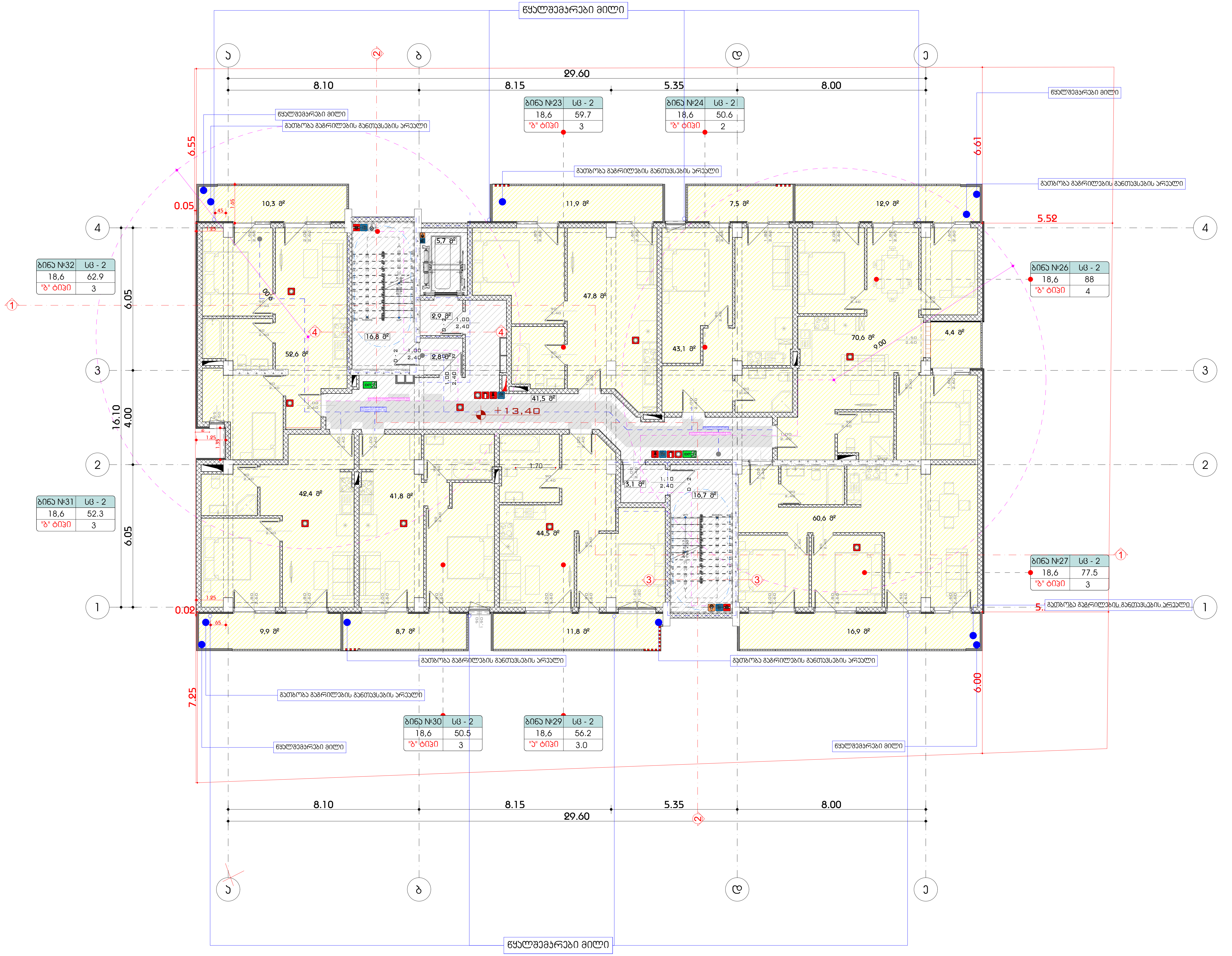

A3 Architects
Urban planning & Architecture

თანამდებობა	გვარი	ხელმოწერა
დირექტორი	თ.ცაავა	
მთ.არქიტექტორი	თ.ცაავა	
არქიტექტორი		

პირობითი აღნიშვნები

	სახანძრო სისტემების ოთახი		სახანძრო მილდგარი
	ავტოსაშხეფი		სახანძრო განყოფილებასთან კავშირის სისტემა
	კვამლზე მორეაგირე		მექანიკური განიავება
EXIT	გასასვლელი		ხელის ცეცხლმაქრი
	სახანძრო განგაშის ხელით სამართავი ჰოლოფი		ვიზუალური და ხმოვანი განგაშის სისტემა
	დაწნევის სისტემა		

ტექნიკურ-ეკონომიკური მაჩვენებლები

დანიშნულება	ფართობი
საცხოვრებელი	388.4
საზაფხულო	71.8
კიბის უჯრედი და დერეფანი	78.0

ნახაზის სახელწოდება

V სართულის გეგმა +13.40 ნიშნულზე

ნახაზის მონაცემები

მასშტაბი	ფორმატი	თარიღი
1:150	A3	05/2023
სტადია	გვერდი	გვერდები
	10	

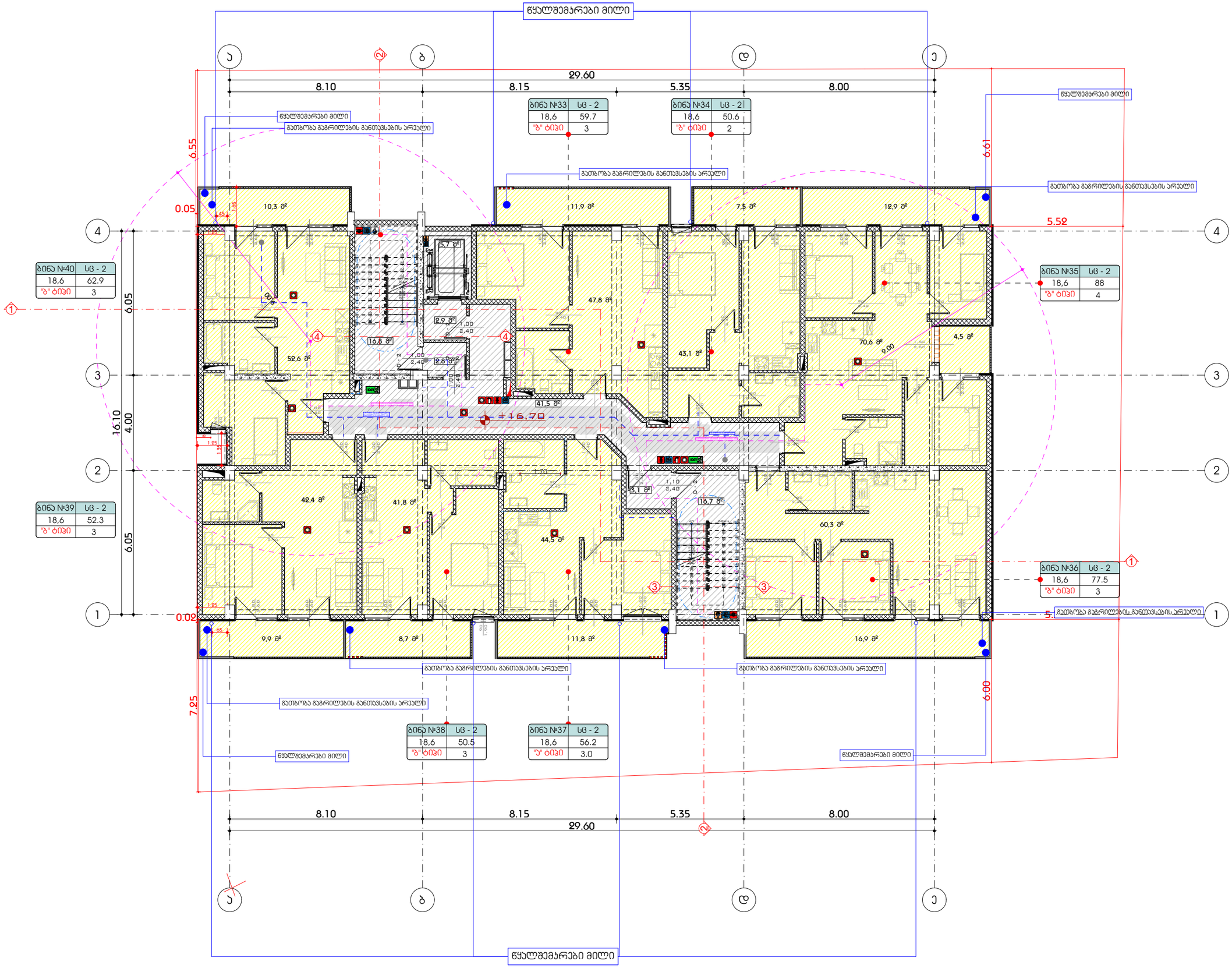

A3 Architects
Urban planning & Architecture

თანამდებობა	გვარი	ხელმოწერა
დირექტორი	თ.ცაავა	
მთ.არქიტექტორი	თ.ცაავა	
არქიტექტორი		

პირობითი აღნიშვნები

	სახანძრო სიხშირეების ოთახი		სახანძრო მილსგარი
	აჭიანსაშხეფი		სახანძრო განყოფილებასთან კავშირის სისტემა
	ჯაჭმლზე მორეაბირე		მძანიკური განიავება
EXIT	გასასვლელი		ხელის ცეცხლმაქრი
	სახანძრო განგების ხელით ჩასართავი ღილაკი		ხეზელური და ბგოვანი განგაშის სისტემა
	ღანგვეის სისტემა		

ტექნიკურ-ეკონომიკური მაჩვენებლები

დანიშნულება	ფართობი
საცხოვრებელი	388.5
საზაფხულო	71.8
ბიბის უჯრედი და დერეფანი	78.0

ნახაზის სახელწოდება

VI სართულის გეგმა +16.70 ნიშნულზე

ნახაზის მონაცემები

მასშტაბი	ფორმატი	თარიღი
1:150	A3	05/2023
სტადია	გვერდი	გვერდები
	11	

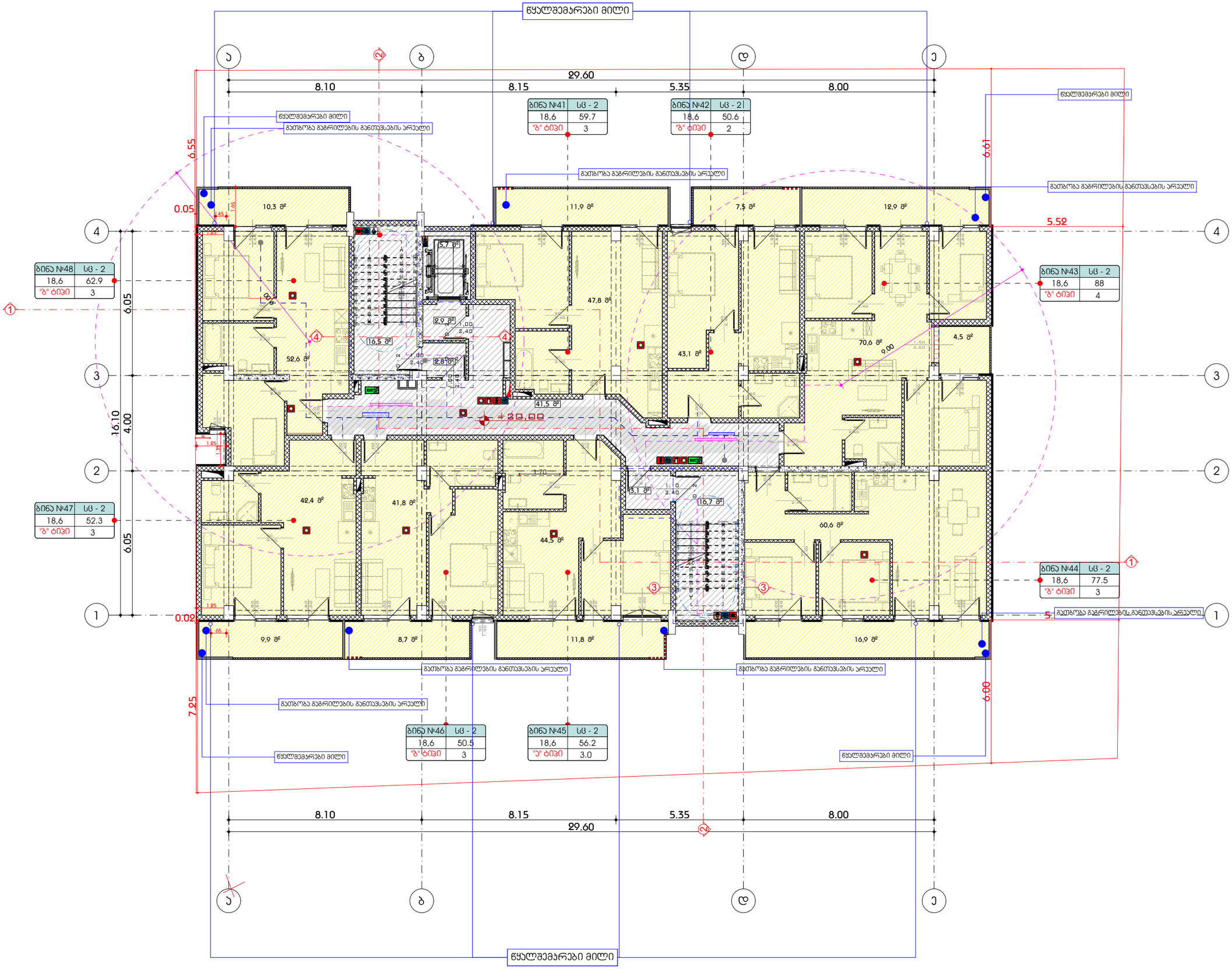

A3 Architects
Urban planning & Architecture

თანამდებობა	გვარი	ხელმოწერა
დირექტორი	თ.ცაავა	
მთ.არქიტექტორი	თ.ცაავა	
არქიტექტორი		

შირობითი ნიშნები

	სახანძრო სისტემების ორთასი		სახანძრო მილსგარი
	ავტომატიკა		სახანძრო განყოფილებასთან კავშირის სისტემა
	ჯაჭვზე მორეკვირე		მძანიკური განიავება
	გასასვლელი		ხელის ცეცხლმაქრი
	სახანძრო განგაშის ხელით ჩასართავი პოსტები		ჭიხვალური და გამოვანი განგაშის სისტემა
	დაბნევის სისტემა		

ტექნიკურ-ეკონომიკური მაჩვენებლები

დანიშნულება	ფართობი
საცხოვრებელი	389.1
საზაფხულო	71.8
ბიბის უჯრედი და დერეფანი	78.0

ნახაზის სახელწოდება

VII სართულის გეგმა +20.00 ნიშნულზე

ნახაზის მონაცემები

მასშტაბი	ფორმატი	თარიღი
1:150	A3	05/2023
სტადია	გვერდი	გვერდები
	12	

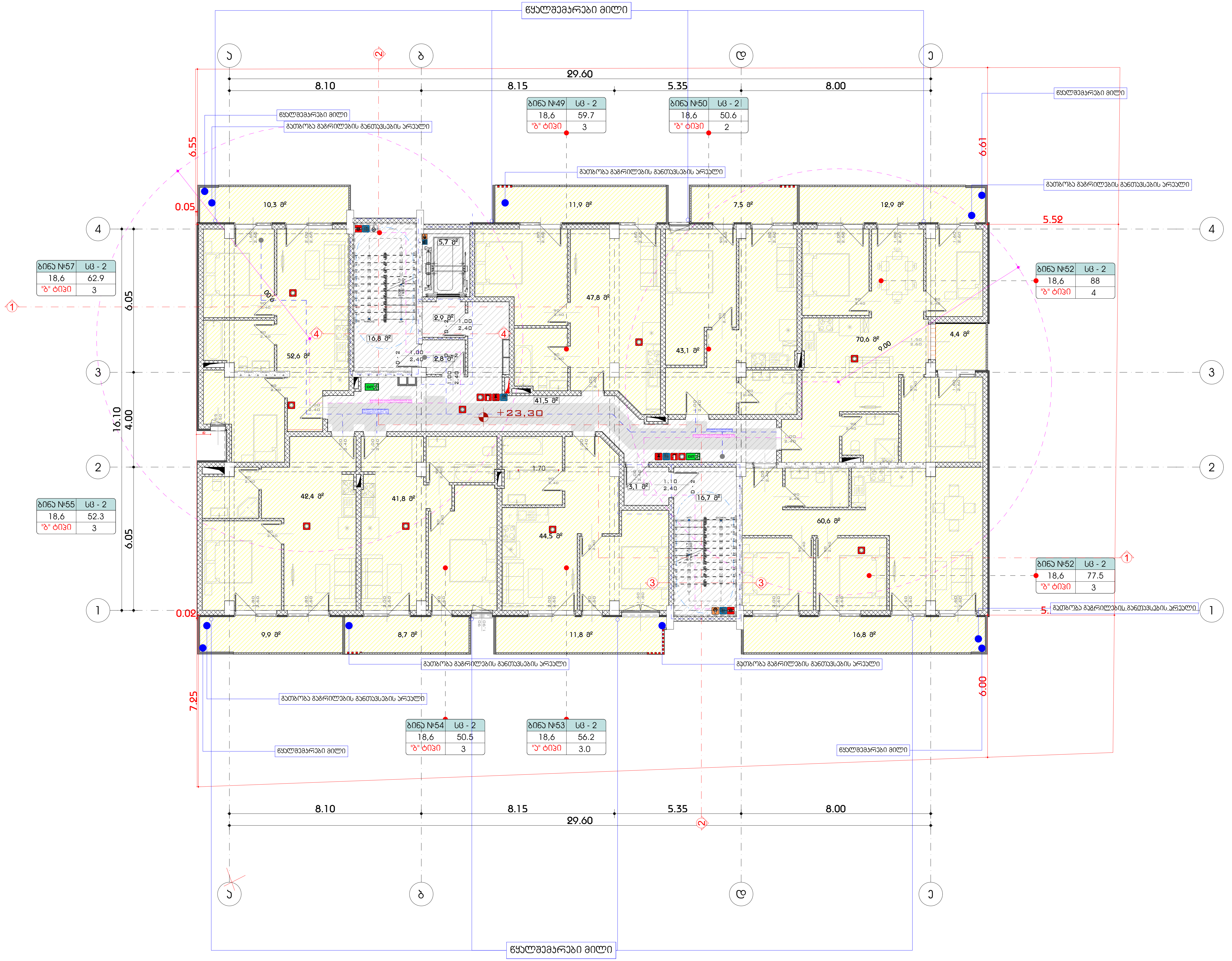

A3 Architects

Urban planning & Architecture

თანამდებობა	გვარი	ხელმოწერა
დირექტორი	თ.ცაავა	
მთ.არქიტექტორი	თ.ცაავა	
არქიტექტორი		

პირობითი აღნიშვნები

	სახანძრო სისტემების ოთახი		სახანძრო მილდგარი
	ავტოსაშხეფი		სახანძრო განყოფილებასთან კავშირის სისტემა
	კვამლზე მორეაგირე		მექანიკური განიავება
EXIT	გასასვლელი		ხელის ცეცხლმაქრი
	სახანძრო განგაშის ხელით სამართავი ჯოლოფი		ვიზუალური და ხმოვანი განგაშის სისტემა
	დაწნევის სისტემა		

ტექნიკურ-ეკონომიკური მაჩვენებლები

დანიშნულება	ფართობი
საცხოვრებელი	389.1
საზაფხულო	71.8
კიბის უჯრედი და დერეფანი	78.0

ნახაზის სახელწოდება

VIII სართულის გეგმა +23.30 ნიშნულზე

ნახაზის მონაცემები

მასშტაბი	ფორმატი	თარიღი
1:150	A3	05/2023
სტადია	გვერდი	გვერდები
	13	

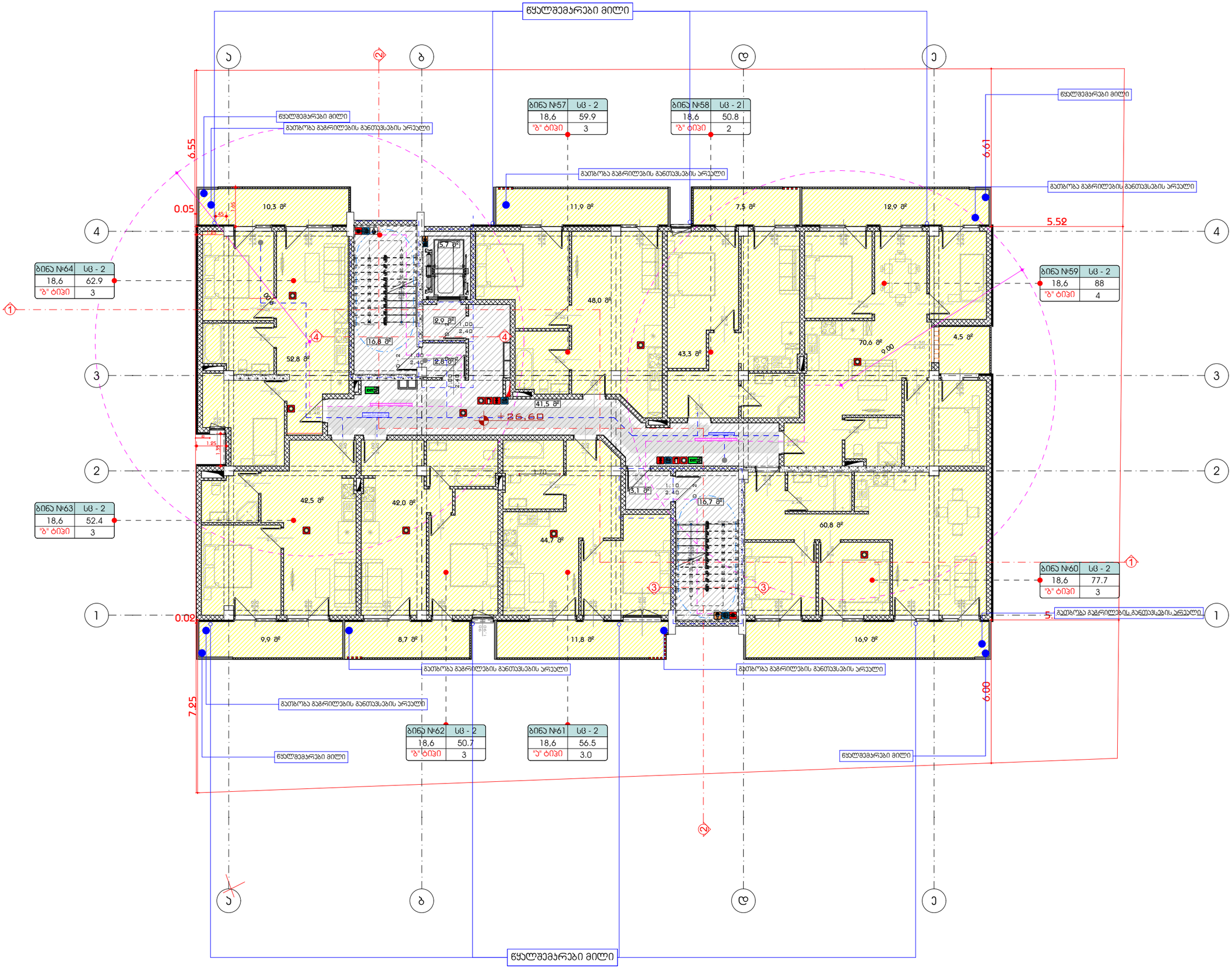

A3 Architects
Urban planning & Architecture

თანამდებობა	გვარი	ხელმოწერა
დირექტორი	თ.ცაავა	
მთ.არქიტექტორი	თ.ცაავა	
არქიტექტორი		

პირობითი აღნიშვნები

	სახანძრო სიხშირის ორთხი		სახანძრო მილსგარი
	აპარატი		სახანძრო განგაშის სისტემა
	ჯვარედინა მორკალირე		მექანიკური განიავება
EXIT	გასასვლელი		ხელის ცეცხლმაქრი
	სახანძრო განგაშის ხელით ჩასართავი პოლიციი		ჰიდრანტი და ჰიდროკონ განგაშის სისტემა
	ღანგვის სისტემა		

ტექნიკურ-ეკონომიკური მაჩვენებლები

დანიშნულება	ფართობი
საცხოვრებელი	389.1
საზაფხულო	71.8
ეიბის უჯრედი და დერეფანი	78.0

ნახაზის სახელწოდება

IX სართულის გეგმა +26.60 ნიშნულზე

ნახაზის მონაცემები

მასშტაბი	ფორმატი	თარიღი
1:150	A3	05/2023
სტადია	გვერდი	გვერდები
	14	

სამეზობლო მიწნის დაცვის მიზნით, მოეწყობა ყრუ ქედელი და დაცლილი იქნება ჩაუხედავობა

წყალშემარები მილი

ბინა №65	სც - 2
18,6	93.8
"ბ" ტიპი	5

წყალშემარები მილი

გათბობა გაგრილების განთავსების არეული

6.55

0.05

6.61

7.72

გათბობა გაგრილების განთავსების არეული

გათბობა გაგრილების განთავსების არეული

11,9 მ²

5,7 მ²

26,4 მ²

14,3 მ²

16,6 მ²

2,9 მ²

2,9 მ²

67,2 მ²

4,4 მ²

6.21

54,2 მ²

+29.90

95,5 მ²

50,5 მ²

5,2 მ²

16,7 მ²

42,3 მ²

ბინა №66	სც - 2
18,6	132.7
"ბ" ტიპი	7

ბინა №67	სც - 2
18,6	60.8
"ბ" ტიპი	3

6.13

გათბობა გაგრილების განთავსების არეული

ბინა №69	სც - 2
18,6	124.4
"ბ" ტიპი	6

16.61

6.00

4.00

6.00

17,0 მ²

18,2 მ²

18,5 მ²

0.02

გათბობა გაგრილების განთავსების არეული

32.02

7.25

ბინა №68	სც - 2
18,6	68.7
"ბ" ტიპი	3

წყალშემარები მილი

წყალშემარები მილი

წყალშემარები მილი

სახურავზე ასასვლელად მოეწყობა ფიქსირებული ბანდალა პიბე და ლუქი რომლის გაბარიტული ზომაა 1X1.5 მ. (1.5 პ3.მ.)

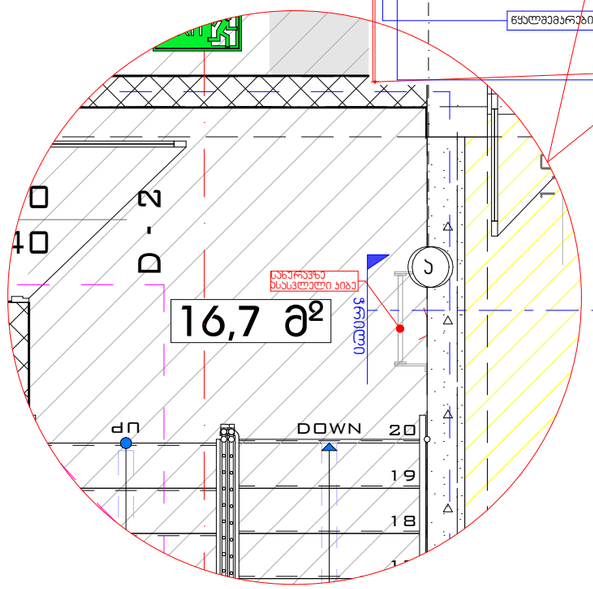

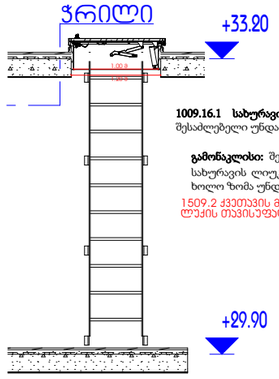

1009.16.1 სახურავის მისადგომი. სახურავზე ასასვლელი გზა-კიბის არსებობისას, სახურავთან მიდგომა შესაძლებელი უნდა იყოს 1509.2 ქვეთავის შესაბამისი პენტჰაუზის გავლით.

გამონაკლისი: შენობებში, რომელთა სახურავები დაუკავებელია, სახურავზე ასვლა შესაძლებელი უნდა იყოს სახურავის ლიუკის ან გასაძრომი კარის საშუალებით, რომელთა ფართობი არ უნდა იყოს 1,5 მ²-ზე ნაკლები, ხოლო ზომა უნდა იყოს, სულ მცირე, 60 სმ.

1509.2 ქვეთავის მოთხოვნები აღნიშნულ ჭრილებზე არ ვრცელდება
ლუქის თავისუფალი სიმრცის ზომები შესაბამისობაშია 1009.16.1 ქვეპუნქტის გამონაკლისის შემოხვევასთან

ლუქი ჭრილი

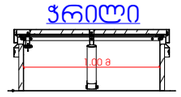

ლუქი ჭრილი

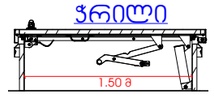

ლუქი გეგმა

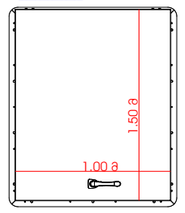

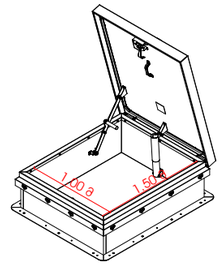

A3 Architects
Urban planning & Architecture

თანამდებობა	გვარი	ხელმოწერა
დირექტორი	თ.ცაავა	
მთ.არქიტექტორი	თ.ცაავა	
არქიტექტორი		

პირობითი აღნიშვნები

	სახანძრო სისტემების ოთახი		სახანძრო მილსადენი
	ავტომაშინები		სახანძრო განგაშილებასთან ავშირის სისტემა
	ავარიული მორეაგირე		მეანიკური განიავება
	გასასვლელი		ხელის ცეცხლმაქრი
	სახანძრო განგაშის ხელით ამოქმედების ღილაკი		ვიზუალური და ხმოვანი განგაშის სისტემა
	ღანგვის სისტემა		

ტექნიკურ-ეკონომიკური მაჩვენებლები

დანიშნულება	ფართობი
საცხოვრებელი	296.0
საზაფხულო	97.9
პიბის უჯრედი და დერეფანი	70.5

ნახაზის სახელწოდება

X სართულის გეგმა +29.90 ნიშნულზე

ნახაზის მონაცემები

მასშტაბი	ფორმატი	თარიღი
1:150, 1:40,74, 1:2,00	A3	05/2023
სტადია	გვერდი	გვერდები
	15	

სამზარეულოს მიწვდომა

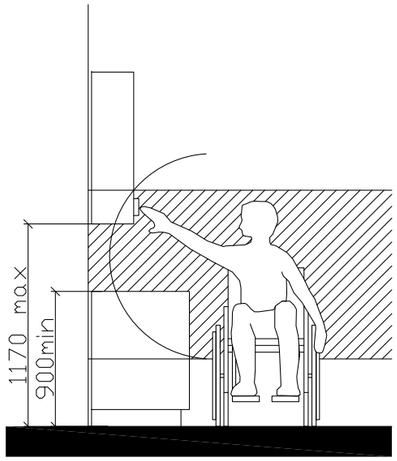

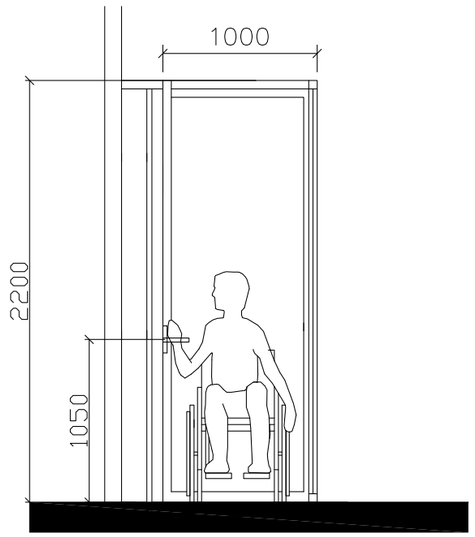

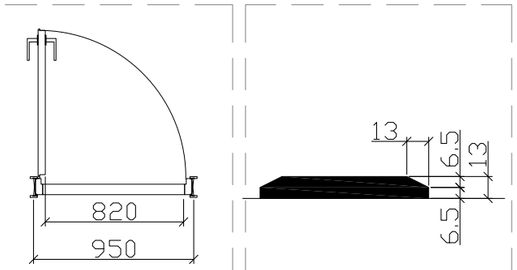

"ა" ტიპის ბინაში ფანჯრის სახელურის სიმარლე მ. 1:50

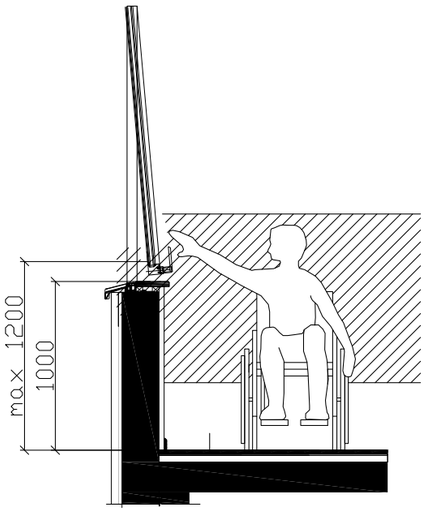

შენიშვნა:

კარის ზედაპირი უნდა იყოს გლუვი მინიმუმ 250 მმ-ის სახელურები, ჩამოსაწევი სახელურები, საკეტები, რაზები და მისაწვდომი კარის სხვა სამართავები ისეთი ფორმის იქნება, რომ ადვილად შეიძლებოდეს ერთი ხელით მოჭიდება და ასამუშავებლად საჭირო არიქნება მაგრად მოჭიდება, წვალება ან მაჯის ტრიალი დახურული კარის კავეულის ნაწილები და გაღებისთვის განკუთვნილი ძალა შესაბამისობაში იქნება შემდეგთან:

1. წინიდან მისაწვდომობისას ან მოწოლით გაღებადი, არაუმეტეს 66.7ნიუტონი
2. ბრუნვითი მოძრაობით გასაღები, არაუმეტეს 315 ნიუტონი სმ.
3. კარის მომხურავები ისე მოეწყობა რომ 90 გრადუსით ღია მფგომარეობიდან 12 გრადუსით გაღებულ მდგომარეობამდე კარის მისახურად საჭირო დრო არაუმცირეს 5 წამი იქნება კარის ზამბარიანი ანჯამები ისე მოეწყობა, რომ 70 გრადუსით ღია მდგომარეობიდან დახურულ მდგომარეობამდე კარი არაუმცირეს 1.5 წამში გადავა.

ცეცხლმედები კარისგან განსხვავებული კარის მოწოლით ან გამოწევით გაღებისთვის საჭირო ძალა შესაბამისობაში იქნება შემდეგთან შენობაში განთავსებული ანჯამიანი კარი: არაუმეტეს 22.2 ნიუტონი

A3 Architects
Urban planning & Architecture

თანამდებობა	გვარი	ხელმოწერა
დირექტორი	თ.ცაავა	
მთ.არქიტექტორი	თ.ცაავა	
არქიტექტორი		

შირობითი აღნიშვნები

	სახანძრო სიხშირის ოთახი		სახანძრო მილღვარი
	ავტომაშხეფი		სახანძრო განგაშიგადაცემის ავტომრის სისტემა
	ავტომატიკა მორეაგირე		მძანიაური განიავება
	გასასვლელი		ხელის ცეცხლმაქრი
	სახანძრო განგაშის ხელით ჩასართავი პოსტები		ვიზუალური და ხმოვანი განგაშის სისტემა
	ღანძვის სისტემა		

ტექნიკურ-ეკონომიკური მაჩვენებლები

დანიშნულება	ფართობი

ნახაზის სახელწოდება

შშმპ დეტალები

ნახაზის მონაცემები

მასშტაბი	ფორმატი	თარიღი
1:1,82	A3	05/2023
სტადია	გვერდი	გვერდები
	16	

თავისუფალი სივრცე ჯართან მანევრირებისთვის ანჯამიანი ჯარი საკეტის მხრიდან მისაწვდომი მიწოლით გაღება
სურ. 404.2.3.2 (ბ)

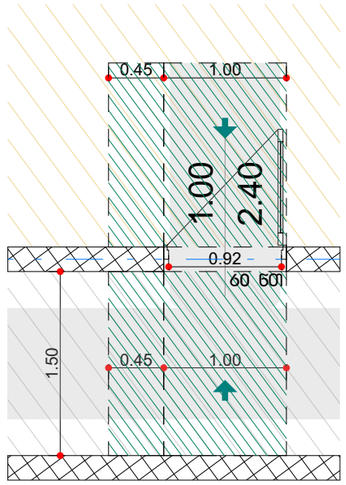

იატაკის თავისუფალი სივრცის ზომა ახალი შენობა ნაგებობისთვის
სურ. 305.3.1.

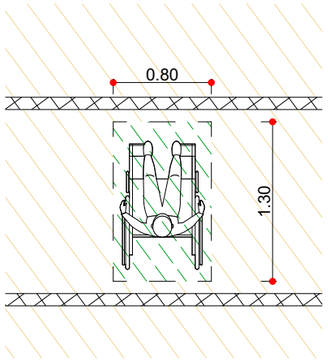

თ ფორმის მოსატრიალებელი სივრცე
სურ. 304.3.2.1 (გ)

შენიშვნა:
იატაკის ზედაპირი უნდა იყოს მდგრადი, მყარი და არ სრიალა. იატაკის თავისუფალ სივრცეში დონის ცვლილება დაუშვებელია

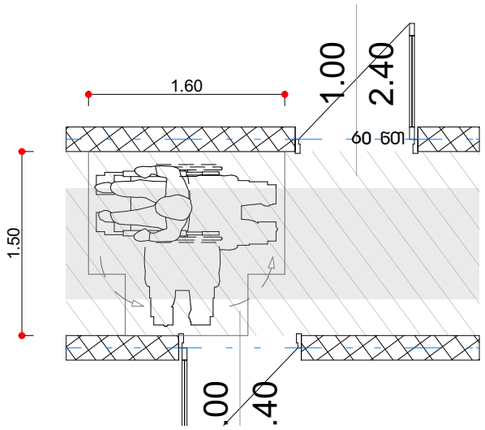

თ ფორმის მოსატრიალებელი სივრცე
ვარიანტი 1

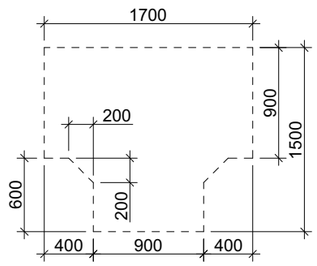

ზომა და გადაფარვა

გზა-ჯარის თავისუფალი სიგანე ანჯამიანი ჯარი
სურ. 404.2.2 (ა)

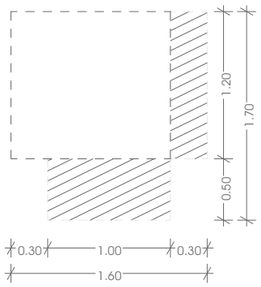

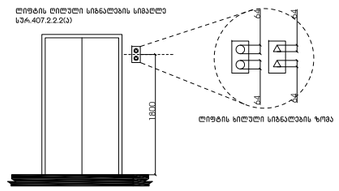

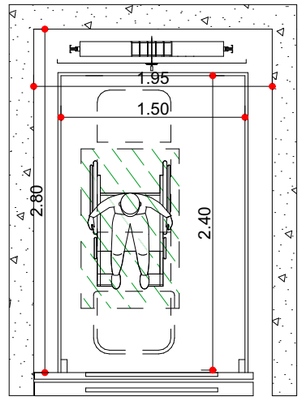

A3 Architects
Urban planning & Architecture

თანამდებობა	გვარი	ხელმოწერა
დირექტორი	თ.ცაავა	
მთ.არქიტექტორი	თ.ცაავა	
არქიტექტორი		



ჰორიზონტალური სანიშნები

	სახანძრო სისტემის ღილაკი		სახანძრო მილსადგარი
	აპარატი		სახანძრო განგაშის ხელით ჩამრთველი
	ჯვარედინი მოძრაობა		მექანიკური განიავება
	გასასვლელი		ხელის ცეცხლმაქრი
	სახანძრო განგაშის ხელით ჩართვის ღილაკი		ჭიმვადობრივი და ავტომატური განგაშის სისტემა
	დაწნევის სისტემა		

ტექნიკურ-ეკონომიკური მაჩვენებლები

დანიშნულება	ფართობი

ნახაზის სახელწოდება

შშმპ დეტალები

ნახაზის მონაცემები

მასშტაბი	ფორმატი	თარიღი
1:50 1:3,06	A3	05/2023
სტადია	გვერდი	გვერდები
	17	

პროექტით შენობაში ეწყობა 3 "ა" ტიპის ბინა 7-6 და დ-ე ღერძებს შორის +3.30, +6.60 და +9.90 ნიშნულებზე ალნიშნული ბინები აკმაყოფილებს 1107.6.2.1.1 ქვეთავის მოთხოვნებს

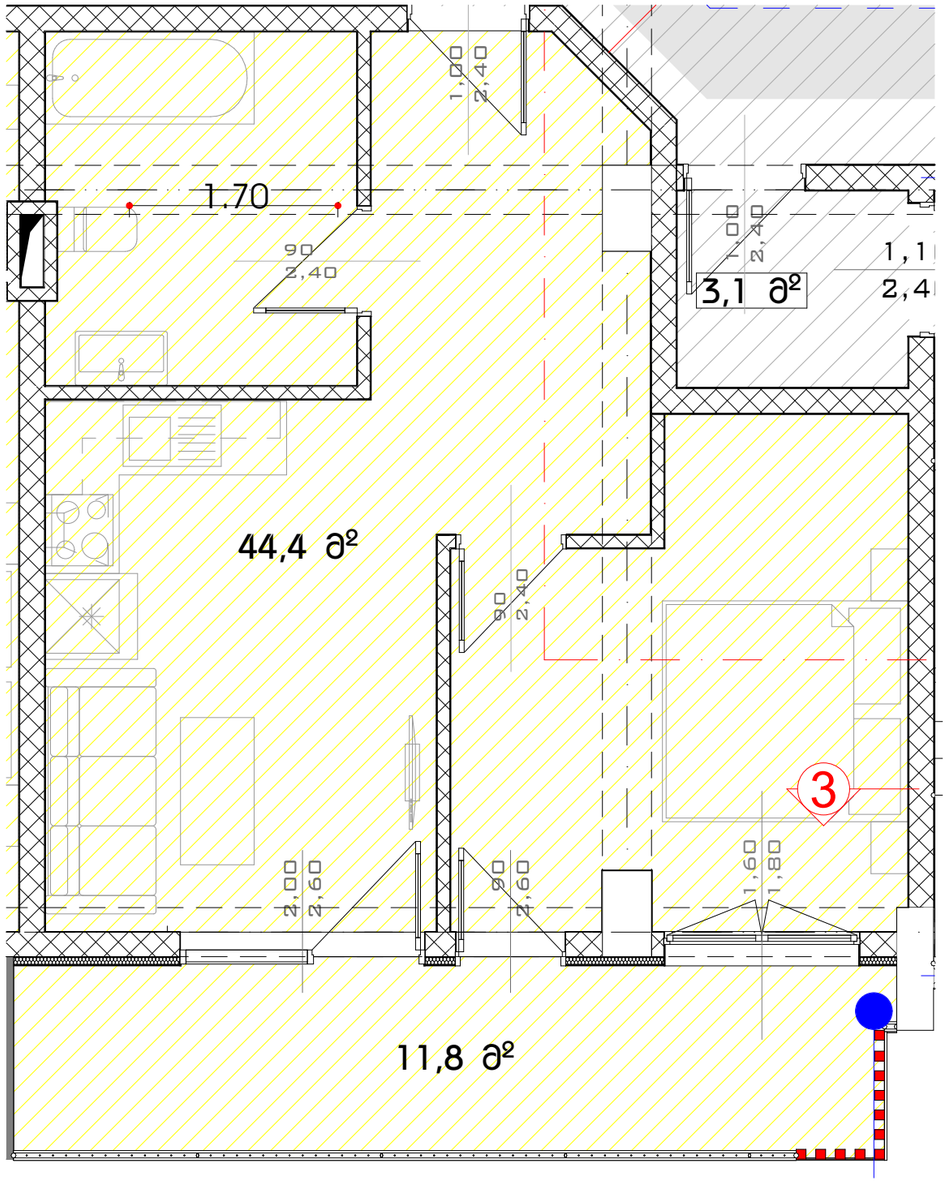

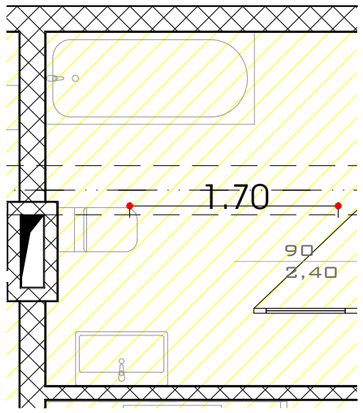

უნიტაზის და ხელმოსაჯიდი ძელების (საჯიროების შემხვევაში) მდებარეობა

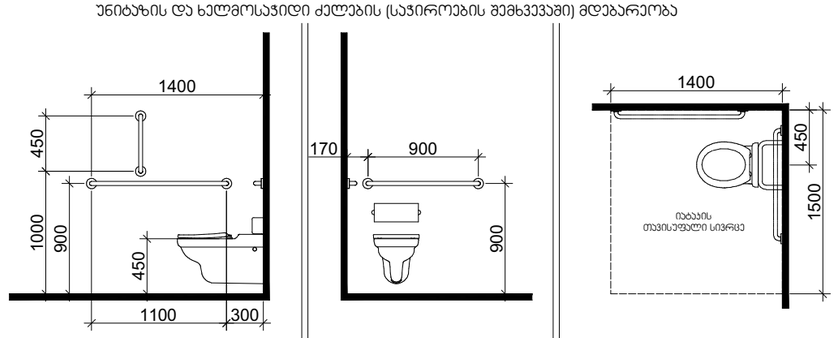

დასაჯდომის მძონე აბაზანა ხელმოსაჯიდი ძელებით

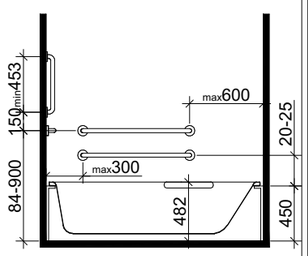

ხელსაბანის მდებარეობა

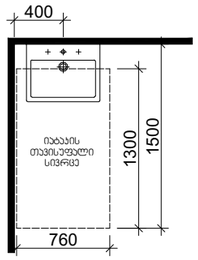

თავისუფალი სივრცე ფეხის ფალანგისთვის

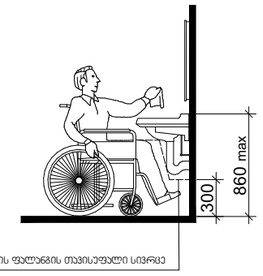

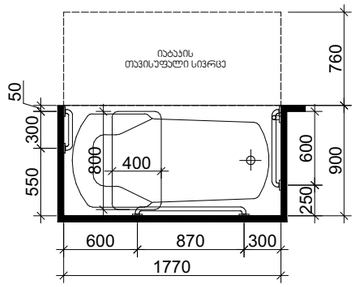

A3 Architects
Urban planning & Architecture

თანამდებობა	გვარი	ხელმოწერა
დირექტორი	თ.ცაავა	
მთ.არქიტექტორი	თ.ცაავა	
არქიტექტორი		

A3 ARCHITECTS LLC 405233668

ხანძარსაწინააღმდეგო ღონისძიებები

	სახანძრო სიხშირის ოთახი		სახანძრო მილსადგარი
	ავტომაშინები		სახანძრო განგაშის ხელით ჩართვის სისტემა
	ავტომატური მორეგულირებელი		მძანიური განიავება
	გასასვლელი		ხელის ცეცხლმაქრი
	სახანძრო განგაშის ხელით ჩართვის სისტემის ელემენტი		ვიზუალური და ხმოვანი განგაშის სისტემა
	დაწნევის სისტემა		

ტექნიკურ-ეკონომიკური მაჩვენებლები

დანიშნულება	ფართობი

ნახაზის სახელწოდება

ა ტიპის ბინაში მისაწვდომობა

ნახაზის მონაცემები

მასშტაბი	ფორმატი	თარიღი
1:50	A3	05/2023
სტადია	გვერდი	გვერდები
	18	

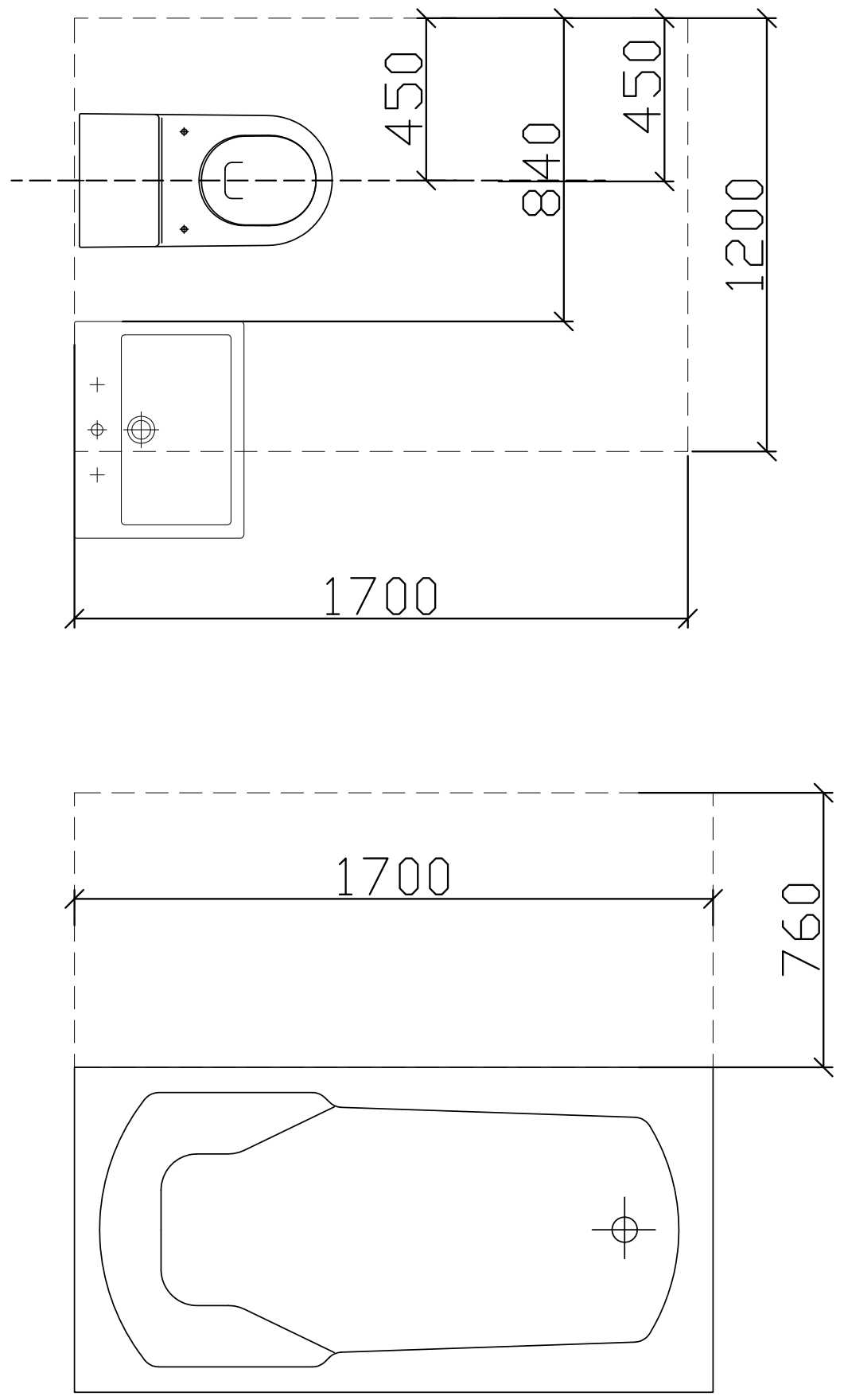

ჭრილი 2

ხელსაბანის მდებარეობა

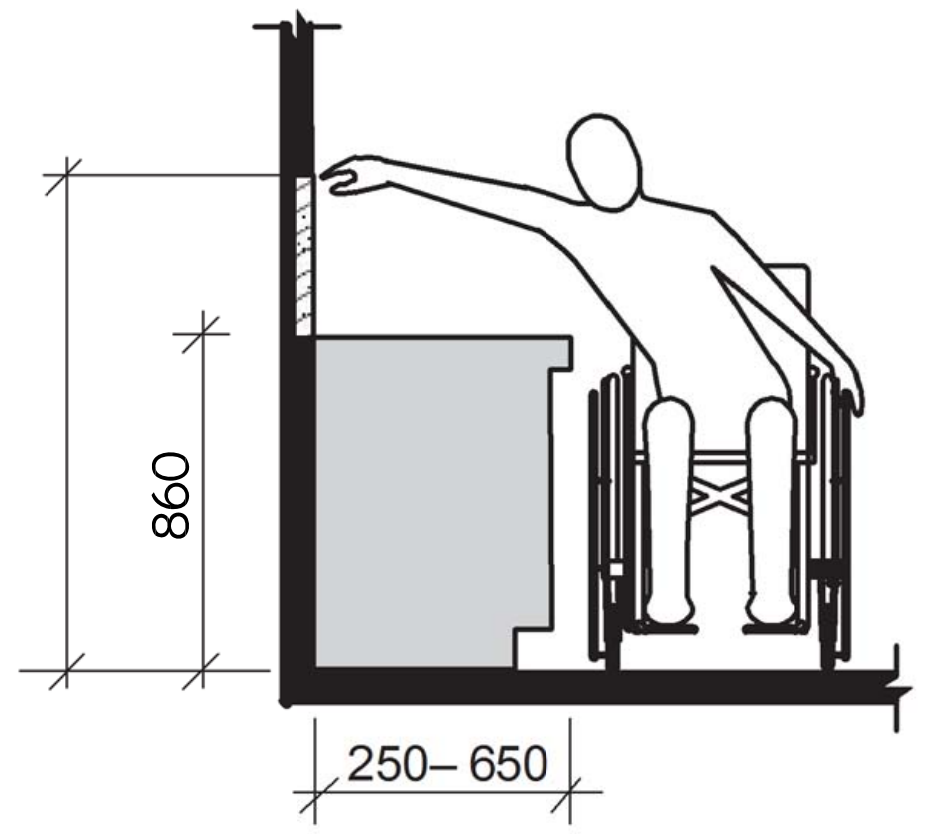

ხელსაბანი ბ ტიპის ერთეულებში
ვარიანტი ბ სააბაზანოები

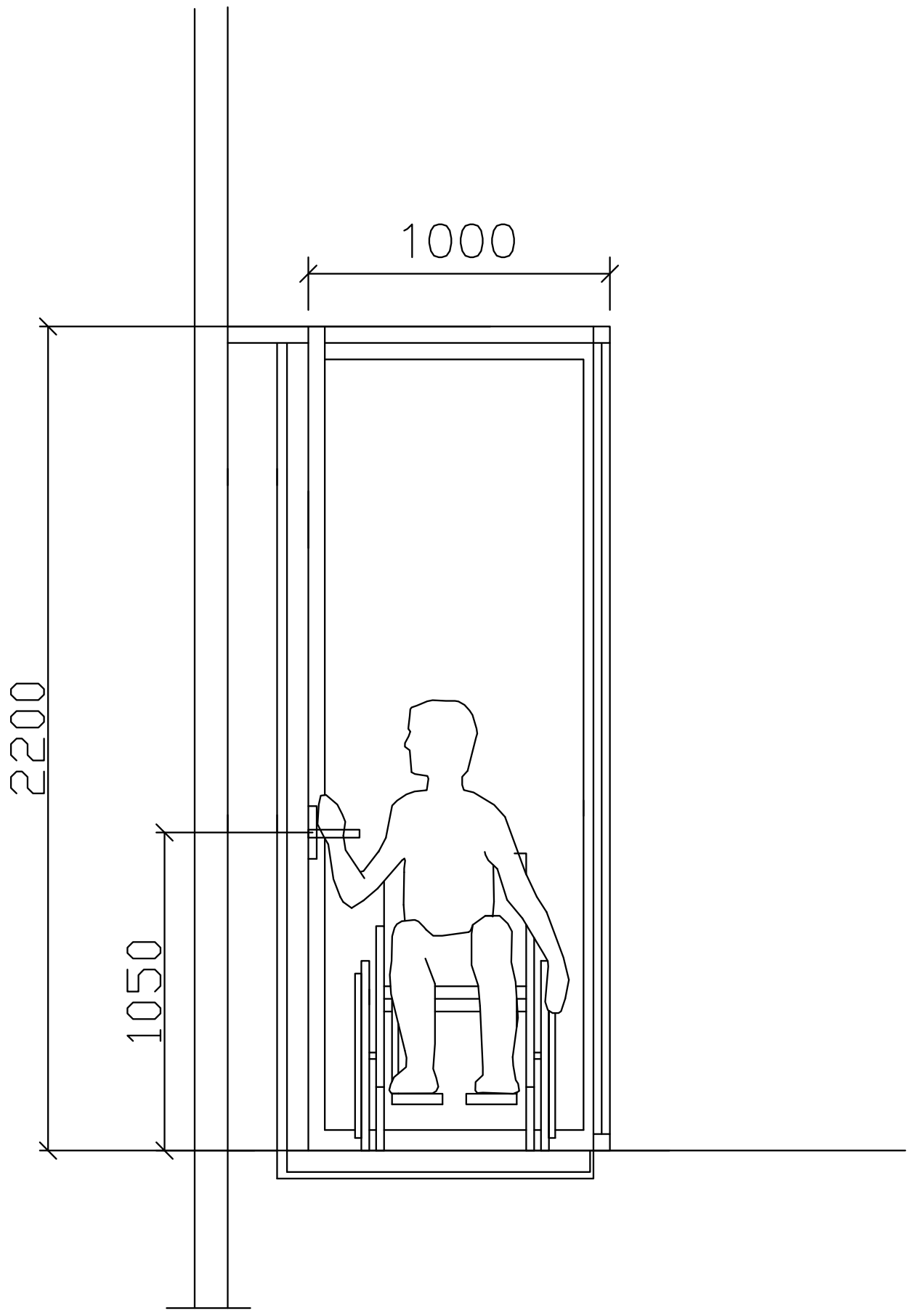

A3 Architects
Urban planning & Architecture

თანამდებობა	გვარი	ხელმოწერა
დირექტორი	თ.ცააავა	
მთ.არქიტექტორი	თ.ცააავა	
არქიტექტორი		

პირობითი აღნიშვნები

	სახანძრო სისტემების ოთახი		სახანძრო მილდგარი
	ავტოსაშხეფი		სახანძრო განყოფილებასთან კავშირის სისტემა
	კვამლზე მორეაგირე		მექანიკური განიავება
EXIT	გასასვლელი		ხელის ცეცხლმაქრი
	სახანძრო განგაშის ხელით სამართავი ჰოლოფი		ვიზუალური და ხმოვანი განგაშის სისტემა
	დაწნევის სისტემა		

ტექნიკურ-ეკონომიკური მაჩვენებლები

დანიშნულება	ფართობი

ნახაზის სახელწოდება

ბ ტიპის ბინაში მისაწვდომობა

ნახაზის მონაცემები

მასშტაბი	ფორმატი	თარიღი
1:1,67	A3	05/2023
სტადია	გვერდი	გვერდები
	19	

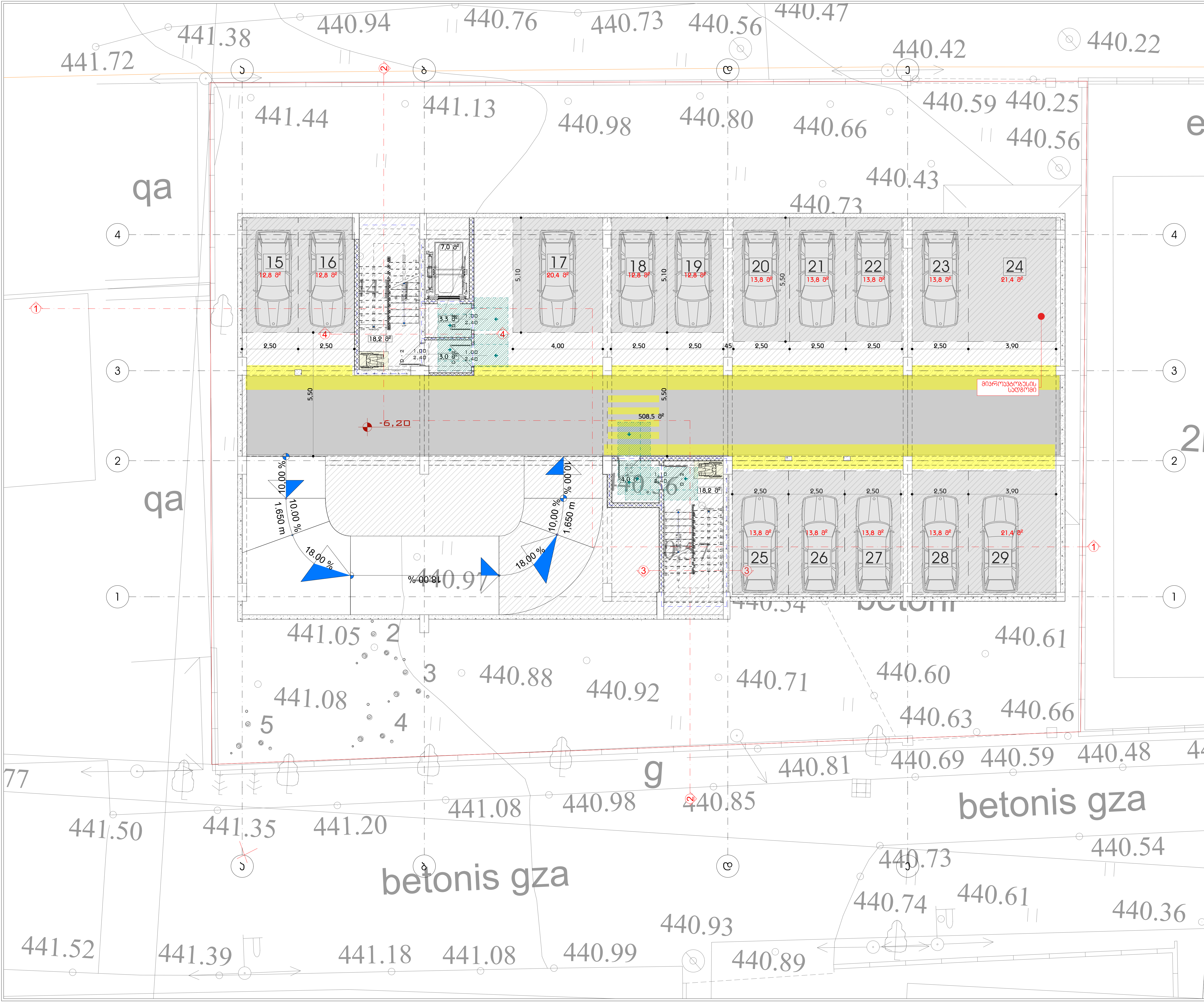

A3 Architects
Urban planning & Architecture

თანამდებობა	გვარი	ხელმოწერა
დირექტორი	თ.ცაავა	
მთ.არქიტექტორი	თ.ცაავა	
არქიტექტორი		

პირობითი აღნიშვნები

	სახანძრო სისტემების ოთახი		სახანძრო მილდგარი
	ავტოსაშხეფი		სახანძრო განყოფილებასთან კავშირის სისტემა
	კვამლზე მორეაგირე		მექანიკური ვენტილაცია
EXIT	გასასვლელი		ხელის ცეცხლმაქრი
	სახანძრო განგაშის ხელით სამართავი კოლოფი		ვიზუალური და ხმოვანი განგაშის სისტემა
	დაწნევის სისტემა		

ტექნიკურ-ეკონომიკური მაჩვენებლები

დანიშნულება	ფართობი

ნახაზის სახელწოდება

-II სართულის გეგმა -6.35 ნიშნულზე (1)

ნახაზის მონაცემები

მასშტაბი	ფორმატი	თარიღი
1:150	A3	05/2023
სტადია	გვერდი	გვერდები
	20	

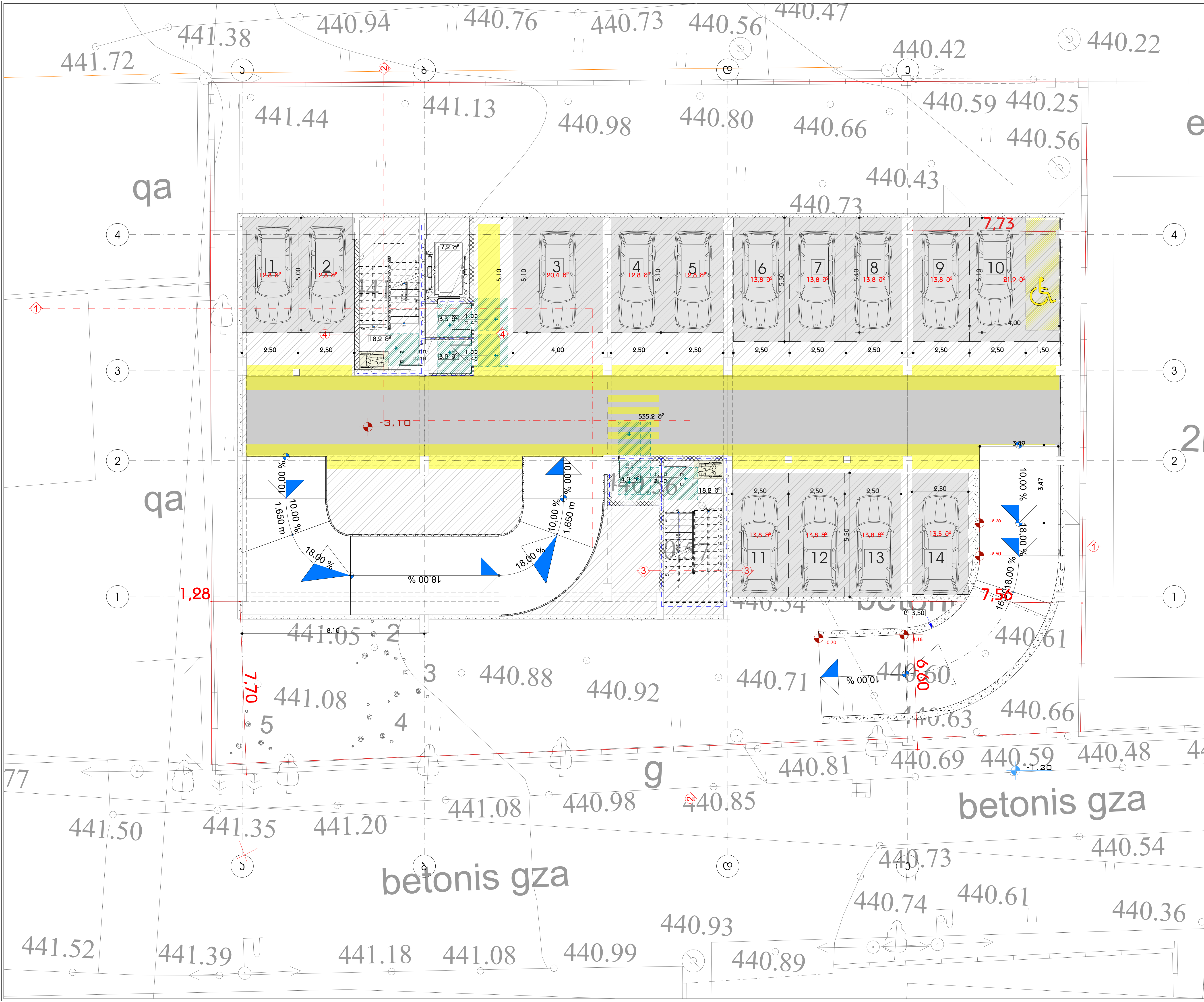

A3 Architects
Urban planning & Architecture

თანამდებობა	გვარი	ხელმოწერა
დირექტორი	თ.ცაავა	
მთ.არქიტექტორი	თ.ცაავა	
არქიტექტორი		

პირობითი აღნიშვნები

	სახანძრო სისტემების ოთახი		სახანძრო მილდგარი
	ავტოსაშხეფი		სახანძრო განყოფილებასთან კავშირის სისტემა
	კვამლზე მორეაგირე		მექანიკური განიავება
EXIT	გასასვლელი		ხელის ცეცხლმაქრი
	სახანძრო განგაშის ხელით სამართავი კოლოფი		ვიზუალური და ხმოვანი განგაშის სისტემა
	დაწნევის სისტემა		

ტექნიკურ-ეკონომიკური მაჩვენებლები

დანიშნულება	ფართობი
ავტოფარეხი	515.8
კიბის უჯრედი	38.5

ნახაზის სახელწოდება

-I სართულის გეგმა -3.15 ნიშნულზე (2)

ნახაზის მონაცემები

მასშტაბი	ფორმატი	თარიღი
1:150	A3	05/2023
სტადია	გვერდი	გვერდები
	21	

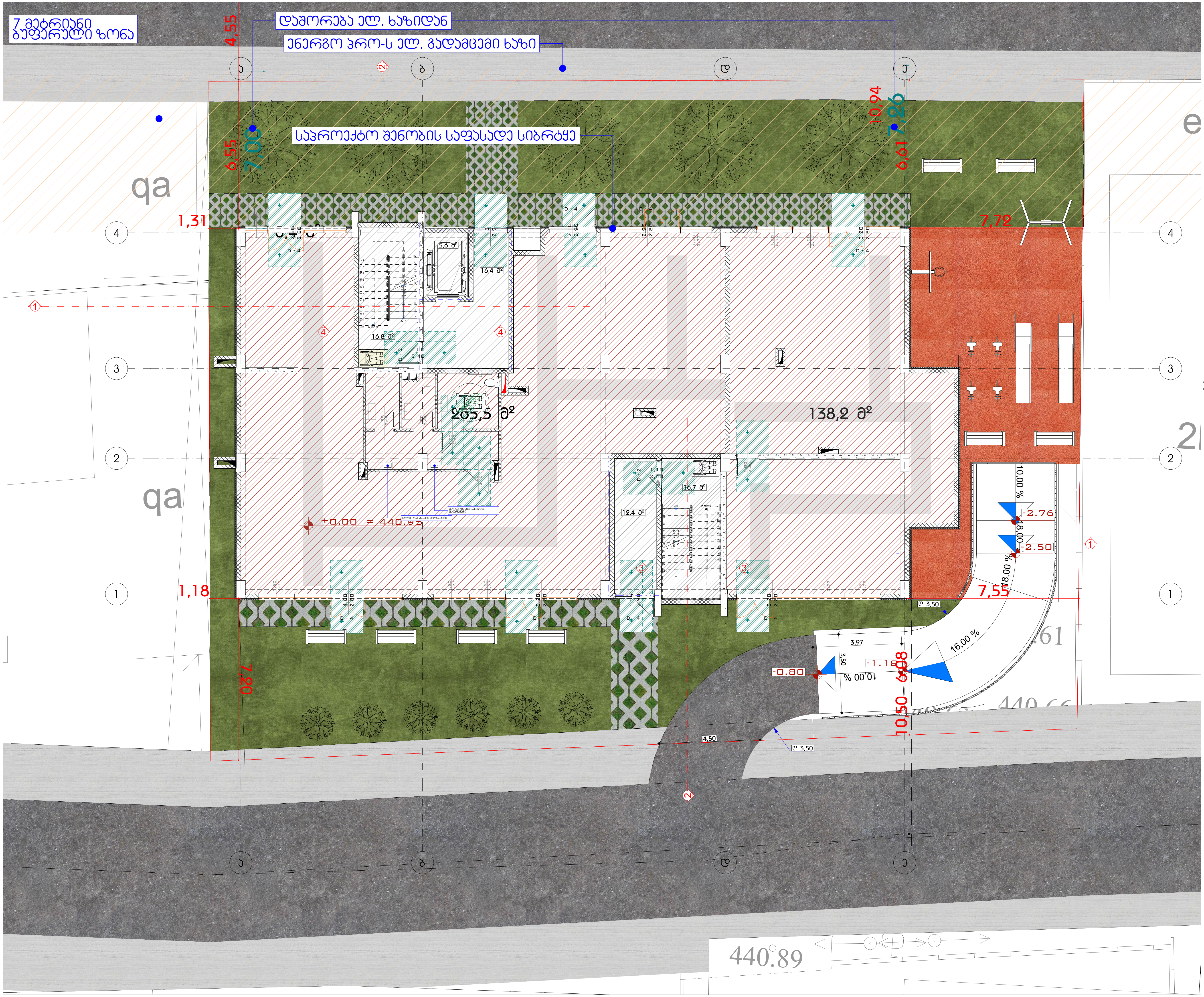

A3 Architects
Urban planning & Architecture

თანამდებობა	გვარი	ხელმოწერა
დირექტორი	თ.ცაავა	
მთ.არქიტექტორი	თ.ცაავა	
არქიტექტორი		

პირობითი აღნიშვნები

	სახანძრო სისტემების ოთახი		სახანძრო მილდგარი
	ავტოსაშხეფი		სახანძრო განყოფილებასთან კავშირის სისტემა
	კვამლზე მორეაგირე		მექანიკური განიავება
EXIT	გასასვლელი		ხელის ცეცხლმაქრი
	სახანძრო განგაშის ხელით სამართავი პოლოფი		ვიზუალური და ხმოვანი განგაშის სისტემა
	დაწნევის სისტემა		

ტექნიკურ-ეკონომიკური მაჩვენებლები

დანიშნულება	ფართობი
კომერციული ფართი	399.9
კიბის უჯრედი და სადარბაზო	64.0

ნახაზის სახელწოდება

I სართულის გეგმა 0.00 ნიშნულზე

ნახაზის მონაცემები

მასშტაბი	ფორმატი	თარიღი
1:150	A3	05/2023
სტადია	გვერდი	გვერდები
	22	

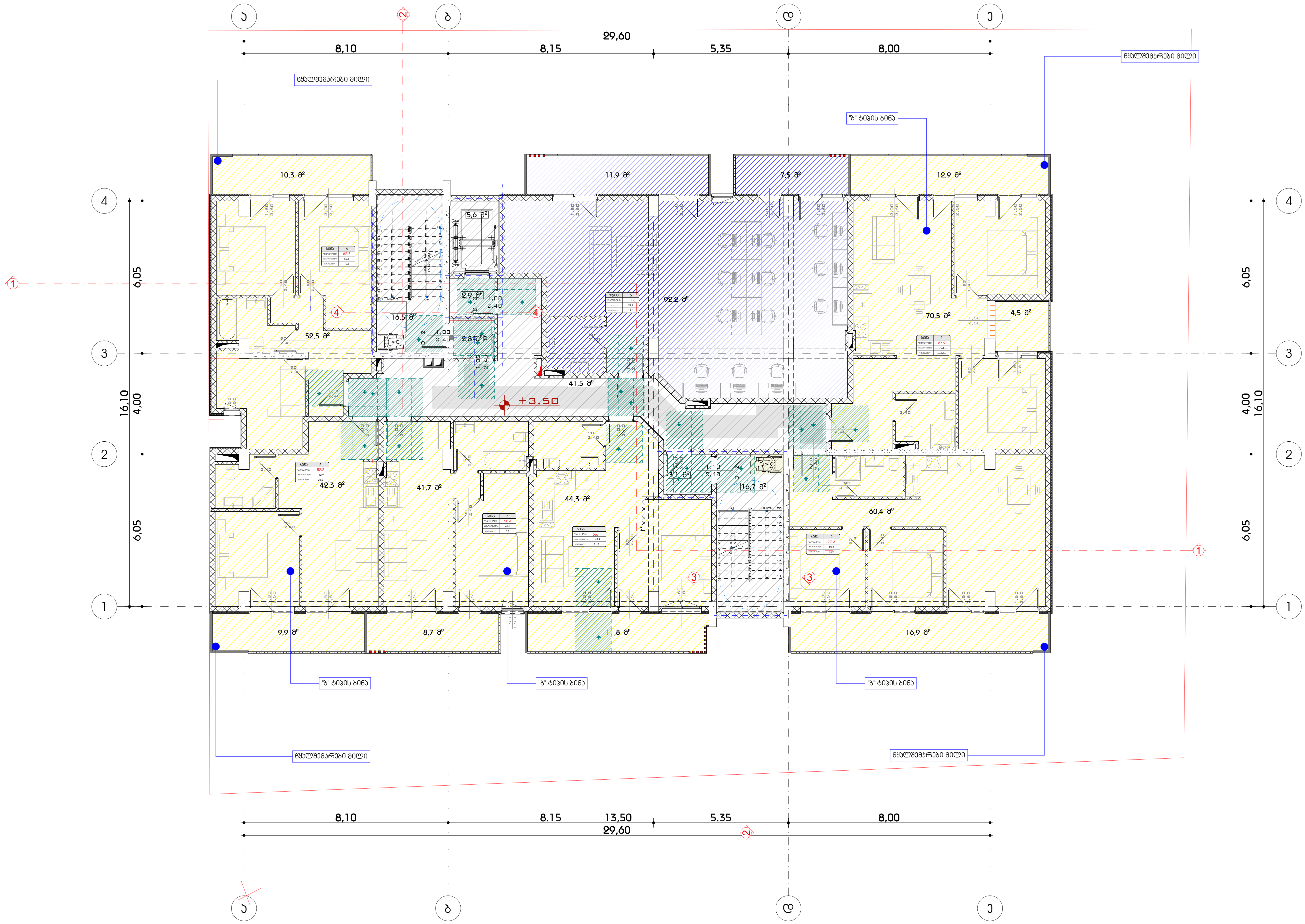

A3 Architects

Urban planning & Architecture

თანამდებობა	გვარი	ხელმოწერა
დირექტორი	თ.ცაავა	
მთ.არქიტექტორი	თ.ცაავა	
არქიტექტორი		

პირობითი აღნიშვნები

სახანძრო სისტემების ოთახი	სახანძრო მილდგარი
ავტოსაშხეფი	სახანძრო განყოფილებასთან კავშირის სისტემა
კვამლზე მორეაგირე	მექანიკური განიავება
EXIT გასასვლელი	ხელის ცეცხლმაქრი
სახანძრო განგაშის ხელით სამართავი პოლოფი	ვიზუალური და ხმოვანი განგაშის სისტემა
დაწნევის სისტემა	

ტექნიკურ-ეკონომიკური მაჩვენებლები

დანიშნულება	ფართობი
საოფისე	82.6
საზაფხულო	71.8
კიბის უჯრედი და დერეფანი	76.4

ნახაზის სახელწოდება

I სართულის გეგმა 0.00 ნიშნულზე

ნახაზის მონაცემები

მასშტაბი	ფორმატი	თარიღი
1:150	A3	05/2023
სტადია	გვერდი	გვერდები
	23	

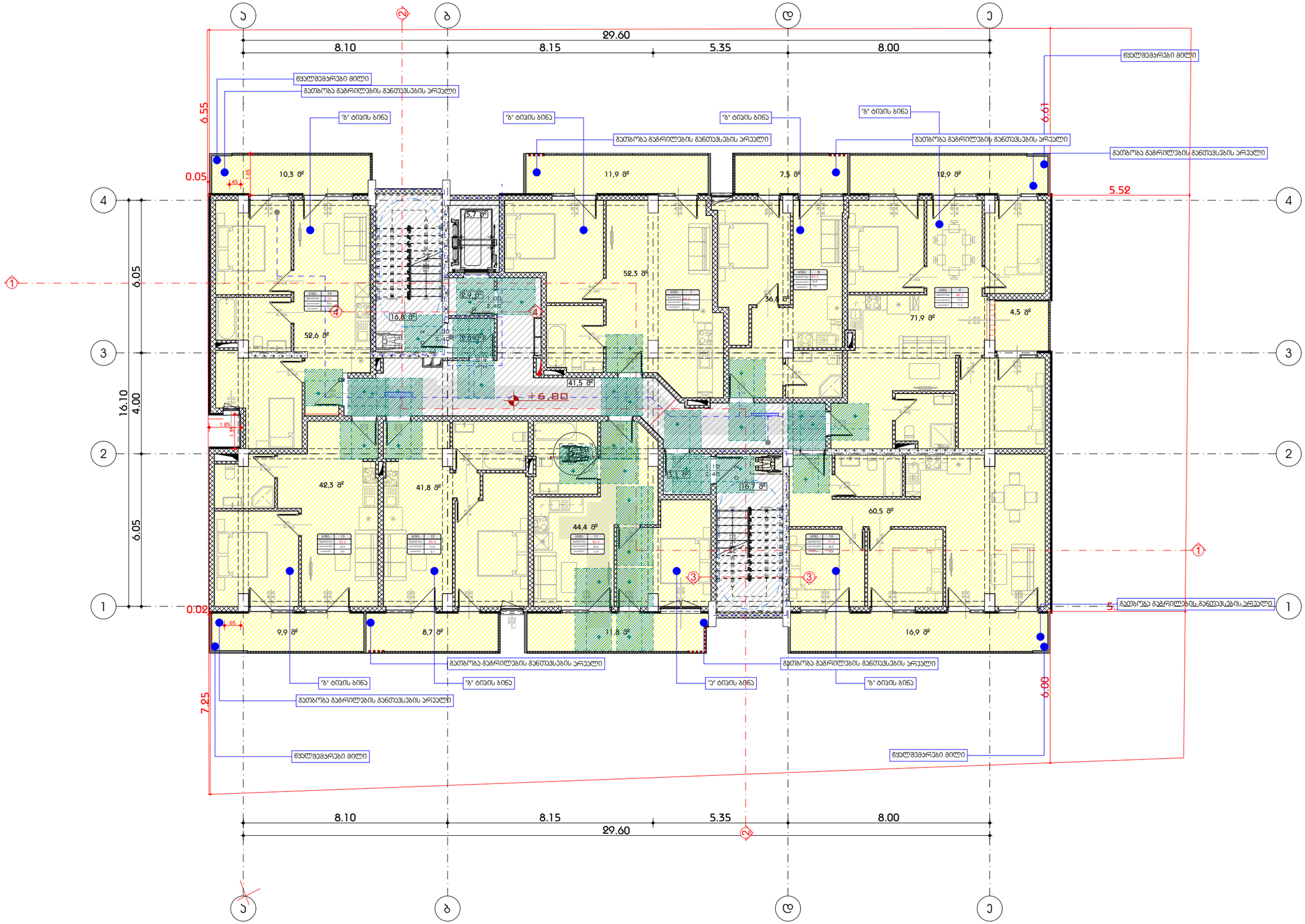

A3 Architects
Urban planning & Architecture

თანამდებობა	გვარი	ხელმოწერა
დირექტორი	თ.ცაავა	
მთ.არქიტექტორი	თ.ცაავა	
არქიტექტორი		

შირობითი ნიშნები

	სახანძრო სისტემების ოთახი		სახანძრო მილსგარი
	აპარატი		სახანძრო განგაშის ხელით ჩამრთველი
	ჯაშანზე მორაგებირე		მძანიაური განიავება
EXIT	გასასვლელი		ხელის ცეცხლმაქრი
	სახანძრო განგაშის ხელით ჩამრთველი პოლიციის		ხელსაწური და ხანძრის განგაშის სისტემა
	ღანგვის სისტემა		

ტექნიკურ-ეკონომიკური მაჩვენებლები

დანიშნულება	ფართობი
საცხოვრებელი	133.5
საოფისე	
საზაფხულო	71.8
ბინის უჯრედი და დერეფანი	78.0

ნახაზის სახელწოდება

III სართულის გეგმა +6.80 ნიშნულზე (2)

ნახაზის მონაცემები

მასშტაბი	ფორმატი	თარიღი
1:150	A3	05/2023
სტადია	გვერდი	გვერდები
	24	

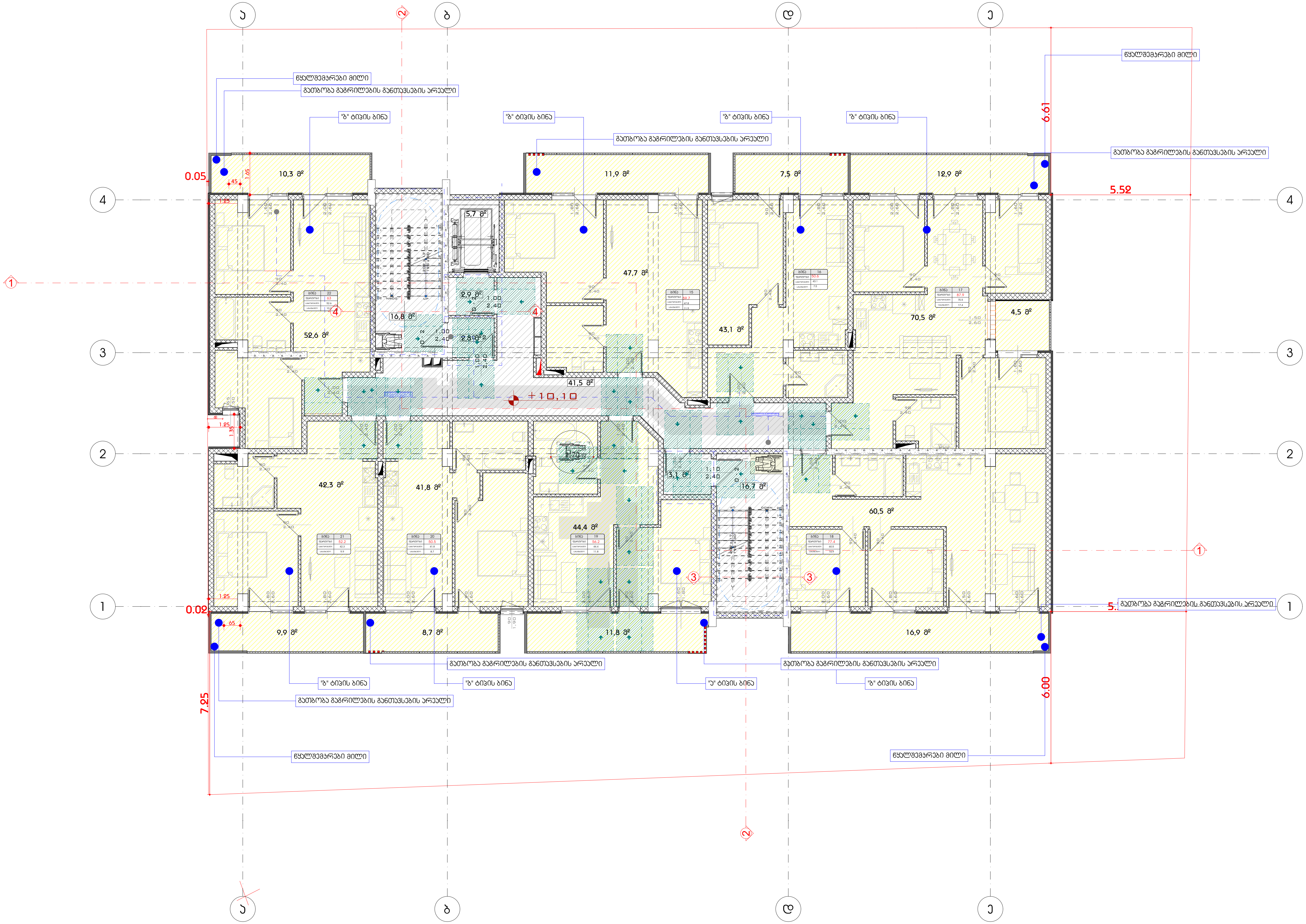

თანამდებობა	გვარი	ხელმოწერა
დირექტორი	თ.ცააკა	
მთ.არქიტექტორი	თ.ცააკა	
არქიტექტორი		

პირობითი აღნიშვნები

	სახანძრო სისტემების ოთახი		სახანძრო მილდგარი
	ავტოსაშხეფი		სახანძრო განყოფილებასთან კავშირის სისტემა
	კვამლზე მორეაგირე		მექანიკური განიავება
EXIT	გასასვლელი		ხელის ცეცხლმაქრი
	სახანძრო განგაშის ხელით სამართავი კოლოფი		ვიზუალური და ხმოვანი განგაშის სისტემა
	დაწნევის სისტემა		

ტექნიკურ-ეკონომიკური მაჩვენებლები

დანიშნულება	ფართობი
საცხოვრებელი	388.0
საზაფხულო	71.8
კიბის უჯრედი და დერეფანი	78.0

ნახაზის სახელწოდება

IV სართულის გეგმა +10.10 ნიშნულზე (1)

ნახაზის მონაცემები

მასშტაბი	ფორმატი	თარიღი
1:150	A3	05/2023
სტადია	გვერდი	გვერდები
	25	

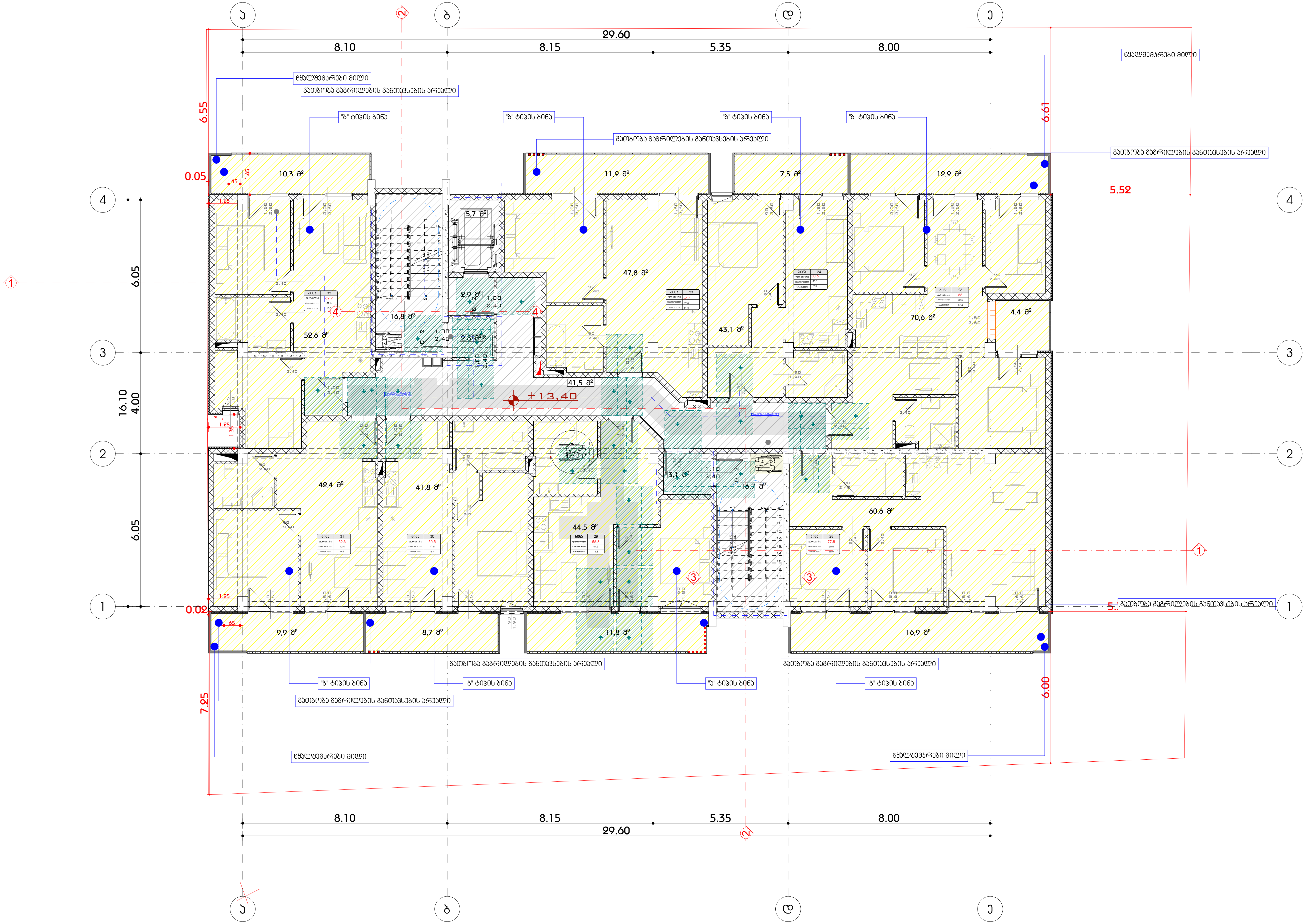

A3 Architects
Urban planning & Architecture

თანამდებობა	გვარი	ხელმოწერა
დირექტორი	თ.ცააკა	
მთ.არქიტექტორი	თ.ცააკა	
არქიტექტორი		

პირობითი აღნიშვნები

	სახანძრო სისტემების ოთახი		სახანძრო მილდგარი
	ავტოსაშხეფი		სახანძრო განყოფილებასთან კავშირის სისტემა
	კვამლზე მორეაგირე		მექანიკური განიავება
EXIT	გასასვლელი		ხელის ცეცხლმაქრი
	სახანძრო განგაშის ხელით სამართავი კოლოფი		ვიზუალური და ხმოვანი განგაშის სისტემა
	დაწნევის სისტემა		

ტექნიკურ-ეკონომიკური მაჩვენებლები

დანიშნულება	ფართობი
საცხოვრებელი	388.4
საზაფხულო	71.8
კიბის უჯრედი და დერეფანი	78.0

ნახაზის სახელწოდება

V სართულის გეგმა +13.40 ნიშნულზე (1)

ნახაზის მონაცემები

მასშტაბი	ფორმატი	თარიღი
1:150	A3	05/2023
სტადია	გვერდი	გვერდები
	26	

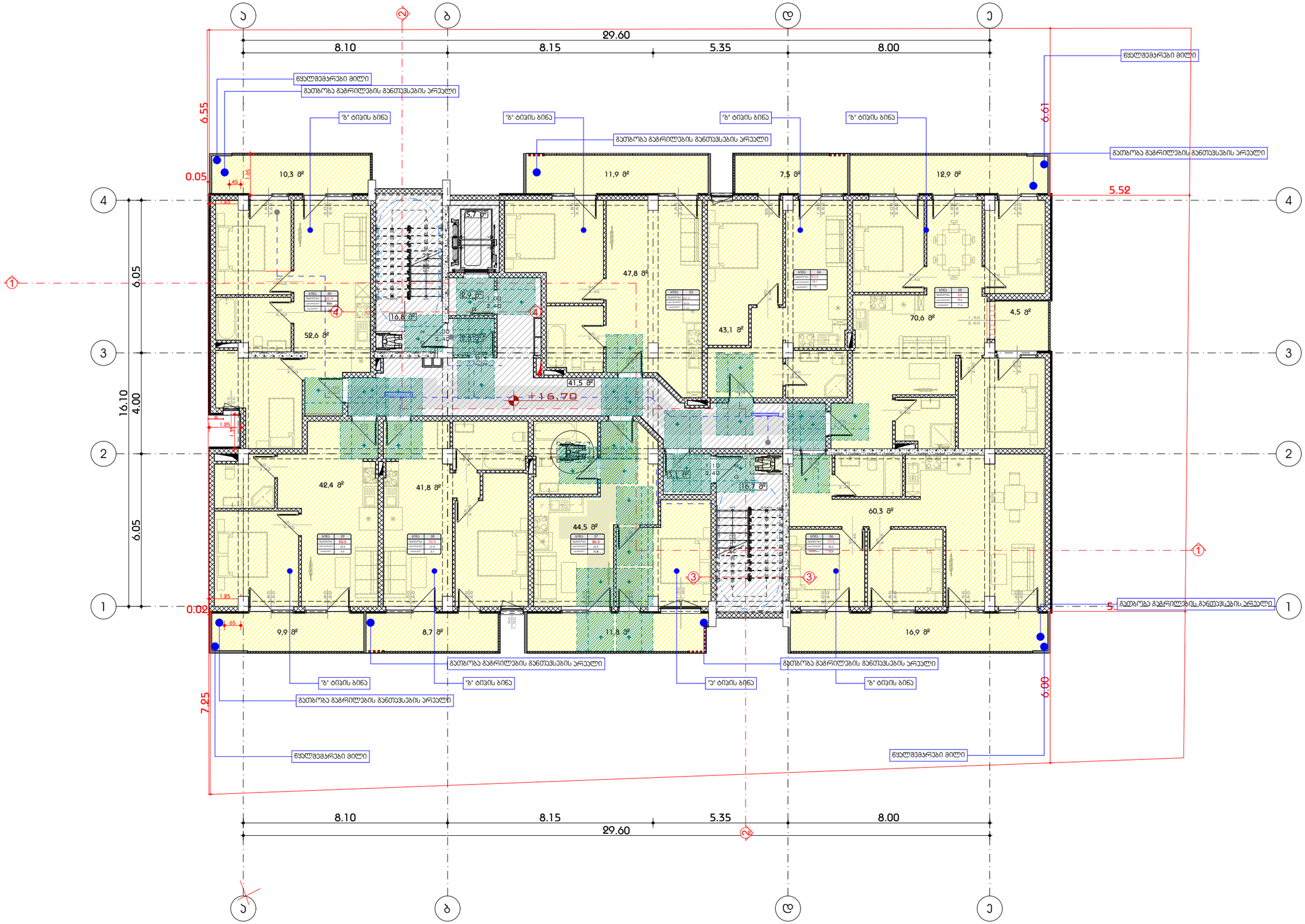

A3 Architects
Urban planning & Architecture

თანამდებობა	გვარი	ხელმოწერა
დირექტორი	თ.ცაავა	
მთ.არქიტექტორი	თ.ცაავა	
არქიტექტორი		

შირობითი ნიშნები

	სახანძრო სისტემების ოთახი		სახანძრო მილსადენი
	ავტომატიკა		სახანძრო განგაშის/ევაკუაციის სისტემა
	ავტომატიკა მორეგულირებელი		მეანძიური განიავება
	გასასვლელი		ხელის ცეცხლმაქრი
	სახანძრო განგაშის ხელით ჩასართავი პოსტები		ჭიხვალური და ბგოვანი განგაშის სისტემა
	ღანგვის სისტემა		

ტექნიკურ-ეკონომიკური მაჩვენებლები

დანიშნულება	ფართობი
საცხოვრებელი	388.5
საზაფხულო	71.8
ბინის უკრედი და დერეფანი	78.0

ნახაზის სახელწოდება

VI სართულის გეგმა +16.70 ნიშნულზე (1)

ნახაზის მონაცემები

მასშტაბი	ფორმატი	თარიღი
1:150	A3	05/2023
სტადია	გვერდი	გვერდები
	27	

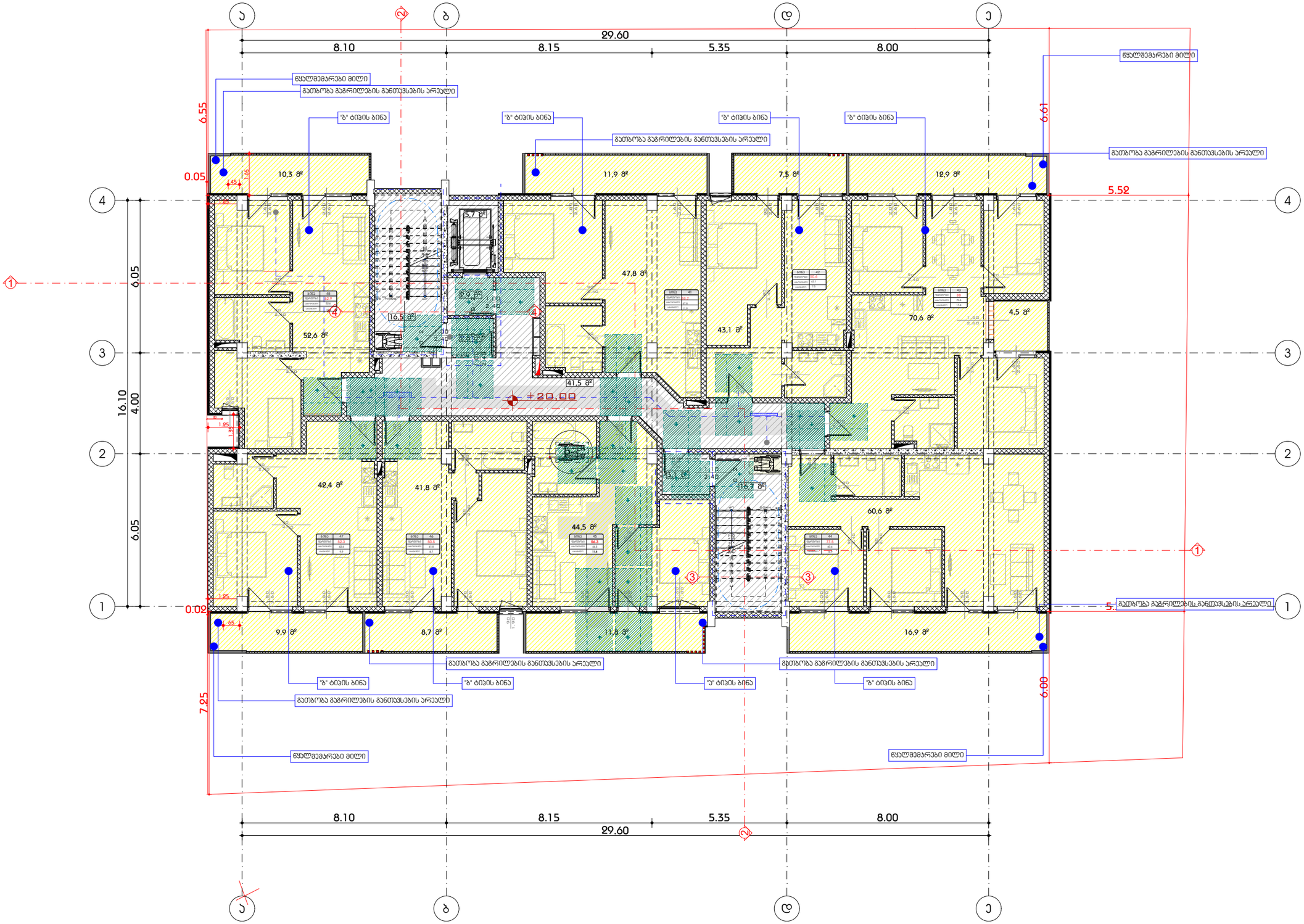

A3 Architects
Urban planning & Architecture

თანამდებობა	გვარი	ხელმოწერა
დირექტორი	თ.ცაავა	
მთ.არქიტექტორი	თ.ცაავა	
არქიტექტორი		

შირობითი ნიშნები

	სახანძრო სისტემების ოთახი		სახანძრო მილსადგარი
	აპარატსაშველი		სახანძრო განგაშიდან/ავტომატური სისტემა
	ჯვარედინა მორკალირე		მექანიკური განიავება
	გასასვლელი		ხელის ცეცხლმაქრი
	სახანძრო განგაშის ხელით ჩასართავი პოლიციის		ჰიდრანტი და ჰიდროკონ განგაშის სისტემა
	ღილაკის სისტემა		

ტექნიკურ-ეკონომიკური მაჩვენებლები

დანიშნულება	ფართობი
საცხოვრებელი	389.1
საზაფხულო	71.8
ბინის უკრედი და დერეფანი	78.0

ნახაზის სახელწოდება

VII სართულის გეგმა +20.00 ნიშნულზე (1)

ნახაზის მონაცემები

მასშტაბი	ფორმატი	თარიღი
1:150	A3	05/2023
სტადია	გვერდი	გვერდები
	28	

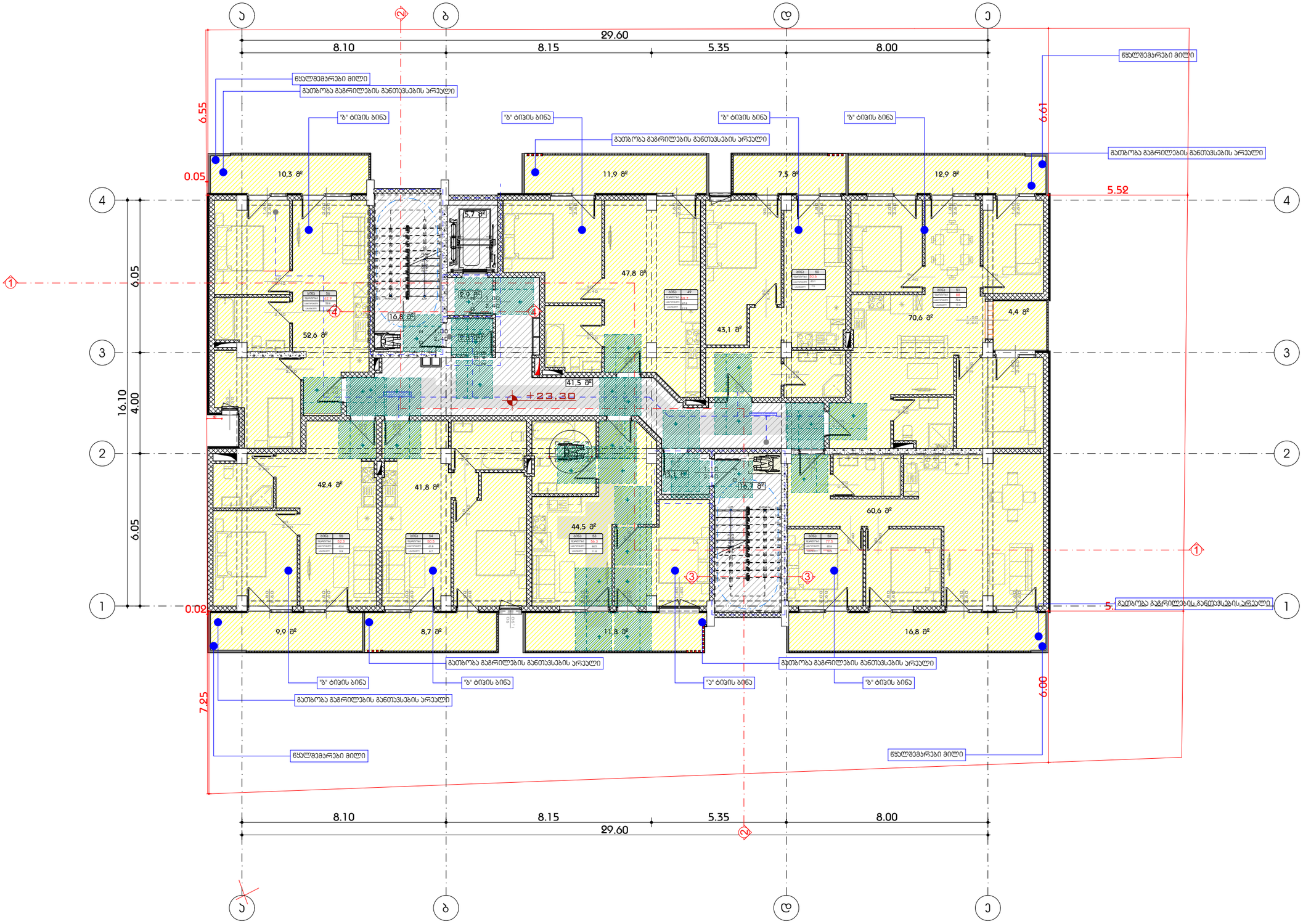

A3 Architects
Urban planning & Architecture

თანამდებობა	გვარი	ხელმოწერა
დირექტორი	თ.ცაავა	
მთ.არქიტექტორი	თ.ცაავა	
არქიტექტორი		

შირობითი ნიშნები

	სახანძრო სისტემების ოთახი		სახანძრო მილსადენი
	ავტომატიკა		სახანძრო განგაშის ავტომატური სისტემა
	ჯვარედინა მორკალირება		მძანიკური განიავება
	გასასვლელი		ხელის ცეცხლმაქრი
	სახანძრო განგაშის ხელით ჩასართავი პოსტები		ჭიპებული და ჰიდრანტი განგაშის სისტემა
	ღანგვის სისტემა		

ტექნიკურ-ეკონომიკური მაჩვენებლები

დანიშნულება	ფართობი
საცხოვრებელი	389.1
საზაფხულო	71.8
ბინის უჯრედი და დერეფანი	78.0

ნახაზის სახელწოდება

VIII სართულის გეგმა +23.30 ნიშნულზე (1)

ნახაზის მონაცემები

მასშტაბი	ფორმატი	თარიღი
1:150	A3	05/2023
სტადია	გვერდი	გვერდები
	29	

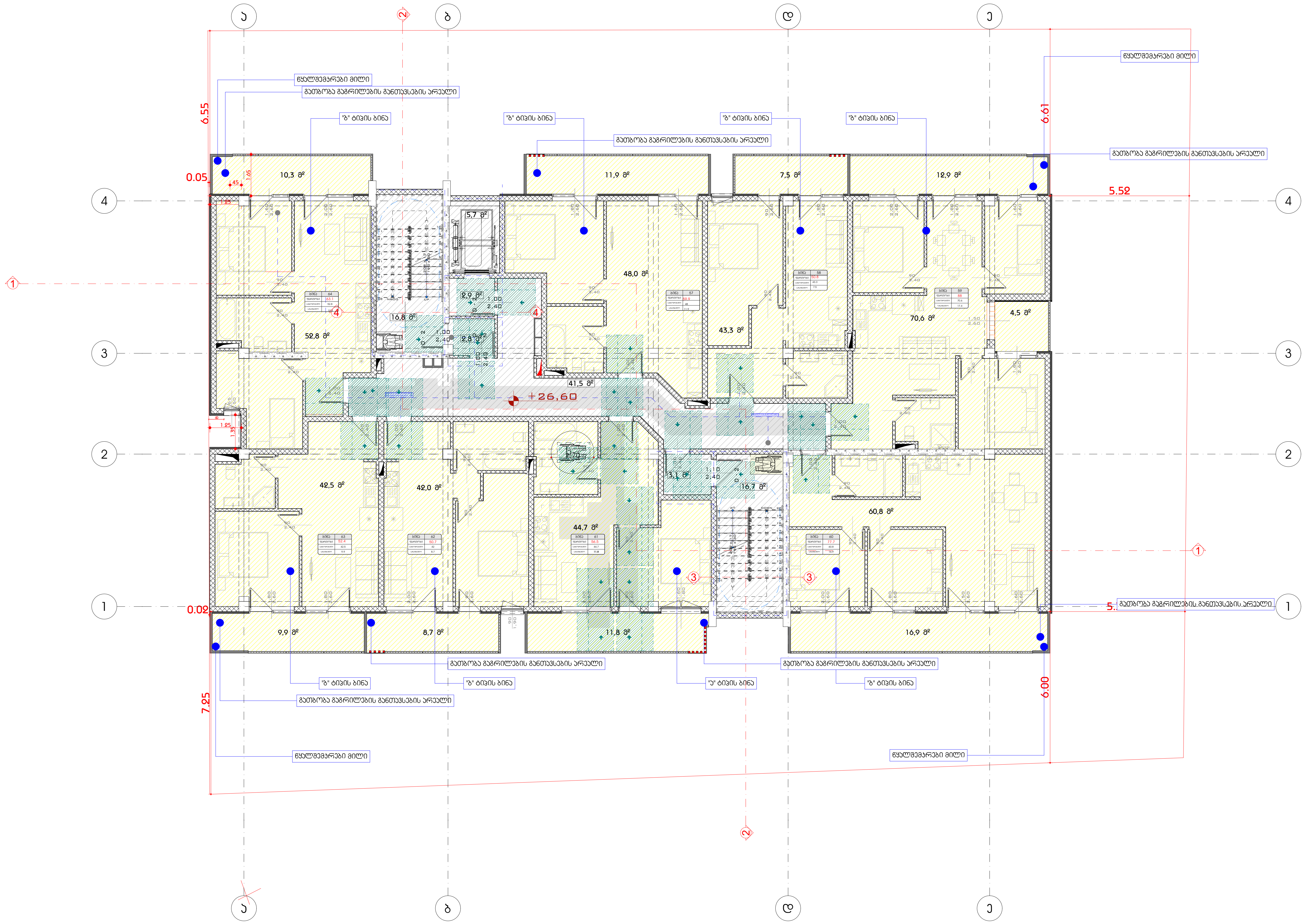

A3 Architects
Urban planning & Architecture

თანამდებობა	გვარი	ხელმოწერა
დირექტორი	თ.ცაავა	
მთ.არქიტექტორი	თ.ცაავა	
არქიტექტორი		

პირობითი აღნიშვნები

სახანძრო სისტემების ოთახი	სახანძრო მილდგარი
ავტოსაშხეფი	სახანძრო განყოფილებასთან კავშირის სისტემა
კვამლზე მორეაგირე	მექანიკური განიავება
გასასვლელი	ხელის ცეცხლმაქრი
სახანძრო განგაშის ხელით სამართავი კოლოფი	ვიზუალური და ხმოვანი განგაშის სისტემა
დაწნევის სისტემა	

ტექნიკურ-ეკონომიკური მაჩვენებლები

დანიშნულება	ფართობი
საცხოვრებელი	389.1
საზაფხულო	71.8
კიბის უჯრედი და დერეფანი	78.0

ნახაზის სახელწოდება

IX სართულის გეგმა +26.60 ნიშნულზე (1)

ნახაზის მონაცემები

მასშტაბი	ფორმატი	თარიღი
1:150	A3	05/2023
სტადია	გვერდი	გვერდები
	30	

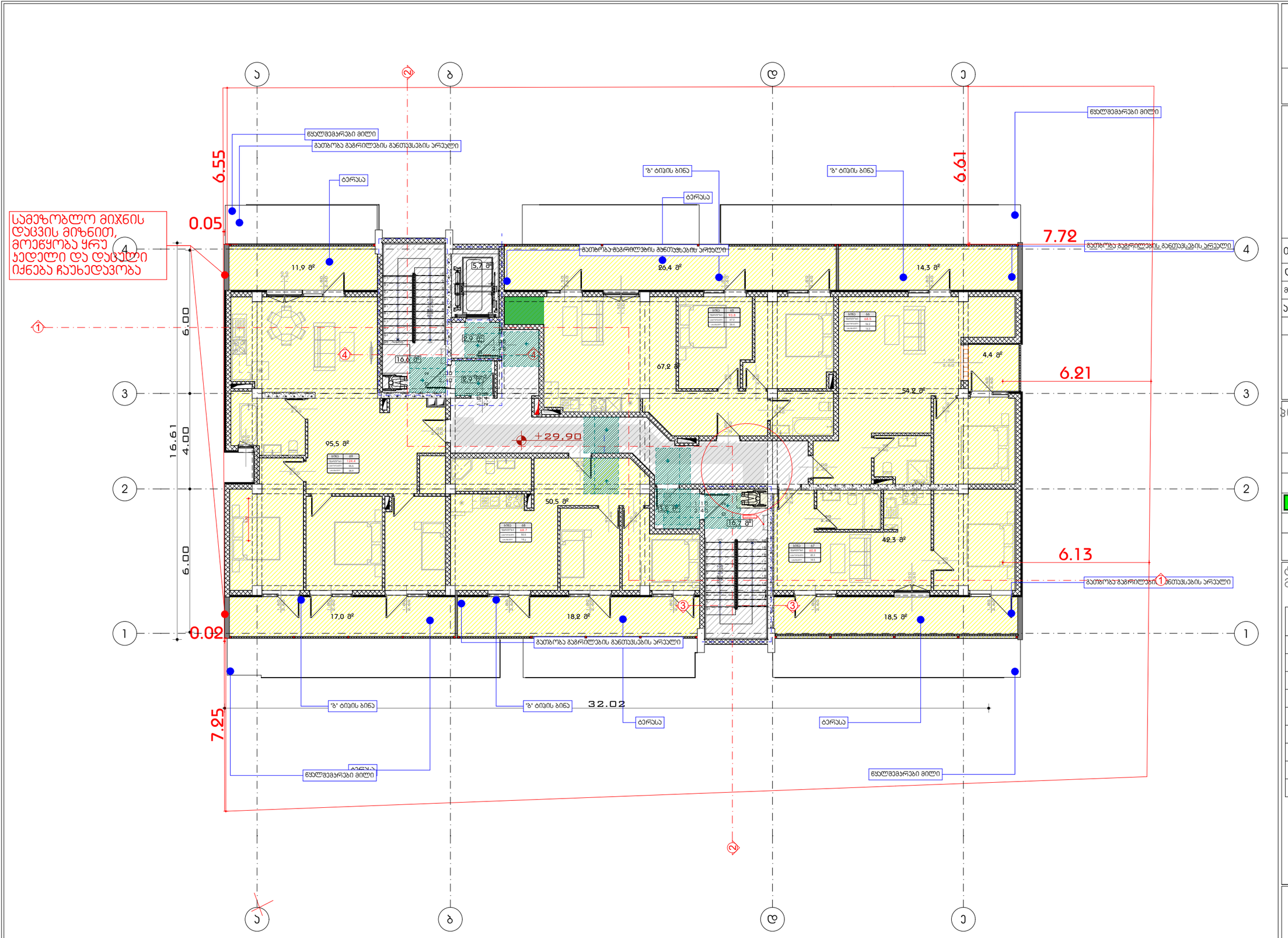

A3 Architects
Urban planning & Architecture

თანამდებობა	გვარი	ხელმოწერა
დირექტორი	თ.ცაავა	
მთ.არქიტექტორი	თ.ცაავა	
არქიტექტორი		

A3 ARCHITECTS LLC 405233668

ხანძარსაწინააღმდეგო ღონისძიებები

	სახანძრო სისტემების ოთახი		სახანძრო მილსადენი
	ავტომატიკა		სახანძრო განგაშის ხელით ჩამრთველის სისტემა
	ავარიული მორებადირე		მძანიკური განიავება
EXIT	გასასვლელი		ხელის ცეცხლმაქრი
	სახანძრო განგაშის ხელით ჩასართველი ღილაკი		ჰიდრანტი და ჰიდრავლი ბანდაჟის სისტემა
	დაბანვის სისტემა		

ტექნიკურ-ეკონომიკური მაჩვენებლები

დანიშნულება	ფართობი
საცხოვრებელი	296.0
საზაფხულო	97.9
ბინის უჯრედი და დერეფანი	70.5

ნახაზის სახელწოდება

X სართულის გეგმა +29.90 ნიშნულზე (1)

ნახაზის მონაცემები

მასშტაბი	ფორმატი	თარიღი
1:150	A3	05/2023
სტადია	გვერდი	გვერდები
	31	

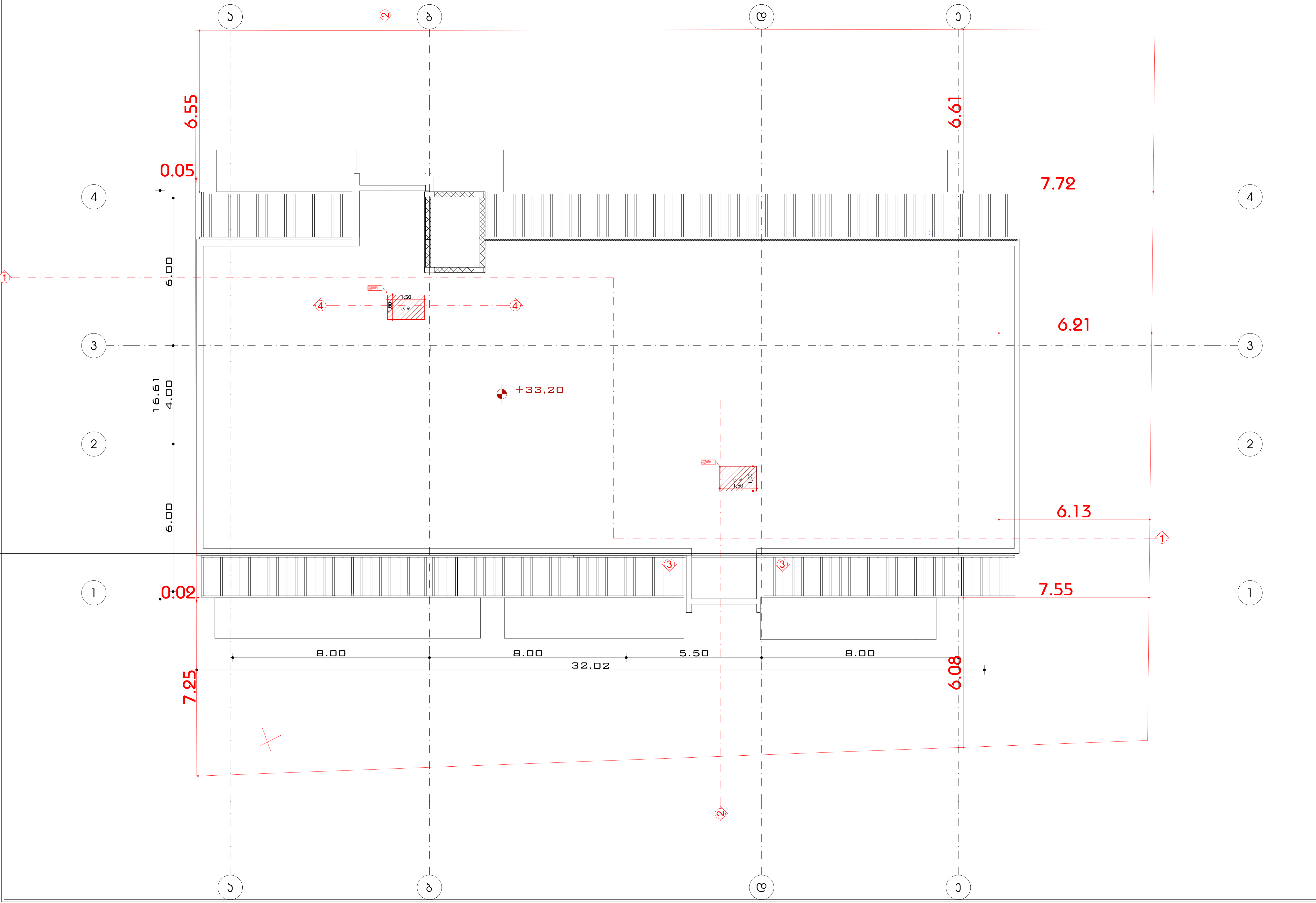

A3 Architects
Urban planning & Architecture

თანამდებობა	გვარი	ხელმოწერა
დირექტორი	თ.ცაავა	
მთ.არქიტექტორი	თ.ცაავა	
არქიტექტორი		

პირობითი აღნიშვნები

	სახანძრო სისტემების ოთახი		სახანძრო მილდგარი
	ავტოსაშხეფი		სახანძრო განყოფილებასთან კავშირის სისტემა
	კვამლზე მორეაგირე		მექანიკური განიავება
EXIT	გასასვლელი		ხელის ცეცხლმაქრი
	სახანძრო განგაშის ხელით სამართავი კოლოფი		ვიზუალური და ხმოვანი განგაშის სისტემა
	დაწნევის სისტემა		

ტექნიკურ-ეკონომიკური მაჩვენებლები

დანიშნულება	ფართობი
კიბის უჯრედი და დერეფანი	38.2

ნახაზის სახელწოდება

ტექნიკური სართულის გეგმა +33.20 ნიშნულზე

ნახაზის მონაცემები

მასშტაბი	ფორმატი	თარიღი
1:150	A3	05/2023
სტადია	გვერდი	გვერდები
	32	

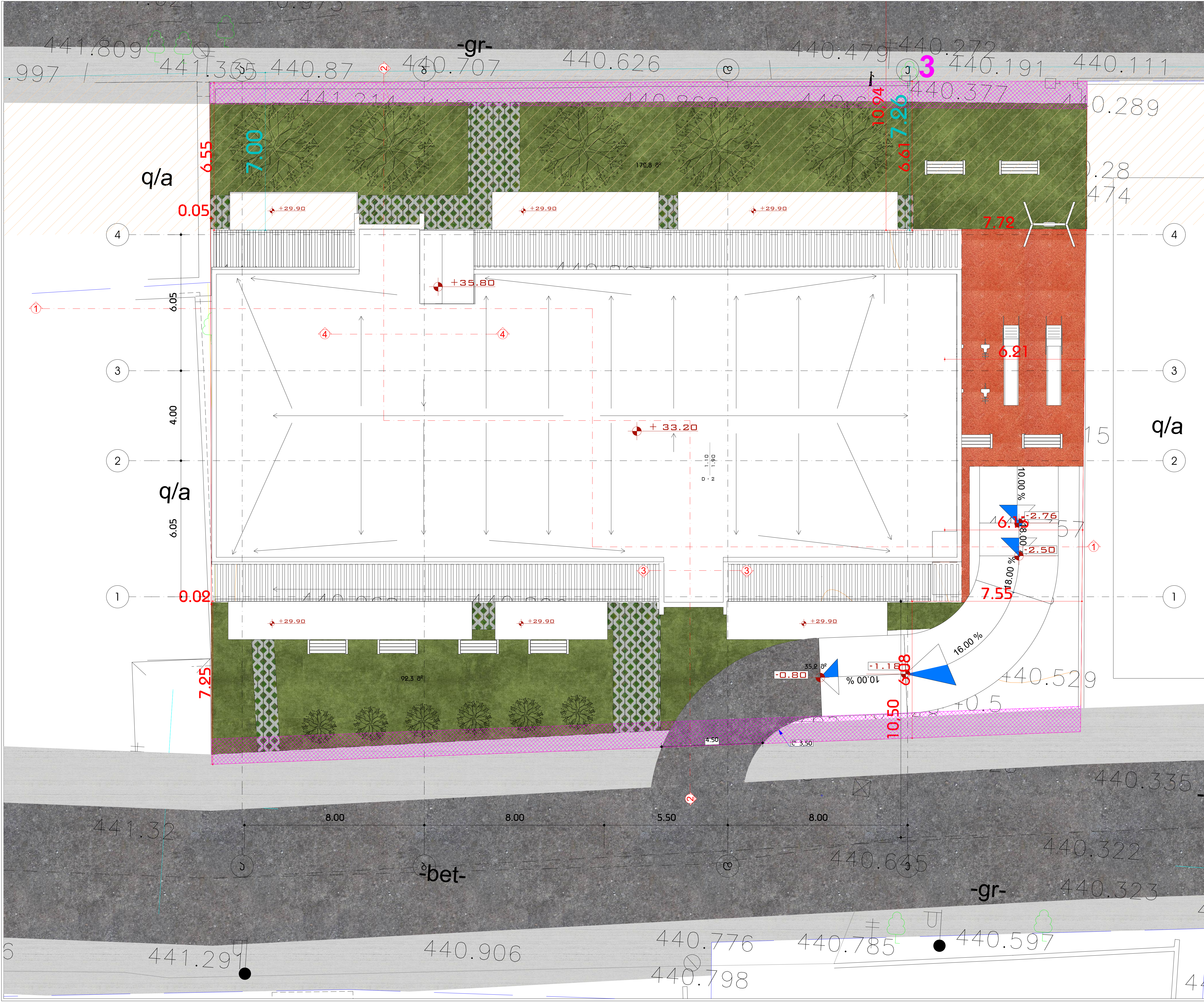

A3 Architects

Urban planning & Architecture

თანამდებობა	გვარი	ხელმოწერა
დირექტორი	თ.ცაავა	
მთ.არქიტექტორი	თ.ცაავა	
არქიტექტორი		

პირობითი აღნიშვნები

	სახანძრო სისტემების ოთახი		სახანძრო მილდგარი
	ავტოსაშხეფი		სახანძრო განყოფილებასთან კავშირის სისტემა
	კვამლზე მორეაგირე		მექანიკური განიავება
EXIT	გასასვლელი		ხელის ცეცხლმაქრი
	სახანძრო განგაშის ხელით სამართავი კოლოფი		ვიზუალური და ხმოვანი განგაშის სისტემა
	დაწნევის სისტემა		

ტექნიკურ-ეკონომიკური მაჩვენებლები

დანიშნულება	ფართობი

ნახაზის სახელწოდება

სახურავის გეგმა

ნახაზის მონაცემები

მასშტაბი	ფორმატი	თარიღი
1:150	A3	05/2023
სტადია	გვერდი	გვერდები
	33	

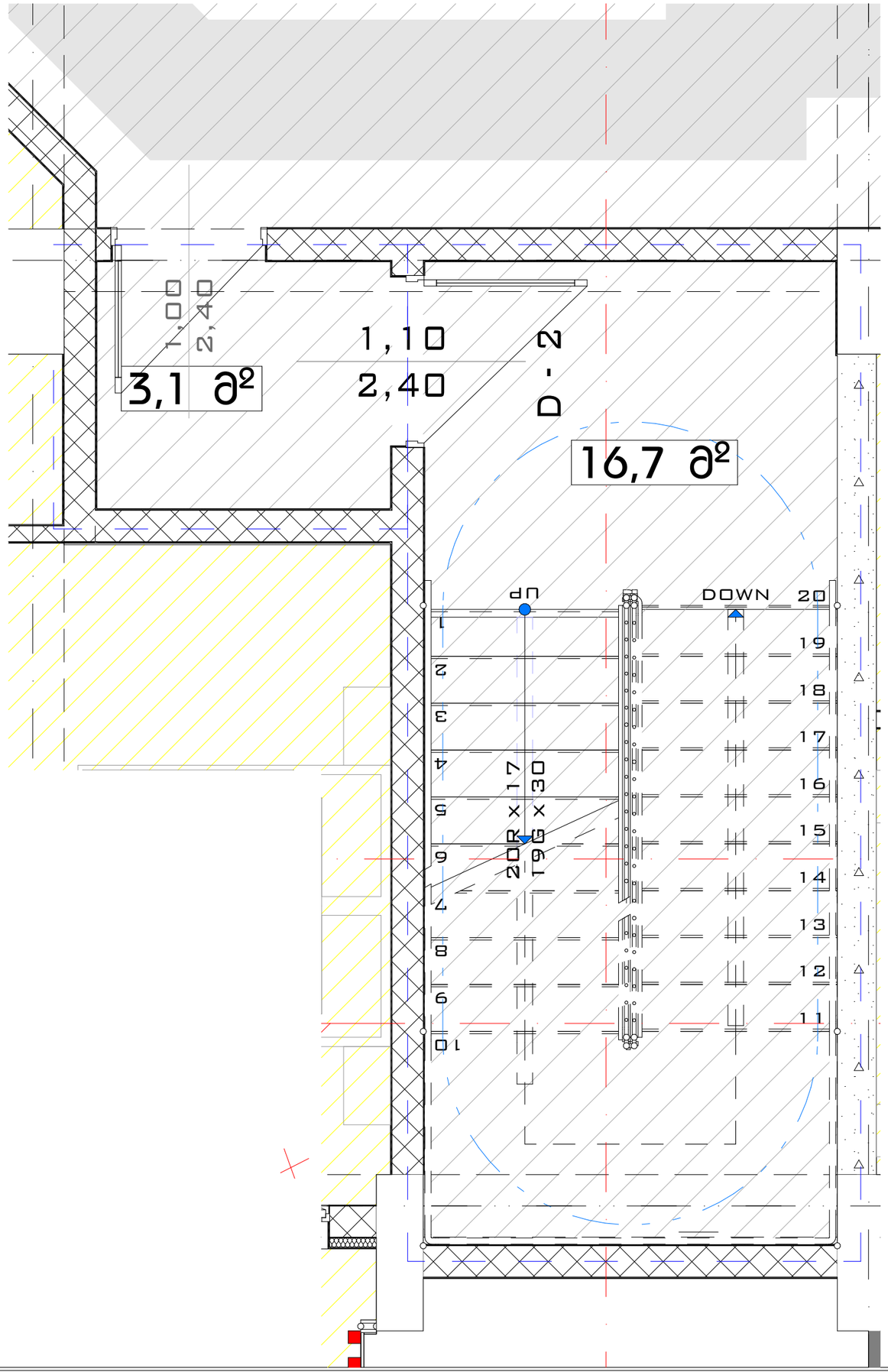
1,00
2,40
3,1 მ²
1,10
2,40
2,0
16,7 მ²
UP
DOWN 20
19
18
17
16
15
14
13
12
11
10
9
8
7
6
5
4
3
2
1
20R 17 x 30

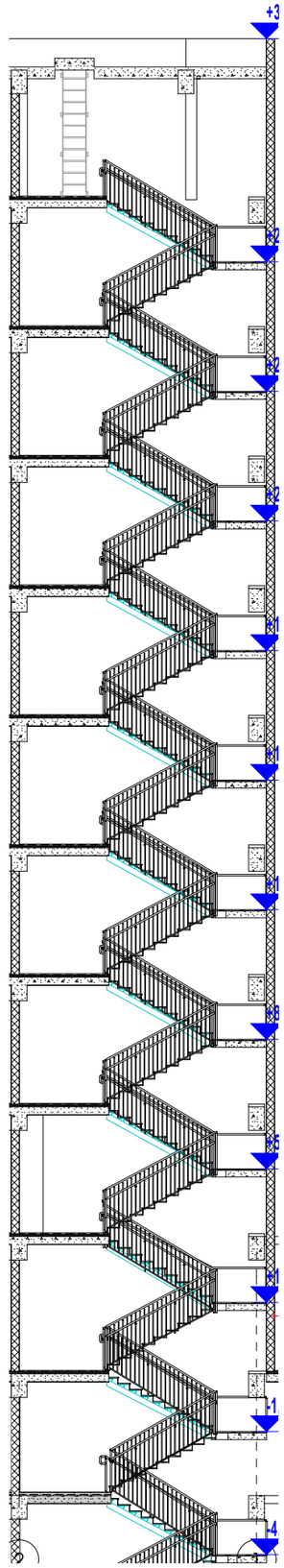
+3
+2
+2
+2
+2
+1
+1
+1

ჯვეთი 1

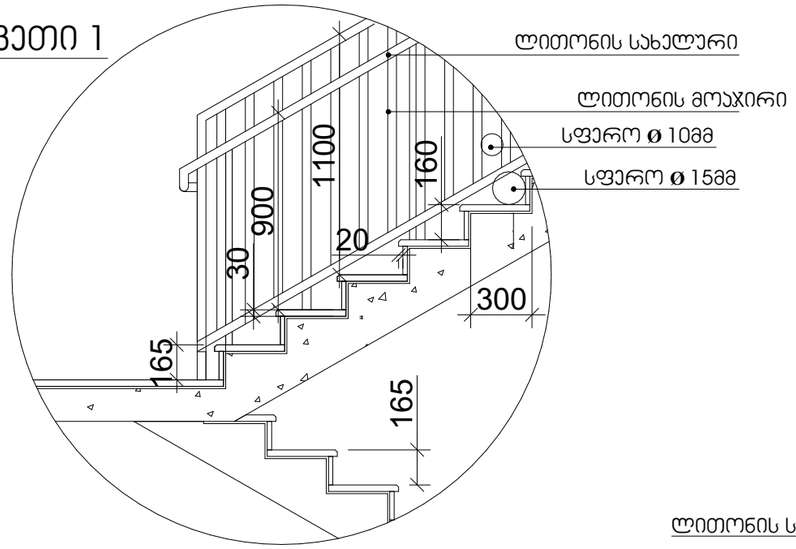

სახელური

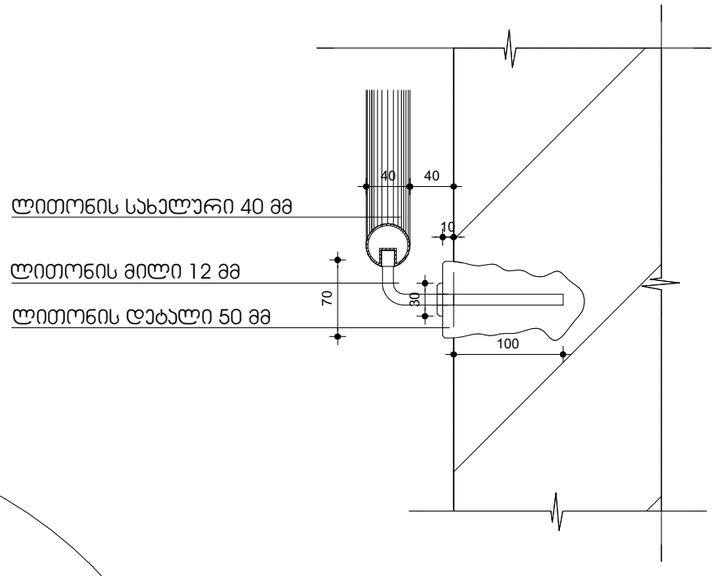

ჯვეთი 2

შენიშვნები:

1. ყველა კიბეს (მათ შორის გარე კიბეს) ყოველი საფეხურის და საბიჯეების 40 მმ სავალ ნაწილს, რომელიც იზომება საფეხურის ნაშვერიდან თარაზულად, ექნება ერთგვაროვანი ფერის მქონე ზედაპირი, რომელიც საფეხურის დანარჩენი ნაწილისგან მკვეთრად განსხვავებული იქნება (მუქი ღია ფონზე). ხილვადი კონტრასტი გაგრძელდება ყოველი საფეხურის ერთი კიდიდან საფეხურის მეორე კიდემდე.

2. მისაწვდომი გზაკიბის საზღვრებში იატაკის ზედაპირები იქნება მდგრადი, მყარი და არასრიალა.

3. კიბის საფეხურების განსხვავებული მონიშვნა იქნება გამძლე.

4. შენობის გარეთ მდებარე კიბის საფეხურები და ბაქნები ისე დაგეგმარდება, რომ სავალ ზედაპირზე წყალი არ დაგროვდება.

5. გასანათებელი სამუალებები უზრუნველყოფს კიბეების განათებას, რომელიც გაიზომება საბიჯეების ზედაპირების და ბაქნების ზედაპირების ცენტრში გაზომვისას საფეხურის წინაპირიდან 600 მმ-ის საზღვრებში, შემდეგი წესის შესაბამისად:

- არაუმცირეს 11 ლუქსი განათება.
- არაუმცირეს 110 ლუქსი განათება, კიბით სარგებლობის დროს.
- კიბების გამოყენებისას 11 ლუქსიდან 110 ლუქსზე გადასვლა შესაძლებელი უნდა იყოს განათების სამართავებით უზრუნველყოფილი ავტომატური, მოძრავი სენსორული ტიპის განათების ჩამრთველებით, რომლებიც შეესაბამება ყველა ქვემოთ ჩამოთვლილს:
- განათების სამართავები აღჭურვილი იქნება საიმედო ოპერაციული სისტემით და შეფასებული იქნება ამ მიზნით გამოყენებისთვის.
- მოძრავი სენსორი გააქტიურდება დამკავებლის მოძრაობით საფეხურებზე ან საფეხურების ბაქნებზე.
- განათების გამააქტიურებლები დაყენებული იქნება არაუმცირეს 15 წუთიანი მოქმედების პერიოდით.
- გზა– კიბის განათება ჩაირთვება ავტომატური სენსორული ჩამრთველებით, ასეთის არსებობის შემთხვევაში, ისე, რომ შესასვლელში მდებარე ბაქანზე, შესასვლელში მდებარე ბაქნის მოსაზღვრე თითოეულ კიბის მარშსა და შესასვლელში მდებარე ბაქნის ზემოთ და ქვემოთ მდებარე ბაქნებზე მე–4 პუნქტით დადგენილი განათებულობის დონე საფეხურის გამოყენებამდე იქნება უზრუნველყოფილი.
- კიბის სახელურები და ნებისმიერი კედელი ან მათ მომიჯნავედ მდებარე სხვა ზედაპირი არ იქნება ბასრი ან უხეში ელემენტების შემცველი.
- კიბის სახელურები არ იტრიალებს მათი ბუდეების საზღვრებში.

A3 Architects
Urban planning & Architecture

თანამდებობა	გვარი	ხელმოწერა
დირექტორი	თ.ცაავა	
მთ.არქიტექტორი	თ.ცაავა	
არქიტექტორი		

A3 ARCHITECTS LLC 405233683

ვირობითი აღნიშვნები

	სახანძრო სიხშირის ორთხი		სახანძრო მილსგაყვანი
	ავტომატიკა		სახანძრო განგაშის ხელით ჩართვის სისტემა
	ავტომატიკა მორეაგირე		მეანიანური განიავება
	გასასვლელი		ხელის ცეცხლმაქრი
	სახანძრო განგაშის ხელით ჩართვის პოსტები		ვიზუალური და ხმოვანი განგაშის სისტემა
	დაწნევის სისტემა		

ტექნიკურ-ეკონომიკური მაჩვენებლები

დანიშნულება	ფართობი

ნახაზის სახელწოდება

კიბის უჯრედის დეტალები

ნახაზის მონაცემები

მასშტაბი	ფორმატი	თარიღი
1:30	A3	05/2023
სტადია	გვერდი	გვერდები
	35	

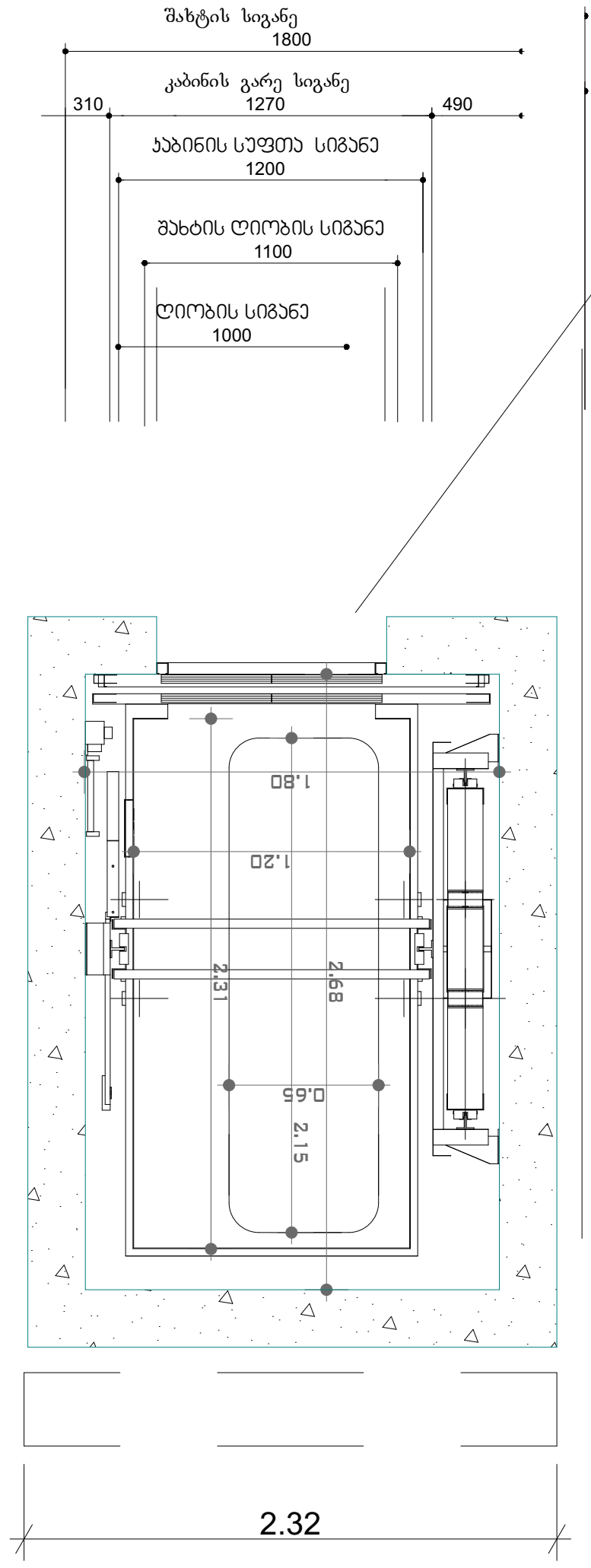

ლიფტის ტექნიკური მახასიათებლები

ლიფტის შახტის გაბარიტები 1800X2670 მმ
ლიფტის კაბინის შიგა გაბარიტები 1200X2300
ლიფტის კარის სუფთა სიგანე 1000 მმ
ლიფტის კარის ცეცხლმედეგობა 90 წთ
ლიფტის ტვირთამწეობა 1275 კგ (17 კაცი)
ლიფტის მოძრაობის სიჩქარე 1.75 მ/წმ

საკაცე 1200 X 2150 მმ

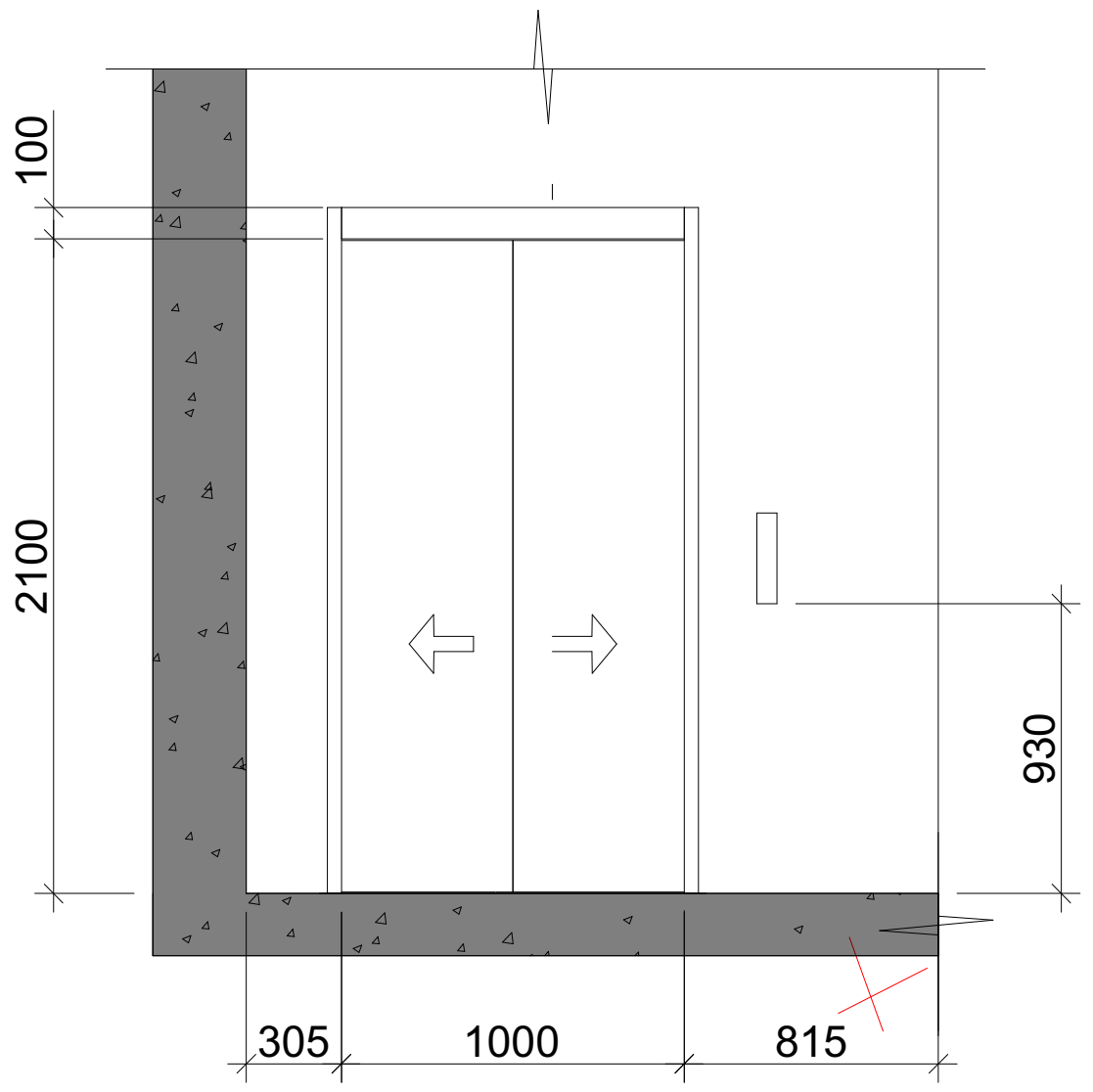

შენიშვნები:

შენობაში გამოყენებულია 408-ე ქვეთავის შესაბამისი შეზღუდული გამოყენების ლიფტი.

- ლიფტი შესაბამისობაში იქნება ASME A17.1/CSA B44 სტანდარტთან.
- ლიფტის გამოსაძახებელი ღილაკები და კლავიშები შესაბამისობაში იქნება 407.2.1 ქვეთავთან.
- ფოიეს სიგნალები შესაბამისობაში იქნება 407.2.2 ქვეთავთან.
- ლიფტის შახტებთან განთავსებული ნიშნები შესაბამისობაში იქნება 407.2.3 ქვეთავთან.
- ლიფტის კაბინის ბალანსირება შესაბამისობაში იქნება 407.4.4–ე ქვეთავთან.
- ლიფტის კაბინის განათება შესაბამისობაში იქნება 407.4.5–ე ქვეთავთან.
- ლიფტის კაბინის სამართავები შესაბამისობაში იქნება 407.4.6–ე ქვეთავთან. მართვის პანელები განთავსდება გვერდითა კედლის ცენტრში.
- კაბინის სამართავების აღნიშვნები და მითითებები შესაბამისობაში იქნება 407.4.7–ე ქვეთავთან.
- კაბინაში მოეწყობა 407.4.10–ე ქვეთავის შესაბამისი საავარიო სიგნალიზაციის მექანიზმები.

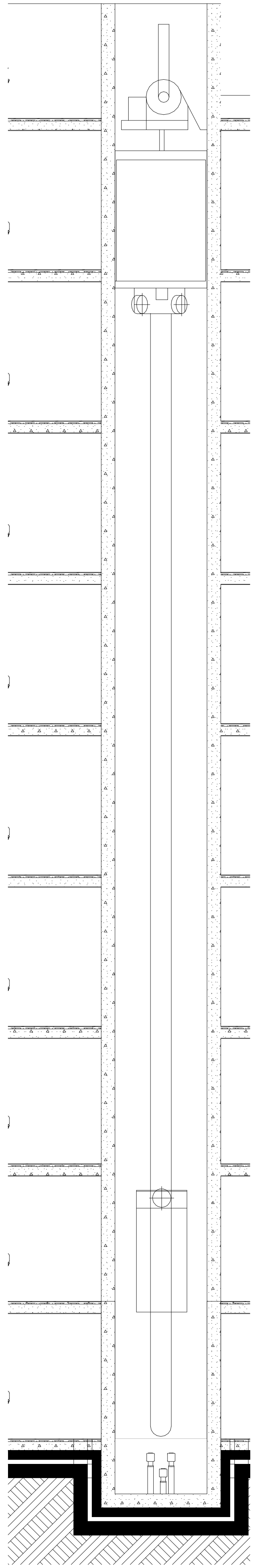

A3 Architects
Urban planning & Architecture

თანამდებობა	გვარი	ხელმოწერა
დირექტორი	თ.ცაავა	
მთ.არქიტექტორი	თ.ცაავა	
არქიტექტორი		

ჰიროზიბითი აღნიშვნები

	სახანძრო სისტემების ოთახი		სახანძრო მილდგარი
	ავტოსაშხეფი		სახანძრო განყოფილებასთან კავშირის სისტემა
	კვამლზე მორეაგირე		მექანიკური განიავება
EXIT	გასასვლელი		ხელის ცეცხლმაქრი
	სახანძრო განგაშის ხელით სამართავი კოლოფი		ვიზუალური და ხმოვანი განგაშის სისტემა
	დაწნევის სისტემა		

ტექნიკურ-ეკონომიკური მაჩვენებლები

დანიშნულება	ფართობი

ნახაზის სახელწოდება

ლიფტის დეტალები

ნახაზის მონაცემები

მასშტაბი	ფორმატი	თარიღი
1:50, 1:120	A3	05/2023
სტადია	გვერდი	გვერდები
	36	