ქალაქი ქობილისი, სოფელი დიღომი,დემეტრე თავდადებულის ქ№ 40 საოფისე შენობის

ს/კ 01.10.07.007.175

კონსტრუქციული ნაწილი

2026 წ

საძირკვლის ფილის გეგმა ტოპო გეგმაზე

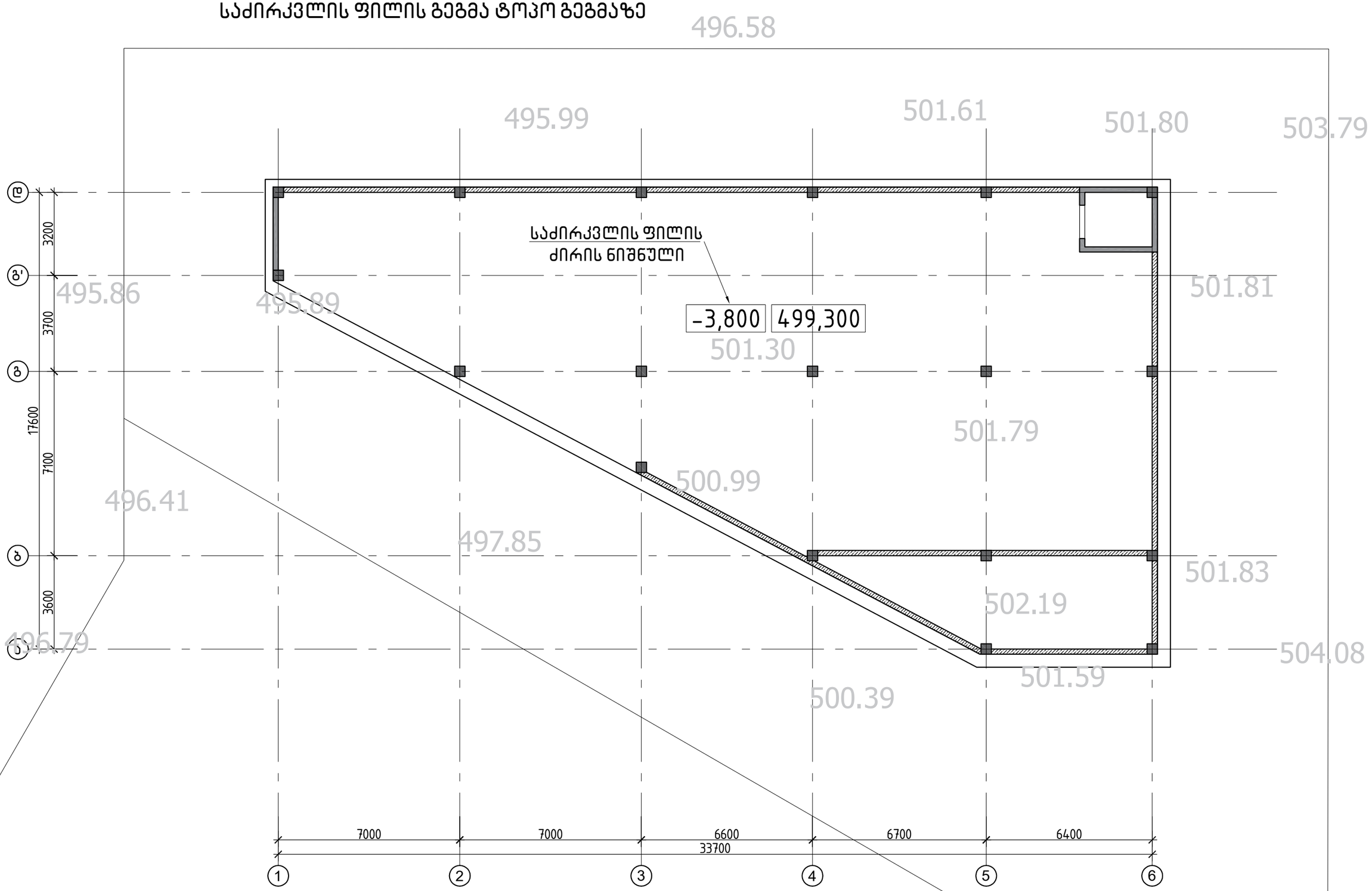

			ქალაქი ქობულეთი, სოფელი დიღომი, დემეტრე თავდადებულის ქ№ 40 სოფისა შენობა სკკ 01.10.07.007.175
არქიტექტორი	ლ.ძაბნიძე		
მთ.კონსტ.	ლ.ზამბახიძე		კონსტრუქციული პროექტი
შეასრულა	გ.შალიტაური		
შეასრულა	მ.სააკიან		საძირკვლის ფილის გეგმა ტოპო გეგმაზე
			მასშტაბი 1:

2020 წელი

ფურც. № 1

ფურცლები

ხიმინჯების განლაგების გეგმა მზიდ კონსტრუქციებთან ერთად −3.300=499.800 ნიშნულზე

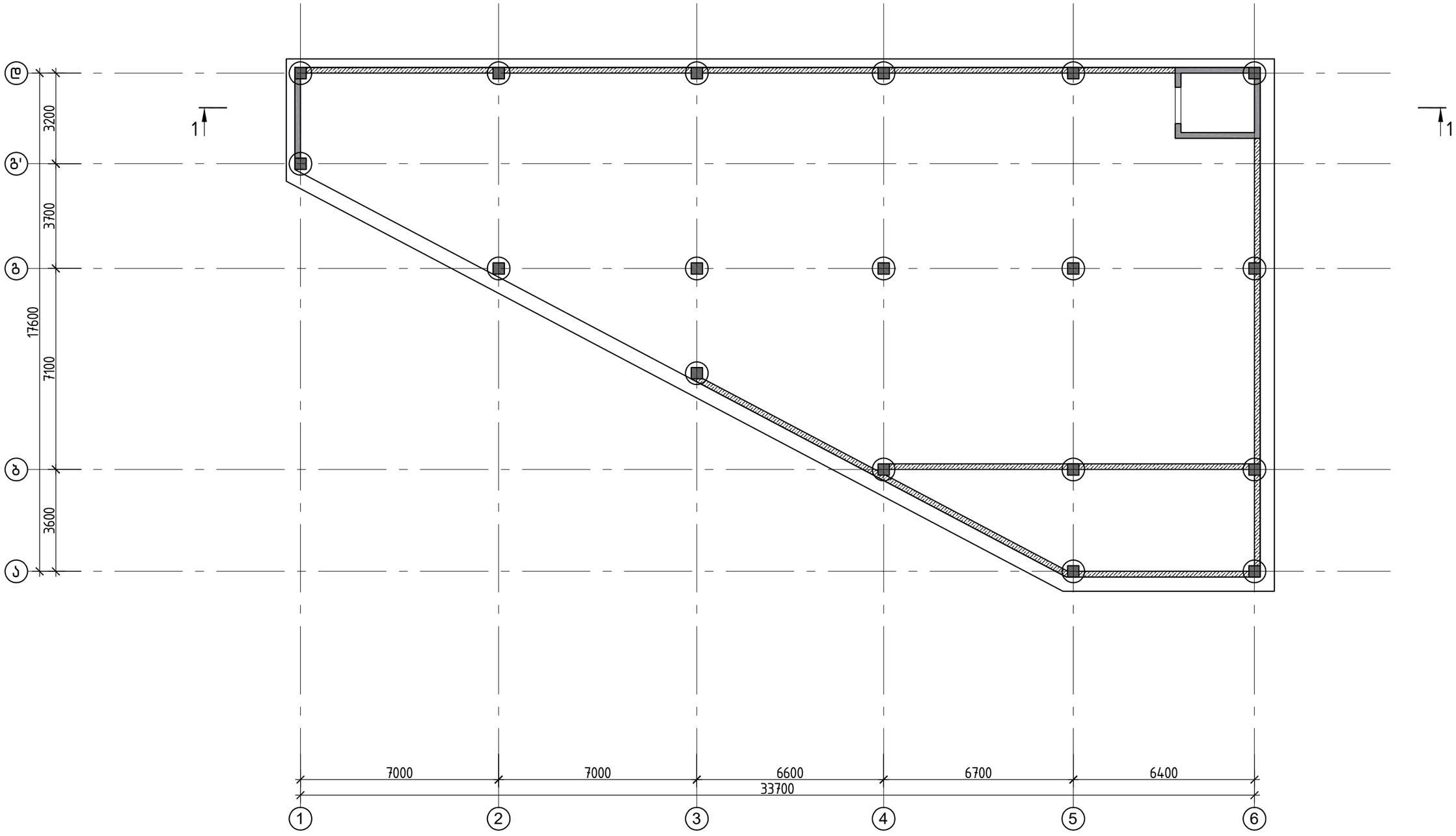

			ქალაქი ქობულეთი, სოფელი დიღომი, დემეტრე თავდადებულის ქ№40 სოფლის შენობა ს/კ 01.10.07.007.175
არქიტექტორი	ლ.ქაბნიძე		კონსტრუქციული პროექტი — 20206 წელი
მთ.კონსტ.	ლ.ზამბახიძე		
შეასრულა	გ.შალიტაური		ხიმინჯების განლაგების გეგმა მზიდ კონსტრუქციებთან ერთად −3.300=499.800 ნიშნულზე
შეასრულა	მ.სააკიან		ფურც. № 2
			მასშტაბი 1: — ფურცლები

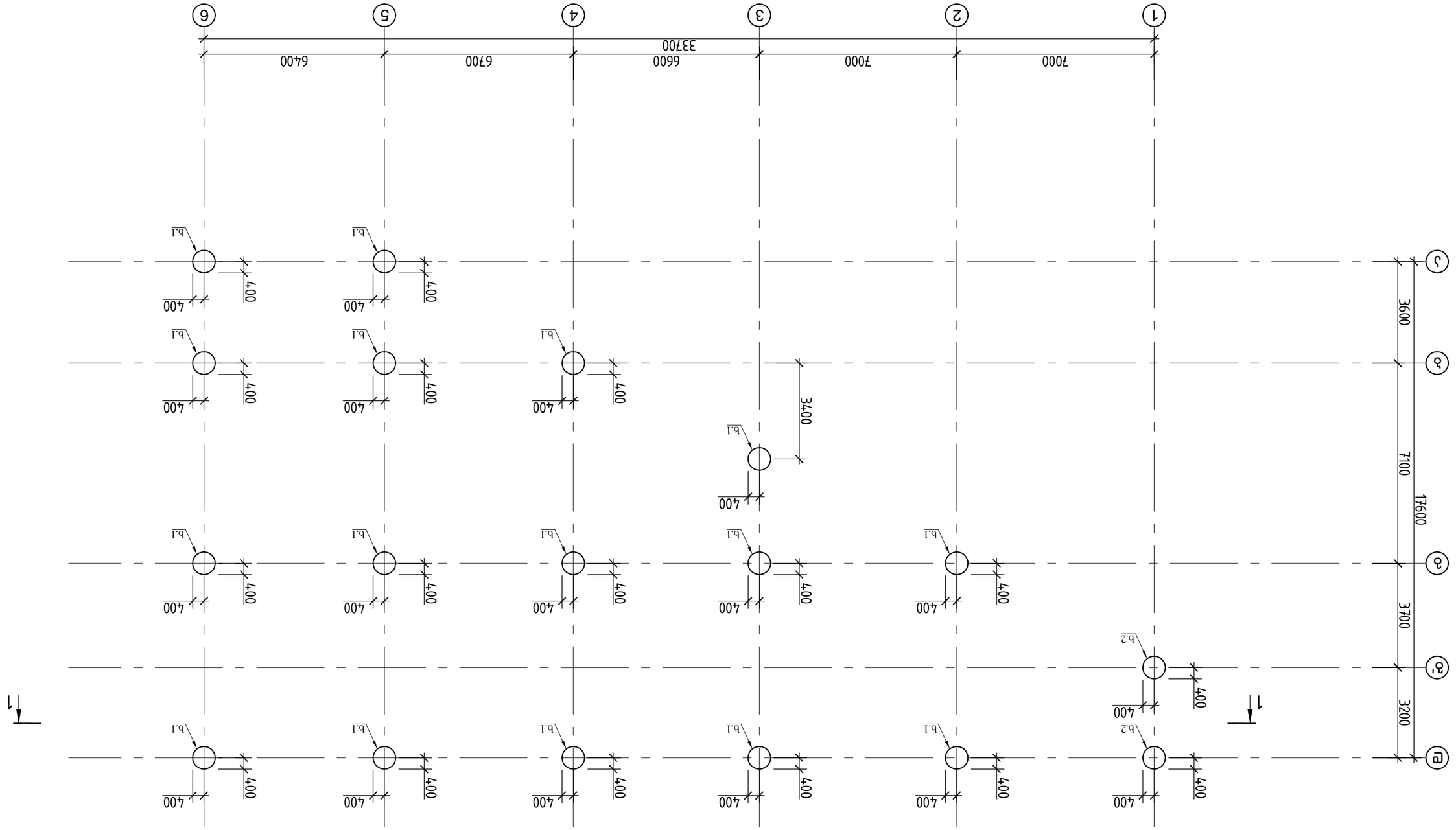

Ьлплбжэ2лпь вьббмьлбэлпь вэлбэ –3.300=499.800 бпвбэтмчьэ

ჭრილი 1-1

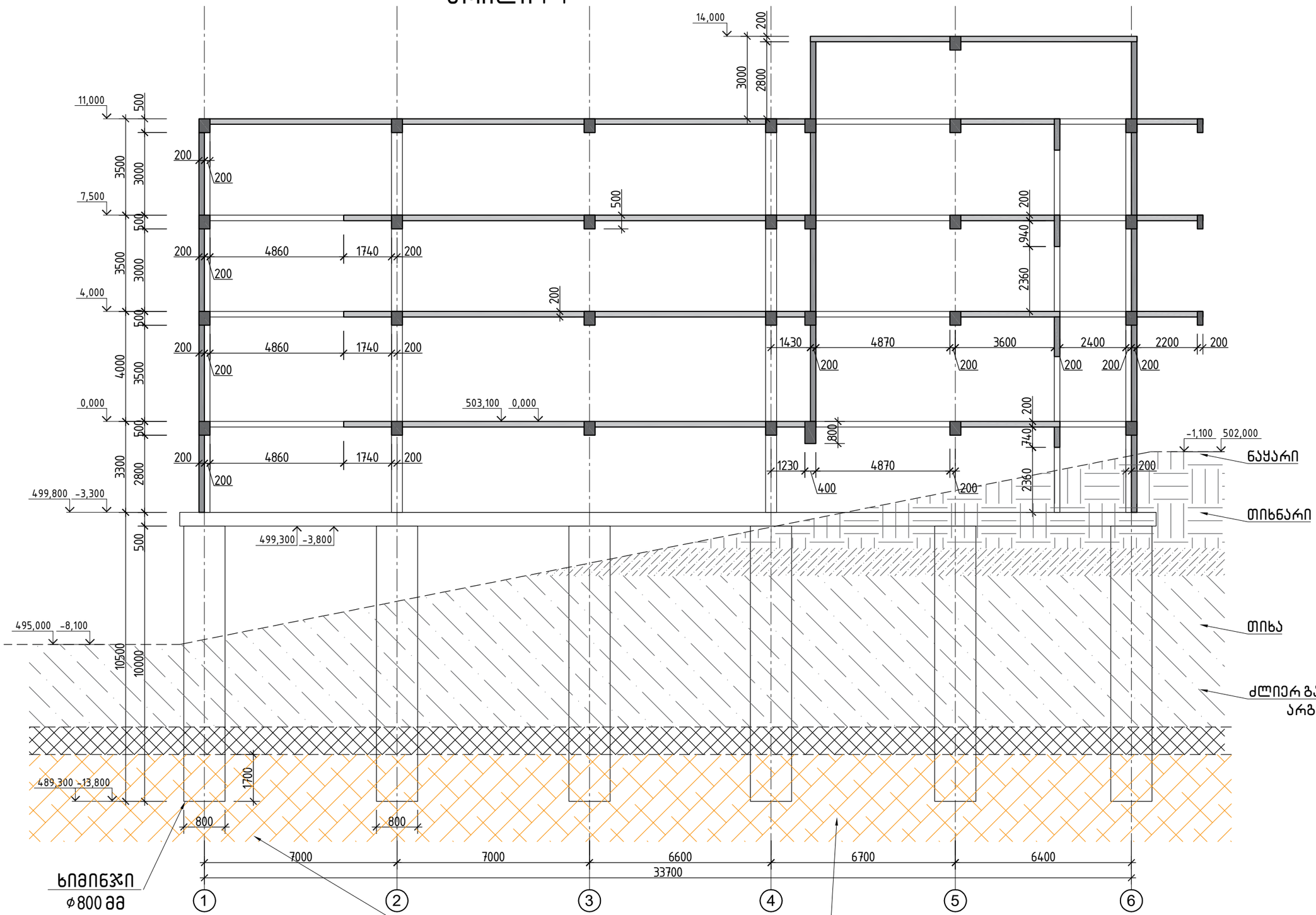

შენიშვნა:
1.ხიმინჯების მოწყობის დროს აუცილებელია გადამოწმდეს და კონტროლი გაეწიოს გეოლოგური მონაცემებს ინჟინერ გეოლოგის მეთვალყურეობით.

			ქალაქი ქობულეთი, სოფელი დიღომი, დემეტრე თავდადებულის ქ№40 სოფლის შენობა ს/კ 01.10.07.007.175	
არქიტექტორი	ლ.ქაბნიძე		კონსტრუქციული პროექტი	20206 წელი
მთ.კონსტ.	ლ.ზამბახიძე			
შესრულა	გ.შალიტაური		ჭრილი 1-1	ფურც. № 4
შესრულა	მ.საყაკიან			
			მასშტაბი 1:	ფურცლები

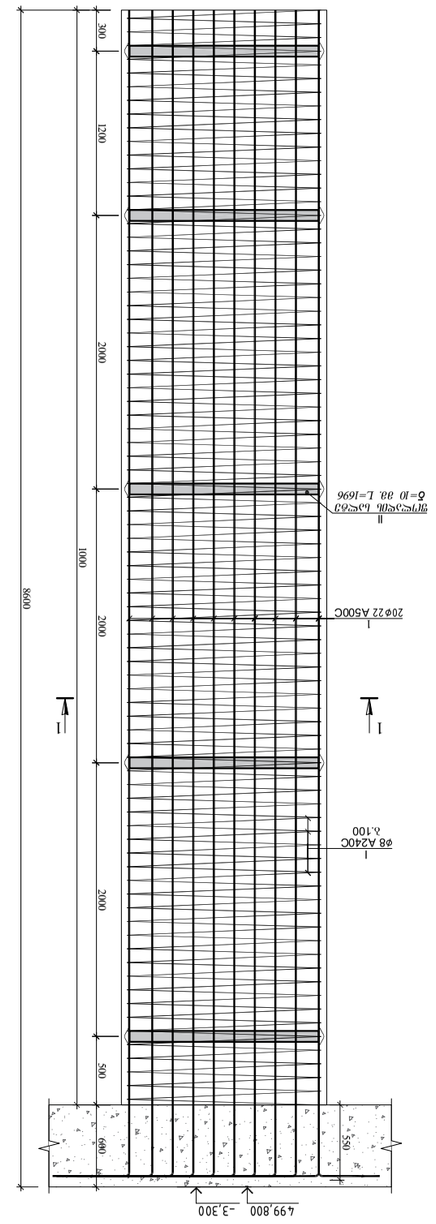

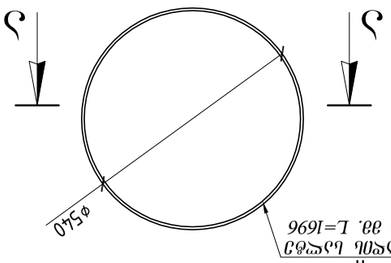

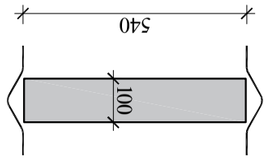

ნახაზი №1									ჯამი. მასა. N=	16	ბეტონი მ³	
პოზ.	⌀ (მმ)	ელემ.	L (მმ)	n (ცალი)	Lxn მ	1 მ.მ.მ. წონა, კგ	Σ წონა, კგ		ბეტონის მარკა	A240C	A500C	
											B25	B7.5
1	22	A500C	9220	20	184	2.984	550.2496			0	8803.994	
								4.019	0	0		64.31
I	8	A240C	201119	1	201	0.395	79.44207			1271.07	0	
										0	0	
Σ=										1271.07	8803.994	

ბეტონის 1 -ის ფილის არმირების ნახაზის მიხედვით							
პოზ.#	ელემ.	L (მმ)	N (1 ელემენტის)	Lxn (მ)	წონა (კგ)	ერთეული წონა (კგ)	ჯამური წონა (კგ)
II	- 10 x 100	1696	5	8.48	13.31		66.55
					კგ		66.55
					% ფოლადის ხარჯი		1.33
					კგ		67.88
n=			16				1086.08

| | | | | | | | | | | |

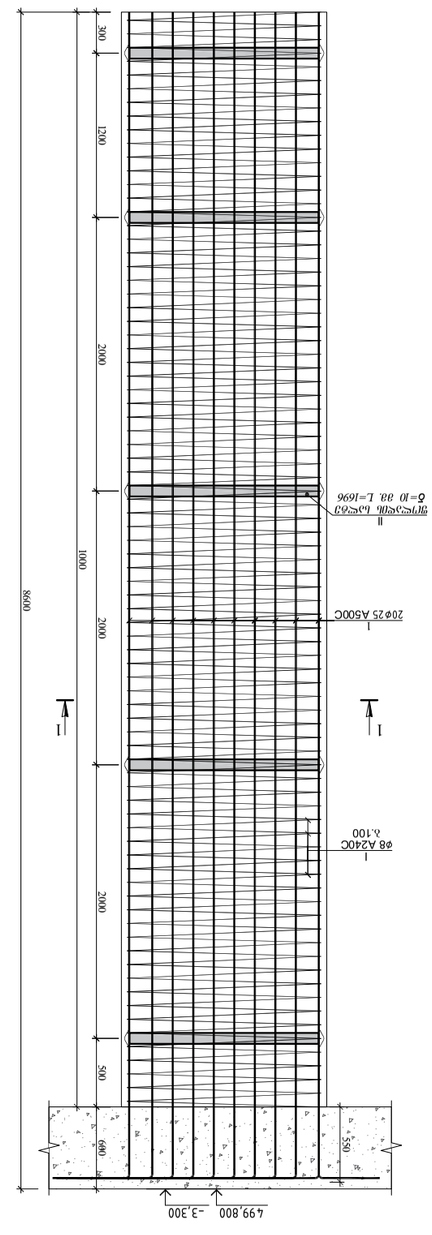

ხიდი 2

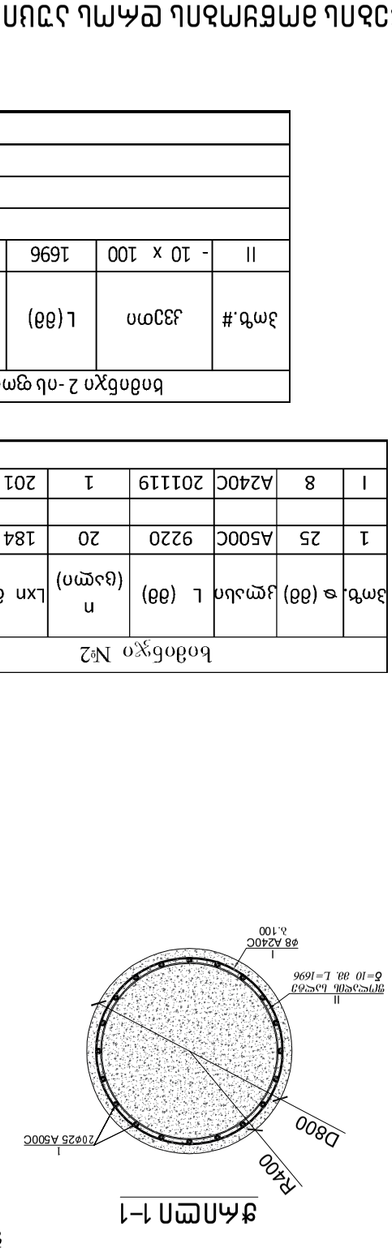

ჭრილი 1-1

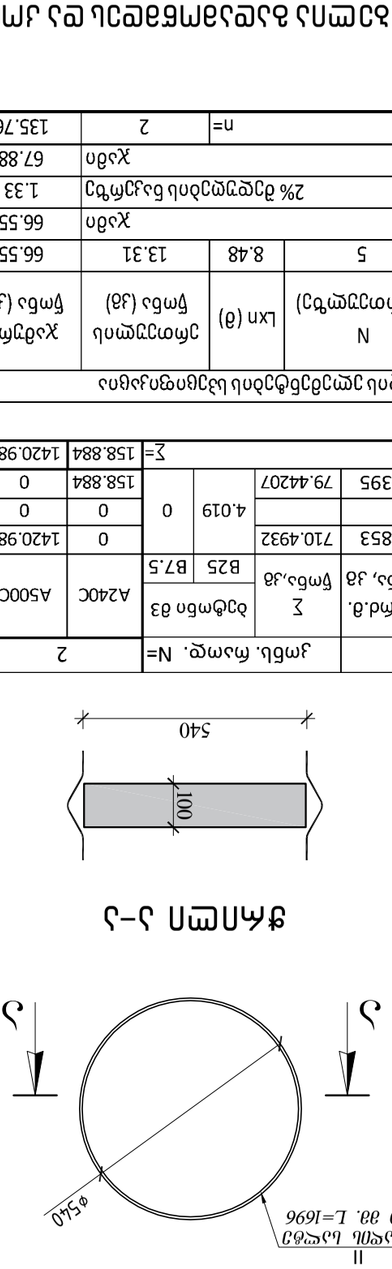

ჭრილი ა-ა

| ხიდის ტიპი | | |

საძირკვლის ფილის არმირების გეგმა -3.300=498.000 ნიშნულზე

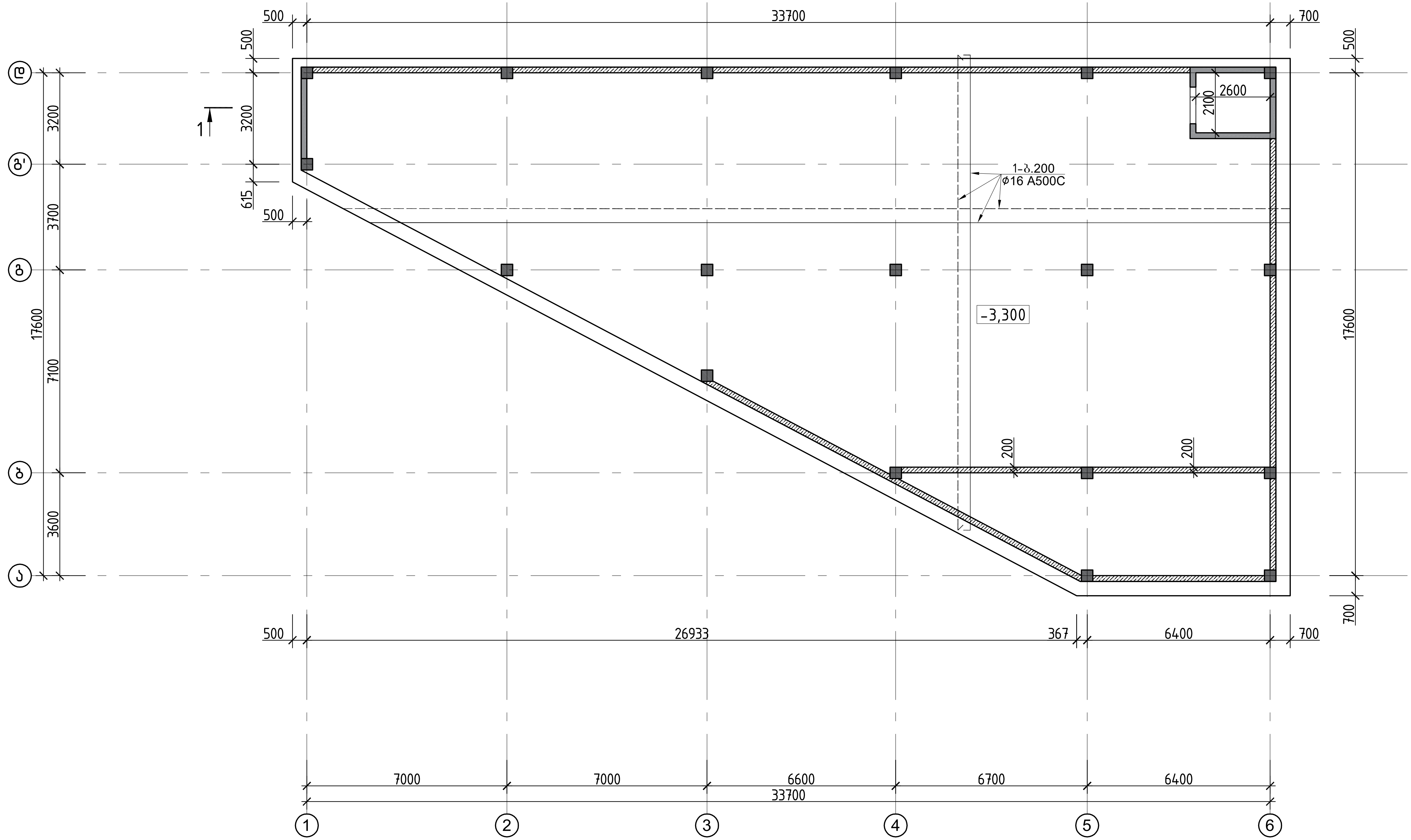

			ქალაქი ქთბილისი, სოფელი დიღომი, დემეტრე თავდადებულის ქ№ 40 საოფისე შენობა ს/კ 01.10.07.007.175	
არქიტექტორი	ლ.ძაგნიძე		კონსტრუქციული პროექტი	20206 წელი
მთ.კონსტ.	ლ.ზამბახიძე			
შეასრულა	გ.შალიტაური		საძირკვლის ფილის არმირების გეგმა -3.300=498.000 ნიშნულზე	
შეასრულა	მ.სააკიან			ფურც. № 7
			მასშტაბი 1:	ფურცლები

საძირკვლის ფილის ქვედა შრის არმირების გეგმა −3.300 ნიშნულზე

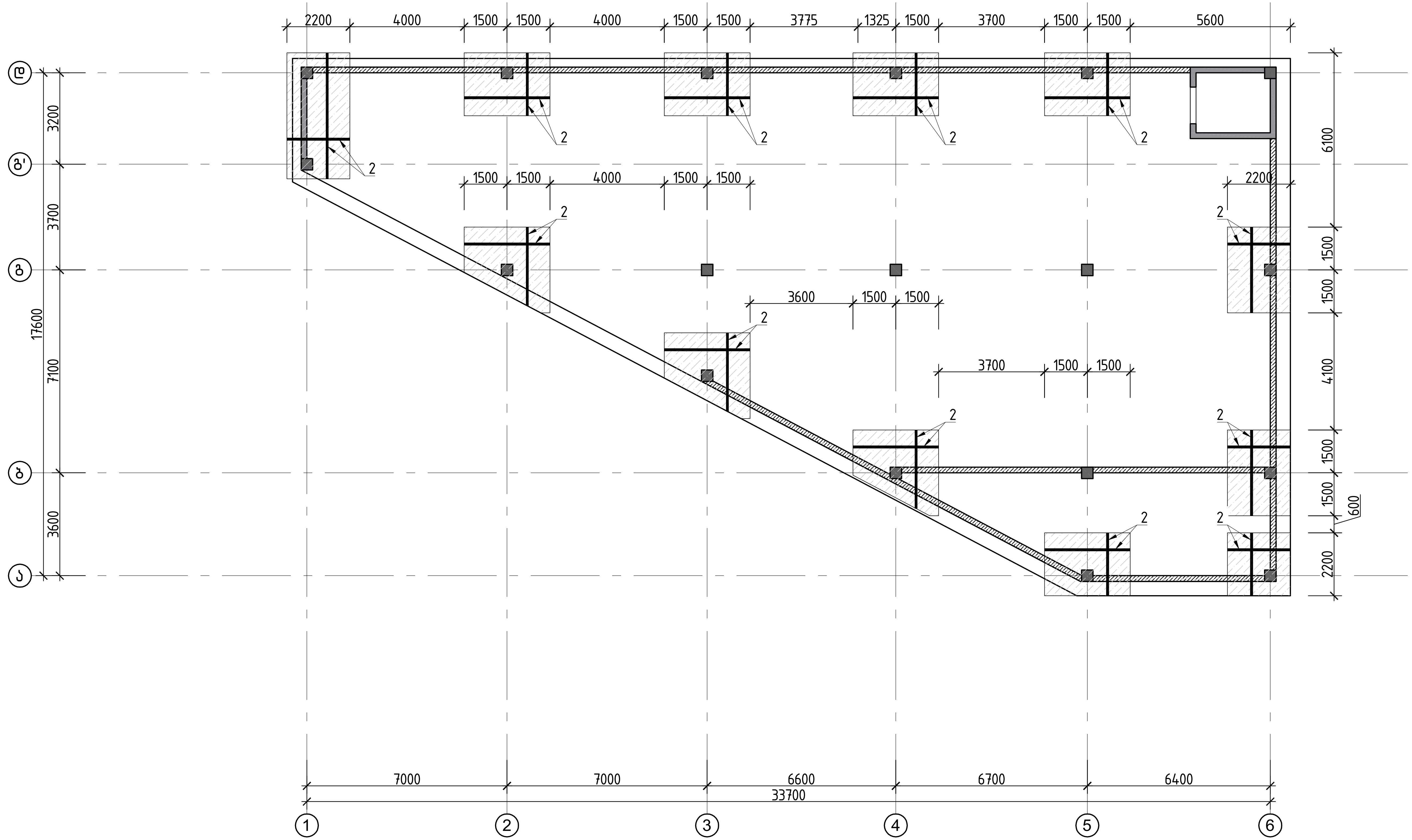

			ქალაქი ქთბილისი, სოფელი დილომი,დემეტრე თავდადებულის ქ№ 40 საოფისე შენობა ს/კ 01.10.07.007.175	
არქიტექტორი	ლ.ძაგნიძე		კონსტრუქციული პროექტი	20206 წელი
მთ.კონსტ.	ლ.ზამბახიძე			
შეასრულა	გ.შალიტაური		საძირკვლის ფილის ქვედა შრის არმირების გეგმა −3.300 ნიშნულზე	
შეასრულა	მ.სააკიან			ფურც. № 8
			მასშტაბი 1:	ფურცლები

საძირკვლის ფილის ზედა შრის არმირების გეგმა -3.300 ნიშნულზე

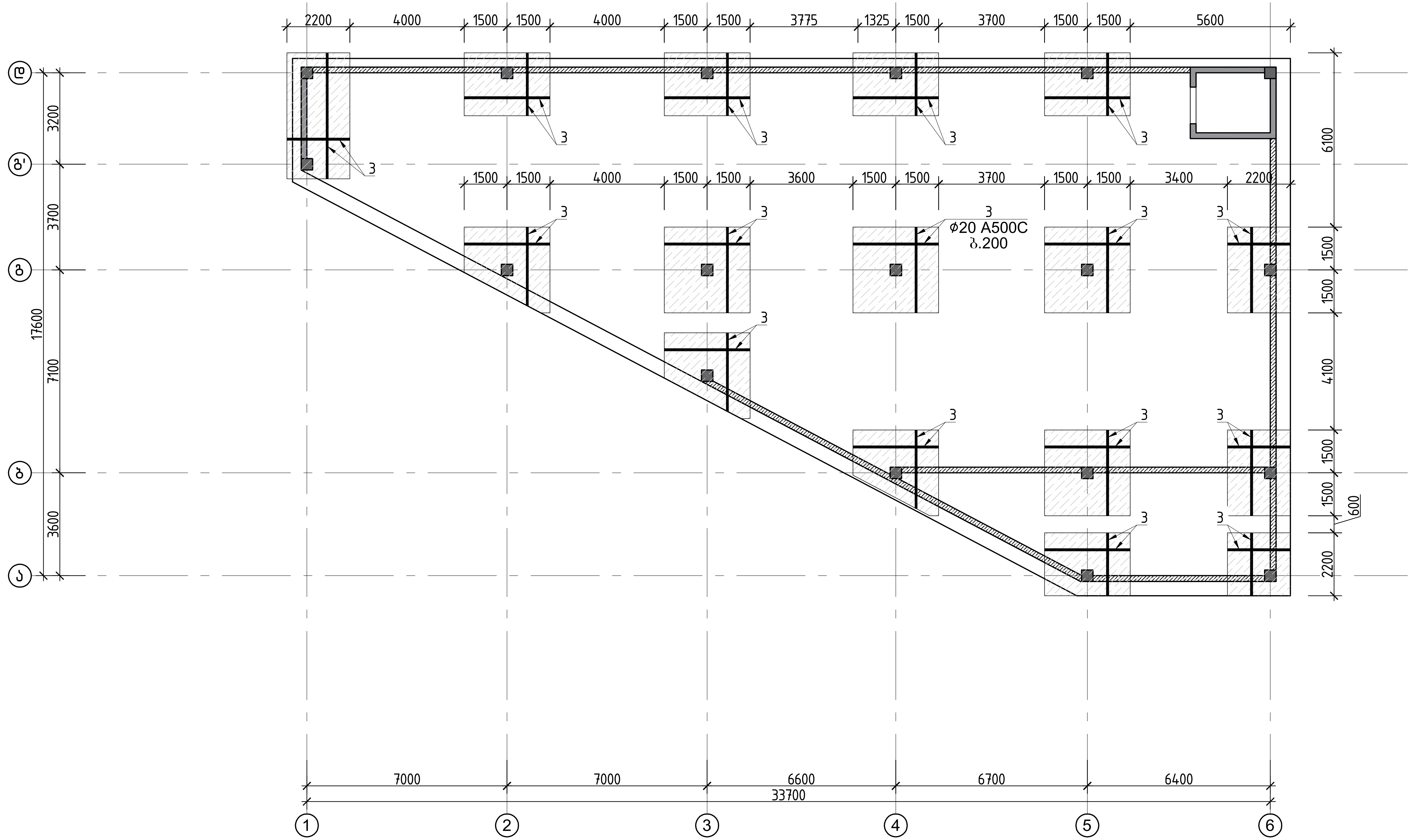

			ქალაქი თბილისი, სოფელი დიღომი, დემეტრე თავდადებულის ქ№40 საოფისე შენობა ს/კ 01.10.07.007.175
არქიტექტორი	ლ.ძაგნიძე		კონსტრუქციული პროექტი — 20206 წელი
მთ.კონსტ.	ლ.ზამბახიძე		
შეასრულა	გ.შალიტაური		საძირკვლის ფილის ზედა შრის არმირების გეგმა -3.300 ნიშნულზე
შეასრულა	მ.სააკიან		ფურც. № 9
			მასშტაბი 1: — ფურცლები

საძირკვლის ფილის დამატებითი ვერტიკალური საკიდები განლაგების გეგმა −3.300 ნიშნულზე

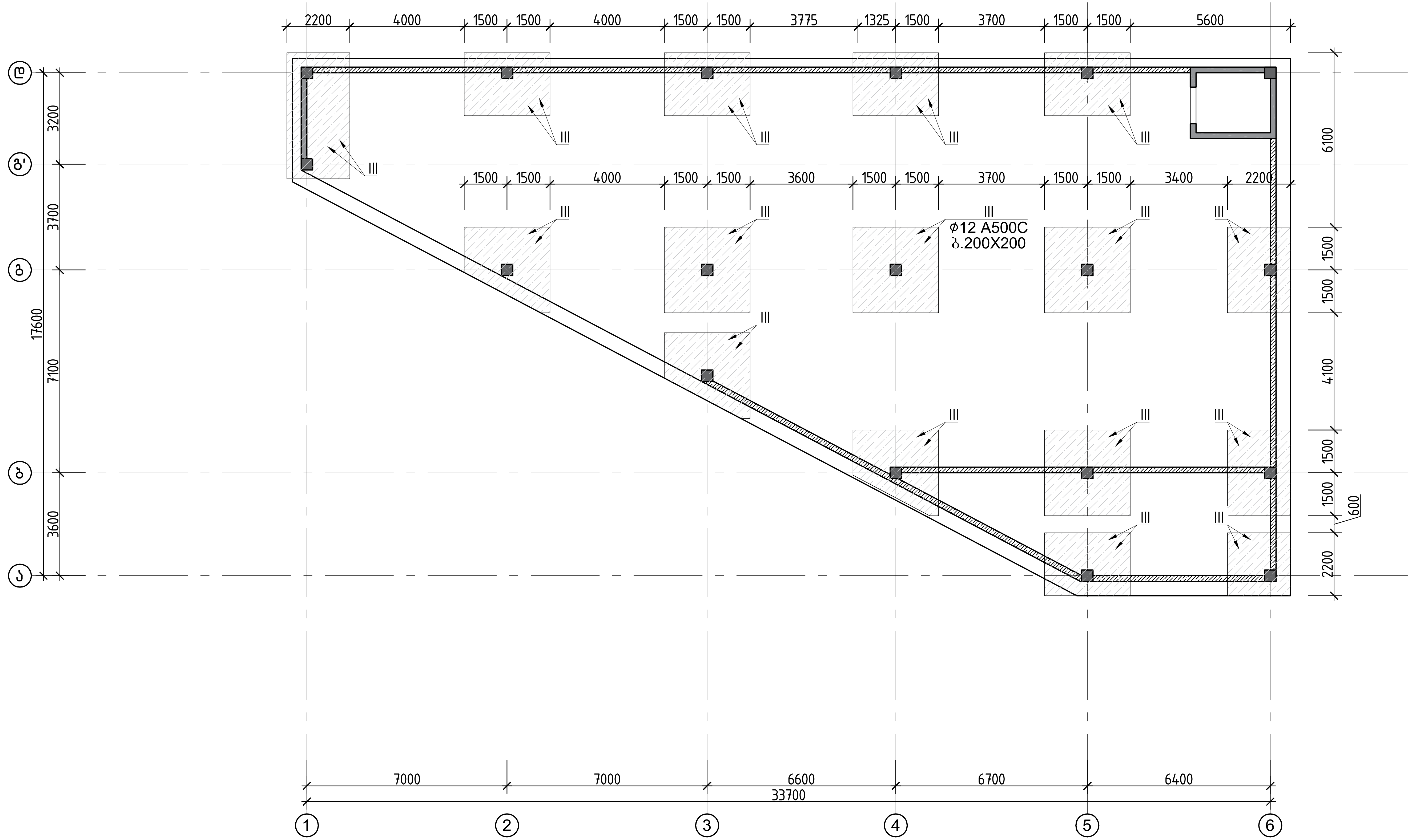

დამატებითი არმირება ეწყობა დაშტრიხულ ადგილას ბიჯით 200×200 მმ,
ხოლო დაუშტრიხავ ადგილებში ეწყობა ბიჯით 400×400 მმ

			ქალაქი ქთბილისი, სოფელი დილომი, დემეტრე თავდადებულის ქ№40 საოფისე შენობა ს/კ 01.10.07.007.175
არქიტექტორი	ლ.ძაგნიძე		კონსტრუქციული პროექტი — 20206 წელი
მთ.კონსტ.	ლ.ზამბახიძე		
შეასრულა	გ.შალიტაური		საძირკვლის ფილის დამატებითი ვერტიკალური საკიდები განლაგების გეგმა −3.300 ნიშნულზე
შეასრულა	მ.სააკიან		ფურც. № 10
			მასშტაბი 1: — ფურცლები

საძირკვლის ფილის არმირებული ჭრილები

საძირკვლის ფილის ჭრილი 1-1

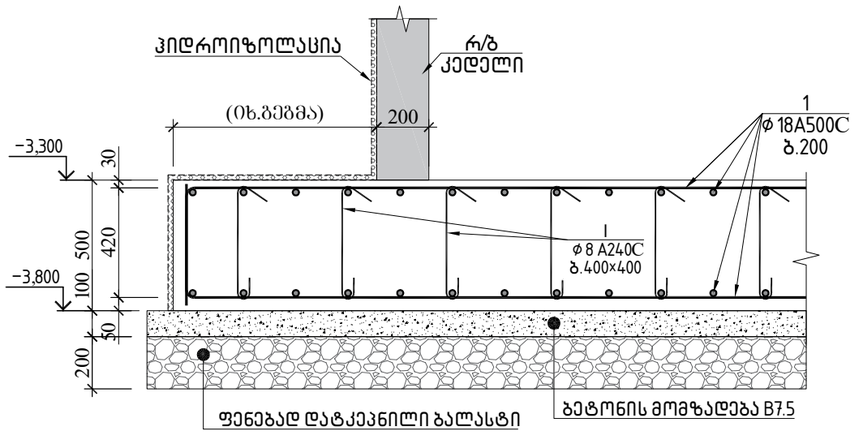

საძირკვლის ფილის ჭრილი 2-2

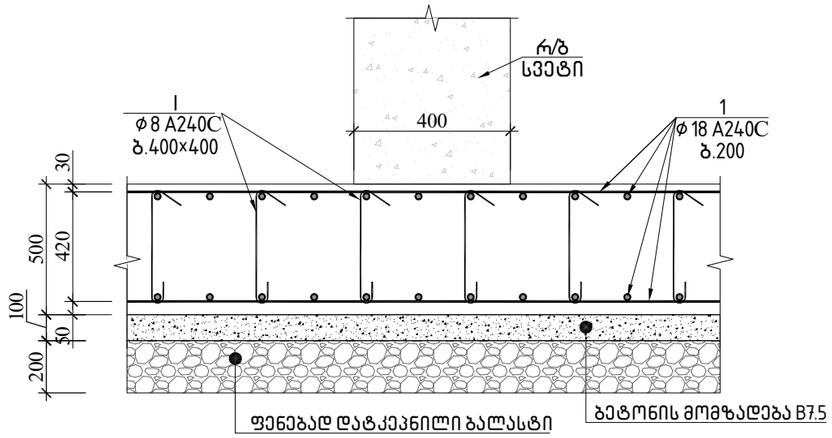

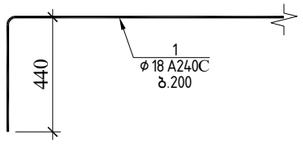

პოზ.№I
ℓ=620

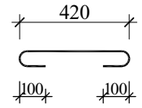

პოზ.№II
ℓ=2350

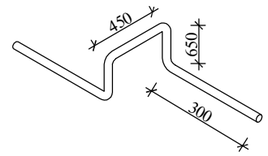

პოზ.№III
ℓ=620

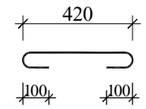

საძირკვლის ფილის სპეციფიკაცია											სულ კონსტრუქციის რაოდენობა			
						მასალის ამოკრეფა					n= 1			
პოზ.	⌀ (მმ)	კლასი	L (მმ)	n (ცალი)	Lxn მ	⌀ მმ	∑ Lxn მ	1 გრძ.მ. წონა, კგ	∑ წონა , კგ	ბეტონი მ^3		∑ წონა , კგ		ბეტონი მ^3	
									A240C	A500C	B25	B7.5	A240C	A500C	B25	B7.5
1	16	A500C	10340000	1	10340	20	1200	2.466	-	2959.2	235	58.8	-	2959.2	235	58.8
2	16	A500C	800000	1	800	16	11140	1.578	-	17578.9			-	17578.92		
3	20	A500C	1200000	1	1200	12	2678.4	0.888	-	2378.42			-	2378.419		
I	8	A240C	620	1750	1085	10	2467.5	0.617	-	1522.45			-	1522.448		
II	10	A500C	2350	1050	2467.5	8	1085	0.395	428.575	-			428.58	-		
III	12	A500C	620	4320	2678.4								0	0		
									0	-			0	-		
								∑	428.575	24439	235	58.8	428.58	24438.99	235	58.75

შენიშვნა:

1.ფუძე გრუნტად მიღებულია თიხა გრუნტი (სბე I), საანგარიშო წინაღობით 2.5 კგ/სმ2;
2.აუცილებელია ქვაბული მიღებული იქნას ინჟინერ-გეოლოგის მიერ სათანადო აქტით და ასევე
ასულებელია დაზუსტდეს თიხა გრუნტის ფენების სიმძლავრე მის ქვემოთ კლდოვან გრუნტამდე მანძილები!!
წინაღმდეგ შემთხვევაში სხვა გრუნტული პირობების დროს საჭიროა შენობის ხელახალი გადანგარიშება და
ასევე კონსტრუქციულ ნახაზებში შესაბამისი ცვლილების შეტანა!!!
3.გრუნტთან შემხები ყველა კონსტრუქციაზე გამოყენებული იქნას ჰიდროიზოლაცია
4.გრუნტის წყლების არსებობის გამო, გრუნტთან შემხები ყველა კონსტრუქცია დამზადდეს სულფატმედეგი
(სახ.სტანდარტი 22266-76) წყალშეუღწევადი W8 მარკის ბეტონისაგან.
5.ქვაბულის დამუშავებამდე აუცილებელია დადგინდეს გვერძე მდგომი შენობების ჩაღრმავება და საჭიროების
შემთხვევაში ქვაბულის დამუშავებისას გათვალისწინებული იქნას შესაბამის გამაგრებითი პროექტის მომზადება
გვერძე მდგომი შენობებზე უარყოფითი ზეგავლენის თავიდან აცილების მიზნით.
6.ზემოთ აღნიშნულის გაუთვალისწინებლობის შემთხვევაში
პროექტის ავტორი იხსნის პასუხისგებლობას.

			ქალაქი ქობულეთი, სოფელი ციხისძირი, დემეტრე თავდადებულის ქ№40 სოფლის შენობა ს/კ 01.10.07.007.175	
არქიტექტორი	ლ.ქაბნიძე		კონსტრუქციული პროექტი	20206 წელი
მთ.კონსტ.	ლ.ზამბახიძე		საძირკვლის ფილის არმირებული ჭრილები	
შესასრულა	გ.შალიტაური			ფურც. № 11
შესასრულა	მ.სააკიან		მასშტაბი 1:	ფურცლები

დეტალი -1
დამატებითი საკიდების არმირების მოწყობის გეგმა საძირკვლის ფილაში
(დამატებითი საკიდების მოწყობის დეტალური ზომები იხ.საძირკვლის ფილის გეგმაზე)

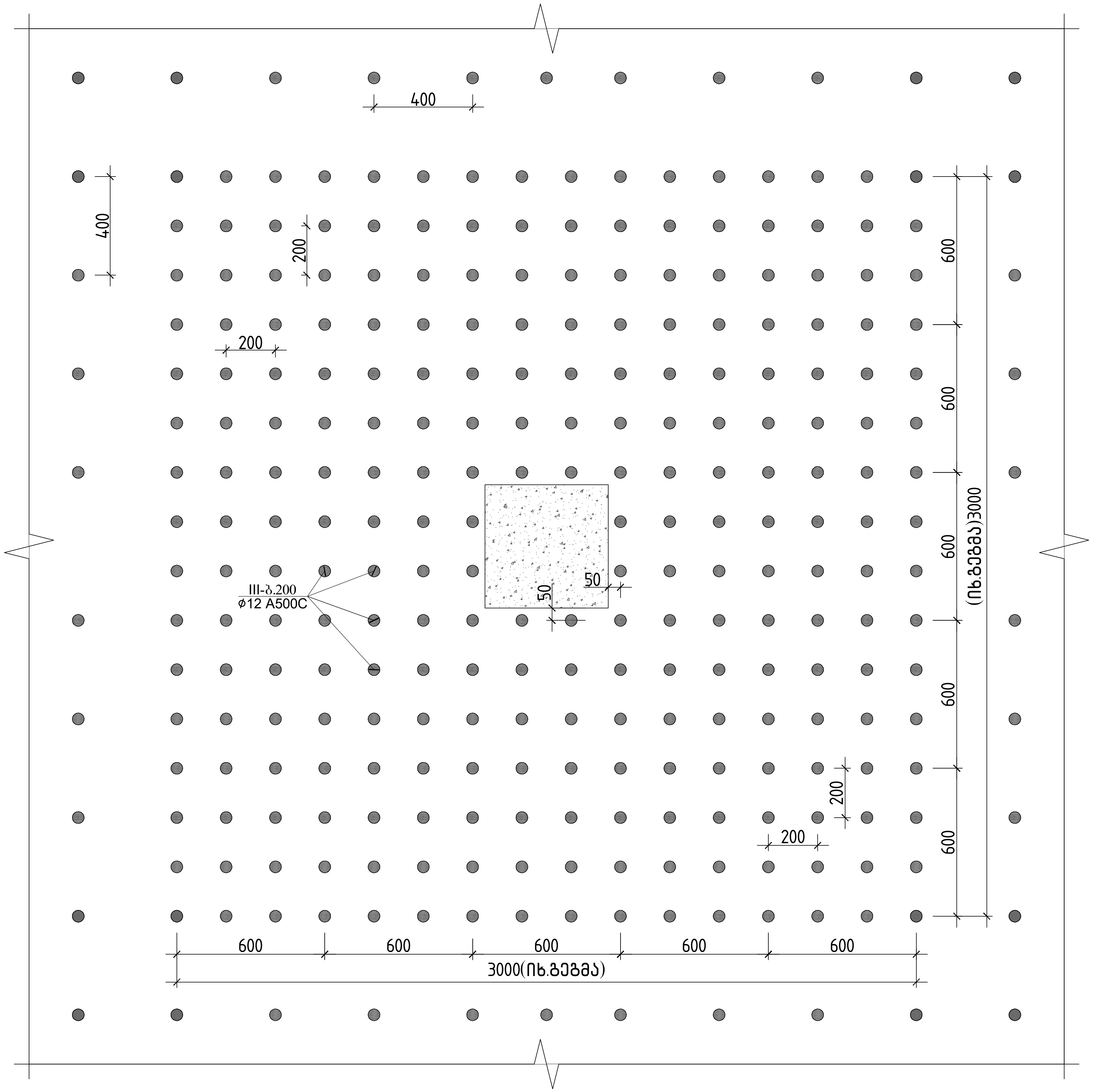

			ქალაქი ქთბილისი, სოფელი დილომი, დემეტრე თავდადებულის ქ№40 საოფისე შენობა ს/კ 01.10.07.007.175
არქიტექტორი	ლ.ქაბნიძე		კონსტრუქციული პროექტი — 20206 წელი
მთ.კონსტ.	ლ.ზამბახიძე	[signature]	დეტალი -1:დამატებითი საკიდების არმირების მოწყობის გეგმა საძირკვლის ფილაში
შეასრულა	გ.შალიტაური	[signature]	\:(დამატებითი საკიდების მოწყობის დეტალური ზომები იხ.საძირკვლის ფილის გეგმაზე) — ფურც. № 12
შეასრულა	მ.სააკიან	[signature]	მასშტაბი 1: — ფურცლები

ლიფტის თანაორმოს მოწყობის დეტალი საძირკვლის ფილაში

ლიფტის ჩაღრმავების თანაორმო

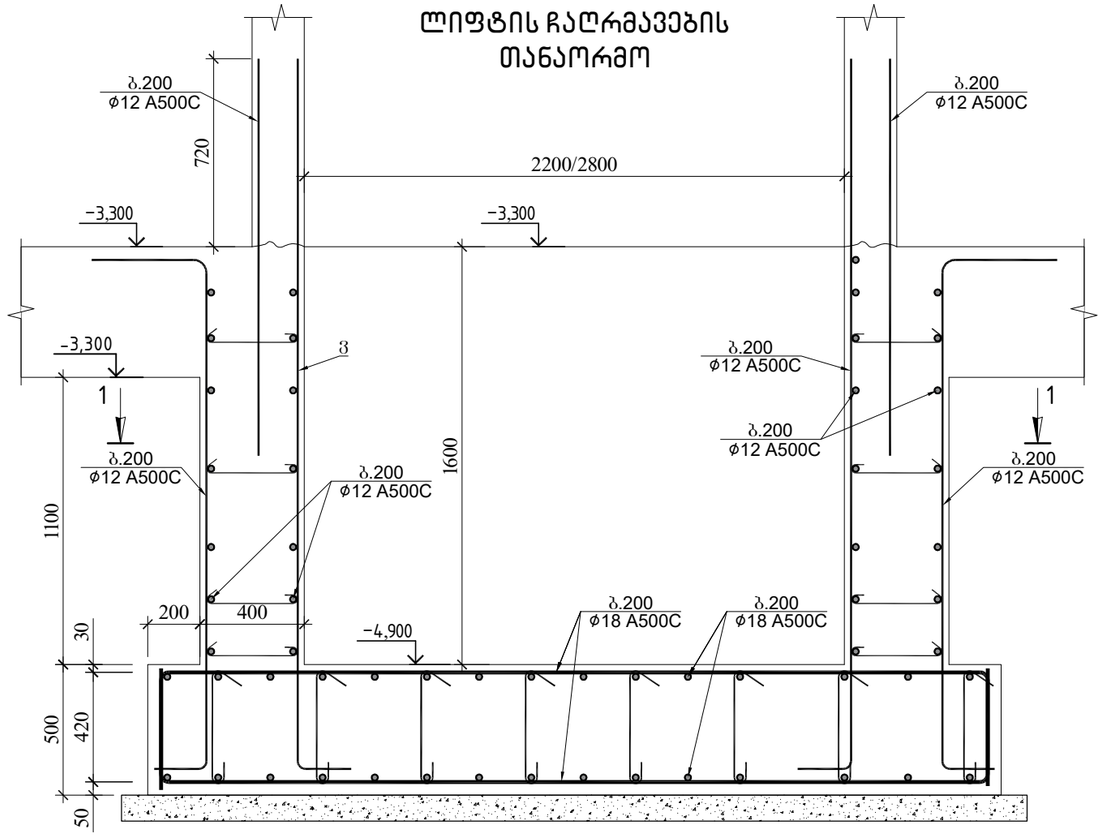

ჭრილი 1–1

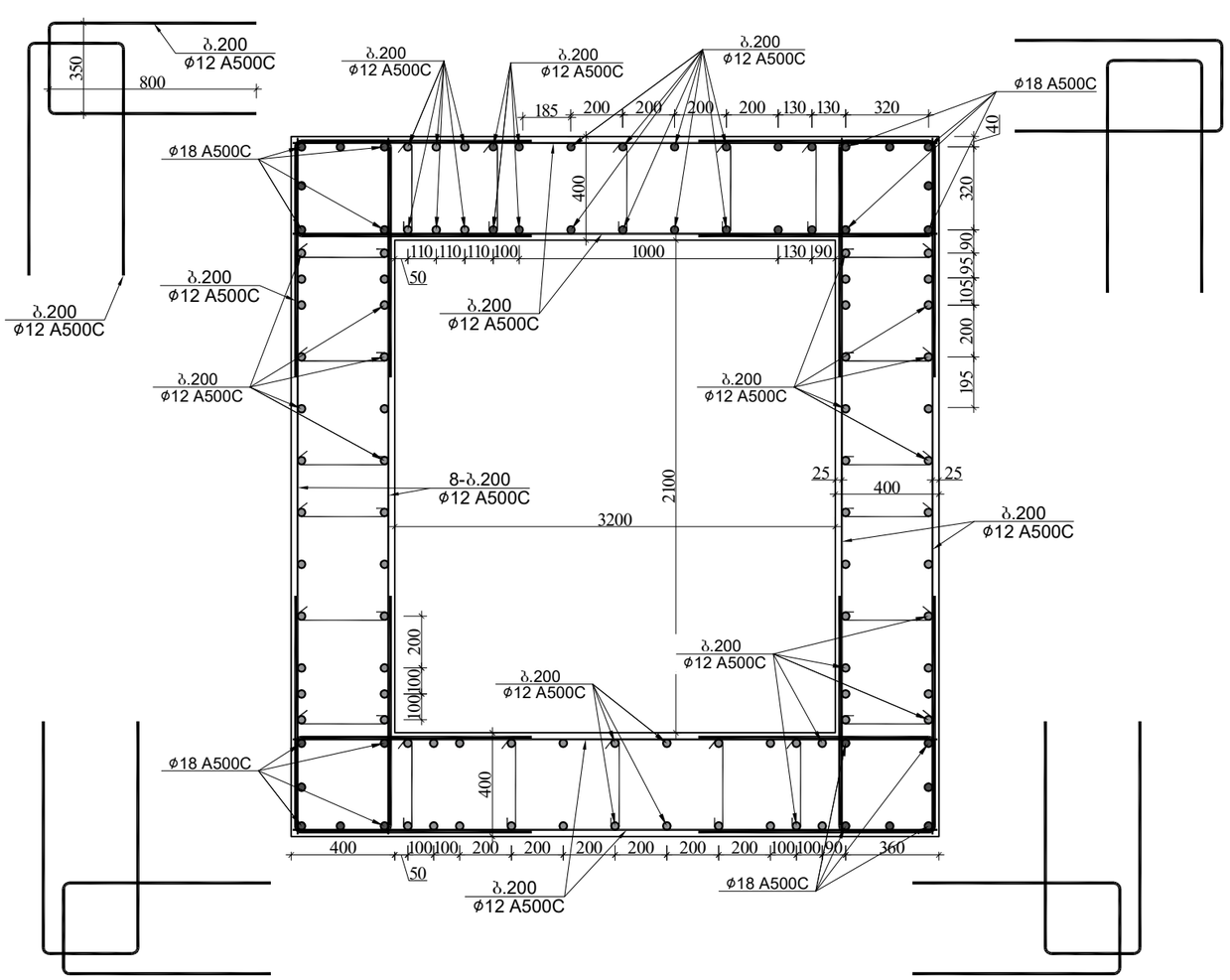

			ქალაქი ქობულეთი, სოფელი დიდრომი, დემეტრე თავდადებულის ქ№40 სოფისა შენობა ს/კ 01.10.07.007.175	
არქიტექტორი	ლ.ძაბნიძე		კონსტრუქციული პროექტი	2020 წელი
მთ.კონსტ.	ლ.ზამბახიძე			
შესრულა	გ.შალიტაური		ლიფტის თანაორმოს მოწყობის დეტალი საძირკვლის ფილაში	
შესრულა	მ.სააკიან			ფურც. № 13
			მასშტაბი 1:	ფურცლები

რ/ბ სვეტების და კედლის ნაშვერი –3.300 ნიშნულზე

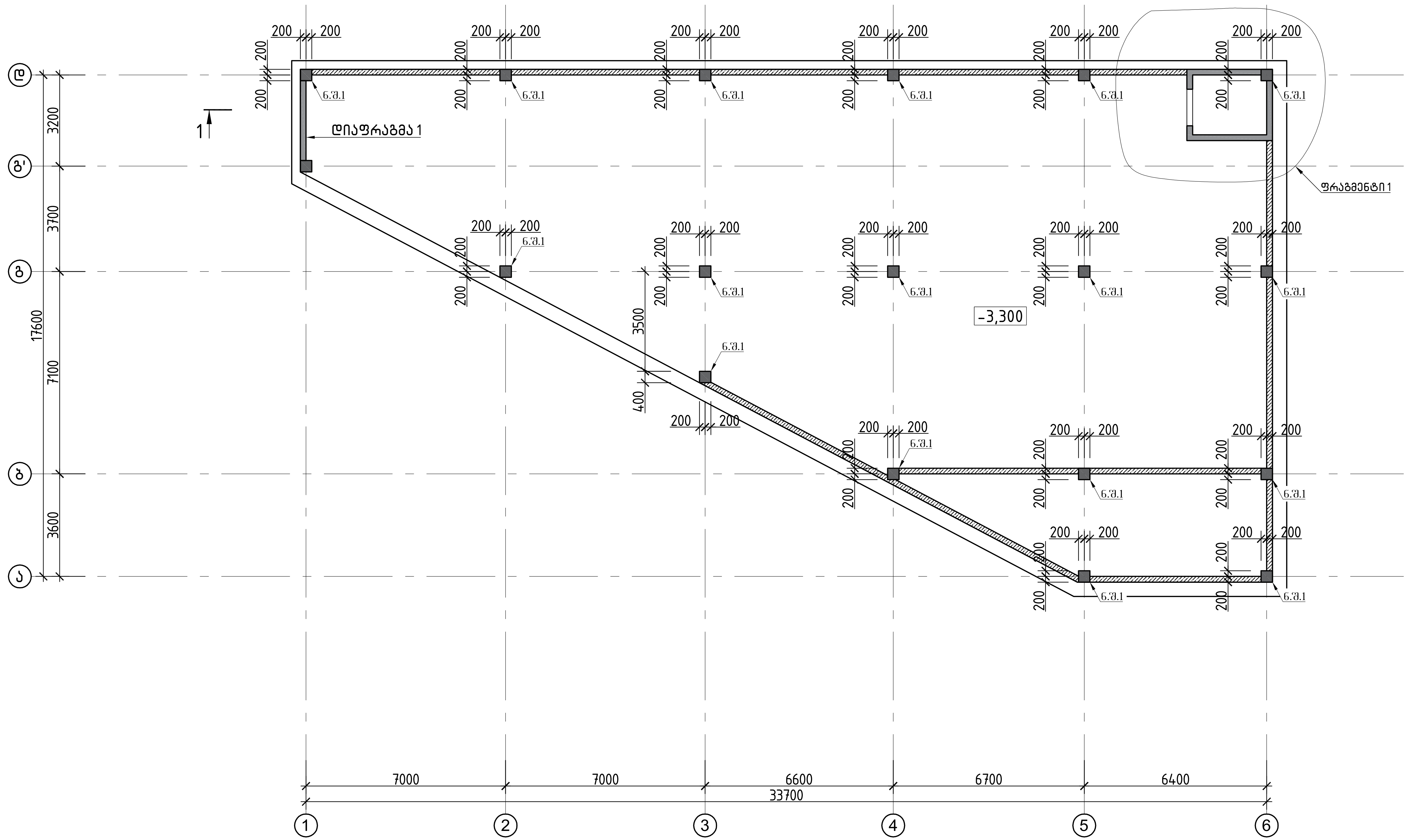

			ქალაქი ქთბილისი, სოფელი დიღომი, დემეტრე თავდადებულის ქ№40 საოფისე შენობა ს/კ 01.10.07.007.175
არქიტექტორი	ლ.ძაგნიძე		კონსტრუქციული პროექტი / 20206 წელი
მთ.კონსტ.	ლ.ზამბახიძე		
შეასრულა	გ.შალიტაური		რ/ბ სვეტების და კედლის ნაშვერი –3.300 ნიშნულზე
შეასრულა	მ.სააკიან		ფურც. № 14
			მასშტაბი 1: / ფურცლები

სვეტი-1-ის ნაშვერი

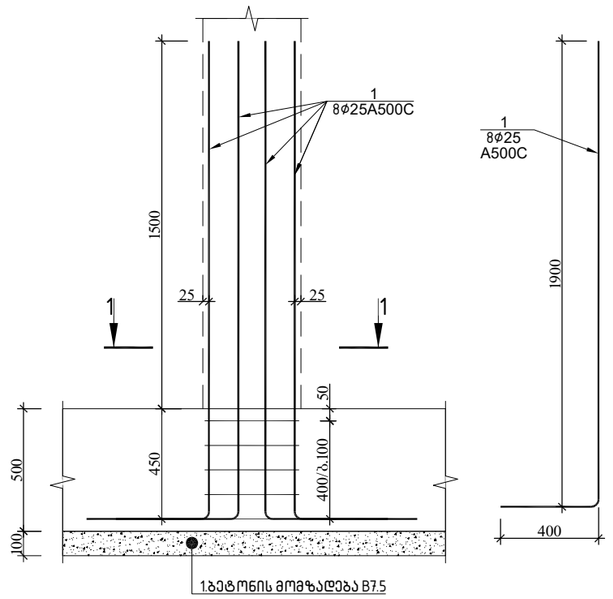

ჭრილი 1-1

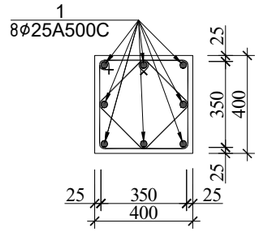

პოზ.№I

ℓ=1600

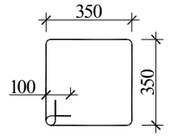

პოზ.№II

ℓ=1260

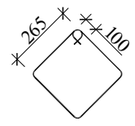

სვეტის ნაშვერი 1 სპეციფიკაცია													სულ კონსტრუქციის რაოდენობა			
						მასალის ამოკრეფა							n= 18			
პოზ.	ϕ (მმ)	კლასი	L (მმ)	n (ცალი)	Lxn მ	ϕ მმ	∑ Lxn მ	1 გრძ.მ. წონა, კგ	∑ წონა , კგ		ბეტონი მ^3		∑ წონა , კგ		ბეტონი მ^3	
									A240C	A500C	B25	B7.5	A240C	A500C	B25	B7.5
1	25	A500C	2300	8	18.4	25	18.4	3.853	-	70.8952			-	1276.114		
													0	0		
I	8	A240C	1600	5	8								0	0	0	0
II	8	A240C	1260	5	6.3	10	14.3	0.617	-	8.8231			-	158.8158		
													0	0		
								∑	0	79.7183	0	0	0	1434.929	0	0

		ქალაქი ქობულეთი, სოფელი ციცოლინი, დემეტრე თავდადებულის ქ№40 სოფისა შენობა ს/კ 01.10.07.007.175	
არქიტექტორი	ლ.ქაბნიძე	კონსტრუქციული პროექტი	20206 წელი
მთ.კონსტ.	ლ.ზამბახიძე		
შესრულა	გ.შალიტაური	სვეტი-1-ის ნაშვერი	
შესრულა	მ.სააკიან		ფურც. № 15
		მასშტაბი 1:	ფურცლები

დიაფრაგმა 1-ის ნაშვერი

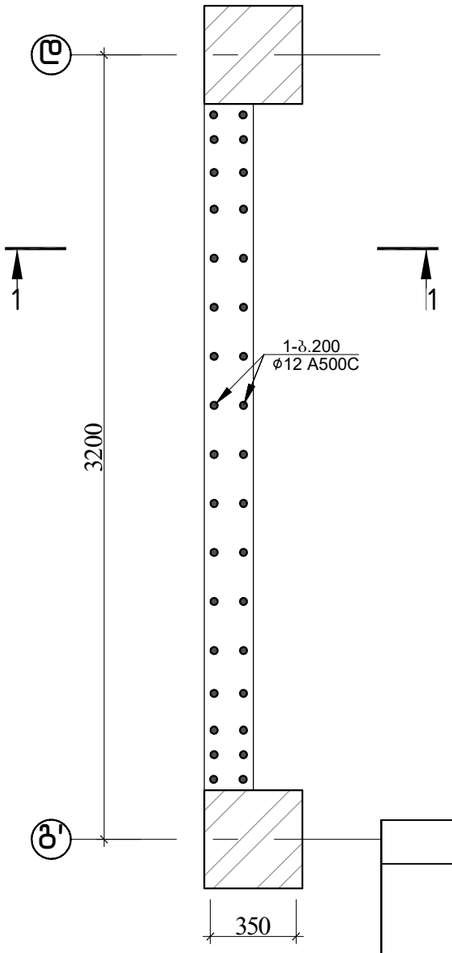

ჭრილი 1-1

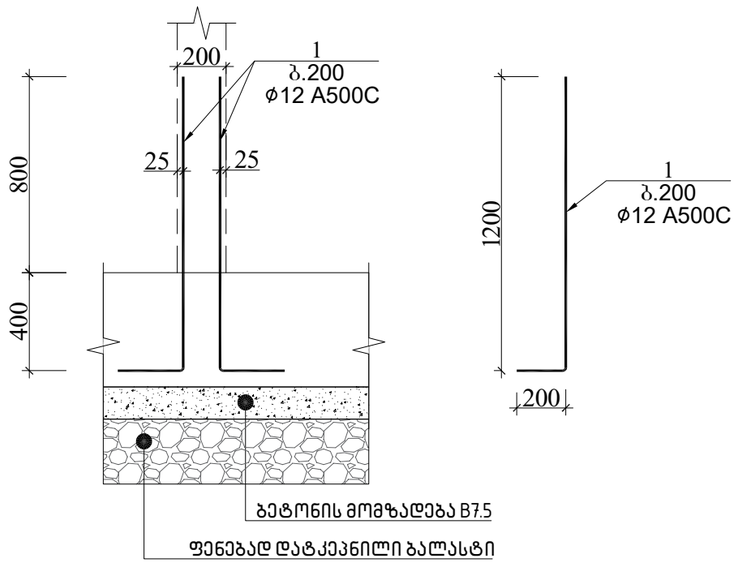

სარდაფის კედლების ნაშვერები

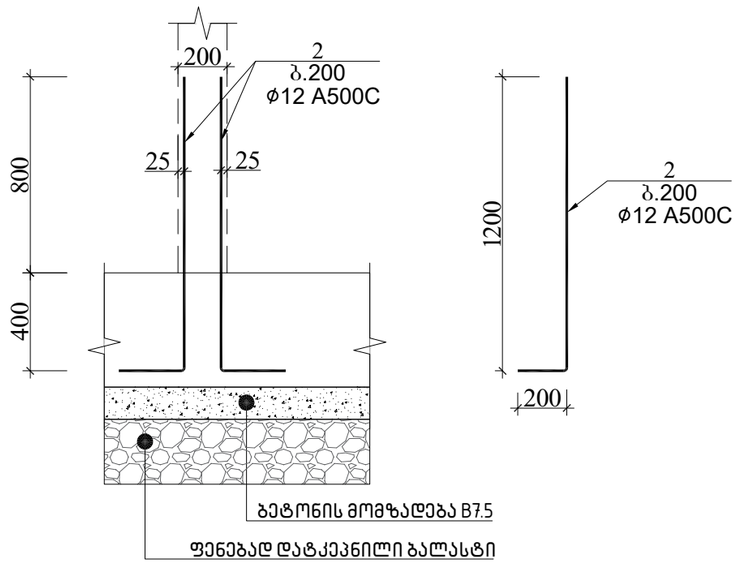

დიაფრაგმა 1 ნაშვერის სპეციფიკაცია													სულ კონსტრუქციის რაოდენობა			
						მასალის ამოკრეფა							n= 1			
პოზ.	⌀ (მმ)	კლასი	L (მმ)	n (ცალი)	Lxn მ	⌀ მმ	∑ Lxn მ	1 გრძ.მ. წონა, კგ	∑ წონა , კგ		ბეტონი მ³		∑ წონა , კგ		ბეტონი მ³	
									A240C	A500C	B25	B7.5	A240C	A500C	B25	B7.5
1	12	A500C	1400	34	47.6	12	1349.6	0.888	-	1198.44			-	1198.445		
2	12	A500C	1400	930	1302								0	0		
													0	0	0	0
							0	0	0	-			0	-		
													0	0		
								∑	0	1198.44	0	0	0	1198.445	0	0

			ქალაქი ქობულეთი, სოფელი დიდღმობი, დემეტრე თავდადებულის ქ№ 40 საოფისე შენობა ს/კ 01.10.07.007.175
არქიტექტორი	ლ.ძაბნიძე		კონსტრუქციული პროექტი — 20206 წელი
მთ.კონსტ.	ლ.ზამბახიძე		
შეასრულა	გ.შალიტაური	გშალიტაური	დიაფრაგმა 1-ის ნაშვერი — ფურც. № 16
შეასრულა	მ.სააკიან	მ. სააკიან	
			მასშტაბი 1: — ფურცლები

ფრაგმენტი 1-ის ნაშვერი

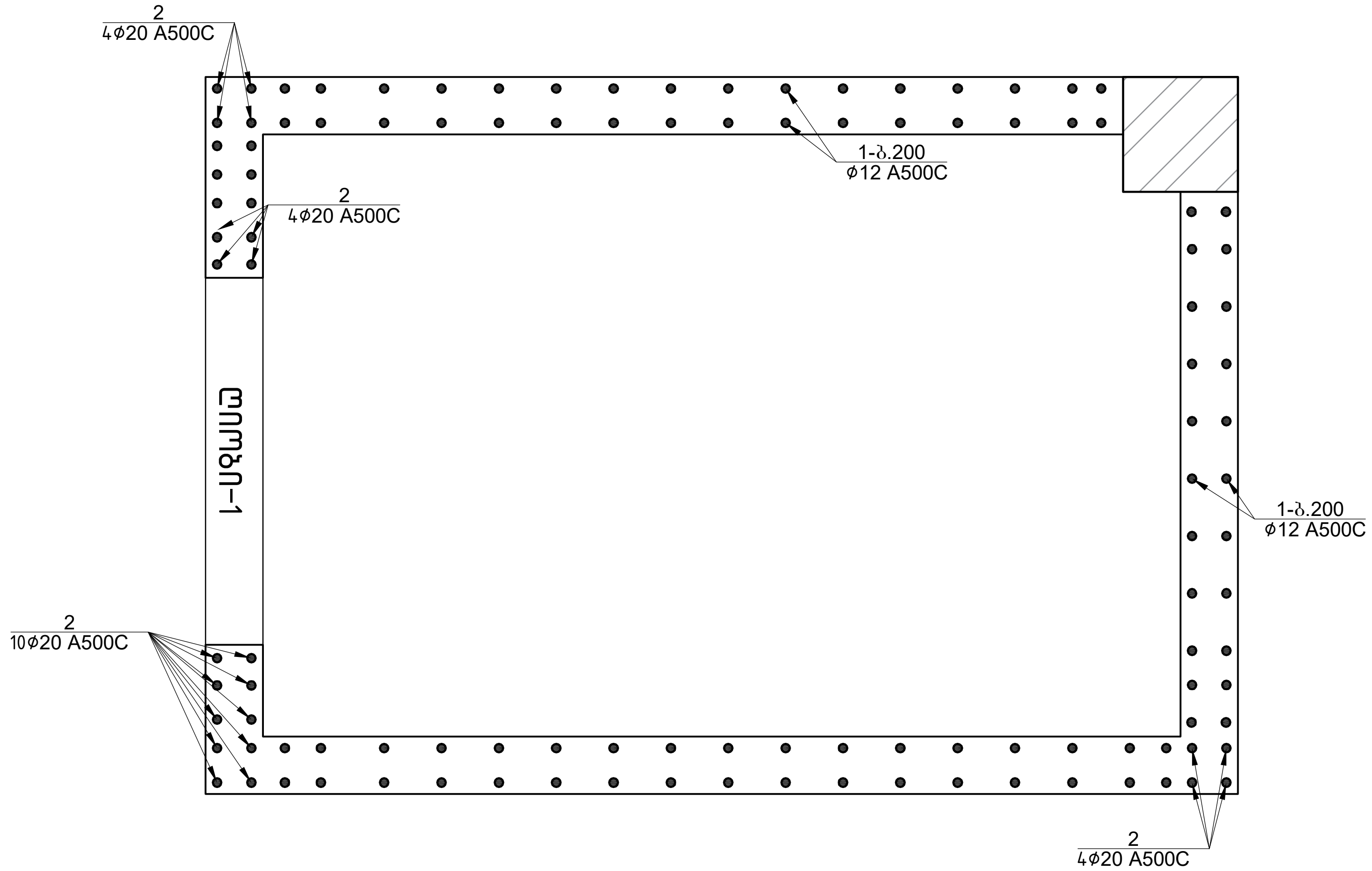

ფრაგმენტი 1 ნაშვერის სპეციფიკაცია													სულ კონსტრუქციის რაოდენობა n= 1			
						მასალის ამოკრეფა										
პოზ.	ø (მმ)	კლასი	L (მმ)	n (ცალი)	Lxn მ	ø მმ	∑ Lxn მ	1 გრძ.მ. წონა, კგ	∑ წონა , კგ		ბეტონი მ^3		∑ წონა , კგ		ბეტონი მ^3	
									A240C	A500C	B25	B7.5	A240C	A500C	B25	B7.5
1	12	A500C	1400	188	263.2	20	39.6	2.466	-	97.6536			-	97.6536		
2	20	A500C	1800	22	39.6	12	263.2	0.888	-	233.722			-	233.7216		
													0	0	0	0
							0	0	0	-			0	-		
													0	0		
								∑	0	331.375	0	0	0	331.3752	0	0

			ქალაქი ქთბილისი, სოფელი დილომი,დემეტრე თავდადებულის ქ№ 40 საოფისე შენობა ს/კ 01.10.07.007.175	
არქიტექტორი	ლ.ძაგნიძე		კონსტრუქციული პროექტი	20206 წელი
მთ.კონსტ.	ლ.ზამბახიძე	[signature]		
შეასრულა	გ.შალიტაური	[signature]	ფრაგმენტი 1-ის ნაშვერი	
შეასრულა	მ.სააკიან	[signature]		ფურც. № 17
			მასშტაბი 1:	ფურცლები

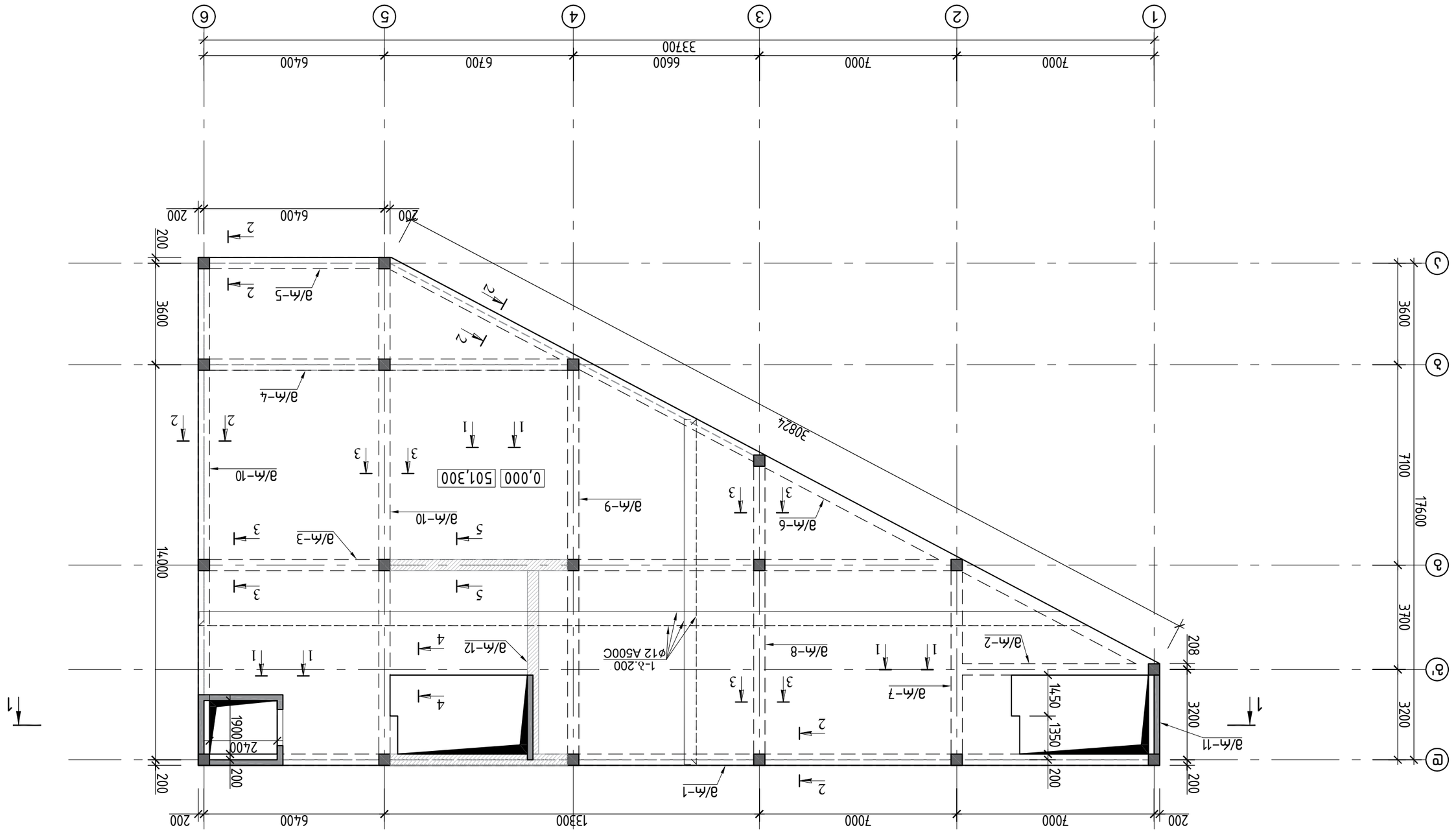

Фасад 1-1 М 1:100 +0,00=503,100 абсолютных отметок

Разработал	Ситников		Жилой дом с магазином на 1-м этаже по адресу: г. Ульяновск, ул. Ленинского Комсомола, 40 «А»
Проверил	Ситников		
Н. контроль	Ситников		Фасад 1-1
ГИП	Ситников		Стадия Лист Листов
			Р 18
			ООО «Ульяновскгражданпроект»

გადახურვის ფილის დამატებითი ქვედა შრის არმირების გეგმა +0.00 ნიშნულზე

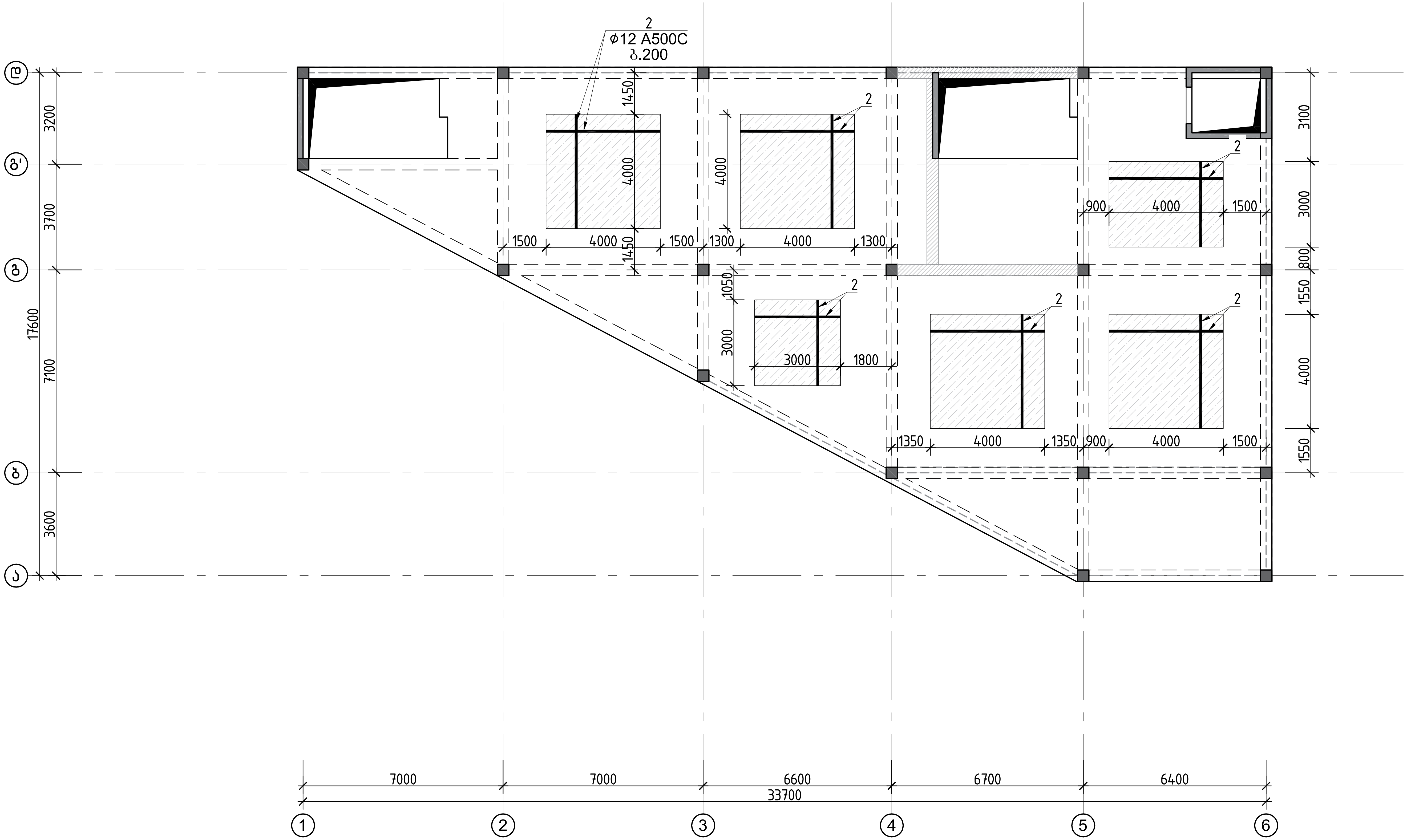

			ქალაქი ქთბილისი, სოფელი დიღომი,დემეტრე თავდადებულის ქ№ 40 საოფისე შენობა ს/კ 01.10.07.007.175	
არქიტექტორი	ლ.ძაგნიძე		კონსტრუქციული პროექტი	20206 წელი
მთ.კონსტ.	ლ.ზამბახიძე	[signature]		
შეასრულა	გ.შალიტაური	[signature]	გადახურვის ფილის დამატებითი ქვედა შრის არმირების გეგმა +0.00 ნიშნულზე	
შეასრულა	მ.სააკიან	[signature]		ფურც. № 19
			მასშტაბი 1:	ფურცლები

გადახურვის ფილის არმირების ს გეგმა +4.000 ნიშნულზე

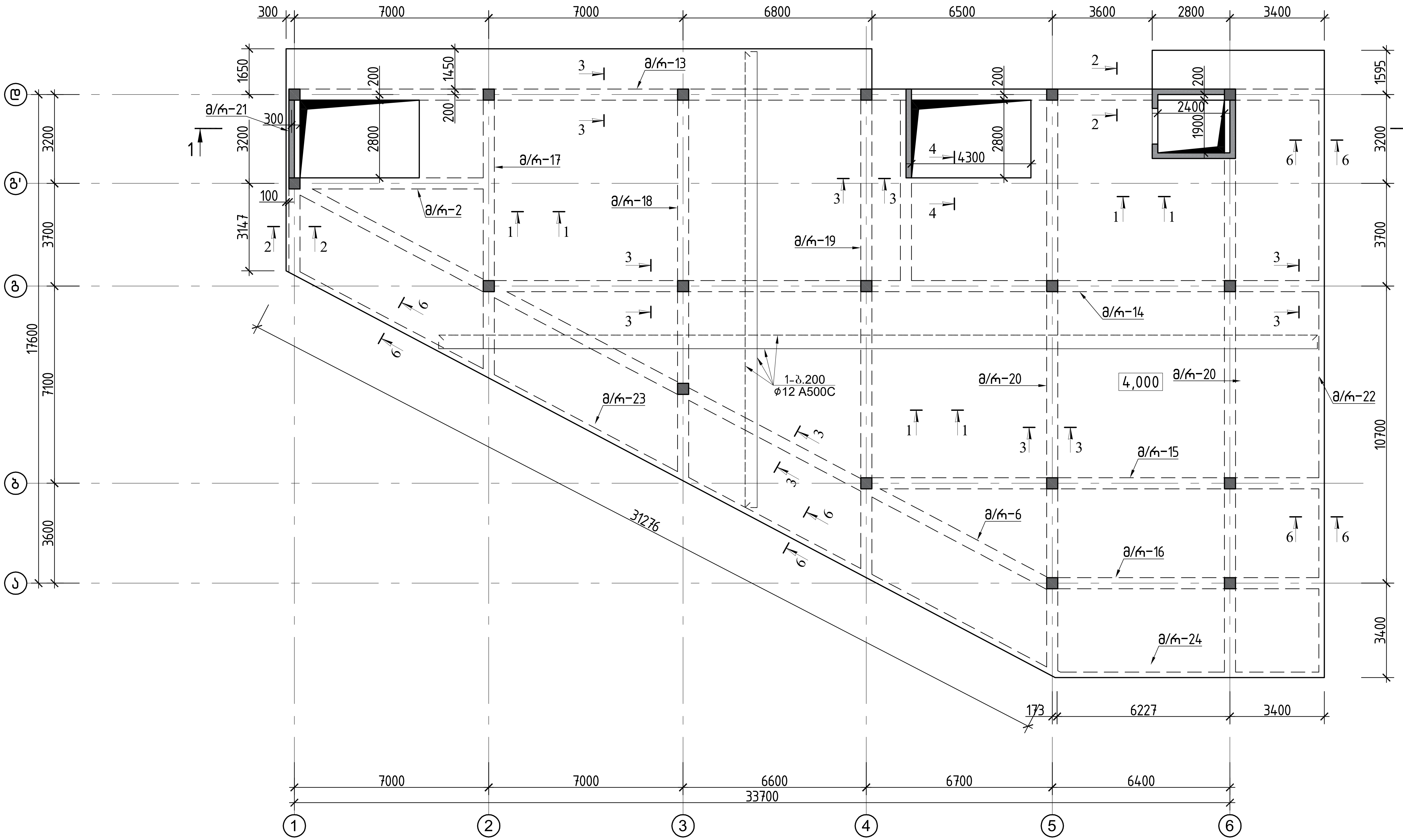

			ქალაქი ქთბილისი, სოფელი დიღომი,დემეტრე თავდადებულის ქ№ 40 საოფისე შენობა ს/კ 01.10.07.007.175	
არქიტექტორი	ლ.ქაგნიძე		კონსტრუქციული პროექტი	20206 წელი
მთ.კონსტ.	ლ.ზამბახიძე			
შეასრულა	გ.შალიტაური		გადახურვის ფილის არმირების ს გეგმა +4.000 ნიშნულზე	
შეასრულა	მ.სააკიან			ფურც. № 20
			მასშტაბი 1:	ფურცლები

გადახურვის ფილის დამატებითი ქვედა შრის არმირების გეგმა +4.000 ნიშნულზე

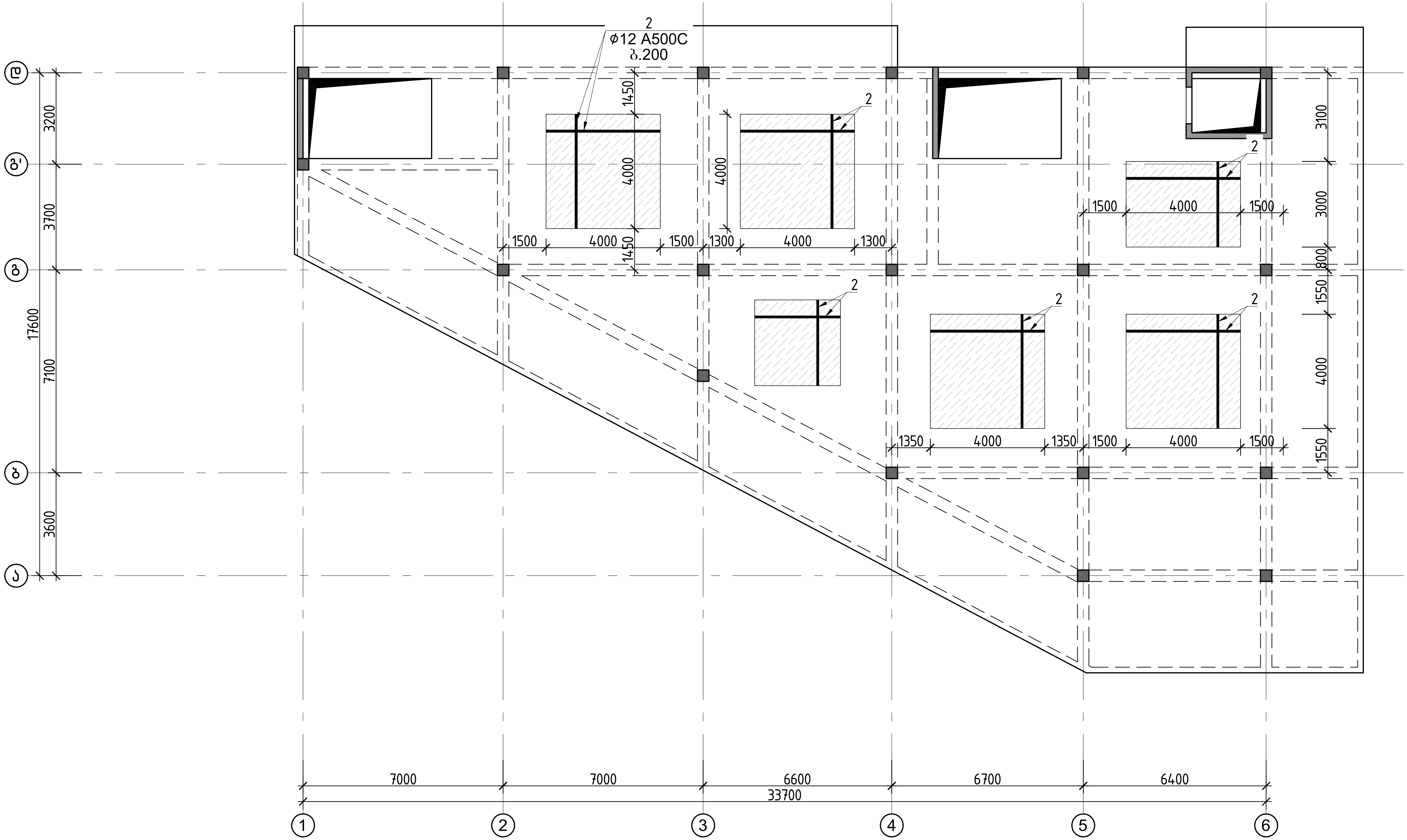

			ქალაქი ქთბილისი, სოფელი დილომი, დემეტრე თავდადებულის ქ№ 40 საოფისე შენობა ს/კ 01.10.07.007.175
არქიტექტორი	ლ.ქაგნიძე		კონსტრუქციული პროექტი — 20206 წელი
მთ.კონსტ.	ლ.ზამბახიძე		
შეასრულა	გ.შალიტაური		გადახურვის ფილის დამატებითი ქვედა შრის არმირების გეგმა +4.000 ნიშნულზე
შეასრულა	მ.საააკიან		ფურც. № 21
			მასშტაბი 1: — ფურცლები

გადახურვის ფილის დამატებითი ზედა შრის არმირების გეგმა +4.000 ნიშნულზე

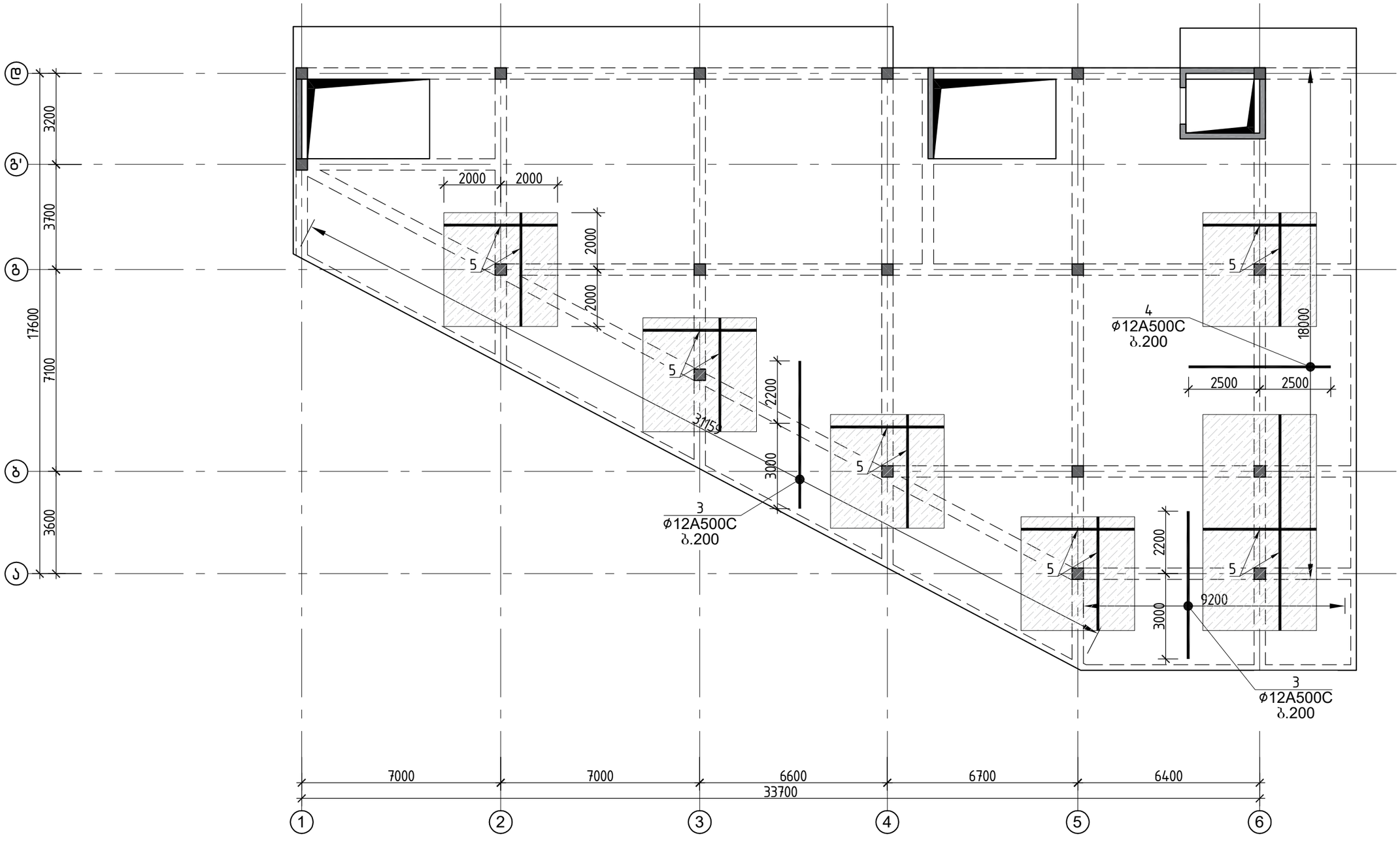

			ქალაქი ქობულეთი, სოფელი დიდრომი, დემეტრე თავდადებულის ქ№40 სოფისა შენობა ს/კ 01.10.07.007.175
არქიტექტორი	ლ.ძაბნიძე		კონსტრუქციული პროექტი — 20206 წელი
მთ.კონსტ.	ლ.ზამბახიძე		
შეასრულა	გ.შალიტაური		გადახურვის ფილის დამატებითი ზედა შრის არმირების გეგმა +4.000 ნიშნულზე — ფურც. № 22
შეასრულა	მ.საყაიან		
			მასშტაბი 1: — ფურცლები

ვგადახურვის ფილის არმირების გეგმა +7.500 ნიშნულზე

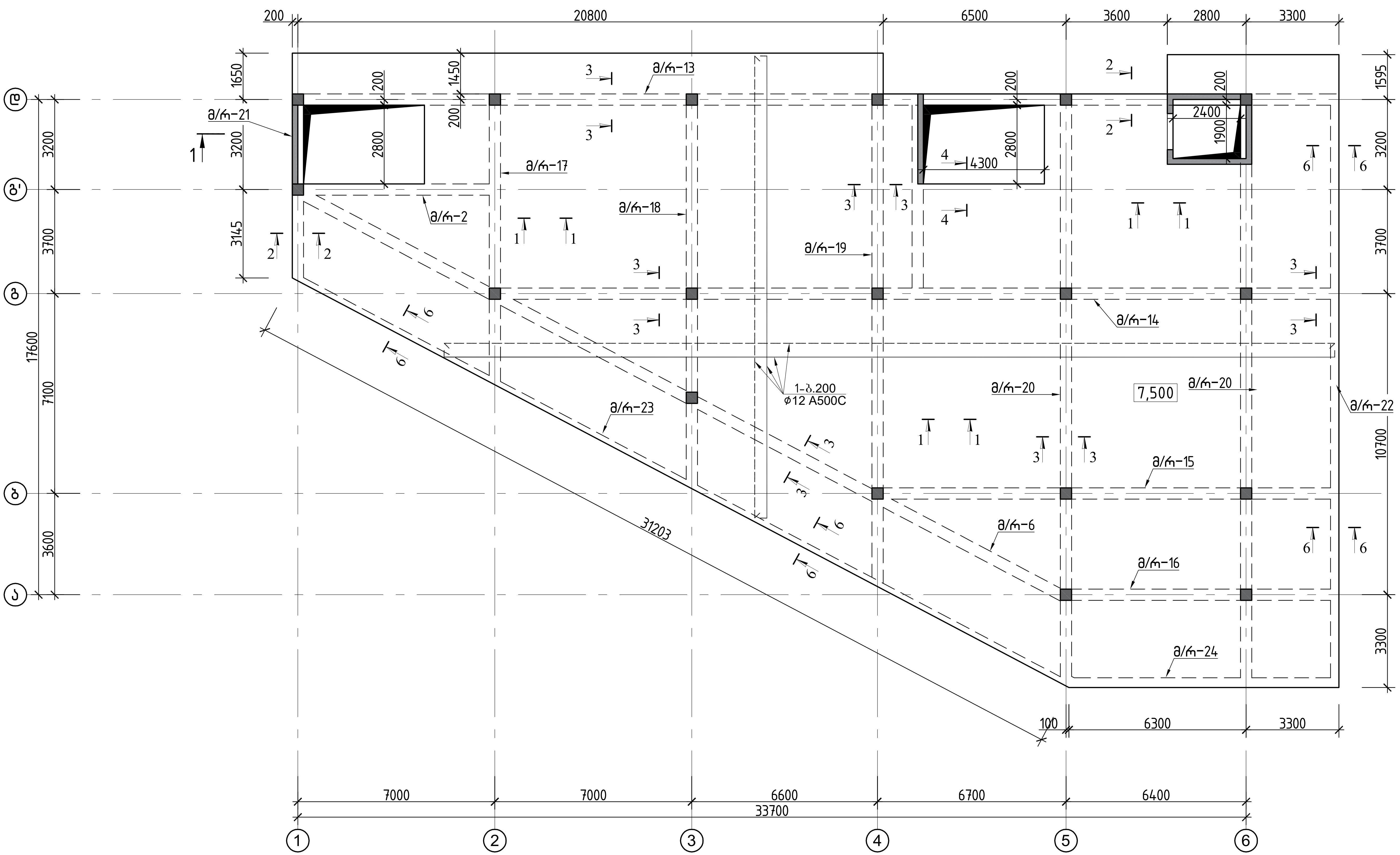

			ქალაქი თბილისი, სოფელი დიღომი, დემეტრე თავდადებულის ქ№40 საოფისე შენობა ს/კ 01.10.07.007.175	
არქიტექტორი	ლ.ქაბნიძე		კონსტრუქციული პროექტი	20206 წელი
მთ.კონსტ.	ლ.ზამბახიძე			
შეასრულა	გ.შალიტაური		ვგადახურვის ფილის არმირების გეგმა +7.500 ნიშნულზე	
შეასრულა	მ.სააკიან			ფურც. № 23
			მასშტაბი 1:	ფურცლები

გადახურვის ფილის დამატებითი ქვედა შრის არმირების გეგმა +7.500 ნიშნულზე

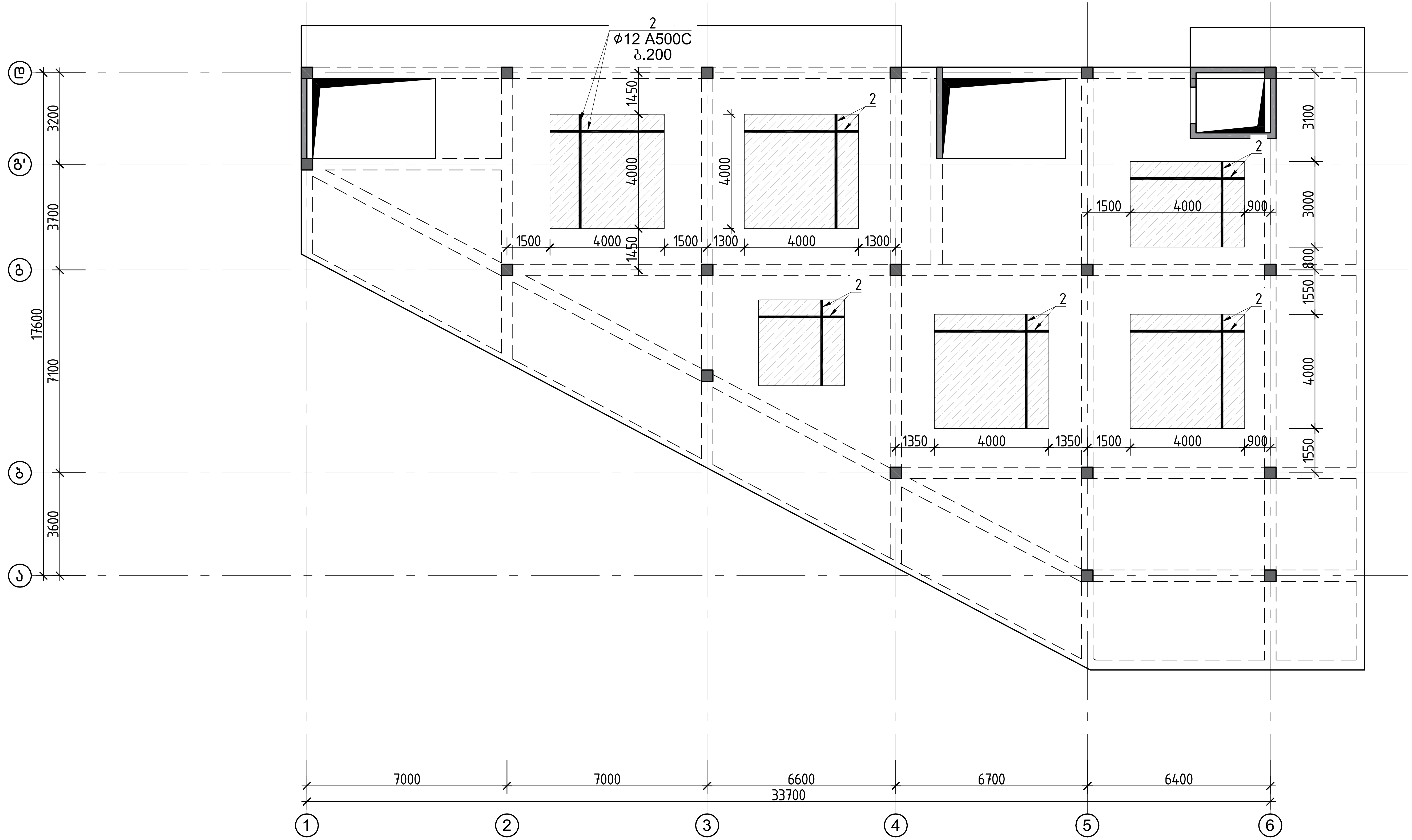

			ქალაქი თბილისი, სოფელი დიღომი, დემეტრე თავდადებულის ქ№40 საოფისე შენობა ს/კ 01.10.07.007.175
არქიტექტორი	ლ.ქაბნიძე		კონსტრუქციული პროექტი / 20206 წელი
მთ.კონსტ.	ლ.ზამბახიძე		
შეასრულა	გ.შალიტაური		გადახურვის ფილის დამატებითი ქვედა შრის არმირების გეგმა +7.500 ნიშნულზე
შეასრულა	მ.სააკიან		ფურც. № 24
			მასშტაბი 1: / ფურცლები

გადახურვის ფილის დამატებითი ზედა შრის არმირების გეგმა +7.500 ნიშნულზე

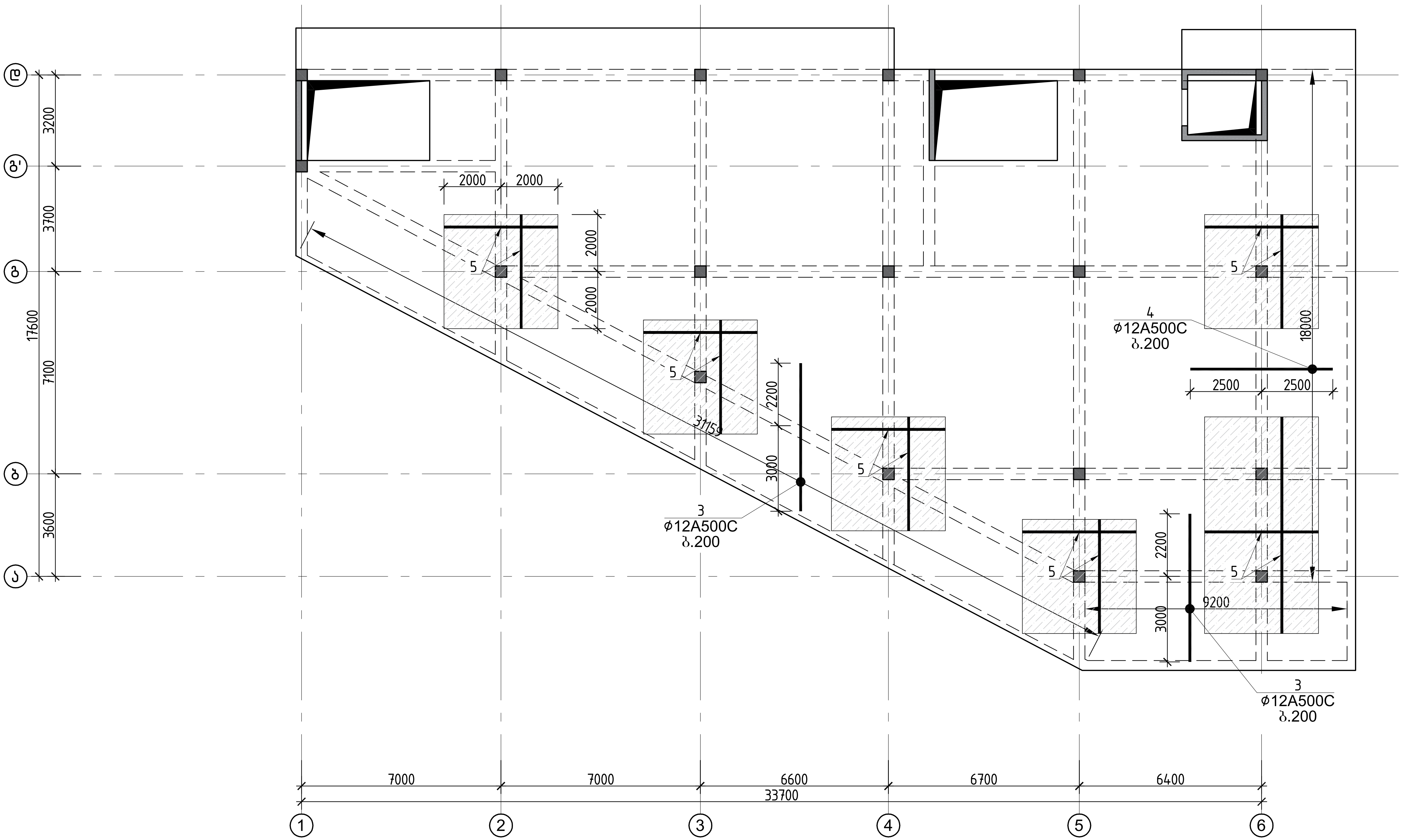

			ქალაქი თბილისი, სოფელი დიღომი, დემეტრე თავდადებულის ქ№40 საოფისე შენობა ს/კ 01.10.07.007.175	
არქიტექტორი	ლ.ქაგნიძე		კონსტრუქციული პროექტი	2020წ წელი
მთ.კონსტ.	ლ.ზამბახიძე	[signature]		
შეასრულა	გ.შალიტაური	[signature]	გადახურვის ფილის დამატებითი ზედა შრის არმირების გეგმა +7.500 ნიშნულზე	
შეასრულა	მ.სააკიან	[signature]		ფურც. № 25
			მასშტაბი 1:	ფურცლები

გადახურვის ფილის არმირების გეგმა +11.000 ნიშნულზე

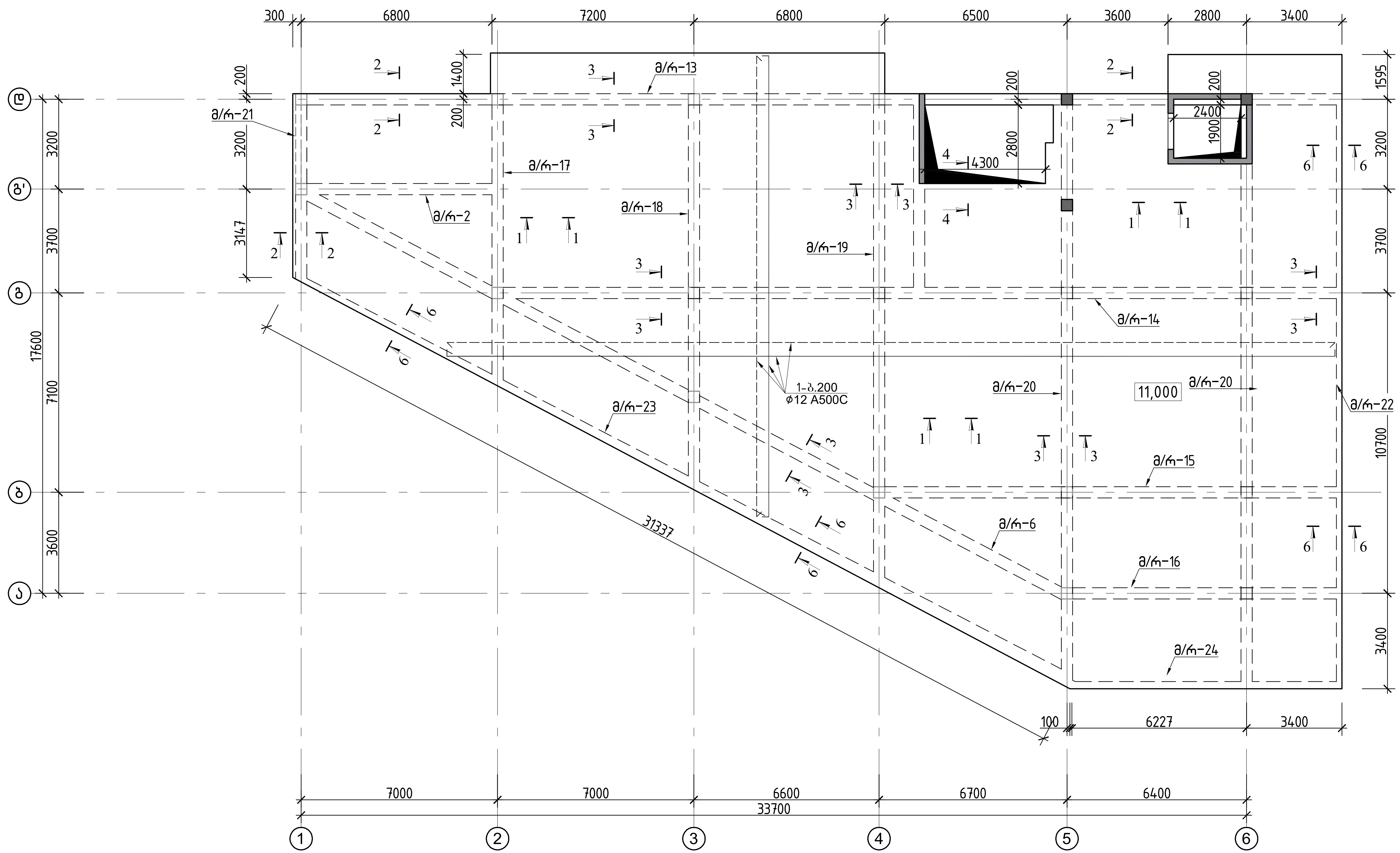

			ქალაქი ქთბილისი, სოფელი დიღომი, დემეტრე თავდადებულის ქ№40 საოფისე შენობა ს/კ 01.10.07.007.175
არქიტექტორი	ლ.ძაგნიძე		კონსტრუქციული პროექტი / 20206 წელი
მთ.კონსტ.	ლ.ზამბახიძე		
შეასრულა	გ.შალიტაური		გადახურვის ფილის არმირების გეგმა +11.000 ნიშნულზე
შეასრულა	მ.სააკიან		ფურც. № 26
			მასშტაბი 1: / ფურცლები

გადახურვის ფილის დამატებითი ქვედა შრის არმირების გეგმა +11.000 ნიშნულზე

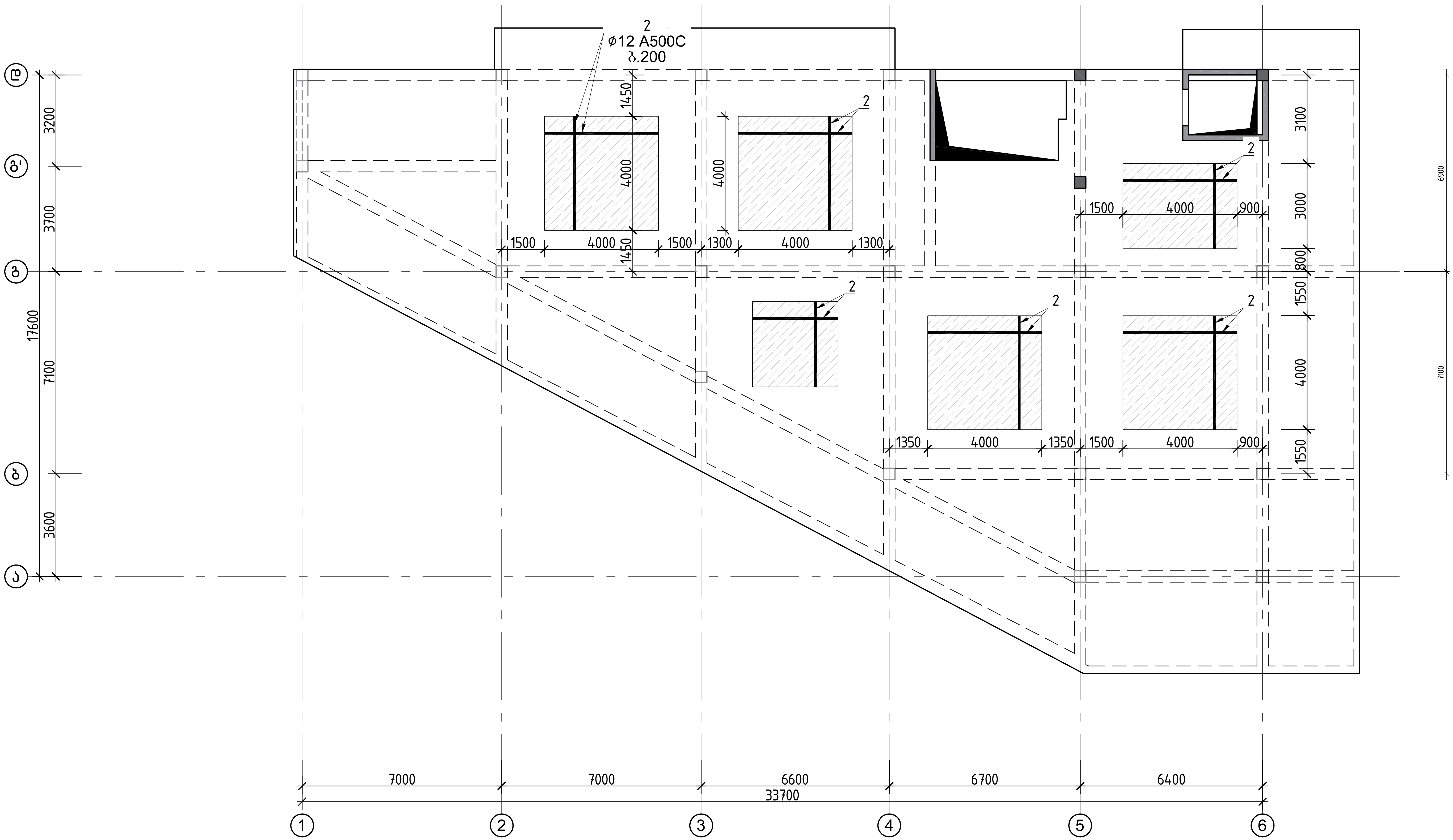

			ქალაქი თბილისი, სოფელი დიღომი, დემეტრე თავდადებულის ქ№ 40 საოფისე შენობა ს/კ 01.10.07.007.175	
არქიტექტორი	ლ.ძაგნიძე		კონსტრუქციული პროექტი	20206 წელი
მთ.კონსტ.	ლ.ზამბახიძე			
შეასრულა	გ.შალიტაური		გადახურვის ფილის დამატებითი ქვედა შრის არმირების გეგმა +11.000 ნიშნულზე	
შეასრულა	მ.სააკიან			ფურც. № 27
			მასშტაბი 1:	ფურცლები

გადახურვის ფილის დამატებითი ზედა შრის არმირების გეგმა +11.000 ნიშნულზე

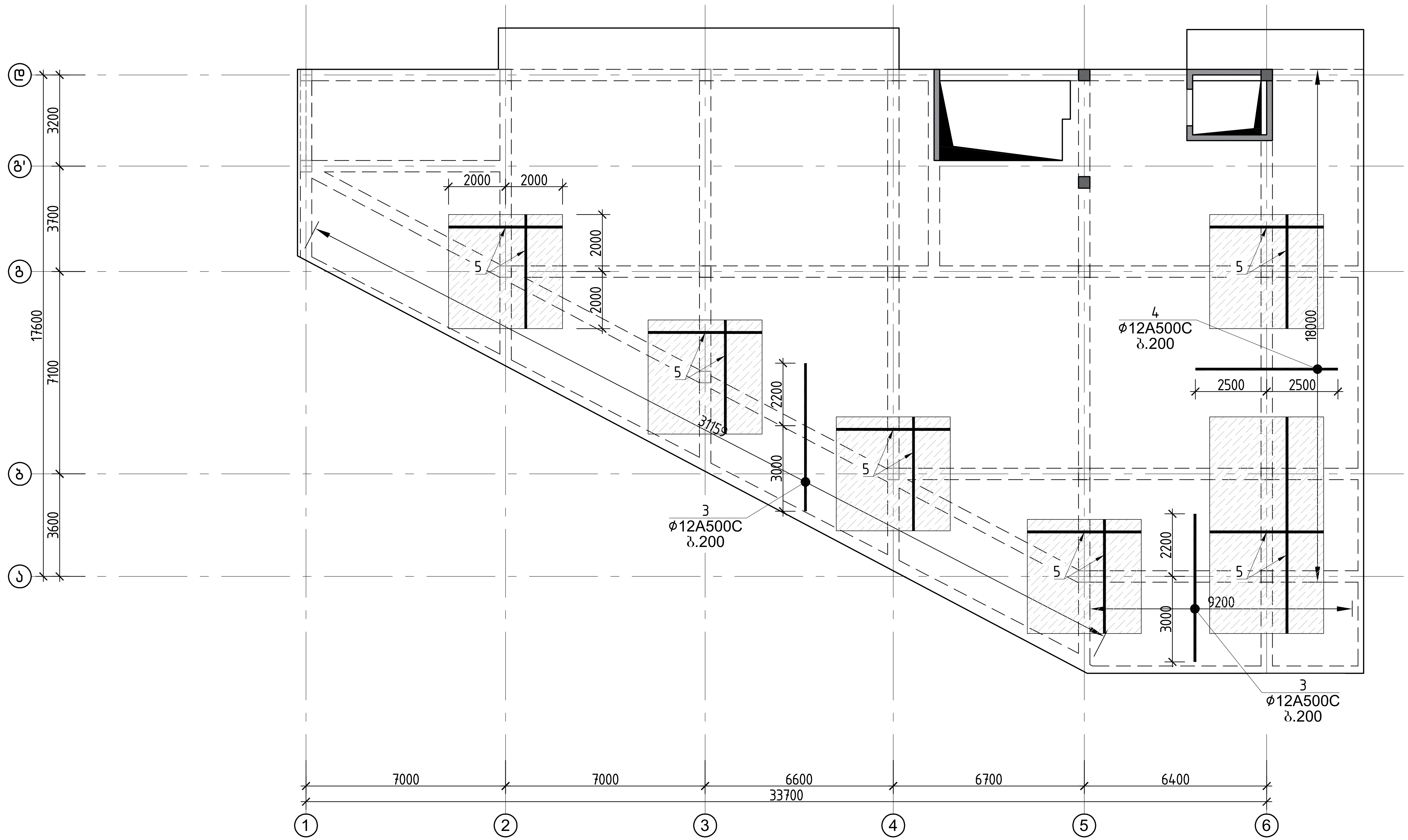

			ქალაქი თბილისი, სოფელი დიღომი,დემეტრე თავდადებულის ქ№ 40 საოფისე შენობა ს/კ 01.10.07.007.175	
არქიტექტორი	ლ.ძაგნიძე		კონსტრუქციული პროექტი	20206 წელი
მთ.კონსტ.	ლ.ზამბახიძე			
შეასრულა	გ.შალიტაური		გადახურვის ფილის დამატებითი ზედა შრის არმირების გეგმა +11.000 ნიშნულზე	
შეასრულა	მ.სააკიან			ფურც. № 28
			მასშტაბი 1:	ფურცლები

გადახურვის ფილის არმირების განლაგების გეგმა +14.000 ნიშნულზე

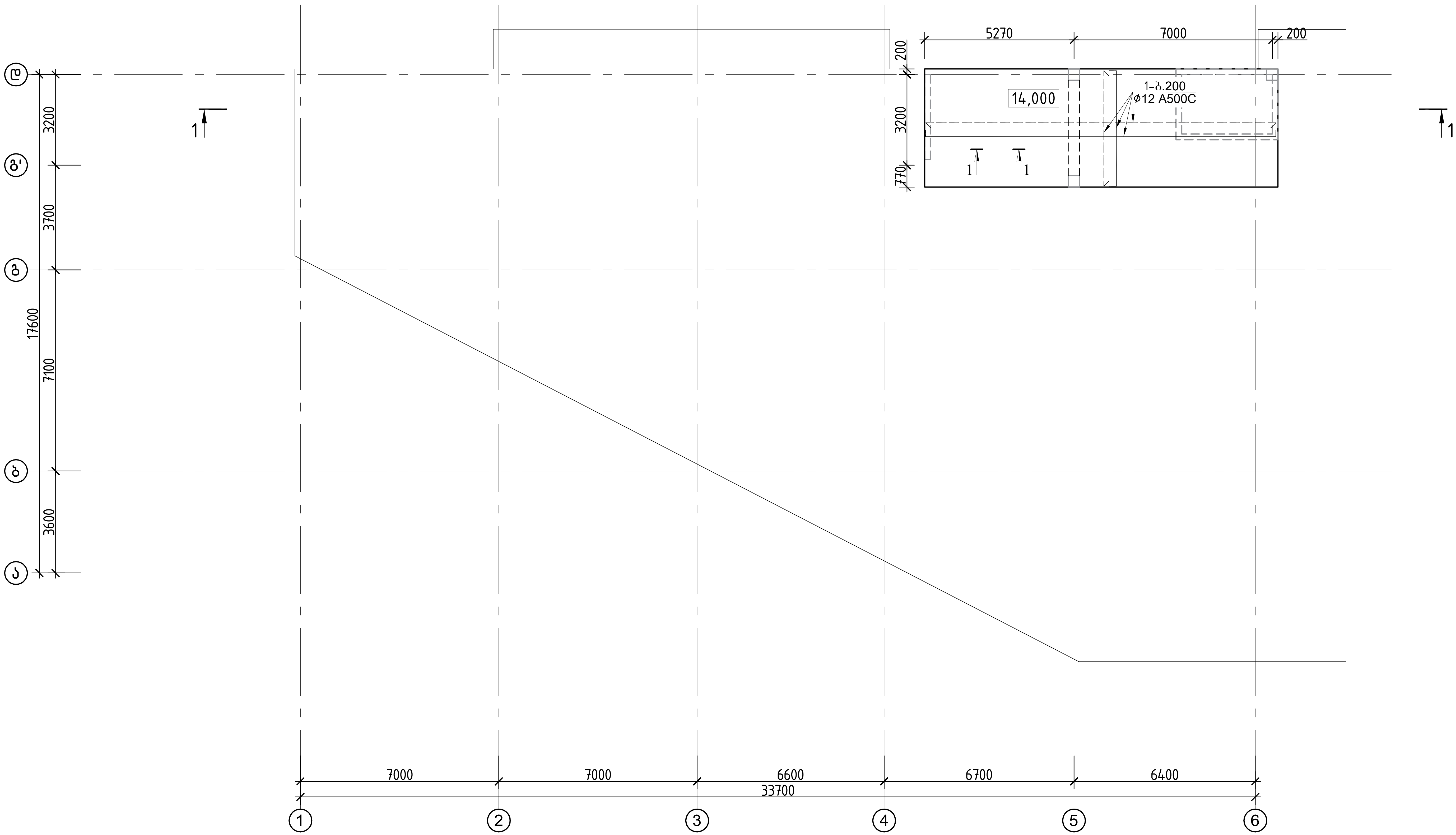

			ქალაქი ქთბილისი, სოფელი დილომი,დემეტრე თავდადებულის ქ№ 40 საოფისე შენობა ს/კ 01.10.07.007.175
არქიტექტორი	ლ.ქაგნიძე		კონსტრუქციული პროექტი — 20206 წელი
მთ.კონსტ.	ლ.ზამბახიძე		
შეასრულა	გ.შალიტაური		გადახურვის ფილის არმირების განლაგების გეგმა +14.000 ნიშნულზე
შეასრულა	მ.სააკიან		ფურც. № 29
			მასშტაბი 1: — ფურცლები

ფილების ჭრილები

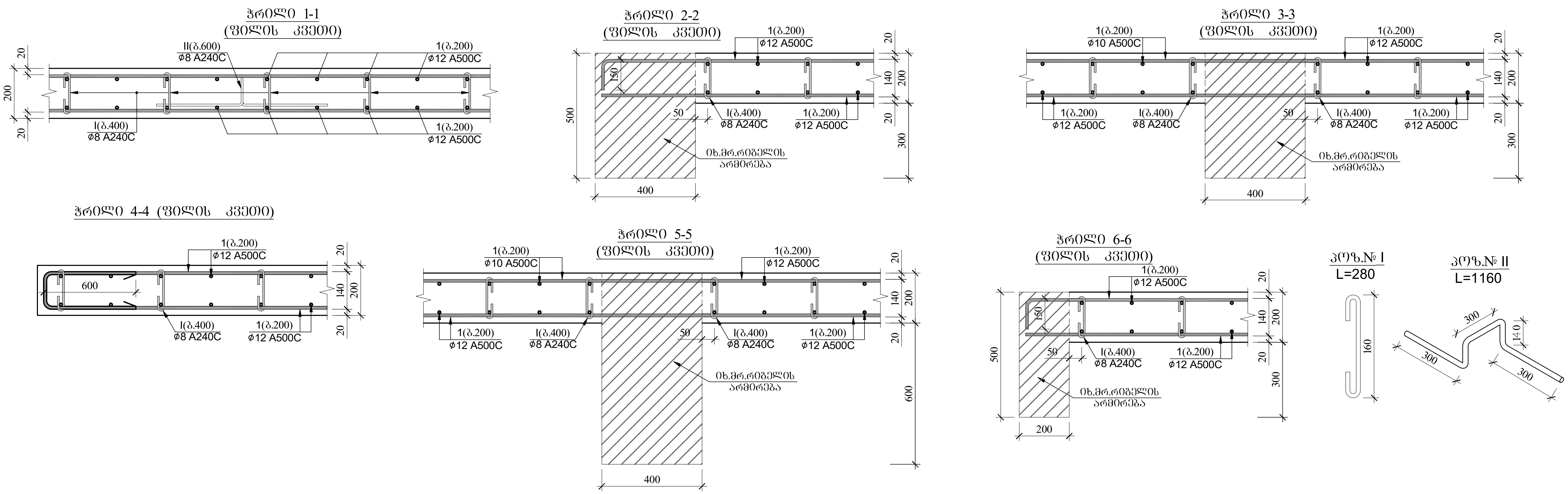

გადახურვის ფილის სპეციფიკაცია 0.00 ნიშნულზე													სულ კონსტრუქციის რაოდენობა n= 1			
						მასალის ამოკრეფა										
პოზ.	ø (მმ)	კლასი	L (მმ)	n (ცალი)	Lxn მ	ø მმ	∑ Lxn მ	1 გრძ.მ. წონა, კგ	∑ წონა , კგ A240C	∑ წონა , კგ A500C	ბეტონი $მ^3$ B30	ბეტონი $მ^3$ B7.5	∑ წონა , კგ A240C	∑ წონა , კგ A500C	ბეტონი $მ^3$ B30	ბეტონი $მ^3$ B7.5
1	12	A500C	9416000	1	9416	12	10266	0.888	-	9116.21	86	-	-	9116.208	85.6	-
2	12	A500C	850000	1	850											
I	8	A240C	320	2140	684.8	8	2418.2	0.395	955.189	-			955.19	-		
II	8	A240C	1350	1284	1733.4				0	-			0	-		
								∑	955.189	9116.21	86	-	955.19	9116.208	85.6	-

გადახურვის ფილის სპეციფიკაცია +14.00 ნიშნულზე													სულ კონსტრუქციის რაოდენობა n= 1			
						მასალის ამოკრეფა										
პოზ.	ø (მმ)	კლასი	L (მმ)	n (ცალი)	Lxn მ	ø მმ	∑ Lxn მ	1 გრძ.მ. წონა, კგ	∑ წონა , კგ A240C	∑ წონა , კგ A500C	ბეტონი $მ^3$ B30	ბეტონი $მ^3$ B7.5	∑ წონა , კგ A240C	∑ წონა , კგ A500C	ბეტონი $მ^3$ B30	ბეტონი $მ^3$ B7.5
1	12	A500C	1364000	1	1364	12	1364	0.888	-	1211.23	120	-	-	1211.232	120	-
I	8	A240C	320	310	99.2	8	350.3	0.395	138.369	-			138.37	-		
II	8	A240C	1350	186	251.1				0	-			0	-		
								∑	138.369	1211.23	120	-	138.37	1211.232	120	-

გადახურვის ფილის სპეციფიკაცია +4.000; +7.500; +11.000 ნიშნულზე													სულ კონსტრუქციის რაოდენობა n= 3			
						მასალის ამოკრეფა										
პოზ.	ø (მმ)	კლასი	L (მმ)	n (ცალი)	Lxn მ	ø მმ	∑ Lxn მ	1 გრძ.მ. წონა, კგ	∑ წონა , კგ A240C	∑ წონა , კგ A500C	ბეტონი $მ^3$ B30	ბეტონი $მ^3$ B7.5	∑ წონა , კგ A240C	∑ წონა , კგ A500C	ბეტონი $მ^3$ B30	ბეტონი $მ^3$ B7.5
1	12	A500C	13244000	1	13244	12	15544	0.888	-	13803.1	120	-	-	41409.22	361	-
2	10	A500C	850000	1	850	10	850	0.617	-	524.45			-	1573.35		
3	12	A500C	5000	200	1000								0	0		
4	12	A500C	5000	90	450								0	0		
5	12	A500C	850000	1	850								0	0		
I	8	A240C	320	3010	963.2	8	3401.3	0.395	1343.51	-			4030.5	-		
II	8	A240C	1350	1806	2438.1				0	-			0	-		
								∑	1343.51	14327.5	120	-	4030.5	42982.57	361	-

			ქალაქი ქთბილისი, სოფელი დიღომი,დემეტრე თავდადებულის ქ№ 40 საოფისე შენობა ს/კ 01.10.07.007.175	
არქიტექტორი	ლ.ქაგნიძე		კონსტრუქციული პროექტი	20206 წელი
მთ.კონსტ.	ლ.ზამბახიძე	[signature]		
შეასრულა	გ.შალიტაური	[signature]	ფილების ჭრილები	
შეასრულა	მ.სააკიან	[signature]		ფურც. № 30
			მასშტაბი 1:	ფურცლები

ჭრილი 1-1

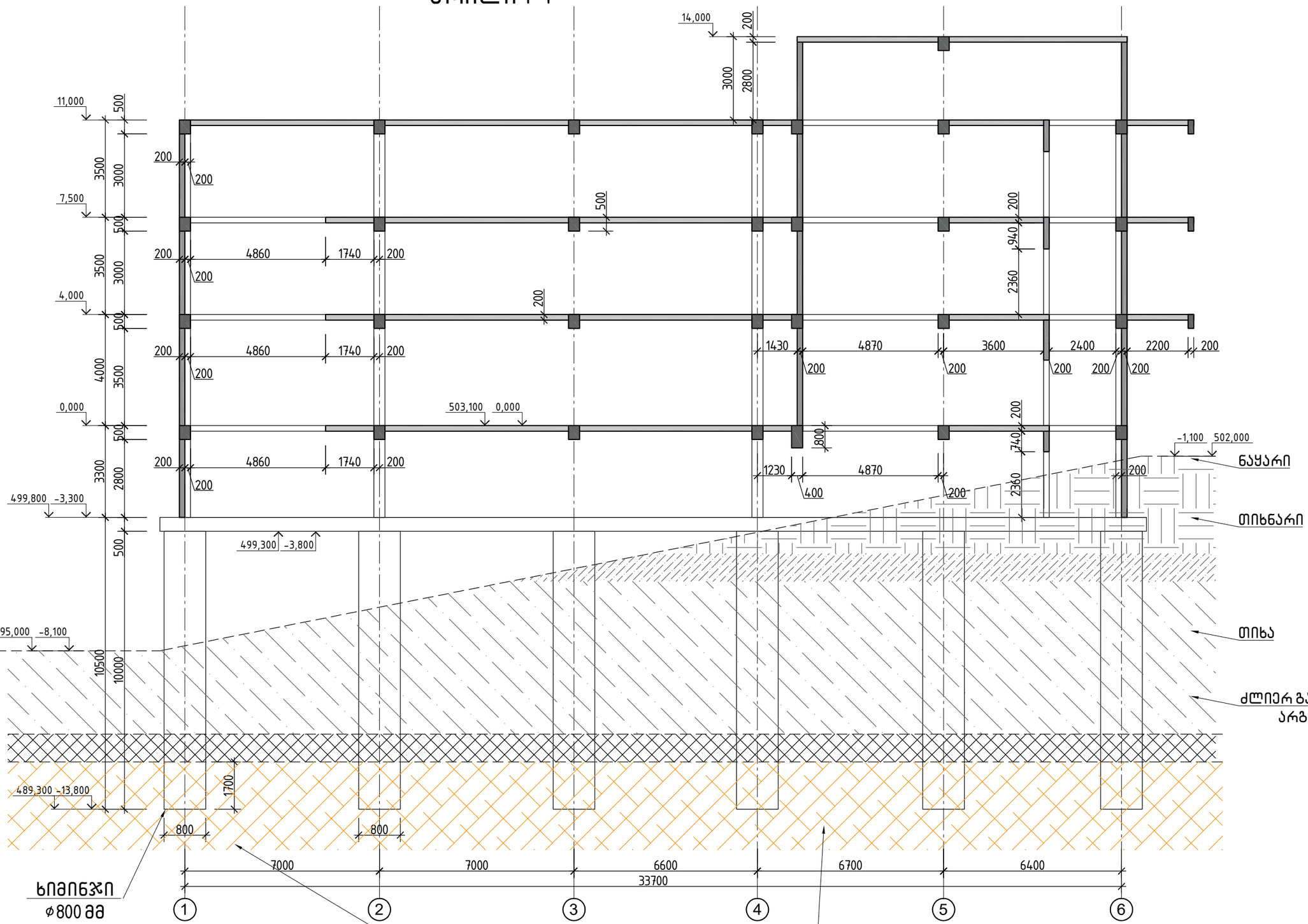

შენიშვნა:
1.ხიმინჯების მოწყობის დროს აუცილებელია გადამოწმდეს და კონტროლი გაეწიოს გეოლოგიური მონაცემებს ინჟინერ გეოლოგის მეთვალყურეობით.

			ქალაქი ქობულეთი, სოფელი დიღომი, დემეტრე თავდადებულის ქ№40 სოფლის შენობა სკ 01.10.07.007.175
არქიტექტორი	ლ.ქაბნიძე		კონსტრუქციული პროექტი — 20206 წელი
მთ.კონსტ.	ლ.ზამბახიძე		
შესასრულა	გ.შალიტაური		ჭრილი 1-1
შესასრულა	მ.სააკიან		ფურც. № 31
			მასშტაბი 1: — ფურცლები

მონოლითური რიგელი 1-ის ჭრილი

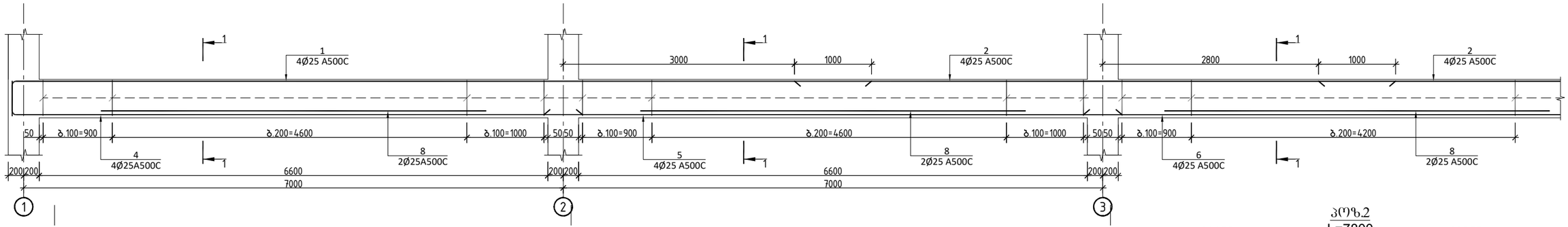

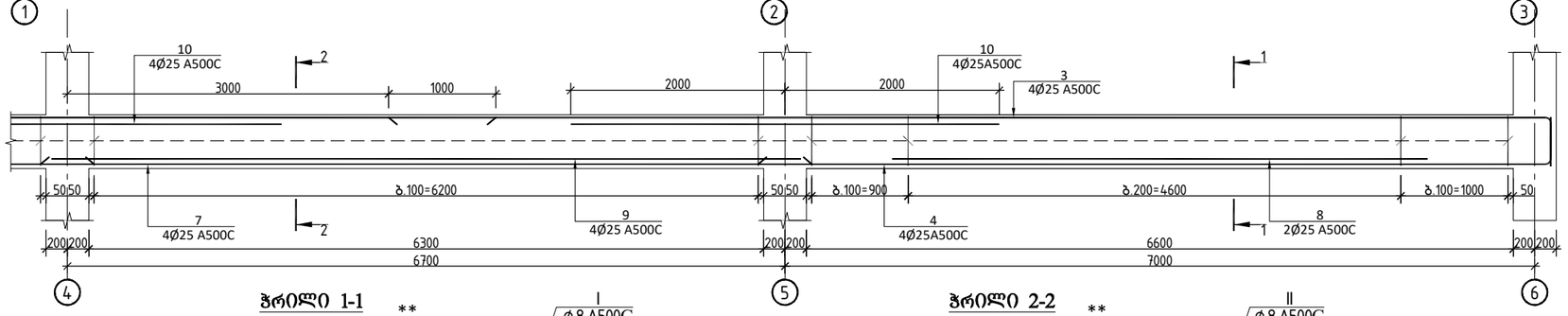

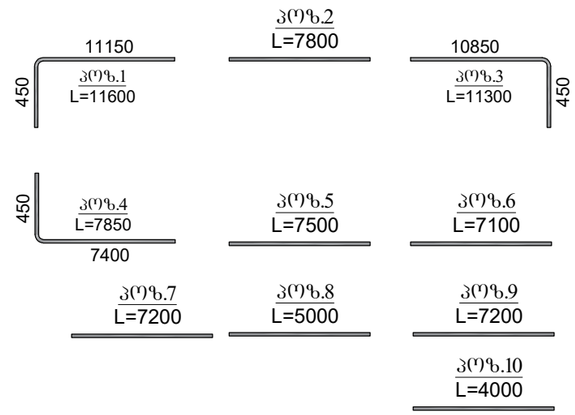

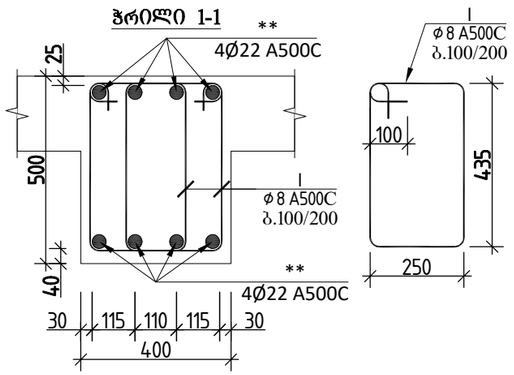

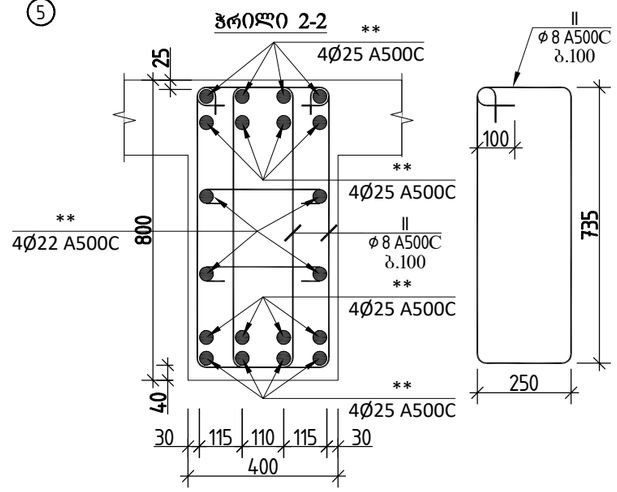

რიგელი 1 სპეციფიკაცია													სულ კონსტრუქციის რაოდენობა			
						მასალის ამოკრეფა							n= 1			
პოზ.	ø (მმ)	კლასი	L (მმ)	n (ცალი)	Lxn მ	ø მმ	∑ Lxn მ	1 გრძ.მ. წონა, კგ	∑ წონა , კგ		ბეტონი მ³		∑ წონა , კგ		ბეტონი მ³	
									A240C	A500C	B25	B7.5	A240C	A500C	B25	B7.5
1	25	A500C	11600	4	46.4	25	414.8	3.853	-	1598.22			-	1598.224		
2	25	A500C	7800	8	62.4	8	945.24	0.395	373.37	-			373.37	-		
3	25	A500C	11300	4	45.2								0	0		
4	25	A500C	7850	8	62.8											
5	25	A500C	7500	4	30											
6	25	A500C	7100	4	28.4						4.2				4.2	0
7	25	A500C	7200	4	28.8											
8	25	A500C	5000	10	50											
9	25	A500C	7200	4	28.8											
10	25	A500C	4000	8	32											
I	8	A240C	1520	422	641.44											
II	8	A240C	2170	140	303.8				0	-			0	-		
								∑	373.37	1598.22	4.2	0	373.37	1598.224	4.2	0

			ქალაქი ქობულეთი, სოფელი დიღომი, დემეტრე თავდადებულის ქ№ 40 საოჯახო შენობა S/კ 01.10.07.007.175	
არქიტექტორი	ლ.ქავზნიძე			
მთ.კონსტ.	ლ.ზამბახიძე		კონსტრუქციული პროექტი	20206 წელი
შეასრულა	გ.შალიტაური			
შეასრულა	მ.საყაიან		მონოლითური რიგელი 1-ის ჭრილი	ფურც. № 32
			მასშტაბი 1:	ფურცლები

მონოლითური რიგელი 2-ის ჭრილი

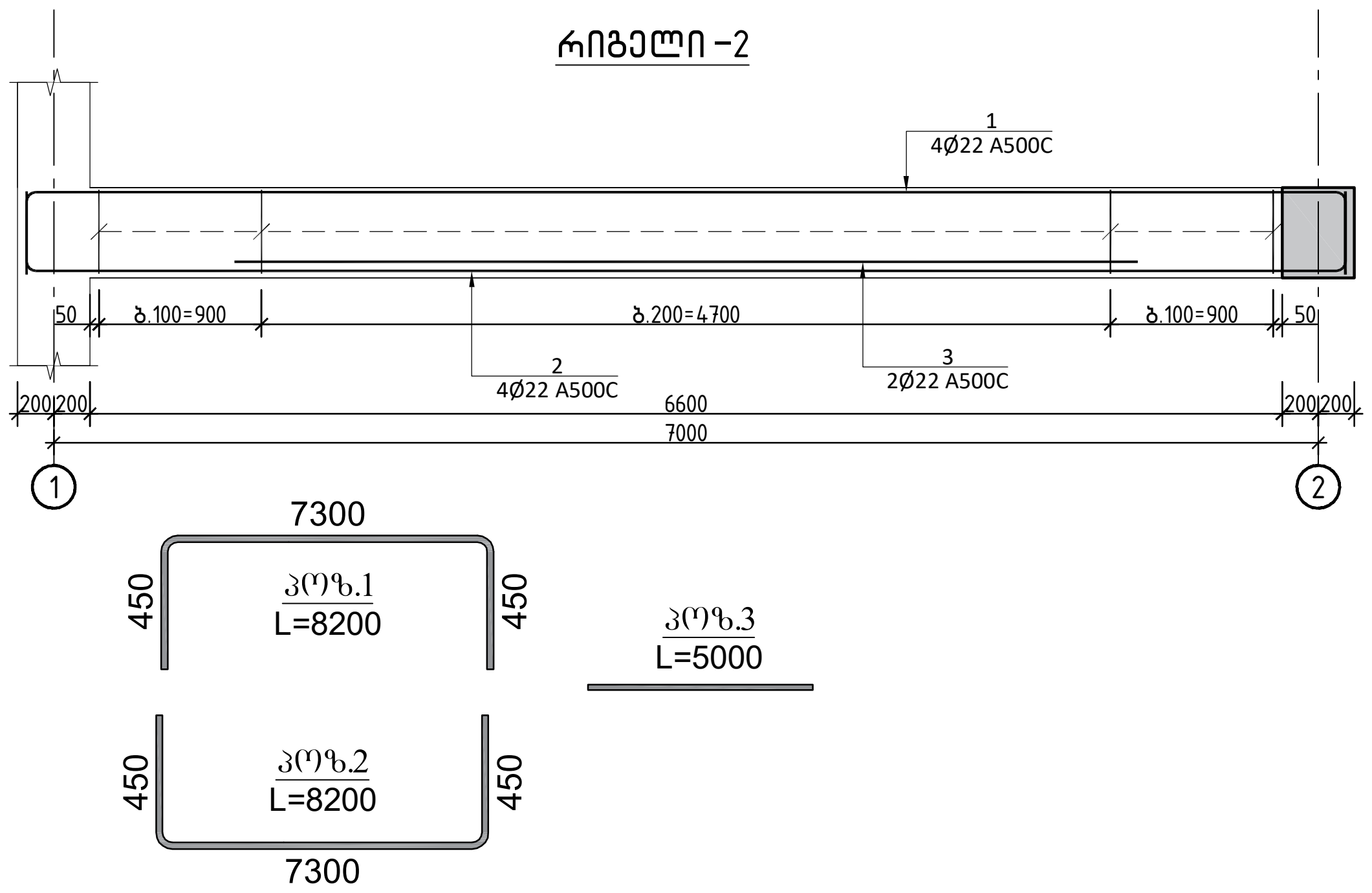

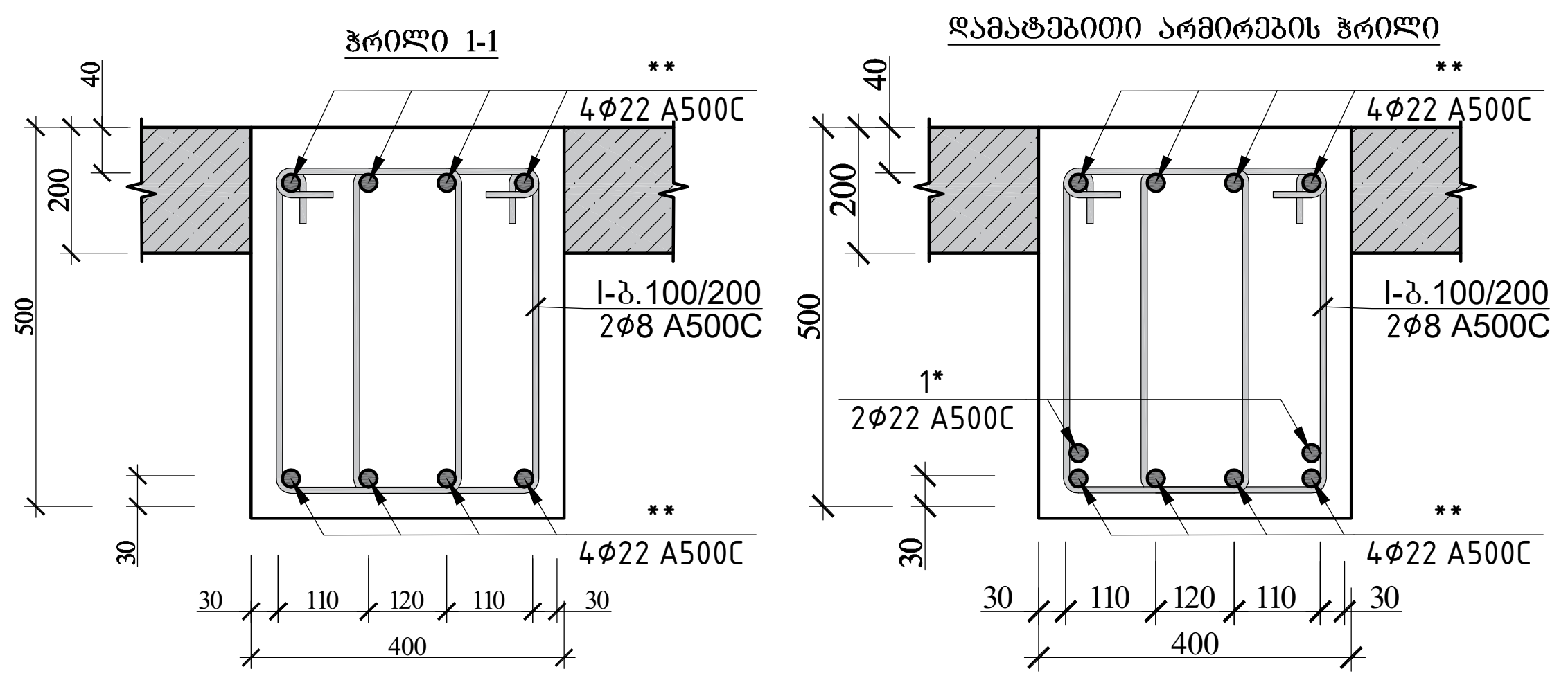

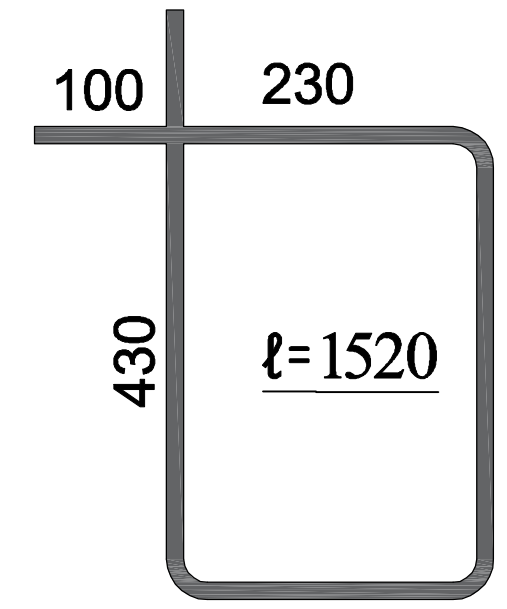

პოზ.	ø (მმ)	კლასი	L (მმ)	n (ცალი)	Lxn მ	ø მმ	∑ Lxn მ	1 გრძ.მ. წონა, კგ	∑ წონა, კგ A240C	∑ წონა, კგ A500C	ბეტონი $მ^3$ B25	ბეტონი $მ^3$ B7.5	სულ ∑ წონა, კგ A240C	სულ ∑ წონა, კგ A500C	სულ ბეტონი $მ^3$ B25	სულ ბეტონი $მ^3$ B7.5
1	22	A500C	8200	4	32.8	22	75.6	2.984	-	225.5904	0.9		-	902.3616	3.5	0
2	22	A500C	8200	4	32.8	8	130.72	0.395	51.6344	-			206.54	-		
3	22	A500C	5000	2	10								0	0		
I	8	A240C	1520	86	130.72				0	-			0	-		
								∑	51.6344	225.5904	0.9	0	206.54	902.3616	3.5	0

რიგელი 2 სპეციფიკაცია — მასალის ამოკრეფა; სულ კონსტრუქციის რაოდენობა n= 4

			ქალაქი ქთბილისი, სოფელი დიღომი,დემეტრე თავდადებულის ქ№ 40 საოფისე შენობა ს/კ 01.10.07.007.175	
არქიტექტორი	ლ.ქაგნიძე		კონსტრუქციული პროექტი	20206 წელი
მთ.კონსტ.	ლ.ზამბახიძე			
შეასრულა	გ.შალიტაური		მონოლითური რიგელი 2-ის ჭრილი	
შეასრულა	მ.სააკიან			ფურც. № 33
			მასშტაბი 1:	ფურცლები

მონოლითური რიგელი 3-ის ჭრილი

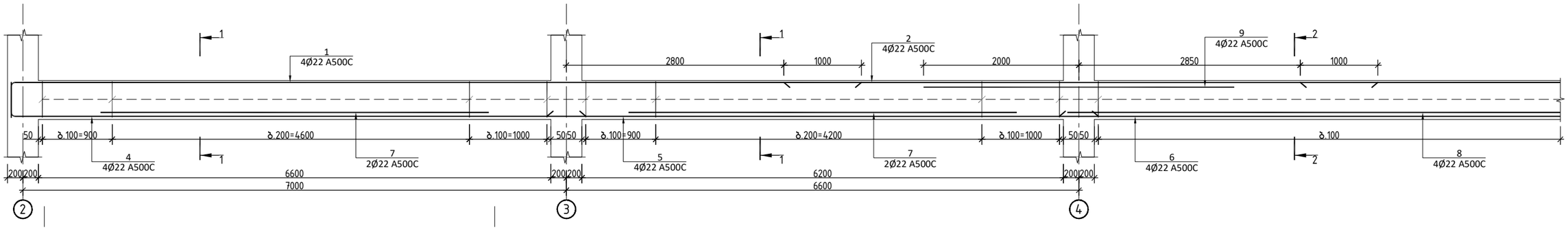

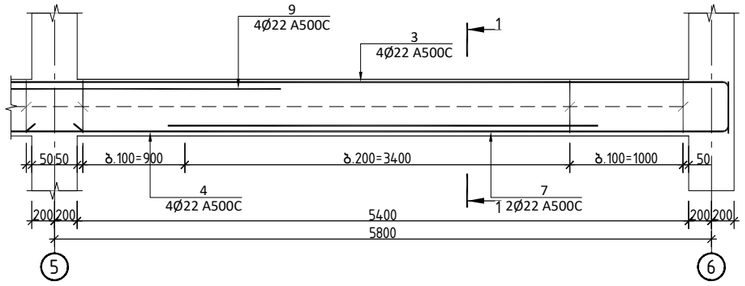

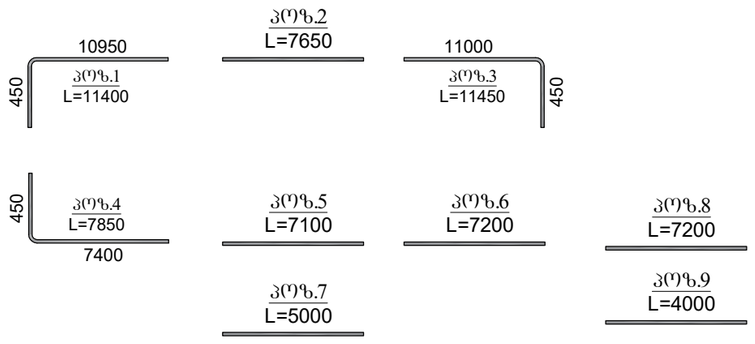

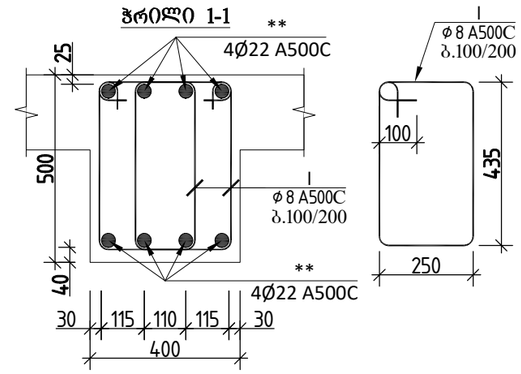

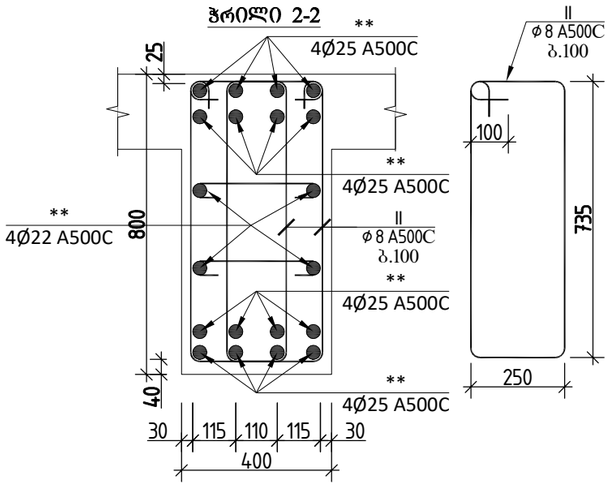

რიგელი 3 სპეციფიკაცია															
						მასალის ამოკრეფა							სულ კონსტრუქციის რაოდენობა n= 1			
პოზ.	ø (მმ)	კლასი	L (მმ)	n (ცალი)	Lxn მ	ø მმ	∑ Lxn მ	1 გრძ.მ. წონა, კგ	∑ წონა , კგ		ბეტონი მ³		∑ წონა , კგ		ბეტონი მ³	
									A240C	A500C	B25	B7.5	A240C	A500C	B25	B7.5
1	22	A500C	11400	4	45.6	22	342.8	2.984	-	1022.92			-	1022.915		
2	22	A500C	7650	4	30.6								0	0		
3	22	A500C	11450	4	45.8	8	814.52	0.395	321.74	-			321.74	-		
4	22	A500C	7850	8	62.8				0	-			0	-		
5	22	A500C	7100	4	28.4											
6	22	A500C	7200	4	28.8						3.3				3.3	0
7	22	A500C	5000	8	40											
8	22	A500C	7200	4	28.8											
9	22	A500C	4000	8	32											
I	8	A240C	1520	336	510.72											
II	8	A240C	2170	140	303.8				0	-			0	-		
								∑	321.74	1022.92	3.3	0	321.74	1022.915	3.3	0

			ქალაქი ქობულეთი, სოფელი დიღომი, დემეტრე თავდადებულის ქ№ 40 საოფისე შენობა S/კ 01.10.07.007.175
არქიტექტორი	ლ.ძაბნიძე		კონსტრუქციული პროექტი — 20206 წელი
მთ.კონსტ.	ლ.ზამბახიძე		
შეასრულა	გ.შალიტაური		მონოლითური რიგელი 3-ის ჭრილი — ფურც. № 34
შეასრულა	მ.სააკიან		
			მასშტაბი 1: — ფურცლები

მონოლითური რიგელი 4-ის და 5-ის ჭრილი

რიგელი -4

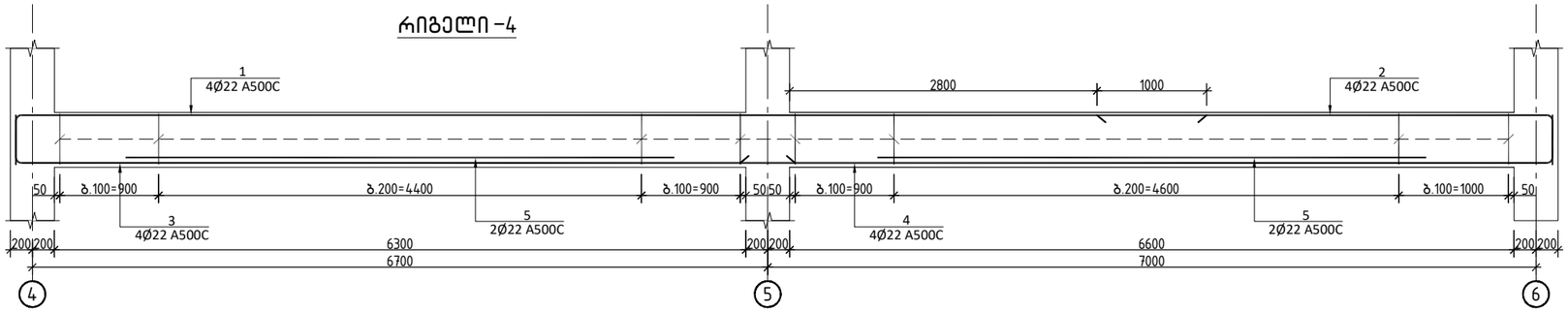

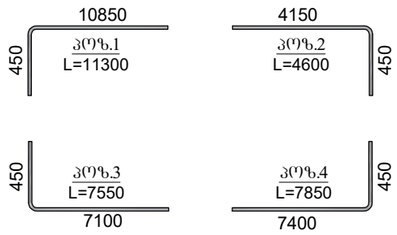

კოშ.5
L=5000

რიგელი 4 სპეციფიკაცია													სულ კონსტრუქციის რაოდენობა			
						მასალის ამოკრეფა							n= 1			
პოზ.	⌀ (მმ)	კლასი	L (მმ)	n (ცალი)	Lxn მ	⌀ მმ	∑ Lxn მ	1 გრძ.მ. წონა, კგ	∑ წონა , კგ		ბეტონი მ³		∑ წონა , კგ		ბეტონი მ³	
									A240C	A500C	B25	B7.5	A240C	A500C	B25	B7.5
1	22	A500C	11300	4	45.2	22	145.2	2.984	-	433.2768	1.7		-	433.2768	1.7	0
2	22	A500C	4600	4	18.4	8	255.36	0.395	100.867	-			100.87	-		
3	22	A500C	7550	4	30.2								0	0		
4	22	A500C	7850	4	31.4				0	-			0	-		
5	22	A500C	5000	4	20											
I	8	A240C	1520	168	255.36				0	-			0	-		
								∑	100.867	433.2768	1.7	0	100.87	433.2768	1.7	0

ჭრილი 1-1

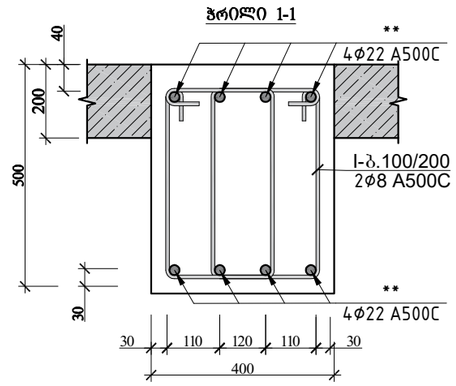

დამატებითი არმირების ჭრილი

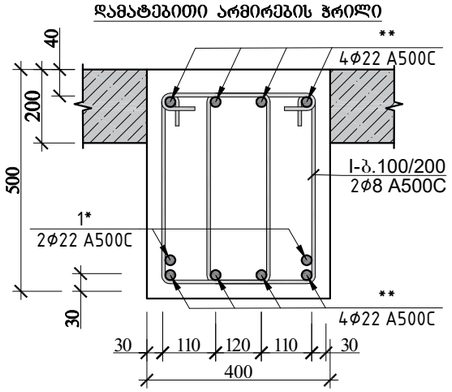

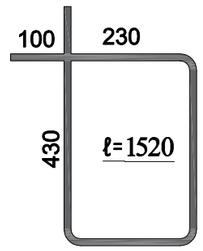

რიგელი -5

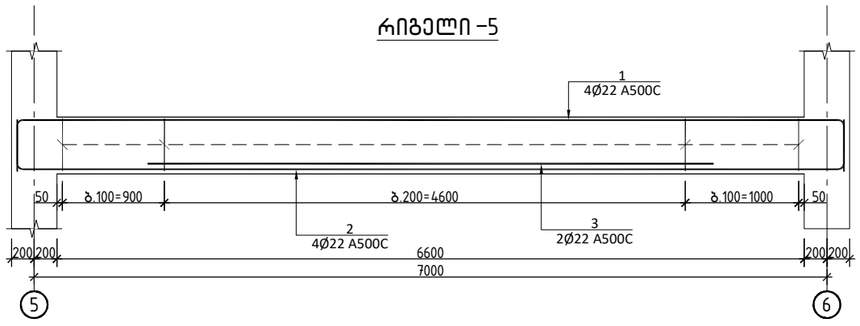

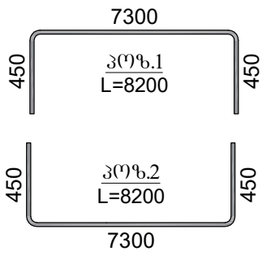

კოშ.3
L=5000

ჭრილი 1-1

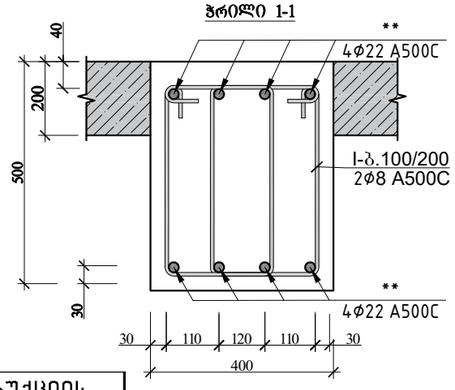

დამატებითი არმირების ჭრილი

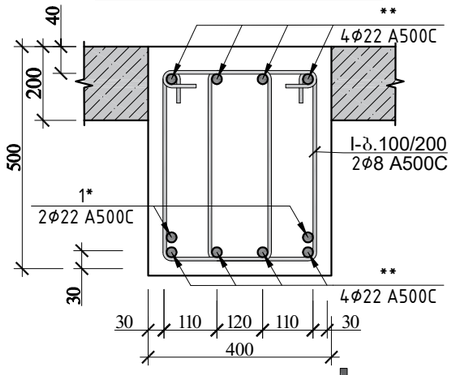

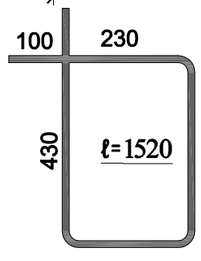

რიგელი 5 სპეციფიკაცია													სულ კონსტრუქციის რაოდენობა			
						მასალის ამოკრეფა							n= 1			
პოზ.	⌀ (მმ)	კლასი	L (მმ)	n (ცალი)	Lxn მ	⌀ მმ	∑ Lxn მ	1 გრძ.მ. წონა, კგ	∑ წონა , კგ		ბეტონი მ³		∑ წონა , კგ		ბეტონი მ³	
									A240C	A500C	B25	B7.5	A240C	A500C	B25	B7.5
1	22	A500C	8200	4	32.8	22	75.6	2.984	-	225.5904	0.9		-	225.5904	0.9	0
2	22	A500C	8200	4	32.8	8	130.72	0.395	51.6344	-			51.634	-		
3	22	A500C	5000	2	10								0	0		
I	8	A240C	1520	86	130.72				0	-			0	-		
								∑	51.6344	225.5904	0.9	0	51.634	225.5904	0.9	0

			ქალაქი ქობულეთი, სოფელი დიღომი, დემეტრე თავდადებულის ქ№40 სოფისა შენობა ს/კ 01.10.07.007.175
არქიტექტორი	ლ.ქაბნიძე		კონსტრუქციული პროექტი — 2020 წელი
მთ.კონსტ.	ლ.ზამბახიძე		
შეასრულა	გ.შალიტაური		მონოლითური რიგელი 4-ის და 5-ის ჭრილი — ფურც. № 35
შეასრულა	მ.სააკიან		
			მასშტაბი 1: — ფურცლები

მონოლითური რიგელი 6-ის ჭრილი

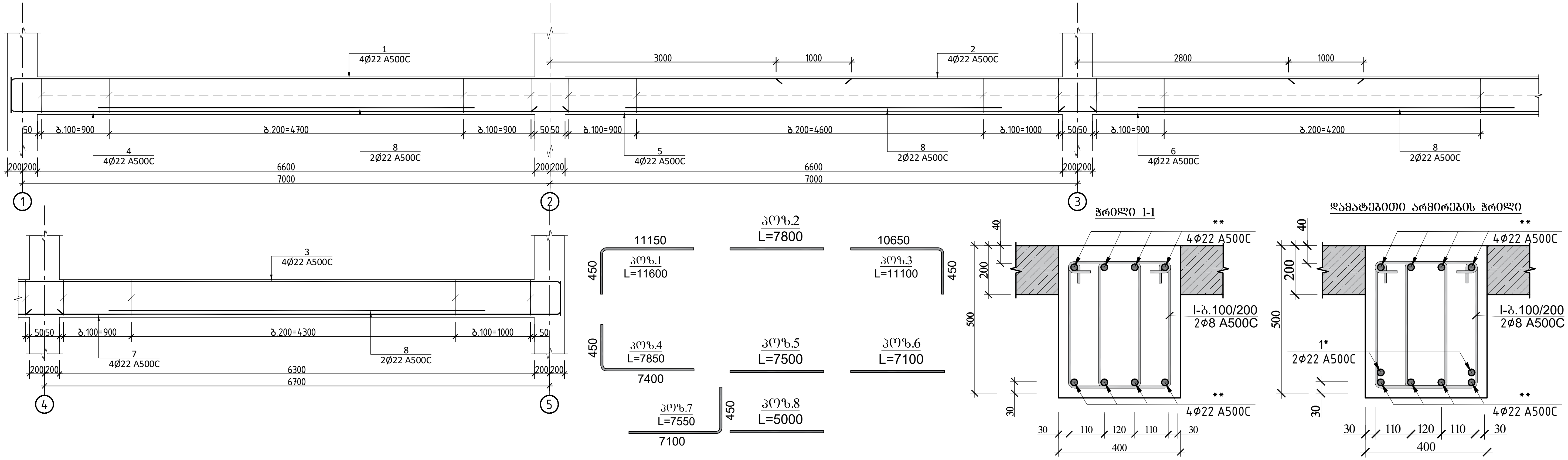

რიგელი 6 სპეციფიკაცია														სულ კონსტრუქციის რაოდენობა			
						მასალის ამოკრეფა								n= 1			
პოზ.	⌀ (მმ)	კლასი	L (მმ)	n (ცალი)	Lxn მ	⌀ მმ	∑ Lxn მ	1 გრძ.მ. წონა, კგ	∑ წონა , კგ		ბეტონი მ^3		∑ წონა , კგ		ბეტონი მ^3	
									A240C	A500C	B25	B7.5	A240C	A500C	B25	B7.5
1	22	A500C	11600	4	46.4	22	313.2	2.984	-	934.5888	3.3		-	934.5888	3.3	0
2	22	A500C	7800	8	62.4	8	648.92	0.395	256.323	-			256.32	-		
3	22	A500C	11100	4	44.4								0	0		
4	22	A500C	7850	4	31.4											
5	22	A500C	7500	4	30											
6	22	A500C	7100	4	28.4											
7	22	A500C	7550	4	30.2											
8	22	A500C	5000	8	40											
I	8	A240C	1520	336	510.72				0	-			0	-		
								∑	256.323	934.5888	3.3	0	256.32	934.5888	3.3	0

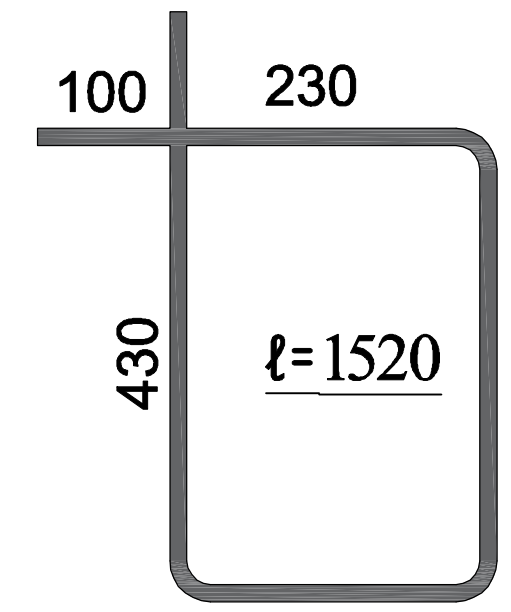

			ქალაქი ქთბილისი, სოფელი დიღომი,დემეტრე თავდადებულის ქ№ 40 საოფისე შენობა ს/კ 01.10.07.007.175	
არქიტექტორი	ლ.ქაგნიძე		კონსტრუქციული პროექტი	20206 წელი
მთ.კონსტ.	ლ.ზამბახიძე			
შეასრულა	გ.შალიტაური		მონოლითური რიგელი 6-ის ჭრილი	
შეასრულა	მ.სააკიან			ფურც. № 36
			მასშტაბი 1:	ფურცლები

მონოლითური რიგელი 7-ის და 8-ის ჭრილი

რიგელი -7

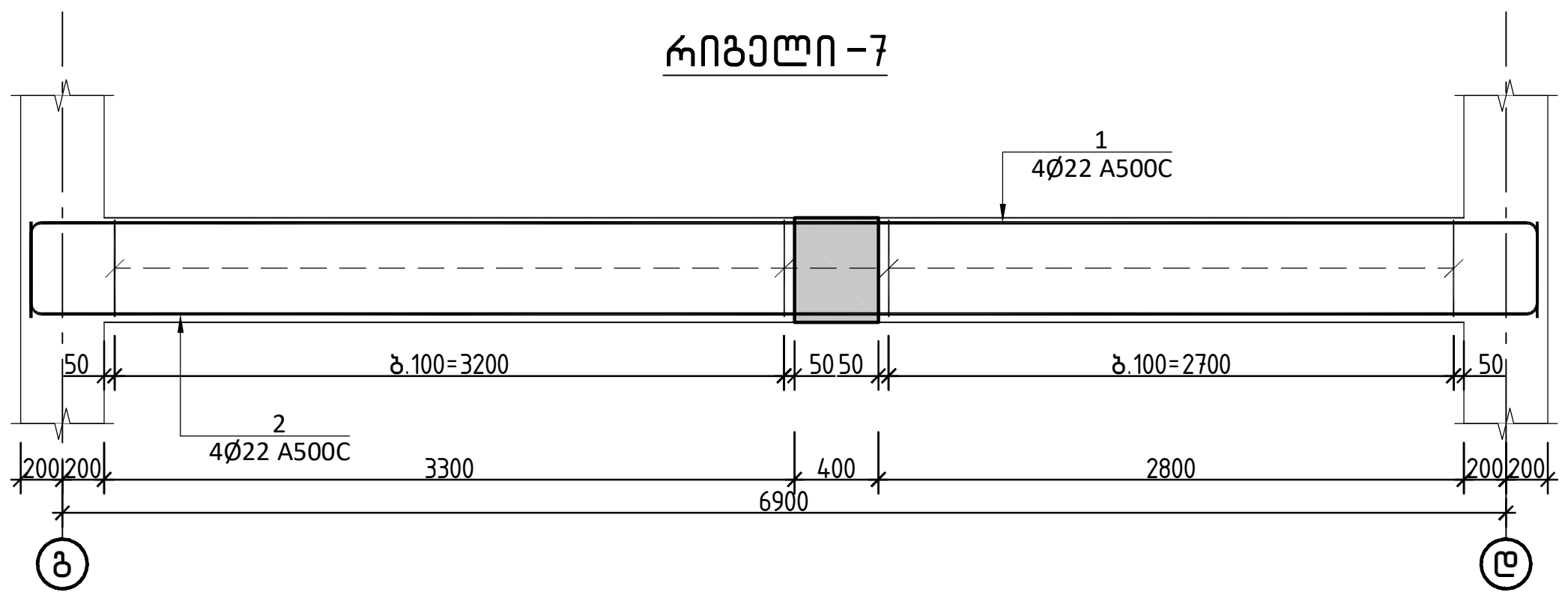

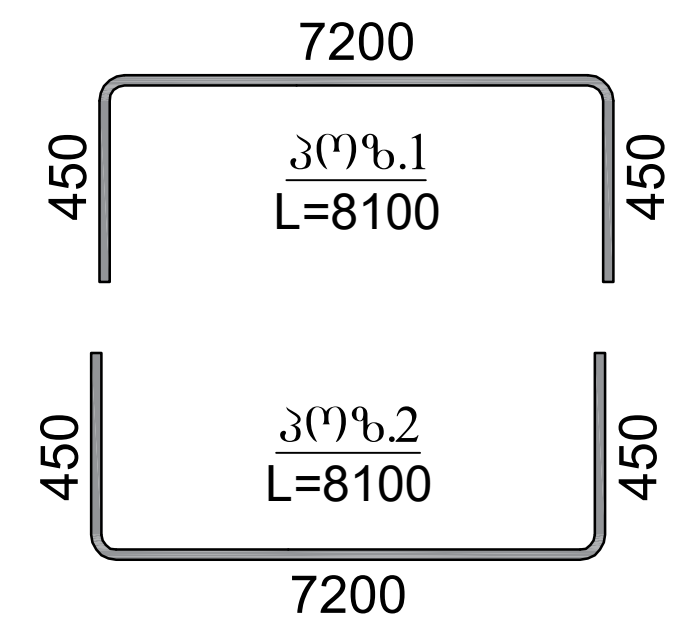

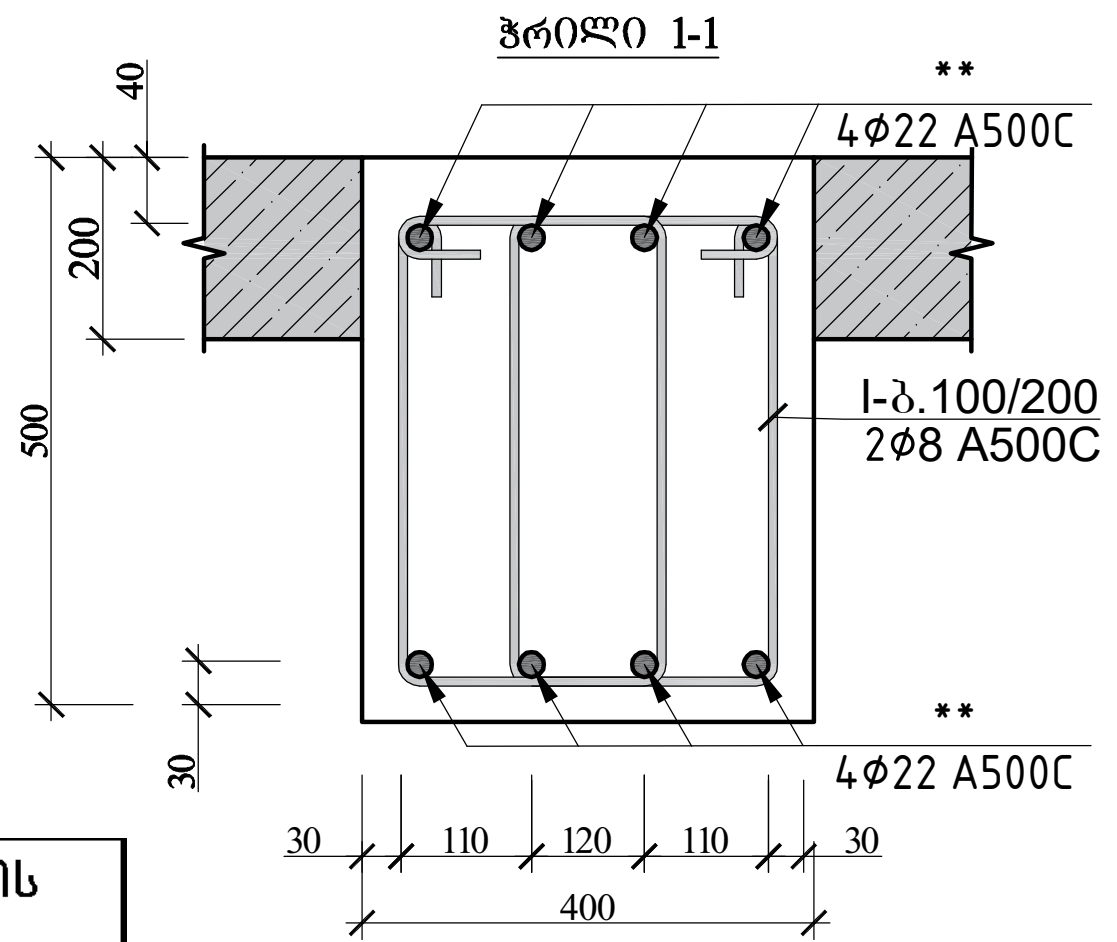

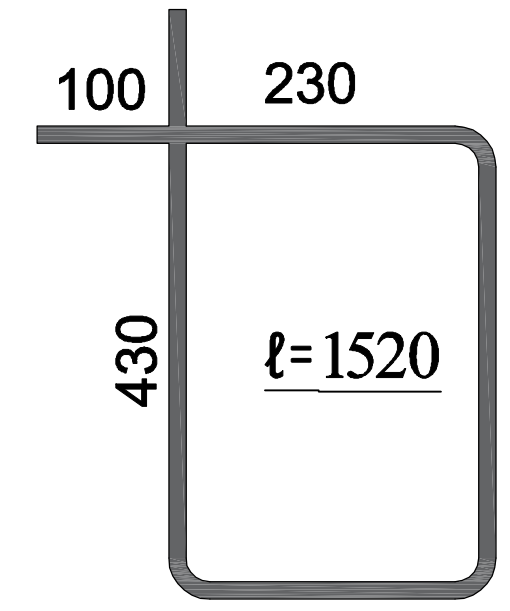

რიგელი 7 სპეციფიკაცია													სულ კონსტრუქციის რაოდენობა			
						მასალის ამოკრეფა							n= 1			
პოზ.	ᴓ (მმ)	კლასი	L (მმ)	n (ცალი)	Lxn მ	ᴓ მმ	∑ Lxn მ	1 გრძ.მ. წონა, კგ	∑ წონა , კგ		ბეტონი მ³		∑ წონა , კგ		ბეტონი მ³	
									A240C	A500C	B25	B7.5	A240C	A500C	B25	B7.5
1	22	A500C	8100	4	32.4	22	64.8	2.984	-	193.3632	0.9		-	193.3632	0.9	0
2	22	A500C	8100	4	32.4	8	127.68	0.395	50.4336	-			50.434	-		
													0	0		
I	8	A240C	1520	84	127.68				0	-			0	-		
								∑	50.4336	193.3632	0.9	0	50.434	193.3632	0.9	0

რიგელი -8

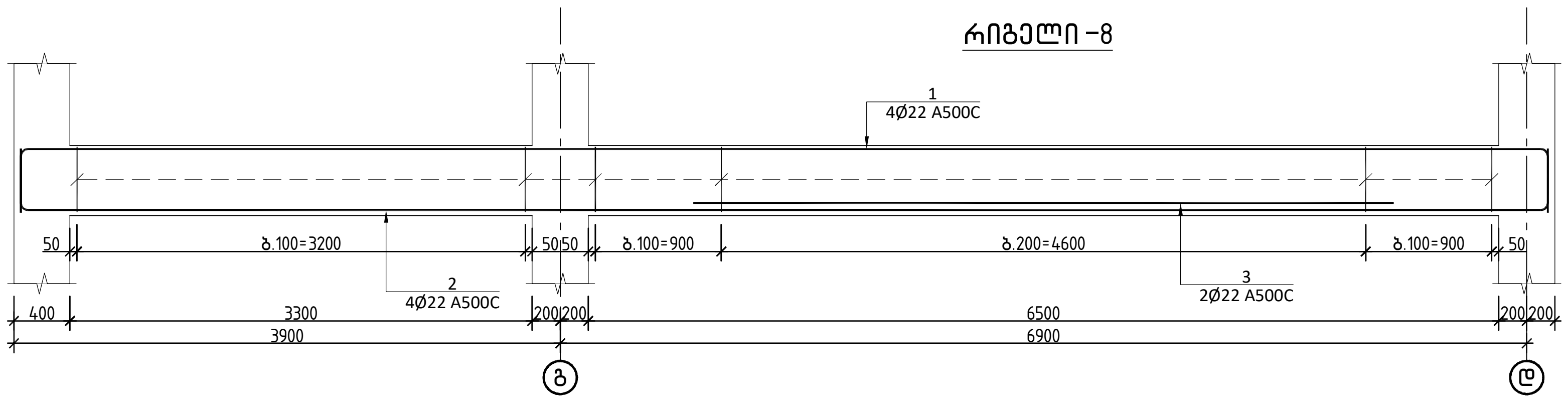

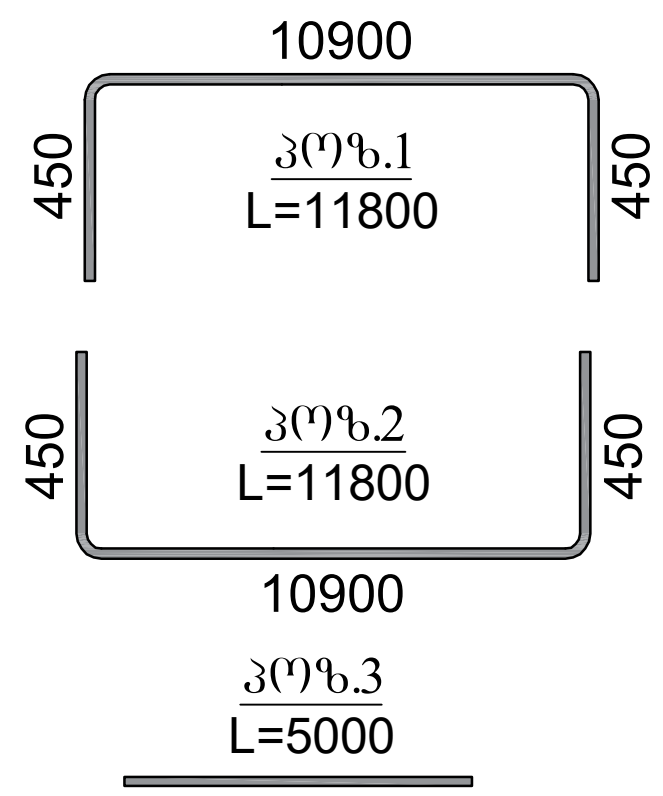

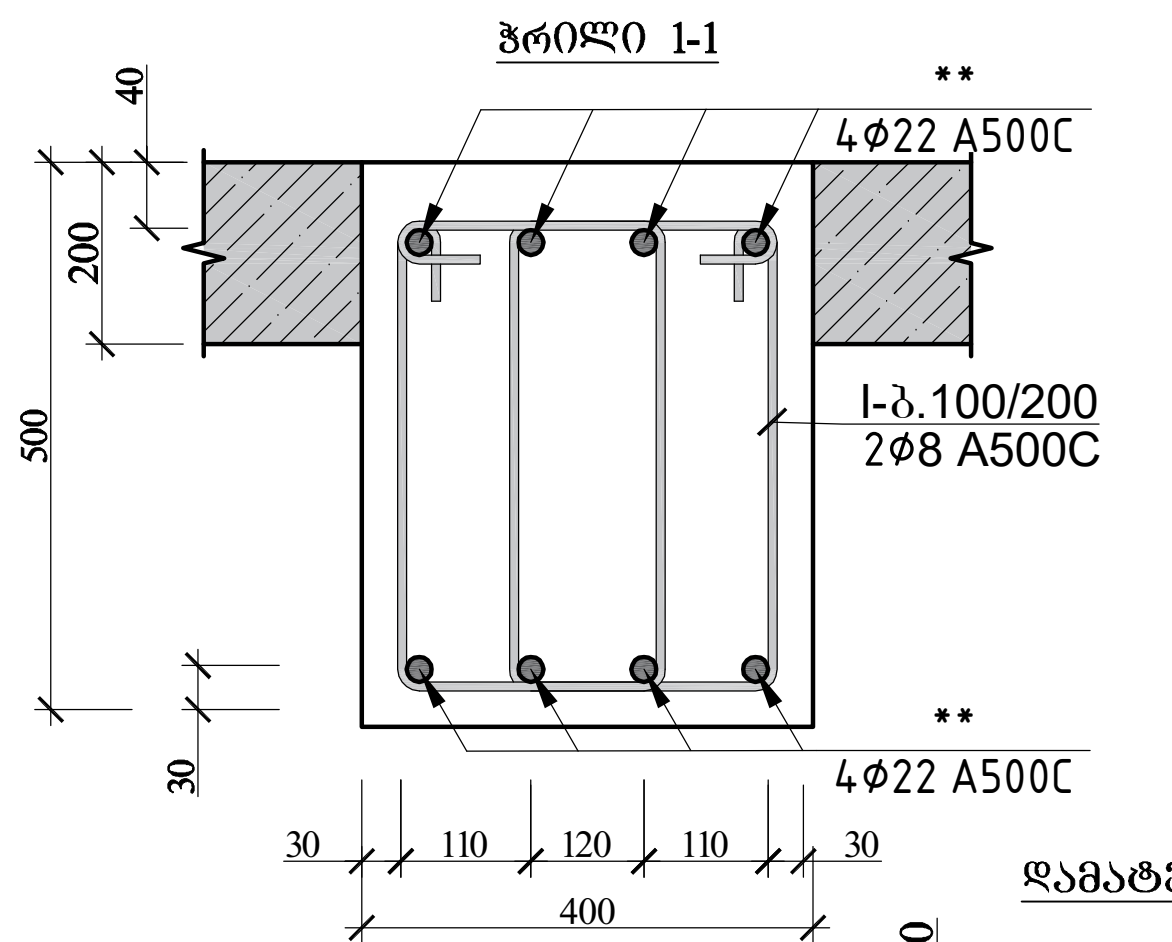

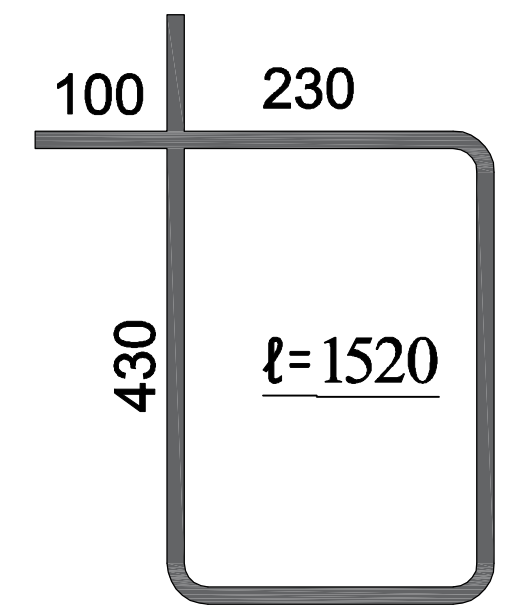

დამატებითი არმირების ჭრილი

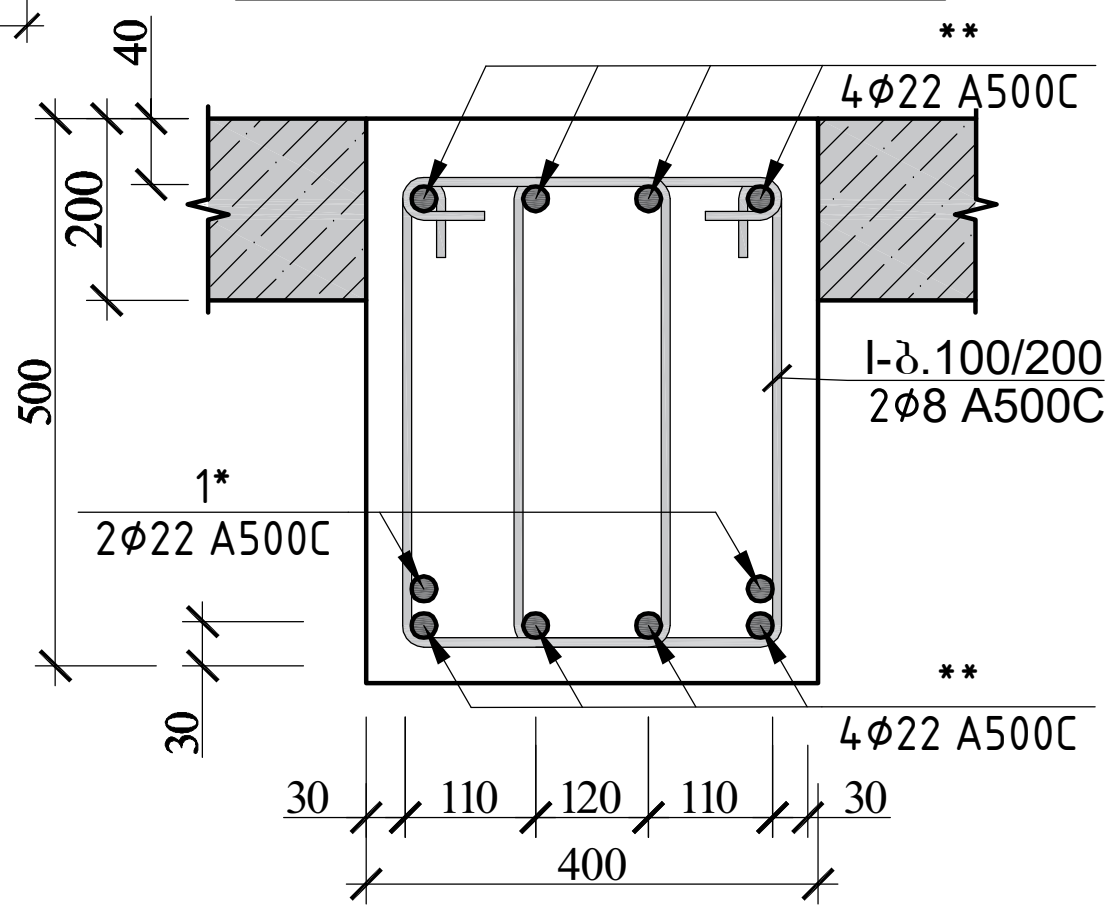

რიგელი 8 სპეციფიკაცია													სულ კონსტრუქციის რაოდენობა			
						მასალის ამოკრეფა							n= 1			
პოზ.	ᴓ (მმ)	კლასი	L (მმ)	n (ცალი)	Lxn მ	ᴓ მმ	∑ Lxn მ	1 გრძ.მ. წონა, კგ	∑ წონა , კგ		ბეტონი მ³		∑ წონა , კგ		ბეტონი მ³	
									A240C	A500C	B25	B7.5	A240C	A500C	B25	B7.5
1	22	A500C	11800	4	47.2	22	104.4	2.984	-	311.5296	1.3		-	311.5296	1.3	0
2	22	A500C	11800	4	47.2	8	228	0.395	90.06	-			90.06	-		
3	22	A500C	5000	2	10								0	0		
I	8	A240C	1520	150	228				0	-			0	-		
								∑	90.06	311.5296	1.3	0	90.06	311.5296	1.3	0

			ქალაქი თბილისი, სოფელი დიღომი,დემეტრე თავდადებულის ქ№ 40 საოფისე შენობა ს/კ 01.10.07.007.175
არქიტექტორი	ლ.ქაჯნიძე		კონსტრუქციული პროექტი / 20206 წელი
მთ.კონსტ.	ლ.ზამბახიძე	[signature]	
შეასრულა	გ.შალიტაური	[signature]	მონოლითური რიგელი 7-ის და 8-ის ჭრილი
შეასრულა	მ.სააკიან	[signature]	ფურც. № 37
			მასშტაბი 1: / ფურცლები

მონოლითური რიგელი 9-ის ჭრილი

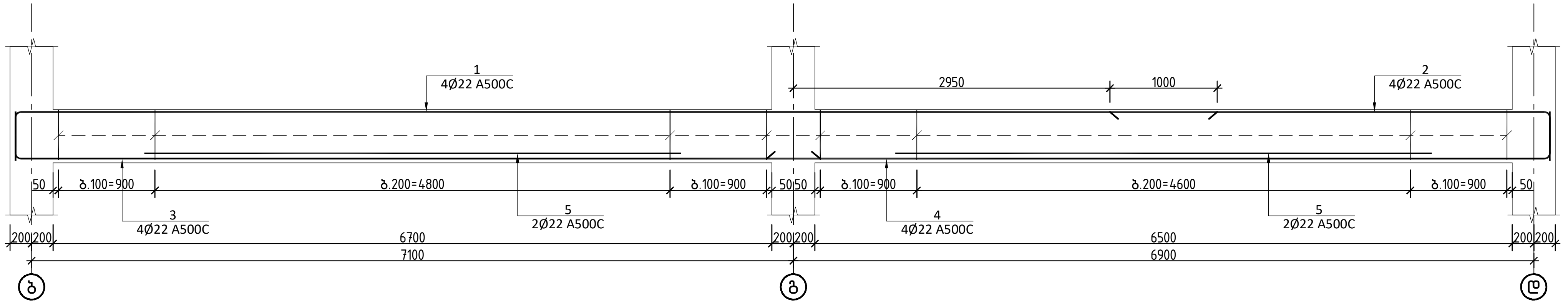

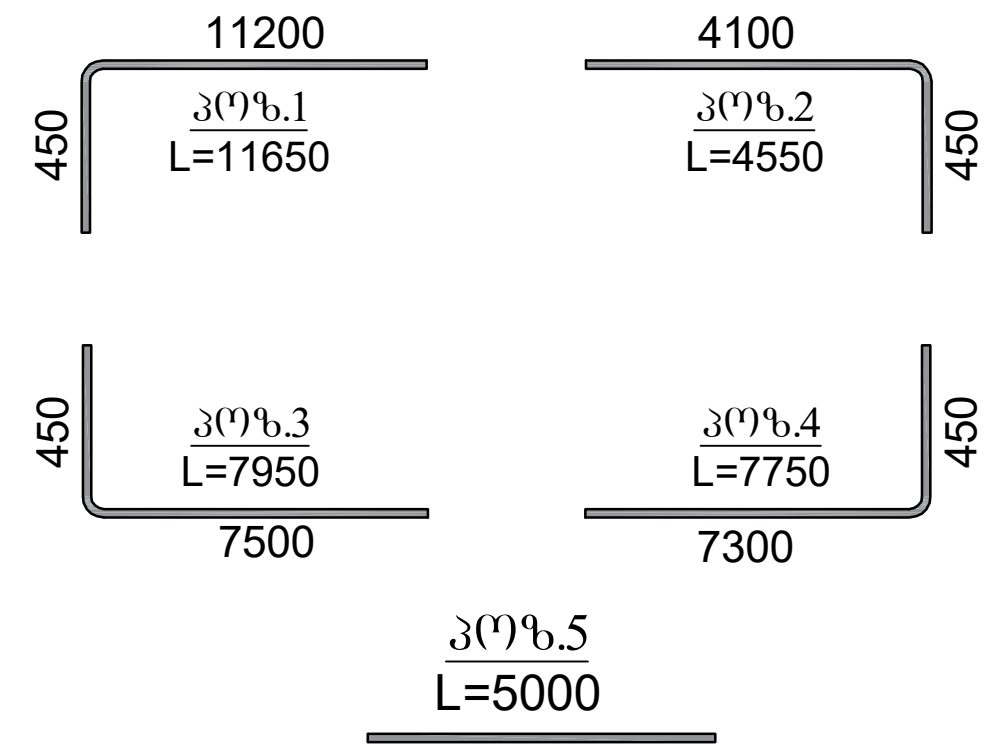

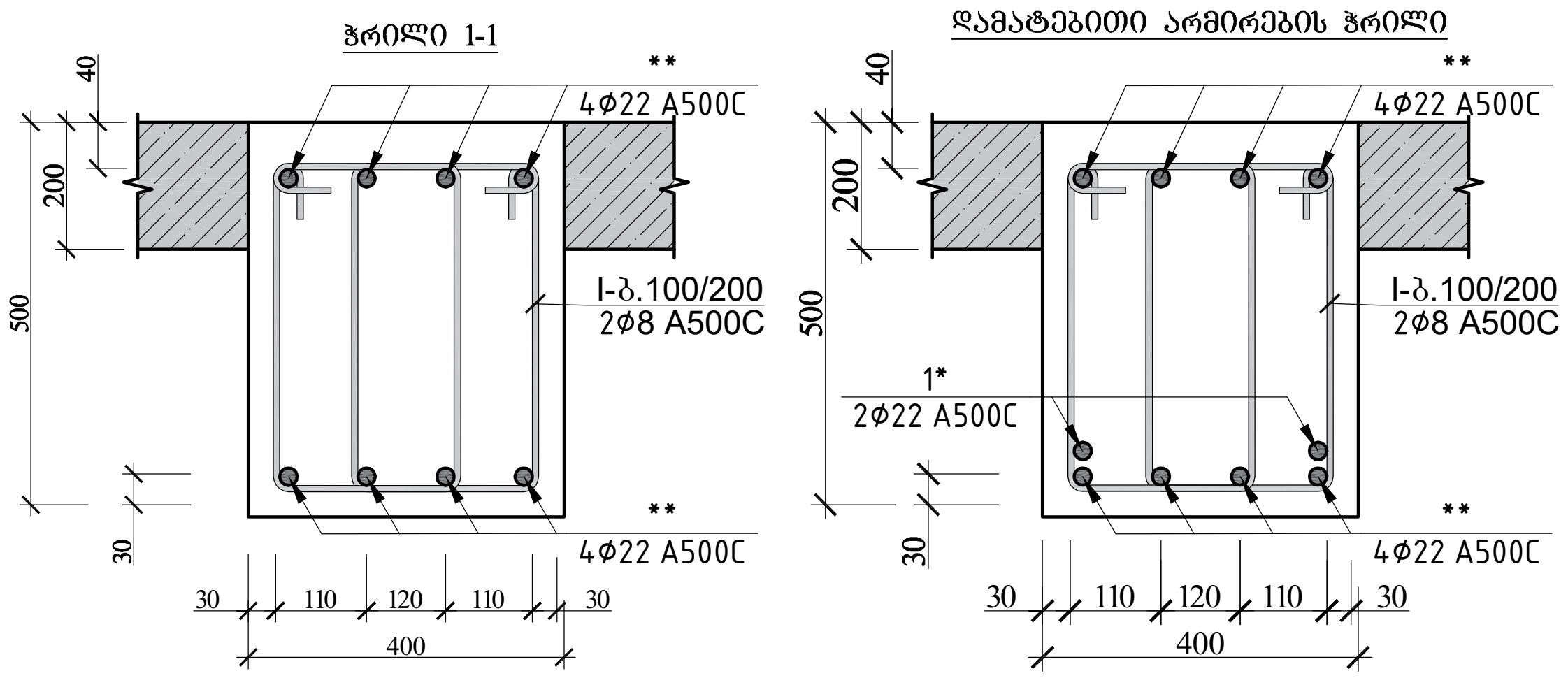

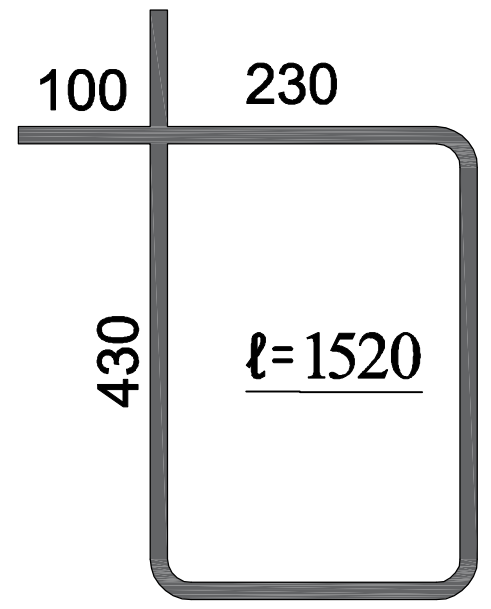

რიგელი 9 სპეციფიკაცია													სულ კონსტრუქციის რაოდენობა			
						მასალის ამოკრეფა							n= 1			
პოზ.	ø (მმ)	კლასი	L (მმ)	n (ცალი)	Lxn მ	ø მმ	∑ Lxn მ	1 გრძ.მ. წონა, კგ	∑ წონა , კგ		ბეტონი $მ^3$		∑ წონა , კგ		ბეტონი $მ^3$	
									A240C	A500C	B25	B7.5	A240C	A500C	B25	B7.5
1	22	A500C	11650	4	46.6	22	147.6	2.984	-	440.4384	1.7		-	440.4384	1.7	0
2	22	A500C	4550	4	18.2	8	261.44	0.395	103.269	-			103.27	-		
3	22	A500C	7950	4	31.8								0	0		
4	22	A500C	7750	4	31				0	-			0	-		
5	22	A500C	5000	4	20											
I	8	A240C	1520	172	261.44				0	-			0	-		
								∑	103.269	440.4384	1.7	0	103.27	440.4384	1.7	0

	ქალაქი თბილისი, სოფელი დიღომი, დემეტრე თავდადებულის ქ№ 40 საოფისე შენობა ს/კ 01.10.07.007.175		
არქიტექტორი	ლ.ქაგნიძე	კონსტრუქციული პროექტი	20206 წელი
მთ.კონსტ.	ლ.ზამბახიძე		
შეასრულა	გ.შალიტაური	მონოლითური რიგელი 9-ის ჭრილი	
შეასრულა	მ.სააკიან		ფურც. № 38
		მასშტაბი 1:	ფურცლები

მონოლითური რიგელი 10-ის ჭრილი

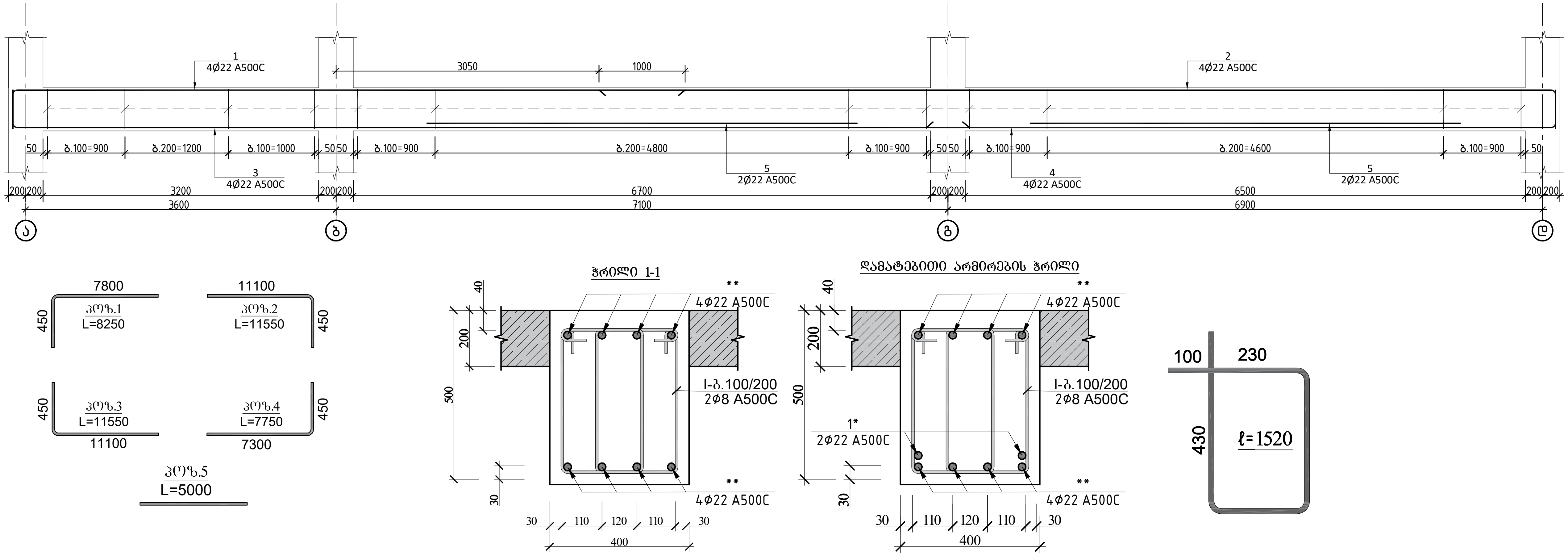

რიგელი 10 სპეციფიკაცია														სულ კონსტრუქციის რაოდენობა			
						მასალის ამოკრეფა								n= 2			
პოზ.	Ø (მმ)	კლასი	L (მმ)	n (ცალი)	Lxn მ	Ø მმ	∑ Lxn მ	1 გრძ.მ. წონა, კგ	∑ წონა , კგ		ბეტონი $მ^3$		∑ წონა , კგ		ბეტონი $მ^3$	
									A240C	A500C	B25	B7.5	A240C	A500C	B25	B7.5
1	22	A500C	8250	4	33	22	176.4	2.984	-	526.3776	2.1		-	1052.755	4.3	0
2	22	A500C	11550	4	46.2	8	343.52	0.395	135.69	-			271.38	-		
3	22	A500C	11550	4	46.2								0	0		
4	22	A500C	7750	4	31				0	-			0	-		
5	22	A500C	5000	4	20											
I	8	A240C	1520	226	343.52				0	-			0	-		
								∑	135.69	526.3776	2.1	0	271.38	1052.755	4.3	0

	ქალაქი ქთბილისი, სოფელი დიღომი,დემეტრე თავდადებულის ქ№ 40 საოფისე შენობა ს/კ 01.10.07.007.175		
არქიტექტორი	ლ.ქაგნიძე	კონსტრუქციული პროექტი	20206 წელი
მთ.კონსტ.	ლ.ზამბახიძე		
შეასრულა	გ.შალიტაური	მონოლითური რიგელი 10-ის ჭრილი	ფურც. № 39
შეასრულა	მ.სააკიან		
		მასშტაბი 1:	ფურცლები

მონოლითური რიგელი 11-ის და 12-ის ჭრილი

რიგელი -11

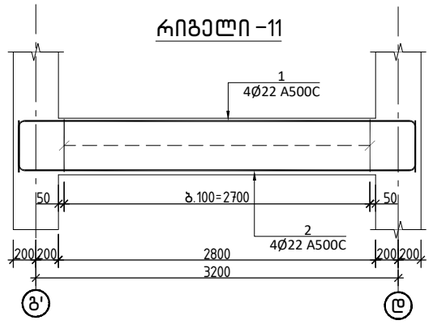

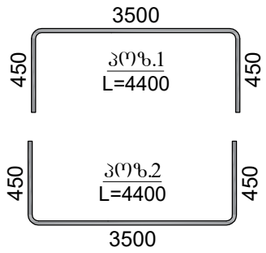

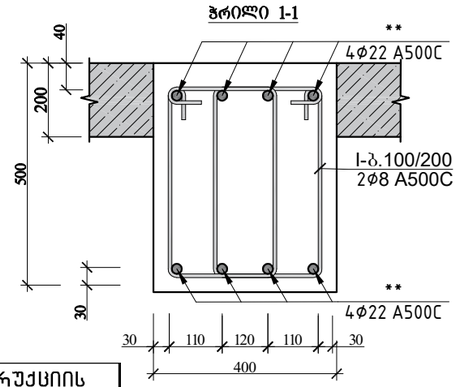

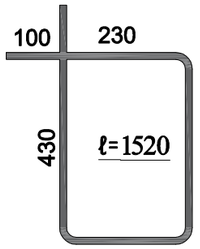

რიგელი 11 სპეციფიკაცია													სულ კონსტრუქციის რაოდენობა			
						მასალის ამოკრეფა							n= 1			
პოზ.	ø (მმ)	კლასი	L (მმ)	n (ცალი)	Lxn მ	ø მმ	∑ Lxn მ	1 გრძ.მ. წონა, კგ	∑ წონა , კგ		ბეტონი მ³		∑ წონა , კგ		ბეტონი მ³	
									A240C	A500C	B25	B7.5	A240C	A500C	B25	B7.5
1	22	A500C	4400	4	17.6	22	35.2	2.984	-	105.0368	0.4		-	105.0368	0.4	0
2	22	A500C	4400	4	17.6	8	82.08	0.395	32.4216	-			32.422	-		
													0	0		
I	8	A240C	1520	54	82.08				0	-			0	-		
								∑	32.4216	105.0368	0.4	0	32.422	105.0368	0.4	0

რიგელი -12

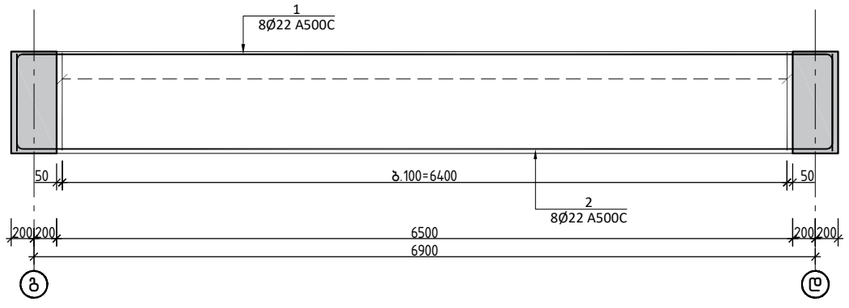

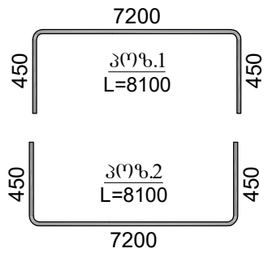

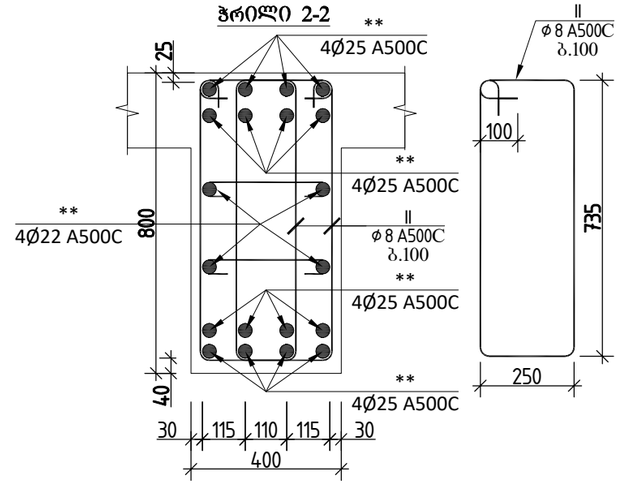

რიგელი 12 სპეციფიკაცია													სულ კონსტრუქციის რაოდენობა			
						მასალის ამოკრეფა							n= 1			
პოზ.	ø (მმ)	კლასი	L (მმ)	n (ცალი)	Lxn მ	ø მმ	∑ Lxn მ	1 გრძ.მ. წონა, კგ	∑ წონა , კგ		ბეტონი მ³		∑ წონა , კგ		ბეტონი მ³	
									A240C	A500C	B25	B7.5	A240C	A500C	B25	B7.5
1	22	A500C	8100	8	64.8	22	129.6	2.984	-	386.726	1.7		-	386.7264	1.7	0
2	22	A500C	8100	8	64.8	8	277.76	0.395	109.72	-			109.72	-		
													0	0		
I	8	A240C	2170	128	277.76				0	-			0	-		
								∑	109.72	386.726	1.7	0	109.72	386.7264	1.7	0

			ქალაქი ქობულეთი, სოფელი ციცოფი,დევდარე თავდაცვებულის ქ№ 40 სოფისა შენობა ს/კ 01.10.07.007.175
არქიტექტორი	ლ.ძაბნიძე		
მთ.კონსტ.	ლ.ზამბახიძე		კონსტრუქციული პროექტი — 20206 წელი
შეასრულა	გ.შალიტაური		მონოლითური რიგელი 11-ის და 12-ის ჭრილი — ფურც. № 40
შეასრულა	მ.სააკიან		
			მასშტაბი 1: — ფურცლები

მონოლითური რიგელი 13-ის ჭრილი

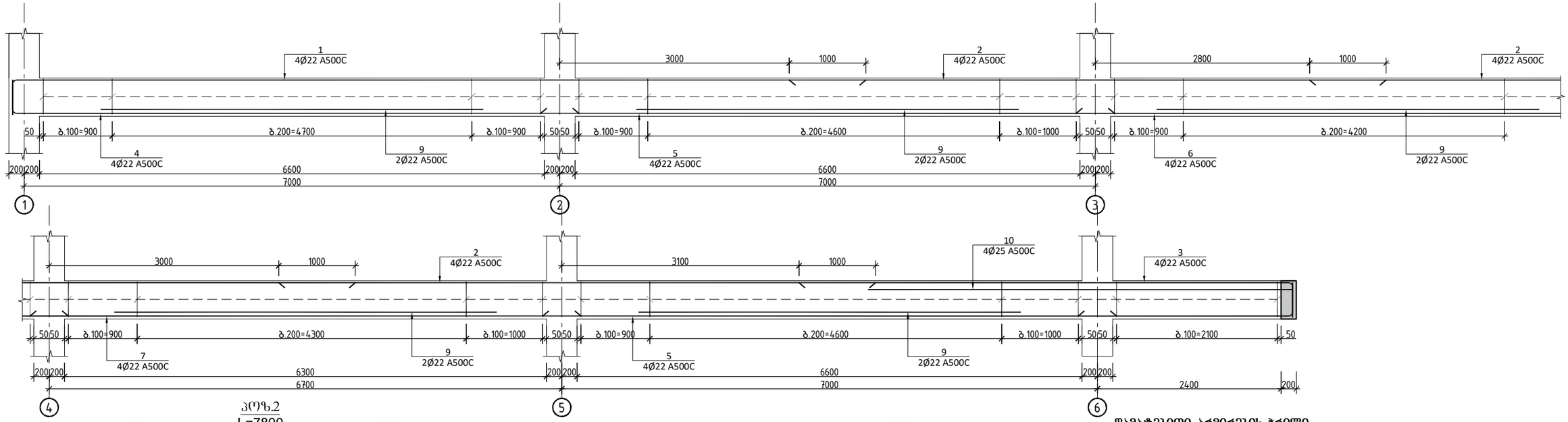

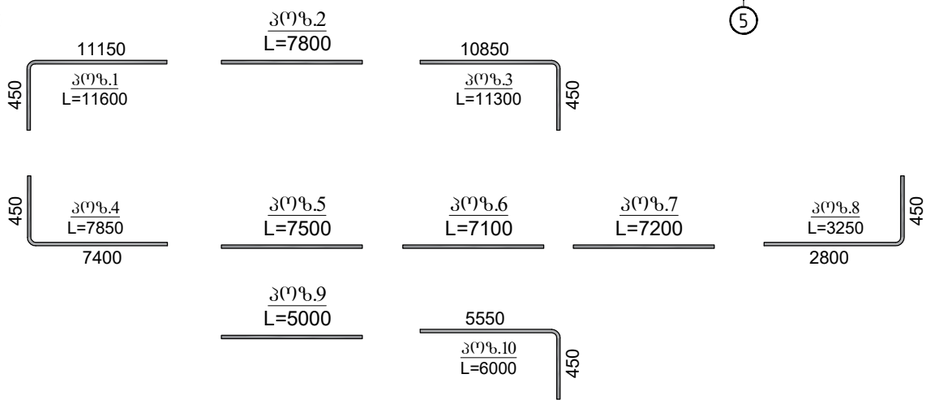

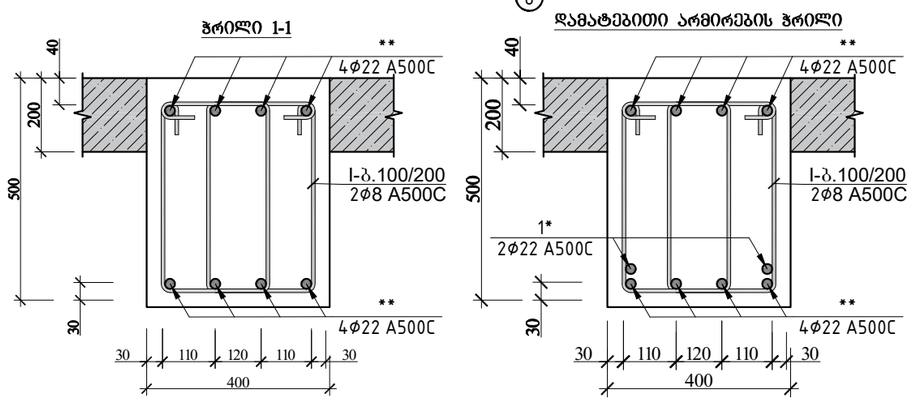

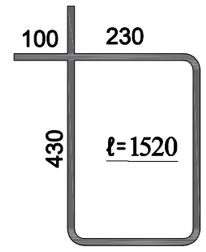

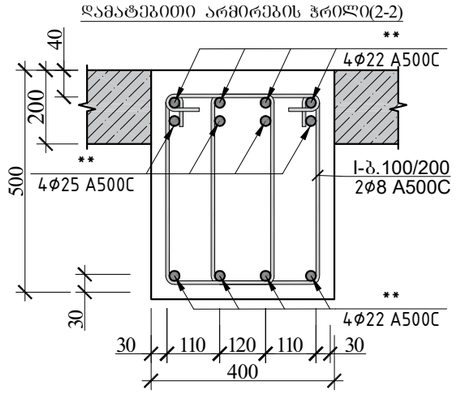

რიგელი 13 სპეციფიკაცია													სულ კონსტრუქციის რაოდენობა			
						მასალის ამოკრეფა							n= 3			
პოზ.	⌀ (მმ)	კლასი	L (მმ)	n (ცალი)	Lxn მ	⌀ მმ	∑ Lxn მ	1 გრძ.მ. წონა, კგ	∑ წონა , კგ		ბეტონი მ³		∑ წონა , კგ		ბეტონი მ³	
									A240C	A500C	B25	B7.5	A240C	A500C	B25	B7.5
1	22	A500C	11600	4	46.4	25	24	3.853	-	92.472			-	277.416		
2	22	A500C	7800	12	93.6	22	350.4	2.984	-	1045.594			-	3136.781		
3	22	A500C	11300	4	45.2	8	711.36	0.395	280.987	-			842.96	-		
4	22	A500C	7850	4	31.4					-			0	-		
5	22	A500C	7500	8	60											
6	22	A500C	7100	4	28.4											
7	22	A500C	7200	4	28.8						4.4				13	0
8	22	A500C	3250	4	13											
9	22	A500C	5000	10	50											
10	25	A500C	6000	4	24											
I	8	A240C	1520	468	711.36				0	-			0	-		
								∑	280.987	1138.066	4.4	0	842.96	3414.197	13	0

			ქალაქი ქობულეთი, სოფელი დიდღომი, დემეტრე თავდადებულის ქ№ 40 საოფისე შენობა სკ 01.10.07.007.175	
არქიტექტორი	ლ.ქავზნიძე		კონსტრუქციული პროექტი	20206 წელი
მთ.კონსტ.	ლ.ზამბახიძე			
შეასრულა	გ.შალიტაური			
შეასრულა	მ.საყაია			ფურც. №
			მასშტაბი 1:	ფურცლები

მონოლითური რიგელი 14-ის ჭრილი

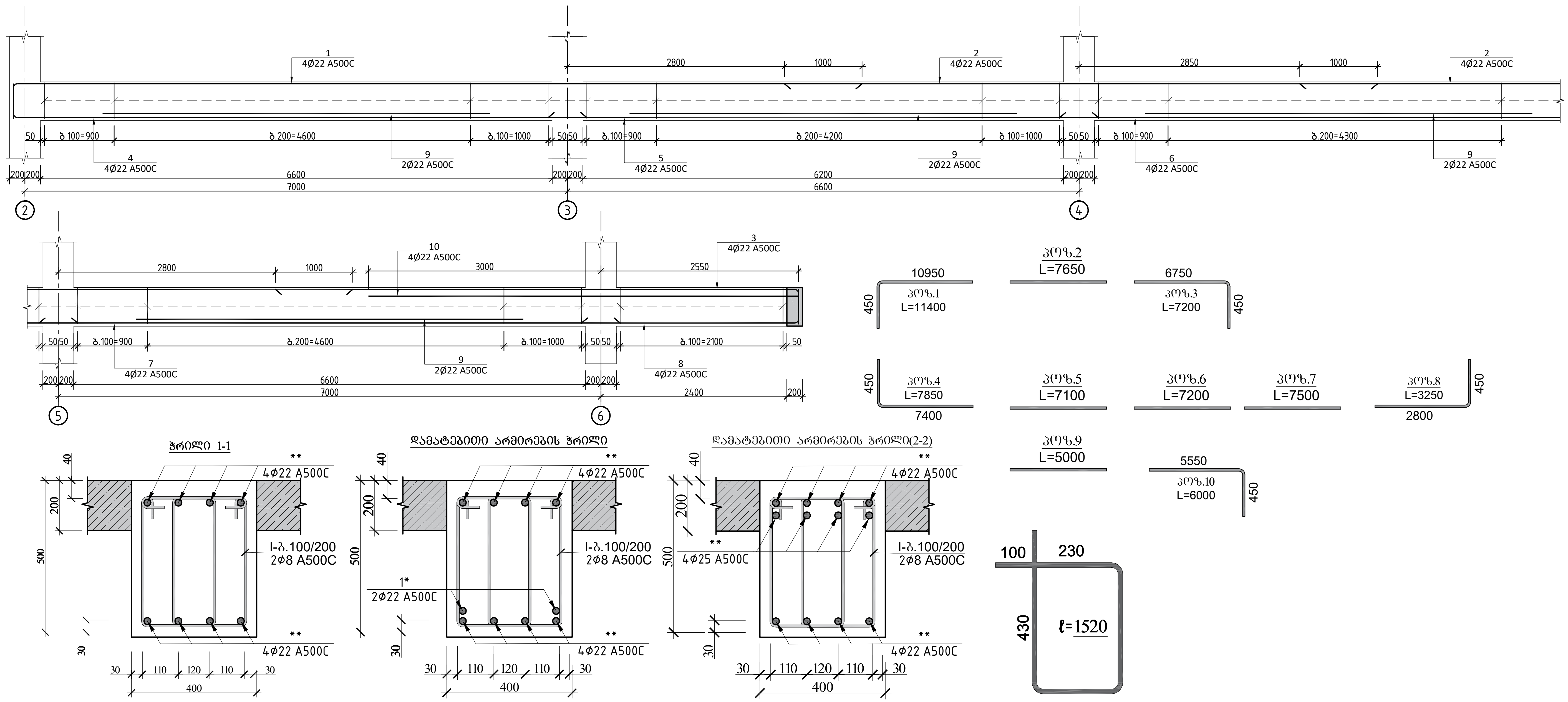

რიგელი 14 სპეციფიკაცია													სულ კონსტრუქციის რაოდენობა n= 3			
						მასალის ამოკრეფა										
პოზ.	ø (მმ)	კლასი	L (მმ)	n (ცალი)	Lxn მ	ø მმ	∑ Lxn მ	1 გრძ.მ. წონა, კგ	∑ წონა, კგ A240C	∑ წონა, კგ A500C	ბეტონი $მ^3$ B25	ბეტონი $მ^3$ B7.5	∑ წონა, კგ A240C	∑ წონა, კგ A500C	ბეტონი $მ^3$ B25	ბეტონი $მ^3$ B7.5
1	22	A500C	11400	4	45.6	25	24	3.853	-	92.472			-	277.416		
2	22	A500C	7650	12	91.8	22	320.6	2.984	-	956.6704			-	2870.011		
3	22	A500C	7200	4	28.8	8	577.6	0.395	228.152	-			684.46	-		
4	22	A500C	7850	4	31.4					-			0	-		
5	22	A500C	7100	8	56.8											
6	22	A500C	7200	4	28.8											
7	22	A500C	7500	4	30						3.6				11	0
8	22	A500C	3250	4	13											
9	22	A500C	5000	8	40											
10	25	A500C	6000	4	24											
I	8	A240C	1520	380	577.6				0	-			0	-		
								∑	228.152	1049.142	3.6	0	684.46	3147.427	11	0

			ქალაქი თბილისი, სოფელი დიღომი,დემეტრე თავდადებულის ქ№ 40 საოფისე შენობა ს/კ 01.10.07.007.175	
არქიტექტორი	ლ.ქაგნიძე		კონსტრუქციული პროექტი	20206 წელი
მთ.კონსტ.	ლ.ზამბახიძე			
შეასრულა	გ.შალიტაური			
შეასრულა	მ.სააკიან			ფურც. №
			მასშტაბი 1:	ფურცლები

მონოლითური რიგელი 15-ის ჭრილი

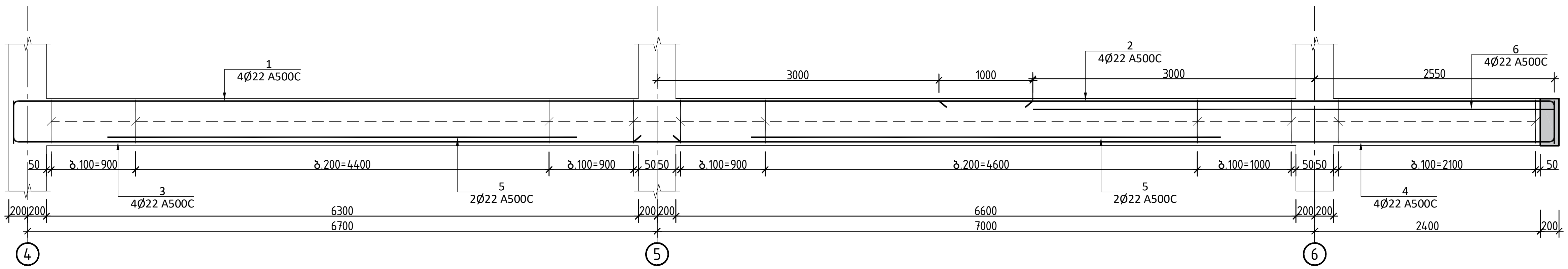

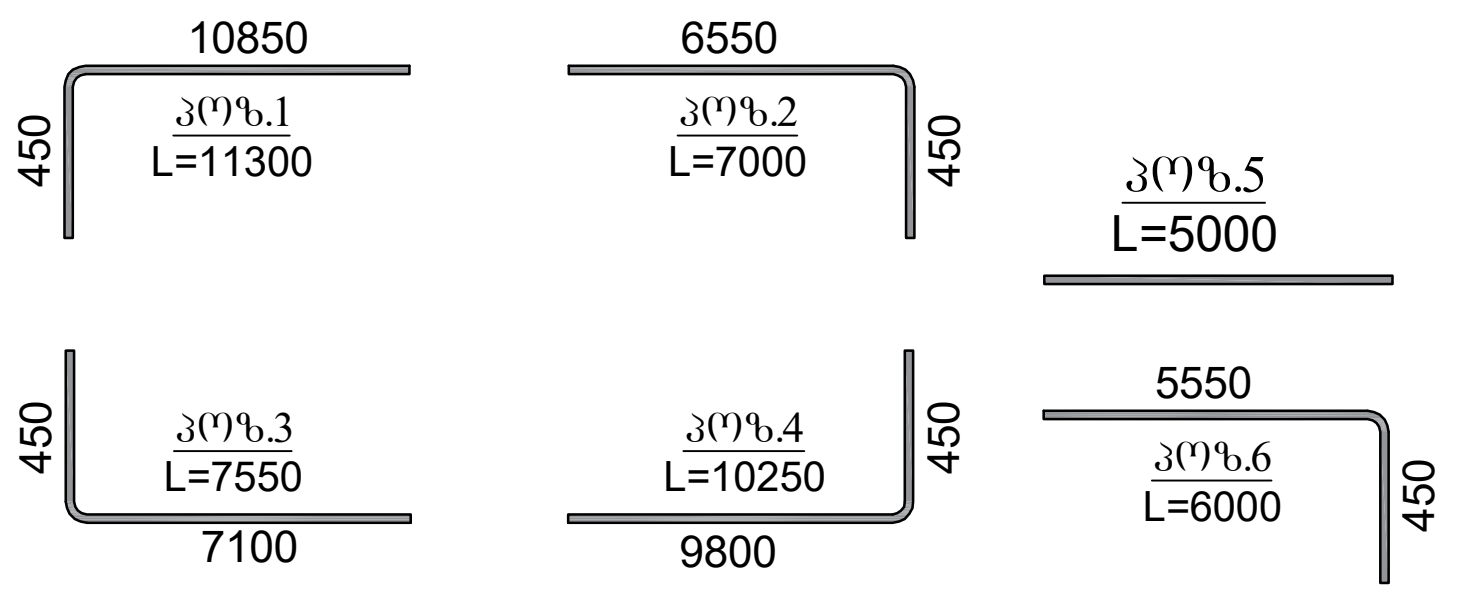

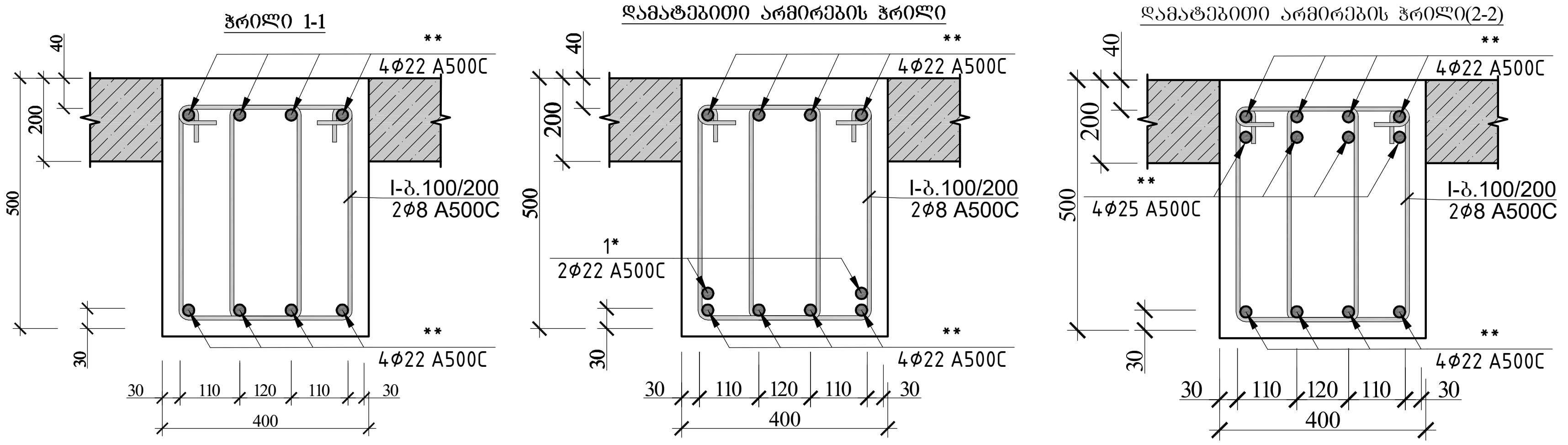

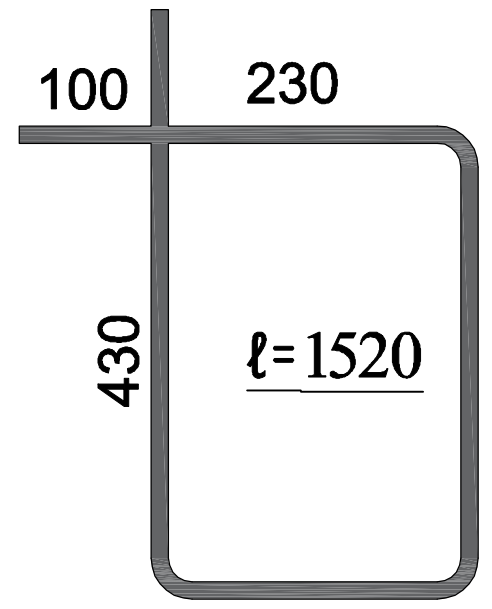

რიგელი 15 სპეციფიკაცია													სულ კონსტრუქციის რაოდენობა n= 3			
						მასალის ამოკრეფა										
პოზ.	⌀ (მმ)	კლასი	L (მმ)	n (ცალი)	Lxn მ	⌀ მმ	∑ Lxn მ	1 გრძ.მ. წონა, კგ	∑ წონა, კგ A240C	∑ წონა, კგ A500C	ბეტონი მ^3 B25	ბეტონი მ^3 B7.5	∑ წონა, კგ A240C	∑ წონა, კგ A500C	ბეტონი მ^3 B25	ბეტონი მ^3 B7.5
1	22	A500C	11300	4	45.2	25	24	3.853	-	92.472	2		-	277.416	5.9	0
2	22	A500C	7000	4	28	22	205.4	2.984	-	612.9136			-	1838.741		
3	22	A500C	7550	4	30.2	8	322.24	0.395	127.285	-			381.85	-		
4	22	A500C	10250	8	82				0	-			0	-		
5	22	A500C	5000	4	20											
6	25	A500C	6000	4	24											
I	8	A240C	1520	212	322.24				0	-			0	-		
								∑	127.285	705.3856	2	0	381.85	2116.157	5.9	0

ქალაქი თბილისი, სოფელი დიღომი,დემეტრე თავდადებულის ქ№ 40 საოფისე შენობა ს/კ 01.10.07.007.175		
არქიტექტორი	ლ.ქაბნიძე	
მთ.კონსტ.	ლ.ზამბახიძე	
შეასრულა	გ.შალიტაური	
შეასრულა	მ.სააკიან	
კონსტრუქციული პროექტი	20206 წელი	
მასშტაბი 1:	ფურც. №	ფურცლები

მონოლითური რიგელი 16-ის ჭრილი

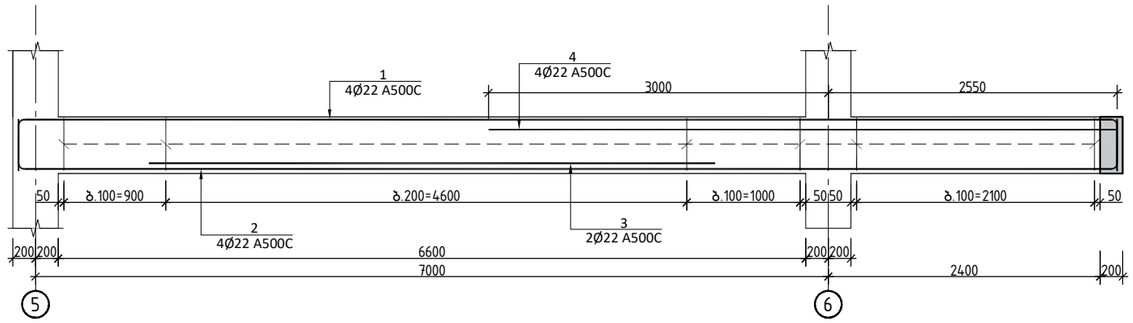

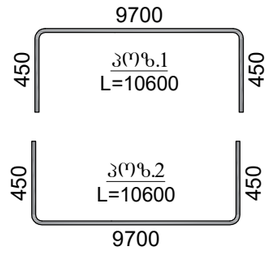

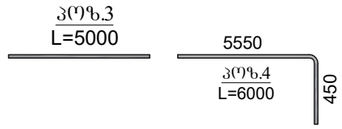

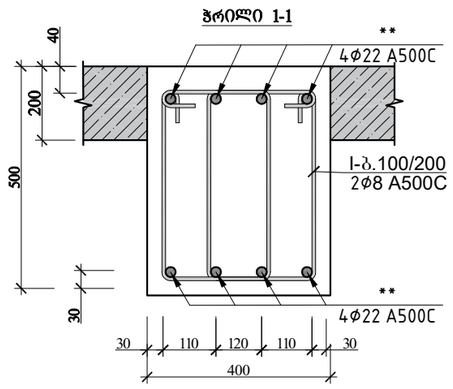

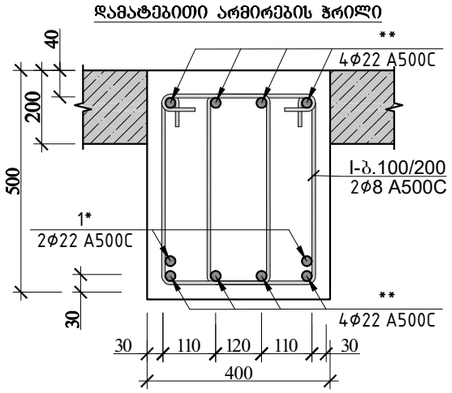

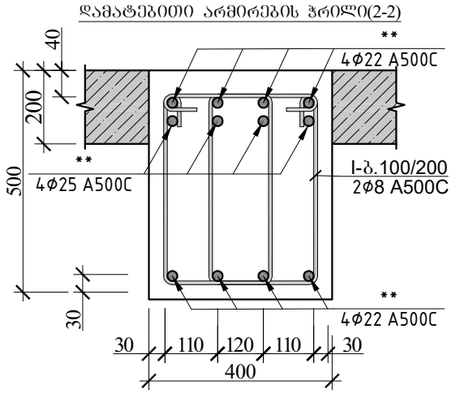

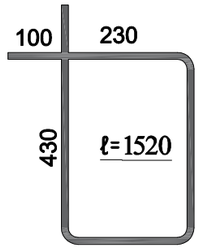

რიგელი 16 სპეციფიკაცია

						მასალის ამოკრეფა							სულ კონსტრუქციის რაოდენობა n= 3			
პოზ.	⌀ (მმ)	კლასი	L (მმ)	n (ცალი)	Lxn მ	⌀ მმ	∑ Lxn მ	1 გრძ.მ. წონა, კგ	∑ წონა , კგ		ბეტონი მ³		∑ წონა , კგ		ბეტონი მ³	
									A240C	A500C	B25	B7.5	A240C	A500C	B25	B7.5
1	22	A500C	10600	4	42.4	25	24	3.853	-	92.472			-	277.416		
2	22	A500C	10600	4	42.4	22	94.8	2.984	-	282.8832			-	848.6496		
3	22	A500C	5000	2	10	8	197.6	0.395	78.052	-	1.2		234.16	-	3.5	0
4	25	A500C	6000	4	24				0	-			0	-		
I	8	A240C	1520	130	197.6				0	-			0	-		
								∑	78.052	375.3552	1.2	0	234.16	1126.066	3.5	0

			ქალაქი ქობულეთი, სოფელი ციცოთი, დევდარე თავდაცვაულის ქ№40 საოფისე შენობა ს/კ 01.10.07.007.175
არქიტექტორი	ლ.ქავზნიძე		კონსტრუქციული პროექტი — 20206 წელი
მთ.კონსტ.	ლ.ზამბახიძე		
შეასრულა	გ.შალიტაური		მონოლითური რიგელი 16-ის ჭრილი — ფურც. № 41
შეასრულა	მ.სააკიან		
			მასშტაბი 1: — ფურცლები

მონოლითური რიგელი 17-ის ჭრილი

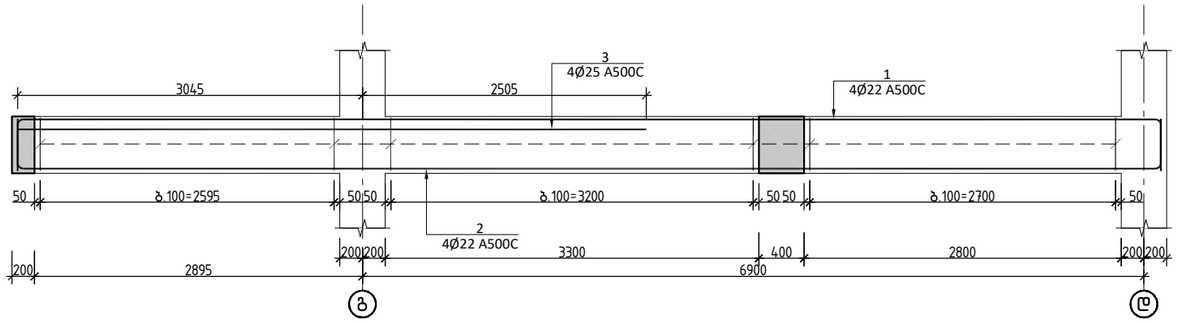

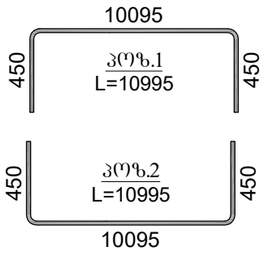

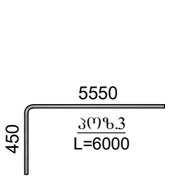

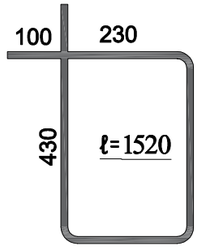

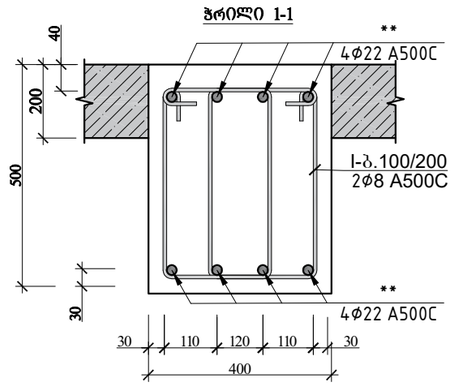

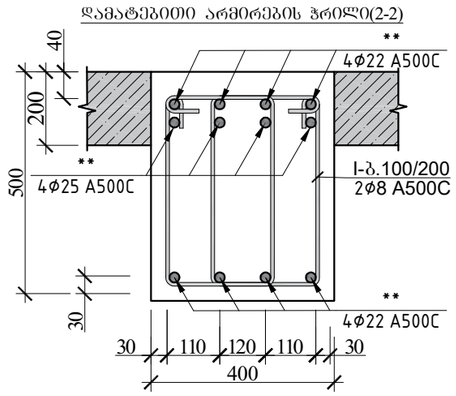

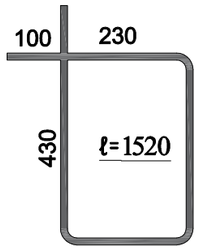

რიგელი 17 სპეციფიკაცია															სულ კონსტრუქციის რაოდენობა n= 3			
						მასალის ამოკრეფა												
პოზ.	⌀ (მმ)	კლასი	L (მმ)	n (ცალი)	Lxn მ	⌀ მმ	∑ Lxn მ	1 გრძ.მ. წონა, კგ	∑ წონა , კგ		ბეტონი მ³		∑ წონა , კგ		ბეტონი მ³	
									A240C	A500C	B25	B7.5	A240C	A500C	B25	B7.5
1	22	A500C	10995	4	43.98	25	24	3.853	-	92.472	1.2		-	277.416	3.6	0
2	22	A500C	10995	4	43.98	22	87.96	2.984	-	262.4726			-	787.4179		
3	25	A500C	6000	4	24	8	276.64	0.395	109.273	-			327.82	-		
I	8	A240C	1520	182	276.64				0	-			0	-		
								∑	109.273	354.9446	1.2	0	327.82	1064.834	3.6	0

			ქალაქი ქობულეთი, სოფელი დიდრომი, დემეტრე თავდადებულის ქ№40 სოფისა შენობა სკ 01.10.07.007.175
არქიტექტორი	ლ.ძაბნიძე		კონსტრუქციული პროექტი — 20206 წელი
მთ.კონსტ.	ლ.ზამბახიძე		
შემსრულა	გ.შალიტაური		მონოლითური რიგელი 17-ის ჭრილი — ფურც. № 42
შემსრულა	მ.სააკიან		
			მასშტაბი 1: — ფურცლები

მონოლითური რიგელი 18-ის ჭრილი

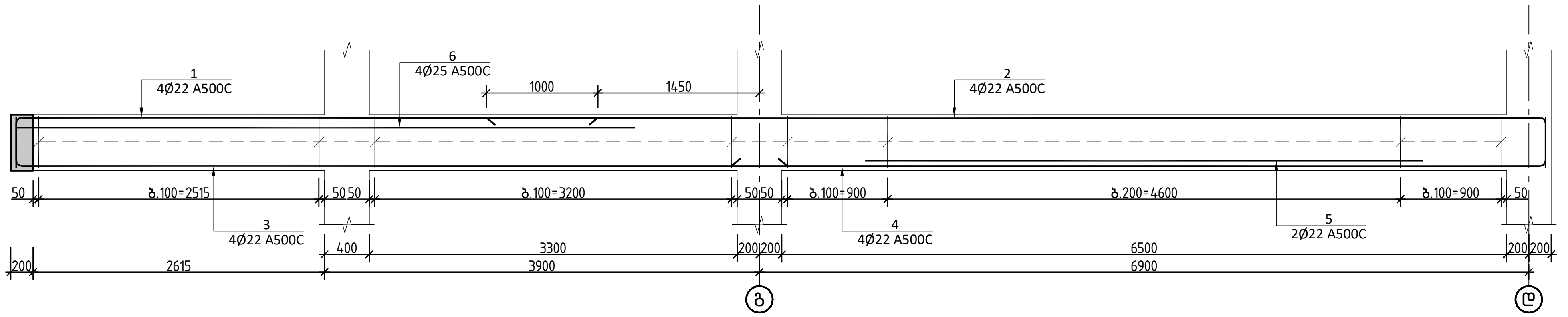

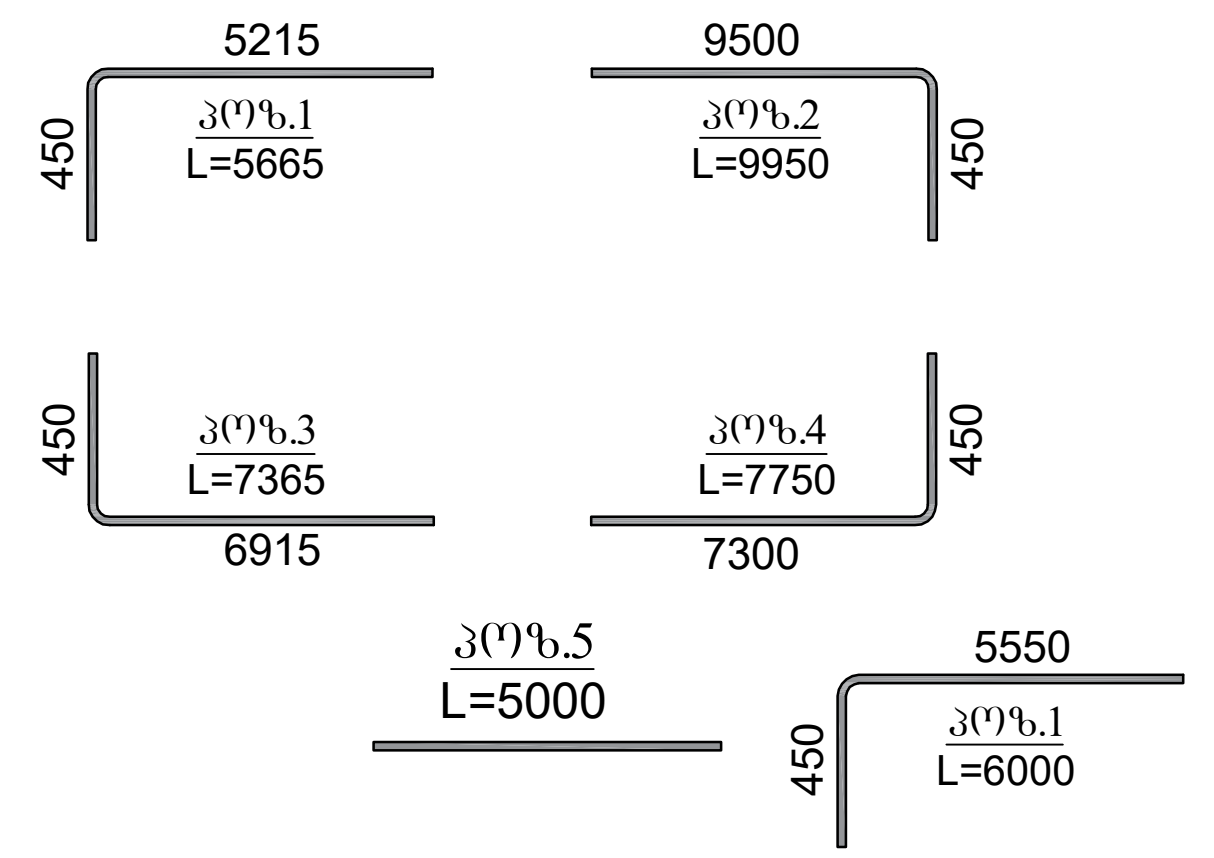

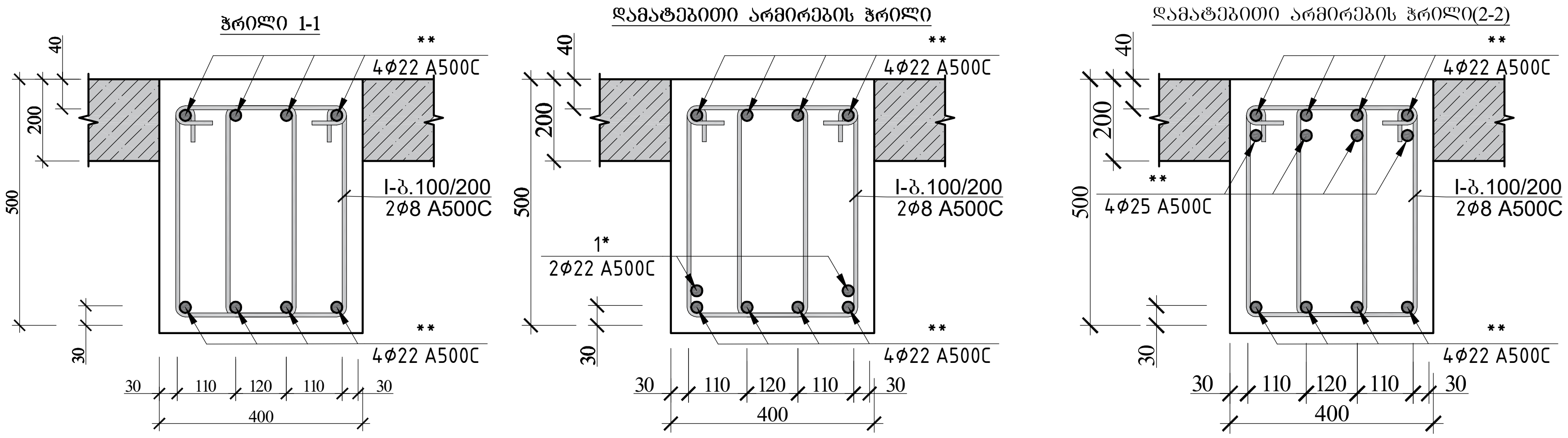

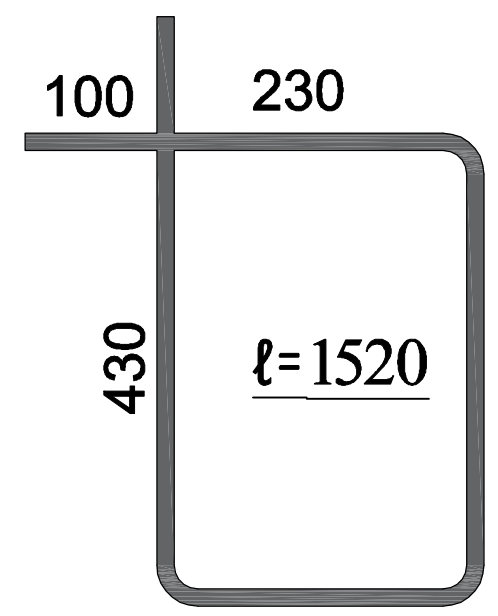

რიგელი 18 სპეციფიკაცია													სულ კონსტრუქციის რაოდენობა			
						მასალის ამოკრეფა							n= 3			
პოზ.	ø (მმ)	კლასი	L (მმ)	n (ცალი)	Lxn მ	ø მმ	∑ Lxn მ	1 გრძ.მ. წონა, კგ	∑ წონა , კგ A240C	∑ წონა , კგ A500C	ბეტონი მ³ B25	ბეტონი მ³ B7.5	∑ წონა , კგ A240C	∑ წონა , კგ A500C	ბეტონი მ³ B25	ბეტონი მ³ B7.5
1	22	A500C	5665	4	22.66	25	24	3.853	-	92.472	1.7		-	277.416	5	0
2	22	A500C	9950	4	39.8	22	132.92	2.984	-	396.6333			-	1189.9		
3	22	A500C	7365	4	29.46	8	307.04	0.395	121.281	-			363.84	-		
4	22	A500C	7750	4	31				0	-			0	-		
5	22	A500C	5000	2	10											
6	25	A500C	6000	4	24											
I	8	A240C	1520	202	307.04				0	-			0	-		
								∑	121.281	489.1053	1.7	0	363.84	1467.316	5	0

			ქალაქი ქთბილისი, სოფელი დილომი,დემეტრე თავდადებულის ქ№ 40 საოფისე შენობა ს/კ 01.10.07.007.175	
არქიტექტორი	ლ.ქაგნიძე		კონსტრუქციული პროექტი	20206 წელი
მთ.კონსტ.	ლ.ზამბახიძე	[signature]		
შეასრულა	გ.შალიტაური	[signature]	მონოლითური რიგელი 18-ის ჭრილი	
შეასრულა	მ.სააკიან	[signature]		ფურც. № 43
			მასშტაბი 1:	ფურცლები

მონოლითური რიგელი 19-ის ჭრილი

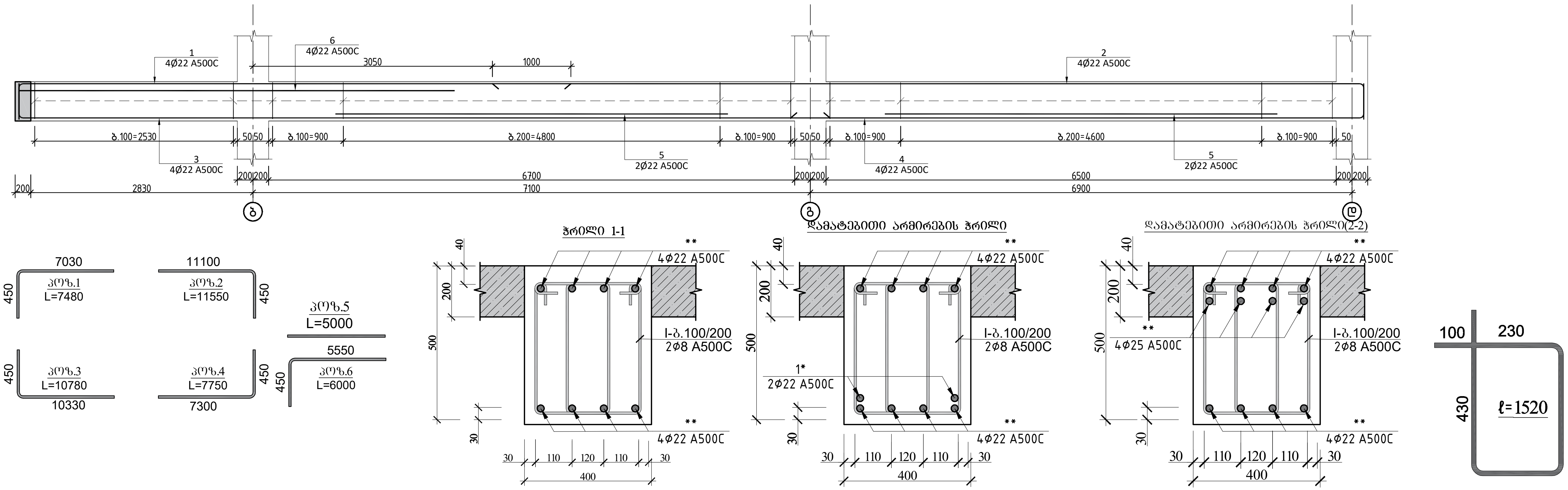

რიგელი 19 სპეციფიკაცია													სულ კონსტრუქციის რაოდენობა			
						მასალის ამოკრეფა							n= 3			
პოზ.	ø (მმ)	კლასი	L (მმ)	n (ცალი)	Lxn მ	ø მმ	∑ Lxn მ	1 გრძ.მ. წონა, კგ	∑ წონა , კგ		ბეტონი $მ^3$		∑ წონა , კგ		ბეტონი $მ^3$	
									A240C	A500C	B25	B7.5	A240C	A500C	B25	B7.5
1	22	A500C	7480	4	29.92	25	24	3.853	-	92.472	2.1		-	277.416	6.2	0
2	22	A500C	11550	4	46.2	22	170.24	2.984	-	507.9962			-	1523.988		
3	22	A500C	10780	4	43.12	8	337.44	0.395	133.289	-			399.87	-		
4	22	A500C	7750	4	31				0	-			0	-		
5	22	A500C	5000	4	20											
6	25	A500C	6000	4	24											
I	8	A240C	1520	222	337.44				0	-			0	-		
								∑	133.289	600.4682	2.1	0	399.87	1801.404	6.2	0

			ქალაქი ქთბილისი, სოფელი დიღომი,დემეტრე თავდადებულის ქ№ 40 საოფისე შენობა ს/კ 01.10.07.007.175	
არქიტექტორი	ლ.ქაბნიძე		კონსტრუქციული პროექტი	20206 წელი
მთ.კონსტ.	ლ.ზამბახიძე	[signature]		
შეასრულა	გ.შალიტაური	გშალიტაური	მონოლითური რიგელი 19-ის ჭრილი	
შეასრულა	მ.სააკიან	მ. საკიან		ფურც. № 44
			მასშტაბი 1:	ფურცლები

მონოლითური რიგელი 20-ის ჭრილი

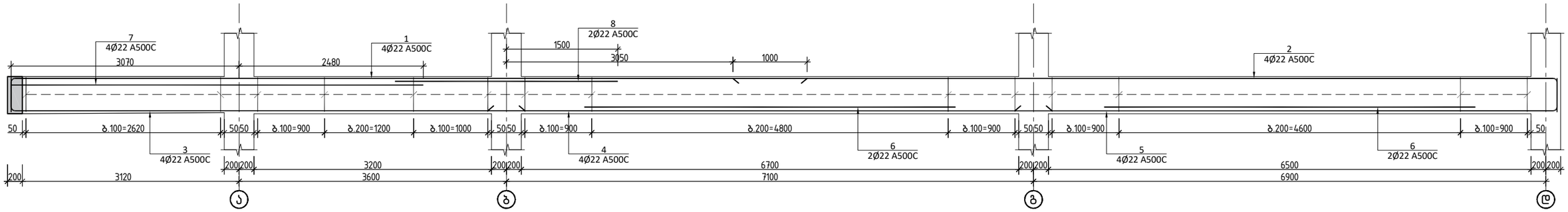

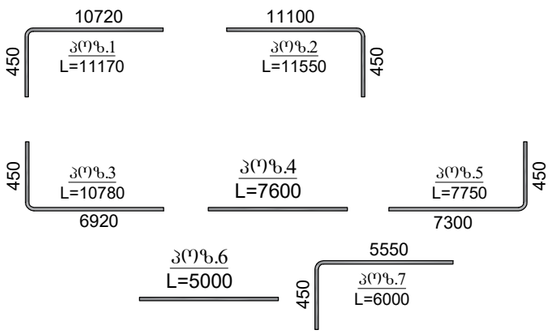

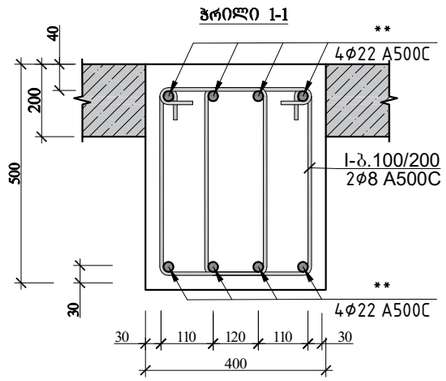

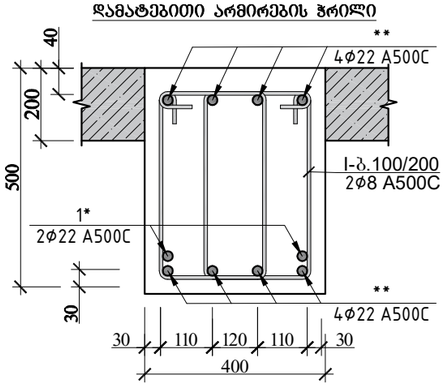

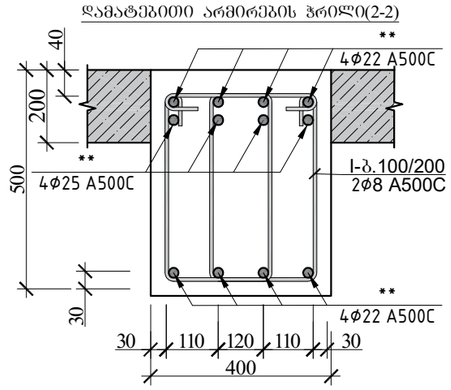

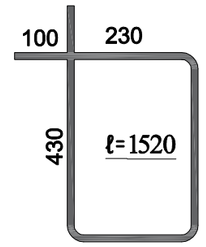

რიგელი 20 სპეციფიკაცია													ᲡᲣᲚ ᲙᲝᲜᲡᲢᲠᲣᲥᲪᲘᲘᲡ ᲠᲐᲝᲓᲔᲜᲝᲑᲐ n= 6			
						მასალის ამოკრეფა										
პოზ.	⌀ (მმ)	კლასი	L (მმ)	n (ცალი)	Lxn მ	⌀ მმ	∑ Lxn მ	1 გრძ.მ. წონა, კგ	∑ წონა , კგ		ბეტონი მ³		∑ წონა , კგ		ბეტონი მ³	
									A240C	A500C	B25	B7.5	A240C	A500C	B25	B7.5
1	22	A500C	11170	4	44.68	25	24	3.853	-	92.472			-	554.832		
2	22	A500C	11550	4	46.2	22	176.72	2.984	-	527.332			-	3163.995		
3	22	A500C	10780	4	43.12	8	419.52	0.395	165.71	-			994.26	-		
4	22	A500C	7600	4	30.4				0	-			0	-		
5	22	A500C	7750	4	31						2.4				14	0
6	22	A500C	5000	4	20											
7	25	A500C	6000	4	24											
8	22	A500C	3000	2	6											
I	8	A240C	1520	276	419.52				0	-			0	-		
								∑	165.71	619.804	2.4	0	994.26	3718.827	14	0

			ქალაქი ქობულეთი, სოფელი ციცოლი, ლევან ტაბაგარის ქუჩა №40 საოჯახო სახლი
არქიტექტორი	ლ.ქაბნიძე		სკპ 01.10.07.007.175
მთ.კონსტ.	ლ.ზამბახიძე		კონსტრუქციული პროექტი — 2020 წელი
შემსრულა	გ.შალიტაური		მონოლითური რიგელი 20-ის ჭრილი — ფურც. № 45
შემსრულა	მ.სააკიან		
			მასშტაბი 1: — ფურცლები

მონოლითური რიგელი 21-ის ჭრილი

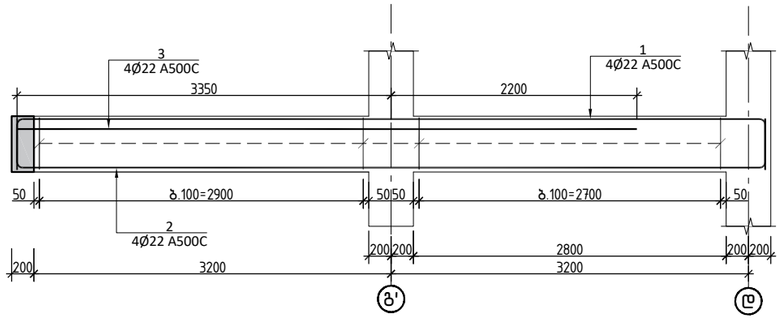

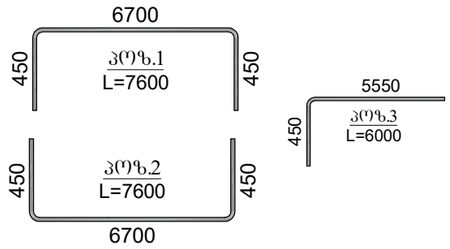

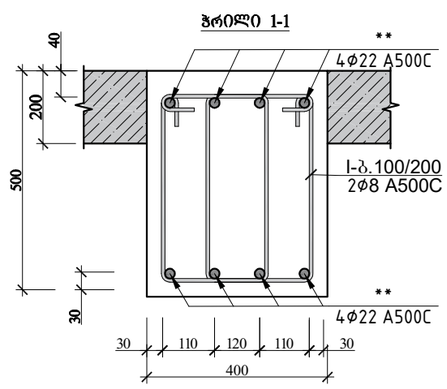

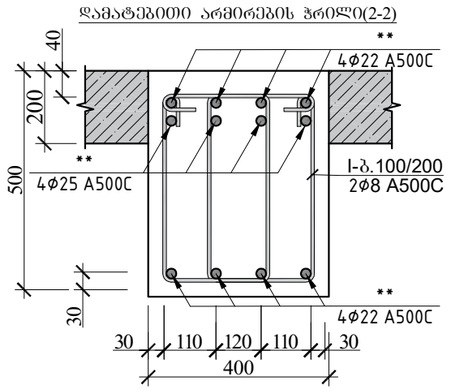

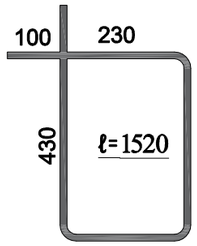

რიგელი 21 სპეციფიკაცია																
						მასალის ამოკრეფა							სულ კონსტრუქციის რაოდენობა n= 3			
პოზ.	⌀ (მმ)	კლასი	L (მმ)	n (ცალი)	Lxn მ	⌀ მმ	∑ Lxn მ	1 გრძ.მ. წონა, კგ	∑ წონა , კგ		ბეტონი მ³		∑ წონა , კგ		ბეტონი მ³	
									A240C	A500C	B25	B7.5	A240C	A500C	B25	B7.5
1	22	A500C	7600	4	30.4	25	24	3.853	-	92.472	0.8		-	277.416	2.4	0
2	22	A500C	7600	4	30.4	22	84.8	2.984	-	253.0432			-	759.1296		
3	25	A500C	6000	4	24	8	176.32	0.395	69.6464	-			208.94	-		
I	8	A240C	1520	116	176.32				0	-			0	-		
								∑	69.6464	345.5152	0.8	0	208.94	1036.546	2.4	0

			ქალაქი ქობულეთი, სოფელი დიდი ონი, დვიბეტრე თავდაცვის ქ№40 საოფისე შენობა ს/კ 01.10.07.007.175
არქიტექტორი	ლ.ძაბნიძე		კონსტრუქციული პროექტი 20206 წელი
მთ.კონსტ.	ლ.ზამბახიძე		
შეასრულა	გ.შალიტაური		მონოლითური რიგელი 21-ის ჭრილი
შეასრულა	მ.ხაჭაპურიძე		ფურც.№ 46
			მასშტაბი 1: ფურცლები

მონოლითური რიგელი 22-ის ჭრილი

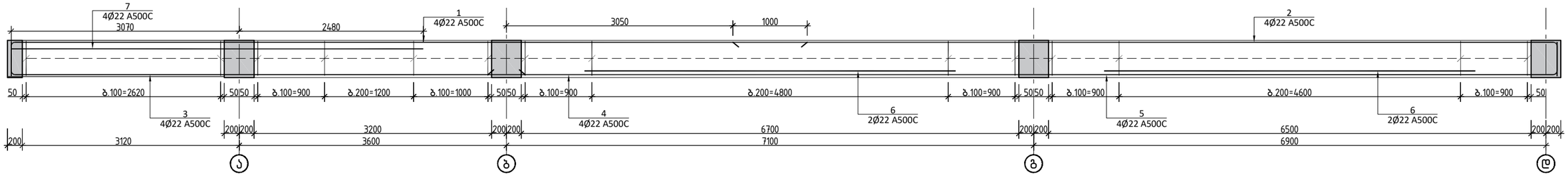

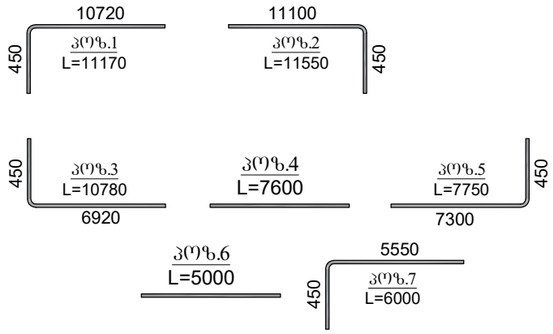

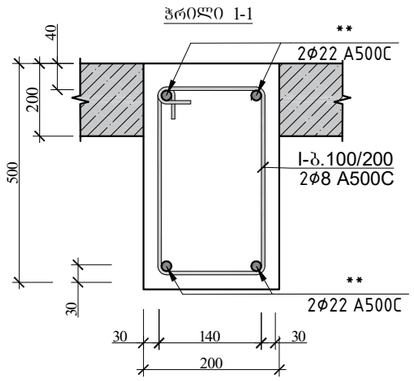

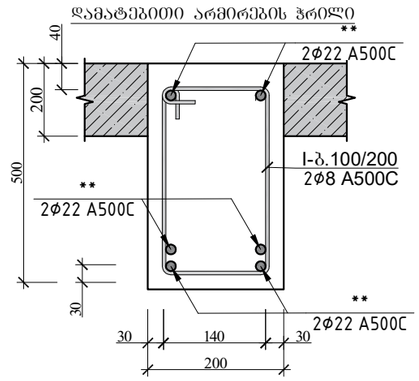

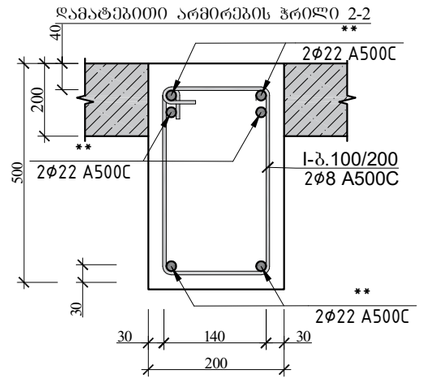

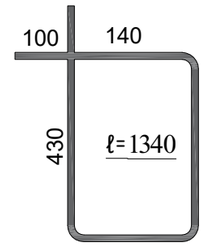

რიგელი 22 სპეციფიკაცია

						მასალის ამოკრეფა							სულ კონსტრუქციის რაოდენობა n= 3			
პოზ.	⌀ (მმ)	კლასი	L (მმ)	n (ცალი)	Lxn მ	⌀ მმ	∑ Lxn მ	1 გრძ.მ. წონა, კგ	∑ წონა , კგ		ბეტონი მ³		∑ წონა , კგ		ბეტონი მ³	
									A240C	A500C	B25	B7.5	A240C	A500C	B25	B7.5
1	22	A500C	11170	2	22.34	22	141.7	2.984	-	422.833	1.2		-	1268.498	3.6	0
2	22	A500C	11550	2	23.1								0	0		
3	22	A500C	10780	2	21.56	8	184.92	0.395	73.043	-			219.13	-		
4	22	A500C	7600	2	15.2				0	-			0	-		
5	22	A500C	7750	2	15.5											
6	22	A500C	5000	4	20											
7	22	A500C	6000	4	24											
I	8	A240C	1340	138	184.92				0	-			0	-		
								∑	73.043	422.833	1.2	0	219.13	1268.498	3.6	0

			ქალაქი ქობულეთი, სოფელი დიღომი, დემეტრე თავდადებულის ქ№40 სოფისა შენობა სკ 01.10.07.007.175
არქიტექტორი	ლ.ქაბნიძე		კონსტრუქციული პროექტი — 2020წ ნელი
მთ.კონსტ.	ლ.ზამბახიძე		
შეასრულა	გ.შალიტაური		მონოლითური რიგელი 22-ის ჭრილი — ფურც. № 47
შეასრულა	მ.საყაიან		
			მასშტაბი 1: — ფურცლები

მონოლითური რიგელი 23-ის ჭრილი

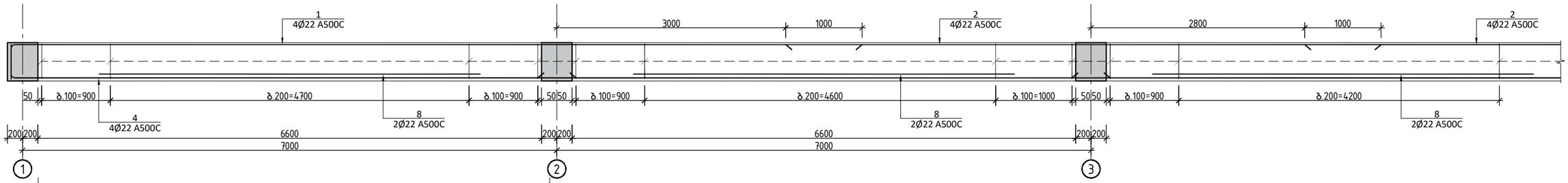

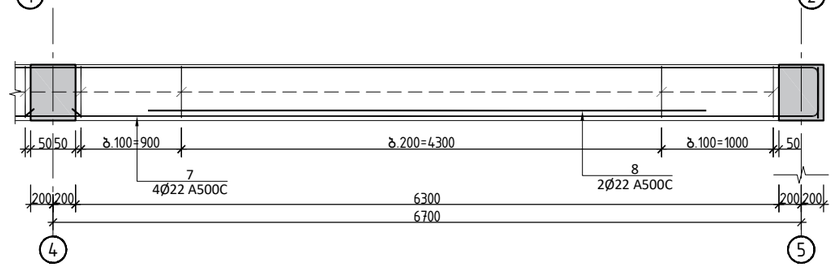

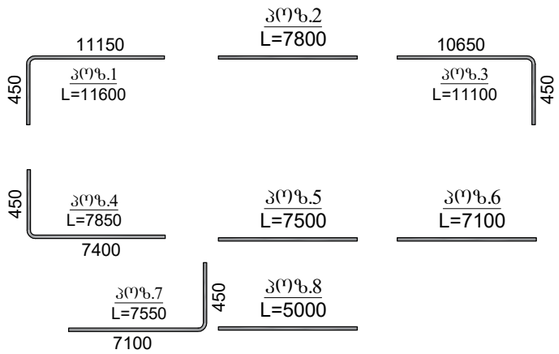

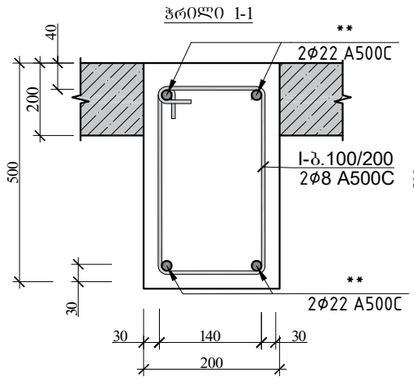

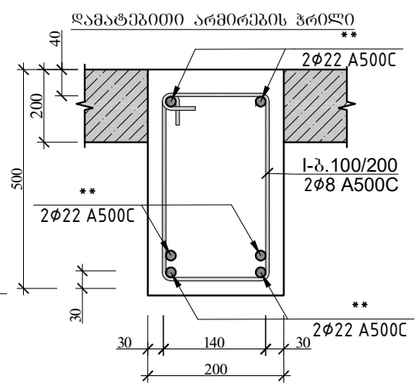

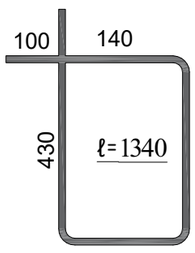

რიგელი 23 სპეციფიკაცია													სულ კონსტრუქციის რაოდენობა n= 3			
						მასალის ამოკრეფა										
პოზ.	⌀ (მმ)	კლასი	L (მმ)	n (ცალი)	Lxn მ	⌀ მმ	∑ Lxn მ	1 გრძ.მ. წონა, კგ	∑ წონა , კგ		ბეტონი მ³		∑ წონა , კგ		ბეტონი მ³	
									A240C	A500C	B25	B7.5	A240C	A500C	B25	B7.5
1	22	A500C	11600	2	23.2	22	176.6	2.984	-	526.9744			-	1580.923		
2	22	A500C	7800	4	31.2	8	292.88	0.395	115.688	-			347.06	-		
3	22	A500C	11100	2	22.2								0	0		
4	22	A500C	7850	2	15.7											
5	22	A500C	7500	2	15						1.7				5	0
6	22	A500C	7100	2	14.2											
7	22	A500C	7550	2	15.1											
8	22	A500C	5000	8	40											
I	8	A240C	1340	167	223.78				0	-			0	-		
								∑	115.688	526.9744	1.7	0	347.06	1580.923	5	0

			ქალაქი ქობულეთი, სოფელი ციცოფი, დევდარე თავდაცვებულის ქმ 40 სოფისა შენობა ს/კ 01.10.07.007.175
არქიტექტორი	ლ.ძაბნიძე		კონსტრუქციული პროექტი 20206 წელი
მთ.კონსტ.	ლ.ზამბახიძე		
შეასრულა	გ.შალიტაური		მონოლითური რიგელი 23-ის ჭრილი ფურც. № 48
შეასრულა	გ.საყაია		
			მასშტაბი 1: ფურცლები

მონოლითური რიგელი 24-ის ჭრილი

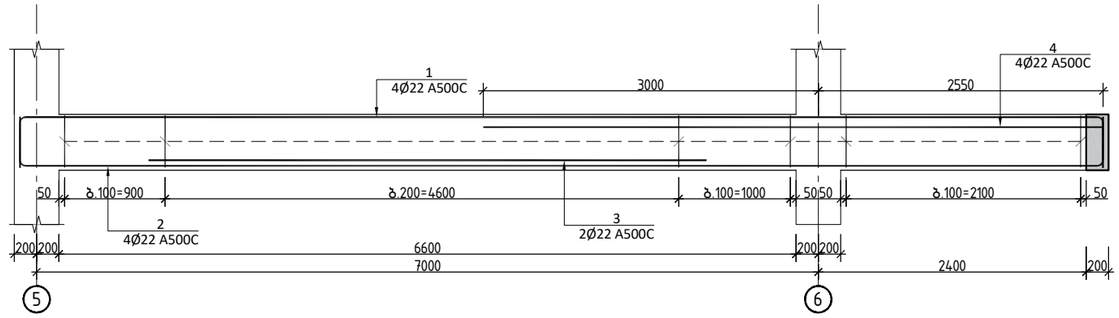

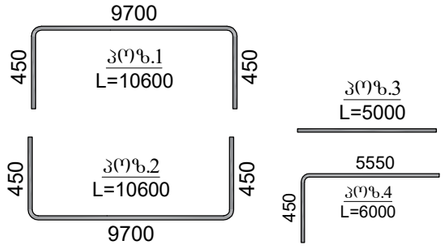

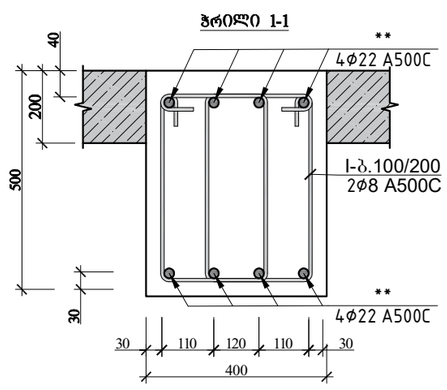

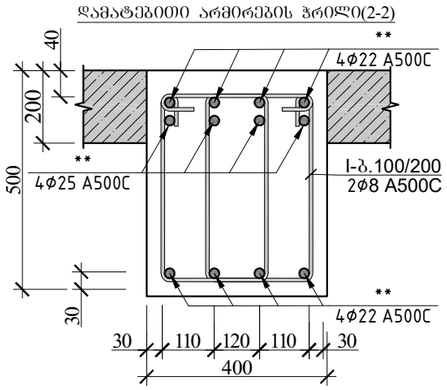

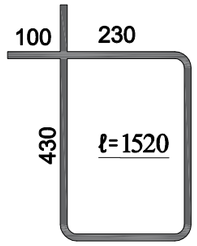

რიგელი 24 სპეციფიკაცია													სულ კონსტრუქციის რაოდენობა n= 3			
						მასალის ამოკრეფა										
პოზ.	⌀ (მმ)	კლასი	L (მმ)	n (ცალი)	Lxn მ	⌀ მმ	∑ Lxn მ	1 გრძ.მ. წონა, კგ	∑ წონა , კგ		ბეტონი მ³		∑ წონა , კგ		ბეტონი მ³	
									A240C	A500C	B25	B7.5	A240C	A500C	B25	B7.5
1	22	A500C	10600	4	42.4	22	118.8	2.984	-	354.499			-	1063.498		
2	22	A500C	10600	4	42.4								0	0		
3	22	A500C	5000	2	10	8	197.6	0.395	78.052	-	1.2		234.16	-	3.5	0
4	22	A500C	6000	4	24				0	-			0	-		
I	8	A240C	1520	130	197.6				0	-			0	-		
								∑	78.052	354.499	1.2	0	234.16	1063.498	3.5	0

			ქალაქი ქობულეთი, სოფელი დიღომი, დემეტრე თავდადებულის ქ№40 საოფისე შენობა სკკ 01.10.07.007.175
არქიტექტორი	ლ.ქაგნიძე		
მთ.კონსტ.	ლ.ზამბახიძე		კონსტრუქციული პროექტი 20206 წელი
შესრულა	გ.შალიტაური		
შესრულა	მ.სააკიან		მონოლითური რიგელი 24-ის ჭრილი ფურც. № 49
			მასშტაბი 1: ფურცლები

რ/ბ სვეტების განლაგების გეგმა −3.300 ნიშნულზე

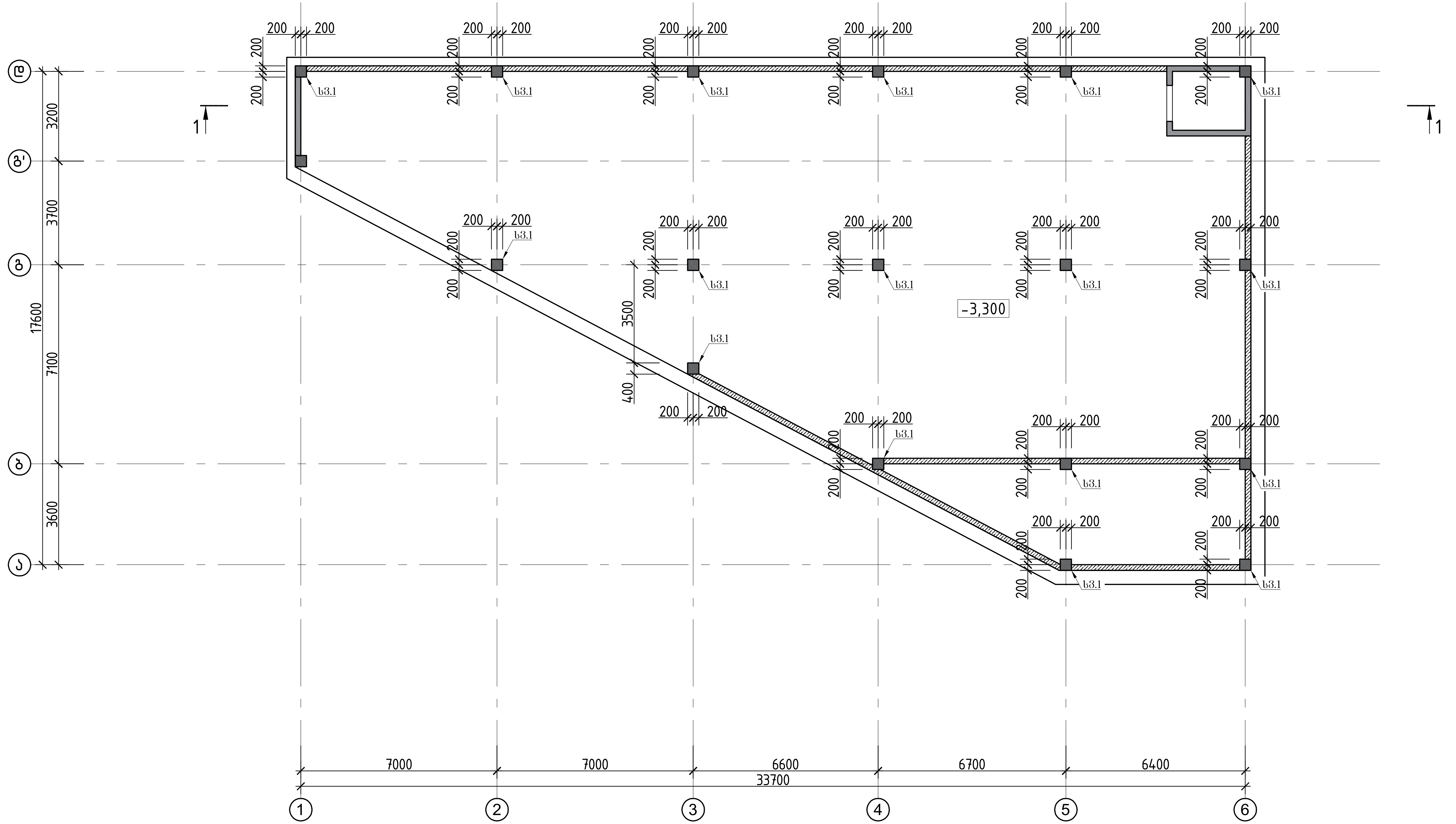

			ქალაქი თბილისი, სოფელი დიღომი, დემეტრე თავდადებულის ქ№40 საოფისე შენობა ს/კ 01.10.07.007.175		
არქიტექტორი	ლ.ქაბნიძე		კონსტრუქციული პროექტი		20206 წელი
მთ.კონსტ.	ლ.ზამბახიძე				
შეასრულა	გ.შალიტაური		რ/ბ სვეტების განლაგების გეგმა −3.300 ნიშნულზე		
შეასრულა	მ.სააკიან				ფურც. № 50
			მასშტაბი 1:		ფურცლები

რ/ბ სვეტების განალაგების გეგმა +0.00 ნიშნულზე

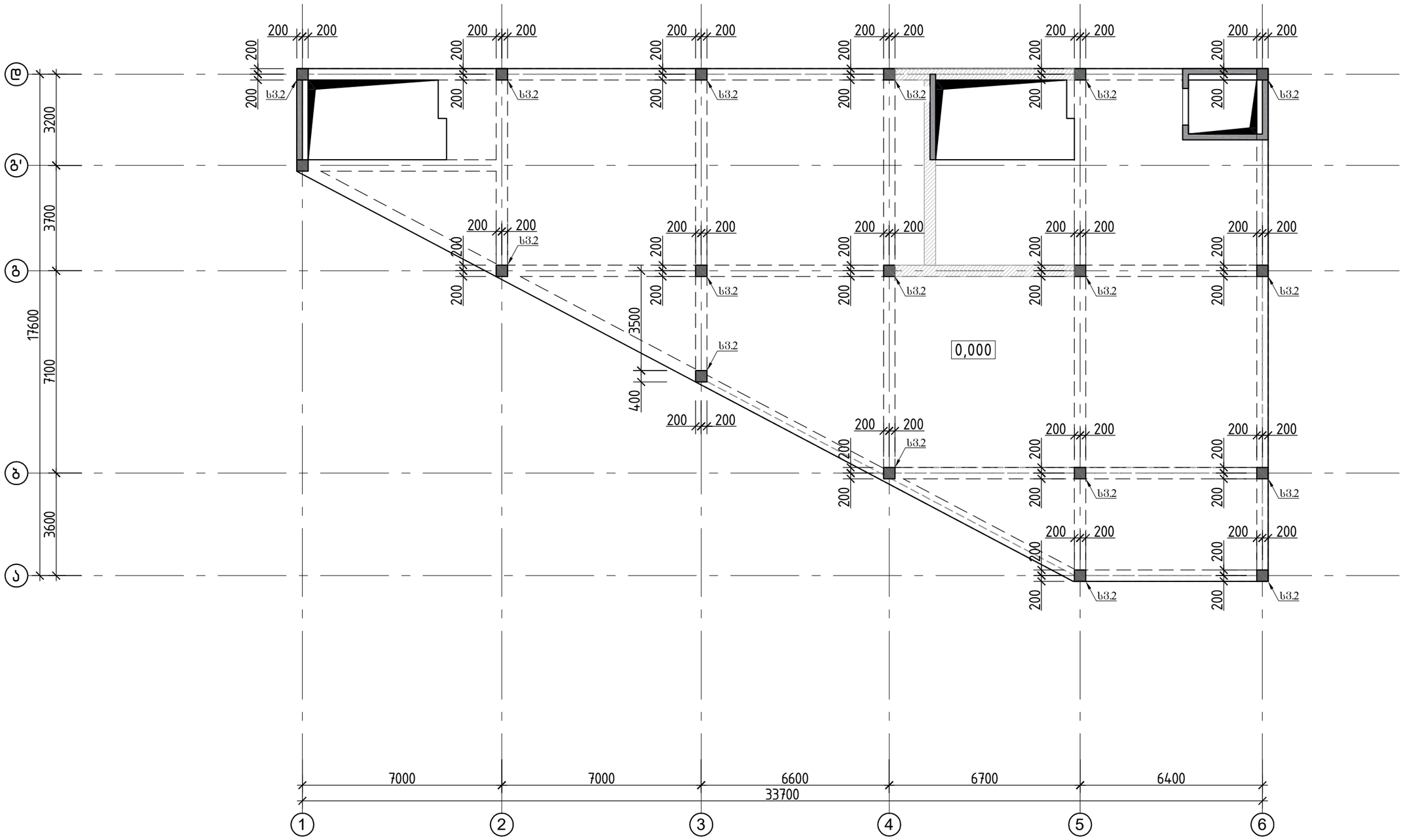

			ქალაქი ქობულეთი, სოფელი დიღომი,დემეტრე თავდადებულის ქ№40 საოფისე შენობა ს/კ 01.10.07.007.175	
არქიტექტორი	ლ.ქავზნიძე		კონსტრუქციული პროექტი	20206 წელი
მთ.კონსტ.	ლ.ზამბახიძე			
შეასრულა	გ.შალიტაური			
შეასრულა	მ.სააკიან			ფურც. №
			მასშტაბი 1:	ფურცლები

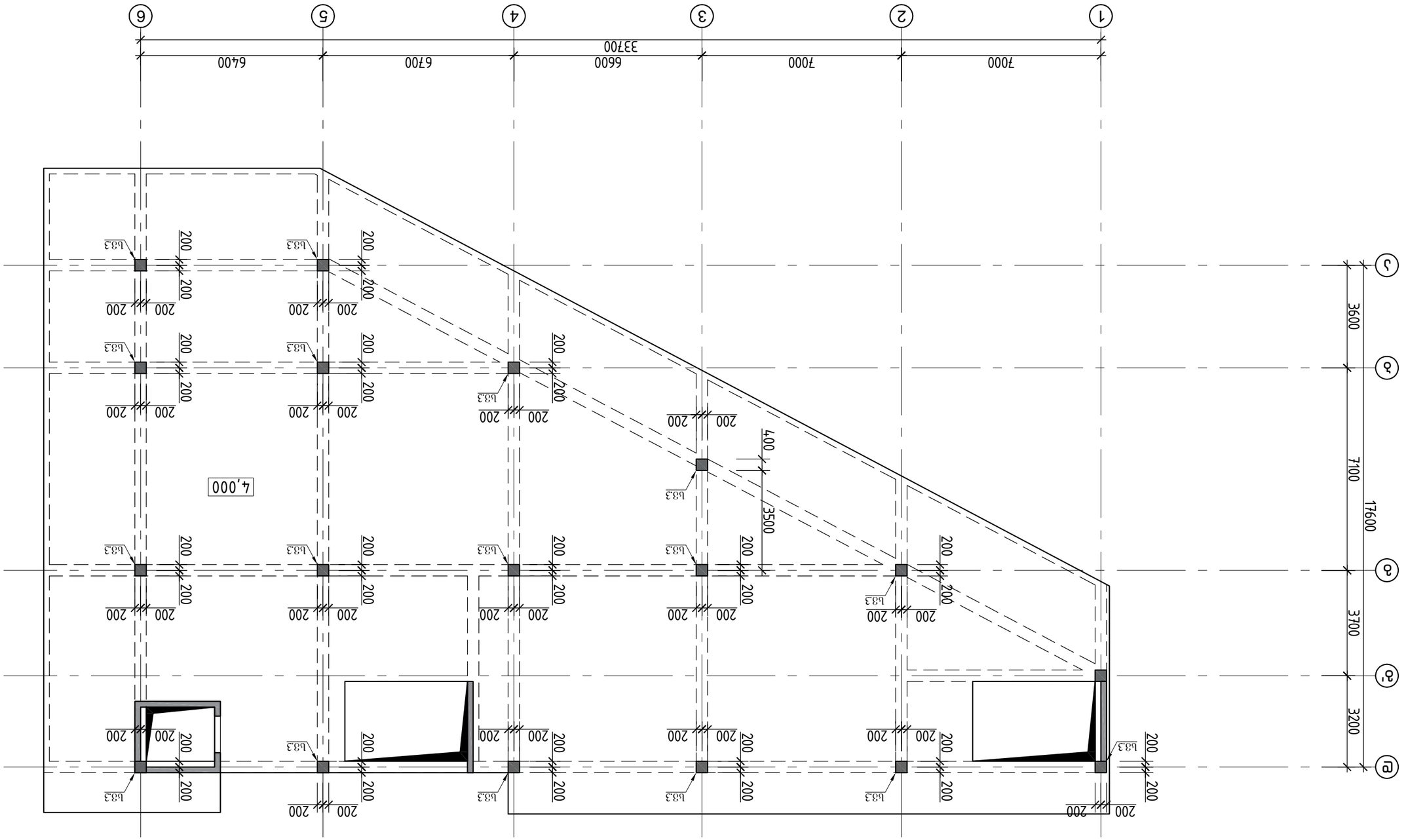

Ск/з 4.000 бл3бСтмЬ ЬЗЗЬЬ ЬЬЬСЬЬСтмСЬЬЬ ЬЬЬСЬСЬЬЗ %Ск

Ссылочные и инвентарные номера			
Инв. № подл.	Подпись и дата	Взам. инв. №	
Изм. Кол.уч. Лист № док. Подпись Дата			
ГИП	Шифтан Ольга		Стадия Лист Листов
Нач.отд.	Шифтан Ольга		Р 51
Н.контр.	Шифтан Ольга		
Разработал	Шифтан Ольга		
Ск/з 4.000 бл3бСтмЬ ЬЗЗЬЬ ЬЬЬСЬЬСтмСЬЬЬ ЬЬЬСЬСЬЬЗ %Ск			
Формат А1			

Ск%Ьтсбзбтмз ЬЗЗЬЬ ЬЬЬСЬЬСтмСЬЬЬ ЬЬЬСЬСЬЬЗ %Ск
Ск%Ьтсбзбтмз ЬЗЗЬЬ ЬЬЬСЬЬСтмСЬЬЬ ЬЬЬСЬСЬЬЗ %Ск
Ьл 01%0702.007.775

რ/ბ სვეტების განალაგების გეგმა +7.500 ნიშნულზე

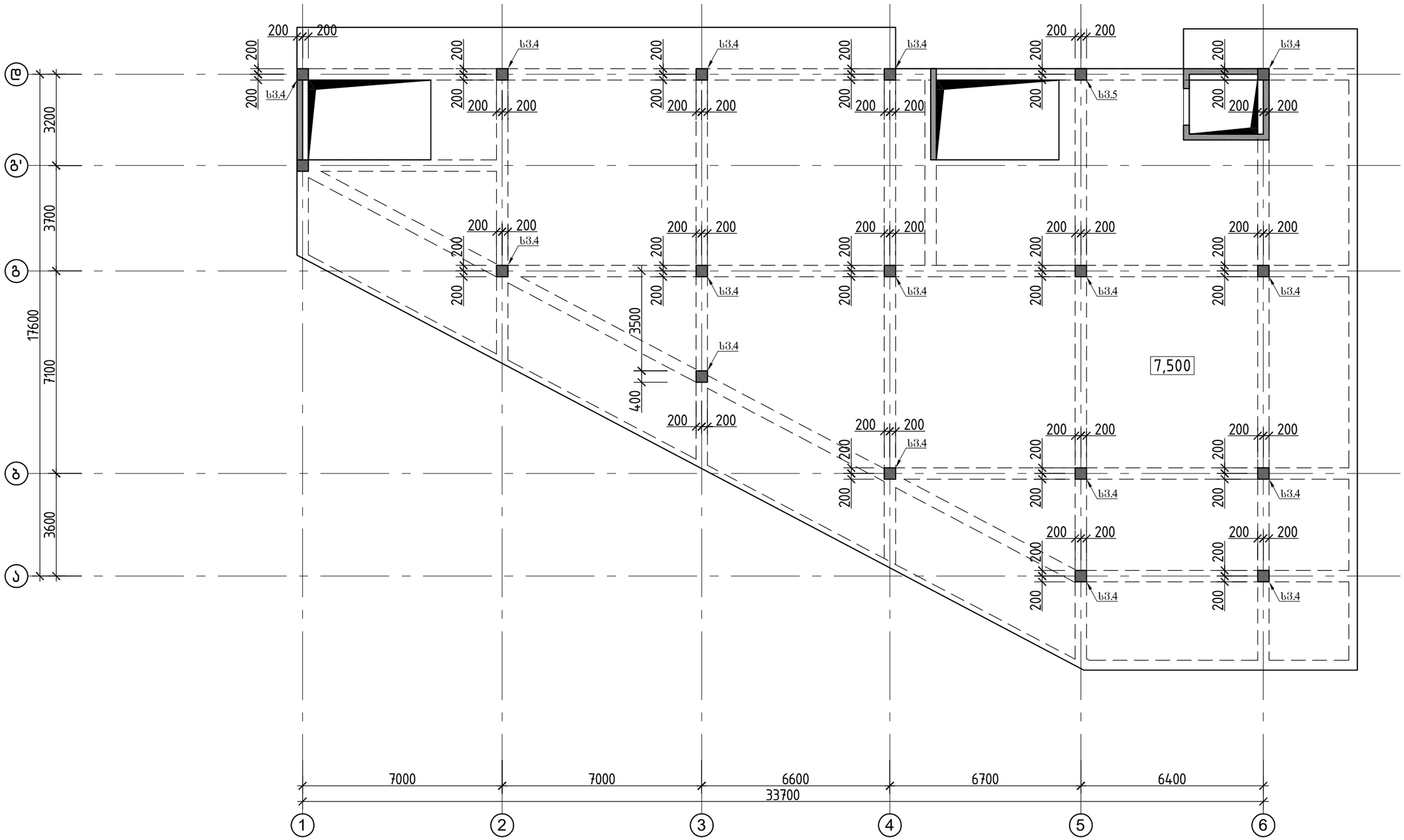

			ქალაქი ქობულეთი, სოფელი დიღომი, დემეტრე თავდადებულის ქ№40 სოფისა შენობა ს/კ 01.10.07.007.175	
არქიტექტორი	ლ.ძაბნიძე		კონსტრუქციული პროექტი	20206 წელი
მთ.კონსტ.	ლ.ზამბახიძე			
შეასრულა	გ.შალიტაური		რ/ბ სვეტების განალაგების გეგმა +7.500 ნიშნულზე	ფურც. № 52
შეასრულა	მ.სააკიან			
			მასშტაბი 1:	ფურცლები

რ/ბ სვეტების განლაგების გეგმა +11.000 ნიშნულზე

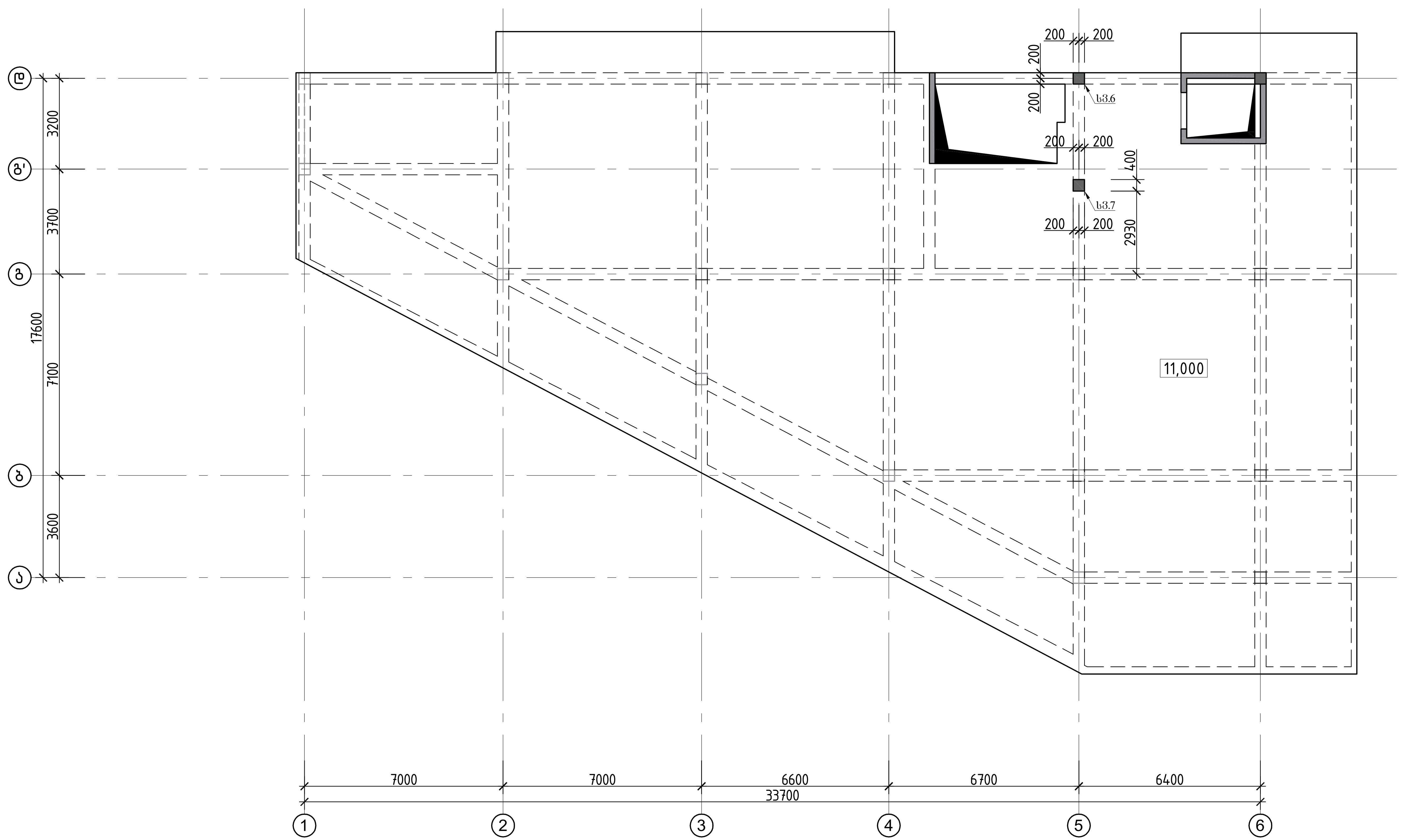

			ქალაქი ქთბილისი, სოფელი დილომი,დემეტრე თავდადებულის ქ№40 საოფისე შენობა ს/კ 01.10.07.007.175	
არქიტექტორი	ლ.ძაგნიძე		კონსტრუქციული პროექტი	20206 წელი
მთ.კონსტ.	ლ.ზამბახიძე			
შეასრულა	გ.შალიტაური		რ/ბ სვეტების განლაგების გეგმა +11.000 ნიშნულზე	
შეასრულა	მ.სააკიან			ფურც. № 53
			მასშტაბი 1:	ფურცლები

სვეტი 1-ის ჭრილი

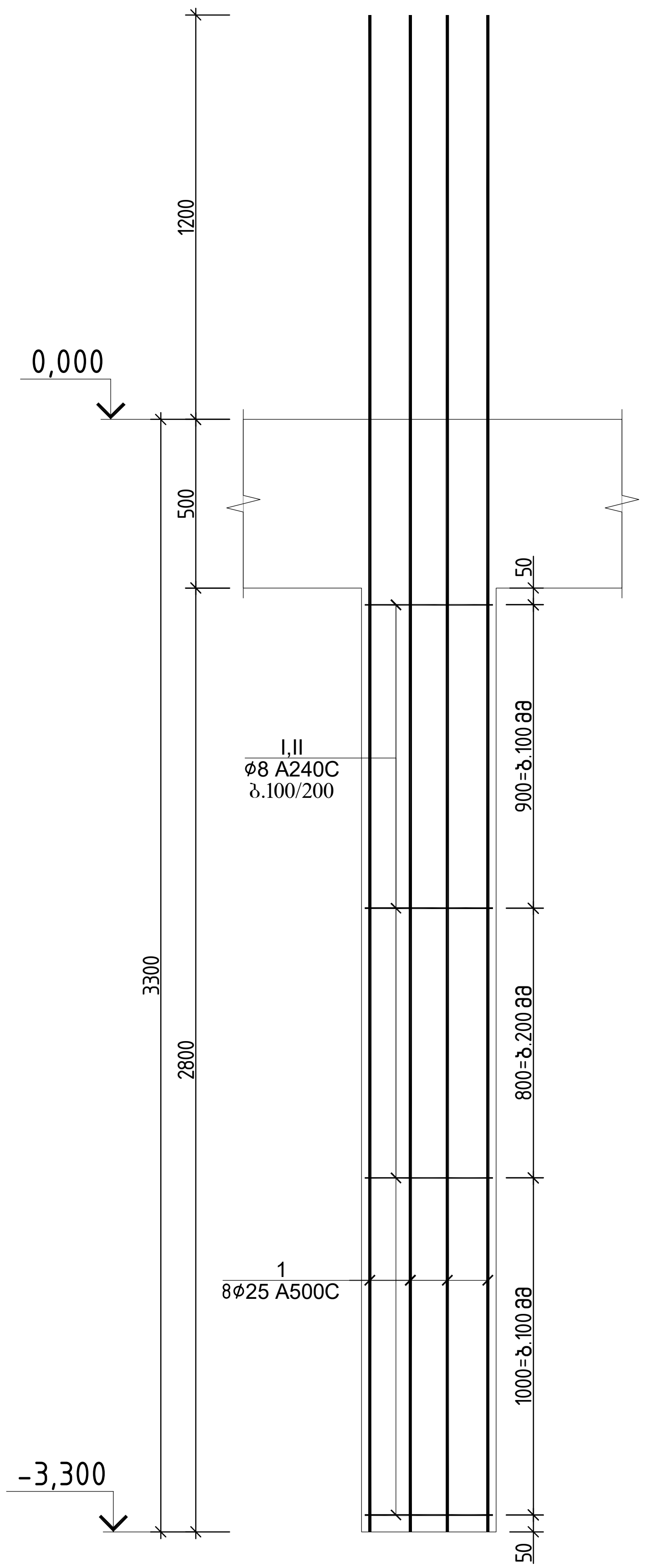

ჭრილი 1-1

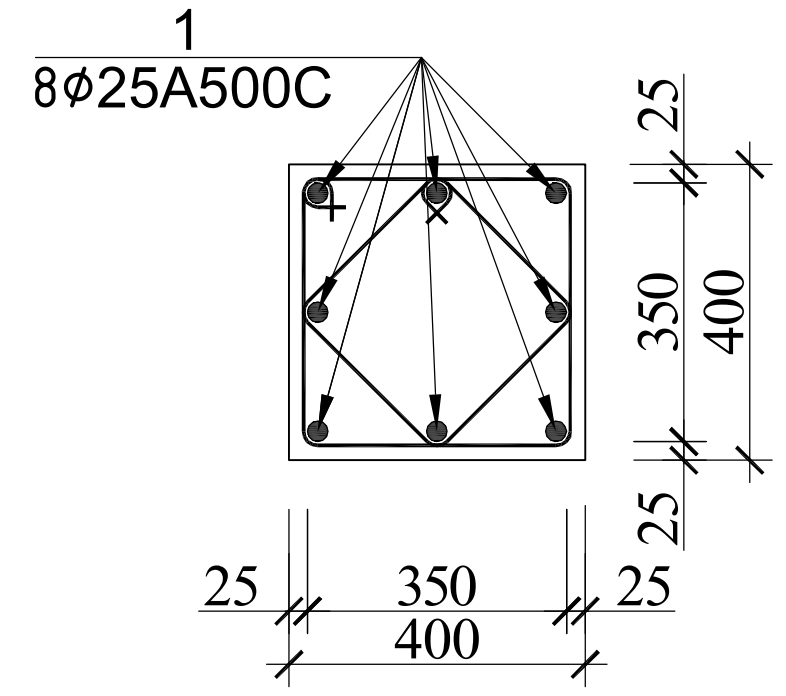

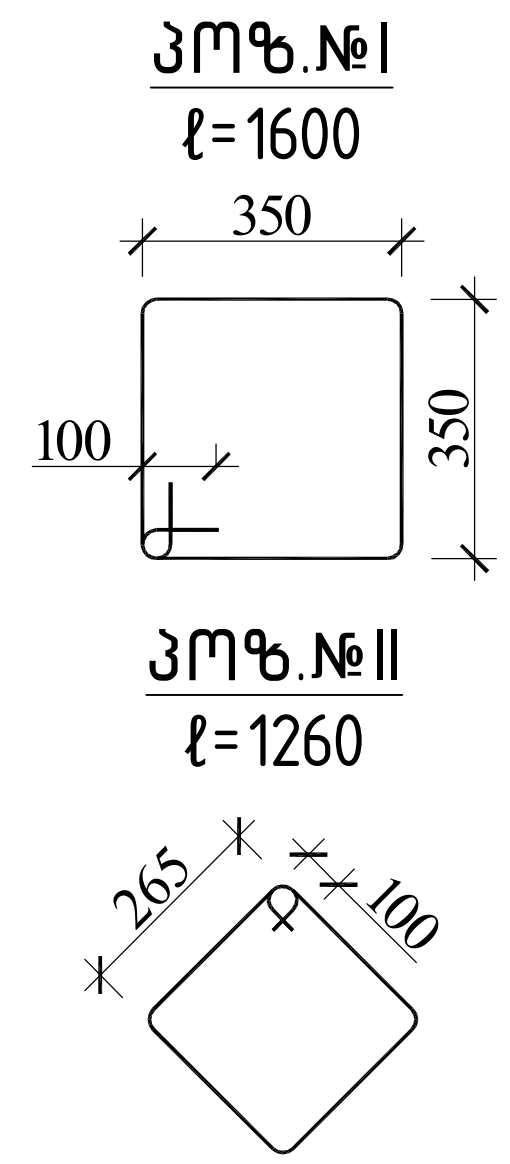

სვეტი 1-ის სპეციფიკაცია													სულ კონსტრუქციის რაოდენობა			
						მასალის ამოკრეფა							n= 17			
პოზ.	⌀ (მმ)	კლასი	L (მმ)	n (ცალი)	Lxn მ	⌀ მმ	∑ Lxn მ	1 გრძ.მ. წონა, კგ	∑ წონა, კგ		ბეტონი მ³		∑ წონა, კგ		ბეტონი მ³	
									A240C	A500C	B30	B7.5	A240C	A500C	B30	B7.5
1	25	A500C	4500	8	36	25	36	3.853	-	138.708	0.4		-	2358.036	7.6	0
I	8	A240C	1600	24	38.4	8	68.64	0.395	27.113	-			460.92	-		
II	8	A240C	1260	24	30.24								0	0		
													0	0		
								∑	27.113	138.708	0.4	0	460.92	2358.036	7.6	0

			ქალაქი თბილისი, სოფელი დიღომი, დემეტრე თავდადებულის ქ№ 40 საოფისე შენობა ს/კ 01.10.07.007.175	
არქიტექტორი	ლ.ქაგნიძე		კონსტრუქციული პროექტი	20206 წელი
მთ.კონსტ.	ლ.ზამბახიძე			
შეასრულა	გ.შალიტაური		სვეტი 1-ის ჭრილი	
შეასრულა	მ.სააკიან			ფურც. № 54
			მასშტაბი 1:	ფურცლები

სვეტი 2-ის ჭრილი

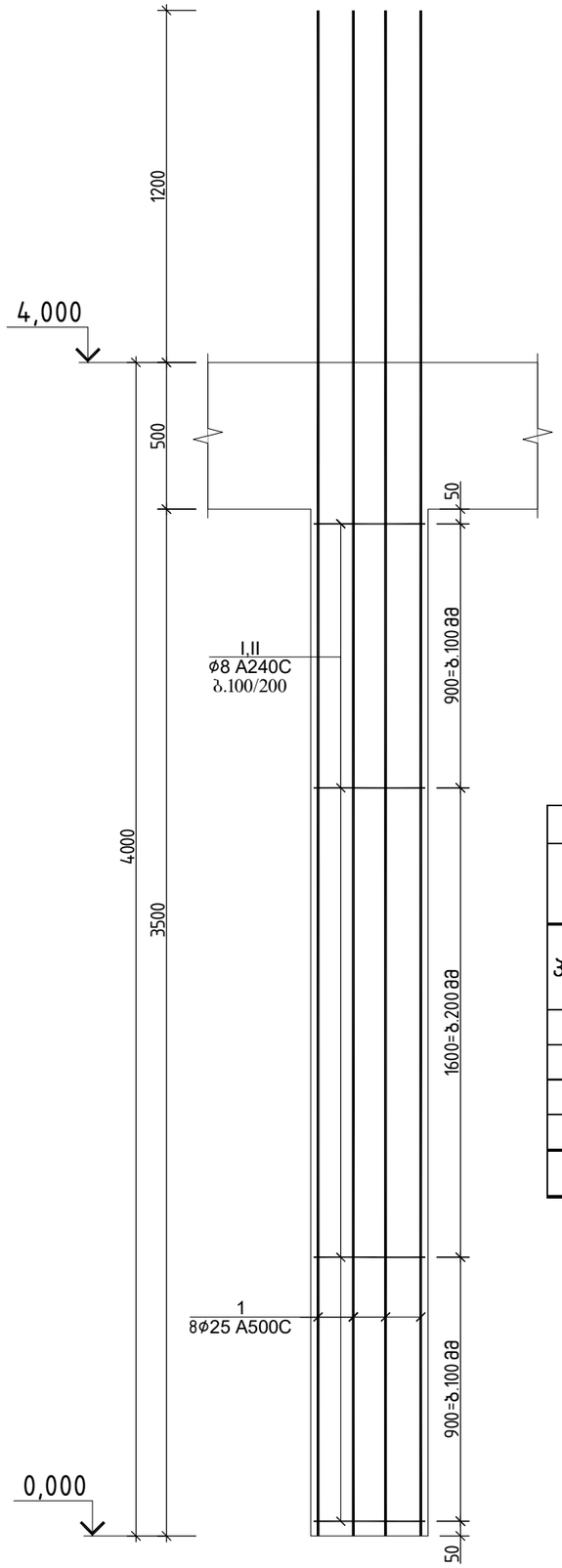

ჭრილი 1-1

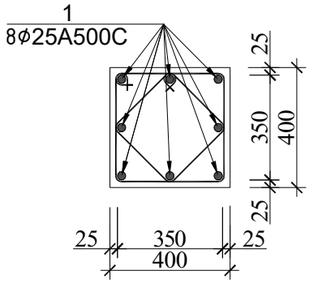

პოზ.№I

ℓ=1600

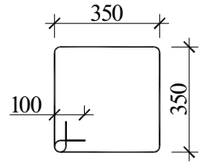

პოზ.№II

ℓ=1260

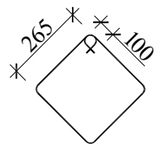

სვეტი 2-ის სპეციფიკაცია													სულ კონსტრუქციის რაოდენობა n= 17			
						მასალის ამოკრეფა										
პოზ.	⌀ (მმ)	კლასი	L (მმ)	n (ცალი)	Lxn მ	⌀ მმ	∑ Lxn მ	1 გრძ.მ. წონა, კგ	∑ წონა , კგ		ბეტონი მ³		∑ წონა , კგ		ბეტონი მ³	
									A240C	A500C	B30	B7.5	A240C	A500C	B30	B7.5
1	25	A500C	5200	8	41.6	25	41.6	3.853	-	160.285	0.6		-	2724.842	9.5	0
I	8	A240C	1600	27	43.2	8	77.22	0.395	30.502	-			518.53	-		
II	8	A240C	1260	27	34.02								0	0		
													0	0		
								∑	30.502	160.285	0.6	0	518.53	2724.842	9.5	0

			ქალაქი ქობულეთი, სოფელი ციცოლი, ლევან ლეონიძის ქუჩა №40 საოჯახო სახლის მშენებლობა
არქიტექტორი	ლ.ქაბნიძე		
მთ.კონსტ.	ლ.ზამბახიძე		კონსტრუქციული პროექტი
შემსრულებელი	გ.შალიტაური		სვეტი 2-ის ჭრილი
შემსრულებელი	მ.სააკიან		
			მასშტაბი 1:

20206 წელი

ფურც. № 55

ფურცლები

სვეტი 3-ის ჭრილი

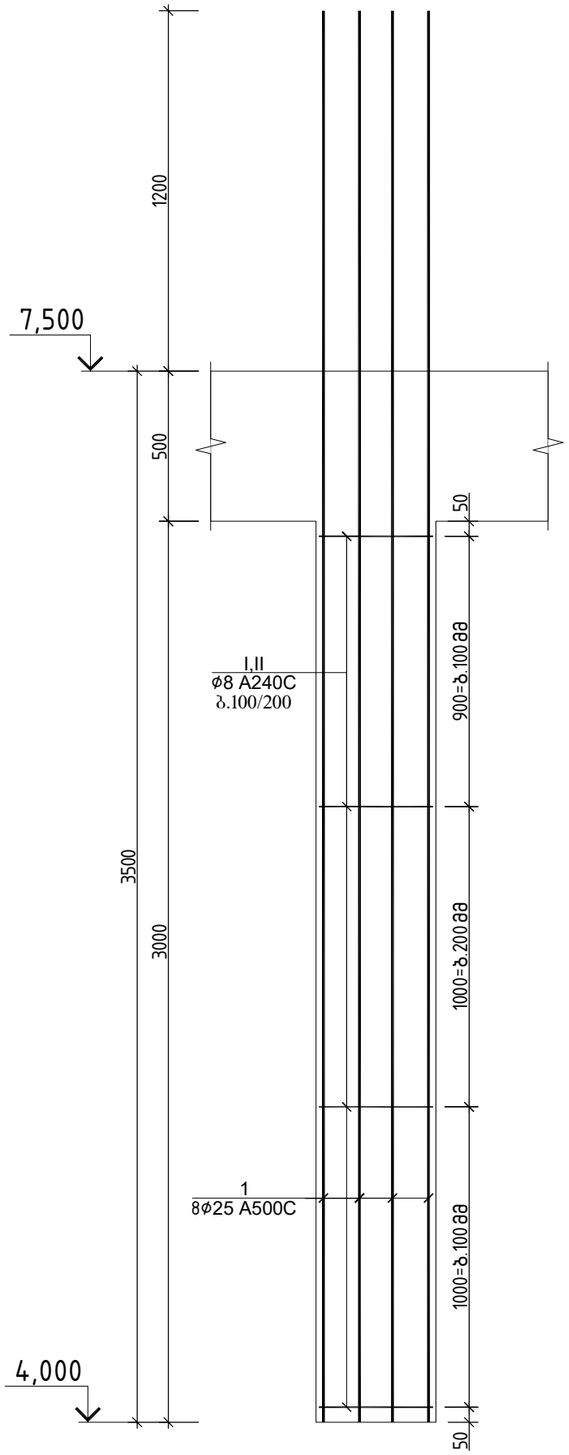

ჭრილი 1-1

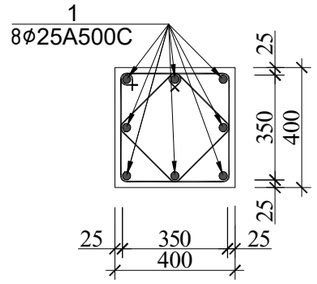

პოზ.№I

ℓ=1600

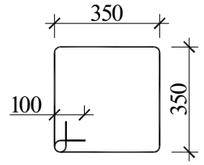

პოზ.№II

ℓ=1260

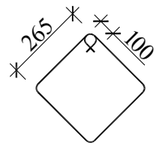

სვეტი 3-ის სპეციფიკაცია													სულ კონსტრუქციის რაოდენობა			
						მასალის ამოკრეფა							n= 17			
პოზ.	⌀ (მმ)	კლასი	L (მმ)	n (ცალი)	Lxn მ	⌀ მმ	∑ Lxn მ	1 გრძ.მ. წონა, კგ	∑ წონა , კგ		ბეტონი მ^3		∑ წონა , კგ		ბეტონი მ^3	
									A240C	A500C	B30	B7.5	A240C	A500C	B30	B7.5
1	25	A500C	4700	8	37.6	25	37.6	3.853	-	144.873	0.5		-	2462.838	8.2	0
I	8	A240C	1600	25	40	8	71.5	0.395	28.243	-			480.12	-		
II	8	A240C	1260	25	31.5								0	0		
													0	0		
								∑	28.243	144.873	0.5	0	480.12	2462.838	8.2	0

			ქალაქი ქობულეთი, სოფელი დიღომი, დემეტრე თავდადებულის ქ№40 სოფისკე შენობა ს/კ 01.10.07.007.175
არქიტექტორი	ლ.ქაბნიძე		
მთ.კონსტ.	ლ.ზამბახიძე		კონსტრუქციული პროექტი — 20206 წელი
შეასრულა	გ.შალიტაური		სვეტი 3-ის ჭრილი — ფურც. № 56
შეასრულა	მ.სააკიან		
			მასშტაბი 1: — ფურცლები

სვეტი 4-ის ჭრილი

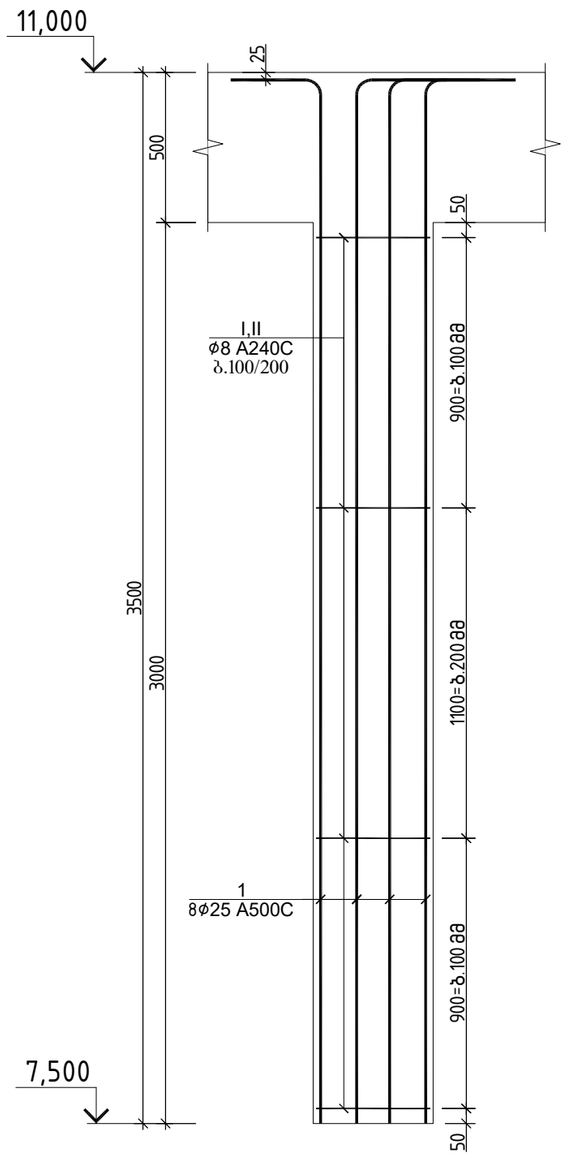

ჭრილი 1-1

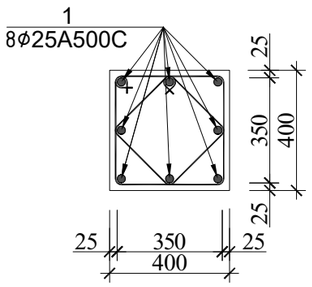

პოზ.№I

ℓ=1600

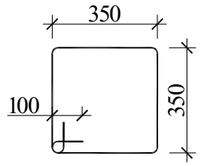

პოზ.№II

ℓ=1260

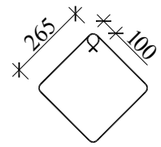

სვეტი 4-ის სპეციფიკაცია

პოზ.	⌀ (მმ)	კლასი	L (მმ)	n (ცალი)	Lxn მ	მასალის ამოკრეფა: ⌀ მმ	∑ Lxn მ	1 გრძ.მ. წონა, კგ	∑ წონა , კგ: A240C	∑ წონა , კგ: A500C	ბეტონი მ³: B30	ბეტონი მ³: B7.5	სულ კონსტრუქციის რაოდენობა n= 16: ∑ წონა , კგ: A240C	∑ წონა , კგ: A500C	ბეტონი მ³: B30	ბეტონი მ³: B7.5
1	25	A500C	4000	8	32	25	32	3.853	-	123.296	0.5		-	1972.736	7.7	0
I	8	A240C	1600	25	40	8	71.5	0.395	28.243	-			451.88	-		
II	8	A240C	1260	25	31.5								0	0		
													0	0		
								∑	28.243	123.296	0.5	0	451.88	1972.736	7.7	0

			ქალაქი ქობულეთი, სოფელი დიღომი, დემეტრე თავდადებულის ქ№40 საოფისე შენობა სკ 01.10.07.007.175
არქიტექტორი	ლ.ქაბნიძე		კონსტრუქციული პროექტი — 20206 წელი
მთ.კონსტ.	ლ.ზამბახიძე		
შეასრულა	გ.შალიტაური		სვეტი 4-ის ჭრილი — ფურც. № 57
შეასრულა	მ.სააკიან		
			მასშტაბი 1: — ფურცლები

სვეტი 5-ის ჭრილი

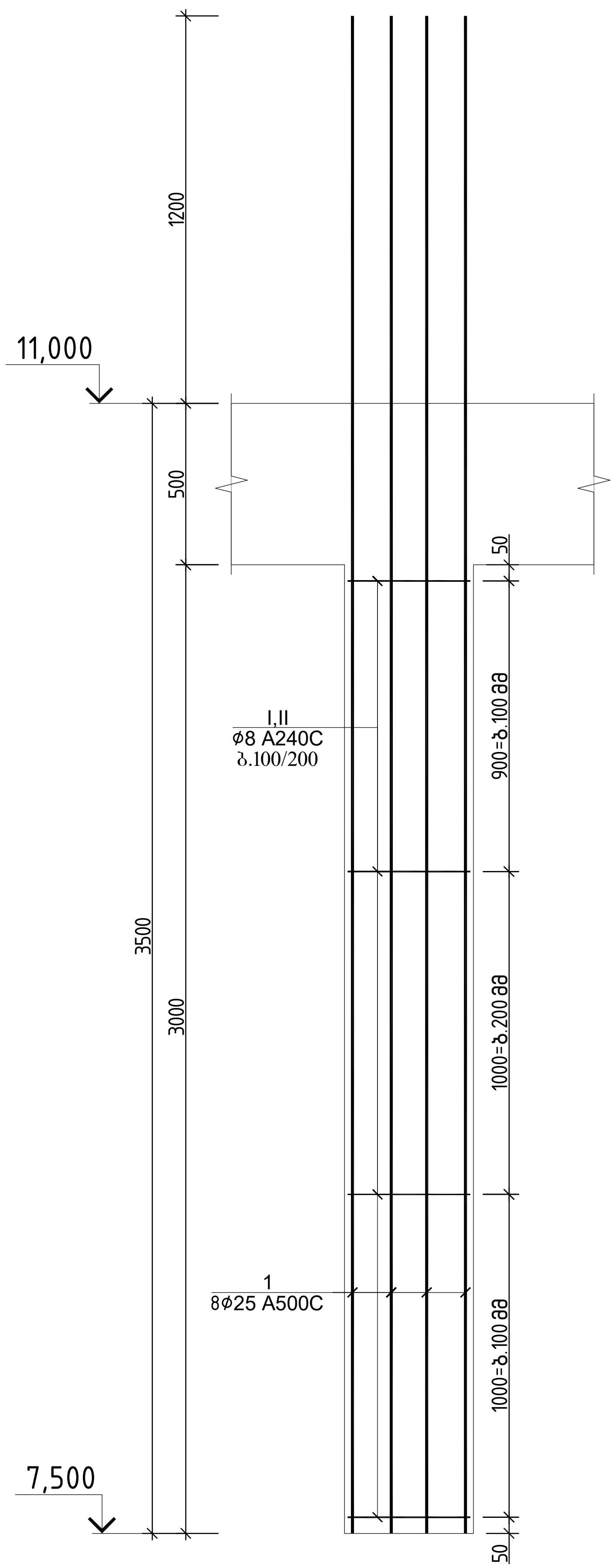

ჭრილი 1-1

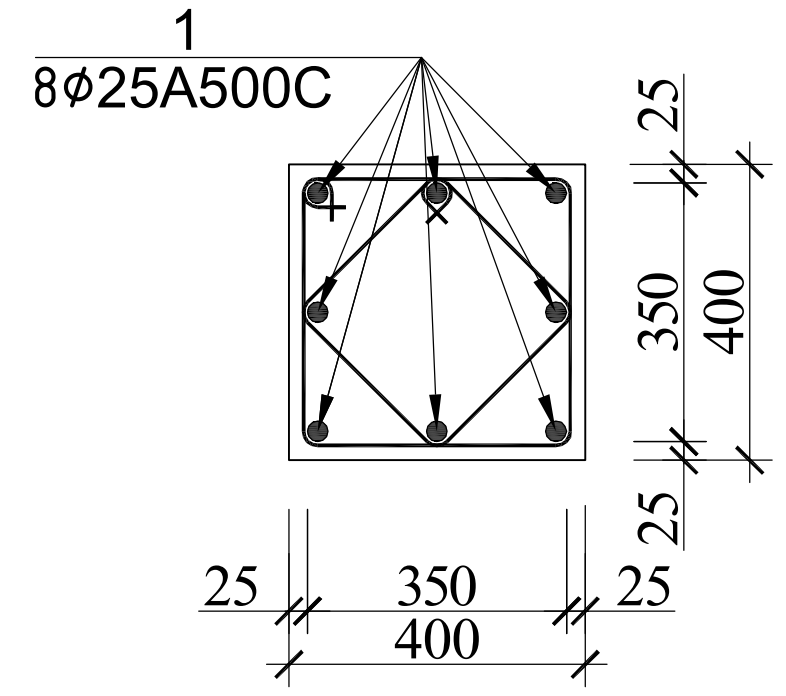

პოზ.№I
ℓ=1600

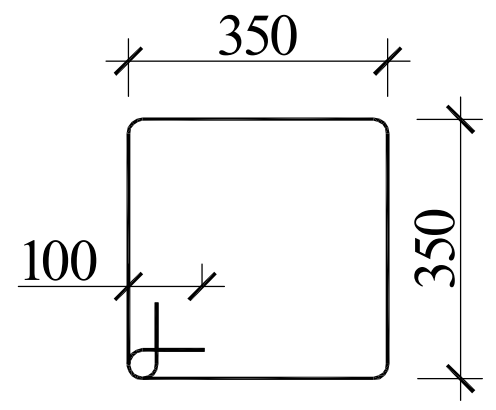

პოზ.№II
ℓ=1260

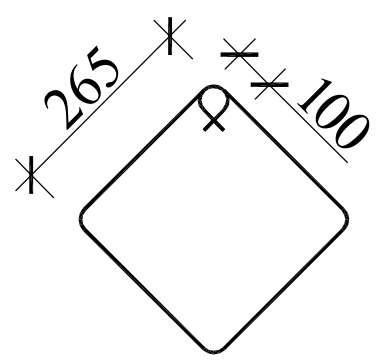

სვეტი 5-ის სპეციფიკაცია													სულ კონსტრუქციის რაოდენობა			
						მასალის ამოკრება							n= 1			
პოზ.	ø (მმ)	კლასი	L (მმ)	n (ცალი)	Lxn მ	ø მმ	∑ Lxn მ	1 გრძ.მ. წონა, კგ	∑ წონა , კგ		ბეტონი $მ^3$		∑ წონა , კგ		ბეტონი $მ^3$	
									A240C	A500C	B30	B7.5	A240C	A500C	B30	B7.5
1	25	A500C	4700	8	37.6	25	37.6	3.853	-	144.873	0.5		-	144.8728	0.5	0
I	8	A240C	1600	25	40	8	71.5	0.395	28.243	-			28.243	-		
II	8	A240C	1260	25	31.5								0	0		
													0	0		
								∑	28.243	144.873	0.5	0	28.243	144.8728	0.5	0

			ქალაქი თბილისი, სოფელი დიღომი, დემეტრე თავდადებულის ქ№40 საოფისე შენობა ს/კ 01.10.07.007.175	
არქიტექტორი	ლ.ძაგნიძე		კონსტრუქციული პროექტი	20206 წელი
მთ.კონსტ.	ლ.ზამბახიძე			
შეასრულა	გ.შალიტაური	გშალიტაური	სვეტი 5-ის ჭრილი	
შეასრულა	მ.სააკიან	მ. სააკიან		ფურც.№ 58
			მასშტაბი 1:	ფურცლები

სვეტი 6-ის ჭრილი

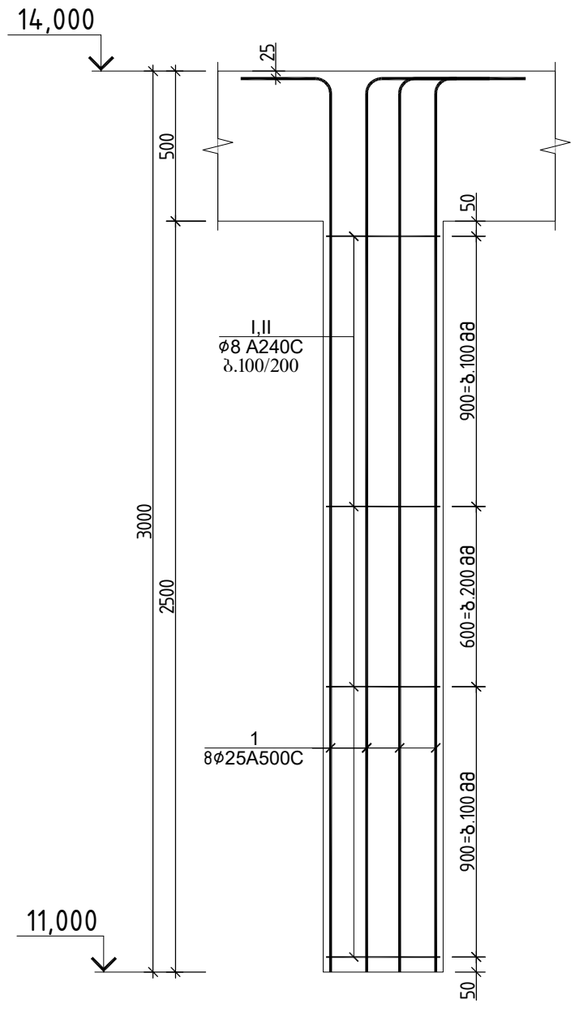

ჭრილი 1-1

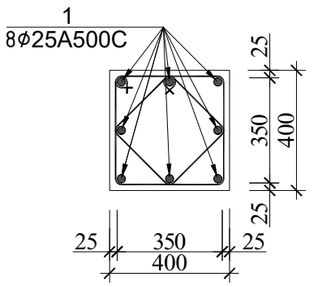

პოზ.№I

ℓ=1600

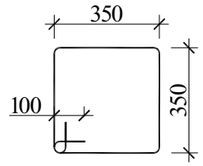

პოზ.№II

ℓ=1260

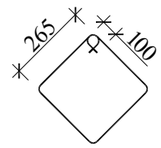

სვეტი 6-ის სპეციფიკაცია

						მასალის ამოკრეფა									
									∑ წონა , კგ		ბეტონი მ³		∑ წონა , კგ		ბეტონი მ³	
პოზ.	ф (მმ)	კლასი	L (მმ)	n (ცალი)	Lxn მ	ф მმ	∑ Lxn მ	1 გრძ.მ. წონა, კგ	A240C	A500C	B30	B7.5	A240C	A500C	B30	B7.5
1	25	A500C	3500	8	28	25	28	3.853	-	107.884	0.4		-	107.884	0.4	0
I	8	A240C	1600	22	35.2	8	62.92	0.395	24.853	-			24.853	-		
II	8	A240C	1260	22	27.72								0	0		
													0	0		
								∑	24.853	107.884	0.4	0	24.853	107.884	0.4	0

სულ კონსტრუქციის რაოდენობა

n= 1

		ქალაქი ქობულეთი, სოფელი დიდღომი,დემეტრე თავდადებულის ქ№40 საოფისე შენობა ს/კ 01.10.07.007.175	
არქიტექტორი	ლ.ქაბნიძე	კონსტრუქციული პროექტი	20206 წელი
მთ.კონსტ.	ლ.ზამბახიძე		
შემსრულა	გ.შალიტაური	სვეტი 6-ის ჭრილი	ფურც. № 59
შემსრულა	მ.სააკიან	მასშტაბი 1:	ფურცლები

სვეტი 7-ის ჭრილი

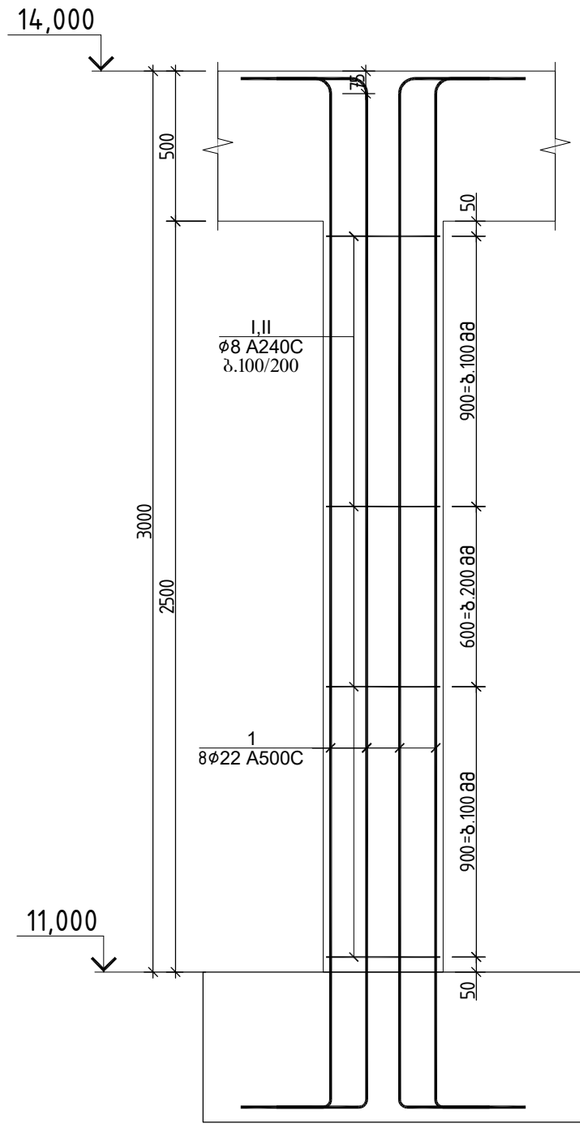

ჭრილი 1-1

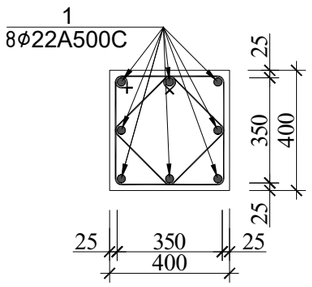

პოზ.№I

ℓ=1600

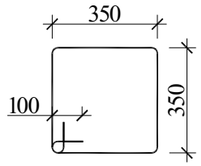

პოზ.№II

ℓ=1260

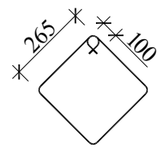

სვეტი 7-ის სპეციფიკაცია

პოზ.	⌀ (მმ)	კლასი	L (მმ)	n (ცალი)	Lxn მ	მასალის ამოკრეფა ⌀ მმ	∑ Lxn მ	1 გრძ.მ. წონა, კგ	∑ წონა , კგ A240C	∑ წონა , კგ A500C	ბეტონი მ³ B30	ბეტონი მ³ B7.5	სულ კონსტრუქციის რაოდენობა n= 1 ∑ წონა , კგ A240C	∑ წონა , კგ A500C	ბეტონი მ³ B30	ბეტონი მ³ B7.5
1	22	A500C	3500	8	28	22	28	2.984	-	83.552	0.4		-	83.552	0.4	0
I	8	A240C	1600	22	35.2	8	62.92	0.395	24.8534	-			24.853	-		
II	8	A240C	1260	22	27.72								0	0		
													0	0		
								∑	24.8534	83.552	0.4	0	24.853	83.552	0.4	0

			ქალაქი ქობულეთი, სოფელი ციცოფი,ლემეტრე თავდაცვაულის ქ№40 სასოფლო შენობა ს/კ 01.10.07.007.175
არქიტექტორი	ლ.ქაბნიძე		კონსტრუქციული პროექტი 20206 წელი
მთ.კონსტ.	ლ.ზამბახიძე		
შეასრულა	გ.შალიტაური		სვეტი 7-ის ჭრილი ფურც. № 60
შეასრულა	მ.სააკიან		
			მასშტაბი 1: ფურცლები

რ/ბ სვეტების განლაგების გეგმა -3.300 ნიშნულზე

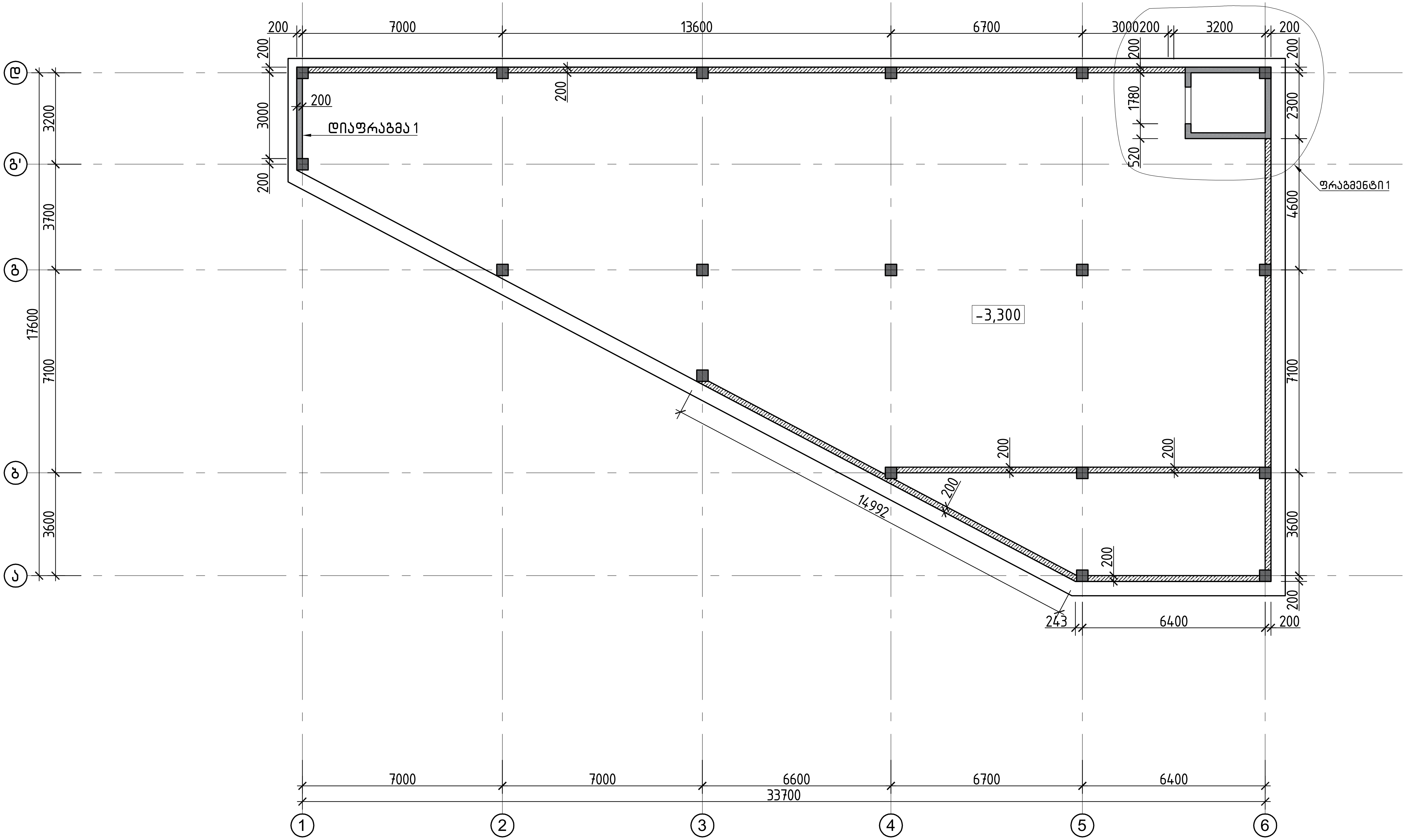

			ქალაქი თბილისი, სოფელი დიღომი,დემეტრე თავდადებულის ქ№ 40 საოფისე შენობა ს/კ 01.10.07.007.175		
არქიტექტორი	ლ.ქაბნიძე		კონსტრუქციული პროექტი		20206 წელი
მთ.კონსტ.	ლ.ზამბახიძე				
შეასრულა	გ.შალიტაური		რ/ბ სვეტების განლაგების გეგმა -3.300 ნიშნულზე		
შეასრულა	მ.სააკიან				ფურც. № 61
			მასშტაბი 1:		ფურცლები

რ/ბ სვეტების განლაგების გეგმა +4.000 ნიშნულზე

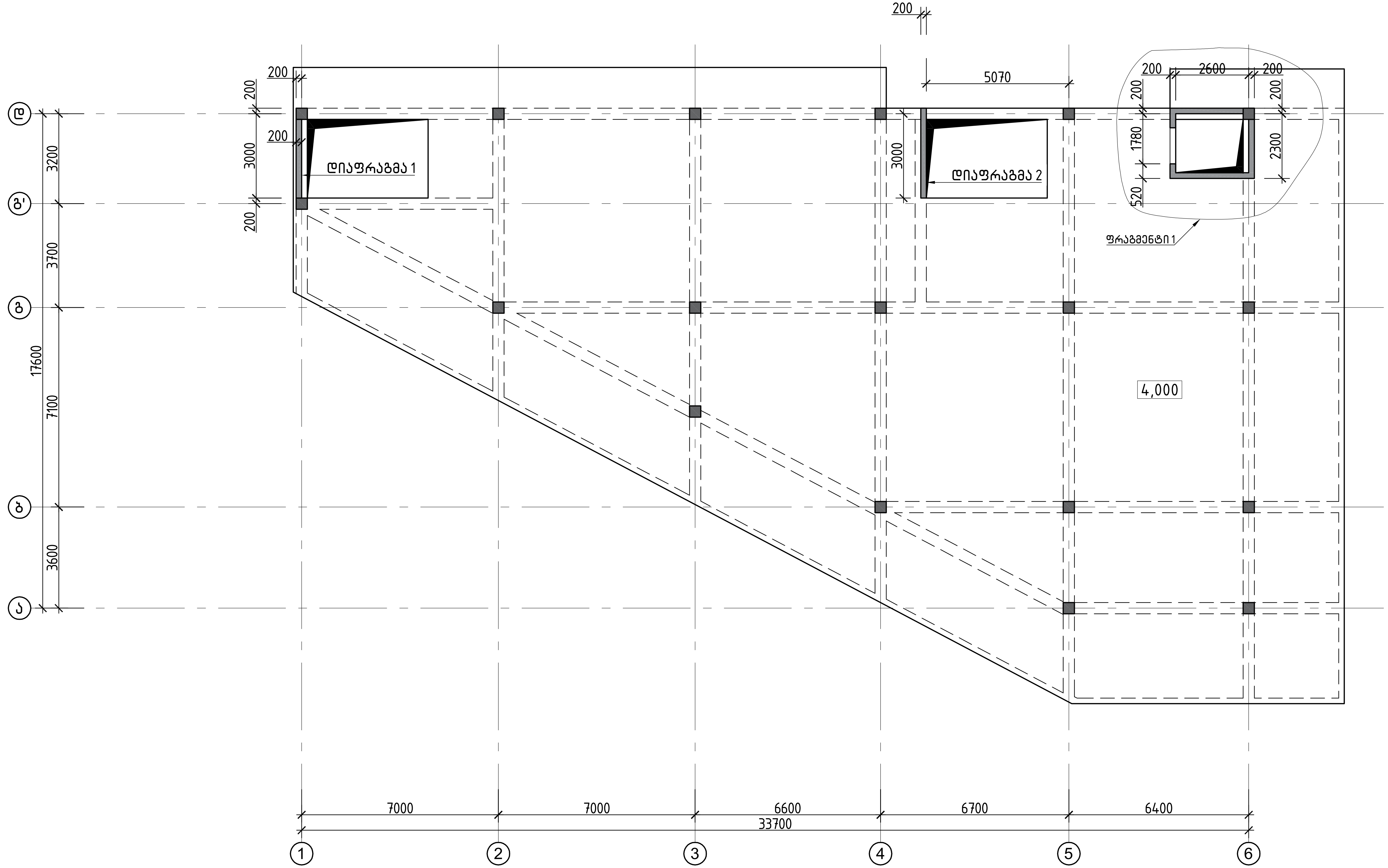

			ქალაქი ქთბილისი, სოფელი დილომი, დემეტრე თავდადებულის ქ№ 40 საოფისე შენობა ს/კ 01.10.07.007.175	
არქიტექტორი	ლ.ქაგნიძე		კონსტრუქციული პროექტი	20206 წელი
მთ.კონსტ.	ლ.ზამბახიძე			
შეასრულა	გ.შალიტაური		რ/ბ სვეტების განლაგების გეგმა +4.000 ნიშნულზე	
შეასრულა	მ.სააკიან			ფურც. № 62
			მასშტაბი 1:	ფურცლები

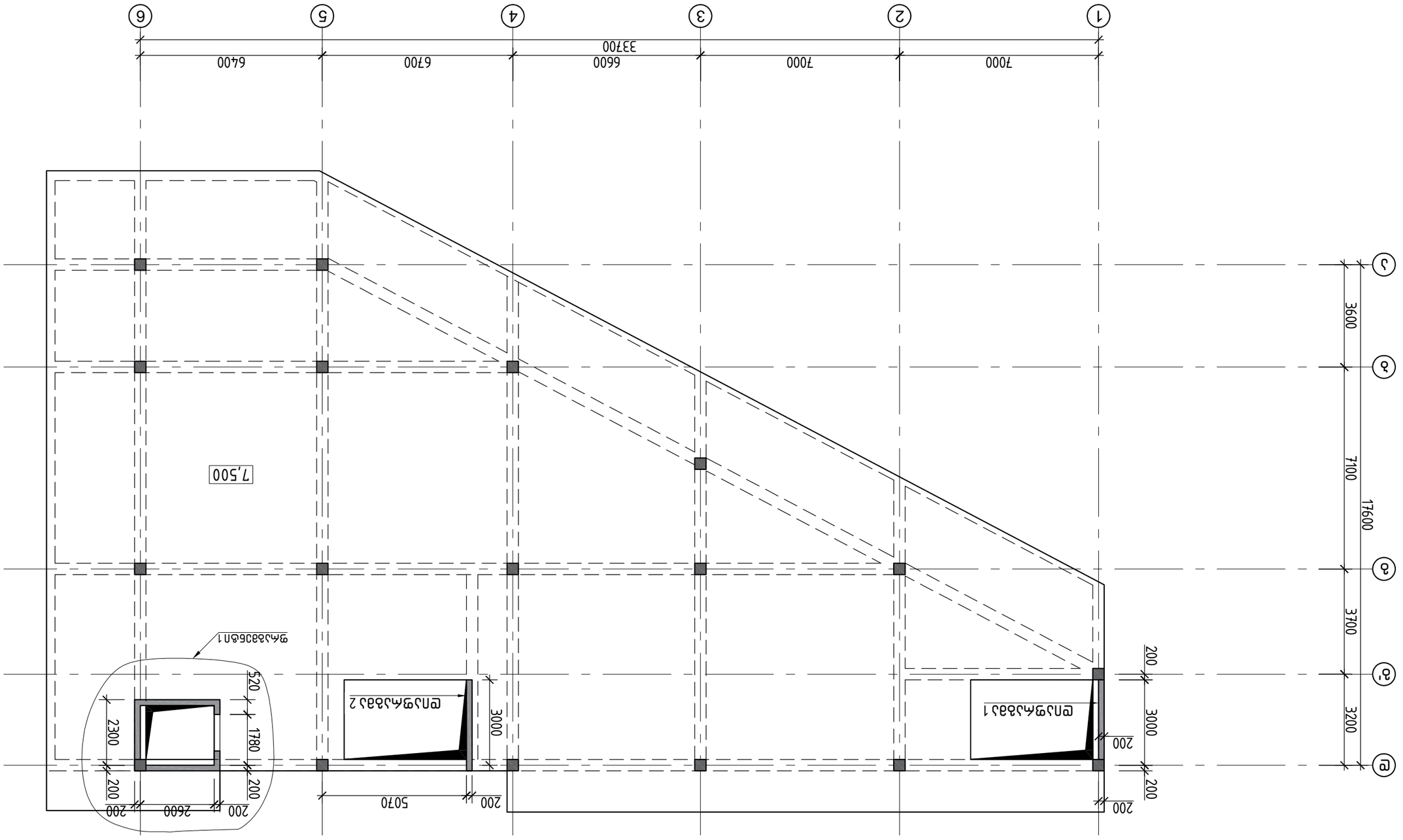

Фундамент монолитный ленточный под стены и колонны. Бетон В25 F150 W6 на сульфатостойком цементе. Армирование каркасами и сетками из арматуры А500С. Защитный слой бетона 40 мм. Отм. -1.500 (-0.150) 07.2007 АС

Разраб.	Дом.Дмитриев		
Пров.	Дом.Дмитриев		
Н.контр.	Дом.Дмитриев		
ГИП	Дом.Дмитриев		

Фундаментный план

Стадия	Лист	Листов
Р	63	

Фундамент ленточный монолитный под стены и колонны. Отм. -1.500 (-0.150)

Масштаб 1:

20206 ГЗСП

Инв.№ подл. | Подпись и дата | Взам.инв.№

Сальников Дмитрий Александрович, ведущий инженер проектной группы, 2 категория, квалификационный аттестат № 07-10-07-007.175, 2020

Согласовано: Дом.Дмитриев

რ/ბ სვეტების განლაგების გეგმა +11.000 ნიშნულზე

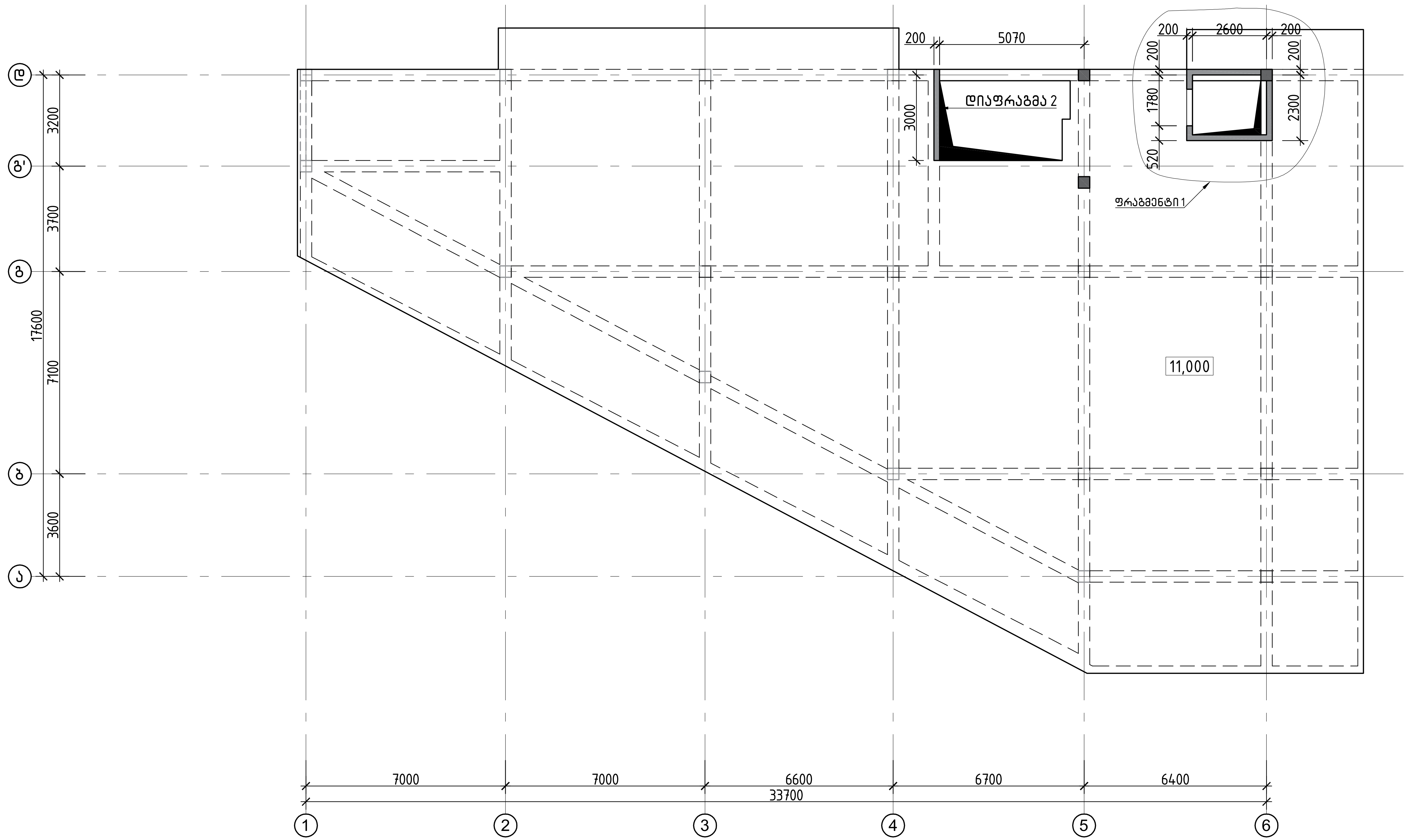

			ქალაქი ქთბილისი, სოფელი დიღომი,დემეტრე თავდადებულის ქ№ 40 საოფისე შენობა ს/კ 01.10.07.007.175
არქიტექტორი	ლ.ქაგნიძე		კონსტრუქციული პროექტი / 20206 წელი
მთ.კონსტ.	ლ.ზამბახიძე	[signature]	
შეასრულა	გ.შალიტაური	[signature]	რ/ბ სვეტების განლაგების გეგმა +11.000 ნიშნულზე / ფურც. № 64
შეასრულა	მ.სააკიან	[signature]	
			მასშტაბი 1: / ფურცლები

სარდაფის კედლის
ჭრილილი -3.300-დან 0.00=მდე

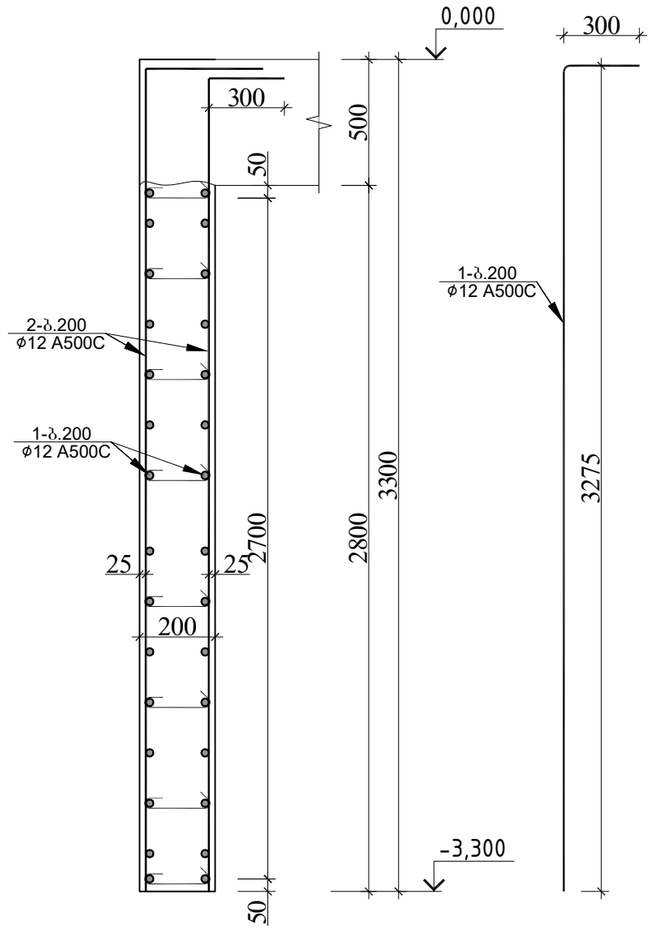

პოზ.№1
ℓ=370

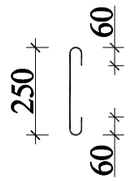

სარდაფის კედლების სპეციფიკაცია -5.300 და -2.700 ნიშნულზე													სულ კონსტრუქციის რაოდენობა			
						მასალის ამოკრეფა							n= 1			
პოზ.	⌀ (მმ)	კლასი	L (მმ)	n (ცალი)	Lxn მ	⌀ მმ	∑ Lxn მ	1 გრძ.მ. წონა, კგ	∑ წონა , კგ		ბეტონი მ³		∑ წონა , კგ		ბეტონი მ³	
									A240C	A500C	B25	B7.5	A240C	A500C	B25	B7.5
1	12	A500C	3275	930	3045.75	12	6525.75	0.888	-	5794.87	58		-	5794.866	58	0
2	12	A500C	3480000	1	3480								0	0		
I	8	A240C	270	1740	469.8	8	469.8	0.395	185.57	-			185.57	-		
.									185.57	5794.87	58	0	185.57	5794.866	58	0

			ქალაქი ქობულეთი, სოფელი დიღომი, დემეტრე თავდადებულის ქ№40 სახლის შენობა სკკ 01.10.07.007.175
არქიტექტორი	ლ.ძაბნიძე		კონსტრუქციული პროექტი — 20206 წელი
მთ.კონსტ.	ლ.ზამბახიძე		
შესრულა	გ.შალიტაური		№ № № № № № № № № — ფურც. № 65
შესრულა	მ.სააკიან		
			მასშტაბი 1: — ფურცლები

დიაფრაგმა 1 −3.300 ნიშნულზე

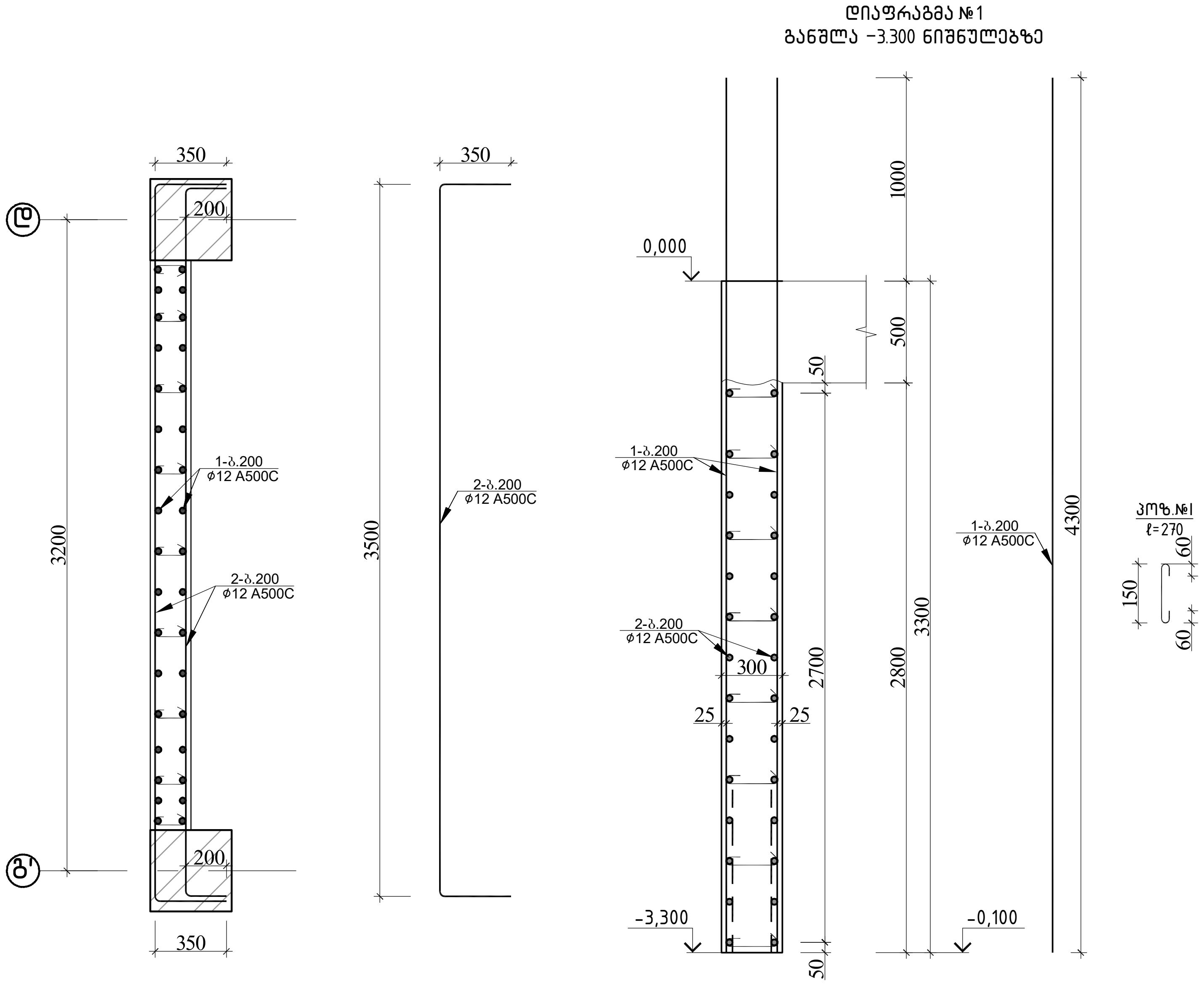

დიაფრაგმა 1–ის სპეციფიკაცია −3.300 ნიშნულზე													სულ კონსტრუქციის რაოდენობა n= 1			
						მასალის ამოკრეფა										
პოზ.	⌀ (მმ)	კლასი	L (მმ)	n (ცალი)	Lxn მ	⌀ მმ	∑ Lxn მ	1 გრძ.მ. წონა, კგ	∑ წონა , კგ		ბეტონი მ³		∑ წონა , კგ		ბეტონი მ³	
									A240C	A500C	B30	B7.5	A240C	A500C	B30	B7.5
1	12	A500C	4300	34	146.2	12	146.2	0.888	-	129.826	1.7		-	129.8256	1.7	0
2	12	A500C	4200	28	117.6	12	117.6	0.888	-	104.429			-	104.4288		
I	8	A240C	270	72	19.44	8	19.44	0.395	7.6788	-			7.6788	-		
								∑	7.6788	234.254	1.7	0	7.6788	234.2544	1.7	0

			ქალაქი თბილისი, სოფელი დიღომი, დემეტრე თავდადებულის ქ№ 40 საოფისე შენობა ს/კ 01.10.07.007.175	
არქიტექტორი	ლ.ძაგნიძე		კონსტრუქციული პროექტი	20206 წელი
მთ.კონსტ.	ლ.ზამბახიძე	[signature]		
შეასრულა	გ.შალიტაური	[signature]	დიაფრაგმა 1 −3.300 ნიშნულზე	
შეასრულა	მ.საჰაკიან	[signature]		ფურც. № 66
			მასშტაბი 1:	ფურცლები

დიაფრაგმა 1 0.000 ნიშნულზე

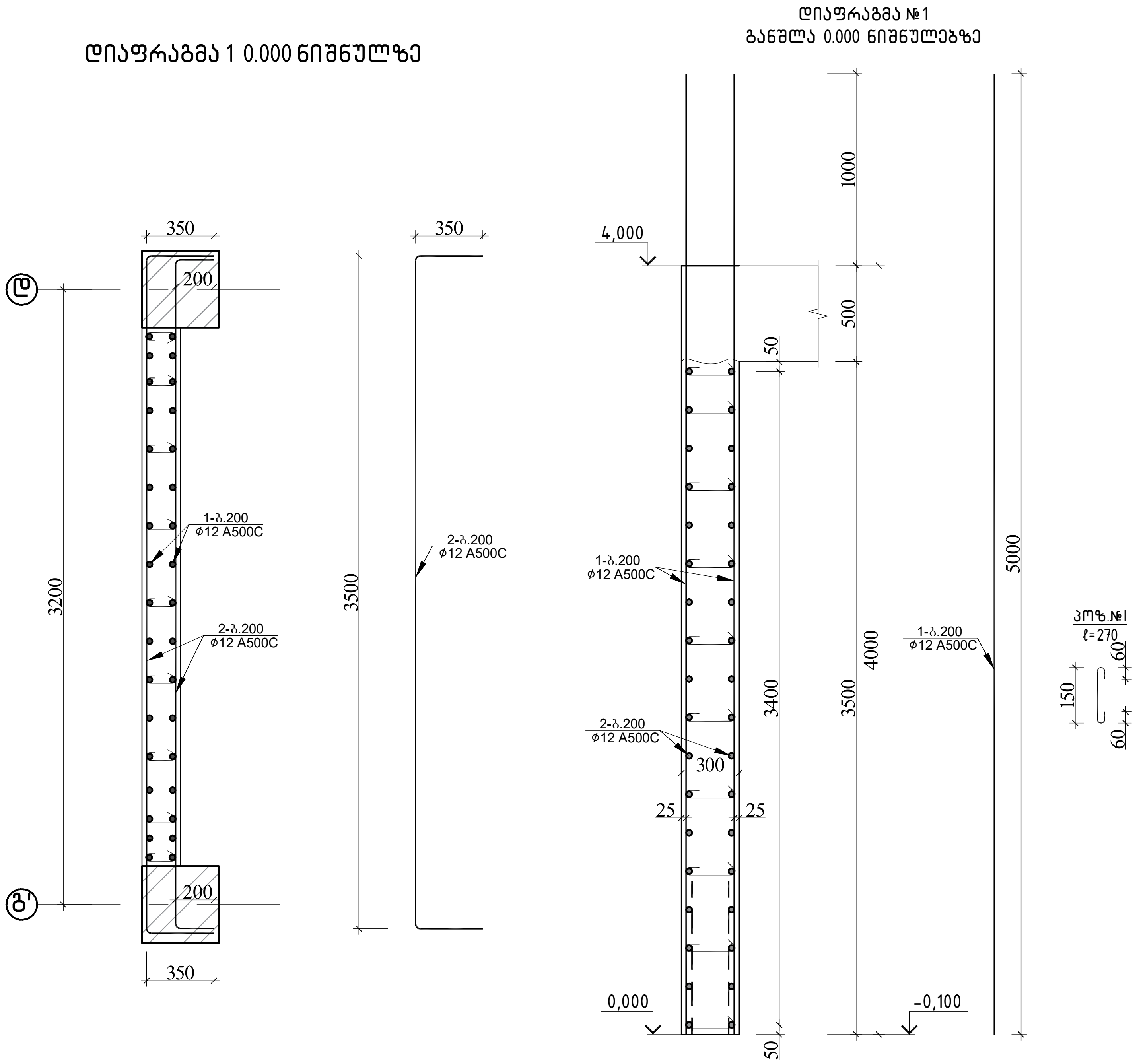

დიაფრაგმა 1-ის სპეციფიკაცია 0.000 ნიშნულზე													სულ კონსტრუქციის რაოდენობა			
						მასალის ამოკრეფა							n= 1			
პოზ.	ø (მმ)	კლასი	L (მმ)	n (ცალი)	Lxn მ	ø მმ	∑ Lxn მ	1 გრძ.მ. წონა, კგ	∑ წონა , კგ		ბეტონი $მ^3$		∑ წონა , კგ		ბეტონი $მ^3$	
									A240C	A500C	B30	B7.5	A240C	A500C	B30	B7.5
1	12	A500C	5000	34	170	12	170	0.888	-	150.96	2.1		-	150.96	2.1	0
2	12	A500C	4200	36	151.2	12	151.2	0.888	-	134.266			-	134.2656		
I	8	A240C	270	90	24.3	8	24.3	0.395	9.5985	-			9.5985	-		
								∑	9.5985	285.226	2.1	0	9.5985	285.2256	2.1	0

			ქალაქი ქთბილისი, სოფელი დიღომი,დემეტრე თავდადებულის ქ№ 40 საოფისე შენობა ს/კ 01.10.07.007.175	
არქიტექტორი	ლ.ძაგნიძე		კონსტრუქციული პროექტი	20206 წელი
მთ.კონსტ.	ლ.ზამბახიძე	[signature]		
შეასრულა	გ.შალიტაური	[signature]	დიაფრაგმა 1 0.000 ნიშნულზე	
შეასრულა	მ.სააკიან	[signature]		ფურც. № 67
			მასშტაბი 1:	ფურცლები

დიაფრაგმა 1 +4.000 ნიშნულზე

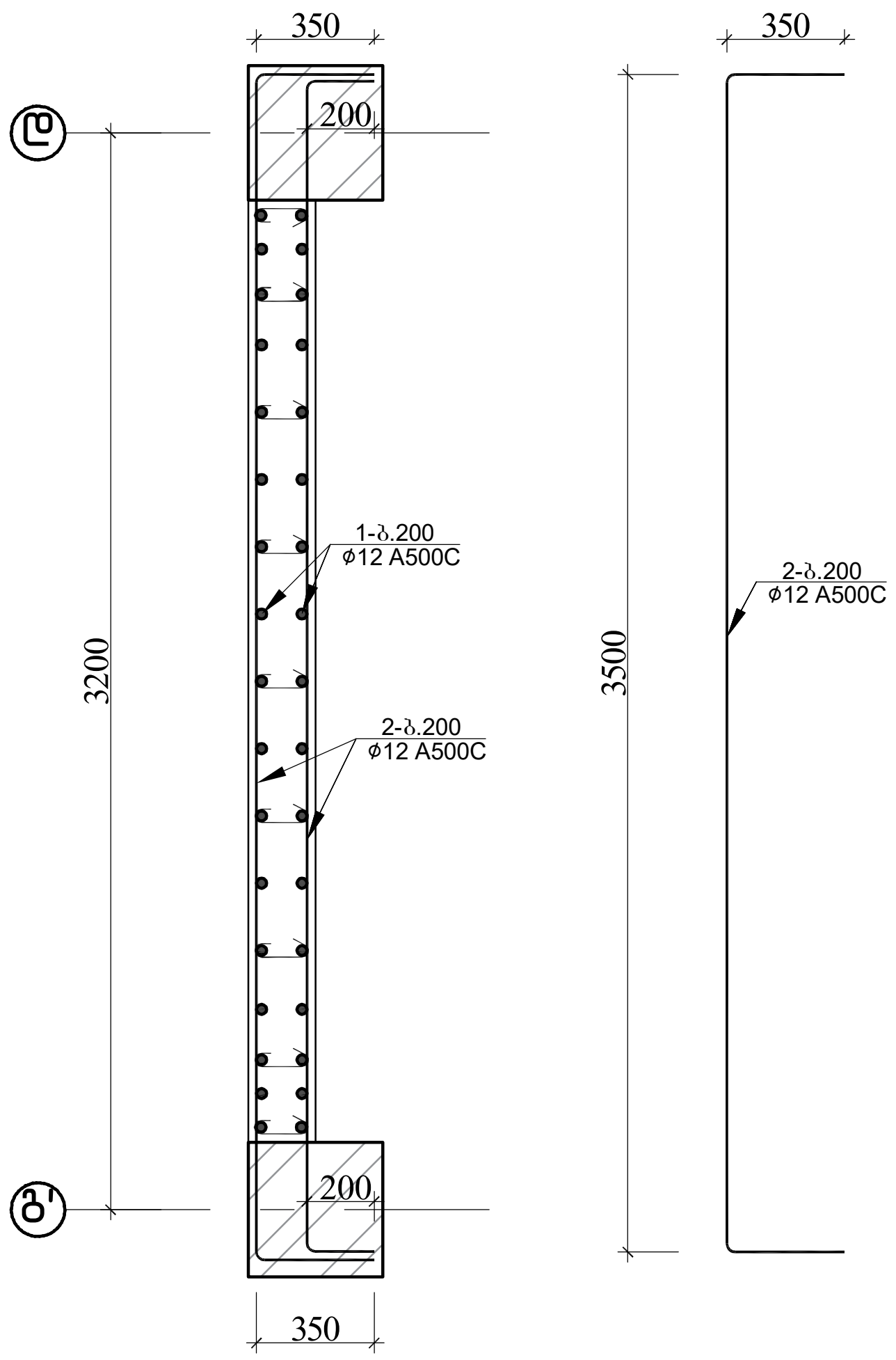

დიაფრაგმა №1 განშლა +4.000 ნიშნულებზე

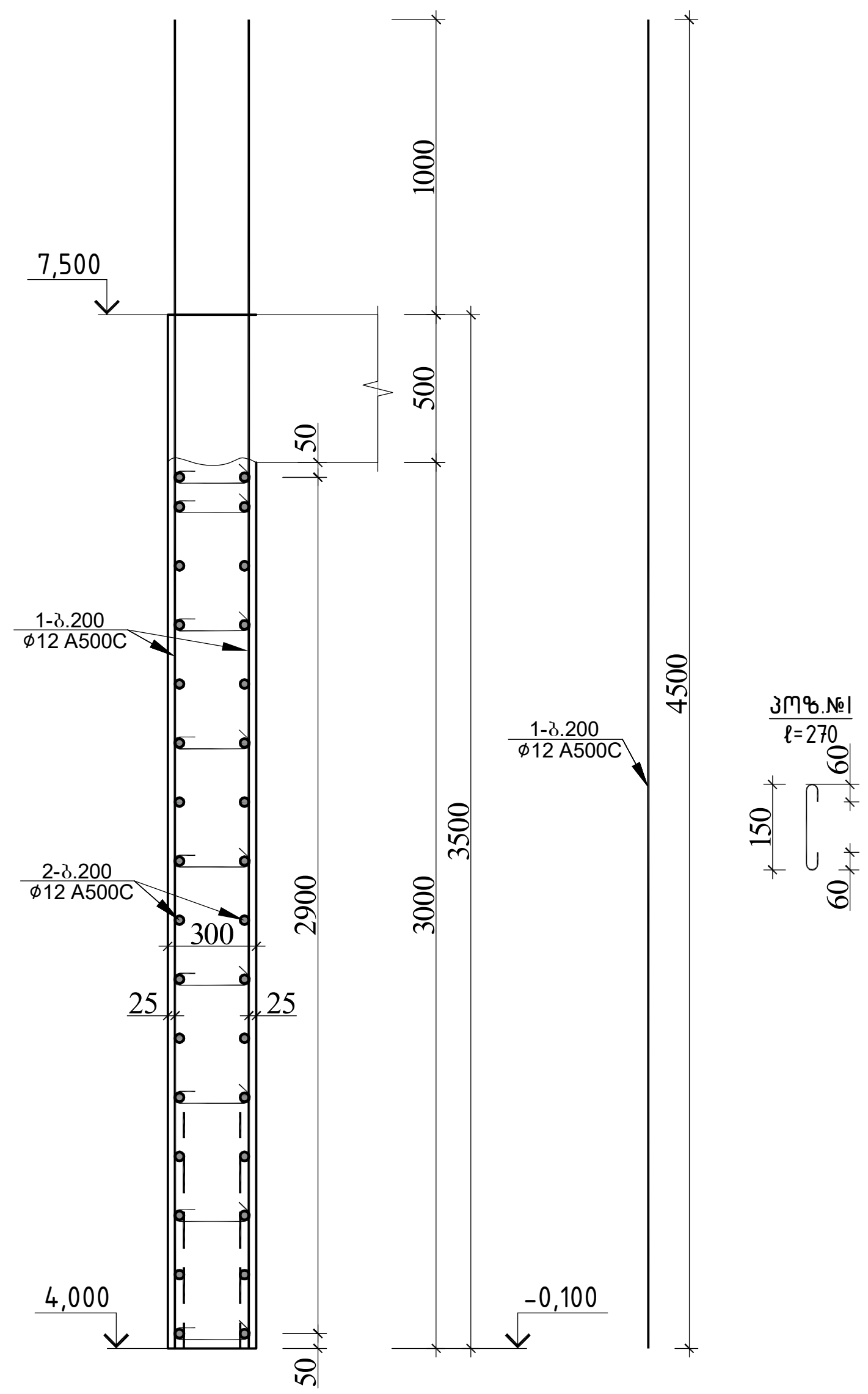

დიაფრაგმა 1–ის სპეციფიკაცია +4.000 ნიშნულზე													სულ კონსტრუქციის რაოდენობა n= 1			
						მასალის ამოკრეფა										
პოზ.	⌀ (მმ)	კლასი	L (მმ)	n (ცალი)	Lxn მ	⌀ მმ	∑ Lxn მ	1 გრძ.მ. წონა, კგ	∑ წონა , კგ A240C	∑ წონა , კგ A500C	ბეტონი მ³ B30	ბეტონი მ³ B7.5	∑ წონა , კგ A240C	∑ წონა , კგ A500C	ბეტონი მ³ B30	ბეტონი მ³ B7.5
1	12	A500C	4500	34	153	12	153	0.888	-	135.864	1.8		-	135.864	1.8	0
2	12	A500C	4200	32	134.4	12	134.4	0.888	-	119.347			-	119.3472		
I	8	A240C	270	91	24.57	8	24.57	0.395	9.7052	-			9.7052	-		
								∑	9.7052	255.211	1.8	0	9.7052	255.2112	1.8	0

			ქალაქი ქთბილისი, სოფელი დილომი, დემეტრე თავდადებულის ქ№ 40 საოფისე შენობა ს/კ 01.10.07.007.175	
არქიტექტორი	ლ.ქაგნიძე		კონსტრუქციული პროექტი	20206 წელი
მთ.კონსტ.	ლ.ზამბახიძე			
შეასრულა	გ.შალიტაური		დიაფრაგმა 1 +4.000 ნიშნულზე	
შეასრულა	მ.სააკიან			ფურც. № 68
			მასშტაბი 1:	ფურცლები

დიაფრაგმა 1 +7.500 ნიშნულზე

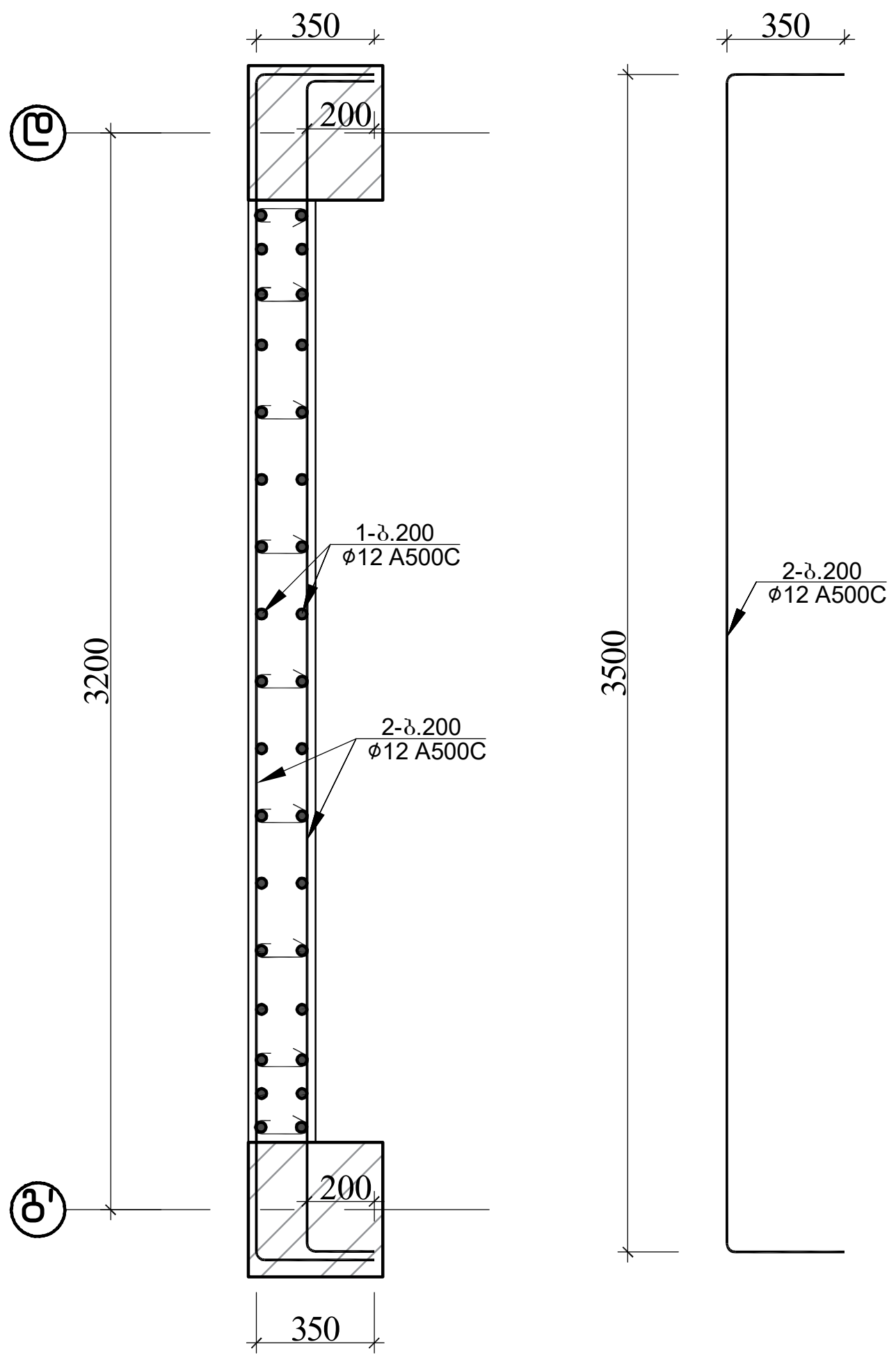

დიაფრაგმა №1
განშლა +7.500 ნიშნულებზე

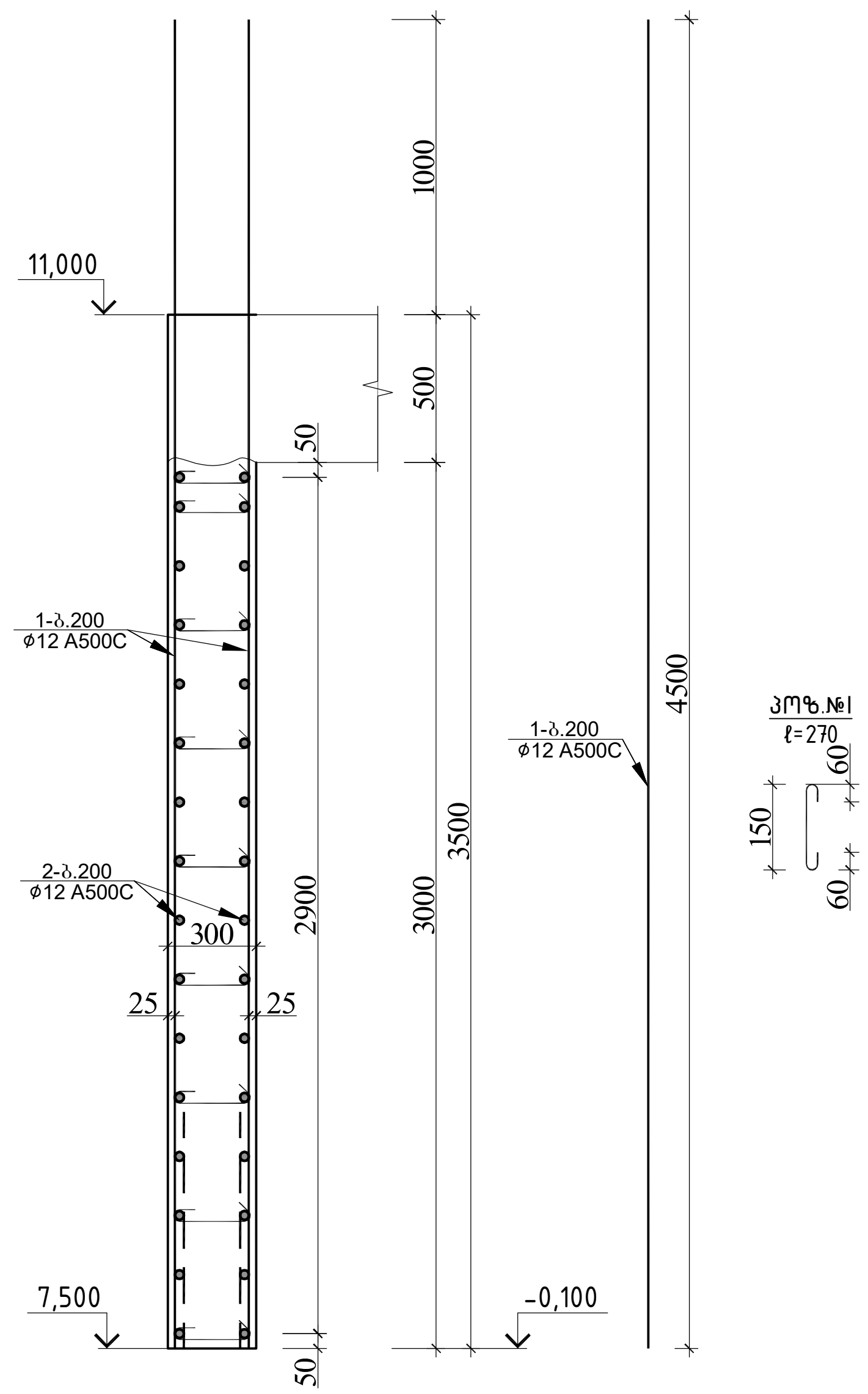

დიაფრაგმა 1–ის სპეციფიკაცია +7.500 ნიშნულზე														სულ კონსტრუქციის რაოდენობა n= 1			
						მასალის ამოკრეფა											
პოზ.	⌀ (მმ)	კლასი	L (მმ)	n (ცალი)	Lxn მ	⌀ მმ	∑ Lxn მ	1 გრძ.მ. წონა, კგ	∑ წონა , კგ		ბეტონი $მ^3$		∑ წონა , კგ		ბეტონი $მ^3$	
									A240C	A500C	B30	B7.5	A240C	A500C	B30	B7.5
1	12	A500C	4500	34	153	12	153	0.888	-	135.864			-	135.864		
2	12	A500C	4200	32	134.4	12	134.4	0.888	-	119.347	1.8		-	119.3472	1.8	0
I	8	A240C	270	91	24.57	8	24.57	0.395	9.7052	-			9.7052	-		
								∑	9.7052	255.211	1.8	0	9.7052	255.2112	1.8	0

			ქალაქი ქთბილისი, სოფელი დიღომი,დემეტრე თავდადებულის ქ№ 40 საოფისე შენობა ს/კ 01.10.07.007.175
არქიტექტორი	ლ.ქაგნიძე		კონსტრუქციული პროექტი — 20206 წელი
მთ.კონსტ.	ლ.ზამბახიძე	[signature]	
შეასრულა	გ.შალიტაური	[signature]	დიაფრაგმა 1 +7.500 ნიშნულზე
შეასრულა	მ.სააკიან	[signature]	ფურც. № 69
			მასშტაბი 1: — ფურცლები

დიაფრაგმა 2 +0.000 ნიშნულზე

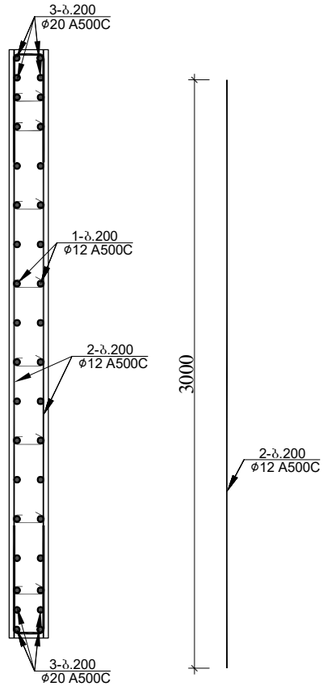

დიაფრაგმა №2
განშლა +0.000 ნიშნულებზე

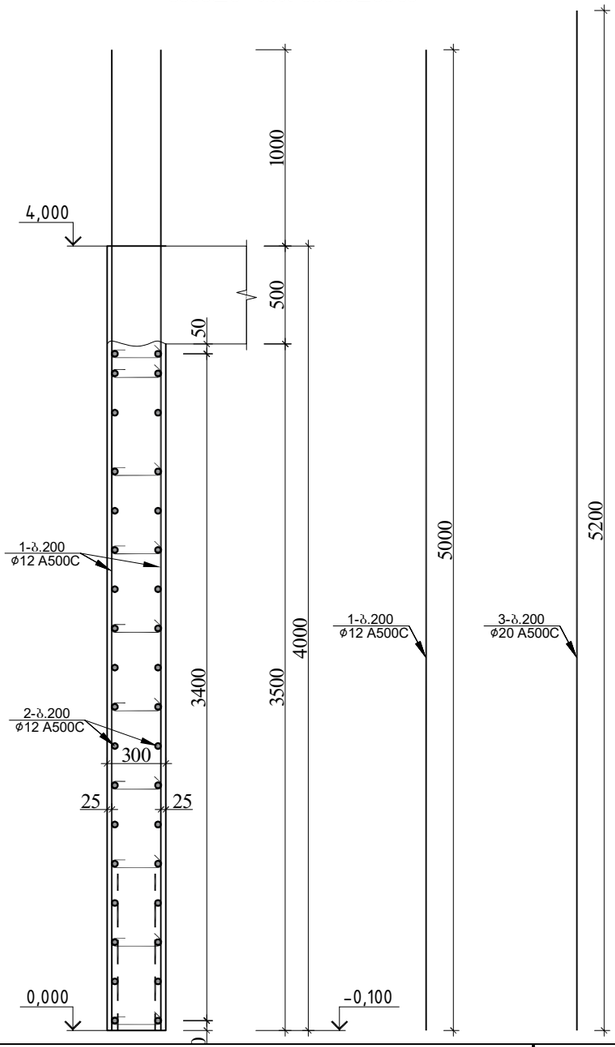

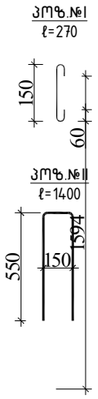

დიაფრაგმა 1-ის სპეციფიკაცია +4.000 ნიშნულზე													სულ კონსტრუქციის რაოდენობა			
						მასალის ამოკრეფა							n= 1			
პოზ.	⌀ (მმ)	კლასი	L (მმ)	n (ცალი)	Lxn მ	⌀ მმ	∑ Lxn მ	1 გრძ.მ. წონა, კგ	∑ წონა , კგ		ბეტონი მ^3		∑ წონა , კგ		ბეტონი მ^3	
									A240C	A500C	B30	B7.5	A240C	A500C	B30	B7.5
1	12	A500C	5000	28	140	20	41.6	2.466	-	102.586			-	102.5856		
2	12	A500C	3000	32	96	12	236	0.888	-	209.568			-	209.568		
3	20	A500C	5200	8	41.6	8	61.44	0.395	24.269	-	2.1		24.269	-	2.1	0
I	8	A240C	1400	30	42								0	0		
II	8	A240C	270	72	19.44								0	0		
								∑	24.269	312.154	2.1	0	24.269	312.1536	2.1	0

			ქალაქი ქობულეთი, სოფელი დიდღომი, დემეტრე თავდადებულის ქ№40 სოფისა შენობა ს/კ 01.10.07.007.175
არქიტექტორი	ლ.ძაბნიძე		კონსტრუქციული პროექტი — 20206 წელი
მთ.კონსტ.	ლ.ზამბახიძე		
შეასრულა	გ.შალიტაური		დიაფრაგმა 2 +0.000 ნიშნულზე — ფურც. № 70
შეასრულა	მ.საყაია		
			მასშტაბი 1: — ფურცლები

დიაფრაგმა 2 +4.000 ნიშნულზე

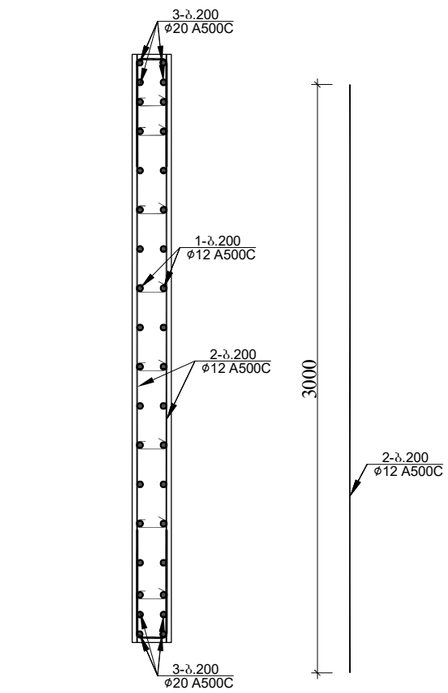

დიაფრაგმა №1
განშლა +4.500 ნიშნულებზე

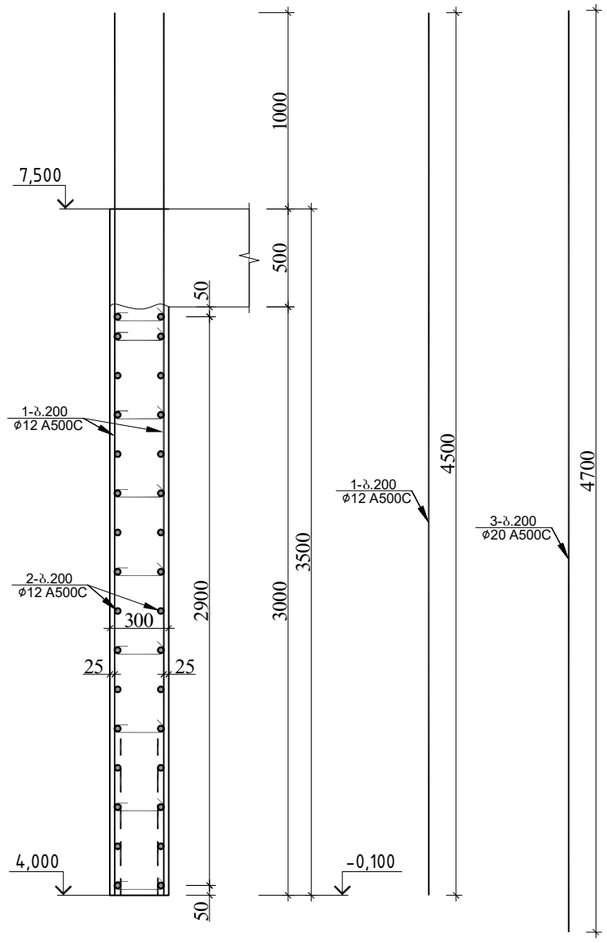

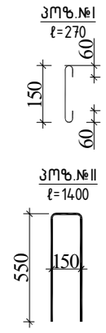

დიაფრაგმა 1–ის სპეციფიკაცია +7.500 ნიშნულზე													სულ კონსტრუქციის რაოდენობა			
						მასალის ამოკრეფა							n= 1			
პოზ.	⌀ (მმ)	კლასი	L (მმ)	n (ცალი)	Lxn მ	⌀ მმ	∑ Lxn მ	1 გრძ.მ. წონა, კგ	∑ წონა , კგ		ბეტონი მ³		∑ წონა , კგ		ბეტონი მ³	
									A240C	A500C	B30	B7.5	A240C	A500C	B30	B7.5
1	12	A500C	4500	28	126	20	37.6	2.466	-	92.7216			-	92.7216		
2	12	A500C	3000	32	96	12	222	0.888	-	197.136			-	197.136		
3	20	A500C	4700	8	37.6	8	61.44	0.395	24.269	-	1.8		24.269	-	1.8	0
I	8	A240C	1400	30	42								0	0		
II	8	A240C	270	72	19.44								0	0		
								∑	24.269	289.858	1.8	0	24.269	289.8576	1.8	0

			ქალაქი ქობულეთი, სოფელი დიღომი, დემეტრე თავდადებულის ქ№ 40 საოფისე შენობა სკ 01.10.07.007.175	
არქიტექტორი	ლ.ქაბნიძე		კონსტრუქციული პროექტი	20206 წელი
მთ.კონსტ.	ლ. ზამბახიძე			
შესრულა	გ.შალიტაური		დიაფრაგმა 2 +4.000 ნიშნულზე	
შესრულა	მ.საყაიან			ფურც. № 71
			მასშტაბი 1:	ფურცლები

დიაფრაგმა 2 +7.500 ნიშნულზე

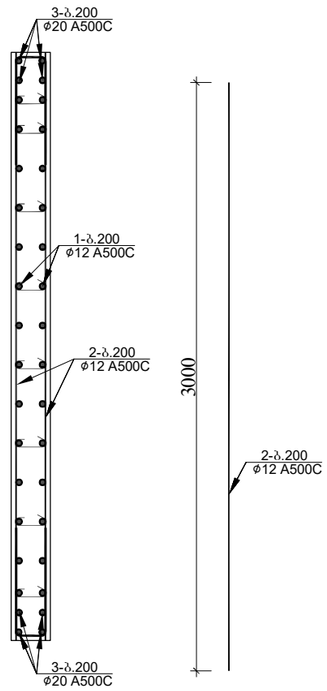

დიაფრაგმა №1
განშლა +7.500 ნიშნულებზე

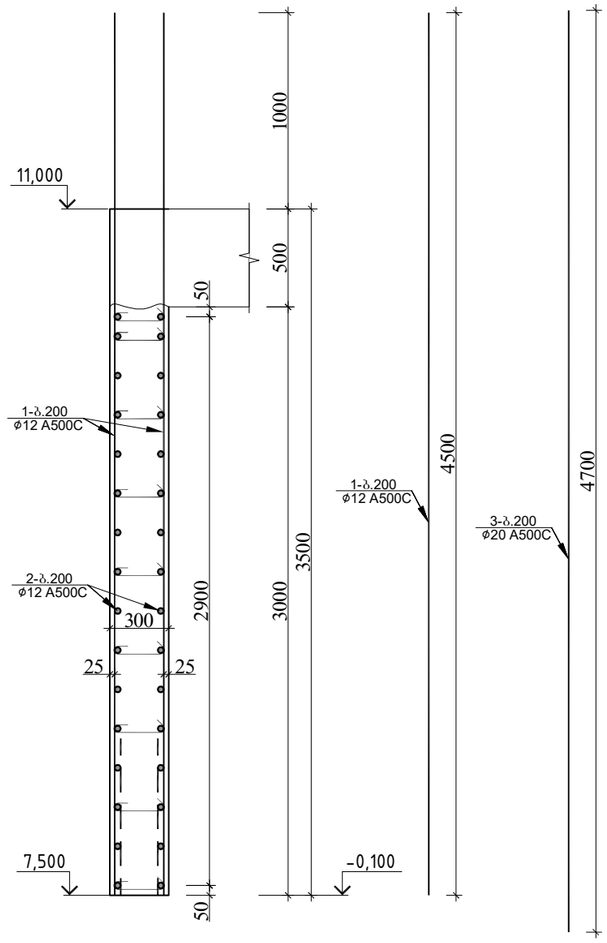

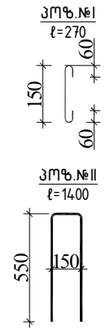

დიაფრაგმა 1-ის სპეციფიკაცია +7.500 ნიშნულზე																სულ კონსტრუქციის რაოდენობა n= 1			
						მასალის ამოკრეფა													
პოზ.	⌀ (მმ)	კლასი	L (მმ)	n (ცალი)	Lxn მ	⌀ მმ	∑ Lxn მ	1 გრძ.მ. წონა, კგ	∑ წონა , კგ		ბეტონი მ³		∑ წონა , კგ		ბეტონი მ³		∑ წონა , კგ		ბეტონი მ³	
									A240C	A500C	B30	B7.5	A240C	A500C	B30	B7.5	A240C	A500C	B30	B7.5
1	12	A500C	4500	28	126	20	37.6	2.466	-	92.7216			-	92.7216						
2	12	A500C	3000	32	96	12	222	0.888	-	197.136			-	197.136						
3	20	A500C	4700	8	37.6	8	61.44	0.395	24.269	-	1.8		24.269	-	1.8	0				
I	8	A240C	1400	30	42								0	0						
II	8	A240C	270	72	19.44								0	0						
∑									24.269	289.858	1.8	0	24.269	289.8576	1.8	0				

			ქალაქი ქობულეთი, სოფელი დიღომი, დემეტრე თავდადებულის ქ№ 40 საოფისე შენობა სკ 01.10.07.007.175	
არქიტექტორი	ლ.ქაბნიძე		კონსტრუქციული პროექტი	20206 წელი
მთ.კონსტ.	ლ. ზამბახიძე			
შესრულა	გ.შალიტაური		დიაფრაგმა 2 +7.500 ნიშნულზე	ფურც. № 72
შესრულა	მ.საყიან		მასშტაბი 1:	ფურცლები

დიაფრაგმა 2 +11.000 ნიშნულზე

დიაფრაგმა №1
განშლა +11.00 ნიშნულებზე

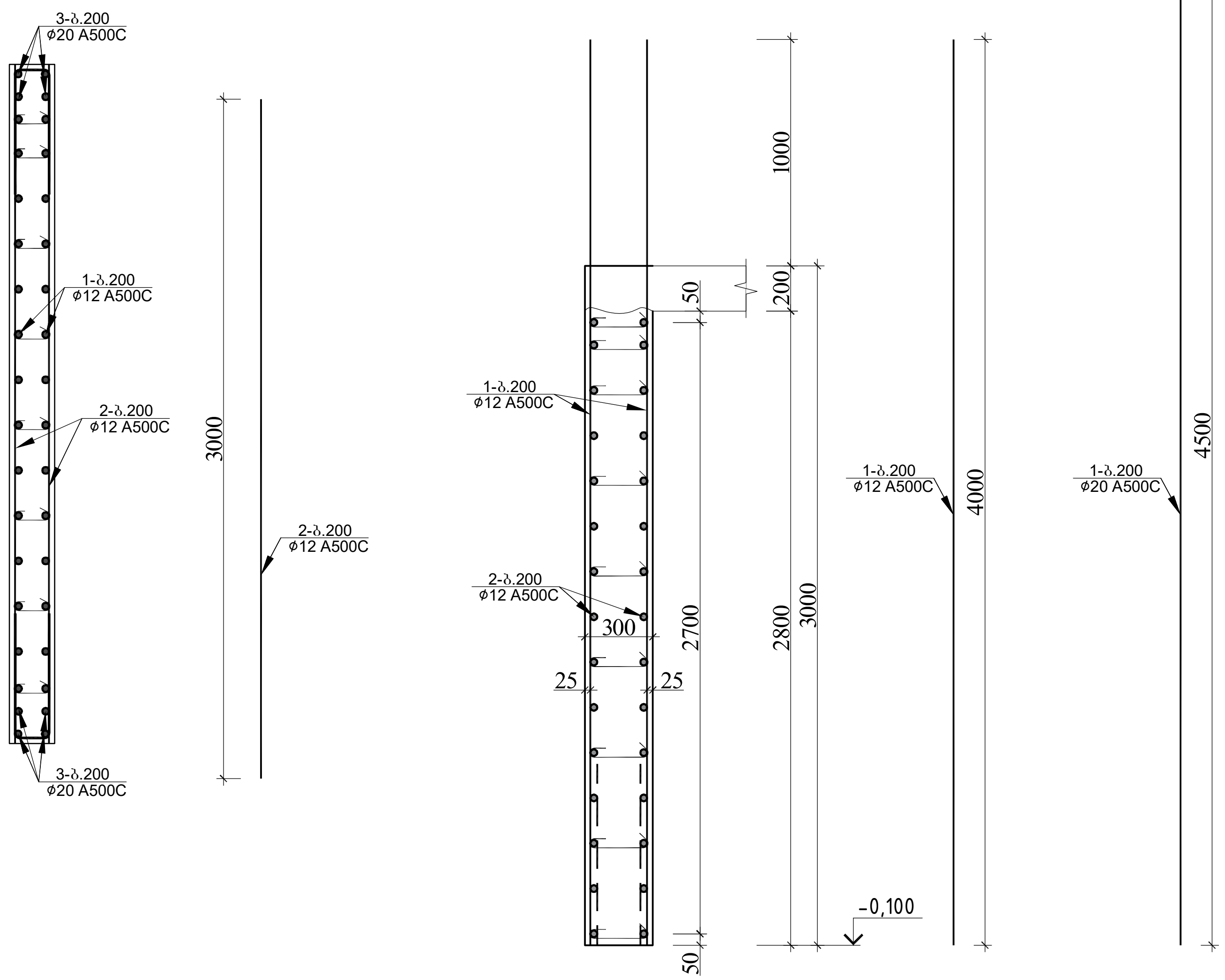

დიაფრაგმა 1–ის სპეციფიკაცია +11.00 ნიშნულზე														სულ კონსტრუქციის რაოდენობა			
						მასალის ამოკრეფა								n= 1			
პოზ.	ø (მმ)	კლასი	L (მმ)	n (ცალი)	Lxn მ	ø მმ	∑ Lxn მ	1 გრძ.მ. წონა, კგ	∑ წონა , კგ		ბეტონი $მ^3$		∑ წონა , კგ		ბეტონი $მ^3$	
									A240C	A500C	B30	B7.5	A240C	A500C	B30	B7.5
1	12	A500C	4000	28	112	20	37.6	2.466	-	92.7216	1.7		-	92.7216	1.7	0
2	12	A500C	3000	30	90	12	202	0.888	-	179.376			-	179.376		
3	20	A500C	4700	8	37.6	8	58.64	0.395	23.163	-			23.163	-		
I	8	A240C	1400	28	39.2								0	0		
II	8	A240C	270	72	19.44								0	0		
								∑	23.163	272.098	1.7	0	23.163	272.0976	1.7	0

			ქალაქი ქთბილისი, სოფელი დიღომი,დემეტრე თავდადებულის ქ№ 40 საოფისე შენობა ს/კ 01.10.07.007.175	
არქიტექტორი	ლ.ქაგნიძე		კონსტრუქციული პროექტი	20206 წელი
მთ.კონსტ.	ლ.ზამბახიძე	[signature]		
შეასრულა	გ.შალიტაური	[signature]	დიაფრაგმა 2 +11.000 ნიშნულზე	
შეასრულა	მ.სააკიან	[signature]		ფურც. № 73
			მასშტაბი 1:	ფურცლები

ფრაგმენტი 1 –3.300 ნიშნულზე

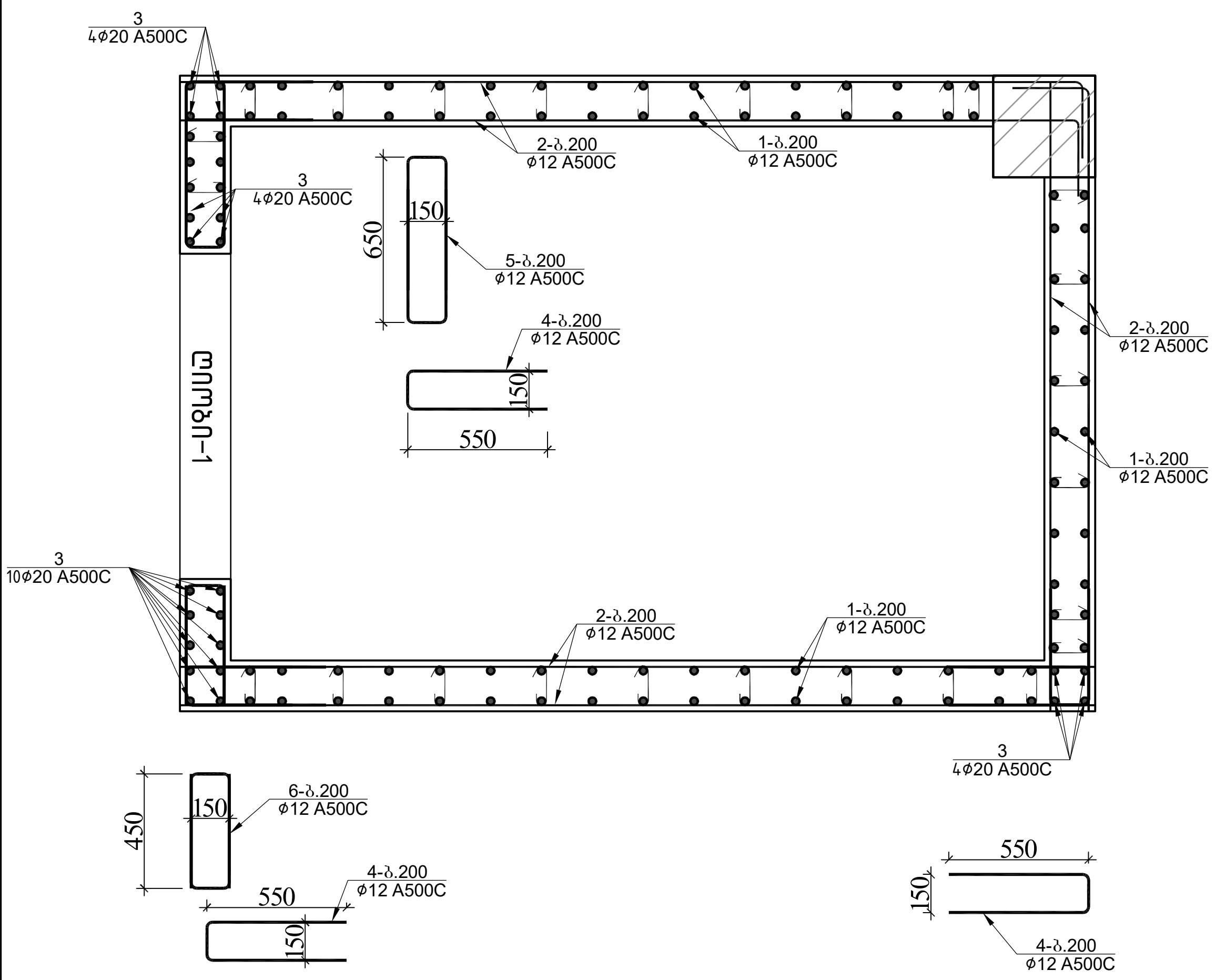

ღიობი 1–ის განშლა
0.000 ნიშნულებზე

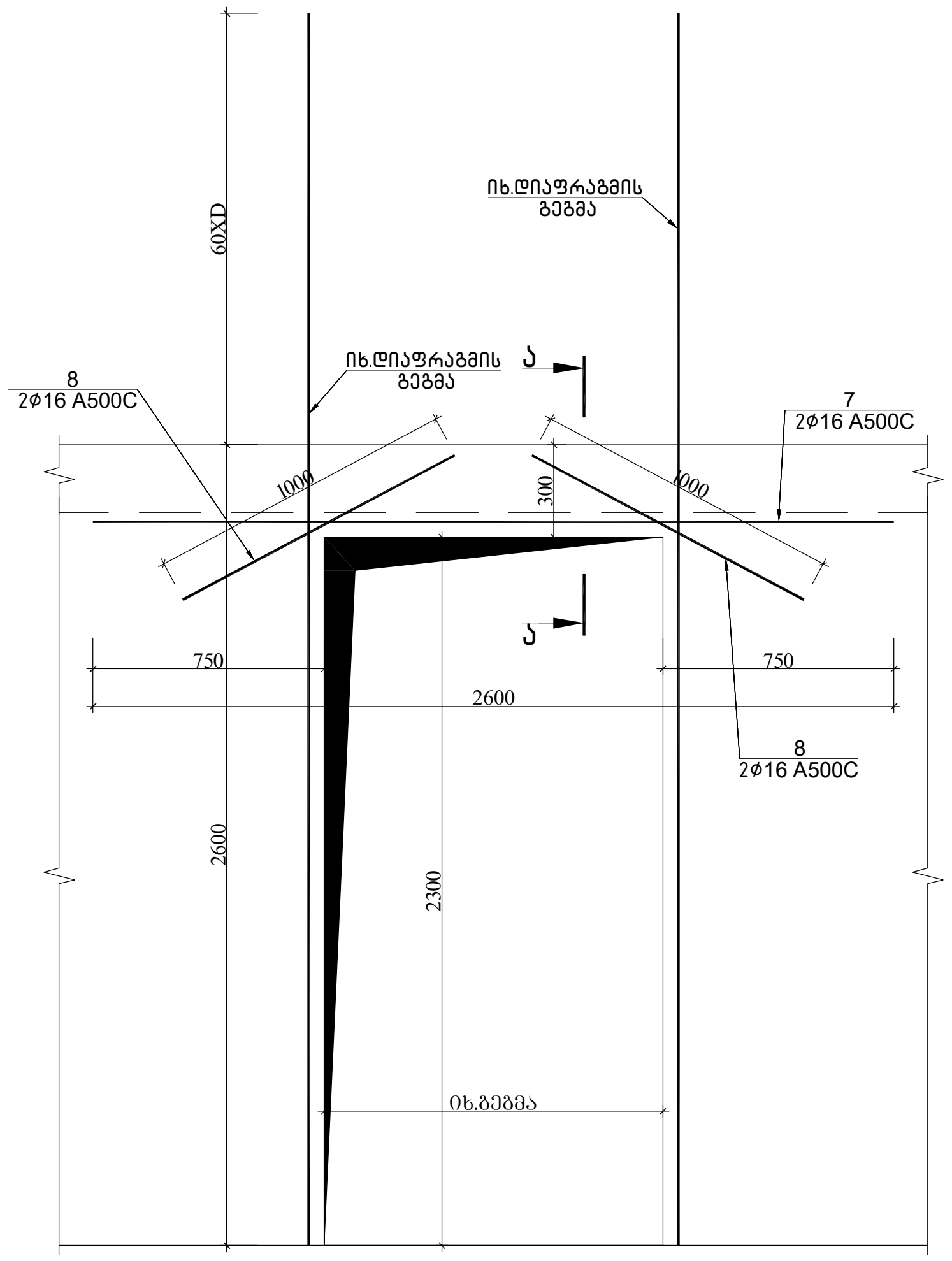

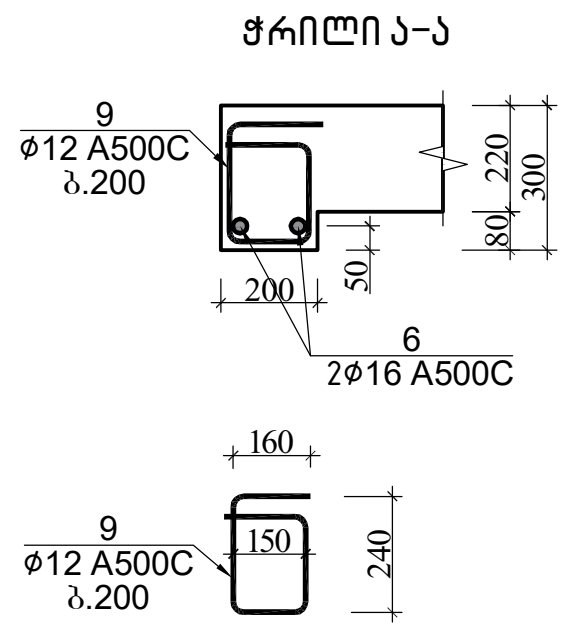

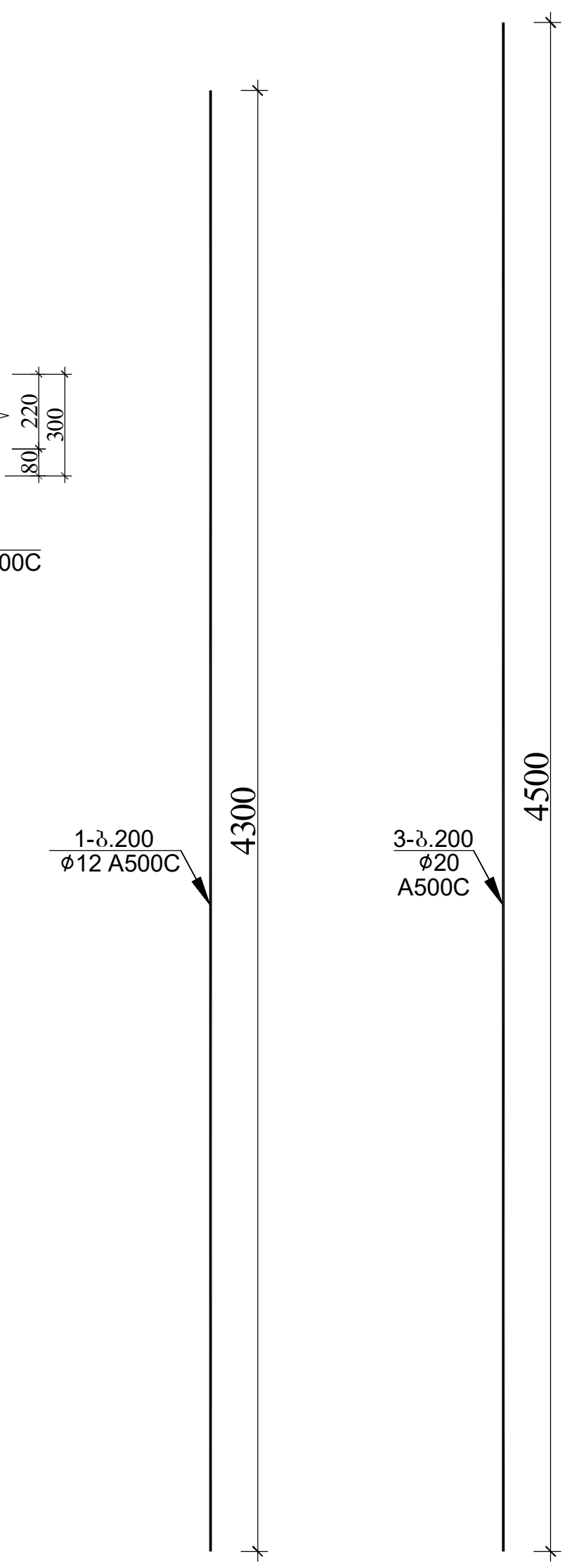

ფრაგმენტი 1–ის სპეციფიკაცია –3.300 ნიშნულზე													სულ კონსტრუქციის რაოდენობა			
						მასალის ამოკრეფა							n= 1			
პოზ.	⌀ (მმ)	კლასი	L (მმ)	n (ცალი)	Lxn მ	⌀ მმ	∑ Lxn მ	1 გრძ.მ. წონა, კგ	∑ წონა , კგ		ბეტონი მ^3		∑ წონა , კგ		ბეტონი მ^3	
									A240C	A500C	B35	B7.5	A240C	A500C	B35	B7.5
1	12	A500C	4300	90	387	20	99	2.466	-	244.134	5.6	-	-	244.134	5.6	-
2	12	A500C	280000	1	280	16	9.2	1.578	-	14.5176			-	14.5176		
3	20	A500C	4500	22	99	12	763.45	0.888	-	677.944			-	677.9436		
4	12	A500C	1250	42	52.5	8	49.14	0.395	19.4103	-			19.41	-		
5	12	A500C	1600	14	22.4								0	0		
6	12	A500C	1200	14	16.8								0	0		
7	16	A500C	2600	2	5.2				0	-			0	-		
8	16	A500C	1000	4	4								0	0		
9	12	A500C	950	5	4.75								0	0		
I	8	A240C	270	182	49.14								0	0		
								∑	19.4103	936.595	5.6	-	19.41	936.5952	5.6	-

			ქალაქი ქთბილისი, სოფელი დიღომი,დემეტრე თავდადებულის ქ№ 40 საოფისე შენობა ს/კ 01.10.07.007.175	
არქიტექტორი	ლ.ქაგნიძე		კონსტრუქციული პროექტი	20206 წელი
მთ.კონსტ.	ლ.ზამბახიძე	[signature]		
შეასრულა	გ.შალიტაური	[signature]	ფრაგმენტი 1 –3.300 ნიშნულზე	
შეასრულა	მ.სააკიან	[signature]		ფურც. № 74
			მასშტაბი 1:	ფურცლები

ფრაგმენტი 1 0.000 ნიშნულზე

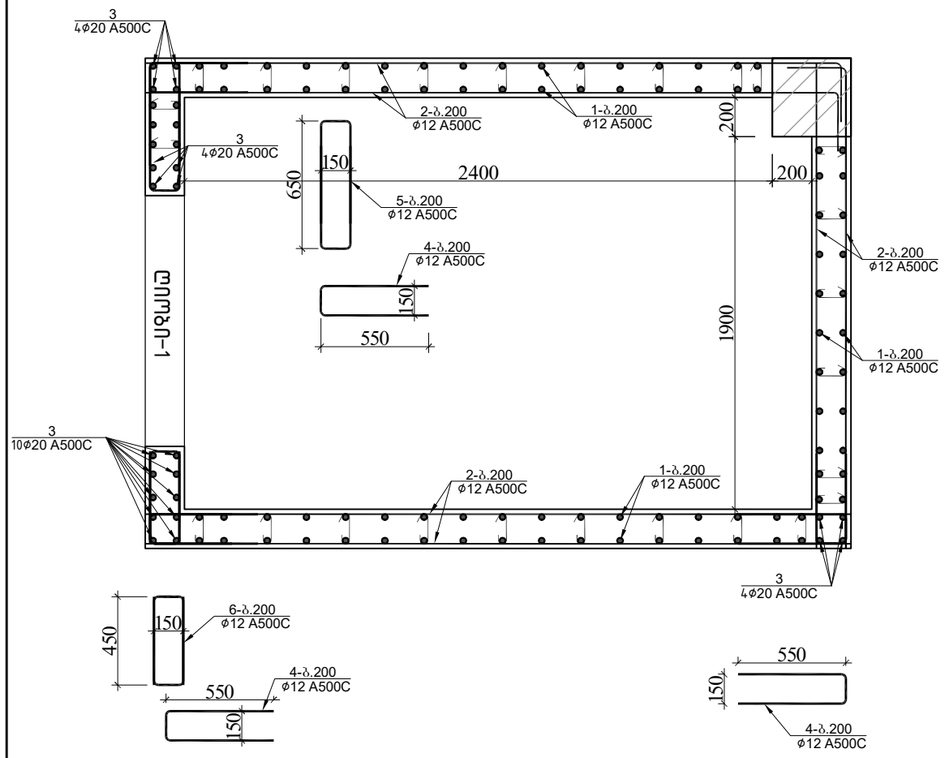

ღიობი 1-ის განშლა -3.300 ნიშნულებზე

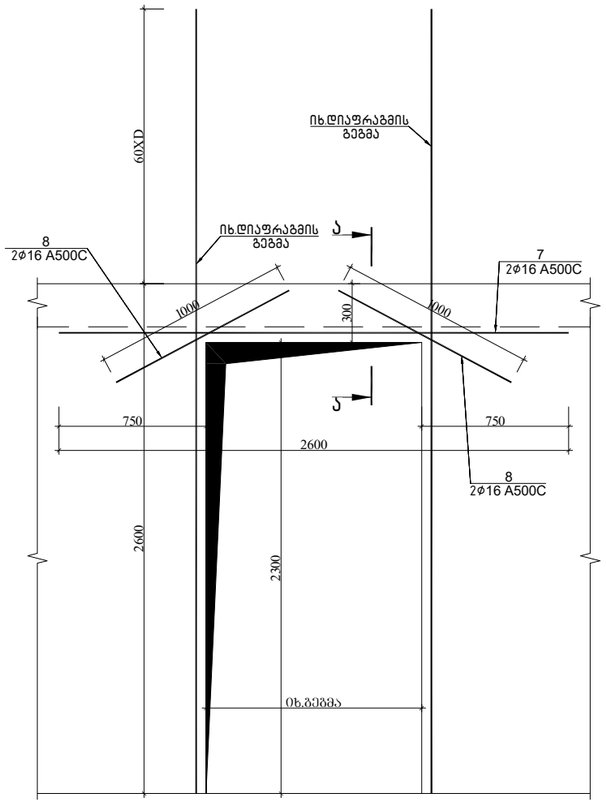

ჭრილი ა-ა

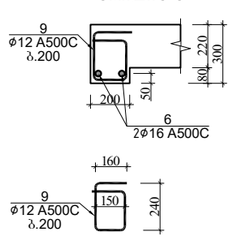

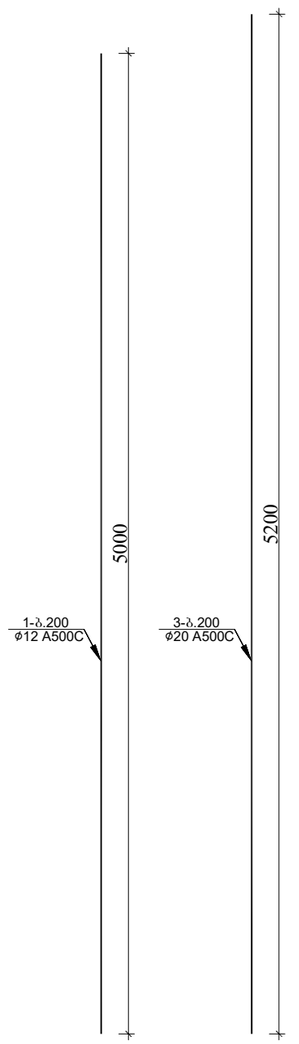

ფრაგმენტი 1-ის სპეციფიკაცია 0.000 ნიშნულზე						მასალის ამოკრეფა							სულ კონსტრუქციის რაოდენობა n= 1			
პოზ.	⌀ (მმ)	კლასი	L (მმ)	n (ცალი)	Lxn მ	⌀ მმ	∑ Lxn მ	1 გრძ.მ. წონა, კგ	∑ წონა , კგ		ბეტონი მ³		∑ წონა , კგ		ბეტონი მ³	
									A240C	A500C	B35	B7.5	A240C	A500C	B35	B7.5
1	12	A500C	5000	90	450	20	114.4	2.466	-	282.1104			-	282.1104		
2	12	A500C	360000	1	360	16	9.2	1.578	-	14.5176			-	14.5176		
3	20	A500C	5200	22	114.4	12	932.65	0.888	-	828.1932			-	828.1932		
4	12	A500C	1250	54	67.5	8	70.2	0.395	27.729	-			27.729	-		
5	12	A500C	1600	18	28.8								0	0		
6	12	A500C	1200	18	21.6						7	-	0	0	7	-
7	16	A500C	2600	2	5.2				0	-			0	-		
8	16	A500C	1000	4	4								0	0		
9	12	A500C	950	5	4.75								0	0		
I	8	A240C	270	260	70.2								0	0		
								∑	27.729	1124.821	7	-	27.729	1124.821	7	-

			ქალაქი ქობულეთი, სოფელი დიღომი,დემეტრე თავდადებულის ქ№40 სკოლის შენობა ს/კ 01.10.07.007.175
არქიტექტორი	ლ.ქაბნიძე		
მთ.კონსტ.	ლ.ზამბახიძე		კონსტრუქციული პროექტი — 20206 წელი
შეასრულა	გ.შალიტაური		
შეასრულა	მ.სააკიან		ფრაგმენტი 1 0.000 ნიშნულზე — ფურც. № 75
			მასშტაბი 1: — ფურცლები

ფრაგმენტი 1 +4.000 ნიშნულზე

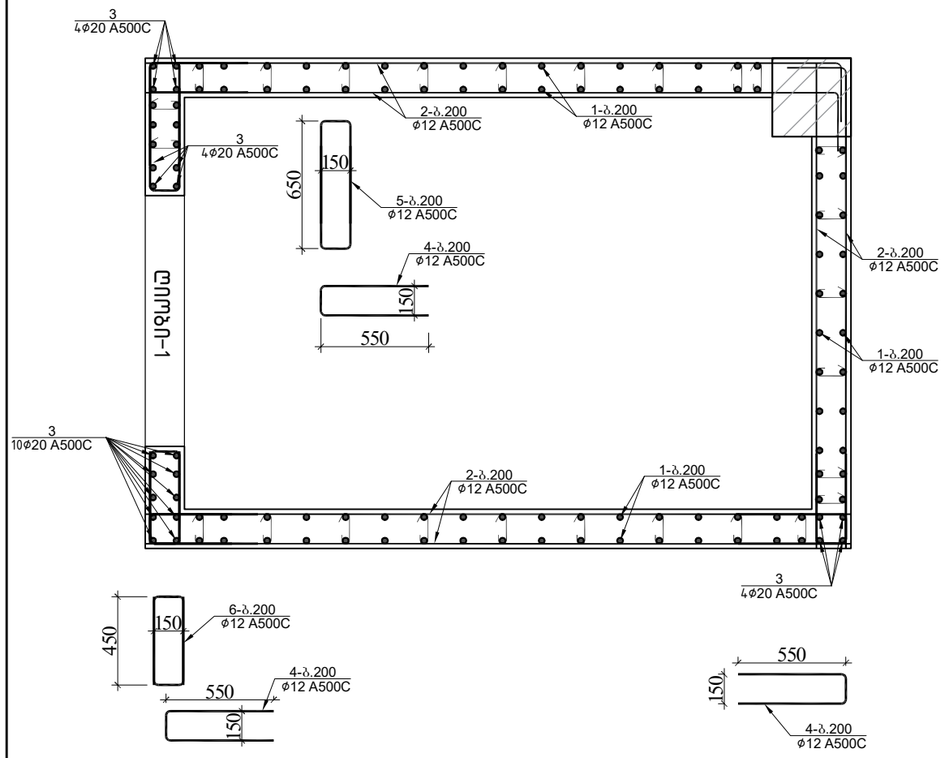

ღიობი 1-ის განშლა +4.000 ნიშნულებზე

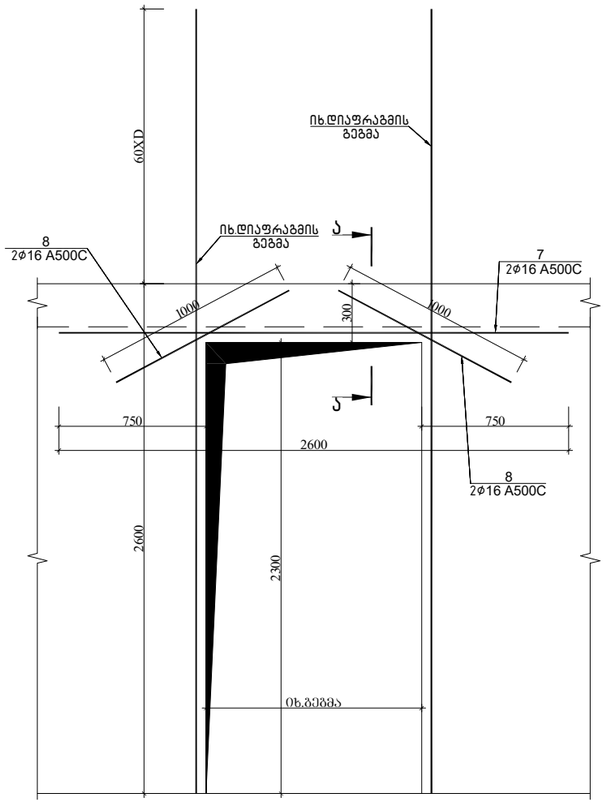

ჭრილი ა-ა

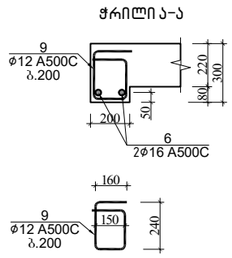

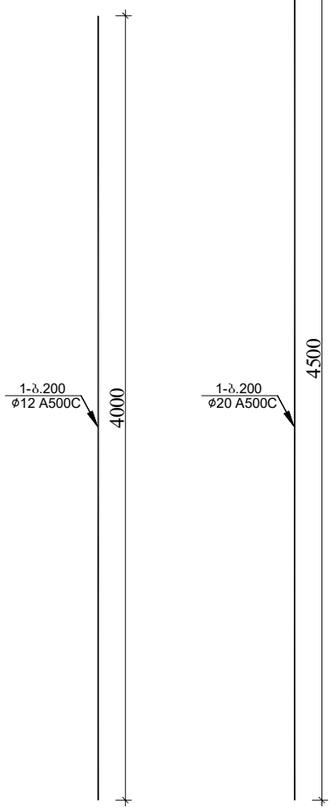

ფრაგმენტი 1-ის სპეციფიკაცია +4.000 ნიშნულზე																
						მასალის ამოკრეფა							სულ კონსტრუქციის რაოდენობა n= 1			
პოზ.	⌀ (მმ)	კლასი	L (მმ)	n (ცალი)	Lxn მ	⌀ მმ	∑ Lxn მ	1 გრძ.მ. წონა, კგ	∑ წონა , კგ		ბეტონი მ³		∑ წონა , კგ		ბეტონი მ³	
									A240C	A500C	B35	B7.5	A240C	A500C	B35	B7.5
1	12	A500C	4000	90	360	20	99	2.466	-	244.134	6	-	-	244.134	6	-
2	12	A500C	320000	1	320	16	9.2	1.578	-	14.5176			-	14.5176		
3	20	A500C	4500	22	99	12	783	0.888	-	695.304			-	695.304		
4	12	A500C	1250	45	56.25	8	63.45	0.395	25.0628	-			25.063	-		
5	12	A500C	1600	15	24								0	0		
6	12	A500C	1200	15	18								0	0		
7	16	A500C	2600	2	5.2				0	-			0	-		
8	16	A500C	1000	4	4								0	0		
9	12	A500C	950	5	4.75								0	0		
I	8	A240C	270	235	63.45								0	0		
								∑	25.0628	953.9556	6	-	25.063	953.9556	6	-

			ქალაქი ქობულეთი, სოფელი დიღომი,დემეტრე თავდადებულის ქ№40 საოფისე შენობა S/კ 01.10.07.007.175
არქიტექტორი	ლ.ქაბნიძე		
მთ.კონსტ.	ლ.ზამბახიძე		კონსტრუქციული პროექტი — 20206 წელი
შეასრულა	გ.შალიტაური		
შეასრულა	მ.სააკიან		ფრაგმენტი 1 +4.000 ნიშნულზე — ფურც. № 76
			მასშტაბი 1: — ფურცლები

ფრაგმენტი 1 +7.500 ნიშნულზე

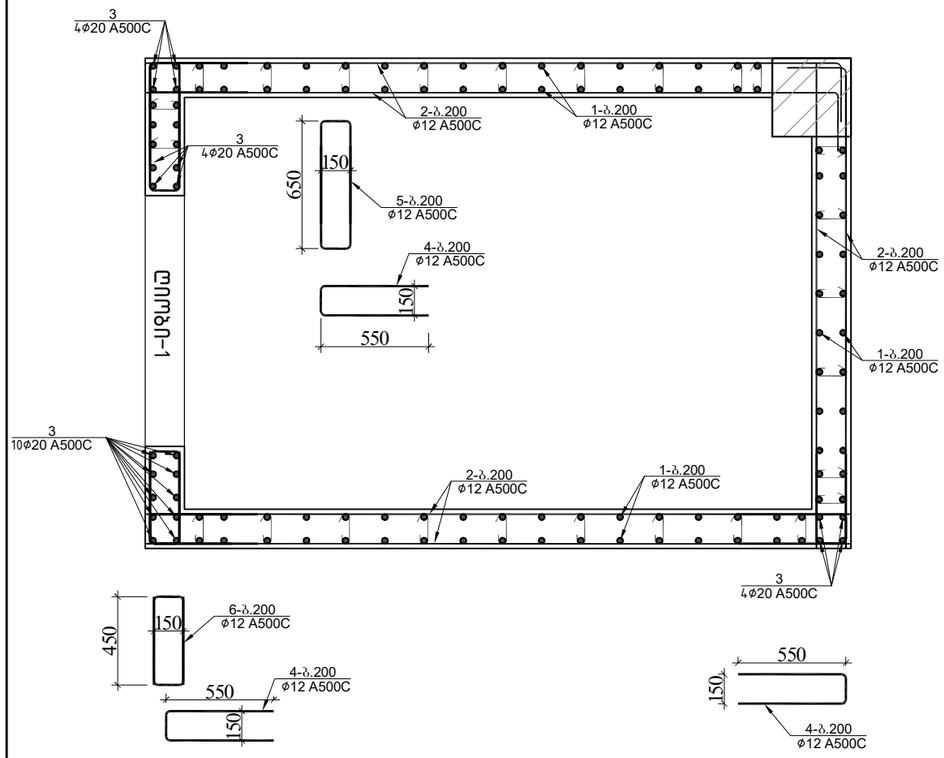

ღიობი 1-ის განშლა +7.500 ნიშნულებზე

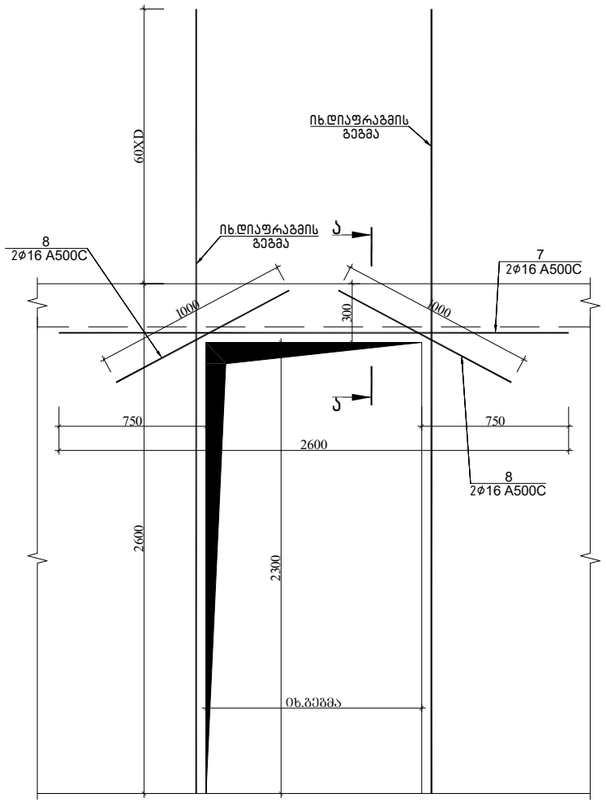

ჭრილი ა-ა

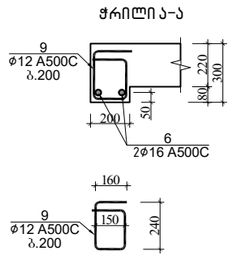

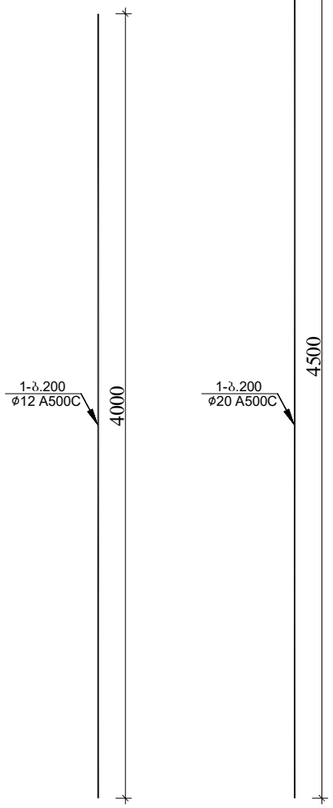

ფრაგმენტი 1-ის სპეციფიკაცია +7.500 ნიშნულზე													სულ კონსტრუქციის რაოდენობა n= 1			
						მასალის ამოკრეფა										
პოზ.	დ (მმ)	კლასი	L (მმ)	n (ცალი)	Lxn მ	დ მმ	∑ Lxn მ	1 გრძ.მ. წონა, კგ	∑ წონა , კგ		ბეტონი მ³		∑ წონა , კგ		ბეტონი მ³	
									A240C	A500C	B35	B7.5	A240C	A500C	B35	B7.5
1	12	A500C	4000	90	360	20	99	2.466	-	244.134	6	-	-	244.134	6	-
2	12	A500C	320000	1	320	16	9.2	1.578	-	14.5176			-	14.5176		
3	20	A500C	4500	22	99	12	783	0.888	-	695.304			-	695.304		
4	12	A500C	1250	45	56.25	8	63.45	0.395	25.0628	-			25.063	-		
5	12	A500C	1600	15	24								0	0		
6	12	A500C	1200	15	18								0	0		
7	16	A500C	2600	2	5.2				0	-			0	-		
8	16	A500C	1000	4	4								0	0		
9	12	A500C	950	5	4.75								0	0		
I	8	A240C	270	235	63.45								0	0		
								∑	25.0628	953.9556	6	-	25.063	953.9556	6	-

			ქალაქი ქობულეთი, სოფელი დიღომი,დემეტრე თავდადებულის ქ№40 სოფისე შენობა ს/კ 01.10.07.007.175
არქიტექტორი	ლ.ქავზიძე		
მთ.კონსტ.	ლ.ზამბახიძე		კონსტრუქციული პროექტი — 20206 წელი
შეასრულა	გ.შალიტაური		
შეასრულა	მ.სააკიან		ფრაგმენტი 1 +7.500 ნიშნულზე — ფურც. № 77
			მასშტაბი 1: — ფურცლები

ფრაგმენტი 1 +11.000 ნიშნულზე

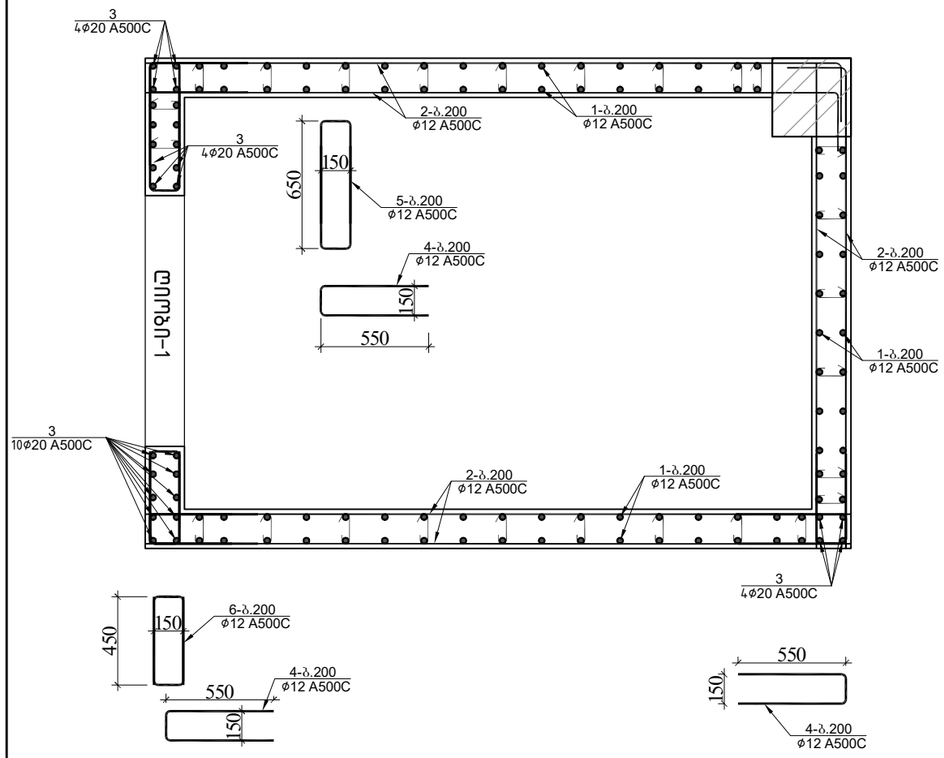

ღიობი 1-ის განშლა +11.000 ნიშნულებზე

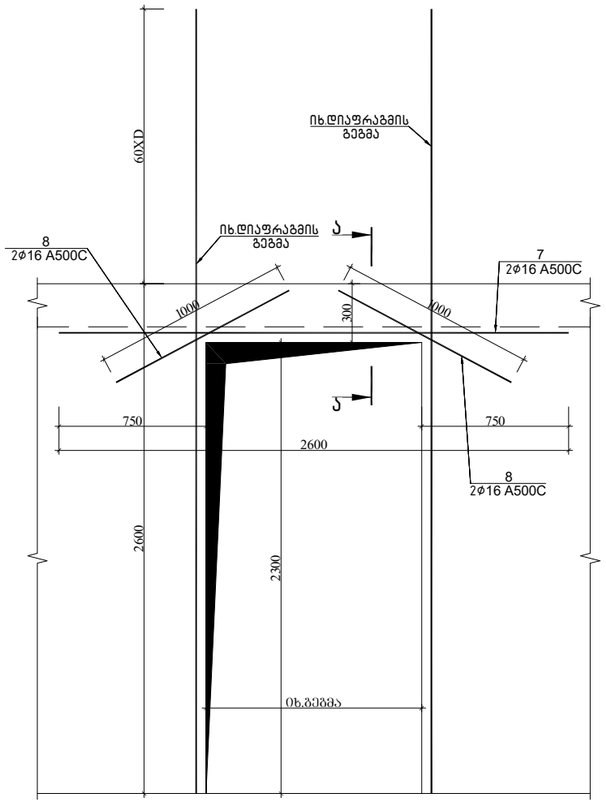

ჭრილი ა-ა

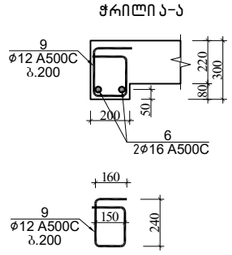

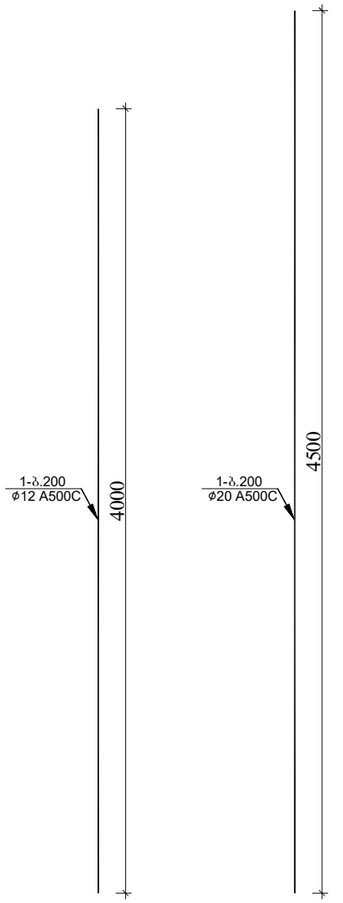

ფრაგმენტი 1-ის სპეციფიკაცია +11.000 ნიშნულზე													სულ კონსტრუქციის რაოდენობა n= 1			
						მასალის ამოკრეფა										
პოზ.	ф (მმ)	კლასი	L (მმ)	n (ცალი)	Lxn მ	ф მმ	∑ Lxn მ	1 გრძ.მ. წონა, კგ	∑ წონა , კგ		ბეტონი მ³		∑ წონა , კგ		ბეტონი მ³	
									A240C	A500C	B35	B7.5	A240C	A500C	B35	B7.5
1	12	A500C	4000	90	360	20	99	2.466	-	244.134	6	-	-	244.134	6	-
2	12	A500C	320000	1	320	16	9.2	1.578	-	14.5176			-	14.5176		
3	20	A500C	4500	22	99	12	783	0.888	-	695.304			-	695.304		
4	12	A500C	1250	45	56.25	8	63.45	0.395	25.0628	-			25.063	-		
5	12	A500C	1600	15	24								0	0		
6	12	A500C	1200	15	18								0	0		
7	16	A500C	2600	2	5.2				0	-			0	-		
8	16	A500C	1000	4	4								0	0		
9	12	A500C	950	5	4.75								0	0		
I	8	A240C	270	235	63.45								0	0		
								∑	25.0628	953.9556	6	-	25.063	953.9556	6	-

			ქალაქი ქობულეთი, სოფელი დიღომი,დემეტრე თავდადებულის ქ№40 სოფისე შენობა ს/კ 01.10.07.007.175
არქიტექტორი	ლ.ქაბნიძე		
მთ.კონსტ.	ლ.ზამბახიძე		კონსტრუქციული პროექტი — 20206 წელი
შეასრულა	გ.შალიტაური		
შეასრულა	მ.სააკიან		ფრაგმენტი 1 +11.000 ნიშნულზე — ფურც. № 78
			მასშტაბი 1: — ფურცლები

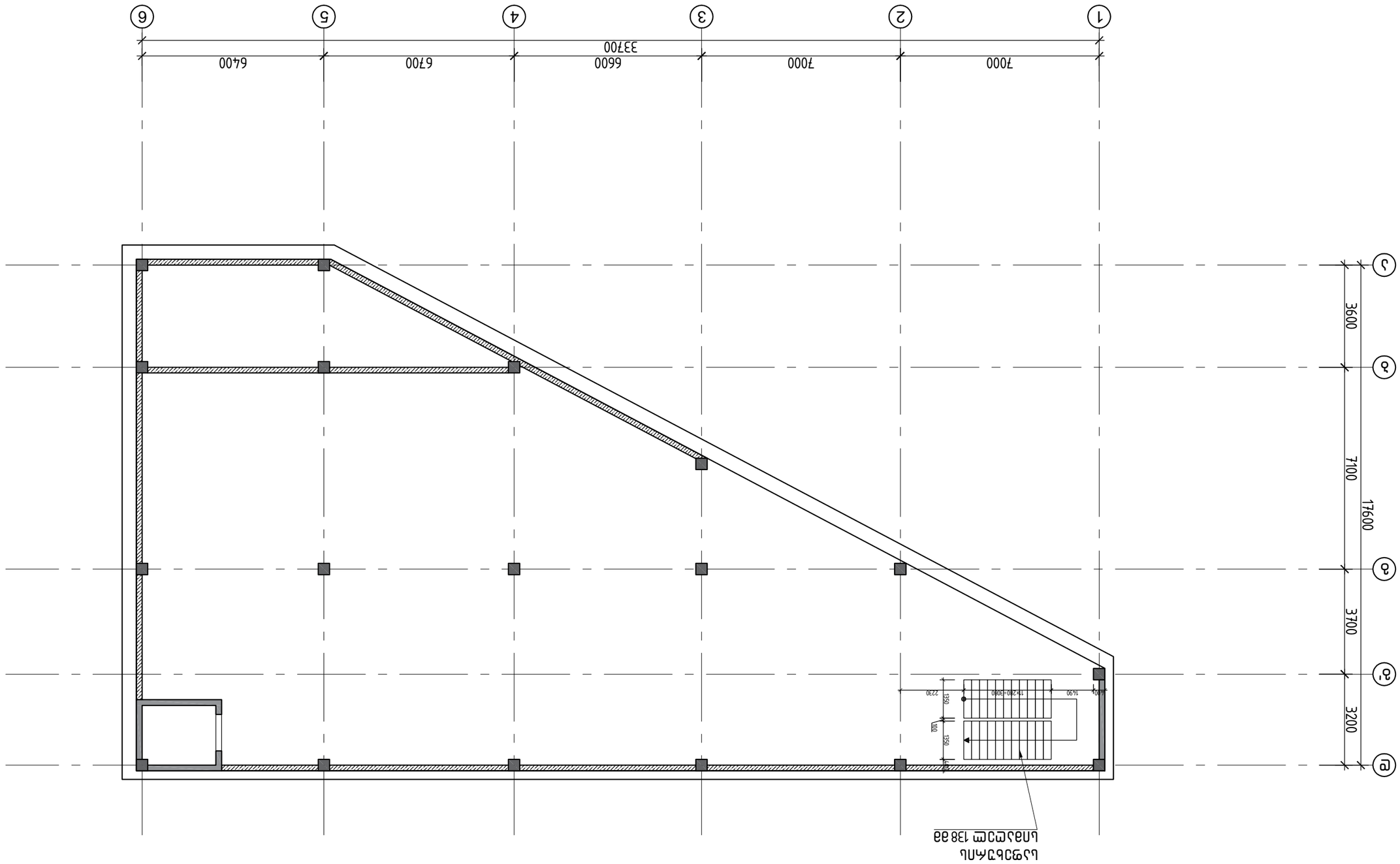

ГИП	Шульга В.Г.		
Разраб.	Шульга Т.Ю.		
Н.контр.	Шульга Т.Ю.		
Нач.отд.	Шульга В.Г.		

ЖИЛОЙ ДОМ С ПОМЕЩЕНИЯМИ ОБЩЕСТВЕННОГО НАЗНАЧЕНИЯ, ПО ГЕНПЛАНУ ЗДАНИЕ №10 ПО ГЕНПЛАНУ ЖК «ЗЕЛЕНЫЙ ГОРОД» ПО УЛ. ЛЕСНОЙ В Г. ЕКАТЕРИНБУРГЕ

Стадия: Р | Лист: 79 | Листов: 83

План на отм. -3.300

Формат А3

Разработал	Ларионов		
Проверил	Ларионов		
Н.контроль	Ларионов		
ГИП	Ларионов		
Утвердил	Ларионов		

Жилой дом с подземной автостоянкой

2020.63-ПЗ

Стадия	Лист	Листов
П	80	

ООО "Архитектурная мастерская "Ларионов и партнеры"

Схема расположения здания на земельном участке

М 1:500

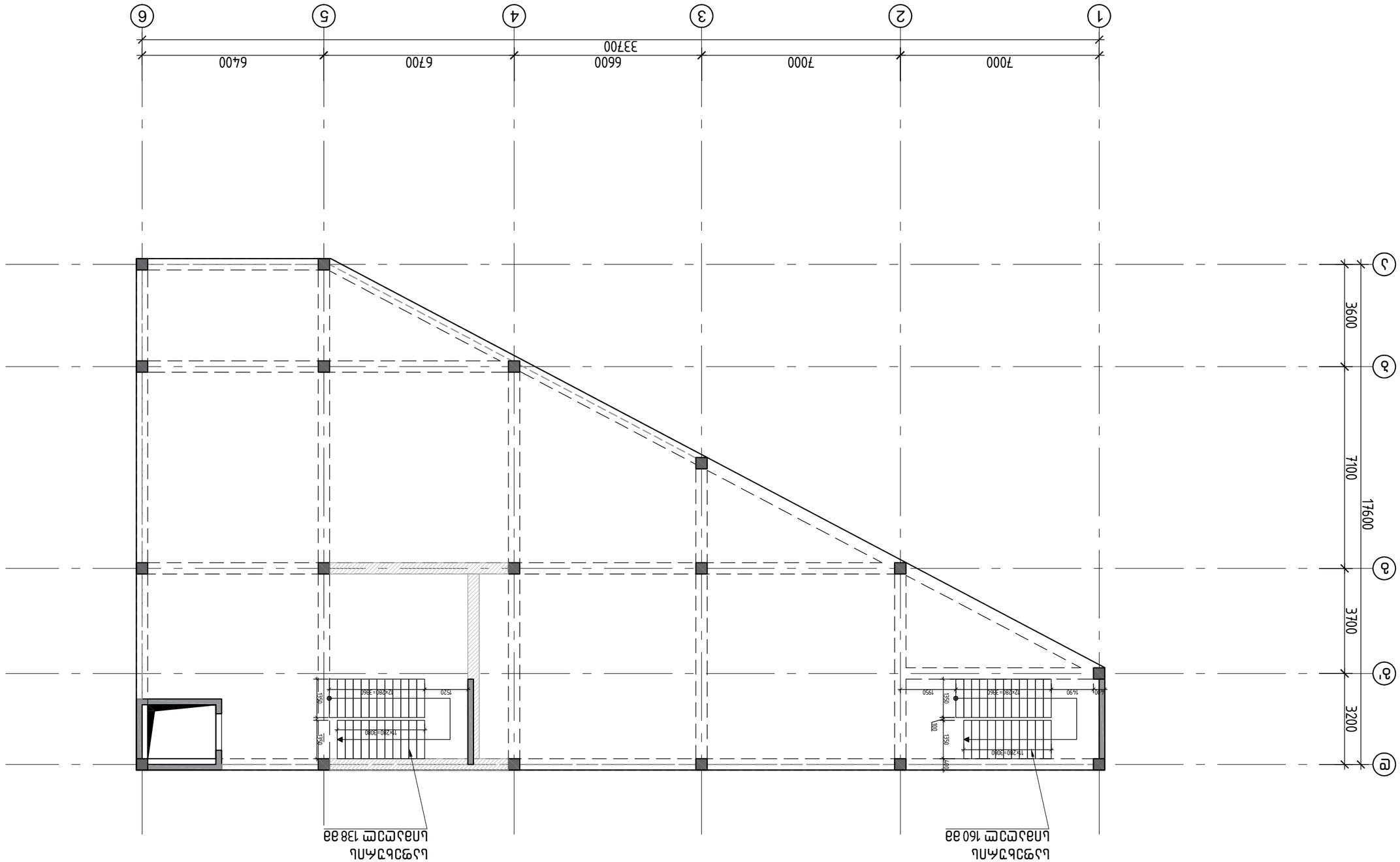

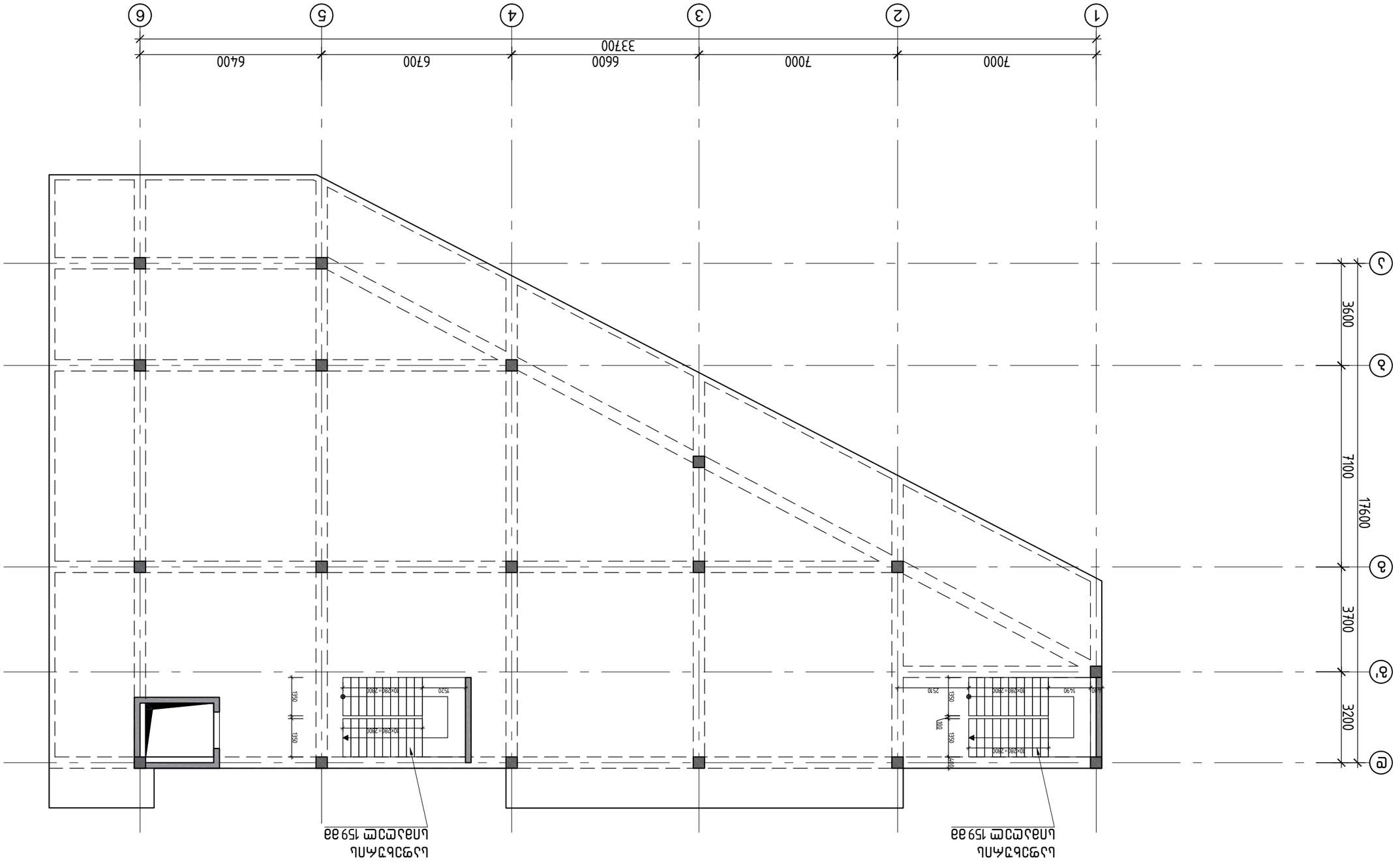

План на отм. +4.000 до +7.500 (типовой этаж)

Изм.	Кол.уч.	Лист	№ док.
Разраб.	Шарапов		02.2020
Пров.	Ахметов	Стадия	Лист	Листов
Н.контр.	Шарапов	Р	81
ГИП	Ахметов		

Жилой дом с магазином на 1-м этаже по ул. Ленина, 40 в г. Уфе
Республика Башкортостан
Раздел АР

კიბის სამონტაჟო კვანძი 2

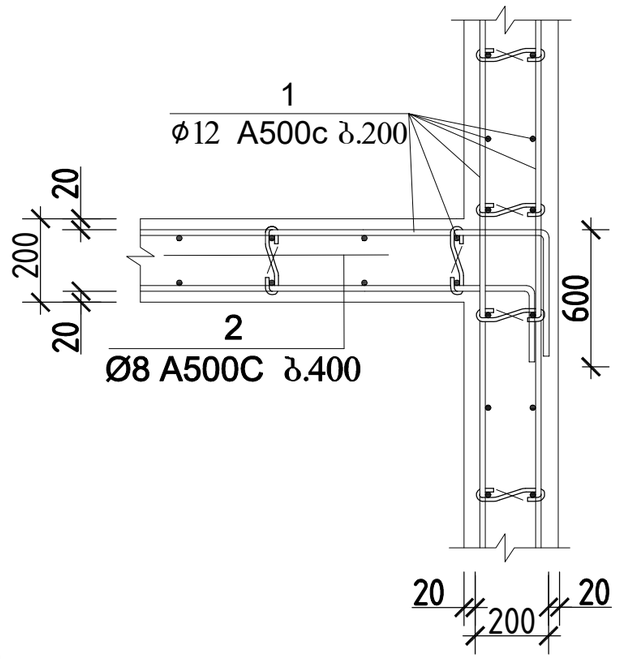

კიბის სამონტაჟო კვანძი 1

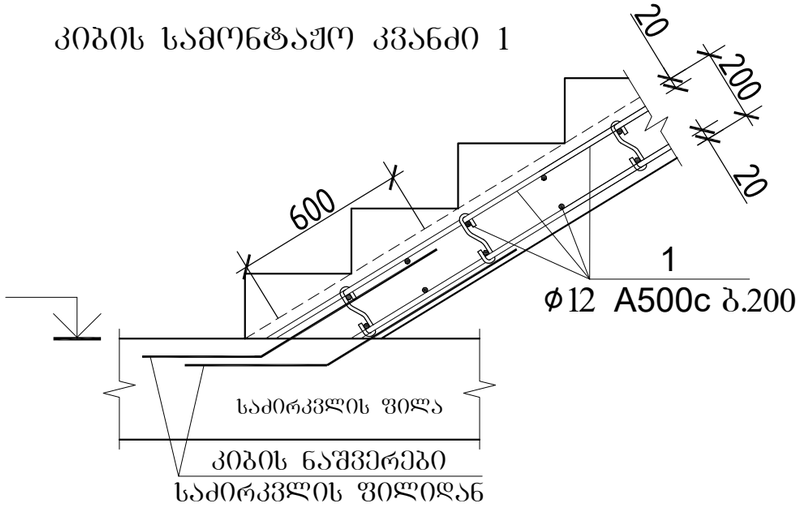

კიბის სამონტაჟო კვანძი 3

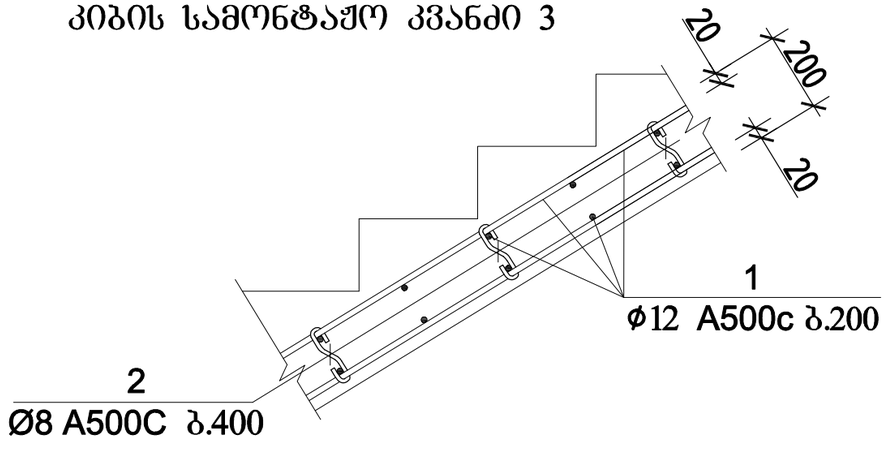

კიბეების მასალის სპეციფიკაცია													სულ კონსტრუქციის რაოდენობა			
						მასალის ამოკრეფა							n= 2			
პოზ.	⌀ (მმ)	კლასი	L (მმ)	n (ცალი)	Lxn მ	⌀ მმ	∑ Lxn მ	1 გრძ.მ. წონა, კგ	∑ წონა , კგ		ბეტონი მ³		∑ წონა , კგ		ბეტონი მ³	
									A500C	A500C	B25	B7.5	A500C	A500C	B25	B7.5
1	12	A500C	990000	1	990	12	990	0.888	-	879.12	14	-	-	1758.24	27	-
2	8	A500C	320	300	96	8	96	0.395	37.92	-			75.84	-	0	0
									0	-			0	-	0	0
								∑	37.92	879.12	14	-	75.84	1758.24	27	-

კოზ.2
L=320

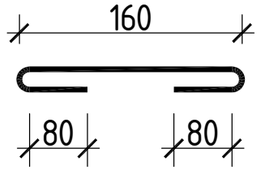

შენიშვნა:
კიბის ნახაზე არ არის გათვალისწინებული კიბის საფეხურის მოპირკეთება, აუცილებელია დაზუსტდეს და შევიდეს შესაბამისი ცვლილება კიბის კონსტრუქციულ ნახაზში

			ქალაქი ქობულეთი, სოფელი დიღომი,დემეტრე თავდადებულის ქ№40 საოფისე შენობა სკ 01.10.07.007.175	
არქიტექტორი	ლ.ქავზნიძე		კონსტრუქციული პროექტი	20206 წელი
მთ.კონსტ.	ლ.ზამბახიძე			
შეასრულა	გ.შალიტაური		კიბის სამონტაჟო კვანძები	
შეასრულა	მ.სააკიან			ფურც. № 82
			მასშტაბი 1:	ფურცლები

საყრდენი კედლის გეგმა ტოპო გეგმაზე

495.84
496.80
498.79
501.36
503.85
503.68
504
731
496.00
495.69
495.90
498.95
500.28
503.80
503.88
504.06
496.47
496.12
732
502.70
503.04
503.63
495.98
503.71
495.97
733
500.22
502.03
503.85
501.84
496.48
497.34
498.46
503.69
497.83
499.36
502.14
502.34
502.65
503.77
500.79
503.67
503.83
496.86
498.62
502.11
503.17
497.83
499.70
498.40
500.33
500.14
3200
3700
17600
7700
3600
Ⓓ
Ⓒ'
Ⓒ
Ⓑ
Ⓐ
7000
7000
6600
6700
6400
33700
1
2
3
4
5
6

			ქალაქი ქობულეთი, სოფელი დიტფონი, დემეტრე თავდადებულის ქ№40 სახლის მშენობა ს/კ 01.10.07.007.175
არქიტექტორი	ლ.ბაბენიძე		
მთ.კონსტ.	ლ. ზამბახიძე		კონსტრუქციული პროექტი
შესრულა	გ.შალიტაური	გშალიტაური	
შესრულა	მ.სააკიან	მ. სააკიან	საყრდენი კედლის გეგმა ტოპო გეგმაზე
			მასშტაბი 1:

2020წ.ნელი

ფურც. № 83

ფურცლები

საყრდენი კედლის გეგმა

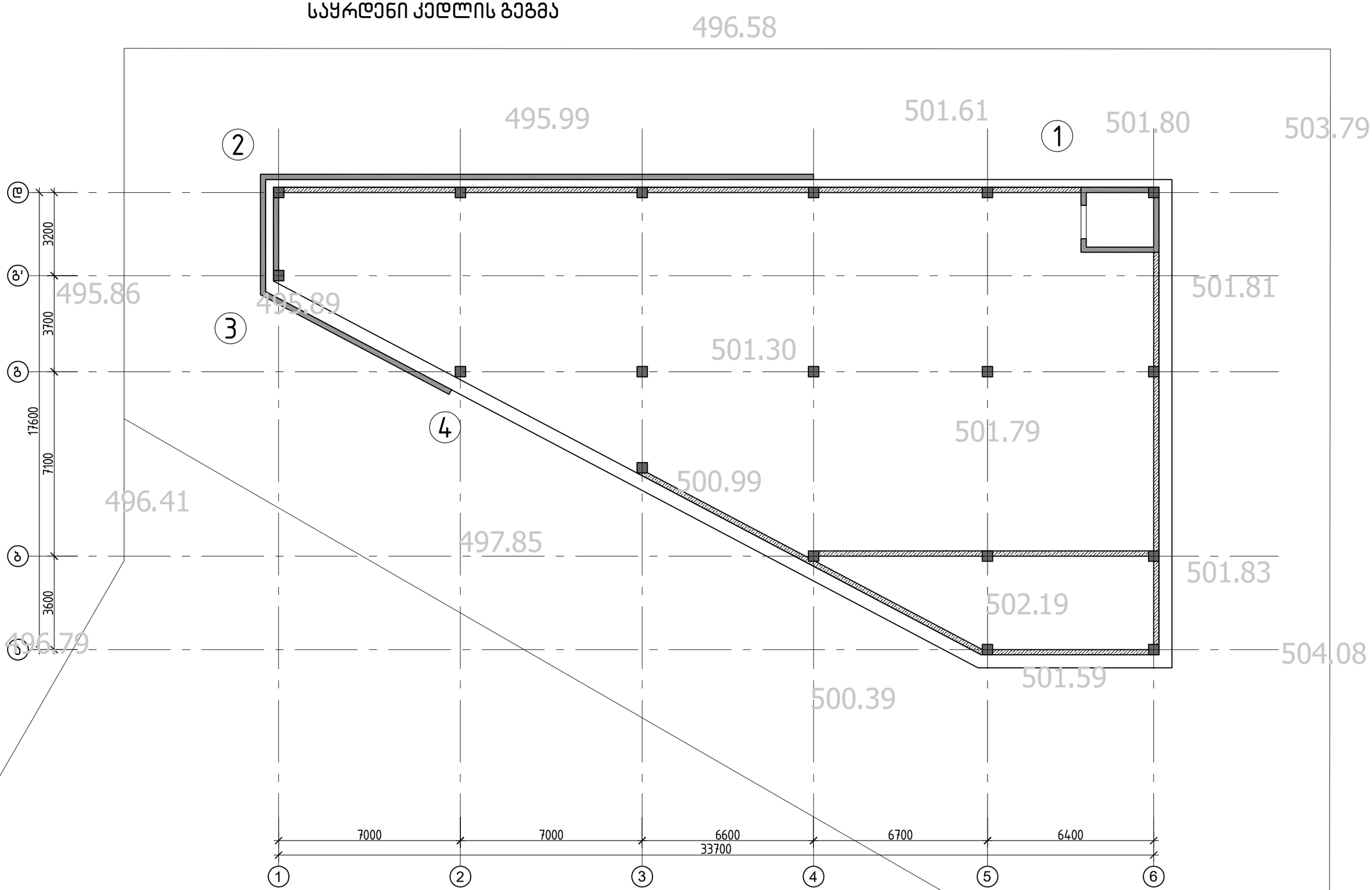

			ქალაქი ქობულეთი, სოფელი დიდღომი, დემეტრე თავდადებულის ქ№ 40 სოფლისა შენობა სკ 01.10.07.007.175
არქიტექტორი	ლ.ძაბნიძე		
მთ.კონსტ.	ლ.ზამბახიძე		კონსტრუქციული პროექტი — 2020წ წელი
შესრულა	გ.შალიტაური		
შესრულა	მ.სააკიან		საყრდენი კედლის გეგმა — ფურც. № 84
			მასშტაბი 1: — ფურცლები

საყრდენი კედლის განშლა 2-1

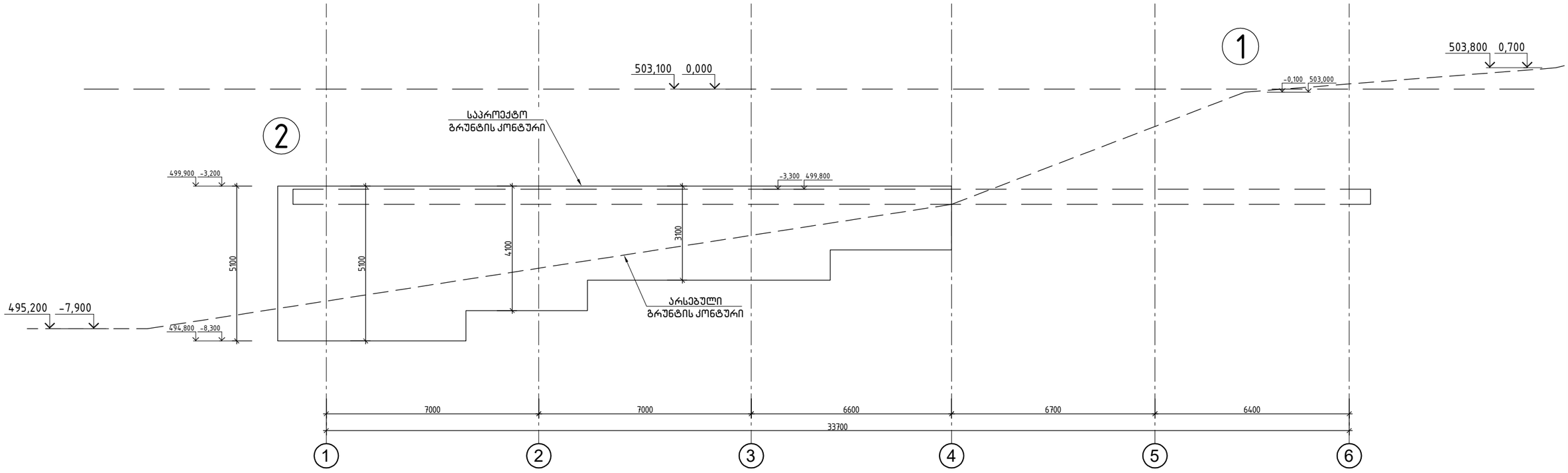

საყრდენი კედლის განშლა 2-3-4

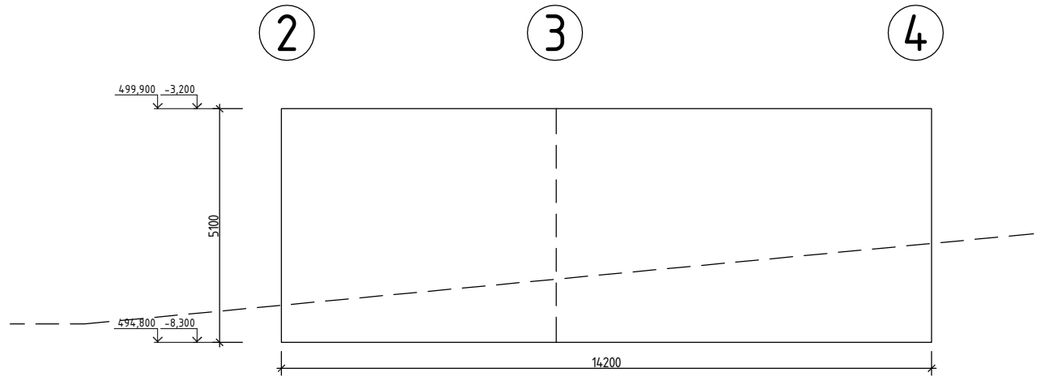

			ქალაქი ქობულეთი, სოფელი დიდღომი, დემეტრე თავდადებულის ქ№ 40 საოფისე შენობა ს/კ 01.10.07.007.175	
არქიტექტორი	ლ.ძაბნიძე		კონსტრუქციული პროექტი	20206 წელი
მთ.კონსტ.	ლ.ზამბახიძე			
შეასრულა	გ.შალიტაური		საყრდენი კედლის განშლა	
შეასრულა	მ.სააკიან			ფურც. № 85
			მასშტაბი 1:	ფურცლები

საყრდენი კედლებში სადრენაჟე მილების მოწყობის სქემები

ფასადი

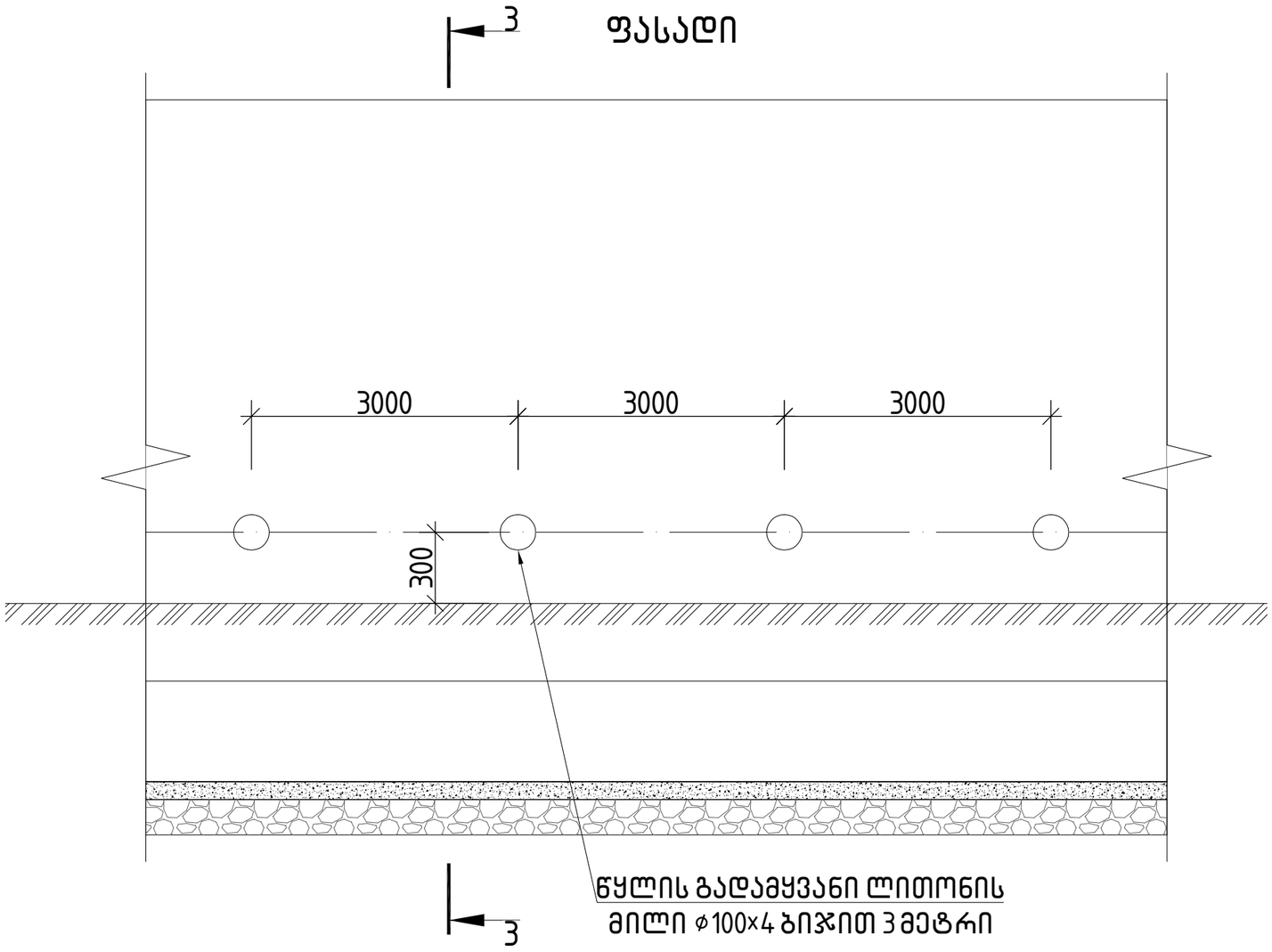

ჭრილი 1-1

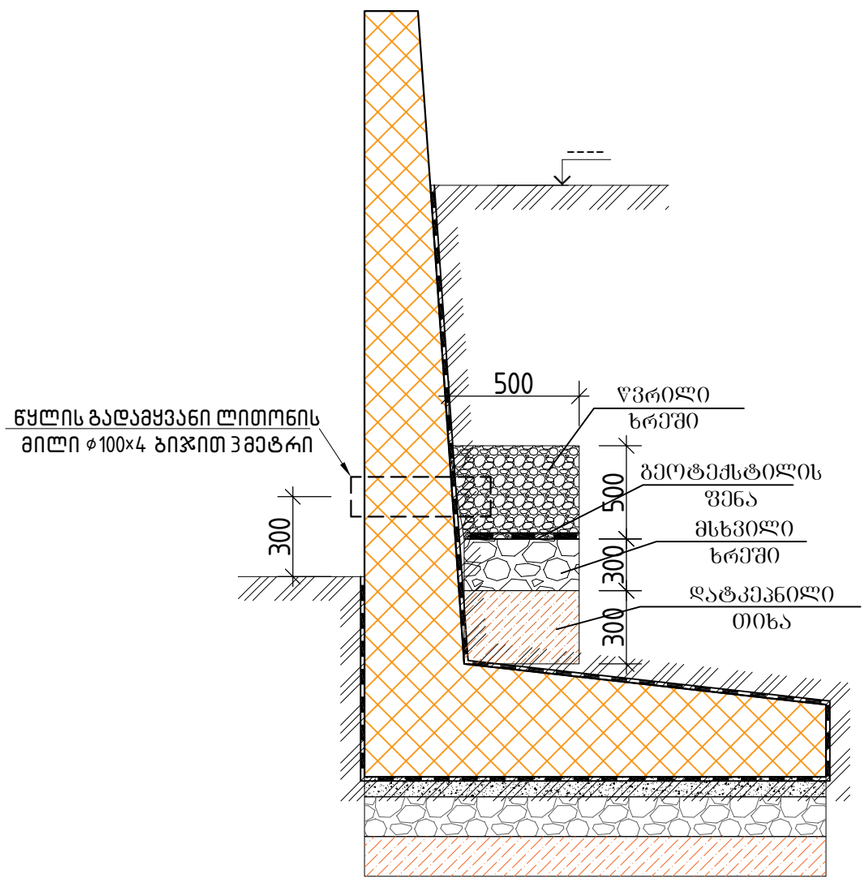

შენიშვნა:

1. მოცემული სქემატური ნახაზის მიხედვით გაკეთდეს სადრენაჟე მილების მოწყობა ყველა საყრდენ კედელში
2. ჰიდროიზოლაცია გაუკეთდეს საყრდენ კედებს ყველა ადგილას სადც მიწა ეხება. ჰიდროიზოლაციის ტიპი შეთანხმდეს დამკვეთთან

			ქალაქი ქობულეთი, სოფელი დიღომი, დემეტრე თავდადებულის ქ№ 40 საოფისე შენობა სკ 01.10.07.007.175	
არქიტექტორი	ლ.ქაბნიძე		კონსტრუქციული პროექტი	20206 წელი
მთ.კონსტ.	ლ. ზამბახიძე			
შესრულა	გ.შალიტაური		საყრდენი კედლებში სადრენაჟე მილების მოწყობის სქემები	
შესრულა	მ.საყაია			ფურც. № 86
			მასშტაბი 1:	ფურცლები

საყრდენი კედლის განშლა 7-8
ჭრილი 1-1
(არმირების დეტალიზაცია)

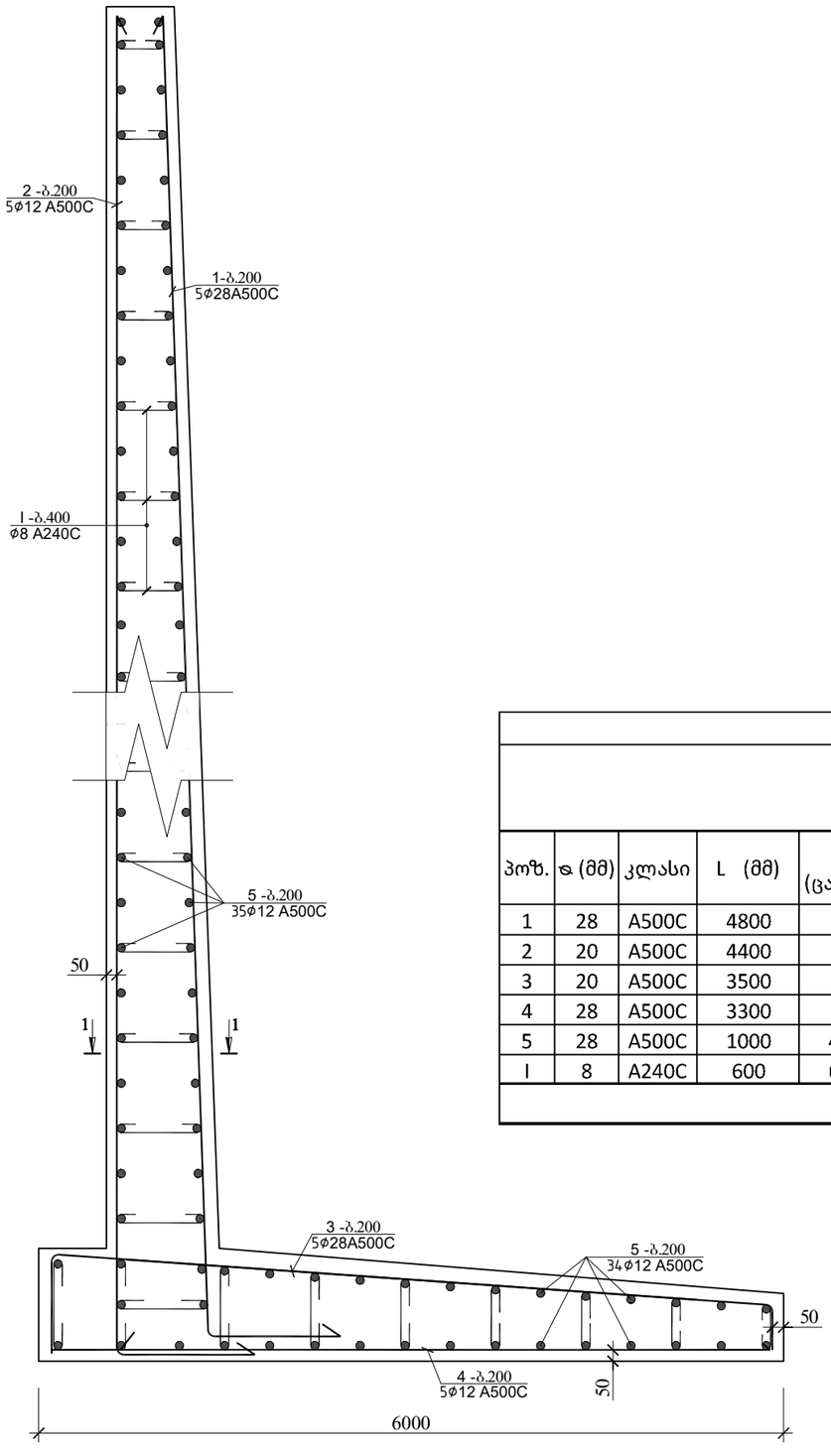

პოზიცია №1
L=4800 მმ

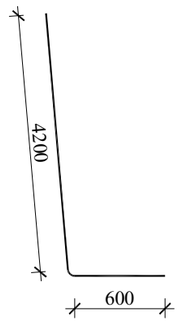

პოზიცია №2
L=4400 მმ

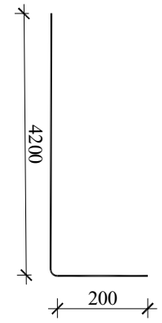

პოზიცია №3
L=3500 მმ

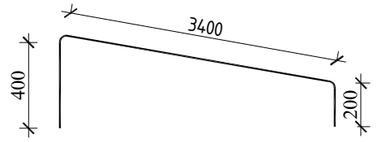

პოზიცია №4
L=3300 მმ

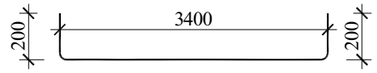

პოზიცია №5
L=1000 მმ

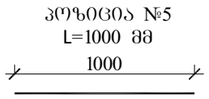

საყრდენი კედელის სპეციფიკაცია													სულ კონსტრუქცია (გრძივი მეტრის რაოდენობა)			
						მასალის ამოკრეფა							L= 1 მ			
პოზ.	⌀ (მმ)	კლასი	L (მმ)	n (ცალი)	Lxn მ	⌀ მმ	∑ Lxn მ	1 გრძ.მ. წონა, კგ	∑ წონა , კგ		ბეტონი მ³		∑ წონა , კგ		ბეტონი მ³	
									A240C	A500C	B25	B7.5	A240C	A500C	B25	B7.5
1	28	A500C	4800	5	24	28	41.5	4.834	-	200.611	2.7	0.32	-	200.611	2.7	0.32
2	20	A500C	4400	5	22	20	81.5	2.466	-	200.979			-	200.979		
3	20	A500C	3500	5	17.5	8	36	0.395	14.22	-			14.22	-		
4	28	A500C	3300	5	16.5			0	0	-			0	-		
5	28	A500C	1000	43	43								0	0		
I	8	A240C	600	60	36				0	-			0	-		
								∑	14.22	401.59	2.7	0.32	14.22	401.59	2.7	0.32

			ქალაქი ქობულეთი, სოფელი დიღომი,დემეტრე თავდადებულის ქ№40 საოფისე შენობა ს/კ 01.10.07.007.175
არქიტექტორი	ლ.ქაბნიძე		კონსტრუქციული პროექტი 20206 წელი
მთ.კონსტ.	ლ.ზამბახიძე		
შეასრულა	გ.შალიტაური		საყრდენი კედლის განშლა 7-8ჭრილი 1-1 (არმირების დეტალიზაცია) ფურც. № 87
შეასრულა	გ.საყანია		
			მასშტაბი 1: ფურცლები

საყრდენი კედლის გეგმა ტოპო გეგმაზე

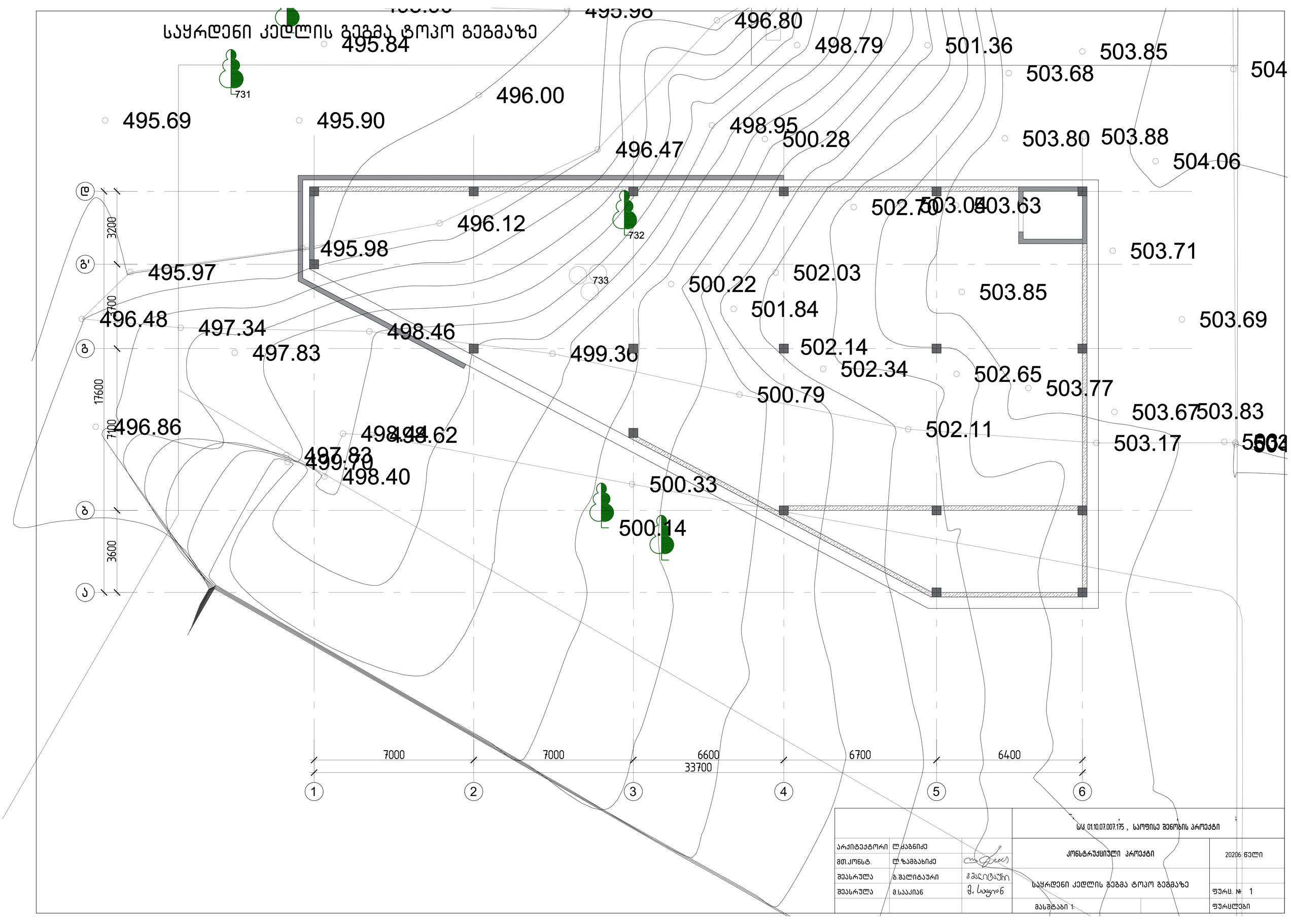

			ს/ქ 01.10.07.007.175 , საოფისე შენობის პროექტი	
არქიტექტორი	ლ.ძაგნიძე		კონსტრუქციული პროექტი	2020ნ წელი
მთ.კონსტ.	ლ.ზამბახიძე			
შესრულა	გ.შალიტაური	გშალიტაური	საყრდენი კედლის გეგმა ტოპო გეგმაზე	
შესრულა	მ.სააკიან	მ. სააკიან		ფურც. № 1
			მასშტაბი 1:	ფურცლები

საყრდენი კედლის გეგმა

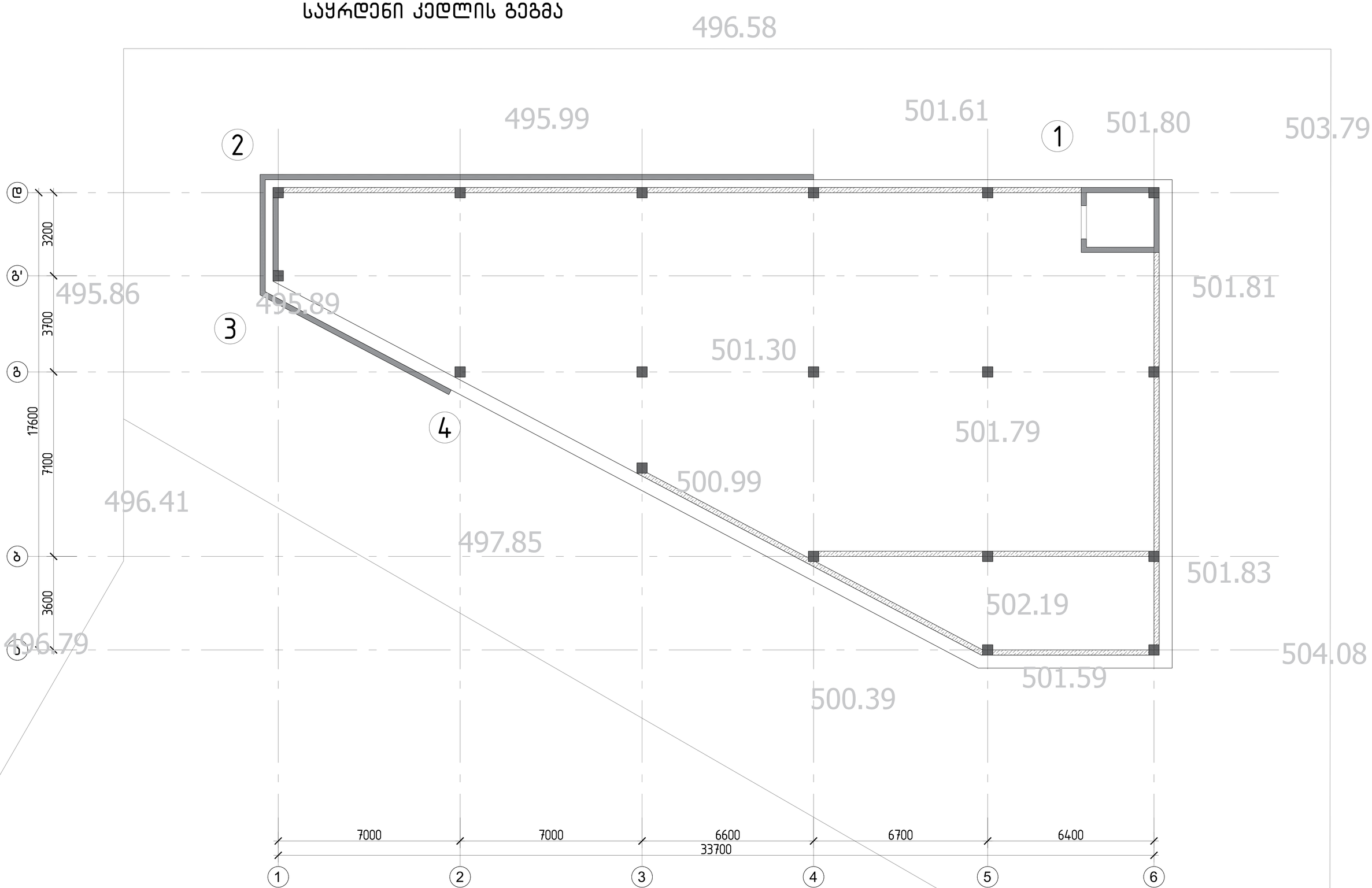

			ს/კ 01.10.07.007.175 , საოფისე შენობის პროექტი
არქიტექტორი	ლ.ძაგნიძე		
მთ.კონსტ.	ლ.ზამბახიძე		კონსტრუქციული პროექტი — 2020ნ წელი
შეასრულა	გ.შალიტაური		
შეასრულა	მ.სააკიან		საყრდენი კედლის გეგმა — ფურც. № 1
			მასშტაბი 1: — ფურცლები

საყრდენი კედლის განშლა 2-1

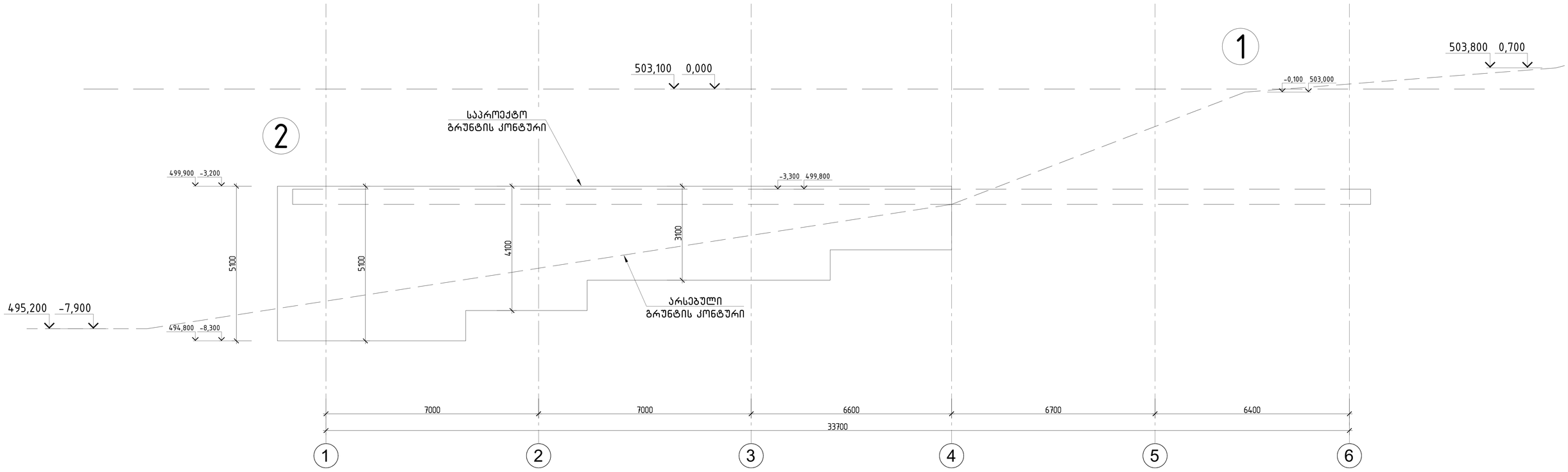

საყრდენი კედლის განშლა 2-3-4

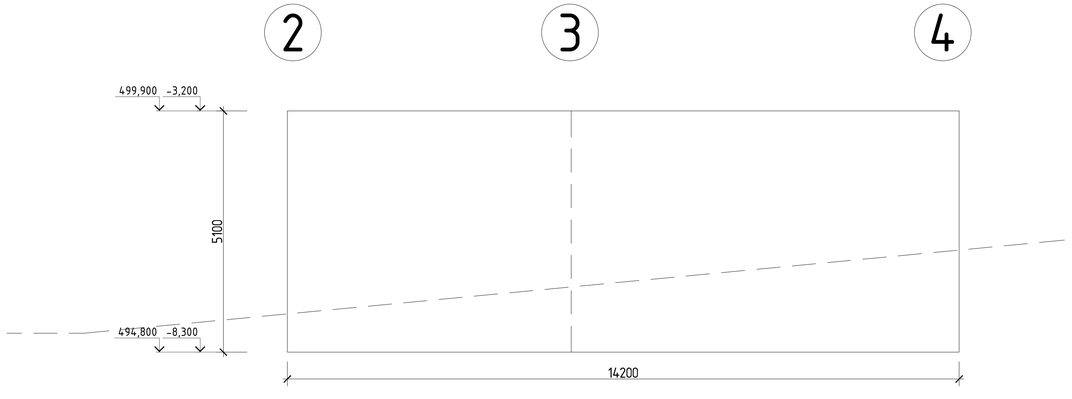

			ს/ქ 01.10.07.007.175 , საოფისე შენობის პროექტი
არქიტექტორი	ლ.ძაგნიძე		კონსტრუქციული პროექტი — 20206 წელი
მთ.კონსტ.	ლ.ზამბახიძე		
შეასრულა	გ.შალიტაური		საყრდენი კედლის განშლა — ფურც. № 1
შეასრულა	მ.სააკიან		
			მასშტაბი 1: — ფურცლები

საყრდენი კედლებში სადრენაჟე მილების მოწყობის სქემები

ფასადი

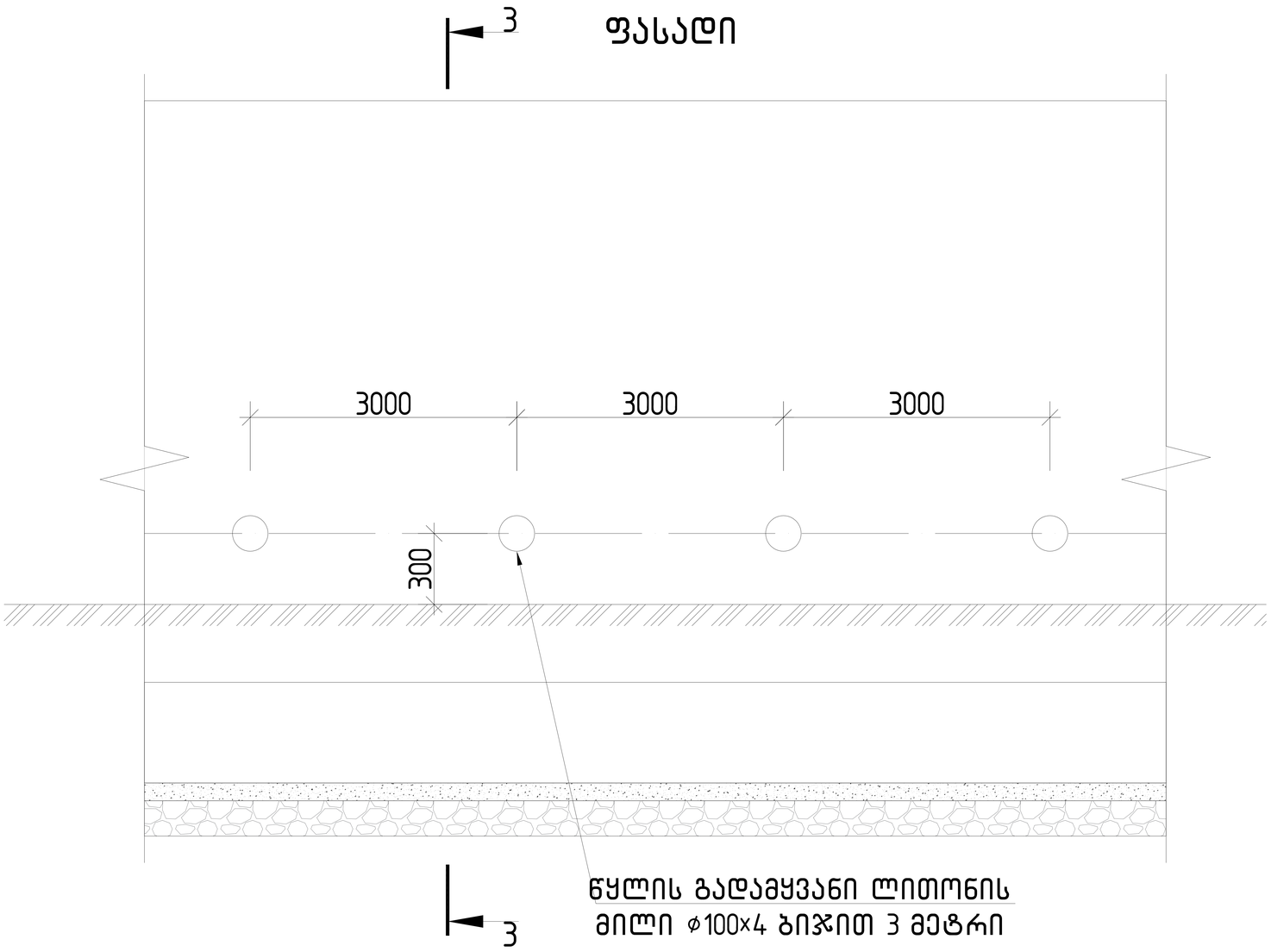

ჭრილი 1-1

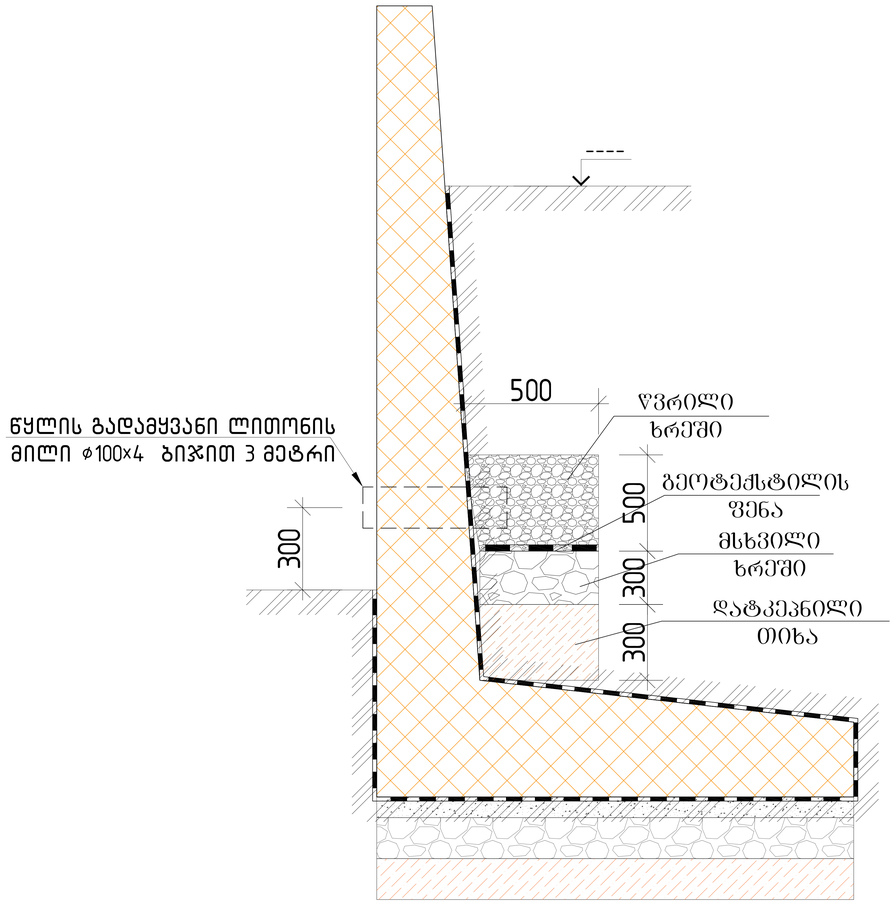

შენიშვნა:

1. მოცემული სქემატური ნახაზის მიხედვით გაკეთდეს სადრენაჟე მილების მოწყობა ყველა საყრდენ კედელში
2. ჰიდროიზოლაცია გაუკეთდეს საყრდენ კედებს ყველა ადგილას სადც მიწა ეხება. ჰიდროიზოლაცის ტიპი შეთანხმდეს დამკვეთთან

			ს/კ 01.10.07.007.175 , საოფისე შენობის პროექტი	
არქიტექტორი	ლ.ძაგნიძე		კონსტრუქციული პროექტი	2020ნ წელი
მთ.კონსტ.	ლ.ზამბახიძე			
შესასრულა	გ.შალიტაური		საყრდენი კედლებში სადრენაჟე მილების მოწყობის სქემები	
შესასრულა	მ.სააკიან			ფურც. № 4
			მასშტაბი 1:	ფურცლები

საყრდენი კედლის განშლა 7-8
ჭრილი 1-1
(არმირების დეტალიზაცია)

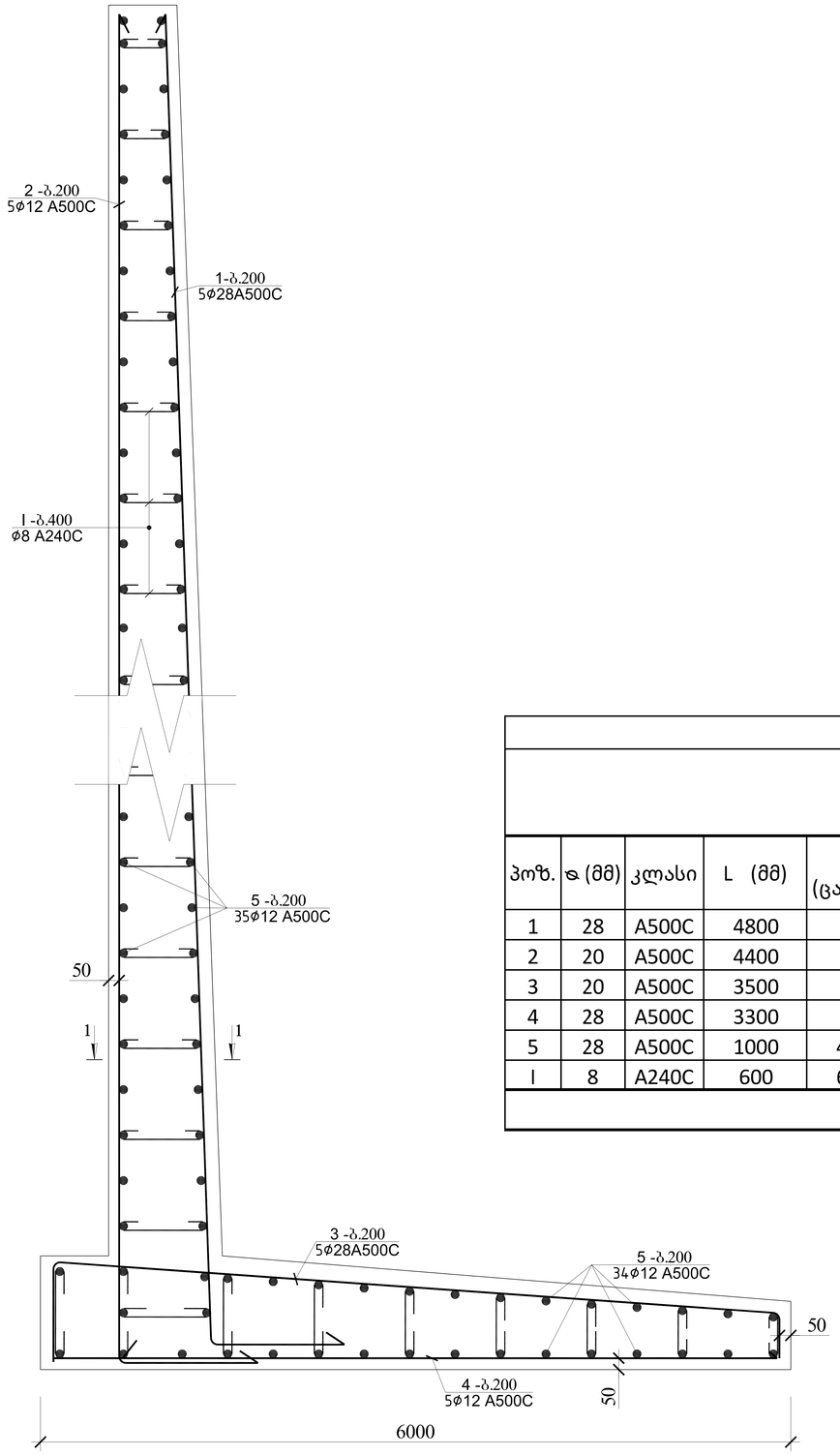

პოზიცია №1
L=4800 მმ

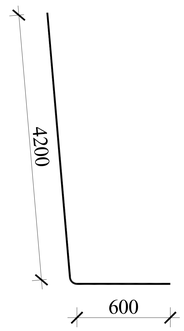

პოზიცია №2
L=4400 მმ

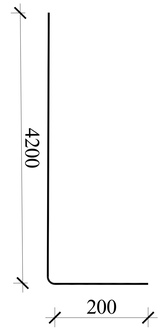

პოზიცია №3
L=3500 მმ

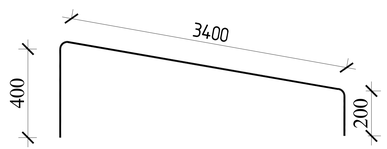

პოზიცია №4
L=3300 მმ

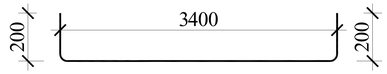

პოზიცია №5
L=1000 მმ

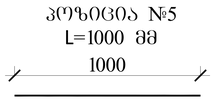

საყრდენი კედლის სპეციფიკაცია													სულ კონსტრუქცია (გრძივი მეტრის რაოდენობა)			
						მასალის ამოკრეფა							L= 1 მ			
პოზ.	ø (მმ)	კლასი	L (მმ)	n (ცალი)	Lxn მ	ø მმ	∑ Lxn მ	1 გრძ.მ. წონა, კგ	∑ წონა , კგ		ბეტონი მ³		∑ წონა , კგ		ბეტონი მ³	
									A240C	A500C	B25	B7.5	A240C	A500C	B25	B7.5
1	28	A500C	4800	5	24	28	41.5	4.834	-	200.611	2.7	0.32	-	200.611	2.7	0.32
2	20	A500C	4400	5	22	20	81.5	2.466	-	200.979			-	200.979		
3	20	A500C	3500	5	17.5	8	36	0.395	14.22	-			14.22	-		
4	28	A500C	3300	5	16.5			0	0	-			0	-		
5	28	A500C	1000	43	43								0	0		
l	8	A240C	600	60	36				0	-			0	-		
								∑	14.22	401.59	2.7	0.32	14.22	401.59	2.7	0.32

			ს/კ 01.10.07.007.175 , საოფისე შენობის პროექტი	
არქიტექტორი	ლ.ძაბნიძე		კონსტრუქციული პროექტი	20206 წელი
მთ.კონსტ.	ლ.ზამბახიძე			
შეასრულა	გ.შალიტაური		საყრდენი კედლის განშლა 7-8\±ჭრილი 1-1\± (არმირების დეტალიზაცია)	
შეასრულა	მ.სააკიან			ფურც. № 5
			მასშტაბი 1:	ფურცლები