პირველი სართულის გეგმა

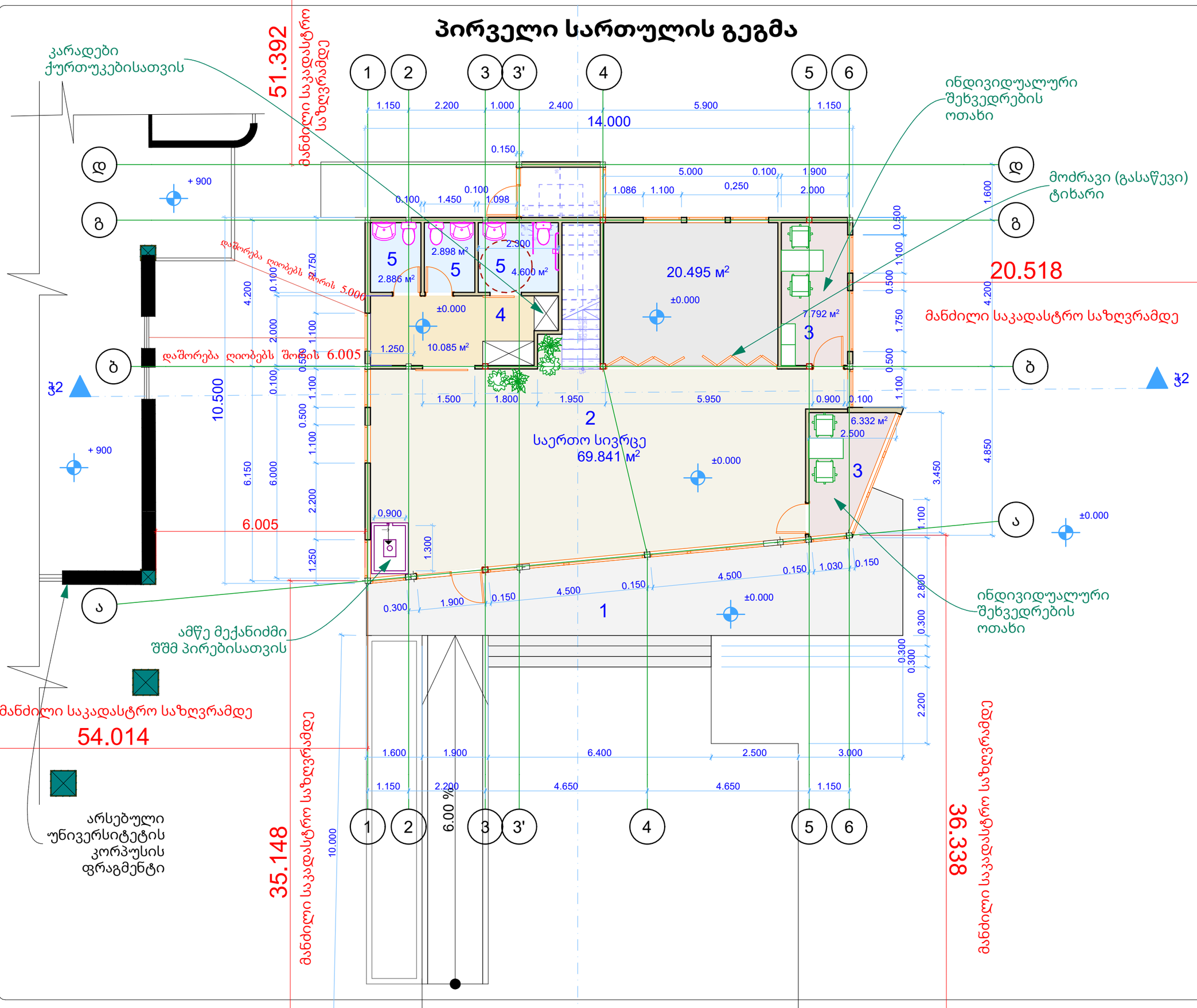

ნიუ ქორნერი
NEW CORNER

თბილისი 2026წ. | ფორმატი A-3

დაკვეთა

ექსპლიკაცია:

1. ტერასა
2. საერთო სივრცე
3. ინდივიდუალური შეხვედრების ოთახები
4. სივრცე გასახდელებისათვის
5. სველი წერტილები კაცების, ქალების და შშმ პირებისათვის

პირობითი ნიშნები

აბსოლუტური ნიშნული
0.000 = 430,05მ.

დამკვეთი: **გრიგოლ რობაქიძის სახელობის უნივერსიტეტი**

მისამართი: **ირინა ენუქიძის ქ.N3; N5ბ.**

პროექტის დასახელება:

ალმა-მატერი შეხვედრების სივრცე

პროექტის ნაწილი: **გეგმები**

ფურცლის დასახელება:

პირველი სართულის გეგმა

თანამდებობა	გვარი	ხელმოწერა
დირექტორი	გიგლა გელენიძე	
არქიტექტორი	ნათია ნოზაძე	
დაამუშავა		
მასშტაბი	1 : 100	
სტადია:	ფურცელი	ფურცლები
	8	

მეორე სართულის გეგმა

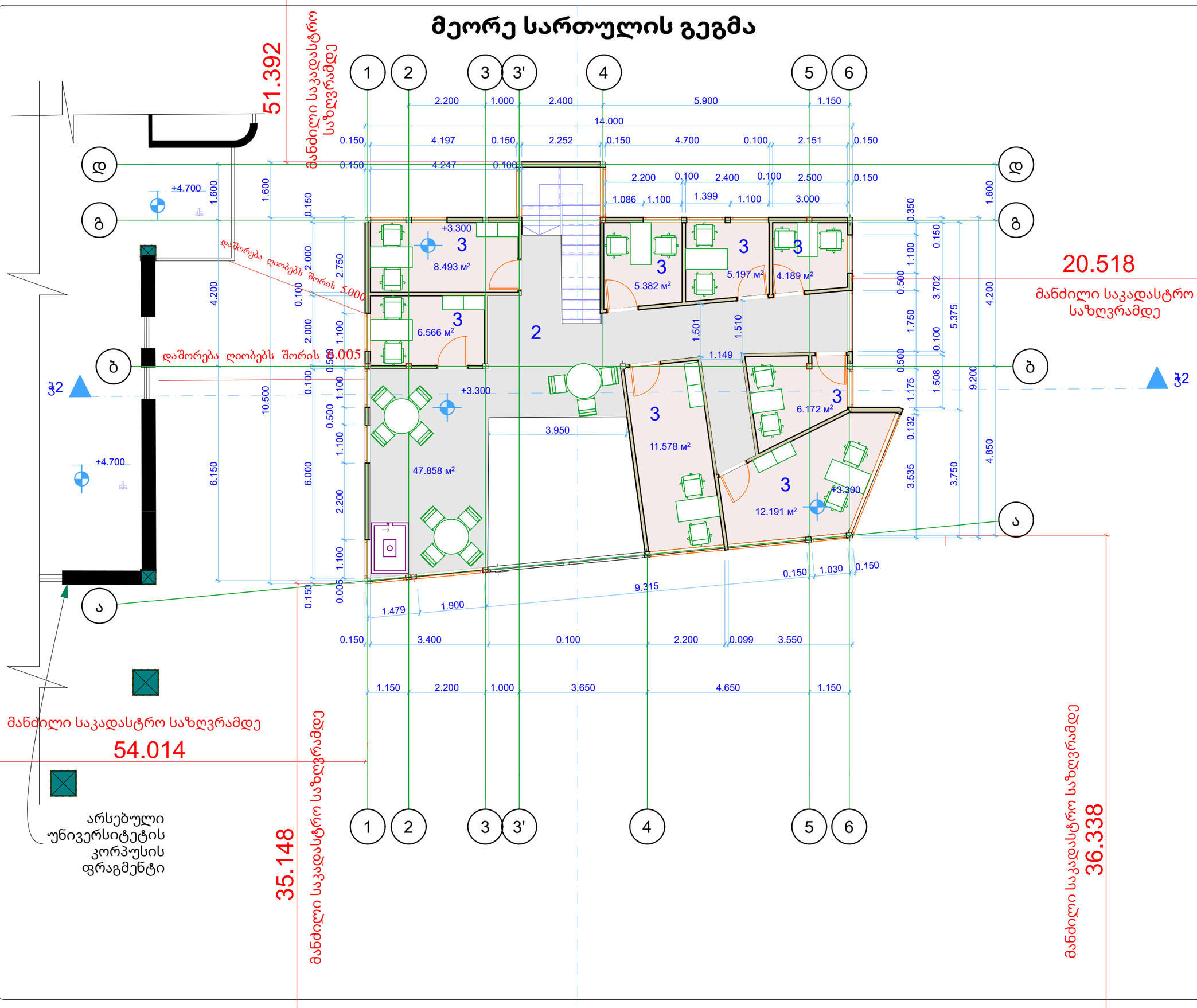

ნიშ ჟორნერი
NEW CORNER

თბილისი 2026წ. | ფორმატი A-3

დაკვეთა

ექსპლიკაცია:

2. საერთო სივრცე

3. ინდივიდუალური შეხვედრების ოთახები

პირობითი ნიშნები

აბსოლუტური ნიშნული
0.000 = 430,05მ.

დამკვეთი: **გრიგოლ რობაქიძის სახელობის უნივერსიტეტი**

მისამართი: **ირინა ენუქიძის ქ.N3; N5ბ.**

პროექტის დასახელება:

ალმა-მატერი შეხვედრების სივრცე

პროექტის ნაწილი: **გეგმები**

ფურცლის დასახელება:
მეორე სართულის გეგმა

თანამდებობა	გვარი	ხელმოწერა
დირექტორი	გიგლა გელენიძე	
არქიტექტორი	ნათია ნოზაძე	
დაამუშავა		
მასშტაბი	1 : 100	
სტადია:	ფურცელი: 9	ფურცლები:

სახურავის გეგმა

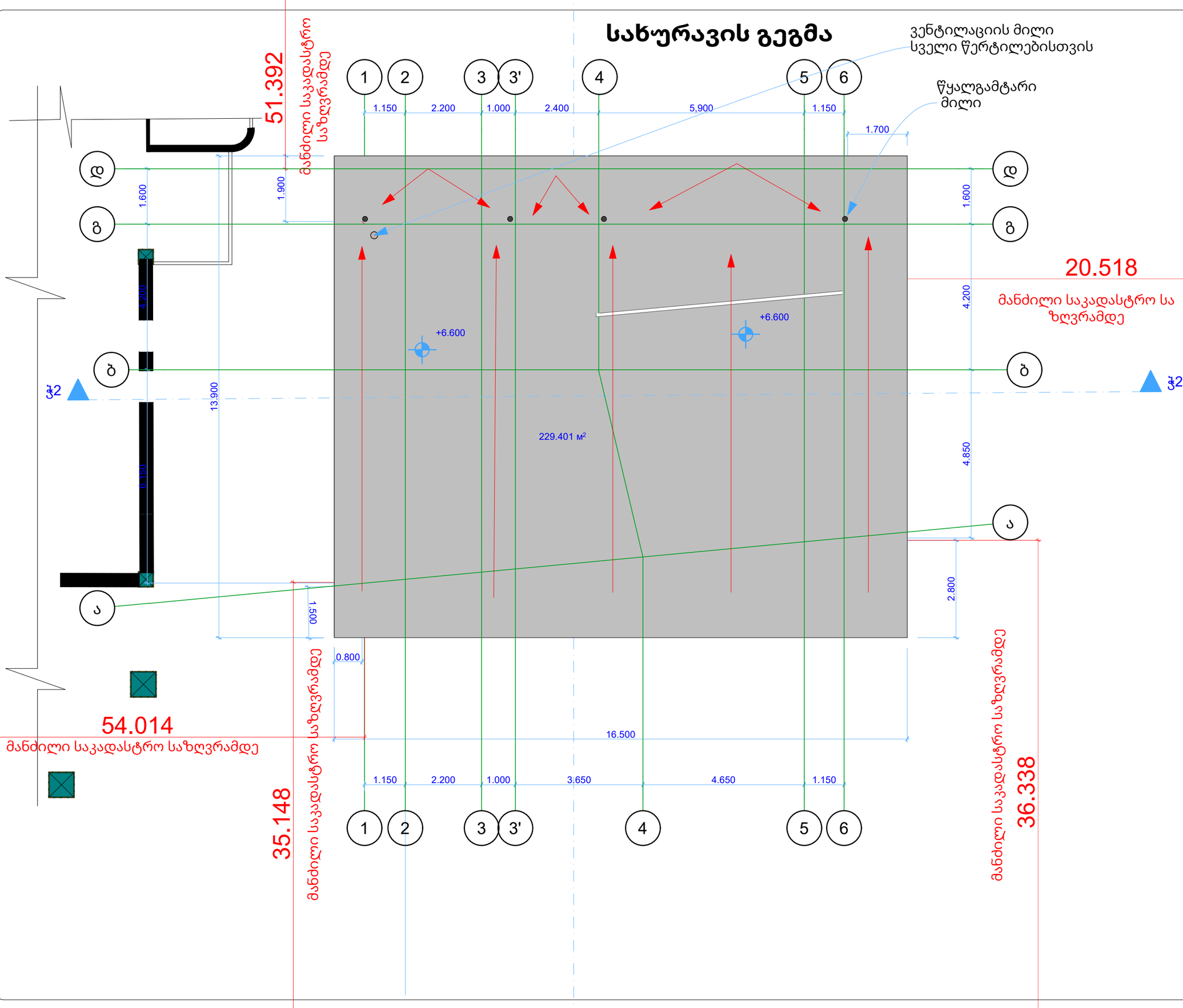

ნიშ ჟორნერი
NEW CORNER

თბილისი 2026წ. | ფორმატი A-3

დაკვეთა

ექსპლიკაცია:

პირობითი ნიშნები

● - წყალგამტარი მილები

↑ - სახურავის დახრის მაჩვენებელი

აბსოლუტური ნიშნული
0.000 = 430,05მ.

დამკვეთი: **გრიგოლ რობაქიძის სახელობის უნივერსიტეტი**

მისამართი:
ირინა ენუქიძის ქ.N3; N5ბ.

პროექტის დასახელება:
ალმა-მატერი შეხვედრების სივრცე

პროექტის ნაწილი: **გეგმები**

ფურცლის დასახელება: **სახურავის გეგმა**

თანამდებობა	გვარი	ხელმოწერა
დირექტორი	გიგლა გელენიძე	
არქიტექტორი	გ. გელენიძე	
დაამუშავა		

მასშტაბი: 1 : 100

სტადია: ფურცელი 10 | ფურცლები

კროკები განაშენიანების კოეფიციენტების საანგარიშო ფართობებისათვის

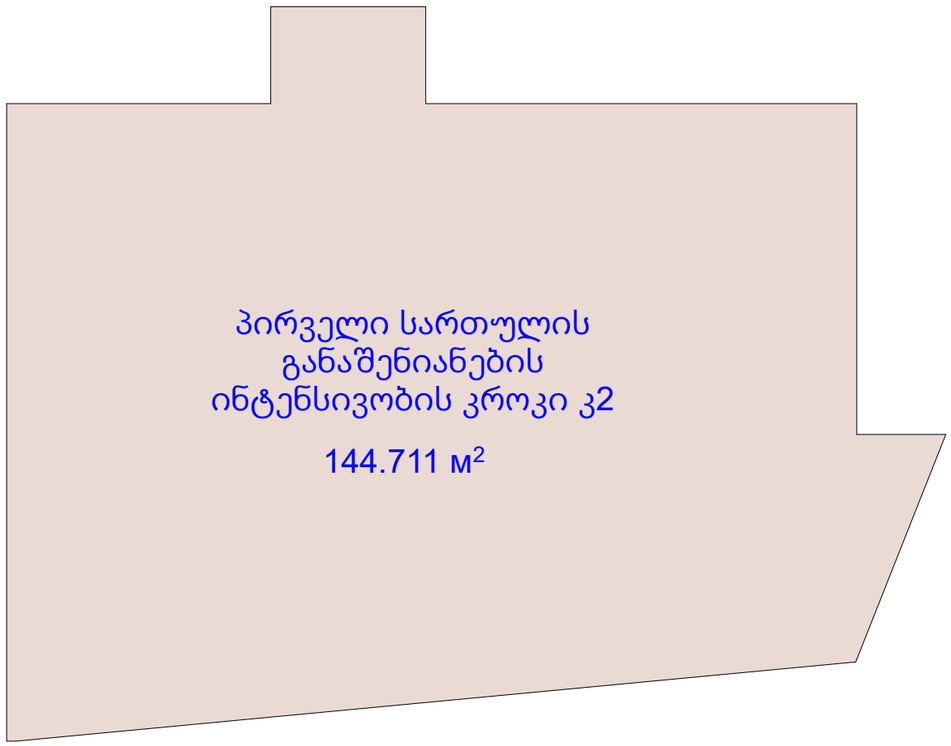

კ2 = 144.711 + 126.371 = 271,082კვ.მ.



ნიუ ქორნერი
NEW CORNER

თბილისი 2026წ.	ფორმატი A-3
დაკვეთა	

ექსპლიკაცია:

პირობითი ნიშნები

აბსოლუტური ნიშნული
0.000 = 430.05

დამკვეთი: **გრიგოლ რობაქიძის სახელობის უნივერსიტეტი**

მისამართი:
ირინა ენუქიძის ქ.N3; N5ბ.

პროექტის დასახელება:
ბიბლიოთეკა-სამეცნიერო, საკონსულტაციო შენობა

პროექტის ნაწილი: **ტექნიკურ ეკონომიკური მაჩვენებლები**

ფურცლის დასახელება:
კ1 და კ2-ს საანგარიშო კროკები

თანამდებობა	გვარი	ხელმოწერა
დირექტორი	გიგლა გელენიძე	
არქიტექტორი	გ. გელენიძე	
დაამუშავა		

მასშტაბი	1 : 100	
სტადია:	ფურცელი	ფურცლები
მპ	11	134

გამწვანების კროკი კ3 = 0.4

72.006 +3.054 + 2.036 + 99.419 + 363.634 +3105.312 = 3645.461

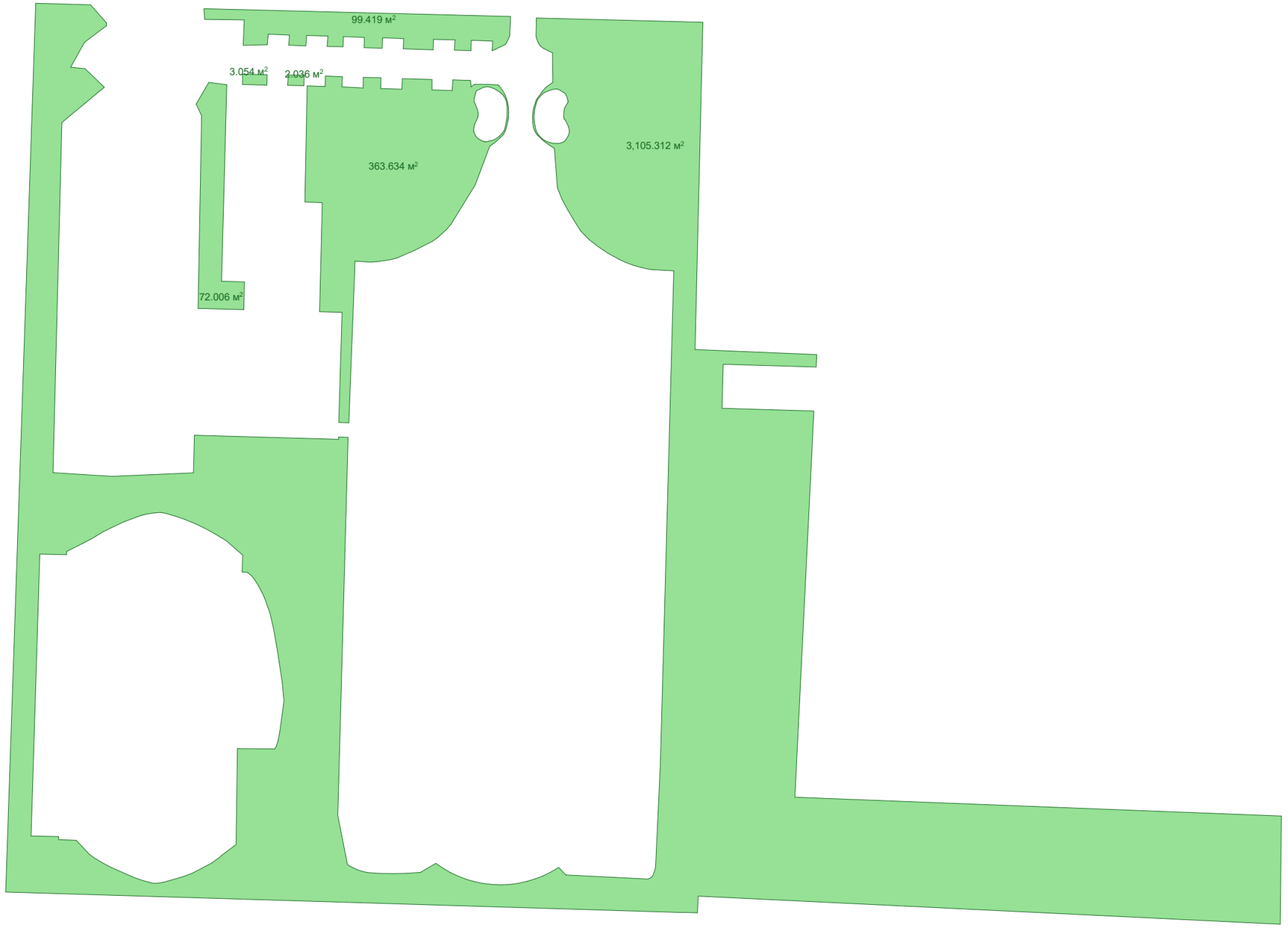

ნიუ ქორნერი
NEW CORNER

თბილისი 2026წ.	ფორმატი A-3
დაკვეთა	

ექსპლიკაცია:

პირობითი ნიშნები

აბსოლუტური ნიშნული
0.000 = 430.05

დამკვეთი: **გრიგოლ რობაქიძის სახელობის უნივერსიტეტი**

მისამართი:
ირინა ენუქიძის ქ.N3; N5ბ.

პროექტის დასახელება:

ბიბლიოთეკა-სამეცნიერო, საკონსულტაციო შენობა

პროექტის ნაწილი: **ტექნიკურ ეკონომიკური მაჩვენებლები**

ფურცლის დასახელება:
კ3-ს საანგარიშო კროკი

თანამდებობა	გვარი	ხელმოწერა
დირექტორი	გიგლა გელენიძე	
არქიტექტორი	ნათია ნოზაძე	
დაამუშავა		
მასშტაბი	1 : 500	
სტადია: მპ	ფურცელი **12**	ფურცლები 134

შენობა-ნაგებობის უსაფრთხოების წესებთან შესაბამისობის პროექტი

და

მისაწვდომობის ეროვნულ სტანდარტებთან შესაბამისობის პროექტი

სამეცნიერო-საკონსულტაციო შენობა

ს.კ.: 01.72.14.013.979



პროექტი შედგენილია საქართველოს მთავრობის 2016 წლის 28 იანვრის №41 დადგენილების "ტექნიკური რეგლამენტის - შენობა-ნაგებობის უსაფრთხოების წესების " დამტკიცების თაობაზე
და საქართველოს მთავრობის 2020 წლის 4 დეკემბრის №732 დადგენილების "ტექნიკური რეგლამენტის - მისაწვდომობის ეროვნული სტანდარტების " დამტკიცების თაობაზე, მოთხოვნების
შესაბამისად.

საფუძველი:
საქართველოს მთავრობის 2019 წლის 31 მაისის №255 დადგენილება "მშენებლობის ნებართვის გაცემის და შენობა-ნაგებობის ექსპლუატაციაში მიღების წესისა და პირობების შესახებ"
21-ე მუხლის, მე-2 და მე-5 პუნქტით განსაზღვრული საექსპერტო შეფასებისთვის აუცილებელი სანებართვო დოკუმენტაციის შემადგენელი პროექტები

GROUP

თბილისი
2026

შენობა-ნაგებობის უსაფრთხოების წესებთან შესაბამისობის ანალიზი

სამეცნიერო-საკონსულტაციო შენობა
ქალაქი თბილისი, ირინა ენუქიძის ქ. N3; N5ბ
ს/კ: 01.72.14.013.079

29 მაისი, 2026 წელი

შენობა-ნაგებობის უსაფრთხოების წესებთან შესაბამისობის ანალიზი წარმოადგენს არქიტექტურული პროექტის საქართველოს მთავრობის 2016 წლის 28 იანვრის №41 დადგენილებასთან ტექნიკურ რეგლამენტის–"შენობა-ნაგებობის უსაფრთხოების წესების“ დამტკიცების თაობაზე“ შესაბამისობის შეფასებას.

შენიშვნა:

შეფასების დროს გამოყენებულია საქართველოს მთავრობის 2016 წლის 28 იანვრის №41 დადგენილების ტექნიკურ რეგლამენტის–"შენობა-ნაგებობის უსაფრთხოების წესების“ დამტკიცების თაობაზე“ 2022 წლის რედაქტირებული ვერსია.

გამოყენებული წესები - **„შენობა-ნაგებობის უსაფრთხოების წესები“**

ჩამოთვალეთ შენობის დაკავებულებები და აღწერეთ თითოეული გამოყენება
საქმიანი ჯგუფი **სქ** (ინდივიდუალური შეხვედრების ოთახები +/-0.00 ნიშნულზე, საერთო-სამუშაო სივრცე და ინდივიდუალური შეხვედრების ოთახები +3.30 ნიშნულზე)

კონსტრუქციის ტიპი:	
განსაზღვრეთ კონსტრუქციის არსებული შენობისთვის: მაგალითი: II-A, II-B, V-A, V-B	
განსაზღვრეთ კონსტრუქციის ტიპი ახალი შენობისთვის: მაგალითი: II-A, II-B, V-A, V-B	**II-B**
შერეული კონსტრუქციის შემთხვევაში მიუთითეთ ტიპები, რომელიც გამოყენებული იქნება, განსაზღვრეთ ტიპები და მათი მდებარეობა:	

სიმაღლის შეზღუდვები ცხრილი 503 -ის მიხედვით		
დაკავებულობები	**დასაშვები სართულიანობა**	**შემოთავაზებული სართულიანობა**
საქმიანი ჯგუფი **სქ**	3	**2**
	დასაშვები სიმაღლე	**შემოთავაზებული სიმაღლე**
შენობის სიმაღლე =	**16.8 მეტრი**	**7.21 მეტრი** **(მიწის დონის ნიშნული -0.60=429.45 მეტრი)**
მიწის დონის ზემოთ სართულ(ებ)ის რაოდენობა =	**2**	

ფართობის შეზღუდვები ცხრილი 503 -ის მიხედვით		
დაკავებულობები	**დასაშვები ფართობი (სართულზე)**	**შემოთავაზებული ფართობი (სართულზე)**
საქმიანი ჯგუფი **სქ**	2140 კვ.მ	**139.17 კვ.მ**
შემოთავაზებული ფართობების ჯამი =	**139.17კვ.მ**	
სართულების რაოდენობა =	**2**	
შენობის საერთო ფართობი =	**232.84 კვ.მ**	

გარე კედლის ცეცხლმედეგობისა და ღიობისადმი მოთხოვნები ცხრილების 602-ის და 705.8 -ის მიხედვით									
გარე კედელი	**ხანძარსაწინააღმდეგო მანძილი** (მეტრი)	**ცეცხლმედეგობის ხარისხი** (საათი)		**კედლის ღიობების ფართობი** (კედლის %)					
		მოთხოვნილი	**გათვალისწინებული**	**დასაშვები**			**გათვალისწინებული**		
				დაცული	**დაუცველი საშხეფებით**	**დაუცველი**	**დაცული**	**დაუცველი საშხეფებით**	**დაუცველი**
1-6 ღერძებში	51.3	0	0	შეუზღუდავია	შეუზღუდავია	შეუზღუდავია	-		არ იზღუდება
6-1 ღერძებში	35.1	0	0	შეუზღუდავია	შეუზღუდავია	შეუზღუდავია	-		არ იზღუდება
ა-დ ღერძებში	20.5	0	0	შეუზღუდავია	შეუზღუდავია	შეუზღუდავია	-		არ იზღუდება
დ-ა ღერძებში	3.0	0	0	შეუზღუდავია	შეუზღუდავია	შეუზღუდავია	-		არ იზღუდება

ხანძრისაგან დაცვის სისტემებისადმი მოთხოვნები							
დაკავებულობები/სივრცეები/გასასვლელი საშუალებები	**ავტოსაშხეფი სისტემა**	**ალტერნატიული ავტომატური ცეცხლსაქრობი სისტემები**	**სახანძრო განგაშისა, კვამლაღმომჩენი და ცეცხლაღმომჩენი სისტემები**	**სახანძრო მილდგარების სისტემები**	**კვამლის საკონტროლო სისტემები**	**ხელის ცეცხლმაქრები**	**საავარიო განგაშის სისტემები**
საქმიანი ჯგუფი **სქ**	**კი**	**არა**	**კი**	**კი**	**-**	**კი**	**-**
კიბის უჯრედი	-	-	**-**	**-**	**-**	**-**	**-**
ლიფტები	-	-	**-**	**-**	**-**	**-**	**-**
დერეფანი	**-**	-	**კი**	**კი**	**-**	**კი**	**-**
სახანძრო-სამაშველო სამსახურის მიერ გამოსაყენებელი მისაერთებლები				**არა**			
სახანძრო ტუმბოები და წყლის რეზერვუარი				**განთავსებულია საპროექტო ტერიტორიაზე**			

განიავებისადმი მოთხოვნები		
დაკავებულობები/სივრცეები/გასასვლელი საშუალებები	**ბუნებრივი განიავება**	**მექანიკური განიავება**
საქმიანი ჯგუფი **სქ**	**კი**	**კი**
კიბის უჯრედი	**კი**	**-**
ლიფტები	**-**	**-**
დერეფანი	**კი**	**-**

თითოეული სართულიდან გასასვლელი საშუალება									
სართულები	დაკავებულობა და დაკავებულობის დატვირთვის ჯამური მაჩვენებელი	მოთხოვნილი გასასვლელების/გასასვლელთან მისადგომის რაოდენობა	გათვალისწინებული გასასვლელები/გასასვლელთან მისადგომის რაოდენობა და ტიპი	გასასვლელი საშუალებების სიგანე(მეტრი)					
				გზა-კიბეები		დერაფანი,		გასასვლელის გზა-კარი	
				მოთხოვნილი	გათვალისწინებული	მოთხოვნილი	გათვალისწინებული	მოთხოვნილი	გათვალისწინებული
მიწისპირა სართული +/-0.00 ნიშნული	**სქ დ.დ=17**	**1**	**1** შენობიდან გამოსასვლელი გზა-კარი	**-**	**-**	**მინ. 0.90**	**მინ. 1.50**	**0.82** (თითო)	**0.82** (თითო)
მე-2 სართული +3.30 ნიშნული	**სქ დ.დ=15**	**1**	**1** შიგა გასასვლელთან მისადგომის გზა-კიბე	**0.90**	**1.10**	**მინ. 0.90**	**მინ. 1.50**	**0.82** (თითო)	**0.82** (თითო)

წყალსადენი სისტემის ფიქსირებული მოწყობილობების რაოდენობა ცხრილი 1602.1-ის მიხედვით													
სართულები	დაკავებულობა და დაკავებულობის დატვირთვის ჯამური მაჩვენებელი	ფიქსირებული მოწყობილობები(ცალი)											
		უნიტაზი		ტუალეტის ხელსაბანები		აბაზანა/შხაპი		სასმელი წყლის ფანტანი		სამომსახურეო ნიჟარა		სამზარეულოს ნიჟარა	
		მოთხოვნილი	გათვალისწინებული	მოთხოვნილი	გათვალისწინებული	მოთხოვნილი	გათვალისწინებული	მოთხოვნილი	გათვალისწინებული	მოთხოვნილი	გათვალისწინებული	მოთხოვნილი	გათვალისწინებული
მიწისპირა სართული +/-0.00 ნიშნული	**სქ დ.დ=32**	2	3	2	3	-	-	1	1	1	1	-	-
მე-2 სართული +3.30 ნიშნული													

1 გენგეგმა
მასშტაბი 1:200

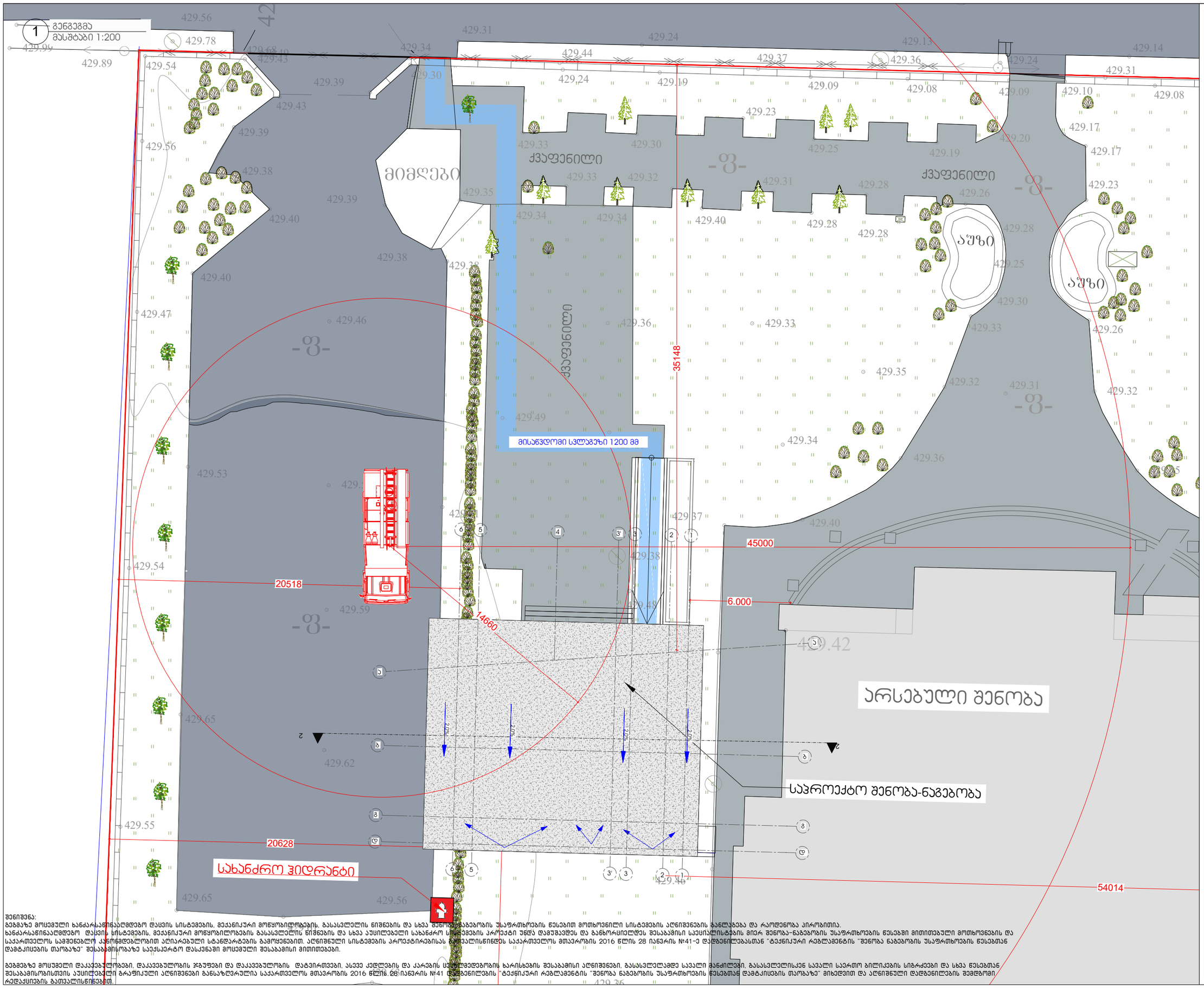

შენიშვნა:
გეგმაზე მოცემული ხანძარსაწინააღმდეგო დაცვის სისტემების, მექანიკური მოწყობილობების, გასასვლელის ნიშნების და სხვა ტექნიკა-ნაგებობის უსაფრთხოების წესებით მოთხოვნილი სისტემების აღნიშვნების განლაგება და რაოდენობა პირობითია.
ხანძარსაწინააღმდეგო დაცვის სისტემების, მექანიკური მოწყობილობების გასასვლელის ნიშნების და სხვა აუცილებელი სახანძრო სისტემების პროექტი უნდა დამუშავდეს და განხორციელდეს შესაბამისი სპეციალისტების მიერ შენობა-ნაგებობის უსაფრთხოების წესებში მითითებული მოთხოვნების და საქართველოს სამშენებლო კანონმდებლობით ატესტირებული სტანდარტების გამოყენებით. აღნიშნული სისტემების პროექტირებას განახორციელონდეს საქართველოს მთავრობის 2016 წლის 28 იანვრის №41-ე დადგენილებასთან "ტექნიკური რეგლამენტის "შენობა ნაგებობის უსაფრთხოების წესებთან დამტკიცების თაობაზე" შესაბამისობაზე საექსპერტო დასკვნაში მოცემული შესაბამისი მითითებები.

გეგმებზე მოცემული დაკაფებულობები, დაკავებულობის ჯგუფები და დაკავებულობის დატვირთვები, ასევე კედლების და კარების ტიპლმდებობის ხარისხების შესაბამისი აღნიშვნები, გასასვლელამდე სავალი მანძილები, გასასვლელისკენ სავალი საერთო ბილიკების სიგრძეები და სხვა წესებთან შესაბამისობისთვის აუცილებელი გრაფიკული აღნიშვნები განსაზღვრულია საქართველოს მთავრობის 2016 წლის 28 იანვრის №41 დადგენილების "ტექნიკური რეგლამენტის "შენობა ნაგებობის უსაფრთხოების წესებთან დამტკიცების თაობაზე" მიხედვით და აღნიშნული დადგენილების შემდგომი რედაქციების გათვალისწინებით.

ნიუ ქორნერი
NEW CORNER

მშენობა-ნაგებობის უსაფრთხოების პროფესიონალი
FLS Consultant
შპს "დიდი ბიჭები"
Ltd DC group
dcgroup2018.info@gmail.com

თბილისი 2026წ.
დაკვეთა
ფორმატი A-3

პირობითი აღნიშვნები:

- მიწის ნაკვეთის საზღვარი
- ღერძის ხაზი
- ჯრილის ხაზი
- ±0.00 / 6.00 პროექტირებული ნიშნული
- თხამპირიანობის ფილის კიდეები
- 12% დახრის მიმართულება (ქანობი)
- L=7000 პანდუსის დახრის მიმართულება ქვედიდან ზემოთ)
- სამშენებლო ზღუდე (ს.ზ)
- მეხანძრე ავტომანქანის სავალი მანძილი
- 820 / 2150 / 101 / E.I. 90 კარის ტიპობრივი ნომერი
- კარის ტიპობრივი სიმაღლე (მმ)
- კარის ტიპობრივი სიგანე (მმ)
- დაკავებულობის ჯგუფების ტიპობრივი ნომერი
- დაკავებულობის დაშვებული რაოდენობა
- ფანჯარა
- ს.ზ 18 მ²
- დ.დ.ფ 9.3
- დ.დ. 2
- დაკავებულობის დატვირთვა
- გასასვლელის ნიშნები
- სახანძრო განგაშის ხელით ამომრთველი ღილაკი
- ჰიდრანტი და სამუშაო განგაშის სისტემა
- ავტომატიკით სისტემა
- ავტომატიკით სისტემა
- სახანძრო მილსადენის კარადა (მ. ალით)
- მექანიკური განთავების სისტემა
- სახანძრო ჰიდრანტი
- საევარიო განათების სისტემა
- ელექტრომომხმარებლების ელექტრომიმღები

აბსოლიტური ნიშნული
0.00 = 430.05

მისამართი:
გრიგოლ რობაქიძის სახელობის
უნივერსიტეტი
ირინა ენუქიძის ქუჩა №3, №5ბ

პროექტის დასახელება:
სამეცნიერო-საკონსულტაციო
შენობა

პროექტის ნაწილი: არქიტექტურა

ფურცლის დასახელება:
გენგეგმა
წესებთან შესაბამისობა

თანამდებობა	გვარი	ხელმოწერა
დირექტორი	გიგლა გელენიძე	
არქიტექტორი		
დაამუშავა		
მასშტაბი:	1:200	
სტადია:	ფურცელი	ფურცლები

1 მიწისპირა სართულის გეგმა
მასშტაბი 1:100

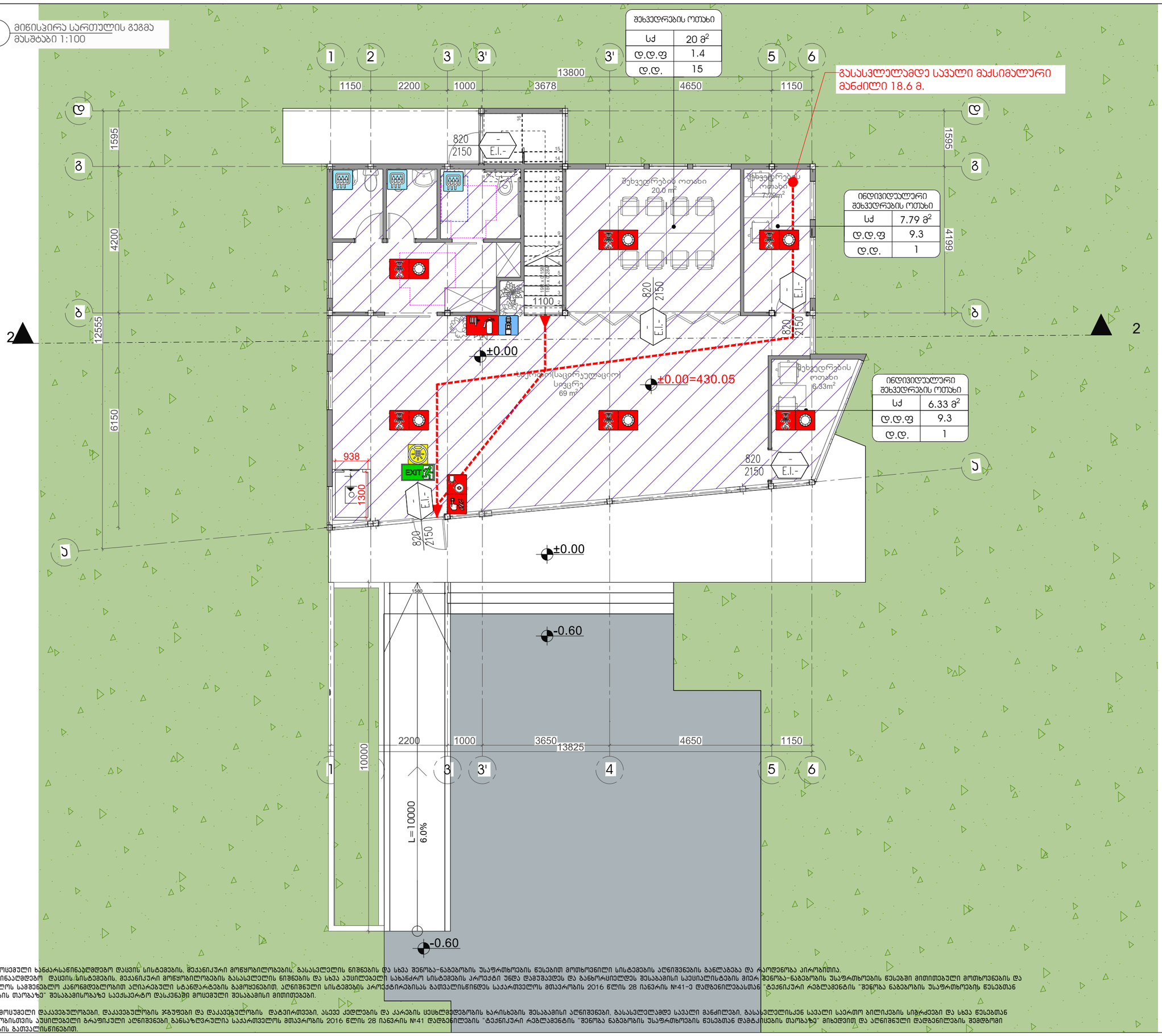

შენიშვნა:
გეგმაზე მოცემული ხანძარსაწინააღმდეგო დაცვის სისტემების, მექანიკური მოწყობილობების, გასასვლელის ნიშნების და სხვა შენობა-ნაგებობის უსაფრთხოების წესებით მოთხოვნილი სისტემების აღნიშვნების განლაგება და რაოდენობა პირობითია.
ხანძარსაწინააღმდეგო დაცვის სისტემების, მექანიკური მოწყობილობების გასასვლელის ნიშნების და სხვა აუცილებელი სახანძრო სისტემების პროექტი უნდა დამუშავდეს და განხორციელდეს შესაბამისი სპეციალისტების მიერ შენობა-ნაგებობის უსაფრთხოების წესებში მითითებული მოთხოვნების და საქართველოს სამშენებლო კანონმდებლობით ატიპირებული სტანდარტების გამოყენებით. აღნიშნული სისტემების პროექტირებისას გათვალისწინდეს საქართველოს მთავრობის 2016 წლის 28 იანვრის №41-ე დადგენილებასთან "ტექნიკური რეგლამენტის "შენობა ნაგებობის უსაფრთხოების წესებთან დამტკიცების თაობაზე" შესაბამისობაზე საექსპერტო დასკვნაში მოცემული შესაბამისი მითითებები.

გეგმებზე მოცემული დაკავებულობები, დაკავებულობის ჯგუფები და დაკავებულობის დატვირთვები, ასევე კიდლების და კარების სეხსმედეგობის ხარისხების შესაბამისი აღნიშვნები, გასასვლელამდე სავალი მანძილები, გასასვლელისკენ სავალი საერთო ბილიკების სიგრძეები და სხვა წესებთან შესაბამისობისთვის უშუალებელი გრაფიკული აღნიშვნები, ნაწილობრივია საქართველოს მთავრობის 2016 წლის 28 იანვრის №41 დადგენილების "ტექნიკური რეგლამენტის "შენობა ნაგებობის უსაფრთხოების წესებთან დამტკიცების თაობაზე" მიხედვით და აღნიშნული დადგენილების შემდგომი რედაქციების გათვალისწინებით.

ნიუ ჭორწიერი
NEW CORNER

შენობა-ნაგებობის უსაფრთხოების პროფესიონალი
FLS Consultant
შპს "დიდი ბიჭები"
Ltd DC group
dcgroup2018.info@gmail.com

თბილისი 2026წ. | ფორმატი A-3
დაკვეთა

პირობითი აღნიშვნები:

- მიწის ნაკვეთის საზღვარი
- ღერძის ხაზი
- ჭრილის ხაზი
- ±0.00 6.00 პროექტირებული ნიშნული
- რამპის მიმართულება (ქანობის)
- 12% L=7000 პანდუსის დახრის მიმართულება (ქვემოთ ჯამით)
- საძრომი ზედაპირი (ა.ძ)
- მაღალი წერტილი საკაბელო მონიტორი
- კარის ტიპის ღია სიგანე (მმ)
- ოთახის ნომერი
- კარის ცეხსტოიკობა (წთ)
- კარის ტიპის საბელე (მმ)
- დაკავებულობის ზღვრული მაჩვენებელი
- ოთახის დასახელება/დანიშნულება
- ფანჯარა
- Sძ 18 მ² / დ.დ.ფ 9.3 / დ.დ. 2 — დაკავებულობის ტიპი/ოთახის ნომერი
- დაკავებულობის დატვირთვა
- გასასვლელის ნიშანი
- სახანძრო განგაშის ხელით ამომრთველი
- ჰიდრანტი
- ავტომატური სისტემა
- ავტომატური სისტემა
- სახანძრო მილსადენის კარადა (ს ტიპი)
- შენობის განგაშის სისტემა
- სახანძრო ვიდეოკამერა
- საკვამური მანათობის სისტემა
- ცხელ დაკლევი მულტისენსორული

აბსოლიტური ნიშნული
0.00 = 430.05

მისამართი:
გრიგოლ რობაქიძის სახელობის უნივერსიტეტი
ირინა ენუქიძის ქუჩა №3, №5ბ

პროექტის დასახელება:
სამეცნიერო-საკონსულტაციო შენობა

პროექტის ნაწილი: არქიტექტურა

ფურცლის დასახელება:
სართულის გეგმა +/-0.00 ნიშნულზე
წესებთან შესაბამისობა

თანამდებობა	გვარი	ხელმოწერა
დირექტორი	გიგლა გელენიძე	
არქიტექტორი		
დაიმუშავა		
მასშტაბი:	1:100	
სტადია:	ფურცელი	ფურცლები

1 მე-2 სართულის გეგმა
მასშტაბი 1:100

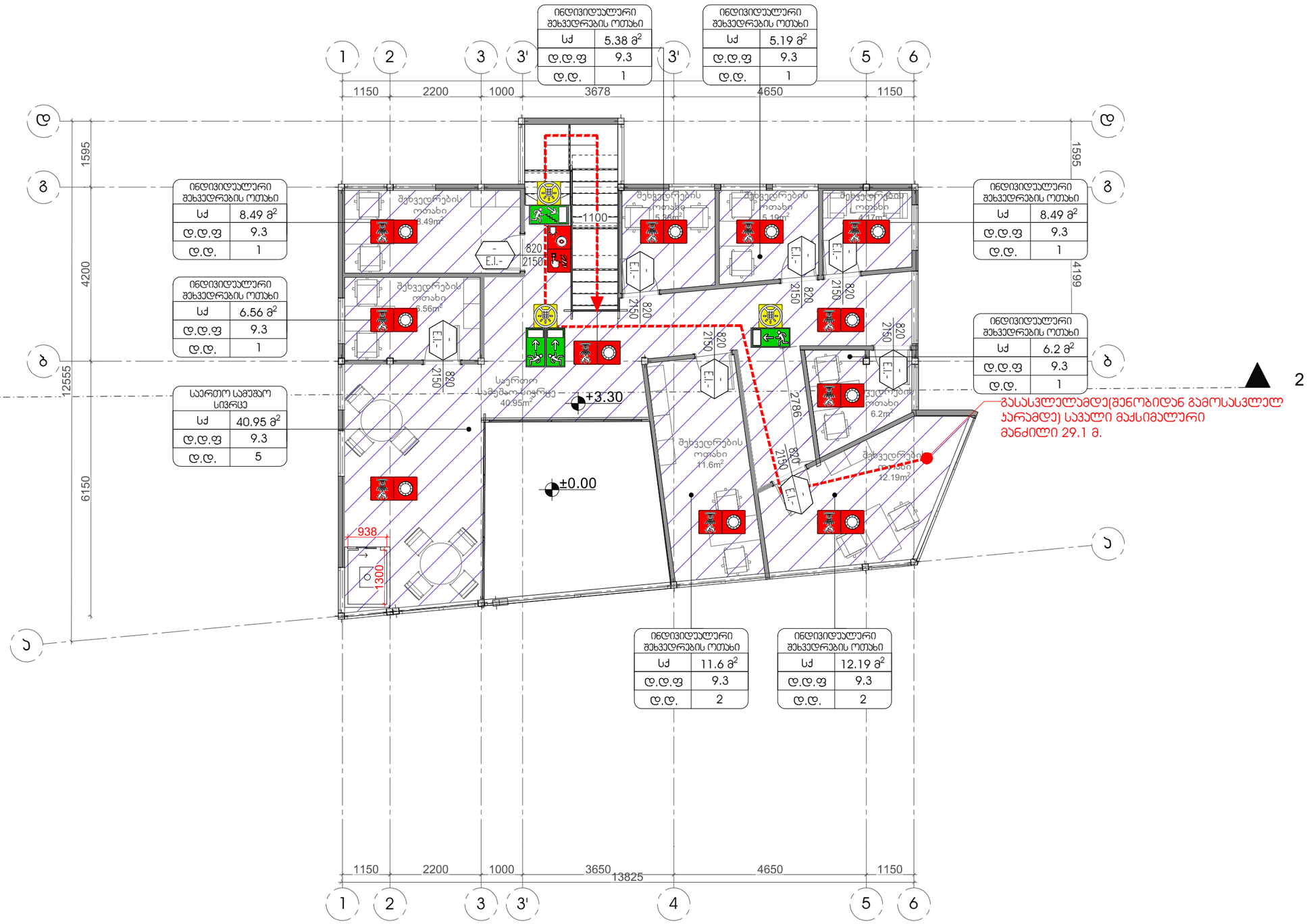

შენიშვნა:
გეგმაზე მოცემული ხანძარსაწინააღმდეგო დაცვის სისტემების, მექანიკური მოწყობილობების, გასასვლელის ნიშნების და სხვა შენობა-ნაგებობის უსაფრთხოების წესებით მოთხოვნილი სისტემების აღნიშვნების განლაგება და რაოდენობა პირობითია.
ხანძარსაწინააღმდეგო დაცვის სისტემების, მექანიკური მოწყობილობების გასასვლელის ნიშნების და სხვა აუცილებელი სახანძრო სისტემების პროექტი უნდა დამუშავდეს და განხორციელდეს შესაბამისი სპეციალისტების მიერ შენობა-ნაგებობის უსაფრთხოების წესებში მითითებული მოთხოვნების და საქართველოს სამშენებლო კანონმდებლობით ატიპიურებული სტანდარტების გამოყენებით. აღნიშნული სისტემების პროექტირებისას გათვალისწინდეს საქართველოს მთავრობის 2016 წლის 28 იანვრის №41-ე დადგენილებასთან "ტექნიკური რეგლამენტის "შენობა ნაგებობის უსაფრთხოების წესებთან დამტკიცების თაობაზე" შესაბამისობაზე საექსპერტო დასკვნაში მოცემული შესაბამისი მითითებები.

გეგმებზე მოცემული დაკავებულობები, დაკავებულობის ჯგუფები და დაკავებულობის დატვირთვები, ასევე კედლების და კარების ცეცხლმედეგობის ხარისხების შესაბამისი აღნიშვნები, გასასვლელამდე სავალი მანძილები, გასასვლელისკენ სავალი საერთო ბილიკების სიგრძეები და სხვა წესებთან შესაბამისობისთვის აუცილებელი გრაფიკული აღნიშვნები განსაზღვრულია საქართველოს მთავრობის 2016 წლის 28 იანვრის №41 დადგენილების "ტექნიკური რეგლამენტის "შენობა ნაგებობის უსაფრთხოების წესებთან დამტკიცების თაობაზე" მიხედვით და აღნიშნული დადგენილების შემდგომი რედაქციების გათვალისწინებით.

შენობა-ნაგებობის უსაფრთხოების პროფესიონალი
FLS Consultant
შპს "დიდი ბიჭები"
Ltd DC group
dcgroup2018.info@gmail.com

თბილისი 2026წ.
დაკვეთა
ფორმატი A-3

პირობითი აღნიშვნები:

- მიწის ნაკვეთის საზღვარი
- ღერძის ხაზი
- ჭრილის ხაზი
- ±0.00 6.00 პრიმიტივური ნიშნული
- რაბატირებულის ფილის კიდული
- 12% დახრის მიმართულება (ქანობის)
- L=7000 პანდუსის დახრის მიმართულება (პანდუსის ჯამური სიგრძე)
- სამშენებლო ზღუდე (ა.ქ)
- მაქსიმალური სავალი მანძილი
- 820 2150 E.I. 90 კარის უსაფრთხოების სიმაღლე (მმ) / ოთახის ნომერი / კარის ცეცხლმედეგობა (წთ) / კარის უსაფრთხოების სიგანე (მმ)
- დაკავებულობის ზღვრულობები / ოთახის დასახელებისა და ფართობის ცხრილი / ფართობი / დაკავებულობის დასაშვები რაოდენობა / დაკავებულობის დატვირთვა
- გასასვლელის ნიშანი
- სახანძრო განგაშის ხელით ამთქნელი ღილაკი
- ვიზუალური და ხმოვანი განგაშის სისტემა
- უბერილიანები სისტემა
- ავტომატური სისტემა
- სახანძრო მილსადენის არმატურა III კლასი
- მექანიკური ვენტილაციის სისტემა
- სახანძრო ჰიდრანტი
- საევაკუაციო განათების სისტემა
- ცხლის ღუმელები ხანძარსაშიშროების

აბსოლიტური ნიშნული
0.00 = 430.05

მისამართი:
გრიგოლ რობაქიძის სახელობის უნივერსიტეტი
ორხია ენუქიძის ქუჩა №3, №5ბ

პროექტის დასახელება:
სამეცნიერო-საკონსულტაციოა შენობა

პროექტის ნაწილი: არქიტექტურა

ფურცლის დასახელება:
სართულის გეგმა +3.30 ნიშნულზე
წესებთან შესაბამისობა

თანამდებობა	გვარი	ხელმოწერა
დირექტორი	გიგლა გელენიძე	
არქიტექტორი		
დაამუშავა		
მასშტაბი:	1:100	
სტადია:	ფურცელი	ფურცლები

1 ჭრილი 2-2
მასშტაბი 1:100

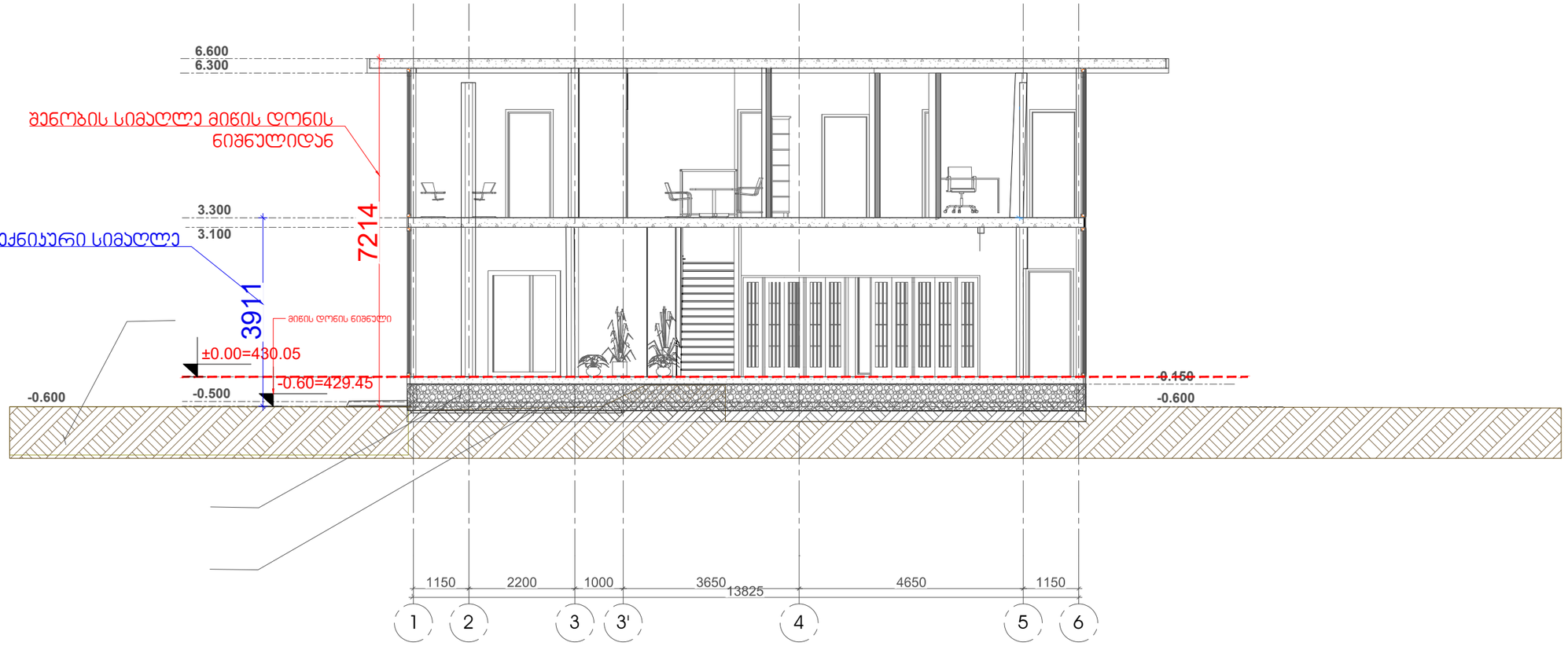

შენიშვნა:
ბეგმაზე მოცემული ხანძარსაწინააღმდეგო დაცვის სისტემების, მექანიკური მოწყობილობების, გასასვლელის ნიშნების და სხვა შენობა-ნაგებობის უსაფრთხოების წესებით მოთხოვნილი სისტემების აღნიშვნების გაანალაგება და რაოდენობა პირობითია.
ხანძარსაწინააღმდეგო დაცვის სისტემების, მექანიკური მოწყობილობების გასასვლელის ნიშნების და სხვა აუცილებელი სახანძრო სისტემების პროექტი უნდა დამუშავდეს და განხორციელდეს შესაბამისი სპეციალისტების მიერ შენობა-ნაგებობის უსაფრთხოების წესებში მითითებული მოთხოვნების და საქართველოს სამშენებლო კანონმდებლობით ატიპარებული სტანდარტების გამოყენებით. აღნიშნული სისტემების პროექტირებისას გათვალისწინდეს საქართველოს მთავრობის 2016 წლის 28 იანვრის №41-ე დადგენილებასთან "ტექნიკური რეგლამენტის "შენობა ნაგებობის უსაფრთხოების წესებთან დამტკიცების თაობაზე" შესაბამისობაზე საექსპერტო დასკვნაში მოცემული შესაბამისი მითითებები.

ბეგმებზე მოცემული დაკავებულობები, დაკავებულობის ჯგუფები და დაკავებულობის დატვირთვები, ასევე კედლების და კარების სეხხლმედებობის ხარისხების შესაბამისი აღნიშვნები, გასასვლელამდე სავალი მანძილები, გასასვლელისკენ სავალი საერთო ბილიკების სიგრძეები და სხვა წესებთან შესაბამისობისთვის აუცილებელი გრაფიკული აღნიშვნები განსაზღვრულია საქართველოს მთავრობის 2016 წლის 28 იანვრის №41 დადგენილების "ტექნიკური რეგლამენტის "შენობა ნაგებობის უსაფრთხოების წესებთან დამტკიცების თაობაზე" მიხედვით და აღნიშნული დადგენილების შემდგომი რედაქციების გათვალისწინებით.

შენობა-ნაგებობის უსაფრთხოების პროფესიონალები
FLS Consultant
შპს "დიდი ბიჭვი"
Ltd DC group
dcgroup2018.info@gmail.com

თბილისი 2026წ.
დაკვეთა
ფორმატი A-3

პირობითი აღნიშვნები:

- მიწის ნაკვეთის საზღვარი
- ღერძის ხაზი
- ჭრილის ხაზი
- ±0.00 / 6.00 — პროექტირებული ნიშნული
- თბომპორებადობის ფილის კიდული
- 12% — დახრის მიმართულება (კენწრის)
- L=7000 — პანდუსის დახრის მიმართულება (ქვედიდან ზემოთ)
- საძმობი ზედაპირი (სქ)
- მასტიმულირებელი საკალი მოხაზული
- კარის ღიობის ნომერი (მაგ.) — 820 / 2150 / 101 / E.I. 90
- კარის ღიობის სიგანე (მმ)
- კარის ღიობის სიმაღლე (მმ)
- დაკავებულობის ჯგუფის/ფუნქციური ოთახის დასახელება
- ოთახის ნომერი
- ფართობი
- დაკავებულობის რაოდენობის ნორმატივი
- დაკავებულობის ნორმატიული ნიშნული

ფუნქცია	ფართობი
Ld	18 მ²
დ.დ.ფ	9.3
დ.დ.	2

- EXIT — გასასვლელის ნიშანი
- სახანძრო განგაშის ხელით ამომრთველი ღილაკი
- ვიზუალური და ხმოვანი განგაშის სისტემა
- უპროსპექტო სისტემა
- ავტომატური სისტემა
- სახანძრო ჰიდრანტის არმატურა (მ სიგრძე)
- მექანიკური განიავების სისტემა
- სახანძრო ჰიდრანტი
- საკვამიო განათების სისტემა
- წყლის დაწნევის მატარებლიანი სანიაღვრე

აბსოლიტური ნიშნული
0.00 = 430.05

მისამართი:
გრიგოლ რობაქიძის სახელობის უნივერსიტეტი
ირინა ენუქიძის ქუჩა №3, №5ბ

პროექტის დასახელება:
სამეცნიერო-საკონსულტაციო შენობა

პროექტის ნაწილი: არქიტექტურა

ფურცლის დასახელება:
ჭრილი 2-2
წესებთან შესაბამისობა

თანამდებობა	გვარი	ხელმოწერა
დირექტორი	გიგლა გელენიძე	
არქიტექტორი		
დაამუშავა		
მასშტაბი:	1:100	
სტადია:	ფურცელი	ფურცლები

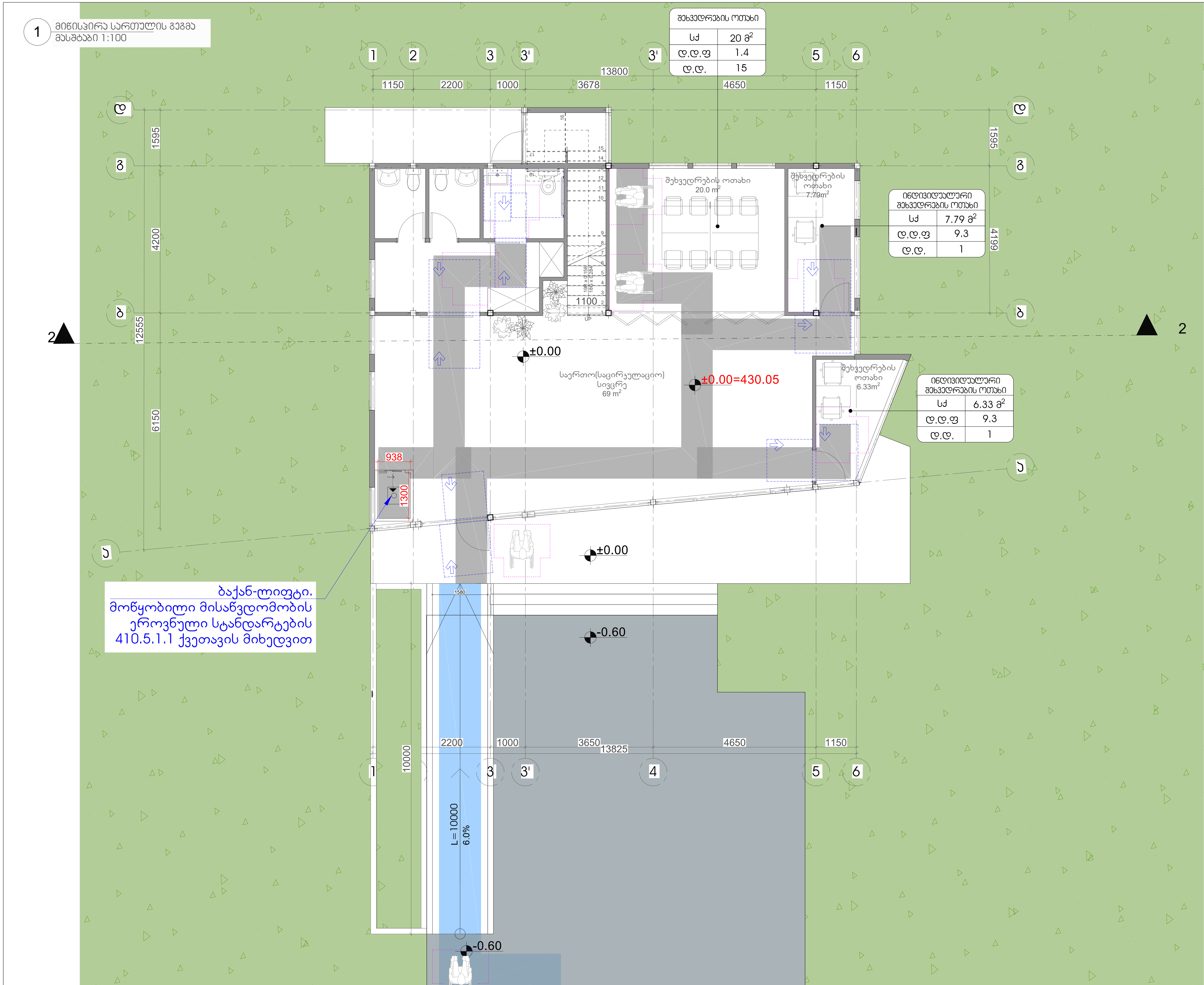

შენიშვნა:
გეგმაზე მოცემული პირობითი აღნიშვნები და შენობის სივრცეების, ელემენტების მისაწვდომობასთან დაკავშირებული მითითებები შეესაბამება საქართველოს მთავრობის 2020 წლის 4 დეკემბრის N732-ე დადგენილების "ტექნიკური რეგლამენტის-"მისაწვდომობის ეროვნული სტანდარტების" დამტკიცების თაობაზე მოთხოვნებს. შემსრულებელმა შენობის სივრცეების, ელემენტების მოწყობისას უნდა იხელმძღვანელოს აღნიშნული ტექნიკური რეგლამენტის შესაბამისი მითითებებით და პროექტზე შედგენილი საექსპერტო შეფასებით.

ნიუ ქორნერი
NEW CORNER

შენობა-ნაგებობის უსაფრთხოების კონსულტანტი
FLS Consultant
შპს "დისი ჯგუფი"
Ltd DC group
dcgroup2018.info@gmail.com

თბილისი 2026წ. | ფორმატი A-3
დაკვეთა

პირობითი აღნიშვნები:

მისაწვდომი სვლაგზა (900 მმ)
მისაწვდომი სვლაგზა 1200 მმ)

აბსოლუტური ნიშნული
0.00 = 430.05

მისამართი:
გრიგოლ რობაქიძის სახელობის უნივერსიტეტი
ირინა ენუქიძის ქუჩა №3, №5ბ

პროექტის დასახელება:
სამეცნიერო-საკონსულტაციოა შენობა

პროექტის ნაწილი: არქიტექტურა

ფურცლის დასახელება:
სართულის გეგმა +/-0.00 ნიშნულზე
მისაწვდომობა

თანამდებობა	გვარი	ხელმოწერა
დირექტორი	გიგლა გელენიძე	
არქიტექტორი		
დაამუშავა		
მასშტაბი:	1:100	
სტადია:	ფურცელი	ფურცლები

1 მე-2 სართულის გეგმა
მასშტაბი 1:100

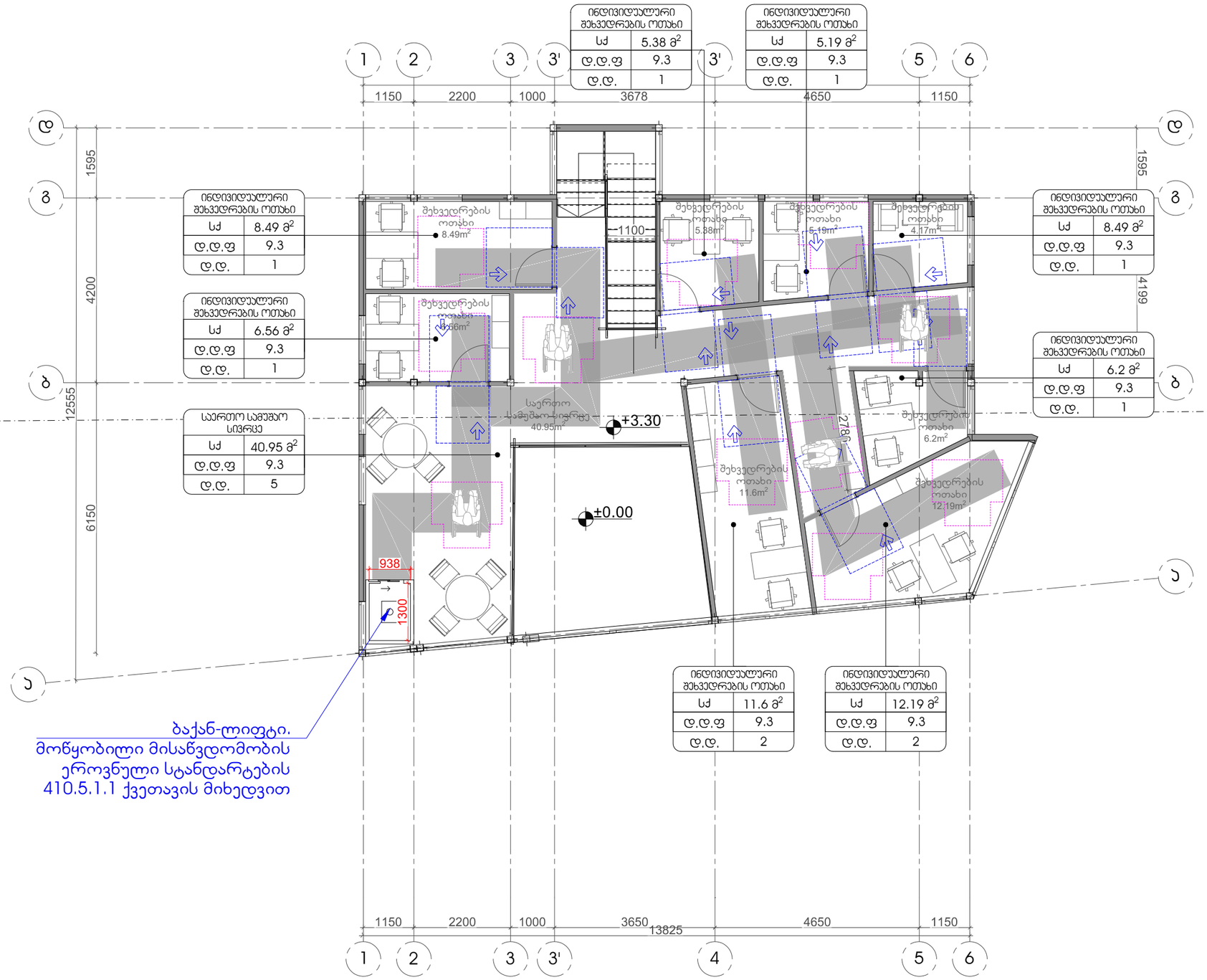

შენიშვნა:
ბეგმაზე მოცემული პირობითი აღნიშვნები და შენობის სივრცეების, ელემენტების მისაწვდომობასთან დაკავშირებული მითითებები შეესაბამება საქართველოს მთავრობის 2020 წლის 4 დეკემბრის N732-ე დადგენილების "ტექნიკური რეგლამენტის-"მისაწვდომობის ეროვნული სტანდარტების" დამტკიცების თაობაზე მოთხოვნებს. შემსრულებელმა შენობის სივრცეების, ელემენტების მოწყობისას უნდა იხელმძღვანელოს აღნიშნული ტექნიკური რეგლამენტის შესაბამისი მითითებებით და პროექტზე შეთანხმებული საექსპერტო შეფასებით.

ნიუ ქორნერი
NEW CORNER

შენობა-ნაგებობის უსაფრთხოების ჯონსულტანტი
FLS Consultant
შპს "ღრმა ბაქები"
Ltd DC group
dcgroup2018.info@gmail.com

თბილისი 2026წ.
დაკვეთა
ფორმატი A-3

პირობითი აღნიშვნები:

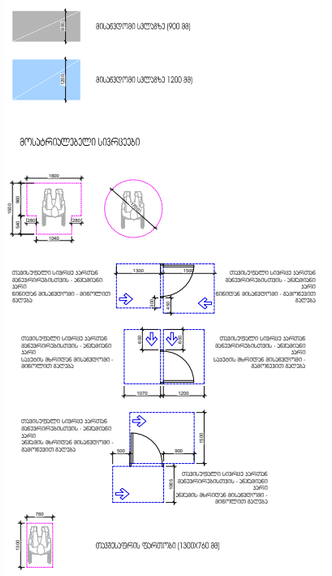

შენიშვნა:
იატაკის ზედაპირები უნდა მოეწყოს ისე, რომ იყოს მტვრისგან, მტვრი და ჯარბარილა.
6.5 მმ-ზე მეტიანი, მკრთალ ჯარავებას, 13 მმ-ზე მეტიანი ღრონის ცვლილება უნდა დაშიპარის, ჯარავებას 1:2 (5%) თანაფარდობით

აბსოლიტური ნიშნული
0.00 = 430.05

მისამართი:
გრიგოლ რობაქიძის სახელობის
უნივერსიტეტი
ირინა ენუქიძის ქუჩა №3, №5ბ

პროექტის დასახელება:
სამეცნიერო-საკონსულტაციო
შენობა

პროექტის ნაწილი: არქიტექტურა

ფურცლის დასახელება:
სართულის გეგმა +3.30 ნიშნულზე
მისაწვდომობა

თანამდებობა	გვარი	ხელმოწერა
დირექტორი	გიგლა გელენიძე	
არქიტექტორი		
დაამუშავა		
მასშტაბი:	1:100	
სტადია:	ფურცელი	ფურცლები

1 ტუალეტის ნაკვეთურების გეგმა და დეტალები
მასშტაბი 1:30

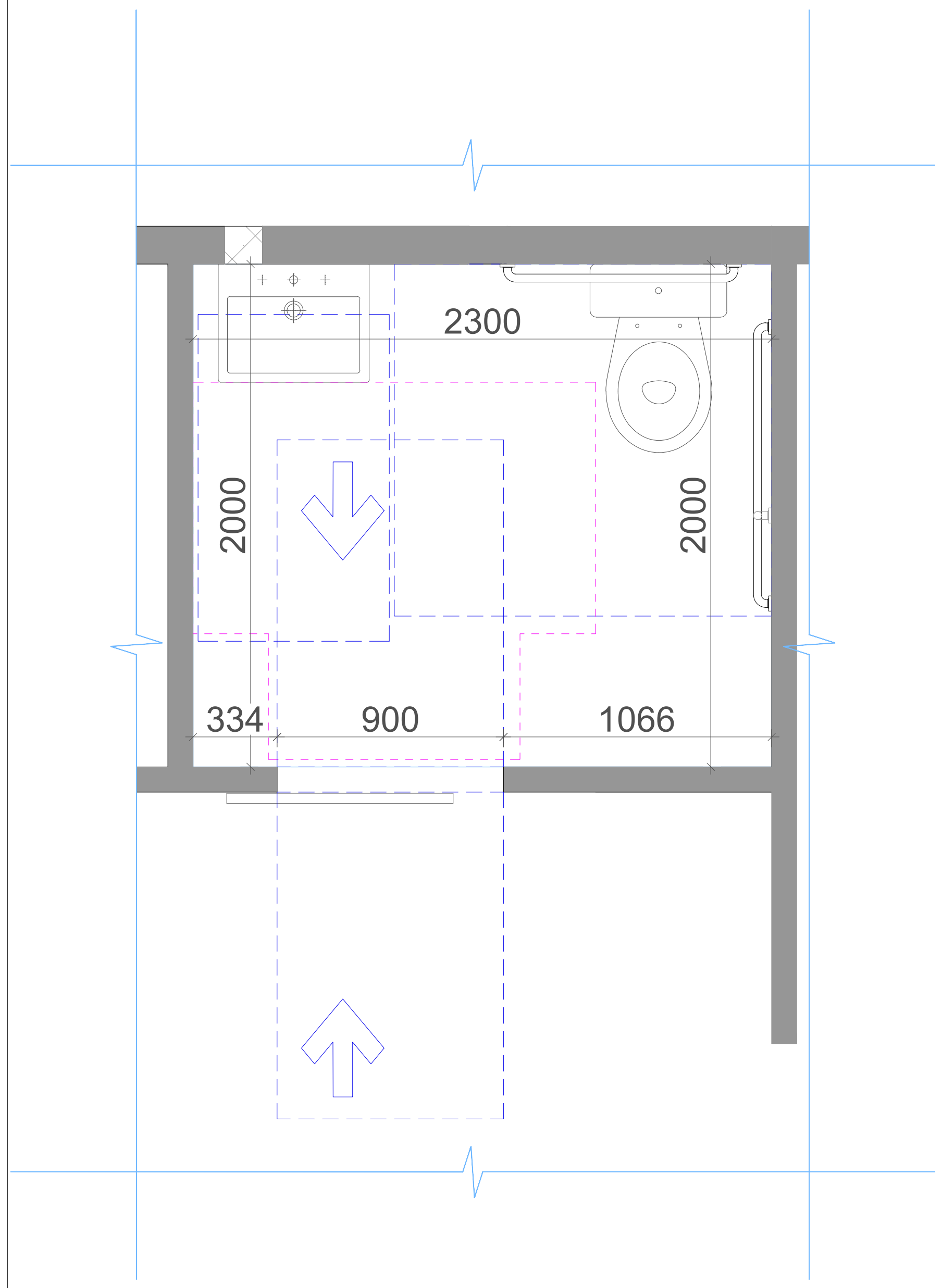

უნიტაზის და ხელმოსაჭიდი ძელების მდებარეობა

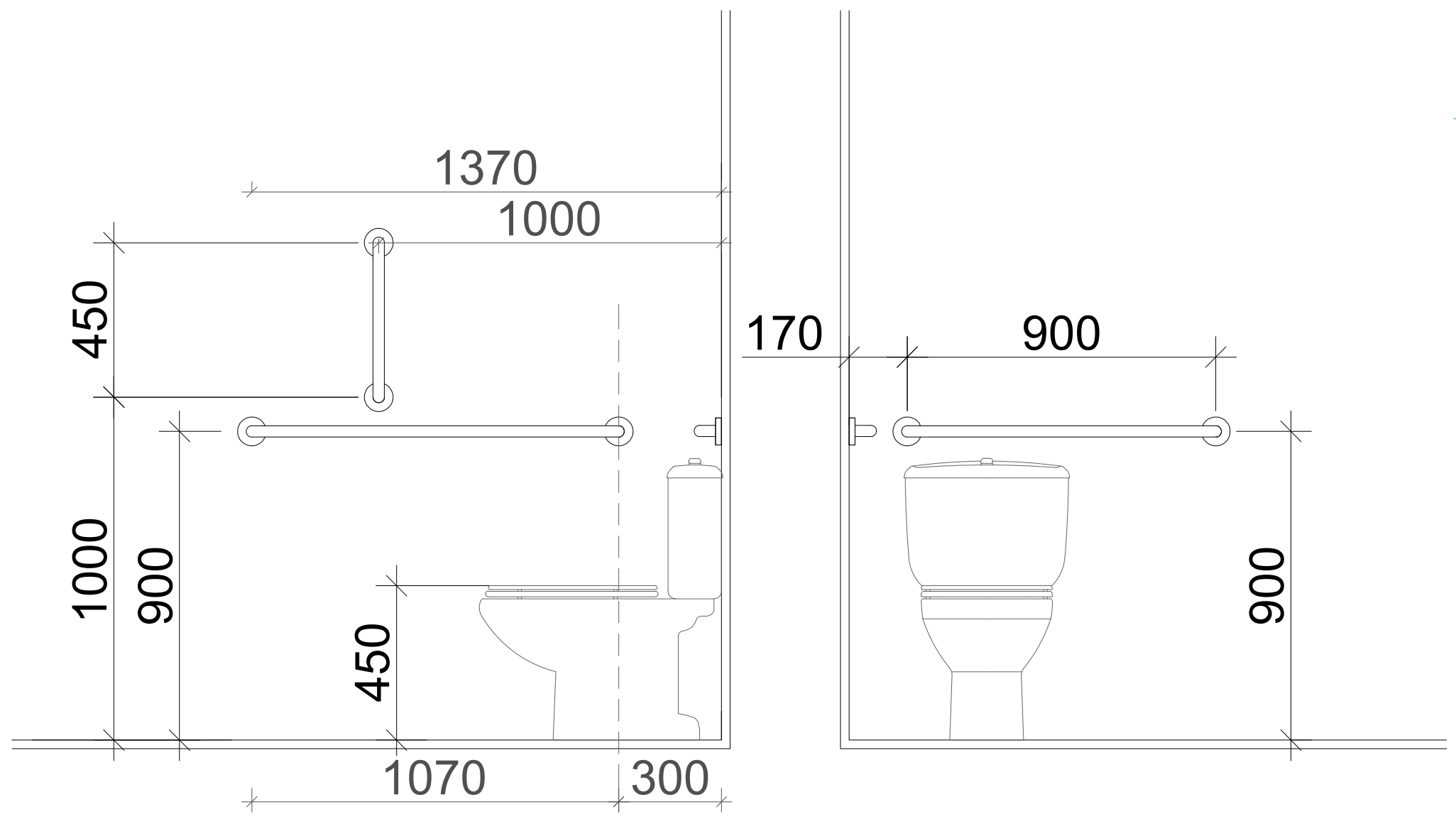

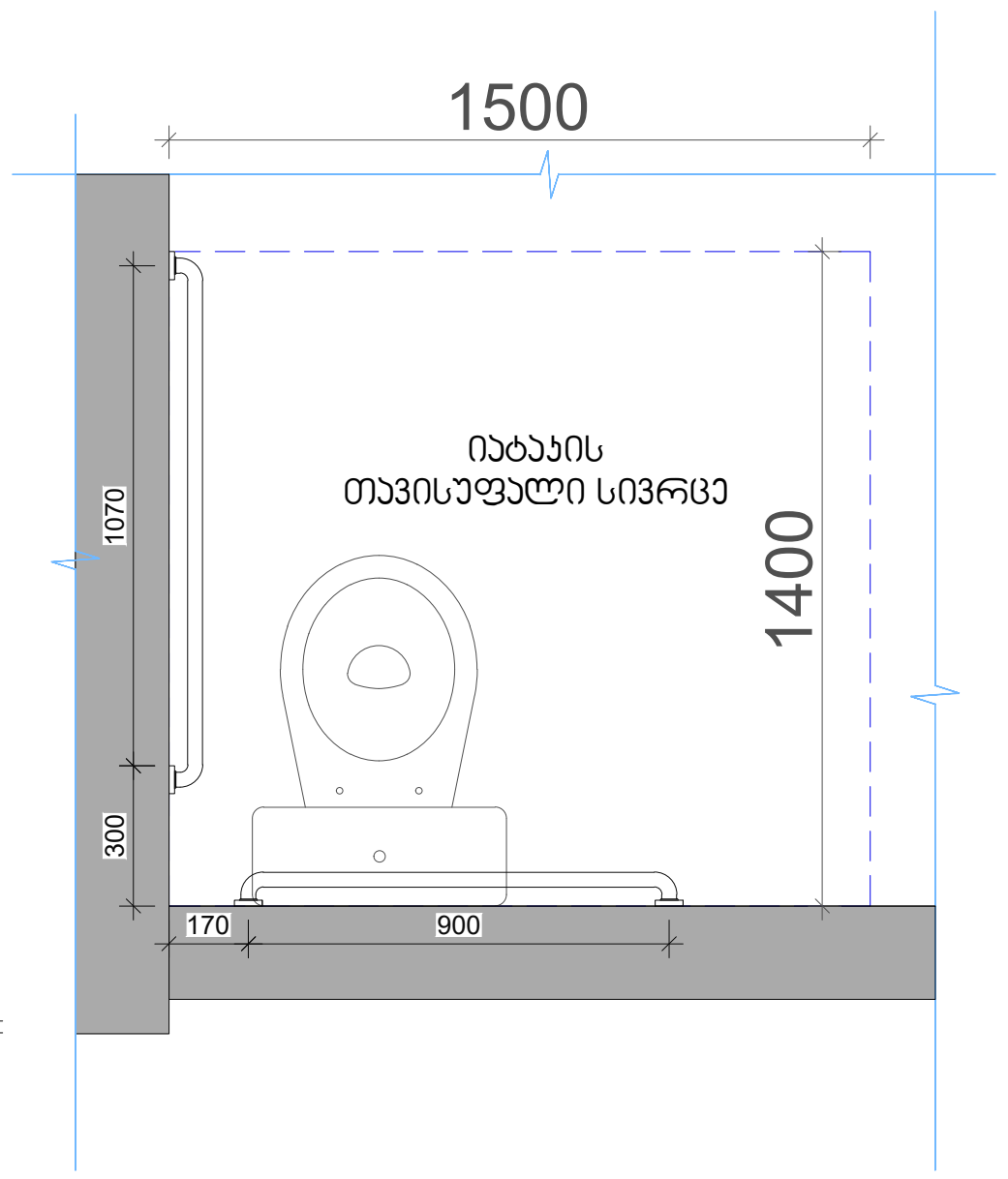

ხელსაბანის მდებარეობა

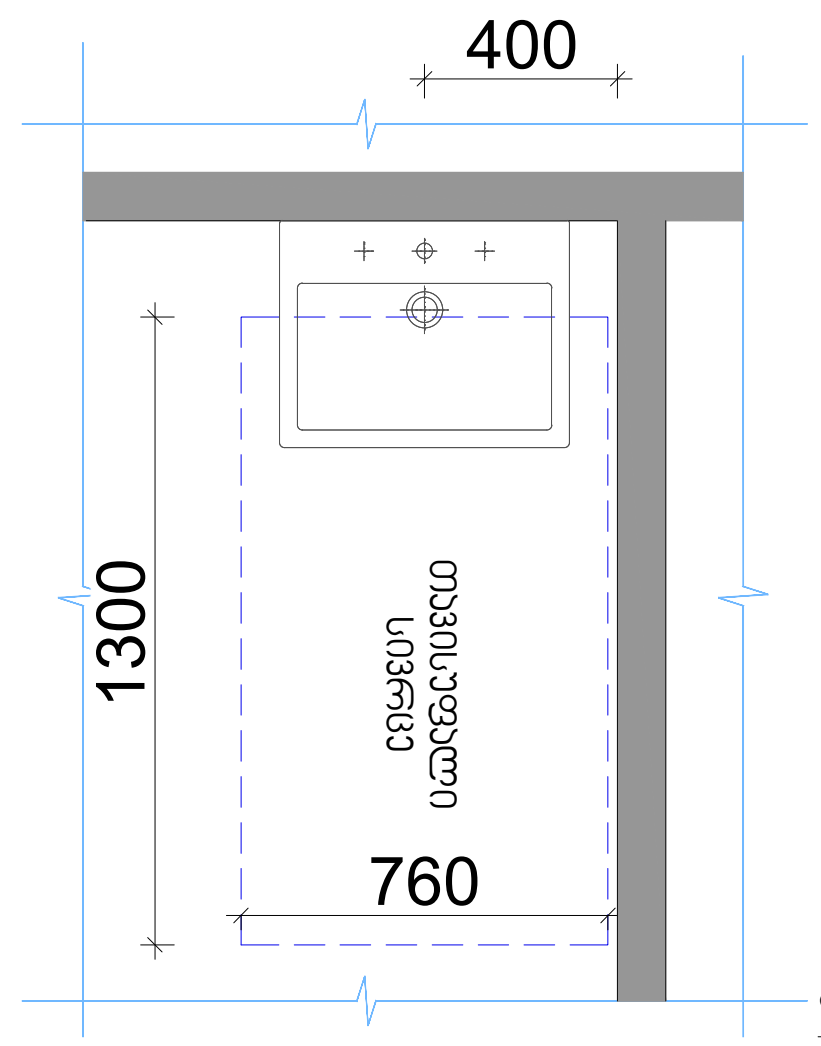

თავისუფალი სივრცე ფეხის ფალანგისთვის

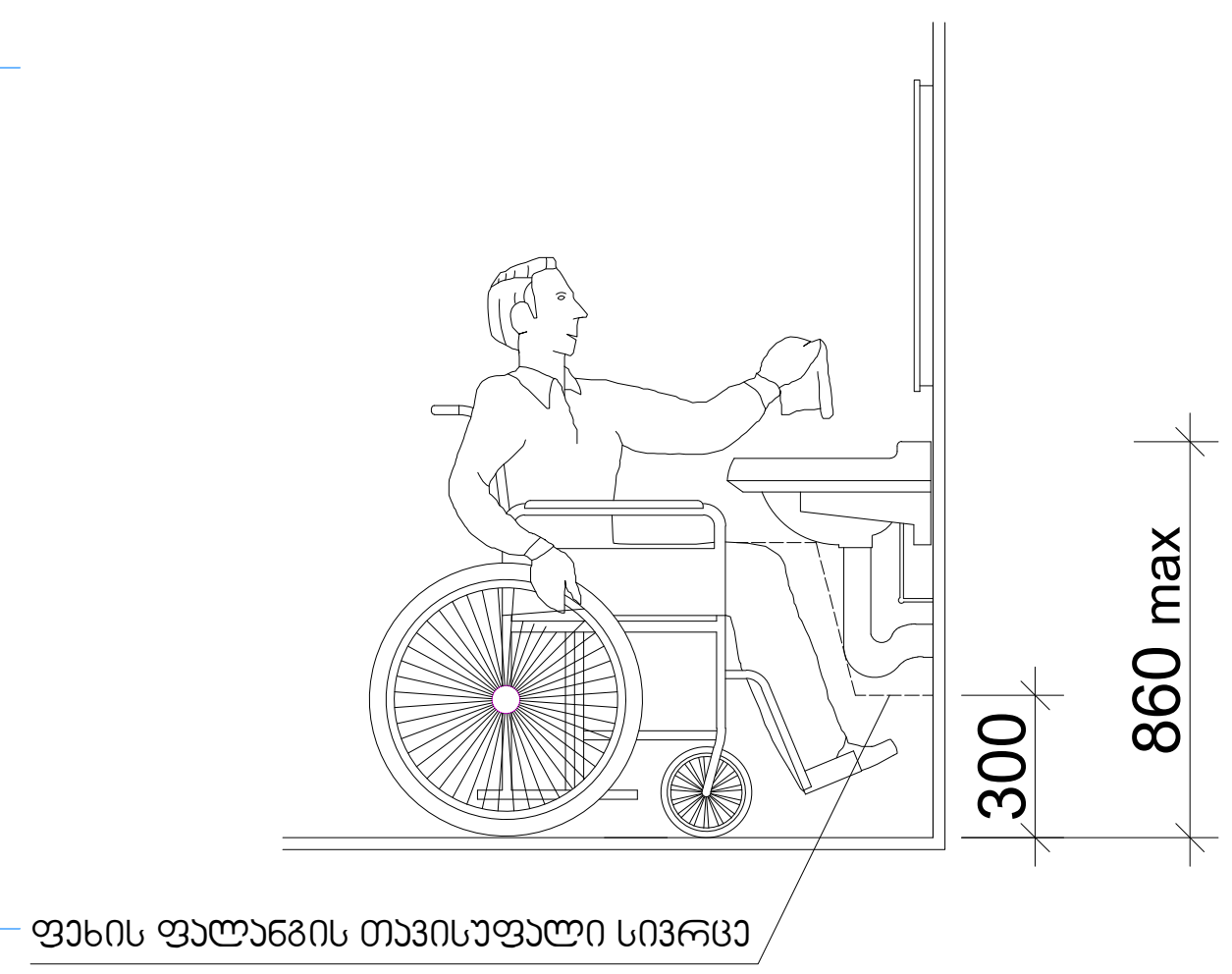

მოსატრიალებელი სივრცე

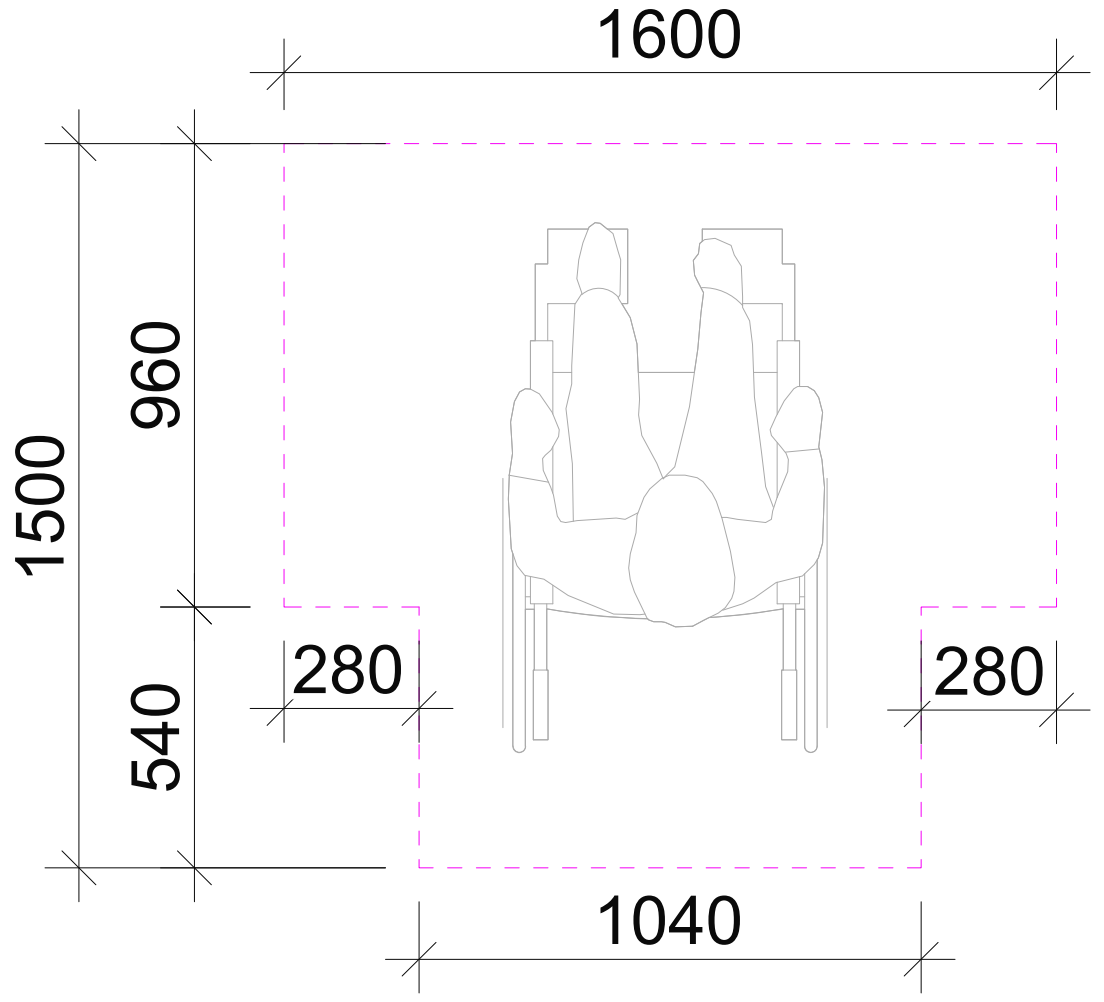

შენიშვნა:
გეგმაზე მოცემული პირობითი აღნიშვნები და შენობის სივრცეების, ელემენტების მისაწვდომობასთან დაკავშირებული მითითებები შეესაბამება საქართველოს მთავრობის 2020 წლის 4 დეკემბრის N732-ე დადგენილების "ტექნიკური რეგლამენტის-"მისაწვდომობის ეროვნული სტანდარტების" დამტკიცების თაობაზე მოთხოვნებს.
შემსრულებელმა შენობის სივრცეების, ელემენტების მოწყობისას უნდა იხელმძღვანელოს აღნიშნული ტექნიკური რეგლამენტის შესაბამისი მითითებებით და პროექტზე შედგენილი საექსპერტო შეფასებით.

ნიუ კორნერი
NEW CORNER

შენობა-ნაგებობის უსაფრთხოების კონსულტანტი
FLS Consultant
შპს "დისი გრუპი"
Ltd DC group
dcgroup2018.info@gmail.com

თბილისი 2026წ.	ფორმატი A-3
დაკვეთა	

პირობითი აღნიშვნები:

მისაწვდომი სვლაგზა (900 მმ)

მისაწვდომი სვლაგზა 1200 მმ)

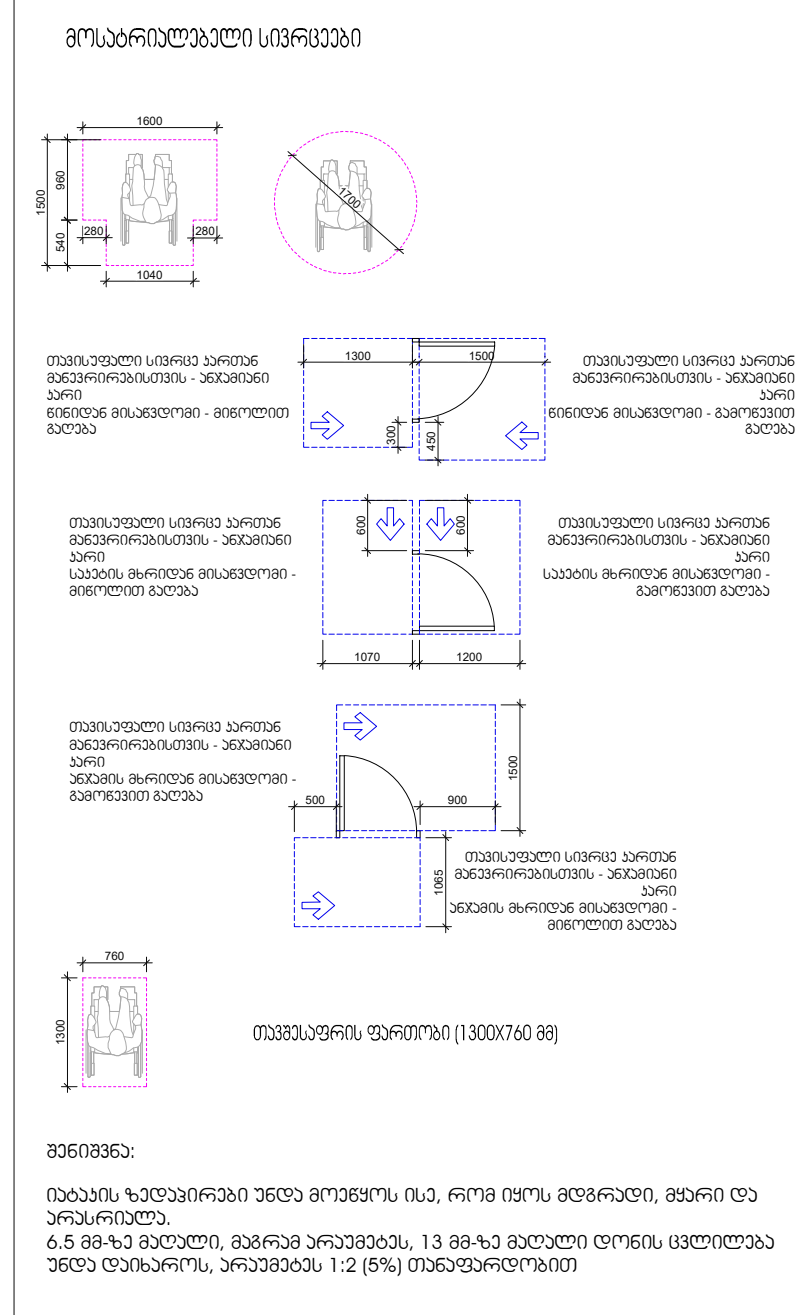

აბსოლიტური ნიშნული
0.00 = 430.05

მისამართი:
გრიგოლ რობაქიძის სახელობის უნივერსიტეტი
ირინა ენუქიძის ქუჩა №3, №5ბ

პროექტის დასახელება:
სამეცნიერო-საკონსულტაციოა შენობა

პროექტის ნაწილი: არქიტექტურა

ფურცლის დასახელება:
ტუალეტის ნაკვეთური
მისაწვდომობა

თანამდებობა	გვარი	ხელმოწერა
დირექტორი	გიგლა გელენიძე	
არქიტექტორი		
დაამუშავა		
მასშტაბი:	1:30	
სტადია:	ფურცელი	ფურცლები

1 გასასვლელის ნიშნები
მასშტაბი 1:10

ნიშანი ამობურცული სიმბოლოებით
გარეთ გამავალ ყველა კართან

გასასვლელის განათებული ნიშანი

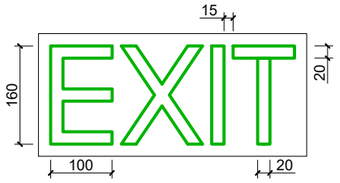

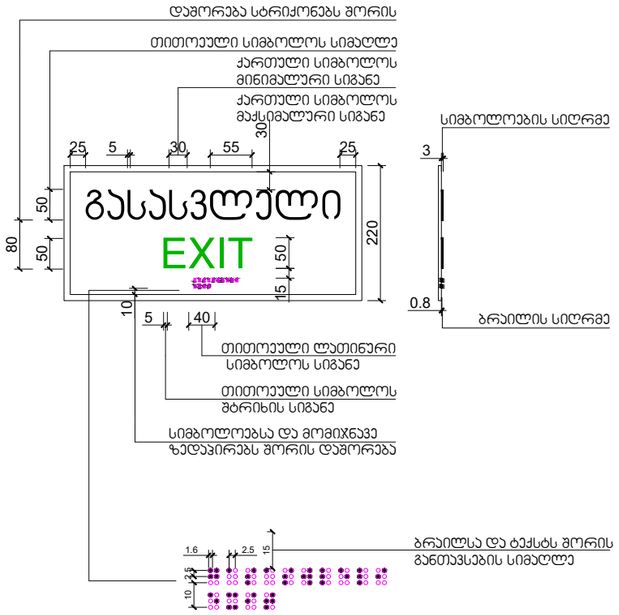

2 გასასვლელის ნიშნების განთავსება
მასშტაბი 1:25

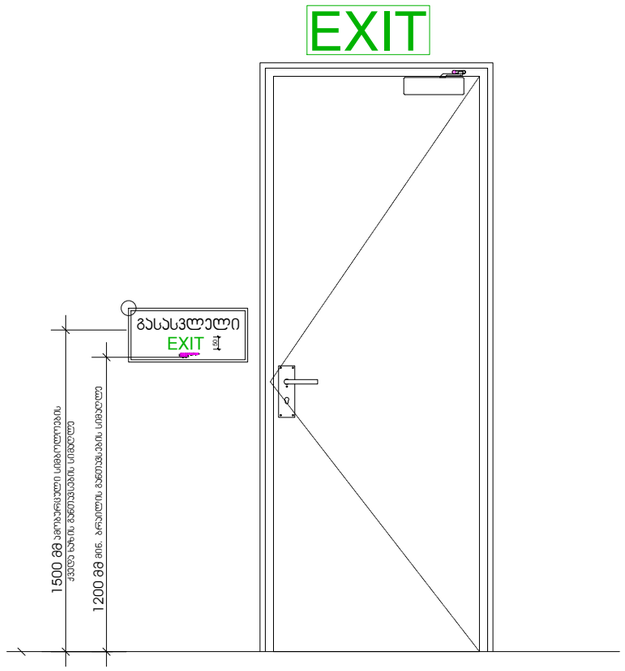

3 ტუალეტის ნიშნები
მასშტაბი 1:5

ნიშანი პიქტოგრამებით, ამობურცული ნიშნებით და ბრაილით
გაითვალისწინება
მისაწვდომ ტუალეტებთან ჯარის მომიჯნავედ

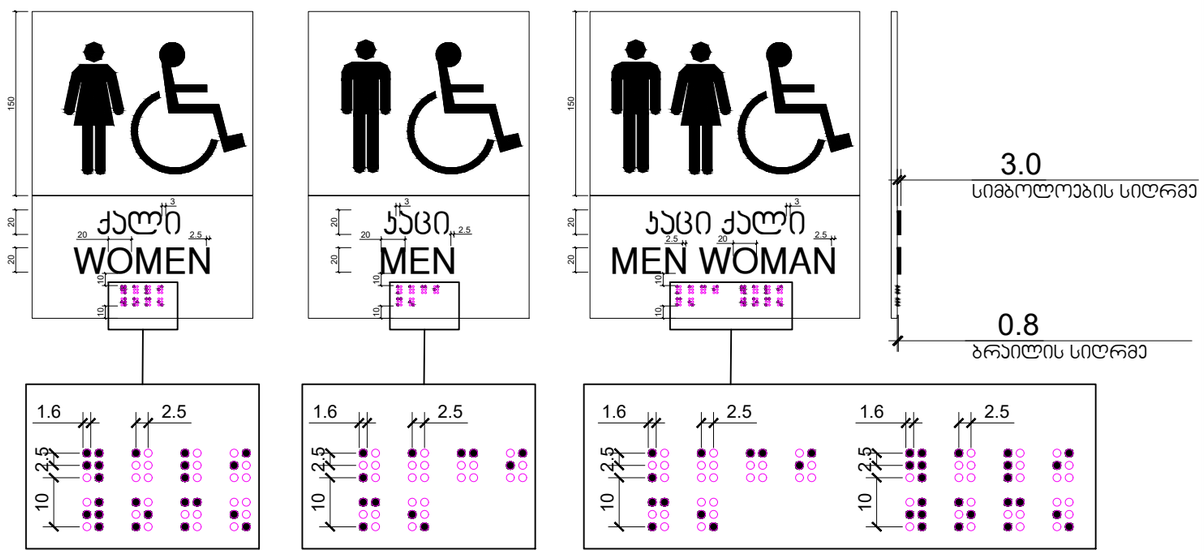

5 ჯარის თავისუფალი გასასვლელი და ზღურბლის დეტალები
მასშტაბი 1:25

ჯარი ზღურბლით
მიმხვრპის გარეშე

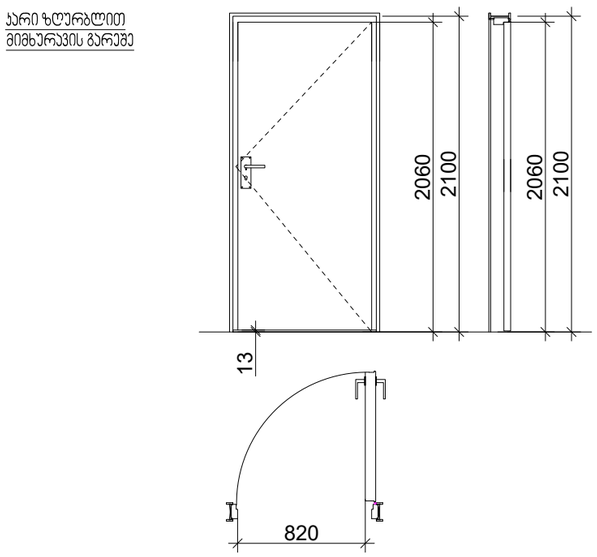

ზღურბლი მ. 1:1



ნიუ ქორნერი
NEW CORNER

შენობა-ნაგებობის უსაფრთხოების კონსულტანტი
FLS Consultant
შპს "დიდი ბიჯები"
Ltd DC group
dcgroup2018.info@gmail.com

თბილისი 2026წ.
დაკვეთა

ფორმატი A-3

პირობითი აღნიშვნები:



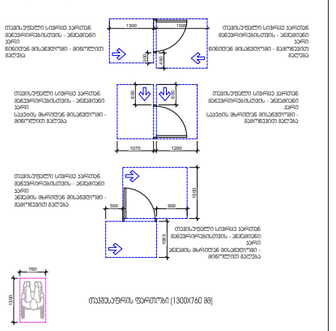

შენიშვნა:

იმპაკის ზედაპირები უნდა მოეწყოს ისე, რომ იყოს მდგრადი, მჭერი და არასრიალა.
ბ.ნ მმ-ზე მეტლი, მკრთალ კონტრასტს, 13 მმ-ზე მეტლი ღრონის ცვლილება უნდა დაშიპარის, კონტრასტს 1:2 (5%) მინიმუმ

აბსოლიტური ნიშნული
0.00 = 430.05

მისამართი:
გრიგოლ რობაქიძის სახელობის უნივერსიტეტი
ორინა ენუქიძის ქუჩა №3, №5ბ

პროექტის დასახელება:
სამეცნიერო-საკონსულტაციოა შენობა

პროექტის ნაწილი: არქიტექტურა

ფურცლის დასახელება:
მისაწვდომობის დეტალები

თანამდებობა	გვარი	ხელმოწერა
დირექტორი	გიგლა გელენიძე	
არქიტექტორი		
დაამუშავა		
მასშტაბი:	1:30	
სტადია:	ფურცელი	ფურცლები